Lit bariatrique MV3

Manuel d’entretien

REF 5900000001

FR

5900-109-007 Rev AA.0 2026-02

Table des matières

Définition de « Avertissement », « Mise en garde » et « Remarque » ... 3
Résumé des précautions de sécurité ... 3
Introduction à l'entretien ... 4
Durée de vie utile prévue ... 4
Coordonnées ... 4
Emplacement du numéro de série ... 4
Entretien préventif ... 5
Codes d'erreur/Dépannage ... 7
Schéma électrique ... 14
Routage des câbles ... 16
Paramètres de la politique ... 18
Menu entretien ... 19
Langue ... 19
Entretien de l'actionneur ... 19
Entretien du système de pesée ... 20
Activer le système de pesée NAWI ... 20
Zone de fonctionnement ... 20
Étalonner le système de pesée ... 21
Maintien de l'angle d'inclinaison ... 22
Étalonner les angles ... 22
Maintien de la largeur ... 22
Étalonner la largeur de la plateforme ... 23
Station de patient ... 23
Modes de test ... 23
Entretien de la batterie ... 23
Configuration de lit 230 V ou 220 V-240 V ... 24
Entretien ... 25
Protection contre les décharges électrostatiques (DES) ... 25
Remplacement la pédale d'enclenchement du frein ... 25
Remplacement des roulettes ... 26
Remplacement du cordon d'alimentation/accessoire ... 28
Fusible, remplacement de l'alimentation principale ... 29
Prise d'alimentation, alimentation principale/remplacement de l'accessoire ... 30
Remplacement de la prise de courant auxiliaire ... 31
Remplacement des batteries ... 31
Remplacement du bloc d'alimentation électrique ... 32
Remplacement de l'ensemble d'unité de commande principale (UCP) ... 33
Carte de commande de l'actionneur (ACB) - relève-buste, élévateur côté droit/tête du patient, remplacement du côté gauche du patient ... 34
Carte de commande de l'actionneur (ACB) - relève-jambes, remplacement du côté gauche du patient ... 35
Carte de commande de l'actionneur (ACB) - Pied, côté droit du patient/élévateur de pieds, remplacement côté gauche du patient ... 36
Carte du contrôleur de position de la plateforme (DPM), remplacement de la section tête ... 38
Carte du contrôleur de position de la plateforme (DPM), remplacement de la section médiane ... 41
Carte du contrôleur de position de la plateforme (DPM), remplacement de la section pieds ... 44
Remplacement de la carte audiovisuelle (AVB) ... 47
Remplacement de la carte d'interface patient (PSI) ... 48
Remplacement du clavier/de l'affichage du pied de lit ... 49
Remplacement du câble principal du pied de lit ... 50
Remplacement de l'actionneur du relève-buste ... 51
Remplacement de l'actionneur du relève-jambes ... 53
Remplacement de l'actionneur du pied ... 54
Actionneur d'élévateur, remplacement de la tête et du pied ... 55
Potentiomètre - élévateur, remplacement côté tête gauche ou côté pieds droit ... 56
Remplacement du support du système de pesée, du côté tête et du côté pieds ... 57
Remplacement de l'ensemble de cellule de pesage ... 59
Barrière, remplacement du côté tête ... 61
Remplacement de la membrane externe de la barrière de tête de lit ... 63
Remplacement de la membrane interne de la barrière de tête de lit ... 64
Remplacement de la carte de commande de la barrière de tête de lit ... 65
Remplacement de l'arceau de barrière de tête de lit ... 66
Barrière, remplacement côté pieds ... 67
Remplacement de la carte de commande de la barrière côté pieds ... 68
Remplacement de l'arceau de barrière côté pieds ... 70
Fixation du support de perfusion ... 70
Fixation du lève-patient ... 71
Ensemble de châssis HT/BAS ... 72
Ensemble électrique de système de pesée côté tête IOM - 5900280039 ... 76
Ensemble électrique de système de pesée côté pieds IOM - 5900280040 ... 77
Ensemble de châssis pour roulette ... 78
Ensemble de châssis du système de pesée ... 82
Ensemble de capteur de cellule de pesage - 5900280028 ... 83
Ensemble de châssis ht-bas ... 84
Ensemble de châssis ht-bas, NAWI ... 90
Ensemble de maillon de synchronisation ... 96
Ensemble de support de tête de lit ... 97
Ensemble de support de pied de lit ... 98
Ensemble électrique audio-vidéo - 5900280034 ... 101
Ensemble de niveau supérieur ... 102

Ensemble de maillon de retour du relève-buste - 5900200137 107
Ensemble de châssis supérieur 108
Ensemble de travée de support HRNS 114
Ensemble électrique d'entrée CA 120 V - 5900280029 115
Ensemble électrique de sortie auxiliaire de 120 V 117
Ensemble électrique d'entrée CA 230 V - 5900280030 119
Ensemble électrique de sortie auxiliaire de 230 V AS/NZS 121
Ensemble électrique de sortie auxiliaire de 230 V UK/IRL 123
Ensemble électrique de sortie auxiliaire 220-240 V (SA/ME) 125
Ensemble électrique DB37 - 5900280033 127
Ensemble électrique d'élévation de la tête ACB-EHA IOM 128
Ensemble électrique d'élévation des pieds ACB-EHA IOM 129
Ensemble électrique de plateforme ACB-tête IOM 130
Ensemble électrique de plateforme ACB-genou IOM 131
Ensemble électrique de plateforme ACB-pieds IOM 132
Ensemble électrique d'alimentation/commande principal - 5900280051 133
Ensemble de plateforme, section tête 134
Ensemble de plateau de plateforme, plateforme de tête, côté droit du patient 143
Ensemble de plateau de plateforme, plateforme de tête, côté gauche du patient 144
Ensemble de verrouillage de la position de la plateforme de tête - 5900200051 145
Ensemble d'actionneur de déblocage de tête avec RCP - 5900200157 146
Ensemble de poignée de RCP - 5900200160 147
Ensemble de plateforme, section assise 148
Ensemble de plateau de plateforme, plateforme d'assise, côté droit du patient 155
Ensemble de plateau de plateforme, plateforme d'assise, côté gauche du patient 156
Ensemble de verrouillage de la position de la plateforme de l'assise - 5900200152 157
Ensemble de plateforme, section genou 159
Ensemble de plateau de plateforme, plateforme de genou, côté droit du patient 163
Ensemble de plateau de plateforme, plateforme de genou, côté gauche du patient 164
Ensemble de plateforme, section pieds 165
Ensemble de plateau de plateforme, plateau côté pieds, côté droit du patient 172
Ensemble de plateau de plateforme, plateau côté pieds, côté gauche du patient 173
Ensemble de verrouillage de la position du plateau côté pieds - 5900200153 174
Ensemble de guide de plateforme extensible - 5900200158 176
Ensemble de poignée de déploiement de plateforme - 5900200159 177
Ensemble de rail, tête 178
Ensemble de bras de rail, alimentation/communication 186
Ensemble de bras de rail, appel infirmier/haut-parleur 187
Ensemble de rail, pied 188
Ensemble de bras de rail, sans câble 195
Ensemble de support, glissière de rail inférieur 196
Ensemble de pied de lit - 5900200025 197
Ensemble de tête de lit extensible - 5900200026 200
Cordon d'alimentation - 0039-254-000 203
Cordon pour accessoires, type B 120 V - 5900430166 204
Cordon d'alimentation, type G 230 V UK/IRE - 5900430165 205
Cordon pour accessoires, type G 230 V UK/IRE - 5900430168 206
Cordon d'alimentation, type I 230 V AS/NZS - 5900430164 207
Cordon pour accessoires, type I 230 V AS/NZS - 5900430167 208
Ensemble de support vertical pour bouteille - 5900200142 209
Ensemble de support de perfusion - 5900200144 210
Ensemble de lève-patient - 5900200145 211
Informations de CEM 212
Passeport de recyclage 216
0039-254-000 216
5900430165 217
5900430164 218
5900280051 219
5900400037 220
5900280033 221
5900200025 222
5900200130/5900200131 223
5900400041 224
5900410004 225
5900410053 226

Définition de « Avertissement », « Mise en garde » et « Remarque »

Les termes **AVERTISSEMENT**, **MISE EN GARDE** et **REMARQUE** ont une signification particulière et doivent faire l'objet d'une lecture attentive.

AVERTISSEMENT

Avertit le lecteur d'une situation qui, si elle n'est pas évitée, pourrait entraîner la mort ou des blessures graves. Peut également attirer l'attention sur l'existence potentielle d'effets indésirables graves ou de risques d'accident.

MISE EN GARDE

Avertit le lecteur d'une situation potentiellement dangereuse qui, si elle n'est pas évitée, peut causer des blessures mineures ou modérées à l'utilisateur ou au patient ou endommager le matériel en question ou d'autres biens. Couvre notamment les précautions à prendre afin d'assurer l'utilisation sûre et efficace du dispositif et d'éviter les dommages qui pourraient découler de l'usage ou du mésusage du matériel.

Remarque - Fournit des informations spécifiques destinées à faciliter l'entretien ou à clarifier des instructions importantes.

Résumé des précautions de sécurité

Toujours lire et respecter scrupuleusement les avertissements et les mises en garde indiqués sur cette page. Tout entretien doit être effectué exclusivement par du personnel qualifié.

AVERTISSEMENT

- Ne pas abaisser le plan de couchage trop bas sous peine d'endommager les boulons du support.
- Les équipements de communication RF portables, y compris les périphériques comme les câbles d'antenne et les antennes externes, ne doivent pas être utilisés à moins de 12 po (30 cm) d'une partie quelconque du lit bariatrique MV3, y compris les câbles spécifiés par le fabricant.
- Éviter d'empiler ou de placer l'équipement à proximité d'autres appareils afin d'empêcher tout fonctionnement incorrect des produits. Si une telle utilisation s'avère nécessaire, surveiller attentivement l'équipement placé à proximité ou empilé pour assurer son bon fonctionnement.
- L'utilisation d'accessoires, de capteurs et de câbles autres que ceux spécifiés ou fournis par le fabricant pourrait entraîner une augmentation des émissions électromagnétiques ou une diminution de l'immunité électromagnétique et entraîner un fonctionnement incorrect.

MISE EN GARDE

- Toujours s'assurer de dégager tous les obstacles avant d'utiliser les fonctions de déplacement du produit.
- Toujours étalonner les angle d'inclinaison du produit lors du remplacement de la carte de commande principale, sous peine d'endommager l'actionneur ou le produit.
- Toujours utiliser un équipement de protection contre les décharges électrostatiques (DES) avant d'ouvrir les sacs antistatiques et d'entretenir les pièces électroniques.
- Ne pas placer les cartes de circuits imprimés non protégées sur le sol.
- Toujours effectuer cette procédure dans un endroit sûr avec le vérin de plancher fixé au châssis de la base avant de retirer la roulette pour éviter tout risque de blessure.
- Ne pas placer les mains ou les pieds sous la roulette lors du retrait ou de la fixation de la roulette afin d'éviter tout risque de blessure.
- Toujours utiliser un équipement de protection contre les DES avant d'ouvrir les sacs antistatiques et d'entretenir les pièces électroniques.
- Toujours laisser les boulons desserrés dans les trous du support pour que la tête du boulon fasse suffisamment saillie pour arrêter le bloc coulissant du mécanisme de levage.
- Cet équipement n'est pas destiné à être utilisé dans des environnements résidentiels et peut ne pas fournir une protection adéquate à la réception radio dans de tels environnements.

Introduction à l’entretien

Ce manuel vous aide à entretenir le produit Stryker concerné. Lire ce manuel pour entretenir ce produit. Ce manuel ne traite pas du fonctionnement de ce produit. Consulter le manuel d’utilisation pour les instructions d’utilisation. Pour consulter le manuel d’utilisation ou le manuel d’entretien en ligne, aller sur le site https://techweb.stryker.com/.

Durée de vie utile prévue

Le lit bariatrique MV3 5900 a une durée de vie utile prévue de huit ans dans des conditions normales d’utilisation assorties d’une maintenance périodique appropriée.

Les batteries de secours possèdent une durée de vie utile prévue d’un an dans des conditions normales d’utilisation.

Coordonnées

Contacter le service clientèle ou le support technique de Stryker au moyen des coordonnées suivantes : +1-800-327-0770.

Stryker Medical

3800 E. Centre Avenue

Portage, MI 49002

États-Unis

Remarque - L'utilisateur et/ou le patient doivent signaler tout incident grave lié au produit à la fois au fabricant et à l'autorité compétente de l'État membre européen où l'utilisateur et/ou le patient sont établis.

Pour consulter votre mode d'emploi ou votre manuel d'entretien en ligne, consulter https://techweb.stryker.com/.

Avoir le numéro de série (A) du produit Stryker à disposition avant d’appeler le service clientèle ou le support technique de Stryker. Inclure le numéro de série dans toutes les communications écrites.

Emplacement du numéro de série

Le numéro de série (A) se trouve au-dessous de la tête de lit, du côté tête du lit (Figure 1).

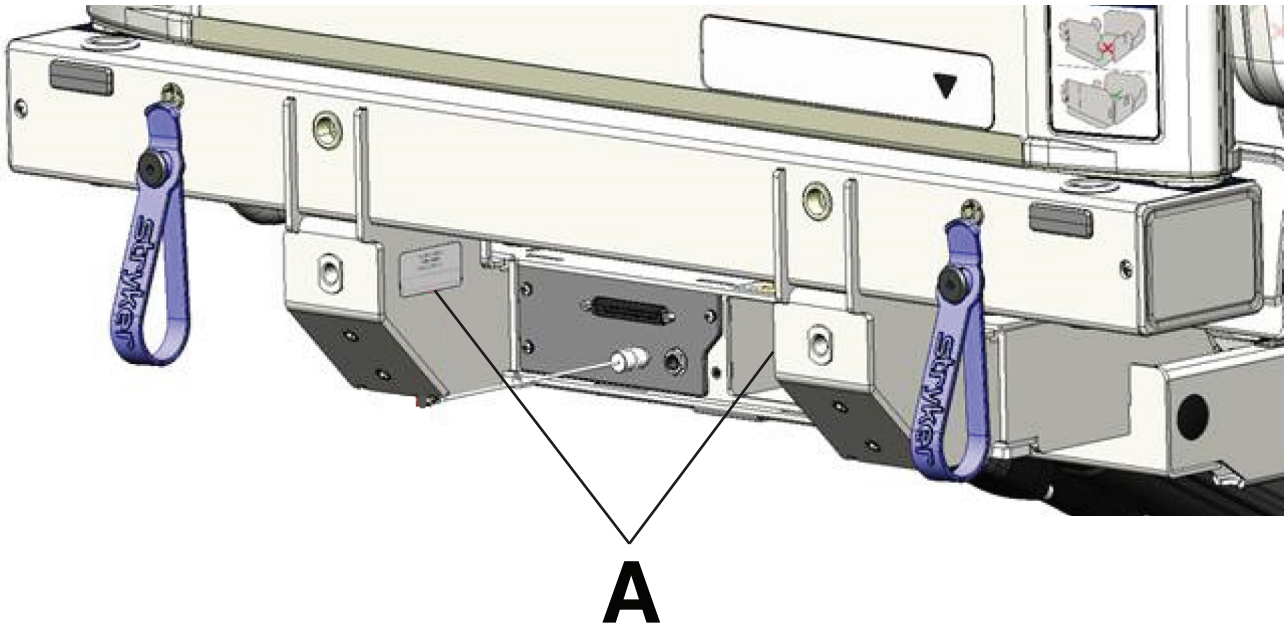

Figure 1 – Emplacement du numéro de série - vue de l’opérateur

Entretien préventif

Mettre le produit hors entretien avant d'effectuer les vérifications d'entretien préventif. Vérifier tous les éléments mentionnés pendant l'entretien préventif annuel pour tous les produits Stryker Medical. Il peut être nécessaire d'effectuer les vérifications d'entretien préventif plus fréquemment en fonction du degré d'utilisation du produit. Tout entretien doit être effectué exclusivement par du personnel qualifié.

Remarque - Nettoyer et désinfecter l'extérieur de la surface de support avant inspection, le cas échéant.

Inspecter les éléments suivants :

_____ Toutes les soudures

_____ Toutes les fixations sont correctement posées

_____ Verrouillage des roulettes lorsque la pédale d'enclenchement du frein est enclenchée

_____ Fixation et pivotement corrects des roulettes

_____ Absence de cire et de débris sur les roulettes

_____ La barre lumineuse DEL du pied du lit et les DEL du pare-chocs clignotent quand les freins sont débloqués

_____ Fonctionnement correct de la fonction de guidage

_____ Mouvement, verrouillage et rangement corrects des barrières

_____ La plate-forme peut être augmentée ou diminuée en largeur, et se verrouille dans toutes les positions

_____ Fonctionnement correct du débrayage pour position d'urgence RCP

_____ Fonctionnement correct et bon état du support de perfusion (en option)

_____ Les crochets pour poche urinaire sont intacts

_____ Absence de fissures ou ruptures des panneaux de la tête de lit, du pied de lit et des barrières

_____ La housse de matelas ne présente aucune déchirure ou fissure

_____ Fonctionnement correct de toutes les fonctions des barrières du côté tête (y compris les voyants DEL)

_____ Fonctionnement correct de toutes les fonctions du pied de lit (y compris les voyants DEL)

_____ Absence d'endommagement ou de fissures au niveau des recouvrements des commandes

_____ Étalonner le système de pesée

_____ Fonctionnement correct de la veilleuse

_____ Absence d'effilochure ou d'endommagement au niveau du cordon d'alimentation et de la fiche

_____ Absence d'endommagement des connexions de l'appel infirmier

_____ Liaison correcte des fils de masse au châssis

_____ Impédance de la mise à la terre ne dépassant pas 200 mΩ (milliohms)

_____ Courant de fuite ne dépassant pas 300 µA (microampères)

_____ Contrôler que les axes à épaulement de l'actionneur sont graissés, les graisser le cas échéant

_____ Chaînes de mise à la terre intactes

_____ Précision minimale de +12° à -12° des fonctions de déclive et de proclive

_____ Précision de l'angle du relève-buste de 0° à 60° ±2°

_____ Le relève-buste reste en position à 30° avec le poids du patient

_____ Fonctionnement correct des interrupteurs des barrières (iBed Awareness)

_____ Fonctionnement correct de la barre lumineuse DEL du pied de lit et des DEL du pare-chocs (iBed Awareness)

_____ Inspecter les étiquettes du panneau de commande du pied de lit pour des signes de dégradation

_____ Inspecter les actionneurs haut/bas pour la présence de fuites d'huile

_____ Inspecter le boîtier des connexions du pied de lit pour la présence de fissures ou d'endommagement

_____ Toutes les fonctions de déplacement sont en état de marche

_____ L'appel infirmier fonctionne correctement

_____ Fonctionnement correct des sorties auxiliaires (tester le différentiel)

_____ Remplacer le bloc-batteries (5900280025) (durée de vie utile prévue d'un an)

_____ Régler l'horloge sur l'heure et la date locales

Numéro de série du produit :
Effectué par :
Date :

Codes d’erreur/Dépannage

Les codes d’erreur sont détaillés dans le tableau ci-dessous.

Code d’erreur	Cause	Dépannage
0.02	Erreur sur la mémoire non volatile (nvm)	1. Redémarrer le produit 2. Remplacer l’unité de commande principale (UCP)
0.02	Erreur sur la mémoire non volatile (nvm) ou étalonnage des angles	1. Réétalonner les angles Si l’erreur reste affichée : 1. Redémarrer le produit 2. Remplacer l’unité de commande principale (UCP)
0.03	Commutateur de watchdog dans une mauvaise position ou cassé (comWatchdog désactivé)	1. Basculer l’interrupteur de watchdog sur l’UCP
0.04	La version logicielle ne correspond pas ou la carte est manquante (non-correspondanceVersionLogiciel)	1. Redémarrer le produit 2. Vérifier qu’il n’y a pas d’erreur de carte manquante ; si une carte est manquante, prendre des mesures correctives sur le câble ou la carte
0.05	Dysfonctionnement de l’interrupteur de frein (frein)	1. Vérifier le câble de frein et l’interrupteur
0.06	Dysfonctionnement de l’interrupteur d’obstruction (obstruction)	1. Vérifier chacun des quatre interrupteurs et câbles d’obstruction
0.07	Dysfonctionnement de l’interrupteur/du câble de RCP (poignée rcp)	1. Vérifier l’interrupteur, le câble et l’actionneur de la tête de RCP
0.08	La carte FSC_KPD ne répond pas (FSC_KPD_manquant)	1. Vérifier le câble 2. Vérifier la carte visuelle audio (AVB) (problème électrique)
0.09	La carte FSC_GUI ne répond pas (FSC_GUI_manquant)	1. Vérifier le câble 2. Vérifier FSC_KPD • Logiciel en mode chargeur de démarrage • Logiciel incorrect • Problème électrique 3. AVB (problème électrique)
0.10	La carte SRK PL ne répond pas (SRK_PL_manquant)	1. Vérifier les câbles 2. Vérifier les cartes de jonction 3. Vérifier la carte SRK 4. Vérifier le SRC (logiciel et électrique)
0.11	La carte SRK PR ne répond pas (SRK_PR_manquant)	1. Vérifier les câbles 2. Vérifier les cartes de jonction 3. Vérifier la carte SRK 4. Vérifier le SRC (logiciel et électrique)
0.12	La carte PSI ne répond pas (PSI_manquant)	1. Vérifier les câbles 2. Vérifier les cartes de jonction

Code d'erreur	Cause	Dépannage
0.13	La carte de pied ACB HT/BAS ne répond pas (ACB_HT/BAS_PI_manquant)	1. Vérifier les câbles 2. Vérifier les cartes de jonction
0.14	La carte de tête ACB HT/BAS ne répond pas (ACB_HILO_TT_manquant)	1. Vérifier les câbles 2. Vérifier les cartes de jonction
0.15	La carte de pied ACB ne répond pas (ACB_PI_manquant)	1. Vérifier les câbles 2. Vérifier les cartes de jonction
0.16	La carte de tête ACB ne répond pas (ACB_TT_manquant)	1. Vérifier les câbles 2. Vérifier les cartes de jonction
0.17	La carte de genou ACB ne répond pas (ACB_GN_manquant)	1. Vérifier les câbles 2. Vérifier les cartes de jonction
0.18	La carte SRC de pied côté gauche du patient ne répond pas (SRC_PI_PL_manquant)	1. Vérifier les câbles 2. Vérifier les cartes de jonction
0.19	La carte SRC de tête côté gauche du patient ne répond pas (SRC_TT_PL_manquant)	1. Vérifier les câbles 2. Vérifier les cartes de jonction
0.20	La carte SRC de pied côté droit du patient ne répond pas (SRC_PI_PR_manquant)	1. Vérifier les câbles 2. Vérifier les cartes de jonction
0.21	La carte SRC de tête côté droit du patient ne répond pas (SRC_TT_PR_manquant)	1. Vérifier les câbles 2. Vérifier les cartes de jonction
0.22	La carte DPM de pied ne répond pas (DPM_PI_manquant)	1. Vérifier les câbles 2. Vérifier les cartes de jonction
0.23	La carte DPM de tête ne répond pas (DPM_TT_manquant)	1. Vérifier les câbles 2. Vérifier les cartes de jonction
0.24	La carte DPM médiane ne répond pas (DPM_MED_manquant)	1. Vérifier les câbles 2. Vérifier les cartes de jonction
0.25	La carte SMB de pied ne répond pas (SMB_PIED_manquant)	1. Vérifier les câbles 2. Vérifier les cartes de jonction
0.26	La carte SMB de tête ne répond pas (SMB_TETE_manquant)	1. Vérifier les câbles 2. Vérifier les cartes de jonction
0.27	La carte AVB ne répond pas (AVB_manquant)	1. Vérifier les câbles 2. Vérifier les cartes de jonction

Code d'erreur	Cause	Dépannage
0.29	L'horloge en temps réel ne répond pas (Panne puce RTC)	1. Redémarrer le produit 2. Remplacer l'UCP. En cas d'erreur 0.02, il y a également un problème avec la puce du chargeur PMB 3. Remplacer PMB
0.30	Interrupteur de la poignée de RCP bloqué (Poignée RCP bloquée)	1. Vérifier la poignée de RCP 2. Vérifier le câble de traction 3. Vérifier l'actionneur de la tête
1.05	24 V hors plage (24 V)	1. Problème de câble d'alimentation 2. Erreur de circuit PMB, remplacer PMB
1.08	Batterie non connectée au système ou complètement épuisée (batterie manquante)	1. Vérifier les câbles 2. Remplacer la batterie
1.09	Batterie endommagée (batterie faible)	1. Remplacer les batteries
1.10	Impossible de communiquer avec l'accéléromètre (Erreur de l'accéléromètre)	1. Redémarrer le produit 2. Remplacer l'UCP. En cas d'erreur 0.02, il y a également un problème avec la puce du chargeur PMB 3. Remplacer PMB
1.11	Erreur de configuration du pied HT/BAS (Config pied Ht/Bas)	1. Position de l'interrupteur WD 2. Redémarrer le produit
1.12	Erreur du circuit d'entraînement de pied HT/BAS (Crt entraînement Pied Ht/Bas)	1. Vérifier le câble 24 V vers la carte de commande de l'actionneur (ACB) 2. Déconnecter l'actionneur de l'ACB 3. Remplacer l'ACB
1.13	Erreur de configuration de la tête HT/BAS (Config tête Ht/Bas)	1. Position de l'interrupteur WD 2. Redémarrer le produit 3. Vérifier le câble du potentiomètre de la tête HT/BAS (30159) 4. Vérifier le décompte HT/BAS de la tête dans le menu Entretien de l'actionneur 5. Vérifier le décompte HT/BAS de la tête dans le menu Entretien de l'angle d'inclinaison • Vérifier si les valeurs sont comprises entre 1024-1033 ou ne bougent pas 6. Vérifier le câble du potentiomètre du pied HT/BAS (30124) 7. Réétalonner les angles
1.14	Erreur du circuit d'entraînement de tête HT/BAS (Crt entraînement tête Ht/Bas)	1. Vérifier le câble 24 V vers la BNA 2. Déconnecter l'actionneur de l'ACB 3. Remplacer l'ACB

Code d'erreur	Cause	Dépannage
1.15	Erreur de configuration de l'actionneur au pied (Config. pied)	1. Position de l'interrupteur WD 2. Réétalonner les angles 3. Redémarrer le produit 4. Vérifier le décompte de pieds dans le menu Entretien de l'angle d'inclinaison • Vérifier si le décompte de pieds est stocké entre les cycles de marche/arrêt • S'il n'est pas stocké, erreur EEPROM 5. Remplacer la carte
1.16	Dysfonctionnement du circuit d'entraînement de pied (Crt entraînement pied)	1. Vérifier le câble 24 V vers la BNA 2. Déconnecter l'actionneur de l'ACB 3. Remplacer l'ACB
1.17	Erreur de configuration de l'actionneur de la tête (Config tête)	1. Position de l'interrupteur WD 2. Redémarrer le produit 3. Vérifier le câble du potentiomètre de la tête (30141) 4. Vérifier le décompte de têtes dans le menu Entretien de l'actionneur
1.18	Dysfonctionnement du circuit d'entraînement de tête (Crt entraînement tête)	1. Vérifier le câble 24 V vers la BNA 2. Déconnecter l'actionneur de l'ACB 3. Remplacer l'ACB
1.19	Erreur de configuration de l'actionneur du genou (Config genou)	1. Position de l'interrupteur WD 2. Redémarrer le produit 3. Vérifier le décompte de genoux dans le menu Entretien de l'actionneur • Vérifier si les décomptes du genou sont stockés entre les cycles de marche/arrêt • S'il n'est pas stocké, erreur EEPROM • Remplacer la carte • Réétalonner les angles 4. Vérifier le décompte HT/BAS des pieds dans le menu Entretien de l'actionneur • Vérifier si les valeurs sont comprises entre 1024-1033 ou ne bougent pas 5. Vérifier le câble du potentiomètre du pied HT/BAS (30124) 6. Réétalonner les angles
1.20	Dysfonctionnement du circuit d'entraînement de genou (Crt entraînement genou)	1. Vérifier le câble 24 V vers la BNA 2. Déconnecter l'actionneur de l'ACB 3. Remplacer l'ACB
1.21	Erreur de configuration PSI (Config PSI)	1. Remplacer l'interrupteur si cela n'apparaît que dans certaines positions 2. Position de l'interrupteur WD

Code d'erreur	Cause	Dépannage
1.22	Erreur de configuration SRC du pied gauche du patient (Config PL pied SRC)	1. Remplacer l'interrupteur si cela n'apparaît que dans certaines positions 2. Position de l'interrupteur WD
1.23	Erreur de configuration SRC de la tête gauche du patient (Config PL tête SRC)	1. Remplacer l'interrupteur si cela n'apparaît que dans certaines positions 2. Position de l'interrupteur WD
1.24	Erreur de configuration SRC du pied droit du patient (Config PR pied SRC)	1. Remplacer l'interrupteur si cela n'apparaît que dans certaines positions 2. Position de l'interrupteur WD
1.25	Erreur de configuration SRC du pied droit du patient (Config PR tête SRC)	1. Remplacer l'interrupteur si cela n'apparaît que dans certaines positions 2. Position de l'interrupteur WD
1.26	Erreur de configuration du pied DPM (Config PI DPM)	1. Erreur d'étalonnage 2. Erreur de correction • Si les valeurs de l'écran Entretien du DPM sont à 36 et inférieures à 600, ce bit d'erreur est défini 3. Position de l'interrupteur WD
1.27	Erreur de configuration de la tête du DPM (Config TT DPM)	1. Erreur d'étalonnage 2. Erreur de correction • Si les valeurs de l'écran Entretien du DPM sont à 36 et inférieures à 600, ce bit d'erreur est défini 3. Position de l'interrupteur WD
1.28	Erreur de configuration DPM médian (Config MED DPM)	1. Erreur d'étalonnage 2. Erreur de correction • Si les valeurs de l'écran Entretien du DPM sont à 36 et inférieures à 600, ce bit d'erreur est défini 3. Position de l'interrupteur WD
1.29	Erreur de configuration de la tête SMB (Config tête SMB)	1. Cellule de pesage manquante 2. Erreur EEPROM intégrée 3. Système de pesée secondaire manquant (déclenche également l'erreur 0.25) 4. Position de l'interrupteur WD
1.30	Erreur de configuration SMB du côté pied (Config pied SMB)	1. Cellule de pesage manquante 2. Erreur EEPROM intégrée 3. Système de pesée secondaire manquant (déclenche également l'erreur 0.25) 4. Position de l'interrupteur WD
1.31	Erreur de configuration AVB (Config pied AVB)	1. Position de l'interrupteur WD

Problème	Solution
Système hors tension	1. Vérifier le cordon d'alimentation du produit concernant la connexion à la prise murale et l'entrée d'alimentation au niveau de la tête du lit 2. Vérifier la continuité des deux fusibles d'entrée d'alimentation 2.1. Si les fusibles sont intacts, passer à l'étape 3 2.2. Si le ou les fusibles sont grillés, remplacer et vérifier l'alimentation du produit 3. Vérifier que la tension secteur au niveau de l'alimentation électrique est correcte 3.1. Le cas échéant, passer à l'étape 4 3.2. Dans le cas contraire, vérifier l'entrée d'alimentation et le câblage du bloc d'alimentation 4. Vérifier si la sortie est de 24 VCC au niveau de l'alimentation électrique 4.1. Le cas échéant, passer à l'étape 5 4.2. En l'absence de tension, remplacer l'alimentation électrique 5. Vérifier si l'entrée est de 24 VCC au niveau de l'unité de commande principale (UCP) 5.1. Le cas échéant, passer à l'étape 6 5.2. Dans le cas contraire, vérifier le câblage entre le bloc d'alimentation et l'UCP 6. Vérifier que les LED d'alimentation sont allumées sur l'UCP 6.1. Le cas échéant, le produit doit fonctionner 6.2. Dans le cas contraire, remplacer l'UCP
Aucun mouvement du relève-buste	1. Vérifier que le mécanisme de RCP manuel n'est pas bloqué 2. Vérifier les câbles et les connexions de l'actionneur du relève-buste 3. Vérifier la présence d'un mouvement forcé conformément à la section *Entretien de l'actionneur* (page 19) 3.1. Le cas échéant, réétalonner les limites 3.2. En l'absence de mouvement, passer à l'étape 3 4. Vérifier si les LED d'alimentation sont allumées sur la carte de commande de l'actionneur du relève-buste (ACB) 4.1. Le cas échéant : 4.1.1. Vérifier la présence de 24 VCC lorsque l'on appuie sur le bouton de fonctionnement 4.1.2. Passer à l'étape 4 4.2. Dans le cas contraire, vérifier le câblage entre l'UCP et l'ACB 5. Remplacer l'actionneur
Aucun mouvement du relève-jambes	1. Vérifier les câbles et les connexions de l'actionneur du relève-jambes 2. Vérifier la présence d'un mouvement forcé conformément à la section *Entretien de l'actionneur* (page 19) 2.1. Le cas échéant, réétalonner les limites 2.2. En l'absence de mouvement, passer à l'étape 3 3. Vérifier que les LED d'alimentation sont allumées sur l'ACB du relève-jambes 3.1. Le cas échéant : 3.1.1. Vérifier la présence de 24 VCC lorsque l'on appuie sur le bouton de fonctionnement 3.1.2. Passer à l'étape 4 3.2. Dans le cas contraire, vérifier le câblage entre l'UCP et l'ACB 4. Remplacer l'actionneur

Problème	Solution
Aucun mouvement côté pieds	1. Vérifier les câbles et les connexions de l'actionneur côté pieds 2. Vérifier la présence d'un mouvement forcé conformément à la section *Entretien de l'actionneur* (page 19) 2.1. Le cas échéant, réétalonner les limites 2.2. En l'absence de mouvement, passer à l'étape 3 3. Vérifier que les LED d'alimentation sont allumées sur l'ACB côté pieds 3.1. Le cas échéant : 3.1.1. Vérifier la présence de 24 VCC lorsque l'on appuie sur le bouton de fonctionnement 3.1.2. Passer à l'étape 4 3.2. Dans le cas contraire, vérifier le câblage entre l'UCP et l'ACB 4. Remplacer l'actionneur
Aucun mouvement de levage (tête/pied)	1. Vérifier le bac d'interruption du mouvement (uniquement en l'absence de mouvement vers le bas) 2. Vérifier les câbles et les connexions de l'actionneur de levage 3. Vérifier la présence d'un mouvement forcé conformément à la section *Entretien de l'actionneur* (page 19) 3.1. Le cas échéant, réétalonner les limites 3.2. En l'absence de mouvement, passer à l'étape 3 4. Vérifier que les LED d'alimentation sont allumées sur l'ACB du système de levage 4.1. Le cas échéant : 4.1.1. Vérifier la présence de 24 VCC lorsque l'on appuie sur le bouton de fonctionnement 4.1.2. Passer à l'étape 5 4.2. Dans le cas contraire, vérifier le câblage entre l'UCP et l'ACB 5. Remplacer l'actionneur

Schéma électrique

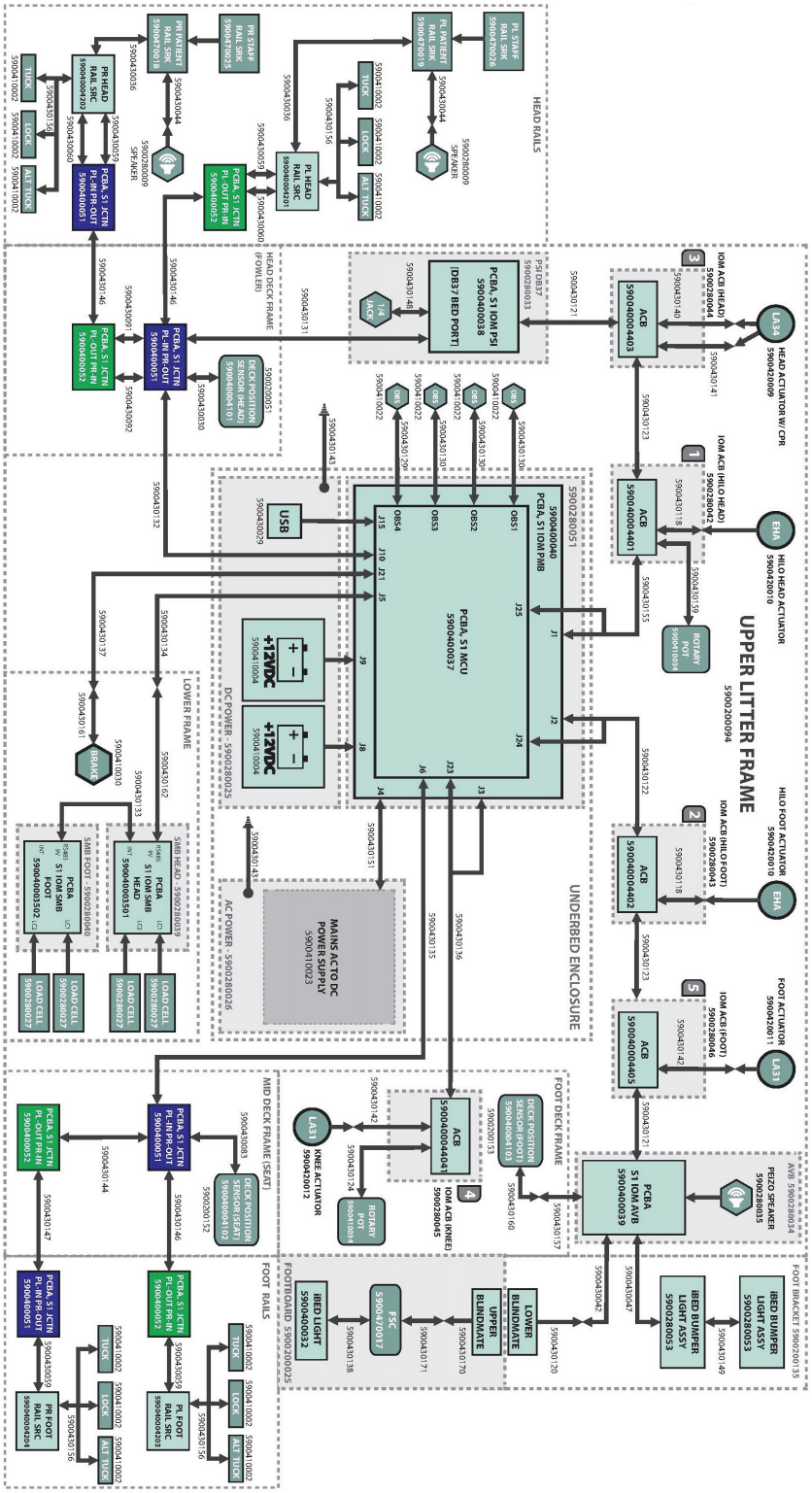

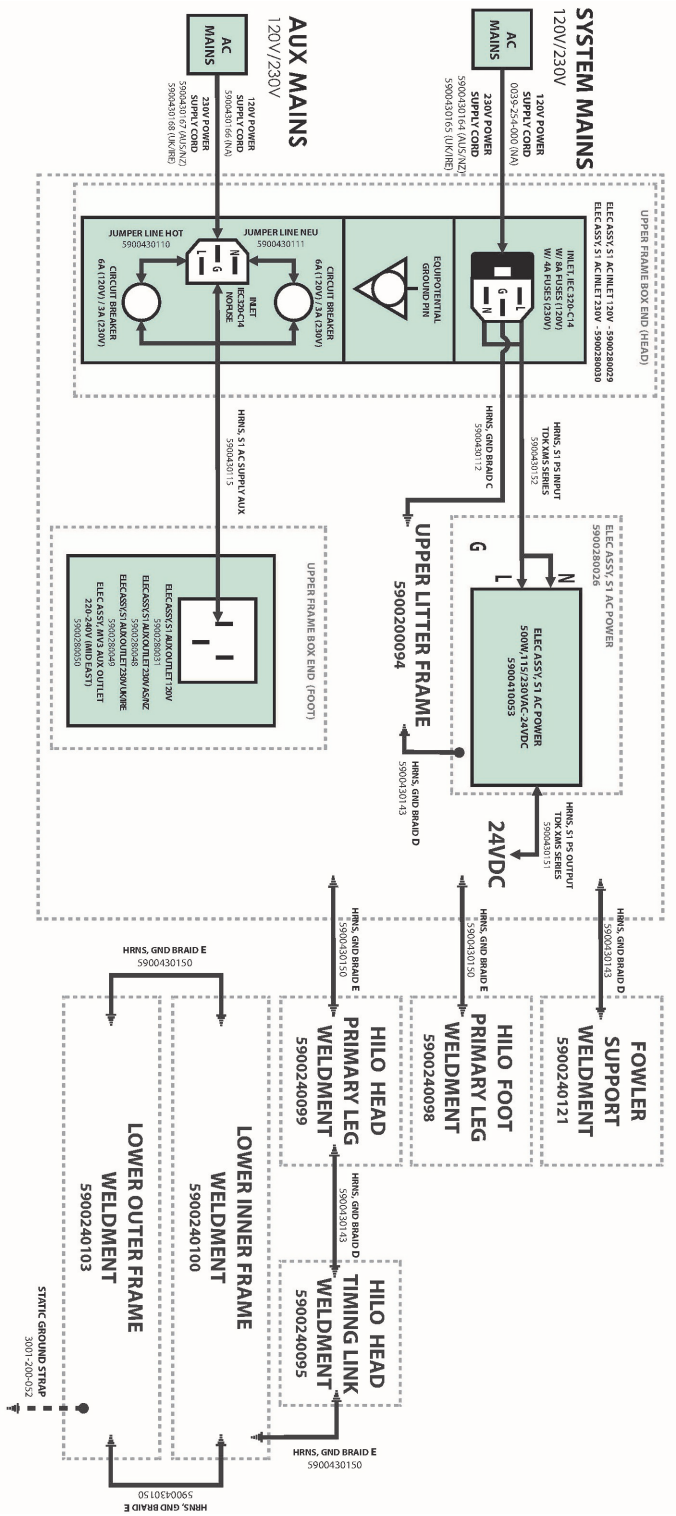
SYSTEM MAINS
120V/230V
AC MAINS
120V POWER SUPPLY CORD 0039-254-000 (NA)
230V POWER SUPPLY CORD 5900430164 (AUS/NZ) 5900430165 (UK/IRE)
UPPER FRAME BOX END (HEAD)
ELEC ASSY, S1 AC INLET 120V - 5900280029
ELEC ASSY, S1 AC INLET 230V - 5900280030
INLET IEC-320-C14 W/ 8A FUSE (120V) W/ 4A FUSE (230V)
EQUIPOTENTIAL GROUND PIN
CIRCUIT BREAKER 6A (120V) / 3A (230V)
JUMPER LINE NEU 5900430111
JUMPER LINE HOT 5900430110
INLET IEC320-C14 NO FUSE
CIRCUIT BREAKER 6A (120V) / 3A (230V)
HRNS, GND BRAID C 5900430112
HRNS, S1 PS INPUT TDK XMS SERIES 5900430132
ELEC ASSY, S1 AC POWER 5900280026
ELEC ASSY, S1 AC POWER 500W, 115/230VAC-24VDC 5900410953
UPPER LITTER FRAME 5900200094
HRNS, GND BRAID D 5900430143
24VDC
HRNS, S1 PS OUTPUT TDK XMS SERIES 5900430151
AUX MAINS
120V/230V
AC MAINS
120V POWER SUPPLY CORD 5900430166 (NA)
230V POWER SUPPLY CORD 5900430167 (AUS/NZ) 5900430168 (UK/IRE)
HRNS, S1 AC SUPPLY AUX 5900430115
UPPER FRAME BOX END (FOOT)
ELEC ASSY, S1 AUX OUTLET 120V 5900280031
ELEC ASSY, S1 AUX OUTLET 230V AS/NZ 5900280048
ELEC ASSY, S1 AUX OUTLET 230V UK/IRE 5900280047
ELEC ASSY, AV13 AUX OUTLET 220-240V (MID EAST) 5900280050
HRNS, GND BRAID D 5900430143
HRNS, GND BRAID E 5900430150
FOWLER SUPPORT WELDMENT 5900240121
HILO FOOT PRIMARY LEG WELDMENT 5900240098
HILO HEAD PRIMARY LEG WELDMENT 5900240099
HILO HEAD TIMING LINK WELDMENT 5900240095
LOWER INNER FRAME WELDMENT 5900240100
LOWER OUTER FRAME WELDMENT 5900240103
STATIC GROUND STRAP 3001-200-052

Routage des câbles

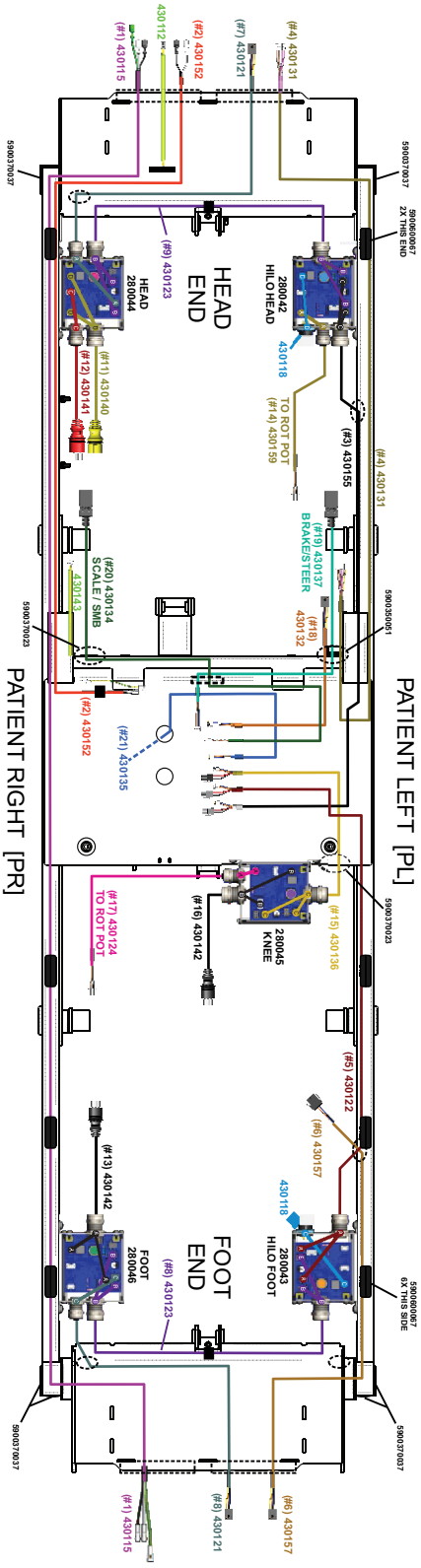

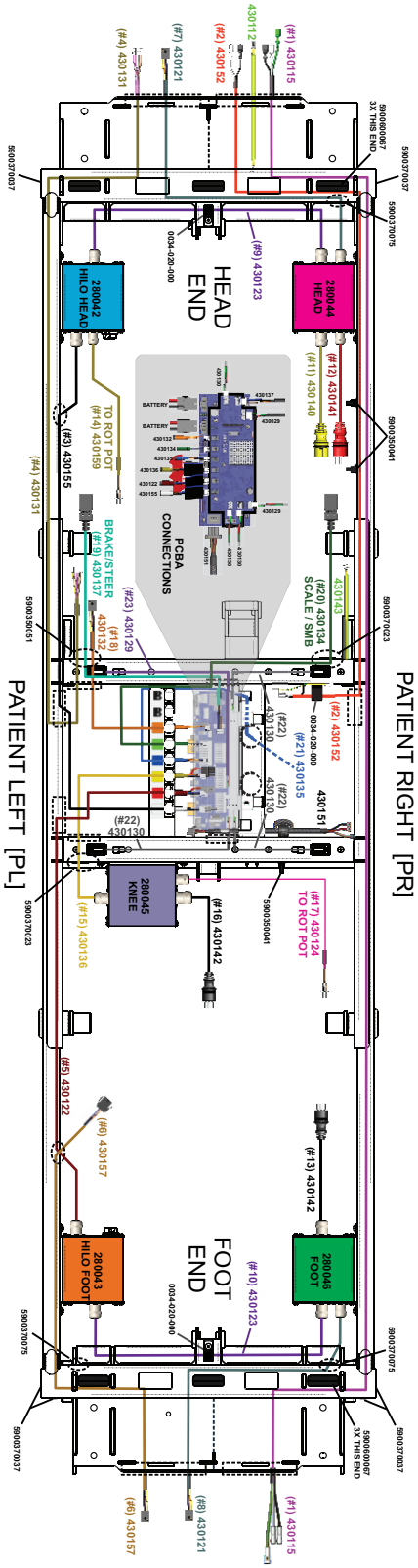
PATIENT RIGHT [PR]
PATIENT LEFT [PL]
HEAD END
FOOT END
280044 HEAD
280042 HILO HEAD
280045 KNEE
280046 FOOT
280043 HILO FOOT
PCBA CONNECTIONS
BATTERY
BATTERY
SCALE / SMB
BRAKE/STEER
TO ROT POT
TO ROT POT
(#1) 430115
(#2) 430152
(#4) 430131
(#5) 430122
(#6) 430157
(#7) 430121
(#8) 430121
(#10) 430123
(#11) 430140
(#12) 430141
(#13) 430142
(#15) 430136
(#16) 430142
(#17) 430124
(#18) 430132
(#19) 430137
(#20) 430134
(#21) 430135
(#22) 430130
(#23) 430129
(#3) 430155
(#9) 430123
430112
430143
430151
0034-020-000
5900370037
5900370075
5900370023
5900350041
5900350051
5900600087 3X THIS END

Paramètres de la politique

Les paramètres de la politique permettent d’accéder aux paramètres de l’hôpital ou du service.

Pour accéder aux paramètres de la politique à partir de l’écran d’accueil :

1. Sur le panneau de commande du pied de lit, appuyer sur **Entrée** pour accéder au menu **Paramètres**.
2. Mettre en surbrillance **Paramètres de la politique** et appuyer sur **Entrée**.
3. Utiliser les touches fléchées haut et bas pour mettre chaque chiffre en surbrillance.
4. Appuyer sur **Entrée** pour augmenter le chiffre.

   Remarque - Le chiffre augmente à 9 jusqu’à ce qu’il soit remis à 0.
5. Le code des paramètres de la politique est le suivant : 7, 6, 5
6. Mettre en surbrillance **Poursuivre** et appuyer sur **Entrée** pour accéder aux paramètres de la politique.

Menu entretien

Le menu d’entretien permet d’accéder aux paramètres suivants :

- Langue
- Zone de fonctionnement
- Entretien de l’actionneur
- Entretien du système de pesée
- Maintien de l’angle d’inclinaison
- Maintien de la largeur
- Station de patient
- Registre d’entretien
- Effacer le registre d’entretien
- Modes de test
- Entretien de la batterie
- Configuration du lit de 230 V

Pour accéder au menu entretien à partir de l’écran d’accueil :

1. Sur le panneau de commande du pied de lit, appuyer sur **Entrée** pour accéder au menu **Paramètres**.
2. Mettre en surbrillance **Entretien** et appuyer sur **Entrée**.
3. Utiliser les touches fléchées haut et bas pour mettre chaque chiffre en surbrillance.
4. Appuyer sur **Entrée** pour augmenter le chiffre.

   Remarque - Le chiffre augmente à 9 jusqu’à ce qu’il soit remis à 0.
5. Le code d’entretien est le suivant : 2, 4, 6
6. Mettre en surbrillance **Poursuivre** et appuyer sur **Entrée** pour accéder au menu d’entretien.

Langue

Pour changer la langue d'affichage :

1. Saisir le *Menu entretien* (page 19).
2. Mettre en surbrillance **Langue** et appuyer sur **Entrée**.
3. Mettre en surbrillance la langue souhaitée et appuyer sur **Entrée**.

Entretien de l’actionneur

MISE EN GARDE - Toujours s’assurer de dégager tous les obstacles avant d’utiliser les fonctions de déplacement du produit.

L’entretien des actionneurs permet de contourner les limites définies des actionneurs du produit pour les tests et le dépannage.

Pour accéder à l’entretien de l’actionneur :

1. Saisir le *Menu entretien* (page 19).
2. Mettre en surbrillance **Entretien de l’actionneur** et appuyer sur **Entrée**.
3. Lors de l’entretien de l’actionneur, les options suivantes s’affichent :
   - Les deux haut/bas en haut
   - Les deux haut/bas en bas
   - Haut/bas côté pieds en haut
   - Haut/bas côté pieds en bas
   - Haut/bas côté tête en haut
   - Haut/bas côté tête en bas
   - Élévation du pied
   - Abaissement du pied
   - Élévation de la tête

- Abaissement de la tête
- Élévation du genou
- Abaissement du genou

4. Utiliser les boutons fléchés haut et bas pour mettre un mouvement en surbrillance et appuyer sur **Entrée** et le maintenir enfoncé pour déplacer l'actionneur.

Entretien du système de pesée

L'entretien du système de pesée permet d'accéder aux éléments suivants :

- Poids brut
- Poids net
- Centre de gravité
- Cellules de pesage côté pieds
- Cellules de pesage côté tête
- Activer le système de pesée NAWI
- Zone de fonctionnement
- Étalonner le système de pesée

Pour accéder à l'entretien du système de pesée :

1. Saisir le *Menu entretien* (page 19).
2. Mettre en surbrillance **Entretien du système de pesée** et appuyer sur **Entrée**.
3. Utiliser les touches fléchées haut et bas pour mettre chaque chiffre en surbrillance.
4. Appuyer sur **Entrée** pour augmenter le chiffre.

   Remarque - Le chiffre augmente à 9 jusqu'à ce qu'il soit remis à 0.
5. Le code d'entretien du système de pesée est le suivant :
   - Non-NAWI : 4, 3, 2
   - NAWI : L'accès est réservé au personnel autorisé. Contacter l'assistance technique Stryker pour plus d'informations (*Coordonnées* (page 4)).
6. Mettre en surbrillance **Poursuivre** et appuyer sur **Entrée** pour accéder à l'entretien du système de pesée.

Activer le système de pesée NAWI

Remarque
- Le mode NAWI n'est pas valide pour les lits en Amérique du Nord.
- Lorsque le mode NAWI est activé, le système de pesée doit faire l'objet d'une vérification de la conformité. Cela doit être fait par Stryker ou un autre organisme certifié avant de remettre le produit en service.

Pour activer le système de pesée NAWI :

1. Saisir le *Menu entretien* (page 19).
2. Entrée *Entretien du système de pesée* (page 20).
3. Mettre en surbrillance **Activer le système de pesée NAWI** et appuyer sur **Entrée**.
4. Étalonner le système de pesée, voir *Étalonner le système de pesée* (page 21).

   Remarque - Le système de pesée doit être étalonné lors de l'activation du système de pesée NAWI.

Zone de fonctionnement

Remarque - La zone de fonctionnement par défaut est la zone 7.

Pour vérifier votre zone de fonctionnement actuelle, voir *Menu entretien* (page 19).

Pour modifier la zone de fonctionnement :

1. Saisir le *Menu entretien* (page 19).
2. Entrée *Entretien du système de pesée* (page 20).
3. Mettre en surbrillance **Zone de fonctionnement** et appuyer sur **Entrée** pour modifier la zone de fonctionnement.

   Remarque - Le chiffre augmente à 10 jusqu'à ce qu'il soit réinitialisé à 1.

Zone 1	Zone 2	Zone 3	Zone 4	Zone 5
9,776-9,784 **9,78**	9,785-9,794 **9,788**	9,795-9,802 **9,798**	9,803-9,809 **9,806**	9,81-9,813 **9,812**
Bolivie Colombie Indonésie Philippines Thaïlande	Brésil Cuba Mexique Arabie Saoudite Taïwan	Égypte Inde Koweït	Argentine Australie Chine Chypre Afrique du Sud	Grèce Japon Corée du Sud

Zone 6	Zone 7	Zone 8	Zone 9	Zone 10
9,814-9,818 **9,816**	9,819-9,825 **9,82**	9,826-9,833 **9,829**	9,834-9,843 **9,836**	9,844-9,851 **9,847**
Irlande du Nord Portugal République d'Irlande	Italie Macédoine Michigan, États-Unis Nouvelle-Zélande Espagne Turquie	Canada France Suisse	Belgique Angleterre Allemagne Pays-Bas Écosse Pays de Galles	Danemark Finlande Norvège Russie Suède

Étalonner le système de pesée

Remarque
- S'assurer que la plateforme du plan de couchage du produit est plate et horizontale avant d'étalonner le système de pesée.
- Lorsque le mode NAWI est activé, le système de pesée doit faire l'objet d'une vérification de la conformité. Cela doit être fait par Stryker ou un autre organisme certifié avant de remettre le produit en service.

Outils requis :

- NAWI : poids étalonné de 91 kg
- Non-NAWI : poids étalonné de 91 kg

Procédure :

1. Élever le produit à la position de hauteur maximale.
2. Saisir le *Menu entretien* (page 19).
3. Entrée *Entretien du système de pesée* (page 20).
4. Mettre en surbrillance **Étalonner le système de pesée** et appuyer sur **Entrée**.
5. Retirer tout le poids du produit et appuyer sur **Entrée**.

   Remarque - Tous le poids comprend le matelas, la tête de lit, le pied de lit et les accessoires.
6. Placer le poids étalonné dans le coin externe côté tête gauche et appuyer sur **Entrée**.
   Remarque
   - Ne pas toucher le produit pendant l'étalonnage.
   - S'assurer que le produit n'est pas contre un mur pendant l'étalonnage.
7. Placer le poids étalonné dans le coin extérieur côté pied gauche et appuyer sur **Entrée**.
8. Placer le poids étalonné dans le coin extérieur côté pied droit et appuyer sur **Entrée**.
9. Placer le poids étalonné dans le coin externe côté tête droite et appuyer sur **Entrée**.
10. L'écran du produit affiche **Terminé** et vous renvoie au menu d'entretien du système de pesée une fois l'étalonnage terminé.

Maintien de l’angle d’inclinaison

L’Entretien de l’angle d’inclinaison permet d’accéder aux éléments suivants :

- Angle ht/bas pieds (décompte)
- Angle ht/bas tête (décompte)
- Position de l’actionneur des pieds (décompte)
- Position de l’actionneur de la tête (décompte)
- Position de l’actionneur des genoux (décompte)
- Inclinomètre
- Étalonner les angles

Pour accéder à l’entretien de l’angle :

1. Saisir le *Menu entretien* (page 19).
2. Mettre en surbrillance **Entretien de l’angle** et appuyer sur **Entrée**.

Étalonner les angles

MISE EN GARDE

- Toujours étalonner les angle d’inclinaison du produit lors du remplacement de la carte de commande principale, sous peine d’endommager l’actionneur ou le produit.
- Toujours s’assurer de dégager tous les obstacles avant d’utiliser les fonctions de déplacement du produit.

Remarque

- S’assurer que le produit se trouve sur un sol plat avant d’étalonner les angles d’inclinaison.
- S’assurer que la plateforme du plan de couchage du produit est plate et horizontale avant d’étalonner les angles d’inclinaison.

L’étalonnage des angles d’inclinaison permet de définir les limites de mouvement des actionneurs du produit.

Pour étalonner les angles d’inclinaison :

1. Saisir le *Menu entretien* (page 19).
2. Entrée *Maintien de l’angle d’inclinaison* (page 22).
3. Mettre en surbrillance **Étalonner les angles** et appuyer sur **Entrée**.
4. Élever le produit à la hauteur maximale et appuyer sur **Entrée**.
5. Abaisser le produit à faible hauteur, puis appuyer sur **Entrée**.
6. Abaisser les actionneurs du genou et du pied du produit et appuyer sur **Entrée**.
7. L’écran du produit affiche **Terminé** et renvoie au menu d’entretien de l’angle d’inclinaison une fois l’étalonnage terminé.

Maintien de la largeur

L’entretien de la largeur permet d’accéder aux éléments suivants :

- État de la partie tête
- État de la partie centrale
- État de la partie pieds
- Position brute partie tête
- Position brute partie centrale
- Position brute partie pieds
- Étalonner la largeur de la plateforme
- Rogner la partie pieds
- Rogner la partie centrale
- Rogner la partie tête

Pour accéder à l’entretien de la largeur :

1. Saisir le *Menu entretien* (page 19).
2. Mettre en surbrillance **Entretien de la largeur** et appuyer sur **Entrée**.

Étalonner la largeur de la plateforme

Remarque
- S'assurer que toutes les barrières sont en position complètement abaissée lors de cette procédure.
- Pour cette procédure, le terme « manipulation » désigne deux mouvements de va-et-vient, un d'avant en arrière et un latéralement.

Pour étalonner les largeurs de la plateforme

1. Saisir le *Menu entretien* (page 19).
2. Entrée *Maintien de la largeur* (page 22).
3. Mettre en surbrillance **Étalonner largeurs de plateforme** et appuyer sur **Entrée**.
4. Mettre toutes les plateformes en position 36 po (91,4 cm) et appuyer sur **Entrée**.
5. Manipuler chaque section de la plateforme à gauche et à droite du patient (de la tête aux pieds) et appuyer sur **Entrée**.
6. Mettre toutes les plateformes en position 42 po (106,7 cm) et appuyer sur **Entrée**.
7. Manipuler chaque section de la plateforme à gauche et à droite du patient (de la tête aux pieds) et appuyer sur **Entrée**.
8. Mettre toutes les plateformes en position 48 po (121,9 cm) et appuyer sur **Entrée**.
9. Manipuler chaque section de la plateforme à gauche et à droite du patient (de la tête aux pieds) et appuyer sur **Entrée**.
10. L'écran du produit affiche **Terminé** et renvoie au menu d'entretien de la largeur une fois l'étalonnage terminé.

Station de patient

Le menu du poste patient permet à l'utilisateur de régler le produit sur l'interface du poste patient.

La station patient permet d'accéder aux paramètres suivants :

- Appel prioritaire (sortie de lit) en cas d'alarme : un appel prioritaire (sortie de lit) est passé au poste infirmier en cas d'alarme de sortie de lit
- Appel infirmier en cas d'alarme : un appel infirmier est passé au poste infirmier en cas d'alarme de sortie de lit
- Appel prioritaire (sortie de lit) en cas d'alerte iBed : un appel prioritaire (sortie de lit) est passé au poste infirmier en cas d'alerte iBed
- Relais de cordon débranché fermé : régler le relais de verrouillage de sortie du cordon (broches 10 et 11 du port 37 broches)
- Relais de transfert audio fermé : régler le relais de verrouillage du transfert audio (broches 8 et 9 du port 37 broches)
- Relais de verrouillage de l'appel infirmier fermé : régler le relais de verrouillage de l'appel infirmier (broches 7 et 25 du port 37 broches)
- Sélectionner le type d'appel infirmier : sélectionner l'appel infirmier normalement ouvert/fermé

Pour accéder aux réglages du poste patient :

1. Saisir le *Menu entretien* (page 19).
2. Mettre en surbrillance **Poste patient** et appuyer sur **Entrée**.

Modes de test

Le menu du mode de test permet d'accéder aux paramètres suivants :

- Test des voyants : allumer toutes les lampes, avec un rétroéclairage soit faible soit intense
- Affichage de barrière latérale : laisser l'affichage des angles des barrières latérales allumé de manière continue

Pour accéder aux modes de test :

1. Saisir le *Menu entretien* (page 19).
2. Mettre en surbrillance les **Modes de test** et appuyer sur **Entrée**.

Entretien de la batterie

L'entretien de la batterie permet d'accéder aux éléments suivants :

- État de charge
- PMB bus V
- PMB IIN
- IBAT
- Tension de la batterie

Pour accéder à l’entretien de la batterie :

1. Saisir le *Menu entretien* (page 19).
2. Mettre en surbrillance **Entretien de la batterie** et appuyer sur **Entrée**.

Configuration de lit 230 V ou 220 V-240 V

Une fois sélectionné, le produit ne passe pas en mode batterie de secours si le produit est en mouvement. Cette option doit être sélectionnée si le produit est configuré sur 230 V.

Pour sélectionner la configuration de lit 230 V ou 220 V-240 V :

1. Saisir le *Menu entretien* (page 19).
2. Mettre en surbrillance **Config lit 230 V** et appuyer sur **Entrée**.

   Remarque - Sélectionner l’option de menu 230 V pour les options de lit 230 V et 220 V-240 V.

Entretien

Protection contre les décharges électrostatiques (DES)

MISE EN GARDE

- Toujours utiliser un équipement de protection contre les décharges électrostatiques (DES) avant d'ouvrir les sacs antistatiques et d'entretenir les pièces électroniques.
- Ne pas placer les cartes de circuits imprimés non protégées sur le sol.

Remarque - Toujours renvoyer les cartes de circuits imprimés à Stryker. Utiliser le sac antistatique dans lequel la nouvelle carte a été expédiée à l'origine.

Les circuits électroniques dans le produit sont entièrement protégés contre les dommages de l'électricité statique pendant l'assemblage en usine. Toujours utiliser une protection adéquate contre les décharges électrostatiques lors de l'entretien des systèmes électroniques du produit. Tout le personnel d'entretien doit utiliser une protection contre les décharges électrostatiques chaque fois qu'il est amené à toucher des fils.

L'équipement type de protection contre les décharges électrostatiques inclut :

- un bracelet antistatique
- une prise de mise à la terre
- un fil de test avec une fiche banane à une extrémité et une pince crocodile à l'autre extrémité

Veiller à respecter les instructions du fabricant de l'équipement pour la protection appropriée contre les décharges d'électricité statique.

Remplacement la pédale d'enclenchement du frein

Outils requis :

- Marteau à bille
- Poinçon à goupille roulante de 3/16 po

Procédure :

1. Appuyer sur la pédale d'enclenchement du frein pour appliquer le frein.
2. À l'aide d'un marteau et d'un poinçon, extraire la goupille roulante (13) de la pédale (6) pour retirer et jeter la pédale (6) (Figure 2).
3. Inverser la procédure pour réinstaller.
4. S'assurer du fonctionnement correct du produit avant de le remettre en service.

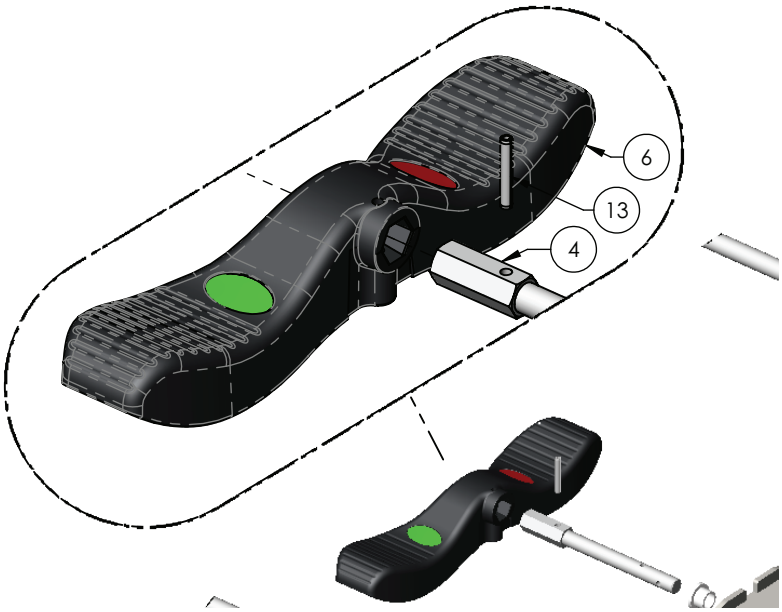

Figure 2 – Remplacement la pédale d'enclenchement du frein

Remplacement des roulettes

MISE EN GARDE

- Toujours effectuer cette procédure dans un endroit sûr avec le vérin de plancher fixé au châssis de la base avant de retirer la roulette pour éviter tout risque de blessure.
- Ne pas placer les mains ou les pieds sous la roulette lors du retrait ou de la fixation de la roulette afin d'éviter tout risque de blessure.

Outils requis :

- Tournevis cruciforme n° 2
- Petit tournevis à tête plate
- Tournevis hexagonal de 5 mm
- Clé dynamométrique (po-lb)
- Petit vérin de plancher (pression nominale de 900 livres [408 kg] ou plus)

Procédure :

1. Débrancher le cordon d'alimentation de la prise murale.
2. Sur le panneau de commande du pied de lit, appuyer sur **Entrée** pour accéder au menu **Paramètres**.
3. Mettre en surbrillance **Arrêt** et appuyer sur **Entrée**.
4. À l'aide d'un petit tournevis à tête plate, retirer et conserver les quatre cache-vis du couvercle des roulettes (5).
5. À l'aide d'un tournevis cruciforme n° 2, retirer et conserver les quatre vis (7) qui fixent le couvercle des roulettes (8) au châssis de la base. Retirer et conserver le couvercle des roulettes (8) (Figure 3).

   Remarque - Mettre les freins en position neutre.

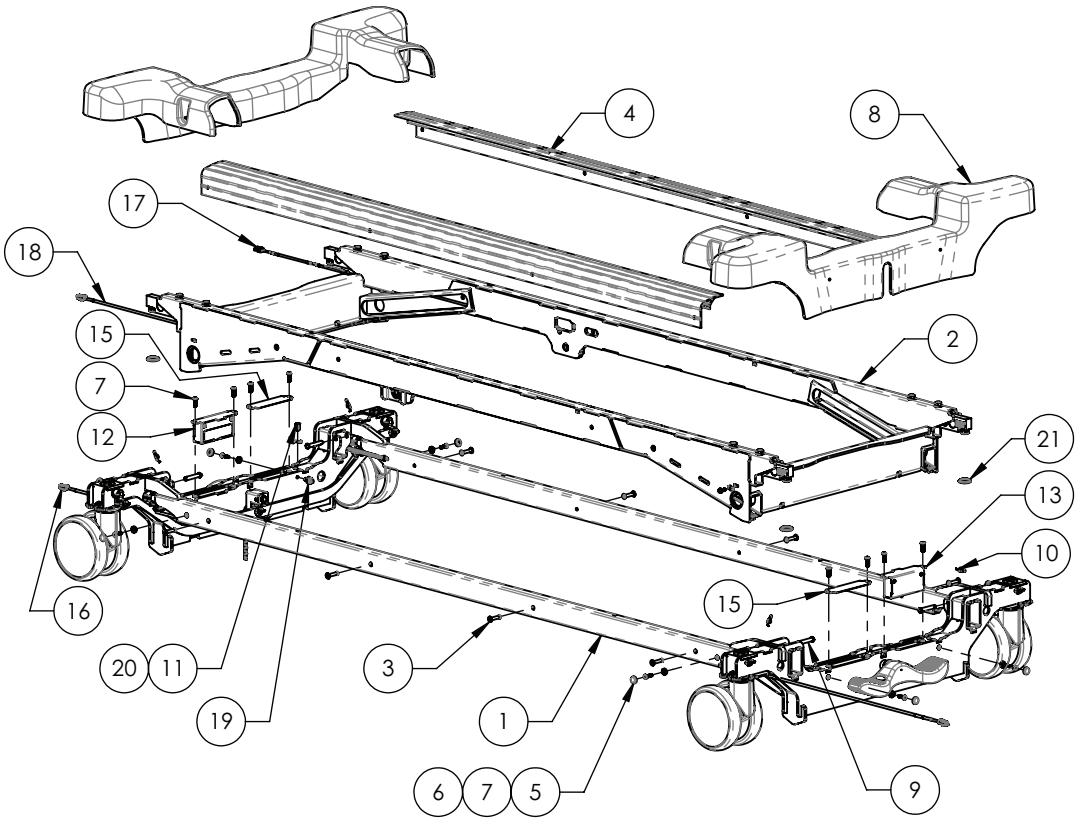

Figure 3 – Remplacement des roulettes

6. À l'aide d'un petit vérin de plancher, élever le châssis de la base suffisamment haut pour retirer la roulette.

   Remarque - Positionner le vérin sous le châssis de la base le plus proche de la roulette à retirer.
7. À l'aide d'un tournevis hexagonal de 5 mm, retirer et conserver les vis de roulette (16), les rondelles d'arrêt (14) et les rondelles plates (29) (Figure 4). Retirer et jeter la roulette.

   Remarque - Veiller à serrer les vis (16) entre 140 et 160 po-lb (15,8 et 18 Nm) lors de la réinstallation.
8. Inverser la procédure pour réinstaller.

   Remarque - La tige de la roulette comporte une moitié rouge et vert (côté pieds) ou une moitié rouge et gris (côté tête). Orienter la moitié rouge de la tige de la roulette vers le côté pieds du lit lors de la réinstallation.
9. S'assurer du fonctionnement correct du produit avant de le remettre en service.

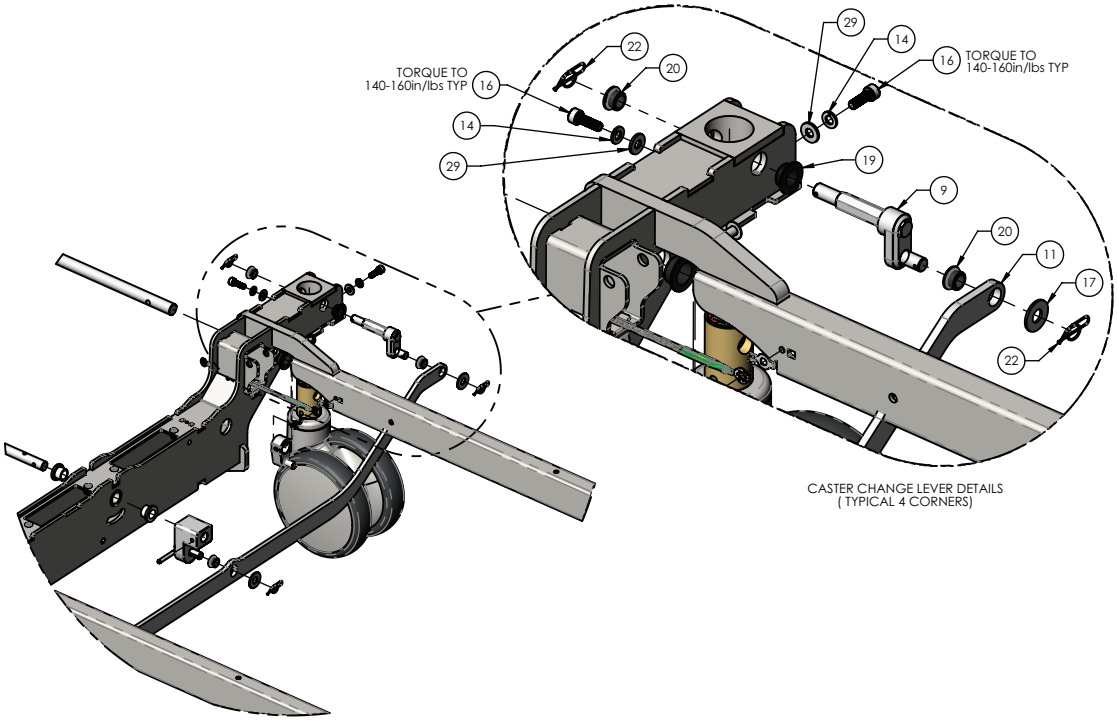

Figure 4 – Remplacement des roulettes

Remplacement du cordon d’alimentation/accessoire

Outils requis :

- Tournevis cruciforme n° 2

Procédure :

1. Débrancher le cordon d’alimentation de la prise murale.
2. Sur le panneau de commande du pied de lit, appuyer sur **Entrée** pour accéder au menu **Paramètres**.
3. Mettre en surbrillance **Arrêt** et appuyer sur **Entrée**.
4. Appuyer sur la pédale d’enclenchement du frein pour appliquer le frein.
5. À l’aide d’un tournevis cruciforme n° 2, retirer les deux vis qui fixent le serre-câble du cordon d’alimentation à l’ensemble soudé du plan de couchage.
6. Débrancher le cordon du côté tête du produit.
7. Inverser la procédure pour réinstaller.

   Remarque - S’assurer que chaque cordon est acheminé vers la droite avec une longueur de cordon excédentaire devant la pince (Figure 5).
8. S’assurer du fonctionnement correct du produit avant de le remettre en service.

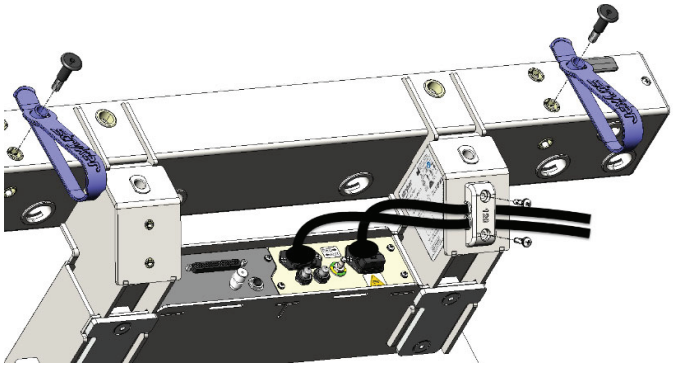

Figure 5 – Remplacement du cordon

Fusible, remplacement de l’alimentation principale

Procédure :

1. Débrancher le cordon d’alimentation de la prise murale.
2. Sur le panneau de commande du pied de lit, appuyer sur **Entrée** pour accéder au menu **Paramètres**.
3. Mettre en surbrillance **Arrêt** et appuyer sur **Entrée**.
4. Appuyer sur la pédale d’enclenchement du frein pour appliquer le frein.
5. Débrancher le cordon d’alimentation du côté tête du produit.
6. Serrer la languette de verrouillage du porte-fusibles pour déverrouiller le porte-fusibles (5) (Figure 6).
7. Retirer le porte-fusibles (5) et remplacer le fusible nécessaire (12) (Figure 6).
8. Inverser la procédure pour réinstaller.
9. S’assurer du fonctionnement correct du produit avant de le remettre en service.

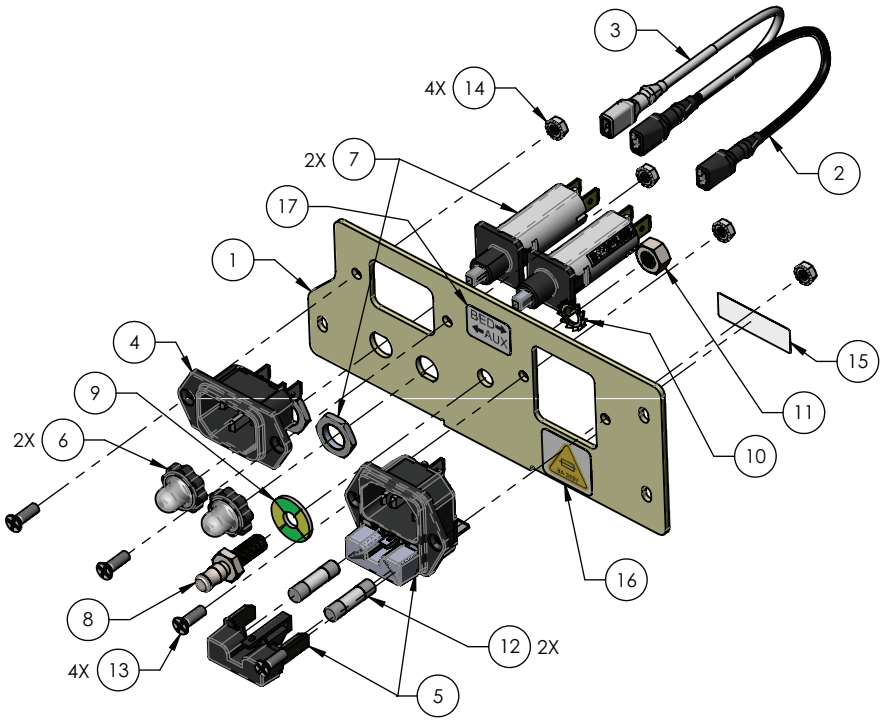

Figure 6 – Remplacement du fusible

Prise d’alimentation, alimentation principale/remplacement de l’accessoire

Outils requis :

- Tournevis cruciforme n° 2
- Tournevis à douille 5/16 po

Procédure :

1. Débrancher le cordon d’alimentation de la prise murale.
2. Sur le panneau de commande du pied de lit, appuyer sur **Entrée** pour accéder au menu **Paramètres**.
3. Mettre en surbrillance **Arrêt** et appuyer sur **Entrée**.
4. Appuyer sur la pédale d’enclenchement du frein pour appliquer le frein.
5. À l’aide d’un tournevis cruciforme n° 2, retirer et conserver les trois vis (13) qui fixent l’ensemble d’entrée d’alimentation (5) à l’ensemble soudé du plan de couchage et tirer l’ensemble vers l’extérieur (Figure 7).
6. Saisir chacun des trois fils de la prise d’alimentation (5) tout en appuyant sur la languette de verrouillage et tirer tout droit hors de la prise d’alimentation (Figure 7).
7. À l’aide d’un tournevis cruciforme n° 2 et d’un tournevis à douille de 5/16 po, retirer et conserver les deux vis (13) qui fixent la prise d’alimentation (5) à la plaque de montage (1). Retirer et jeter la prise d’alimentation (Figure 7).
8. Inverser la procédure pour réinstaller.
9. S’assurer du fonctionnement correct du produit avant de le remettre en service.

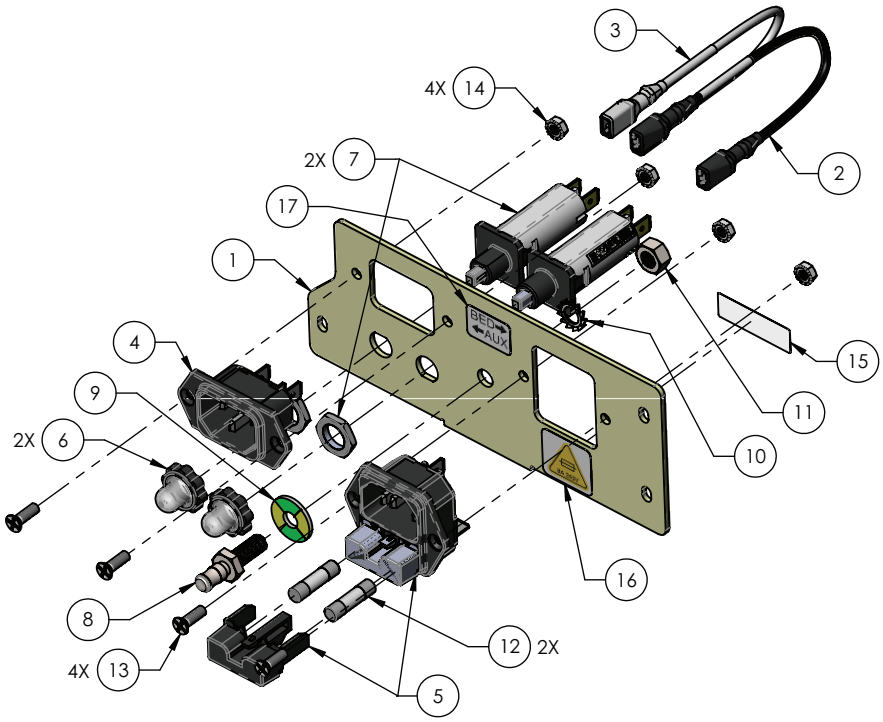

Figure 7 – Remplacement de l’entrée d’alimentation

Remplacement de la prise de courant auxiliaire

Outils requis :

- Tournevis cruciforme n° 2

Procédure :

1. Débrancher le cordon d’alimentation de la prise murale.
2. Sur le panneau de commande du pied de lit, appuyer sur **Entrée** pour accéder au menu **Paramètres**.
3. Mettre en surbrillance **Arrêt** et appuyer sur **Entrée**.
4. Appuyer sur la pédale d’enclenchement du frein pour appliquer le frein.
5. À l’aide d’un tournevis cruciforme n° 2, retirer les trois vis qui fixent l’ensemble de sortie d’alimentation auxiliaire au plan de couchage et tirer l’ensemble vers l’extérieur.
6. Débrancher les connecteurs rapides pour retirer l’ensemble de prise d’alimentation auxiliaire du câble d’alimentation du produit. Jeter l’ensemble.
7. Inverser la procédure pour réinstaller.
8. S’assurer du fonctionnement correct du produit avant de le remettre en service.

Remplacement des batteries

Outils requis :

- Tournevis hexagonal de 5/32 po
- Tournevis cruciforme n° 2
- Tournevis à douille 3/8 po

Procédure :

1. Élever le produit à la position de hauteur maximale.
2. Débrancher le cordon d’alimentation de la prise murale.
3. Sur le panneau de commande du pied de lit, appuyer sur **Entrée** pour accéder au menu **Paramètres**.
4. Mettre en surbrillance **Arrêt** et appuyer sur **Entrée**.
5. Appuyer sur la pédale d’enclenchement du frein pour appliquer le frein.

6. À l'aide d'un tournevis hexagonal de 5/32 po, retirer et conserver les deux vis (43) et rondelles plates (44) qui fixent le bac d'interruption du mouvement (45) au châssis du plan de couchage. Retirer et conserver le bac d'interruption du mouvement (45) (Figure 8).
7. À l'aide d'un tournevis cruciforme n° 2, retirer et conserver les deux vis (17) du support de montage de la batterie le plus proche du centre du lit (Figure 8).
8. À l'aide d'un tournevis cruciforme n° 2, tout en soutenant le support de montage de la batterie d'une main, retirer et conserver les deux vis (17) du support de montage de la batterie le plus près de l'extérieur du lit (Figure 8).
9. Faire pivoter les batteries vers le bas.
10. Débrancher les deux câbles d'alimentation des batteries de l'ensemble de carte de commande principale.
11. Débrancher le câble USB de la carte de commande principale.
12. À l'aide d'un tournevis à écrou de 3/8 po, retirer et conserver l'écrou qui fixe le câble de mise à la terre à la plaque de montage de la batterie.
13. Soulever pour retirer l'ensemble de plaque de montage de la batterie (14) du châssis du plan de couchage et le jeter.
14. Inverser la procédure pour réinstaller.
15. Brancher le cordon d'alimentation sur la prise murale et laisser les batteries se charger pendant 12 heures.
16. S'assurer du fonctionnement correct du produit avant de le remettre en service.

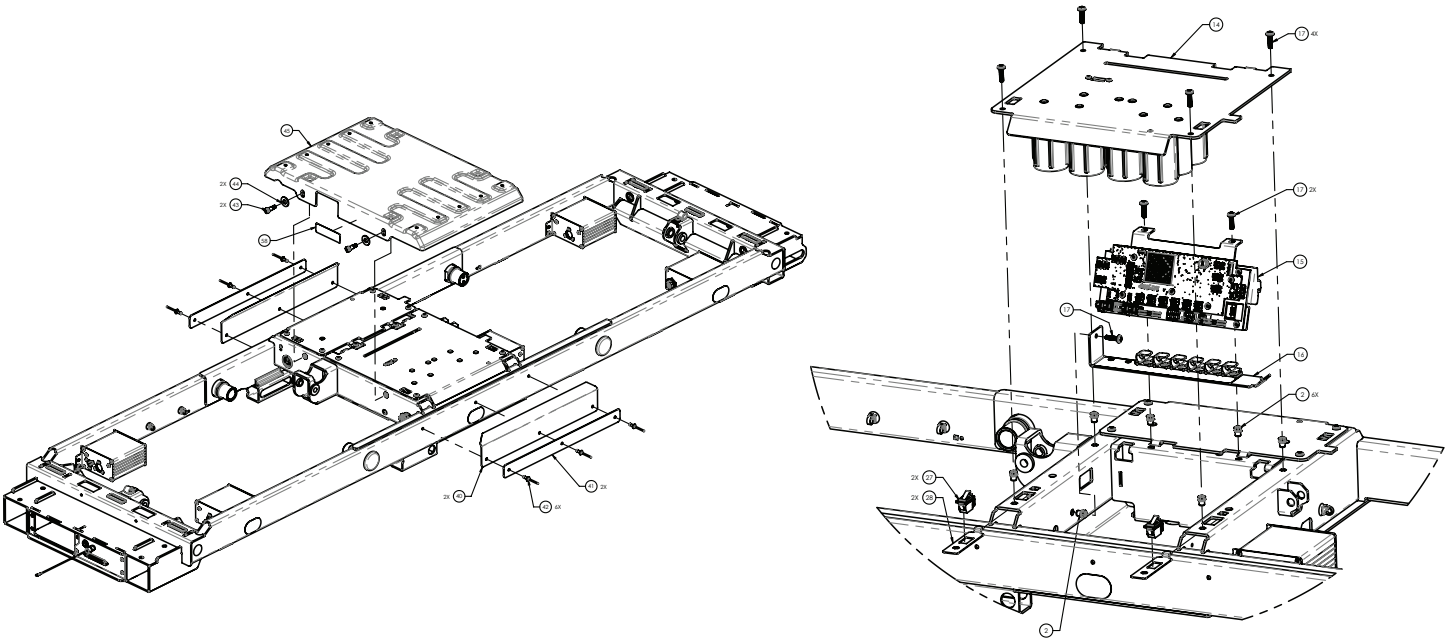

Figure 8 – Remplacement des batteries

Remplacement du bloc d'alimentation électrique

Outils requis :

- Tournevis hexagonal de 5/32 po
- Tournevis cruciforme n° 2
- Tournevis à douille 3/8 po

Procédure :

1. Élever le produit à la position de hauteur maximale.
2. Débrancher le cordon d'alimentation de la prise murale.
3. Sur le panneau de commande du pied de lit, appuyer sur **Entrée** pour accéder au menu **Paramètres**.
4. Mettre en surbrillance **Arrêt** et appuyer sur **Entrée**.
5. Appuyer sur la pédale d'enclenchement du frein pour appliquer le frein.
6. À l'aide d'un tournevis hexagonal de 5/32 po, retirer et conserver les deux vis (43) et rondelles plates (44) qui fixent le bac d'interruption du mouvement (45) au châssis du plan de couchage. Retirer le bac d'interruption du mouvement (45) (Figure 9).
7. À l'aide d'un tournevis cruciforme n° 2, retirer et conserver les deux vis (17) du support de montage du bloc d'alimentation le plus près du centre du lit (Figure 9).

8. À l'aide d'un tournevis cruciforme n° 2 tout, en soutenant le support de montage du bloc d'alimentation d'une main, retirer et conserver les deux vis (17) du support de montage du bloc d'alimentation le plus proche de l'extérieur du lit (Figure 9).
9. Faire pivoter l'alimentation électrique vers le bas.
10. Débrancher les deux câbles munis de connecteurs de verrouillage.
11. À l'aide d'un tournevis cruciforme n° 2, retirer les vis qui fixent les câbles CC rouges et noirs au bloc d'alimentation CA.
12. À l'aide d'un tournevis à douille de 3/8 po, retirer l'écrou qui fixe le câble de mise à la terre au support de montage du bloc d'alimentation CA.
13. Soulever pour retirer et jeter l'ensemble de bloc d'alimentation (13) du châssis du plan de couchage (Figure 9).
14. Inverser la procédure pour réinstaller.
15. S'assurer du fonctionnement correct du produit avant de le remettre en service.

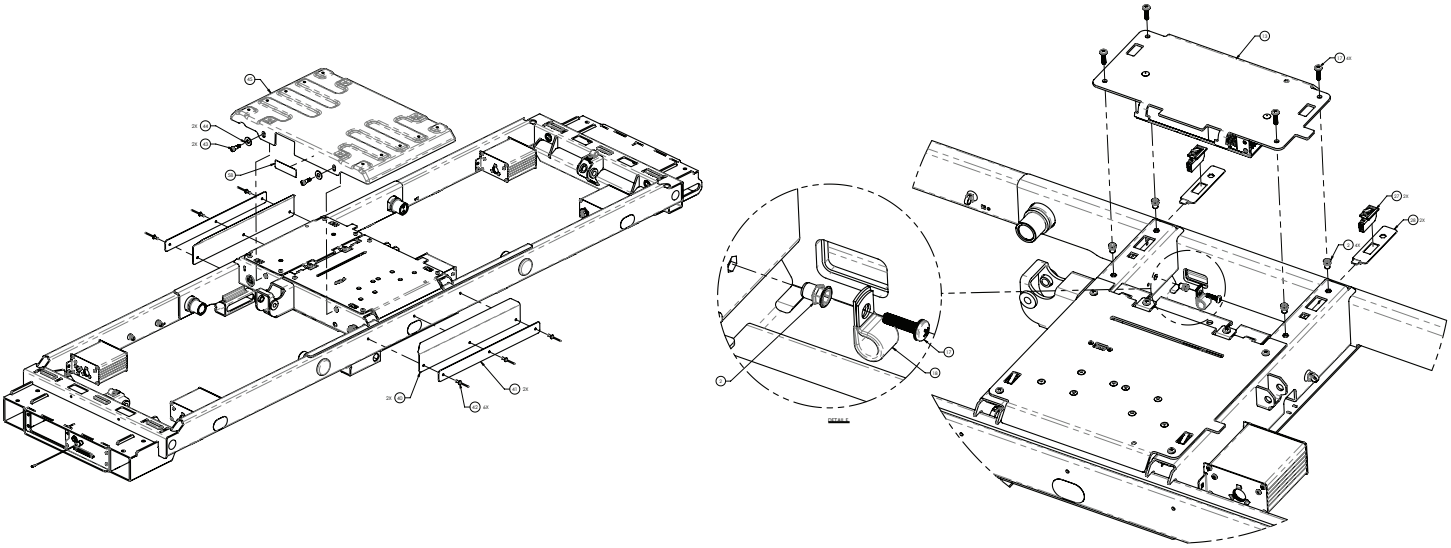

Figure 9 – Remplacement du bloc d'alimentation électrique

Remplacement de l'ensemble d'unité de commande principale (UCP)

Outils requis :

- Tournevis hexagonal de 5/32 po
- Tournevis cruciforme n° 2
- Tournevis à douille 3/8 po
- Système DES

Procédure :

1. Élever le produit à la position de hauteur maximale.
2. Débrancher le cordon d'alimentation de la prise murale.
3. Sur le panneau de commande du pied de lit, appuyer sur **Entrée** pour accéder au menu **Paramètres**.
4. Mettre en surbrillance **Arrêt** et appuyer sur **Entrée**.
5. Appuyer sur la pédale d'enclenchement du frein pour appliquer le frein.
6. À l'aide d'un tournevis hexagonal de 5/32 po, retirer et conserver les deux vis (43) et rondelles plates (44) qui fixent le bac d'interruption du mouvement (45) au châssis du plan de couchage. Retirer le bac d'interruption du mouvement (45) (Figure 10).
7. À l'aide d'un tournevis cruciforme n° 2, retirer et conserver les deux vis (17) du support de montage de la batterie le plus proche du centre du lit (Figure 10).
8. À l'aide d'un tournevis cruciforme n° 2, tout en soutenant le support de montage de la batterie d'une main, retirer et conserver les deux vis (17) du support de montage de la batterie le plus près de l'extérieur du lit (Figure 10).
9. Faire pivoter les batteries vers le bas.

MISE EN GARDE

- Toujours utiliser un équipement de protection contre les DES avant d'ouvrir les sacs antistatiques et d'entretenir les pièces électroniques.
- Ne pas placer les cartes de circuits imprimés non protégées sur le sol.

10. Débrancher les deux câbles d'alimentation des batterie de l'ensemble d'UCP.
11. Débrancher le câble USB de l'ensemble d'UCP.
12. À l'aide d'un tournevis à écrou de 3/8 po, retirer et conserver l'écrou qui fixe le câble de mise à la terre à la plaque de montage de la batterie.
13. Soulever pour retirer l'ensemble de plaque de montage de la batterie (14) du châssis du plan de couchage (Figure 10).
14. Débrancher tous les câbles de l'ensemble d'UCP. Noter les étiquettes et les fiches des câbles.
15. À l'aide d'un tournevis cruciforme n° 2, retirer et conserver les deux vis (17) qui fixent l'ensemble d'UCP au châssis du plan de couchage (Figure 10).
16. Saisir le support de montage de l'UCP (15) à l'endroit où les deux vis ont été retirées et tirer vers le bas.
17. Jeter l'ensemble d'UCP.
18. Inverser la procédure pour réinstaller.
19. Étalonner les angles, voir *Étalonner les angles* (page 22).
20. Si le produit est de la configuration 230 V ou 220 V à 240 V, voir *Configuration de lit 230 V ou 220 V-240 V* (page 24).
21. S'assurer du fonctionnement correct du produit avant de le remettre en service.

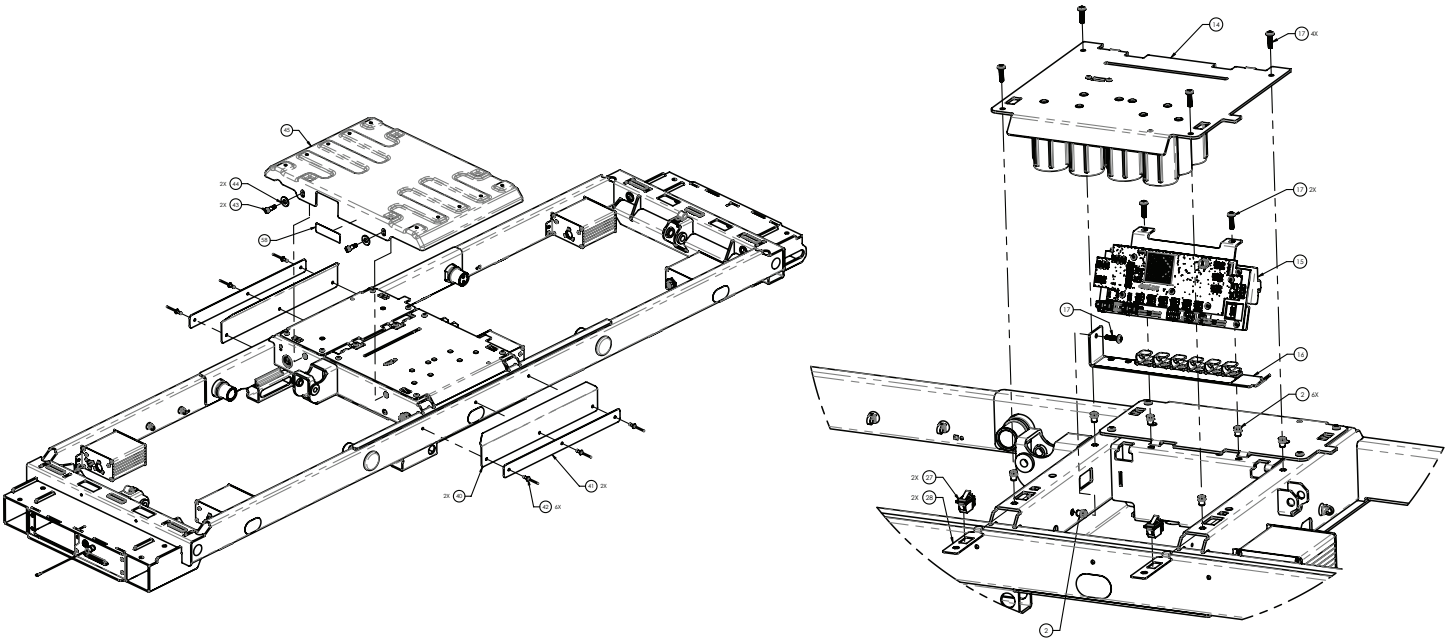

Figure 10 – Remplacement de l'UCP

Carte de commande de l'actionneur (ACB) - relève-buste, élévateur côté droit/tête du patient, remplacement du côté gauche du patient

Outils requis :

- Tournevis cruciforme n° 2
- Système DES

Procédure :

1. Élever l'élévateur côté tête et le relève-buste à la position de hauteur maximale.

   Remarque - Si l'élévateur côté tête et le relève-buste ne s'élèvent pas, accéder à l'ACB sous le plan de couchage au niveau du relève-buste.
2. Débrancher le cordon d'alimentation de la prise murale.
3. Sur le panneau de commande du pied de lit, appuyer sur **Entrée** pour accéder au menu **Paramètres**.
4. Mettre en surbrillance **Arrêt** et appuyer sur **Entrée**.
5. Appuyer sur la pédale d'enclenchement du frein pour appliquer le frein.
6. Relever les barrières latérales du côté tête jusqu'à leur position verrouillée la plus haute.
7. À l'aide d'un tournevis cruciforme n° 2, retirer et conserver les deux vis (17) qui fixent l'ensemblede l'ACB au châssis de la du plan de couchage (Figure 11).
8. Soulever l'ensemble de l'ACB (20, 21) et le détacher du châssis du plan de couchage (Figure 11).

MISE EN GARDE

- Toujours utiliser un équipement de protection contre les DES avant d'ouvrir les sacs antistatiques et d'entretenir les pièces électroniques.
- Ne pas placer les cartes de circuits imprimés non protégées sur le sol.

9. À l'aide d'un tournevis cruciforme n° 2, retirer et conserver les quatre vis (9) qui fixent la plaque frontale de l'ACB (2) au boîtier de l'ACB (Figure 12).
10. Débrancher tous les câbles de l'ACB. Noter les étiquettes et les fiches des câbles.
11. À l'aide d'un tournevis cruciforme n° 2, retirer et conserver les deux vis (9) qui fixent l'ensemble de l'ACB (5) au boîtier de l'ACB (Figure 12).
12. Jeter l'ACB.
13. Inverser la procédure pour réinstaller.
14. Si l'ACB du relève-buste est remplacée, étalonner les angles. Voir *Étalonner les angles* (page 22).
15. S'assurer du fonctionnement correct du produit avant de le remettre en service.

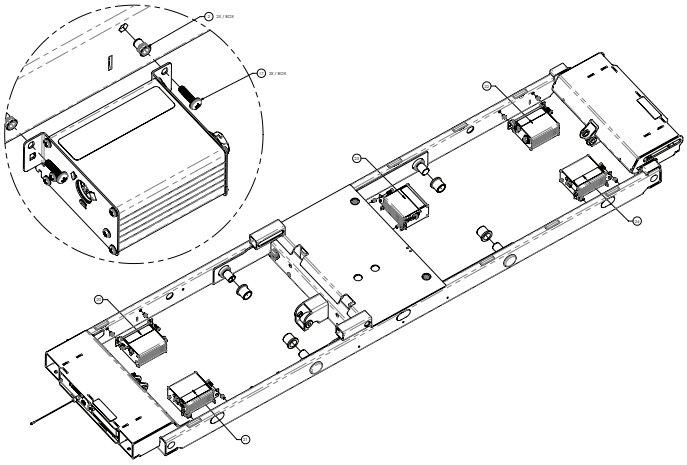

Figure 11 – Remplacement de l'ACB

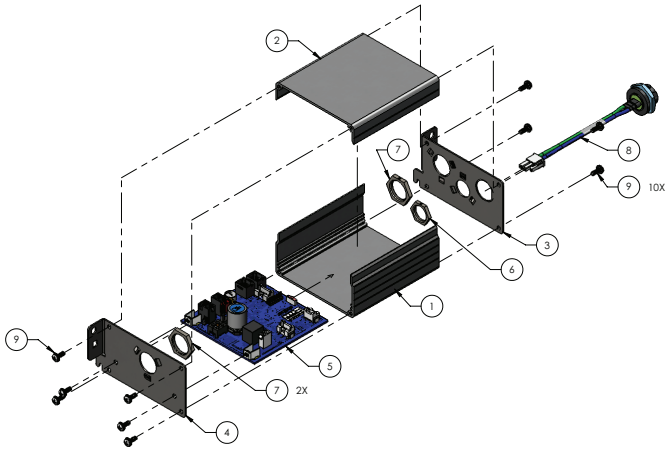

Figure 12 – Remplacement de l'ACB

Carte de commande de l'actionneur (ACB) - relève-jambes, remplacement du côté gauche du patient

Outils requis :

- Tournevis cruciforme n° 2
- Clé Torx T40
- Pince à becs fins
- Système DES

Procédure :

1. Plier et fixer le matelas en direction du relève-buste.
2. Élever le relève-jambes à la hauteur maximale.

   Remarque - Si le relève-jambes ne s'élève pas, accéder à l'ensemble de de l'ACB de la manière suivante :

   a. À l'aide d'une pince à becs fins, retirer et conserver le clip annulaire de l'actionneur du relève-jambes et l'axe à épaulement du côté pieds.
   b. Abaisser l'actionneur.
   c. Retirer et conserver les axes à épaulement de la section relève-jambes à plicature et relève-cuisse.
   d. Élever la section relève-jambes à plicature et relève-cuisse.
3. Débrancher le cordon d'alimentation de la prise murale.
4. Sur le panneau de commande du pied de lit, appuyer sur **Entrée** pour accéder au menu **Paramètres**.
5. Mettre en surbrillance **Arrêt** et appuyer sur **Entrée**.
6. Appuyer sur la pédale d'enclenchement du frein pour appliquer le frein.

7. À l'aide d'une clé Torx T40, retirer et conserver les quatre vis qui fixent la surface du matelas du relève-jambes à l'ensemble soudé du plan de couchage du relève-jambes. Retirer et conserver la surface du matelas du relève-jambes.
8. À l'aide d'une clé Torx T40, retirer et conserver les deux vis qui fixent la surface du matelas du relève-cuisse à l'ensemble soudé du plan de couchage du relève-cuisse. Enlever et mettre de côté la surface du matelas.
9. À l'aide d'un tournevis cruciforme n° 2, retirer et conserver les deux vis (17) qui fixent l'ensemble de l'ACB (23) au châssis du plan de couchage (Figure 13).
10. Soulever l'ensemble de l'ACB (23) et le dévisser du châssis du plan de couchage.

MISE EN GARDE

- Toujours utiliser un équipement de protection contre les DES avant d'ouvrir les sacs antistatiques et d'entretenir les pièces électroniques.
- Ne pas placer les cartes de circuits imprimés non protégées sur le sol.

11. À l'aide d'un tournevis cruciforme n° 2, retirer et conserver les quatre vis (9) qui fixent la plaque frontale de l'ACB (2) au boîtier de l'ACB (Figure 12).
12. Débrancher tous les câbles de l'ACB. Noter les étiquettes et les fiches des câbles.
13. À l'aide d'un tournevis cruciforme n° 2, retirer et conserver les deux vis (9) qui fixent l'ensemble de l'ACB (5) au boîtier de l'ACB (Figure 13).
14. Jeter l'ACB.
15. Inverser la procédure pour réinstaller.
16. Étalonner les angles, voir *Étalonner les angles* (page 22).
17. S'assurer du fonctionnement correct du produit avant de le remettre en service.

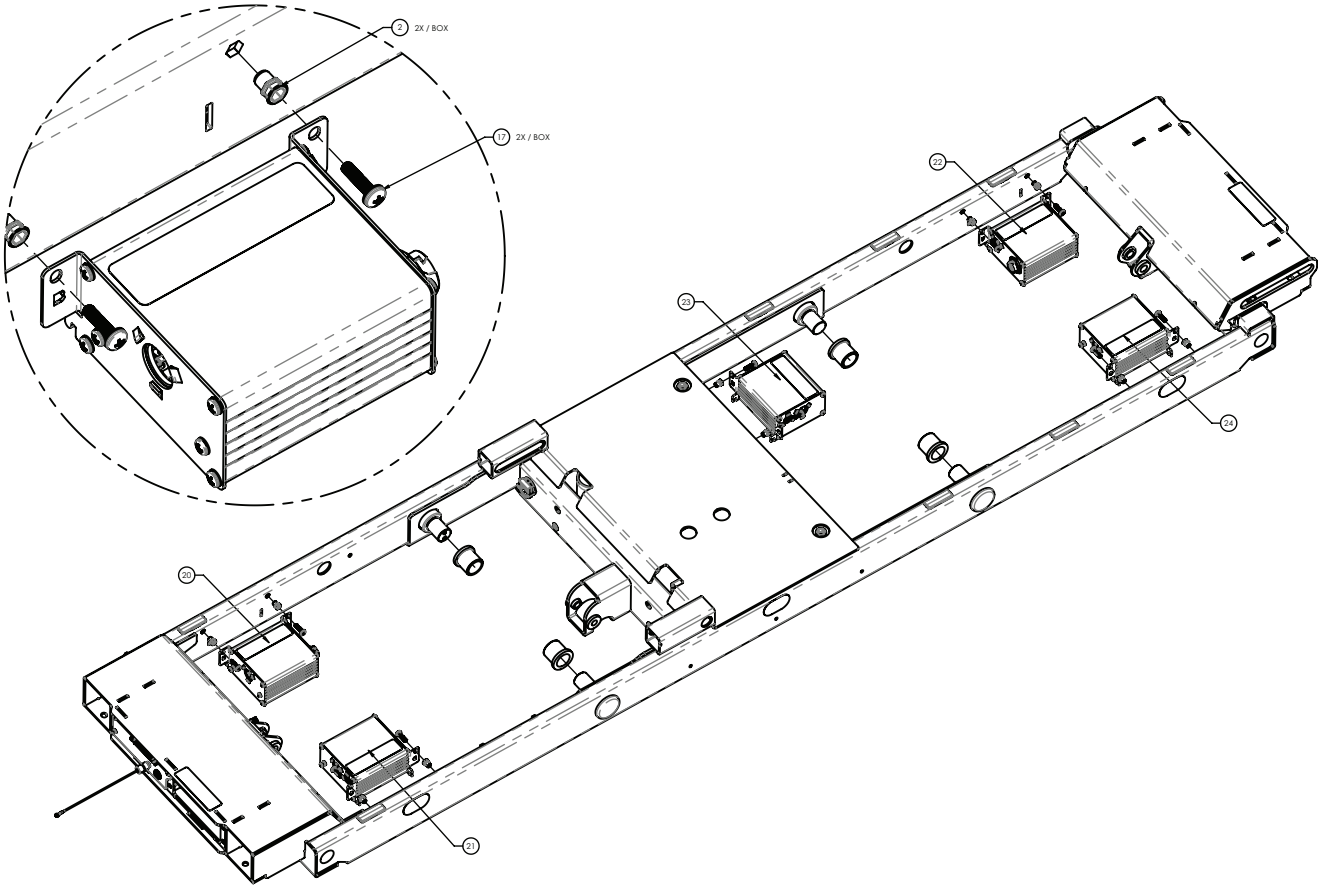

Figure 13 – Remplacement de l'ACB

Carte de commande de l'actionneur (ACB) - Pied, côté droit du patient/élévateur de pieds, remplacement côté gauche du patient

Outils requis :

- Tournevis cruciforme n° 2
- Clé Torx T40

- Pince à becs fins
- Système DES

Procédure :

1. Plier et fixer le matelas en direction du relève-buste.
2. Élever le relève-jambes et le relève-cuisse à la hauteur maximale.

   Remarque - Si le relève-jambes ou le relève-cuisse ne s'élève pas, accéder à l'ensemble de l'ACB de la manière suivante :

   a. À l'aide d'une pince à becs fins, retirer le clip annulaire de l'actionneur du relève-jambes et l'axe à épaulement du côté pieds.
   b. Abaisser l'actionneur.
   c. Retirer et conserver les axes à épaulement de la section relève-jambes et relève-cuisse.
   d. Élever la section relève-jambes et relève-cuisse.
3. Débrancher le cordon d'alimentation de la prise murale.
4. Sur le panneau de commande du pied de lit, appuyer sur **Entrée** pour accéder au menu **Paramètres**.
5. Mettre en surbrillance **Arrêt** et appuyer sur **Entrée**.
6. Appuyer sur la pédale d'enclenchement du frein pour appliquer le frein.
7. À l'aide d'une clé Torx T40, retirer et conserver les deux vis qui fixent la surface du matelas du relève-cuisse à l'ensemble soudé du plan de couchage du relève-cuisse. Enlever et mettre de côté la surface du matelas.
8. À l'aide d'un tournevis cruciforme n° 2, retirer et conserver les deux vis (17) qui fixent l'ensemble de l'ACB (22, 24) au châssis du plan de couchage (Figure 14).
9. Soulever l'ensemble de l'ACB (22, 24) et le détacher du châssis du plan de couchage.

MISE EN GARDE

- Toujours utiliser un équipement de protection contre les DES avant d'ouvrir les sacs antistatiques et d'entretenir les pièces électroniques.
- Ne pas placer les cartes de circuits imprimés non protégées sur le sol.

10. À l'aide d'un tournevis cruciforme n° 2, retirer et conserver les quatre vis (9) qui fixent la plaque frontale de l'ACB (2) au boîtier de l'ACB (Figure 12).
11. Débrancher tous les câbles de l'ACB. Noter les étiquettes et les fiches des câbles.
12. À l'aide d'un tournevis cruciforme n° 2, retirer et conserver les deux vis (9) qui fixent l'ensemble de l'ACB (5) au boîtier de l'ACB (Figure 14).
13. Jeter l'ACB.
14. Inverser la procédure pour réinstaller.
15. Si l'ACB du pied est remplacée, calibrer les angles. Voir *Étalonner les angles* (page 22).
16. S'assurer du fonctionnement correct du produit avant de le remettre en service.

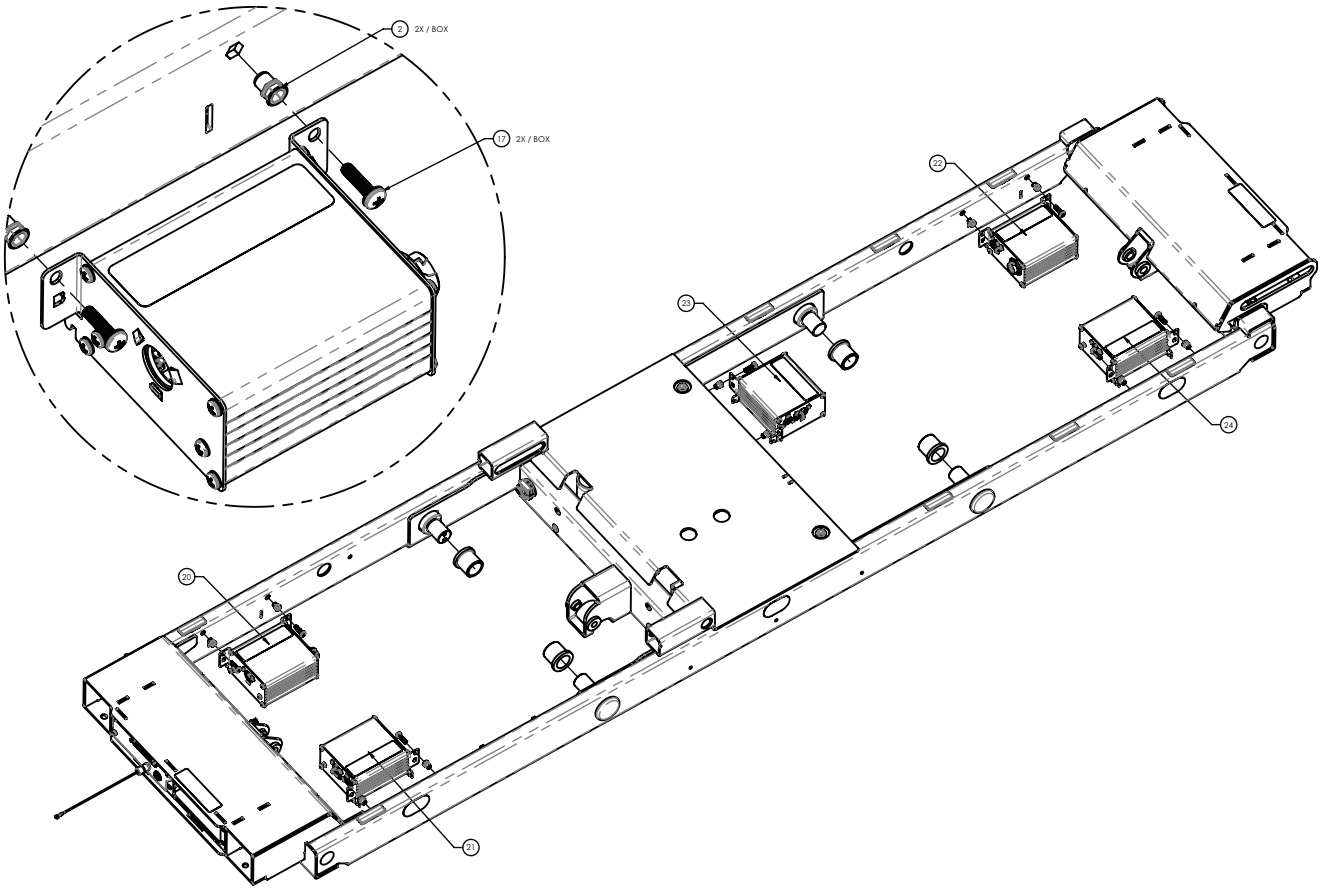

Figure 14 – Remplacement de l'ACB

Carte du contrôleur de position de la plateforme (DPM), remplacement de la section tête

Outils requis :

- Clé Torx T40
- Clé Torx T20
- Clé Torx T25
- Tournevis cruciforme n° 2
- Système DES

Procédure :

1. Élever le produit à la position de hauteur maximale.
2. Placer la surface du plan de couchage en position plane horizontale.
3. Retirer le matelas de la surface du plan de couchage.
4. Débrancher le cordon d'alimentation de la prise murale.
5. Sur le panneau de commande du pied de lit, appuyer sur **Entrée** pour accéder au menu **Paramètres**.
6. Mettre en surbrillance **Arrêt** et appuyer sur **Entrée**.
7. Appuyer sur la pédale d'enclenchement du frein pour appliquer le frein.
8. Déployer toutes les plateformes du plan de couchage à la position 48 po (121,9 cm).
9. À partir de la tête gauche, utiliser une clé Torx T40 pour retirer et conserver les quatre vis (26) qui fixent la surface du plan de couchage du relève-buste (10) au châssis du relève-buste (Figure 15). Retirer et conserver la surface du plan de couchage du relève-buste.

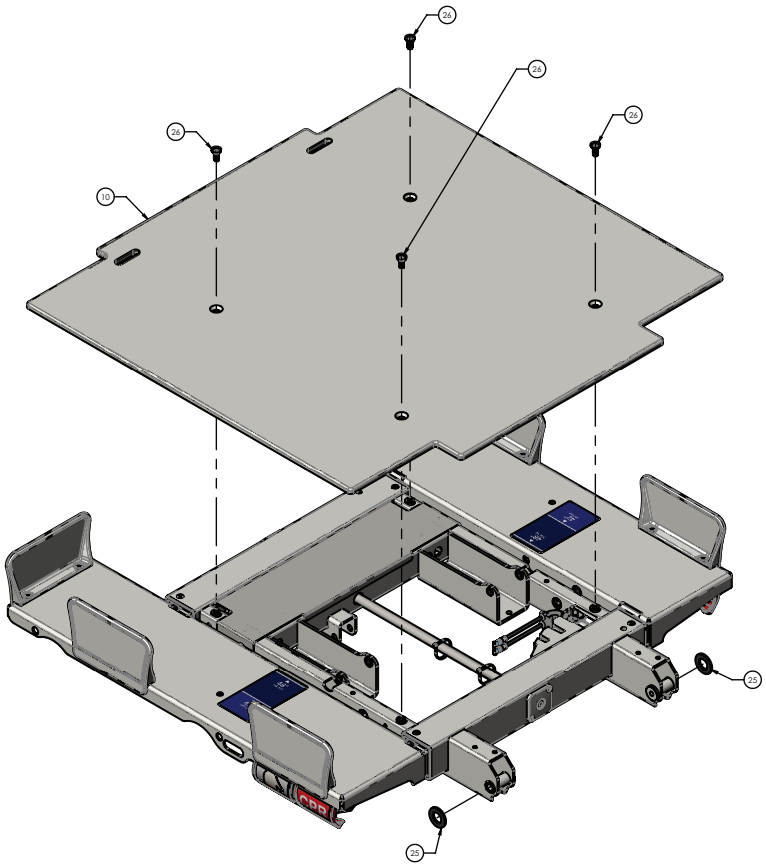

Figure 15 – Remplacement de la carte DPM, tête

10. À l’aide d’une clé Torx T25, retirer et conserver la vis (13) qui fixe l’ensemble DPM (7) au châssis du relève-buste (Figure 16).
11. À l’aide d’une clé Torx T20, retirer et conserver les deux vis (12) qui fixent l’ensemble DPM (7) au châssis du relève-buste (Figure 16).
12. Retirer l’ensemble DPM du châssis du relève-buste.

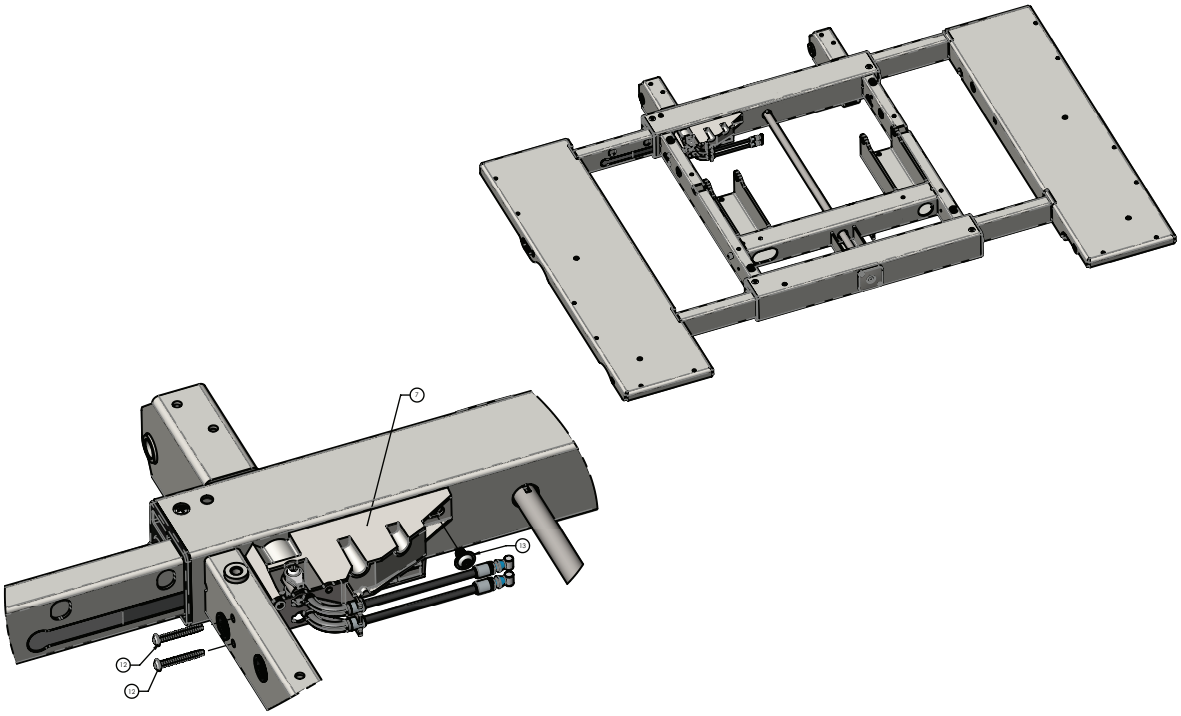

Figure 16 – Remplacement de la carte DPM, tête

13. À l'aide d'un tournevis cruciforme n° 2, retirer et conserver les deux vis (9) qui fixent le couvercle du DPM (2), puis retirer et conserver le couvercle (Figure 17).
14. À l'aide d'un tournevis cruciforme n° 2, retirer et conserver les deux vis (9) qui fixent l'ensemble de carte DPM (12) à l'ensemble DPM (Figure 17).

MISE EN GARDE

- Toujours utiliser un équipement de protection contre les DES avant d'ouvrir les sacs antistatiques et d'entretenir les pièces électroniques.
- Ne pas placer les cartes de circuits imprimés non protégées sur le sol.

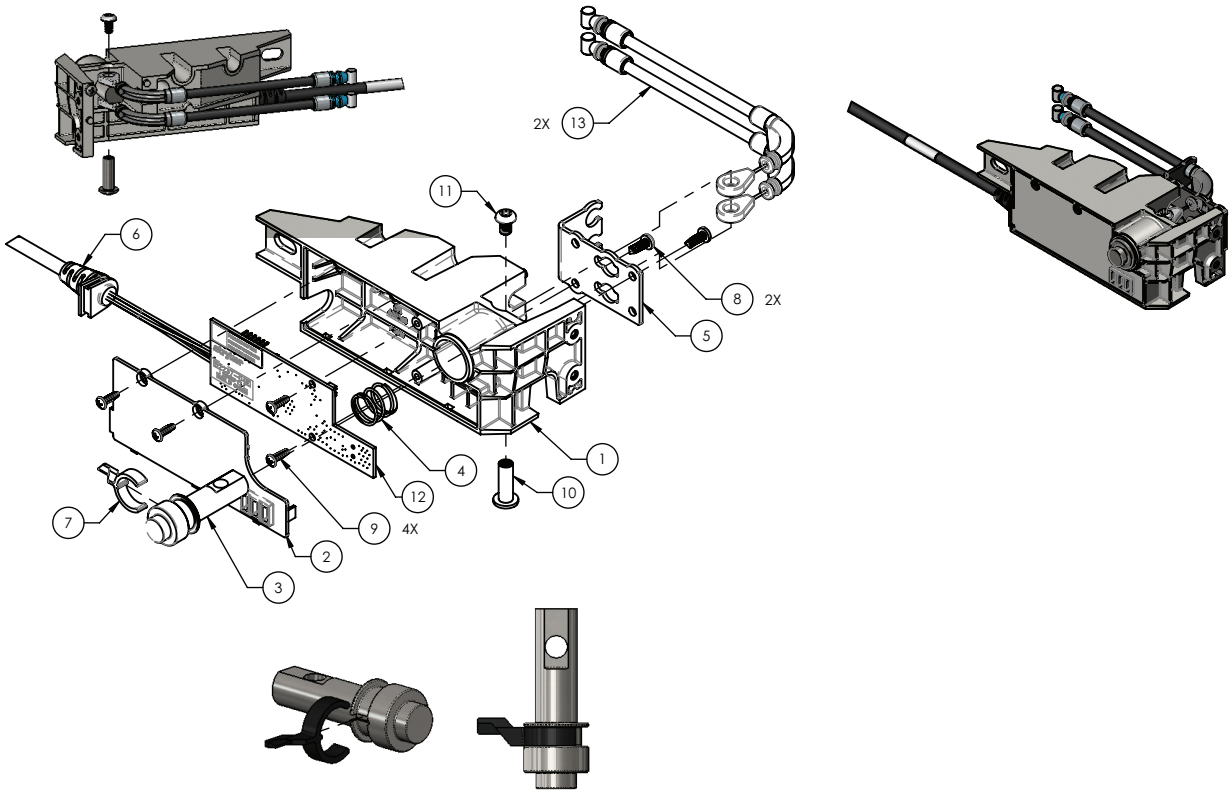

Figure 17 – Remplacement de la carte DPM, tête

15. Débrancher tous les câbles de la carte DPM. Noter les étiquettes et les fiches des câbles.
16. Retirer et jeter la carte DPM.
17. Inverser la procédure pour réinstaller.
18. Étalonner les largeurs de plateforme, voir *Étalonner la largeur de la plateforme* (page 23).
19. S'assurer du fonctionnement correct du produit avant de le remettre en service.

Carte du contrôleur de position de la plateforme (DPM), remplacement de la section médiane

Outils requis :

- Clé Torx T40
- Clé Torx T20
- Clé Torx T25
- Tournevis cruciforme n° 2
- Système DES

Procédure :

1. Élever le produit à la position de hauteur maximale.
2. Placer la surface du plan de couchage en position plane horizontale.
3. Retirer le matelas de la surface du plan de couchage.
4. Débrancher le cordon d'alimentation de la prise murale.
5. Sur le panneau de commande du pied de lit, appuyer sur **Entrée** pour accéder au menu **Paramètres**.
6. Mettre en surbrillance **Arrêt** et appuyer sur **Entrée**.
7. Appuyer sur la pédale d'enclenchement du frein pour appliquer le frein.
8. Déployer toutes les plateformes du plan de couchage à la position 48 po (121,9 cm).
9. En travaillant à partir du milieu à droite, utiliser une clé Torx T40 pour retirer et conserver les deux vis (9) qui fixent le couvercle de la plateforme de l'assise (8) au châssis de l'assise (Figure 18). Enlever et conserver le couvercle de plateforme de l'assise.

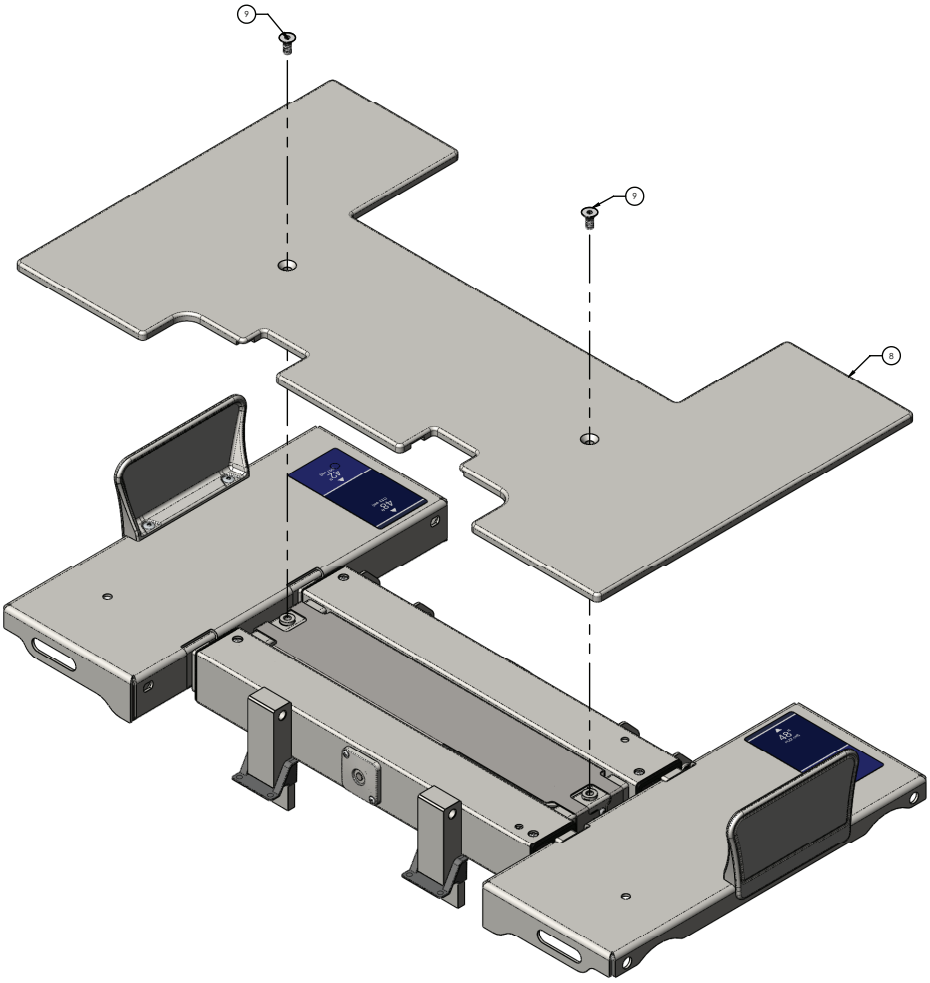

Figure 18 – Remplacement de la carte DPM, milieu

10. À l’aide d’une clé Torx T25, retirer et conserver la vis (11) qui fixe l’ensemble DPM (25) au châssis de l’assise (Figure 19).
11. À l’aide d’une clé Torx T20, retirer et conserver les deux vis (10) qui fixent l’ensemble DPM (25) au châssis de l’assise (Figure 19).
12. Retirer l’ensemble DPM du châssis de l’assise.

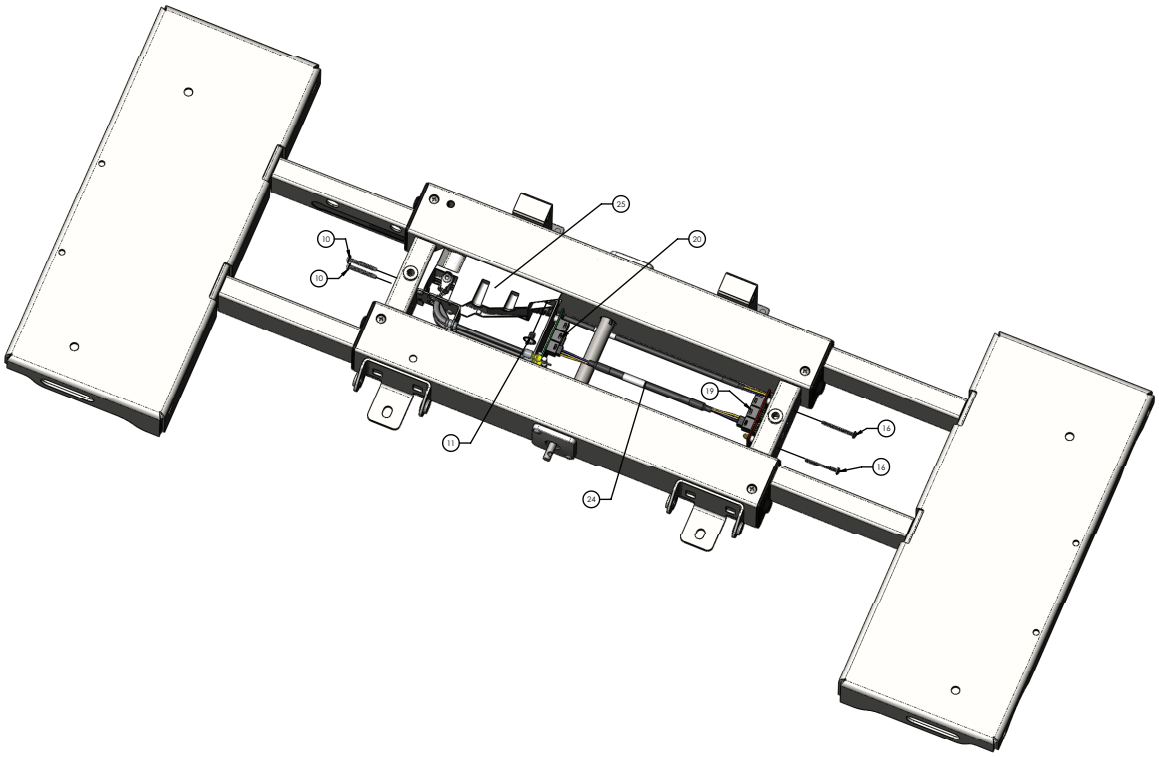

Figure 19 – Remplacement de la carte DPM, milieu

13. À l'aide d'un tournevis cruciforme n° 2, retirer et conserver les deux vis (9) qui fixent le couvercle du DPM (2), puis retirer et conserver le couvercle (Figure 20).
14. À l'aide d'un tournevis cruciforme n° 2, retirer et conserver les deux vis (9) qui fixent l'ensemble de carte DPM (12) à l'ensemble DPM (Figure 20).

MISE EN GARDE

- Toujours utiliser un équipement de protection contre les DES avant d'ouvrir les sacs antistatiques et d'entretenir les pièces électroniques.
- Ne pas placer les cartes de circuits imprimés non protégées sur le sol.

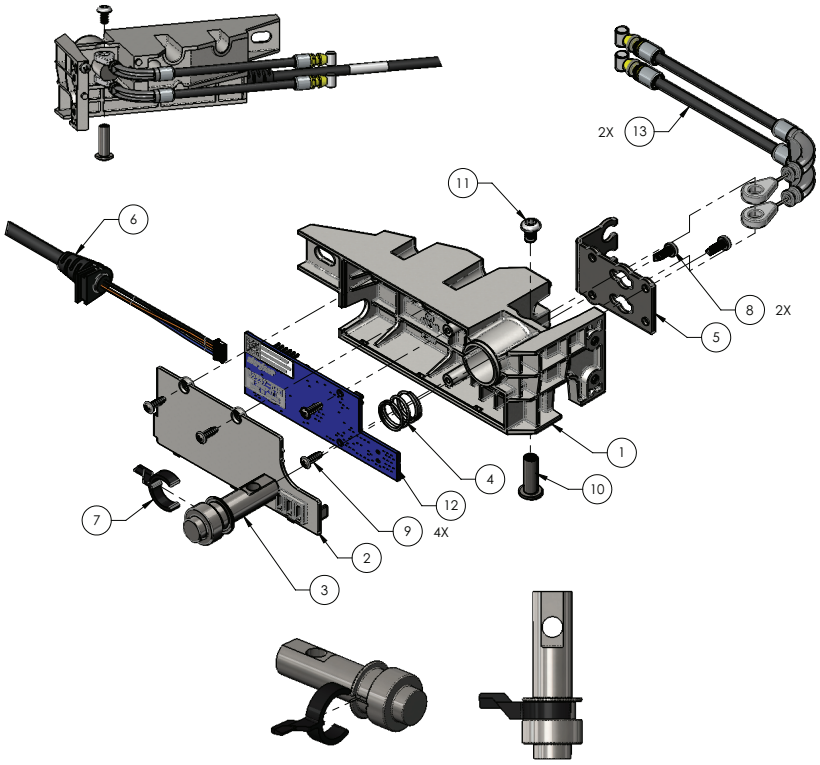

Figure 20 – Remplacement de la carte DPM, milieu

15. Débrancher tous les câbles de la carte DPM. Noter les étiquettes et les fiches des câbles.
16. Retirer et jeter la carte DPM.
17. Inverser la procédure pour réinstaller.
18. Étalonner les largeurs de plateforme, voir *Étalonner la largeur de la plateforme* (page 23).
19. S'assurer du fonctionnement correct du produit avant de le remettre en service.

Carte du contrôleur de position de la plateforme (DPM), remplacement de la section pieds

Outils requis :

- Clé Torx T40
- Clé Torx T20
- Clé Torx T25
- Tournevis cruciforme n° 2
- Système DES

Procédure :

1. Élever le produit à la position de hauteur maximale.
2. Placer la surface du plan de couchage en position plane horizontale.
3. Retirer le matelas de la surface du plan de couchage.
4. Débrancher le cordon d'alimentation de la prise murale.
5. Sur le panneau de commande du pied de lit, appuyer sur **Entrée** pour accéder au menu **Paramètres**.
6. Mettre en surbrillance **Arrêt** et appuyer sur **Entrée**.
7. Appuyer sur la pédale d'enclenchement du frein pour appliquer le frein.
8. Déployer toutes les plateformes du plan de couchage à la position 48 po (121,9 cm).
9. En travaillant à partir du côté pied droit, utiliser une clé Torx T40 pour retirer et conserver les deux vis (11) qui fixent le couvercle du repose-pieds (8) au châssis du pied (Figure 21). Enlever et conserver le couvercle de plateforme pour les pieds.

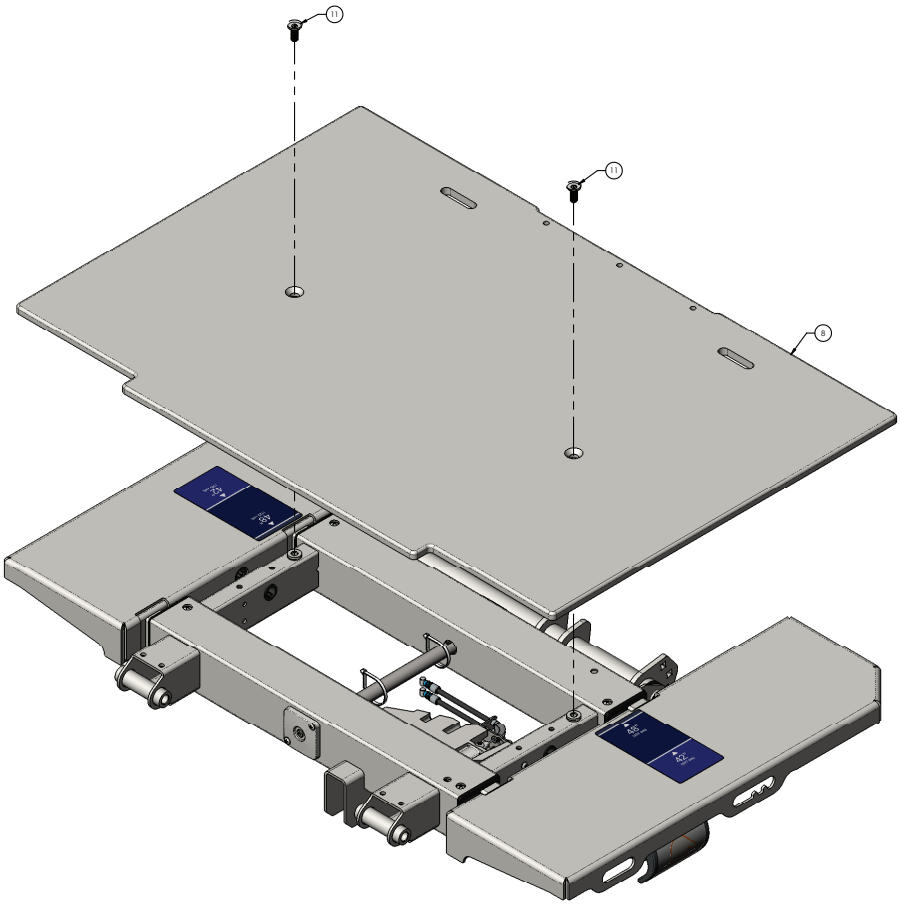

Figure 21 – Remplacement de la carte DPM, pied

10. À l’aide d’une clé Torx T25, retirer et conserver la vis (13) qui fixe l’ensemble DPM (7) au châssis du pied (Figure 22).
11. À l’aide d’une clé Torx T20, retirer et conserver les deux vis (12) qui fixent l’ensemble DPM (7) au châssis du pied (Figure 22).
12. Retirer l’ensemble DPM du châssis du pied.

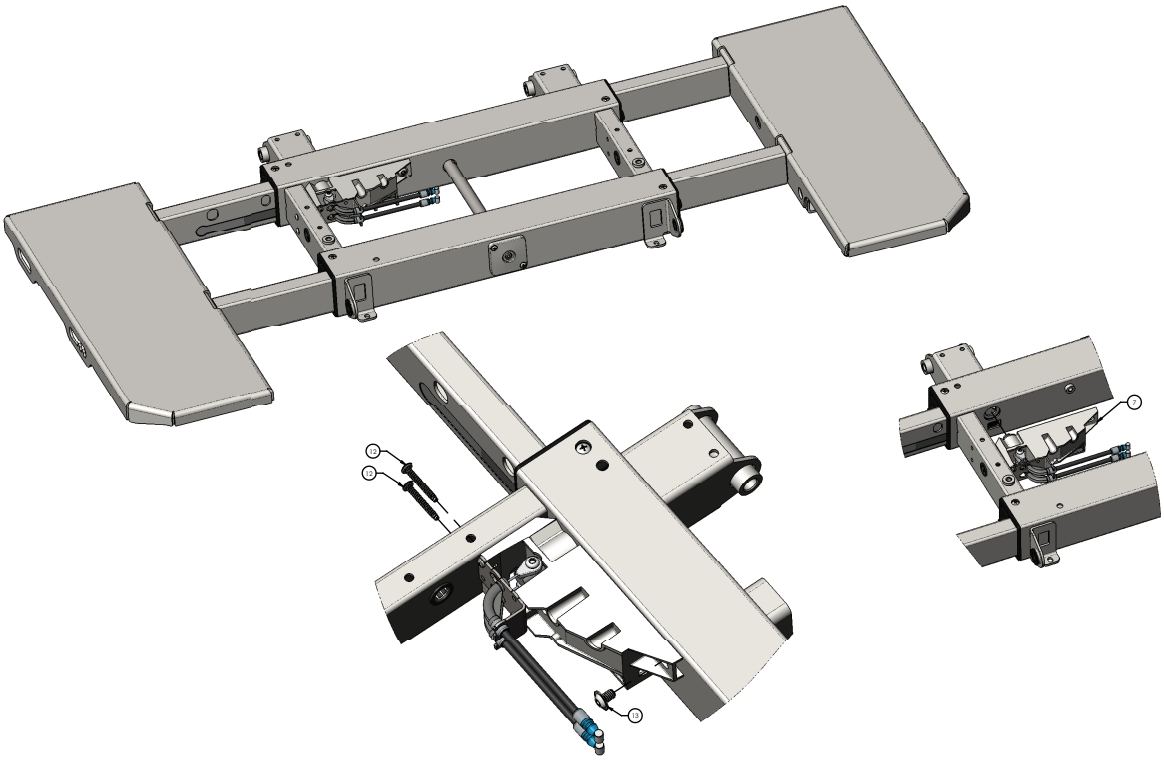

Figure 22 – Remplacement de la carte DPM, pied

13. À l'aide d'un tournevis cruciforme n° 2, retirer et conserver les deux vis (9) qui fixent le couvercle du DPM (2). Retirer et conserver le couvercle (Figure 23).
14. À l'aide d'un tournevis cruciforme n° 2, retirer et conserver les deux vis (9) qui fixent l'ensemble de carte DPM (12) à l'ensemble DPM (Figure 23).

MISE EN GARDE

- Toujours utiliser un équipement de protection contre les DES avant d'ouvrir les sacs antistatiques et d'entretenir les pièces électroniques.
- Ne pas placer les cartes de circuits imprimés non protégées sur le sol.

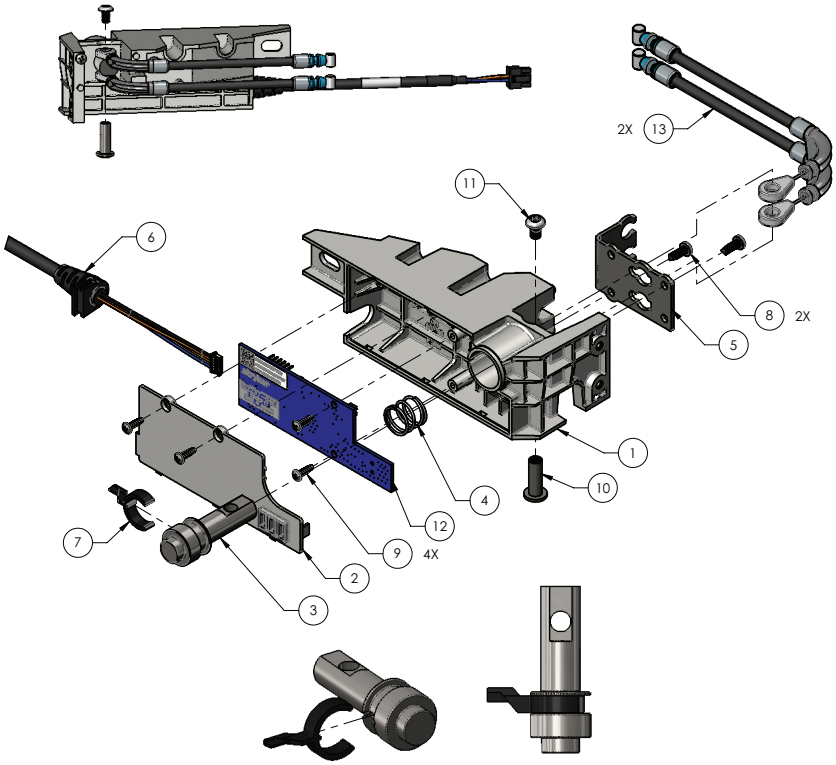

Figure 23 – Remplacement de la carte DPM, pied

15. Débrancher tous les câbles de la carte DPM. Noter les étiquettes et les fiches des câbles.
16. Retirer et jeter la carte DPM.
17. Inverser la procédure pour réinstaller.
18. Étalonner les largeurs de plateforme, voir *Étalonner la largeur de la plateforme* (page 23).
19. S'assurer du fonctionnement correct du produit avant de le remettre en service.

Remplacement de la carte audiovisuelle (AVB)

Outils requis :

- Tournevis cruciforme n° 2
- Système DES

Procédure :

1. Débrancher le cordon d'alimentation de la prise murale.
2. Sur le panneau de commande du pied de lit, appuyer sur **Entrée** pour accéder au menu **Paramètres**.
3. Mettre en surbrillance **Arrêt** et appuyer sur **Entrée**.
4. Appuyer sur la pédale d'enclenchement du frein pour appliquer le frein.
5. À l'aide d'un tournevis cruciforme n° 2, retirer et conserver les trois vis qui fixent l'ensemble AVB au côté pieds du châssis du plan de couchage.
6. Retirer l'ensemble AVB du châssis du plan de couchage.

MISE EN GARDE

- Toujours utiliser un équipement de protection contre les DES avant d'ouvrir les sacs antistatiques et d'entretenir les pièces électroniques.
- Ne pas placer les cartes de circuits imprimés non protégées sur le sol.

7. Débrancher tous les câbles de l'ensemble AVB. Noter les étiquettes et les fiches des câbles.
8. À l'aide d'un tournevis cruciforme n° 2, retirer et conserver la vis (4) et l'écrou (5) qui fixent le haut-parleur (2) à l'ensemble AVB. Retirer et conserver le haut parleur (Figure 24).
9. Jeter l'ensemble AVB.

10. Inverser la procédure pour réinstaller.
11. S’assurer du fonctionnement correct du produit avant de le remettre en service.

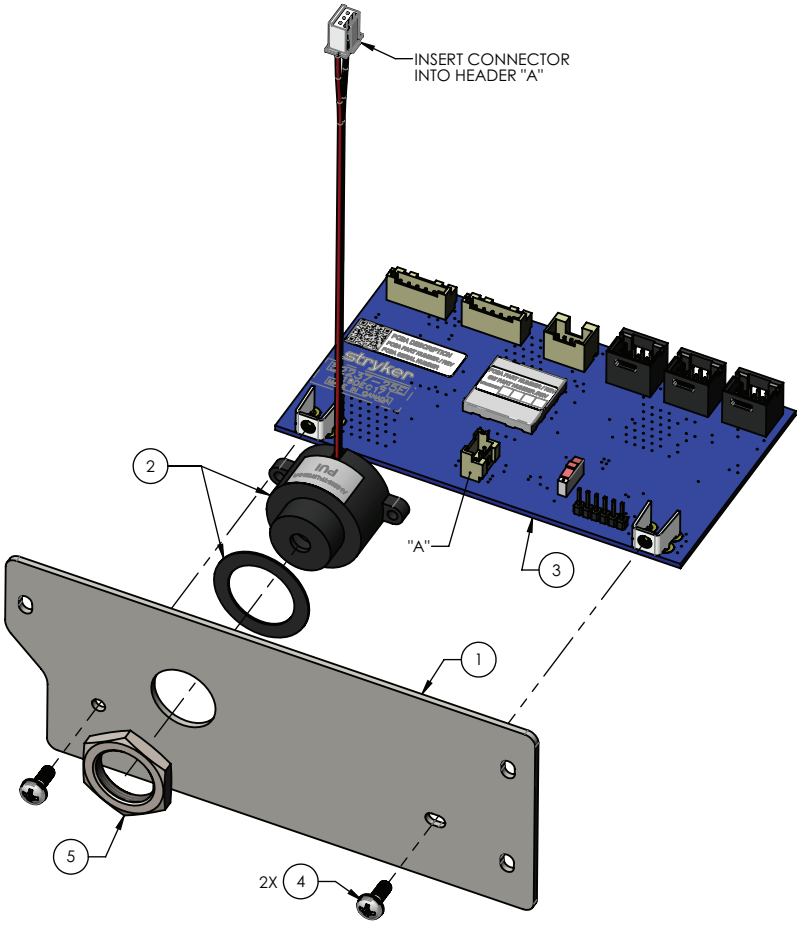

Figure 24 – Remplacement de l’AVB

Remplacement de la carte d’interface patient (PSI)

Outils requis :

- Tournevis cruciforme n° 2

Procédure :

1. Débrancher le cordon d’alimentation de la prise murale.
2. Sur le panneau de commande du pied de lit, appuyer sur **Entrée** pour accéder au menu **Paramètres**.
3. Mettre en surbrillance **Arrêt** et appuyer sur **Entrée**.
4. Appuyer sur la pédale d’enclenchement du frein pour appliquer le frein.
5. Débrancher le câble d’appel infirmier, le cas échéant.
6. À l’aide d’un tournevis cruciforme n° 2, retirer et conserver les trois vis (26) qui fixent l’ensemble de carte PSI (25) au châssis du plan de couchage et tirer l’ensemble PSI vers l’extérieur (Figure 25).

MISE EN GARDE

- Toujours utiliser un équipement de protection contre les DES avant d’ouvrir les sacs antistatiques et d’entretenir les pièces électroniques.
- Ne pas placer les cartes de circuits imprimés non protégées sur le sol.

7. Débrancher tous les câbles de la carte de commande principale. Noter les étiquettes et les fiches des câbles.

8. Jeter la carte PSI.
9. Inverser la procédure pour réinstaller.
10. S’assurer du fonctionnement correct du produit avant de le remettre en service.

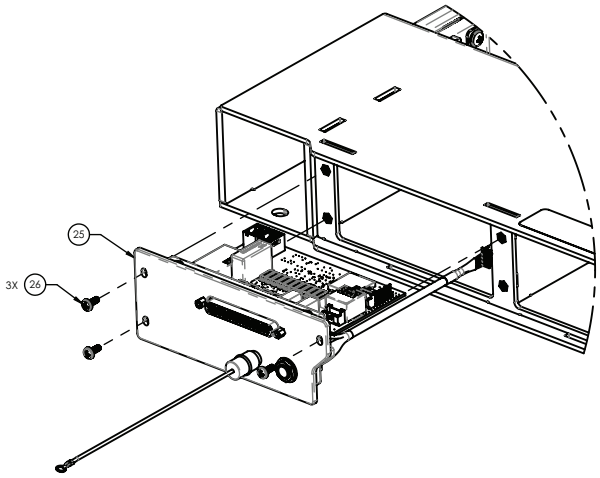

Figure 25 – Remplacement de PSI

Remplacement du clavier/de l’affichage du pied de lit

Outils requis :

- Tournevis cruciforme n° 2
- Outil à pointe
- Système DES

Procédure :

1. Débrancher le cordon d’alimentation de la prise murale.
2. Sur le panneau de commande du pied de lit, appuyer sur **Entrée** pour accéder au menu **Paramètres**.
3. Mettre en surbrillance **Arrêt** et appuyer sur **Entrée**.
4. Appuyer sur la pédale d’enclenchement du frein pour appliquer le frein.
5. À l’aide d’un outil à pointe, retirer l’étiquette avant (11) du pied de lit (Figure 26).
6. À l’aide d’un tournevis cruciforme n° 2, retirer et conserver les trois vis (18) et rondelles (25) qui fixent le panneau arrière (3) au pied de lit (Figure 26).
7. Retirer et conserver le panneau arrière (3).
8. À l’aide d’un tournevis cruciforme n° 2, retirer et conserver les six vis (18) et six rondelles (25) qui fixent le clavier/l’affichage (7) au pied de lit (Figure 26).

MISE EN GARDE

- Toujours utiliser un équipement de protection contre les DES avant d’ouvrir les sacs antistatiques et d’entretenir les pièces électroniques.
- Ne pas placer les cartes de circuits imprimés non protégées sur le sol.

9. Débrancher le câble du clavier/affichage et le câble lumineux du pied de lit iBed (13). Retirer et jeter le clavier/l’affichage (7) (Figure 26).
10. Inverser la procédure pour réinstaller.
11. S’assurer du fonctionnement correct du produit avant de le remettre en service.

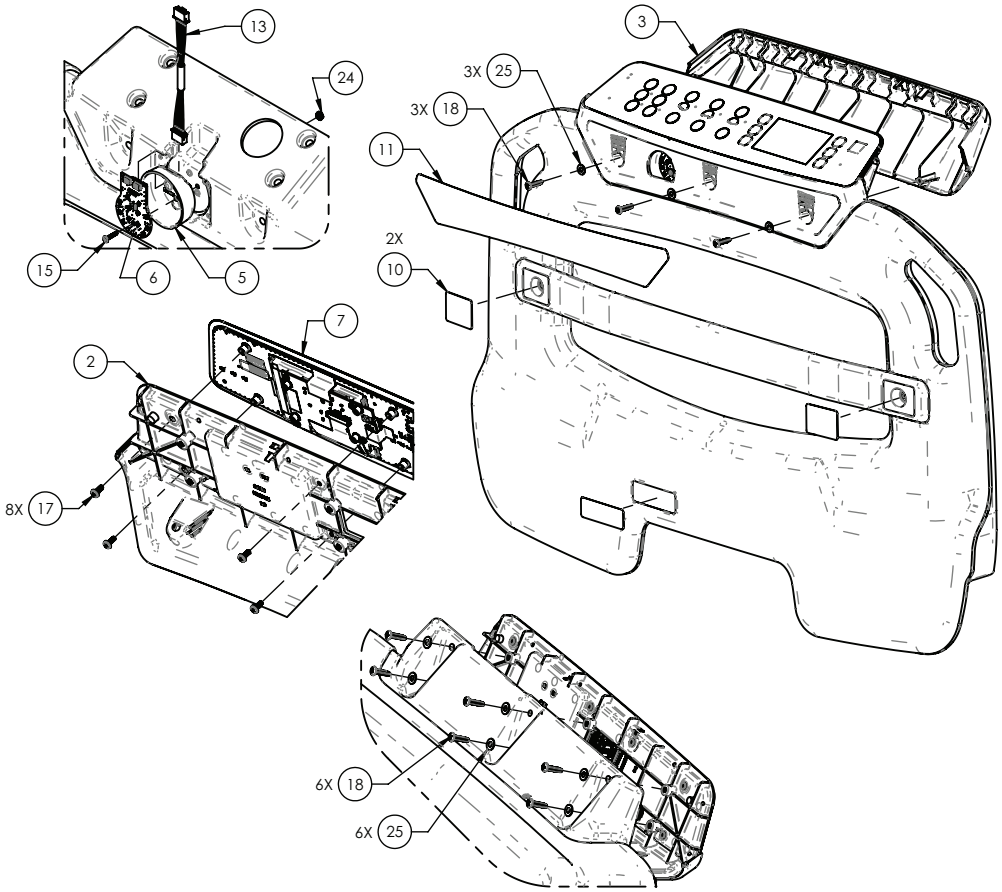

Figure 26 – Remplacement du clavier/de l'affichage du pied de lit

Remplacement du câble principal du pied de lit

Outils requis :

- Tournevis cruciforme n° 2
- Outil à pointe
- Système DES

Procédure :

1. Débrancher le cordon d'alimentation de la prise murale.
2. Sur le panneau de commande du pied de lit, appuyer sur **Entrée** pour accéder au menu **Paramètres**.
3. Mettre en surbrillance **Arrêt** et appuyer sur **Entrée**.
4. Appuyer sur la pédale d'enclenchement du frein pour appliquer le frein.
5. À l'aide d'un outil à pointe, retirer l'étiquette avant (11) du pied de lit (Figure 27).
6. À l'aide d'un tournevis cruciforme n° 2, retirer les trois vis (18) et rondelles (25) qui fixent le panneau arrière (3) au pied de lit (Figure 27). Retirer et conserver le panneau d'accès.
7. À l'aide d'un tournevis cruciforme n° 2, retirer et conserver les six vis (18) et six rondelles (25) qui fixent le clavier/l'affichage (7) au pied de lit (Figure 27).

MISE EN GARDE

- Toujours utiliser un équipement de protection contre les DES avant d'ouvrir les sacs antistatiques et d'entretenir les pièces électroniques.
- Ne pas placer les cartes de circuits imprimés non protégées sur le sol.

8. Débrancher le câble du clavier/affichage et le câble lumineux du pied de lit iBed (13). Retirer et conserver le clavier/l'affichage (7) (Figure 27).
9. Retirer le pied de lit du produit.
10. À l'aide d'un tournevis cruciforme n° 2, retirer et conserver les deux vis (19) qui fixent le câble principal du pied de lit (14) au fond du pied de lit (Figure 27).

11. Retirer le câble principal du pied de lit (14) du pied de lit et le jeter (Figure 27).
12. Inverser la procédure pour réinstaller.
13. S’assurer du fonctionnement correct du produit avant de le remettre en service.

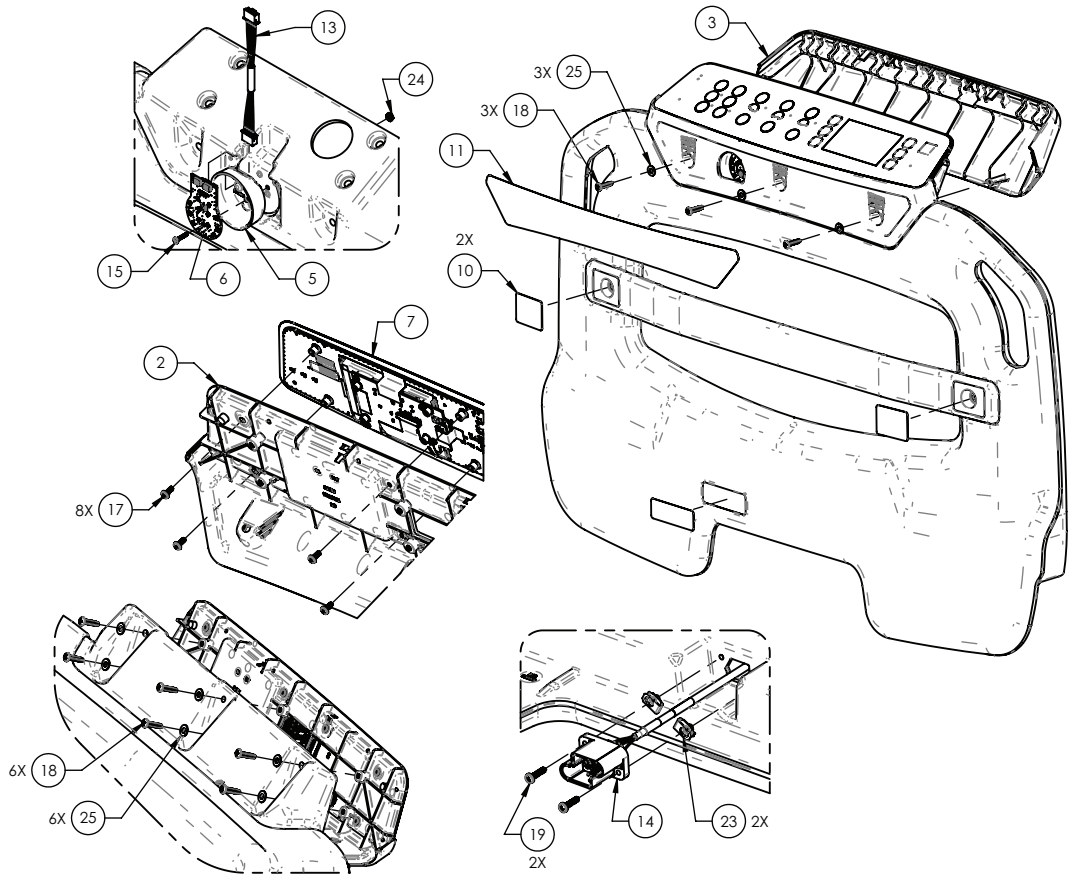

Figure 27 – Remplacement du câble principal du pied de lit

Remplacement de l’actionneur du relève-buste

Outils requis :

- Pince à becs fins
- Petit tournevis plat
- Graisse Syn-Tech (3000-200-719)

Procédure :

1. Élever le produit à la position de hauteur maximale.
2. Débrancher le cordon d’alimentation de la prise murale.
3. Sur le panneau de commande du pied de lit, appuyer sur **Entrée** pour accéder au menu **Paramètres**.
4. Mettre en surbrillance **Arrêt** et appuyer sur **Entrée**.
5. Appuyer sur la pédale d’enclenchement du frein pour appliquer le frein.
6. Relever les deux barrières latérales du côté tête jusqu’à leur position verrouillée la plus haute.
7. Tirer sur la poignée de déblocage pour position d’urgence RCP afin d’abaisser le relève-buste.
8. À l’aide d’une pince à becs fins, retirer les deux clips de retenue de goupille bêta (9) des axes à épaulement (18, 19) qui fixent l’actionneur (20) à l’ensemble soudé du plan de couchage et à l’ensemble soudé du relève-buste (Figure 28).
9. Tout en soutenant l’actionneur (20) d’une main, retirer l’axe à épaulement du côté tête (18), puis abaisser l’actionneur (Figure 28).

   Remarque - Appliquer une fine couche de graisse Syn-Tech sur l’axe à épaulement lors de la réinstallation.

10. À l'aide d'un petit tournevis plat, déverrouiller le dispositif de retenue de sangle RCP gris de la sangle RCP rouge pour desserrer le dispositif de retenue de sangle RCP.

11. À l'aide d'un petit tournevis plat, retirer le dispositif de retenue de sangle RCP gris de la sangle RCP rouge. Une entretoise blanche située entre la sangle RCP et le support de fixation du câble de RCP tombe (Figure 29). Conserver l'entretoise blanche.

12. Retirer les câbles de RCP du support de fixation des câbles de RCP.

13. À l'aide d'un petit tournevis plat, débloquer la bague de retenue des connexions rapides du câble d'alimentation et du capteur, puis déconnecter les câbles de l'actionneur. Lors de la reconnexion des câbles, insérer complètement et verrouiller la bague de retenue du connecteur rapide du câble.

14. Tout en soutenant l'actionneur (20) d'une main, retirer l'axe à épaulement du côté pieds (19), puis abaisser l'actionneur (Figure 28).

    Remarque - Appliquer une fine couche de graisse Syn-Tech sur l'axe à épaulement lors de la réinstallation.

15. Inverser la procédure pour réinstaller.

16. Étalonner les angles, voir *Étalonner les angles* (page 22).

17. S'assurer du fonctionnement correct du produit avant de le remettre en service.

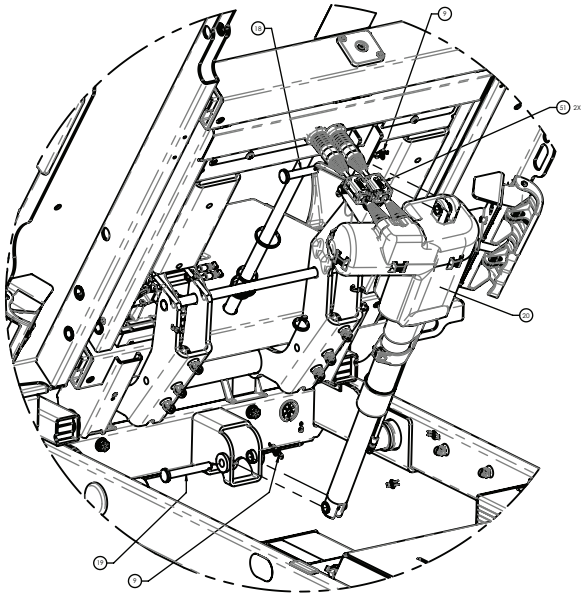

Figure 28 – Remplacement de l’actionneur du relève-buste

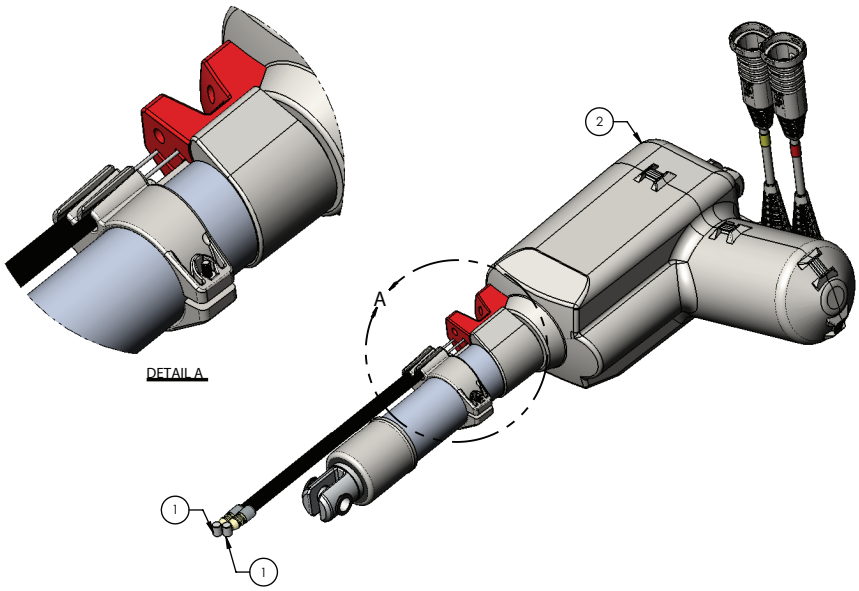

Figure 29 – Sangle RCP du relève-buste

Remplacement de l’actionneur du relève-jambes

Outils requis :

- Pince à becs fins
- Petit tournevis plat
- Graisse Syn-Tech (3000-200-719)

Procédure :

1. Élever le produit à la position de hauteur maximale.
2. Débrancher le cordon d'alimentation de la prise murale.
3. Sur le panneau de commande du pied de lit, appuyer sur **Entrée** pour accéder au menu **Paramètres**.
4. Mettre en surbrillance **Arrêt** et appuyer sur **Entrée**.
5. Appuyer sur la pédale d'enclenchement du frein pour appliquer le frein.
6. Relever les deux barrières latérales du côté pieds jusqu'à leur position verrouillée la plus haute.
7. À l'aide d'un petit tournevis plat, débloquer le raccord rapide du câble d'alimentation/capteur (51) et déconnecter le câble de l'actionneur (46) (Figure 30). Lors de la reconnexion des câbles, insérer complètement et verrouiller la bague de retenue du connecteur rapide du câble.
8. À l'aide d'une pince à becs fins, retirer les deux clips de retenue de goupille bêta (9) des axes à épaulement (21) qui fixent l'actionneur (46) à l'ensemble soudé du plan de couchage et à l'ensemble soudé du relève-buste (Figure 30).
9. Tout en soutenant l'actionneur (46) d'une main, retirer l'axe à épaulement du côté tête (21) et l'axe à épaulement du côté pieds (21), puis abaisser l'actionneur (Figure 30).

   Remarque - Appliquer une fine couche de graisse Syn-Tech sur l'axe à épaulement lors de la réinstallation.
10. Inverser la procédure pour réinstaller.
11. Étalonner les angles, voir *Étalonner les angles* (page 22).
12. S'assurer du fonctionnement correct du produit avant de le remettre en service.

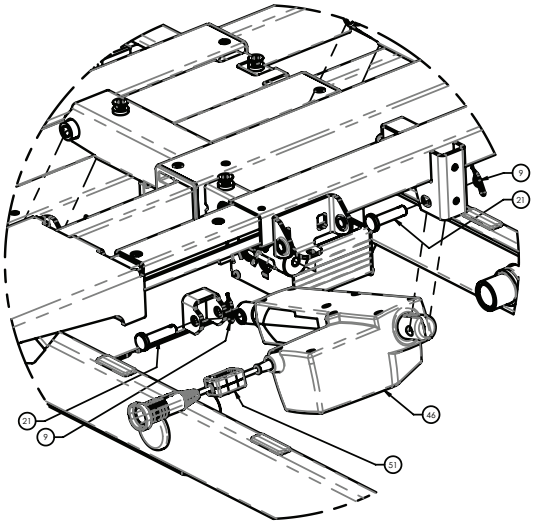

Figure 30 – Remplacement de l'actionneur du relève-jambes

Remplacement de l'actionneur du pied

Outils requis :

- Pince à becs fins
- Petit tournevis plat
- Graisse Syn-Tech (3000-200-719)

Procédure :

1. Élever le produit à la position de hauteur maximale.
2. Débrancher le cordon d'alimentation de la prise murale.
3. Sur le panneau de commande du pied de lit, appuyer sur **Entrée** pour accéder au menu **Paramètres**.
4. Mettre en surbrillance **Arrêt** et appuyer sur **Entrée**.
5. Appuyer sur la pédale d'enclenchement du frein pour appliquer le frein.
6. Relever les deux barrières latérales du côté pieds jusqu'à leur position verrouillée la plus haute.
7. À l'aide d'une pince à becs fins, retirer le clip de retenue de goupille bêta (9) de l'axe à épaulement du côté tête (21) qui fixe l'actionneur (35) à l'ensemble soudé du plan de couchage (Figure 31).

8. À l'aide d'une pince à becs fins, retirer la bague de retenue circulaire (36) de l'axe à épaulement du côté pieds (18) qui fixe l'actionneur (35) à l'ensemble soudé de la cuisse (Figure 31).
9. Tout en soutenant l'actionneur (35) d'une main, retirer l'axe à épaulement du côté tête (21) et l'axe à épaulement du côté pieds (18), puis abaisser l'actionneur (Figure 31).

   Remarque - Appliquer une fine couche de graisse Syn-Tech sur l'axe à épaulement lors de la réinstallation.
10. À l'aide d'un petit tournevis plat, débloquer le raccord rapide du câble d'alimentation/capteur (51) et déconnecter le câble de l'actionneur (35) (Figure 31). Lors de la reconnexion des câbles, insérer complètement et verrouiller la bague de retenue du connecteur rapide du câble.
11. Inverser la procédure pour réinstaller.

    Remarque - Acheminer le câble d'alimentation/capteur par-dessus l'actionneur lors de sa réinstallation.
12. Étalonner les angles, voir *Étalonner les angles* (page 22).
13. S'assurer du fonctionnement correct du produit avant de le remettre en service.

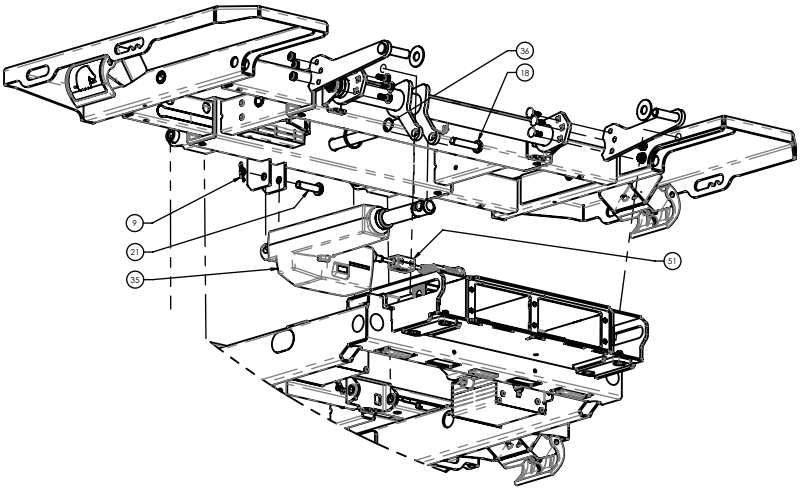

Figure 31 – Remplacement de l'actionneur du pied

Actionneur d'élévateur, remplacement de la tête et du pied

Outils requis :

- Pince à becs fins
- (2) Boulon et écrou de 3/8 po x 1 po grade 8
- Graisse Syn-Tech (3000-200-719)

Procédure :

1. Faire monter ou descendre l'actionneur pour en retirer la charge du plan de couchage.
2. Relever les deux barrières en position haute et verrouillée du côté tête ou du côté pieds.
3. Si l'activateur fonctionne toujours :

   a. Élever le produit à la position de hauteur maximale pour exposer les trous du support de levage de l'ensemble soudé de la base des deux côtés.

   b. Insérer deux boulons de 3/8 po dans les trous du support de l'ensemble soudé de la base depuis l'intérieur vers l'extérieur, puis visser les écrous sur les boulons pour empêcher les boulons de tomber.

   MISE EN GARDE - Toujours laisser les boulons desserrés dans les trous du support pour que la tête du boulon fasse suffisamment saillie pour arrêter le bloc coulissant du mécanisme de levage.

   c. Abaisser le plan de couchage jusqu'à ce que le mécanisme de levage glisse en contact avec les têtes de boulon de 3/8 po. Il doit être possible de secouer l'actionneur à la main après avoir retiré la charge du plan de couchage de la surface du plan de couchage. Si ce n'est pas le cas, abaisser davantage le plan de couchage jusqu'à ce que l'actionneur soit desserré.

   AVERTISSEMENT - Ne pas abaisser le plan de couchage trop bas sous peine d'endommager les boulons du support.
4. Si l'actionneur ne fonctionne pas :

   a. Mettre le lit en mode Entretien (limites contournées), puis passer au menu Entretien de l'actionneur. Sélectionner l'actionneur qui doit se déplacer et voir s'il fonctionne.

   b. Voir l'étape 3a.

5. Si l'actionneur ne fonctionne pas avec les limites contournées à l'étape 4a, utiliser un élévateur, avec une sangle autour et sous le plan de couchage, pour retirer la charge du plan de couchage de l'actionneur et soutenir la surface du plan de couchage à l'extrémité qui est défaillante.
6. Débrancher le cordon d'alimentation de la prise murale.
7. Sur le panneau de commande du pied de lit, appuyer sur **Entrée** pour accéder au menu **Paramètres**.
8. Mettre en surbrillance **Arrêt** et appuyer sur **Entrée**.
9. À l'aide du connecteur de déblocage rapide du câble, déverrouiller le câble du boîtier de commande du moteur de sorte qu'il soit lâche.
10. À l'aide d'une pince à becs fins, retirer les deux clips de retenue de goupille bêta (23) des axes à épaulement (22) qui fixent l'actionneur (24) à l'ensemble soudé du plan de couchage et soulever l'ensemble soudé (Figure 32).
11. Tout en soutenant l'actionneur (24) d'une main, retirer l'axe à épaulement du côté tête (22) et l'axe à épaulement du côté pieds (22), puis abaisser l'actionneur (Figure 32).

    Remarque - Appliquer une fine couche de graisse Syn-Tech sur l'axe à épaulement lors de la réinstallation.
12. Inverser la procédure pour réinstaller.
13. Étalonner les angles, voir *Étalonner les angles* (page 22).
14. S'assurer du fonctionnement correct du produit avant de le remettre en service.

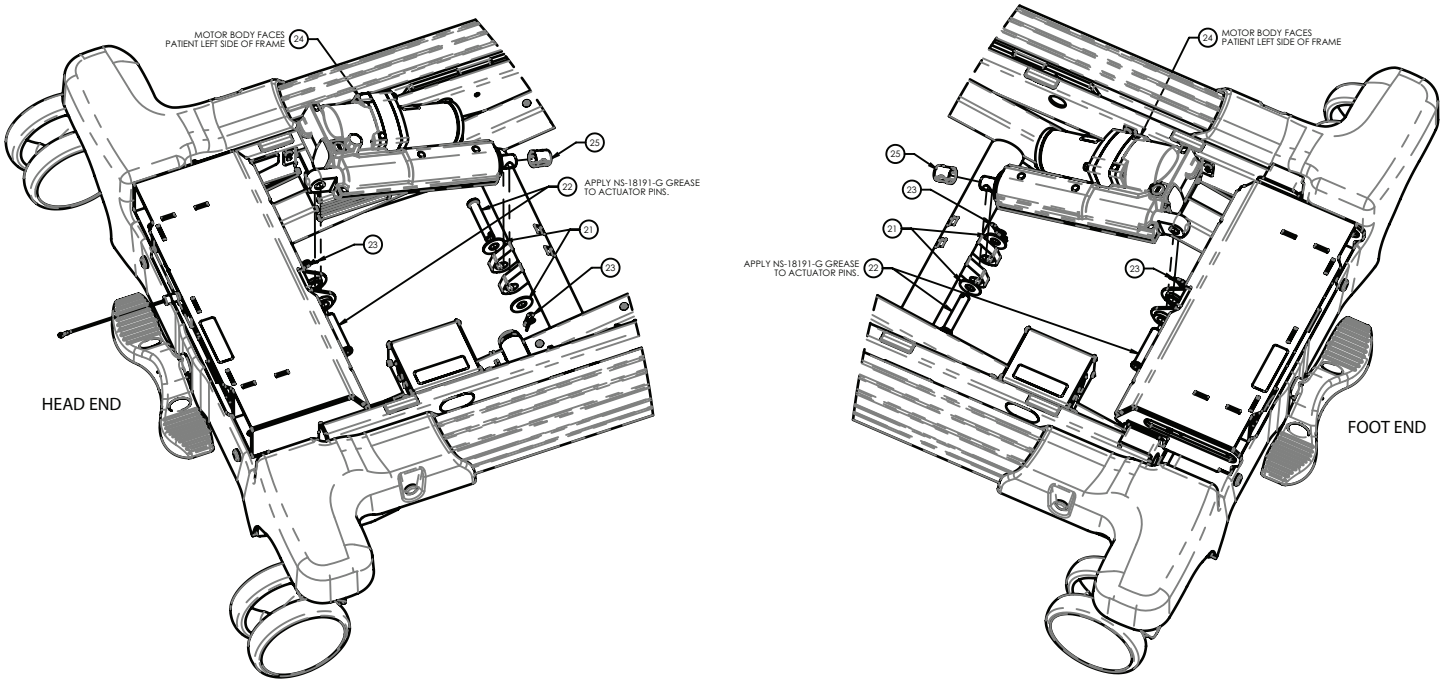

Figure 32 – Remplacement de l'actionneur de levage

Potentiomètre - élévateur, remplacement côté tête gauche ou côté pieds droit

Outils requis :

- Tournevis cruciforme n° 2
- Tournevis cruciforme tronqué n° 2
- Outil à pointe

Procédure :

1. Élever le relève-buste à la hauteur la plus élevée pour la tête gauche, ou élever le relève-jambes à la hauteur la plus élevée pour le pied droit.
2. Débrancher le cordon d'alimentation de la prise murale.
3. Sur le panneau de commande du pied de lit, appuyer sur **Entrée** pour accéder au menu **Paramètres**.
4. Mettre en surbrillance **Arrêt** et appuyer sur **Entrée**.
5. Appuyer sur la pédale d'enclenchement du frein pour appliquer le frein.
6. Élever les barrières du côté tête en position complètement relevée et verrouillée (pour la tête gauche) ou relever les barrières du côté pieds en position complètement relevée et verrouillée (pour le pied droit).
7. À l'aide d'un outil à pointe, retirer l'étiquette ronde (16) sur le dessus de la protection du bras de levage (Figure 33).

8. À l'aide d'un tournevis cruciforme tronqué n° 2, retirer et conserver les deux vis (19) qui fixent le capuchon au bras de levage (Figure 33).
9. À l'aide d'un tournevis cruciforme n° 2, retirer et conserver la vis (19) qui fixe le clamp en P (18) et le câble du potentiomètre au bras de levage (Figure 33).
10. À l'aide d'un tournevis cruciforme n° 2, retirer et conserver les deux vis (12) qui fixent le potentiomètre (11) au bras de levage (Figure 33).
11. Tirer le câble hors du tube du bras de levage et débrancher et retirer le potentiomètre (11).
12. Retirer et conserver l'engrenage du potentiomètre (13) du potentiomètre (11) et jeter le potentiomètre (Figure 33).
13. Inverser la procédure pour réinstaller.
14. Étalonner les angles, voir *Étalonner les angles* (page 22).
15. S'assurer du fonctionnement correct du produit avant de le remettre en service.

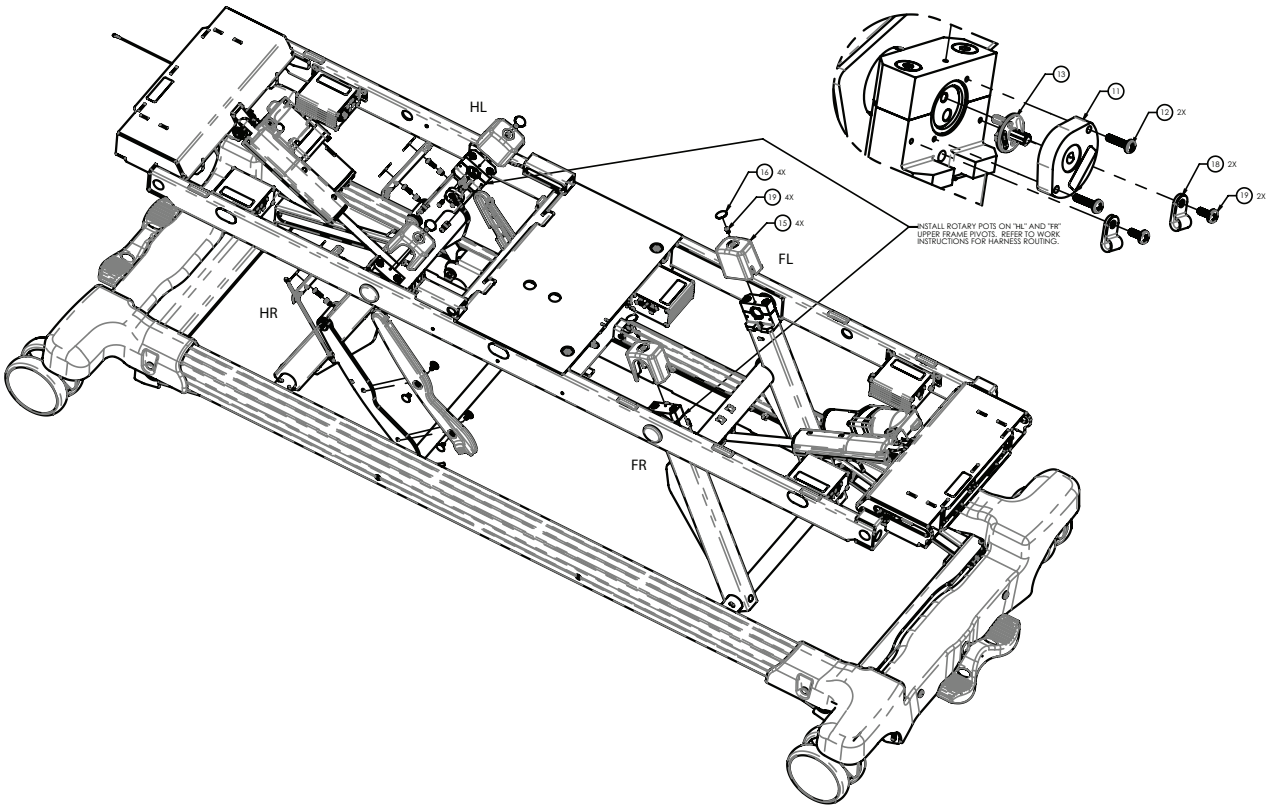

Figure 33 – Remplacement du potentiomètre

Remplacement du support du système de pesée, du côté tête et du côté pieds

Remarque - Lorsque le mode NAWI est activé, le système de pesée doit faire l'objet d'une vérification de la conformité. Cela doit être fait par Stryker ou un autre organisme certifié avant de remettre le produit en service.

Outils requis :

- Tournevis cruciforme n° 2
- Petit tournevis à tête plate
- Système DES

Procédure :

1. Appuyer sur la pédale d'enclenchement du frein pour appliquer le frein.
2. Débrancher le cordon d'alimentation de la prise murale.
3. Sur le panneau de commande du pied de lit, appuyer sur **Entrée** pour accéder au menu **Paramètres**.
4. Mettre en surbrillance **Arrêt** et appuyer sur **Entrée**.
5. À l'aide d'un petit tournevis à tête plate, retirer et conserver les quatre cache-vis du couvercle des roulettes (6) (Figure 34).

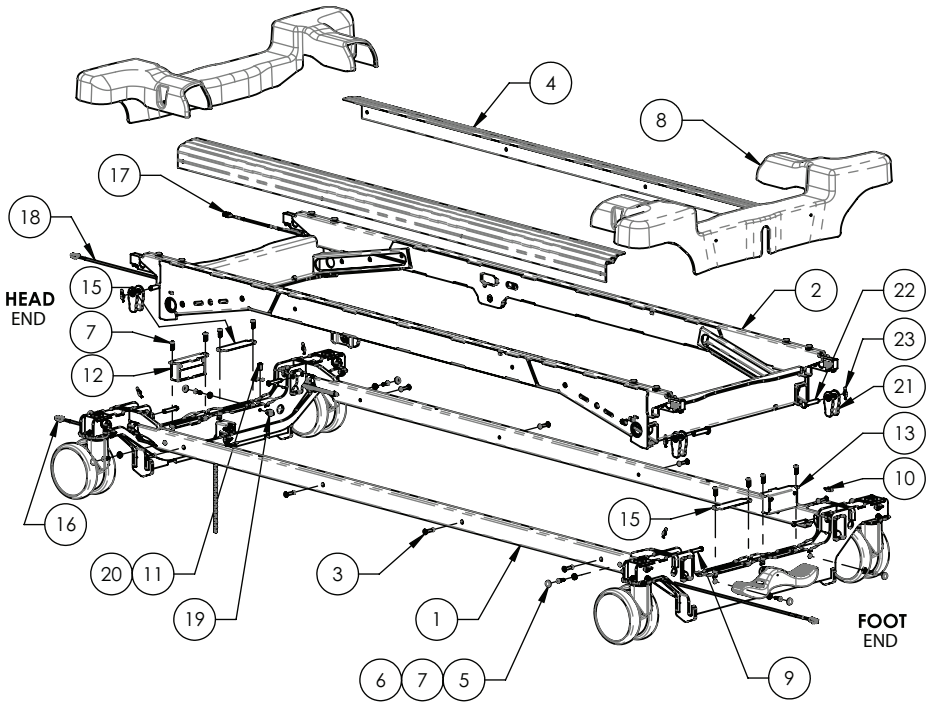

Figure 34 – Remplacement du support de pesée

6. À l'aide d'un tournevis cruciforme n° 2, retirer et conserver les quatre vis (7) et rondelles (5) qui fixent le couvercle des roulettes (8) au châssis de la base (Figure 34). Retirer et conserver le couvercle des roulettes.

7. À l'aide d'un tournevis cruciforme n° 2, retirer et conserver les deux vis (7) qui fixent l'ensemble du support de pesée (12 [côté tête], 13 [côté pieds]) à l'ensemble soudé de la base (Figure 35). Retirer l'ensemble de carte du système de pesée.

MISE EN GARDE

- Toujours utiliser un équipement de protection contre les DES avant d'ouvrir les sacs antistatiques et d'entretenir les pièces électroniques.
- Ne pas placer les cartes de circuits imprimés non protégées sur le sol.

---

8. Déconnecter le câble de communication et les deux cellules de charge de l'ensemble de carte de pesée (12 [côté tête], 13 [côté pieds]) (Figure 35). Jeter l'ensemble de carte du système de pesée.

9. Inverser la procédure pour réinstaller.

10. Étalonner le système de pesée, voir *Étalonner le système de pesée* (page 21).

11. S'assurer du fonctionnement correct du produit avant de le remettre en service.

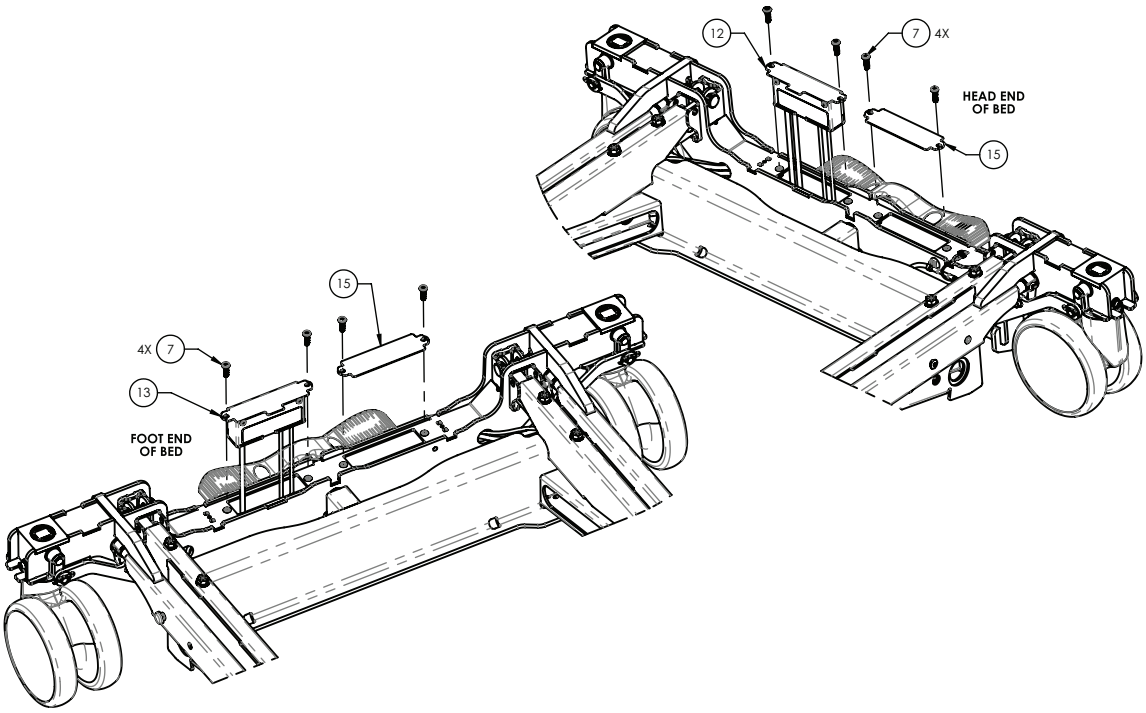

Figure 35 – Remplacement du support de pesée

Remplacement de l'ensemble de cellule de pesage

Remarque - Lorsque le mode NAWI est activé, le système de pesée doit faire l'objet d'une vérification de la conformité. Cela doit être fait par Stryker ou un autre organisme certifié avant de remettre le produit en service.

Outils requis :

- Tournevis cruciforme n° 2
- Petit tournevis à tête plate
- Clé dynamométrique (po-lb)
- Pince à becs fins
- Clé à cliquet
- Douille de 1/2 po
- Vérin de plancher, petit
- **Loctite®** 242

Procédure :

1. Appuyer sur la pédale d'enclenchement du frein pour appliquer le frein.
2. Débrancher le cordon d'alimentation de la prise murale.
3. Sur le panneau de commande du pied de lit, appuyer sur **Entrée** pour accéder au menu **Paramètres**.
4. Mettre en surbrillance **Arrêt** et appuyer sur **Entrée**.
5. À l'aide d'un petit tournevis à tête plate, retirer et conserver les quatre cache-vis du couvercle des roulettes (6) (Figure 36).

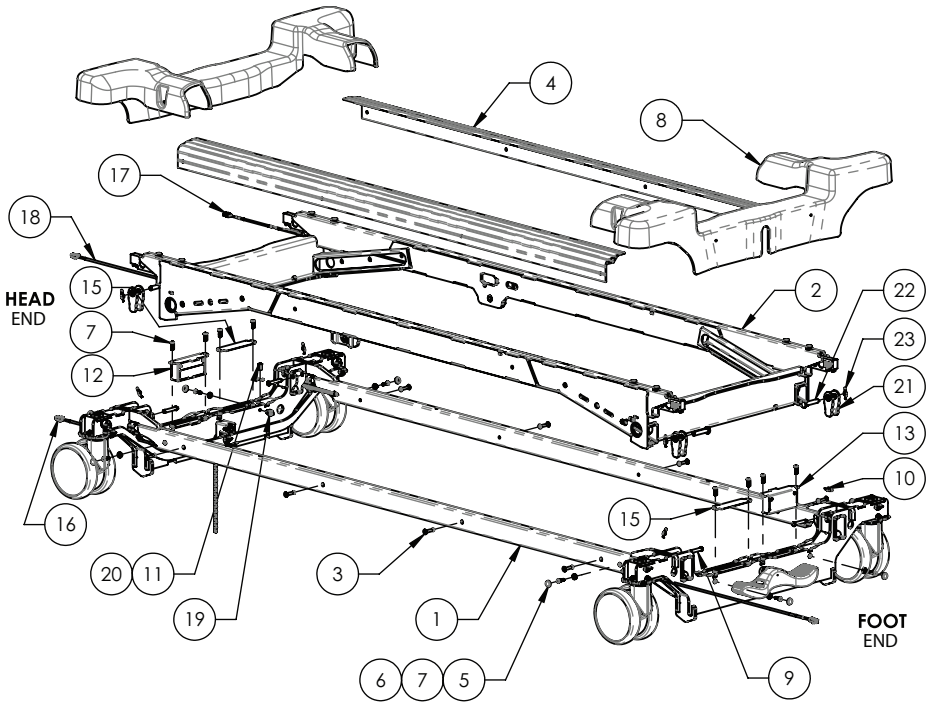

Figure 36 – Remplacement de l'ensemble de cellule de pesage

6. À l'aide d'un tournevis cruciforme n° 2, retirer et conserver les quatre vis (7) et rondelles (5) qui fixent le couvercle des roulettes (8) à l'ensemble soudé du châssis de la base (Figure 36). Retirer et conserver le couvercle des roulettes.

7. À l'aide d'un petit vérin de plancher, près de la cellule de pesage (3) à remplacer, soulever le tube de support de levage jusqu'à ce que tout poids soit supprimé de la cellule de pesage (3) (Figure 37).

8. À l'aide d'une pince à becs fins, retirer et conserver la goupille bêta (23) et la broche (22) du haut de la liaison de la cellule de pesage (21) (Figure 36).

9. À l'aide d'une clé à cliquet et d'une douille de 1/2 po, retirer et conserver les deux boulons (2) qui fixent l'ensemble de cellule de pesage (3) à l'ensemble soudé du châssis de la base (Figure 37).

   Remarque

   - Lors de la réinstallation de l'ensemble de cellule de pesage (3), orienter l'ensemble de cellule de pesage vers le haut afin de pouvoir fixer les boulons à la main pour commencer.
   - Lors de la réinstallation, utiliser du **Loctite** 242 sur chaque boulon (2) et serrer à un couple compris entre 150 et 180 po-lb (17 et 20 Nm).

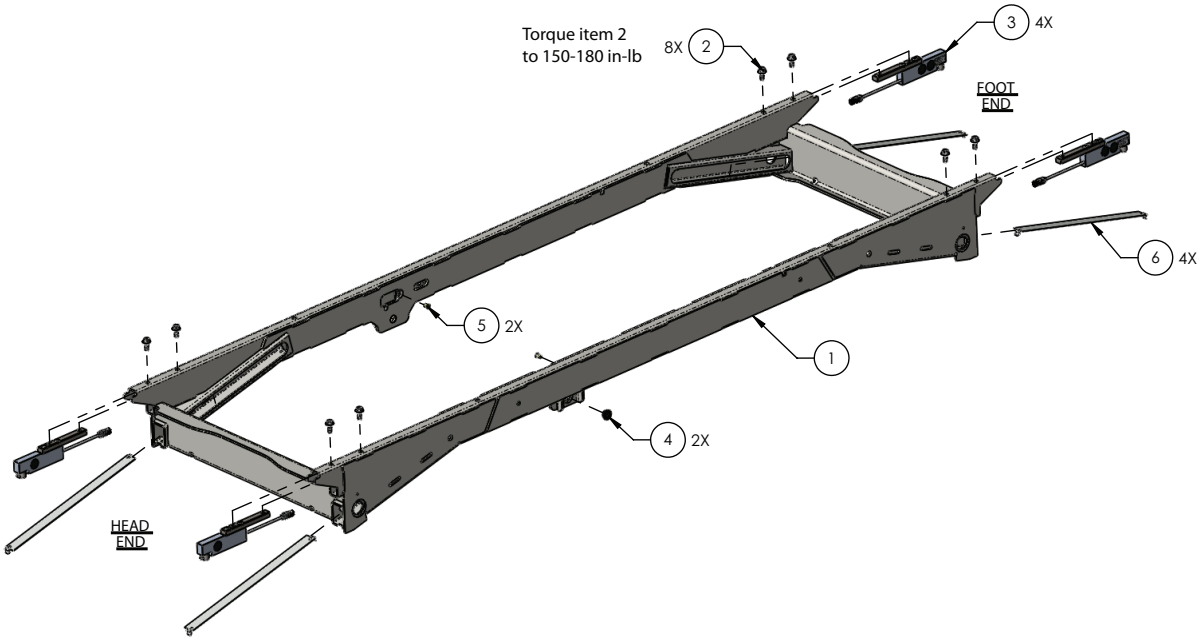

Figure 37 – Remplacement de l'ensemble de cellule de pesage

10. À l'aide d'une pince à becs fins, retirer l'ensemble de cellule de pesage (3) de l'ensemble soudé du châssis de la base (Figure 37).
11. À l'aide d'un tournevis cruciforme n° 2, retirer et conserver les deux vis (7) qui fixent le couvercle d'inspection (15) à l'ensemble soudé du châssis de la base (Figure 36). Retirer et conserver le couvercle d'inspection.
12. À l'aide d'un tournevis cruciforme n° 2, retirer et conserver les deux vis (7) qui fixent l'ensemble du support de pesée (12 [côté tête], 13 [côté pieds]) à l'ensemble soudé du châssis de la base (Figure 36). Retirer et conserver l'ensemble de carte du système de pesée.
13. Déconnecter l'ensemble de cellule de pesage et retirer le câble de l'ensemble soudé du châssis de la base. Jeter l'ensemble de cellule de pesage.

    Remarque - Noter l'acheminement du câble de la cellule de pesage pour la réinstallation.
14. Inverser la procédure pour réinstaller.
15. Étalonner le système de pesée, voir *Étalonner le système de pesée* (page 21).
16. S'assurer du fonctionnement correct du produit avant de le remettre en service.

Barrière, remplacement du côté tête

Outils requis :

- Clé Torx T15
- Clé Torx T27
- Pince à becs fins
- Graisse Syn-Tech (3000-200-719)

Procédure :

1. Élever le produit à la position de hauteur maximale.
2. Élever le relève-buste à la position verticale maximum.
3. Débrancher le cordon d'alimentation de la prise murale.
4. Sur le panneau de commande du pied de lit, appuyer sur **Entrée** pour accéder au menu **Paramètres**.
5. Mettre en surbrillance **Arrêt** et appuyer sur **Entrée**.
6. Appuyer sur la pédale d'enclenchement du frein pour appliquer le frein.
7. Déployer toutes les plateformes du plan de couchage jusqu'à la position 48 po (121,9 cm).
8. Relever la barrière et la verrouiller en position haute.
9. À l'aide d'une clé Torx T15, retirer les deux vis (22) qui fixent l'ensemble de la carte de jonction (51) au support de barrière (1) (Figure 38). Retirer l'ensemble de carte de jonction.

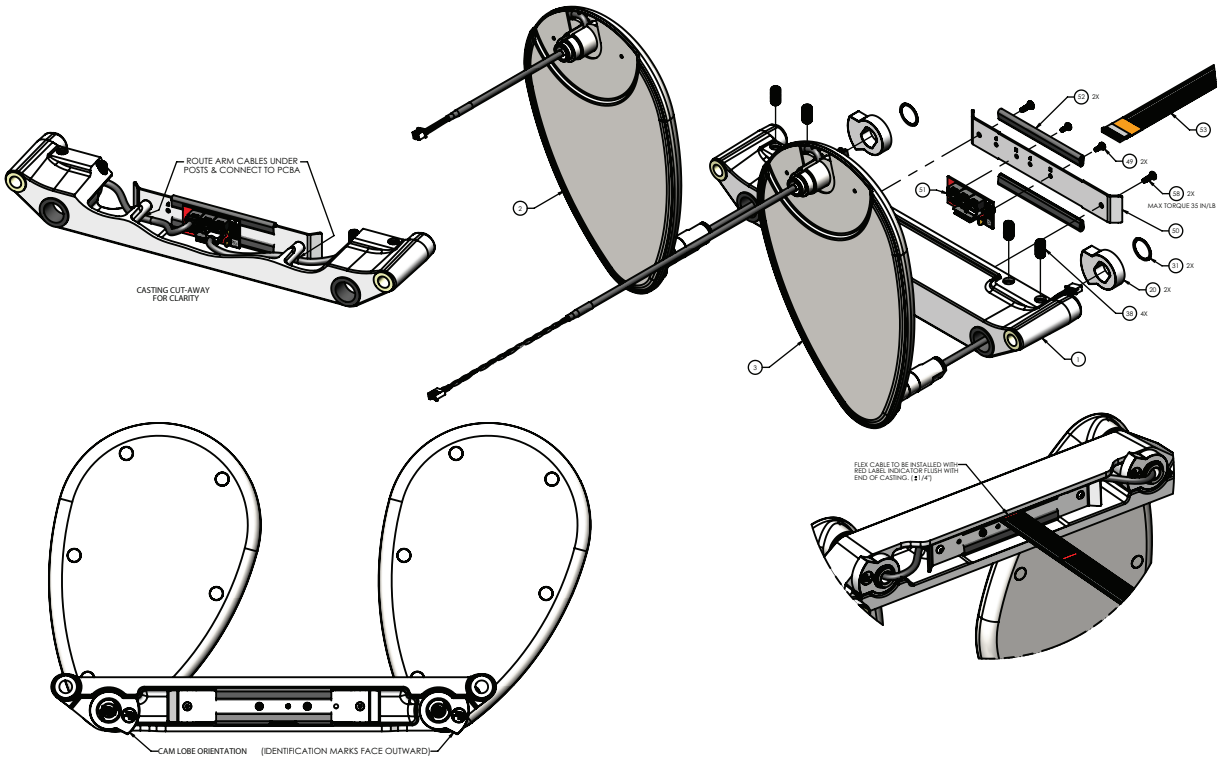

Figure 38 – Remplacement de la barrière, côté tête

10. Débrancher les deux câbles de barrière de l'ensemble de carte de jonction (51).
11. À l'aide d'une clé Torx T27, retirer la vis (30) et la rondelle (29) qui fixent la tige de guidage au plan de couchage (Figure 39).
12. Appuyer sur le bouton de déblocage de la barrière pour abaisser la barrière à la position de rangement la plus basse.
13. À l'aide d'une pince à becs fins, depuis le dessous de la surface du plan de couchage, faire glisser chaque tige coulissante vers l'extérieur.

    Remarque - Conserver les deux rondelles en caoutchouc (27) situées sur chaque tige coulissante, une de chaque côté du support de barrière, pour la réinstallation. Utiliser de la graisse Syn-Tech pour lubrifier la tige coulissante, si nécessaire.
14. Tout en soutenant le rail d'une main, retirer les deux tiges coulissantes et retirer l'ensemble de barrière.
15. Inverser la procédure pour réinstaller.
16. S'assurer du fonctionnement correct du produit avant de le remettre en service.

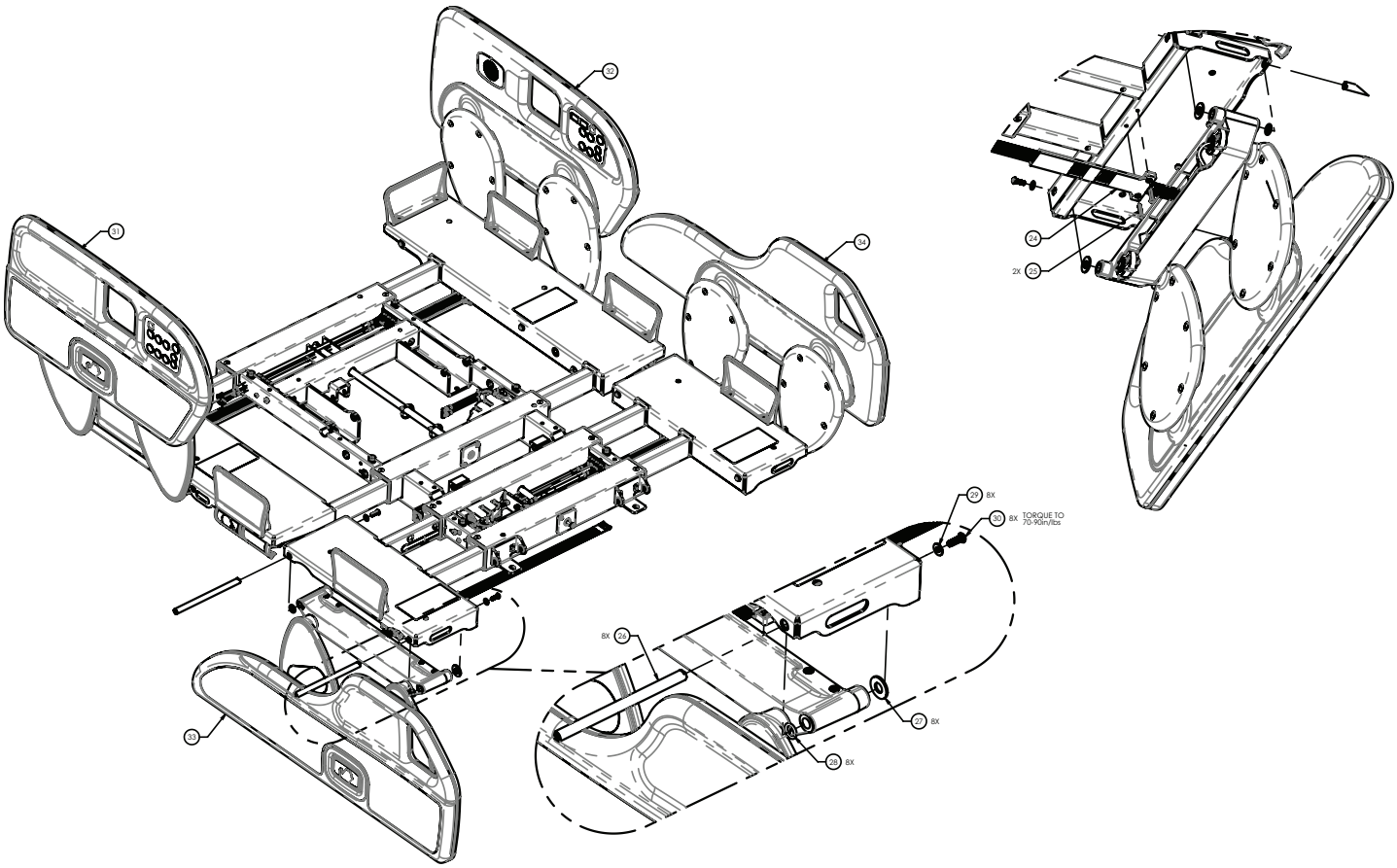

Figure 39 – Remplacement de la barrière, côté tête

Remplacement de la membrane externe de la barrière de tête de lit

Outils requis :

- Tournevis cruciforme n° 2
- Outil à pointe

Procédure :

1. Élever le produit à la position de hauteur maximale.
2. Débrancher le cordon d'alimentation de la prise murale.
3. Sur le panneau de commande du pied de lit, appuyer sur **Entrée** pour accéder au menu **Paramètres**.
4. Mettre en surbrillance **Arrêt** et appuyer sur **Entrée**.
5. Appuyer sur la pédale d'enclenchement du frein pour appliquer le frein.
6. À l'aide d'un outil à pointe, retirer la membrane externe (46) de l'arceau de barrière (13) (Figure 40).
7. À l'aide d'un tournevis cruciforme n° 2, retirer et conserver les deux vis (41) qui fixent la plaque de support de la membrane (47) à l'ensemble de barrière (Figure 40).
8. Déconnecter la membrane externe (46) de la carte de commande de la membrane interne et la jeter (Figure 40).
9. Inverser la procédure pour réinstaller.
10. S'assurer du fonctionnement correct du produit avant de le remettre en service.

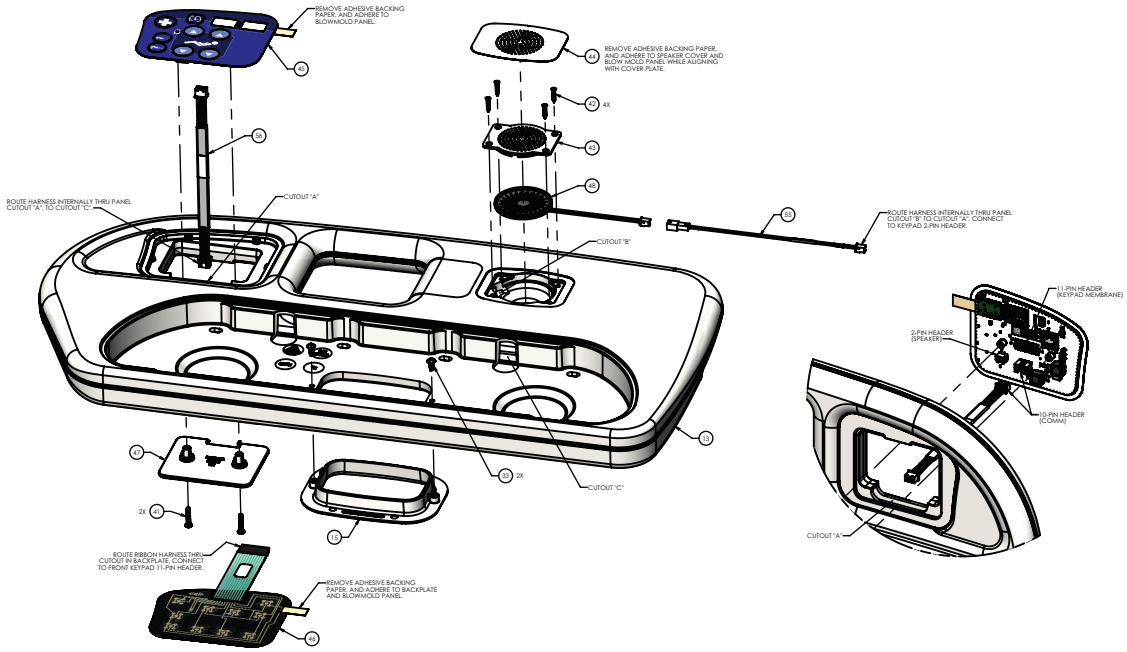

Figure 40 – Remplacement de la membrane de la barrière de tête de lit, côté droit du patient

Remplacement de la membrane interne de la barrière de tête de lit

Outils requis :

- Tournevis cruciforme n° 2
- Outil à pointe
- Système DES

Procédure :

1. Élever le produit à la position de hauteur maximale.
2. Débrancher le cordon d'alimentation de la prise murale.
3. Sur le panneau de commande du pied de lit, appuyer sur **Entrée** pour accéder au menu **Paramètres**.
4. Mettre en surbrillance **Arrêt** et appuyer sur **Entrée**.
5. Appuyer sur la pédale d'enclenchement du frein pour appliquer le frein.
6. À l'aide d'un outil à pointe, retirer la membrane externe (46) de l'arceau de barrière (13) (Figure 40).
7. À l'aide d'un tournevis cruciforme n° 2, retirer et conserver les deux vis (41) qui fixent la plaque de support de la membrane (47) à l'ensemble de barrière (Figure 40).
8. Déconnecter la membrane externe (46) de la carte de commande de la membrane interne et la jeter (Figure 40).
9. Débrancher les deux câbles de la carte de commande de la membrane interne.

MISE EN GARDE

- Toujours utiliser un équipement de protection contre les DES avant d'ouvrir les sacs antistatiques et d'entretenir les pièces électroniques.
- Ne pas placer les cartes de circuits imprimés non protégées sur le sol.

10. À l'aide d'un outil à pointe, retirer la membrane interne (45) de l'arceau de barrière (13) et la jeter (Figure 40).
11. Inverser la procédure pour réinstaller.
12. S'assurer du fonctionnement correct du produit avant de le remettre en service.

Remplacement de la carte de commande de la barrière de tête de lit

Outils requis :

- Tournevis cruciforme n° 2
- Tournevis à douille 3/8 po
- Outil à pointe
- Système DES

Procédure :

1. Élever le produit à la position de hauteur maximale.
2. Débrancher le cordon d'alimentation de la prise murale.
3. Sur le panneau de commande du pied de lit, appuyer sur **Entrée** pour accéder au menu **Paramètres**.
4. Mettre en surbrillance **Arrêt** et appuyer sur **Entrée**.
5. Appuyer sur la pédale d'enclenchement du frein pour appliquer le frein.
6. À l'aide d'un outil à pointe, retirer et jeter l'étiquette de la barrière externe (14) (Figure 41).

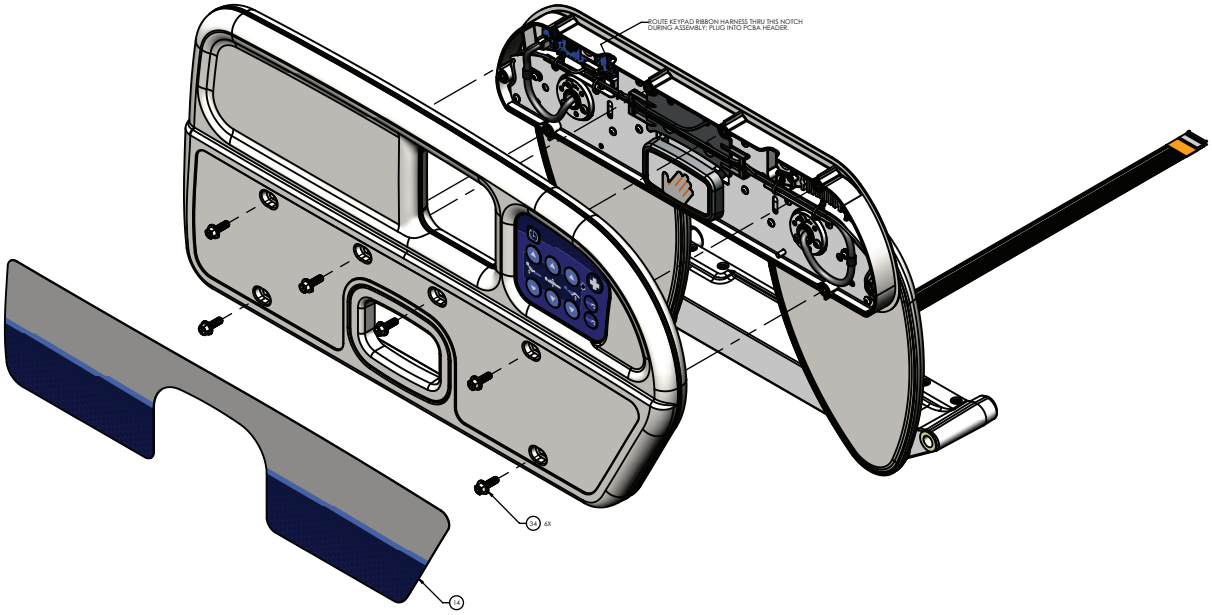

Figure 41 – Remplacement de la carte de commande de la barrière de tête de lit

7. À l'aide d'un tournevis à douille de 3/8 po, retirer et conserver les six boulons (34) qui fixent l'arceau de barrière (13) à l'ensemble de barrière (Figure 41).
8. Desserrer l'arceau de barrière (13) de l'ensemble de barrière et déconnecter le câble qui relie l'arceau de barrière (13) à la carte de commande de la barrière pour retirer et conserver l'arceau de barrière (13).
9. Débrancher les câbles de la carte de commande de la barrière.

MISE EN GARDE

- Toujours utiliser un équipement de protection contre les DES avant d'ouvrir les sacs antistatiques et d'entretenir les pièces électroniques.
- Ne pas placer les cartes de circuits imprimés non protégées sur le sol.

10. À l'aide d'un tournevis cruciforme n° 2, retirer et conserver les quatre vis (25) qui fixent la carte de commande de la barrière (39) à l'ensemble de barrière (Figure 42).
11. Retirer et jeter la carte de commande de la barrière latérale (39).
12. Inverser la procédure pour réinstaller.
13. S'assurer du fonctionnement correct du produit avant de le remettre en service.

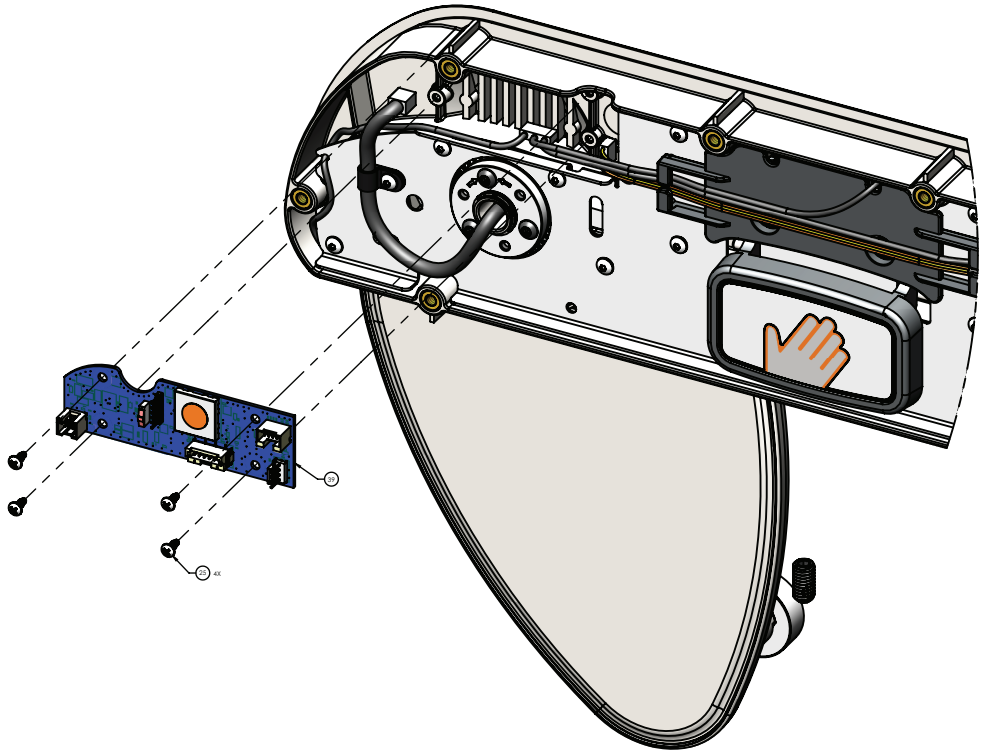

Figure 42 – Remplacement de la carte de commande de la barrière de tête de lit, côté droit du patient

Remplacement de l’arceau de barrière de tête de lit

Outils requis :

- Tournevis cruciforme n° 2
- Tournevis à douille 3/8 po
- Outil à pointe

Procédure :

1. Élever le produit à la position de hauteur maximale.
2. Débrancher le cordon d’alimentation de la prise murale.
3. Sur le panneau de commande du pied de lit, appuyer sur **Entrée** pour accéder au menu **Paramètres**.
4. Mettre en surbrillance **Arrêt** et appuyer sur **Entrée**.
5. Appuyer sur la pédale d’enclenchement du frein pour appliquer le frein.
6. À l’aide d’un outil à pointe, retirer et jeter l’étiquette de la barrière externe (14) (Figure 40).
7. À l’aide d’un outil à pointe, retirer la membrane externe (46) de l’arceau de barrière (13) (Figure 40).
8. À l’aide d’un tournevis cruciforme n° 2, retirer et conserver les deux vis (41) qui fixent la plaque de support de la membrane (47) à l’ensemble de barrière (Figure 40).
9. Déconnecter la membrane externe (46) de la carte de commande de la membrane interne et la jeter (Figure 40).
10. Débrancher les deux câbles de la carte de commande de la membrane interne.
11. À l’aide d’un outil à pointe, retirer la membrane interne (45) de l’arceau de barrière (13) et la jeter (Figure 40).
12. À l’aide d’un tournevis à douille de 3/8 po, retirer et conserver les six boulons (34) qui fixent l’arceau de barrière (13) à l’ensemble de barrière (Figure 40).
13. Jeter l’arceau de barrière (13).
14. Inverser la procédure pour réinstaller.
15. S’assurer du fonctionnement correct du produit avant de le remettre en service.

Barrière, remplacement côté pieds

Outils requis :

- Clé Torx T15
- Clé Torx T27
- Pince à becs fins
- Graisse Syn-Tech (3000-200-719)

Procédure :

1. Élever le produit à la position de hauteur maximale.
2. Débrancher le cordon d'alimentation de la prise murale.
3. Sur le panneau de commande du pied de lit, appuyer sur **Entrée** pour accéder au menu **Paramètres**.
4. Mettre en surbrillance **Arrêt** et appuyer sur **Entrée**.
5. Appuyer sur la pédale d'enclenchement du frein pour appliquer le frein.
6. Déployer toutes les plateformes du plan de couchage jusqu'à la position 48 po (121,9 cm).
7. Relever la barrière et la verrouiller en position haute.
8. À l'aide d'une clé Torx T15, retirer les deux vis (22) qui fixent l'ensemble de carte de jonction (44) au support de barrière (1) (Figure 43). Retirer l'ensemble de carte de jonction.
9. Débrancher les deux câbles de barrière de l'ensemble de carte de jonction (44).
10. À l'aide d'une clé Torx T27, retirer la vis (30) et la rondelle (29) qui fixent la tige de guidage au plan de couchage (Figure 43).
11. Appuyer sur le bouton de déblocage de la barrière pour abaisser la barrière à la position de rangement la plus basse.
12. À l'aide d'une pince à becs fins, depuis le dessous de la surface du plan de couchage, faire glisser chaque tige coulissante vers l'extérieur.

    Remarque - Conserver les deux rondelles en caoutchouc (27) situées sur chaque tige coulissante, une de chaque côté du support de barrière, pour la réinstallation. Utiliser de la graisse Syn-Tech pour lubrifier la tige coulissante, si nécessaire.
13. Tout en soutenant le rail d'une main, retirer les deux tiges coulissantes et retirer l'ensemble de barrière.
14. Inverser la procédure pour réinstaller.
15. S'assurer du fonctionnement correct du produit avant de le remettre en service.

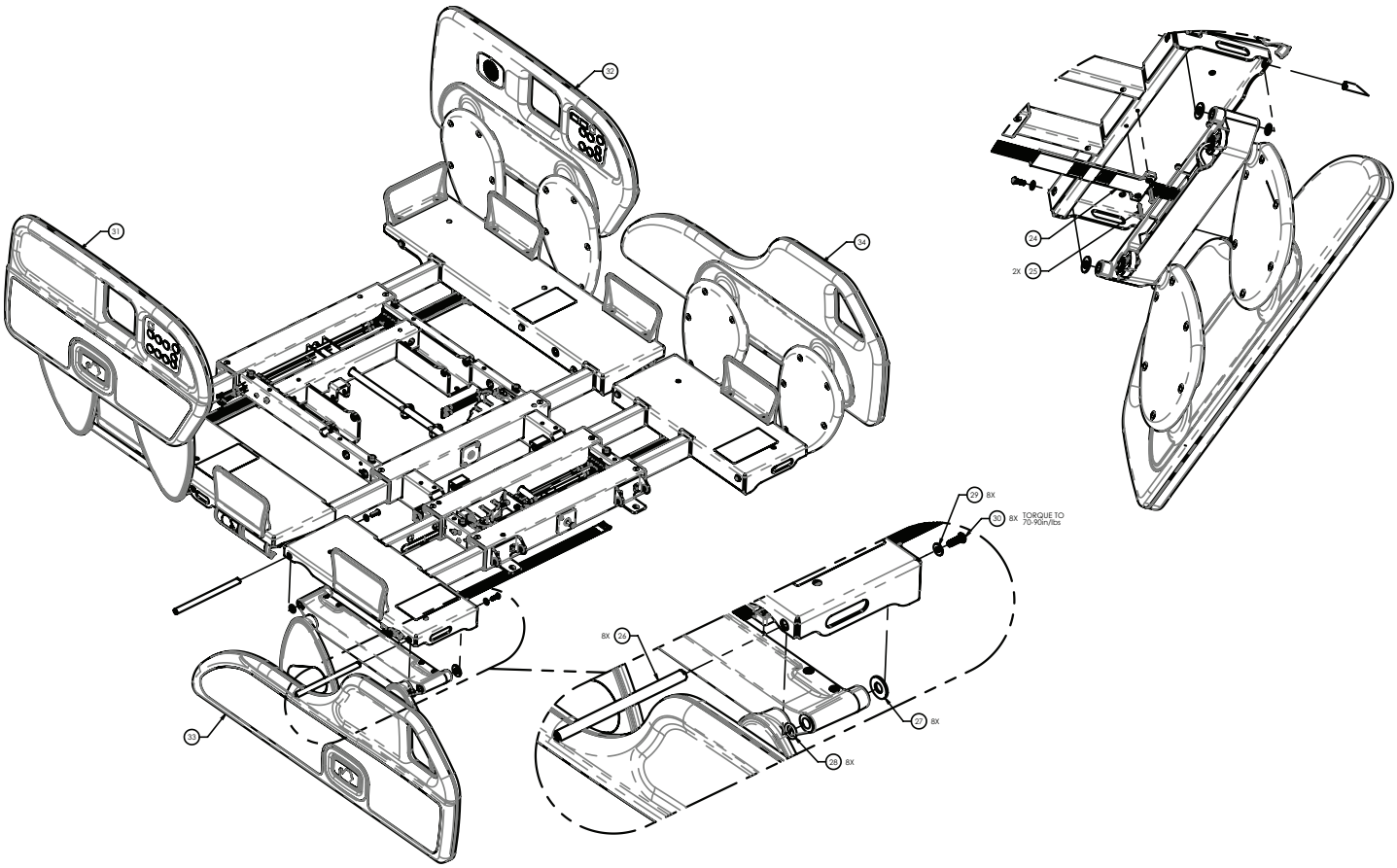

Figure 43 – Remplacement de la barrière, côté pieds

Remplacement de la carte de commande de la barrière côté pieds

Outils requis :

- Tournevis cruciforme n° 2
- Tournevis à douille 3/8 po
- Outil à pointe
- Système DES

Procédure :

1. Élever le produit à la position de hauteur maximale.
2. Débrancher le cordon d'alimentation de la prise murale.
3. Sur le panneau de commande du pied de lit, appuyer sur **Entrée** pour accéder au menu **Paramètres**.
4. Mettre en surbrillance **Arrêt** et appuyer sur **Entrée**.
5. Appuyer sur la pédale d'enclenchement du frein pour appliquer le frein.
6. À l'aide d'un outil à pointe, retirer et jeter l'étiquette de la barrière externe (14) (Figure 44).

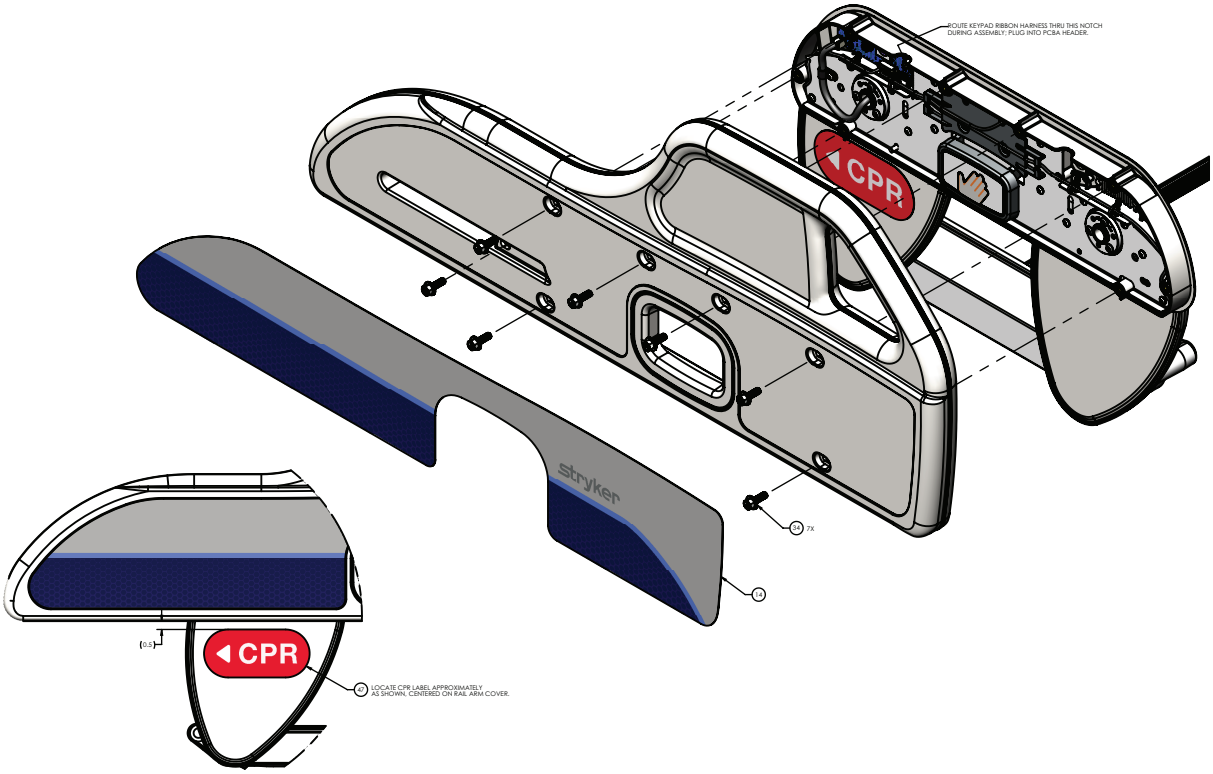

Figure 44 – Remplacement du panneau de commande de la barrière côté pieds, côté droit du patient

7. À l'aide d'un tournevis à douille de 3/8 po, retirer et conserver les sept boulons (34) qui fixent l'arceau de barrière à l'ensemble de barrière (Figure 44).
8. Retirer et conserver l'arceau de barrière.
9. Débrancher les câbles de la carte de commande de la barrière.

MISE EN GARDE

- Toujours utiliser un équipement de protection contre les DES avant d'ouvrir les sacs antistatiques et d'entretenir les pièces électroniques.
- Ne pas placer les cartes de circuits imprimés non protégées sur le sol.

10. À l'aide d'un tournevis cruciforme n° 2, retirer et conserver les quatre vis (25) qui fixent la carte de commande de la barrière (39) à l'ensemble de barrière (Figure 45).
11. Inverser la procédure pour réinstaller.
12. S'assurer du fonctionnement correct du produit avant de le remettre en service.

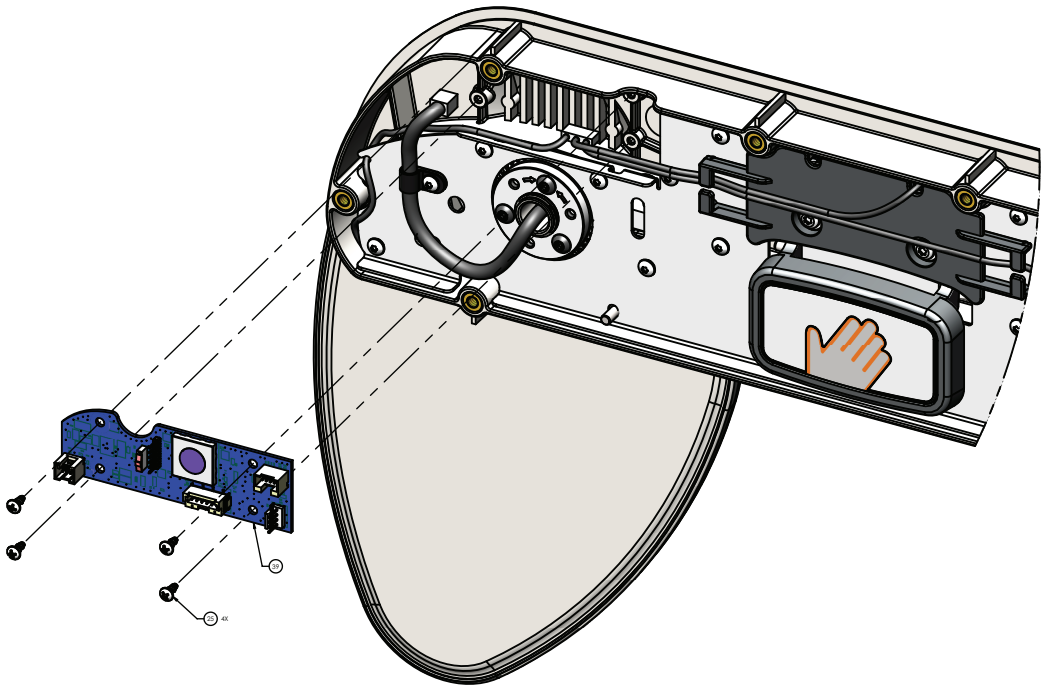

Figure 45 – Remplacement du panneau de commande de la barrière côté pieds, côté droit du patient

Remplacement de l’arceau de barrière côté pieds

Outils requis :

- Tournevis à douille 3/8 po
- Outil à pointe

Procédure :

1. Élever le produit à la position de hauteur maximale.
2. Débrancher le cordon d’alimentation de la prise murale.
3. Sur le panneau de commande du pied de lit, appuyer sur **Entrée** pour accéder au menu **Paramètres**.
4. Mettre en surbrillance **Arrêt** et appuyer sur **Entrée**.
5. Appuyer sur la pédale d’enclenchement du frein pour appliquer le frein.
6. À l’aide d’un outil à pointe, retirer et jeter l’étiquette de la barrière externe (14) (Figure 44).
7. À l’aide d’un tournevis à douille de 3/8 po, retirer et conserver les sept boulons (34) qui fixent l’arceau de barrière à l’ensemble de barrière (Figure 44).
8. Inverser la procédure pour réinstaller.
9. S’assurer du fonctionnement correct du produit avant de le remettre en service.

Fixation du support de perfusion

Outils requis :

- Clé à cliquet de 3/8 po
- Tournevis hexagonal de 3/16 po
- Douille de 1/2 po

Procédure :

1. À l’aide d’un tournevis hexagonal de 3/16 po, retirer et conserver le boulon à épaulement et la sangle de retenue du cordon d’alimentation des deux côtés du produit.
2. À l’aide d’une douille de 1/2 po, fixer le support avec l’ensemble de support de perfusion sur le côté gauche du produit à l’aide des deux boulons et rondelles fournis.
3. À l’aide d’une douille de 1/2 po, fixer le support avec le bloc de support sur le côté droit du produit à l’aide des deux boulons et rondelles fournis.

4. À l’aide d’un tournevis hexagonal de 3/16 po, fixer le boulon à épaulement et la sangle de retenue du cordon d’alimentation des deux côtés du produit à travers les deux supports.
5. S’assurer du fonctionnement correct du produit avant de le remettre en service.

Fixation du lève-patient

Outils requis :

- Clé à cliquet de 3/8 po
- Tournevis hexagonal de 3/8 po
- Clé hexagonale de 3/16 po

Procédure :

1. À l’aide d’un tournevis hexagonal de 3/8 po, fixer le support de montage du lève-patient avec les quatre vis fournies.

   Remarque - S’assurer que la broche de l’accoudoir est orientée vers le haut.
2. Sur le sol, placer le lève-patient, le capuchon du lève-patient et le crochet trapézoïdal du lève-patient ensemble.
3. À l’aide d’une clé à six pans de 3/16 po, fixer le montant du lève-patient, le capuchon du lève-patient et le crochet trapézoïdal avec le boulon fourni.
4. Avec une autre personne, soulever et insérer l’ensemble du lève-patient dans le support de montage du lève-patient.
5. S’assurer du fonctionnement correct du produit avant de le remettre en service.

Ensemble de châssis HT/BAS

5900200180 rév. B (référence uniquement)

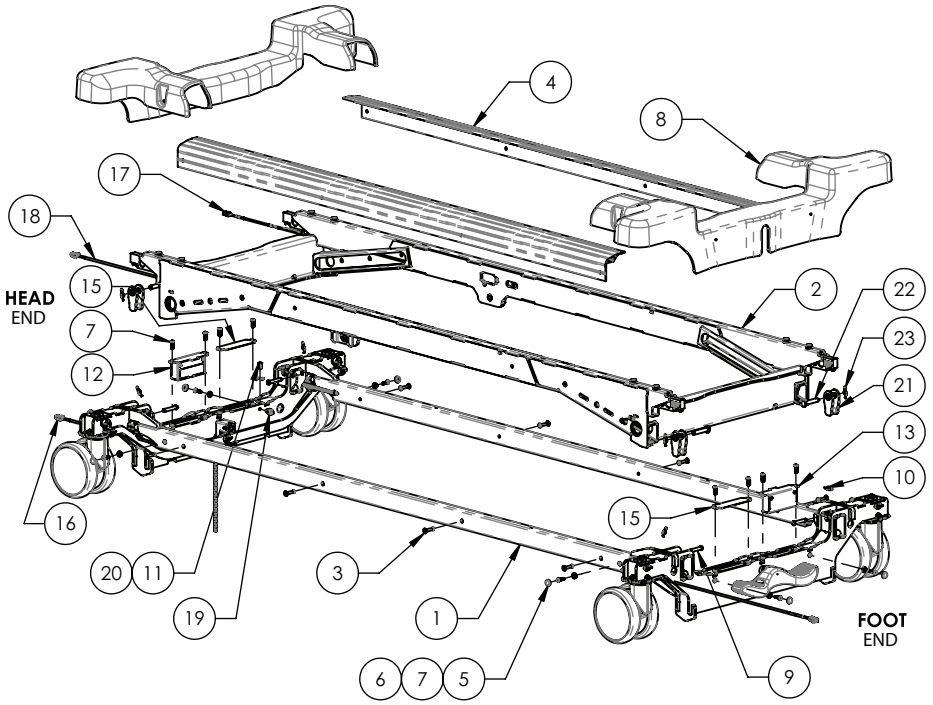

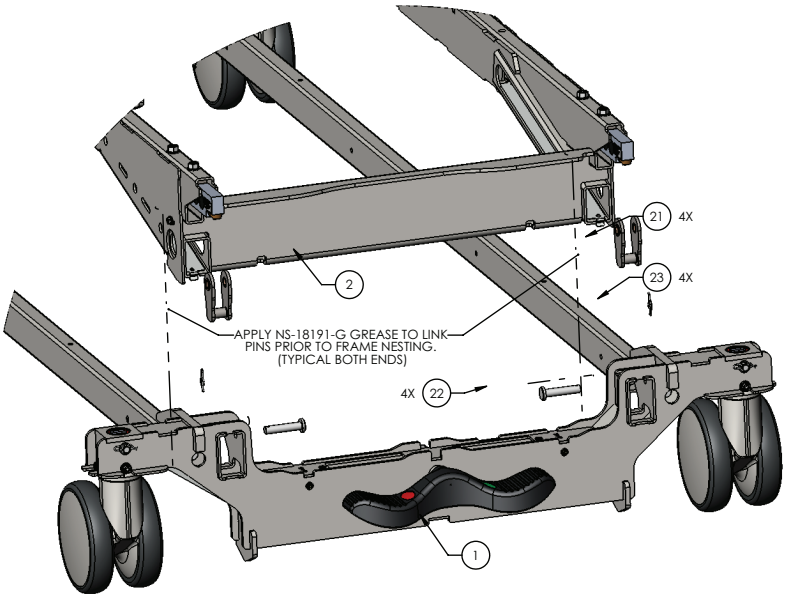

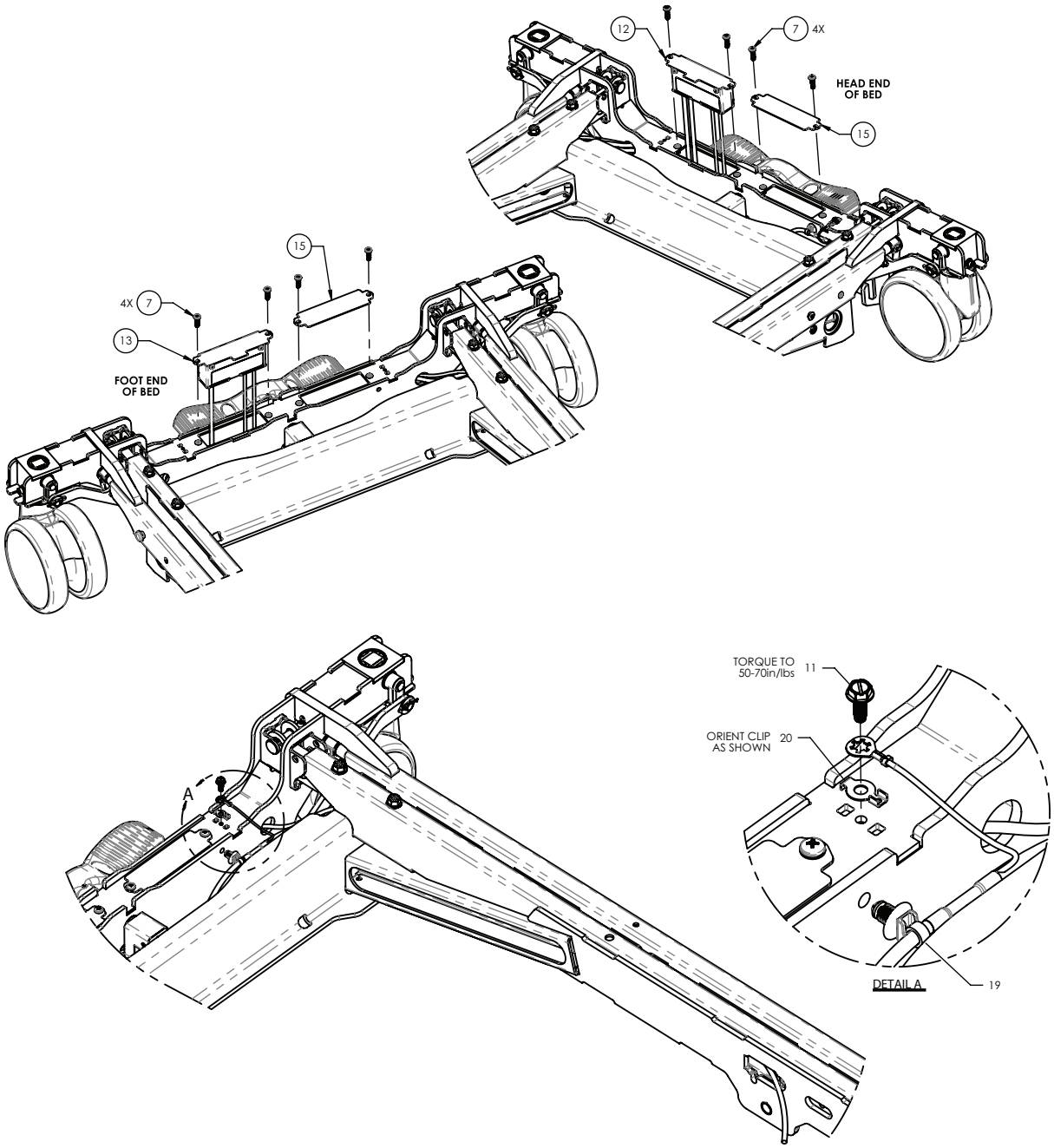
12
7
4X
HEAD END
OF BED
15
15
4X
7
13
FOOT END
OF BED
A
TORQUE TO
50-70in/lbs
11
ORIENT CLIP
AS SHOWN
20
DETAIL A
19

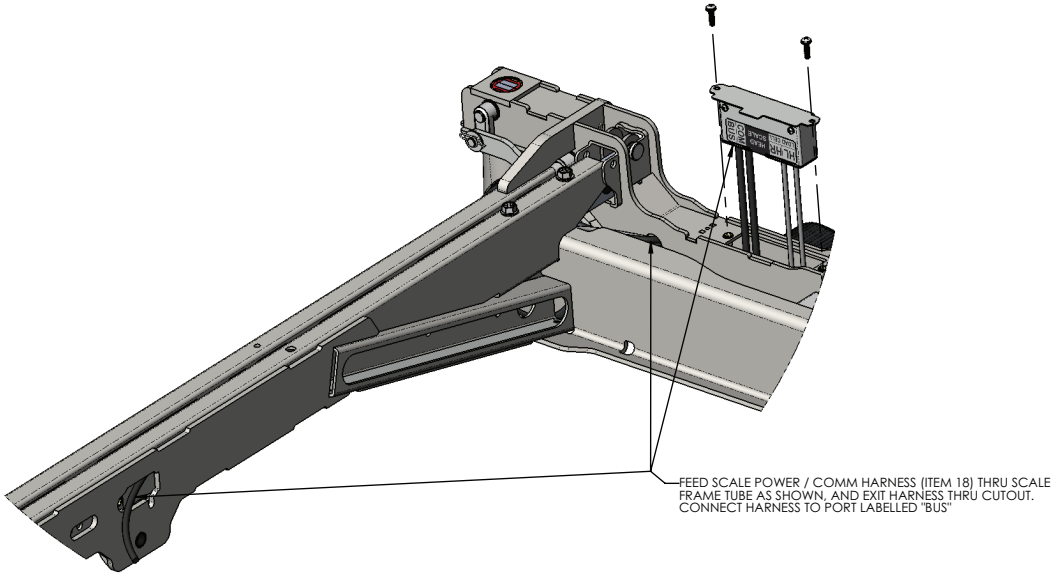

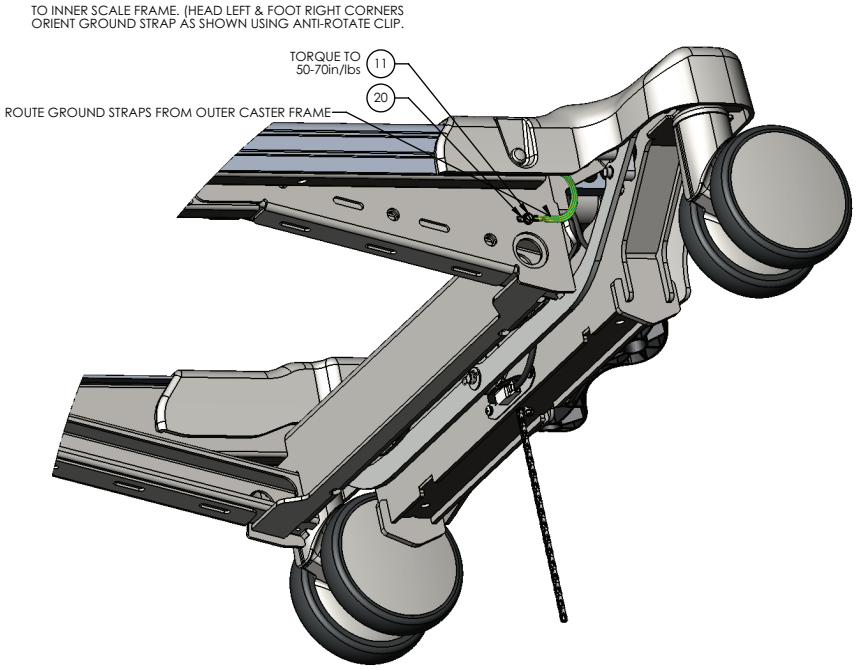

Élément	Numéro	Nom	Quantité
1	5900200182	*Ensemble de châssis pour roulette* (page 78)	1
2	5900200181	*Ensemble de châssis du système de pesée* (page 82)	1
3	5900370089	Rivet bombé	8
4	5900580005	Extrusion, rail latéral inférieur du châssis	2
5	5900350017	Cache à pression	8
6	5900350003	Rondelle à pression	8
7	5900340090	Vis cylindrique	16

Élément	Numéro	Nom	Quantité
8	5900640006	Couvercle des roulettes	2
9	5900350033	Axe à épaulement	4
10	0027-019-000	Goupille bêta	4
11	5900340079	Vis à tête hexagonale à embase	3
12	5900280039	*Ensemble électrique de système de pesée côté tête IOM - 5900280039* (page 76)	1
13	5900280040	*Ensemble électrique de système de pesée côté pieds IOM - 5900280040* (page 77)	1
15	5900520201P	Plaque, couvercle d'accès pour support de roulette plaqué	2
16	5900430133	Harnais, interconnexion du système de pesée	1
17	5900430161	Harnais, détection du frein/guidage (inférieur)	1
18	5900430162	Harnais, système de pesée alim-comm (inférieur)	1
19	5900350041	Serre-câble	1
20	5900520247	Clip de la sangle de mise à la terre	3
21	5900200188	Ensemble de liaison de la cellule de pesage avec douilles	4
22	5900350035	Axe à épaulement	4
23	0027-022-000	Goupille bêta	4

Ensemble électrique de système de pesée côté tête IOM - 5900280039

Rév. A (référence uniquement)

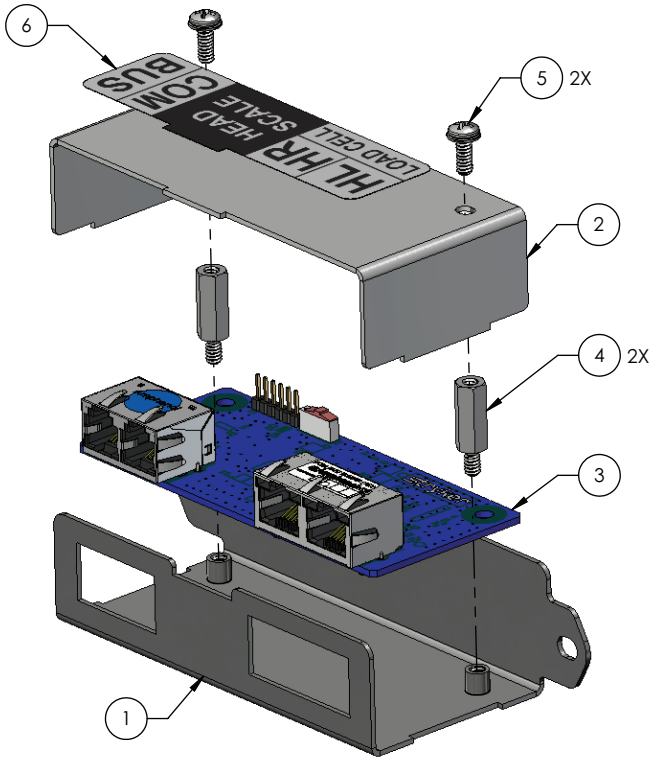

Élément	Numéro	Nom	Quantité
1	5900520181P	Support, plaque de fond smb plaquée	1
2	5900520219P	Plaque, couvercle de plaque de fond smb plaquée	1
3	590040003501	PCBA, IOM smb - tête	1
4	5900370090	Entretoise, rond. hex m-f 0,25 x 0,625 #6-unc zinc	2
5	5900340071	Vis, sems cyl ph n° 6-32 x 3/8 lg int rondelle zinguée	2
6	5900690068	Étiquette, boîtier de communication du système de pesée, côté tête	1

Ensemble électrique de système de pesée côté pieds IOM - 5900280040

Rév. A (référence uniquement)

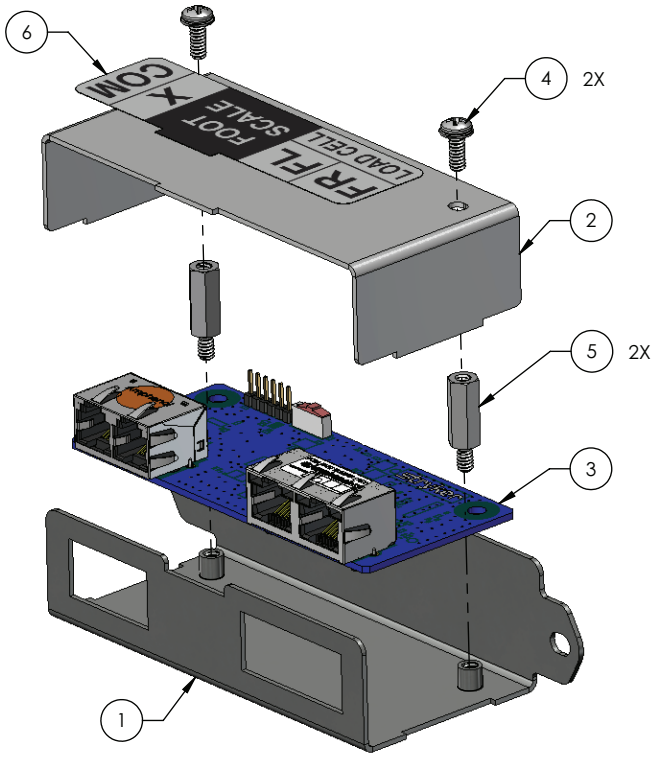

Élément	Numéro	Nom	Quantité
1	5900520181P	Support, plaque de fond smb plaquée	1
2	5900520219P	Plaque, couvercle de plaque de fond smb plaquée	1
3	590040003502	PCBA, IOM smb - pied	1
4	5900340071	Vis, sems cyl ph n° 6-32 x 3/8 lg int rondelle zinguée	2
5	5900370090	Entretoise, rond. hex m-f 0,25 x 0,625 #6-unc zinc	2
6	5900690067	Étiquette, boîtier de communication du système de pesée, côté pieds	1

Ensemble de châssis pour roulette

5900200182 rév. B (référence uniquement)

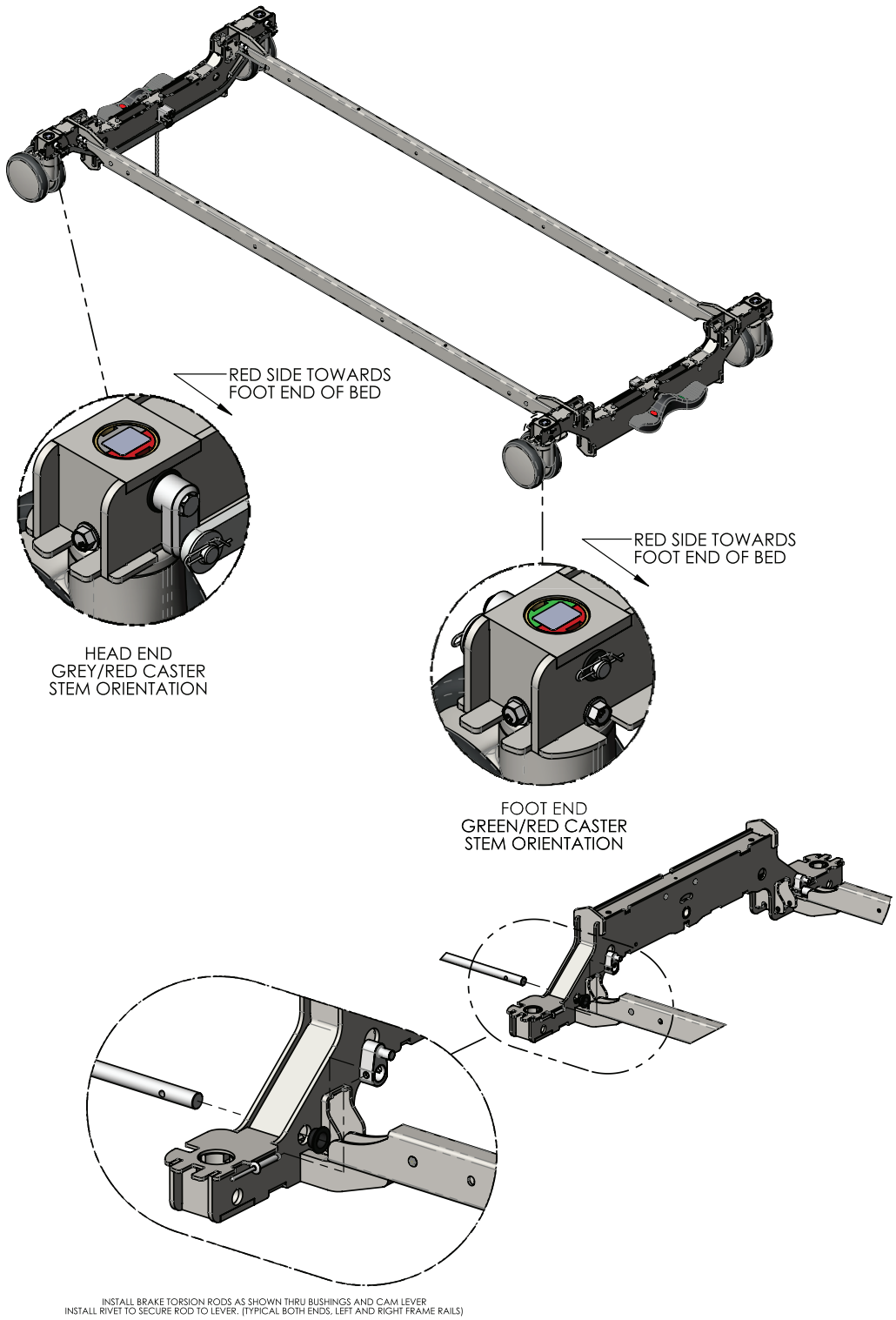

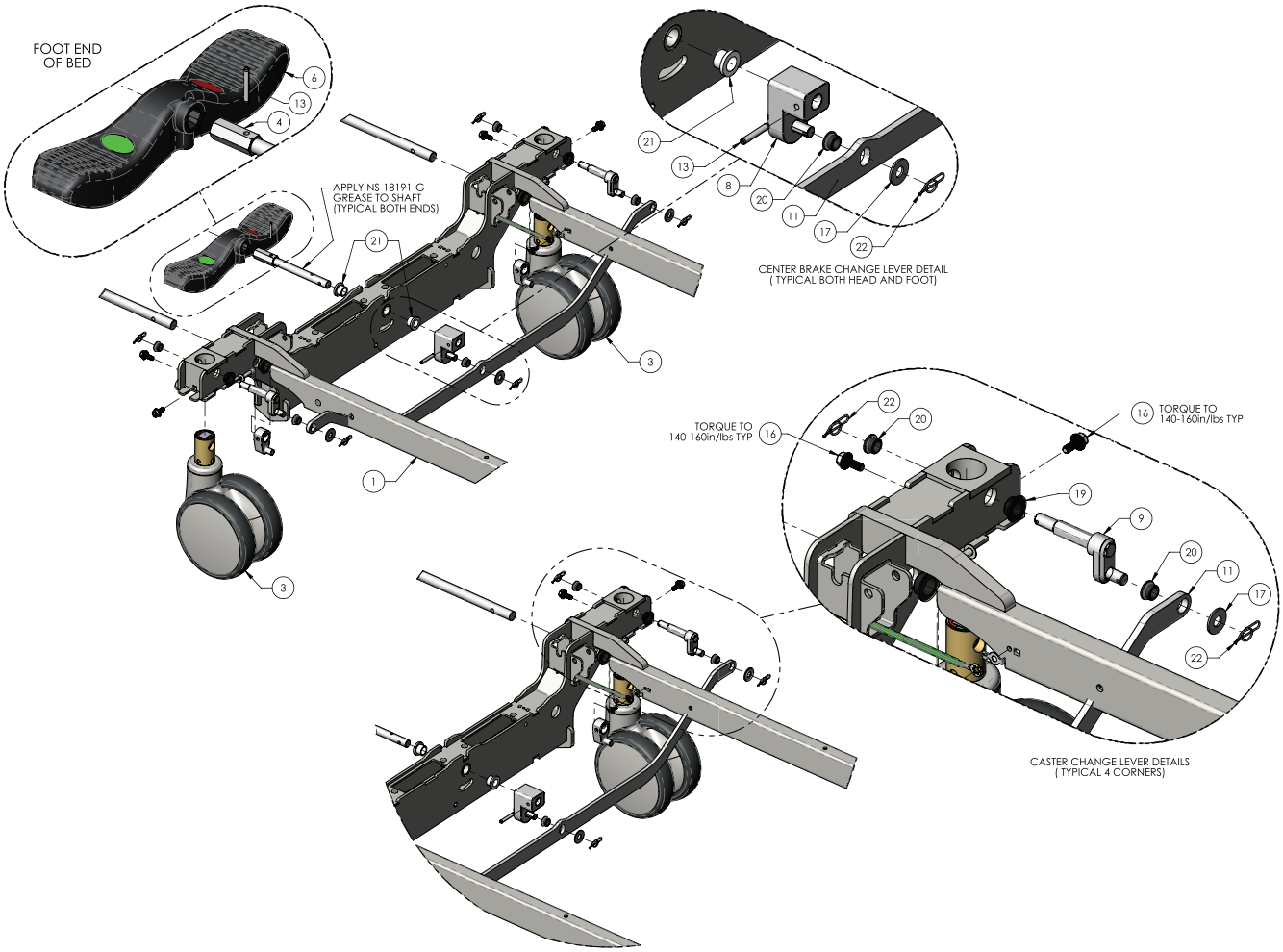
FOOT END
OF BED
6
13
4
APPLY NS-18191-G
GREASE TO SHAFT
(TYPICAL BOTH ENDS)
21
3
1
3
21
13
8
20
11
17
22
CENTER BRAKE CHANGE LEVER DETAIL
(TYPICAL BOTH HEAD AND FOOT)
TORQUE TO
140-160in/lbs TYP
16
22
20
16
TORQUE TO
140-160in/lbs TYP
19
9
20
11
17
22
CASTER CHANGE LEVER DETAILS
(TYPICAL 4 CORNERS)

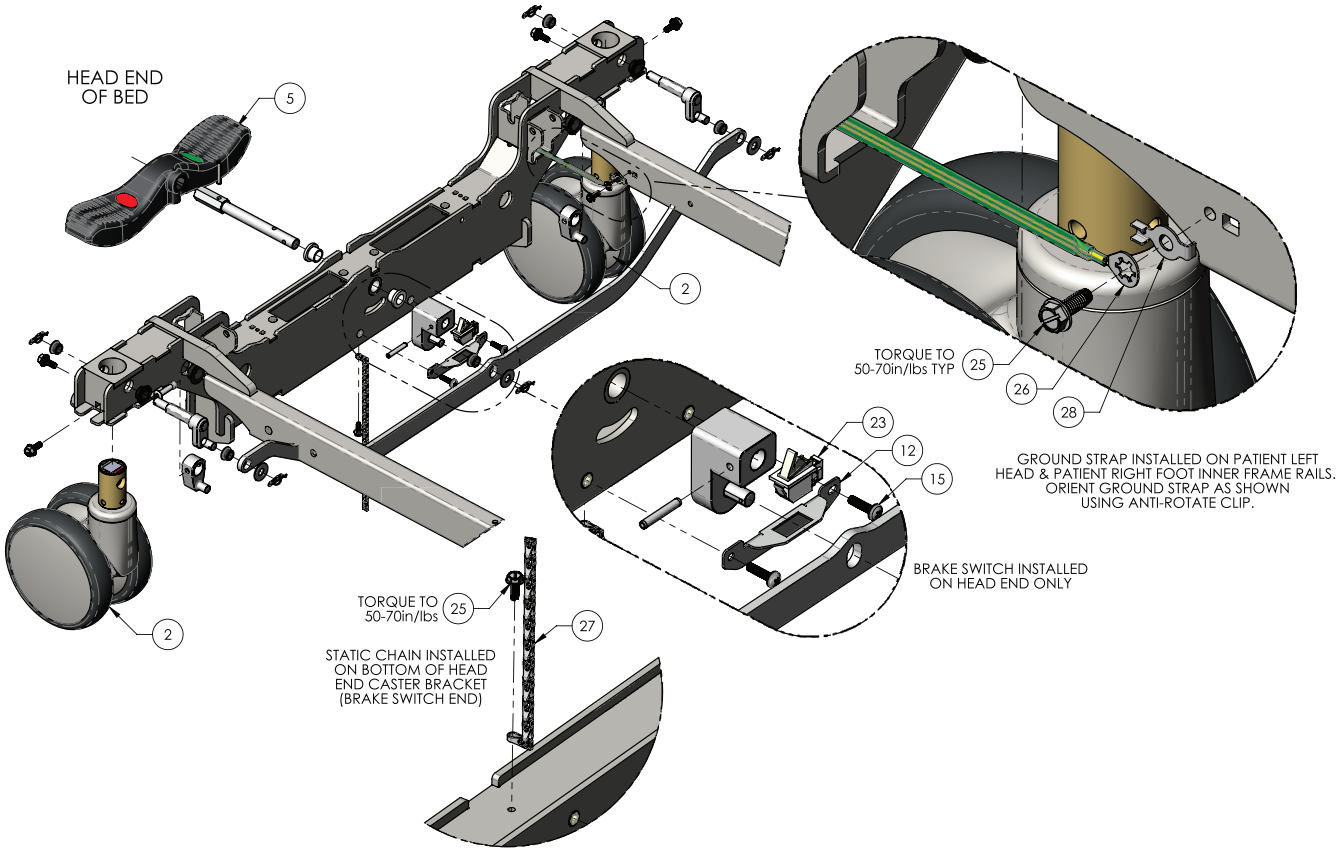

Élément	Numéro	Nom	Quantité
1	5900200183	Ensemble soudé du châssis, châssis de roulette avec inserts – 3e gén.	1
2	5900360004	Roulette, roue double 558X, tête, Ø6 po (15,24 cm), blanche	2
3	5900360005	Roulette, roue double 559X, pied, Ø6 po (15,24 cm), blanche	2
4	5900500168P	Axe, tête de pédale d'enclenchement du frein composite plaquée	2
5	5900200045	Ensemble de pédale d'enclenchement du frein composite avec tête d'étiquette	1
6	5900200161	Ensemble de pédale d'enclenchement du frein composite avec étiquettes-pied	1
7	5900560024	Levier, maillon de tige de frein	4
8	5900560025	Levier de changement de pédale – S1 2e gén.	2
9	5900560026	Levier, changement de roulette	4
10	5900500124	Tige de transfert du frein, 5/8 po – Spirit One	2
11	5900540229	Maillon, connexion du frein – S1	2
12	5900520180P	Support, interrupteur de frein – S1 plaqué	1
13	0026-012-000	Broche, ressort 3/16 po x 1,25 po LG noir ox	4
15	5900340090	Vis, sems cyl ph #10-32UNF x 3/4 LG rondelle int zinc	2
16	5900340121	Vis, dentelée hex BRD M6 x 16 mm lg zinc	8
17	5900320027	Rondelle, plate 3/8 x 7/8 x 0,063 nylon	6
18	5900330014	Douille, BRD 0,625 x 0,750 x 0,375 LG (BRD 1,000 x 0,062)	4
19	5900330020	Douille, BRD 0,500 x 0,625 x 0,313 LG (BRD 0,875 x 0,062)	4

Élément	Numéro	Nom	Quantité
20	5900330003	Douille, BRD 0,375 x 0,500 x 0,313 LG (BRD 0,625 x 0,062)	14
21	5900330022	Douille, BRD 0,510 x 0,633 x 0,500 LG (BRD 0,875 x 0,125)	4
22	0027-022-000	Goupille bêta, 3/8 po	10
23	5900410030	Commutateur, SPDT-N/O-N/C omron D3D-211	1
24	5900370089	Rivet, acier zingué bombé 1/4 x 1 po	4
25	5900340079	Vis, n° 10-32 x 1/2 LG à tête hexagonale à embase, mise à la terre éléc.	3
26	5900430150	HRNS, Tresse de TERRE E	2
27	3001-200-052	Chaîne, patte n° 8 acier zingué-mise à la terre statique	1
28	5900520247	Clip, anti-anneau de rotation de sangle de mise à la terre	2

Ensemble de châssis du système de pesée

5900200181 rév. A (référence uniquement)

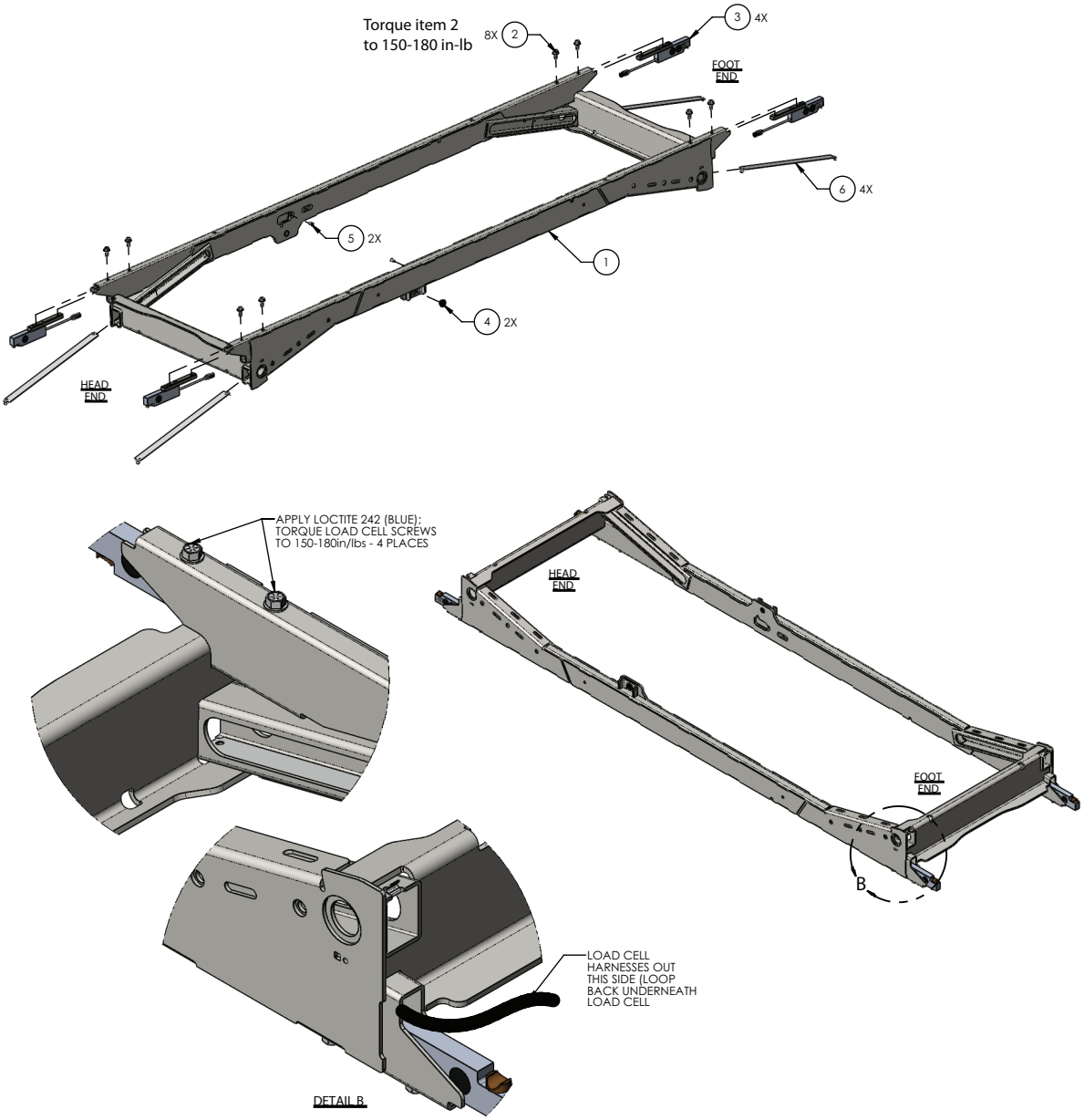

Élément	Numéro	Nom	Quantité
1	5900240100	Ensemble soudé, châssis intérieur inférieur	1
2	5900340092	Vis, dentelée hex brd 5/16-UNC x 0,75 LG zinc	8
3	5900280028	*Ensemble de capteur de cellule de pesage - 5900280028* (page 83)	4
4	5900330020	Douille, brd 0,500 x 0,625 x 0,313LG (BRD 0,875 x 0,062)	2
5	5900310020	Écrou à riveter, corps hexagonal à tôle épaisse n° 10-UNF-zinc	2
6	5900520226	Bande d'usure, glissière de levage HT/BAS	4

Ensemble de capteur de cellule de pesage - 5900280028

Rév. A (référence uniquement)

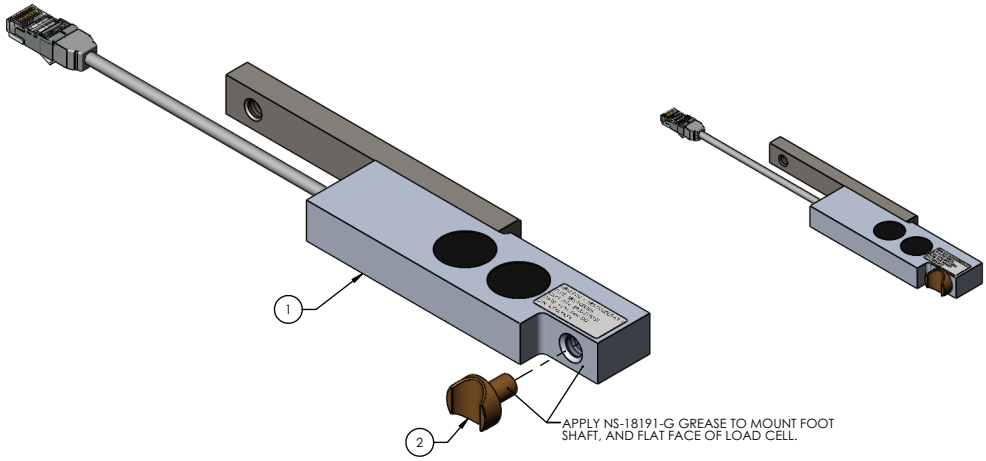

Élément	Numéro	Nom	Quantité
1	5900410031	Capteur, cellule de pesage K-SBS	1
2	5900500175	Pied de montage de la cellule de pesage	1

Ensemble de châssis ht-bas

5900200119 rév. AA (référence uniquement)

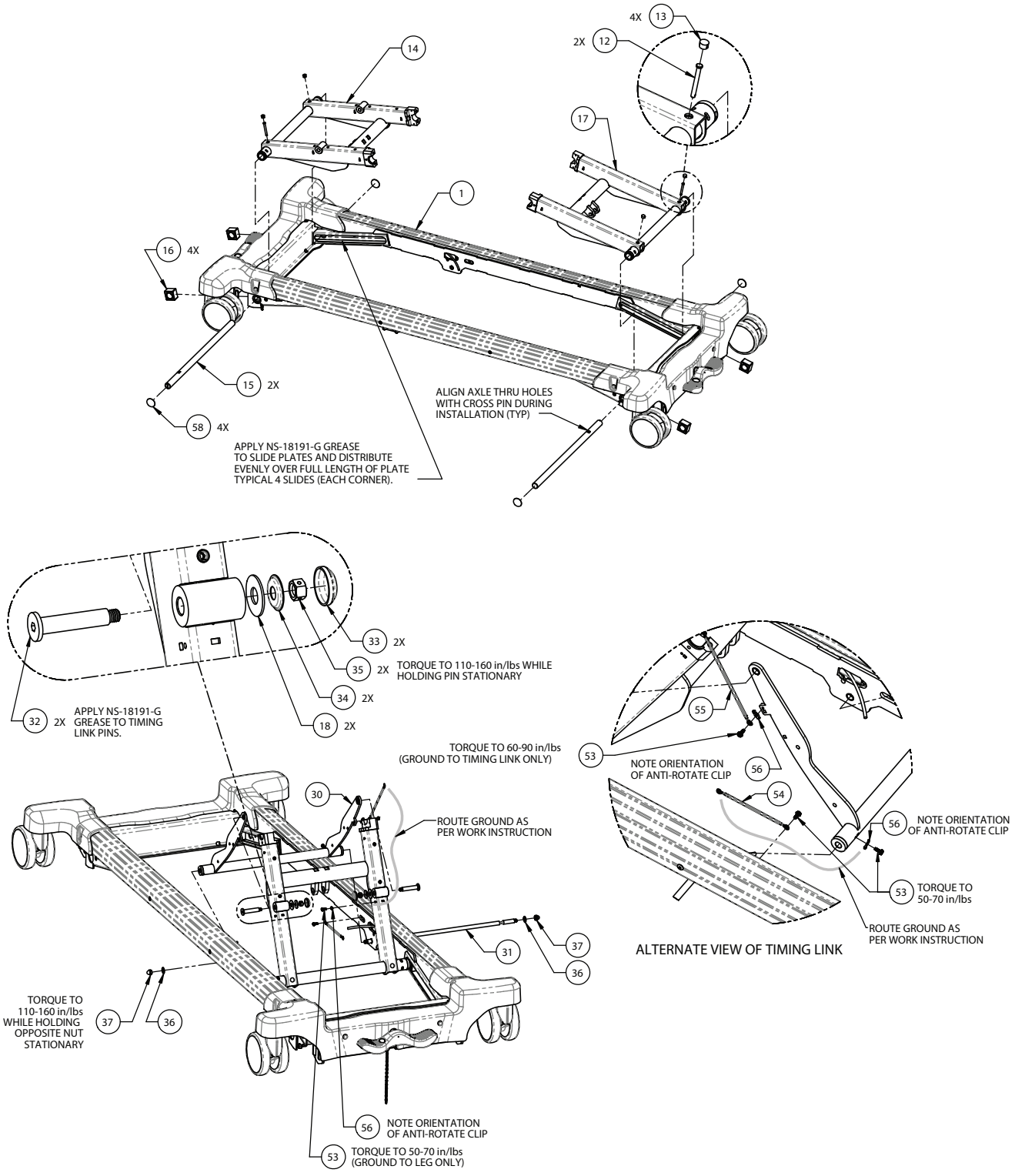

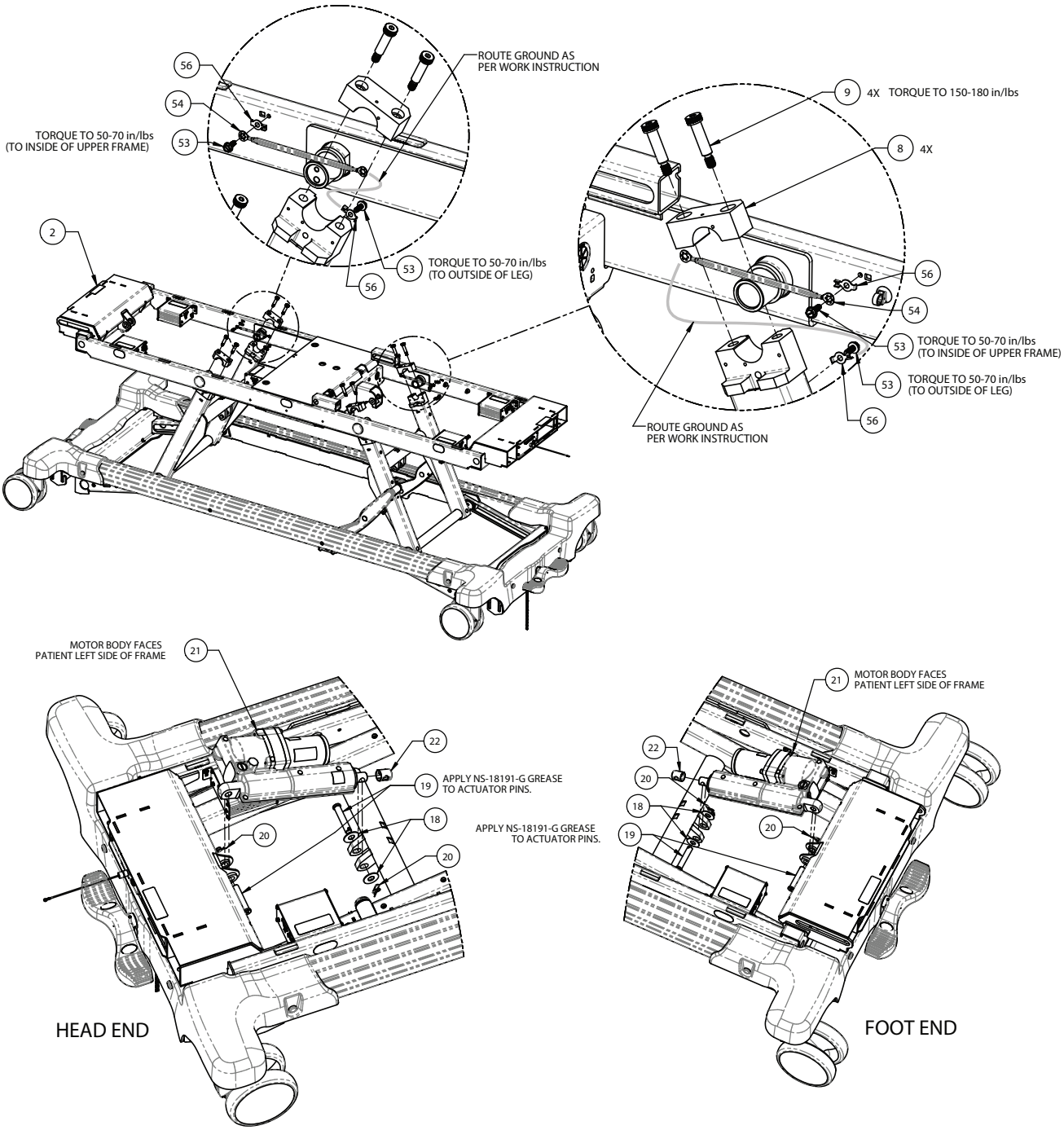
56
54
53
TORQUE TO 50-70 in/lbs
(TO INSIDE OF UPPER FRAME)
ROUTE GROUND AS
PER WORK INSTRUCTION
2
53
TORQUE TO 50-70 in/lbs
(TO OUTSIDE OF LEG)
56
9
4X
TORQUE TO 150-180 in/lbs
8
4X
56
54
53
TORQUE TO 50-70 in/lbs
(TO INSIDE OF UPPER FRAME)
53
TORQUE TO 50-70 in/lbs
(TO OUTSIDE OF LEG)
56
ROUTE GROUND AS
PER WORK INSTRUCTION
MOTOR BODY FACES
PATIENT LEFT SIDE OF FRAME
21
22
19
APPLY NS-18191-G GREASE
TO ACTUATOR PINS.
18
20
20
HEAD END
21
MOTOR BODY FACES
PATIENT LEFT SIDE OF FRAME
22
20
18
19
APPLY NS-18191-G GREASE
TO ACTUATOR PINS.
20
FOOT END

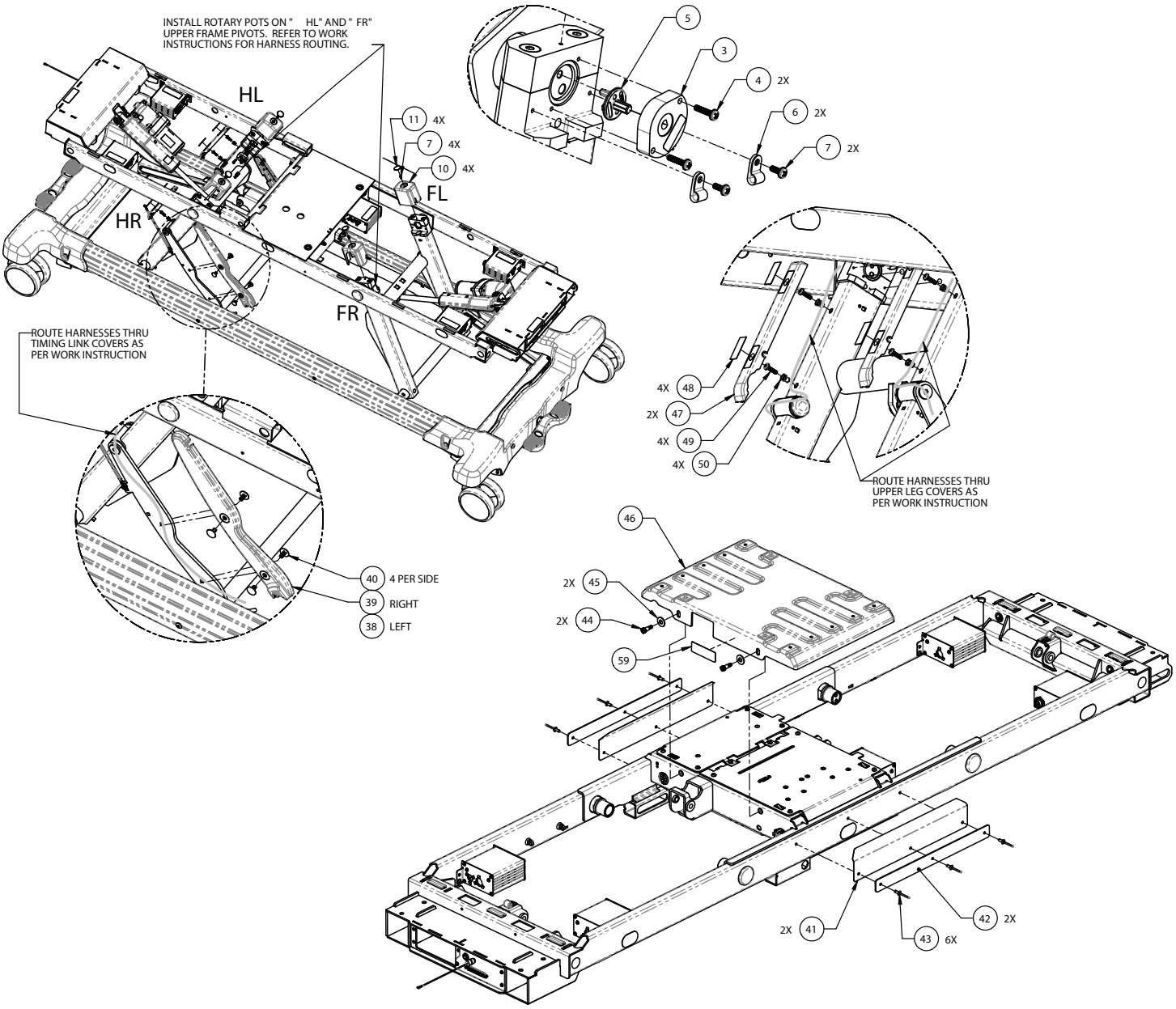
INSTALL ROTARY POTS ON " HL" AND " FR" UPPER FRAME PIVOTS. REFER TO WORK INSTRUCTIONS FOR HARNESS ROUTING.
HL
HR
FL
FR
11 4X
7 4X
10 4X
5
3
4 2X
6 2X
7 2X
ROUTE HARNESSES THRU TIMING LINK COVERS AS PER WORK INSTRUCTION
40 4 PER SIDE
39 RIGHT
38 LEFT
4X 48
2X 47
4X 49
4X 50
ROUTE HARNESSES THRU UPPER LEG COVERS AS PER WORK INSTRUCTION
46
2X 45
2X 44
59
2X 41
43 6X
42 2X

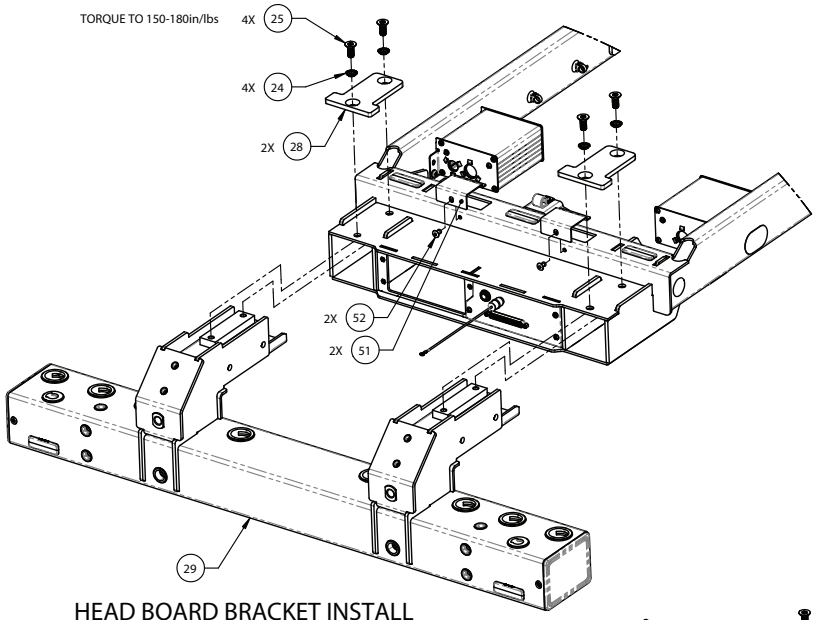

HEAD BOARD BRACKET INSTALL

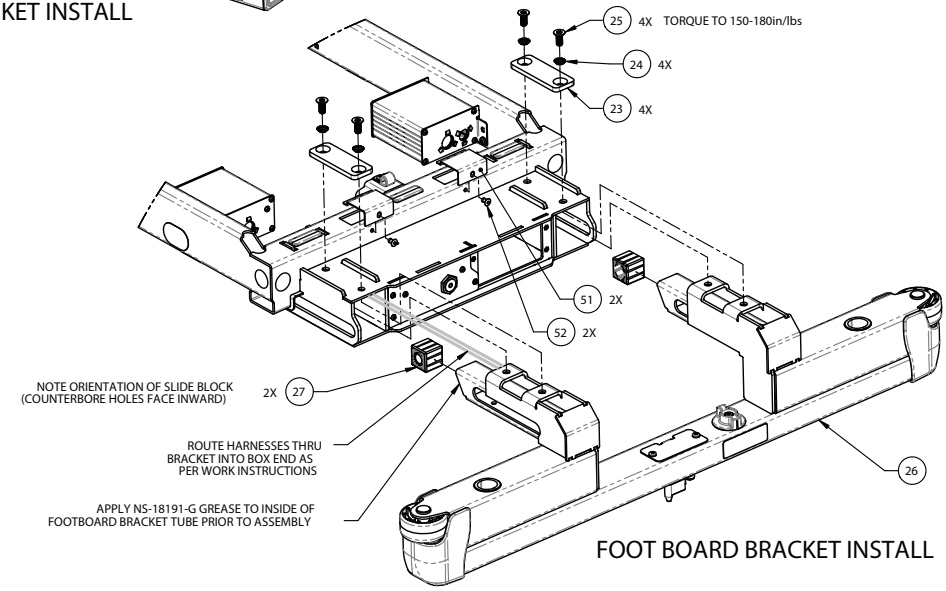

FOOT BOARD BRACKET INSTALL

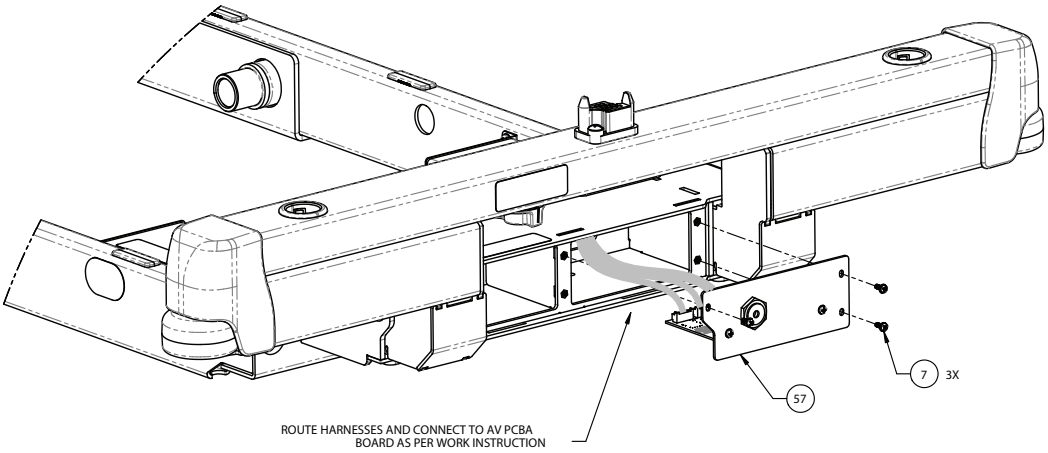

AUDIO-VIDEO ASSY INSTALL

Élément	Numéro	Nom	Quantité
1	5900200122	Ensemble de châssis HT/BAS, Gén. 2	1
2	5900200120	*Ensemble de châssis supérieur* (page 108)	1

Élément	Numéro	Nom	Quantité
3	5900410035	Capteur, potentiomètre rotatif de position du pied	2
4	5900320023	Vis, sems tête cyl ph n° 6-32 x 5/8 po lg zing.	4
5	5900600062	Capuchon, index de potentiomètre pour pied	2
6	5900350038	Clamp, clip p 3/16 po boucle nylon noir	4
7	5900340071	Vis, sems cyl ph #6-32x3/8 lg int rondelle zinguée	11
8	5900500116P	Capuchon, bloc de roulement plaqué du pivot de pied	4
9	5900340027	Vis, droite 3/8 x 1,25-5/16 unc zinc	8
10	5900600060	Housse, capteur rotatif HT/BAS de levage de pied	4
11	5900690017	Cache, plein, Ø 1,00 rond blanc	4
12	5900350030	Broche, épaulement Ø 1/4 x 2 (1-13/16) lg zinguée	2
13	5900370110	Bouchon, plastique rond à pousser 1/2 po	4
14	5900240099	Ensemble soudé, pied principal côté tête	1
15	5900500121P	Tige, axe de pivot de pied inférieur plaqué	2
16	5900600072	Bloc coulissant, élévateur de pied principal	4
17	5900240098	Ensemble soudé, pied principal côté pieds	1
18	5900320029	Rondelle, plate 1/2 x 1-1/4 x 0,063 nylon	6
19	5900350039	Broche, épaulement 1/2 x 2-1/2 lg, acier c1018 zinguée	4
20	0027-034-000	Goupille bêta, Ø 1/2 po	4
21	5900420010	Actionneur, HT/BAS EHA 245 W 16 kN 8 po (20,3 cm) Parker 649346	2
22	5900600074	Capuchon de protection, extrémité tige EHA Parker	2
23	5900540245P	Plaque, fixation du pied de lit - plaquée	2
24	5900320022	Rondelle, dent externe - 5/16 po creux zinc	8
25	5900340081	Vis, tête Torx plate 5/16-18 x 3/4 trilobe zinc	8
26	5900200135	*Ensemble de support de pied de lit* (page 98)	1
27	5900600073	Bloc coulissant, relève-buste et vasculaire	2
28	5900540244P	Plaque, fixation de tête de lit - plaquée	2
29	5900200134	*Ensemble de support de tête de lit* (page 97)	1
30	5900200121	*Ensemble de maillon de synchronisation* (page 96)	1
31	5900500113	Tige pivotante, maillon de synchronisation	1
32	5900500114P	Goupille articulée, maillon de synchronisation - plaqué	2
33	0037-196-000	Capuchon de rondelle plate	2
34	5900370105	Rondelle plate, 1 po DE x 3/8 po DI x 0,120 po d'épaisseur	2
35	0016-089-000	Écrou, hexagonal rég. 3/8-unc (verrou central)	2
36	0011-004-000	Rondelle, plate 3/8 sae-zinc	2
37	5900310018	Écrou, hexagonal conique 3/8-16, filetage non déformé, inox	2
38	5900600070	Couvercle, bras de liaison de synchronisation PL	1
39	5900600071	Couvercle, bras de liaison de synchronisation PR	1
40	5900350029	Rivet, tige verrouil Ø 0,281 po x 0,50-0,81 po, épais, nyl noir	8
41	5900690055	Protège-châssis de plan de couchage supérieur anti-éclaboussures	2
42	5900540267P	Plaque, clamp de protection anti-éclaboussures plaqué	2
43	0025-079-000	Rivet, INOX bombé 3/16	6
44	5900340098	Vis, SHSS Ø 5/16 x 1/2 lg, 1/4-20 UNC patch de nylon inox	2

Élément	Numéro	Nom	Quantité
45	5900320027	Rondelle, plate 3/8 x 7/8 x 0,063 nylon	2
46	5900640005	Couvercle Obs, plateau ventral abs	1
47	5900600077	Protection, câble de pied HT/BAS	2
48	5900690015	Cache, tête de lit exp, clip	4
49	5900340090	Vis, sems cyl ph #10-32UNF x 3/4 lg rondelle int zinc	4
50	5900310020	Écrou à riveter, corps hexagonal à tôle épaisse n° 10-UNF-zinc	4
51	5900520223	Capot d'accès, châssis supérieur	4
52	0025-077-000	Rivet, poignée Ø 3/16 x 0,251-0,375, alum, usm AD66ABS	4
53	5900340079	Vis, n° 10-32 x 1/2 lg à tête hexagonale à embase, mise à la terre élec.	8
54	5900430150	FAISCEAU, tresse de terre E	3
55	5900430143	FAISCEAU, tresse de terre D	1
56	5900520247	Clip, anti-anneau de rotation de sangle de mise à la terre	7
57	5900280034	*Ensemble électrique audio-vidéo - 5900280034* (page 101)	1
58	5900690090	Cache, trou d'accès de l'axe de pivot	4
59	5900180098	Étiquette, avertissement choc électrique	1

Ensemble de châssis ht-bas, NAWI

5900200174 rév. AA (référence uniquement)

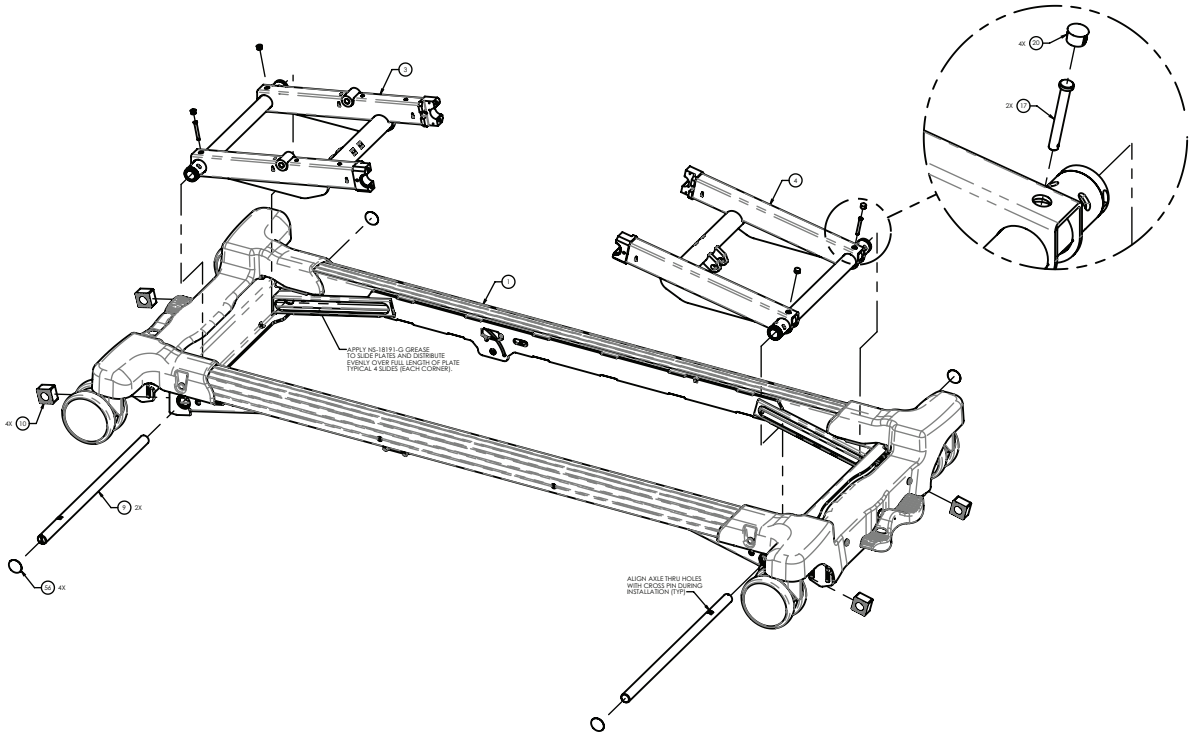

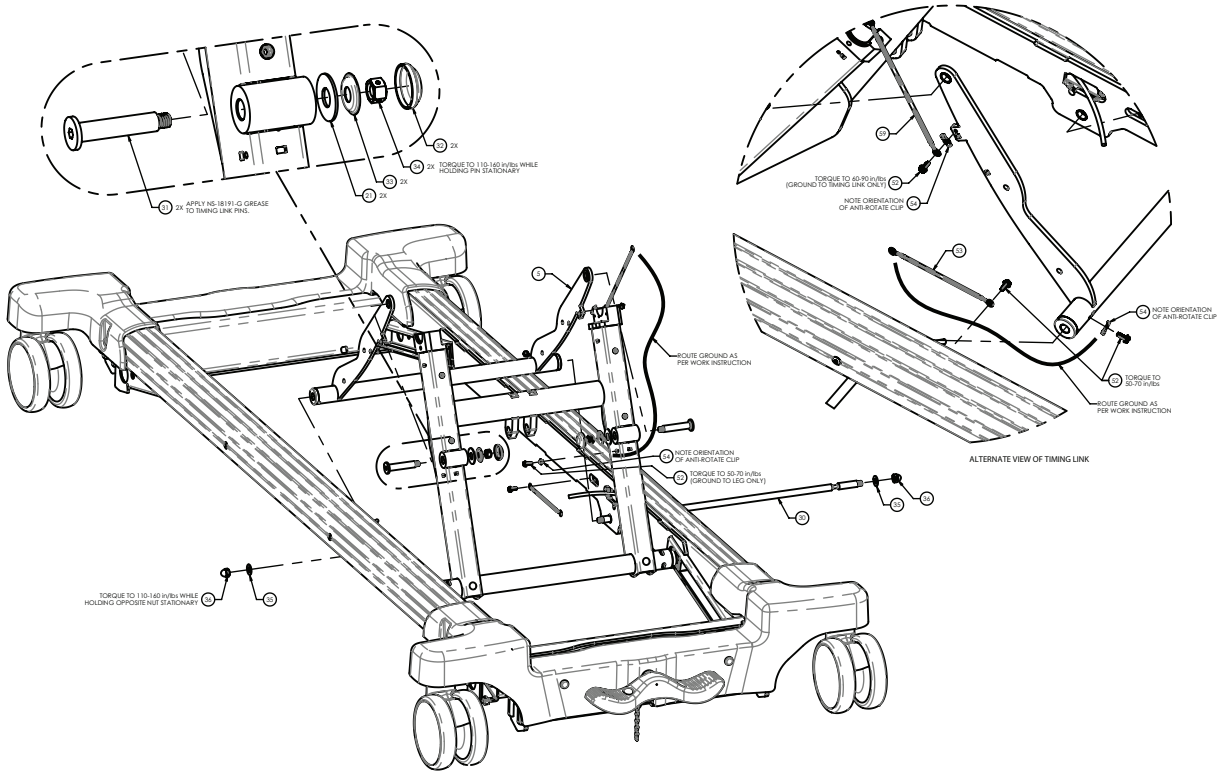

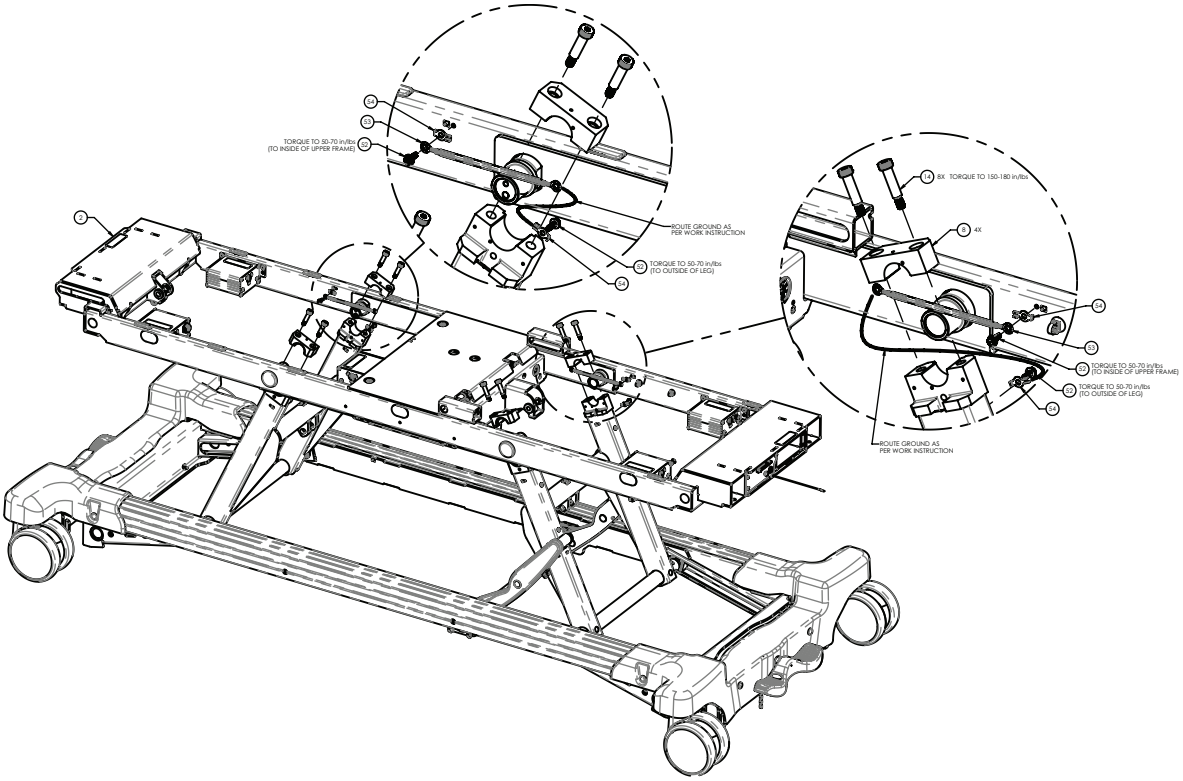
TORQUE TO 50-70 in/lbs
(TO INSIDE OF UPPER FRAME)
ROUTE GROUND AS
PER WORK INSTRUCTION
TORQUE TO 50-70 in/lbs
(TO OUTSIDE OF LEG)
8X TORQUE TO 150-180 in/lbs
4X
TORQUE TO 50-70 in/lbs
(TO INSIDE OF UPPER FRAME)
TORQUE TO 50-70 in/lbs
(TO OUTSIDE OF LEG)
ROUTE GROUND AS
PER WORK INSTRUCTION

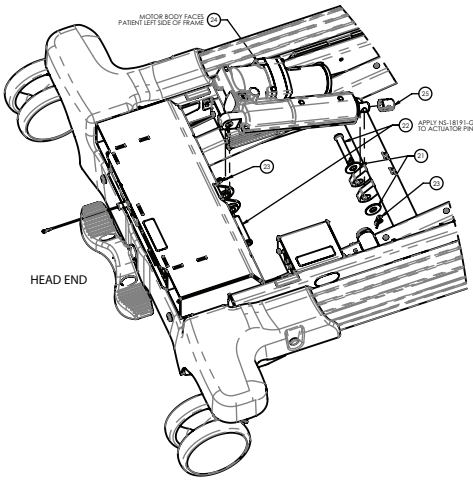
MOTOR BODY FACES
PATIENT LEFT SIDE OF FRAME
APPLY NS-18191-G GREASE
TO ACTUATOR PINS.
HEAD END

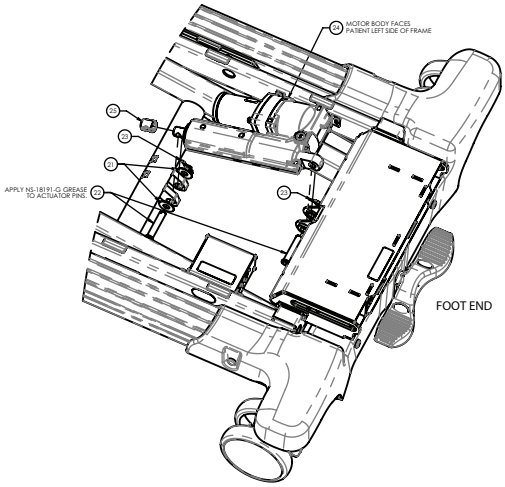
MOTOR BODY FACES
PATIENT LEFT SIDE OF FRAME
APPLY NS-18191-G GREASE
TO ACTUATOR PINS.
FOOT END

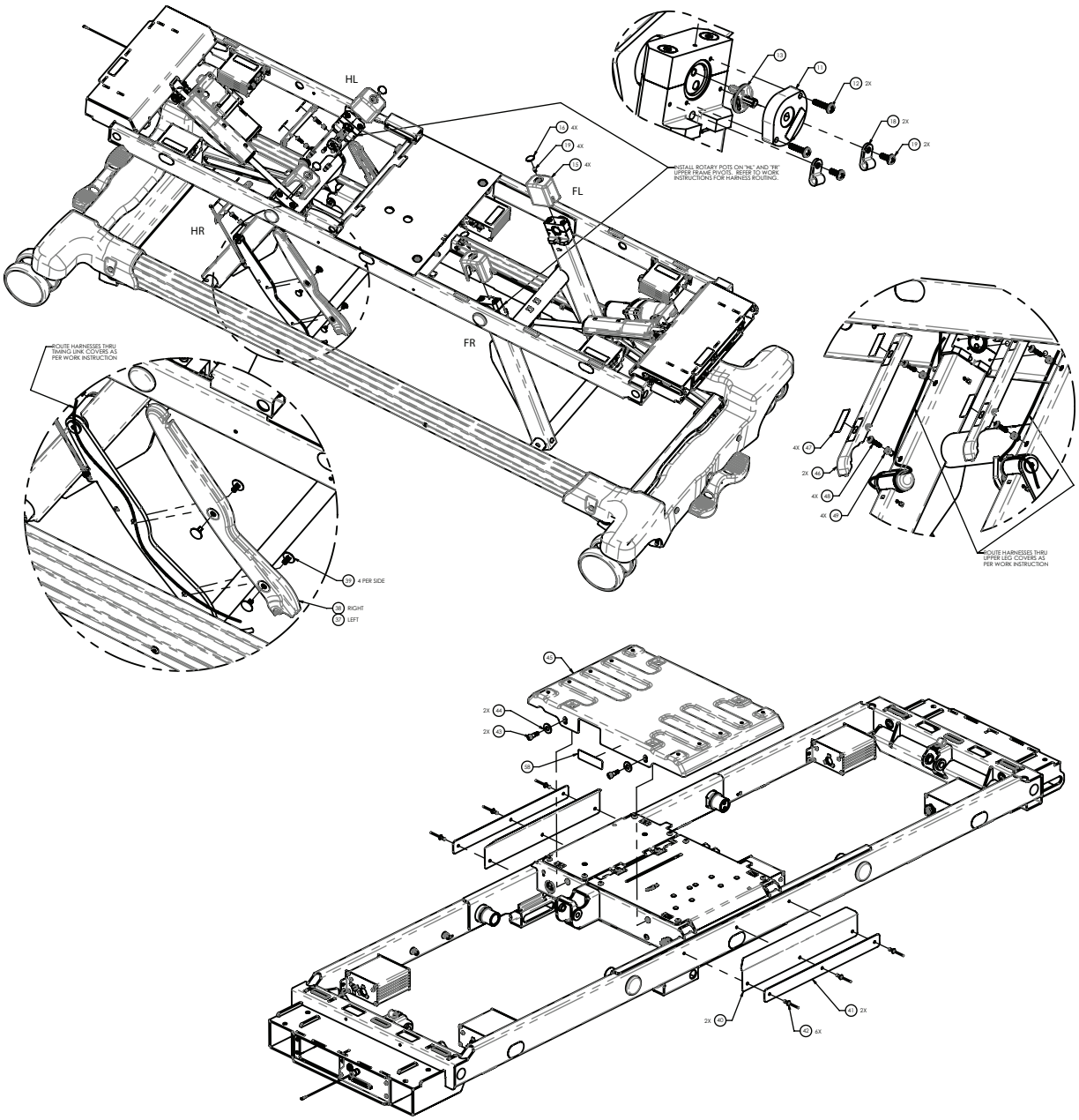
HL
HR
FL
FR
INSTALL ROTARY POTS ON "HL" AND "FR" UPPER FRAME PIVOTS. REFER TO WORK INSTRUCTION 3 FOR HARNESS ROUTING.
ROUTE HARNESSES THRU TIMING LINK COVERS AS PER WORK INSTRUCTION
ROUTE HARNESSES THRU UPPER LEG COVERS AS PER WORK INSTRUCTION
4 PER SIDE
RIGHT
LEFT

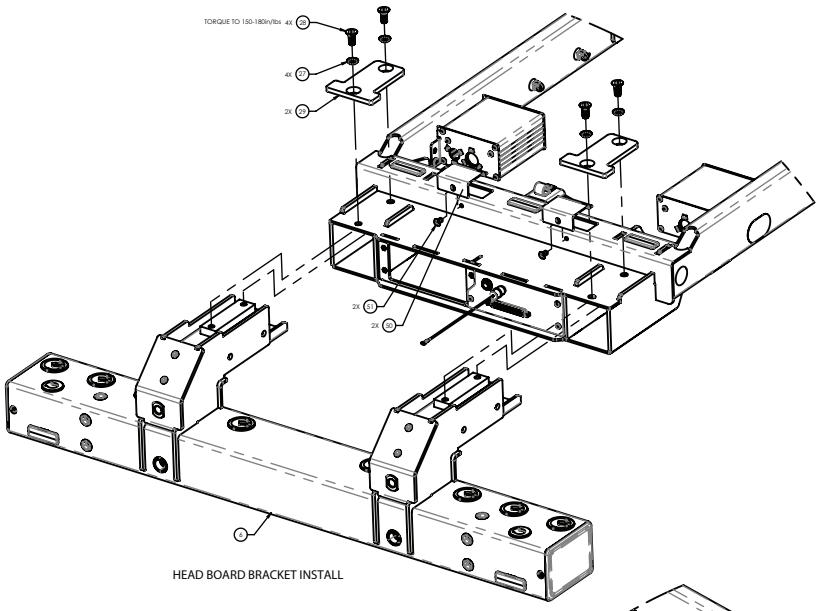

HEAD BOARD BRACKET INSTALL

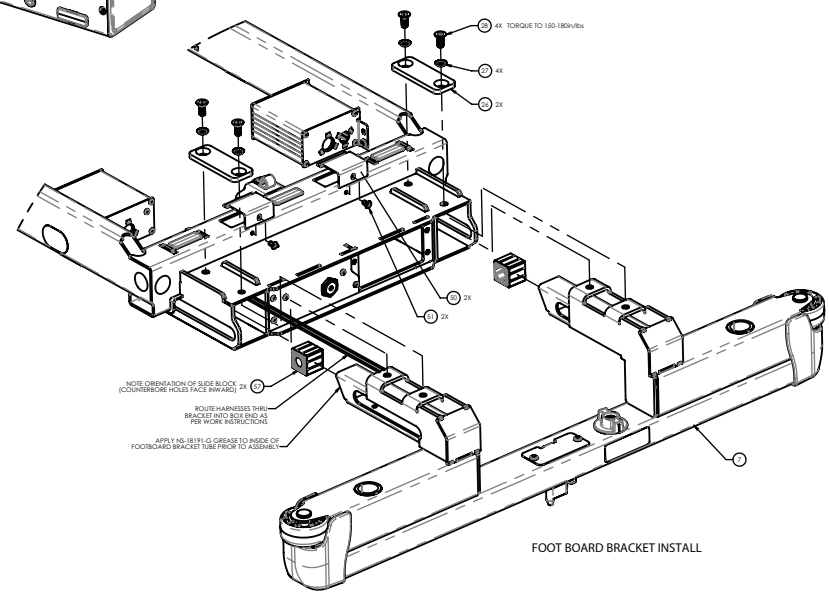

FOOT BOARD BRACKET INSTALL

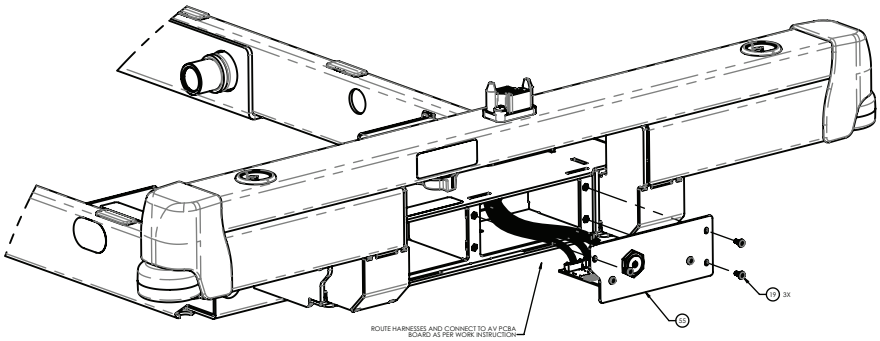

AUDIO-VIDEO ASSY INSTALL

Élément	Numéro	Nom	Quantité
1	5900200180	*Ensemble de châssis HT/BAS* (page 72)	1
2	5900200120	*Ensemble de châssis supérieur* (page 108)	1
3	5900240099	Ensemble soudé, pied principal côté tête	1
4	5900240098	Ensemble soudé, pied principal côté pieds	1
5	5900200121	*Ensemble de maillon de synchronisation* (page 96)	1

Élément	Numéro	Nom	Quantité
6	5900200134	*Ensemble de support de tête de lit* (page 97)	1
7	5900200135	*Ensemble de support de pied de lit* (page 98)	1
8	5900500116P	Capuchon, bloc de roulement plaqué du pivot de pied	4
9	5900500121P	Tige, axe de pivot de pied inférieur plaqué	2
10	5900600072	Bloc coulissant, élévateur de pied principal	4
11	5900410035	Capteur, potentiomètre rotatif de position du pied	2
12	5900320023	Vis, sems tête cyl ph n° 6-32 x 5/8 po lg zing.	4
13	5900600062	Capuchon, index de potentiomètre pour pied	2
14	5900340027	Vis, droite 3/8 x 1,25-5/16 unc zinc	8
15	5900600060	Housse, capteur rotatif Ht/Bas de levage de pied	4
16	5900690017	Cache, plein, Ø 1,00 rond blanc	4
17	5900350030	Broche, épaulement Ø 1/4 x 2 (1-13/16) lg zinguée	2
18	5900350038	Clamp, clip p 3/16 po boucle nylon noir	4
19	5900340071	Vis, sems cyl ph #6-32x3/8 lg int rondelle zinguée	11
20	5900370110	Bouchon, plastique rond à pousser 1/2 po	4
21	5900320029	Rondelle, plate 1/2 x 1-1/4 x 0,063 nylon	6
22	5900350039	Broche, épaulement 1/2 x 2-1/2 lg, acier c1018 zinguée	4
23	0027-034-000	Goupille bêta, Ø 1/2 po	4
24	5900420010	Actionneur, ht/bas eha 245 W 16 kN 8 po (20,3 cm) parker 649346	2
25	5900600074	Capuchon de protection, extrémité tige eha de Parker	2
26	5900540245P	Plaque, fixation du pied de lit plaquée	2
27	5900320022	Rondelle, dent externe - 5/16 po creux zinc	8
28	5900340081	Vis, tête Torx plate 5/16-18 x 3/4 trilobe zinc	8
29	5900540244P	Plaque, fixation de tête de lit plaquée	2
30	5900500113	Tige pivotante, maillon de synchronisation	1
31	5900500114P	Goupille articulée, maillon de synchronisation plaqué	2
32	0037-196-000	Capuchon de rondelle plate	2
33	5900370105	Rondelle plate, 1 po de diamètre externe x 3/8 po de diamètre interne x 0,120 po d'épaisseur	2
34	0016-089-000	Écrou, hexagonal rég. 3/8-unc (verrou central)	2
35	0011-004-000	Rondelle, plate 3/8 sae-zinc	2
36	5900310018	Écrou, hexagonal conique 3/8-16, filetage non déformé, inox	2
37	5900600070	Couvercle, bras de liaison de synchronisation PL	1
38	5900600071	Couvercle, bras de liaison de synchronisation PR	1
39	5900350029	Rivet, tige verrouil Ø 0,281 po x 0,50-0,81 po, épais, nyl noir	8
40	5900690055	Protège-châssis de plan de couchage supérieur anti-éclaboussures	2
41	5900540267P	Plaque, clamp de protection anti-éclaboussures plaqué	2
42	0025-079-000	Rivet, INOX bombé 3/16	6
43	5900340098	Vis, shss Ø 5/16 x 1/2 lg, 1/4-20 unc patch de nylon inox	2
44	5900320027	Rondelle, plate 3/8 x 7/8 x 0,063 nylon	2
45	5900640005	Couvercle OBS, plateau ventral abs	1
46	5900600077	Protection, câble de pied ht/bas	1
47	5900690015	Cache, tête de lit exp, clip	4

Élément	Numéro	Nom	Quantité
48	5900340090	Vis, sems cyl ph n° 10-32unf x 3/4 lg rondelle int zinc	4
49	5900310020	Écrou à riveter, corps hexagonal à tôle épaisse n° 10-UNF-zinc	4
50	5900520223	Capot d'accès, châssis supérieur	4
51	0025-077-000	Rivet, poignée Ø 3/16 x 0,251-0,375, alum, usm ad66abs	4
52	5900340079	Vis, n° 10-32 x 1/2 lg à tête hexagonale à embase, mise à la terre élec.	8
53	5900430150	HRNS, tresse de terre E	3
54	5900520247	Clip, anti-anneau de rotation de sangle de mise à la terre	7
55	5900280034	*Ensemble électrique audio-vidéo - 5900280034* (page 101)	1
56	5900690090	Cache, trou d'accès de l'axe de pivot	4
57	5900600073	Bloc coulissant, relève-buste et vasculaire	2
58	5900180098	Étiquette, avertissement choc électrique	1
59	5900430143	HRNS, tresse de terre D	1

Ensemble de maillon de synchronisation

5900200121 rév. C (référence uniquement)

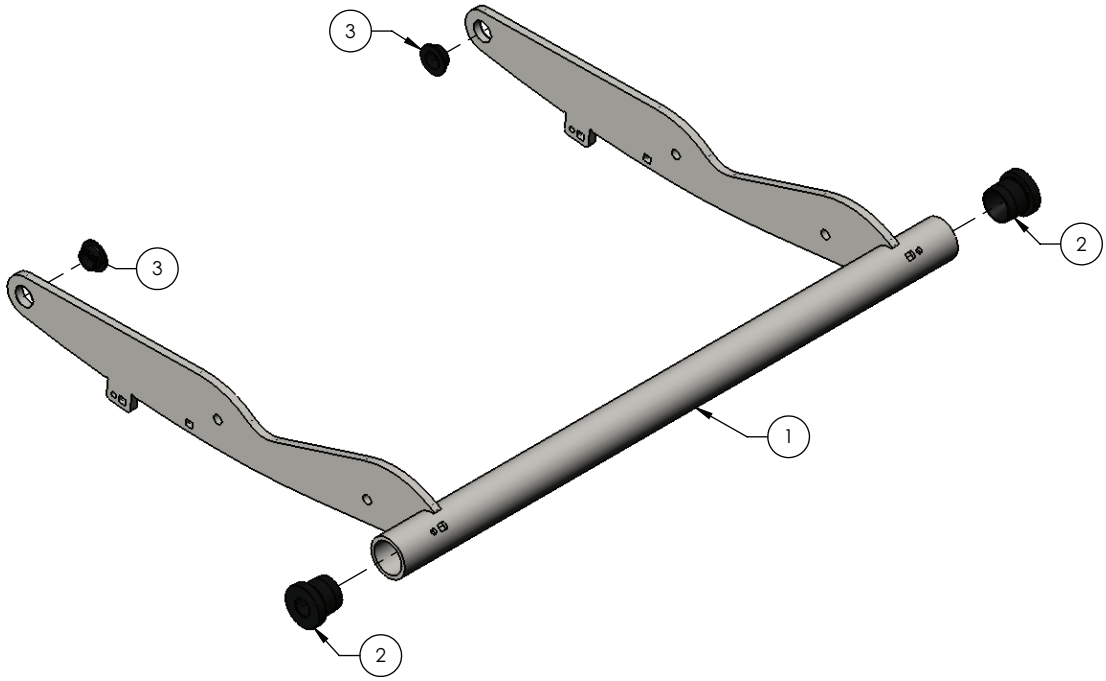

Élément	Numéro	Nom	Quantité
1	5900240095	Ensemble soudé du maillon de synchronisation	1
2	5900620026	Douille, maillon de synchronisation	2
3	5900330020	Douille, brd 0,500 x 0,625 x 0,313 LG (brd 0,875 x 0,062)	2

Ensemble de support de tête de lit

5900200134 rév. A (référence uniquement)

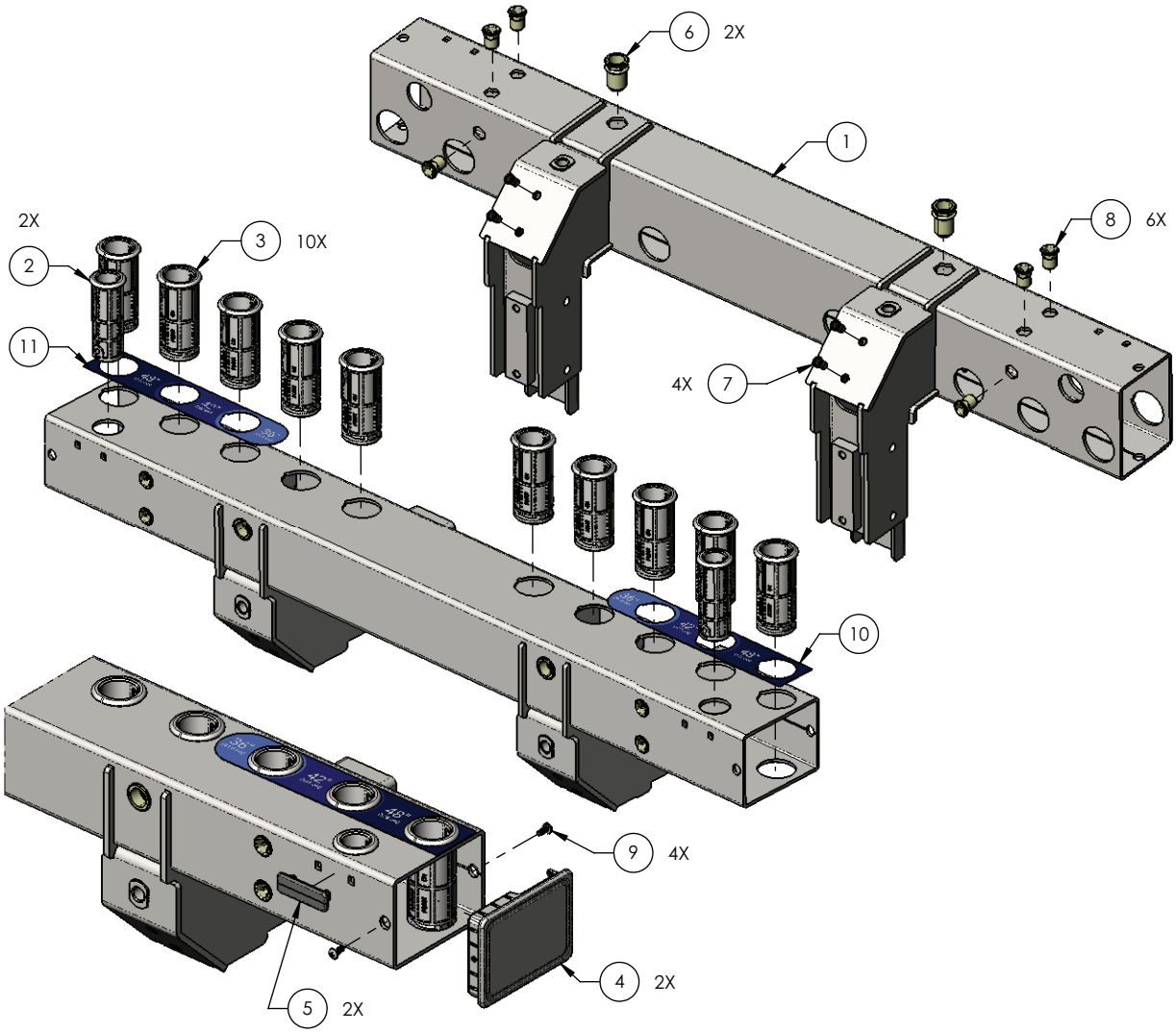

Élément	Numéro	Nom	Quantité
1	5900240111	Ensemble soudé, support de tête de lit	1
2	5900600038	Douille, support de perfusion de tête de lit	2
3	5900600039	Douille, montant de tête de lit	10
4	5900600066	Bouchon d'obturation, tube 4x3	2
5	5900600067	Coussin de pare-chocs, butée encliquetable	2
6	5900310012	Écrou à riveter, 1/2-13 unc bas profil demi-hex zinc	2
7	5900310020	Écrou à riveter, corps hexagonal à tôle épaisse n° 10-UNF-zinc	4
8	5900310025	Écrou à riveter, corps hexagonal 5/16-unc	6
9	5900340010	Vis, cyl ph #8-unc x 0,375 trilobe	4
10	5900690070	Étiquette, emplacement montant exp tête de lit PR	1
11	5900690071	Étiquette, emplacement montant exp tête de lit PL	1

Ensemble de support de pied de lit

5900200135 rév. B (référence uniquement)

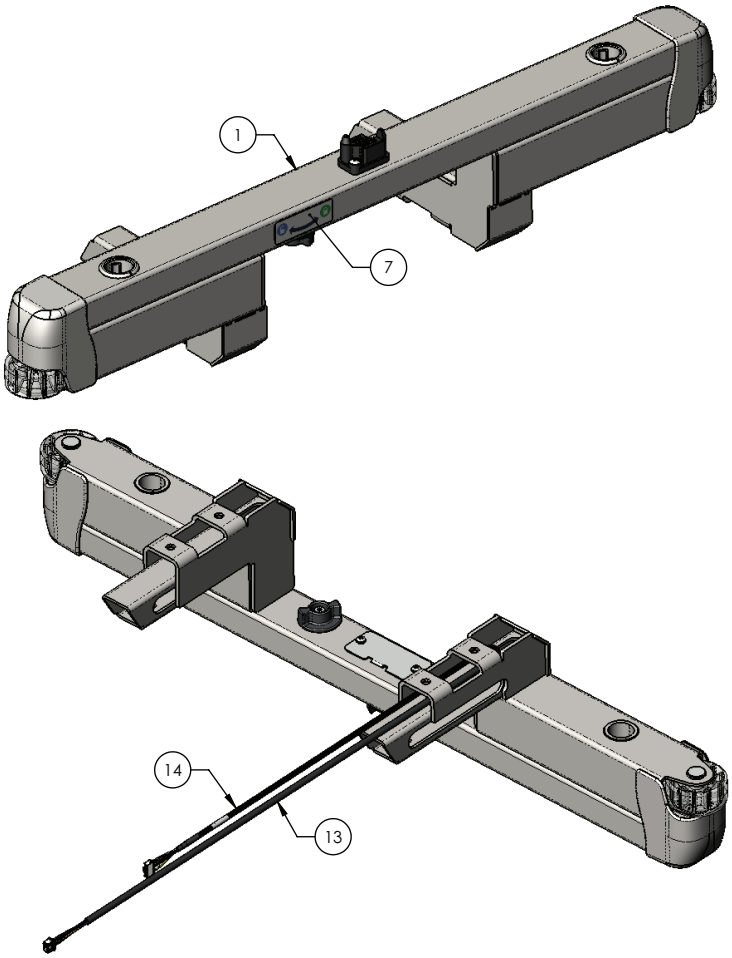

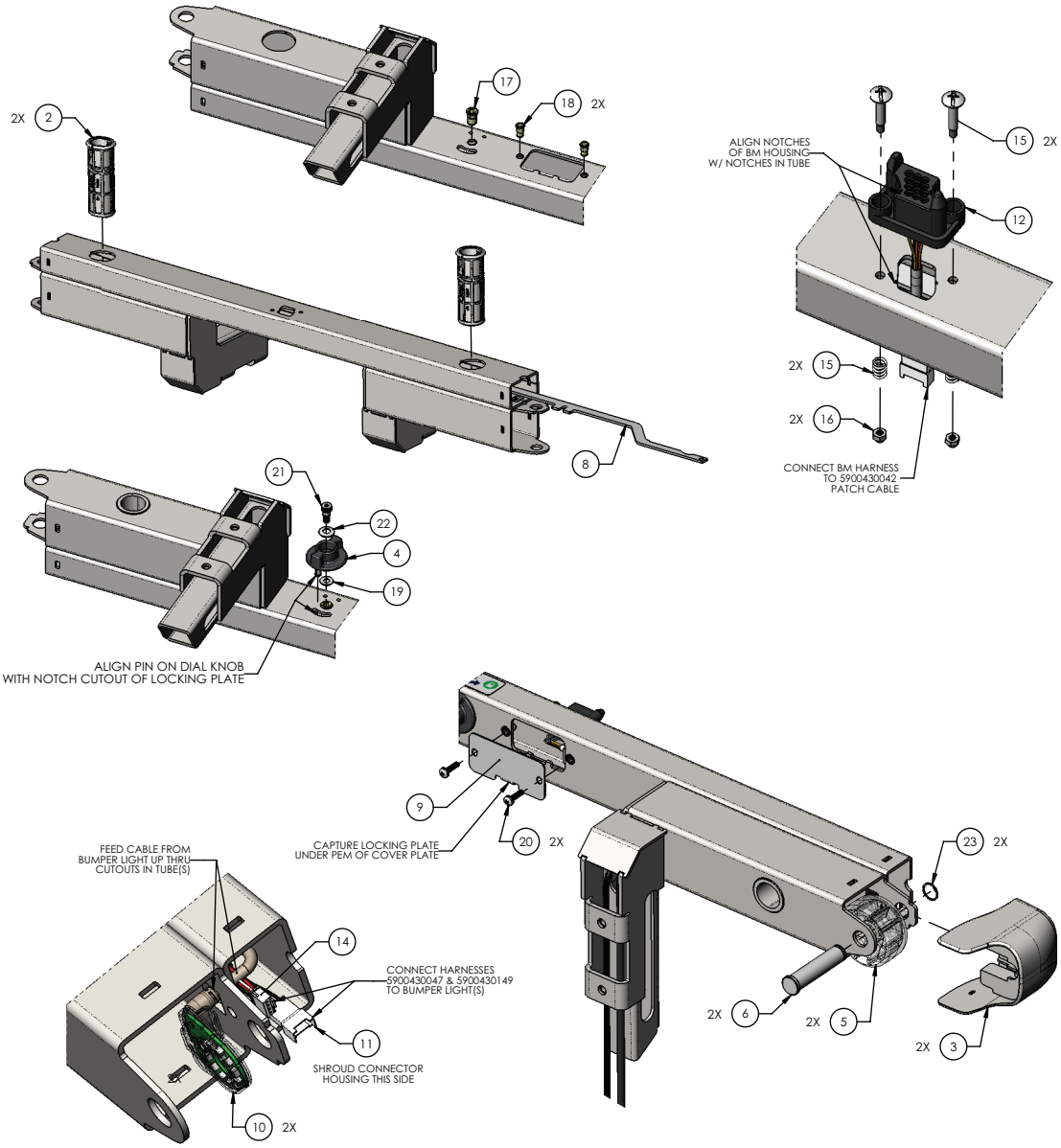

Élément	Numéro	Nom	Quantité
1	5900240112	Ensemble soudé, support de pied de lit	1
2	5900600011	Douille, montant du pied de lit	2
3	5900600013	Protection de pare-chocs, support de pied de lit	2
4	5900600037	Molette, verrouillage de la tête et du pied de lit	1
5	5900600088	Pare-chocs d'angle, moulé 2-1/2 po (6,35 cm) de diamètre externe	2
6	5900500068P	Goupille à épaulement, roue de pare-chocs plaquée	2
7	5900690080	Étiquette, verrouillage/déverrouillage du pied de lit	1
8	5900540044P	Plaque, pied de lit verrouillé plaqué	1
9	5900520202P	Plaque de protection, pied de lit borgne, plaquée	1
10	5900280053	Ensemble de voyant, voyant de pare-chocs iBed	2
11	5900430149	HRNS, câble de connexion des voyants de pare-chocs	1

Élément	Numéro	Nom	Quantité
12	5900430120	HRNS, support fsc	1
13	5900430042	HRNS, câble de raccordement inférieur aveugle	1
14	5900430047	HRNS, voyants de watchdog	1
15	5900410054	Kit de matériel, boîtier de connecteur, Metrimate	1
16	5900310024	Écrou, hexagonal M4x0,7 zinc	2
17	5900310007	Écrou à riveter, corps hexagonal 1/4-UNC	1
18	5900310020	Écrou à riveter, corps hexagonal à tôle épaisse n° 10-UNF-zinc	2
19	0011-303-000	Rondelle, grand diam., plate Ø 17/64 Ø int. x Ø 9/16 Ø ext. zinc	1
20	5900340090	Vis, sems cyl ph n° 10-32 unf x 3/4 lg rondelle int zinc	2
21	5900340095	Vis, shss Ø 5/16 x 1/4 lg, 1/4-20 unc verrouillage	1
22	5900320009	Rondelle à ressort, acétale Ø 0,32 po Ø int. x Ø 0,66 po Ø ext.	1
23	5900350045	Anneau, spiralox maint ext 0,625 inox	2

Ensemble électrique audio-vidéo - 5900280034

Rév. A (référence uniquement)

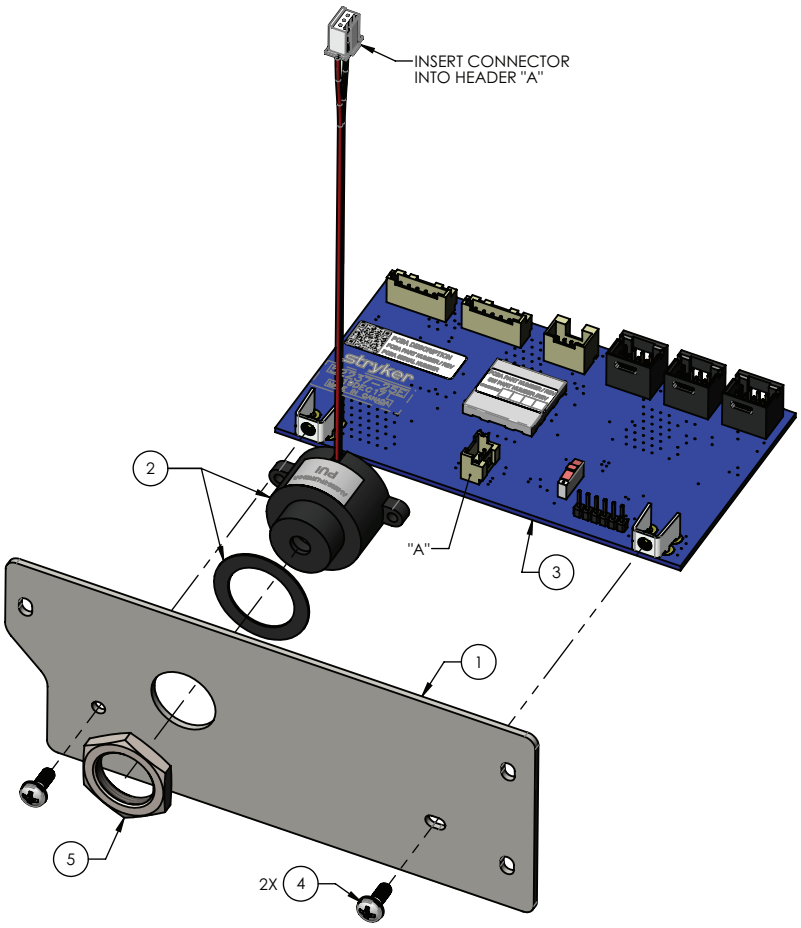

Élément	Numéro	Nom	Quantité
1	5900540220P	Plaque frontale, carte AV plaquée	1
2	5900280035	Haut-parleur, piézo 12 VCC 100 dB	1
3	5900400039	PCBA, IOM AVB	1
4	5900340071	Vis, sems cyl ph n° 6-32 x 3/8 lg int rondelle zinguée	2
5	5900310013	Écrou, hexagonal fin m18 x 1,0 inox	1

Ensemble de niveau supérieur

5900103005 rév. AA (référence uniquement)

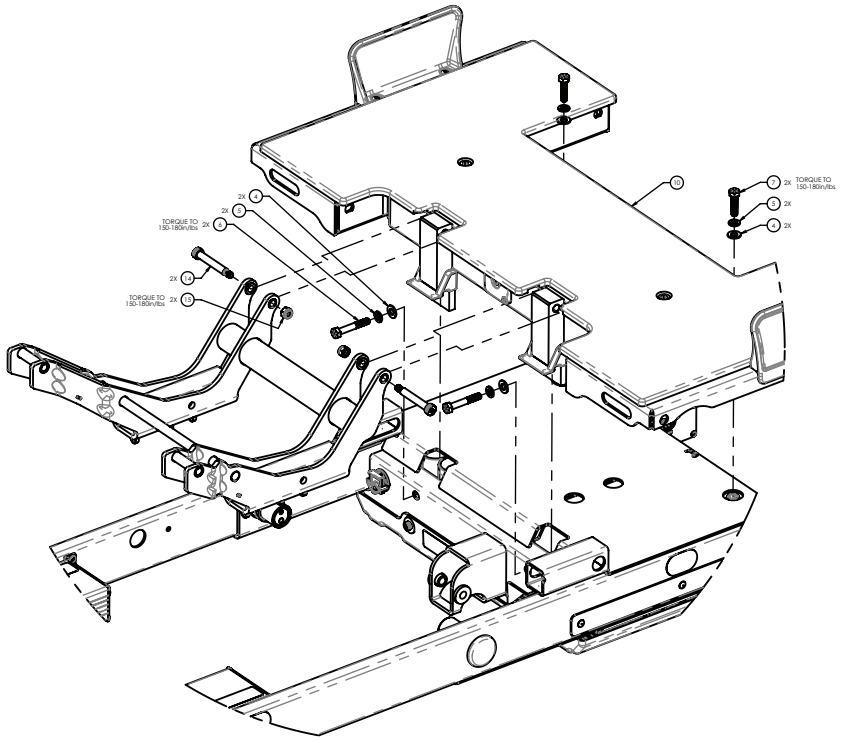

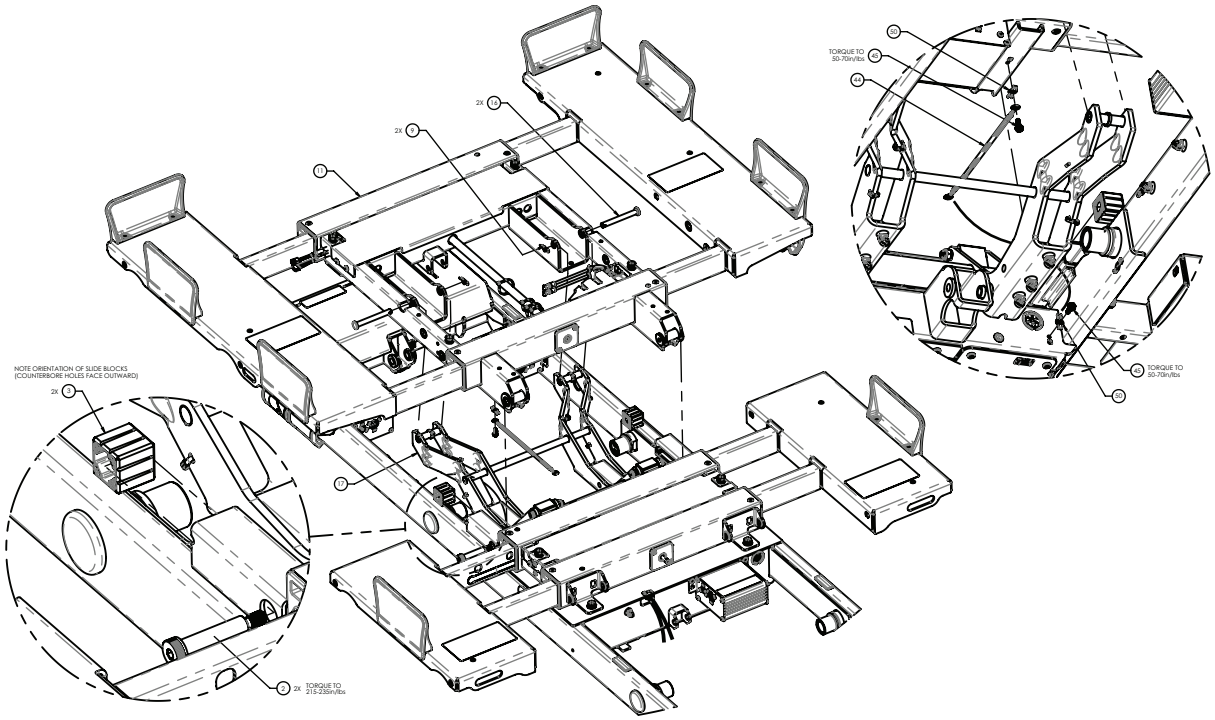

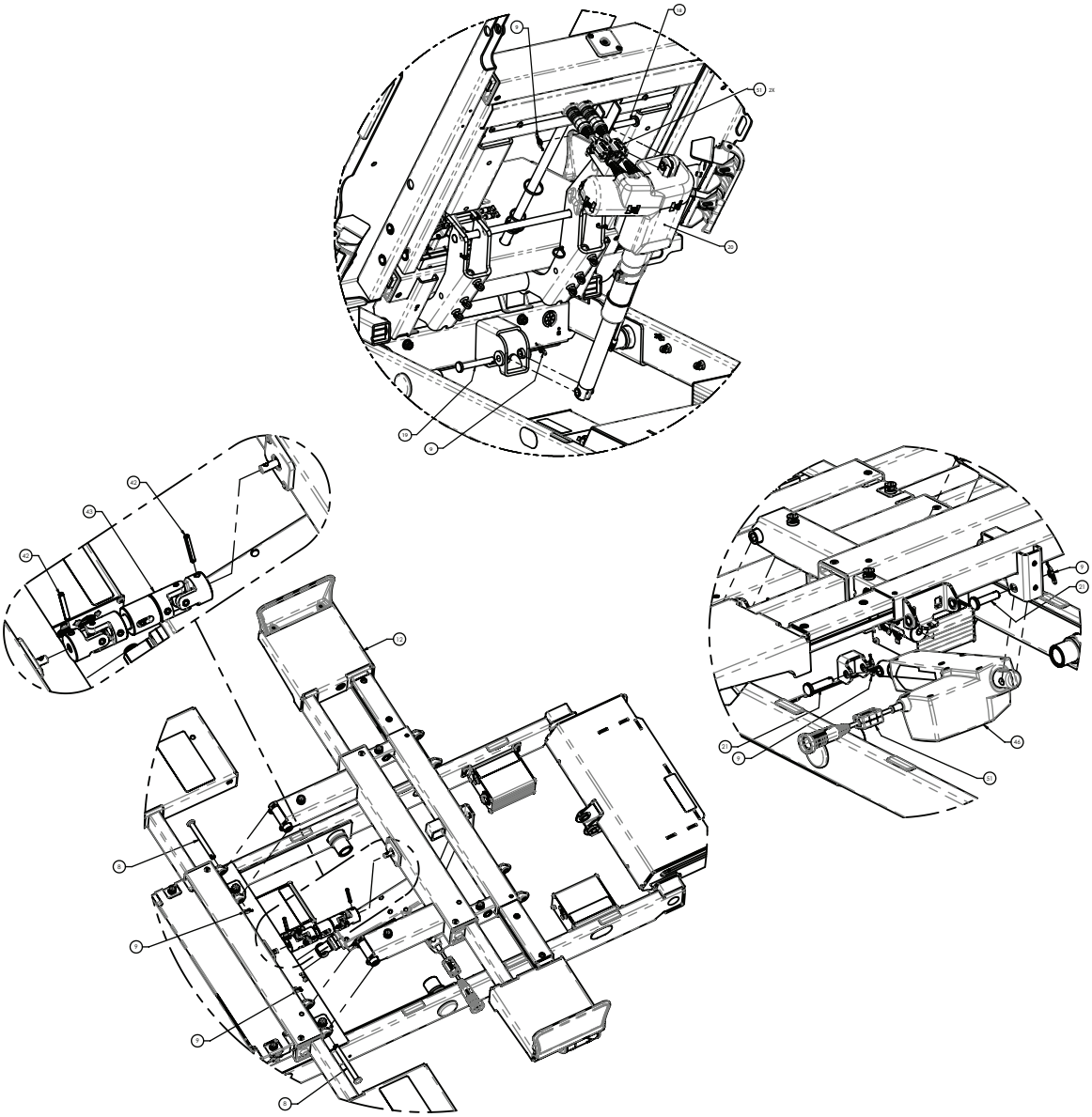

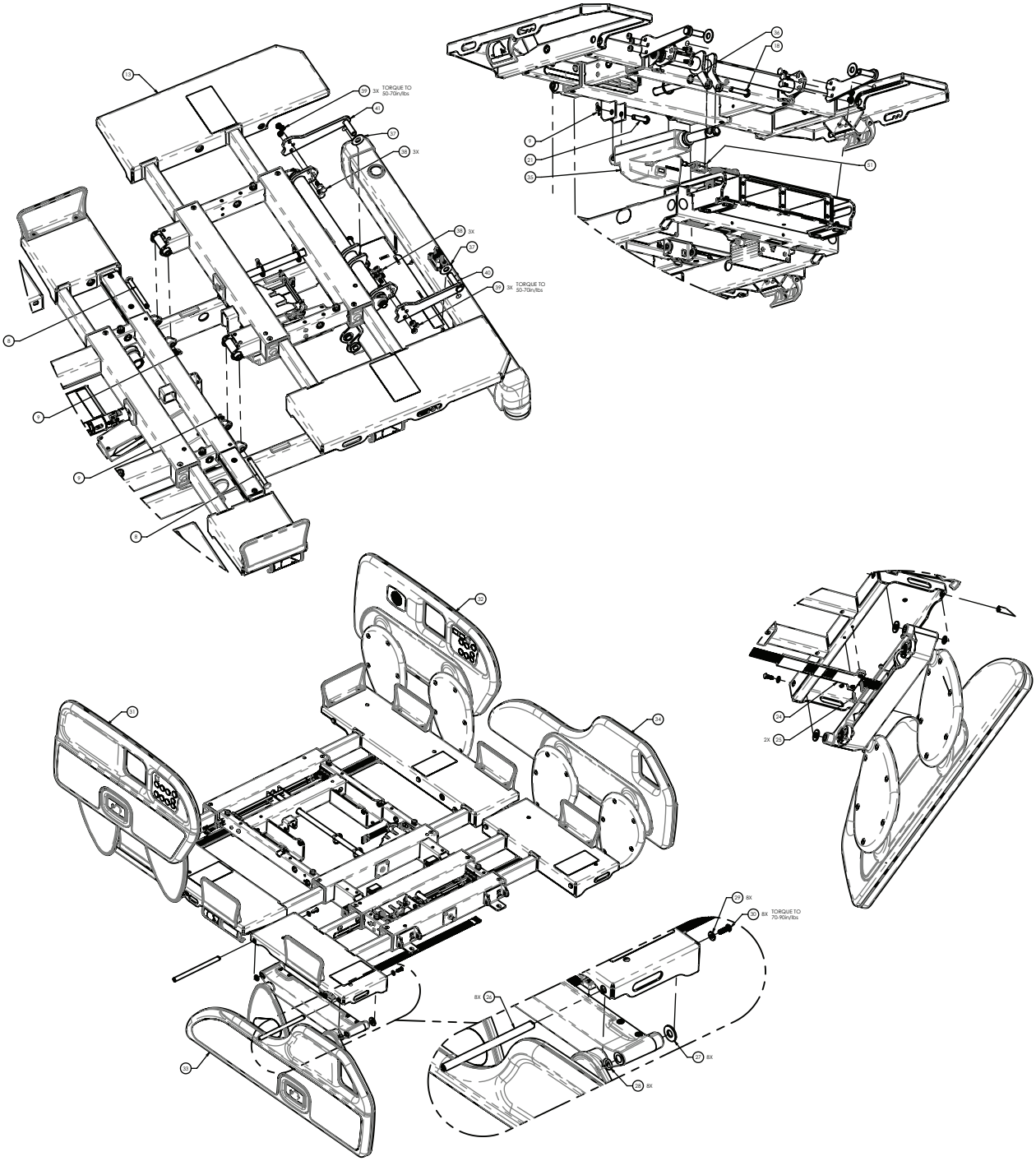
TORQUE TO 50-70in/lbs
3X
TORQUE TO 50-70in/lbs
2X
8X
8X
TORQUE TO 70-90in/lbs
8X
8X
8X

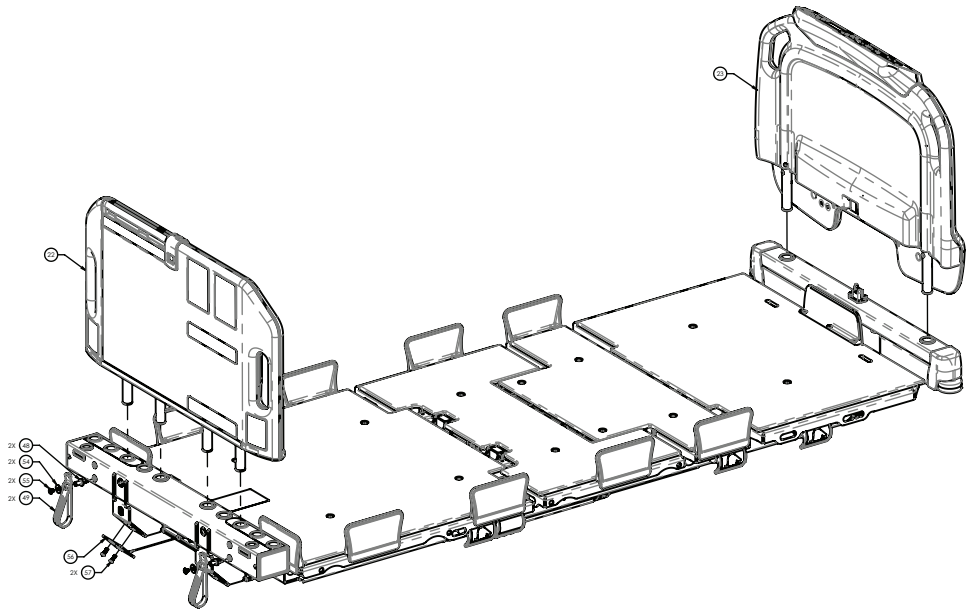

Élément	Numéro	Nom	Quantité
1	5900200174	*Ensemble de châssis ht-bas, NAWI* (page 90)	1
2	5900340082	Vis à épaulement	2
3	5900600073	Bloc coulissant, relève-buste et vasculaire	2
4	0011-003-000	Rondelle	4
5	0012-020-000	Rondelle	4
6	5900340106	Vis à tête hexagonale	2
7	5900340107	Vis à tête hexagonale	2
8	5900350036	Axe à épaulement	4
9	0027-022-000	Goupille bêta	11
10	5900200041	*Ensemble de plateforme, section assise* (page 148)	1
11	5900200055	*Ensemble de plateforme, section tête* (page 134)	1
12	5900200056	*Ensemble de plateforme, section genou* (page 159)	1
13	5900200057	*Ensemble de plateforme, section pieds* (page 165)	1
14	0008-031-000	Vis à épaulement	2
15	0016-036-000	Écrou nylon	2
16	5900350049	Axe à épaulement	2
17	5900200137	*Ensemble de maillon de retour du relève-buste - 5900200137* (page 107)	1
18	5900350035	Axe à épaulement	2
19	5900350044	Axe à épaulement	1
20	5900200157	*Ensemble d'actionneur de déblocage de tête avec RCP - 5900200157* (page 146)	1
21	5900350046	Axe à épaulement	3
22	5900200026	*Ensemble de tête de lit extensible - 5900200026* (page 200)	1
23	5900200025	*Ensemble de pied de lit - 5900200025* (page 197)	1
24	5900200158	*Ensemble de guide de plateforme extensible - 5900200158* (page 176)	4
25	5900340055	Vis Torx à tête cylindrique	8
26	5900500022	Broche, glissière de support de bras de rail	8
27	5900320016	Rondelle	8

Élément	Numéro	Nom	Quantité
28	5900370042	Joint torique	8
29	5900320028	Rondelle	8
30	0004-592-000	Vis Torx à tête ronde	8
31	5900200130	*Ensemble de rail, tête* (page 178), droite	1
32	5900200131	*Ensemble de rail, tête* (page 178), gauche	1
33	5900200132	*Ensemble de rail, pied* (page 188), droite	1
34	5900200133	*Ensemble de rail, pied* (page 188), gauche	1
35	5900420011	Actionneur, côté pieds	1
36	5900370106	Broche fendue	1
37	5900320029	Rondelle	2
38	0005-017-000	Boulon de chariot	6
39	0016-102-000	Écrou nylon hexagonal	6
40	5900240108	Ensemble soudé du bras du relève-jambes, repose-pieds, côté droit du patient	1
41	5900240109	Ensemble soudé du bras du relève-jambes, repose-pieds, côté gauche du patient	1
42	0026-012-000	Broche à ressort	2
43	5900200138	Articulation en U, plateforme coulissante extensible	1
44	5900430143	Harnais, TERRE tressée D	1
45	5900340079	Vis à tête hexagonale à embase	2
46	5900420012	Actionneur, genou	1
47	5900350047	Anneau de verrouillage	4
48	5900500178	Montant de la sangle du cordon	2
49	8001-000-171	Sangle, gestion des cordons/tuyaux	2
50	5900520247	Clip de la sangle de mise à la terre	2
51	5900410059	Câble en ferrite	4
53	3000-300-113	Serre-câble	10
54	5900320031	Rondelle	2
55	5900340101	Vis à tête ronde	2
56	5900540283	Plaque de décharge de traction de la station d’accueil	1
57	5900340090	Vis cylindrique	2

Ensemble de maillon de retour du relève-buste - 5900200137

Rév. D (référence uniquement)

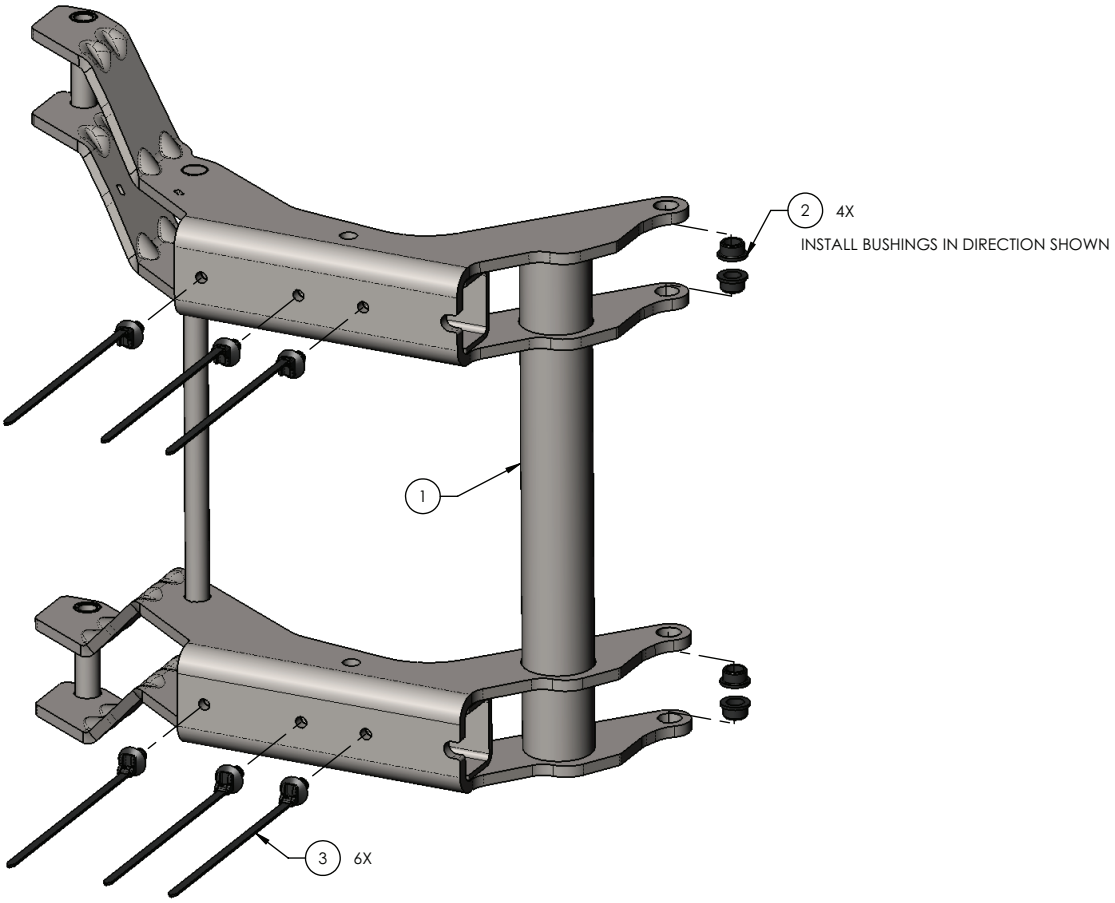

Élément	Numéro	Nom	Quantité
1	5900240121	Ensemble soudé, support du relève-buste	1
2	5900330003	Douille, brd 0,375 x 0,500 x 0,313 lg (brd 0,625 x 0,062)	4
3	5900350041	Serre-câble, support pour faisceau de 1 mm-35 mm, noir	6

Ensemble de châssis supérieur

5900200120 rév. E (référence uniquement)

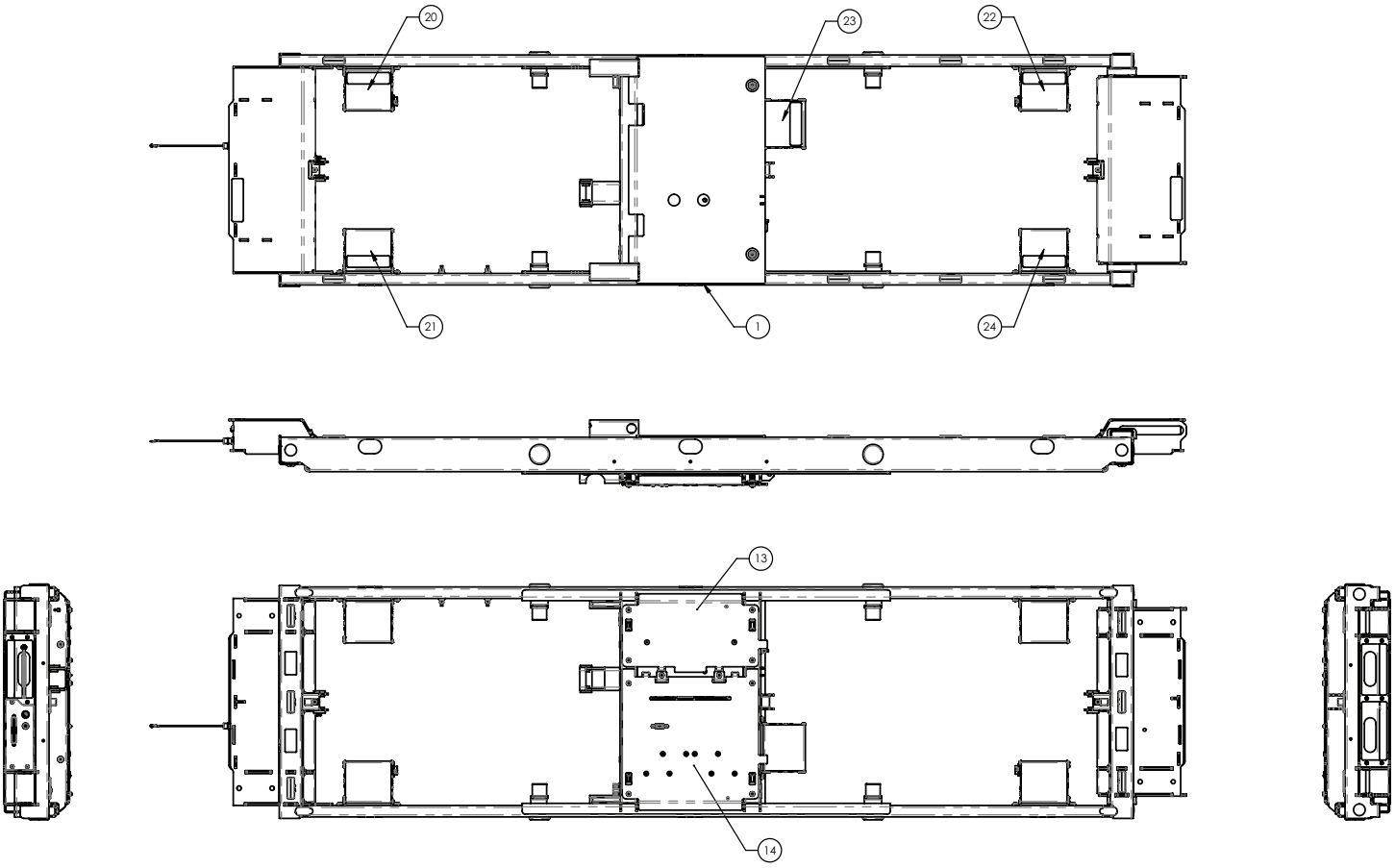

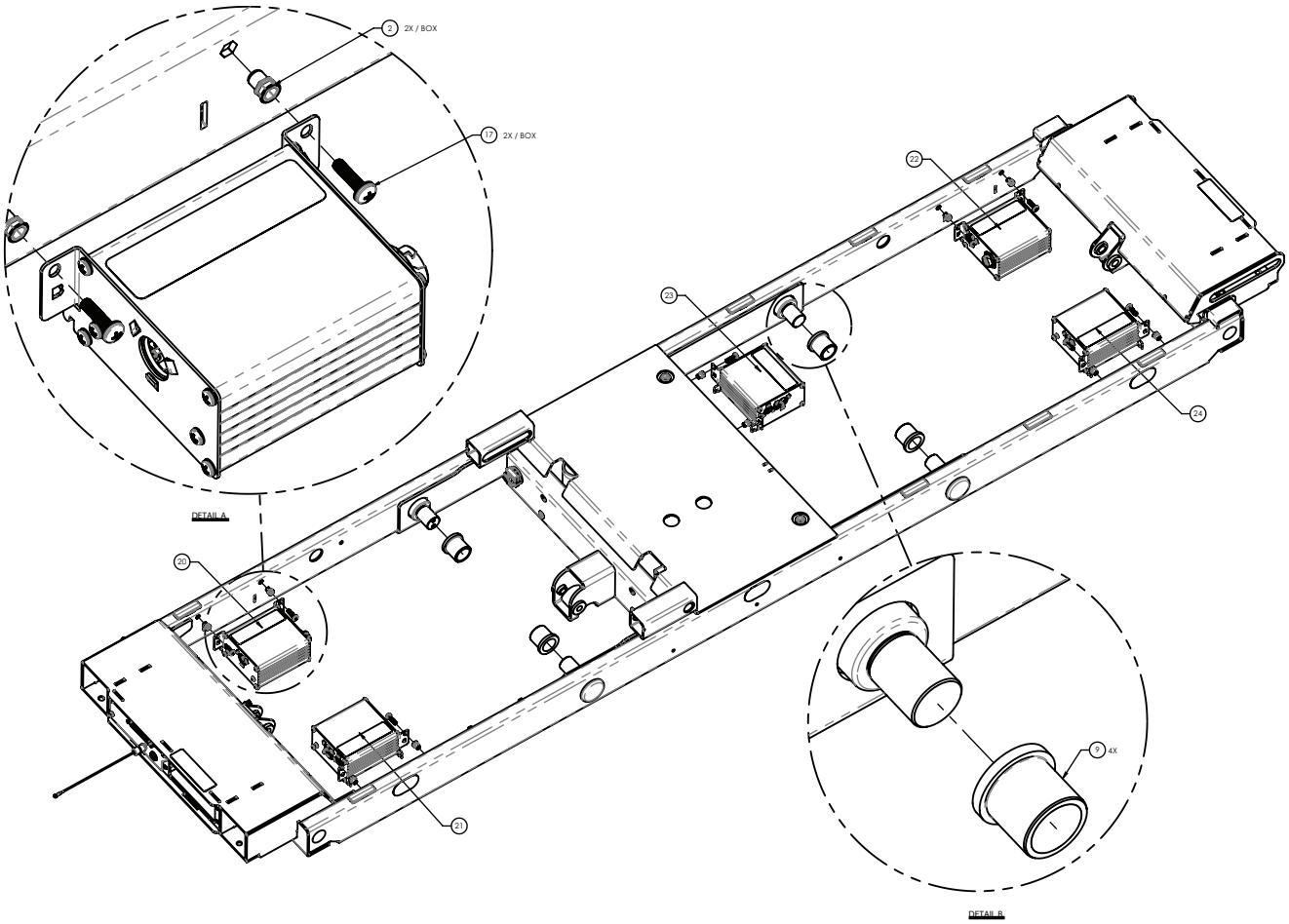
2 2X / BOX
17 2X / BOX
22
23
24
DETAIL A
20
21
9 4X
DETAIL B

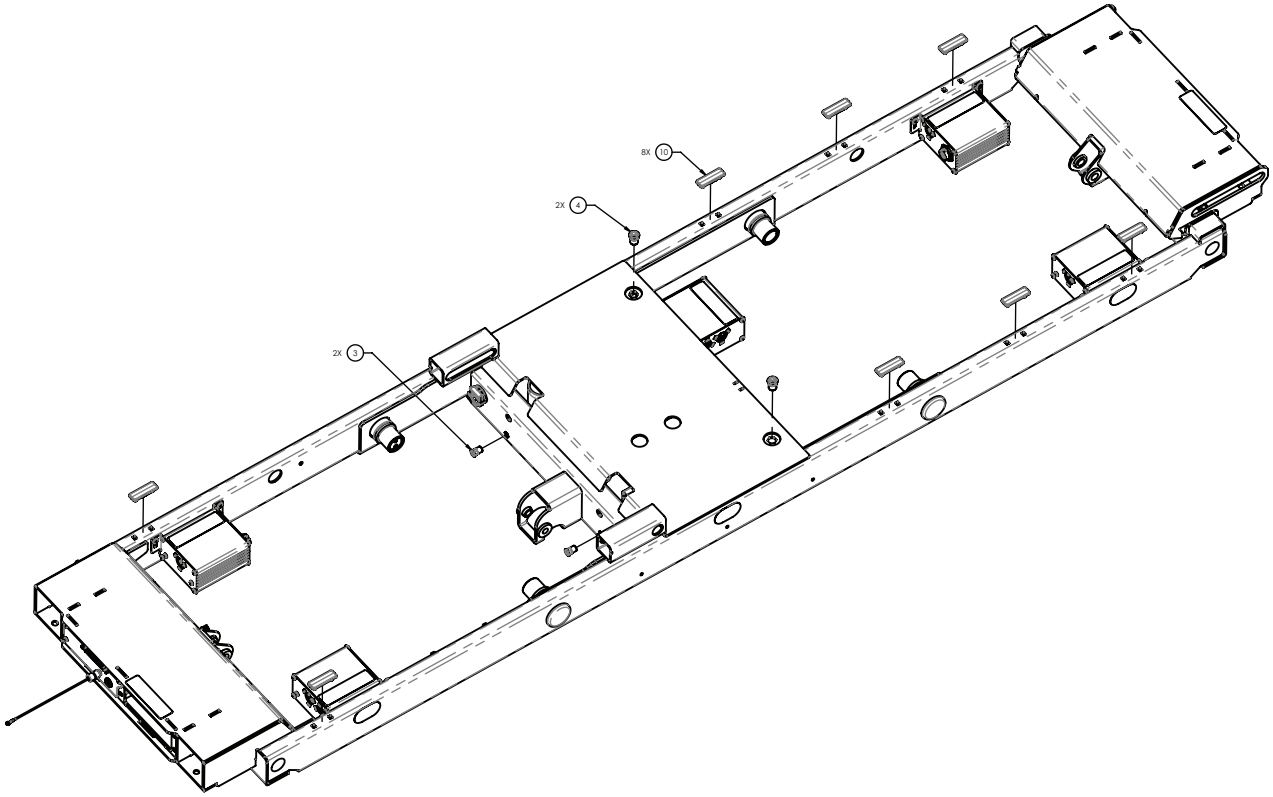
8X 10
2X 4
2X 3

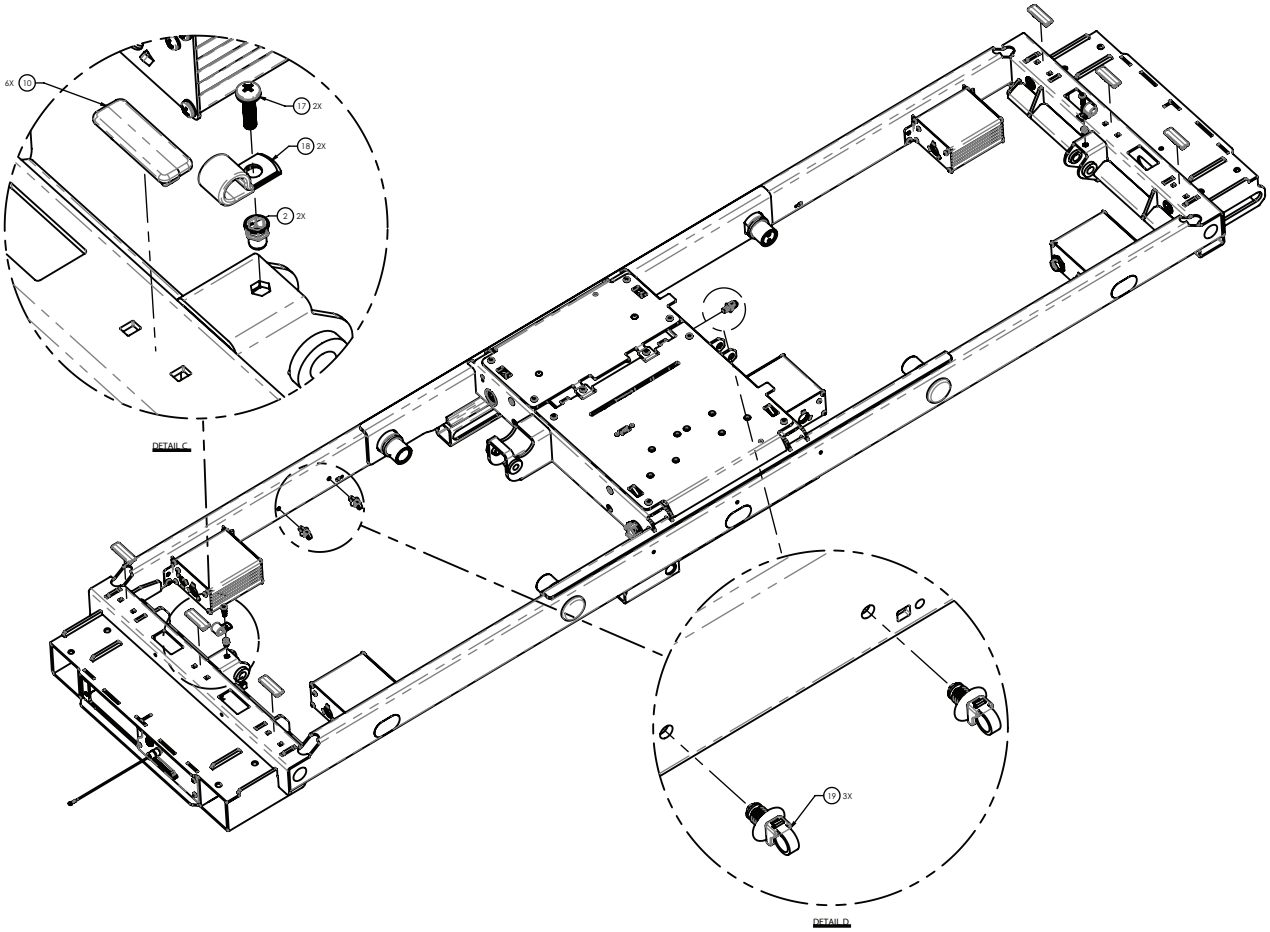
6X 10
17 2X
18 2X
2 2X
DETAIL C
19 3X
DETAIL D

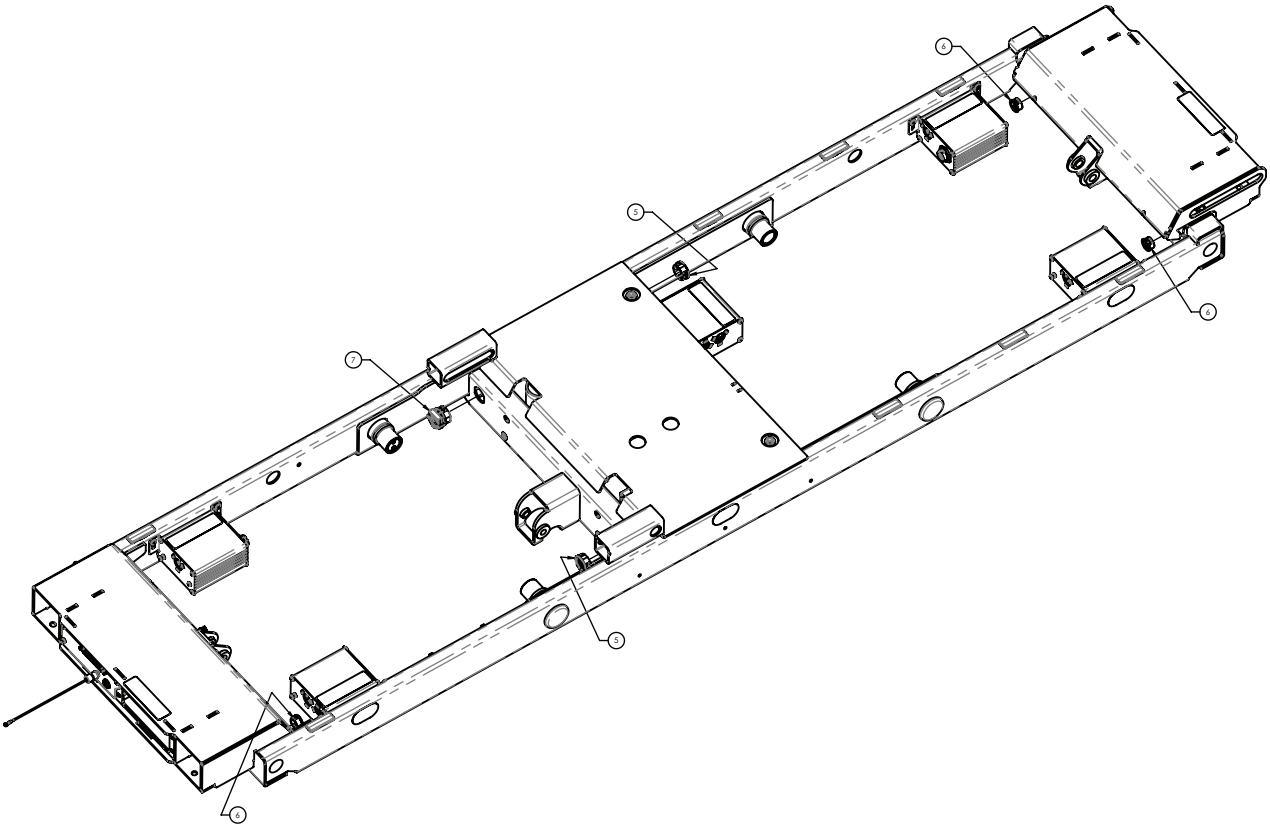
4
5
6
7
5
4

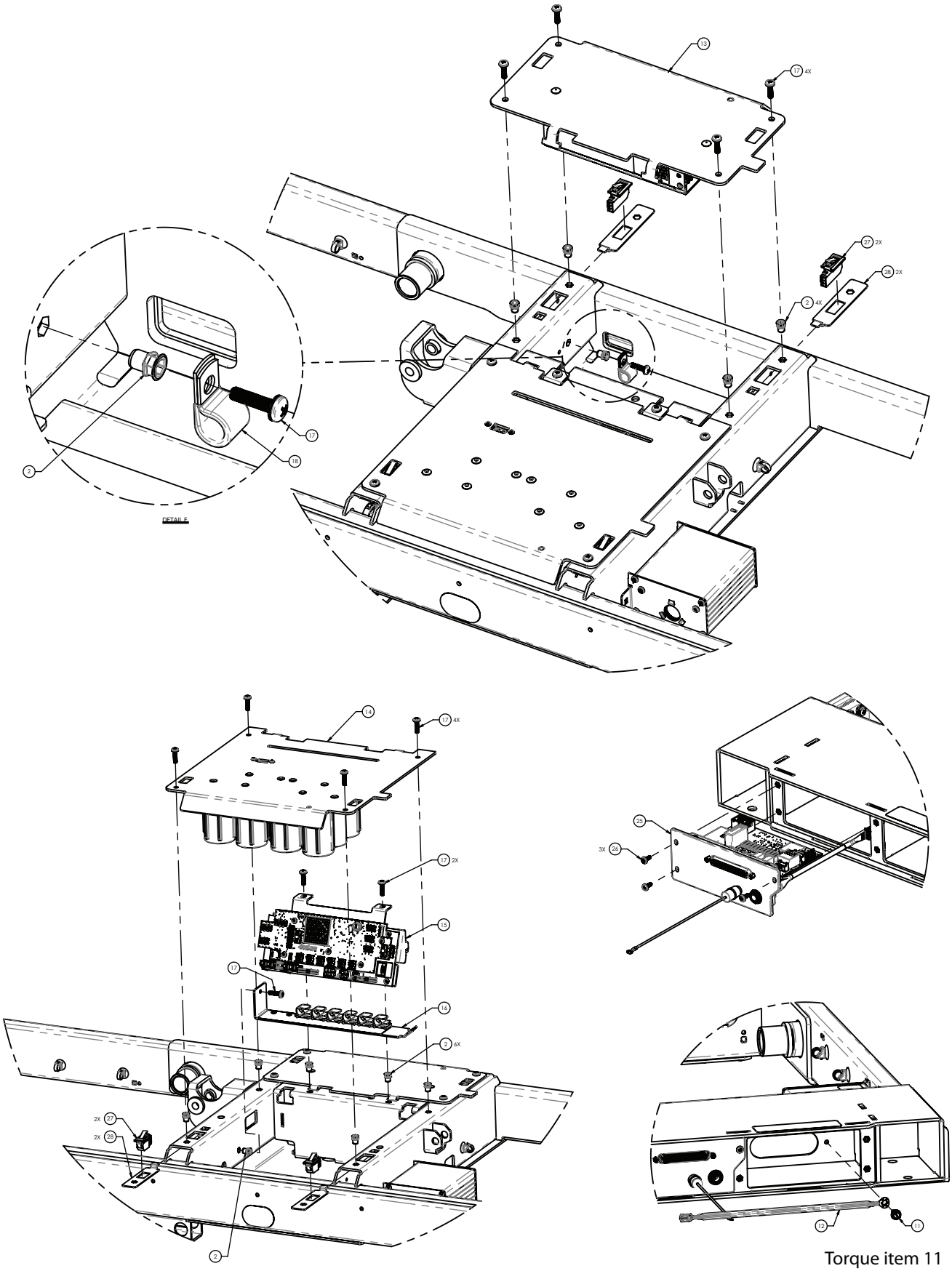

Torque item 11
to 50-70 in-lb

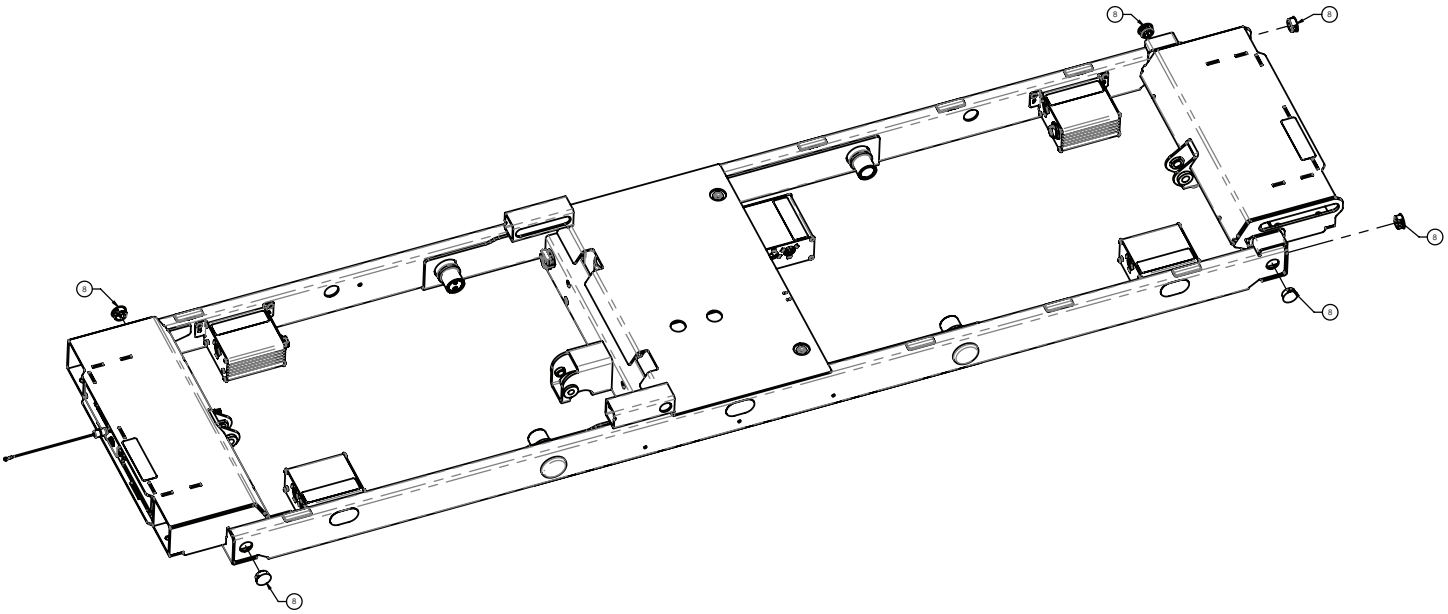

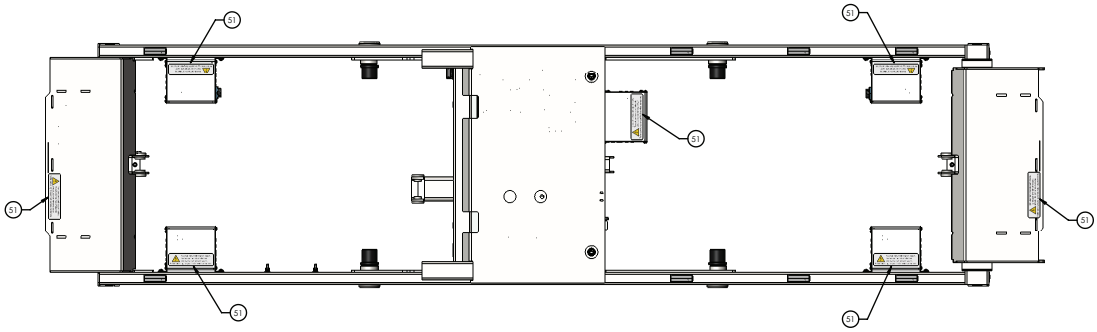

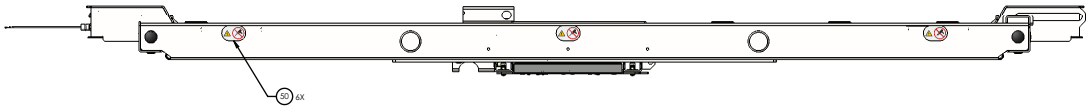

Élément	Numéro	Nom	Quantité
1	5900240094	Ensemble soudé du châssis supérieur	1
2	5900310020	Écrou à riveter, corps hexagonal à tôle épaisse n° 10-UNF-zinc	25
3	5900310007	Écrou à riveter, corps hexagonal 1/4 UNC	2
4	5900310025	Écrou à riveter, corps hexagonal 5/16-UNC	2
5	5900370023	Rondelle, fendue emboîtable expansible pour trou de 1 po (2,5 cm)	2
6	5900370075	Rondelle, verrouillage par poussée 3/4 po	3
7	5900350051	Serre-câble, à cliquet encliquetable Ø 0,12-0,75	1
8	5900370037	Bouchon, plastique rond encliquetable 7/8 po	6
9	5900330021	Douille, brd 1,000 x 1,250 x 1,250 LG (brd 1,500 x 0,188)	4
10	5900600067	Coussin de pare-chocs, butée encliquetable	14
11	5900340079	Vis, n° 10-32 x 1/2 LG à tête hexagonale à embase, mise à la terre éléc.	1
12	5900430112	HRNS, fil de masse tressé C	1
13	5900280026	Ensemble électrique, alimentation CA	1
14	5900280025	Ensemble électrique, alimentation CC	1
15	5900280051	Ensemble électrique, alimentation/commande principale	1

Élément	Numéro	Nom	Quantité
16	5900200164	ASM, travée de support HRNS	1
17	5900340090	Vis, sems cyl PH #10-32UNF x 3/4 LG rondelle int zinguée	25
18	0034-020-000	Clamp en P, isolé 3/8 po	3
19	5900350041	Serre-câble, support pour faisceau de 1 mm-35 mm, noir	3
20	5900280042	*Ensemble électrique d'élévation de la tête ACB-EHA IOM* (page 128)	1
21	5900280044	*Ensemble électrique de plateforme ACB-tête IOM* (page 130)	1
22	5900280043	*Ensemble électrique d'élévation des pieds ACB-EHA IOM* (page 129)	1
23	5900280045	*Ensemble électrique de plateforme ACB-genou IOM* (page 131)	1
24	5900280046	*Ensemble électrique de plateforme ACB-pieds IOM* (page 132)	1
25	5900280033	*Ensemble électrique DB37 - 5900280033* (page 127)	1
26	5900340071	Vis, sems cyl ph n° 6-32 x 3/8 LG rondelle int zinguée	3
27	5900410030	Commutateur, SPDT-N/O-N/C omron D3D-211	4
28	5900520237	Support, plaque de commutation du capteur d'obstruction	4
29	5900410030	HRNS, sortie PS TDK série XMS	1
30	5900430152	HRNS, entrée PS TDK série XMS	1
31	5900430115	HRNS, alimentation CA aux	1
32	5900430122	HRNS, act ppal alim-comm A	1
33	5900430155	HRNS, act ppal alim-comm B	1
34	5900430123	HRNS, act second alim-comm	2
35	5900430136	HRNS, act genou alim-comm	1
36	5900430121	HRNS, NC-AV alim comm	2
37	5900430135	HRNS, alim-comm UCP vers JCTN assise	1
38	5900430132	HRNS, alim-comm UCP vers JCTN	1
39	5900430142	HRNS, act genou-pied LA31	2
40	5900430124	HRNS, act retour (long)	1
41	5900430159	HRNS, act retour	1
42	5900430140	HRNS, act tête LA34	1
43	5900430141	HRNS, act tête RCP	1
44	5900430131	HRNS, NC-SPKR PSI à JCTN	1
45	5900430134	HRNS, sys pesée alim-comm	1
46	5900430137	HRNS, détection frein-guidage	1
47	5900430130	HRNS, obstruction sous lit (courte)	3
48	5900430129	HRNS, obstruction sous lit (longue)	1
49	5900430157	HRNS, câble raccord DPM	1
50	5900180108	Étiquette, sans perçage	6
51	5900180098	Étiquette, avertissement choc électrique	7

Ensemble de travée de support HRNS

5900200164 rév. B (référence uniquement)

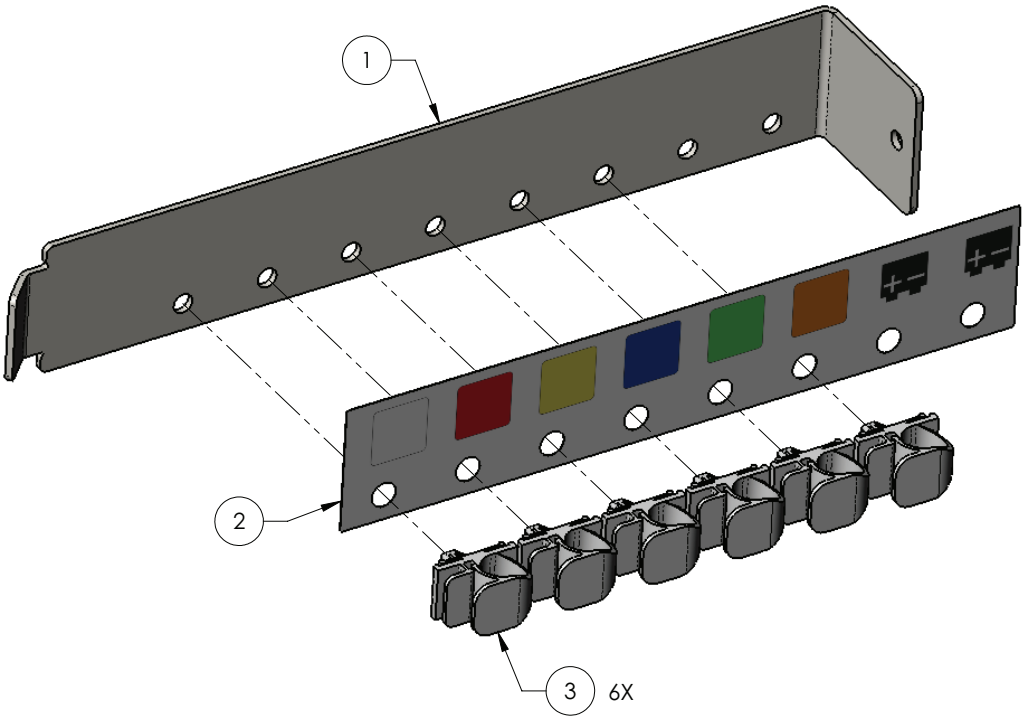

Élément	Numéro	Nom	Quantité
1	5900520236P	Support, travée de support HRNS S1 plaquée	1
2	5900690091	Étiquette, indicateur de position du faisceau CC	1
3	5900350052	Clip, loquet de montage pour barre poussoir Ø 0,38 po	6

Ensemble électrique d’entrée CA 120 V - 5900280029

Rév. C (référence uniquement)

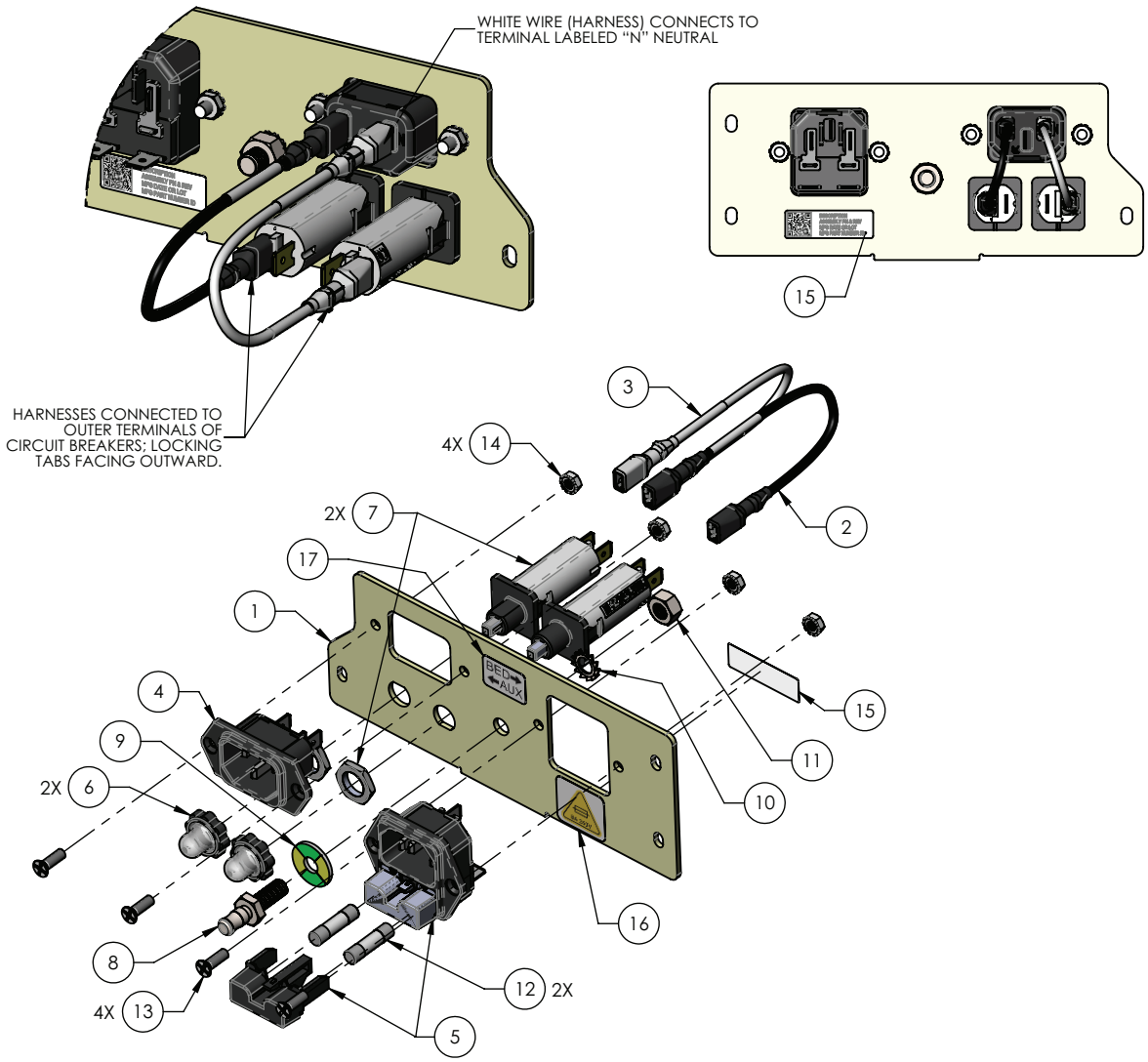

Élément	Numéro	Nom	Quantité
1	5900540280	Plaque frontale, entrée IEC320 jaune zinguée	1
2	5900430110	HRNS, ligne de cavalier CA sous tension	1
3	5900430111	HRNS, ligne de cavalier CA neutre	1
4	Pour référence uniquement	Entrée, CEI 320-C14 15 A 250 V sans fusible	1
5	Pour référence uniquement	Entrée, CEI 320-C14 10 A 250 V avec fusible	1
6	Pour référence uniquement	Couvercle, disjoncteur T9-311	2
7	Pour référence uniquement	Disjoncteur, thermique 6 A 240 V	2
8	Pour référence uniquement	Broche de connexion équipotentielle POAG-S6/15	1
9	Pour référence uniquement	Rondelle équipotentielle à code couleur FR-POAG-S	1
10	Pour référence uniquement	Rondelle d’arrêt dentelée équipotentielle F/M6	1
11	Pour référence uniquement	Écrou équipotentiel MU0, 8D/M6	1

Élément	Numéro	Nom	Quantité
12	Pour référence uniquement	Fusible, cartouche, série 215, 5 x 20 mm lent, 8 A 250 V	2
13	Pour référence uniquement	Vis, plate, ph. n° 6-32 x 7/16 po zinguée ASME B18.6.3	4
14	Pour référence uniquement	Écrou, hexagonal captif n° 6-32 x 1/4 po verrou ext Gr2 zingué	4
15	Pour référence uniquement	Étiquette, ID série générique et code QR	1
16	5900180119	Étiquette, fusible 8 A 250 V	1
17	5900180121	Étiquette, identification CEI	1

Ensemble électrique de sortie auxiliaire de 120 V

5900280031 rév. D (référence uniquement)

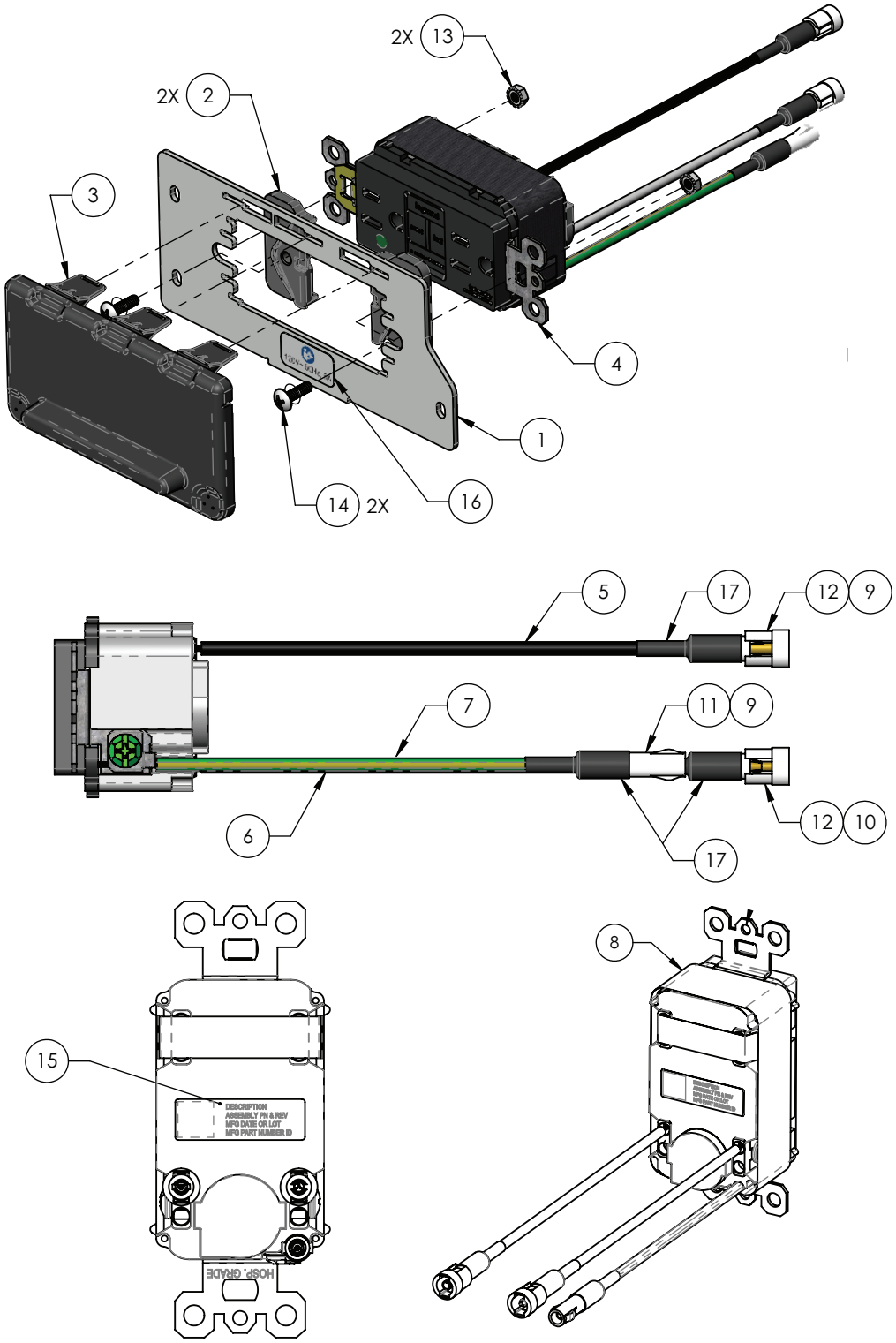

Élément	Numéro	Nom	Quantité
1	5900540222	Plaque frontale, sortie auxiliaire 120 V	1
2	5900600078	Clip, isolation de sortie auxiliaire	2
3	5900600069	Couvercle, couvercle de sortie NEMA TPV avec aimants	1
4	Pour référence uniquement	Sortie, NEMA 5-15R 15 A/125 V hg tr GFCI	1
5	Pour référence uniquement	Fil, brin de fixation 14AWG noir UL1015	
6	Pour référence uniquement	Fil, brin de fixation 14AWG blanc UL1015	
7	Pour référence uniquement	Fil, brin de fixation 14AWG vert/jne UL1015	
8	Pour référence uniquement	Ruban adhésif, UL510 ignifuge	
9	Pour référence uniquement	Connecteur, std, terminaison à sertir 0,093, 42477 femelle 14-18AWG	2
10	Pour référence uniquement	Connecteur, std 0,093, terminaison à sertir 42478 mâle 14-18AWG	1
11	Pour référence uniquement	Connecteur, 2,36 mm, standard, 0,093 broche et douille, boîtier rec, 1P	1
12	Pour référence uniquement	Connecteur, 2,36 mm, standard, 0,093 broche et douille PL HSG 1P	2
13	Pour référence uniquement	Écrou, hexagonal captif n° 6-32 x 1/4 po verrou ext Gr2 zingué	2
14	Pour référence uniquement	Vis, tête bombée très large ph n° 6-32 x 1/2 po inox 18-8	2
15	Pour référence uniquement	Étiquette, ID série générique et code QR	1
16	5900180095	Étiquette, secteur auxiliaire, 120 V	1
17	Pour référence uniquement	Thermorétractable, polyoléfine à double paroi 3 :1 UL-CSA, noir	

Ensemble électrique d’entrée CA 230 V - 5900280030

Rév. B (référence uniquement)

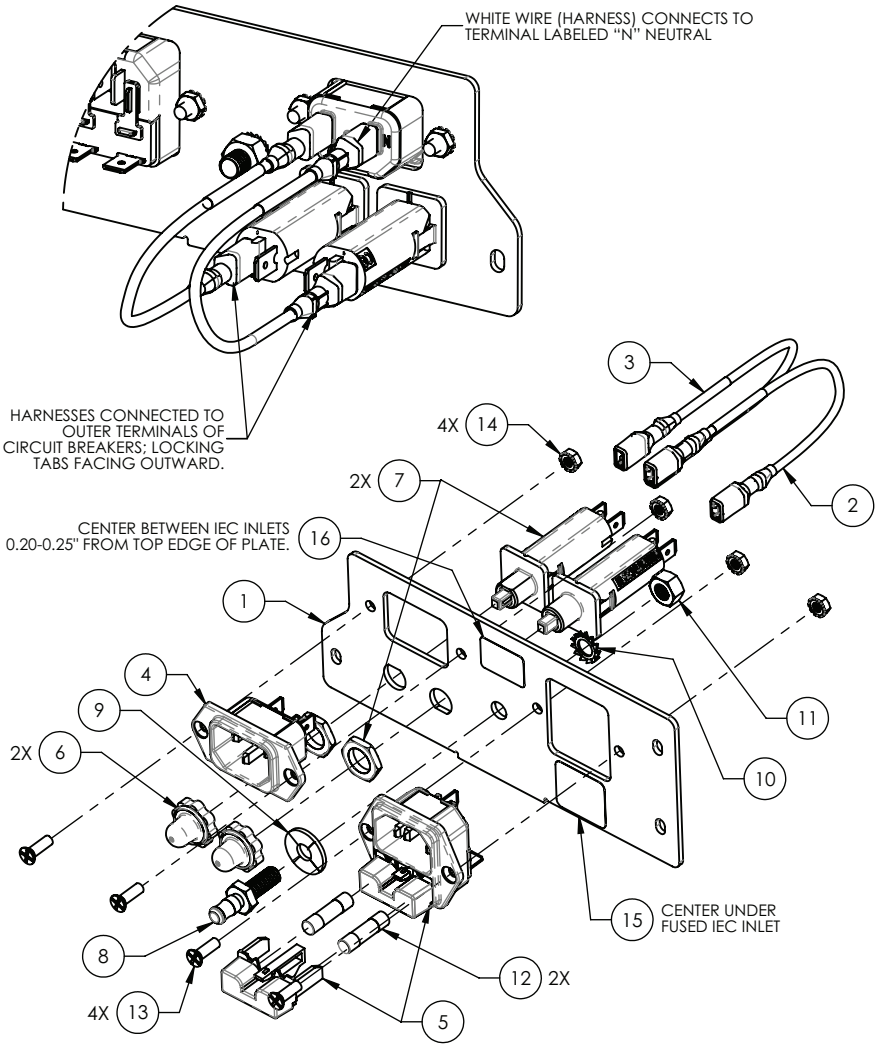

Élément	Numéro	Nom	Quantité
1	5900540221P	Plaque frontale, entrée CEI 320	1
2	5900430110	HRNS, ligne de cavalier CA sous tension	1
3	5900430111	HRNS, ligne de cavalier CA neutre	1
4	Pour référence uniquement	Entrée, CEI 320-C14 15 A 250 V sans fusible	1
5	Pour référence uniquement	Entrée, CEI 320-C14 10 A 250 V avec fusible	1
6	Pour référence uniquement	Couvercle, disjoncteur T9-311	2
7	Pour référence uniquement	Disjoncteur, thermique 3 A 240 V	2
8	Pour référence uniquement	Broche de connexion équipotentielle	1
9	Pour référence uniquement	Rondelle équipotentielle à code couleur	1
10	Pour référence uniquement	Rondelle d’arrêt crantée équipotentielle	1
11	Pour référence uniquement	Écrou équipotentiel	1
12	Pour référence uniquement	Fusible, cartouche, série 215, 5 x 20 mm lent, 4 A 250 V	2
13	Pour référence uniquement	Vis, plate, ph. n° 6-UNC x 0,4375	4
14	Pour référence uniquement	Écrou, hexagonal captif n° 6-UNC x 0,25	4

Élément	Numéro	Nom	Quantité
15	5900180120	Étiquette, fusible 4 A 250 V	1
16	5900180121	Étiquette, identification CEI	1

Ensemble électrique de sortie auxiliaire de 230 V AS/NZS

5900280048 rév. E (référence uniquement)

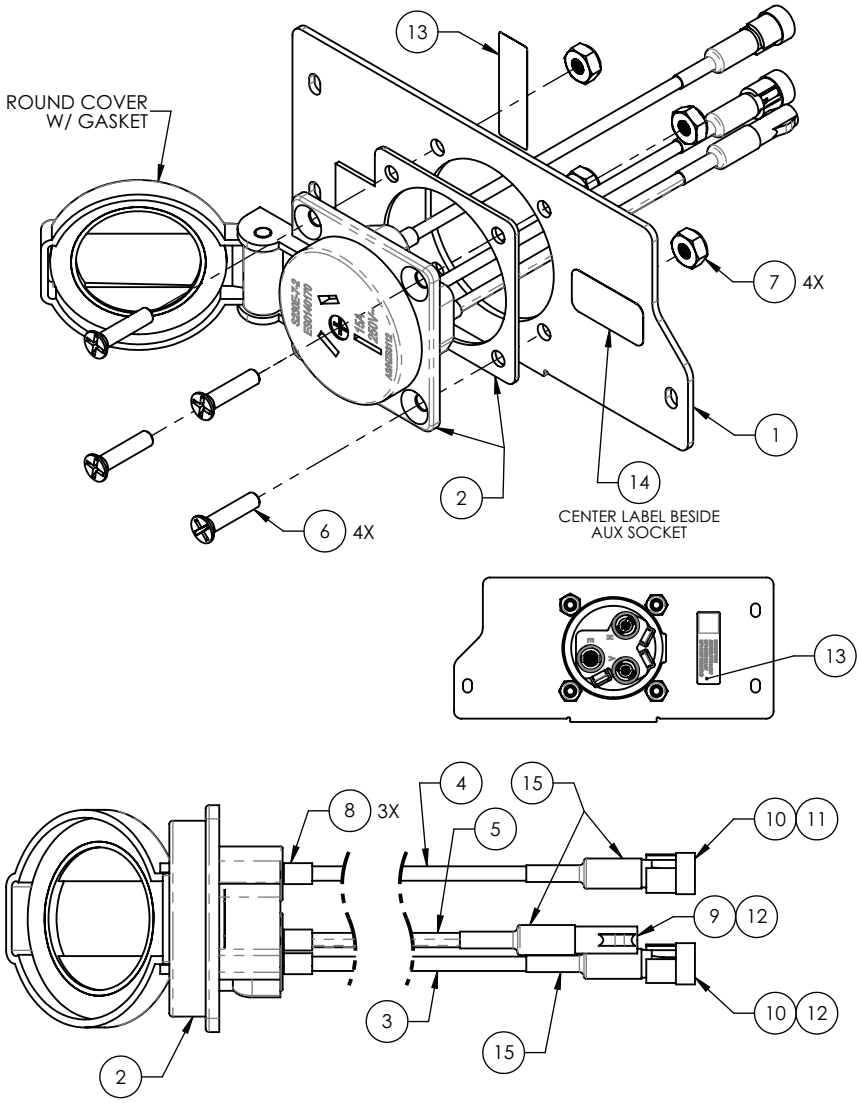

Élément	Numéro	Nom	Quantité
1	5900540274	Plaque frontale, sortie auxiliaire 230 V	1
2	Pour référence uniquement	Prise, panneau	1
3	Pour référence uniquement	Broche, raccord	
4	Pour référence uniquement	Broche, raccord	
5	Pour référence uniquement	Broche, raccord	
6	Pour référence uniquement	Vis à tête cylindrique	4
7	Pour référence uniquement	Écrou nylon hexagonal	4
8	Pour référence uniquement	Connecteur	3
9	Pour référence uniquement	Connecteur	1
10	Pour référence uniquement	Connecteur	2
11	Pour référence uniquement	Connecteur	1
12	Pour référence uniquement	Connecteur	2

Élément	Numéro	Nom	Quantité
13	Pour référence uniquement	Étiquette, ID série générique et code QR	1
14	5900180096	Étiquette, secteur auxiliaire, 230 V	1
15	Pour référence uniquement	Film thermorétractable	

Ensemble électrique de sortie auxiliaire de 230 V UK/IRL

5900280049 rév. E (référence uniquement)

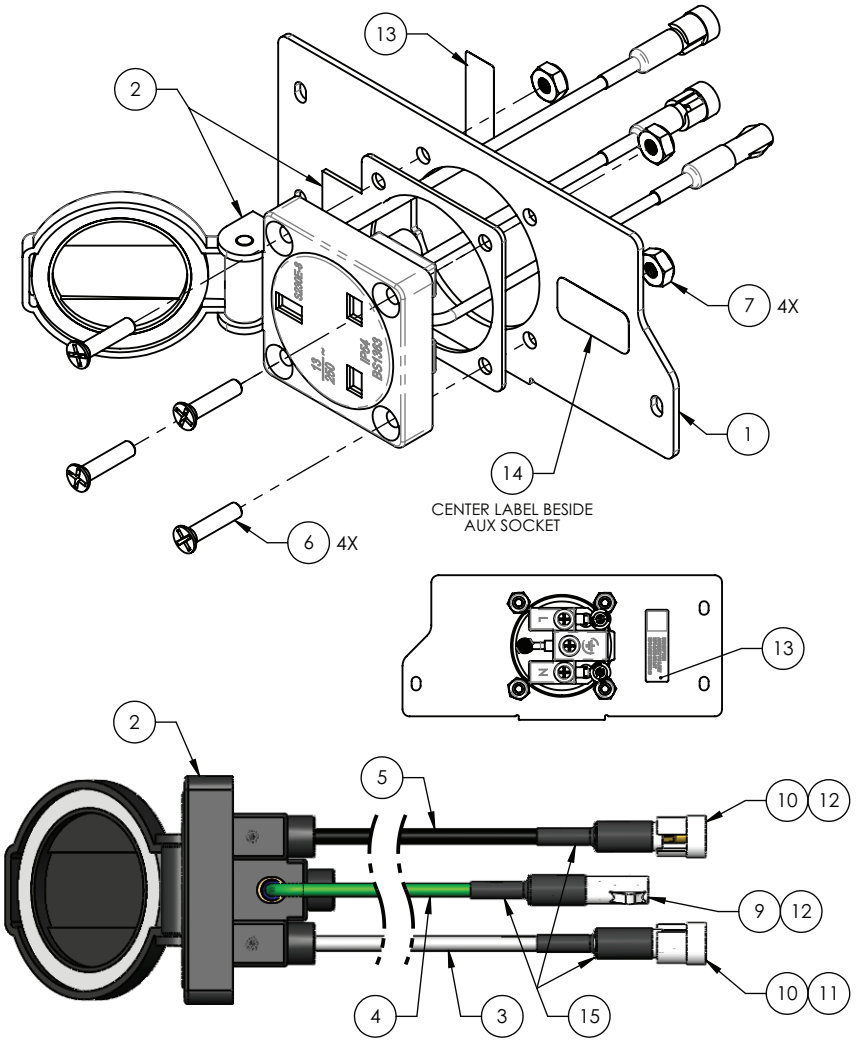

*NOT ALL COMPONENTS SHOWN FOR CLARITY

Élément	Numéro	Nom	Quantité
1	5900540274	Plaque frontale, sortie auxiliaire 230 V	1
2	Pour référence uniquement	Douille, panneau UK BS 13 A 250 V~IP54	1
4	Pour référence uniquement	Fil, brin de fixation 14AWG blanc UL1015	
5	Pour référence uniquement	Fil, brin de fixation 14AWG vert/jne UL1015	
3	Pour référence uniquement	Fil, brin de fixation 14AWG noir UL1015	
6	Pour référence uniquement	Vis, plate, ph. n° 8-32 x 3/4 po Zing. ASME B18.6.3	4
7	Pour référence uniquement	Écrou, mince nylon hex n° 8-32 x 11/64 po UNC zingué GR2	4
8	Pour référence uniquement	Connecteur, isolant virole 14AWG 12 mm LG cyl. BLEU ULr	3
9	Pour référence uniquement	Connecteur, 2,36 mm, standard, 0,093 broche et douille, boîtier rec, 1P	1
10	Pour référence uniquement	Connecteur, 2,36 mm, standard, 0,093 broche et prise PL HSG 1P	2
11	Pour référence uniquement	Connecteur, std, terminaison à sertir, 0,093, 42478 mâle 14-18AWG	1
12	Pour référence uniquement	Connecteur, std, terminaison à sertir 0,093, 42477 femelle 14-18AWG	2

Élément	Numéro	Nom	Quantité
13	Pour référence uniquement	Étiquette, ID série générique et code QR	1
14	5900180096	Étiquette, secteur auxiliaire, 230 V	1
15	Pour référence uniquement	Thermorétractable, polyoléfine à double paroi 3 :1 UL-CSA, noir	

Ensemble électrique de sortie auxiliaire 220-240 V (SA/ME)

5900280050 rév. A (référence uniquement)

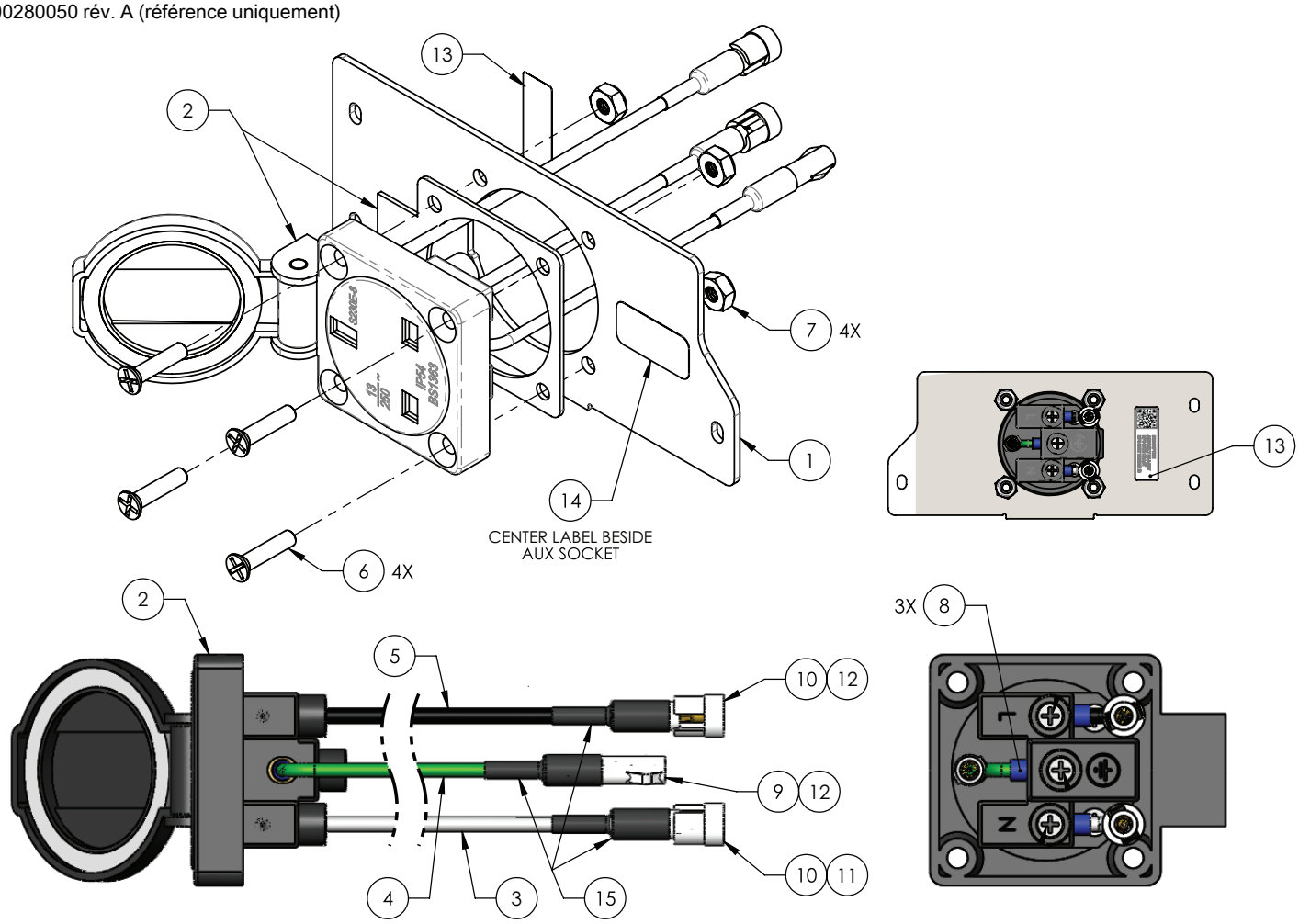

*NOT ALL COMPONENTS SHOWN FOR CLARITY

Élément	Numéro	Nom	Quantité
1	5900540274	Plaque frontale, sortie auxiliaire 230 V	1
2	Pour référence uniquement	Douille, panneau UK BS 13 A 250 V~IP54	1
4	Pour référence uniquement	Fil, brin de fixation 14AWG blanc UL1015	A/R
5	Pour référence uniquement	Fil, brin de fixation 14AWG vert/jne UL1015	A/R
3	Pour référence uniquement	Fil, brin de fixation 14AWG noir UL1015	A/R
6	Pour référence uniquement	Vis, plate, ph. n° 8-32 x 3/4 po Zing. ASME B18.6.3	4
7	Pour référence uniquement	Écrou, mince nylon hex n° 8-32 x 11/64 po UNC zingué GR2	4
8	Pour référence uniquement	Connecteur, Ferrule ins 14 AWG 12 mm LG cyl BLEU ULr	3
9	Pour référence uniquement	Connecteur, 2,36 mm, standard, 0,093 broche et douille, boîtier rec, 1P	1
10	Pour référence uniquement	Connecteur, 2,36 mm, standard, 0,093 broche et prise PL HSG 1P	2
11	Pour référence uniquement	Connecteur, std 0,093, terminaison à sertir 42478 mâle 14-18AWG	1
12	Pour référence uniquement	Connecteur, std, terminaison à sertir 0,093, 42477 femelle 14-18AWG	2
13	Pour référence uniquement	Étiquette, ID série générique et code QR	1

Élément	Numéro	Nom	Quantité
14	5900180100	Étiquette, secteur auxiliaire, 220-240 V	1
15	Pour référence uniquement	Thermorétractable, polyoléfine à double paroi 3 :1 UL-CSA, noir	A/R

Ensemble électrique DB37 - 5900280033

Rév. A (référence uniquement)

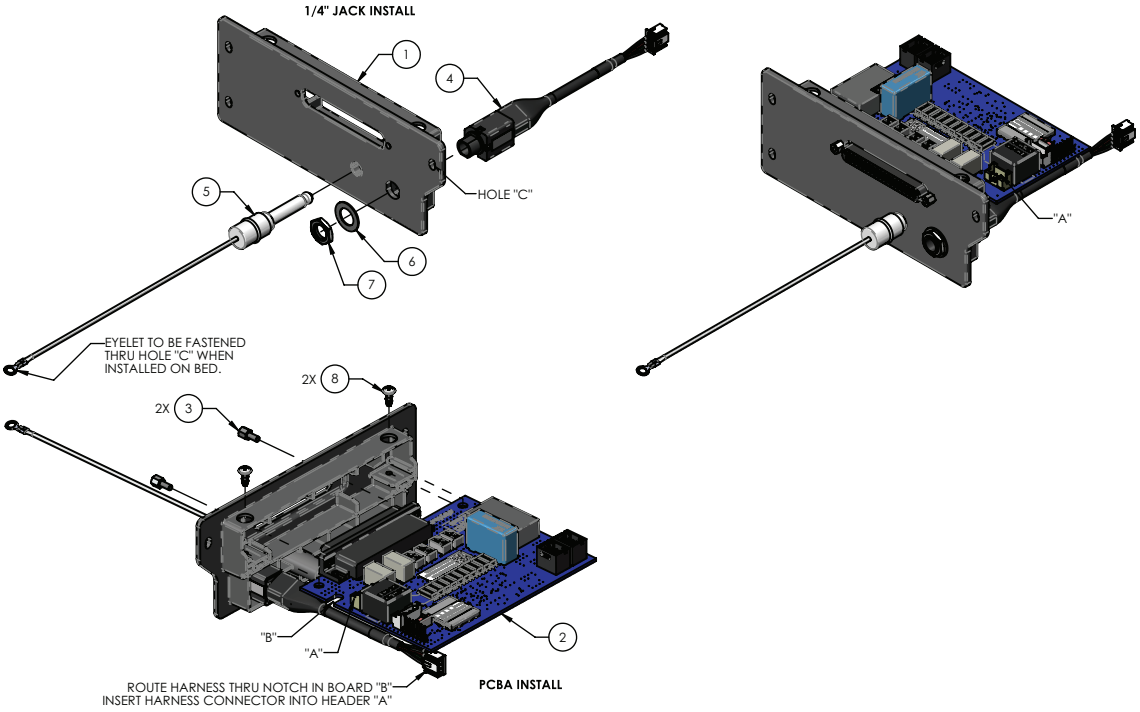

Élément	Numéro	Nom	Quantité
1	5900600079	Plaque signalétique, DB37	1
2	5900400038	PCBA, IOM PSI	1
3	5900370103	Cale, n° 4-40 x 0,250 m-f filetée	2
4	5900430148	HRNS, panneau de vérin 1/4 po	1
5	5900350048	Fiche factice 1/4 po, plastique, blanche, cordon en polyéthylène 6 po (15,24 cm)	1
6	5900320026	Rondelle, plate 3/8 x 0,625 x 0,025	1
7	5900310023	Écrou, hexagonal ms 3/8-unf	1
8	5900340008	Vis, cyl ph #6-unc x 0,313 ht-bas	2

Ensemble électrique d’élévation de la tête ACB-EHA IOM

5900280042 rév. A (référence uniquement)

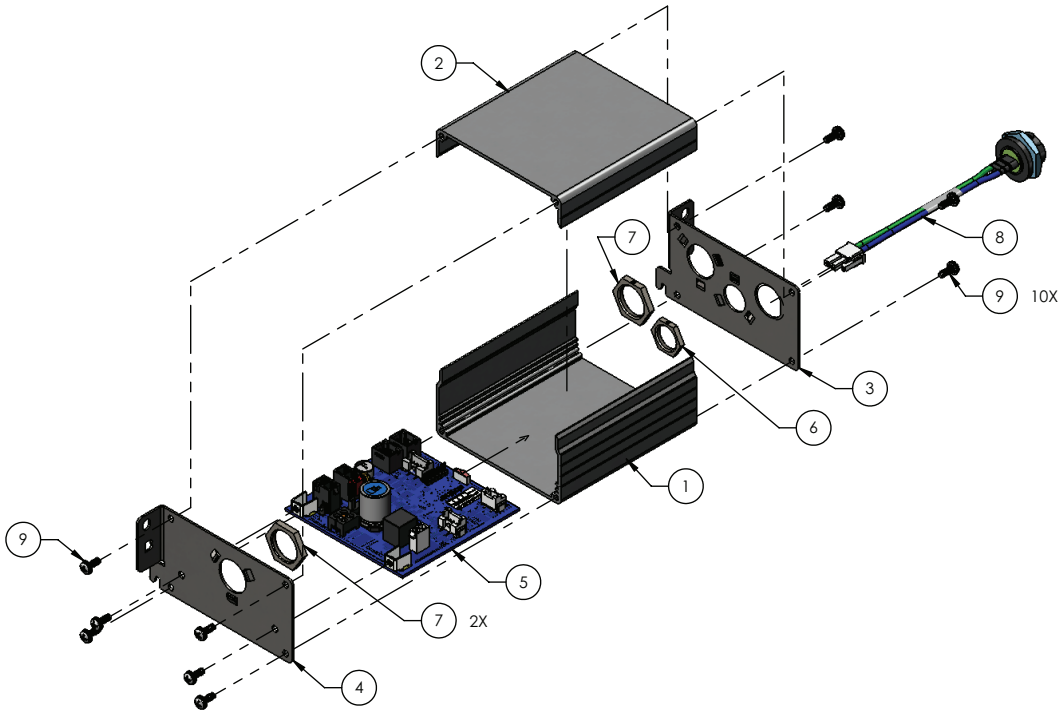

Élément	Numéro	Nom	Quantité
1	5900580006	Extrusion de boîte, base IOM ACB élec	1
2	5900580007	Extrusion de boîte, couvercle IOM ACB élec	1
3	5900520238	Support, plaque d’extrémité encl-IOM ACB (A)	1
4	5900520239	Support, plaque d’extrémité encl-IOM ACB (B)	1
5	590040004401	PCBA, IOM ACB tête ht-bas	1
6	5900410056	Contre-écrou, skindicht sm-m m16x1,5	1
7	5900410057	Contre-écrou, skindicht sm-m m20x1,5	2
8	5900430118	HRNS, PCBA act. vers moteur pnl parker	1
9	5900340071	Vis, sems cyl ph n° 6-32 x 3/8 lg int rondelle zinguée	10

Ensemble électrique d’élévation des pieds ACB-EHA IOM

5900280043 rév. A (référence uniquement)

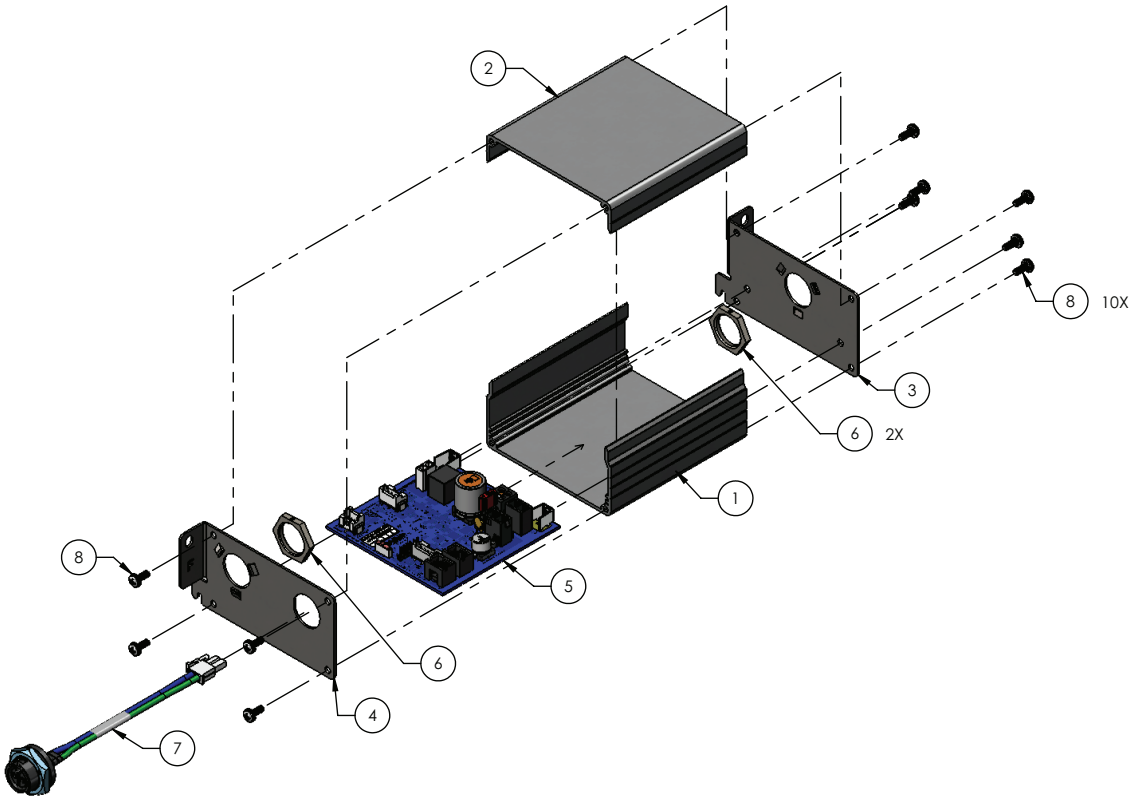

Élément	Numéro	Nom	Quantité
1	5900580006	Extrusion de boîte, base IOM ACB élec	1
2	5900580007	Extrusion de boîte, couvercle IOM ACB élec	1
3	5900520244	Support, plaque d’extrémité encl-IOM ACB (G)	1
4	5900520243	Support, plaque d’extrémité encl-IOM ACB (F)	1
5	590040004402	PCBA, IOM ACB pied ht-bas	1
7	5900410057	Contre-écrou, skindicht sm-m m20x1,5	2
8	5900430118	HRNS, PCBA act. vers moteur pnl parker	1
9	5900340071	Vis, sems cyl ph n° 6-32 x 3/8 lg int rondelle zinguée	10

Ensemble électrique de plateforme ACB-tête IOM

5900280044 rév. A (référence uniquement)

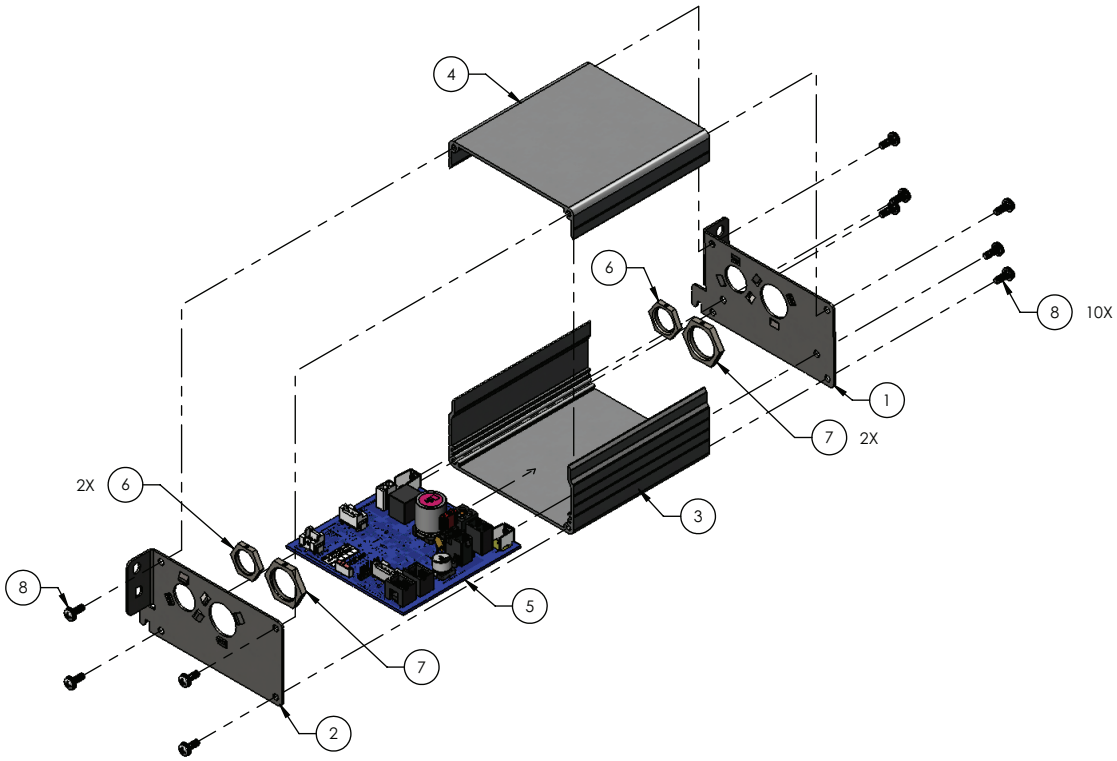

Élément	Numéro	Nom	Quantité
1	5900520240	Support, plaque d’extrémité encl-IOM ACB (C)	1
2	5900520241	Support, plaque d’extrémité encl-IOM ACB (D)	1
3	5900580006	Extrusion de boîte, base IOM ACB élec	1
4	5900580007	Extrusion de boîte, couvercle IOM ACB élec	1
5	590040004403	PCBA, IOM ACB tête	1
6	5900410056	Contre-écrou, skindicht sm-m m16x1,5	2
7	5900410057	Contre-écrou, skindicht sm-m m20x1,5	2
8	5900340071	Vis, sems cyl ph n° 6-32 x 3/8 lg int rondelle zinguée	10

Ensemble électrique de plateforme ACB-genou IOM

5900280045 rév. A (référence uniquement)

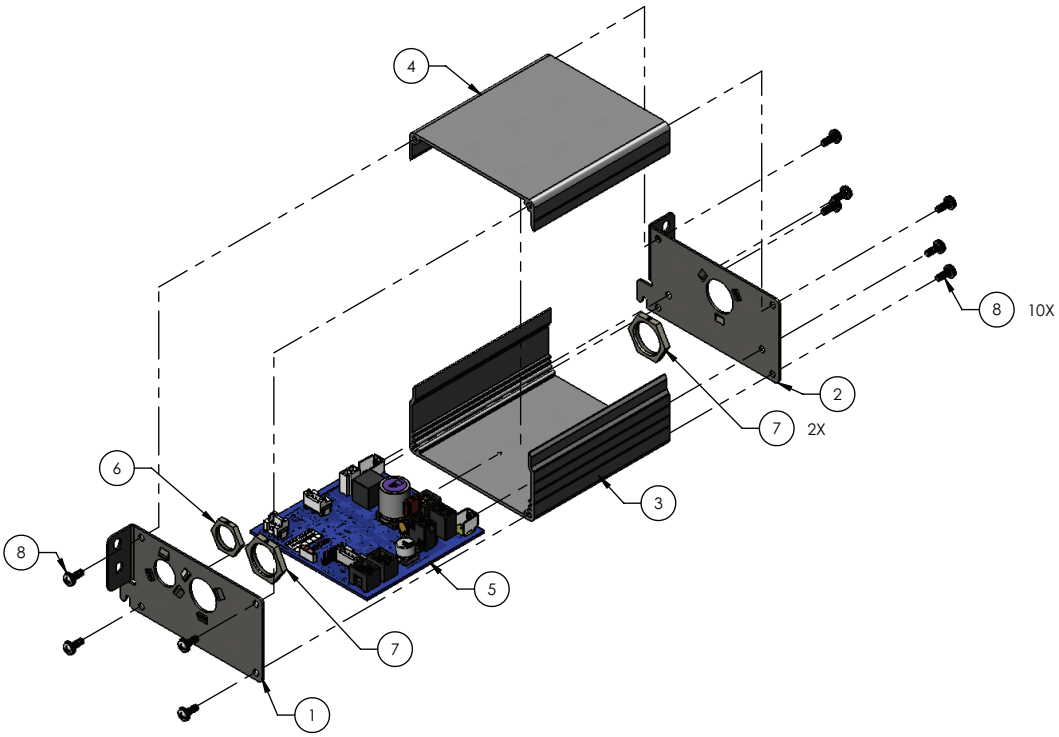

Élément	Numéro	Nom	Quantité
1	5900520241	Support, plaque d’extrémité encl-IOM ACB (D)	1
2	5900520242	Support, plaque d’extrémité encl-IOM ACB (E)	1
3	5900580006	Extrusion de boîte, base IOM ACB élec	1
4	5900580007	Extrusion de boîte, couvercle IOM ACB élec	1
5	590040004404	PCBA, IOM ACB genou	1
6	5900410056	Contre-écrou, skindicht sm-m m16x1,5	2
7	5900410057	Contre-écrou, skindicht sm-m m20x1,5	2
8	5900340071	Vis, sems cyl ph n° 6-32 x 3/8 lg int rondelle zinguée	10

Ensemble électrique de plateforme ACB-pieds IOM

5900280046 rév. A (référence uniquement)

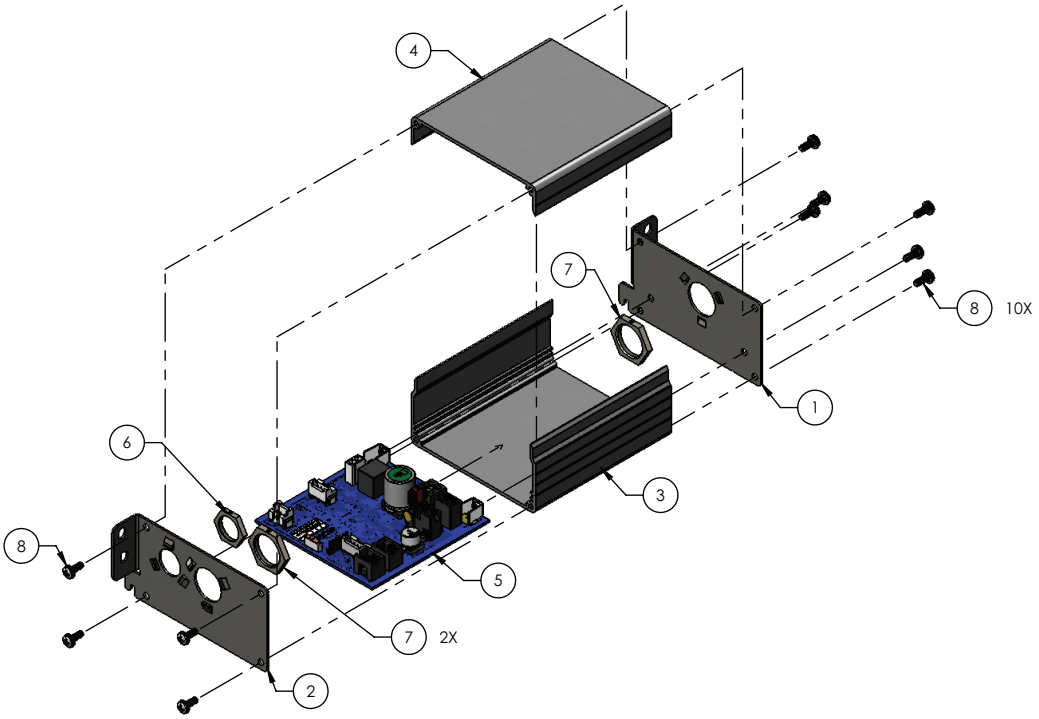

Élément	Numéro	Nom	Quantité
1	5900520244	Support, plaque d’extrémité encl-IOM ACB (G)	1
2	5900520241	Support, plaque d’extrémité encl-IOM ACB (D)	1
3	5900580006	Extrusion de boîte, base IOM ACB élec	1
4	5900580007	Extrusion de boîte, couvercle IOM ACB élec	1
5	590040004405	PCBA, IOM ACB pied	1
6	5900410056	Contre-écrou, skindicht sm-m m16x1,5	2
7	5900410057	Contre-écrou, skindicht sm-m m20x1,5	2
8	5900340071	Vis, sems cyl ph n° 6-32 x 3/8 lg int rondelle zinguée	10

Ensemble électrique d’alimentation/commande principal - 5900280051

Rév. C (référence uniquement)

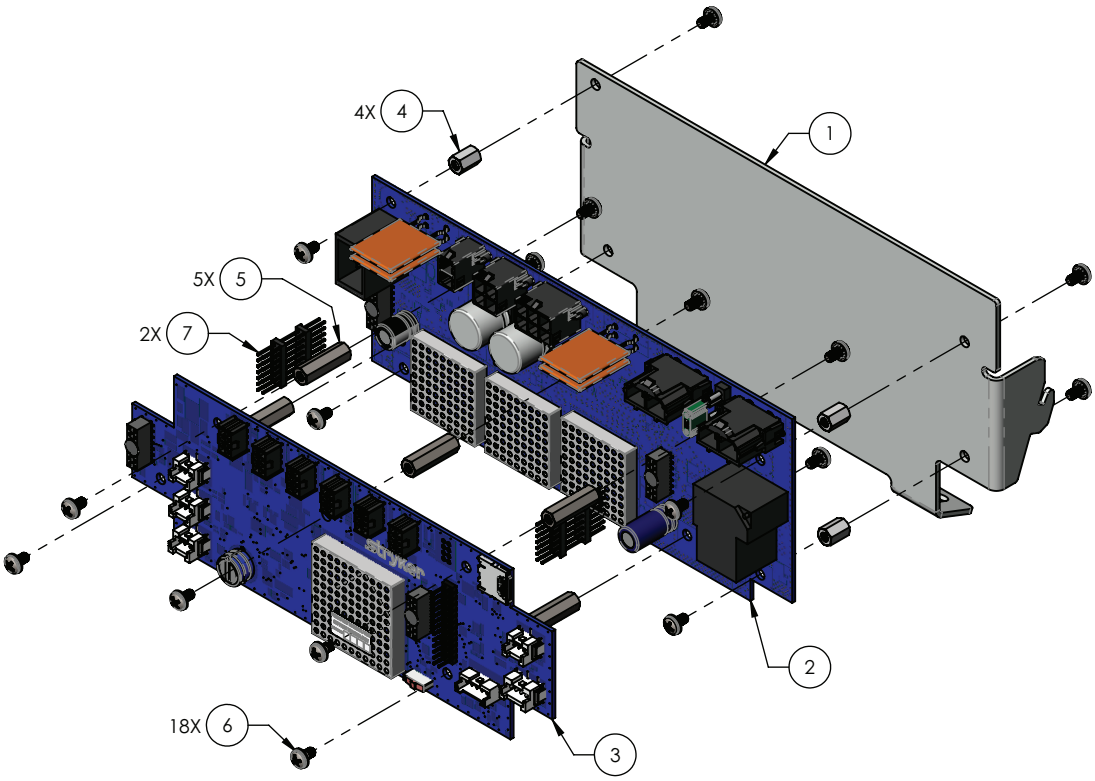

Élément	Numéro	Nom	Quantité
1	5900520235P	Support, support UCP-PMB plaqué	1
2	5900400040	PCBA, IOM PMB	1
3	5900400037	PCBA, UCP	1
4	5900370116	Entretoise, f-f n° 6-32 hex 1/4 po x 3/8 po lg. Acier zing.	4
5	5900370117	Entretoise, f-f n° 6-32 hex 1/4 po x 7/8 po lg. inox 18-8	5
6	5900340037	Vis, cyl ph sems n° 6-32 x 0,25 po lg. inox 18-8	18
7	5900490018	Connecteur, empileur de cartes 2,54 mm 2 x 7 pos.	2

Ensemble de plateforme, section tête

5900200055 rév. E (référence uniquement)

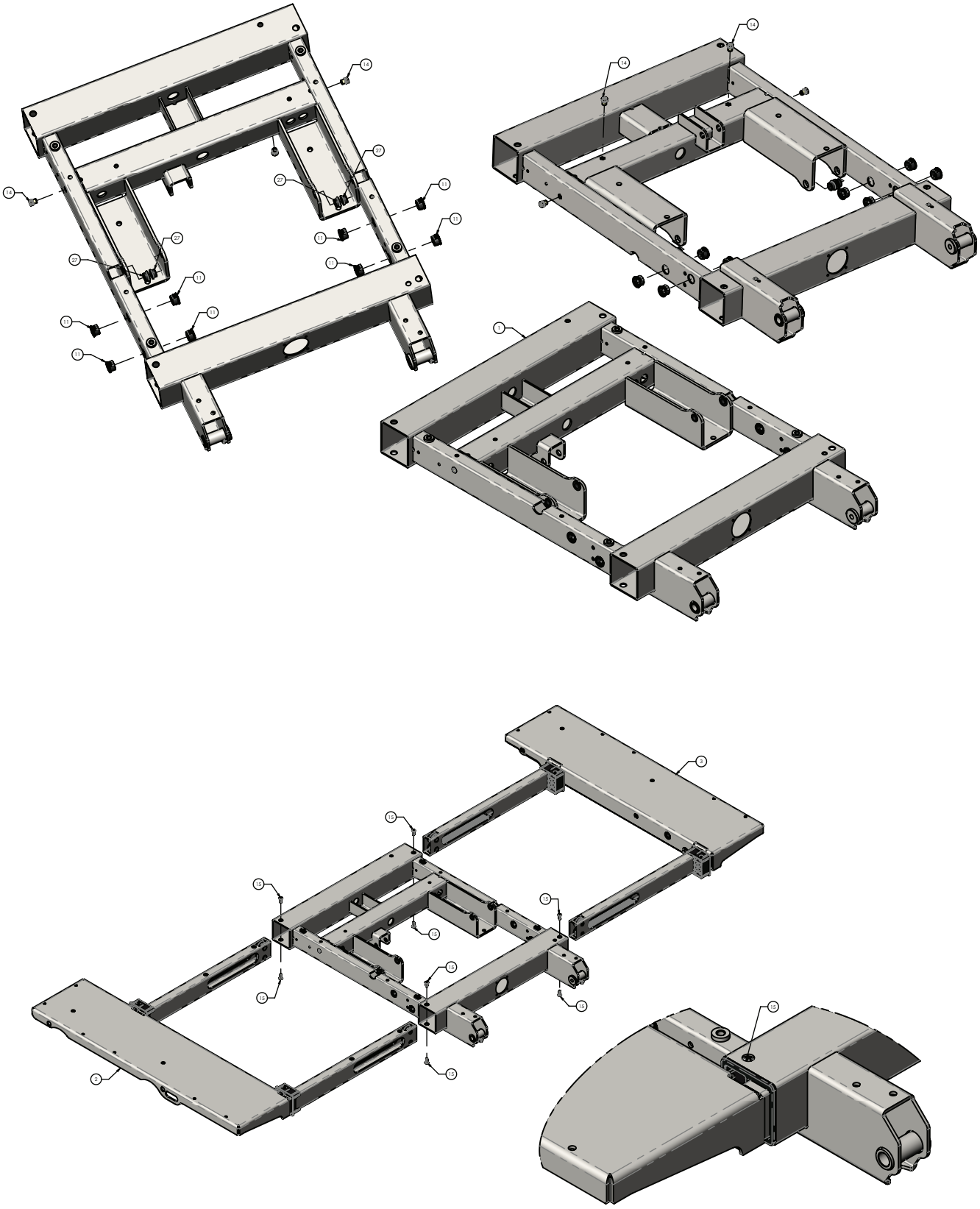

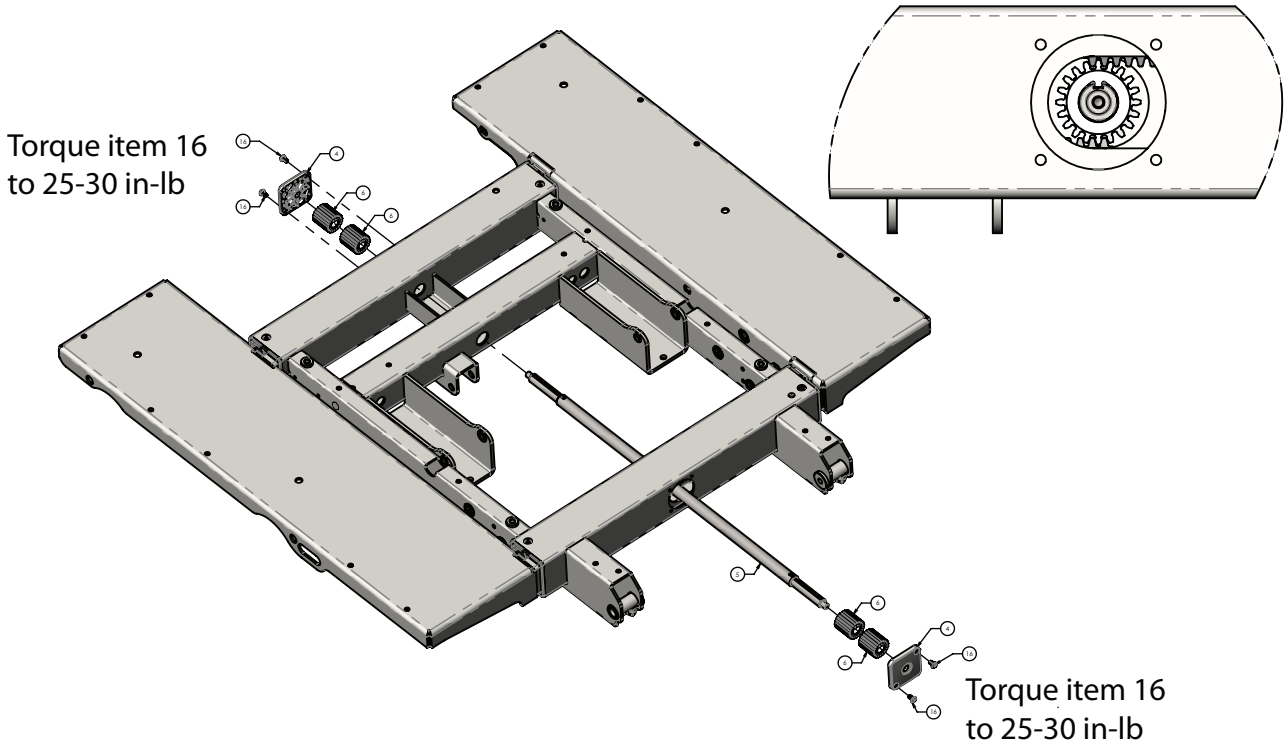
Torque item 16
to 25-30 in-lb
Torque item 16
to 25-30 in-lb

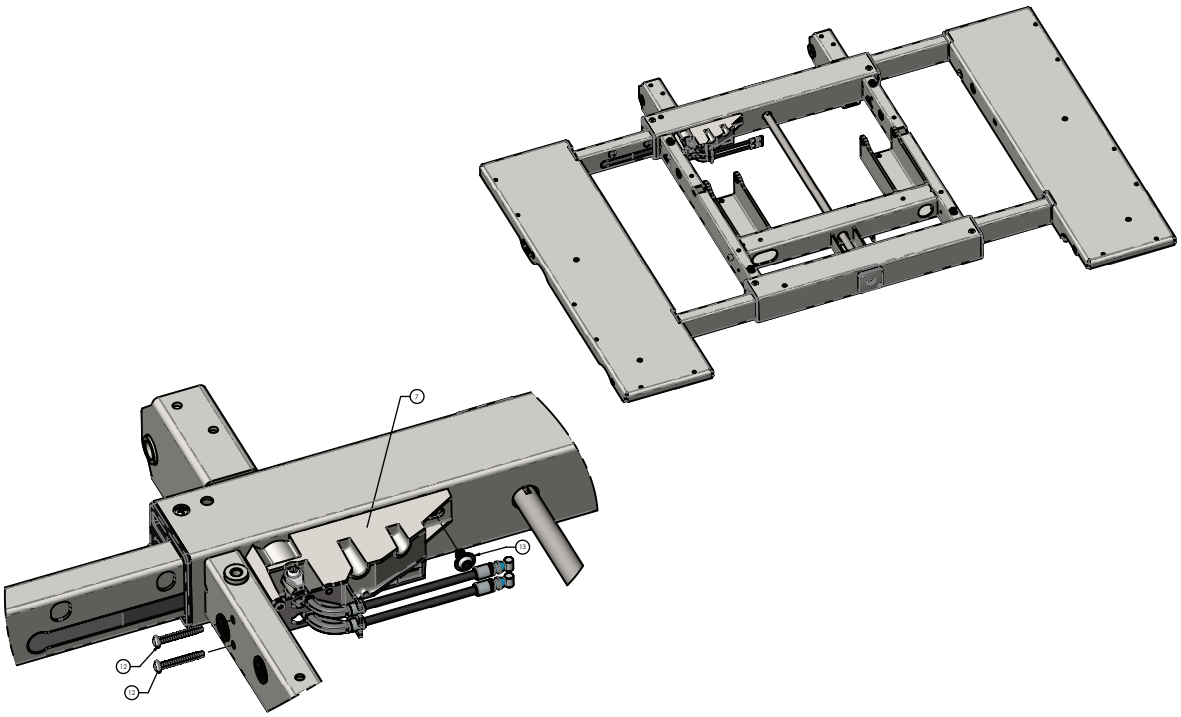

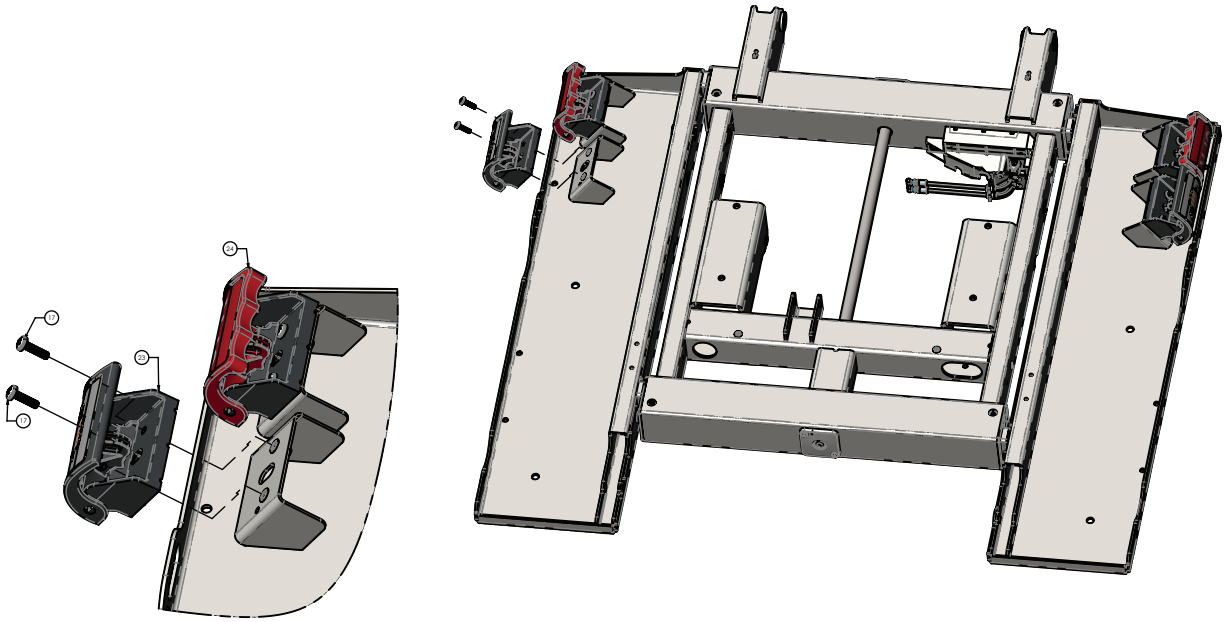
24
17
25
17

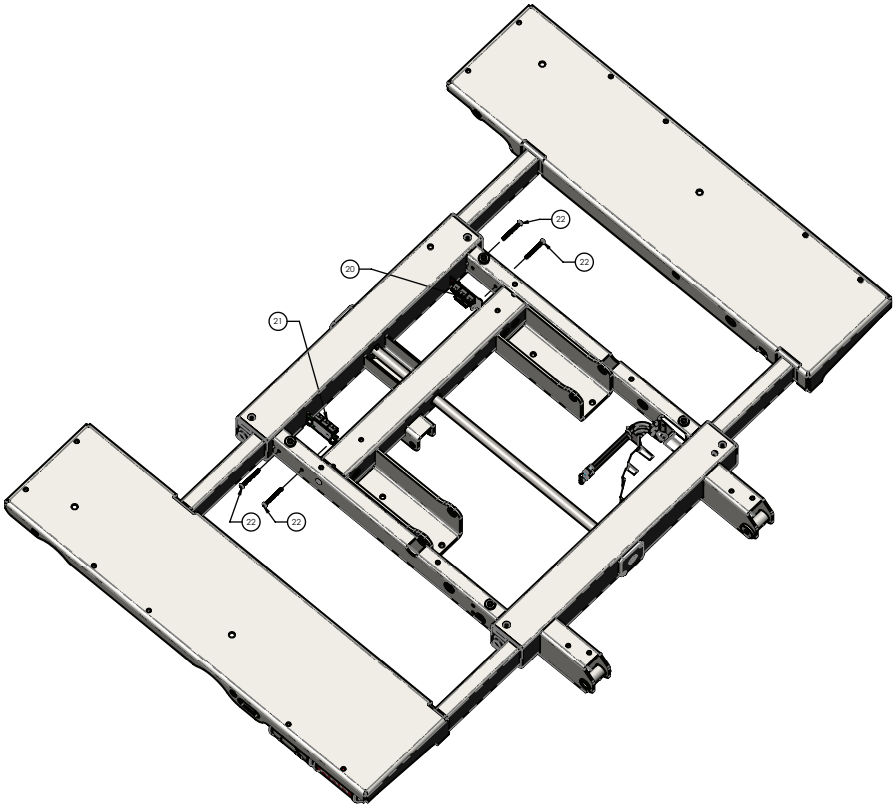
22
22
20
21
22
22

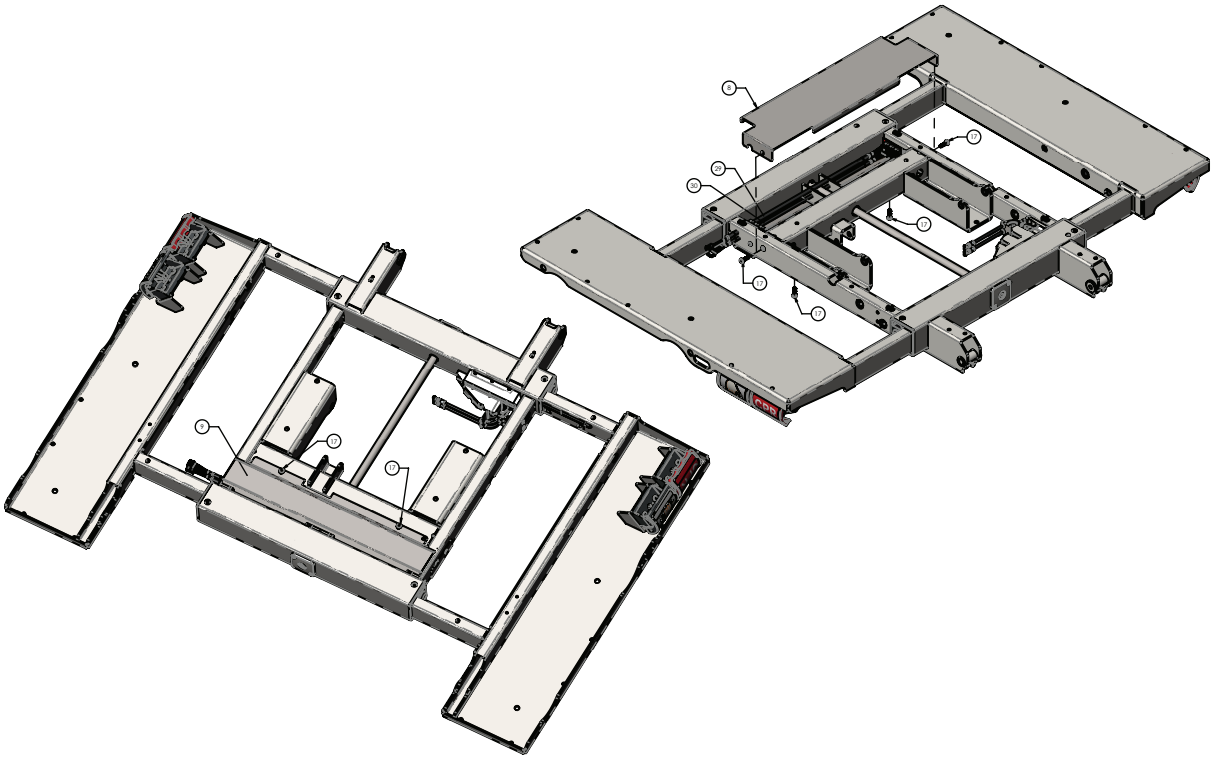
8
17
20
10
11
12
7
9
1
13

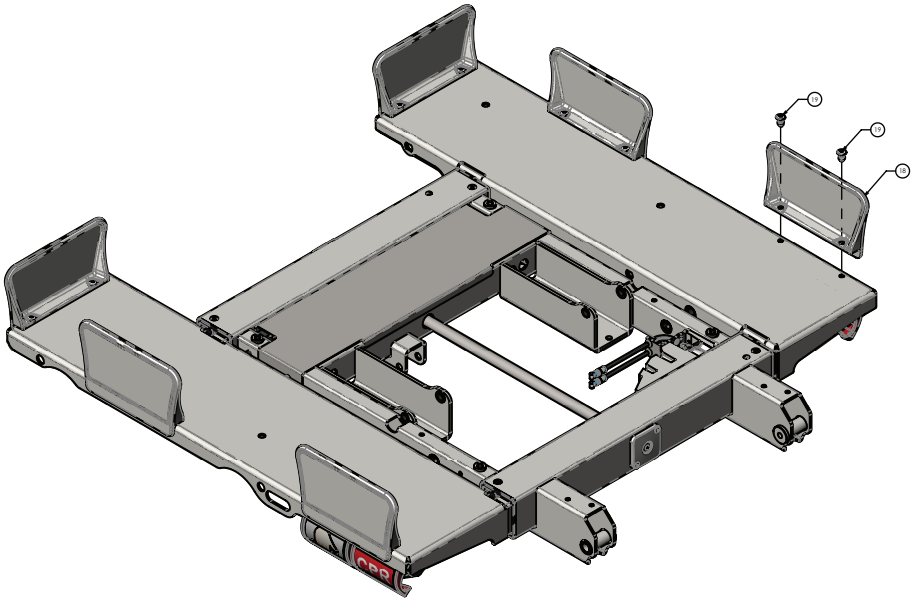
3
17
18

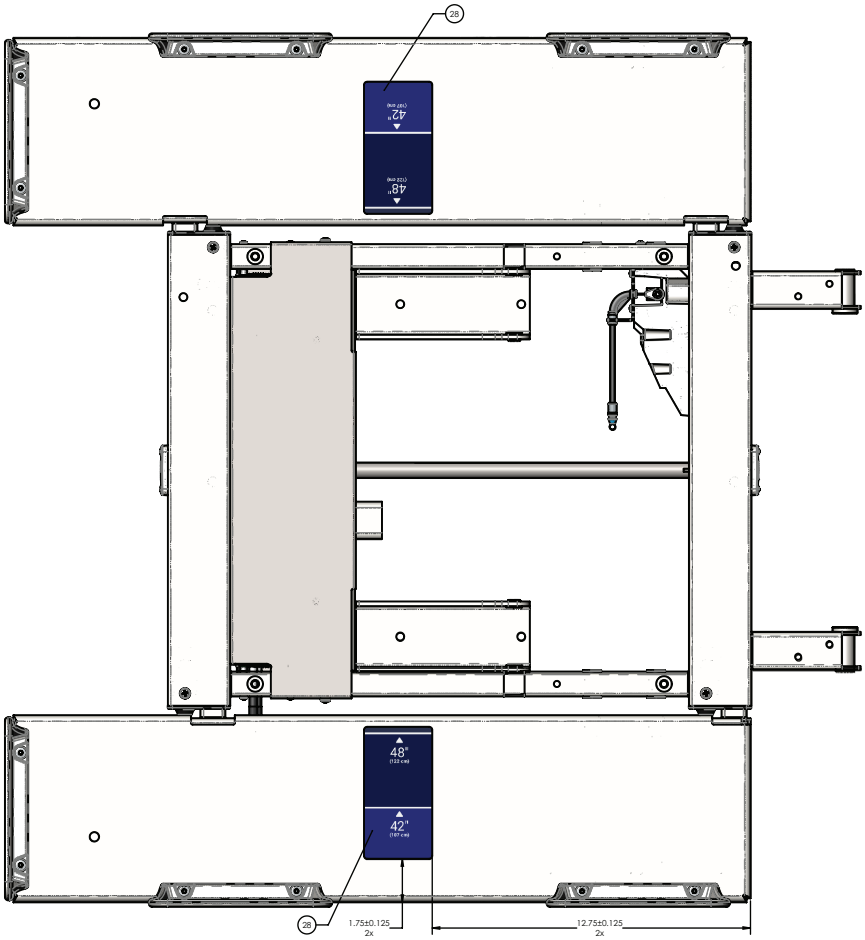
26
48"
(122 cm)
42"
(107 cm)
26
1.75±0.125
2x
12.75±0.125
2x

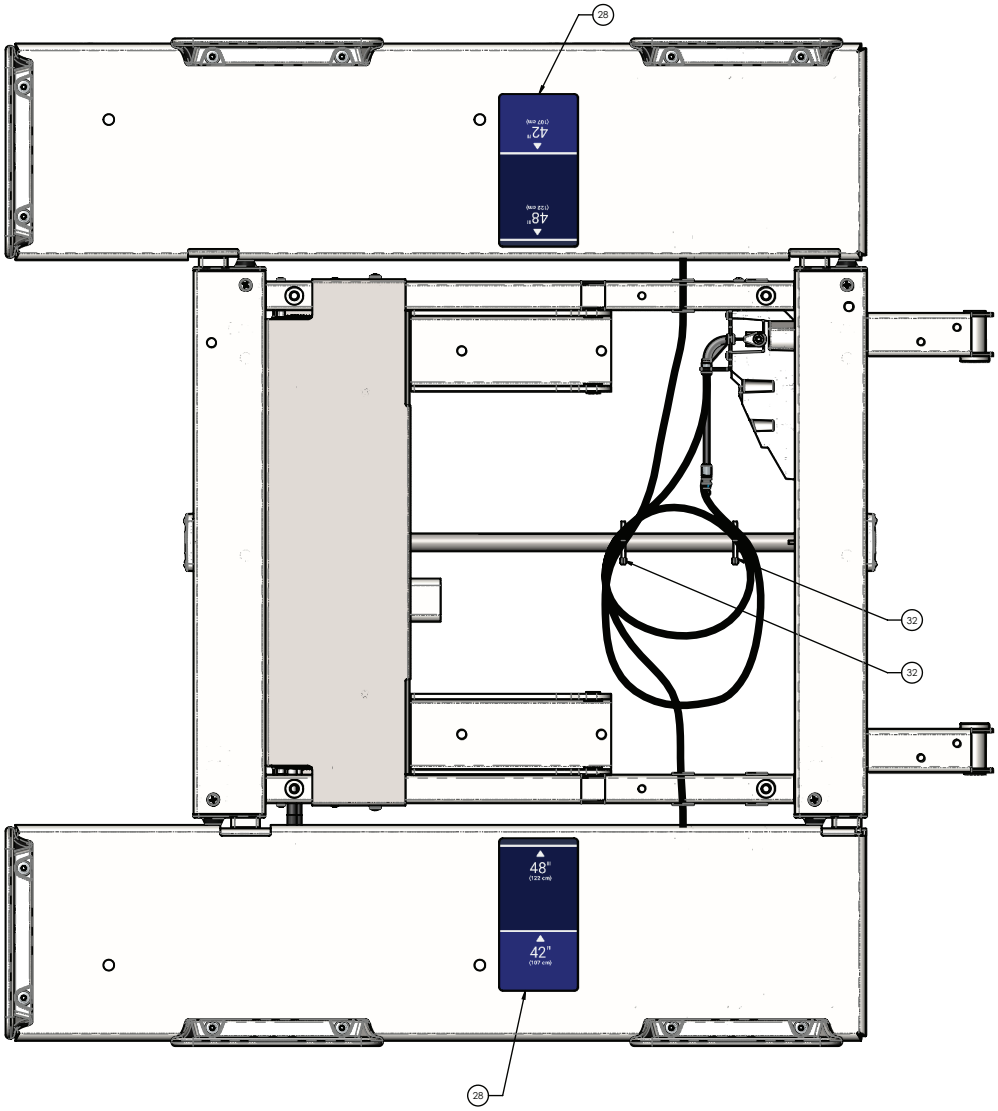
28
48"
(122 cm)
42"
(107 cm)
32
32
48"
(122 cm)
42"
(107 cm)
28

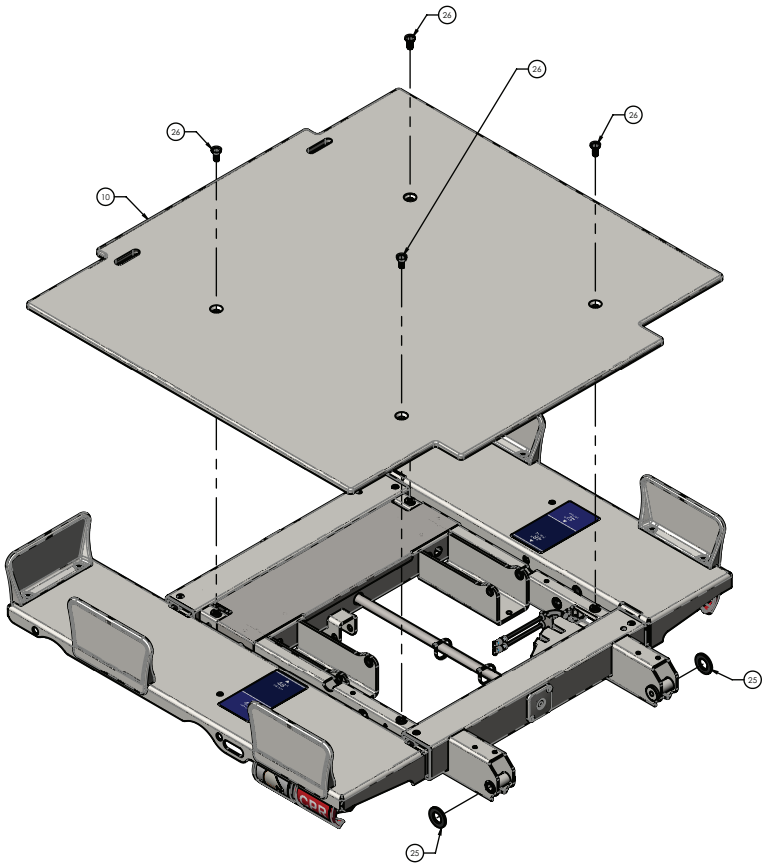
26
26
26
26
10
25
25

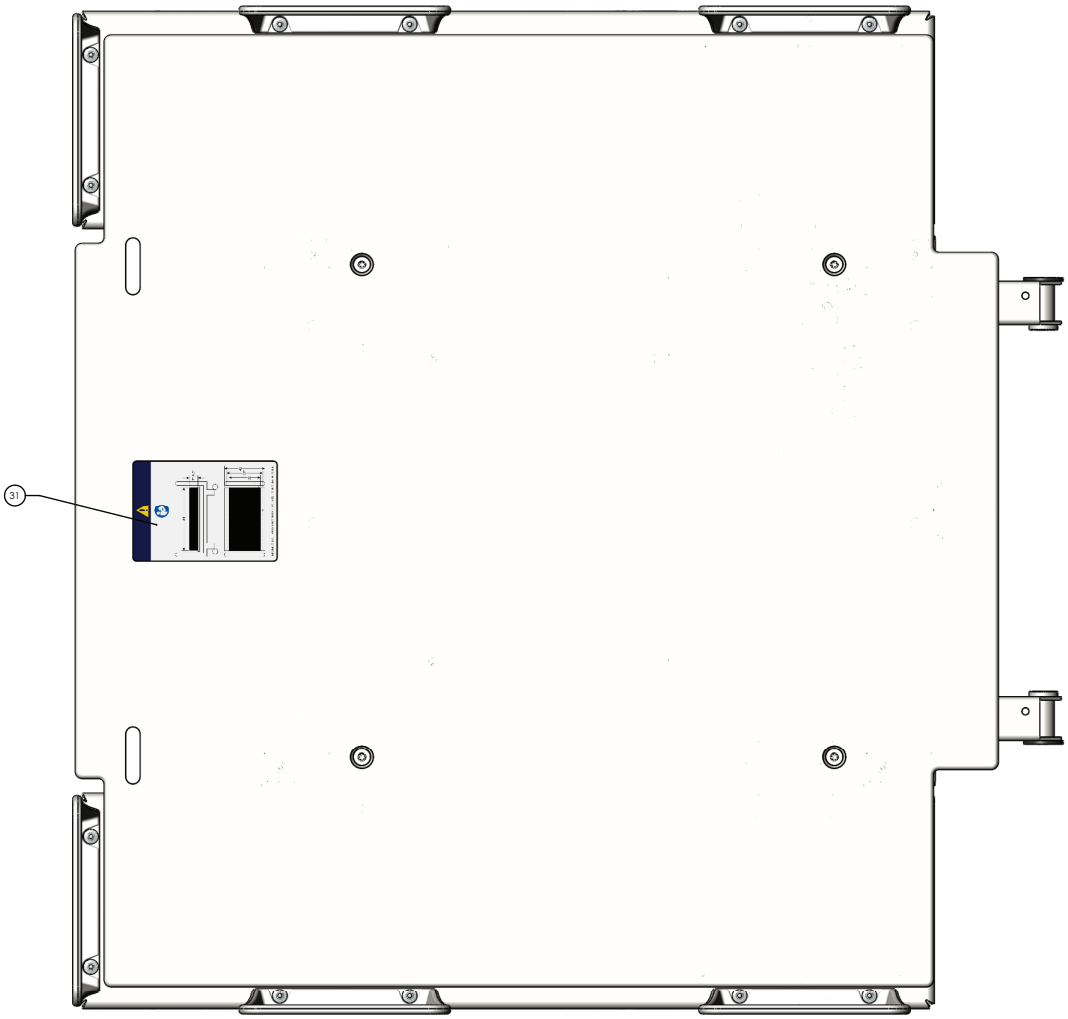

Élément	Numéro	Nom	Quantité
1	5900240042	Ensemble soudé de la plateforme, section tête	1
2	5900200068	*Ensemble de plateau de plateforme, plateforme de tête, côté droit du patient* (page 143)	1
3	5900200069	*Ensemble de plateau de plateforme, plateforme de tête, côté gauche du patient* (page 144)	1
4	5900600007	Douille, couvercle de tige de pignon	2
5	5900500072	Tige de pignon, plateforme de tête	1
6	5900560003	Pignon d'entraînement, plateforme extensible	4
7	5900200051	*Ensemble de verrouillage de la position de la plateforme de tête - 5900200051* (page 145)	1
8	5900520103P	Couvercle, plateforme électrique côté tête plaquée sur le dessus	1
9	5900520104P	Couvercle, plateforme électrique côté tête plaquée en dessous	1
10	5900620007	Couvercle, plateforme côté tête	1
11	5900370022	Rondelle, verrouillage par poussée, trou de 5/8 po	8
12	5900340105	Vis, tête cylindrique en plastite, torx n° 8-16 x 1,25 po lg zinc	2
13	5900340101	Vis, rd tt brd tournevis hexagonal 1/4-unc x 3/8 lg zinc	1

Élément	Numéro	Nom	Quantité
14	5900310020	Écrou à riveter, corps hexagonal à tôle épaisse n° 10-UNF - zinc	4
15	5900340114	Vis, tête cylindrique en plastite ph n° 10-14 x 1/2 po lg zinguée	8
16	5900340017	Vis, cyl ph #8-unc x 0,3125	4
17	5900340090	Vis, sems cyl ph n° 10-32unf x 3/4 lg rondelle int zinc	12
18	5900600035	Maintien de matelas, court	6
19	0025-120-000	Rivet, alum borgne lg 1/4 x 0,600 po	12
20	5900400051	PCBA, jctn tt/pi pl-ent/pr-srt	1
21	5900400052	PCBA, jctn tt/pi pl-srt/pr-ent	1
22	5900340097	Vis, sems cyl ph n° 6-32 x 1-1/2 lg rondelle int zinguée	4
23	5900200159	*Ensemble de poignée de déploiement de plateforme - 5900200159* (page 177)	2
24	5900200160	*Ensemble de poignée de RCP - 5900200160* (page 147)	2
25	5900320021	Rondelle, plate 1,375 x 0,75 x 0,125 acétal	2
26	5900340081	Vis, tête Torx plate 5/16-18 x 3/4 trilobe zinc	4
27	5900330003	Douille, brd 0,375 x 0,500 x 0,313 lg (brd 0,625 x 0,062)	4
28	5900690076	Étiquette, indication de largeur de la plateforme	2
29	5900430091	HRNS, jctn alim-comm int	1
30	5900430092	HRNS, jctn nc-hp int	1
31	5900180089	Étiquette, remplacement du matelas	1
32	3000-300-113	Serre-câble, nylon, 8 po (20,32 cm) LG	2

Ensemble de plateau de plateforme, plateforme de tête, côté droit du patient

5900200068 rév. A (référence uniquement)

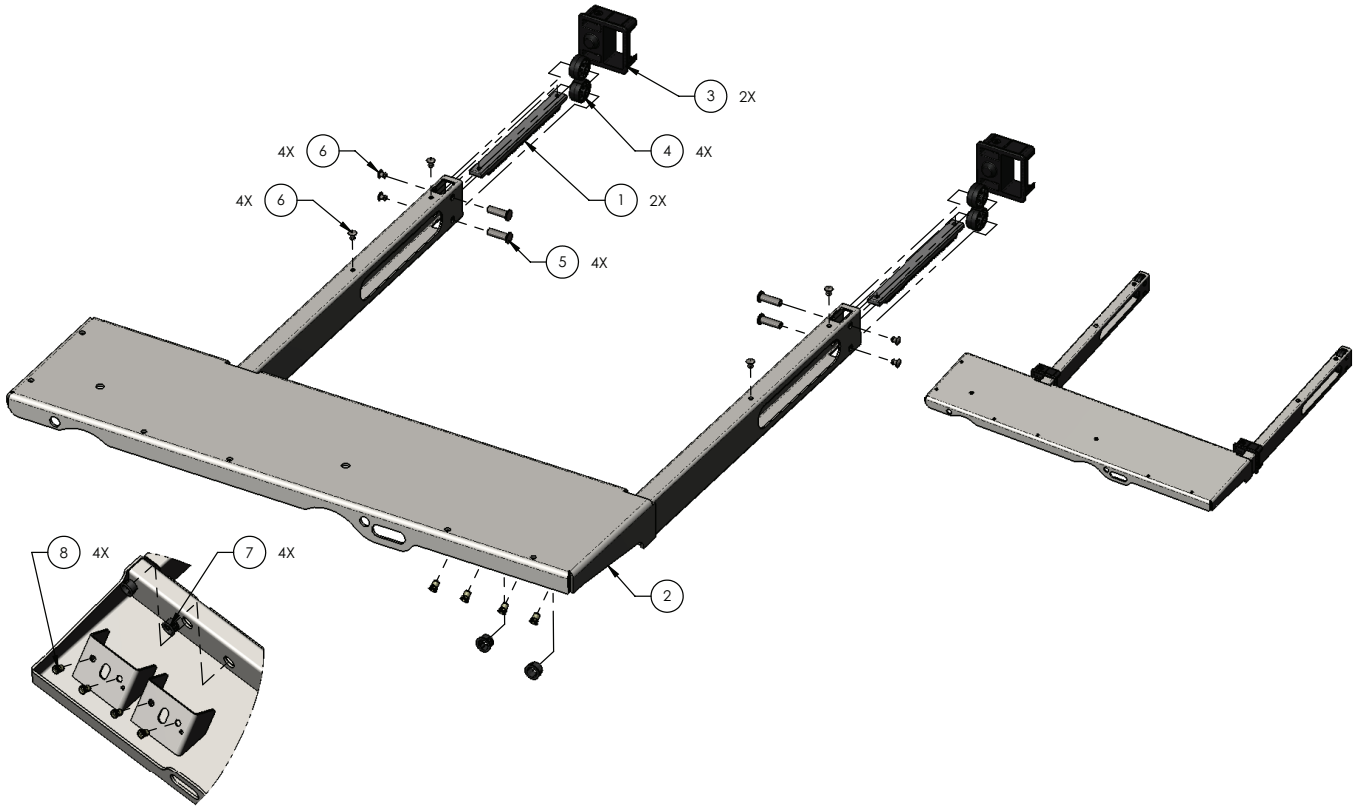

Élément	Numéro	Nom	Quantité
1	5900560011	Support, plateforme extensible	2
2	5900240043	Ensemble soudé du plateau, plateforme de la tête, côté droit du patient	1
3	5900600006	Roulement, guide de plateforme extensible	2
4	5900600034	Rouleau, plateforme extensible	4
5	5900500028	Broche, rouleau de plateforme extensible	4
6	0025-079-000	Rivet, inox bombé 3/16	8
7	5900370022	Rondelle, verrouillage par poussée, trou de 5/8 po	4
8	5900310020	Écrou à riveter, corps hexagonal à tôle épaisse n° 10-UNF-zinc	4

Ensemble de plateau de plateforme, plateforme de tête, côté gauche du patient

5900200069 rév. A (référence uniquement)

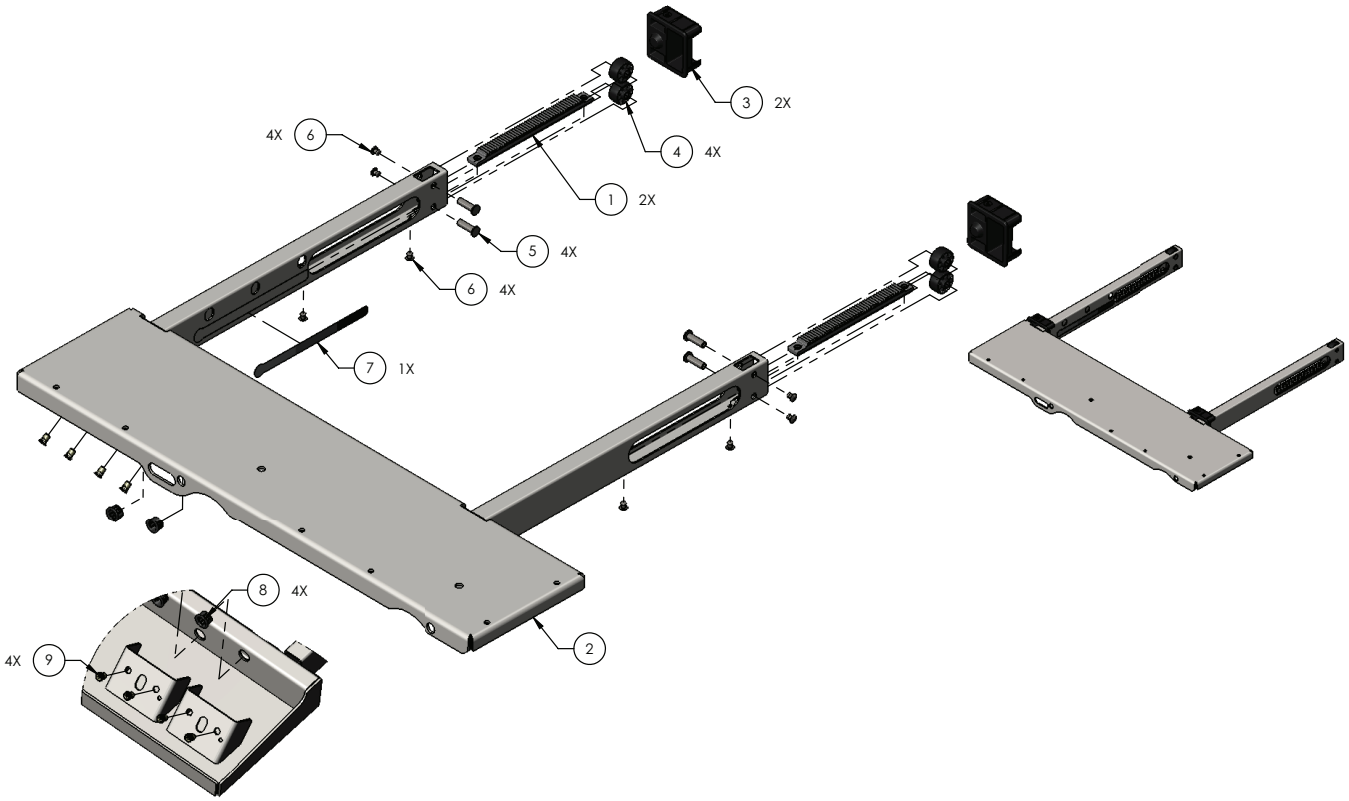

Élément	Numéro	Nom	Quantité
1	5900560011	Support, plateforme extensible	2
2	5900240044	Ensemble soudé du plateau, plateforme de la tête, côté gauche du patient	1
3	5900600006	Roulement, guide de plateforme extensible	2
4	5900600034	Rouleau, plateforme extensible	4
5	5900500028	Broche, rouleau de plateforme extensible	4
6	0025-079-000	Rivet, inox bombé 3/16	8
7	5900690050	Autocollant, capteur de position de verrouillage de la plateforme	1
8	5900370022	Rondelle, verrouillage par poussée, trou de 5/8 po	4
9	5900310020	Écrou à riveter, corps hexagonal à tôle épaisse n° 10-UNF-zinc	4

Ensemble de verrouillage de la position de la plateforme de tête - 5900200051

Rév. A (référence uniquement)

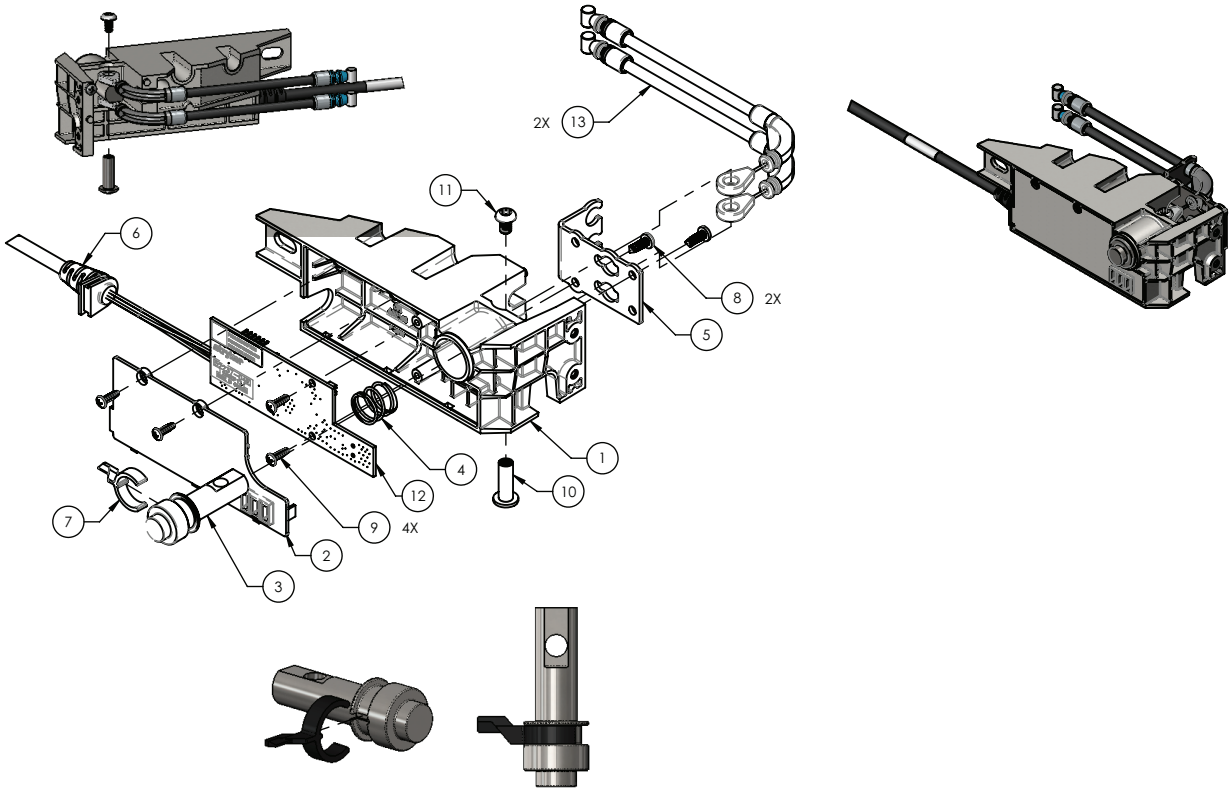

Élément	Numéro	Nom	Quantité
1	5900600048	Boîtier, verrou de plateforme/capteur de position	1
2	5900600049	Couvercle, verrou de plateforme/boîtier du capteur	1
3	5900500033	Broche, verrou de plateforme	1
4	5900370017	Ressort, compression du verrou de plateforme	1
5	5900520100	Plaque, support de câble de verrouillage de la plateforme	1
6	5900430030	HRNS, verrou de plateforme/capteur de position de plateforme de tête	1
7	5900600053	Bras, piston du capteur de verrou de plateforme	1
8	5900340009	Vis, cyl ph n° 6-unc x 0,375 trilobe	2
9	5900340018	Vis trilobulaire, n° 4-20, 3/8 lg	4
10	5900370018	Cylindre de maintien, 10-24 x 3/4 lg zingué	1
11	0004-665-000	Vis, bhcs n° 10-unc x 0,313 avec patch	1
12	590040004101	PCBA, moniteur de position de la plateforme IOM côté tête	1
13	5900370011	Câble, pousser/tirer extension de plateforme	2

Ensemble d’actionneur de déblocage de tête avec RCP - 5900200157

Rév. A (référence uniquement)

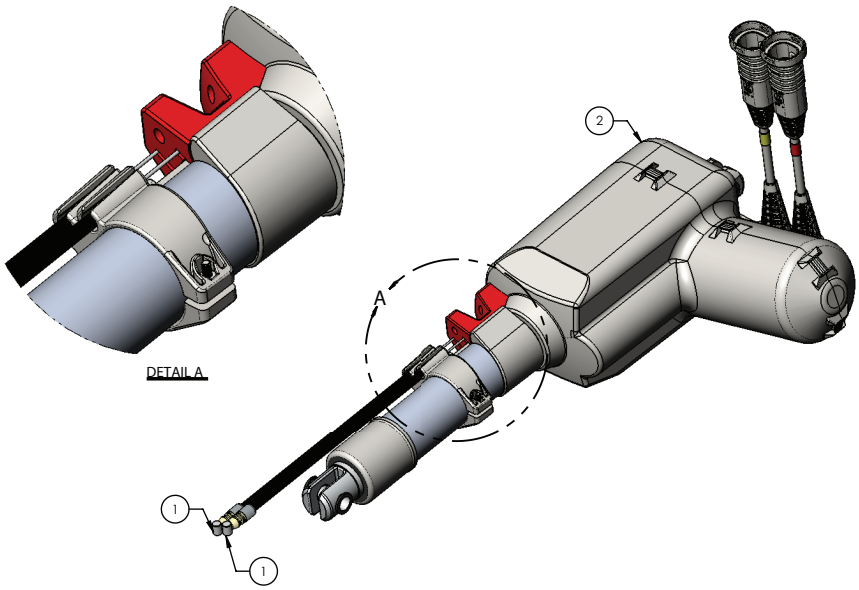

Élément	Numéro	Nom	Quantité
1	5900370010	Câble, RCP poussée/traction	2
2	5900420009	Actionneur, avec tête de commutation intégrée	1

Ensemble de poignée de RCP - 5900200160

Rév. B (référence uniquement)

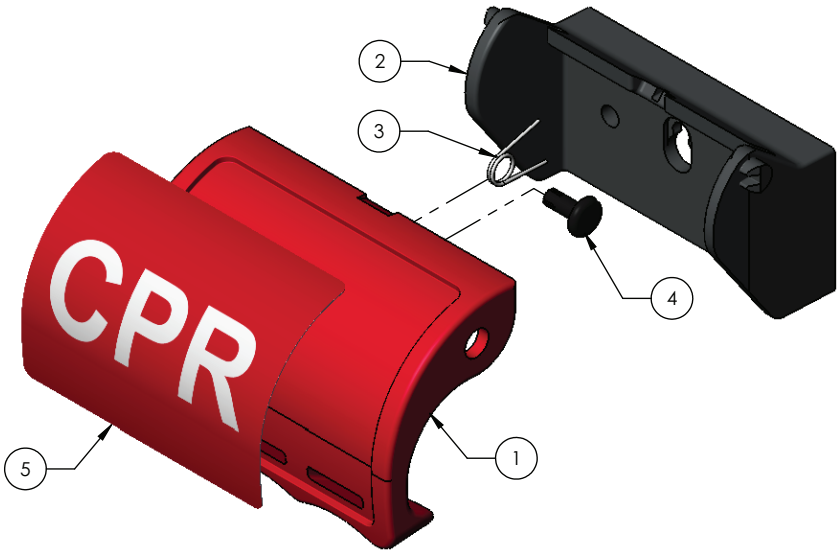

Élément	Numéro	Nom	Quantité
1	5900600085	Poignée, RCP	1
2	5900600086	Plaque arrière, poignée	1
3	5900370109	Ressort, poignée de traction de torsion pour RCP	1
4	5900370107	Rivet à pression, diam trou 0,170 x panneau 0,250 épaisseur	1
5	5900690082	Étiquette, poignée de RCP	1

Ensemble de plateforme, section assise

5900200041 rév. E (référence uniquement)

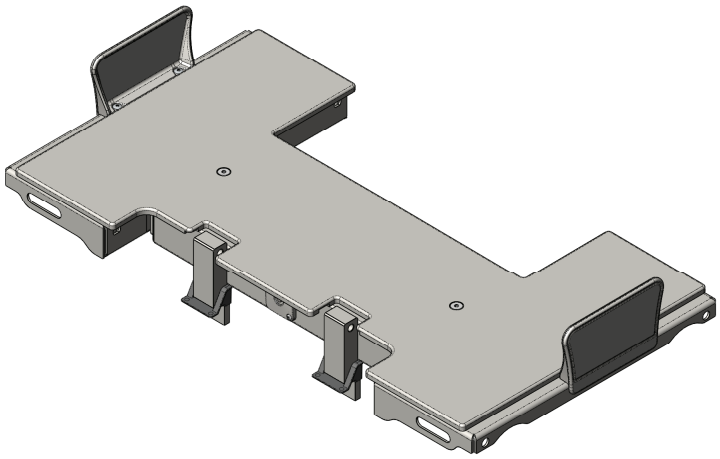

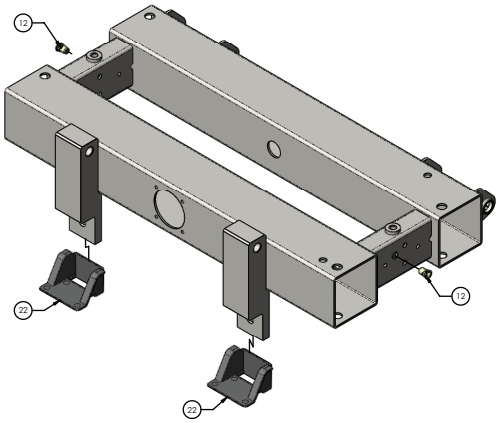

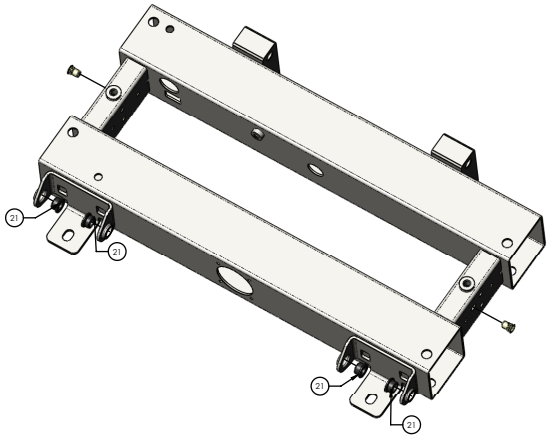

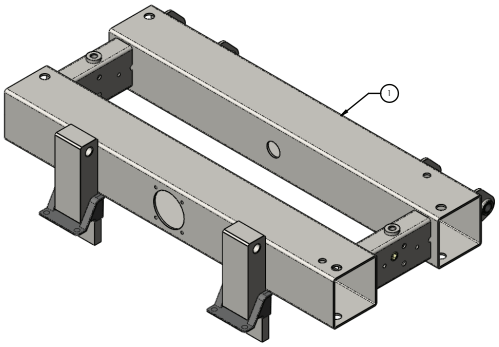

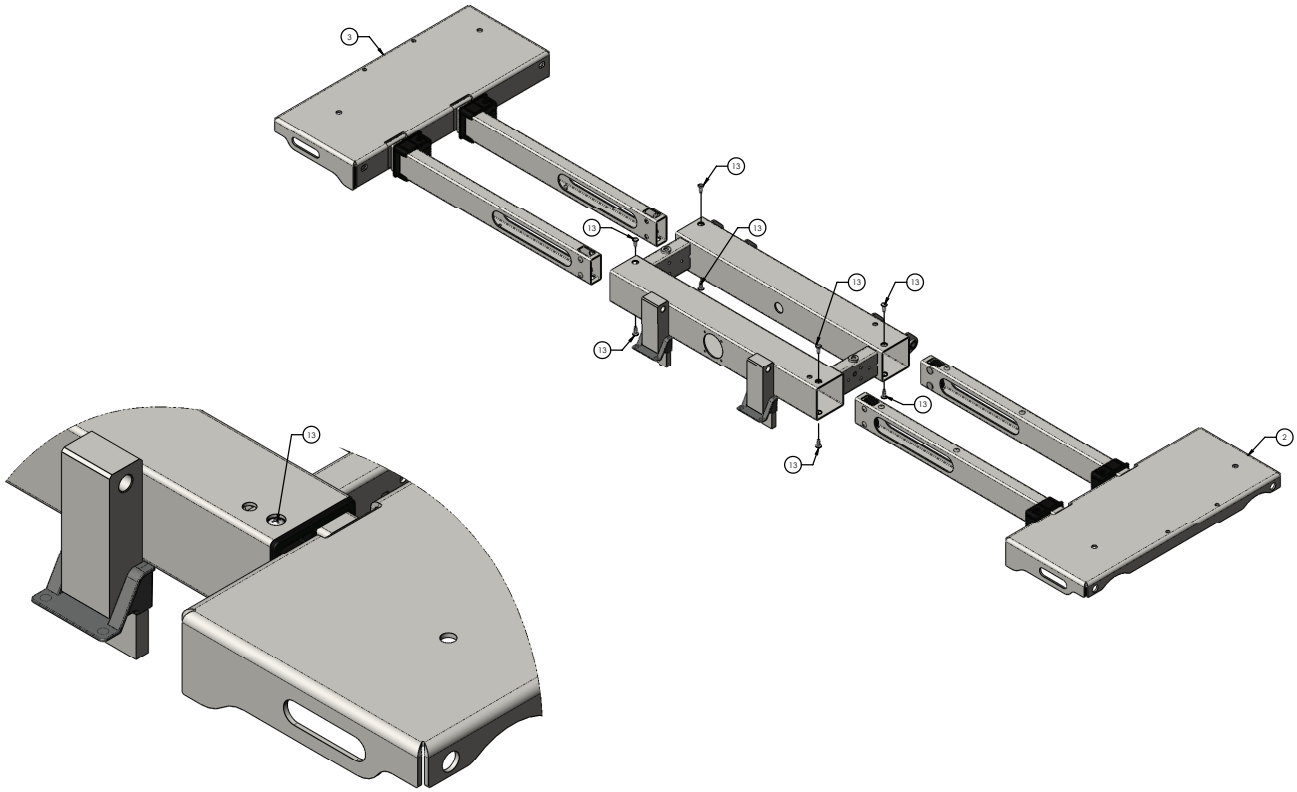
3
13
13
13
13
13
13
13
13
19
2

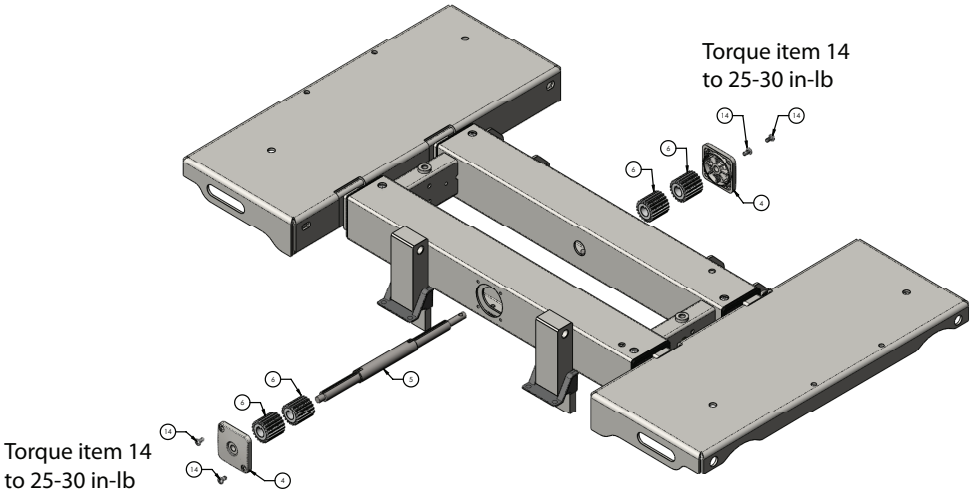
Torque item 14
to 25-30 in-lb
17
14
6
4
4
5
8
6
14
14
4
Torque item 14
to 25-30 in-lb

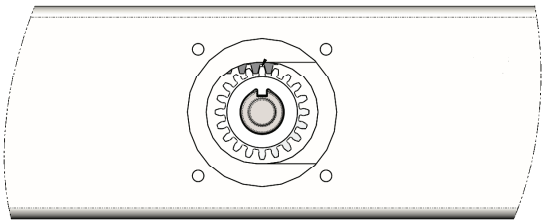

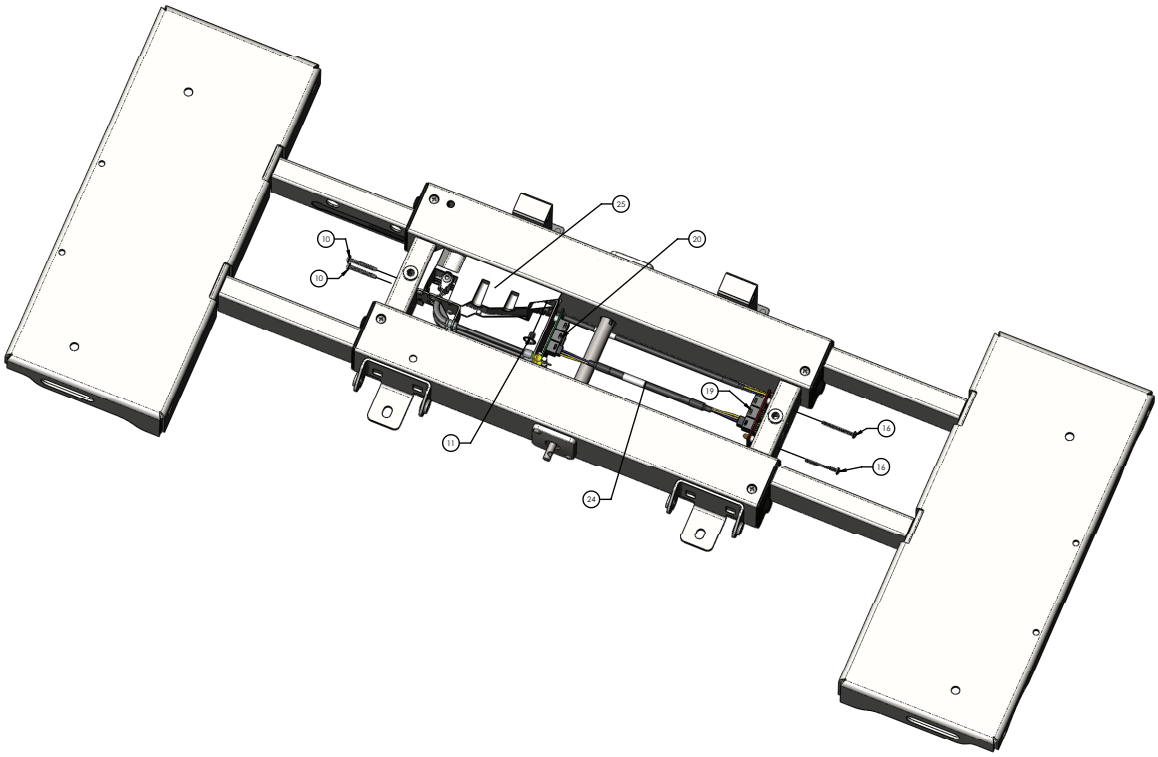
18
10
25
11
24
20
19
14
15

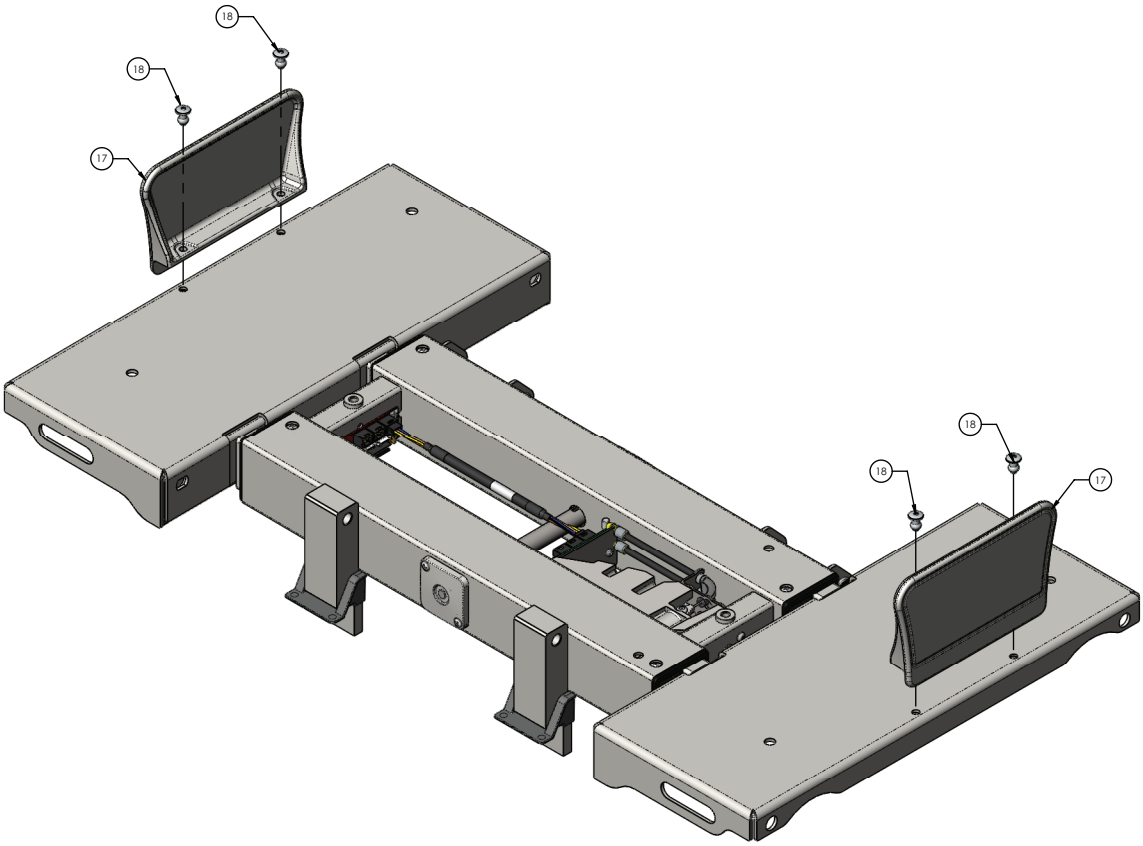
18
18
17
18
18
17

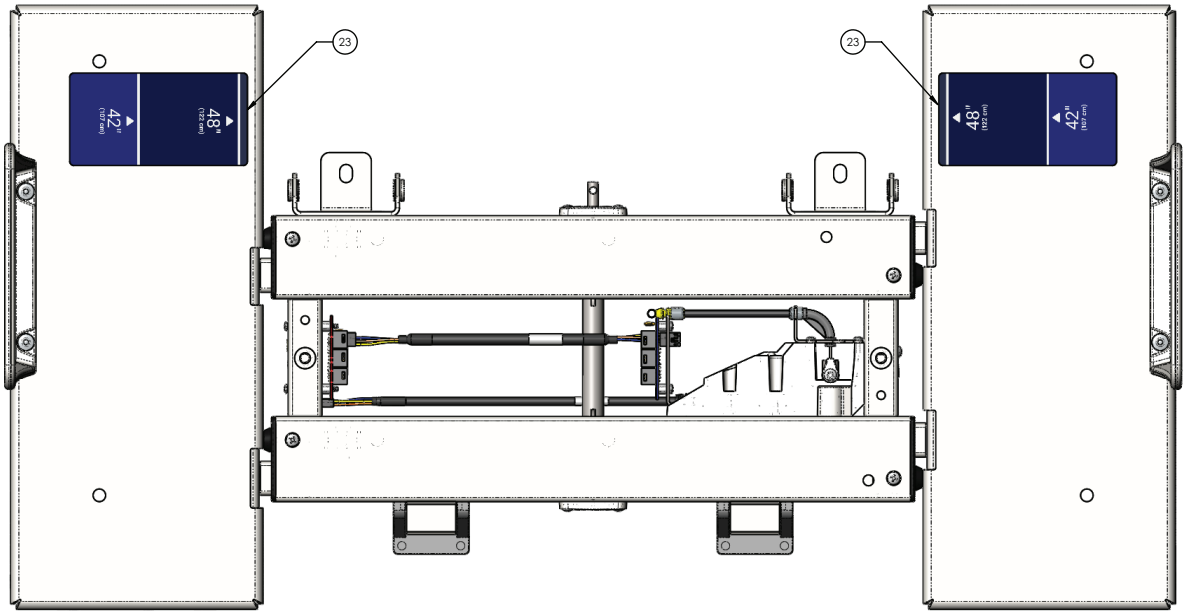
23
23
42"
(107 cm)
48"
(122 cm)
48"
(122 cm)
42"
(107 cm)

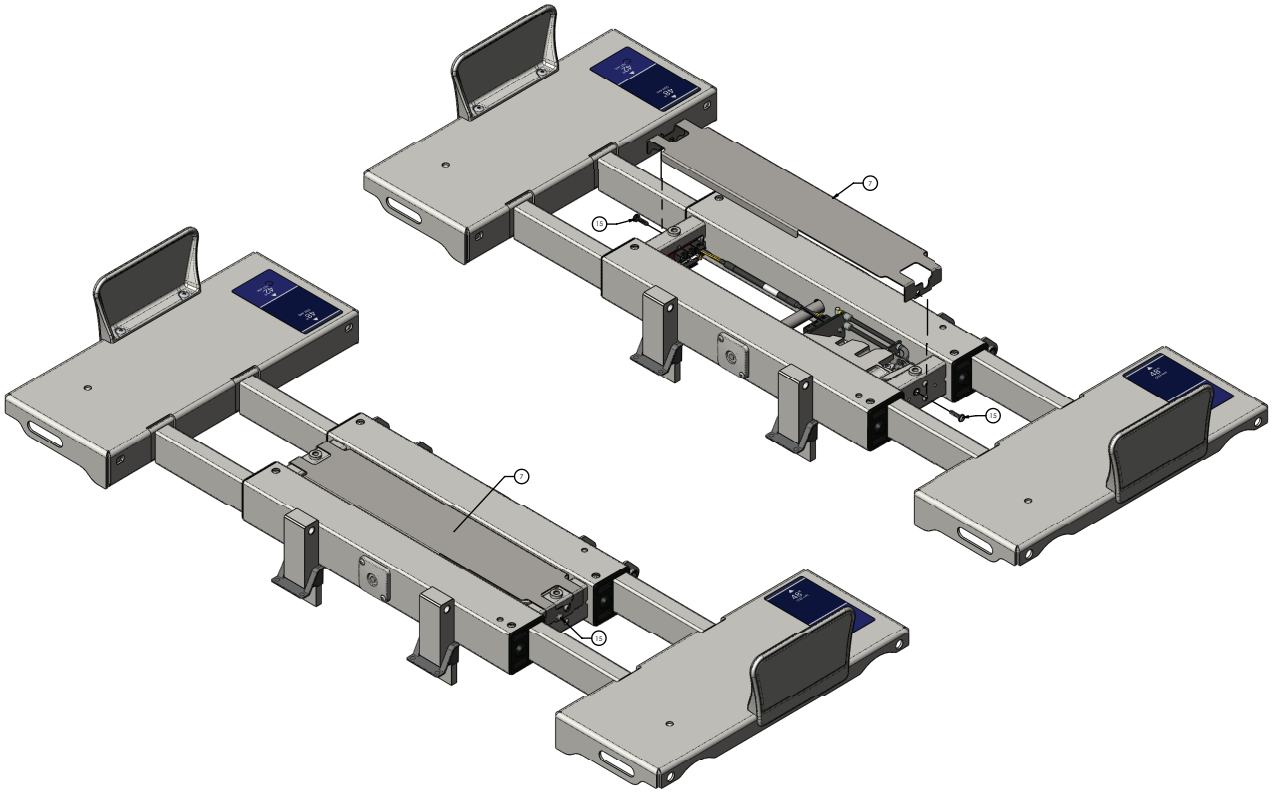
7
19
19
7
19

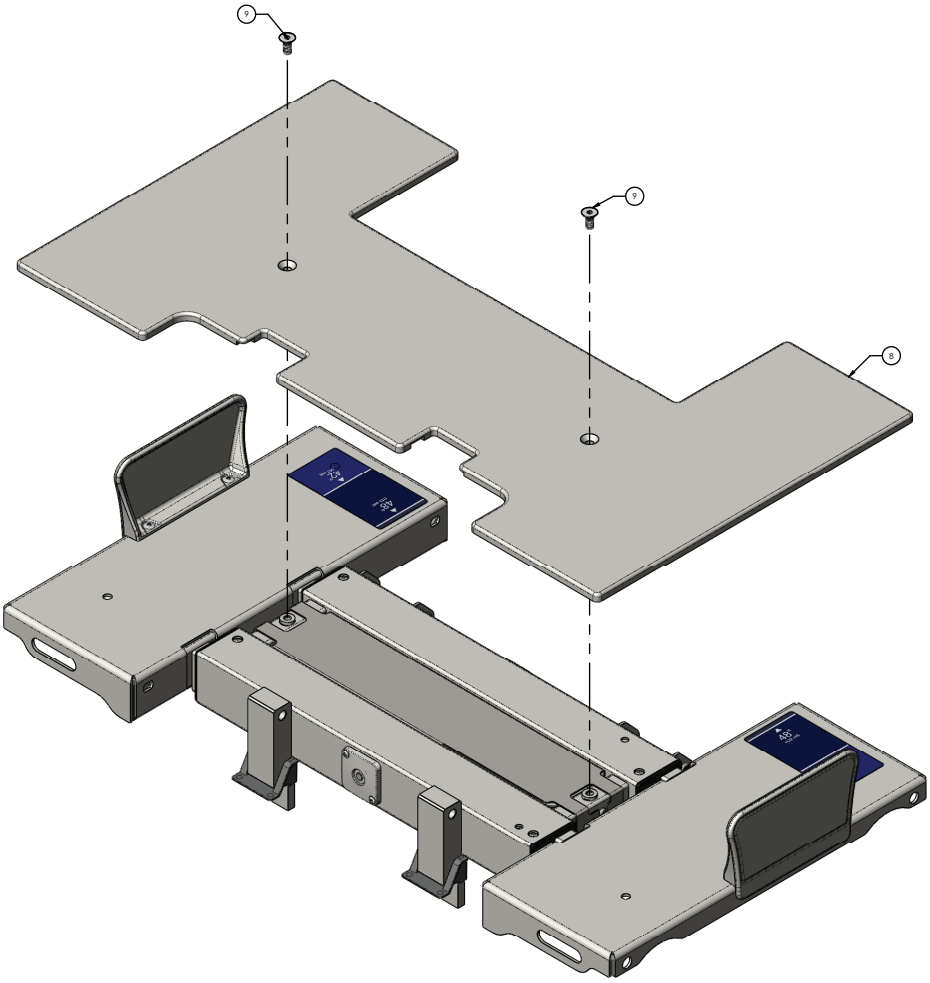

Élément	Numéro	Nom	Quantité
1	5900240025	Ensemble soudé du châssis, plateforme d’assise	1
2	5900200038	*Ensemble de plateau de plateforme, plateforme d’assise, côté droit du patient* (page 155)	1
3	5900200039	*Ensemble de plateau de plateforme, plateforme d’assise, côté gauche du patient* (page 156)	1
4	5900600007	Douille, couvercle de tige de pignon	2
5	5900500027	Tige de pignon, plateforme d’assise	1
6	5900560003	Pignon d’entraînement, plateforme extensible	4
7	5900520200P	Couvercle, plateau d’assise plaqué	1
8	5900620005	Couvercle, plateforme d’assise	1
9	5900340081	Vis, tête hexagonale plate 5/16-18 x 3/4 lg zinc	2
10	5900340105	Vis, plastite à tête cylindrique Torx n° 8-16 x 1,25 po LG zinc	2
11	5900340101	Vis, RD TT BRD tournevis hexagonal 1/4-UNC x 3/8 lg zinc	1
12	5900310020	Écrou à riveter, corps hexagonal à tôle épaisse n° 10-UNF - zinc	2
13	5900340114	Vis, tête cylindrique en plastite PH n° 10-14 x 1/2 po LG zinguée	8
14	5900340017	Vis, cyl PH n° 8-UNC x 0,3125	4
15	5900340090	Vis, sems cyl PH #10-32UNF x 3/4 LG INT rondelle zinc	2

Élément	Numéro	Nom	Quantité
16	5900340097	Vis, sems cyl PH #6-32 x 1-1/2 LG INT rondelle zinguée	2
17	5900600035	Maintien de matelas, court	2
18	0025-120-000	Rivet, alum borgne LG 1/4 x 0,600 po	4
19	5900400051	PCBA, s1 jctn tt/pi pl-ent/pr-srt	1
20	5900280016	Ensemble élec., plaque arrière sur carte jctn assise	1
21	5900330003	Douille, brd 0,375 x 0,500 x 0,313 lg (brd 0,625 x 0,062)	4
22	5900600076	Protection, cache espace fixations plateforme assise	2
23	5900690076	Étiquette, indication de largeur de la plateforme	2
24	5900430144	HRNS, jctn alim-comm int méd	1
25	5900200152	*Ensemble de verrouillage de la position de la plateforme de l'assise - 5900200152* (page 157)	1

Ensemble de plateau de plateforme, plateforme d’assise, côté droit du patient

5900200038 rév. A (référence uniquement)

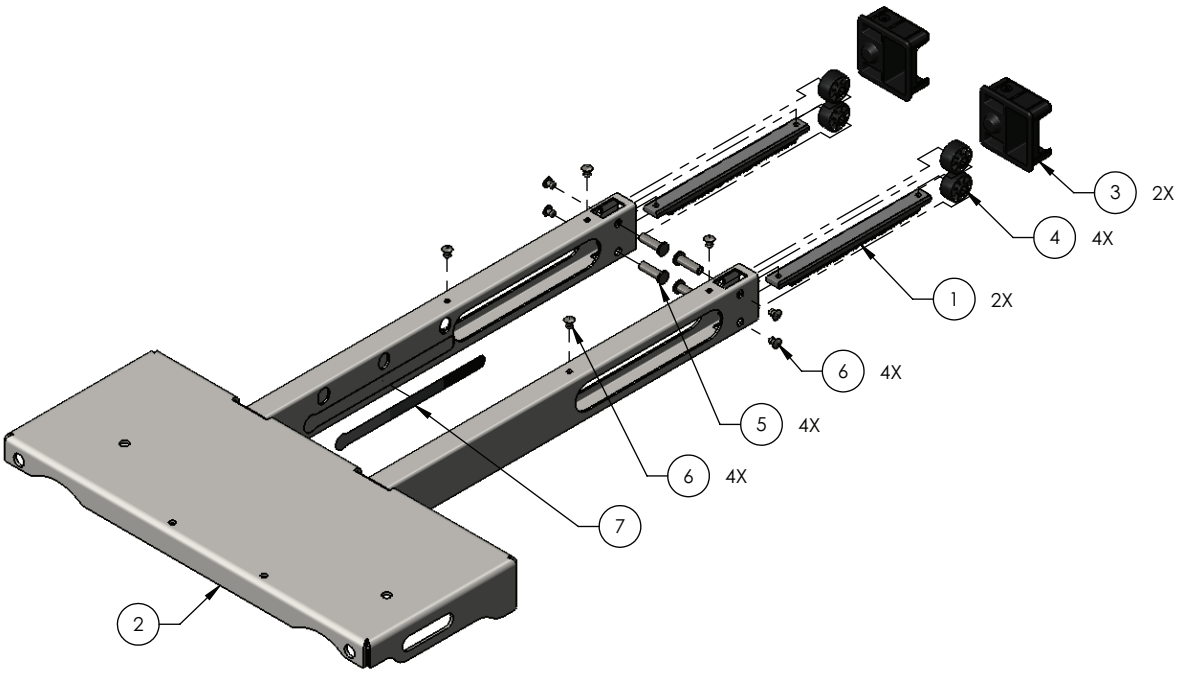

Élément	Numéro	Nom	Quantité
1	5900560011	Support, plateforme extensible	2
2	5900240029	Ensemble soudé du plateau, plateforme d’assise, côté droit du patient	1
3	5900600006	Roulement, guide de plateforme extensible	2
4	5900600034	Rouleau, plateforme extensible	4
5	5900500028	Broche, rouleau de plateforme extensible	4
6	0025-079-000	Rivet, inox bombé 3/16	8
7	5900690050	Autocollant, capteur de position de verrouillage de la plateforme	1

Ensemble de plateau de plateforme, plateforme d’assise, côté gauche du patient

5900200039 rév. A (référence uniquement)

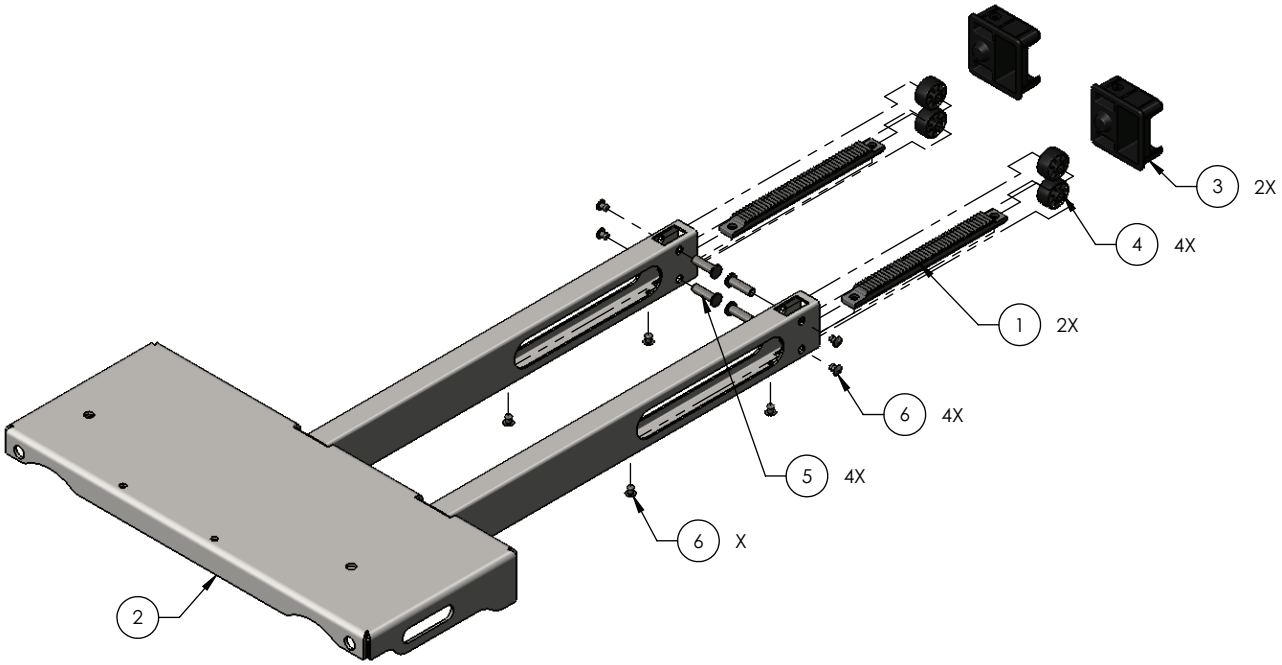

Élément	Numéro	Nom	Quantité
1	5900560011	Support, plateforme extensible	2
2	5900240030	Ensemble soudé du plateau, plateforme d’assise, côté gauche du patient	1
3	5900600006	Roulement, guide de plateforme extensible	2
4	5900600034	Rouleau, plateforme extensible	4
5	5900500028	Broche, rouleau de plateforme extensible	4
6	0025-079-000	Rivet, inox bombé 3/16	8

Ensemble de verrouillage de la position de la plateforme de l’assise - 5900200152

Rév. A (référence uniquement)

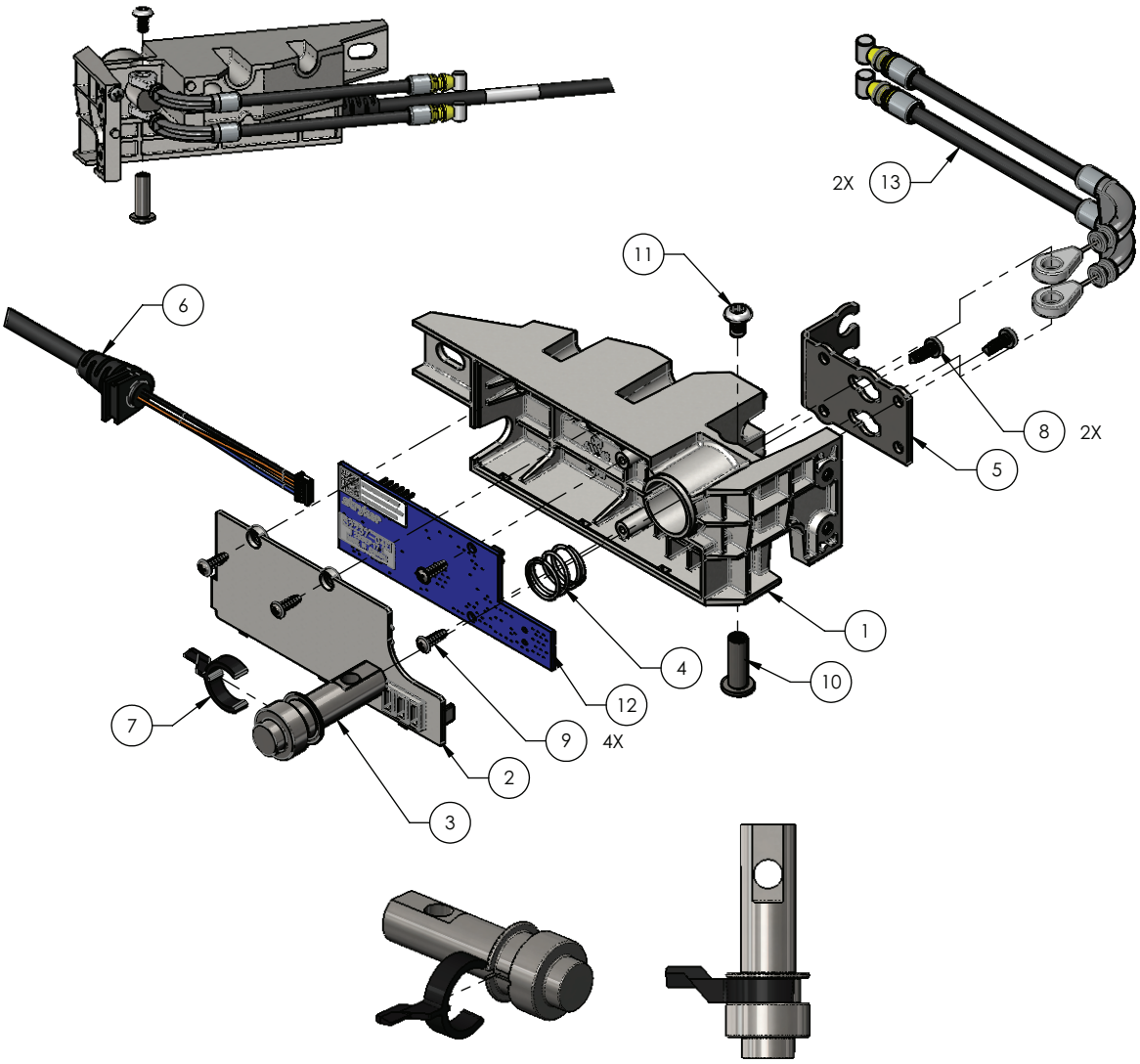

Élément	Numéro	Nom	Quantité
1	5900600048	Boîtier, verrou de plateforme/capteur de position	1
2	5900600049	Couvercle, verrou de plateforme/boîtier du capteur	1
3	5900500033	Broche, verrou de plateforme	1
4	5900370017	Ressort, compression du verrou de plateforme	1
5	5900520100	Plaque, support de câble de verrouillage de la plateforme	1
6	5900430083	HRNS, verrou de plateforme/capteur de position de plateforme d’assise	1
7	5900600053	Bras, piston du capteur de verrou de plateforme	1
8	5900340009	Vis, cyl ph n° 6-unc x 0,375 trilobe	2
9	5900340018	Vis trilobulaire, n° 4-20, 3/8 lg	4
10	5900370018	Cylindre de maintien, 10-24 x 3/4 lg zingué	1
11	0004-665-000	Vis, bhcs n° 10-unc x 0,313 avec patch	1

Élément	Numéro	Nom	Quantité
12	590040004102	PCBA, moniteur de position de la plateforme IOM côté assise	1
13	5900370073	Câble, extension de plateforme, section centrale de poussée/traction	2

Ensemble de plateforme, section genou

5900200056 rév. E (référence uniquement)

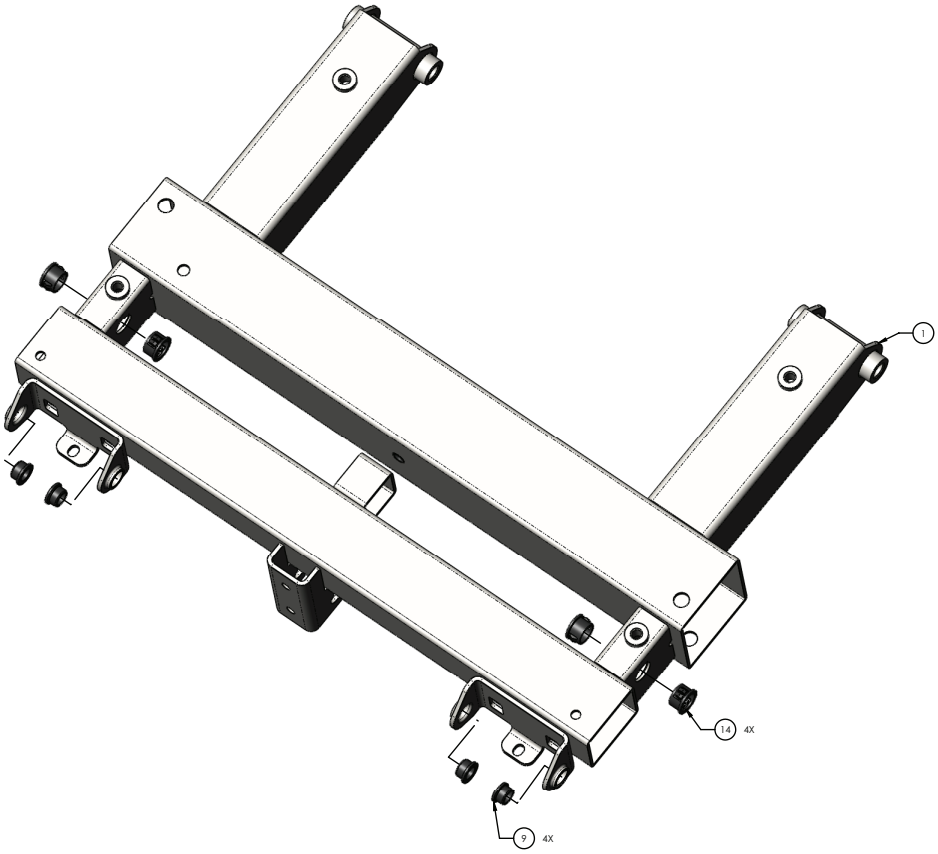

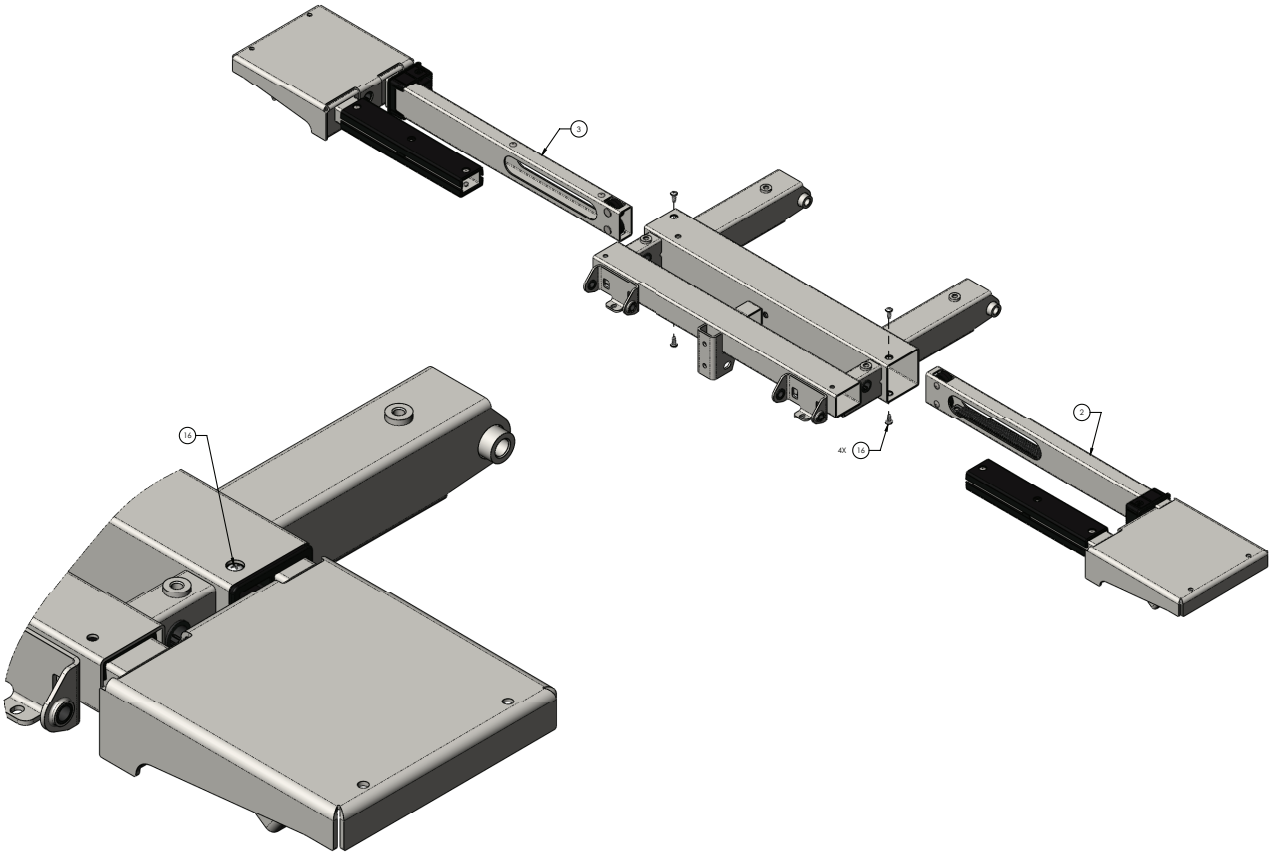
3
2
4x 14
14

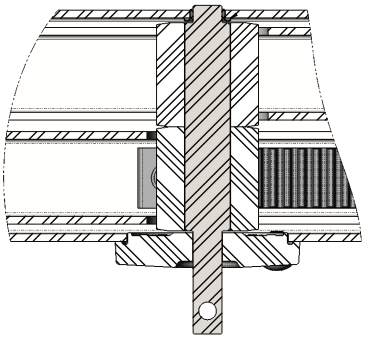

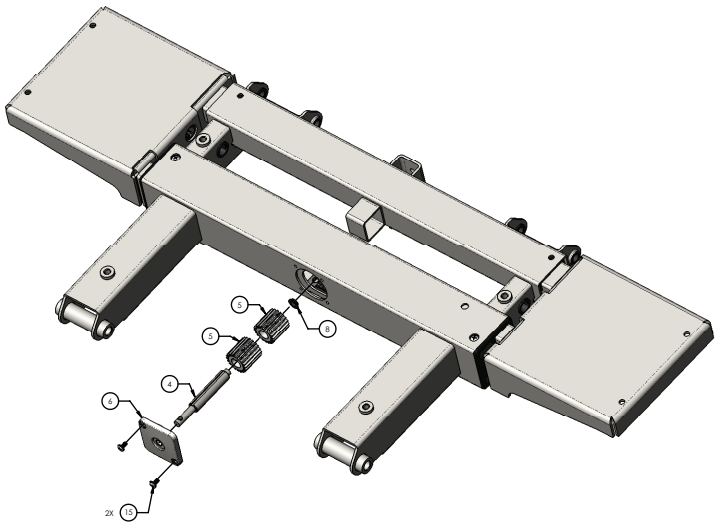

Torque item 15
to 25-30 in-lb

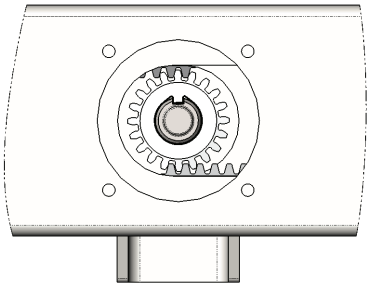

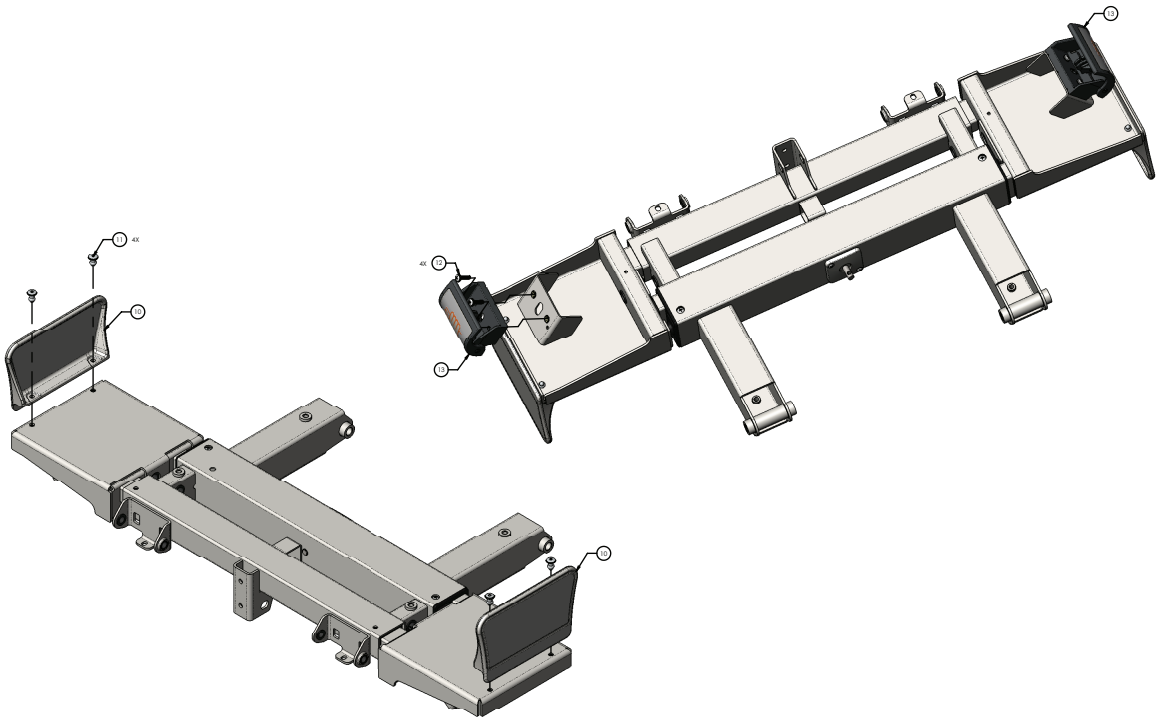

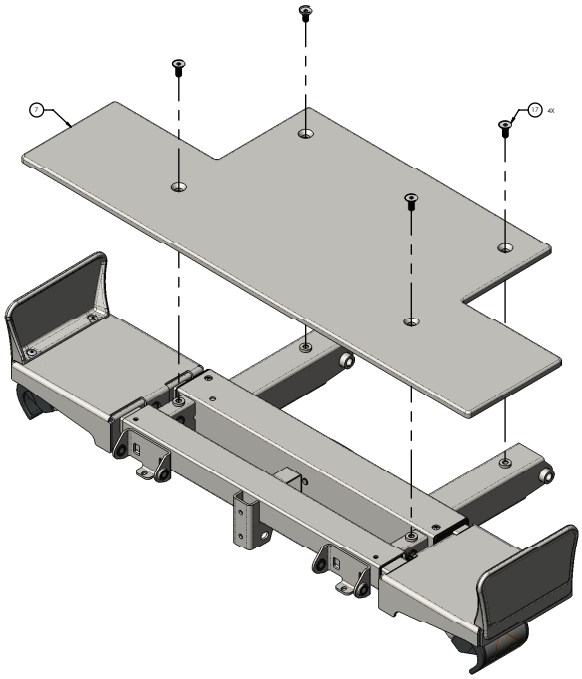

Élément	Numéro	Nom	Quantité
1	5900240045	Ensemble soudé de la plateforme, section genou	1
2	5900200072	*Ensemble de plateau de plateforme, plateforme de genou, côté gauche du patient* (page 164)	1
3	5900200073	*Ensemble de plateau de plateforme, plateforme de genou, côté droit du patient* (page 163)	1
4	5900500041	Tige de pignon, plateau pour genou	1
5	5900560003	Pignon d'entraînement, plateforme extensible	2
6	5900600007	Douille, couvercle de tige de pignon	1
7	5900620008	Couvercle, plateau pour genou	1
8	5900330007	Douille, brd 0,313 x 0,375 x 0,125 lg (brd 0,500 x 0,032)	1
9	5900330003	Douille, brd 0,375 x 0,500 x 0,313 lg (brd 0,625 x 0,062)	4
10	5900600035	Maintien de matelas, court	2
11	0025-120-000	Rivet, alum borgne lg 1/4 x 0,600 po	4
12	5900340090	Vis, sems cyl ph n° 10-32unf x 3/4 lg rondelle int zinc	4
13	5900200159	*Ensemble de poignée de déploiement de plateforme - 5900200159* (page 177)	2
14	5900370022	Rondelle, verrouillage par poussée, trou de 5/8 po	4
15	5900340017	Vis, cyl ph #8-unc x 0,3125	2
16	5900340114	Vis, tête cylindrique en plastite ph n° 10-14 x 1/2 po lg zinguée	4
17	5900340081	Vis, tête Torx plate 5/16-18 x 3/4 trilobe zinc	4

Ensemble de plateau de plateforme, plateforme de genou, côté droit du patient

5900200073 rév. A (référence uniquement)

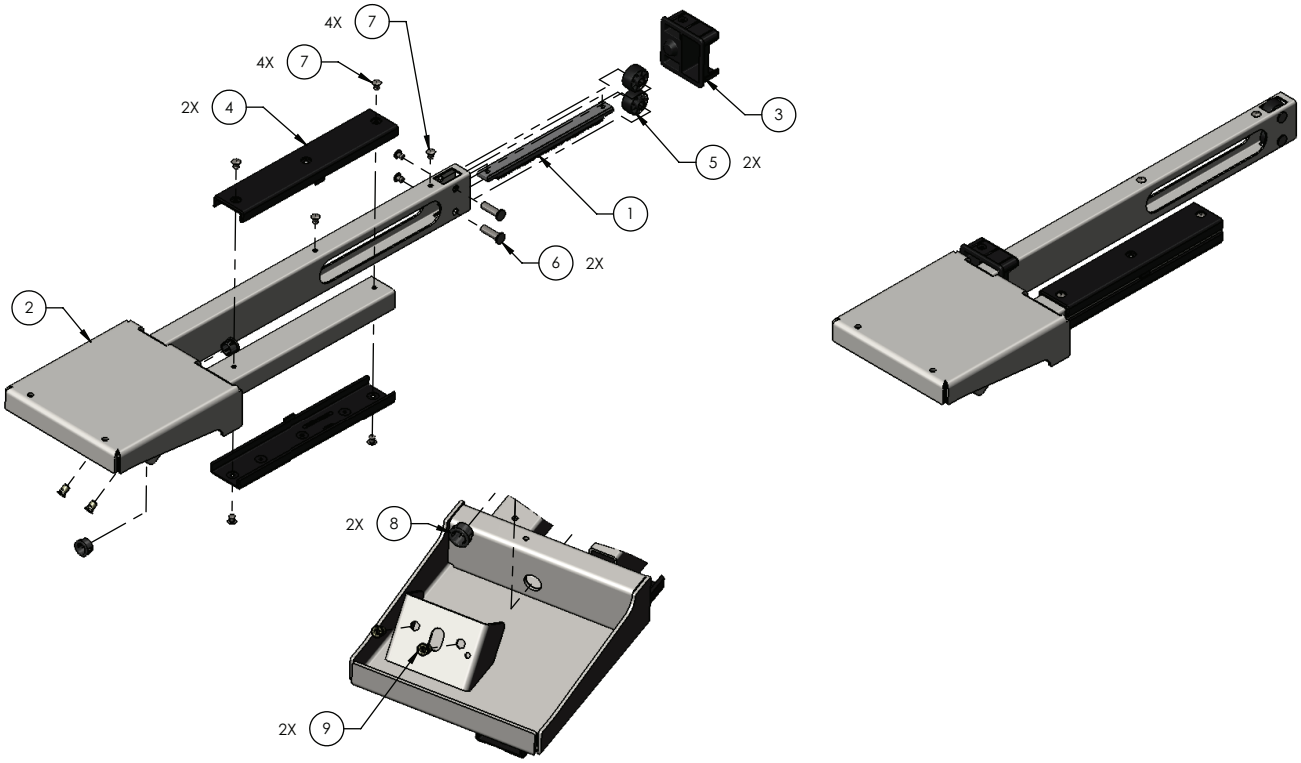

Élément	Numéro	Nom	Quantité
1	5900560011	Support, plateforme extensible	1
2	5900240047	Ensemble soudé du plateau, plateforme du genou, côté droit du patient	1
3	5900600006	Roulement, guide de plateforme extensible	1
4	5900600050	Surface articulaire, plateforme coulissante pour genou	2
5	5900600034	Rouleau, plateforme extensible	2
6	5900500028	Broche, rouleau de plateforme extensible	2
7	0025-079-000	Rivet, inox bombé 3/16	8
8	5900370022	Rondelle, verrouillage par poussée, trou de 5/8 po	2
9	5900310020	Écrou à riveter, corps hexagonal à tôle épaisse n° 10-UNF-zinc	2

Ensemble de plateau de plateforme, plateforme de genou, côté gauche du patient

5900200072 rév. A (référence uniquement)

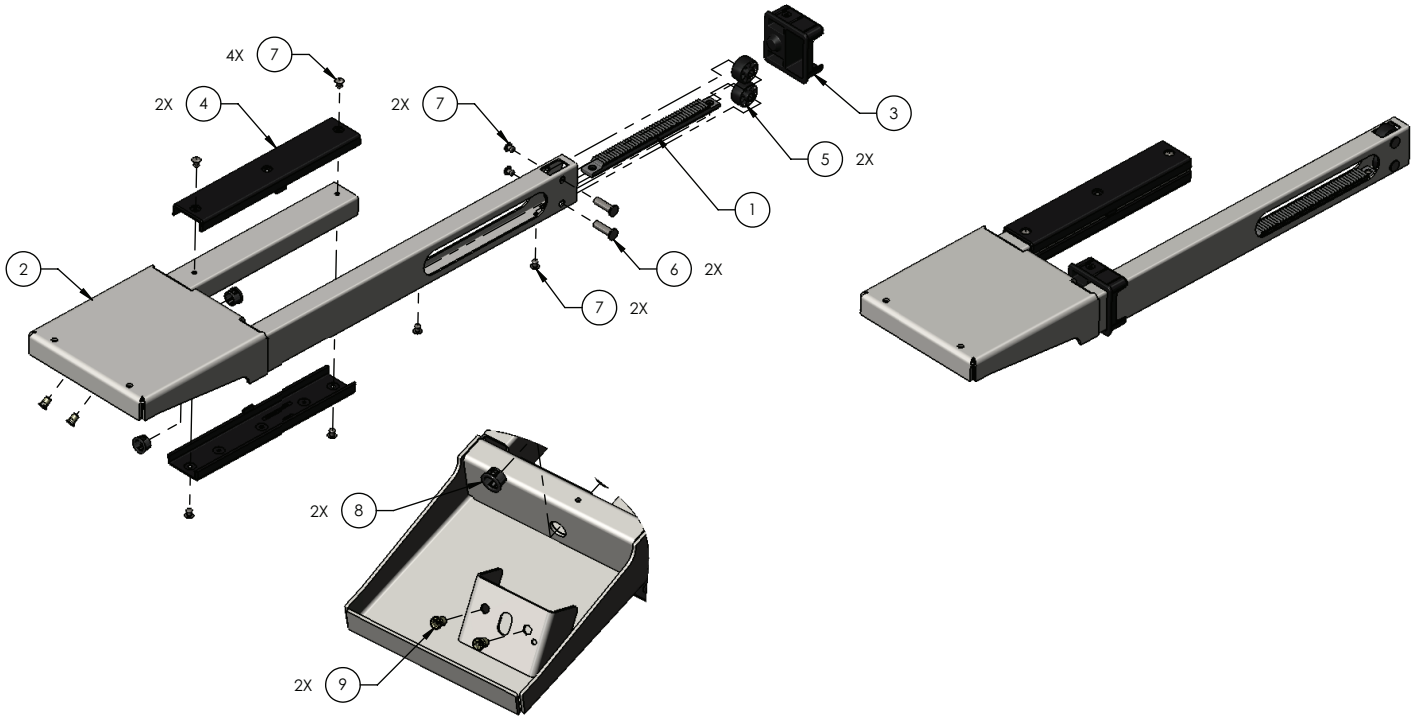

Élément	Numéro	Nom	Quantité
1	5900560011	Support, plateforme extensible	1
2	5900240046	Ensemble soudé du plateau, plateforme du genou, côté gauche du patient	1
3	5900600006	Roulement, guide de plateforme extensible	1
4	5900600050	Surface articulaire, plateforme coulissante pour genou	2
5	5900600034	Rouleau, plateforme extensible	2
6	5900500028	Broche, rouleau de plateforme extensible	2
7	0025-079-000	Rivet, inox bombé 3/16	8
8	5900370022	Rondelle, verrouillage par poussée, trou de 5/8 po	2
9	5900310020	Écrou à riveter, corps hexagonal à tôle épaisse n° 10-UNF-zinc	2

Ensemble de plateforme, section pieds

5900200057 rév. G (référence uniquement)

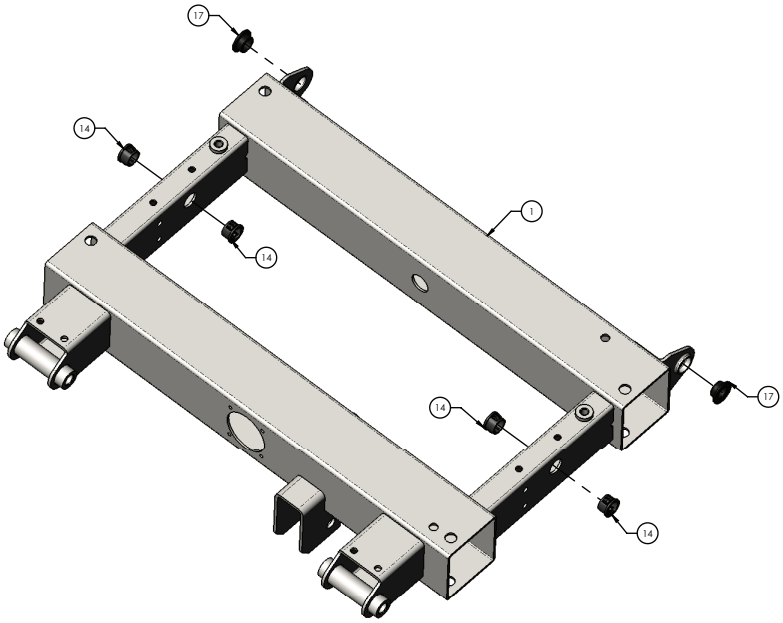

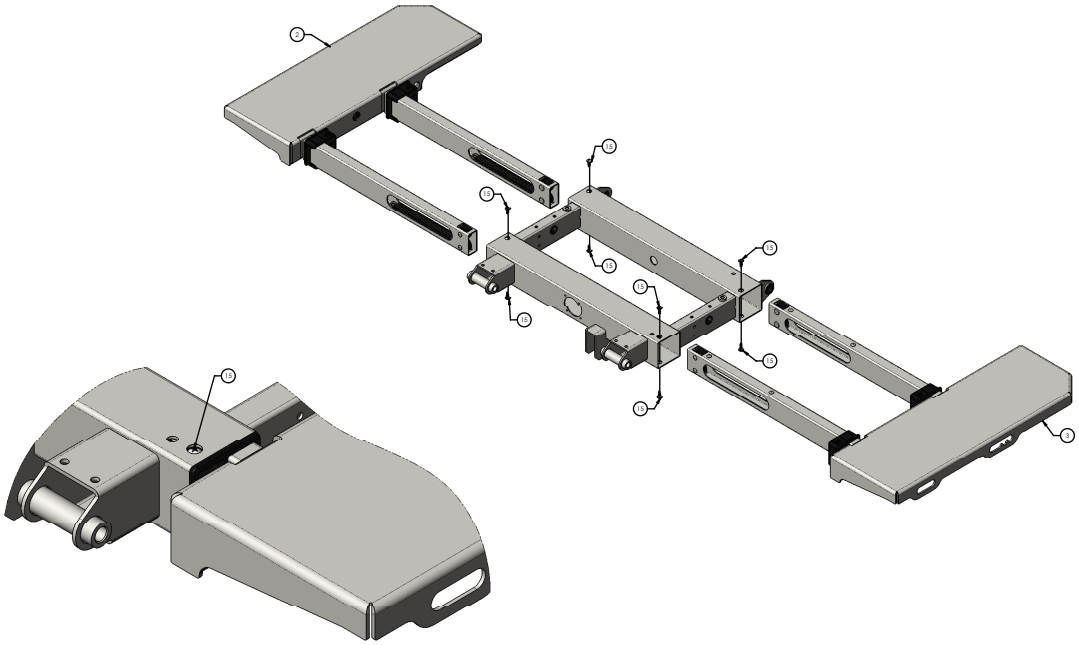

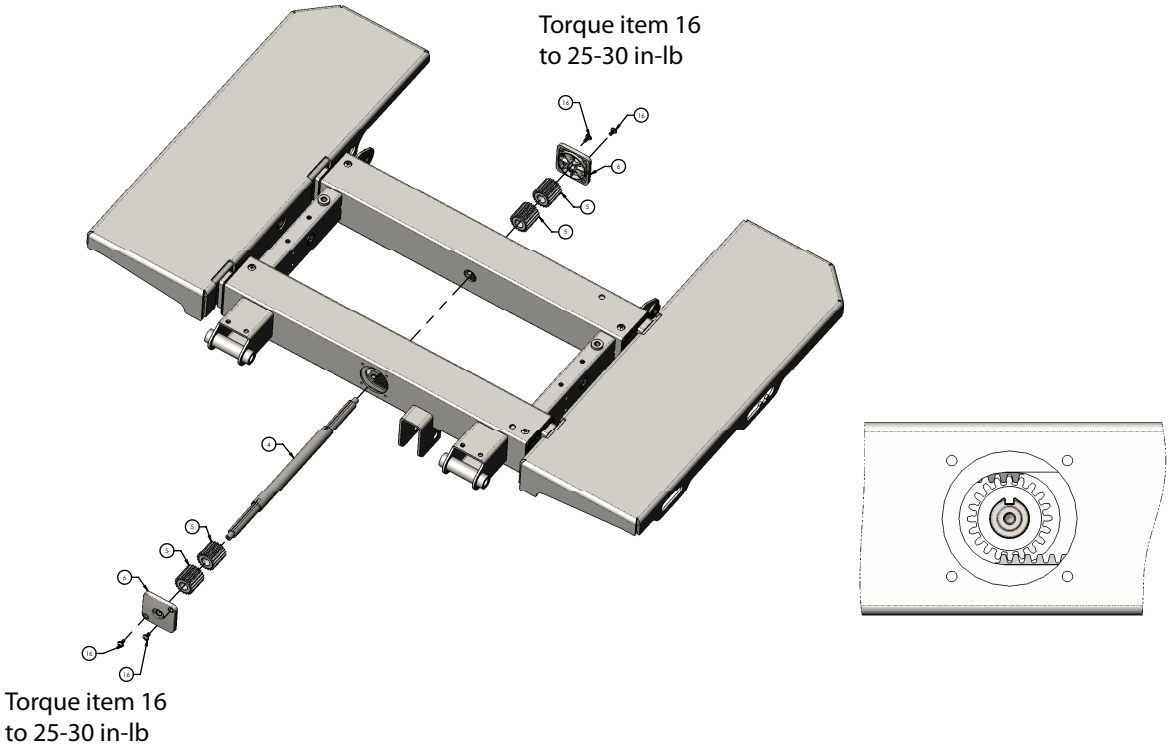
Torque item 16
to 25-30 in-lb
Torque item 16
to 25-30 in-lb

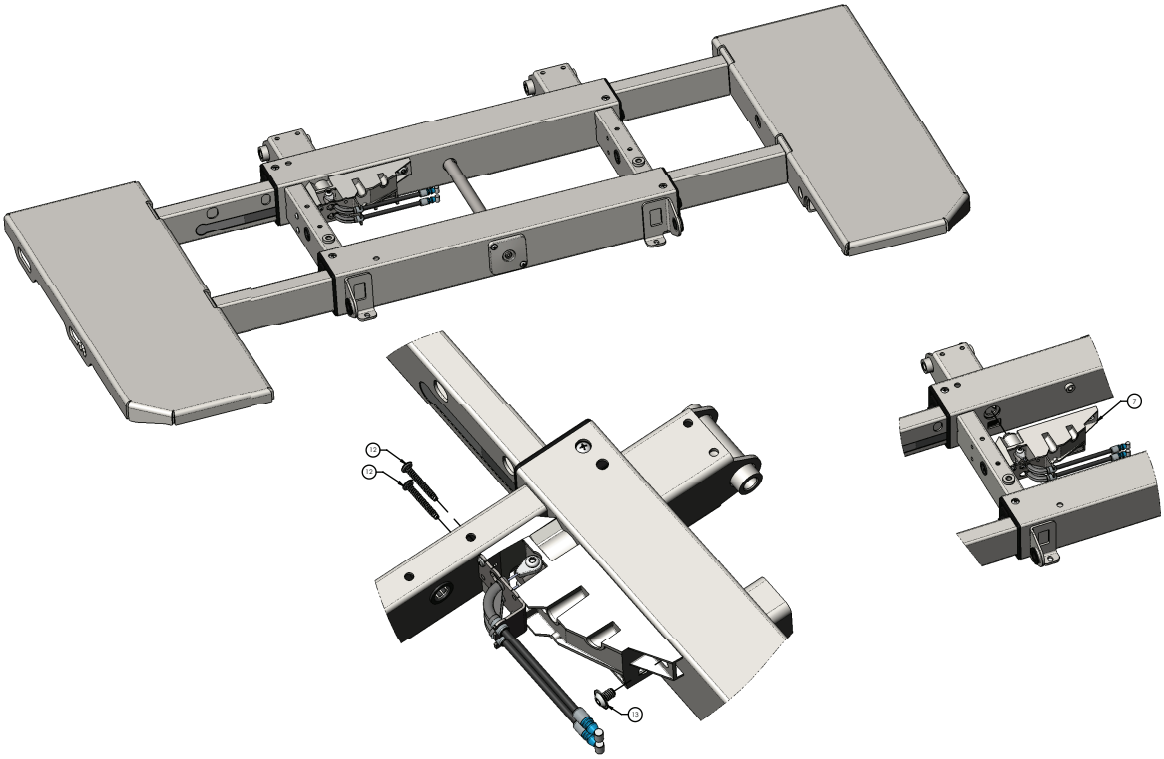

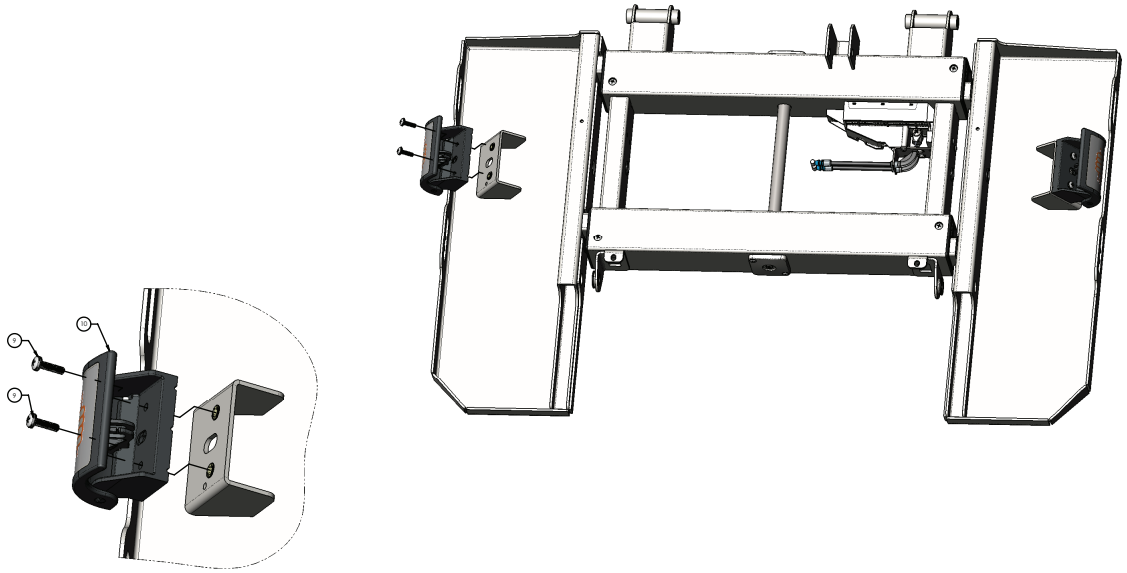

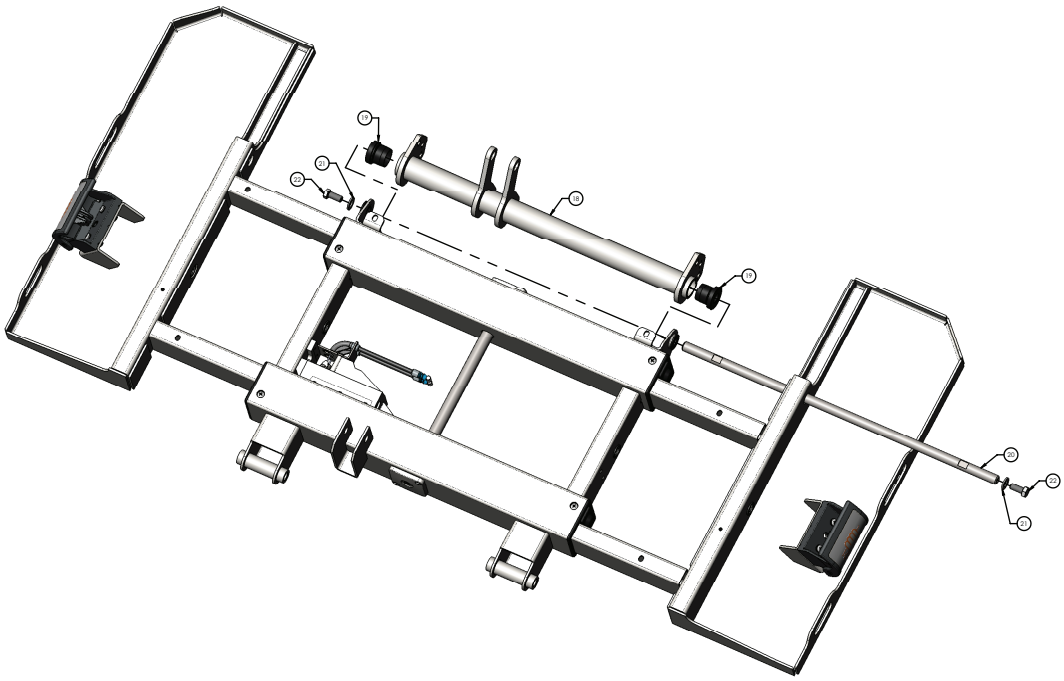

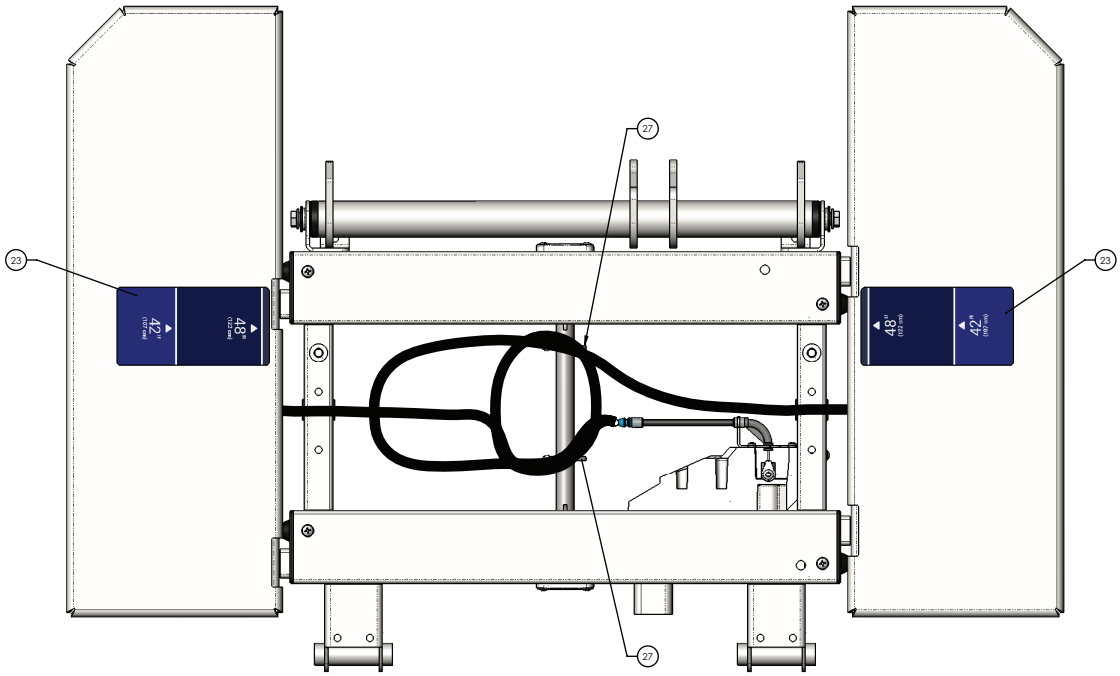
23
42"
(107.2 cm)
48"
(121.9 cm)
27
27
48"
(121.9 cm)
42"
(107.2 cm)
23

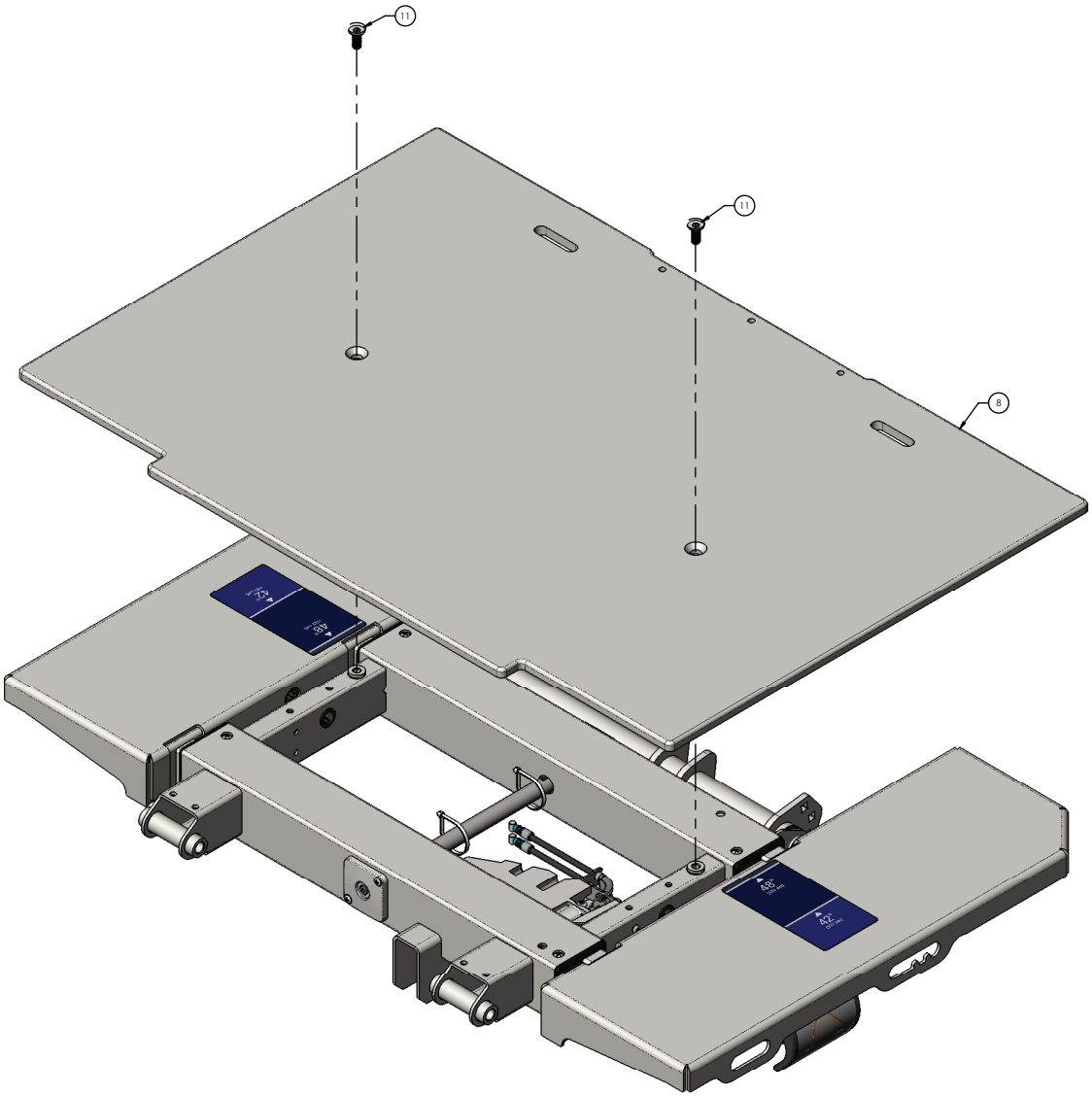
11
11
8

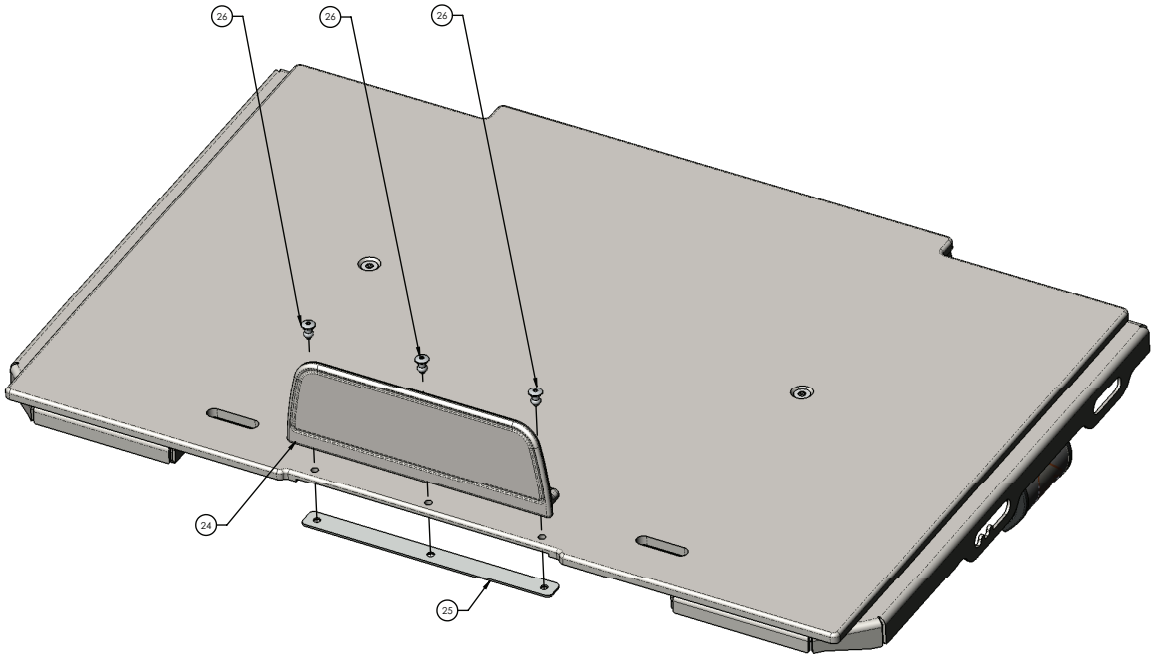

Élément	Numéro	Nom	Quantité
1	5900240106	Ensemble soudé de la plateforme, section pieds	1
2	5900200074	*Ensemble de plateau de plateforme, plateau côté pieds, côté gauche du patient* (page 173)	1
3	5900200075	*Ensemble de plateau de plateforme, plateau côté pieds, côté droit du patient* (page 172)	1
4	5900500040	Tige de pignon, plateforme de pieds	1
5	5900560003	Pignon d'entraînement, plateforme extensible	4
6	5900600007	Douille, couvercle de tige de pignon	2
7	5900200153		1
8	5900620009	Housse, plateforme côté pieds	1
9	5900340090	Vis, sems cyl ph #10-32UNF x 3/4 LG rondelle int zinc	4
10	5900200159	*Ensemble de poignée de déploiement de plateforme - 5900200159* (page 177)	2
11	5900340081	Vis, tête Torx plate 5/16-18 x 3/4 trilobe zinc	2
12	5900340105	Vis, plastite à tête cylindrique Torx n° 8-16 x 1,25 po LG zinc	2
13	5900340101	Vis, rd tt brd tournevis hexagonal 1/4-UNC x 3/8 lg zinc	1
14	5900370022	Rondelle, verrouillage par poussée, trou de 5/8 po	4
15	5900340114	Vis, tête cylindrique en plastite PH n° 10-14 x 1/2 po LG zinguée	8
16	5900340017	Vis, cylindrique ph n° 8-UNC x 0,3125	4
17	5900330020	Douille, brd 0,500 x 0,625 x 0,313 LG (brd 0,875 x 0,062)	2

Élément	Numéro	Nom	Quantité
18	5900240107	Ensemble soudé du relève-jambes, cale-pieds	1
19	5900620026	Douille, maillon de synchronisation	2
20	5900500167	Tige pivotante, cale-pieds	1
21	0011-003-000	Rondelle, plate 5/16 x 0,688 ap	2
22	8839-793-700	Vis, hex cyl 5/16-UNC x 0,75	2
23	5900690076	Étiquette, indication de largeur de la plateforme	2
24	5900600036	Maintien de matelas, long	1
25	5900540279P	Plaque de support, plaque maintien de matelas côté pieds plaquée	1
26	0025-120-000	Rivet, alum borgne lg 1/4 x 0,600 po	3
27	3000-300-113	Serre-câble en nylon, longueur de 8 po (20,32 cm)	2

Ensemble de plateau de plateforme, plateau côté pieds, côté droit du patient

5900200075 rév. A (référence uniquement)

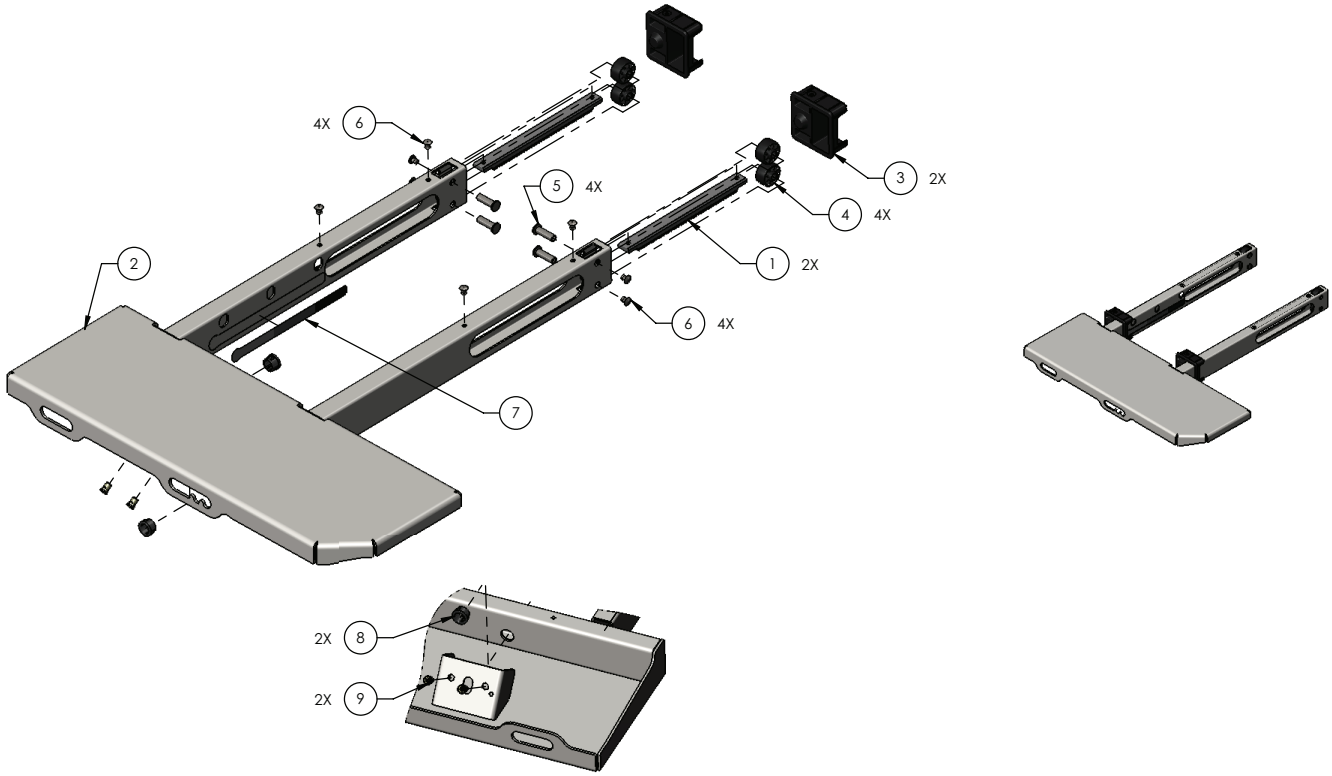

Élément	Numéro	Nom	Quantité
1	5900560011	Support, plateforme extensible	2
2	5900240051	Ensemble soudé du plateau, plateforme côté pieds, côté droit du patient	1
3	5900600006	Roulement, guide de plateforme extensible	2
4	5900600034	Rouleau, plateforme extensible	4
5	5900500028	Broche, rouleau de plateforme extensible	4
6	0025-079-000	Rivet, inox bombé 3/16	8
7	5900690050	Autocollant, capteur de position de verrouillage de la plateforme	1
8	5900370022	Rondelle, verrouillage par poussée, trou de 5/8 po	2
9	5900310020	Écrou à riveter, corps hexagonal à tôle épaisse n° 10-UNF-zinc	2

Ensemble de plateau de plateforme, plateau côté pieds, côté gauche du patient

5900200074 rév. A (référence uniquement)

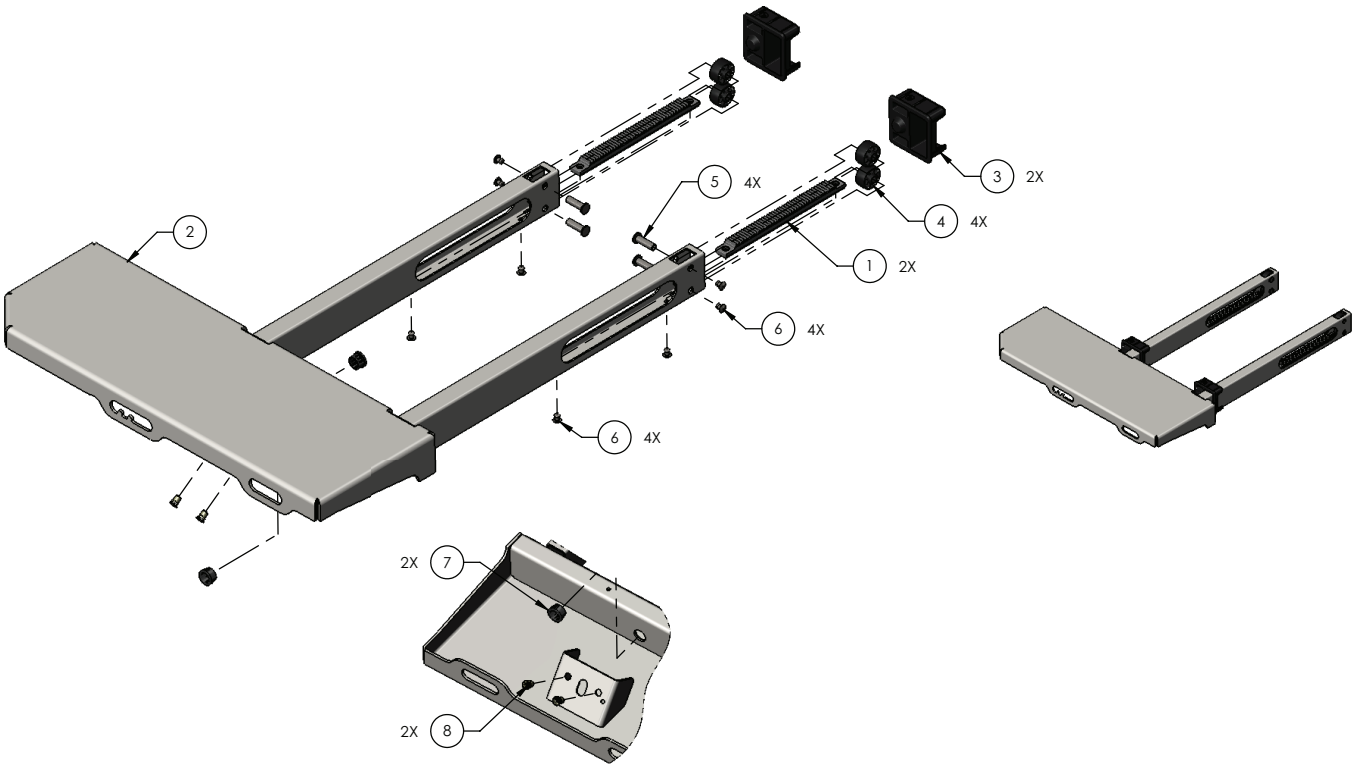

Élément	Numéro	Nom	Quantité
1	5900560011	Support, plateforme extensible	2
2	5900240050	Ensemble soudé du plateau, plateforme côté pieds, côté gauche du patient	1
3	5900600006	Roulement, guide de plateforme extensible	2
4	5900600034	Rouleau, plateforme extensible	4
5	5900500028	Broche, rouleau de plateforme extensible	4
6	0025-079-000	Rivet, inox bombé 3/16	8
7	5900370022	Rondelle, verrouillage par poussée, trou de 5/8 po	2
8	5900310020	Écrou à riveter, corps hexagonal à tôle épaisse n° 10-UNF-zinc	2

Ensemble de verrouillage de la position du plateau côté pieds - 5900200153

Rév. A (référence uniquement)

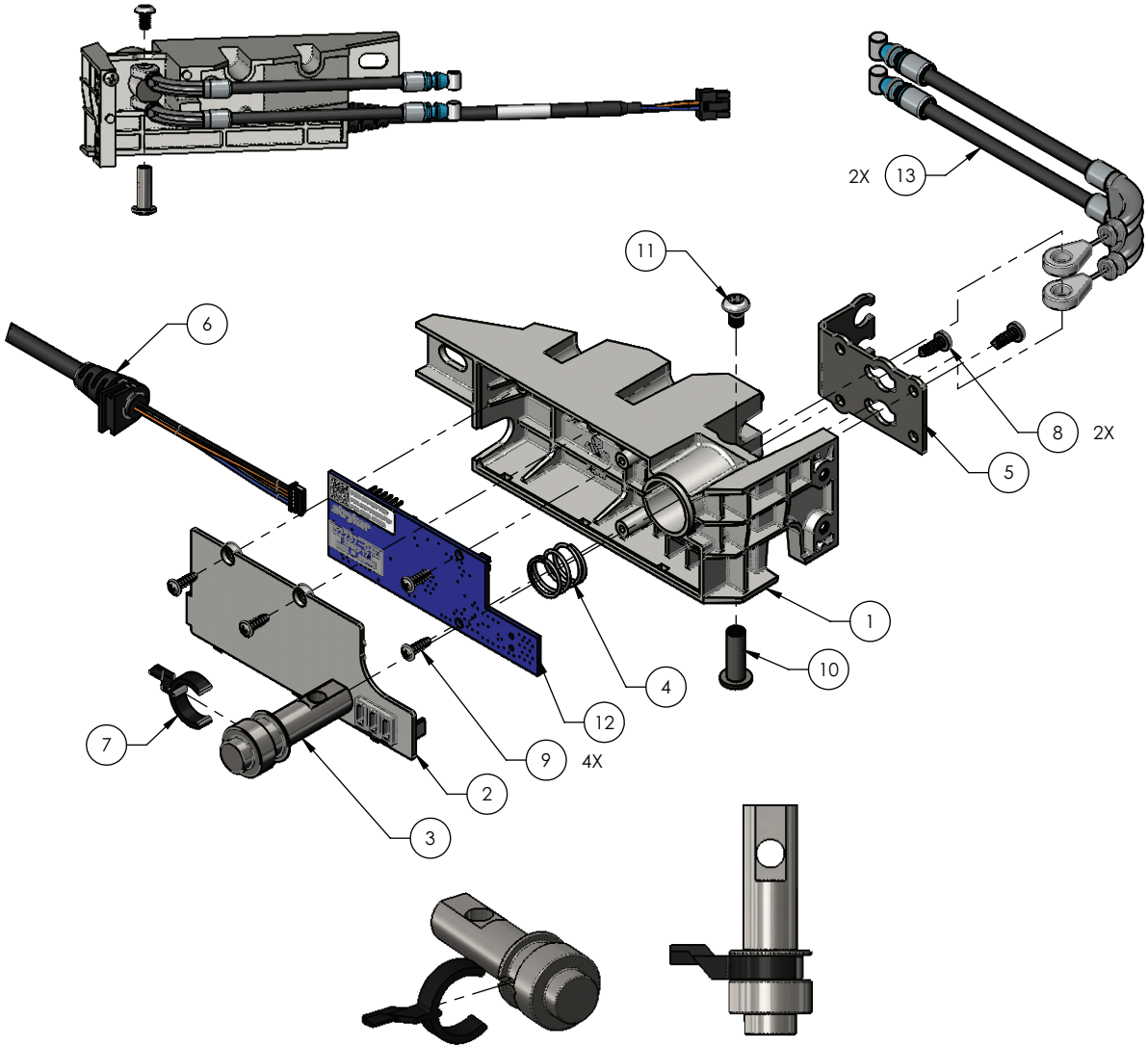

Élément	Numéro	Nom	Quantité
1	5900600048	Boîtier, verrou de plateforme/capteur de position	1
2	5900600049	Couvercle, verrou de plateforme/boîtier du capteur	1
3	5900500033	Broche, verrou de plateforme	1
4	5900370017	Ressort, compression du verrou de plateforme	1
5	5900520100	Plaque, support de câble de verrouillage de la plateforme	1
6	5900430160	HRNS, verrou de plateforme/capteur de position de plateforme de pieds	1
7	5900600053	Bras, piston du capteur de verrou de plateforme	1
8	5900340009	Vis, cyl ph n° 6-unc x 0,375 trilobe	2
9	5900340018	Vis trilobulaire, n° 4-20, 3/8 lg	4
10	5900370018	Cylindre de maintien, 10-24 x 3/4 lg zingué	1

Élément	Numéro	Nom	Quantité
11	0004-665-000	Vis, bhcs n° 10-unc x 0,313 avec patch	1
12	590040004103	PCBA, moniteur de position de la plateforme IOM côté pieds	1
13	5900370011	Câble, pousser/tirer extension de plateforme	2

Ensemble de guide de plateforme extensible - 5900200158

Rév. C (référence uniquement)

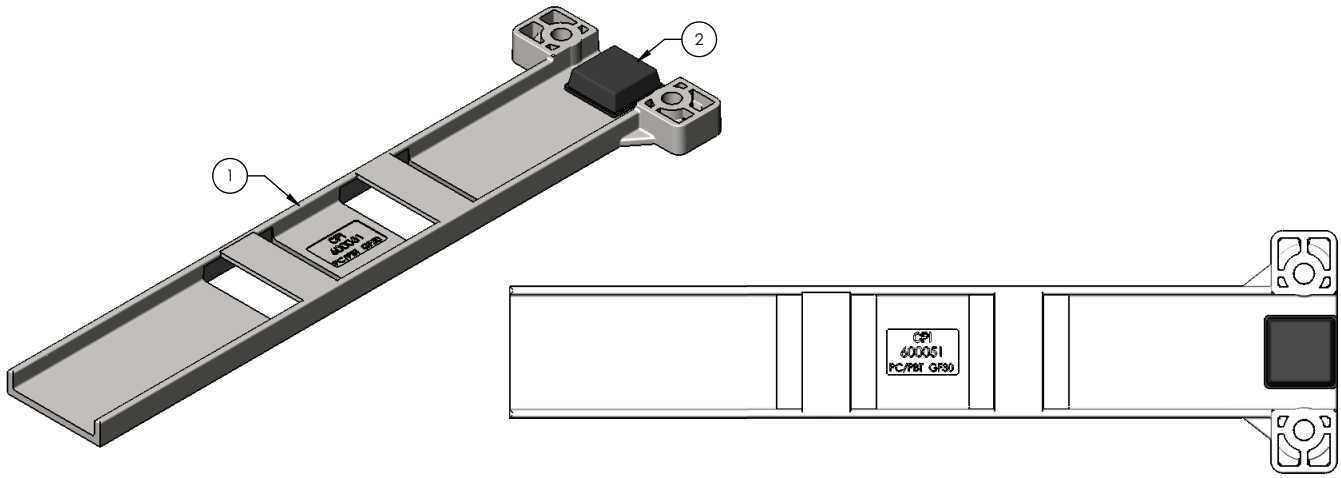

Élément	Numéro	Nom	Quantité
1	5900600051	Guide, plateforme extensible	1
2	5900370043	Pare-chocs, adhésif 3/4 po² x 1/4 po de hauteur polyuréthane	1

Ensemble de poignée de déploiement de plateforme - 5900200159

Rév. A (référence uniquement)

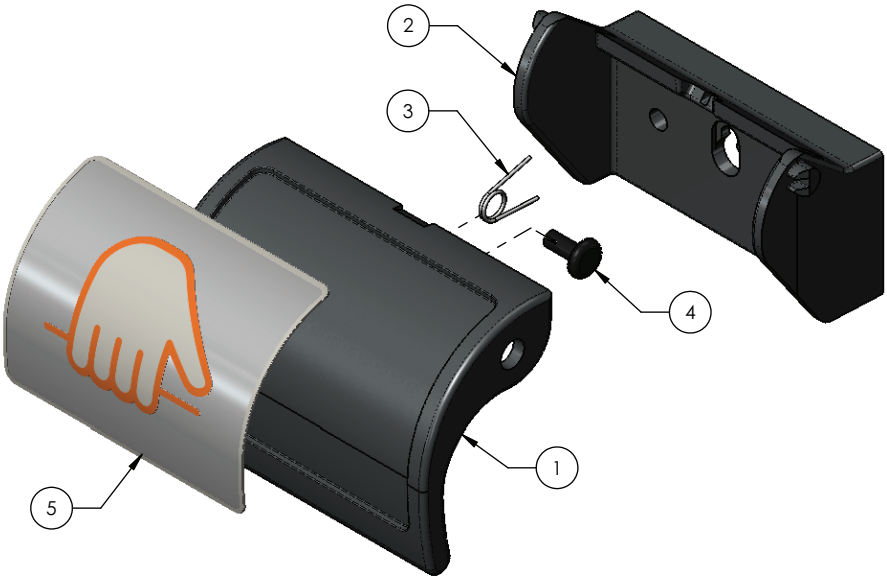

Élément	Numéro	Nom	Quantité
1	5900600084	Poignée, expansion du plateau	1
2	5900600086	Plaque arrière, poignée	1
3	5900370109	Ressort, poignée de traction de torsion pour RCP	1
4	5900370107	Rivet à pression, diam trou 0,170 x panneau 0,250 épaisseur	1
5	5900690081	Badge, poignée d'activation de la largeur de plateforme	1

Ensemble de rail, tête

5900200130 rév. E (droite) (référence uniquement)

5900200131 rév. E (gauche) (référence uniquement)

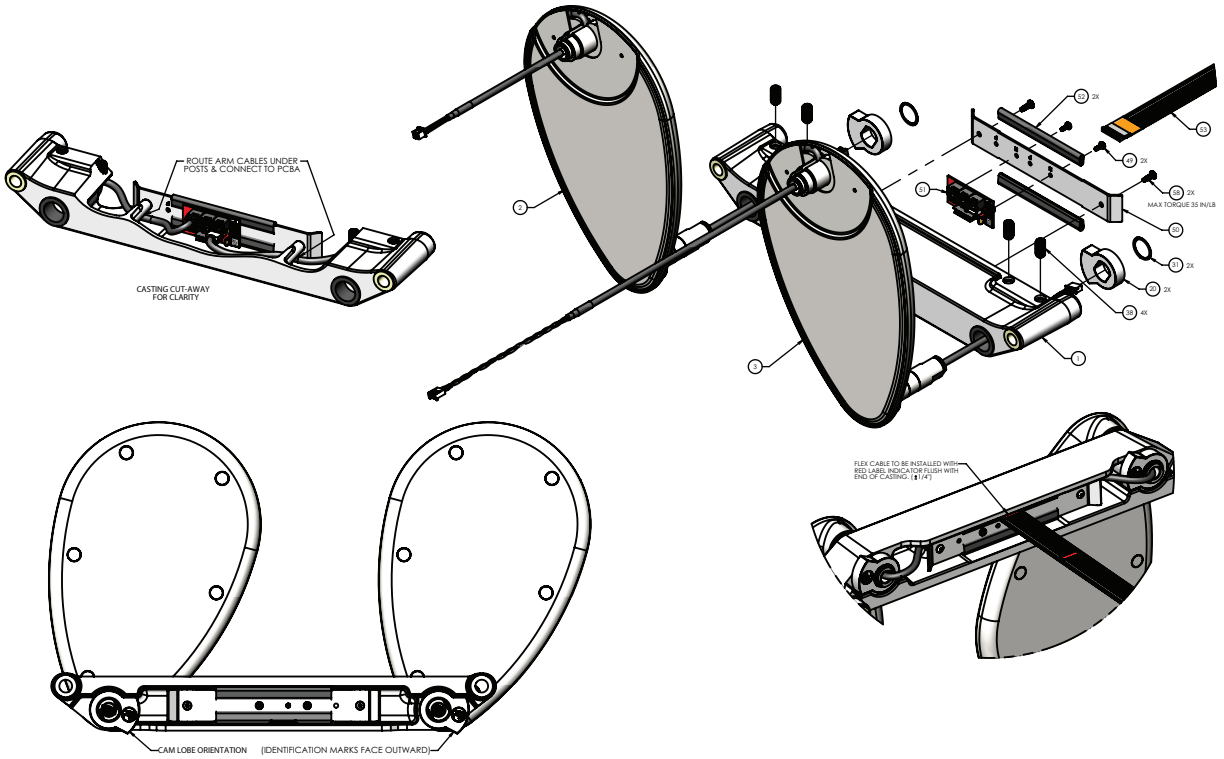

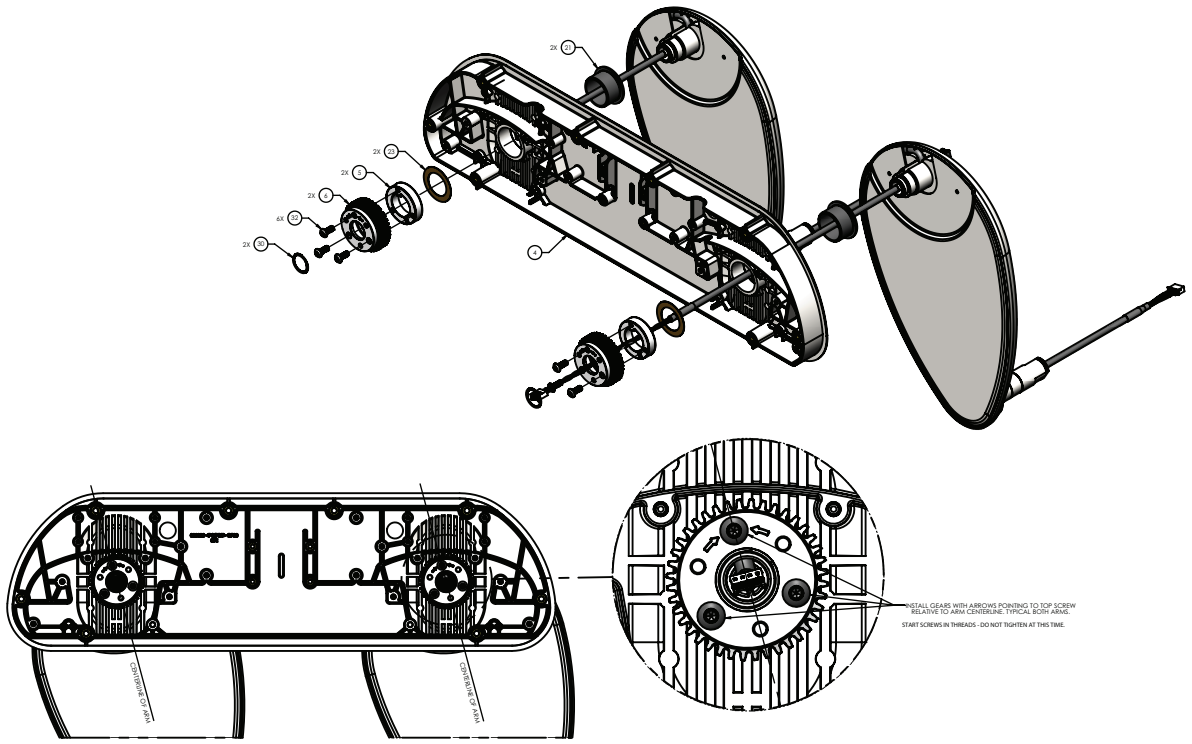

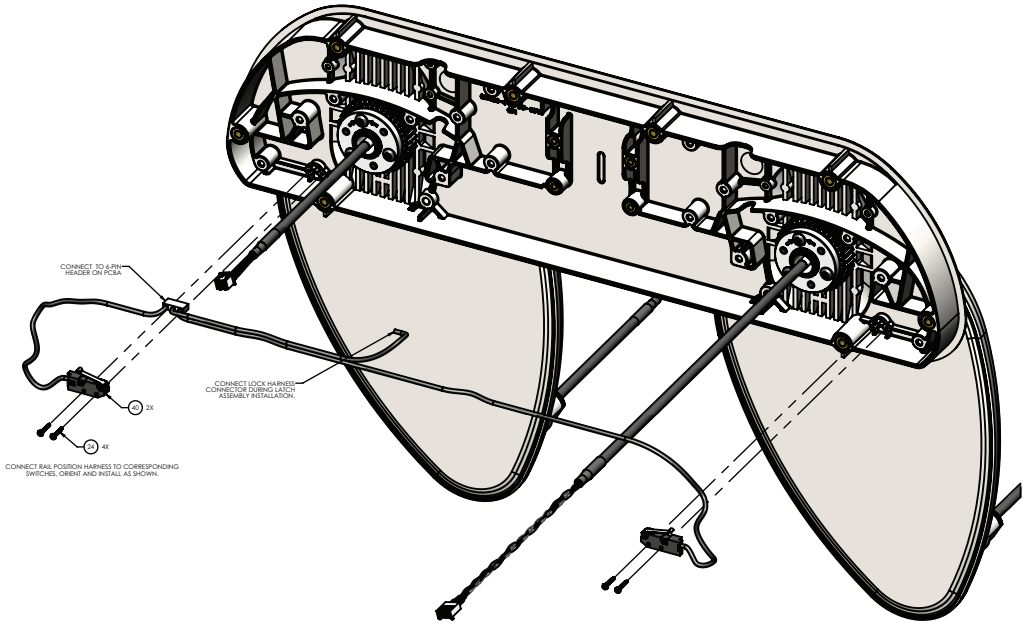
CONNECT TO 6-PIN HEADER ON PCBA
CONNECT LOCK HARNESS CONNECTOR DURING LATCH ASSEMBLY INSTALLATION.
40 2X
26 4X
CONNECT RAIL POSITION HARNESS TO CORRESPONDING SWITCHES. ORIENT AND INSTALL AS SHOWN.

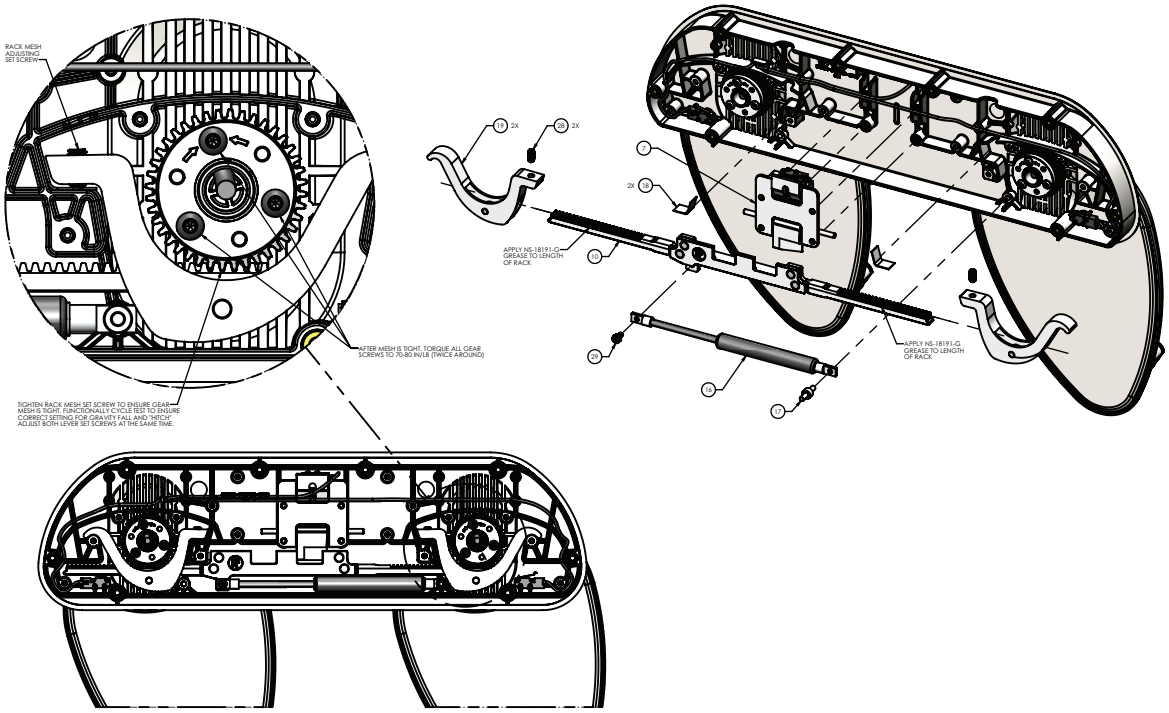
RACK MESH ADJUSTING SET SCREW
AFTER MESH IS TIGHT, TORQUE ALL GEAR SCREWS TO 70-80 IN/LB (TWICE AROUND)
TIGHTEN RACK MESH SET SCREW TO ENSURE GEAR MESH IS TIGHT. FUNCTIONALLY CYCLE TEST TO ENSURE CORRECT SETTING FOR GRAVITY FALL AND 'HITCH' ADJUST BOTH LEVER SET SCREWS AT THE SAME TIME.
19 2X
20 2X
7
2X 18
APPLY NS-18191-G GREASE TO LENGTH OF RACK.
15
APPLY NS-18191-G GREASE TO LENGTH OF RACK.
25
14
17

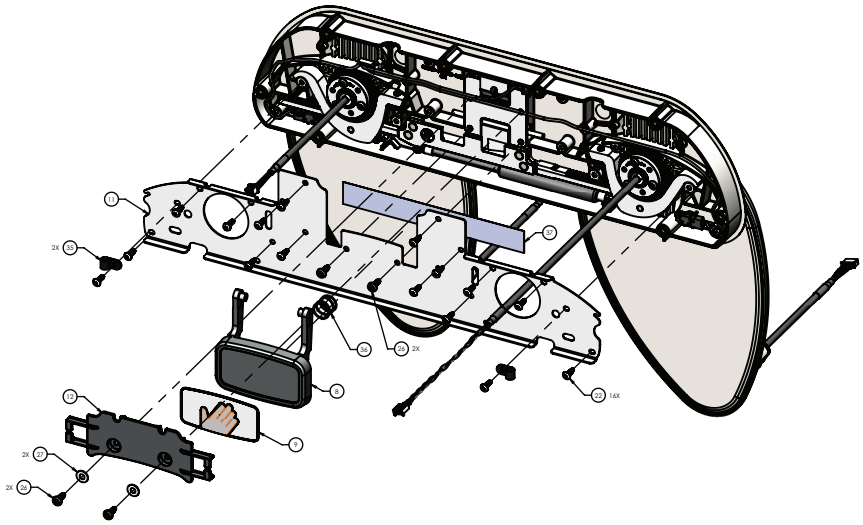

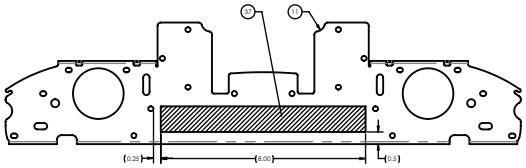

PLACE TAPE APPROXIMATELY AS SHOWN ON BACKPLATE

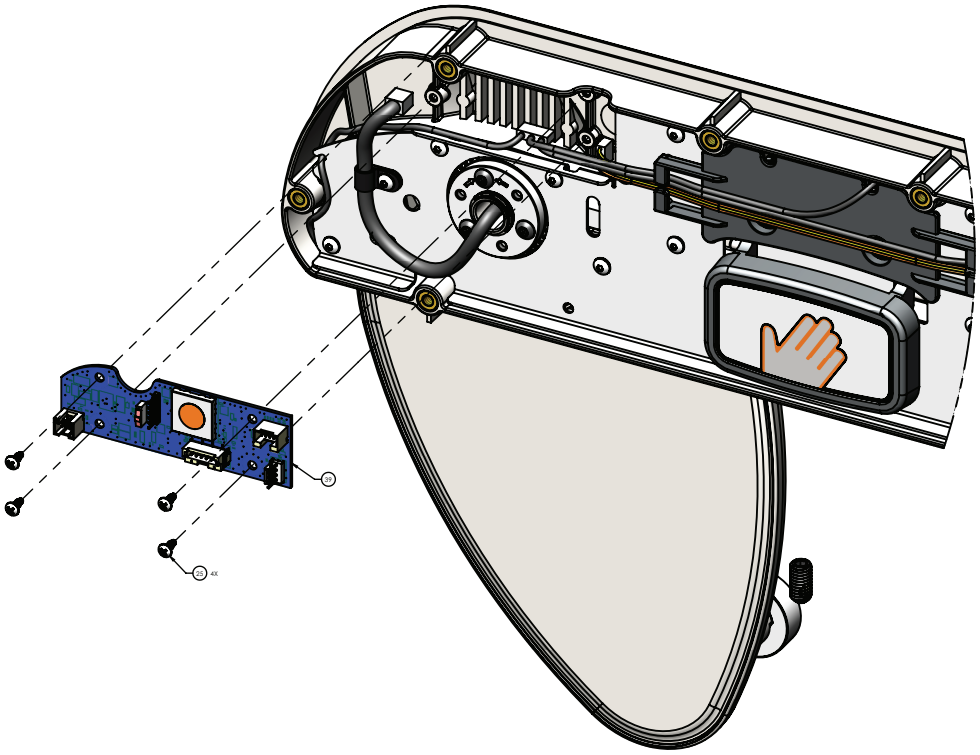

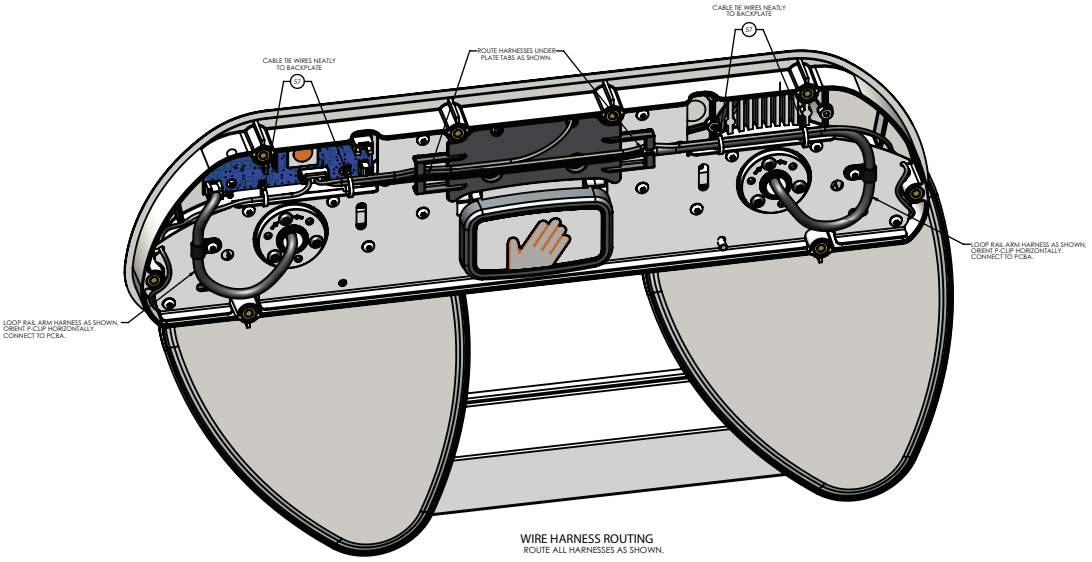

WIRE HARNESS ROUTING
ROUTE ALL HARNESSES AS SHOWN.

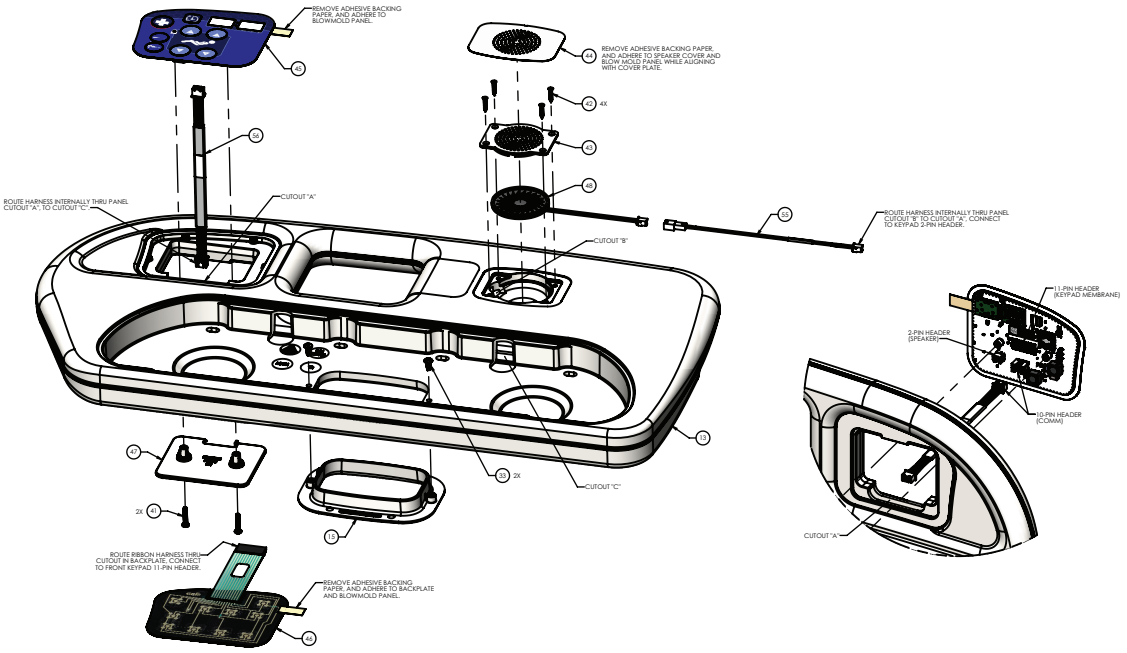

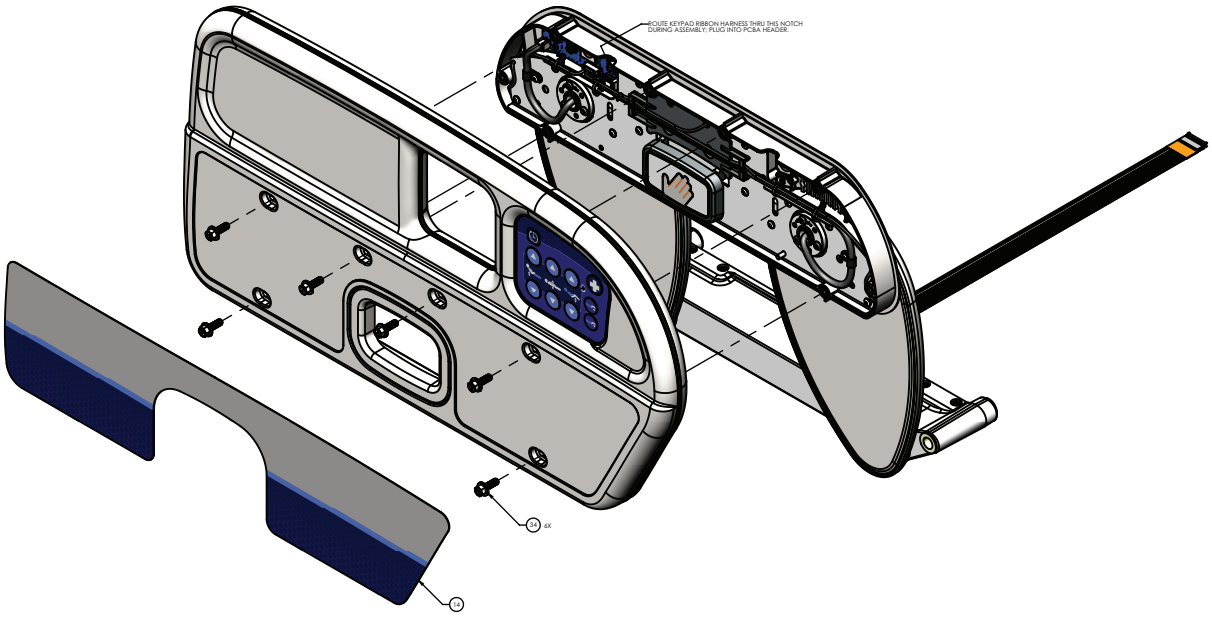

Ensemble de rail, tête 5900200130 rév. E (référence uniquement)			
Élément	**Numéro**	**Nom**	**Quantité**
1	5900200047	*Ensemble de support, glissière de rail inférieur* (page 196)	1
2	5900200061	*Ensemble de bras de rail, alimentation/ communication* (page 186)	1
3	5900200062	*Ensemble de bras de rail, appel infirmier/haut-parleur* (page 187)	1
4	5900600026	Plaque arrière, rail supérieur avec inserts	1
5	5900560005	Douille, verrouillage conique 1 po (2,5 cm)	2
6	5900560030	Pignon, 20DP 14,5 PA 40è verrouillage conique	2
7	5900200024	Ensemble de verrouillage-DT/GP	1
8	5900600029	Système de poussée poignée-rail	1
9	5900690066	Badge, poignée de poussée de barrière	1
10	5900200154	Ensemble de râtelier d’engrenage de rail, DT/GP	1
11	5900540057P	Couvercle, plaque dorsale de rail supérieur plaquée	1
12	5900600032	Couvercle, loquet du rail supérieur	1
13	5900650005	Panneau de rail, système d’entraînement de râtelier - PR	1
14	5900690058	Cache, rail côté tête, panneau externe PR	1
15	5900600028	Capot, poignée de traction du rail supérieur	1
16	5900200028	Sous-ensemble d’amortisseur hydraulique	1
17	5900500037	Broche, goujon de montage de l’amortisseur	1
18	5900370032	Profilé plat, plaque de distribution de charge de rail	2
19	5900200083	Levier, ensemble de préchargement du système d’entraînement de râtelier du bras du rail en aluminium	2
20	5900560021	Butée de came de bras de rail-TD/PG	2
21	5900330009	Douille, BRD 1,125 x 1,281 x 0,750 LG (BRD 1,562 x 0,078)	2
22	5900340074	Vis, plastite à tête cylindrique Torx n° 8-16 x 1/ 2 po LG zinc	16
23	5900370005	Cale, DI 1,00 x DE 1,50 x ÉPAIS. 0,010	2

Ensemble de rail, tête 5900200130 rév. E (référence uniquement)			
Élément	**Numéro**	**Nom**	**Quantité**
24	5900340012	Vis, cyl, PH, M1,91 x 12 mm, trilobe	4
25	5900340008	Vis, cyl PH n° 6-UNC x 0,313 HT-BA	4
26	5900340073	Vis, BH Torx n° 10-24 UNC x 0,50 trilobe	4
27	0011-302-000	Rondelle, vis SAE de type A n° 10, Ø7/32 Ø int. x Ø1/2 Ø ext.	2
28	5900340075	Vis de blocage, 1/4-UNC x 0,50 patch de nylon non mar	2
29	5900340015	Vis, EPLMT 3/16 x 0,125-n° 8-UNC	1
30	5900350010	Anneau, spirolox maint ext 0,750 inox	2
31	5900350011	Anneau, spirolox maint ext 0,875 inox	2
32	0004-634-000	Vis, BHCS n° 10-UNF x 0,500	6
33	5900340010	Vis, pan PH n° 8-UNC x 0,375 trilobe	2
34	5900340086	Vis, dentelée hex BRD 1/4-UNC x 0,75 LG zinc	6
35	5900350022	Clamp, clip P 1/4 po boucle nylon noir	2
36	5900370108	Ressort de broche de verrouillage	1
37	5900370068	Ruban adhésif, UHMW résistant à l'usure, 1 po (2,5 cm) L x 0,005 po (0,01 cm) H x 8,0 po (20,3 cm) LG	1
38	5900340076	Vis de blocage, patch en nylon non mar 3/8-UNC x 0,75	4
39	590040004202	PCBA, IOM SRC TT PR	1
40	5900410002	Commutateur, SPST-N/O omron D3M-01K3-3	2
41	0050-039-000	Vis, tête cyl PH 6-32 x 3/4 po LG zinguée	2
42	5900340042	Vis, tête plate n° 4 x 5/8 po LG zinguée	4
43	5900600047	Capot, haut-parleur Ø 57 mm	1
44	5900690014	Cache, grille haut-parleur Ø 57 mm	1
45	5900470018	Clavier, barrière PR intégrée STD	1
46	5900470025	Clavier, panneau externe PR barrière STD	1
47	5900600045	Plaque arrière, clavier de barrière	1
48	5900280009	Ensemble haut-parleur mylar Ø 57 mm	1
49	5900340071	Vis, sems cyl ph n° 6-32 x 3/8 LG rondelle int zinguée	2
50	5900520067P	Couvercle, rail inférieur coulé plaqué	1
51	5900400051	PCBA, JCTN TT/PI PL-ENT/PR-SRT	1
52	5900370025	Bordure en caoutchouc	2
53	5900430146	HRNS, câble flexible plat blindé, court	1
54	5900430156	HRNS, position du rail SRC	1
55	5900430044	HRNS, cavalier de haut-parleur	1
56	5900430036	HRNS, commande du clavier de barrière	1
57	3000-300-114	Serre-câble, nylon, longueur de 4 po (10,16 cm)	4
58	5900340122	Vis, taraud, tête cylindrique Torx n° 8-32 x 1/2 po LG zinc	2

Ensemble de rail, tête 5900200131 rév. E (référence uniquement)			
Élément	**Numéro**	**Nom**	**Quantité**
1	5900200047	*Ensemble de support, glissière de rail inférieur* (page 196)	1
2	5900200061	*Ensemble de bras de rail, alimentation/ communication* (page 186)	1
3	5900200062	*Ensemble de bras de rail, appel infirmier/haut-parleur* (page 187)	1
4	5900600026	Plaque arrière, rail supérieur avec inserts	1

Ensemble de rail, tête 5900200131 rév. E (référence uniquement)			
Élément	**Numéro**	**Nom**	**Quantité**
5	5900560005	Douille, verrouillage conique 1 po (2,5 cm)	2
6	5900560030	Pignon, 20DP 14,5 PA 40è verrouillage conique	2
7	5900200023	Ensemble de verrouillage du loquet GT/DP	1
8	5900600029	Système de poussée poignée-rail	1
9	5900690066	Badge, poignée de poussée de barrière	1
10	5900200155	Ensemble de râtelier d'engrenage de rail, GT/DP	1
11	5900540057P	Couvercle, plaque dorsale de rail supérieur plaquée	1
12	5900600032	Couvercle, loquet du rail supérieur	1
13	5900650006	Panneau de rail, système d'entraînement de râtelier - côté tête du patient G	1
14	5900690059	Cache, rail côté tête, panneau externe PL	1
15	5900600028	Capot, poignée de traction du rail supérieur	1
16	5900200028	Sous-ensemble d'amortisseur hydraulique	1
17	5900500037	Broche, goujon de montage de l'amortisseur	1
18	5900370032	Profilé plat, plaque de distribution de charge de rail	2
19	5900200083	Levier, ensemble de préchargement du système d'entraînement de râtelier du bras du rail en aluminium	2
20	5900560022	Butée de came de bras de rail-TG/PD	2
21	5900330009	Douille, BRD 1,125 x 1,281 x 0,750 LG (BRD 1,562 x 0,078)	2
22	5900340074	Vis, plastite à tête cylindrique Torx n° 8-16 x 1/2 po LG zinc	16
23	5900370005	Cale, DI 1,00 x DE 1,50 x ÉPAIS. 0,010	2
24	5900340012	Vis, cyl, PH, M1,91 x 12 mm, trilobe	4
25	5900340008	Vis, cyl PH n° 6-UNC x 0,313 HT-BA	4
26	5900340073	Vis, BH Torx n° 10-24 UNC x 0,50 trilobe	4
27	0011-302-000	Rondelle, vis SAE de type A n° 10, Ø7/32 Ø int. x Ø1/2 Ø ext.	2
28	5900340075	Vis de blocage, 1/4-UNC x 0,50 patch de nylon non mar	2
29	5900340015	Vis, EPLMT 3/16 x 0,125-n° 8-UNC	1
30	5900350010	Anneau, spirolox maint ext 0,750 inox	2
31	5900350011	Anneau, spirolox maint ext 0,875 inox	2
32	0004-634-000	Vis, BHCS n° 10-UNF x 0,500	6
33	5900340010	Vis, pan PH n° 8-UNC x 0,375 trilobe	2
34	5900340086	Vis, dentelée hex BRD 1/4-UNC x 0,75 LG zinc	6
35	5900350022	Clamp, clip P 1/4 po boucle nylon noir	2
36	5900370108	Ressort de broche de verrouillage	1
37	5900370068	Ruban adhésif, UHMW résistant à l'usure, 1 po (2,5 cm) L x 0,005 po (0,01 cm) H x 8,0 po (20,3 cm) LG	1
38	5900340076	Vis de blocage, patch en nylon non mar 3/8-UNC x 0,75	4
39	590040004201	PCBA, IOM SRC TT PL	1
40	5900410002	Commutateur, SPST-N/O omron D3M-01K3-3	2
41	0050-039-000	Vis, tête cyl PH 6-32 x 3/4 po LG zinguée	2
42	5900340042	Vis, tête plate n° 4 x 5/8 po LG zinguée	4
43	5900600047	Capot, haut-parleur Ø 57 mm	1
44	5900690014	Cache, grille haut-parleur Ø 57 mm	1

Ensemble de rail, tête 5900200131 rév. E (référence uniquement)			
Élément	**Numéro**	**Nom**	**Quantité**
45	5900470019	Clavier, barrière PL intégrée STD	1
46	5900470026	Clavier, panneau externe PL barrière STD	1
47	5900600045	Plaque arrière, clavier de barrière	1
48	5900280009	Ensemble haut-parleur mylar Ø 57 mm	1
49	5900340071	Vis, sems cyl ph n° 6-32 x 3/8 LG rondelle int zinguée	2
50	5900520067P	Couvercle, rail inférieur coulé plaqué	1
51	5900400052	PCBA, JCTN TT/PI PL-SRT/PR-ENT	1
52	5900370025	Bordure en caoutchouc	2
53	5900430146	HRNS, câble flexible plat blindé, court	1
54	5900430156	HRNS, position du rail SRC	1
55	5900430044	HRNS, cavalier de haut-parleur	1
56	5900430036	HRNS, commande du clavier de barrière	1
57	3000-300-114	Serre-câble, nylon, longueur de 4 po (10,16 cm)	4
58	5900340122	Vis, taraud, tête cylindrique Torx n° 8-32 x 1/2 po LG zinc	2

Ensemble de bras de rail, alimentation/communication

5900200061 rév. B (référence uniquement)

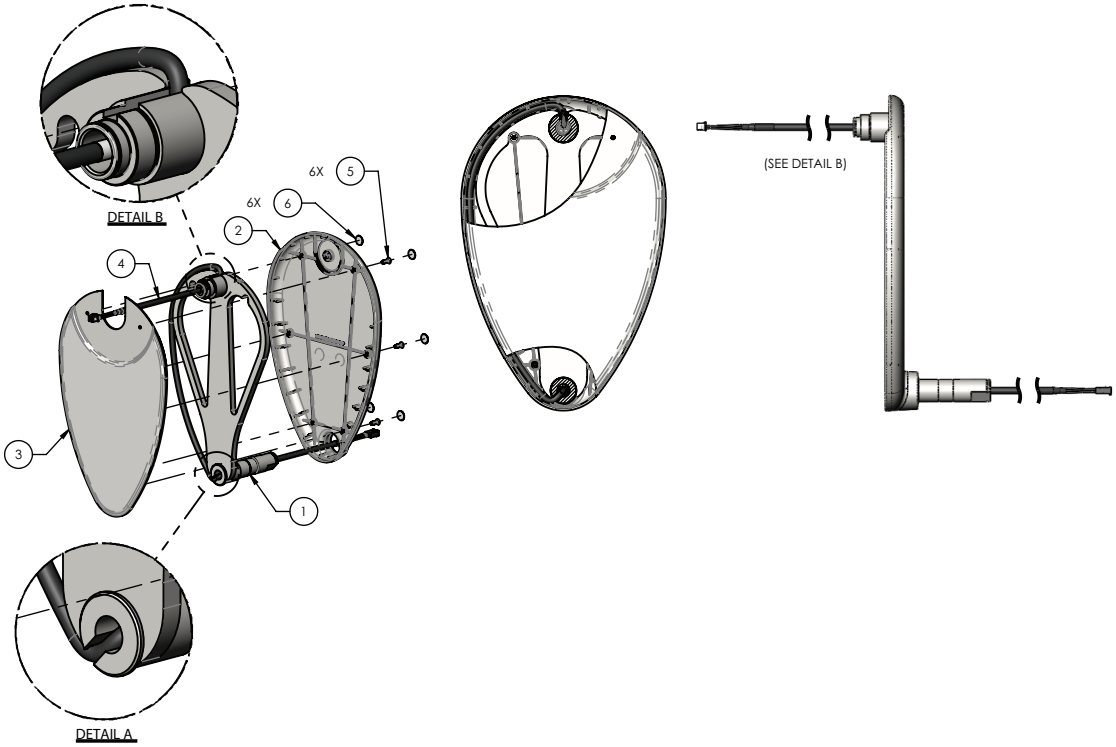

Élément	Numéro	Nom	Quantité
1	5900240028	Ensemble soudé du bras du rail	1
2	5900600008	Couvercle du bras de rail, intérieur	1
3	5900600009	Couvercle du bras de rail, extérieur	1
4	5900430059	HRNS, câble alim/comm bras de rail côté tête et genou	1
5	5900340110	Vis, plate ph n° 8-UNC x 0,50 trilobe	6
6	5900690009	Couvercle, cache-vis Ø 1/2 po blanc	6

Ensemble de bras de rail, appel infirmier/haut-parleur

5900200062 rév. B (référence uniquement)

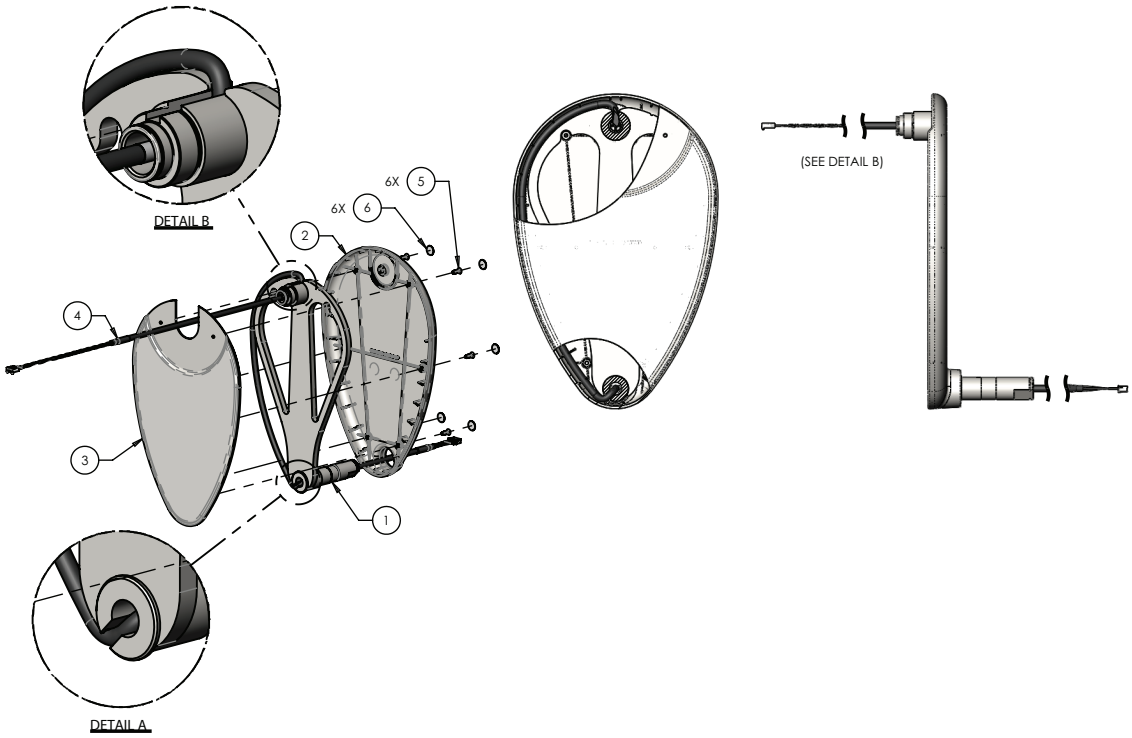

Élément	Numéro	Nom	Quantité
1	5900240028	Ensemble soudé du bras du rail	1
2	5900600008	Couvercle du bras de rail, intérieur	1
3	5900600009	Couvercle du bras de rail, extérieur	1
4	5900430060	HRNS, bras de rail NC/câble haut-parleur côté tête	1
5	5900340110	Vis, plate ph n° 8-UNC x 0,50 trilobe	6
6	5900690009	Couvercle, cache-vis Ø 1/2 po blanc	6

Ensemble de rail, pied

5900200132 rév. E (droite) (référence uniquement)

5900200133 rév. E (gauche) (référence uniquement)

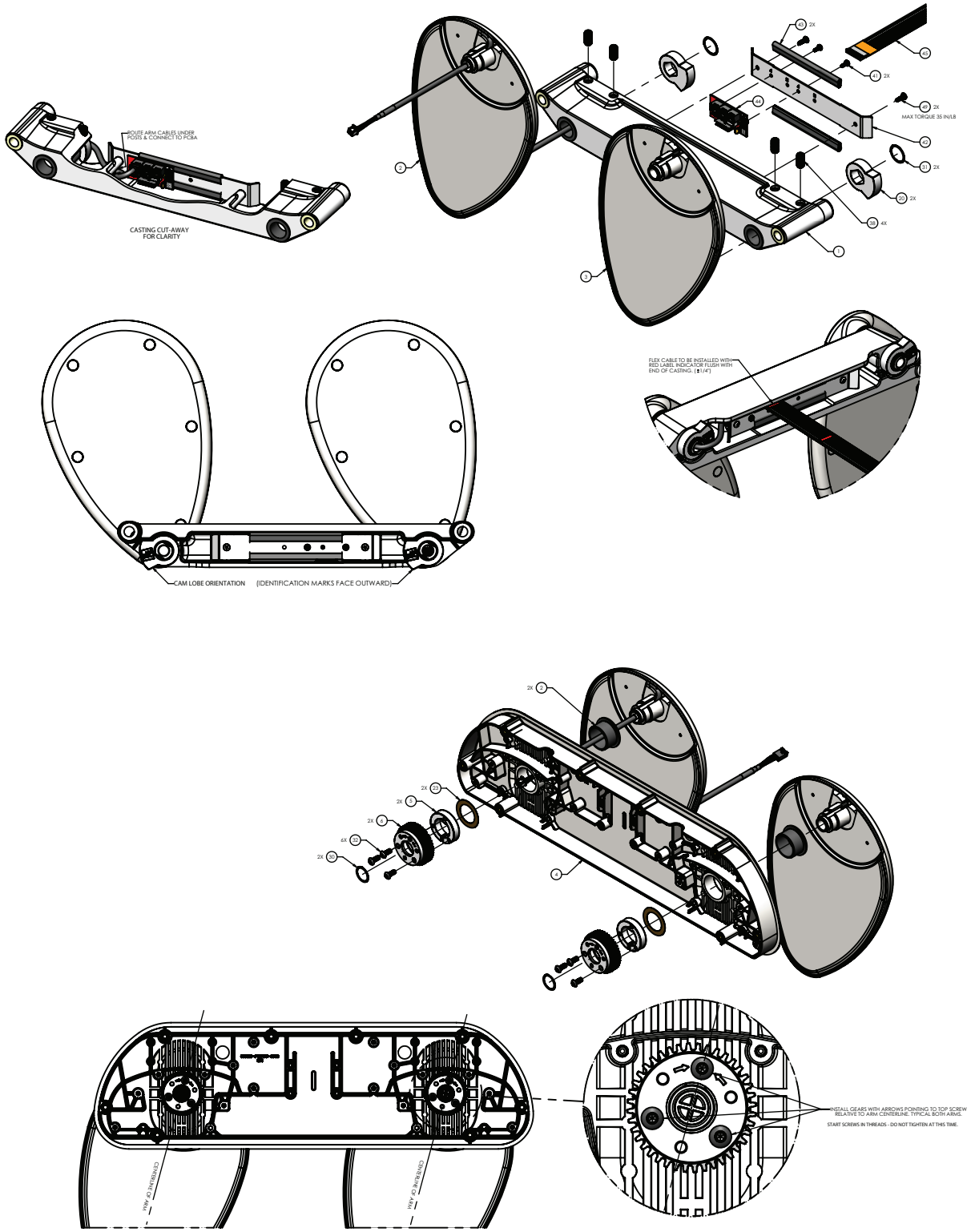

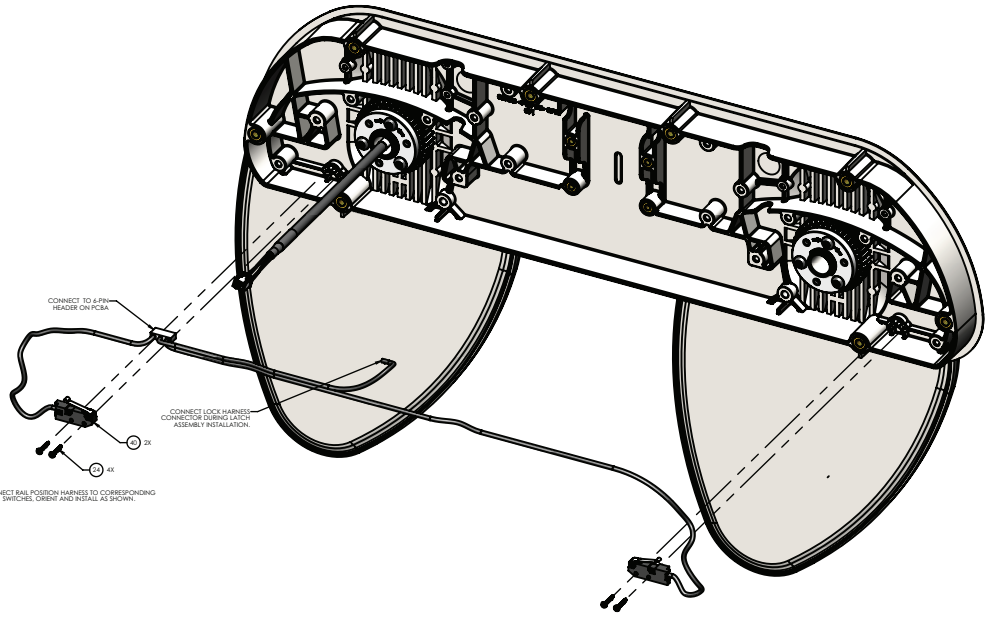
CONNECT TO 6-PIN HEADER ON PCBA
CONNECT LOCK HARNESS CONNECTOR DURING LATCH ASSEMBLY INSTALLATION.
45 2X
24 4X
CONNECT RAIL POSITION HARNESS TO CORRESPONDING SWITCHES, ORIENT AND INSTALL AS SHOWN.

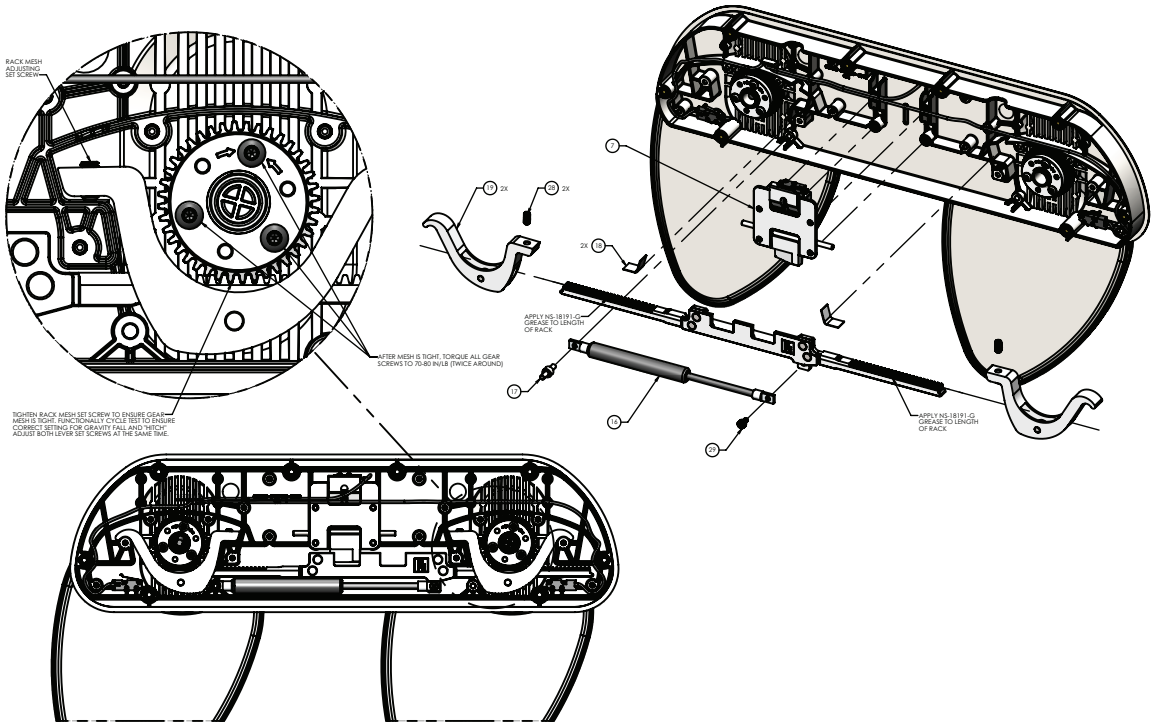
RACK MESH ADJUSTING SET SCREW
TIGHTEN RACK MESH SET SCREW TO ENSURE GEAR MESH IS TIGHT. FUNCTIONALLY CYCLE TEST TO ENSURE CORRECT SETTING FOR GRAVITY FALL AND "HITCH" ADJUST BOTH LEVER SET SCREWS AT THE SAME TIME.
AFTER MESH IS TIGHT, TORQUE ALL GEAR SCREWS TO 70-80 IN/LB (TWICE AROUND)
7
11 2X
28 2X
2X 18
APPLY NS-18191-G GREASE TO LENGTH OF RACK
17
16
29
APPLY NS-18191-G GREASE TO LENGTH OF RACK

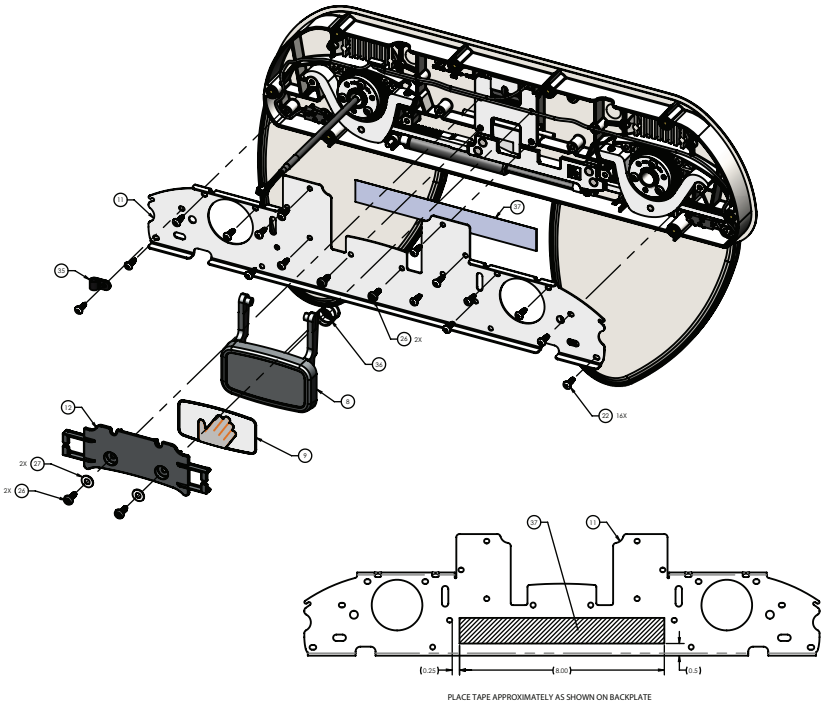
11
18
17
2X 27
2X 24
26 2X
24
8
9
20 16X
17
11
(0.25)
(8.00)
(0.5)
PLACE TAPE APPROXIMATELY AS SHOWN ON BACKPLATE

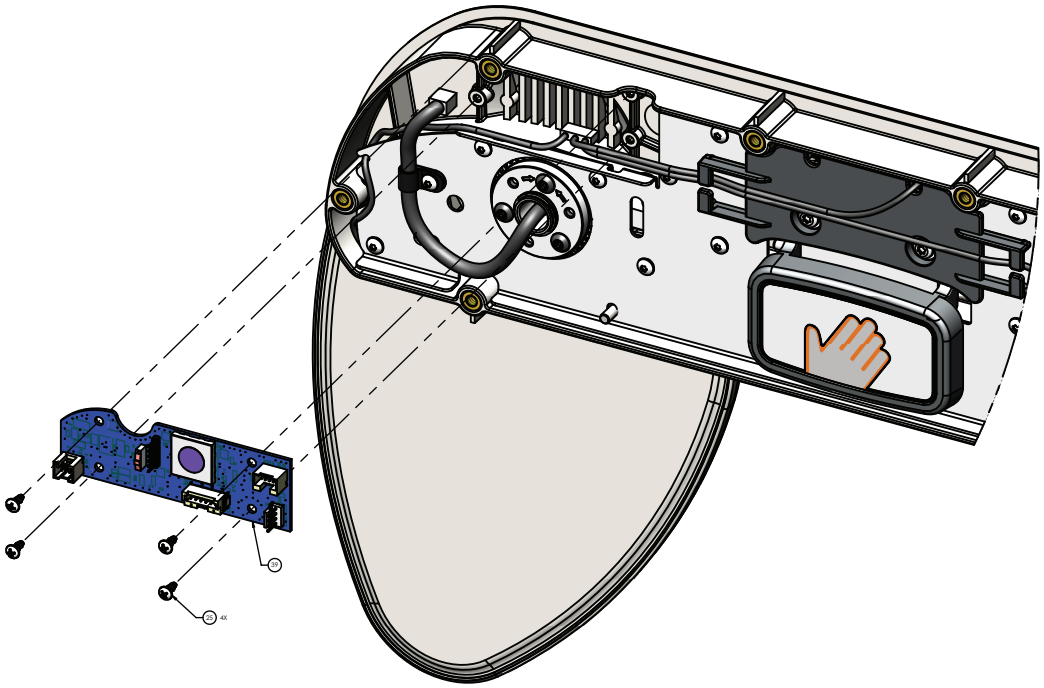
19
25 4X

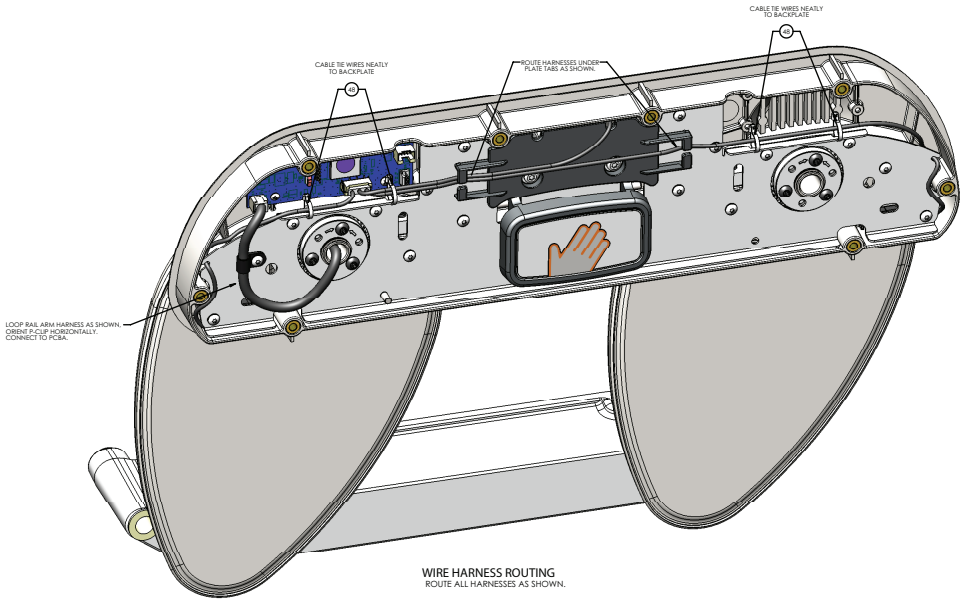

WIRE HARNESS ROUTING
ROUTE ALL HARNESSES AS SHOWN.

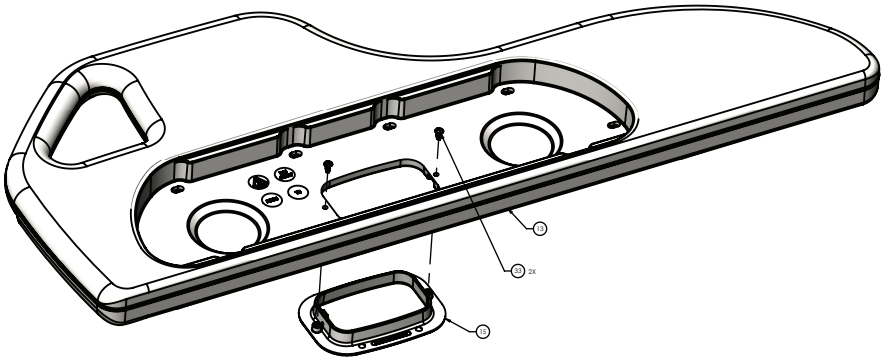

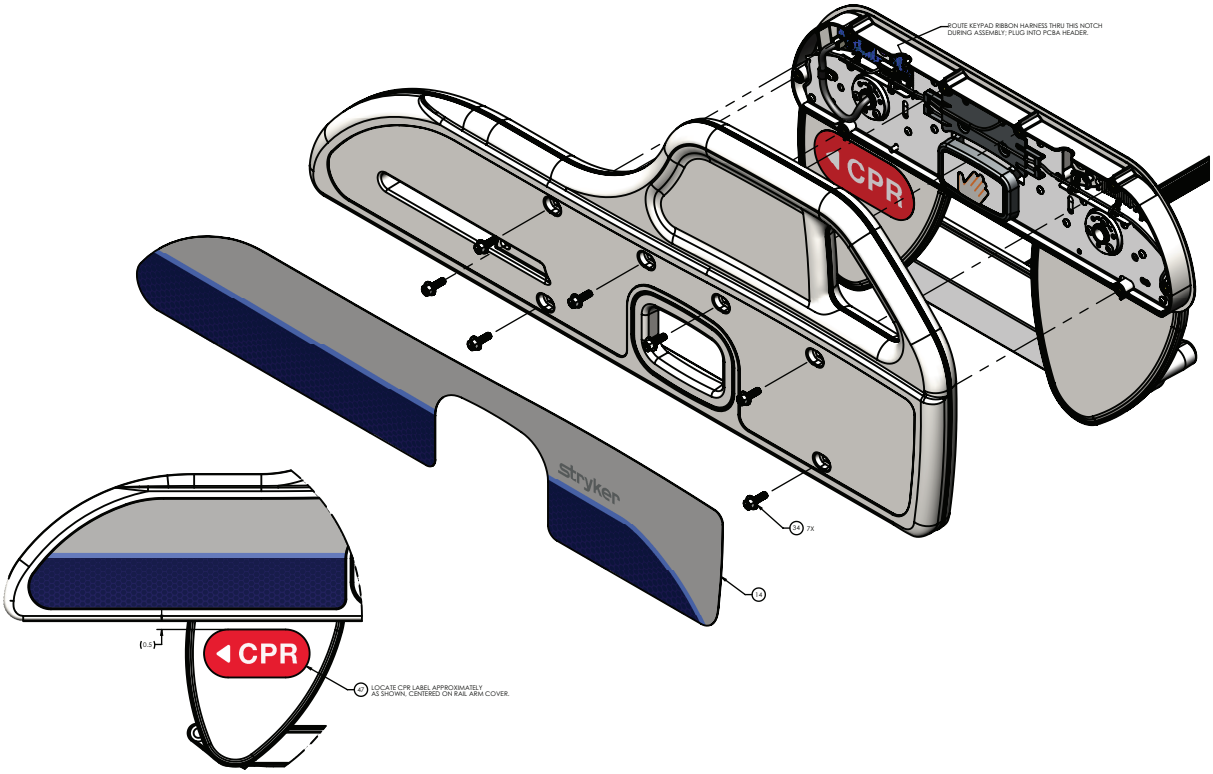

Ensemble de rail, pieds 5900200132 rév. E (référence uniquement)			
Élément	**Numéro**	**Nom**	**Quantité**
1	5900200047	*Ensemble de support, glissière de rail inférieur* (page 196)	1
2	5900200061	*Ensemble de bras de rail, alimentation/ communication* (page 186)	1
3	5900200060	*Ensemble de bras de rail, sans câble* (page 195)	1
4	5900600026	Plaque arrière, rail supérieur avec inserts	1
5	5900560005	Douille, verrouillage conique 1 po (2,5 cm)	2
6	5900560030	Pignon, 20DP 14,5 PA 40è verrouillage conique	2
7	5900200023	Ensemble de verrouillage du loquet GT/DP	1
8	5900600029	Système de poussée poignée-rail	1
9	5900690066	Badge, poignée de poussée de barrière	1
10	5900200155	Ensemble de râtelier d’engrenage de rail GT/DP	1
11	5900540057P	Couvercle, plaque dorsale de rail supérieur plaquée	1
12	5900600032	Couvercle, loquet du rail supérieur	1
13	5900650007	Panneau de rail, système d’entraînement de râtelier - côté pied du patient D	1
14	5900690056	Cache, rail côté pieds, panneau externe PR	1
15	5900600028	Capot, poignée de traction du rail supérieur	1
16	5900200028	Sous-ensemble d’amortisseur hydraulique	1
17	5900500037	Broche, goujon de montage de l’amortisseur	1
18	5900370032	Profilé plat, plaque de distribution de charge de rail	2
19	5900200083	Levier, ensemble de préchargement du système d’entraînement de râtelier du bras du rail en aluminium	2
20	5900560022	Butée de came de bras de rail-TG/PD	2

Ensemble de rail, pieds 5900200132 rév. E (référence uniquement)			
Élément	**Numéro**	**Nom**	**Quantité**
21	5900330009	Douille, BRD 1,125 x 1,281 x 0,750 LG (BRD 1,562 x 0,078)	2
22	5900340074	Vis, plastite à tête cylindrique Torx n° 8-16 x 1/2 po LG zinc	16
23	5900370005	Cale, DI 1,00 x DE 1,50 x ÉPAIS. 0,010	2
24	5900340012	Vis, cyl, PH, M1,91 x 12 mm, trilobe	4
25	5900340008	Vis, cyl PH n° 6-UNC x 0,313 HT-BA	4
26	5900340073	Vis, BH Torx n° 10-24 UNC x 0,50 trilobe	4
27	0011-302-000	Rondelle, vis SAE de type A n° 10, Ø7/32 Ø int. x Ø1/2 Ø ext.	2
28	5900340075	Vis de blocage, 1/4-UNC x 0,50 patch de nylon non mar	2
29	5900340015	Vis, EPLMT 3/16 x 0,125-n° 8-UNC	1
30	5900350010	Anneau, spirolox MAINT EXT 0,750 inox	2
31	5900350011	Anneau, spirolox MAINT EXT 0,875 inox	2
32	0004-634-000	Vis, BHCS n° 10-UNF x 0,500	6
33	5900340010	Vis, pan PH n° 8-UNC x 0,375 trilobe	2
34	5900340086	Vis, dentelée hex BRD 1/4-UNC x 0,75 LG zinc	7
35	5900350022	Clamp, clip P 1/4 po boucle nylon noir	1
36	5900370108	Ressort de broche de verrouillage	1
37	5900370068	Ruban adhésif, UHMW résistant à l'usure 1 po (2,5 cm) L, 0,005 po (0,01 cm) ÉPAIS. x 8,0 po (20,3 cm) LG	1
38	5900340076	Vis de blocage, patch en nylon non mar 3/8-UNC x 0,75	4
39	590040004204	PCBA, IOM SRC PI PR	1
40	5900410002	Interrupteur, SPST-N/P omron D3M-01K3-3	2
41	5900340071	Vis, SEMS cyl ph n° 6-32 x 3/8 LG INT rondelle zinguée	2
42	5900520067P	Couvercle, rail inférieur coulé plaqué	1
43	5900370025	Bordure en caoutchouc	2
44	5900400051	PCBA, JCTN TT/PI PL-ENT/PR-SRT	1
45	5900430147	HRNS, câble flexible plat blindé, long	1
46	5900430156	HRNS, position du rail SRC	1
47	5900690086	Étiquette, localisateur poignée RCP PR	1
48	3000-300-114	Serre-câble, nylon, longueur de 4 po (10,16 cm)	4
49	5900340122	Vis, taraud, tête cylindrique Torx n° 8-32 x 1/2 po lg zinc	2

Ensemble de rail, pieds 5900200133 rév. E (référence uniquement)			
Élément	**Numéro**	**Nom**	**Quantité**
1	5900200047	*Ensemble de support, glissière de rail inférieur* (page 196)	1
2	5900200061	*Ensemble de bras de rail, alimentation/communication* (page 186)	1
3	5900200060	*Ensemble de bras de rail, sans câble* (page 195)	1
4	5900600026	Plaque arrière, rail supérieur avec inserts	1
5	5900560005	Douille, verrouillage conique 1 po (2,5 cm)	2
6	5900560030	Pignon, 20DP 14,5 PA 40è verrouillage conique	2
7	5900200024	Ensemble de verrouillage-DT/GP	1
8	5900600029	Système de poussée poignée-rail	1
9	5900690066	Badge, poignée de poussée de barrière	1

Ensemble de rail, pieds 5900200133 rév. E (référence uniquement)			
Élément	**Numéro**	**Nom**	**Quantité**
10	5900200154	Ensemble de râtelier d'engrenage de rail DT/GP	1
11	5900540057P	Couvercle, plaque dorsale de rail supérieur plaquée	1
12	5900600032	Couvercle, loquet du rail supérieur	1
13	5900650008	Panneau de rail, système d'entraînement de râtelier - côté pied du patient G	1
14	5900690057	Cache, rail côté pieds, panneau externe PL	1
15	5900600028	Capot, poignée de traction du rail supérieur	1
16	5900200028	Sous-ensemble d'amortisseur hydraulique	1
17	5900500037	Broche, goujon de montage de l'amortisseur	1
18	5900370032	Profilé plat, plaque de distribution de charge de rail	2
19	5900200083	Levier, ensemble de préchargement du système d'entraînement de râtelier du bras du rail en aluminium	2
20	5900560021	Butée de came de bras de rail-TD/PG	2
21	5900330009	Douille, BRD 1,125 x 1,281 x 0,750 LG (BRD 1,562 x 0,078)	2
22	5900340074	Vis, plastite à tête cylindrique Torx n° 8-16 x 1/2 po LG zinc	16
23	5900370005	Cale, DI 1,00 x DE 1,50 x ÉPAIS. 0,010	2
24	5900340012	Vis, cyl, PH, M1,91 x 12 mm, trilobe	4
25	5900340008	Vis, cyl PH n° 6-UNC x 0,313 HT-BA	4
26	5900340073	Vis, BH Torx n° 10-24 UNC x 0,50 trilobe	4
27	0011-302-000	Rondelle, vis SAE de type A n° 10, Ø7/32 Ø int. x Ø1/2 Ø ext.	2
28	5900340075	Vis de blocage, 1/4-UNC x 0,50 patch de nylon non mar	2
29	5900340015	Vis, EPLMT 3/16 x 0,125-n° 8-UNC	1
30	5900350010	Anneau, spirolox MAINT EXT 0,750 inox	2
31	5900350011	Anneau, spirolox MAINT EXT 0,875 inox	2
32	0004-634-000	Vis, BHCS n° 10-UNF x 0,500	6
33	5900340010	Vis, pan PH n° 8-UNC x 0,375 trilobe	2
34	5900340086	Vis, dentelée hex BRD 1/4-UNC x 0,75 LG zinc	7
35	5900350022	Clamp, clip P 1/4 po boucle nylon noir	1
36	5900370108	Ressort de broche de verrouillage	1
37	5900370068	Ruban adhésif, UHMW résistant à l'usure 1 po (2,5 cm) L, 0,005 po (0,01 cm) ÉPAIS. x 8,0 po (20,3 cm) LG	1
38	5900340076	Vis de blocage, patch en nylon non mar 3/8-UNC x 0,75	4
39	590040004203	PCBA, IOM SRC PI PL	1
40	5900410002	Interrupteur, SPST-N/P omron D3M-01K3-3	2
41	5900340071	Vis, SEMS cyl ph n° 6-32 x 3/8 LG INT rondelle zinguée	2
42	5900520067P	Couvercle, rail inférieur coulé plaqué	1
43	5900370025	Bordure en caoutchouc	2
44	5900400052	PCBA, JCTN TT/PI PL-SRT/PR-ENT	1
45	5900430146	HRNS, câble flexible plat blindé, court	1
46	5900430156	HRNS, position du rail SRC	1
47	5900690087	Étiquette, localisateur poignée RCP PL	1
48	3000-300-114	Serre-câble, nylon, longueur de 4 po (10,16 cm)	4
49	5900340122	Vis, taraud, tête cylindrique Torx n° 8-32 x 1/2 po lg zinc	2

Ensemble de bras de rail, sans câble

5900200060 rév. A (référence uniquement)

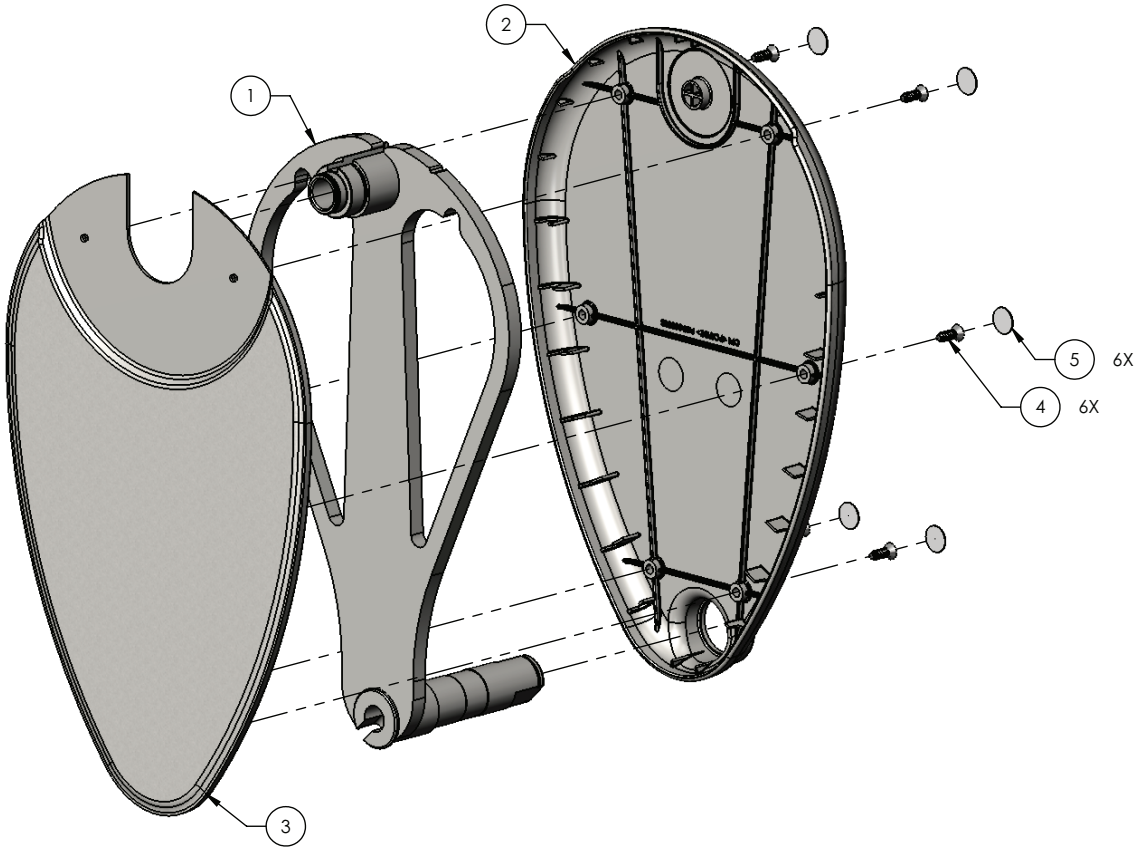

Élément	Numéro	Nom	Quantité
1	5900240028	Ensemble soudé du bras du rail	1
2	5900600008	Couvercle du bras de rail, intérieur	1
3	5900600009	Couvercle du bras de rail, extérieur	1
4	5900340110	Vis, plate ph n° 8-UNC x 0,50 trilobe	6
5	5900690009	Couvercle, cache-vis Ø 1/2 po blanc	6

Ensemble de support, glissière de rail inférieur

5900200047 rév. B (référence uniquement)

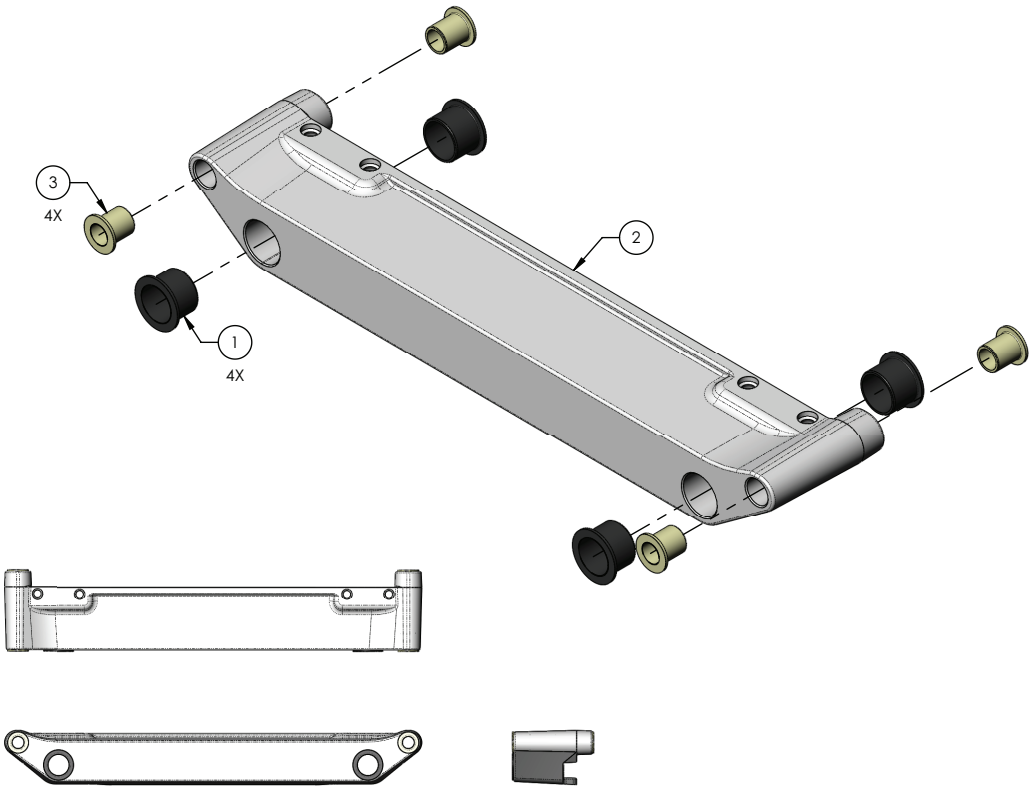

Élément	Numéro	Nom	Quantité
1	5900330008	Douille, brd 0,875 x 1,000 x 0,375 lg (brd 1,250 x 0,062)	4
2	5900560020	Support, glissière de bras de rail avec butée, moulé	1
3	5900330010	Douille, brd 0,500 x 0,625 x 0,750 lg (brd 0,875 x 0,062)	4

Ensemble de pied de lit - 5900200025

Rév. C (référence uniquement)

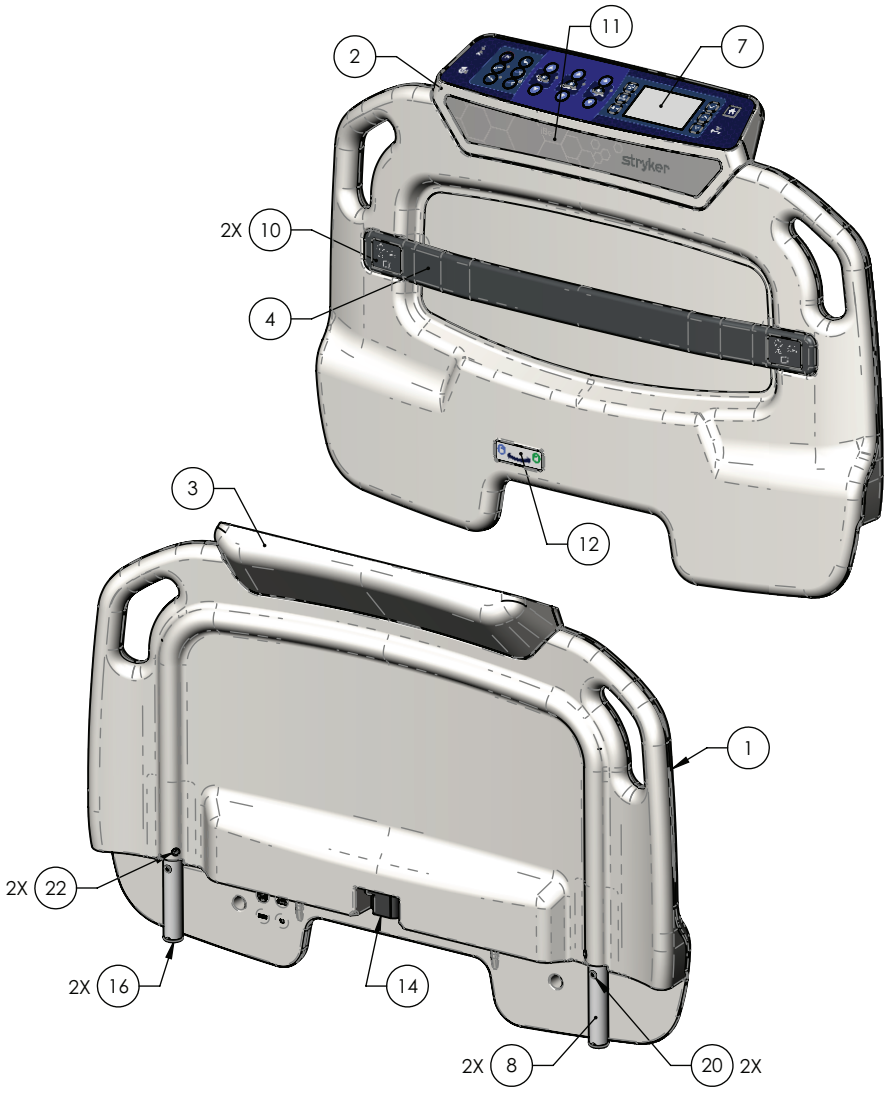

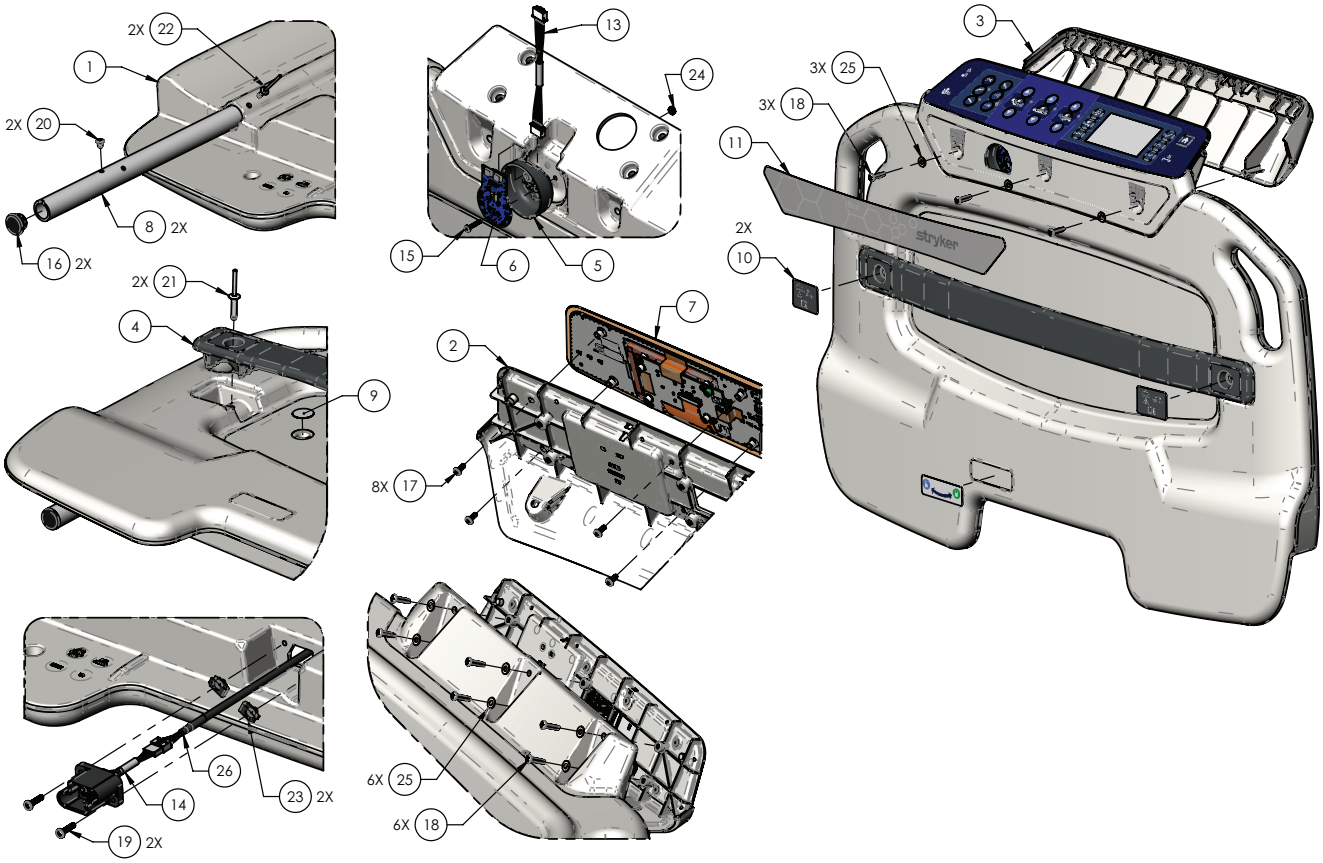

Élément	Numéro	Nom	Quantité
1	5900650002	Panneau du pied de lit	1
2	5900600014	Capot de la plaque avant	1
3	5900600015	Capot de la housse arrière	1
4	5900600016	Support de crochet intégré, pied de lit	1
5	5900600081	Insert, fixation de voyant de watchdog	1
6	5900400032	Carte de voyants iBed	1
7	5900470017	Clavier	1
8	5900540254P	Montant, pied de lit	2
9	5900690017	Cache, plein	4
10	5900690024	Cache, crochet	2
11	5900690060	Cache, voyant iBed	1
12	5900690080	Étiquette, verrouillage/déverrouillage	1
13	5900430138	Harnais, voyant de watchdog	1
14	5900430170	Harnais, pied de lit	1
15	5900340117	Vis à tête cylindrique	1
16	5900370080	Bouchon, tube	2
17	5900340071	Vis à tête cylindrique	8
18	5900340115	Vis à tête cylindrique	9
19	5900340087	Vis à tête cylindrique	2
20	5900370102	Rivet aveugle	2
21	0025-191-000	Rivet à dôme	2

Élément	Numéro	Nom	Quantité
22	0025-050-000	Rivet pop	2
23	5900310019	Écrou	2
24	0016-007-000	Écrou nylon hexagonal	1
25	0011-302-000	Rondelle	9
26	5900430171	Harnais, pied de lit	1

Ensemble de tête de lit extensible - 5900200026

Rév. D (référence uniquement)

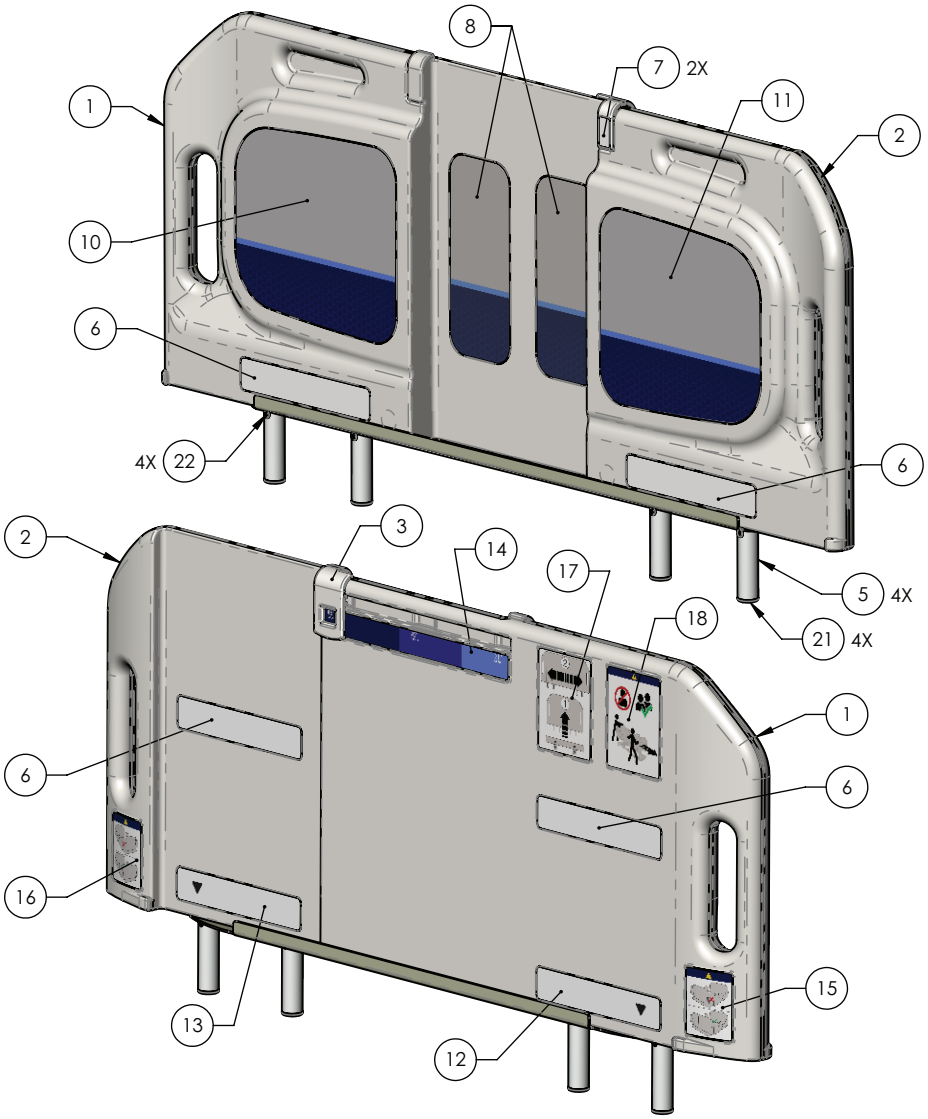

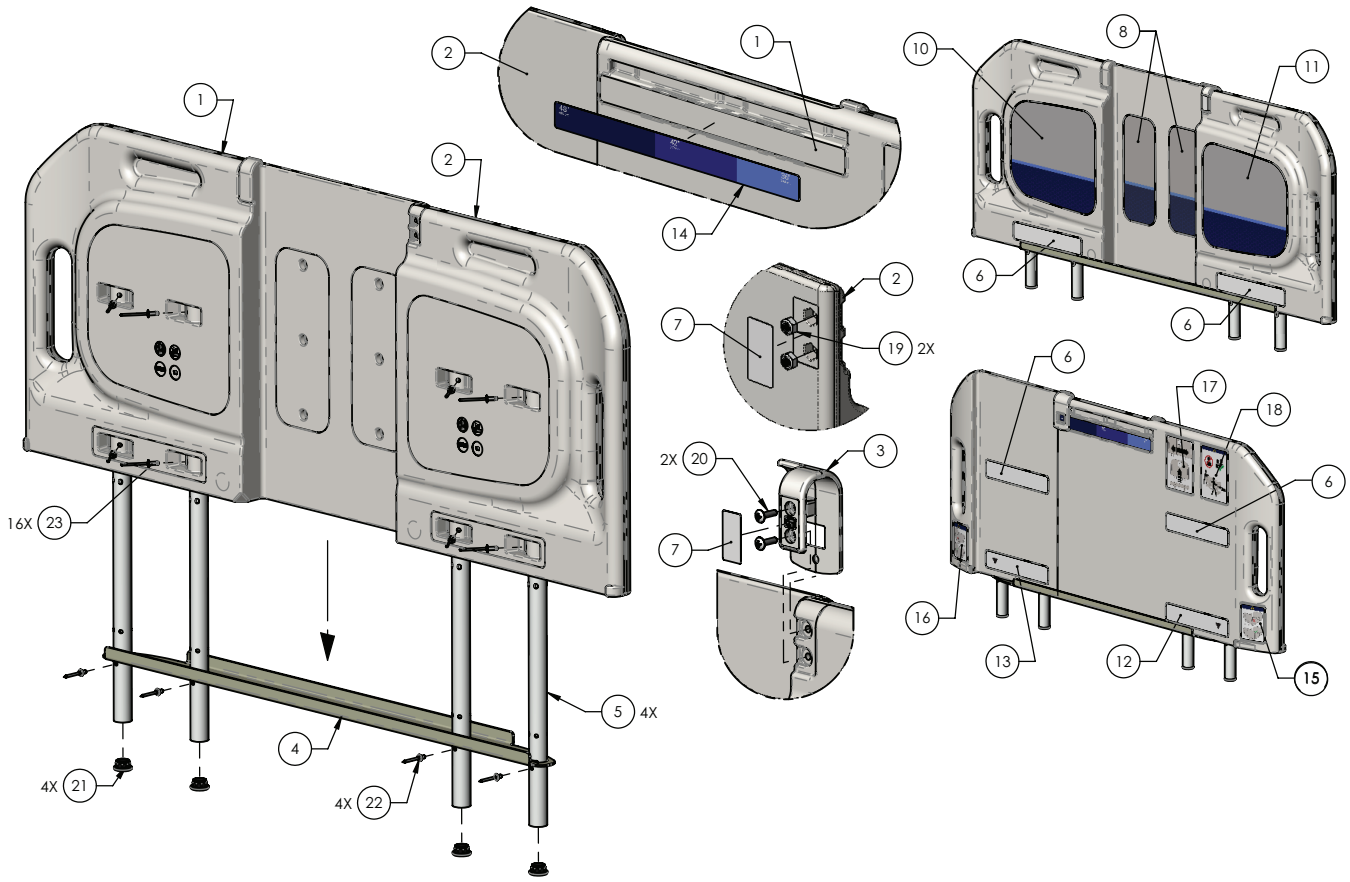

Élément	Numéro	Nom	Quantité
1	5900650003	Panneau, tête de lit extensible, côté droit du patient, grand	1
2	5900650004	Panneau, tête de lit extensible, côté gauche du patient, petit	1
3	5900600083	Clip, maintien de tête de lit extensible	1
4	5900520094	Support, support de tête de lit extensible	1
5	5900540253P	Montant, tête de lit extensible plaquée	4
6	5900690008	Cache, poche pour tenon, tête de lit extensible	4
7	5900690015	Cache, tête de lit extensible, clip	2
8	5900690061	Cache, tête de lit extensible, intégré	1
10	5900690063	Cache, tête de lit extensible, intégré, côté droit du patient	1
11	5900690064	Cache, tête de lit extensible, intégré, côté gauche du patient	1
12	5900690083	Cache, montant du localisateur de tête de lit extensible, côté droit du patient	1
13	5900690084	Cache, montant du localisateur de tête de lit extensible, côté gauche du patient	1
14	5900690072	Étiquette, indicateur de largeur de la tête de lit	1
15	5900690077	Étiquette, avertissement relatif à la largeur de tête de lit extensible, côté droit du patient	1
16	5900690078	Étiquette, avertissement relatif à la largeur de tête de lit extensible, côté gauche du patient	1
17	5900690085	Étiquette, retrait/expansion de la tête de lit	1
18	5900690094	Étiquette, avertissement relatif au transport	1
19	5900310017	Écrou, mince nylon hex n° 8-32 UNC zinc GR2	2

Élément	Numéro	Nom	Quantité
20	5900340108	Vis, tête bombée PH n° 8-UNC x 0,625	2
21	5900370080	Obturateur, tube finition Ø1,0 DE x Ø0,74-Ø0,83 DI noir	4
22	5900370102	Rivet, alum borgne LG 3/16 x 5/16 po	4
23	0025-050-000	Rivet, Ø 3/16 x 0,375 rvt pop SD66BS	16

Cordon d’alimentation - 0039-254-000

Rév. F (référence uniquement)

Cordon pour accessoires, type B 120 V - 5900430166

Rév. A (référence uniquement)

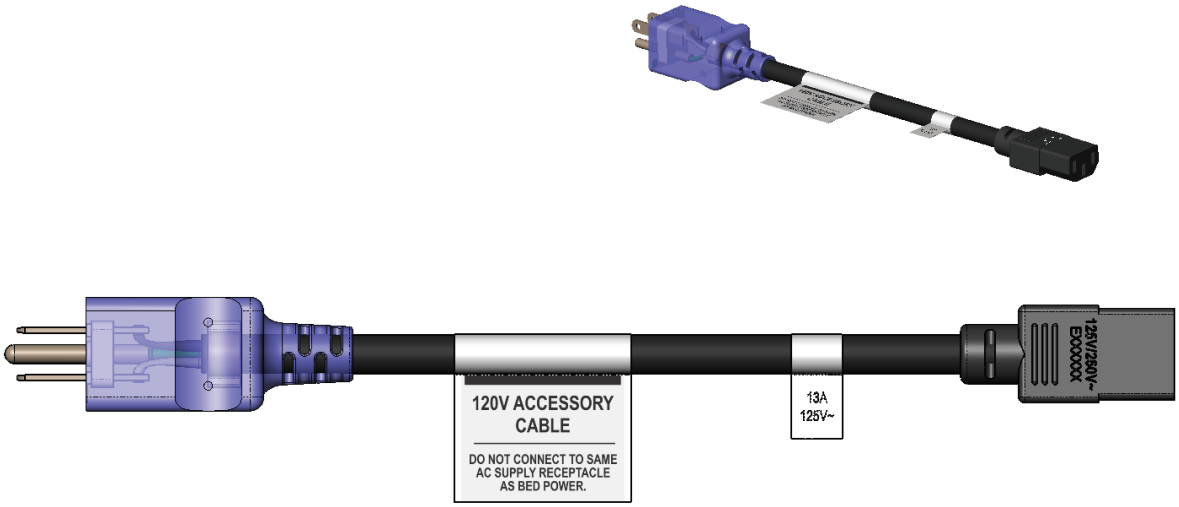

Cordon d’alimentation, type G 230 V UK/IRE - 5900430165

Rév. A (référence uniquement)

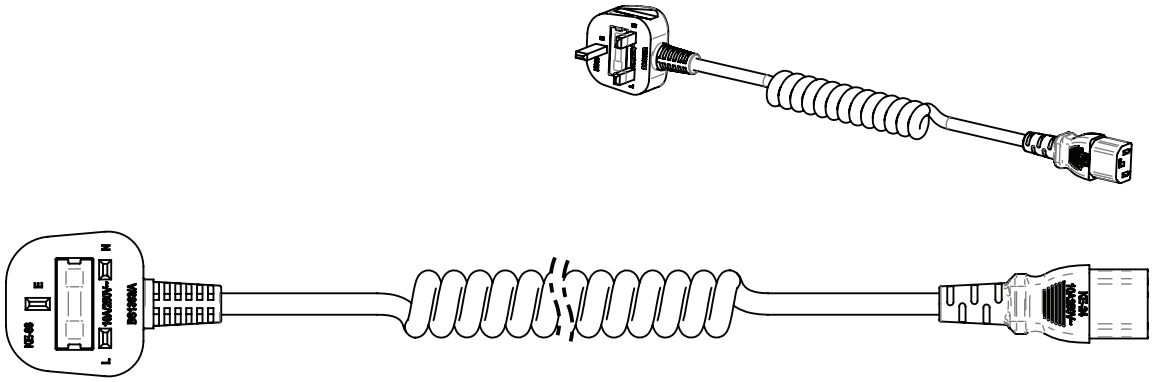

Cordon pour accessoires, type G 230 V UK/IRE - 5900430168

Rév. B (référence uniquement)

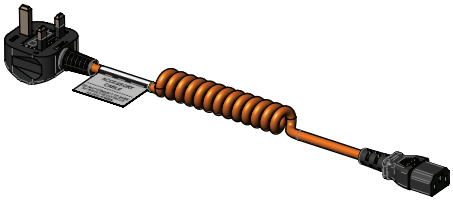

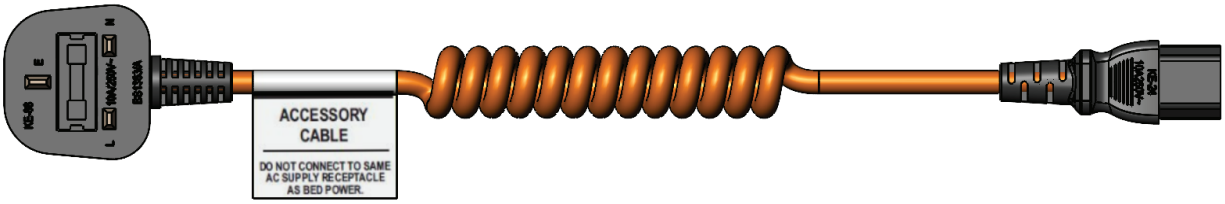

Cordon d’alimentation, type I 230 V AS/NZS - 5900430164

Rév. A (référence uniquement)

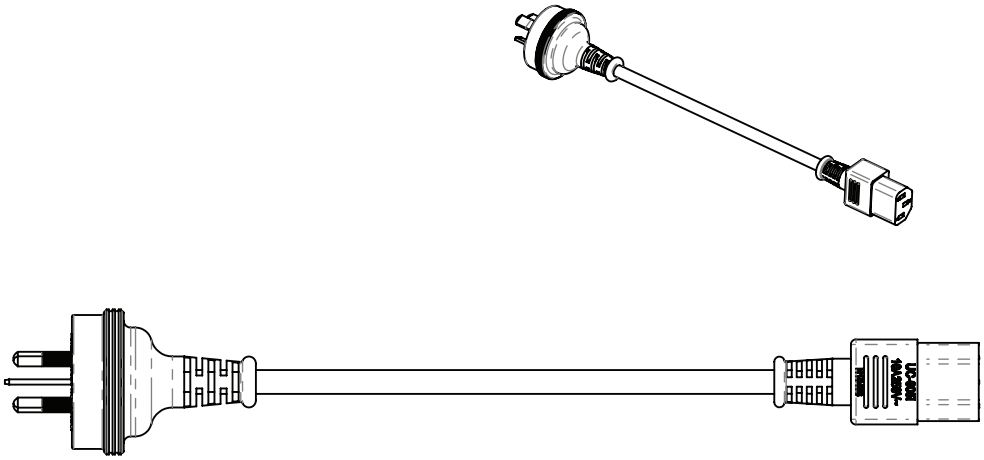

Cordon pour accessoires, type I 230 V AS/NZS - 5900430167

Rév. A (référence uniquement)

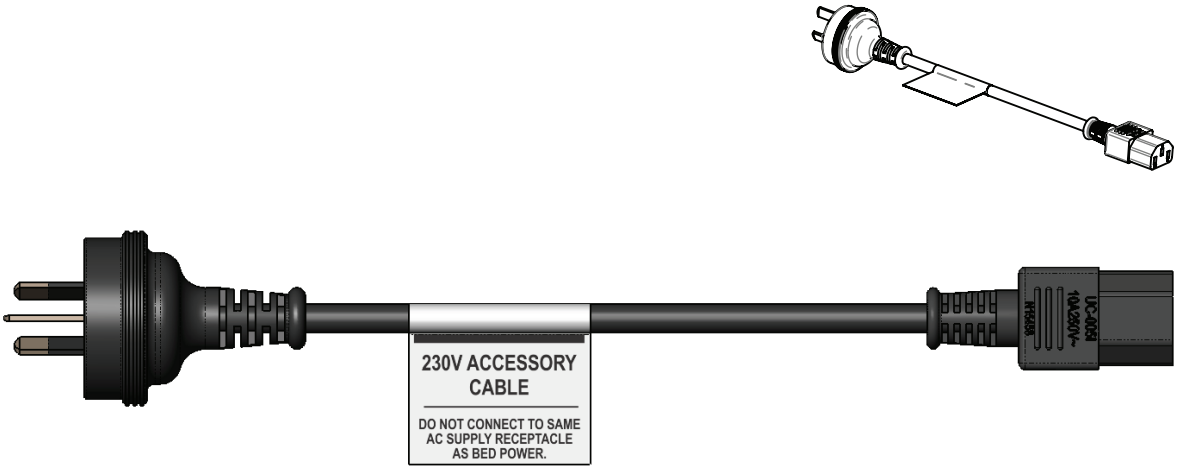

Ensemble de support vertical pour bouteille - 5900200142

Rév. D (référence uniquement)

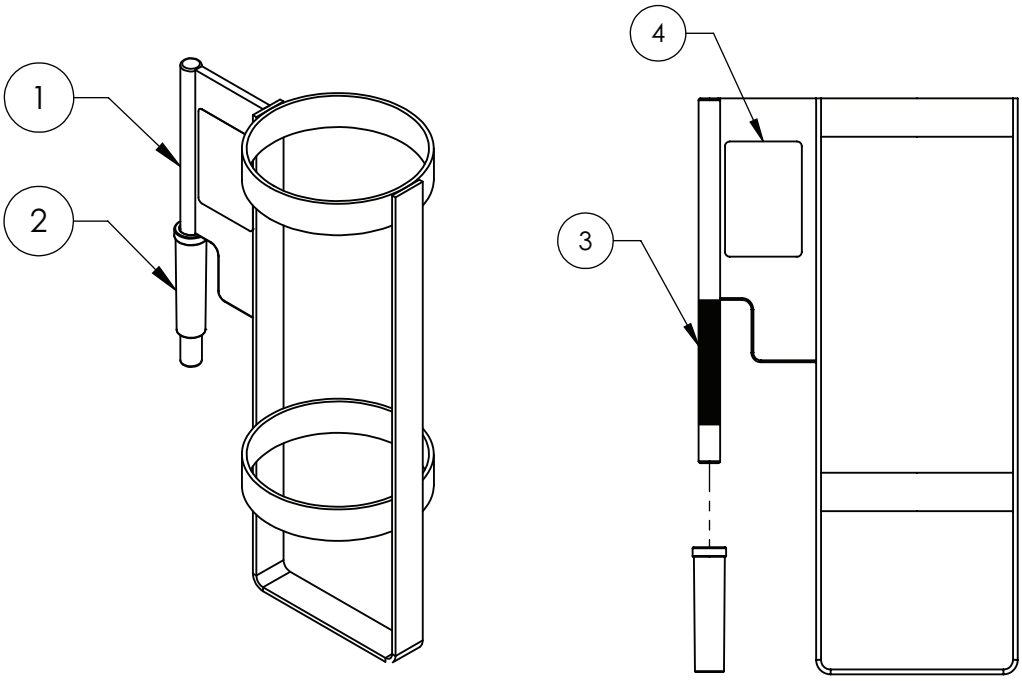

Élément	Numéro	Nom	Quantité
1	5900240117	Ensemble soudé, support vertical pour bouteille	1
2	5900500141	Adaptateur, support vertical pour bouteille	1
3	Pour référence uniquement	Adhésif ASI RP 2400	-
4	5900180082	Étiquette des caractéristiques techniques de l'ensemble support vertical pour bouteille d'oxygène	1

Ensemble de support de perfusion - 5900200144

Rév. G (référence uniquement)

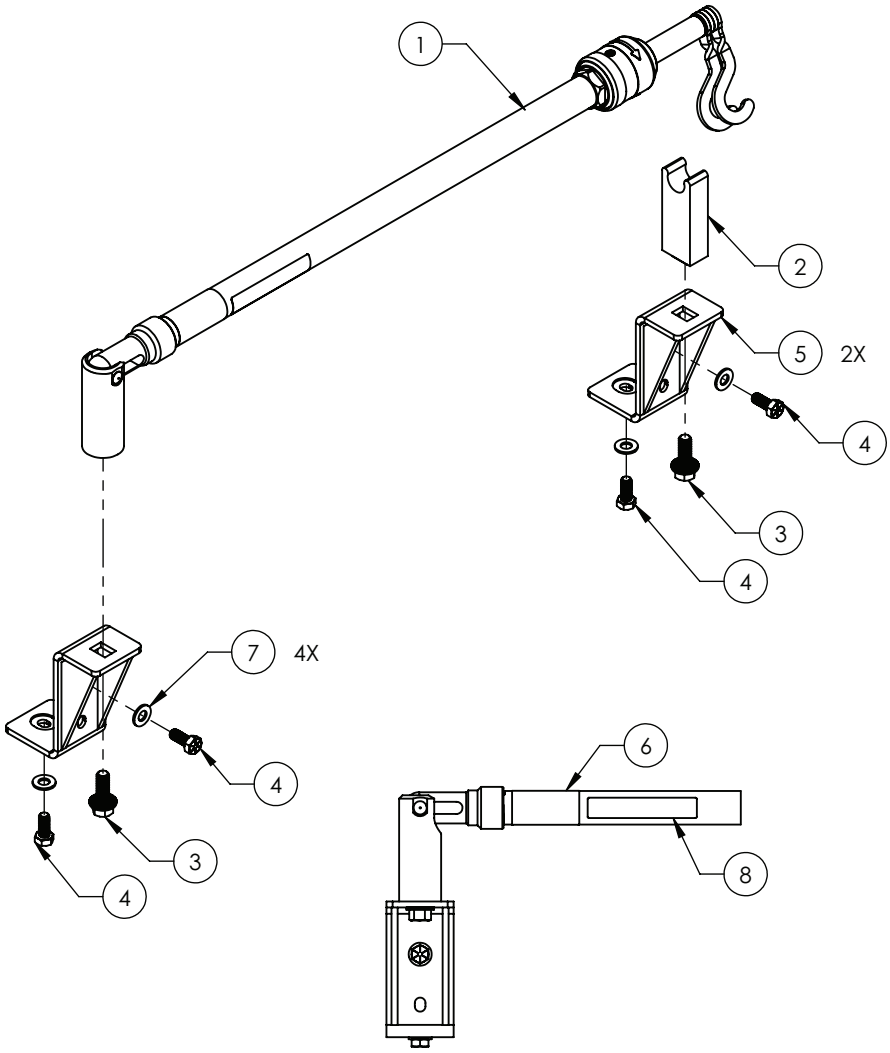

Élément	Numéro	Nom	Quantité
1	5900200143	Ensemble de support de perfusion en 2 parties	1
2	5900500143	Bloc de repose-patient pour support de perfusion	1
3	5900340100	Vis hexagonale	2
4	5900340116	Vis à tête hexagonale	4
5	5900240118	Support d'ensemble soudé de support de perfusion	2
6	5900180084	Étiquette, spécification	1
7	0011-003-000	Rondelle	4
8	108900350901	Étiquette, EAR	1

Ensemble de lève-patient - 5900200145

Rév. E (référence uniquement)

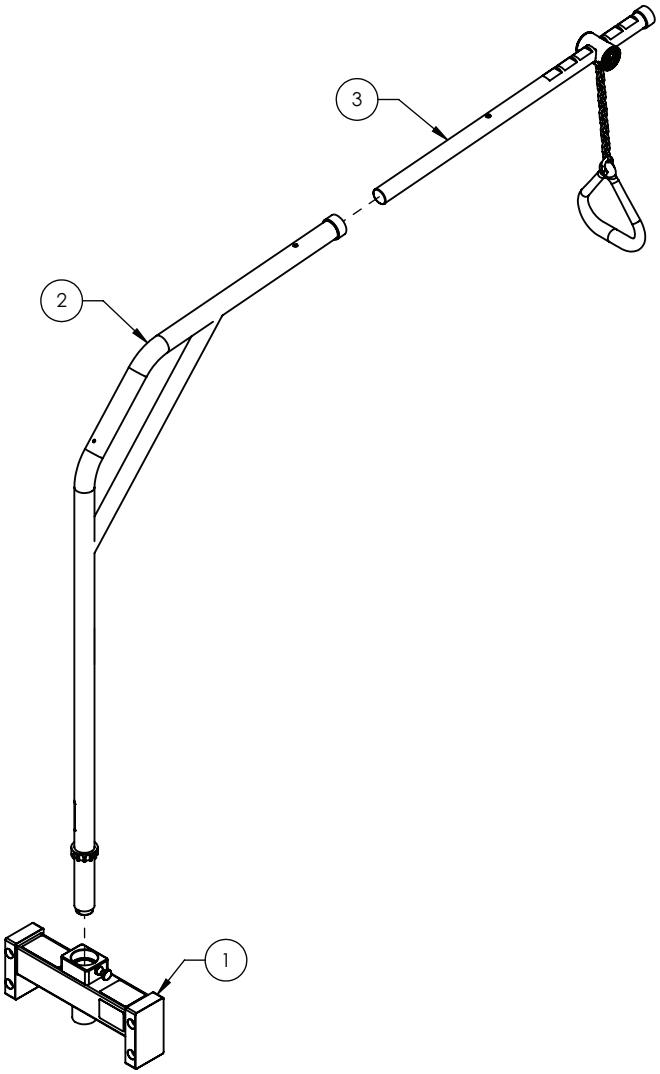

Élément	Numéro	Nom	Quantité
1	5900200171	Ensemble, support de montage, lève-patient	1
2	5900200170	Ensemble, montant, lève-patient	1
3	5900200156	Crochet trapézoïdal, lève-patient	1

Informations de CEM

AVERTISSEMENT

- Les équipements de communication RF portables, y compris les périphériques comme les câbles d'antenne et les antennes externes, ne doivent pas être utilisés à moins de 12 po (30 cm) d'une partie quelconque du lit bariatrique MV3, y compris les câbles spécifiés par le fabricant.
- Éviter d'empiler ou de placer l'équipement à proximité d'autres appareils afin d'empêcher tout fonctionnement incorrect des produits. Si une telle utilisation s'avère nécessaire, surveiller attentivement l'équipement placé à proximité ou empilé pour assurer son bon fonctionnement.
- L'utilisation d'accessoires, de capteurs et de câbles autres que ceux spécifiés ou fournis par le fabricant pourrait entraîner une augmentation des émissions électromagnétiques ou une diminution de l'immunité électromagnétique et entraîner un fonctionnement incorrect.

MISE EN GARDE - Cet équipement n'est pas destiné à être utilisé dans des environnements résidentiels et peut ne pas fournir une protection adéquate à la réception radio dans de tels environnements.

Le lit bariatrique MV3 5900 a été évalué à l'aide des câbles suivants :

Câble	Longueur (m)
Câble d'entrée principale secteur	2,5
Câble d'entrée auxiliaire secteur	2,5
Câble de sortie auxiliaire secteur	1,8
Appel infirmier (DB-37)	2,4
Appel infirmier (1/4 po 0,635 cm)	2,4

Directives et déclaration du fabricant – Émissions électromagnétiques

Le lit bariatrique MV3 5900 est destiné à être utilisé dans l'environnement électromagnétique spécifié ci-dessous. L'acheteur ou l'utilisateur du lit bariatrique MV3 5900 doit s'assurer qu'il est utilisé dans un tel environnement.

Test d'émissions	Conformité	Environnement électromagnétique
Émissions RF CISPR 11	Groupe 1	**Remarque -** Les caractéristiques des émissions de cet équipement conviennent pour une utilisation en milieu industriel et hospitalier (CISPR 11 classe A). S'il est utilisé dans un environnement résidentiel (ce qui exige habituellement CISPR 11 classe B), cet équipement pourrait ne pas fournir une protection adéquate aux services de communication radiofréquence. Il peut être nécessaire pour l'utilisateur de prendre des mesures d'atténuation telles que la réorientation ou la relocalisation de l'équipement.
Émissions RF CISPR 11	Classe A	
Émissions de courant harmonique CEI 61000-3-2	Classe A	
Fluctuations de tension Émissions de papillotement CEI 61000-3-3	Conforme	

Directives et déclaration du fabricant – Immunité électromagnétique

Le lit bariatrique MV3 5900 peut être utilisé dans l'environnement d'un établissement de santé professionnel et non dans des environnements dépassant les conditions des tests d'immunité en fonction desquelles le produit a été évalué, notamment à proximité d'équipements chirurgicaux à haute fréquence (HF) et dans la salle à blindage aux radiofréquences (RF) d'un équipement d'imagerie par résonance magnétique (IRM). Le client ou l'utilisateur du lit bariatrique MV3 5900 doit veiller à ce qu'il soit utilisé dans un tel environnement et que les directives relatives à l'environnement électromagnétique indiquées ci-dessous soient observées.

Test d'immunité	Niveau d'essai CEI 60601	Niveau de conformité	Environnement électromagnétique – Directives
Décharge électrostatique (DES) CEI 61000-4-2	±8 kV par contact ±15 kV dans l'air	±8 kV par contact ±15 kV dans l'air	Les sols doivent être en bois, en béton ou en carrelage. Si les sols sont recouverts d'un matériau synthétique, l'humidité relative doit être d'au moins 30 %.

Directives et déclaration du fabricant – Immunité électromagnétique			
Transitoires électriques rapides en salves CEI 61000-4-4	±2 kV pour les lignes d'alimentation ±1 kV pour les lignes entrée/sortie	±2 kV pour les lignes d'alimentation ±1 kV pour les lignes entrée/sortie	La qualité de la tension du secteur doit être la qualité habituelle d'un environnement commercial ou hospitalier.
Surtension CEI 61000-4-5	±0,5 kV, ±1 kV ligne à ligne ±0,5 kV, ±1 kV, ±2 kV ligne à la terre	±0,5 kV, ±1 kV ligne à ligne ±0,5 kV, ±1 kV, ±2 kV ligne à la terre	La qualité de la tension du secteur doit être la qualité habituelle d'un environnement commercial ou hospitalier.
Baisses de tension, variations de tension et coupures brèves sur les lignes d'alimentation d'entrée CEI 61000-4-11	0 % U_T pendant 0,5 cycle à 0°, 45°, 90°, 135°, 180°, 225°, 270° et 315° 0 % U_T pendant 1 cycle 70 % U_T (baisse de 30 % en U_T) pendant 25/30 cycles 0 % U_T pendant 250/300 cycles	0 % U_T pendant 0,5 cycle à 0°, 45°, 90°, 135°, 180°, 225°, 270° et 315° 0 % U_T pendant 1 cycle 70 % U_T (baisse de 30 % en U_T) pendant 25/30 cycles 0 % U_T pendant 250/300 cycles	La qualité de la tension du secteur doit être la qualité habituelle d'un environnement commercial ou hospitalier. Si l'utilisateur du lit bariatrique MV3 5900 nécessite le maintien du fonctionnement durant les interruptions du secteur, il est recommandé d'alimenter le dispositif à l'aide d'un onduleur ou d'une batterie.
Champ magnétique à la fréquence du réseau (50/60 Hz) CEI 61000-4-8	30 A/m	30 A/m	Les niveaux des champs magnétiques à la fréquence du réseau doivent correspondre aux niveaux caractéristiques d'un emplacement typique dans un environnement commercial ou hospitalier typique.
Remarque - U_T représente la tension alternative du secteur avant l'application du niveau d'essai.			

RF conduites CEI 61000-4-6 RF rayonnées CEI 61000-4-3	3 Veff 150 kHz à 80 MHz 3 V/m 80 MHz à 2,7 GHz	3 Veff 3 V/m	Les équipements de communication RF portables et mobiles doivent respecter les indications du tableau intitulé « Distances de séparation recommandées entre les équipements de communication RF portables et mobiles et le lit bariatrique MV3 5900. » Si le service mobile ne figure pas dans le tableau, la distance de séparation recommandée doit être calculée à l'aide de l'équation appropriée pour la fréquence de l'émetteur. Distance de séparation recommandée $D=(2)(\sqrt{P})$ où *P* correspond à la puissance nominale de sortie maximum en watts (W) pour l'émetteur, selon le fabricant de ce dernier, et *d* correspond à la distance de séparation recommandée en mètres (m). Les intensités de champ produites par les émetteurs RF fixes, telles que déterminées par un relevé des champs électromagnétiques du site[a], doivent être inférieures au niveau de conformité de chaque gamme de fréquences[b]. Des interférences peuvent survenir à proximité des équipements porteurs du symbole suivant :
Champs magnétiques de proximité CEI 61000-4-39	65 A/m 134,2 kHz	65 A/m	Les lecteurs RFID et les générateurs similaires de champs magnétiques ne doivent pas être utilisés à moins de 50 mm des composants électroniques ou des câbles du MV3.
	7,5 A/m 13,56 MHz	7,5 A/m	

Remarque - Ces directives peuvent ne pas convenir à toutes les situations. La propagation électromagnétique est affectée par l'absorption et la réflexion des structures, objets et personnes.

Remarque - Les bandes ISM (industrielles, scientifiques et médicales) entre 0,15 MHz et 80 MHz sont 6,765 MHz à 6,795 MHz ; 13,553 MHz à 13,567 MHz ; 26,957 MHz à 27,283 MHz ; et 40,66 MHz à 40,70 MHz.

[a] Les intensités de champ des émetteurs fixes, tels que les stations de base pour les radiotéléphones (cellulaires/sans fil) et les radios mobiles terrestres, la radio amateur, la radiodiffusion AM et FM, et la diffusion télévisuelle, ne peuvent pas être prévues théoriquement avec exactitude. Pour évaluer l'environnement électromagnétique dû aux émetteurs RF fixes, il convient d'envisager un relevé des champs électromagnétiques du site. Si l'intensité de champ mesurée à l'emplacement où le lit bariatrique MV3 5900 est utilisé dépasse le niveau de conformité RF applicable indiqué ci-dessus, il convient d'observer le lit bariatrique MV3 5900 pour vérifier qu'il fonctionne normalement. Si des performances anormales sont observées, des mesures supplémentaires peuvent être nécessaires, telles que la réorientation ou le déplacement du lit bariatrique MV3 5900.

[b] Dans la gamme de fréquences de 150 kHz à 80 MHz, les intensités de champ sont inférieures à 3 Veff.

Distances de séparation recommandées entre les équipements de communication RF portables et mobiles et le lit bariatrique MV3 5900			
Le lit bariatrique MV3 5900 est destiné à être utilisé dans un environnement électromagnétique où les perturbations des RF rayonnées sont contrôlées. Le client ou l'utilisateur du lit bariatrique MV3 5900 peut contribuer à prévenir les perturbations électromagnétiques en respectant la distance minimale entre les équipements de communication RF portables et mobiles (émetteurs) et le lit bariatrique MV3 5900, câbles compris, recommandée ci-dessous en fonction de la puissance de sortie maximum des équipements de communication.			
Bande (MHz)	**Entretien**	**Puissance maximale (W)**	**Distance de séparation minimale (m)**
380-390	TETRA 400	1,8	0,3
430-470	GMRS 460 ; FRS 460	2,0	0,3
704-787	Bande LTE 13, 17	0,2	0,3
800-960	GSM 800/900 ; TETRA 800 ; iDEN 820 ; CDMA 850 ; Bande LTE 5	2,0	0,3
1 700-1 990	GSM 1800 ; CDMA 1900 ; GSM 1900 ; DECT ; Bandes LTE 1, 3, 4, 25 ; UMTS	2,0	0,3
2 400-2 570	Bluetooth ; WLAN ; 802.11 b/g/n ; RFID 2450 ; Bande LTE 7	2,0	0,3
5 100-5 800	WLAN 802.11 a/n	0,2	0,3
Pour les émetteurs dont la puissance nominale de sortie maximum n'est pas indiquée ci-dessus, la distance de séparation recommandée *d* en mètres (m) peut être déterminée en utilisant l'équation applicable à la fréquence de l'émetteur, où *P* est la puissance nominale de sortie maximum en watts (W), selon le fabricant de l'émetteur. **Remarque -** Ces directives peuvent ne pas convenir à toutes les situations. La propagation électromagnétique est affectée par l'absorption et la réflexion des structures, objets et personnes.			

Passeport de recyclage

0039-254-000

Rév. F

Élément	Référence de pièce recyclable	Description	Informations importantes	Quantité
S.O.	0039-254-000	Cordon d’alimentation	Aucune substance extrêmement préoccupante présente	1

5900430165

Rév. A

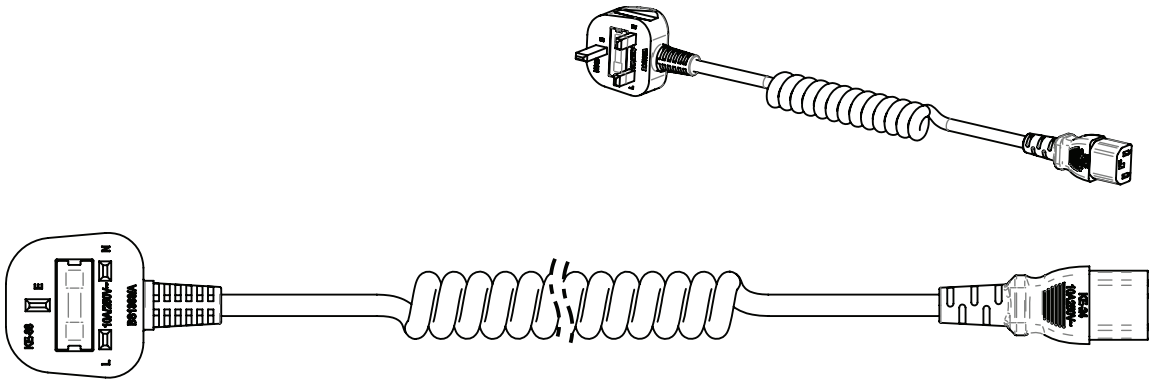

Élément	Référence de pièce recyclable	Description	Informations importantes	Quantité
S.O.	5900430165	Cordon d’alimentation, type G 230 V UK/IRE	Aucune substance extrêmement préoccupante présente	1

5900430164

Rév. A

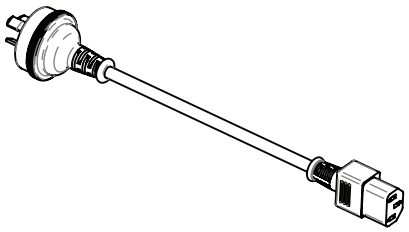

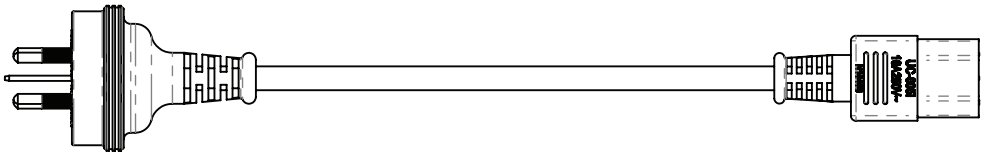

Élément	Référence de pièce recyclable	Description	Informations importantes	Quantité
S.O.	5900430164	Cordon d’alimentation, type I 230 V AS/NZS	Aucune substance extrêmement préoccupante présente	1

5900280051

Rév. C

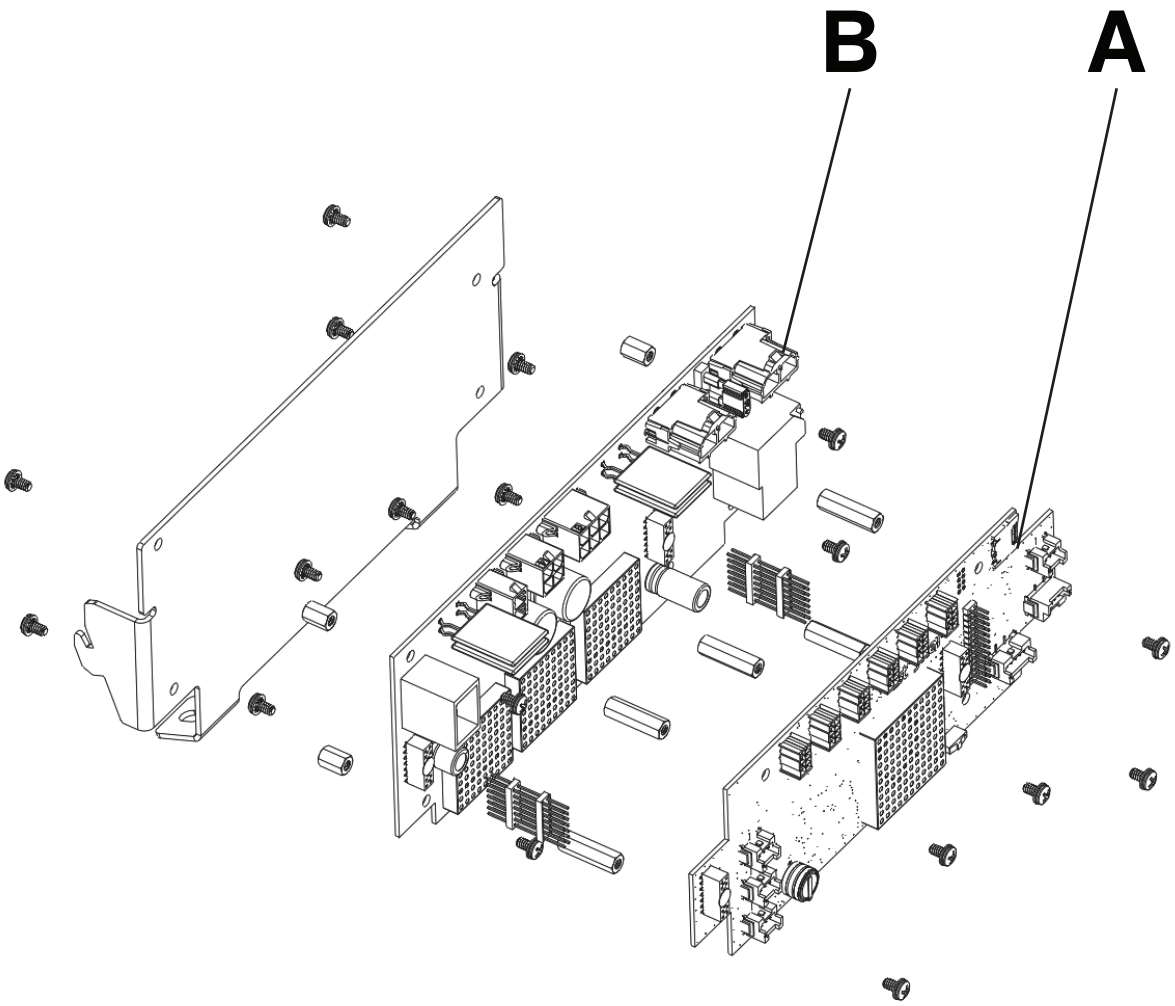

Élément	Référence de pièce recyclable	Description	Informations importantes	Quantité
A	5900400037	PCBA, UCP	Plomb	1
B	5900400040	PCBA, IOM PMB	Aucune substance extrêmement préoccupante présente	1

5900400037

Rév. AA

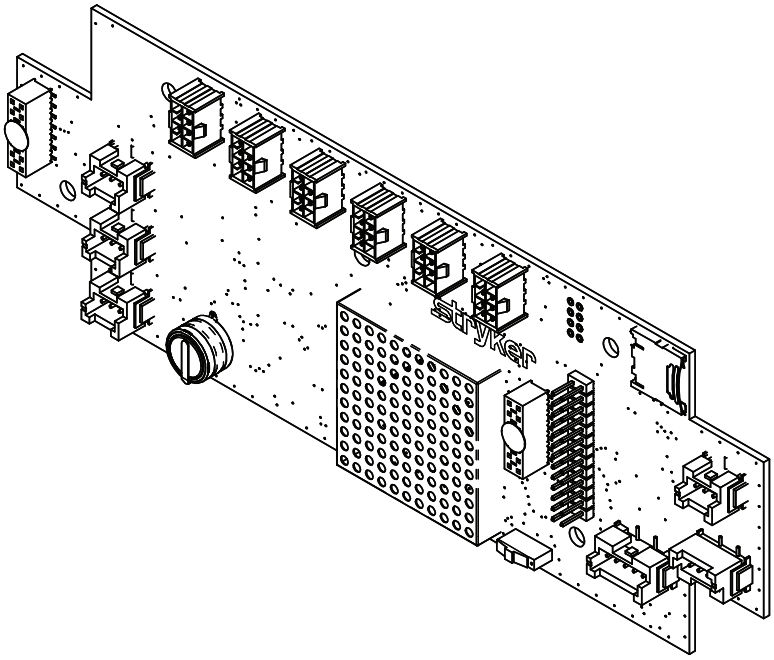

Élément	Référence de pièce recyclable	Description	Informations importantes	Quantité
S.O.	5900400037	PCBA, UCP	Plomb	1

5900280033

Rév. A

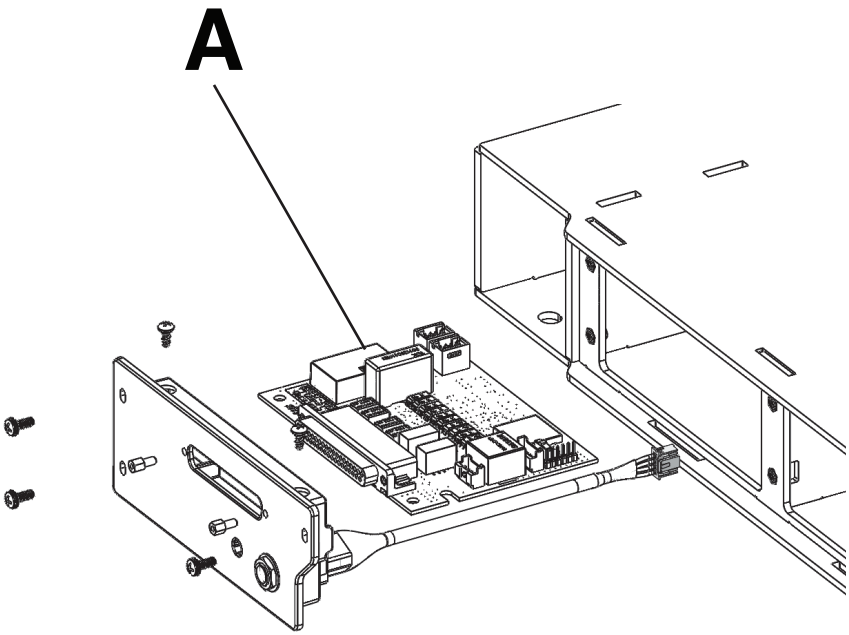

Élément	Référence de pièce recyclable	Description	Informations importantes	Quantité
A	5900400038	PCBA, IOM PSI	Aucune substance extrêmement préoccupante présente	1

5900200025

Rév. C

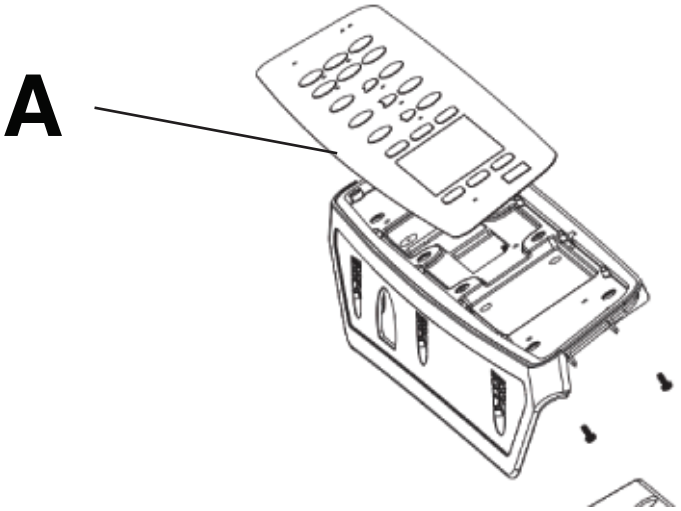

Élément	Référence de pièce recyclable	Description	Informations importantes	Quantité
A	5900470017	Clavier	Aucune substance extrêmement préoccupante présente	1

5900200130/5900200131

Rév. E/Rév. E

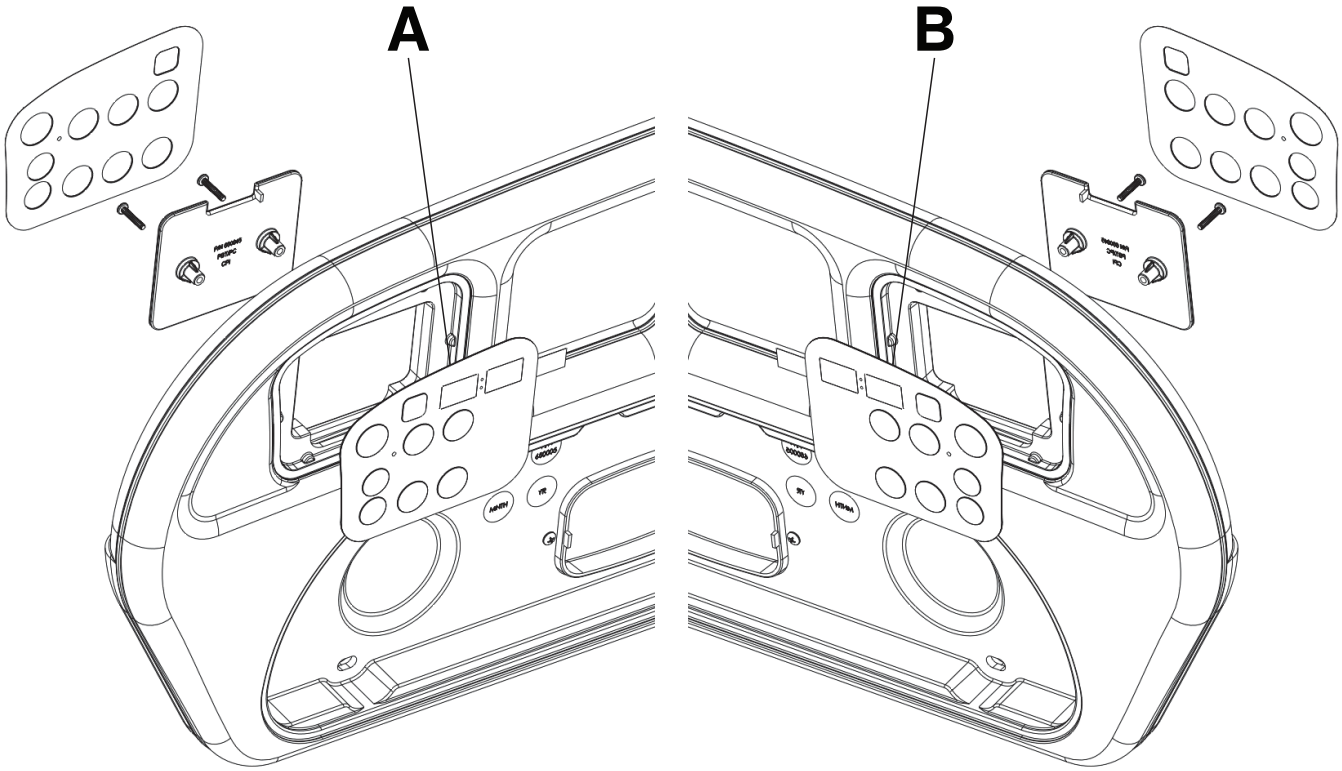

Élément	Référence de pièce recyclable	Description	Informations importantes	Quantité
A	5900470018	Clavier, barrière PR intégrée STD	Aucune substance extrêmement préoccupante présente	1
B	5900470019	Clavier, barrière PL intégrée STD	Aucune substance extrêmement préoccupante présente	1

5900400041

Rév. AA

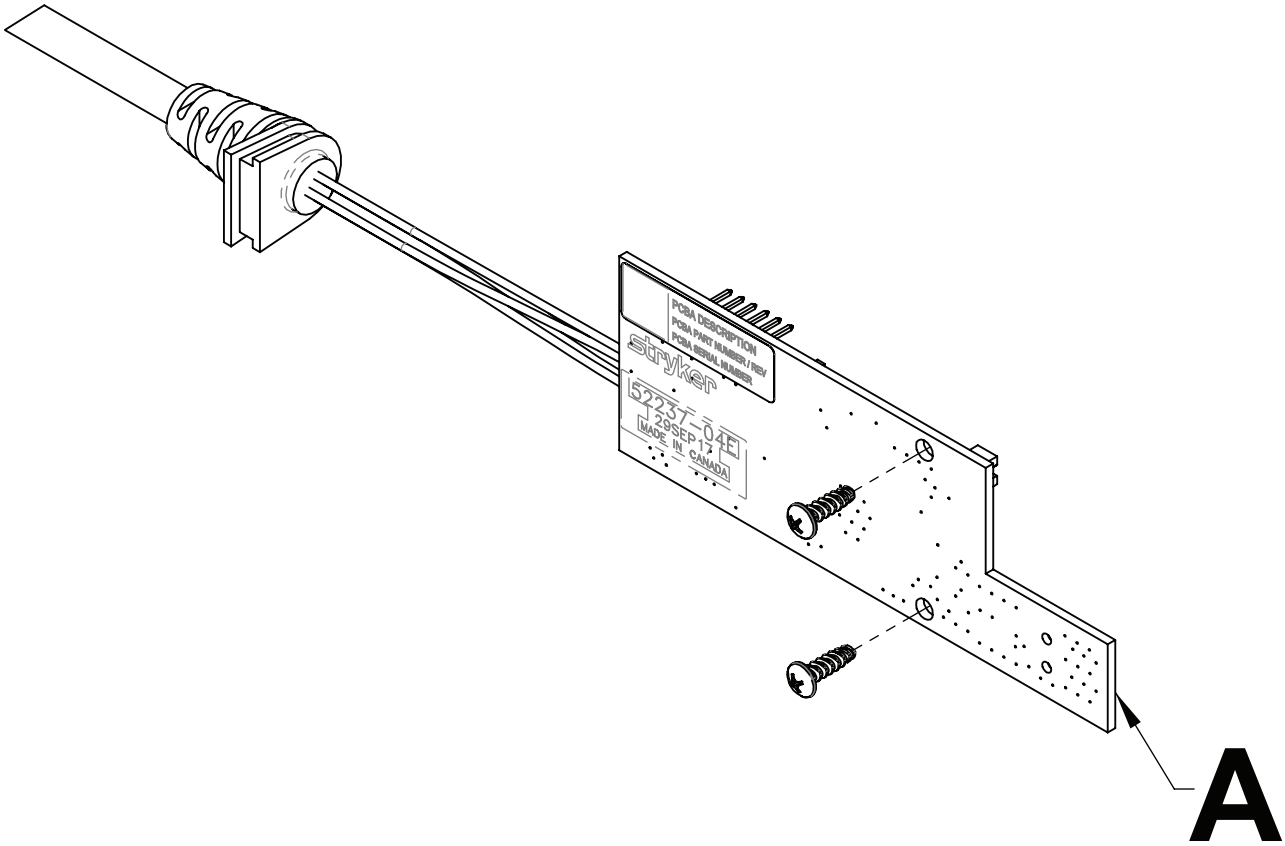

Élément	Référence de pièce recyclable	Description	Informations importantes	Quantité
A	590040004101, 590040004102, 590040004103	PCBA, moniteur de position de la plateforme IOM	Plomb	1

5900410004

Rév. AA

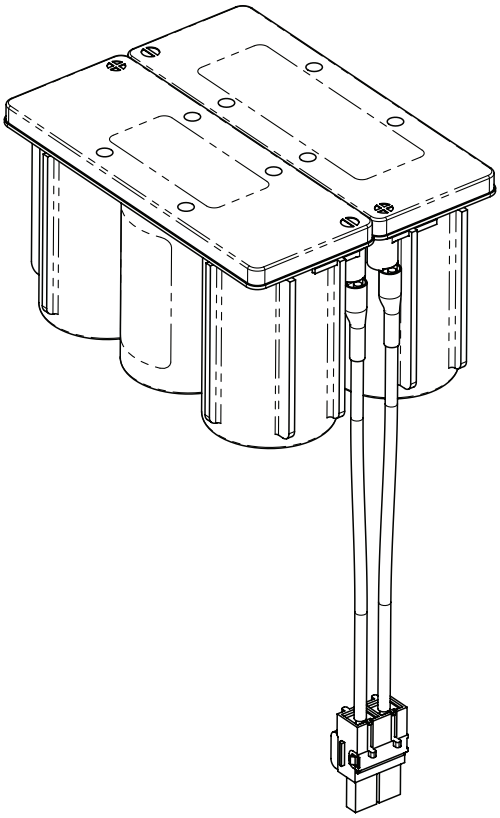

Élément	Référence de pièce recyclable	Description	Informations importantes	Quantité
A	5900410004	Batterie plomb-acide	Plomb, dioxyde de plomb	2

5900410053

Rév. AA

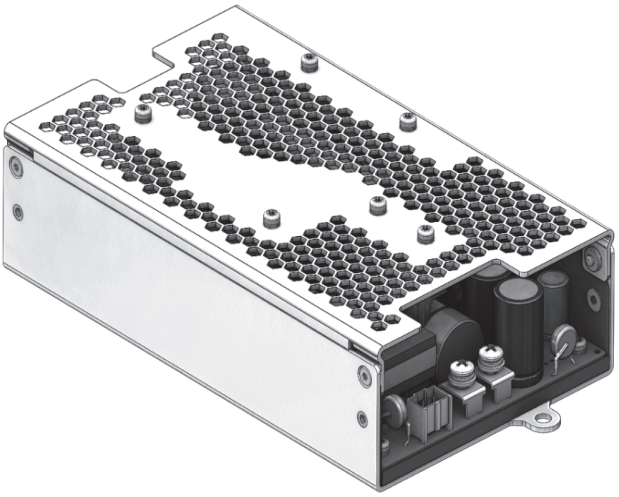

Élément	Référence de pièce recyclable	Description	Informations importantes	Quantité
A	5900410053	Bloc d’alimentation électrique	Plomb, dodecaméthylcyclohexasiloxane, décaméthylcyclopentasiloxane	1

Stryker Corporation or its divisions or other corporate affiliated entities own, use or have applied for the following trademarks or service marks: **iBed, MV3, Stryker**. All other trademarks are trademarks of their respective owners or holders.

Stryker Medical
3800 E. Centre Avenue
Portage, MI 49002
USA

Copyright © 2026 Stryker

WCR: AC.2

2026-02

5900-109-007 Rev AA.0