Performance-PRO™ XT

Modèle 6085

stryker®

Manuel d'utilisation et d'entretien

Service technique et pièces de rechange :
États-Unis : 1-800-327-0770 (option 2)

2009/02 6085-009-007 REV A www.stryker.com

Table des matières

Introduction . . . 6
- Caractéristiques techniques . . . 6
- Renseignements de contact . . . 7
- Numéro de série . . . 7
- Définition de « Avertissement », « Mise en garde » et « Remarque » . . . 8

Symboles . . . 9
Garantie . . . 10
- Réglementation de Stryker EMS relative aux renvois . . . 11
- Autorisation de renvoi . . . 11
- Produits endommagés . . . 11
- Clause de garantie internationale . . . 11
- Informations sur les brevets . . . 11

Résumé des précautions de sécurité . . . 12
Procédures d'installation . . . 15
Identification des composants . . . 16
Installation du dispositif de fixation de civière . . . 17
- Spécifications d'installation . . . 18

Sélection du crochet de sécurité du véhicule . . . 19
Installation du crochet de sécurité du véhicule . . . 20
- Configuration du véhicule . . . 20
- Matériel nécessaire pour l'installation du crochet de sécurité (non fourni) . . . 20
- Positionnement avant à arrière du crochet de sécurité . . . 21
- Positionnement du crochet de sécurité d'un côté à l'autre . . . 22
- Pose du crochet de sécurité . . . 22

Réglage de la hauteur de chargement de la civière . . . 23
Positions de civière . . . 24
Utilisation de la civière . . . 25
- Consignes d'utilisation . . . 25
- Transfert du patient à la civière . . . 25
- Rouler la civière . . . 25
- Réglage de la hauteur de la civière avec deux opérateurs . . . 26
- Ajuster la hauteur d'une civière vide avec un opérateur . . . 27
- Charger la civière dans un véhicule avec deux opérateurs . . . 28
- Charger une civière vide dans un véhicule avec un opérateur . . . 29
- Décharger la civière d'un véhicule avec deux opérateurs . . . 30
- Décharger une civière vide depuis un véhicule avec un opérateur . . . 31
- Recours à des aides supplémentaires . . . 32

Caractéristiques de la civière . . . 33
- Utilisation des sangles de retenue . . . 33
- Utilisation de la rallonge de ceinture de retenue . . . 35
- Fixer le système de sangles de retenue pour nourrisson Pedi-Mate® en option . . . 36
- Utilisation des ridelles . . . 38
- Utilisation du dossier . . . 38

Table des matières

Caractéristiques de la civière (Suite)
Utilisation de la section de tête rétractable . . . 39
Réglage du repose-jambes . . . 40
Réglage du relève-jambes à plicature fourni en option . . . 41
Utilisation des blocages de roue (en option) . . . 42
Installation du compartiment de rangement côté tête en option . . . 43
Installation de la poche de rangement du dossier en option . . . 44
Utilisation du crochet à équipement en option . . . 45
Fonctionnement de la potence IV 2 sections . . . 46
Fonctionnement de la potence IV 3 sections . . . 47
Entretien préventif . . . 48
Liste de vérification . . . 48
Inspection régulière et ajustements . . . 49
Rapport d'entretien . . . 51
Rapport de formation . . . 52
Nettoyage . . . 53
Lavage à pression . . . 53
Fréquence du nettoyage . . . 53
Produits de nettoyage . . . 53
Élimination des taches de composés iodés . . . 54
Liste de référence rapide des pièces de rechange . . . 55
Information relative au service . . . 57
Réglage du dossier pneumatique . . . 57
Réglage de la force de blocage des roues . . . 58
Montant de retenue de la civière . . . 58
Remplacement de la section tête . . . 59
Remplacement du cylindre à gaz du dispositif Fowler . . . 59
Interne, Remplacement du tube interne . . . 60
Externe, remplacement du tube interne . . . 61
Externe, remplacement du tube externe . . . 62
Remplacement du tube interne, externe . . . 63
Montage des ridelles . . . 63
Base Assembly . . . 64
Wheel Assembly - 6060-002-010 . . . 68
Cot Retaining Post, Right - 6085-033-000 . . . 69
Optional Dual Cot Retaining Post - 6085-034-000 . . . 70
Inner Leg Assembly - 6085-001-017 . . . 71
Outer Lift Tube Assembly, Litter Pivot, Right . . . 72
Outer Lift Tube Assembly, Litter Pivot, Left . . . 73
Litter Base Assembly . . . 74
Cot Assembly . . . 75
Lock Bar Assembly - 6085-001-013 . . . 79
Outer Rail, Right Assembly . . . 80
Outer Rail, Left Assembly . . . 81

Table des matières

Assembly Drawings (Continued)
Foot End Assembly, Left 82
Optional Foot End Assembly, Right 84
Retractable Head Section 86
Head Section Assembly, 6085-001-037 87
Head Section Lock Assembly - 6500-001-026 89
Left Hand Release Handle 90
Optional Right Hand Release Handle 92
Siderail Assembly - 6082-026-010 94
Slide Housing Assembly, Left 95
Slide Housing Assembly, Right 96
Fowler Assembly 97
Trend - 6085-031-000 98
Optional Gatch - 6085-032-000 99
Optional Gatch Assembly 100
Optional Gatch Support Assembly 103
Optional Two-Stage I.V. Pole Assembly, Right - 6500-210-000 104
Optional Three-Stage I.V. Pole Assembly, Right - 6500-215-000 104
Optional Two-Stage I.V. Pole Assembly, Left - 6500-211-000 105
Optional Three-Stage I.V. Pole Assembly, Left - 6500-216-000 105
Optional Two-Stage I.V. Pole Assembly, Dual - 6500-212-000 106
Optional Three-Stage I.V. Pole Assembly, Dual - 6500-217-000 106
Optional Oxygen Bottle Holder - 6500-140-000 107
Optional Equipment Hook - 6500-147-000 108
Optional Backrest Storage Pouch - 6500-130-000 109
Optional Fowler Oxygen Bottle - 6500-141-000 110
Optional Head Extension - 6100-044-000 111

INTRODUCTION

Ce manuel a pour but d'aider l'opérateur à utiliser et à faire l'entretien de la civière d'ambulance Performance-PRO™ XT. Prendre connaissance de ce manuel avant d'utiliser l'équipement ou d'effectuer un entretien quelconque du Performance-PRO™ XT.

Remarque

- Ce manuel doit être considéré comme une partie permanente de la civière et doit l'accompagner même en cas de vente éventuelle de la civière.
- Stryker cherche continuellement à améliorer la conception et la qualité de ses produits. Il est donc possible qu'il existe des différences mineures entre la civière et ce manuel, bien que ce dernier contienne les informations produit les plus récentes à sa date de publication. Pour toute question, contacter le service à la clientèle ou le support technique de Stryker au (800) 327-0770 ou (269) 324-6500.

CARACTÉRISTIQUES TECHNIQUES

Charge maximum admissible		700 livres	317,5 kg
Degré d'articulation du dossier et d'élévation de la position de choc		2° à 73° / +15°	
Longueur totale/longueur/largeur minimum		81 po / 64 po / 23 po	205,7 cm / 162,6 cm / 58,4 cm
Hauteur[1]	Position 1	13,8 po	35,1 cm
	Position 2	22 po	55,9 cm
	Position 3	25,8 po	65,5 cm
	Position 4	28,1 po	71,4 cm
	Position 5	31,9 po	81 cm
	Position 6	34,6 po	87,9 cm
	Position 7 (LOW)	37,3 po	94,7 cm
	Position 8 (MID)	40 po	101,6 cm
	Position 9 (HIGH)	42,2 po	107,2 cm
Poids[2]		89 lbs	40,37 kg
Diamètre/largeur des roulettes		6 po / 2 po	15,2 cm / 5,1 cm
Nombre minimum d'opérateurs nécessaires pour le chargement/ déchargement d'une civière occupée		2	
Nombre minimum d'opérateurs nécessaires pour le chargement/ déchargement d'une civière non occupée		1	
Systèmes de fixation recommandés		Modèle 6370 ou 6377 Monté au sol Modèle 6371 Monté au mur	
Hauteur maximale de chargement[3]		Jusqu'à 34 po	Jusqu'à 86,4 cm
Roulante ?		Oui	
Blocage pour une seule roue / deux roues		En option	

[1] Hauteur mesurée depuis la partie inférieure du matelas au niveau de la section du siège jusqu'au sol.

[2] La civière est pesée sans le matelas ni le mécanisme de retenue.

[3] La hauteur des roues de chargement peut être réglée entre 69,2 cm et 86,4 cm.

Stryker se réserve le droit de modifier ces caractéristiques sans préavis.

La Performance-PRO™ XT est conçue pour se conformer aux spécifications fédérales pour ambulances Star-of-Life (norme KKK-A-1822).

La Performance-PRO™ XT est compatible avec les systèmes de fixation de civière d'autres fabricants.

Brevets en instance.

La combinaison des couleurs jaune et noir est une marque déposée de Stryker Corporation.

Retour à la table des matières

RENSEIGNEMENTS DE CONTACT

Communiquer avec le service à la clientèle ou le support technique de Stryker au (800) 327-0770 ou au (269) 324-6500.

Stryker Medical
3800 E. Centre Avenue
Portage, MI 49002
États-Unis

Avoir en main le numéro de série du produit (consulter la Figure 1) Stryker avant d'appeler le service à la clientèle ou le support technique de Stryker. Inclure le numéro de série dans toutes les communications écrites.

NUMÉRO DE SÉRIE

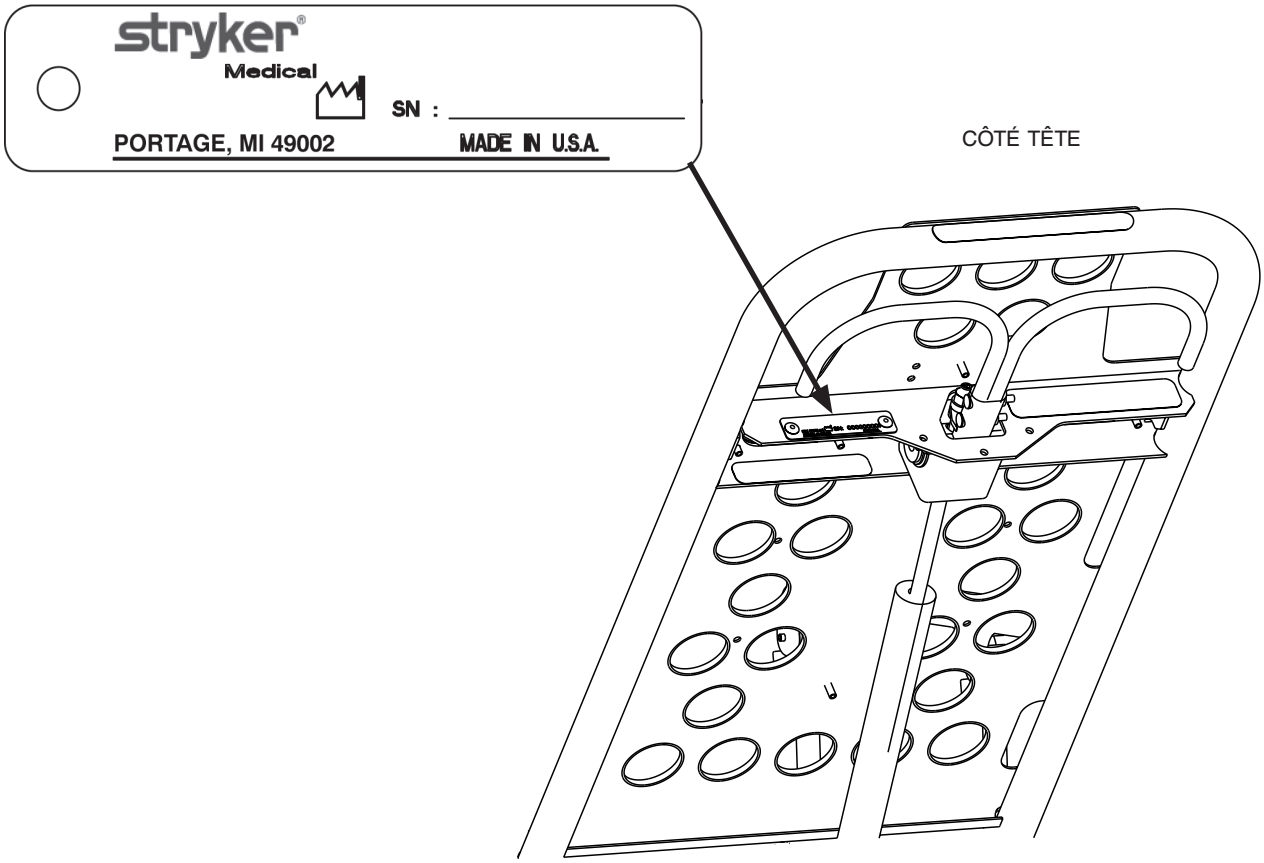

Figure 1 - Numéro de série

Retour à la table des matières

DÉFINITION DE « AVERTISSEMENT », « MISE EN GARDE » ET « REMARQUE »

Les rubriques AVERTISSEMENT, MISE EN GARDE et REMARQUE sont particulièrement importantes et doivent faire l'objet d'une lecture attentive.

⚠ AVERTISSEMENT

Avertit le lecteur des précautions à prendre afin d'éviter une situation présentant un risque potentiel de décès ou de blessure grave. Peut également attirer l'attention sur l'existence potentielle d'effets indésirables graves ou de risques d'accident.

⚠ MISE EN GARDE

Avertit le lecteur des mesures à prendre afin d'éviter une situation potentiellement dangereuse susceptible de causer des blessures mineures ou modérées à l'utilisateur ou au patient ou d'endommager l'équipement ou d'autres biens. Couvre notamment les précautions à prendre afin d'assurer l'utilisation sécuritaire et efficace de l'équipement et d'éviter les dommages qui pourraient découler de son usage ou de son mésusage.

Remarque

Il s'agit de renseignements spécifiques destinées à faciliter l'entretien ou à clarifier des instructions importantes.

Retour à la table des matières

Symboles

Avertissement, consulter la documentation d’accompagnement

Point de pincement possible

Symbole de charge maximum admissible

Retour à la table des matières

Stryker EMS, une division de Stryker Corporation, offre deux options de garantie distinctes aux États-Unis :

Un (1) an - pièces et main-d'œuvre. Au titre de cette option, Stryker EMS garantit à l'acheteur initial que ses produits seront exempts de toute non-conformité de fabrication affectant la performance du produit et la satisfaction du client, pendant une période d'un (1) an après la date de livraison. La seule obligation de Stryker dans le cadre de cette garantie se limite expressément à la fourniture de pièces de rechange et de main-d'œuvre ou, à sa seule discrétion, au remplacement de tout produit qui, selon Stryker, est jugé défectueux.

Deux (2) ans - pièces. Au titre de cette option, Stryker EMS garantit à l'acheteur initial que les éléments non consommables de ses produits seront exempts de toute non-conformité de fabrication affectant la performance du produit et la satisfaction du client, pendant une période de deux (2) ans après la date de livraison. La seule obligation de Stryker dans le cadre de cette garantie se limite expressément à la fourniture de pièces de rechange et de main-d'œuvre ou, à sa seule discrétion, au remplacement de tout produit qui, selon Stryker, est jugé défectueux. Les éléments consommables, c'est-à-dire les matelas, dispositifs de retenue, supports de perfusion, filets de rangement, poches de rangement, sangles O2 et autres composants souples, ont une garantie limitée d'un (1) an avec cette option.

Sous l'une ou l'autre option de garantie, les produits Stryker EMS sont conçus pour une durée de vie utile prévue de 7 ans dans des conditions d'utilisation normale, et avec un entretien périodique adapté tel que décrit dans le manuel d'entretien de chaque dispositif. Stryker garantit à l'acheteur initial que les soudures de ses produits EMS seront exemptes de défauts structurels pendant la durée de vie utile prévue de 7 ans du produit EMS aussi longtemps que l'acheteur initial sera en possession du produit. L'acheteur d'origine obtiendra également une garantie limitée de trois (3) ans sur les composants du cadre en X.

À la demande de Stryker, tout produit ou pièce faisant l'objet d'une demande de règlement de garantie de la part d'un acheteur initial doit être retourné en port payé à l'usine de Stryker.

Tout usage incorrect ou modification ou réparation effectuée par un fournisseur de services non agréé qui, de l'avis de Stryker, affecte négativement le produit, annule la présente garantie. Toute réparation de produits Stryker effectuée avec des pièces non fournies ou non agréées par Stryker annule cette garantie. Aucun employé ou représentant de Stryker n'est autorisé à modifier la présente garantie de quelque manière que ce soit.

Cette déclaration constitue l'intégralité de la garantie offerte par Stryker EMS relativement au matériel susmentionné. STRYKER NE FAIT AUCUNE AUTRE GARANTIE OU DÉCLARATION EXPRESSE OU IMPLICITE, SAUF DISPOSITIONS CONTRAIRES CI-APRÈS. AUCUNE GARANTIE N'EST FAITE QUANT À LA QUALITÉ MARCHANDE OU À L'ADAPTATION À UN USAGE PARTICULIER. EN AUCUN CAS STRYKER NE PEUT ÊTRE TENUE RESPONSABLE, AU TITRE DES PRÉSENTES, DE TOUT DOMMAGE ACCESSOIRE OU INDIRECT RÉSULTANT DE, OU LIÉ DE TOUTE AUTRE MANIÈRE À LA VENTE OU À L'UTILISATION D'UN TEL ÉQUIPEMENT.

Retour à la table des matières

RÉGLEMENTATION DE STRYKER EMS RELATIVE AUX RENVOIS

Les civières, les chaises-civières, les chaises d'évacuation, les dispositifs de fixation de civière et les accessoires de rechange peuvent être renvoyés dans les 180 jours après leur réception s'ils satisfont aux critères suivants :

Avant 30 jours

- Garantie de remboursement sous 30 jours en vigueur
- Tous les frais sont à la charge de Stryker EMS
- Le renvoi d'articles modifiés ne sera pas autorisé

Avant 90 jours

- Le produit doit être **non utilisé, non endommagé** et dans son emballage d'origine
- L'acheteur est responsable de frais de restockage de 10 %

Avant 180 jours

- Le produit doit être **non utilisé, non endommagé** et dans son emballage d'origine
- L'acheteur est responsable de frais de restockage de 25 %

AUTORISATION DE RENVOI

Le renvoi de produits ne peut pas être effectué sans l'accord du service à la clientèle de Stryker. Le numéro d'autorisation qui sera fourni doit être inscrit sur le produit renvoyé. Stryker se réserve le droit de facturer des frais d'expédition et de restockage pour les articles renvoyés.
LES ARTICLES SPÉCIAUX, MODIFIÉS OU N'ÉTANT PLUS SUIVIS NE PEUVENT PAS FAIRE L'OBJET D'UN RENVOI.

PRODUITS ENDOMMAGÉS

La réglementation ICC (Interstate Commerce Commission) exige que les demandes de règlement relatives aux produits endommagés soient remises au transporteur dans les quinze (15) jours suivant la réception de la marchandise. NE PAS ACCEPTER DE LIVRAISONS ENDOMMAGÉES À MOINS QUE LESDITS DOMMAGES NE SOIENT SIGNALÉS SUR LE BORDEREAU DE LIVRAISON AU MOMENT DE LA RÉCEPTION. Sur réception de la notification, Stryker soumettra une réclamation au transporteur approprié pour les dommages encourus. Le montant de la demande de règlement sera limité au coût de remplacement réel. Si cette information n'est pas reçue par Stryker dans les quinze (15) jours suivant la livraison du produit, ou que les dommages ne sont pas signalés sur le bordereau de livraison au moment de la réception, le client reste redevable du paiement intégral de la facture d'origine.
Les demandes de règlement pour livraison incomplète doivent être déposées dans les trente (30) jours suivant la date de la facture.

CLAUSE DE GARANTIE INTERNATIONALE

La présente garantie reflète les dispositions en vigueur aux États-Unis. Hors des États-Unis, la garantie peut différer selon le pays. Contacter le représentant Stryker Medical local pour obtenir plus d'informations.

INFORMATIONS SUR LES BREVETS

Les produits Stryker sont couverts par un ou plusieurs des brevets suivants :

États-Unis	5,575,026	6,276,010	6,648,343	6,908,133	6,796,757
	5,537,700	6,125,485	6,735,794	7,100,224	7,398,571
	D527,103				

Autres brevets en instance

Retour à la table des matières

Résumé des précautions de sécurité

Se conformer à cette liste de précautions de sécurité lors de l'utilisation ou de l'entretien de cet appareil. Ces précautions reviennent tout au long du manuel, chaque fois qu'elles sont pertinentes. Lire attentivement cette liste avant d'utiliser le matériel ou d'effectuer toute intervention d'entretien ou de réparation.

⚠ AVERTISSEMENT

- L'utilisation incorrecte de la civière d'ambulance peut porter atteinte à la sécurité du patient ou de l'opérateur. N'utiliser la civière que de la manière décrite dans ce manuel.
- Ne pas modifier la civière Performance-PRO™ XT ni aucun de ces composants. Toute modification risque d'entraîner un fonctionnement imprévisible susceptible de porter atteinte à la sécurité du patient ou de l'opérateur. La modification de cet appareil annulera sa garantie (consulter la page 10).
- Il appartient à l'opérateur de la civière de s'assurer que la civière utilisée dans le dispositif de fixation de civière Stryker répond aux spécifications d'installation décrites à la page 18. La sécurité du patient ou de l'opérateur peut être menacée si une civière d'ambulance non compatible est utilisée dans le dispositif de fixation de civière Stryker.
- Faire installer le crochet de sécurité du véhicule par un mécanicien agréé. Si l'installation du crochet de sécurité est mal faite, la sécurité du patient ou de l'opérateur peut être menacée et/ou la civière peut être endommagée.
- S'il n'est pas installé, la sécurité du patient ou de l'opérateur peut être mise en jeu. Installer et utiliser le crochet de sécurité de la manière décrite à la page 20.
- La face du crochet de sécurité qui engage la barre de sécurité devrait se trouver à au moins 9,5 cm du rebord antérieur du seuil de porte. Après l'installation, vérifier que les pieds de la civière se verrouillent en position de chargement sans toucher le pare-chocs de l'ambulance.
- Pour éviter des risques corporels, vérifier que la barre de sécurité a engagé le crochet de sécurité avant de retirer la civière du compartiment patient.
- Laisser au moins 1,6 cm d'espace entre le pare-chocs de l'ambulance et la civière pour désengager la barre de sécurité lors du déchargement de la civière hors de l'ambulance. S'assurer que les pieds de la civière se verrouillent en position de chargement avant de désengager la barre de sécurité du crochet. Ne pas verrouiller correctement la civière en place pourrait porter atteinte à la sécurité du patient ou de l'opérateur et/ou endommager la civière.
- Avant de mettre la civière en service, s'assurer que la hauteur de chargement de la civière est réglée pour le véhicule.
- Toujours utiliser toutes les sangles de retenue pour maintenir le patient sur la civière. Un patient non maintenu risque de tomber de la civière et de se blesser.
- Ne pas attacher les sangles de retenue à la base ou aux tubes transversaux car une fixation inadéquate risquerait d'endommager la civière et de porter atteinte à la sécurité du patient ou de l'opérateur.
- Pour éviter la libération accidentelle du Pedi-Mate® et une atteinte possible à la sécurité du nourrisson, s'assurer que la boucle se trouve à l'écart de toute obstruction sur la civière ou les accessoires.
- Ne jamais utiliser le blocage de roue (en option) lorsqu'un patient se trouve sur la civière. Si la civière est déplacée alors que les blocages de roue sont activés, elle risque de se renverser et de blesser le patient ou l'opérateur et/ou d'être endommagée.
- Ne jamais laisser un patient sur la civière sans surveillance, sous risque de porter atteinte à sa sécurité. Tenir fermement la civière lorsqu'elle est occupée par un patient.
- Ne jamais installer ni utiliser un blocage de roue sur une civière dont les roues sont trop usées. L'installation ou l'utilisation de blocages de roue sur des roues de moins de 15 cm de diamètre peut entraver la capacité de retenue du blocage de roue, mettant en jeu la sécurité du patient ou de l'opérateur et/ou entraînant des dommages à la civière ou à d'autres équipements.
- Les ridelles n'ont pas pour but de servir de dispositif de retenue du patient. Consulter la page 33 pour l'utilisation appropriée des sangles de retenue. Si les ridelles ne sont pas correctement utilisées, la sécurité du patient peut être mise en jeu.
- Lorsque le compartiment de rangement côté tête (en option) est utilisé, s'assurer qu'il ne nuit pas au fonctionnement de la section de tête rétractable, de la barre de sécurité ou du crochet de sécurité sous risque de porter atteinte à la sécurité du patient ou de l'opérateur.
- Lorsque la poche de rangement du dossier en option est utilisée, veiller à ce qu'elle ne nuise pas au bon fonctionnement de la barre de sécurité et du crochet de sécurité sous risque de porter atteinte à la sécurité du patient ou de l'opérateur.

Retour à la table des matières

AVERTISSEMENT (SUITE)

- Ne pas laisser d'aides non formés aider à utiliser la civière d'ambulance. Des techniciens ou aides non formés peuvent porter atteinte à la sécurité du patient ou à la leur.
- Veiller à bien positionner les mains sur les poignées d'appui. Garder les mains à l'écart des pivots rouges de la barre de sécurité lors du chargement et du déchargement de la civière.
- Les procédures de chargement/déchargement ne doivent être effectuées par une seule personne que lorsque la civière est vide. Pour le chargement/déchargement d'un patient, toujours employer au moins deux personnes sous risque de porter atteinte à la sécurité du patient ou de l'opérateur.
- Ne pas tirer ni soulever la barre de sécurité lors du déchargement de la civière sous risque d'endommager la barre de sécurité et de porter atteinte à la sécurité du patient ou de l'opérateur.
- S'assurer que le train roulant est engagé et verrouillé avant de retirer les roues de chargement du plancher du compartiment patient du véhicule. Un train roulant déverrouillé ne supportera pas la civière et pourrait porter atteinte à la sécurité du patient et de l'opérateur.
- Agripper la civière inadéquatement peut entraîner des blessures. Conserver les mains, les doigts et les pieds à l'écart des pièces mobiles. Exercer une prudence extrême lorsque vous placez vos mains et pieds près des tubes de la base pour soulever et abaisser la civière afin d'éviter tout risque de blessure.
- Lors de l'utilisation de la poignée de dégagement latérale, garder les mains loin de la poignée de dégagement côté pied afin d'éviter tout risque de blessure.
- Pour éviter des risques corporels, toujours vérifier que la section tête est verrouillée en place avant d'utiliser la civière.
- Lorsqu'un dispositif de fixation de civière standard est utilisé, ne pas essayer de charger la civière dans le compartiment patient si la section tête est repliée. Ceci risquerait de renverser la civière ou de l'empêcher de s'engager correctement dans le dispositif de fixation, ce qui peut porter atteinte à la sécurité du patient ou de l'opérateur et/ou endommager la civière.
- Si la civière est abaissée à sa position la plus basse (position 1), retirer le pied du tube de base au risque de se blesser.
- Utiliser l'équipement de protection individuelle adapté (lunettes, respirateur, etc.) pour éviter le risque d'inhaler des micro-organismes contagieux. Il est recommandé d'utiliser un équipement de lavage à pression pour éliminer les contaminants collectés lors de l'utilisation de la civière.
- CERTAINS PRODUITS DE NETTOYAGE SONT CORROSIFS PAR NATURE ET SUSCEPTIBLES D'ENDOMMAGER LE PRODUIT SI LE MODE D'EMPLOI N'EST PAS RESPECTÉ. Si de tels produits sont utilisés pour nettoyer l'équipement Stryker en contact avec le patient, s'assurer que la civière est rincée à l'eau propre et complètement séchée après le nettoyage. Un rinçage et/ou séchage incomplets de la civière laissent sur sa surface un résidu corrosif qui peut entraîner l'usure prématurée de composants critiques.
- Ne pas correctement laver ou jeter le matelas ou d'autres composants contaminés de la civière augmente les risques d'exposition à des pathogènes à diffusion hématogène et peut porter atteinte à la sécurité du patient ou de l'opérateur.

MISE EN GARDE

- Régler la limite de hauteur de la civière à la hauteur de butée adaptée avant de l'utiliser.
- Le crochet de sécurité doit être installé par un mécanicien agréé habitué à l'agencement des ambulances. Consulter le fabricant du véhicule avant d'installer le crochet de sécurité et s'assurer que son installation n'endommage pas ou ne nuise pas à la tuyauterie de freinage, aux tubes à oxygène, à la tuyauterie de carburant, au réservoir à essence ou aux fils électriques du véhicule.
- S'assurer que les sangles de retenue ne sont pas emmêlées dans le cadre de la base lors de l'élévation et de l'abaissement de la civière.
- Les blocages de roue ne servent qu'à éviter qu'une civière sans surveillance ne roule. Le blocage de roue pourrait ne pas offrir une résistance suffisante pour n'importe quelle surface ou n'importe quelle charge.
- Le dispositif de fixation de la civière est configuré pour une civière à cadre en X. S'il a été configuré pour une civière au cadre en H, régler le montant de retenue de la civière pour qu'il loge le dispositif de fixation.
- Ne pas entreposer d'objets sous le matelas de la civière sous risque de nuire à son bon fonctionnement.
- Le poids de l'équipement dans le compartiment de rangement côté tête (le cas échéant) ne doit pas dépasser 18 kilos.

Retour à la table des matières

⚠ MISE EN GARDE (SUITE)

- Le poids de l'équipement dans la poche de rangement du dossier (le cas échéant) ne doit pas dépasser 9 kilos.
- Pour éviter d'endommager le crochet à équipement facultatif, le poids des accessoires ou du matériel ne doit pas dépasser 9 kilos.
- Pour éviter d'endommager la potence IV, le poids des poches de perfusion ou du matériel ne doit pas dépasser 18 kilos.
- Ne pas laisser le train roulant retomber sans surveillance lors du retrait de la civière du véhicule. Une telle manœuvre répétée cause une usure prématurée ou des dommages à la civière.
- Lors du nettoyage de l'appareil :
  - NE PAS NETTOYER LA CIVIÈRE À LA VAPEUR OU AUX ULTRASONS.
  - La température maximum de l'eau ne doit pas dépasser 82 ˚C/180 ˚F.
  - La température maximum de l'air de séchage (systèmes de lavage de chariots) ne doit pas dépasser 116 ˚C/240 ˚F.
  - La pression maximum de l'eau ne doit pas dépasser 1 500 psi/130,5 bars. Si l'on utilise un jet à main pour laver la civière, tenir le bec sous pression à un minimum de 61 cm de la civière.
  - Sécher les roulettes et les points d'interface avec une serviette.
  - Le non-respect des directives ci-dessus peut invalider tout ou partie de la garantie.

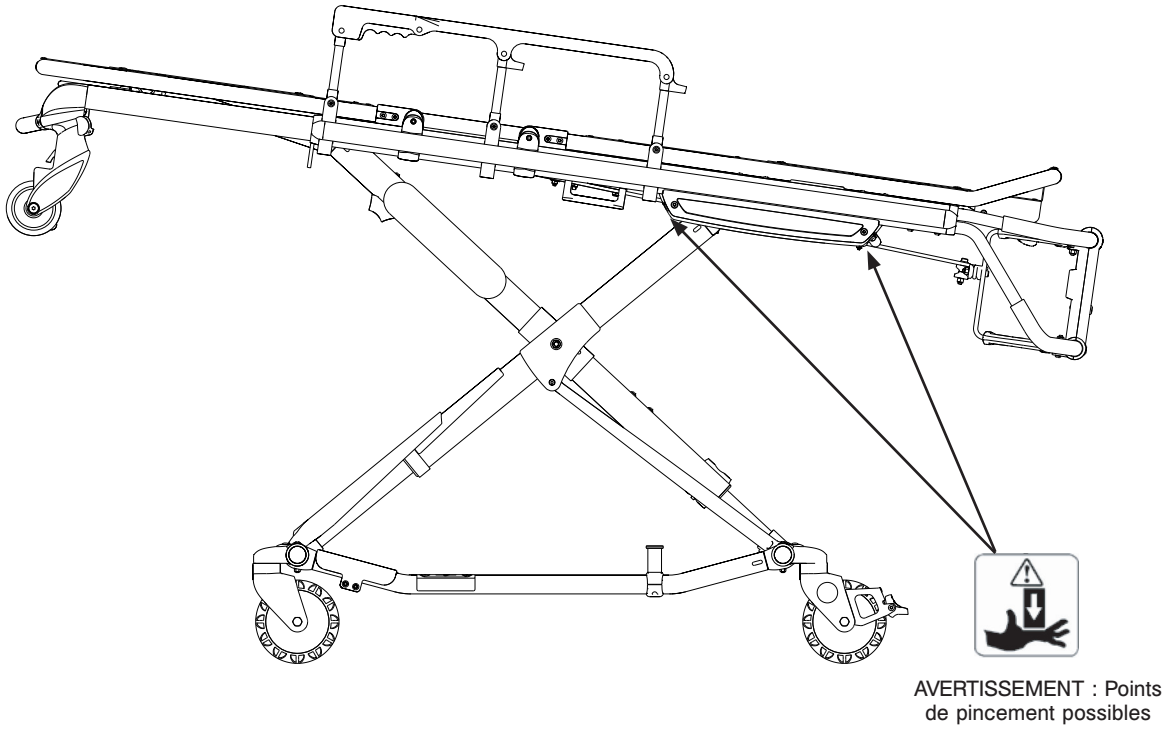

Figure 2 - Points de pincement possibles

Retour à la table des matières

S’assurer que tous les matériaux d’expédition et d’emballage ont été retirés des produits avant l’utilisation.

Déballer les cartons et s’assurer que tous les articles fonctionnent correctement. Il est important que la civière fonctionne correctement avant sa mise en service. Demander à un technicien qualifié d’utiliser la liste suivante et le mode d’emploi pour vérifier la civière avant sa mise en service. Consulter la Figure 3 à la page 16 pour l’identification de tous les composants de la civière.

Avant de mettre en service la civière Performance-PRO™ XT, inspecter les composants suivants :

- Tous les dispositifs de fixation sont bien en place
- Toutes les soudures sont intactes, ni fissurées ni rompues
- Aucune tubulure ou tôle n’est tordue ou cassée
- Pas de débris dans les roues
- Toutes les roues sont solides et le roulement et le pivotement s’effectuent correctement
- Les ridelles coulissent et se verrouillent correctement
- Le dossier fonctionne correctement
- Les accessoires facultatifs sont intacts et fonctionnent correctement
- Le loquet de positionnement de la hauteur fonctionne correctement
- La civière se fixe solidement à chacune des positions de hauteur (consulter la page 24)
- Le train roulant se replie correctement
- La section de tête rétractable fonctionne correctement
- La barre de sécurité fonctionne correctement
- Le repose-jambes fonctionne correctement
- Pas de déchirures ni de fissures dans le revêtement du matelas
- Les sangles de retenue sont intactes et fonctionnent correctement
- Le(s) blocage(s) de roue (équipement en option) fonctionnent correctement
- Le crochet de sécurité du véhicule engage correctement la barre de sécurité afin que la civière puisse être chargée et déchargée correctement du véhicule (consulter la page 20)
- Le dispositif de fixation de civière approuvé (modèle Stryker 6370/6377/6378/6379 ou dispositif de fixation 6371 – non compris) est installé dans le véhicule (consulter la page 17)
- Ajuster la hauteur de chargement de la civière (consulter la page 23)

Le compartiment patient de l’ambulance dans laquelle la civière sera utilisée doit avoir :

- Un bord arrière lisse pour le chargement de la civière.
- Un plancher de niveau dont les dimensions sont suffisantes pour la civière pliée.
- Modèle Stryker 6370/6377/6378/6379 ou système de fixation 6371 (non compris).
- Hauteur de chargement maximale de 86,4 cm.
- Vérifier que l’espace est suffisant pour installer le crochet de sécurité.

Remarque

Des éléments desserrés ou des débris sur le plancher du compartiment patient pourraient nuire au fonctionnement du crochet de sécurité et du dispositif de fixation de la civière. Garder le plancher du compartiment patient dégagé.

Au besoin, modifier le véhicule pour y installer la civière. Ne pas modifier la civière.

⚠ AVERTISSEMENT

- L’utilisation incorrecte de la civière d’ambulance peut porter atteinte à la sécurité du patient ou de l’opérateur. N’utiliser la civière que de la manière décrite dans ce manuel.
- Ne pas modifier la civière Performance-PRO™ XT ni aucun de ces composants. Toute modification risque d’entraîner un fonctionnement imprévisible susceptible de porter atteinte à la sécurité du patient ou de l’opérateur. La modification de cet appareil annulera sa garantie (consulter la page 10).

Retour à la table des matières

Identification des composants

CÔTÉ TÊTE

Dossier

Poignée de réglage du dossier

Libération de ridelle

Ridelle

Trend (déclive)

Poignée de dégagement du repose-jambes

Section de tête rétractable

Libération de la section tête

Repose-jambes

Poignée de dégagement latérale

Réglage de la hauteur du chargement

Barre de sécurité

Roues de chargement

Poignée de dégagement du repose-jambes

Montant de retenue de la civière

Roues de transport

Figure 3 - Composants de la civière

Relève-jambes à plicature en option

Figure 4 - Civière avec relève-jambes à plicature en option

Crochet de sécurité en J
Numéro de pièce Stryker
6092-036-018

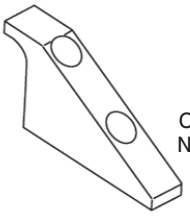

Crochet de sécurité long
Numéro de pièce Stryker
6060-036-018

Crochet de sécurité court
Numéro de pièce Stryker
6060-036-017

Retour à la table des matières

Installation du dispositif de fixation de civière

Les dispositifs de fixation de civière Stryker sont conçus pour n'être compatibles qu'avec les civières conformes aux spécifications d'installation décrites aux Figures 5 et 6 de la page 18.

AVERTISSEMENT

Il incombe à l'opérateur de la civière de s'assurer que la civière utilisée dans le dispositif de fixation de civière Stryker répond aux spécifications d'installation décrites à la page 18. La sécurité du patient ou de l'opérateur peut être menacée si une civière d'ambulance non compatible est utilisée dans le dispositif de fixation de civière Stryker.

Remarque

Il peut être nécessaire de régler l'ancrage sur rail pour compenser un changement éventuel de la position du montant de retenue en fonction du fabricant et du numéro de modèle de la civière d'ambulance.

Pour de plus amples détails et instructions d'utilisation des systèmes de fixation de la civière Stryker, consulter le guide d'utilisation et d'entretien du dispositif de fixation de la civière d'ambulance (numéro de pièce 6370-090-010).

Retour à la table des matières

SPÉCIFICATIONS D'INSTALLATION

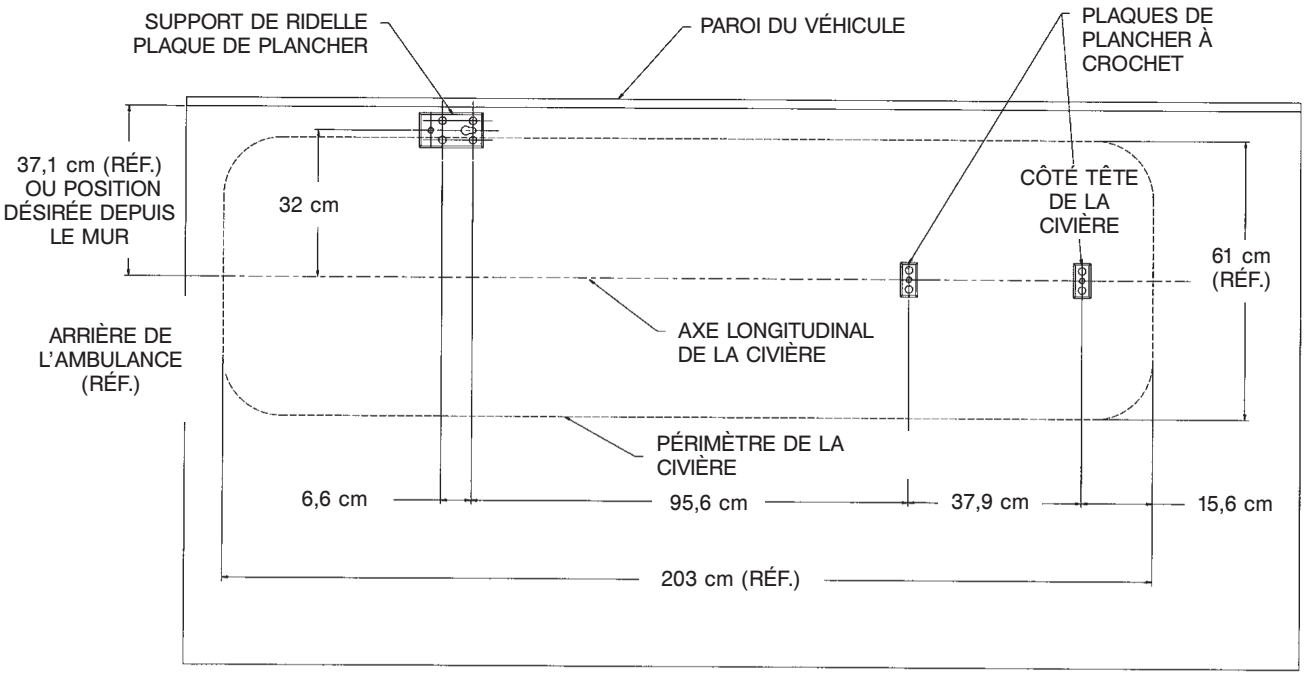

Figure 5 - Spécifications d'installation - Dispositif de fixation monté au sol

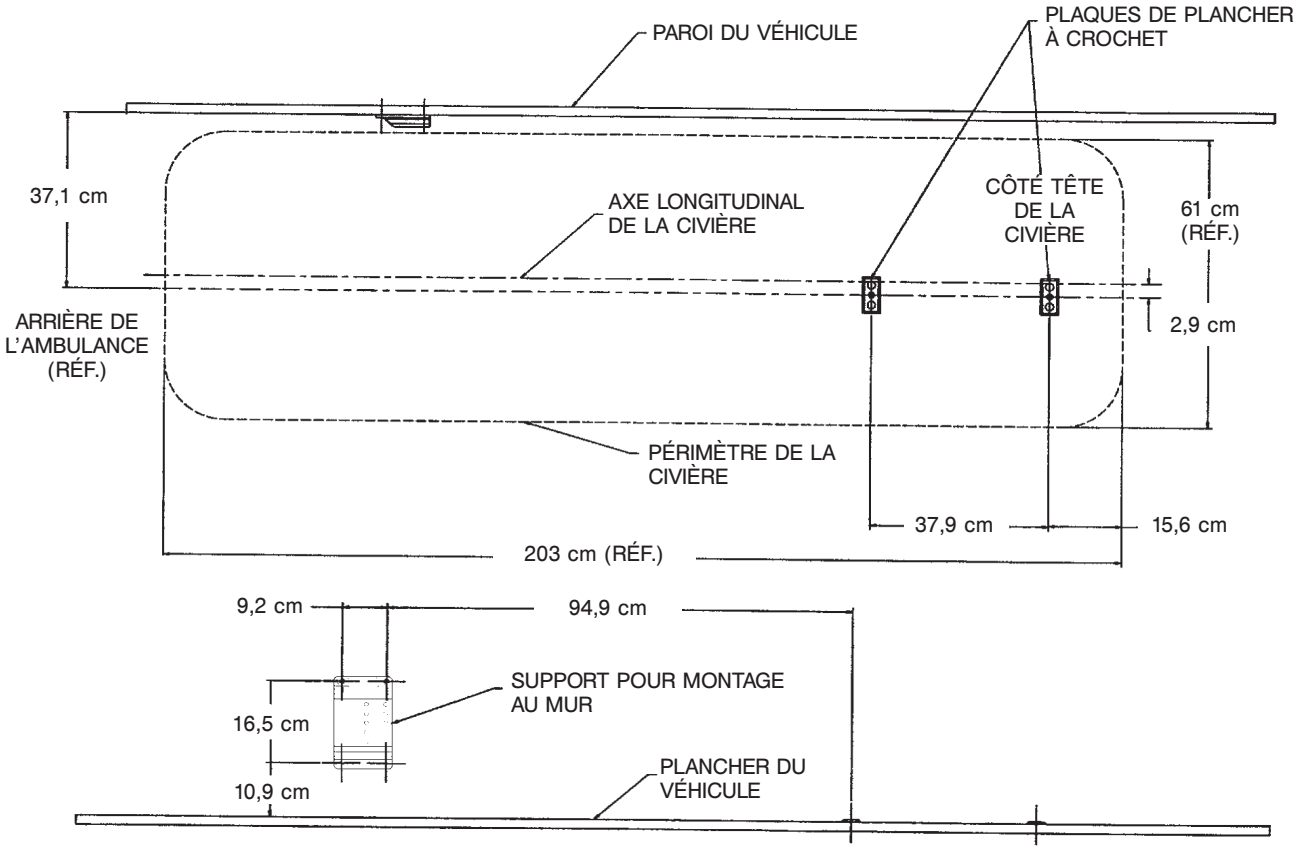

Figure 6 - Spécifications d'installation - Dispositif de fixation monté au mur

Retour à la table des matières

Sélection du crochet de sécurité du véhicule

Le crochet de sécurité du véhicule est un dispositif livré avec la civière. La barre de sécurité de la civière et le crochet de sécurité du véhicule empêchent que la civière ne soit retirée du véhicule accidentellement et offrent à l'opérateur une assurance accrue lors du chargement et du déchargement. Le crochet de sécurité est compatible et offre un fonctionnement idéal lors du chargement et du déchargement de la civière d'un véhicule conforme à la réglementation fédérale KKK-A-1822.

Stryker offre trois différents types de crochets de sécurité (consulter la Figure 7) commandés et expédiés avec la civière de votre ambulance. Ces différents types de crochets de sécurité comblent les besoins des diverses configurations de véhicules d'urgence, en particulier au niveau de la longueur et de l'emplacement de la structure support de plancher de l'arrière du véhicule.

Il faut tenir compte de l'information suivante lors de la sélection du crochet de sécurité approprié à la configuration de votre véhicule :

- Déterminer l'endroit où la structure support de plancher offre un espace suffisant pour fixer le crochet de sécurité.
- S'assurer que le crochet de sécurité peut être solidement fixé à l'arrière du véhicule tout en offrant un dégagement adéquat au niveau du pare-chocs afin de permettre le chargement et le déchargement de la civière.
- Noter les différences de conception des véhicules. Chaque crochet de sécurité offre diverses options quant à l'emplacement de la fixation de façon à conserver une distance appropriée entre la face du crochet de sécurité et le rebord du seuil de porte.

À cause des différences de dimensions des véhicules et des divers emplacements de la structure support de plancher, chaque crochet de sécurité requiert un emplacement de fixation différent. Consulter Installation du crochet de sécurité du véhicule à la page 20 pour déterminer le positionnement adéquat du crochet de sécurité.

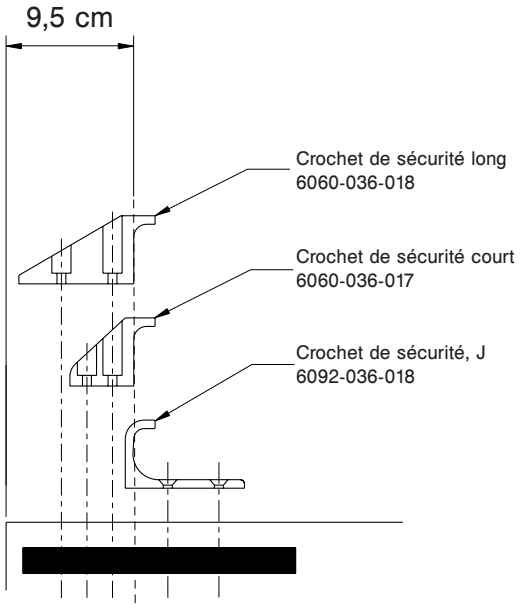

Figure 7 - Types de crochet de sécurité

Remarque

Lors du remplacement d'un crochet de sécurité existant par un crochet de style différent, ajuster l'endroit de la fixation de façon à ce que la face du crochet demeure à la position adéquate (consulter la Figure 7).

Retour à la table des matières

CONFIGURATION DU VÉHICULE

Selon la réglementation fédérale (référence KKK-A-1822), la hauteur du pare-chocs du véhicule devra être à égale distance de ±5 cm du plancher du véhicule au niveau du sol, lequel est défini comme la hauteur de la plateforme du véhicule (consulter la Figure 8a). La marche du pare-chocs doit avoir une profondeur minimum de 13 cm pour un maximum de 25 cm. Si la profondeur du pare-chocs est supérieure à 18 cm, il doit être repliable. L'installation du crochet de sécurité dans n'importe quelle ambulance conforme à cette spécification fédérale fournit un espace suffisant pour que la base de la civière s'abaisse en position complètement déployée (consulter la Figure 8b). La civière est compatible avec toutes les hauteurs de plateforme de véhicule (consulter la hauteur de chargement maximale pour la civière Performance-PRO™ XT à la page 6) pourvu que le véhicule comble les spécifications fédérales détaillées dans KKK-A-1822.

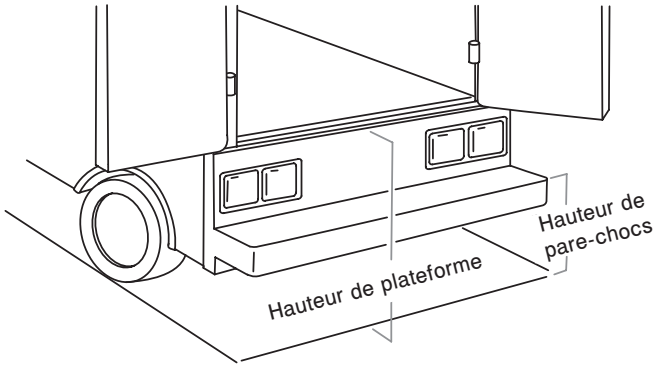

Figure 8a - Hauteur de la plateforme du véhicule

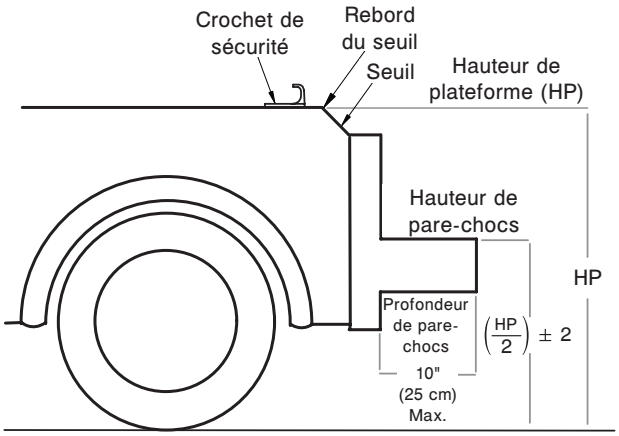

Figure 8b - Hauteur de la plateforme du véhicule

⚠ MISE EN GARDE

- Régler la limite de hauteur de la civière à la hauteur de butée adaptée avant de l'utiliser.
- Le crochet de sécurité doit être installé par un mécanicien agréé habitué à l'agencement des ambulances. Consulter le fabricant du véhicule avant d'installer le crochet de sécurité et s'assurer que son installation n'endommage pas ou ne nuise pas à la tuyauterie de freinage, aux tubes à oxygène, à la tuyauterie de carburant, au réservoir à essence ou aux fils électriques du véhicule.

MATÉRIEL NÉCESSAIRE POUR L'INSTALLATION DU CROCHET DE SÉCURITÉ (NON FOURNI)

(2) vis à chapeau à tête creuse de catégorie 5, 1/4 po-20*
(2) vis à chapeau à tête creuse plate de catégorie 5, 1/4 po-20*
(2) rondelles plates
(2) rondelles de blocage
(2) écrous 1/4 po-20

* La longueur des vis à 6 pans creux dépend de l'épaisseur du plancher du véhicule. Utiliser des vis suffisamment longues pour traverser complètement le plancher du compartiment patient, la rondelle et l'écrou d'au moins deux filets.

Retour à la table des matières

AVERTISSEMENT

- Faire installer le crochet de sécurité du véhicule par un mécanicien agréé. Si l'installation du crochet de sécurité est mal faite, la sécurité du patient ou de l'opérateur peut être menacée et/ou la civière peut être endommagée.
- S'il n'est pas installé, la sécurité du patient ou de l'opérateur peut être mise en jeu.
- La face du crochet de sécurité qui engage la barre de sécurité devrait se trouver à au moins 9,5 cm du rebord antérieur du seuil de porte. Après l'installation, vérifier que les pieds de la civière se verrouillent en position de chargement sans toucher le pare-chocs de l'ambulance.
- Pour éviter des risques corporels, vérifier que la barre de sécurité a engagé le crochet de sécurité avant de retirer la civière du compartiment patient.

Remarque

Stryker recommande que le mécanicien certifié planifie l'emplacement du crochet de sécurité à l'arrière du véhicule avant son installation.

Avant de poser le crochet de sécurité sur votre véhicule, vérifier le positionnement avant-arrière et d'un côté à l'autre lors du chargement et du déchargement de la civière pour vous assurer que le crochet de sécurité sera correctement posé. La barre de sécurité doit engager le crochet de sécurité chaque fois, sans égard à la position de la civière.

POSITIONNEMENT AVANT À ARRIÈRE DU CROCHET DE SÉCURITÉ

1. Choisir le crochet de sécurité approprié à la configuration de votre véhicule. Pour de plus amples détails sur les types de crochets de sécurité et leur positionnement, consulter la Figure 7 à la page 19.
2. Placer le crochet de sécurité à un minimum de 9,5 cm du rebord antérieur du seuil de porte (consulter la Figure 9).
3. S'assurer que le crochet de sécurité peut être solidement fixé à l'arrière du véhicule tout en offrant un dégagement adéquat au niveau du pare-chocs afin de permettre le chargement et le déchargement de la civière.
4. Consulter la section Positionnement du crochet de sécurité d'un côté à l'autre à la page 22 pour confirmer la disposition latérale.

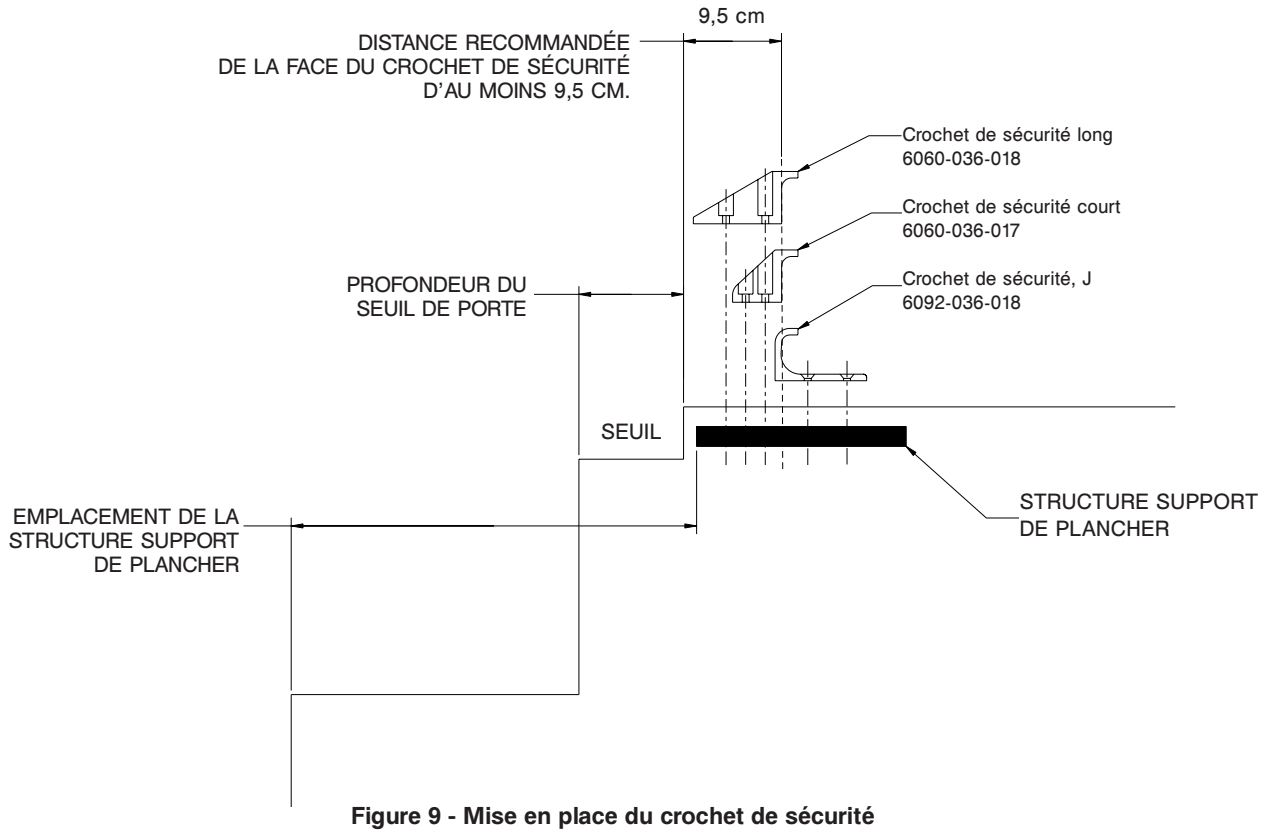

Figure 9 - Mise en place du crochet de sécurité

Retour à la table des matières

POSITIONNEMENT DU CROCHET DE SÉCURITÉ D'UN CÔTÉ À L'AUTRE

1. Retirer la civière du dispositif de fixation et la décharger hors du véhicule.
2. Lors du retrait de la civière, noter la position des roues de chargement et de la barre de sécurité.
3. Marquer le centre de la barre de sécurité sur le plancher du véhicule (consulter la Figure 10).
4. Vérifier que la position marquée à l'étape 3 soit l'endroit où la barre de sécurité engage le crochet de sécurité à chaque déchargement de la civière dans un éventail de positions (jusqu'au bout à gauche et jusqu'au bout à droite), peu importe la position de la civière.
   - Si la barre de sécurité de la civière n'engage pas le crochet de sécurité dans l'une ou l'autre de ces positions (gauche, centre ou droite), modifier le véhicule et non la civière ou le crochet de sécurité.
   - Si la barre de sécurité de la civière engage le crochet de sécurité chaque fois, poser le crochet.

POSE DU CROCHET DE SÉCURITÉ

1. Déterminer le crochet de sécurité approprié avant-arrière et d'un côté à l'autre afin que la barre de sécurité de la civière engage le crochet de sécurité chaque fois.
2. Perforer les trous pour les vis à 6 pans creux.
3. Fixer le crochet de sécurité sur le plancher du compartiment patient et veiller à ce que le crochet engage la barre de sécurité de la civière peu importe la façon dont la civière est déchargée du véhicule (consulter la Figure 11).

AVERTISSEMENT

Veiller à ce que le crochet de sécurité engage la barre de sécurité de la civière peu importe la façon dont la civière est déchargée pour ne pas risquer de blesser le patient et/ou l'opérateur ou d'endommager la civière.

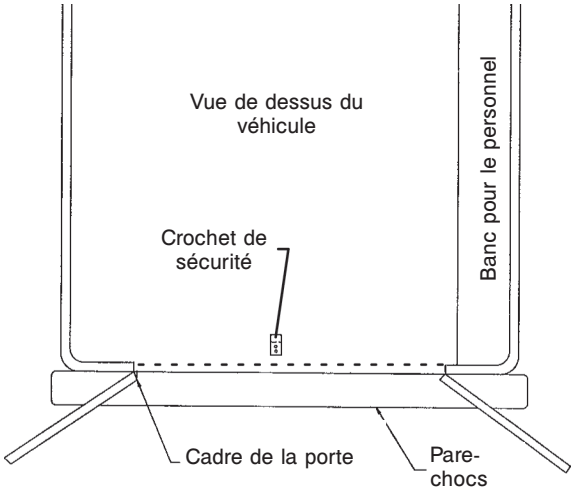

Figure 10 - Mise en place du crochet de sécurité

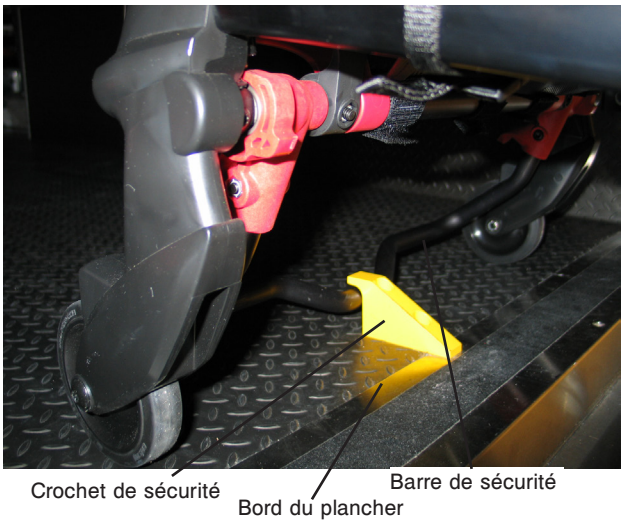

Figure 11 - Barre de sécurité engageant le crochet de sécurité

AVERTISSEMENT

Laisser au moins 1,6 cm d'espace entre le pare-chocs de l'ambulance et la civière pour désengager la barre de sécurité lors du déchargement de la civière hors de l'ambulance. S'assurer que les pieds de la civière se verrouillent en position de chargement avant de désengager la barre de sécurité du crochet. Ne pas verrouiller correctement la civière en place pourrait porter atteinte à la sécurité du patient ou de l'opérateur et/ou endommager la civière.

Retour à la table des matières

Réglage de la hauteur de chargement de la civière

Avant de mettre la civière en service, s'assurer que la hauteur de chargement de la civière est réglée pour le véhicule. La hauteur de chargement de la civière peut être réglée de façon à correspondre à la hauteur de la plateforme du véhicule. Si la civière ne s'aligne pas correctement, il faudra peut-être apporter des réglages à sa hauteur de chargement.

⚠ AVERTISSEMENT

Avant de mettre la civière en service, s'assurer que la hauteur de chargement de la civière est réglée pour le véhicule.

Pour vérifier la hauteur de chargement de la civière Performance-PRO™ :

1. Rouler la civière jusqu'à la zone de chargement du véhicule.
2. Comparer la différence entre la hauteur de la plateforme du véhicule et la hauteur du chargement.
3. Sélectionner HIGH, MID ou LOW (haut, moyen ou bas) selon les exigences de hauteur de chargement de la civière (consulter la Figure 12). Par exemple :
   - La marque HIGH (haut) sur le bâti est recommandée pour les véhicules dont la plateforme est d'une hauteur supérieure à 81 cm.
   - La marque MID (moyen) sur le bâti est recommandée pour les véhicules dont la plateforme est d'une hauteur entre 76 et 81 cm.
   - La marque LOW (bas) sur le bâti est recommandée pour les véhicules dont la plateforme est d'une hauteur inférieure à 76 cm.
4. Vérifier que le crochet de sécurité engage toujours la barre de sécurité de la civière sans égard à la façon dont la civière est déchargée du véhicule. Si la barre de sécurité manque le crochet de sécurité, choisir le paramètre de hauteur le plus bas suivant.

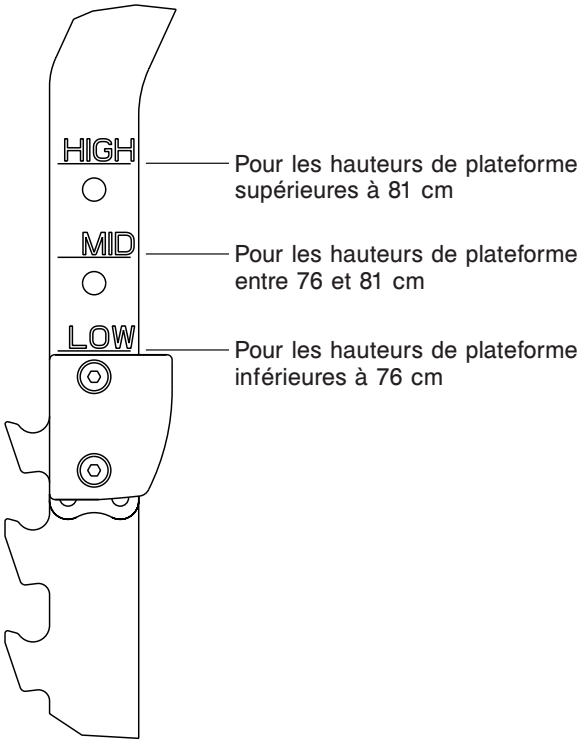

Figure 12 - Hauteur de chargement de la civière

Retour à la table des matières

Positions de civière

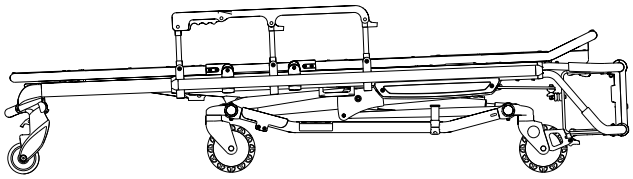

Position 1 - Pour le transfert de patient

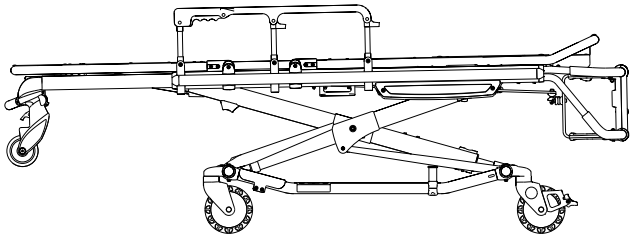

Position 2 - Pour le transfert de patient
et le roulement de civière

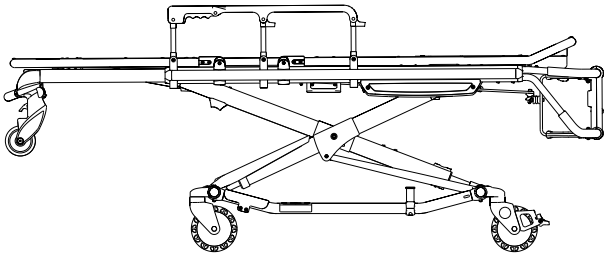

Position 3 - Pour le transfert de patient
et le roulement de civière

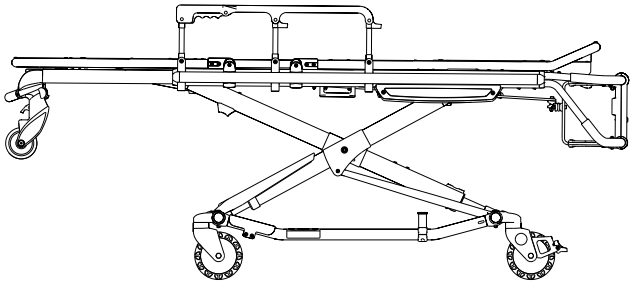

Position 4 - Pour le transfert de patient
et le roulement de civière

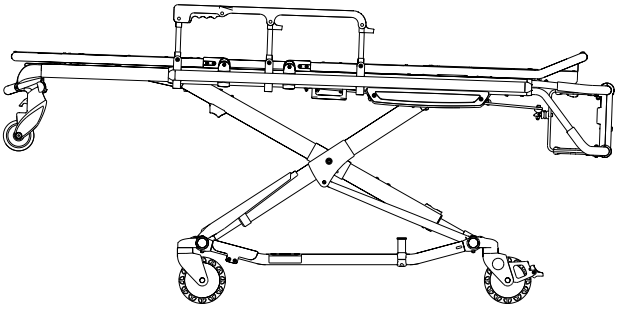

Position 5 - Pour le transfert de patient
et le roulement de civière

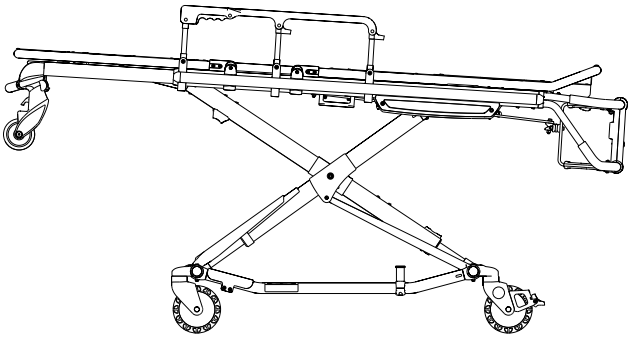

Position 6 - Pour le transfert de patient
et le roulement de civière

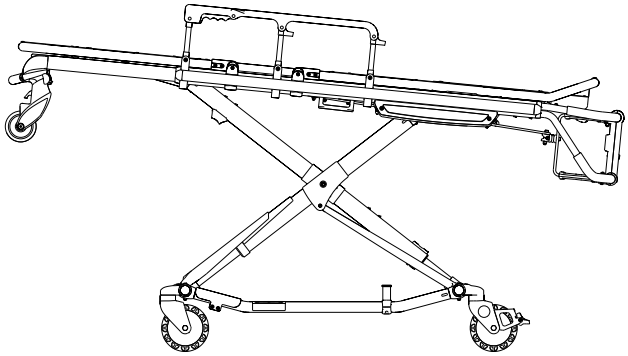

Position 7 - Pour le transfert de patient et le
roulement de civière (position LOW)

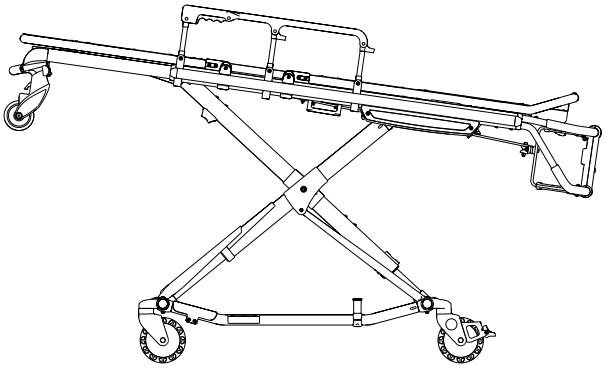

Position 8 - Pour le transfert de patient et
le roulement de civière (position MID)

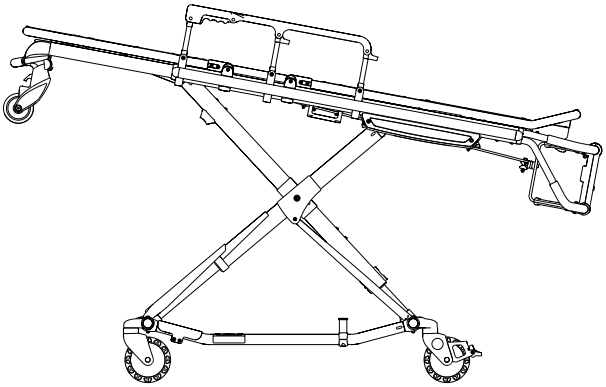

Position 9 - Pour le transfert de patient et le
roulement de civière (position HIGH)

Retour à la table des matières

CONSIGNES D'UTILISATION

Se conformer à ces directives lors de l'utilisation de la civière :

- N'utiliser la civière que de la manière décrite dans ce manuel.
- Lire toutes les étiquettes et instructions apposées sur la civière avant de l'utiliser.
- Au moins deux opérateurs doivent manœuvrer la civière lorsqu'elle est occupée par un patient.
- Ne pas ajuster, rouler ou charger la civière dans un véhicule sans en avertir le patient. Rester avec le patient et contrôler la civière en permanence.
- Ne jamais utiliser le blocage de roue (en option) lorsqu'un patient se trouve sur la civière.
- Toujours employer les sangles de retenue et garder les ridelles relevées lorsqu'un patient se trouve sur la civière.
- Recourir si nécessaire à des aides correctement formés pour contrôler la civière et le patient.

AVERTISSEMENT

Ne pas laisser d'aides non formés aider à utiliser la civière d'ambulance. Des techniciens ou aides non formés peuvent porter atteinte à la sécurité du patient ou à la leur.

TRANSFERT DU PATIENT À LA CIVIÈRE

Transfert du patient à la civière

1. Rouler la civière jusqu'au patient.
2. Placer la civière à côté du patient et l'élever ou l'abaisser jusqu'au niveau du patient.
3. Abaisser les ridelles et ouvrir les sangles de retenue.
4. Transférer le patient sur la civière en utilisant les techniques couramment employées par les services médicaux d'urgence.
5. Employer tous les dispositifs de retenue pour fixer le patient à la civière (consulter la page 33 pour des instructions sur l'usage des sangles de retenue).
6. Élever les ridelles et ajuster le dossier et le repose-jambes selon les besoins.

AVERTISSEMENT

- Toujours utiliser toutes les sangles de retenue pour maintenir le patient sur la civière. Un patient non maintenu risque de tomber de la civière et de se blesser.
- Ne jamais utiliser le blocage de roue (en option) lorsqu'un patient se trouve sur la civière. Si la civière est déplacée alors que les blocages de roue sont activés, elle risque de se renverser et de blesser le patient ou l'opérateur et/ou d'être endommagée.

ROULER LA CIVIÈRE

Pour rouler la civière :

1. S'assurer que toutes les sangles de retenue sont bien bouclées autour du patient (consulter la page 33).
2. Placer la civière dans une position.
3. Pour rouler une civière occupée par un patient, toujours positionner un opérateur du côté pied et un autre du côté tête.

Retour à la table des matières

RÉGLAGE DE LA HAUTEUR DE LA CIVIÈRE AVEC DEUX OPÉRATEURS

Un changement de hauteur de la civière lorsqu'elle est occupée par un patient nécessite au moins **deux (2) opérateurs** positionnés à chaque extrémité de la civière.

Pour soulever ou abaisser la civière depuis les extrémités :

1. L'opérateur du côté pied de la civière appuie sur la poignée de dégagement (A ou B) tout en maintenant solidement les barres de soulèvement (consulter la Figure 13).
2. Les deux opérateurs doivent soulever la civière jusqu'à ce que le mécanisme de verrouillage soit libéré du poids de la civière (soit environ 0,6 cm).
3. L'opérateur du côté pied appuie et maintient la poignée de dégagement et les deux opérateurs élèvent ou abaissent ensuite la civière. La poignée est libérée lorsque la position désirée est obtenue. Les deux opérateurs doivent fermement maintenir le cadre du brancard jusqu'à ce que le mécanisme de blocage soit solidement verrouillé.

Pour soulever ou abaisser la civière depuis les côtés :

1. Inspecter la civière pour déterminer si la poignée de dégagement latérale se trouve sur le côté gauche ou sur le côté droit du patient.
2. L'opérateur à la droite ou à la gauche du patient (selon l'emplacement de la poignée de dégagement) atteint la poignée de dégagement au point central du brancard (C). Les deux opérateurs doivent soulever la civière jusqu'à ce que le mécanisme de verrouillage soit libéré d'environ 0,6 cm du poids de la civière (consulter la Figure 13).
3. L'opérateur du côté droit ou gauche du patient (selon l'emplacement de la poignée de dégagement) appuie et maintient la poignée de dégagement. Les deux opérateurs élèvent ou abaissent ensuite la civière simultanément. La poignée est libérée lorsque la position désirée est obtenue. Les deux opérateurs doivent fermement maintenir le cadre du brancard jusqu'à ce que le mécanisme de blocage soit solidement verrouillé.

⚠ AVERTISSEMENT

- Agripper la civière inadéquatement peut entraîner des blessures. Conserver les mains, les doigts et les pieds à l'écart des pièces mobiles. Exercer une prudence extrême lorsque vous placez vos mains et pieds près des tubes de la base pour soulever et abaisser la civière afin d'éviter tout risque de blessure.
- Lors de l'utilisation de la poignée de dégagement latérale, garder les mains loin de la poignée de dégagement côté pied afin d'éviter tout risque de blessure.

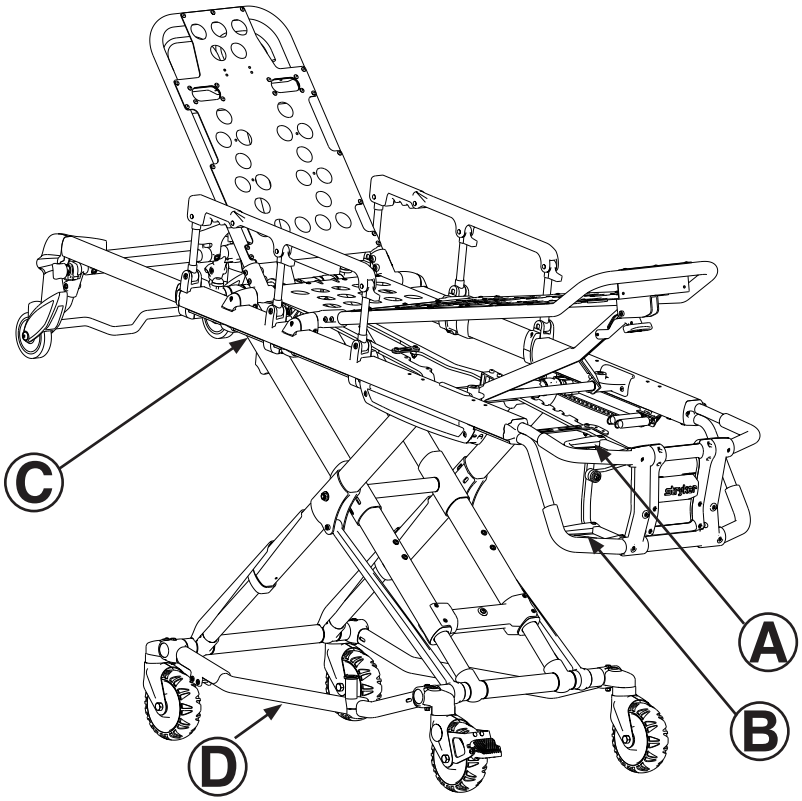

Figure 13 - Réglage de la hauteur de civière

Retour à la table des matières

AJUSTER LA HAUTEUR D'UNE CIVIÈRE VIDE AVEC UN OPÉRATEUR

Pour soulever ou abaisser la civière depuis le côté pied :

1. Depuis le côté pied de la civière, saisir le tube de levage inférieur.
2. Incliner la civière sur les roues de chargement (consulter la Figure 14).
3. Appuyer et maintenir la poignée de dégagement et soulever ou abaisser le côté pied jusqu'à la position désirée. La poignée est libérée lorsque la position désirée est obtenue.
4. Abaisser la civière sur les quatre roues de la base (consulter la Figure 15).

Figure 14 - Civière inclinée sur les roues de chargement

Figure 15 - Civière abaissée au sol

Pour soulever ou abaisser la civière depuis les côtés :

1. Placer un pied sur le tube externe de la base.
2. Saisir la poignée de dégagement latérale d'une main. Placer l'autre main sur le rail de support externe pour favoriser la stabilisation de la civière (consulter la Figure 16).
3. Maintenir la poignée de dégagement et soulever ou abaisser la civière jusqu'à la position désirée. La poignée est libérée lorsque la position désirée est obtenue (consulter la Figure 17).

⚠ AVERTISSEMENT

Si la civière est abaissée à sa position la plus basse (position 1), retirer le pied du tube de base au risque de se blesser.

Figure 16 - Maintien du rail de support externe

Figure 17 - Abaisser la civière depuis le côté

Retour à la table des matières

CHARGER LA CIVIÈRE DANS UN VÉHICULE AVEC DEUX OPÉRATEURS

⚠ AVERTISSEMENT

- Deux opérateurs doivent être présents lorsque la civière est occupée.
- Les opérateurs de la civière doivent pouvoir soulever le poids total du patient, de la civière et de tous les articles posés sur cette dernière.
- Le plus haut un opérateur doit soulever la civière, le plus difficile il devient de maintenir son poids en l'air. Un opérateur peut avoir besoin d'aide pour charger la civière s'il/elle est de petite taille ou si le patient est trop corpulent pour le soulever sans danger. L'opérateur doit pouvoir soulever suffisamment haut la civière pour que les pattes se déplient complètement et se verrouillent lors du déchargement de la civière. Un opérateur plus petit doit élever ses bras plus hauts pour permettre au train roulant de se déplier.
- Veiller à bien positionner les mains sur les poignées d'appui. Garder les mains à l'écart des pivots rouges de la barre de sécurité lors du chargement et du déchargement de la civière.
- Un crochet de sécurité doit être correctement installé dans le véhicule de façon à ce que le pare-chocs ne nuise pas aux pieds de devant du cadre de base. (Voir la page 20 concernant les instructions d'installation du crochet de sécurité.)
- S'il n'est pas installé, la sécurité du patient ou de l'opérateur peut être mise en jeu. Installer et utiliser le crochet de sécurité de la manière décrite à la page 20.

Figure 18 - Barre de sécurité engageant le crochet de sécurité

Figure 19 - 2 opérateurs, l'un soulevant la base

Figure 20 - 2 opérateurs avec base remontée au complet

Pour charger la civière dans un véhicule avec deux opérateurs :

1. Mettre la civière en position de chargement (toute position où les roues de chargement touchent le plancher du véhicule). Rouler la civière jusqu'à la porte ouverte du compartiment patient. Soulever le pare-chocs du véhicule en position élevée (le cas échéant).
2. Pousser la civière vers l'avant jusqu'à ce que les roues de chargement se trouvent sur le plancher du compartiment patient et que la barre de sécurité passe par le crochet de sécurité (Figure 18).
3. Pour obtenir un espace maximum pour soulever la base, tirer la civière vers l'arrière jusqu'à ce que la barre de sécurité engage le crochet de sécurité. Le second opérateur doit vérifier que la barre engage le crochet de sécurité.
4. **Opérateur 1** – Saisir le cadre de la civière du côté pied. Soulever le côté pied de la civière jusqu'à ce que son poids ne porte plus sur le mécanisme de verrouillage. Appuyer et maintenir la poignée de dégagement (A ou B, tel qu'illustré à la Figure 13 de la page 26).
5. **Opérateur 2** – Stabiliser la civière en plaçant votre main sur la ridelle externe (C). Saisir le cadre de la base là où apparaît l'indication (D). Après que l'opérateur du côté pied ait soulevé la civière et appuyé sur la poignée de dégagement, élever le train roulant jusqu'à ce qu'il bute à la position la plus haute et le maintenir ainsi (consulter la Figure 19). L'opérateur côté pied doit libérer la poignée pour verrouiller la base en position rétractée.
6. **Les deux opérateurs** – Pousser la civière dans le compartiment patient (consulter la Figure 20) jusqu'à ce qu'elle engage le dispositif de fixation (non inclus).

Retour à la table des matières

CHARGER UNE CIVIÈRE VIDE DANS UN VÉHICULE AVEC UN OPÉRATEUR

AVERTISSEMENT

- Les procédures de chargement/déchargement ne doivent être effectuées par une seule personne que lorsque la civière est vide. Pour le chargement/déchargement d'un patient, toujours employer au moins deux personnes sous risque de porter atteinte à la sécurité du patient ou de l'opérateur.
- Veiller à bien positionner les mains sur les poignées d'appui. Garder les mains à l'écart des pivots rouges de la barre de sécurité lors du chargement et du déchargement de la civière.

Pour charger une civière vide dans un véhicule avec un opérateur :

1. Mettre la civière en position de chargement (toute position où les roues de chargement touchent le plancher du véhicule).
2. Soulever le pare-chocs du véhicule en position élevée (le cas échéant).
3. Rouler la civière jusqu'à la porte ouverte du compartiment patient.
4. Pousser la civière vers l'avant jusqu'à ce que les roues de chargement se trouvent sur le plancher du compartiment patient et que la barre de sécurité passe par le crochet de sécurité.
5. Tirer la civière jusqu'à ce que la barre de sécurité engage le crochet de sécurité.
6. Saisir le cadre de civière côté pied et appuyer et maintenir la poignée de dégagement (consulter la Figure 21).
7. Abaisser le côté pied de la civière au sol, en veillant à ce qu'elle se verrouille en position 1 (consulter la Figure 22).
8. Soulever le côté pied de la civière jusqu'à ce qu'il soit de niveau avec le plancher du compartiment (consulter la Figure 23).
9. Saisir la base de la civière d'une main et tirer vers le brancard en réduisant l'espace entre la base et le brancard.
10. Pousser la civière dans le compartiment du patient en la guidant dans son dispositif de fixation.

AVERTISSEMENT

Ne pas tirer ni soulever la barre de sécurité lors du déchargement de la civière sous risque d'endommager la barre de sécurité et de porter atteinte à la sécurité du patient ou de l'opérateur.

Figure 21 - Appuyer sur la poignée de dégagement

Figure 22 - Abaisser le côté pied de la civière

Figure 23 - Tirer la base de la civière vers le haut

Retour à la table des matières

DÉCHARGER LA CIVIÈRE D'UN VÉHICULE AVEC DEUX OPÉRATEURS

⚠ AVERTISSEMENT

- S'il n'est pas installé, la sécurité du patient ou de l'opérateur peut être mise en jeu. Installer et utiliser le crochet de sécurité de la manière décrite à la page 20.
- Pour éviter des risques corporels, vérifier que la barre de sécurité a engagé le crochet de sécurité avant de retirer la civière du compartiment patient.
- Ne pas tirer ni soulever la barre de sécurité lors du déchargement de la civière sous risque d'endommager la barre de sécurité et de porter atteinte à la sécurité du patient ou de l'opérateur.
- Veiller à bien positionner les mains sur les poignées d'appui. Garder les mains à l'écart des pivots rouges de la barre de sécurité lors du chargement et du déchargement de la civière.

Pour décharger la civière d'un véhicule avec deux opérateurs :

1. Soulever le pare-chocs du véhicule en position élevée (le cas échéant).
2. Désengager la civière de son dispositif de fixation. (Pour de plus amples détails sur le dispositif de fixation, consulter la page 17).
3. Opérateur 1 – Saisir le cadre de la base. Tirer la civière hors du compartiment patient jusqu'à ce que la barre de sécurité engage le crochet de sécurité (consulter la Figure 24).
4. Opérateur 2 – Saisir le cadre de la base à l'endroit indiqué, glisser légèrement et abaisser le cadre en position complètement déployée pendant que l'opérateur 1 appuie et maintient la poignée de dégagement (consulter la Figure 25).
5. Opérateur 1 – Relâcher la poignée de dégagement et veiller à ce que le train roulant se verrouille bien. Poser la civière sur le sol.
6. Opérateur 2 – Désengager la barre de sécurité du crochet de sécurité en poussant vers l'avant son levier de dégagement.
7. Retirer les roues de chargement de la civière du véhicule. Placer la civière dans n'importe quelle position où elle pourra rouler excepté la position complètement abaissée.

Figure 24 - 2 opérateurs avec base remontée au complet

Figure 25 - 2 opérateurs avec l'un d'eux abaissant la base

⚠ MISE EN GARDE

Ne pas laisser le train roulant retomber sans surveillance lors du retrait de la civière du véhicule. Une telle manœuvre répétée cause une usure prématurée ou des dommages à la civière.

⚠ AVERTISSEMENT

S'assurer que le train roulant est engagé et verrouillé avant de retirer les roues de chargement du plancher du compartiment patient du véhicule. Un train roulant déverrouillé ne supportera pas la civière et pourrait porter atteinte à la sécurité du patient et de l'opérateur.

Retour à la table des matières

DÉCHARGER UNE CIVIÈRE VIDE DEPUIS UN VÉHICULE AVEC UN OPÉRATEUR

AVERTISSEMENT

- Les procédures de chargement/déchargement ne doivent être effectuées par une seule personne que lorsque la civière est vide. Pour le chargement/déchargement d'un patient, toujours employer au moins deux personnes sous risque de porter atteinte à la sécurité du patient ou de l'opérateur.
- Ne pas tirer ni soulever la barre de sécurité lors du déchargement de la civière sous risque d'endommager la barre de sécurité et de porter atteinte à la sécurité du patient ou de l'opérateur.
- Veiller à bien positionner les mains sur les poignées d'appui. Garder les mains à l'écart des pivots rouges de la barre de sécurité lors du chargement et du déchargement de la civière.

Pour décharger une civière vide depuis un véhicule avec un opérateur :

1. Soulever le pare-chocs du véhicule en position élevée (le cas échéant).
2. Désengager la civière de son dispositif de fixation. (Pour de plus amples détails sur le dispositif de fixation, consulter la page 17). Saisir le cadre de la civière du côté pied, tirer la civière hors du véhicule jusqu'à ce que la barre de sécurité engage le crochet de sécurité (consulter la Figure 26).
3. Abaisser le côté pied de la civière sur le sol (consulter la Figure 27).
4. Appuyer et maintenir la poignée de dégagement (consulter la Figure 28) et soulever le côté pied de la civière à une position de niveau avec le plancher du compartiment.
5. Désengager la barre de sécurité du crochet de sécurité en poussant vers l'avant son levier de dégagement et rouler la civière hors du véhicule.

Figure 26 - Tirer la base de la civière

Figure 27 - Abaisser le côté pied de la civière

Figure 28 - Appuyer sur la poignée de dégagement

Retour à la table des matières

RECOURS À DES AIDES SUPPLÉMENTAIRES

SI DOTÉ DE L'OPTION DE DÉGAGEMENT MANUEL À DROITE

	Changements de hauteur de la civière	Déplacement sur roues	Chargement/déchargement
Deux opérateurs Deux aides	Aide, Opérateur, Opérateur, Aide	Aide, Opérateur, Aide, Opérateur	Aide, Aide, Opérateur, Opérateur
Deux opérateurs Quatre aides	Aide, Aide, Opérateur, Opérateur, Aide, Aide	Aide, Aide, Aide, Opérateur, Aide, Opérateur	Aide, Aide, Aide, Opérateur, Aide, Opérateur

SI DOTÉ DE L'OPTION DE DÉGAGEMENT MANUEL À GAUCHE

	Changements de hauteur de la civière	Déplacement sur roues	Chargement/déchargement
Deux opérateurs Deux aides	Opérateur, Opérateur, Aide, Aide	Aide, Opérateur, Aide, Opérateur	Opérateur, Aide, Aide, Opérateur
Deux opérateurs Quatre aides	Opérateur, Aide, Opérateur, Aide, Aide, Aide	Aide, Aide, Opérateur, Aide, Aide, Opérateur	Opérateur, Aide, Aide, Aide, Aide, Opérateur

Retour à la table des matières

UTILISATION DES SANGLES DE RETENUE

⚠ AVERTISSEMENT

Toujours utiliser toutes les sangles de retenue pour maintenir le patient sur la civière. Un patient non maintenu risque de tomber de la civière et de se blesser.

Toujours maintenir le patient sur la civière avec toutes les sangles de retenue. Boucler les sangles de retenue sur la poitrine, les épaules, la taille et les jambes du patient (Figure 29). Laisser les sangles de retenue bouclées lorsque la civière n'est pas utilisée pour un patient afin d'éviter de les endommager.

⚠ AVERTISSEMENT

Ne pas attacher les sangles de retenue à la base ou aux tubes transversaux car une fixation inadéquate risquerait d'endommager la civière et de porter atteinte à la sécurité du patient ou de l'opérateur.

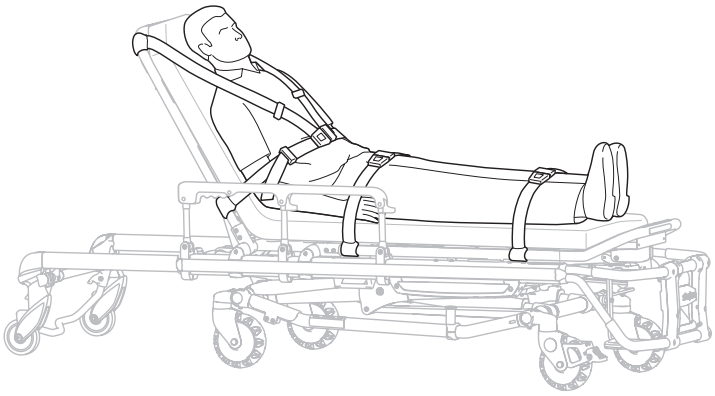

Figure 29 - Sangles de retenue

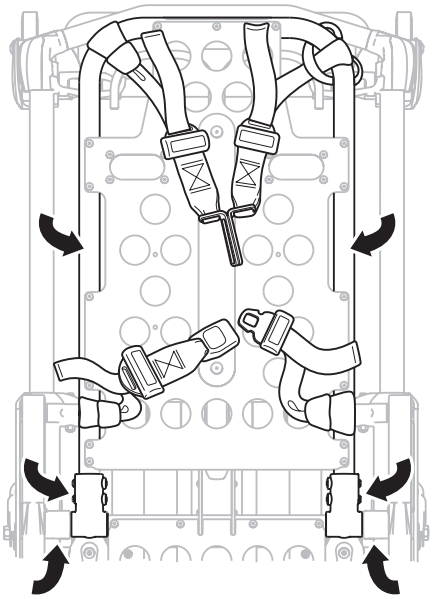

Figure 30 - Sangles de retenue de la section tête

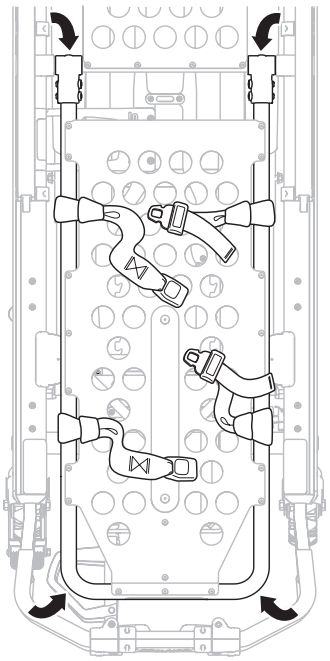

Figure 31 - Le système de sangles de retenue de la section pied avec déclive en option

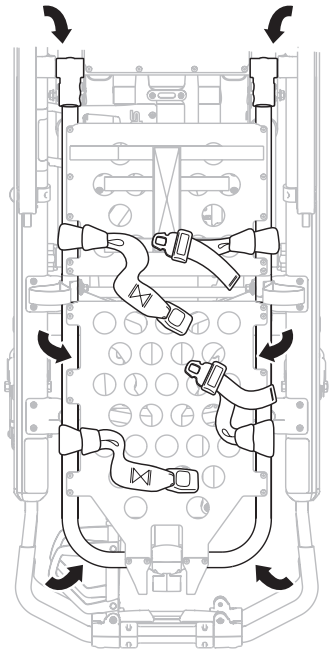

Figure 32 - Système de sangles de retenue de la section pied avec repose-jambes à plicature en option

Pour fixer les sangles de retenue à la civière, envelopper la sangle autour du cadre de la civière et la faire passer par la boucle sur l'extrémité de la sangle tel qu'illustré aux Figures 30, 31 et 32. Les flèches indiquent d'autres endroits possibles pour la pose des sangles.

En fixant les sangles de retenue à la civière, tenir compte du fait que les points d'attache doivent fournir un ancrage résistant et permettre une position de maintien correcte, sans gêner les équipements et accessoires.

Retour à la table des matières

UTILISATION DES SANGLES DE RETENUE (SUITE)

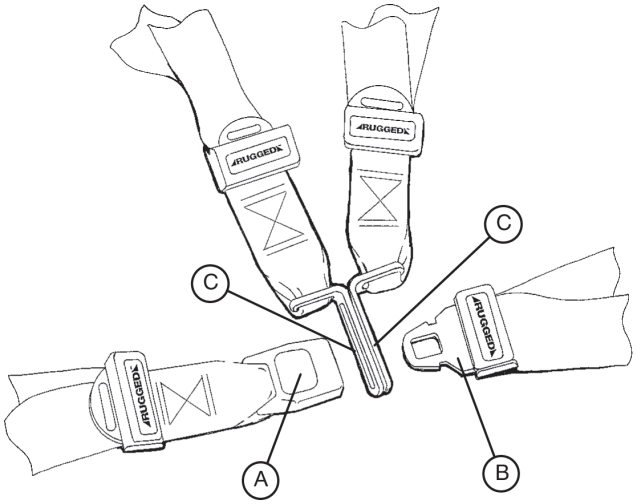

Figure 33 - Bouclage des sangles de retenue

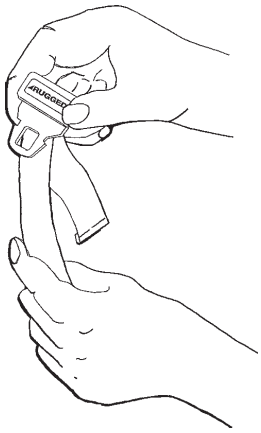

Figure 34 - Rallongement de la sangle de retenue

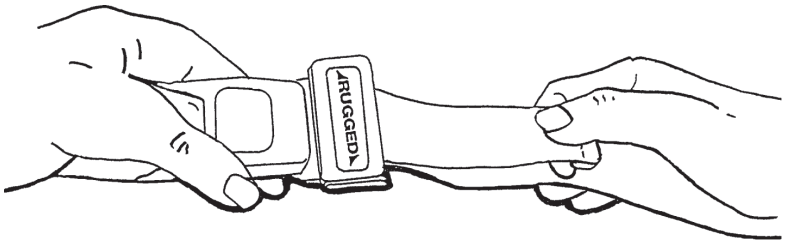

Figure 35 - Raccourcissement de la sangle de retenue

⚠ MISE EN GARDE

S'assurer que les sangles de retenue ne sont pas emmêlées dans le cadre de la base lors de l'élévation et de l'abaissement de la civière.

Pour mettre la civière en service, ouvrir les sangles de retenue et les disposer de part et d'autre de la civière jusqu'à ce que le patient soit en place sur le matelas. Rallonger les sangles, les boucler autour du patient, puis les raccourcir jusqu'à ce qu'elles soient suffisamment serrées.

- **Pour ouvrir la sangle,** appuyer sur le bouton rouge (A) à l'avant de la partie femelle de la boucle. La partie mâle de la boucle se libère (B) et on peut alors la retirer de la partie femelle de la boucle (Figure 33).
- **Pour fermer la sangle,** pousser la partie mâle dans la partie femelle jusqu'à ce qu'un déclic se fasse entendre. Pour attacher la sangle de poitrine, s'assurer que la partie mâle passe par les deux anneaux (C) sur la sangle d'épaule (Figure 33).
- **Pour rallonger la sangle de retenue,** saisir la boucle mâle, la tourner en l'inclinant vers l'intérieur de la sangle et la tirer (Figure 34). Une languette cousue à l'extrémité de la sangle empêche le fermoir de se détacher de la sangle.
- **Pour raccourcir la sangle,** saisir la languette cousue et retirer la sangle à travers le fermoir jusqu'au serrage correct (Figure 35).

Lorsqu'une sangle de retenue est bouclée sur un patient, vérifier que la partie mâle est complètement engagée et que le reste de la sangle n'est pas emmêlé dans la civière ou ne pend pas librement.

Inspecter les sangles de retenue **au moins** une fois par mois (plus souvent en cas d'utilisation fréquente). En cours d'inspection, vérifier s'il y a effilochage ou déchirure dans la sangle et s'assurer que ni la partie mâle ni la partie femelle n'est tordue ou cassée. Remplacer **immédiatement** toute sangle de retenue présentant des signes d'usure ou de fonctionnement imparfait.

Retour à la table des matières

UTILISATION DE LA RALLONGE DE CEINTURE DE RETENUE

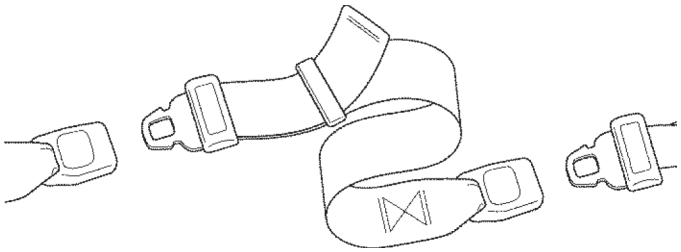

Figure 36 - Fixation de la rallonge de ceinture de retenue

Utiliser la rallonge de ceinture de retenue tel qu'illustré à la Figure 36 pour boucler la ceinture abdominale autour de patients corpulents.

Retour à la table des matières

FIXER LE SYSTÈME DE SANGLES DE RETENUE POUR NOURRISSON PEDI-MATE® EN OPTION

Consulter le guide d'utilisation Pedi-Mate® pour les recommandations du fabricant sur l'utilisation, le fonctionnement et l'entretien du système de sangles de retenue pour nourrisson Pedi-Mate®.

FIXATION DU PEDI-MATE® À LA CIVIÈRE :

Pour fixer le Pedi-Mate® à la civière :

1. Retirer toutes les sangles de retenue déjà attachées à la civière.
2. Redresser le dossier de la civière en position complètement droite.
3. Placer le coussin Pedi-Mate® à plat sur le dossier, les sangles noires du dossier étant dirigées vers l'extérieur (consulter la Figure 37).

Figure 37 - Positionnement du Pedi-Mate®

4. Envelopper les sangles noires autour du dossier et insérer les extrémités des sangles dans les supports. Serrer solidement la boucle (consulter la Figure 38).

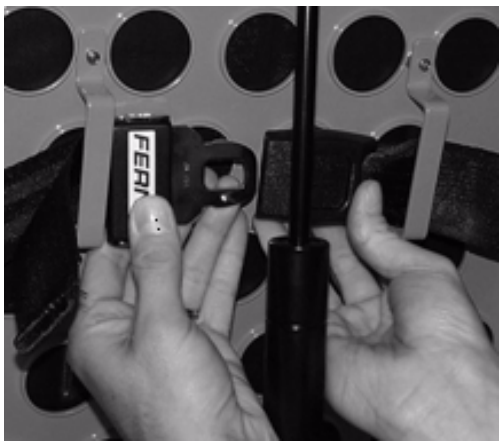

Figure 38 - Bouclage de la boucle Pedi-Mate®

⚠ AVERTISSEMENT

Pour éviter la libération accidentelle du Pedi-Mate® et une atteinte possible à la sécurité du nourrisson, s'assurer que la boucle est à l'écart de toute obstruction sur la civière ou les accessoires.

Retour à la table des matières

FIXER LE SYSTÈME DE SANGLES DE RETENUE POUR NOURRISSON PEDI-MATE® EN OPTION (SUITE)

5. Tirer fermement sur l'extrémité de la sangle de dossier réglable et bien la serrer.
6. Insérer les sangles du cadre principal entre le cadre de la civière et le matelas. Pour s'assurer que le bouton de libération est tourné vers le côté pied de la civière, insérer la boucle derrière le croisillon du brancard et la ramener devant le croisillon. Fixer la boucle autour du croisillon en laissant un peu de mou dans la sangle pour son ajustement final (consulter la Figure 39).

Figure 39 - Fixation des sangles de retenue sur une civière

AVERTISSEMENT

Pour éviter la libération accidentelle du Pedi-Mate® et une atteinte possible à la sécurité du nourrisson, s'assurer que la boucle est à l'écart de toute obstruction sur la civière ou les accessoires.

7. Vérifier que toutes les sangles sont bien tendues et attachées (consulter la Figure 40).

Figure 40 - Pedi-Mate® attaché à une civière

Remarque

Les pages suivantes présentent des instructions générales pour l'installation du Pedi-Mate®. Il incombe à l'utilisateur d'utiliser le Pedi-Mate® d'une façon sûre et sans danger. Stryker recommande que tous les utilisateurs soient formés à l'utilisation correcte du Pedi-Mate® avant de l'utiliser dans une situation réelle. Conserver ce mode d'emploi pour référence ultérieure. L'inclure avec le produit en cas de transfert à de nouveaux utilisateurs. Pedi-Mate® est une marque de commerce de Ferno-Washington, Inc.

Retour à la table des matières

UTILISATION DES RIDELLES

Pour élever les ridelles, tel qu'illustré à la Figure 41, soulever jusqu'à ce que le verrou clique et que la ridelle s'enclenche. Lorsqu'un patient est sur la civière, toujours garder les ridelles en position élevée, sauf lors d'un transfert.

Pour l'abaisser, appuyer sur la poignée (B) pour libérer le loquet des ridelles. Guider la ridelle vers le bas du côté pied jusqu'à ce qu'elle soit à plat.

⚠ AVERTISSEMENT

Les ridelles n'ont pas pour but de servir de dispositif de retenue du patient. Consulter la page 33 pour l'utilisation appropriée des sangles de retenue. Si les ridelles ne sont pas correctement utilisées, la sécurité du patient peut être mise en jeu.

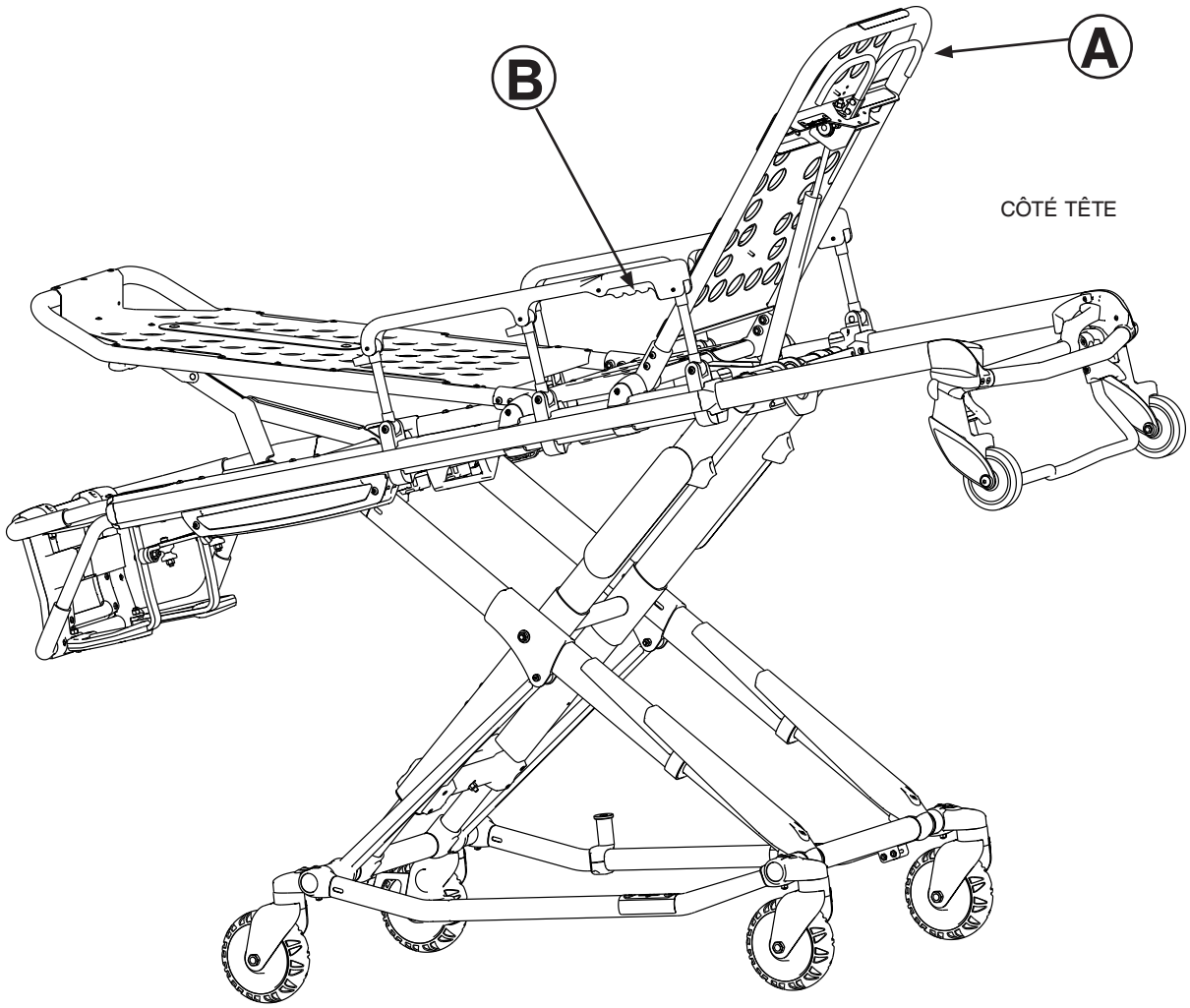

Figure 41 - Dossier élevé et ridelles élevées

UTILISATION DU DOSSIER

Pour élever le dossier, tel qu'illustré à la Figure 41, appuyer sur la poignée (A) pour soulever le dossier à la hauteur désirée en utilisant l'assistance pneumatique.

Pour l'abaisser, appuyer sur la poignée (A) et appuyer sur le cadre du dossier jusqu'à ce que celui-ci ait atteint la hauteur voulue.

Retour à la table des matières

UTILISATION DE LA SECTION DE TÊTE RÉTRACTABLE

La section tête se télescope à partir d'une première position convenant au chargement de la civière dans un véhicule d'urgence à une seconde position repliée dans le cadre du brancard. Lorsque la civière est repliée, elle peut rouler dans n'importe quelle direction sur les roulettes même dans la position la plus basse, ce qui permet une meilleure mobilité et manœuvrabilité.

Pour déployer la section tête :

1. Saisir la ridelle externe d'une main pour soutenir, et libérer la manette (A), tourner la manette vers la section tête de la civière pour déverrouiller la section tête.
2. Tout en maintenant la poignée (A) en position libérée, tirer la section tête en direction opposée au cadre du brancard, rallongeant la section tête jusqu'à ce qu'elle s'engage en position complètement déployée.
3. Dégager le levier (A) pour verrouiller le côté tête en position déployée.

Pour replier la section tête :

1. Saisir la ridelle externe d'une main pour soutenir, et libérer la manette (A), tourner la manette vers la section tête de la civière pour déverrouiller la section tête.
2. Tout en maintenant la poignée (A) en position libérée, pousser la section tête vers le cadre du brancard, repliant la section tête jusqu'à ce qu'elle s'engage en position repliée.
3. Dégager le levier (A) pour verrouiller le côté tête en position rétractée.

⚠ AVERTISSEMENT

- Pour éviter des risques corporels, toujours vérifier que la section tête est verrouillée en place avant d'utiliser la civière.
- Lorsqu'un dispositif de fixation de civière standard est utilisé, ne pas essayer de charger la civière dans le compartiment patient si la section tête est repliée. Ceci risquerait de renverser la civière ou de l'empêcher de s'engager correctement dans le dispositif de fixation, ce qui peut porter atteinte à la sécurité du patient ou de l'opérateur et/ou endommager la civière.

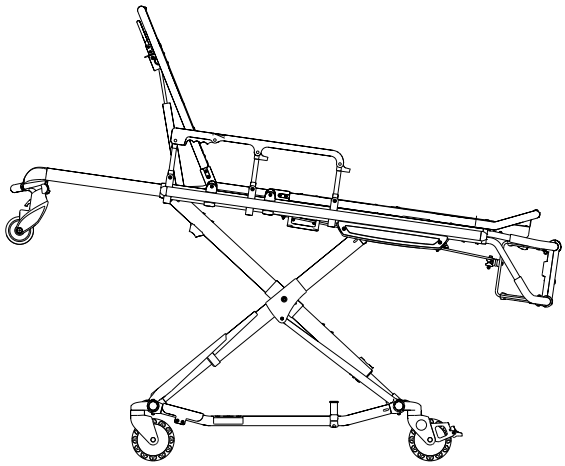

Figure 42a - Section tête déployée

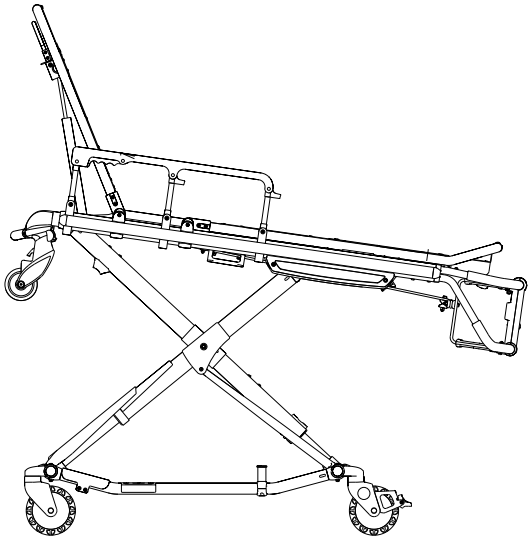

Figure 42b - Section tête repliée

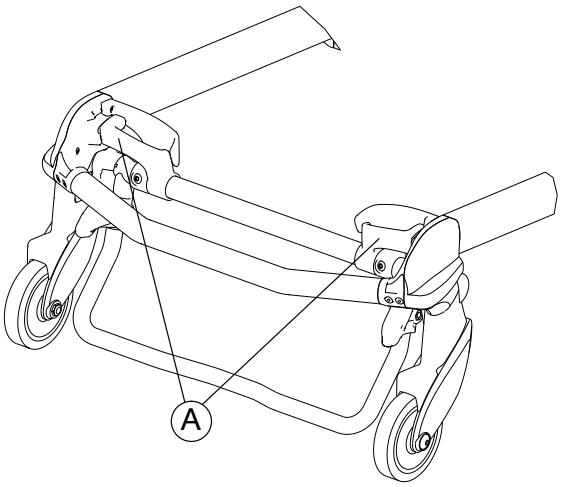

Figure 42c - Poignées de libération de la section tête

Retour à la table des matières

RÉGLAGE DU REPOSE-JAMBES

Le repose-jambes se règle pour permettre l'élévation des jambes du patient (consulter la Figure 43).

Pour élever le repose-jambes, soulever son cadre (A) aussi haut que possible jusqu'à ce qu'il s'enclenche. Le support s'engage automatiquement lorsqu'il est libéré.

Pour abaisser le repose-jambes, soulever son cadre (A) et tout en maintenant le cadre, soulever la poignée de dégagement (B) pour désengager le support. Abaisser le repose-jambes en position plate.

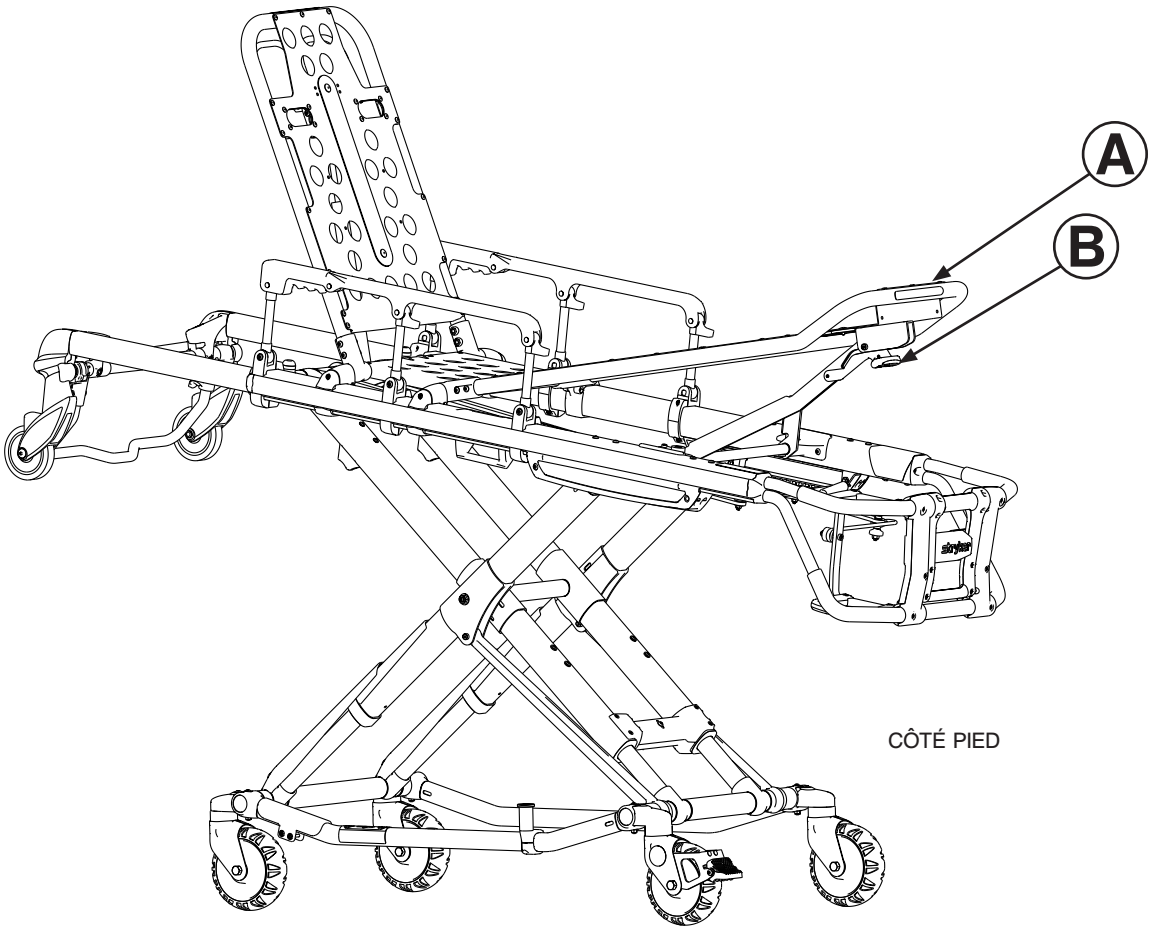

Figure 43 - Repose-jambes élevé

RÉGLAGE DU RELÈVE-JAMBES À PLICATURE FOURNI EN OPTION

Pour soulever le relève-jambes à plicature (consulter la Figure 44) :

1. Soulever l'une ou l'autre des boucles de levage rouges (A) jusqu'à ce que le relève-jambes à plicature se trouve dans sa position complètement élevée.
2. Abaisser lentement le relève-jambes à plicature pour permettre au support de s'engager dans le mécanisme de verrouillage.
3. Vérifier que le verrou est complètement engagé avant de libérer la boucle de levage.

Pour abaisser le relève-jambes à plicature :

1. Soulever l'une ou l'autre des boucles de levage rouges pour libérer la pression sur le mécanisme de verrouillage et, tout en maintenant la boucle, pousser sur la poignée de dégagement rouge (B) jusqu'à ce que le support se désengage.
2. Abaisser le repose-jambes à plicature en position à plat.

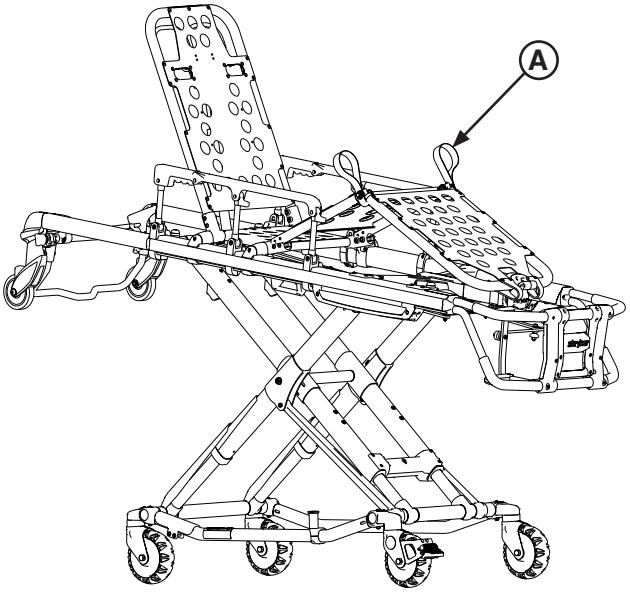

Figure 44 - Relève-jambes à plicature

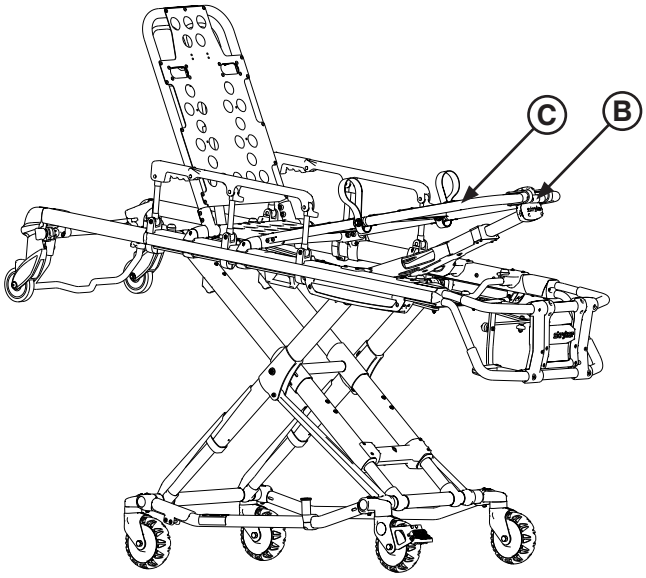

Figure 45 - Repose-jambes à plicature élevé en déclive

Pour soulever le relève-jambes à plicature en déclive (consulter la Figure 45) :

1. Soulever le cadre du repose-jambes (C) aussi haut que possible jusqu'à ce qu'il s'enclenche.
2. Le support s'engage automatiquement lorsqu'il est libéré.

Pour abaisser le repose-jambes à plicature en déclive :

1. Pour abaisser le repose-jambes, soulever son cadre (C) et tout en maintenant le cadre, soulever la poignée de dégagement (B) pour désengager le support.
2. Abaisser le repose-jambes en position plate.

Retour à la table des matières

UTILISATION DES BLOCAGES DE ROUE (EN OPTION)

Pour activer les blocages de roue en option (consulter la Figure 46), appuyer fermement sur la pédale (A) jusqu'à ce qu'elle bute et repose fermement contre la surface de la roue.

Pour libérer les blocages de roue en option, appuyer avec le pied sur la face supérieure de la pédale ou la relever en glissant le bout du pied sous la pédale. La partie supérieure de la pédale repose contre le cadre de la roulette lorsque le blocage de roue est libéré.

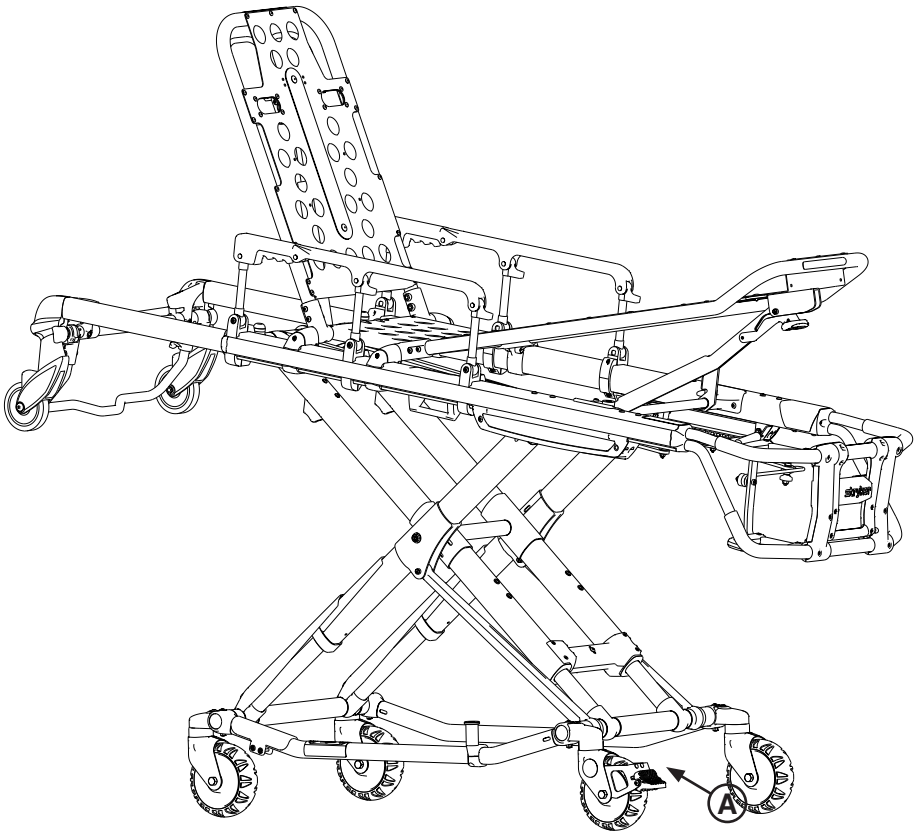

Figure 46 - Blocage de roue

⚠ AVERTISSEMENT

- Ne jamais utiliser le blocage de roue (en option) lorsqu'un patient se trouve sur la civière. Si la civière est déplacée alors que les blocages de roue sont activés, elle risque de se renverser et de porter atteinte à la sécurité du patient ou de l'opérateur et/ou de s'endommager.
- Ne jamais installer ni utiliser un blocage de roue sur une civière dont les roues sont trop usées. L'installation ou l'utilisation d'un blocage de roue sur une roue de moins de 15 cm de diamètre peut compromettre la capacité de maintien du blocage de roue et porter atteinte à la sécurité du patient ou de l'opérateur et/ou endommager la civière ou d'autres équipements.

⚠ MISE EN GARDE

Les blocages de roue ne servent qu'à éviter le roulement d'une civière sans surveillance. Le blocage de roue pourrait ne pas offrir une résistance suffisante pour n'importe quelle surface ou n'importe quelle charge.

Retour à la table des matières

INSTALLATION DU COMPARTIMENT DE RANGEMENT CÔTÉ TÊTE EN OPTION

Pour poser le rangement côté tête en option (consulter la Figure 47) :

1. Installer les sangles en Velcro® (A) autour du tube en V près du cylindre pneumatique et autour de la barre transversale de la section de tête rétractable.
2. Boucler les sangles de retenue (B) autour des ridelles externes de la section de tête rétractable.

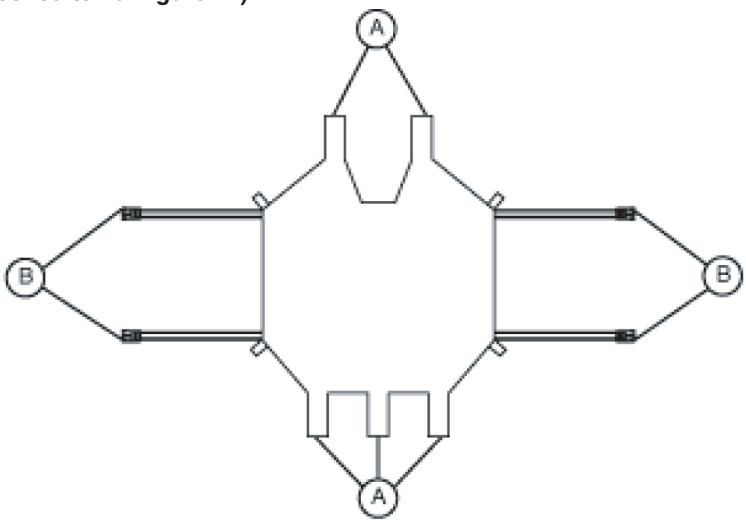

⚠ AVERTISSEMENT

Lorsque le compartiment de rangement côté tête (en option) est utilisé, s'assurer qu'il ne nuit pas au fonctionnement de la section de tête rétractable, de la barre de sécurité ou du crochet de sécurité sous risque de porter atteinte à la sécurité du patient ou de l'opérateur.

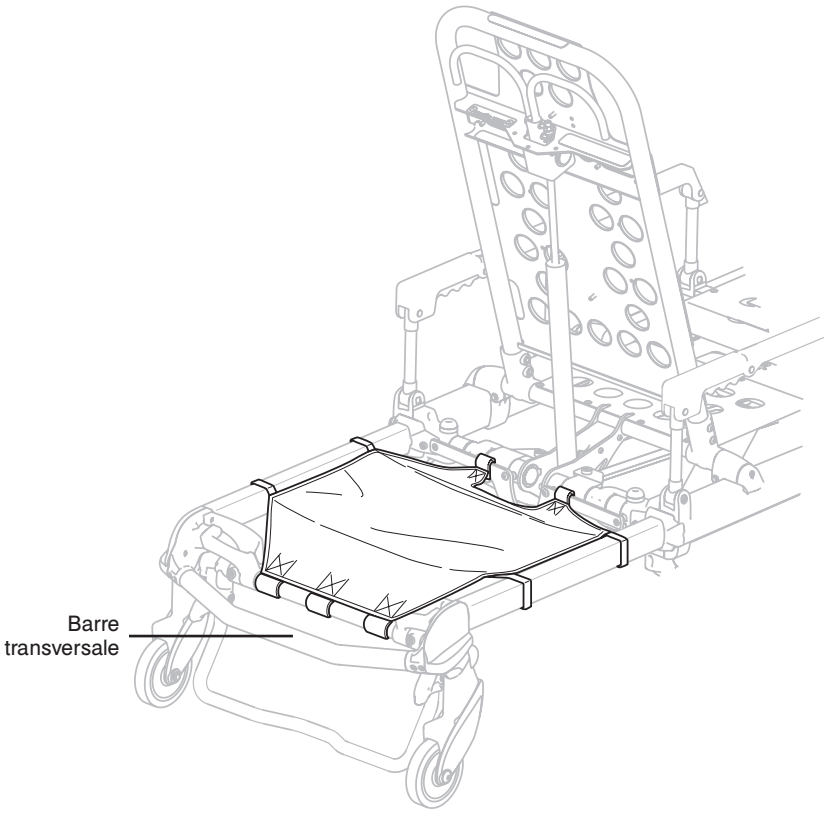

Figure 47 - Compartiment de rangement côté tête

⚠ MISE EN GARDE

Ne pas entreposer d'objets sous le matelas de la civière sous risque de nuire à son bon fonctionnement.

Le poids de l'équipement dans le compartiment de rangement côté tête (le cas échéant) ne doit pas dépasser 18 kilos.

Retour à la table des matières

INSTALLATION DE LA POCHE DE RANGEMENT DU DOSSIER EN OPTION

Installer la poche de rangement du dossier en option (consulter la Figure 48) à l'aide des sangles en Velcro®. Insérer chaque sangle dans un orifice du tissu du dossier et monter la poche à plat contre le dossier.

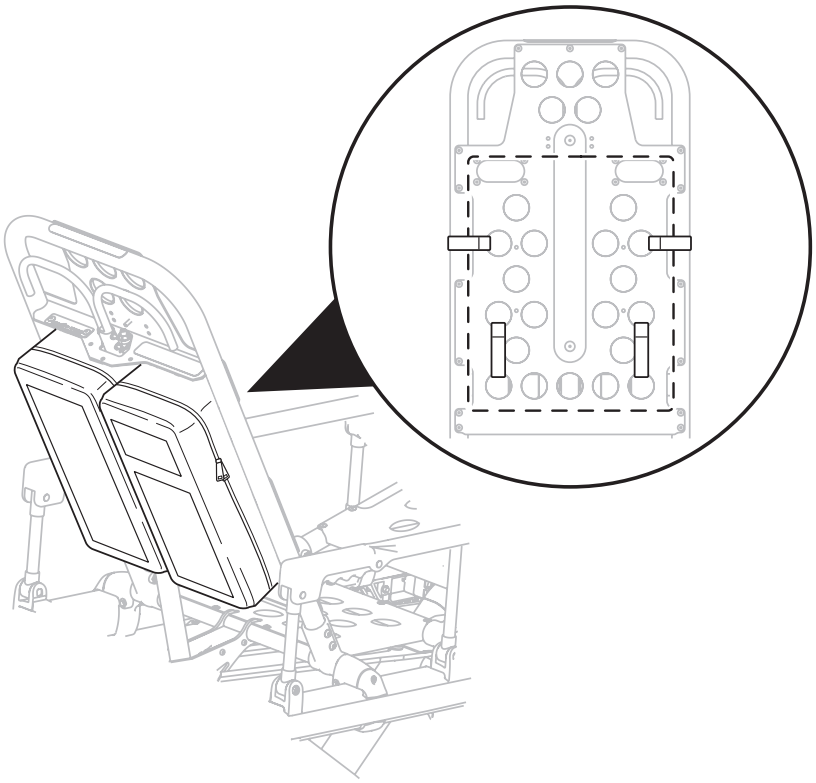

Figure 48 - Poche de rangement du dossier

⚠ AVERTISSEMENT

Lorsque la poche de rangement du dossier en option est utilisée, veiller à ce qu'elle ne nuise pas au bon fonctionnement de la barre de sécurité et du crochet de sécurité sous risque de porter atteinte à la sécurité du patient ou de l'opérateur.

⚠ MISE EN GARDE

- Ne pas entreposer d'objets sous le matelas de la civière sous risque de nuire à son bon fonctionnement.
- Le poids de l'équipement dans la poche de rangement du dossier (le cas échéant) ne doit pas dépasser 9 kilos.

Retour à la table des matières

UTILISATION DU CROCHET À ÉQUIPEMENT EN OPTION

Employer le crochet à équipement (consulter la Figure 49) pour suspendre des accessoires ou de l'équipement supplémentaire, par exemple défibrillateurs ou moniteurs.

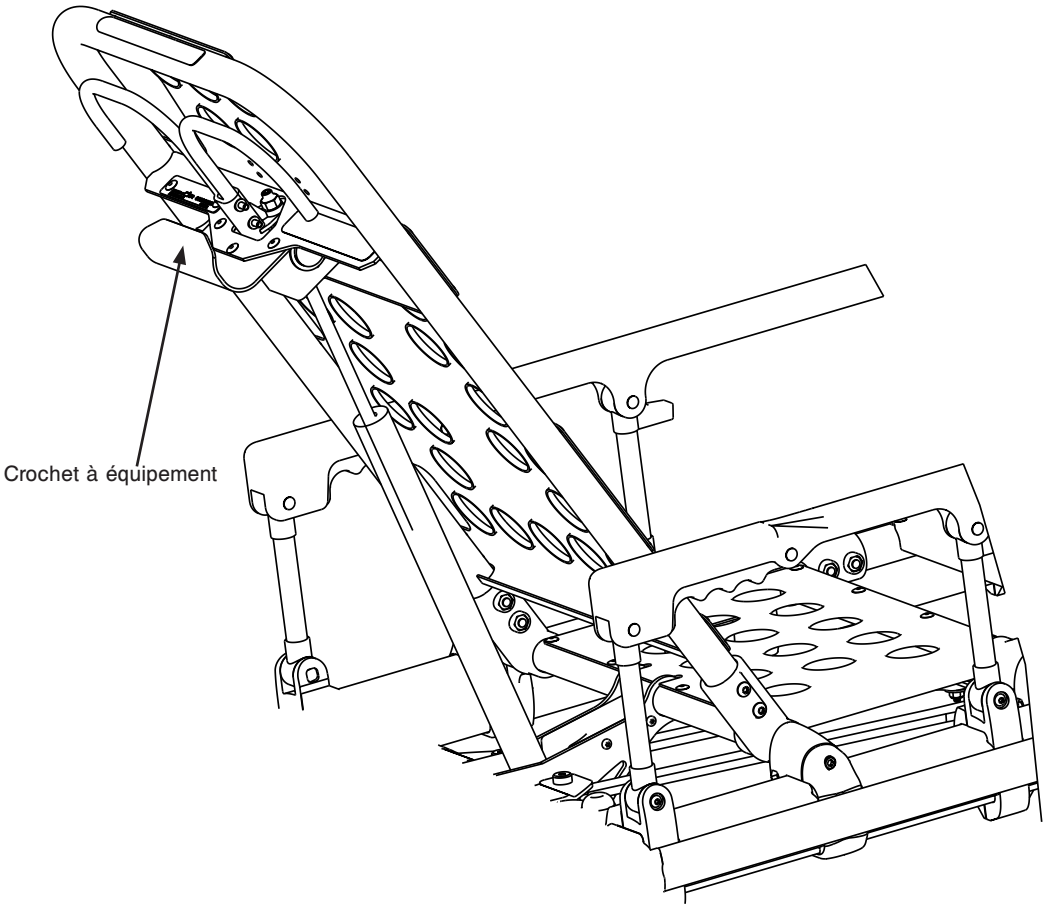

Figure 49 - Crochet à équipement

⚠ MISE EN GARDE

Pour éviter d'endommager le crochet à équipement facultatif, le poids des accessoires ou du matériel ne doit pas dépasser 9 kilos.

Retour à la table des matières

FONCTIONNEMENT DE LA POTENCE IV 2 SECTIONS

Pour utiliser la potence IV 2 sections (consulter la Figure 51) :

1. Soulever et tourner la potence repliée et l'enclencher à fond dans son logement en appuyant dessus (A).
2. Pour augmenter la hauteur de la potence, tourner le verrou de blocage (B) dans le sens antihoraire et tirer sur la partie télescopique (C) de la potence pour l'élever à la hauteur voulue.
3. Tourner le verrou de blocage (B) dans le sens horaire pour bloquer la partie télescopique en place.
4. Suspendre les poches IV au crochet IV (D).

⚠ MISE EN GARDE

Pour éviter d'endommager la potence IV, le poids des poches de perfusion ou du matériel ne doit pas dépasser 18 kilos.

5. Tourner le verrou de blocage (B) dans le sens antihoraire et glisser la section (C) dans le tube inférieur.
6. Tourner le verrou de blocage (B) dans le sens horaire pour le serrer.
7. Soulever et faire pivoter la potence vers le bas en position repliée (consulter la Figure 50).

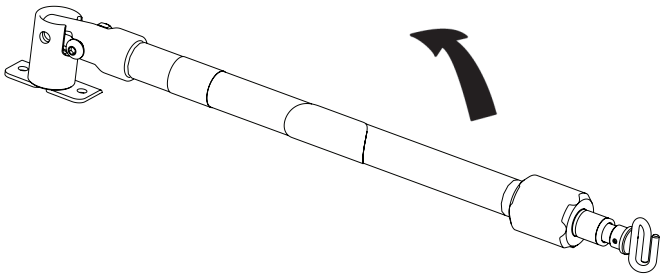

Figure 50 - Position repliée de la potence IV 2 sections

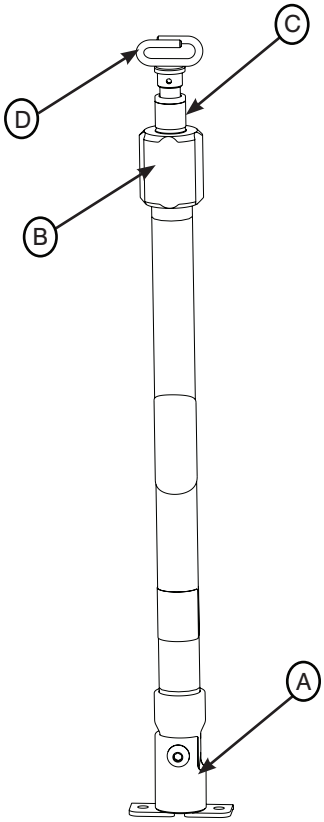

Figure 51 - Potence IV 2 sections

Retour à la table des matières

FONCTIONNEMENT DE LA POTENCE IV 3 SECTIONS

Pour utiliser la potence IV 3 sections (consulter la Figure 53) :

1. Soulever et tourner la potence repliée et l'enclencher à fond dans son logement en appuyant dessus (A).
2. Pour rallonger la hauteur de la potence, tourner le verrou de blocage (B) dans le sens antihoraire et tirer sur la partie inférieure télescopique (C) de la potence pour l'élever à la hauteur voulue.
3. Tourner le verrou de blocage (B) dans le sens horaire pour bloquer la partie inférieure télescopique en place.
4. Pour rallonger davantage la potence IV, tirer sur la section (D) jusqu'à ce que la pince à ressort (E) s'engage.
5. Suspendre les poches de perfusion IV sur le crochet IV (F).

⚠ MISE EN GARDE

Pour éviter d'endommager la potence IV, le poids des poches de perfusion ou du matériel ne doit pas dépasser 18 kilos.

6. Pour abaisser la potence IV, appuyer sur la pince à ressort (E) et glisser la section (D) à l'intérieur de la section (C). Tourner le verrou de blocage (B) dans le sens antihoraire et glisser la section (C) dans le tube inférieur.
7. Tourner le verrou de blocage (B) dans le sens horaire pour le serrer.
8. Soulever et faire pivoter la potence vers le bas en position repliée (consulter la Figure 52).

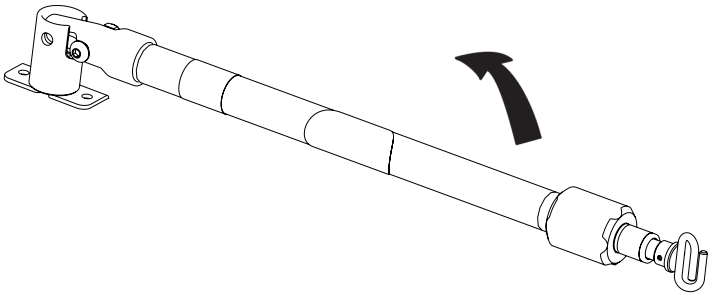

Figure 52 - Position d'entreposage de la potence IV 3 sections

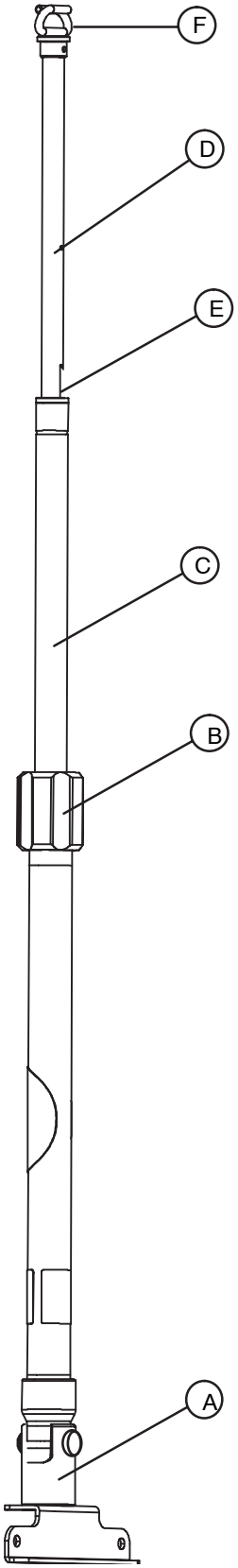

Figure 53 - Potence IV 3 sections

Retour à la table des matières

Fonctionnement	Calendrier	Procédure
Nettoyage et stérilisation	À chaque utilisation.	Voir page 53.
Inspection	Pour un nombre d'appels entre 1 et 25 par mois, inspecter la civière tous les 6 mois Pour un nombre d'appels entre 26 et 200 par mois, inspecter la civière tous les 3 mois Pour un nombre d'appels supérieur à 201 par mois, inspecter la civière tous les mois.	Voir la liste de vérification ci-dessous.

Remarque

Utiliser le formulaire Rapport d'entretien de la page 51 pour effectuer un suivi des dossiers d'entretien.

LISTE DE VÉRIFICATION

_____ Tous les dispositifs de fixation sont bien en place (consulter les vues éclatées).
_____ Toutes les soudures sont intactes, ni fêlées ni rompues.
_____ Aucune tubulure ou tôle n'est tordue ou cassée.
_____ Il n'y a pas trace d'usure sur le pare-chocs et le boîtier du pare-chocs.
_____ Pas de débris dans les roues.
_____ Vérifier que toutes les roues sont bien fixées, qu'elles roulent et pivotent correctement.
_____ Le blocage de roue en option maintient solidement la roue lorsqu'il est engagé et la libère lorsqu'il est enlevé.
_____ Les ridelles coulissent et se verrouillent correctement.
_____ Le dossier fonctionne correctement.
_____ Accessoires optionnels intacts et fonctionnant correctement.
_____ Le loquet de positionnement de la hauteur fonctionne correctement.
_____ La civière est solidement fixée peu importe la position de hauteur.
_____ Le train roulant se replie correctement.
_____ La section de tête rétractable fonctionne correctement.
_____ La barre de sécurité fonctionne correctement.
_____ Le repose-jambes fonctionne correctement.
_____ Pas de déchirures ni de fissures dans le revêtement du matelas.
_____ Les sangles de retenue du patient sont intactes et fonctionnent correctement
_____ Graisser les tubes de base (optionnel).

Numéro de série :		

Vérification réalisée par : _____ Date : _____

Retour à la table des matières

INSPECTION RÉGULIÈRE ET AJUSTEMENTS

Intervalles d'entretien

Utiliser ce calendrier comme guide général d'entretien. Tenir compte du fait que des facteurs tels que le climat, le terrain, l'emplacement géographique et l'utilisation individuelle ont un effet sur le programme d'entretien nécessaire. En cas d'incertitude sur la façon d'effectuer ces vérifications, contacter le technicien de service de Stryker. En cas de doute sur les intervalles d'entretien à suivre, contacter un technicien Stryker.

Article	Routine	Une fois tous les (selon le premier de ces cas)			
		mois	trois mois	six mois	12 mois
Réglages	Vérifier que la civière et le dispositif de fixation sont bien adaptés et fonctionnent correctement	X			
	Vérifier que la barre de sécurité engage correctement le crochet de sécurité du véhicule	X			
Brancard	Inspecter le cadre de la civière et le brancard	X			
	Vérifier que toutes les soudures sont intactes, ni fêlées ni rompues				X
	Vérifier l'absence de composants courbés, cassés ou endommagés			X	
	Vérifier que tous les dispositifs de fixation sont bien en place (consulter toutes les vues éclatées)		X		
	Vérifier que les étiquettes d'avertissement sont présentes et lisibles (consulter les vues éclatées)				X
	Vérifier que les poignées de la civière ne sont pas endommagées ni déchirées			X	
	Vérifier que les ridelles fonctionnent et se verrouillent correctement			X	
	Vérifier que le cylindre du dossier fonctionne correctement		X		
	Au besoin, ajuster le cylindre pneumatique pour obtenir sa course complète		X		
	Vérifier que le repose-jambes fonctionne correctement			X	
	Inspecter le pare-chocs et les vis de la position de Fowler				X
Matelas	Vérifier que le matelas ne présente ni fissures ni déchirures			X	
Sangles de retenue	Vérifier que les sangles de retenue patient fonctionnent correctement et ne sont pas trop usées	X			
Base	Inspecter le cadre et la base de la civière	X			
	Vérifier que toutes les soudures sont intactes, ni fêlées ni rompues				X
	Vérifier qu'il n'y a aucun composant courbé, cassé ou endommagé			X	
	Vérifier que tous les dispositifs de fixation sont bien en place		X		
	Vérifier que les protections du cadre en X ne sont pas trop usées, les remplacer selon les besoins			X	

Article	Routine	Une fois tous les (selon le premier de ces cas)			
		mois	trois mois	six mois	12 mois
Roues	Vérifier que les roues sont exemptes de débris			X	
	Vérifier que les pneus sont en bon état				X
	Vérifier que toutes les roues sont bien fixées, qu'elles roulent et pivotent correctement	X			
	Vérifier et ajuster les blocages de roue (en option) selon les besoins				X
Cadre en X	Vérifier le bon fonctionnement du cadre en X		X		
Section tête	Vérifier que tous les dispositifs de fixation sont bien en place		X		
	Vérifier qu'il n'y a aucun composant courbé, cassé ou endommagé			X	
	Vérifier que la section tête se déploie et se verrouille correctement		X		
	Vérifier que la barre de soutien n'est pas trop usée ni déchirée			X	
	Vérifier que les roues de chargement sont bien fixées et roulent correctement			X	
	Vérifier le bon fonctionnement de la barre de sécurité	X			
Accessoires	Vérifier que la potence IV (en option) fonctionne correctement		X		
	Vérifier que l'extension de tête garnie d'un coussin (en option) fonctionne correctement		X		
	Vérifier que le dispositif de retenue Pedi-Mate® (en option) fonctionne correctement		X		
	Vérifier que la rallonge de sangle de retenue (en option) fonctionne correctement		X		
	Vérifier que le support de la bouteille d'oxygène (en option) fonctionne correctement		X		
	Vérifier que la rallonge de sangle de retenue (en option) fonctionne correctement		X		
	Vérifier que la poche de rangement du dossier (en option) fonctionne correctement		X		
	Vérifier que le filet de rangement du dossier (en option) fonctionne correctement		X		

Rapport d’entretien

Date	Entretien effectué	Par	Heures

Retour à la table des matières

Rapport de formation

	Date de formation		Méthode de formation
Nom du stagiaire	Formation de base	Mise à jour de rappel	Manuel d'utilisation, formation pratique, cours formel, etc.

Retour à la table des matières

LAVAGE À PRESSION

Le système Performance-PRO™ XT est conçu pour être lavé à pression. Pour le lavage à pression de la civière d'ambulance Performance-PRO™ XT, Stryker Medical recommande d'utiliser le laveur de chariot chirurgical standard d'hôpital ou un jet à main. Au fil du temps, des lavages répétés peuvent entraîner l'apparition de traces d'oxydation ou de décoloration. Toutefois, le lavage à pression n'entraîne aucune dégradation du rendement ni de la fonctionnalité de la civière si les directives pertinentes sont respectées.

⚠ AVERTISSEMENT

Utiliser l'équipement de protection individuelle adapté (lunettes, respirateur, etc.) pour éviter le risque d'inhaler des micro-organismes contagieux. Il est recommandé d'utiliser un équipement de lavage à pression pour éliminer les contaminants collectés lors de l'utilisation de la civière.

⚠ MISE EN GARDE

Lors du nettoyage de l'appareil :

- NE PAS NETTOYER LA CIVIÈRE À LA VAPEUR OU AUX ULTRASONS.
- La température maximum de l'eau ne doit pas dépasser 82 °C/180 °F.
- La température maximum de l'air de séchage (systèmes de lavage de chariots) ne doit pas dépasser 116 °C/240 °F.
- La pression maximum de l'eau ne doit pas dépasser 1 500 psi/130,5 bars. Si l'on utilise un jet à main pour laver la civière, tenir le bec sous pression à un minimum de 61 cm de la civière.
- Sécher les roulettes et les points d'interface avec une serviette.
- Le non-respect des directives ci-dessus peut invalider tout ou partie de la garantie.

FRÉQUENCE DU NETTOYAGE

Nettoyer la civière à fond une fois par mois. Nettoyer l'attache Velcro APRÈS CHAQUE USAGE. Bien imbiber le Velcro de désinfectant et laisser le désinfectant s'évaporer. (L'hôpital doit établir quel type de désinfectant utiliser pour les attaches Velcro en nylon.)

PRODUITS DE NETTOYAGE

Produits nettoyants suggérés pour les surfaces de la civière Performance-PRO™ XT :

- Ammoniums quaternaires (substance active : chlorure d'ammonium)
- Nettoyants phénoliques (substance active : o-phénylphénol)
- Solution d'eau de Javel (5,25 % - moins d'une partie d'eau de Javel pour 100 parties d'eau)

Respecter à la lettre les recommandations de dilution du fabricant de la solution de nettoyage.

On peut en général utiliser des désinfectants de type phénolique ou quaternaire, à condition de respecter les concentrations recommandées par le fabricant. Les désinfectants iodés ne sont pas recommandés car ils risquent de laisser des taches.

Pour une désinfection adéquate, éviter une concentration excessive et un contact d'une durée supérieure à celle recommandée par le fabricant du produit de nettoyage.

Retour à la table des matières

ÉLIMINATION DES TACHES DE COMPOSÉS IODÉS

Pour nettoyer la zone tachée, utiliser une solution composée 1/2 cuillère à soupe de thiosulfate de sodium diluées dans 0,5 litre d'eau chaude. Nettoyer le plus vite possible lorsque les taches sont encore fraîches. Si cela est impossible, laisser la solution imprégner les taches. Rincer à l'eau claire les surfaces qui ont été en contact avec la solution avant de remettre la civière en service.

⚠ AVERTISSEMENT

CERTAINS PRODUITS DE NETTOYAGE SONT CORROSIFS PAR NATURE ET SUSCEPTIBLES D'ENDOMMAGER LE PRODUIT SI LE MODE D'EMPLOI N'EST PAS RESPECTÉ. Si de tels produits sont utilisés pour nettoyer l'équipement Stryker en contact avec le patient, s'assurer que la civière est rincée à l'eau propre et complètement séchée après le nettoyage. Un rinçage et/ou séchage incomplets de la civière laissent sur sa surface un résidu corrosif qui peut entraîner l'usure prématurée de composants critiques.

Remarque

Le non-respect des directives ci-dessus lors de l'utilisation de ces types de nettoyants peut annuler la garantie de ce produit.

⚠ AVERTISSEMENT

Ne pas correctement laver ou jeter le matelas ou d'autres composants contaminés de la civière augmente les risques d'exposition à des pathogènes à diffusion hématogène et peut porter atteinte à la sécurité du patient ou de l'opérateur.

Retour à la table des matières

Liste de référence rapide des pièces de rechange

Remarque

Tous les accessoires et les pièces indiqués sur cette page sont actuellement disponibles à la vente. Certaines des pièces indiquées sur les vues éclatées de ce manuel peuvent ne pas être disponibles en vente individuelle. Contacter le service à la clientèle de Stryker aux É.-U. : 1-800-327-0770 (Option 2) pour connaître la disponibilité et les prix.

Dénomination de la pièce	Numéro de pièce
Poche de rangement du dossier, en option	6500-130-000
Filet d'entreposage de la base, en option	6500-160-000
Surface de transfert bariatrique, en option	6083-001-200
Plateforme de défibrillateur, en option	6500-170-000
Crochet à équipement, en option	6500-147-000
Trousse de crochets d'équipement	6500-700-003
Extension de tête avec oreiller, en option	6100-044-000
Potence IV en deux sections, droite	6500-210-000
Potence IV en deux sections, gauche	6500-211-000
Potence IV en deux sections, double	6500-212-000
Potence IV en trois sections, droite	6500-215-000
Potence IV en trois sections, gauche	6500-216-000
Potence IV en trois sections, double	6500-217-000
Étiquette pour indiquant où soulever	6080-090-108
Étiquette, dégagement latéral	6085-001-159
Manuel d'installation/utilisation du dispositif de fixation de civière	6370-090-010
Matelas, avec coussin	6090-041-010
Matelas, plat	6090-042-010
Matelas compatible avec relève-jambes, en option	6550-001-084
Support à bouteille d'oxygène, en option, côté pied	6070-140-000
Support à bouteille d'oxygène, en option, côté tête	6500-700-011
Support du porte-bouteille d'oxygène, amovible	6080-140-000
Rallonge de ceinture de retenue	6082-160-050
Ensemble de sangles de retenue, poste d'ambulance	6082-260-010
Dispositif de retenue, Pedi-Mate®	6091-300-010
Crochet de sécurité, J	6092-936-018
Crochet de sécurité, long	6060-936-018
Crochet de sécurité, court	6060-936-017
Couvercle du boîtier du capteur	6500-001-199
Étiquette du boîtier du capteur	6085-001-156
Montage des ridelles	6082-026-010

Retour à la table des matières

Liste de référence rapide des pièces de rechange

Dénomination de la pièce	Numéro de pièce
Pochette de rangement en option, côté tête	6500-128-000
Peinture pour retouche (jaune)	6060-199-010
Peinture pour retouche (noire)	6060-199-011
Bande Velcro adhésive de rechange (côté boucle), pour brancard	6060-032-046
Blocage de roue, ajustement simple	6082-501-010
Blocage de roue, ajustement double	6082-502-010

Retour à la table des matières

RÉGLAGE DU DOSSIER PNEUMATIQUE

Outils requis :

- Clé de 1/2 po
- Clé hexagonale de 5/32 po
- Loctite
- Clé hexagonale de 3/32 po

Procédure :

1. Pour faciliter l'accès, déplacer le dossier à 75 degrés.
   Remarque : Avant de poursuivre le réglage du dossier (consulter la Figure 54), veiller à ce que le cylindre (A) soit complètement enfilé dans la fourche (B) afin qu'aucun filet n'apparaisse sur l'axe du cylindre. Si des filets apparaissent, utiliser une clé hexagonale de 3/32 po pour retirer la vis de réglage (C) du centre de la fourche et retirer la pince courbée et la goupille (D et E) qui retiennent le fond du cylindre pneumatique. Enfiler l'axe du cylindre (A) complètement sur la fourche (B). Replacer la pince courbée et la goupille (D et E) de même que la vis de réglage (C) en utilisant la graisse Loctite.

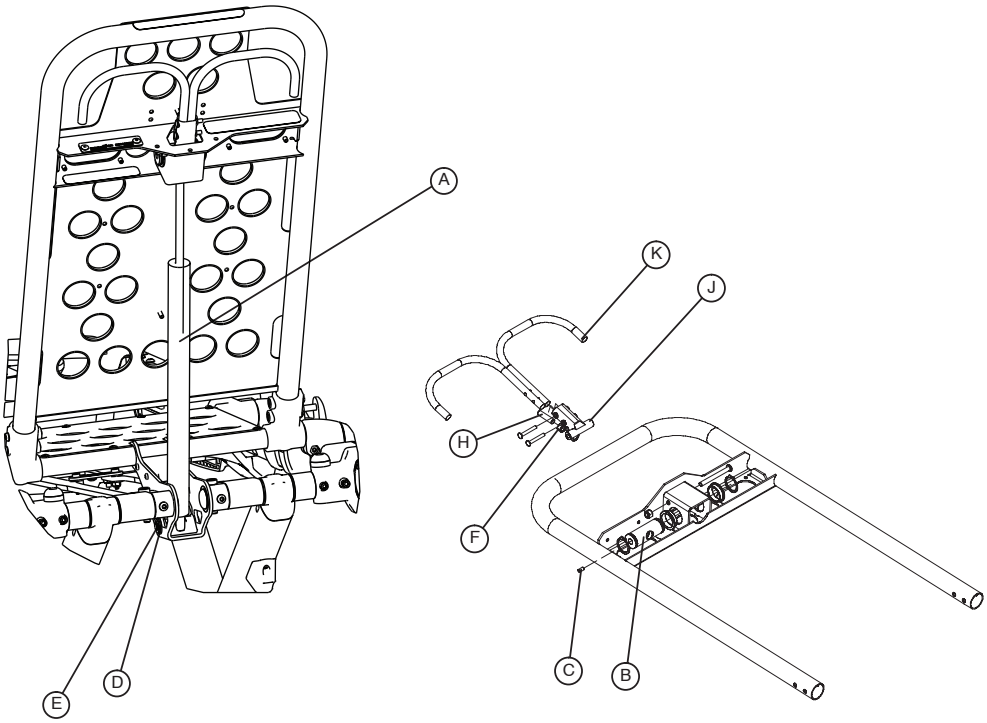

Figure 54 - Cylindre pneumatique et croisillon du dispositif Fowler

2. À l'aide d'une clé 1/2 po, desserrer l'écrou hexagonal (F) du pivot de dossier (J) tout en maintenant la vis de réglage (H) dans le pivot.
3. À l'aide d'une clé hexagonale de 5/32 po, tourner la vis de réglage (H) jusqu'à ce qu'il n'y ait plus aucun jeu entre la poignée de dégagement du dossier (K) et le bouton de dégagement du cylindre pneumatique.
4. Veiller à ce que le dossier puisse basculer de la position à plat à une position d'au moins 75 degrés. Si ce n'est pas le cas, tourner la vis de réglage (H) d'un demi-tour dans le sens horaire. Répéter jusqu'à ce qu'un déplacement d'au moins 75 degrés soit obtenu.
5. Abaisser le dossier à un angle de 5 à 10 degrés et dégager la poignée. Appliquer environ 22,6 kg (50 lb) de pression vers le bas à l'extrémité du dossier. S'il dérive, tourner la vis de réglage (H) dans le sens antihoraire. Répéter jusqu'à ce que le dossier ne dérive plus.
6. À l'aide d'une clé 1/2 po, serrer l'écrou hexagonal (F) du pivot de dossier tout en maintenant la vis de réglage (H) dans le pivot.

Retour à la table des matières

RÉGLAGE DE LA FORCE DE BLOCAGE DES ROUES

Pour régler la force de verrouillage de la roue (consulter la Figure 55) :

1. Retirer la vis à 6 pans creux du centre de la pédale de blocage. Les blocages de roue sont assemblés en usine avec la pédale réglée à la force de blocage minimum. Le repère de la pédale (A) est aligné sur le repère du manchon octogonal (B).
2. Retirer le manchon (B). Tourner le manchon dans le sens antihoraire pour augmenter la force de blocage de la pédale ou dans l'autre sens pour la diminuer. Insérer le manchon dans la pédale. Reposer la vis à 6 pans creux.
3. Faire l'essai de la force de blocage de la pédale et vérifier qu'elle tient correctement avant de remettre la civière en service.

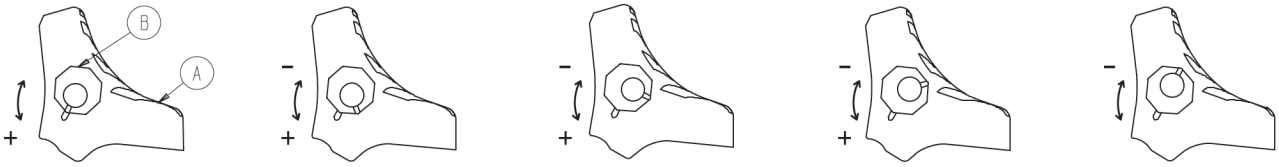

Figure 55 - Réglage de la force de blocage des roues

MONTANT DE RETENUE DE LA CIVIÈRE

Pour régler le montant de retenue de la civière (consulter la Figure 56) :

1. Retirer les deux boulons qui tiennent les deux supports de montant de retenue au cadre de la base.
2. Tourner le support de la partie inférieure de 180 degrés.
3. Reposer les boulons.

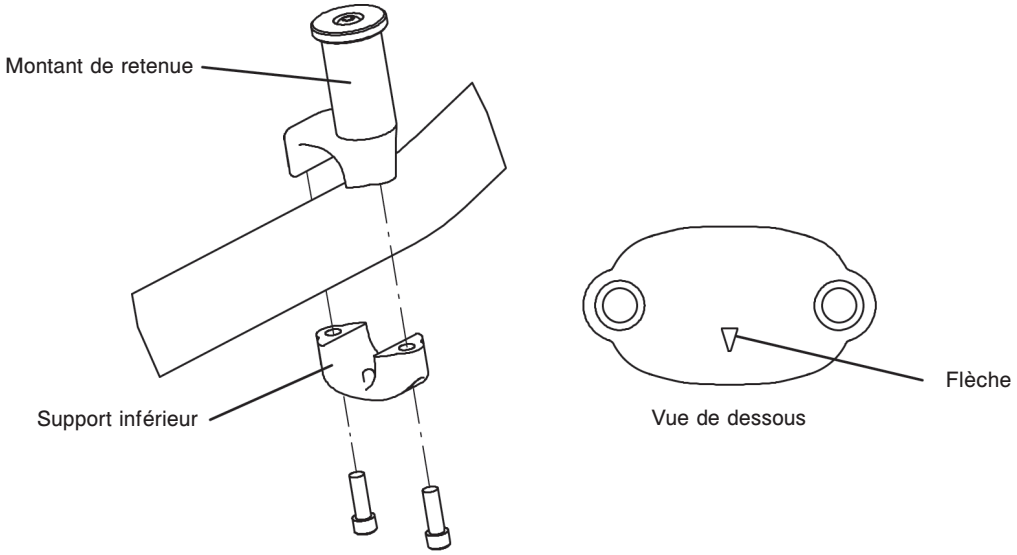

Figure 56 - Montant de retenue de la civière

⚠ MISE EN GARDE

Le dispositif de fixation de la civière est configuré pour une civière à cadre en X. S'il a été configuré pour une civière au cadre en H, régler le montant de retenue de la civière pour qu'il loge le dispositif de fixation.

Remarque

Si la flèche sur le support inférieur du montant de retenue est dirigée vers la tête de la civière, le montant de retenue est réglé pour une civière à cadre en X. Si la flèche est dirigée vers le côté pied de la civière, le montant de retenue est réglé pour une civière à cadre en H.

Retour à la table des matières

REMPLACEMENT DE LA SECTION TÊTE

Outils requis :

- Clé mixte de 7/16 po
- Clé hexagonale de 3/16 po

Procédure

1. Redresser le dossier de la civière et la position de Fowler en position complètement droite.
2. À l'aide d'une clé mixte de 7/16 po et d'un clé hexagonale de 3/16 po, retirez les deux vis qui fixent les roulement du couvercle au support d'interface du brancard (un de chaque côté) (consulter la Figure 57).
3. Appuyer sur les poignées de dégagement de la tête et retirer lentement la section de tête.
4. Inverser les procédures ci-dessus pour poser la nouvelle section.
5. Mettre à l'essai les fonctionnalités de la civière avant de la remettre en service.

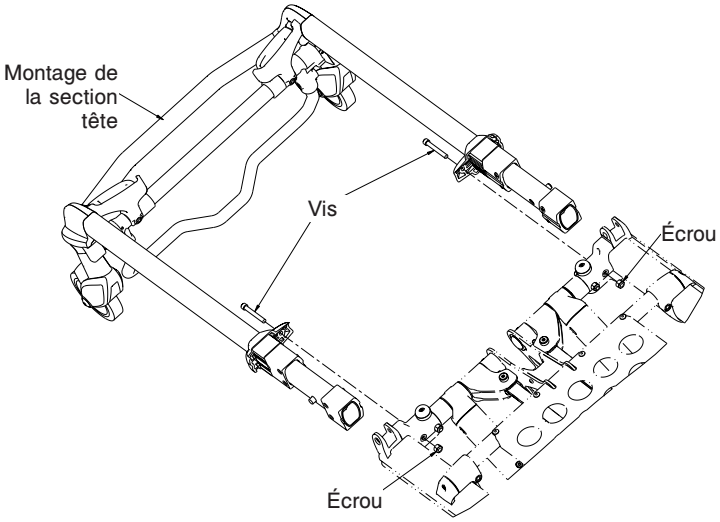

Figure 57

REMPLACEMENT DU CYLINDRE À GAZ DU DISPOSITIF FOWLER

Outils requis :

- Clé hexagonale de 3/32 po
- Tournevis plat

Procédure :

1. Redresser le dossier de la civière et la position de Fowler en position complètement droite.
2. À l'aide d'une clé hexagonale de 3/32 po, desserrer la vis qui retient l'axe du cylindre à gaz à la fourche (consulter la Figure 58).
3. À l'aide d'un tournevis plat, retirer la pince recourbée de l'axe à épaulement qui retient le bas du cylindre à gaz.
4. Dévisser l'axe du cylindre de la fourche.
5. Inverser les procédures ci-dessus pour poser le nouveau cylindre à gaz. Consulter la section Réglage du dossier pneumatique à la page 57 pour les instructions.
6. Mettre à l'essai les fonctionnalités de la civière avant de la remettre en service.

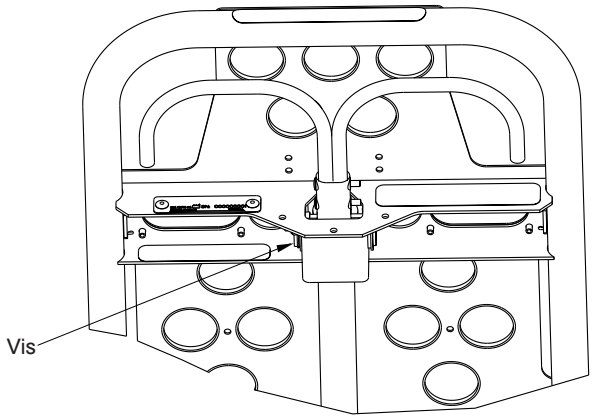

Figure 58

Retour à la table des matières

INTERNE, REMPLACEMENT DU TUBE INTERNE

Outils requis :

- 2 - chevalets de sciage
- Clé mixte de 3/8 po
- Clé mixte de 7/16 po
- Tournevis T25 Torx
- Clés mixtes de 9/16 po
- Marteau à amortisseur

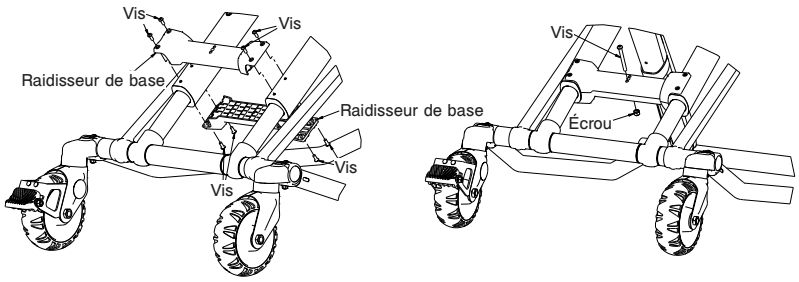

Figure 59

Procédure

1. À l'aide d'un tournevis T25 Torx, retirer les quatre vis Torx du raidisseur de la base (consulter la Figure 59).
2. Abaisser complètement la civière.
3. Basculer la civière à l'envers sur les deux chevalets de sciage.
4. À l'aide d'une clé mixte de 3/8 et 7/16 po, retirer les quatre boulons d'articulation qui fixent le tube aux traverses tubulaires de la base (consulter la Figure 60).
5. À l'aide d'une clé mixte de 9/16 po et d'un marteau à amortisseur, retirer la tige et l'écrou de raccord à la base.
   Remarque : Garder trace des roulements qui tombent lorsque le boulon est retiré (consulter la Figure 62).
6. Retirer l'assemblage soudé du tube de base externe du côté qui est endommagé. Laisser le côté opposé en place pour supporter le cadre en X (consulter la Figure 61).
7. Glisser les traverses tubulaires à travers les pattes du cadre en X pour desserrer le cadre (consulter la Figure 61).
   Remarque : Le tube de base externe et les traverses tubulaires seront toujours attachés au cadre en X.
8. Retirer le tube interne et conserver les garnitures pour les réutiliser sur le nouveau tube.
9. Inverser les procédures ci-dessus pour poser le nouveau tube interne.
10. Mettre à l'essai les fonctionnalités de la civière avant de la remettre en service.

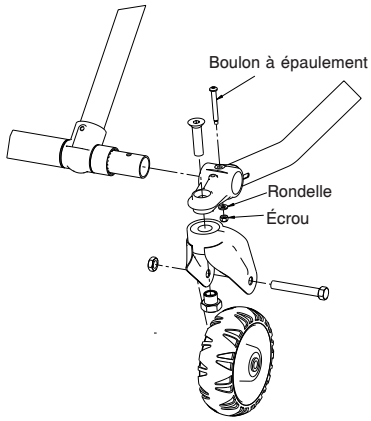

Figure 60

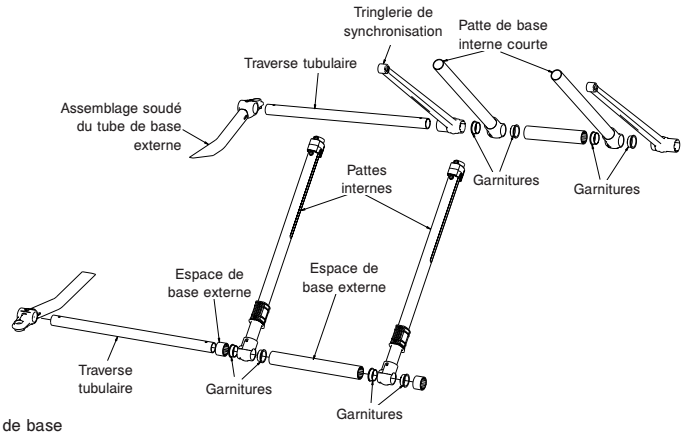

Figure 61

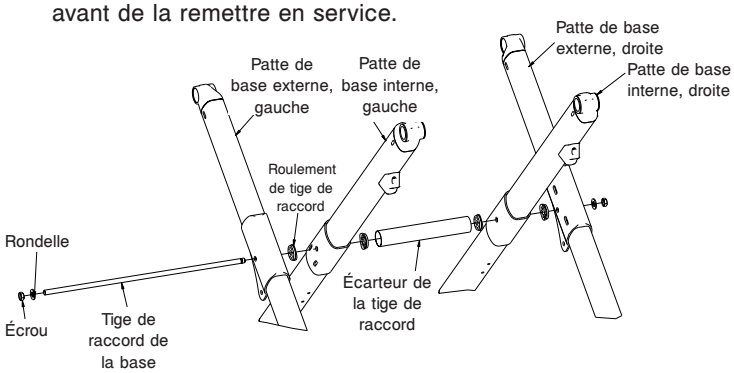

Figure 62

Retour à la table des matières

EXTERNE, REMPLACEMENT DU TUBE INTERNE

Outils requis :

- 2 – chevalets de sciage
- Clé mixte de 3/8 po
- Clé mixte de 7/16 po
- Tournevis T25 Torx
- 2 - Clés mixtes de 9/16 po
- Marteau à amortisseur
- Tournevis T27 Torx

Procédure :

1. À l'aide d'un tournevis T25 Torx, retirer les quatre vis Torx du raidisseur de la base (consulter la Figure 59 à la page 60).
2. Abaisser complètement la civière.
3. Basculer la civière à l'envers sur les deux chevalets de sciage.
4. À l'aide d'une clé mixte de 3/8 et 7/16 po, retirer les quatre boulons d'articulation qui fixent le tube externe aux traverses tubulaires de la base (consulter la Figure 60 à la page 60).
5. À l'aide d'une clé mixte de 9/16 po et d'un marteau à amortisseur, retirer la tige et l'écrou de raccord à la base (consulter la Figure 62 à la page 60).
   Remarque : Garder trace des roulements qui tombent lorsque le boulon est retiré.
6. Retirer l'assemblage soudé du tube de base externe du côté qui est endommagé. Laisser le côté opposé en place pour supporter le cadre en X (consulter la Figure 61 à la page 60).
7. Glisser les traverses tubulaires à travers les pattes du cadre en X pour desserrer le cadre (consulter la Figure 61 à la page 60).
   Remarque : Le tube de base externe et les traverses tubulaires seront toujours attachés au cadre en X.
8. À l'aide d'une tournevis T27 Torx, retirer la vis qui maintient le dispositif de protection du cadre en X au tube interne (consulter la Figure 63).
9. À l'aide d'un tournevis T25 Torx, retirer les deux vis qui fixent le roulement du tube.
10. Retirer le tube interne et conserver les garnitures pour les réutiliser sur le nouveau tube (consulter la Figure 64).
11. Inverser les procédures ci-dessus pour poser le nouveau tube interne.
    Remarque : Veiller à ce que l'orifice de la vis du dispositif de protection du cadre en X du nouveau tube interne soit face à la partie supérieure de la civière lors du remontage.
12. Mettre à l'essai les fonctionnalités de la civière avant de la remettre en service.

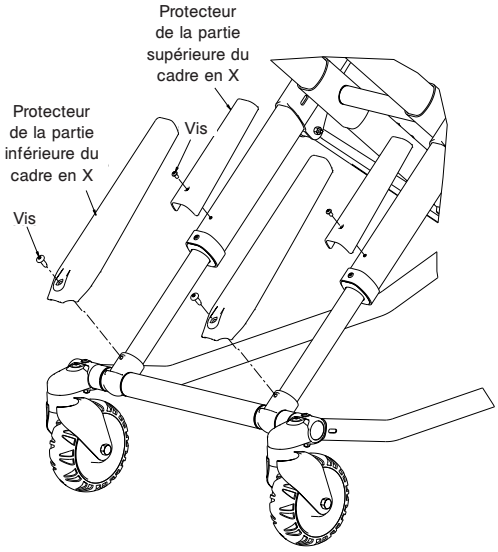

Figure 63

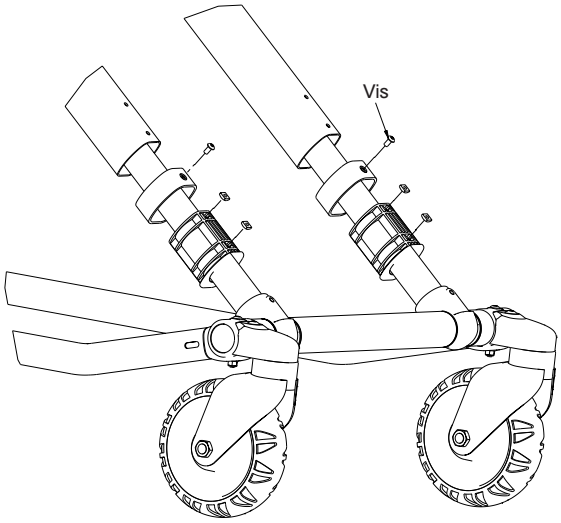

Figure 64

Retour à la table des matières

EXTERNE, REMPLACEMENT DU TUBE EXTERNE

Outils requis :

- 2 - chevalets de sciage
- Clé mixte de 3/8 po
- Clé mixte de 7/16 po
- Tournevis T25 Torx
- 2 - Clés mixtes de 9/16 po
- Marteau à amortisseur
- Clé hexagonale de 3/16 po
- Clé mixte de 1/2 po
- Pinces à bec pointu

Procédure :

1. Abaisser complètement la civière.
2. Basculer la civière à l'envers sur les deux chevalets de sciage.
3. À l'aide d'une clé mixte de 3/8 et 7/16 po, retirer les quatre boulons d'articulation qui fixent le tube externe aux traverses tubulaires de la base (consulter la Figure 60 à la page 60).
4. À l'aide d'une clé mixte de 9/16 po et d'un marteau à amortisseur, retirer la tige et l'écrou de raccord à la base (consulter la Figure 62 à la page 60).
   Remarque : Garder trace des roulements qui tombent lorsque le boulon est retiré.
5. Retirer l'assemblage soudé du tube de base externe du côté qui est endommagé. Laisser le côté opposé en place pour supporter le cadre en X (consulter la Figure 61 à la page 60).
6. Glisser les traverses tubulaires à travers les pattes du cadre en X pour desserrer le cadre (consulter la Figure 61 à la page 60).
   Remarque : Le tube de base externe et les traverses tubulaires seront toujours attachés au cadre en X.
7. À l'aide d'un tournevis T25 Torx, retirer les deux vis qui fixent le roulement du tube (consulter la Figure 64 à la page 61).
8. Retirer le tube interne.
9. Retirer le dispositif de protection du cadre en X du tube externe et déposer pour réutilisation sur le nouveau tube externe (consulter la Figure 63 à la page 61).
10. À l'aide d'une clé mixte de 3/16 po et 1/2 po, retirer le boulon qui retient la tringlerie de synchronisation au tube externe et retirer la tringlerie.
11. Selon le côté où se trouve la poignée de dégagement, il faudra peut-être retirer les ressorts du bâti d'ajustement. À l'aide des pinces à bec pointu, retirer les deux ressorts de retour du bâti d'ajustement de la hauteur.
12. À l'aide de la clé Allen de 3/16 po, retirer les quatre boulons qui fixent le boîtier du glisseur et conserver.
13. Retirer le tube externe et conserver les garnitures pour les réutiliser sur le nouveau tube.
14. Inverser les procédures ci-dessus pour poser le nouveau tube externe.
    Remarque : Veiller à ce que l'orifice de la vis du dispositif de protection du cadre en X du nouveau tube interne soit face à la partie supérieure de la civière lors du remontage.
15. Mettre à l'essai les fonctionnalités de la civière avant de la remettre en service.

Retour à la table des matières

REMPLACEMENT DU TUBE INTERNE, EXTERNE

Outils requis :

- 2 - chevalets de sciage
- Clé mixte de 3/8 po
- Clé mixte de 7/16 po
- Tournevis T25 Torx
- 2 - Clés mixtes de 9/16 po
- Marteau à amortisseur
- Clé hexagonale de 3/16 po

Procédure :

1. À l'aide d'un tournevis T25 Torx, retirer les quatre vis Torx du raidisseur de la base (consulter la Figure 59 à la page 60).
2. Abaisser complètement la civière.
3. Basculer la civière à l'envers sur les deux chevalets de sciage.
4. À l'aide d'une clé mixte de 3/8 et 7/16 po, retirer les quatre boulons d'articulation qui fixent le tube externe aux traverses tubulaires de la base (consulter la Figure 60 à la page 60).
5. À l'aide d'une clé mixte de 9/16 po et d'un marteau à amortisseur, retirer la tige et l'écrou de raccord à la base (consulter la Figure 62 à la page 60).
   Remarque : Garder trace des roulements qui tombent lorsque le boulon est retiré.
6. Retirer l'assemblage soudé du tube de base externe du côté qui est endommagé. Laisser le côté opposé en place pour supporter le cadre en X (consulter la Figure 61 à la page 60).
7. Glisser les traverses tubulaires à travers les pattes du cadre en X pour desserrer le cadre.
   Remarque : Le tube de base externe et les traverses tubulaires seront toujours attachés au cadre en X.
8. Retirer le tube interne.
9. À l'aide d'un tournevis T25 Torx, retirer la vis qui retient la butée fixe de la base du tube externe.
10. À l'aide d'une clé mixte de 7/16 po et d'un clé hexagonale de 3/16 po, retirez les deux vis qui fixent les roulement du couvercle au support d'interface du brancard (un de chaque côté) (consulter la Figure 57 à la page 59).
11. Appuyer sur les poignées de dégagement de la tête et retirer lentement la section de tête.
12. À l'aide d'une clé mixte de 7/16 po et d'une clé hexagonale de 3/16 po, retirer le boulon qui fixe le support d'interface du brancard.
13. À l'aide d'une clé hexagonale de 3/16 po retirer les deux vis qui retiennent le support d'interface du brancard.
14. Pour l'option déclive, à l'aide d'un tournevis T25, retirer les deux vis qui retiennent le support de la déclive.
15. Pour l'option repose-jambes à plicature, à l'aide d'un tournevis T25, retirer les quatre vis qui retiennent les supports du repose-jambes à plicature.
16. Tirer vers l'extérieur le rail externe jusqu'à ce que le support d'interface du brancard sorte de la traverse tubulaire du brancard.
17. Retirer le tube externe de la traverse tubulaire et conserver les garnitures pour les réutiliser sur le nouveau tube.
18. Inverser les procédures ci-dessus pour poser le nouveau tube externe.
19. **Remarque :** Veiller à ce que l'orifice de la vis du dispositif de protection du cadre en X du nouveau tube interne soit face à la partie supérieure de la civière lors du remontage.
20. Mettre à l'essai les fonctionnalités de la civière avant de la remettre en service.

MONTAGE DES RIDELLES

Outils requis :

- Tournevis T25 Torx

Procédure :

1. Redresser la civière en position complètement droite.
2. Soulever la ridelle jusqu'en haut et verrouiller.
3. À l'aide d'un tournevis T25, retirer les trois vis qui fixent la ridelle.
4. Retirer la ridelle.
5. Inverser les procédures ci-dessus pour poser la nouvelle ridelle.

Retour à la table des matières

Base Assembly

For Reference Only: 6085-001-012

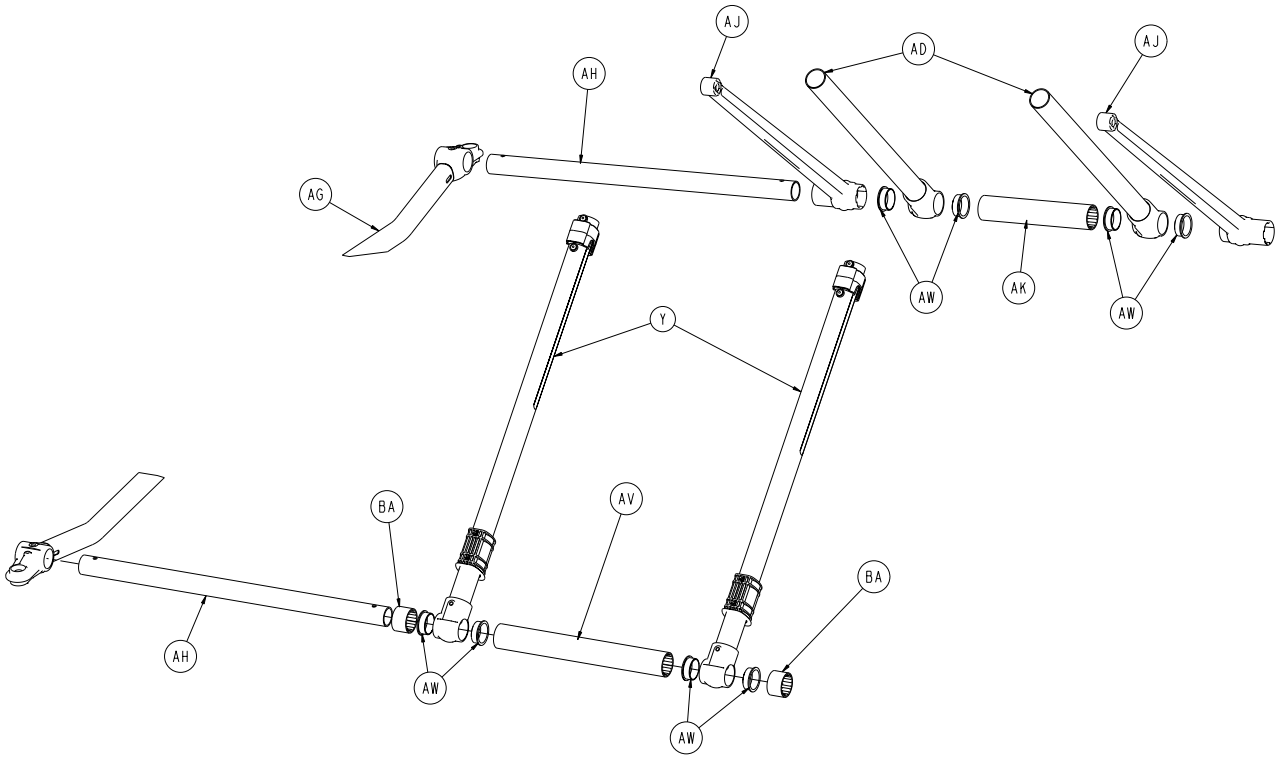

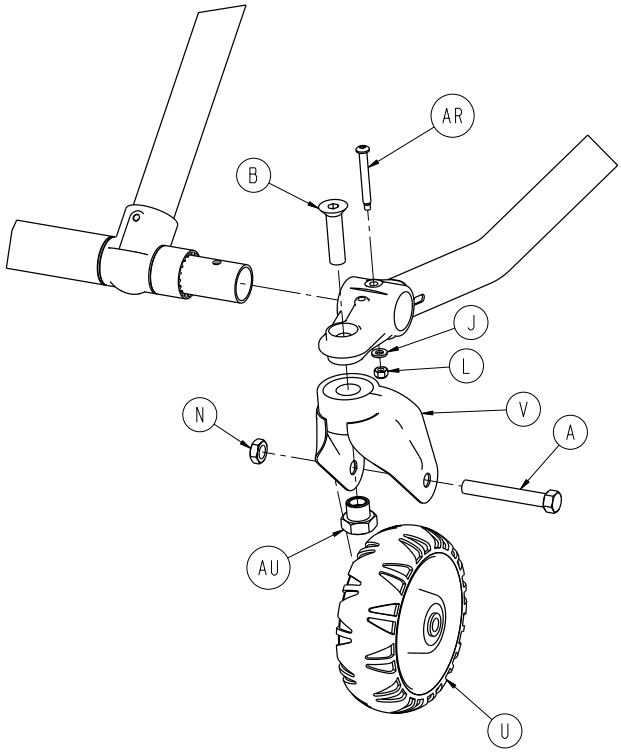

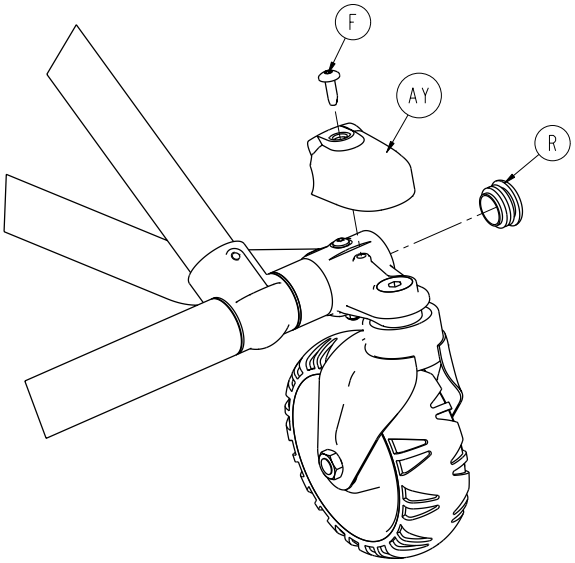

Retour à la table des matières

Base Assembly

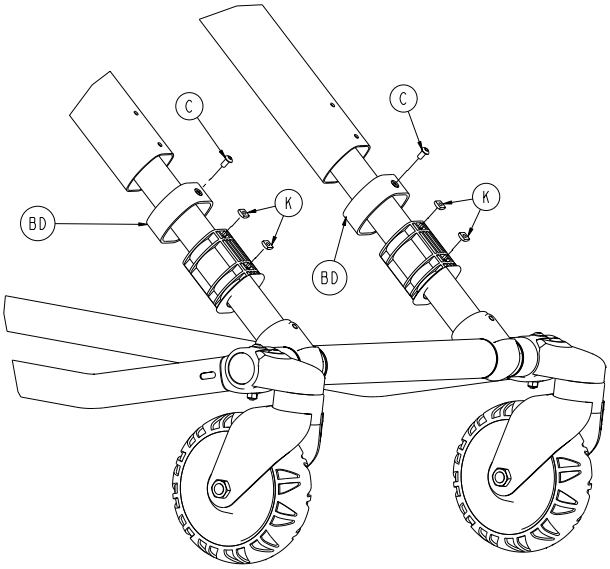

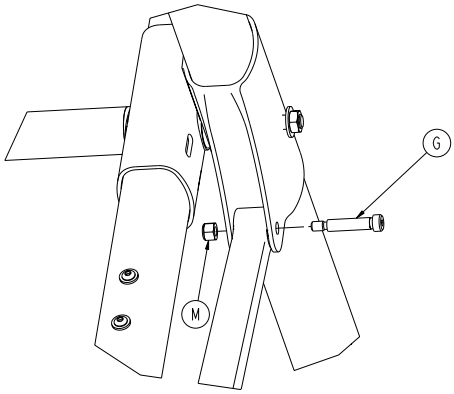

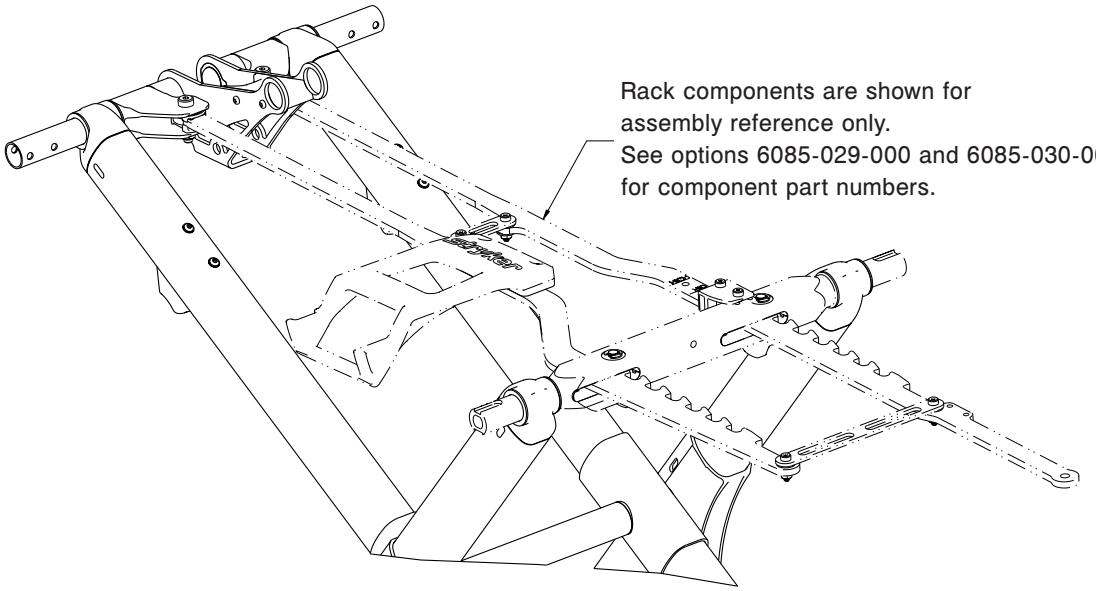

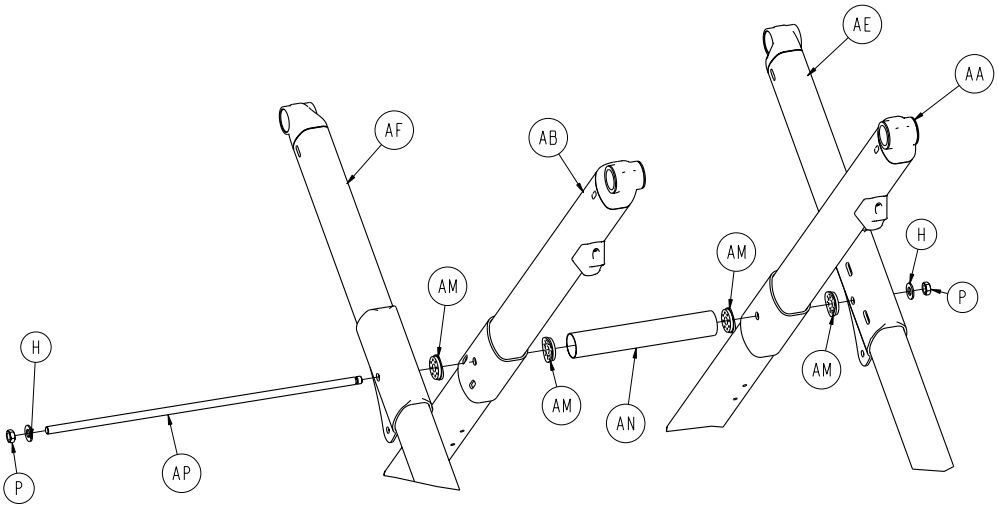

Retour à la table des matières

Base Assembly

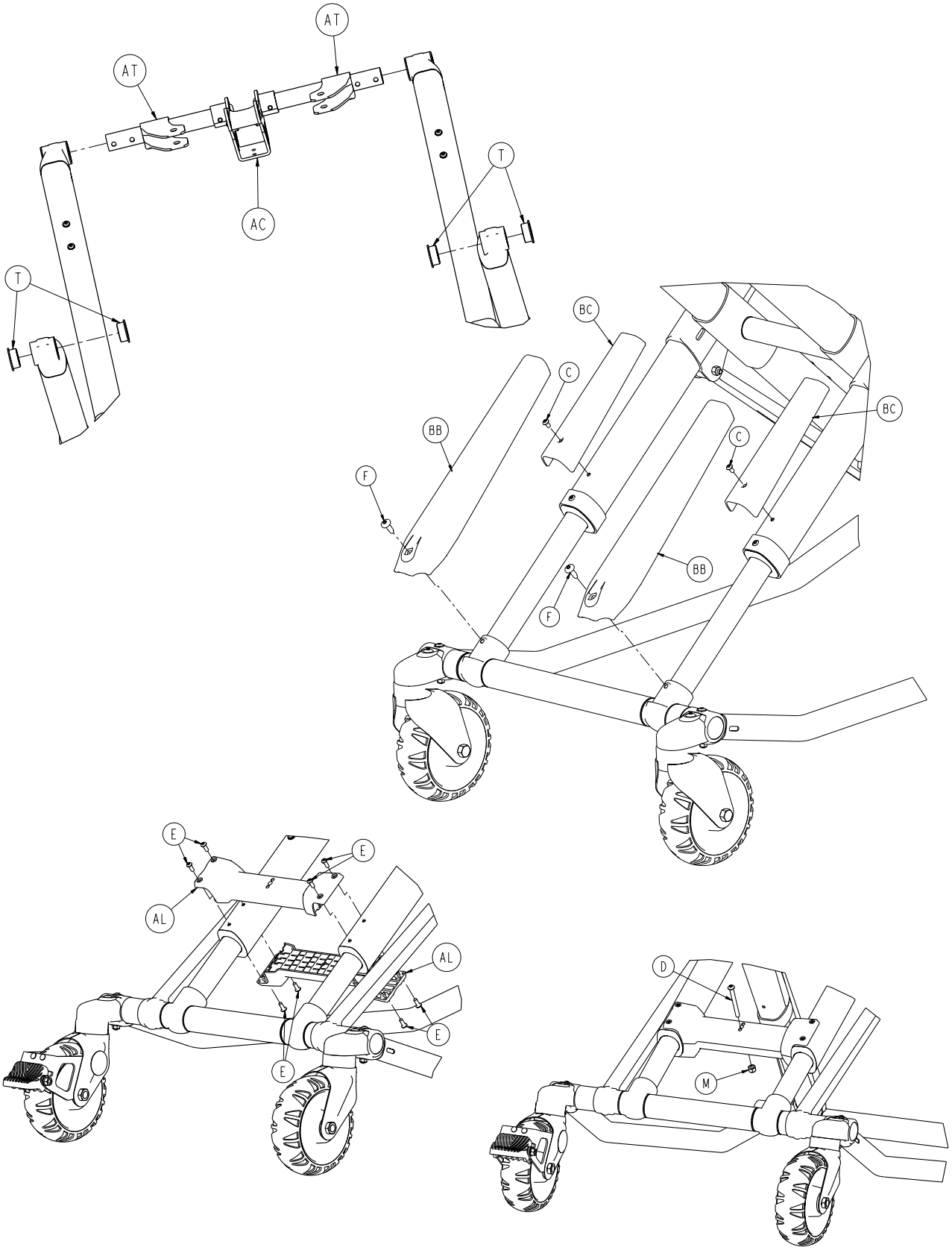

Retour à la table des matières

Base Assembly - 6085-001-012 (Reference Only)

Item	Part No.	Part Name	Qty.
A	0003-205-000	Hex Head Cap Screw	4
B	0004-319-000	Flat Head Shoulder Screw	4
C	0004-587-000	Button Head Cap Screw	4
D	0004-597-000	Button Head Cap Screw	1
E	0004-634-000	Button Head Cap Screw	8
F	0007-086-000	Truss Head Screw	6
G	0008-057-000	Socket Head Shoulder Screw	2
H	0011-004-000	Washer	2
J	0014-002-000	Washer	4
K	0015-051-000	Square Nut	4
L	0016-002-000	Fiberlock Hex Nut	4
M	0016-028-000	Fiberlock Hex Nut	3
N	0016-060-000	Toplock Hex Nut	4
P	0016-089-000	Centerlock Hex Jam Nut	2
R	0037-083-000	Tube Plug	4
T	0081-244-000	Flange Bearing	4
U	6060-002-010	Molded Wheel Assembly (page 68)	4
V	6082-002-012	Caster Horn Assembly	2
Y	6085-001-017	Inner Leg Assembly (page 71)	2
AA	6085-001-023	Outer Lift Tube Assy., Right (page 72)	1
AB	6085-001-024	Outer Lift Tube Assy., Left (page 73)	1
AC	6085-001-026	Litter Base Assembly (page 74)	1
AD	6085-001-051	Short Inner Base Leg Weldment	2
AE	6085-001-052	Outer Base Leg Weldment, Right, FE	1
AF	6085-001-053	Outer Base Leg Weldment, Left, FE	1
AG	6085-001-056	Outer Base Tube Weldment	2
AH	6500-001-229	Foot Base Tube	2
AJ	6085-001-082	Timing Link	2
AK	6085-001-086	Mid Base Spacer, FE	1
AL	6085-001-087	Base Stiffener	2
AM	6085-001-088	Connecting Rod Bearing	4
AN	6085-001-090	Connecting Rod Spacer	1
AP	6085-001-091	Base Connecting Rod	1
AR	6085-001-097	Caster Mount Bolt	4
AT	6085-001-129	Litter Base Extrusion	2
AU	6090-001-009	EMS Cot Caster Nut	4
AV	6500-001-129	Outer Base Spacer, HE	1
AW	6500-001-166	Flange Bearing	8
AY	6500-001-177	Caster Mount Cover	4
BA	6500-001-178	Outer Base Spacer, HE	2
BB	6500-001-179	Lower X-Frame Guard	2
BC	6500-001-180	X-Frame Guard Assembly	2
BD	6500-001-228	Inner Lift Tube Sleeve	2

Retour à la table des matières

Wheel Assembly - 6060-002-010

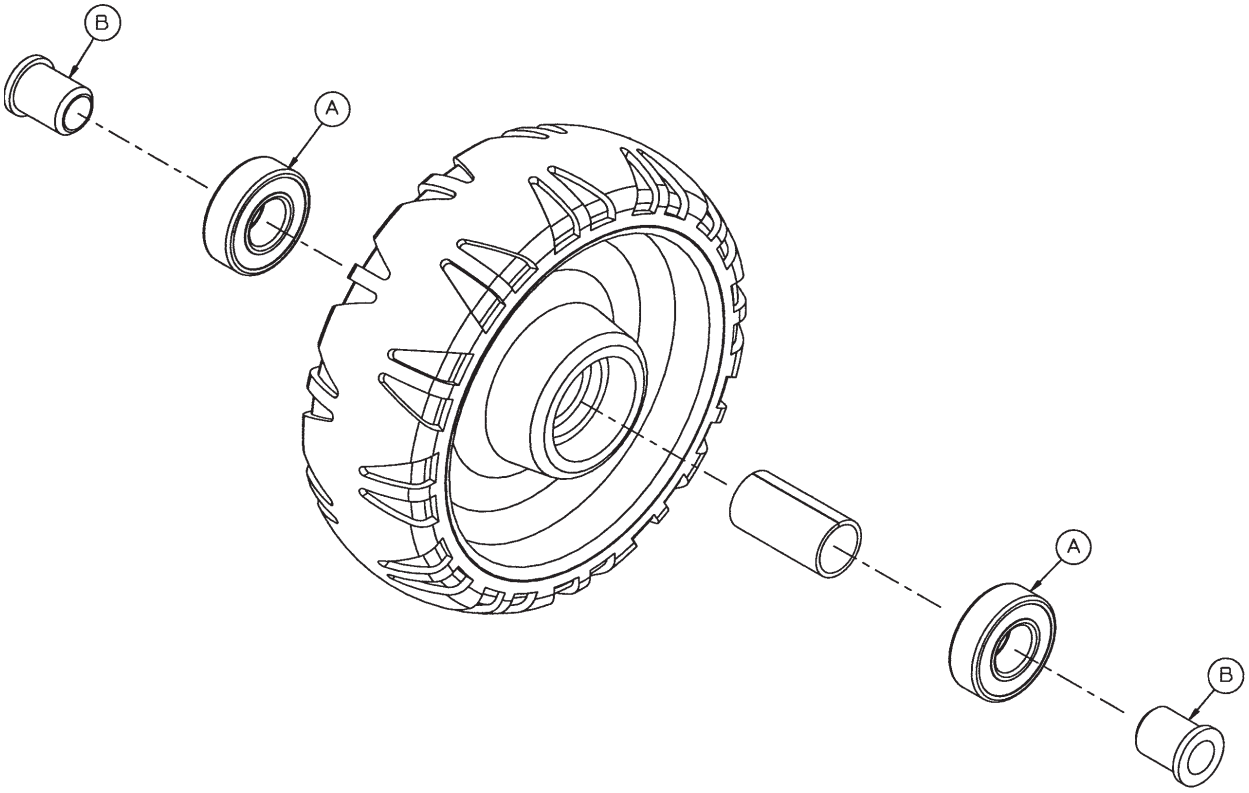

Item	Part No.	Part Name	Qty.
A	0081-226-000	Bearing	2
B	0715-001-255	Wheel Bushing	2

Retour à la table des matières

Cot Retaining Post, Right - 6085-033-000

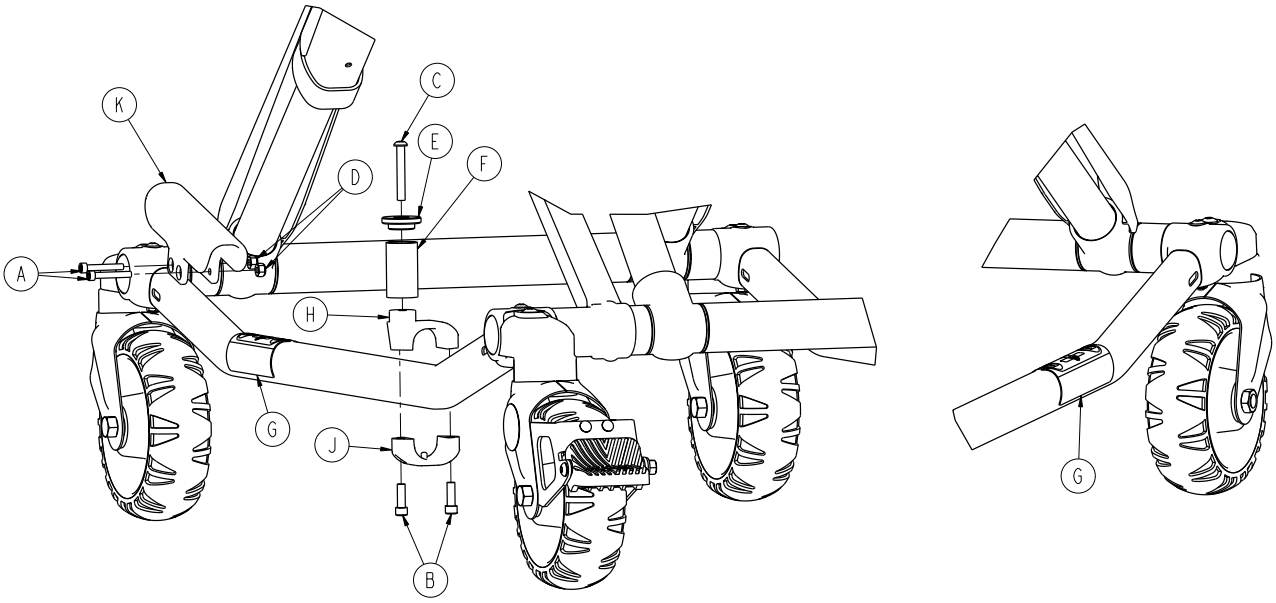

Item	Part No.	Part Name	Qty.
A	0004-160-000	Socket Head Cap Screw	2
B	0004-591-000	Socket Head Cap Screw	2
C	0004-631-000	Button Head Cap Screw	1
D	0016-003-000	Nylock Hex Nut	2
E	6060-004-043	Retaining Post Cap	1
F	6060-004-044	Post Tube	1
G	6080-090-108	Lift Here Label	2
H	6500-001-189	Top Pin Bracket	1
J	6500-001-190	Bottom Pin Bracket	1
K	6500-001-302	Base Tube Protector	1

Retour à la table des matières

Optional Dual Cot Retaining Post - 6085-034-000

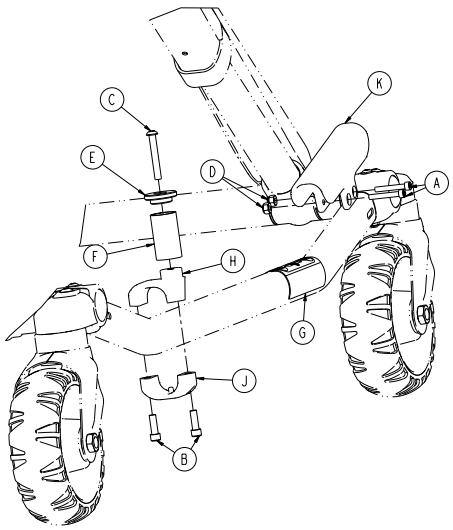

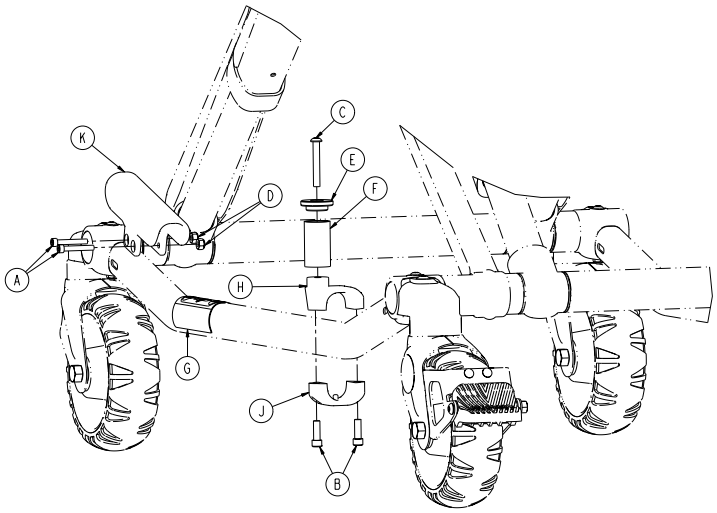

Item	Part No.	Part Name	Qty.
A	0004-160-000	Socket Head Cap Screw	4
B	0004-591-000	Socket Head Cap Screw	4
C	0004-631-000	Button Head Cap Screw	2
D	0016-003-000	Nylock Hex Nut	4
E	6060-004-043	Retaining Post Cap	2
F	6060-004-044	Post Tube	2
G	6080-090-108	Lift Here Label	2
H	6500-001-189	Top Pin Bracket	2
J	6500-001-190	Bottom Pin Bracket	2
K	6500-001-302	Base Tube Protector	2

Retour à la table des matières

Inner Leg Assembly - 6085-001-017

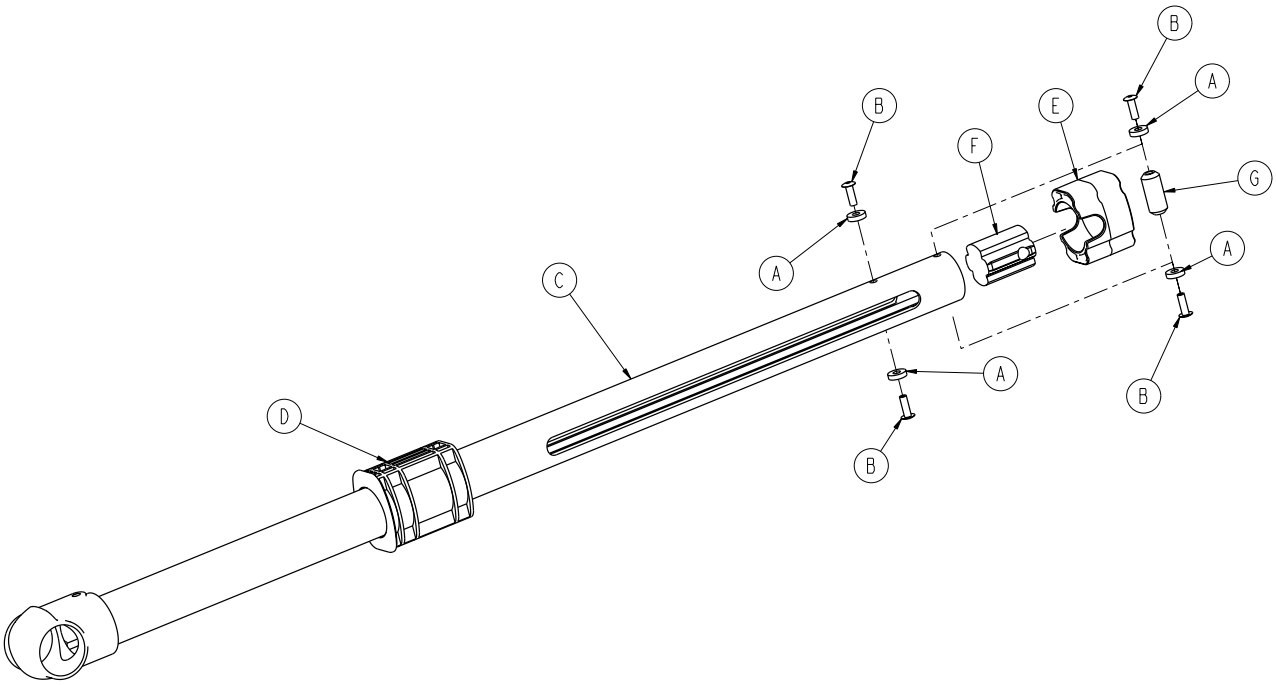

Item	Part No.	Part Name	Qty.
A	0014-115-000	Washer	4
B	0025-133-000	Dome Head Rivet	4
C	6085-001-050	Inner Base Leg Weldment	1
D	6085-001-095	Lower Frame Tube Bearing	1
E	6085-001-102	Upper Frame Tube Bearing	1
F	6085-001-112	Inner Leg Bumper	1
G	6085-001-126	Hot Drop Dampener Retainer	1

Retour à la table des matières

Outer Lift Tube Assembly, Litter Pivot, Right

For Reference Only: 6085-001-023

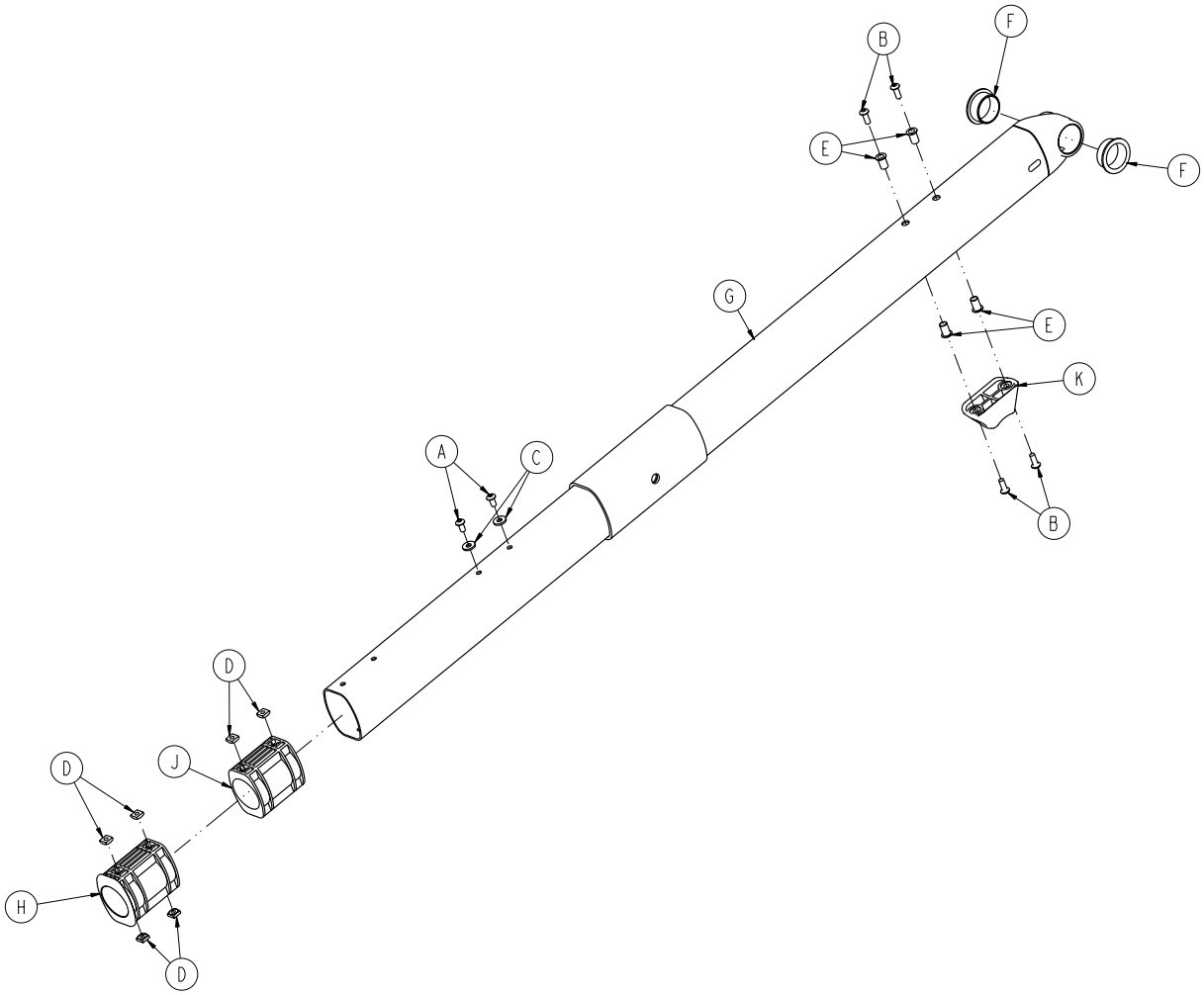

Item	Part No.	Part Name	Qty.
A	0004-587-000	Button Head Cap Screw	2
B	0004-634-000	Button Head Cap Screw	4
C	0014-030-000	Washer	2
D	0015-051-000	Square Nut	6
E	0055-100-075	Riv Nut	4
F	0081-244-000	Flange Bearing	2
G	6085-001-054	Inner Base Leg Weldment	1
H	6085-001-095	Lower Frame Tube Bearing	1
J	6085-001-096	Slide Bearing	1
K	6500-001-125	Base Dead Stop	1

Retour à la table des matières

Outer Lift Tube Assembly, Litter Pivot, Left

For Reference Only: 6085-001-024

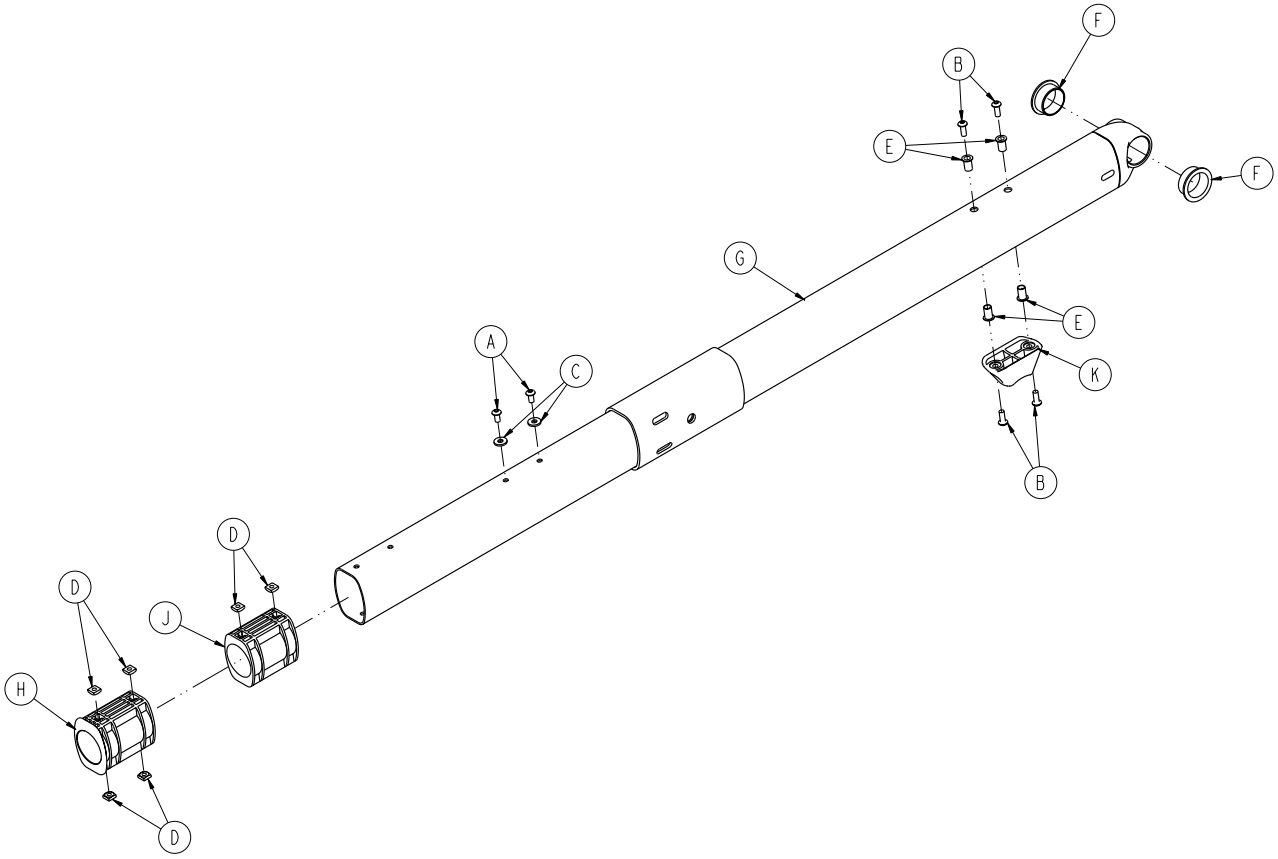

Item	Part No.	Part Name	Qty.
A	0004-587-000	Button Head Cap Screw	2
B	0004-634-000	Button Head Cap Screw	4
C	0014-030-000	Washer	2
D	0015-051-000	Square Nut	6
E	0055-100-075	Riv Nut	4
F	0081-244-000	Flange Bearing	2
G	6085-001-054	Inner Base Leg Weldment	1
H	6085-001-095	Lower Frame Tube Bearing	1
J	6085-001-096	Slide Bearing	1
K	6500-001-125	Base Dead Stop	1

Retour à la table des matières

Litter Base Assembly

For Reference Only: 6085-001-026

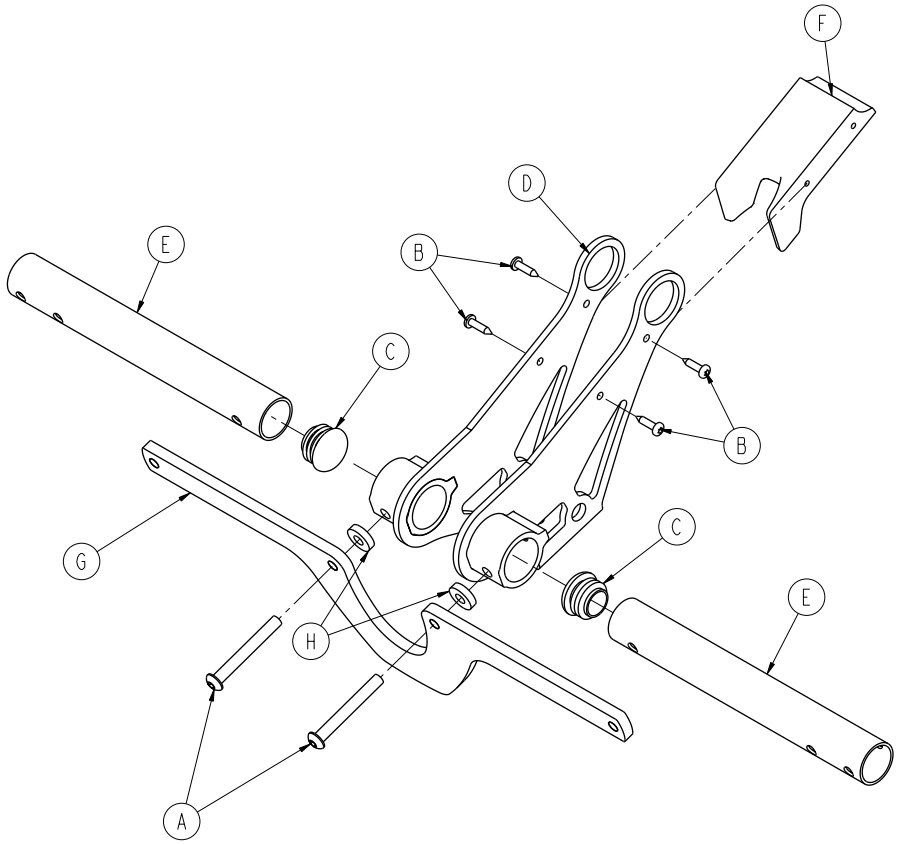

Item	Part No.	Part Name	Qty.
A	0004-511-000	Button Head Cap Screw	2
B	0023-162-000	Delta Screw	4
C	0037-243-000	Tube Plug	2
D	6085-001-055	Litter Base Interface Weldment	1
E	6085-001-131	Litter Base Tube	2
F	6085-001-140	Litter Base Stiffener Cover	1
G	6085-001-176	Litter/Base Stiffener	1
H	6085-001-178	Litter/Base Spacer	2

Retour à la table des matières

Cot Assembly

For Reference Only: 6085-001-010

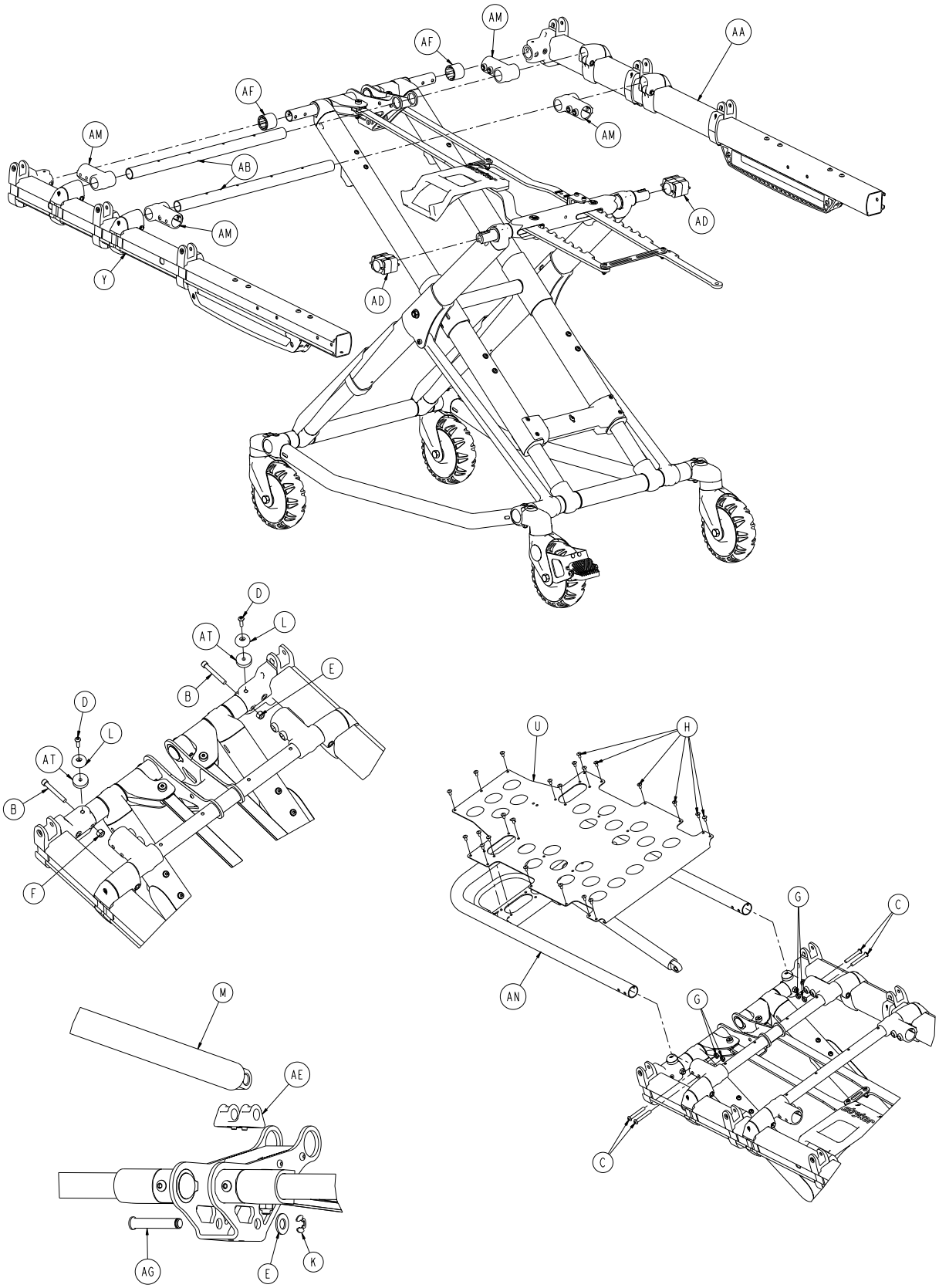

Retour à la table des matières

Cot Assembly

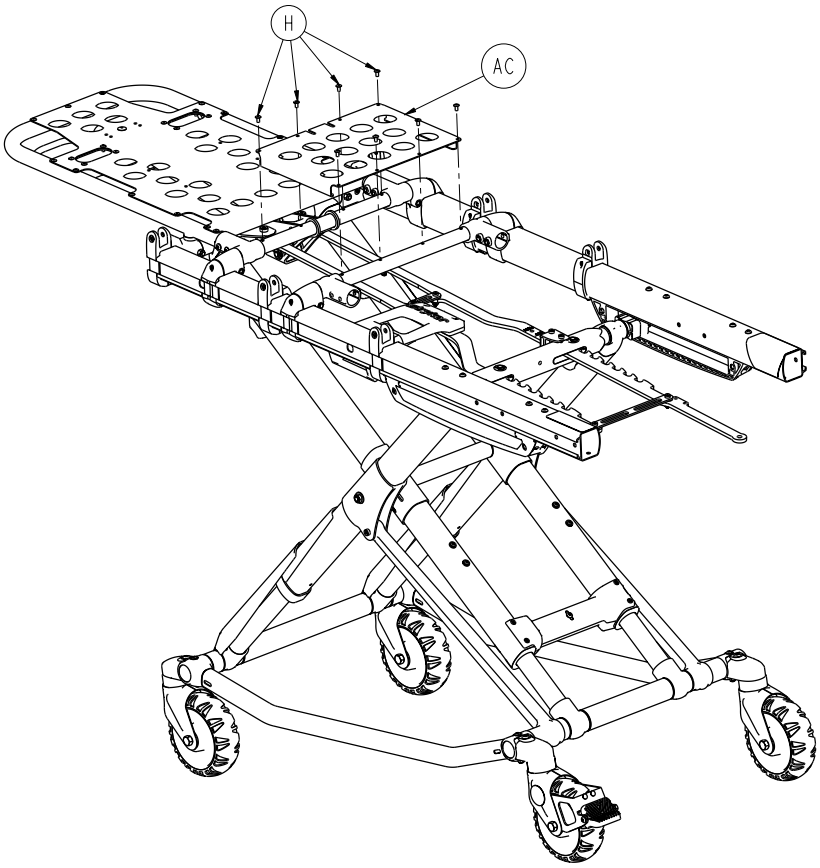

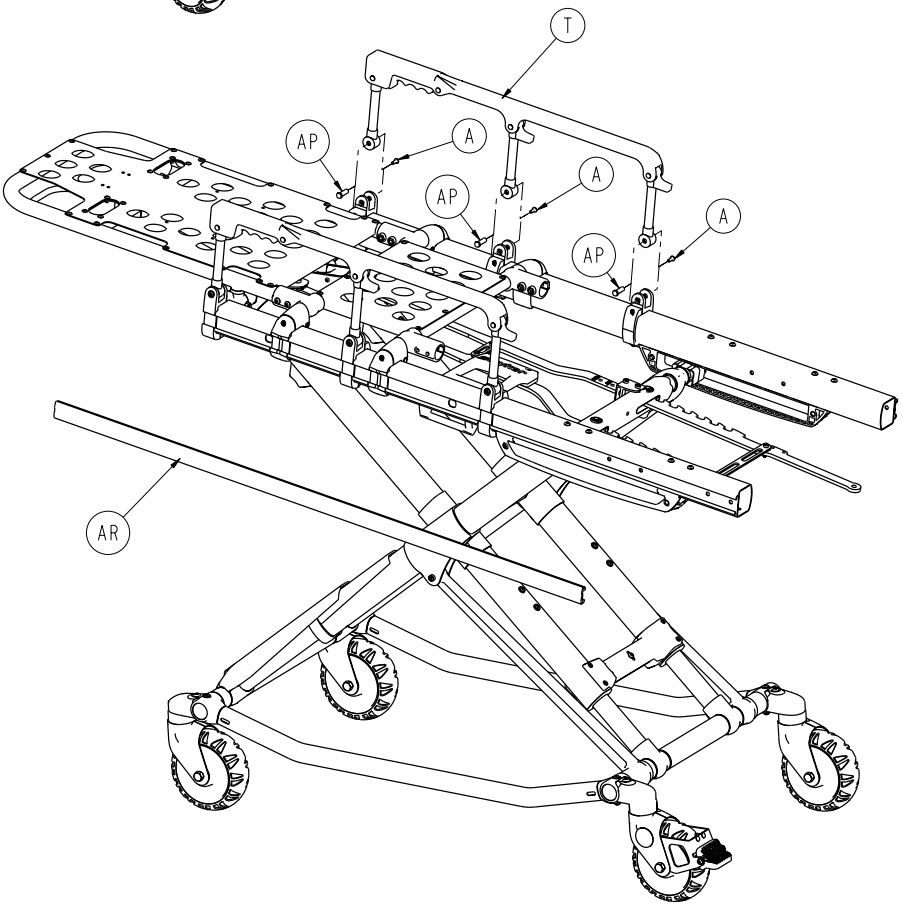

Retour à la table des matières

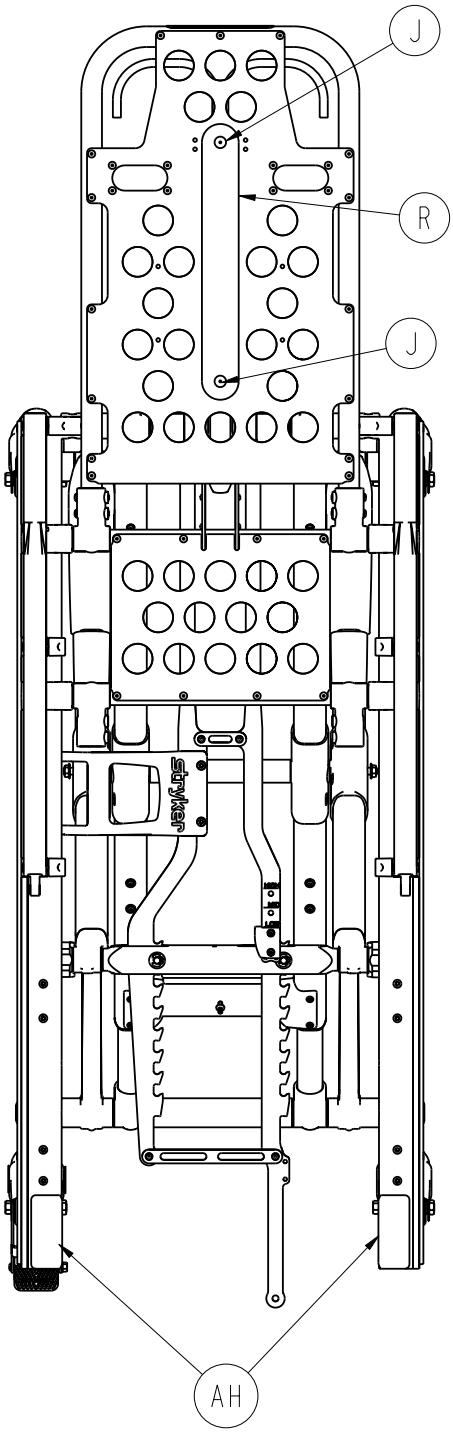

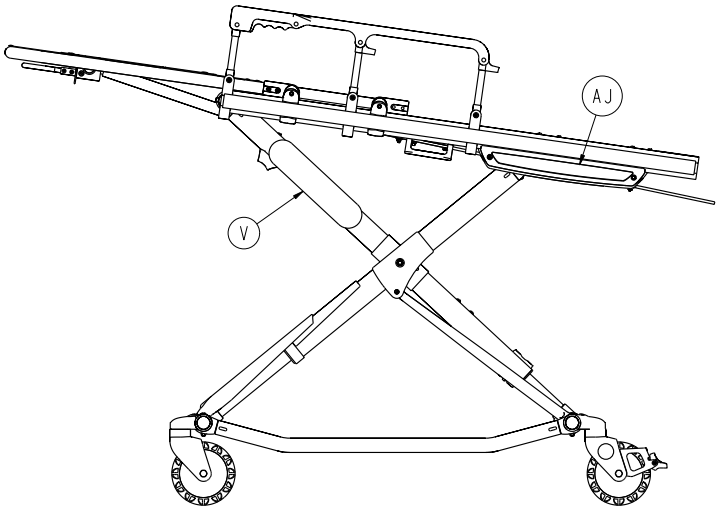

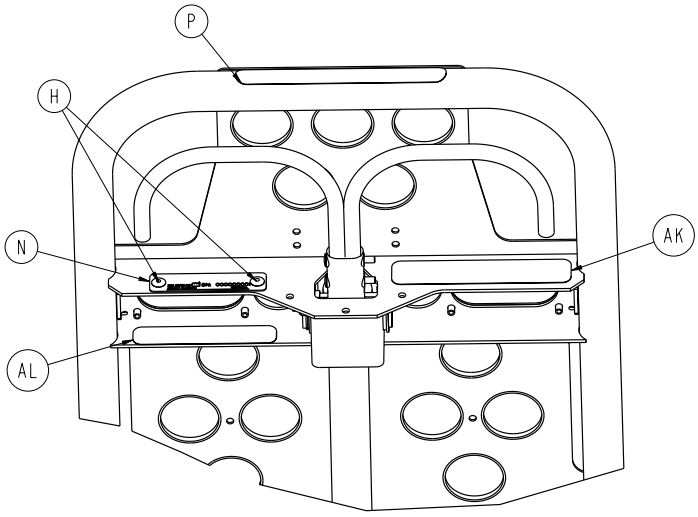

Retour à la table des matières

Cot Assembly - 6085-001-010 (Reference Only)

Item	Part No.	Part Name	Qty.
A	0004-585-000	Button Head Cap Screw	6
B	0004-595-000	Socket Head Cap Screw	2
C	0004-596-000	Button Head Cap Screw	4
D	0004-614-000	Button Head Cap Screw	2
E	0011-004-000	Flat Washer	1
F	0016-028-000	Nylock Hex Nut	2
G	0016-102-000	Nylock Hex Nut	4
H	0025-079-000	Dome Head Rivet	33
J	0025-132-000	Dome Head Rivet	2
K	0028-181-000	Truarc Ring	1
L	0946-001-155	Bumper	2
M	1010-031-077	Gas Spring	1
N	6060-090-002	Serial Number Tag	1
P	6060-090-004	Small Label	1
R	6082-001-085	2” Adhesive Loop Pile	1
T	6082-026-010	Siderail Assembly (page 94)	2
U	6082-032-045	Fowler Skin	1
V	6082-090-043	Stryker Label	2
W	6085-001-012	Base Assembly (page 64)	1
Y	6085-001-025	Outer Rail, Right (page 80)	1
AA	6085-001-027	Outer Rail, Left (page 81)	1
AB	6085-001-110	Litter Support Cross Tube	2
AC	6085-001-113	Mid-Section Skin	1
AD	6085-001-127	Rack Bar Slider	2
AE	6085-001-132	Fowler Cylinder Support	1
AF	6085-001-134	Plastic Extrusion	2
AG	6085-001-143	Fowler Cylinder Pin	1
AH	6085-001-155	Weight Capacity Label	1
AJ	6085-001-156	Slider Housing Label	1
AK	6085-001-157	Performance-PRO™ XT Spec Label	1
AL	6085-001-165	Manual Warning Label	1
AM	6100-003-125	Straight T Pivot	4
AN	6500-001-018	Fowler Assembly (page 97)	1
AP	6500-001-118	Siderail Nut	1
AR	6500-001-127	Outer Rail Bumper	2
AT	6500-001-185	Fowler Bumper Spacer	2
AU	0004-594-000	Button Head Cap Screw	8

Retour à la table des matières

Lock Bar Assembly - 6085-001-013

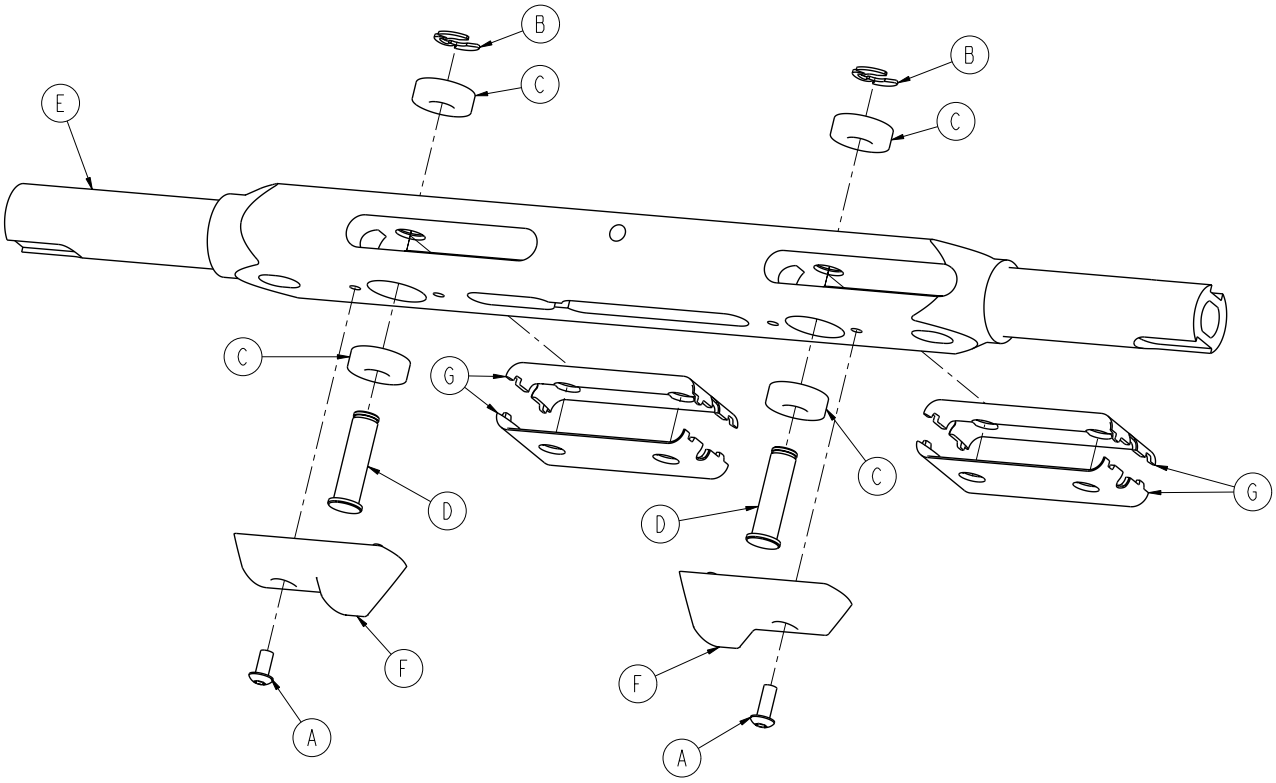

Item	Part No.	Part Name	Qty.
A	0004-634-000	Button Head Cap Screw	2
B	0028-181-000	Truarc Ring	2
C	0081-248-000	Bearing	4
D	6082-005-096	Height Adjustment Rack Latch Pin	2
E	6085-001-093	Height Adjustment Rack Lock Bar	1
F	6085-001-094	Base Dead Stop	2
G	6085-001-136	Lock Bar Slide Bushing	4

Retour à la table des matières

Outer Rail, Right Assembly

For Reference Only: 6085-001-025

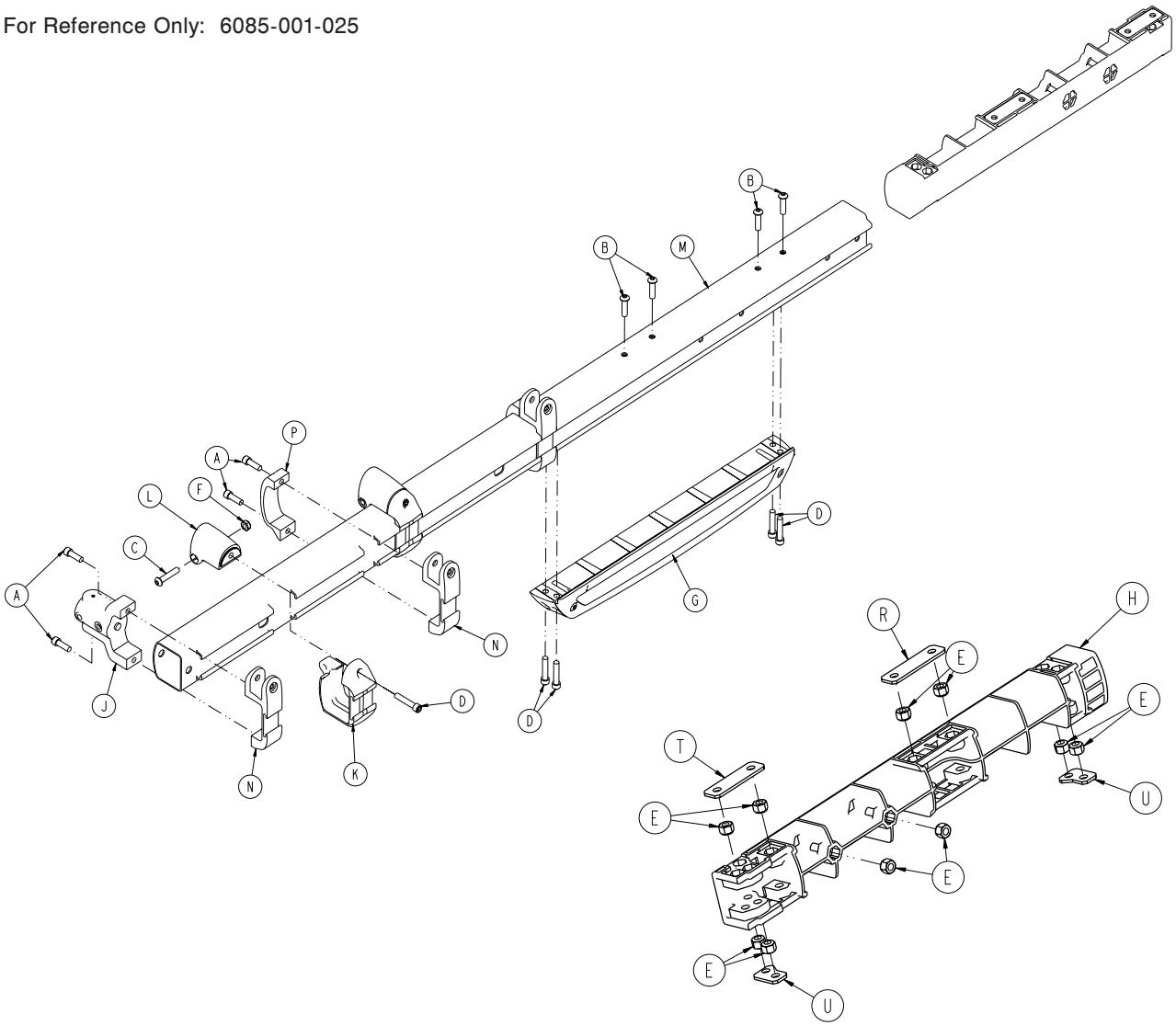

Item	Part No.	Part Name	Qty.
A	0004-591-000	Socket Head Cap Screw	6
B	0004-594-000	Button Head Cap Screw	4
C	0004-612-000	Button Head Cap Screw	2
D	0004-613-000	Socket Head Cap Screw	6
E	0016-028-000	Fiberlock Hex Nut	10
F	0016-102-000	Nylock Hex Nut	2
G	6085-001-029	Slide Housing Assembly (page 96)	1
H	6500-001-098	Litter Dead Stop, Internal	1
J	6500-001-102	Base/Litter Interface Bracket	1
K	6500-001-104	Litter Support Bracket, Outside	2
L	6500-001-106	Litter Support Bracket, Inside	2
M	6500-001-114	Extrusion Outer Rail	1
N	6500-001-116	Siderail Bracket	3
P	6500-001-117	Siderail Clamp	2
R	6500-001-243	I.V. Pole Backer Plate	1
T	6500-001-244	I.V. Clip Backer Plate	1
U	6500-001-245	Sensor Housing Backer Plate	2

Retour à la table des matières

Outer Rail, Left Assembly

For Reference Only: 6085-001-027

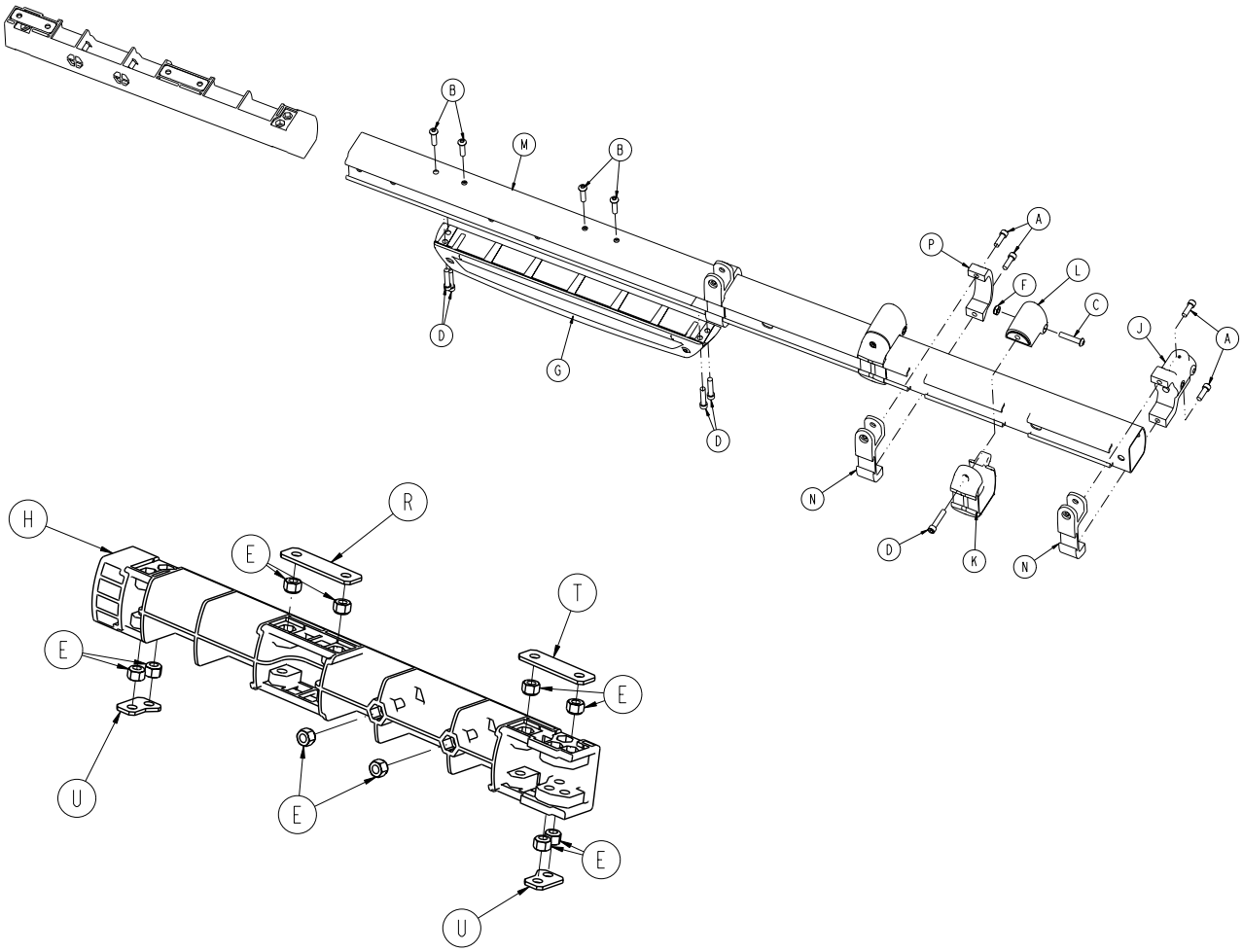

Item	Part No.	Part Name	Qty.
A	0004-591-000	Socket Head Cap Screw	6
B	0004-594-000	Button Head Cap Screw	4
C	0004-612-000	Button Head Cap Screw	2
D	0004-613-000	Socket Head Cap Screw	6
E	0016-028-000	Fiberlock Hex Nut	10
F	0016-102-000	Nylock Hex Nut	2
G	6085-001-028	Slide Housing Assembly (page 95)	1
H	6500-001-098	Litter Dead Stop, Internal	1
J	6500-001-102	Base/Litter Interface Bracket	1
K	6500-001-104	Litter Support Bracket, Outside	2
L	6500-001-106	Litter Support Bracket, Inside	2
M	6500-001-115	Extrusion Outer Rail	1
N	6500-001-116	Siderail Bracket	3
P	6500-001-117	Siderail Clamp	2
R	6500-001-243	I.V. Pole Backer Plate	1
T	6500-001-244	I.V. Clip Backer Plate	1
U	6500-001-245	Sensor Housing Backer Plate	2

Retour à la table des matières

Foot End Assembly, Left

For Reference Only: 6085-001-015

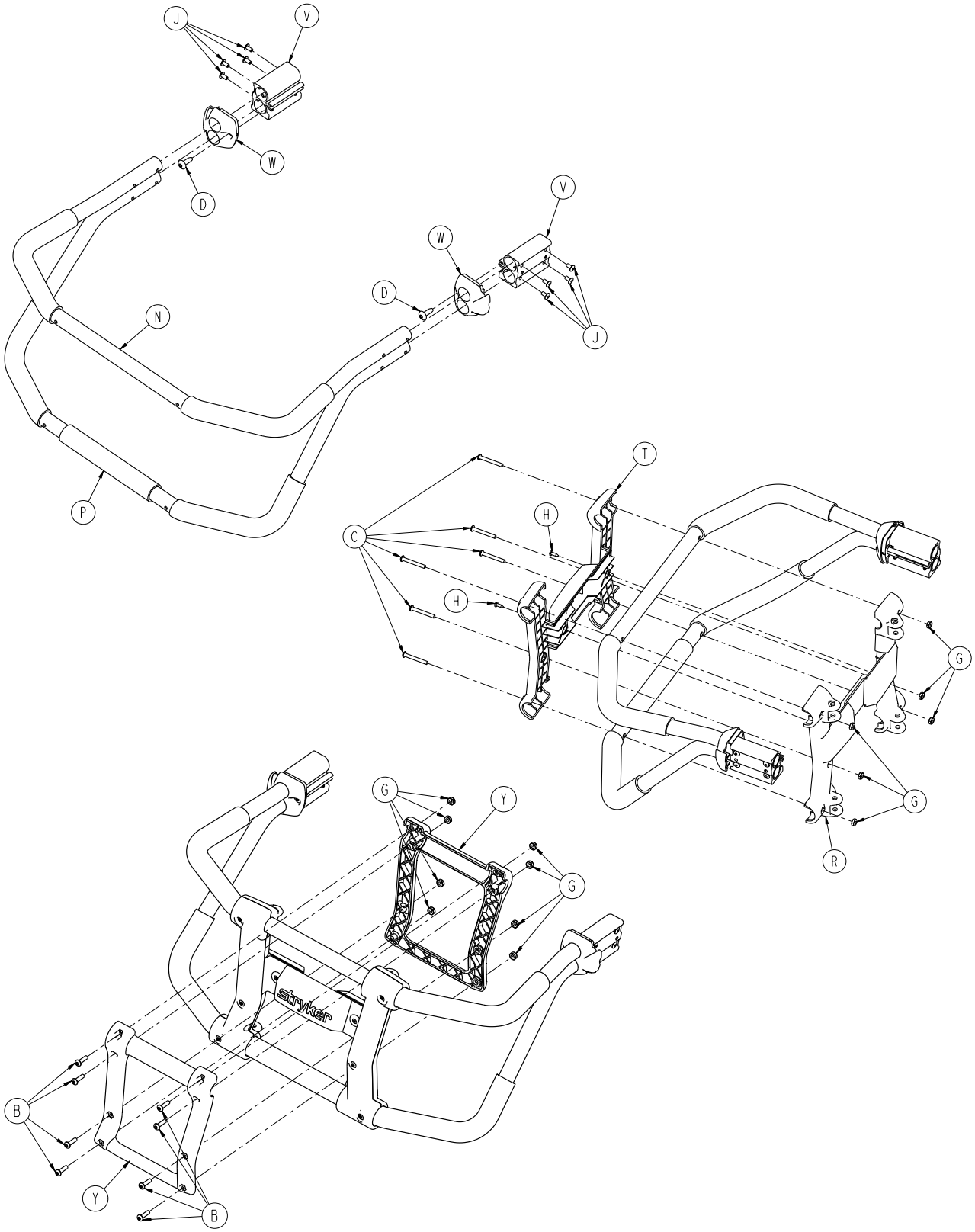

Retour à la table des matières

Foot End Assembly, Left

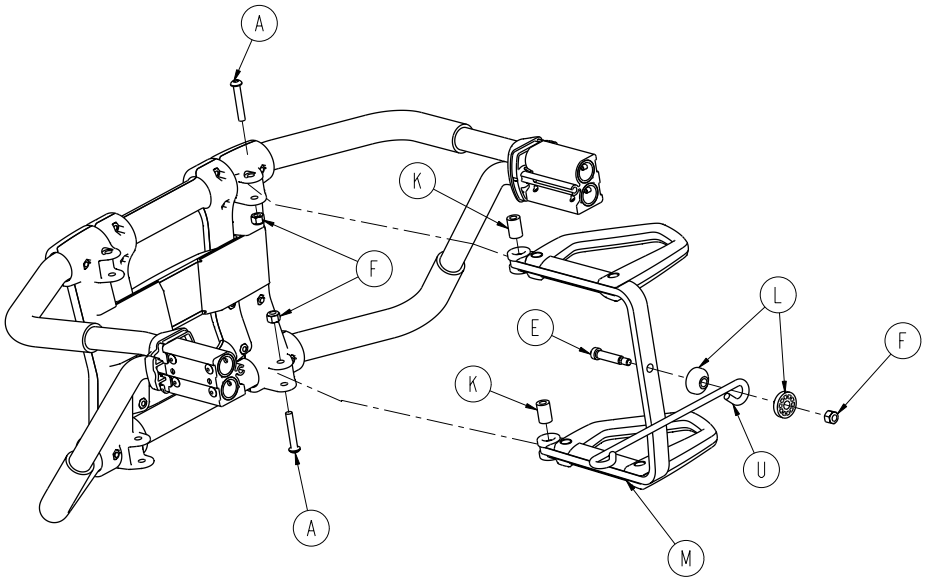

Foot End Assembly, Left - 6085-001-015 (Reference Only)

Item	Part No.	Part Name	Qty.
A	0004-376-000	Button Head Cap Screw	2
B	0004-614-000	Button Head Cap Screw	8
C	0004-615-000	Button Head Cap Screw	6
D	0007-086-000	Truss Head Screw	2
E	0008-033-000	Socket Head Shoulder Screw	1
F	0016-028-000	Fiberlock Hex Nut	3
G	0016-131-000	Nylock Hex Nut	14
H	0023-167-000	Delta Screw	2
J	0025-079-000	Dome Head Rivet	8
K	6080-040-044	Link Release Spacer	2
L	6082-040-025	End Link Bushing	2
M	6082-040-061	Release Handle Assembly	1
N	6085-001-106	Upper Lift Bar	1
P	6085-001-107	Lower Lift Bar	1
R	6085-001-108	Rear Plate Lift Support Tube	1
T	6085-001-109	Face Plate Lift Support Tube	1
U	6085-001-111	Pull Handle Link	1
V	6500-001-133	Machined Extruded Bracket	2
W	6500-001-144	Transition Cap	2
Y	6500-001-154	Outside Pull Handle	2

Retour à la table des matières

Optional Foot End Assembly, Right

For Reference Only: 6085-001-016

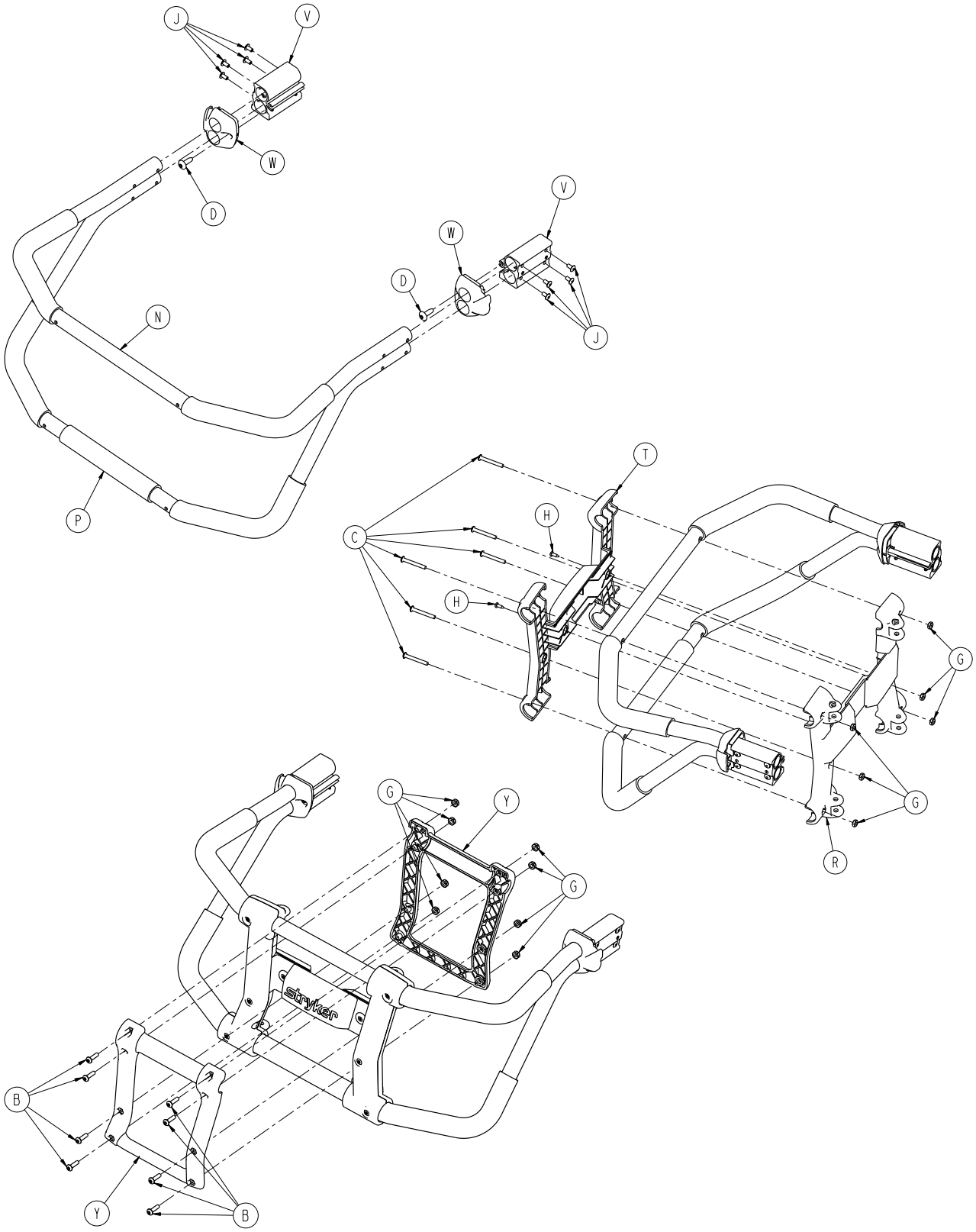

Retour à la table des matières

Optional Foot End Assembly, Right

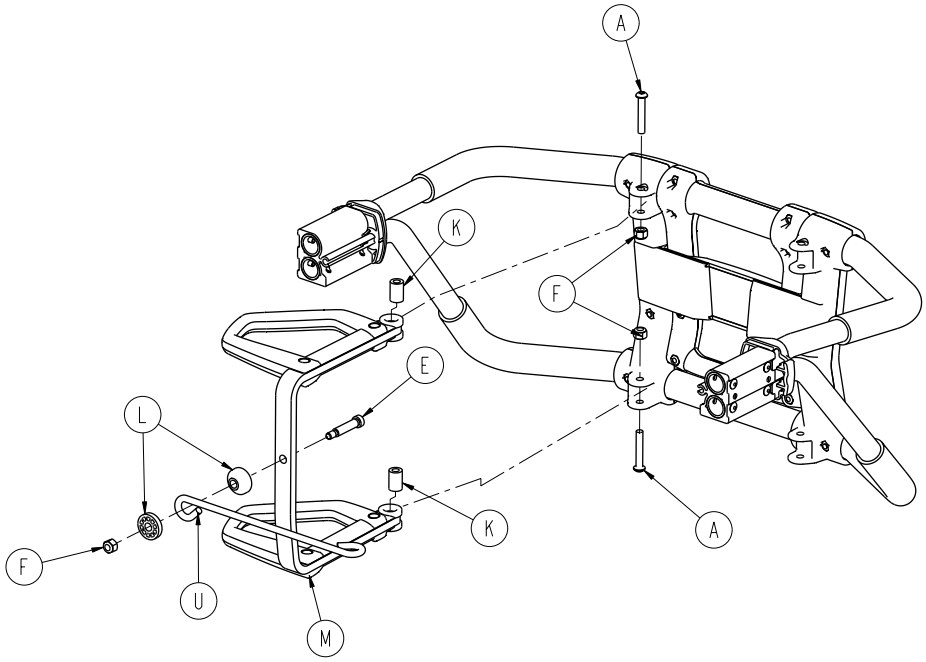

Optional Foot End Assembly, Right - 6085-001-016 (Reference Only)

Item	Part No.	Part Name	Qty.
A	0004-376-000	Button Head Cap Screw	2
B	0004-614-000	Button Head Cap Screw	8
C	0004-615-000	Button Head Cap Screw	6
D	0007-086-000	Truss Head Screw	2
E	0008-033-000	Socket Head Shoulder Screw	1
F	0016-028-000	Fiberlock Hex Nut	3
G	0016-131-000	Nylock Hex Nut	14
H	0023-167-000	Delta Screw	2
J	0025-079-000	Dome Head Rivet	8
K	6080-040-044	Link Release Spacer	2
L	6082-040-025	End Link Bushing	2
M	6082-040-062	Release Handle Assembly	1
N	6085-001-106	Upper Lift Bar	1
P	6085-001-107	Lower Lift Bar	1
R	6085-001-108	Rear Plate Lift Tube Support	1
T	6085-001-109	Face Plate Lift Tube Support	1
U	6085-001-111	Pull Handle Link	1
V	6500-001-133	Machined Extruded Bracket	2
W	6500-001-144	Transition Cap	2
Y	6500-001-154	Outside Pull Handle	2

Retour à la table des matières

Retractable Head Section

For Reference Only: 6085-027-000

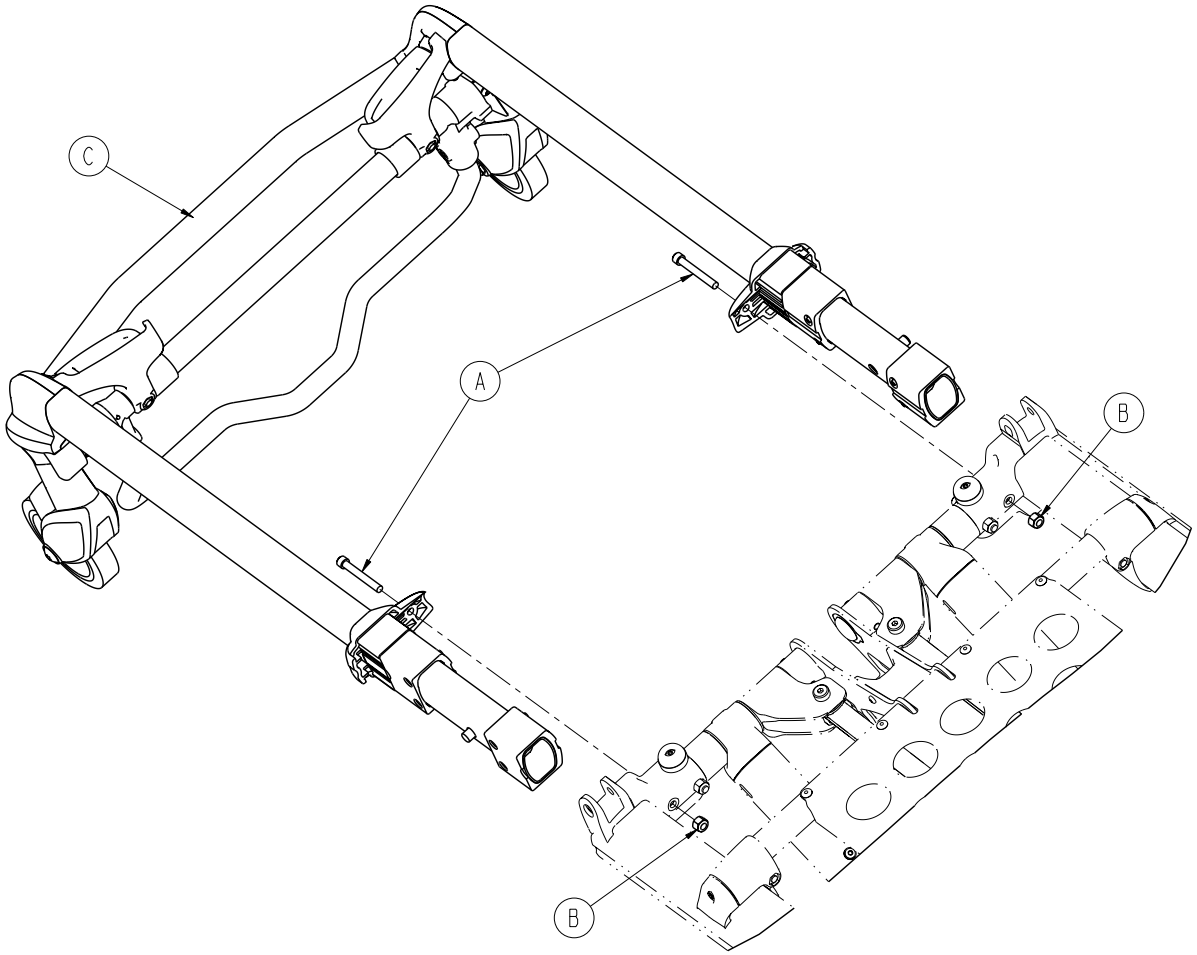

Item	Part No.	Part Name	Qty.
A	0004-595-000	Socket Head Cap Screw	2
B	0016-028-000	Fiberlock Hex Nut	2
C	6085-001-037	Head Section Assembly (page 87)	1

Retour à la table des matières

Head Section Assembly, 6085-001-037

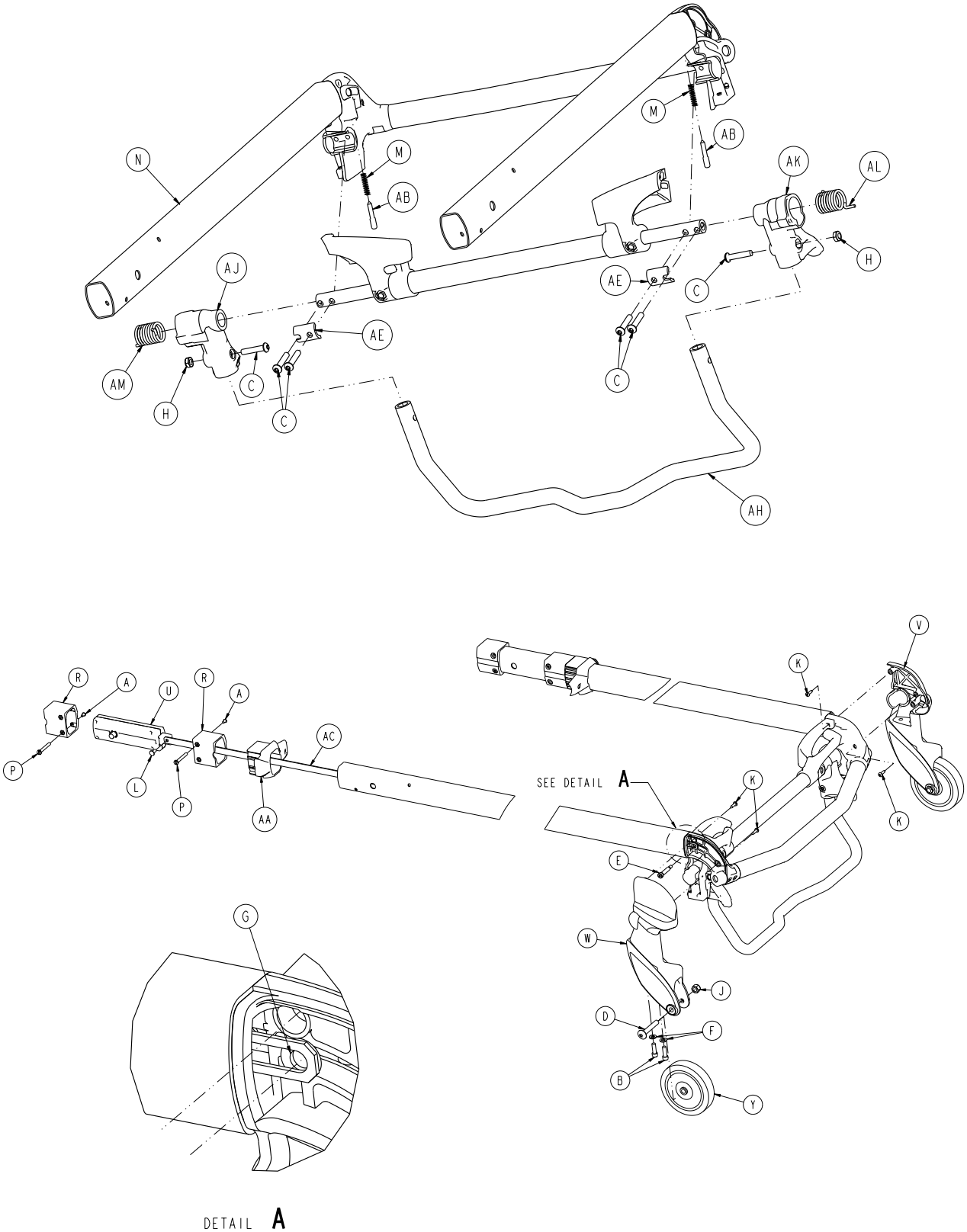

Retour à la table des matières

Head Section Assembly, 6085-001-037

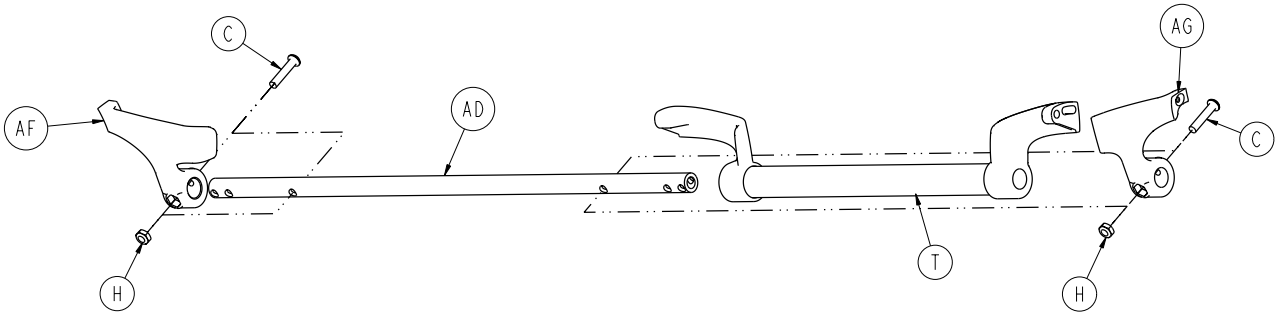

Item	Part No.	Part Name	Qty.
A	0004-168-000	Button Head Cap Screw	4
B	0004-591-000	Socket Head Cap Screw	4
C	0004-612-000	Button Head Cap Screw	8
D	0007-036-000	Truss Head Machine Screw	2
E	0008-030-000	Socket Head Shoulder Screw	2
F	0011-065-000	Washer	4
G	0014-002-000	Washer	2
H	0016-102-000	Nylock Hex Nut	4
J	0016-123-000	Nylock Hex Nut	2
K	0023-162-000	Delta Screw	4
L	0025-126-000	Rivet	2
M	0038-570-000	Compression Spring	2
N	6085-001-036	Telescoping Tube Assembly	1
P	6085-001-169	Head Section Nut	4
R	6085-001-170	Internal Bearing	4
T	6500-001-023	Head Trigger Assembly	1
U	6500-001-026	Head Section Lock Assy. (page 89)	2
V	6500-001-082	Load Wheel Horn	1
W	6500-001-083	Load Wheel Casting	1
Y	6500-001-086	Front Wheel	2
AA	6500-001-087	Cap Bearing	2
AB	6500-001-093	Safety Bar Lock Pin	2
AC	6500-001-096	Head Section Release Link	2
AD	6500-001-220	Head Section Pivot Cross Tube	1
AE	6500-001-221	Cross Tube Clamp	2
AF	6500-001-280	Head Section Guard, Right	1
AG	6500-001-281	Head Section Guard, Left	1
AH	6500-001-322	Sliding Head Section Safety Bar	1
AJ	6500-001-323	Safety Hook Pivot, Right	1
AK	6500-001-324	Safety Hook Pivot, Left	1
AL	6500-001-325	Safety Bar Torsion Spring, Left	1
AM	6500-001-326	Safety Bar Torsion Spring, Right	1

Retour à la table des matières

Head Section Lock Assembly - 6500-001-026

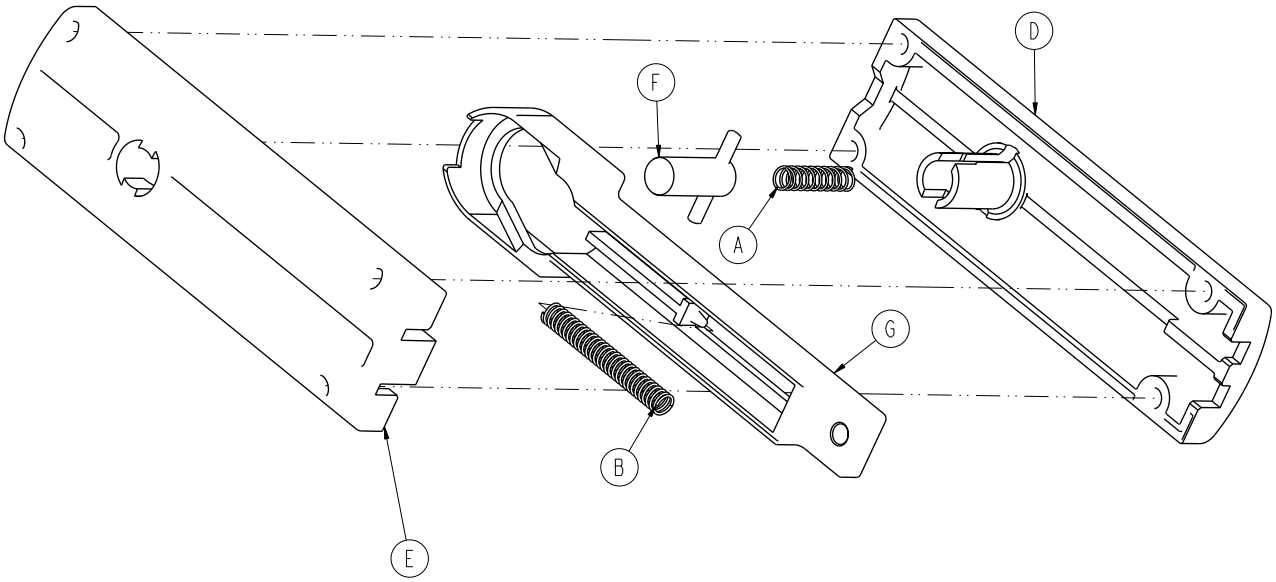

Item	Part No.	Part Name	Qty.
A	038-570-000	Compression Spring	1
B	038-134-000	Compression Spring	1
D	6500-001-091	Top Latch Housing	1
E	6500-001-092	Bottom Latch Housing	1
F	6500-001-025	Latch Assembly	1
G	6500-001-095	Actuation Slide	1

Retour à la table des matières

Left Hand Release Handle

For Reference Only: 6085-029-000

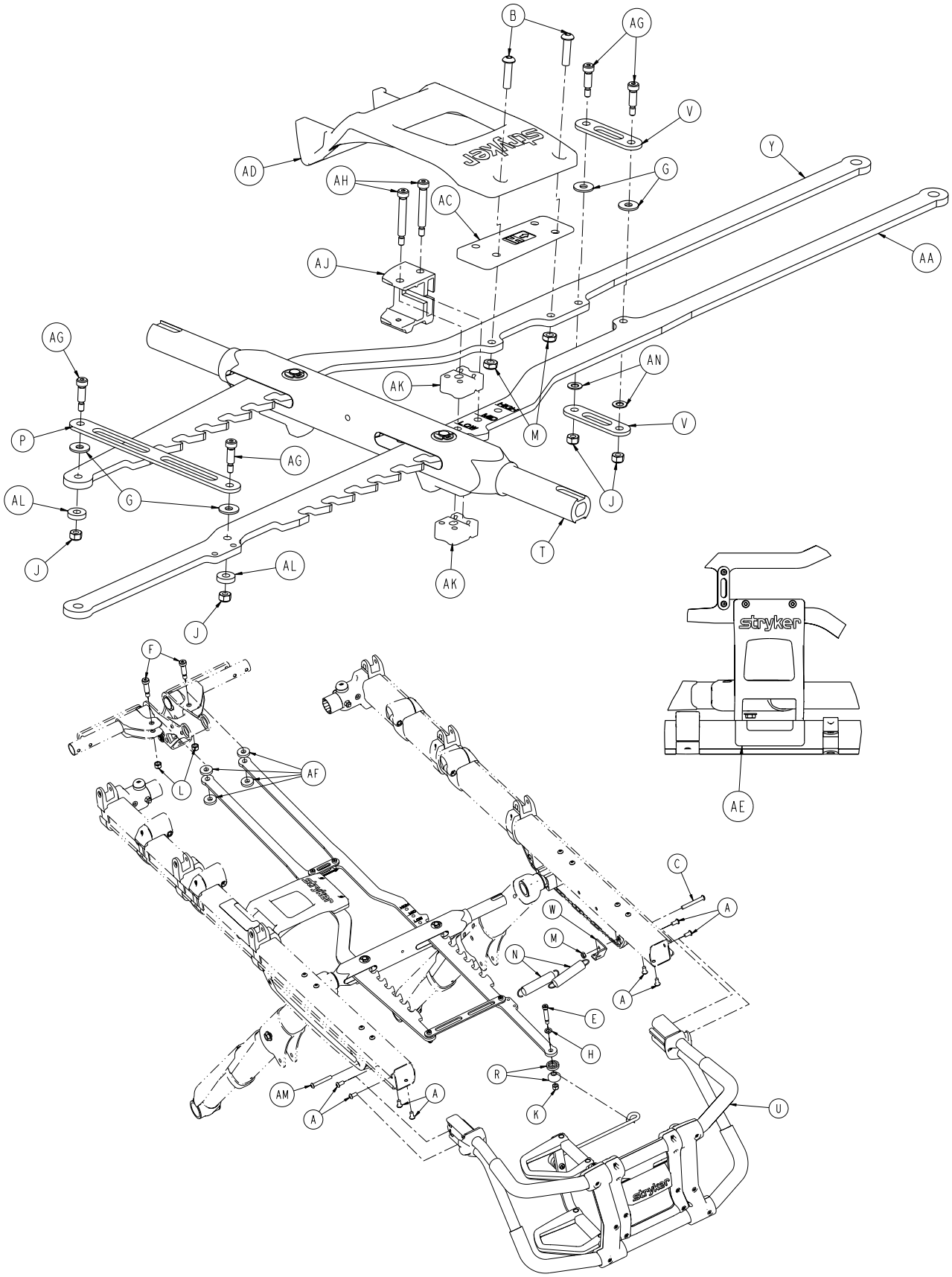

Retour à la table des matières

Left Hand Release Handle - 6085-029-000 (For Reference Only)

Item	Part No.	Part Name	Qty.
A	0004-589-000	Button Head Cap Screw	8
B	0004-594-000	Button Head Cap Screw	2
C	0004-097-000	Button Head Cap Screw	1
E	0008-033-000	Socket Head Shoulder Screw	1
F	0008-081-000	Socket Head Shoulder Screw	2
G	0011-224-000	Washer	4
H	0011-352-000	Washer	1
J	0016-002-000	Fiberlock Hex Nut	4
K	0016-028-000	Fiberlock Hex Nut	1
L	0016-036-000	Nylock Hex Nut	2
M	0016-102-000	Nylock Hex Nut	3
N	0038-508-000	Extension Spring	2
P	6082-005-038	Cross Brace	1
R	6082-040-025	End Link Bushing	2
T	6085-001-013	Lock Bar Assembly (page 79)	1
U	6085-001-015	Foot End Assembly, Left (page 82)	1
V	6085-001-089	Cross Brace	2
W	6085-001-092	Rack Spring Bracket	1
Y	6085-001-099	Rack, Right	1
AA	6085-001-100	Rack, Left	1
AC	6085-001-141	Side Release Spacer	1
AD	6085-001-142	Side Release Handle	1
AE	6085-001-159	Side Release Label	1
AF	6085-001-175	Rack Washer	4
AG	0008-020-000	Socket Head Shoulder Screw	4
AH	0008-079-000	Socket Head Shoulder Screw	2
AJ	6085-001-098	Bumper Housing	1
AK	6085-001-101	Rack Bumper Deadstop	2
AL	6085-001-178	Larger Litter/Base Spacer	2
AM	0004-596-000	Button Head Cap Screw	1
AN	0014-004-000	Washer	2

Retour à la table des matières

Optional Right Hand Release Handle

For Reference Only: 6085-030-000

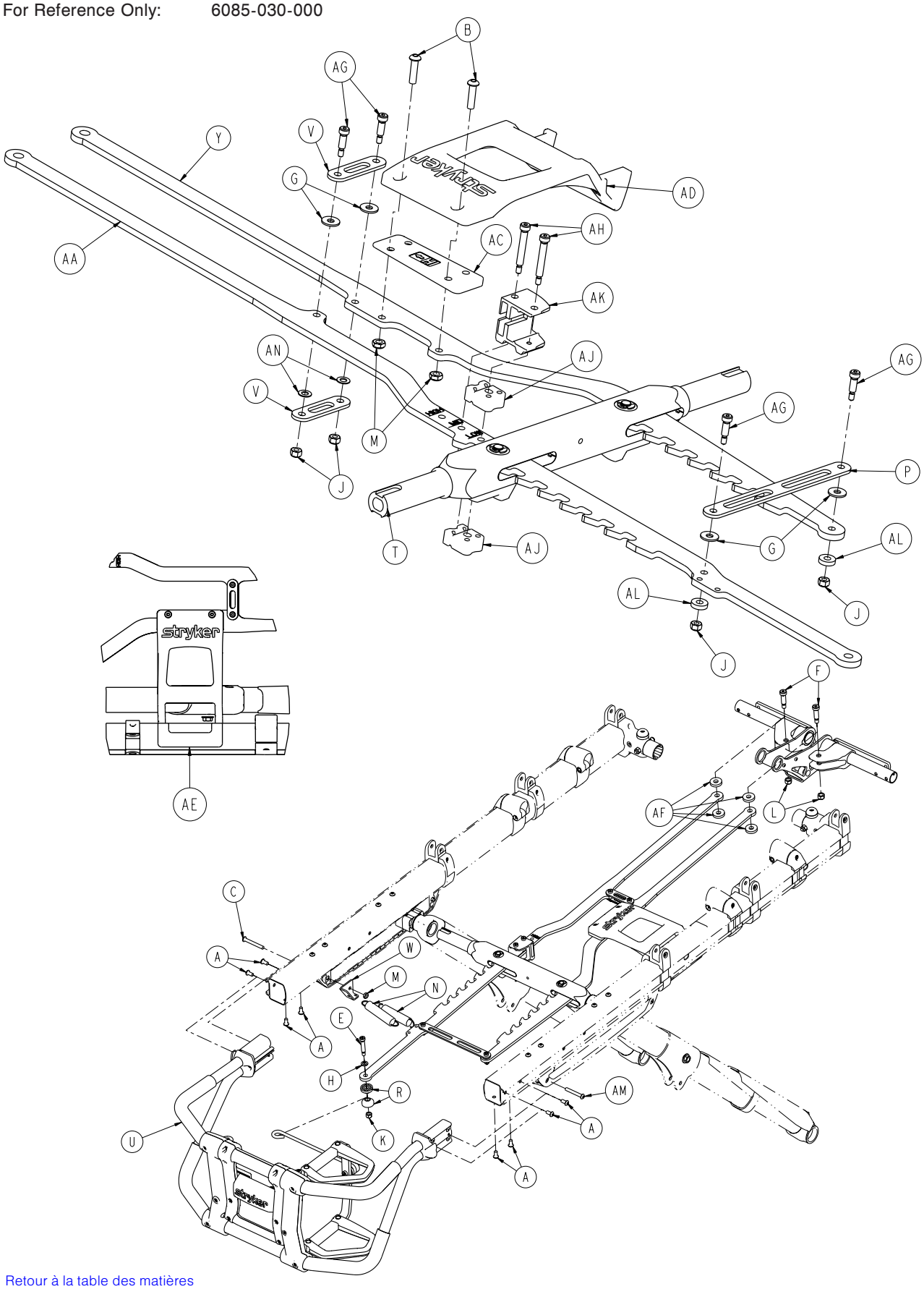

Retour à la table des matières

Optional Right Hand Release Handle - 6085-030-000 (For Reference Only)

Item	Part No.	Part Name	Qty.
A	0004-589-000	Button Head Cap Screw	8
B	0004-594-000	Button Head Cap Screw	2
C	0004-097-000	Button Head Cap Screw	1
E	0008-033-000	Socket Head Shoulder Screw	1
F	0008-081-000	Socket Head Shoulder Screw	2
G	0011-224-000	Washer	4
H	0011-352-000	Washer	1
J	0016-002-000	Fiberlock Hex Nut	4
K	0016-028-000	Fiberlock Hex Nut	1
L	0016-036-000	Nylock Hex Nut	2
M	0016-102-000	Nylock Hex Nut	3
N	0038-508-000	Extension Spring	2
P	6082-005-038	Cross Brace	1
R	6082-040-025	End Link Bushing	2
T	6085-001-013	Lock Bar Assembly (page 79)	1
U	6085-001-016	Foot End Assembly, Right (page 84)	1
V	6085-001-089	Cross Brace	2
W	6085-001-104	Rack Spring Bracket	1
Y	6085-001-099	Rack, Right	1
AA	6085-001-100	Rack, Left	1
AC	6085-001-141	Side Release Spacer	1
AD	6085-001-142	Side Release Handle	1
AE	6085-001-159	Side Release Label	1
AF	6085-001-175	Rack Washer	4
AG	0008-020-000	Socket Head Shoulder Screw	4
AH	0008-079-000	Socket Head Shoulder Screw	2
AJ	6085-001-098	Bumper Housing	1
AK	6085-001-101	Rack Bumper Deadstop	2
AL	6085-001-178	Larger Litter/Base Spacer	2
AM	0004-596-000	Button Head Cap Screw	1
AN	0014-004-000	Washer	2

Retour à la table des matières

Siderail Assembly - 6082-026-010

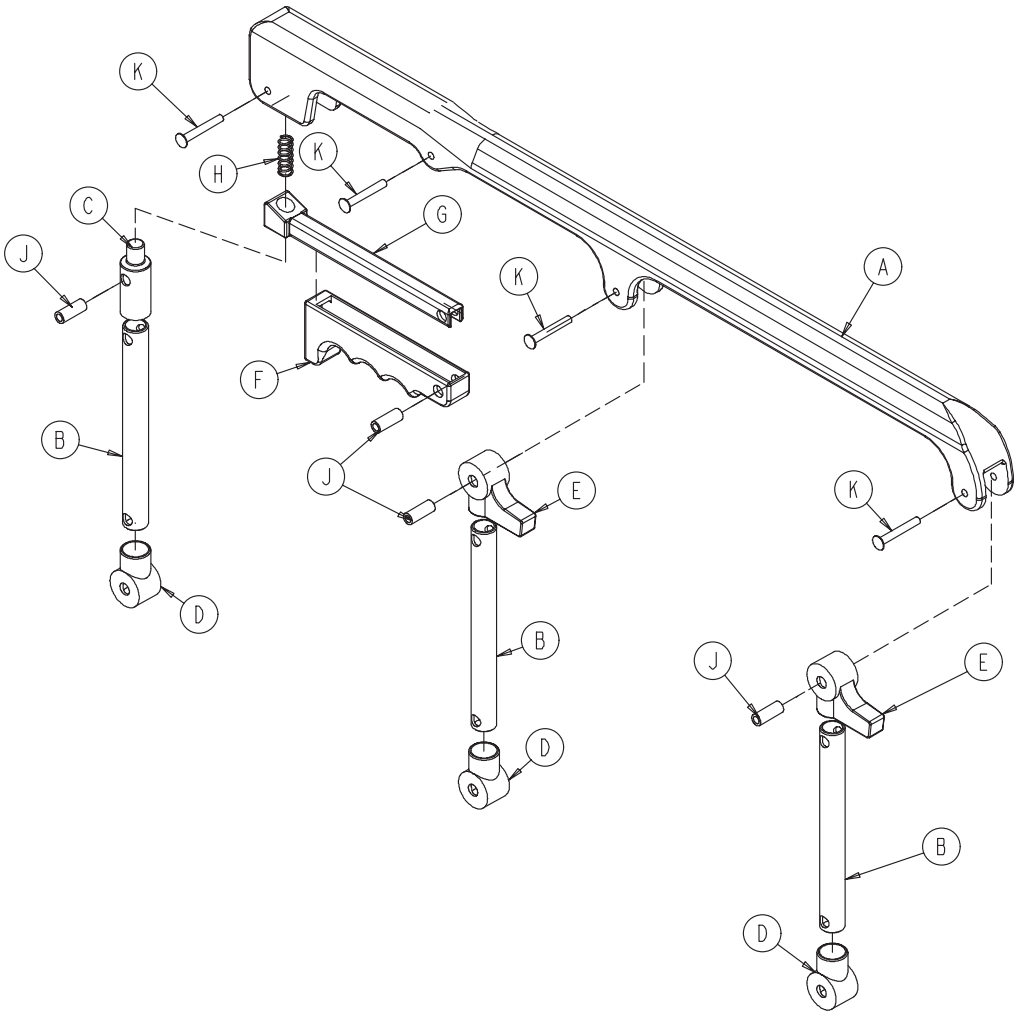

Item	Part No.	Part Name	Qty.
A	6060-025-024	Top Rail	1
B	6060-025-043	Spindle	3
C	6060-025-047	Spindle Lock	1
D	6060-025-041	Spindle Pivot	3
E	6060-025-040	Spindle Pivot Stop	2
F	6060-025-029	Lock Release Grip	1
G	6061-125-030	Lock Bar	1
H	0038-344-000	Compression Spring	1
J	6060-025-035	Pivot Bushing	4
K	0025-131-000	Rivet	4

Retour à la table des matières

Slide Housing Assembly, Left

For Reference Only: 6085-001-028

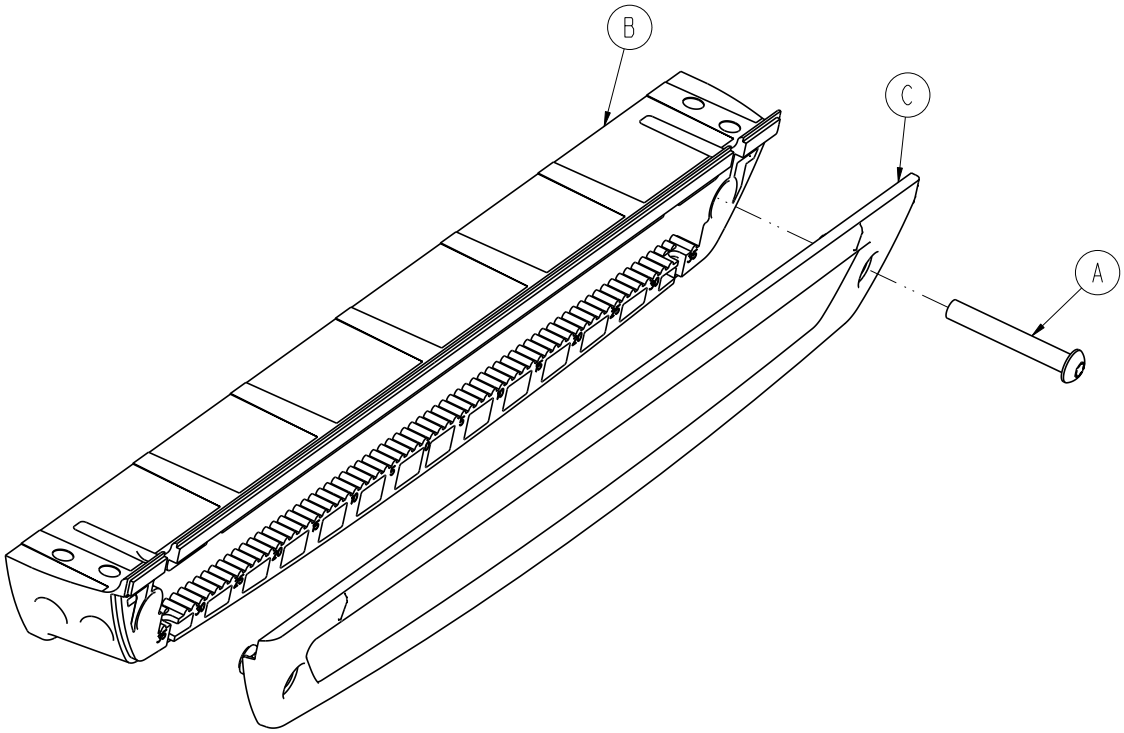

Item	Part No.	Part Name	Qty.
A	0004-596-000	Button Head Cap Screw	1
B	6500-001-124	Sensor Housing	1
C	6500-001-199	Sensor Housing Cover	1

Retour à la table des matières

Slide Housing Assembly, Right

For Reference Only: 6085-001-029

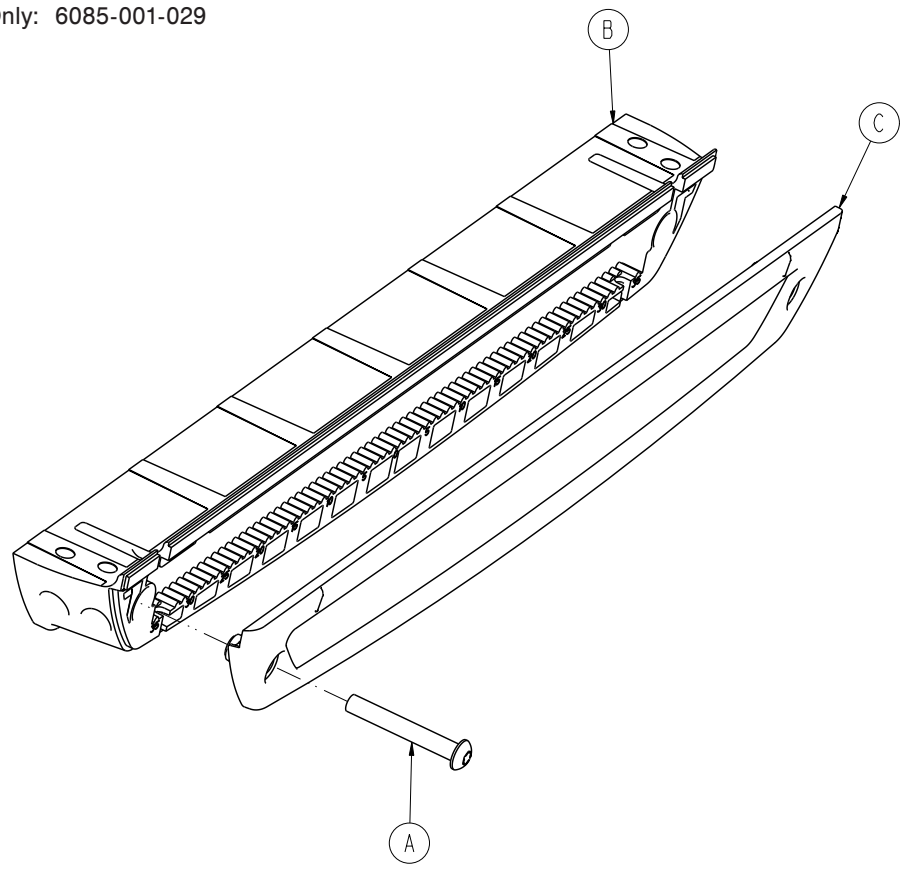

Item	Part No.	Part Name	Qty.
A	0004-596-000	Button Head Cap Screw	1
B	6500-001-124	Sensor Housing	1
C	6500-001-199	Sensor Housing Cover	1

Retour à la table des matières

Fowler Assembly

For Reference Only: 6500-001-018

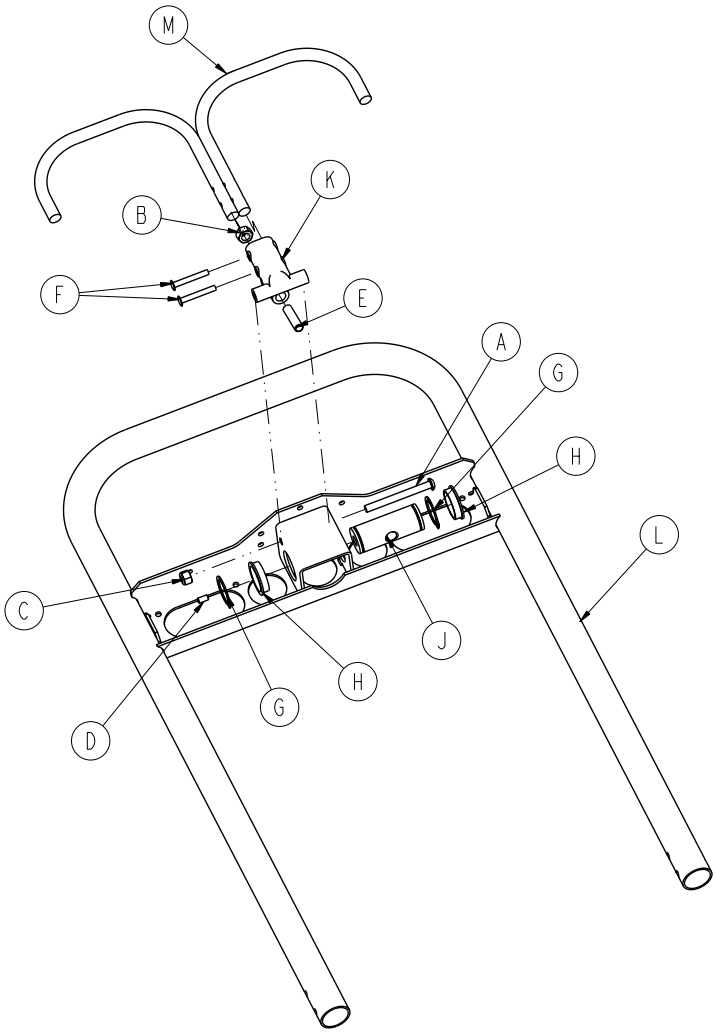

Item	Part No.	Part Name	Qty.
A	0004-597-000	Button Head Cap Screw	1
B	0015-050-000	Hex Nut	1
C	0016-028-000	Hex Nut	1
D	0021-119-000	Set Screw	1
E	0021-138-000	Set Screw	1
F	0025-131-000	Rivet	2
G	0028-076-000	External Retaining Ring	2
H	0946-035-025	Liner	2
J	6060-032-038	Gas Spring Yoke	1
K	6060-032-040	Fowler Lift Pivot	1
L	6082-032-050	Fowler Weldment	1
M	6082-032-052	Release Handle Weldment	1

Retour à la table des matières

Trend - 6085-031-000

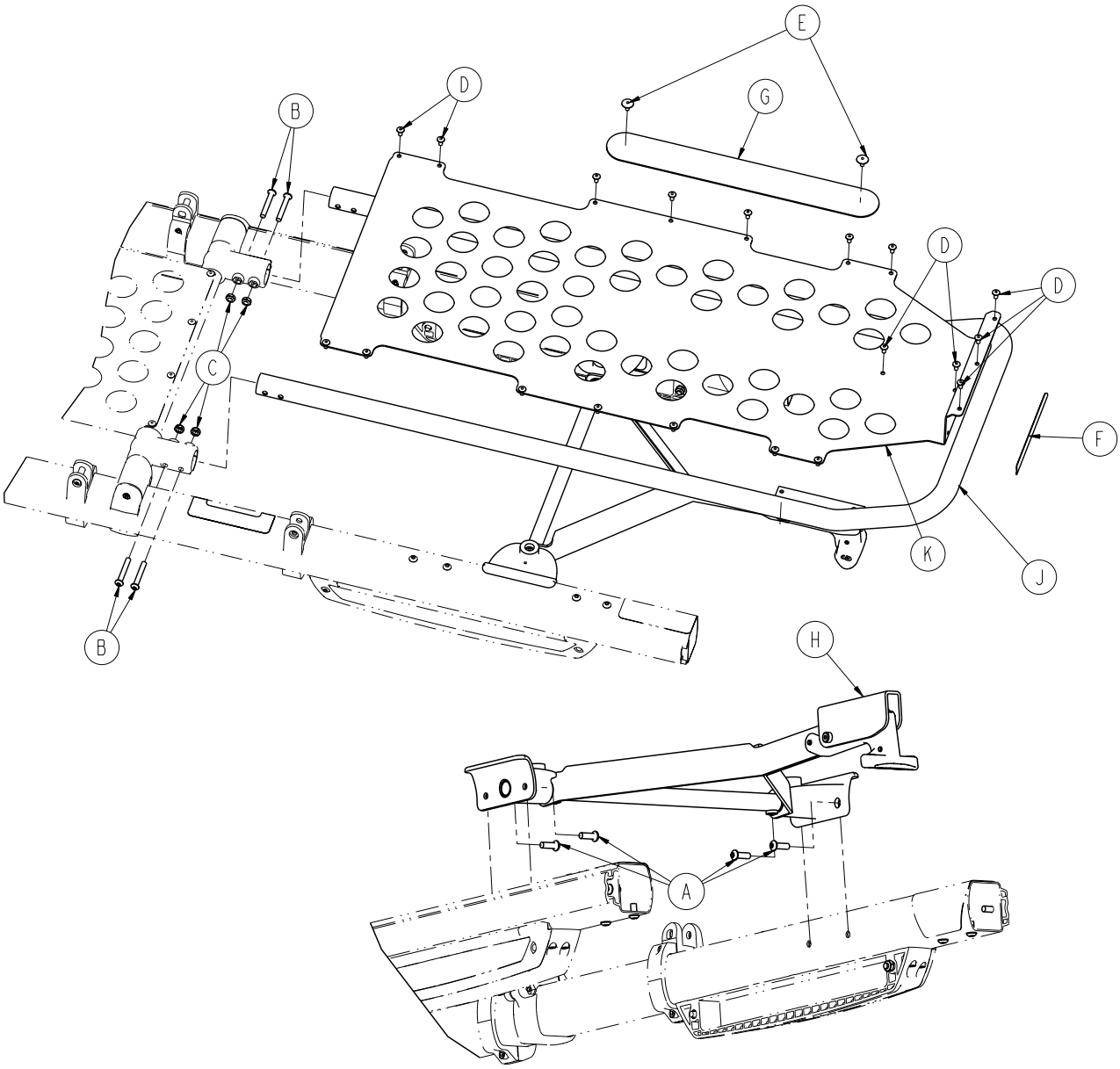

Item	Part No.	Part Name	Qty.
A	0004-592-000	Button Head Cap Screw	4
B	0004-596-000	Button Head Cap Screw	4
C	0016-102-000	Nylock Hex Nut	4
D	0025-079-000	Dome Head Rivet	19
E	0025-132-000	Dome Head Rivet	2
F	6060-090-004	Small Label	1
G	6082-001-085	2” Adhesive Loop Pole	1
H	6500-001-019	Trend Assembly	1
J	6500-001-197	Foot Section Tube	1
K	6500-001-198	Foot Section Skin	1

Retour à la table des matières

Optional Gatch - 6085-032-000

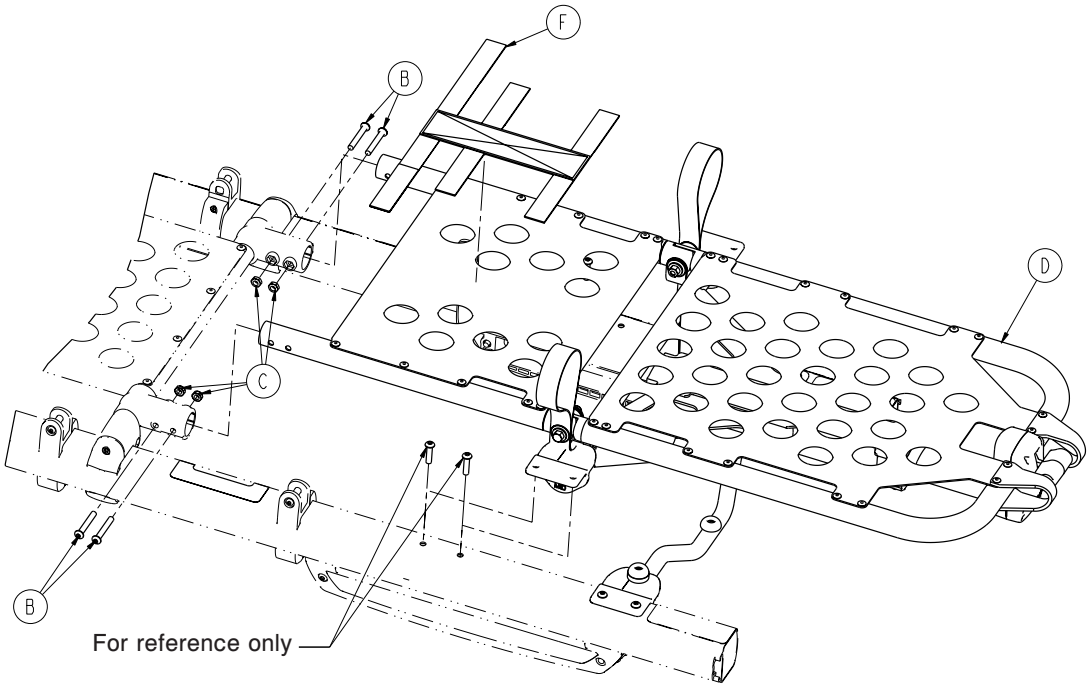

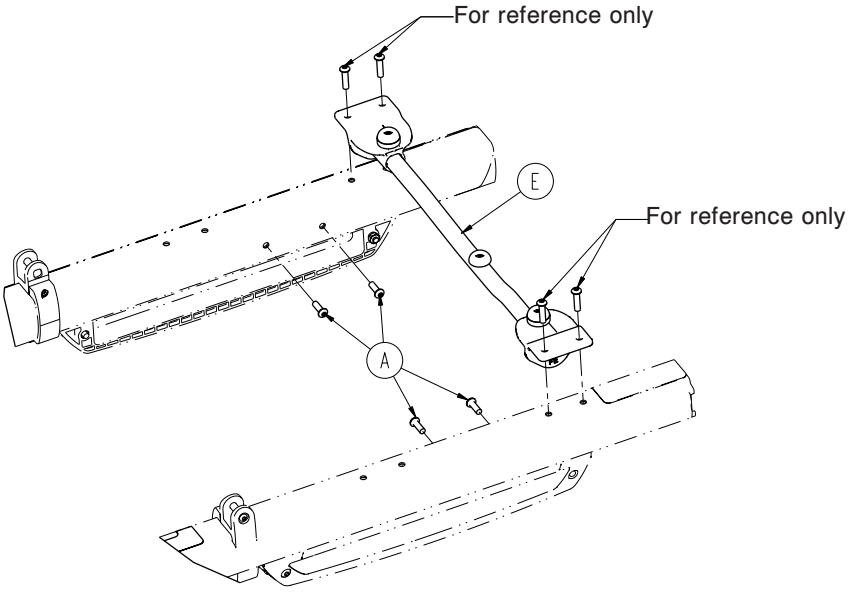

Item	Part No.	Part Name	Qty.
A	0004-592-000	Button Head Cap Screw	4
B	0004-596-000	Button Head Cap Screw	4
C	0016-102-000	Nylock Hex Nut	4
D	6085-001-030	Gatch Assembly (page 100)	1
E	6085-001-031	Gatch Support Assembly (page 103)	1
F	6550-001-197	Velcro Strap	1

Retour à la table des matières

Optional Gatch Assembly

For Reference Only: 6085-001-030

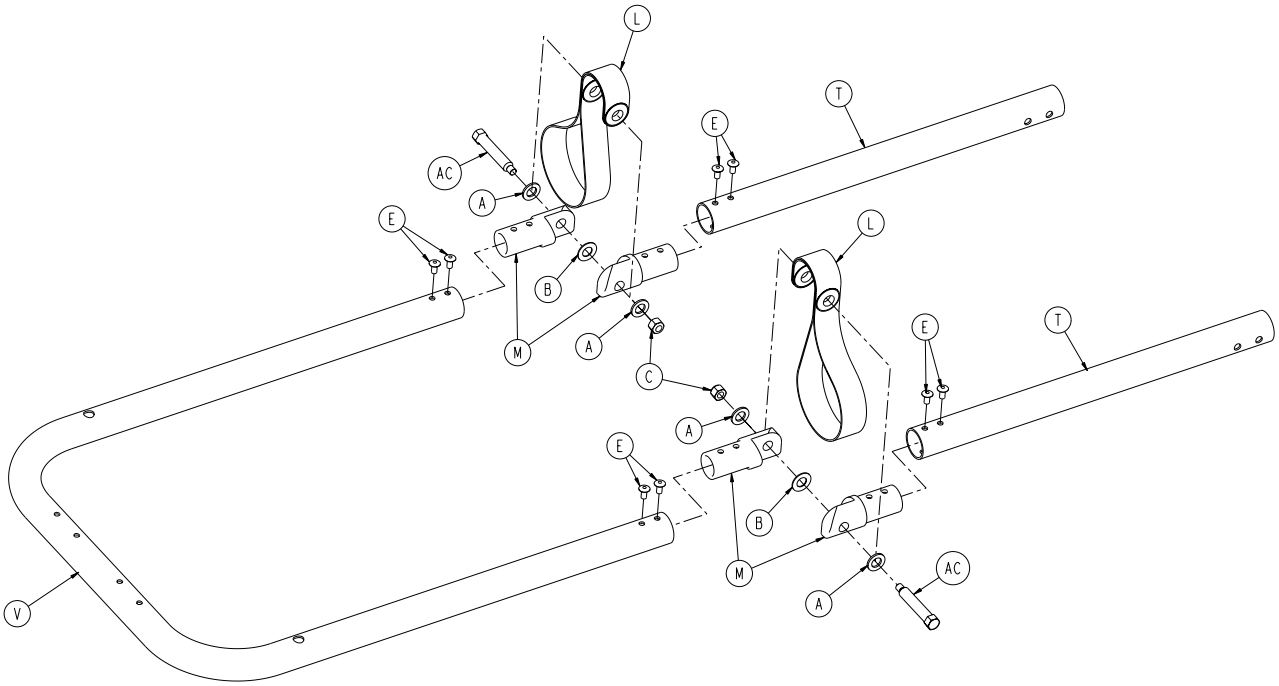

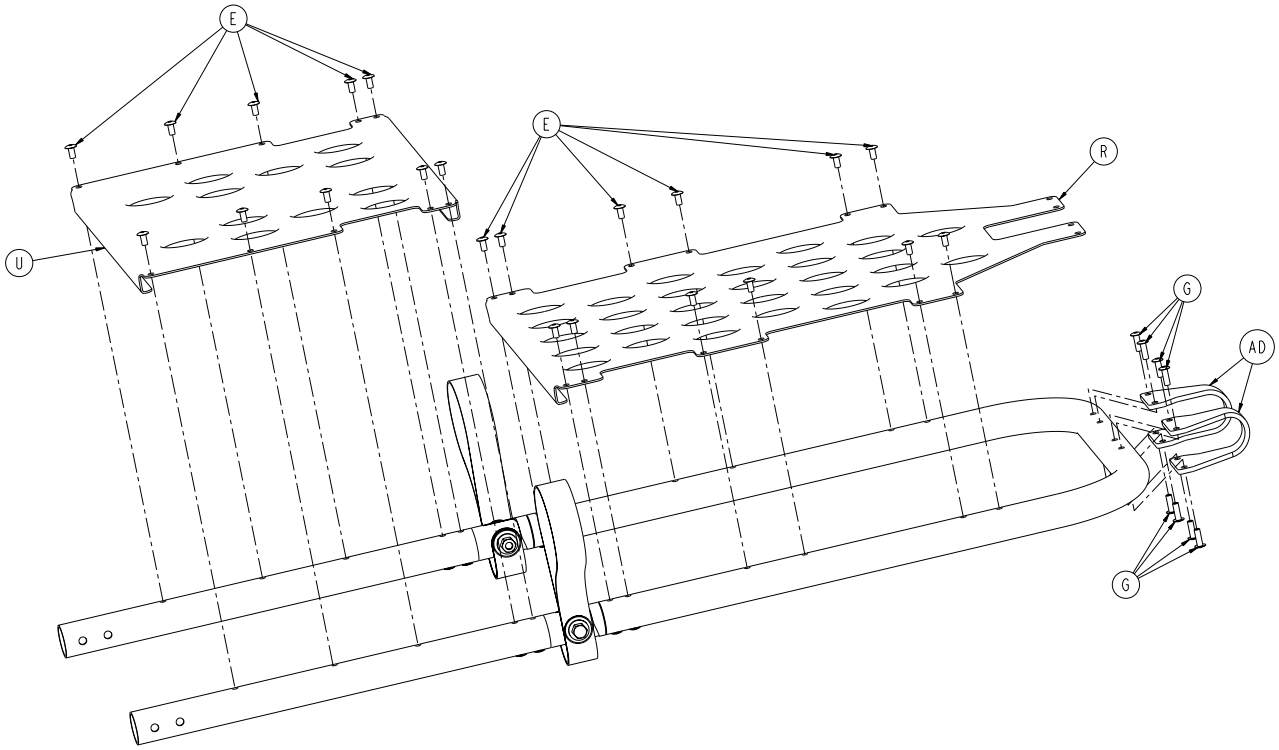

Retour à la table des matières

Optional Gatch Assembly

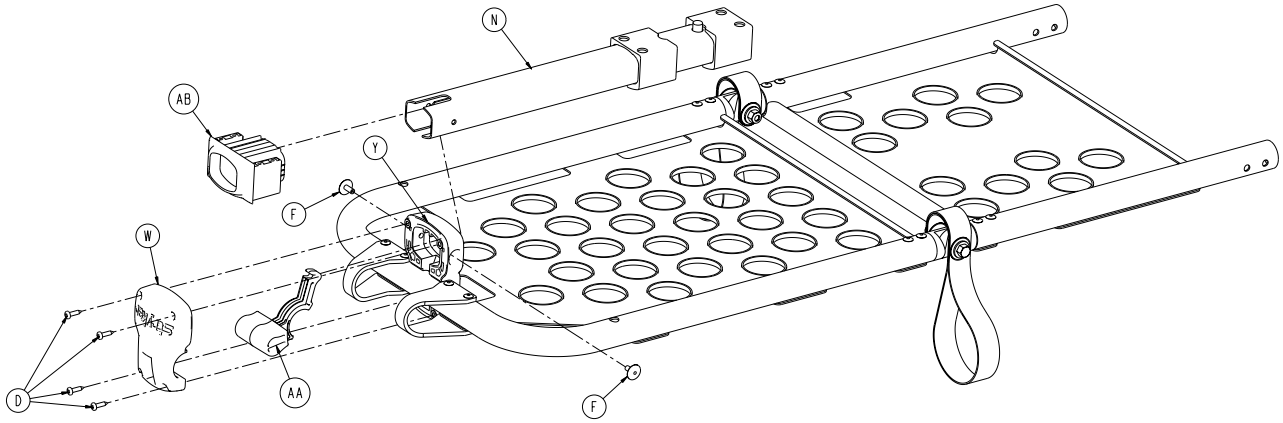

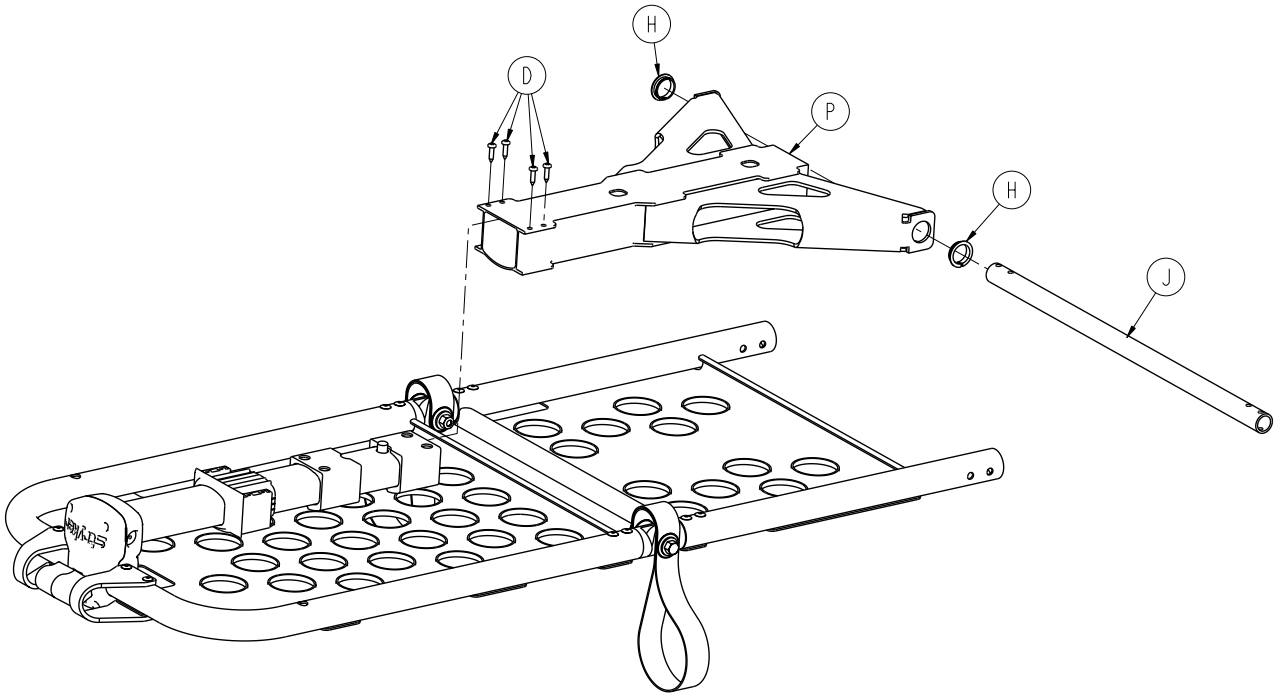

Retour à la table des matières

Optional Gatch Assembly

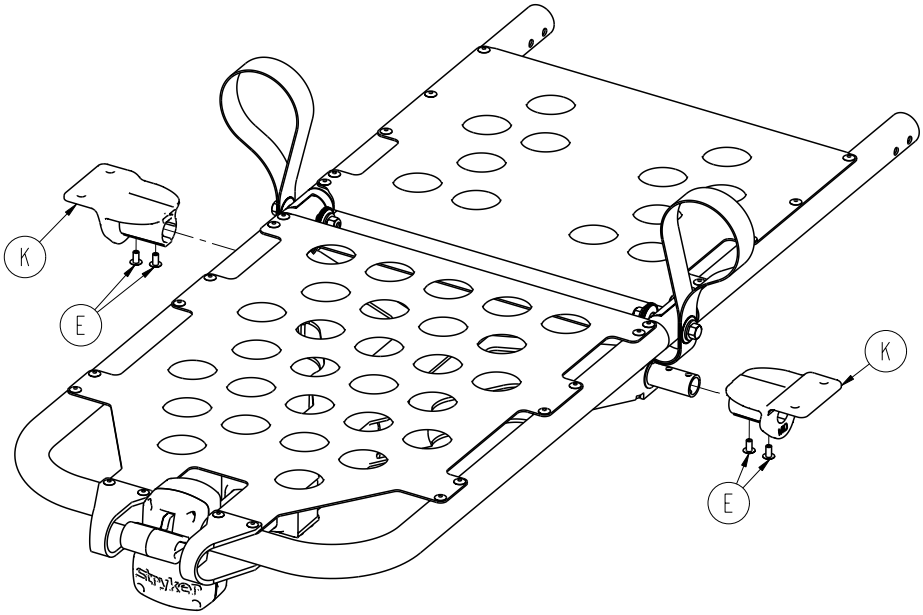

Optional Gatch Assembly - 6085-001-030 (Reference Only)

Item	Part No.	Part Name	Qty.
A	0011-448-000	Washer	4
B	0014-020-000	Washer	2
C	0016-028-000	Fiberlock Hex Nut	2
D	0023-162-000	Delta Screw	8
E	0025-079-000	Dome Head Rivet	34
F	0025-132-000	Dome Head Rivet	2
G	0025-133-000	Dome Head Rivet	8
H	0081-255-000	Split Bearing	2
J	6085-001-123	Gatch Crosstube	1
K	6085-001-125	Gatch Support, Mid	2
L	6100-031-096	Trend Lift Strap	2
M	6100-031-108	Gatch Pivot	4
N	6500-001-017	Gatch Telescoping Assembly	1
P	6500-001-057	Gatch Lock Tube Weldment	1
R	6500-001-110	Foot Section Skin	1
T	6500-001-111	Thigh Section Tube	2
U	6500-001-112	Thigh Section Skin	1
V	6500-001-116	Foot Section U-Tube	1
W	6500-001-124	Front Gatch Release	1
Y	6500-001-125	Back Gatch Release	1
AA	6500-001-126	Gatch Release Lever	1
AB	6500-001-131	Gatch Bearing End Cap	1
AC	6500-001-186	Gatch Pivot Pin	2
AD	6500-001-193	Gatch Handle Guard	2

Retour à la table des matières

Optional Gatch Support Assembly

For Reference Only: 6085-001-031

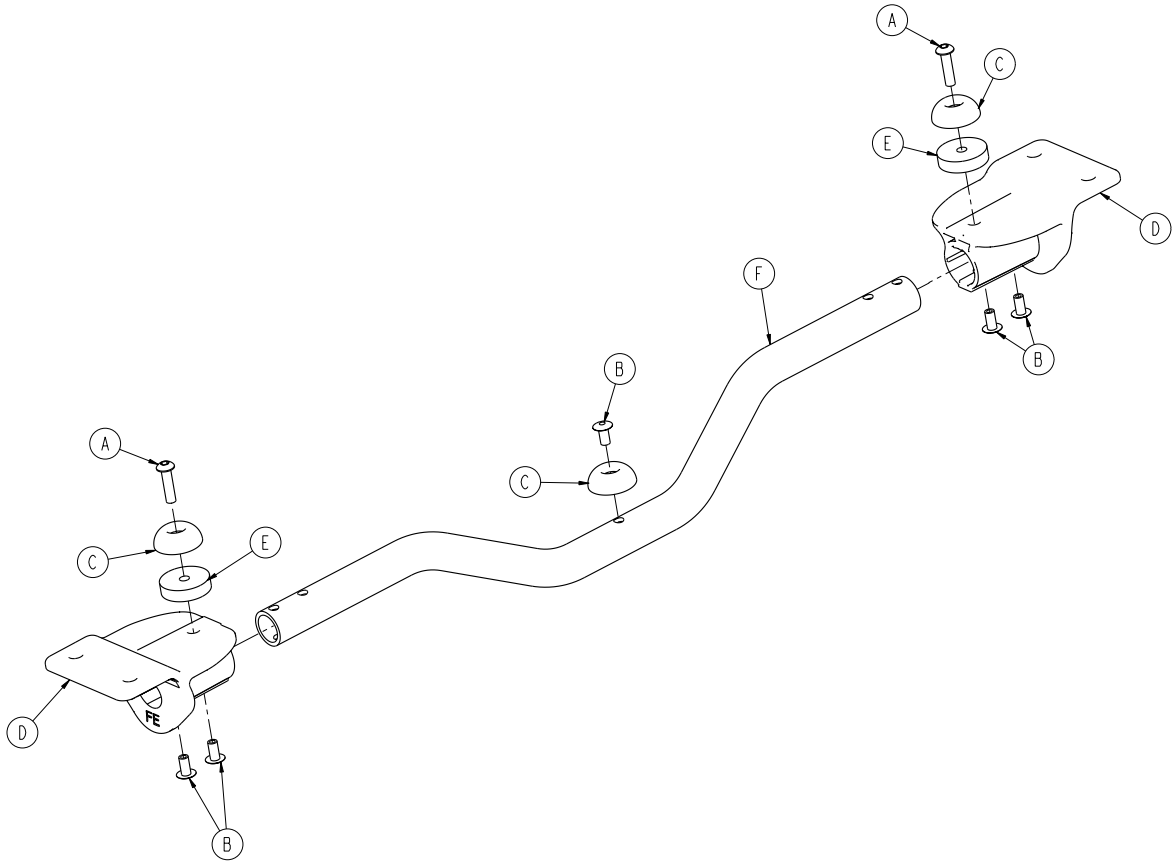

Item	Part No.	Part Name	Qty.
A	0004-614-000	Button Head Cap Screw	2
B	0025-079-000	Dome Head Rivet	5
C	0946-001-155	Bumper	3
D	6500-001-135	Gatch Support, FE	2
E	6500-001-185	Fowler Bumper Spacer	2
F	6500-001-346	Gatch Crosstube	1

Retour à la table des matières

Optional Two-Stage I.V. Pole Assembly, Right - 6500-210-000

Optional Three-Stage I.V. Pole Assembly, Right - 6500-215-000

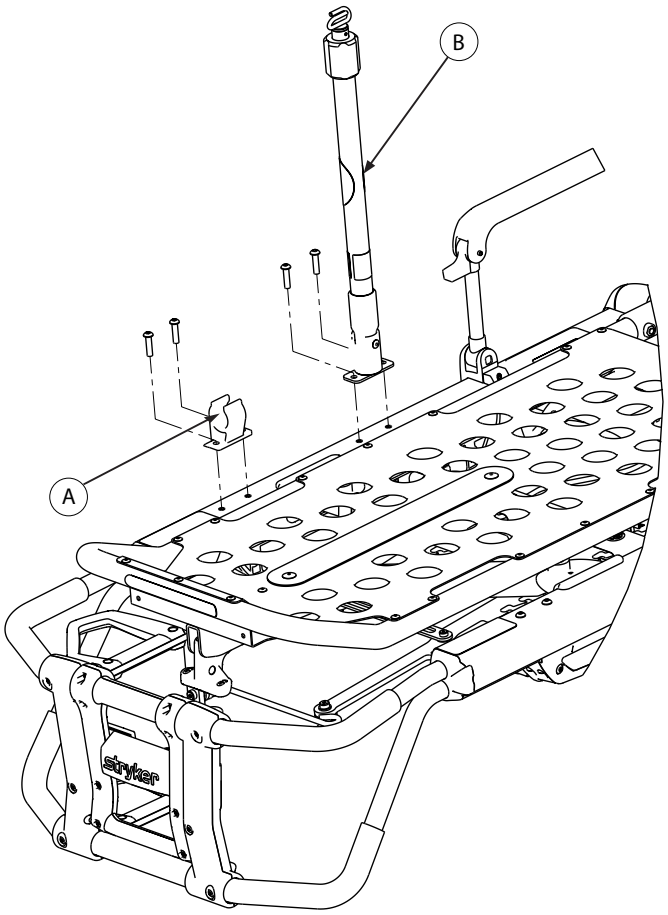

Optional Two-Stage I.V. Pole Assembly, Right - 6500-210-000 (For Reference Only)

Item	Part No.	Part Name	Qty.
A	6100-115-060	I.V. Pole Clip	1
B	6500-001-041	I.V. Pole Assembly, 2-stage, Right	1

Optional Three-Stage I.V. Pole Assembly, Right - 6500-215-000 (For Reference Only)

Item	Part No.	Part Name	Qty.
A	6100-115-060	I.V. Pole Clip	1
B	6500-001-043	I.V. Pole Assembly, 3-stage, Right	1

Retour à la table des matières

Optional Two-Stage I.V. Pole Assembly, Left - 6500-211-000

Optional Three-Stage I.V. Pole Assembly, Left - 6500-216-000

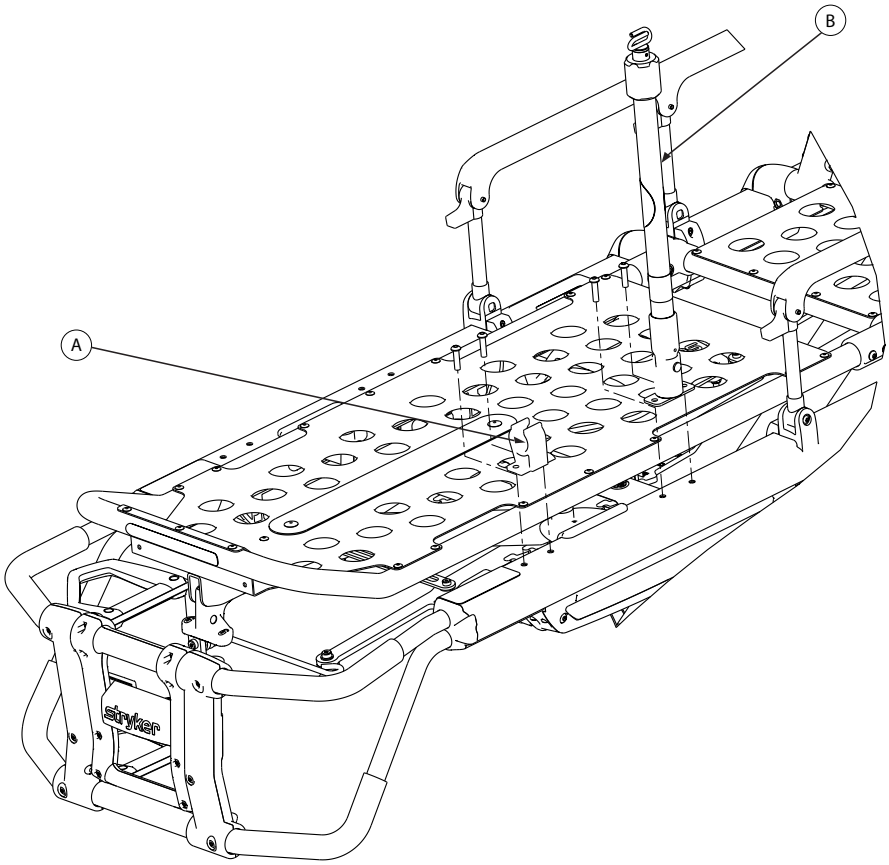

Optional 2-Stage I.V. Pole Assembly, Left - 6500-211-000 (For Reference Only)

Item	Part No.	Part Name	Qty.
A	6100-115-060	I.V. Pole Clip	1
B	6500-001-042	I.V. Pole Assembly, 2-stage, Left	1

Optional 3-Stage I.V Pole Assembly, Left - 6500-216-000 (For Reference Only)

Item	Part No.	Part Name	Qty.
A	6100-115-060	I.V. Pole Clip	1
B	6500-001-044	I.V. Pole Assembly, 3-stage, Left	1

Retour à la table des matières

Optional Two-Stage I.V. Pole Assembly, Dual - 6500-212-000

Optional Three-Stage I.V. Pole Assembly, Dual - 6500-217-000

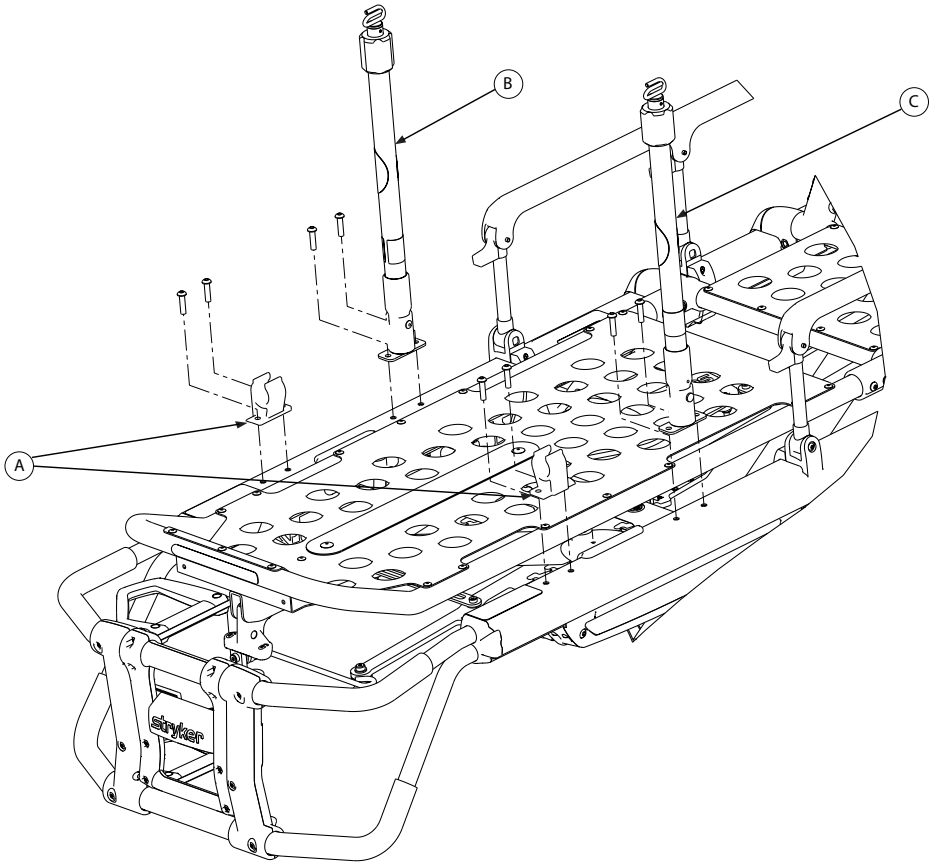

Optional Two-Stage I.V. Pole Assembly, Dual - 6500-212-000 (For Reference Only)

Item	Part No.	Part Name	Qty.
A	6100-115-060	I.V. Pole Clip	2
B	6500-001-041	I.V. Pole Assembly, 2-stage, Right	1
C	6500-001-042	I.V. Pole Assembly, 2-stage, Left	1

Optional Three-Stage I.V. Pole Assembly, Dual - 6500-217-000 (For Reference Only)

Item	Part No.	Part Name	Qty.
A	6100-115-060	I.V. Pole Clip	2
B	6500-001-043	I.V. Pole Assembly, 3-stage, Right	1
C	6500-001-044	I.V. Pole Assembly, 3-stage, Left	1

Retour à la table des matières

Optional Oxygen Bottle Holder - 6500-140-000

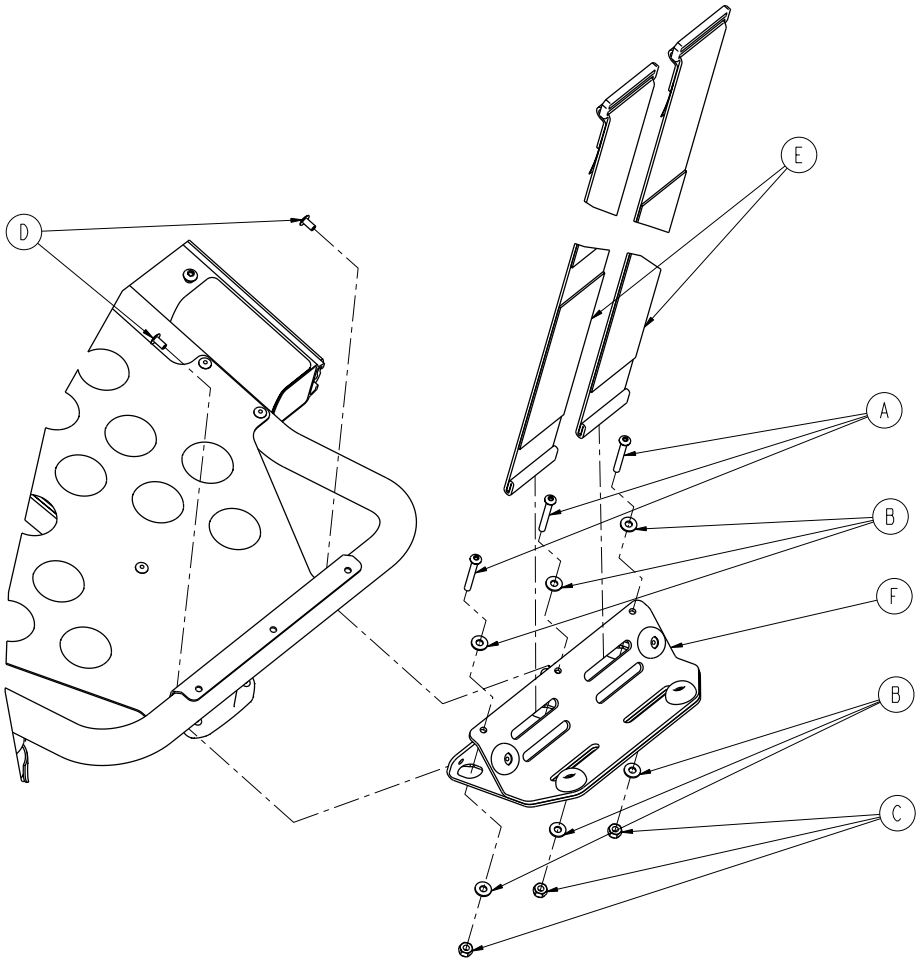

Item	Part No.	Part Name	Qty.
A	0004-508-000	Button Head Cap Screw	3
B	0011-001-000	Washer	6
C	0016-003-000	Nylock Nut	3
D	0025-079-000	Dome Head Rivet	2
E	6060-140-013	Strap Assembly	2
F	6500-001-040	Oxygen Bottle Holder Assembly	1

Retour à la table des matières

Optional Equipment Hook - 6500-147-000

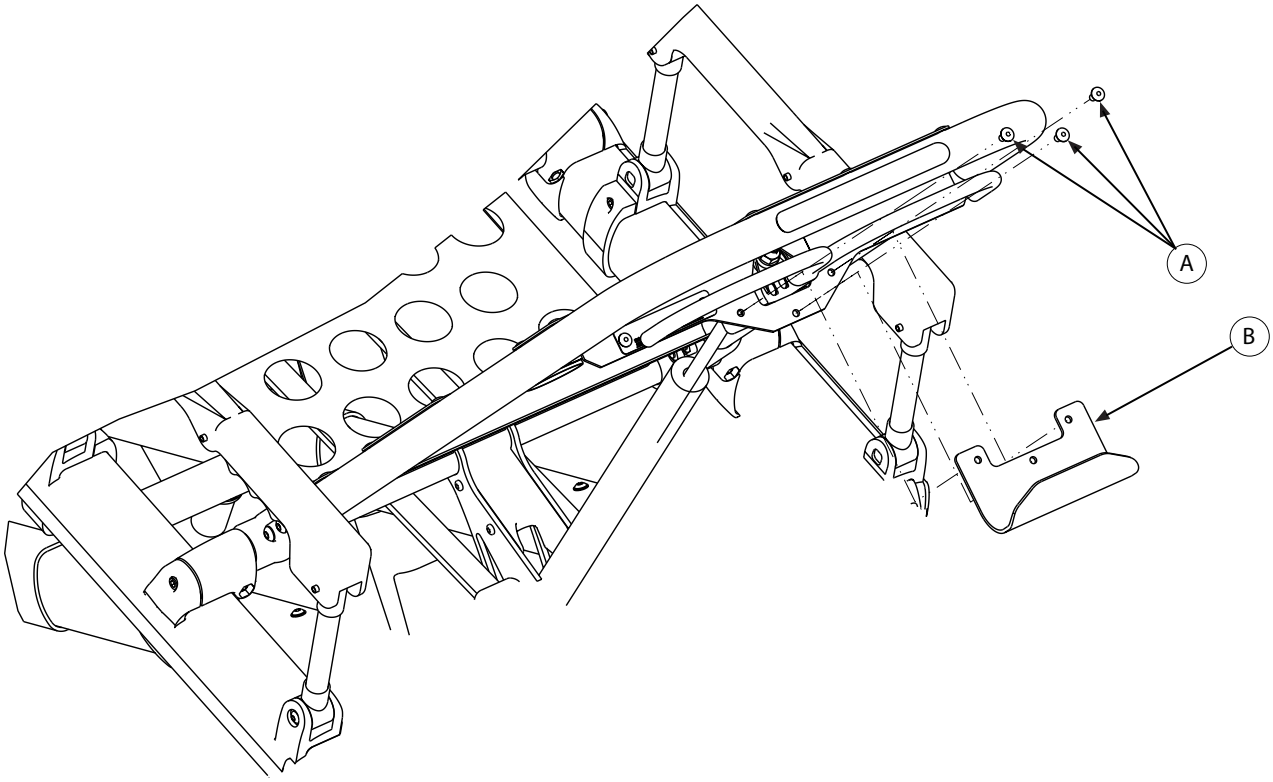

Item	Part No.	Part Name	Qty.
A	0025-079-000	Dome Head Rivet	3
B	6500-001-237	Equipment Hook	1

Retour à la table des matières

Optional Backrest Storage Pouch - 6500-130-000

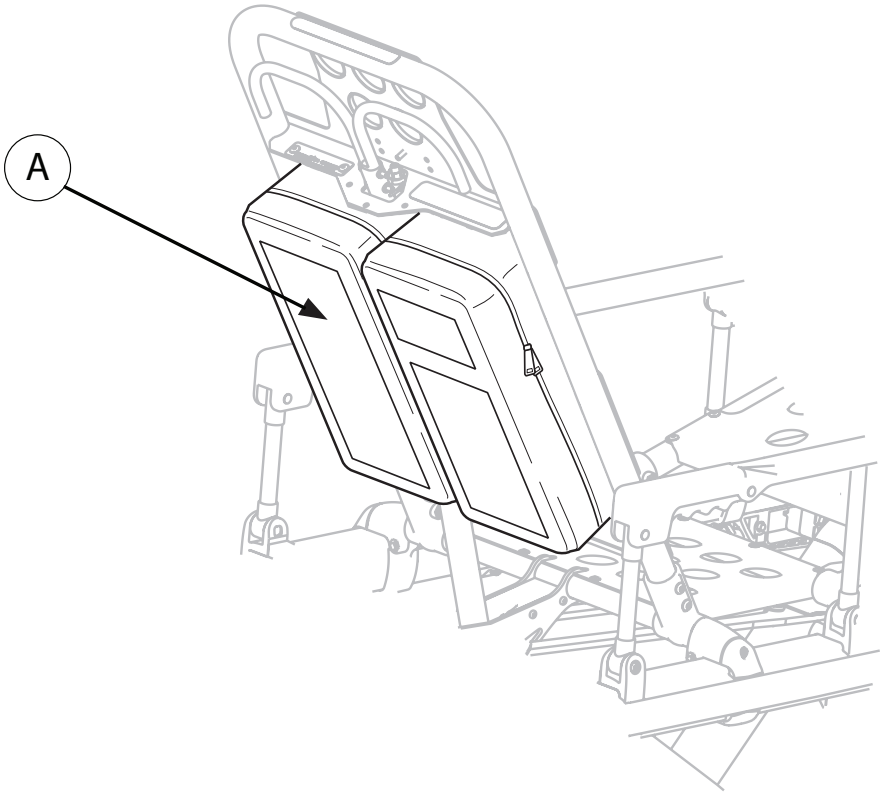

Item	Part No.	Part Name	Qty.
A	6500-001-241	Pocketed Backrest Storage Pouch	1

Retour à la table des matières

Optional Fowler Oxygen Bottle - 6500-141-000

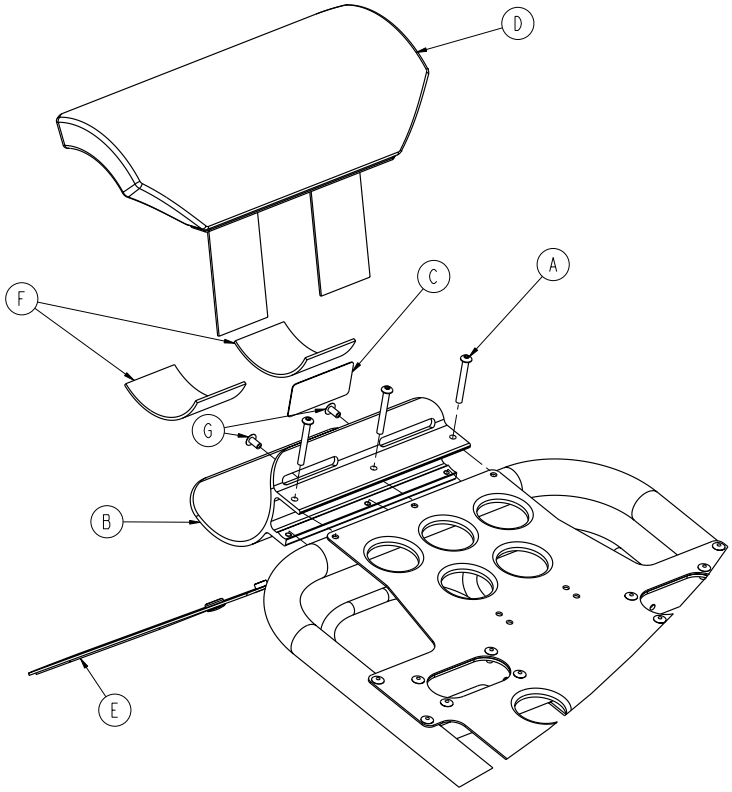

Item	Part No.	Part Name	Qty.
A	0004-636-000	Button Head Cap Screw	3
B	6500-001-119	Backrest Oxygen Holder Bracket	1
C	6500-001-231	Fowler Oxygen Bottle Holder Label	1
D	6500-001-260	Fowler Oxygen Bottle Holder Cover	1
E	6500-001-261	Fowler Oxygen Bottle Holder Strap	1
F	6500-001-262	Neoprene Pad	2
G	0025-079-000	Dome Head Pop Rivet	2

Retour à la table des matières

Optional Head Extension - 6100-044-000

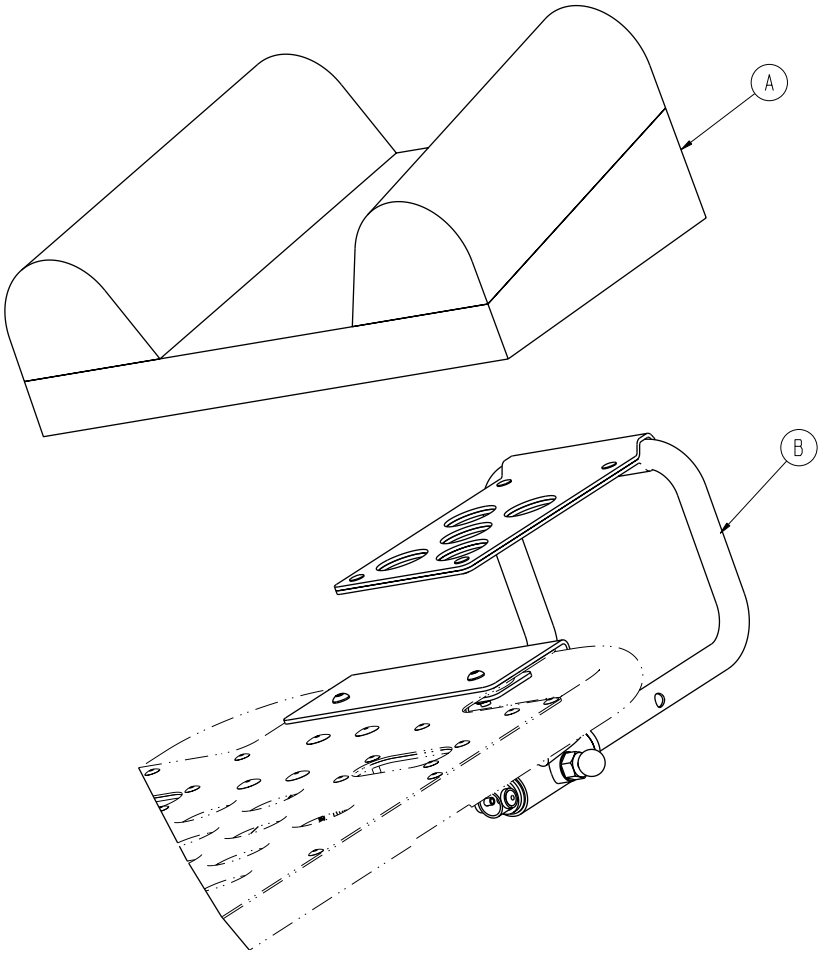

Item	Part No.	Part Name	Qty.
A	6100-041-030	Head Extension Pillow	1
B	6100-044-012	Head Extension Assembly	1

Retour à la table des matières

English Equivalence Part Number: 6085-009-001 REV A

ÉTATS-UNIS
Stryker Medical
3800 E. Centre Ave.,
Portage, Michigan USA
49002

CANADA
Stryker Canada
45 Innovation Drive
Hamilton, Ontario Canada
L9H 7L8

EC	REP

Représentant en Europe
Stryker France
ZAC Satolas Green Pusignan
Av. De Satolas Green
69881 MEYZIEU Cedex
France

stryker®

2009/02 6085-009-007 REV A www.stryker.com