stryker

M-1® Cot Fastener

Operations Manual

REF 6373
REF 6376
REF 6381

EN	FR	PL
CS	HR	PT
DA	HU	RO
DE	IT	RU
EL	LT	SK
ES	LV	SL
ET	NL	SV
FI	NO	TR

CE

6373-009-005 Rev AA.0 2021-09

Symbols

	Consult instructions for use
	General warning
	Caution
CE	CE mark
EC REP	Authorized representative in the European Community
MD	European medical device
REF	Catalogue number
LOT	Lot (batch) code
SN	Serial number
US Patents	For US patents see www.stryker.com/patents
	Manufacturer
	Importer
	Safe working load

Table of Contents

Warning/Caution/Note Definition 2
Summary of safety precautions 2
Introduction 3
Product description 3
Indications for use 3
Clinical benefits 3
Contraindications 3
Expected service life 3
Disposal/recycle 3
Specifications 4
Product illustration 5
Contact information 5
Serial number location 6
Cot compatibility 6
Installation 7
Installing the cot fastener 7
Installing the catch plate 10
Installation checklist 13
Operation 14
Operating the cot fastener 14
Testing the cot fastener 15
Cleaning 16
Suggested cleaners 16

Warning/Caution/Note Definition

The words **WARNING**, **CAUTION**, and **NOTE** carry special meanings and should be carefully reviewed.

WARNING

Alerts the reader about a situation which, if not avoided, could result in death or serious injury. It may also describe potential serious adverse reactions and safety hazards.

CAUTION

Alerts the reader of a potentially hazardous situation which, if not avoided, may result in minor or moderate injury to the user or patient or damage to the product or other property. This includes special care necessary for the safe and effective use of the device and the care necessary to avoid damage to a device that may occur as a result of use or misuse.

Note - Provides special information to make maintenance easier or important instructions clearer.

Summary of safety precautions

Always read and strictly follow the warnings and cautions listed on this page. Service only by qualified personnel.

WARNING

- Install the cot fastener by qualified personnel only. Improper installation could result in injury to the patient or operator.
- Always make sure that all cots meet the installation specifications for the Stryker cot fastener system.
- Always replace the cot fastener if it has been involved in an accident to avoid the risk of injury due to product damage.
- Do not allow untrained assistants to assist in the operation of the product.
- Always make sure that the cot is locked in the fastener before transporting the patient. Injury may occur if the cot is not secure.
- Always use any appropriate personal protective equipment while power washing to avoid inhaling contagion. Power washing equipment may aerate contamination.

CAUTION

- Improper usage of the product can cause injury to the patient or operator. Operate the product only as described in this manual.
- Do not modify the product or any components of the product. Modifying the product can cause unpredictable operation resulting in injury to patient or operator. Modifying the product also voids its warranty.
- Do not steam clean or ultrasonically clean the product.
- Do not exceed 180 °F (82 °C) as the maximum water temperature.
- Do not exceed 240 °F (115 °C) as the maximum air dry temperature (cart washers).
- Do not exceed 1500 psi (130.5 bar) as the maximum water pressure. If you are using a hand held wand to wash the product, keep the pressure nozzle at a minimum of 24 in. (61 cm) from the product.

Introduction

This manual assists you with the operation or maintenance of your Stryker product. Read this manual before operating or maintaining this product. Set methods and procedures to educate and train your staff on the safe operation or maintenance of this product.

CAUTION

- Improper usage of the product can cause injury to the patient or operator. Operate the product only as described in this manual.
- Do not modify the product or any components of the product. Modifying the product can cause unpredictable operation resulting in injury to patient or operator. Modifying the product also voids its warranty.

Note

- This manual is a permanent part of the product and should remain with the product even if the product is sold.
- Stryker continually seeks advancements in product design and quality. This manual contains the most current product information available at the time of printing. There may be minor discrepancies between your product and this manual. If you have any questions, contact Stryker Customer Service or Technical Support at 1-800-327-0770.

Product description

The Stryker Model 6373/6376/6381 **M-1**® Cot Fastener holds a compatible ambulance cot in an emergency vehicle for patient transport purposes. The cot fastener performs this function after the user manually loads the compatible cot into the emergency vehicle and guides it into the cot fastener.

Indications for use

The Stryker Model 6373/6376/6381 is a manual, ambulance cot fastener that secures a compatible ambulance cot during transport. The cot fastener is intended to be used in pre-hospital environments, in emergency and non-emergency applications. Operate the product by trained professionals only. This includes emergency medical service and medical first responders.

Clinical benefits

Cot: patient transport

Fastener: support cot for transport

Cot and fastener system: support and transport patients

Contraindications

None known.

Expected service life

Cot fasteners have a seven year expected service life under normal use conditions and with appropriate periodic maintenance.

Disposal/recycle

Always follow the current local recommendations and/or regulations governing environmental protection and the risks associated with recycling or disposing of the equipment at the end of its useful life.

Specifications

Model	6373 - tray mounted cot fastener (6373-000-000)
	6376 - floor mounted cot fastener (6376-000-000)
	6381 - floor mounted cot fastener (6381-000-000)
Compatibility	See *Cot compatibility* (page 6)

The Model 6100 **M-1**® Roll-In System cot, in combination with a Model 6373/6376/6381 **M-1** Cot Fastener System, is designed in accordance to BS EN 1789, Medical Vehicles and their Equipment - Road Ambulances. The cot fastener system must be installed by qualified personnel to be in conformance to this standard. 1/4 in. steel backing plates (or equivalent) are required beneath the mounting surface (ambulance floor or tray system) at all mounting points. Before putting the system into service, test the installation using BS EN 1789 as a minimum.

The Model 6100 **M-1** Roll-In System cot, equipped with the AS/NZS 4535 upgrade, in combination with a Model 6373/6376/6381 **M-1** Cot Fastener System, is designed in accordance to AS/NZS 4535 Australian/New Zealand Standard - Ambulance Restraint Systems. The cot fastener system must be installed by qualified personnel to be in conformance to this standard. 1/4 in. steel backing plates (or equivalent) are required beneath the mounting surface (ambulance floor or tray system) at all mounting points. Before putting the system into service, test the installation using AS/NZS 4535 as a minimum.

Side restraint belts are required to conform to BS EN 1789 Medical Vehicles and their Equipment - Road Ambulances. Side restraint belts are not required for applications where this standard does not apply.

Environmental conditions	Operation	Storage and transportation
Temperature	130 ˚F (54 ˚C) -30 ˚F (-34 ˚C)	130 ˚F (54 ˚C) -30 ˚F (-34 ˚C)
Relative humidity	93% 0%	93% 0%
Atmospheric pressure	1060 *hPa* 700	1060 *hPa* 700

Product illustration

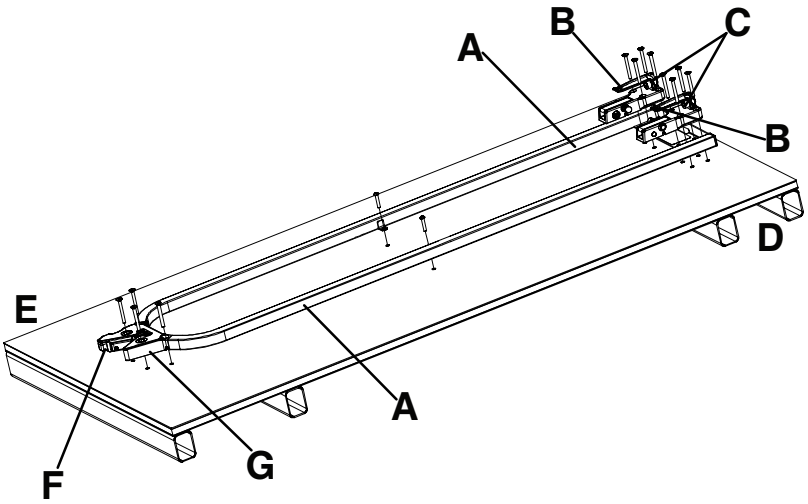

Figure 1 – M-1® Cot Fastener

A	Guide rail
B	Front hook
C	Bumper
D	Head end
E	Foot end
F	Red release button
G	Latch housing

Contact information

Contact Stryker Customer Service or Technical Support at: 1-800-327-0770.

Stryker Medical
3800 E. Centre Avenue
Portage, MI 49002
USA

Note - The user and/or the patient should report any serious product-related incident to both the manufacturer and the Competent authority of the European Member State where the user and/or patient is established.

To view your operations or maintenance manual online, see https://techweb.stryker.com/.

Have the serial number (A) of your Stryker product available when calling Stryker Customer Service or Technical Support. Include the serial number in all written communication.

Serial number location

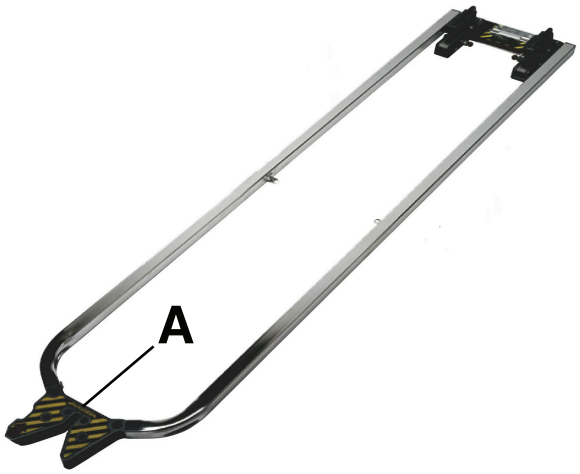

Figure 2 – Serial number location

Cot compatibility

The Stryker Model 6373, 6376, and 6381 **M-1** Cot Fastener systems are compatible only with cots that conform to the installation specifications.

WARNING

- Install the cot fastener by qualified personnel only. Improper installation could result in injury to the patient or operator.
- Always make sure that all cots meet the installation specifications for the Stryker cot fastener system.
- Always replace the cot fastener if it has been involved in an accident to avoid the risk of injury due to product damage.

Stryker

- Model 6100 **M-1** Roll-In System

Ferno-Washington

- Model X-2*

Note - * 2000 model year or earlier. Stryker is not responsible for changes in specifications to other manufacturer's cots.

Installation

Installing the cot fastener

The Stryker **M-1** Cot Fastener systems are compatible only with cots that conform to the installation specifications.

WARNING

- Install the cot fastener by qualified personnel only. Improper installation could result in injury to the patient or operator.
- Always make sure that all cots meet the installation specifications for the Stryker cot fastener system.

Note - Federal ambulance specifications regarding aisle width and attendant seating may affect positioning of the mounting brackets. If specifications do not apply, the installer should make sure that there is adequate clearance for proper patient access, traction splint projection, rear door closure, etc.

To install the cot fastener in a vehicle:

1. Determine the desired position of the cot inside the vehicle allowing for proper clearance around the cot.

   Note - If DIN hardware is already in place, use the dimensions in Figure 3, Figure 4, Figure 5, and Figure 6 as a reference to locate the fastener assembly.

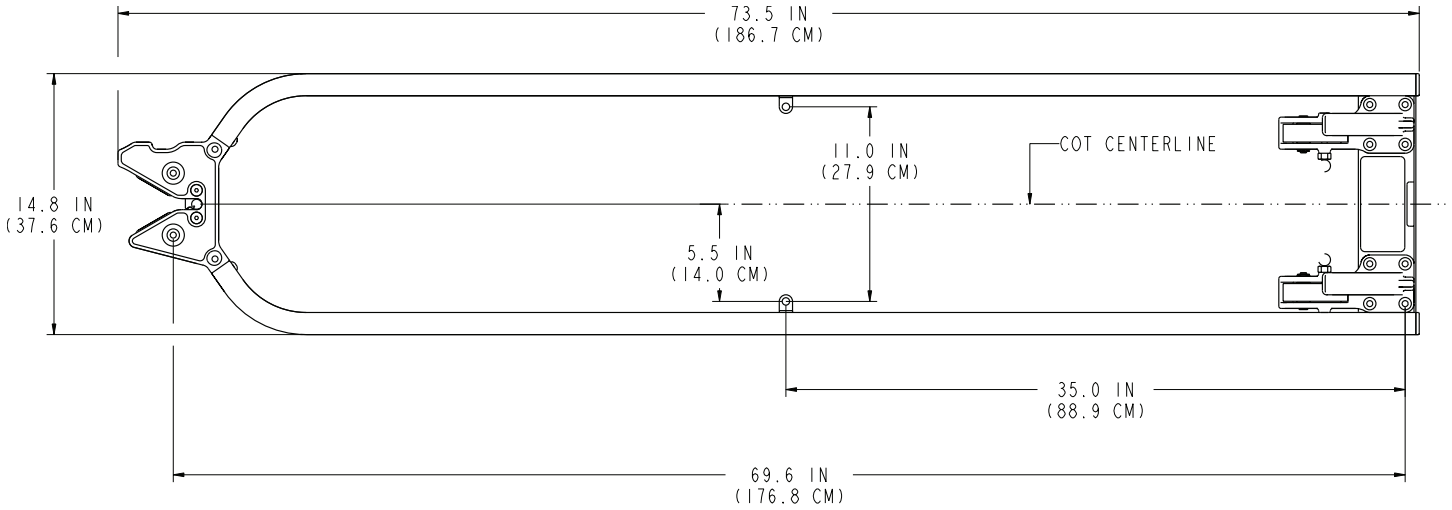

Figure 3 – Reference dimension - View 2A

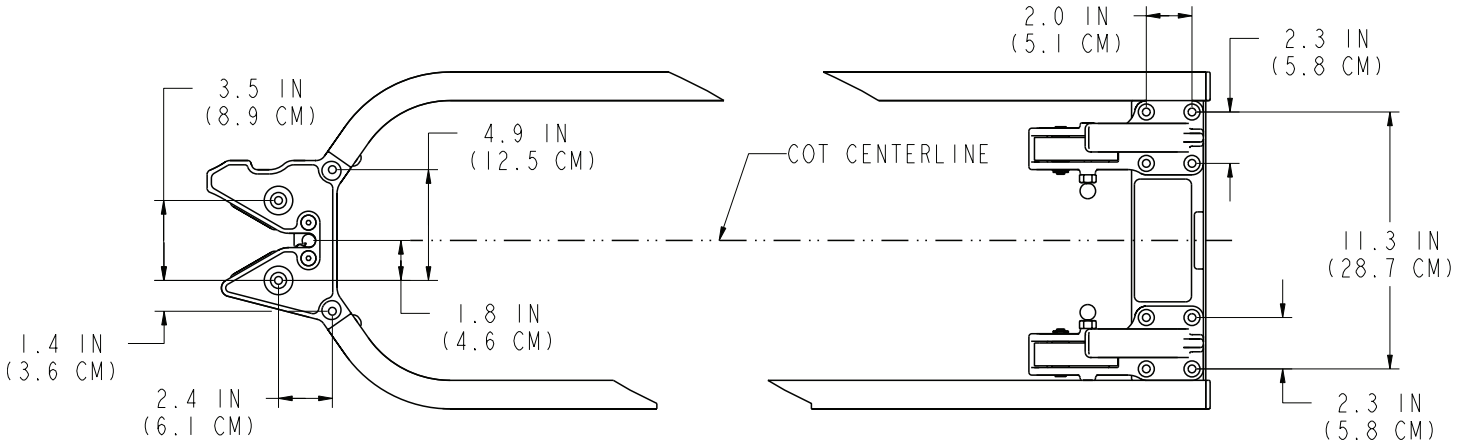

Figure 4 – Reference dimension - View 2B

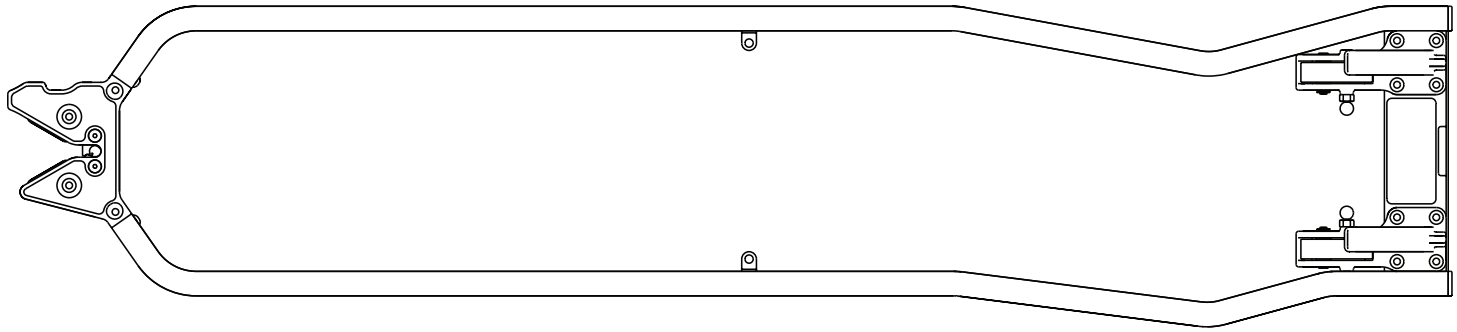

Figure 5 – Reference dimension - View 2C

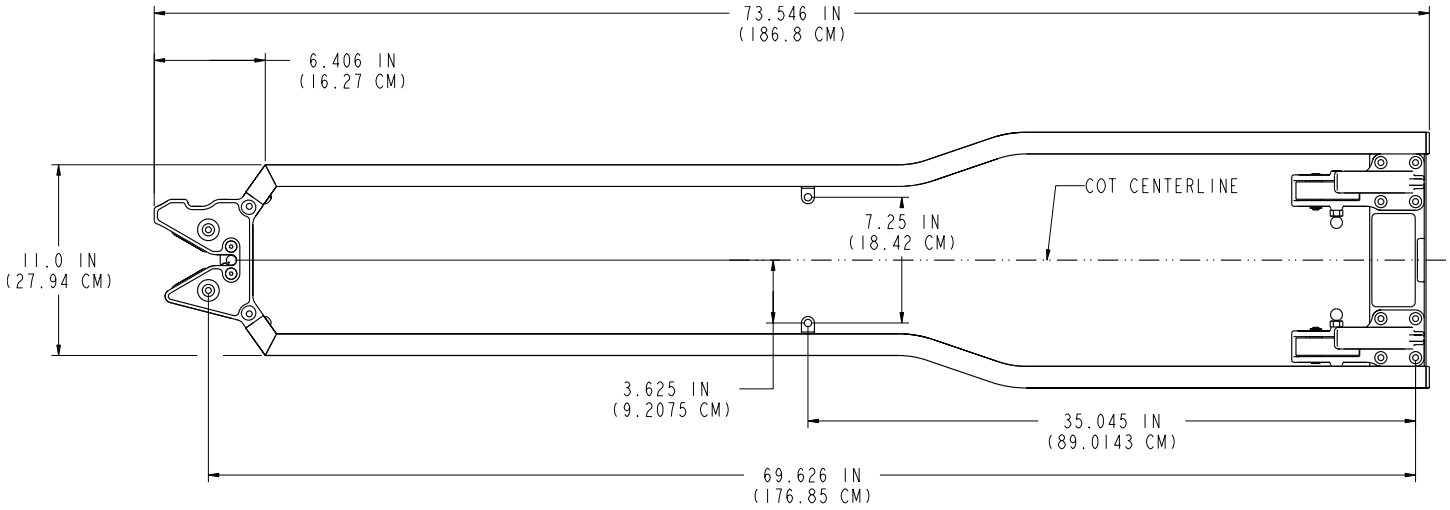

Figure 6 – Reference dimension - View 2D

2. Drill the 18 mounting holes using the assembled fastener as a template.

   Note - All dimensions are for reference only. All holes should provide adequate clearance for 8mm screws. A 9mm drill size is recommended.

3. Anchor the foot end latch housing (A) to the floor or tray using four M8 flat head cap screws (B) (not supplied).

   Note - A steel backing plate (C) (or equivalent) is required for added support (not supplied) (Figure 7 or Figure 8).

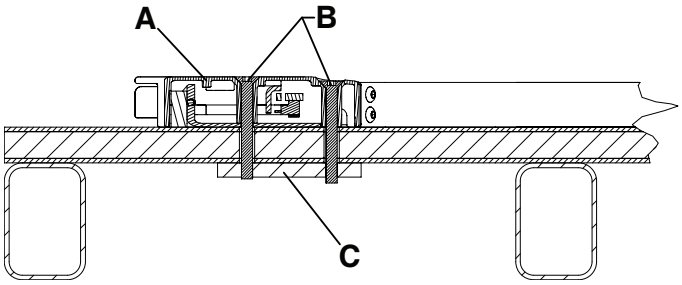

Figure 7 – Floor mount foot end - View 3A

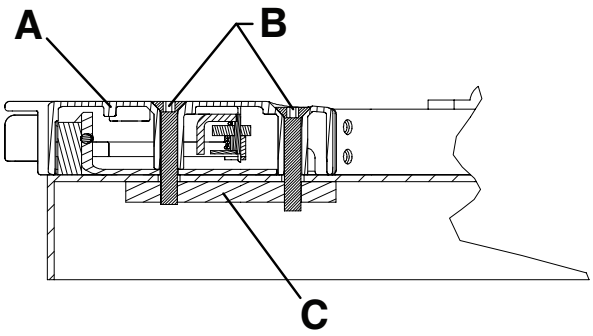

Figure 8 – Tray mount foot end - View 3B

4. Anchor the head end hooks (A) to the floor or tray using eight M8 flat head cap screws (B) (not supplied).

   Note
   - A steel backing plate (C) (or equivalent) is required for added support (not supplied) (Figure 9 or Figure 10).
   - The red release knobs must be oriented toward the center of the fastener (Figure 11).

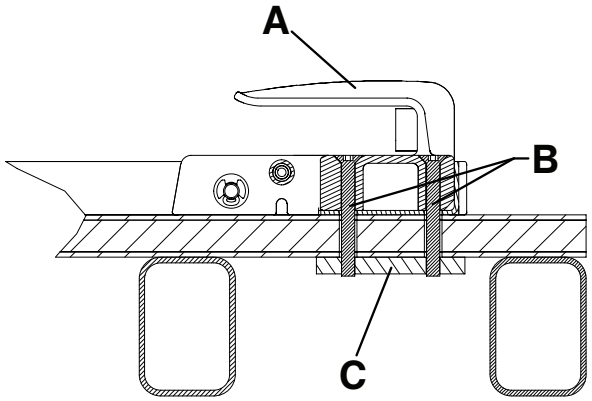

Figure 9 – Floor mount head end - View 4A

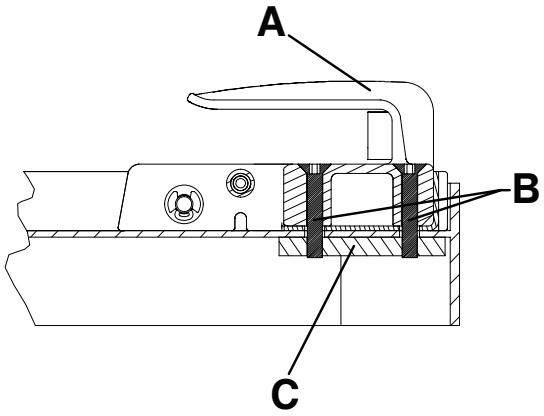

Figure 10 – Tray mount head end - View 4B

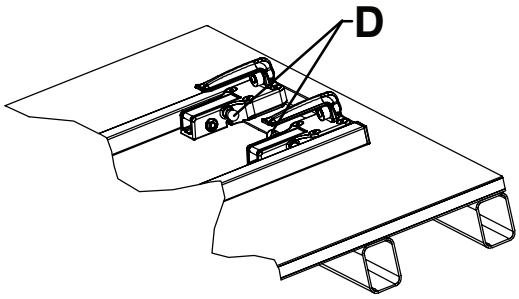

Figure 11 – Proper orientation of head end hooks - View 4C

5. Anchor the guide rails to the floor or tray using two M8 button head cap screws (A), two M8 flat washers (B), and two M8 nuts (C) (not provided) (Figure 12 or Figure 13).

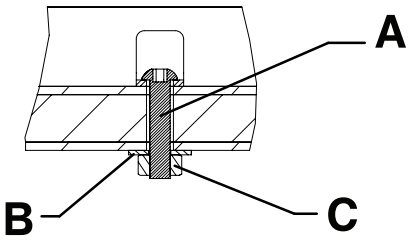

Figure 12 – Floor mount guide rails - View 5A

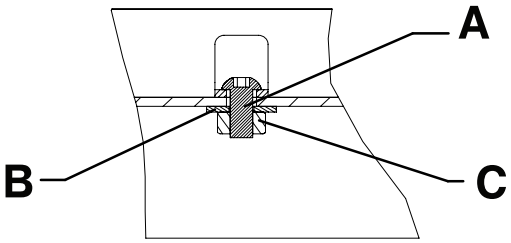

Figure 13 – Tray mount guide rails - View 5B

Installing the catch plate

The catch plate is intended for use with the **M-1** safety hook option (610000010001).

Catch plate kit (610000010022)

- (1) Catch plate (610000010015)

Additional part used (not included):

- (2) M6 Allen bolt

Tools required (metric or imperial):

- M5 Allen key or 3/16” hex wrench
- M6 Allen key or 1/4” hex wrench

Stryker recommends that you follow the specifications listed below for the catch plate installation:

- Angle (A) of the loading tray does not exceed 16° (Figure 14)
- Height (B) from the top of the catch plate to the ground is between 28.0” and 29.4” (Figure 14)
- Horizontal clearance (C) between the safety hook and catch plate is sufficient for unloading (Figure 15)

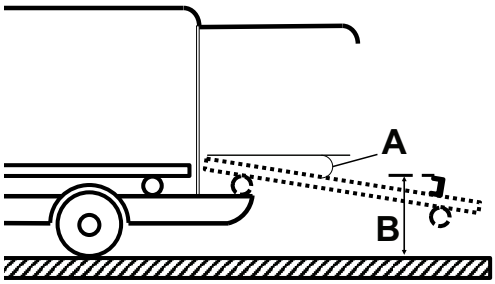

Figure 14 – Catch plate and loading tray specifications

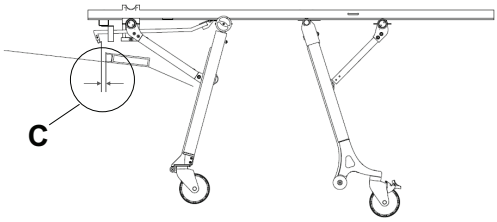

Figure 15 – Safety hook and catch plate clearance

Procedure:

1. Using an M6 Allen key, install the supplied catch plate (610000010015) (D) and two M6 Allen bolts (E) (not included) directly behind the cot fastener latch (Figure 16).

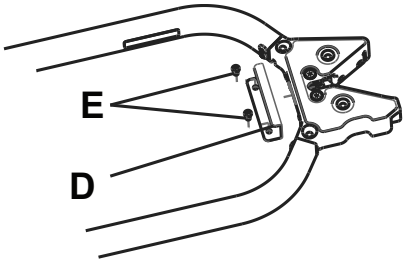

Figure 16 – Catch plate

Note - Before you drill the two holes for the M6 Allen bolts, make sure that there is free space under the table to avoid product or vehicle damage.

2. Test unloading the cot from a vehicle to confirm that the safety hook connects with the catch plate. Using an M5 Allen key, adjust the hook tip (F), as needed, to make sure that the safety hook and catch plate connect while unloading (Figure 17).

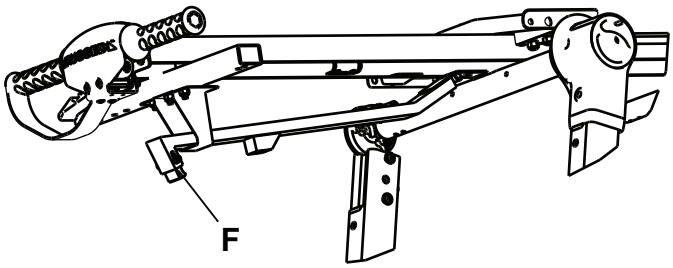

Figure 17 – Hook tip adjustment

Note - Push the cot legs against the loading tray when you test unloading.

Installation checklist

Follow this checklist with a Stryker Model 6373/6376/6381 **M-1** Cot Fastener compatible cot.

_____ Make sure that you do not have any unused components after installation. Your **M-1** Cot Fastener does not ship with any extra components. If you have any unused components after installation, call Stryker service.

_____ Visually check that all bolts and screws are properly tightened with no signs of protruding or missing fasteners.

_____ Lift the vehicle bumper to the raised position, if equipped.

_____ Load the compatible cot into the cot fastener (see *Cot compatibility* (page 6)).

_____ Make sure that the cot is locked into the cot fastener by pulling in and out and side to side on the foot end of the cot.

_____ Test the cot for proper operation (see *Testing the cot fastener* (page 15)).

_____ Check that the angle of the loading tray does not exceed 16° (**M-1** safety hook option).

_____ Check that the height from the top of the catch plate to the ground is between 28.0” and 29.4” (**M-1** safety hook option).

_____ Check that the horizontal clearance between the safety hook and catch plate is sufficient for unloading (**M-1** safety hook option).

Product serial number:			
Installed by:		Date:	
Inspected by:		Date:	

Note - Maintain a copy of this record for at least seven years.

Operation

Operating the cot fastener

WARNING

- Do not allow untrained assistants to assist in the operation of the product.
- Always make sure that the cot is locked in the fastener before transporting the patient. Injury may occur if the cot is not secure.

CAUTION - Improper usage of the product can cause injury to the patient or operator. Operate the product only as described in this manual.

1. Before you operate the fastener, press the red release button (F) on the latch housing (G) to make sure that the latch is in the released position (Figure 1).
2. Make sure that the foot end latch housing is between the loading wheels when you load the cot into the fastener.

   Note - The fastener guide rails (A) will center the head end of the cot (Figure 1).
3. Guide the cot into the vehicle or loading tray system until the rear latch post locks into the latch housing.

   Note - The foot end latch housing is equipped with a two-stage locking device (Figure 18). When the cot is locked in the fastener, the red release button will return to its original position.

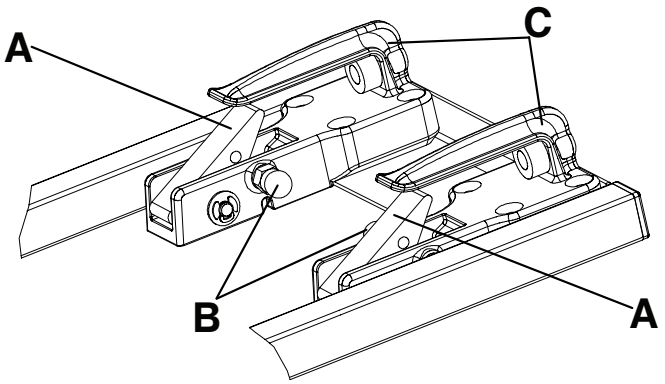

Figure 18 – Two-stage locking device

A	Flipper
B	Red release knob
C	Front retaining hook

The Stryker Model 6373, 6376, and 6381 cot fastener systems are equipped with a two-stage locking device. In the unlikely event the vehicle is involved in an accident, the two-stage locking device at the head end of the fastener will deploy to lock the head end of the cot in the cot fastener system until you manually release the cot.

To release the cot from the two-stage locking device, pull both of the red release knobs (B) on the inside of the front retaining hooks (C) (Figure 18).

Testing the cot fastener

To test the cot fastener:

1. Guide the cot into the cot fastener.
2. Make sure that the head end retaining hooks secure the loading wheel cross tube on the cot.
3. Make sure that the foot end latch housing secures the retaining pin on the cot.
4. Make sure that the two-stage locking device functions and is free of debris.
5. Test the cot fastener using the appropriate standard as a minimum.
   - BS EN 1789 Medical Vehicles and Their Equipment - Road Ambulances
   - AS NZS 4535 Australian/New Zealand Standard™ - Ambulance Restraint Systems

Cleaning

WARNING - Always use any appropriate personal protective equipment while power washing to avoid inhaling contagion. Power washing equipment may aerate contamination.

CAUTION

- Do not steam clean or ultrasonically clean the product.
- Do not exceed 180 °F (82 °C) as the maximum water temperature.
- Do not exceed 240 °F (115 °C) as the maximum air dry temperature (cart washers).
- Do not exceed 1500 psi (130.5 bar) as the maximum water pressure. If you are using a hand held wand to wash the product, keep the pressure nozzle at a minimum of 24 in. (61 cm) from the product.

The product is power washable. The product may show some signs of oxidation or discoloration from continuous washing. No degradation of the product's performance will occur from power washing as long as you follow the proper procedures.

- Follow the cleaning solution manufacturer's dilution recommendations exactly.
- Power wash with recommended cleaners. Hose down the product and towel dry the guide.
- Power wash the rails and interface plates with a hand held wand unit or wipe the product with a clean cloth and recommended cleaners.

Suggested cleaners

In general, when used in concentrations recommended by the manufacturer, either phenolic type or quaternary (excluding **Virex**® TB) type disinfectants can be used. Iodophor type disinfectants are not recommended for use because staining may occur.

Suggested cleaners include:

- Quaternary cleaners (active ingredient - ammonium chloride)
- Phenolic cleaners (active ingredient - o-phenylphenol)
- Chlorinated bleach solution (5.25% - less than 1 part bleach to 100 parts water)

Avoid oversaturation. Do not allow the product to stay wet longer than the chemical manufacturer's guidelines for proper disinfecting.

Note

- Failure to follow the above directions when using these types of cleaners may void this product's warranty.
- Always wipe the product with clean water and dry after cleaning. Some cleaning products are corrosive in nature and may cause damage to the product. Failure to properly rinse and dry the product leaves a corrosive residue on the surface of the product and may cause premature corrosion of critical components.

stryker

Připevňovací systém pro lehátka M-1®

Příručka pro obsluhu

REF 6373
REF 6376
REF 6381

CE

CS

6373-009-005 Rev AA.0 2021-09

Symboly

	Přečtěte si návod k použití
	Obecné varování
	Upozornění
CE	Značka CE
EC REP	Zplnomocněný zástupce v Evropském společenství
MD	Evropský zdravotnický prostředek
REF	Katalogové číslo
LOT	Číslo šarže
SN	Sériové číslo
US Patents	Patenty USA viz www.stryker.com/patents
	Výrobce
	Dovozce
	Bezpečná pracovní zátěž

Obsah

Definice varování/upozornění/poznámky 2
Přehled bezpečnostních opatření 2
Úvod 3
Popis výrobku 3
Indikace k použití 3
Klinické přínosy 3
Kontraindikace 4
Očekávaná životnost 4
Likvidace / recyklace 4
Technické parametry 4
Obrázek výrobku 5
Kontaktní informace 5
Umístění sériového čísla 6
Kompatibilita s lehátky 6
Instalace 7
Montáž připevňovacího systému pro lehátka 7
Instalace záchytné desky 10
Kontrolní seznam instalace 13
Provoz 14
Používání připevňovacího systému pro lehátka 14
Test připevňovacího systému pro lehátka 15
Čištění 16
Doporučené čisticí prostředky 16

Definice varování/upozornění/poznámky

Text uvedený slovy **VAROVÁNÍ**, **UPOZORNĚNÍ** a **POZNÁMKA** má důležitý význam a je nutno si jej pečlivě přečíst.

VAROVÁNÍ

Upozorňuje čtenáře na situaci, jež by mohla vést k úmrtí nebo vážnému poranění, pokud se jí nevyvarujete. Může také popisovat možné vážné nežádoucí reakce a bezpečnostní rizika.

UPOZORNĚNÍ

Upozorňuje čtenáře na možnou nebezpečnou situaci, jež by mohla mít za následek menší nebo středně vážné poranění uživatele nebo pacienta, nebo poškození výrobku či jiného majetku, pokud se jí nevyvarujete. To zahrnuje zvláštní péči nezbytnou pro bezpečné a efektivní používání prostředku a péči nutnou k tomu, aby nedošlo k poškození prostředku, které by mohlo nastat v důsledku jeho používání nebo nesprávného používání.

Poznámka - Poskytuje speciální informace pro usnadnění údržby nebo objasnění důležitých pokynů.

Přehled bezpečnostních opatření

Pečlivě si přečtěte a vždy přísně dodržujte varování a upozornění uvedená na této straně. Servis smí provádět pouze kvalifikovaný personál.

VAROVÁNÍ

- Připevňovací systém pro lehátka smí instalovat pouze kvalifikovaný personál. Nesprávná montáž může způsobit zranění pacienta nebo obsluhy.
- Vždy se ujistěte, že všechna lehátka odpovídají instalačním parametrům pro připevňovací systém značky Stryker.
- Připevňovací systém pro lehátka se musí v případě nehody vyměnit, aby se zamezilo riziku zranění v důsledku poškození výrobku.
- Nedovolte, aby u provozování výrobku asistovaly nevyškolené osoby.
- Před převozem pacienta se vždy ujistěte, že je lehátko řádně zajištěné v připevňovacím systému. Pokud není lehátko zajištěné, může dojít ke zranění.
- Při tlakovém mytí vždy používejte všechny vhodné osobní ochranné pomůcky, aby se zabránilo vdechování nákazy. Vybavení pro tlakové mytí může vytvářet kontaminovaný aerosol.

UPOZORNĚNÍ

- Nesprávné používání výrobku může způsobit poranění pacienta nebo obsluhy. Výrobek používejte pouze tak, jak popisuje tato příručka.
- Výrobek ani žádné jeho součásti neupravujte. Úpravy výrobku mohou způsobit nepředvídatelné fungování a způsobit poranění pacienta nebo obsluhy. Úprava výrobku má také za následek zánik platnosti záruky.
- Výrobek nečistěte parou ani ultrazvukem.
- Dbejte na to, aby maximální teplota vody nepřekročila 180 °F (82 °C).
- Maximální teplota vzduchu pro sušení (při použití myčky chirurgických vozíků) nesmí přesáhnout 240 °F (115 °C).
- Dbejte, aby tlak vody nepřekročil 1 500 psi (130,5 baru). Pokud k čištění výrobku používáte ruční hubici, držte tlakovou trysku nejméně 24 palců (61 cm) od výrobku.

Úvod

Tato příručka vám pomáhá s provozem a údržbou vašeho výrobku Stryker. Tuto příručku si přečtěte dříve, než budete pracovat s tímto výrobkem nebo provádět jeho údržbu. Zaveďte metody a postupy výuky a školení zaměstnanců v oblasti bezpečného provozu a údržby tohoto výrobku.

UPOZORNĚNÍ

- Nesprávné používání výrobku může způsobit poranění pacienta nebo obsluhy. Výrobek používejte pouze tak, jak popisuje tato příručka.
- Výrobek ani žádné jeho součásti neupravujte. Úpravy výrobku mohou způsobit nepředvídatelný provoz a způsobit poranění pacienta nebo operátora. Úprava výrobku také zruší jeho záruku.

Poznámka

- Tuto příručku je třeba považovat za trvalou součást výrobku a musí zůstat s výrobkem i v případě, že dojde k jeho prodeji.
- Společnost Stryker trvale usiluje o zlepšení konstrukce a kvality výrobku. Tato příručka obsahuje aktuální informace o výrobku dostupné v době tisku. Mezi vaším výrobkem a touto příručkou mohou být malé rozdíly. V případě jakýchkoli dotazů kontaktujte zákaznický servis nebo technickou podporu společnosti Stryker na čísle +1-800-327-0770.

Popis výrobku

Systém **M-1**® pro připevnění lehátka Stryker, modely 6373/6376/6381 upevňuje kompatibilní lehátka pro sanitky ve vozidlech pohotovostní služby při převozu pacientů. Systém pro připevnění lehátka lehátka plní tuto funkci poté, co uživatel ručně naloží kompatibilní lehátko do vozidla pohotovostní služby a zavede je do připevňovacího systému.

Indikace k použití

Manuální systém pro připevnění lehátka Stryker, modely 6373/6376/6381, zajišťuje lehátka v sanitním voze během přepravy. Systém pro připevnění lehátka je určen k použití v prostředí přednemocniční péče, pro zdravotnické pohotovostní i jiné služby. Výrobek smí obsluhovat pouze vyškolení odborníci, včetně pracovníků rychlé lékařské pomoci a zdravotnických záchranářů.

Klinické přínosy

Lehátko: přeprava pacienta

Připevňovací systém: podpora lehátka při přepravě

Lehátko a připevňovací systém: podpora a přeprava pacientů

Kontraindikace

Nejsou známy.

Očekávaná životnost

Systém připevňování lehátka má předpokládanou životnost sedm let při normálních podmínkách používání a řádné pravidelné údržbě.

Likvidace / recyklace

Vždy dodržujte aktuální místní doporučení, popř. nařízení týkající se ochrany životního prostředí a rizik spojených s recyklací nebo likvidací prostředku na konci jeho životnosti.

Technické parametry

Model	6373 – systém pro připevnění lehátka montovaný na desku (6373-000-000)
	6376 – systém pro připevnění lehátka montovaný na podlahu (6376-000-000)
	6381 – systém pro připevnění lehátka montovaný na podlahu (6381-000-000)
Kompatibilita	Viz *Kompatibilita s lehátky* (straně 6)

Lehátko Stryker Model 6100 **M-1**® Roll-In System v kombinaci se systémem pro připevnění pro lehátka, modely 6373/6376/6381 **M-1**, vyhovuje normě BS EN 1789, Zdravotnické dopravní prostředky a jejich vybavení – silniční ambulance. Aby připevňovací systém pro lehátka této normě vyhovoval, musí jej instalovat pouze kvalifikovaný personál. Pod montážním povrchem (podlahou sanitky nebo nakládací deskou) musí být ve všech montážních bodech 1/4 palců ocelové podložné desky (nebo jejich ekvivalent). Před uvedením systému do provozu se jako minimum vyžaduje test instalace podle normy BS EN 1789.

Lehátko Stryker, model 6100 **M-1** Roll-In System, který je vybaven rozšiřujícím příslušenstvím v provedení AS/NZS 4535, v kombinaci s modely systému pro připevnění lehátka 6373/6376/6381 **M-1**, vyhovuje australské/novozélandské normě AS/NZS 4535 pro ambulanční zádržné systémy. Aby připevňovací systém pro lehátka této normě vyhovoval, musí jej instalovat pouze kvalifikovaný personál. Pod montážním povrchem (podlahou sanitky nebo nakládací deskou) musí být ve všech montážních bodech 1/4 palců ocelové podložné desky (nebo jejich ekvivalent). Před uvedením systému do provozu se jako minimum vyžaduje test instalace podle normy AS/NZS 4535.

Pro soulad s normou BS EN 1789, Zdravotnické dopravní prostředky a jejich vybavení – silniční ambulance jsou nezbytné postranní upínací pásy. Postranní upínací pásy se nevyžadují v případech, na které se tato norma nevztahuje.

Podmínky prostředí	Provoz	Skladování a přeprava
Teplota	130 °F (54 °C) / -30 °F (-34 °C)	130 °F (54 °C) / -30 °F (-34 °C)
Relativní vlhkost	93% / 0%	93% / 0%
Atmosférický tlak	1060 *hPa* / 700	1060 *hPa* / 700

Obrázek výrobku

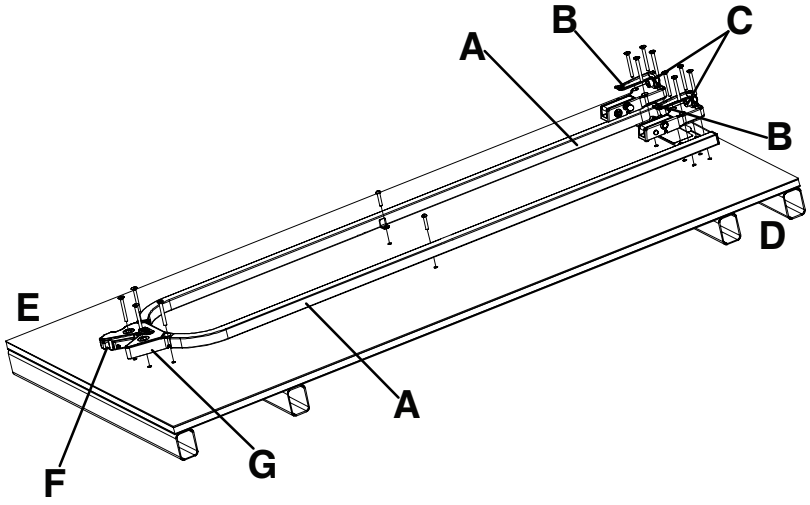

Obrázek 1 – Připevňovací systém pro lehátka M-1®

A	Vodicí kolejnice
B	Přední hák
C	Nárazník
D	Horní konec
E	Dolní konec
F	Červené uvolňovací tlačítko
G	Kryt západky

Kontaktní informace

Kontaktujte zákaznický servis Stryker nebo technickou podporu na čísle: 1-800-327-0770.

Stryker Medical
3800 E. Centre Avenue
Portage, MI 49002
USA

Poznámka - Uživatel a/nebo pacient by měl nahlásit jakýkoli závažný incident související s výrobkem, a to jak výrobci, tak příslušnému orgánu členského státu, v němž uživatel a/nebo pacient sídlí.

Příručka k provozu a údržbě je k dispozici online na adrese https://techweb.stryker.com/.

Při volání zákaznickému servisu nebo technické podpoře společnosti Stryker si připravte sériové číslo (A) vašeho výrobku Stryker. Sériové číslo uveďte ve veškeré písemné komunikaci.

Umístění sériového čísla

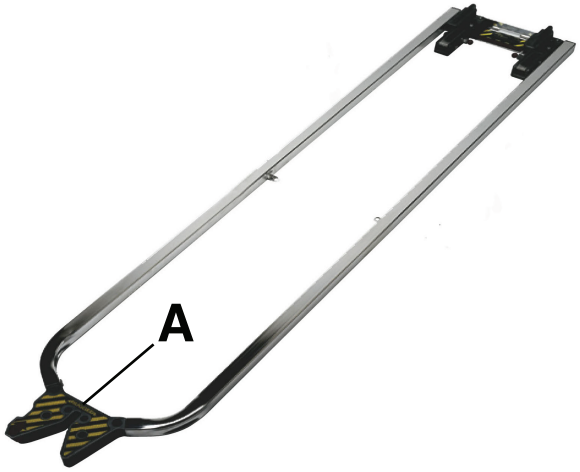

Obrázek 2 – Umístění sériového čísla

Kompatibilita s lehátky

Systémy pro připevnění lehátka Stryker, modely 6373, 6376 a 6381 **M-1**, jsou kompatibilní pouze s lehátky, která odpovídají příslušným instalačním parametrům.

VAROVÁNÍ

- Připevňovací systém pro lehátka smí instalovat pouze kvalifikovaný personál. Nesprávná montáž může způsobit zranění pacienta nebo obsluhy.
- Vždy se ujistěte, že všechna lehátka odpovídají instalačním parametrům pro připevňovací systém značky Stryker.
- Připevňovací systém pro lehátka se musí v případě nehody vyměnit, aby se zamezilo riziku zranění v důsledku poškození výrobku.

Stryker

- Systém Model 6100 **M-1** Roll-In

Ferno-Washington

- Model X-2*

Poznámka - * rok výroby modelu 2000 nebo dřívější. Společnost Stryker neodpovídá za změny ve specifikacích lehátek jiných výrobců.

Instalace

Montáž připevňovacího systému pro lehátka

Systémy pro připevnění lehátka Stryker **M-1** jsou kompatibilní pouze s lehátky, která odpovídají příslušným instalačním parametrům.

VAROVÁNÍ

- Připevňovací systém pro lehátka smí instalovat pouze kvalifikovaný personál. Nesprávná montáž může způsobit zranění pacienta nebo obsluhy.
- Vždy se ujistěte, že všechna lehátka odpovídají instalačním parametrům pro připevňovací systém značky Stryker.

Poznámka - Vnitrostátní předpisy pro ambulance specifikující šířku uličky a sedadla pro personál mohou ovlivnit umístění montážních držáků. Pokud se tyto specifikace neuplatňují, instalační technik musí zajistit, aby byl dostatek místa pro přístup k pacientovi, pro vyčnívající trakční dlahu, zavření zadních dveří apod.

Postup montáže připevňovacího systému pro lehátka do vozidla:

1. Určete požadovanou polohu lehátka ve vozidle tak, aby kolem něj byl dostatek místa.

   Poznámka - Pokud jsou montážní prvky podle normy DIN již umístěny, použijte rozměry Obrázek 3, Obrázek 4, Obrázek 5 a Obrázek 6 jako pomůcku k určení polohy sestavy připevňovacího systému.

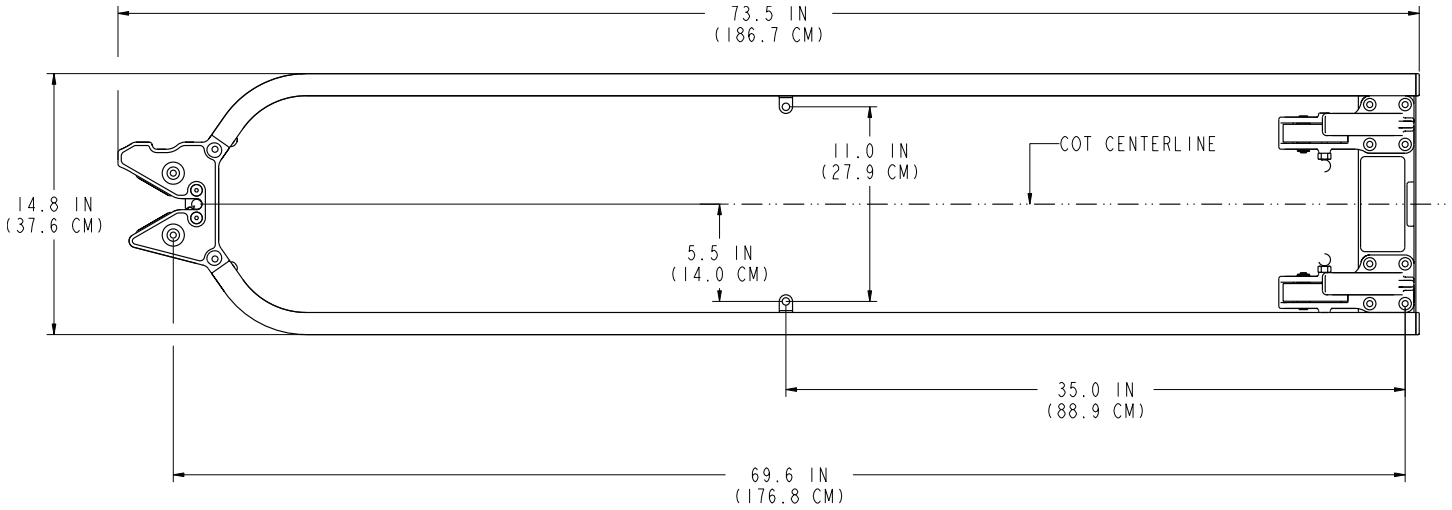

Obrázek 3 – Referenční rozměr – pohled 2A

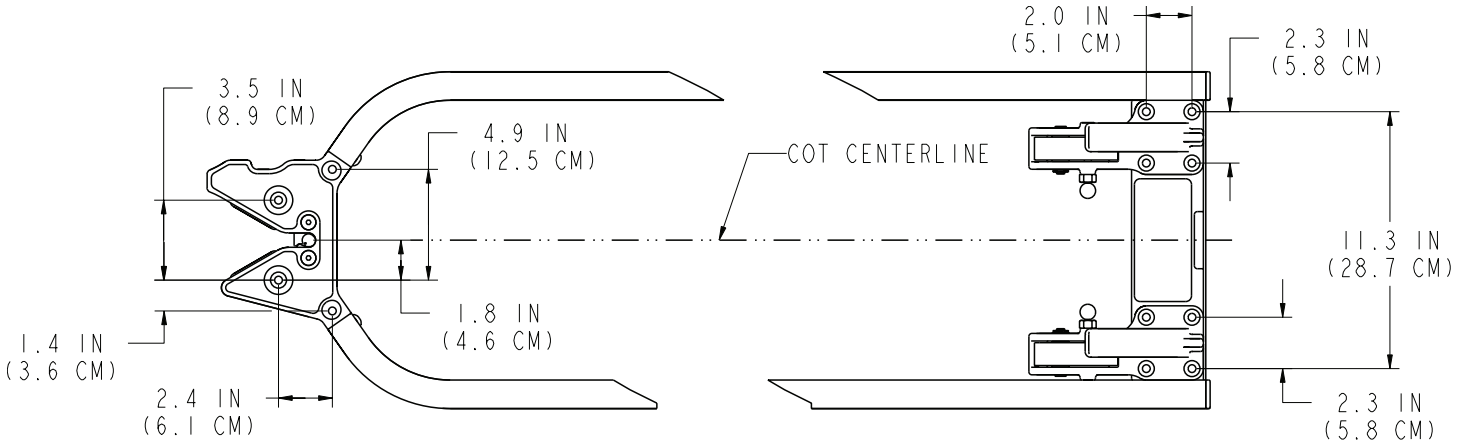

Obrázek 4 – Referenční rozměr – pohled 2B

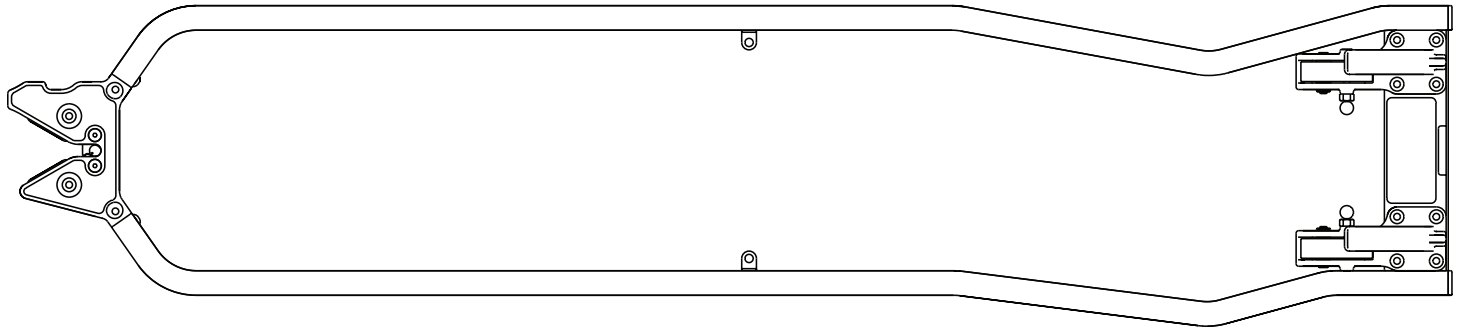

Obrázek 5 – Referenční rozměr – pohled 2C

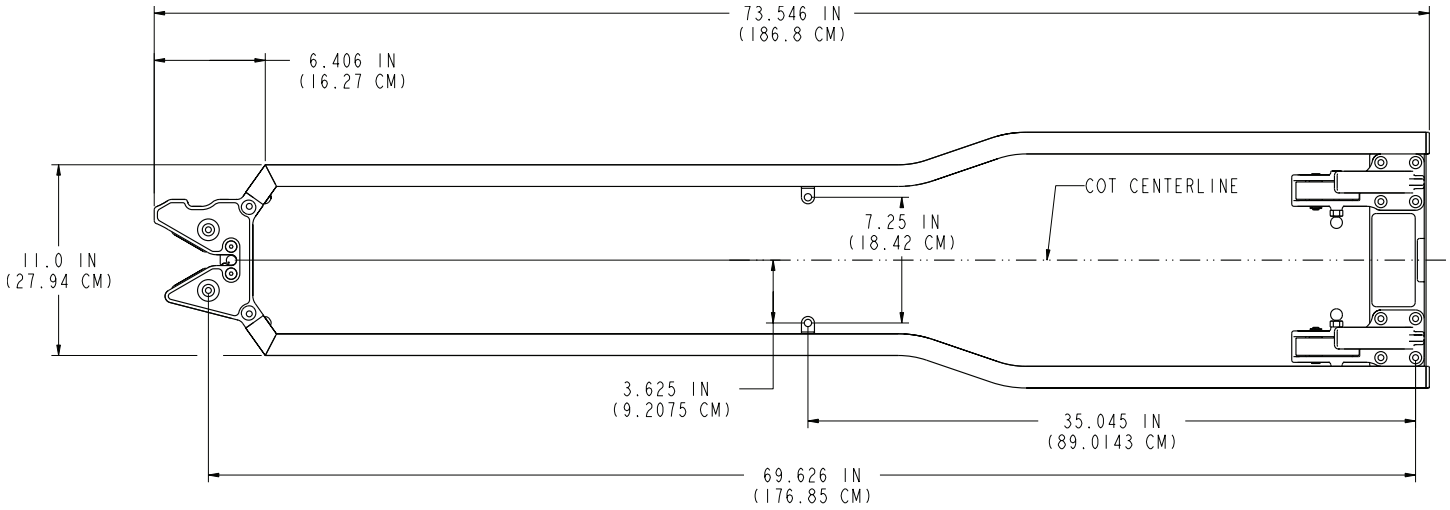

Obrázek 6 – Referenční rozměr – pohled 2D

2. Vyvrtejte 18 montážních otvorů. Použijte sestavený připevňovací systém jako šablonu.

   Poznámka - Všechny rozměry slouží pouze jako pomůcka. Všechny otvory musí mít dostatečný rozměr pro 8mm šrouby. Doporučuje se 9mm vrták.

3. Ukotvěte kryt západky na dolním konci (A) do podlahy nebo nakládací desky pomocí čtyř šroubů M8 s plochou hlavou (B) (nejsou součástí dodávky).

   Poznámka - Pro lepší podporu se vyžaduje ocelová podložná deska (C) nebo ekvivalent (není součástí dodávky) (Obrázek 7 nebo Obrázek 8).

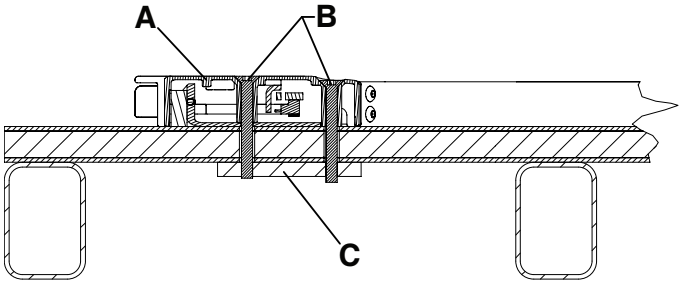

Obrázek 7 – Montáž do podlahy na dolním konci – Pohled 3A

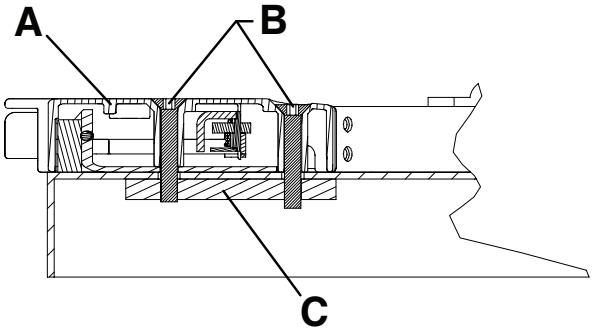

Obrázek 8 – Montáž do nakládací desky na dolním konci – Pohled 3B

4. Ukotvěte háky na horním konci (A) do podlahy nebo nakládací desky pomocí osmi šroubů M8 s plochou hlavou (B) (nejsou součástí dodávky).

   Poznámka

   - Pro lepší podporu se vyžaduje ocelová podložná deska (C) nebo ekvivalent (není součástí dodávky) (Obrázek 9 nebo Obrázek 10).
   - Červené uvolňovací knoflíky musí směřovat ke středu připevňovacího systému (Obrázek 11).

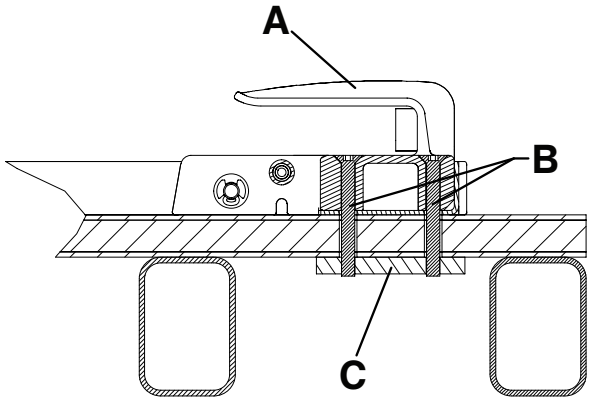

Obrázek 9 – Montáž do podlahy na horním konci – Pohled 4A

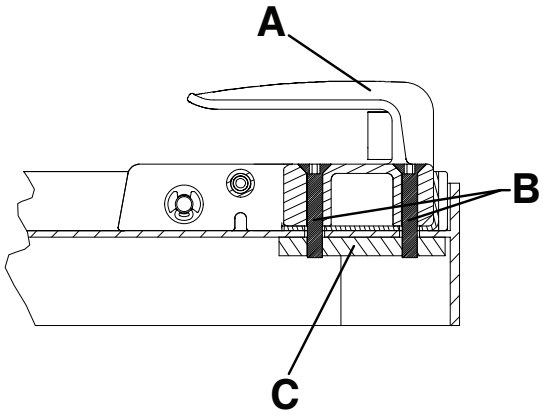

Obrázek 10 – Montáž do nakládací desky na horním konci – Pohled 4B

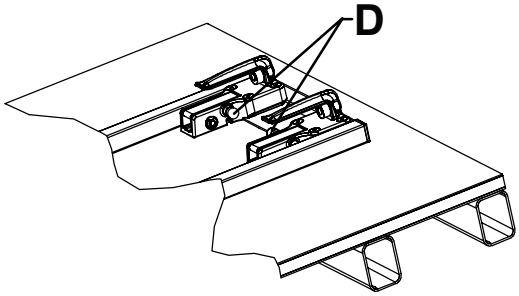

Obrázek 11 – Správná orientace háků na horním konci – Pohled 4C

5. Připevněte vodicí kolejnice k podlaze nebo desce dvěma šrouby M8 s vypouklou hlavou (A), dvěma plochými podložkami M8 (B) a dvěma matkami M8 (C) (nejsou součástí dodávky) (Obrázek 12 nebo Obrázek 13).

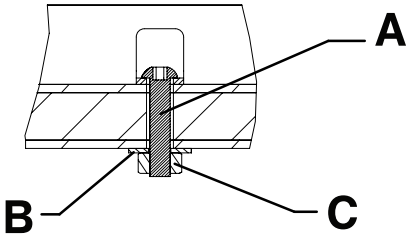

Obrázek 12 – Montáž vodicích kolejnic do podlahy – Pohled 5A

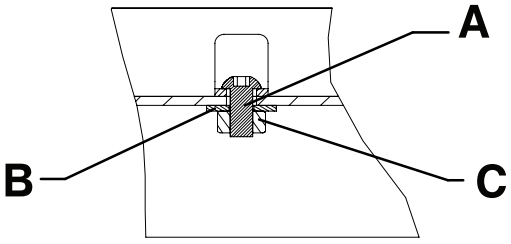

Obrázek 13 – Montáž vodicích kolejnic do nakládací desky – Pohled 5B

Instalace záchytné desky

Záchytná deska je určena pro použití s volitelným bezpečnostním hákem **M-1** (610000010001).

Souprava záchytné desky (610000010022)

- (1) Záchytná deska (610000010015)

Další používané díly (nejsou součástí dodávky):

- (2) Imbusový šroub M6

Potřebné nástroje (v metrické nebo britské měrné soustavě):

- Imbusový klíč M5 nebo 3/16 palce
- Imbusový klíč M6 nebo 1/4 palce

Společnost Stryker doporučuje dodržovat při montáži záchytné desky níže uvedené specifikace:

- Úhel (A) nakládacího systému nepřesahuje 16° (Obrázek 14)
- Rozmezí výšky (B) horní části záchytné desky od podlahy je 28,0 palců až 29,4 palců (71,1 až 74,7 cm) (Obrázek 14)
- Vodorovná vzdálenost (C) mezi bezpečnostním hákem a záchytnou deskou postačuje pro vyložení (Obrázek 15)

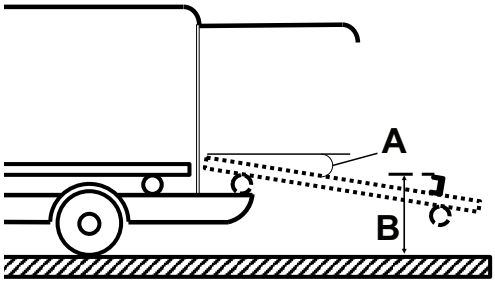

Obrázek 14 – Specifikace záchytné desky a nakládacího systému

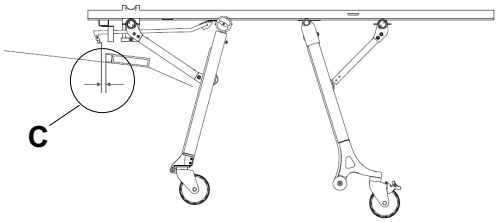

Obrázek 15 – Vzdálenost mezi bezpečnostním hákem a záchytnou deskou

Postup:

1. Pomocí imbusového klíče M6 namontujte dodanou záchytnou desku (610000010015) (D) a dva imbusové šrouby M6 (E) (nejsou součástí dodávky) přímo za západku připevňovacího systému pro lehátka (Obrázek 16).

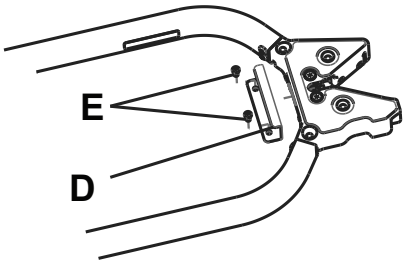

Obrázek 16 – Záchytná deska

Poznámka - Než vyvrtáte oba otvory pro imbusové šrouby M6, ujistěte se, že je pod stolem volný prostor a že nemůže nejít k poškození výrobku ani vozidla.

2. Zkouškou vykládání lehátka z vozidla ověřte, že se bezpečnostní hák spojuje se záchytnou deskou. Pomocí imbusového klíče M5 podle potřeby upravte hrot háku (F), a to tak, aby se zabezpečilo spojení bezpečnostního háku a záchytné desky při vykládání (Obrázek 17).

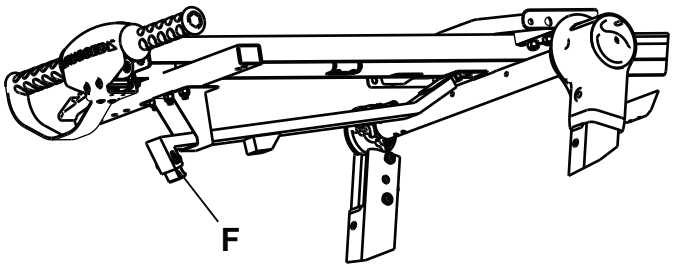

Obrázek 17 – Úprava hrotu háku

Poznámka - Při zkoušce vykládání zatlačte nohy lehátka proti nakládacímu systému.

Kontrolní seznam instalace

Při použití lehátka kompatibilního s připevňovacím systémem pro lehátka Stryker, modely 6373/6376/6381 **M-1**, postupujte podle tohoto kontrolního seznamu.

_____ Ověřte, že vám po dokončení instalace nezbývají nepoužité komponenty. S tímto připevňovacím systémem pro lehátka **M-1** se nedodávají žádné součásti navíc. Pokud vám po dokončení instalace zbývají nepoužité komponenty, zavolejte do servisu Stryker.

_____ Vizuálně zkontrolujte, zda jsou všechny šrouby a matice pevně utažené a nikde nevyčnívají a nechybí spojovací prvky.

_____ Pokud je vozidlo vybaveno zvedacím nárazníkem, zvedněte jej.

_____ Kompatibilní lehátko nasaďte do připevňovacího systému pro lehátka (viz *Kompatibilita s lehátky* (straně 6)).

_____ Tahem vpřed a vzad a ze strany na stranu na dolním konci lehátka ověřte, že je lehátko zajištěné v připevňovacím systému.

_____ Vyzkoušejte lehátko a ujistěte se, že systém správně funguje (viz *Test připevňovacího systému pro lehátka* (straně 15)).

_____ Zkontrolujte, zda úhel nakládací desky nepřesahuje 16° (volitelný bezpečnostní hák **M-1**).

_____ Zkontrolujte, zda je výška horní části záchytné desky od země v rozmezí 28,0” (71,1 cm) až 29,4” (74,7 cm) (volitelný bezpečnostní hák **M-1**).

_____ Zkontrolujte, zda je horizontální světlá výška mezi bezpečnostním hákem a záchytnou deskou dostatečná pro vyložení (volitelný bezpečnostní hák **M-1**).

Sériové číslo výrobku:			
Instalaci provedl(a):		Datum:	
Kontrolu provedl(a):		Datum:	

Poznámka - Kopii tohoto záznamu uchovejte minimálně sedm let.

Provoz

Používání připevňovacího systému pro lehátka

VAROVÁNÍ

- Nedovolte, aby u provozování výrobku asistovaly nevyškolené osoby.
- Před převozem pacienta se vždy ujistěte, že je lehátko řádně zajištěné v připevňovacím systému. Pokud není lehátko zajištěné, může dojít ke zranění.

UPOZORNĚNÍ - Nesprávné používání výrobku může způsobit poranění pacienta nebo obsluhy. Výrobek používejte pouze tak, jak popisuje tato příručka.

1. Před použitím připevňovacího systému se stisknutím červeného uvolňovacího knoflíku (F) na krytu západky (G) přesvědčte, že je západka v otevřené poloze (Obrázek 1).
2. Ujistěte se, že při zasouvání lehátka do připevňovacího systému se kryt západky na dolním konci nachází mezi nakládacími koly.

   Poznámka - Vodicí kolejnice (A) vystředí horní konec lehátka v připevňovacím systému (Obrázek 1).
3. Zatlačte lehátko do vozidla nebo nakládacího systému tak, aby zadní úchytný čep zapadl do západkového mechanismu.

   Poznámka - Pod krytem na dolním konci je dvoustupňové uzamykací zařízení (Obrázek 18). Po zajištění lehátka v připevňovacím systému se červený uvolňovací knoflík vrátí do původní polohy.

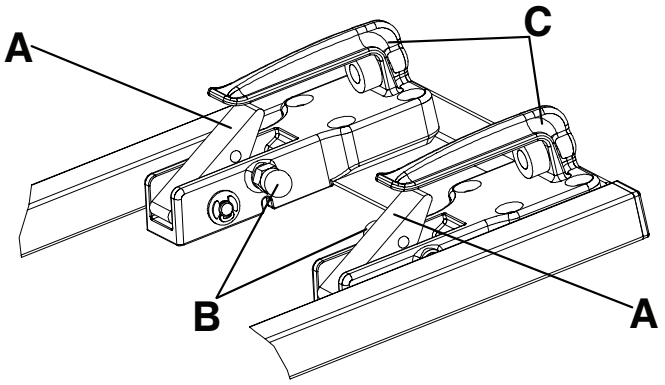

Obrázek 18 – Dvoustupňové uzamykací zařízení

A	Západka
B	Červený uvolňovací knoflík
C	Přední úchytný hák

Připevňovací systémy pro lehátka Stryker, modely 6373, 6376 a 6381, jsou opatřeny dvoustupňovým uzamykacím zařízením. V nepravděpodobném případě, že by vozidlo bylo účastníkem dopravní nehody, se dvoustupňové uzamykací zařízení na horním konci připevňovacího systému aktivuje a uzamkne horní konec lehátka v připevňovacím systému až do té doby, dokud lehátko ručně neuvolníte.

Chcete-li lehátko z dvoustupňového uzamykacího zařízení uvolnit, zatáhněte za oba červené uvolňovací knoflíky (B) na vnitřní straně předních úchytných háků (C) (Obrázek 18).

Test připevňovacího systému pro lehátka

Test připevňovacího systému pro lehátka:

1. Zaveďte lehátko do připevňovacího systému.
2. Ujistěte se, že příčná trubka nakládacího kolečka lehátka je řádně zajištěna úchytnými háky na horním konci.
3. Ujistěte se, že úchytný čep lehátka je řádně zajištěn západkovým mechanismem na dolním konci.
4. Ujistěte se, že dvoustupňové uzamykací zařízení funguje a není znečištěné.
5. Připevňovací systém pro lehátka testujte vždy minimálně podle příslušné normy.
   - BS EN 1789 Zdravotnické dopravní prostředky a jejich vybavení – Silniční ambulance
   - AS NZS 4535 Australian/New Zealand Standard™ – Ambulance Restraint Systems (Australská/Novozélandská norma AS NZS 4535 – Zádržné systémy sanitních vozidel)

Čištění

VAROVÁNÍ - Při tlakovém mytí vždy používejte všechny vhodné osobní ochranné pomůcky, aby se zabránilo vdechování nákazy. Vybavení pro tlakové mytí může vytvářet kontaminovaný aerosol.

UPOZORNĚNÍ

- Výrobek nečistěte parou ani ultrazvukem.
- Dbejte na to, aby maximální teplota vody nepřekročila 180 °F (82 °C).
- Maximální teplota vzduchu pro sušení (při použití myčky chirurgických vozíků) nesmí přesáhnout 240 °F (115 °C).
- Dbejte, aby tlak vody nepřekročil 1 500 psi (130,5 baru). Pokud k čištění výrobku používáte ruční hubici, držte tlakovou trysku nejméně 24 palců (61 cm) od výrobku.

Výrobek je možné čistit tlakovou čističkou. Při častém čištění může výrobek jevit známky oxidace nebo vyblednutí či změny barvy. Při tlakovém čištění nedojde ke zhoršení funkčnosti výrobku, pokud dodržujete správný postup.

- Přesně dodržujte doporučení výrobce k ředění čisticích prostředků.
- Výrobek čistěte tlakovou čističkou s doporučenými čisticími prostředky. Opláchněte výrobek hadicí a utěrkou osušte vodítko.
- Kolejnice a desky rozhraní očistěte tlakovou ruční myčkou nebo výrobek otřete čistým hadříkem navlhčeným doporučeným čisticím prostředkem.

Doporučené čisticí prostředky

Obecně platí, že pokud se používají v koncentracích doporučených výrobcem, lze používat dezinfekční prostředky na bázi fenolických látek nebo kvartérních amoniových sloučenin (s výjimkou přípravku **Virex**® TB). Jodoforové dezinfekční prostředky se nedoporučuje používat, protože mohou způsobovat vznik skvrn.

Mezi doporučené čisticí prostředky patří:

- Čtyřsložkové čisticí prostředky (aktivní složka chlorid amonný)
- Fenolové čisticí prostředky (aktivní složka – o-fenylfenol)
- Roztok chlorového bělidla (5,25 % – méně než 1 díl bělidla na 100 dílů vody)

Zamezte promočení. Zajistěte, aby výrobek nezůstal namočený déle, než vyžadují pokyny výrobce chemikálie pro řádnou dezinfekci.

Poznámka

- Nedodržení výše uvedených pokynů při používání těchto typů čisticích prostředků může vést k zániku platnosti záruky na tento výrobek.
- Po čištění výrobek vždy otřete utěrkou navlhčenou v čisté vodě a osušte ho. Některé čisticí prostředky jsou svým charakterem žíraviny a mohou způsobit poškození výrobku. Pokud výrobek řádně neopláchnete a neosušíte, na jeho povrchu se mohou usadit žíravé zbytky, které mohou způsobit předčasnou korozi důležitých součástí.

stryker

M-1® bårebeslag

Betjeningsvejledning

REF 6373
REF 6376
REF 6381

CE

DA

6373-009-005 Rev AA.0 2021-09

Symboler

	Se brugsanvisningen
	Generel advarsel
	Forsigtig
CE	CE-mærkning
EC REP	Autoriseret repræsentant i Det Europæiske Fællesskab
MD	Medicinsk udstyr for Europa
REF	Katalognummer
LOT	Partikode
SN	Serienummer
US Patents	Se www.stryker.com/patents vedrørende patenter i USA
	Producent
	Importør
	Sikker arbejdsbelastning

Indholdsfortegnelse

Definition af betegnelserne Advarsel/Forsigtig/Bemærk 2
Oversigt over sikkerhedsforanstaltninger 2
Indledning 3
Produktbeskrivelse 3
Indikationer 3
Kliniske fordele 3
Kontraindikationer 3
Forventet levetid 3
Bortskaffelse/genanvendelse 3
Specifikationer 4
Produktillustration 5
Kontaktinformation 5
Serienummerets placering 6
Bårekompatibilitet 6
Installation 7
Installation af bårens beslag 7
Sådan installeres gribepladen 10
Installationstjekliste 13
Betjening 14
Betjening af bårebeslag 14
Afprøvning af bårebeslag 15
Rengøring 16
Anbefalede rengøringsmidler 16

Definition af betegnelserne Advarsel/Forsigtig/Bemærk

Betegnelserne **ADVARSEL**, **FORSIGTIG** og **BEMÆRK** benyttes med særlige betydninger og skal læses omhyggeligt.

ADVARSEL

Gør læseren opmærksom på en situation, der kan medføre død eller alvorlig personskade, hvis situationen ikke undgås. Den kan også beskrive potentielle alvorlige hændelser og sikkerhedsfarer.

FORSIGTIG

Gør læseren opmærksom på en potentielt farlig situation, der kan medføre mindre eller moderat personskade på bruger eller patient eller beskadige produktet eller andre genstande, hvis situationen ikke undgås. Dette omfatter særlig omhu, der er nødvendig for sikker og effektiv brug af udstyret og den omhu, der er nødvendig for at undgå beskadigelse af udstyr, som kan opstå som et resultat af brug eller misbrug.

Bemærk - Her gives særlige oplysninger, der letter vedligeholdelse eller uddyber vigtige anvisninger.

Oversigt over sikkerhedsforanstaltninger

Læs altid advarslerne og forholdsreglerne på denne side omhyggeligt, og følg dem nøje. Service må kun foretages af kvalificeret personale.

ADVARSEL

- Bårebeslaget må kun installeres af kvalificeret personale. Forkert installation kan føre til tilskadekomst for patienten eller operatøren.
- Sørg altid for, at alle bårer opfylder installationsspecifikationerne for Stryker-bårens beslagsystem.
- Udskift altid bårebeslaget, hvis det har været involveret i en ulykke for at undgå risikoen for tilskadekomst pga. produktskader.
- Lad ikke utrænet personale hjælpe med at betjene produktet.
- Sørg altid for, at båren er låst fast i beslaget, inden patienten transporteres. Det kan føre til skader, hvis båren ikke er sikker.
- Brug altid passende personligt beskyttelsesudstyr under højtryksrensning for at undgå indånding af smitstoffer. Højtryksrensningsudstyr kan forårsage, at forureningsstoffer blandes med luften.

FORSIGTIG

- Forkert brug af produktet kan medføre, at patienten eller operatøren kommer til skade. Produktet må kun betjenes som beskrevet i denne manual.
- Hverken produktet eller dets komponenter må ændres. Ændring af produktet kan forårsage uforudsigelig drift, hvilket kan medføre personskade på patient eller operatør. Garantien ugyldiggøres også, hvis produktet ændres.
- Du må ikke rengøre produktet med damprens eller ultralyd.
- Den maksimale vandtemperatur må ikke overstige 180 °F (82 °C).
- Den maksimale lufttørretemperatur må ikke overstige 240 °F (115 °C) (vaskevogne).
- Det maksimale vandtryk må ikke overstige 1500 psi (130,5 bar). Hvis du bruger en håndbetjent renseenhed til at vaske produktet med, skal trykdysen holdes mindst 24 tommer (61 cm) fra produktet.

Indledning

Denne manual er en hjælp til betjening eller vedligeholdelse af dit Stryker-produkt. Læs manualen igennem, før du betjener eller vedligeholder produktet. Fastlæg metoder og procedurer til uddannelse og optræning af personalet med henblik på sikker betjening eller vedligeholdelse af dette produkt.

FORSIGTIG

- Forkert brug af produktet kan medføre, at patienten eller operatøren kommer til skade. Produktet må kun betjenes som beskrevet i denne manual.
- Hverken produktet eller dets komponenter må ændres. Ændring af produktet kan forårsage uforudsigelig drift, hvilket kan medføre personskade på patient eller operatør. Ændring af produktet vil også ugyldiggøre garantien.

Bemærk

- Denne manual er en permanent del af produktet, og den skal opbevares sammen med produktet, selv hvis dette senere sælges.
- Stryker tilstræber hele tiden forbedringer i produktdesign og -kvalitet. Manualen indeholder de seneste tilgængelige produktoplysninger på trykningstidspunktet. Der kan være mindre uoverensstemmelser mellem dit produkt og denne manual. Hvis du har spørgsmål, bedes du kontakte Stryker kundeservice eller teknisk support på +1-800-327-0770.

Produktbeskrivelse

Stryker Model 6373/6376/6381 **M-1**® bårebeslaget holder en kompatibel ambulancebåre fast i et udrykningskøretøj under transport af patienten. Bårebeslaget udfører denne funktion, efter at brugeren manuelt har ført den kompatible båre ind i udrykningskøretøjet og derpå leder båren ned i bårebeslaget.

Indikationer

Stryker Model 6373/6376/6381 er et manuelt ambulancebårebeslag, der holder en kompatibel ambulancebåre fast under transport. Bårebeslaget er beregnet til at blive brugt i præhospitalsmiljøer, i akutte og ikke-akutte situationer. Produktet må kun betjenes af uddannede fagfolk. Dette inkluderer skadestue- og førstehjælpspersonale.

Kliniske fordele

Båre: Patienttransport

Beslag: Støtter båren under transport

Båre og beslagssystem: Støtter og transporterer patienter

Kontraindikationer

Ingen kendte.

Forventet levetid

Bårebeslag har en forventet levetid på syv år under normale brugsforhold og med passende periodisk vedligeholdelse.

Bortskaffelse/genanvendelse

Følg altid gældende, lokale anbefalinger og/eller forordninger for beskyttelse af miljøet og risici ved genbrug eller bortskaffelse af udstyret ved afslutningen af dets levetid.

Specifikationer

Model	6373 – bakkemonteret bårebeslag (6373-000-000)
	6376 – gulvmonteret bårebeslag (6376-000-000)
	6381 – gulvmonteret bårebeslag (6381-000-000)
Kompatibilitet	Se *Bårekompatibilitet* (side 6)

Model 6100 **M-1**® båren med Roll-In-system, kombineret med et Model 6373/6376/6381 **M-1** bårebeslagssystem, er udviklet i overensstemmelse med britisk standard 1789, Ambulancer og tilhørende udstyr – Ambulancer. Bårebeslagssystemet skal installeres af kvalificeret personale for at være i overensstemmelse med denne standard. 1/4 tomme tykke stålplader (eller tilsvarende) er påkrævet under monteringsfladen (ambulancens gulv eller bakkesystem) på alle monteringssteder. Inden systemet tages i brug, skal installationen afprøves med britisk standard 1789 som mindstekrav.

Model 6100 **M-1** båren med Roll-In-system, forsynet med AS/NZS 4535-opgraderingen, kombineret med et Model 6373/6376/6381 **M-1** bårebeslagssystem, er udviklet i overensstemmelse med AS/NZS 4535 Standard for Australien/New Zealand – Ambulanceselesystemer. Bårebeslagssystemet skal installeres af kvalificeret personale for at være i overensstemmelse med denne standard. 1/4 tomme tykke stålplader (eller tilsvarende) er påkrævet under monteringsfladen (ambulancens gulv eller bakkesystem) på alle monteringssteder. Inden systemet tages i brug, skal installationen afprøves med AS/NZS 4535 som mindstekrav.

Spændebælter i siderne er påkrævet for at opfylde kravene i britisk standard 1789 Ambulancer og tilhørende udstyr – Ambulancer. Spændebælter i siderne kræves ikke ved anvendelse på steder, hvor denne standard ikke er gældende.

Miljøforhold	Betjening	Opbevaring og transport
Temperatur	130 °F (54 °C) -30 °F (-34 °C)	130 °F (54 °C) -30 °F (-34 °C)
Relativ luftfugtighed	93% 0%	93% 0%
Atmosfærisk tryk	1060 *hPa* 700	1060 *hPa* 700

Produktillustration

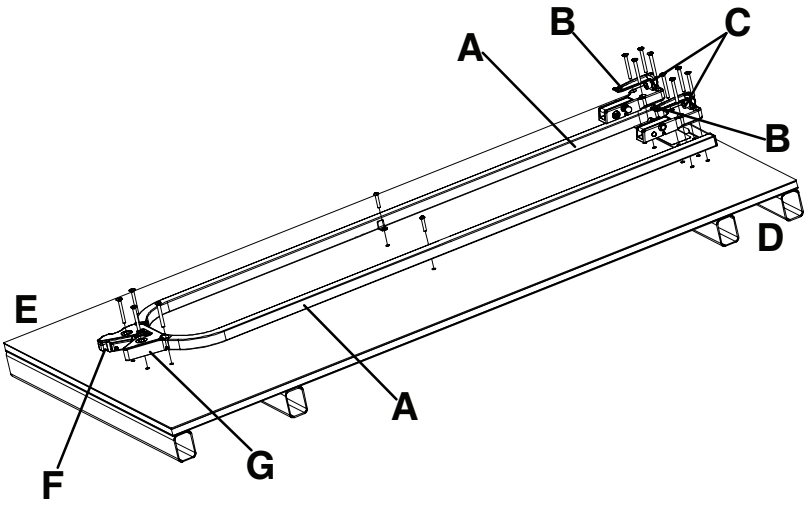

Figur 1 – M-1® bårebeslag

A	Skinne
B	Forreste krog
C	Kofanger
D	Hovedende
E	Fodende
F	Rød udløserknap
G	Låsens hus

Kontaktinformation

Kontakt Stryker kundeservice eller teknisk support på: 1-800-327-0770.

Stryker Medical
3800 E. Centre Avenue
Portage, MI 49002
USA

Bemærk - Brugeren og/eller patienten bør rapportere enhver alvorlig produktrelateret hændelse til såvel producenten som til den kompetente myndighed i den EU-medlemsstat, hvor brugeren og/eller patienten er bosiddende.

Du finder betjenings- eller vedligeholdelsesvejledningen online ved at gå ind på https://techweb.stryker.com/.

Hav serienummeret (A) på dit Stryker-produkt klart, når du ringer til Stryker kundeservice eller teknisk support. Inkluder serienummeret i al skriftlig kommunikation.

Serienummerets placering

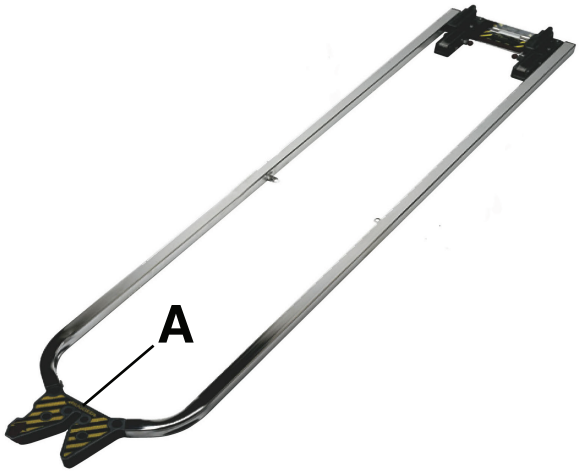

Figur 2 – Serienummerets placering

Bårekompatibilitet

Stryker Model 6373, 6376 og 6381 **M-1** bårebeslagssystemer er kun kompatible med bårer, der opfylder installationsspecifikationerne.

ADVARSEL

- Bårebeslaget må kun installeres af kvalificeret personale. Forkert installation kan føre til tilskadekomst for patienten eller operatøren.
- Sørg altid for, at alle bårer opfylder installationsspecifikationerne for Stryker-bårens beslagsystem.
- Udskift altid bårebeslaget, hvis det har været involveret i en ulykke for at undgå risikoen for tilskadekomst pga. produktskader.

Stryker

- Model 6100 **M-1** Roll-In-system

Ferno-Washington

- Model X-2*

Bemærk - * 2000 model-år eller tidligere. Stryker er ikke ansvarlig for ændringer i specifikationer af andre producenters bårer.

Installation

Installation af bårens beslag

Stryker **M-1** bårebeslagssystemer er kun kompatible med bårer, der opfylder installationsspecifikationerne.

ADVARSEL

- Bårebeslaget må kun installeres af kvalificeret personale. Forkert installation kan føre til tilskadekomst for patienten eller operatøren.
- Sørg altid for, at alle bårer opfylder installationsspecifikationerne for Stryker-bårens beslagssystem.

Bemærk - Nationale ambulancespecifikationer vedrørende gangbredde og siddepladser til ambulancemandskab kan have indflydelse på placeringen af monteringsbeslagene. Hvis specifikationerne ikke skal håndhæves, bør installatøren sørge for, at der er tilstrækkelig plads til patienten, fiksering af skinner, lukning af bagdøre, etc.

Sådan installeres bårebeslaget i køretøjet:

1. Fastslå den ønskede placering af båren i køretøjet, idet der tages hensyn til tilpas frirum omkring båren.

   Bemærk - Hvis DIN-hardware allerede er installeret, anvendes dimensionerne i Figur 3, Figur 4, Figur 5 og Figur 6 som hjælp til lokalisering af beslagsamlingen.

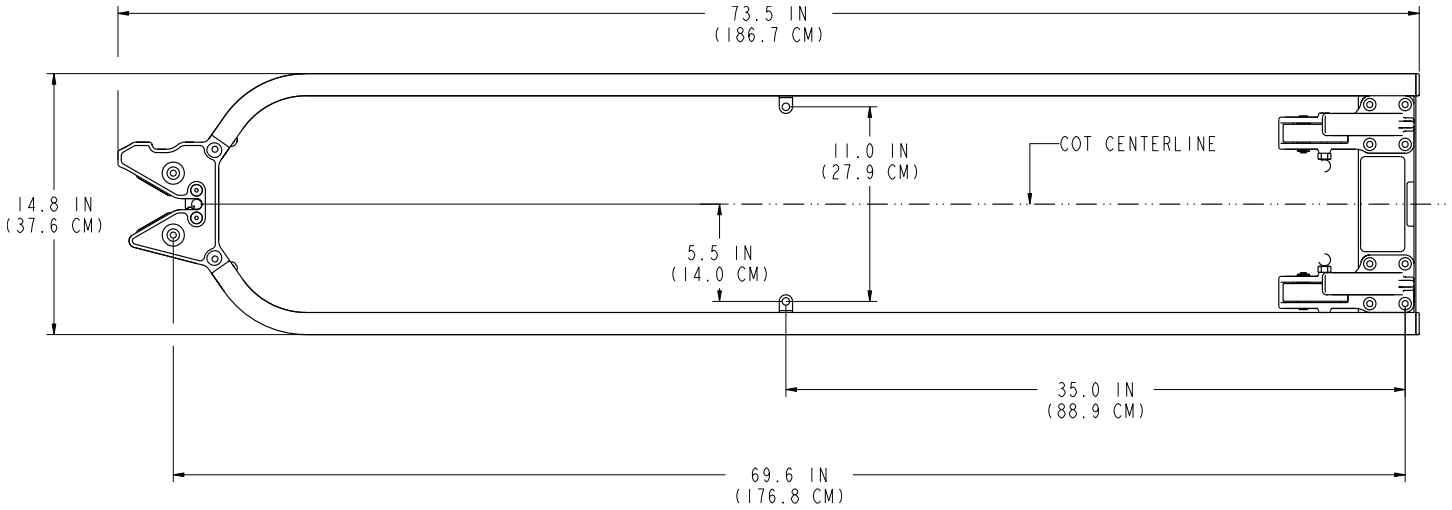

Figur 3 – Referencedimension – Eksempel 2A

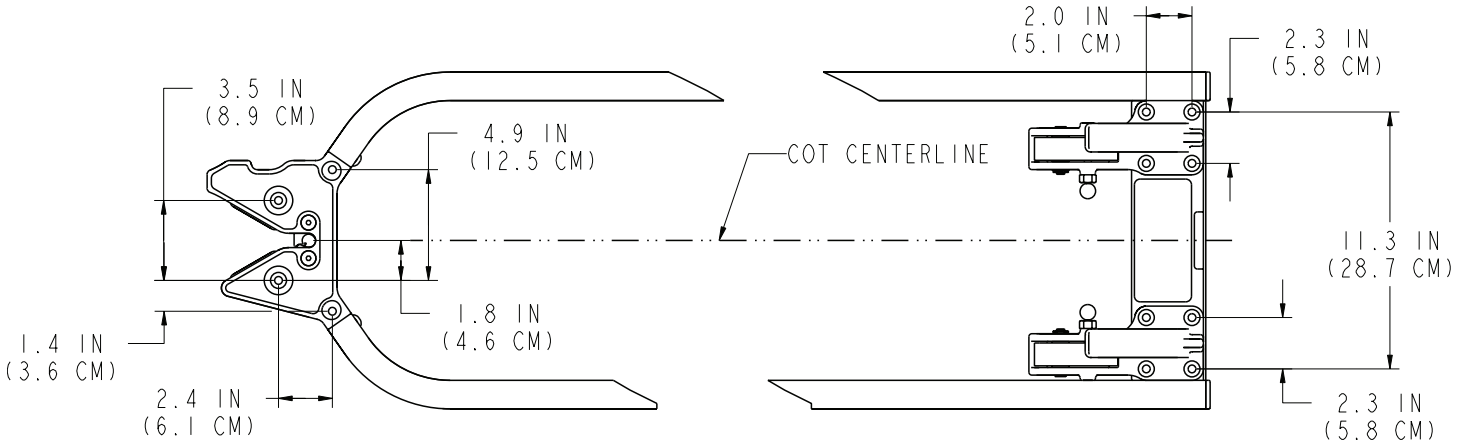

Figur 4 – Referencedimension – Eksempel 2B

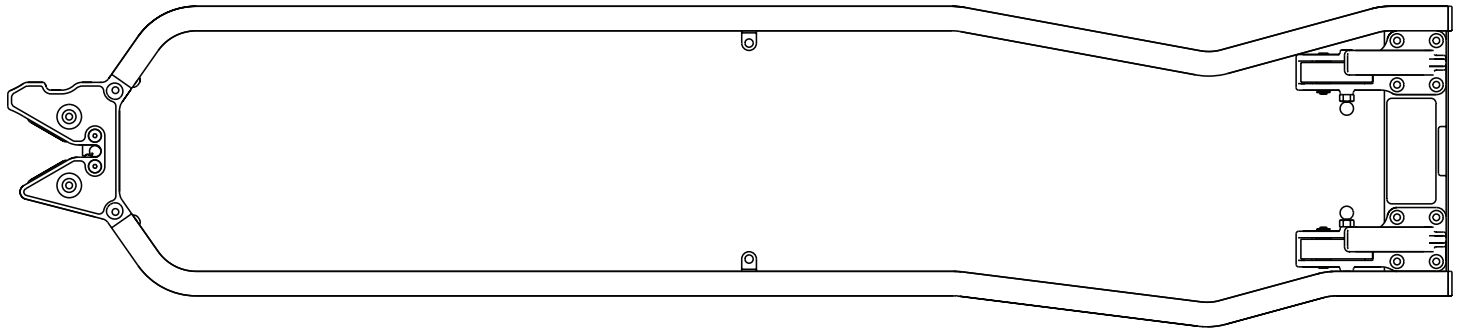

Figur 5 – Referencedimension – Eksempel 2C

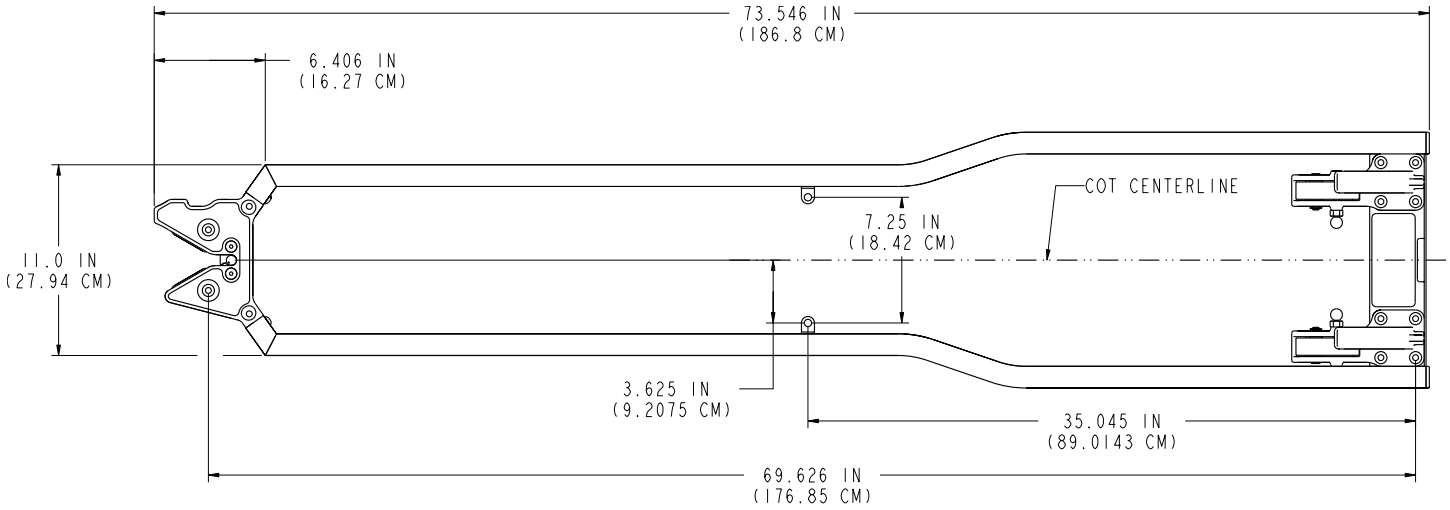

Figur 6 – Referencedimension – Eksempel 2D

2. Bor de 18 monteringshuller ved at bruge det monterede beslag som skabelon.

   Bemærk - Dimensionerne er vejledende. Alle huller bør danne tilstrækkeligt frirum til 8 mm skruer. En 9 mm borstørrelse anbefales.

3. Huset på fodendens lås (A) forankres til gulvet eller bakken med fire M8 cylinderskruer (B) (medfølger ikke).

   Bemærk - Der kræves en stålplade (C) (eller lignende) som ekstra støtte (medfølger ikke) (Figur 7 eller Figur 8).

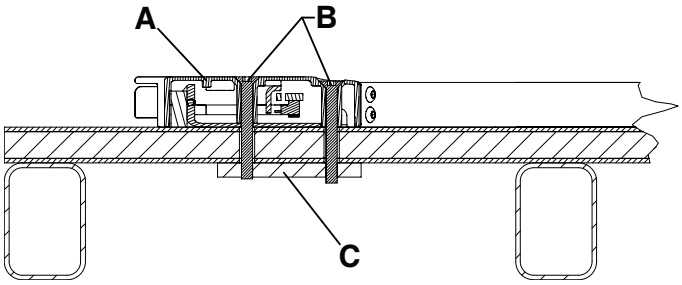

Figur 7 – Gulvmontering, fodende – Eksempel 3A

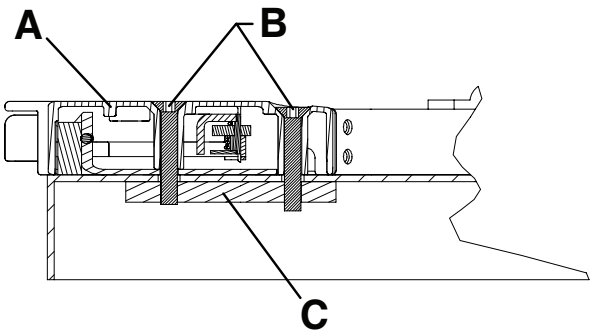

Figur 8 – Bakkemontering, fodende – Eksempel3B

4. Hovedendens kroge (A) forankres til gulvet eller bakken med otte M8 cylinderskruer (B) (medfølger ikke).

   Bemærk
   - Der kræves en stålplade (C) (eller lignende) som ekstra støtte (medfølger ikke) (Figur 9 eller Figur 10).
   - De røde udløserknapper skal vende mod midten af beslaget (Figur 11).

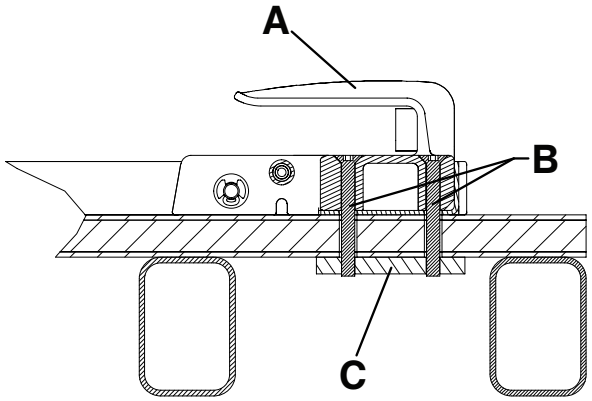

Figur 9 – Gulvmontering, hovedende – Eksempel 4A

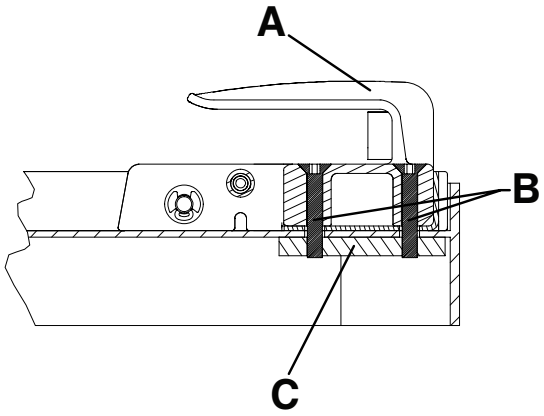

Figur 10 – Bakkemontering, hovedende – Eksempel 4B

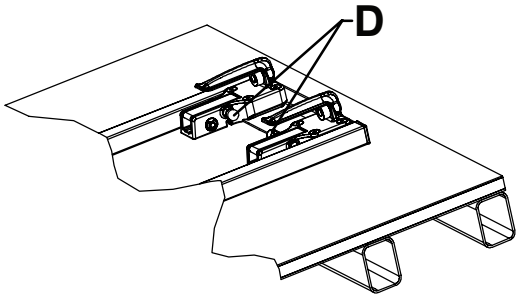

Figur 11 – Korrekt retning af kroge i hovedende – Eksempel 4C

5. Skinnerne forankres til gulvet eller bakken med to M8 hovedskruer (A), to M8 flade spændeskiver (B), og to M8 møtrikker (C) (medfølger ikke) (Figur 12 eller Figur 13).

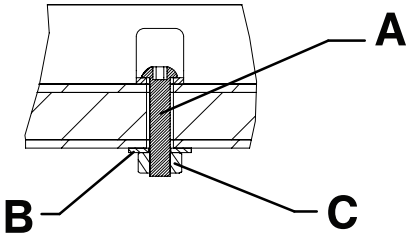

Figur 12 – Gulvmontering, skinner – Eksempel 5A

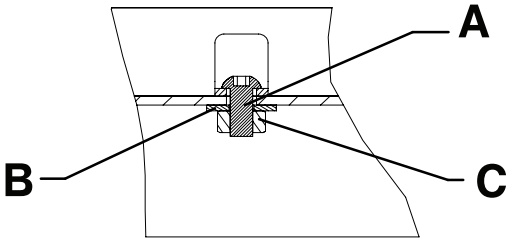

Figur 13 – Bakkemontering, skinner – Eksempel 5B

Sådan installeres gribepladen

Gribepladen er beregnet til brug med den valgfri **M-1** sikkerhedskrog (610000010001).

Gribepladekit (610000010022)

- (1) Gribeplade (610000010015)

Andre anvendte dele (ikke inkluderet):

- (2) M6 unbrakomøtrik

Påkrævet værktøj (metrisk eller britisk):

- M5 unbrakonøgle eller sekstandsnøgle 3/16”
- M6 unbrakonøgle eller sekstandsnøgle 1/4”

Stryker anbefaler, at du følger specifikationerne angivet nedenfor til montering af gribepladen:

- Vinklen (A) på indladningsbakken må ikke overstige 16° (Figur 14)
- Højden (B) fra toppen af gribepladen til jorden er mellem 28,0” (71,1 cm) og 29,4” (74,7 cm) (Figur 14)
- Den vandrette afstand (C) mellem sikkerhedskrogen og gribepladen er tilstrækkelig til udladning (Figur 15)

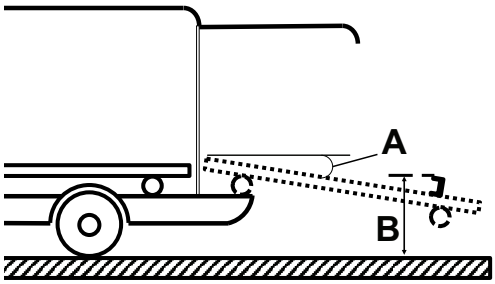

Figur 14 – Specifikationer for gribeplade og indladningsbakke

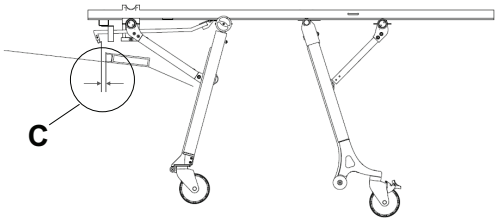

Figur 15 – Afstand mellem sikkerhedskrog og gribeplade

Procedure:

1. Ved hjælp af en M6 unbrakonøgle installeres den medfølgende gribeplade (610000010015) (D) og to M6 unbrakomøtrikker (E) (medfølger ikke) direkte bagved bårebeslagets lås (Figur 16).

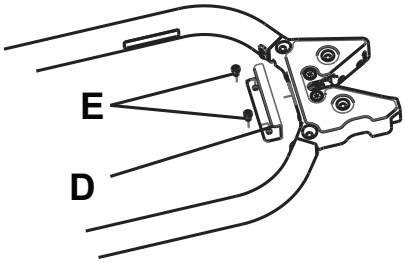

Figur 16 – Gribeplade

Bemærk - Før du borer de to huller til M6 unbrakomøtrikkerne, skal du sørge for, at der er tilstrækkelig plads under bordet, så beskadigelse af produktet eller køretøjet forhindres.

2. Test udladning af båren fra køretøjet for at bekræfte, at sikkerhedskrogen forbinder sig med gribepladen. Ved hjælp af en M5 unbrakonøgle justeres krogens spids (F) efter behov for at sikre, at sikkerhedskrogen og gribepladen forbindes under udladning (Figur 17).

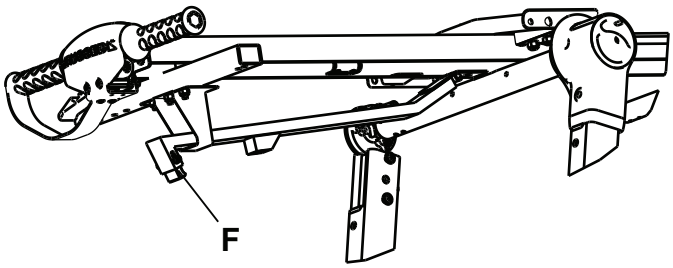

Figur 17 – Justering af krogens spids

Bemærk - Skub bårens ben mod indladningsbakken, når du tester udladning.

Installationstjekliste

Følg denne tjekliste til en båre, der er kompatibel med et Stryker Model 6373/6376/6381 **M-1** bårebeslag.

_____ Kontrollér, at der ikke er ubrugte komponenter tilovers efter installationen. Dit **M-1** bårebeslag leveres ikke med nogen andre komponenter. Hvis der er ubrugte komponenter tilovers efter installationen, skal du ringe til Stryker service.

_____ Kontrollér visuelt, at alle bolte og møtrikker er spændt korrekt fast, og at der ikke er tegn på skruer, der mangler eller stikker ud.

_____ Løft køretøjets stopklods, hvis det er udstyret med en, op i den hævede position.

_____ Sæt den kompatible båre i bårebeslaget (se *Bårekompatibilitet* (side 6)).

_____ Sørg for, at båren er låst fast i bårebeslaget ved at rykke bårens fodende frem og tilbage og fra side til side.

_____ Afprøv båren for at sikre korrekt funktion (se *Afprøvning af bårebeslag* (side 15)).

_____ Kontrollér, at vinklen på lastepladen ikke overstiger 16° (**M-1** sikkerhedskrog).

_____ Kontrollér, at højden fra toppen af sikringspladen til gulvet er mellem 28,0” (71,1 cm) og 29,4” (74,7 cm) (**M-1** sikkerhedskrog).

_____ Kontrollér, at den vandrette frigang mellem sikkerhedskrogen og sikringspladen er tilstrækkelig til aflastning (**M-1** sikkerhedskrog).

Produktets serienummer:			
Installeret af:		Dato:	
Inspiceret af:		Dato:	

Bemærk - Opbevar en kopi af denne optegnelse i mindst syv år.

Betjening

Betjening af bårebeslag

ADVARSEL

- Lad ikke utrænet personale hjælpe med at betjene produktet.
- Sørg altid for, at båren er låst fast i beslaget, inden patienten transporteres. Det kan føre til skader, hvis båren ikke er sikker.

FORSIGTIG - Forkert brug af produktet kan medføre, at patienten eller operatøren kommer til skade. Produktet må kun betjenes som beskrevet i denne manual.

1. Før beslaget anvendes, skal den røde udløserknap (F) trykkes ind på låsens hus (G) for at sikre, at låsen er i udløst position (Figur 1).
2. Sørg for, at låsens hus i fodenden sidder mellem indladningshjulene, når båren sættes i beslaget.

   Bemærk - Beslagets skinner (A) centrerer bårens hovedende (Figur 1).
3. Før båren ind i køretøjet eller bakkesystemet, indtil den bageste stanglås låser på plads i låsens hus.

   Bemærk - Huset til låsen i fodenden er forsynet med en to-trins lås (Figur 18). Når båren er låst fast i beslaget, vender den røde udløserknap tilbage til sin oprindelige position.

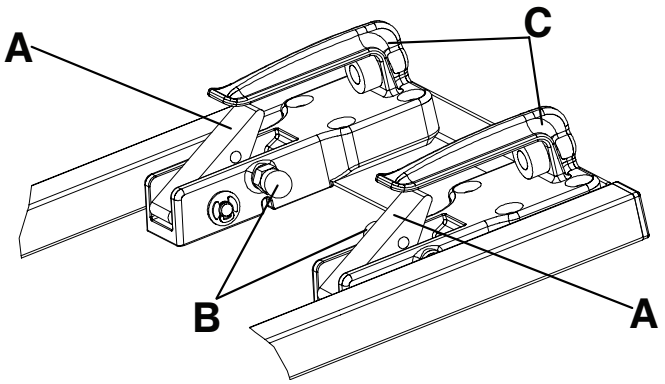

Figur 18 – To-trins lås

A	Vippe
B	Rød udløserknap
C	Forreste stopkrog

Stryker Model 6373, 6376 og 6381 bårebeslagssystemer er forsynet med en to-trins lås. I den usandsynlige situation at køretøjet involveres i en ulykke, vil to-trins låsen i beslagets hovedende blive aktiveret, så den låser hovedenden af båren fast i bårebeslagssystemet, indtil båren kan frigøres med hånden.

Båren frigøres fra to-trins låsen ved at trække i begge røde udløserknapper (B) på indersiden af de forreste stopkroge (C) (Figur 18).

Afprøvning af bårebeslag

Sådan afprøver du bårebeslaget:

1. Før båren ind i bårebeslaget.
2. Sørg for, at hovedendens stopkroge holder indladningshjulenes tværstang fast på båren.
3. Sørg for, at huset på fodendens lås holder låsepinden fast på båren.
4. Kontrollér, at to-trins låsen fungerer og ikke indeholder snavs.
5. Afprøv bårebeslaget med den relevante standard som mindstekrav.
   - BS EN 1789 Ambulancer og tilhørende udstyr – Ambulancer
   - AS NZS 4535 Australian/New Zealand Standard™ – Ambulanceselesystemer

Rengøring

ADVARSEL - Brug altid passende personligt beskyttelsesudstyr under højtryksrensning for at undgå indånding af smitstoffer. Højtryksrensningsudstyr kan forårsage, at forureningsstoffer blandes med luften.

FORSIGTIG

- Du må ikke rengøre produktet med damprens eller ultralyd.
- Den maksimale vandtemperatur må ikke overstige 180 °F (82 °C).
- Den maksimale lufttørretemperatur må ikke overstige 240 °F (115 °C) (vaskevogne).
- Det maksimale vandtryk må ikke overstige 1500 psi (130,5 bar). Hvis du bruger en håndbetjent renseenhed til at vaske produktet med, skal trykdysen holdes mindst 24 tommer (61 cm) fra produktet.

Produktet kan højtryksrenses. Produktet kan vise tegn på oxidering eller misfarvning pga. kontinuerlig vask. Der vil ikke ske nogen forringelse af produktets ydelse pga. højtryksrensning, så længe de korrekte procedurer følges.

- Vær omhyggelig med at følge producentens anbefalinger vedr. fortynding af rengøringsmidlet.
- Vask med en højtryksrenser og anbefalede rengøringsmidler. Skyl produktet af med en vandslange, og tør styret af med et håndklæde.
- Vask skinnerne og grænsefladens plader med en håndbetjent højtryksrenser, eller aftør produktet med en ren klud og anbefalede rengøringsmidler.

Anbefalede rengøringsmidler

Det gælder generelt, at hvis de anvendes i de koncentrationer, der anbefales af producenten, kan der anvendes desinfektionsmidler af enten fenol- eller kvarternærtypen (undtagen **Virex**® TB). Rengøringsmidler med iodophor anbefales ikke til brug, da der kan forekomme misfarvninger.

Anbefalede rengøringsmidler inkluderer:

- Kvaternære rengøringsmidler (aktivt stof - ammoniumchlorid)
- Fenolholdige rengøringsmidler (aktivt stof - o-fenylfenol)
- Klorholdig blegemiddelopløsning (5,25 % – mindre end 1 del blegemiddel til 100 dele vand)

Undgå for kraftig gennemvædning. Lad ikke produktet være vådt i længere tid, end retningslinjerne fra kemikaliets producent anbefaler, for at opnå korrekt desinfektion.

Bemærk

- Undladelse af at følge ovenstående anvisninger, når disse typer rengøringsmidler anvendes, kan ugyldiggøre produktets garanti.
- Tør altid produktet af med rent vand, og tør det tørt efter rengøringen. Visse rengøringsprodukter er ætsende og kan forårsage skade på produktet. Hvis produktet ikke skylles og tørres ordentligt af, kan det efterlade ætsende reststoffer på produktets overflader, som kan forårsage førtidig korrosion af kritiske komponenter.

stryker

M-1® Tragenbefestigungssystem

Bedienungsanleitung

REF 6373
REF 6376
REF 6381

CE

DE

6373-009-005 Rev AA.0 2021-09

Symbole

	Gebrauchsanweisung beachten
	Allgemeine Warnung
	Vorsicht
CE	CE-Kennzeichnung
EC REP	Bevollmächtigter in der Europäischen Gemeinschaft
MD	Europäisches Medizinprodukt
REF	Bestellnummer
LOT	Chargennummer
SN	Seriennummer
US Patents	Informationen zu US-Patenten siehe www.stryker.com/patents
	Hersteller
	Importeur
	Sichere Arbeitslast

Inhaltsverzeichnis

Definition von Warnung/Vorsicht/Hinweis....2
Zusammenfassung der Sicherheitsvorkehrungen....2
Einführung....3
Produktbeschreibung....3
Anwendungsgebiete....3
Klinische Vorteile....3
Kontraindikationen....4
Erwartete Einsatzdauer....4
Entsorgung/Recycling....4
Technische Daten....4
Produktabbildung....5
Kontaktinformationen....5
Position der Seriennummer....6
Tragenkompatibilität....6
Installation....7
Montage des Tragenbefestigungssystems....7
Installieren der Fangplatte....10
Installations-Checkliste....13
Betrieb....14
Bedienung des Tragenbefestigungssystems....14
Prüfung des Tragenbefestigungssystems....15
Reinigung....16
Empfohlene Reiniger....16

Definition von Warnung/Vorsicht/Hinweis

Die Begriffe **WARNUNG**, **VORSICHT** und **HINWEIS** haben eine besondere Bedeutung und müssen sorgfältig durchgelesen werden.

WARNUNG

Warnt den Leser vor einer Situation, welche bei Nichtvermeiden zu schwerer Verletzung oder zum Tod führen könnte. Hierunter können auch mögliche schwere Nebenwirkungen oder Sicherheitsrisiken beschrieben werden.

VORSICHT

Warnt den Leser vor einer möglichen gefährlichen Situation, welche bei Nichtvermeiden zu leichten oder mittelschweren Verletzungen des Benutzers oder des Patienten oder zu Beschädigung des Produkts oder anderer Gegenstände führen könnte. Dies beinhaltet auch die nötigen besonderen Vorsichtsmaßnahmen zur sicheren und effektiven Benutzung des Geräts und die nötigen Vorsichtsmaßnahmen, um Beschädigungen des Geräts zu vermeiden, die als Ergebnis des Gebrauchs oder der unsachgemäßen Benutzung auftreten könnten.

Hinweis - Hinweise enthalten Informationen, die die Wartung erleichtern oder wichtige Anweisungen verdeutlichen.

Zusammenfassung der Sicherheitsvorkehrungen

Die auf dieser Seite aufgelisteten Warn- und Vorsichtshinweise stets streng befolgen. Nur durch qualifiziertes Personal warten lassen.

WARNUNG

- Das Tragenbefestigungssystem darf nur von qualifiziertem Personal montiert werden. Eine unsachgemäße Montage könnte zu Verletzungen von Patient oder Bediener führen.
- Immer darauf achten, dass alle Tragen die Montagespezifikationen des Stryker-Tragenbefestigungssystems erfüllen.
- Stets das Tragenbefestigungssystem ersetzen, wenn es in einen Unfall involviert war, um das Risiko von Verletzungen aufgrund von Produktschäden zu vermeiden.
- Ungeschultes Personal darf nicht bei der Bedienung des Produkts helfen.
- Vor dem Patiententransport stets sicherstellen, dass die Trage im Befestigungssystem arretiert ist. Bei einer ungesicherten Trage kann es zu Verletzungen kommen.
- Bei der Hochdruckreinigung stets geeignete Schutzkleidung tragen, um eine Ansteckung durch Einatmen zu vermeiden. Bei der Hochdruckreinigung kann es zur Kontamination durch die Luft kommen.

VORSICHT

- Der unsachgemäße Gebrauch des Produkts kann zu Verletzungen des Patienten oder des Bedieners führen. Das Produkt nur wie in diesem Handbuch beschrieben bedienen.
- Das Produkt oder die Bestandteile des Produkts nicht verändern. Eine Modifizierung des Produkts kann zu unvorhergesehenem Betrieb führen und somit Verletzungen des Patienten oder der Bedienperson verursachen. Veränderungen am Produkt lassen außerdem die Garantieansprüche erlöschen.
- Das Produkt nicht mit Dampf oder Ultraschall reinigen.
- Eine Temperatur von 180 °F (82 °C) als Wasserhöchsttemperatur nicht übersteigen.
- Bei der Reinigung mit Trockenluft die Höchsttemperatur von 240 °F (115 °C) nicht überschreiten (Wagenreiniger).
- Einen Druck von 1500 psi (130,5 bar) als Wasserhöchstdruck nicht überschreiten. Wenn ein handgehaltener Stab zum Waschen des Produkts verwendet wird, muss die Druckdüse mindestens 24 Zoll (61 cm) vom Produkt entfernt gehalten werden.

Einführung

Dieses Handbuch hilft dem Anwender beim Einsatz bzw. bei der Wartung des Stryker-Produkts. Dieses Handbuch vor dem Einsatz bzw. der Wartung dieses Produkts durchlesen. Es sind Methoden und Verfahren festzulegen, um das Personal über den sicheren Einsatz bzw. die sichere Wartung dieses Produkts zu informieren und zu schulen.

VORSICHT

- Unsachgemäßer Gebrauch des Produkts kann zu Verletzungen des Patienten oder des Anwenders führen. Das Produkt nur wie in diesem Handbuch beschrieben bedienen.
- Das Produkt oder Bestandteile des Produkts nicht verändern. Eine Modifizierung des Produkts kann zu unvorhergesehenem Betrieb führen und somit Verletzungen des Patienten oder der Bedienperson verursachen. Veränderungen am Produkt lassen außerdem die Garantieansprüche erlöschen.

Hinweis

- Dieses Handbuch ist ein fester Bestandteil des Produkts und sollte beim Produkt verbleiben, auch wenn das Produkt verkauft wird.
- Stryker strebt kontinuierlich nach Verbesserungen der Ausführung und Qualität des Produkts. Dieses Handbuch enthält die zum Zeitpunkt der Drucklegung aktuellsten Produktinformationen. Es können geringe Abweichungen zwischen dem Produkt und diesem Handbuch vorliegen. Bei Fragen den Stryker-Kundendienst oder den technischen Support unter +1-800-327-0770 (gebührenfrei in den USA) kontaktieren.

Produktbeschreibung

Das Stryker **M-1**® Tragenbefestigungssystem Modell 6373/6376/6381 dient der Sicherung einer kompatiblen Trage in einem Rettungswagen zum Zweck des Patiententransports. Das Tragenbefestigungssystem führt diese Funktion aus, nachdem der Benutzer die kompatible Trage manuell in den Rettungswagen geladen und diese in das Tragenbefestigungssystem geschoben hat.

Anwendungsgebiete

Das manuelle Stryker Ambulanztragenbefestigungssystem Modell 6373/6376/6381 hält kompatible Ambulanztragen während des Transports sicher in Position. Das Tragenbefestigungssystem ist für die Verwendung vor der Ankunft im Krankenhaus, in Notfall- und in nicht Notfallanwendungen bestimmt. Das Produkt darf nur von geschultem medizinischem Fachpersonal verwendet werden. Dazu gehören Notfallsanitäter und medizinische Ersthelfer.

Klinische Vorteile

Trage: Patiententransport

Befestigungssystem: Stütztrage für den Transport

Trage- und Befestigungssystem: Unterstützung und Transport von Patienten

Kontraindikationen

Keine bekannt.

Erwartete Einsatzdauer

Die erwartete Einsatzdauer von Tragenbefestigungssystemen bei normalem Gebrauch, unter normalen Nutzungsbedingungen und mit angemessener regelmäßiger Wartung beträgt sieben Jahre.

Entsorgung/Recycling

Stets die aktuellen lokalen Empfehlungen und/oder gesetzlichen Vorschriften zum Umweltschutz und zu den Risiken befolgen, die mit dem Recycling oder der Entsorgung der Geräte am Ende ihrer Nutzungsdauer verbunden sind.

Technische Daten

Modell	6373 – Einschubmontiertes Tragenbefestigungssystem (6373-000-000)
	6376 – Bodenmontiertes Tragenbefestigungssystem (6376-000-000)
	6381 – Bodenmontiertes Tragenbefestigungssystem (6381-000-000)
Kompatibilität	Siehe *Tragenkompatibilität* (Seite 6)

Die **M-1**® Trage Modell 6100 mit Rolleneinschubsystem in Kombination mit den **M-1** Tragenbefestigungssystemen Modell 6373/6376/6381 ist in Übereinstimmung mit BS EN 1789, Medizinische Fahrzeuge und deren Ausrüstung – Straßenambulanzen, konstruiert worden. Das Tragenbefestigungssystem muss von qualifiziertem Personal montiert werden, um diese Norm zu erfüllen. 1/4-ZollStahlspannplatten (oder gleichwertig) sind unter der Montagefläche (Ambulanzboden oder Einschubsystem) an allen Montagepunkten erforderlich. Bevor das System in Betrieb genommen wird, ist der Einbau unter Anwendung von BS EN 1789 als Minimum zu prüfen.

Die mit dem Upgrade AS/NZS 4535 ausgestattete **M-1** Trage Modell 6100 mit Rolleneinschubsystem in Kombination mit den **M-1** Tragenbefestigungssystemen Modell 6373/6376/6381 ist in Übereinstimmung mit der Australian/New Zealand Norm AS/NZS 4535 – Befestigungssysteme für Straßenambulanzen – konstruiert worden. Das Tragenbefestigungssystem muss von qualifiziertem Personal montiert werden, um diese Norm zu erfüllen. 1/4-ZollStahlspannplatten (oder gleichwertig) sind unter der Montagefläche (Ambulanzboden oder Einschubsystem) an allen Montagepunkten erforderlich. Bevor das System in Betrieb genommen wird, ist der Einbau unter Anwendung von AS/NZS 4535 als Minimum zur prüfen.

Die seitlichen Haltegurte müssen mit BS EN 1789 Medizinische Fahrzeuge und deren Ausrüstung – Straßenambulanzen – übereinstimmen. Die seitlichen Haltegurte sind nicht erforderlich für Anwendungen, bei denen diese Norm nicht zutrifft.

Umgebungsbedingungen	Betrieb	Aufbewahrung und Transport
Temperatur	130 °F (54 °C) / -30 °F (-34 °C)	130 °F (54 °C) / -30 °F (-34 °C)
Relative Luftfeuchtigkeit	93% / 0%	93% / 0%
Luftdruck	1060 *hPa* / 700	1060 *hPa* / 700

Produktabbildung

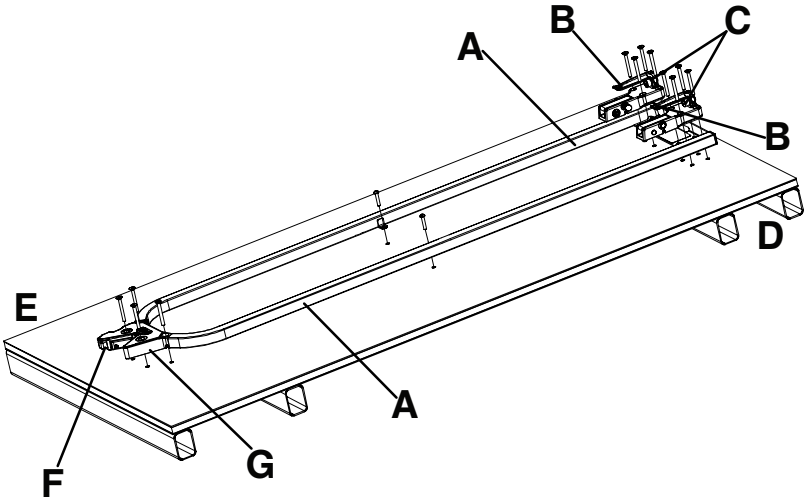

Abbildung 1 – M-1® Tragenbefestigungssystem

A	Führungsschiene
B	Vorderer Haken
C	Stoßfänger
D	Kopfende
E	Fußende
F	Rote Entriegelungstaste
G	Schnappschlossgehäuse

Kontaktinformationen

Der Stryker-Kundendienst bzw. technische Support ist telefonisch erreichbar unter: 1-800-327-0770.

Stryker Medical
3800 E. Centre Avenue
Portage, MI 49002
USA

Hinweis - Der Benutzer und/oder der Patient sollte schwere produktbezogene Vorfälle sowohl dem Hersteller als auch der zuständigen Behörde des europäischen Mitgliedstaats melden, in dem sich der Benutzer und/oder der Patient befindet.

Die Betriebsanleitung bzw. das Wartungshandbuch steht unter der folgenden Adresse im Internet zur Verfügung: https://techweb.stryker.com/.

Bei Anrufen beim Stryker-Kundendienst oder technischen Support bitte die Seriennummer (A) des jeweiligen Stryker-Produkts bereithalten. Seriennummer bei allen schriftlichen Mitteilungen angeben.

Position der Seriennummer

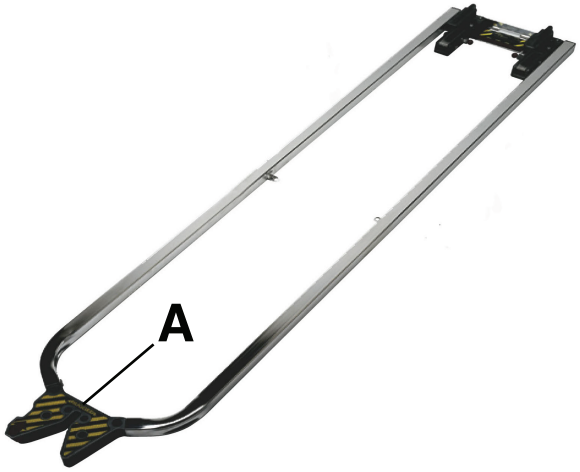

Abbildung 2 – Position der Seriennummer

Tragenkompatibilität

Die Stryker **M-1** Tragenbefestigungssysteme Modell 6373, 6376 und 6381 sind nur mit Tragen kompatibel, die den Montagespezifikationen entsprechen.

WARNUNG

- Das Tragenbefestigungssystem darf nur von qualifiziertem Personal montiert werden. Eine unsachgemäße Montage könnte zu Verletzungen von Patient oder Bediener führen.
- Immer darauf achten, dass alle Tragen die Montagespezifikationen des Stryker Tragenbefestigungssystems erfüllen.
- Stets das Tragenbefestigungssystem ersetzen, wenn es in einen Unfall involviert war, um das Risiko von Verletzungen aufgrund von Produktschäden zu vermeiden.

Stryker

- Modell 6100 **M-1** Rolleneinschubsystem

Ferno-Washington

- Modell X-2*

Hinweis - * Modell des Jahres 2000 oder früher. Stryker ist nicht verantwortlich für Änderungen in Spezifikationen von Tragen anderer Hersteller.

Installation

Montage des Tragenbefestigungssystems

Die Stryker **M-1** Tragenbefestigungssysteme sind nur mit Tragen kompatibel, die den Montagespezifikationen entsprechen.

WARNUNG

- Das Tragenbefestigungssystem darf nur von qualifiziertem Personal montiert werden. Eine unsachgemäße Montage könnte zu Verletzungen von Patient oder Bediener führen.
- Immer darauf achten, dass alle Tragen die Montagespezifikationen des Stryker-Tragenbefestigungssystems erfüllen.

Hinweis - Bundesvorschriften für Rettungswagen in Bezug auf Gangbreite und Sitz des Begleiters beeinflussen möglicherweise die Positionierung der Montagebügel. Wenn die Spezifikationen keine Anwendung finden, sollte die einbauende Person sicherstellen, dass genügend Raum für ordnungsgemäßen Zugang zum Patienten, für den Überstand des Zugsplintes, für das Schließen der Hecktür usw. vorhanden ist.

Einbau des Tragenbefestigungssystems in einem Fahrzeug:

1. Legen Sie die gewünschte Position der Trage im Fahrzeug fest; lassen Sie genügend Freiraum um die Trage herum.

   Hinweis - Wenn DIN Kleinteile bereits angebracht sind, verwenden Sie die Abmessungen in Abbildung 3, Abbildung 4, Abbildung 5 und Abbildung 6 als Bezugspunkt, um die Befestigungsbaugruppe zu positionieren.

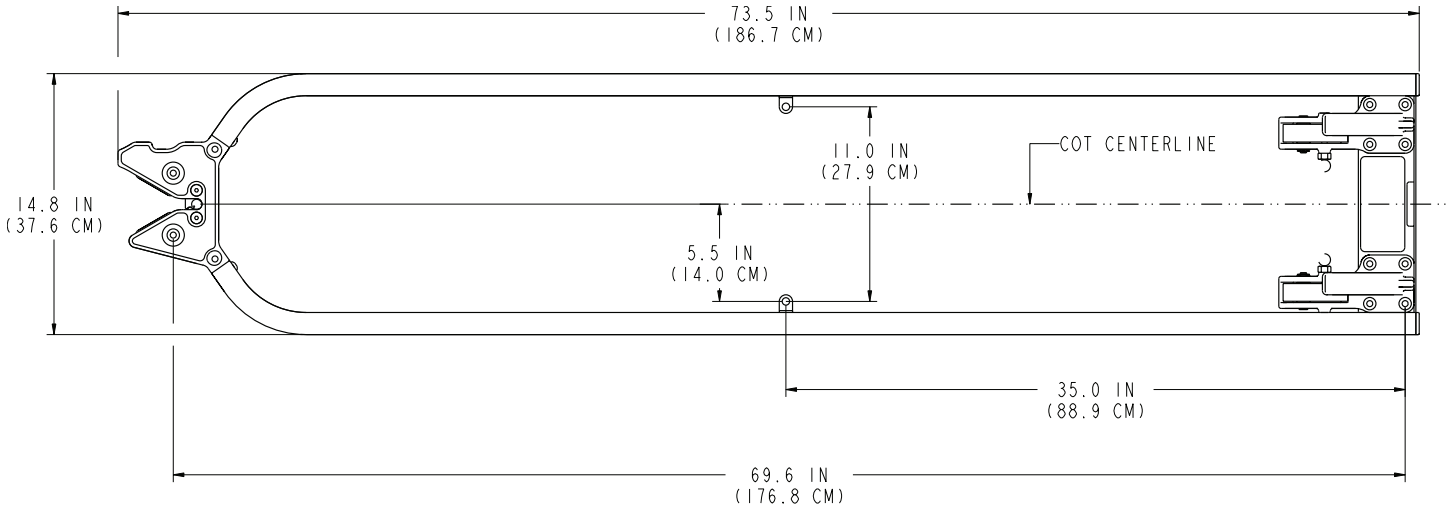

Abbildung 3 – Referenzabmessung – Ansicht 2A

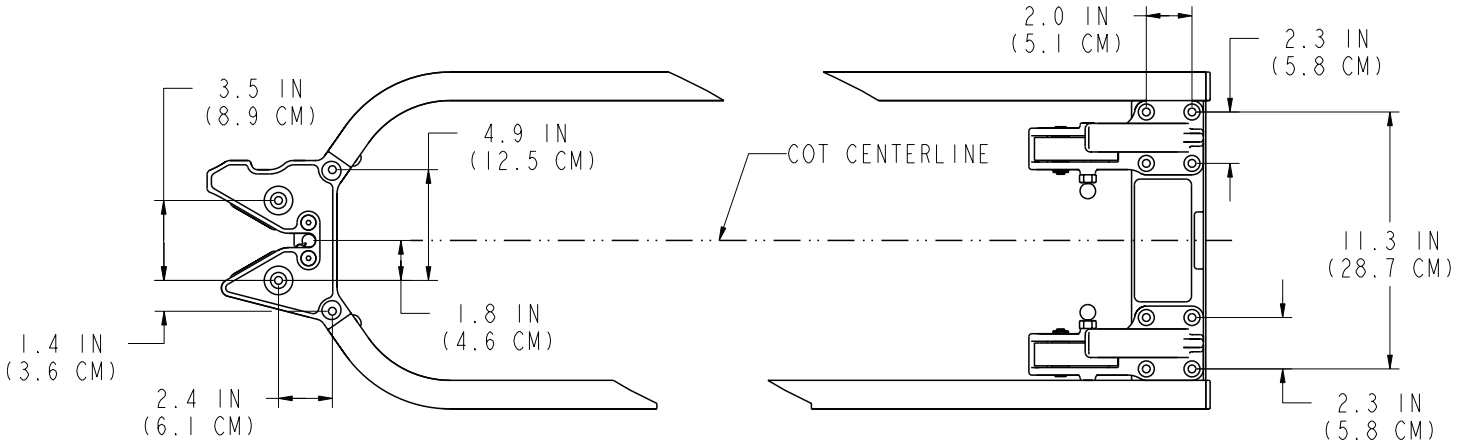

Abbildung 4 – Referenzabmessung – Ansicht 2B

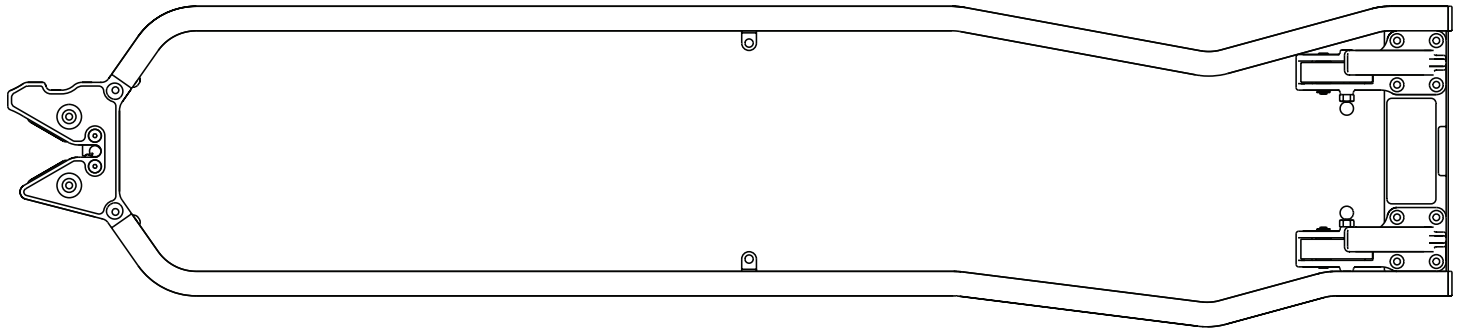

Abbildung 5 – Referenzabmessung – Ansicht 2C

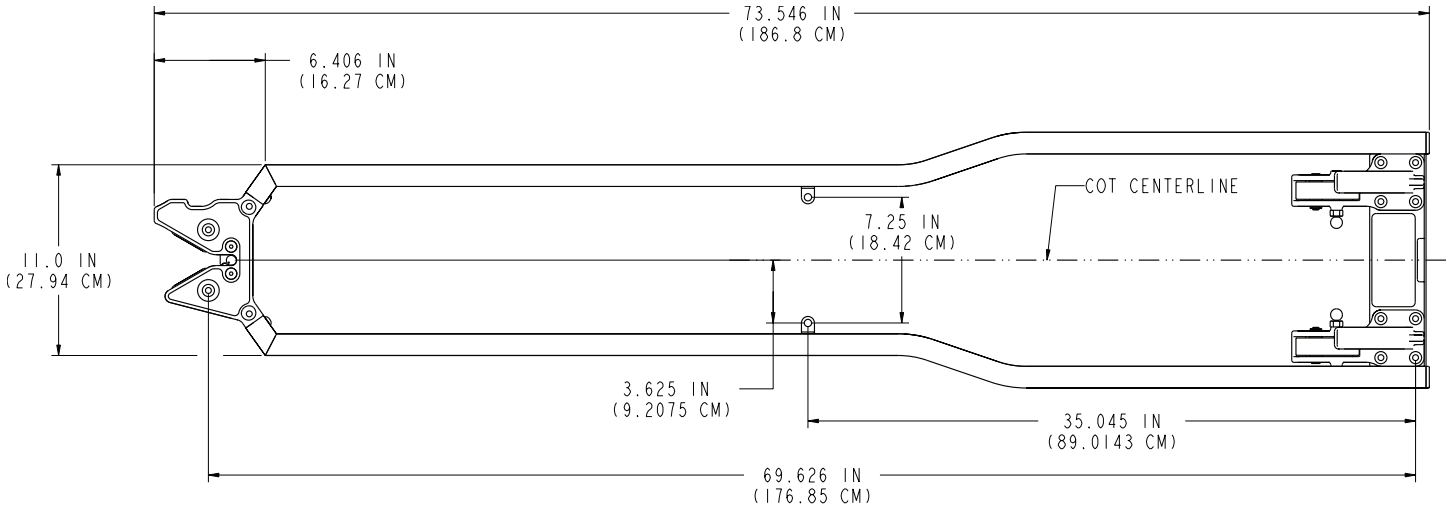

Abbildung 6 – Referenzabmessung – Ansicht 2D

2. Verwenden Sie den zusammengebauten Befestiger als Schablone zum Bohren der 18 Montagelöcher.

   Hinweis - Alle Abmessungen dienen nur der Bezugnahme. Sämtliche Löcher sollten genügend Raum für 8-mm-Schrauben liefern. Eine 9-mm-Bohrergröße wird empfohlen.

3. Das Schnappschlossgehäuse (A) am Fußende mit Hilfe von vier M8 Senkkopfschrauben (B) (nicht mitgeliefert) mit dem Boden oder dem Einschub verankern.

   Hinweis - Eine Stahlspannplatte (C) (oder eine gleichwertige Platte) wird zur zusätzlichen Unterstützung benötigt (nicht mitgeliefert) (Abbildung 7 oder Abbildung 8).

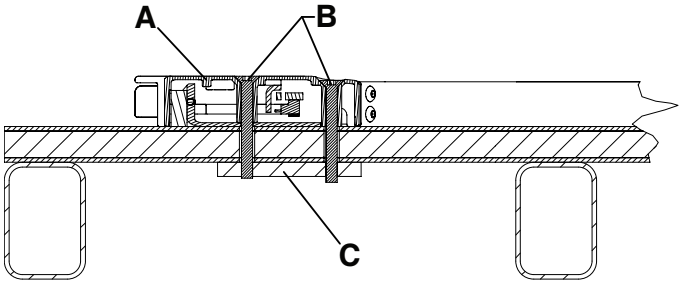

Abbildung 7 – Bodenmontage Fußende – Ansicht 3A

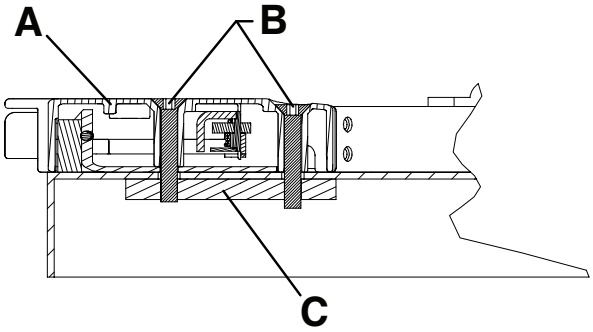

Abbildung 8 – Einschubmontage Fußende – Ansicht 3B

4. Die Haken am Kopfende (A) mit Hilfe von acht M8 Senkkopfschrauben (B) (nicht mitgeliefert) mit dem Boden oder dem Einschub verankern.

   Hinweis
   - Eine Stahlspannplatte (C) (oder eine gleichwertige Platte) wird zur zusätzlichen Unterstützung benötigt (nicht mitgeliefert) (Abbildung 9 oder Abbildung 10).
   - Die roten Freigabeknöpfe müssen in Richtung Mitte des Befestigers ausgerichtet werden (Abbildung 11).

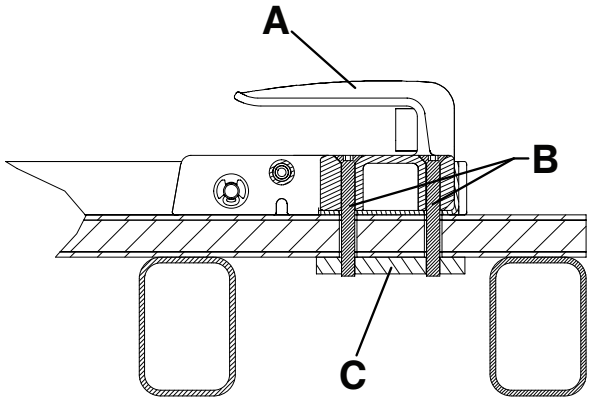

Abbildung 9 – Bodenmontage Kopfende – Ansicht 4A

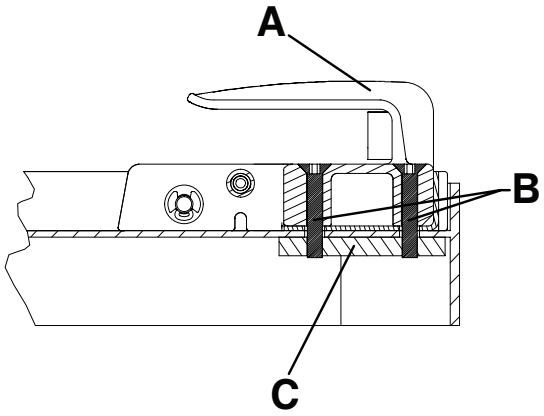

Abbildung 10 – Einschubmontage Kopfende – Ansicht 4B

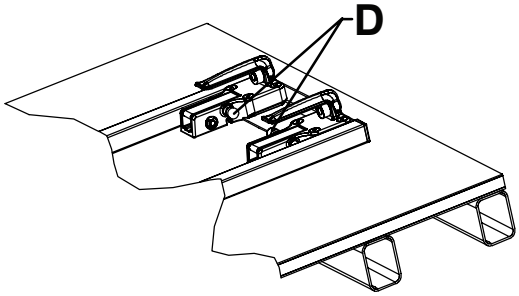

Abbildung 11 – Ordnungsgemäße Ausrichtung der Haken am Kopfende – Ansicht 4C

5. Die Führungsschienen mit Hilfe von zwei M8 Linsenkopf-Innensechskantschrauben (A), zwei M8 Unterlegscheiben (B) und zwei M8 Muttern (C) (nicht mitgeliefert) mit dem Boden oder Einschub verankern (Abbildung 12 oder Abbildung 13).

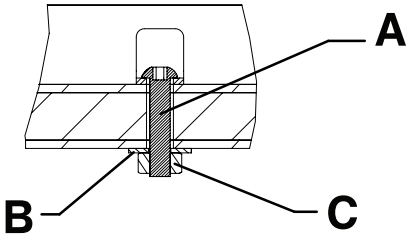

Abbildung 12 – Bodenmontage Führungsschienen – Ansicht 5A

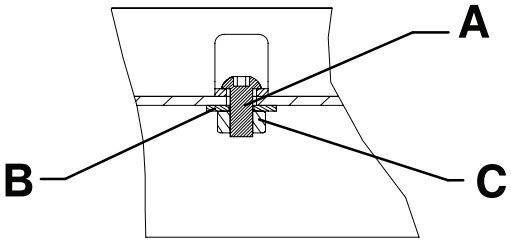

Abbildung 13 – Einschubmontage Führungsschienen – Ansicht 5B

Installieren der Fangplatte

Die Fangplatte ist für die Verwendung mit der Option **M-1**-Sicherheitshaken (610000010001) vorgesehen.

Fangplattenkit (610000010022)

- (1) Fangplatte (610000010015)

Weiteres verwendetes Teil (nicht im Lieferumfang enthalten):

- (2) M6-Inbussschraube

Erforderliches Werkzeug (metrisch oder imperial):

- M5-Inbusschlüssel oder 3/16-Zoll-Sechskantschlüssel
- M6-Inbusschlüssel oder 1/4-Zoll-Sechskantschlüssel

Bei der Installation der Fangplatte empfiehlt Stryker die Beachtung der nachstehenden Spezifikationen:

- Winkel (A) des Einschubs beträgt nicht mehr als 16° (Abbildung 14)
- Die Höhe (B) von der Oberseite der Fangplatte bis zum Boden liegt zwischen 28,0 Zoll (71,1 cm) und 29,4 Zoll (74,7 cm) (Abbildung 14)
- Horizontaler Abstand (C) zwischen Sicherheitshaken und Fangplatte ist für das Entladen ausreichend (Abbildung 15)

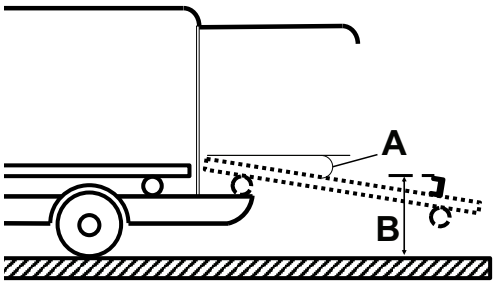

Abbildung 14 – Spezifikationen für Fangplatte und Einschub

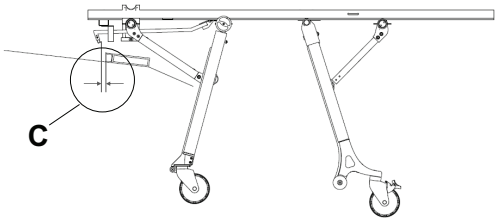

Abbildung 15 – Abstand zwischen Sicherheitshaken und Fangplatte

Vorgehensweise:

1. Mithilfe eines M6-Inbusschlüssels die mitgelieferte Fangplatte (610000010015) (D) und zwei M6-Inbusschrauben (E) (nicht im Lieferumfang enthalten) direkt hinter der Arretierung des Tragenbefestigungssystems installieren (Abbildung 16).

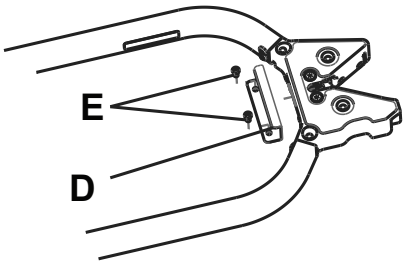

Abbildung 16 – Fangplatte

Hinweis - Vor dem Bohren der zwei Löcher für die M6-Inbusschrauben ist sicherzustellen, dass unter dem Tisch freier Platz vorhanden ist, um Produkt- oder Fahrzeugschäden zu vermeiden.

2. Das Entladen der Trage aus einem Fahrzeug testen, um sicherzustellen, dass sich Sicherheitshaken und Fangplatte verbinden. Mithilfe eines M5-Inbusschlüssels die Hakenspitze (F) nach Bedarf verstellen, um sicherzustellen, dass sich Sicherheitshaken und Fangplatte beim Entladen verbinden (Abbildung 17).

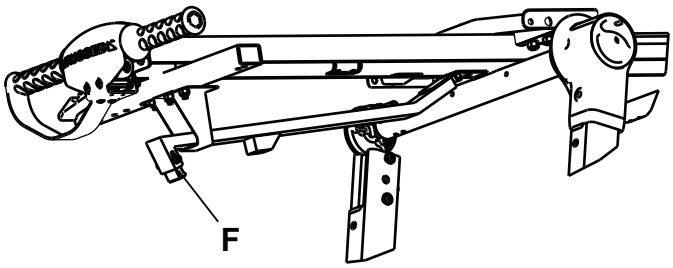

Abbildung 17 – Einstellung der Hakenspitze

Hinweis - Beim Testen des Entladens die Beine der Trage gegen den Einschub drücken.

Installations-Checkliste

Diese Checkliste bei der mit dem Stryker **M-1** Tragenbefestigungssystem Modell 6373/6376/6381 kompatiblen Trage befolgen.

_____ Darauf achten, dass nach der Installation keine unbenutzten Komponenten übrig bleiben. Das **M-1** Tragenbefestigungssystem wird ohne zusätzliche Komponenten ausgeliefert. Den Stryker-Kundendienst anrufen, wenn nach der Installation unbenutzte Komponenten übrig bleiben.

_____ Visuell überprüfen, dass alle Bolzen und Schrauben festgezogen und keine Anzeichen für hervorstehende oder fehlende Befestigungen zu sehen sind.

_____ Den Fahrzeugstoßdämpfer, falls vorhanden, in die angehobene Position bringen.

_____ Die kompatible Trage in das Tragenbefestigungssystem schieben (siehe *Tragenkompatibilität* (Seite 6)).

_____ Sicherstellen, dass die Trage im Tragenbefestigungssystem arretiert ist; dazu die Trage am Fußende längs und quer rütteln.

_____ Die Trage auf korrekte Funktion prüfen (siehe *Prüfung des Tragenbefestigungssystems* (Seite 15)).

_____ Prüfen, ob der Winkel des Einschubs 16° nicht überschreitet (Option **M-1** Sicherheitshaken).

_____ Prüfen, ob die Höhe von der Oberseite der Fangplatte bis zum Boden zwischen 28,0 Zoll (71,1 cm) und 29,4 Zoll (74,7 cm) liegt (Option **M-1** Sicherheitshaken).

_____ Prüfen, ob der horizontale Abstand zwischen Sicherheitshaken und Fangplatte für das Entladen ausreichend ist (Option **M-1** Sicherheitshaken).

Produkt-Seriennummer:			
Installiert von:		Datum:	
Inspiziert von:		Datum:	

Hinweis - Ein Exemplar dieser Unterlagen mindestens sieben Jahre lang aufbewahren.

Betrieb

Bedienung des Tragenbefestigungssystems

WARNUNG

- Ungeschultes Personal darf nicht bei der Bedienung des Produkts helfen.
- Vor dem Patiententransport stets sicherstellen, dass die Trage im Befestigungssystem arretiert ist. Bei einer ungesicherten Trage kann es zu Verletzungen kommen.

VORSICHT - Der unsachgemäße Gebrauch des Produkts kann zu Verletzungen des Patienten oder des Bedieners führen. Das Produkt nur wie in diesem Handbuch beschrieben bedienen.

1. Vor der Bedienung des Befestigungssystems die rote Entriegelungstaste (F) am Schnappschlossgehäuse (G) drücken, um sicherzustellen, dass das Schnappschloss in der entriegelten Position ist (Abbildung 1).
2. Sicherstellen, dass das Schnappschlossgehäuse am Fußende zwischen den Laderädern liegt, wenn die Trage in das Befestigungssystem geladen wird.

   Hinweis - Die Führungsschienen des Befestigungssystems (A) sorgen dafür, dass das Kopfende der Trage zentriert ist (Abbildung 1).
3. Die Trage in das Fahrzeug bzw. Einschubsystem führen, bis der hintere Verriegelungspfosten im Schnappschlossgehäuse einrastet.

   Hinweis - Das Schnappschlossgehäuse am Fußende ist mit einer zweistufigen Verriegelung ausgestattet (Abbildung 18). Wenn die Trage im Befestigungssystem arretiert ist, springt die rote Entriegelungstaste in ihre Ausgangsposition zurück.

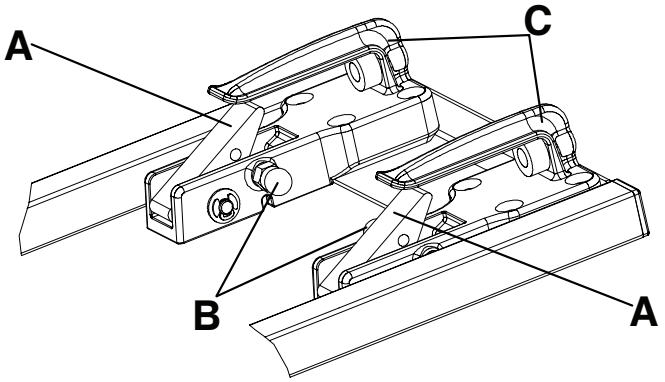

Abbildung 18 – Zweistufige Verriegelung

A	Flipper
B	Roter Freigabeknopf
C	Vorderer Haltehaken

Die Stryker Tragenbefestigungssysteme Modell 6373, 6376 und 6381 sind mit einer zweistufigen Verriegelung ausgestattet. Im unwahrscheinlichen Fall, dass das Fahrzeug in einen Unfall verwickelt wird, wird die zweistufige Verriegelung am Kopfende des Befestigungssystems aktiviert und arretiert das Kopfende der Trage im Tragenbefestigungssystem, bis die Trage manuell freigegeben wird.

Um die Trage aus der zweistufigen Verriegelung freizugeben, die beiden roten Freigabeknöpfe (B) an der Innenseite der vorderen Haltehaken (C) ziehen (Abbildung 18).

Prüfung des Tragenbefestigungssystems

Um das Befestigungssystem zu testen:

1. Die Trage in das Tragenbefestigungssystem schieben.
2. Sicherstellen, dass die Haltehaken am Kopfende den Laderad-Querholm an der Trage erfassen.
3. Sicherstellen, dass das Schnappschlossgehäuse am Fußende den Haltestift an der Trage erfasst.
4. Sicherstellen, dass die zweistufige Verriegelung funktioniert und frei von Rückständen ist.
5. Das Befestigungssystem als Minimum gemäß der entsprechenden Norm testen.
   - BS EN 1789 Medizinische Fahrzeuge und deren Ausrüstung – Straßenambulanzen
   - AS NZS 4535 Australian/New Zealand Standard™ – Befestigungssysteme für Straßenambulanzen

Reinigung

WARNUNG - Bei der Hochdruckreinigung stets geeignete Schutzkleidung tragen, um eine Ansteckung durch Einatmen zu vermeiden. Bei der Hochdruckreinigung kann es zur Kontamination durch die Luft kommen.

VORSICHT

- Das Produkt nicht mit Dampf oder Ultraschall reinigen.
- Eine Temperatur von 180 °F (82 °C) als Wasserhöchsttemperatur nicht übersteigen.
- Bei der Reinigung mit Trockenluft die Höchsttemperatur von 240 °F (115 °C) nicht überschreiten (Wagenreiniger).
- Einen Druck von 1500 psi (130,5 bar) als Wasserhöchstdruck nicht überschreiten. Wenn ein handgehaltener Stab zum Waschen des Produkts verwendet wird, muss die Druckdüse mindestens 24 Zoll (61 cm) vom Produkt entfernt gehalten werden.

Das Produkt kann mit Hochdruck gewaschen werden. Nach wiederholtem Reinigen kann das Produkt Anzeichen von Oxidation oder Verfärbung aufweisen. Durch die Hochdruckreinigung wird keine Beeinträchtigung der Leistungsfähigkeit verursacht, sofern die ordnungsgemäßen Verfahren eingehalten werden.

- Die Angaben des Herstellers der Reinigungslösung bzgl. der empfohlenen Verdünnung exakt einhalten.
- Das System mit empfohlenen Reinigungsmitteln mit Hochdruck waschen. Das Produkt abspritzen und die Führung mit einem Tuch abtrocknen.
- Die Schienen und Verbindungsplatten mit einem handgehaltenen Stab mit Hochdruck waschen oder das Produkt mit einem sauberen Tuch und empfohlenen Reinigungsmitteln abwischen.

Empfohlene Reiniger

Generell können Desinfektionsmittel auf Phenolharzbasis oder quartäre Desinfektionsmittel (außer **Virex**® TB) verwendet werden, solange sie die vom Hersteller angegebene Konzentration nicht überschreiten. Desinfektionsmittel auf Iodophorbasis werden nicht empfohlen, da sie Flecken verursachen können.

Zu den empfohlenen Reinigungsmitteln gehören u. a.:

- Quartäre Reiniger (Wirkstoff: Ammoniumchlorid)
- Phenolische Reiniger (Wirkstoff: o-Phenylphenol)
- Chlorhaltige Bleichmittellösung (5,25 % – weniger als 1 Teil Bleichmittellösung auf 100 Teile Wasser)

Eine Übersättigung vermeiden. Darauf achten, dass das Produkt nur so lange nass bleibt, wie in den Richtlinien zur ordnungsgemäßen Desinfektion des Herstellers der Chemikalie angegeben ist.

Hinweis

- Werden die obigen Anweisungen bei der Verwendung dieser Art von Reinigungsmitteln nicht befolgt, kann dies zum Erlöschen der Garantie führen.
- Das Produkt nach der Reinigung immer mit sauberem Wasser abwischen und trocknen. Manche Reinigungsmittel sind ätzend und können das Produkt beschädigen. Das Produkt immer abspülen und trocknen, um zu vermeiden, dass ätzende Rückstände auf der Oberfläche des Produkts verbleiben, die eine vorzeitige Korrosion an wichtigen Komponenten verursachen können.

stryker

Σύστημα στερέωσης φορείου M-1®

Εγχειρίδιο λειτουργιών

REF 6373
REF 6376
REF 6381

CE

EL

6373-009-005 Rev AA.0 2021-09

Σύμβολα

	Συμβουλευτείτε τις οδηγίες χρήσης
	Γενική προειδοποίηση
	Προσοχή
CE	Σήμανση CE
EC REP	Εξουσιοδοτημένος αντιπρόσωπος στην Ευρωπαϊκή Κοινότητα
MD	Ευρωπαϊκό ιατροτεχνολογικό προϊόν
REF	Αριθμός καταλόγου
LOT	Κωδικός παρτίδας
SN	Αριθμός σειράς
US Patents	Για ευρεσιτεχνίες εντός των Η.Π.Α., δείτε www.stryker.com/patents
	Κατασκευαστής
	Εισαγωγέας
	Ασφαλές φορτίο λειτουργίας

Πίνακας περιεχομένων

Ορισμός προειδοποίησης/προσοχής/σημείωσης 2
Σύνοψη μέτρων ασφαλείας 2
Εισαγωγή 3
Περιγραφή του προϊόντος 3
Ενδείξεις χρήσης 3
Κλινικά οφέλη 3
Αντενδείξεις 4
Αναμενόμενη διάρκεια ζωής 4
Απόρριψη/ανακύκλωση 4
Προδιαγραφές 4
Απεικόνιση του προϊόντος 5
Στοιχεία επικοινωνίας 5
Θέση αριθμού σειράς 6
Συμβατότητα φορείου 6
Εγκατάσταση 8
Εγκατάσταση του συστήματος στερέωσης φορείου 8
Εγκατάσταση της πλάκας συγκράτησης 11
Λίστα ελέγχου εγκατάστασης 14
Λειτουργία 15
Λειτουργία του συστήματος στερέωσης 15
Δοκιμή του συστήματος στερέωσης 16
Καθαρισμός 17
Προτεινόμενα καθαριστικά 17

Ορισμός προειδοποίησης/προσοχής/σημείωσης

Οι λέξεις **ΠΡΟΕΙΔΟΠΟΙΗΣΗ**, **ΠΡΟΣΟΧΗ** και **ΣΗΜΕΙΩΣΗ** έχουν ιδιαίτερη σημασία και θα πρέπει να τους δίνεται ιδιαίτερη προσοχή.

ΠΡΟΕΙΔΟΠΟΙΗΣΗ

Προειδοποιεί τον αναγνώστη για κατάσταση, η οποία, εάν δεν αποφευχθεί, θα μπορούσε να καταλήξει σε θάνατο ή σοβαρό τραυματισμό. Μπορεί επίσης να περιγράφει ενδεχόμενες σοβαρές ανεπιθύμητες αντιδράσεις και κινδύνους για την ασφάλεια.

ΠΡΟΣΟΧΗ

Προειδοποιεί τον αναγνώστη για ενδεχομένως επικίνδυνη κατάσταση, η οποία, εάν δεν αποφευχθεί, μπορεί να οδηγήσει σε ελαφρύ ή μέτριο τραυματισμό του χρήστη ή του ασθενούς ή στην πρόκληση ζημιάς στο προϊόν ή σε άλλο περιουσιακό στοιχείο. Συμπεριλαμβάνει την ιδιαίτερη προσοχή που απαιτείται για την ασφαλή και αποτελεσματική χρήση του προϊόντος και την προσοχή που απαιτείται για την αποφυγή ζημίας σε προϊόν, η οποία μπορεί να προκληθεί ως αποτέλεσμα της χρήσης ή της εσφαλμένης χρήσης.

Σημείωση - Παρέχει ειδικές πληροφορίες που διευκολύνουν τη συντήρηση ή διασαφηνίζουν σημαντικές οδηγίες.

Σύνοψη μέτρων ασφαλείας

Πάντοτε να διαβάζετε και να ακολουθείτε αυστηρά τις προειδοποιήσεις και συστάσεις προσοχής που αναφέρονται σε αυτήν τη σελίδα. Η συντήρηση πρέπει να γίνεται μόνο από αρμόδιο προσωπικό.

ΠΡΟΕΙΔΟΠΟΙΗΣΗ

- Η εγκατάσταση του εξαρτήματος στερέωσης φορείου πρέπει να γίνεται μόνο από αρμόδιο προσωπικό. Η εσφαλμένη εγκατάσταση θα μπορούσε να προκαλέσει τραυματισμό του ασθενούς ή του χειριστή.
- Να επιβεβαιώνετε πάντοτε ότι όλα τα φορεία πληρούν τις προδιαγραφές εγκατάστασης για το σύστημα στερέωσης φορείου της Stryker.
- Να αντικαθιστάτε πάντοτε το σύστημα στερέωσης φορείου, εάν έχει εμπλακεί σε ατύχημα, για την αποτροπή του κινδύνου τραυματισμού λόγω ζημιάς στο προϊόν.
- Μην αφήνετε μη εκπαιδευμένους βοηθούς να βοηθούν στον χειρισμό του προϊόντος.
- Να επιβεβαιώνετε πάντοτε ότι το φορείο είναι ασφαλισμένο στο εξάρτημα στερέωσης πριν από τη μεταφορά του ασθενούς. Μπορεί να προκληθεί τραυματισμός εάν δεν είναι ασφαλισμένο το φορείο.
- Να χρησιμοποιείτε πάντοτε τα κατάλληλα μέσα ατομικής προστασίας κατά το πλύσιμο με νερό υπό πίεση, για να αποφύγετε την εισπνοή τυχόν μολυσματικών παραγόντων. Το πλύσιμο με νερό υπό πίεση μπορεί να απελευθερώσει μολυσματικούς παράγοντες.

ΠΡΟΣΟΧΗ

- Η ακατάλληλη χρήση του προϊόντος μπορεί να προκαλέσει τραυματισμό του ασθενούς ή του χειριστή. Ο χειρισμός του προϊόντος πρέπει να γίνεται μόνο όπως περιγράφεται στο παρόν εγχειρίδιο.
- Μην τροποποιείτε το προϊόν ή οποιαδήποτε εξαρτήματα του προϊόντος. Τυχόν τροποποίηση του προϊόντος μπορεί να προκαλέσει απρόβλεπτη λειτουργία, με αποτέλεσμα τον τραυματισμό του ασθενούς ή του χειριστή. Η τροποποίηση του προϊόντος ακυρώνει, επίσης, την εγγύησή του.
- Μην καθαρίζετε το προϊόν με ατμό ή με υπερήχους.
- Μην υπερβαίνετε τους 180 °F (82 °C) ως μέγιστη θερμοκρασία νερού.
- Μην υπερβαίνετε τους 240 °F (115 °C) ως μέγιστη θερμοκρασία στεγνώματος στον αέρα (ροδέλες τροχήλατου).
- Μην υπερβαίνετε τα 1500 psi (130,5 bar) ως μέγιστη πίεση νερού. Εάν χρησιμοποιείτε συσκευή χειρός για το πλύσιμο του προϊόντος, διατηρείτε το ακροφύσιο πίεσης σε απόσταση τουλάχιστον 24 ίντσες (61 cm) από το προϊόν.

Εισαγωγή

Αυτό το εγχειρίδιο σας βοηθά με τη λειτουργία ή τη συντήρηση του προϊόντος της Stryker που διαθέτετε. Διαβάστε αυτό το εγχειρίδιο πριν από τον χειρισμό ή τη συντήρηση αυτού του προϊόντος. Καθορίστε μεθόδους και διαδικασίες για την εκπαίδευση και επιμόρφωση του προσωπικού σας στην ασφαλή λειτουργία και συντήρηση αυτού του προϊόντος.

ΠΡΟΣΟΧΗ

- Η ακατάλληλη χρήση του προϊόντος μπορεί να προκαλέσει τραυματισμό του ασθενούς ή του χειριστή. Ο χειρισμός του προϊόντος πρέπει να γίνεται μόνο όπως περιγράφεται στο παρόν εγχειρίδιο.
- Μην τροποποιείτε το προϊόν ή οποιαδήποτε εξαρτήματα του προϊόντος. Τυχόν τροποποίηση του προϊόντος μπορεί να προκαλέσει απρόβλεπτη λειτουργία, με αποτέλεσμα τον τραυματισμό του ασθενούς ή του χειριστή. Τροποποίηση του προϊόντος ακυρώνει, επίσης, την εγγύησή του.

Σημείωση

- Αυτό το εγχειρίδιο είναι αναπόσπαστο μέρος του προϊόντος και θα πρέπει να συνοδεύει το προϊόν, ακόμα και αν το προϊόν πωληθεί.
- Η Stryker αναζητά συνεχώς τρόπους βελτίωσης της σχεδίασης και της ποιότητας του προϊόντος. Αυτό το εγχειρίδιο περιέχει τις πιο πρόσφατες πληροφορίες του προϊόντος που είναι διαθέσιμες κατά τον χρόνο της εκτύπωσης. Μπορεί να υπάρχουν ήσσονος σημασίας ανακολουθίες ανάμεσα στο προϊόν και το παρόν εγχειρίδιο. Αν έχετε οποιεσδήποτε ερωτήσεις, επικοινωνήστε με το τμήμα εξυπηρέτησης πελατών ή με το τμήμα τεχνικής υποστήριξης της Stryker στο: +1-800-327-0770.

Περιγραφή του προϊόντος

Το σύστημα στερέωσης φορείου, μοντέλο 6373/6376/6381 **M-1**® της Stryker, συγκρατεί ένα συμβατό φορείο ασθενοφόρου σε ένα όχημα έκτακτων περιστατικών, με σκοπό τη μεταφορά ασθενών. Το σύστημα στερέωσης φορείου εκτελεί αυτήν τη λειτουργία αφού ο χρήστης φορτώσει χειροκίνητα το συμβατό φορείο στο όχημα έκτακτων περιστατικών και το καθοδηγήσει προς το σύστημα στερέωσης φορείου.

Ενδείξεις χρήσης

Το σύστημα μοντέλου 6373/6376/6381 της Stryker είναι ένα χειροκίνητο σύστημα στερέωσης φορείου ασθενοφόρου που σταθεροποιεί ένα συμβατό φορείο ασθενοφόρου κατά τη διάρκεια της μεταφοράς. Το σύστημα στερέωσης φορείου προορίζεται για χρήση σε προνοσοκομειακά περιβάλλοντα, για εφαρμογή σε επείγουσες και μη επείγουσες καταστάσεις. Ο χειρισμός του προϊόντος πρέπει να γίνεται μόνο από εκπαιδευμένους επαγγελματίες. Σε αυτούς συγκαταλέγονται η υπηρεσία πρώτων βοηθειών και οι διασώστες άμεσης βοήθειας.

Κλινικά οφέλη

Φορείο: μεταφορά ασθενών

Σύστημα στερέωσης: υποστήριξη φορείου για μεταφορά

Φορείο και σύστημα στερέωσης: υποστήριξη και μεταφορά ασθενών

Αντενδείξεις

Καμία γνωστή.

Αναμενόμενη διάρκεια ζωής

Τα συστήματα στερέωσης φορείου έχουν αναμενόμενη διάρκεια ζωής επτά ετών υπό κανονικές συνθήκες χρήσης και με την κατάλληλη περιοδική συντήρηση.

Απόρριψη/ανακύκλωση

Τηρείτε πάντοτε τις ισχύουσες τοπικές συστάσεις ή/και κανονισμούς σχετικά με την προστασία του περιβάλλοντος και τους κινδύνους που αφορούν την ανακύκλωση και την απόρριψη του εξοπλισμού στο τέλος της ωφέλιμης διάρκειας ζωής του.

Προδιαγραφές

Μοντέλο	6373 - σύστημα στερέωσης φορείου για τοποθέτηση στον δίσκο φόρτωσης (6373-000-000)
	6376 - σύστημα στερέωσης φορείου για τοποθέτηση στο δάπεδο (6376-000-000)
	6381 - σύστημα στερέωσης φορείου για τοποθέτηση στο δάπεδο (6381-000-000)
Συμβατότητα	Βλ. *Συμβατότητα φορείου* (σελίδα 6)

Το φορείο του συστήματος κυλιόμενης φόρτωσης **M-1**®, μοντέλο 6100, σε συνδυασμό με ένα σύστημα στερέωσης φορείου **M-1** μοντέλου 6373/6376/6381, είναι σχεδιασμένο σύμφωνα με το πρότυπο BS EN 1789, «Ιατρικά μεταφορικά μέσα και εξοπλισμός τους - Ασθενοφόρα». Το σύστημα στερέωσης φορείου πρέπει να εγκατασταθεί από αρμόδιο προσωπικό ώστε να συμμορφώνεται με αυτό το πρότυπο. Απαιτούνται πλάκες ενίσχυσης από χάλυβα 1/4 ίντσας (ή αντίστοιχες) κάτω από την επιφάνεια τοποθέτησης (δάπεδο ή σύστημα δίσκου του ασθενοφόρου) σε όλα τα σημεία τοποθέτησης. Πριν από τη χρήση αυτού του συστήματος, κάντε δοκιμή της εγκατάστασης χρησιμοποιώντας, κατ' ελάχιστον, το πρότυπο BS EN 1789.

Το φορείο του συστήματος κυλιόμενης φόρτωσης **M-1**, μοντέλο 6100, που διαθέτει την αναβάθμιση AS/NZS 4535, σε συνδυασμό με ένα σύστημα στερέωσης φορείου **M-1** μοντέλου 6373/6376/6381, είναι σχεδιασμένο σύμφωνα με το πρότυπο AS/NZS 4535 Australian/New Zealand Standard - Ambulance Restraint Systems (Πρότυπο Αυστραλίας/Νέας Ζηλανδίας - Συστήματα συγκράτησης ασθενοφόρων). Το σύστημα στερέωσης φορείου πρέπει να εγκατασταθεί από αρμόδιο προσωπικό ώστε να συμμορφώνεται με αυτό το πρότυπο. Απαιτούνται πλάκες ενίσχυσης από χάλυβα 1/4 ίντσας (ή αντίστοιχες) κάτω από την επιφάνεια τοποθέτησης (δάπεδο ή σύστημα δίσκου του ασθενοφόρου) σε όλα τα σημεία τοποθέτησης. Πριν από τη χρήση αυτού του συστήματος, κάντε δοκιμή της εγκατάστασης χρησιμοποιώντας, κατ' ελάχιστον, το πρότυπο AS/NZS 4535.

Για τη συμμόρφωση με το πρότυπο BS EN 1789, «Ιατρικά μεταφορικά μέσα και εξοπλισμός τους - Ασθενοφόρα», απαιτούνται πλευρικοί ιμάντες συγκράτησης. Οι πλευρικοί ιμάντες συγκράτησης δεν απαιτούνται για εφαρμογές στις οποίες δεν εφαρμόζεται αυτό το πρότυπο.

Συνθήκες περιβάλλοντος	Λειτουργία	Αποθήκευση και μεταφορά
Θερμοκρασία	130 ˚F (54 ˚C) -30 ˚F (-34 ˚C)	130 ˚F (54 ˚C) -30 ˚F (-34 ˚C)
Σχετική υγρασία	93% 0%	93% 0%
Ατμοσφαιρική πίεση	1060 *hPa* 700	1060 *hPa* 700

Απεικόνιση του προϊόντος

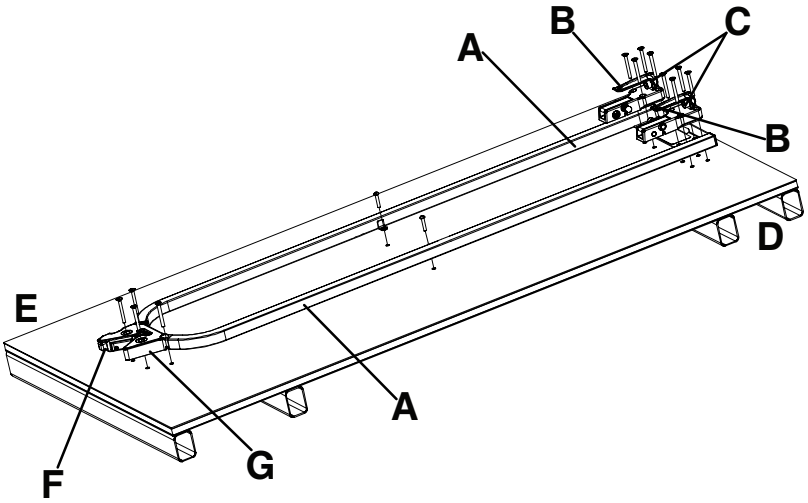

Σχήμα 1 – Σύστημα στερέωσης φορείου M-1®

A	Οδηγός ράγα
B	Μπροστινό άγκιστρο
C	Προστατευτικό
D	Πλευρά κεφαλής
E	Πλευρά ποδιών
F	Κόκκινο κουμπί απελευθέρωσης
G	Περίβλημα της ασφάλειας

Στοιχεία επικοινωνίας

Επικοινωνήστε με το τμήμα εξυπηρέτησης πελατών ή με το τμήμα τεχνικής υποστήριξης της Stryker στο: 1-800-327-0770.

Stryker Medical
3800 E. Centre Avenue
Portage, MI 49002
Η.Π.Α.

Σημείωση - Ο χρήστης ή/και ο ασθενής θα πρέπει να αναφέρουν τυχόν σοβαρά περιστατικά που σχετίζονται με το προϊόν τόσο στον κατασκευαστή όσο και στην αρμόδια αρχή του ευρωπαϊκού κράτους μέλους όπου είναι εγκατεστημένος ο χρήστης ή/και ο ασθενής.

Για να δείτε το εγχειρίδιο λειτουργιών ή συντήρησης στο διαδίκτυο, πηγαίνετε στη διεύθυνση https://techweb.stryker.com/.

Έχετε πρόχειρο τον αριθμό σειράς (A) του προϊόντος της Stryker όταν καλείτε το τμήμα εξυπηρέτησης πελατών ή το τμήμα τεχνικής υποστήριξης της Stryker. Σε κάθε γραπτή επικοινωνία πρέπει να συμπεριλαμβάνεται ο αριθμός σειράς.

Θέση αριθμού σειράς

Σχήμα 2 – Θέση αριθμού σειράς

Συμβατότητα φορείου

Τα συστήματα στερέωσης φορείου **M-1** μοντέλων 6373, 6376 και 6381 της Stryker είναι συμβατά μόνο με φορεία που συμμορφώνονται με τις προδιαγραφές εγκατάστασης.

ΠΡΟΕΙΔΟΠΟΙΗΣΗ

- Η εγκατάσταση του συστήματος στερέωσης φορείου πρέπει να γίνεται μόνο από αρμόδιο προσωπικό. Η εσφαλμένη εγκατάσταση θα μπορούσε να προκαλέσει τραυματισμό του ασθενούς ή του χειριστή.
- Να επιβεβαιώνετε πάντοτε ότι όλα τα φορεία πληρούν τις προδιαγραφές εγκατάστασης για το σύστημα στερέωσης φορείου της Stryker.
- Να αντικαθιστάτε πάντοτε το σύστημα στερέωσης φορείου, εάν έχει εμπλακεί σε ατύχημα, για την αποτροπή του κινδύνου τραυματισμού λόγω ζημιάς στο προϊόν.

Stryker

- Σύστημα κυλιόμενης φόρτωσης **M-1** μοντέλο 6100

Ferno-Washington

- Μοντέλο X-2*

Σημείωση - * Έτος μοντέλου 2000 ή μεταγενέστερο. Η Stryker δεν φέρει ευθύνη για αλλαγές στις προδιαγραφές των φορείων άλλων κατασκευαστών.

Εγκατάσταση

Εγκατάσταση του συστήματος στερέωσης φορείου

Τα συστήματα στερέωσης φορείου **M-1** της Stryker είναι συμβατά μόνο με φορεία που συμμορφώνονται με τις προδιαγραφές εγκατάστασης.

ΠΡΟΕΙΔΟΠΟΙΗΣΗ

- Η εγκατάσταση του εξαρτήματος στερέωσης φορείου πρέπει να γίνεται μόνο από αρμόδιο προσωπικό. Η εσφαλμένη εγκατάσταση θα μπορούσε να προκαλέσει τραυματισμό του ασθενούς ή του χειριστή.
- Να επιβεβαιώνετε πάντοτε ότι όλα τα φορεία πληρούν τις προδιαγραφές εγκατάστασης για το σύστημα στερέωσης φορείου της Stryker.

Σημείωση - Οι ομοσπονδιακές προδιαγραφές για ασθενοφόρα σχετικά με το πλάτος του διαδρόμου και το κάθισμα του διασώστη μπορεί να επηρεάζουν την τοποθέτηση των βραχιόνων τοποθέτησης. Εάν οι προδιαγραφές δεν ισχύουν, το άτομο που κάνει την εγκατάσταση θα πρέπει να βεβαιωθεί ότι υπάρχει αρκετό διάκενο για σωστή πρόσβαση στον ασθενή, για να προεξέχει ο νάρθηκας έλξης, για το κλείσιμο της πίσω πόρτας, κ.λπ.

Για εγκατάσταση του συστήματος στερέωσης φορείου σε ένα όχημα:

1. Προσδιορίστε την επιθυμητή θέση του φορείου μέσα στο όχημα για να αφήσετε κατάλληλο διάκενο γύρω από το φορείο.

   Σημείωση - Εάν είναι ήδη τοποθετημένος εξοπλισμός DIN, χρησιμοποιήστε τις διαστάσεις στην Σχήμα 3, την Σχήμα 4, την Σχήμα 5 και την Σχήμα 6 ως αναφορά, για τον εντοπισμό της διάταξης στερέωσης.

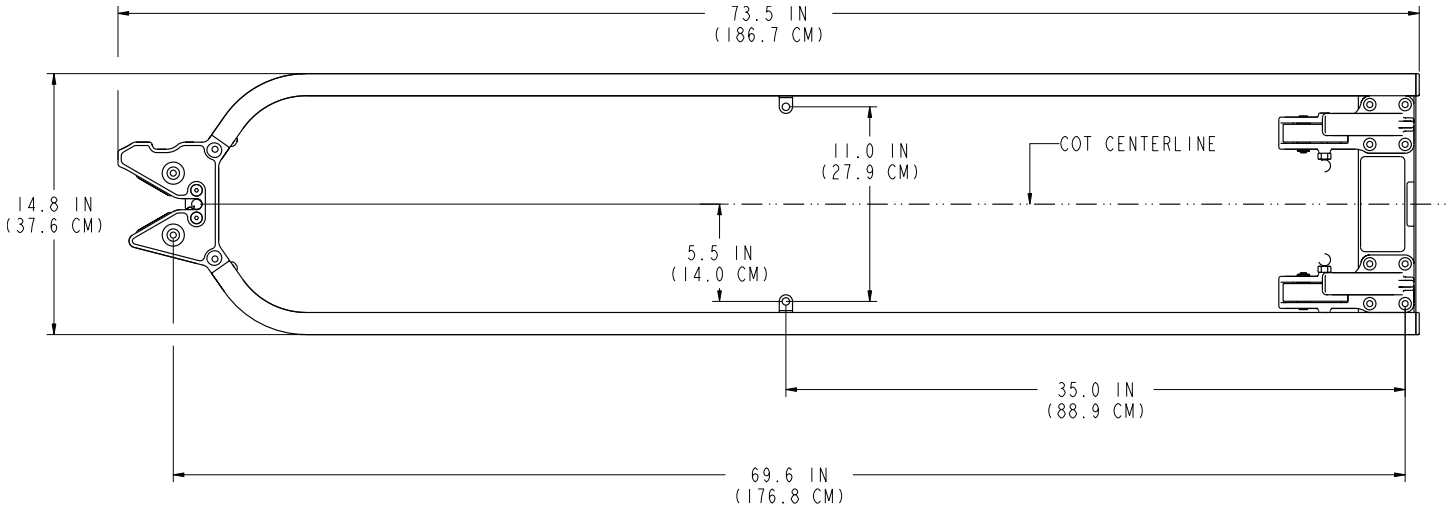

Σχήμα 3 – Διάσταση αναφοράς - Προβολή 2A

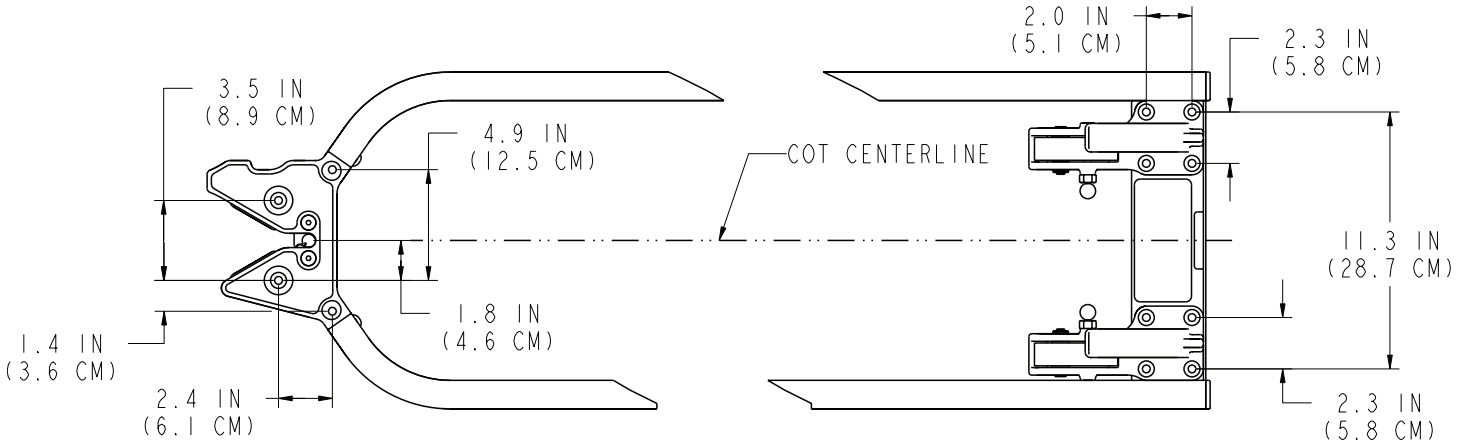

Σχήμα 4 – Διάσταση αναφοράς - Προβολή 2B

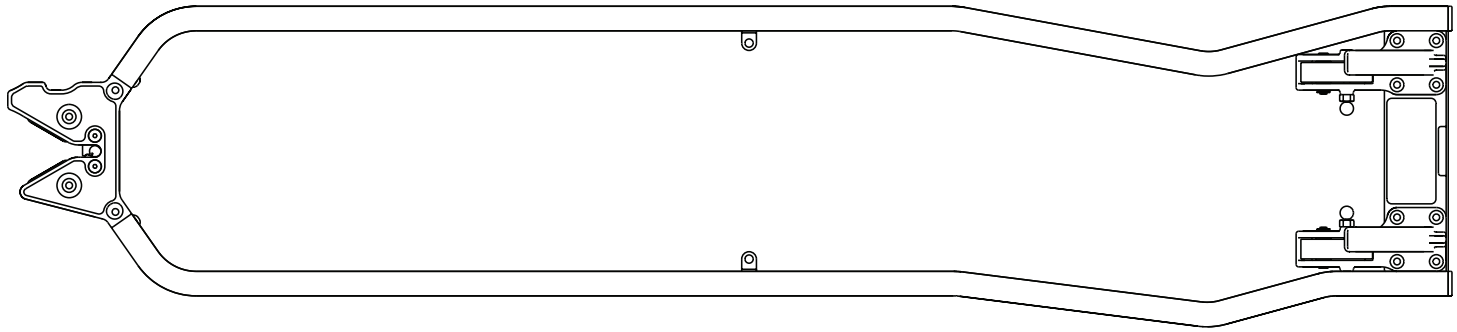

Σχήμα 5 – Διάσταση αναφοράς - Προβολή 2C

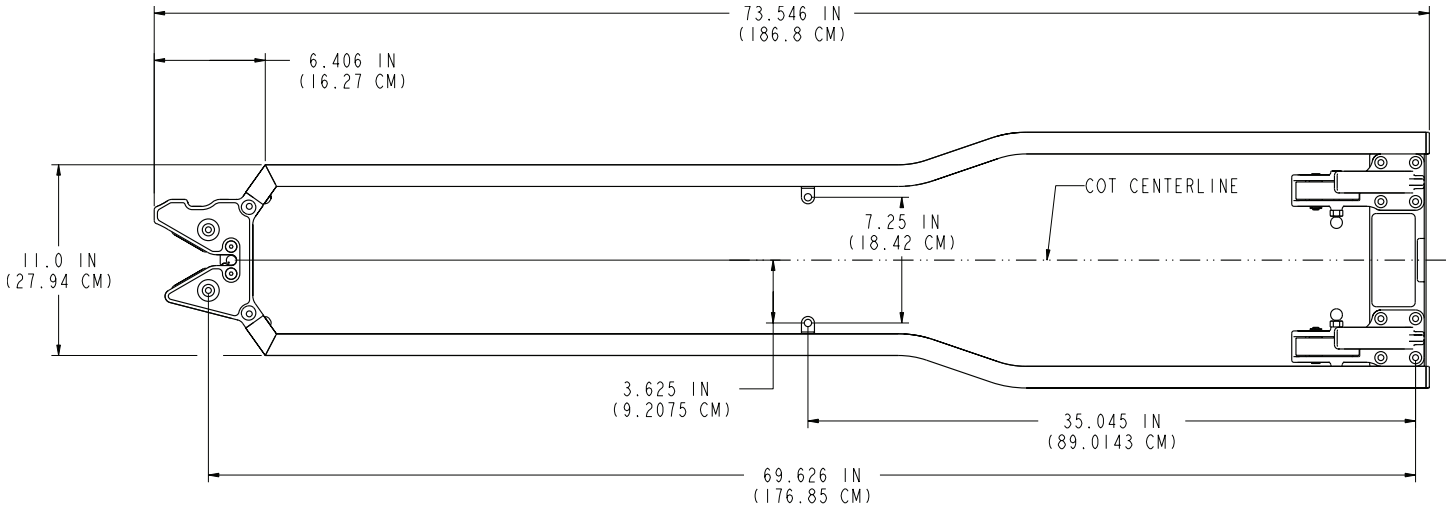

Σχήμα 6 – Διάσταση αναφοράς - Προβολή 2D

2. Διανοίξτε με τρυπάνι τις 18 οπές τοποθέτησης, χρησιμοποιώντας το συναρμολογημένο σύστημα στερέωσης ως πρότυπο.

   Σημείωση - Όλες οι διαστάσεις προορίζονται μόνο για σκοπούς αναφοράς. Όλες οι οπές θα πρέπει να παρέχουν επαρκές διάκενο για βίδες 8 mm. Συνιστάται η χρήση μεγέθους τρυπανιού 9 mm.

3. Αγκυρώστε το περίβλημα της ασφάλειας της πλευράς ποδιών (A) στο δάπεδο ή στον δίσκο, χρησιμοποιώντας τέσσερις βίδες άλλεν με επίπεδη κεφαλή M8 (B) (δεν παρέχονται).

   Σημείωση - Απαιτείται πλάκα ενίσχυσης από χάλυβα (C) (ή αντίστοιχη) για πρόσθετη υποστήριξη (δεν παρέχεται) (Σχήμα 7 ή Σχήμα 8).

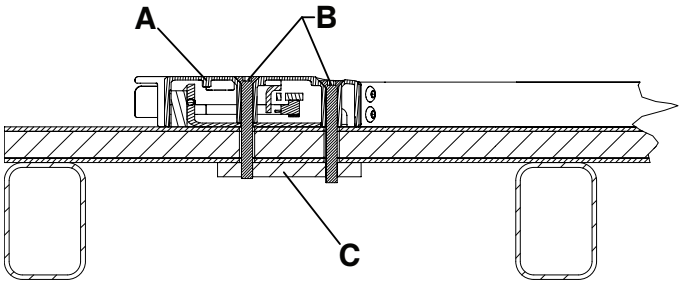

Σχήμα 7 – Τοποθέτηση στο δάπεδο, πλευρά ποδιών - Προβολή 3A

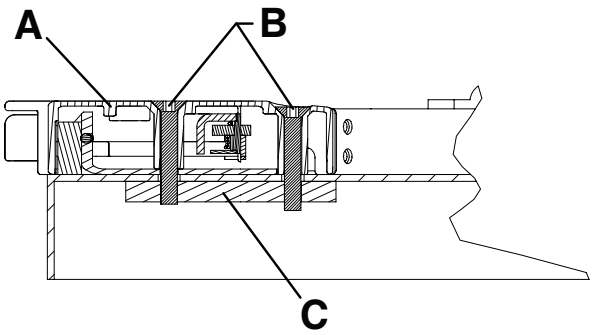

Σχήμα 8 – Τοποθέτηση στον δίσκο, πλευρά ποδιών - Προβολή 3B

4. Αγκυρώστε τα άγκιστρα της πλευράς κεφαλής (A) στο δάπεδο ή στον δίσκο, χρησιμοποιώντας οκτώ βίδες άλλεν με επίπεδη κεφαλή M8 (B) (δεν παρέχονται).

   Σημείωση
   - Απαιτείται πλάκα ενίσχυσης από χάλυβα (C) (ή αντίστοιχη) για πρόσθετη υποστήριξη (δεν παρέχεται) (Σχήμα 9 ή Σχήμα 10).
   - Τα κόκκινα μπουλόνια απελευθέρωσης πρέπει να είναι προσανατολισμένα προς το κέντρο του συστήματος στερέωσης (Σχήμα 11).

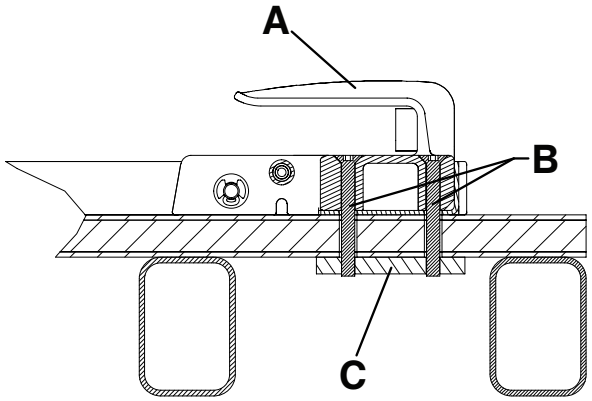

Σχήμα 9 – Τοποθέτηση στο δάπεδο, πλευρά κεφαλής - Προβολή 4A

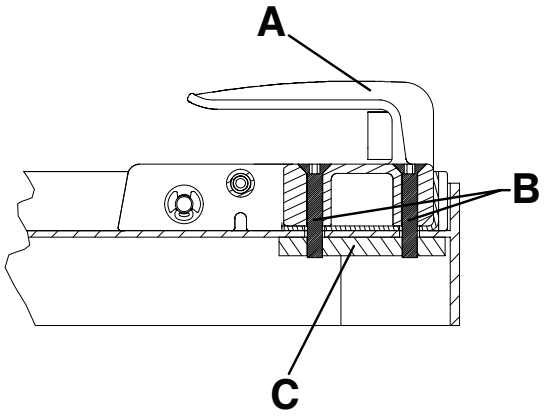

Σχήμα 10 – Τοποθέτηση στον δίσκο, πλευρά κεφαλής - Προβολή 4B

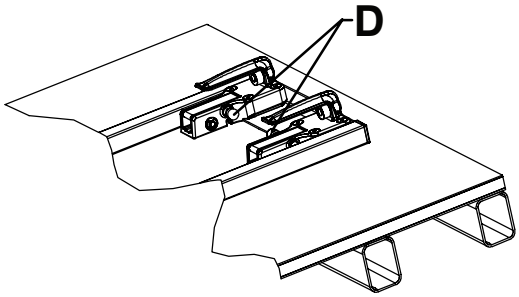

Σχήμα 11 – Σωστός προσανατολισμός των αγκίστρων της πλευράς κεφαλής - Προβολή 4C

5. Αγκυρώστε τις οδηγές ράγες στο δάπεδο ή στον δίσκο χρησιμοποιώντας δύο βίδες άλλεν με καμπυλωτή κεφαλή M8 (A), δύο επίπεδες ροδέλες M8 (B) και δύο παξιμάδια M8 (C) (δεν παρέχονται) (Σχήμα 12 ή Σχήμα 13).

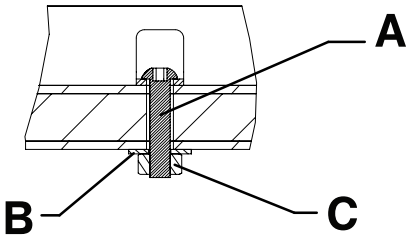

Σχήμα 12 – Τοποθέτηση στο δάπεδο, οδηγές ράγες - Προβολή 5A

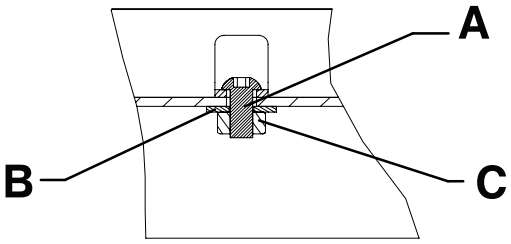

Σχήμα 13 – Τοποθέτηση στον δίσκο, οδηγές ράγες - Προβολή 5B

Εγκατάσταση της πλάκας συγκράτησης

Η πλάκα συγκράτησης προορίζεται για χρήση με το προαιρετικό άγκιστρο ασφαλείας **M-1** (610000010001).

Κιτ πλάκας συγκράτησης (610000010022)

- (1) Πλάκα συγκράτησης (610000010015)

Πρόσθετο εξάρτημα που χρησιμοποιείται (δεν περιλαμβάνεται):

- (2) Μπουλόνι άλλεν M6

Απαιτούμενα εργαλεία (μετρικό ή αυτοκρατορικό σύστημα):

- Κλειδί άλλεν M5 ή εξαγωνικό κλειδί άλλεν 3/16”
- Κλειδί άλλεν M6 ή εξαγωνικό κλειδί άλλεν 1/4”

Για την εγκατάσταση της πλάκας συγκράτησης, η Stryker συνιστά να ακολουθήσετε τις προδιαγραφές που παρατίθενται παρακάτω:

- Η γωνία (A) του δίσκου φόρτωσης δεν πρέπει να υπερβαίνει τις 16° (Σχήμα 14)
- Το ύψος (B) από το επάνω μέρος της πλάκας συγκράτησης έως το έδαφος πρέπει να είναι μεταξύ 28,0 ιντσών (71,1 εκ.) και 29,4 ιντσών (74,7 εκ.) (Σχήμα 14)
- Το οριζόντιο διάκενο (C) ανάμεσα στο άγκιστρο ασφαλείας και την πλάκα συγκράτησης πρέπει να επαρκεί για εκφόρτωση (Σχήμα 15)

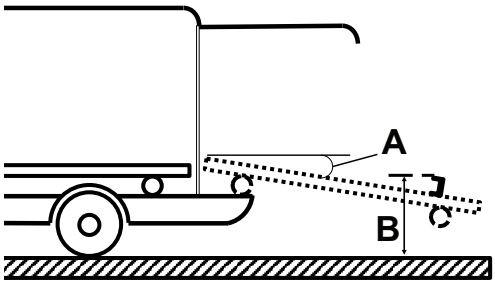

Σχήμα 14 – Προδιαγραφές πλάκας συγκράτησης και δίσκου φόρτωσης

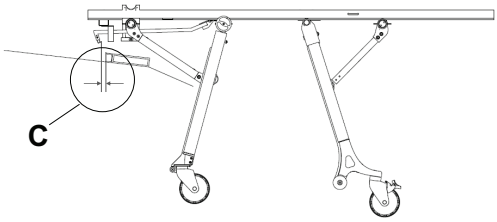

Σχήμα 15 – Διάκενο αγκίστρου ασφαλείας και πλάκας συγκράτησης

Διαδικασία:

1. Χρησιμοποιώντας ένα κλειδί άλλεν M6, εγκαταστήστε την παρεχόμενη πλάκα συγκράτησης (610000010015) (D) και τα δύο μπουλόνια άλλεν M6 (E) (δεν περιλαμβάνονται) απευθείας πίσω από την ασφάλεια στερέωσης του φορείου (Σχήμα 16).

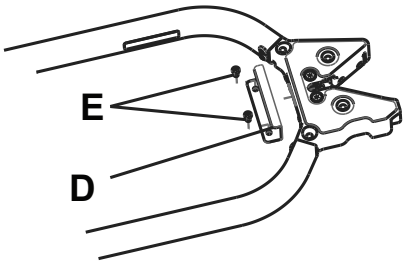

Σχήμα 16 – Πλάκα συγκράτησης

Σημείωση - Πριν από τη διάνοιξη των δύο οπών για τα μπουλόνια άλλεν M6, βεβαιωθείτε ότι υπάρχει ελεύθερος χώρος κάτω από το τραπέζι για την αποφυγή πρόκλησης ζημιάς στο προϊόν ή το όχημα.

2. Δοκιμάστε να εκφορτώσετε το φορείο από ένα όχημα για να βεβαιωθείτε ότι το άγκιστρο ασφαλείας συνδέεται με την πλάκα συγκράτησης. Χρησιμοποιώντας ένα κλειδί άλλεν M5, προσαρμόστε το άκρο του αγκίστρου (F), όπως απαιτείται, για να βεβαιωθείτε ότι το άγκιστρο ασφαλείας συνδέεται με την πλάκα συγκράτησης κατά την εκφόρτωση (Σχήμα 17).

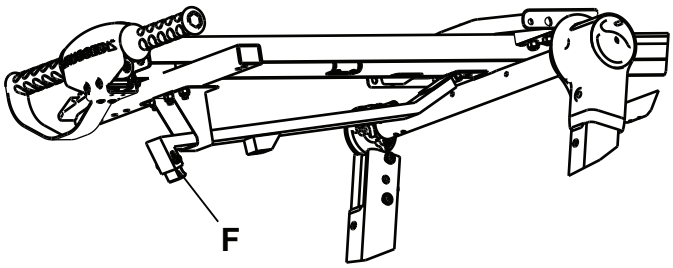

Σχήμα 17 – Προσαρμογή άκρου αγκίστρου

Σημείωση - Ωθήστε τα πόδια του φορείου προς τον δίσκο φόρτωσης κατά τη δοκιμαστική εκφόρτωση.

Λίστα ελέγχου εγκατάστασης

Ακολουθήστε αυτήν τη λίστα ελέγχου με ένα φορείο συμβατό με σύστημα στερέωσης φορείου **M-1** μοντέλο 6373/6376/6381 της Stryker.

_____ Βεβαιωθείτε ότι δεν έχετε κανένα μη χρησιμοποιημένο εξάρτημα μετά την εγκατάσταση. Το σύστημα στερέωσης φορείου **M-1** δεν αποστέλλεται με κανένα επιπλέον εξάρτημα. Εάν έχετε οποιοδήποτε μη χρησιμοποιημένο εξάρτημα μετά την εγκατάσταση, καλέστε το τμήμα σέρβις της Stryker.

_____ Ελέγξτε οπτικά ότι όλοι οι κοχλίες και οι βίδες έχουν σφίξει σωστά, χωρίς ενδείξεις εξαρτημάτων στερέωσης που να προεξέχουν ή να λείπουν.

_____ Σηκώστε το προστατευτικό του οχήματος στην ανυψωμένη θέση, εάν διατίθεται.

_____ Φορτώστε το συμβατό φορείο στο σύστημα στερέωσης του φορείου (βλ *Συμβατότητα φορείου* (σελίδα 6)).

_____ Βεβαιωθείτε ότι το φορείο είναι ασφαλισμένο στο σύστημα στερέωσης φορείου τραβώντας την πλευρά ποδιών του φορείου προς τα μέσα και προς τα έξω, καθώς και πλευρικά.

_____ Ελέγξτε τη σωστή λειτουργία του φορείου (βλ *Δοκιμή του συστήματος στερέωσης* (σελίδα 16)).

_____ Ελέγξτε ότι η γωνία του δίσκου φόρτωσης δεν υπερβαίνει τις 16° (προαιρετικό άγκιστρο ασφαλείας **M-1**).

_____ Ελέγξτε ότι το ύψος από το επάνω μέρος της πλάκας συγκράτησης έως το έδαφος είναι μεταξύ 28,0” (71,1 εκ.) και 29,4” (74,7 εκ.) (προαιρετικό άγκιστρο ασφαλείας **M-1**).

_____ Ελέγξτε ότι το οριζόντιο διάκενο ανάμεσα στο άγκιστρο ασφαλείας και την πλάκα συγκράτησης επαρκεί για εκφόρτωση (προαιρετικό άγκιστρο ασφαλείας **M-1**).

Αριθμός σειράς προϊόντος:			
Εγκαταστάθηκε από:		Ημερομηνία:	
Επιθεωρήθηκε από:		Ημερομηνία:	

Σημείωση - Διατηρήστε ένα αντίγραφο αυτού του αρχείου για τουλάχιστον επτά χρόνια.

Λειτουργία

Λειτουργία του συστήματος στερέωσης

ΠΡΟΕΙΔΟΠΟΙΗΣΗ

- Μην αφήνετε μη εκπαιδευμένους βοηθούς να βοηθούν στον χειρισμό του προϊόντος.
- Να επιβεβαιώνετε πάντοτε ότι το φορείο είναι ασφαλισμένο στο εξάρτημα στερέωσης πριν από τη μεταφορά του ασθενούς. Μπορεί να προκληθεί τραυματισμός εάν δεν είναι ασφαλισμένο το φορείο.

ΠΡΟΣΟΧΗ - Η ακατάλληλη χρήση του προϊόντος μπορεί να προκαλέσει τραυματισμό του ασθενούς ή του χειριστή. Ο χειρισμός του προϊόντος πρέπει να γίνεται μόνο όπως περιγράφεται στο παρόν εγχειρίδιο.

1. Προτού χρησιμοποιήσετε το σύστημα στερέωσης, πατήστε το κόκκινο κουμπί απελευθέρωσης (F) στο περίβλημα της ασφάλειας (G) για να βεβαιωθείτε ότι η ασφάλεια βρίσκεται στη θέση απελευθέρωσης (Εικόνα 1).
2. Βεβαιωθείτε ότι το περίβλημα της ασφάλειας της πλευράς ποδιών βρίσκεται μεταξύ των τροχών φόρτωσης όταν φορτώνετε το φορείο στο σύστημα στερέωσης.

   Σημείωση - Οι οδηγές ράγες του συστήματος στερέωσης (A) θα κεντράρουν την πλευρά κεφαλής του φορείου (Εικόνα 1).
3. Καθοδηγήστε το φορείο στο όχημα ή στο σύστημα δίσκου φόρτωσης μέχρι η ράβδος της πίσω ασφάλειας ασφαλιστεί στο περίβλημα της ασφάλειας.

   Σημείωση - Το περίβλημα της ασφάλειας της πλευράς ποδιών διαθέτει διάταξη ασφάλισης δύο θέσεων (Σχήμα 18). Όταν το φορείο είναι ασφαλισμένο στο σύστημα στερέωσης, το κόκκινο κουμπί απελευθέρωσης θα επιστρέψει στην αρχική του θέση.

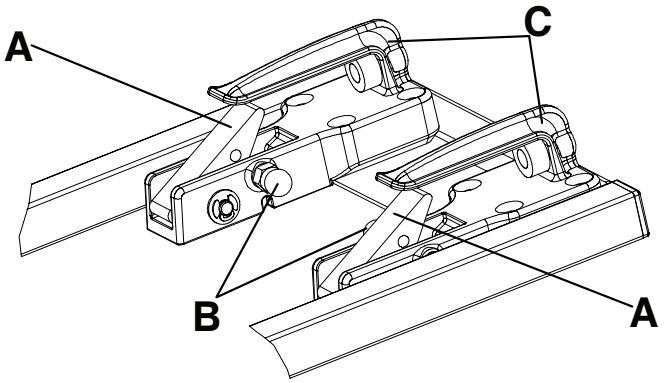

Σχήμα 18 – Διάταξη ασφάλισης δύο θέσεων

A	Αρπάγη
B	Κόκκινο μπουλόνι απελευθέρωσης
C	Μπροστινό άγκιστρο συγκράτησης

Τα συστήματα στερέωσης φορείου μοντέλων 6373, 6376 και 6381 της Stryker διαθέτουν διάταξη ασφάλισης δύο θέσεων. Στην απίθανη περίπτωση που το όχημα εμπλακεί σε ατύχημα, η διάταξη ασφάλισης δύο θέσεων στην πλευρά κεφαλής του συστήματος στερέωσης θα απελευθερωθεί ώστε να ασφαλίσει την πλευρά κεφαλής του φορείου στο σύστημα στερέωσης του φορείου, μέχρι να απελευθερώσετε χειροκίνητα το φορείο.

Για να απελευθερώσετε το φορείο από τη διάταξη ασφάλισης δύο θέσεων, τραβήξτε και τα δύο κόκκινα μπουλόνια απελευθέρωσης (B) στο εσωτερικό των μπροστινών αγκίστρων συγκράτησης (C) (Σχήμα 18).

Δοκιμή του συστήματος στερέωσης

Για να κάνετε δοκιμή του συστήματος στερέωσης φορείου:

1. Κατευθύνετε το φορείο στο σύστημα στερέωσης φορείου.
2. Βεβαιωθείτε ότι τα άγκιστρα συγκράτησης της πλευράς κεφαλής ασφαλίζουν τον εγκάρσιο σωλήνα του τροχού φόρτωσης στο φορείο.
3. Βεβαιωθείτε ότι το περίβλημα της ασφάλειας της πλευράς ποδιών ασφαλίζει τον πείρο συγκράτησης στο φορείο.
4. Βεβαιωθείτε ότι η διάταξη ασφάλισης δύο θέσεων λειτουργεί και δεν έχει ξένα σώματα.
5. Δοκιμάστε το σύστημα στερέωσης φορείου χρησιμοποιώντας, κατ' ελάχιστον, το αντίστοιχο πρότυπο.
   - BS EN 1789 Ιατρικά μεταφορικά μέσα και εξοπλισμός τους - Ασθενοφόρα
   - AS NZS 4535 Australian/New Zealand Standard™ - Συστήματα συγκράτησης ασθενοφόρων

Καθαρισμός

ΠΡΟΕΙΔΟΠΟΙΗΣΗ - Να χρησιμοποιείτε πάντοτε τα κατάλληλα μέσα ατομικής προστασίας κατά το πλύσιμο με νερό υπό πίεση, για να αποφύγετε την εισπνοή τυχόν μολυσματικών παραγόντων. Το πλύσιμο με νερό υπό πίεση μπορεί να απελευθερώσει μολυσματικούς παράγοντες.

ΠΡΟΣΟΧΗ

- Μην καθαρίζετε το προϊόν με ατμό ή με υπερήχους.
- Μην υπερβαίνετε τους 180 °F (82 °C) ως μέγιστη θερμοκρασία νερού.
- Μην υπερβαίνετε τους 240 °F (115 °C) ως μέγιστη θερμοκρασία στεγνώματος στον αέρα (ροδέλες τροχήλατου).
- Μην υπερβαίνετε τα 1500 psi (130,5 bar) ως μέγιστη πίεση νερού. Εάν χρησιμοποιείτε συσκευή χειρός για το πλύσιμο του προϊόντος, διατηρείτε το ακροφύσιο πίεσης σε απόσταση τουλάχιστον 24 ίντσες (61 cm) από το προϊόν.

Το προϊόν μπορεί να πλυθεί με νερό υπό πίεση. Το προϊόν μπορεί να εμφανίσει ίχνη οξείδωσης ή χρωματικής αλλοίωσης από τις συνεχείς πλύσεις. Δεν πρόκειται να προκληθεί υποβάθμιση της απόδοσης του προϊόντος από το πλύσιμο με νερό υπό πίεση, εφόσον ακολουθείτε τις σωστές διαδικασίες.

- Ακολουθήστε με ακρίβεια τις συστάσεις αραίωσης του παρασκευαστή του διαλύματος καθαρισμού.
- Πραγματοποιείτε πλύση με νερό υπό πίεση με τα συνιστώμενα καθαριστικά. Πλύνετε το προϊόν με τον εύκαμπτο σωλήνα και στεγνώστε με πετσέτα τον οδηγό.
- Πλύνετε με νερό υπό πίεση τα κιγκλιδώματα και τις πλάκες διασύνδεσης με συσκευή χειρός ή σκουπίστε το προϊόν με ένα καθαρό πανί και τα συνιστώμενα καθαριστικά.

Προτεινόμενα καθαριστικά

Γενικά, όταν χρησιμοποιούνται στις συγκεντρώσεις που συνιστώνται από τον κατασκευαστή, μπορούν να χρησιμοποιηθούν είτε φαινολικού τύπου είτε τεταρτοταγούς (με εξαίρεση το **Virex®** TB) τύπου απολυμαντικά. Τα ιωδοφόρου τύπου απολυμαντικά δεν συνιστώνται για χρήση επειδή μπορεί να δημιουργήσουν λεκέδες.

Στα συνιστώμενα καθαριστικά συγκαταλέγονται τα εξής:

- Τεταρτοταγή καθαριστικά (δραστικό συστατικό - χλωριούχο αμμώνιο)
- Φαινολικά καθαριστικά (δραστικό συστατικό - ορθοφαινυλοφαινόλη)
- Διάλυμα χλωριωμένου λευκαντικού (5,25% - λιγότερο από 1 μέρος λευκαντικού σε 100 μέρη νερού)

Αποφύγετε την υπερβολική διαβροχή. Μην αφήσετε το προϊόν να παραμείνει νωπό για χρονικό διάστημα μεγαλύτερο από αυτό που αναφέρεται τις κατευθυντήριες οδηγίες του κατασκευαστή της χημικής ουσίας για να επιτευχθεί σωστή απολύμανση.

Σημείωση

- Εάν δεν ακολουθήσετε τις παραπάνω οδηγίες κατά τη χρήση αυτών των τύπων καθαριστικών, ενδέχεται να καταστεί άκυρη η εγγύηση του προϊόντος αυτού.
- Πάντα να σκουπίζετε το προϊόν με καθαρό νερό και να το στεγνώνετε μετά τον καθαρισμό. Ορισμένα προϊόντα καθαρισμού είναι εκ φύσεως διαβρωτικά και μπορεί να προκαλέσουν ζημιά στο προϊόν. Αν δεν ξεπλύνετε και δεν στεγνώσετε σωστά το προϊόν, θα παραμείνουν διαβρωτικά υπολείμματα στην επιφάνεια του προϊόντος και μπορεί να προκληθεί πρώιμη διάβρωση κρίσιμων εξαρτημάτων.

stryker

Sujeción de camilla M-1®

Manual de uso

REF 6373
REF 6376
REF 6381

CE

ES

6373-009-005 Rev AA.0 2021-09

Símbolos

	Consultar las instrucciones de uso
	Advertencia general
	Precaución
CE	Marca CE
EC REP	Representante autorizado en la Comunidad Europea
MD	Producto sanitario europeo
REF	Número de catálogo
LOT	Código de lote
SN	Número de serie
US Patents	Para ver las patentes estadounidenses, visite www.stryker.com/patents
	Fabricante
	Importador
	Carga de trabajo segura

Índice

Definición de advertencia, precaución y nota 2
Resumen de las precauciones de seguridad 2
Introducción 3
Descripción del producto 3
Indicaciones de uso 3
Beneficios clínicos 3
Contraindicaciones 4
Vida útil prevista 4
Eliminación/reciclado 4
Especificaciones 4
Ilustración del producto 5
Información de contacto 5
Ubicación del número de serie 6
Compatibilidad de camillas 6
Instalación 7
Instalación de la sujeción de camilla 7
Instalación de la placa de enganche 10
Lista de comprobación de la instalación 13
Funcionamiento 14
Uso de la sujeción de camilla 14
Prueba de la sujeción de camilla 15
Limpieza 16
Productos de limpieza propuestos 16

Definición de advertencia, precaución y nota

Las palabras **ADVERTENCIA**, **PRECAUCIÓN** y **NOTA** tienen un significado especial y deberán considerarse detenidamente.

ADVERTENCIA

Advierten al lector sobre situaciones que, si no se evitan, podrían producir la muerte o lesiones graves. También pueden describir posibles reacciones adversas graves y peligros para la seguridad.

PRECAUCIÓN

Advierten al lector sobre situaciones potencialmente peligrosas que, si no se evitan, pueden producir lesiones leves o moderadas al usuario o al paciente, o daños al producto u otras propiedades. Incluyen cuidados especiales necesarios para el uso seguro y eficaz del dispositivo, y para evitar dañarlo con el uso o el mal uso.

Nota - Ofrecen información especial que facilita el mantenimiento o aclara instrucciones importantes.

Resumen de las precauciones de seguridad

Lea siempre las advertencias y precauciones indicadas en esta página, y sígalas escrupulosamente. Las reparaciones solo puede realizarlas personal cualificado.

ADVERTENCIA

- La sujeción de camilla debe ser instalada exclusivamente por personal cualificado. Una instalación inadecuada puede provocar lesiones al paciente o al operador.
- Asegúrese siempre de que todas las camillas cumplan las especificaciones de instalación del sistema de sujeción de camilla de Stryker.
- Siempre que se produzca un accidente durante el uso de la sujeción de la camilla, sustitúyala para evitar el riesgo de lesiones debidas a los daños que haya sufrido el producto.
- No permita que asistentes sin formar ayuden en el uso del producto.
- Asegúrese siempre de que la camilla esté bloqueada en la sujeción antes de transportar al paciente. Si la camilla no está bien fijada, podrían producirse lesiones.
- Utilice siempre equipos de protección individual adecuados durante la limpieza a presión para evitar contagios por inhalación. Los equipos de lavado a presión pueden dispersar la contaminación en el aire.

PRECAUCIÓN

- El uso inadecuado del producto puede provocar lesiones al paciente o al operador. Utilice el producto únicamente como se describe en este manual.
- No modifique el producto ni ninguno de sus componentes. La modificación del producto puede provocar un funcionamiento impredecible que, a su vez, cause lesiones al paciente o al operador. La modificación del producto también anula su garantía.
- No limpie el producto con vapor ni con ultrasonidos.
- No supere los 180 °F (82 °C) de temperatura máxima del agua.
- No supere los 240 °F (115 °C) de temperatura para el secado al aire (lavadores de carros).
- No supere las 1500 psi (130,5 bares) de presión máxima del agua. Si utiliza una varilla de mano para lavar el producto, mantenga la boquilla de presión como mínimo a 24 in (61 cm) del producto.

Introducción

Este manual le ayudará a utilizar o mantener su producto de Stryker. Lea este manual antes de utilizar este producto o de realizar su mantenimiento. Establezca métodos y procedimientos para formar a su personal en el uso o el mantenimiento seguros de este producto.

PRECAUCIÓN

- El uso inadecuado del producto puede provocar lesiones al paciente o al operador. Utilice el producto únicamente como se describe en este manual.
- No modifique el producto ni ninguno de sus componentes. La modificación del producto puede provocar un funcionamiento impredecible que a su vez cause lesiones al paciente o al operador. La modificación del producto también anula su garantía.

Nota

- Este manual es un componente permanente del producto y debe permanecer con él si se vende.
- Stryker busca continuamente el avance en el diseño y la calidad de sus productos. Este manual contiene la información sobre el producto más actualizada disponible en el momento de la impresión. Puede haber ligeras discrepancias entre su producto y este manual. Si tiene preguntas, póngase en contacto con el Servicio de Atención al Cliente o con el Servicio de Asistencia Técnica de Stryker, en el +1-800-327-0770 (llamada gratuita en EE. UU.).

Descripción del producto

La sujeción de camilla **M-1**® modelo 6373, 6376 y 6381 de Stryker sujeta una camilla de ambulancia compatible en un vehículo de emergencias para transportar pacientes. La sujeción de camilla realiza esta función una vez que el usuario carga manualmente la camilla compatible en el vehículo de emergencias y la guía al interior de la sujeción de camilla.

Indicaciones de uso

El modelo 6373, 6376 y 6381 de Stryker es una sujeción de camilla de ambulancia que asegura una camilla de ambulancia compatible durante el transporte. La sujeción de camilla se ha diseñado para utilizarse en entornos prehospitalarios, y en aplicaciones de urgencias y de otro tipo. Solo pueden utilizar el producto profesionales formados. Esto incluye el personal de servicios médicos de urgencias y de equipos de primeros auxilios.

Beneficios clínicos

Camilla: transporte de paciente

Sujeción: soporte de la camilla para el transporte

Sistema de camilla y sujeción: soporte y transporte de pacientes

Contraindicaciones

Ninguna conocida.

Vida útil prevista

Las sujeciones de camilla tienen una vida útil prevista de siete años en condiciones de uso normales y con el mantenimiento periódico adecuado.

Eliminación/reciclado

Siga siempre las recomendaciones locales más recientes o los reglamentos sobre protección medioambiental y los riesgos asociados con el reciclado o la eliminación del equipo al final de su vida útil.

Especificaciones

Modelo	6373 - sujeción de camilla montada en bandeja (6373-000-000)
	6376 - sujeción de camilla montada en suelo (6376-000-000)
	6381 - sujeción de camilla montada en suelo (6381-000-000)
Compatibilidad	Consulte *Compatibilidad de camillas* (página 6).

La camilla del sistema de acceso con ruedas **M-1**® modelo 6100, combinada con un sistema de sujeción de camilla **M-1** modelo 6373, 6376 o 6381, está diseñada de conformidad con la norma BS EN 1789, Vehículos de transporte sanitario y sus equipos - Ambulancias de carretera. El sistema de sujeción de camilla debe ser instalado por personal cualificado conforme a esta norma. Se necesitan placas de apoyo de acero de 1/4 in. (o equivalentes) debajo de la superficie de montaje (suelo de ambulancia o sistema de bandeja) en todos los puntos de montaje. Antes de poner el sistema en servicio, pruebe la instalación utilizando como mínimo la norma BS EN 1789.

El sistema de acceso con ruedas **M-1** modelo 6100 equipado con la mejora AS/NZS 4535, combinado con un sistema de sujeción de camilla **M-1** modelo 6373, 6376 o 6381, está diseñado de conformidad con la norma AS/NZS 4535 de Australia y Nueva Zelanda - Sistemas de sujeción para ambulancias. El sistema de sujeción de camilla debe ser instalado por personal cualificado conforme a esta norma. Se necesitan placas de apoyo de acero de 1/4 in. (o equivalentes) debajo de la superficie de montaje (suelo de ambulancia o sistema de bandeja) en todos los puntos de montaje. Antes de poner el sistema en servicio, pruebe la instalación utilizando como mínimo la norma AS/NZS 4535.

Se necesitan correas de sujeción laterales para cumplir la norma BS EN 1789, Vehículos de transporte sanitario y sus equipos - Ambulancias de carretera. Las aplicaciones para las que no sea pertinente esta norma no necesitan correas de sujeción laterales.

Condiciones ambientales	Funcionamiento	Almacenamiento y transporte
Temperatura	130 °F (54 °C) -30 °F (-34 °C)	130 °F (54 °C) -30 °F (-34 °C)
Humedad relativa	93% 0%	93% 0%
Presión atmosférica	1060 *hPa* 700	1060 *hPa* 700

Ilustración del producto

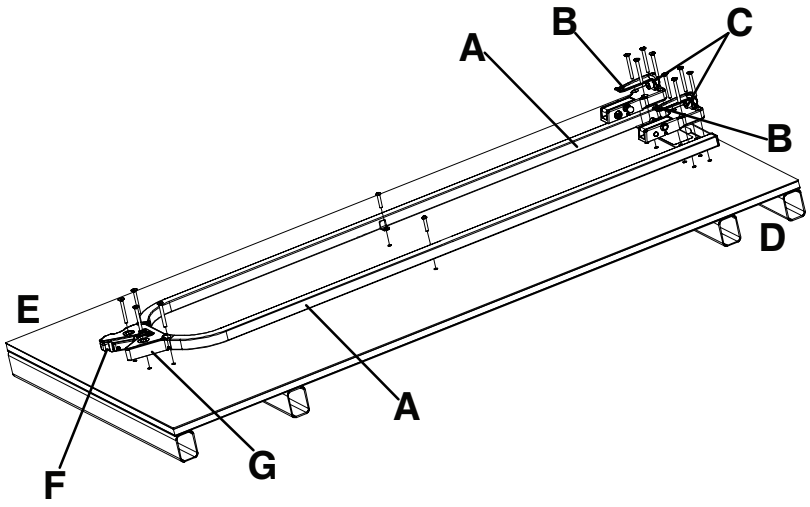

Figura 1 – Sujeción de camilla M-1®

A	Raíl guía
B	Gancho delantero
C	Parachoques
D	Extremo de la cabeza
E	Extremo de los pies
F	Botón de liberación rojo
G	Alojamiento del pasador

Información de contacto

Póngase en contacto con el Servicio de Atención al Cliente o con el Servicio de Asistencia Técnica de Stryker llamando al: 1-800-327-0770.

Stryker Medical
3800 E. Centre Avenue
Portage, MI 49002
EE. UU.

Nota - El usuario o el paciente deberán comunicar cualquier incidente grave relacionado con el producto tanto al fabricante como a la autoridad competente del estado miembro europeo en el que el usuario o el paciente estén establecidos.

Para ver en línea el manual de uso o de mantenimiento de su producto, visite https://techweb.stryker.com/.

Tenga a mano el número de serie (A) del producto de Stryker cuando llame al Servicio de Atención al Cliente o al Servicio de Asistencia Técnica de Stryker. Incluya el número de serie en todas las comunicaciones escritas.

Ubicación del número de serie

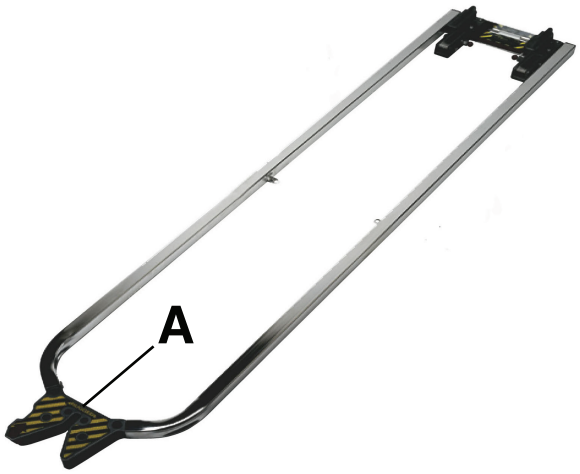

Figura 2 – Ubicación del número de serie

Compatibilidad de camillas

Los sistemas de sujeción de camilla **M-1** modelo 6373, 6376 y 6381 de Stryker solo son compatibles con las camillas que cumplan las especificaciones de instalación.

ADVERTENCIA

- La sujeción de camilla debe ser instalada exclusivamente por personal cualificado. Una instalación inadecuada puede provocar lesiones al paciente o al operador.
- Asegúrese siempre de que todas las camillas cumplan las especificaciones de instalación del sistema de sujeción de camilla de Stryker.
- Siempre que se produzca un accidente durante el uso de la sujeción de la camilla, sustitúyala para evitar el riesgo de lesiones debidas a los daños que haya sufrido el producto.

Stryker

- Sistema de acceso con ruedas **M-1** modelo 6100

Ferno-Washington

- Modelo X-2*

Nota - * Modelo del año 2000 o anterior. Stryker no se responsabiliza de los cambios en la especificaciones de las camillas de otros fabricantes.

Instalación

Instalación de la sujeción de camilla

Los sistemas de sujeción de camilla **M-1** de Stryker solo son compatibles con las camillas que cumplan las especificaciones de instalación.

ADVERTENCIA

- La sujeción de camilla debe ser instalada exclusivamente por personal cualificado. Una instalación inadecuada puede provocar lesiones al paciente o al operador.
- Asegúrese siempre de que todas las camillas cumplan las especificaciones de instalación del sistema de sujeción de camilla de Stryker.

Nota - Las especificaciones federales de las ambulancias relativas a la anchura del pasillo y del asiento del asistente pueden afectar a la colocación de los soportes de montaje. Si no se aplican las especificaciones, el instalador debe asegurarse de que haya suficiente espacio para un acceso correcto al paciente, la proyección de la férula de tracción, el cierre de la puerta trasera, etc.

Para instalar la sujeción de camilla en un vehículo:

1. Determine la posición deseada de la camilla dentro del vehículo, de forma que quede espacio adecuado alrededor de la camilla.

   Nota - Si los elementos DIN están ya colocados, utilice las dimensiones indicadas en la Figura 3, la Figura 4, la Figura 5 y la Figura 6 como referencia para localizar el conjunto de sujeción.

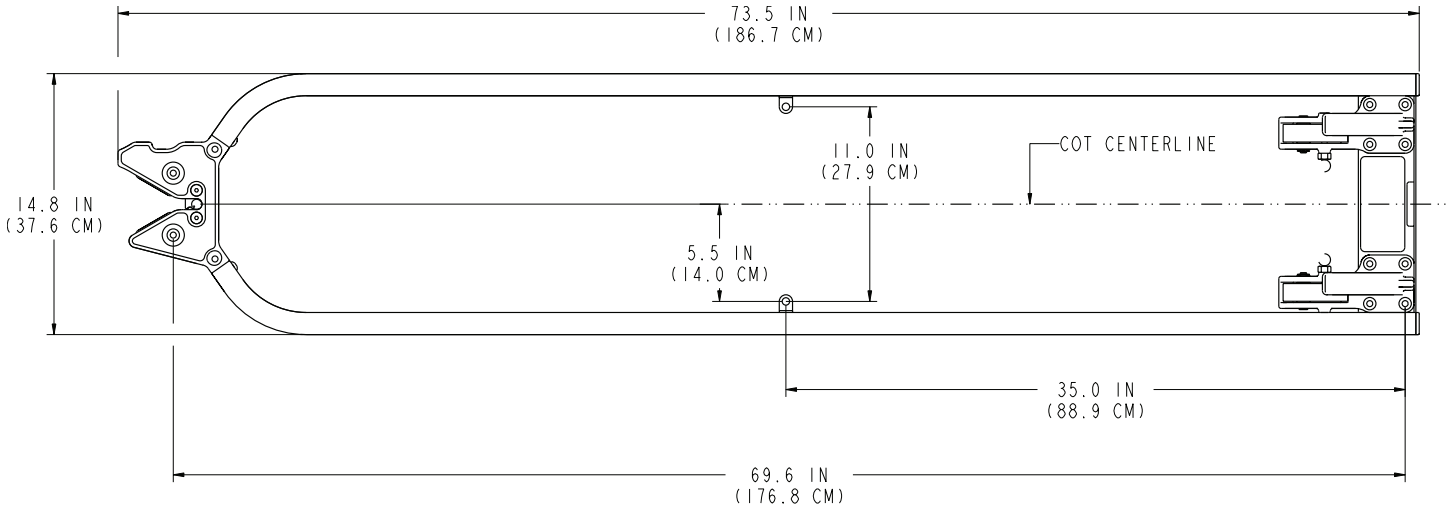

Figura 3 – Dimensión de referencia - Vista 2A

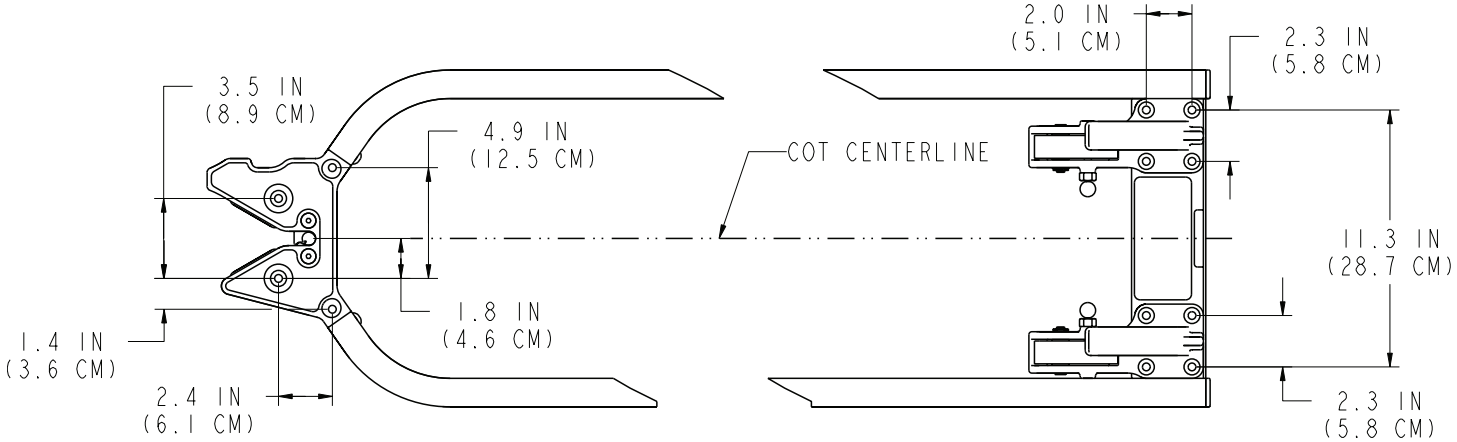

Figura 4 – Dimensión de referencia - Vista 2B

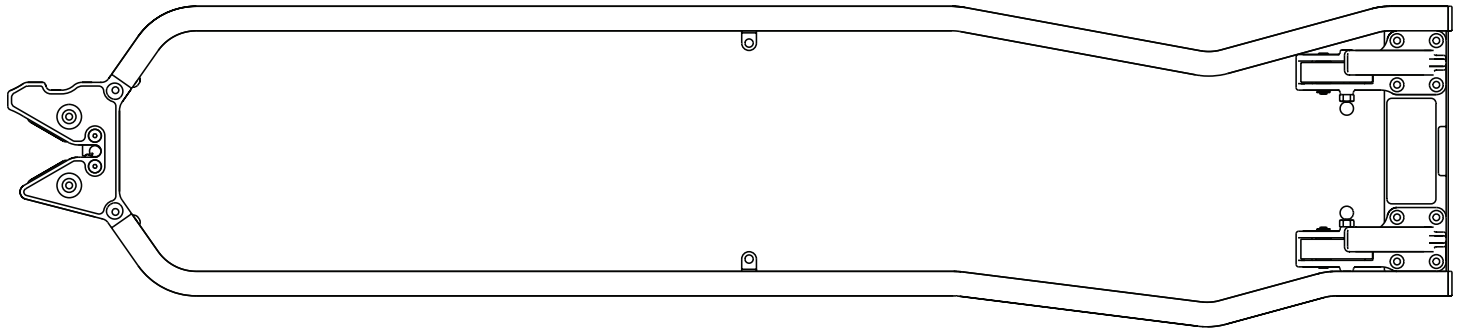

Figura 5 – Dimensión de referencia - Vista 2C

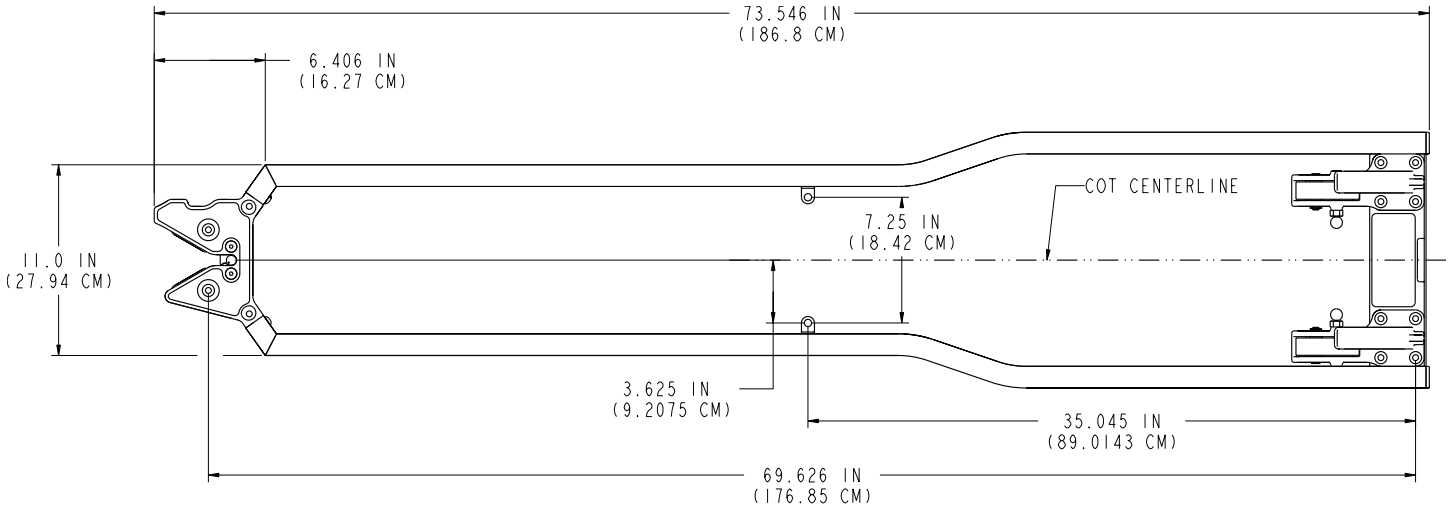

Figura 6 – Dimensión de referencia - Vista 2D

2. Taladre los 18 orificios de montaje utilizando la sujeción montada como plantilla.

   Nota - Todas las dimensiones son solamente para referencia. Todos los orificios deberán proporcionar el espacio adecuado para tornillos de 8 mm. Se recomienda utilizar una broca de 9 mm.

3. Fije el alojamiento del pasador del extremo de los pies (A) al suelo o a la bandeja utilizando cuatro tornillos de cabeza plana M8 (B) (no suministrados).

   Nota - Se necesita una placa de apoyo de acero (C) (o equivalente) para tener un apoyo adicional (no suministrada) (Figura 7 o Figura 8).

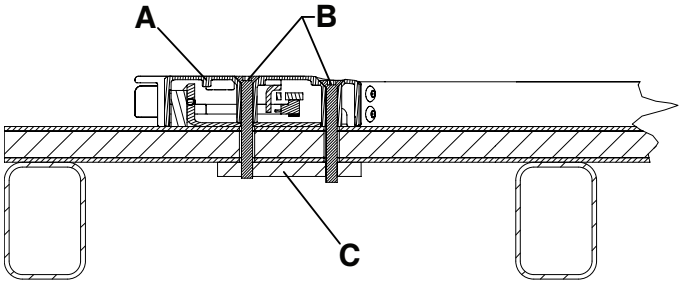

Figura 7 – Extremo de los pies de montaje en suelo - Vista 3A

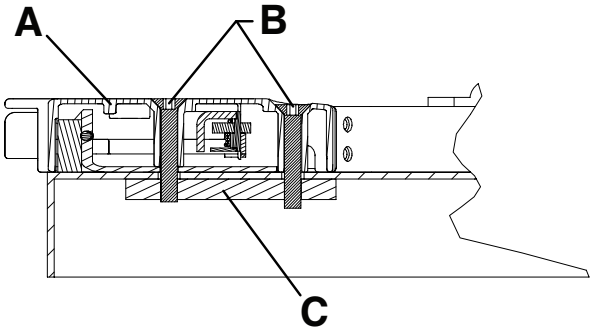

Figura 8 – Extremo de los pies de montaje en bandeja - Vista 3B

4. Fije los ganchos del extremo de la cabeza (A) al suelo o a la bandeja utilizando ocho tornillos de cabeza plana M8 (B) (no suministrados).

   Nota

   - Se necesita una placa de apoyo de acero (C) (o equivalente) para tener un apoyo adicional (no suministrada) (Figura 9 o Figura 10).
   - Los mandos de liberación rojos deben orientarse hacia el centro de la sujeción (Figura 11).

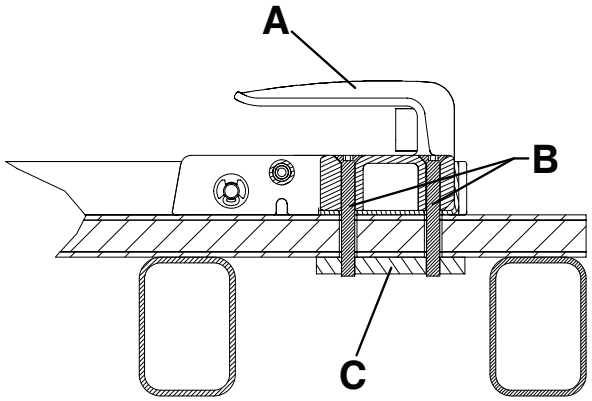

Figura 9 – Extremo de la cabeza de montaje en suelo - Vista 4A

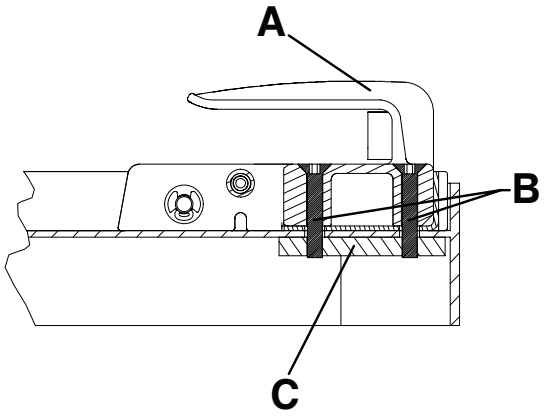

Figura 10 – Extremo de la cabeza de montaje en bandeja - Vista 4B

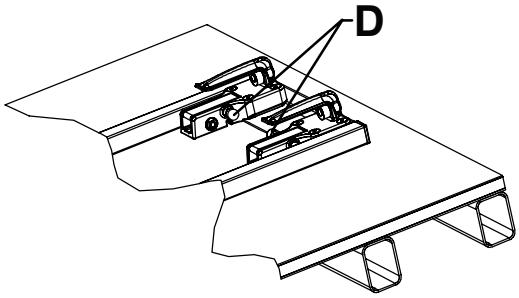

Figura 11 – Orientación correcta de los ganchos del extremo de la cabeza - Vista 4C

5. Fije los raíles guía al suelo o a la bandeja utilizando dos tornillos de cabeza cilíndrica de botón M8 (A), dos arandelas planas M8 (B) y dos tuercas M8 (C) (no suministrados) (Figura 12 o Figura 13).

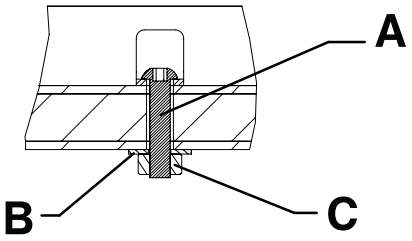

Figura 12 – Raíles guía de montaje en suelo - Vista 5A

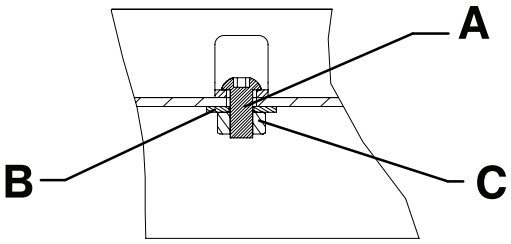

Figura 13 – Raíles guía de montaje en bandeja - Vista 5B

Instalación de la placa de enganche

La placa de enganche está indicada para usarse con la opción de gancho de seguridad **M-1** (610000010001).

Kit de placa de enganche (610000010022)

- (1) Placa de enganche (610000010015)

Pieza adicional utilizada (no se incluye):

- (2) Perno Allen M6

Herramientas requeridas (sistema métrico o imperial):

- Llave Allen M5 o llave hexagonal de 3/16 in
- Llave Allen M6 o llave hexagonal de 1/4 in

Stryker le recomienda que siga las especificaciones indicadas a continuación para la instalación de la placa de enganche:

- El ángulo (A) de la bandeja de carga no supera los 16° (Figura 14)
- La altura (B) desde la parte superior de la placa de enganche hasta el suelo es de entre 28,0 in (71,1 cm) y 29,4 in (74,7 cm) (Figura 14)
- La separación horizontal (C) entre el gancho de seguridad y la placa de enganche es suficiente para la descarga (Figura 15)

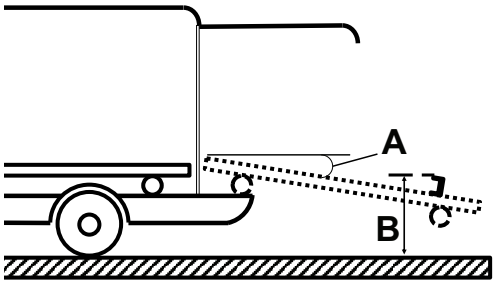

Figura 14 – Especificaciones de la placa de enganche y la bandeja de carga

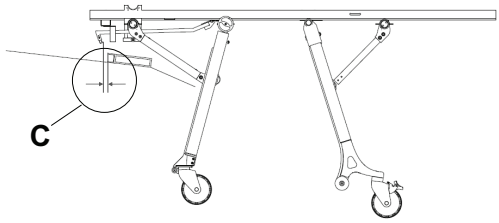

Figura 15 – Separación entre el gancho de seguridad y la placa de enganche

Procedimiento:

1. Utilizando una llave Allen M6, instale la placa de enganche suministrada (610000010015) (D) y dos pernos Allen M6 (E) (no incluidos) directamente detrás del pasador de sujeción de la camilla (Figura 16).

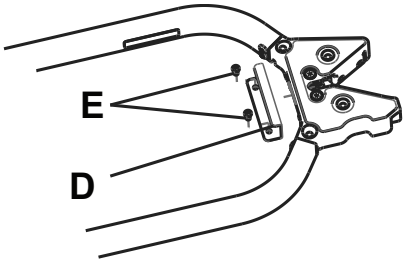

Figura 16 – Placa de enganche

Nota - Antes de taladrar los dos orificios para los pernos Allen M6, asegúrese de que haya espacio libre bajo la mesa para evitar que el producto o el vehículo resulten dañados.

2. Pruebe a descargar la camilla desde un vehículo para confirmar que el gancho de seguridad se conecta a la placa de enganche. Utilizando una llave Allen M5, ajuste la punta del gancho (F) como sea necesario para asegurarse de que el gancho de seguridad y la placa de enganche se conecten durante la descarga (Figura 17).

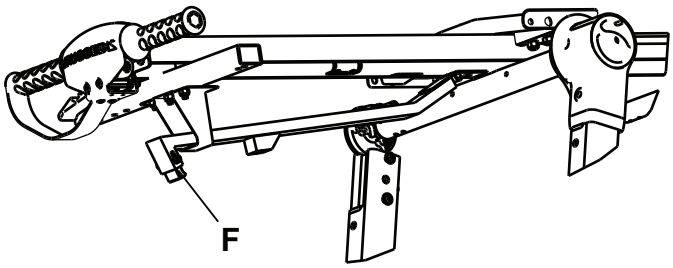

Figura 17 – Ajuste de la punta del gancho

Nota - Empuje las patas de la camilla contra la bandeja de carga al probar la descarga.

Lista de comprobación de la instalación

Siga esta lista de comprobación con una camilla compatible con los modelos 6373, 6376 y 6381 de la sujeción de camilla **M-1** de Stryker.

_____ Asegúrese de que no le quede ningún componente sin usar después de la instalación. Su sujeción de camilla **M-1** se suministra sin ningún componente adicional. Si le queda algún componente sin usar después de la instalación, llame al servicio técnico de Stryker.

_____ Compruebe visualmente que todos los pernos y tornillos estén bien apretados, sin indicios de sujeciones salientes ni ausentes.

_____ Levante el parachoques del vehículo a la posición elevada, si se incluye.

_____ Cargue la camilla compatible en la sujeción de camilla (consulte *Compatibilidad de camillas* (página 6)).

_____ Asegúrese de que la camilla quede bloqueada en su sujeción, tirando de dentro a fuera y de un lado a otro desde el extremo de los pies de la camilla.

_____ Compruebe que la camilla funciona correctamente (consulte *Prueba de la sujeción de camilla* (página 15)).

_____ Verifique que el ángulo de la bandeja de carga no supere los 16° (opción de gancho de seguridad **M-1**).

_____ Verifique que la altura desde la parte superior de la placa de enganche hasta el suelo esté entre 28,0” (71,1 cm) y 29,4” (74,7 cm) (opción de gancho de seguridad **M-1**).

_____ Verifique que la distancia libre horizontal entre el gancho de seguridad y la placa de enganche es suficiente para la descarga (opción de gancho de seguridad **M-1**).

Número de serie del producto:			
Instalado por:		Fecha:	
Inspeccionado por:		Fecha:	

Nota - Conserve una copia de este registro durante al menos siete años.

Funcionamiento

Uso de la sujeción de camilla

ADVERTENCIA

- No permita que asistentes sin formar ayuden en el uso del producto.
- Asegúrese siempre de que la camilla esté bloqueada en la sujeción antes de transportar al paciente. Si la camilla no está bien fijada, podrían producirse lesiones.

PRECAUCIÓN - El uso inadecuado del producto puede provocar lesiones al paciente o al operador. Utilice el producto únicamente como se describe en este manual.

1. Antes de utilizar la sujeción, pulse el botón de liberación rojo (F) del alojamiento del pasador (G) para asegurarse de que el pasador esté en la posición liberada (Figura 1).
2. Asegúrese de que el alojamiento del pasador del extremo de los pies esté entre las ruedas de carga al cargar la camilla en la sujeción.

   Nota - Los raíles guía de la sujeción (A) centrarán el extremo de la cabeza de la camilla (Figura 1).
3. Guíe la camilla al interior del vehículo o del sistema de bandeja de carga hasta que el poste del pasador trasero quede bloqueado en el alojamiento del pasador.

   Nota - El alojamiento del pasador del extremo de los pies está equipado con un dispositivo de bloqueo de dos fases (Figura 18). Cuando la camilla esté bloqueada en la sujeción, el botón de liberación rojo volverá a su posición original.

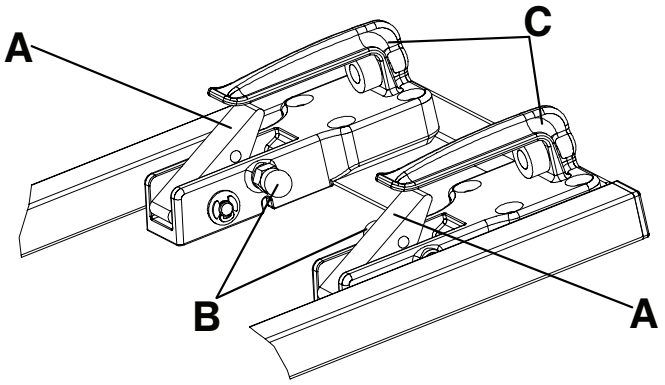

Figura 18 – Dispositivo de bloqueo de dos fases

A	Aleta
B	Mando de liberación rojo
C	Gancho de retención delantero

Los sistemas de sujeción de camilla modelos 6373, 6376 y 6381 de Stryker están equipados con un dispositivo de bloqueo de dos fases. En el caso improbable de que el vehículo sufra un accidente, el dispositivo de bloqueo de dos fases del extremo de la cabeza de la sujeción se accionará para bloquear el extremo de la cabeza de la camilla en el sistema de sujeción de camilla hasta que se libere manualmente la camilla.

Para liberar la camilla del dispositivo de bloqueo de dos fases, tire de los dos mandos de liberación rojos (B) que hay dentro de los ganchos de retención delanteros (C) (Figura 18).

Prueba de la sujeción de camilla

Para probar la camilla:

1. Guíe la camilla hacia la sujeción de camilla.
2. Asegúrese de que los ganchos de retención del extremo de la cabeza fijen el tubo cruzado de las ruedas de carga sobre la camilla.
3. Asegúrese de que el alojamiento del pasador del extremo de los pies fije la clavija de retención sobre la camilla.
4. Asegúrese de que el dispositivo de bloqueo de dos fases funcione y esté libre de residuos.
5. Pruebe la camilla usando el estándar adecuado como mínimo.
   - BS EN 1789 Vehículos de transporte sanitario y sus equipos - Ambulancias de carretera
   - AS NZS 4535 Australian/New Zealand Standard™ - Sistemas de sujeción para ambulancias

Limpieza

ADVERTENCIA - Utilice siempre equipos de protección individual adecuados durante la limpieza a presión para evitar contagios por inhalación. Los equipos de lavado a presión pueden dispersar la contaminación en el aire.

PRECAUCIÓN

- No limpie el producto con vapor ni con ultrasonidos.
- No supere los 180 °F (82 °C) de temperatura máxima del agua.
- No supere los 240 °F (115 °C) de temperatura para el secado al aire (lavadores de carros).
- No supere las 1500 psi (130,5 bares) de presión máxima del agua. Si utiliza una varilla de mano para lavar el producto, mantenga la boquilla de presión como mínimo a 24 in (61 cm) del producto.

El producto se puede lavar a presión. El producto puede mostrar indicios de oxidación o decoloración debidos al lavado continuo. Siempre que se sigan los procedimientos adecuados, el lavado a presión no producirá ninguna degradación en el rendimiento del producto.

- Siga al pie de la letra las recomendaciones de dilución del fabricante de la solución de limpieza.
- Lave a presión el producto con los limpiadores recomendados. Riegue con una manguera el producto y seque la guía con una toalla.
- Lave a presión los raíles y las placas de la interfaz con una varilla de mano, o limpie el producto con un paño limpio con los limpiadores recomendados.

Productos de limpieza propuestos

En general, si se utilizan en las concentraciones recomendadas por el fabricante, se pueden utilizar desinfectantes fenólicos o cuaternarios (excepto **Virex®** TB). No se recomienda emplear desinfectantes de tipo yodóforo porque pueden producir manchas.

Entre los productos de limpieza propuestos se encuentran:

- Productos de limpieza cuaternarios (ingrediente activo: cloruro de amonio)
- Productos de limpieza fenólicos (ingrediente activo: o-fenilfenol)
- Solución de lejía clorada (al 5,25 %, menos de 1 parte de lejía por 100 partes de agua).

Evite la sobresaturación. No deje que el producto permanezca húmedo durante más tiempo del indicado en las directrices del fabricante del producto químico para una desinfección adecuada.

Nota

- La garantía de este producto puede quedar anulada si no se siguen las instrucciones antes mencionadas al utilizar estos tipos de productos de limpieza.
- Limpie siempre el producto con agua limpia y séquelo después. Algunos productos de limpieza son corrosivos por naturaleza y pueden provocar daños al producto. Si no se enjuaga y se seca debidamente, en la superficie del producto quedará un residuo corrosivo que podría provocar la corrosión prematura de componentes esenciales.

stryker

Lavatsikinniti M-1®

Kasutusjuhend

REF 6373
REF 6376
REF 6381

CE

ET

6373-009-005 Rev AA.0 2021-09

Sümbolid

	Vt kasutusjuhendit
	Üldhoiatus
	Ettevaatust
CE	CE-märgis
EC REP	Volitatud esindaja Euroopa Ühenduses
MD	Euroopa meditsiiniseade
REF	Katalooginumber
LOT	Partii kood
SN	Seerianumber
US Patents	USA patente vt www.stryker.com/patents
	Tootja
	Importija
	Ohutu töökoormus

Sisukord

Hoiatuse/ettevaatuslause/märkuse määratlus 2
Ohutusmeetmete kokkuvõte 2
Sissejuhatus 3
Toote kirjeldus 3
Kasutusnäidustused 3
Kliinilised eelised 3
Vastunäidustused 3
Eeldatav kasutusiga 3
Kõrvaldamine/taasringlus 3
Tehnilised andmed 4
Toote selgitav joonis 5
Kontaktandmed 5
Seerianumbri asukoht 6
Ühilduvus lavatsitega 6
Paigaldamine 7
Lavatsikinnituse paigaldamine 7
Püüdeplaadi paigaldamine 10
Paigaldamise kontrollnimekiri 13
Kasutamine 14
Lavatsikinniti kasutamine 14
Lavatsikinniti katsetamine 15
Puhastamine 16
Soovitatavad puhastusvahendid 16

Hoiatuse/ettevaatuslause/märkuse määratlus

Sõnadel **HOIATUS**, **ETTEVAATUST** ja **MÄRKUS** on eritähendus ja neid tuleb hoolikalt silmas pidada.

HOIATUS

Teavitab lugejat olukorrast, mis selle eiramisel võib põhjustada surma või tõsiseid vigastusi. See võib samuti kirjeldada võimalikke kõrvaltoimeid ja turvariske.

ETTEVAATUST

Teavitab lugejat potentsiaalselt ohtlikust olukorrast, mis selle eiramisel võib põhjustada kasutaja või patsiendi väiksemaid või mõõdukaid vigastusi või seadmete või muu vara kahjustusi. Siia kuulub seadme ohutuks ja tõhusaks kasutamiseks nõutav eriline ettevaatus ning ettevaatus seadme kahjustamise vältimiseks selle kasutuse või väärkasutuse tulemusena.

Märkus - Sisaldab eriteavet hooldamise hõlbustamiseks või oluliste juhiste selgitamiseks.

Ohutusmeetmete kokkuvõte

Lugege hoolikalt ja järgige alati rangelt sellel leheküljel esitatud hoiatusi ja ettevaatusabinõusid. Laske teenindada ainult kvalifitseeritud personalil.

HOIATUS

- Lavatsikinnitit tohivad paigaldada üksnes väljaõppega töötajad. Vale paigaldus võib põhjustada patsiendil või kasutajal vigastusi.
- Veenduge alati, et kõik lavatsid vastavad Strykeri lavatsikinnitussüsteemi paigaldise tehnilistele näitajatele.
- Toote kahjustusest tingitud vigastusohu vältimiseks vahetage lavatsikinniti alati, kui sellega on juhtunud õnnetus.
- Ärge laske väljaõppeta abilistel toote kasutamisel abiks olla.
- Enne patsiendi transportimist veenduge alati, et lavats on kinnitisse fikseerunud. Kui lavats ei ole kindlalt kinnitunud, võib see põhjustada vigastusi.
- Survepesurit kasutades kasutage saasteainete sissehingamise vältimiseks alati sobivaid isikukaitsevahendeid. Survepesu seadmed võivad õhku paisata saasteaineid.

ETTEVAATUST

- Toote mittenõuetekohane kasutamine võib põhjustada patsiendi või kasutaja vigastusi. Kasutage toodet ainult käesolevas juhendis kirjeldatud viisil.
- Ärge muutke toodet ega ühtegi selle osa. Toote muutmine võib selle kasutamist ettenägematult muuta, põhjustades patsiendi või kasutaja vigastusi. Toote muutmine tühistab ka selle garantii.
- Ärge puhastage toodet auru ega ultraheliga.
- Veetemperatuur ei tohi ületada 180 °F (82 °C).
- Kuivatusõhu temperatuur ei tohi ületada 240 °F (115 °C) (kärupesuritel).
- Veesurve ei tohi ületada 1500 psi (130,5 baari). Kasutades toote pesemisel käsiinstrumenti, hoidke selle surveotsak vähemalt 24 tolli (61 cm) kaugusel tootest.

Sissejuhatus

See juhend abistab teid teie Strykeri toote kasutamisel või hooldamisel. Enne toote kasutamist või hooldamist tutvuge põhjalikult selle juhendiga. Kehtestage meetodid ja kord personali teavitamiseks ja väljaõppeks toote ohutu kasutamise ja hooldamise osas.

ETTEVAATUST

- Toote mittenõuetekohane kasutamine võib põhjustada patsiendil või kasutajal vigastusi. Kasutage toodet ainult käesolevas juhendis kirjeldatud viisil.
- Ärge muutke toodet ega ühtegi selle osa. Toote muutmine võib selle kasutamist ettenägematult muuta, põhjustades patsiendil või kasutajal vigastusi. Toote muutmine tühistab ka selle garantii.

Märkus

- Käesolevat juhendit tuleb vaadelda kui toote püsivat osa ning see peab tootega kaasas olema ka selle edasimüümisel.
- Stryker tegeleb pidevalt toote konstruktsiooni ja kvaliteedi täiustamisega. See juhend sisaldab toote kohta kõige värskemat teavet, mis trükkimise ajal on kättesaadav. Toote ja selle juhendi vahel võib olla väikesi lahknevusi. Küsimuste korral pöörduge Strykeri klienditeenindusse või tehnilise toe poole telefonil +1-800-327-0770.

Toote kirjeldus

Strykeri kiirabilavatsi kinniti **M-1**® mudel 6373/6376/6381 hoiab ühilduvat kiirabilavatsit kinni patsiendi transportimiseks kiirabiautos. Kiirabilavatsi kinniti täidab seda funktsiooni, kui kasutaja on sisestanud ühilduva lavatsi käsitsi kiirabiautosse ja on suunanud selle lavatsikinnitisse.

Kasutusnäidustused

Strykeri lavatsikinniti mudel 6373/6376/6381 on manuaalne kiirabilavatsi kinniti, mis kinnitab ühilduva kiirabilavatsi transpordi ajaks. Lavatsikinniti on mõeldud kasutamiseks haiglalähedases keskkonnas nii erakorralise kui ka tavameditsiini otstarbel. Seadet võivad kasutada ainult koolitatud töötajad. Nendeks on näiteks erakorralise meditsiini ja kiirabitöötajad.

Kliinilised eelised

Lavats: patsiendi transportimine

Kinniti: lavatsi toetamine transportimiseks

Lavatsi ja kinniti süsteem: patsientide toetamine ja transportimine

Vastunäidustused

Ei ole teada.

Eeldatav kasutusiga

Lavatsikinnitite oodatav kasutusiga on tavapärasel kasutusel ja tingimustes ning nõuetekohase perioodilise hoolduse korral seitse aastat.

Kõrvaldamine/taasringlus

Järgige alati kohalikke soovitusi ja/või eeskirju keskkonnakaitse ning seadmestiku taasringluse või kõrvaldamise suhtes selle kasutusea lõppemisel.

Tehnilised andmed

Mudel	6373 – alusele paigaldatav lavatsikinniti (6373-000-000)
	6376 – põrandale paigaldatav lavatsikinniti (6376-000-000)
	6381 – põrandale paigaldatav lavatsikinniti (6381-000-000)
Ühilduvus	Vt *Ühilduvus lavatsitega* (lk 6)

Veeresüsteemi **M-1**® lavatsi mudel 6100 koos lavatsikinnitussüsteemi **M-1** mudeliga 6373/6376/6381 on konstrueeritud vastavalt standardile BS EN 1789 – Meditsiinisõidukid ja nende varustus – Kiirabiautod. Lavatsikinnitussüsteemi peavad selle vastavuse tagamiseks antud standardiga paigaldama kvalifitseeritud töötajad. Paigalduspinna (kiirabiauto põrand või alussüsteem) all on kõikides kinnituspunktides nõutavad 1/4-tollised terasest tugiplaadid (või samaväärsed osad). Enne süsteemi kasutuselevõttu katsetage paigaldist vähemalt standardi BS EN 1789 kohaselt.

Veeresüsteemi **M-1** lavatsi mudel 6100, mis on varustatud uuendusega AS/NZS 4535, koos lavatsikinnitussüsteemi **M-1** mudeliga 6373/6376/6381 on konstrueeritud vastavalt Austraalia/Uus-Meremaa standardile AS/NZS 4535 – Kiirabiauto kinnitussüsteemid. Lavatsikinnitussüsteemi peavad selle vastavuse tagamiseks antud standardiga paigaldama kvalifitseeritud töötajad. Paigalduspinna (kiirabiauto põrand või alussüsteem) all on kõikides kinnituspunktides nõutavad 1/4-tollised terasest tugiplaadid (või samaväärsed osad). Enne süsteemi kasutuselevõttu katsetage paigaldist vähemalt standardi AS/NZS 4535 kohaselt.

Külgmised turvavööd peavad vastama standardile BS EN 1789 – Meditsiinisõidukid ja nende varustus – Kiirabiautod. Külgmisi turvavöösid ei nõuta rakenduste puhul, millele seda standardit ei kohaldata.

Keskkonnatingimused	Kasutamine	Hoiustamine ja transportimine
Temperatuur	130 °F (54 °C) / -30 °F (-34 °C)	130 °F (54 °C) / -30 °F (-34 °C)
Suhteline niiskus	93% / 0%	93% / 0%
Õhurõhk	1060 *hPa* / 700	1060 *hPa* / 700

Toote selgitav joonis

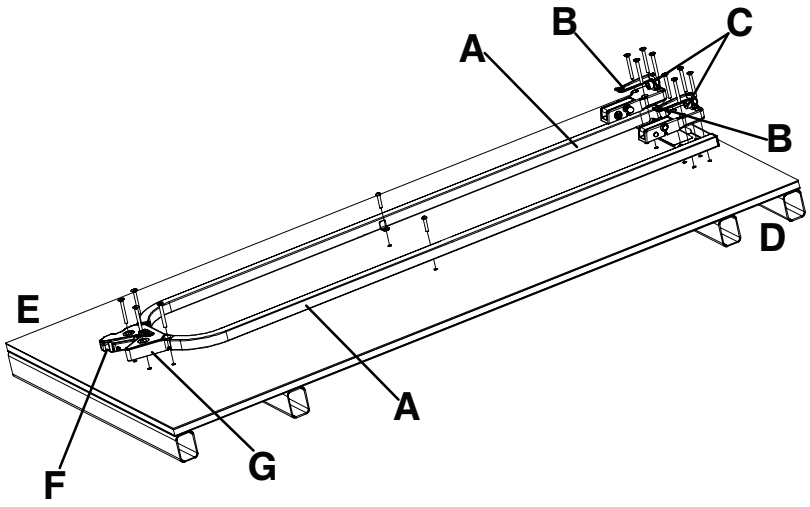

Joonis 1 – Lavatsikinniti M-1®

A	Juhtsiin
B	Eesmine konks
C	Põrkeraud
D	Peatsipoolne ots
E	Jalutsipoolne ots
F	Punane vabastusnupp
G	Riivipesa

Kontaktandmed

Pöörduge Strykeri klienditeeninduse või tehnilise toe poole tel. 1-800-327-0770.

Stryker Medical
3800 E. Centre Avenue
Portage, MI 49002
USA

Märkus - Kasutajal ja/või patsiendil tuleb kõikidest tõsistest antud tootega seotud intsidentidest teatada nii tootjale kui ka vastavale pädevale asutusele kasutaja ja/või patsiendi asukoha Euroopa liikmesriigis.

Toote kasutus- või hooldusjuhendit võite veebis lugeda aadressil https://techweb.stryker.com/.

Strykeri klienditeenindusele või tehnilisele toele helistamisel hoidke käepärast oma Strykeri toote seerianumber (A). Lisage see seerianumber kogu kirjavahetusele.

Seerianumbri asukoht

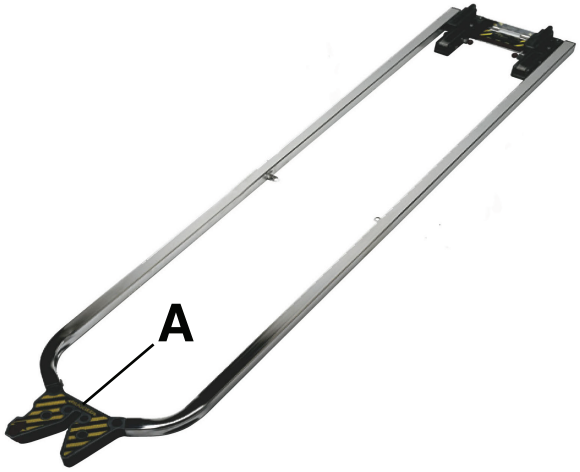

Joonis 2 – Seerianumbri asukoht

Ühilduvus lavatsitega

Strykeri lavatsikinnitussüsteemi **M-1** mudelid 6373, 6376, ja 6381 ühilduvad üksnes paigaldise tehniliste näitajatega sobivate lavatsitega.

HOIATUS

- Lavatsikinnitit tohivad paigaldada üksnes kvalifitseeritud töötajad. Vale paigaldus võib põhjustada patsiendile või kasutajale vigastusi.
- Veenduge alati, et kõik lavatsid vastavad Strykeri lavatsikinnitussüsteemi paigaldise tehnilistele näitajatele.
- Toote kahjustusest tingitud vigastusohu vältimiseks vahetage lavatsikinniti alati, kui sellega on juhtunud õnnetus.

Stryker

- Sisestussüsteemi **M-1** mudel 6100

Ferno-Washington

- Mudel X-2*

Märkus - * 2000. aasta mudel või varasem. Stryker ei vastuta muudatuste eest teiste tootjate lavatsite tehnilistes andmetes.

Paigaldamine

Lavatsikinnituse paigaldamine

Lavatsikinnitisüsteemid Stryker **M-1** ühilduvad üksnes paigaldusnõuetele vastavate lavatsitega.

HOIATUS

- Lavatsikinnitit tohivad paigaldada üksnes väljaõppega töötajad. Vale paigaldus võib põhjustada patsiendil või kasutajal vigastusi.
- Veenduge alati, et kõik lavatsid vastavad Strykeri lavatsikinnitussüsteemi paigaldusnõuetele.

Märkus - Föderaalne kiirabi spetsifikatsioon vahekäigu laiuse ja saatjaistmete kohta võib mõjutada kinnitusklambrite paiknemist. Kui spetsifikatsiooni ei kohaldata, peab paigaldaja veenduma, et patsiendile juurdepääsu, venituslahase pikkuse, tagaukse sulgemise jne jaoks jääb piisavalt ruumi.

Lavatsikinniti paigaldamiseks sõidukis tehke järgmist.

1. Määrake soovitud lavatsi asukoht sõidukis, jättes lavatsi ümber sobivalt vaba ruumi.

   Märkus - Kui DIN-kinnitusosad on juba paigaldatud, määrake kinniti koostu asukoht Joonis 3, Joonis 4, Joonis 5 ja Joonis 6 näidatud mõõtmete järgi.

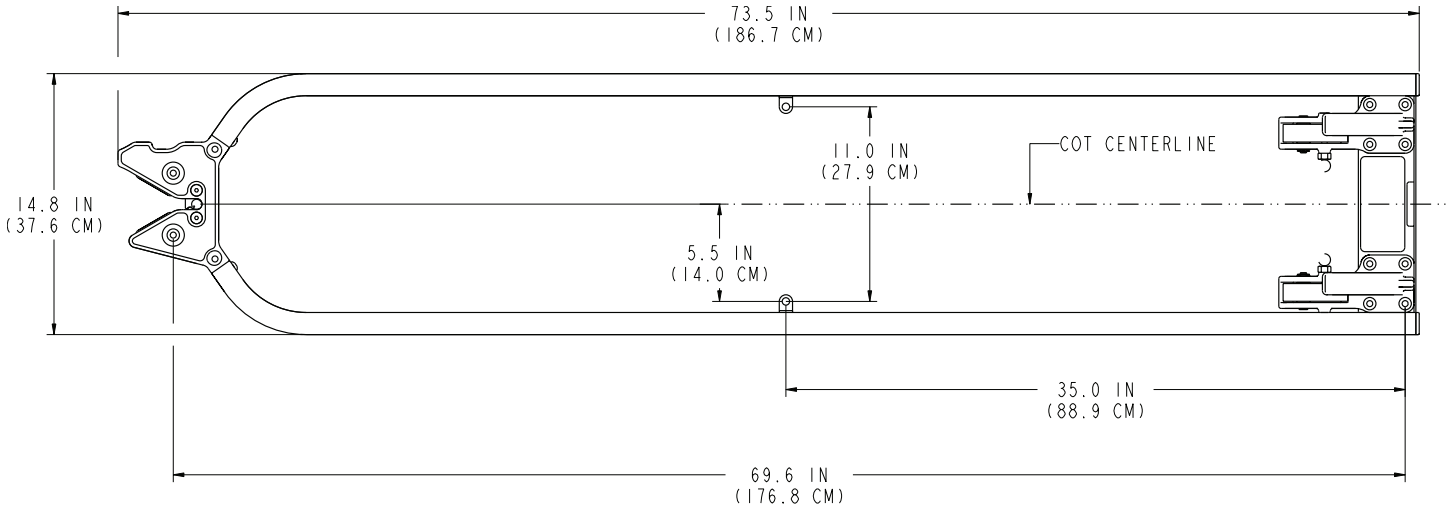

Joonis 3 – Võrdlusmõõdud – vaade 2A

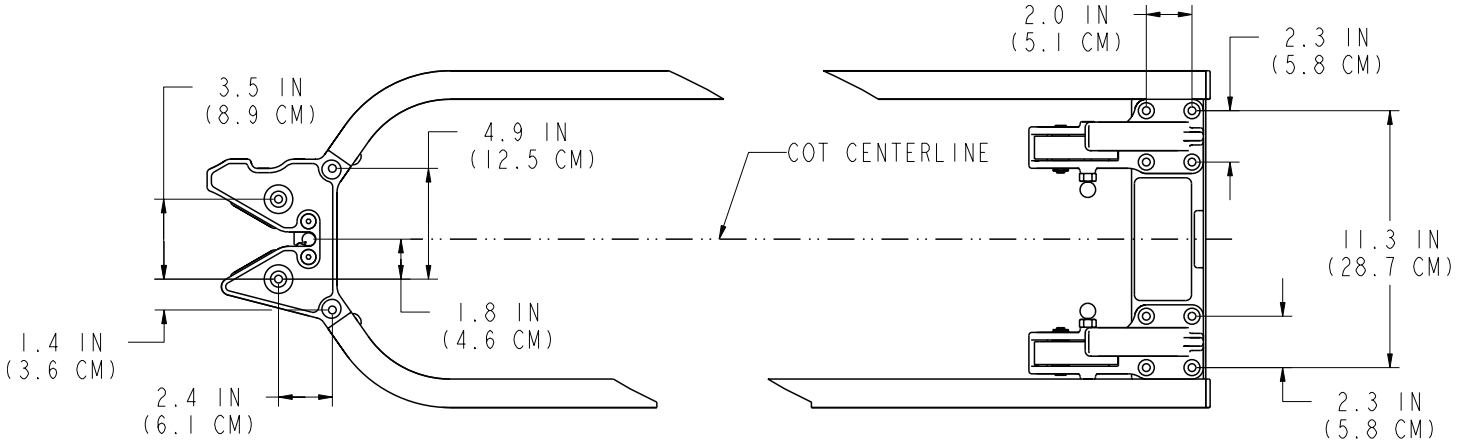

Joonis 4 – Võrdlusmõõdud – vaade 2B

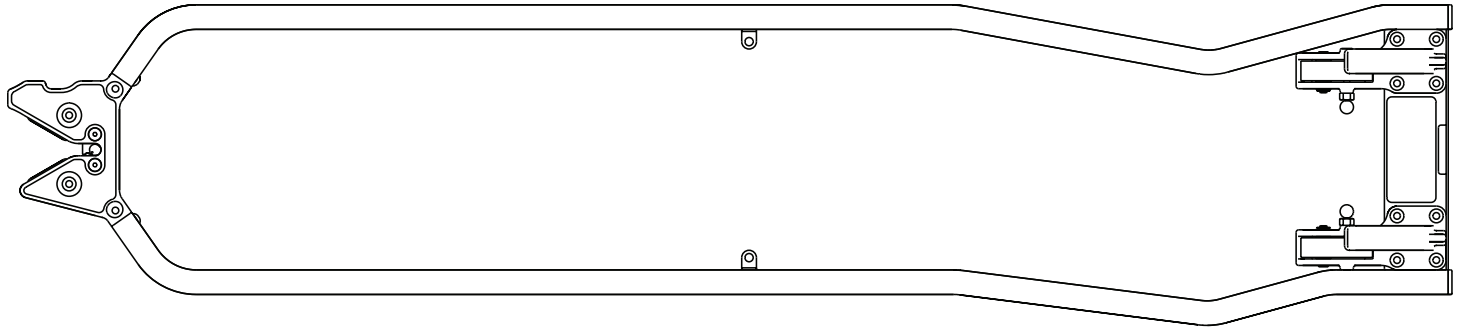

Joonis 5 – Võrdlusmõõdud – vaade 2C

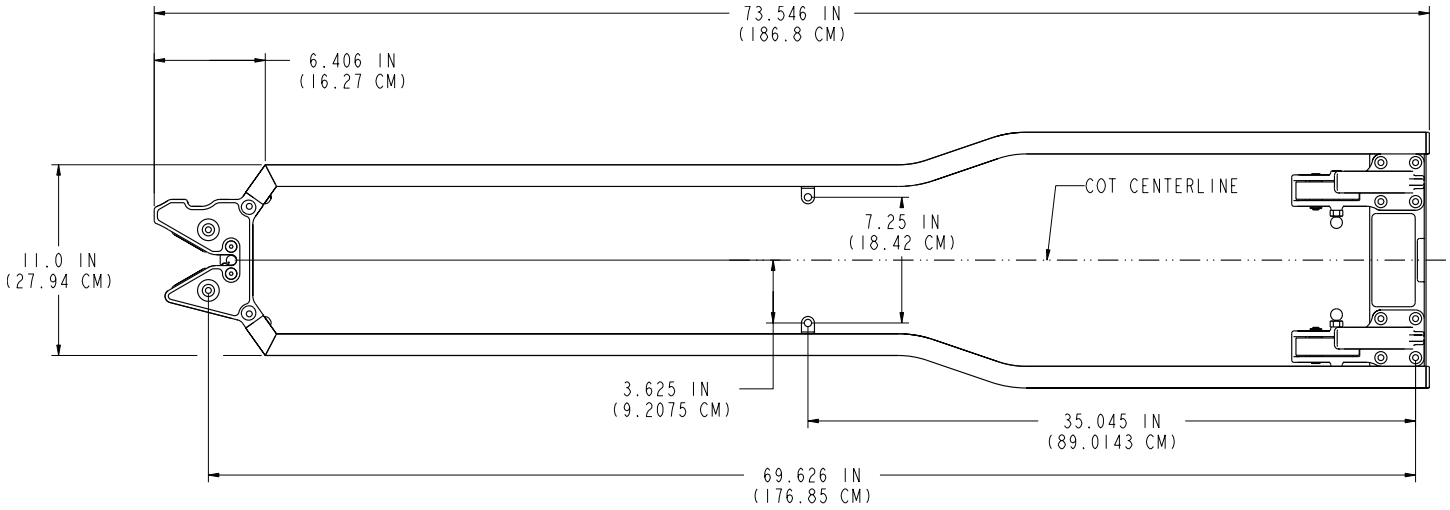

Joonis 6 – Võrdlusmõõdud – vaade 2D

2. Puurige paigaldamiseks 18 auku, kasutades kokku pandud kinnitit mallina.

   Märkus - Kõik mõõtmed on mõeldud ainult soovituslikena. Kõik augud peavad tagama piisavalt vaba ruumi 8 mm kruvide jaoks. Soovitame kasutada 9 mm puuri.

3. Ankurdage jalutsipoolne riivipesa (A) põranda või aluse külge, kasutades nelja M8 lamepeaga pesapeakruvi (B) (ei kuulu komplekti).

   Märkus - Lisatoestuseks on vajalik terasest tugiplaat (C) (või samaväärne osa) (ei kuulu komplekti) (Joonis 7 või Joonis 8).

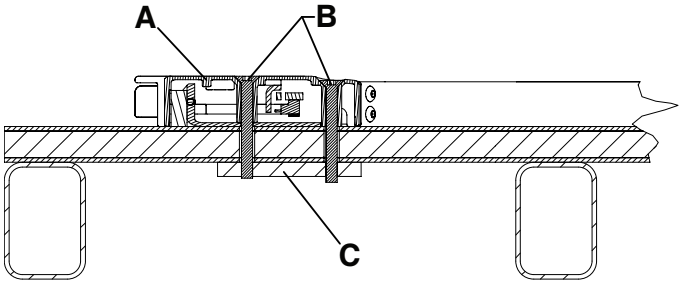

Joonis 7 – Jalutsipoolne kinnitus põrandale – vaade 3A

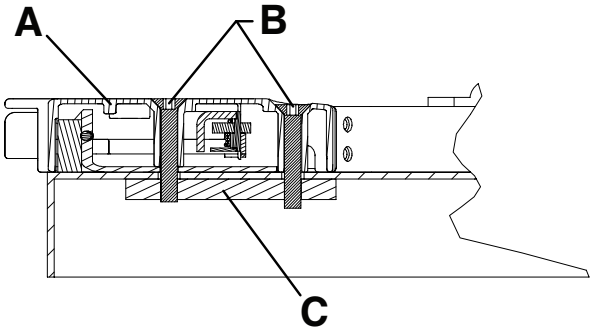

Joonis 8 – Jalutsipoolne kinnitus alusele – vaade 3B

4. Ankurdage peatsipoolsed konksud (A) põranda või aluse külge, kasutades kaheksat M8 lamepeaga pesapeakruvi (B) (ei kuulu komplekti).

   Märkus
   - Lisatoestuseks on vajalik terasest tugiplaat (C) (või samaväärne osa) (ei kuulu komplekti) (Joonis 9 või Joonis 10).
   - Punased vabastusnupud peavad olema suunatud kinniti keskele (Joonis 11).

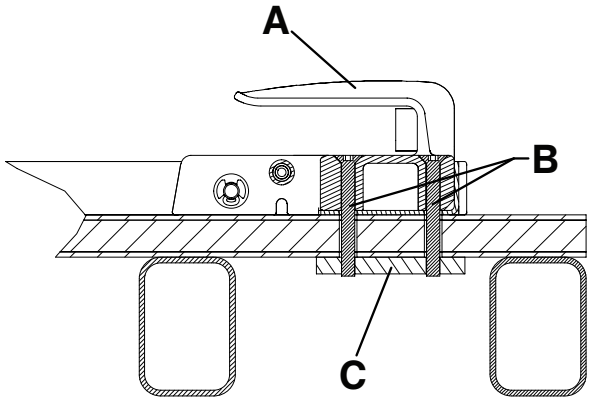

Joonis 9 – Peatsipoolne kinnitus põrandale – vaade 4A

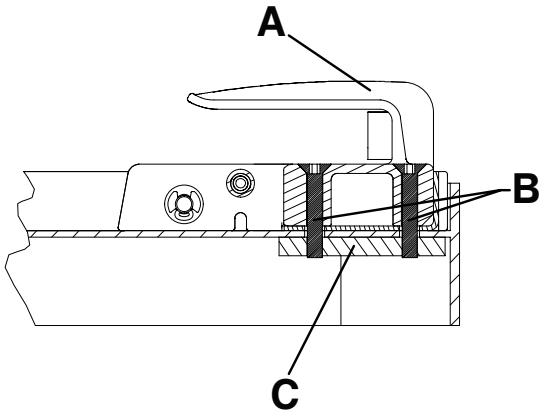

Joonis 10 – Peatsipoolne kinnitus alusele – vaade 4B

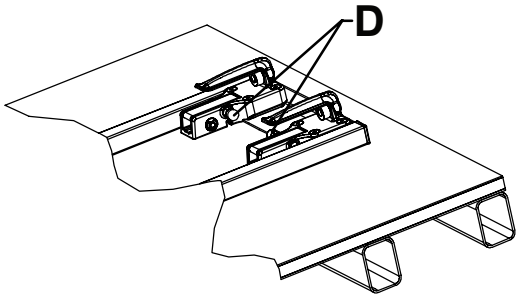

Joonis 11 – Peatsipoole konksude õige suund – vaade 4C

5. Ankurdage juhtsiinid põranda või aluse külge, kasutades kahte M8 ümarpeakruvi (A), kahte M8 lameseibi (B) ja kahte M8 mutrit (C) (ei kuulu komplekti) (Joonis 12 või Joonis 13).

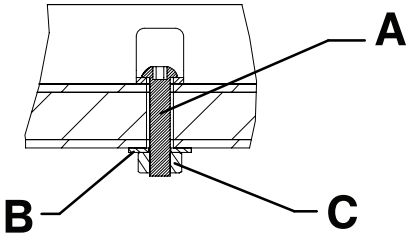

Joonis 12 – Juhtsiinide kinnitus põrandale – vaade 5A

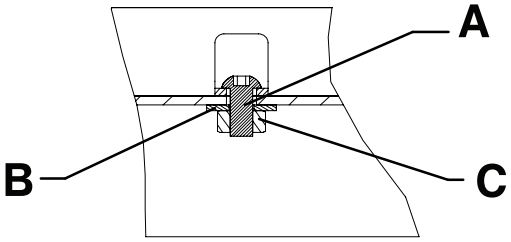

Joonis 13 – Juhtsiinide kinnitus alusele – vaade 5B

Püüdeplaadi paigaldamine

Püüdeplaat on ette nähtud kasutamiseks koos valikulise **M-1** turvakonksuga (610000010001).

Püüdeplaadi komplekt (610000010022)

- (1) Püüdeplaat (610000010015)

Muu kasutatav osa (ei kuulu komplekti)

- (2) M6 kuuskantpolt

Vajalikud tööriistad (meeter- või inglise mõõdustikus)

- M5 kuuskantvõti või 3/16 tolline kuuskantvõti
- M6 kuuskantvõti või 1/4 tolline kuuskantvõti

Stryker soovitab püüdeplaadi paigaldamisel järgida järgmist spetsifikatsiooni.

- Laadimisaluse nurk (A) ei ületa 16° (Joonis 14)
- Kõrgus (B) püüdeplaadi ülaosast maapinnani on vahemikus 28,0 tolli (71,1 cm) kuni 29,4 tolli (74,7 cm) (Joonis 14)
- Horisontaalne kliirens (C) turvakonksu ja püüdeplaadi vahel on mahalaadimiseks piisav (Joonis 15)

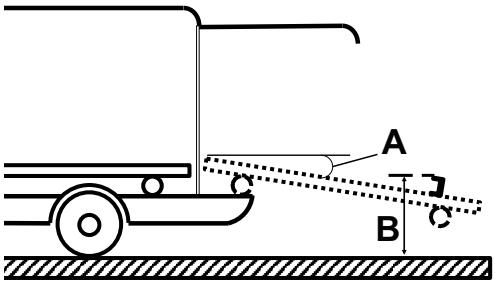

Joonis 14 – Püüdeplaadi ja laadimisaluse spetsifikatsioon

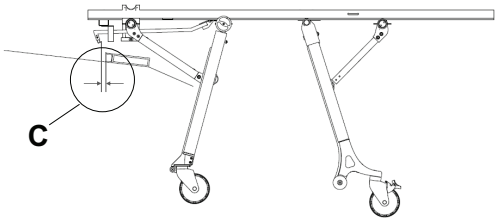

Joonis 15 – Turvakonksu ja püüdeplaadi kliirens

Protseduur

1. Kasutades M6 kuuskantvõtit, paigaldage komplekti kuuluv püüdeplaat (610000010015) (D) ja kaks M6 kuuskantpolti (E) (ei kuulu komplekti) otse lavatsikinniti riivi taha (Joonis 16).

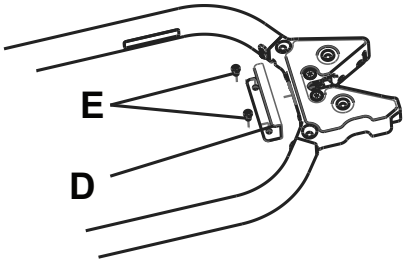

Joonis 16 – Püüdeplaat

Märkus - Enne M6 kuuskantpoltidele kahe augu puurimist veenduge, et toote või sõiduki kahjustuste vältimiseks on laua all piisavalt vaba ruumi.

2. Proovige lavatsi sõidukist mahalaadimist ja veenduge, et turvakonks ühendub püüdeplaadiga. Kasutades M5 kuuskantvõtit reguleerige vajadusel konksuotsa (F) ning veenduge, et mahalaadimise ajal turvakonks ja püüdeplaat ühenduvad (Joonis 17).

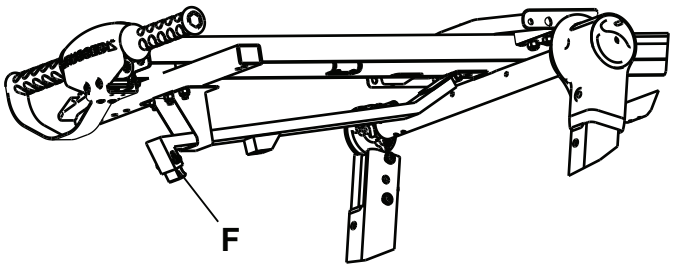

Joonis 17 – Konksu otsa reguleerimine

Märkus - Kui proovite mahalaadimist, lükake lavatsi jalad laadimisaluse vastu.

Paigaldamise kontrollnimekiri

Järgige lavatsikinniti Stryker **M-1** mudeliga 6373/6376/6381 ühilduva lavatsi puhul seda kontrollnimekirja.

_____ Veenduge pärast paigaldamist, et ühtki osa pole jäänud üle. Teie lavatsikinnitit **M-1** ei tarnita lisakomponentidega. Kui pärast paigaldamist peaks mõni osa üle jääma, helistage Strykeri teenindusse.

_____ Kontrollige visuaalselt, kas kõik poldid ja kruvid on korralikult pingutatud ning ükski kinnitusvahend ei ulatu välja ega ole puudu.

_____ Kui sõidukil on põrkeraud, tõstke see ülemisse asendisse.

_____ Sisestage ühilduv lavats lavatsikinnitisse (vt *Ühilduvus lavatsitega* (lk 6)).

_____ Veenduge, et lavats on lukustatud lavatsikinniti külge, tõmmates lavatsi jalutsipoolset otsa sisse-välja ja küljelt küljele.

_____ Katsetage, kas lavats toimib nõuetekohaselt (vt *Lavatsikinniti katsetamine* (lk 15)).

_____ Veenduge, et laadimisaluse nurk ei ületa 16° (valikulise ohutuskonksuga **M-1**).

_____ Veenduge, et kõrgus püüdeplaadi pealt põrandani on 28,0“ (71,1 cm) kuni 29,4“ (74,7 cm) (valikulise ohutuskonksuga **M-1**).

_____ Veenduge, et ohutuskonksu- ja püüdeplaadivaheline horisontaalne kliirens oleks mahalaadimiseks piisav (valikulise ohutuskonksuga **M-1**).

Toote seerianumber:			
Paigaldanud:		Kuupäev:	
Kontrollinud:		Kuupäev:	

Märkus - Protokolli koopiat tuleb säilitada vähemalt seitse aastat.

Kasutamine

Lavatsikinniti kasutamine

HOIATUS

- Ärge laske väljaõppeta abilistel olla abiks toote kasutamisel.
- Enne patsiendi transportimist veenduge alati, et lavats on kinnitisse fikseerunud. Kui lavats ei ole kindlalt kinnitunud, võib see põhjustada vigastusi.

ETTEVAATUST - Toote mittenõuetekohane kasutamine võib põhjustada patsiendile või kasutajale vigastusi. Kasutage toodet ainult käesolevas juhendis kirjeldatud viisil.

1. Enne kinniti kasutamist vajutage riivipesal (G) punast vabastusnuppu (F), et riiv oleks vabastatud asendis (Joonis 1).
2. Lavatsit kinnitusse sisestades veenduge, et jalatsipoolne riivipesa oleks sisestusrataste vahel.

   Märkus - Kinniti juhtsiinid (A) tsentreerivad lavatsi peaosa (Joonis 1).
3. Suunake lavatsit autosse või laadimisaluse süsteemi, kuni tagumine riivipulk lukustub riivipessa.

   Märkus - Jalatsipoolsel riivipesal on kaheastmeline lukustusseadis (Joonis 18). Kui lavats on kinnitisse fikseeritud, läheb punane vabastusnupp tagasi algasendisse.

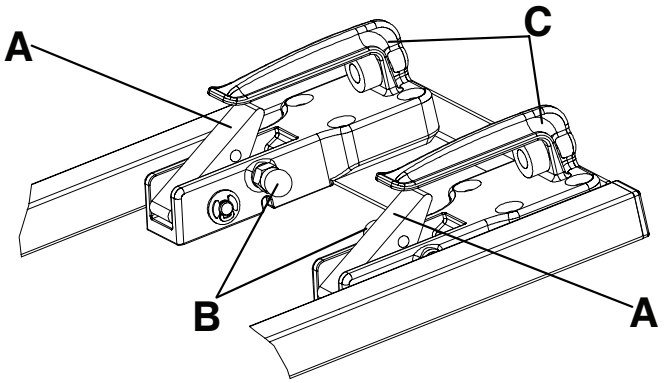

Joonis 18 – Kaheastmeline lukustusseade

A	Pöördosa
B	Punane vabastusnupp
C	Eesmine kinnituskonks

Strykeri lavatsikinnitussüsteemide mudelid 6373, 6376 ja 6381 on varustatud kaheastmelise lukustusseadisga. Sõiduki avarii korral, mis on küll ebatõenäoline, hoiab kinniti peaosas olev kaheastmeline lukustusseadis lavatsi peaosa lavatsikinnitussüsteemis, kuni lavatsi käsitsi vabastate.

Lavatsi vabastamiseks kaheastmelisest kinnitusseadisest tõmmake mõlemat punast vabastusnuppu (B), mis on eesmiste kinnituskonksude siseküljel (C) (Joonis 18).

Lavatsikinniti katsetamine

Kinniti katsetamine:

1. Juhtige lavats lavatsikinnitisse.
2. Veenduge, et peapoolsed kinnituskonksud hoiavad sisestusratta risttoru lavatsil.
3. Veenduge, et jalatsipoolne riivipesa hoiab lavatsi kinnitustihvti.
4. Veenduge, et kaheastmeline lukustusseadis toimib ja on prahist puhas.
5. Katsetage lavatsikinniti toimimist minimaalselt kohaldatava standardi kohaselt.
   - BS EN 1789 – Meditsiinisõidukid ja nende varustus – Kiirabiautod
   - Australian/New Zealand Standard™ AS NZS 4535 – Kiirabiauto kinnitussüsteemid

Puhastamine

HOIATUS - Survepesurit kasutades kasutage saasteainete sissehingamise vältimiseks alati sobivaid isikukaitsevahendeid. Survepesu seadmed võivad õhku paisata saasteaineid.

ETTEVAATUST

- Ärge puhastage toodet auru ega ultraheliga.
- Veetemperatuur ei tohi ületada 180 °F (82 °C).
- Kuivatusõhu temperatuur ei tohi ületada 240 °F (115 °C) (kärupesuritel).
- Veesurve ei tohi ületada 1500 psi (130,5 baari). Kasutades toote pesemisel käsiinstrumenti, hoidke selle surveotsak vähemalt 24 tolli (61 cm) kaugusel tootest.

Toode sobib survepesuriga pesemiseks. Pideva pesemise tulemusena võib tootel ilmneda mõningaid oksüdeerumis- või pleekimismärke. Survepesuri kasutamine ei põhjusta toote funktsionaalsuse kadu, kui järgida õigeid protseduure.

- Järgige täpselt puhastuslahuse tootja lahjendamisjuhiseid.
- Kasutage survepesu koos soovitatavate puhastusainetega. Loputage toodet veega ja kuivatage juhikut rätiga.
- Peske siine ja liidesplaate survepesuri käsipüstoliga või pühkige toode üle, kasutades puhast lappi ja soovitatavaid puhastusaineid.

Soovitatavad puhastusvahendid

Tootja soovitatud kontsentratsioonides võib üldiselt kasutada nii fenoolseid kui ka kvaternaarseid (v.a **Virex®** TB) desinfitseerimisaineid. Jodofoorsete desinfitseerimisainete kasutamine ei ole soovitatav, sest need võivad jätta plekke.

Soovitatavad puhastusained on järgmised.

- Kvaternaarsed puhastusained (toimeaine – ammooniumkloriid)
- Fenoolsed puhastusained (toimeaine o-fenüülfenool)
- Klooriga valgendilahus (5,25% – alla 1 osa valgendit 100 osa vee kohta)

Vältige üleimmutamist. Ärge laske tootel jääda märjaks kauemaks, kui näeb ette kemikaalitootja desinfitseerimisjuhend.

Märkus

- Esitatud juhiste eiramine seda tüüpi puhastusainete kasutamisel võib tühistada toote garantii.
- Pühkige toode alati puhta veega üle ja kuivatage pärast puhastamist. Mõned puhastusvahendid on söövitava toimega ning võivad toodet kahjustada. Toote nõuetekohaselt loputamata ja kuivatamata jätmisel võib selle pinnale jääda söövitav jääk, mis võib põhjustada kriitiliste komponentide varajast korrosiooni.

stryker

M-1®-ambulanssipaarien kiinnitin

Toimintakäsikirja

REF 6373
REF 6376
REF 6381

CE

FI

6373-009-005 Rev AA.0 2021-09

Symbolit

	Perehdy käyttöohjeisiin
	Yleinen varoitus
	Huomautus
CE	CE-merkintä
EC REP	Valtuutettu edustaja Euroopan yhteisössä
MD	Eurooppalainen lääkinnällinen laite
REF	Luettelonumero
LOT	Eräkoodi
SN	Sarjanumero
US Patents	Yhdysvaltalaiset patentit ovat verkkosivuilla www.stryker.com/patents
	Valmistaja
	Maahantuoja
	Turvallinen käyttökuormitus

Sisällysluettelo

Käsitteiden varoitus, varotoimi ja huomautus määritelmät 2
Tiivistelmä varotoimenpiteistä 2
Johdanto 3
Tuotteen kuvaus 3
Käyttötarkoitus 3
Kliiniset edut 3
Vasta-aiheet 4
Odotettu käyttöikä 4
Hävittäminen/kierrätys 4
Tekniset tiedot 4
Tuotteen kuva 5
Yhteystiedot 5
Sarjanumeron sijainti 6
Ambulanssipaarien yhteensopivuus 6
Asennus 7
Ambulanssipaarien kiinnittimen asentaminen 7
Lukituslevyn asentaminen 10
Asennuksen tarkistuslista 13
Käyttö 14
Kiinnittimen käyttäminen 14
Kiinnittimen testaaminen 15
Puhdistus 16
Suositeltuja puhdistusaineita 16

Käsitteiden varoitus, varotoimi ja huomautus määritelmät

Sanoilla **VAROITUS**, **VAROTOIMI** ja **HUOMAUTUS** on erityismerkityksensä, ja niillä merkityt kohdat on luettava huolellisesti.

VAROITUS

Varoittaa lukijaa tilanteesta, joka voi johtaa kuolemaan tai vakavaan loukkaantumiseen, jos tilannetta ei vältetä. Varoitus voi myös kuvata mahdollisia vakavia haittavaikutuksia ja vaaratilanteita.

VAROTOIMI

Varoittaa lukijaa mahdollisesti vaarallisesta tilanteesta, joka voi johtaa lievään tai kohtalaiseen käyttäjän tai potilaan loukkaantumiseen tai tuotteen tai muun omaisuuden vaurioitumiseen, jos tilannetta ei vältetä. Näitä ovat laitteen turvalliseen ja tehokkaaseen käyttöön liittyvät välttämättömät erityistoimet ja käytöstä tai väärinkäytöstä johtuvan laitteen vaurioitumisen välttämiseksi tehtävät välttämättömät toimet.

Huomautus - Tässä annetaan erityistietoja, jotka helpottavat kunnossapitoa tai selventävät tärkeitä käyttöohjeita.

Tiivistelmä varotoimenpiteistä

Tutustu aina tällä sivulla lueteltuihin varoituksiin ja varotoimiin huolellisesti ja noudata niitä tarkasti. Laitteen saa huoltaa ainoastaan koulutettu henkilökunta.

VAROITUS

- Ambulanssipaarien kiinnittimen saa asentaa vain pätevä henkilökunta. Virheellinen asennus voi johtaa potilaan tai kantajan vammaan.
- Varmista aina, että kaikki ambulanssipaarit täyttävät Strykerin ambulanssipaarien kiinnitysjärjestelmälle asettamat asennuksen tekniset määritykset.
- Vaihda ambulanssipaarien kiinnitin aina uuteen, jos se on ollut osallisena onnettomuudessa, jotta tuotteen vaurioitumisesta johtuvan vamman vaara vältetään.
- Älä anna kouluttamattomien avustajien auttaa tuotteen käytössä.
- Varmista aina, että ambulanssipaarit on lukittu kiinnittimeen ennen potilaan kuljettamista. Jos ambulanssipaarit eivät ole kunnolla kiinni, se voi aiheuttaa vamman.
- Käytä aina asianmukaisia henkilönsuojaimia painepesun aikana sisäänhengityksen kautta tulevan tartuntavaaran estämiseksi. Painepesulaitteisto voi levittää kontaminoituneita aerosoleja.

HUOMIO

- Tuotteen väärä käyttö voi aiheuttaa potilaan tai käyttäjän vamman. Käytä tuotetta vain tässä käyttöoppaassa kuvatulla tavalla.
- Tuotetta tai mitään tuotteen osia ei saa muuttaa. Jos tuotetta muutetaan, se voi toimia odottamattomalla tavalla ja aiheuttaa joko potilaan tai käyttäjän vamman. Lisäksi tuotteen muuttaminen mitätöi sen takuun.
- Tuotetta ei saa puhdistaa höyryllä tai ultraäänellä.
- Veden 180 °F:n (82 °C) enimmäislämpötilaa ei saa ylittää.
- Ilmakuivauksen 240 °F:n (115 °C) enimmäislämpötilaa (vaunupesijät) ei saa ylittää.
- Veden 1500 psi:n (130,5 baaria) enimmäispainetta ei saa ylittää. Jos tuotteen pesemiseen käytetään käsikäyttöistä putkea, painesuutin on pidettävä vähintään 24 tuuman (61 cm) etäisyydellä laitteesta.

Johdanto

Tämä opas auttaa Stryker-tuotteesi käyttämistä tai kunnossapitoa. Lue tämä opas ennen tämän tuotteen käyttöä tai kunnossapitoa. Luo menetelmät ja menettelytavat, joiden avulla henkilökuntaa voidaan opettaa ja perehdyttää tämän tuotteen turvalliseen käyttöön ja kunnossapitoon.

HUOMIO

- Tuotteen väärä käyttö voi aiheuttaa potilaan tai käyttäjän loukkaantumisen. Käytä tuotetta vain tässä käyttöoppaassa kuvatulla tavalla.
- Tuotetta tai mitään tuotteen osia ei saa muuttaa. Jos tuotetta muutetaan, se voi toimia odottamattomalla tavalla ja aiheuttaa joko potilaan tai käyttäjän loukkaantumisen. Lisäksi tuotteen muuttaminen mitätöi sen takuun.

Huomautus

- Tätä opasta on pidettävä tuotteen pysyvänä osana, ja oppaan on pysyttävä tuotteen mukana jopa silloin, jos tuote myöhemmin myydään.
- Stryker kehittää jatkuvasti tuotteen suunnittelua ja laatua. Tässä oppaassa on viimeisin käytettävissä oleva tuotetieto painohetkellä. Tuotteesi ja tämän oppaan välillä voi esiintyä pieniä eroavaisuuksia. Jos sinulla on kysyttävää, ota yhteyttä Strykerin asiakaspalveluun tai tekniseen tukeen numerossa +1 800 327 0770.

Tuotteen kuvaus

Strykerin mallin 6373/6376/6381 **M-1**®-ambulanssipaarien kiinnitin pitää yhteensopivat ambulanssipaarit paikallaan hätäajoneuvossa potilaan kuljettamista varten. Ambulanssipaarien kiinnitin toimii tässä tarkoituksessa sen jälkeen, kun käyttäjä on manuaalisesti lastannut yhteensopivat paarit hätäajoneuvoon ja ohjaa paarit kiinnittimeen.

Käyttötarkoitus

Strykerin malli 6373/6376/6381 on manuaalinen ambulanssipaarien kiinnitin, joka kiinnittää yhteensopivat ambulanssipaarit kuljetuksen aikana. Ambulanssipaarin kiinnitin on tarkoitettu käytettäväksi sairaalaa edeltävissä hätätilanteissa ja ei-hätätilanteissa. Vain koulutetut ammattilaiset saavat käyttää tätä tuotetta. Näitä ovat mm. ensihoitajat ja pelastushenkilökunta.

Kliiniset edut

Ambulanssipaarit: potilaan kuljetus

Kiinnitin: tukee ambulanssipaareja kuljetusta varten

Ambulanssipaari- ja kiinnitinjärjestelmä: tukee ja kuljettaa potilaita

Vasta-aiheet

Ei tunneta.

Odotettu käyttöikä

Ambulanssipaarien kiinnittimillä on seitsemän vuoden odotettu käyttöikä tavallisessa käytössä ja tavallisissa käyttöolosuhteissa, kun kiinnittimiä huolletaan säännöllisesti ja asianmukaisesti.

Hävittäminen/kierrätys

Noudata aina ympäristönsuojelua ja laitteiston kierrättämiseen tai hävittämiseen liittyviä vaaroja koskevia voimassaolevia paikallisia suosituksia ja/tai säännöksiä, kun käyttöikä päättyy.

Tekniset tiedot

Malli	6373 – telineeseen asennettu ambulanssipaarien kiinnitin (6373-000-000)
	6376 – lattiaan asennettu ambulanssipaarien kiinnitin (6376-000-000)
	6381 – lattiaan asennettu ambulanssipaarien kiinnitin (6381-000-000)
Yhteensopivuus	Katso *Ambulanssipaarien yhteensopivuus* (sivulla 6)

Mallin 6100 **M-1**®-sisäänrullausjärjestelmän ambulanssipaarit yhdessä mallin 6373/6376/6381 **M-1**-ambulanssipaarien kiinnitysjärjestelmän kanssa on suunniteltu siten, että ne täyttävät seuraavan standardin vaatimukset: BS EN 1789, Lääkinnälliset ajoneuvot laitteistoineen – Ambulanssit (Medical vehicles and their equipment – Road Ambulances). Vain pätevä henkilökunta saa asentaa ambulanssipaarien kiinnitysjärjestelmän siten, että se täyttää tämän standardin vaatimukset. Asennuspinnan (ambulanssin lattian tai telinejärjestelmän) alla täytyy olla 1/4-tuuman teräksiset tukilevyt (tai vastaavat) jokaisessa asennuspisteessä. Ennen kuin järjestelmä otetaan käyttöön, testaa asennus käyttämällä vähintään BS EN 1789 -standardin vaatimuksia.

Mallin 6100 **M-1**-sisäänrullausjärjestelmän ambulanssipaarit, jotka on varustettu AS/NZS 4535 -standardin mukaisesti, on suunniteltu siten, että yhdessä mallin 6373/6376/6381 **M-1**-ambulanssipaarien kiinnitysjärjestelmän kanssa ne täyttävät AS/NZS 4535 Australian/New Zealand Standard -standardin ambulanssien kiinnitysjärjestelmiä koskevat vaatimukset. Vain pätevä henkilökunta saa asentaa ambulanssipaarien kiinnitysjärjestelmän siten, että se täyttää tämän standardin vaatimukset. Asennuspinnan (ambulanssin lattian tai telinejärjestelmän) alla täytyy olla 1/4-tuuman teräksiset tukilevyt (tai vastaavat) jokaisessa asennuspisteessä. Ennen kuin järjestelmä otetaan käyttöön, testaa asennus käyttämällä vähintään AS/NZS 4535 -standardin varustusta.

Sivukiinnityshihnoja on käytettävä seuraavan standardin vaatimusten mukaan: BS EN 1789, Lääkinnälliset ajoneuvot laitteineen – Ambulanssit (Medical vehicles and their equipment – Road Ambulances). Sivukiinnityshihnoja ei tarvita käyttösovelluksissa, joita tämä standardi ei koske.

Ympäristöolosuhteet	Käyttö	Säilytys ja kuljetus
Lämpötila	130 ˚F (54 ˚C) -30 ˚F (-34 ˚C)	130 ˚F (54 ˚C) -30 ˚F (-34 ˚C)
Suhteellinen kosteus	93% 0%	93% 0%
Ilmanpaine	1060 *hPa* 700	1060 *hPa* 700

Tuotteen kuva

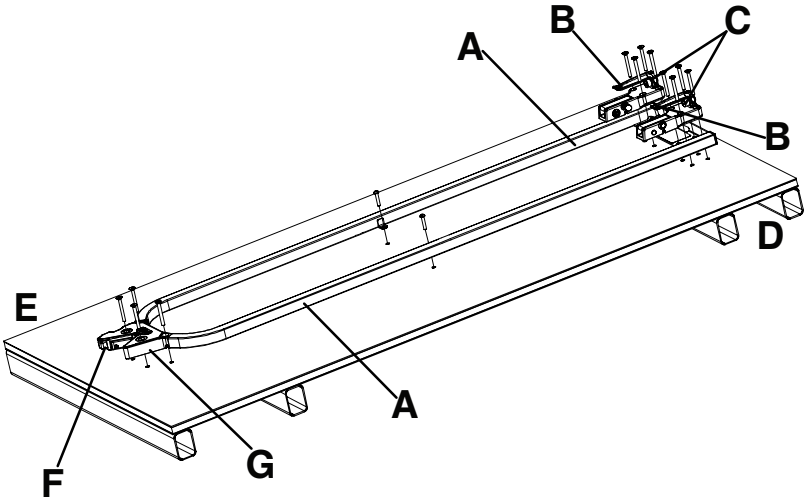

Kuva 1 – M-1®-ambulanssipaarien kiinnitin

A	Ohjainkisko
B	Etukoukku
C	Puskuri
D	Pääpuoli
E	Jalkopää
F	Punainen vapautuspainike
G	Salvan kotelo

Yhteystiedot

Ota yhteys Strykerin asiakaspalveluun tai tekniseen tukeen, numero: 1 800 327 0770.

Stryker Medical
3800 E. Centre Avenue
Portage, MI 49002
USA

Huomautus - Käyttäjän ja/tai potilaan on ilmoitettava mahdollinen tuotteeseen liittyvä vakava onnettomuus sekä valmistajalle että sen Euroopan jäsenvaltion toimivaltaiselle viranomaiselle, jossa käyttäjä ja/tai potilas sijaitsee.

Voit nähdä online-käyttöoppaan tai -huolto-oppaan verkkosivustolla https://techweb.stryker.com/.

Pidä Stryker-tuotteen sarjanumero (A) saatavilla, kun soitat Strykerin asiakaspalveluun tai tekniseen tukeen. Mainitse sarjanumero kaikessa kirjallisessa yhteydenpidossa.

Sarjanumeron sijainti

Kuva 2 – Sarjanumeron sijainti

Ambulanssipaarien yhteensopivuus

Strykerin mallien 6373, 6376 ja 6381 **M**-**1**-ambulanssipaarien kiinnitysjärjestelmät ovat yhteensopivia vain niiden ambulanssipaarien kanssa, jotka vastaavat asennuksen teknisiä määrityksiä.

VAROITUS

- Ambulanssipaarien kiinnittimen saa asentaa vain pätevä henkilökunta. Virheellinen asennus voi johtaa potilaan tai kantajan vammaan.
- Varmista aina, että kaikki ambulanssipaarit täyttävät Strykerin ambulanssipaarien kiinnitysjärjestelmälle asettamat asennuksen tekniset määritykset.
- Vaihda ambulanssipaarien kiinnitin aina uuteen, jos se on ollut osallisena onnettomuudessa, jotta tuotteen vaurioitumisesta johtuvan vamman vaara vältetään.

Strykerin

- mallin 6100 **M**-**1**-sisäänrullausjärjestelmä

Ferno-Washington

- Malli X-2*

Huomautus - * Vuoden 2000 malli tai aiempi. Stryker ei ole vastuussa muiden valmistajien ambulanssipaareihin tehdyistä teknisistä muutoksista.

Asennus

Ambulanssipaarien kiinnittimen asentaminen

Strykerin **M-1**-ambulanssipaarien kiinnitysjärjestelmät ovat yhteensopivia vain niiden ambulanssipaarien kanssa, jotka vastaavat asennuksen teknisiä tietoja.

VAROITUS

- Ambulanssipaarien kiinnittimen saa asentaa vain pätevä henkilökunta. Virheellinen asennus voi johtaa potilaan tai kantajan vammaan.
- Varmista aina, että kaikki ambulanssipaarit täyttävät Strykerin ambulanssipaarien kiinnitysjärjestelmälle asettamat asennuksen tekniset määritykset.

Huomautus - Yhdysvaltain liittovaltion antamat ambulanssien käytävän leveyttä ja kantajan istuimia koskevat määritykset voivat vaikuttaa asennuskiinnittimien sijoitteluun. Jos nämä määritykset eivät päde, asentajan on varmistettava, että tilaa on riittävästi asianmukaista potilaan luo pääsemistä, vetolastan ulkonemaa tai takaoven sulkemista varten jne.

Ambulanssipaarien kiinnittimen asentaminen ajoneuvoon:

1. Määritä ambulanssipaareille sijaintikohta ajoneuvon sisällä, joka jättää riittävästi tilaa ambulanssipaarien ympärille.

   Huomautus - Jos DIN-laitteisto on jo paikoillaan, käytä kiinnitinkokoonpanon sijainnin paikantamisessa mittoja, jotka on esitetty seuraavissa kuvissa: Kuva 3, Kuva 4, Kuva 5 ja Kuva 6.

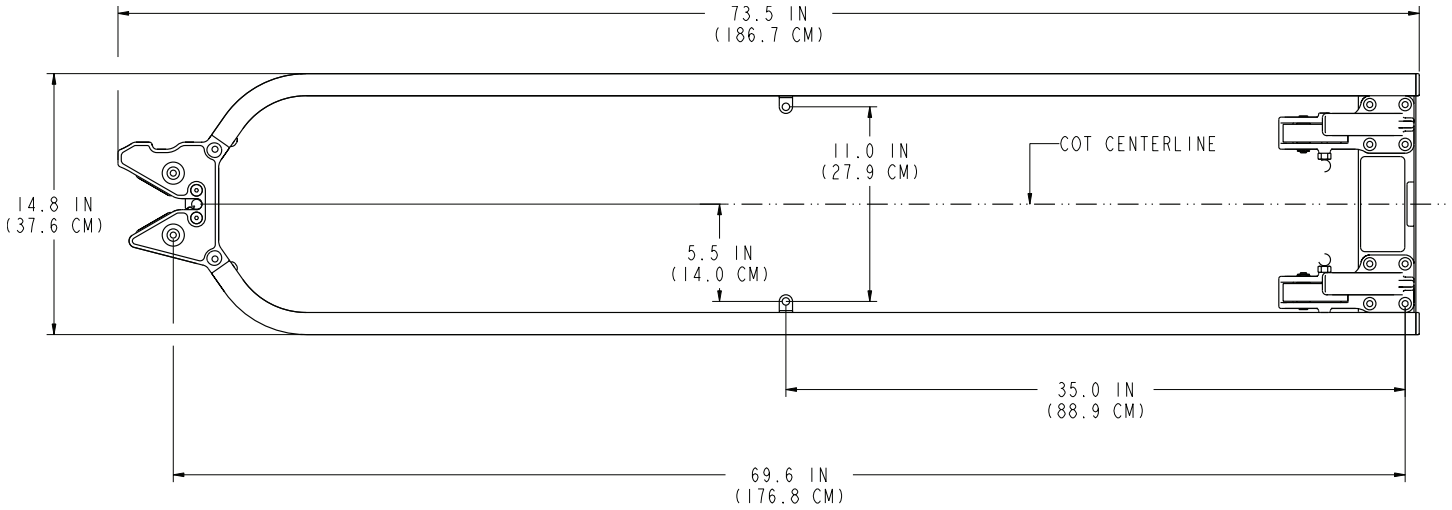

Kuva 3 – Viitemitta - kuva 2A

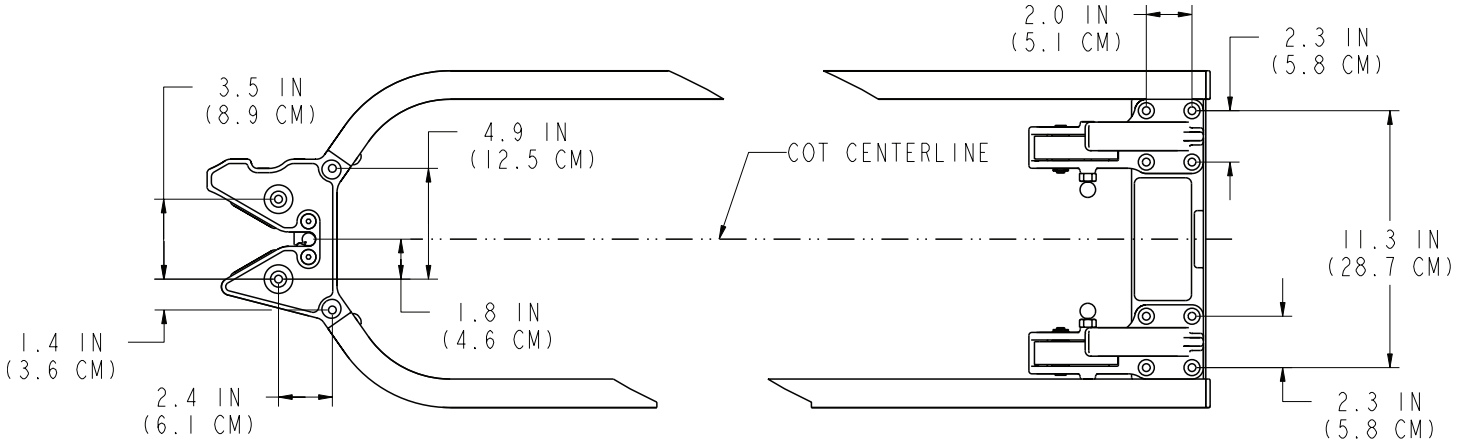

Kuva 4 – Viitemitta - kuva 2B

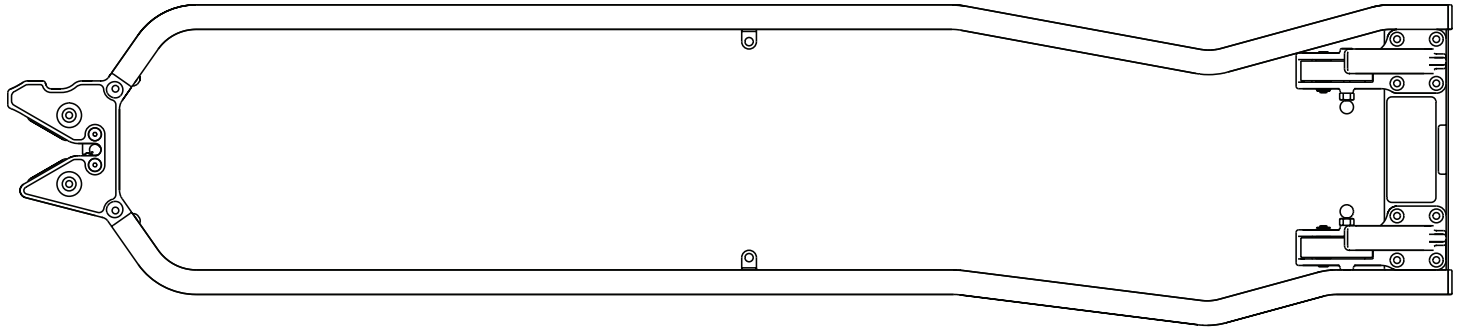

Kuva 5 – Viitemitta - kuva 2C

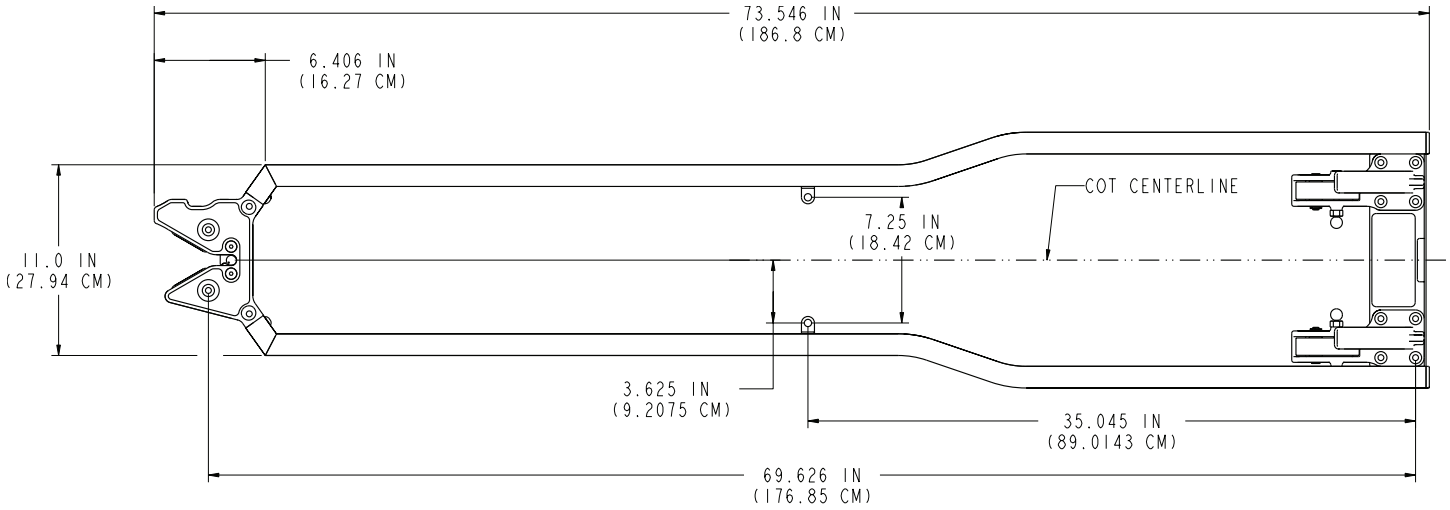

Kuva 6 – Viitemitta - kuva 2D

2. Poraa 18 asennusreikää käyttäen koottua kiinnitintä mallineena.

   Huomautus - Kaikki mitat ovat vain viitteellisiä. Kaikkien reikien yhteydessä on oltava riittävästi tilaa 8 mm:n ruuveille. Poranterän suositeltu koko on 9 mm.

3. Ankkuroi jalkopään salvan kotelo (A) lattiaan tai telineeseen neljän M8-tasakantaruuvin (B) avulla (ei toimiteta mukana).

   Huomautus - Lisätukea antamaan tarvitaan teräksinen tukilevy (C) (tai vastaava) (ei toimiteta mukana) (Kuva 7 tai Kuva 8).

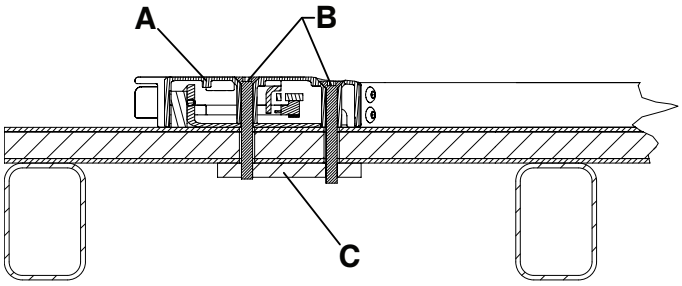

Kuva 7 – Lattia-asennus, jalkopää - kuva 3A

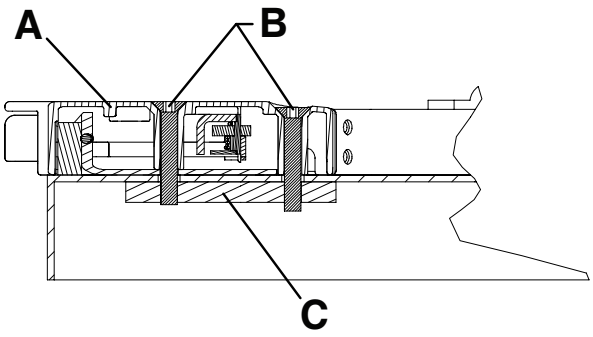

Kuva 8 – Telineasennus, jalkopää - kuva 3B

4. Ankkuroi pääpuolen koukut (A) lattiaan tai telineeseen kahdeksan M8-tasakantaruuvin (B) avulla (ei toimiteta mukana).

   Huomautus
   - Lisätukea antamaan tarvitaan teräksinen tukilevy (C) (tai vastaava) (ei toimiteta mukana) (Kuva 9 tai Kuva 10).
   - Punaiset vapautusnupit täytyy suunnata kiinnittimen keskiosaa kohti (Kuva 11).

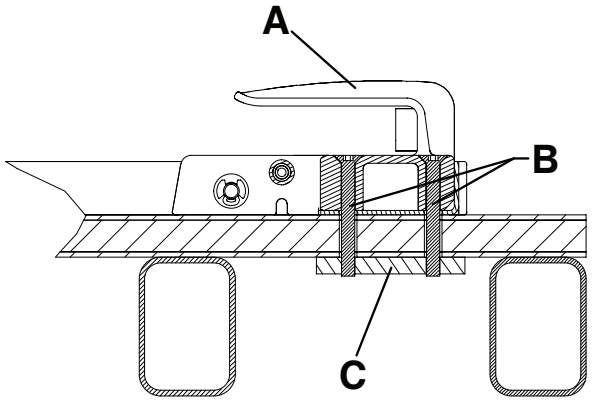

Kuva 9 – Lattia-asennus, pääpuoli - kuva 4A

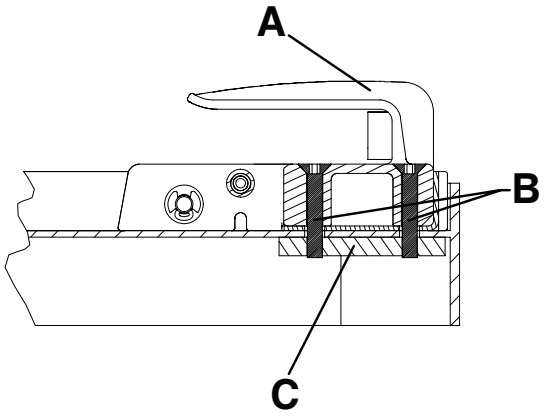

Kuva 10 – Telineasennus, pääpuoli - kuva 4B

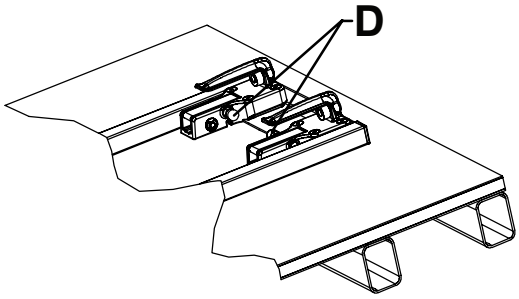

Kuva 11 – Pääpuolen koukkujen oikea suunta - kuva 4C

5. Ankkuroi ohjainkiskot lattiaan tai telineeseen kahdella M8-kupukantaruuvilla (A), kahdella litteällä M8-aluslevyllä (B) ja kahdella M8-mutterilla (C) (ei toimiteta mukana) (Kuva 12 tai Kuva 13).

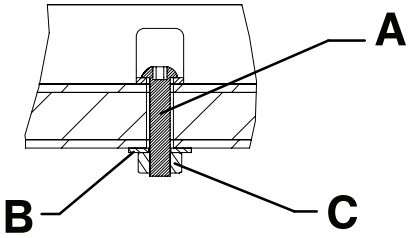

Kuva 12 – Lattia-asennus, ohjainkiskot - kuva 5A

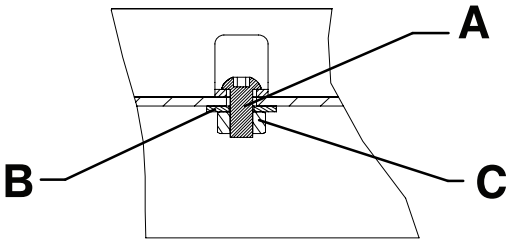

Kuva 13 – Telineasennus, ohjainkiskot - kuva 5B

Lukituslevyn asentaminen

Lukituslevy on tarkoitettu käytettäväksi valinnaisen **M-1**-turvakoukun (610000010001) kanssa.

Lukituslevypakkaus (610000010022)

- (1) Lukituslevy (610000010015)

Tarvittava lisäosa (ei sisälly):

- (2) M6-kuusiokolopultti

Tarvittavat työkalut (metriset tai brittiläiset):

- M5-kuusiokoloavain tai 3/16 tuuman kuusiokoloavain
- M6-kuusiokoloavain tai 1/4 tuuman kuusiokoloavain

Stryker suosittelee, että lukituslevy asennetaan alla olevien teknisten määritysten mukaisesti:

- Lastaustelineen kulma (A) ei ole yli 16° (Kuva 14)
- Korkeus (B) lukituslevyn päältä maahan on 28,0 tuumaa (71,1 cm) – 29,4 tuumaa (74,7 cm) (Kuva 14)
- Turvakoukun ja lukituslevyn välillä on leveyssuunnassa (C) tarpeeksi tilaa ajoneuvosta poistamista varten (Kuva 15)

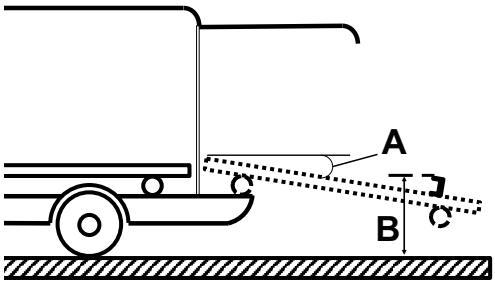

Kuva 14 – Lukituslevyn ja lastaustelineen määritykset

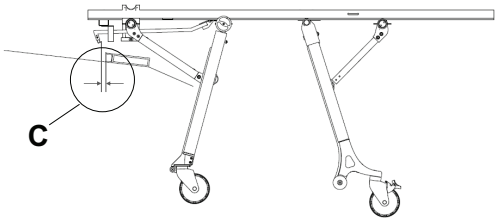

Kuva 15 – Turvakoukun ja lukituslevyn väli

Menetelmä:

1. Käytä M6-kuusiokoloavainta ja asenna mukana toimitettu lukituslevy (610000010015) (D) ja kaksi M6-kuusiokolopulttia (E) (ei sisälly) suoraan ambulanssipaarien kiinnittimen salvan taakse (Kuva 16).

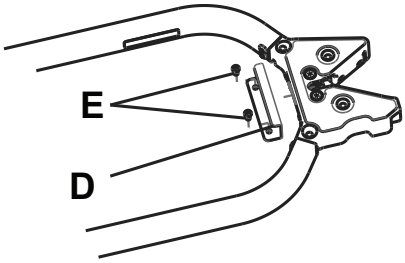

Kuva 16 – Lukituslevy

Huomautus - Ennen kuin poraat kaksi reikää M6-kuusiokolopulteille, varmista, että pöydän alla on riittävästi tilaa, jotta vältetään tuotteen tai ajoneuvon vaurioituminen.

2. Testaa ambulanssipaarien poistamista ajoneuvosta varmistaaksesi, että turvakoukku yhdistyy lukituslevyyn. Säädä M5-kuusiokoloavaimella koukun kärkeä (F) tarpeen mukaan, jotta turvakoukku ja lukituslevy yhdistyvät, kun ambulanssipaarit poistetaan ajoneuvosta (Kuva 17).

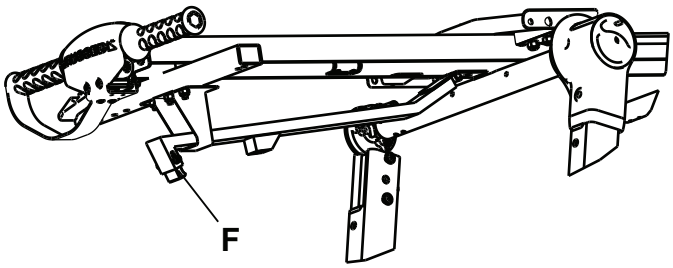

Kuva 17 – Koukun kärjen säätäminen

Huomautus - Työnnä ambulanssipaarien jalkoja lastaustelinettä vasten, kun testaat ajoneuvosta poistamista.

Asennuksen tarkistuslista

Noudata tätä tarkistuslistaa Strykerin mallin 6373/6376/6381 **M**-**1**-ambulanssipaarien kiinnittimen kanssa yhteensopivien ambulanssipaarien kanssa.

_____ Varmista, ettei jäljelle jäänyt yhtään käyttämätöntä osaa asennuksen jälkeen. **M**-**1**-ambulanssipaarien kiinnittimen mukana ei toimiteta yhtään ylimääräistä osaa. Jos sinulla on asennuksen jälkeen jokin käyttämätön osa, soita Strykerin huoltoon.

_____ Tutki silmämääräisesti, että kaikki pultit ja ruuvit on kiristetty asianmukaisesti ja ettei mitään merkkejä ulos työntyvistä tai puuttuvista kiinnittimistä näy.

_____ Nosta ajoneuvon puskuri (jos sellainen on) yläasentoon.

_____ Työnnä yhteensopivat ambulanssipaarit ambulanssipaarien kiinnittimeen (ks *Ambulanssipaarien yhteensopivuus* (sivulla 6)).

_____ Varmista, että ambulanssipaarit on lukittu ambulanssipaarien kiinnittimeen, vetämällä ambulanssipaarien jalkopäätä sisään ja ulos sekä sivusta sivuun.

_____ Testaa ambulanssipaarien asianmukainen toiminta (ks *Kiinnittimen testaaminen* (sivulla 15)).

_____ Tarkista, että lastaustelineen kulma on enintään 16° (**M**-**1**-turvakoukku, lisävaruste).

_____ Tarkista, että etäisyys lukituslevyn yläosasta maahan on 28,0 tuumaa (71,1 cm) – 29,4 tuumaa (74,7 cm) (**M**-**1**-turvakoukku, lisävaruste).

_____ Tarkista, että turvakoukun ja lukituslevyn välillä on leveyssuunnassa tarpeeksi tilaa paarien ajoneuvosta poistamista varten (**M**-**1**-turvakoukku, lisävaruste).

Tuotteen sarjanumero:			
Asentaja:		Päiväys:	
Tarkastaja:		Päiväys:	

Huomautus - Säilytä tämän asiakirjan kopiota vähintään seitsemän vuoden ajan.

Käyttö

Kiinnittimen käyttäminen

VAROITUS

- Älä anna kouluttamattomien avustajien auttaa tuotteen käytössä.
- Varmista aina, että ambulanssipaarit on lukittu kiinnittimeen ennen potilaan kuljettamista. Jos ambulanssipaarit eivät ole kunnolla kiinni, se voi aiheuttaa vamman.

HUOMIO - Tuotteen väärä käyttö voi aiheuttaa potilaan tai käyttäjän vamman. Käytä tuotetta vain tässä käyttöoppaassa kuvatulla tavalla.

1. Paina salvan kotelon (G) punaista vapautuspainiketta (F) ennen kiinnittimen käyttöä ja varmista, että salpa on vapautetussa asennossa (Kuva 1).
2. Varmista, että jalkopään salvan kotelo on lastauspyörien välissä, kun lastaat ambulanssipaareja kiinnittimeen.

   Huomautus - Kiinnittimen ohjainkiskot (A) sijoittuvat ambulanssipaarien pääpuolen keskelle (Kuva 1).
3. Ohjaa ambulanssipaareja ajoneuvoon tai lastaustelinejärjestelmään, kunnes takaosan salvan tappi lukittuu salvan koteloon.

   Huomautus - Jalkopään salvan kotelo on varustettu kaksivaiheisella lukituslaitteella (Kuva 18). Kun ambulanssipaarit on lukittu kiinnittimeen, punainen vapautuspainike palaa alkuperäiseen asentoonsa.

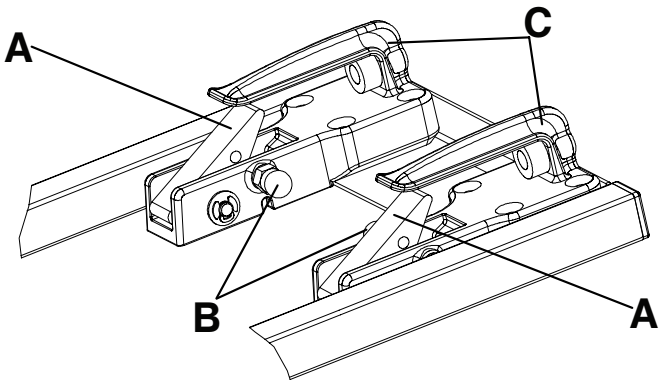

Kuva 18 – Kaksivaiheinen lukituslaite

A	Pinna
B	Punainen vapautuspainike
C	Etuosan kiinnityskoukku

Strykerin mallin 6373, 6376 ja 6381 ambulanssipaarien kiinnitysjärjestelmät on varustettu kaksivaiheisella lukituslaitteella. Siinä epätodennäköisessä tapauksessa, että ajoneuvo on osallisena onnettomuudessa, pääpuolen kiinnittimen kaksivaiheinen lukituslaite aktivoituu ja lukitsee ambulanssipaarien pääpuolen ambulanssipaarien kiinnitysjärjestelmään, kunnes ambulanssipaarit vapautetaan manuaalisesti.

Ambulanssipaarit vapautetaan kaksivaiheisesta lukitusjärjestelmästä vetämällä kumpaakin etuosan kiinnityskoukkujen (C) sisäpuolella olevaa punaista vapautuspainiketta (B) (Kuva 18).

Kiinnittimen testaaminen

Ambulanssipaarien kiinnittimen testaaminen:

1. Ohjaa ambulanssipaarit ambulanssipaarien kiinnittimeen.
2. Varmista, että pääpuolen kiinnityskoukut kiinnittävät lastauspyörän poikkiputken ambulanssipaareihin.
3. Varmista, että jalkopään salvan kotelo kiinnittää kiinnitysnastan ambulanssipaareihin.
4. Varmista, että kaksivaiheinen lukituslaite toimii ja että siinä ei ole likaa.
5. Ambulanssipaarien kiinnitin on testattava käyttäen asianmukaista standardia vähimmäisvaatimuksena.
   - BS EN 1789, Lääkinnälliset ajoneuvot laitteineen – Ambulanssit (Medical Vehicles and their Equipment – Road Ambulances)
   - AS NZS 4535 Australian/New Zealand Standard™ – Ambulanssien kiinnitysjärjestelmät (Ambulance Restraint Systems)

Puhdistus

VAROITUS - Käytä aina asianmukaisia henkilönsuojaimia painepesun aikana sisäänhengityksen kautta tulevan tartuntavaaran estämiseksi. Painepesulaitteisto voi levittää kontaminoituneita aerosoleja.

HUOMIO

- Tuotetta ei saa puhdistaa höyryllä tai ultraäänellä.
- Veden 180 °F:n (82 °C) enimmäislämpötilaa ei saa ylittää.
- Ilmakuivauksen 240 °F:n (115 °C) enimmäislämpötilaa (vaunupesijät) ei saa ylittää.
- Veden 1500 psi:n (130,5 baaria) enimmäispainetta ei saa ylittää. Jos tuotteen pesemiseen käytetään käsikäyttöistä putkea, painesuutin on pidettävä vähintään 24 tuuman (61 cm) etäisyydellä laitteesta.

Tuote voidaan pestä painepesurilla. Tuotteessa voi näkyä joitakin jatkuvan pesun aiheuttamia merkkejä hapettumisesta tai värjääntymisestä. Painepesu ei kuitenkaan heikennä tuotteen suorituskykyä edellyttäen, että asianmukaisia menetelmiä noudatetaan.

- Noudata tarkasti puhdistusliuoksen valmistajan antamia laimennussuosituksia.
- Tee painepesu suositeltuja puhdistusaineita käyttäen. Kastele tuote letkulla ja kuivaa ohjain pyyhkeellä.
- Pese kiskot ja liitäntälevyt käsikäyttöisellä painepesulaitteella tai pyyhi tuote puhtaalla liinalla ja suositelluilla puhdistusaineilla.

Suositeltuja puhdistusaineita

Yleensä voidaan käyttää joko fenolityyppisiä tai kvaternaarityyppisiä desinfiointiaineita (**Virex**® TB poisluettuna), valmistajan suosittelemina pitoisuuksina. Jodoforityyppisiä desinfiointiaineita ei suositella käytettäväksi, koska ne voivat aiheuttaa värjääntymistä.

Ehdotettuja puhdistusaineita ovat muun muassa seuraavat:

- kvaternaariset puhdistusaineet (tehoaineena ammoniumkloridi)
- fenolia sisältävät puhdistusaineet (tehoaineena o-fenyylifenoli)
- kloorattu valkaisuaineliuos (5,25 % – alle 1 osa valkaisuainetta 100 osaan vettä)

Vältä ylikyllästämistä. Varmista, ettei tuote pysy märkänä kauempaa kuin mitä kemikaalin valmistajan antamissa desinfiointiohjeissa on neuvottu.

Huomautus

- Edellä annettujen ohjeiden laiminlyöminen tällaisia puhdistusaineita käytettäessä voi mitätöidä tuotetakuun.
- Pyyhi tuote aina puhtaalla vedellä ja kuivaa puhdistuksen jälkeen. Jotkin puhdistustuotteet ovat luonteeltaan syövyttäviä ja voivat vaurioittaa tuotetta. Jos tuotetta ei huuhdella ja kuivata kunnolla, sen pinnalle voi jäädä syövyttäviä jäämiä, jotka voivat syövyttää tärkeitä osia ennenaikaisesti.

stryker

Fixation de civière M-1®

Manuel d'utilisation

REF 6373
REF 6376
REF 6381

CE

FR

6373-009-005 Rev AA.0 2021-09

Symboles

	Consulter la notice d'utilisation
	Avertissement général
	Mise en garde
CE	Marquage CE
EC REP	Mandataire établi dans la Communauté européenne
MD	Dispositif médical européen
REF	Numéro de référence
LOT	Code de lot
SN	Numéro de série
US Patents	Pour les brevets américains, consulter www.stryker.com/patents
	Fabricant
	Importateur
	Charge maximum admissible

Table des matières

Définition de « Avertissement », « Mise en garde » et « Remarque » 2
Résumé des mesures de sécurité 2
Introduction 3
Description du produit 3
Indications d'utilisation 3
Bénéfices cliniques 3
Contre-indications 4
Durée de vie utile prévue 4
Élimination/recyclage 4
Caractéristiques techniques 4
Illustration du produit 5
Coordonnées 5
Emplacement du numéro de série 6
Compatibilité de la civière 6
Installation 7
Installation de la fixation de civière 7
Installation de la plaque d'arrêt 10
Liste de contrôle d'installation 13
Fonctionnement 14
Utilisation de la fixation de civière 14
Tests de la fixation de civière 15
Nettoyage 16
Nettoyants conseillés 16

Définition de « Avertissement », « Mise en garde » et « Remarque »

Les termes **AVERTISSEMENT**, **MISE EN GARDE** et **REMARQUE** ont une signification particulière et doivent faire l'objet d'une lecture attentive.

AVERTISSEMENT

Avertit le lecteur d'une situation qui, si elle n'est pas évitée, pourrait entraîner la mort ou des blessures graves. Peut également attirer l'attention sur l'existence potentielle d'effets indésirables graves ou de risques d'accident.

MISE EN GARDE

Avertit le lecteur d'une situation potentiellement dangereuse qui, si elle n'est pas évitée, peut causer des blessures mineures ou modérées à l'utilisateur ou au patient ou endommager le matériel en question ou d'autres biens. Couvre notamment les précautions à prendre afin d'assurer l'utilisation sûre et efficace du dispositif et d'éviter les dommages qui pourraient découler de l'usage ou du mésusage du matériel.

Remarque - Fournit des informations spécifiques destinées à faciliter l'entretien ou à clarifier des instructions importantes.

Résumé des mesures de sécurité

Toujours lire et respecter scrupuleusement les avertissements et les mises en garde indiqués sur cette page. Toute réparation doit être effectuée exclusivement par du personnel qualifié.

AVERTISSEMENT

- Seul le personnel qualifié est habilité à installer la fixation de civière. Une installation incorrecte peut occasionner des blessures chez le patient ou l'opérateur.
- Toujours vérifier que toutes les civières sont conformes aux spécifications d'installation du système de fixation de civière Stryker.
- Toujours remplacer la fixation de civière si elle a été impliquée dans un accident pour éviter le risque de blessure liée à l'endommagement du produit.
- Ne pas autoriser des assistants non formés à aider à utiliser le produit.
- Toujours s'assurer que la civière est bloquée dans la fixation avant de procéder au transport du patient. Une lésion risque de se produire si la civière n'est pas fixée.
- Toujours utiliser un équipement de protection individuelle approprié lors du lavage sous pression afin d'éviter une contagion par inhalation. Tout équipement de lavage sous pression peut vaporiser des résidus contaminés.

MISE EN GARDE

- L'utilisation incorrecte du produit est susceptible de causer des blessures au patient ou à l'opérateur. Utiliser le produit uniquement de la manière décrite dans ce manuel.
- Ne pas modifier le produit ni aucun de ses composants. Toute modification du produit peut entraîner un fonctionnement imprévisible, susceptible d'occasionner des blessures chez le patient ou l'opérateur. La garantie du produit serait en outre annulée par toute modification du produit.
- Ne pas nettoyer le produit à la vapeur ou aux ultrasons.
- La température maximale de l'eau ne doit pas dépasser 180 °F (82 °C).
- La température maximale de séchage à l'air ne doit pas dépasser 240 °F (115 °C) (laveurs de chariots).
- La pression maximale de l'eau ne doit pas dépasser 1 500 psi (130,5 bar). En cas d'utilisation d'un tube-rallonge à main pour laver le produit, maintenir la buse haute pression à une distance minimum de 24 po (61 cm) du produit.

Introduction

Ce manuel vous aide à utiliser ou entretenir votre produit Stryker. Lire ce manuel avant d'utiliser ce produit ou d'en effectuer la maintenance. Il convient d'établir des procédures et techniques visant à éduquer et à former le personnel quant au fonctionnement et à l'entretien sécuritaires de ce produit.

MISE EN GARDE

- L'utilisation incorrecte du produit est susceptible de causer des blessures au patient ou à l'utilisateur. Utiliser le produit uniquement de la manière décrite dans ce manuel.
- Ne pas modifier le produit ni aucun de ses composants. Toute modification du produit peut entraîner un fonctionnement imprévisible, susceptible de causer des blessures au patient ou à l'utilisateur. La garantie du produit serait en outre invalidée par toute modification du produit.

Remarque

- Ce manuel doit être considéré comme faisant partie du produit et doit l'accompagner à tout moment, même en cas de vente ultérieure du produit.
- Stryker cherche continuellement à améliorer le design et la qualité de ses produits. Ce manuel contient les informations produit les plus récentes disponibles au moment de l'impression. Il peut y avoir de légères divergences entre le produit et ce manuel. Pour toute question, contacter le service clientèle ou le support technique de Stryker au +1-800-327-0770.

Description du produit

La fixation de civière modèle 6373/6376/6381 **M-1®** de Stryker est conçue pour maintenir une civière d'ambulance compatible dans un véhicule d'urgence prévu pour le transport d'un patient. La fixation de civière remplit cette fonction lorsque l'utilisateur charge manuellement la civière compatible dans le véhicule d'urgence, puis la guide dans la fixation de civière.

Indications d'utilisation

La fixation de civière d'ambulance manuelle modèle 6373/6376/6381 de Stryker permet d'arrimer une civière d'ambulance compatible pendant le transport. La fixation de civière est prévue pour être utilisée dans des environnements pré-hospitaliers, dans des situations d'urgence ou sans urgence. L'utilisation de ce produit est réservée aux professionnels formés à cet effet. Ceux-ci comprennent le personnel médical d'urgence et les premiers intervenants.

Bénéfices cliniques

Civière : transport du patient

Fixation : support de la civière pendant le transport

Civière et système de fixation : support et transport des patients

Contre-indications

Aucune connue.

Durée de vie utile prévue

Les fixations de civière ont une durée de vie utile prévue de sept ans dans des conditions normales d'utilisation et avec un entretien périodique approprié.

Élimination/recyclage

Toujours respecter les recommandations et/ou réglementations locales en vigueur concernant la protection de l'environnement et les risques associés au recyclage ou à l'élimination de l'équipement en fin de vie utile.

Caractéristiques techniques

Modèle	6373 - fixation de civière montée sur plateau (6373-000-000)
	6376 - fixation de civière montée sur plancher (6376-000-000)
	6381 - fixation de civière montée sur plancher (6381-000-000)
Compatibilité	Voir *Compatibilité de la civière* (page 6)

La civière dotée du Système roulant, modèle 6100 **M-1**®, associée à un système de fixation de civière, modèle 6373/6376/6381 **M-1** est conçue conformément à la norme BS EN 1789, Véhicules de transport sanitaire et leurs équipements - Ambulances routières. Le système de fixation de civière doit être installé par le personnel qualifié afin d'être en conformité avec cette norme. Des plaques d'appui de 1/4 po en acier (ou l'équivalent) sont requises sous la surface de montage (plancher d'ambulance ou système de plateau) en tous les points d'arrimage. Avant la mise en service du système, tester l'installation au minimum conformément à la norme BS EN 1789.

La civière dotée du système roulant, modèle 6100 **M-1** avec la mise à niveau AS/NZS 4535, associé à un système de fixation de civière modèle 6373/6376/6381 **M-1**, est conçue conformément à la norme d'Australie / Nouvelle-Zélande sur les systèmes de retenue d'ambulances AS/NZS 4535 (Australian/New Zealand Standard - Ambulance Restraint Systems). Le système de fixation de civière doit être installé par le personnel qualifié afin d'être en conformité avec cette norme. Des plaques d'appui de 1/4 po en acier (ou l'équivalent) sont requises sous la surface de montage (plancher d'ambulance ou système de plateau) en tous les points d'arrimage. Avant la mise en service du système, tester l'installation au minimum conformément à la norme AS/NZS 4535.

Les sangles de retenue latérales doivent être conformes à la norme BS EN 1789 Véhicules de transport sanitaire et leurs équipements - Ambulances routières. Les sangles de retenue latérales ne sont pas requises pour les applications auxquelles cette norme ne s'applique pas.

Conditions ambiantes	Fonctionnement	Stockage et transport
Température	-30 °F (-34 °C) / 130 °F (54 °C)	-30 °F (-34 °C) / 130 °F (54 °C)
Humidité relative	0% / 93%	0% / 93%
Pression atmosphérique	700 / 1060 *hPa*	700 / 1060 *hPa*

Illustration du produit

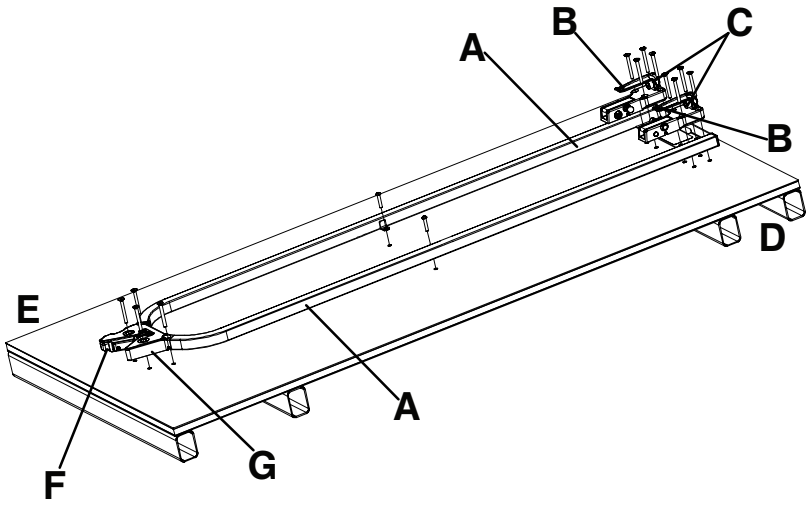

Figure 1 – Fixation de civière M-1®

A	Rail de guide
B	Crochet avant
C	Pare-chocs
D	Côté tête
E	Côté pieds
F	Bouton de déblocage rouge
G	Boîtier du loquet

Coordonnées

Contacter le service clientèle ou le support technique de Stryker au moyen des coordonnées suivantes : +1-800-327-0770.

Stryker Medical
3800 E. Centre Avenue
Portage, MI 49002
États-Unis

Remarque - L'utilisateur et/ou le patient doivent signaler tout incident grave lié au produit à la fois au fabricant et à l'autorité compétente de l'État membre européen où l'utilisateur et/ou le patient sont établis.

Pour consulter votre mode d'emploi ou votre manuel d'entretien en ligne, consulter https://techweb.stryker.com/.

Avoir le numéro de série (A) du produit Stryker à disposition avant d'appeler le service clientèle ou le support technique de Stryker. Inclure le numéro de série dans toutes les communications écrites.

Emplacement du numéro de série

Figure 2 – Emplacement du numéro de série

Compatibilité de la civière

Les systèmes de fixation de civière modèles 6373, 6376 et 6381 **M-1** de Stryker sont compatibles uniquement avec les civières qui sont conformes aux spécifications d'installation.

AVERTISSEMENT

- Seul le personnel qualifié est habilité à installer la fixation de civière. Une installation incorrecte peut occasionner des blessures chez le patient ou l'opérateur.
- Toujours vérifier que toutes les civières sont conformes aux spécifications d'installation du système de fixation de civière Stryker.
- Toujours remplacer la fixation de civière si elle a été impliquée dans un accident pour éviter le risque de blessure liée à l'endommagement du produit.

Stryker

- Système roulant **M-1** modèle 6100

Ferno-Washington

- Modèle X-2*

Remarque - * Année de modèle 2000 ou antérieure. Stryker décline toute responsabilité en cas de modifications des caractéristiques techniques des civières d'autres fabricants.

Installation

Installation de la fixation de civière

Les systèmes de fixation de civière **M-1** de Stryker sont compatibles uniquement avec les civières conformes aux spécifications d'installation.

AVERTISSEMENT

- Seul le personnel qualifié est habilité à installer la fixation de civière. Une installation incorrecte peut occasionner des blessures chez le patient ou l'opérateur.
- Toujours vérifier que toutes les civières sont conformes aux spécifications d'installation du système de fixation de civière Stryker.

Remarque - Les normes fédérales pour les ambulances portant sur la largeur du couloir et les sièges des ambulanciers peuvent affecter le positionnement des supports de montage. Si les normes ne s'appliquent pas, l'installateur doit assurer un dégagement adéquat permettant un accès correct au patient, le dépassement des attelles en traction, la fermeture des portes arrière, etc.

Pour installer la fixation de civière dans un véhicule :

1. Déterminer la position souhaitée de la civière à l'intérieur du véhicule pour laisser un dégagement approprié autour de la civière.

   Remarque - Si le matériel DIN est déjà installé, utiliser les dimensions dans Figure 3, Figure 4, Figure 5 et Figure 6 comme référence pour la mise en place de l'ensemble de fixation.

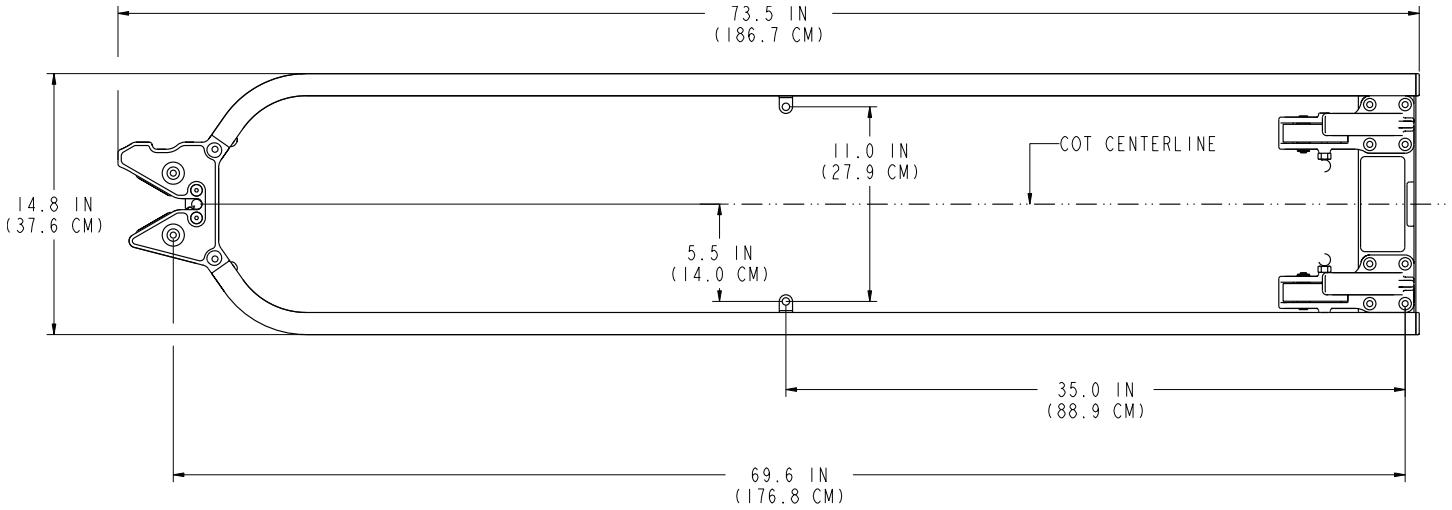

Figure 3 – Dimension de référence - Vue 2A

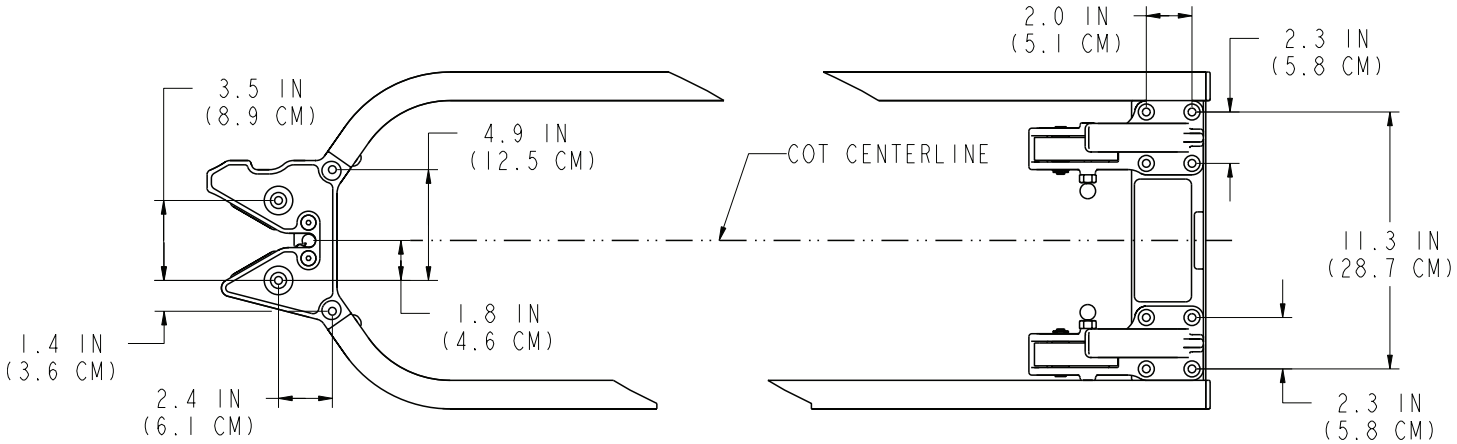

Figure 4 – Dimension de référence - Vue 2B

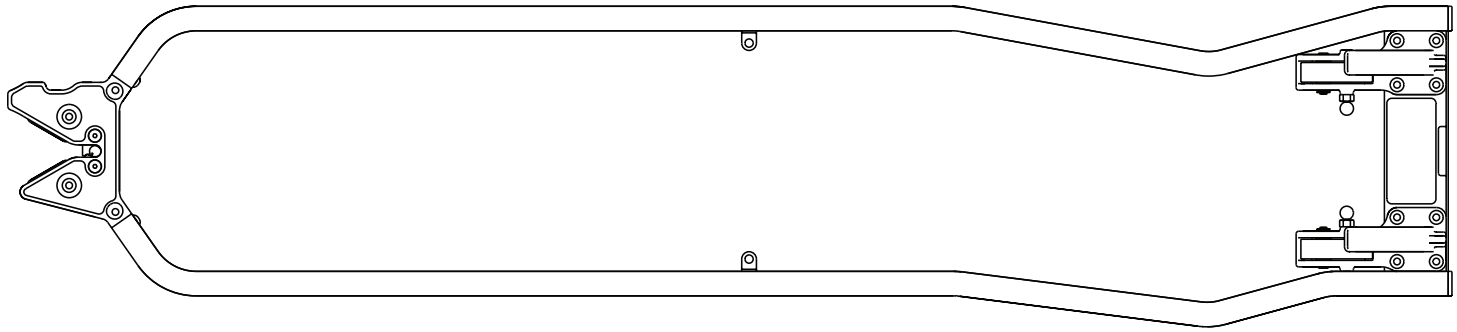

Figure 5 – Dimension de référence - Vue 2C

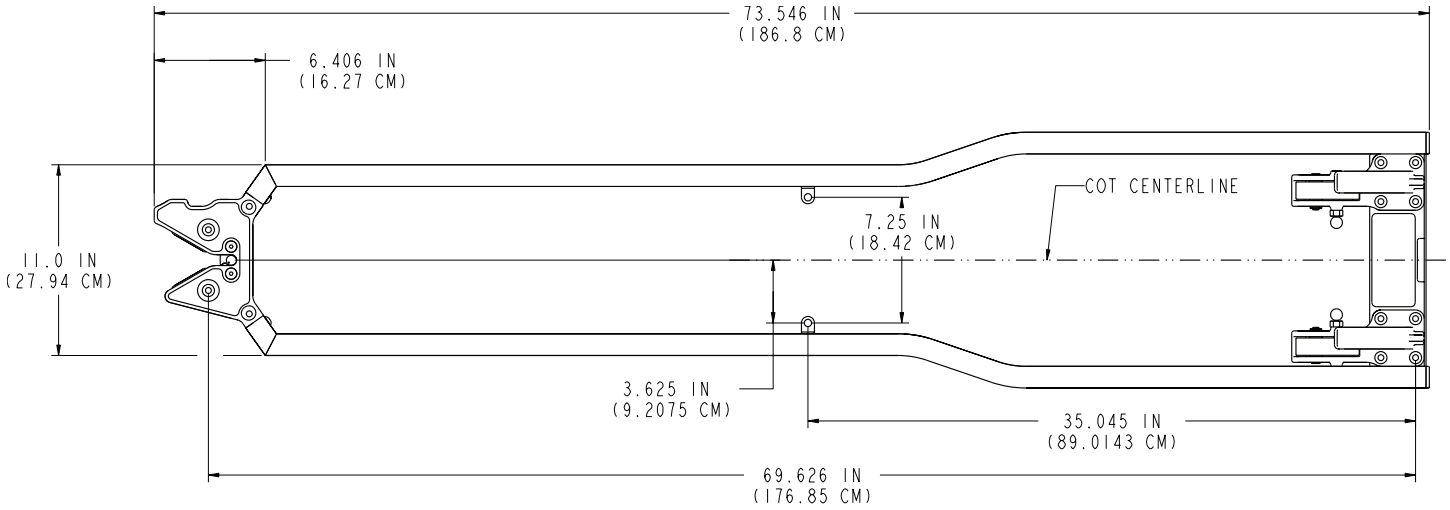

Figure 6 – Dimension de référence - Vue 2D

2. Percer les 18 trous de montage en utilisant la fixation montée comme guide.

   Remarque - Les dimensions sont fournies uniquement aux fins de référence. Tous les trous doivent assurer un dégagement adéquat pour des vis de 8 mm. Une mèche de 9 mm est recommandée.

3. Arrimer le boîtier du loquet côté pieds (A) au plancher ou au plateau en utilisant quatre vis d'assemblage M8 à tête plate (B) (non fournies).

   Remarque - Une plaque d'appui en acier (C) (ou l'équivalent) est requise pour un soutien supplémentaire (non fournie) (Figure 7 ou Figure 8).

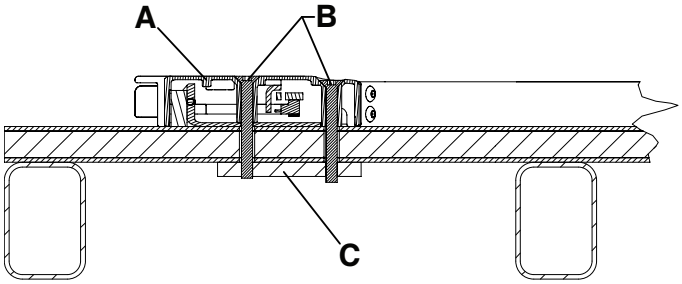

Figure 7 – Côté pieds du montage sur plancher - Vue 3A

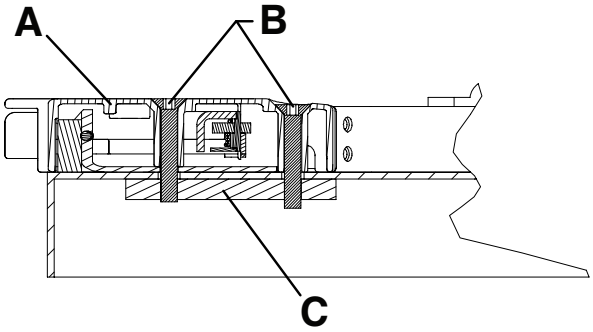

Figure 8 – Côté pieds du montage sur plateau - Vue 3B

4. Arrimer les crochets côté tête (A) au plancher ou au plateau en utilisant huit vis d'assemblage M8 à tête plate (B) (non fournies).

   Remarque

   - Une plaque d'appui en acier (C) (ou l'équivalent) est requise pour un soutien supplémentaire (non fournie) (Figure 9 ou Figure 10).
   - Les boutons de déblocage rouges doivent être tournés vers le centre de la fixation (Figure 11).

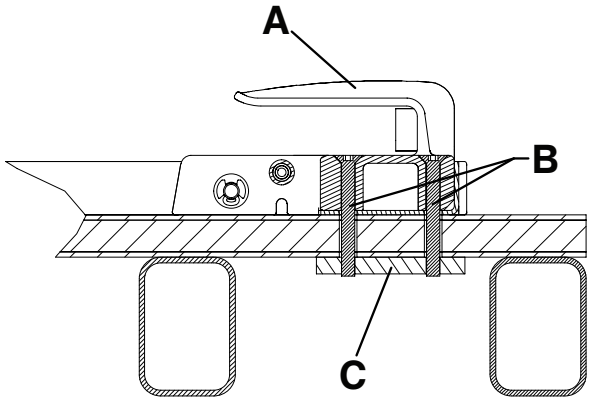

Figure 9 – Côté tête du montage sur plancher - Vue 4A

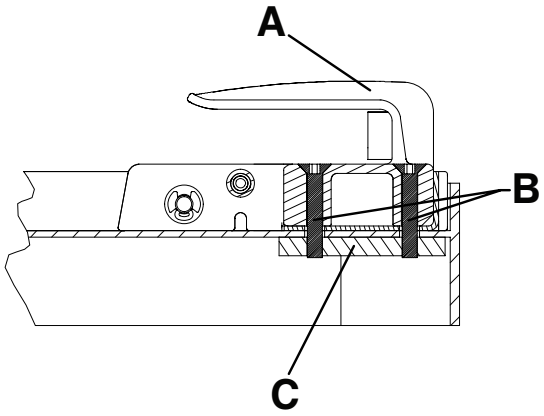

Figure 10 – Côté tête du montage sur plateau - Vue 4B

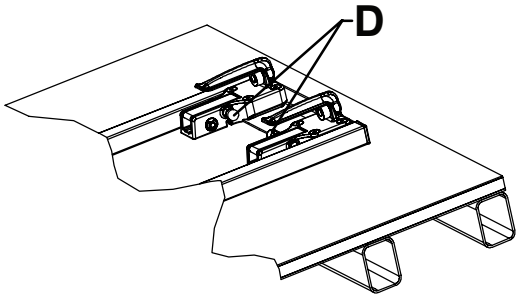

Figure 11 – Orientation correcte des crochets côté tête - Vue 4C

5. Arrimer les rails de guide au plancher ou au plateau en utilisant deux vis d'assemblage M8 à tête ronde (A), deux rondelles M8 plates (B) et deux écrous M8 (C) (non fournis) (Figure 12 ou Figure 13).

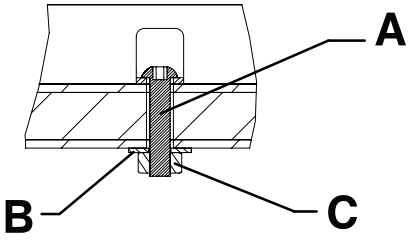

Figure 12 – Rails de guide du montage sur plancher - Vue 5A

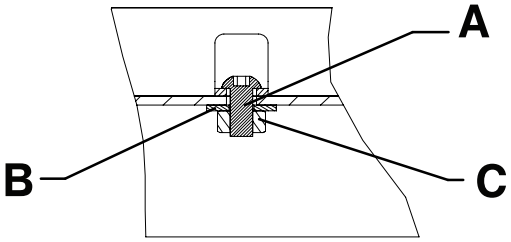

Figure 13 – Rails de guide du montage sur plateau - Vue 5B

Installation de la plaque d'arrêt

La plaque d'arrêt est destinée à être utilisée avec le crochet de sécurité **M-1** en option (610000010001).

Kit de plaque d'arrêt (610000010022)

- (1) Plaque d'arrêt (610000010015)

Pièce supplémentaire utilisée (non incluse) :

- (2) Vis hexagonale M6

Outils requis (unités métriques ou impériales) :

- Clé hexagonale M5 ou de 3/16 po
- Clé hexagonale M6 ou de 1/4 po

Stryker recommande de suivre les spécifications répertoriées ci-dessous pour l'installation de la plaque d'arrêt :

- L'angle (A) du plateau de chargement ne dépasse pas 16° (Figure 14)
- La hauteur (B) mesurée du haut de la plaque d'arrêt jusqu'au sol est comprise entre 28,0 po (71,1 cm) et 29,4 po (74,7 cm) (Figure 14)
- L'espacement horizontal (C) entre le crochet de sécurité et la plaque d'arrêt est suffisant pour le déchargement (Figure 15)

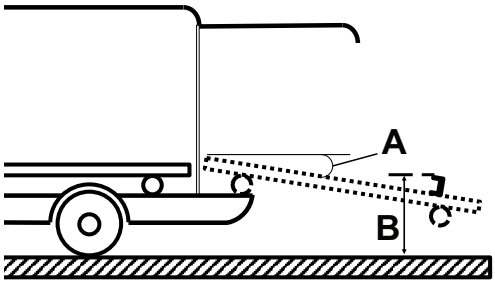

Figure 14 – Spécifications de la plaque d'arrêt et du plateau de chargement

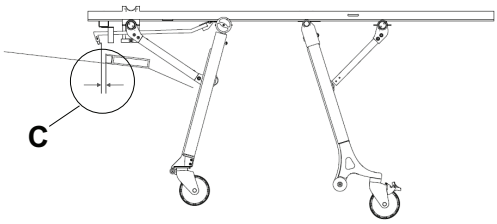

Figure 15 – Espacement entre le crochet de sécurité et la plaque d'arrêt

Procédure :

1. À l'aide d'une clé hexagonale M6, installer la plaque d'arrêt fournie (610000010015) (D) et deux vis hexagonales M6 (E) (non incluses) directement derrière le loquet de fixation de la civière (Figure 16).

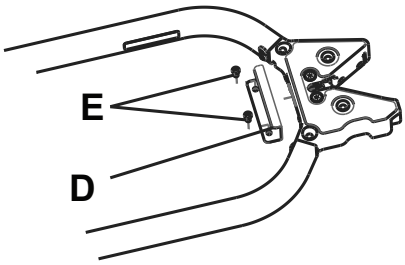

Figure 16 – Plaque d'arrêt

Remarque - Avant de percer les deux trous pour les vis hexagonales M6, s'assurer qu'il y a de l'espace libre sous la table pour éviter d'endommager le produit ou le véhicule.

2. Essayer de décharger la civière d'un véhicule pour confirmer que le crochet de sécurité se fixe à la plaque d'arrêt. À l'aide d'une clé hexagonale M5, ajuster l'extrémité du crochet (F), au besoin, pour s'assurer que le crochet de sécurité et la plaque d'arrêt s'enclenchent lors du déchargement (Figure 17).

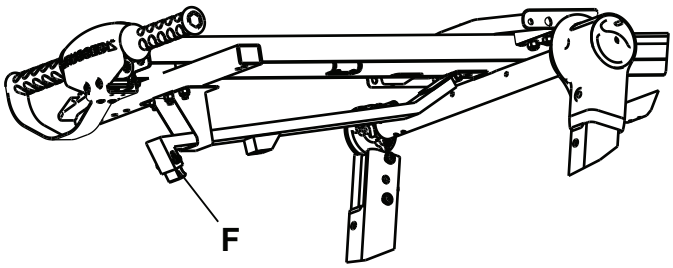

Figure 17 – Réglage de l'extrémité du crochet

Remarque - Pousser les pieds de la civière contre le plateau de chargement lors du test de déchargement.

Liste de contrôle d’installation

Suivre cette liste de contrôle avec une civière compatible avec la fixation de civière modèle 6373/6376/6381 **M-1** de Stryker.

_____ S’assurer qu’il ne reste aucun composant non utilisé après l’installation. Aucun composant supplémentaire n’est livré avec le système de fixation de civière **M-1**. S’il reste des composants non utilisés après l’installation, appeler le service technique de Stryker.

_____ Vérifier visuellement que les boulons et les vis sont bien serrés, sans signes de fixations qui dépassent ou qui manquent.

_____ Si le véhicule est équipé d'une butée, placer cette dernière en position relevée.

_____ Charger la civière compatible dans la fixation de civière (voir *Compatibilité de la civière* (page 6)).

_____ Vérifier que la civière est bloquée dans la fixation de civière en tirant et en poussant, et d’un côté à l’autre, du côté pieds de la civière.

_____ Tester la civière pour s’assurer qu’elle fonctionne correctement (voir *Tests de la fixation de civière* (page 15)).

_____ Vérifier que l’angle du plateau de chargement ne dépasse pas 16° (crochet de sécurité de la **M-1** en option).

_____ Vérifier que la hauteur mesurée du haut de la plaque d’arrêt jusqu’au sol est comprise entre 28,0 po (71,1 cm) et 29,4 po (74,7 cm) (crochet de sécurité de la **M-1** en option).

_____ Vérifier que l’espacement horizontal entre le crochet de sécurité et la plaque d’arrêt est suffisant pour le déchargement (crochet de sécurité de la **M-1** en option).

Numéro de série du produit :			
Installé par :		Date :	
Inspecté par :		Date :	

Remarque - Conserver un exemplaire de ce dossier pendant au moins sept ans.

Fonctionnement

Utilisation de la fixation de civière

AVERTISSEMENT

- Ne pas autoriser des assistants non formés à aider à utiliser le produit.
- Toujours s'assurer que la civière est bloquée dans la fixation avant de procéder au transport du patient. Une lésion risque de se produire si la civière n'est pas fixée.

MISE EN GARDE - L'utilisation incorrecte du produit est susceptible de causer des blessures au patient ou à l'utilisateur. Utiliser le produit uniquement de la manière décrite dans ce manuel.

1. Avant d'utiliser la fixation, appuyer sur le bouton de déblocage rouge (F) sur le boîtier du loquet (G) pour s'assurer que le loquet est en position de déblocage (Figure 1).
2. S'assurer que le boîtier du loquet côté pieds se situe entre les roues porteuses quand la civière est chargée dans la fixation.

   Remarque - Les rails de guide de la fixation (A) placent le côté tête de la civière au centre (Figure 1).
3. Guider la civière dans le véhicule ou le système de plateau de chargement jusqu'à ce que la tige arrière du loquet se bloque dans le boîtier du loquet.

   Remarque - Le boîtier du loquet côté pieds est muni d'un dispositif de fixation en deux parties (Figure 18). Quand la civière est bloquée dans la fixation, le bouton de déblocage rouge retourne à sa position initiale.

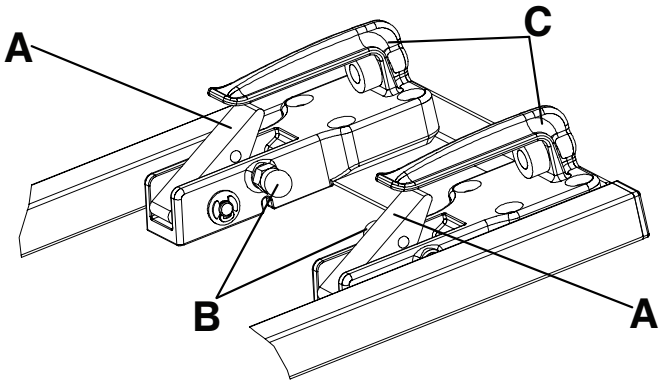

Figure 18 – Dispositif de fixation en deux parties

A	Aileron
B	Bouton de déblocage rouge
C	Crochet de retenue avant

Les systèmes de fixation de civière Stryker modèles 6373, 6376, et 6381 sont munis d'un dispositif de fixation en deux parties. Dans le cas peu probable d'un accident du véhicule, le dispositif de fixation en deux parties situé du côté tête de la fixation se déploie pour bloquer le côté tête de la civière dans le système de fixation de civière jusqu'à ce que l'utilisateur débloque manuellement la civière.

Pour débloquer la civière du dispositif de fixation en deux parties, tirer sur les deux boutons de déblocage rouges (B) situés à l'intérieur des crochets de retenue avant (C) (Figure 18).

Tests de la fixation de civière

Pour tester la fixation de civière :

1. Guider la civière et l'insérer dans la fixation de civière.
2. S’assurer que les crochets de retenue du côté tête fixent le tube transversal des roues porteuses sur la civière.
3. S’assurer que le boîtier du loquet côté pieds fixe la goupille de fixation sur la civière.
4. S’assurer que le dispositif de fixation en deux parties fonctionne, et qu’il est exempt de débris.
5. Tester la fixation de civière en utilisant la norme standard au minimum.
   - Norme BS EN 1789 Véhicules de transport sanitaire et leurs équipements - Ambulances routières (Medical Vehicles and Their Equipment - Road Ambulances)
   - Norme AS/NZS 4535 (Australie/Nouvelle-Zélande) sur les systèmes de retenue d’ambulances (Australian/New Zealand Standard™ - Ambulance Restraint Systems)

Nettoyage

AVERTISSEMENT - Toujours utiliser un équipement de protection individuelle approprié lors du lavage sous pression afin d'éviter une contagion par inhalation. Tout équipement de lavage sous pression peut vaporiser des résidus contaminés.

MISE EN GARDE

- Ne pas nettoyer le produit à la vapeur ou aux ultrasons.
- La température maximale de l'eau ne doit pas dépasser 180 °F (82 °C).
- La température maximale de séchage à l'air ne doit pas dépasser 240 °F (115 °C) (laveurs de chariots).
- La pression maximale de l'eau ne doit pas dépasser 1 500 psi (130,5 bar). En cas d'utilisation d'un tube-rallonge à main pour laver le produit, maintenir la buse haute pression à une distance minimum de 24 po (61 cm) du produit.

Le produit est lavable sous pression. Le produit peut présenter certains signes d'oxydation ou de décoloration dus aux lavages répétés. Toutefois, le lavage sous pression n'entraînera aucune dégradation de la performance du produit à condition de respecter les procédures appropriées.

- Respecter rigoureusement les recommandations de dilution du fabricant de la solution de nettoyage.
- Procéder au lavage sous pression avec les nettoyants recommandés. Laver le produit au jet et essuyer le guide avec une serviette.
- Procéder au lavage sous pression des rails et des plaques de l'interface avec un tube-rallonge à main ou essuyer le produit avec un chiffon propre et les nettoyants recommandés.

Nettoyants conseillés

De manière générale, lorsqu'ils sont utilisés aux concentrations recommandées par le fabricant, des désinfectants phénoliques ou quaternaires (sauf le **Virex**® TB) peuvent être employés. L'utilisation de désinfectants iodophores n'est pas recommandée parce que ces désinfectants risquent de faire des taches.

Les nettoyants conseillés incluent, entre autres :

- Nettoyants quaternaires (substance active : chlorure d'ammonium)
- Nettoyants phénoliques (substance active : o-phénylphénol)
- Solution d'eau de Javel (5,25 % - moins d'une part d'eau de Javel pour 100 parts d'eau)

Éviter une saturation excessive. S'assurer que le produit ne reste pas mouillé plus longtemps que la durée limite précisée dans les directives du fabricant du produit chimique relatives à la désinfection.

Remarque

- La garantie de ce produit pourrait être annulée si les directives précitées ne sont pas suivies lors de l'utilisation de ce type de nettoyants.
- Toujours essuyer le produit à l'eau propre et sécher après le nettoyage. Certains produits de nettoyage sont de nature corrosive et peuvent endommager le produit. Si le produit n'est pas rincé et séché correctement, un résidu corrosif reste sur la surface du produit et peut entraîner une corrosion prématurée des composants essentiels.

stryker

Pričvršćivač kreveta M-1®

Priručnik za uporabu

REF 6373
REF 6376
REF 6381

CE

HR

6373-009-005 Rev AA.0 2021-09

Simboli

	Pogledajte upute za uporabu
	Opće upozorenje
	Oprez
CE	Oznaka CE
EC REP	Ovlašteni zastupnik u Europskoj zajednici
MD	Europski medicinski proizvod
REF	Kataloški broj
LOT	Šifra serije
SN	Serijski broj
US Patents	Informacije o američkim patentima potražite na www.stryker.com/patents
	Proizvođač
	Uvoznik
	Sigurno radno opterećenje

Sadržaj

Definicija riječi upozorenje/oprez/napomena 2
Sažetak sigurnosnih mjera 2
Uvod 3
Opis proizvoda 3
Indikacije za uporabu 3
Kliničke koristi 3
Kontraindikacije 3
Predviđen rok trajanja 3
Odlaganje u otpad/recikliranje 3
Specifikacije 4
Ilustracija proizvoda 5
Podaci za kontakt 5
Lokacija serijskog broja 6
Kompatibilnost s krevetima 6
Ugradnja 7
Ugradnja pričvršćivača kreveta 7
Ugradnja pričvrsne pločice 10
Kontrolni popis za ugradnju 13
Tijekom rada 14
Upravljanje pričvršćivačem kreveta 14
Testiranje pričvršćivača kreveta 15
Čišćenje 16
Preporučena sredstva za čišćenje 16

Definicija riječi upozorenje/oprez/napomena

Riječi **UPOZORENJE**, **OPREZ** i **NAPOMENA** imaju posebno značenje i treba ih pažljivo pregledati.

UPOZORENJE

Upozorava čitatelja na situaciju koja, ako se ne izbjegne, može uzrokovati smrt ili teške ozljede. Također može opisivati potencijalne ozbiljne nuspojave i sigurnosne opasnosti.

OPREZ

Upozorava čitatelja na potencijalno opasnu situaciju koja, ako se ne izbjegne, može rezultirati lakšom ili umjerenom ozljedom korisnika ili pacijenta ili oštećenjem proizvoda ili drugog materijalnog vlasništva. To uključuje posebnu pažnju potrebnu za sigurnu i učinkovitu upotrebu uređaja i pažnju potrebnu da se izbjegne oštećenje uređaja, do kojeg može doći kao rezultat upotrebe ili nepravilne upotrebe.

Napomena - Navodi posebne informacije za olakšavanje održavanja ili pojašnjenje važnih uputa.

Sažetak sigurnosnih mjera

Uvijek pročitajte i strogo poštujte upozorenja i pozive na oprez navedene na ovoj stranici. Servis smije obavljati samo kvalificirano osoblje.

UPOZORENJE

- Samo obučeno osoblje smije ugrađivati pričvršćivač kreveta. Nepravilna ugradnja može dovesti do ozljede pacijenta ili rukovatelja.
- Uvijek pazite da svi kreveti ispunjavaju specifikacije za ugradnju sustava pričvršćivača kreveta tvrtke Stryker.
- Pričvršćivač kreveta uvijek zamijenite ako je bio korišten tijekom nezgode vozila kako ne bi došlo do ozljede uslijed oštećenja proizvoda.
- Nemojte dozvoljavati neobučenim pomoćnicima da pomažu pri upravljanju ovim proizvodom.
- Prije prijevoza pacijenta uvijek pazite da krevet bude zaključan u pričvršćivaču. Ako krevet nije učvršćen, može doći do ozljede.
- Prilikom tlačnog pranja uvijek koristite odgovarajuću osobnu zaštitnu opremu kako biste izbjegli udisanje zaraznih čestica. Oprema za tlačno pranje može raspršiti onečišćenje po zraku.

OPREZ

- Nepravilna uporaba proizvoda može uzrokovati ozljedu pacijenta ili rukovatelja. Koristite proizvod samo onako kako je opisano u ovom priručniku.
- Nemojte modificirati ovaj proizvod ni bilo koju njegovu komponentu. Modificiranje ovog proizvoda može uzrokovati nepredviđen rad te dovesti do ozljede pacijenta ili rukovatelja. Modificiranjem ovog proizvoda također se poništava njegovo jamstvo.
- Nemojte čistiti proizvod parom ni ultrazvukom.
- Maksimalna temperatura vode koju ne smijete prekoračiti iznosi 180 °F (82 °C).
- Nemojte prekoračiti maksimalnu temperaturu sušenja zrakom (perač za bolnička kirurška kolica) od 240 °F (115 °C).
- Najviši tlak vode koji ne smijete prekoračiti iznosi 1500 psi (130,5 bara). Ako koristite ručnu palicu za čišćenje proizvoda, držite mlaznicu pod tlakom na udaljenosti od najmanje 24 inča (61 cm) od proizvoda.

Uvod

Ovaj priručnik pomaže vam s korištenjem ili održavanjem kreveta tvrtke Stryker. Pročitajte ovaj priručnik prije korištenja ili održavanja ovog kreveta. Odredite metode i postupke za poduku i obuku vašeg osoblja iz sigurnog korištenja ili održavanja ovog kreveta.

OPREZ

- Nepravilna uporaba proizvoda može uzrokovati ozljedu pacijenta ili rukovatelja. Koristite proizvod samo onako kako je opisano u ovom priručniku.
- Nemojte modificirati krevet niti bilo koju komponentu proizvoda. Modificiranje kreveta može uzrokovati nepredviđen rad te rezultirati ozljedom pacijenta ili rukovatelja. Modificiranje kreveta također poništava ovo jamstvo.

Napomena

- Ovaj priručnik trajni je dio kreveta i mora ostati uz krevet čak i ako se krevet proda.
- Tvrtka Stryker neprekidno radi na poboljšanju dizajna i kvalitete proizvoda. Ovaj priručnik sadrži najaktualnije informacije o krevetu dostupne u vrijeme tiskanja. Moguća su manja neslaganja između vašeg kreveta i ovog priručnika. Ako imate bilo kakvih pitanja, kontaktirajte sa Službom za korisnike ili Tehničkom podrškom tvrtke Stryker na 1-800-327-0770.

Opis proizvoda

Pričvršćivač kreveta **M-1®** tvrtke Stryker model 6373/6376/6381 drži kompatibilan krevet u vozilu hitne pomoći u svrhu prijevoza pacijenata. Pričvršćivač kreveta obavlja tu funkciju nakon što korisnik ručno utovari kompatibilan krevet u vozilo hitne pomoći i uvede ga u pričvršćivač kreveta.

Indikacije za uporabu

Ručni pričvršćivač kreveta tvrtke Stryker, model 6373/6376/6381, pričvršćuje kompatibilne krevete vozila hitne pomoći tijekom prijevoza. Pričvršćivač kreveta namijenjen je za uporabu u predbolničkim okruženjima, kod hitnih i nehitnih primjena. Proizvod smiju koristiti samo obučeni stručnjaci. To uključuje osoblje hitne medicinske službe kao i pružatelje prve pomoći.

Kliničke koristi

Krevet: transport pacijenta

Učvršćivač: potporni krevet za transport

Sustav kreveta i učvršćivača: potpora i transport pacijenta

Kontraindikacije

Nema poznatih.

Predviđen rok trajanja

Pričvršćivači kreveta imaju očekivani rok trajanja od sedam godina u normalnim uvjetima upotrebe i uz odgovarajuće redovito održavanje.

Odlaganje u otpad/recikliranje

Uvijek se pridržavajte važećih lokalnih preporuka i/ili propisa o zaštiti okoliša u vezi s rizicima povezanima s recikliranjem ili odlaganjem u otpad opreme na kraju vijeka trajanja.

Specifikacije

Model	6373 – pričvršćivač kreveta za ugradnju u okvir (6373-000-000)
	6376 – pričvršćivač kreveta za ugradnju u pod (6376-000-000)
	6381 – pričvršćivač kreveta za ugradnju u pod (6381-000-000)
Kompatibilnost	Pogledajte *Kompatibilnost s krevetima* (stranica 6)

Model 6100 sustava kreveta na kotačima **M-1**®, u kombinaciji s modelom 6373/6376/6381 sustava pričvršćivača kreveta **M-1**, dizajniran je u skladu s normom BS EN 1789, Medicinska vozila i njihova oprema – cestovna vozila hitne pomoći. Sustav pričvršćivača kreveta mora ugraditi kvalificirano osoblje da bi bio u skladu s ovom normom. Potrebne su čelične podloške od 1/4 inča (ili ekvivalentne) ispod površine za ugradnju (podnica vozila hitne pomoći ili sustav okvira) na svim točkama za pričvršćivanje. Prije stavljanja sustava u pogon, ugradnju ispitajte minimalno pomoću norme BS EN 1789.

Model 6100 sustava kreveta na kotačima **M-1**, s nadogradnjom prema normi AS/NZS 4535, u kombinaciji s modelom 6373/6376/6381 sustava pričvršćivača kreveta **M-1**, dizajniran je u skladu s australskom/novozelandskom normom AS/NZS 4535 o sustavima za vezanje u vozilima hitne pomoći. Sustav pričvršćivača kreveta mora ugraditi kvalificirano osoblje da bi bio u skladu s ovom normom. Potrebne su čelične podloške od 1/4 inča (ili ekvivalentne) ispod površine za ugradnju (podnica vozila hitne pomoći ili sustav okvira) na svim točkama za pričvršćivanje. Prije stavljanja sustava u pogon, ispitajte ugradnju minimalno pomoću norme AS/NZS 4535.

Bočno sigurnosno remenje neophodno je radi zadovoljavanja norme BS EN 1789, Medicinska vozila i njihova oprema – cestovna vozila hitne pomoći. Bočno sigurnosno remenje nije neophodno za primjene u kojima se ta norma ne primjenjuje.

Uvjeti okruženja	Tijekom rada	Tijekom skladištenja i prijevoza
Temperatura	130 °F (54 °C) -30 °F (-34 °C)	130 °F (54 °C) -30 °F (-34 °C)
Relativna vlažnost	93% 0%	93% 0%
Atmosferski tlak	1060 *hPa* 700	1060 *hPa* 700

Ilustracija proizvoda

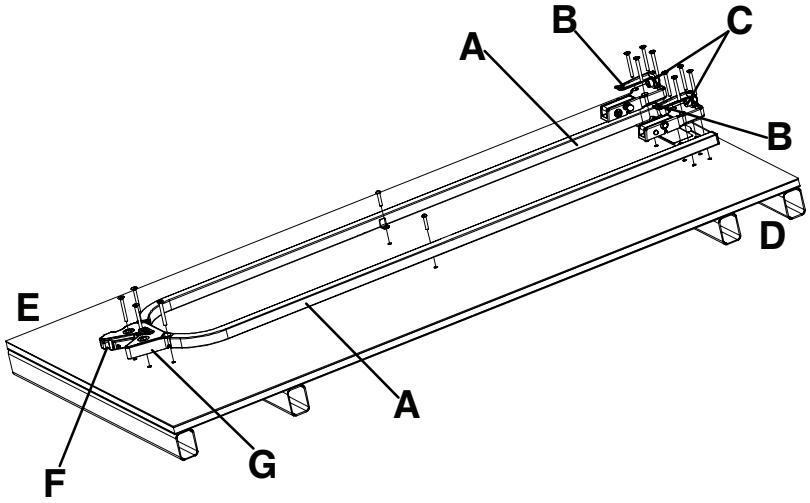

Slika 1 – Pričvršćivač kreveta M-1®

A	Šina vodilica
B	Prednja kuka
C	Odbojnik
D	Gornji kraj
E	Donji kraj
F	Crveni gumb za otpuštanje
G	Kućište kopče

Podaci za kontakt

Kontaktirajte Službu za korisnike ili Tehničku podršku tvrtke Stryker na: 1-800-327-0770.

Stryker Medical
3800 E. Centre Avenue
Portage, MI 49002
SAD

Napomena - Korisnik i/ili pacijent mora prijaviti svaki težak incident povezan s proizvodom i proizvođaču i nadležnom tijelu europske države članice u kojoj je korisnik odnosno pacijent nastanjen.

Ako želite pogledati priručnik za korištenje ili održavanje na internetu, pogledajte https://techweb.stryker.com/.

Ako zovete Službu za korisnike ili Tehničku podršku tvrtke Stryker, pripremite serijski broj (A) kreveta tvrtke Stryker. U svakoj pisanoj komunikaciji navedite serijski broj.

Lokacija serijskog broja

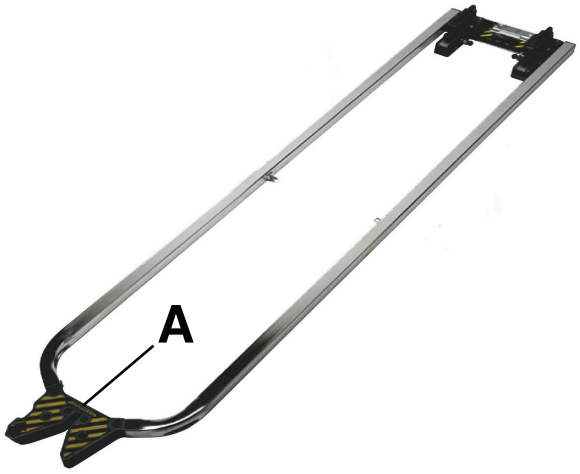

Slika 2 – Lokacija serijskog broja

Kompatibilnost s krevetima

Modeli 6373, 6376 i 6381 sustava pričvršćivača kreveta **M-1** tvrtke Stryker kompatibilni su samo s krevetima koji su sukladni specifikacijama za ugradnju.

UPOZORENJE

- Samo obučeno osoblje smije ugrađivati pričvršćivač kreveta. Nepravilna ugradnja može dovesti do ozljede pacijenta ili rukovatelja.
- Uvijek pazite da svi kreveti ispunjavaju specifikacije za ugradnju sustava pričvršćivača kreveta tvrtke Stryker.
- Pričvršćivač kreveta uvijek zamijenite ako je bio korišten tijekom nezgode vozila kako ne bi došlo do ozljede uslijed oštećenja proizvoda.

Stryker

- Model 6100 sustava kreveta na kotačima **M-1**

Ferno-Washington

- Model X-2*

Napomena - * Model 2000. godine ili raniji. Stryker ne snosi odgovornost za promjene u specifikacijama kreveta drugih proizvođača.

Ugradnja

Ugradnja pričvršćivača kreveta

Sustavi pričvršćivača kreveta **M-1** tvrtke Stryker kompatibilni su samo s krevetima koji su u skladu sa specifikacijama za ugradnju.

UPOZORENJE

- Samo obučeno osoblje smije ugrađivati pričvršćivač kreveta. Nepravilna ugradnja može dovesti do ozljede pacijenta ili rukovatelja.
- Uvijek pazite da svi kreveti ispunjavaju specifikacije za ugradnju sustava pričvršćivača kreveta tvrtke Stryker.

Napomena - Na položaj potpornih nosača mogu utjecati državni propisi za vozila hitne pomoći o širini prolaza i sjedalima za djelatnike. Ako nema primjenjivih propisa, instalater mora osigurati dovoljno prostora za odgovarajući pristup pacijentu, ekstenzijsku udlagu, zatvaranje stražnjih vrata itd.

Kako biste instalirali pričvršćivač kreveta u vozilo:

1. Odredite željeni položaj kreveta unutar vozila, omogućujući pravilan razmak oko kreveta.

   Napomena - Ako je DIN oprema već postavljena, pomoću dimenzija navedenih u Slika 3, Slika 4, Slika 5 i Slika 6 pronađite sklop pričvršćivača.

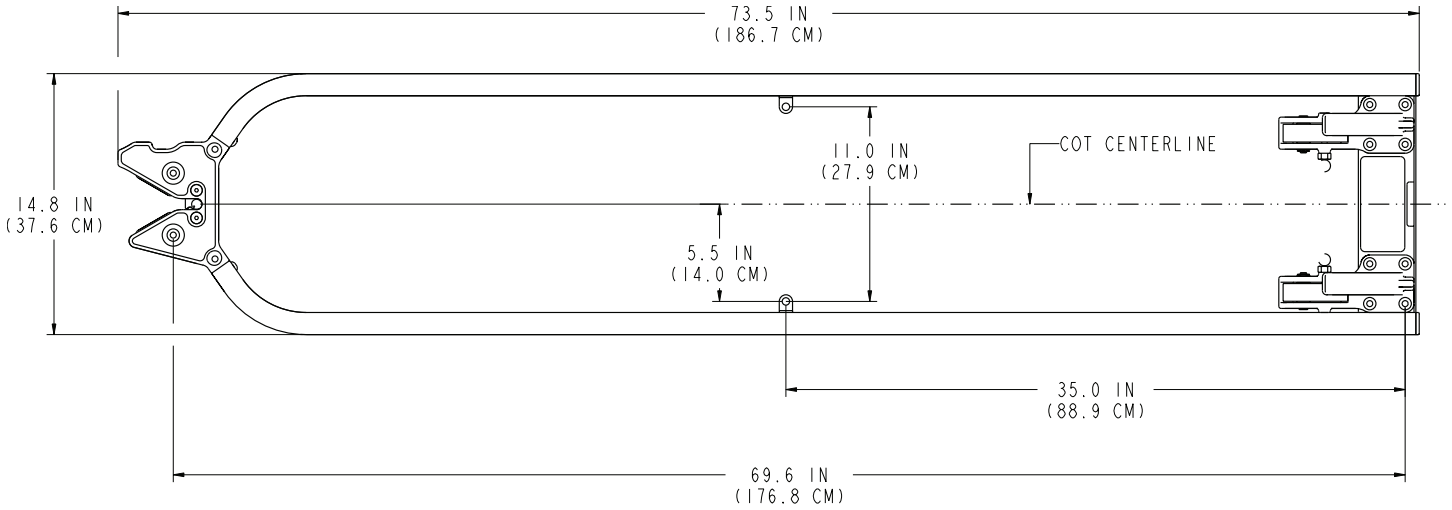

Slika 3 – Referentna dimenzija – pogled 2A

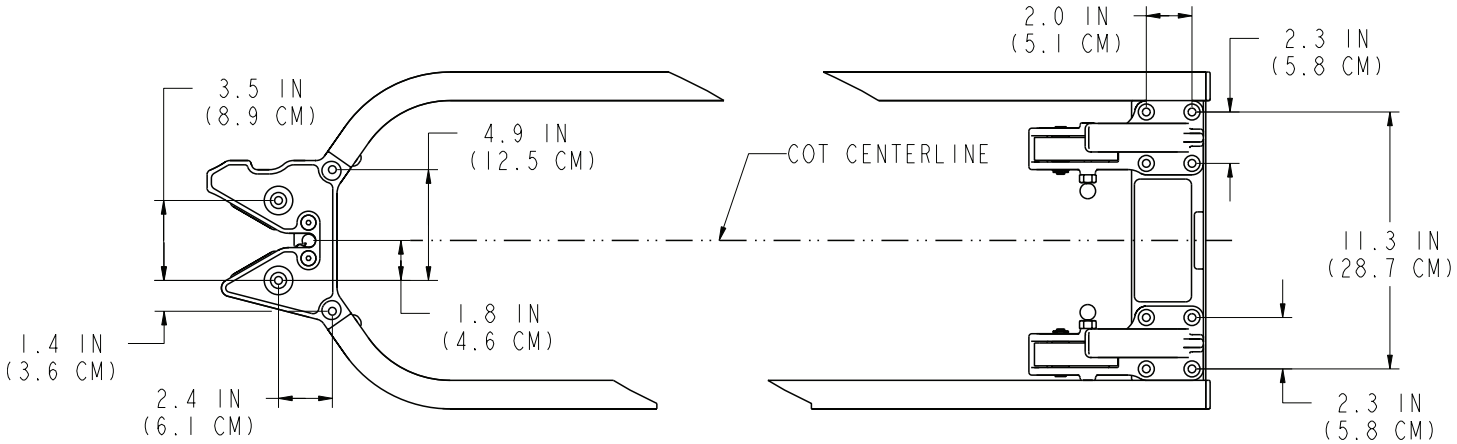

Slika 4 – Referentna dimenzija – pogled 2B

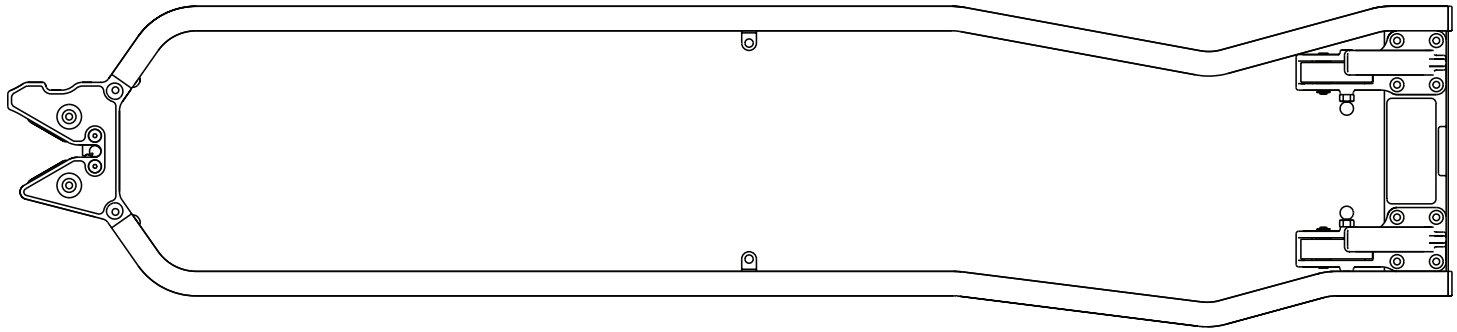

Slika 5 – Referentna dimenzija – pogled 2C

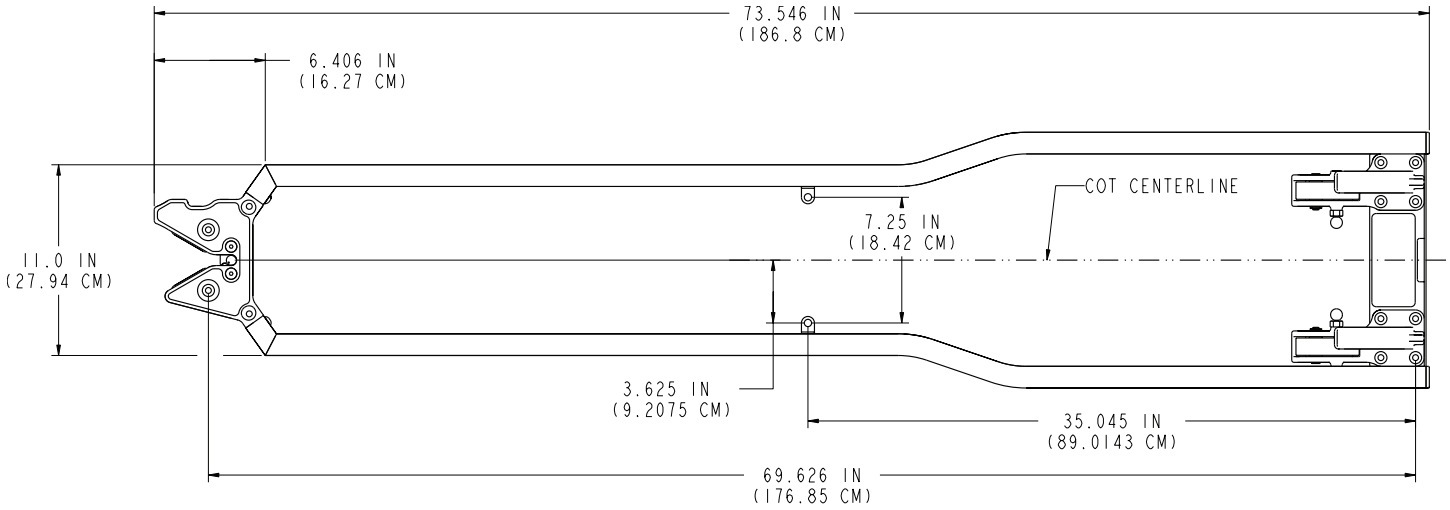

Slika 6 – Referentna dimenzija – pogled 2D

2. Izbušite 18 rupa za montiranje koristeći sastavljeni pričvršćivač kao predložak.

   Napomena - Sve dimenzije samo su informativne. Sve rupe moraju omogućiti dovoljan zazor za vijke od 8 mm. Preporučuje se veličina svrdla od 9 mm.

3. Pričvrstite kućište kopče za donji kraj (A) na podnicu ili okvir pomoću četiri vijka s ravnom glavom veličine M8 (B) (nisu priloženi).

   Napomena - Radi dodatne potpore potrebna je čelična podloška (C) (ili ekvivalent) (nije priloženo) (Slika 7 ili Slika 8).

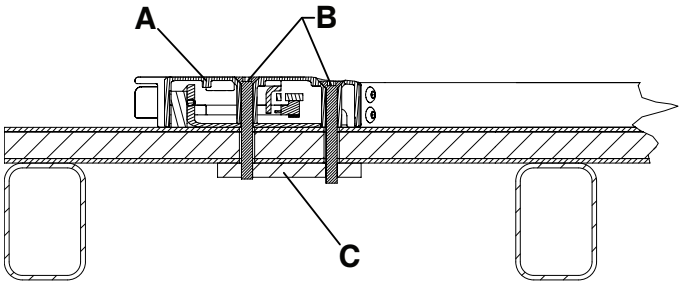

Slika 7 – Donji kraj podnog nosača – pogled 3A

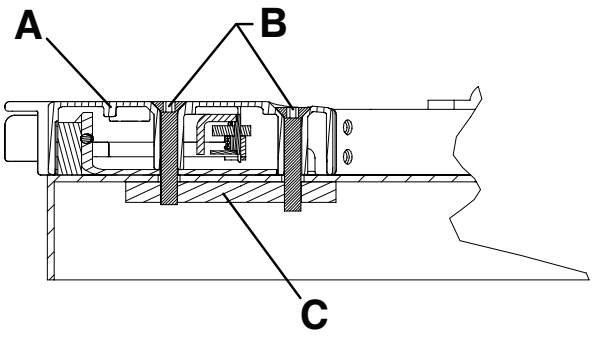

Slika 8 – Donji kraj okvira-nosača – pogled 3B

4. Pričvrstite kuke za gornji kraj (A) na podnicu ili okvir pomoću osam vijaka s ravnom glavom veličine M8 (B) (nisu priloženi).

   Napomena
   - Radi dodatne potpore potrebna je čelična podloška (C) (ili ekvivalent) (nije priloženo) (Slika 9 ili Slika 10).
   - Crveni navrtnji za otpuštanje moraju biti usmjereni prema sredini pričvršćivača (Slika 11).

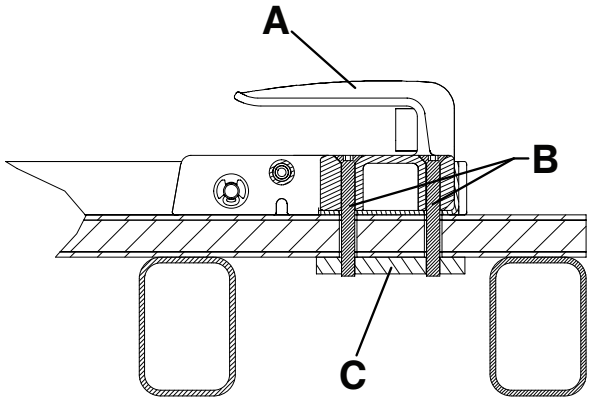

Slika 9 – Gornji kraj podnog nosača – pogled 4A

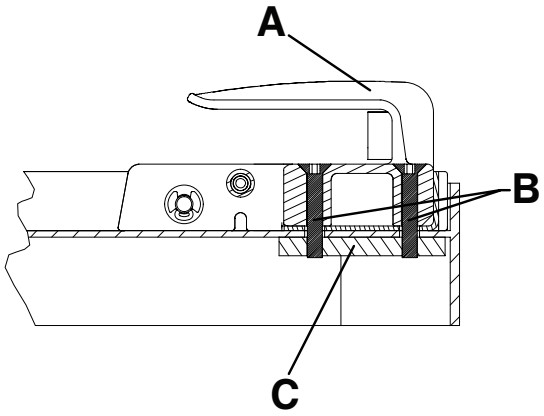

Slika 10 – Gornji kraj okvira-nosača – pogled 4B

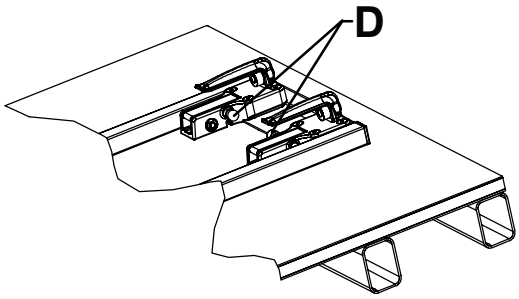

Slika 11 – Pravilna orijentacija kuka za gornji kraj – pogled 4C

5. Pričvrstite vodeće nosače na podnicu ili okvir pomoću dva imbus-vijka s poluokruglom glavom veličine M8 (A), dvije ravne podloške M8 (B) i dvije matice M8 (C) (nije priloženo) (Slika 12 ili Slika 13).

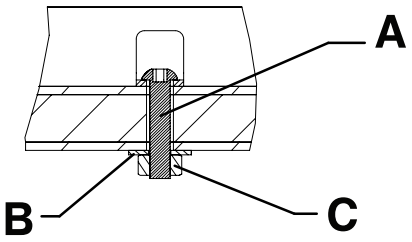

Slika 12 – Vodeći nosači za ugradnju u podnicu – pogled 5A

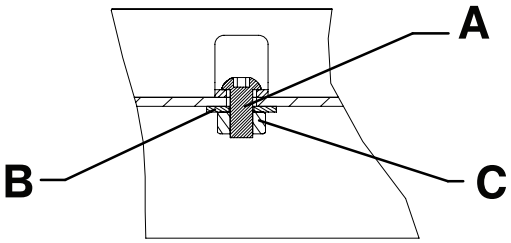

Slika 13 – Vodeći nosači za ugradnju na okvir-nosač – pogled 5B

Ugradnja pričvrsne pločice

Pričvrsna pločica namijenjena je za upotrebu s opcijskom sigurnosnom kukom kreveta **M-1** (610000010001).

Komplet pričvrsne pločice (610000010022)

- (1) Pričvrsna pločica (610000010015)

Dodatni dijelovi koji se koriste (nisu uključeni):

- (2) Imbus vijak M6

Potrebni alati (metričke ili imperijalne mjere):

- Imbus ključ M5 ili šesterokutni ključ od 3/16”
- Imbus ključ M6 ili šesterokutni ključ od 1/4”

Stryker preporuča da se montiranje pričvrsne pločice obavi u skladu sa specifikacijama navedenima u nastavku:

- Kut (A) utovarne tračnice ne smije premašiti 16° (Slika 14)
- Visina (B) između vrha pričvrsne pločice i tla mora iznositi između 28 inča (71,1 cm) i 29,4 inča (74,7 cm) (Slika 14)
- Vodoravni razmak (C) između sigurnosne kuke i pričvrsne pločice dostatan je za iskrcavanje (Slika 15)

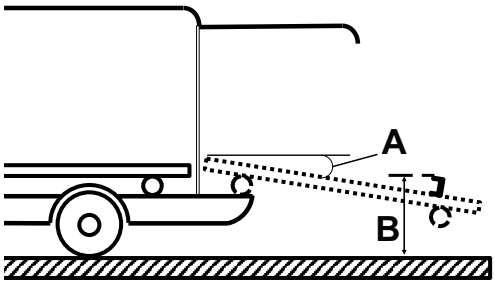

Slika 14 – Specifikacije pričvrsne pločice i utovarne tračnice

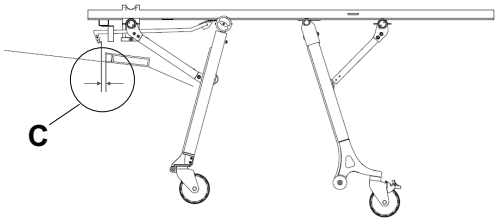

Slika 15 – Razmak između sigurnosne kuke i pričvrsne pločice

Postupak:

1. Koristeći imbus ključ M6, montirajte isporučenu pričvrsnu pločicu (610000010015) (D) i dva imbus vijka M6 (E) (nisu isporučena) neposredno iza zasuna pričvršćivača kreveta (Slika 16).

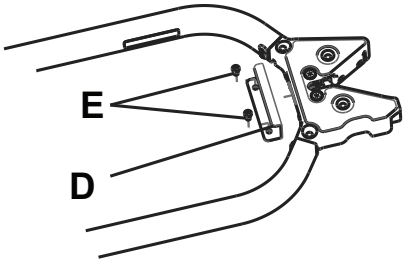

Slika 16 – Pričvrsna pločica

Napomena - Prije nego što izbušite dvije rupe za imbus vijke M6, provjerite ima li dovoljno slobodnog prostora ispod stola kako biste izbjegli oštećenje proizvoda ili vozila.

2. Isprobajte iskrcavanje kreveta iz vozila za provjeru spoja sigurnosne kuke i pričvrsne pločice. Koristeći imbus ključ M5, po potrebi podesite vrh kuke (F) kako biste osigurali spajanje sigurnosne kuke s pričvrsnom pločicom tijekom iskrcavanja (Slika 17).

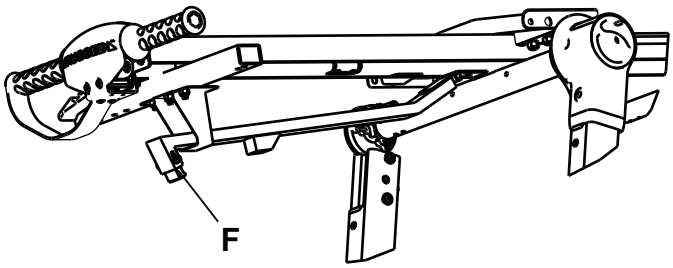

Slika 17 – Podešavanje vrha kuke

Napomena - Prilikom probe iskrcavanja gurnite noge kreveta tako da dođu u kontakt s utovarnim tračnicama.

Kontrolni popis za ugradnju

Slijedite ovaj popis za provjeru s krevetom koji je kompatibilan s modelom 6373/6376/6381 pričvršćivača kreveta Stryker **M-1**.

_____ Pazite da nijedna komponenta ne ostane neiskorištena nakon ugradnje. Pričvršćivač kreveta **M-1** isporučuje se bez ikakvih dodatnih komponenti. Ako je nakon ugradnje ostala bilo koja neiskorištena komponenta, nazovite servis tvrtke Stryker.

_____ Vizualno provjerite jesu li sve matice i svi vijci valjano pritegnuti i da nema znakova da pričvršćivači izviruju ili nedostaju.

_____ Podignite odbojnik vozila u podignuti položaj, ako je ugrađen.

_____ Umetnite kompatibilan krevet u pričvršćivač kreveta (pogledajte *Kompatibilnost s krevetima* (stranica 6)).

_____ Provjerite je li krevet zakočen u pričvršćivaču kreveta tako da povučete donji kraj kreveta naprijed-nazad i lijevo-desno.

_____ Provjerite radi li krevet pravilno (pogledajte *Testiranje pričvršćivača kreveta* (stranica 15)).

_____ Provjerite da kut utovarne tračnice ne premašuje 16° (opcija sigurnosne kuke kreveta **M-1**).

_____ Provjerite iznosi li udaljenost između vrha pričvrsne pločice i tla između 28,0 inča (71,12 cm) i 29,4 inča (74,67 cm) (opcija sigurnosne kuke kreveta **M-1**).

_____ Provjerite je li vodoravni razmak između sigurnosne kuke i pričvrsne pločice dovoljan za istovarivanje (opcija sigurnosne kuke kreveta **M-1**).

Serijski broj proizvoda:			
Ugradio:		Datum:	
Pregledao:		Datum:	

Napomena - Primjerak ove evidencije čuvajte najmanje sedam godina.

Tijekom rada

Upravljanje pričvršćivačem kreveta

UPOZORENJE

- Nemojte dozvoljavati neobučenim pomoćnicima da pomažu pri upravljanju ovim proizvodom.
- Prije prijevoza pacijenta uvijek pazite da krevet bude zaključan u pričvršćivaču. Ako krevet nije učvršćen, može doći do ozljede.

OPREZ - Nepravilna uporaba proizvoda može uzrokovati ozljedu pacijenta ili rukovatelja. Koristite proizvod samo onako kako je opisano u ovom priručniku.

1. Prije upotrebe pričvršćivača pritisnite crveni gumb za otpuštanje (F) na kućištu zasuna (G) kako biste bili sigurni da je zasun u otpuštenom položaju (Slika 1).
2. Pazite da kućište zasuna na donjem kraju bude između utovarnih kotača kada umećete krevet u pričvršćivač.

   Napomena - Vodeće šipke pričvršćivača (A) centrirat će centrirat uzglavlje kreveta (Slika 1).
3. Uvedite krevet u vozilo ili sustav utovarne tračnice sve dok se zatik stražnjeg zasuna ne zaključa u kućište zasuna.

   Napomena - Kućište zasuna na podnožju opremljeno je uređajem za zaključavanje u dva koraka (Slika 18). Kada se krevet zaključa u pričvršćivač, crveni gumb za otpuštanje vratit će se u prvobitni položaj.

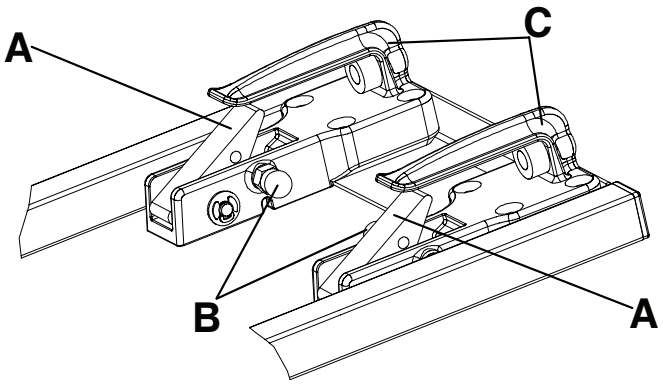

Slika 18 – Uređaj za zaključavanje u dva koraka

A	Klackalica
B	Crveni gumb za otpuštanje
C	Prednja učvrsna kuka

Sustavi pričvršćivača kreveta Stryker model 6373, 6376 i 6381 opremljeni su uređajem za zaključavanje u dva koraka. U malo vjerojatnom slučaju sudjelovanja vozila u prometnoj nesreći, uređaj za zaključavanje u dva koraka na uzglavlju pričvršćivača aktivirat će se i zaključati uzglavlje kreveta za sustav pričvršćivača kreveta dok ručno ne otpustite krevet.

Kako biste otpustili krevet iz uređaja za zaključavanje u dva koraka, povucite oba crvena gumba za otpuštanje (B) na unutarnjoj strani prednjih učvrsnih kuka (C) (Slika 18).

Testiranje pričvršćivača kreveta

Kako biste testirali pričvršćivač kreveta:

1. Uvedite krevet u pričvršćivač kreveta.
2. Provjerite jesu li učvrsne kuke na uzglavlju učvrstile križnu cijev utovarnih kotača na krevetu.
3. Provjerite je li kućište zasuna podnožja učvrstilo učvrsni zatik na krevetu.
4. Provjerite radi li uređaj za zaključavanje u dva koraka te da na njemu nema nečistoća.
5. Testirajte pričvršćivač kreveta koristeći minimalno odgovarajuću normu.
   - BS EN 1789 Medicinska vozila i njihova oprema – cestovna vozila hitne pomoći
   - AS NZS 4535 Australian/New Zealand Standard™ – sustavi vezivanja u vozilima hitne pomoći

Čišćenje

UPOZORENJE - Prilikom tlačnog pranja uvijek koristite odgovarajuću osobnu zaštitnu opremu kako biste izbjegli udisanje zaraznih čestica. Oprema za tlačno pranje može raspršiti onečišćenje po zraku.

OPREZ

- Nemojte čistiti proizvod parom ni ultrazvukom.
- Maksimalna temperatura vode koju ne smijete prekoračiti iznosi 180 °F (82 °C).
- Nemojte prekoračiti maksimalnu temperaturu sušenja zrakom (perač za bolnička kirurška kolica) od 240 °F (115 °C).
- Najviši tlak vode koji ne smijete prekoračiti iznosi 1500 psi (130,5 bara). Ako koristite ručnu palicu za čišćenje proizvoda, držite mlaznicu pod tlakom na udaljenosti od najmanje 24 inča (61 cm) od proizvoda.

Proizvod se može čistiti tlačnim pranjem. Proizvod može pokazivati znakove oksidacije ili gubitka boje od kontinuiranog pranja. Tlačno pranje neće narušiti radne značajke proizvoda ako slijedite odgovarajuće postupke.

- Strogo se pridržavajte preporuka za razrjeđivanje koje je izdao proizvođač otopine za čišćenje.
- Tlačno perite sustav uz preporučena sredstva za čišćenje. Operite proizvod crijevom i obrišite vodilicu ručnikom.
- Tlačno operite nosače i ploče sučelja pomoću ručne palice ili ih obrišite čistom krpom i preporučenim sredstvima za čišćenje.

Preporučena sredstva za čišćenje

Ako se koriste u koncentracijama koje preporučuje proizvođač, općenito možete koristiti fenolna ili kvaternarna sredstva za dezinfekciju (izuzev sredstva **Virex**® TB). Sredstva za dezinfekciju na bazi jodoforma ne preporučuju se jer može doći do pojave mrlja.

Preporučena sredstva za čišćenje uključuju:

- kvaternarna sredstva za čišćenje (aktivni sastojak – amonijev klorid)
- fenolna sredstva za čišćenje (aktivni sastojak – o-fenilfenol)
- otopina kloriranog izbjeljivača (5,25 % – manje od 1 dijela izbjeljivača na 100 dijelova vode)

Izbjegavajte primjenu prevelike količine. Ne puštajte da proizvod ostane mokar duže od preporuke proizvođača kemikalija za pravilnu dezinfekciju.

Napomena

- Ako se ne pridržavate gore navedenih smjernica prilikom korištenja ovih vrsta sredstava za čišćenje, možete poništiti jamstvo za ovaj proizvod.
- Nakon čišćenja uvijek obrišite proizvod čistom vodom i osušite ga. Neki proizvodi za čišćenje su korozivni i mogu uzrokovati oštećenje proizvoda. Nepravilno ispiranje i sušenje proizvoda ostavlja korozivni talog na površini proizvoda i može uzrokovati prijevremenu koroziju kritičnih komponenti.

stryker

M-1® ágyrögzítő

Felhasználói kézikönyv

REF 6373
REF 6376
REF 6381

CE

HU

6373-009-005 Rev AA.0 2021-09

Jelmagyarázat

	Olvassa el a használati utasítást
	Általános „Vigyázat” szintű figyelmeztetés
	Figyelem!
CE	CE jelölés
EC REP	Meghatalmazott képviselő az Európai Közösségben
MD	Európai orvostechnikai eszköz
REF	Katalógusszám
LOT	Tétel (gyártási tétel) száma
SN	Sorozatszám
US Patents	Az egyesült államokbeli szabadalmak vonatkozásában lásd: www.stryker.com/patents
	Gyártó
	Importőr
	Biztonságos üzemi terhelés

Tartalomjegyzék

A „Vigyázat”, „Figyelem” és „Megjegyzés” szavak meghatározása 2
A biztonsági óvintézkedések összefoglalása 2
Bevezetés 3
A termék leírása 3
Rendeltetés 3
Klinikai előnyök 3
Ellenjavallatok 4
Várható üzemi élettartam 4
Ártalmatlanítás/újrahasznosítás 4
Műszaki adatok 4
A termék képi bemutatása 5
Kapcsolatfelvételi adatok 5
Sorozatszám helye 6
Az ágy kompatibilitása 6
Installáció 7
Az ágyrögzítő beszerelése 7
A csatlakozólemez beszerelése 10
Beszerelési ellenőrző lista 13
Működés 14
Az ágyrögzítő működtetése 14
Az ágyrögzítő tesztelése 15
Tisztítás 16
Javasolt tisztítószerek 16

A „Vigyázat”, „Figyelem” és „Megjegyzés” szavak meghatározása

A **„VIGYÁZAT”**, **„FIGYELEM”** és **„MEGJEGYZÉS”** szavak speciális jelentésűek. Az általuk jelzett figyelmeztetéseket alaposan át kell tekinteni.

VIGYÁZAT

Olyan helyzetre hívja fel az olvasó figyelmét, amelynek elkerülése hiányában halál vagy súlyos személyi sérülés következhet be. Ezenkívül potenciálisan súlyos nemkívánatos reakciókat és biztonsági kockázatokat is jelezhet.

FIGYELEM

Olyan potenciálisan veszélyes helyzetre hívja fel az olvasó figyelmét, amelynek elkerülése hiányában a felhasználó vagy a beteg enyhe vagy mérsékelten súlyos személyi sérülést szenvedhet, illetve a termék vagy egyéb anyagi javak károsodhatnak. Ide tartozik az eszköz biztonságos és hatékony használatához szükséges különös gondosság, illetve az eszköz rendeltetésszerű vagy nem rendeltetésszerű használatából esetlegesen adódó károk megelőzéséhez szükséges gondosság.

Megjegyzés - A karbantartást megkönnyítő vagy a fontos utasításokat világosabbá tevő speciális információkat jelzi.

A biztonsági óvintézkedések összefoglalása

Mindig olvassa el és pontosan tartsa be az ezen az oldalon szereplő „vigyázat” és „figyelem” szintű figyelmeztetéseket. A szervizelést kizárólag képesített szakember végezheti.

VESZÉLY

- Kizárólag képzett személyzet szerelheti be az ágyrögzítőt. A helytelen beszerelés a beteg vagy a kezelő sérülését okozhatja.
- Mindig ügyelni kell arra, hogy az összes ágy megfeleljen a Stryker ágyrögzítő rendszer beszerelési specifikációinak.
- A termék károsodásából adódó személyi sérülés megelőzése érdekében mindig cserélje ki az ágyrögzítőt, ha balesetben vált érintetté.
- Ne engedjen képzetlen asszisztenseket közreműködni a termék üzemeltetésében!
- Beteg szállítása előtt mindig ellenőrizze, hogy az ágy rögzült-e a rögzítőben. Személyi sérülést eredményezhet, ha az ágy nincs rögzítve.
- A fertőző kórokozók belélegzésének elkerülése érdekében nagynyomású mosás közben mindig viseljen megfelelő egyéni védőfelszerelést. A nagynyomású mosóberendezés fertőző permetcseppeket juttathat a levegőbe.

FIGYELEM

- A termék nem megfelelő használata a beteg vagy a kezelő sérülését eredményezheti. Kizárólag a jelen kézikönyvben ismertetett módon működtesse a terméket.
- Ne módosítsa a terméket vagy annak bármely komponensét. A termék módosítása kiszámíthatatlan működést eredményezhet, ami a beteg vagy a kezelő sérülését eredményezheti. A termék módosítása esetén a szavatosság is érvényét veszti.
- A terméken ne alkalmazzon ultrahangos vagy gőztisztítást!
- A víz maximális hőmérséklete nem haladhatja meg a 180 °F (82 °C) értéket.
- A szárító levegő maximális hőmérséklete nem haladhatja meg a 240 °F-ot (115 °C-ot) (műszerkocsimosó használata esetén).
- A víz maximális nyomása nem haladhatja meg az 1500 psi (130,5 bar) értéket. Ha a termék mosásához kézi szórószárat használ, akkor a nagynyomású szórófejet tartsa a terméktől legalább 24 hüvelyk (61 cm) távolságra.

Bevezetés

Ez a kézikönyv segítséget nyújt az Ön Stryker termékének működtetéséhez és karbantartásához. A termék működtetése, illetve karbantartása előtt olvassa el ezt a kézikönyvet. Jelölje ki a személyzet számára a termék biztonságos működtetésével és karbantartásával kapcsolatos felvilágosítás és továbbképzés módszereit és eljárásait.

FIGYELEM

- A termék nem előírásszerű használata a beteg vagy a kezelő sérüléséhez vezethet. Kizárólag a kézikönyvben ismertetett módon működtesse a terméket.
- Ne módosítsa a terméket vagy a termék bármely komponensét. A termék módosítása kiszámíthatatlan működést eredményezhet, ami a beteg vagy a kezelő sérüléséhez vezethet. A termék módosítása esetén a jótállás is érvényét veszti.

Megjegyzés

- Ez a kézikönyv a termék állandó része, és a termékkel együtt kell maradnia, akkor is, ha a terméket eladják.
- A Stryker folyamatosan törekszik termékei kialakításának és minőségének továbbfejlesztésére. Ez a kézikönyv a nyomtatás időpontjában rendelkezésre álló legfrissebb termékinformációkat tartalmazza. Előfordulhatnak kisebb eltérések az Ön terméke és a jelen kézikönyvben ismertetettek között. Ha bármilyen kérdése van, forduljon a Stryker ügyfélszolgálatához vagy műszaki támogatási részlegéhez: 1-800-327-0770.

A termék leírása

A Stryker 6373/6376/6381 modellszámú **M-1**® ágyrögzítő a vele kompatibilis mentőautóágyak megtartására szolgál sürgősségi betegszállítás során. Az ágyrögzítő azután tölti be ezt a funkciót, hogy a felhasználó a kompatibilis ágyat kézi erővel betette a sürgősségi betegszállító járműbe, és az ágyrögzítőbe irányította.

Rendeltetés

A Stryker 6373/6376/6381 modellszámú egy manuális, mentőautóbeli ágyrögzítő, amely a vele kompatibilis mentőautóágyakat rögzíti szállítás során. Az ágyrögzítőt a kórházba szállítást megelőző környezetekben, sürgősségi és nem sürgősségi alkalmazásokban való használatra tervezték. A terméket kizárólag képzett szakemberek üzemeltethetik. Közéjük tartoznak a mentőszolgálat munkatársai és a sürgősségi betegellátók.

Klinikai előnyök

Ágy: betegszállítás

Rögzítő: az ágy megtartása szállítás során

Ágyból és rögzítőből álló rendszer: betegek megtartása és szállítása

Ellenjavallatok

Nem ismertek.

Várható üzemi élettartam

Az ágyrögzítők várható üzemi élettartama normális használati körülmények között és megfelelő rendszeres karbantartás mellett 7 év.

Ártalmatlanítás/újrahasznosítás

Mindig kövesse a környezetvédelemmel kapcsolatos, valamint a berendezésnek a hasznos élettartama végén történő újrahasznosításával vagy ártalmatlanításával kapcsolatos kockázatokra vonatkozó mindenkori helyi szabályozásokat és/vagy előírásokat.

Műszaki adatok

Modell	6373 – tálcára szerelt ágyrögzítő (6373-000-000)
	6376 – padlóra szerelt ágyrögzítő (6376-000-000)
	6381 – padlóra szerelt ágyrögzítő (6381-000-000)
Kompatibilitás	Lásd: *Az ágy kompatibilitása* (oldal6)

A 6373/6376/6381 modellszámú **M-1** ágyrögzítő rendszerrel együtt használt 6100 modellszámú **M-1**® begördítő rendszerrel ellátott ágy úgy lett kialakítva, hogy megfeleljen a BS EN 1789 szabvány következő részének: Mentőautók és felszerelésük. Betegszállító autók. A szabvány megköveteli, hogy az ágyrögzítő rendszert képzett személyzet szerelje be. 1/4 hüvelykes acél alátétlemezeket (vagy ezzel egyenértékű megoldásokat) kell elhelyezni a szerelőfelület (a mentőautó padlója vagy a tálcarendszer) alatt minden szerelési pontnál. A rendszer üzembe állítása előtt minimális követelményként ellenőrizze, hogy a beszerelés megfelel-e a BS EN 1789 szabvány előírásainak.

Az AS/NZS 4535 termékfrissítéssel felszerelt 6100 modellszámú **M-1** begördítő rendszerrel ellátott ágy, a 6373/6376/6381 modellszámú **M-1** ágyrögzítő rendszerrel kombinációban úgy lett kialakítva, hogy megfeleljen az AS/NZS 4535 ausztráliai/új-zélandi szabvány előírásainak a betegszállító járművekben használt megtartórendszerek vonatkozásában. A szabvány megköveteli, hogy az ágyrögzítő rendszert képzett személyzet szerelje be. 1/4 hüvelykes acél alátétlemezeket (vagy ezzel egyenértékű megoldásokat) kell elhelyezni a szerelőfelület (a mentőautó padlója vagy a tálcarendszer) alatt minden szerelési pontnál. A rendszer üzembe állítása előtt minimális követelményként ellenőrizze, hogy a beszerelés megfelel-e az AS/NZS 4535 szabvány előírásainak.

A BS EN 1789 szabvány – Mentőautók és felszerelésük. Betegszállító autók – megköveteli az oldalsó megtartóöveket. Az oldalsó megtartóövek nem kötelezőek olyan alkalmazásokban, amelyekre a szóban forgó szabvány nem vonatkozik.

Környezeti körülmények	Működtetés	Tárolás és szállítás
Hőmérséklet	130 °F (54 °C) / -30 °F (-34 °C)	130 °F (54 °C) / -30 °F (-34 °C)
Relatív páratartalom	93% / 0%	93% / 0%
Légnyomás	1060 *hPa* / 700	1060 *hPa* / 700

A termék képi bemutatása

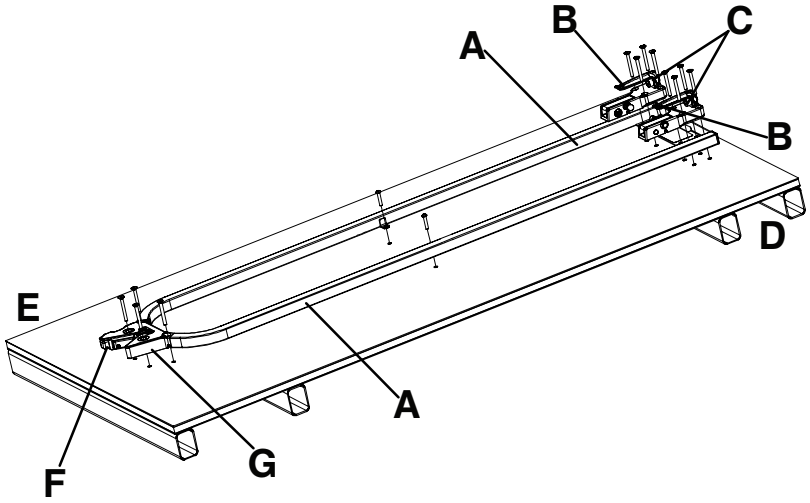

Ábra 1 – M-1® ágyrögzítő

A	Vezetősín
B	Első horog
C	Ütköző
D	Fej felőli vég
E	Láb felőli vég
F	Piros kioldógomb
G	Zár háza

Kapcsolatfelvételi adatok

A Stryker ügyfélszolgálatának és műszaki támogatási részlegének elérhetősége: 1-800-327-0770.

Stryker Medical
3800 E. Centre Avenue
Portage, MI 49002
USA

Megjegyzés - A felhasználónak és/vagy a betegnek a termékkel kapcsolatos összes komoly incidenst jelentenie kell mind a gyártó felé, mind pedig a felhasználó és/vagy beteg székhelyének megfelelő európai tagállam illetékes hatósága felé.

Az üzemeltetési vagy karbantartási kézikönyv online változata: https://techweb.stryker.com/.

A Stryker ügyfélszolgálatának vagy műszaki támogatásának hívásához készítse elő Stryker-terméke sorozatszámát (A). Az összes írásos kommunikációban tüntesse fel a sorozatszámot.

Sorozatszám helye

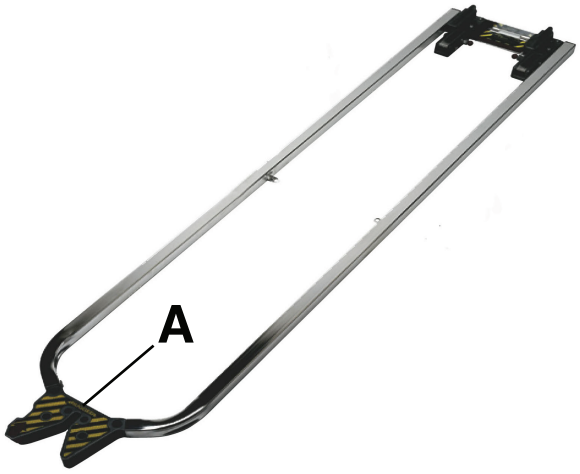

Ábra 2 – Sorozatszám helye

Az ágy kompatibilitása

A Stryker 6373, 6376 és 6381 **M-1** modellszámú ágyrögzítő rendszerei csak a beszerelési specifikációnak megfelelő ágyakkal kompatibilisek.

VESZÉLY

- Kizárólag képzett személyzet szerelheti be az ágyrögzítőt. A helytelen beszerelés a beteg vagy a kezelő sérülését okozhatja.
- Mindig ügyelni kell arra, hogy az összes ágy megfeleljen a Stryker ágyrögzítő rendszer beszerelési specifikációinak.
- A termék károsodásából adódó személyi sérülés megelőzése érdekében mindig cserélje ki az ágyrögzítőt, ha baleset érte.

Stryker

- 6100 modellszámú **M-1** begördítő rendszer

Ferno-Washington

- X-2* modell

Megjegyzés - * 2000-es vagy korábbi modellév. A Stryker semmiféle felelősséget nem vállal más gyártók ágyainak megváltozott műszaki adataiért.

Installáció

Az ágyrögzítő beszerelése

A Stryker **M-1** ágyrögzítő rendszerek csak a beszerelési specifikációnak megfelelő ágyakkal kompatibilisek.

VESZÉLY

- Kizárólag képzett személyzet szerelheti be az ágyrögzítőt. A helytelen beszerelés a beteg vagy a kezelő sérülését okozhatja.
- Mindig ügyelni kell arra, hogy az összes ágy megfeleljen a Stryker ágyrögzítő rendszer beszerelési specifikációinak.

Megjegyzés - A mentőautókra vonatkozó szövetségi műszaki előírásoknak a folyosó szélességét és a kísérő ülését érintő része befolyásolhatja a szerelőkonzolok pozicionálását. Ha semmiféle műszaki előírás nincs, akkor a beszerelőnek ügyelnie kell arra, hogy elegendő szabad hely álljon rendelkezésre a beteghez való megfelelő hozzáféréshez, a combnyújtó-rögzítő kiálló része számára, a hátsó ajtó záródásához stb.

Az ágyrögzítő járműbe történő beszereléséhez:

1. Úgy határozza meg az ágy kívánt helyét a járműben, hogy elegendő szabad hely maradjon az ágy körül.

   Megjegyzés - Ha már lettek beépítve DIN szerkezeti elemek, akkor a rögzítőszerelvény helyének kijelöléséhez használja referenciaként a következőket: Ábra 3, Ábra 4, Ábra 5 és Ábra 6.

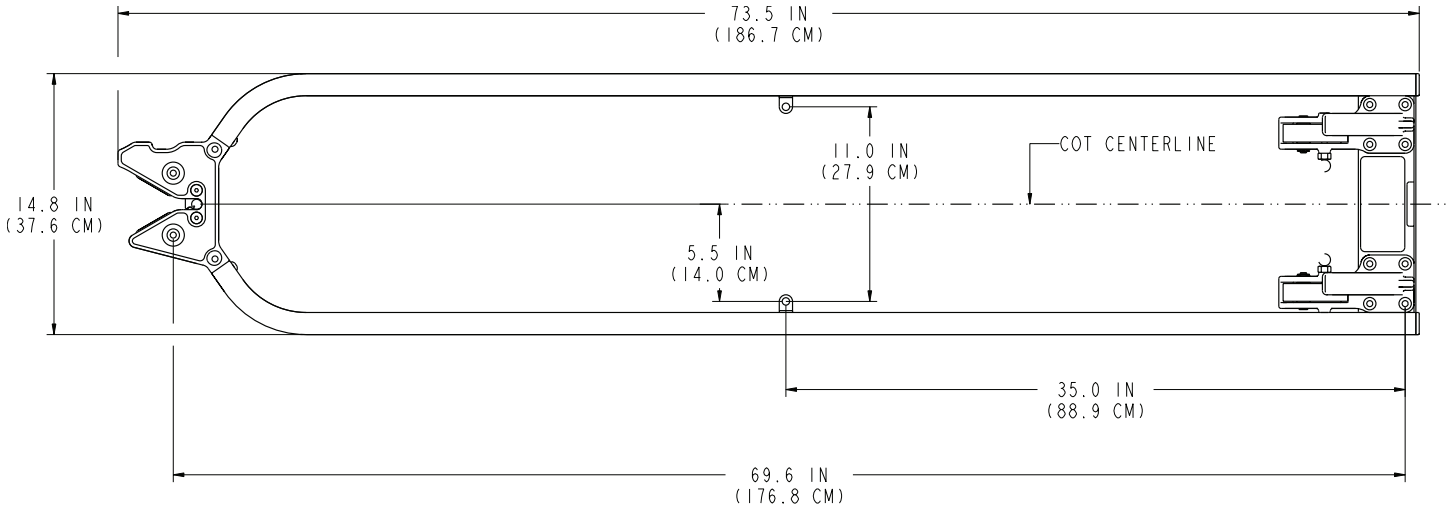

Ábra 3 – Referenciaméretek – 2A nézet

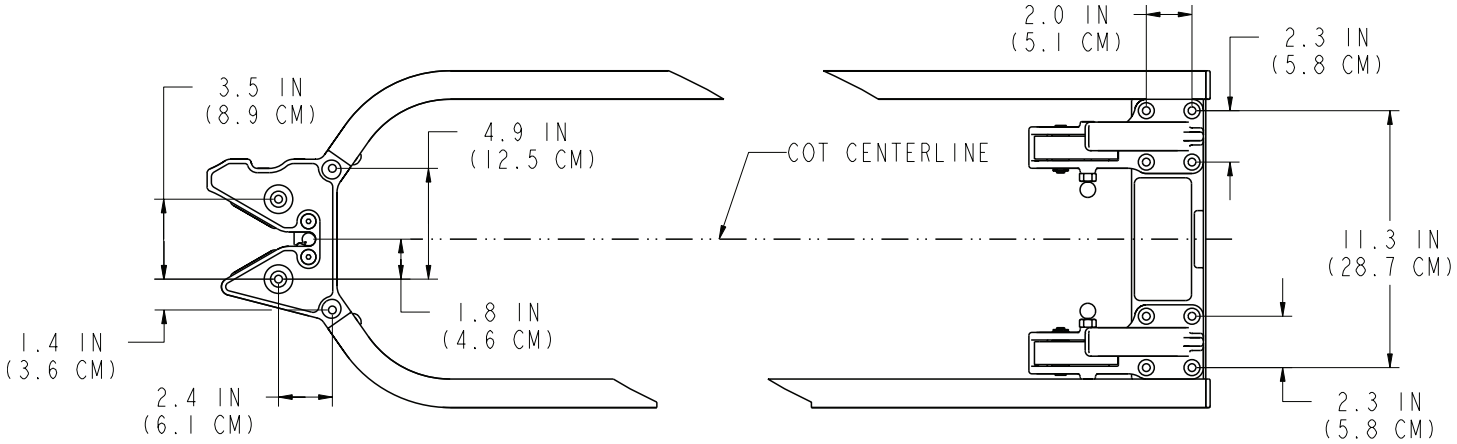

Ábra 4 – Referenciaméretek – 2B nézet

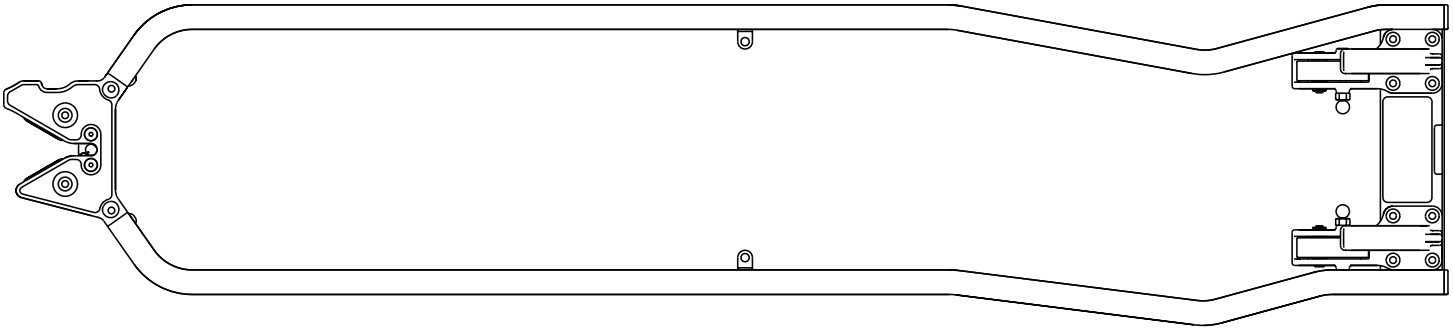

Ábra 5 – Referenciaméretek – 2C nézet

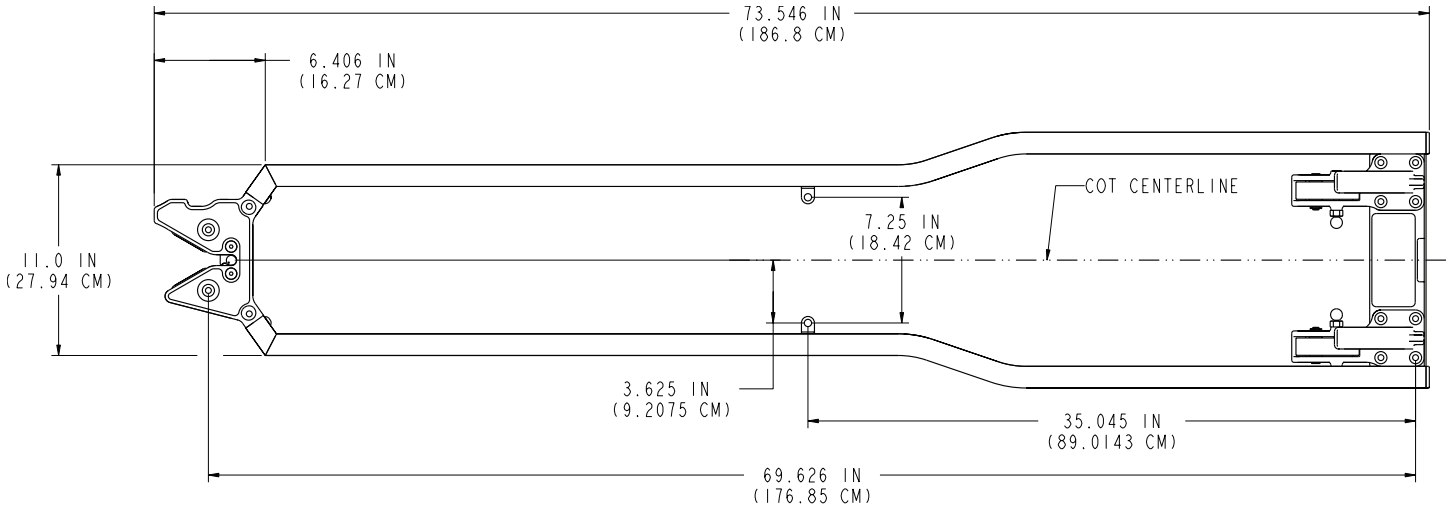

Ábra 6 – Referenciaméretek – 2D nézet

2. Az összeszerelt rögzítőt sablonként használva fúrjon ki 18 szerelőlyukat.

   Megjegyzés - Minden méret csak tájékoztató jellegű. Az összes furatnak megfelelő szabad helyet kell nyújtania a 8 mm-es csavarok számára. 9 mm méretű fúró használata ajánlott.

3. Horgonyozza le a láb felőli vég zárjának házát (A) a padlóra vagy a tálcára négy M8-as lapos fejű fedőcsavarral (B) (nincsenek mellékelve).

   Megjegyzés - A jobb tartás biztosításához acél alátétlemez (C) (vagy ezzel egyenértékű megoldás) szükséges (nincs mellékelve) (Ábra 7 vagy Ábra 8).

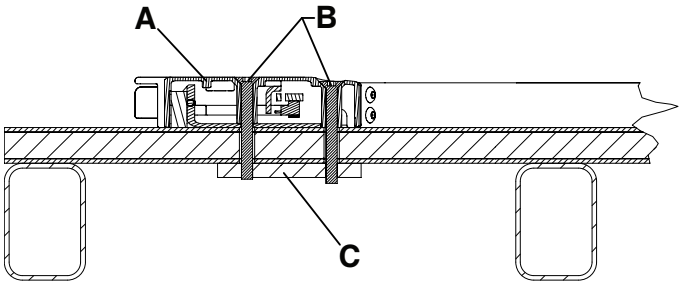

Ábra 7 – Padlóra szerelt, láb felőli vég – 3A nézet

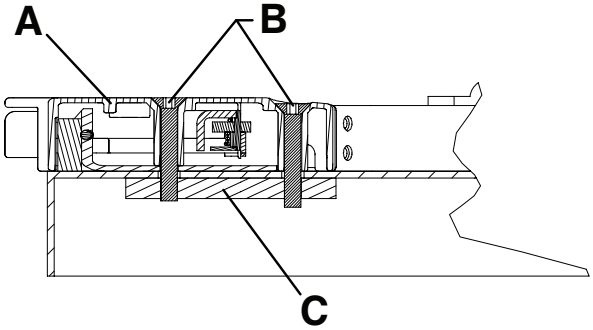

Ábra 8 – Tálcára szerelt, láb felőli vég – 3B nézet

4. Horgonyozza le a fej felőli vég horgait (A) a padlóra vagy a tálcára nyolc M8-as lapos fejű fedőcsavarral (B) (nincsenek mellékelve).

   Megjegyzés
   - A jobb tartás biztosításához acél alátétlemez (C) (vagy ezzel egyenértékű megoldás) szükséges (nincs mellékelve) (Ábra 9 vagy Ábra 10).
   - A piros kioldógombokat a rögzítő közepe irányába kell állítani (Ábra 11).

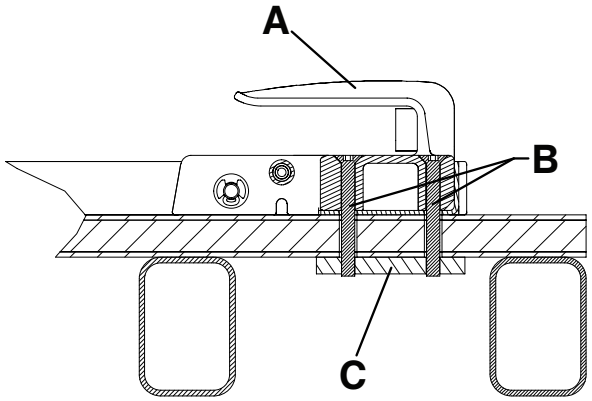

Ábra 9 – Padlóra szerelt, fej felőli vég – 4A nézet

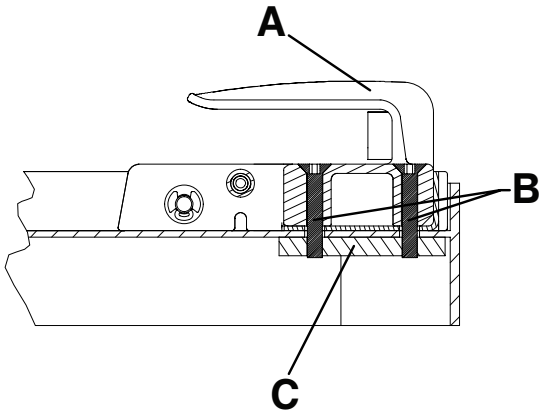

Ábra 10 – Tálcára szerelt, fej felőli vég – 4B nézet

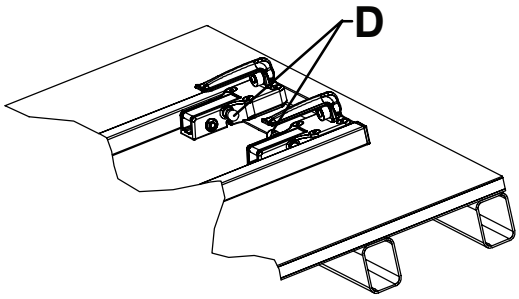

Ábra 11 – A fej felőli vég horgainak megfelelő irányítása – 4C nézet

5. Horgonyozza le a vezetősíneket a padlóra vagy a tálcára két M8-as félgömbfejű fedőcsavarral (A), két M8-as lapos alátéttel (B) és két M8-as anyacsavarral (C) (nincsenek mellékelve) (Ábra 12 vagy Ábra 13).

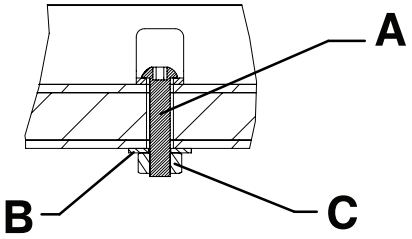

Ábra 12 – Padlóra szerelt vezetősínek – 5A nézet

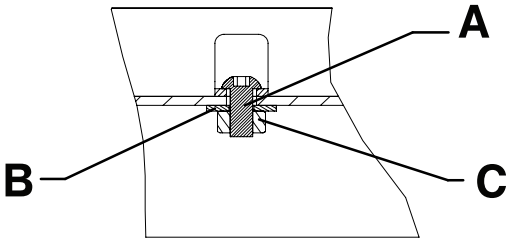

Ábra 13 – Tálcára szerelt vezetősínek – 5B nézet

A csatlakozólemez beszerelése

A csatlakozólemez az **M-1** biztonsági horog opcióval (610000010001) való használatra szolgál.

Csatlakozólemez készlet (610000010022)

- (1) Csatlakozólemez (610000010015)

További felhasznált alkatrész (nincs mellékelve):

- (2) M6 imbuszcsavar

Szükséges eszközök (metrikus vagy angolszász):

- M5-ös imbuszkulcs vagy 3/16”-os hatszögletű csavarkulcs
- M6-os imbuszkulcs vagy 1/4”-os hatszögletű csavarkulcs

A Stryker az alábbi szerelési előírások betartását javasolja a csatlakozólemez felszerelésekor:

- A rakodássegítő tálca szöge (A) nem haladja meg a 16°-ot (Ábra 14)
- A csatlakozólemez és a föld közötti magasság (B) 28,0 hüvelyk (71,1 cm) és 29,4 hüvelyk (74,7 cm) között legyen (Ábra 14)
- A biztonsági horog és a csatlakozólemez közötti vízszintes távolság (C) elegendő a kivételhez (Ábra 15)

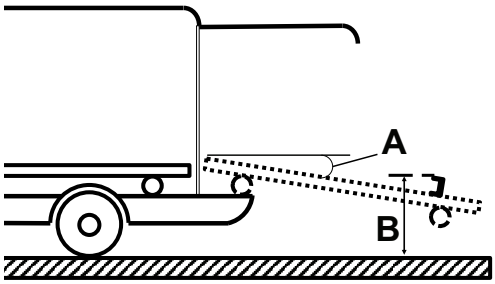

Ábra 14 – Csatlakozólemez és rakodássegítő tálca műszaki adatai

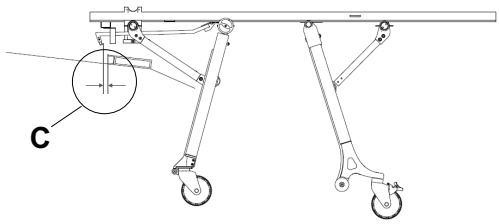

Ábra 15 – A biztonsági horog és a csatlakozólemez közötti távolság

Eljárás:

1. Az M6-os imbuszkulccsal, szerelje fel a mellékelt csatlakozólemezt (610000010015) (D) és a két M6 imbuszcsavart (E) (nincsenek mellékelve) közvetlenül az ágyrögzítő retesz mögött (Ábra 16).

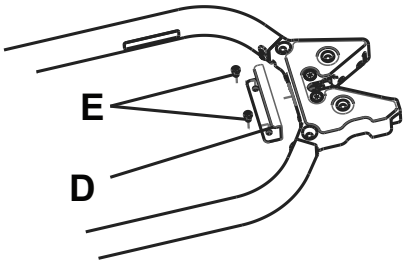

Ábra 16 – Csatlakozólemez

Megjegyzés - Mielőtt az M6 imbuszcsavarok számára kifúrná a két lyukat, ügyeljen arra, hogy az asztal alatt maradjon szabad tér, a termék vagy a jármű sérülésének elkerülése érdekében.

2. Tesztelje az ágy kivételét a járműből, meggyőződve róla, hogy a biztonsági horog kapcsolódik a csatlakozólemezhez. Egy M5-ös imbuszkulccsal, szükség szerint állítsa be a horog csúcsát (F), megbizonyosodva arról, hogy kivétel közben a biztonsági horog és a csatlakozólemez kapcsolódik egymáshoz (Ábra 17).

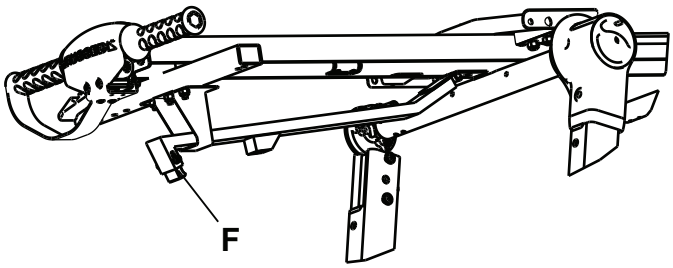

Ábra 17 – A horog csúcsának beállítása

Megjegyzés - Az ágy kivételének tesztelésekor nyomja az ágy lábait a rakodássegítő tálcához.

Beszerelési ellenőrző lista

A Stryker 6373/6376/6381 modellszámú **M-1** ágyrögzítővel kompatibilis ágyhoz használja ezt az ellenőrző listát.

_____ A beszerelés után győződjön meg arról, hogy egyetlen fel nem használt komponens sem maradt. Az Ön **M-1** ágyrögzítőjét extra komponensek nélkül szállítjuk. Ha a beszerelés után maradt fel nem használt komponens, akkor hívja a Stryker ügyfélszolgálatát.

_____ Szemrevételezéssel ellenőrizze, hogy az összes csavar megfelelően meg van-e húzva, és hogy nincsenek-e kiálló vagy hiányzó rögzítőelemre utaló jelek.

_____ Állítsa emelt helyzetbe a jármű lökhárítóját, ha a jármű rendelkezik ilyennel.

_____ Rögzítse a kompatibilis ágyat az ágyrögzítőbe (lásd *Az ágy kompatibilitása* (oldal6)).

_____ Az ágy láb felőli részének ki- és befelé, valamint egyik oldalról a másikra való húzásával ellenőrizze, hogy az ágy az ágyrögzítő rendszerbe rögzített állapotban van-e.

_____ Tesztelje az ágy megfelelő működését (lásd *Az ágyrögzítő tesztelése* (oldal15)).

_____ Ellenőrizze, hogy a betöltő tálca szöge nem haladja-e meg a 16°-ot (**M-1** biztonsági horog opció).

_____ Ellenőrizze, hogy a csatlakozólemez és a föld közötti távolság 28,0 hüvelyk (71,1 cm) és 29,4 hüvelyk (74,7 cm) közötti-e (**M-1** biztonsági horog opció).

_____ Ellenőrizze, hogy a biztonsági horog és a csatlakozólemez közötti vízszintes távolság elegendő-e a kiürítéshez (**M-1** biztonsági horog opció).

A termék sorozatszáma:			
Beszerelte:		Dátum:	
Ellenőrizte:		Dátum:	

Megjegyzés - Legalább hét évig tartsa meg ennek a feljegyzésnek a másolatát.

Működés

Az ágyrögzítő működtetése

VESZÉLY

- Ne engedjen képzetlen asszisztenseket közreműködni a termék üzemeltetésében!
- Beteg szállítása előtt mindig ellenőrizze, hogy az ágy rögzült-e a rögzítőben. Személyi sérülést eredményezhet, ha az ágy nincs rögzítve.

FIGYELEM - A termék nem megfelelő használata a beteg vagy a kezelő sérülését eredményezheti. Kizárólag a jelen kézikönyvben ismertetett módon működtesse a terméket.

1. A rögzítő működtetése előtt nyomja meg a piros kioldógombot (F) a zár házán (G), hogy a zár biztosan kioldott helyzetben legyen (1. ábra).
2. Győződjön meg róla, hogy a láb felőli végen lévő zár háza a berakáshoz szolgáló kerekek között helyezkedik el, amikor az ágyat a rögzítőbe tolja.

   Megjegyzés - A rögzítő vezetősínjei (A) középre állítják az ágy fej felőli végét (1. ábra).
3. Vezesse az ágyat a járműbe vagy a rakodássegítő tálcarendszerbe úgy, hogy a hátsó zár rúdja rögzüljön a zár házában.

   Megjegyzés - A láb felőli vég zárjának háza kétrészes zárszerkezettel rendelkezik (Ábra 18). Amikor az ágy a rögzítőben rögzült, a piros kioldógomb eredeti helyzetébe áll vissza.

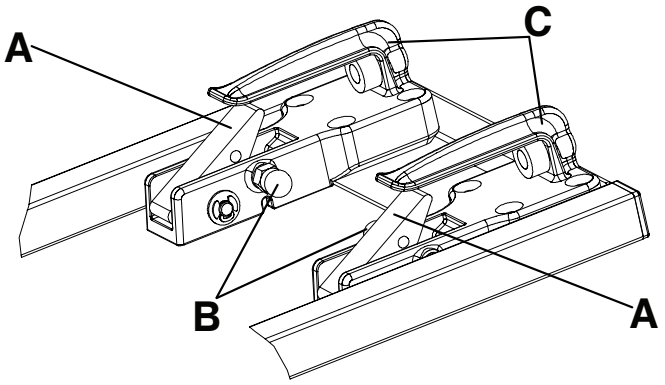

Ábra 18 – Kétrészes zárszerkezet

A	Kallantyú
B	Piros kioldógomb
C	Első megtartóhorog

A 6373/6376/6381 modellszámú Stryker ágyrögzítő rendszerek kétrészes zárszerkezettel rendelkeznek. Abban a valószínűtlen esetben, ha a járművet baleset érné, a rögzítő fej felőli végén található kétrészes zárszerkezet működésbe lép, és az ágy fej felőli végét az ágyrögzítő rendszerhez rögzíti, majd mindaddig ebben az állapotban tartja, amíg Ön kézzel ki nem oldja az ágyat.

Az ágy kétrészes zárszerkezetből történő kioldásához húzza meg mindkét piros kioldógombot (B) az elülső megtartóhorgok (C) belső oldalán (Ábra 18).

Az ágyrögzítő tesztelése

Az ágyrögzítő teszteléséhez:

1. Vezesse az ágyat az ágyrögzítőbe.
2. Győződjön meg róla, hogy a fej felőli végen lévő megtartóhorgok rögzítik a berakáshoz szolgáló kerék keresztcsövét az ágyhoz.
3. Győződjön meg róla, hogy a láb felőli végen lévő zár háza rögzíti a megtartópecket az ágyhoz.
4. Győződjön meg róla, hogy a kétrészes zárszerkezet működik, és törmeléktől mentes.
5. Tesztelje az ágyrögzítőt. Minimális követelményként meg kell felelnie a megfelelő szabvány előírásainak.
   - BS EN 1789, Mentőautók és felszerelésük. Betegszállító autók.
   - AS NZS 4535 Australian/New Zealand Standard™ – Betegszállító járművekben használt megtartórendszerek

Tisztítás

VESZÉLY - A fertőző kórokozók belélegzésének elkerülése érdekében nagynyomású mosás közben mindig viseljen megfelelő egyéni védőfelszerelést. A nagynyomású mosóberendezés fertőző permetcseppeket juttathat a levegőbe.

FIGYELEM

- A terméken ne alkalmazzon ultrahangos vagy gőztisztítást!
- A víz maximális hőmérséklete nem haladhatja meg a 180 °F (82 °C) értéket.
- A szárító levegő maximális hőmérséklete nem haladhatja meg a 240 °F-ot (115 °C-ot) (műszerkocsimosó használata esetén).
- A víz maximális nyomása nem haladhatja meg az 1500 psi (130,5 bar) értéket. Ha a termék mosásához kézi szórószárat használ, akkor a nagynyomású szórófejet tartsa a terméktől legalább 24 hüvelyk (61 cm) távolságra.

A termék nagynyomású mosással tisztítható. A sokszori mosástól a terméken oxidáció vagy elszíneződés jelei mutatkozhatnak. A megfelelő eljárások betartása esetén a nagynyomású mosás hatására a termék teljesítménye semmilyen módon nem romlik.

- Pontosan tartsa be a tisztítóoldat gyártójának hígításra vonatkozó ajánlásait.
- A javasolt tisztítószerekkel végezze a termék nagynyomású vízsugaras mosását. Tömlővel mossa le a terméket, majd törölje szárazra a vezetőelemet.
- Kézi szórószárat használva nagynyomású vízsugárral mossa le a síneket és az illesztőlemezeket, vagy tiszta törlőruhával és a javasolt tisztítószerekkel törölje át a terméket.

Javasolt tisztítószerek

Általánosságban, a gyártó által ajánlott koncentrációkban való alkalmazás mellett fenolos vagy kvaterner típusú fertőtlenítőszerek használhatók (a **Virex®** TB kivételével). Jodofor típusú fertőtlenítőszerek használata nem ajánlott, mert elszíneződést okozhatnak.

A javasolt tisztítószerek közé tartoznak többek között az alábbiak:

- kvaterner tisztítószerek (hatóanyag: ammónium-klorid)
- fenolos tisztítószerek (hatóanyag: o-fenil-fenol)
- klórozott fehérítőoldat (5,25%-os – a fehérítő/víz arány kevesebb mint 1:100)

Kerülje a túltelítést. Az oldatot ne hagyja a terméken a vegyszer gyártója által a megfelelő fertőtlenítéshez javasolt időtartamnál hosszabb ideig!

Megjegyzés

- A fenti utasítások figyelmen kívül hagyása az ilyen típusú tisztítószerek alkalmazása során érvénytelenítheti a termék szavatosságát.
- Mindig tiszta vízzel törölje le a terméket, majd tisztítás után szárítsa meg. Bizonyos fertőtlenítőszerek maró hatásúak, és károsíthatják a terméket. A termék megfelelő leöblítésének és megszárításának elmulasztása esetén maró hatású vegyszer maradhat a termék felületén, ami kritikus fontosságú komponensek idő előtti korrózióját eredményezheti.

stryker

Dispositivo di ancoraggio per barella M-1®

Manuale d'uso

REF 6373
REF 6376
REF 6381

CE

IT

6373-009-005 Rev AA.0 2021-09

Simboli

	Consultare le istruzioni per l'uso
	Avvertenza generale
	Attenzione
CE	Marcatura CE
EC REP	Mandatario per la Comunità europea
MD	Dispositivo medico europeo
REF	Numero di listino
LOT	Codice del numero di lotto
SN	Numero di serie
US Patents	Per i brevetti USA, vedere www.stryker.com/patents
	Fabbricante
	Importatore
	Carico operativo di sicurezza

Indice

Definizione dei termini Avvertenza, Attenzione e Nota 2
Riepilogo delle precauzioni di sicurezza 2
Introduzione 3
Descrizione del prodotto 3
Indicazioni per l'uso 3
Benefici clinici 3
Controindicazioni 4
Vita utile prevista 4
Smaltimento/riciclaggio 4
Specifiche tecniche 4
Componenti del prodotto 5
Contatti 5
Ubicazione del numero di serie 6
Compatibilità della barella 6
Installazione 7
Installazione del dispositivo di ancoraggio per barella 7
Installazione della piastra di presa 10
Lista di controllo per l'installazione 13
Operazione 14
Funzionamento del dispositivo di ancoraggio per barella 14
Collaudo del dispositivo di ancoraggio per barella 15
Pulizia 16
Detergenti indicati 16

Definizione dei termini Avvertenza, Attenzione e Nota

I termini **AVVERTENZA**, **ATTENZIONE** e **NOTA** indicano condizioni particolari a cui occorre prestare attenzione.

AVVERTENZA

Avvisa il lettore di una situazione che, se non viene evitata, potrebbe causare la morte o lesioni gravi. Può anche descrivere potenziali gravi reazioni indesiderate e pericoli per la sicurezza.

ATTENZIONE

Avvisa il lettore di una situazione potenzialmente pericolosa che, se non viene evitata, può provocare lesioni minori o moderate all'operatore o al paziente, oppure danni al prodotto o ad altri oggetti. Comprende anche le informazioni sulle misure speciali necessarie per l'uso efficiente e sicuro del dispositivo e sulle misure per evitare i danni causati dall'uso, corretto o improprio, del dispositivo.

Nota - Fornisce informazioni speciali per facilitare le operazioni di manutenzione o per chiarire istruzioni importanti.

Riepilogo delle precauzioni di sicurezza

Leggere sempre attentamente e seguire scrupolosamente tutte le avvertenze e le precauzioni elencate in questa sede. Eventuali interventi di assistenza o riparazione devono essere eseguiti esclusivamente da personale qualificato.

AVVERTENZA

- Far installare il dispositivo di ancoraggio per barella esclusivamente da personale qualificato. L'installazione impropria potrebbe provocare lesioni al paziente o all'operatore.
- Assicurarsi sempre che tutte le barelle soddisfino le specifiche tecniche di installazione per i sistemi di ancoraggio per barella di Stryker.
- Sostituire sempre il dispositivo di ancoraggio per barella qualora sia stato coinvolto in un incidente, per evitare il rischio di lesioni dovute al danneggiamento del prodotto.
- L'assistenza all'uso del prodotto deve essere vietata ad assistenti non qualificati.
- Prima di trasportare il paziente, assicurasi sempre che la barella sia bloccata nel dispositivo di ancoraggio, se non è saldamente fissata si potrebbero causare lesioni al paziente.
- Utilizzare sempre dispositivi di protezione individuale appropriati durante il lavaggio a pressione, per evitare il contagio per inalazione. Gli apparecchi per il lavaggio a pressione possono diffondere la contaminazione nell'aria.

ATTENZIONE

- L'uso improprio di questo prodotto può provocare lesioni al paziente o all'operatore. Usare il prodotto esclusivamente nel modo descritto nel presente manuale.
- Non modificare il prodotto né alcuno dei suoi componenti. La modifica del prodotto può causare un funzionamento imprevedibile e provocare lesioni al paziente o all'operatore. Eventuali modifiche apportate al prodotto, inoltre, ne invalidano la garanzia.
- Non pulire il prodotto con vapore o ultrasuoni.
- La temperatura dell'acqua non deve superare i 180 °F (82 °C).
- Non superare la temperatura massima dell'aria per l'asciugatura di 240 °F (115 °C) (lavacarrelli).
- La pressione dell'acqua non deve superare i 1500 psi (130,5 bar). Se il lavaggio del prodotto è effettuato con una lancia di lavaggio, tenere l'ugello a pressione a una distanza minima di 24 pollici (61 cm) dal prodotto.

Introduzione

Il presente manuale descrive l'uso e la manutenzione del prodotto Stryker in dotazione. Leggere il presente manuale prima di procedere all'uso o alla manutenzione di questo prodotto. Stabilire metodi e procedure per istruire e addestrare il personale all'uso sicuro o alla manutenzione di questo prodotto.

ATTENZIONE

- L'uso improprio di questo prodotto può provocare lesioni al paziente o all'operatore. Usare il prodotto esclusivamente nel modo descritto nel presente manuale.
- Non modificare il prodotto né alcuno dei suoi componenti. La modifica del prodotto può causare un funzionamento imprevedibile e provocare lesioni al paziente o all'operatore. Le modifiche apportate al prodotto, inoltre, ne invalidano la garanzia.

Nota

- Il presente manuale è da considerarsi parte integrante del prodotto e deve rimanere con esso anche in caso di vendita.
- Stryker è costantemente impegnata ad apportare miglioramenti al design e alla qualità dei propri prodotti. Il presente manuale contiene le informazioni sul prodotto più aggiornate disponibili al momento della stampa. Possono esserci piccole discrepanze tra il prodotto e il presente manuale. Per eventuali chiarimenti, rivolgersi al servizio clienti o al servizio di assistenza tecnica Stryker al numero +1 800 327 0770.

Descrizione del prodotto

Il dispositivo di ancoraggio per barella Stryker **M-1**® Modello 6373/6376/6381 fissa una barella autocaricante compatibile su di un veicolo d'emergenza per finalità di trasporto dei pazienti. Il dispositivo di ancoraggio per barella svolge la sua funzione dopo che l'utente ha caricato manualmente la barella compatibile sul veicolo d'emergenza e guidato la medesima nell'apposito dispositivo di ancoraggio.

Indicazioni per l'uso

Il Modello 6373/6376/6381 di Stryker è un dispositivo di ancoraggio per barella manuale che fissa una barella autocaricante compatibile durante il trasporto. Il dispositivo di ancoraggio per barella è destinato all'uso in ambienti pre-ospedalieri, in quadri di emergenza e non emergenza. Il prodotto deve essere usato solo da professionisti qualificati. Sono inclusi il personale medico d'emergenza e gli operatori di primo soccorso.

Benefici clinici

Barella: trasporto del paziente

Dispositivo di ancoraggio: supporto della barella per il trasporto

Barella e sistema di ancoraggio: supporto e trasporto dei pazienti

Controindicazioni

Nessuna nota.

Vita utile prevista

I dispositivi di ancoraggio per barella, in condizioni d'uso normali e se sottoposti alla corretta manutenzione periodica, hanno una vita utile prevista di sette anni.

Smaltimento/riciclaggio

Seguire sempre le raccomandazioni e/o i regolamenti locali in vigore che disciplinano la protezione ambientale e i rischi associati al riciclaggio o allo smaltimento dell'apparecchiatura al termine della sua vita utile.

Specifiche tecniche

Modello	6373 – dispositivo di ancoraggio per barella montato su piattaforma (6373-000-000)
	6376 – dispositivo di ancoraggio per barella montato a pavimento (6376-000-000)
	6381 – dispositivo di ancoraggio per barella montato a pavimento (6381-000-000)
Compatibilità	Consultare la sezione *Compatibilità della barella* (pagina 6)

La barella del sistema Roll-In **M-1**® Modello 6100, in combinazione con un sistema di ancoraggio per barella **M-1** Modello 6373/6376/6381, è progettata in modo conforme alla norma BS EN 1789, Veicoli medici e loro attrezzatura – Autoambulanze. Il sistema di ancoraggio per barella deve essere installato da personale qualificato in modo conforme a questa norma. Sotto la superficie di montaggio (pavimento dell'ambulanza o sistema con piattaforma), in tutti i punti di montaggio, sono necessarie piastre intermedie in acciaio da 1/4 di pollice o equivalenti. Prima di mettere in servizio il sistema, testare l'installazione come minimo ai sensi della norma BS EN 1789.

La barella del sistema Roll-In **M-1** Modello 6100, dotata dell'aggiornamento AS/NZS 4535, abbinata a un sistema di ancoraggio per barella **M-1** Modello 6373/6376/6381, è progettata in conformità ai requisiti per i sistemi di contenimento per ambulanze della norma AS/NZS 4535 Australian/New Zealand Standard. Il sistema di ancoraggio per barella deve essere installato da personale qualificato in modo conforme a questa norma. Sotto la superficie di montaggio (pavimento dell'ambulanza o sistema con piattaforma), in tutti i punti di montaggio, sono necessarie piastre intermedie in acciaio da 1/4 di pollice o equivalenti. Prima di mettere in servizio il sistema, testare l'installazione come minimo ai sensi della norma AS/NZS 4535.

Per la conformità con la norma BS EN 1789 Veicoli medici e loro attrezzatura – Autoambulanze, sono necessarie cinghie di contenimento laterali. Le cinghie di contenimento laterali non sono necessarie per le applicazioni per le quali questa norma non è pertinente.

Condizioni ambientali	Funzionamento	Conservazione e trasporto
Temperatura	130 °F (54 °C) -30 °F (-34 °C)	130 °F (54 °C) -30 °F (-34 °C)
Umidità relativa	93% 0%	93% 0%
Pressione atmosferica	1060 *hPa* 700	1060 *hPa* 700

Componenti del prodotto

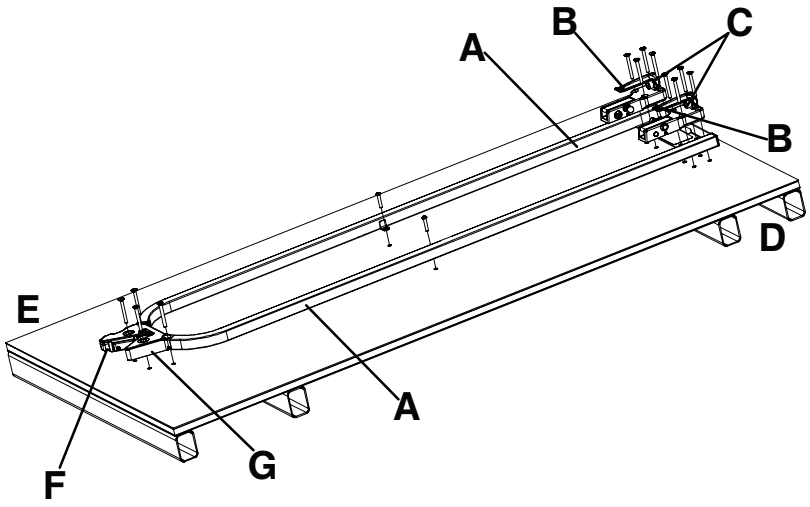

Figura 1 – Dispositivo di ancoraggio per barella M-1®

A	Guida
B	Gancio anteriore
C	Paraurti
D	Lato testa
E	Lato piedi
F	Pulsante di sblocco rosso
G	Sede del fermo

Contatti

Rivolgersi al servizio di assistenza clienti o al servizio di assistenza tecnica Stryker chiamando il numero telefonico: 1-800-327-0770.

Stryker Medical
3800 E. Centre Avenue
Portage, MI 49002
USA

Nota - L'utente e/o il paziente devono segnalare qualsiasi incidente grave correlato al prodotto sia al produttore sia all'autorità competente dello Stato membro europeo in cui risiede l'utente e/o il paziente.

Per la consultazione online del manuale d’uso o di manutenzione del prodotto, visitare https://techweb.stryker.com/.

Prima di chiamare il servizio di assistenza clienti o il servizio di assistenza tecnica Stryker, accertarsi di avere a disposizione il numero di serie (A) del prodotto Stryker. Tale numero di serie va incluso in tutte le comunicazioni per iscritto.

Ubicazione del numero di serie

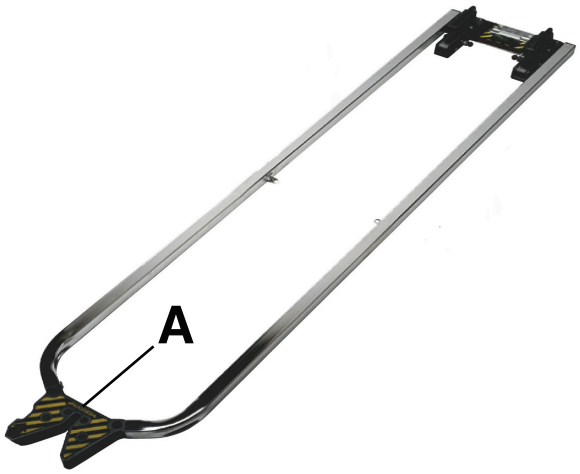

Figura 2 – Ubicazione del numero di serie

Compatibilità della barella

I sistemi di ancoraggio per barella Stryker **M-1** Modello 6373, 6376 e 6381 sono compatibili esclusivamente con le barelle conformi alle specifiche tecniche di installazione.

AVVERTENZA

- Far installare il dispositivo di ancoraggio per barella esclusivamente da personale qualificato. L'installazione impropria potrebbe provocare lesioni al paziente o all'operatore.
- Assicurarsi sempre che tutte le barelle soddisfino le specifiche tecniche di installazione per i sistemi di ancoraggio per barella di Stryker.
- Sostituire sempre il dispositivo di ancoraggio per barella qualora sia stato coinvolto in un incidente, per evitare il rischio di lesioni dovute al danneggiamento del prodotto.

Stryker

- Sistema Roll-In **M-1** Modello 6100

Ferno-Washington

- Modello X-2*

Nota - * Modello dell'anno 2000 o precedente. Stryker declina qualsiasi responsabilità per eventuali variazioni alle specifiche tecniche delle barelle di altre marche.

Installazione

Installazione del dispositivo di ancoraggio per barella

I sistemi di ancoraggio per barella **M-1** di Stryker sono compatibili esclusivamente con le barelle conformi alle specifiche tecniche di installazione.

AVVERTENZA

- Far installare il dispositivo di ancoraggio per barella esclusivamente da personale qualificato. L'installazione impropria potrebbe provocare lesioni al paziente o all'operatore.
- Assicurarsi sempre che tutte le barelle soddisfino le specifiche tecniche di installazione per i sistemi di ancoraggio per barella di Stryker.

Nota - Le norme federali statunitensi riguardanti la larghezza del vano sanitario e la seduta dell'assistente sull'ambulanza possono influenzare il posizionamento delle staffe di montaggio. Qualora non si applichino particolari specifiche, l'installatore deve garantire che ci sia uno spazio adeguato per l'accesso del paziente, la sporgenza di apparecchiature di trazione, la chiusura del portellone posteriore, ecc.

Per installare il dispositivo di ancoraggio per barella sul veicolo, procedere nel modo seguente.

1. Determinare la posizione desiderata per la barella all'interno del veicolo, lasciando attorno ad essa uno spazio adeguato.

   Nota - Se la bulloneria DIN è già installata, usare le dimensioni riportate in Figura 3, Figura 4, Figura 5 e Figura 6 come riferimento per localizzare il gruppo del dispositivo di ancoraggio.

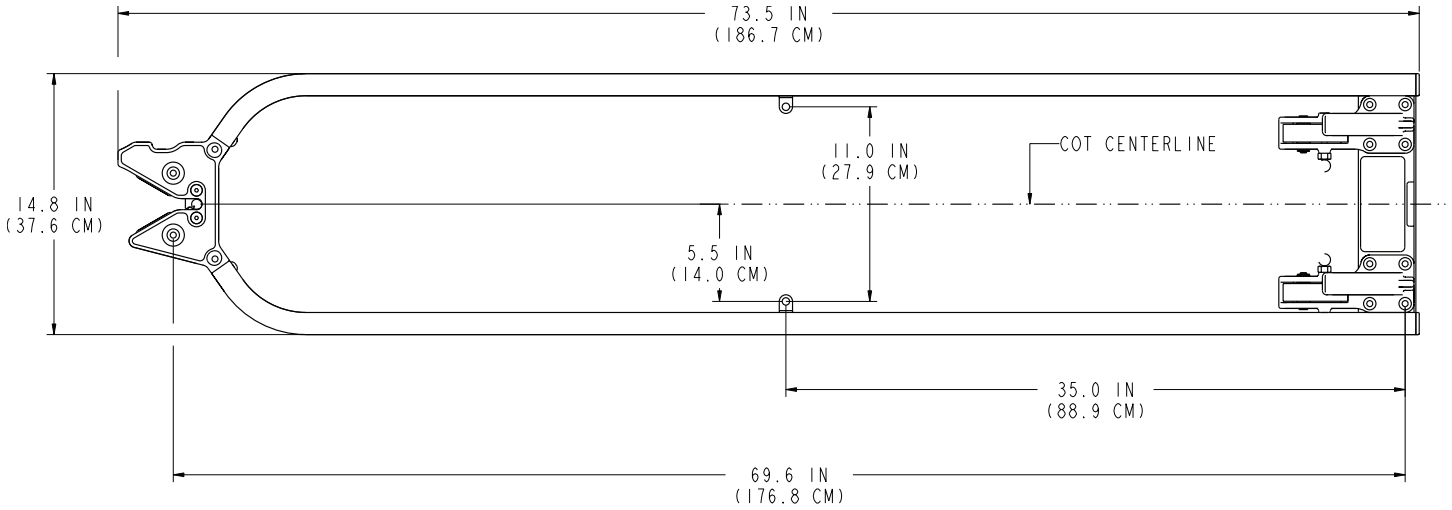

Figura 3 – Dimensione di riferimento – Vista 2A

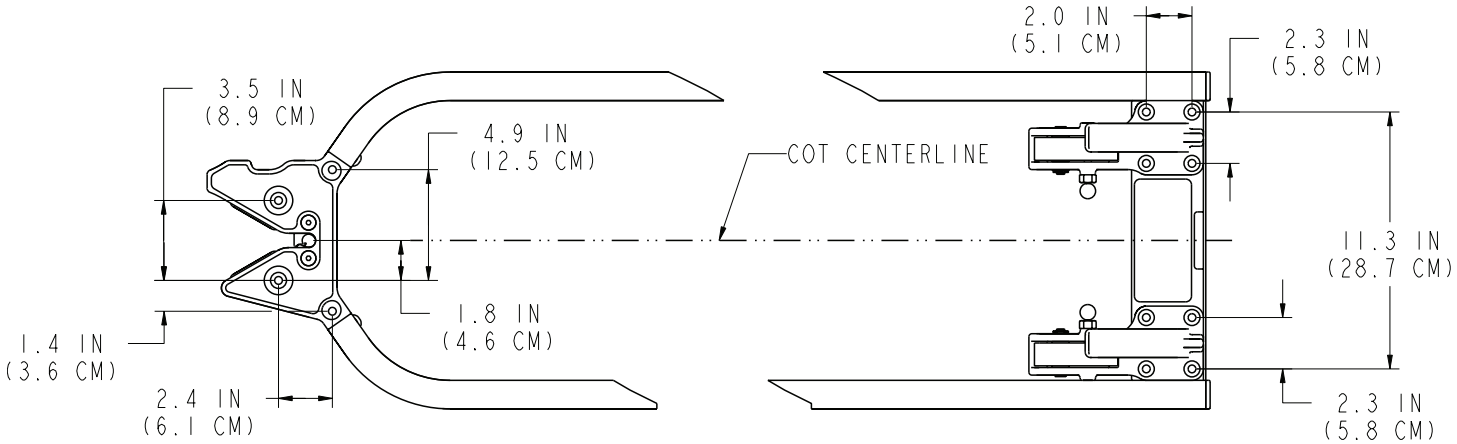

Figura 4 – Dimensione di riferimento – Vista 2B

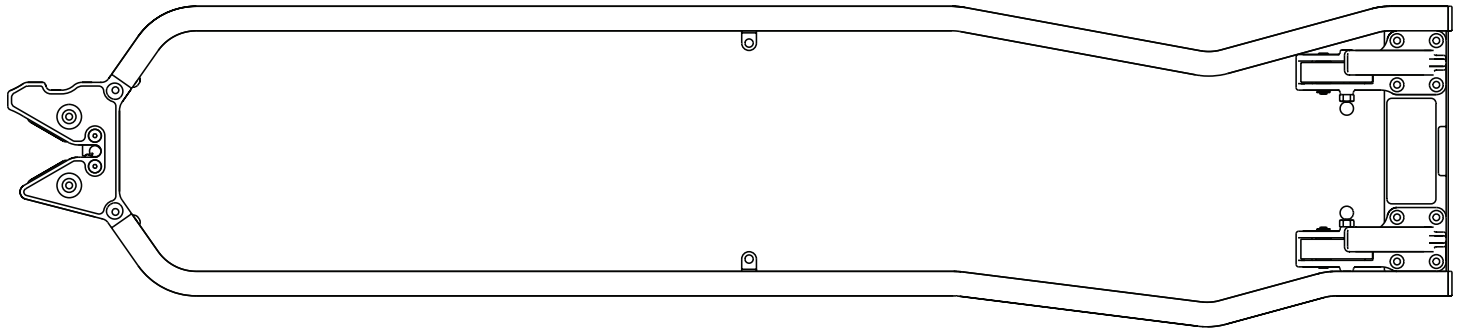

Figura 5 – Dimensione di riferimento – Vista 2C

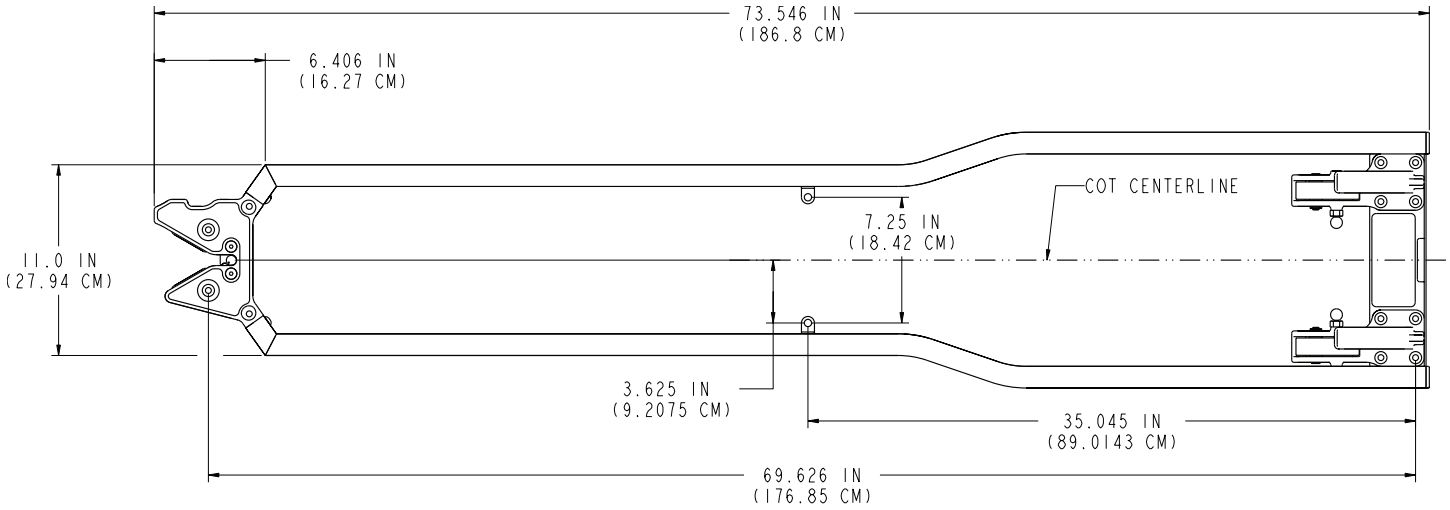

Figura 6 – Dimensione di riferimento – Vista 2D

2. Praticare i 18 fori di montaggio usando come maschera il dispositivo di ancoraggio assemblato.

   Nota - Tutte le dimensioni sono da intendersi unicamente come riferimento. Tutti i fori devono fornire uno spazio adeguato per le viti da 8 mm. Si consiglia di usare una misura di foratura di 9 mm.

3. Ancorare la sede del dispositivo di blocco del lato piedi (A) al pavimento o alla piattaforma, usando quattro viti M8 a testa piatta (B) (non fornite).

   Nota - Per un ulteriore supporto è necessaria una piastra intermedia in acciaio (o equivalente) (C) (non fornita) (Figura 7 o Figura 8).

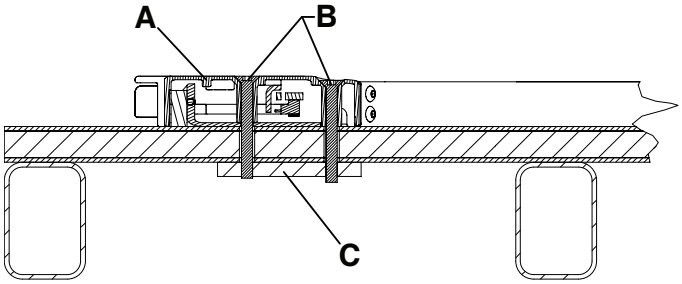

Figura 7 – Lato piedi montato a pavimento – Vista 3A

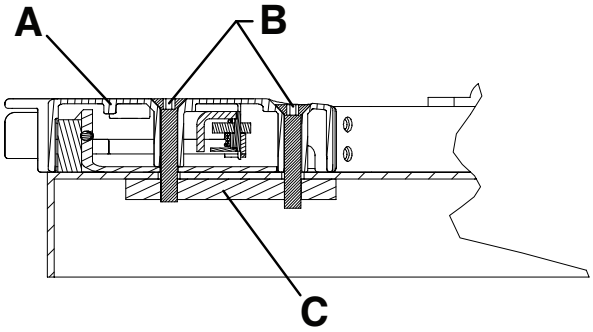

Figura 8 – Lato piedi montato su piattaforma – Vista 3B

4. Ancorare i ganci del lato testa (A) al pavimento o alla piattaforma, usando otto viti M8 a testa piatta (B) (non fornite).

   Nota

   - Per un ulteriore supporto è necessaria una piastra intermedia in acciaio (o equivalente) (C) (non fornita) (Figura 9 o Figura 10).
   - I pomelli di sblocco rossi devono essere orientati verso il centro del dispositivo di ancoraggio (Figura 11).

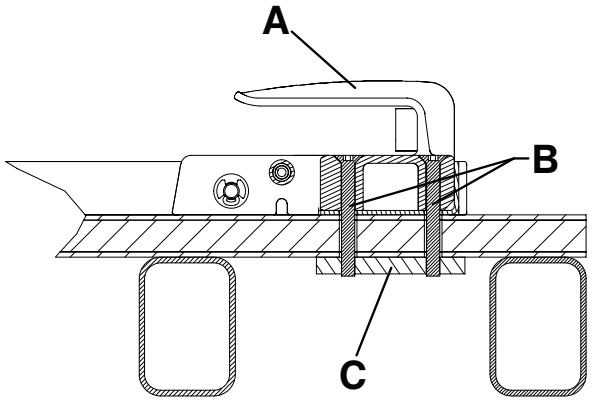

Figura 9 – Lato testa montato a pavimento – Vista 4A

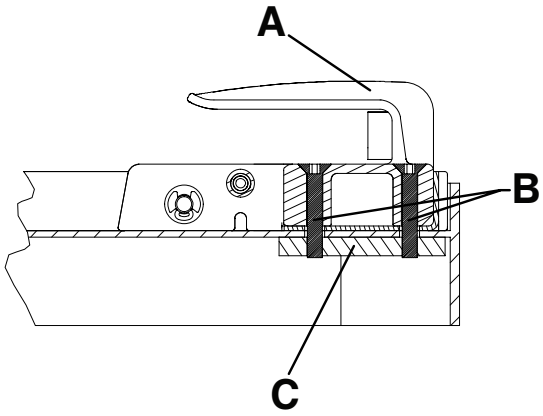

Figura 10 – Lato testa montato su piattaforma – Vista 4B

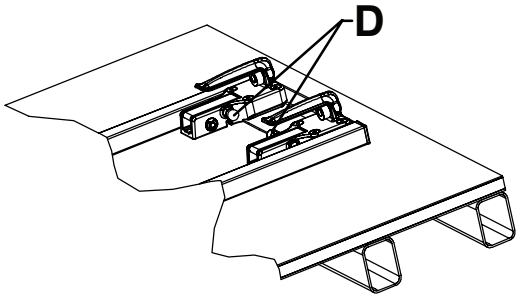

Figura 11 – Corretto orientamento dei ganci del lato testa – Vista 4C

5. Ancorare le guide al pavimento o alla piattaforma utilizzando due viti M8 con testa a bottone (A), due rondelle piatte M8 (B) e due dadi M8 (C) (non forniti) (Figura 12 o Figura 13).

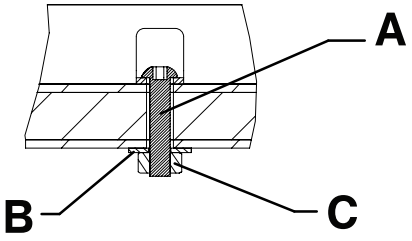

Figura 12 – Guide montate a pavimento – Vista 5A

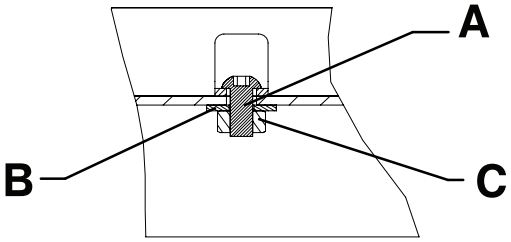

Figura 13 – Guide montate su piattaforma – Vista 5B

Installazione della piastra di presa

La piastra di presa è destinata all'uso con l'opzione gancio di sicurezza **M-1** (610000010001).

Kit piastra di presa (610000010022)

- (1) Piastra di presa (610000010015)

Componente aggiuntivo usato (non fornito):

- (2) Bullone Allen M6

Attrezzi necessari (sistema metrico o imperiale britannico):

- Chiave Allen M5 o chiave a brugola da 3/16”
- Chiave Allen M6 o chiave a brugola da 1/4”

Stryker consiglia di seguire le specifiche elencate di seguito per l’installazione della piastra di presa:

- L’angolo (A) della piattaforma di carico non deve superare i 16° (Figura 14)
- L’altezza (B) dalla parte superiore della piastra di presa al pavimento deve essere compresa tra 28,0” (71,1 cm) e 29,4” (74,7 cm) (Figura 14)
- Lo spazio orizzontale (C) tra il gancio di sicurezza e la piastra di presa deve essere sufficiente per scaricare (Figura 15)

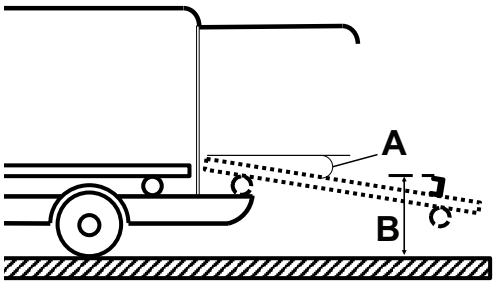

Figura 14 – Specifiche della piastra di presa e della piattaforma di carico

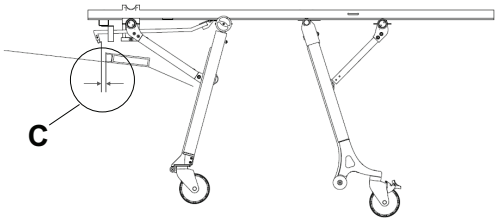

Figura 15 – Spazio tra il gancio di sicurezza e la piastra di presa

Procedimento:

1. Utilizzando una chiave Allen M6, installare la piastra di presa fornita in dotazione (610000010015) (D) e i due bulloni Allen M6 (E) (non forniti) direttamente dietro il blocco del dispositivo di ancoraggio per barella (Figura 16).

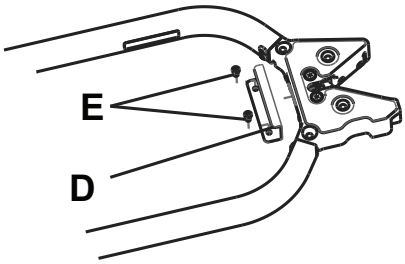

Figura 16 – Piastra di presa

Nota - Prima di praticare i due fori per i bulloni Allen M6, assicurarsi che vi sia spazio sufficiente sotto il tavolo per evitare di danneggiare il prodotto o il veicolo.

2. Provare a scaricare la barella da un veicolo per verificare che il gancio di sicurezza sia connesso alla piastra di presa. Utilizzando una chiave Allen M5, regolare la punta del gancio (F), come necessario, per far sì che il gancio di sicurezza e la piastra di presa siano connessi durante lo scarico (Figura 17).

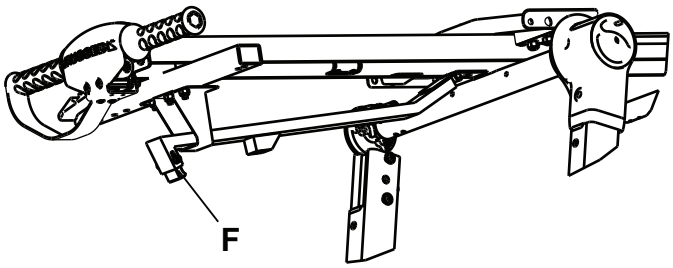

Figura 17 – Regolazione della punta del gancio

Nota - Mentre si prova a scaricare, spingere le gambe della barella contro la piattaforma di carico.

Lista di controllo per l’installazione

Seguire la presente lista di controllo con una barella compatibile con un dispositivo di ancoraggio per barella **M-1** Modello 6373/6376/6381 di Stryker.

_____ Dopo l’installazione, accertarsi che nessun componente sia rimasto inutilizzato. Il dispositivo di ancoraggio per barella **M-1** non viene fornito con componenti aggiuntivi. Se dopo l’installazione uno o più componenti risultano inutilizzati, contattare l’assistenza Stryker.

_____ Ispezionare visivamente che tutti i bulloni e le viti siano serrati correttamente, senza segni di dispositivi di ancoraggio sporgenti o mancanti.

_____ Se presente, alzare il paraurti del veicolo alla posizione sollevata.

_____ Caricare la barella compatibile sul dispositivo di ancoraggio per barella (vedere *Compatibilità della barella* (pagina 6)).

_____ Assicurarsi che la barella sia bloccata nel dispositivo di ancoraggio per barella tirando il lato piedi della barella dentro e fuori e da lato a lato.

_____ Verificare il corretto funzionamento della barella (vedere *Collaudo del dispositivo di ancoraggio per barella* (pagina 15)).

_____ Verificare che l’angolo della piattaforma di carico non superi i 16° (opzione gancio di sicurezza **M-1**).

_____ Verificare che l’altezza dalla parte superiore della piastra di presa al terreno sia compresa tra 28,0” (71,1 cm) e 29,4” (74,7 cm) (opzione gancio di sicurezza **M-1**).

_____ Verificare che lo spazio orizzontale tra il gancio di sicurezza e la piastra di presa sia sufficiente per scaricare (opzione gancio di sicurezza **M-1**).

Numero di serie del prodotto:			
Installato da:		Data:	
Ispezionato da:		Data:	

Nota - Conservare una copia di questo documento per almeno sette anni.

Operazione

Funzionamento del dispositivo di ancoraggio per barella

AVVERTENZA

- L'assistenza all'uso del prodotto deve essere vietata ad assistenti non qualificati.
- Prima di trasportare il paziente, assicurasi sempre che la barella sia bloccata nel dispositivo di ancoraggio, in quanto se la barella non è saldamente fissata si potrebbero causare lesioni al paziente.

ATTENZIONE - L'uso improprio di questo prodotto può provocare lesioni al paziente o all'operatore. Usare il prodotto esclusivamente nel modo descritto nel presente manuale.

1. Prima di azionare il dispositivo di ancoraggio, premere il pulsante di sblocco rosso (F) sulla sede del fermo (G) per accertarsi che il fermo sia in posizione di sblocco (Figura 1).
2. Accertarsi che la sede del fermo del lato piedi si trovi tra le ruote di carico durante il caricamento della barella nel dispositivo di ancoraggio.

   Nota - Le guide del dispositivo di ancoraggio (A) dovranno trovarsi al centro del lato testa della barella (Figura 1).
3. Guidare la barella nel veicolo o nel sistema con piattaforma di carico fino a quando il perno del fermo posteriore si blocca nell'apposita sede.

   Nota - La sede del fermo del lato piedi è dotata di un dispositivo di blocco a due stadi (Figura 18). Quando la barella è bloccata nel dispositivo di ancoraggio, il pulsante di sblocco rosso ritorna nella sua posizione originale.

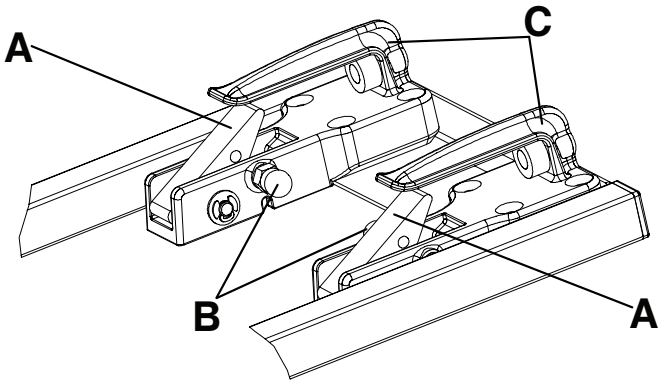

Figura 18 – Dispositivo di blocco a due stadi

A	Fermo incernierato
B	Pomello di sblocco rosso
C	Gancio di ritegno anteriore

I sistemi di ancoraggio per barella Stryker Modello 6373, 6376 e 6381 sono dotati di un dispositivo di blocco a due stadi. Nell'improbabile eventualità che il veicolo sia coinvolto in un incidente, il dispositivo di blocco a due stadi sul lato testa del dispositivo di ancoraggio interviene per bloccare il lato testa della barella nel sistema di ancoraggio per barella fino a quando la barella viene sganciata manualmente.

Per sganciare la barella dal dispositivo di blocco a due stadi, tirare entrambi i pomelli di sblocco rossi (B) sulla parte interna dei ganci di ritegno anteriori (C) (Figura 18).

Collaudo del dispositivo di ancoraggio per barella

Collaudo del dispositivo di ancoraggio per barella:

1. Guidare la barella nell'apposito dispositivo di ancoraggio.
2. Accertarsi che i ganci di ritegno del lato testa fissino il tubo trasversale della ruota di carico sulla barella.
3. Verificare che la sede del fermo del lato piedi fissi il perno di ritegno sulla barella.
4. Accertarsi che il dispositivo di blocco a due stadi funzioni e sia privo di residui.
5. Collaudare il dispositivo di ancoraggio per barella utilizzando, come minimo, lo standard adeguato.
   - BS EN 1789 Veicoli medici e relative attrezzature – Autoambulanze
   - AS NZS 4535 Australian/New Zealand Standard™ – Sistemi di contenimento per ambulanze

Pulizia

AVVERTENZA - Utilizzare sempre dispositivi di protezione individuale appropriati durante il lavaggio a pressione, per evitare il contagio per inalazione. Gli apparecchi per il lavaggio a pressione possono diffondere la contaminazione nell'aria.

ATTENZIONE

- Non pulire il prodotto con vapore o ultrasuoni.
- La temperatura dell'acqua non deve superare i 180 °F (82 °C).
- Non superare la temperatura massima dell'aria per l'asciugatura di 240 °F (115 °C) (lavacarrelli).
- La pressione dell'acqua non deve superare i 1500 psi (130,5 bar). Se il lavaggio del prodotto è effettuato con una lancia di lavaggio, tenere l'ugello a pressione a una distanza minima di 24 pollici (61 cm) dal prodotto.

Il prodotto è lavabile a pressione. Il prodotto può sviluppare segni di ossidazione o alterazione del colore dovuti ai continui lavaggi. Le prestazioni del prodotto non vengono compromesse dal lavaggio a pressione, purché ci si attenga alle procedure corrette.

- Per la diluizione del detergente utilizzato, attenersi rigorosamente ai consigli del produttore.
- Lavare a pressione con i detergenti consigliati. Lavare il prodotto con getto d'acqua e tamponare la guida con un panno asciutto.
- Lavare a pressione le guide e le piastre di interfaccia con un'unità di lavaggio manuale o pulire il prodotto con un panno pulito e i detergenti consigliati.

Detergenti indicati

In generale, se si usano le concentrazioni consigliate dal fabbricante, si possono usare disinfettanti di tipo fenolico o quaternario (tranne **Virex**® TB). I disinfettanti iodofori non sono indicati per l'uso perché possono macchiare.

I detergenti indicati includono:

- Detergenti a base di sali quaternari (principio attivo: cloruro d'ammonio)
- Detergenti fenolici (principio attivo: o-fenilfenolo)
- Soluzione di candeggina (al 5,25% - meno di 1 parte di candeggina in 100 parti d'acqua)

Evitare una saturazione eccessiva. Fare in modo che il prodotto non rimanga bagnato per un periodo di tempo superiore a quello consigliato per la corretta disinfezione nelle linee guida del produttore del prodotto chimico.

Nota

- La mancata osservanza delle indicazioni sopra riportate durante l'uso di questo tipo di detergenti potrebbe invalidare la garanzia del prodotto.
- Utilizzare sempre acqua pulita per il risciacquo del prodotto e asciugarlo dopo la pulizia. Alcuni detergenti sono corrosivi e possono danneggiare il prodotto. Se il prodotto non viene risciacquato e asciugato in modo corretto, gli eventuali residui corrosivi non asportati dalla superficie possono provocare la corrosione prematura di componenti fondamentali.

stryker

M-1® neštuvų fiksatorius

Naudojimo žinynas

REF 6373
REF 6376
REF 6381

CE

LT

6373-009-005 Rev AA.0 2021-09

Simboliai

	Žr. naudojimo instrukciją
	Bendro pobūdžio įspėjimas
	Dėmesio
CE	CE ženklas
EC REP	Įgaliotasis atstovas Europos Bendrijoje
MD	Europos medicinos priemonė
REF	Katalogo numeris
LOT	Partijos kodas
SN	Serijos numeris
US Patents	Informaciją apie JAV patentus žr. www.stryker.com/patents
	Gamintojas
	Importuotojas
	Saugioji darbinė apkrova

Turinys

Sąvokų „Įspėjimas“, „Dėmesio“ ir „Pastaba“ apibrėžtys 2
Atsargumo priemonių santrauka 2
Įvadas 3
Įrenginio aprašymas 3
Naudojimo indikacijos 3
Klinikinė nauda 3
Kontraindikacijos 4
Numatoma eksploatacijos trukmė 4
Atliekų tvarkymas ir rūšiavimas 4
Specifikacijos 4
Įrenginio iliustracija 5
Kontaktinė informacija 5
Serijos numerio vieta 6
Neštuvų suderinamumas 6
Montavimas 7
Neštuvų tvirtinimo sistemos montavimas 7
Užkabinimo plokštės montavimas 10
Montavimo kontrolinis sąrašas 13
Naudojimas 14
Neštuvų fiksatoriaus naudojimas 14
Neštuvų fiksatoriaus tikrinimas 15
Valymas 16
Siūlomos valymo priemonės 16

Sąvokų „Įspėjimas“, „Dėmesio“ ir „Pastaba“ apibrėžtys

Žodžiai **ĮSPĖJIMAS**, **DĖMESIO** ir **PASTABA** perteikia specialias reikšmes, todėl reikia įsigilinti į jų prasmę.

ĮSPĖJIMAS

Perspėja skaitytoją apie situaciją, kurios neišvengus pasekmės gali būti mirtinos arba lemti sunkų sužalojimą. Įspėjimas taip pat gali nurodyti galimas sunkias nepageidaujamas reakcijas ir pavojų saugai.

DĖMESIO

Perspėja skaitytoją apie galimą pavojingą situaciją, kurios neišvengus gali grėsti nesunkaus arba vidutinio sunkumo sužalojimo pavojus naudotojui arba pacientui, gali būti pakenkta įrenginiui arba padaryta kitokios turtinės žalos. Tai apima specialias atsargumo priemones, būtinas prietaisui saugiai ir veiksmingai naudoti, bei priemones, kurių reikia imtis, kad prietaisas nebūtų pažeistas jį naudojant arba netinkamai naudojant.

Pastaba - Suteikia specialią informaciją, kad techninė priežiūra vyktų sklandžiau, o svarbios instrukcijos taptų aiškesnės.

Atsargumo priemonių santrauka

Būtinai perskaitykite šiame puslapyje pateikiamus įspėjimus bei atsargumo priemones ir griežtai jų laikykitės. Techninės priežiūros darbus gali atlikti tik kvalifikuoti specialistai.

ĮSPĖJIMAS

- Neštuvų tvirtinimo sistemą turi montuoti tik kvalifikuoti specialistai. Netinkamai sumontavus, galima lemti paciento arba operatoriaus sužalojimą.
- Visada būtina užtikrinti, kad visi neštuvai atitiktų „Stryker“ neštuvų tvirtinimo sistemos montažo technines sąlygas.
- Neštuvų fiksatorių visada pakeiskite, jeigu jis buvo patekęs į avariją ar kitą įvykį, kad būtų išvengta sužalojimo rizikos dėl įrangos pakenkimo.
- Neleiskite neišmokytiems asistentams padėti naudoti šį gaminį.
- Prieš perveždami pacientą visada įsitikinkite, kad neštuvai pritvirtinti fiksatoriuje. Nestabilizuoti neštuvai gali sužaloti.
- Plaudami vandens srove visada dėvėkite visas tinkamas asmeninės apsaugos priemones, kad neįkvėptumėte užkrato. Srovės plovimo įranga ore gali paskleisti užkrato daleles.

PERSPĖJIMAS

- Įrenginį netinkamai naudojant, galima sužaloti pacientą arba operatorių. Naudokite įrenginį tik šiame vadove nurodytomis sąlygomis.
- Nei įrenginio, nei jokių įrenginio komponentų negalima modifikuoti. Modifikavus įrenginį, jo veikimas gali tapti nenuspėjamas, o tai gali lemti paciento arba operatoriaus sužalojimą. Be to, įrenginį modifikavus jam suteikta garantija netenka galios.
- Negalima valant įrenginio apdoroti garu arba ultragarsu.
- Negalima viršyti aukščiausios 180 °F (82 °C) vandens temperatūros.
- Negalima viršyti aukščiausios 240 °F (115 °C) džiovinimo proceso oro temperatūros (automatinės vežimėlių plovyklos).
- Negalima viršyti didžiausio 1 500 psi (130,5 bar) vandens slėgio. Jeigu įrenginiui plauti naudojate rankinį pistoletą, aukštaslėgės srovės purkštuką laikykite ne arčiau kaip 24 colių (61 cm) atstumu nuo įrenginio.

Įvadas

Šiame vadove rasite informaciją, kurios prireiks „Stryker“ įrenginį eksploatuojant ir techniškai prižiūrint. Perskaitykite vadovą prieš pradėdami šio įrenginio eksploataciją ir techninės priežiūros darbus. Parenkite metodiką ir numatykite priemones, kurios padėtų darbuotojams įgyti žinių ir įgūdžių, būtinų šiam įrenginiui saugiai eksploatuoti ir prižiūrėti.

PERSPĖJIMAS

- Įrenginį netinkamai naudojant, galima sužaloti pacientą arba operatorių. Naudokite įrenginį tik šiame vadove nurodytomis sąlygomis.
- Nei įrenginio, nei jokių įrenginio komponentų negalima modifikuoti. Modifikavus įrenginį, jo veikimas gali tapti nenuspėjamas, o tai gali lemti paciento arba operatoriaus sužalojimą. Be to, įrenginį modifikavus jam suteikta garantija netenka galios.

Pastaba

- Šis vadovas yra neatskiriama įrenginio dalis ir turi likti su įrenginiu netgi jį pardavus.
- „Stryker“ nuolat ieško pažangesnių būdų įrenginių projektinėms savybėms ir kokybei pagerinti. Šiame vadove pateikiama pati naujausia spausdinimo metu žinoma informacija apie įrenginį. Gali pasitaikyti, kad šiame vadove nurodyti duomenys netiks turimam įrenginiui. Visais rūpimais klausimais kreipkitės į „Stryker“ klientų aptarnavimo arba techninės pagalbos specialistus telefonu 1-800-327-0770.

Įrenginio aprašymas

„Stryker“ modelio 6373/6376/6381 **M-1**® neštuvų fiksatorius laiko suderinamus greitosios pagalbos neštuvus greitosios pagalbos automobilyje pervežant pacientą. Neštuvų fiksatorius atlieka šią funkciją, kai naudotojas pats įkelia suderinamus neštuvus į greitosios pagalbos automobilį ir nukreipia juos į neštuvų fiksatorių.

Naudojimo indikacijos

„Stryker“ modelis 6373/6376/6381 yra rankinis greitosios pagalbos neštuvų fiksatorius, pritvirtinantis suderinamus greitosios pagalbos neštuvus transportuojant. Neštuvų fiksatorius skirtas naudoti aplinkoje prieš ligoninę, skubiais ir neskubiais atvejais. Gaminį turi naudoti tik išmokyti specialistai. Tai yra greitosios medicinos pagalbos ir skubiosios medicinos specialistai.

Klinikinė nauda

Neštuvai: pacientų pervežimas

Tvirtinimo sistema: neštuvų įtvirtinimas vežant

Neštuvai ir tvirtinimo sistema: įtvirtinimas ir pacientų pervežimas

Kontraindikacijos

Nežinoma.

Numatoma eksploatacijos trukmė

Normaliojo naudojimo sąlygomis ir tinkamai atliekant periodinę techninę priežiūrą, numatoma neštuvų fiksatorių eksploatacijos trukmė yra septyneri metai.

Atliekų tvarkymas ir rūšiavimas

Visada laikykitės galiojančių vietinių rekomendacijų ir (arba) reglamentų, nustatančių reikalavimus dėl aplinkos apsaugos bei rizikos, susijusios su įrangos atliekų perdirbimu ar šalinimu pasibaigus jos gyvavimo laikui.

Specifikacijos

Modelis	6373 – prie dėklo montuojamas neštuvų fiksatorius (6373-000-000)
	6376 – prie grindų montuojamas neštuvų fiksatorius (6376-000-000)
	6381 – prie grindų montuojamas neštuvų fiksatorius (6381-000-000)
Suderinamumas	Žr. *Neštuvų suderinamumas* (psl. 6)

Modelio 6100 **M-1**® įstumiamosios sistemos neštuvai, kartu su modelio 6373/6376/6381 **M-1** neštuvų tvirtinimo sistema, sukurta pagal standartą BS EN 1789, Medicinos transporto priemonės ir jų įranga. Medicinos pagalbos automobiliai. Neštuvų tvirtinimo sistema turi būti sumontuota kvalifikuotų darbuotojų, kad atitiktų šį standartą. Ties visais montavimo taškais po montavimo paviršiumi (automobilio grindų arba dėklo sistemos) reikia 1/4 col. plieninių pagrindo plokščių (arba atitikmenų). Prieš pradėdami naudoti sistemą, patikrinkite montavimą naudodami bent BS EN 1789 reikalavimus.

Modelio 6100 **M-1** įstumiamosios sistemos neštuvai, kuriuose įrengtas AS/NZS 4535 patobulinimas, kartu su modelio 6373/6376/6381 **M-1** neštuvų tvirtinimo sistema, sukurti pagal AS/NZS 4535 „Australian/New Zealand Standard - Ambulance Restraint Systems“. Neštuvų tvirtinimo sistema turi būti sumontuota kvalifikuotų darbuotojų, kad atitiktų šį standartą. Ties visais montavimo taškais po montavimo paviršiumi (automobilio grindų arba dėklo sistemos) reikia 1/4 col. plieninių pagrindo plokščių (arba atitikmenų). Prieš pradėdami naudoti sistemą, patikrinkite montavimą naudodami ne mažiau bent AS/NZS 4535 reikalavimus.

Reikalaujama, kad šoniniai saugos diržai atitiktų standartą BS EN 1789, Medicinos transporto priemonės ir jų įranga. Medicinos pagalbos automobiliai. Šoniniai saugos diržai nereikalingi, kai šis standartas netaikomas.

Aplinkos sąlygos	Naudojimas	Laikymas ir transportavimas
Temperatūra	130 °F (54 °C) / -30 °F (-34 °C)	130 °F (54 °C) / -30 °F (-34 °C)
Santykinė drėgmė	93% / 0%	93% / 0%
Atmosferos slėgis	1060 *hPa* / 700	1060 *hPa* / 700

Įrenginio iliustracija

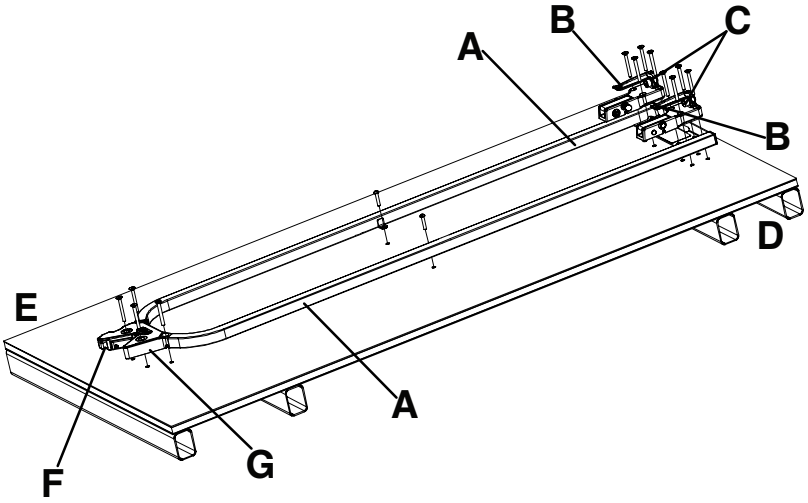

pav. 1 – M-1® neštuvų fiksatorius

A	Kreipiamasis bėgis
B	Priekinis kablys
C	Bamperis
D	Galvūgalis
E	Kojūgalis
F	Raudonas atleidimo mygtukas
G	Skląsčio korpusas

Kontaktinė informacija

Kreipkitės į „Stryker“ klientų aptarnavimo arba techninės pagalbos specialistus adresu: 1-800-327-0770.

Stryker Medical
3800 E. Centre Avenue
Portage, MI 49002
JAV

Pastaba - Apie visus rimtus su įrenginiu susijusius incidentus naudotojas ir (arba) pacientas turi pranešti ir gamintojui, ir Europos Sąjungos valstybės narės, kurioje naudotojas ir (arba) pacientas yra įsikūrę, kompetentingai institucijai.

Įrenginio eksploatacijos ar techninės priežiūros vadovą galite rasti svetainėje https://techweb.stryker.com/.

Skambindami „Stryker“ klientų aptarnavimo arba techninės pagalbos specialistams, turėkite po ranka turimo „Stryker“ įrenginio serijos numerį (A). Serijos numerį reikia nurodyti visoje rašytinėje korespondencijoje.

Serijos numerio vieta

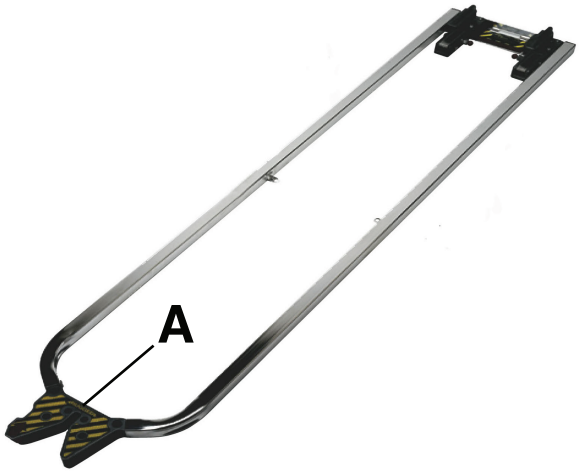

pav. 2 – Serijos numerio vieta

Neštuvų suderinamumas

„Stryker“ modelio 6373, 6376 ir 6381 **M-1** neštuvų tvirtinimo sistemos yra suderinamos tik su neštuvais, kurie atitinka montavimo technines sąlygas.

ĮSPĖJIMAS

- Neštuvų tvirtinimo sistemą turi montuoti tik kvalifikuoti specialistai. Netinkamai sumontavus, galima lemti paciento arba operatoriaus sužalojimą.
- Visada būtina užtikrinti, kad visi neštuvai atitiktų „Stryker“ neštuvų tvirtinimo sistemos montažo technines sąlygas.
- Neštuvų fiksatorių visada pakeiskite, jeigu jis buvo patekęs į avariją ar kitą įvykį, kad būtų išvengta sužalojimo rizikos dėl įrangos pakenkimo.

Stryker

- Modelio 6100 **M-1** įstumiamoji sistema

Ferno-Washington

- Modelis X-2*

Pastaba - * Modelio metai – 2000 arba seniau. „Stryker“ neatsako už kitų gamintojų neštuvų specifikacijų pakeitimus.

Montavimas

Neštuvų tvirtinimo sistemos montavimas

„Stryker“ **M-1** neštuvų tvirtinimo sistemos yra suderinamos tik su neštuvais, kurie atitinka montavimo technines sąlygas.

ĮSPĖJIMAS

- Neštuvų tvirtinimo sistemą turi montuoti tik kvalifikuoti specialistai. Netinkamai sumontavus, galima lemti paciento arba operatoriaus sužalojimą.
- Visada būtina užtikrinti, kad visi neštuvai atitiktų „Stryker“ neštuvų tvirtinimo sistemos montažo technines sąlygas.

Pastaba - Federalinės greitosios pagalbos automobilių tako pločio ir dalyvių sėdynių specifikacijos gali turėti įtakos montavimo laikiklių padėčiai. Jei specifikacijos negalioja, montuotojas turi įsitikinti, kad yra pakankamai vietos pacientui pasiekti, tempiamajam įtvarui uždėti, galinėms durims užsidaryti ir t. t.

Neštuvų laikiklio montavimo automobilyje eiga:

1. Nustatykite norimą neštuvų padėtį automobilyje, kad būtų pakankamai vietos aplink neštuvus.

   Pastaba - Jei DIN aparatinė įranga jau sumontuota, naudokite pav. 3, pav. 4, pav. 5 ir pav. 6 pateiktus matmenis kaip atskaitą fiksatoriaus bloko padėčiai nustatyti.

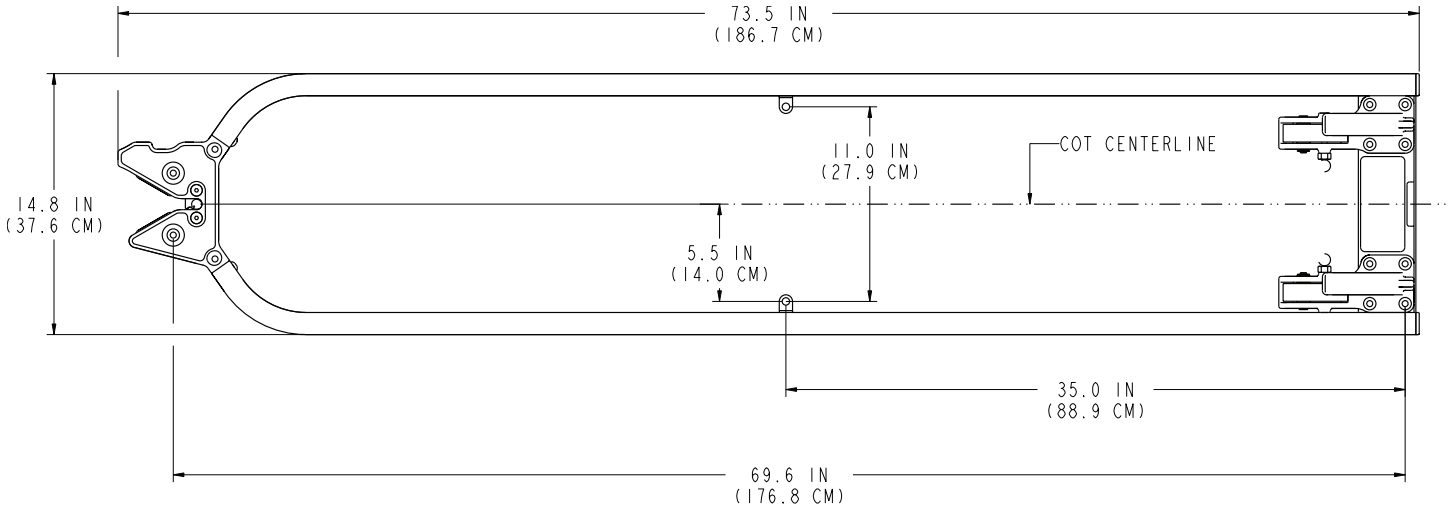

pav. 3 – Atskaitos matmenys – 2A vaizdas

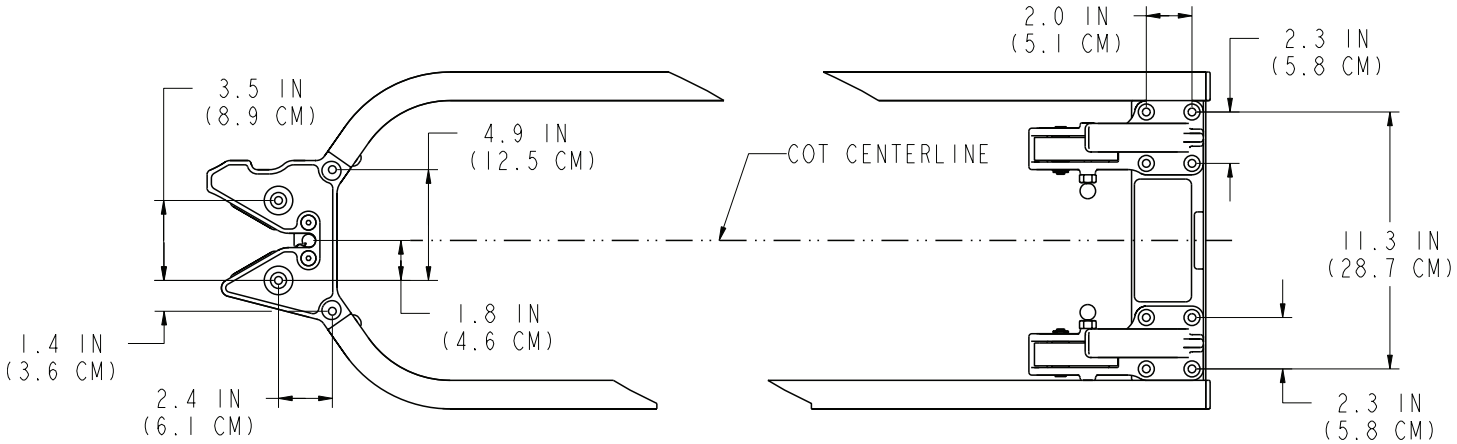

pav. 4 – Atskaitos matmenys – 2B vaizdas

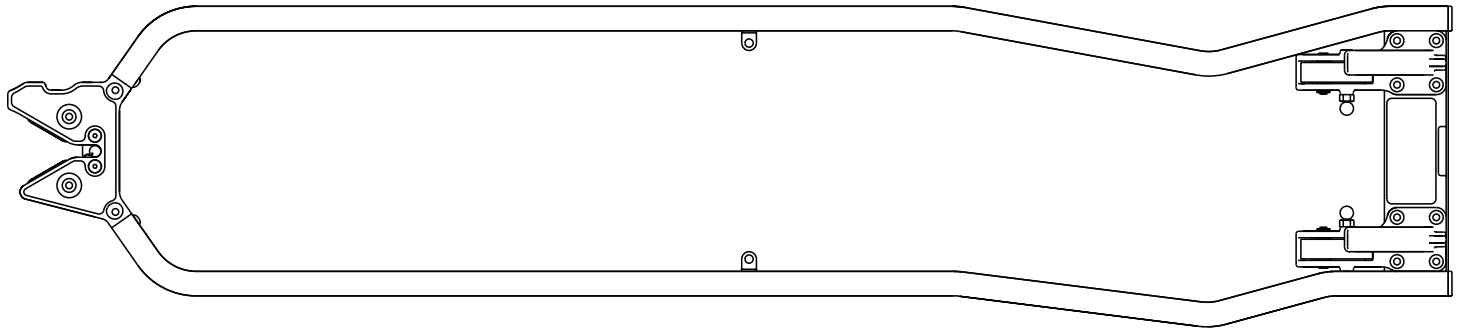

pav. 5 – Atskaitos matmenys – 2C vaizdas

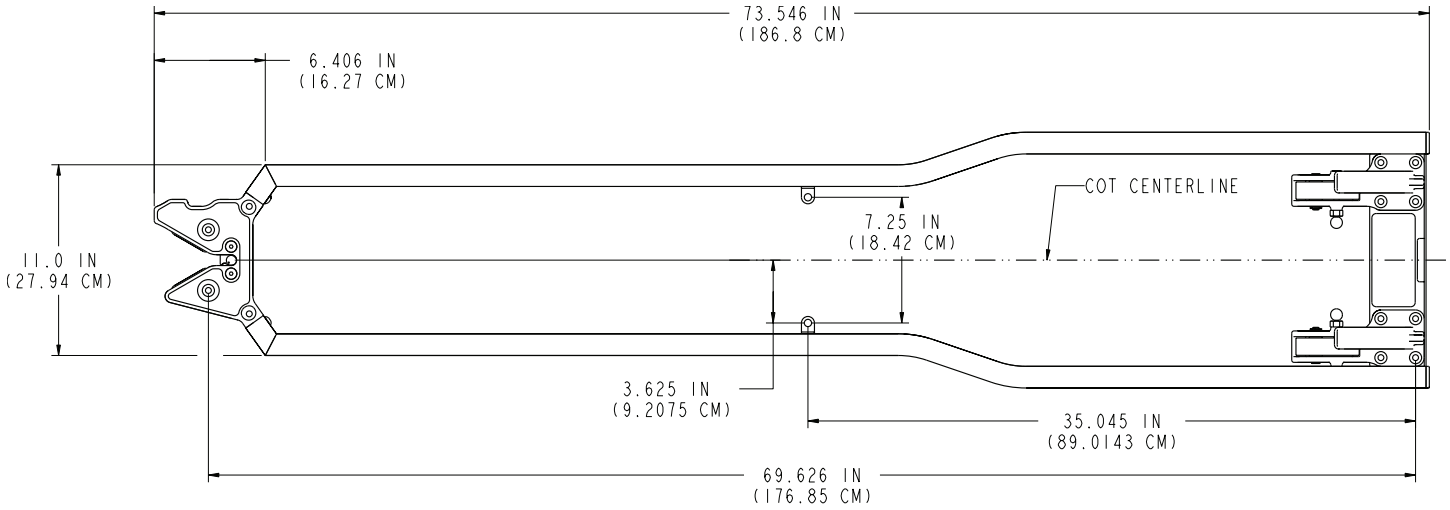

pav. 6 – Atskaitos matmenys – 2D vaizdas

2. Išgręžkit 18 montavimo angų kaip šabloną naudodami surinktą fiksatorių.

   Pastaba - Visi matmenys yra tik orientaciniai. Visos angos turi suteikti pakankamai vietos 8 mm varžtams. Rekomenduojamas grąžto skersmuo– 9 mm.

3. Pritvirtinkite kojūgalio skląsčio korpusą (A) prie grindų arba dėklo keturiais M8 varžtais su plokščiomis galvutėmis (B) (nepridedami).

   Pastaba - Kaip papildoma atrama reikalinga plieninė pagrindo plokštė (C) (arba atitikmuo) (nepridedama) (pav. 7 arba pav. 8).

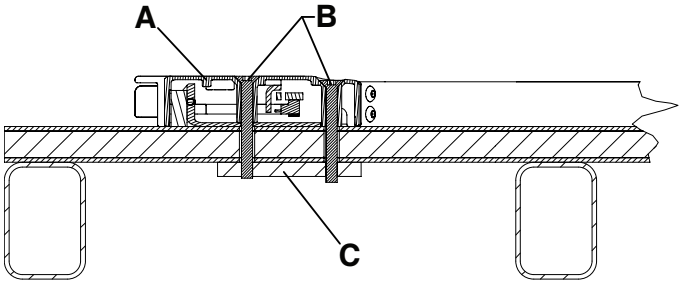

pav. 7 – Montavimas prie grindų kojūgalyje – 3A vaizdas

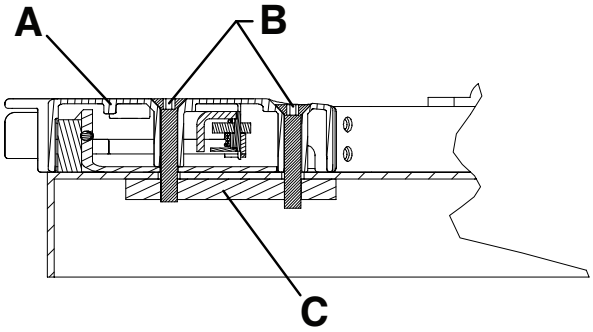

pav. 8 – Montavimas prie dėklo kojūgalyje – 3B vaizdas

4. Pritvirtinkite galvūgalio kablius (A) prie grindų arba dėklo aštuoniais M8 varžtais su plokščiomis galvutėmis (B) (nepridedami).

   Pastaba
   - Kaip papildoma atrama reikalinga plieninė pagrindo plokštė (C) (arba atitikmuo) (nepridedama) (pav. 9 arba pav. 10).
   - Raudonos atleidimo rankenėlės turi būti nukreiptos į fiksatoriaus centrą (pav. 11).

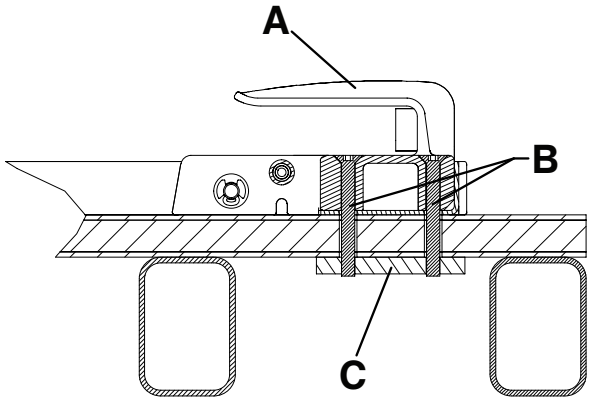

pav. 9 – Montavimas prie grindų galvūgalyje – 4A vaizdas

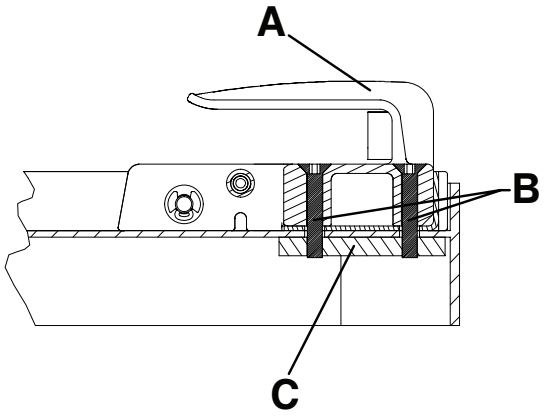

pav. 10 – Montavimas prie dėklo galvūgalyje – 4B vaizdas

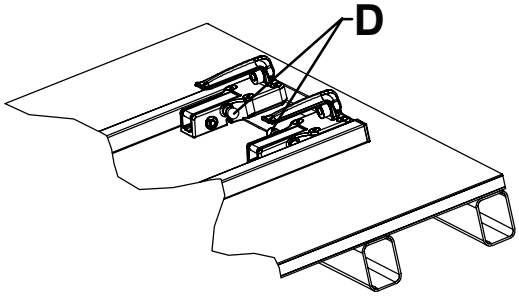

pav. 11 – Tinkama galvūgalio kablių orientacija – 4C vaizdas

5. Pritvirtinkite kreipiamuosius bėgius prie grindų arba dėklo dviem M8 varžtais su plokščiomis galvutėmis (A), dviem M8 plokščiomis poveržlėmis (B) ir dviem M8 veržlėmis (C) (nepridedamos) (pav. 12 arba pav. 13).

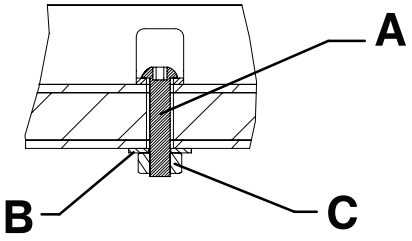

pav. 12 – Prie grindų montuojami kreipiamieji bėgiai – 5A vaizdas

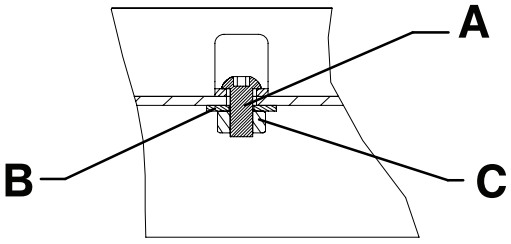

pav. 13 – Prie dėklo montuojami kreipiamieji bėgiai – 5B vaizdas

Užkabinimo plokštės montavimas

Užkabinimo plokštė skirta naudoti su pasirenkamuoju „**M-1**“ saugos kabliu (610000010001).

Užkabinimo plokštės rinkinys (610000010022)

- (1) Užkabinimo plokštė (610000010015)

Papildoma naudojama dalis (nepridedama):

- (2) M6 šešiabriaunis varžtas

Reikalingi įrankiai (metrinės arba imperinės sistemos):

- M5 šešiabriaunis veržliaraktis arba 3/16 col. šešiabriaunis veržliaraktis
- M6 šešiabriaunis veržliaraktis arba 1/4 col. šešiabriaunis veržliaraktis

„Stryker“ rekomenduoja užkabinimo plokštę montuoti laikantis toliau išvardytų specifikacijų:

- Įkėlimo dėklo kampas (A) neviršija 16° (pav. 14)
- Aukštis (B) nuo užkabinimo plokštės viršaus iki grindų yra nuo 28,0 col. (71,1 cm) iki 29,4 col. (74,7 cm) (pav. 14)
- Horizontalus tarpas (C) tarp saugos kablio ir užkabinimo plokštės yra pakankamas iškėlimui (pav. 15)

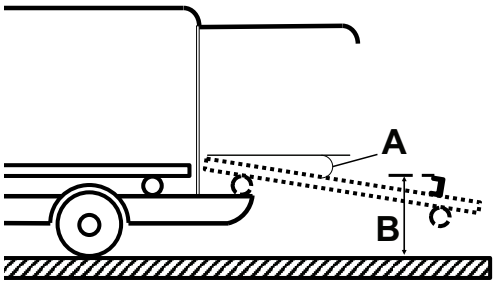

pav. 14 – Užkabinimo plokštės ir įkėlimo dėklo specifikacijos

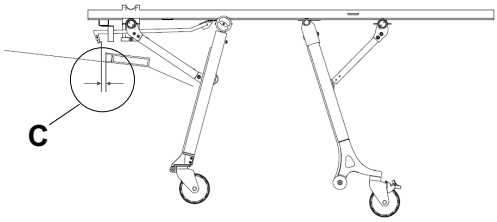

pav. 15 – Tarpas aplink saugos kablį ir užkabinimo plokštę

Procedūra

1. M6 šešiabriauniu veržliarakčiu sumontuokite tiekiamą užkabinimo plokštę (610000010015) (D) ir du M6 šešiabriaunius varžtus (E) (nepridedami) tiesiai už neštuvų fiksatoriaus skląsčio (pav. 16).

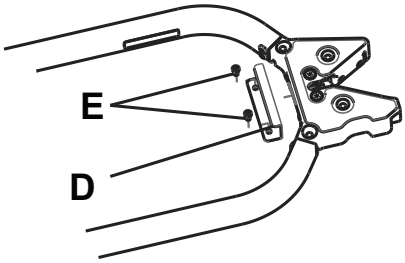

pav. 16 – Užkabinimo plokštė

Pastaba - Prieš gręždami dvi skyles M6 šešiabriauniams varžtams įsitikinkite, kad po stalu pakanka laisvos erdvės, kad nesugadintumėte gaminio arba automobilio.

2. Pabandydami iškelti neštuvus iš automobilio įsitikinkite, kad saugos kablys susijungia su užkabinimo plokšte. Jei reikia, M5 šešiabriauniu veržliarakčiu reguliuokite kablio galiuką (F), kad iškeliant saugos kablys ir užkabinimo plokštė tikriau susijungtų (pav. 17).

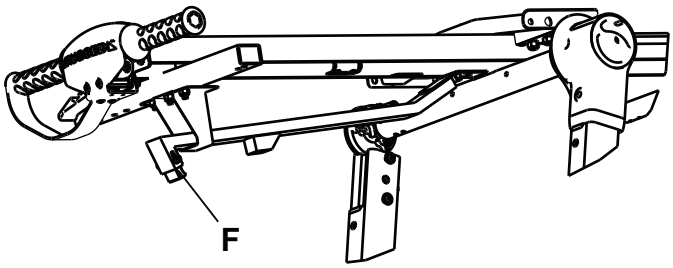

pav. 17 – Kablio galiuko reguliavimas

Pastaba - Bandydami iškelti stumkite neštuvų kojeles į įkėlimo dėklą.

Montavimo kontrolinis sąrašas

Naudodami su „Stryker“ modelio 6373/6376/6381 **M-1** neštuvų fiksatoriumi suderinamus neštuvus, laikykitės šio kontrolinio sąrašo.

_____ Sumontavę įsitikinkite, kad neliko nepanaudotų komponentų. Jūsų **M-1** neštuvų fiksatorius netiekiamas su papildomais komponentais. Jei sumontavus jums liko nepanaudotų komponentų, skambinkite į „Stryker“ klientų aptarnavimo tarnybą.

_____ Apžiūrėkite, ar visi varžtai ir sraigtai tinkamai priveržti, ar nėra išsikišusių arba trūkstamų tvirtinimo elementų.

_____ Pakelkite transporto priemonės bamperį į pakeltą padėtį, jei jis įrengtas.

_____ Įkelkite suderinamus neštuvus į neštuvų fiksatorių (žr. *Neštuvų suderinamumas* (psl. 6)).

_____ Įsitikinkite, kad neštuvai pritvirtinti neštuvų fiksatoriuje, patraukdami neštuvų kojūgalį pirmyn ir atgal bei į šonus.

_____ Patikrinkite, ar neštuvai veikia tinkamai (žr. *Neštuvų fiksatoriaus tikrinimas* (psl. 15)).

_____ Patikrinkite, ar įkėlimo dėklo kampas neviršija 16° (variantas su saugo kabliu **M-1**).

_____ Patikrinkite, ar aukštis nuo žemės iki užkabinimo plokštės viršaus yra nuo 28,0 col. (71,1 cm) iki 29,4 col. (74,7 cm) (variantas su saugo kabliu **M-1**).

_____ Patikrinkite, ar horizontalus tarpas tarp saugos kablio ir užkabinimo plokštės yra pakankamas iškėlimui (variantas su saugo kabliu **M-1**).

Įrenginio serijos numeris:			
Įrengė:		Data:	
Patikrino:		Data:	

Pastaba - Šio dokumento kopiją laikykite ne mažiau kaip septynerius metus.

Naudojimas

Neštuvų fiksatoriaus naudojimas

ĮSPĖJIMAS

- Neleiskite neišmokytiems asistentams padėti naudoti šį gaminį.
- Prieš perveždami pacientą visada įsitikinkite, kad neštuvai pritvirtinti fiksatoriuje. Nestabilizuoti neštuvai gali sužaloti.

PERSPĖJIMAS - Įrenginį netinkamai naudojant, galima sužaloti pacientą arba operatorių. Naudokite įrenginį tik šiame vadove nurodytomis sąlygomis.

1. Prieš naudodami fiksatorių paspauskite skląsčio korpuso (G) raudoną atleidimo mygtuką (F), kad įsitikintumėte, jog skląstis yra atleistas (1 pav.).
2. Įkeldami neštuvus į fiksatorių įsitikinkite, kad kojūgalio skląsčio korpusas yra tarp apkrovos ratų.

   Pastaba - Fiksatoriaus kreipiamieji bėgiai (A) centruos neštuvų galvūgalį (1 pav.).
3. Stumkite neštuvus į automobilį arba kėlimo dėklo sistemą, kol užpakalinis skląstis užsifiksuos skląsčio korpuse.

   Pastaba - Kojūgalio skląsčio korpuse yra dviejų pakopų fiksavimo prietaisas (pav. 18). Pritvirtinus neštuvus fiksatoriuje, raudonas atleidimo mygtukas grįš į pradinę padėtį.

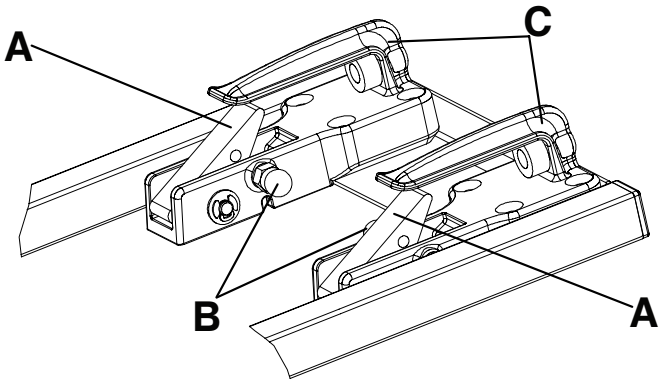

pav. 18 – Dviejų pakopų fiksavimo prietaisas

A	Svirtis
B	Raudona atleidimo rankenėlė
C	Priekinis atraminis kablys

„Stryker“ modelio 6373, 6376 ir 6381 neštuvų tvirtinimo sistemose įrengtas dviejų pakopų fiksavimo prietaisas. Mažai tikėtinu atveju, jei automobilis patektų į avariją, galvūgalio dviejų pakopų fiksavimo prietaisas įsijungs, kad užfiksuotų neštuvų galvūgalį neštuvų tvirtinimo sistemoje, kol rankomis neatleisite neštuvų.

Norėdami atleisti neštuvus iš dviejų pakopų fiksavimo prietaiso, patraukite abi raudonas atleidimo rankenėles (B), esančias priekinių atraminių kablių viduje (C) (pav. 18).

Neštuvų fiksatoriaus tikrinimas

Neštuvų fiksatoriaus tikrinimo eiga:

1. Nukreipkite neštuvus į neštuvų fiksatorių.
2. Įsitikinkite, kad galvūgalio atraminiai kabliai tvirtai laiko neštuvų pakrovimo rato skersinį vamzdį.
3. Įsitikinkite, kad kojūgalio skląsčio korpusas tvirtai laiko neštuvų atraminį kaištį.
4. Įsitikinkite, kad dviejų pakopų fiksavimo prietaisas veikia ir jame nėra nešvarumų.
5. Patikrinkite neštuvų fiksatorių ne mažiau nei pagal atitinkamo standarto reikalavimus.
   - BS EN 1789 Medicinos transporto priemonės ir jų įranga. Medicinos pagalbos automobiliai
   - AS NZS 4535 Australian/New Zealand Standard™ - Ambulance Restraint Systems

Valymas

ĮSPĖJIMAS - Plaudami vandens srove visada dėvėkite visas tinkamas asmeninės apsaugos priemones, kad neįkvėptumėte užkrato. Srovės plovimo įranga ore gali paskleisti užkrato daleles.

PERSPĖJIMAS

- Negalima valant įrenginio apdoroti garu arba ultragarsu.
- Negalima viršyti aukščiausios 180 °F (82 °C) vandens temperatūros.
- Negalima viršyti aukščiausios 240 °F (115 °C) džiovinimo proceso oro temperatūros (automatinės vežimėlių plovyklos).
- Negalima viršyti didžiausio 1 500 psi (130,5 bar) vandens slėgio. Jeigu įrenginiui plauti naudojate rankinį pistoletą, aukštaslėgės srovės purkštuką laikykite ne arčiau kaip 24 colių (61 cm) atstumu nuo įrenginio.

Įrenginį galima plauti vandens srove. Nuolat plaunant, ant įrenginio gali atsirasti oksidacijos požymių ar spalvos pokyčių. Plovimas vandens srove įrenginio funkcijų kokybei nepakenks, jei laikysitės reikiamų procedūrinių reikalavimų.

- Tiksliai laikykitės valymo tirpalo gamintojo skiedimo rekomendacijų.
- Plaukite aukštu slėgiu rekomenduojamomis valymo priemonėmis. Nuplaukite gaminį žarna ir kreiptuvą nusausinkite rankšluosčiu.
- Bėgius ir sandūros plokštes plaukite aukštu slėgiu rankiniu įrenginiu arba nuvalykite gaminį švaria servetėle ir rekomenduojamomis valymo priemonėmis.

Siūlomos valymo priemonės

Paprastai galima naudoti fenolių tipo arba ketvirtinių amonio junginių (išskyrus **Virex®** TB) tipo dezinfekantus, jeigu naudojamos gamintojo nurodytos koncentracijos. Jodoforo tipo dezinfekantų naudoti nerekomenduojama, nes gali atsirasti dėmių.

Siūlomos šios valymo priemonės:

- Ketvirtinių amonio junginių valikliai (veiklioji medžiaga – amonio chloridas)
- Fenolio valikliai (veiklioji medžiaga – o-fenilfenolis)
- Chlorinto baliklio tirpalo (5,25 %, santykiu mažiau kaip 1 dalis baliklio: 100 dalių vandens)

Venkite prisodrinti. Neleiskite gaminiui likti šlapiam ilgiau, nei nurodyta cheminės medžiagos gamintojo tinkamo dezinfekavimo rekomendacijose.

Pastaba

- Nesilaikant pirmiau pateiktų nurodymų, kai naudojamos tokio tipo valymo priemonės, garantija gali negalioti.
- Visada pabaigę valyti nušluostykite įrenginį švariu vandeniu suvilgyta šluoste ir nusausinkite. Kai kurie valymo preparatai geba sukelti koroziją, todėl gali ėsdinti įrenginį. Įrenginio tinkamai nenuskalavus ir nenusausinus, ant jo paviršiaus lieka ėsdinančių preparato likučių, kurie gali sukelti ankstyvą kritiškai svarbių komponentų koroziją.

stryker

M-1® pārvietojamās gultas stiprinājums

Lietošanas rokasgrāmata

REF 6373
REF 6376
REF 6381

CE

LV

6373-009-005 Rev AA.0 2021-09

Simboli

	Skatīt lietošanas pamācību
	Vispārējs brīdinājums
	Uzmanību!
CE	CE zīme
EC REP	Pilnvarotais pārstāvis Eiropas Kopienā
MD	Eiropas medicīniskā ierīce
REF	Kataloga numurs
LOT	Partijas (sērijas) kods
SN	Sērijas numurs
US Patents	ASV patentus skatīt www.stryker.com/patents
	Ražotājs
	Importētājs
	Droša darba slodze

Saturs

Definīcijas norādēm brīdinājums/uzmanību/piezīme....2
Kopsavilkums par drošības pasākumiem....2
Ievads....3
Izstrādājuma apraksts....3
Indikācijas lietošanai....3
Klīniskie ieguvumi....3
Kontrindikācijas....4
Sagaidāmais kalpošanas ilgums....4
Likvidēšana/nodošana pārstrādei....4
Specifikācijas....4
Izstrādājuma ilustrācija....5
Kontaktinformācija....5
Sērijas numura atrašanās vieta....6
Pārvietojamās gultas saderība....6
Uzstādīšana....7
Pārvietojamās gultas stiprinājuma uzstādīšana....7
Satverošās plāksnes uzstādīšana....10
Uzstādīšanas kontrolsaraksts....13
Lietošana....14
Pārvietojamās gultas stiprinājuma lietošana....14
Pārvietojamās gultas stiprinājuma testēšana....15
Tīrīšana....16
Ieteicamie tīrīšanas līdzekļi....16

Definīcijas norādēm brīdinājums/uzmanību/piezīme

Norādes **BRĪDINĀJUMS**, **UZMANĪBU** un **PIEZĪME** ir lietotas īpašā nozīmē, tāpēc rūpīgi izlasiet turpmāko.

BRĪDINĀJUMS

Brīdina lasītāju par situāciju, kas (ja to nenovērš) var izraisīt nāvi vai smagu ievainojumu. Šī norāde var aprakstīt arī iespējamas smagas nevēlamās reakcijas un drošības apdraudējumus.

UZMANĪBU

Brīdina lasītāju par iespējami bīstamu situāciju, kas (ja to nenovērš) lietotājam vai pacientam var izraisīt nelielus vai vidēji smagus ievainojumus vai izstrādājuma vai cita veida īpašuma bojājumus. Tas ietver īpašu piesardzību, kas jāievēro, lai nodrošinātu ierīces drošu un efektīvu lietošanu, kā arī piesardzību, kas jāievēro, lai izvairītos no lietošanas vai nepareizas lietošanas izraisīta bojājuma ierīcei.

Piezīme - Sniedz īpašu informāciju, lai atvieglotu apkopi vai padarītu svarīgas instrukcijas skaidrākas.

Kopsavilkums par drošības pasākumiem

Vienmēr izlasiet un stingri ievērojiet šajā lappusē sniegtos brīdinājumus un piesardzības pasākumus. Servisu uzticiet tikai kvalificētam personālam.

BRĪDINĀJUMS

- Pārvietojamās gultas stiprinājums vienmēr jāuzstāda tikai kvalificētam personālam. Nepareiza uzstādīšana var izraisīt pacienta vai operatora ievainojumu.
- Vienmēr pārliecinieties, ka visas pārvietojamās gultas atbilst Stryker pārvietojamās gultas stiprinājuma sistēmas uzstādīšanas specifikācijām.
- Lai izvairītos no ievainojuma riska izstrādājuma bojājuma dēļ, vienmēr nomainiet pārvietojamās gultas stiprinājumu, ja tas bijis iesaistīts avārijā.
- Neatļaujiet neapmācītiem palīgiem piedalīties darbībās ar izstrādājumu.
- Vienmēr pārliecinieties, ka pārvietojamā gulta ir nofiksēta stiprinājumā, pirms transportējat pacientu. Ja pārvietojamā gulta nav nostiprināta, var rasties ievainojums.
- Lai izvairītos no infekcijas ieelpošanas, vienmēr izmantojiet kādu piemērotu personīgo aizsardzības aprīkojumu, kad veicat mazgāšanu ar spiedienu. Aprīkojums mazgāšanai ar spiedienu var veidot infekcijas avota aerosolu.

UZMANĪBU!

- Ja izstrādājums tiek lietots nepareizi, pacients vai lietotājs var gūt ievainojumu. Šo izstrādājumu lietojiet tikai tā, kā aprakstīts šajā rokasgrāmatā.
- Nepārveidojiet izstrādājumu vai jebkuru no tā daļām. Izstrādājuma pārveidošana var izraisīt iespējamu neparedzētu darbību, kā rezultātā pacients vai lietotājs var gūt ievainojumus. Izstrādājuma pārveidošana arī anulē tā garantiju.
- Netīriet izstrādājumu ar tvaiku vai ultraskaņu.
- Ūdens temperatūra nedrīkst pārsniegt 180 °F (82 °C).
- Maksimālā žāvēšanas gaisa temperatūra nedrīkst pārsniegt 240 °F (115 °C) (ratiņu mazgātājos).
- Nepārsniedziet 1500 psi (130,5 bārus) kā maksimālo ūdens spiedienu. Ja izmantojat rokā turamu uzgali, lai mazgātu izstrādājumu, turiet spiediena sprauslu vismaz 24 collu (61 cm) attālumā no izstrādājuma.

Ievads

Šajā rokasgrāmatā sniegta informācija par Stryker izstrādājuma darbību un apkopi. Pirms izstrādājuma izmantošanas vai apkopes izlasiet šo rokasgrāmatu. Lai izglītotu un apmācītu personālu, kā droši strādāt ar izstrādājumu un veikt tā apkopi, ieviesiet metodes un procedūras personāla apmācībai.

UZMANĪBU!

- Nepareiza izstrādājuma lietošana var traumēt pacientu vai operatoru. Ar izstrādājumu strādājiet tikai tā, kā aprakstīts šajā rokasgrāmatā.
- Nepārveidojiet izstrādājumu vai tā sastāvdaļas. Izstrādājuma pārveidošana var radīt neparedzamu tā darbību, kas var traumēt pacientu vai operatoru. Izstrādājuma pārveidošana atceļ arī tā garantiju.

Piezīme

- Šī rokasgrāmata ir neatņemama izstrādājuma sastāvdaļa, un tā jāpievieno izstrādājumam pat tad, ja tas tiek pārdots.
- Kompānija Stryker nepārtraukti uzlabo izstrādājuma dizainu un kvalitāti. Šajā rokasgrāmatā iekļauta jaunākā informācija par izstrādājumu, kas ir bijusi pieejama iespiešanas laikā. Iespējamas nelielas atšķirības starp izstrādājumu un informāciju šajā rokasgrāmatā. Ja Jums rodas jautājumi, sazinieties ar kompānijas Stryker Klientu apkalpošanas nodaļu vai Tehniskās palīdzības nodaļu, zvanot pa tālruni 1-800-327-0770.

Izstrādājuma apraksts

Stryker modeļu 6373/6376/6381 **M-1**® pārvietojamās gultas stiprinājums fiksē saderīgu ambulances pārvietojamo gultu neatliekamās medicīniskās palīdzības automobilī pacienta transportēšanai. Pārvietojamās gultas stiprinājums veic šo funkciju pēc tam, kad galalietotājs manuāli ieceļ saderīgo pārvietojamo gultu neatliekamās medicīniskās palīdzības automobilī un ievada to pārvietojamās gultas stiprinājumā.

Indikācijas lietošanai

Stryker modeļi 6373/6376/6381 ir manuāli ambulances pārvietojamās gultas stiprinājumi, kas nostiprina saderīgu ambulances pārvietojamo gultu pārvadāšanas laikā. Pārvietojamās gultas stiprinājums ir paredzēts izmantošanai pirms pacienta nonākšanas slimnīcā, ārkārtas gadījumos un ne-ārkārtas gadījumos. Izstrādājums jālieto tikai apmācītiem speciālistiem. Tie ietver neatliekamās medicīniskās palīdzības un pirmo medicīnisko reaģētāju personālu.

Klīniskie ieguvumi

Pārvietojamā gulta: pacientu transportēšana

Stiprinājums: nostiprina pārvietojamo gultu transportēšanai

Pārvietojamās gultas un stiprinājuma sistēma: nostiprina un transportē pacientus

Kontrindikācijas

Nav zināmas.

Sagaidāmais kalpošanas ilgums

Pārvietojamās gultas stiprinājumu sagaidāmais kalpošanas ilgums, tos lietojot parastos lietošanas apstākļos un veicot atbilstošu periodisku apkopi, ir septiņi gadi.

Likvidēšana/nodošana pārstrādei

Vienmēr ievērojiet pašreizējās vietējās rekomendācijas un/vai noteikumus par vides aizsardzību un riskiem, kas saistīti ar aprīkojuma nodošana pārstrādei vai likvidēšanu pēc tā kalpošanas laika beigām.

Specifikācijas

Modelis	6373 - uz paplātes uzmontēts pārvietojamās gultas stiprinājums (6373-000-000)
	6376 - uz grīdas uzmontēts pārvietojamās gultas stiprinājums (6376-000-000)
	6381 - uz grīdas uzmontēts pārvietojamās gultas stiprinājums (6381-000-000)
Saderība	Skatīt *Pārvietojamās gultas saderība* (lpp. 6)

Modeļa 6100 **M-1**® Roll-In System pārvietojamā gulta, kopā ar modeļu 6373/6376/6381 **M-1** pārvietojamās gultas stiprinājuma sistēmu, ir konstruēta atbilstoši BS EN 1789 standartam: Medicīniskie transportlīdzekļi un to aprīkojums — ātrās palīdzības automašīnas. Lai izpildītu šī standarta prasības, pārvietojamās gultas stiprinājuma sistēma vienmēr jāuzstāda kvalificētam personālam. Zem montāžas virsmas (ambulances grīdas vai paplātes sistēmas) nepieciešamas 1/4" biezas tērauda atbalsta plāksnes (vai līdzvērtīgas) visos montāžas punktos. Pirms sistēmas nodošanas lietošanā, pārbaudiet uzstādījumu, izmantojot kā minimumu BS EN 1789 standarta prasības.

Modeļa 6100 **M-1** Roll-In System pārvietojamā gulta, aprīkota ar AS/NZS 4535 uzlabojumu, kopā ar modeļu 6373/6376/6381 **M-1** pārvietojamās gultas stiprinājuma sistēmu, ir izstrādāta atbilstoši AS/NZS 4535 Austrālijas/Jaunzēlandes standartam: Ambulances ierobežojošās sistēmas. Lai izpildītu šī standarta prasības, pārvietojamās gultas stiprinājuma sistēma vienmēr jāuzstāda kvalificētam personālam. Zem montāžas virsmas (ambulances grīdas vai paplātes sistēmas) nepieciešamas 1/4" biezas tērauda atbalsta plāksnes (vai līdzvērtīgas) visos montāžas punktos. Pirms sistēmas nodošanas lietošanā, pārbaudiet uzstādījumu, izmantojot kā minimumu AS/NZS 4535 standarta prasības.

Sānu ierobežojošām siksnām ir jāatbilst BS EN 1789: Medicīniskie transportlīdzekļi un to aprīkojums — ātrās palīdzības automašīnas. Sānu ierobežojošās siksnas nav vajadzīgas lietojumiem, uz kuriem neattiecas šis standarts.

Vides apstākļi	Lietošana	Uzglabāšana un transportēšana
Temperatūra	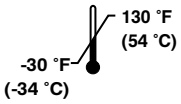	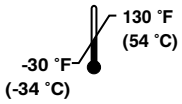
Relatīvais mitrums	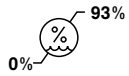	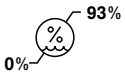
Atmosfēras spiediens	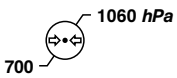	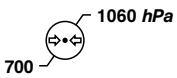

Izstrādājuma ilustrācija

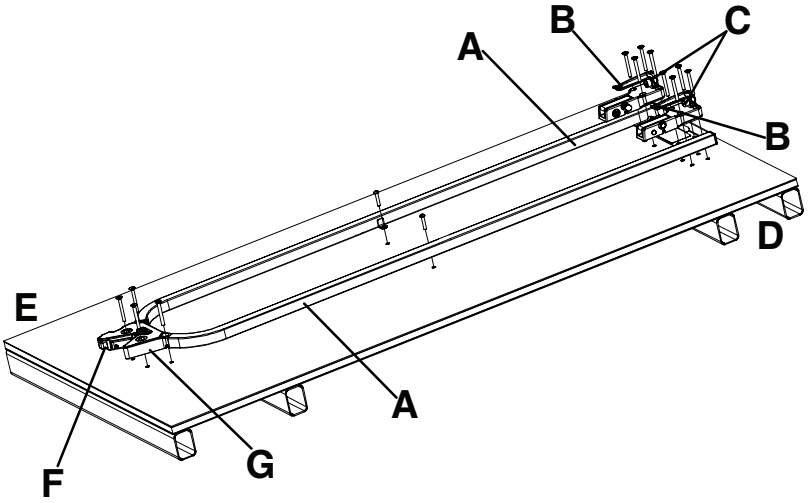

Attēls 1 – M-1® pārvietojamās gultas stiprinājums

A	Vadošā sliede
B	Priekšējais āķis
C	Bamperis
D	Galvgalis
E	Kājgalis
F	Sarkanā atbrīvošanas poga
G	Fiksatora korpuss

Kontaktinformācija

Sazinieties ar Stryker klientu atbalsta dienestu vai tehniskās palīdzības dienestu: 1-800-327-0770.

Stryker Medical
3800 E. Centre Avenue
Portage, MI 49002
ASV

Piezīme - Lietotājam un/vai pacientam ir jāziņo par jebkuriem ar izstrādājumu saistītiem nopietniem negadījumiem ražotājam un lietotāja un/vai pacienta mītnes Eiropas dalībvalsts kompetentajai iestādei.

Lietošanas vai apkopes rokasgrāmatu tiešsaistē skatiet vietnē https://techweb.stryker.com/.

Zvanot Stryker klientu apkalpošanas dienestam vai tehniskās palīdzības dienestam, turiet pieejamu sava Stryker izstrādājuma sērijas numuru (A). Iekļaujiet sērijas numuru visa veida rakstiskā saziņā.

Sērijas numura atrašanās vieta

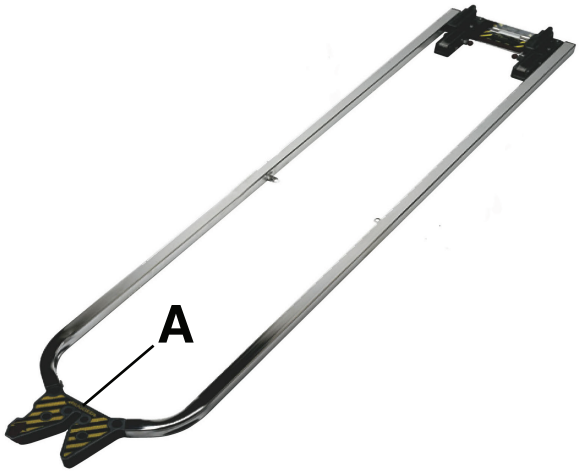

Attēls 2 – Sērijas numura atrašanās vieta

Pārvietojamās gultas saderība

Stryker modeļu 6373, 6376 un 6381 **M-1** pārvietojamās gultas stiprinājuma sistēmas ir saderīgas tikai ar pārvietojamām gultām, kas atbilst uzstādīšanas specifikācijām.

BRĪDINĀJUMS

- Pārvietojamās gultas stiprinājums vienmēr jāuzstāda tikai kvalificētam personālam. Nepareiza uzstādīšana var izraisīt pacienta vai operatora ievainojumu.
- Vienmēr pārliecinieties, ka visas pārvietojamās gultas atbilst Stryker pārvietojamās gultas stiprinājuma sistēmas uzstādīšanas specifikācijām.
- Lai izvairītos no ievainojuma riska izstrādājuma bojājuma dēļ, vienmēr nomainiet pārvietojamās gultas stiprinājumu, ja tas bijis iesaistīts avārijā.

Stryker

- Modeļa 6100 **M-1** Roll-In System

Ferno-Washington

- Modelis X-2*

Piezīme - * 2000. gada modelis vai agrāks. Stryker nav atbildīgs par izmaiņām citu ražotāju pārvietojamo gultu specifikācijās.

Uzstādīšana

Pārvietojamās gultas stiprinājuma uzstādīšana

Stryker **M-1** pārvietojamās gultas stiprinājumu sistēmas ir saderīgas tikai ar pārvietojamām gultām, kas atbilst uzstādīšanas specifikācijām.

BRĪDINĀJUMS

- Pārvietojamās gultas stiprinājums vienmēr jāuzstāda tikai kvalificētam personālam. Nepareiza uzstādīšana var izraisīt pacienta vai operatora ievainojumu.
- Vienmēr pārliecinieties, ka visas pārvietojamās gultas atbilst Stryker pārvietojamās gultas stiprinājuma sistēmas uzstādīšanas specifikācijām.

Piezīme - Federālās specifikācijas ambulancēm attiecībā uz ejas platumu un pavadītāja sēdvietu var ietekmēt montāžas skavu izvietojumu. Ja specifikācijas nav spēkā, uzstādītājam ir jāpārliecinās, ka ir pietiekami daudz brīvas vietas pareizai piekļuvei pie pacienta, trakcijas šinas izvirzījumam, aizmugures durvju aizvēršanai utt.

Pārvietojamās gultas stiprinājuma uzstādīšanai automobilī:

1. Nosakiet vēlamo pārvietojamās gultas stāvokli automobilī, paredzot pietiekami daudz brīvas vietas ap pārvietojamo gultu.

   Piezīme - Ja jau ir uzstādīts DIN aprīkojums, izmantojiet izmērus no Attēls 3, Attēls 4, Attēls 5 un Attēls 6 atsaucei, lai noteiktu stiprinājuma montāžas vietu.

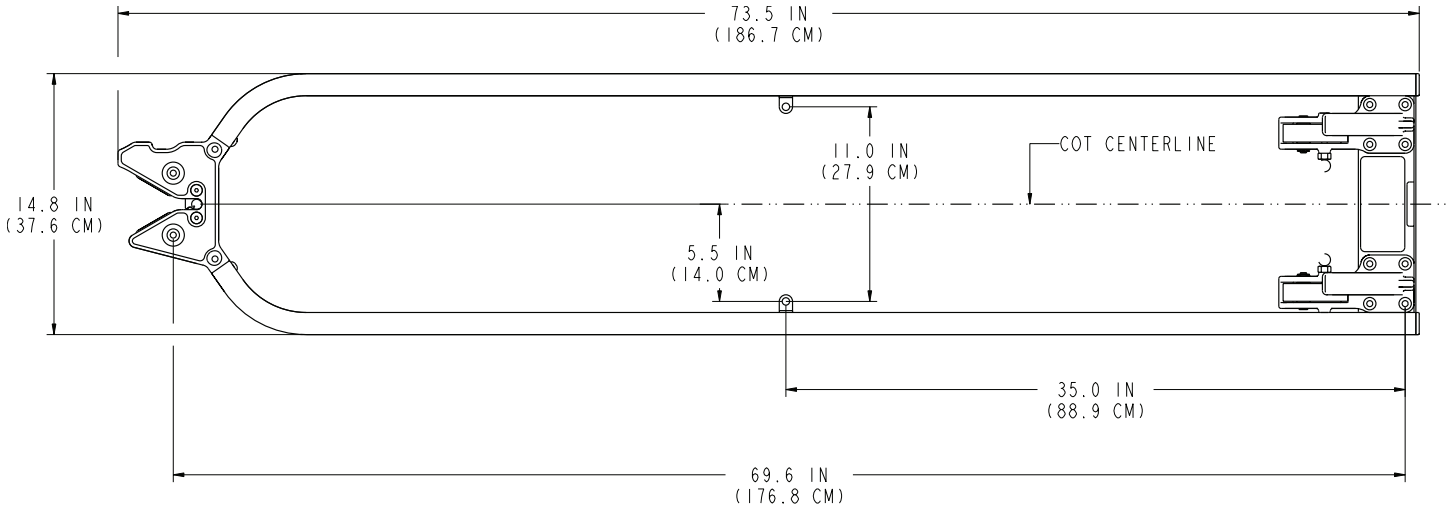

Attēls 3 – Atsauces izmērs - Skats 2A

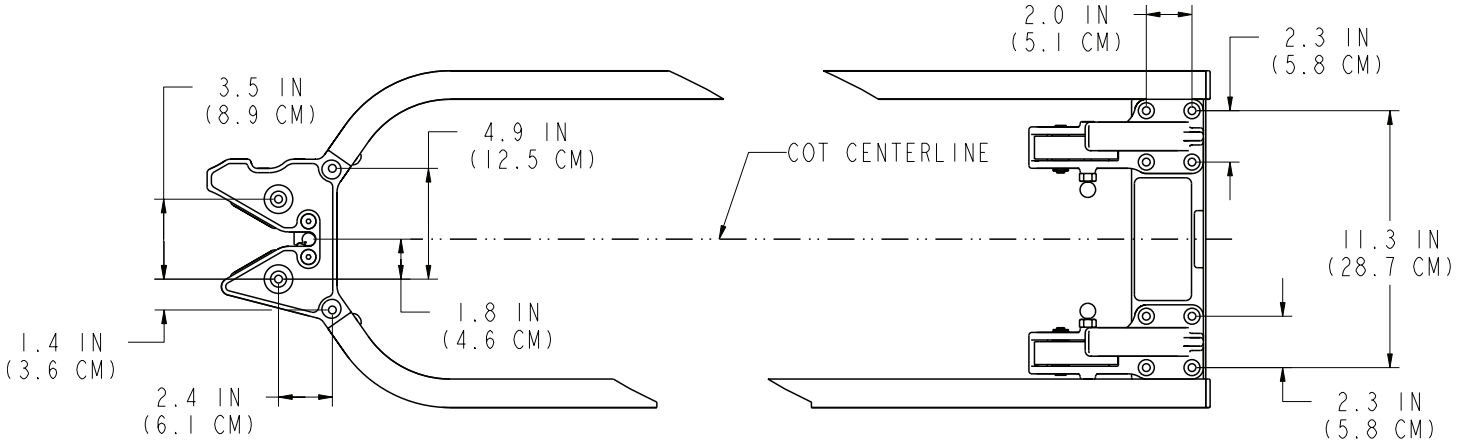

Attēls 4 – Atsauces izmērs - Skats 2B

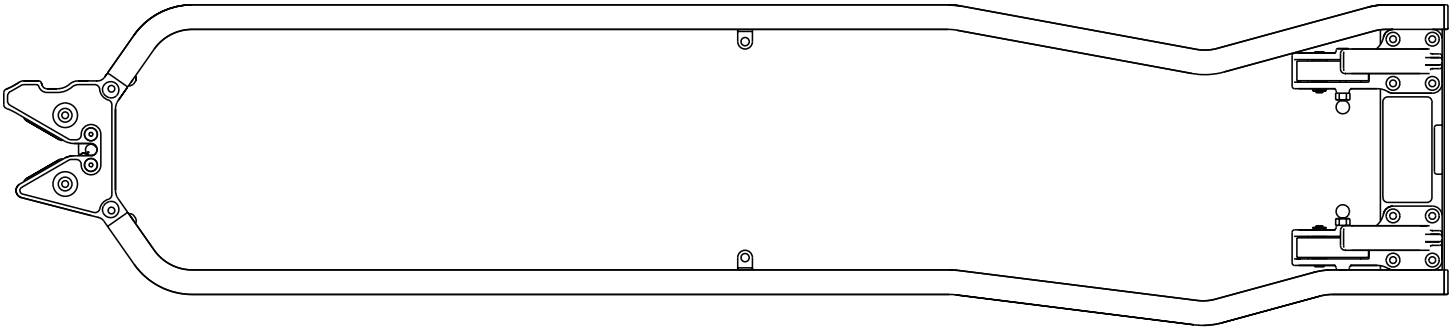

Attēls 5 – Atsauces izmērs - Skats 2C

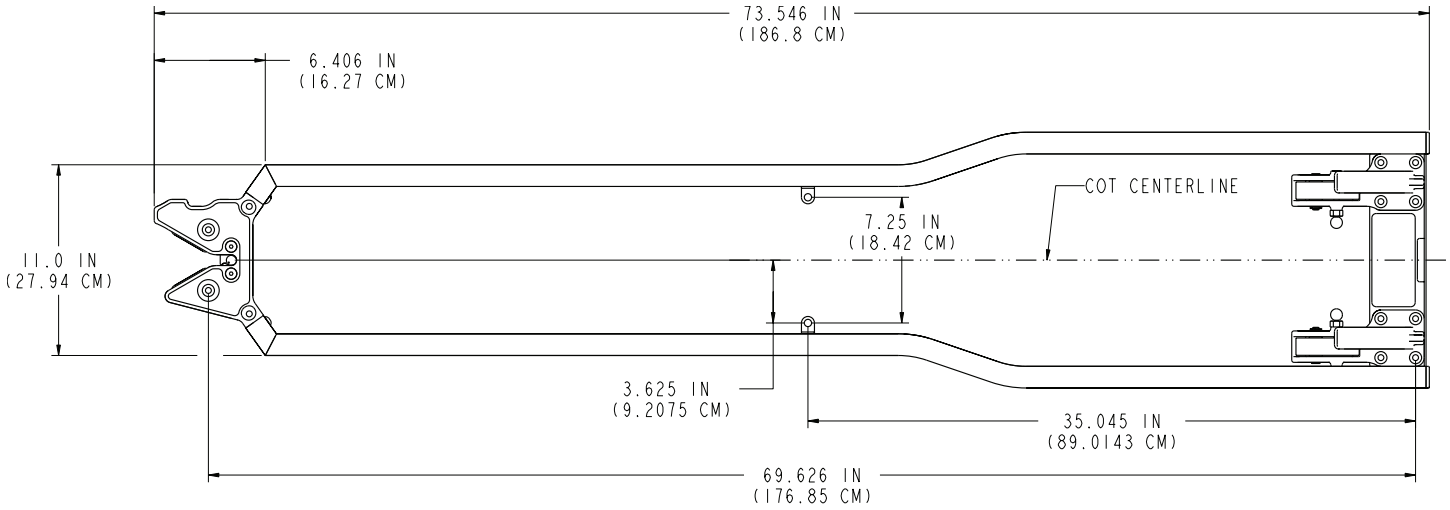

Attēls 6 – Atsauces izmērs - Skats 2D

2. Izurbiet 18 montāžas caurumus, izmantojot samontētu stiprinājumu kā šablonu.

   Piezīme - Visi izmēri ir tikai atsaucei. Visiem caurumiem jābūt ar pietiekamu atstarpi 8 mm skrūvēm. Ieteicams izmantot 9 mm urbi.

3. Noenkurojiet kājgaļa fiksatora korpusu (A) pie grīdas vai paplātes, izmantojot četras M8 plakangalvas skrūves (B) (netiek piegādātas).

   Piezīme - Papildu atbalstam vajadzīga tērauda atbalsta plāksne (C) (vai līdzvērtīga) (netiek piegādāta) (Attēls 7 vai Attēls 8).

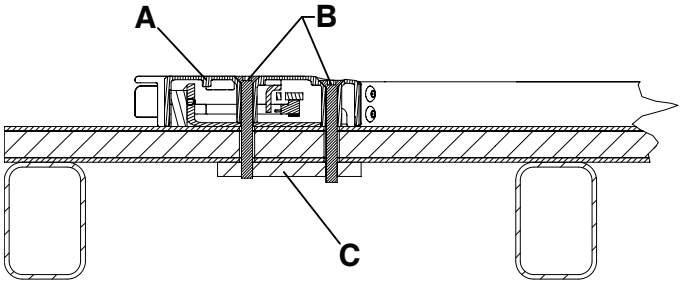

Attēls 7 – Grīdas montāžas kājgalis - Skats 3A

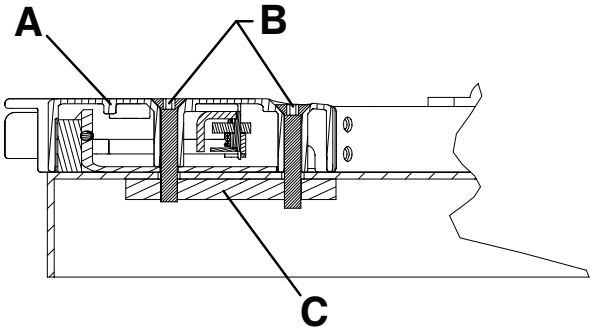

Attēls 8 – Paplātes montāžas kājgalis - Skats 3B

4. Noenkurojiet galvgaļa āķus (A) pie grīdas vai paplātes, izmantojot astoņas M8 plakangalvas skrūves (B) (netiek piegādātas).

   Piezīme
   - Papildu atbalstam vajadzīga tērauda atbalsta plāksne (C) (vai līdzvērtīga) (netiek piegādāta) (Attēls 9 vai Attēls 10).
   - Sarkanās atbrīvošanas pogas jāorientē pret stiprinājuma centru (Attēls 11).

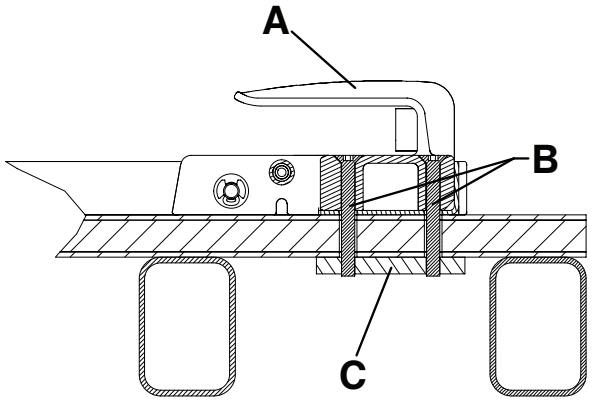

Attēls 9 – Grīdas montāžas galvgalis - Skats 4A

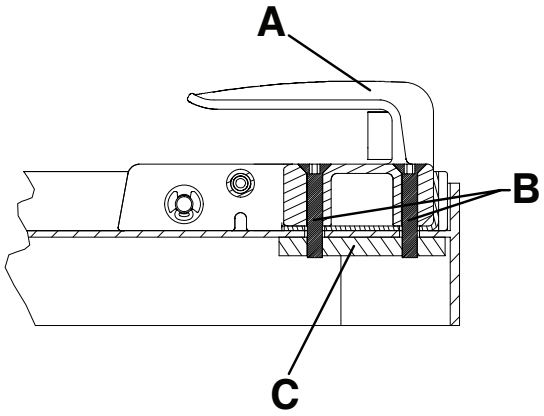

Attēls 10 – Paplātes montāžas galvgalis - Skats 4B

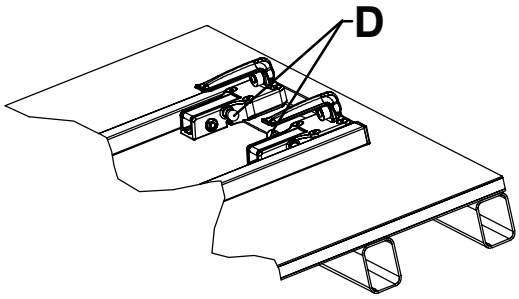

Attēls 11 – Pareiza galvgaļa āķu orientācija - Skats 4C

5. Noenkurojiet vadošās sliedes pie grīdas vai paplātes, izmantojot divas M8 skrūves ar ieapaļu galvu (A), divas M8 plakanas paplāksnes (B) un divus M8 uzgriežņus (C) (netiek piegādāti) (Attēls 12 vai Attēls 13).

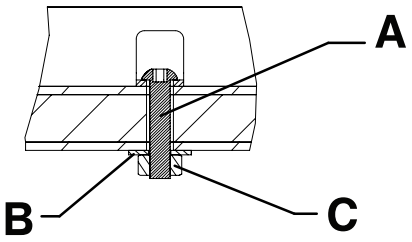

Attēls 12 – Uz grīdas montētas vadošās sliedes - Skats 5A

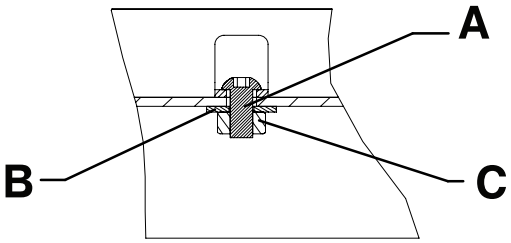

Attēls 13 – Uz paplātes montētas vadošās sliedes - Skats 5B

Satverošās plāksnes uzstādīšana

Satveršanas plāksne ir paredzēta lietošanai ar **M-1** drošības āķa opciju (610000010001).

Satveršanas plāksnes komplekts (610000010022)

- (1) Satveršanas plāksne (610000010015)

Cita izmantotā daļa (nav iekļauta)

- (2) M6 Allen tapa

Vajadzīgie instrumenti (metriskie vai imperiālie):

- M5 Allen atslēga vai 3/16” sešstūra uzgriežņu atslēga
- M6 Allen atslēga vai 1/4” sešstūra uzgriežņu atslēga

Stryker iesaka ievērot tālāk uzskaitītās specifikācijas, kad uzstādāt satveršanas plāksni.

- Iecelšanas paplātes leņķis (A) nepārsniedz 16° (Attēls 14)
- Augstums (B) no satveršanas plāksnes augšmalas līdz zemei ir no 28,0 collām (71,1 cm) līdz 29,4 collām (74,7 cm) (Attēls 14)
- Horizontālais atstatums (C) starp drošuma āķi un satveršanas plāksni ir pietiekams izcelšanai (Attēls 15)

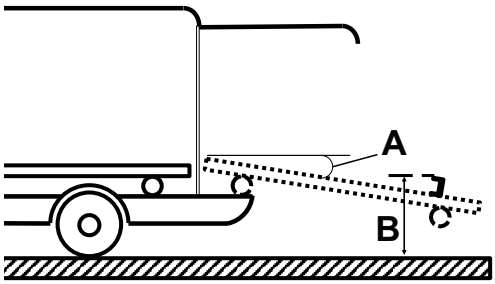

Attēls 14 – Satveršanas plāksnes un iecelšanas paplātes specifikācijas

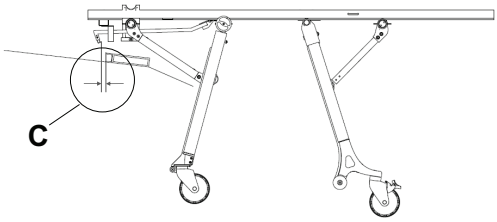

Attēls 15 – Atstatums starp drošuma āķi un satveršanas plāksni

Procedūra:

1. Izmantojot M6 Allen atslēgu, uzstādiet piegādāto satveršanas plāksni (610000010015) (D) un divas M6 Allen tapas (E) (nav iekļautas) tieši aiz pārvietojamās gultas fiksatora (Attēls 16).

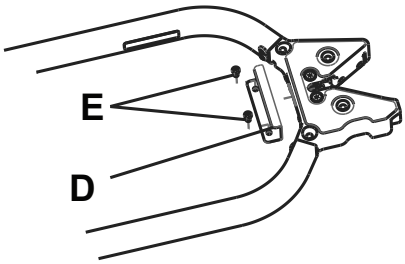

Attēls 16 – Satveršanas plāksne

Piezīme - Pirms izurbjat divus caurumus M6 Allen tapām, pārliecinieties, ka zem galda ir brīva telpa, lai izvairītos no izstrādājuma vai automašīnas bojāšanas.

2. Izmēģiniet pārvietojamās gultas izcelšanu no automašīnas, lai apstiprinātu, ka drošuma āķis savienojas ar satveršanas plāksni. Izmantojot M5 Allen atslēgu, pielāgojiet āķa galu (F), kā vajadzīgs, lai pārliecinātos, ka drošuma āķis un satveršanas plāksnes savienojas izcelšanas laikā (Attēls 17).

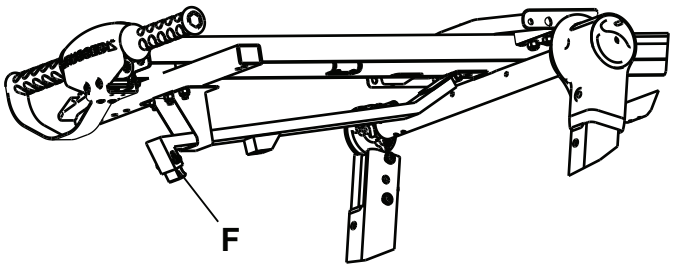

Attēls 17 – Āķa gala pielāgošana

Piezīme - Izmēģinot izcelšanu, piespiediet pārvietojamās gultas kājas pie izcelšanas paplātes.

Uzstādīšanas kontrolsaraksts

Ievērojiet šo kontrolsarakstu Stryker modeļu 6373/6376/6381 **M-1** pārvietojamās gultas stiprinājumam saderīgai pārvietojamajai gultai.

_____ Pārliecinieties, ka pēc uzstādīšanas nav palikušas neizmantotas sastāvdaļas. Jūsu **M-1** pārvietojamās gultas stiprinājums netiek piegādāts ar papildu sastāvdaļām. Ja pēc uzstādīšanas ir neizmantotas sastāvdaļas, sazinieties ar Stryker servisu.

_____ Vizuāli pārbaudiet, vai visas bultskrūves un skrūves ir pienācīgi pievilktas bez izvirzījumiem vai trūkstošiem stiprinājumiem.

_____ Paceliet automobiļa buferi, ja tas ierīkots, paceltā stāvoklī.

_____ Ievietojiet saderīgo pārvietojamo gultu pārvietojamās gultas stiprinājumā (skatiet *Pārvietojamās gultas saderība* (lpp. 6)).

_____ Pārliecinieties, ka pārvietojamā gulta ir nofiksēta pārvietojamās gultas stiprinājumā, pavelkot to uz priekšu un atpakaļ un no vienas puses uz otru aiz pārvietojamās gultas kājgaļa.

_____ Pārbaudiet pārvietojamās gultas pareizu darbību (skatiet *Pārvietojamās gultas stiprinājuma testēšana* (lpp. 15)).

_____ Pārliecinieties, ka iecelšanas paplātes leņķis nepārsniedz 16° (**M-1** drošības āķa opcija).

_____ Pārliecinieties, ka augstums no satveršanas plāksnes augšmalas līdz zemei ir no 28,0” (71,1 cm) līdz 29,4” (74,7 cm) (**M-1** drošības āķa opcija).

_____ Pārliecinieties, ka horizontālā atstarpe starp drošības āķi un satveršanas plāksni ir pietiekoša izcelšanai (**M-1** drošības āķa opcija).

Izstrādājuma sērijas numurs:			
Uzstādītājs:		Datums:	
Pārbaudītājs:		Datums:	

Piezīme - Saglabājiet šī apliecinājuma kopiju vismaz septiņus gadus.

Lietošana

Pārvietojamās gultas stiprinājuma lietošana

BRĪDINĀJUMS

- Neatļaujiet neapmācītiem palīgiem piedalīties darbībās ar izstrādājumu.
- Vienmēr pārliecinieties, ka pārvietojamā gulta ir nofiksēta stiprinājumā, pirms transportējat pacientu. Ja pārvietojamā gulta nav nostiprināta, var rasties ievainojums.

UZMANĪBU! - Ja izstrādājums tiek lietots nepareizi, pacients vai lietotājs var gūt ievainojumu. Šo izstrādājumu lietojiet tikai tā, kā aprakstīts šajā rokasgrāmatā.

1. Pirms stiprinājuma izmantošanas, nospiediet sarkano atbrīvošanas pogu (F) uz stiprinājuma korpusa (G), lai pārliecinātos, ka stiprinājums ir atbrīvotā stāvoklī (1. attēls).
2. Pārliecinieties, ka kājgaļa fiksatora korpuss atrodas starp iecelšanas riteņiem, kad ievietojat pārvietojamo gultu stiprinājumā.

   Piezīme - Stiprinājuma vadīšanas sliedes (A) iecentrēs pārvietojamās gultas galvgali (1. attēls).
3. Virziet pārvietojamo gultu automobilī vai iecelšanas paplātes sistēmā, līdz aizmugures fiksatora balsts fiksējas fiksatora korpusā.

   Piezīme - Kājgaļa fiksatora korpuss ir aprīkots ar divpakāpju fiksācijas ierīci (Attēls 18). Kad pārvietojamā gulta ir fiksēta stiprinājumā, sarkanā atbrīvošanas poga atgriežas tās sākumstāvoklī.

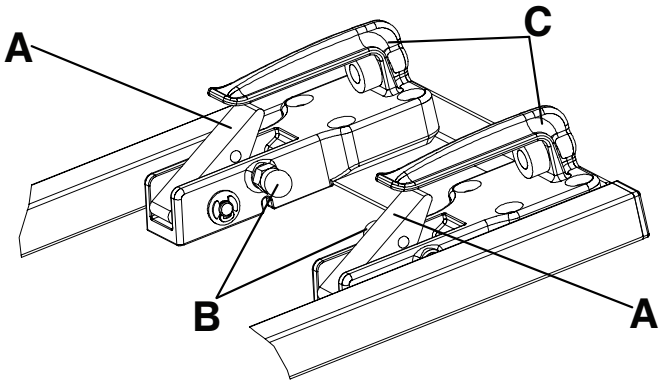

Attēls 18 – Divpakāpju fiksēšanas ierīce

A	Lāpstiņa
B	Sarkanā atbrīvošanas poga
C	Priekšējais aiztures āķis

Stryker modeļu 6373, 6376 un 6381 pārvietojamās gultas stiprinājumu sistēmas ir aprīkotas ar divpakāpju fiksēšanas ierīci. Maz ticamā gadījumā, ja automobilis iekļūst avārijā, divpakāpju fiksēšanas ierīce stiprinājuma galvgalī nostrādās, lai fiksētu pārvietojamās gultas galvgali pārvietojamās gultas stiprinājuma sistēmā, līdz pārvietojamā gulta tiks atbrīvota manuāli.

Lai atbrīvotu pārvietojamo gultu no divpakāpju fiksēšanas ierīces, pavelciet abas sarkanās atbrīvošanas pogas (B) priekšējo aiztures āķu (C) iekšpusē (Attēls 18).

Pārvietojamās gultas stiprinājuma testēšana

Pārvietojamās gultas stiprinājuma pārbaudei:

1. Ievirziet pārvietojamo gultu pārvietojamās gultas stiprinājumā.
2. Pārliecinieties, ka galvgaļa aiztures āķis nostiprinās pie iecelšanas riteņa šķērseniskās caurules uz pārvietojamās gultas.
3. Pārliecinieties, ka kājgaļa fiksatora korpuss nostiprina pārvietojamās gultas aiztures tapu.
4. Pārliecinieties, ka divpakāpju fiksēšanas ierīce darbojas un ir tīra no gružiem.
5. Pārbaudiet pārvietojamās gultas stiprinājumu, izmantojot atbilstošo standartu kā prasību minimumu.
   - BS EN 1789 Medicīniskie transportlīdzekļi un to aprīkojums — ātrās palīdzības automašīnas
   - AS NZS 4535 Australian/New Zealand Standard™ — Ambulances ierobežojošās sistēmas

Tīrīšana

BRĪDINĀJUMS - Lai izvairītos no infekcijas ieelpošanas, vienmēr izmantojiet kādu piemērotu personīgo aizsardzības aprīkojumu, kad veicat mazgāšanu ar spiedienu. Aprīkojums mazgāšanai ar spiedienu var veidot infekcijas avota aerosolu.

UZMANĪBU!

- Netīriet izstrādājumu ar tvaiku vai ultraskaņu.
- Ūdens temperatūra nedrīkst pārsniegt 180 °F (82 °C).
- Maksimālā žāvēšanas gaisa temperatūra nedrīkst pārsniegt 240 °F (115 °C) (ratiņu mazgātājos).
- Nepārsniedziet 1500 psi (130,5 bārus) kā maksimālo ūdens spiedienu. Ja izmantojat rokā turamu uzgali, lai mazgātu izstrādājumu, turiet spiediena sprauslu vismaz 24 collu (61 cm) attālumā no izstrādājuma.

Izstrādājums ir mazgājams ar strūklu zem spiediena. No ilgstošas mazgāšanas izstrādājumam var parādīties dažas oksidēšanās vai krāsas maiņas zīmes. No mazgāšanas ar ūdens strūklu zem spiediena izstrādājuma veiktspēja nepasliktināsies, ja vien ievērosiet pareizās procedūras.

- Precīzi ievērojiet tīrīšanas šķīduma ražotāja ieteikumus par atšķaidīšanu.
- Mazgājot ar spiedienu, izmantojiet ieteicamos tīrīšanas līdzekļus. Nomazgājiet izstrādājumu ar šļūteni un nosusiniet vadīklu ar dvieli.
- Nomazgājiet sliedes un saskarnes plāksnes ar spiedienu, izmantojot rokā turamu uzgali, vai noslaukiet izstrādājumu ar tīru audumu un ieteiktajiem tīrīšanas līdzekļiem.

Ieteicamie tīrīšanas līdzekļi

Parasti var izmantot fenola tipa vai ceturtējo amonija sāļu (izņemot **Virex**® TB) tipa dezinfekcijas līdzekļus, ja tos lieto ražotāja ieteiktajās koncentrācijās. Nav ieteicami Iodophor tipa dezinfekcijas līdzekļi, jo tie var radīt traipus.

Ieteicamie tīrīšanas līdzekļi ietver:

- Ceturtējo amonija sāļu tīrītājus (aktīvā sastāvdaļa — amonija hlorīds)
- Fenolus saturoši tīrīšanas līdzekļi (aktīvā sastāvdaļa – o-fenilfenols)
- Hloru saturoša balinātāja šķīdums (5,25 % – mazāk nekā 1 daļa uz 100 daļām ūdens)

Izvairieties no pārmērīgas piesātināšanas. Neļaujiet izstrādājumam palikt mitram ilgāk, nekā minēts ķīmiskā dezinfekcijas līdzekļa ražotāja pareizas dezinfekcijas vadlīnijās.

Piezīme

- Šāda veida tīrīšanas līdzekļu lietošana, neievērojot iepriekš sniegtos norādījumus, var anulēt izstrādājuma garantiju.
- Vienmēr noslaukiet izstrādājumu ar tīru ūdeni un izžāvējiet pēc tīrīšanas. Dažiem tīrīšanas līdzekļiem piemīt spēja izraisīt koroziju un tie var bojāt izstrādājumu. Ja izstrādājums netiek pareizi noskalots un nožāvēts, koroziju izraisošo līdzekļu atliekas var palikt uz izstrādājuma virsmas, izraisot kritisku komponentu priekšlaicīgu koroziju.

stryker

M-1®-brancardbevestiging

Bedieningshandleiding

REF 6373
REF 6376
REF 6381

CE

NL

6373-009-005 Rev AA.0 2021-09

Symbolen

	Raadpleeg de gebruiksaanwijzing
	Algemene waarschuwing
	Let op
CE	CE-markering
EC REP	Gemachtigde in de Europese Gemeenschap
MD	Europees medisch hulpmiddel
REF	Catalogusnummer
LOT	Batchcode
SN	Serienummer
US Patents	Zie www.stryker.com/patents voor Amerikaanse octrooien
	Fabrikant
	Importeur
	Veilig draagvermogen

Inhoudsopgave

Definitie van Waarschuwing/Let op/Opmerking 2
Samenvatting van de veiligheidsmaatregelen 2
Inleiding 3
Productbeschrijving 3
Gebruiksindicaties 3
Klinische voordelen 3
Contra-indicaties 4
Verwachte levensduur 4
Afvoer/recycling 4
Specificaties 4
Afbeelding van het product 5
Contactgegevens 5
Locatie van serienummer 6
Compatibiliteit met brancards 6
Installatie 7
De brancardbevestiging installeren 7
De opvangplaat installeren 10
Installatiechecklist 13
Bedrijf 14
De brancardbevestiging bedienen 14
De brancardbevestiging testen 15
Reiniging 16
Aanbevolen reinigingsmiddelen 16

Definitie van Waarschuwing/Let op/Opmerking

De woorden **WAARSCHUWING**, **LET OP** en **OPMERKING** hebben een speciale betekenis en dienen aandachtig te worden bestudeerd.

WAARSCHUWING

Vestigt de aandacht van de lezer op een situatie die, indien niet vermeden, overlijden of ernstig letsel tot gevolg kan hebben. Kan ook betrekking hebben op mogelijke ernstige ongewenste reacties en veiligheidsrisico's.

LET OP

Vestigt de aandacht van de lezer op een mogelijk gevaarlijke situatie die, indien niet vermeden, licht of matig letsel van de gebruiker of de patiënt of schade aan het product of andere eigendommen tot gevolg kan hebben. Dit heeft tevens betrekking op speciale aandacht die nodig is voor het veilige en effectieve gebruik van het hulpmiddel en de aandacht nodig om schade aan het hulpmiddel te vermijden die kan optreden als gevolg van gebruik of verkeerd gebruik.

Opmerking - Verschaft speciale informatie die het onderhoud vergemakkelijkt of belangrijke instructies verduidelijkt.

Samenvatting van de veiligheidsmaatregelen

Lees de waarschuwingen en aandachtspunten op deze pagina en volg deze altijd strikt op. Onderhoud en reparaties mogen uitsluitend door bevoegd personeel worden uitgevoerd.

WAARSCHUWING

- De brancardbevestiging mag alleen door bevoegd personeel worden geïnstalleerd. Onjuiste installatie kan leiden tot letsel bij de patiënt of de bediener.
- Verzeker u er altijd van dat alle brancards voldoen aan de installatiespecificaties voor het brancardbevestigingssysteem van Stryker.
- Vervang de brancardbevestiging altijd als deze betrokken is geweest bij een ongeval, om risico van letsel ten gevolge van productbeschadiging te vermijden.
- Sta niet toe dat niet-opgeleide assistenten helpen bij de bediening van het product.
- Controleer altijd of de brancard vergrendeld is in de bevestiging alvorens de patiënt te vervoeren. Er kan letsel optreden als de brancard niet goed vastzit.
- Gebruik bij hogedrukreiniging altijd geschikte persoonlijke beschermingsmiddelen om inademing van smetstoffen te voorkomen. Hogedrukreinigingsapparatuur kan vuil vernevelen.

LET OP

- Onjuist gebruik van het product kan leiden tot letsel bij de patiënt of de bediener. Gebruik het product uitsluitend zoals in deze handleiding is beschreven.
- Breng geen wijzigingen aan in het product of in onderdelen van het product. Wijzigen van het product kan onvoorspelbare werking veroorzaken en leiden tot letsel bij de patiënt of de bediener. Door het wijzigen van het product vervalt tevens de garantie.
- Reinig het product niet met stoom of ultrasoonreiniging.
- Zorg dat de maximale watertemperatuur van 180 °F (82 °C) niet wordt overschreden.
- Zorg dat de maximale luchtdroogtemperatuur van 240 °F (115 °C) niet wordt overschreden (trolleyreinigingstoestellen).
- Zorg dat de maximale waterdruk van 1500 psi (130,5 bar) niet wordt overschreden. Als u een handlans gebruikt voor het reinigen van het product, moet de spuitmond op minimaal 24 inch (61 cm) van het product worden gehouden.

Inleiding

Deze handleiding help u met het gebruik of het onderhoud van uw product van Stryker. Lees deze handleiding alvorens het product te gebruiken of te onderhouden. Voer methoden en procedures in om uw personeel op te leiden en te oefenen in het veilige gebruik of onderhoud van dit product.

LET OP

- Onjuist gebruik van het product kan leiden tot letsel bij de patiënt of de bediener. Gebruik het product uitsluitend zoals in deze handleiding is beschreven.
- Breng geen wijzigingen aan in het product of in onderdelen van het product. Wijzigen van het product kan onvoorspelbare werking veroorzaken en leiden tot letsel bij de patiënt of de bediener. Door het wijzigen van het product vervalt tevens de garantie.

Opmerking

- Deze handleiding is een permanent onderdeel van het product en moet bij het product blijven, ook als het product later wordt verkocht.
- Stryker streeft continu naar verbetering van productontwerp en -kwaliteit. Deze handleiding bevat de meest recente productinformatie die beschikbaar is op het moment van afdrukken. Er kunnen kleine verschillen zijn tussen uw product en deze handleiding. Hebt u vragen, neem dan contact op met de klantenservice of technische ondersteuning van Stryker op +1-800-327-0770.

Productbeschrijving

Het model 6373/6376/6381 **M-1**®-brancardbevestiging van Stryker houdt een compatibele ambulancebrancard vast in een ambulance voor het vervoer van patiënten. De brancardbevestiging verricht deze functie nadat de ambulancemedewerker de compatibele brancard handmatig in de ambulance heeft geplaatst en in de bevestiging daarvoor heeft geschoven.

Gebruiksindicaties

De brancardbevestiging model 6373/6376/6381 van Stryker zet compatibele ambulancebrancards vast tijdens het vervoer. De brancardbevestiging is bestemd voor gebruik in pre-ziekenhuisomgevingen, bij spoedeisende en niet-spoedeisende toepassingen. Laat het product uitsluitend door opgeleide professionals bedienen. Hieronder vallen medewerkers van medische nooddiensten en eerstehulpverleners.

Klinische voordelen

Brancard: patiëntenvervoer

Bevestiging: ondersteunt brancard tijdens transport

Brancard en bevestigingssysteem: ondersteunt en vervoert patiënten

Contra-indicaties

Geen bekend.

Verwachte levensduur

Brancardbevestigingen hebben een verwachte levensduur van zeven jaar onder normale gebruiksomstandigheden en bij correct periodiek onderhoud.

Afvoer/recycling

Volg altijd de actuele plaatselijke aanbevelingen en/of verordeningen betreffende milieubescherming en de risico's met betrekking tot recycling en afvoer van de apparatuur aan het einde van de nuttige levensduur.

Specificaties

Model	6373 - Brancardbevestiging voor geleidermontage (6373-000-000)
	6376 - Brancardbevestiging voor vloermontage (6376-000-000)
	6381 - Brancardbevestiging voor vloermontage (6381-000-000)
Compatibiliteit	Zie *Compatibiliteit met brancards* (pagina 6)

De brancard van het model 6100 **M-1**® met inrolsysteem, in combinatie met een brancardbevestigingssysteem model 6373/6376/6381 **M-1**, is ontworpen conform BS EN 1789, Medische voertuigen en hun uitrusting – Ambulances (Medical Vehicles and their Equipment – Road Ambulances) voor op de openbare weg. Het brancardbevestigingssysteem moet door bevoegd personeel worden geïnstalleerd om te voldoen aan deze norm. Stalen achterplaten van 1/4 inch (of equivalent) zijn vereist onder het bevestigingsoppervlak (ambulancevloer of baksysteem) op alle bevestigingspunten. Voordat u het systeem vrijgeeft voor gebruik, test u de installatie minimaal conform BS EN 1789.

De brancard van het model 6100 **M-1** met inrolsysteem, voorzien van de upgrade AS/NZS 4535, in combinatie met een brancardbevestigingssysteem model 6373/6376/6381 **M-1**, is ontworpen conform de Australian/New Zealand Standard AS/NZS 4535 voor veiligheidsriemsystemen in ambulances. Het brancardbevestigingssysteem moet door bevoegd personeel worden geïnstalleerd om te voldoen aan deze norm. Stalen achterplaten van 1/4 inch (of equivalent) zijn vereist onder het bevestigingsoppervlak (ambulancevloer of baksysteem) op alle bevestigingspunten. Voordat u het systeem vrijgeeft voor gebruik, test u de installatie minimaal conform AS/NZS 4535.

Veiligheidsriemen aan de zijkant zijn vereist om te voldoen aan BS EN 1789 Medische voertuigen en hun uitrusting – Ambulances (Medical Vehicles and their Equipment – Road Ambulances). Veiligheidsriemen aan de zijkant zijn niet vereist voor toepassingen waarbij deze norm niet van toepassing is.

Omgevingsomstandigheden	Toepassing	Opslag en vervoer
Temperatuur	130 °F (54 °C) / -30 °F (-34 °C)	130 °F (54 °C) / -30 °F (-34 °C)
Relatieve luchtvochtigheid	93% / 0%	93% / 0%
Omgevingsluchtdruk	1060 *hPa* / 700	1060 *hPa* / 700

Afbeelding van het product

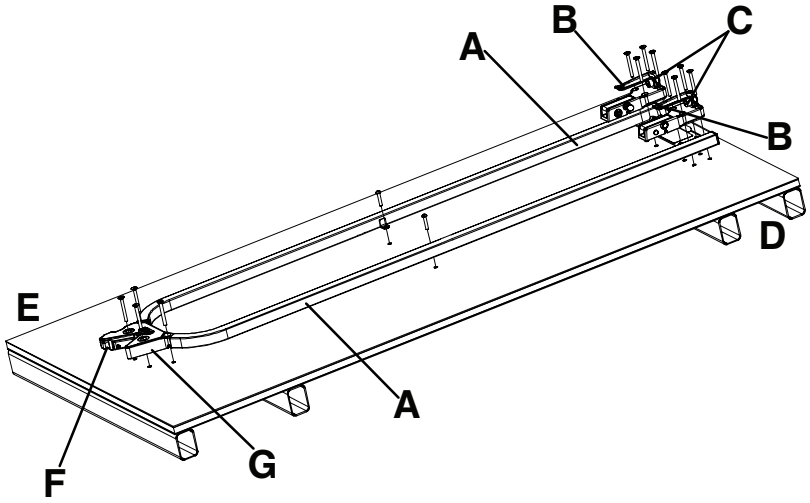

Afbeelding 1 – M-1®-brancardbevestiging

A	Geleidingsrail
B	Voorste haak
C	Bumper
D	Hoofdeinde
E	Voeteneinde
F	Rode vrijzetknop
G	Vergrendelingshuis

Contactgegevens

Neem contact op met de klantenservice of technische ondersteuning van Stryker op: 1-800-327-0770.

Stryker Medical
3800 E. Centre Avenue
Portage, MI 49002
VS

Opmerking - De gebruiker en/of de patiënt moeten alle ernstige productgerelateerde incidenten melden aan zowel de fabrikant als de bevoegde instantie van de Europese lidstaat waarin de gebruiker en/of patiënt zich bevinden.

Ga naar https://techweb.stryker.com/ als u de bedienings- of onderhoudshandleiding online wilt bekijken.

Zorg dat u het serienummer (A) van uw Stryker-product bij de hand hebt wanneer u de klantenservice of technische ondersteuning van Stryker belt. Vermeld het serienummer in al uw correspondentie.

Locatie van serienummer

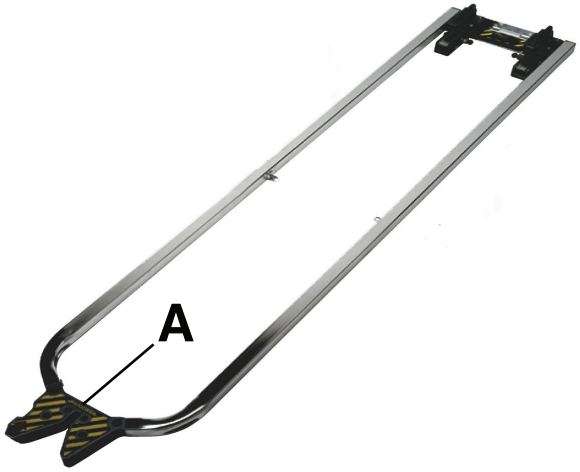

Afbeelding 2 – Locatie van serienummer

Compatibiliteit met brancards

De brancardbevestigingssystemen van de modellen 6373, 6376, en 6381 **M-1** van Stryker zijn uitsluitend compatibel met brancards die voldoen aan de installatiespecificaties.

WAARSCHUWING

- De brancardbevestiging mag alleen door bevoegd personeel worden geïnstalleerd. Onjuiste installatie kan leiden tot letsel bij de patiënt of de bediener.
- Verzeker u er altijd van dat alle brancards voldoen aan de installatiespecificaties voor het brancardbevestigingssysteem van Stryker.
- Vervang de brancardbevestiging altijd als deze betrokken is geweest bij een ongeval, om risico van letsel ten gevolge van productbeschadiging te vermijden.

Stryker

- Inrolsysteem voor model 6100 **M-1**

Ferno-Washington

- Model X-2*

Opmerking - * Modeljaar 2000 of eerder. Stryker is niet verantwoordelijk voor wijzigingen in de specificaties van brancards van andere fabrikanten.

Installatie

De brancardbevestiging installeren

De **M**-**1**-brancardbevestigingssystemen van Stryker zijn uitsluitend compatibel met brancards die voldoen aan de installatiespecificaties.

WAARSCHUWING

- De brancardbevestiging mag alleen door bevoegd personeel worden geïnstalleerd. Onjuiste installatie kan leiden tot letsel bij de patiënt of de gebruiker.
- Verzeker u er altijd van dat alle brancards voldoen aan de installatiespecificaties voor het brancardbevestigingssysteem van Stryker.

Opmerking - Federale ambulancespecificaties met betrekking tot gangpadbreedte en bijbehorende zitplaatsen kunnen van invloed zijn op de positionering van de montagebeugels. Als er geen specificaties van toepassing zijn, moet de installateur er zorg voor dragen dat er voldoende ruimte is voor toegang tot de patiënt, uitstekende tractiespalken, sluiten van de achterdeur enz.

De brancardbevestiging installeren in een voertuig:

1. Bepaal de gewenste positie van de brancard in het voertuig, waarbij er voldoende ruimte overblijft rondom de brancard.

   Opmerking - Als er reeds DIN-bevestigingsmateriaal is aangebracht, gebruikt u de afmetingen in Afbeelding 3, Afbeelding 4, Afbeelding 5 en Afbeelding 6 als referentie voor het bepalen van de plaats van de bevestigingsconstructie.

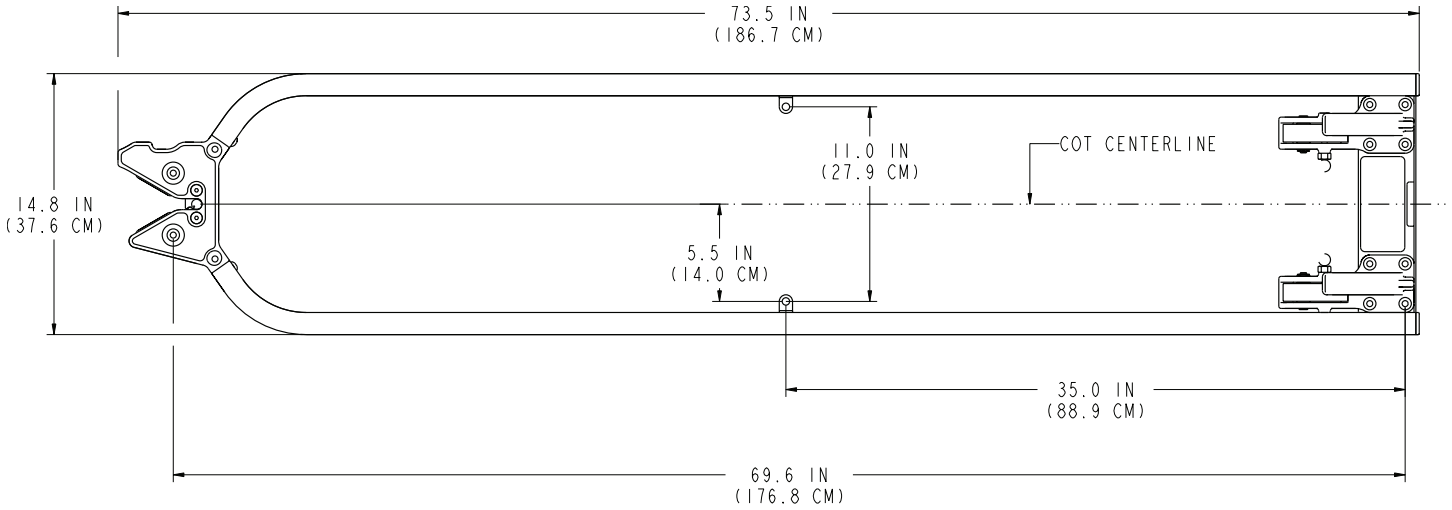

Afbeelding 3 – Referentieafmeting - Weergave 2A

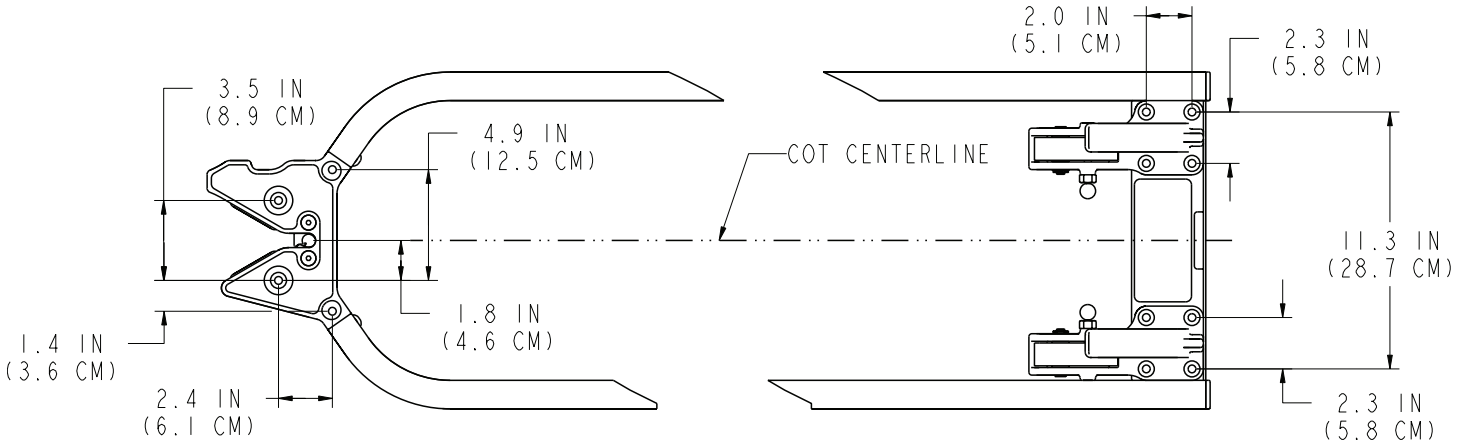

Afbeelding 4 – Referentieafmeting - Weergave 2B

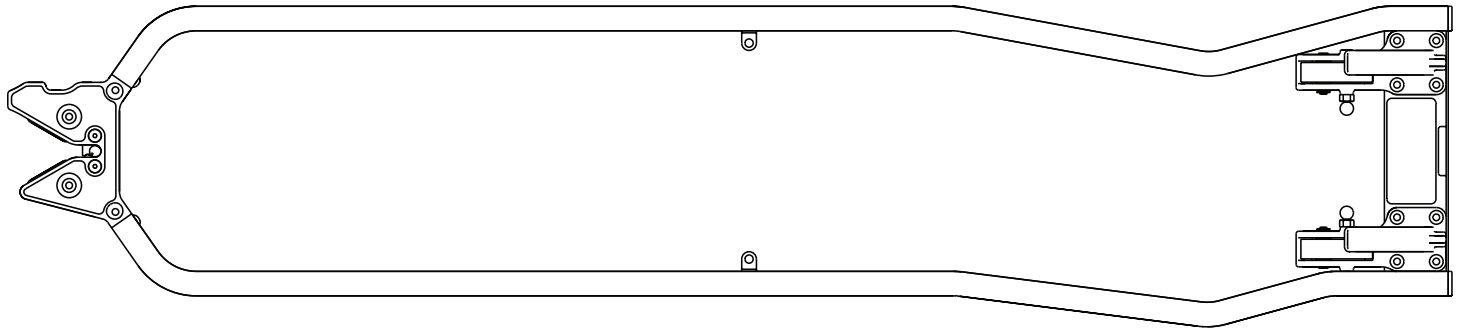

Afbeelding 5 – Referentieafmeting - Weergave 2C

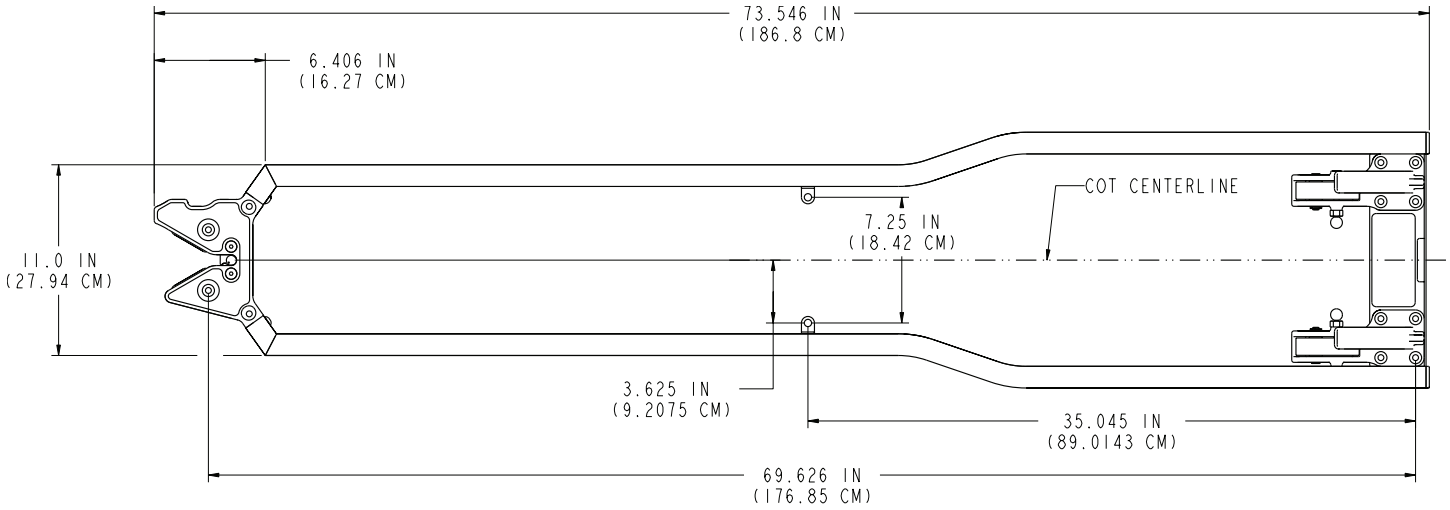

Afbeelding 6 – Referentieafmeting - Weergave 2D

2. Boor de 18 bevestigingsgaten, waarbij u de in elkaar gezette bevestiging als sjabloon gebruikt.

   Opmerking - Alle afmetingen zijn slechts ter referentie. Alle gaten moeten voldoende ruimte bieden voor schroeven van 8 mm. Boormaat 9 mm wordt aanbevolen.

3. Veranker het voeteneindevergrendelingshuis (A) aan de vloer of de laadbak met vier M8 platkopschroeven (B) (niet meegeleverd).

   Opmerking - Een stalen achterplaat (C) (of equivalent) is vereist voor extra steun (niet meegeleverd) (Afbeelding 7 of Afbeelding 8).

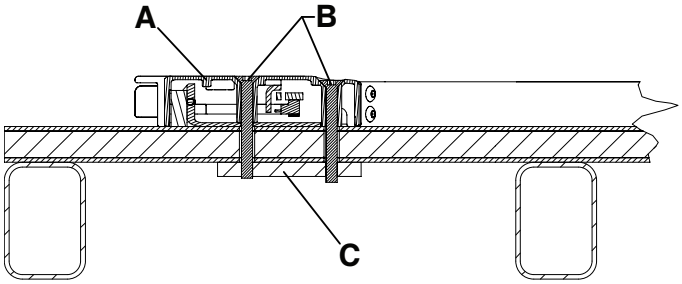

Afbeelding 7 – Vloerbevestiging voeteneinde - Weergave 3A

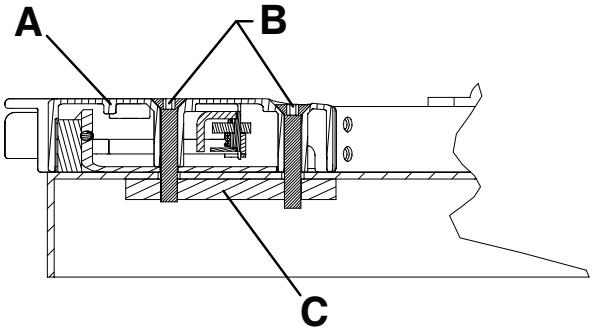

Afbeelding 8 – Laadbakbevestiging voeteneinde - Weergave 3B

4. Veranker de hoofdeindehaken (A) aan de vloer of de laadbak met acht M8 platkopschroeven (B) (niet meegeleverd).

   Opmerking
   - Een stalen achterplaat (C) (of equivalent) is vereist voor extra steun (niet meegeleverd) (Afbeelding 9 of Afbeelding 10).
   - De rode loszetknoppen moeten richting het midden van de bevestiging gericht zijn (Afbeelding 11).

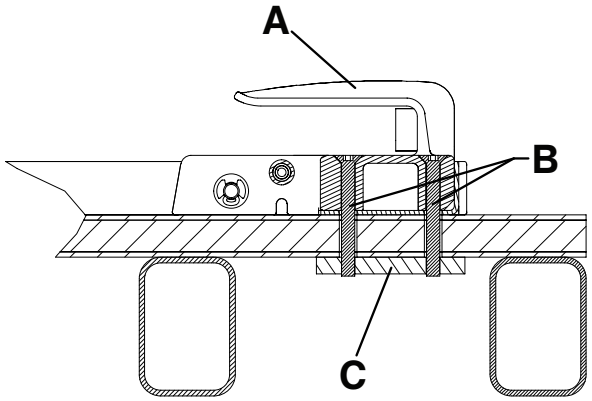

Afbeelding 9 – Vloerbevestiging hoofdeinde - Weergave 4A

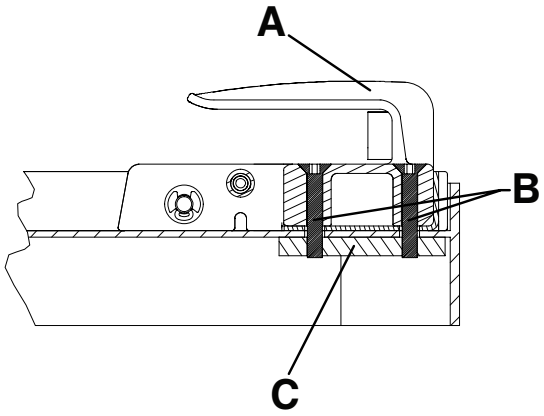

Afbeelding 10 – Laadbakbevestiging hoofdeinde - Weergave 4B

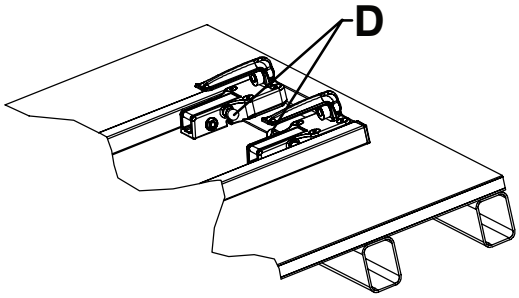

Afbeelding 11 – Juiste oriëntatie van hoofdeindehaken - Weergave 4C

5. Veranker de geleidingsrails aan de vloer of laadbak met twee M8 kopschroeven (A), twee M8 vlakke sluitringen (B) en twee M8 moeren (C) (niet meegeleverd) (Afbeelding 12 of Afbeelding 13).

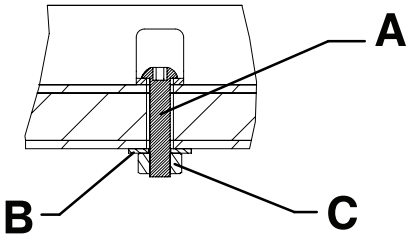

Afbeelding 12 – Vloerbevestiging geleidingsrails - Weergave 5A

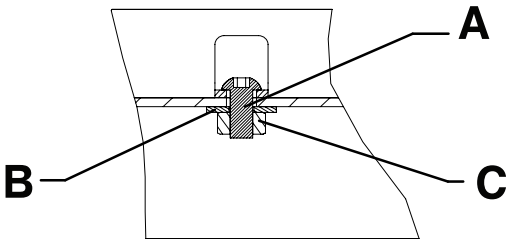

Afbeelding 13 – Laadbakbevestiging geleidingsrails - Weergave 5B

De opvangplaat installeren

De opvangplaat is bestemd voor gebruik met de **M-1**-veiligheidshaakoptie (610000010001).

Opvangplaatkit (610000010022)

- (1) opvangplaat (610000010015)

Extra onderdelen die nodig zijn (niet inbegrepen):

- (2) M6-inbusbout

Benodigd gereedschap (metrische of Engelse eenheden):

- M5-inbussleutel of 3/16" inbussleutel
- M6-inbussleutel of 1/4" inbussleutel

Stryker raadt aan dat u de onderstaande specificaties volgt voor het installeren van de opvangplaat:

- Hoek (A) van de laadbak is niet groter dan 16° (Afbeelding 14)
- Hoogte (B) tussen de bovenkant van de opvangplaat en de grond is tussen 28,0" (71,1 cm) en 29,4" (74,7 cm) (Afbeelding 14)
- Horizontale ruimte (C) tussen de veiligheidshaak en opvangplaat is toereikend voor het uitladen (Afbeelding 15)

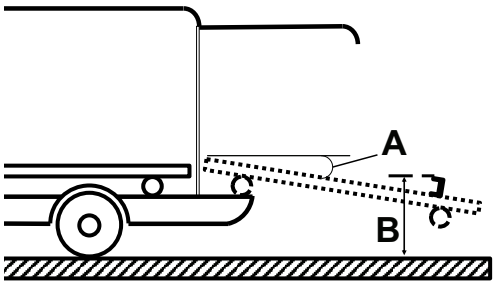

Afbeelding 14 – Specificaties voor opvangplaat en laadbak

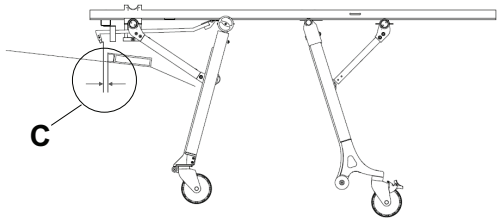

Afbeelding 15 – Ruimte tussen veiligheidshaak en opvangplaat

Procedure:

1. Gebruik een M6-inbussleutel om de meegeleverde opvangplaat (610000010015) (D) en twee M6-inbusbouten (E) (niet meegeleverd) direct achter de brancardbevestigingsgrendel te installeren (Afbeelding 16).

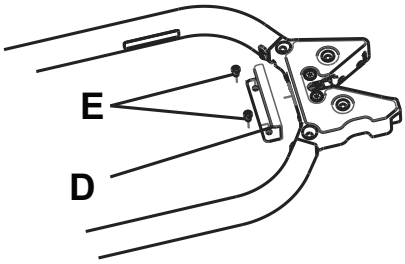

Afbeelding 16 – Opvangplaat

Opmerking - Voordat u de twee gaten boort voor de M6-inbusbouten, zorg dat er vrije ruimte onder de tafel is om schade aan het product of voertuig te voorkomen.

2. Test het uitladen van de brancard van een voertuig om te bevestigen dat de veiligheidshaak aansluit op de opvangplaat. Gebruik een M5-inbussleutel om het haakuiteinde (F), zoals nodig, af te stellen om te verzekeren dat de veiligheidshaak en de opvangplaat aansluiten tijdens het uitladen (Afbeelding 17).

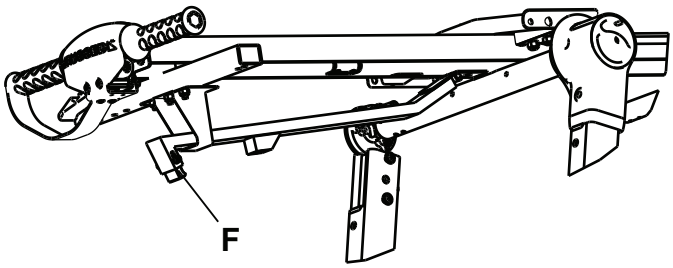

Afbeelding 17 – Haakuiteinde afstellen

Opmerking - Duw de poten van de brancard tegen de laadbak als u het uitladen test.

Installatiechecklist

Volg deze checklist bij een brancard die compatibel is met de Stryker brancardbevestiging model 6373/6376/6381 **M-1**.

_____ Controleer na de installatie of er geen ongebruikte onderdelen over zijn. Uw **M-1**-brancardbevestiging wordt niet verzonden met extra onderdelen. Als er na de installatie ongebruikte onderdelen over zijn, belt u de klantenservice van Stryker.

_____ Controleer visueel of alle bouten en schroeven goed zijn aangedraaid, zonder tekenen van uitstekende of ontbrekende bevestigingsmiddelen.

_____ Zet de bumper van het voertuig in de hoge positie, indien deze functie aanwezig is.

_____ Plaats de compatibele brancard in de brancardbevestiging (zie *Compatibiliteit met brancards* (pagina 6)).

_____ Controleer of de brancard in de brancardbevestiging is vergrendeld door het voeteneinde van de brancard naar binnen en naar buiten en heen en weer te trekken.

_____ Test of de brancard naar behoren werkt (zie *De brancardbevestiging testen* (pagina 15)).

_____ Controleer of de hoek van de laadbak niet groter is dan 16° (**M-1**-veiligheidshaakoptie).

_____ Controleer of de hoogte tussen de bovenkant van de opvangplaat en de grond tussen 28,0 inch (71,1 cm) en 29,4 inch (74,7 cm) is (**M-1**-veiligheidshaakoptie).

_____ Controleer of de horizontale ruimte tussen de veiligheidshaak en de opvangplaat toereikend is voor het uitladen (**M-1**-veiligheidshaakoptie).

Serienummer product:			
Geïnstalleerd door:		Datum:	
Geïnspecteerd door:		Datum:	

Opmerking - Een kopie van deze gegevens moet ten minste zeven jaar worden bewaard.

Bedrijf

De brancardbevestiging bedienen

WAARSCHUWING

- Sta niet toe dat niet-opgeleide assistenten helpen bij de bediening van het product.
- Controleer altijd of de brancard vergrendeld is in de bevestiging alvorens de patiënt te vervoeren. Er kan letsel optreden als de brancard niet goed vastzit.

LET OP - Onjuist gebruik van het product kan leiden tot letsel bij de patiënt of de bediener. Gebruik het product uitsluitend zoals in deze handleiding is beschreven.

1. Alvorens de bevestiging te bedienen, drukt u op de rode vrijzetknop (F) van het vergrendelingshuis (G) om te zorgen dat de vergrendeling zich in de vrijgezette stand bevindt (Afbeelding 1).
2. Zorg dat het voeteneindevergrendelingshuis zich tussen de laadwielen bevindt als u de brancard in de bevestiging plaatst.

   Opmerking - De geleidingsrails van de bevestiging (A) houden het hoofdeinde van de brancard in het midden (Afbeelding 1).
3. Schuif de brancard in het voertuig of het laadbaksysteem totdat de achterste vergrendelingsstang in het vergrendelingshuis is vergrendeld.

   Opmerking - Het voeteneindevergrendelingshuis is uitgerust met een tweetrapsvergrendeling (Afbeelding 18). Als de brancard in de bevestiging is vergrendeld, keert de rode vrijzetknop terug naar zijn oorspronkelijke stand.

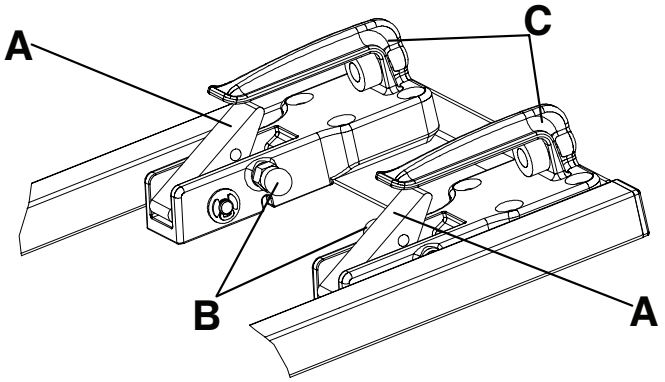

Afbeelding 18 – Tweetrapsvergrendeling

A	Flipper
B	Rode loszetknop
C	Voorste borghaak

De brancardsystemen model 6373, 6376 en 6381 van Stryker zijn uitgerust met een tweetrapsvergrendeling. In het onwaarschijnlijke geval dat het voertuig bij een ongeval betrokken is, wordt de tweetrapsvergrendeling aan het hoofdeinde van de bevestiging geactiveerd om het hoofdeinde van de brancard in het brancardbevestigingssysteem te vergrendelen totdat u de brancard handmatig loszet.

Zet de brancard los uit de tweetrapsvergrendeling door aan de rode loszetknoppen (B) aan de binnenkant van de voorste borghaken (C) te trekken (Afbeelding 18).

De brancardbevestiging testen

Test de brancardbevestiging als volgt:

1. Schuif de brancard in de brancardbevestiging.
2. Zorg dat de dwarsbuis van de laadwielen goed door de borghaken aan het hoofdeinde wordt vastgehouden.
3. Zorg dat het voeteneindevergrendelingshuis de borgpen goed op de brancard vastzet.
4. Zorg dat tweetrapsvergrendeling naar behoren werkt en vrij van débris is.
5. Test de brancardbevestiging met gebruik van de geschikte minimumnorm.
   - BS EN 1789 voor medische voertuigen en hun uitrusting – Ambulances (Medical Vehicles and their Equipment – Road Ambulances)
   - AS NZS 4535 Australian/New Zealand Standard™ voor veiligheidsriemsystemen voor ambulances (Ambulance Restraint Systems)

Reiniging

WAARSCHUWING - Gebruik bij hogedrukreiniging altijd geschikte persoonlijke beschermingsmiddelen om inademing van smetstoffen te voorkomen. Hogedrukreinigingsapparatuur kan vuil vernevelen.

LET OP

- Reinig het product niet met stoom of ultrasoonreiniging.
- Zorg dat de maximale watertemperatuur van 180 °F (82 °C) niet wordt overschreden.
- Zorg dat de maximale luchtdroogtemperatuur van 240 °F (115 °C) niet wordt overschreden (trolleyreinigingstoestellen).
- Zorg dat de maximale waterdruk van 1500 psi (130,5 bar) niet wordt overschreden. Als u een handlans gebruikt voor het reinigen van het product, moet de spuitmond op minimaal 24 inch (61 cm) van het product worden gehouden.

Het product is geschikt voor hogedrukreiniging. Het product kan enige tekenen van oxidatie of verkleuring vertonen na regelmatige reiniging. Er vindt geen vermindering van de prestaties plaats door hogedrukreiniging, zolang de juiste procedures worden gevolgd.

- Volg de aanbevelingen van de fabrikant betreffende verdunning van de reinigingsvloeistof nauwkeurig op.
- Reinig met een hogedrukspuit en aanbevolen reinigingsmiddelen. Spuit het product schoon en droog de geleider af met een doek.
- Reinig de rails en de interfaceplaten onder hoge druk met een handlans of neem het product af met een schone doek en aanbevolen reinigingsmiddelen.

Aanbevolen reinigingsmiddelen

In het algemeen kunnen ontsmettingsmiddelen van het fenolhoudende type of van het quaternaire type (met uitzondering van **Virex®** TB) worden gebruikt, op voorwaarde dat de door de fabrikant aanbevolen concentraties worden gebruikt. Gebruik van ontsmettingsmiddelen van het jodofoortype wordt niet aanbevolen, want dit kan vlekken veroorzaken.

Aanbevolen reinigingsmiddelen zijn:

- quaternaire reinigingsmiddelen (werkzame stof – ammoniumchloride)
- reinigingsmiddelen op basis van fenol (werkzame stof – o-fenylfenol)
- chloorhoudende bleekoplossing (5,25%, minder dan 1 deel bleekmiddel op 100 delen water)

Vermijd oververzadiging. Laat het product niet langer nat blijven dan de richtlijnen voor correcte ontsmetting van de fabrikant van de chemicaliën.

Opmerking

- Als de bovenstaande instructies niet worden opgevolgd bij het gebruik van deze typen reinigingsmiddelen, kan de garantie van het product komen te vervallen.
- Na reiniging moet het product altijd worden afgenomen met schoon water en worden gedroogd. Sommige reinigingsproducten zijn corrosief en kunnen schade aan het product veroorzaken. Als het product niet goed wordt afgespoeld en gedroogd, blijft er een corrosieve afzetting achter op het oppervlak van het product, waardoor voortijdige corrosie van essentiële onderdelen kan ontstaan.

stryker

M-1®-bårefeste

Brukerhåndbok

REF 6373
REF 6376
REF 6381

CE

NO

6373-009-005 Rev AA.0 2021-09

Symboler

	Se bruksanvisningen
	Generell advarsel
	Forsiktig
CE	CE-merke
EC REP	Autorisert representant i EU
MD	Europeisk medisinsk anordning
REF	Katalognummer
LOT	Partiets batchkode
SN	Serienummer
US Patents	Du finner amerikanske patenter på www.stryker.com/patents
	Produsent
	Importør
	Trygg arbeidsvekt

Innholdsfortegnelse

Definisjon av Advarsel/Forsiktig/Merk 2
Oversikt over sikkerhetsforholdsregler 2
Innledning 3
Produktbeskrivelse 3
Indikasjoner for bruk 3
Kliniske fordeler 3
Kontraindikasjoner 3
Forventet levetid 3
Kassering/resirkulering 3
Spesifikasjoner 4
Illustrasjon av produktet 5
Kontaktopplysninger 5
Serienummerets plassering 6
Bårens kompatibilitet 6
Installasjon 7
Installere bårefestet 7
Installere bunnplaten 10
Sjekkliste for installasjon 13
Bruk 14
Betjene bårefestet 14
Teste bårefestet 15
Rengjøring 16
Foreslåtte rensemidler 16

Definisjon av Advarsel/Forsiktig/Merk

Ordene **ADVARSEL**, **FORSIKTIG** og **MERK** har en spesiell betydning og må leses nøye.

ADVARSEL

Gjør leseren oppmerksom på en situasjon som kan medføre død eller alvorlig personskade hvis den ikke unngås. Det kan også beskrive potensielle alvorlige bivirkninger og sikkerhetsrisikoer.

FORSIKTIG

Gjør leseren oppmerksom på en potensielt farlig situasjon som kan medføre mindre eller moderat skade på bruker eller pasient eller skade på produktet eller annen materiell skade. Dette inkluderer spesielle forholdsregler som må tas for å sørge for sikker og effektiv bruk av produktet, og forholdsregler som må tas for å unngå skade på et produkt som følge av bruk eller misbruk.

Merknad - Gir spesiell informasjon for å gjøre vedlikeholdet lettere eller tydeliggjøre viktige instruksjoner.

Oversikt over sikkerhetsforholdsregler

Alle advarsler og forholdsregler på denne siden må alltid leses grundig og overholdes nøye. Service skal kun utføres av kvalifisert personell.

ADVARSEL

- Installering av bårefeste skal kun utføres av kvalifisert personell. Feil installasjon kan føre til skade på pasient eller operatør.
- Pass alltid på at alle bårene oppfyller installasjonsspesifikasjonene for Stryker bårefestesystemet.
- Bårefestet må alltid skiftes ut hvis det har blitt utsatt for en ulykke, for å unngå personskader som følge av produktskader.
- Ikke la assistenter uten opplæring hjelpe til med å bruke produktet.
- Sørg alltid for at båren er låst i festet før pasienten transporteres. Det kan oppstå skade hvis ikke båren er sikret.
- Bruk alltid riktig verneutstyr ved høytrykksspyling for å unngå innånding av smitte. Høytrykksspylingsutstyr kan avgi smitte i luften.

FORSIKTIG

- Feil bruk av produktet kan medføre skade på pasient eller operatør. Produktet skal kun brukes slik det er beskrevet i denne håndboken.
- Ikke modifiser produktet eller noen av komponentene på produktet. Modifisering av produktet kan føre til uforutsigbar virkning, som igjen kan medføre skade på pasient eller operatør. Modifisering av produktet vil også gjøre garantien ugyldig.
- Ikke rengjør båren med vanndamp eller ultralyd.
- Temperaturen i vannet skal ikke overstige 180 °F (82 °C).
- Ikke overstig 240 °F (115 °C) som maksimal lufttørketemperatur (vognvaskere).
- Vanntrykket skal ikke overstige 1500 psi (130,5 bar). Hvis båren vaskes med en håndholdt stav, skal trykkdysen holdes minimum 24 tommer (61 cm) fra båren.

Innledning

Denne håndboken hjelper deg med bruken og vedlikeholdet av Stryker-produktet. Les denne håndboken før bruk eller vedlikehold av dette produktet. Fastsett metoder og prosedyrer for å lære opp personalet i sikker drift og vedlikehold av dette produktet.

FORSIKTIG

- Feil bruk av produktet kan medføre skade hos pasient eller bruker. Produktet skal kun brukes slik det er beskrevet i denne håndboken.
- Modifiser ikke produktet eller noen av komponentene på produktet. Modifisering av produktet kan føre til uforutsigbar virkning, som igjen kan medføre skade på pasient eller operatør. Modifisering av produktet vil også gjøre garantien ugyldig.

Merknad

- Denne håndboken er en permanent del av produktet, og den skal følge produktet selv om produktet blir solgt.
- Stryker forsøker kontinuerlig å forbedre produktenes utforming og kvalitet. Denne håndboken inneholder den nyeste produktinformasjonen som er tilgjengelig på utgivelsestidspunktet. Det kan være mindre avvik mellom produktet ditt og denne håndboken. Hvis du har spørsmål, kan du kontakte Strykers kundeservice eller tekniske støtte på +1-800-327-0770.

Produktbeskrivelse

Stryker-bårefeste for ambulanser, modell 6373/6376/6381 **M-1**® holder en kompatibel ambulansebåre på plass i et utrykningskjøretøy for pasienttransport. Bårefestet utfører denne funksjonen når brukeren laster inn den kompatible båren manuelt i utrykningskjøretøyet og fører den inn i bårefestet.

Indikasjoner for bruk

Stryker-modell 6373/6376/6381 er et manuelt bårefeste som sikrer en kompatibel ambulansebåre under transport. Bårefestet skal brukes før sykehusinnleggelse, i akutte og ikke-akutte tilfeller. Produktet skal kun brukes av opplærte fagfolk. Dette omfatter akuttmedisinsk personell og utrykningspersonell.

Kliniske fordeler

Båre: pasienttransport

Feste: støtter båren under transport

Båre- og festesystem: støtter og transporterer pasienter

Kontraindikasjoner

Ingen kjente.

Forventet levetid

Bårefester har en forventet levetid på sju år ved normale bruksforhold og riktig periodisk vedlikehold.

Kassering/resirkulering

Følg alltid gjeldende lokale anbefalinger og/eller regelverk vedrørende miljøbeskyttelse og risikoene forbundet med resirkulering eller kassering av utstyret på slutten av levetiden.

Spesifikasjoner

Modell	6373 – brettmontert bårefeste (6373-000-000)
	6376 – gulvmontert bårefeste (6376-000-000)
	6381 – gulvmontert bårefeste (6381-000-000)
Kompatibilitet	Se *Bårens kompatibilitet* (side 6)

Modell 6100 **M-1**® innrullingssystembåre, i kombinasjon med et bårefestesystem, modell 6373/6376/6381 **M-1**, er utviklet i henhold til BS EN 1789, Ambulanser og ambulanseutstyr – veiambulanser. Bårefestesystemet må monteres av kvalifisert personell slik at det overholder denne standarden. Det kreves 1/4 tommers støtteplater av stål (eller tilsvarende) under monteringsflaten (ambulansegulv eller brettsystem) ved alle monteringspunkter. Før systemet tas i bruk, må installasjonen testes ved bruk av BS EN 1789 som et minstekrav.

Modell 6100 **M-1** innrullingssystembåre, utstyrt med AS/NZS 4535-oppgraderingen, i kombinasjon med et bårefestesystem, modell 6373/6376/6381 **M-1**, er utviklet i henhold til AS/NZS 4535 Australia/New Zealand-standard – ambulansefestesystemer. Bårefestesystemet må monteres av kvalifisert personell slik at det overholder denne standarden. Det kreves 1/4 tommers støtteplater av stål (eller tilsvarende) under monteringsflaten (ambulansegulv eller brettsystem) ved alle monteringspunkter. Før systemet tas i bruk, må installasjonen testes ved bruk av AS/NZS 4535 som et minstekrav.

Festestropper i siden er påkrevd for å overholde BS EN 1789, Ambulanser og ambulanseutstyr – veiambulanser. Festestropper i siden er ikke påkrevd for bruksområder hvor denne standarden ikke gjelder.

Miljømessige forhold	Bruk	Oppbevaring og transport
Temperatur	130 ˚F (54 ˚C) / -30 ˚F (-34 ˚C)	130 ˚F (54 ˚C) / -30 ˚F (-34 ˚C)
Relativ fuktighet	93% / 0%	93% / 0%
Atmosfæretrykk	1060 *hPa* / 700	1060 *hPa* / 700

Illustrasjon av produktet

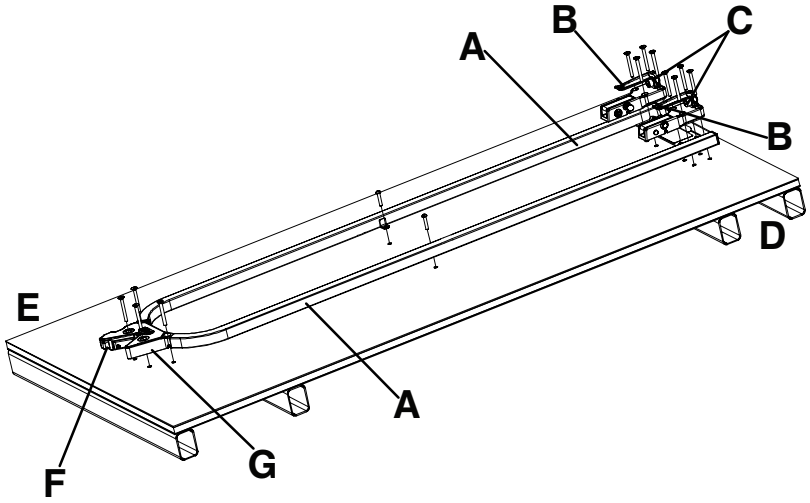

Figur 1 – M-1®-bårefeste

A	Guideskinne
B	Fremre krok
C	Støtfanger
D	Hodeende
E	Fotende
F	Rød utløserknapp
G	Låshus

Kontaktopplysninger

Kontakt Stryker kundeservice eller teknisk støtte på: 1-800-327-0770.

Stryker Medical
3800 E. Centre Avenue
Portage, MI 49002
USA

Merknad - Brukeren og/eller pasienten skal rapportere alle alvorlige produktrelaterte hendelser til både produsenten og den aktuelle myndigheten i EU-landet hvor brukeren og/eller pasienten er bosatt.

Du kan se bruker- eller vedlikeholdshåndboken på nettet på https://techweb.stryker.com/.

Ha Stryker-produktets serienummer (A) tilgjengelig når du ringer Strykers kundeservice eller tekniske støtte. Inkluder alltid serienummeret ved skriftlig kommunikasjon.

Serienummerets plassering

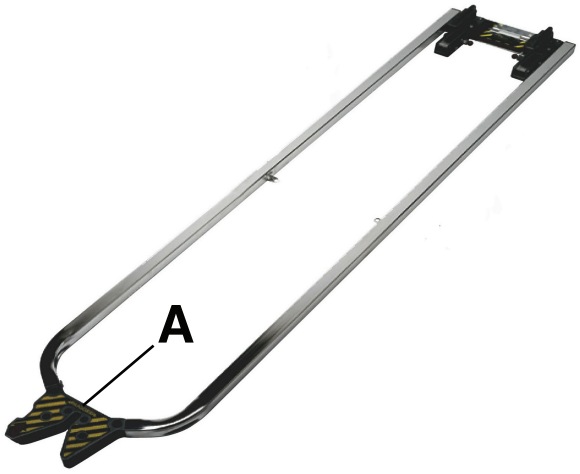

Figur 2 – Serienummerets plassering

Bårens kompatibilitet

Stryker bårefestesystemer, modell 6373, 6376 og 6381 **M-1**, er kun kompatible med bårer som samsvarer med installasjonsspesifikasjonene.

ADVARSEL

- Installering av bårefeste skal kun utføres av kvalifisert personell. Feil installasjon kan føre til skade på pasient eller operatør.
- Pass alltid på at alle bårene oppfyller installasjonsspesifikasjonene for Stryker bårefestesystemet.
- Bårefestet må alltid skiftes ut hvis det har blitt utsatt for en ulykke, for å unngå personskader som følge av produktskader.

Stryker

- **M-1**-innrullingssystem, modell 6100

Ferno-Washington

- Modell X-2*

Merknad - *Modellåret 2000 eller tidligere. Stryker er ikke ansvarlig for endringer i spesifikasjonene til andre produsenters bårer.

Installasjon

Installere bårefestet

Stryker **M-1** bårefestesystemer er kun kompatible med bårer som samsvarer med installasjonsspesifikasjonene.

ADVARSEL

- Installasjon av bårefeste skal kun utføres av kvalifisert personell. Feil installasjon kan føre til skade på pasient eller operatør.
- Pass alltid på at alle bårene oppfyller installasjonsspesifikasjonene for Stryker bårefestesystemet.

Merknad - Føderale ambulansespesifikasjoner vedrørende bredden på pasientrommet og seter for helsepersonell/ledsagere kan påvirke posisjoneringen av monteringsbrakettene. Hvis spesifikasjonene ikke gjelder, skal installatøren sørge for at det er nok klaring for tilstrekkelig pasienttilgang, strekkskinneprojeksjon, bakdørlukking osv.

Slik monterer du bårefestet i et kjøretøy:

1. Fastsett ønsket båreposisjon i kjøretøyet, og sørg for at det er tilstrekkelig klaring rundt båren.

   Merknad - Hvis DIN-deler allerede er på plass, bruker du dimensjonene i Figur 3, Figur 4, Figur 5 og Figur 6 som referanse for å plassere festeenheten.

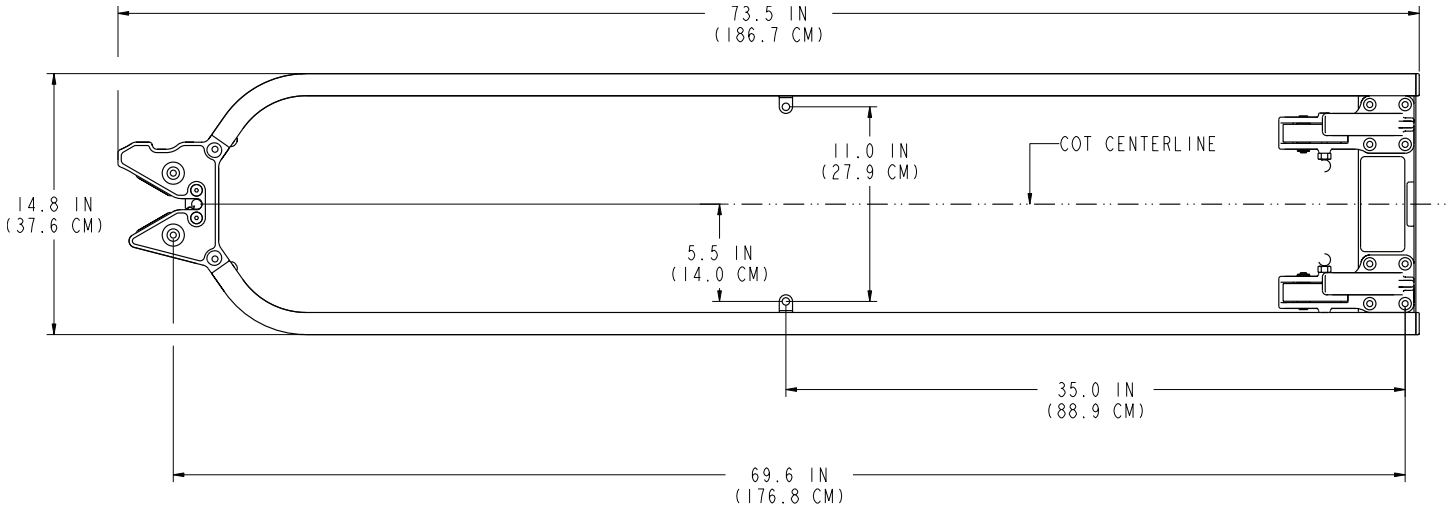

Figur 3 – Referansedimensjon – visning 2A

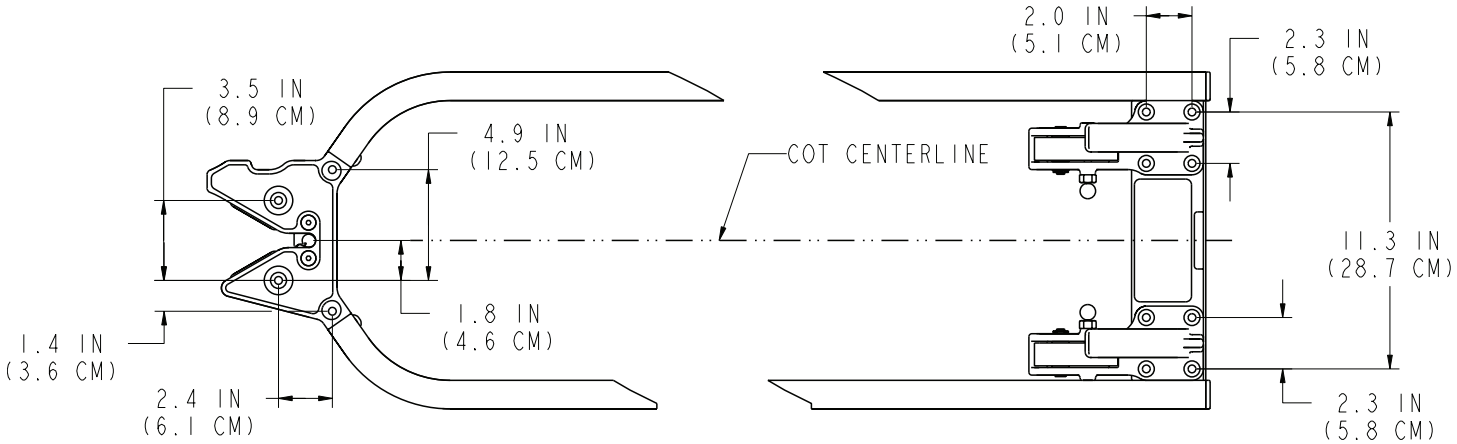

Figur 4 – Referansedimensjon – visning 2B

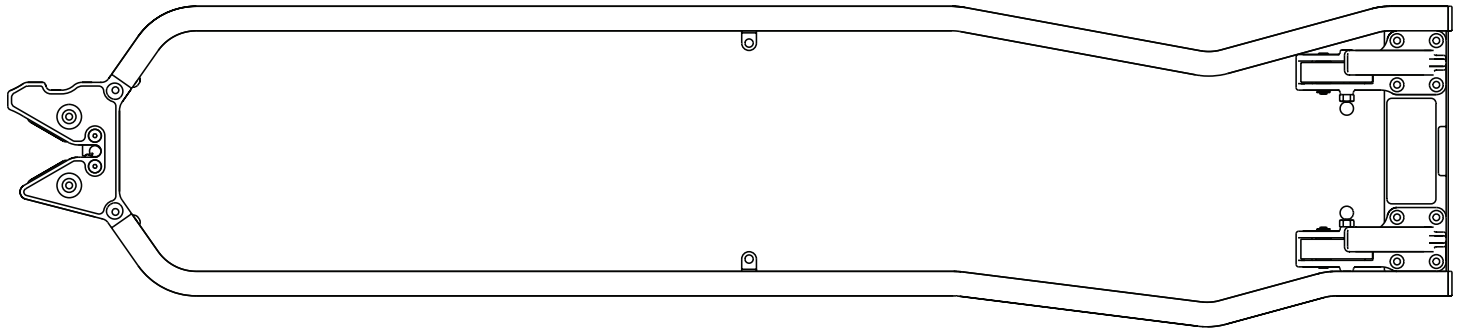

Figur 5 – Referansedimensjon – visning 2C

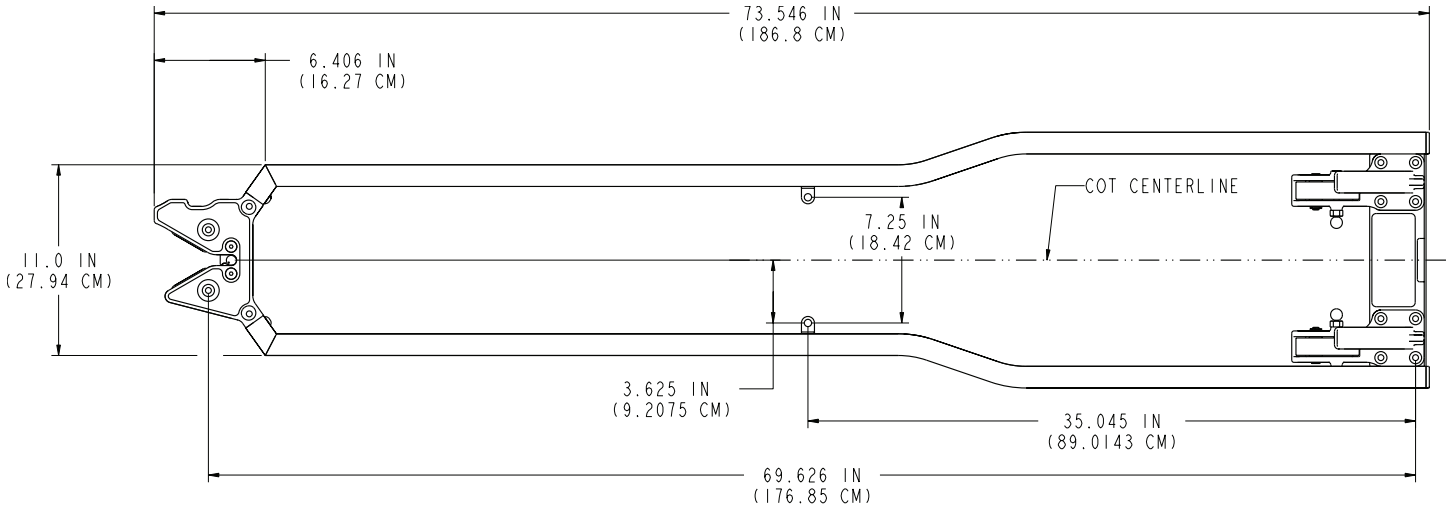

Figur 6 – Referansedimensjon – visning 2D

2. Bor de 18 monteringshullene med det monterte festet som mal.

   Merknad - Alle dimensjonene er kun til referanse. Alle hullene skal sikre tilstrekkelig klaring for 8 mm skruer. En borstørrelse på 9 mm anbefales.

3. Fest fotendelåsens hus (A) på gulvet eller brettet med fire M8-senkskruer (B) (medfølger ikke).

   Merknad - Det kreves en støtteplate av stål (C) (eller tilsvarende) for ekstra støtte (medfølger ikke) (Figur 7 eller Figur 8).

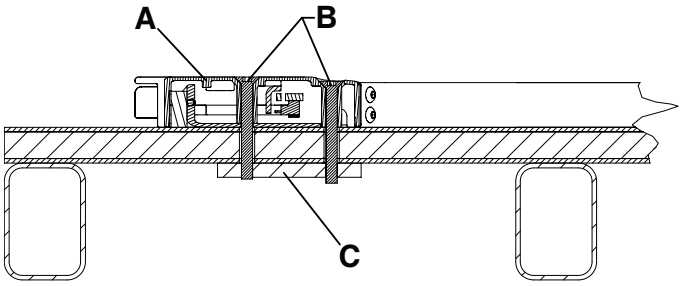

Figur 7 – Gulvmontert fotende – visning 3A

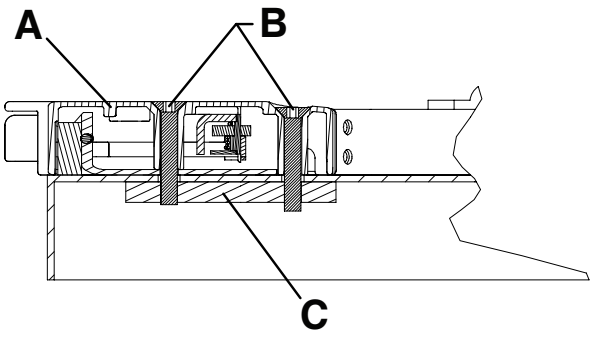

Figur 8 – Brettmontert fotende – visning 3B

4. Fest hodeendekrokene (A) på gulvet eller brettet med åtte M8-senkskruer (B) (medfølger ikke).

   Merknad
   - Det kreves en støtteplate av stål (C) (eller tilsvarende) for ekstra støtte (medfølger ikke) (Figur 9 eller Figur 10).
   - De røde utløserknottene må rettes mot midten av festet (Figur 11).

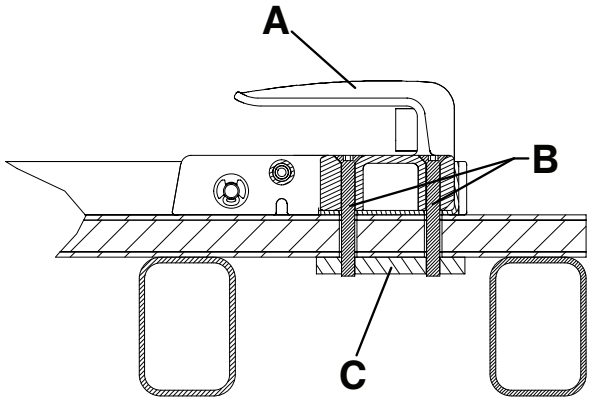

Figur 9 – Gulvmontert hodeende – visning 4A

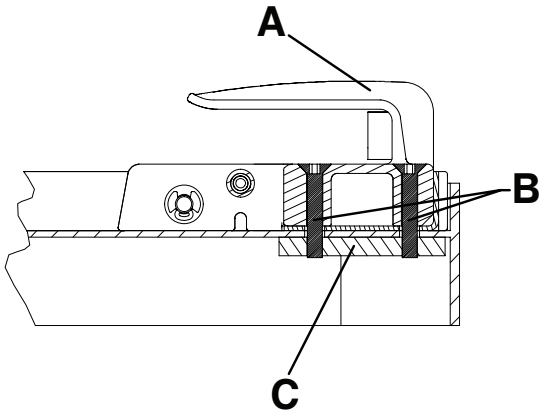

Figur 10 – Brettmontert hodeende – visning 4B

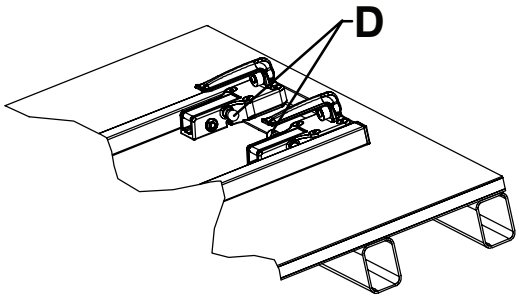

Figur 11 – Riktig orientering av hodeendekrokene – visning 4C

5. Fest guideskinnene på gulvet eller brettet med to M8-senkskruer (A), to flate M8-underlagsskiver (B) og to M8-muttere (C) (medfølger ikke) (Figur 12 eller Figur 13).

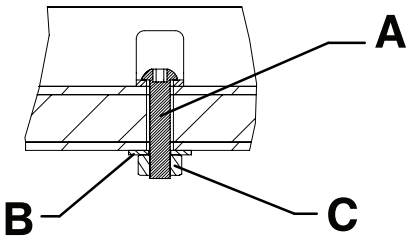

Figur 12 – Gulvmonterte guideskinner – visning 5A

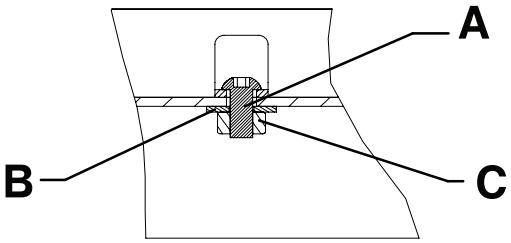

Figur 13 – Brettmonterte guideskinner – visning 5B

Installere bunnplaten

Bunnplaten er beregnet for bruk med **M-1** sikkerhetskrokalternativet (610000010001).

Bunnplatesett (610000010022)

- (1) Bunnplate (610000010015)

Ytterligere deler som brukes (ikke inkludert):

- (2) M6 Allen-bolt

Nødvendige verktøy (metrisk eller imperial):

- M5 unbrakonøkkel eller 3/16 tommers skiftenøkkel
- M6 unbrakonøkkel eller 1/4 tommers skiftenøkkel

Stryker anbefaler å følge spesifikasjonene nedenfor for å installere bunnplaten:

- Vinkel (A) på lastebrettet overstiger ikke 16° (Figur 14)
- Høyde (B) fra toppen av bunnplaten til bakken er mellom 28,0 tommer (71,1 cm) og 29,4 tommer (74,7 cm) (Figur 14)
- Horisontal klaring (C) mellom sikkerhetskrok og bunnplate er tilstrekkelig for avlasting (Figur 15)

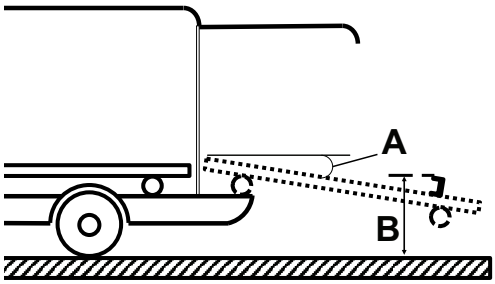

Figur 14 – Spesifikasjoner for bunnplate og lastebrett

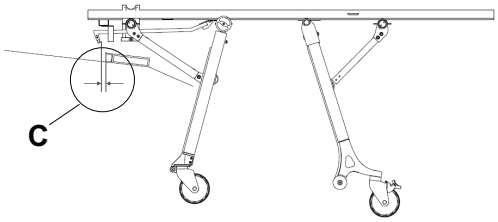

Figur 15 – Sikkerhetskrok og klaring for bunnplate

Prosedyre:

1. Bruk en M6 unbrakonøkkel og installer den medfølgende bunnplaten (610000010015) (D) og to M6 Allen-bolter (E) (ikke inkludert) rett bak bårens festelås (Figur 16).

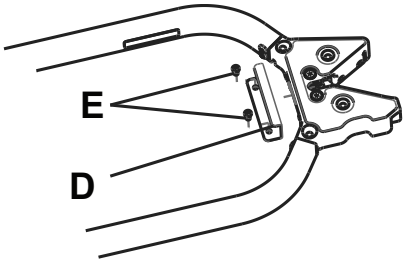

Figur 16 – Bunnplate

Merknad - Før du borer de to hullene til M6 unbrakoskruene, må du sørge for at det er ledig plass under bordet for å unngå produkt- eller kjøretøyskader.

2. Test avlasting av båren fra et kjøretøy for å bekrefte at sikkerhetskroken kobles til bunnplaten. Bruk en M5 unbrakonøkkel, og juster krokspissen (F) etter behov for å sikre at sikkerhetskroken og bunnplaten kobles til mens du avlaster (Figur 17).

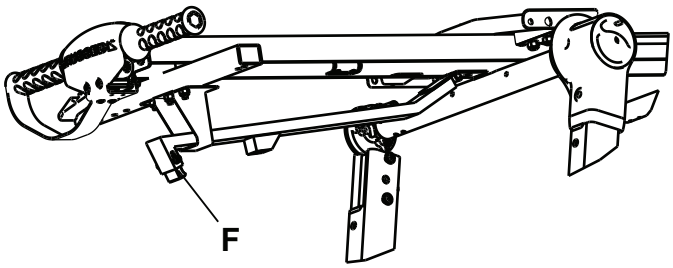

Figur 17 – Kroktippjustering

Merknad - Skyv leggene på båren mot lastebrettet når du tester avlastingen.

Sjekkliste for installasjon

Følg denne sjekklisten med en båre som er kompatibel med et Stryker bårefeste, modell 6373/6376/6381 **M-1**.

_____ Pass på at du ikke har noen ubrukte komponenter etter installasjonen. Ditt **M-1**-bårefeste leveres ikke med ekstra komponenter. Hvis du har ubrukte komponenter etter installasjonen, skal du ringe Stryker service.

_____ Kontroller visuelt at alle bolter og skruer er riktig trukket til uten tegn til utstikkende eller manglende festeanordninger.

_____ Løft kjøretøyets støtfanger til hevet stilling, hvis montert.

_____ Før den kompatible båren inn i bårefestet (se *Bårens kompatibilitet* (side 6)).

_____ Pass på at båren er låst til bårefestet ved å dra inn og ut og fra side til side i fotenden av båren.

_____ Test at båren fungerer som den skal (se *Teste bårefestet* (side 15)).

_____ Kontroller at vinkelen på lastebrettet ikke overstiger 16° (**M-1** sikkerhetskrokalternativet).

_____ Kontroller at høyden fra toppen av gulvplaten til bakken er mellom 28,0” (71,1 cm) og 29,4” (74,7 cm) (**M-1** sikkerhetskrokalternativet).

_____ Kontroller at den horisontale avstanden mellom sikkerhetskroken og gulvplaten er tilstrekkelig for lossing (**M-1** sikkerhetskrokalternativet).

Produktets serienummer:			
Installert av:		Dato:	
Inspisert av:		Dato:	

Merknad - Ta vare på et eksemplar av denne oppføringen i minst sju år.

Bruk

Betjene bårefestet

ADVARSEL

- Ikke la assistenter uten opplæring hjelpe til med å bruke produktet.
- Sørg alltid for at båren er låst i festet før pasienten transporteres. Det kan oppstå skade hvis ikke båren er sikret.

FORSIKTIG - Feil bruk av produktet kan medføre skade hos pasient eller bruker. Produktet skal kun brukes slik det er beskrevet i denne håndboken.

1. Før du betjener festet må du trykke inn den røde utløserknappen (F) på låshuset (G) for å sikre at låsen er i utløst posisjon (Figur 1).
2. Påse at låshuset i fotenden er mellom lastehjulene når du setter båren inn i festet.

   Merknad - Guideskinnene for festet (A) vil midtstille hodeenden på båren (Figur 1).
3. Før båren inn i kjøretøyet eller lastebrettsystemet inntil den bakre låsestolpen låses i låshuset.

   Merknad - Låshuset i fotenden er utstyrt med en to-trinns låseanordning (Figur 18). Når båren er låst i festet, vil den røde utløserknappen gå tilbake til opprinnelig stilling.

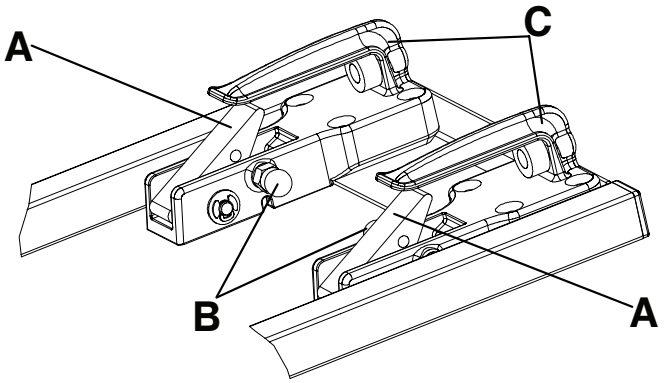

Figur 18 – To-trinns låseanordning

A	Vinge
B	Rød utløserknapp
C	Fremre festekrok

Stryker-bårefestesystemer, modell 6373, 6376 og 6381, er utstyrt med en to-trinns låseanordning. Hvis kjøretøyet mot formodning havner i en ulykke, vil den to-trinns låseanordningen i hodeenden av festet aktiveres for å låse hodeenden på båren i bårefestesystemet inntil du utløser båren manuelt.

Løsne båren fra den to-trinns festeanordningen ved å trekke i begge de røde utløserknappene (B) på innsiden av de fremre festekrokene (C) (Figur 18).

Teste bårefestet

Slik testes bårefestet:

1. Før båren inn i bårefestet.
2. Påse at festekrokene i hodeenden sikrer lastehjulenes kryssrør på båren.
3. Påse at låshuset i fotenden sikrer festepinnen på båren.
4. Påse at den to-trinns låseanordningen fungerer og er fri for avfall.
5. Test bårefestet ved hjelp av den relevante standarden som et minimum.
   - BS EN 1789 Ambulanser og ambulanseutstyr – veiambulanser
   - AS NZS 4535 Australian/New Zealand Standard™ – ambulansefestesystemer

Rengjøring

ADVARSEL - Bruk alltid riktig verneutstyr ved høytrykksspyling for å unngå innånding av smitte. Høytrykksspylingsutstyr kan avgi smitte i luften.

FORSIKTIG

- Ikke rengjør båren med vanndamp eller ultralyd.
- Temperaturen i vannet skal ikke overstige 180 °F (82 °C).
- Ikke overstig 240 °F (115 °C) som maksimal lufttørketemperatur (vognvaskere).
- Vanntrykket skal ikke overstige 1500 psi (130,5 bar). Hvis båren vaskes med en håndholdt stav, skal trykkdysen holdes minimum 24 tommer (61 cm) fra båren.

Produktet kan vaskes med høytrykksspyler. Produktet kan vise tegn på oksidering eller misfarging på grunn av kontinuerlig vasking. Vasking med høytrykksspyler vil ikke forringe produktets ytelse så lenge riktige prosedyrer følges.

- Følg rengjøringsmiddelprodusentens anbefalinger om oppløsning nøyaktig.
- Vask med høytrykksspyler med anbefalte rengjøringsmidler. Spyl av produktet og tørk guiden med et håndkle.
- Vask skinnene og grensesnittplatene med høytrykksspyler i håndholdt stav, eller tørk av produktet med en ren klut og anbefalte rengjøringsmidler.

Foreslåtte rensemidler

Når brukt i konsentrasjoner som anbefales av produsenten, kan det generelt brukes desinfeksjonsmidler av enten fenolisk eller kvartær type (unntatt **Virex**® TB). Desinfeksjonsmidler av jodofor-typen anbefales ikke for bruk, fordi flekker kan forekomme.

Foreslåtte rengjøringsmidler inkluderer:

- Kvartære rengjøringsmidler (aktiv ingrediens – ammoniumklorid)
- Fenol-rengjøringsmidler (aktiv ingrediens – o-fenylfenol)
- Klorert blekemiddelløsning (5,25 % – mindre enn 1 del blekemiddel til 100 deler vann)

Unngå gjennomvæting. Ikke la produktet være vått i lengre tid enn det som er angitt i kjemikalieprodusentens retningslinjer for riktig desinfisering.

Merknad

- Følges ikke de ovennevnte instruksjonene når du bruker disse typene rengjøringsmidler, kan produktgarantien ugyldiggjøres.
- Vask alltid over produktet med rent vann og tørk etter rengjøring. Enkelte rengjøringsprodukter er etsende og kan skade produktet. Hvis du ikke skyller og tørker produktet tilstrekkelig, kan rester av det etsende midlet bli sittende igjen på produktets overflate, slik at viktige komponenter forringes raskere.

stryker

Zakotwienie noszy M-1®

Podręcznik użytkowania

REF 6373
REF 6376
REF 6381

CE

PL

6373-009-005 Rev AA.0 2021-09

Symbole

	Należy sprawdzić w instrukcji użycia
	Ogólne ostrzeżenie
	Przestroga
CE	Oznakowanie CE
EC REP	Upoważniony przedstawiciel we Wspólnocie Europejskiej
MD	Europejski wyrób medyczny
REF	Numer katalogowy
LOT	Kod serii (partii)
SN	Numer seryjny
US Patents	Patenty amerykańskie: www.stryker.com/patents
	Producent
	Importer
	Bezpieczne obciążenie robocze

Spis treści

Definicja Ostrzeżenia/Przestrogi/Uwagi 2
Wykaz środków ostrożności w zakresie bezpieczeństwa 2
Wstęp 3
Opis produktu 3
Wskazania do stosowania 3
Korzyści kliniczne 3
Przeciwwskazania 4
Przewidywany okres eksploatacji 4
Utylizacja/recykling 4
Parametry techniczne 4
Ilustracja produktu 5
Dane kontaktowe 5
Lokalizacja numeru seryjnego 6
Zgodność systemu z noszami 6
Instalacja 7
Instalowanie zakotwienia noszy 7
Instalowanie płytki zaczepowej 10
Lista kontrolna instalacji 13
Czynność 14
Obsługa zakotwienia noszy 14
Testowanie zakotwienia noszy 15
Czyszczenie 16
Sugerowane środki czyszczące 16

Definicja Ostrzeżenia/Przestrogi/Uwagi

Słowa **OSTRZEŻENIE**, **PRZESTROGA** i **UWAGA** posiadają specjalne znaczenia i należy dokładnie się zapoznać z umieszczonym przy nich tekstem.

OSTRZEŻENIE

Ostrzega czytelnika przed sytuacją, która, jeśli wystąpi, może stać się przyczyną zgonu lub poważnych obrażeń ciała. Może również opisywać potencjalne poważne reakcje niepożądane oraz zagrożenia bezpieczeństwa.

PRZESTROGA

Ostrzega czytelnika przed potencjalnie niebezpieczną sytuacją, która, jeśli wystąpi, może stać się przyczyną lekkich lub średnich obrażeń ciała personelu lub pacjenta, bądź uszkodzenia produktu albo innej własności. Obejmuje to również dochowanie szczególnej staranności, niezbędnej dla bezpiecznego i skutecznego używania urządzenia oraz dla uniknięcia uszkodzeń urządzenia, które mogą nastąpić wskutek używania lub nieprawidłowego używania.

Uwaga - Dostarcza specjalnych informacji ułatwiających konserwację lub wyjaśniających ważne instrukcje.

Wykaz środków ostrożności w zakresie bezpieczeństwa

Należy zawsze dokładnie przeczytać i ściśle stosować się do ostrzeżeń i przestróg wymienionych na tej stronie. Czynności serwisowe mogą być wykonywane wyłącznie przez wykwalifikowany personel.

OSTRZEŻENIE

- Instalację zakotwienia noszy należy powierzać wyłącznie wykwalifikowanemu personelowi. Niewłaściwa instalacja może skutkować obrażeniami ciała pacjenta lub operatora.
- Należy zawsze upewnić się, że wszystkie nosze spełniają parametry techniczne instalacji dla systemu zakotwienia noszy firmy Stryker.
- Należy zawsze wymienić zakotwienie noszy, jeśli miał miejsce wypadek, aby uniknąć ryzyka obrażeń ciała z powodu uszkodzenia produktu.
- Nie zezwalać nieprzeszkolonym asystentom na pomoc w obsłudze produktu.
- Przed rozpoczęciem transportowania pacjenta należy się zawsze upewnić, że nosze są zablokowane w zakotwieniu. Jeśli nosze nie są zablokowane, może dojść do obrażeń ciała.
- Aby uniknąć ryzyka wdychania czynników zakaźnych podczas mycia mechanicznego, należy zawsze stosować wszystkie odpowiednie środki ochrony indywidualnej. Stosowanie sprzętu do mycia mechanicznego może spowodować przedostanie się zanieczyszczeń do powietrza.

PRZESTROGA

- Niewłaściwe stosowanie produktu może spowodować obrażenia ciała pacjenta lub operatora. Produkt można obsługiwać wyłącznie w sposób opisany w niniejszej instrukcji.
- Nie wolno modyfikować ani produktu, ani żadnego z jego elementów. Modyfikacja produktu może spowodować nieprzewidywalne działanie, prowadzące do obrażeń ciała pacjenta lub operatora. Modyfikacja produktu unieważnia również jego gwarancję.
- Produktu nie wolno czyścić parowo ani ultradźwiękowo.
- Maksymalna temperatura wody nie może przekroczyć 180 °F (82 °C).
- Maksymalna temperatura suchego powietrza (w przypadku aparatów myjących do wózków) nie może przekroczyć 240 ° F (115 °C).
- Maksymalne ciśnienie wody nie może przekroczyć 1500 psi (130,5 bara). W razie mycia produktu przy użyciu podręcznej lancy, należy trzymać dyszę ciśnieniową w odległości przynajmniej 24 cale (61 cm) od produktu.

Wstęp

Niniejszy podręcznik obsługi ma na celu pomóc Państwu w obsłudze lub konserwacji produktu firmy Stryker. Przed przystąpieniem do obsługi lub konserwacji tego produktu należy przeczytać niniejszy podręcznik. Ustalić metody i procedury kształcenia i szkolenia pracowników w zakresie bezpiecznego używania lub konserwacji niniejszego produktu.

PRZESTROGA

- Niewłaściwe stosowanie produktu może spowodować obrażenia ciała pacjenta lub operatora. Produkt można obsługiwać wyłącznie w sposób opisany w niniejszej instrukcji.
- Nie wolno modyfikować ani produktu, ani żadnego z jego elementów. Modyfikacja produktu może spowodować nieprzewidywalne działanie, prowadzące do obrażeń ciała pacjenta lub operatora. Modyfikacja produktu unieważnia również jego gwarancję.

Uwaga

- Niniejszy podręcznik należy traktować jako integralną część produktu i przechowywać wraz z produktem nawet, jeśli produkt zostanie sprzedany.
- Firma Stryker nieustannie wdraża ulepszenia w zakresie konstrukcji i jakości produktów. Niniejsza instrukcja zawiera najbardziej aktualne informacje o produkcie dostępne w czasie publikacji. Mogą istnieć niewielkie rozbieżności między zakupionym produktem a produktem przedstawionym w niniejszej instrukcji. W przypadku jakichkolwiek pytań prosimy skontaktować się z Działem Obsługi Klienta lub Działem Pomocy Technicznej firmy Stryker, pod numerem tel. +1-800-327-0770.

Opis produktu

Zakotwienie noszy Model 6373/6376/6381 **M-1**® firmy Stryker służy do mocowania kompatybilnych noszy ambulansowych w pojeździe ratunkowym przeznaczonym do transportowania pacjentów. Zakotwienie noszy spełnia tę funkcję po tym, gdy operator ręcznie załaduje kompatybilne nosze do pojazdu ratunkowego i wprowadzi je do zakotwienia noszy.

Wskazania do stosowania

Ręczne zakotwienie noszy ambulansowych Model 6373/6376/6381 firmy Stryker zabezpiecza kompatybilne nosze ambulansowe na czas transportu. Zakotwienie noszy jest przeznaczone do stosowania w środowisku przedszpitalnym, do zastosowań ratunkowych i innych niż ratunkowe. Produkt może być obsługiwany wyłącznie przez wykwalifikowany personel. Obejmuje to pracowników pogotowia ratunkowego oraz osoby udzielające pierwszej pomocy przedmedycznej.

Korzyści kliniczne

Nosze: transport pacjenta

Mocowanie: podparcie noszy podczas transportu

Nosze i system mocowania: podparcie oraz transport pacjentów

Przeciwwskazania

Brak znanych.

Przewidywany okres eksploatacji

Oczekiwany okres eksploatacji mocowań noszy wynosi siedem lat w przypadku normalnych warunków eksploatacji oraz odpowiedniej konserwacji okresowej.

Utylizacja/recykling

Zawsze należy przestrzegać aktualnych lokalnych zaleceń i (lub) rozporządzeń dotyczących ochrony środowiska naturalnego oraz ryzyka związanego z recyklingiem lub utylizacją sprzętu na koniec okresu jego użytkowania.

Parametry techniczne

Model	6373 — Zakotwienie noszy mocowane do tacy (6373-000-000)
	6376 — Zakotwienie noszy mocowane do podłogi (6376-000-000)
	6381 — Zakotwienie noszy mocowane do podłogi (6381-000-000)
Zgodność	Patrz *Zgodność systemu z noszami* (stronie 6)

Nosze Model 6100 **M-1**® na kółkach w połączeniu z systemem zakotwienia noszy Model 6373/6376/6381 **M-1** zostały zaprojektowane zgodnie z normą BS EN 1789 Pojazdy medyczne i ich wyposażenie — Ambulanse drogowe. Aby spełnić wymagania zgodności z tą normą, system zakotwienia noszy musi zostać zainstalowany przez autoryzowany personel. We wszystkich punktach mocowania pod powierzchnią mocowania (podłoga ambulansu lub system tac) należy stosować stalowe płyty mocujące o grubości 1/4 cala (lub podobne). Przed oddaniem systemu do eksploatacji należy przetestować instalację, sprawdzając zgodność przynajmniej z normą BS EN 1789.

Nosze Model 6100 **M-1** na kółkach wyposażone w aktualizację AS/NZS 4535 w połączeniu z systemem zakotwienia noszy Model 6373/6376/6381 **M-1** zostały zaprojektowane zgodnie z normą AS/NZS 4535 Australian/New Zealand Standard — Systemy unieruchamiania w ambulansie. Aby spełnić wymagania zgodności z tą normą, system zakotwienia noszy musi zostać zainstalowany przez autoryzowany personel. We wszystkich punktach mocowania pod powierzchnią mocowania (podłoga ambulansu lub system tac) należy stosować stalowe płyty mocujące o grubości 1/4 cala (lub podobne). Przed oddaniem systemu do eksploatacji należy przetestować instalację, sprawdzając zgodność przynajmniej z normą AS/NZS 4535.

Boczne pasy unieruchamiające są wymagane w celu zgodności z normą BS EN 1789, Pojazdy medyczne i ich wyposażenie - Ambulanse drogowe. Boczne pasy unieruchamiające nie są wymagane do zastosowań, w których ta norma nie obowiązuje.

Warunki środowiskowe	Obsługa	Przechowywanie i transport
Temperatura	130 °F (54 °C) -30 °F (-34 °C)	130 °F (54 °C) -30 °F (-34 °C)
Względna wilgotność	93% 0%	93% 0%
Ciśnienie atmosferyczne	1060 *hPa* 700	1060 *hPa* 700

Ilustracja produktu

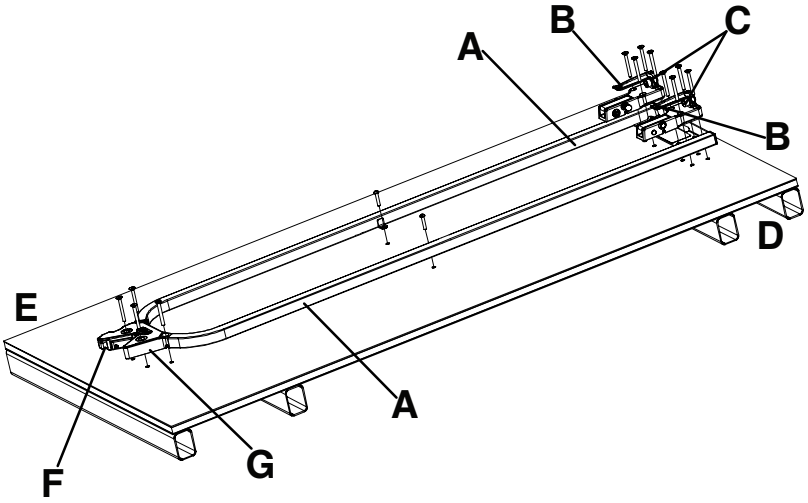

Rysunek 1 – Zakotwienie noszy M-1®

A	Szyna prowadząca
B	Hak przedni
C	Zderzak
D	Strona wezgłowia
E	Strona podnóżka
F	Czerwony przycisk zwalniający
G	Obudowa blokady

Dane kontaktowe

Należy się kontaktować z Działem Obsługi Klienta lub Działem Pomocy Technicznej firmy Stryker pod numerem: 1-800-327-0770.

Stryker Medical
3800 E. Centre Avenue
Portage, MI 49002
USA

Uwaga - Użytkownik i/lub pacjent powinni zgłaszać jakiekolwiek związane z produktem poważne incydenty producentowi oraz właściwemu organowi w państwie członkowskim Unii Europejskiej, w którym zamieszkuje użytkownik i/lub pacjent.

Dostęp online do podręcznika obsługi lub konserwacji produktu można uzyskać na stronie https://techweb.stryker.com/.

Telefonując do Działu Obsługi Klienta lub Działu Pomocy Technicznej firmy Stryker należy mieć w zasięgu ręki numer seryjny (A) danego produktu Stryker. Należy powoływać się na numer seryjny we wszelkiej korespondencji.

Lokalizacja numeru seryjnego

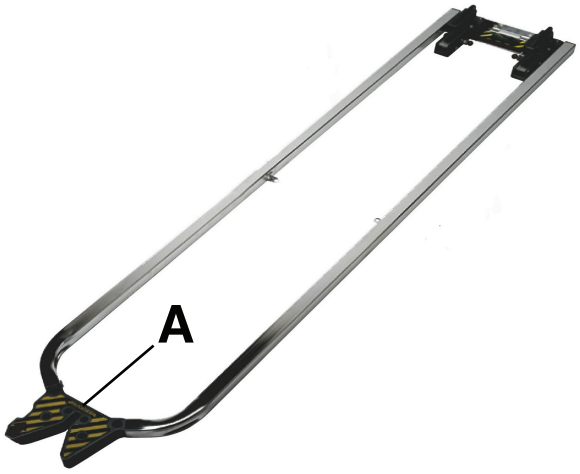

Rysunek 2 – Lokalizacja numeru seryjnego

Zgodność systemu z noszami

Systemy zakotwienia noszy 6373, 6376 i 6381 **M-1** firmy Stryker są kompatybilne wyłącznie z noszami, które spełniają parametry techniczne instalacji.

OSTRZEŻENIE

- Instalację zakotwienia noszy należy powierzać wyłącznie wykwalifikowanemu personelowi. Niewłaściwa instalacja może skutkować obrażeniami ciała pacjenta lub operatora.
- Należy zawsze upewnić się, że wszystkie nosze spełniają parametry techniczne instalacji dla systemu zakotwienia noszy firmy Stryker.
- Należy zawsze wymienić zakotwienie noszy, jeśli miał miejsce wypadek, aby uniknąć ryzyka obrażeń ciała z powodu uszkodzenia produktu.

Stryker

- Model 6100 **M-1** na kółkach

Ferno-Washington

- Model X-2*

Uwaga - * Model z roku 2000 lub wcześniejszy. Firma Stryker nie ponosi odpowiedzialności za zmiany w specyfikacjach noszy innych producentów.

Instalacja

Instalowanie zakotwienia noszy

Systemy zakotwienia noszy **M-1** firmy Stryker są kompatybilne wyłącznie z noszami zgodnymi z parametrami technicznymi instalacji.

OSTRZEŻENIE

- Instalację zakotwienia noszy należy powierzać wyłącznie wykwalifikowanemu personelowi. Niewłaściwa instalacja może skutkować obrażeniami ciała pacjenta lub operatora.
- Należy zawsze upewnić się, że wszystkie nosze spełniają parametry techniczne instalacji dla systemu zakotwienia noszy firmy Stryker.

Uwaga - Federalna specyfikacja ambulansów dotycząca szerokości nawy i siedzeń personelu może wpłynąć na położenie wsporników montażowych. Jeśli specyfikacja nie obowiązuje, instalator powinien zapewnić, że jest odpowiednia przestrzeń dla prawidłowego dostępu pacjenta, projekcji szyny trakcyjnej, zamknięcia tylnych drzwi itp.

Aby zainstalować zakotwienie noszy w pojeździe:

1. Należy ocenić żądaną pozycję noszy wewnątrz pojazdu, pamiętając o pozostawieniu odpowiedniej przestrzeni wokół noszy.

   Uwaga - W przypadku zamontowanego już osprzętu DIN, należy zastosować wymiary podane w Rysunek 3, Rysunek 4, Rysunek 5 i Rysunek 6 jako punkt odniesienia do zlokalizowania zespołu zakotwienia.

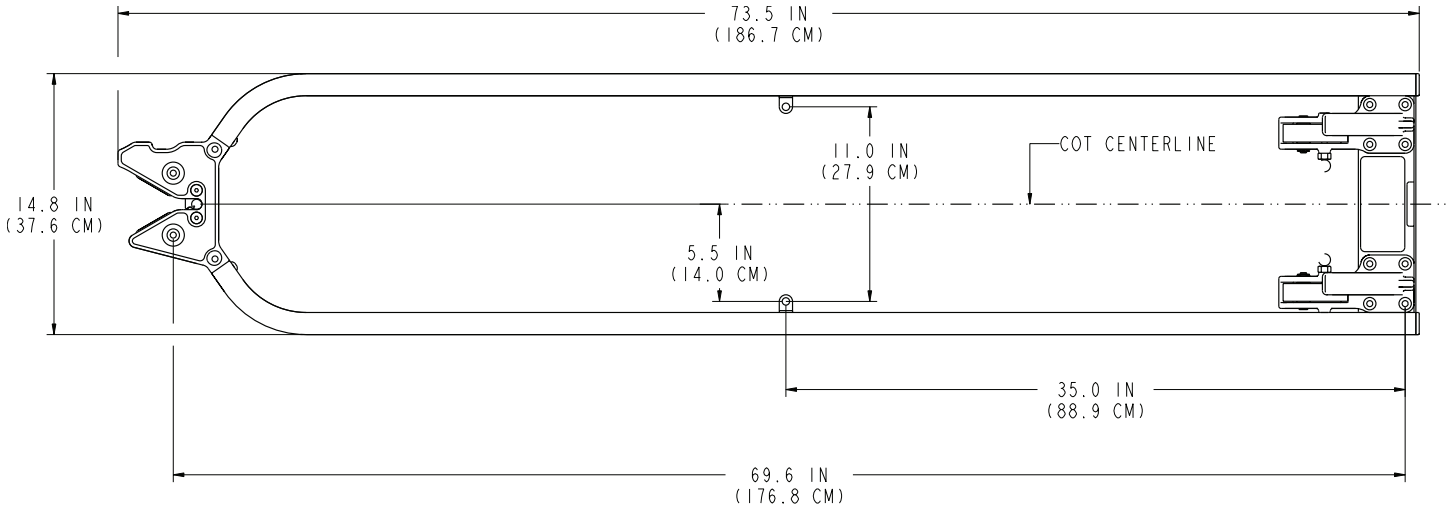

Rysunek 3 – Wymiar orientacyjny - Widok 2A

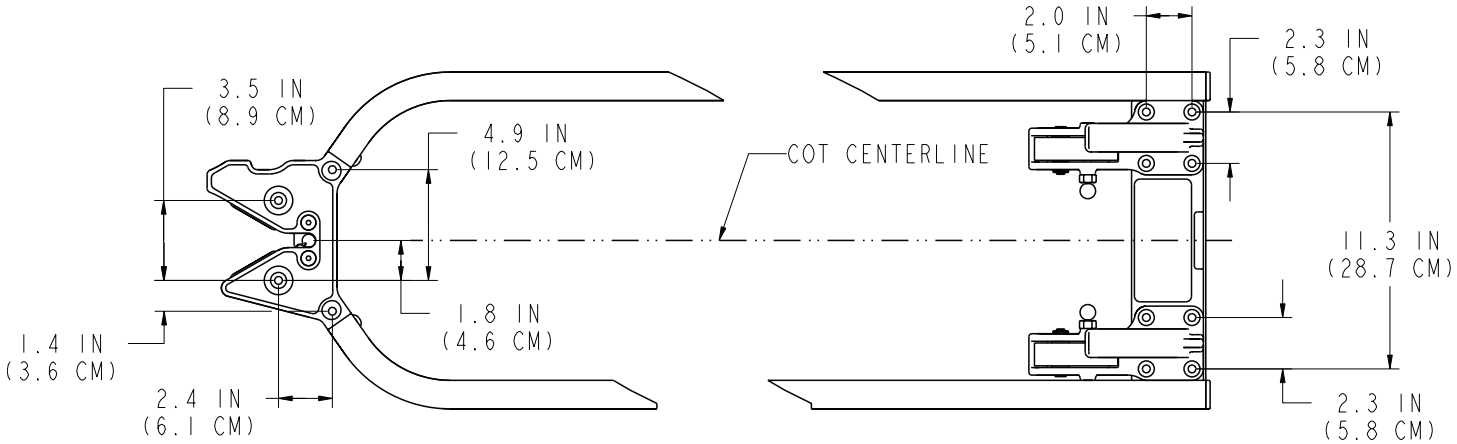

Rysunek 4 – Wymiar orientacyjny - Widok 2B

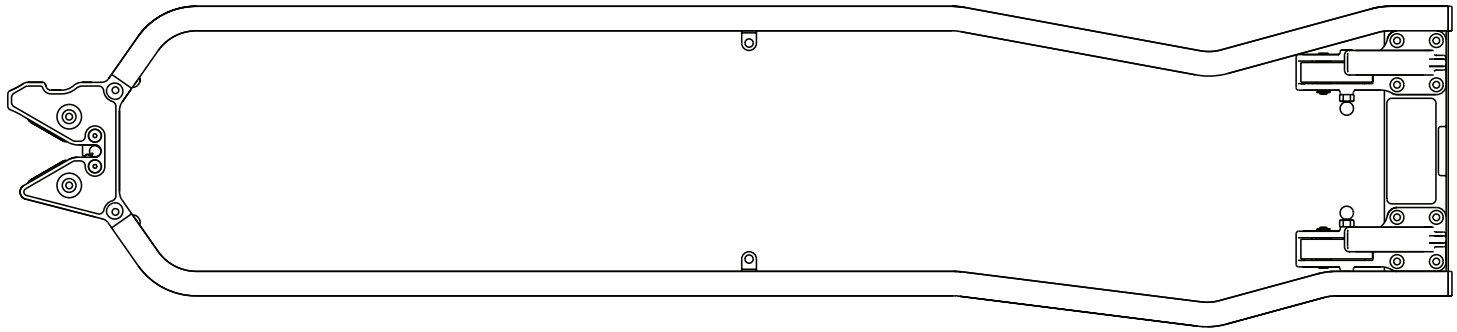

Rysunek 5 – Wymiar orientacyjny - Widok 2C

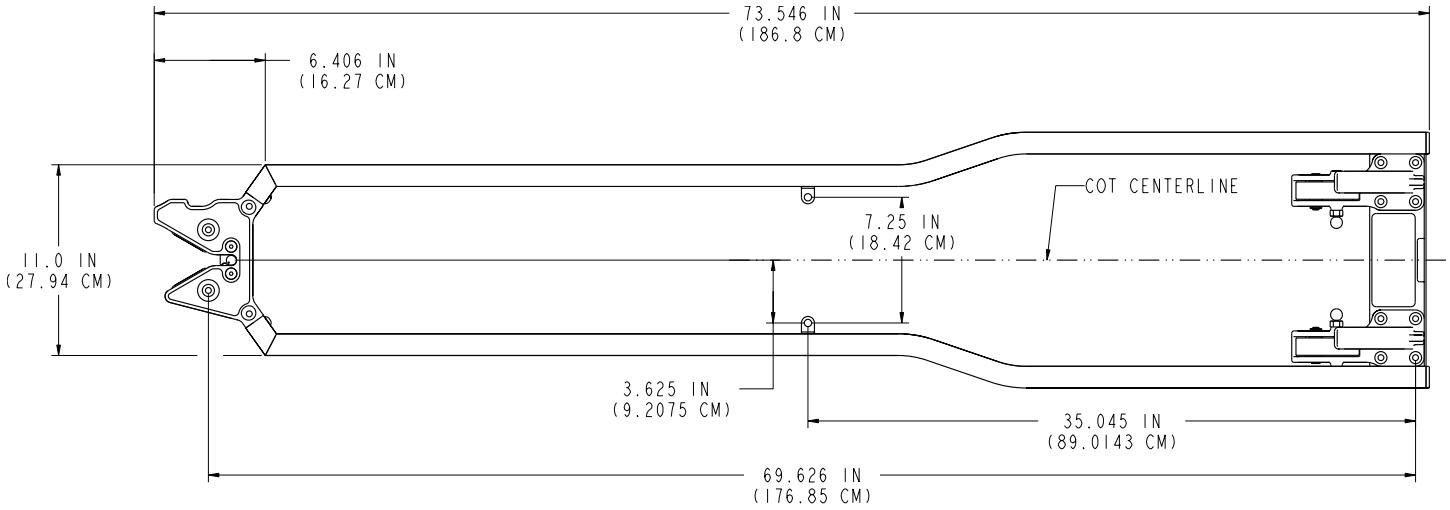

Rysunek 6 – Wymiar orientacyjny - Widok 2D

2. Wywiercić 18 otworów montażowych, stosując złożone zakotwienie jako szablon.

   Uwaga - Wszystkie wymiary zostały podane w celach orientacyjnych. Wszystkie otwory powinny zapewnić odpowiedni prześwit dla śrub 8 mm. Zalecane jest stosowanie wiertła o rozmiarze 9 mm.

3. Przymocować obudowę blokady strony podnóżka (A) do podłogi lub tacy za pomocą czterech śrub M8 z płaskim łbem (B) (niedostarczone).

   Uwaga - Konieczne jest zastosowanie stalowej płyty montażowej (C) (lub odpowiednika) w celu zwiększenia wytrzymałości (niedostarczona) (Rysunek 7 lub Rysunek 8).

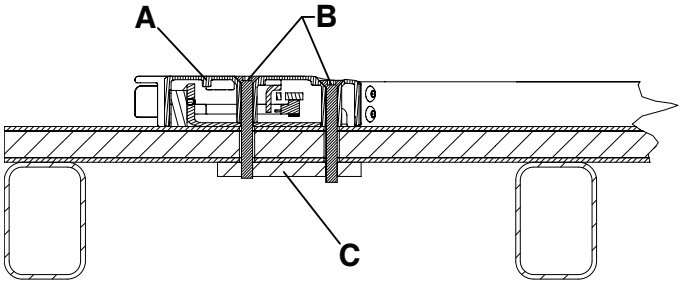

Rysunek 7 – Mocowanie podłogowe, po stronie podnóżka - Widok 3A

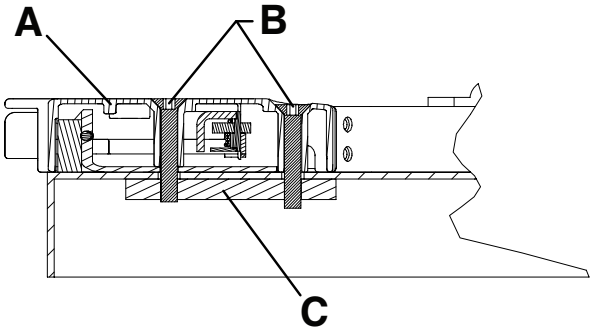

Rysunek 8 – Mocowanie do tacy, po stronie podnóżka - Widok 3B

4. Przymocować obudowę blokady strony wezgłowia (A) do podłogi lub tacy za pomocą ośmiu śrub M8 z płaskim łbem (B) (niedostarczone).

   Uwaga

   - Konieczne jest zastosowanie stalowej płyty montażowej (C) (lub odpowiednika) w celu zwiększenia wytrzymałości (niedostarczona) (Rysunek 9 lub Rysunek 10).
   - Czerwone pokrętła zwalniające muszą być skierowane do środka zakotwienia (Rysunek 11).

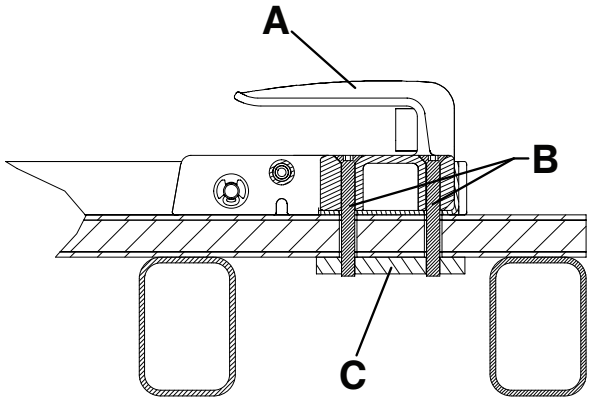

Rysunek 9 – Mocowanie podłogowe, po stronie wezgłowia - Widok 4A

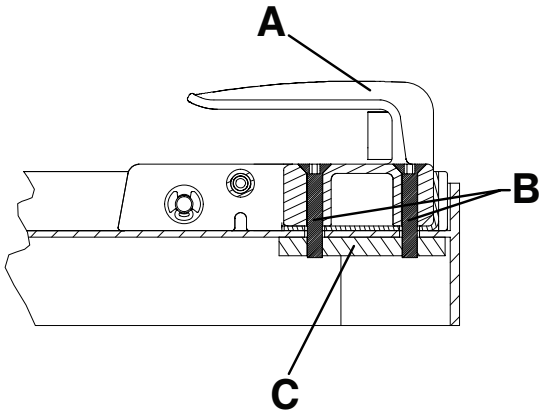

Rysunek 10 – Mocowanie do tacy, po stronie wezgłowia - Widok 4B

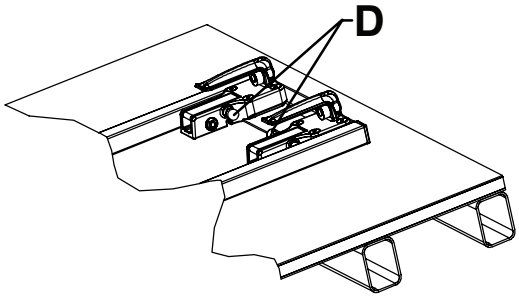

Rysunek 11 – Prawidłowa orientacja haków po stronie wezgłowia - Widok 4C

5. Przymocować szyny prowadzące do podłogi lub tacy za pomocą dwóch śrub M8 z półkolistym łbem walcowym (A), dwóch płaskich podkładek M8 (B) i dwóch nakrętek M8 (C) (niedostarczone) (Rysunek 12 lub Rysunek 13).

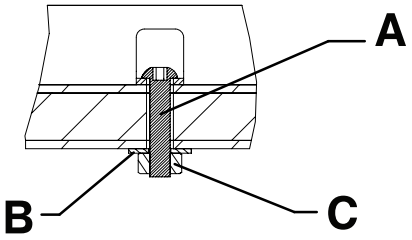

Rysunek 12 – Mocowanie podłogowe, szyny prowadzące - Widok 5A

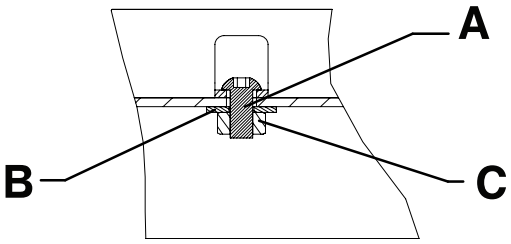

Rysunek 13 – Mocowanie do tacy, szyny prowadzące - Widok 5B

Instalowanie płytki zaczepowej

Płytka zaczepowa jest przeznaczona do stosowania z opcjonalnym hakiem bezpieczeństwa **M-1** (610000010001).

Zestaw płytki zaczepowej (610000010022)

- (1) Płytka zaczepowa (610000010015)

Dodatkowa używana część (niedostarczana w zestawie):

- (2) Śruba z łbem z gniazdem sześciokątnym M6

Wymagane narzędzia (wymiary metryczne lub w calach):

- Klucz imbusowy M5 lub klucz imbusowy 3/16 cala
- Klucz imbusowy M6 lub klucz imbusowy 1/4 cala

Firma Stryker zaleca przestrzeganie parametrów technicznych podanych poniżej dotyczących instalowania płytki zaczepowej:

- Kąt (A) tacy załadunkowej nie przekracza 16° (Rysunek 14)
- Wysokość (B) od górnej powierzchni płytki zaczepowej do ziemi wynosi od 28,0 cali (71,1 cm) do 29,4 cala (74,7 cm) (Rysunek 14)
- Odstęp w poziomie (C) między hakiem bezpieczeństwa a płytką zaczepową jest wystarczający do wyładowania (Rysunek 15)

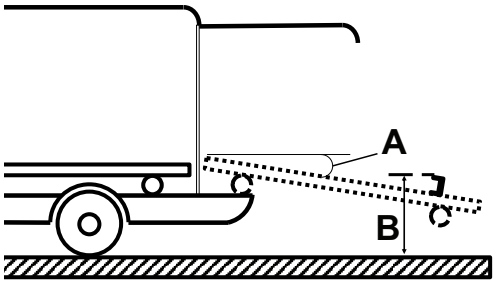

Rysunek 14 – Specyfikacja płytki zaczepowej i tacy załadunkowej

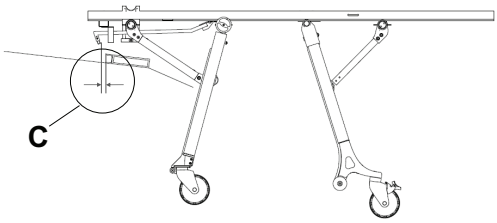

Rysunek 15 – Odstęp pomiędzy hakiem bezpieczeństwa a płytką zaczepową

Procedura:

1. Używając klucza imbusowego M6 zamontować dostarczoną płytkę zaczepową (610000010015) (D) i dwie śruby z łbem z gniazdem sześciokątnym M6 (E) (niedołączone) bezpośrednio za zatrzaskiem zakotwienia noszy (Rysunek 16).

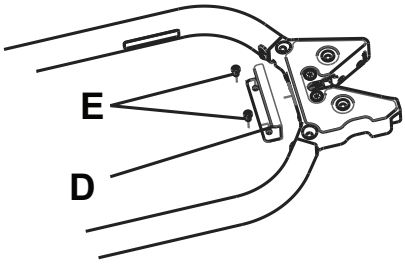

Rysunek 16 – Płytka zaczepowa

Uwaga - Przed wywierceniem dwóch otworów na śruby z łbem z gniazdem sześciokątnym M6 należy się upewnić, że pod stołem jest wystarczająca wolna przestrzeń, aby uniknąć uszkodzeń produktu lub pojazdu.

2. Sprawdzić wyładowywanie noszy z pojazdu, aby potwierdzić, że hak bezpieczeństwa łączy się z płytką zaczepową. Używając klucza imbusowego M5, wyregulować zgodnie z zapotrzebowaniem końcówkę haka (F), tak, aby się upewnić, że hak bezpieczeństwa i płytka zaczepowa łączą się przy wyładowywaniu (Rysunek 17).

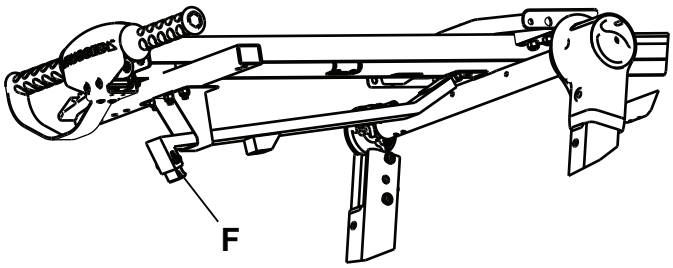

Rysunek 17 – Regulacja końcówki haka

Uwaga - Podczas sprawdzania wyładunku popchnąć nogi noszy w stronę tacy załadunkowej.

Lista kontrolna instalacji

Należy postępować zgodnie z tą listą kontrolną, używając noszy kompatybilnych z zakotwieniem noszy Model 6373/6376/6381 **M-1** firmy Stryker.

_____ Upewnić się, że po instalacji nie pozostały żadne niewykorzystane elementy. Zakotwienie noszy **M-1** nie jest dostarczane z żadnymi dodatkowymi elementami. Jeżeli po instalacji pozostały niewykorzystane elementy, należy zadzwonić do działu serwisowego firmy Stryker.

_____ Wzrokowo sprawdzić, czy wszystkie śruby i wkręty są prawidłowo dokręcone, nie wystają, ani czy nie brakuje mocowań.

_____ Podnieść zderzak pojazdu (jeżeli znajduje się na wyposażeniu) do uniesionej pozycji.

_____ Załadować kompatybilne nosze do zakotwienia noszy (patrz *Zgodność systemu z noszami* (stronie 6)).

_____ Upewnić się, że nosze zostały zablokowane w zakotwieniu noszy, pociągając nosze do przodu i do tyłu oraz do boku po stronie podnóżka noszy.

_____ Sprawdzić, czy nosze działają prawidłowo (patrz *Testowanie zakotwienia noszy* (stronie 15)).

_____ Upewnić się, że kąt tacy załadunkowej nie przekracza 16° (opcja z hakiem zabezpieczającym **M-1**).

_____ Upewnić się, że wysokość od górnej powierzchni płytki zaczepowej do ziemi wynosi od 28,0” (71,1 cm) do 29,4” (74,7 cm) (opcja z hakiem zabezpieczającym **M-1**).

_____ Upewnić się, że odstęp w poziomie między hakiem zabezpieczającym a płytką zaczepową jest wystarczający do wyładowania noszy (opcja z hakiem zabezpieczającym **M-1**).

Numer seryjny produktu:			
Instalator:		Data:	
Kontroler:		Data:	

Uwaga - Zachować kopię tej kontroli przez przynajmniej siedem lat.

Czynność

Obsługa zakotwienia noszy

OSTRZEŻENIE

- Nie zezwalać nieprzeszkolonym asystentom na pomoc w obsłudze produktu.
- Przed rozpoczęciem transportowania pacjenta należy się zawsze upewnić, że nosze są zablokowane w zakotwieniu. W przypadku, jeśli nosze nie są zablokowane, może dojść do obrażeń.

PRZESTROGA - Niewłaściwe stosowanie produktu może spowodować obrażenia ciała pacjenta lub operatora. Produkt można obsługiwać wyłącznie w sposób opisany w niniejszej instrukcji.

1. Przed rozpoczęciem obsługi zakotwienia należy nacisnąć czerwony przycisk zwalniający (F) na obudowie blokady (G), w celu upewnienia się, że blokada znajduje się w położeniu zwolnionym (Rysunek 1).
2. Upewnić się, że przy wprowadzaniu noszy do zakotwienia obudowa blokady od strony podnóżka znajduje się pomiędzy kółkami załadunkowymi.

   Uwaga - Prowadnice (A) zakotwienia spowodują wyśrodkowanie strony wezgłowia noszy (Rysunek 1).
3. Wprowadzić nosze do pojazdu lub do systemu ładowania tac do momentu, aż tylny słupek blokujący zablokuje się w obudowie blokady.

   Uwaga - Obudowa blokady od strony podnóżka jest wyposażona w dwustopniowe urządzenie blokujące (Rysunek 18). Po zablokowaniu noszy w zakotwieniu czerwony przycisk zwalniający powróci do początkowego położenia.

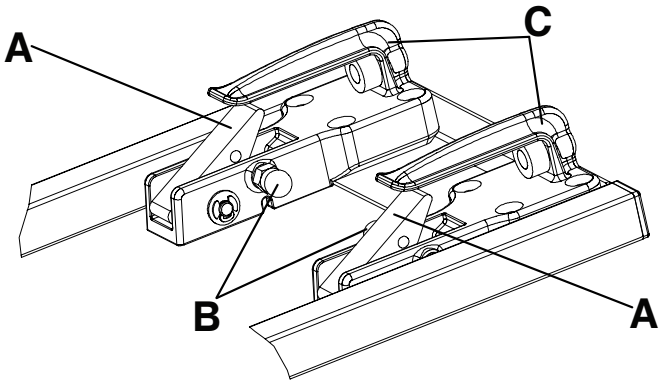

Rysunek 18 – Dwustopniowe urządzenie blokujące

A	Element przestawny
B	Czerwone pokrętło zwalniające
C	Przedni hak zabezpieczający

Systemy zakotwienia noszy Model 6373, 6376 i 6381 firmy Stryker są wyposażone w dwustopniowe urządzenie blokujące. W mało prawdopodobnej sytuacji uczestniczenia pojazdu w wypadku dwustopniowe urządzenie blokujące od strony wezgłowia zakotwienia zadziała, blokując stronę wezgłowia noszy w systemie zakotwienia noszy do momentu ręcznego zwolnienia noszy.

Aby zwolnić nosze z dwustopniowego urządzenia blokującego, należy pociągnąć czerwone pokrętła zwalniające (B) na wewnętrznej stronie przednich haków zabezpieczających (C) (Rysunek 18).

Testowanie zakotwienia noszy

Aby przetestować zakotwienie noszy:

1. Wprowadzić nosze do zakotwienia noszy.
2. Upewnić się, że haki zabezpieczające po stronie wezgłowia mocują poprzeczkę kółek załadunkowych do noszy.
3. Upewnić się, że obudowa blokady od strony podnóżka mocuje bolec zabezpieczający do noszy.
4. Upewnić się, że dwustopniowe urządzenie blokujące działa i nie jest zanieczyszczone.
5. Przetestować zakotwienie noszy, stosując co najmniej wymagania odpowiedniej normy.
   - Norma BS EN 1789, Pojazdy medyczne i ich wyposażenie – Ambulanse drogowe
   - Norma AS NZS 4535 Australian/New Zealand Standard™ – Systemy unieruchamiania w ambulansie

Czyszczenie

OSTRZEŻENIE - Aby uniknąć ryzyka wdychania czynników zakaźnych podczas mycia mechanicznego, należy zawsze stosować wszystkie odpowiednie środki ochrony indywidualnej. Stosowanie sprzętu do mycia mechanicznego może spowodować przedostanie się zanieczyszczeń do powietrza.

PRZESTROGA

- Produktu nie wolno czyścić parowo ani ultradźwiękowo.
- Maksymalna temperatura wody nie może przekroczyć 180 °F (82 °C).
- Maksymalna temperatura suchego powietrza (w przypadku aparatów myjących do wózków) nie może przekroczyć 240 ° F (115 °C).
- Maksymalne ciśnienie wody nie może przekroczyć 1500 psi (130,5 bara). W razie mycia produktu przy użyciu podręcznej lancy, należy trzymać dyszę ciśnieniową w odległości przynajmniej 24 cale (61 cm) od produktu.

Niniejszy produkt można myć mechanicznie. Produkt może wykazywać pewne oznaki utleniania lub odbarwienia spowodowane ciągłym myciem. Jednakże mechaniczne mycie produktu nie powoduje żadnego pogorszenia parametrów działania produktu, o ile przestrzegane są odpowiednie procedury.

- Należy dokładnie stosować się do zaleceń producenta roztworu czyszczącego dotyczących rozcieńczania.
- Należy myć mechanicznie przy użyciu zalecanych środków czyszczących. Opłukać produkt i osuszyć ręcznikami prowadnice.
- Należy myć mechanicznie szyny i płytki interfejsu przy użyciu ręcznej lancy lub wycierać czystą ściereczką oraz używając zalecanych środków czyszczących.

Sugerowane środki czyszczące

Na ogół przy stosowaniu stężeń zalecanych przez producenta można używać fenolowych lub czwartorzędowych środków dezynfekujących (z wyjątkiem produktu **Virex**® TB). Nie zaleca się stosowania jodoforowych środków dezynfekujących, ponieważ mogą one spowodować plamienie.

Sugerowane środki czyszczące:

- Czwartorzędowe środki czyszczące (aktywny składnik – chlorek amonu)
- Fenolowe środki czyszczące (aktywny składnik – o-fenylofenol)
- Roztwór wybielacza na bazie chloru (5,25% – mniej niż 1 część wybielacza na 100 części wody)

Unikać nadmiernego nasączenia. Aby zapewnić prawidłowe zdezynfekowanie, nie wolno pozwalać, aby produkt pozostawał mokry dłużej niż to określono w wytycznych producenta danego środka chemicznego.

Uwaga

- Niezastosowanie się do powyższych instrukcji przy używaniu środków czyszczących tego typu może spowodować unieważnienie gwarancji tego produktu.
- Po zakończeniu czyszczenia należy zawsze spłukać produkt czystą wodą i osuszyć. Niektóre środki czyszczące są z natury korozyjne i mogą powodować uszkodzenie produktu. Jeśli produkt nie zostanie odpowiednio spłukany i wysuszony, na jego powierzchni może pozostać korozyjny osad, który może spowodować przedwczesną korozję elementów o krytycznym znaczeniu.

stryker

Sistema de fixação de macas M-1®

Manual de utilização

REF 6373
REF 6376
REF 6381

CE

PT

6373-009-005 Rev AA.0 2021-09

Símbolos

	Consultar as instruções de utilização
	Advertência geral
	Precaução
CE	Marcação CE
EC REP	Representante autorizado na Comunidade Europeia
MD	Dispositivo médico europeu
REF	Número de catálogo
LOT	Código do lote
SN	Número de série
US Patents	Para patentes dos EUA, consulte www.stryker.com/patents
	Fabricante
	Importador
	Carga de trabalho segura

Índice

Definição de Advertência/Precaução/Nota 2
Resumo das precauções de segurança 2
Introdução 3
Descrição do produto 3
Indicações de utilização 3
Benefícios clínicos 3
Contraindicações 4
Vida útil prevista 4
Eliminação/reciclagem 4
Especificações 4
Ilustração do produto 5
Informações para contacto 5
Localização do número de série 6
Compatibilidade de macas 6
Instalação 7
Instalar o sistema de fixação de macas 7
Instalar a placa de fixação 10
Lista de verificação da instalação 13
Funcionamento 14
Funcionamento do sistema de fixação da maca 14
Testar o sistema de fixação da maca 15
Limpeza 16
Produtos de limpeza sugeridos 16

Definição de Advertência/Precaução/Nota

Os termos **ADVERTÊNCIA**, **PRECAUÇÃO** e **NOTA** possuem significados especiais aos quais se deve prestar a devida atenção.

ADVERTÊNCIA

Alerta o leitor para uma situação que, se não for evitada, pode resultar em morte ou lesões graves. Pode igualmente descrever possíveis reações adversas graves e perigos de segurança.

PRECAUÇÃO

Alerta o leitor para uma situação potencialmente perigosa que, se não for evitada, poderá resultar em lesões ligeiras ou moderadas no utilizador ou no doente, ou danos no equipamento ou noutros bens. Inclui os cuidados especiais necessários para uma utilização segura e eficaz do dispositivo, e os cuidados necessários para evitar a possibilidade de danos no dispositivo em resultado da utilização correta ou incorreta do mesmo.

Nota - Fornece informações especiais, que se destinam a facilitar a manutenção ou a clarificar instruções importantes.

Resumo das precauções de segurança

Leia sempre e cumpra com rigor as advertências e precauções indicadas nesta página. A assistência deve ser feita apenas por pessoal qualificado.

ADVERTÊNCIA

- A instalação do sistema de fixação da maca só deve ser feita por pessoal qualificado. A instalação inadequada pode provocar ferimentos no doente ou no operador.
- Verifique sempre se todas as macas satisfazem as especificações de instalação do sistema de fixação de macas da Stryker.
- Substitua sempre o sistema de fixação de macas se tiver estado envolvido num acidente para evitar o risco de lesão relacionado com danos do produto.
- Não permita que auxiliares sem formação ajudem a operar o produto.
- Certifique-se sempre de que a maca está bloqueada no sistema de fixação antes de transportar o doente. Podem ocorrer lesões se a maca não estiver fixa.
- Utilize sempre equipamento de proteção individual adequado durante a lavagem de alta pressão para evitar a inalação de produtos contagiosos. O equipamento de lavagem de alta pressão pode propagar contaminantes por via aérea.

PRECAUÇÃO

- A utilização inadequada do produto pode provocar lesões no doente ou no operador. Utilize o produto apenas conforme descrito neste manual.
- Não modifique o produto nem qualquer componente do mesmo. A modificação do produto poderá originar um funcionamento imprevisível, o que poderá provocar lesões no doente ou no operador. A modificação do produto também anula a garantia.
- Não efetue a limpeza do produto com vapor nem ultrassom.
- Não exceda os 180 °F (82 °C) como temperatura máxima de água.
- Não exceda os 240 °F (115 °C) de temperatura máxima do ar de secagem (dispositivos de lavagem de carrinhos).
- Não exceda os 1500 psi (130,5 bar) como pressão máxima de água. Se estiver a utilizar uma mangueira manual para limpar o produto, mantenha o bocal de pressão a uma distância mínima de 24 pol. (61 cm) do produto.

Introdução

Este manual ajuda no funcionamento e manutenção do seu produto da Stryker. Leia este manual antes de utilizar ou proceder à manutenção deste produto. Defina métodos e procedimentos para educar e formar a sua equipa no que diz respeito ao funcionamento ou manutenção seguros deste produto.

PRECAUÇÃO

- A utilização inadequada do produto pode provocar lesões no doente ou no operador. Utilize o produto apenas conforme descrito neste manual.
- Não modifique o produto nem qualquer componente do mesmo. A modificação do produto poderá originar um funcionamento imprevisível, o que poderá provocar lesões no doente ou no operador. A modificação do produto também anula a garantia.

Nota

- Este manual deve ser considerado uma parte permanente do produto e deve ser guardado juntamente com o produto, mesmo que este seja vendido.
- A Stryker procura continuamente avanços no design e na qualidade do produto. Este manual contém as informações mais atuais sobre o produto disponíveis no momento da impressão. Poderão existir pequenas discrepâncias entre o seu produto e este manual. Se tiver alguma questão, contacte o Serviço de Apoio ao Cliente ou a Assistência Técnica da Stryker através do número de telefone +1-800-327-0770.

Descrição do produto

O sistema de fixação de macas **M-1**® modelos 6373/6376/6381 da Stryker suporta uma maca de ambulância compatível num veículo de emergência para o transporte de doentes. O sistema de fixação de macas desempenha esta função depois de o utilizador carregar manualmente a maca compatível para o interior do veículo de emergência e a guiar para o sistema de fixação.

Indicações de utilização

O sistema de fixação de macas modelos 6373/6376/6381 da Stryker é um sistema de fixação manual de macas em ambulância que fixa macas de ambulância compatíveis durante o transporte. O sistema de fixação de macas destina-se a uma utilização em ambiente pré-hospitalar, em aplicações de emergência ou não emergência. O produto deve ser operado apenas por profissionais com formação. Isto inclui o pessoal do serviço de emergência médica e socorristas.

Benefícios clínicos

Maca: transporte de doente

Fixação: suporte de maca para transporte

Sistema de maca e fixação: suporte e transporte de doentes

Contraindicações

Não são conhecidos.

Vida útil prevista

Os sistemas de fixação de macas têm uma vida útil prevista de sete anos em condições normais de utilização e com manutenção periódica adequada.

Eliminação/reciclagem

Siga sempre as recomendações e/ou os regulamentos locais em vigor que determinam a proteção ambiental e os riscos associados à reciclagem ou à eliminação do equipamento no fim da sua vida útil.

Especificações

Modelo	6373 - Sistema de fixação de maca com montagem no tabuleiro (6373-000-000)
	6376 - Sistema de fixação de maca com montagem no piso (6376-000-000)
	6381 - Sistema de fixação de maca com montagem no piso (6381-000-000)
Compatibilidade	Consulte *Compatibilidade de macas* (página 6)

A maca com sistema rebatível **M-1**® modelo 6100, em combinação com um sistema de fixação de macas **M-1** modelos 6373/6376/6381, foi concebida em conformidade com a norma BS EN 1789, Veículos médicos e respetivo equipamento – ambulâncias terrestres. O sistema de fixação de macas deve ser instalado por pessoal qualificado para estar em conformidade com esta norma. São necessárias placas de suporte em aço de 1/4 pol. (ou equivalente) sob a superfície de montagem (piso da ambulância ou sistema de tabuleiro) e em todos os pontos de montagem. Antes de colocar o sistema em serviço, teste a instalação utilizando como um mínimo a norma BS EN 1789.

A maca com sistema rebatível **M-1** modelo 6100, equipada com a atualização da norma AS/NZS 4535, em combinação com um sistema de fixação de macas **M-1** modelos 6373/6376/6381, foi concebida em conformidade com a norma australiana/neozelandesa relativa a sistemas de contenção para ambulâncias, Australian/New Zealand Standard AS/ /NZS 4535 – Ambulance Restraint System. O sistema de fixação de macas deve ser instalado por pessoal qualificado para estar em conformidade com esta norma. São necessárias placas de suporte em aço de 1/4 pol. (ou equivalente) sob a superfície de montagem (piso da ambulância ou sistema de tabuleiro) e em todos os pontos de montagem. Antes de colocar o sistema em serviço, teste a instalação utilizando como mínimo a norma AS/NZS 4535.

É exigida conformidade dos cintos de contenção laterais com a norma BS EN 1789, Veículos médicos e respetivo equipamento – ambulâncias terrestres. Os cintos de contenção laterais não são exigidos para aplicações onde esta norma não se aplica.

Condições ambientais	Funcionamento	Armazenamento e transporte
Temperatura	130 °F (54 °C) / -30 °F (-34 °C)	130 °F (54 °C) / -30 °F (-34 °C)
Humidade relativa	93% / 0%	93% / 0%
Pressão atmosférica	1060 *hPa* / 700	1060 *hPa* / 700

Ilustração do produto

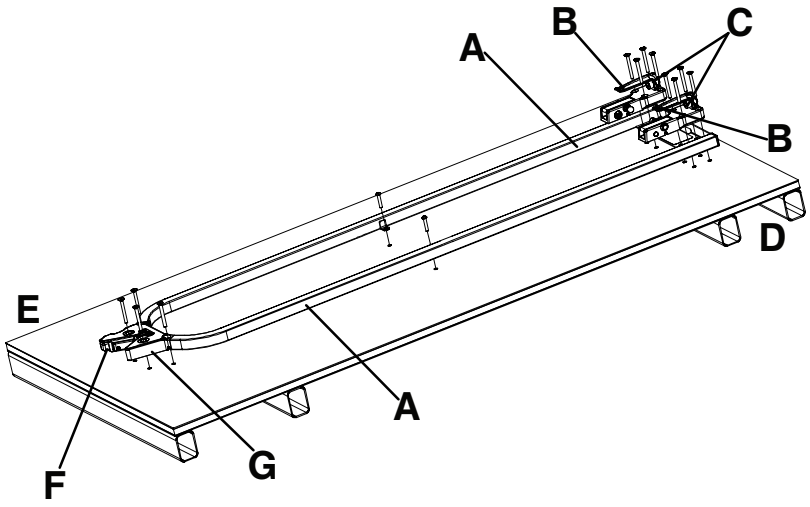

Figura 1 – Sistema de fixação de macas M-1®

A	Calha-guia
B	Gancho frontal
C	Amortecedor
D	Extremidade do lado da cabeça
E	Extremidade do lado dos pés
F	Botão de desengate vermelho
G	Estrutura do trinco

Informações para contacto

Contacte o Serviço de Apoio ao Cliente ou a Assistência Técnica da Stryker, através do número: 1-800-327-0770.

Stryker Medical
3800 E. Centre Avenue
Portage, MI 49002
EUA

Nota - O utilizador e/ou o doente deve(m) comunicar qualquer incidente grave relacionado com o produto, tanto ao fabricante como à autoridade competente do estado membro europeu em que o utilizador e/ou paciente esteja(m) estabelecido(s).

Para consultar o manual de operações ou manutenção online, vá a https://techweb.stryker.com/.

Tenha o número de série (A) do seu produto da Stryker à mão quando telefonar para o Serviço de Apoio ao Cliente ou Assistência Técnica da Stryker. Inclua o número de série em toda a comunicação escrita.

Localização do número de série

Figura 2 – Localização do número de série

Compatibilidade de macas

Os sistemas de fixação de macas **M-1** modelos 6373/6376/6381 da Stryker só são compatíveis com macas que cumpram as especificações de instalação.

ADVERTÊNCIA

- A instalação do sistema de fixação de macas só deve ser feita por pessoal qualificado. Uma instalação incorreta pode provocar ferimentos no doente ou no operador.
- Verifique sempre se todas as macas satisfazem as especificações de instalação do sistema de fixação de macas da Stryker.
- Substitua sempre o sistema de fixação de macas se tiver estado envolvido num acidente para evitar o risco de lesões relacionado com danos do produto.

Stryker

- **M-1** modelo 6100 com sistema rebatível

Ferno-Washington

- Modelo X-2*

Nota - * Modelo do ano 2000 ou anterior. A Stryker não se responsabiliza por alterações nas especificações de macas de outros fabricante.

Instalação

Instalar o sistema de fixação de macas

Os sistemas de fixação de macas **M-1** da Stryker só são compatíveis com macas que cumpram as especificações de instalação.

ADVERTÊNCIA

- A instalação do sistema de fixação da maca só deve ser feita por pessoal qualificado. A instalação inadequada pode provocar ferimentos no doente ou no operador.
- Verifique sempre se todas as macas satisfazem as especificações de instalação do sistema de fixação de macas da Stryker.

Nota - As especificações de ambulâncias nacionais quanto à largura do corredor e ao assento do atendente podem afetar o posicionamento dos suportes de montagem. Se as especificações não se aplicarem, o instalador deve certificar-se de que há espaço livre adequado para o acesso apropriado do doente, a projeção de tala de tração, fecho da porta traseira, etc.

Para instalar o sistema de fixação de macas num veículo:

1. Determine a posição desejada da maca no interior do veículo, deixando espaço livre adequado ao redor da maca.

   Nota - Se o hardware DIN já estiver instalado, utilize as dimensões em Figura 3, Figura 4, Figura 5 e Figura 6 como referência para localizar o conjunto do sistema de fixação.

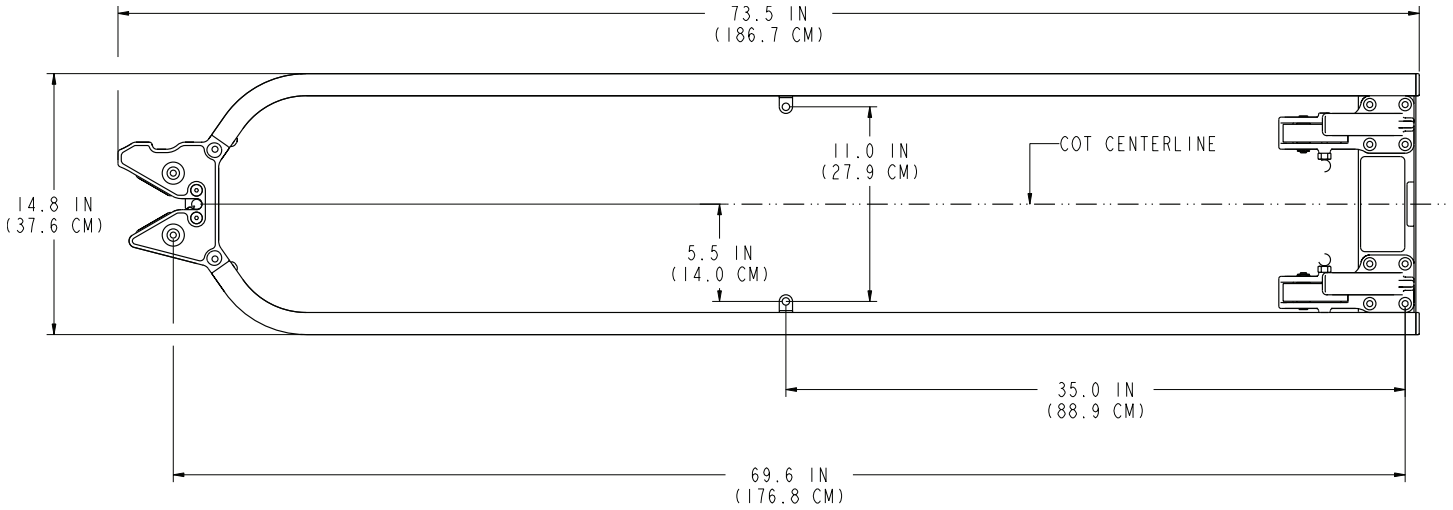

Figura 3 – Dimensão de referência — Vista 2A

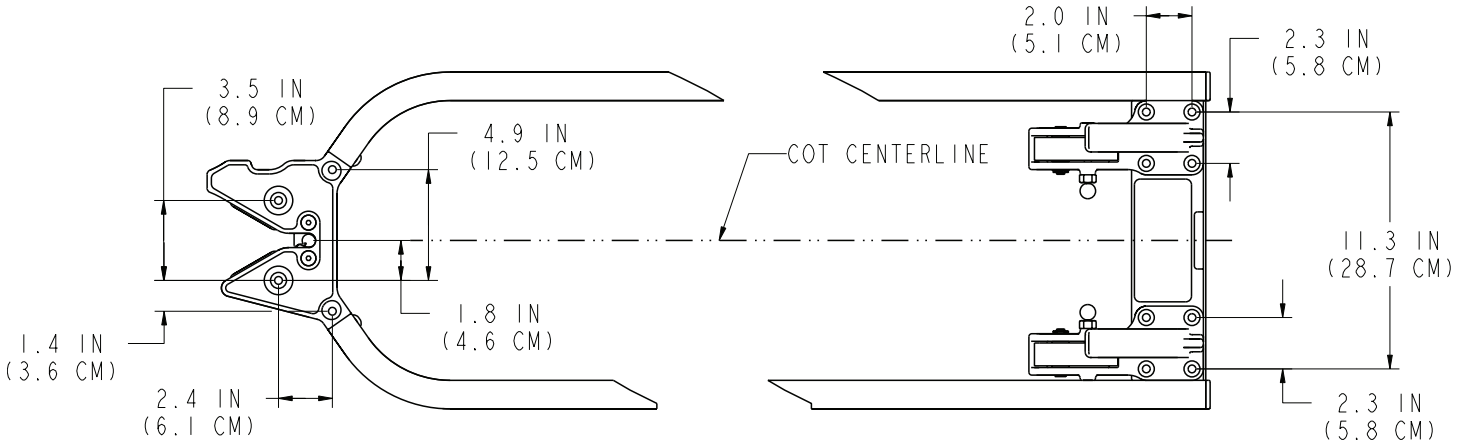

Figura 4 – Dimensão de referência — Vista 2B

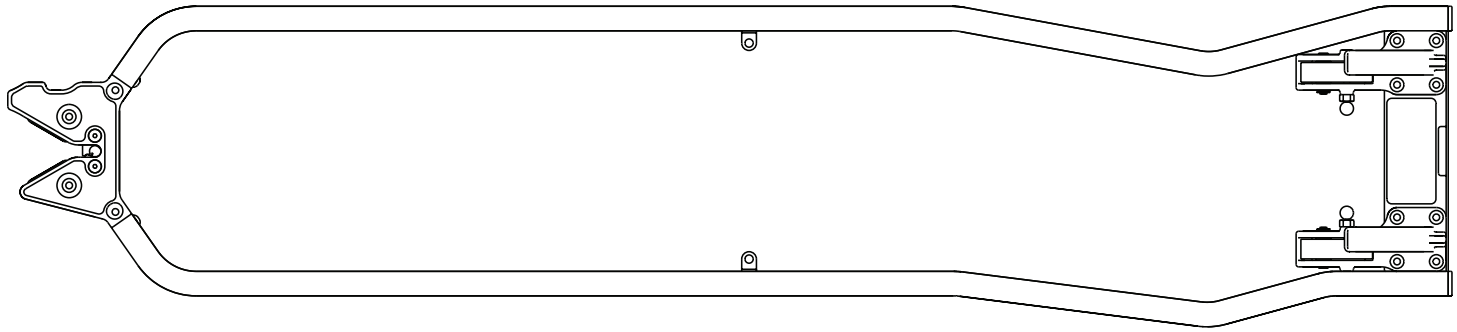

Figura 5 – Dimensão de referência — Vista 2C

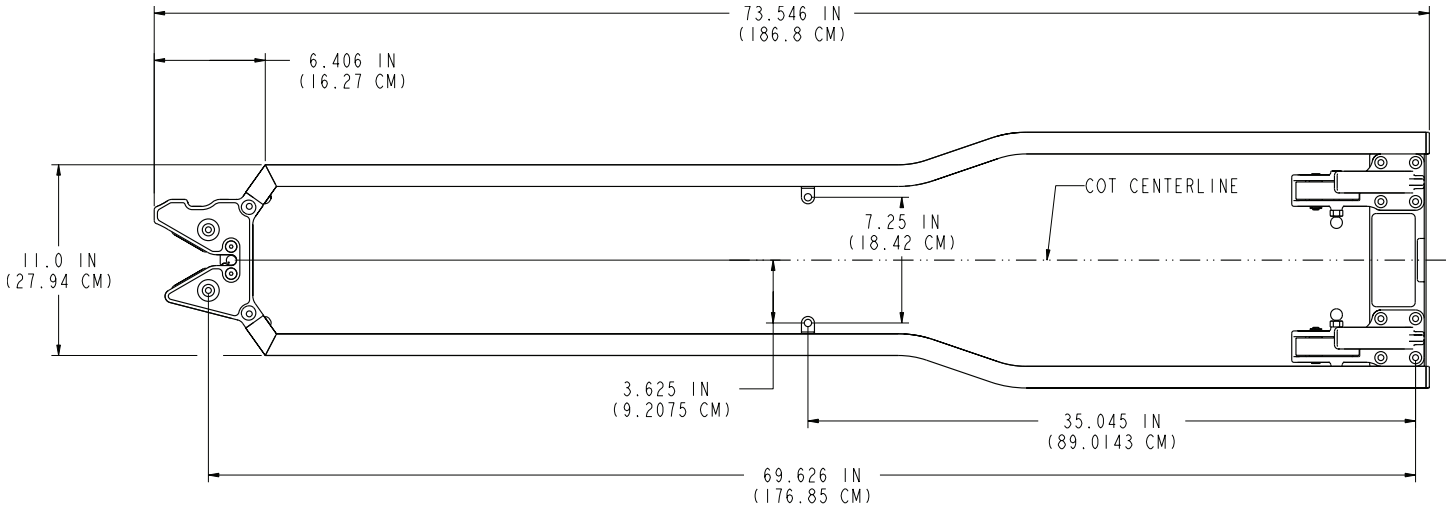

Figura 6 – Dimensão de referência — Vista 2D

2. Faça os 18 furos de montagem, utilizando o fixador montado como modelo.

   Nota - Todas as dimensões são apenas para referência. Todos os furos devem fornecer espaço livre adequado para os parafusos de 8 mm. É recomendada uma broca com 9 mm de tamanho.

3. Fixe a estrutura do trinco da extremidade do lado dos pés (A) ao piso ou ao tabuleiro, utilizando quatro parafusos de cabeça plana M8 (B) (não fornecidos).

   Nota - É necessária uma placa de suporte em aço (C) (ou equivalente) para suporte adicional (não fornecida) (Figura 7 ou Figura 8).

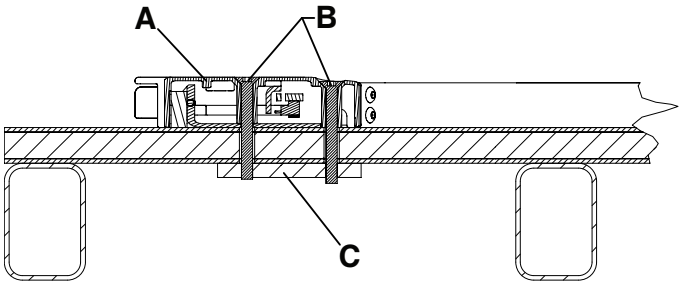

Figura 7 – Extremidade do lado dos pés na montagem no piso — Vista 3A

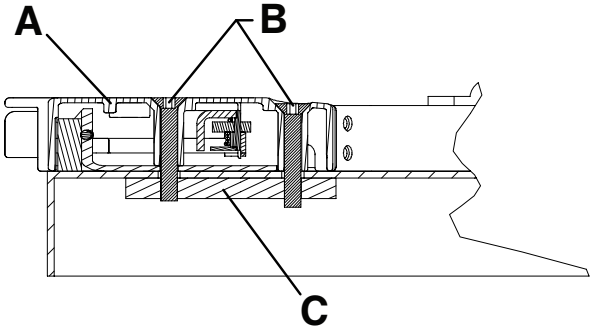

Figura 8 – Extremidade do lado dos pés na montagem no tabuleiro — Vista 3B

4. Fixe os ganchos da extremidade do lado da cabeça (A) ao piso ou ao tabuleiro, utilizando oito parafusos de cabeça plana M8 (B) (não fornecidos).

   Nota

   - É necessária uma placa de suporte em aço (C) (ou equivalente) para suporte adicional (não fornecida) (Figura 9 ou Figura 10).
   - Os botões de libertação vermelhos têm de ser orientados em direção ao centro do sistema de fixação (Figura 11).

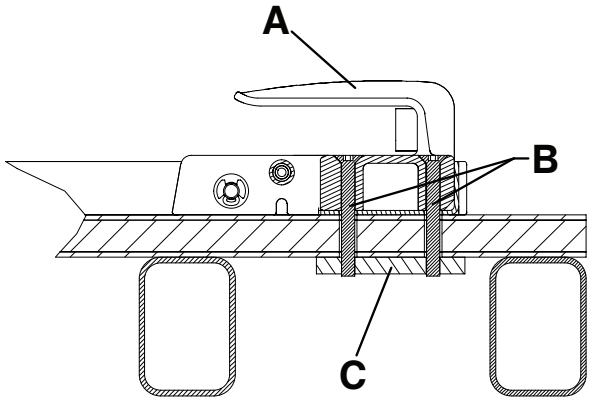

Figura 9 – Extremidade do lado da cabeça na montagem no piso — Vista 4A

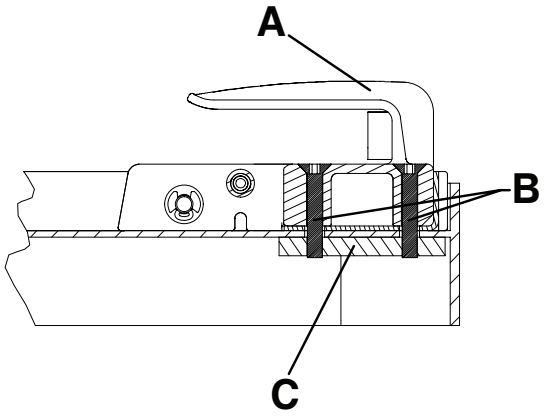

Figura 10 – Extremidade do lado da cabeça na montagem no tabuleiro — Vista 4B

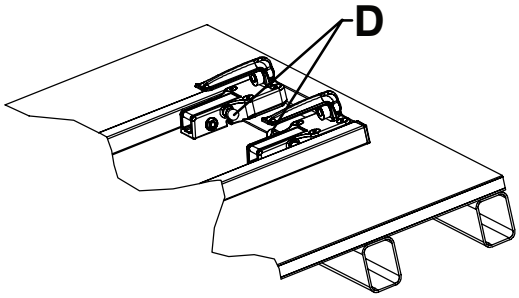

Figura 11 – Orientação apropriada dos ganchos da extremidade do lado da cabeça — Vista 4C

5. Fixe as calhas-guia ao piso ou ao tabuleiro, utilizando dois parafusos de cabeça redonda M8 (A), duas anilhas M8 (B) e duas porcas M8 (C) (não fornecidos) (Figura 12 ou Figura 13).

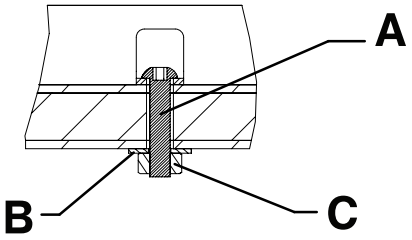

Figura 12 – Calhas-guia na montagem no piso — Vista 5A

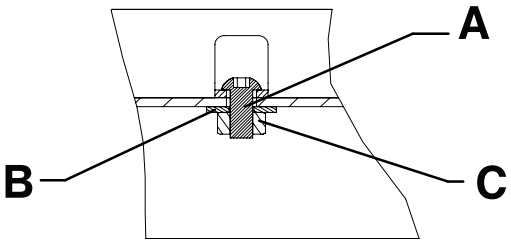

Figura 13 – Calhas-guia na montagem no tabuleiro — Vista 5B

Instalar a placa de fixação

A placa de fixação destina-se a ser utilizada com a opção de gancho de segurança **M-1** (610000010001).

Kit de placa de fixação (610000010022)

- (1) Placa de fixação (610000010015)

Peça adicional utilizada (não incluída):

- (2) Parafuso Allen M6

Ferramentas necessárias (sistema métrico ou imperial):

- Chave Allen M5 ou sextavada 3/16”
- Chave Allen M6 ou sextavada 1/4”

A Stryker recomenda que siga as especificações listadas abaixo para instalar a placa de fixação:

- O ângulo (A) do tabuleiro de carregamento não excede os 16° (Figura 14)
- A altura (B) do topo de placa de fixação ao solo está entre 28,0” (71,1 cm) e 29,4” (74,7 cm) (Figura 14)
- O espaço livre horizontal (C) entre o gancho de segurança e a placa de fixação é suficiente para descarregar (Figura 15)

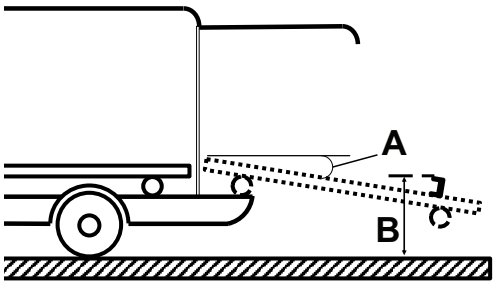

Figura 14 – Especificações da placa de fixação e do tabuleiro de carregamento

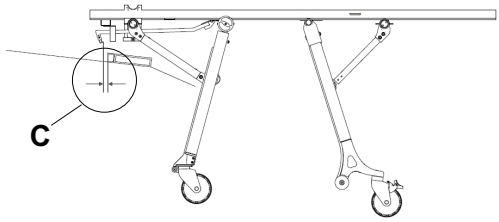

Figura 15 – Espaço livre entre o gancho de segurança e a placa de fixação

Procedimento:

1. Utilizando uma chave Allen M6, instale a placa de fixação fornecida (610000010015) (D) e dois parafusos Allen M6 (E) (não incluídos) diretamente por detrás da lingueta do sistema de fixação de maca (Figura 16).

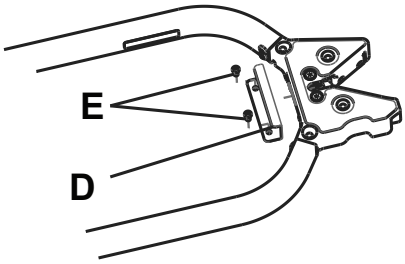

Figura 16 – Placa de fixação

Nota - Antes de perfurar os dois orifícios para os parafusos Allen M6, certifique-se de que existe espaço livre suficiente por debaixo da mesa para evitar danos no produto ou no veículo.

2. Teste descarregar a maca do veículo para confirmar que o gancho de segurança encaixa na placa de fixação. Utilizando uma chave Allen M5, ajuste a ponta do gancho (F), conforme necessário, para se certificar de que o gancho de segurança e a placa de fixação encaixam enquanto descarrega (Figura 17).

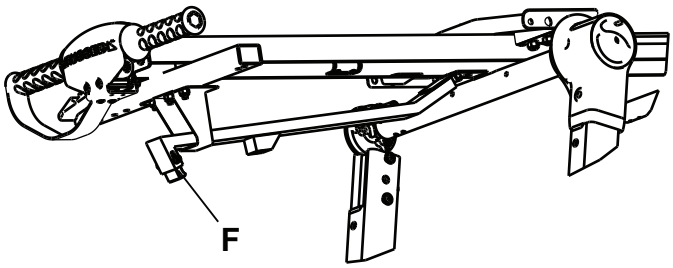

Figura 17 – Ajuste da ponta do gancho

Nota - Empurre as pernas da maca contra o tabuleiro de carregamento quando testar o descarregamento.

Lista de verificação da instalação

Siga esta lista de verificação com uma maca compatível com o sistema de fixação de macas **M-1** modelos 6373/6376/ /6381 da Stryker.

_____ Certifique-se de que não tem quaisquer componentes não utilizados após a instalação. O seu sistema de fixação de macas **M-1** não é fornecido com qualquer componente extra. Se, após a instalação, tiver algum componente não utilizado, contacte a assistência da Stryker.

_____ Verifique visualmente se os parafusos e porcas estão bem apertados, sem sinais de proeminência ou sistemas de fixação em falta.

_____ Levante o para-choque do veículo para a posição de levantado, se equipado.

_____ Carregue a maca compatível no sistema de fixação de maca (ver *Compatibilidade de macas* (página 6)).

_____ Verifique se a maca está bloqueada no sistema de fixação de macas puxando para dentro e para fora e de um lado para o outro, na extremidade do lado dos pés da maca.

_____ Teste o funcionamento adequado da maca (ver *Testar o sistema de fixação da maca* (página 15)).

_____ Verifique se o ângulo do tabuleiro de carregamento não excede 16° (opção de gancho de segurança **M-1**).

_____ Verifique se a altura desde o topo da placa de fixação até ao chão está entre 28,0” (71,1 cm) e 29,4” (74,7 cm) (opção de gancho de segurança **M-1**).

_____ Verifique se o espaço horizontal entre o gancho de segurança e a placa de fixação é suficiente para descarregar (opção de gancho de segurança **M-1**).

Número de série do produto:			
Instalado por:		Data:	
Inspecionado por:		Data:	

Nota - Mantenha uma cópia deste registo durante pelo menos sete anos.

Funcionamento

Funcionamento do sistema de fixação da maca

ADVERTÊNCIA

- Não permita que auxiliares sem formação ajudem a operar o produto.
- Certifique-se sempre de que a maca está bloqueada no sistema de fixação antes de transportar o doente. Podem ocorrer lesões se a maca não estiver fixa.

PRECAUÇÃO - A utilização inadequada do produto pode provocar lesões no doente ou no operador. Utilize o produto apenas conforme descrito neste manual.

1. Antes de acionar o sistema de fixação, pressione o botão de libertação vermelho (F) na estrutura do fecho (G) para garantir que o fecho esteja na posição de libertado (Figura 1).
2. Certifique-se de que a estrutura do fecho da extremidade do lado dos pés esteja entre as rodas de carregamento quando carregar a maca no sistema de fixação.

   Nota - As calhas-guia do sistema de fixação (A) irão centrar a extremidade do lado da cabeça da maca (Figura 1).
3. Guie a maca para o interior do veículo ou do sistema de tabuleiro de carregamento até que o poste do fecho traseiro se fixe na estrutura do trinco.

   Nota - A estrutura do fecho da extremidade do lado dos pés está equipada com um dispositivo de fixação de duas fases (Figura 18). Quando a maca está fixa no sistema de fixação, o botão de libertação vermelho irá retornar à sua posição original.

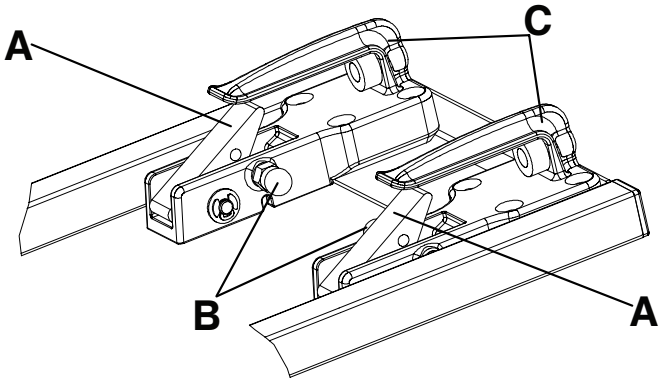

Figura 18 – Dispositivo de fixação de duas fases

A	Flipper
B	Botão de libertação vermelho
C	Gancho de retenção frontal

Os sistemas de fixação de maca dos modelos 6373, 6376 e 6381 da Stryker estão equipados com um dispositivo de fixação de duas fases. Na improvável eventualidade de o veículo estar envolvido num acidente, o dispositivo de fixação de duas fases na extremidade do lado da cabeça do sistema de fixação irá acionar-se para bloquear a extremidade do lado da cabeça no sistema de fixação da maca até que a liberte manualmente da maca.

Para libertar a maca do dispositivo de fixação de duas fases, puxe os dois botões de libertação vermelhos (B) no interior dos ganchos de retenção frontais (C) (Figura 18).

Testar o sistema de fixação da maca

Para testar o sistema de fixação de maca:

1. Guie a maca para o sistema de fixação da maca.
2. Certifique-se de que os ganchos de retenção da extremidade do lado da cabeça fixam o tubo cruzado da roda de carregamento da maca.
3. Certifique-se de que a estrutura do fecho da extremidade do lado dos pés se fixa no pino de retenção da maca.
4. Certifique-se de que o dispositivo de fixação de duas fases funciona e que está livre de detritos.
5. Teste o sistema de fixação de maca utilizando a norma adequada como um mínimo.
   - BS EN 1789 Veículos médicos e seu equipamento - Ambulâncias
   - AS NZS 4535 Australian/New Zealand Standard™ - sistemas de contenção para ambulâncias.

Limpeza

ADVERTÊNCIA - Utilize sempre equipamento de proteção individual adequado durante a lavagem de alta pressão para evitar a inalação de produtos contagiosos. O equipamento de lavagem de alta pressão pode propagar contaminantes por via aérea.

PRECAUÇÃO

- Não efetue a limpeza do produto com vapor nem ultrassom.
- Não exceda os 180 °F (82 °C) como temperatura máxima de água.
- Não exceda os 240 °F (115 °C) de temperatura máxima do ar de secagem (dispositivos de lavagem de carrinhos).
- Não exceda os 1500 psi (130,5 bar) como pressão máxima de água. Se estiver a utilizar uma mangueira manual para limpar o produto, mantenha o bocal de pressão a uma distância mínima de 24 pol. (61 cm) do produto.

Este produto pode ser lavado a alta pressão. O produto poderá apresentar alguns sinais de oxidação ou descoloração provenientes da lavagem contínua. O desempenho do produto não se degradará por ação da lavagem com aparelhos de lavagem a alta pressão, desde que sejam seguidos os procedimentos corretos.

- Cumpra exatamente as recomendações de diluição do fabricante da solução de limpeza.
- A lavagem automática deve ser feita com os produtos de limpeza recomendados. Lave o produto com uma mangueira e seque o guia com um pano.
- Lave as calhas e as placas de interface com água sob pressão com uma unidade de limpeza manual ou limpe o produto com um pano limpo e produtos de limpeza recomendados.

Produtos de limpeza sugeridos

Regra geral, quando usados em concentrações recomendadas pelo fabricante, podem usar-se desinfetantes do tipo fenólico ou quaternário (excluindo **Virex**® TB). Os desinfetantes do tipo iodóforo não são recomendados porque podem provocar manchas.

Produtos de limpeza sugeridos:

- Produtos de limpeza quaternários (ingrediente activo – cloreto de amónio)
- Produtos de limpeza fenólicos (ingrediente ativo - o-fenilfenol)
- Solução à base de cloro (lixívia) (5,25% – diluição de menos de 1 parte de lixívia para 100 partes de água)

Evite a saturação excessiva. Certifique-se de que o produto não fica húmido mais tempo do que o recomendado pelas orientações do fabricante do químico para uma desinfeção correta.

Nota

- O não cumprimento das indicações anteriores durante a utilização deste tipo de produtos de limpeza pode anular a garantia deste produto.
- Limpe sempre o produto com água limpa e seque-o após a limpeza. Alguns produtos de limpeza são corrosivos e podem danificar o produto. Se não enxaguar e secar corretamente o produto, poderão ficar na respetiva superfície resíduos corrosivos que podem causar a corrosão prematura de componentes fundamentais.

stryker

Dispozitiv de fixare pentru targă M-1®

Manual de operare

REF 6373
REF 6376
REF 6381

CE

RO

6373-009-005 Rev AA.0 2021-09

Simboluri

	Consultați instrucțiunile de utilizare
	Avertisment general
	Atenție
CE	Marcaj CE
EC REP	Reprezentant autorizat în Comunitatea Europeană
MD	Dispozitiv medical european
REF	Număr de catalog
LOT	Cod lot (set)
SN	Număr de serie
US Patents	Pentru brevetele din SUA, consultați www.stryker.com/patents
	Producător
	Importator
	Încărcătură utilă sigură

Cuprins

Definiția termenilor avertisment/atenție/notă 2
Rezumatul precauțiilor privind siguranța 2
Introducere 3
Descrierea produsului 3
Indicații de utilizare 3
Beneficii clinice 3
Contraindicații 4
Durata de viață preconizată 4
Eliminare/reciclare 4
Specificații 4
Imaginea produsului 5
Informații de contact 5
Amplasarea numărului de serie 6
Compatibilitatea tărgii 6
Instalare 7
Instalarea dispozitivului de fixare pentru targă 7
Instalarea plăcii de prindere 10
Listă de verificare pentru instalare 13
Operare 14
Operarea dispozitivului de fixare pentru targă 14
Testarea dispozitivului de fixare pentru targă 15
Curățarea 16
Agenți de curățare recomandați 16

Definiția termenilor avertisment/atenție/notă

Termenii **AVERTISMENT**, **ATENȚIE** și **NOTĂ** au semnificații speciale și trebuie citiți cu atenție.

AVERTISMENT

Atrage atenția cititorului asupra unei situații care, dacă nu este evitată, poate duce la deces sau vătămare gravă. De asemenea, poate descrie reacții adverse potențial grave și pericole pentru siguranță.

ATENȚIE

Atrage atenția cititorului asupra unei situații potențial periculoase care, dacă nu este evitată, poate duce la vătămarea minoră sau moderată a utilizatorului sau pacientului ori la deteriorarea produsului sau a altor bunuri. Aceasta include atenția specială necesară pentru utilizarea sigură și eficace a dispozitivului și atenția necesară pentru a evita deteriorarea unui dispozitiv care poate avea loc ca rezultat al utilizării obișnuite sau al utilizării necorespunzătoare.

Notă - Oferă informații speciale care să faciliteze întreținerea sau să clarifice instrucțiunile importante.

Rezumatul precauțiilor privind siguranța

Citiți și urmați întotdeauna cu strictețe avertismentele și atenționările prezentate pe această pagină. Activitățile de service se efectuează numai de către personal calificat.

AVERTISMENT

- Dispozitivul de fixare a tărgii trebuie instalat numai de către personal calificat. Instalarea inadecvată ar putea avea ca rezultat vătămarea pacientului sau a operatorului.
- Asigurați-vă întotdeauna că toate tărgile respectă specificațiile de instalare pentru sistemul Stryker de fixare a tărgii.
- Înlocuiți întotdeauna dispozitivul de fixare pentru targă în cazul în care a fost implicat într-un accident, pentru a evita riscul de vătămare din cauza deteriorării produsului.
- Nu permiteți asistenților neinstruiți să contribuie la operarea produsului.
- Asigurați-vă întotdeauna de faptul că targa este blocată în dispozitivul de fixare înainte de a transporta pacientul. Se pot produce accidentări dacă targa nu este fixată.
- Folosiți întotdeauna echipamentul individual de protecție adecvat atunci când efectuați spălarea automatizată, pentru a evita inhalarea de agenți contaminanți. Echipamentul de spălare automatizat poate elibera agenți contaminanți în aer.

ATENȚIE

- Utilizarea necorespunzătoare a produsului poate cauza vătămarea pacientului sau a operatorului. Utilizați produsul numai în modul descris în acest manual.
- Nu modificați produsul sau vreuna dintre componentele acestuia. Modificarea produsului poate cauza funcționarea imprevizibilă a acestuia, ceea ce duce la vătămarea pacientului sau a operatorului. De asemenea, modificarea produsului anulează garanția acestuia.
- Nu autoclavizați și nu curățați produsul cu ultrasunete.
- Temperatura maximă a apei nu trebuie să depășească 180 °F (82 °C).
- Temperatura maximă a aerului pentru uscare nu trebuie să depășească 240 °F (115 °C) (camere de spălare).
- Presiunea maximă a apei nu trebuie să depășească 1500 psi (130,5 bari). Dacă folosiți o unitate cu cap manual pentru a spăla produsul, mențineți presiunea duzei la minimum 24 in. (61 cm) față de produs.

Introducere

Acest manual vă ajută să utilizați sau să întrețineți produsul dumneavoastră Stryker. Citiți acest manual înainte de a utiliza produsul sau a efectua activități de întreținere a acestuia. Stabiliți metode și proceduri pentru educarea și instruirea personalului dumneavoastră în vederea utilizării sau întreținerii în condiții de siguranță a acestui produs.

ATENȚIE

- Utilizarea necorespunzătoare a produsului poate cauza vătămarea pacientului sau a operatorului. Utilizați produsul numai în modul descris în acest manual.
- Nu modificați produsul sau vreuna dintre componentele acestuia. Modificarea produsului poate cauza funcționarea imprevizibilă a acestuia, ceea ce duce la vătămarea pacientului sau a operatorului. De asemenea, modificarea produsului anulează garanția acestuia.

Notă

- Acest manual constituie o parte permanentă a produsului și trebuie să rămână împreună cu acesta chiar dacă produsul este vândut.
- Stryker urmărește continuu să îmbunătățească designul și calitatea produsului. Acest manual conține cele mai actuale informații privind produsul, disponibile în momentul tipăririi sale. Pot exista discrepanțe minore între produsul dumneavoastră și acest manual. Dacă aveți orice întrebări, contactați serviciul pentru clienți sau asistența tehnică Stryker la 1-800-327-0770.

Descrierea produsului

Dispozitivul de fixare pentru targa Stryker **M-1**® modelul 6373/6376/6381 susține o targă de ambulanță compatibilă într-un vehicul de urgență în scopul transportării pacientului. Dispozitivul de fixare pentru targă îndeplinește această funcție după ce utilizatorul încarcă manual targa compatibilă în vehiculul de urgență și o ghidează în dispozitivul de fixare pentru targă.

Indicații de utilizare

Modelul Stryker 6373/6376/6381 este un dispozitiv de fixare manuală pentru targă care fixează o targă pentru ambulanță compatibilă în timpul transportului. Dispozitivul de fixare pentru targă este destinat utilizării în medii pre-spitalicești, în aplicații de urgență și non-urgență. Produsul trebuie să fie operat numai de către profesioniști instruiți. Aceștia includ personalul serviciului medical de urgență și paramedicii.

Beneficii clinice

Targă: transport pacient

Dispozitiv de fixare: susține targa pentru transport

Sistem targă și dispozitiv de fixare: susține și transportă pacienți

Contraindicații

Nu se cunosc.

Durata de viață preconizată

Dispozitivele de fixare a tărgii au o durată de viață preconizată de șapte ani în cazul utilizării în condiții normale și cu întreținere periodică corespunzătoare.

Eliminare/reciclare

Respectați întotdeauna recomandările și/sau regulamentele locale actuale care reglementează protecția mediului și riscurile asociate reciclării sau eliminării echipamentelor la sfârșitul duratei de viață utile.

Specificații

Model	6373 - Dispozitiv de fixare pentru targă instalat pe tavă (6373-000-000)
	6376 - Dispozitiv de fixare pentru targă instalat pe podea (6376-000-000)
	6381 - Dispozitiv de fixare pentru targă instalat pe podea (6381-000-000)
Compatibilitate	Consultați *Compatibilitatea tărgii* (pagina 6)

Targa modelul 6100 **M-1**® cu sistem de rulare spre interior, în combinație cu un sistem de fixare a tărgii **M-1** modelul 6373/6376/6381, este proiectată în conformitate cu BS EN 1789, Vehicule medicale și echipamentul aferent - Ambulanțe rutiere. Sistemul de fixare a tărgii trebuie instalat numai de către personal calificat, pentru a fi în conformitate cu acest standard. Sunt necesare plăci de suport din oțel de 1/4 in. (sau echivalente) sub suprafața de montaj (podeaua ambulanței sau sistemul tăvii) în toate punctele de montare. Înainte de a pune sistemul în funcțiune, testați instalația utilizând cel puțin BS EN 1789.

Targa **M-1** modelul 6100 cu sistem de rulare spre interior, dotată cu actualizarea AS/NZS 4535, în combinație cu un sistem de fixare a tărgii **M-1** modelul 6373/6376/6381, este proiectată în conformitate cu standardul AS/NZS 4535 Australia/Noua Zeelandă - Sisteme de fixare din ambulanțe. Sistemul de fixare a tărgii trebuie instalat numai de către personal calificat, pentru a fi în conformitate cu acest standard. Sunt necesare plăci de suport din oțel de 1/4 in. (sau echivalente) sub suprafața de montaj (podeaua ambulanței sau sistemul tăvii) în toate punctele de montare. Înainte de a pune sistemul în funcțiune, testați instalația utilizând cel puțin AS/NZS 4535.

Sunt necesare curele de prindere laterale pentru a se conforma cu BS EN 1789, Vehicule medicale și echipamentul aferent - ambulanțe rutiere. Curelele de prindere laterale nu sunt necesare pentru aplicații în care acest standard nu se aplică.

Condiții de mediu	Operare	Depozitare și transport
Temperatură	130 °F (54 °C) / -30 °F (-34 °C)	130 °F (54 °C) / -30 °F (-34 °C)
Umiditate relativă	93% / 0%	93% / 0%
Presiune atmosferică	1060 *hPa* / 700	1060 *hPa* / 700

Imaginea produsului

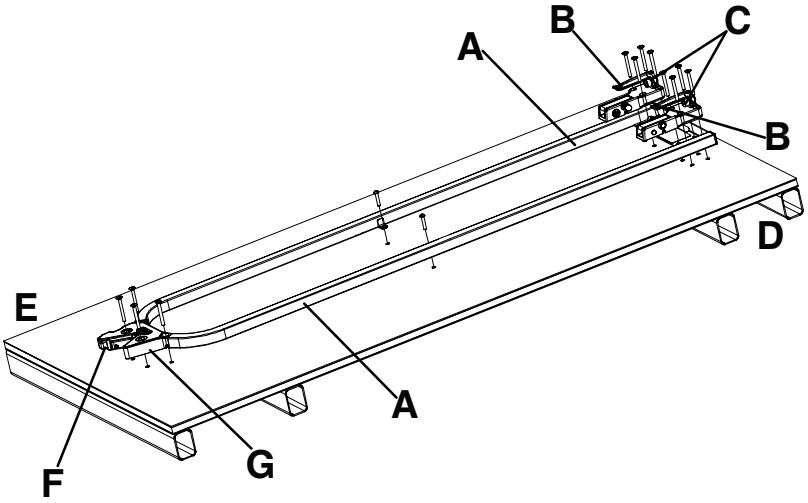

Figura 1 – Dispozitiv de fixare pentru targă M-1®

A	Șină de ghidare
B	Cârlig față
C	Amortizor
D	Capăt pentru cap
E	Capăt pentru picioare
F	Buton de eliberare roșu
G	Carcasă zăvor

Informații de contact

Contactați serviciul pentru clienți sau asistența tehnică Stryker la: 1-800-327-0770.

Stryker Medical
3800 E. Centre Avenue
Portage, MI 49002
SUA

Notă - Utilizatorul și/sau pacientul trebuie să raporteze orice incidente grave legate de produs atât producătorului, cât și autorității competente din statul membru european unde este stabilit utilizatorul și/sau pacientul.

Pentru a vizualiza online manualul de utilizare sau întreținere, vizitați https://techweb.stryker.com/.

Trebuie să aveți la îndemână numărul de serie (A) al produsului dumneavoastră Stryker atunci când apelați serviciul pentru clienți sau asistența tehnică Stryker. Includeți numărul de serie în toate comunicările scrise.

Amplasarea numărului de serie

Figura 2 – Amplasarea numărului de serie

Compatibilitatea tărgii

Sistemele de fixare a tărgii Stryker **M-1** modelele 6373, 6376 și 6381, sunt compatibile numai cu tărgile care respectă specificațiile de instalare.

AVERTISMENT

- Dispozitivul de fixare a tărgii trebuie instalat numai de către personal calificat. Instalarea inadecvată ar putea avea ca rezultat vătămarea pacientului sau a operatorului.
- Asigurați-vă întotdeauna că toate tărgile respectă specificațiile de instalare pentru sistemul Stryker de fixare a tărgii.
- Înlocuiți întotdeauna dispozitivul de fixare pentru targă în cazul în care a fost implicat într-un accident, pentru a evita riscul de vătămare din cauza deteriorării produsului.

Stryker

- Sistem de rulare spre interior modelul 6100 **M-1**

Ferno-Washington

- Model X-2*

Notă - * Model din anul 2000 sau anterior. Stryker nu își asumă responsabilitatea pentru modificările din cadrul specificațiilor tărgilor altor producători.

Instalare

Instalarea dispozitivului de fixare pentru targă

Sistemele de fixare a tărgii Stryker **M-1** sunt compatibile numai cu tărgile care respectă specificațiile de instalare.

AVERTISMENT

- Dispozitivul de fixare a tărgii trebuie instalat numai de către personal calificat. Instalarea inadecvată ar putea avea ca rezultat vătămarea pacientului sau a operatorului.
- Asigurați-vă întotdeauna că toate tărgile respectă specificațiile de instalare pentru sistemul de fixare a tărgii Stryker.

Notă - Specificațiile federale pentru ambulanțe cu privire la lățimea culoarului și locurile pentru însoțitori pot afecta poziționarea guseurilor pentru montare. În cazul în care nu se aplică specificații, instalatorul trebuie să se asigure că există un spațiu adecvat pentru accesul corespunzător al pacientului, proiecția suportului de tracțiune, închiderea ușii din spate etc.

Pentru a instala dispozitivul de fixare pentru targă într-un vehicul:

1. Determinați poziția preferată a tărgii în interiorul vehiculului pentru a lăsa un spațiu adecvat în jurul tărgii.

   Notă - Dacă sunt deja pe poziție elemente de fixare conform DIN, utilizați dimensiunile din Figura 3, Figura 4, Figura 5 și Figura 6 drept referință pentru a poziționa ansamblul de fixare.

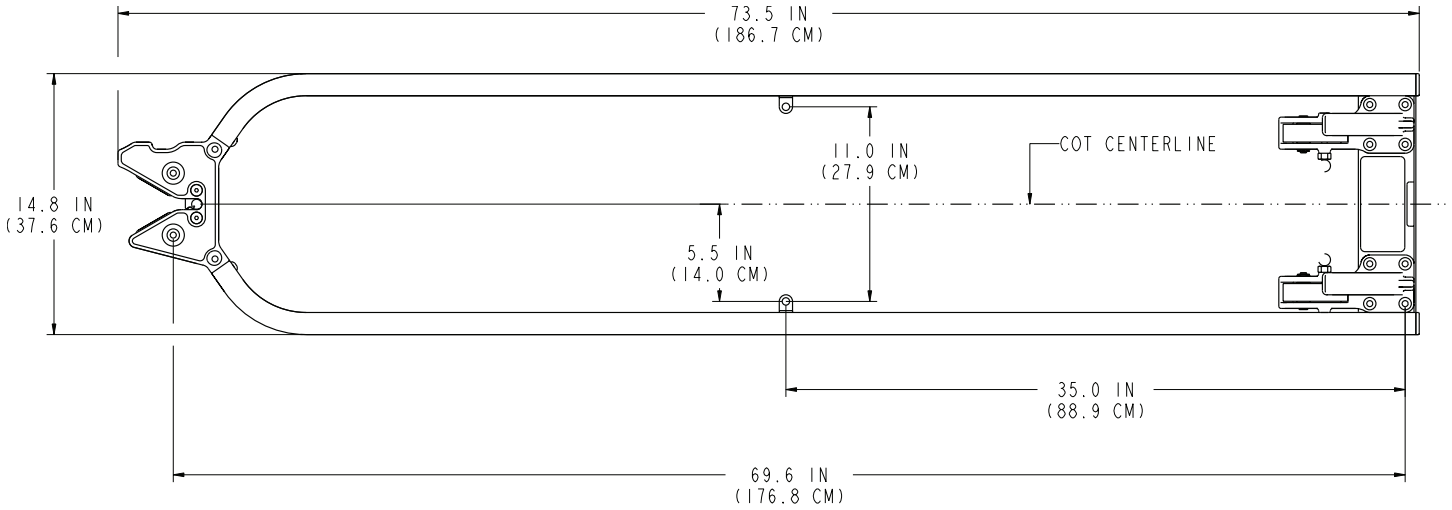

Figura 3 – Dimensiune de referinţă - Vederea 2A

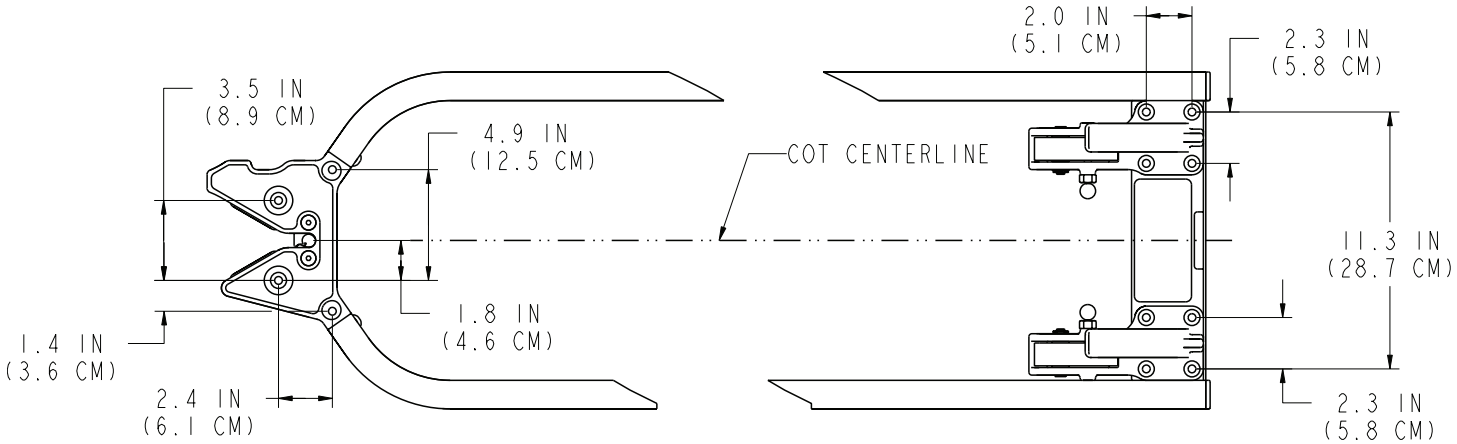

Figura 4 – Dimensiune de referinţă - Vederea 2B

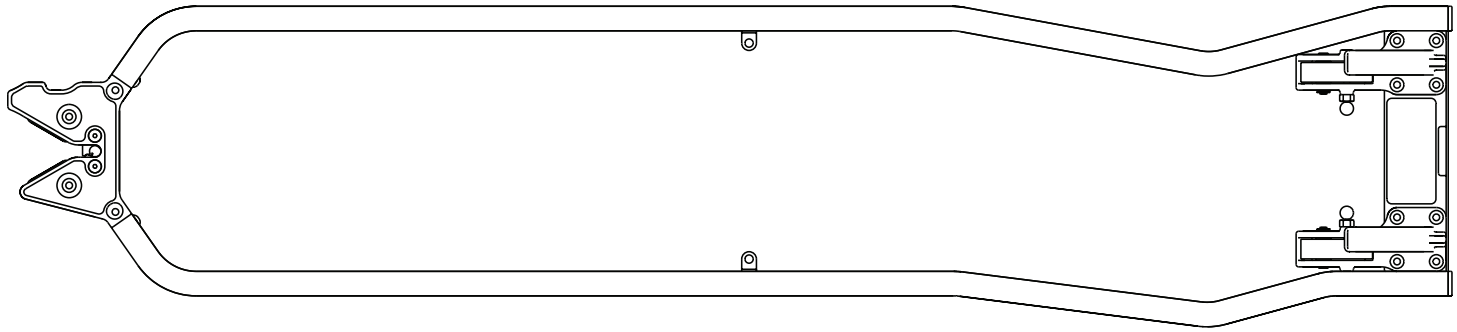

Figura 5 – Dimensiune de referinţă - Vederea 2C

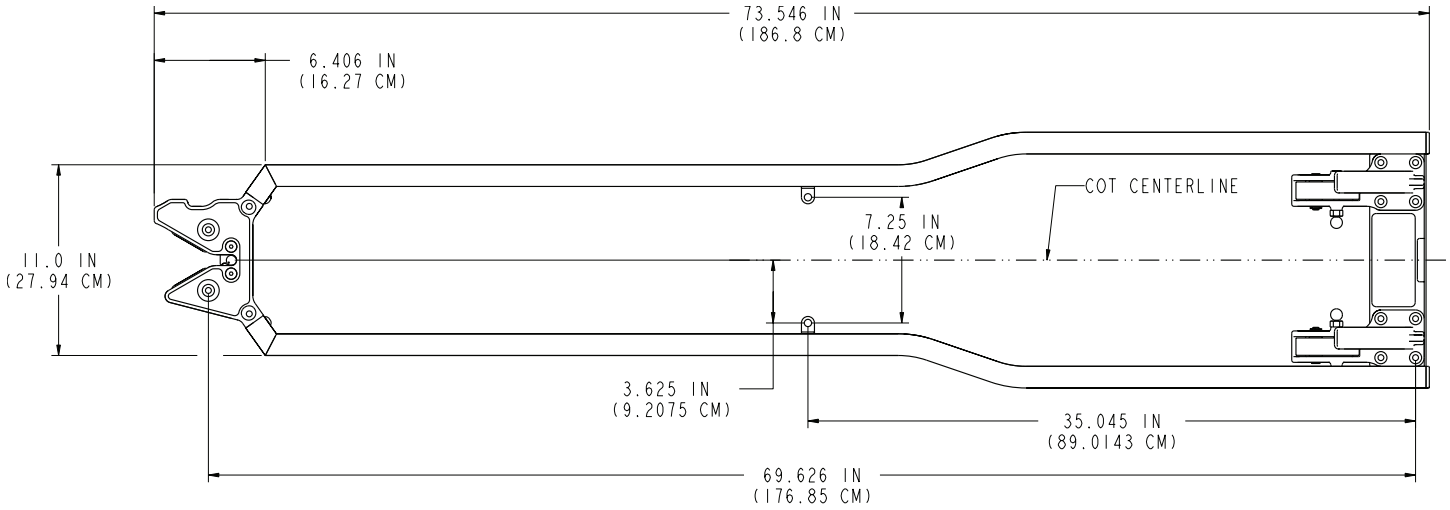

Figura 6 – Dimensiune de referință - Vederea 2D

2. Executați cele 18 găuri de montare folosind dispozitivul de fixare asamblat ca șablon.

   Notă - Toate dimensiunile sunt doar pentru referință. Toate găurile trebuie să aibă un joc adecvat pentru șuruburile de 8 mm. Se recomandă o dimensiune a burghiului de 9 mm.

3. Ancorați carcasa zăvorului capătului pentru picioare (A) de podea sau de tavă folosind patru șuruburi cu cap plat M8 (B) (nefurnizate).

   Notă - O placă de suport din oțel (C) (sau echivalentă) este necesară pentru susținere suplimentară (nefurnizată) (Figura 7 sau Figura 8).

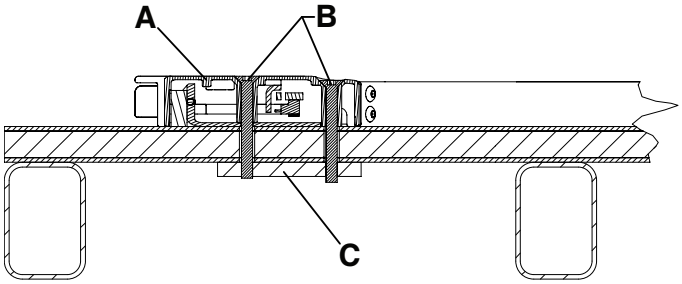

Figura 7 – Capăt pentru picioare cu montare pe podea - Vederea 3A

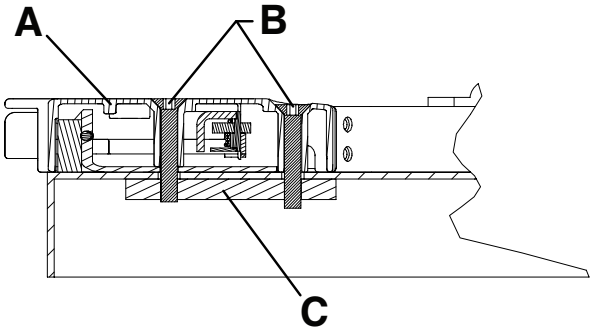

Figura 8 – Capăt pentru picioare cu montare pe tavă - Vederea 3B

4. Ancorați cârligele capătului pentru cap (A) de podea sau de tavă folosind opt șuruburi cu cap plat M8 (B) (nefurnizate).

   Notă

   - O placă de suport din oțel (C) (sau echivalentă) este necesară pentru susținere suplimentară (nefurnizată) (Figura 9 sau Figura 10).
   - Butoanele de eliberare roșii trebuie să fie orientate spre centrul dispozitivului de fixare (Figura 11).

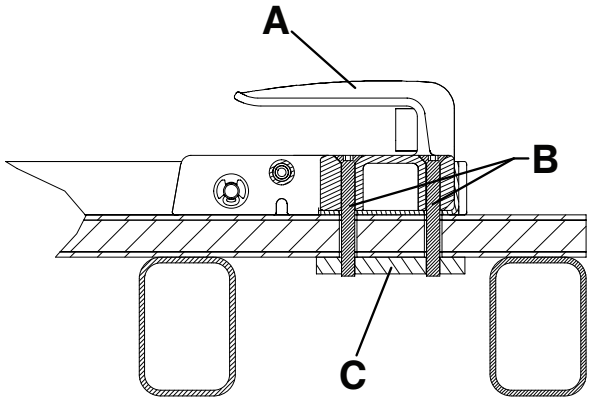

Figura 9 – Capăt pentru cap cu montare pe podea - Vederea 4A

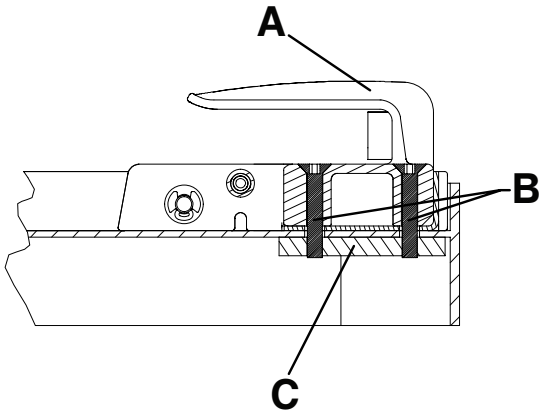

Figura 10 – Capăt pentru cap cu montare pe tavă - Vederea 4B

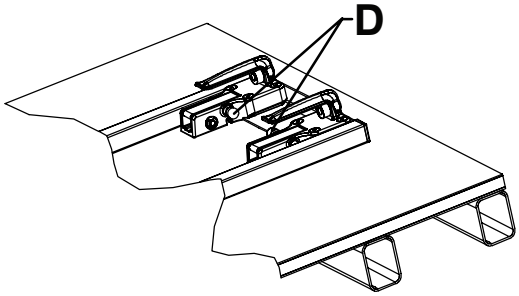

Figura 11 – Orientare corectă a cârligelor capătului pentru cap - Vederea 4C

5. Ancorați șinele de ghidare de podea sau de tavă folosind două șuruburi cu cap bombat combinat M8 (A), două șaibe plate M8 (B) și două piulițe M8 (C) (nefurnizate) (Figura 12 sau Figura 13).

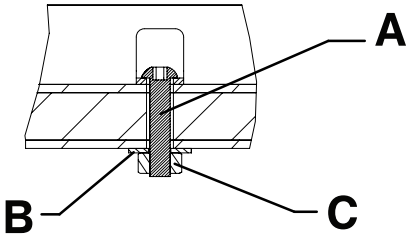

Figura 12 – Șine de ghidare cu montare pe podea - Vederea 5A

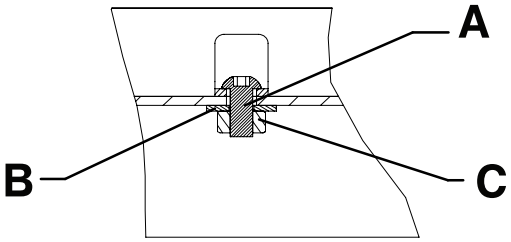

Figura 13 – Șine de ghidare cu montare pe tavă - Vederea 5B

Instalarea plăcii de prindere

Placa de prindere este destinată utilizării cu opțiunea de cârlig de siguranță **M-1** (610000010001).

Set placă de prindere (610000010022)

- (1) Placă de prindere (610000010015)

Piesă suplimentară utilizată (neinclusă):

- (2) Șurub Allen M6

Scule necesare (metrice sau imperiale):

- Cheie Allen M5 sau cheie hexagonală de 3/16”
- Cheie Allen M6 sau cheie hexagonală de 1/4”

Stryker vă recomandă să respectați specificațiile de mai jos, pentru instalarea plăcii de prindere:

- Unghiul (A) al tăvii de încărcare nu depășește 16° (Figura 14)
- Înălțimea (B) de la vârful plăcii de prindere la sol este între 28,0” (71,1 cm) și 29,4” (74,7 cm) (Figura 14)
- Jocul orizontal (C) dintre cârligul de siguranță și placa de prindere este suficient pentru descărcare (Figura 15)

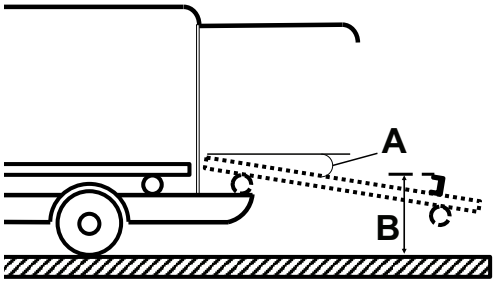

Figura 14 – Specificații pentru placa de prindere și tava de încărcare

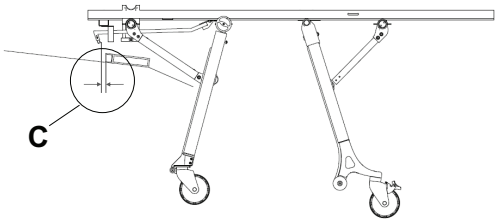

Figura 15 – Jocul dintre cârligul de siguranță și placa de prindere

Procedură:

1. Utilizând o cheie Allen M6, instalați placa de prindere furnizată (610000010015) (D) și două șuruburi Allen M6 (E) (neincluse) direct în spatele zăvorului de fixare a tărgii (Figura 16).

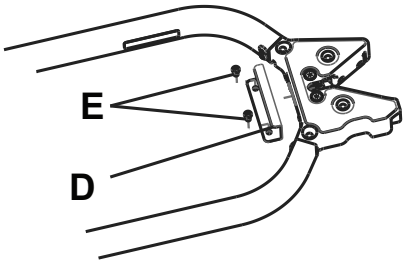

Figura 16 – Placă de prindere

Notă - Înainte de a executa cele două găuri pentru șuruburile Allen M6, asigurați-vă că există spațiu liber sub masă pentru a evita deteriorarea produsului sau a vehiculului.

2. Testați descărcarea tărgii dintr-un vehicul pentru a confirma că se conectează cârligul de siguranță cu placa de prindere. Utilizând o cheie Allen M5, reglați vârful cârligului (F), după cum este necesar, pentru a vă asigura că se conectează cârligul de siguranță și placa de prindere în timpul descărcării (Figura 17).

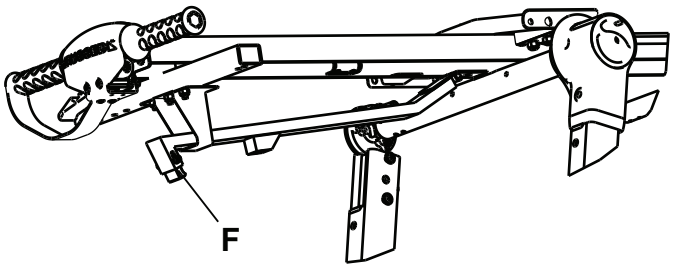

Figura 17 – Reglarea vârfului cârligului

Notă - Împingeți picioarele tărgii pe tava de încărcare atunci când testați descărcarea.

Listă de verificare pentru instalare

Respectați această listă de verificare pentru o targă compatibilă cu un dispozitiv de fixare pentru targă Stryker **M-1** modelul 6373/6376/6381.

_____ Asigurați-vă că nu vă rămân componente nefolosite după instalare. Dispozitivul dvs. de fixare pentru targă **M-1** nu este livrat cu nicio componentă suplimentară. Dacă aveți componente nefolosite după instalare, apelați service-ul Stryker.

_____ Inspectați vizual dacă toate bolțurile și șuruburile sunt strânse corespunzător, fără protuberanțe sau sisteme de prindere lipsă.

_____ Dacă este echipat, aduceți amortizorul vehiculului în poziție ridicată.

_____ Încărcați targa compatibilă în dispozitivul de fixare pentru targă (consultați *Compatibilitatea tărgii* (pagina 6)).

_____ Asigurați-vă că targa este blocată în dispozitivul de fixare pentru targă trăgând înainte și înapoi, precum și lateral, de capătul pentru picioare al tărgii.

_____ Testați operarea corespunzătoare a tărgii (consultați *Testarea dispozitivului de fixare pentru targă* (pagina 15)).

_____ Verificați ca unghiul tăvii de încărcare să nu depășească 16° (**M-1** opțiunea cu cârlig de siguranță).

_____ Verificați dacă înălțimea de la partea superioară a plăcii de prindere la podea este cuprinsă între 28,0” (71,1 cm) și 29,4” (74,7 cm) (**M-1** opțiunea cu cârlig de siguranță).

_____ Verificați dacă spațiul liber orizontal dintre cârligul de siguranță și placa de prindere este suficient pentru descărcare (**M-1** opțiunea cu cârlig de siguranță).

Numărul de serie al produsului:			
Instalat de:		Data:	
Inspectat de:		Data:	

Notă - Păstrați o copie a acestei înregistrări timp de cel puțin șapte ani.

Operare

Operarea dispozitivului de fixare pentru targă

AVERTISMENT

- Nu permiteți asistenților neinstruiți să contribuie la operarea produsului.
- Asigurați-vă întotdeauna de faptul că targa este blocată în dispozitivul de fixare înainte de a transporta pacientul. Se pot produce accidentări dacă targa nu este fixată.

ATENȚIE - Utilizarea necorespunzătoare a produsului poate cauza vătămarea pacientului sau a operatorului. Utilizați produsul numai în modul descris în acest manual.

1. Înainte de a opera dispozitivul de fixare, apăsați butonul de eliberare roșu (F) de pe carcasa zăvorului (G) pentru a vă asigura că zăvorul este în poziția eliberată (Figura 1).
2. Asigurați-vă că carcasa zăvorului capătului pentru picioare se află între roțile de încărcare atunci când încărcați targa în dispozitivul de fixare.

   Notă - Șinele de ghidare ale dispozitivului de fixare (A) vor centra capătul pentru cap al tărgii (Figura 1).
3. Ghidați targa în vehicul sau în sistemul tăvii de încărcare până ce tija distală a zăvorului se blochează în carcasa zăvorului.

   Notă - Carcasa zăvorului capătului pentru picioare este echipată cu un dispozitiv de blocare în două etape (Figura 18). Atunci când targa este blocată în dispozitivul de fixare, butonul de eliberare roșu va reveni la poziția sa inițială.

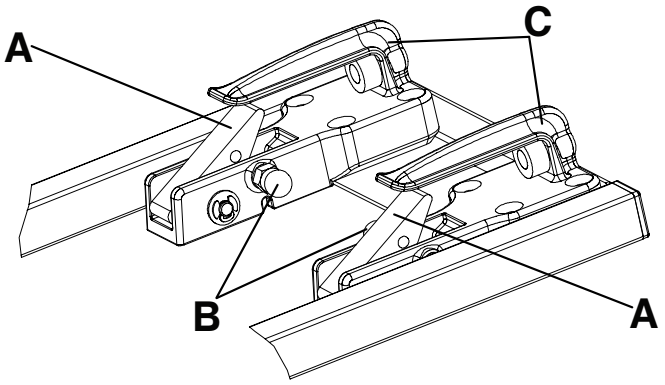

Figura 18 – Dispozitiv de blocare în două etape

A	Manetă rotativă
B	Buton de eliberare roșu
C	Cârlig de fixare frontal

Sistemele de fixare a tărgii Stryker model 6373, 6376 și 6381 sunt echipate cu un dispozitiv de blocare în două etape. În cazul puțin probabil în care vehiculul este implicat într-un accident, dispozitivul de blocare în două etape de la capătul pentru cap al dispozitivului de fixare a tărgii se va declanșa pentru a bloca capătul pentru cap al tărgii în sistemul de fixare a tărgii până ce eliberați manual targa.

Pentru a elibera targa din dispozitivul de blocare în două etape, trageți ambele butoane de eliberare roșii (B) de pe partea internă a cârligelor de fixare frontale (C) (Figura 18).

Testarea dispozitivului de fixare pentru targă

Pentru a testa dispozitivul de fixare pentru targă:

1. Ghidați targa în dispozitivul de fixare pentru targă.
2. Asigurați-vă că cârligele de fixare de la capătul pentru cap fixează tubul transversal al roții de încărcare de pe targă.
3. Asigurați-vă că carcasa zăvorului capătului pentru picioare fixează pinul de retenție de pe targă.
4. Asigurați-vă că dispozitivul de blocare în două etape funcționează și nu prezintă reziduuri.
5. Testați dispozitivul de fixare pentru targă utilizând standardul corespunzător ca nivel minim de testare.
   - BS EN 1789 Vehicule medicale și echipamentul aferent - Ambulanțe rutiere
   - Standard™ AS NZS 4535 Australia/Noua Zeelandă - Sisteme de fixare din ambulanțe

Curățarea

AVERTISMENT - Folosiți întotdeauna echipamentul individual de protecție adecvat atunci când efectuați spălarea automatizată, pentru a evita inhalarea de agenți contaminanți. Echipamentul de spălare automatizat poate elibera agenți contaminanți în aer.

ATENȚIE

- Nu autoclavizați și nu curățați produsul cu ultrasunete.
- Temperatura maximă a apei nu trebuie să depășească 180 °F (82 °C).
- Temperatura maximă a aerului pentru uscare nu trebuie să depășească 240 °F (115 °C) (camere de spălare).
- Presiunea maximă a apei nu trebuie să depășească 1500 psi (130,5 bari). Dacă folosiți o unitate cu cap manual pentru a spăla produsul, mențineți presiunea duzei la minimum 24 in. (61 cm) față de produs.

Produsul poate fi spălat cu presiune. Produsul poate prezenta unele semne de oxidare sau decolorare în urma spălării continue. Spălarea cu presiune nu va determina o deteriorare a performanței produsului, atât timp cât respectați procedurile adecvate.

- Respectați cu stricteț recomandările producătorului soluției de curățare privind diluarea.
- Spălați cu presiune folosind soluțiile de curățare recomandate. Spălați produsul cu furtunul și ștergeți ghidajul cu un prosop.
- Spălați cu presiune șinele și plăcile de interfață folosind o unitate cu cap manual sau ștergeți produsul cu o lavetă curată și soluțiile de curățare recomandate.

Agenți de curățare recomandați

În general, atunci când se folosesc la concentrațiile recomandate de producător, puteți folosi fie dezinfectanți de tip fenolic, fie de tip cuaternar (mai puțin **Virex**® TB). Dezinfectanții de tip iodoforic nu sunt recomandați pentru utilizare, deoarece pot păta produsul.

Agenții de curățare recomandați includ:

- Agenți de curățare cuaternari (substanță activă - clorură de amoniu)
- Agenți de curățare fenolici (substanță activă - o-fenilfenol)
- Soluție de înălbitor cu clor (5,25% - mai puțin de 1 parte înălbitor la 100 părți de apă)

Evitați îmbibarea excesivă. Nu permiteți ca produsul să rămână ud un timp mai îndelungat decât cel prevăzut în instrucțiunile producătorului agentului chimic, pentru o dezinfectare corespunzătoare.

Notă

- Nerespectarea indicațiilor de mai sus la folosirea acestor tipuri de agenți de curățare poate anula garanția acestui produs.
- Ștergeți întotdeauna produsul cu apă curată și uscați-l după curățare. Unii agenți de curățare au caracter coroziv și pot cauza deteriorarea produsului. Dacă nu clătiți și nu uscați corespunzător produsul, pot rămâne reziduuri corozive pe suprafața acestuia, reziduuri care ar putea cauza corodarea prematură a componentelor critice.

stryker

Фиксатор каталки M-1®

Руководство по эксплуатации

REF 6373
REF 6376
REF 6381

CE

RU

6373-009-005 Rev AA.0 2021-09

Условные обозначения

	См. инструкцию по применению
	Общее предупреждение (Осторожно!)
	Предостережение (Внимание!)
CE	Знак CE
EC REP	Уполномоченный представитель в Европейском Сообществе
MD	Европейское медицинское изделие
REF	Номер по каталогу
LOT	Код партии (серии) изделий
SN	Серийный номер
US Patents	Патенты США см. на сайте www.stryker.com/patents
	Изготовитель
	Импортер
	Безопасная рабочая нагрузка

Содержание

Определения понятий «Предупреждение», «Предостережение» и «Примечание» 2
Краткое изложение мер безопасности 2
Введение 3
Описание изделия 3
Показания к применению 3
Клинические свойства 3
Противопоказания 4
Расчетный срок службы 4
Удаление в отходы/утилизация 4
Технические характеристики 4
Изображение изделия 5
Контактная информация 5
Расположение серийного номера 6
Совместимость с каталками 6
Установка 8
Установка фиксатора каталки 8
Установка пластины защелки 11
Контрольный список установки изделия 14
Эксплуатация 15
Эксплуатация фиксатора каталки 15
Проверка фиксатора каталки 16
Очистка 17
Рекомендуемые чистящие средства 17

Определения понятий «Предупреждение», «Предостережение» и «Примечание»

Понятия **ПРЕДУПРЕЖДЕНИЕ**, **ПРЕДОСТЕРЕЖЕНИЕ** и **ПРИМЕЧАНИЕ** имеют особое значение, и обозначенные ими разделы следует тщательно изучить.

ПРЕДУПРЕЖДЕНИЕ

Предупреждает пользователя о ситуации, которая, если ее не удастся избежать, может привести к смерти или тяжелой травме. Может также описывать потенциальные серьезные нежелательные реакции и угрозы безопасности.

ПРЕДОСТЕРЕЖЕНИЕ

Информирует пользователя о потенциально опасной ситуации, которая, если ее не удастся избежать, может привести к небольшой или умеренной травме пользователя или пациента, повреждению изделия или другого имущества. Это понятие включает специальные меры по уходу, необходимые для безопасного и эффективного использования изделия, а также меры, необходимые для того, чтобы избежать повреждения устройства при надлежащем и ненадлежащем использовании.

Примечание - Содержит специальные сведения, облегчающие обслуживание или разъясняющие важные инструкции.

Краткое изложение мер безопасности

Обязательно изучите приведенные на данной странице предупреждения и предостережения и строго следуйте им. Техническое обслуживание должно проводиться исключительно квалифицированным персоналом.

ПРЕДУПРЕЖДЕНИЕ

- Установка фиксатора каталки должна производиться исключительно квалифицированным персоналом. Неправильная установка может привести к травме пациента или оператора.
- Всегда проверяйте соответствие всех каталок установочным характеристикам системы фиксации каталки Stryker.
- Всегда заменяйте фиксатор каталки, если он побывал в автомобильной аварии, чтобы избежать риска нанесения травм вследствие повреждения изделия.
- Не допускайте участия необученных помощников в эксплуатации изделия.
- Перед транспортировкой пациента обязательно убедитесь в надежности крепления каталки в фиксаторе каталки. Отсутствие надежной фиксации каталки может привести к травме.
- Во избежание ингаляции возбудителей заболеваний при мойке под давлением всегда используйте надлежащие средства индивидуальной защиты. Оборудование для мойки под давлением может поднимать загрязнения в воздух.

ПРЕДОСТЕРЕЖЕНИЕ

- Ненадлежащее использование этого изделия может привести к травме пациента или оператора. Эксплуатация изделия допускается исключительно в соответствии с инструкциями, изложенными в этом руководстве.
- Запрещается вносить изменения в конструкцию изделия или каких-либо его компонентов. Изменение конструкции изделия может вызвать непредсказуемые последствия при эксплуатации и привести к травме пациента или оператора. Кроме того, изменение конструкции изделия аннулирует его гарантию.
- Не подвергайте изделие паровой или ультразвуковой чистке.
- Температура воды не должна превышать 180 °F (82 °C).
- Температура воздуха при сушке (в мойке для стоек) не должна превышать 240 °F (115 °C).
- Не превышайте максимально допустимое давление воды 1500 фунтов/кв. дюйм (130,5 бар) При использовании ручного устройства мойки под давлением держите сопло на расстоянии не менее 24 дюйма (61 см) от изделия.

Введение

Настоящее руководство содержит информацию, необходимую при эксплуатации и техническом обслуживании данного изделия Stryker. Перед эксплуатацией или техническим обслуживанием изделия изучите настоящее руководство. Разработайте методику и процедуры обучения вашего персонала безопасной эксплуатации или техническому обслуживанию этого изделия.

ПРЕДОСТЕРЕЖЕНИЕ

- Ненадлежащее использование изделия может привести к травме пациента или оператора. Эксплуатируйте изделие исключительно как описано в этом руководстве.
- Запрещается модифицировать изделие или какие-либо его компоненты. Модификация изделия может вызвать непредсказуемое поведение системы, приводящее к травме пациента или оператора. Модификация изделия также аннулирует его гарантию.

Примечание

- Настоящее руководство является неотъемлемой частью изделия и должно сопровождать изделие даже при его продаже.
- Компания Stryker постоянно стремится к совершенствованию конструкции и качества изделий. Настоящее руководство содержит самые последние сведения об изделии на момент его издания. Возможны небольшие разночтения между вашим изделием и этим руководством. Если у вас возникли какие-либо вопросы, обращайтесь в отдел обслуживания клиентов или службу технической поддержки компании Stryker по телефону 1-800-327-0770.

Описание изделия

Фиксатор каталки Stryker **M-1**® модели 6373/6376/6381 удерживает совместимую каталку скорой помощи в автомобиле скорой помощи для перевозки пациентов. Фиксатор каталки выполняет эту функцию после того, как пользователь вручную загрузит совместимую каталку в автомобиль скорой помощи и направит ее в фиксатор каталки.

Показания к применению

Ручной фиксатор каталки Stryker модели 6373/6376/6381 фиксирует совместимую каталку скорой помощи во время транспортировки. Фиксатор каталки предназначен для применения в догоспитальных условиях при оказании экстренной и неэкстренной помощи. К использованию изделия допускаются только обученные специалисты. К ним относятся сотрудники служб экстренной медицинской помощи и первой помощи.

Клинические свойства

Каталка: транспортировка пациента

Фиксатор: опора для каталки при транспортировке

Система каталки и фиксатора: опора и транспортировка пациентов

Противопоказания

Неизвестны.

Расчетный срок службы

Расчетный срок службы фиксаторов каталок составляет семь лет при эксплуатации в нормальных условиях и при надлежащем периодическом техническом обслуживании.

Удаление в отходы/утилизация

Всегда соблюдайте действующие на местном уровне рекомендации и (или) нормативные требования в отношении защиты окружающей среды и компенсации рисков, связанных с утилизацией или переработкой оборудования по истечении срока его службы.

Технические характеристики

Модель	6373 — фиксатор каталки с креплением на погрузочной платформе (6373-000-000)
	6376 — фиксатор каталки с напольным креплением (6376-000-000)
	6381 — фиксатор каталки с напольным креплением (6381-000-000)
Совместимость	См. *Совместимость с каталками* (страница 6)

Каталка закатывающейся системы **M-1**® модели 6100 в сочетании с системой фиксации каталки **M-1** модели 6373/6376/6381 разработана в соответствии со стандартом BS EN 1789 «Медицинские транспортные средства и их оборудование — автомобили скорой помощи». Чтобы соответствовать этому стандарту, система фиксации каталки должна устанавливаться квалифицированным персоналом. Под поверхностью, на которую устанавливается фиксатор (пол автомобиля скорой помощи или система погрузочной платформы), во всех монтажных точках должны быть установлены стальные опорные пластины толщиной 1/4 дюйма или эквивалентные пластины. Перед вводом системы в эксплуатацию проверьте правильность установки, по меньшей мере в соответствии со стандартом BS EN 1789.

Каталка закатывающейся системы **M-1** модели 6100, модернизированная в соответствии с AS/NZS 4535, в сочетании с системой фиксации каталки **M-1** модели 6373/6376/6381 разработана в соответствии со стандартом AS/NZS 4535 Австралии/Новой Зеландии — «системы фиксации пациента в автомобилях скорой помощи». Чтобы соответствовать этому стандарту, система фиксации каталки должна устанавливаться квалифицированным персоналом. Под поверхностью, на которую устанавливается фиксатор (пол автомобиля скорой помощи или система погрузочной платформы), во всех монтажных точках должны быть установлены стальные опорные пластины толщиной 1/4 дюйма или эквивалентные пластины. Перед вводом системы в эксплуатацию проверьте правильность установки, по меньшей мере в соответствии со стандартом AS/NZS 4535.

Боковые фиксирующие ремни должны соответствовать стандарту BS EN 1789 «Медицинские транспортные средства и их оборудование — автомобили скорой помощи». Когда данный стандарт не применяется, использование боковых фиксирующих ремней не требуется.

Условия окружающей среды	Эксплуатация	Хранение и транспортировка
Температура	130 ˚F (54 ˚C) -30 ˚F (-34 ˚C)	130 ˚F (54 ˚C) -30 ˚F (-34 ˚C)
Относительная влажность	93% 0%	93% 0%
Атмосферное давление	1060 *hPa* 700	1060 *hPa* 700

Изображение изделия

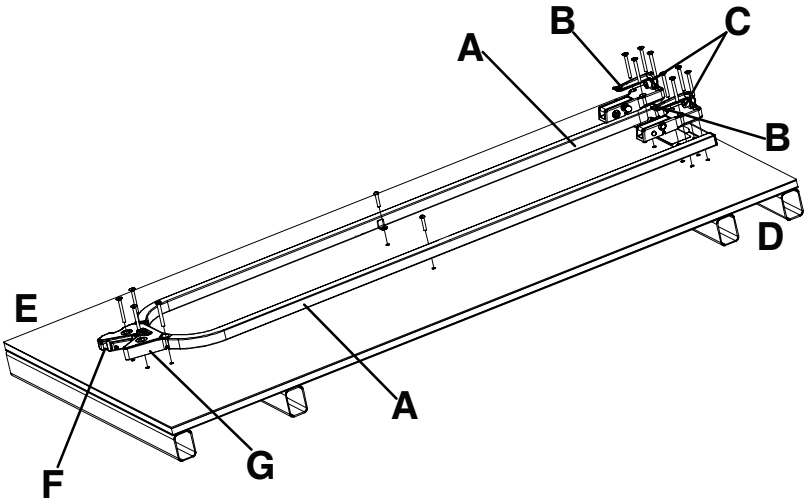

Рисунок 1 – Фиксатор каталки M-1®

A	Штанга направляющей
B	Передний крюк
C	Бампер
D	Головной конец
E	Ножной конец
F	Красная кнопка освобождения
G	Кожух защелки

Контактная информация

Обращайтесь в отдел обслуживания клиентов или службу технической поддержки компании Stryker по телефону: 1-800-327-0770.

Stryker Medical
3800 E. Centre Avenue
Portage, MI 49002
США

Примечание - Пользователь и (или) пациент должны сообщать о любых серьезных связанных с изделием инцидентах как изготовителю, так и компетентному органу страны-члена Европейского Союза, жителем которой являются пользователь и (или) пациент.

Для просмотра руководства по эксплуатации или техническому обслуживанию изделия в режиме онлайн зайдите на веб-сайт https://techweb.stryker.com/.

При звонке в отдел обслуживания клиентов или службу технической поддержки вам будет необходимо указать серийный номер изделия Stryker (A). Указывайте серийный номер во всех письменных сообщениях.

Расположение серийного номера

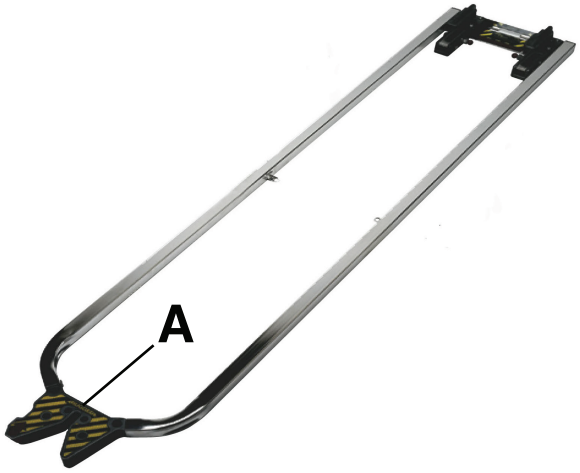

Рисунок 2 – Расположение серийного номера

Совместимость с каталками

Системы фиксации каталки Stryker **M-1** моделей 6373, 6376 и 6381 совместимы исключительно с каталками, соответствующими установочным требованиям.

ПРЕДУПРЕЖДЕНИЕ

- Установка фиксатора каталки должна производиться исключительно квалифицированным персоналом. Неправильная установка может привести к травме пациента или оператора.
- Всегда проверяйте соответствие всех каталок установочным требованиям системы фиксации каталки Stryker.
- Всегда заменяйте фиксатор каталки, если он побывал в автомобильной аварии, чтобы избежать риска нанесения травм вследствие повреждения изделия.

Stryker

- Закатывающаяся система **M-1** модели 6100

Ferno-Washington

- Модель X-2*

Примечание - * Модель 2000 года или более ранняя. Компания Stryker не несет ответственности за изменения, внесенные в технические характеристики каталок других производителей.

Установка

Установка фиксатора каталки

Системы фиксации каталок Stryker **M-1** совместимы исключительно с каталками, соответствующими установочным требованиям.

ПРЕДУПРЕЖДЕНИЕ

- Установка фиксатора каталки должна производиться исключительно квалифицированным персоналом. Неправильная установка может привести к травме пациента или оператора.
- Всегда проверяйте соответствие всех каталок установочным характеристикам системы фиксации каталки Stryker.

Примечание - Федеральные нормативы для автомобилей скорой помощи, касающиеся ширины прохода и места для сидения, могут повлиять на положение монтажных кронштейнов. Если нормативы не применяются, установщик должен убедиться, что для надлежащего доступа к пациенту, проекции фиксатора системы вытяжения, закрытия задней двери и т. д. оставлен достаточный зазор.

Порядок действий для установки фиксатора каталки:

1. Определите положение каталки в кузове автомобиля так, чтобы обеспечить достаточное расстояние вокруг каталки.

   Примечание - Если крепежные средства DIN уже установлены, используйте размеры, указанные на Рисунок 3, Рисунок 4, Рисунок 5 и Рисунок 6, в качестве эталонных значений для размещения фиксатора в сборе.

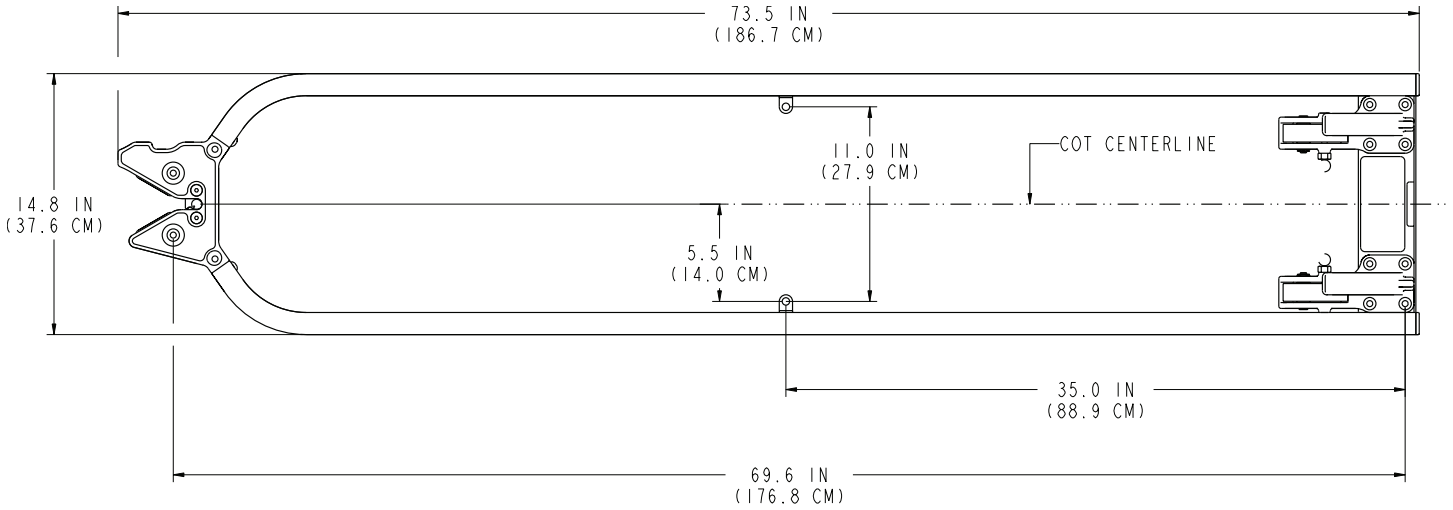

Рисунок 3 – Эталонный размер — вид 2A

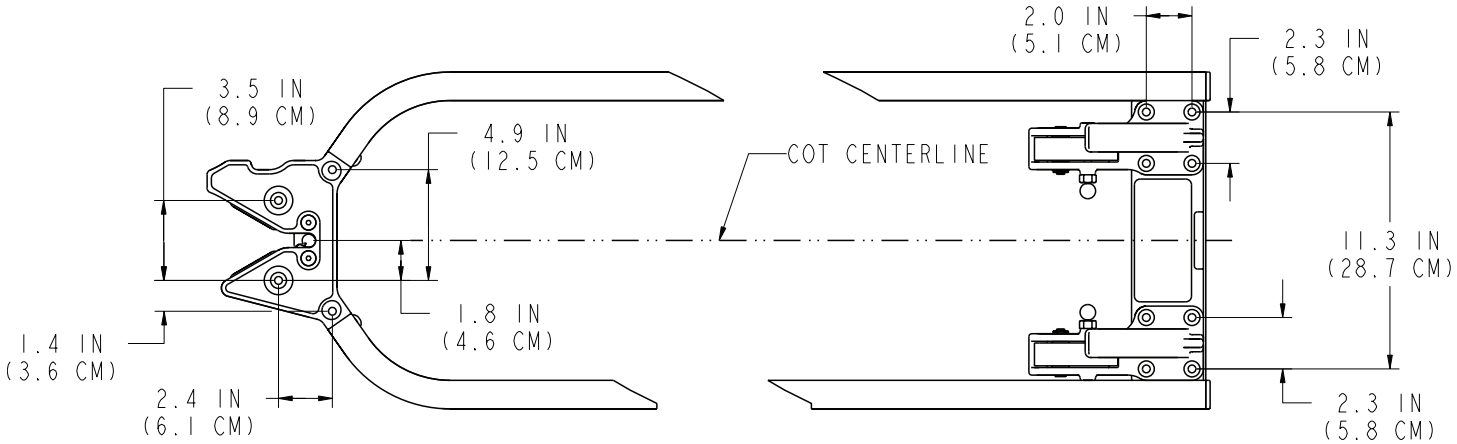

Рисунок 4 – Эталонный размер — вид 2B

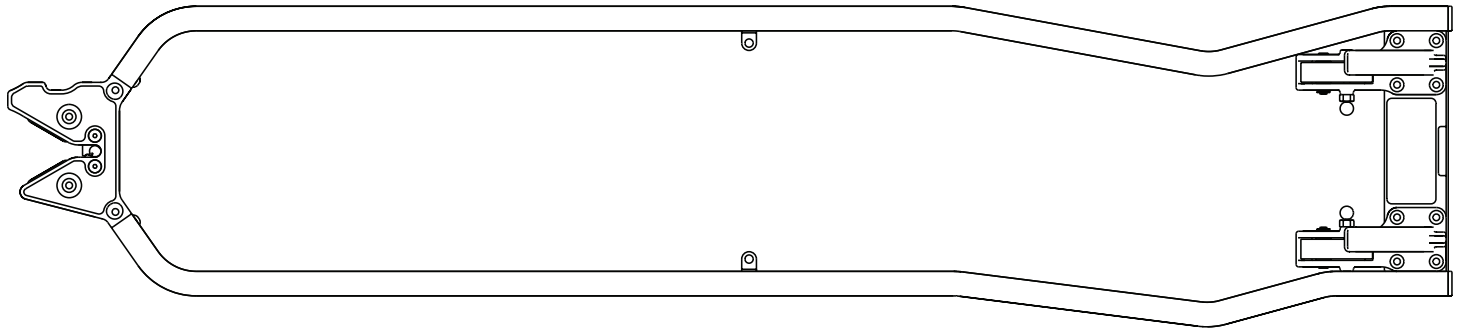

Рисунок 5 – Эталонный размер — вид 2C

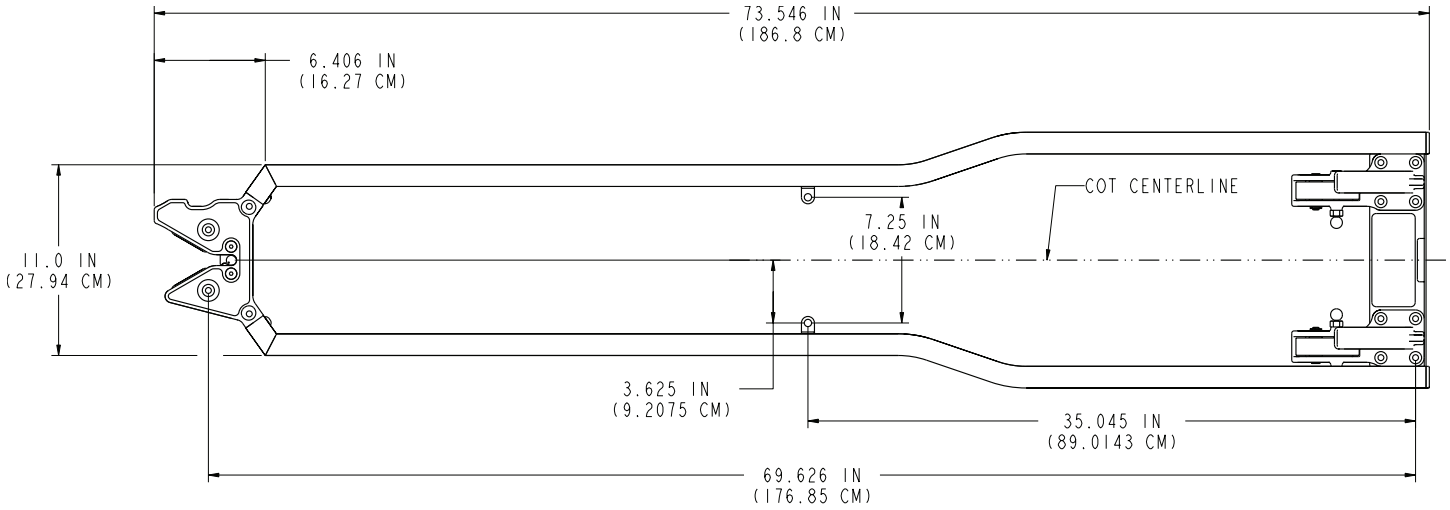

Рисунок 6 – Эталонный размер — вид 2D

2. Просверлите 18 монтажных отверстий, используя собранный фиксатор в качестве шаблона.

   Примечание - Все размеры приведены только для справки. Все отверстия должны обеспечивать достаточный зазор для винтов диаметром 8 мм. Рекомендуемый диаметр сверла 9 мм.

3. Прикрепите кожух защелки ножного конца (A) к полу или погрузочной платформе с помощью четырех винтов с потайной головкой M8 (B) (не входят в комплект поставки).

   Примечание - Для дополнительной поддержки требуется стальная опорная пластина (C) или эквивалентные пластины (не входят в комплект поставки) (Рисунок 7 или Рисунок 8).

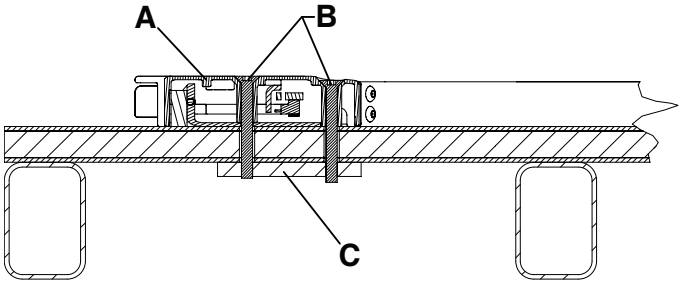

Рисунок 7 – Ножной конец для напольного монтажа — вид 3A

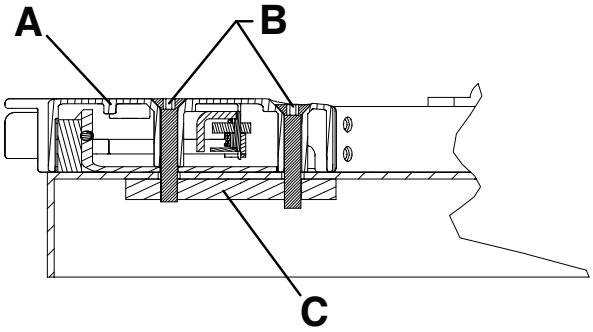

Рисунок 8 – Ножной конец для крепления на погрузочной платформе — вид 3B

4. Прикрепите крюки головного конца (A) к полу или погрузочной платформе с помощью восьми винтов M8 с потайной головкой (B) (не входят в комплект поставки).

   Примечание

   - Для дополнительной поддержки требуется стальная опорная пластина (C) или эквивалентные пластины (не входят в комплект поставки) (Рисунок 9 или Рисунок 10).
   - Красные ручки освобождения должны быть направлены к центру фиксатора (Рисунок 11).

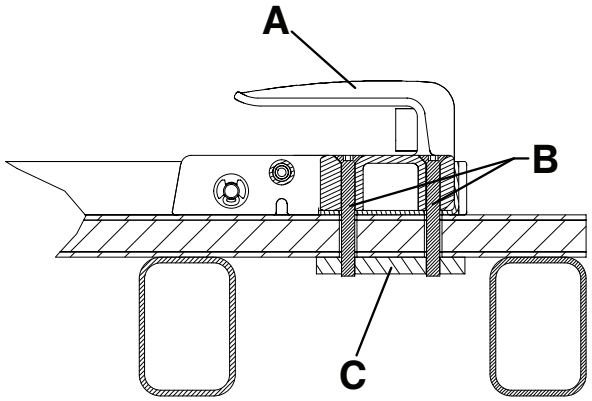

Рисунок 9 – Головной конец для напольного монтажа — вид 4A

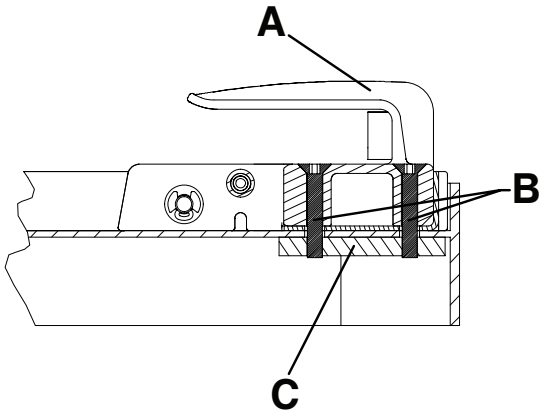

Рисунок 10 – Головной конец для крепления на погрузочной платформе — вид 4B

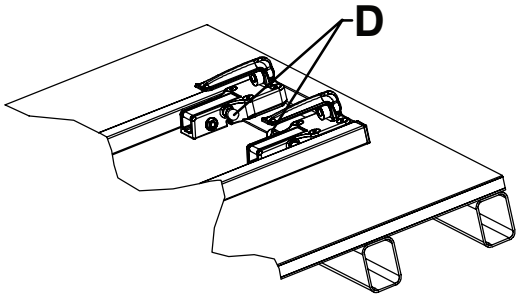

Рисунок 11 – Правильная ориентация крюков головного конца — вид 4C

5. Прикрепите направляющие к полу или погрузочной платформе с помощью двух винтов M8 с полукруглыми головками (A), двух плоских шайб M8 (B) и двух гаек M8 (C) (не входят в комплект поставки) (Рисунок 12 или Рисунок 13).

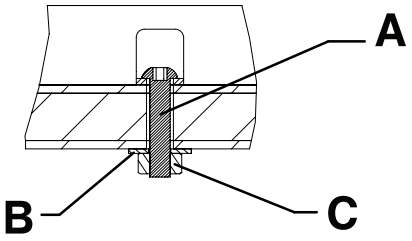

Рисунок 12 – Направляющие для напольного монтажа — вид 5A

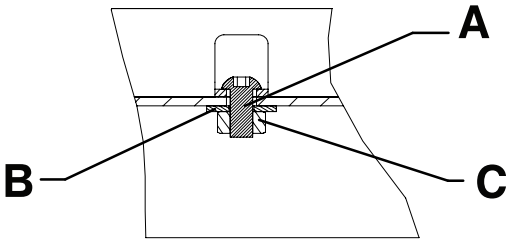

Рисунок 13 – Направляющие для крепления на погрузочной платформе — вид 5B

Установка пластины защелки

Пластина защелки предназначена для использования с дополнительным предохранительным крюком системы **M-1** (610000010001).

Комплект пластины защелки (610000010022)

- (1) Пластина защелки (610000010015)

Используемые дополнительные компоненты (не входящие в комплект поставки):

- (2) Болт под шестигранный ключ M6

Требуемые инструменты (метрические или дюймовые):

- Торцевой ключ M5 или шестигранный ключ на 3/16 дюйма
- Торцевой ключ M6 или шестигранный ключ на 1/4 дюйма

При установке пластины защелки компания Stryker рекомендует следовать приведенным ниже техническим инструкциям:

- Угол (A) загрузочного лотка не превышает 16° (Рисунок 14)
- Высота (B) от верха пластины защелки до пола должна составлять от 28,0 дюйма (71,1 см) до 29,4 дюйма (74,7 см) (Рисунок 14)
- Горизонтальный зазор (C) между предохранительным крюком и пластиной защелки является достаточным для выгрузки (Рисунок 15)

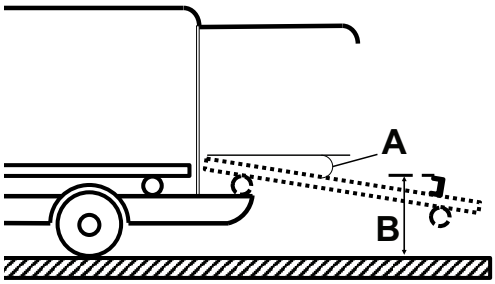

Рисунок 14 – Спецификации пластины защелки и загрузочного лотка

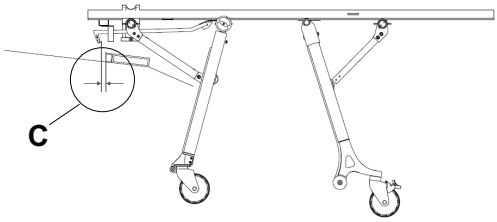

Рисунок 15 – Зазор между предохранительным крюком и пластиной защелки

Порядок действий:

1. С помощью шестигранного ключа M6 установите пластину защелки (610000010015) (D) из комплекта поставки и два болта с головкой под шестигранник M6 (E) (не входят в комплект поставки) непосредственно за защелкой фиксатора каталки (Рисунок 16).

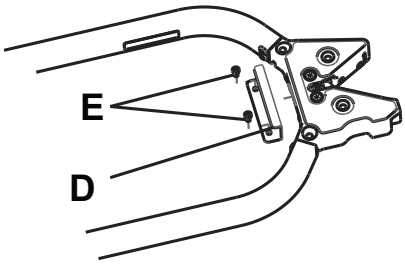

Рисунок 16 – Пластина защелки

Примечание - Прежде чем сверлить два отверстия под болты под торцевой ключ M6, убедитесь в том, что под столом имеется достаточно пространства, чтобы избежать повреждения изделия и транспортного средства.

2. Проведите пробную выгрузку каталки из автомобиля, чтобы подтвердить зацепление предохранительного крюка с пластиной защелки. С помощью шестигранного ключа M5 отрегулируйте по необходимости положение конца крюка (F), чтобы обеспечить зацепление предохранительного крюка с пластиной защелки в процессе выгрузки (Рисунок 17).

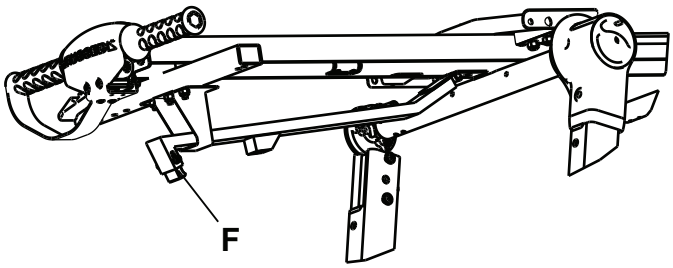

Рисунок 17 – Рекомендации по регулировке крюка

Примечание - Выполняя пробную выгрузку, прижмите ножки каталки к загрузочному лотку.

Контрольный список установки изделия

Следуйте этому контрольному списку в случае использования каталки, совместимой с фиксатором каталки Stryker **M-1** модели 6373/6376/6381.

_____ После установки проверьте, чтобы у вас не осталось неиспользованных компонентов. Фиксатор каталки **M-1** не поставляется с какими-либо дополнительными компонентами. Если после установки изделия у вас остались какие-либо неиспользованные компоненты, позвоните в отдел обслуживания клиентов компании Stryker.

_____ Визуально убедитесь в том, что все болты и винты затянуты надлежащим образом и нет выступающих или отсутствующих крепежных деталей.

_____ Если автомобиль оснащен поднимающимся бампером, поднимите его.

_____ Загрузите совместимую каталку в фиксатор (см. *Совместимость с каталками* (страница 6)).

_____ Убедитесь в надежности крепления каталки в фиксаторе каталки, взявшись за ножной конец каталки и попытавшись переместить каталку вперед-назад и из стороны в сторону.

_____ Проверьте надлежащее функционирование каталки (см. *Проверка фиксатора каталки* (страница 16)).

_____ Проверьте, что угол погрузочной платформы не превышает 16° (дополнительно для предохранительного крюка **M-1**).

_____ Проверьте, что высота от верха фиксирующей пластины до земли находится в пределах от 28,0 дюйма (71,1 см) до 29,4 дюйма (74,7 см) (дополнительно для предохранительного крюка **M-1**).

_____ Проверьте, что зазор по горизонтали между предохранительным крюком и фиксирующей пластиной достаточно большой для выгрузки (дополнительно для предохранительного крюка **M-1**).

Серийный номер изделия:			
Установлено (кем):		Дата:	
Контролер:		Дата:	

Примечание - Храните копию настоящего документа не менее семи лет.

Эксплуатация

Эксплуатация фиксатора каталки

ПРЕДУПРЕЖДЕНИЕ

- Не допускайте участия необученных помощников в эксплуатации изделия.
- Перед транспортировкой пациента обязательно убедитесь в надежности крепления каталки в фиксаторе каталки. Отсутствие надежной фиксации каталки может привести к травме.

ПРЕДОСТЕРЕЖЕНИЕ - Ненадлежащее использование этого изделия может привести к травме пациента или оператора. Эксплуатация изделия допускается исключительно в соответствии с инструкциями, изложенными в этом руководстве.

1. Перед эксплуатацией фиксатора нажмите красную кнопку освобождения (F) на кожухе защелки (G), чтобы убедиться, что защелка находится в положении освобождения (Рисунок 1).
2. Убедитесь, что при загрузке каталки в фиксатор кожух защелки ножного конца находится между погрузочными колесами.

   Примечание - Направляющие фиксатора (A) будут центрировать головной конец каталки (Рисунок 1).
3. Направляйте каталку в автомобиль или систему погрузочной платформы, пока штырь задней защелки не будет зафиксирована в кожухе защелки.

   Примечание - Кожух защелки ножного конца оснащен двухступенчатым блокирующим устройством (Рисунок 18). После фиксации каталки в фиксаторе красная кнопка освобождения вернется в исходное положение.

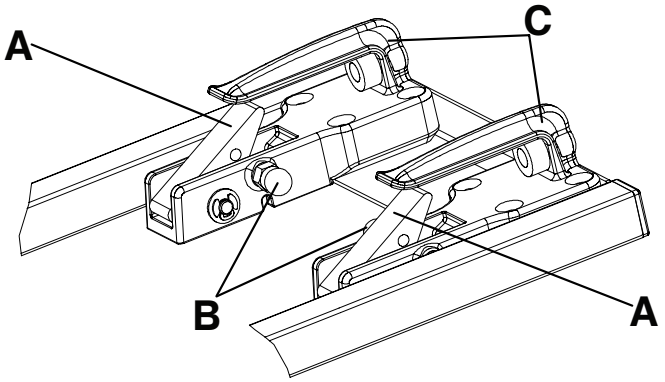

Рисунок 18 – Двухступенчатое блокирующее устройство

A	Блокирующий язычок
B	Красная кнопка разблокировки
C	Передний удерживающий крюк

Системы фиксации каталки Stryker моделей 6373, 6376 и 6381 оснащены двухступенчатым блокирующим устройством. В маловероятном случае попадания автомобиля в аварию двухступенчатое блокирующее устройство на головном конце фиксатора сработает и заблокирует головной конец каталки в системе фиксации каталки до тех пор, пока вы не освободите каталку вручную.

Чтобы извлечь каталку из двухступенчатого блокирующего устройства, потяните обе красные кнопки разблокировки (B) на внутренней стороне передних удерживающих крюков (C) (Рисунок 18).

Проверка фиксатора каталки

Порядок действий для проверки фиксатора каталки:

1. Направьте каталку в фиксатор каталки.
2. Убедитесь, что удерживающие крюки головного конца надежно фиксируют поперечную трубку погрузочного колеса на каталке.
3. Убедитесь, что кожух защелки ножного конца фиксирует удерживающий штифт на каталке.
4. Убедитесь, что двухступенчатое блокирующее устройство функционирует и не содержит мусора.
5. Проверьте фиксатор каталки, используя, по меньшей мере, соответствующий стандарт.
   - BS EN 1789 «Медицинские транспортные средства и их оборудование — автомобили скорой помощи»
   - AS NZS 4535 «Australian/New Zealand Standard™ — Системы фиксации для автомобилей скорой помощи»

Очистка

ПРЕДУПРЕЖДЕНИЕ - Во избежание ингаляции возбудителей заболеваний при мойке под давлением всегда используйте надлежащие средства индивидуальной защиты. Оборудование для мойки под давлением может поднимать загрязнения в воздух.

ПРЕДОСТЕРЕЖЕНИЕ

- Не подвергайте изделие паровой или ультразвуковой чистке.
- Температура воды не должна превышать 180 °F (82 °C).
- Температура воздуха при сушке (в мойке для стоек) не должна превышать 240 °F (115 °C).
- Не превышайте максимально допустимое давление воды 1500 фунтов/кв. дюйм (130,5 бар) При использовании ручного устройства мойки под давлением держите сопло на расстоянии не менее 24 дюйма (61 см) от изделия.

Изделие можно подвергать мойке под давлением. После многократной мойки на изделии могут появиться признаки окисления или изменения цвета. Мойка под давлением не оказывает отрицательного влияния на функционирование изделия при условии соблюдения надлежащих процедур.

- В точности исполняйте рекомендации изготовителя чистящего раствора по его разведению.
- При мойке под давлением используйте рекомендуемые чистящие средства. Вымойте изделие с помощью шланга и высушите направляющую полотенцем.
- Вымойте направляющие и контактные пластины под давлением с помощью ручного устройства или протрите изделие чистой тканью с рекомендованными чистящими средствами.

Рекомендуемые чистящие средства

В общем, в концентрации, рекомендованной изготовителем, можно использовать дезинфицирующие средства как фенольного, так и четвертичного типов (за исключением **Virex®** TB). Не рекомендуется использовать йодсодержащие дезинфицирующие средства, так как они могут вызвать образование пятен.

В число рекомендуемых чистящих средств входят:

- Четвертичные чистящие средства (активный ингредиент — хлорид аммония)
- Фенольные чистящие средства (активный ингредиент — о-фенилфенол)
- Раствор хлорсодержащего отбеливателя (5,25 % — менее 1 части отбеливателя на 100 частей воды)

Избегайте чрезмерного насыщения. Следите за тем, чтобы изделие не оставалось влажным дольше, чем указано в инструкции изготовителя для обеспечения надлежащей дезинфекции.

Примечание

- Несоблюдение вышеприведенных инструкций при использовании чистящих средств указанных типов может привести к аннулированию гарантии.
- После очистки всегда протирайте изделие тканью, смоченной чистой водой, и насухо вытирайте его. Некоторые чистящие средства являются коррозионно-активными и могут повредить изделие. Если не ополоснуть и не высушить изделие надлежащим образом, на его поверхности может остаться коррозионно-активный осадок, способный привести к преждевременному разрушению критически важных компонентов.

stryker

M-1® Upevňovač nosidiel

Prevádzková príručka

REF 6373
REF 6376
REF 6381

CE

SK

6373-009-005 Rev AA.0 2021-09

Symboly

	Prečítajte si návod na použitie
	Všeobecné varovanie
	Upozornenie
CE	Značka CE
EC REP	Splnomocnený zástupca v Európskom spoločenstve
MD	Európska zdravotnícka pomôcka
REF	Katalógové číslo
LOT	Kód šarže
SN	Sériové číslo
US Patents	Informácie o patentoch v USA nájdete na stránke www.stryker.com/patents
	Výrobca
	Dovozca
	Bezpečná prevádzková nosnosť

Obsah

Definícia varovania/upozornenia/poznámky 2
Zhrnutie bezpečnostných opatrení 2
Úvod 3
Opis výrobku 3
Indikácie použitia 3
Klinické výhody 3
Kontraindikácie 4
Predpokladaná prevádzková životnosť 4
Likvidácia/recyklácia 4
Špecifikácie 4
Ilustrácia výrobku 5
Kontaktné informácie 5
Umiestnenie výrobného čísla 6
Kompatibilita nosidiel 6
Inštalácia 7
Inštalácia upevňovača nosidiel 7
Inštalácia záchytnej platne 10
Kontrolný zoznam inštalácie 13
Prevádzka 14
Prevádzka upevňovača nosidiel 14
Vyskúšanie upevňovača nosidiel 15
Čistenie 16
Odporúčané čistiace prostriedky 16

Definícia varovania/upozornenia/poznámky

Výrazy **VAROVANIE**, **UPOZORNENIE** a **POZNÁMKA** majú osobitný význam a je potrebné si ich pozorne preštudovať.

VAROVANIE

Upozorňuje čitateľa na situáciu, ktorá by mohla viesť k smrti alebo vážnemu úrazu, ak sa jej nepredíde. Môže ísť aj o opis možných vážnych nežiaducich reakcií a bezpečnostných rizík.

UPOZORNENIE

Upozorňuje čitateľa na potenciálne nebezpečnú situáciu, ktorá môže viesť k ľahkému alebo stredne ťažkému úrazu používateľa alebo pacienta alebo k poškodeniu výrobku alebo iného majetku, ak sa jej nepredíde. Môže ísť o špeciálnu starostlivosť potrebnú na bezpečné a efektívne používanie pomôcky a starostlivosť potrebnú na zabránenie poškodeniu pomôcky, ku ktorému by mohlo dôjsť v dôsledku používania alebo nesprávneho používania.

Poznámka - Poskytuje osobitné informácie, ktoré uľahčia údržbu alebo objasnia dôležité pokyny.

Zhrnutie bezpečnostných opatrení

Prečítajte si varovania a upozornenia uvedené na tejto strane a vždy ich dôsledne dodržiavajte. Servis smie vykonávať len kvalifikovaný personál.

VAROVANIE

- Upevňovač nosidiel smie nainštalovať len kvalifikovaný pracovník. Nesprávna inštalácia by mohla viesť k úrazu pacienta alebo pracovníka obsluhy.
- Vždy skontrolujte, či všetky nosidlá spĺňajú inštalačné špecifikácie pre systémy upevňovača nosidiel od spoločnosti Stryker.
- Ak došlo k nehode zahŕňajúcej upevňovač nosidiel, upevňovač vždy vymeňte, aby sa predišlo nebezpečenstvu úrazu z dôvodu poškodenia výrobku.
- Nevyškoleným asistentom nedovoľte asistovať pri prevádzke výrobku.
- Pred prevozom pacienta sa vždy presvedčte, že nosidlá sú zaistené v upevňovači. Ak nosidlá nie sú zaistené, môže dôjsť k úrazu.
- Pri tlakovom umývaní vždy používajte vhodné osobné ochranné pomôcky, aby sa zabránilo nebezpečenstvu vdýchnutia škodlivých látok. Tlakové umývacie zariadenia môžu do vzduchu uvoľniť nákazu (infekciu).

UPOZORNENIE

- Nesprávne používanie výrobku môže viesť k úrazu pacienta alebo operátora. Výrobok používajte len tak, ako je opísané v tejto príručke.
- Výrobok ani jeho komponenty neupravujte. Úprava výrobku môže vyvolať nepredvídateľné správanie výrobku, čo môže viesť k úrazu pacienta alebo operátora. Úpravou zároveň zaniká záruka poskytnutá na výrobok.
- Výrobok nečistite parou ani ultrazvukom.
- Neprekračujte maximálnu teplotu vody 180 °F (82 °C).
- Neprekračujte maximálnu teplotu sušenia vzduchom 240 °F (115 °C) (vozíkové umývačky).
- Neprekračujte maximálny tlak vody 1 500 psi (130,5 barov). Ak na umytie výrobku používate ručnú tyčovú hadicu, tlakovú dýzu držte minimálne 24 palcov (61 cm) od výrobku.

Úvod

Táto príručka vám pomôže pri prevádzke alebo údržbe výrobku značky Stryker. Príručku si prečítajte skôr, než začnete výrobok používať alebo než začnete vykonávať údržbu. Určite metódy a postupy, ako zaškolíte a pripravíte personál na bezpečnú prevádzku a údržbu výrobku.

UPOZORNENIE

- Nesprávne používanie výrobku môže viesť k úrazu pacienta alebo operátora. Výrobok používajte len tak, ako je opísané v tejto príručke.
- Výrobok ani jeho komponenty neupravujte. Úprava výrobku môže vyvolať nepredvídateľné správanie výrobku, čo môže viesť k úrazu pacienta alebo operátora. Úpravou zároveň zaniká záruka poskytnutá na výrobok.

Poznámka

- Táto príručka je trvalou súčasťou výrobku, ku ktorému musí byť priložená aj pri predaji výrobku.
- Spoločnosť Stryker sa snaží neustále zlepšovať konštrukciu a kvalitu výrobku. Príručka obsahuje najnovšie informácie o výrobku dostupné v čase tlače. Medzi vaším výrobkom a touto príručkou môžu existovať menšie rozdiely. Ak máte nejaké otázky, obráťte sa na oddelenie služieb zákazníkom spoločnosti Stryker alebo technickú podporu kontaktujte na čísle 1-800-327-0770.

Opis výrobku

Upevňovač nosidiel Stryker **M-1**® modelov 6373, 6376 a 6381 prichytáva kompatibilné sanitné nosidlá v záchrannom vozidle pri preprave pacienta. Upevňovač nosidiel plní túto funkciu po tom, ako používateľ manuálne naloží kompatibilné nosidlá do záchranného vozidla a zavedie ich do upevňovača.

Indikácie použitia

Manuálny upevňovač sanitných nosidiel Stryker modelu 6373/6376/6381 prichytáva kompatibilné sanitné nosidlá pri preprave. Upevňovač nosidiel je určený na použitie v prednemocničnom prostredí, pri urgentnom aj neurgentnom použití. Výrobok smie prevádzkovať len zaškolený odborný personál. To zahŕňa pracovníkov rýchlej lekárskej pomoci a zdravotníkov poskytujúcich prvú pomoc.

Klinické výhody

Nosidlá: preprava pacienta

Upevňovač: uloženie nosidiel pri preprave

Systém nosidiel a upevňovača: uloženie a preprava pacientov

Kontraindikácie

Nie sú známe.

Predpokladaná prevádzková životnosť

Predpokladaná prevádzková životnosť upevňovačov nosidiel je sedem rokov za bežných podmienok používania a s vhodnou pravidelnou údržbou.

Likvidácia/recyklácia

Vždy postupujte podľa aktuálnych miestnych odporúčaní a/alebo predpisov, ktoré sa vzťahujú na ochranu životného prostredia a riziká spojené s recykláciou alebo likvidáciou zariadenia na konci prevádzkovej životnosti.

Špecifikácie

Model	6373 – upevňovač nosidiel montovaný na podnos (6373-000-000)
	6376 – upevňovač nosidiel montovaný na podlahu (6376-000-000)
	6381 – upevňovač nosidiel montovaný na podlahu (6381-000-000)
Kompatibilita	Pozrite časť *Kompatibilita nosidiel* (strana 6).

Rolovacie nosidlá modelu 6100 **M-1**® v kombinácii so systémom upevňovača nosidiel **M-1** modelov 6373/6376/6381 sú navrhnuté v súlade s normou BS EN 1789 Vozidlá záchrannej zdravotnej služby a ich vybavenie – cestné ambulancie. Systém upevňovača nosidiel musí nainštalovať kvalifikovaný pracovník, aby bol v súlade s touto normou. Vo všetkých montážnych spojoch sú pod montážnou plochou (podlaha sanitného vozidla alebo podnosový systém) potrebné oceľové oporné platničky veľkosti 1/4 palca (alebo ekvivalentné). Pred uvedením systému do prevádzky vyskúšajte inštaláciu minimálne podľa normy BS EN 1789.

Rolovacie nosidlá modelu 6100 **M-1** vybavené inováciou AS/NZS 4535, v kombinácii so systémom upevňovača nosidiel **M-1** modelov 6373/6376/6381, sú navrhnuté v súlade s normou AS/NZS 4535 Australian/New Zealand Standard pre sanitné zadržiavacie systémy. Systém upevňovača nosidiel musí nainštalovať kvalifikovaný pracovník, aby bol v súlade s touto normou. Vo všetkých montážnych spojoch sú pod montážnou plochou (podlaha sanitného vozidla alebo podnosový systém) potrebné oceľové oporné platničky veľkosti 1/4 palca (alebo ekvivalentné). Pred uvedením systému do prevádzky vyskúšajte inštaláciu minimálne podľa normy AS/NZS 4535.

Na dosiahnutie súladu s normou BS EN 1789 Vozidlá záchrannej zdravotnej služby a ich vybavenie – cestné ambulancie sa vyžadujú bočné zadržiavacie pásy. Bočné zadržiavacie pásy sa nevyžadujú pre použitia, na ktoré sa táto norma nevzťahuje.

Podmienky prostredia	Prevádzka	Skladovanie a preprava
Teplota	130 °F (54 °C) -30 °F (-34 °C)	130 °F (54 °C) -30 °F (-34 °C)
Relatívna vlhkosť	93% 0%	93% 0%
Atmosférický tlak	1060 *hPa* 700	1060 *hPa* 700

Ilustrácia výrobku

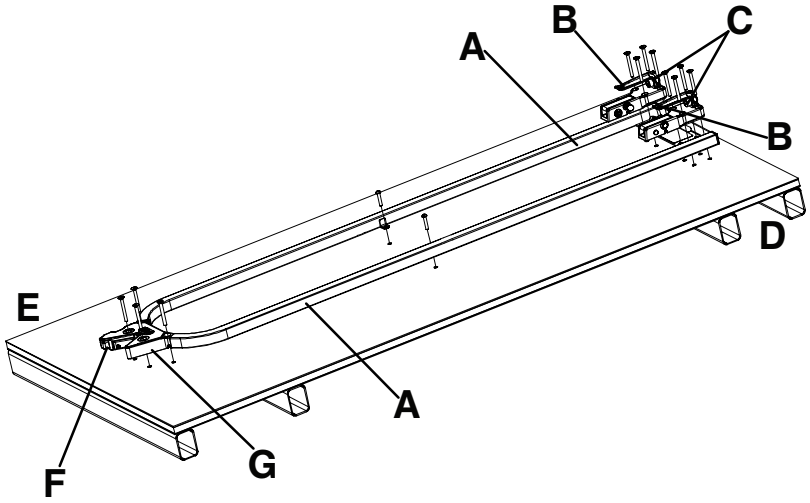

Obrázok 1 – M-1® Upevňovač nosidiel

A	Vodidlo
B	Predný hák
C	Nárazník
D	Hlavový koniec
E	Nožný koniec
F	Červené uvoľňovacie tlačidlo
G	Kryt západky

Kontaktné informácie

Zákaznícky servis spoločnosti Stryker alebo technickú podporu kontaktujte na čísle: 1-800-327-0770.

Stryker Medical
3800 E. Centre Avenue
Portage, MI 49002
USA

Poznámka - Používateľ a/alebo pacient musia nahlásiť akýkoľvek závažný incident súvisiaci s produktom výrobcovi a príslušnému orgánu členského štátu Európskej únie, v ktorom sa používateľ a/alebo pacient nachádzajú.

Ak si chcete pozrieť prevádzkovú príručku alebo príručku údržby online, pozrite si stránku https://techweb.stryker.com/.

Ak telefonujete na zákaznícky servis spoločnosti Stryker alebo technickú podporu, pripravte si výrobné číslo (A) svojho výrobku značky Stryker. Výrobné číslo uvádzajte pri každej písomnej komunikácii.

Umiestnenie výrobného čísla

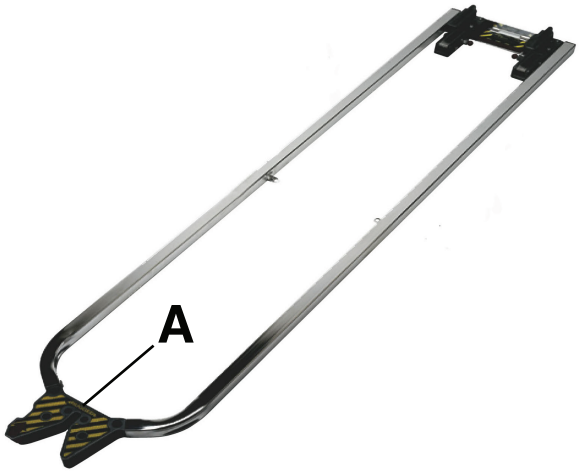

Obrázok 2 – Umiestnenie výrobného čísla

Kompatibilita nosidiel

Systémy upevňovača nosidiel **M-1** modelov 6373, 6376 a 6381 od spoločnosti Stryker sú kompatibilné len s nosidlami spĺňajúcimi inštalačné špecifikácie.

VAROVANIE

- Upevňovač nosidiel smie nainštalovať len kvalifikovaný pracovník. Nesprávna inštalácia by mohla viesť k úrazu pacienta alebo operátora.
- Vždy skontrolujte, či všetky nosidlá spĺňajú inštalačné špecifikácie pre systémy upevňovača nosidiel od spoločnosti Stryker.
- Ak došlo k nehode zahŕňajúcej upevňovač nosidiel, upevňovač vždy vymeňte, aby sa predišlo nebezpečenstvu úrazu z dôvodu poškodenia výrobku.

Stryker

- rolovací systém modelu 6100 **M-1**

Ferno-Washington

- model X-2*

Poznámka - * Model z roku 2000 alebo starší. Spoločnosť Stryker nie je zodpovedná za zmeny špecifikácií u iných výrobcov nosidiel.

Inštalácia

Inštalácia upevňovača nosidiel

Systémy upevňovača nosidiel **M-1** od spoločnosti Stryker sú kompatibilné len s nosidlami spĺňajúcimi inštalačné špecifikácie.

VAROVANIE

- Upevňovač nosidiel smie nainštalovať len kvalifikovaný pracovník. Nesprávna inštalácia by mohla viesť k úrazu pacienta alebo pracovníka obsluhy.
- Vždy skontrolujte, či všetky nosidlá spĺňajú inštalačné špecifikácie pre systémy upevňovača nosidiel od spoločnosti Stryker.

Poznámka - Umiestnenie montážnych konzol môžu ovplyvňovať federálne špecifikácie sanitných vozidiel týkajúce sa šírky uličky a sedenia pre obsluhujúce osoby. Ak sa špecifikácie neuplatňujú, osoba vykonávajúca inštaláciu by sa mala ubezpečiť, že je k dispozícii dostatočný priestor na prístup k pacientovi, prečnievajúcu trakčnú dlahu, zatvorenie zadných dverí a pod.

Inštalácia upevňovača nosidiel do vozidla:

1. Určte požadovanú polohu nosidiel vnútri vozidla, ktorá poskytuje náležitý voľný priestor okolo nosidiel.

   Poznámka - Ak sú už nainštalované montážne prvky podľa normy DIN, pozrite si Obrázok 3, Obrázok 4, Obrázok 5 a Obrázok 6 a použite uvedené rozmery ako pomôcku na vymedzenie umiestnenia zostavy upevňovača.

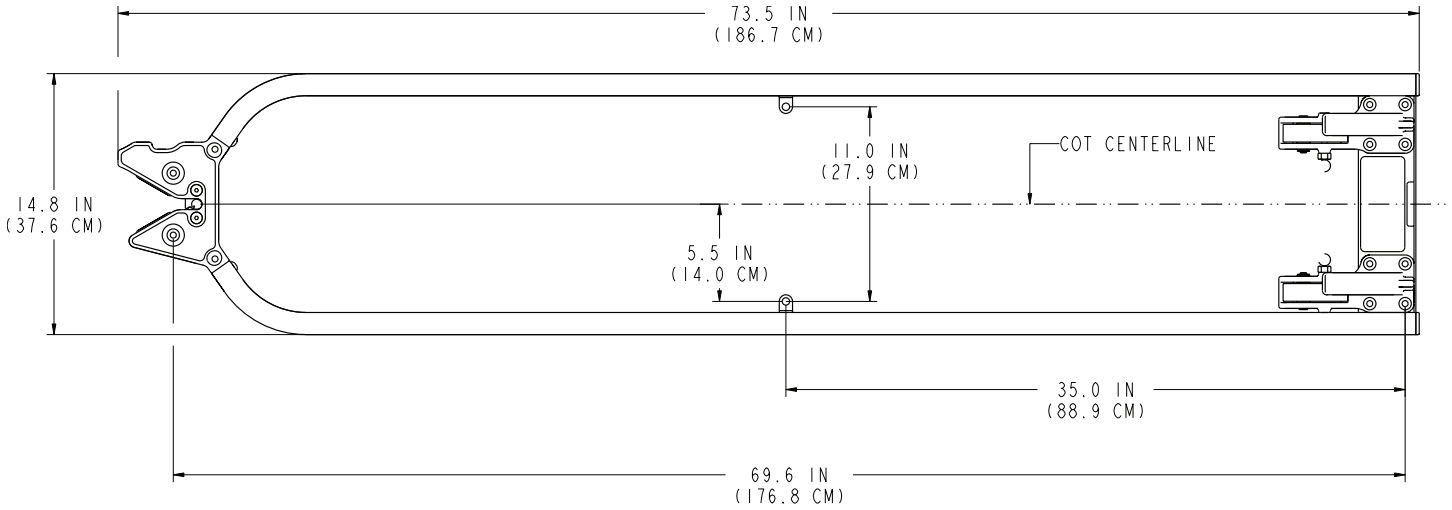

Obrázok 3 – Referenčný rozmer – pohľad 2A

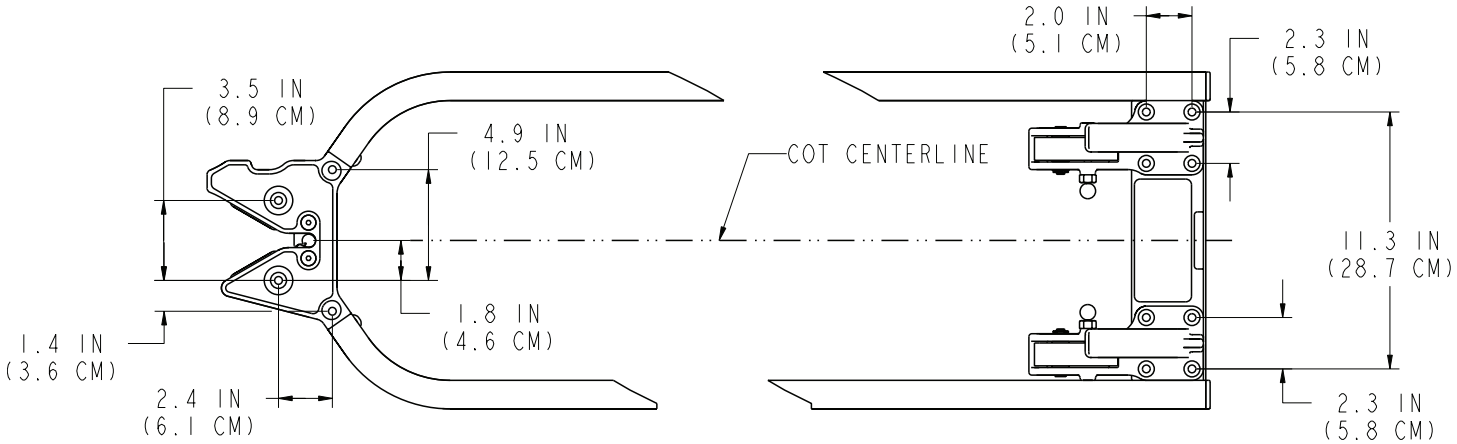

Obrázok 4 – Referenčný rozmer – pohľad 2B

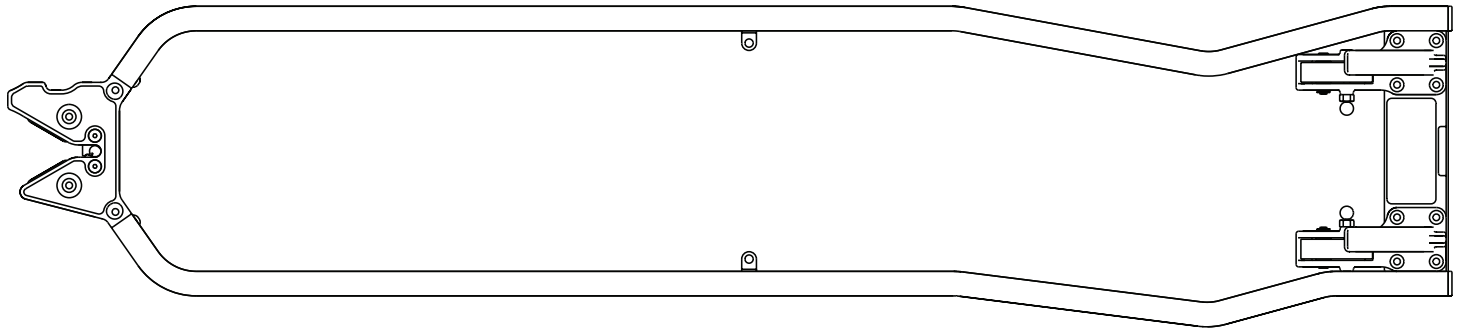

Obrázok 5 – Referenčný rozmer – pohľad 2C

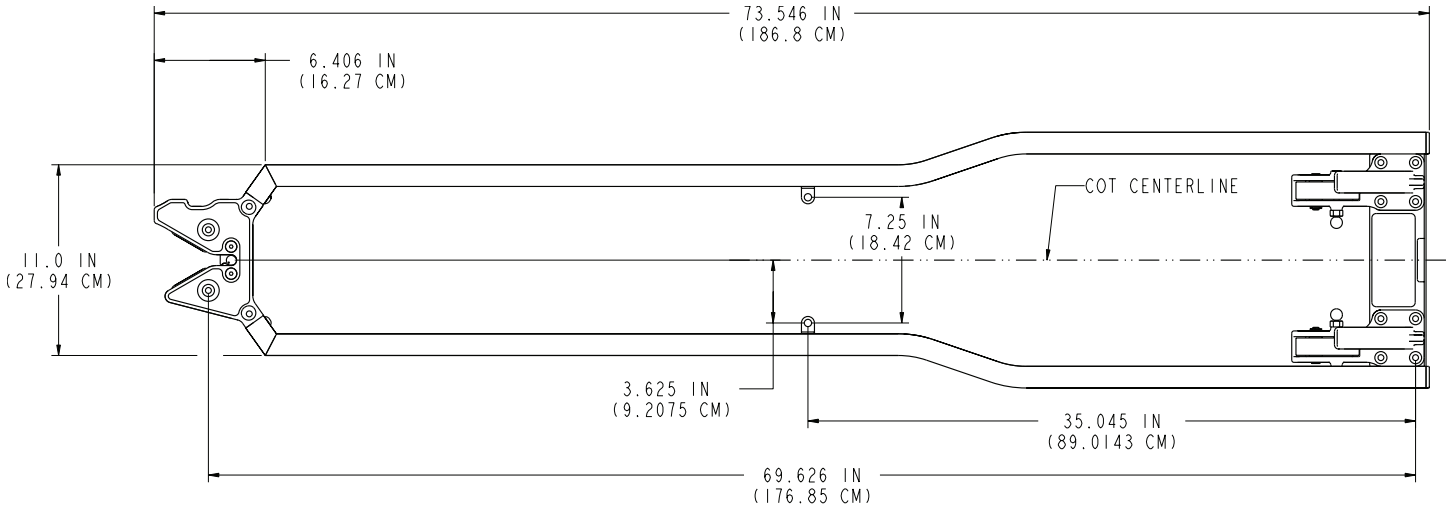

Obrázok 6 – Referenčný rozmer – pohľad 2D

2. Vyvŕtajte 18 montážnych otvorov, pričom ako šablónu použite zostavený upevňovač.

   Poznámka - Všetky rozmery slúžia len ako pomôcka. Všetky otvory musia mať dostatočný rozmer pre skrutky 8 mm. Odporúča sa použiť vrták s priemerom 9 mm.

3. Ukotvite kryt západky na nožnom konci (A) k podlahe alebo podnosu pomocou štyroch skrutiek M8 s plochou zapustenou hlavou s vnútorným šesťhranom (B) (nedodávajú sa).

   Poznámka - Na spevnenie opory (nedodáva sa) je potrebné použiť oceľovú opornú platničku (C) (alebo jej ekvivalent) (Obrázok 7 alebo Obrázok 8).

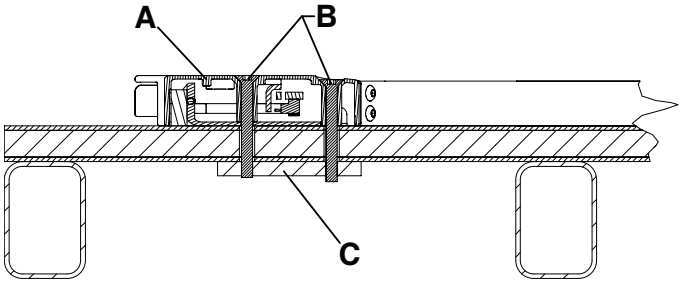

Obrázok 7 – Montáž na podlahu na nožnom konci – pohľad 3A

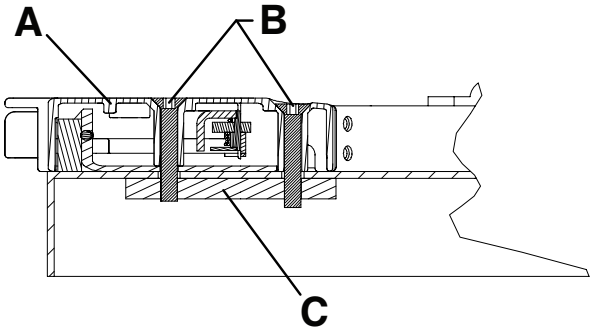

Obrázok 8 – Montáž na podnos na nožnom konci – pohľad 3B

4. Ukotvite háky na hlavovom konci (A) k podlahe alebo podnosu pomocou ôsmich skrutiek M8 s plochou zapustenou hlavou s vnútorným šesťhranom (B) (nedodávajú sa).

   Poznámka

   - Na spevnenie opory (nedodáva sa) je potrebné použiť oceľovú opornú platničku (C) (alebo jej ekvivalent) (Obrázok 9 alebo Obrázok 10).
   - Červené uvoľňovacie otočné ovládače musia smerovať k stredu upevňovača (Obrázok 11).

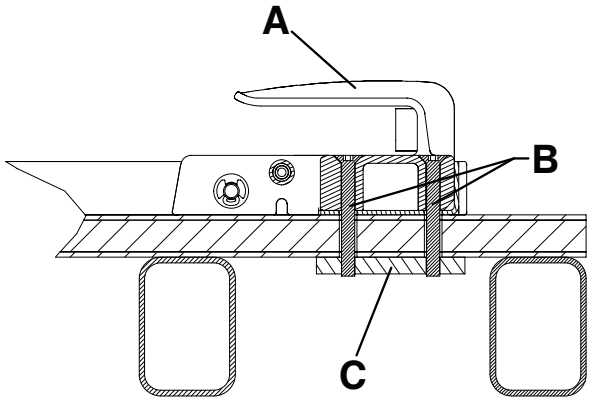

Obrázok 9 – Montáž na podlahu na hlavovom konci – pohľad 4A

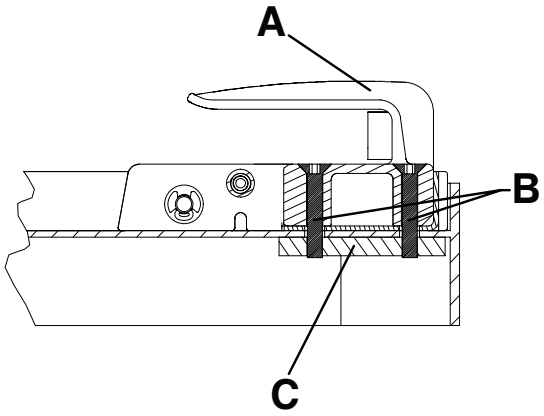

Obrázok 10 – Montáž na podnos na hlavovom konci – pohľad 4B

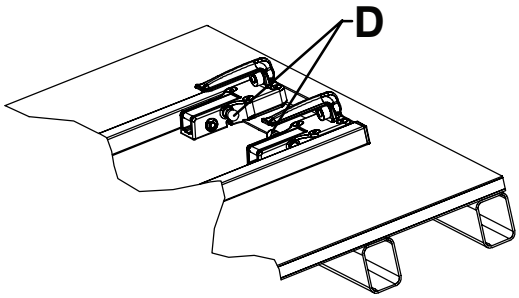

Obrázok 11 – Správna orientácia hákov na hlavovom konci – pohľad 4C

5. Ukotvite vodidlá k podlahe alebo podnosu pomocou dvoch skrutiek M8 s pologuľovou hlavou s vnútorným šesťhranom (A), dvoch plochých podložiek M8 (B) a dvoch matíc M8 (C) (nedodávajú sa) (Obrázok 12 alebo Obrázok 13).

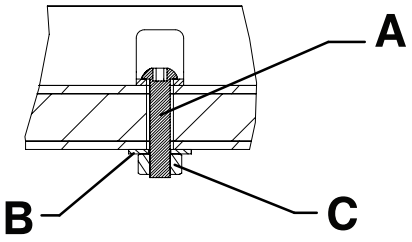

Obrázok 12 – Montáž vodidiel na podlahu – pohľad 5A

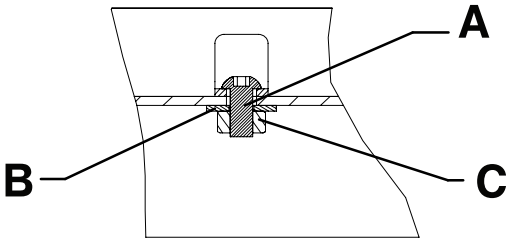

Obrázok 13 – Montáž vodidiel na podnos – pohľad 5B

Inštalácia záchytnej platne

Záchytná platňa je určená na použitie s voliteľným bezpečnostným hákom **M-1** (610000010001).

Súprava záchytnej platne (610000010022)

- (1) Záchytná platňa (610000010015)

Ďalšie použité diely (nie sú súčasťou súpravy):

- (2) Inbusová skrutka M6

Potrebné nástroje (metrické alebo imperiálne jednotky):

- Inbusový kľúč M5 alebo 3/16” kľúč do vnútorného šesťhranu
- Inbusový kľúč M6 alebo 1/4” kľúč do vnútorného šesťhranu

Spoločnosť Stryker odporúča na montáž záchytnej platne dodržiavanie špecifikácií uvedených nižšie:

- Uhol (A) nakladacieho podnosu nie je väčší ako 16° (Obrázok 14)
- Vzdialenosť (B) od hornej časti záchytnej platne po zem je v rozmedzí od 28,0” (71,1 cm) do 29,4” (74,7 cm) (Obrázok 14)
- Vodorovná vzdialenosť (C) medzi bezpečnostným hákom a záchytnou platňou je dostatočná na vykladanie (Obrázok 15)

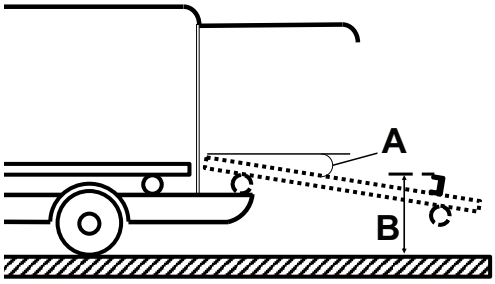

Obrázok 14 – Špecifikácie záchytnej platne a nakladacieho podnosu

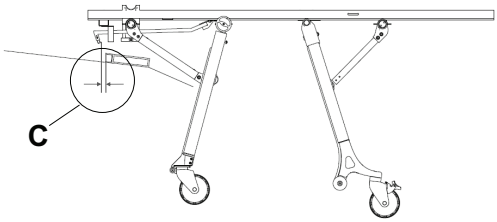

Obrázok 15 – Vzdialenosť medzi bezpečnostným hákom a záchytnou platňou

Postup:

1. Pomocou inbusového kľúča M6 nainštalujte dodanú záchytnú platňu (610000010015) (D) a dve inbusové skrutky M6 (E) (nie sú súčasťou dodávky) priamo za západku upevňovača nosidiel (Obrázok 16).

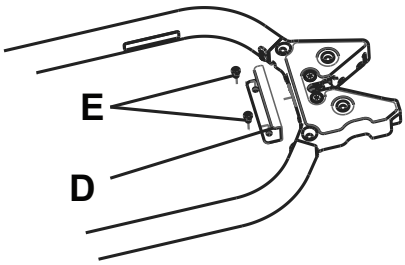

Obrázok 16 – Záchytná platňa

Poznámka - Pred vyvŕtaním dvoch otvorov pre inbusové skrutky M6 sa uistite, že je pod stolom voľný priestor, aby nedošlo k poškodeniu výrobku alebo vozidla.

2. Skúšobne vyložte nosidlá z vozidla, aby ste sa uistili, že bezpečnostný hák je spojený so záchytnou platňou. Pomocou inbusového kľúča M5 podľa potreby nastavte hrot háku (F), aby sa zabezpečilo spojenie bezpečnostného háku a záchytnej platne pri vykladaní (Obrázok 17).

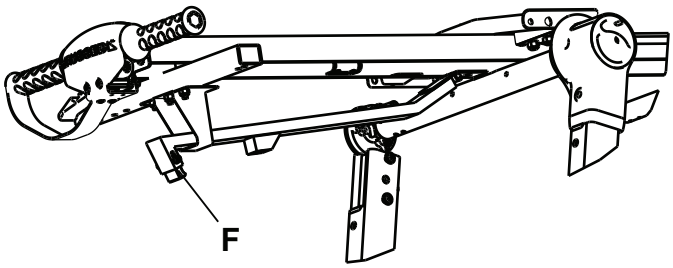

Obrázok 17 – Nastavenie hrotu háku

Poznámka - Pri skúšobnom vykladaní zatlačte nohy nosidiel na nakladaciu plochu.

Kontrolný zoznam inštalácie

S nosidlami, ktoré sú kompatibilné s modelom upevňovača nosidiel Stryker **M-1** 6373/6376/6381, postupujte podľa tohto kontrolného zoznamu.

_____ Uistite sa, že vám po inštalácii nezostali žiadne nepoužité komponenty. Upevňovač nosidiel **M-1** sa nedodáva so žiadnymi nadbytočnými komponentmi. Ak vám po inštalácii zostali nepoužité komponenty, zavolajte servis spoločnosti Stryker.

_____ Vizuálne skontrolujte, či sú všetky skrutky riadne dotiahnuté, či nevytŕčajú a či nechýbajú upevňovacie prvky.

_____ Nárazník vozidla, ak je prítomný, zdvihnite do vyvýšenej polohy.

_____ Naložte kompatibilné nosidlá do upevňovača nosidiel (pozrite *Kompatibilita nosidiel* (strana 6)).

_____ Potiahnutím upevňovača nosidiel na nožnom konci dnu a von a zo strany na stranu sa presvedčte, že sú nosidlá zaistené v upevňovači.

_____ Vyskúšajte, či nosidlá fungujú správne (pozrite *Vyskúšanie upevňovača nosidiel* (strana 15)).

_____ Skontrolujte, či uhol nakladacieho podnosu nepresahuje 16° (voliteľná možnosť bezpečnostného háka **M-1**).

_____ Skontrolujte, či je výška od vrchnej časti záchytnej platne po zem v rozmedzí od 28,0 palca (71,1 cm) do 29,4 palca (74,7 cm) (voliteľná možnosť bezpečnostného háka **M-1**).

_____ Skontrolujte, či je vodorovná medzera medzi bezpečnostným hákom a záchytnou platňou dostatočná na vykladanie (voliteľná možnosť bezpečnostného háka **M-1**).

Sériové číslo výrobku:			
Nainštaloval:		Dátum:	
Kontrolu vykonal:		Dátum:	

Poznámka - Kópiu tohto záznamu uchovávajte aspoň sedem rokov.

Prevádzka

Prevádzka upevňovača nosidiel

VAROVANIE

- Nevyškoleným asistentom nedovoľte asistovať pri prevádzke výrobku.
- Pred prevozom pacienta sa vždy presvedčte, že nosidlá sú zaistené v upevňovači. Ak nosidlá nie sú zaistené, môže dôjsť k úrazu.

UPOZORNENIE - Nesprávne používanie výrobku môže viesť k úrazu pacienta alebo operátora. Výrobok používajte len tak, ako je opísané v tejto príručke.

1. Pred použitím upevňovača stlačte červené uvoľňovacie tlačidlo (F) na kryte západky (G), aby ste sa presvedčili, že západka je v uvoľnenej polohe (Obrázok 1).
2. Keď kladiete nosidlá do upevňovača, presvedčte sa, že kryt západky na nožnom konci je medzi nakladacími kolieskami.

   Poznámka - Vodiace koľajnice upevňovača (A) nasmerujú hlavový koniec nosidiel do stredu (Obrázok 1).
3. Zasúvajte nosidlá do vozidla alebo nakladacieho podnosového systému, až kým zadná západka nezapadne do krytu západky.

   Poznámka - Kryt západky na nožnom konci je vybavený dvojstupňovým zaisťovacím zariadením (Obrázok 18). Keď sú nosidlá v upevňovači, červené uvoľňovacie tlačidlo sa vráti do svojej pôvodnej polohy.

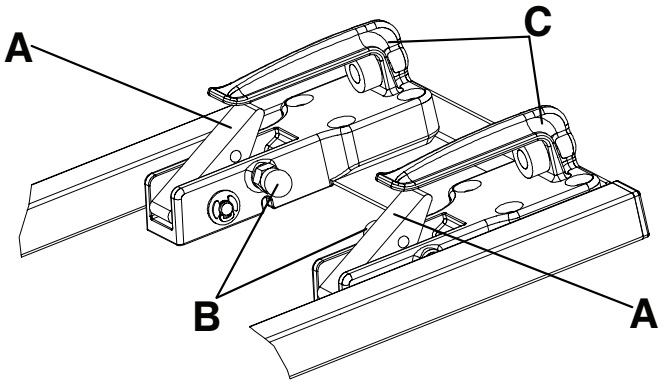

Obrázok 18 – Dvojstupňové zaisťovacie zariadenie

A	Skladač
B	Červená guľovitá uvoľňovacia kľučka
C	Predný zadržiavajúci hák

Modely systému upevňovača nosidiel Stryker 6373, 6376 a 6381 sú vybavené dvojstupňovým zaisťovacím zariadením. V nepravdepodobnom prípade, keď sa vozidlo stane súčasťou dopravnej nehody, spustí sa dvojstupňové zaisťovacie zariadenie na hlavovom konci upevňovača, aby zaistilo hlavový koniec na nosidlách v systéme upevňovača nosidiel, až kým nosidlá manuálne neuvoľníte.

Ak chcete uvoľniť nosidlá z dvojstupňového zaisťovacieho zariadenia, potiahnite za obe červené guľovité uvoľňovacie kľučky (B) na vnútornej strane predných udržiavajúcich hákov (C) (Obrázok 18).

Vyskúšanie upevňovača nosidiel

Na vyskúšanie upevňovača nosidiel:

1. Zaveďte nosidlá do upevňovača nosidiel.
2. Presvedčte sa, že zadržiavajúce háky hlavového konca zaisťujú priečku medzi nakladacími kolieskami na nosidlách
3. Presvedčte sa, že kryt západky na nožnom konci zaisťuje upevňovací kolík na nosidlách.
4. Presvedčte sa, že dvojstupňové zaisťovacie zariadenie funguje a nie je poškodené.
5. Vyskúšajte upevňovač nosidiel podľa príslušných minimálnych noriem.
   - Norma BS EN 1789 Vozidlá záchrannej zdravotnej služby a ich vybavenie – cestné ambulancie
   - Norma AS NZS 4535 Australia/New Zealand™ – pre sanitné zadržiavajúce systémy

Čistenie

VAROVANIE - Pri tlakovom umývaní vždy používajte vhodné osobné ochranné pomôcky, aby sa zabránilo nebezpečenstvu vdýchnutia škodlivých látok. Tlakové umývacie zariadenia môžu do vzduchu uvoľniť nákazu (infekciu).

UPOZORNENIE

- Výrobok nečistite parou ani ultrazvukom.
- Neprekračujte maximálnu teplotu vody 180 °F (82 °C).
- Neprekračujte maximálnu teplotu sušenia vzduchom 240 °F (115 °C) (vozíkové umývačky).
- Neprekračujte maximálny tlak vody 1 500 psi (130,5 barov). Ak na umytie výrobku používate ručnú tyčovú hadicu, tlakovú dýzu držte minimálne 24 palcov (61 cm) od výrobku.

Výrobok možno umývať tlakovo. Výrobok môže vykazovať určité známky oxidácie alebo zmeny farby spôsobené kontinuálnym umývaním. V prípade dodržania správnych postupov nebude mať tlakové umývanie žiadny negatívny vplyv na výkon výrobku.

- Presne dodržiavajte odporúčané riedenie výrobcu čistiaceho roztoku.
- Umývajte tlakovo s odporúčanými čistiacimi prostriedkami. Výrobok vystriekajte hadicou a utierkou vysušte vodidlá.
- Vodidlá a kontaktné plôšky tlakovo umyte pomocou ručnej tyčovej hadice alebo ich vyutierajte čistou handričkou a odporúčanými čistiacimi prostriedkami.

Odporúčané čistiace prostriedky

V prípade použitia v koncentráciách odporúčaných výrobcom možno vo všeobecnosti použiť dezinfekčné prostriedky fenolového typu alebo kvartérneho typu (okrem prostriedku **Virex**® TB). Dezinfekčné prostriedky jodofórového typu sa neodporúčajú, lebo môže dôjsť k vzniku škvŕn.

Odporúčané čistiace prostriedky:

- Kvartérne čistiace prostriedky (aktívna látka – chlorid amónny)
- Fenolové čistiace prostriedky (aktívna látka – o-fenylfenol)
- Chlórovaný bieliaci roztok (5,25 % – menej ako 1 diel bielidla na 100 dielov vody)

Vyhnite sa nadmernému nasýteniu. Dbajte, aby výrobok nebol namočený dlhšie, ako sa uvádza v usmerneniach výrobcu chemického prostriedku týkajúcich sa správnej dezinfekcie.

Poznámka

- Nedodržanie uvedených pokynov pri použití čistiacich prostriedkov tohto druhu môže viesť k zániku záruky na výrobok.
- Výrobok vždy opláchnite čistou vodou a po očistení osušte. Niektoré čistiace prostriedky sú prirodzene leptavé a môžu výrobok poškodiť. Výrobok vždy opláchnite a osušte, aby na povrchu nezostali leptavé zvyšky, ktoré môžu spôsobiť predčasnú koróziu dôležitých komponentov.

stryker

Pritrdilo nosil M-1®

Priročnik o delovanju

REF 6373
REF 6376
REF 6381

CE

SL

6373-009-005 Rev AA.0 2021-09

Simboli

	Glejte navodila za uporabo
	Splošno opozorilo
	Previdnostno obvestilo
CE	Oznaka CE
EC REP	Pooblaščeni predstavnik v Evropski skupnosti
MD	Evropski medicinski pripomoček
REF	Kataloška številka
LOT	Koda lota (serije)
SN	Serijska številka
US Patents	Za patente v ZDA glejte www.stryker.com/patents
	Proizvajalec
	Uvoznik
	Varna delovna obremenitev

Kazalo vsebine

Opredelitev opozoril/previdnostnih obvestil/opomb 2
Povzetek varnostnih ukrepov 2
Uvod 3
Opis izdelka 3
Indikacije za uporabo 3
Klinične koristi 3
Kontraindikacije 3
Pričakovana življenjska doba 3
Odstranjevanje/recikliranje 3
Specifikacije 4
Ponazoritev izdelka 5
Kontaktne informacije 5
Lokacija serijske številke 6
Združljivost nosil 6
Namestitev 7
Namestitev pritrdila nosil 7
Nameščanje plošče 10
Kontrolni seznam za namestitev 13
Delovanje 14
Upravljanje pritrdila nosil 14
Preizkus pritrdila nosil 15
Čiščenje 16
Priporočena čistila 16

Opredelitev opozoril/previdnostnih obvestil/opomb

Besede **OPOZORILO**, **PREVIDNOSTNO OBVESTILO** in **OPOMBA** imajo poseben pomen in jih je treba skrbno pregledati.

OPOZORILO

Opozori bralca na situacijo, ki bi lahko, če se je ne prepreči, povzročila smrt ali resno poškodbo. Opisuje lahko tudi morebitne resne neželene učinke in tveganja za varnost.

PREVIDNOSTNO OBVESTILO

Opozori bralca na potencialno nevarno situacijo, ki bi lahko, če se je ne prepreči, povzročila blago ali zmerno poškodbo uporabnika ali bolnika ali poškodbo izdelka ali druge lastnine. To vključuje posebno nego, potrebno za varno in učinkovito uporabo pripomočka, in nego, potrebno za preprečevanje poškodbe pripomočka, do katere bi lahko prišlo kot posledica uporabe ali napačne uporabe.

Opomba - Zagotavlja posebne informacije, da je vzdrževanje enostavnejše oziroma so pomembna navodila jasnejša.

Povzetek varnostnih ukrepov

Vedno preberite in strogo upoštevajte opozorila in previdnostna obvestila, navedena na tej strani. Servisiranje lahko izvaja samo usposobljeno osebje.

OPOZORILO

- Pritrdilo nosil sme namestiti samo usposobljeno osebje. Nepravilna namestitev lahko povzroči poškodbo pacienta ali upravljavca.
- Vedno se prepričajte, da vsa nosila ustrezajo specifikacijam za namestitev sistema s pritrdili nosil družbe Stryker.
- Vedno zamenjajte pritrdilo nosil, če je bilo vpleteno v nesrečo, da preprečite nevarnost poškodbe zaradi okvare izdelka.
- Neusposobljeni asistenti ne smejo pomagati upravljati izdelka.
- Pred prevozom pacienta se vedno prepričajte, da so nosila zaklenjena v pritrdilo. Če nosila niso pritrjena, lahko pride do poškodb.
- Za preprečevanje nevarnosti okužbe dihal pri čiščenju pod tlakom vedno uporabljajte ustrezno osebno varovalno opremo. Oprema za čiščenje pod tlakom lahko privede do razpršitve onesnaževalcev.

PREVIDNOSTNO OBVESTILO

- Nepravilna uporaba izdelka lahko povzroči poškodbo pacienta ali upravljavca. Izdelek upravljajte samo v skladu z navodili v tem priročniku.
- Ne spreminjajte izdelka ali sestavnih delov izdelka. S spreminjanjem izdelka lahko povzročite nepredvideno delovanje, ki lahko povzroči poškodbo pacienta ali upravljavca. S spreminjanjem izdelka se tudi izniči njegovo jamstvo.
- Izdelka ne čistite s paro ali ultrazvočno.
- Največja temperatura vode naj ne presega 180 °F (82 °C).
- Največja temperatura sušenja na zraku (pralnik za vozičke) naj ne presega 240 °F (115 °C).
- Največji tlak vode naj ne presega 1500 psi (130,5 bara). Če za čiščenje izdelka uporabljate ročni palični nastavek, mora biti tlačna šoba od izdelka oddaljena najmanj 24 palcev (61 cm).

Uvod

Ta priročnik vam pomaga pri upravljanju ali vzdrževanju izdelka podjetja Stryker. Ta priročnik preberite pred upravljanjem ali vzdrževanjem tega izdelka. Določite načine in postopke za izobraževanje in usposabljanje svojega osebja glede varnega upravljanja ali vzdrževanja tega izdelka.

PREVIDNOSTNO OBVESTILO

- Nepravilna uporaba izdelka lahko povzroči poškodbo bolnika ali operaterja. Izdelek upravljajte samo v skladu z navodili v tem priročniku.
- Ne spreminjajte izdelka ali sestavnih delov izdelka. S spreminjanjem izdelka lahko povzročite nepredvideno delovanje, ki povzroči poškodbo bolnika ali operaterja. S spreminjanjem izdelka se tudi izniči njegovo jamstvo.

Opomba

- Ta priročnik je stalen sestavni del izdelka in mora spremljati izdelek, tudi če se izdelek proda.
- Družba Stryker neprestano išče izboljšave v oblikovanju in kakovosti izdelka. Ta priročnik vsebuje najbolj ažurne informacije o izdelku, ki so na voljo v času tiskanja. Obstajajo lahko manjše razlike pri informacijah glede vašega izdelka v primerjavi z informacijami v tem priročniku. Če imate kakršnakoli vprašanja, se obrnite na službo za pomoč uporabnikom ali tehnično podporo družbe Stryker na številko 1-800-327-0770.

Opis izdelka

Pritrdilo reševalnih nosil **M-1**® družbe Stryker, model 6373/6376/6381, pritrja združljiva reševalna nosila v reševalnem vozilu za namene prevoza bolnikov. Pritrdilo reševalnih nosil opravlja to funkcijo po tem, ko uporabnik ročno naloži združljiva nosila v reševalno vozilo in jih zapelje v pritrdilo.

Indikacije za uporabo

Pritrdilo ročno vodljivih nosil družbe Stryker, model 6373/6376/6381, med prevozom pritrdi združljiva nosila. To pritrdilo je namenjeno uporabi v predbolnišničnem okolju za nujne ter nenujne namene. Z izdelkom smejo upravljati samo usposobljeni strokovnjaki. To vključuje osebje nujne medicinske pomoči in služb prvega odziva.

Klinične koristi

Nosila: prevoz bolnika

Pritrdilo: pomožna nosila za prevoz

Sistem nosil in pritrdil: podpora in prevoz bolnikov

Kontraindikacije

Niso znane.

Pričakovana življenjska doba

Pričakovana življenjska doba pritrdil nosil v pogojih normalne uporabe in ob ustreznem periodičnem vzdrževanju je sedem let.

Odstranjevanje/recikliranje

Vedno sledite veljavnim krajevnim priporočilom in/ali predpisom, ki urejajo varovanje okolja in tveganja, povezana z recikliranjem ali odstranjevanjem opreme ob koncu njene življenjske dobe.

Specifikacije

Model	6373 – pritrdilo nosil za namestitev na polici (6373-000-000)
	6376 – pritrdilo nosil za talno namestitev (6376-000-000)
	6381 – pritrdilo nosil za talno namestitev (6381-000-000)
Združljivost	Glejte *Združljivost nosil* (stran 6)

Zapeljalni sistem nosil **M-1**®, model 6100, v kombinaciji s sistemom s pritrdili nosil **M-1**, model 6373/6376/6381, je zasnovan v skladu s standardom BS EN 1789, Medicinska vozila in njihova oprema – Cestna reševalna vozila. Sistem s pritrdili nosil mora zaradi skladnosti s tem standardom namestiti usposobljeno osebje. Plošče velikosti 1/4 palca z jekleno hrbtno plastjo (ali ekvivalentno) so potrebne pod namestitveno površino (tla reševalnega vozila ali sistem polic) na vseh namestitvenih točkah. Preden daste sistem v uporabo, pri preverjanju namestitve kot minimum uporabite standard BS EN 1789.

Zapeljalni sistem nosil **M-1**, model 6100, opremljen z nadgradnjo po AS/NZS 4535, v kombinaciji s sistemom s pritrdili nosil **M-1**, model 6373/6376/6381, je zasnovan v skladu s sistemi zadrževalnih pasov za reševalna vozila po avstralskem in novozelandskem standardu AS/NZS 4535. Sistem s pritrdili nosil mora zaradi skladnosti s tem standardom namestiti usposobljeno osebje. Plošče velikosti 1/4 palca z jekleno hrbtno plastjo (ali ekvivalentno) so potrebne pod namestitveno površino (tla reševalnega vozila ali sistem polic) na vseh namestitvenih točkah. Preden daste sistem v uporabo, pri preverjanju namestitve kot minimum uporabite standard AS/NZS 4535.

Stranski varovalni pasovi morajo biti skladni z BS EN 1789, Medicinska vozila in njihova oprema – Cestna reševalna vozila. Stranski varovalni pasovi niso potrebni pri načinih uporabe, kjer ta standard ne velja.

Okoljski pogoji	Delovanje	Shranjevanje in transport
Temperatura	130 °F (54 °C) -30 °F (-34 °C)	130 °F (54 °C) -30 °F (-34 °C)
Relativna vlažnost	93% 0%	93% 0%
Atmosferski tlak	1060 *hPa* 700	1060 *hPa* 700

Ponazoritev izdelka

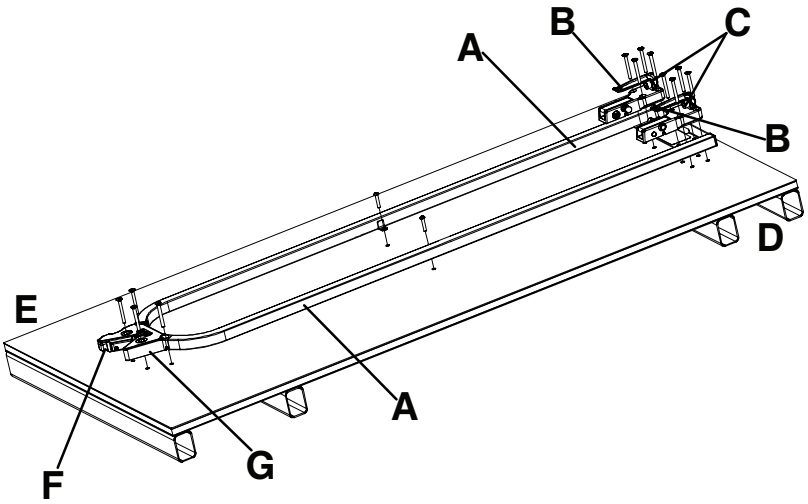

Slika 1 – Pritrdilo nosil M-1®

A	Tračnica vodila
B	Prednji kavelj
C	Odbijač
D	Vzglavje
E	Vznožje
F	Rdeč gumb za sprostitev
G	Ohišje zapaha

Kontaktne informacije

Obrnite se na službo za pomoč uporabnikom ali tehnično podporo družbe Stryker na številko: 1-800-327-0770.

Stryker Medical
3800 E. Centre Avenue
Portage, MI 49002
ZDA

Opomba - Uporabnik in/ali bolnik naj sporoči kakršnekoli resne nezgode, povezane z izdelkom, tako izdelovalcu kot pristojnemu organu evropske države članice, kjer ima uporabnik in/ali bolnik stalni sedež.

Za spletni ogled priročnika o delovanju ali vzdrževanju glejte https://techweb.stryker.com/.

Ko pokličete službo za pomoč uporabnikom ali tehnično podporo družbe Stryker, imejte pripravljeno serijsko številko (A) izdelka družbe Stryker. Serijsko številko navedite pri vsaki pisni komunikaciji.

Lokacija serijske številke

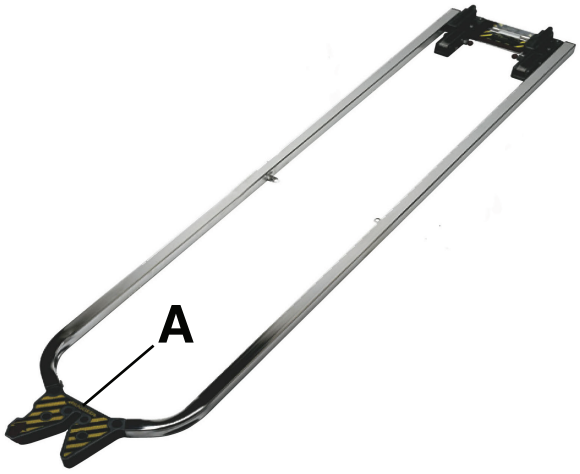

Slika 2 – Lokacija serijske številke

Združljivost nosil

Sistemi s pritrdili nosil **M-1** družbe Stryker, modeli 6373, 6376 in 6381, so združljivi samo z nosili, ki ustrezajo specifikacijam za namestitev.

OPOZORILO

- Pritrdilo nosil sme namestiti samo usposobljeno osebje. Nepravilna namestitev lahko vodi do poškodbe bolnika ali upravljavca.
- Vedno se prepričajte, da vsa nosila ustrezajo specifikacijam za namestitev sistema s pritrdili nosil družbe Stryker.
- Vedno zamenjajte pritrdilo nosil, če je bilo vpleteno v nesrečo, da preprečite nevarnost poškodbe zaradi okvare izdelka.

Stryker

- Zapeljalni sistem **M-1**, model 6100

Ferno-Washington

- Model X-2*

Opomba - * Modelno leto 2000 ali prejšnja različica. Družba Stryker ne odgovarja za spremembe specifikacij za nosila drugih izdelovalcev.

Namestitev

Namestitev pritrdila nosil

Sistemi s pritrdili nosil **M-1** družbe Stryker so združljivi samo z nosili, ki ustrezajo specifikacijam za namestitev.

OPOZORILO

- Pritrdilo nosil sme namestiti samo usposobljeno osebje. Nepravilna namestitev lahko povzroči poškodbo pacienta ali upravljavca.
- Vedno se prepričajte, da vsa nosila ustrezajo specifikacijam za namestitev sistema s pritrdili nosil družbe Stryker.

Opomba - Zvezni predpisi za reševalna vozila glede širine prehoda in sedežev za oskrbovalce lahko vplivajo na postavitev namestitvenih nosilcev. Če specifikacije ne ustrezajo, se mora monter prepričati, da je dovolj prostora za ustrezen dostop do pacienta, štrline trakcijskih opornic, zapiranje zadnjih vrat itd.

Za namestitev pritrdila nosil v vozilu:

1. Določite želeni položaj nosil znotraj vozila, ki bo omogočal dovolj prostora okoli nosil.

   Opomba - Če je že nameščena tehnična oprema v skladu z DIN, upoštevajte mere, ki jih prikazujejo Slika 3, Slika 4, Slika 5 in Slika 6, kot vodilo pri postavljanju sklopa pritrdila.

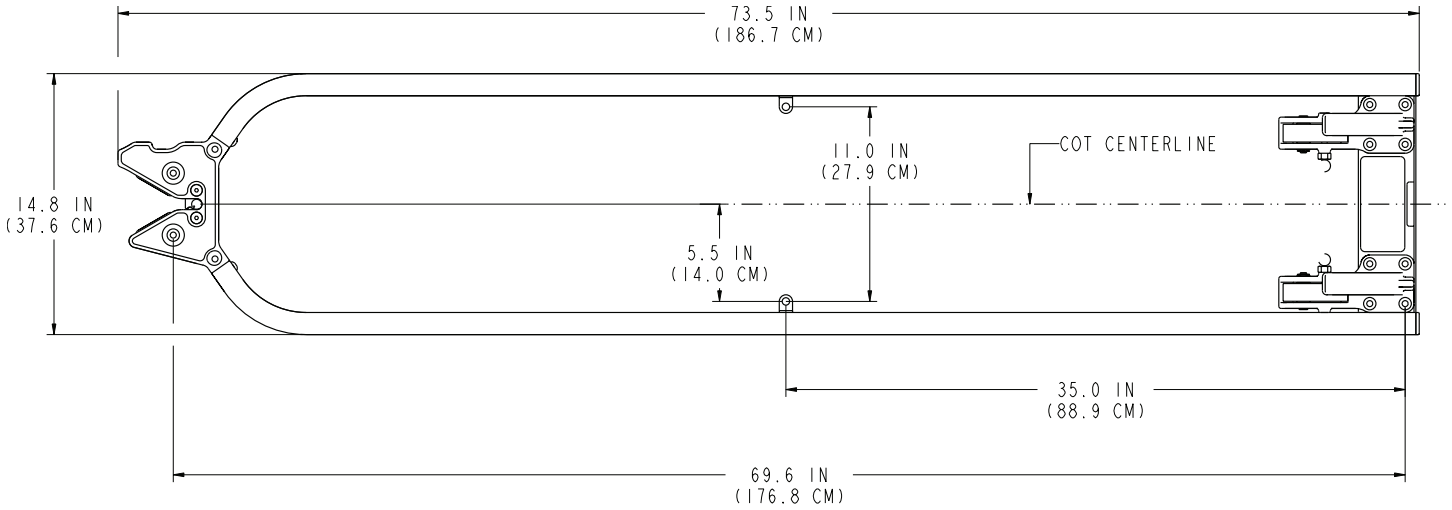

Slika 3 – Referenčne mere – pogled 2A

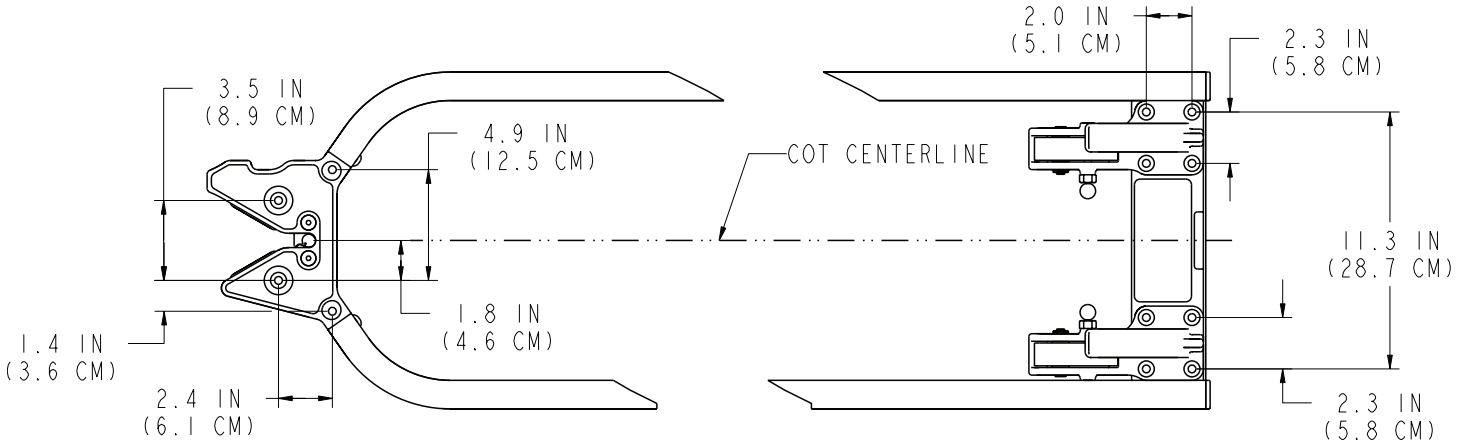

Slika 4 – Referenčne mere – pogled 2B

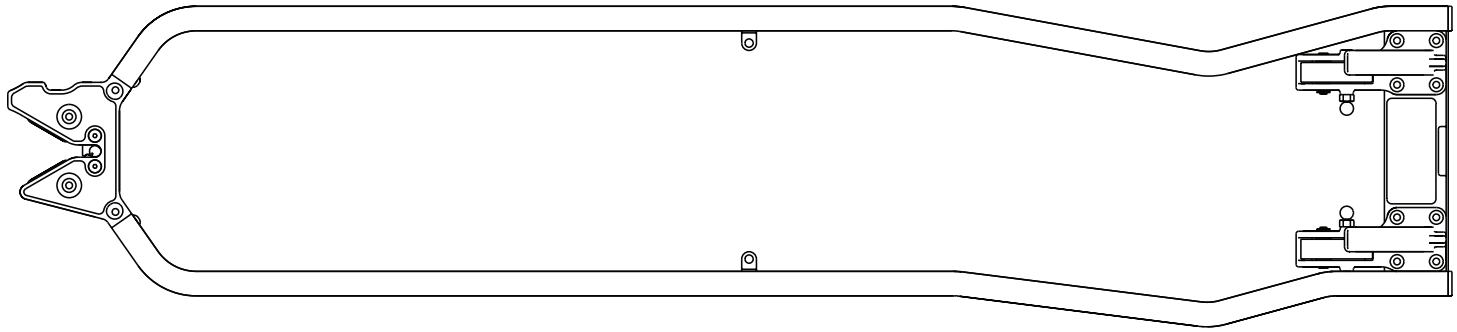

Slika 5 – Referenčne mere – pogled 2C

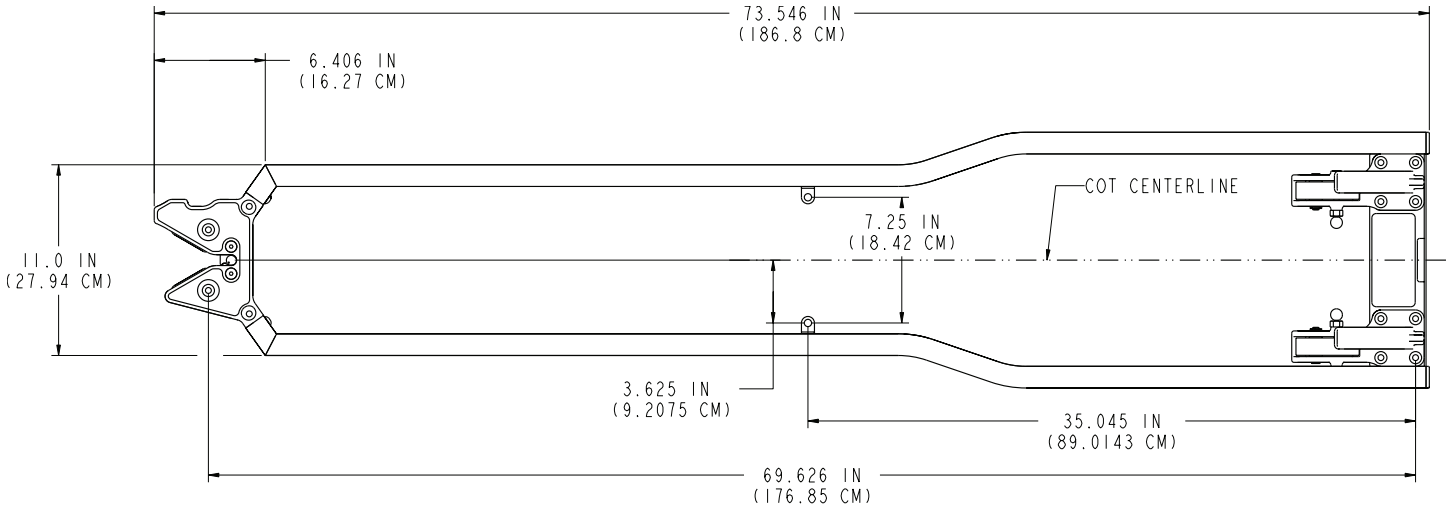

Slika 6 – Referenčne mere – pogled 2D

2. Izvrtajte 18 namestitvenih lukenj, pri čemer sestavljeno pritrdilo uporabite kot šablono.

   Opomba - Vse mere služijo le za referenco. Vse luknje morajo biti dovolj velike za 8-milimetrske vijake. Priporočena je uporaba 9-milimetrskega svedra.

3. Pritrdite ohišje zapaha pri vznožju (A) na tla ali na polico z uporabo štirih vijakov M8 z ugrezno glavo (B) (niso priloženi).

   Opomba - Plošča z jekleno hrbtno plastjo (C) (ali ekvivalentna) je potrebna za dodatno podporo (ni priložena) (Slika 7 ali Slika 8).

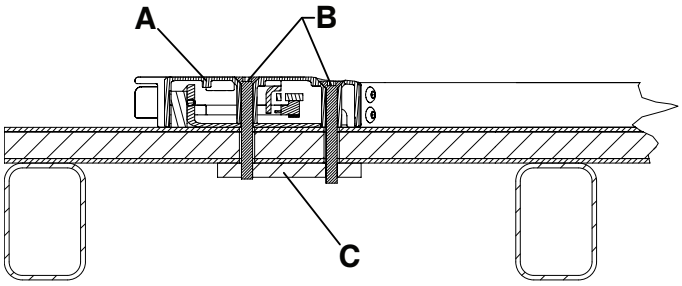

Slika 7 – Namestitev na tla pri vznožju – pogled 3A

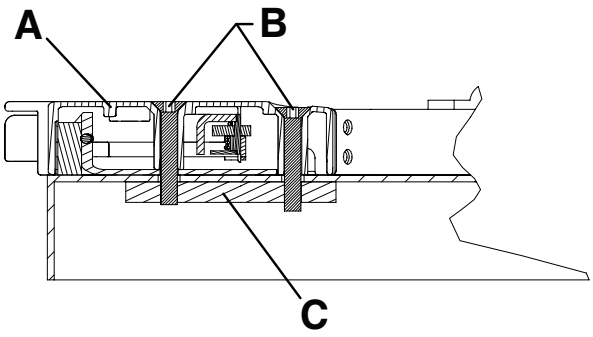

Slika 8 – Namestitev na polico pri vznožju – pogled 3B

4. Pritrdite kavlja pri vzglavju (A) na tla ali na polico z uporabo osmih vijakov M8 z ugrezno glavo (B) (niso priloženi).

   Opomba
   - Plošča z jekleno hrbtno plastjo (C) (ali ekvivalentna) je potrebna za dodatno podporo (ni priložena) (Slika 9 ali Slika 10).
   - Rdeča gumba za sprostitev morata biti obrnjena proti sredini pritrdila (Slika 11).

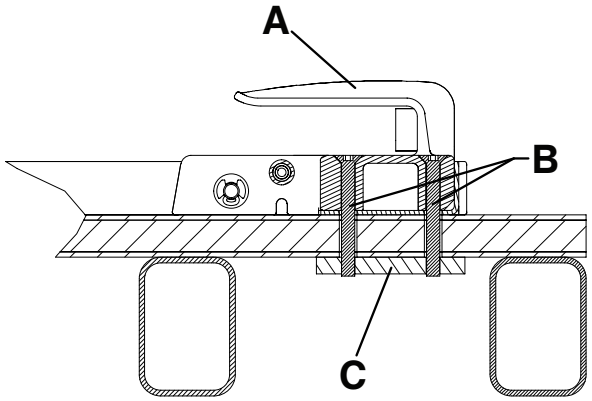

Slika 9 – Namestitev na tla pri vzglavju – pogled 4A

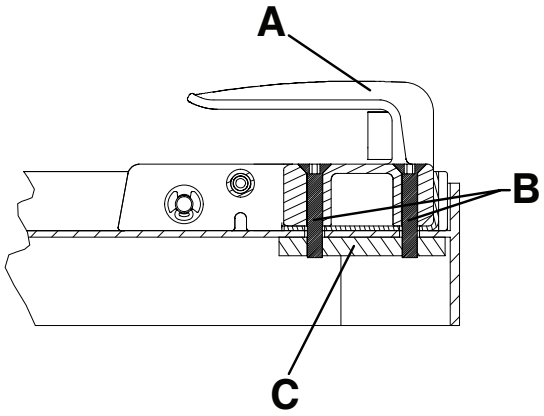

Slika 10 – Namestitev na polico pri vzglavju – pogled 4B

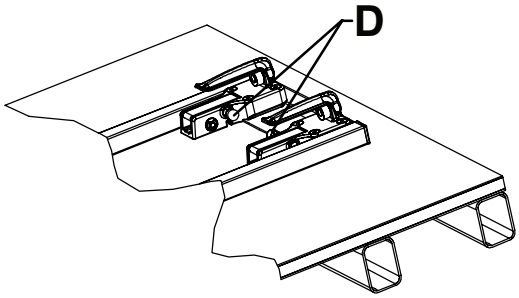

Slika 11 – Pravilna usmeritev kavljev pri vzglavju – pogled 4C

5. Pritrdite tračnici vodila na tla ali na polico z uporabo dveh vijakov M8 z lečasto glavo in šestkotno luknjo (A), dveh ploskih podložk M8 (B) in dveh matic M8 (C) (niso priloženi) (Slika 12 ali Slika 13).

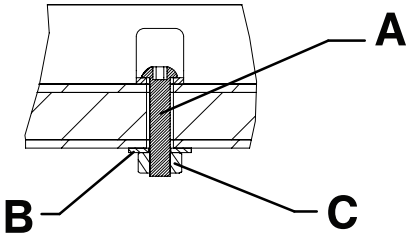

Slika 12 – Namestitev tračnic vodila na tla – pogled 5A

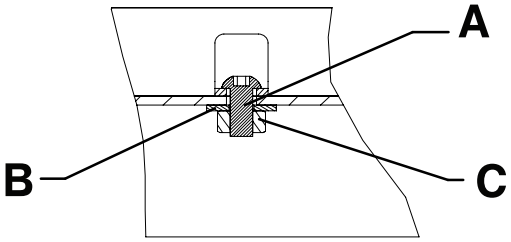

Slika 13 – Namestitev tračnic vodila na polico – pogled 5B

Nameščanje plošče

Plošča je namenjena uporabi z opcijo varnostnega zapenjala **M-1** (610000010001).

Komplet plošče (610000010022)

- (1) Plošča (610000010015)

Dodatni uporabljeni deli (niso priloženi):

- (2) Imbusni vijak M6

Potrebno orodje (metrično ali imperialno):

- Imbus M5 ali 3/16-palčni imbus
- Imbus M6 ali 1/4-palčni imbus

Družba Stryker priporoča, da za namestitev plošče sledite spodnjim specifikacijam:

- Kot (A) nalagalne ploščadi ne sme presegati 16° (Slika 14)
- Višina (B) od vrha plošče do tal je med 28,0 palca (71,1 cm) in 29,4 palca (74,7 cm) (Slika 14)
- Horizontalni razmik (C) med varnostnim zapenjalom in ploščo je dovolj velik za raztovarjanje (Slika 15)

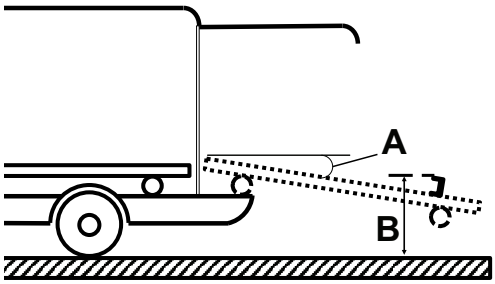

Slika 14 – Specifikacije plošče in nalagalne ploščadi

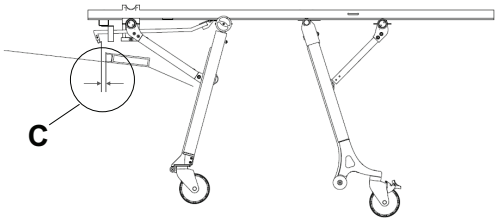

Slika 15 – Razmik med varnostnim zapenjalom in ploščo

Postopek:

1. Z imbusom M6 namestite priloženo ploščo (610000010015) (D) in imbusna vijaka M6 (E) (nista priložena) za zapah pritrdila nosil (Slika 16).

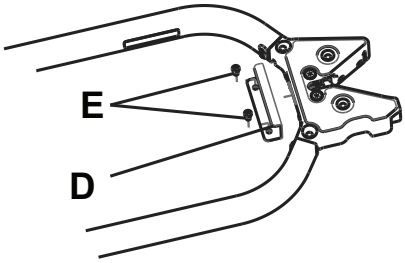

Slika 16 – Plošča

Opomba - Preden izvrtate luknji za imbusna vijaka M6, se prepričajte, da je pod mizo dovolj prostora, da se izognete poškodbam izdelka ali vozila.

2. Preizkusite raztovarjanje nosil iz vozila, da se prepričate, da se varnostno zapenjalo poveže s ploščo. Z imbusom M5 po potrebi prilagodite konico zapenjala (F) in se prepričajte, da se varnostno zapenjalo in plošča med razlaganjem povežeta (Slika 17).

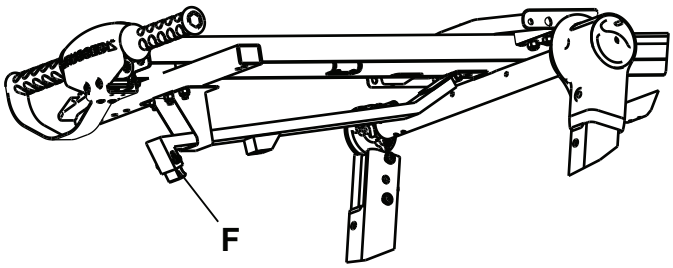

Slika 17 – Prilagajanje konice zapenjala

Opomba - Ko preizkušate razlaganje, potisnite noge nosil k nalagalni ploščadi.

Kontrolni seznam za namestitev

Sledite temu kontrolnemu seznamu za nosila, združljiva s pritrdilom nosil **M-1** družbe Stryker, model 6373/6376/6381.

_____ Po namestitvi se prepričajte, da niste pozabili uporabiti katerega od sestavnih delov. Pritrdilu nosil **M-1** družbe Stryker niso priloženi dodatni sestavni deli. Če vam po namestitvi ostanejo neuporabljeni sestavni deli, pokličite službo za pomoč uporabnikom izdelkov Stryker.

_____ Vizualno se prepričajte, da so vsi sorniki in vijaki ustrezno priviti brez znakov štrlečih ali manjkajočih pritrdil.

_____ Če je odbijač vozila nameščen, ga dvignite v zgornji položaj.

_____ Združljiva nosila naložite v pritrdilo nosil (glejte *Združljivost nosil* (stran 6)).

_____ Prepričajte se, da so nosila zaklenjena v pritrdilo nosil, tako da vznožje nosil povlečete noter in ven ter sem in tja.

_____ Preizkusite pravilno delovanje nosil (glejte *Preizkus pritrdila nosil* (stran 15)).

_____ Prepričajte se, da kot nakladalnega pladnja ne presega 16° (**M-1**, različica z varnostnim zapenjalom).

_____ Prepričajte se, da je višina od vrha plošče do tal med 28,0 palca in 29,4 palca (71,1 cm in 74,7 cm; **M-1**, različica z varnostnim zapenjalom).

_____ Prepričajte se, da je horizontalni razmik med varnostnim kavljem in ploščo dovolj velik za raztovarjanje (**M-1**, različica z varnostnim zapenjalom).

Serijska številka izdelka:			
Namestil:		Datum:	
Pregledal:		Datum:	

Opomba - Kopijo tega dokumenta hranite najmanj sedem let.

Delovanje

Upravljanje pritrdila nosil

OPOZORILO

- Neusposobljeni asistenti ne smejo pomagati upravljati izdelka.
- Pred prevozom pacienta se vedno prepričajte, da so nosila zaklenjena v pritrdilo. Če nosila niso pritrjena, lahko pride do poškodb.

PREVIDNOSTNO OBVESTILO - Nepravilna uporaba izdelka lahko povzroči poškodbo bolnika ali operaterja. Izdelek upravljajte samo v skladu z navodili v tem priročniku.

1. Pred uporabo pritrdila pritisnite rdeči gumb za sprostitev (F) na ohišju zapaha (G), da se prepričate, da je zapah v sproščenem položaju (Slika 1).
2. Ko nosila nalagate v pritrdilo, se prepričajte, da je ohišje zapaha ob vznožju med nosilnimi kolesci.

   Opomba - Tračnici vodila za pritrdilo (A) bosta naravnali vzglavje nosila (Slika 1).
3. Zapeljite nosila v vozilo ali na nalagalni sistem polic, dokler se drog zadnjega zapaha ne zaskoči v ohišje zapaha.

   Opomba - Ohišje zapaha ob vznožju je opremljeno z dvostopenjskim zaklepnim mehanizmom (Slika 18). Ko so nosila zaklenjena v pritrdilo, se rdeči gumb za sprostitev vrne v izhodiščni položaj.

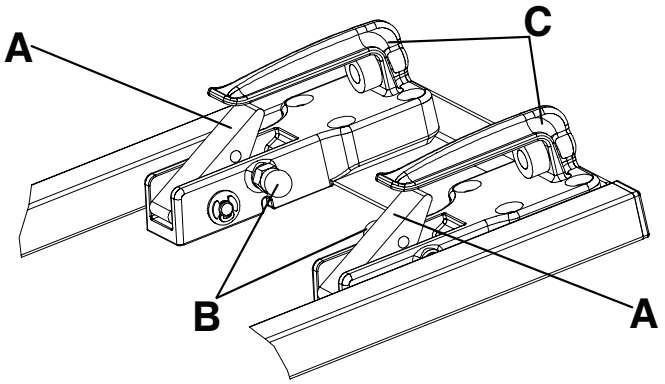

Slika 18 – Dvostopenjski zaklepni mehanizem

A	Sprožilo
B	Rdeči gumb za sprostitev
C	Sprednji zadrževalni kavelj

Sistemi s pritrdili nosil družbe Stryker, modeli 6373, 6376 in 6381, so opremljeni z dvostopenjskim zaklepnim mehanizmom. V malo verjetnem primeru, ko je vozilo udeleženo v nesreči, bo dvostopenjski zaklepni mehanizem ob vzglavju pritrdila deloval kot zaklep vzglavja nosil v sistemu s pritrdili nosil, dokler ne boste nosil ročno sprostili.

Za sprostitev nosil z dvostopenjskega zaklepnega mehanizma potegnite oba rdeča gumba za sprostitev (B) na notranji strani sprednjih zadrževalnih kavljev (C) (Slika 18).

Preizkus pritrdila nosil

Za preizkus pritrdila nosil:

1. Nosila zapeljite v pritrdilo nosil.
2. Prepričajte se, da zadrževalni kavlji ob vzglavju priklepajo prečno cev nosilnih kolesc na nosilih.
3. Prepričajte se, da ohišje zapaha ob vznožju priklepa zadrževalni zatič na nosilih.
4. Prepričajte se, da dvostopenjski zaklepni mehanizem deluje in je brez nesnage.
5. Preizkusite pritrdilo nosil z uporabo ustreznega standarda kot minimum.
   - BS EN 1789, Medicinska vozila in njihova oprema – Cestna reševalna vozila
   - AS NZS 4535 Australian/New Zealand Standard™ – Zadrževalni sistemi v reševalnih vozilih

Čiščenje

OPOZORILO - Za preprečevanje nevarnosti okužbe dihal pri čiščenju pod tlakom vedno uporabljajte ustrezno osebno varovalno opremo. Oprema za čiščenje pod tlakom lahko privede do razpršitve onesnaževalcev.

PREVIDNOSTNO OBVESTILO

- Izdelka ne čistite s paro ali ultrazvočno.
- Največja temperatura vode naj ne presega 180 °F (82 °C).
- Največja temperatura sušenja na zraku (pralnik za vozičke) naj ne presega 240 °F (115 °C).
- Največji tlak vode naj ne presega 1500 psi (130,5 bara). Če za čiščenje izdelka uporabljate ročni palični nastavek, mora biti tlačna šoba od izdelka oddaljena najmanj 24 palcev (61 cm).

Izdelek lahko čistite pod tlakom. Na izdelku bodo morda vidni znaki oksidacije ali razbarvanja, kar je posledica večkratnega pranja. Če upoštevate pravilne postopke čiščenja, čiščenje pod tlakom nima negativnega vpliva na učinkovitost izdelka.

- Natančno sledite priporočilom izdelovalca za redčenje čistilne raztopine.
- Čistite pod tlakom s priporočenimi čistili. Sperite izdelek in vodilo do suhega obrišite z brisačo.
- Prečke in vmesniške plošče očistite pod tlakom z ročnim paličnim nastavkom ali jih obrišite s čisto krpo in priporočenimi čistili.

Priporočena čistila

Na splošno lahko, če upoštevate koncentracije, ki jih priporoča proizvajalec, uporabljate fenolna ali kvaterna razkužila (razen **Virex®** TB). Jodoforna razkužila niso priporočljiva za uporabo, ker lahko pride do madežev.

Priporočena čistila vključujejo:

- kvaterna čistila (aktivna sestavina – amonijev klorid)
- fenolna čistila (aktivna sestavina – o-fenilfenol)
- klorirana belilna raztopina (5,25 % – manj kot 1 del belila na 100 delov vode)

Preprečite prekomerno namakanje. Poskrbite, da izdelek ne ostane moker dlje od priporočil za pravilno razkuževanje v smernicah proizvajalca kemikalij.

Opomba

- Neupoštevanje zgornjih navodil pri uporabi teh vrst čistil lahko izniči jamstvo tega izdelka.
- Vedno obrišite izdelek s čisto vodo in ga po čiščenju osušite. Nekateri izdelki za čiščenje so po naravi korozivni in lahko poškodujejo izdelek. Če izdelka ne sperete in osušite ustrezno, se na površini izdelka naberejo korozivni ostanki, ki lahko povzročijo prezgodnjo korozijo ključnih sestavnih delov.

stryker

M-1® fästsystem för bårvagn

Användarhandbok

REF 6373
REF 6376
REF 6381

CE

SV

6373-009-005 Rev AA.0 2021-09

Symboler

	Se bruksanvisningen
	Allmän varning
	Var försiktig!
CE	CE-märkning
EC REP	Auktoriserad representant inom EU
MD	Europeisk medicinteknisk produkt
REF	Katalognummer
LOT	Batchkod
SN	Serienummer
US Patents	För amerikanska patent, se www.stryker.com/patents
	Tillverkare
	Importör
	Säker arbetsbelastning

Innehållsförteckning

Definition av Varning/Var försiktig/Obs! 2
Sammanfattning av försiktighetsåtgärder 2
Inledning 3
Produktbeskrivning 3
Användningsområde 3
Kliniska fördelar 3
Kontraindikationer 4
Förväntad livslängd 4
Kassering/återvinning 4
Specifikationer 4
Produktillustration 5
Kontaktinformation 5
Serienumrets placering 6
Kompatibilitet, bårvagn 6
Installation 7
Installera fästsystem för bårvagn 7
Montera fångstplattan 10
Installationschecklista 13
Användning 14
Använda fästsystemet för bårvagn 14
Testa fästsystemet för bårvagn 15
Rengöring 16
Föreslagna rengöringsmedel 16

Definition av Varning/Var försiktig/Obs!

Orden **VARNING**, **VAR FÖRSIKTIG!** och **OBS!** har särskilda innebörder och ska granskas noga.

VARNING

Varnar läsaren om en situation som, om den inte förhindras, kan orsaka dödsfall eller allvarlig skada. Den kan även beskriva potentiella allvarliga biverkningar och säkerhetsrisker.

VAR FÖRSIKTIG!

Varnar läsaren om en potentiellt farlig situation som, om den inte förhindras, kan orsaka lindrig eller måttlig skada hos användaren eller patienten eller skada på produkten eller annan egendom. Detta omfattar särskild försiktighet som krävs för säker och effektiv användning av produkten samt försiktighet som krävs för att förhindra skador på produkten till följd av användning eller felanvändning.

Obs! - Ger särskild information som underlättar underhåll eller klargör viktiga anvisningar.

Sammanfattning av försiktighetsåtgärder

Läs alltid igenom och se till att strängt följa varningarna och uppmaningarna om försiktighet på denna sida. Service får utföras endast av behörig personal.

VARNING

- Fästsystemet för bårvagn får endast installeras av kvalificerad personal. Olämplig installation kan resultera i skador på patienten eller bäraren.
- Var alltid noga med att alla bårvagnar uppfyller installationsspecifikationerna för Stryker fästsystem för bårvagn.
- Byt alltid ut fästsystemet för bårvagn om det har varit involverat i en olycka för att undvika risken för att någon skadas på grund av produktskada.
- Låt inte outbildade assistenter bistå i användningen av den här produkten.
- Säkerställ alltid att bårvagnen är låst i fästsystemet innan patienten transporteras. Skada kan uppstå om bårvagnen inte är säkrad.
- Använd alltid lämplig personlig skyddsutrustning vid högtryckstvätt för att undvika risken att andas in smittämnen. Högtryckstvättutrustning kan göra smittämnen luftburna.

VAR FÖRSIKTIG!

- Felaktig användning av produkten kan orsaka skador på patienten eller användaren. Använd produkten endast enligt beskrivningen i denna handbok.
- Modifiera inte produkten eller någon av produktens komponenter. Om produkten modifieras kan det leda till oförutsägbar funktion, vilket kan resultera i skador på patienten eller användaren. Ändring av produkten upphäver också dess garanti.
- Använd inte ånga eller ultraljud för att rengöra produkten.
- Överskrid inte 180 °F (82 °C) som högsta vattentemperatur.
- Överskrid inte 240 °F (115 °C) som högsta lufttorkningstemperatur (desinfektionsanordning).
- Överskrid inte 1 500 psi (130,5 bar) bar som högsta vattentryck. Om du använder ett spolhandtag för att tvätta produkten ska munstycket hållas på ett avstånd om minst 24 tum (61 cm) från produkten.

Inledning

Denna handbok hjälper dig att använda eller utföra underhåll på din Stryker-produkt. Läs igenom denna handbok innan du använder eller underhåller produkten. Fastställ metoder och rutiner för att utbilda och träna din personal i säker användning eller underhåll av denna produkt.

VAR FÖRSIKTIG!

- Felaktig användning av produkten kan orsaka skador på patienten eller användaren. Använd produkten endast enligt beskrivningen i denna handbok.
- Ändra inte produkten eller någon av produktens komponenter. Om produkten modifieras kan det leda till oförutsägbar funktion, vilket kan resultera i skador på patienten eller användaren. Ändring av produkten ogiltiggör också dess garanti.

Obs!

- Denna handbok är en permanent del av produkten och ska förvaras tillsammans med produkten även om produkten säljs.
- Stryker eftersträvar kontinuerligt framsteg i produktdesign och produktkvalitet. Denna handbok innehåller den mest aktuella produktinformation som fanns tillgänglig vid tidpunkten då den trycktes. Det kan förekomma smärre skillnader mellan din produkt och denna handbok. Om du har frågor ska du kontakta Stryker kundtjänst eller teknisk support på +1 800 327 0770.

Produktbeskrivning

Stryker-fästsystem för bårvagn, modell 6373/6376/6381 **M-1**® håller kvar en kompatibel ambulansbårvagn i ett ambulansfordon för patienttransportsyften. Fästsystemet för bårvagn aktiverar denna funktion efter att användaren har lyft in den kompatibla bårvagnen manuellt i ambulansfordonet och manuellt styrt in det i bårvagnsfästsystemet.

Användningsområde

Det manuella Stryker-fästsystemet för bårvagn modell 6373/6376/6381 säkrar kompatibla ambulansvagnar under transport. Fästsystemet för bårvagn är avsett att användas i miljöer utanför sjukhus, i akuta och icke akuta situationer. Endast utbildad personal bör använda enheten. Det omfattar personal vid akutmottagningar och ambulanspersonal.

Kliniska fördelar

Bårvagn: patienttransport

Fästanordning: stöd för bårvagn vid transport

Bårvagn och fästsystem: stödjer och transporterar patienter

Kontraindikationer

Inga kända.

Förväntad livslängd

Fästsystemet för bårvagn har en förväntad livslängd på 7 år vid normal användning, under normala förhållanden och med lämpligt regelbundet underhåll.

Kassering/återvinning

Följ alltid aktuella lokala rekommendationer och/eller förordningar som reglerar miljöskydd och de risker som är förenade med återvinning eller kassering av utrustningen vid slutet av dess livslängd.

Specifikationer

Modell	6373 – bordmonterat fästsystem för bårvagn (6373-000-000)
	6376 – golvmonterat fästsystem för bårvagn (6376-000-000)
	6381 – golvmonterat fästsystem för bårvagn (6381-000-000)
Kompatibilitet	Se *Kompatibilitet, bårvagn* (sidan 6)

M-1®-inrullningssystemet för bårvagn modell 6100, i kombination med **M-1**-fästsystemet för bårvagn modell 6373/6376/6381 är utformat i enlighet med BS EN 1789 Medical Vehicles and their Equipment - Road Ambulances (Sjuktransportfordon och utrustning – Vägambulanser). Fästsystemet för bårvagn måste installeras av utbildad personal för att uppfylla denna standard. 1/4-tums fästplattor av stål (eller motsvarande) krävs under monteringsytan (ambulansgolv eller bordsystem) vid alla monteringspunkter. Innan du börjar använda systemet ska du testa installationen med BS EN 1789 som ett minimum.

M-1-inrullningssystem för bårvagn modell 6100, utrustad med AS/NZS 4535-uppgraderingen, i kombination med **M-1**-fästsystemet för bårvagn modell 6373/6376/6381 är utformat för att uppfylla standarden för ambulansfastsättningssystem enligt AS/NZS 4535 Australian/New Zealand Standard. Fästsystemet för bårvagn måste installeras av utbildad personal för att uppfylla denna standard. 1/4-tums fästplattor av stål (eller motsvarande) krävs under monteringsytan (ambulansgolv eller bordsystem) vid alla monteringspunkter. Innan du börjar använda systemet ska du testa installationen med AS/NZS 4535 som ett minimum.

Sidofästremmar krävs för att uppfylla BS EN 1789 Medical vehicles and their equipment - Road ambulances (Sjuktransportfordon och utrustning – Vägambulanser). Sidofästremmar krävs inte vid tillämpningar där denna standard inte gäller.

Omgivningsförhållanden	Användning	Förvaring och transport
Temperatur	130 °F (54 °C) / -30 °F (-34 °C)	130 °F (54 °C) / -30 °F (-34 °C)
Relativ luftfuktighet	93% / 0%	93% / 0%
Atmosfärstryck	1060 *hPa* / 700	1060 *hPa* / 700

Produktillustration

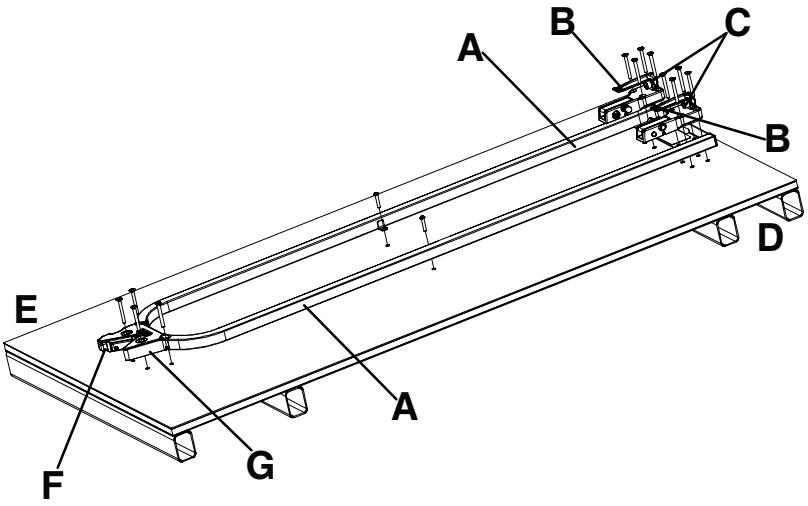

Figur 1 – M-1® fästsystem för bårvagn

A	Styrskena
B	Främre hake
C	Stötdämpare
D	Huvudände
E	Fotände
F	Röd frigöringsknapp
G	Spärrhus

Kontaktinformation

Kontakta Stryker kundtjänst eller teknisk support på: 1-800-327-0770.

Stryker Medical
3800 E. Centre Avenue
Portage, MI 49002
USA

Obs! - Användaren och/eller patienten ska alltid rapportera alla allvarliga produktrelaterade incidenter till både tillverkaren och den behöriga myndigheten i det europeiska medlemsland där användaren och/eller patienten bor.

Om du vill läsa användar- eller underhållshandboken online, besök https://techweb.stryker.com/.

Ha Stryker-produktens serienummer (A) tillgängligt när du ringer Stryker kundtjänst eller teknisk support. Uppge serienumret i all skriftlig kommunikation.

Serienumrets placering

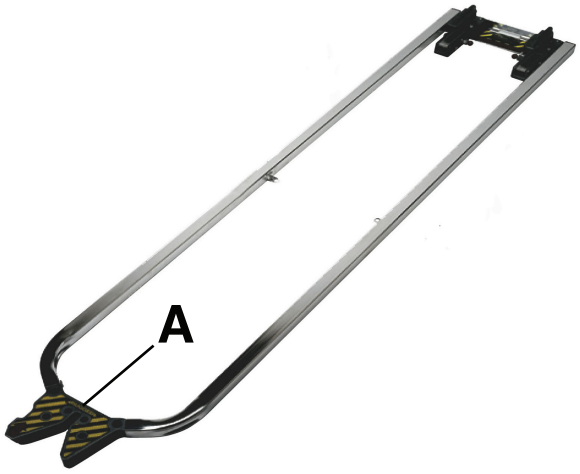

Figur 2 – Serienumrets placering

Kompatibilitet, bårvagn

Stryker **M-1**-fästsystem för bårvagn modell 6373, 6376 och 6381 är endast kompatibla med bårvagnar som uppfyller installationsspecifikationerna.

VARNING

- Fästsystemet för bårvagn får endast installeras av kvalificerad personal. Olämplig installation kan resultera i skador på patienten eller bäraren.
- Var alltid noga med att alla bårvagnar uppfyller installationsspecifikationerna för Stryker fästsystem för bårvagn.
- Byt alltid ut fästsystemet för bårvagn om det har varit involverat i en olycka för att undvika risken för att någon skadas på grund av produktskada.

Stryker

- Modell 6100 **M-1** inrullningssystem

Ferno-Washington

- Modell X-2*

Obs! - * modell 2000 eller tidigare. Stryker är inte ansvarig för ändringar i specifikationer av andra tillverkares bårvagnar.

Installation

Installera fästsystem för bårvagn

Stryker **M-1**-fästsystem för bårvagn är endast kompatibla med bårvagnar som uppfyller installationsspecifikationerna.

VARNING

- Fästsystemet för bårvagn får endast installeras av kvalificerad personal. Olämplig installation kan resultera i skador på patienten eller bäraren.
- Var alltid noga med att alla bårvagnar uppfyller installationsspecifikationerna för Stryker fästsystem för bårvagn.

Obs! - Federala specifikationer för ambulans avseende gångbredd och vårdpersonalens säten kan påverka positioneringen av monteringsfästen. Om specifikationerna inte är tillämpliga ska installatören se till att det finns tillräckligt mycket utrymme för patientåtkomst, utskjutande sträcksplint, stängning av bakdörren, osv.

Gör så här för att montera fästsystemet för bårvagn i ett fordon:

1. Bestäm önskad plats för bårvagnen inuti fordonet med tillräckligt mycket utrymme runt bårvagnen.

   Obs! - Om DIN-hårdvara redan finns på plats använder du måtten i Figur 3, Figur 4, Figur 5 och Figur 6 som en referens för att lokalisera fästsystemenheten.

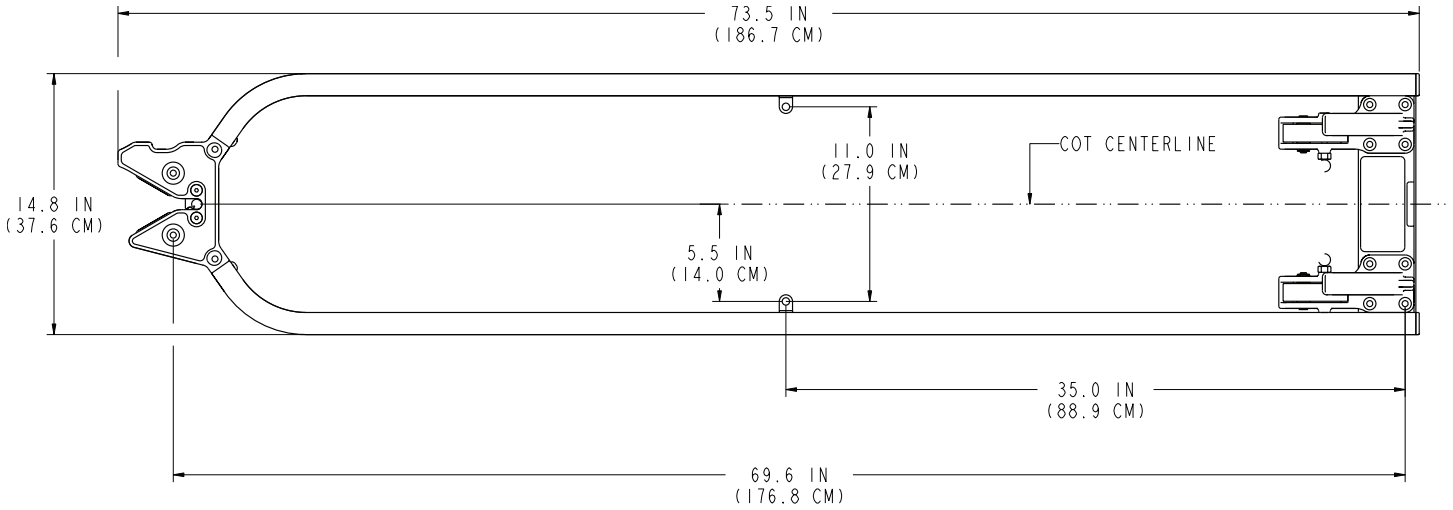

Figur 3 – Referensmått – vy 2A

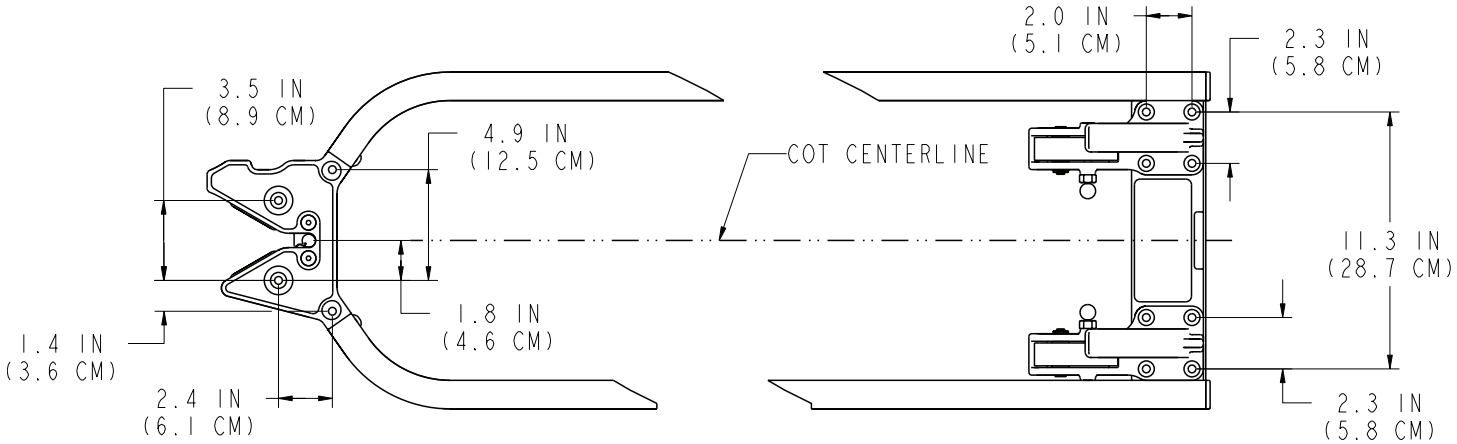

Figur 4 – Referensmått – vy 2B

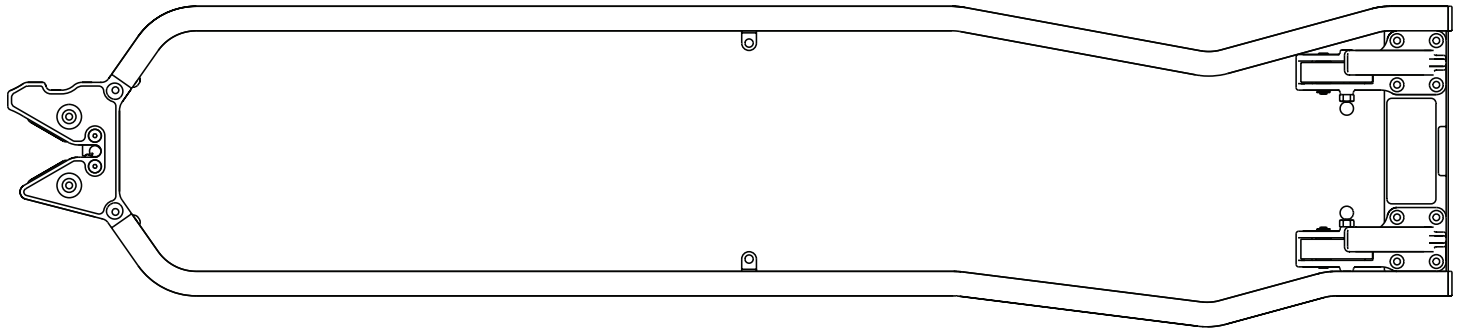

Figur 5 – Referensmått – vy 2C

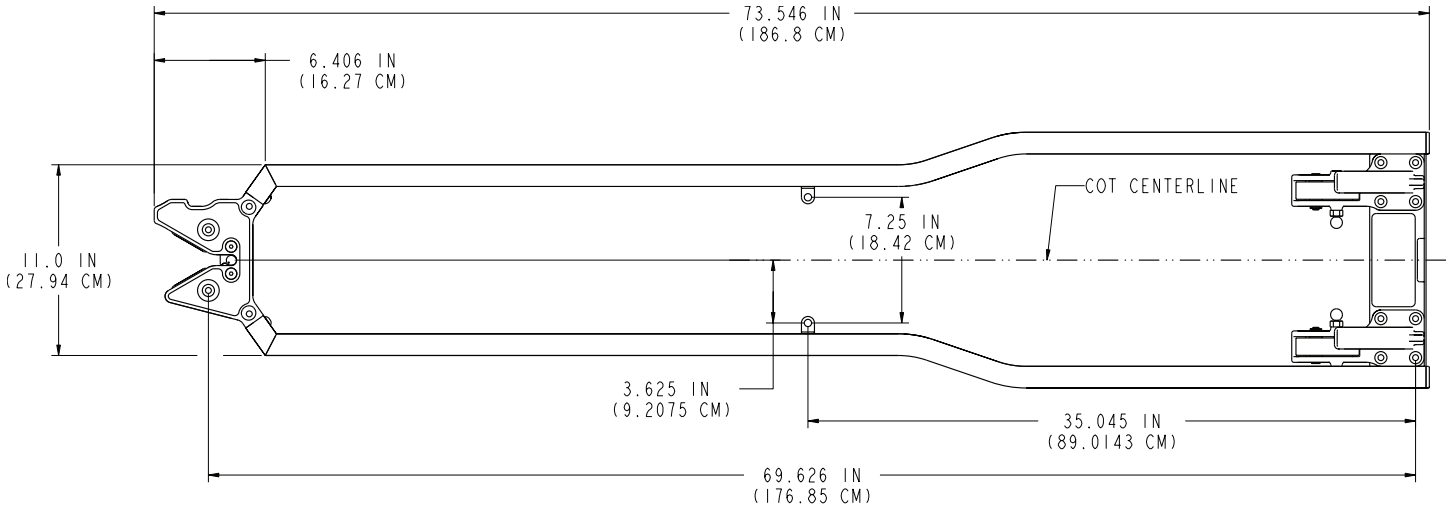

Figur 6 – Referensmått – vy 2D

2. Borra 18 monteringshål med det monterade fästsystemet som en mall.

   Obs! - Alla mått är endast referensmått. Alla hål ska ha tillräckligt mycket plats för 8 mm-skruvar. En borrstorlek på 9 mm rekommenderas.

3. Förankra fotändens spärrhus (A) i golvet eller bordet med fyra M8-skruvar med platt huvud (B) (medföljer ej).

   Obs! - En fästplatta av stål (C) (eller motsvarande) krävs för extra stöd (medföljer ej) (Figur 7 eller Figur 8).

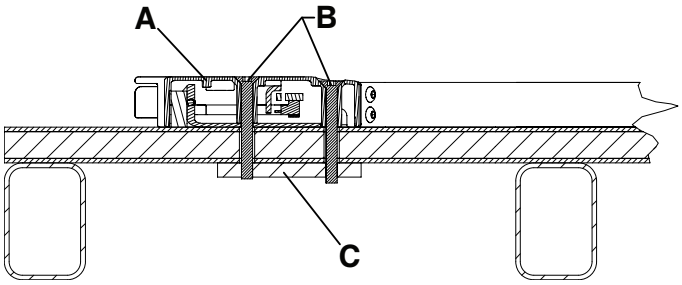

Figur 7 – Golvfäste fotände – vy 3A

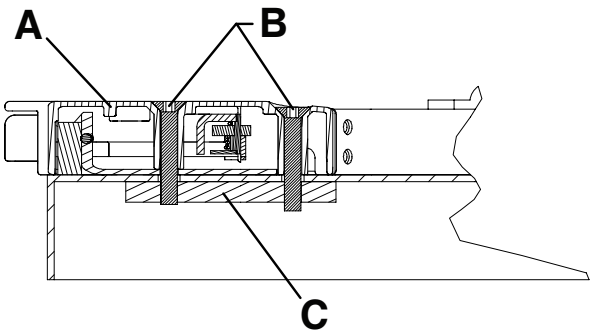

Figur 8 – Bordfäste fotände – vy 3B

4. Förankra huvudändens hakar (A) i golvet eller bordet med åtta M8-skruvar med platt huvud (B) (medföljer ej).

   Obs!
   - En fästplatta av stål (C) (eller motsvarande) krävs för extra stöd (medföljer ej) (Figur 9 eller Figur 10).
   - De röda frigöringsrattarna måste vara riktade mot mitten av fästsystemet (Figur 11).

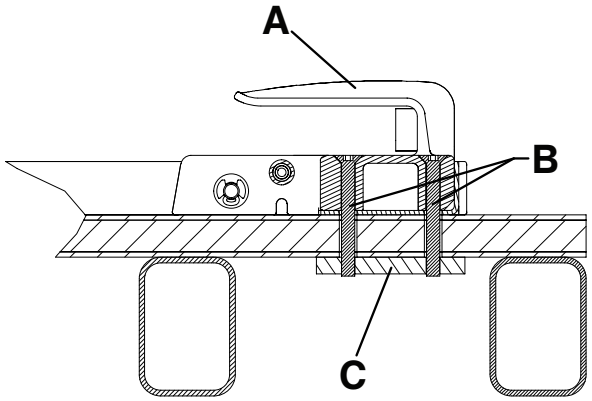

Figur 9 – Golvfäste huvudände – vy 4A

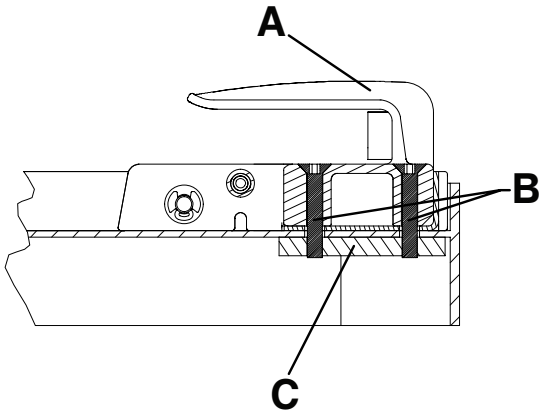

Figur 10 – Bordfäste huvudände – vy 4B

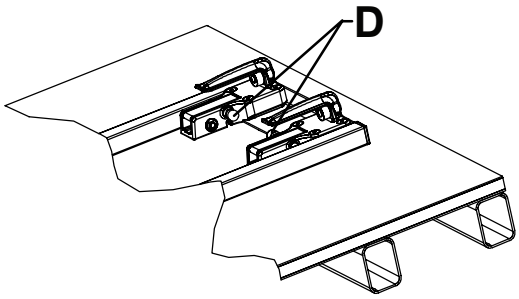

Figur 11 – Korrekt riktning för huvudändens hakar – vy 4C

5. Förankra styrskenorna i golvet eller bordet med två M8-skruvar med runt huvud (A), två M8-planbrickor (B) och två M8-muttrar (C) (medföljer ej) (Figur 12 eller Figur 13).

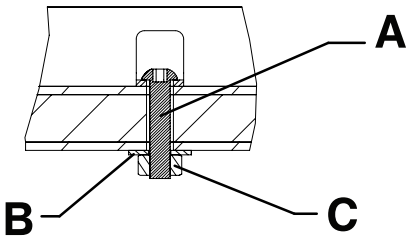

Figur 12 – Styrskenor för golvfäste – vy 5A

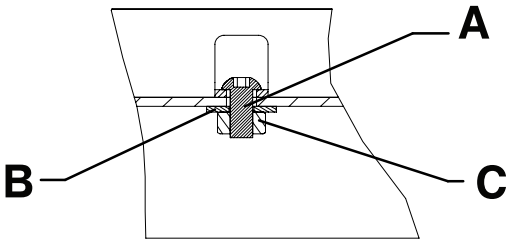

Figur 13 – Styrskenor för bordfäste – vy 5B

Montera fångstplattan

Fångstplattan är avsedd för användning med **M-1**-säkerhetskroktillvalet (610000010001).

Kit för fångstplatta (610000010022)

- (1) Fångstplatta (610000010015)

Ytterligare del som används (ingår ej):

- (2) M6-insexbult

Verktyg som krävs (SI eller brittisk standard):

- M5-insexnyckel eller 3/16–tums insexnyckel
- M6-insexnyckel eller 1/4–tums insexnyckel

Stryker rekommenderar att du följer specifikationerna som listas nedan för installationen av fångstplattan:

- Lastbordssystemets vinkel (A) överstiger inte 16° (Figur 14)
- Höjden (B) från toppen av fångstplattan till marken är mellan 28,0 (71,1 cm) tum och 29,4 tum (74,7 cm) (Figur 14)
- Det fria horisontella utrymmet (C) mellan säkerhetskroken och fångstplattan är tillräckligt för urlyftning (Figur 15).

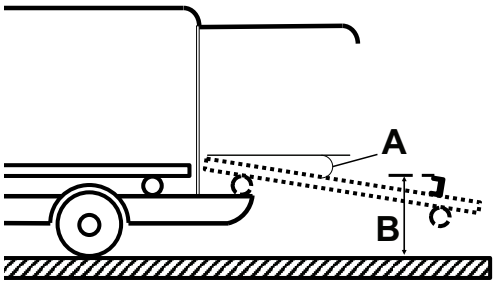

Figur 14 – Specifikationer för fångstplatta och lastbordssystem

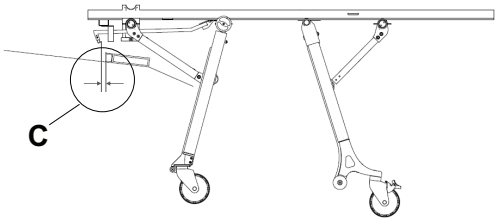

Figur 15 – Fritt utrymme för säkerhetskrok och fångstplatta

Procedur:

1. Använd en M6-insexnyckel för att montera den medföljande fångstplattan (610000010015) (D) och två M6-insexbultar (E) (ingår ej) direkt bakom bårvagnens fästspärr (Figur 16).

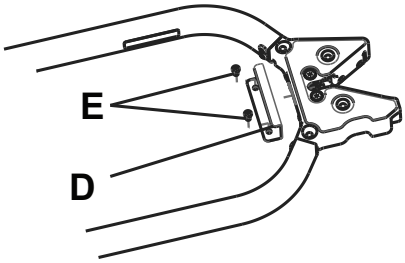

Figur 16 – Fångstplatta

Obs! - Innan du borrar de två hålen för M6-insexbultarna, se till att det finns fritt utrymme under bordet för att undvika produkt- eller fordonsskador.

2. Testa att lasta ut bårvagnen från ett fordon för att bekräfta att säkerhetskroken ansluter till fångstplattan. Justera krokspetsen (F) efter behov med en M5-insexnyckel för att säkerställa att säkerhetskroken och fångstplattan ansluts under urlyftning (Figur 17).

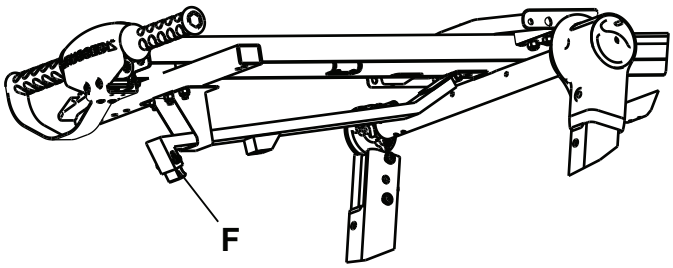

Figur 17 – Justering av krokspetsen

Obs! - Skjut bårvagnens ben mot lastbordssystemet när du testar urlastningen.

Installationschecklista

Följ denna checklista med en bårvagn som är kompatibel med ett Stryker **M-1**-fästsystem för bårvagn modell 6373/6376/6381.

_____ Kontrollera att det inte finns kvar några oanvända komponenter efter installationen. Ditt **M-1**-fästsystem för bårvagn levereras inte med några extra komponenter. Om du har kvar oanvända komponenter efter installationen kontaktar du Strykers servicekontor.

_____ Kontrollera visuellt att alla bultar och skruvar är ordentligt åtdragna, utan tecken på utskjutande eller saknade fästen.

_____ Lyft fordonets stötfångare, om sådan finns, till det upphöjda läget.

_____ Lasta den kompatibla bårvagnen in i fästsystemet för bårvagn (se *Kompatibilitet, bårvagn* (sidan 6)).

_____ Kontrollera att bårvagnen är fastlåst i fästsystemet för bårvagn genom att dra bårvagnens fotände in och ut samt från sida till sida.

_____ Testa att bårvagnen fungerar ordentligt (se *Testa fästsystemet för bårvagn* (sidan 15)).

_____ Kontrollera att lastbordet inte överskrider 16° (för alternativet med **M-1**-säkerhetskrok).

_____ Kontrollera att höjden från överdelen av fångstplattan till marken är mellan 28,0 tum (71,1 cm) och 29,4 tum (74,7 cm) (för alternativet med **M-1**-säkerhetskrok).

_____ Kontrollera att det horisontella spelrummet mellan säkerhetskroken och fångstplattan är tillräckligt för avlastning (för alternativet med **M-1**-säkerhetskrok).

Produktens serienummer:			
Installerat av:		Datum:	
Inspekterat av:		Datum:	

Obs! - Behåll en kopia av denna förteckning i minst sju år.

Användning

Använda fästsystemet för bårvagn

VARNING

- Låt inte outbildade assistenter bistå i användningen av den här produkten.
- Säkerställ alltid att bårvagnen är låst i fästsystemet innan patienten transporteras. Skada kan uppstå om bårvagnen inte är säkrad.

VAR FÖRSIKTIG! - Felaktig användning av produkten kan orsaka skador på patienten eller användaren. Använd produkten endast enligt beskrivningen i denna handbok.

1. Innan du använder fästsystemet, tryck på den röda frigöringsknappen (F) på spärrhuset (G) för att säkerställa att spärren är i det frigjorda läget (Figur 1).
2. Säkerställ att fotändens spärrhus är mellan lasthjulen när du laddar bårvagnen in i fästsystemet.

   Obs! - Fästsystemets styrskenor (A) kommer att centrera bårvagnens huvudände (Figur 1).
3. Styr bårvagnen in i fordonet eller lastanordningen tills den bakre spärrposten låses in i spärrhuset.

   Obs! - Fotändens spärrhus är utrustat med ett tvåstegslås (Figur 18). När bårvagnen är låst i fästsystemet kommer den röda frigöringsknappen att återgå till sitt ursprungliga läge.

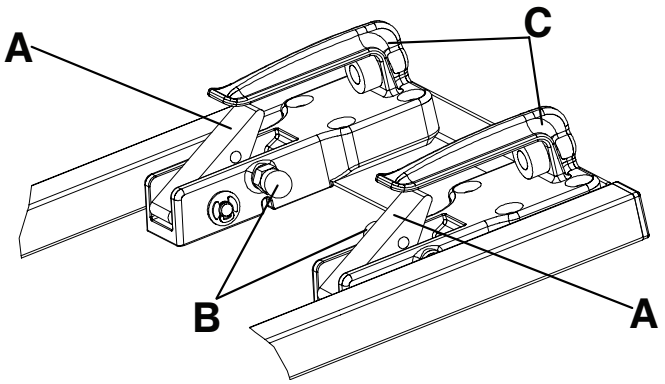

Figur 18 – Tvåstegslås

A	Fjäderbelastad spärr
B	Röd frigöringsknapp
C	Främre fästkrok

Strykers fästsystem för bårvagn modell 6373, 6376 och 6381 är utrustade med ett tvåstegslås. I den osannolika händelsen att fordonet är inblandat i en olycka, aktiveras tvåstegslåset vid fästsystemets huvudände för att låsa fast bårvagnens huvudände i fästsystem för bårvagn tills du frigör bårvagnen manuellt.

Frigör bårvagnen från tvåstegslåset genom att dra i båda röda frigöringsrattarna (B) på insidan av de främre fästkrokarna (C) (Figur 18).

Testa fästsystemet för bårvagn

Gör så här för att testa fästsystemet för bårvagn:

1. Styr in bårvagnen i fästsystemet för bårvagn.
2. Säkerställ att huvudändens fästkrokar säkrar lasthjulets tvärrör på bårvagnen.
3. Säkerställ att fotändens spärrhus säkrar det kvarhållande stiftet på bårvagnen.
4. Säkerställ att låsanordningen med två lägen fungerar och är fri från skräp.
5. Testa fästsystemet för bårvagn med minsta tillämpliga standard.
   - BS EN 1789 Sjuktransportfordon och utrustning – Vägambulanser
   - AS NZS 4535 Australian/New Zealand Standard™ – ambulansfastsättningssystem

Rengöring

VARNING - Använd alltid lämplig personlig skyddsutrustning vid högtryckstvätt för att undvika risken att andas in smittämnen. Högtryckstvättutrustning kan göra smittämnen luftburna.

VAR FÖRSIKTIG!

- Använd inte ånga eller ultraljud för att rengöra produkten.
- Överskrid inte 180 °F (82 °C) som högsta vattentemperatur.
- Överskrid inte 240 °F (115 °C) som högsta lufttorkningstemperatur (desinfektionsanordning).
- Överskrid inte 1 500 psi (130,5 bar) bar som högsta vattentryck. Om du använder ett spolhandtag för att tvätta produkten ska munstycket hållas på ett avstånd om minst 24 tum (61 cm) från produkten.

Produkten kan tvättas med högtryckstvätt. Produkten kan visa tecken på oxidation eller missfärgning till följd av upprepad tvättning. Det sker dock ingen försämring av produktens prestanda till följd av högtryckstvätt, så länge korrekta rutiner tillämpas.

- Följ noggrant spädningsrekommendationerna från rengöringslösningens tillverkare.
- Utför högtryckstvätt med rekommenderade rengöringsmedel. Skölj produkten och torka av styrskenan med en handduk.
- Maskintvätta skenorna och kontaktplattorna med ett spolhandtag eller torka av produkten med en ren trasa och rekommenderade rengöringsmedel.

Föreslagna rengöringsmedel

När desinfektionsmedlet används i koncentrationer som rekommenderas av tillverkaren kan i allmänhet antingen fenolbaserade eller kvartära desinfektionsmedel (förutom **Virex**® TB) användas. Desinfektionsmedel med jodofor rekommenderas inte för desinfektion, eftersom de kan orsaka fläckar.

Föreslagna rengöringsmedel omfattar:

- Kvartära rengöringsmedel (aktivt innehållsämne– ammoniumklorid)
- Fenolbaserade rengöringsmedel (aktivt innehållsämne – o-fenylfenol)
- Klorblekmedelslösning (5,25 % – mindre än 1 del blekmedel till 100 delar vatten)

Undvik övermättnad. Låt inte produkten förbli våt längre än vad som rekommenderas i kemikalietillverkarens riktlinjer för korrekt desinfektion.

Obs!

- Underlåtenhet att följa ovanstående riktlinjer vid användning av dessa typer av rengöringsmedel kan upphäva garantin för produkten.
- Torka alltid av produkten med rent vatten och torka av efter rengöring. Vissa rengöringsprodukter har naturligt frätande egenskaper och kan orsaka skador på produkten. Om du inte sköljer och torkar av produkten korrekt kan en korrosiv rest lämnas kvar på produktens yta, vilket kan orsaka förtida korrosion på kritiska komponenter.

stryker

M-1® Karyola Sabitleyici

Kullanma Kılavuzu

REF 6373
REF 6376
REF 6381

CE

TR

6373-009-005 Rev AA.0 2021-09

Semboller

	Kullanma talimatına başvurun
	Genel uyarı
	Dikkat
CE	CE işareti
EC REP	Avrupa Topluluğu yetkili temsilcisi
MD	Avrupa tıbbi cihazı
REF	Katalog numarası
LOT	Lot (parti) kodu
SN	Seri numarası
US Patents	ABD patentleri için bkz., www.stryker.com/patents
	Üretici
	İthalatçı
	Güvenli çalışma yükü

İçindekiler

Uyarı/Dikkat/Not Tanımı 2
Güvenlik önlemlerinin özeti 2
Giriş 3
Ürün tanımı 3
Kullanım endikasyonları 3
Klinik faydaları 3
Kontrendikasyonlar 3
Beklenen hizmet ömrü 3
Atma/geri dönüşüm 3
Spesifikasyonlar 4
Ürün çizimi 5
İrtibat bilgisi 5
Seri numarası konumu 6
Karyola uyumluluğu 6
Montaj 7
Karyola sabitleyiciyi takma 7
Yakalama plakasının monte edilmesi 10
Montaj kontrol listesi 13
Çalıştırma 14
Karyola sabitleyicinin kullanılması 14
Karyola sabitleyicinin test edilmesi 15
Temizleme 16
Önerilen temizlik maddeleri 16

Uyarı/Dikkat/Not Tanımı

UYARI, **DİKKAT** ve **NOT** ifadeleri özel anlamlar taşır ve dikkatle gözden geçirilmeleri gerekir.

UYARI

Okuyucuyu kaçınılmadığında ölüm veya ciddi yaralanmayla sonuçlanabilecek durumlar konusunda uyarır. Ayrıca potansiyel ciddi advers reaksiyonlar ve güvenlik tehlikelerini tanımlayabilir.

DİKKAT

Okuyucuyu kaçınılmadığında kullanıcı veya hastada hafif veya orta şiddette yaralanma ya da üründe hasara veya başka maddi hasara neden olabilecek potansiyel olarak tehlikeli durumlar konusunda uyarır. Buna cihazın güvenli ve etkili kullanımı için gerekli özel bakım ve kullanım veya hatalı kullanım kaynaklı cihaz hasarını önlemeye yönelik gerekli bakım dahildir.

Not - Bakımı kolaylaştırmak veya önemli talimatı netleştirmek için özel bilgiler sunar.

Güvenlik önlemlerinin özeti

Bu sayfada liste halinde verilmiş uyarıları ve dikkat edilecek noktaları daima okuyup harfiyen izleyin. Servis sadece vasıflı personelce verilmelidir.

UYARI

- Karyola sabitleyicisini yalnızca vasıflı personel monte etmelidir. Uygunsuz montaj, hastanın veya operatörün yaralanmasıyla sonuçlanabilir.
- Tüm karyolaların Stryker karyola sabitleme sistemi kurulum spesifikasyonlarını karşıladığından mutlaka emin olun.
- Ürün hasarı kaynaklı yaralanma riskini önlemek için kazaya karışan karyola sabitleyicileri mutlaka değiştirin.
- Eğitimsiz asistanların ürünün çalıştırılmasına yardımcı olmasına izin vermeyin.
- Hastayı taşımadan önce karyolanın sabitleyiciye kilitlendiğinden mutlaka emin olun. Karyolanın sabitlenmemiş olması yaralanmalara neden olabilir.
- Tazyikli yıkama sırasında soluma yoluyla bulaşma riskinden kaçınmak için mutlaka uygun kişisel koruyucu ekipman kullanın. Tazyikli yıkama ekipmanı, kontaminasyonu havalandırabilir.

DİKKAT

- Ürünün uygunsuz kullanımı hasta veya kullanıcının yaralanmasına neden olabilir. Ürünü yalnızca bu kılavuzda belirtilen şekilde çalıştırın.
- Ürünü veya bileşenlerini modifiye etmeyin. Modifiye edilmesi, ürünün nasıl çalışacağının öngörülememesine ve hasta veya kullanıcının yaralanmasına neden olabilir. Ayrıca ürünü modifiye etmek, garantisini geçersiz kılar.
- Ürünü buharla veya ultrasonik olarak temizlemeyin.
- Maksimum su sıcaklığı olarak 180 °F'yi (82 °C) geçmeyin.
- Maksimum havayla kurutma sıcaklığı olarak 240 °F'yi (115 °C) geçmeyin (arabalı yıkayıcılar).
- Maksimum su basıncı olarak 1500 psi'yi (130,5 bar) geçmeyin. Ürünü yıkamak için el çubuğu kullanıyorsanız basınçlı ağzı üründen en az 24 inç (61 cm) uzakta tutun.

Giriş

Bu kılavuz Stryker ürününüzün çalıştırma veya bakımı konusunda size yardımcı olur. Bu ürünü çalıştırmadan veya bakımını yapmadan önce bu kılavuzu okuyun. Bu ürünün emniyetli şekilde çalıştırılması veya bakımı hakkında personelinizin eğitimi ve öğrenimi ile ilgili yöntemleri ve işlemleri belirleyin.

DİKKAT

- Ürünün uygun olmayan şekilde kullanılması hasta veya kullanıcıda yaralanmaya neden olabilir. Ürünü sadece bu el kitabında tanımlandığı şekilde çalıştırın.
- Ürünü veya ürünün hiçbir bileşenini modifiye etmeyin. Ürünü modifiye etmek hasta veya kullanıcının yaralanmasıyla sonuçlanacak öngörülemez çalışmaya neden olabilir. Ürünü modifiye etmek garantisini de geçersiz hale getirir.

Not

- Bu kılavuz ürünün kalıcı bir parçası olarak düşünülmelidir ve ürün satılsa bile ürünle kalmalıdır.
- Stryker ürün tasarımı ve kalitesini sürekli geliştirmeye çalışır. Bu kılavuz baskı zamanında mevcut en güncel ürün bilgilerini içerir. Ürününüz ile bu kılavuz arasında küçük tutarsızlıklar olabilir. Herhangi bir sorunuz varsa +1-800-327-0770 numarasından Stryker Müşteri Hizmetleri veya Teknik Destek ile irtibat kurun.

Ürün tanımı

Stryker Model 6373/6376/6381 **M-1**® Karyola Sabitleyici, hastayı taşımaya yönelik acil durum aracında, uyumlu ambulans karyolasını tutar. Karyola sabitleyici, bu işlevi, kullanıcının uyumlu karyolayı acil durum aracına manuel olarak yükleyerek karyola sabitleyiciye yönlendirmesinden sonra gerçekleştirir.

Kullanım endikasyonları

Stryker Model 6373/6376/6381, nakil sırasında uyumlu ambulans karyolasını sabitleyen manuel ambulans karyola sabitleyicileridir. Karyola sabitleyicinin, hastane öncesi ortamlarda, acil veya acil olmayan uygulamalarda kullanılması amaçlanmıştır. Ürün sadece eğitimli profesyoneller tarafından çalıştırılmalıdır. Acil servis ve tıbbi ilk müdahale ekibi buna dahildir.

Klinik faydaları

Karyola: hasta taşıma

Sabitleyici: taşıma için karyola desteği

Karyola ve sabitleyici sistemi: hastaları destekleme ve taşıma

Kontrendikasyonlar

Bilinen yoktur.

Beklenen hizmet ömrü

Karyola sabitleyicilerinin normal kullanım koşulları ve uygun periyodik bakım altında yedi yıllık beklenen hizmet ömrü vardır.

Atma/geri dönüşüm

Daima çevrenin korunmasına ve ekipmanın kullanım ömrünün sonunda geri dönüştürülmesi veya atılmasıyla ilişkili risklere dair yürürlükteki yerel önerilere ve/veya düzenlemelere uyun.

Spesifikasyonlar

Model	6373 - tepsiye monte karyola sabitleyici (6373-000-000)
	6376 - zemine monte karyola sabitleyici (6376-000-000)
	6381 - zemine monte karyola sabitleyici (6381-000-000)
Uyumluluk	Bkz., *Karyola uyumluluğu* (sayfa 6)

Model 6100 **M-1**® Roll-In Sistemi karyolası, Model 6373/6376/6381 **M-1** Karyola Sabitleme Sistemiyle birlikte, BS EN 1789, Tıbbi Araçlar ve Ekipmanları - Yol Ambulansları standardına uygun şekilde tasarlanmıştır. Karyola sabitleme sistemi, bu standarda uygunluk gereğince, vasıflı bir personel tarafından kurulmalıdır. Montaj yüzeyinin (ambulans zemini veya tepsi sistemi) altındaki tüm montaj noktalarında 1/4 inç çelik sırtlı plaka (veya muadili) bulunmalıdır. Sistemi hizmete sokmadan önce montajın en azından BS EN 1789 standardına uygunluğunu test edin.

AS/NZS 4535 yükseltmesiyle donatılmış Model 6100 **M-1** Roll-In Sistemi karyolası, Model 6373/6376/6381 **M-1** Karyola Sabitleme Sistemiyle birlikte, AS/NZS 4535 Australian/New Zealand Standard - Ambulans Emniyet Sistemleri standardına uygun şekilde tasarlanmıştır. Karyola sabitleme sistemi, bu standarda uygunluk gereğince, vasıflı bir personel tarafından kurulmalıdır. Montaj yüzeyinin (ambulans zemini veya tepsi sistemi) altındaki tüm montaj noktalarında 1/4 inç çelik sırtlı plaka (veya muadili) bulunmalıdır. Sistemi hizmete sokmadan önce montajın en azından AS/NZS 4535 standardına uygunluğunu test edin.

Yan emniyet kemeri kayışları, BS EN 1789 Tıbbi Araçlar ve Ekipmanları - Yol Ambulansları standardına uygun olmalıdır. Yan emniyet kemeri kayışları bu standardın geçerli olmadığı uygulamalarda gerekli değildir.

Çevresel koşullar	Çalıştırma	Saklama ve taşıma
Sıcaklık	130 °F (54 °C) -30 °F (-34 °C)	130 °F (54 °C) -30 °F (-34 °C)
Bağıl nem	93% 0%	93% 0%
Atmosferik basınç	1060 *hPa* 700	1060 *hPa* 700

Ürün çizimi

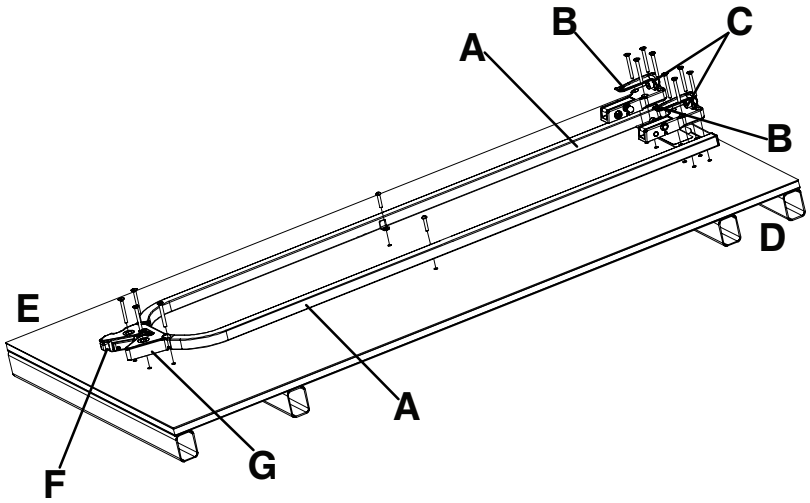

Şekil 1 – M-1® Karyola Sabitleyici

A	Kılavuz ray
B	Ön kanca
C	Tampon
D	Baş ucu
E	Ayak ucu
F	Kırmızı serbest bırakma düğmesi
G	Mandal muhafazası

İrtibat bilgisi

Stryker Müşteri Hizmetleri veya Teknik Destek birimi ile şuradan irtibat kurun: 1-800-327-0770.

Stryker Medical
3800 E. Centre Avenue
Portage, MI 49002
ABD

Not - Kullanıcı ve/veya hasta, ürünle ilişkili ciddi olayları üreticiye ve kullanıcı ve/veya hastanın bulunduğu Avrupa Üye Devleti yetkili makamına bildirmelidir.

Çalıştırma veya bakım kılavuzunuzu çevrim içi görmek için https://techweb.stryker.com/ adresine bakınız.

Stryker Müşteri Hizmetleri veya Teknik Destek Bölümünü ararken Stryker ürününüzün seri numarasını (A) hazır bulundurun. Seri numarasını tüm yazılı iletişime dahil edin.

Seri numarası konumu

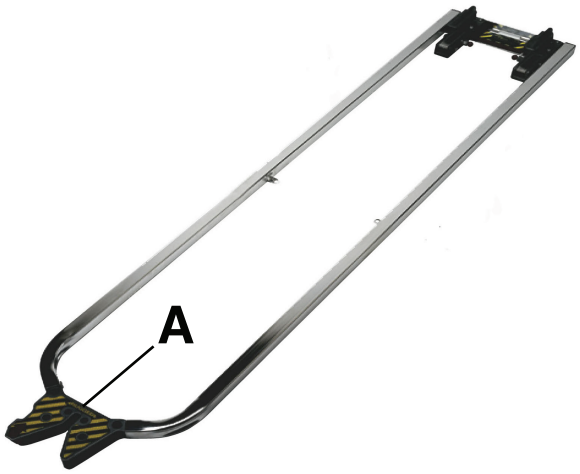

Şekil 2 – Seri numarası konumu

Karyola uyumluluğu

Stryker Model 6373, 6376 ve 6381 **M-1** Karyola Sabitleme Sistemleri, yalnızca montaj spesifikasyonlarına uyan karyolalarla uyumludur.

UYARI

- Karyola sabitleyicisini yalnızca vasıflı personel monte etmelidir. Uygun olmayan montaj hastanın veya operatörün yaralanmasıyla sonuçlanabilir.
- Tüm karyolaların Stryker karyola sabitleme sistemi kurulum spesifikasyonlarına uyduğundan daima emin olun.
- Ürün hasarından kaynaklanan yaralanma riskini önlemek için bir kazaya karışması durumunda bir karyola sabitleyicisini daima yenisiyle değiştirin.

Stryker

- Model 6100 **M-1** Roll-in Sistemi

Ferno-Washington

- Model X-2*

Not - * 2000 veya daha eski model yılı. Stryker, diğer üreticilerin karyola spesifikasyonlarındaki değişikliklerden sorumlu değildir.

Montaj

Karyola sabitleyiciyi takma

Stryker **M-1** Karyola Sabitleyici Sistemleri, yalnızca montaj spesifikasyonlarına uyan karyolalarla uyumludur.

UYARI

- Karyola sabitleyicisini yalnızca vasıflı personel monte etmelidir. Uygunsuz montaj, hastanın veya operatörün yaralanmasıyla sonuçlanabilir.
- Tüm karyolaların Stryker karyola sabitleme sistemi kurulum spesifikasyonlarını karşıladığından mutlaka emin olun.

Not - Koridor genişliği ve görevli oturağına ilişkin federal ambulans spesifikasyonları montaj dirseklerinin yerini etkileyebilir. Spesifikasyonların geçerli olmaması halinde montaj personeli düzgün hasta erişimi, traksiyon ateli uygulaması, arka kapı kapanması vb. için yeterli boşluk bulunduğundan emin olmalıdır.

Karyola sabitleyicisini araca monte etmek için:

1. Karyolanın çevresinde yeterli boşluk bırakarak istenen araç içi karyola konumunu belirleyin.

   Not - DIN donanımının yerleştirilmiş olması halinde sabitleme tertibatının yerini belirlemek için referans olarak Şekil 3, Şekil 4, Şekil 5 ve Şekil 6'daki boyutları kullanın.

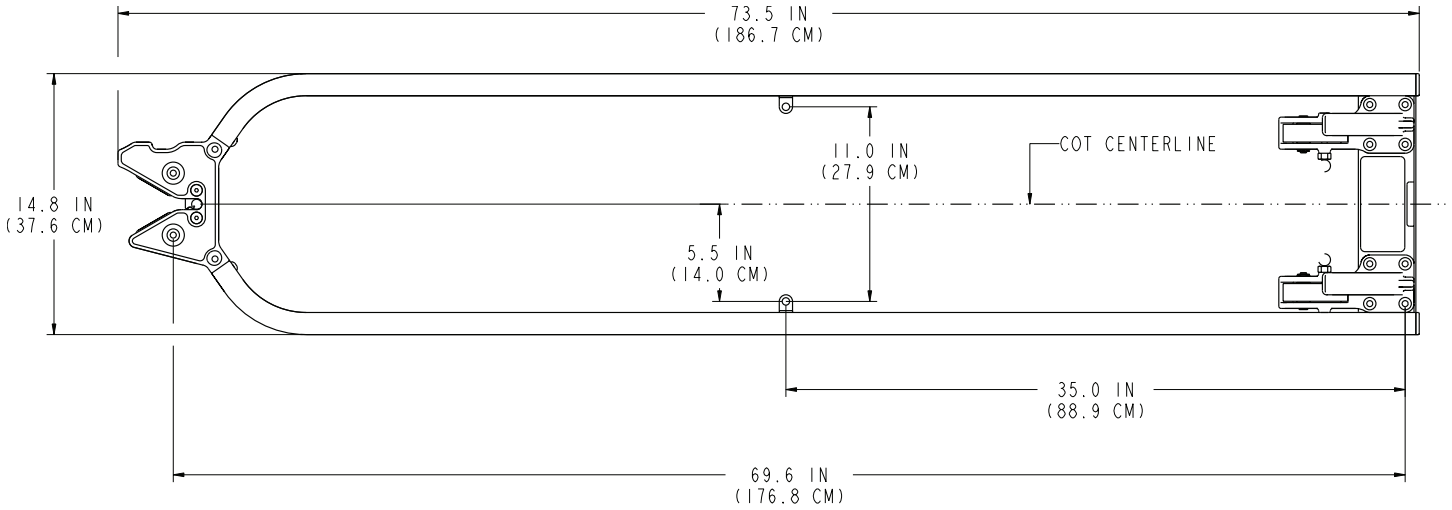

Şekil 3 – Referans boyut - Görünüm 2A

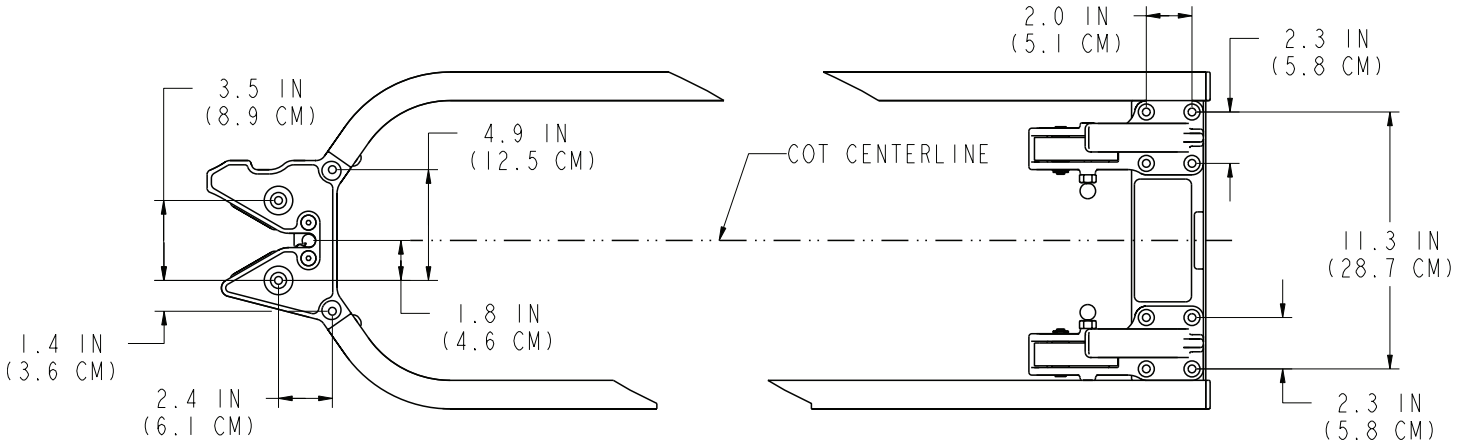

Şekil 4 – Referans boyut - Görünüm 2B

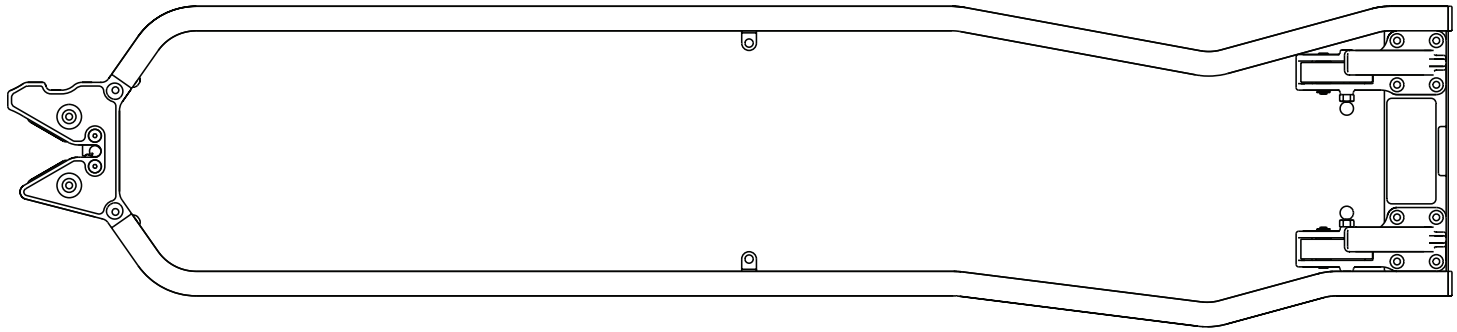

Şekil 5 – Referans boyut - Görünüm 2C

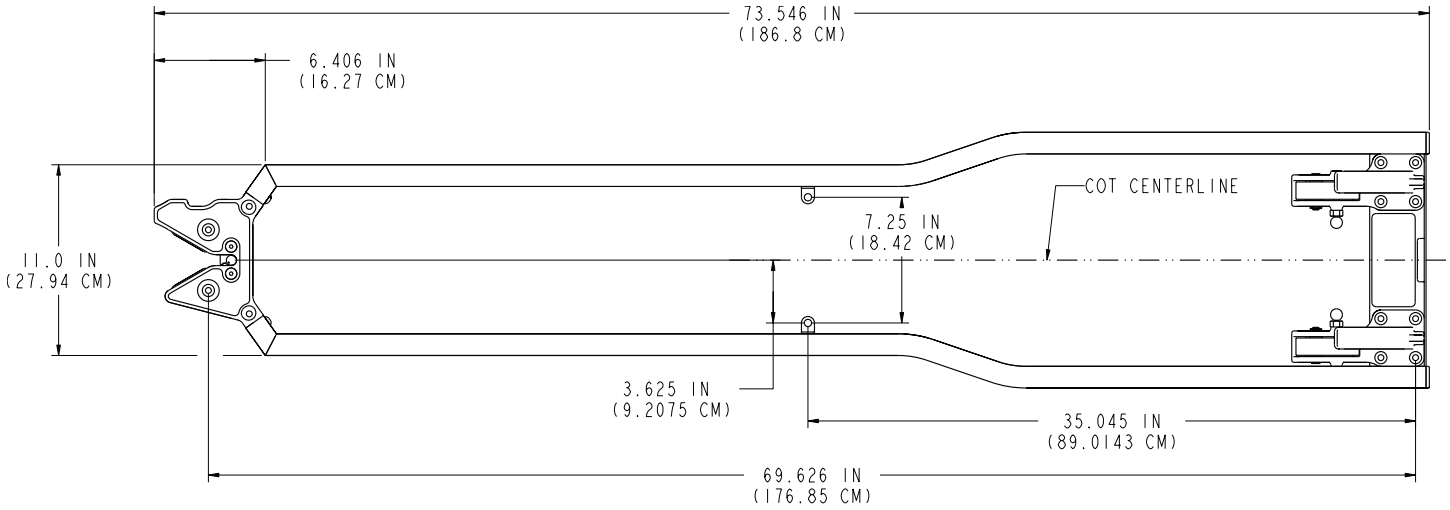

Şekil 6 – Referans boyut - Görünüm 2D

2. Monte edilmiş sabitleyiciyi şablon olarak kullanarak 18 montaj deliği açın.

   Not - Tüm boyutlar yalnızca referans içindir. Tüm delikler 8 mm vidalar için yeterli boşluk sağlamalıdır. 9 mm matkap boyu önerilir.

3. Ayak ucu mandal muhafazasını (A) dört adet M8 düz başlı vidayla (B) (birlikte verilmez) zemine veya tepsiye vidalayın.

   Not - Destek için çelik sırtlı plaka (veya muadili) (C) (birlikte verilmez) bulunmalıdır (Şekil 7 veya Şekil 8).

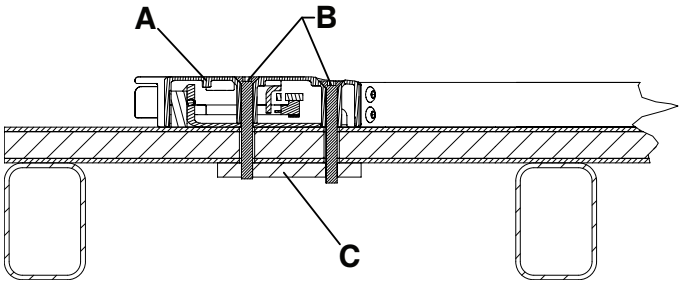

Şekil 7 – Zemine monte ayak ucu - Görünüm 3A

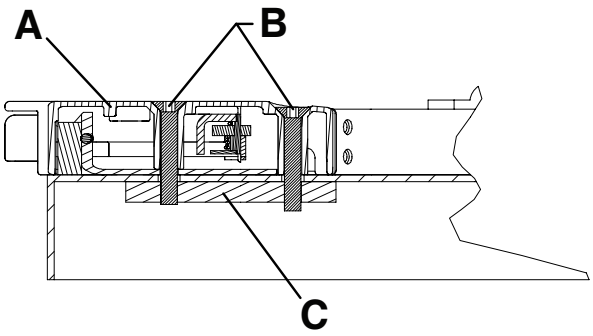

Şekil 8 – Tepsiye monte ayak ucu - Görünüm 3B

4. Baş ucu kancalarını (A) sekiz adet M8 düz başlı vidayla (B) (birlikte verilmez) zemine veya tepsiye vidalayın.

   Not
   - Destek için çelik sırtlı plaka (veya muadili) (C) (birlikte verilmez) bulunmalıdır (Şekil 9 veya Şekil 10).
   - Kırmızı serbest bırakma düğmeleri sabitleyicinin ortasına bakmalıdır (Şekil 11).

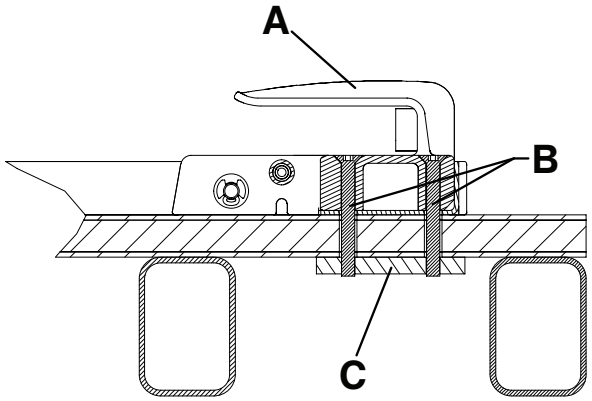

Şekil 9 – Zemine monte baş ucu - Görünüm 4A

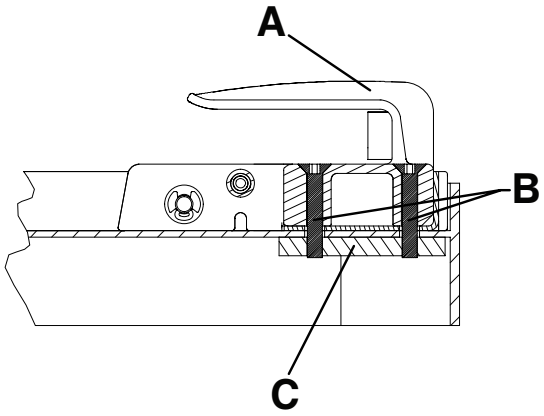

Şekil 10 – Tepsiye monte baş ucu - Görünüm 4B

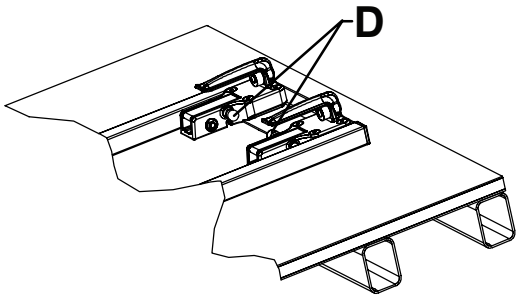

Şekil 11 – Baş ucu kancalarının doğru yönelimi - Görünüm 4C

5. İki adet M8 düğme başlı vida (A), iki adet M8 düz rondela (B) ve iki adet M8 somunla (C) (birlikte verilmez) kılavuz rayları zemine veya tepsiye vidalayın (Şekil 12 veya Şekil 13).

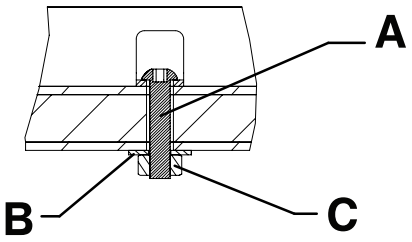

Şekil 12 – Zemine monte kılavuz raylar - Görünüm 5A

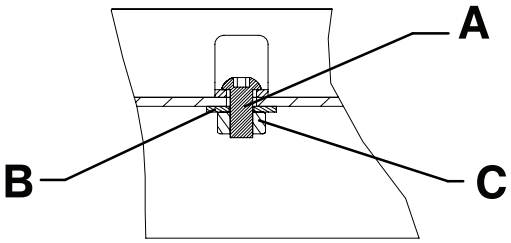

Şekil 13 – Tepsiye monte kılavuz raylar - Görünüm 5B

Yakalama plakasının monte edilmesi

Yakalama plakasının, **M-1** güvenlik kancası seçeneğiyle kullanılması amaçlanmıştır (610000010001).

Yakalama plakası kiti (610000010022)

- (1) Yakalama plakası (610000010015)

Kullanılan ilave parça (dahil edilmemiştir):

- (2) M6 Alyan cıvatası

Gereken araçlar (metrik veya İngiliz ölçü birimi):

- M5 Alyan anahtarı veya 3/16 inç altıgen ingiliz anahtarı
- M6 Alyan anahtarı veya 1/4 inç altıgen ingiliz anahtarı

Stryker, yakalama plakası kurulumu için aşağıda listelenen spesifikasyonlara uymanızı önerir:

- Yükleme tepsisinin açısı (A) 16 °'yi geçmez (Şekil 14)
- Yakalama plakasının tepesinden yere kadar olan yükseklik (B) 28,0 inç (71,1 cm) ve 29,4 inç (74,7 cm) arasındadır (Şekil 14)
- Güvenlik kancası ve yakalama plakası arasındaki yatay açıklık (C), indirme için yeterlidir (Şekil 15)

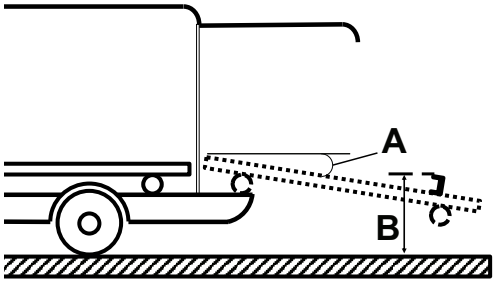

Şekil 14 – Yakalama plakası ve yükleme tepsisi spesifikasyonları

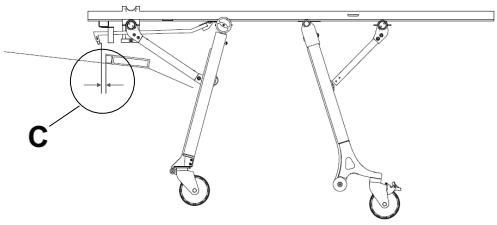

Şekil 15 – Güvenlik kancası ve yakalama plakası açıklığı

İşlem:

1. M6 Alyan anahtarı kullanarak, verilen yakalama plakasını (610000010015) (D) ve iki adet M6 Alyan cıvatasını (E) (dahil değildir) doğrudan karyola sabitleyici mandalın arkasına takın (Şekil 16).

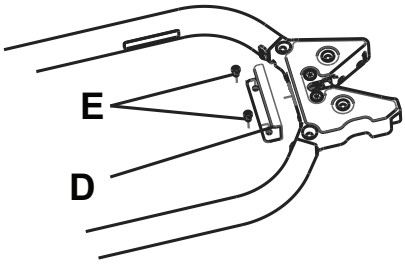

Şekil 16 – Yakalama plakası

Not - M6 Alyan cıvataları için iki delik açmadan önce, ürün veya aracın hasar görmesini önlemek üzere, masanın altında boş alan olduğundan emin olun.

2. Güvenlik kancasının yakalama plakasına bağlandığını doğrulamak için karyolayı bir araçtan indirmeyi test edin. İndirme sırasında güvenlik kancası ve yakalama plakasının bağlandığından emin olmak için M5 Alyan anahtarı kullanarak kanca ucunu (F) gereken şekilde ayarlayın (Şekil 17).

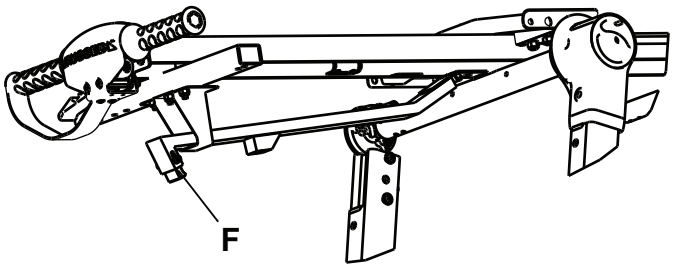

Şekil 17 – Kanca ucu ayarı

Not - İndirmeyi test ederken, karyola ayaklarını yükleme tepsisine doğru itin.

Montaj kontrol listesi

Bu kontrol listesini Stryker Model 6373/6376/6381 **M-1** Karyola Sabitleyici uyumlu karyolalarla kullanın.

_____ Montajdan sonra kullanılmamış bileşen kalmadığından emin olun. **M-1** Karyola Sabitleyicinizle birlikte fazladan bileşen gönderilmez. Montajdan sonra kullanılmamış bileşen kaldıysa Stryker servisini arayın.

_____ Tüm cıvata ve vidaların çıkıntı veya eksik sabitleyici belirtisi olmadan uygun şekilde sıkılmış olduğunu görsel olarak kontrol edin.

_____ Varsa araç tamponunu kaldırarak yükseltilmiş konuma getirin.

_____ Uyumlu karyolayı karyola sabitleyiciye yükleyin (bkz *Karyola uyumluluğu* (sayfa 6)).

_____ Karyolanın ayak ucunu içeri, dışarı ve yanlara çekerek karyolanın karyola sabitleyiciye kilitlendiğinden emin olun.

_____ Karyolanın düzgün çalıştığını doğrulayın (bkz *Karyola sabitleyicinin test edilmesi* (sayfa 15)).

_____ Yükleme tepsisinin açısının 16 °'yi geçmediğini kontrol edin (**M-1** güvenlik kancası seçeneği).

_____ Yakalama plakasının tepesinden zemine olan yüksekliğin 28,0 inç (71,1 cm) ve 29,4 inç (74,7 cm) arasında olduğunu kontrol edin (**M-1** güvenlik kancası seçeneği).

_____ Güvenlik kancası ile yakalama plakası arasındaki yatay boşluğun, indirme için yeterli olduğunu kontrol edin (**M-1** güvenlik kancası seçeneği).

Ürün seri numarası:			
Montajı yapan:		Tarih:	
Kontrol eden:		Tarih:	

Not - Bu kaydın kopyasını en az yedi yıl saklayın.

Çalıştırma

Karyola sabitleyicinin kullanılması

UYARI

- Eğitimsiz asistanların ürünün çalıştırılmasına yardımcı olmasına izin vermeyin.
- Hastayı taşımadan önce karyolanın sabitleyiciye kilitlendiğinden mutlaka emin olun. Karyolanın sabitlenmemiş olması yaralanmalara neden olabilir.

DİKKAT - Ürünün uygun olmayan şekilde kullanılması hasta veya kullanıcıda yaralanmaya neden olabilir. Ürünü sadece bu el kitabında tanımlandığı şekilde çalıştırın.

1. Sabitleyiciyi kullanmadan önce mandalın serbest konuma geçtiğinden emin olmak için mandal muhafazasındaki (G) kırmızı serbest bırakma düğmesine (F) basın (Şekil 1).
2. Karyolayı sabitleyiciye yüklerken ayak ucu mandal muhafazasının yükleme tekerleklerinin arasında olduğundan emin olun.

   Not - Sabitleyici kılavuz rayları (A), karyolanın baş ucunu ortalayacaktır (Şekil 1).
3. Karyolayı arka mandal direği mandal muhafazasına kilitlenene kadar araca veya yükleme tepsisi sistemine yönlendirin.

   Not - Ayak ucu mandal muhafazası, iki kademeli bir kilitleme cihazıyla donatılmıştır (Şekil 18). Karyola, sabitleyiciye kilitlendiğinde, kırmızı serbest bırakma düğmesi orijinal konumuna dönecektir.

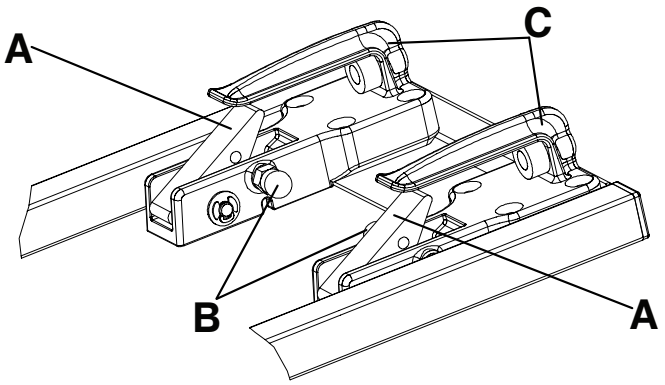

Şekil 18 – İki kademeli kilitleme cihazı

A	Kol
B	Kırmızı serbest bırakma düğmesi
C	Ön tutma kancası

Stryker Model 6373, 6376 ve 6381 karyola sabitleme sistemleri, iki kademeli bir kilitleme cihazıyla donatılmıştır. Talihsiz bir kaza durumunda sabitleyicinin baş ucundaki iki kademeli kilitleme cihazı, karyolanın baş ucunu siz karyolayı manuel olarak serbest bırakana kadar karyola sabitleme sistemine kilitler.

Karyolayı iki kademeli kilitleme cihazından kurtarmak için ön tutma kancalarının (C) iç tarafındaki iki kırmızı serbest bırakma düğmesini (B) birden çekin (Şekil 18).

Karyola sabitleyicinin test edilmesi

Karyola sabitleyiciyi test etmek için:

1. Karyolayı karyola sabitleyiciye yönlendirin.
2. Baş ucu tutma kancalarının yükleme tekerleğinin çapraz borusunu karyolaya sabitlediğinden emin olun.
3. Ayak ucu mandal muhafazasının karyolanın tutma pimini sabitlediğinden emin olun.
4. İki kademeli kilitleme cihazının çalıştığından ve çevresinde kalıntı bulunmadığından emin olun.
5. Karyola sabitleyiciyi en azından uygun standarda göre test edin.
   - BS EN 1789 Tıbbi Araçlar ve Ekipmanları - Yol Ambulansları
   - AS NZS 4535 Australian/New Zealand Standard™ - Ambulans Emniyet Kemeri Sistemleri

Temizleme

UYARI - Tazyikli yıkama sırasında soluma yoluyla bulaşma riskinden kaçınmak için mutlaka uygun kişisel koruyucu ekipman kullanın. Tazyikli yıkama ekipmanı, kontaminasyonu havalandırabilir.

DİKKAT

- Ürünü buharla veya ultrasonik olarak temizlemeyin.
- Maksimum su sıcaklığı olarak 180 °F'yi (82 °C) geçmeyin.
- Maksimum havayla kurutma sıcaklığı olarak 240 °F'yi (115 °C) geçmeyin (arabalı yıkayıcılar).
- Maksimum su basıncı olarak 1500 psi'yi (130,5 bar) geçmeyin. Ürünü yıkamak için el çubuğu kullanıyorsanız basınçlı ağzı üründen en az 24 inç (61 cm) uzakta tutun.

Ürün, tazyikli yıkanabilir. Üründe sürekli yıkamadan kaynaklanan oksitlenme izleri veya renk bozulmaları görülebilir. Uygun prosedürleri izlediğiniz takdirde tazyikli yıkama, ürün performansını olumsuz etkilenmez.

- Temizlik solüsyonu üreticisinin seyreltme önerilerine harfiyen uyun.
- Önerilen temizleyicilerle elektrikli yıkamayla yıkayın. Ürünü hortumla yıkayın ve kılavuzu havluyla kurulayın.
- Rayları ve arayüz plakalarını bir el çubuğu ünitesiyle birlikte elektrikli yıkamayla yıkayın veya ürünü temiz bir bezle ve önerilen temizleyicilerle silin.

Önerilen temizlik maddeleri

Genel olarak üreticinin önerdiği konsantrasyonlarda fenolik veya kuaterner tipi (**Virex**® TB hariç) dezenfektanlar kullanılabilir. Leke bırakabilecekleri için iyodofor tipi dezenfektanların kullanılması önerilmez.

Önerilen temizlik maddeleri arasında şunlar yer alır:

- Dörtlü amonyum bileşikleri içeren temizleyiciler (aktif bileşen - amonyum klorür)
- Fenolik temizleyiciler (etken madde - o-fenilfenol)
- Klorlu çamaşır suyu solüsyonu (%5,25 - 100 birim suda 1 birimden az çamaşır suyu)

Aşırı satürasyondan kaçının. Ürünün uygun dezenfeksiyon için kimyasal üreticisinin kılavuz ilkelerinden daha uzun süre ıslak kalmasına izin vermeyin.

Not

- Bu tür temizlik maddeleri kullanılırken yukarıdaki talimatlara uyulmaması bu ürünün garantisini geçersizleştirebilir.
- Ürünü daima temiz suyla silin ve temizledikten sonra kurutun. Bazı temizlik ürünleri aşındırıcıdır ve üründe hasar oluşturabilir. Ürünün uygun şekilde durulanmaması ve kurutulmaması, ürün yüzeyinde kritik bileşenlerin erken bozulmasına yol açabilecek korozif kalıntılar bırakabilir.

stryker

Stryker Medical
3800 E. Centre Avenue
Portage, MI 49002
USA

Stryker EMEA Supply Chain Services BV
Frans Maasweg 2
5928 SB Venlo
Limburg, Netherlands

6373-009-005 Rev AA.0 2021-09
WCR: AC.4