Power-LOAD™ Cot Fastener
Système de fixation de civière Power-LOAD™/Tragenbefestigungssystem Power-LOAD™
Power-LOAD™ brandcardbevestigingssysteem/Sistema di fissaggio barella Power-LOAD™
Sistema de sujeción de camilla Power-LOAD™
Sistema de fixação de macas Power-LOAD™
Power-LOAD™ Fästsystem för bårvagn/Power-LOAD™ bårefastgørelsessystem
Power-LOAD™-ambulanssipaarien kiinnitysjärjestelmä
System mocowania noszy Power-LOAD™
Power-LOAD™ Systém upevňování lůžka

REF 6390

stryker®

Operations/Maintenance Manual

Manuel d'utilisation/d'entretien
Bedienungs- und Wartungshandbuch
Bedienings-/onderhoudshandleiding
Manuale d'uso e manutenzione
Manual de Funcionamiento/Mantenimiento
Manual de Utilização/Manutenção
Användnings-/Underhållsmanual
Bruger-/vedligeholdelsesvejledning
Käyttö- ja huolto-ohjekirja
Instrukcja obsługi/konserwacji
Návod k obsluze a údržbě

CE

International Addresses

EUROPE HEADQUARTERS

Stryker SA
Cite-Centre, Grand-Rue 90
P.O. Box 1568
1820 Montreux, Switzerland
Phone: 011-41-21-966-12-01
Fax: 011-41-21-966-12-00

EASTERN EUROPE
Stryker SA - Export Business
Grand-Rue 90
P.O. Box 1567
1820 Montreux, Switzerland
Phone: 011-41-21-966-14-00
Fax: 011-41-21-966-14-01

AUSTRALIA
Stryker Australia
8 Herbert Street
St Leonards NSW 2065
Australia
Phone: 61-2-9467-1000
Fax: 61-2-9467-1010

AUSTRIA
Stryker-Howmedica Osterreich GmbH
Millenium Tower
Handelskai 94-96
120 Wien
Austria
Phone: 011-43-1-240-27-6400
Fax: 011-43-1-240-27-6410

BELGIUM
NV Stryker SA
Ikaros Business Park- Fase III
Ikaroslaan 12
1930 Zaventem, Brussels
Belgium
Phone: 011-32-2-717-9210
Fax: 011-32-2-717-9249

DENMARK
Stryker Denmark
Filial of Stryker AB
Postbox 772
1532 Copenhagen
Denmark
Phone: 011-45-33-93-6099
Fax: 011-45-33-93-2069

UK/IRELAND
Stryker UK Limited
Stryker House
Hambridge Road
Newbury, Berkshire
RG14 5EG, England
Phone: 011-44-1635-556-500
Phone: 011-44-1635-262-400
Fax: 011-44-1635-580-300

FINLAND
Stryker AB, Finland
PO 80 Makelankatu 2
00501 Helsinki
Finland
Phone: 011-35-89-774-4680
Fax: 011-35-89-774-46820

FRANCE
Stryker France S.A.S.
ZAC - Avenue de Satolas Green
69330 Pusignan
France
Phone: 011-33-472-45-36-00
Fax: 011-33-472-45-36-99

GERMANY
Stryker Howmedica GmbH
Dr. Homer Stryker Platz 1
47228 Duisburg
Germany
Phone: 011-49-2065-837-0
Fax: 011-49-2065-837-837

GREECE
Stryker Hellas EPE
455 Messogion ave
153 43 Agia Paraskevi
Athens, Greece
Phone: 011-30-2-10-600-32-22
Fax: 011-30-2-10-600-48-12

ITALY
Stryker Italia SrL
Via Ghisalba 15B
00188 Roma
Italy
Phone: 011-39-06-33-05-41
Fax: 011-39-06-33-614-067

MIDDLE EAST / NORTH AFRICA
Stryker Osteonics SA
Twin Towers
11th Floor, Suite 1101 & 1102
P.O. Box 41446
Baniyas Road
Dubai, Deira, UAE
Phone: 011-97-14-222-2842
Fax: 011-97-14-224-7381

NEDERLANDS
Stryker Nederlands BV
(P.O. Box 13, 4180 BA Waardenburg)
4181 CD Waardenburg
The Nederlands
Phone: 011-31-418-569-700
Fax: 011-31-418-569-777

NORWAY
Stryker Norway
Norsk Fillial
Nedre Vollgate 3
0158 Oslo
Norway
Phone: 011-47-22-42-22-44
Fax: 011-47-22-42-22-54

POLAND
Stryker Polska Sp. ZO.O
Kolejowa 5/7
01-217 Warsawa
Poland
Phone: 011-48-22-434-88-50
Fax: 011-48-22-434-88-60

PORTUGAL
Stryker Portugal Produtos Medicos, LTDA.
Avenida Marechal Gomes
da Costa, 35
1800-255 Lisboa
Portugal
Phone: 011-35-1-21-839-49-10
Fax: 011-35-1-21-839-49-19

ROMANIA
Stryker Osteonics Romania S.R.L.
19, Leonida Str.
District 2
7000 Bucharest
Romania
Phone: 011-40-2-12-12-11-22
Fax: 011-40-2-12-12-11-33

SOUTH AFRICA
Stryker Osteonis PTY. LTD.
3 Susan Street
Strydom Park
Johannesburg, 2194 - South Africa
Mailing Address:
P.O. Box 48039
2129 Roosevelt Park
Johannesburg, South Africa
Phone: 011-27-11-791-4644
Fax: 011-27-11-791-4696

SPAIN
Stryker Iberia SL
c/Sepulveda n17
28108 Alcobendas
Madrid
Spain
Phone: 011-34-91-728-35-00
Phone: 011-34-91-358-20-44
Fax: 011-34-91-358-07-48

SWEDEN
Stryker AB/Scandinavia
Box 50425
SE-204 14 Malmo
Sweden
Phone: 011-46-40-691-81-00
Fax: 011-46-40-691-81-91

Table of Contents

English

Symbols and Definitions 1-4
Symbols 1-4
Warning/Caution/Note Definition 1-5
Introduction 1-6
Product Description 1-6
Intended Use of Product. 1-6
Product Illustration 1-6
Important Contact Information 1-7
Stryker Contact Information 1-7
Serial Number Location 1-7
Specifications 1-8
Summary of Safety Precautions 1-10
Pinch Points 1-13
Cot Compatibility Information 1-14
Installation Set Up Procedures 1-15
Floor Plate Assembly Installation Component Checklist 1-15
Power-LOAD Assembly Installation Component Checklist 1-16
Optional Wheel Guide Assembly Installation Component Checklist 1-17
Quality System Regulation for Installation 1-18
Quality System Regulation 1-18
Floor Plate Installation Guidelines 1-19
Installation Guide 1-21
Installing the Floor Plate. 1-21
Installing the Power-LOAD System 1-27
Installing The Optional Wheel Guide 1-37
Installing Cot Wheel Covers 1-41
Power-LOAD Installation Checklist 1-42
User Set Up Procedures 1-44
User Controls and LED Indicators 1-45
Manual User Controls 1-47
Power-PRO Cot User Controls. 1-48
Using the Cot Control Switches 1-48
Checking the Cot Battery Power Level 1-49
Powered Operations Instructions 1-50
Manual Operations Instructions 1-51
Operation Guide 1-52
Operating Guidelines 1-52
Checking the Battery Power Level 1-53
Charging the Battery 1-53
Storing Power-LOAD 1-53
Setting the Cot Load Height 1-53
Using a Non-Upgraded X-Frame Cot for a Mass Casualty Incident 1-54
Extending Power-LOAD from the Vehicle without a Cot 1-54
Loading a Performance-PRO Cot into a Vehicle (Model 6085/6086 with the Power-LOAD Option) 1-55
Unloading a Performance-PRO Cot from a Vehicle (Model 6085/6086 with the Power-LOAD Option) 1-57

Table of Contents

English

Loading a Power-PRO Cot into a Vehicle (Model 6500/6506 & 6510/6516 with the Power-LOAD Option) . . . 1-59
Unloading a Power-PRO Cot from a Vehicle (Model 6500/6506 & 6510/6516 with the Power-LOAD Option) . . . 1-61
Unloading a Cot From a Vehicle Manually after loading with Power-LOAD (Power-LOAD Power Loss or System Error) . . . 1-63
Loading a Cot into a Vehicle Manually (Power-LOAD Power Loss or System Error) . . . 1-65
Unloading a Cot from a Vehicle Manually . . . 1-66
Removing a Cot from a Vehicle for Repair . . . 1-67
Loading a Cot into a Vehicle Manually (Power-PRO Power Loss) . . . 1-68
Cleaning . . . 1-70
Cleaning Procedure . . . 1-70
Cleaning Limitations . . . 1-70
Removal of Iodine Compounds . . . 1-71
Preventative Maintenance . . . 1-72
Regular Inspection and Adjustments . . . 1-72
Maintenance Record . . . 1-74
Quick Reference Replacement Parts List . . . 1-75
Transfer Service Information . . . 1-77
Transfer Removal . . . 1-77
Trolley Service Information . . . 1-78
Trolley Removal . . . 1-78
Cover Removal and Replacement . . . 1-80
Manual Release Button Assembly Removal and Replacement . . . 1-81
Control Board Assembly Removal and Replacement . . . 1-82
Master On/Off Switch Replacement . . . 1-83
Trolley Actuator Assembly Replacement . . . 1-84
Hydraulic Assembly Removal and Replacement . . . 1-85
Hydraulic Cylinder Rod End Replacement . . . 1-87
Communication Board Replacement . . . 1-88
Inductive Coil Replacement . . . 1-89
Trolley Position Sensor (TPS) Replacement . . . 1-90
Flat Roller and V-Guide Roller Replacement . . . 1-91
Hydraulic Cylinder Removal and Replacement . . . 1-92
Velocity Fuse Removal and Replacement . . . 1-94
Non-Locking Manual Valve Removal and Replacement . . . 1-95
Hose Removal and Replacement . . . 1-96
Pump/Motor Assembly Replacement . . . 1-97
Motor Cable Removal and Replacement . . . 1-98
Motor Replacement . . . 1-99
Pressure Compensated Flow Control Valve Replacement . . . 1-100
Battery Replacement . . . 1-101
Filling the Reservoir . . . 1-101

Table of Contents

English

Anchor Service Information 1-102
- Primary Coil Replacement, Foot End 1-102
- Primary Coil Replacement, Head End 1-105
- Transfer Lock Bearing Removal and Replacement 1-107

Troubleshooting Guide 1-108
EMC Information 1-120
Warranty 1-123
- Stryker EMS Return Policy 1-124
- Return Authorization 1-124
- Damaged Merchandise 1-124
- International Warranty Clause 1-124
- Patent Information 1-124

Return To Table of Contents

Symbols and Definitions

English

SYMBOLS

	Attention consult accompanying documents
	Safe Working Load
	Maximum Weight
	Dangerous Voltage
	Pinch Point
	Class II Equipment: equipment in which protection against electric shock does not rely on basic insulation only, but in which additional safety precautions such as double insulation or reinforced insulation are provided, there being no provision for protective earthing or reliance upon installation conditions.
	Direct Current
	Type B Equipment: equipment providing a particular degree of protection against electric shock, particularly regarding allowable leakage current and reliability of the protective earth connection.
	ME EQUIPMENT or ME EQUIPMENT parts that include RF transmitters or that apply RF electromagnetic energy for diagnosis or treatment
UL60601-1 CAN/CSA C22.2 NO. 601.1	Medical Equipment Recognized by Underwriters Laboratories Inc. With Respect to Electric Shock, Fire, and Mechanical Hazards Only in Accordance with UL 60601–1, and CAN/CSA C22.2 No. 601.1.
IPX6	Protection Against Powerful Water Jets
	The Rechargeable Battery Recycling Corporation (RBRC) is a non-profit, public service organization that promotes the recycling of portable rechargeable batteries. Batteries must be delivered to a battery collection site. Visit the RBRC website (www.rbrc.org) to find a nearby collection site or call the phone number shown on the recycling symbol.
	In accordance with European Directive 2002/96/EC on Waste Electrical and Electronic Equipment, this symbol indicates that the product must not be disposed of as unsorted municipal waste, but should be collected separately. Refer to your local distributor for return and/or collection systems available in your country.
	Manufacturer

Return To Table of Contents

SYMBOLS (CONTINUED)

FC	This device complies with Part 18 of the FCC Rules
 or **THIS SIDE UP**	This way up **Note:** “THIS SIDE UP” verbiage is provided for the domestic market and is duplicate information as the international symbol is also provided.

WARNING/CAUTION/NOTE DEFINITION

The words WARNING, CAUTION and Note carry special meanings and should be carefully reviewed.

⚠ WARNING

Alerts the reader about a situation which, if not avoided, could result in death or serious injury. It may also describe potential serious adverse reactions and safety hazards.

⚠ CAUTION

Alerts the reader of a potentially hazardous situation which, if not avoided, may result in minor or moderate injury to the user or patient or damage to the equipment or other property. This includes special care necessary for the safe and effective use of the device and the care necessary to avoid damage to a device that may occur as a result of use or misuse.

Note

Provides special information to make maintenance easier or important instructions clearer.

Return To Table of Contents

English

This manual is designed to provide instructions for the operation and maintenance of the Stryker 6390 **Power-LOAD™**. Read it thoroughly before installing or using the equipment or beginning any maintenance on it.

PRODUCT DESCRIPTION

The Stryker 6390 Power-LOAD is designed to assist the user in loading the cot into a vehicle, unloading the cot from the vehicle, and to restrict the movement of the cot as it is being transported in the vehicle patient compartment under normal conditions. Usage of this product in any other way becomes the complete responsibility of the owner/user. Caution must be used at all times during placement of the cot into the vehicle patient compartment.

INTENDED USE OF PRODUCT

The Stryker 6390 Power-LOAD cot fastening system is intended to assist with loading and unloading of a compatible wheeled stretcher (ambulance cot) to and from a transport vehicle and to secure the ambulance cot during transport. The device has a maximum safe working load of 870 lb, which includes the weight of the ambulance cot, patient, and equipment attached to the cot (i.e. oxygen bottles, monitors, and/or pumps). The intended users of the device will be trained professionals, including emergency medical service and medical care center personnel, as well as medical first responders, service technicians and installers. The expected service life of the product is 7 years.

PRODUCT ILLUSTRATION

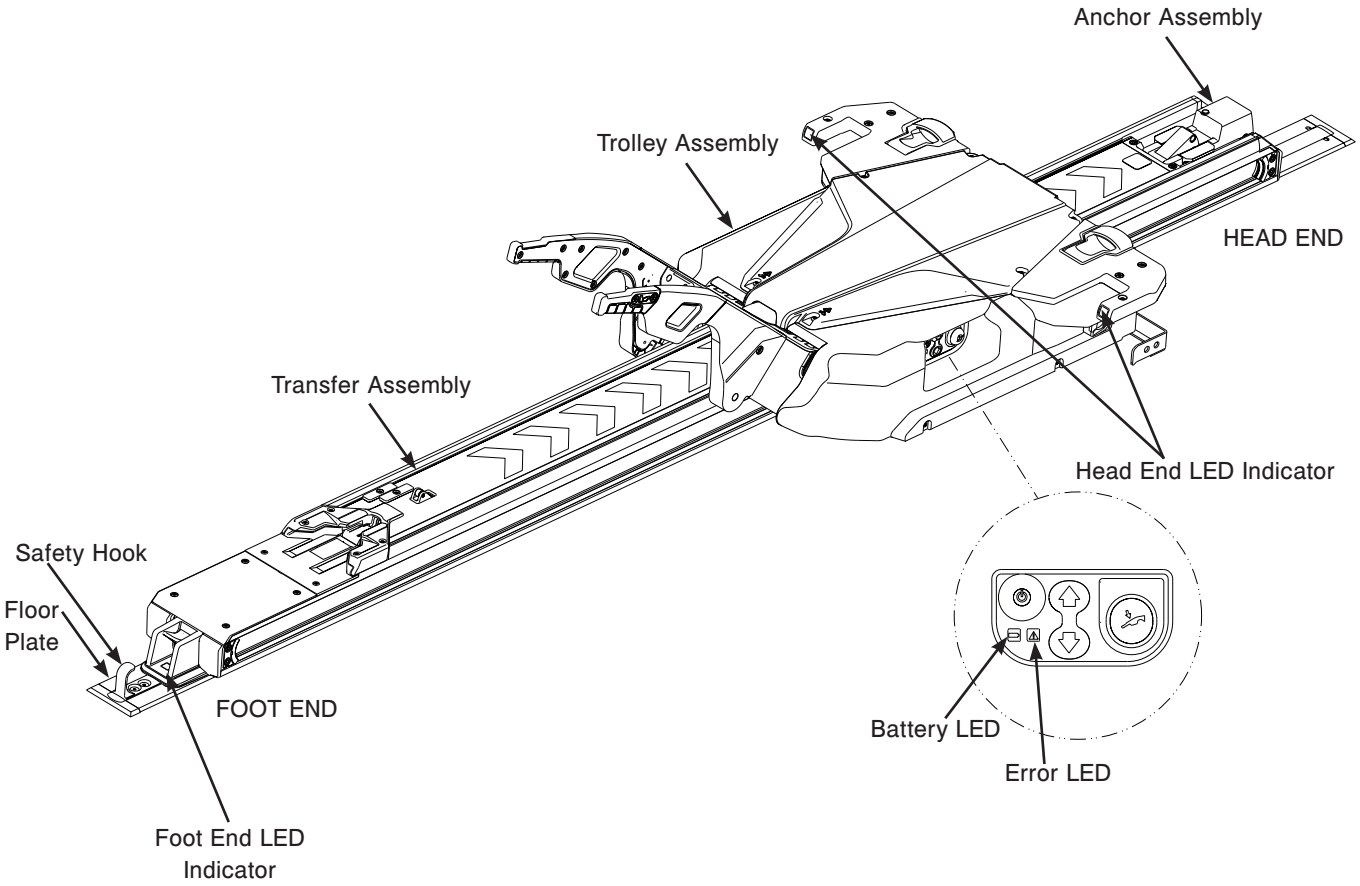

Figure 1: Product Illustration

IMPORTANT CONTACT INFORMATION

For information about Federal Ambulance Specification KKK–A–1822, contact:
Chief, Automotive & Commodity Management Branch (QMDAA)
Office of Motor Vehicle Management
General Services Administration
2200 Crystal Drive, Suite 1006
Arlington, VA 22202
Telephone: 703-605-2277

For more information about AMD standards, contact:
Ambulance Manufacturers Division
(National Truck Equipment Association)
37400 Hills Tech Drive
Farmington Hills, MI 48331–3414

STRYKER CONTACT INFORMATION

Contact Stryker Customer Service or Technical Support at (800) 327-0770.
Stryker Medical
3800 E. Centre Avenue
Portage, MI 49002
USA

Please have the serial number (A) of your Stryker product available when calling Stryker Customer Service or Technical Support. Include the serial number in all written communication.

SERIAL NUMBER LOCATION

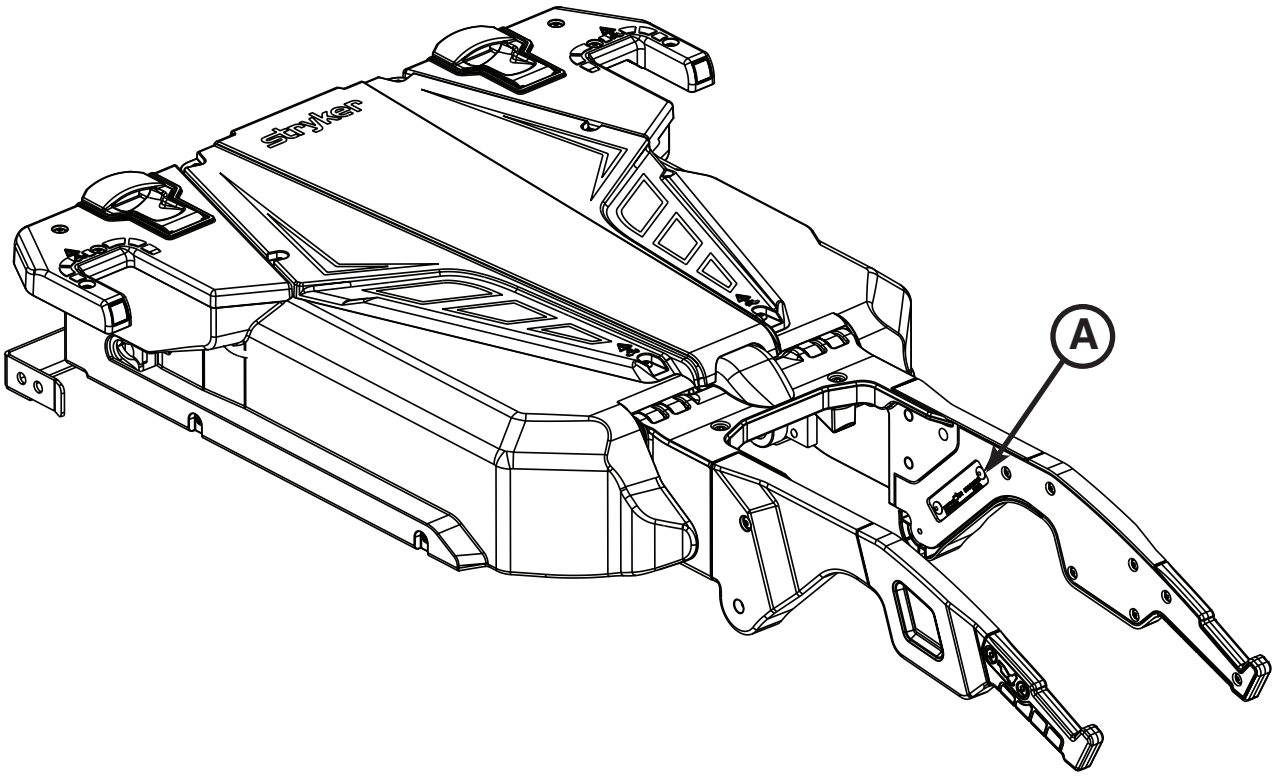

Figure 2: Serial Number Location

Return To Table of Contents

English

SPECIFICATIONS

Safe Working Load **Note:** Safe Working Load represents the sum of the cot total weight and patient	870 lb	395 kg
Maximum Lift Capacity (patient and accessories)	700 lb	318 kg
Overall Length/Minimum Length/Width	95 in / 85 in / 24.5 in	241 cm / 216 cm / 62 cm
Weight		
Floor Plate Assembly	16.5 lb	7.5 kg
Anchor Assembly	23 lb	10.5 kg
Transfer Assembly	67 lb	30.5 kg
Trolley Assembly	105 lb	48 kg
Minimum Operators Required for Loading/ Unloading an Occupied Cot	2	
Minimum Operators Required for Loading/ Unloading an Unoccupied Cot	1	
Recommended Loading Height	22 in to 36 in	56 cm to 91 cm
Hydraulic Oil	Mobil Mercon® V Blend ATF Oil (6500-001-293) **Note:** See the Mobil Mercon® V Blend ATF Oil material safety data sheet (MSDS) for safety information.	
Electrical Requirements	12.8V-15.6V ⎓, 15A fuse/breaker, 2 conductor 10 AWG cable	
Battery Duty Cycle, Charging	100%	
Battery Duty Cycle, Loading	10% (33 sec On / 5 min Off)	
Battery	12V ⎓, 5 Ah Lead Acid Battery (6390-001-468)	
Standards	IEC 60601-1 CAN/CSA-C22.2 No. 601.1-M90 UL 60601-1 IEC 60601-1-2:2007 BS EN 1789 AS/NZS-4535 KKK-A-1822	

Stryker reserves the right to change specifications without notice.

Patents pending.

The yellow and black color scheme is a proprietary trademark of Stryker Corporation.

Stryker hereby declares that this **Power-LOAD™** cot fastening system (model 6390) is in compliance with the essential requirements and other relevant provisions of Directive 1999/5/EC. A copy of the original declaration of conformity can be obtained by contacting Stryker Medical at 3800 E. Centre Ave. Portage, MI 49002 Attn. Regulatory Affairs.

Environmental Conditions	Operation	Storage
Temperature	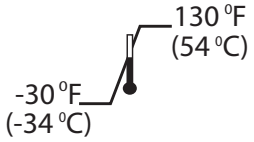	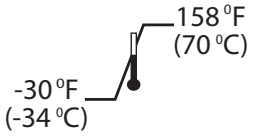
Relative Humidity	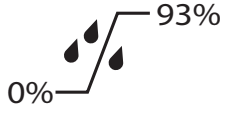	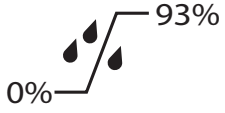

Return To Table of Contents

SPECIFICATIONS (CONTINUED)

⚠ WARNING

- Do not operate Power-LOAD using a voltage inconsistent with the rating on the unit.
- To avoid the risk of equipment damage or smoke hazard, do not use Power-LOAD above its duty cycle.
- To ensure performance and prevent power hazards, connect Power-LOAD to a 12.8V-15.6V DC vehicle circuit that is on a 15A fuse/breaker. Do not connect Power-LOAD to a 24V DC vehicle circuit.
- Power-LOAD operates at 13.56 MHz when using Power-LOAD controls with a powered cot (Power-PRO XT or Power-PRO IT) that could interfere with other equipment that operate at this frequency band.
- To meet BS EN 1789 and AS/NZS-4535 crash-test standards with the use of a crash-rated fastener, such as Power-LOAD (Model 6390), you must install the EMS restraint package (6500-002-030) and knee gatch bolster mattress (6500-002-150) on your Power-LOAD compatible cot. Call Stryker Customer Service USA at 1-800-327-0770 for availability and pricing. Power-LOAD does not meet BS EN 1789 or AS/NZS-4535 crash-test standards for use with the Power-LOAD compatible model 6510 or 6516 Power-PRO IT cot and does not meet AS/NZS-4535 crash test standards for use with the model 6085 or 6086 Performance-PRO XT.

⚠ CAUTION

- Changes or modifications to the Power-LOAD system not expressly approved by Stryker could void the user's authority to operate the system.
- This equipment has been tested and found to comply with the limits for a Class A digital device, pursuant to part 15 of the FCC Rules. These limits are designed to provide reasonable protection against harmful interference when the equipment is operated in a commercial environment. This equipment generates, uses, and can radiate radio frequency energy and, if not installed and used in accordance with the instruction manual, may cause harmful interference to radio communications. Operation of this equipment in a residential area is likely to cause harmful interference in which case the user will be required to correct the interference at their expense. In the event of interference, please relocate or reorient the Power-LOAD system or interfering product.
- This device complies with Part 18 of the FCC Rules. In the event of interference, reloacate or reorient the Power-LOAD system or interfering product.

Notes:

- This device is compliant to European Directive 2002/95/EC Restriction of Hazardous Substances (RoHS) as it does not contain any of the restricted substances in excess of the acceptable threshold in electrical and electronic equipment.
- This device is considered an "article" as defined in Article 3(3) of the European Registration, Evaluation, Authorization and restriction of Chemicals (REACH) Regulation (EC) 1907/2006, and it does not release substances under its normal use. Suppliers of articles are not required to register with the European Chemicals Agency (ECHA), but must provide recipients with information on Substances of Very High Concern (SVHC) if those are present above a concentration limit of 0.1 % weight on an article level. Based on a diligent review of information provided by our suppliers, this device does not contain above 0.1% weight (w/w) threshold of any (SVHC) as listed by the ECHA as of the 30MAR2010 release. Stryker will continue to monitor REACH regulations for any SVHC that may be included in subsequent ECHA candidate lists and will communicate this information to customers.

Return To Table of Contents

Summary of Safety Precautions

English

Carefully read and strictly follow the warnings and cautions listed on this page. Service only by qualified personnel.

WARNING

- Do not operate Power-LOAD using a voltage inconsistent with the rating on the unit.
- To avoid the risk of equipment damage or smoke hazard, do not use Power-LOAD above its duty cycle.
- To ensure performance and prevent power hazards, connect Power-LOAD to a 12.8V-15.6V DC vehicle circuit that is on a 15A fuse/breaker. Do not connect Power-LOAD to a 24V DC vehicle circuit.
- Power-LOAD operates at 13.56 MHz when using Power-LOAD controls with a powered cot (Power-PRO XT or Power-PRO IT) that could interfere with other equipment that operate at this frequency band.
- To meet BS EN 1789 and AS/NZS-4535 crash-test standards with the use of a crash-rated fastener, such as Power-LOAD (Model 6390), you must install the EMS restraint package (6500-002-030) and knee gatch bolster mattress (6500-002-150) on your Power-LOAD compatible cot. Call Stryker Customer Service USA at 1-800-327-0770 for availability and pricing. Power-LOAD does not meet BS EN 1789 or AS/NZS-4535 crash-test standards for use with the Power-LOAD compatible model 6510 or 6516 Power-PRO IT cot and does not meet AS/NZS-4535 crash test standards for use with the model 6085 or 6086 Performance-PRO XT.
- Power-LOAD is designed to be compatible with the Performance-PRO XT, Power-PRO XT, and Power-PRO IT cots with the Power-LOAD option only. In certain situations, you can use Power-LOAD as a standard antler for most X-frame cots, but a rail clamp assembly is required for all cots without the Power-LOAD option.
- It is the responsibility of the cot operator to ensure that the cot being used in the Stryker Model 6390 Power-LOAD system is a Power-LOAD compatible cot. Injury may result if a non-compatible cot is used in the Stryker Model 6390 Power-LOAD system.
- Improper installation can result in injury. Install the Stryker Model 6390 Power-LOAD system as described in this manual. Ensure that, at a minimum, your configuration with Power-LOAD is tested to meet the National Truck Equipment Association/Ambulance Manufacturer's Division Standard 004, Litter Retention System Static Test (AMD-004).
- Take special precautions regarding electromagnetic compatibility (EMC) when using medical electrical equipment like Power-LOAD. Install and place Power-LOAD into service according to the EMC information in this manual. Portable and mobile RF communications equipment can affect the function of Power-LOAD.
- The use of accessories, transducers and cables other than those specified, with the exception of transducers and cables sold by Stryker as replacement parts for internal components may result in increased emissions or decreased immunity of the Power-LOAD system.
- The Power-LOAD system and the Power-PRO cot should not be used adjacent to or stacked with other equipment. If adjacent or stacked use is necessary, observe the Power-LOAD system to verify normal operation in the configuration in which it will be used.
- Power-LOAD operates at the following frequencies: 70 - 125 kHz for inductive charging and 13.56 MHz±7 kHz, Amplitude Modulated (OOK), ERP: -82.37 dBm. The Power-LOAD system may be interfered with by other equipment, even if that other equipment complies with CISPR emission requirements.
- To avoid the risk of personal injury or equipment damage during installation, properly secure the item that you are cutting and be aware of the area around your cutting location. Always wear appropriate eye protection while operating a saw.
- During installation, always wear safety glasses and a face mask while operating a router.
- To avoid the risk of personal injury or vehicle damage, be aware of items around and below the electrical inlet during floor plate installation. Consult the vehicle manufacturer before installing. Make sure that you do not damage or interfere with brake lines, oxygen lines, fuel lines, fuel tank or electrical wiring of the vehicle.
- Ensure that all gaps to the exterior of the vehicle are sealed to prevent exhaust fumes from entering the vehicle patient compartment.
- To prevent exhaust fumes from entering the vehicle patient compartment, route the drain tube under the vehicle away from the exhaust system.
- To avoid the risk of personal injury or vehicle damage, be aware of items around and below the anchor-to-vehicle cable during floor plate installation.
- Failure to install the safety hook can cause injury to the patient or operator. Install and use the safety hook as described in this manual.
- Inadequate bumper clearance could result in patient or operator injury.
- To avoid the risk of injury, two installers are required when lifting and positioning the transfer assembly.
- To avoid the risk of injury, keep hands and fingers clear of all moving mechanisms.

Return To Table of Contents

⚠ WARNING (CONTINUED)

- To avoid the risk of injury, two installers are required when lifting and positioning the trolley assembly.
- To avoid the risk of patient injury, adjust the cot load wheel height to match the vehicle deck height as described in the appropriate cot operations/maintenance manual for your cot model.
- Improper usage of the Power-LOAD system or any accessory can cause injury to the patient or operator. Operate the Power-LOAD system and accessories only as described in the manuals.
- For manual operations, the operator must support the weight at the foot end of the cot.
- Failure to ensure proper Power-LOAD functionality prior to use may result in patient and/or operator injury.
- Use caution while moving around in the vehicle patient compartment to avoid tripping on Power-LOAD.
- To avoid the risk of operator and/or patient injury, use caution when operating Power-LOAD in adverse weather conditions (for example, rain, ice, snow).
- Entanglement in powered cot and/or Power-LOAD mechanisms can cause serious injury. Operate the cot and/or Power-LOAD only when all persons are clear of the mechanisms.
- Practice loading and unloading the cot with Power-LOAD until operation of the product is fully understood. Improper use can cause injury.
- Do not allow untrained personnel to assist in the operation of Power-LOAD. Untrained technicians/personnel can cause injury to the patient or themselves.
- To reduce the risk of patient injury and/or equipment damage, do not drive the vehicle with the trolley in the mid position. This position does not lock and is not intended for driving.
- Power-LOAD is only an assisting device. Operators are responsible for evaluating each situation to determine how to distribute and lift the weight being transported. Always use both hands when handling the cot.
- When handling weights over 400 lb (181 kg), ensure there are enough operators to handle the forces required for loading or unloading. To increase safety, users should attempt to perform loading or unloading on flat surfaces. For 36 in (91 cm) vehicle deck heights, you may need to use the manual release button on the Power-LOAD control panel or the manual cot release handles at the head end of Power-LOAD to manually unload.
- Keep hands and extremities clear of the Power-LOAD trolley lifting arms and the cot base during powered loading and unloading.
- Return damaged batteries to a service center for recycling. Do not dispose of as unsorted municipal waste. Refer to your local distributor for return and/or collection systems available in your country.
- To reduce the risk of electric shock, do not remove the battery when Power-LOAD is in operation.
- Before servicing Power-LOAD, disconnect the vehicle battery, press the main power button to turn the unit off, and then place the trolley into the loading position.
- Do not press the main power button to turn the unit off during normal use as it will prevent battery charging.
- To prevent the rail jaws from releasing the cot frame, the space between the rail clamp and the rail stationary jaw must never exceed 1 in (2.5 cm). To prevent the rail jaws from releasing the cot frame and causing possible injury to the patient or user, the rail clamp must not overlap the red adjustment limit label on the rail tube.
- The rail clamp fastener closes with a strong spring action. To avoid injury, do not use hand or fingers to press the release button when the rail jaws are open.
- Loading and/or unloading an occupied cot into a vehicle requires a minimum of two (2) trained operators.
- Make sure that all occupants enter the vehicle patient compartment after the Power-LOAD compatible cot has been loaded into the vehicle patient compartment.
- When unloading the cot, ensure that the cot base is extended before pressing any buttons on the Power-LOAD control panel.
- As the cot is unlocked for removal from the vehicle patient compartment, the Power-LOAD lifting arms will slightly raise the cot. If the lifting arms do not raise the cot, then the operators must be ready to accept the entire weight of the cot and patient to avoid injury.
- When unloading a cot from the vehicle patient compartment while Power-LOAD is experiencing a power loss or system error, the operators must be ready to accept the entire weight of the cot and patient.
- Removing a cot from a vehicle for repair requires a minimum of two (2) trained operators.
- Always press the main power button to turn the unit off before service or cleaning.
- When cleaning, use any appropriate personal safety equipment, such as goggles or respirator, to avoid the risk of inhaling contagion. Use of power washing equipment can aerate contamination collected during the use of the unit.

Return To Table of Contents

English

⚠ WARNING (CONTINUED)

- SOME CLEANING PRODUCTS ARE CORROSIVE IN NATURE AND MAY CAUSE DAMAGE TO THE PRODUCT IF USED IMPROPERLY. If the products described above are used to clean Stryker patient care equipment, measures must be taken to insure the units are wiped with clean water and thoroughly dried following cleaning. Failure to properly rinse and dry the units will leave a corrosive residue on the surface of the units, possibly causing premature corrosion of critical components.
- To avoid the risk of injury, replace Power-LOAD if it has been involved in an accident. A fastener that has been involved in a accident may be damaged, possibly causing failure to operate properly.
- While servicing or installing covers, do not pinch cables.
- Use only Mobil Mercon® V Blend ATF Oil (6500-001-293) in the specified quantity. Do not overfill the reservoir with oil. See the Mobil Mercon® V Blend ATF Oil material safety data sheet (MSDS) issued by the manufacturer for safety information (Exxon Mobil Corporation, 1-(800) 947-9147, http://www.exxon.com, http://www.mobil.com, product code: 20103020B010, 525147-00, 97X826).

⚠ CAUTION

- Changes or modifications to the Power-LOAD system not expressly approved by Stryker could void the user's authority to operate the system.
- This equipment has been tested and found to comply with the limits for a Class A digital device, pursuant to part 15 of the FCC Rules. These limits are designed to provide reasonable protection against harmful interference when the equipment is operated in a commercial environment. This equipment generates, uses, and can radiate radio frequency energy and, if not installed and used in accordance with the instruction manual, may cause harmful interference to radio communications. Operation of this equipment in a residential area is likely to cause harmful interference in which case the user will be required to correct the interference at their expense. In the event of interference, please relocate or reorient the Power-LOAD system or interfering product.
- This device complies with Part 18 of the FCC Rules. In the event of interference, reloacate or reorient the Power-LOAD system or interfering product.
- When installing the anchor assembly, ensure that the wires rest inside of the floor plate assembly channel and are not pinched by the anchor assembly.
- When installing the transfer assembly, slowly slide the transfer assembly to avoid breaking the cot inductive charge housing.
- To avoid the risk of vehicle damage, be aware of items around your selected drill hole locations during installation.
- The manual overrides allow the Power-LOAD system to move freely.
- To avoid the risk of equipment damage, do not slam the cot into the trolley when loading.
- To avoid the risk of equipment damage, do not push the cot into the vehicle patient compartment until the cot base is fully retracted.
- Do not let go of the manual release until the cot locks into position at the foot end. If you let go too early, then the cot base may prevent the cot from properly locking into Power-LOAD.
- DO NOT STEAM CLEAN OR ULTRASONICALLY CLEAN THE UNIT.
- Maximum water temperature should not exceed 180˚F/82˚C.
- Allow unit to air dry prior to use.
- Maximum water pressure should not exceed 1500 psi/130.5 bar. If a hand held wand is being used to wash the unit, the pressure nozzle must be kept a minimum of 24 inches (61 cm) from the unit.
- When hosing down or power washing the unit, do not spray directly underneath the trolley up into the trolley mechanism or water could gain ingress into the trolley housing which could accelerate long-term corrosion and degrade operation.
- Failure to comply with these instructions may invalidate any/all warranties.
- To reduce the risk of damage to the electronics assembly, ESD precautions should be taken when handling the control board. For more information about ESD protection, contact Stryker Technical Support at (800) 327-0770.
- While replacing the rollers, make sure that the trolley is on a flat and level work surface. Pay attention to the trolley positioning when loosening or tightening the pivot bolts.
- When replacing the motor, damage may occur if motor armature or stator are bumped around.
- When replacing the battery, do not touch the negative and positive battery terminals together on any metal surface.

Return To Table of Contents

PINCH POINTS

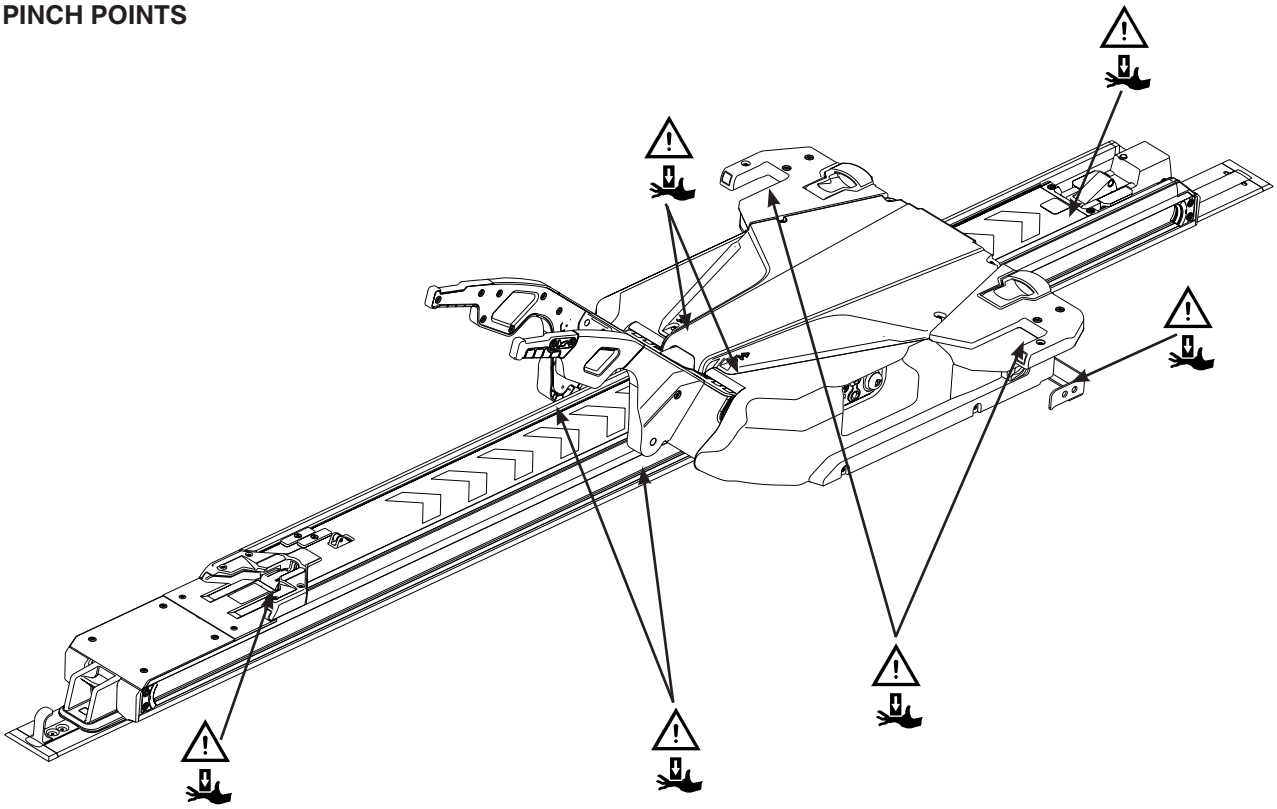

Figure 3: Pinch Points

Return To Table of Contents

Cot Compatibility Information

English

The Stryker Model 6390 Power-LOAD system is designed to be fully compatible with cots with the Power-LOAD compatible option only. Cots which currently meet these specifications are:

- Model 6085 **Performance-PRO™** XT with the Power-LOAD compatibility kit (6085-700-010)
- Model 6086 **Performance-PRO™** XT with the Power-LOAD option or compatibility kit (6086-700-001)
- Model 6500 **Power-PRO™** XT with the Power-LOAD compatibility kit (6500-700-049)
- Model 6506 **Power-PRO™** XT with the Power-LOAD option or compatibility kit (6506-700-001)
- Model 6510 **Power-PRO™** IT with the Power-LOAD compatibility kit (6510-700-001)
- Model 6516 **Power-PRO™** IT with the Power-LOAD option or compatibility kit (6516-700-001)

WARNING

- Power-LOAD is designed to be compatible with the Performance-PRO XT, Power-PRO XT, and Power-PRO IT cots with the Power-LOAD option only. In certain situations, you can use Power-LOAD as a standard antler for most X-frame cots, but a rail clamp assembly is required for all cots without the Power-LOAD option.
- It is the responsibility of the cot operator to ensure that the cot being used in the Stryker Model 6390 Power-LOAD system is a Power-LOAD compatible cot. Injury may result if a non-compatible cot is used in the Stryker Model 6390 Power-LOAD system.
- To meet BS EN 1789 and AS/NZS-4535 crash-test standards with the use of a crash-rated fastener, such as Power-LOAD (Model 6390), you must install the EMS restraint package (6500-002-030) and knee gatch bolster mattress (6500-002-150) on your Power-LOAD compatible cot. Call Stryker Customer Service USA at 1-800-327-0770 for availability and pricing. Power-LOAD does not meet BS EN 1789 or AS/NZS-4535 crash-test standards for use with the Power-LOAD compatible model 6510 or 6516 Power-PRO IT cot and does not meet AS/NZS-4535 crash test standards for use with the model 6085 or 6086 Performance-PRO XT.

English

FLOOR PLATE ASSEMBLY INSTALLATION COMPONENT CHECKLIST

Follow this component checklist to ensure that you have all of the required components to properly install the Power-LOAD system. For installation instructions, see “Installing the Floor Plate” on page 1-21.

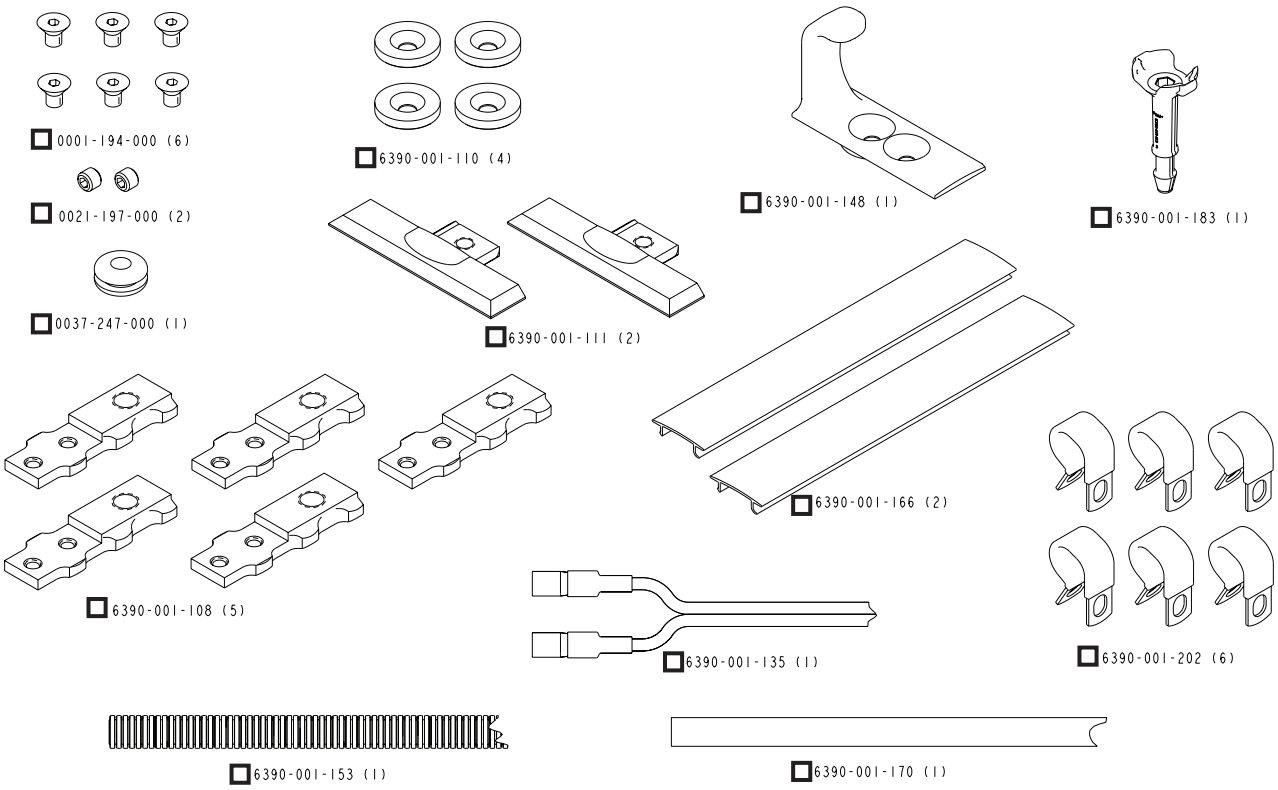

Figure 4: Floor Plate Installation Kit Components (6390-001-055)

Return To Table of Contents

English

POWER-LOAD ASSEMBLY INSTALLATION COMPONENT CHECKLIST

Follow this component checklist to ensure that you have all of the required components to properly install the Power-LOAD system. For installation instructions, see “Installing the Power-LOAD System” on page 1-27.

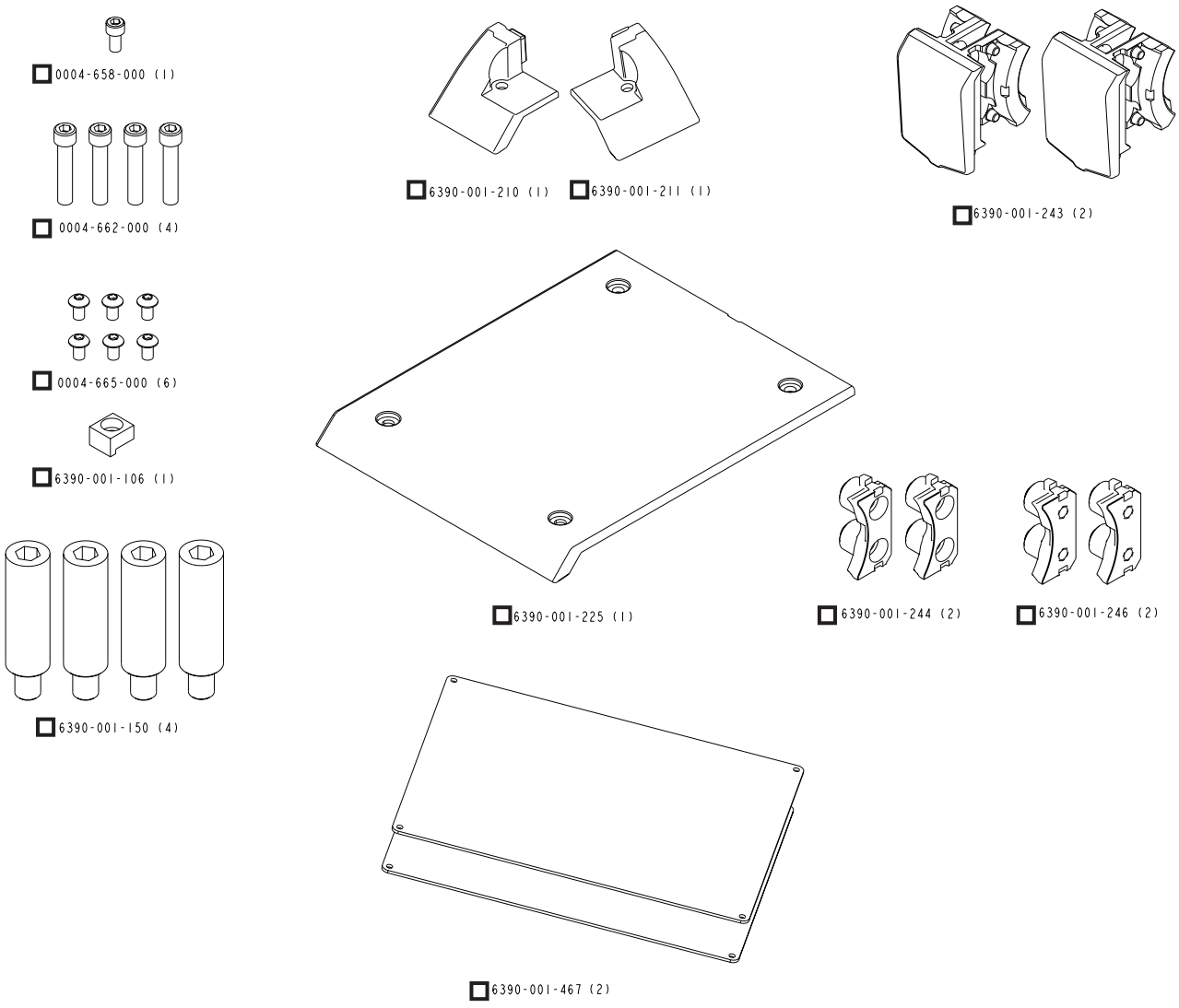

Figure 5: Power-LOAD Assembly Installation Kit Components (6390-001-054)

OPTIONAL WHEEL GUIDE ASSEMBLY INSTALLATION COMPONENT CHECKLIST

Follow this component checklist to ensure that you have all of the required components to properly install the Power-LOAD system. For installation instructions, see “Installing The Optional Wheel Guide” on page 1-37.

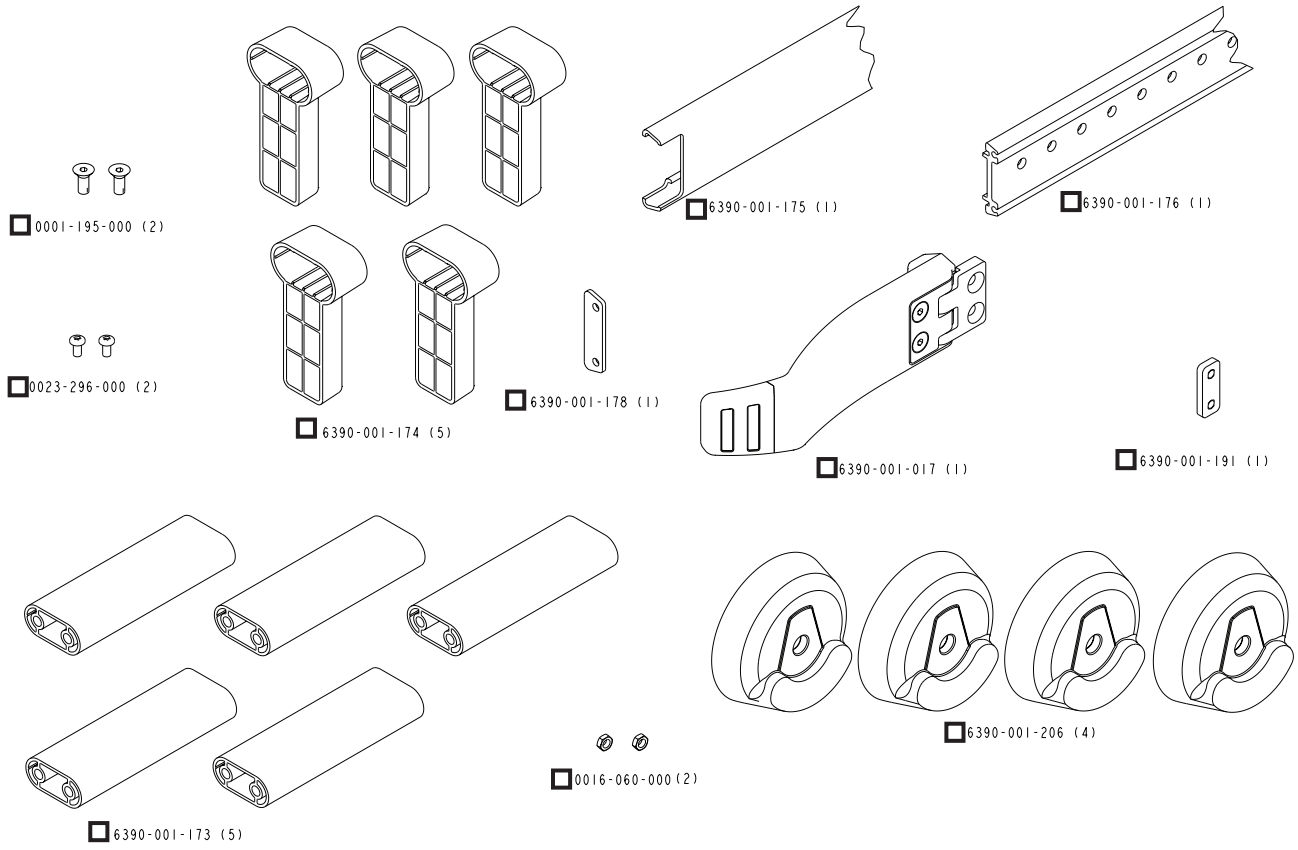

Figure 6: Optional Wheel Guide Assembly Installation Kit Components (6390-027-000)

Return To Table of Contents

English

QUALITY SYSTEM REGULATION

The U.S. Food and Drug Administration (FDA) Code of Federal Regulations (CFR) Title 21 provides guidance regarding the installation of devices, such as Power-LOAD. To comply with these federal regulations, each device must be verified to have been properly installed by trained* individuals by following the inspection criteria in the “Power-LOAD Installation Checklist” on page 1-42. This document must be maintained for a minimum of 7 years for each serial number/installation.

*the Power-LOAD installation facility must maintain their own training records showing that the installer was qualified.

CFR 21 SEC. 820.170 INSTALLATION

(a) Each manufacturer of a device requiring installation shall establish and maintain adequate installation and inspection instructions, and where appropriate test procedures. Instructions and procedures shall include directions for ensuring proper installation so that the device will perform as intended after installation. The manufacturer shall distribute the instructions and procedures with the device or otherwise make them available to the person(s) installing the device.

(b) The person installing the device shall ensure that the installation, inspection, and any required testing are performed in accordance with the manufacturer’s instructions and procedures and shall document the inspection and any test results to demonstrate proper installation.

CFR 21 SEC. 820.180 GENERAL REQUIREMENTS

All records required by this part shall be maintained at the manufacturing establishment or other location that is reasonably accessible to responsible officials of the manufacturer and to employees of FDA designated to perform inspections. Such records, including those not stored at the inspected establishment, shall be made readily available for review and copying by FDA employee(s). Such records shall be legible and shall be stored to minimize deterioration and to prevent loss. Those records stored in automated data processing systems shall be backed up.

(a) Confidentiality. Records deemed confidential by the manufacturer may be marked to aid FDA in determining whether information may be disclosed under the public information regulation in part 20 of this chapter.

(b) Record retention period. All records required by this part shall be retained for a period of time equivalent to the design and expected life of the device, but in no case less than 2 years from the date of release for commercial distribution by the manufacturer.

⚠ WARNING

- Improper installation can result in injury. Install the Stryker Model 6390 Power-LOAD system as described in this manual. Ensure that, at a minimum, your configuration with Power-LOAD is tested to meet the National Truck Equipment Association/Ambulance Manufacturer’s Division Standard 004, Litter Retention System Static Test (AMD-004).
- Take special precautions regarding electromagnetic compatibility (EMC) when using medical electrical equipment like Power-LOAD. Install and place Power-LOAD into service according to the EMC information in this manual. Portable and mobile RF communications equipment can affect the function of Power-LOAD.

Return To Table of Contents

Floor Plate Installation Guidelines

Select your configuration (see Figure 7 or Figure 8 on page 1-20). All measurements are shown in inches.

Note: Five sets of 3/8-16 UNC flat head cap screws (ASTM-F835 or SAE grade 8), flat washers, and lock nuts are required, but are not included with your installation kit. Examine your vehicle support structure to determine the best length bolt hardware for your floor plate installation. Use these bolts to secure the floor plate as described in step 17.

1 The foot end of the floor plate should be 2-3/4 in (7 cm) from the location where the door sill first drops off.

2 Floor plate may be cut shorter, if necessary (minimum 89.50 in (227.33 cm)).

3 Router depth is 9/16 in (1.4 cm) for the floor plate pocket. Floor plate pocket width is approximately 2-5/8 in (6.5 cm).

4 Floor mount plate - 28-7/8 in (73.3 cm) / Wall mount plate - 25-1/4 in (64.1 cm)

Notes:

- Dimension 4 should match the dimension above when you install the Power-LOAD anchor on the Power-LOAD floor plate in the rear most location (toward cot foot end). If you install the Power-LOAD anchor forward of the rear most location, dimension 4 will increase by the same amount.
- For a pre-existing rail clamp plate, if dimension 4 measures shorter than the above values, move the rail clamp plate to the appropriate location.

5 Choose one hole to drill through Ø 1/2 in (1.3 cm) for electrical input.

6 The fifth hole from the foot end will be drilled through Ø 9/16 in (1.4 cm) for the drain tube assembly.

7 Select any one bolt location from each of the five bolt patterns.

8 This dimension is measured from the sill edge to the floor plate pocket.

Notes:

- Use 3/8-16 UNC flat head cap screws, ASTM-F835 or SAE grade 8 bolts. Each bolt should have a flat washer and lock nut.
- Install each bolt with a minimum of 40 ft-lb (54.3 N-m) torque.
- Each bolt and support structure must be able to withstand 2,750 lbf (12,230 N) in upward tension and 600 lbf (2,669 N) in shear in all horizontal directions.

- Alternatively, you can install a tap plate. Secure the 3/8-16 flat head cap screws directly into the tap plate (tap plate must meet the strength requirements). Use an appropriate thread locker to prevent the screws from loosening.
- Electrical requirements: 12.8V-15.6V ⎓, 15A fuse/breaker, 2 conductor 10 AWG cable (see page 1-25).
- Ensure that minimum clearance is provided from the captain's seat. Refer to KKK-A-1822F Federal Specification for the Star-of-Life Ambulance, section 3.10.4, for further guidance.
- You should install the optional wheel guide (6390-027-000) if the cot center line is 17-1/2" or less from the vehicle wall (see page 1-37).

Return To Table of Contents

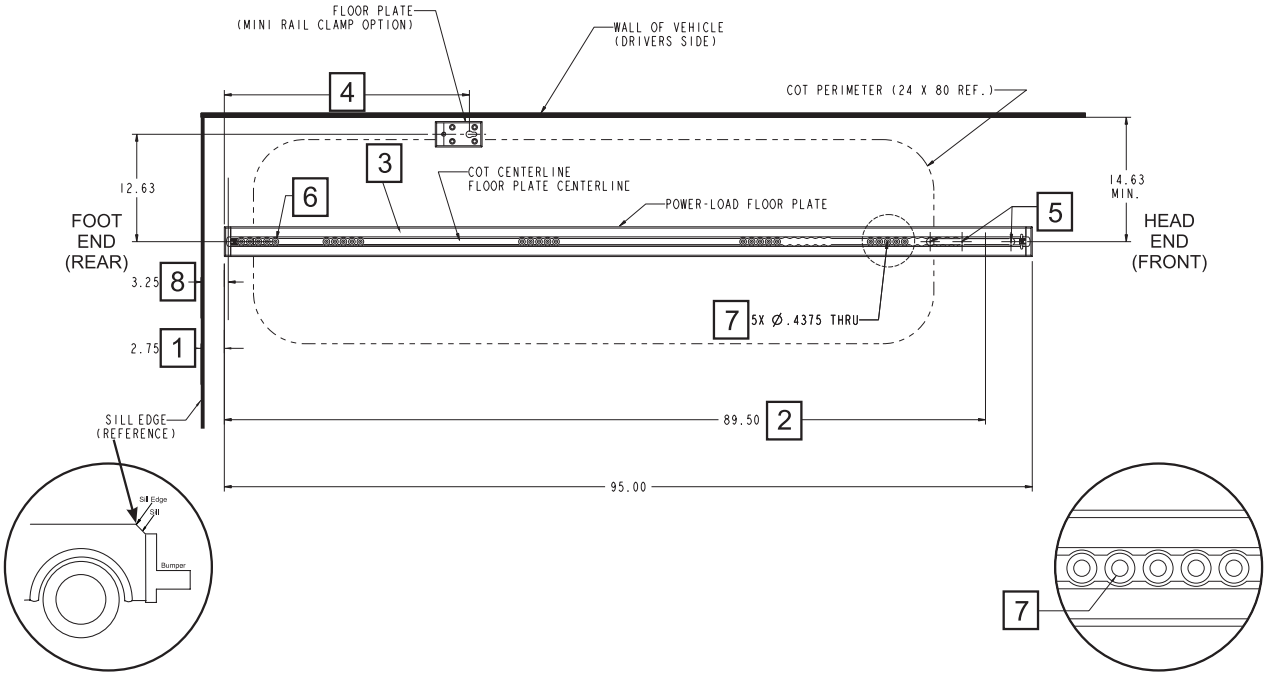

Figure 7: Power-LOAD Floor Plate with Single Standard Floor Mount Cot Fastener Floor Plate (Optional)

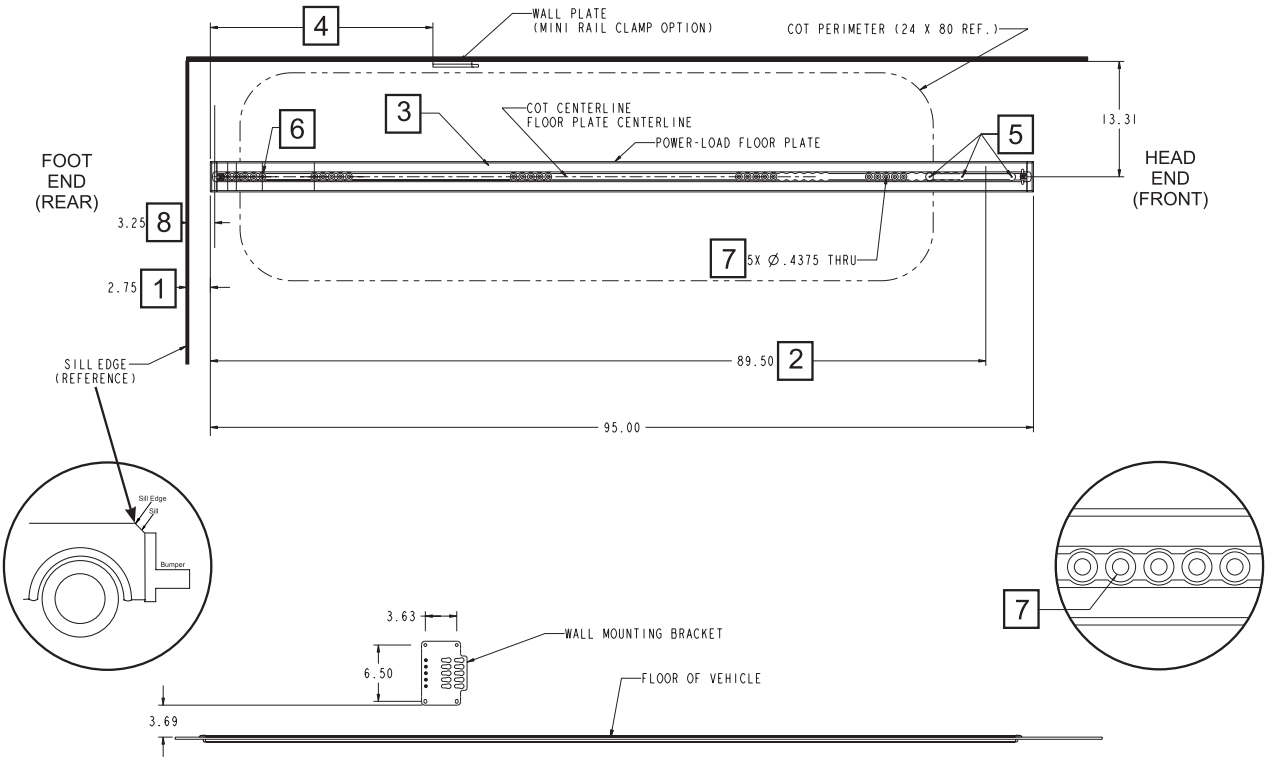

Figure 8: Power-LOAD Floor Plate with Standard Wall Mount Cot Fastener Wall Plate (Optional)

Return To Table of Contents

INSTALLING THE FLOOR PLATE

Note: This procedure shows you how to install the floor plate with a wood floor. There are many different vehicle configurations and you should plan your installation accordingly.

Floor Plate Assembly Kit Components (6390-001-055)

- (6) Flat Head Cap Screw (p/n 0001-194-000)
- (4) Sub Anchor Attachment Bracket Retainer (p/n 6390-001-110)
- (1) Rubber Grommet (p/n 0037-247-000)
- (1) Anchor-to-Vehicle Cable (p/n 6390-001-135)
- (1) Wire Protection Loom (p/n 6390-001-153)
- (1) Drain Tube (p/n 6390-001-170)
- (6) P-Style Clamp (p/n 6390-001-202)
- (2) Set Screw (p/n 0021-197-000)
- (5) Floor Plate Attachment Bracket (p/n 6390-001-108)
- (2) Floor Plate End Cap (p/n 6390-001-111)
- (1) Power-LOAD Safety Hook (p/n 6390-001-148)
- (2) Floor Plate Cover, Short (p/n 6390-001-166)
- (1) Floor Plate Drain Tube (p/n 6390-001-183)

Additional Parts Used

- (1) Floor Plate (p/n 6390-001-107)

Additional Parts Used (not included)

- **Five sets of 3/8-16 UNC flat head cap screws (ASTM-F835 or SAE grade 8), flat washers, and lock nuts**
- **15A fuse/breaker (for vehicle)**
- **1/4" screws (for wire protection loom)**

Tools Required:

- Pencil
- Router
- Drill
- Tape Measure
- 1/2" Drive 7/32" Hex
- Face Mask
- Multimeter
- Saw
- 1/2" to 1" Router Bit
- 1/2" Drill Bit
- 7/16" Drill Bit
- 9/16" Drill Bit
- 1/4" Hex Wrench
- 1/2" Drive Torque Wrench (ft-lb) > 40 ft-lb (54.3 N-m)
- 5/32" Hex Wrench
- Shop Vacuum
- Silicone Sealant
- Rubber Hammer
- Safety Glasses
- Extension Cord

Procedure:

Note: Five sets of 3/8-16 UNC flat head cap screws (ASTM-F835 or SAE grade 8), flat washers, and lock nuts are required, but are not included with your installation kit. Examine your vehicle support structure to determine the best length bolt hardware for your floor plate installation. Use these bolts to secure the floor plate as described in step 17.

1. Identify the back-to-front mounting location relative to the door sill. Start at the location where the door sill first drops off as shown in Figure 7 or Figure 8 on page 1-20 and measure 2-3/4 in (7 cm) inwards. Use a pencil to mark the location along the width of the vehicle patient compartment.
2. Using a 5/32" hex wrench, install the set screw (0021-197-000) to attach the floor plate end caps (6390-001-111) on the rear end and front end of the floor plate (6390-001-107).

Return To Table of Contents

English

INSTALLING THE FLOOR PLATE (CONTINUED)

3. Position the floor plate the desired distance from the vehicle patient compartment walls (see Figure 7 or Figure 8 on page 1-20).
   - Align the edge of the installed end cap with the marked location at 2-3/4 in (7 cm).
   - Use a pencil to mark the center location of the floor plate on the vehicle floor at the rear end and front end of the end caps.
   - Measure from these marks to the vehicle wall to ensure that they are parallel.

   Note: You should install the optional wheel guide (6390-027-000) if the cot center line is 17-1/2" or less from the vehicle wall (see page 1-37).

⚠ WARNING

To avoid the risk of personal injury or equipment damage during installation, properly secure the item that you are cutting and be aware of the area around your cutting location. Always wear appropriate eye protection while operating a saw.

Note: If the floor plate does not fit lengthwise in the vehicle patient compartment, use a saw to shorten the floor plate (see Figure 7 or Figure 8 on page 1-20). Before cutting the floor plate, remove the front end floor plate end cap. Replace the cap after cutting the floor plate.

4. Securely hold the floor plate in place. Using the floor plate as a template, trace the inset edge of the floor plate and end caps onto the vehicle patient compartment floor as shown in Figure 9.

   Note: If you are installing multiple Power-LOAD systems, you can make a template to expedite installation.

5. Remove the floor plate and inspect the trace. Follow this trace when cutting the floor plate pocket for the floor plate.

   Notes:
   - Slightly oversize the cutout to ensure that the floor plate fits into the floor plate pocket. The flange of the floor plate will cover any minor widening of the floor plate pocket.
   - It may be necessary to notch your sill plate, so your floor plate sits flat on the floor.

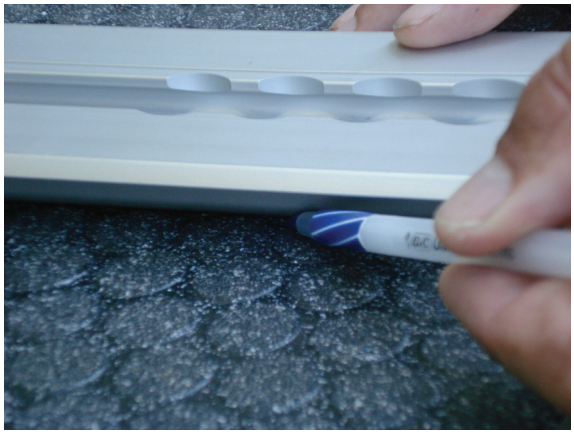

Figure 9

INSTALLING THE FLOOR PLATE (CONTINUED)

Note: Steps 6 - 8 explain the process for creating the floor plate pocket in the vehicle floor to accept the floor plate. These instructions assume the vehicle has a wood floor with a thickness of at least 9/16 in (1.4 cm).

Here are a few alternative installations:

Vehicle Patient Compartment Floor Thickness	Action Required
Less than 7/16 in (1.1 cm)	Build up your floor to a thickness of at least 9/16 in (1.4 cm).
7/16 in (1.1 cm) to 9/16 in (1.4 cm)	Route (or cut) down to the vehicle support structure. When you install the floor plate, there will be a gap of not more than 1/8 in (0.32 cm) between the bottom of the flange of the floor plate and the floor. Fill this gap with silicone sealant.
Greater than 9/16 in (1.4 cm) or with a foam structure	Route (or cut) the floor plate pocket to the depth of the solid vehicle support structure and then use spacers (for example, . 3/8 in (0.95 cm) washers – not provided) to build the vehicle support structure up to the bottom of the floor plate. For example, if your vehicle floor is 3/4 in (1.9 cm), you need to install 3/16 in (0.5 cm) spacers or washers to support the floor plate at the five mounting holes. This has the following advantages: • Easier identification of the patient vehicle compartment support structure • Less cutting of the patient vehicle compartment • May eliminate the need to router an additional floor plate pocket for the electrical rubber grommet (see step 14)

⚠ WARNING

During installation, always wear safety glasses and a face mask while operating a router.

6. Using a router and 1/2" to 1" router bit, router out the floor by following the lines marked onto the floor in step 4.

   Note: Set the router bit depth to 9/16 in (1.4 cm). Use a firm stance when using the router to avoid damaging the floor.

7. Set the floor plate into the floor plate pocket to check the fit. Make any adjustments, as necessary.

   Note: The flange of the floor plate will cover any minor widening of the floor plate pocket.

8. Identify and mark at least one of the five mounting holes in each of the five (5) five-hole patterns that align with the vehicle support structure. If none of the five mounting holes in any one hole pattern lines up with a support structure, you need to create a support structure for that location, such as a plate or bracket.

   Notes:
   - These mounting holes will be drilled out to 7/16 in (1.1 cm) diameter.
   - Each bolt and support structure must be able to withstand 2,750 lbf (12,230 N) in upward tension and 600 lbf (2,669 N) in shear in all horizontal directions.
   - Consider any restrictions due to clearances with any vehicle component.

Return To Table of Contents

English

INSTALLING THE FLOOR PLATE (CONTINUED)

WARNING

To avoid the risk of personal injury or vehicle damage, be aware of items around and below the electrical inlet during floor plate installation. Consult the vehicle manufacturer before installing. Make sure that you do not damage or interfere with brake lines, oxygen lines, fuel lines, fuel tank or electrical wiring of the vehicle.

Note: The electrical inlet hole and drain tube assembly hole do not need to align with the support structure.

9. Identify and mark the electrical inlet hole (see Figure 7 or Figure 8 on page 1-20). This hole will be drilled to 1/2 in (1.3 cm) diameter.
10. Identify and mark the fifth hole from the foot end for the drain tube assembly (see Figure 7 or Figure 8 on page 1-20). This hole will be drilled to 9/16 in (1.4 cm) diameter.

    Note: If this hole location will not work for your drain tube installation, determine the anchor assembly mounting position before selecting an unused drain tube hole. Make sure that the drain does not interfere with the anchor attachment mechanism.

11. Remove the floor plate from the floor plate pocket.
12. Using a drill and appropriate drill bit, drill the following marked holes through the floor plate:

Hole	Quantity	Diameter	Drill Bit
Mounting	5	7/16 in (1.1 cm)	7/16 in
Electrical Inlet	1	1/2 in (1.3 cm)	1/2 in
Drain Tube	1	9/16 in (1.4 cm)	9/16 in

13. Install the floor plate into the floor plate pocket. Transfer holes onto the floor plate pocket in the vehicle patient compartment floor. Remove the floor plate. Drill the corresponding holes into the vehicle patient compartment floor.
14. Using a drill or router, cut a 1 in (2.54 cm) diameter hole to a depth of 1/4 in (.635 cm) below the floor plate pocket for the electrical rubber grommet.
15. Insert the supplied electrical rubber grommet (0037-247-000) into the floor plate at the electrical input location.
16. Apply silicone sealant to the underside of the floor plate flange, and press the floor plate firmly into the floor plate pocket.

WARNING

Ensure that all gaps to the exterior of the vehicle are sealed to prevent exhaust fumes from entering the vehicle patient compartment.

17. Install the appropriate length 3/8-16 UNC flat head cap screws, ASTM-F835 or SAE grade 8 with a flat washer and lock nut.

    Note: This hardware is required, but not included with your installation kit, because vehicle support structures vary.

18. Using a 1/2" drive torque wrench with a 1/2" drive 7/32" hex, tighten the floor plate tie-down bolts to a minimum torque of 40 ft-lb (54.3 N-m) in at least a two-step tightening process.
19. Attach the drain tube (6390-001-170) to the floor plate drain tube (6390-001-183) and insert it into the floor plate drain tube assembly hole.

    Notes:
    - You can cut the 10 ft (3 m) drain tube to meet the needs of your installation.
    - Alternatively, you can install the drain tube from the underside of the vehicle.

INSTALLING THE FLOOR PLATE (CONTINUED)

20. Using a 1/4" hex wrench, turn the drain a quarter turn to lock the drain in place.
21. Route the drain tube under the vehicle away from the exhaust system ensuring that the open end of the tube is lower than the drain for proper drainage. Secure the drain tube to the vehicle using appropriate tie downs (not supplied).

⚠ WARNING

To prevent exhaust fumes from entering the vehicle patient compartment, route the drain tube under the vehicle away from the exhaust system.

Electrical Note: The Power-LOAD system contains two inductive couplers that supply power for charging both the cot and Power-LOAD trolley batteries and provide power to the foot end sensor and LED indicator located in the Power-LOAD anchor. The vehicle system provides the power to run these electronics through the connection established in the following steps. See step 22 for the connection electrical requirements. Select where to make the electrical connection within the vehicle system.

To determine where the Power-LOAD system resides within the vehicle's electrical system, consider how and if the Power-LOAD electrical connection will interface with the following:

- Modular disconnect switch
- DC power provided by the AC/DC converter from the shoreline
- Ignition switch
- Direct vehicle battery connection
- Dedicated switch

The Power-LOAD system is equipped with safeguards to protect its power source, such as:

- Charging will not start if the Vsource < 12.8V
- Charging will be limited to a 2 hour time limit if Vsource < 12.4V
- Charging will cease if Vsource < 11.6V
- Anchor electronics will enter "sleep-mode" if Vsource < 11.1V

22. Identify the point of connection between the supplied anchor-to-vehicle cable (6390-001-135) and the vehicle electrical system (Electrical requirements: 12.8V-15.6V DC, 15A fuse/breaker, 2 conductor 10 AWG cable).

    Note: To prevent the possibility of draining the vehicle batteries to the limits above, you can wire Power-LOAD so that power is only supplied to Power-LOAD when the vehicle ignition is turned on or the shoreline is plugged in.

⚠ WARNING

To ensure performance and prevent power hazards, connect Power-LOAD to a 12.8V-15.6V DC vehicle circuit that is on a 15A fuse/breaker. Do not connect Power-LOAD to a 24V DC vehicle circuit.

23. Install the anchor-to-vehicle cable (6390-001-135) through the electrical rubber grommet in the electrical inlet. Leave enough slack (approximately 6 in (15 cm)), so you can connect the spade-connector end of the anchor-to-vehicle cable to the Power-LOAD anchor cable.

⚠ WARNING

To avoid the risk of personal injury or vehicle damage, be aware of items around and below the anchor-to-vehicle cable during floor plate installation.

24. Route the anchor-to-vehicle cable back to the vehicle connection point. Twelve feet of wire protection loom (6390-001-153) and six p-clamps (6390-001-202) are provided.
25. Connect the anchor-to-vehicle cable to the vehicle electrical system. Place the Power-LOAD system on a dedicated 15A fuse/breaker.

Return To Table of Contents

INSTALLING THE FLOOR PLATE (CONTINUED)

26. Using a multimeter, check the voltage at the spade-connector end of the anchor-to-vehicle cable (6390-001-135) to ensure that the voltage is 12.8V-15.6V DC.

Notes:

- Before checking for voltage, engage any additional interconnects (turn on the vehicle ignition, modular connection, or dedicated switch), if applicable.
- If your installation uses DC power, provided by the AC/DC converter from the shoreline, check the voltage at the spade end of the anchor-to-vehicle cable in the configuration in which you will most often use the shoreline (such as shore power attached, vehicle ignition off, or modular disconnect open).

⚠ WARNING

Ensure that all gaps to the exterior of the vehicle are sealed to prevent exhaust fumes from entering the vehicle patient compartment.

INSTALLING THE POWER-LOAD SYSTEM

Install the Anchor Assembly

27. Insert a floor plate attachment bracket (6390-001-108) at the foot end of the vehicle patient compartment to install the safety hook (6390-001-148) (Figure 10). Line the notches with the tabs to insert, then slide the bracket into the floor plate assembly.

⚠ WARNING

Failure to install the safety hook can cause injury to the patient or operator. Install and use the safety hook as described in this manual.

28. Using a 5/32" hex wrench, install two flat head cap screws (0001-194-000) to secure the safety hook to the floor plate assembly (Figure 11).

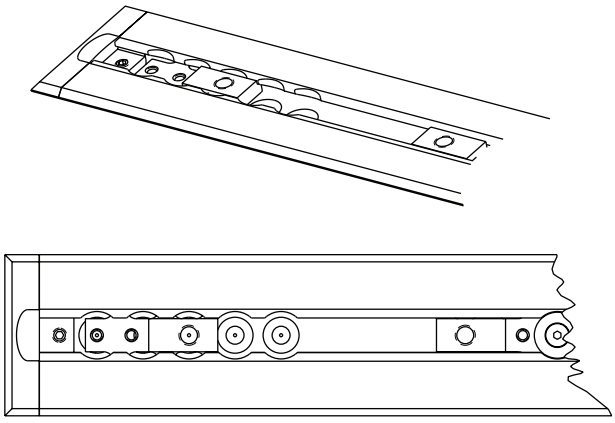

Figure 10: Insert Floor Plate Attachment Bracket

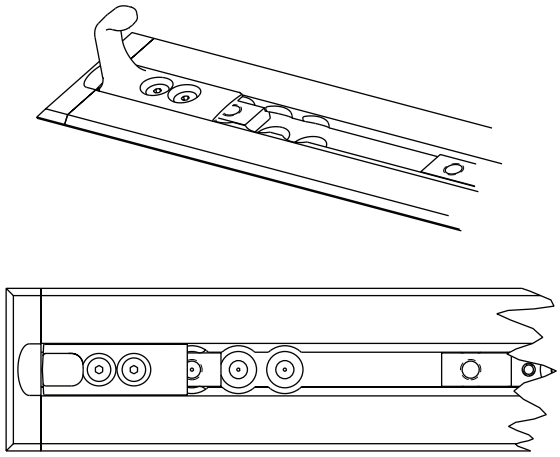

Figure 11: Secure Safety Hook

29. Lift the vehicle bumper to the raised position (if equipped).
30. Measure from the end of the floor plate to the end of the bumper to determine how far you can move the anchor in towards the head end (Figure 12).

    Note: If the distance measured is less than 18 in (46 cm), you can shift Power-LOAD in closer to the head end of the vehicle patient compartment by a maximum of the difference of 18 in (46 cm) and the measured distance.

⚠ WARNING

Inadequate bumper clearance could result in patient or operator injury.

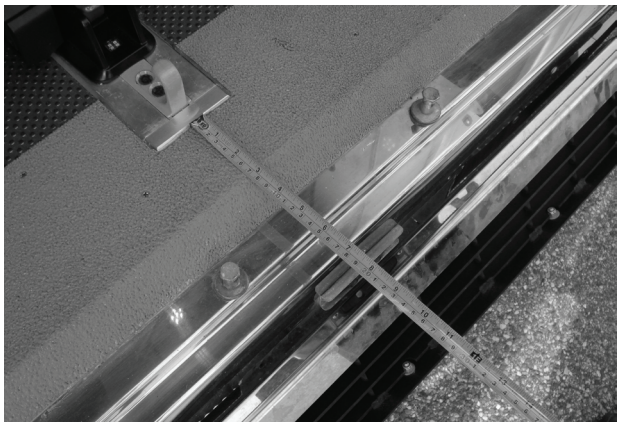

Figure 12: Measure for Anchor Installation

Return To Table of Contents

English

INSTALLING THE POWER-LOAD SYSTEM (CONTINUED)

31. Locate the first floor plate attachment bracket (Figure 13) location (near the foot end). This location provides the most wheel clearance.

    Notes:
    - To shift the cot closer to the head end of the vehicle patient compartment, select another location.
    - Each successive location shifts the cot one inch toward the head end.
    - Make sure that the location is not further from the first location than the value calculated in step 30. Leave enough room for the cot base to clear the vehicle bumper.
    - Flipping the bracket as shown in Figure 14 moves the mounting location an additional two inches toward the head end.
    - Figure 13 shows the location for the most wheel clearance from the bumper. Figure 14 shows the location for the least wheel clearance from the bumper and represents a 8 in (20.3 cm) shift in from the first location. Select the location that provides the appropriate wheel clearance for your set up.

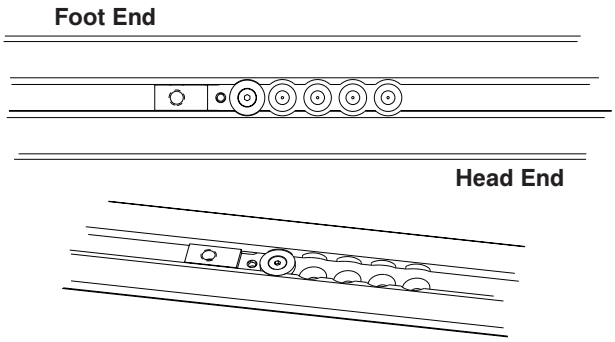

Figure 13: Most Wheel Clearance

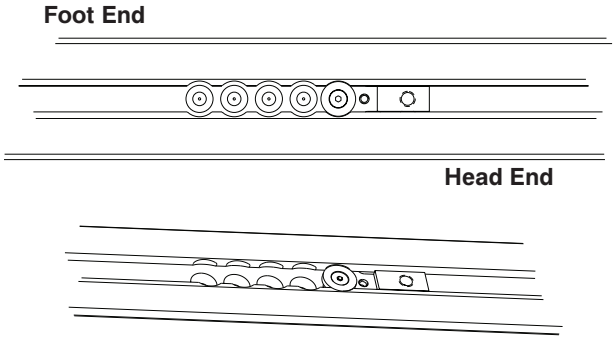

Figure 14: Flipping the Bracket

32. Using a 5/32" hex wrench, install a flat head cap screw (0001-194-000) to the sub anchor attachment bracket retainer (6390-001-110) to secure the floor plate attachment bracket (6390-001-108).
33. Repeat steps 31-32 for three other locations in the floor plate assembly.

    Note: The position of these three floor plate attachment brackets must match the location selected in step 31.

34. Connect the red wire to the red wire and the black wire to the black wire to connect the anchor assembly to the anchor-to-vehicle cable. Position the anchor over its mounting holes. Feed any excess wire through the electrical rubber grommet. Place the connectors into the floor plate pocket.

    Note: Apply silicone sealant to the electrical rubber grommet to completely seal the electrical pass through.

⚠ WARNING

Ensure that all gaps to the exterior of the vehicle are sealed to prevent exhaust fumes from entering the vehicle patient compartment.

35. After power is applied to the anchor, make sure that the foot end LED indicator is flashing amber to ensure proper functionality.

    Note: If the foot end LED indicator is not flashing amber, ensure that there is power to the anchor.

Return To Table of Contents

INSTALLING THE POWER-LOAD SYSTEM (CONTINUED)

36. Carefully place the anchor assembly (A) on top of the floor plate assembly (B) as shown in Figure 15, laying the excess wire into the floor plate pocket. Align the four holes with the floor plate attachment brackets.

⚠ CAUTION

When installing the anchor assembly, ensure that the wires rest inside of the floor plate pocket and are not pinched by the anchor assembly.

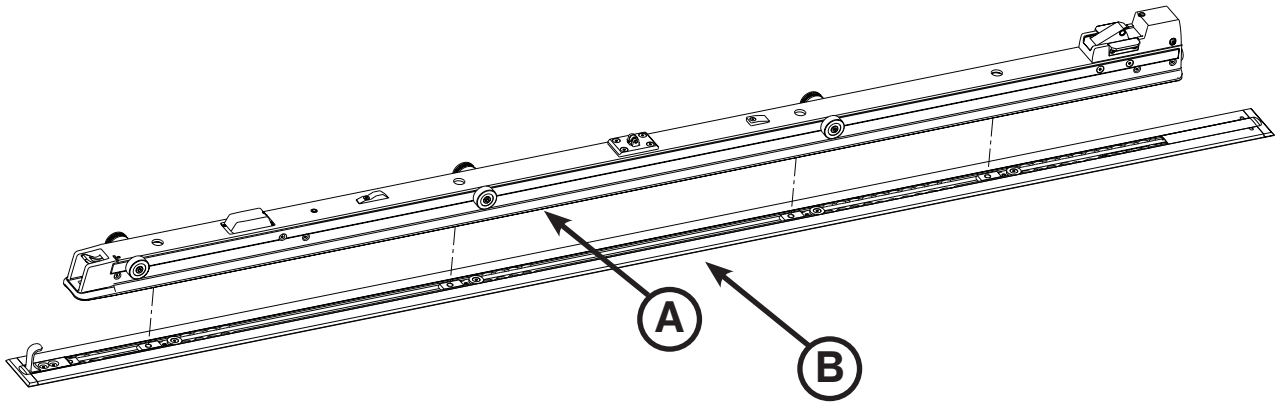

Figure 15: Anchor Assembly and Floor Plate Assembly

37. Measure the exposed pocket at the head end and the foot end of the floor plate to customize the floor plate covers.

⚠ WARNING

To avoid the risk of personal injury or equipment damage during installation, properly secure the item that you are cutting and be aware of the area around your cutting location. Always wear appropriate eye protection while operating a saw.

38. Using a saw, cut the two floor plate covers (6390-001-166) (A) to fit the measured length on both ends (Figure 16). The floor plate cover does not fit over the floor plate attachment bracket.
    Note: If the anchor is assembled over the foot end or head end of the floor plate, then no floor plate cover is needed on that end.

39. Using a rubber hammer, snap each floor plate cover into the floor plate (hook side (B) first).

    Note: To unsnap the floor plate cover, use a screwdriver on the side of the cover with a raised edge.

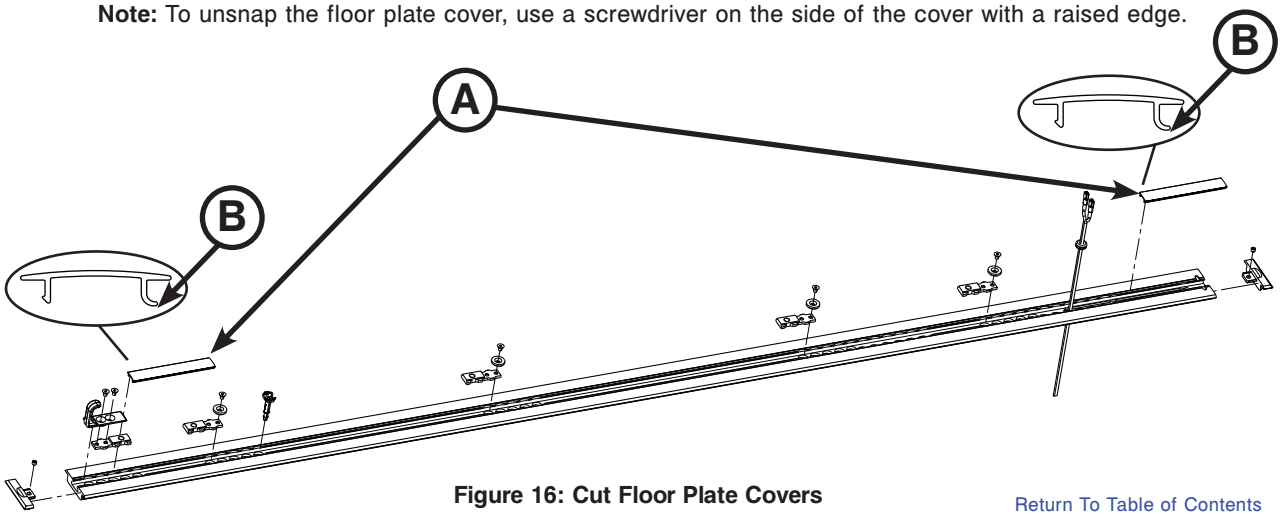

Figure 16: Cut Floor Plate Covers

Return To Table of Contents

English

INSTALLING THE POWER-LOAD SYSTEM (CONTINUED)

Power-LOAD Assembly Kit Components (6390-001-054)

- (1) Socket Head Cap Screw (p/n 0004-658-000)
- (6) Button Head Cap Screw (p/n 0004-665-000)
- (4) Anchor Mounting Post (p/n 6390-001-150)
- (1) Transfer Trim, HE, Right (p/n 6390-001-211)
- (2) Dead Stop Bumper (p/n 6390-001-243)
- (2) Dead Stop Block, Threaded (p/n 6390-001-246)
- (4) Socket Head Cap Screw (p/n 0004-662-000)
- (1) Trolley Magnet Activator (p/n 6390-001-106)
- (1) Transfer Trim, HE, Left (p/n 6390-001-210)
- (1) Transfer Wear Pad, Foot End (p/n 6390-001-225)
- (2) Dead Stop Block, Thru Hole (p/n 6390-001-244)

Tools Required:

- 3/8" Hex Wrench
- 5/32" Hex Wrench
- 3/16" Hex Wrench
- T25 Torx Driver
- 1/2" Drive Torque Wrench (ft-lb) > 60 ft-lb

Procedure:

1. Using a 3/8" hex wrench, install the four supplied anchor mounting posts (6390-001-150) (A) into the four holes in the anchor assembly as shown in Figure 17.

   Note: Do not fully tighten the posts until all four posts are aligned and started.

2. Using a torque wrench, tighten each post to 60±10 ft-lb.

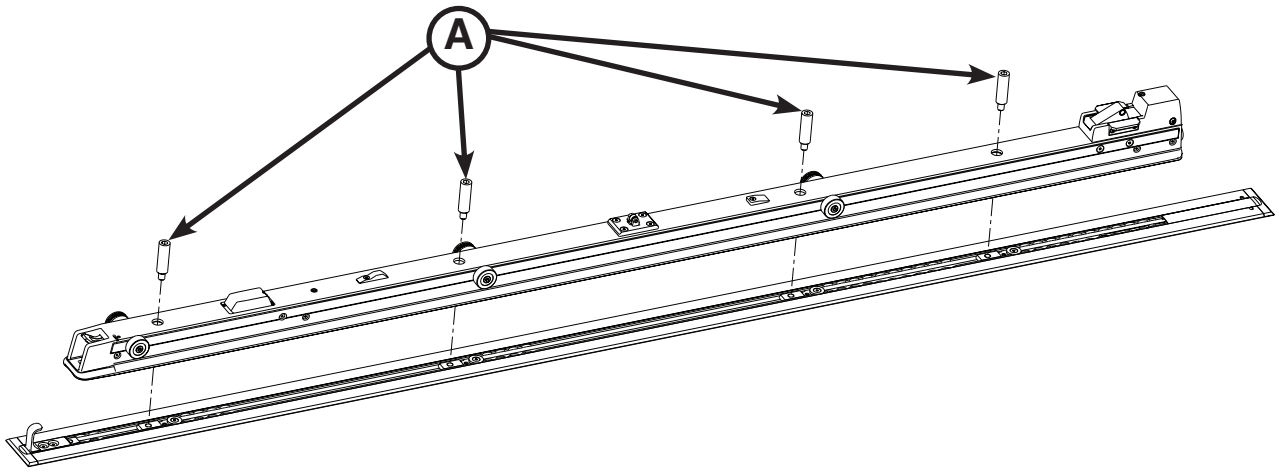

Figure 17: Install Anchor Mounting Posts

INSTALLING THE POWER-LOAD SYSTEM (CONTINUED)

Install the Transfer Assembly

WARNING

To avoid the risk of injury, two installers are required when lifting and positioning the transfer assembly.

3. Position the transfer assembly (A), so the open end is facing the anchor assembly (B) as shown in Figure 18.

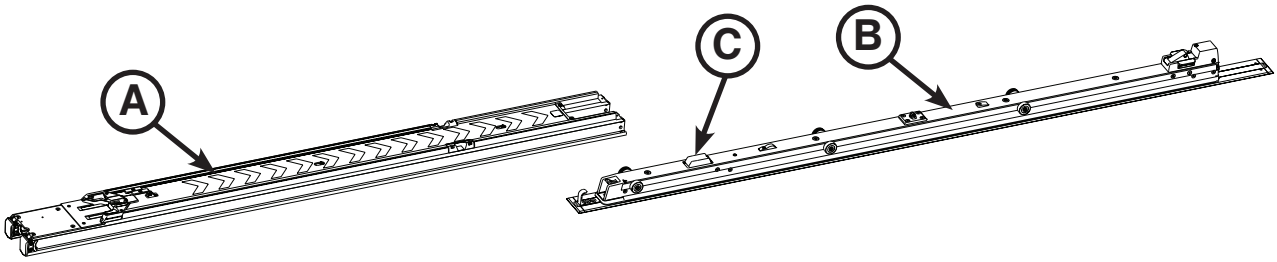

Figure 18: Install Transfer Assembly

WARNING

To avoid the risk of injury, keep hands and fingers clear of all moving mechanisms.

4. Installer 1 (Foot End) lifts the transfer assembly and slides the transfer lock triggers (E) (Figure 19) toward the foot end of the transfer to disengage the transfer locks. Keep the transfer lock triggers pulled toward the foot end until the transfer is seated on the anchor as shown in Figure 19. Installer 2 (Head End) slides and centers the open end of the transfer assembly over the rollers in the anchor assembly.

   Note: You may notice slight resistance while rolling over the second set of rollers; push past the resistance to the position shown in Figure 19.

CAUTION

When installing the transfer assembly, slowly slide the transfer assembly to avoid breaking the cot inductive charge housing (C) (as shown in Figure 18).

Return To Table of Contents

English

INSTALLING THE POWER-LOAD SYSTEM (CONTINUED)

Install the Trolley Assembly

5. Using a 5/32" hex wrench, install the supplied socket head cap screw (0004-658-000) (A) to secure the supplied trolley magnet activator (6390-0001-106) (B) as shown in Figure 19.
6. Using a T25 Torx driver, install four supplied button head cap screws (0004-665-000) (C) to attach the supplied foot end transfer wear pad (6390-001-225) (D) to the transfer assembly as shown in Figure 19.
7. Slide the transfer lock triggers (closest to the foot end) (E) as shown in Figure 19 toward the foot end of the transfer assembly to unlock.

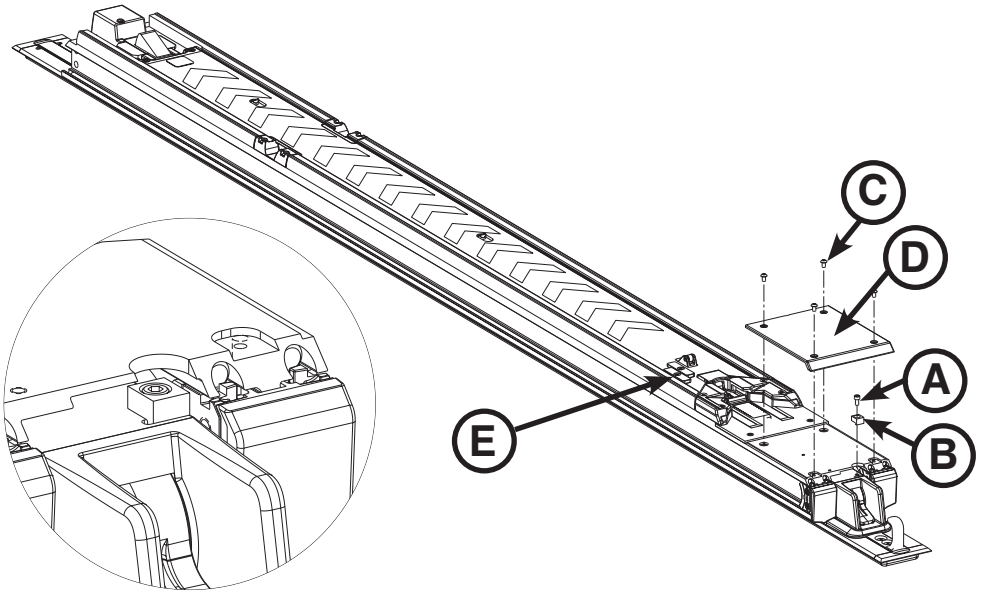

Figure 19: Attach the Foot End Transfer Wear Pad

8. Move the transfer assembly into its mid position as shown in Figure 20.

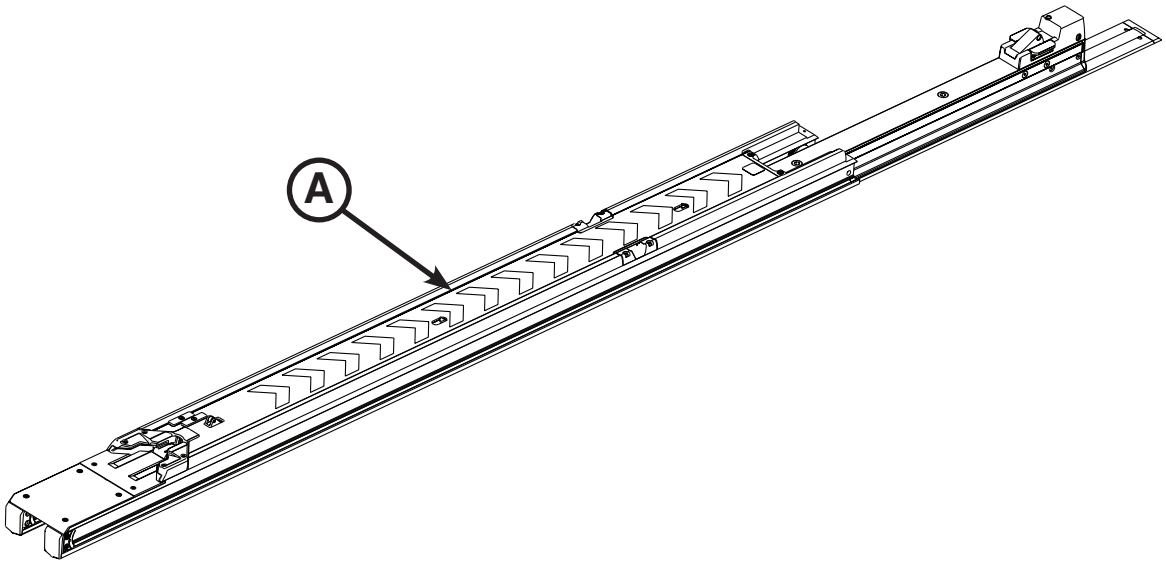

Figure 20: Position the Transfer Assembly

Return To Table of Contents

INSTALLING THE POWER-LOAD SYSTEM (CONTINUED)

⚠ WARNING

To avoid the risk of injury, two installers are required when lifting and positioning the trolley assembly.

9. Carefully lift the trolley assembly by its arm and wing. Do not lift the trolley by the manual cot release handles. Lift only where indicated. Installer 1, position hands at A1 and A2. Installer 2, position hands at B1 and B2 as shown in Figure 21.

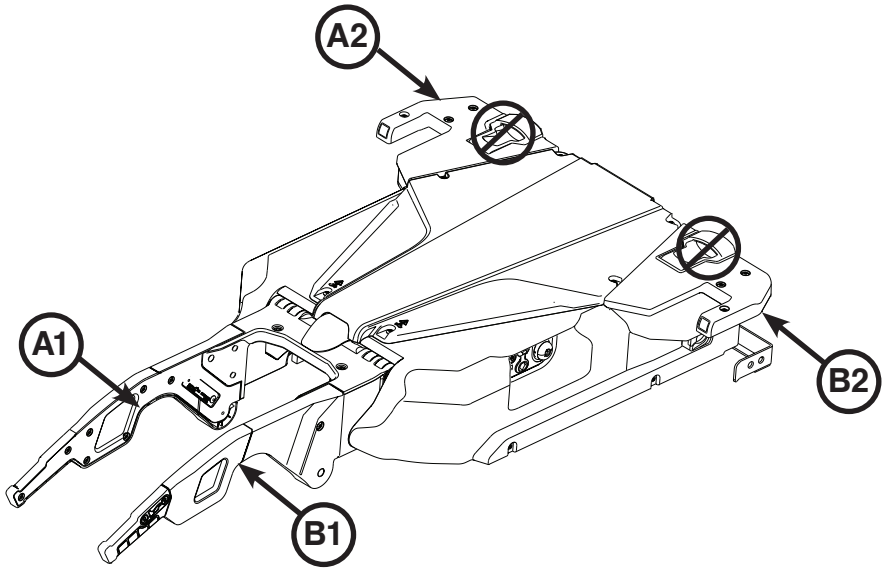

Figure 21: Trolley Assembly

10. Position the trolley assembly (A) between the transfer assembly (B) and head end of the anchor assembly (C) on the floor as shown in Figure 22.
11. Installer 1 (Foot End) - Slide the rollers of the trolley assembly into the side channel of the transfer assembly.
12. Installer 2 (Head End) - Lift the trolley assembly to align the second set of rollers and slide the rollers until the trolley is near the middle of the transfer.

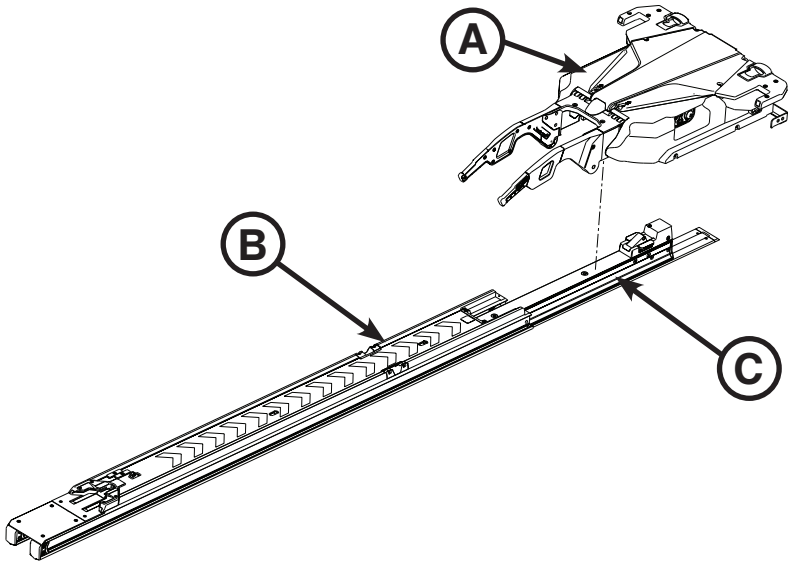

Figure 22: Position the Trolley Assembly

Return To Table of Contents

English

INSTALLING THE POWER-LOAD SYSTEM (CONTINUED)

13. Carefully push the transfer assembly forward toward the head end until it locks into position.
14. Assemble the bumper block by aligning the supplied dead stop block (6390-001-244) (with through holes) (A) with the supplied dead stop bumper (6390-001-243) (B) and the supplied inner dead stop block (6390-001-246) (with threaded holes) (C) as shown in Figure 23.

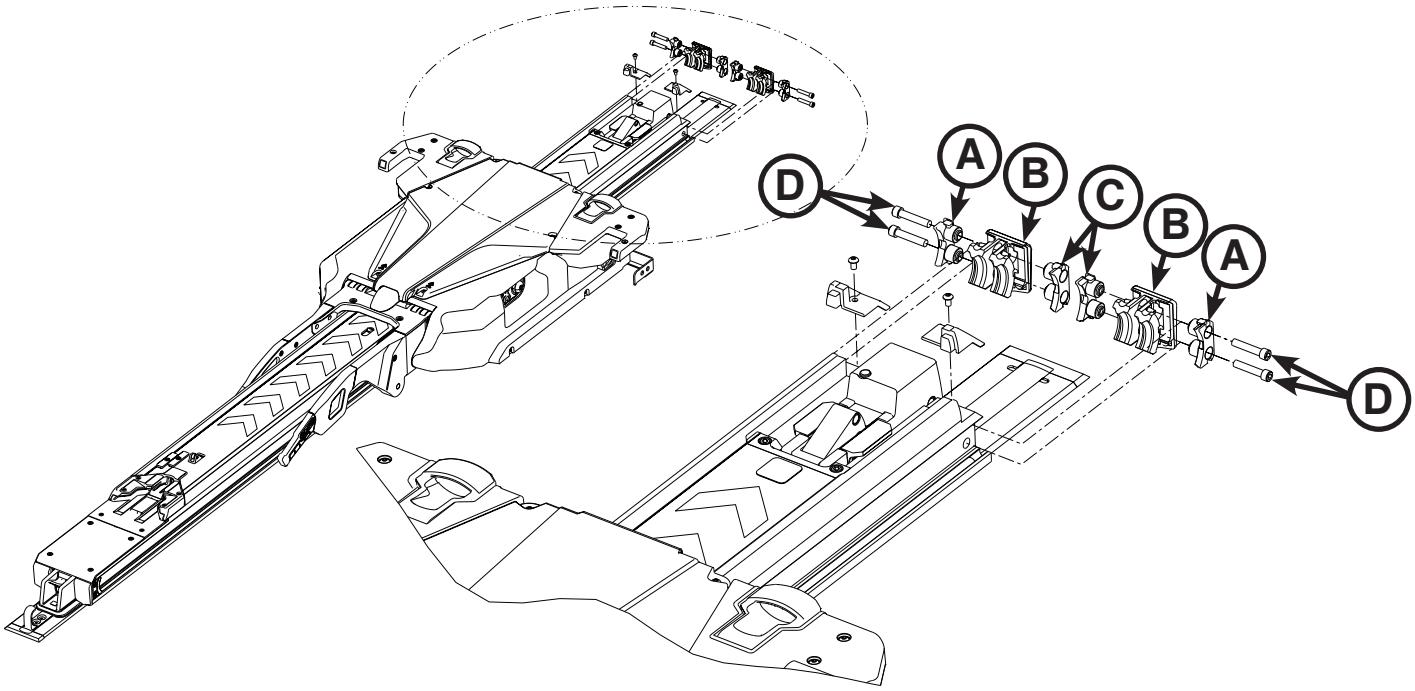

Figure 23: Assemble Bumper Block

15. Slide the assembled dead stop bumper into the end of the transfer assembly.

    Note: Position the dead stop bumper, so that the hump (A) is on the bottom as shown in Figure 24.

16. Repeat steps 14-15 to assemble and install the second dead stop bumper.
17. Using a 3/16" hex wrench, install the four supplied socket head cap screws (0004-662-000) (two for each side) (D) into the transfer assembly as shown in Figure 23.
18. Visually inspect the head end transfer bumpers to ensure that they are installed flush to the outer edge of the transfer assembly with no signs of misalignment or improper installation.

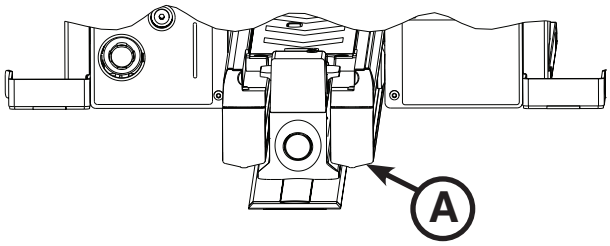

Figure 24: Dead Stop Bumper Hump

Return To Table of Contents

INSTALLING THE POWER-LOAD SYSTEM (CONTINUED)

19. Using a T25 Torx driver, install the two supplied button head cap screws (0004-665-000) (A) to attach the supplied patient left transfer head end trim (6390-001-210) and supplied patient right transfer head end trim (6390-001-211) (B) to the transfer assembly as shown in Figure 25.

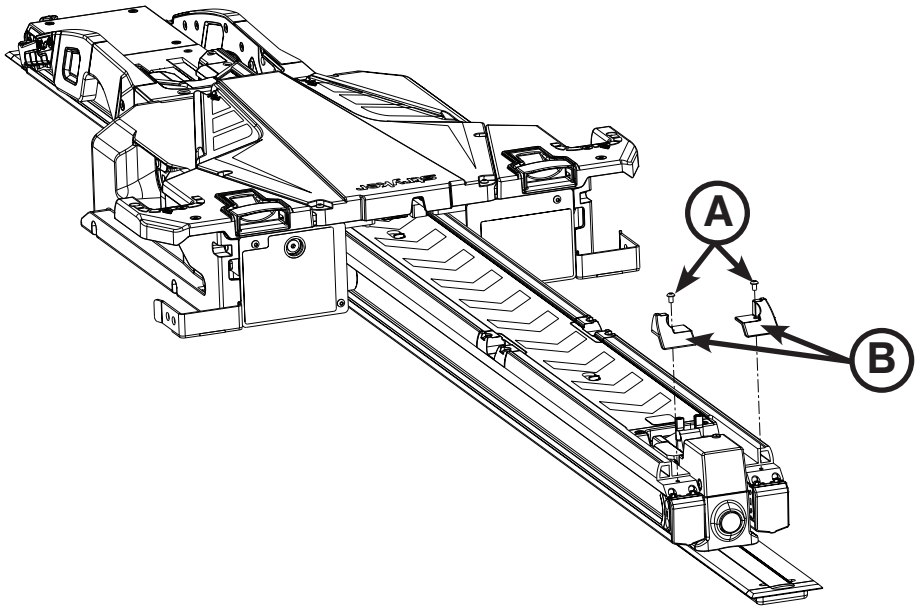

Figure 25: Attach Head End Trim

Return To Table of Contents

English

INSTALLING THE POWER-LOAD SYSTEM (CONTINUED)

20. Press the main power button (A), as shown in Figure 26, on the patient left side of the trolley assembly to turn power on to the unit.

    Notes:
    - If you wired Power-LOAD into a circuit with a switch, make sure that the switch is turned on.
    - When pressing the main power button, a green battery power LED (B) also turns on to indicate that the Power-LOAD system is on. If the trolley battery is low, a flashing amber error LED (C) may also appear.

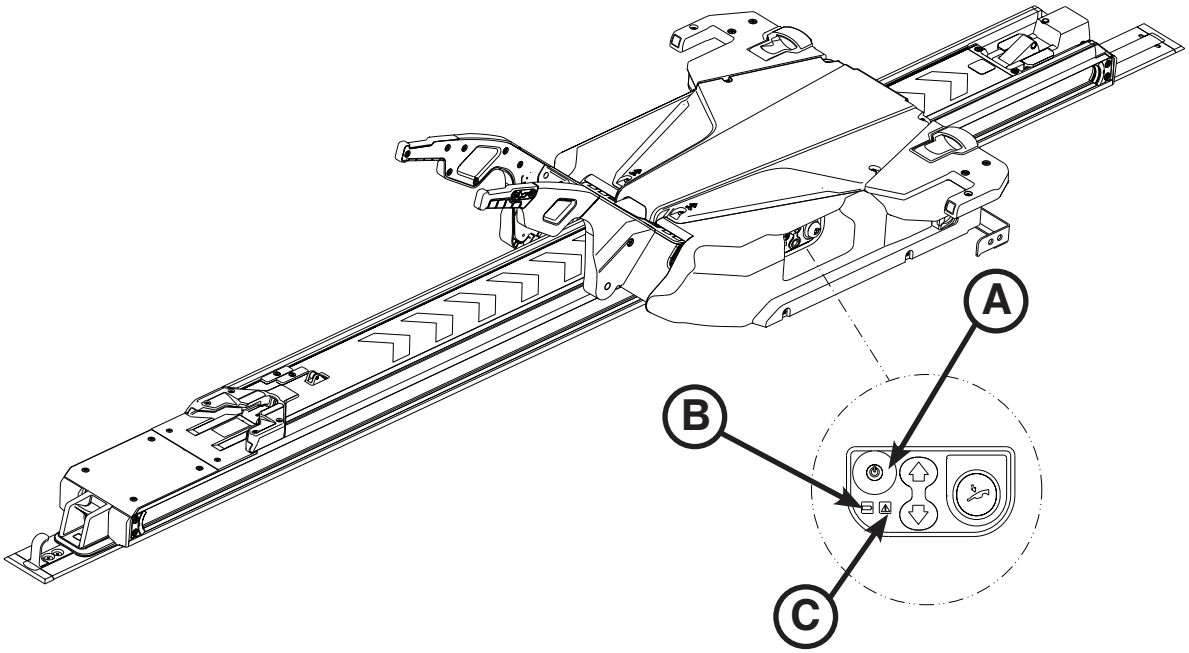

Figure 26: Power-LOAD Control Panel

21. Raise the lifting arms and manually push the trolley into the head end of the vehicle patient compartment to charge the battery.

    Note: The battery power LED (B) flashes green when charging.

22. Affix the operation labels to the door or wall where it is visible to Power-LOAD operators. See “Powered Operations Instructions” on page 1-50 and “Manual Operations Instructions” on page 1-51 for label details.

    Note: Ensure that you apply the label to a smooth surface or the supplied sheet metal plate (6390-001-467) that you can screw or rivet into the vehicle.

23. Complete the installation checklist on page 1-42.

INSTALLING THE OPTIONAL WHEEL GUIDE

Optional Wheel Guide Kit Components (6390-027-000)

- (2) Flat Head Cap Screw (p/n 0001-195-000)
- (1) Wheel Guide Assembly (p/n 6390-001-017)
- (5) Wheel Guide Support (p/n 6390-001-174)
- (1) Wheel Guide Rail (p/n 6390-001-176)
- (1) Wheel Guide Nut (p/n 6390-001-191)
- (2) Toplock Locknut (p/n 0016-060-000)
- (2) Pan Head Machine Screw (p/n 0023-296-000)
- (5) Spacer (p/n 6390-001-173)
- (1) Wheel Guide Rail Bumper (p/n 6390-001-175)
- (1) Wheel Guide Cap (p/n 6390-001-178)
- (4) Wheel Cover (p/n 6390-001-206)

Additional Parts Used (not included)

- **(10) 1/4-20 hex head cap screws (ASTM-F835 or SAE grade 8)**

Tools Required:

- Tape Measure
- Drill
- 3/8" Drive Ratchet
- 5/32" Hex Wrench
- Saw (or equivalent)
- 1/4" Drill Bit
- 7/16" Combination Wrench
- Pencil
- 7/16" Socket
- T25 Torx Driver

Procedure:

Note: Ten 1/4-20 hex head cap screws (ASTM-F835 or SAE grade 8) are required, but are not included with your installation kit. Examine your vehicle to determine the best length bolt hardware for your installation. Use these bolts to secure the wheel guide as described in step 11. While installing the wheel guide, see page 1-39 for component assembly detail.

1. Using a tape measure, measure from the center line of the floor plate to the wall (cabinet) on the driver's side of the vehicle patient compartment (reference Figure 27 and Figure 28).

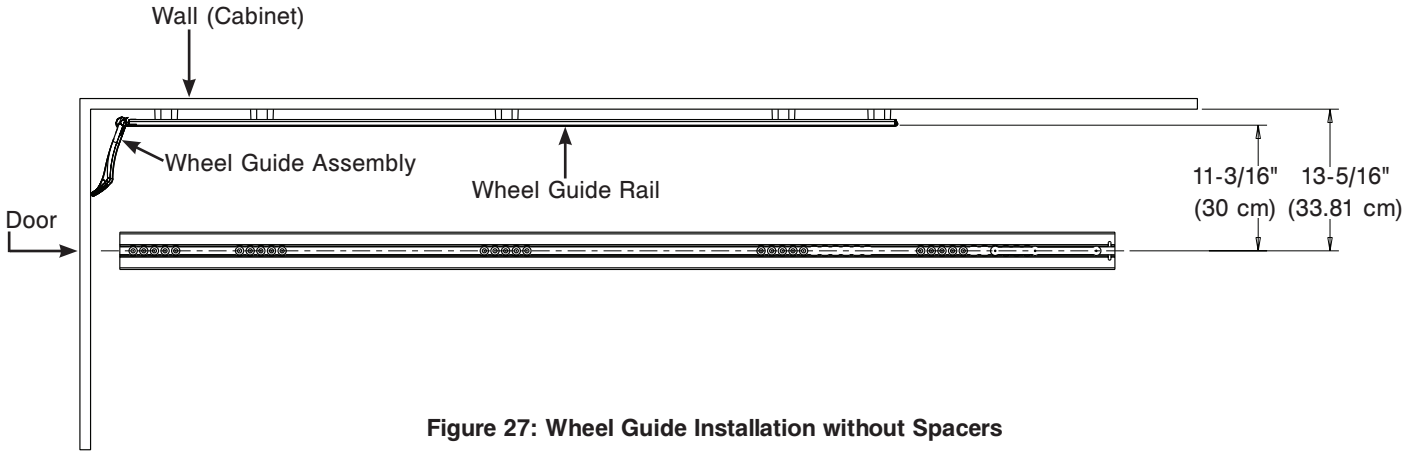

Figure 27: Wheel Guide Installation without Spacers

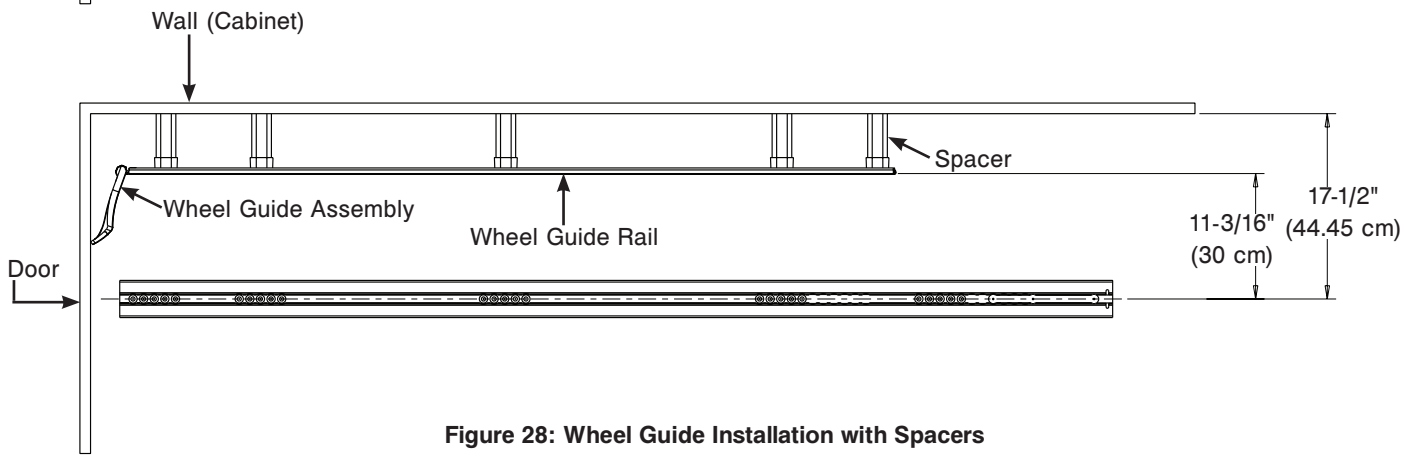

Figure 28: Wheel Guide Installation with Spacers

Return To Table of Contents

English

INSTALLING THE OPTIONAL WHEEL GUIDE (CONTINUED)

2. Using the measurement from step 1, determine if you will need to install the spacers (6390-001-173) (D) for the wheel guide assembly.

Measurement from the Center Line (Floor Plate)	Action Required
Greater than 17-1/2 in (44.45 cm) from the wall	The optional wheel guide is not required.
13-5/16 in (33.81 cm) to 17-1/2 in (44.45 cm)	Spacers (6390-001-173) (D) are required. Subtract 13-5/16 in (33.81 cm) from the measurement in step 1 to determine the size of each spacer. Use a saw (or equivalent) to cut each spacer to fit.
Exactly 17-1/2 in (44.45 cm)	Spacers (6390-001-173) (D) are required, but they do not need to be cut to fit.
Exactly 13-5/16 in (33.81 cm)	Spacers (6390-001-173) (D) are NOT required. Discard all five spacers.

WARNING

To avoid the risk of personal injury or equipment damage during installation, properly secure the item that you are cutting and be aware of the area around your cutting location. Always wear appropriate eye protection while operating a saw.

3. With the vehicle door closed, align the wheel guide rail (6390-001-176) (G) against the wall (cabinet).
4. Using a tape measure, measure 1-1/2 in (3.81 cm) from the foot end of the wheel guide rail to the door panel.
5. Using a pencil, make a small mark on the wall (cabinet) noting the location of the back of the wheel guide rail.
6. With the assistance of someone else, place all five wheel guide supports (6390-001-174) (E) in the approximate mounting locations.
7. Set the wheel guide rail on top of the wheel guide supports by referencing the mark made in step 5 for location of the wheel guide rail.

Notes:

- Ensure that the holes in the wheel guide rail align with the open areas in the vehicle patient compartment for adequate wheel guide rail support.
- Each hole is spaced 1 in (2.54 cm) apart for multiple installation options.
- Space all five wheel guide supports as evenly as possible. Install all five wheel guide supports.

INSTALLING THE OPTIONAL WHEEL GUIDE (CONTINUED)

8. Using a pencil, mark each of the holes in the five areas where a wheel guide support (E) will be located on the wall (cabinet) (Figure 29).

   Note: Make sure that the wheel guide rail does not move during this process or holes could be made in the wrong position.

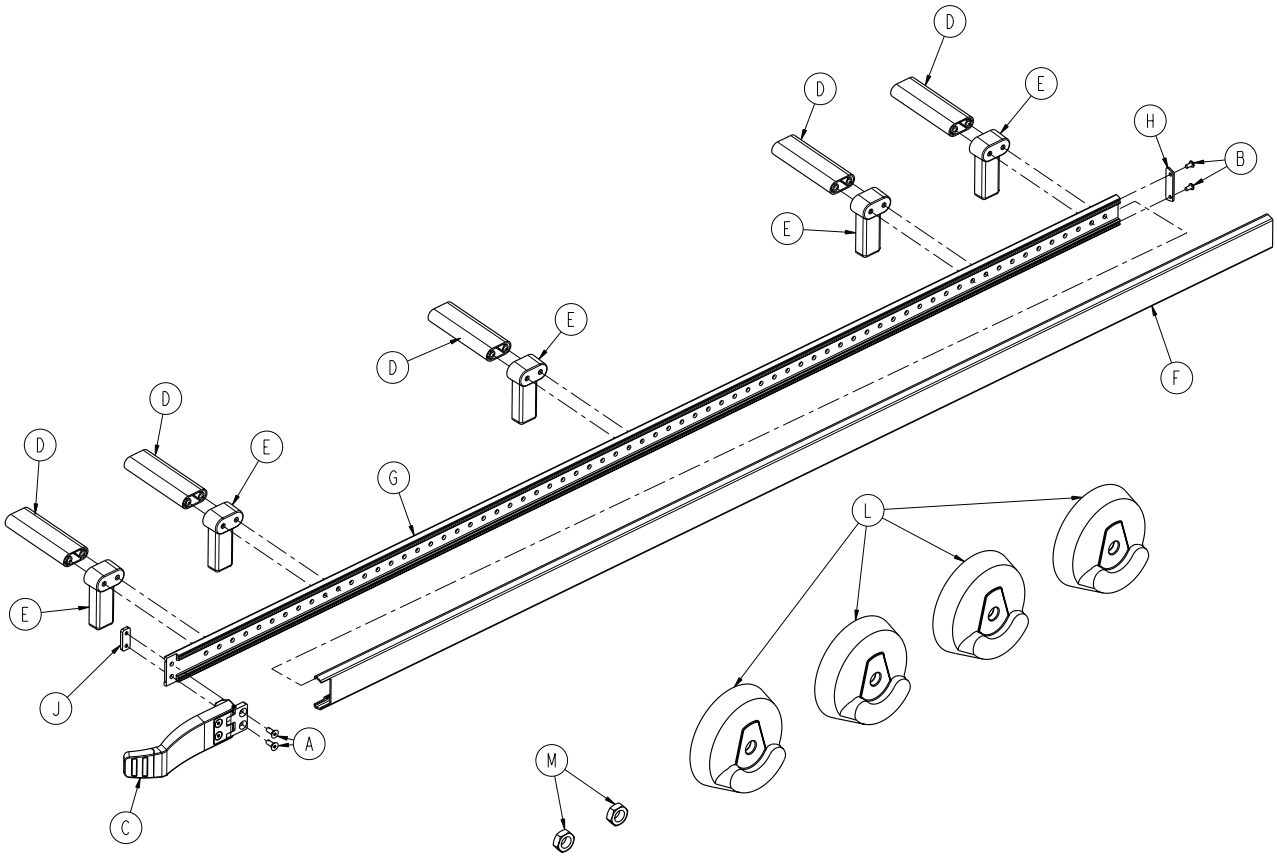

Figure 29: Optional Wheel Guide Kit Components - 6390-027-000

9. Remove the wheel guide rail and wheel guide supports.
10. Using a drill and a 1/4" drill bit, drill each of the marked hole locations (marked in step 8) into the wall (cabinet).

⚠ CAUTION

To avoid the risk of vehicle damage, be aware of items around your selected drill hole locations during installation.

11. Select the appropriate length 1/4-20 hex head cap screws, ASTM-F835 or SAE grade 8 (not supplied), for your wheel guide rail installation.
12. Using a 7/16" socket with a 3/8" drive ratchet and a 7/16" combination wrench, install the screws (selected in step 11) to secure the wheel guide rail to the wheel guide support through the spacer (6390-001-173) (D), if required, then to the wall of the vehicle patient compartment as shown in “Figure 27: Wheel Guide Installation without Spacers” on page 1-37 or “Figure 28: Wheel Guide Installation with Spacers” on page 1-37.
13. Using a T25 Torx driver, install the two pan head machine screws (0023-296-000) (B) to secure the wheel guide cap (6390-001-178) (H) to the head end of the wheel guide rail.

Return To Table of Contents

INSTALLING THE OPTIONAL WHEEL GUIDE (CONTINUED)

14. Slide the wheel guide rail bumper (6390-001-175) (F) over the wheel guide rail from the foot end of the vehicle patient compartment to the head end.
15. Using a 5/32" hex wrench, install the two flat head cap screws (0001-195-000) (A) through the wheel guide assembly (6390-001-017) (C) hinge and the wheel guide rail to the wheel guide nut (6390-001-191) (J) as shown in “Figure 29: Optional Wheel Guide Kit Components - 6390-027-000” on page 1-39.
16. Install the two toplock locknuts (0016-060-000) (M) and four wheel covers (6390-001-206) (L) to the patient right side of the cot that is to be used with the wheel guide assembly. See “Installing Cot Wheel Covers” on page 1-41.

INSTALLING COT WHEEL COVERS

Tools Required:

- 5/8" Socket
- 3/8" Drive Ratchet
- 11/16" Combination Wrench

Procedure:

1. Tilt the cot onto its head end.

   Note: Make sure that the head section is extended and locked.

2. Using a 5/8" socket with 3/8" drive ratchet and a 11/16" combination wrench, remove the hex head cap screw (A) and nut (B) that secure the wheel (C) to the caster horn (Figure 30) on the patient right side at the foot end of the cot that is to be used with the installed wheel guide assembly. Save the screw for reinstallation. Discard the nut.
3. Remove the two bushings (D) from the wheel (Figure 30). Discard both bushings.
4. Align two wheel covers (6390-001-206) (D) around the wheel, so that the wheel covers match on both sides (Figure 31).
5. Using a 5/8" socket with a 3/8" drive ratchet and a 11/16" combination wrench, install the hex head cap screw (A) and toplock locknut (B) (0016-060-000) to secure the wheel (C) with the wheel covers (D) to the caster horn (Figure 31).

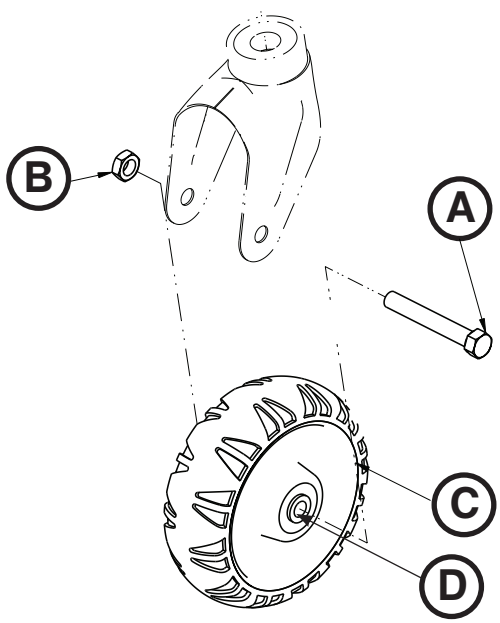

Figure 30: Cot Wheel without Wheel Covers

Note: Pay attention to the orientation of the wheel covers during installation to ensure that the two sides are aligned. Do not overtighten the nut. Ensure that the wheel spins freely.

6. Tilt the cot onto its foot end.
7. Repeat steps 2-5 on the patient right side at the head end of the cot.
8. Ensure that both wheels roll smoothly.

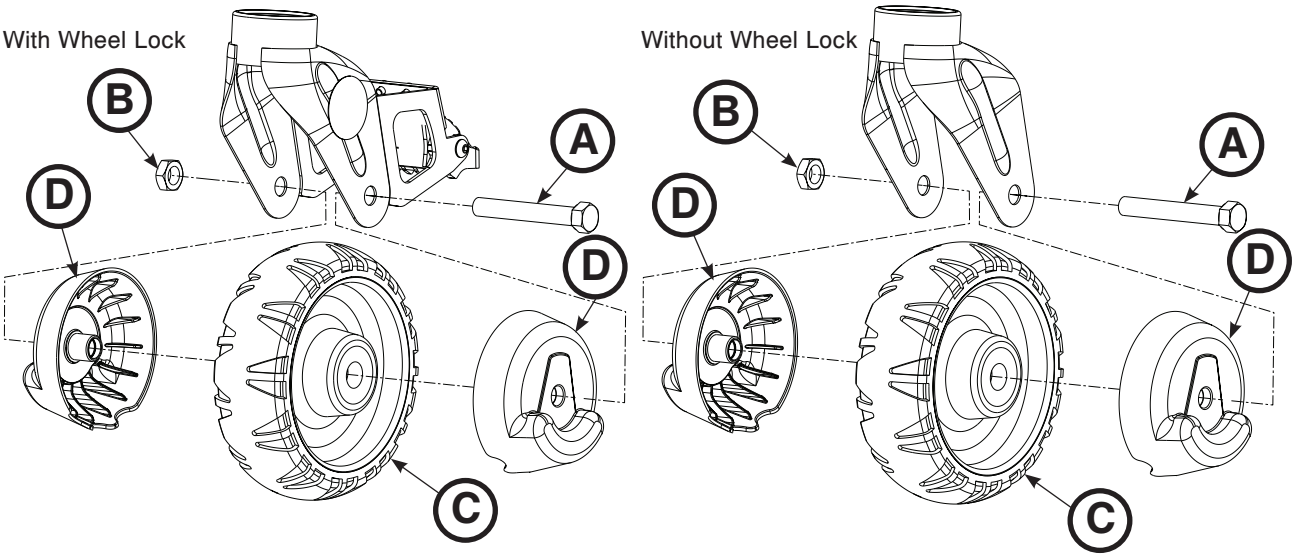

Figure 31: Cot Wheels with Wheel Covers

Return To Table of Contents

English

POWER-LOAD INSTALLATION CHECKLIST

Note: Allow the battery to charge for a minimum of 20 minutes prior to starting the Power-LOAD functional check. The battery will only charge when the trolley is locked at the head end of the vehicle patient compartment. The battery power LED should flash green while charging.

Before starting the Power-LOAD functional check, ensure that the:

- Check is performed with a Power-LOAD compatible Power-PRO cot (model 6500, 6506, 6510, 6516)
- Power-LOAD is locked at the foot end of the vehicle with the lifting arms down (see "Extending Power-LOAD from the Vehicle without a Cot" on page 1-54)
- Power is turned on
- LEDs on the trolley assembly wings flash amber
  Note: When pressing the main power button, the battery power LED also illuminates to indicate that the Power-LOAD system is on. If the trolley battery is low, a flashing amber error LED may appear.

Note: Check both the upper and lower cot control switches when checking the cot button functionality.

_____ 1. Lift the vehicle bumper to the raised position (if equipped).

_____ 2. Lock the Power-LOAD compatible cot into Power-LOAD.

_____ 3. Check that both cot load wheel pins are locked into Power-LOAD (latches).

_____ 4. Check that LEDs change from flashing amber to solid green.

_____ 5. Press and hold the retract (-) button on the cot control switch to fully retract the cot undercarriage.

_____ 6. Push the cot into the vehicle patient compartment until it locks at the head end of the vehicle patient compartment. Ensure that the lifting arms lower until the cot wheels are on the vehicle patient compartment floor and the cot foot end locks into the fastener.

_____ 7. Check the foot end LED indicator to ensure that the cot is ready to transport.
   - If the LED is solid green, then the cot foot end is in position or ready to transport.
   - If the LED is flashing amber, then the cot foot end is not in position or not ready to transport.

_____ 8. Ensure that the cot is locked into Power-LOAD by firmly pulling side to side on the foot end of the cot.

_____ 9. Press and hold the extend (+) button on the cot control switch to verify that the cot does not extend in the vehicle. The cot legs should not attempt to lift in the transport position.
   Note: Pressing the retract (-) button on the cot control switch will allow motion in some conditions.

_____ 10. Press and hold the release lever at the foot end of the Power-LOAD system and pull to remove the cot from the vehicle patient compartment. Ensure that the lifting arms raise the cot until the cot wheels are off the vehicle patient compartment floor.

_____ 11. Ensure that the head end LED indicators are solid green. Press and hold the extend (+) button on the cot control switch to extend the cot until the cot wheels rest on the ground and the cot is no longer supported by the Power-LOAD lifting arms. **Note:** The lifting arms should remain in the full down position after the cot is released from Power-LOAD.

_____ 12. Press the up (↑) button on the Power-LOAD control panel to raise the lifting arms and cot to the highest position.
   Note: The cot legs do not retract.

_____ 13. Press the down (↓) button on the Power-LOAD control panel to lower the lifting arms and cot.

_____ 14. Press the release button on the cot control switch to release the cot from Power-LOAD. The head end LED indicators will flash amber.

_____ 15. Lock the cot into Power-LOAD again.

_____ 16. Press the up (↑) button on the Power-LOAD control panel to lift the cot up to the highest position.
   Note: The cot legs do not retract.

_____ 17. Press the manual release button on the Power-LOAD control panel to lower the cot. Continue holding the button until the lifting arms are clear of the cot.

Return To Table of Contents

POWER-LOAD INSTALLATION CHECKLIST (CONTINUED)

_____ 18. Lift one of the two manual cot release handles at the head end of the trolley to unlock the cot.

_____ 19. Roll the cot away from Power-LOAD.

_____ 20. Raise the lifting arms and push the trolley into the vehicle patient compartment to the transport position. With the trolley at the head end, allow the arms to lower.

_____ 21. Load the Power-LOAD compatible cot without using the LOAD functions to simulate manual loading of cots into the vehicle patient compartment. Ensure that the cot locks into place. See “Loading a Cot into a Vehicle Manually (Power-LOAD Power Loss or System Error)” on page 1-65.

_____ 22. Press and hold the release lever at the foot end of the Power-LOAD system and pull to remove the cot from the vehicle patient compartment. Ensure that the safety bar engages the safety hook.
Note: Only the cot will unlock. The trolley should remain at the head end of Power-LOAD.

_____ 23. To unlock the trolley, raise the lifting arms and press the trolley release button at the head end of the Power-LOAD system. Slide the trolley only a few inches toward the foot end.

_____ 24. Slide the manual lock override closest to the foot end on the transfer and push the transfer out toward the foot end. Ensure that the transfer can be unlocked.

_____ 25. Fully extend Power-LOAD out of the vehicle patient compartment.

_____ 26. Slide the manual lock override closest to the head end on the transfer and push the transfer in toward the head end. Ensure that the transfer can be unlocked. See “Figure 22: Position the Trolley Assembly” on page 1-33.

_____ 27. Visually inspect the head end transfer bumpers to ensure that they are installed flush to the outer edge of the transfer assembly with no signs of misalignment or improper installation.

_____ 28. Visually check that all bolts and screws are properly tightened with no signs of protruding or missing fasteners.

_____ 29. Push on the head end pawl and use the foot end release lever to activate the head end pin to ensure that they move freely and do not bind upon letting go.

_____ 30. For Type II ambulances or if the cot center line is 17-1/2" or less from the vehicle wall, verify that the optional wheel guide assembly (6390-027-000) is installed. Mark N/A if the wheel guide is not required.

_____ 31. Press the main power button to turn the unit off. You may need to turn the unit on and then off to ensure that Power-LOAD is off and not in sleep mode.

⚠ CAUTION

The manual overrides allow the Power-LOAD system to move freely.

Note: If Power-LOAD will not be in use for a week or more, press the main power button to turn the unit off and avoid draining the battery. You may need to turn the unit on and then off to ensure that Power-LOAD is off and not in sleep mode.

Power-LOAD Serial Number: _____

Installed by: _____ Date: _____

Inspected by: _____ Date: _____

Note: Maintain a copy of this record for at least seven years.

Return To Table of Contents

POWER-LOAD SET UP

The condition of Power-LOAD is the responsibility of the user. It is important that Power-LOAD is working properly before the product is placed into service. Have a qualified service person use the following list and the operation guide instructions to check Power-LOAD functionality before the product is placed into service.

1. Raise the lifting arms and manually push the Power-LOAD trolley into the head end of the transfer assembly to charge the battery. **To ensure proper operation, the battery should be charged for a minimum of two hours before Power-LOAD is put into service for its first use.**

   Note: The battery power LED flashes green when charging.

2. Confirm that the installation checklist is complete (see “Power-LOAD Installation Checklist” on page 1-42).
3. If the installation checklist was completed by a third-party installer, the installation checklist should be repeated by the end user. Do not place Power-LOAD into service if the installation checklist cannot be completed.

POWER-LOAD COMPATIBLE COT SET UP

The condition of the Power-LOAD compatible cot is the responsibility of the user. It is important that the Power-LOAD compatible cot is working properly before the product is placed into service. Ensure that the cot is set up according to the requirements specified in the appropriate cot operations/maintenance manual for your cot model.

⚠ WARNING

To avoid the risk of patient injury, adjust the cot load wheel height to match the vehicle deck height as described in the appropriate cot operations/maintenance manual for your cot model.

User Controls and LED Indicators

Power-LOAD LED indicators, located on the side Power-LOAD control panel and at the head end and foot end of Power-LOAD display trolley battery and system status. This figure and table highlight all Power-LOAD buttons and LED indicators.

Note: If Power-LOAD will not be in use for a week or more, press the red main power button (2) to turn the unit off and avoid draining the battery. You may need to turn the unit on and then off to ensure that Power-LOAD is off and not in sleep mode.

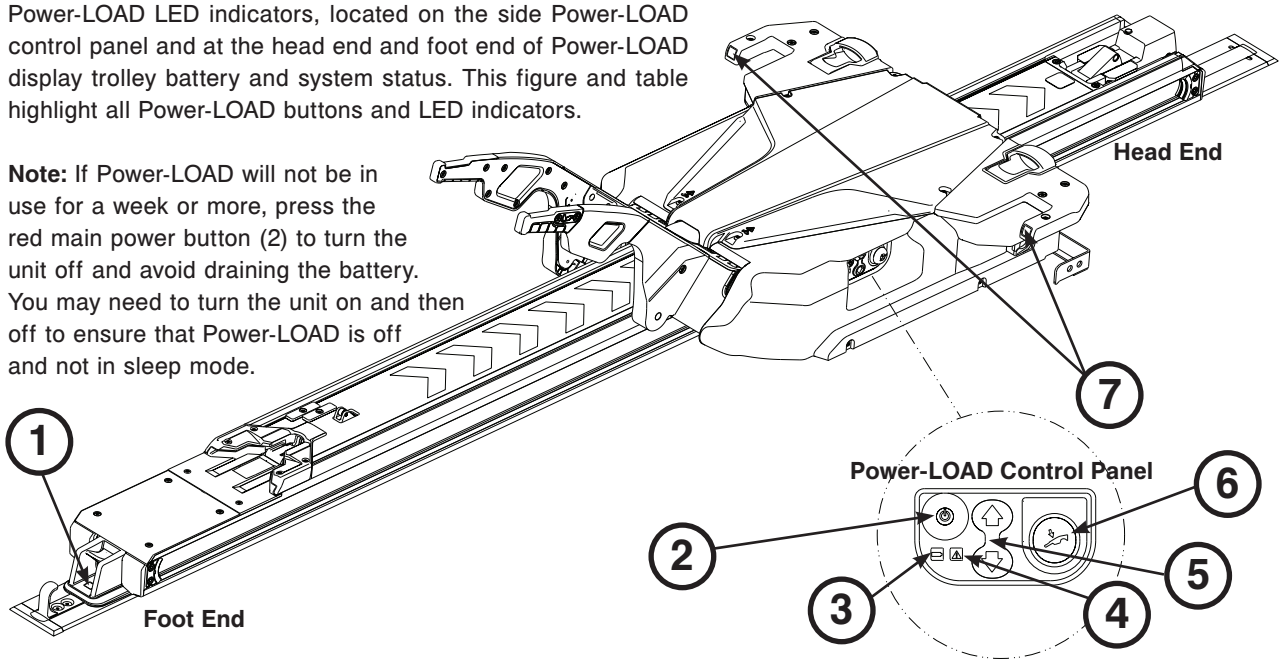

Ref	Icon/Button	Name	Description	Type	Location
1		Foot End LED Indicator	If LED is solid green, the cot foot end is in position or ready to transport. If LED is flashing amber, the cot foot end is not in position or not ready to transport.	LED	Trolley
2	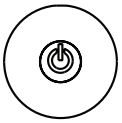	Main Power	Press to power the unit on or off. **Note:** The battery power LED also illuminates to indicate that the Power-LOAD system is on. If the trolley battery is low, a flashing amber LED may appear.	Button	Power-LOAD Control Panel
3		Battery Power	If LED is solid green, the Power-LOAD system is on and not charging. If LED is flashing green, the battery is charging. **Note:** The battery will only charge when the trolley is locked at the head end of the vehicle patient compartment.	LED	Power-LOAD Control Panel
4		Error	If LED is solid amber, there is a Power-LOAD error. Press the main power button twice to reset the unit. If the LED remains solid amber, contact technical support. If LED is flashing amber, the trolley battery power is low.	LED	Power-LOAD Control Panel
5	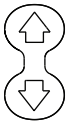	Up/Down	Press up (↑) to raise the lifting arms to the highest position. **Note:** The cot legs do not retract. Press down (↓) to lower the lifting arms and cot. **Note:** Extend the cot base before pressing.	Button	Power-LOAD Control Panel
6		Manual Release	Press to unload the cot in the event of a Power-LOAD power failure. Continue holding the button until the lifting arms are clear of the cot. **Note:** Extend the cot base before pressing.	Button	Power-LOAD Control Panel
7	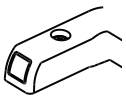	Head End LED Indicator	If LEDs are solid green, the cot head end is in position. If LEDs are flashing amber, the cot head end is not in position.	LED	Trolley

Return To Table of Contents

English

These Power-LOAD LED indicators are located at the head end of the Power-LOAD trolley.

The oil reservoir location is shown for your reference.

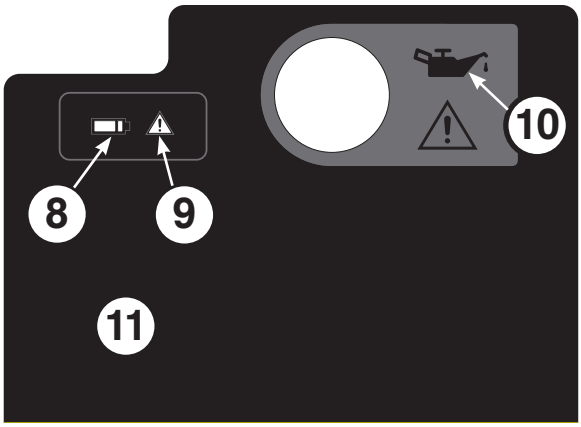

Trolley Head End Label

Ref	Icon/Button	Name	Description	Type	Location
8		Battery Power	If LED is solid green, the Power-LOAD system is on and not charging. If LED is flashing green, the battery is charging. **Note:** The battery will only charge when the trolley is locked at the head end of the patient compartment.	LED	Trolley Head End
9		Error	If LED is solid amber, there is a Power-LOAD error. Press the red main power button twice to reset the unit. If the LED remains solid amber, contact technical support. IF LED is flashing amber, the trolley battery power is low.	LED	Trolley Head End
10		Oil Reservoir	Add Mobil Mercon® V Blend ATF Oil (6500-001-293) here until full. To avoid the risk of a unit malfunction or leak, do not overfill the reservoir with oil. See “Filling the Reservoir” on page 1-101.	Not Applicable	Trolley Head End
11	Not Applicable	USB Port	Remove plate to access the USB port for input/output diagnostics. Service only by qualified personnel.	Not Applicable	Trolley Head End

Return To Table of Contents

Manual User Controls

These manual user controls allow you to release a cot from Power-LOAD without any power:

- Release Lever
- Transfer Lock Trigger
- Trolley Release Button
- Cot Release Handle
- Transfer Lock Slide

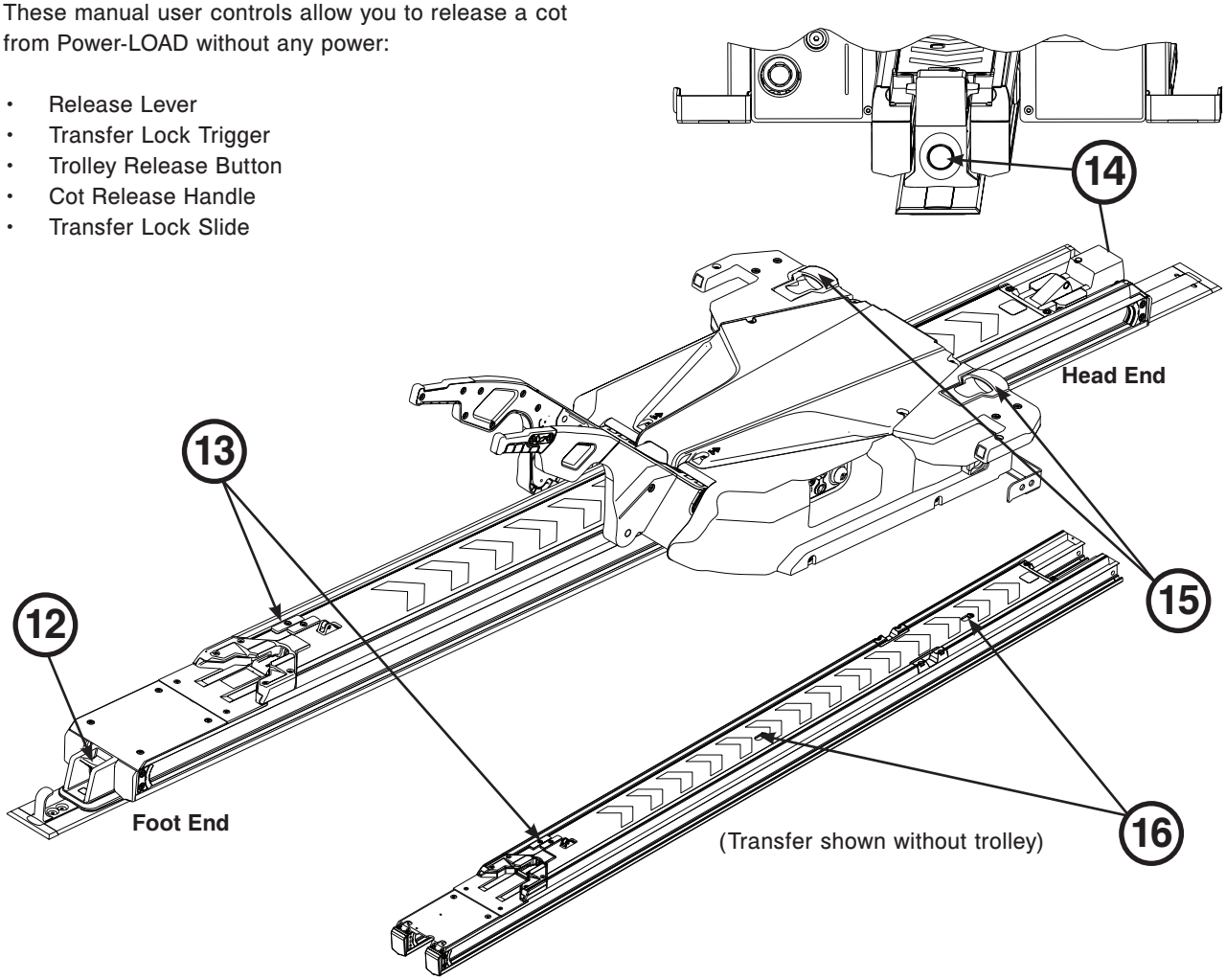

Ref	Manual Control	Name	Description	Location
12		Release Lever	Press and hold to disengage the cot from the patient compartment.	Foot End
13		Transfer Lock Trigger	Slide to disengage the transfer from a locked position.	Transfer
14	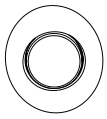	Trolley Release Button	Press while raising the lifting arms to release and extend Power-LOAD from the vehicle patient compartment without a cot. Then, pull the trolley out of the vehicle patient compartment.	Head End
15		Cot Release Handle	Lift to unlock the cot from Power-LOAD when the cot base is fully extended.	Trolley
16		Transfer Lock Slide	Slide to disengage the transfer from a locked position.	Transfer

Return To Table of Contents

English

USING THE COT CONTROL SWITCHES

There are two identical cot control switches located on the Power-PRO cots (models 6500/6506 and 6510/6516). Press the buttons on either of these switches to extend the cot, retract the cot, or release the cot from Power-LOAD.

This figure and table highlight the three buttons located on the cot control switch.

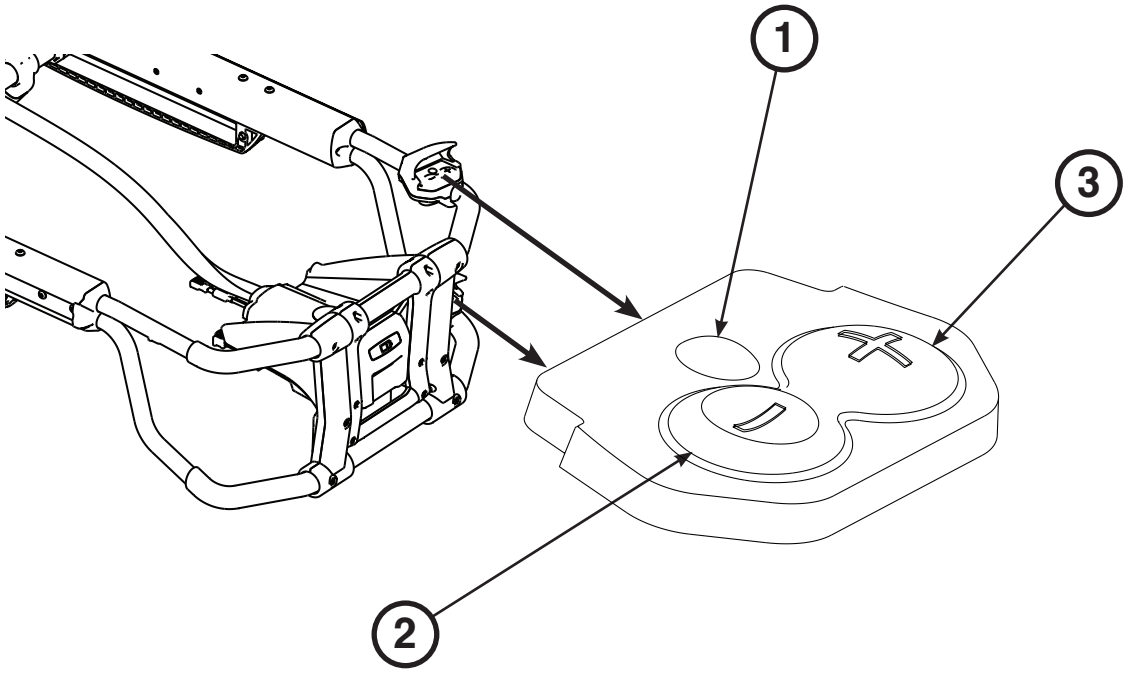

Ref	Name	Description
1	Release	Press to unlock the cot from Power-LOAD.
2	Retract (-)	Press and hold to fully retract the cot undercarriage until the cot is supported.
3	Extend (+)	Press and hold to fully extend the cot undercarriage until the cot wheels are on the ground.

CHECKING THE COT BATTERY POWER LEVEL

Power-LOAD automatically charges the Power-PRO **SMRT™** Pak battery when the cot is locked into Power-LOAD in the transport position (no cable or connectors required). The cot battery LED indicator momentarily flashes green to signify that it is charging.

To check the battery power level, press the retract (–) button (2) on the cot control switch to activate the cot battery LED indicator (A) as shown in Figure 32.

The cot battery LED indicator is located at the Power-PRO foot end control enclosure (shown as a battery symbol).

- The LED is solid green when the battery is fully charged or has adequately charged battery power.
- The LED flashes amber when the battery needs to be recharged or replaced.
- The LED is solid amber to indicate a battery error.

See the SMRT Power System Operations/Maintenance manual for additional SMRT Pak and SMRT Charger information.

See the Power-PRO Operations/Maintenance manual for additional cot battery information.

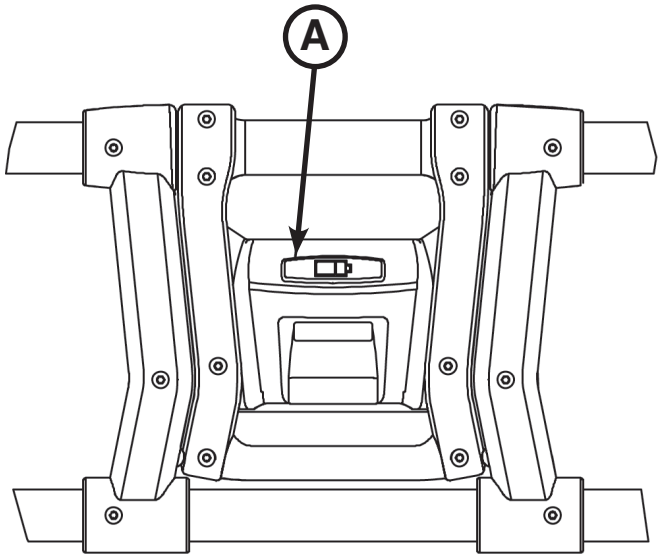

Figure 32: Battery Power LED Indicator

Notes:

- Automatic charging will only occur with SMRT Pak batteries.
- Only use Stryker-approved batteries with Power-PRO.

Return To Table of Contents

Powered Operations Instructions

English

Locate this Powered Operation instruction label on the inside door panel or wall of the vehicle patient compartment where visible to users. See “User Controls and LED Indicators” on page 1-45 for button and LED locations.

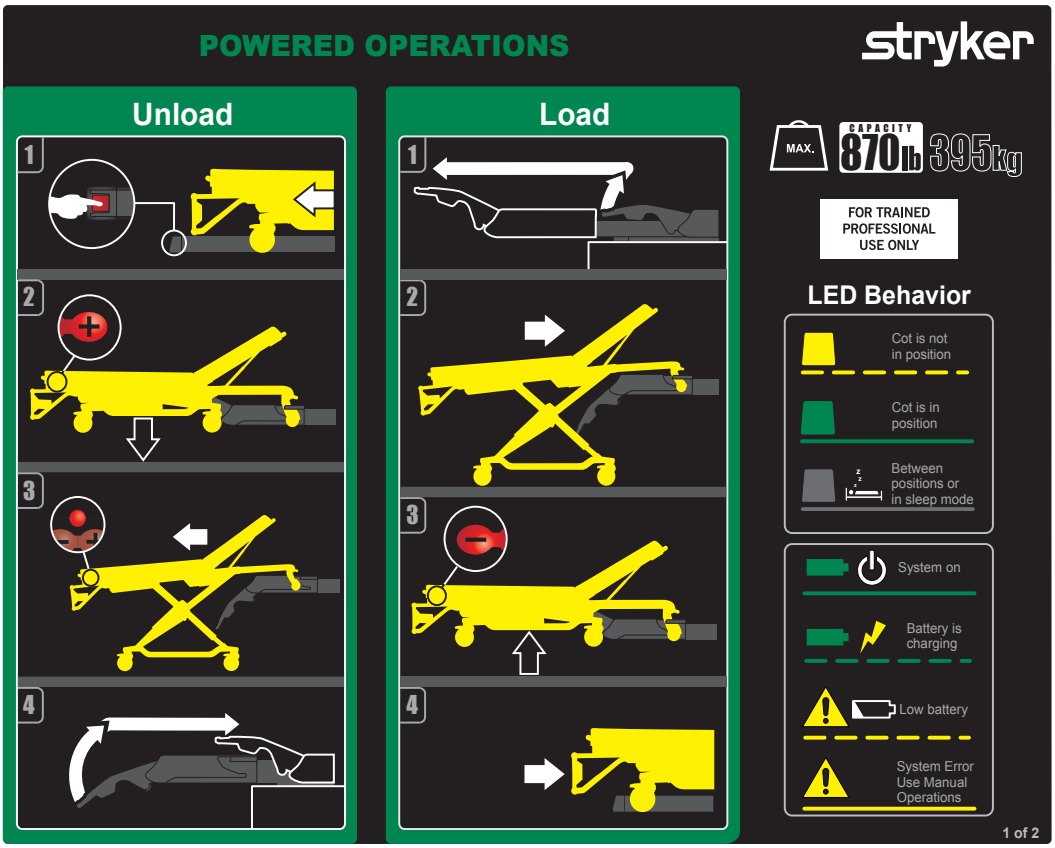

To unload Power-LOAD:

1. Press and hold the release lever at the foot end of the Power-LOAD system and pull to remove the cot from the vehicle patient compartment.
2. Press and hold the extend (+) button on the cot control switch to extend the cot until the cot wheels rest on the ground.
3. Press the release button on the cot control switch to unlock the cot from Power-LOAD.
4. Raise the lifting arms and guide the trolley into the vehicle patient compartment until the arms are far enough in to not interfere with the vehicle doors.
5. For additional unloading instructions, see “Unloading a Power-PRO Cot from a Vehicle (Model 6500/6506 & 6510/6516 with the Power-LOAD Option)” on page 1-61.

To load Power-LOAD:

1. Raise the lifting arms to guide and pull the trolley out of the vehicle patient compartment.
2. Push the cot into Power-LOAD until the cot load wheel pins lock into position. Ensure that the cot is aligned with the lifting arms when loading.
3. Press and hold the retract (–) button on the cot control switch to fully retract the cot undercarriage until the cot is supported.
4. Push the cot into the vehicle patient compartment until the lifting arms lower and the cot locks into Power-LOAD.
5. Check the foot end LED indicator to ensure that the cot is ready to transport.
   - If the LED is solid green, then the cot foot end is in position or ready to transport.
   - If the LED is flashing amber, then the cot foot end is not in position or not ready to transport.
6. Ensure that the cot is locked into Power-LOAD by firmly pulling side to side on the foot end of the cot.
7. For additional unloading instructions, see “Loading a Power-PRO Cot into a Vehicle (Model 6500/6506 & 6510/6516 with the Power-LOAD Option)” on page 1-59.

Note: If Power-LOAD will not be in use for a week or more, press the main power button to turn the unit off and avoid draining the battery. You may need to turn the unit on and then off to ensure that Power-LOAD is off and not in sleep mode.

Return To Table of Contents

Manual Operations Instructions

Locate this Manual Operation instruction label on the inside door panel or wall of the vehicle patient compartment where visible to users. See “User Controls and LED Indicators” on page 1-45 for button and LED locations.

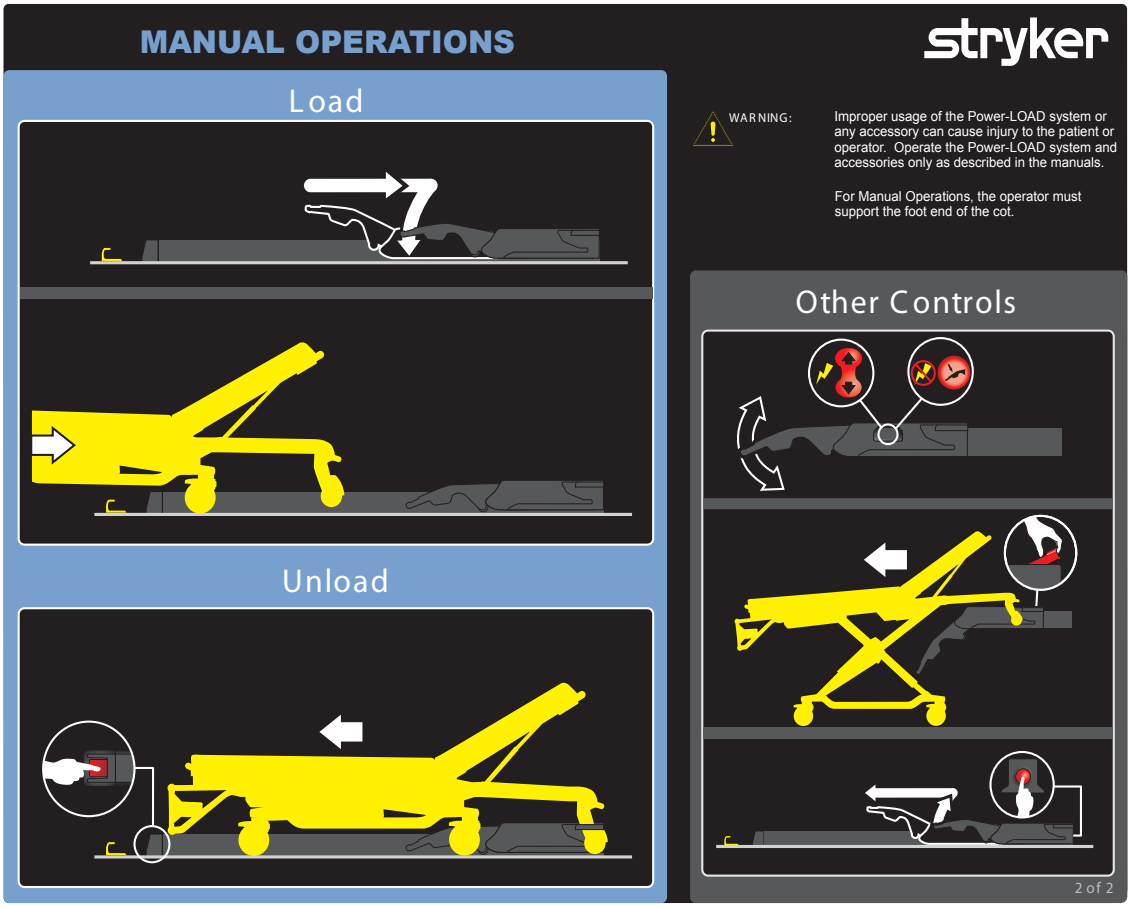

To load Power-LOAD:

1. Ensure that Power-LOAD is located at the head end of the vehicle patient compartment with the lifting arms down.
2. Push the cot into the vehicle patient compartment until the cot locks into Power-LOAD.
3. Ensure that the cot is locked into Power-LOAD by firmly pulling side to side on the foot end of the cot.
4. For additional loading instructions, see “Loading a Cot into a Vehicle Manually (Power-LOAD Power Loss or System Error)” on page 1-65.

To unload Power-LOAD:

Press and hold the release lever at the foot end of the Power-LOAD system and pull to remove the cot from the vehicle patient compartment. For additional unloading instructions, “Unloading a Cot from a Vehicle Manually” on page 1-66.

Notes:

- Without power, the lifting arms will not raise the cot. Operators must be ready to accept the entire weight of the cot.
- If Power-LOAD will not be in use for a week or more, press the main power button to turn the unit off and avoid draining the battery. You may need to turn the unit on and then off to ensure that Power-LOAD is off and not in sleep mode.

⚠ WARNING

- Improper usage of the Power-LOAD system or any accessory can cause injury to the patient or operator. Operate the Power-LOAD system and accessories only as described in the manuals.
- For manual operations, the operator must support the weight at the foot end of the cot.

Return To Table of Contents

English

OPERATING GUIDELINES

- Check Power-LOAD for proper functionality before starting each shift (the lifting arms should slightly raise the cot as the cot is unlocked, check the battery power level, etc.). If the unit does not seem to be operating properly, remove the vehicle from service to diagnose and repair Power-LOAD.
- Do not operate Power-LOAD with weights greater than 700 lb (318 kg), which includes patient weight and accessories. The safe working load of Power-LOAD is 870 lb (395 kg), which includes the weight of the cot.
- Do not turn off the main power button during normal use as it will prevent battery charging.
- Do not drive the vehicle with the trolley in the mid position. This position does not lock and is not intended for driving.
- Power-LOAD is only an assisting device. Operators are responsible for evaluating each situation to determine how to distribute and lift the weight being transported. Always use both hands when handling the cot.
- When handling weights over 400 lb (181 kg), ensure there are enough operators to handle the forces required for loading or unloading. To increase safety, users should attempt to perform loading or unloading on flat surfaces. For 36 in (91 cm) vehicle deck heights, you may need to use the manual release button on the Power-LOAD control panel or the manual cot release handles at the head end of Power-LOAD to manually unload. Keep hands and extremities clear of the Power-LOAD trolley lifting arms and the cot base during powered loading and unloading.
- Use caution when operating Power-LOAD in adverse weather conditions (for example, rain, ice, snow) to avoid operator and/or patient injury.
- Operate Power-LOAD with the vehicle on a flat surface, if possible.
- If you are unable to unload an occupied cot from the vehicle patient compartment, use a backboard to unload the patient.
- Stryker recommends periodic training (at least once per year) on manual backup procedures. See “Unloading a Cot From a Vehicle Manually after loading with Power-LOAD (Power-LOAD Power Loss or System Error)” on page 1-63, “Loading a Cot into a Vehicle Manually (Power-LOAD Power Loss or System Error)” on page 1-65, “Unloading a Cot from a Vehicle Manually” on page 1-66 “Unloading a Cot from a Vehicle Manually” on page 1-66, “Loading a Cot into a Vehicle Manually (Power-PRO Power Loss)” on page 1-68. See www.stryker.com or contact your Stryker sales representative for an additional training checklist example (Mkt Lit-676).

⚠ WARNING

- Improper usage of the Power-LOAD system or any accessory can cause injury to the patient or operator. Operate the Power-LOAD system and accessories only as described in the manuals.
- Failure to ensure proper Power-LOAD functionality prior to use may result in patient and/or operator injury.
- Use caution while moving around in the vehicle patient compartment to avoid tripping on Power-LOAD.
- To avoid the risk of operator and/or patient injury, use caution when operating Power-LOAD in adverse weather conditions (for example, rain, ice, snow).
- Entanglement in powered cot and/or Power-LOAD mechanisms can cause serious injury. Operate the cot and/or Power-LOAD only when all persons are clear of the mechanisms.
- Practice loading and unloading the cot with Power-LOAD until operation of the product is fully understood. Improper use can cause injury.
- Do not allow untrained personnel to assist in the operation of Power-LOAD. Untrained technicians/personnel can cause injury to the patient or themselves.
- To reduce the risk of patient injury and/or equipment damage, do not drive the vehicle with the trolley in the mid position. This position does not lock and is not intended for driving.
- Power-LOAD is only an assisting device. Operators are responsible for evaluating each situation to determine how to distribute and lift the weight being transported. Always use both hands when handling the cot.
- When handling weights over 400 lb (181 kg), ensure there are enough operators to handle the forces required for loading or unloading. To increase safety, users should attempt to perform loading or unloading on flat surfaces. For 36 in (91 cm) vehicle deck heights, you may need to use the manual release button on the Power-LOAD control panel or the manual cot release handles at the head end of Power-LOAD to manually unload.
- Keep hands and extremities clear of the Power-LOAD trolley lifting arms and the cot base during powered loading and unloading.

CHECKING THE BATTERY POWER LEVEL

Ensure that the trolley power is turned on and check the battery power level on the Power-LOAD control panel (shown as a battery symbol).

- The battery power LED is solid green when the Power-LOAD system is on and not charging.
- The battery power LED flashes green when the battery is charging.
- The error LED flashes amber when the battery is low.

To charge the battery, see “Charging the Battery”.

⚠ WARNING

- Return damaged batteries to a service center for recycling. Do not dispose of as unsorted municipal waste. Refer to your local distributor for return and/or collection systems available in your country.
- To reduce the risk of electric shock, do not remove the battery when Power-LOAD is in operation.
- Before servicing Power-LOAD, disconnect the vehicle battery, press the main power button to turn the unit off, and then place the trolley into the loading position.

CHARGING THE BATTERY

Ensure that the battery is sufficiently charged for the Power-LOAD to operate properly. When fully discharged, the battery requires a minimum of 10 hours to recharge. The batteries charge whenever the trolley is locked into the head end of the vehicle patient compartment.

To charge the battery:

1. Raise the lifting arms and manually push the trolley into the head end of the vehicle patient compartment.
2. Lock the trolley at the head end of the vehicle patient compartment.
   Note: The battery power LED flashes green when the battery is charging.

To check the battery power level, see “Checking the Battery Power Level”.

Note: If Power-LOAD will not be in use for a week or more, press the main power button to turn the unit off and avoid draining the battery. You may need to turn the unit on and then off to ensure that Power-LOAD is off and not in sleep mode.

⚠ WARNING

Do not press the main power button to turn the unit off during normal use as it will prevent battery charging.

STORING POWER-LOAD

All batteries lose charge during storage or periods of inactivity. If Power-LOAD will not be in use for a week or more, press the main power button to turn the unit off and avoid draining the battery. You may need to turn the unit on and then off to ensure that Power-LOAD is off and not in sleep mode.

SETTING THE COT LOAD HEIGHT

You must set the cot load height for the cot with the Power-LOAD option before placing the vehicle into service. For a list of compatible cots, see “Cot Compatibility Information” on page 1-14. See the Operations/Maintenance Manual for your cot for more information about how to set the appropriate cot height.

Return To Table of Contents

English

USING A NON-UPGRADED X-FRAME COT FOR A MASS CASUALTY INCIDENT

Some non-compatible cots, including most X-frame cots, may be used in a mass casualty incident. The loading and unloading operations are similar to the instructions for manual loading and unloading of a cot (see page 1-65), however, a rail clamp assembly is used instead of a foot end cot lock. When loading a non-compatible cot, lock the cot retaining post into the rail clamp assembly.

The mass casualty option contains a rail assembly for wall or floor mount. You should store this rail assembly in a cabinet in case of emergency for quick attachment in the vehicle patient compartment.

⚠ WARNING

- To prevent the rail jaws from releasing the cot frame, the space between the rail clamp and the rail stationary jaw must never exceed 1 in (2.5 cm). To prevent the rail jaws from releasing the cot frame and causing possible injury to the patient or user, the rail clamp must not overlap the red adjustment limit label on the rail tube.
- The rail clamp fastener closes with a strong spring action. To avoid injury, do not use hand or fingers to press the release button when the rail jaws are open.

EXTENDING POWER-LOAD FROM THE VEHICLE WITHOUT A COT

To extend Power-LOAD from the vehicle patient compartment without a cot:

1. Walk to the head end of the Power-LOAD system.
2. While raising the lifting arms, press the trolley release button at the head end of the Power-LOAD system as shown in Figure 33.
3. Pull the trolley out of the vehicle patient compartment as shown in Figure 34.

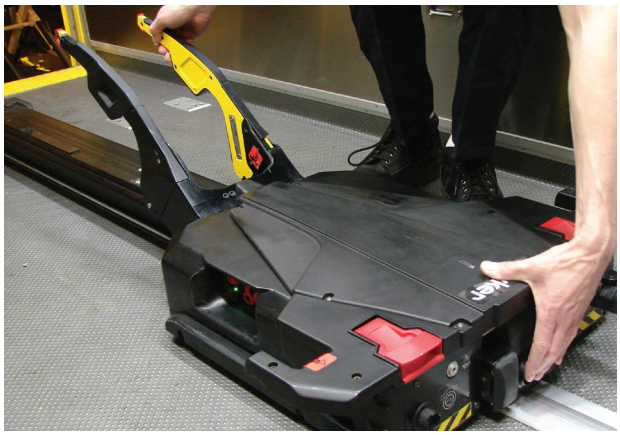

Figure 33: Press Trolley Release Button

Figure 34: Pull Trolley Out

LOADING A PERFORMANCE-PRO COT INTO A VEHICLE (MODEL 6085/6086 WITH THE POWER-LOAD OPTION)

⚠ WARNING

- Loading and/or unloading an occupied cot into a vehicle requires a minimum of two (2) trained operators.
- Make sure that all occupants enter the vehicle patient compartment after the Power-LOAD compatible cot has been loaded into the vehicle patient compartment.

1. Lift the vehicle bumper to the raised position (if equipped).
2. Raise the lifting arms to guide and pull the trolley out of the vehicle patient compartment as shown in Figure 35.
3. Raise the cot to the load position.
4. Push the cot into Power-LOAD until the cot load wheel pins lock into position as shown in Figure 36. Ensure that the cot is aligned with the lifting arms when loading.

⚠ CAUTION

To avoid the risk of equipment damage, do not slam the cot into the trolley when loading.

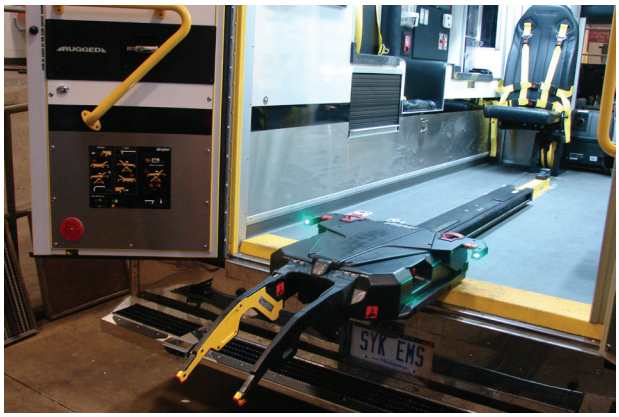

Figure 35

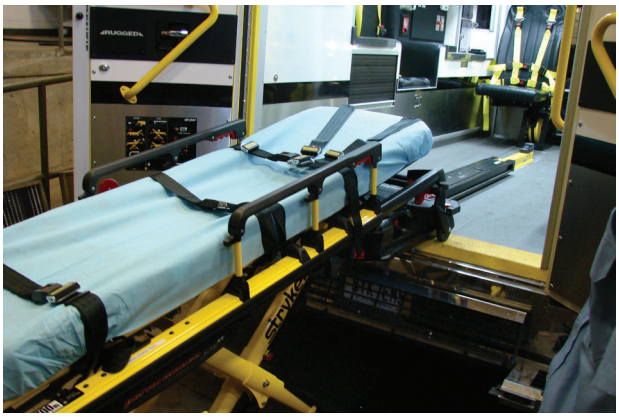

Figure 36

5. Check the head end LED indicators to ensure that the cot is ready to load.
   - If the LEDs are solid green, then the cot head end is in position.
   - If the LEDs are flashing amber, then the cot head end is not in position.

Return To Table of Contents

English

LOADING A PERFORMANCE-PRO COT INTO A VEHICLE (MODEL 6085/6086 WITH THE POWER-LOAD OPTION) (CONTINUED)

6. Press the up (↑) button on the Power-LOAD control panel to raise the lifting arms to the highest position as shown in Figure 37.

   Note: The cot legs do not retract.

7. Operator 1 (Foot End) – Grasp the cot frame at the foot end. Squeeze and hold the cot manual release.
8. Operator 2 (Side) – Stabilize the cot by placing one hand on the outer rail. Grasp the base frame as shown in Figure 38. After the foot end operator has lifted the cot and squeezed the cot manual release, retract the undercarriage with one hand and hold it in place.

Figure 37

Figure 38

9. Operator 1 (Foot End) - Release the cot manual release to lock the undercarriage in the retracted position. Ensure that the cot manual release is released. If it is not released, the cot base will extend preventing the cot from locking in the fastener.

⚠ CAUTION

To avoid the risk of equipment damage, do not push the cot into the vehicle patient compartment until the cot base is fully retracted.

10. Push the cot into the vehicle patient compartment until the lifting arms lower and the cot locks into Power-LOAD.
11. Check the foot end LED indicator to ensure that the cot is ready to transport.
    - If the LED is solid green, then the cot foot end is in position or ready to transport.
    - If the LED is flashing amber, then the cot foot end is not in position or not ready to transport.
12. Ensure that the cot is locked into Power-LOAD by firmly pulling side to side on the foot end of the cot.

Return To Table of Contents

UNLOADING A PERFORMANCE-PRO COT FROM A VEHICLE (MODEL 6085/6086 WITH THE POWER-LOAD OPTION)

WARNING

Loading and/or unloading an occupied cot into a vehicle requires a minimum of two (2) trained operators.

1. Lift the vehicle bumper to the raised position (if equipped).
2. Press and hold the release lever at the foot end of the Power-LOAD system and pull to remove the cot from the vehicle patient compartment.

WARNING

As the cot is unlocked for removal from the vehicle patient compartment, the Power-LOAD lifting arms will slightly raise the cot. If the lifting arms do not raise the cot, then the operators must be ready to accept the entire weight of the cot and patient to avoid injury.

3. Grasp the cot frame at the foot end to pull the cot out of the vehicle patient compartment.

   Note: The head end LED indicators turn solid green only when the cot is ready to unload.

4. Operator 1 (Foot End) – Grasp the cot frame as shown in Figure 39. Squeeze and hold the cot manual release.
5. Operator 2 (Side) – Grasp the base frame where indicated in Figure 39, lift slightly, and lower the base frame to its fully extended position. Verify that the cot wheels are on the ground.

Figure 39

WARNING

When unloading the cot, ensure that the cot base is extended before pressing any buttons on the Power-LOAD control panel.

6. Operator 1 (Foot End) – Release the cot manual release to lock the undercarriage into the extended position.

Return To Table of Contents

UNLOADING A PERFORMANCE-PRO COT FROM A VEHICLE (MODEL 6085/6086 WITH THE POWER-LOAD OPTION) (CONTINUED)

7. Press the down (↓) button on the Power-LOAD control panel to lower the lifting arms and cot as shown in Figure 40.
8. Lift one of the two manual cot release handles at the head end of the trolley to unlock the cot as shown in Figure 41.

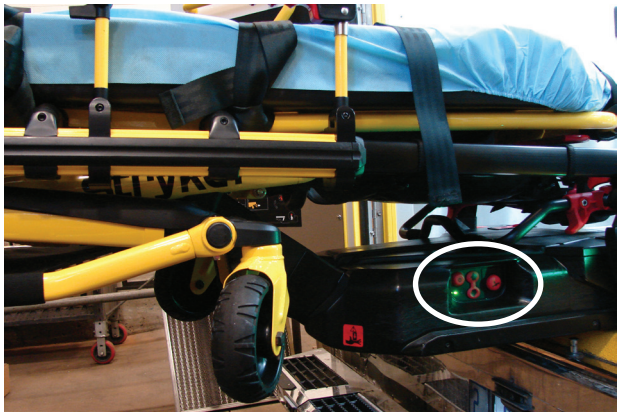

Figure 40

Figure 41

9. Raise the lifting arms and guide the trolley into the vehicle patient compartment until the arms are far enough in to not interfere with the vehicle doors.

LOADING A POWER-PRO COT INTO A VEHICLE (MODEL 6500/6506 & 6510/6516 WITH THE POWER-LOAD OPTION)

⚠ WARNING

- Loading and/or unloading an occupied cot into a vehicle requires a minimum of two (2) trained operators.
- Make sure that all occupants enter the vehicle patient compartment after the Power-LOAD compatible cot has been loaded into the vehicle patient compartment.

1. Lift the vehicle bumper to the raised position (if equipped).
2. Raise the lifting arms to guide and pull the trolley out of the vehicle patient compartment as shown in Figure 42.
3. Press and hold the extend (+) button on the cot control switch to extend the cot undercarriage to the set load height. (Figure 43).

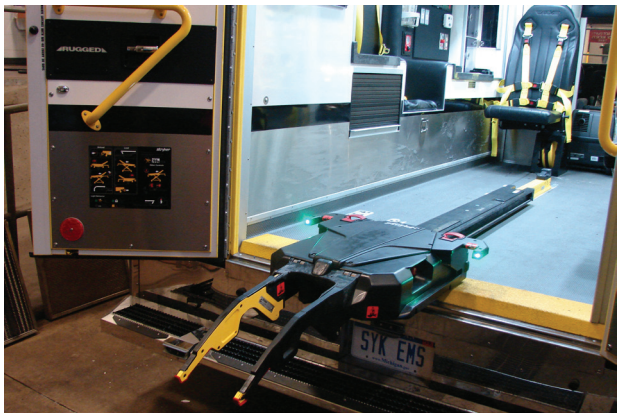

Figure 42

Figure 43

4. Push the cot into Power-LOAD until the cot load wheel pins lock into position as shown in Figure 44. Ensure that the cot is aligned with the lifting arms when loading.

⚠ CAUTION

To avoid the risk of equipment damage, do not slam the cot into the trolley when loading.

5. Check the head end LED indicators to ensure that the cot is ready to load.
   - If the LEDs are solid green, then the cot head end is in position.
   - If the LEDs are flashing amber, then the cot head end is not in position.

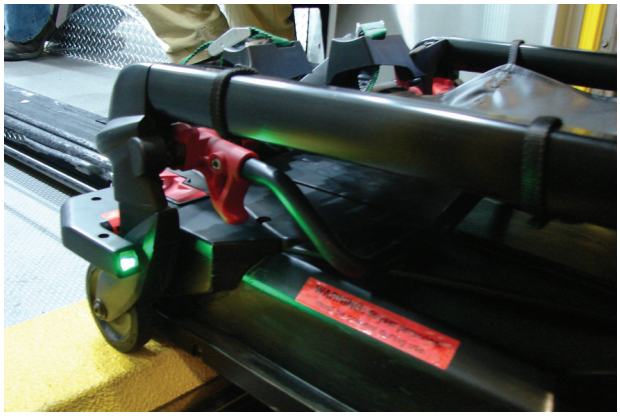

Figure 44

Return To Table of Contents

LOADING A POWER-PRO COT INTO A VEHICLE (MODEL 6500/6506 & 6510/6516 WITH THE POWER-LOAD OPTION) (CONTINUED)

6. Press and hold the retract (–) button on the cot control switch, as shown in Figure 45, to fully retract the cot undercarriage until the cot is supported.
7. Push the cot into the vehicle patient compartment until the lifting arms lower and the cot locks into Power-LOAD.
8. Check the foot end LED indicator to ensure that the cot is ready to transport.
   - If the LED is solid green, then the cot foot end is in position or ready to transport.
   - If the LED is flashing amber, then the cot foot end is not in position or not ready to transport.
9. Ensure that the cot is locked into Power-LOAD by firmly pulling side to side on the foot end of the cot.

Figure 45

UNLOADING A POWER-PRO COT FROM A VEHICLE (MODEL 6500/6506 & 6510/6516 WITH THE POWER-LOAD OPTION)

⚠ WARNING

Loading and/or unloading an occupied cot into a vehicle requires a minimum of two (2) trained operators.

1. Lift the vehicle bumper to the raised position (if equipped).
2. Press and hold the release lever at the foot end of the Power-LOAD system and pull to remove the cot from the vehicle patient compartment as shown in Figure 46.

⚠ WARNING

As the cot is unlocked for removal from the vehicle patient compartment, the Power-LOAD lifting arms will slightly raise the cot. If the lifting arms do not raise the cot, then the operators must be ready to accept the entire weight of the cot and patient to avoid injury.

3. Grasp the cot frame at the foot end to pull the cot out of the vehicle patient compartment as shown in Figure 47.

   Note: The head end LED indicators turn solid green only when the cot is ready to unload.

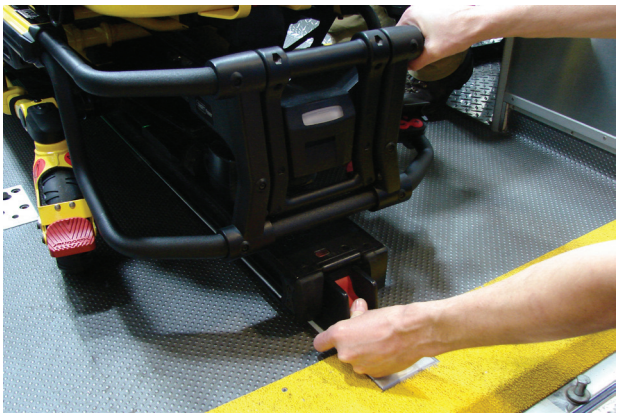

Figure 46

Figure 47

4. Press and hold the extend (+) button on the cot control switch to extend the cot until the cot wheels rest on the ground.
5. Release the extend (+) button after the cot is no longer supported by the lifting arms. The lifting arms will continue moving until they have fully lowered.

Return To Table of Contents

UNLOADING A POWER-PRO COT FROM A VEHICLE (MODEL 6500/6506 & 6510/6516 WITH THE POWER-LOAD OPTION) (CONTINUED)

6. Press the release button (Figure 48) on the cot control switch at the foot end of the cot or lift one of the two manual cot release handles at the head end of the trolley to unlock the cot (Figure 49).

Figure 48

Figure 49

7. Raise the lifting arms and guide the trolley into the vehicle patient compartment until the arms are far enough in to not interfere with the vehicle doors.

UNLOADING A COT FROM A VEHICLE MANUALLY AFTER LOADING WITH POWER-LOAD (POWER-LOAD POWER LOSS OR SYSTEM ERROR)

WARNING

- Loading and/or unloading an occupied cot into a vehicle requires a minimum of two (2) trained operators.
- When unloading a cot from the vehicle patient compartment while Power-LOAD is experiencing a power loss or system error, the operators must be ready to accept the entire weight of the cot and patient.

If Power-LOAD loses power or experiences a system error after a cot has already been loaded, follow these steps to unload the cot:

Note: The lifting arms will be in the up position.

1. Press and hold the release lever at the foot end of the Power-LOAD system and pull to remove the cot from the vehicle patient compartment as shown in Figure 50.

   Note: The lifting arms will not raise the cot. Operators must be ready to accept the entire weight of the cot.

2. Grasp the cot frame at the foot end to pull the cot out of the vehicle patient compartment.

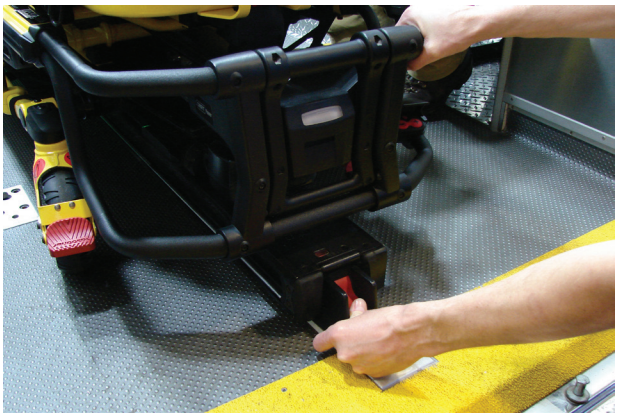

Figure 50

For models 6500/6506 and 6510/6516 with the Power-LOAD option:

- Operator 1 - Grasp the cot frame at the foot end. While supporting the weight of the cot, guide and pull the cot out of the vehicle patient compartment. Press and hold the extend (+) button on the cot control switch to extend the cot until the cot wheels rest on the ground.
- Operator 2 - Stabilize the cot during the unloading operation by securely grasping the outer rail.

For models 6085/6086 with the Power-LOAD option:

- Operator 1 – Grasp the cot frame.
- Operator 2 – Grasp the base frame where indicated, lift slightly, and lower the base frame to its fully extended position while Operator 1 squeezes and holds the cot manual release. Verify that the cot wheels are on the ground.
- Operator 1 (Foot End) – Release the cot manual release to lock the undercarriage into the extended position.

WARNING

When unloading the cot, ensure that the cot base is extended before pressing any buttons on the Power-LOAD control panel.

Return To Table of Contents

UNLOADING A COT FROM A VEHICLE MANUALLY AFTER LOADING WITH POWER-LOAD (POWER-LOAD POWER LOSS OR SYSTEM ERROR) (CONTINUED)

3. Press the manual release button on the Power-LOAD control panel as shown in Figure 51 to lower the lifting arms until they are clear of the cot.
4. Lift one of the manual cot release handles at the head end of Power-LOAD to unlock the cot as shown in Figure 52.

Figure 51

Figure 52

5. Raise the lifting arms and guide the trolley into the vehicle patient compartment until the arms are far enough in to not interfere with the vehicle doors.
6. Following the call, remove the vehicle from service to diagnose and repair Power-LOAD.

LOADING A COT INTO A VEHICLE MANUALLY (POWER-LOAD POWER LOSS OR SYSTEM ERROR)

⚠ WARNING

- Loading and/or unloading an occupied cot into a vehicle requires a minimum of two (2) trained operators.
- Make sure that all occupants enter the vehicle patient compartment after the Power-LOAD compatible cot has been loaded into the vehicle patient compartment.

1. Lift the vehicle bumper to the raised position (if equipped).
2. Ensure that the trolley is located at the head end of the vehicle patient compartment with the lifting arms down. If not, raise the lifting arms and guide the trolley into the vehicle patient compartment until Power-LOAD locks into position with the lifting arms down.
3. Make sure that the cot retractable head section is fully extended and locked.
4. Place the cot in a loading position (any position where the loading wheels meet the vehicle patient compartment floor height).
5. Roll the cot to the open vehicle patient compartment.
6. Push the cot forward until the loading wheels are on the vehicle patient compartment floor and the safety bar passes the safety hook as shown in Figure 53.

Figure 53

Note: For maximum clearance to lift the base, pull the cot out until the safety bar engages the safety hook.

For models 6500/6506 and 6510/6516 with the Power-LOAD option:

- Grasp the cot frame at the foot end.
- Lift the foot end of the cot and press and hold the retract (-) button on the cot control switch to fully retract the cot undercarriage.
  Note: The cot undercarriage will retract in less than three seconds.

For models 6085/6086 with the Power-LOAD option:

- Operator 1 (Foot End) – Grasp the cot frame at the foot end. Squeeze and hold the cot manual release.
- Operator 2 (Side) – Stabilize the cot by placing one hand on the outer rail. Grasp the base frame. After the foot end operator has lifted the cot and squeezed the cot manual release, retract the undercarriage with one hand and hold it in place.
- Operator 1 (Foot End) - Release the cot manual release to lock the undercarriage in the retracted position.

⚠ CAUTION

To avoid the risk of equipment damage, do not push the cot into the vehicle patient compartment until the cot base is fully retracted.

7. Push the cot into the vehicle patient compartment until the cot locks into Power-LOAD.
8. Ensure that the cot is locked into Power-LOAD by firmly pulling side to side on the foot end of the cot.
9. Following the call, remove the vehicle from service to diagnose and repair Power-LOAD.

Return To Table of Contents

English

UNLOADING A COT FROM A VEHICLE MANUALLY

WARNING

- Loading and/or unloading an occupied cot into a vehicle requires a minimum of two (2) trained operators.
- Power-LOAD is only an assisting device. Operators are responsible for evaluating each situation to determine how to distribute and lift the weight being transported. Always use both hands when handling the cot.
- When handling weights over 400 lb (181 kg), ensure there are enough operators to handle the forces required for loading or unloading. To increase safety, users should attempt to perform loading or unloading on flat surfaces. For 36 in (91 cm) vehicle deck heights, you may need to use the manual release button on the Power-LOAD control panel or the manual cot release handles at the head end of Power-LOAD to manually unload.

1. Lift the vehicle bumper to the raised position (if equipped).
2. Press and hold the release lever at the foot end of the Power-LOAD system and pull to remove the cot from the vehicle patient compartment as shown in Figure 54.
3. Grasp the cot frame at the foot end to pull the cot out of the vehicle patient compartment.

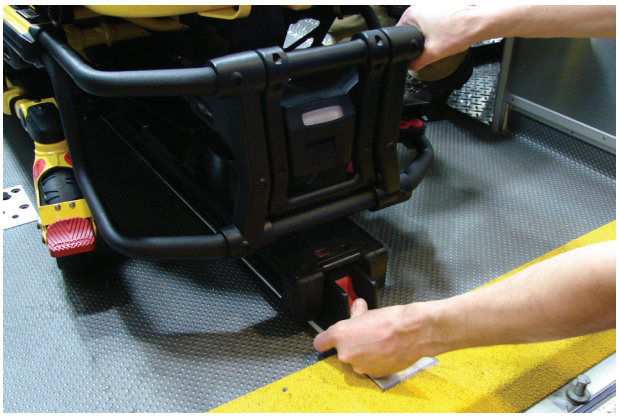

Figure 54

For models 6500/6506 and 6510/6516 with the Power-LOAD option:

- Operator 1 - Grasp the cot frame at the foot end. While supporting the weight of the cot, guide and pull the cot out of the vehicle patient compartment until the safety bar engages the safety hook. Press and hold the extend (+) button on the cot control switch to extend the cot until the cot wheels rest on the ground.
- Operator 2 - Verify that the safety bar engages the safety hook and stabilize the cot during the unloading operation by securely grasping the outer rail. Push the safety bar release lever forward to disengage the safety bar from the safety hook in the vehicle patient compartment.

For models 6085/6086 with the Power-LOAD option:

- Operator 1 (Foot End) – Grasp the cot frame at the foot end. While supporting the weight of the cot, guide and pull the cot out of the vehicle patient compartment until the safety bar engages the safety hook.
- Operator 2 (Side) – Grasp the base frame where indicated, lift slightly, and lower the base frame to its fully extended position while Operator 1 squeezes and holds the cot manual release.
- Operator 1 (Foot End) – Let go of the cot manual release and ensure that the undercarriage locks into place. Set the cot onto the ground.
- Operator 2 (Side) – Disengage the safety bar from the safety hook by pushing the safety bar release lever forward.

WARNING

When unloading the cot, ensure that the cot base is extended before pressing any buttons on the Power-LOAD control panel.

Note: In the unlikely case that the cot foot end fails and the cot cannot be removed from the vehicle, remove the patient by alternate means (for example, by using a backboard or field cot).

REMOVING A COT FROM A VEHICLE FOR REPAIR

WARNING

Removing a cot from a vehicle for repair requires a minimum of two (2) trained operators.

To remove a cot from a vehicle for repair:

1. Operator 1 - Press and hold the trolley release button at the head end of the Power-LOAD system. Operator 2 - Slide both transfer lock triggers (closest to the foot end) toward the foot end of the transfer assembly to unlock and with the help of Operator 1, push the cot and transfer firmly out of the vehicle compartment.
2. Operator 1 - With a screwdriver or similar tool, push on the hook assembly underneath the transfer while Operator 2 pushes the transfer forward toward the head end of the vehicle compartment to disengage the cot from the lock.
3. After the cot is unlocked, pull the cot all the way out.

WARNING

Power-LOAD is only an assisting device. Operators are responsible for evaluating each situation to determine how to distribute and lift the weight being transported. Always use both hands when handling the cot.

4. Ensure that the cot base is extended, then lift one of the manual cot release handles at the head end of Power-LOAD to unlock the cot.

WARNING

When unloading the cot, ensure that the cot base is extended before pressing any buttons on the Power-LOAD control panel.

Return To Table of Contents

English

LOADING A COT INTO A VEHICLE MANUALLY (POWER-PRO POWER LOSS)

WARNING

- Loading and/or unloading an occupied cot into a vehicle requires a minimum of two (2) trained operators.
- Make sure that all occupants enter the vehicle patient compartment after the Power-LOAD compatible cot has been loaded into the vehicle patient compartment.

1. Lift the vehicle bumper to the raised position (if equipped).
2. Raise the lifting arms to guide and pull the trolley out of the vehicle patient compartment as shown in Figure 55.
3. Raise the cot to the load position.
4. Push the cot into Power-LOAD until the cot load wheel pins lock into position as shown in Figure 56. Ensure that the cot is aligned with the lifting arms when loading.

CAUTION

To avoid the risk of equipment damage, do not slam the cot into the trolley when loading.

5. Check the head end LED indicators to ensure that the cot is ready to load.
   - If the LEDs are solid green, then the cot head end is in position.
   - If the LEDs are flashing amber, then the cot head end is not in position.
6. Press the up (↑) button on the Power-LOAD control panel as shown in Figure 57 to raise the lifting arms to the highest position.

   Note: The cot legs do not retract.

7. Operator 1 (Foot End) – Grasp the cot frame at the foot end. Squeeze and hold the cot manual release.
8. Operator 2 (Side) – Grasp the base frame. After the foot end operator squeezes the cot manual release, retract the undercarriage with one hand and stabilize the cot with your other hand.

CAUTION

To avoid the risk of equipment damage, do not push the cot into the vehicle patient compartment until the cot base is fully retracted.

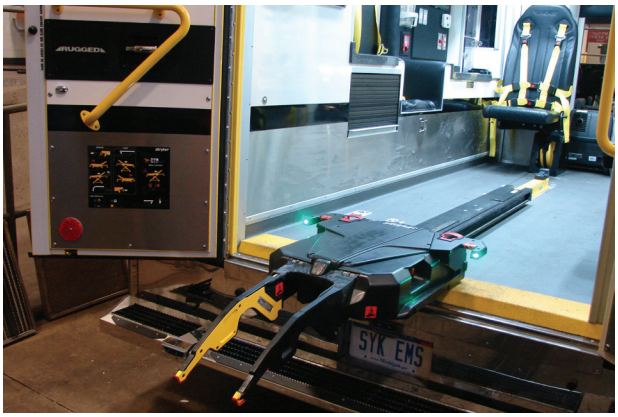

Figure 55

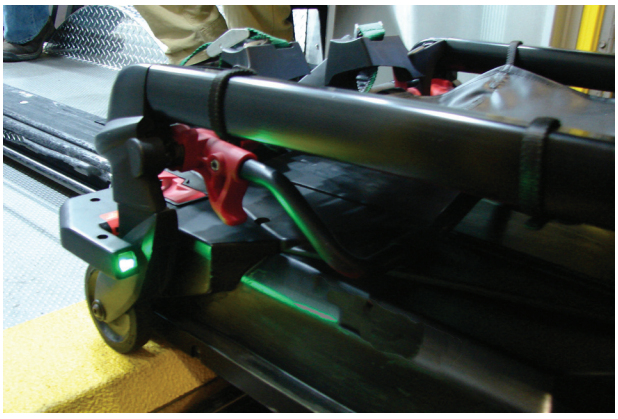

Figure 56

Figure 57

Return To Table of Contents

LOADING A COT INTO A VEHICLE MANUALLY (POWER-PRO POWER LOSS) (CONTINUED)

9. Both Operators - Push the cot into the vehicle patient compartment, until the lifting arms lower and the cot locks into Power-LOAD.
10. Operator 1 - Continue to squeeze and hold the cot manual release.

⚠ CAUTION

Do not let go of the manual release until the cot locks into position at the foot end. If you let go too early, then the cot base may prevent the cot from properly locking into Power-LOAD.

11. Ensure that the cot is locked into Power-LOAD by firmly pulling side to side on the foot end of the cot.
12. Following the call, remove the cot from service to diagnose and repair the Power-PRO cot.

Note: Power-LOAD automatically charges the Power-PRO SMRT Pak battery when the cot is locked into Power-LOAD in the transport position (no cable or connectors required). The cot battery LED indicator momentarily flashes green to signify that it is charging.

Return To Table of Contents

WARNING

Always press the main power button to turn the unit off before service or cleaning.

The Power-LOAD is designed to be power washable. The unit may show some signs of oxidation or discoloration from continuous washing, however, no degradation of the unit's performance characteristics or functionality will occur due to power washing as long as the proper procedures are followed.

CLEANING PROCEDURE

- Follow the cleaning solution manufacturer's dilution recommendations exactly.
- Stryker Medical recommends power washing Power-LOAD with recommended cleaners, hosing down the unit, and towel drying the transfer rails and arm hinges. Alternatively, you can power wash Power-LOAD with a hand held wand unit or wipe the unit with a clean cloth and recommended cleaner as listed in "Cleaning" on page 1-71.
- When hosing down or power washing the unit, do not spray directly underneath the trolley up into the trolley mechanism or water could gain ingress into the trolley housing which could accelerate long-term corrosion and degrade operation.
- Using a soft cloth and brush, clean the transfer roller channels to prevent debris accumulation according to the Preventative Maintenance checklist on page 1-72.
- Remove the trolley top cover and patient left side cover assembly to towel dry the control board assembly. See "Cover Removal and Replacement" on page 1-80.
- Disconnect the motor and battery connectors and towel dry the connectors.
- Towel dry the transfer rails and arm hinges.

While cleaning, park the ambulance uphill and fully extend the transfer and trolley so that the water will drain out of the rear end of the patient compartment.

Note: Water that gets into the Power-LOAD system will drain through the drain tube to the underside of the ambulance.

WARNING

When cleaning, use any appropriate personal safety equipment, such as goggles or respirator, to avoid the risk of inhaling contagion. Use of power washing equipment can aerate contamination collected during the use of the unit.

CLEANING LIMITATIONS

CAUTION

- DO NOT STEAM CLEAN OR ULTRASONICALLY CLEAN THE UNIT.
- Maximum water temperature should not exceed 180˚F/82˚C.
- Allow unit to air dry prior to use.
- Maximum water pressure should not exceed 1500 psi/130.5 bar. If a hand held wand is being used to wash the unit, the pressure nozzle must be kept a minimum of 24 inches (61 cm) from the unit.
- When hosing down or power washing the unit, do not spray directly underneath the trolley up into the trolley mechanism or water could gain ingress into the trolley housing which could accelerate long-term corrosion and degrade operation.
- Failure to comply with these instructions may invalidate any/all warranties.

In general, when used in those concentrations recommended by the manufacturer, either phenolic type or quaternary (**excluding Virex® TB**) type disinfectants can be used. Iodophor type disinfectants are not recommended for use because staining may result.

Suggested cleaners for the Power-LOAD surfaces:

- Quaternary Cleaners (active ingredient - ammonium chloride)
- Phenolic Cleaners (active ingredient - o-phenylphenol)
- Chlorinated Bleach Solution (5.25% - less than 1 part bleach to 100 parts water)

Avoid over saturation and ensure that the product does not stay wet longer than the chemical manufacturer's guidelines for proper disinfecting.

⚠ WARNING

SOME CLEANING PRODUCTS ARE CORROSIVE IN NATURE AND MAY CAUSE DAMAGE TO THE PRODUCT IF USED IMPROPERLY. If the products described above are used to clean Stryker patient care equipment, measures must be taken to insure the units are wiped with clean water and thoroughly dried following cleaning. Failure to properly rinse and dry the units will leave a corrosive residue on the surface of the units, possibly causing premature corrosion of critical components.

Note: Failure to follow the above directions when using these types of cleaners may void this product's warranty.

REMOVAL OF IODINE COMPOUNDS

Use a solution of 1/2 Tablespoon Sodium Thiosulfate in a pint of warm water to clean the stained area. Clean as soon as possible after staining occurs. If stains are not immediately removed, allow solution to soak or stand on the surface. Rinse surfaces which have been exposed to the solution in clear water before returning unit to service.

Return To Table of Contents

English

REGULAR INSPECTION AND ADJUSTMENTS

Maintenance Intervals

The following schedule is intended as a general guide to maintenance. Call volume, weather, terrain, geographical location, and individual usage will alter the required maintenance schedule. If you are unsure as to how to perform these checks or are in doubt as to what intervals to follow in maintaining your unit, contact your Stryker Service Technician. See the "Quick Reference Replacement Parts List" on page 1-75 for any part numbers that you may need to replace.

When performing Power-LOAD preventive maintenance checks, you must perform a preventive maintenance check on its corresponding Power-LOAD compatible cot and the optional wheel guide assembly (if applicable) to ensure operability of the entire system.

Power-LOAD Compatible Cot Maintenance
Wear items that may require replacement on the Power-LOAD compatible cot include the cot arm spacer (6500-002-123), base dead stop (6085-001-094), and load wheel pin (6500-002-104).

Optional Wheel Guide Assembly Maintenance (if applicable)
To preserve Power-LOAD fastener functionality, ensure that the wheel guide is functional and its structure has not been compromised. The wheel guide rail system is designed to assist the Power-LOAD system in loading the cot. If the wheel guide has been compromised, replace it immediately.

Note: The Power-LOAD maintenance schedule is based on 10 calls per day. Adjust the following schedule to your actual service usage.

⚠ WARNING

To avoid the risk of injury, replace Power-LOAD if it has been involved in an accident. A fastener that has been involved in a accident may be damaged, possibly causing failure to operate properly.

Routine	Every			
	1 Month	3 Months	6 Months	12 Months
Check for loose fasteners. Replace if loose. Reference all assembly drawings.		X		
Check that the battery terminal screws are tight (torque to 9 in-lb)		X		
Check the battery. Replace if lifting is sluggish.				X
Check and replace any worn parts, including arm covers, arm wear pads, trolley top and side covers, cot release handle springs, anchor lever cover, or cot guides, if necessary				X
Check the dead stop bumpers. Replace if the corner is damaged.				X
Check the motor. Replace when no motor motion exists.				X
Check the cylinder rod end. Replace if Power-LOAD functions in manual mode and the error LED is illuminated.				X
Clean debris from the foot end lock location on the transfer	X			
Clean debris from the top of the transfer assembly and anchor assembly		X		
Clean transfer roller channels to prevent debris accumulation		X		
Check full functionality according to the "Power-LOAD Installation Checklist" on page 1-42				X
Routines continued on page 1-73				
Check for hydraulic leaks				X

Return To Table of Contents

REGULAR INSPECTION AND ADJUSTMENTS (CONTINUED)

Routine	Every			
	1 Month	3 Months	6 Months	12 Months
Replace the transfer lock bearing once per year. See the replacement schedule on page 1-73 for more information. **Note:** During bearing replacement, ensure that the surrounding area is clean (anchor) and apply molybdenum disulfide grease to the transfer lock pin.				X
Check the load and unload functionality for Power-LOAD. If the unit is difficult to roll or wear is noticeable in the transfer roller channel beyond the inner rod, replace the V-guide rollers on the trolley and switch the patient right, outside, bottom transfer rod with the patient right, outside top transfer rod. Check all remaining rollers for damage or excessive wear. Replace, if necessary. **Note:** See the replacement schedule on page 1-73 for more information.				X

Flat Roller and V-Guide Roller Part Replacement Schedule

You must replace the flat roller and V-guide roller parts every 14,110 calls to ensure that Power-LOAD remains fully functional. Follow this time table, based on call volume, to plan appropriate service intervals to comply with this requirement.

Calls per day	Months
6	80
7-8	60
9-10	48
11-12	40
13	36
14-15	30

Transfer Lock Bearing Part Replacement Schedule

You must replace the transfer lock bearing parts every 3,653 calls to ensure that Power-LOAD remains fully functional. Follow this time table, based on call volume, to plan appropriate service intervals to comply with this requirement.

Calls per day	Months
2	60
3	40
4-5	24
6	20
7-8	15
9-10	12
11-12	10
13-15	8

Return To Table of Contents

Maintenance Record

English

Date	Maintenance Operation Performed	By

Return To Table of Contents

Quick Reference Replacement Parts List

The parts and accessories listed on this page are all currently available for purchase. Some of the parts identified on the assembly drawing parts in this manual may not be individually available for purchase. Please call Stryker Customer Service USA at 1-800-327-0770 for availability and pricing.

Part Name	Part Number
Actuator Assembly, Trolley	6390-001-028
Battery	6390-001-468
Board, Comm, Trolley	6390-001-378
Board, Inductive Primary, Anchor	6390-001-147
Board, Trolley	6390-001-014
Bronze Bearing (Anchor Lock Bearing)	0081-439-000
Bumper Block, Mid Position	6390-001-322
Coil Assembly, Middle, Anchor	6390-001-030
Coil Assembly, Primary, Anchor	6390-001-071
Coil Assembly, Trolley	6390-001-066
Cot Release Handle Spring	0038-376-000
Cover, Top	6390-001-420
Cover Assembly, Side, Patient Right	6390-001-041
Cover Assembly, Side, Patient Left	6390-001-042
Cover Assembly, Wing, Patient Right	6390-001-047
Cover Assembly, Wing, Patient Left	6390-001-048
Cover, Arm, Mid, Patient Right	6390-001-369
Cover, Arm, Mid, Patient Left	6390-001-370
Cover, Arm, Head End, Patient Right	6390-001-371
Cover, Arm, Head End, Patient Left	6390-001-372
Grip, Arm, Patient Left	6390-001-341
Grip, Arm, Patient Right	6390-001-368
Dead Stop Block, Threaded	6390-001-246
Dead Stop Block, Thru Hole	6390-001-244
Dead Stop Bumper	6390-001-243
Hydraulics Assembly	6390-001-039
Hydraulic Fluid	6500-001-293
Hydraulic Cylinder Rod End	6390-001-040
Label, Powered Operations Instructions	6390-001-498
Label, Manual Operations Instructions	6390-001-499
Motor	6390-001-132

Return To Table of Contents

Quick Reference Replacement Parts List

English

Part Name	Part Number
Power-LOAD Mass Casualty Fastener, Wall Mounted Fastener (Model 6391)	6391-000-000
Power-LOAD Mass Casualty Fastener, Floor Mounted Fastener (Model 6391)	6391-000-000
Release Lever Housing	6390-001-105
Roller Assembly, Flat	6390-001-027
Roller Assembly, V-Guide	6390-001-025
Sensor, Angle Position (APS)	6390-001-397
Sensor, Trolley Position (TPS)	6390-001-361
Switch, Master On/Off	6390-001-450
Wheel Guide Rail Bumper	6390-001-175
Wheel Guide Rail	6390-001-176

Return To Table of Contents

TRANSFER REMOVAL

Tools Required:

- T25 Torx Driver
- 5/32" Hex Wrench

Procedure:

1. Remove the trolley. See “Trolley Removal” on page 1-78.
2. Put the transfer into the transport position all the way into the vehicle compartment.
3. Using a T25 Torx driver, remove the four screws (A) that secure the foot end transfer wear pad (B) to the transfer extrusion to remove the foot end transfer wear pad (Figure 58).
4. Using a 5/32" hex wrench, remove the screw (C) that secures the trolley magnet activator (D) to the anchor extrusion to remove the trolley magnet activator (Figure 58).
5. Slide both transfer lock triggers (E) to extend and pull the transfer off of the anchor completely (Figure 58).

   Note: The transfer assembly is heavy and may require assistance to remove.

6. Reverse steps to reinstall.
7. Verify proper operation of the unit before returning it to service.

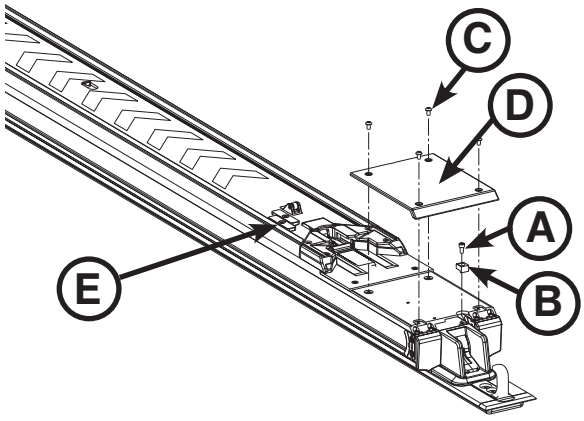

Figure 58

Return To Table of Contents

English

TROLLEY REMOVAL

Tools Required:

- 3/16" Hex Wrench
- T25 Torx Driver

Procedure:

1. Raise the lifting arms (A), press the trolley release button at the head end of the anchor (B), and pull the trolley toward the foot end to the middle of the transfer assembly (Figure 59).
2. Slide the patient right transfer lock trigger (C) to extend and pull the transfer towards the foot end until the transfer stops at its first lock position (Figure 59).

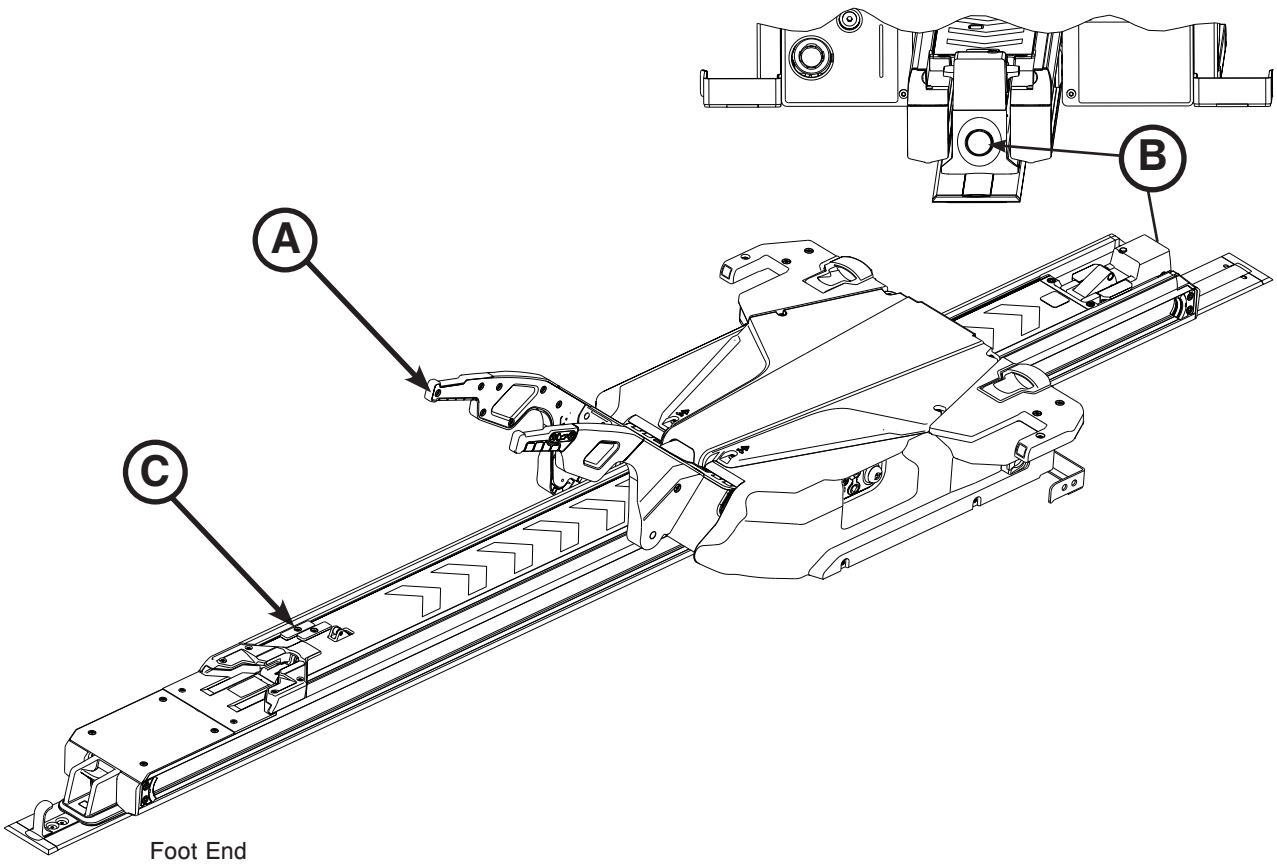

Figure 59

TROLLEY REMOVAL (CONTINUED)

3. Using a T25 Torx driver, remove the two screws that secure the transfer trim (E) (Figure 60).
4. Using a 3/16" hex wrench, loosen (do not remove) the four socket head cap screws (two on each side) (D) that secure the dead stops to the transfer assembly (Figure 60).
5. Push on the screws (loosened in step 4) to loosen the dead stops from the transfer.

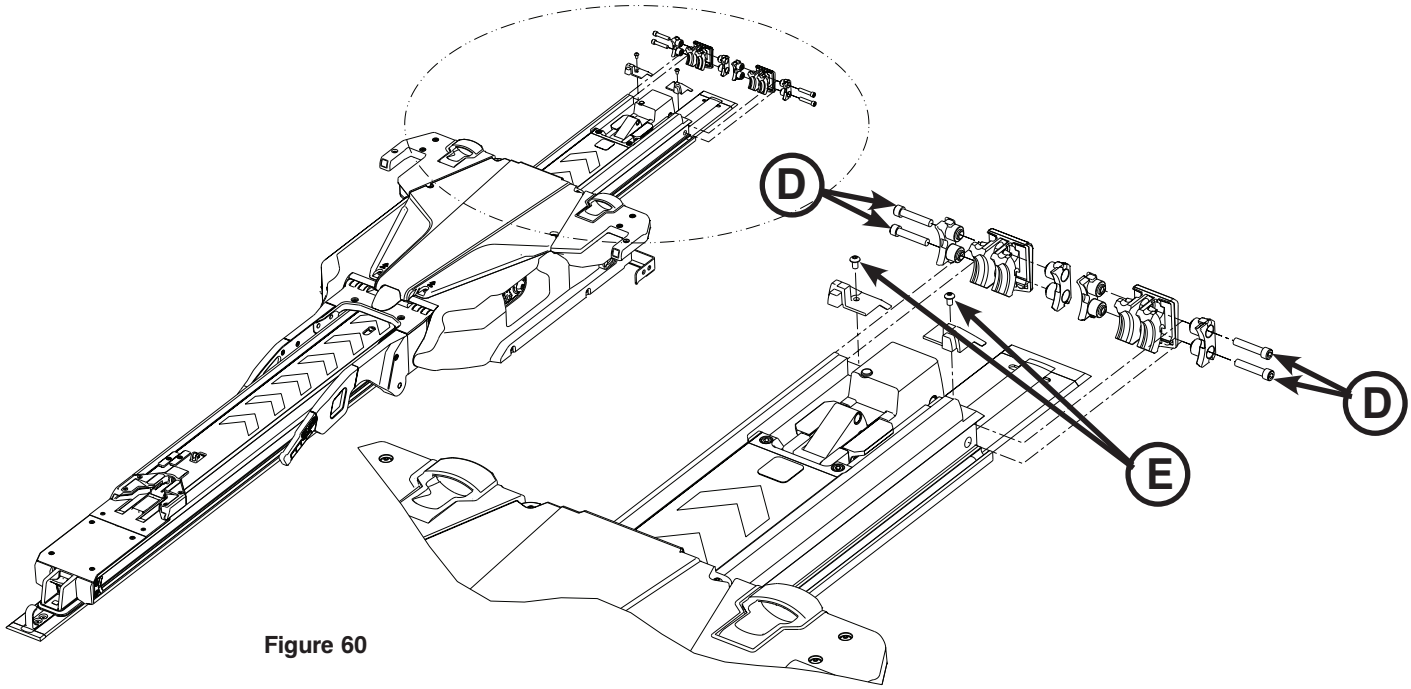

Figure 60

6. Remove the dead stop bumpers. Save the bumpers for reinstallation.

⚠ WARNING

To avoid the risk of injury, two installers are required when lifting and positioning the trolley assembly.

Note: The trolley will drop down slightly as you remove it from the transfer. Do not tip the trolley upside down, forward or onto its side.

7. Carefully lift the trolley assembly by its arm and wing. Do not lift the trolley by the manual cot release handles. Lift only where indicated. Installer 1, position hands at A1 and A2. Installer 2, position hands at B1 and B2 as shown in Figure 61. Move the trolley toward the head end until it is off of the transfer. Remove the trolley from the anchor. Place the trolley in a suitable work area.
8. Reverse steps to reinstall.
9. Verify proper operation of the unit before returning it to service.

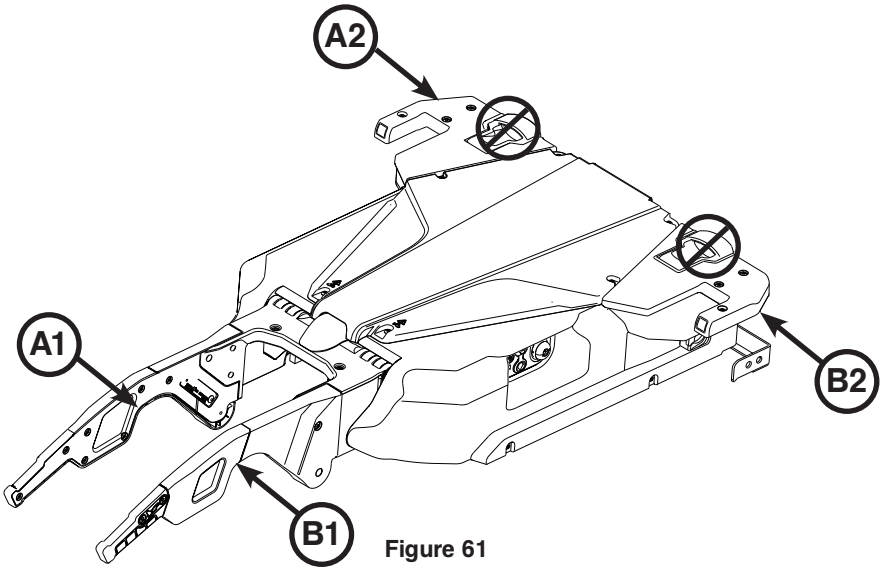

Figure 61

Return To Table of Contents

English

COVER REMOVAL AND REPLACEMENT

Tools Required:

- T25 Torx Driver
- 5/32" Hex Wrench

Procedure:

1. Using a T25 Torx driver, remove the six screws (A) that secure the trolley top cover (B) (Figure 62).
2. Using a T25 Torx driver, remove the three screws (C) left side cover (D) (Figure 63).
3. Using a 5/32" hex wrench, remove one Allen screw (E) from the top of the left side cover (D) (Figure 63).
4. Remove the cover. Save the side cover, left and all screws for reinstallation.
5. Repeat steps 2-4 to remove the side cover, right (F) (Figure 63).
6. Reverse steps to reinstall.

⚠ WARNING

While servicing or installing covers, do not pinch cables.

7. Verify proper operation of the unit before returning it to service.

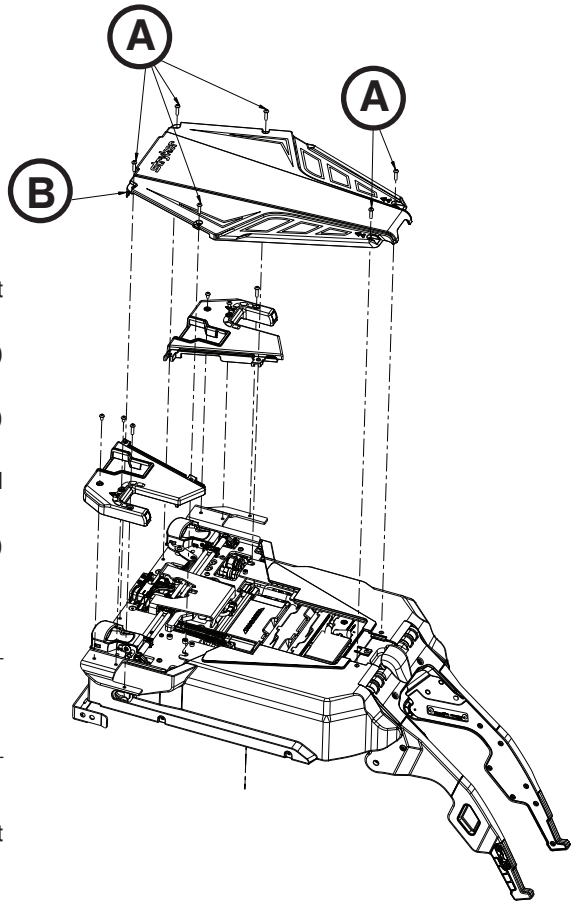

Figure 62

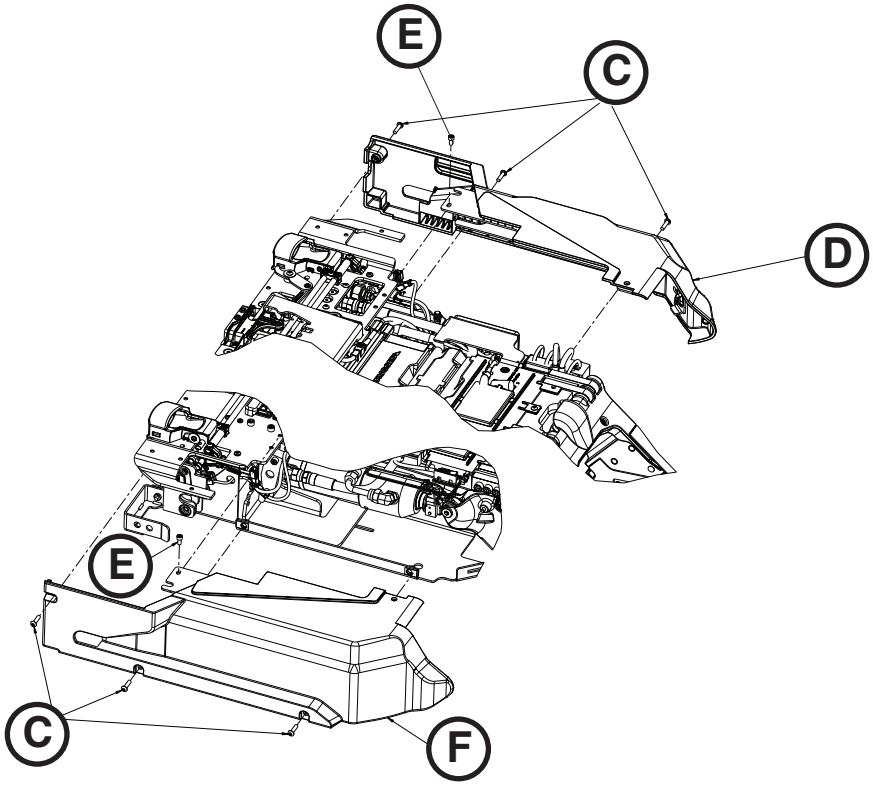

Figure 63

Return To Table of Contents

MANUAL RELEASE BUTTON ASSEMBLY REMOVAL AND REPLACEMENT

Tools Required:

- T25 Torx Driver
- 5/32" Hex Wrench

Procedure:

1. Pull the trolley assembly out of the patient compartment until it locks into the loading position.
2. Remove the trolley covers. See “Cover Removal and Replacement” on page 1-80.
3. Press the main power button to turn the unit off.
4. Remove the slic pin (A) from the switch/bracket assembly (Figure 64).
5. Using a T25 Torx driver, remove the two button head cap screws (B) that secure the manual release button bracket to the trolley frame (Figure 64).
6. Using a 5/32" hex wrench, loosen (do not remove) the socket head cap screw (C) that secures the manual release button bracket to the trolley frame (Figure 64).
7. Unplug the cables from the master On/Off switch (D) and remove the manual release button assembly (Figure 65).

   Note: Verify cable connection locations, so they do not get mixed up.

8. Reverse steps to reinstall.
9. Verify proper operation of the unit before returning it to service.

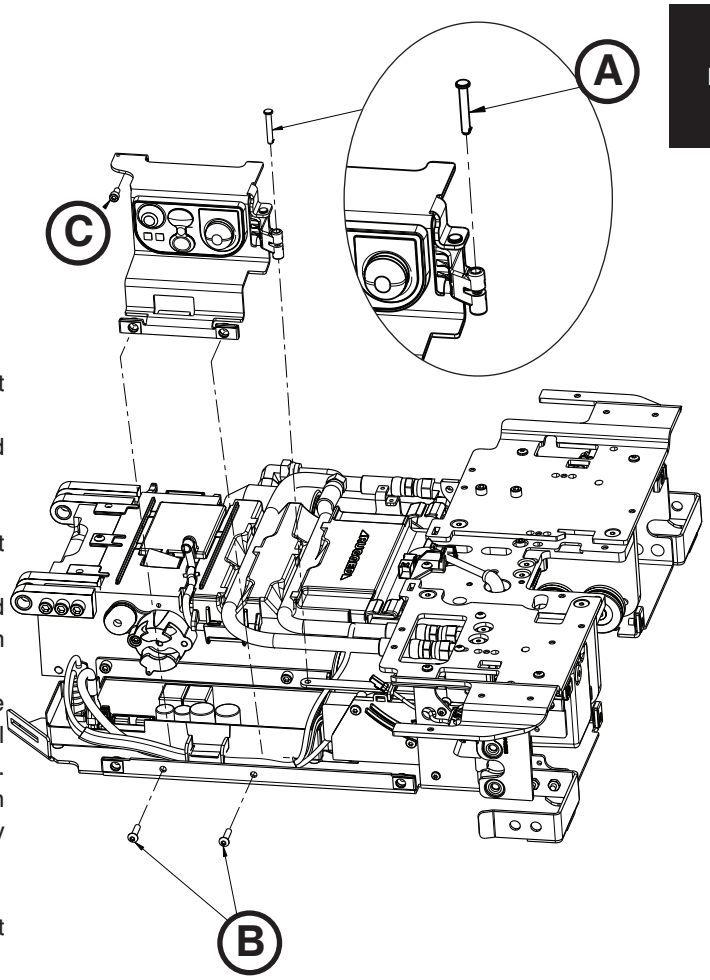

Figure 64

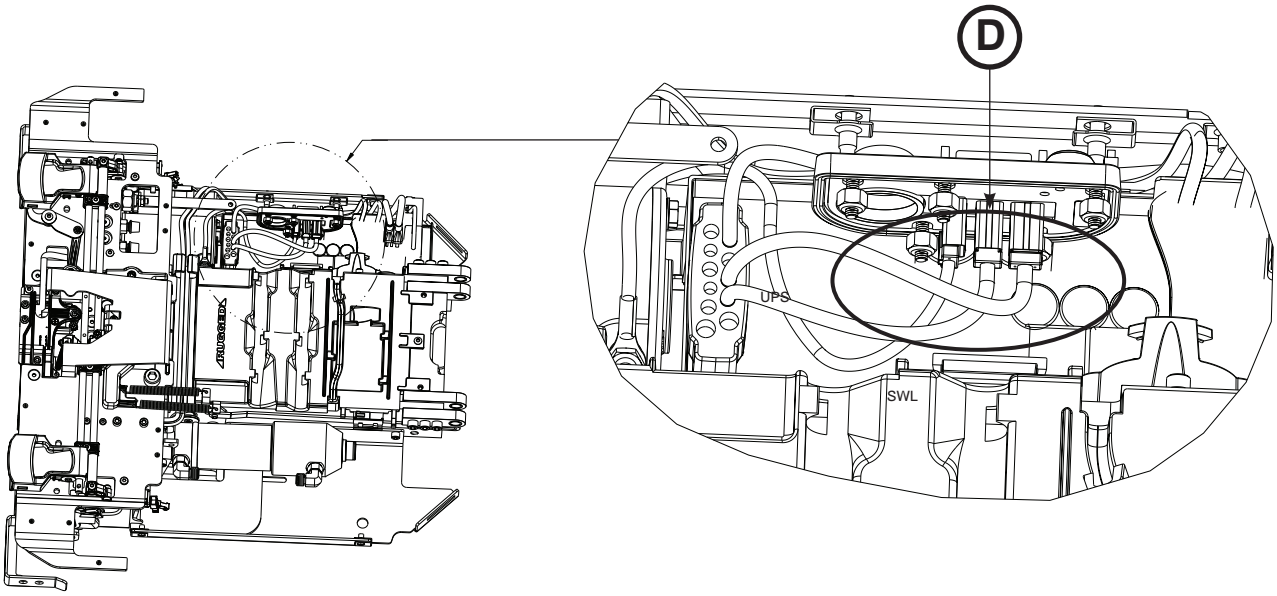

Figure 65

Return To Table of Contents

English

CONTROL BOARD ASSEMBLY REMOVAL AND REPLACEMENT

Tools Required:

- 3/32" Hex Wrench

⚠ CAUTION

To reduce the risk of damage to the electronics assembly, ESD precautions should be taken when handling the control board. For more information about ESD protection, contact Stryker Technical Support at (800) 327-0770.

Procedure:

1. Remove the manual release button assembly. See “Manual Release Button Assembly Removal and Replacement” on page 1-81.
2. Using a 3/32" hex wrench, loosen (do not remove) the two screws (A) that secure the main cable assembly (B) to the control board assembly (Figure 66).
3. Unplug all of the other cables from the control board assembly (C) and then remove the control board assembly (Figure 66). Discard the control board assembly.

   Note: Do not dispose of as unsorted municipal waste. Refer to your local distributor for return and/or collection systems available in your country.

4. Align the control board assembly tabs with the holes in bottom pan, left to install the new control board assembly. Ensure that all of the cables are routed correctly.
5. Reverse steps to reinstall.
6. Verify proper operation of the unit before returning it to service.

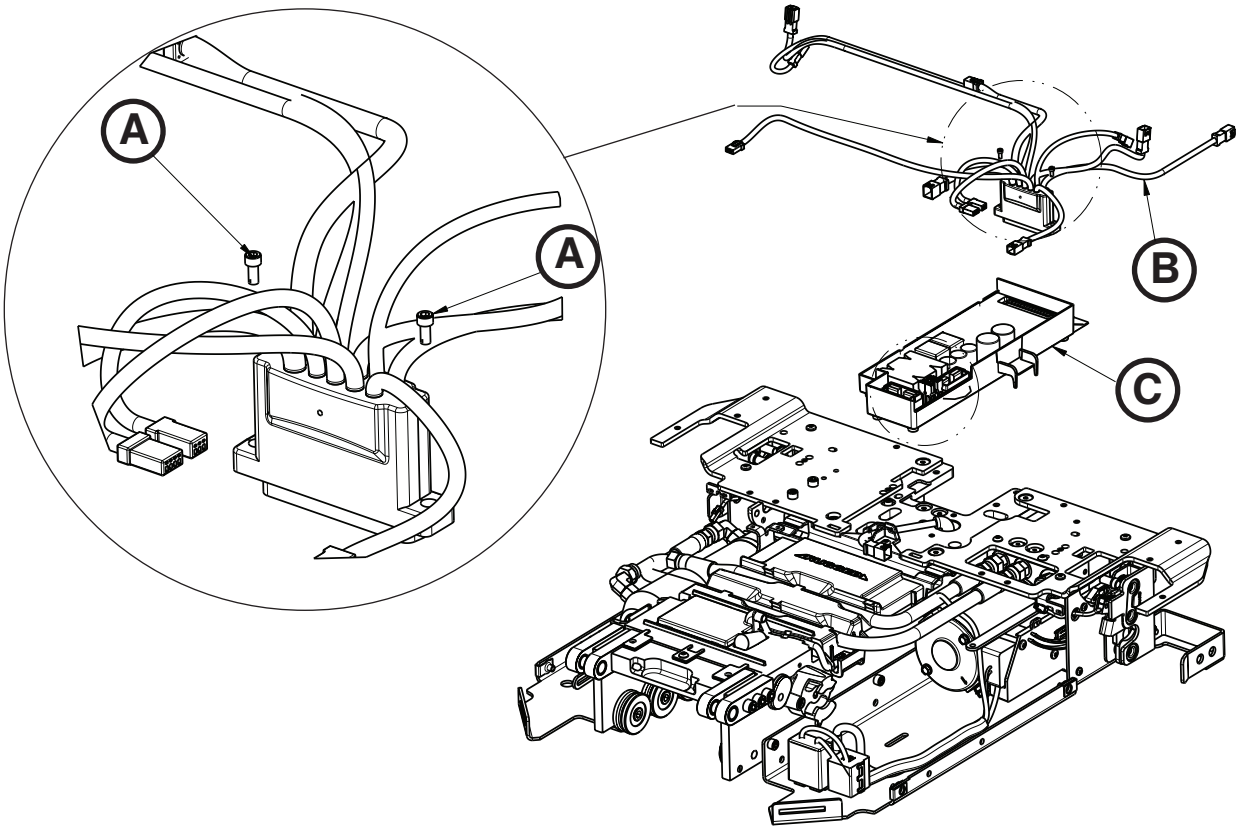

Figure 66

Return To Table of Contents

MASTER ON/OFF SWITCH REPLACEMENT

Tools Required:

- 11/32" Nut Driver

Procedure:

1. Remove the manual release button assembly. See “Manual Release Button Assembly Removal and Replacement” on page 1-81.
2. Using a 11/32" nut driver, remove the five Fiberlock hex nuts (A) that secure the master On/Off switch (B) to the manual release button bracket (C). Discard the master On/Off switch (Figure 67).

   Note: Do not dispose of as unsorted municipal waste. Refer to your local distributor for return and/or collection systems available in your country.

3. Reverse steps to reinstall.

   Note: Do not overtighten the nuts.

4. Verify proper operation of the unit before returning it to service.

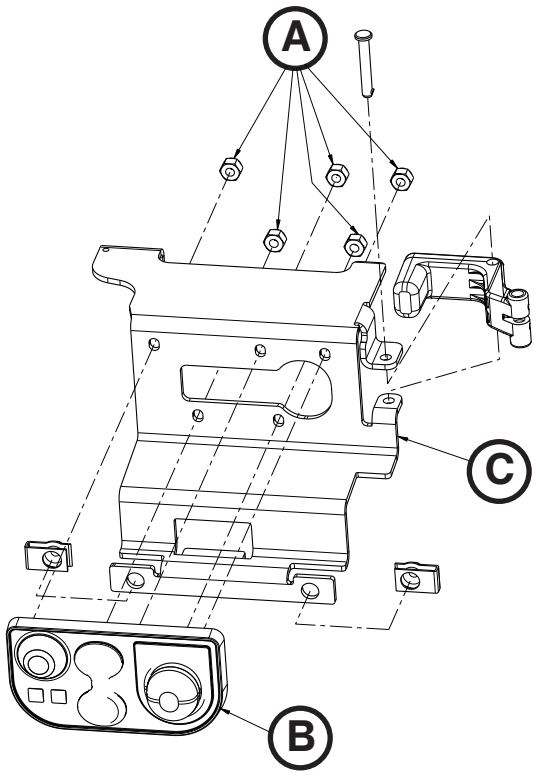

Figure 67

Return To Table of Contents

English

TROLLEY ACTUATOR ASSEMBLY REPLACEMENT

Tools Required:

- T20 Torx Driver

Procedure:

1. Remove the manual release button assembly. See “Manual Release Button Assembly Removal and Replacement” on page 1-81.
2. Using a T20 Torx driver, remove the three delta screws (A) that secure the trolley actuator (B) to the trolley frame (Figure 68).
3. Unplug the cable (C) from the trolley actuator to the main cable assembly (Figure 69).
4. Pull the actuator out and up towards the trolley control board to remove.
5. Reverse steps to install.

   Note: Ensure that the cables are seated and routed correctly.

6. Verify proper operation of the unit before returning it to service.

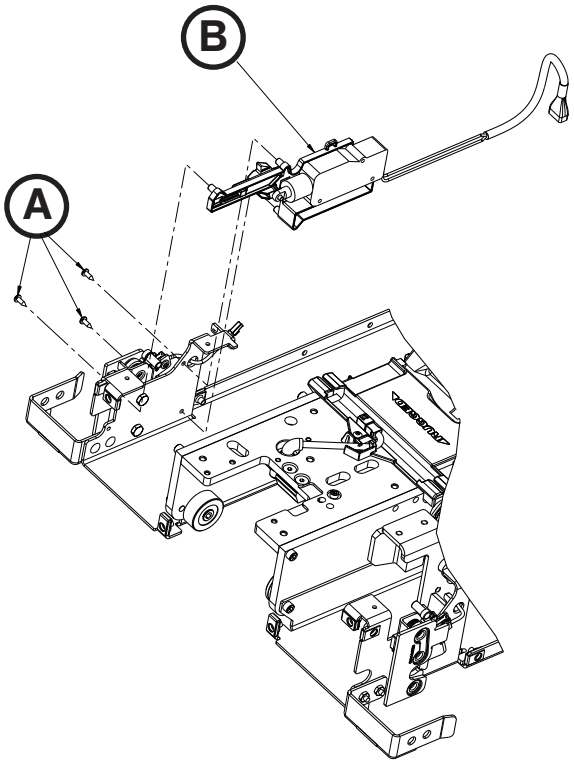

Figure 68

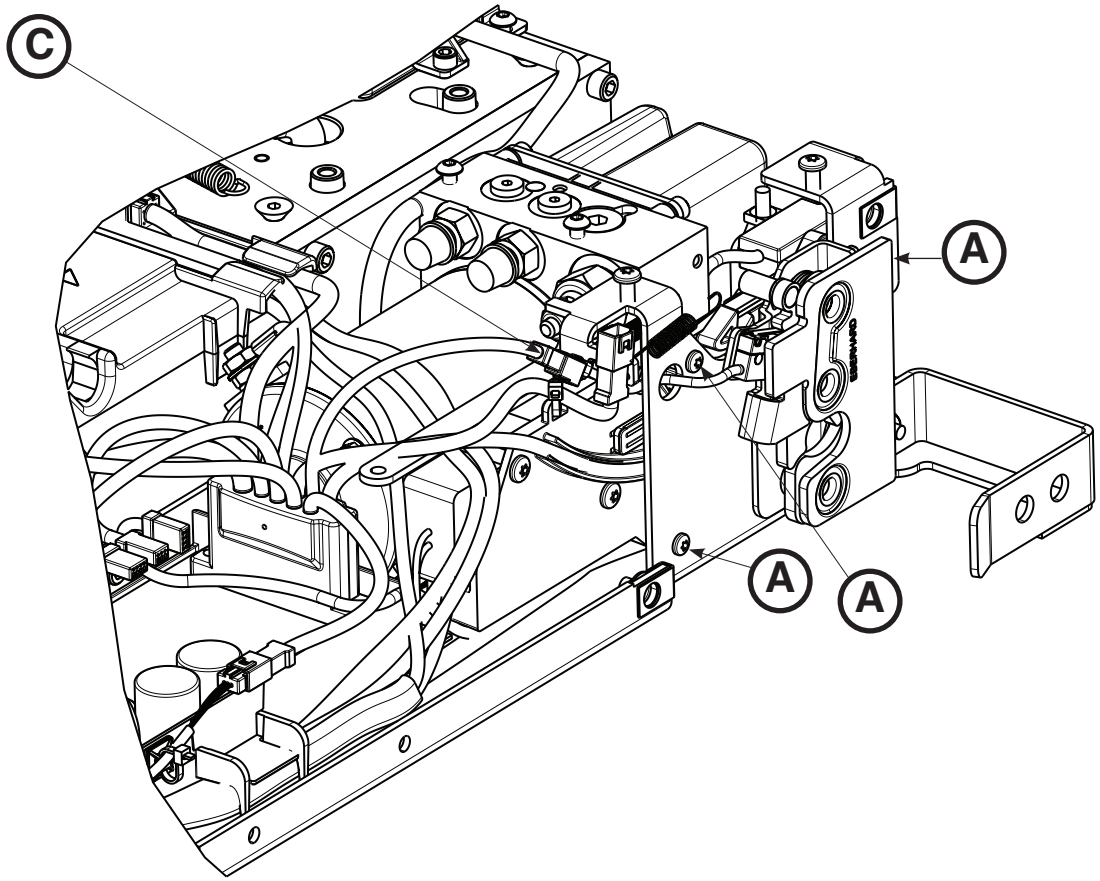

Figure 69

Return To Table of Contents

HYDRAULIC ASSEMBLY REMOVAL AND REPLACEMENT

Tools Required:

- T20 Torx Driver
- T25 Torx Driver
- 1/4" Hex Wrench
- 3/16" Hex Wrench
- 1/2" Combination Wrench
- Diagonal Pliers

Procedure:

1. Remove the control board assembly. See “Control Board Assembly Removal and Replacement” on page 1-82.
2. Remove the trolley actuator assembly. See “Trolley Actuator Assembly Replacement” on page 1-84.
3. Unclip the cables from the trolley routing tray and the hydraulic hoses.
4. Unplug the USB quick connect and the D+L-L lock switch cable from the main cable.
5. Position the main cable assembly towards the center of the trolley to allow clearance.
6. Using a T25 Torx driver, remove the two screws (A) that secure the hydraulic assembly (B) to the wing plate, left (C) (Figure 70).
7. Pull outward to remove the pump assembly and set the pump assembly on top of the wing plate, left.
8. Using a 1/4" hex wrench and a 1/2" combination wrench, remove the end cap cylinder pin (D) and nut (E) (Figure 71).

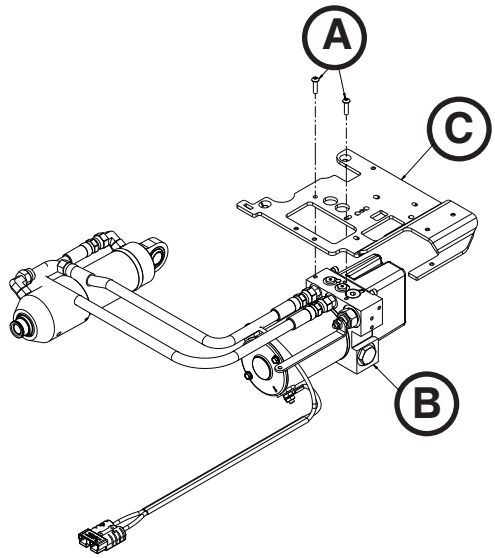

Figure 70

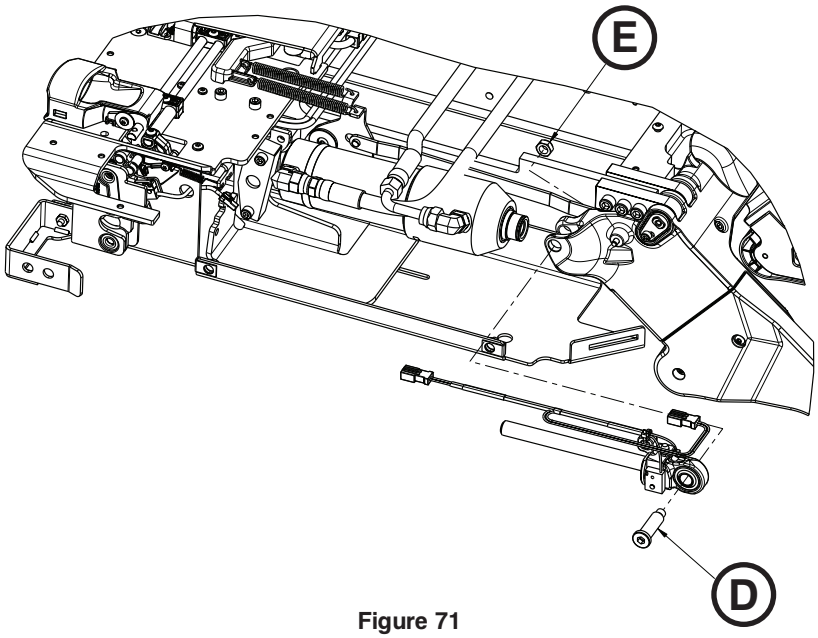

Figure 71

Return To Table of Contents

English

HYDRAULIC ASSEMBLY REMOVAL AND REPLACEMENT (CONTINUED)

9. Using diagonal pliers, cut the zip ties (F) that secure the hydraulic cylinder rod end assembly cable to the plastic cover (Figure 72).

   Note: Pay attention to the location of all cable ties for reinstallation.

10. While lifting up on the cylinder, pull the hydraulic cylinder rod end assembly out. Save the hydraulic cylinder rod end assembly for reinstallation.
11. Using a 3/16" hex wrench, remove the two screws (G) that secure the pin bracket (H) to the trolley (Figure 73).
12. Remove the pin (I) and lift the hydraulic cylinder out (Figure 73).
13. Remove the hydraulic assembly and properly discard.

    Note: Do not dispose of as unsorted municipal waste. Refer to your local distributor for return and/or collection systems available in your country.

14. Reverse steps to reinstall.
15. Verify proper operation of the unit before returning it to service.

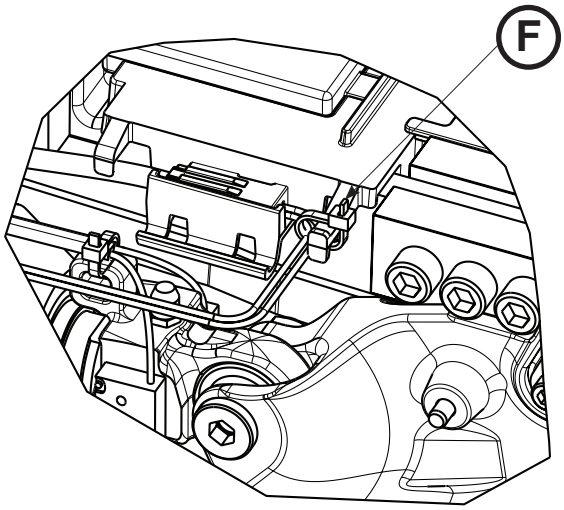

Figure 72

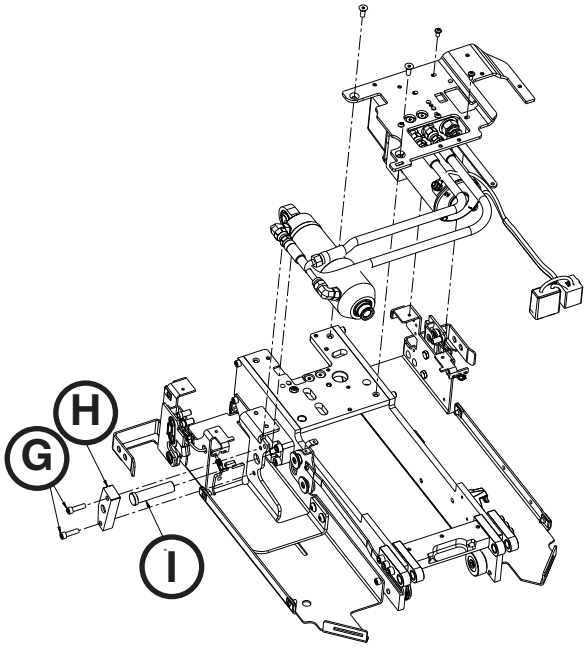

Figure 73

HYDRAULIC CYLINDER ROD END REPLACEMENT

Tools Required:

- 1/4" Hex Wrench
- 1/2" Combination Wrench
- Diagonal Pliers

Procedure:

1. Pull the trolley assembly out of the patient compartment until it locks into the loading position.
2. Remove the trolley covers. See “Cover Removal and Replacement” on page 1-80.
3. Press the main power button to turn the unit off.
4. Using a 1/4" hex wrench and a 1/2" combination wrench, remove the cylinder clevis pin (A) and nut (B) (Figure 75).
5. Using diagonal pliers, cut the zip ties (C) that secure the hydraulic cylinder rod end assembly cable to the plastic cover (Figure 74).

   Note: Pay attention to the location of all cable ties for reinstallation.

6. While lifting up on the cylinder, pull the hydraulic cylinder rod end assembly (D) out and discard (Figure 75).
7. Reverse steps to reinstall.
8. Verify proper operation of the unit before returning it to service.

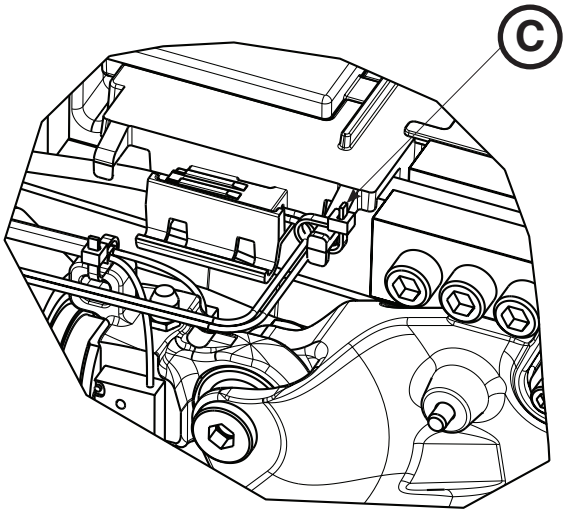

Figure 74

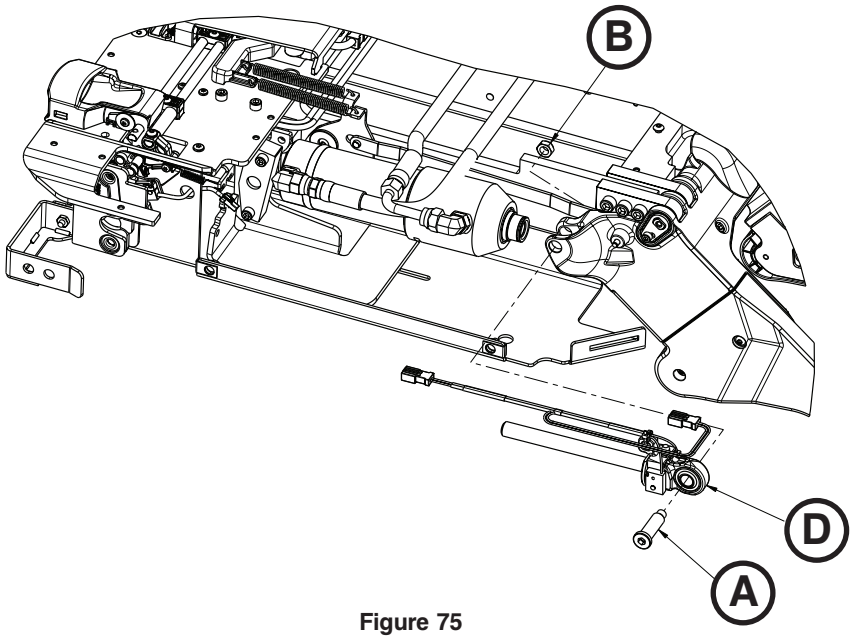

Figure 75

Return To Table of Contents

English

COMMUNICATION BOARD REPLACEMENT

Tools Required:

- Diagonal Pliers

Procedure:

1. Pull the trolley assembly out of the patient compartment until it locks into the loading position.
2. Remove the trolley covers. See “Cover Removal and Replacement” on page 1-80.
3. Using diagonal pliers, cut the zip tie that secures the communication cable to the plastic cover.
4. Lift up on the trolley communication board (A) to remove (Figure 76). Discard the communication board.

   Note: Do not dispose of as unsorted municipal waste. Refer to your local distributor for return and/or collection systems available in your country.

5. Reverse steps to reinstall.
6. Verify proper operation of the unit before returning it to service.

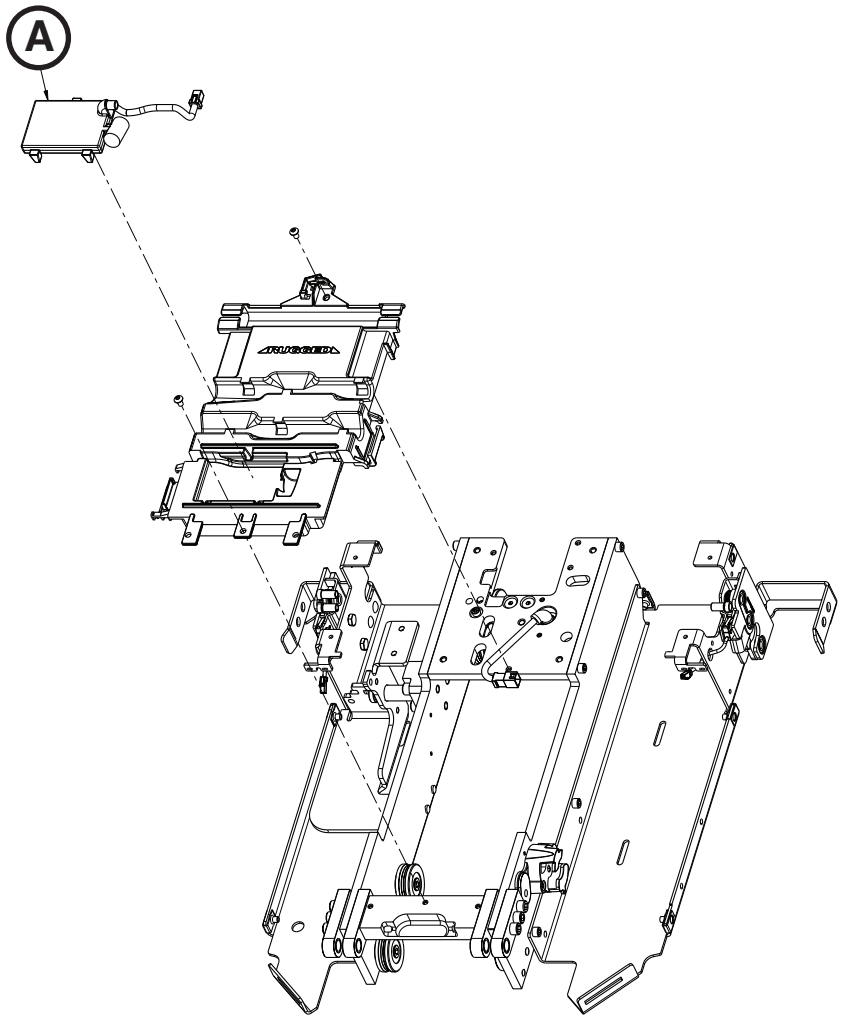

Figure 76

Return To Table of Contents

INDUCTIVE COIL REPLACEMENT

Tools Required:

- 5/32" Hex Wrench
- 3/16" Hex Wrench
- T25 Torx Driver

Procedure:

1. Remove the manual release button assembly. See “Manual Release Button Assembly Removal and Replacement” on page 1-81.
2. Using a 5/32" hex wrench, remove the screw (A) that secures the inductive coil assembly to the frame (Figure 78).
3. Using a 3/16" hex wrench, remove the screw (B) that secures the inductive coil assembly to the frame (Figure 78).
4. Remove the cover (C) (Figure 78). Save for reinstallation.
5. Remove the return spring (D) (Figure 79). Save for reinstallation.
6. Using a T25 Torx driver, remove the screws (E) that secure the charge bracket (Figure 78).
7. Using a 5/32" hex wrench, remove the screw (F) that secures the charge bracket (Figure 78).
8. Using a T25 Torx driver, remove the two screws that secure the back left wing cover.
9. Unplug the cable (G) from the trolley control board, and remove the inductive coil (H) (Figure 78). Discard the inductive coil.

   Notes:
   - Lift up on the trolley control board to pull the cable through.
   - Pay attention to the cable routing for reinstallation.
   - Do not dispose of as unsorted municipal waste. Refer to your local distributor for return and/or collection systems available in your country.

10. Reverse steps to reinstall.
11. Verify proper operation of the unit before returning it to service.

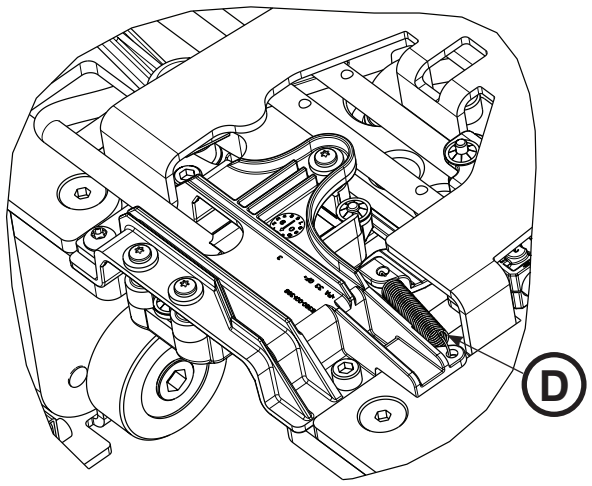

Figure 77

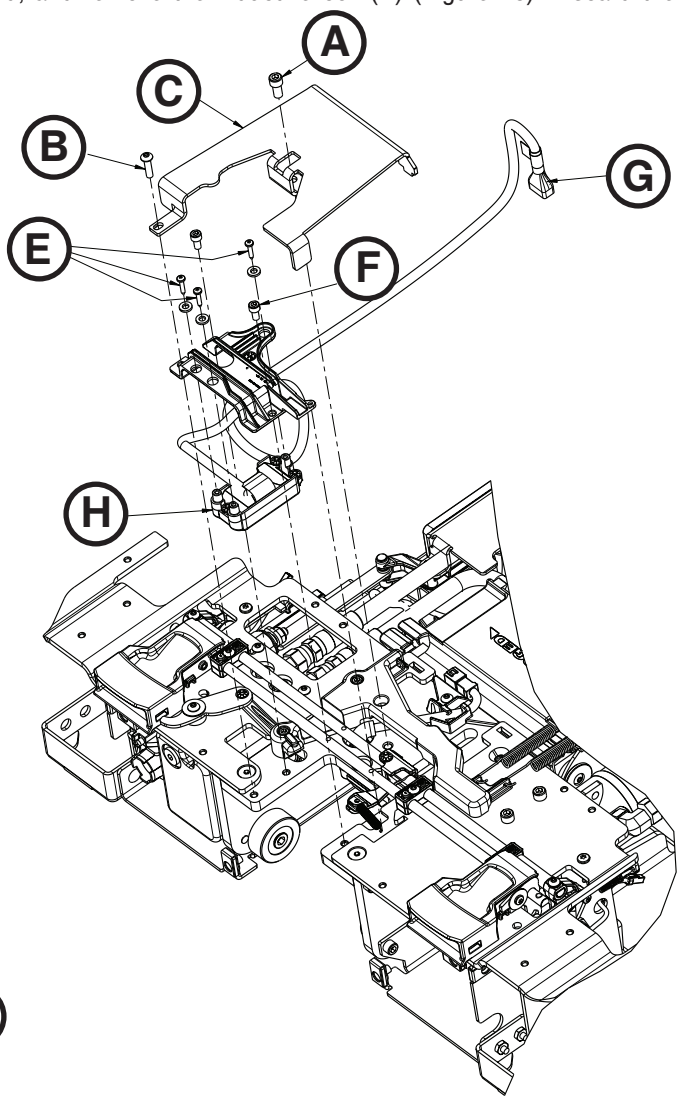

Figure 78

Return To Table of Contents

English

TROLLEY POSITION SENSOR (TPS) REPLACEMENT

Tools Required:

- T25 Torx Driver
- 1/8" Hex Wrench
- 5/32" Hex Wrench
- 1/4" Ratchet

Procedure:

1. Remove the trolley. See “Trolley Removal” on page 1-78.
2. Remove the trolley covers. See “Cover Removal and Replacement” on page 1-80.
3. Unplug the TPS cable (A) from the main cable assembly (Figure 79).
4. Using a 5/32" hex wrench, loosen (do not remove) the socket head cap screw (B) that secures the trolley mechanism arm (Figure 80).
5. Using 1/8" hex wrench, remove the flat head cap screw (C) that secures the link to the trolley mechanism arm and remove the trolley mechanism pivot pillar (D) (Figure 80).
6. Using a 1/8" hex wrench, loosen (do not remove) the flat head cap screw (E) that secures the front link (F) to the trolley mechanism arm and swing it out of the way (Figure 80).

   Note: Rotate the link to remove the pivot pillar. During removal, pay attention to the orientation of the pivot pillar.

7. Using a 1/4" ratchet and a T25 Torx driver, remove the two button head cap screws (G) that secure the TPS assembly (H) (Figure 81).

   Notes:
   - Slightly lift up on the trolley mechanism arm to pull the cable through to remove the TPS. Discard the TPS.
   - Do not dispose of as unsorted municipal waste. Refer to your local distributor for return and/or collection systems available in your country.

8. Reverse steps to reinstall.
9. Verify proper operation of the unit before returning it to service.

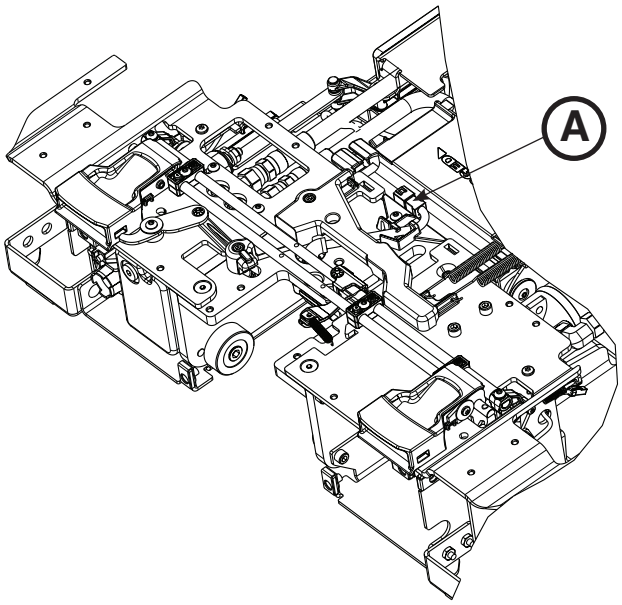

Figure 79

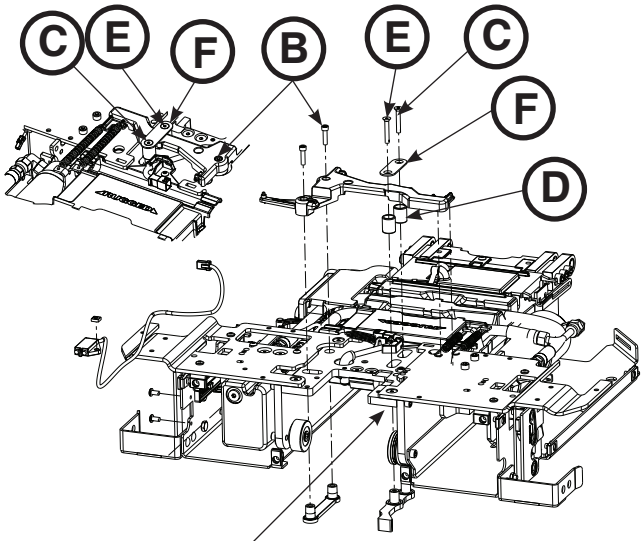

Figure 80

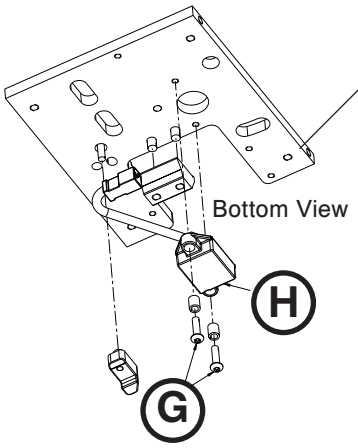

Figure 81

Return To Table of Contents

FLAT ROLLER AND V-GUIDE ROLLER REPLACEMENT

Tools Required:

- 1/4" Socket
- 3/8" Drive Ratchet
- Torque Wrench (in-lb) > 317 in-lb

Procedure:

CAUTION

While replacing the rollers, make sure that the trolley is on a flat and level work surface. Pay attention to the trolley positioning when loosening or tightening the pivot bolts.

1. Remove the trolley. See “Trolley Removal” on page 1-78.
2. Carefully set the trolley upright as shown in Figure 82.

   Note Do not tip the trolley upside down, forward or onto its side.

3. Using a 1/4" socket with a 3/8" drive ratchet, loosen (do not remove) the pivot bolt that secures the bad roller to the trolley.

   Note: The V-guide rollers are on the patient right side (five rollers) (A) and the flat rollers are on the patient left side (two rollers) (B) (Figure 82).

4. Reverse steps to reinstall. When reinstalling, torque all bolts to 235-317 in-lb.
5. Verify proper operation of the unit before returning it to service.

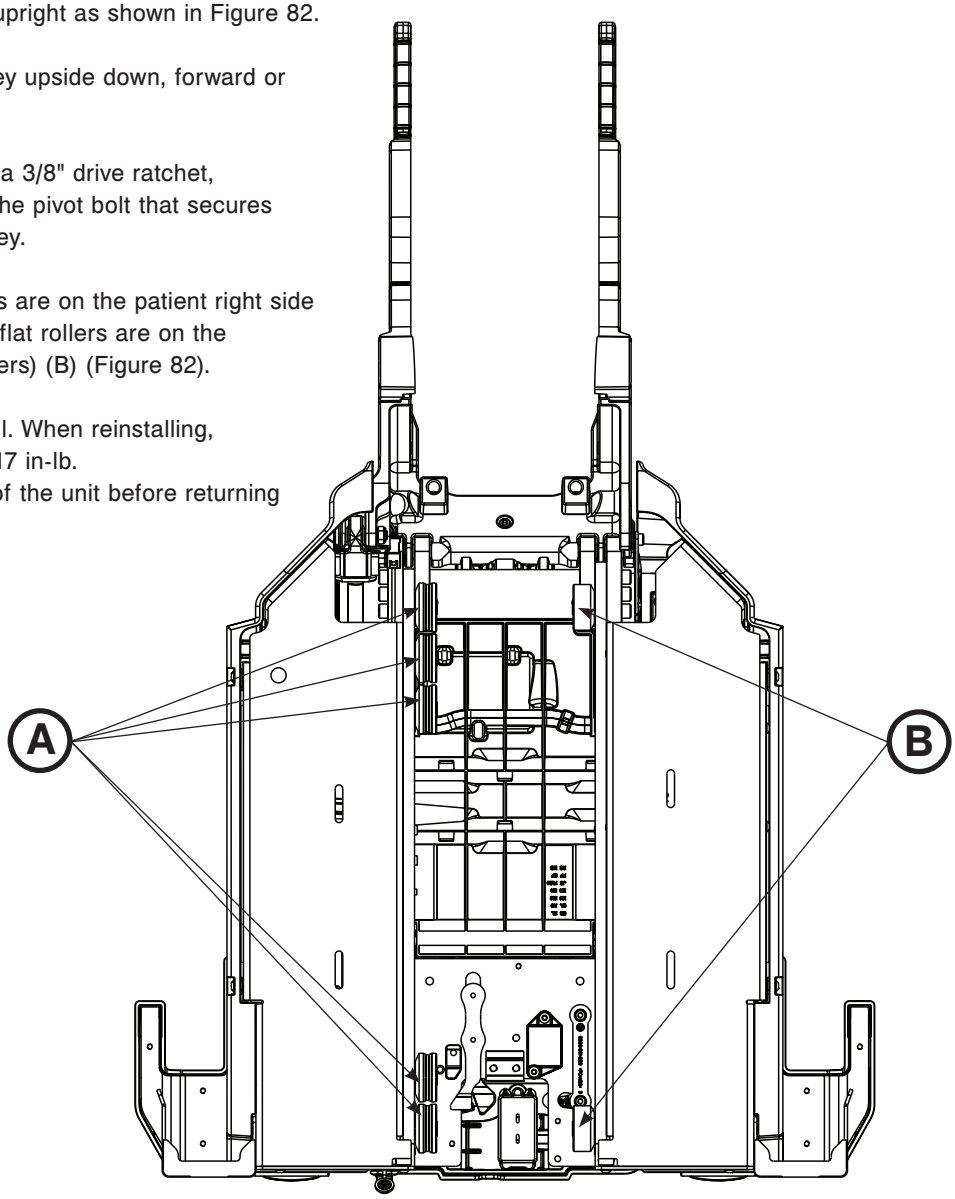

Figure 82

Return To Table of Contents

English

HYDRAULIC CYLINDER REMOVAL AND REPLACEMENT

Tools Required:

- 1/4" Hex Wrench
- 1/8" Hex Wrench
- 1/2" Combination Wrench
- Diagonal Pliers
- 5/8" Combination Wrench
- 3/16" Hex Wrench
- 11/16" Combination Wrench

Procedure:

1. Pull the trolley assembly out of the patient compartment until it locks into the loading position.

   Note: This makes it easier to work on the unit, but is not required.

2. Press the manual release button on the Power-LOAD control panel until the lifting arms are in the lowest position.
3. Remove the trolley covers. See “Cover Removal and Replacement” on page 1-80.
4. Using a 1/4" hex wrench and a 1/2" combination wrench, remove the end cap cylinder pin (A) and nut (B) (Figure 83).
5. Using diagonal pliers, cut the zip ties (D) (Figure 84) that secure the hydraulic cylinder rod end assembly (C) cable to the plastic cover (Figure 83).

   Note: Pay attention to the location of all of the cable ties for reinstallation.

6. While lifting up on the cylinder, remove the hydraulic cylinder rod end assembly (C) (Figure 83). Save the hydraulic cylinder rod end assembly for reinstallation.
7. Using an 11/16" combination wrench, disconnect both hoses from the cylinder. Reference “Velocity Fuse Removal and Replacement” on page 1-94.

   Note: Hydraulic fluid will leak from the cylinder and hoses. Lay down towels to catch fluid.

8. Using a 5/8" combination wrench, loosen (do not remove) the jam nuts on both of the cylinder hose fittings, and unthread the fitting from the hydraulic cylinder. Save all parts for reinstallation.

   Note: Pay attention to the hose routing and location for reinstallation.

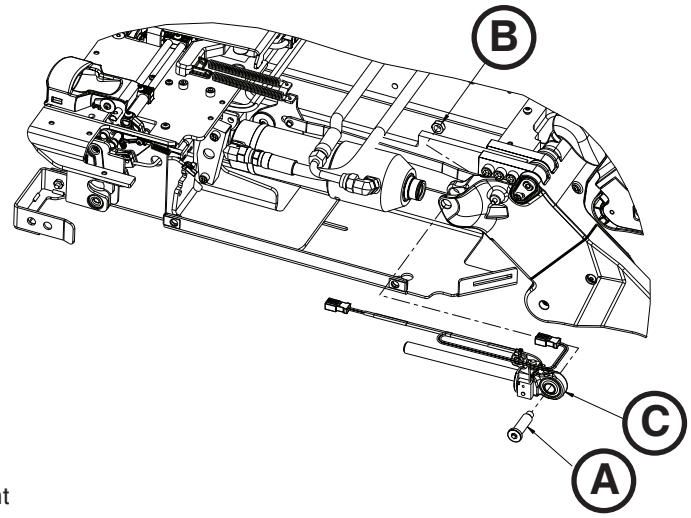

Figure 83

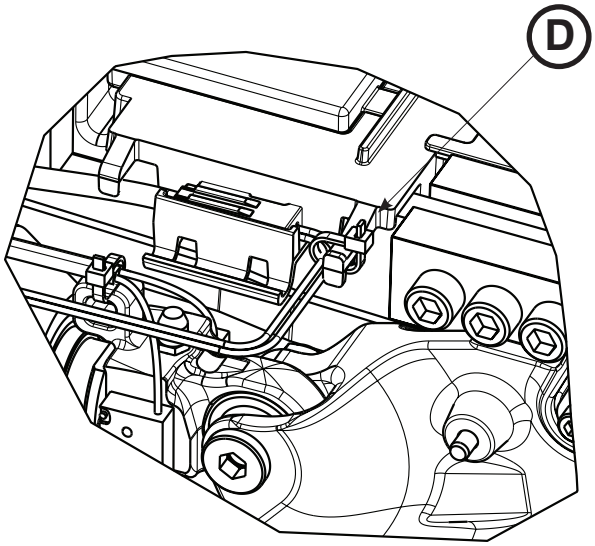

Figure 84

HYDRAULIC CYLINDER REMOVAL AND REPLACEMENT (CONTINUED)

9. Using a 1/8" hex wrench, remove the velocity fuse from the hydraulic cylinder. Save the fuse for reinstallation.
10. Using a 3/16" hex wrench, remove the two screws (E) that secure the cylinder bracket (F) to the trolley and remove the end cap cylinder pin (G) (Figure 85).
11. Remove the hydraulic assembly and discard.
12. Using a 1/8" hex wrench, install the velocity fuse into the cylinder.
13. Reverse steps to reinstall.
14. Check the fluid level before returning the unit to service. See “Filling the Reservoir” on page 1-101.
15. Verify proper operation of the unit before returning it to service.

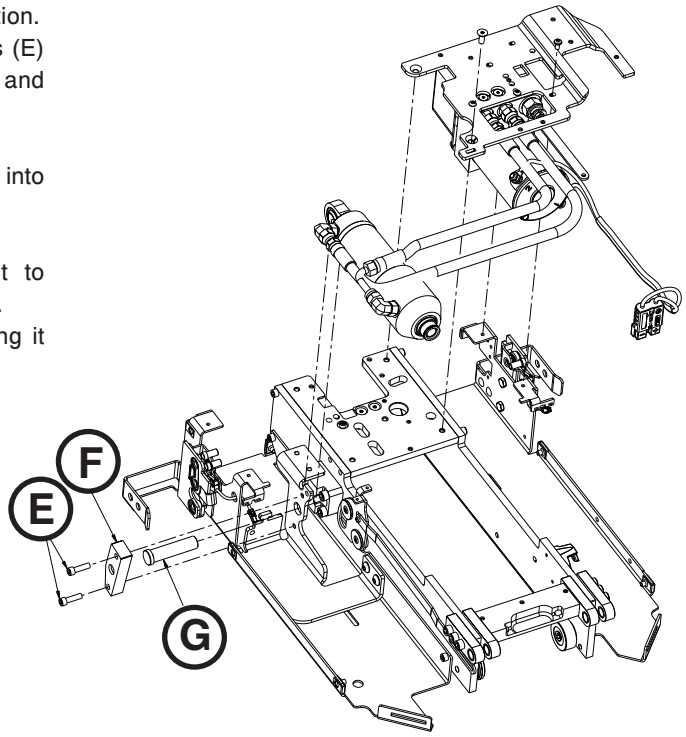

Figure 85

Return To Table of Contents

English

VELOCITY FUSE REMOVAL AND REPLACEMENT

Tools Required:

- 1/8" Hex Wrench
- 11/16" Combination Wrench
- 5/8" Combination Wrench
- Torque Wrench (in-lb)

Procedure:

1. Pull the trolley assembly out of the patient compartment until it locks into the loading position.

   Note: This makes it easier to work on the unit, but is not required.

2. Remove the trolley covers. See “Cover Removal and Replacement” on page 1-80.
3. Using an 11/16" combination wrench, disconnect the hydraulic hose (A) closest to the mounting bracket at the head end of the trolley (Figure 86).

   Note: Hydraulic fluid will leak from the cylinder and hoses. Lay down towels to catch fluid.

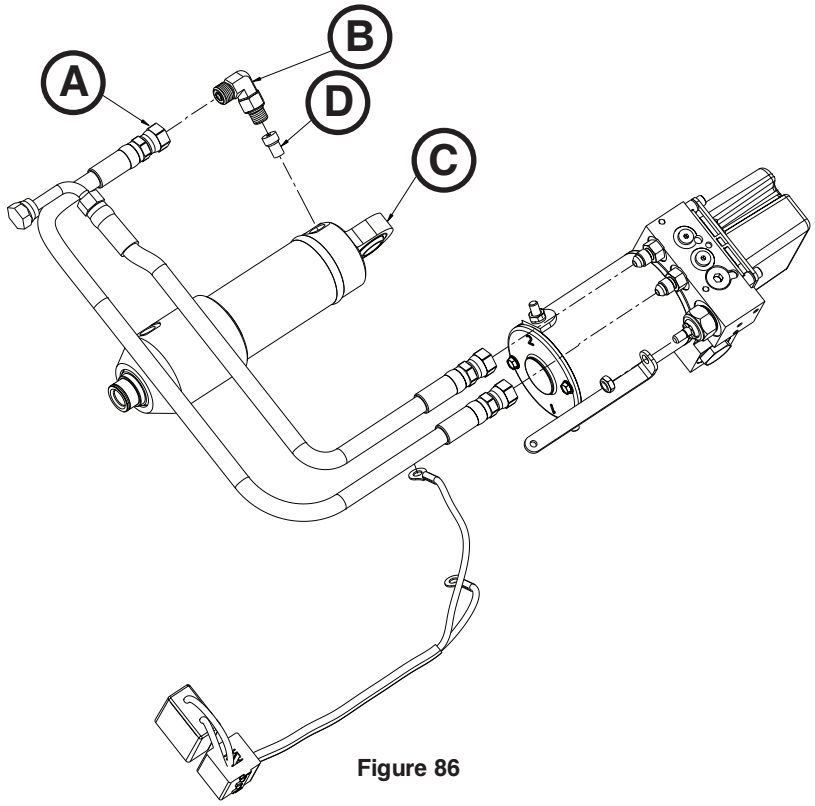

Figure 86

4. Using a 5/8" combination wrench loosen (do not remove) the jam nut on the cylinder hose fitting (B) and unthread the fitting from the hydraulic cylinder (C) (Figure 86). Save all parts for reinstallation.
5. Using a 1/8" hex wrench remove the velocity fuse (D) from the hydraulic cylinder (C) (Figure 86). Discard the fuse.
6. Reverse steps to reinstall.

   Note: When reinstalling the cylinder hose fitting (B) lubricate the o-ring with ATF and only thread the fitting in until you feel resistance. When aligning the fitting for proper position, do not back out more the 340 degrees from where resistance was felt. Using a torque wrench, torque the jam nut of the fitting to 190±10 in-lb.

7. Check the fluid level before returning the unit to service. See “Filling the Reservoir” on page 1-101.
8. Verify proper operation of the unit before returning it to service.

NON-LOCKING MANUAL VALVE REMOVAL AND REPLACEMENT

Tools Required:

- 7/16" Deep Well Socket
- 7/8" Deep Well Socket
- 3/8" Drive Ratchet
- 1/16" Hex Wrench

Procedure:

1. Pull the trolley assembly out of the patient compartment until it locks into the loading position.

   Note: This makes it easier to work on the unit, but is not required.

2. Lower the lifting arms down.
3. Remove the trolley covers. See “Cover Removal and Replacement” on page 1-80.
4. Remove the manual release button assembly. See “Manual Release Button Assembly Removal and Replacement” on page 1-81.
5. Using a 7/16" deep well socket and 3/8" drive ratchet, remove the Nylock Hex nut (A) that secures the non-locking manual valve (B) to the manual release link (C) (Figure 87).

   Note: Place a 1/16" hex wrench through the slot on the non-locking manual valve (B) to keep it from turning (Figure 87).

6. Using a 7/8" deep well socket and 3/8" drive ratchet, remove the non-locking manual valve (B) (Figure 87). Discard the valve.

   Note: Hydraulic fluid will leak from the cylinder and hoses. Lay down towels to catch fluid.

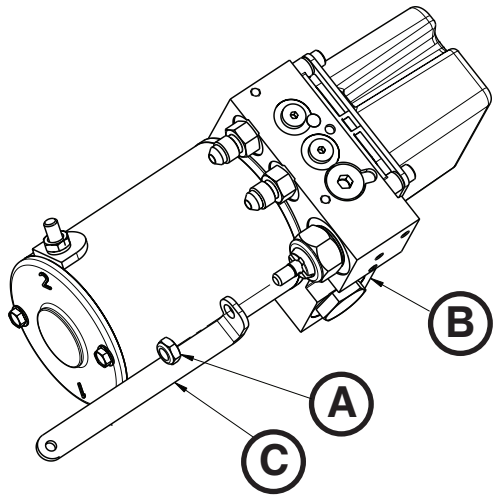

Figure 87

7. Reverse steps to reinstall.
8. Check the fluid level before returning the unit to service. See “Filling the Reservoir” on page 1-101.
9. Verify proper operation of the unit before returning it to service.

Return To Table of Contents

English

HOSE REMOVAL AND REPLACEMENT

Tools Required:

- 11/16" Combination Wrench
- (2) 9/16" Combination Wrench
- T25 Torx Driver

Procedure:

1. Pull the trolley assembly out of the patient compartment.

   Note: This makes it easier to work on the unit, but is not required.

2. Remove the trolley covers. See “Cover Removal and Replacement” on page 1-80.
3. Using an 11/16" combination wrench, disconnect the bad hose from the cylinder.

   Note: Hydraulic fluid will leak from the cylinder and hoses. Lay down towels to catch fluid.

4. Using a T25 Torx driver, loosen (do not remove) the two screws (A) that secure the manifold fitting to the left wing plate (Figure 89).

   Note: Do not remove the manifold fitting, just loosen the screws to gain better access to the nuts.

5. Using two 9/16" combination wrenches, disconnect the bad hose from the manifold fitting. Discard the hose.

   Note: Hydraulic fluid will leak from the cylinder and hoses. Lay down towels to catch fluid.

6. Reverse steps to reinstall.
7. Check the fluid level before returning the unit to service. See “Filling the Reservoir” on page 1-101.
8. Verify proper operation of the unit before returning it to service.

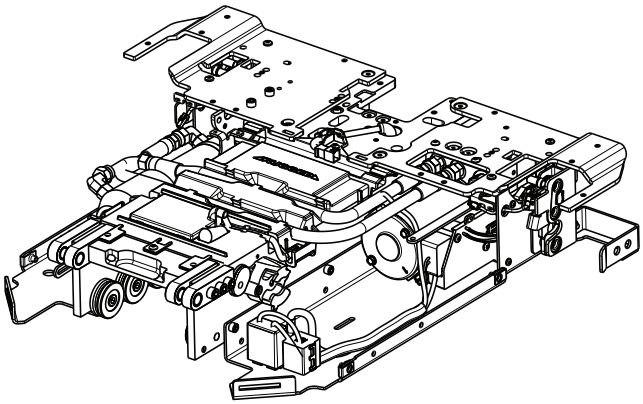

Figure 88

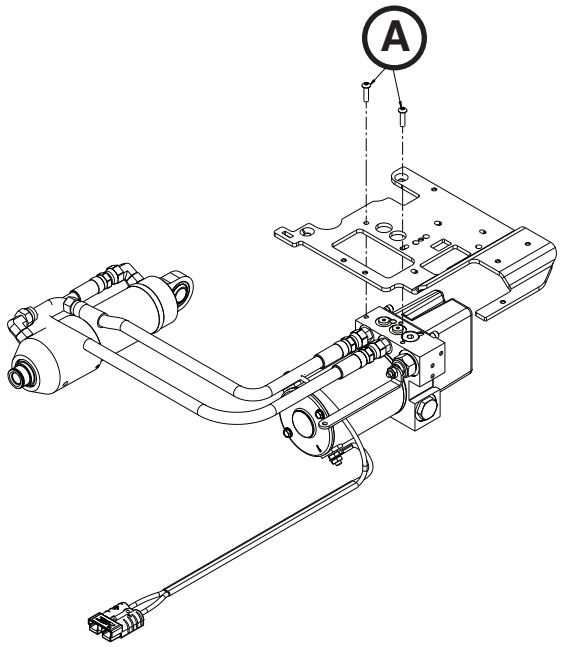

Figure 89

PUMP/MOTOR ASSEMBLY REPLACEMENT

Tools Required:

- (2) 9/16" Combination Wrench

Procedure:

1. Pull the trolley assembly out of the patient compartment until it locks into the loading position.

   Note: This makes it easier to work on the unit, but is not required.

2. Remove the hydraulic assembly. See “Hydraulic Assembly Removal and Replacement” on page 1-85.
3. Using two 9/16" combination wrenches, loosen (do not remove) the hose end connectors (A) from the manifold to remove both hoses (Figure 90).

   Note: Hydraulic fluid will leak from the cylinder and hoses. Lay down towels to catch fluid.

4. Reverse steps to reinstall.
5. Verify proper operation of the unit before returning it to service.

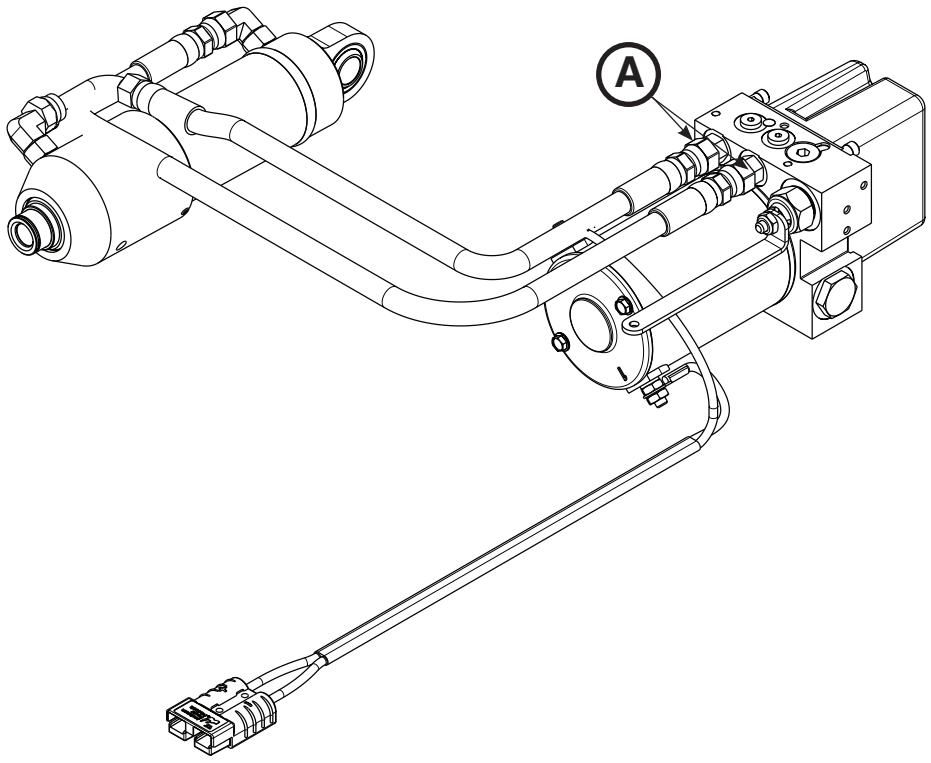

Figure 90

Return To Table of Contents

English

MOTOR CABLE REMOVAL AND REPLACEMENT

Tools Required:

- 7/16" Combination Wrench

Procedure:

1. Pull the trolley assembly out of the patient compartment until it locks into the loading position.

   Note: This makes it easier to work on the unit, but is not required.

2. Remove the trolley covers. See “Cover Removal and Replacement” on page 1-80.
3. Remove the hydraulic assembly. See “Hydraulic Assembly Removal and Replacement” on page 1-85.
4. Using a 7/16" combination wrench, remove the two nuts (A) and star washers (B) that secure the motor cable (C) to the motor assembly (Figure 91).

   Note: Pay attention to the cable routing and terminal orientation for reinstallation.

5. Reverse steps to reinstall.
6. Verify proper operation of the unit before returning it to service.

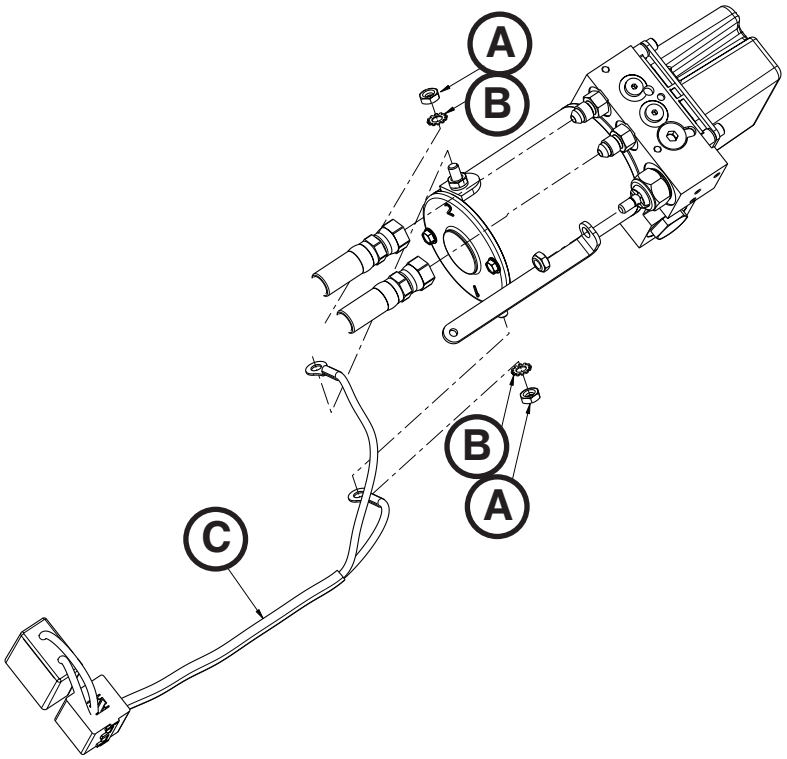

Figure 91

MOTOR REPLACEMENT

Tools Required:

- 7/16" Combination Wrench
- 1/4" Drive Ratchet
- 9/32" Socket

Procedure:

1. Pull the trolley assembly out of the patient compartment until it locks into the loading position.

   Note: This makes it easier to work on the unit, but is not required.

2. Remove the trolley covers. See “Cover Removal and Replacement” on page 1-80.
3. Remove the motor cable. See “Motor Cable Removal and Replacement” on page 1-98.
4. Using a 9/32" socket and 1/4" drive ratchet, remove the two bolts (A) that secure the motor (B) to the hydraulic manifold assembly (C) (Figure 92).

   Note: During reinstallation, do not overtighten the bolts.

5. Reverse steps to reinstall.

⚠ CAUTION

When replacing the motor, damage may occur if motor armature or stator are bumped around.

6. Verify proper operation of the unit before returning it to service.

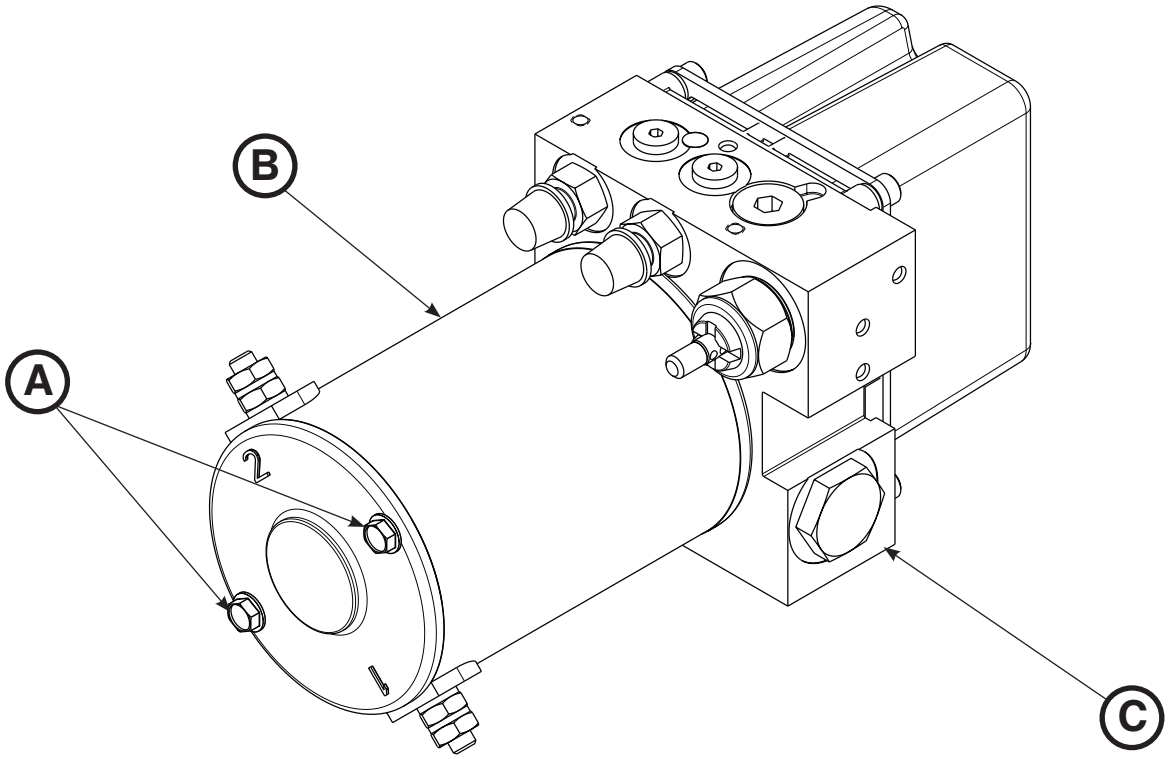

Figure 92

Return To Table of Contents

English

PRESSURE COMPENSATED FLOW CONTROL VALVE REPLACEMENT

Tools Required:

- 1/4" Hex Wrench
- Needle Nose Pliers

Procedure:

1. Pull the trolley assembly out of the patient compartment until it locks into the loading position.

   Note: This makes it easier to work on the unit, but is not required.

2. Remove the trolley covers. See “Cover Removal and Replacement” on page 1-80.
3. Remove the hydraulic assembly. See “Hydraulic Assembly Removal and Replacement” on page 1-85.
4. Using a 1/4" hex wrench, remove the hex plug (A) from the top of the hydraulic manifold assembly (Figure 93).
5. Using needle nose pliers, remove the pressure compensated flow control valve.

   Note: Pay attention to the orientation of the valve for reinstallation.

6. Install the replacement pressure compensated flow control valve.

   Note: Install the o-ring side of the valve down into the port.

7. Reverse steps to reinstall.
8. Check the fluid level before returning the unit to service. See “Filling the Reservoir” on page 1-101.
9. Verify proper operation of the unit before returning it to service.

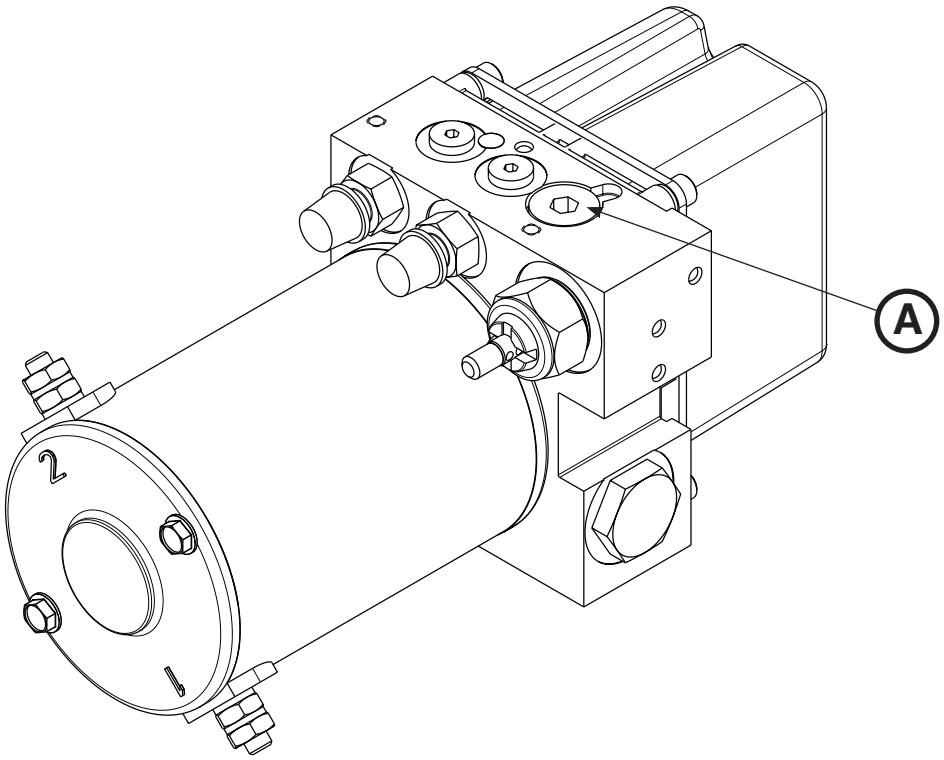

Figure 93

BATTERY REPLACEMENT

Tools Required:

- T25 Torx Driver

Procedure:

1. Press the main power button to turn the unit off.
2. Using a T25 Torx driver, remove the two button head cap screws (A) that secure the rear trolley plate cover (B) to the trolley frame (Figure 94). Remove the cover.
3. Pull to remove the battery housing assembly (C) (Figure 94).
4. Remove and discard the battery.

   Note: Do not dispose of as unsorted municipal waste. Refer to your local distributor for return and/or collection systems available in your country.

⚠ CAUTION

When replacing the battery, do not touch the negative and positive battery terminals together on any metal surface.

5. Reverse steps to reinstall.
6. Verify proper operation of the unit before returning it to service.

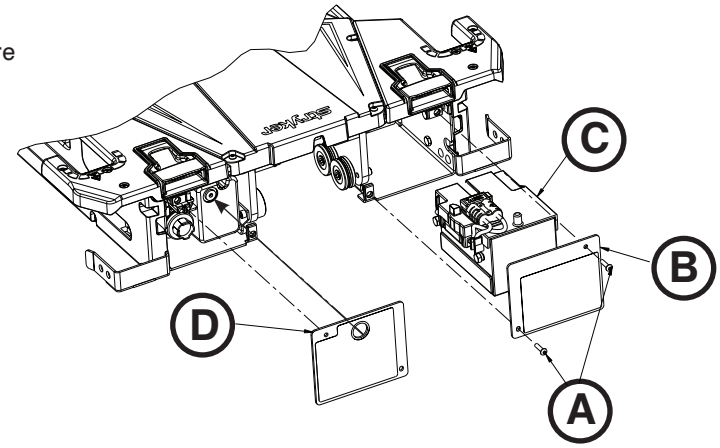

Figure 94

FILLING THE RESERVOIR

Tools Required:

- 3/16" Hex Wrench

Procedure:

1. Pull the trolley assembly out of the patient compartment until it locks into the loading position.
2. Ensure that the lifting arms are in the down position before filling the reservoir.
3. Using a 3/16" hex wrench, remove the fill plug (D) (Figure 94).
4. Fill the reservoir up to the bottom of the fill port with Mobil Mercon® V Blend ATF Oil (6500-001-293).
5. Reinstall the plug.

⚠ WARNING

Use only Mobil Mercon® V Blend ATF Oil (6500-001-293) in the specified quantity. Do not overfill the reservoir with oil. See the Mobil Mercon® V Blend ATF Oil material safety data sheet (MSDS) issued by the manufacturer for safety information (Exxon Mobil Corporation, 1-(800) 947-9147, http://www.exxon.com, http://www.mobil.com, product code: 20103020B010, 525147-00, 97X826).

Return To Table of Contents

English

PRIMARY COIL REPLACEMENT, FOOT END

Tools Required:

- 5/32" Hex Wrench
- (2) 1/8" Hex Wrench
- 1/4" Hex Wrench
- 3/8" Allen Driver
- Torque Wrench (ft-lb) > 60 ft-lb

Procedure:

1. Remove the trolley. See “Trolley Removal” on page 1-78.
2. Remove the transfer. See “Transfer Removal” on page 1-77.
3. Using a 5/32" hex wrench, remove the two screws that secure the safety hook to the floor plate and remove the safety hook.
4. Using a 3/8" Allen driver, remove the four anchor mounting posts (A) that secure the anchor to the floor plate (Figure 95).

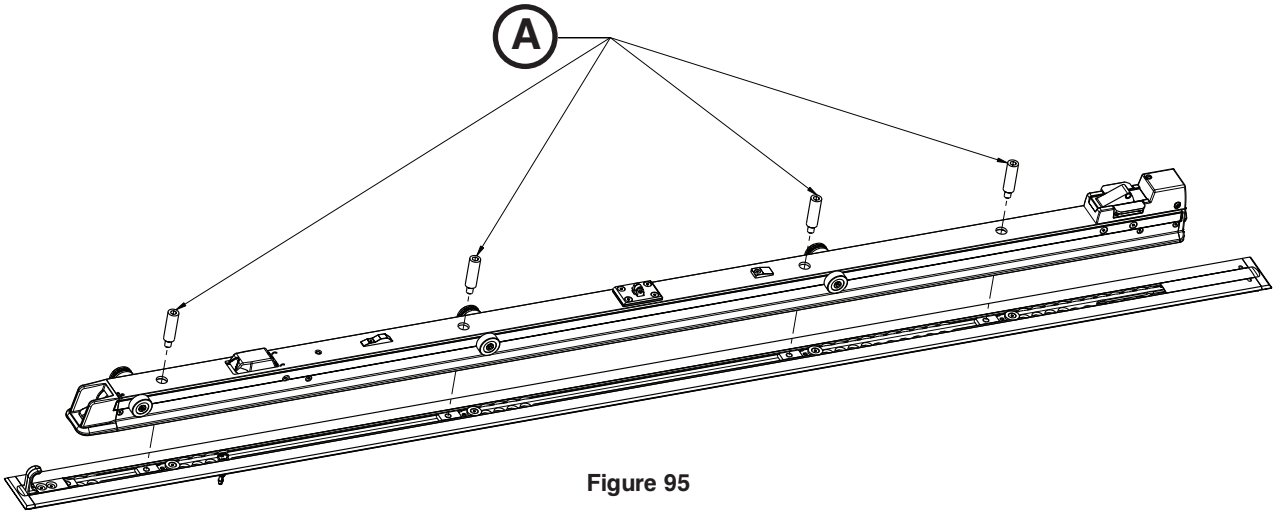

Figure 95

5. Flip the anchor on its side and unplug the anchor plunger assembly cables from the patient compartment main power cable (at the head end).
6. Using a 1/8" hex wrench, remove one of the two flat head cap screws (B) that secure the release lever housing (F) to the anchor (Figure 96).

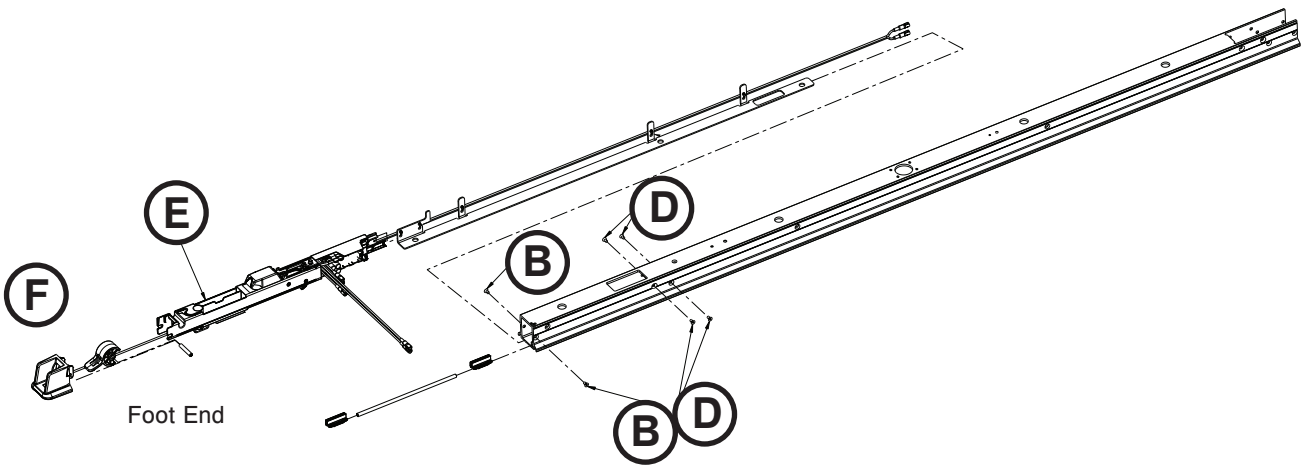

Figure 96

Return To Table of Contents

PRIMARY COIL REPLACEMENT, FOOT END (CONTINUED)

7. Using the second 1/8" hex wrench, insert the wrench into the anchor pivot pin to remove the other screw and remove the anchor trigger assembly.

   Note: The LED cable will still be attached. Do not pull the parts to prevent damage.
8. Using a 1/4" hex wrench, remove the two screws (C) that secure the flat roller assembly and the V-guide roller assembly on the foot end of the anchor assembly (Figure 97). Save all parts for reinstallation.

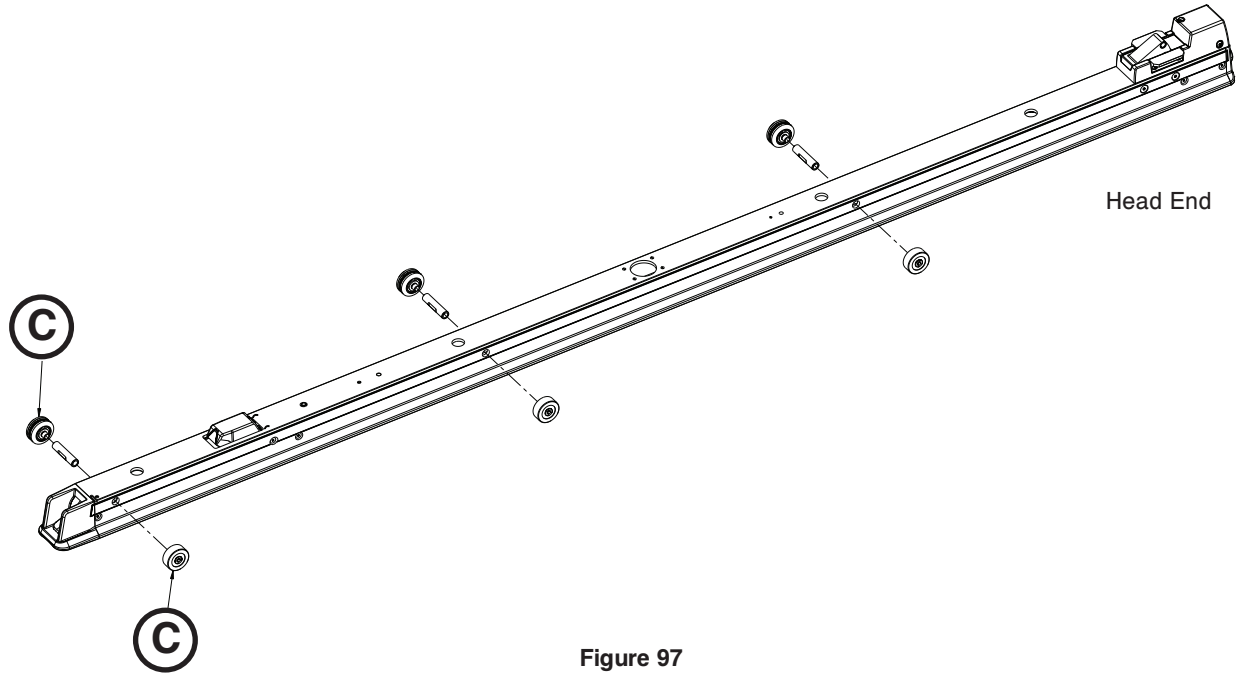

Figure 97

9. Using a 1/8" hex wrench, remove two of the four flat head cap screws (D) from one side of the anchor plunger assembly, mid (Figure 96)). Save all parts for reinstallation.
10. Using the second 1/8" hex wrench, insert the wrench into the anchor pivot pin to remove the other two of the four flat head cap screws (D) (Figure 96). Save screws for reinstallation.
11. Unplug the power cables from the extension cable from the underside of the anchor.
12. Carefully remove the anchor plunger assembly, mid (E) from the anchor (Figure 96).

Return To Table of Contents

English

PRIMARY COIL REPLACEMENT, FOOT END (CONTINUED)

13. Remove the anchor pivot pin (G) that holds the anchor coil assembly (H) to the anchor housing (J) (Figure 98).
14. Unplug the coil wires from the inductive primary board (I) (Figure 98). Discard the anchor coil assembly.

    Note: Do not dispose of as unsorted municipal waste. Refer to your local distributor for return and/or collection systems available in your country.

15. Reverse steps to reinstall. Torque the V-guide roller assembly and flat roller assembly to 235-317 in-lb. Torque the anchor mounting posts to 60±10 ft-lb.
16. Verify proper operation of the unit before returning it to service.

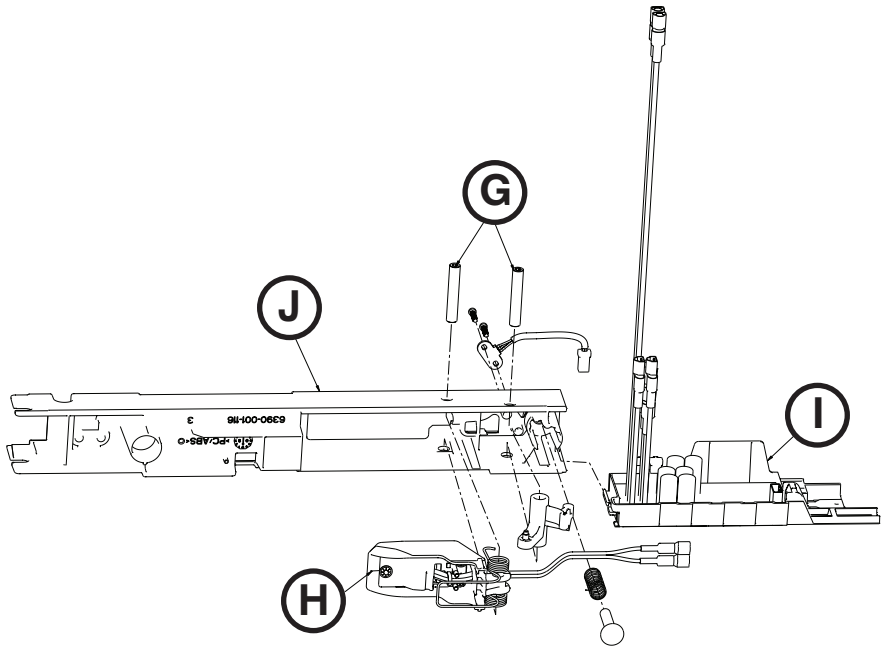

Figure 98

PRIMARY COIL REPLACEMENT, HEAD END

Tools Required:

- 5/32" Hex Wrench
- (2) 1/8" Hex Wrench
- 3/8" Allen Driver
- T25 Torx Driver
- Diagonal Pliers
- Torque Wrench (ft-lb) > 60 ft-lb

Procedure:

1. Remove the trolley. See “Trolley Removal” on page 1-78.
2. Remove the transfer. See”Transfer Removal” on page 1-77.
3. Using a 5/32" hex wrench, remove the two screws that secure the safety hook to the floor plate and remove the safety hook.
4. Using a 3/8" Allen driver, remove four the anchor mounting bolts that secure the anchor to the floor plate.
5. Unplug the main power cable from the patient compartment to the anchor assembly at the head end.
6. Using a 5/32" hex wrench, remove the four screws (A) (Figure 99).
7. Using two 1/8" hex wrenches, remove the four flat head cap screws (B) that secure the anchor pawl assembly to the anchor (Figure 99). Save all parts for reinstallation.
8. Carefully remove the anchor pawl assembly (C) from the anchor by pulling toward the head end of the anchor (Figure 99).

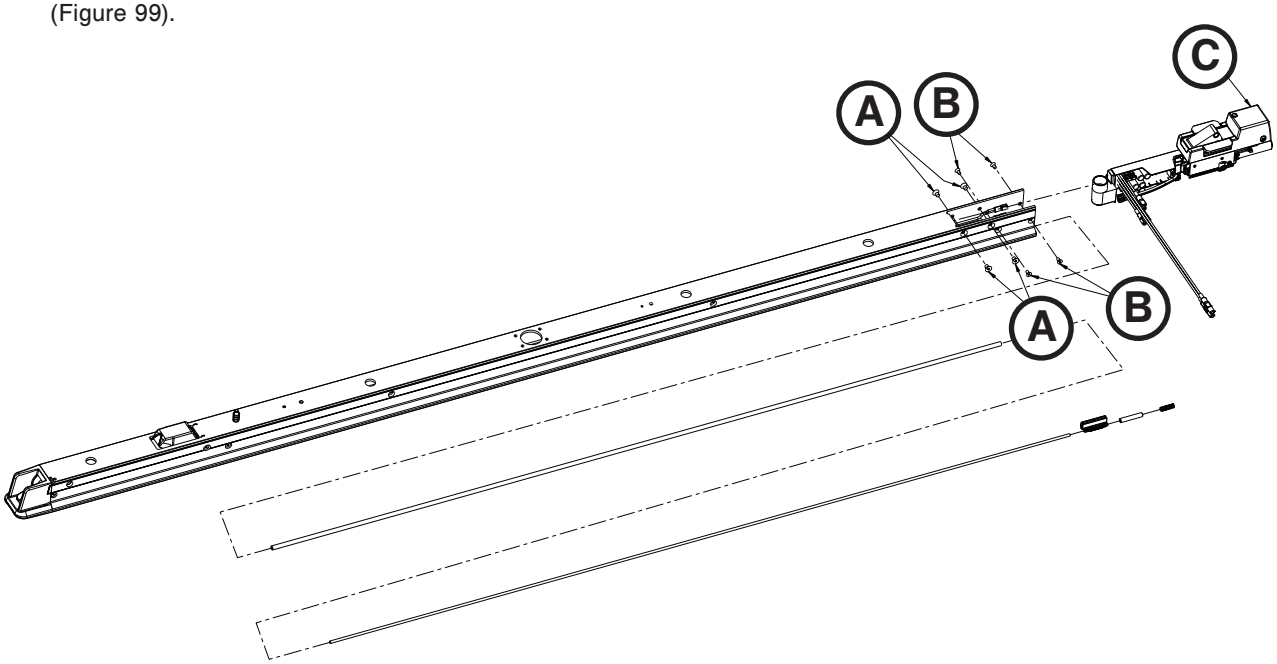

Figure 99

9. Unplug the power cables from the extension cable from the anchor.

Return To Table of Contents

English

PRIMARY COIL REPLACEMENT, HEAD END (CONTINUED)

10. Unplug the two coil wires from the inductive primary board.
11. Using diagonal pliers, cut the zip ties (D) that secure the coil wires to the wire management strap (Figure 100).
12. Using a T25 Torx driver, remove the four button head cap screws (E) that secure the two retainer wings and remove the retainer wings (Figure 101). Save all parts for reinstallation.
13. Using a 1/8" hex wrench, remove the two button head cap screws (F) that secure the anchor housing assembly, head end to the anchor pawl assembly and remove the anchor housing assembly (G) (Figure 102).
14. Carefully remove the anchor housing. Discard the anchor housing.

    Note: Do not dispose of as unsorted municipal waste. Refer to your local distributor for return and/or collection systems available in your country.

15. Reverse steps to reinstall. When reinstalling, use a torque wrench to tighten each anchor mounting post to 60±10 ft-lb.
16. Verify proper operation of the unit before returning it to service.

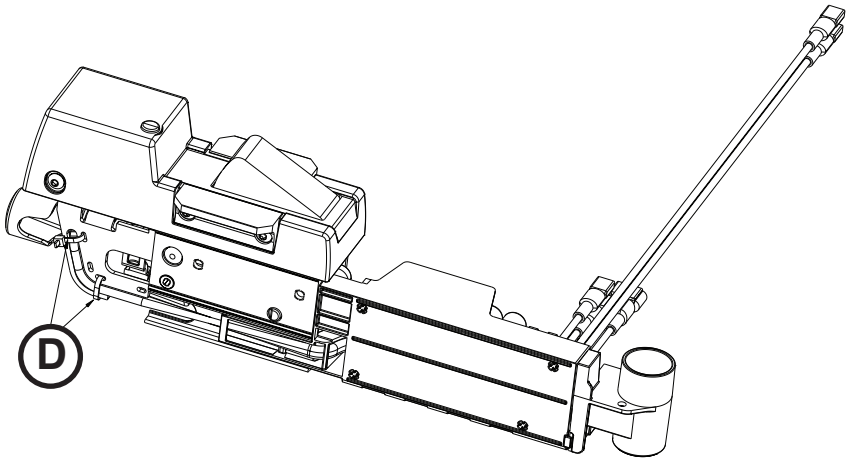

Figure 100

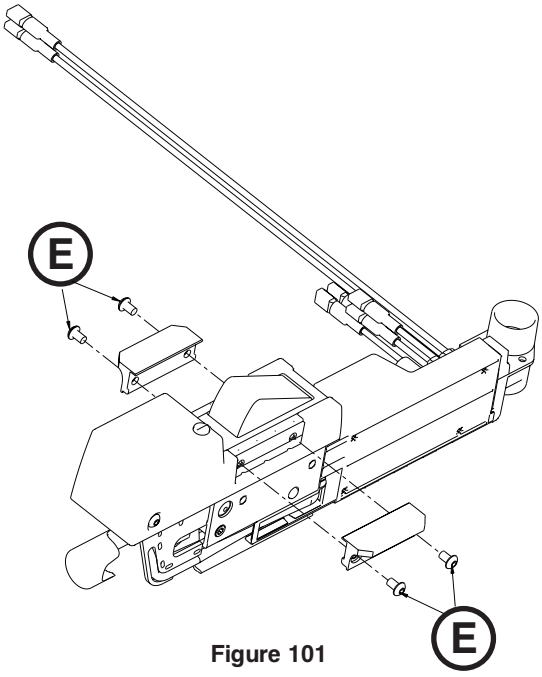

Figure 101

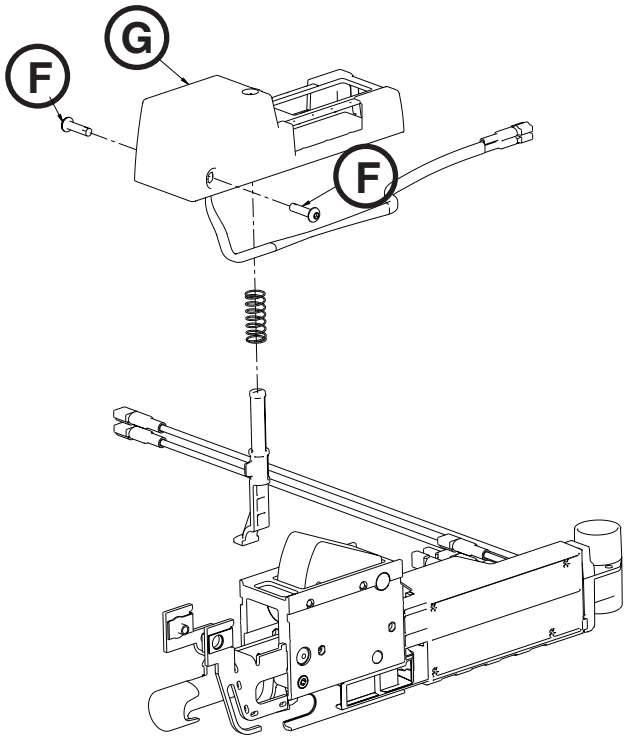

Figure 102

Return To Table of Contents

TRANSFER LOCK BEARING REMOVAL AND REPLACEMENT

Tools Required:

- 5/32" Hex Wrench

Procedure:

1. Remove the trolley. See “Trolley Removal” on page 1-78.
2. Remove the transfer. See “Transfer Removal” on page 1-77.
3. Using a 5/32" hex wrench, remove the four flat head cap screws (A) that secure the transfer lock cap to the anchor extrusion (Figure 103).
4. Remove the transfer lock cap (B) (Figure 103).
5. Remove the transfer lock pin assembly (C), compression spring (D), and bronze bearing (E) from the anchor extrusion (Figure 103). Discard the bronze bearing.
6. Clean the transfer lock pin assembly (C) and spring (D) thoroughly (Figure 103).
7. Install the new bronze bearing (E), compression spring (D), transfer lock pin assembly (C) into the anchor extrusion (Figure 103).

   Note: Prior to reinstallation, grease the transfer lock pin assembly with molybdenum disulfide lubricant (6390-001-263).

8. Using a 5/32" hex wrench, reinstall the four flat head cap screws that secure the transfer lock cap (B) to the anchor extrusion by just starting each screw first and then tightening all four (Figure 103).
9. Reverse steps to reinstall.
10. Verify proper operation of the unit before returning it to service.

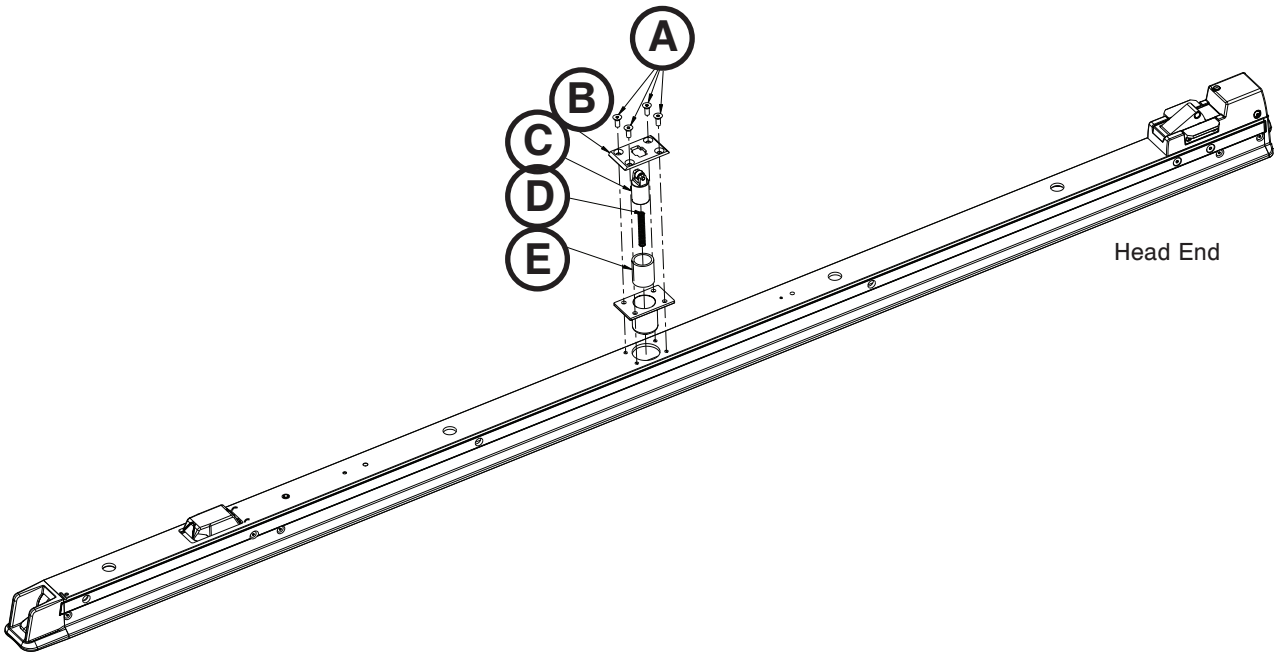

Figure 103

Return To Table of Contents

Troubleshooting Guide

Check for proper operation after each step. When the problem is fixed, return the unit to service. If assistance is needed at any time during troubleshooting, please contact a service technician at (800) 327-0770 or (269) 389-6500.

PROBLEM/FAILURE	RECOMMENDED ACTION
Transfer/cot does not move out of the transport position when you press the release lever at the foot end of the anchor	1. Verify If the lifting arms are over the base tube: a. If the lifting arms are over the base tube: i. Press the transfer release lever and the trolley release button at the head end of the anchor at the same time with the help of another person. 1. If the cot is free, then investigate the head end anchor mechanism. ii. If the cot still will not move, then repeat step i while simultaneously pulling on the patient right transfer lock trigger at the foot end of the transfer. This should allow the cot to be pulled out while it is still locked into the trolley and transfer. After it is pulled out, look at the underside of the transfer. About 15 inches from the foot end, you will see the metal hook with a semi-circle cutout at its head end. Push up on the semi-circle and the cot should be free to move (have someone help pull the cot at this point). 1. If the cot is free, then check the foot end anchor mechanism. a. Remove the transfer to inspect the foot end anchor pin and remove the anchor mechanism from the foot end of the anchor. b. If the lifting arms are under the base tube: i. With the help of another person, press the transfer release lever and lift up on one of the cot release handles on the trolley same time. 1. If the cot is free, remove the cot and verify if the black pin will extend up from the anchor head end cover. **Note:** The trolley must be in the mid position and the release lever to elevate the pin. a. If the pin extends out without signs of damage, check the casting in the trolley release handle mechanism (6390-001-328) or the plastic lever in the trolley middle mechanism. b. If the pin does not extend out, check the head end anchor mechanism for damage. ii. If the cot still will not move, insert a screwdriver into each notch at the head end of the trolley side covers to release the cot head section latches. 1. After the latches are unlocked, use the release lever at the foot end to release the cot. 2. After the cot is removed, investigate the release handle mechanism in the trolley.
Trolley does not roll smoothly	1. If rolling is difficult while the trolley is rolling on the transfer: a. Check the rods in the channels on the outside of the transfer extrusion for debris or foreign material and remove. b. If step a does not solve the problem, check if the transfer extrusion is worn around the channels. If so, replace the V-guide rollers on the trolley 2. If rolling is difficult while the transfer is rolling on the anchor: a. Check the metal dead stops (6390-001-246) at the head end of the transfer to ensure they are fully seated and not rubbing on the anchor extrusion. b. Check the rods in the channels on the inside of the transfer extrusion and remove any debris or foreign material. c. If neither step a or b solve the problem, check to see if the transfer extrusion is worn around the channels. If so, replace the V-guide rollers on the anchor.
Trolley rolls part of the way and stops	1. Check the transfer lock bearing in the anchor: a. Clean the transfer lock pin, replace the bearing and apply molybdenum disulfide lubricant (6390-001-263) to the inside of the new bearing. 2. Check the transfer lock override slides (6390-001-261) for excessive wear.

Return To Table of Contents

TROUBLESHOOTING GUIDE (CONTINUED)

PROBLEM/FAILURE	RECOMMENDED ACTION
Trolley makes noise while rolling	1. If the noise occurs when the trolley is rolling on the transfer: a. When rolling the system out of the transport position, does the trolley get to the foot end of the transfer before the transfer moves? i. If no, the transfer lock pin in the anchor, or its return spring, is most likely the problem. The pin should return to the full up position after it is pressed. Check the transfer lock pin for cleaning or replacement of the spring or bearing. ii. If yes, remove any debris or foreign objects from the transfer and vehicle floor. Inspect the transfer extrusion for wear. Remove the trolley from the transfer and check that the trolley rollers are free of debris. If this does not solve the problem, or if the transfer extrusion is worn around the rods, replace the V-guide rollers on the trolley. 2. If the noise occurs when the transfer is rolling on the anchor: a. The noise is likely caused by either the detent roller (usually a high pitched squeak), or the transfer lock pin (usually more of a grinding sound).
Trolley LEDs stay off when the trolley reaches the loading position	1. Confirm that the trolley is on and the battery is charged. 2. Check that the magnet activator (6390-001-106) is present and that it is properly fastened at the foot end of the anchor. 3. Confirm that if you push on the trolley (with the lifting arms down), the system does not roll away from the loading position and is locked in this position. 4. Remove the transfer and confirm that the magnet mover trigger (6390-001-205) is intact and undamaged. 5. Remove the magnet mover trigger (6390-001-205). Remove the foot end latch assembly from the transfer and pull out the link in the channel on the patient left side. Check that the magnet nested into that link is present and intact. Check that the return spring on the link is in good condition. 6. Remove the trolley covers and check the connection of the trolley position sensor (TPS) cable (6390-001-361). 7. Check the connection of the trolley main cable (6390-001-391) to the circuit board (6390-001-014). 8. Check the connection of the trolley LED cables (6390-001-396). 9. Replace the trolley position sensor (TPS) (6390-001-361). 10. Replace one of the trolley LEDs (6390-001-396). 11. Replace the trolley control board (6390-001-014). 12. Replace the trolley main cable (6390-001-391).

Return To Table of Contents

TROUBLESHOOTING GUIDE (CONTINUED)

PROBLEM/FAILURE	RECOMMENDED ACTION
Cot release button does not unlock the cot from the trolley	1. Confirm that both the cot and trolley have power, no errors, and are operational independently. 2. Confirm that the cot release handles on the trolley are able to release the cot from Power-LOAD. 3. Confirm that communication exists between the cot and Power-LOAD by lifting the cot using the cot controls. 4. Try the release button on the second switch. If this works, the issue is with the first switch or a bad connection in the cot. 5. In a quiet area, press the release button and listen for a clicking sound at the head end patient left side of the trolley. You may need to push the button twice if the cot is asleep. a. If there is a sound, the problem is likely a broken part in the actuator assembly or an improperly installed actuator assembly (6390-001-478). b. If there is not a sound, remove the trolley top and patient left side covers and check the following: i. Confirm that the connection of the actuator (6390-001-478) to the circuit board is good and the contacts appear to be in good condition. ii. Confirm that the connection of the trolley main cable (6390-001-391) to the circuit board (6390-001-014) is good, the connector screws are tight, and the contacts appear to be in good condition. iii. Test Power-LOAD with a new actuator (6390-001-478). iv. Test Power-LOAD with a new circuit board (6390-001-014).
Trolley release handles do not release the cot from the trolley	1. Confirm that the system is in the loading position with the cot wheels on the ground and head section locked into the trolley. 2. Confirm that the lifting arms are in the full down position. 3. Are the release handles on the trolley free to rotate (they should rotate about 20 degrees)? a. If yes, inspect the release handle mechanism. Pay particular attention to the activation cams (6390-001-329). Also inspect the trolley latches (6390-001-318 and 6390-001-319). b. If no, remove the trolley covers and inspect the following: i. In the mechanism in the center of the trolley at the head end, check the trolley arm (6390-001-334) or its return spring, which could be broken or jammed by debris. ii. The trolley arm mechanism (6390-001-045) in the trolley could be jammed. iii. The trolley latches (6390-001-318 and 6390-001-319) could be stuck or broken.

Return To Table of Contents

TROUBLESHOOTING GUIDE (CONTINUED)

PROBLEM/FAILURE	RECOMMENDED ACTION
Trolley does not lock in the loading position	1. Confirm where the system is unlocking from: a. If the trolley is unlocking from the transfer: i. Remove the cot. Put the trolley in the middle of the transfer. 1. On the extended transfer, locate just to the head end of the foot end fastener, the transfer to trolley lock pawl (6390-001-073), which should be sticking out of the transfer about 1/2". If the pawl is not sticking up or does not return when pressed, check its return spring, or look for debris binding it down. 2. Check that the pin of the roller in the pawl is not sticking out on either side. 3. Remove the transfer head end dead stops, and remove the transfer from the anchor. Clear any debris or foreign material from the top of the anchor and the channels in the transfer. Foreign objects that do not allow the trolley to reach the full out position could cause this mechanism to not operate properly. 4. Inspect the trolley stop ramp (6390-001-325) on the underside of the trolley middle mechanism to ensure it is present and secured. b. If the transfer is unlocking from the anchor: i. Remove the cot. Move the trolley to the mid position. Check for debris around the transfer lock trigger (6390-001-231). 1. Push the transfer all the way to the transport position. Pull on the transfer to check if it is locked. If the transfer is not locked, the problem is likely that the transfer lock pin in the anchor is stuck or broken. Check the return spring, and look for burrs or debris.
Trolley will not unlock from the transfer position	1. Remove the cot. Using the head end transfer lock override slide (6390-001-261), move the transfer in, and put the trolley in the mid position.
Trolley pump runs for and extended time after cot jog up	1. Check the angle position sensor (APS) (6390-001-397) calibration set point. Call Stryker Service. 2. Check that the hydraulic cylinder is not “over-stroking”. Over stroke condition is evidenced by a ˜1/8" back settle in the rod of the hydraulic cylinder at full extension. **Note:** The patient right side cover must be removed to observe. 3. Check for damage of components in the chain of load bearing parts from the lifting arms to the patient right side plate (6390-001-344).

Return To Table of Contents

TROUBLESHOOTING GUIDE (CONTINUED)

PROBLEM/FAILURE	RECOMMENDED ACTION
Cot does not lock into the trolley and the LEDs flash red	1. Remove the cot from Power-LOAD. Ensure that the cot is a Power-LOAD compatible cot and that the load wheel horns and pins (6500-002-104) are present, properly tightened, and in good condition. 2. Check that the handle release mechanism (6390-001-046) moves freely and the release handles return to the full down position. Debris under the release handles could cause this issue. 3. Remove the trolley covers and check the connection of the trolley latch switch cables (6390-001-318 and 6390-001-319). 4. Check the connection of the trolley main cable (6390-001-391) to the circuit board (6390-001-014). 5. Remove and inspect the actuator assembly (6390-001-028) from the trolley. 6. Check the return springs connecting the release cams (6390-001-329) to the trolley bottom pans. 7. Examine the trolley latches (6390-001-318 and 6390-001-319). Ensure that when the latch is locked, the electronic switch is being compressed. This could be impeded by cables obstructing the pin on top of the latch, or a broken spring internal to the latch. a. Replace each latch. b. Replace trolley control board (6390-001-014). c. Replace trolley main cable (6390-001-391).
Cot locks into the trolley at the loading position but the LEDs are not on	1. Confirm that the trolley is on and the battery is charged. 2. Check that the magnet activator (6390-001-106) is present and that it is properly fastened at the foot end of the anchor. 3. Confirm that if you push on the trolley (with the lifting arms down) the system does not roll away from the loading position. 4. Remove the transfer and confirm that the magnet mover trigger (6390-001-205) is not damaged. 5. Remove the magnet mover trigger (6390-001-205). Remove the foot end latch assembly from the transfer and pull out the link in the channel on the patient right side. Check that the magnet nested into that link is present and intact. Check that the return spring on the link is in good condition. 6. Remove the trolley covers and check the connection of the trolley position sensor (TPS) cable (6390-001-361). 7. Check the connection of the trolley main cable to the circuit board (6390-001-014). 8. Check the connection of the trolley LED cables (6390-001-396). 9. Replace the trolley position sensor (TPS) (6390-001-361). 10. Replace one of the trolley LEDs (6390-001-396). 11. Replace the trolley control board (6390-001-014). 12. Replace the trolley main cable (6390-001-391).

Return To Table of Contents

TROUBLESHOOTING GUIDE (CONTINUED)

PROBLEM/FAILURE	RECOMMENDED ACTION
Cot will not jog up when released from the transport position	1. Check the trolley control panel LEDs. They should be solid green without any solid amber error indication. a. If there are no trolley control panel LEDs illuminated: i. Press the main power button to turn the unit on. You may need to turn the unit on and then off to ensure that Power-LOAD is not in sleep mode b. If the trolley control panel LEDs are illuminated: i. Flashing amber means the battery is low. Return the trolley to the transport position. Ensure that the unit begins to charge as indicated by a flashing green battery LED. Low battery indication (flashing amber) may continue for as the battery recharges. ii. Solid green battery LED and solid amber LED means - System Error: Call Stryker Service for advanced troubleshooting. The following may be attempted: 1. If you hear the motor run as you pull the unit from the transport toward the loading position, the problem is most likely with the hydraulic unit. a. Replace the hydraulics assembly (6390-001-039). b. Replace the motor cable (6390-001-397). c. Replace the angle position sensor (APS) (6390-001-397). d. Replace the trolley position sensor (TPS) (6390-001-361). e. Replace the control board (6390-001-014).
Cot will not jog up high enough when released from the transport position	1. Check the angle position sensor (APS) (6390-001-397) calibration set point. Call Stryker Service. 2. Check that the hydraulic cylinder is not “over-stroking”. Over stroke condition is evidenced by a ˜1/8" back settle in the rod of the hydraulic cylinder at full extension. **Note:** The patient right side cover must be removed to observe. 3. Check for damage of components in the chain of load bearing parts from the lifting arms to the patient right side plate (6390-001-344).
Cot takes a long time to jog up	1. Check that the battery voltage is 12.2V DC. 2. Check the battery cable connections for damage. 3. Check the cable connections to the control board. 4. Replace the hydraulics assembly (6390-001-039). 5. Replace the control board (6390-001-014).

Return To Table of Contents

English

TROUBLESHOOTING GUIDE (CONTINUED)

PROBLEM/FAILURE	RECOMMENDED ACTION
Lifting arms do not lower but the cot legs extend when you press the extend (+) button	1. Ensure that the trolley is powered on and that Power-LOAD recognizes the loading position by checking that the head end LED indicators are green. a. If the head end LED indicators are not on: i. Check the trolley control panel LEDs to ensure that the unit is on. The LEDs should appear as a solid green battery symbol with no illumination of error indication. ii. If the trolley control panel LED illuminates solid green only, then the trolley may not see what position it is in. 1. Check that the magnet activator (6390-001-106) is present and that it is properly fastened at the foot end of the anchor. b. If the head end LED indicators are on: i. Check if the trolley motor is running when you press the cot switch. 1. If the trolley motor is audible, then the problem is with the low pressure relief valve in the trolley hydraulic assembly. Extend the cot legs and use the trolley manual release to drop the lifting arms until they are no longer supporting the cot. Press the down button on the trolley side panel to complete lowering the arms. If the arm moves, replace the hydraulics assembly (6390-001-039). 2. If the trolley motor is not audible. a. Check the motor and voltage to the motor. If voltage is present, replace the motor (6390-001-132). b. Check the motor and voltage to the motor. If voltage is not present, replace the motor cable (6390-001-431) or control board (6390-001-014). c. Run the lifting arms down using the trolley control panel. If the unit lowers, the issue is likely with communication. Check both sides of the communication link. Replace the communication boards (6390-001-378 or 6500-002-100), as necessary. c. If the trolley control panel LED error indication is illuminated. i. Call Stryker Service for advanced troubleshooting.
Lifting arms lower but the cot legs do not extend when you press the extend (+) button	1. Check that the cot battery has sufficient power to drive the cot (no amber battery indicator). 2. Check if the cot pump motor is audible. a. If yes, the problem is with the cot hydraulic unit. b. If no, check for error codes on the cot LCD. Also check all cable connections at the control board and hydraulic unit. c. Replace the cot control board (6500-002-014). d. Replace the cot hydraulics assembly (6500-001-030). e. Replace the cot main cable (6500-002-159).
Lifting arms lower cot too quickly when you press the extend (+) button	1. Check for proper operation of the support sensor (6390-001-452). Make sure that both switches have continuity when weight < 100 lb is on the lifting arms. a. If no continuity, replace the rod end assembly (6390-001-040). 2. Check for loose cable connections from support sensors to control board.

Return To Table of Contents

TROUBLESHOOTING GUIDE (CONTINUED)

PROBLEM/FAILURE	RECOMMENDED ACTION
Lifting arms lower cot too slowly when you press the extend (+) button	1. Check the trolley control panel LEDs for low battery. 2. Check for false closure of velocity fuse. 3. Raise the cot by using the trolley control panel. a. If cot does not raise, check for a loose or bad trolley pump motor connection. 4. Lower the cot by using the trolley control panel. a. Does cot lower at correct rate? i. If yes, replace the hydraulic velocity fuse (6390-001-381). ii. If no, replace the hydraulic motor (6390-001-132).
Trolley does not lower smoothly when you press the extend (+) button	1. Check that the trolley hydraulics have sufficient oil in the reservoir when the lifting arms are all the way down. The oil level should be just below the fill port. Look for any leaks and repair. 2. Cycle the lifting arms up and down a few times without a cot by closing the docked/locked latch and using the trolley control panel. 3. Check for proper operation of the support sensor (6390-001-452). Make sure that both switches have continuity when weight < 100 lb is on the lifting arms. a. If no continuity, replace the rod end assembly (6390-001-040). 4. Check for loose cable connections from support sensors to control board. 5. Replace the hydraulics assembly (6390-001-039).
Trolley hydraulic motor is noisy when you press the extend (+) or retract (-) button	1. Check that the trolley hydraulics have sufficient oil in the reservoir when the lifting arms are all the way down. The oil level should be just below the fill port. Look for any leaks and repair. 2. Cycle the lifting arms up and down a few times without a cot by closing the docked/locked latch and using the trolley control panel. 3. Cycle the unit up and down 3 to 5 times, especially if this phenomena happens right after a repair. 4. Replace the motor (6390-001-132) on the hydraulic unit. 5. Replace the hydraulics assembly (6390-001-039).
Lifting arms do not lower the cot low enough when you press the extend (+) button	1. Check the trolley control panel for errors. a. If an error occurs when the lifting arms are loaded: i. The safety limit for loaded operation of the arms has been reached. This can happen at high load heights (>34") with heavy loads (>=400 lb). 1. Check the Support Sensor (6390-001-452) or angle position sensor (APS) (6390-001-397) for damage. b. If an error occurs when arms are unloaded or become unloaded: i. Check that arms are not being held up on/by cot legs. ii. Check for a broken angle position sensor (APS) (6390-001-397) or angle position sensor (APS) attachment hardware. iii. Check for loose cable connections from the angle position sensor to the control board. 2. Replace the control board.

Return To Table of Contents

TROUBLESHOOTING GUIDE (CONTINUED)

PROBLEM/FAILURE	RECOMMENDED ACTION
Cot drift down or goes into high speed retract when you press the retract (-) button	1. Check that the trolley is on and functions without errors. 2. Check that cot and trolley communication modules are connected, undamaged, and working properly. a. To do this, try the cot with a known good Power-LOAD and/or the trolley with a known good cot. 3. Check all cable connections associated with communication leading back to the control board. 4. Replace the communication board (6390-001-378 or 6500-002-100). 5. Replace control board(s) (6390-001-014 or 6500-002-014).
Cot legs are retracted but cot is not lifted by the lifting arms when you press the retract (-) button	1. Check that the trolley is on and functions without errors. 2. Check that cot and trolley communication modules are connected, undamaged, and working properly. a. To do this, try the cot with a known good Power-LOAD and/or the trolley with a known good cot. 3. Check all cable connections associated with communication leading back to the control board. 4. Replace the communication board (6390-001-378 or 6500-002-100). 5. Replace control board(s) (6390-001-014 or 6500-002-014).
Cot is lifted by the lifting arms but the cot legs do not retract when you press the retract (-) button	1. Check the support sensor (6390-001-397) on the trolley or the cable and connections to the control board. 2. Check for an error on the trolley control panel. a. If there is an error, call Stryker Service. 3. Check the cot by itself for proper functionality. 4. Ensure the cot indicates a good battery and no errors are present on the cot LCD. If you have an error consult the cot manual to troubleshoot. 5. Press the retract (-) button on the cot: a. If you hear the cot pump motor run, the issue is a stuck rod-side manual valve (patient left manual valve) on the cot. 6. Check for a faulty pressure switch by removing the pressure switch connection from the cot main cable at the end, closest to the hydraulics. a. Jumper the cable to simulate a closed switch and press the retract (-) button. i. If you do not hear the motor, the issue is either with cable connections or a bad pump motor. ii. Fix the connection or replace the pump motor. 7. Check and/or replace the cot control board (6500-002-014).
Trolley lifts the cot to slowly when you press the retract (-) button	1. Check that the trolley battery voltage is > 12.2V DC. a. If the battery is charged and the voltage sags < 10.0V DC when you press the retract (-) button, replace the trolley battery. 2. Check for an error on the trolley control panel LEDs while moving the lifting arms with the trolley control panel. a. If an error is active only when using the lifting arms, replace the support sensor (6390-001-452). 3. Replace the hydraulics assembly (6390-001-039). 4. Replace the trolley control board (6390-001-014).

Return To Table of Contents

TROUBLESHOOTING GUIDE (CONTINUED)

PROBLEM/FAILURE	RECOMMENDED ACTION
Lifting arms lift the cot to quickly when you press the retract (-) button	1. Check for a faulty or broken support sensor cable (6390-001-452). 2. Check for a faulty cabling connection to the control board.
Trolley does not lift smoothly when you press the retract (-) button	1. Check that the trolley hydraulics have sufficient oil in the reservoir when the lifting arms are all the way down. The oil level should be just below the fill port. Look for any leaks and repair. 2. Cycle the lifting arms up and down a few times without a cot by closing the docked/locked latch and using the trolley control panel. 3. Check for proper operation of the support sensor (6390-001-452). Make sure that both switches have continuity when weight < 100 lb is on the lifting arms. a. If no continuity, replace the rod end assembly (6390-001-040). 4. Check for loose cable connections from support sensors to control board. 5. Replace the hydraulics assembly (6390-001-039).
Cot does not lift high enough	1. Check the angle position sensor (APS) (6390-001-397) calibration set point. Call Stryker Service. 2. Check that the hydraulic cylinder is not “over-stroking”. Over stroke condition is evidenced by a ˜1/8" back settle in the rod of the hydraulic cylinder at full extension. **Note:** The patient right side cover must be removed to observe. 3. Check for damage of components in the chain of load bearing parts from the lifting arms to the patient right side plate (6390-001-344).
Cot does not jog down once in the transport position	1. Check the trolley control panel LEDs. They should be solid green without any solid amber error indication. a. If no trolley control panel LEDs are illuminated: i. Press the main power button to turn the unit on. You may need to turn the unit on and then off to ensure that Power-LOAD is not in sleep mode. b. If trolley control panel LEDs are illuminated: i. Flashing amber means the battery is low. Return the trolley to the transport position. Ensure that the unit begins to charge as indicated by a flashing green battery LED. Low battery indication (flashing amber) may continue for as the battery recharges. ii. Solid green battery LED and solid amber LED means - System Error: Call Stryker Service for advanced troubleshooting. 2. Check the following items: hydraulics assembly (6390-001-039), motor cable (6390-001-431), angle position sensor (APS) (6390-001-397), and control board (6390-001-014). a. Pull the trolley from the transport position. If you hear the motor running as you pull the unit from the transport position toward the loading position, the problem is with the hydraulic unit. 3. Check the magnet in the anchor pawl at the head end that initiates “jog down”. Make sure the pawl is fully engaging the catch on the trolley when the trolley is in the transport position and that it is not stuck. This can be done by visual inspection, but a good indicator of full engagement is that the release lever at the foot end of the anchor is fully up and not pushed part way in.

Return To Table of Contents

TROUBLESHOOTING GUIDE (CONTINUED)

PROBLEM/FAILURE	RECOMMENDED ACTION
Trolley manual release button does not lower the lifting arms	1. Check that the linkages of the manual release that attaches to the side controls are properly connected and actuating the manual release valve on the hydraulic pump. To do this you will need to remove the patient right side cover. a. If the manual release valve is actuating, then the problem is a faulty velocity fuse. The velocity fuse (6390-001-381) is located in the cap end cylinder port under the elbow fitting. Remove and replace it. b. If this does not fix the issue, replace the pressure compensated flow control (6390-001-151). c. Replace the hydraulics assembly (6390-001-039).
Trolley manual release button lowers the lifting arms but not smoothly	1. Replace the velocity fuse (6390-001-381). The velocity fuse is located in the cap end cylinder port under the elbow fitting. Remove and replace it. 2. If this does not fix the issue replace the pressure compensated flow control (6390-001-151). 3. Replace the hydraulics assembly (6390-001-039).
Trolley error LED indicates an error (solid amber)	1. Call Stryker Service.
Trolley control panel does not move the lifting arms	1. Check that the unit displays a solid green LED on the trolley control panel, indicating that power is on. 2. The trolley control panel will only work if the trolley is in the loading position and the latches are engaged. When the lifting arms are supporting weight, they only lower to a certain angle. These are safety features. 3. Check that the unit is in the loading position and that both latches are engaged. This is shown as a solid green LED on the head end indicators. a. If there is no head end indicator LED activity, then the unit is not in the loading position. b. If the head end indicator LEDs are flashing amber, one or both of the latches are not closed. Check the status of the latches. If the problem persists, then check the switches and connectivity back to the control board. 4. Check for connectivity from the trolley control panel back to the control board. 5. Replace the trolley control panel board (6390-001-450).
Trolley stops part way while rolling to the transport position	1. Remove the transfer from the anchor. a. Check and remove any debris from the anchor and the channels on the inside of the transfer. b. Examine the trolley to transfer lock release ramp (6390-001-144) located about 24" from the foot end of the anchor. Ensure that it is intact, tightly fastened, and not excessively worn. c. Examine the trolley to transfer lock pawl assembly (6390-001-021). Ensure that the pawl is allowed to rotate freely and, when pressed, it can rotate fully below the surface of the transfer. d. Examine the V-guide rollers and flat rollers on the trolley and anchor. Replace any rollers that do not roll smoothly or are excessively worn.

Return To Table of Contents

TROUBLESHOOTING GUIDE (CONTINUED)

PROBLEM/FAILURE	RECOMMENDED ACTION
Trolley makes noises while rolling	1. Check and remove any debris or foreign objects found inside transfer channels. 2. Check the transfer for wear around the channels. Replace if needed. 3. Remove the trolley from the transfer and check that the trolley rollers are free of debris. 4. Replace the V-guide rollers on the trolley (6390-001-025).
Trolley is in the transport position with a cot and the trolley LEDs are not illuminated (green)	1. Pull the trolley out of transport position. Inspect the trolley head end pawl. It should return firmly when pressed down. If it does not, check the following: a. Ensure the pawl is free of debris or foreign objects that may stop it from returning. b. Ensure the head end anchor release button is free from debris inhibiting motion. c. Check the return springs on the pawl (0038-885-000). 2. Check the trolley stop ramp (6390-001-325) on the underside of the trolley middle mechanism. 3. Remove the transfer from the anchor. Ensure that the channels where the trolley and anchor rollers travel are free from debris or foreign objects that could limit the range of motion.
Trolley is in the transport position and the cot is not locked in at the foot end	1. Check if the cot foot end casters are on the vehicle floor: a. If yes, pull the cot manual release and push down on the foot end of the cot. If the cot still does not drop into the lock, pull the cot all the way out and push the cot retract (-) button to fully retract the cot base. Load the cot again without using the manual release lever. If the cot is still held up by foot end casters, then the problem is in the cot hydraulic system. b. If no, did Power-LOAD run the motor to jog the cot down when the cot reached the transport position at the head end? If no, see “Cot does not jog down once in the transport position” section for further troubleshooting. If yes, check that the cot foot end guide (6500-002-111) is aligned with the transfer foot end guide (6390-001-220). To ensure alignment, firmly move the cot foot end back and forth and the cot should drop into place. Also, remove the cot and look for debris located in the transfer guide which may be preventing the cot from locking.
Transfer does not lock to the anchor	1. Push the transfer in by hand to check if the transfer goes all the way in against the bumper stops. a. If yes, then the problem is likely the transfer lock bearing in the anchor. Clean the transfer lock pin, replace the bearing, and apply molybdenum disulfide lubricant (6390-001-263) to the inside of the new bearing. Inspect the transfer lock override slides (6390-001-261) for excessive wear. b. If no, remove the transfer head end dead stops, and remove the transfer from the anchor. Clear any debris from the top of the anchor and the channels in the transfer. Foreign objects that do not allow the trolley to reach the full out position could cause this mechanism to not operate properly.

Return To Table of Contents

English

POWER-LOAD

Guidance and manufacturer's declaration - electromagnetic emissions		
The Model 6390 Power-LOAD system is intended for use in the electromagnetic environment specified below. The customer or the user of the Model 6390 Power-LOAD system should assure that it is used in such an environment.		
Emissions test	**Compliance**	**Electromagnetic environment - guidance**
RF emissions CISPR 11	Group 1	The Model 6390 Power-LOAD system uses RF energy only for its internal function. Therefore, its RF emissions are very low and are not likely to cause any interference in nearby electronic equipment.
RF emissions CISPR 11	Group 2	The Model 6390 Power-LOAD system must emit electromagnetic energy in order to perform its intended function. Nearby electronic equipment may be affected.
RF emissions CISPR 11	Class A	The Model 6390 Power-LOAD system is suitable for use in all establishments other than domestic and those directly connected to the public low-voltage power supply network that supplies buildings used for domestic purposes.

Guidance and manufacturer's declaration - electromagnetic immunity			
The Model 6390 Power-LOAD system is intended for use in the electromagnetic environment specified below. The customer or the user of the Model 6390 Power-LOAD system should assure that it is used in such an environment.			
IMMUNITY test	**EN/IEC 60601 test level**	**Compliance level**	**Electromagnetic environment - guidance**
Electrostatic discharge (ESD) EN/IEC 61000-4-2	±6 kV contact ±8 kV air	±6 kV contact ±8 kV air	Floors should be wood, concrete or ceramic tile. If floors are covered with synthetic material, the relative humidity should be at least 30%.
Power frequency (50/60Hz) magnetic field EN/IEC 61000-4-8	3A/m	3A/m	Power frequency magnetic fields should be at levels characteristic of a typical location in a typical commercial or hospital environment.

POWER-LOAD (CONTINUED)

Guidance and manufacturer's declaration - electromagnetic immunity			
The Model 6390 Power-LOAD system is intended for use in the electromagnetic environment specified below. The customer or the user of the Model 6390 Power-LOAD system should assure that it is used in such an environment.			
IMMUNITY test	**EN/IEC 60601 test level**	**Compliance level**	**Electromagnetic environment - guidance**
			Portable and mobile RF communications equipment should be used no closer to any part of the Model 6390 Power-LOAD system, including cables, than the recommended separation distance calculated from the equation applicable to the frequency of the transmitter. **Recommended separation distance**
Conducted RF EN/IEC 61000-4-6	3 Vrms 150 kHz to 80 MHz	3 Vrms	D=(1.2)(√P)
Radiated RF EN/IEC 61000-4-3	20 V/m 80 MHz to 2,5 GHz	20 V/m	D=(0.18)(√P) 80 MHz to 800 MHz D=(0.35)(√P) 800 MHz to 2,5 GHz where *P* is the maximum output power rating of the transmitter in watts (W) according to the transmitter manufacturer and *d* is the recommended separation distance in meters (m). Field strengths from fixed RF transmitters, as determined by an electromagnetic site survey, [a] should be less than the compliance level in each frequency range. [b] Interference may occur in the vicinity of equipment with the following symbol:
NOTE 1: At 80 MHz and 800 MHz, the higher frequency range applies. NOTE 2: These guidelines may not apply in all situations. Electromagnetic propagation is affected by absorption and reflection from structures, objects and people.			
[a] Field strengths from fixed transmitters, such as base stations for radio (cellular/cordless) telephones and land mobile radios, amateur radio, AM and FM radio broadcast, and TV broadcast cannot be predicted theoretically with accuracy. To assess the electromagnetic environment due to fixed RF transmitters, an electromagnetic site survey should be considered. If the measured field strength in the location in which the Model 6390 Power-LOAD system is used exceeds the applicable RF compliance level above, the Model 6390 Power-LOAD system should be observed to verify normal operation. If abnormal performance is observed, additional measures may be necessary, such as re-orienting or relocating the Model 6390 Power-LOAD system. [b] Over the frequency range 150 kHz to 80 MHz, field strengths should be less than 20 V/m.			

Return To Table of Contents

English

POWER-LOAD (CONTINUED)

Recommended separations distances between portable and mobile RF communication equipment and the Model 6390 Power-LOAD system

The Model 6390 Power-LOAD system is intended for use in an electromagnetic environment in which radiated RF disturbances are controlled. The customer or the user of the Model 6390 Power-LOAD system can help prevent electromagnetic interference by maintaining a minimum distance between portable and mobile RF communications equipment (transmitters) and the Model 6390 Power-LOAD system as recommended below, according to the maximum output power of the communications equipment.

Rated maximum output power of transmitter W	**Separation distance according to frequency of transmitter** m		
	150 kHz to 80 MHz $D=(1.2)(\sqrt{P})$	**80 MHz to 800 MHz** $D=(0.18)(\sqrt{P})$	**800 MHz to 2,5 GHz** $D=(0.35)(\sqrt{P})$
0.01	0.12	0.018	0.035
0.1	0.38	0.57	0.11
1	1.2	0.18	0.35
10	3.8	0.57	1.1
100	12	1.8	3.5

For transmitters rated at a maximum output power not listed above, the recommended separation distance *d* in meters (m) can be estimated using the equation applicable to the frequency of the transmitter, where *P* is the maximum output power rating of the transmitter in watts (W) according to the transmitter manufacturer.

NOTE 1: At 80 MHz and 800 MHz, the separation distance for the higher frequency range applies.

NOTE 2: These guidelines may not apply in all situations. Electromagnetic propagation is affected by absorption and reflection from structures, objects and people.

Warranty

Stryker EMS, a division of the Stryker Corporation, offers two distinct warranty options in the United States:

One (1) year parts and labor. Under this option, Stryker EMS warrants to the original purchaser that its products should be free from manufacturing non-conformances that affect product performance and customer satisfaction for a period of one (1) year after date of delivery. Stryker's obligation under this warranty is expressly limited to supplying replacement parts and labor for, or replacing, at its option, any product that is, in the sole discretion of Stryker, found to be defective.

Two (2) year parts. Under this option, Stryker EMS warrants to the original purchaser that non-expendable components of its products should be free from manufacturing non-conformances that affect product performance and customer satisfaction for a period of two (2) years after date of delivery. Stryker's obligation under this warranty is expressly limited to supplying replacement parts for, or replacing, at its option, any product which is, in the sole discretion of Stryker, found to be defective. Expendable components, i.e. mattresses, restraints, I.V. poles, storage nets, storage pouches, oxygen straps, batteries, and other soft goods, have a one (1) year limited warranty with this option.

Under either warranty option, Power-LOAD is designed for a 7 year expected service life under normal use, conditions, and with appropriate periodic maintenance as described in the maintenance manual for the device. Stryker warrants to the original purchaser that the welds on Power-LOAD will be free from structural defects for the expected 7 year life of Power-LOAD as long as the original purchaser owns the product.

If Stryker requests products or parts for which an original purchaser makes a warranty claim, the purchaser shall return the product or part prepaid freight to Stryker's factory.

Any improper use or alteration or repair by unauthorized service providers in such a manner as in Stryker's judgement affects the product materially and adversely, shall void this warranty. Any repair of Stryker products using parts not provided or authorized by Stryker shall void this warranty. No employee or representative of Stryker is authorized to change this warranty in any way.

This statement constitutes Stryker EMS's entire warranty with respect to the aforesaid equipment. STRYKER MAKES NO OTHER WARRANTY OR REPRESENTATION EITHER EXPRESSED OR IMPLIED, EXCEPT AS SET FORTH HEREIN. THERE IS NO WARRANTY OF MERCHANTABILITY AND THERE ARE NO WARRANTIES OF FITNESS FOR ANY PARTICULAR PURPOSE. IN NO EVENT SHALL STRYKER BE LIABLE HEREUNDER FOR INCIDENTAL OR CONSEQUENTIAL DAMAGES ARISING FROM OR IN ANY MANNER RELATED TO SALES OR USE OF ANY SUCH EQUIPMENT.

Return To Table of Contents

English

STRYKER EMS RETURN POLICY

Cots, Stair Chairs, Evacuation Chairs, Power-LOAD and Aftermarket Accessories may be returned up to 180 days of receipt if they meet the following guidelines:

Prior to 30 Days

- 30 day money back guarantee in effect
- Stryker EMS is responsible for all charges
- Returns will not be approved on modified items

Prior to 90 Days

- Product must be **unused**, **undamaged** and in the original packaging
- Customer is responsible for a 10% restocking fee

Prior to 180 Days

- Product must be **unused**, **undamaged** and in the original packaging
- Customer is responsible for a 25% restocking fee

RETURN AUTHORIZATION

Merchandise cannot be returned without approval from the Stryker Customer Service Department. An authorization number will be provided which must be printed on the returned merchandise. Stryker reserves the right to charge shipping and restocking fees on returned items.
SPECIAL, MODIFIED, OR DISCONTINUED ITEMS NOT SUBJECT TO RETURN.

DAMAGED MERCHANDISE

ICC Regulations require that claims for damaged merchandise must be made with the carrier within fifteen (15) days of receipt of merchandise. DO NOT ACCEPT DAMAGED SHIPMENTS UNLESS SUCH DAMAGE IS NOTED ON THE DELIVERY RECEIPT AT THE TIME OF RECEIPT. Upon prompt notification, Stryker will file a freight claim with the appropriate carrier for damages incurred. Claim will be limited in amount to the actual replacement cost. In the event that this information is not received by Stryker within the fifteen (15) day period following the delivery of the merchandise, or the damage was not noted on the delivery receipt at the time of receipt, the customer will be responsible for payment of the original invoice in full.
Claims for any short shipment must be made within thirty (30) days of invoice.

INTERNATIONAL WARRANTY CLAUSE

This warranty reflects U.S. domestic policy. Warranty outside the U.S. may vary by country. Please contact your local Stryker Medical representative for additional information.

PATENT INFORMATION

Power-LOAD is covered by one or more of the following patents:
United States 7,478,855 7,520,551 7,540,547
Other Patents Pending

Table des matières

Symboles et définitions. . . . 2-4
- Symboles . . . 2-4
- Symboles (suite) . . . 2-5
- Définition de « Avertissement », « Mise en garde » et « Remarque » . . . 2-5

Introduction . . . 2-6
- Description du produit . . . 2-6
- Utilisation prévue du produit . . . 2-6
- Illustration du produit. . . . 2-6
- Informations de contact importantes . . . 2-7
- Coordonnées de Stryker . . . 2-7
- Emplacement du numéro de série . . . 2-7
- Caractéristiques techniques . . . 2-8

Résumé des Précautions de sécurité . . . 2-10
- Points de pincement . . . 2-13

Informations relatives à la compatibilité des civières . . . 2-14

Procédures de configuration d´installation. . . . 2-15
- Liste de vérification des pièces d´installation de l´assemblage de la plaque de plancher. . . . 2-15
- Liste de vérification des pièces d´installation de l´assemblage du Power-LOAD. . . . 2-16
- Liste de vérification des pièces d´installation de l´assemblage du guidage de roue en option . . . 2-17

Règlementation sur le système qualité pour l´installation . . . 2-18
- Règlementation sur le système qualité. . . . 2-18

Directives d'installation de la plaque de plancher . . . 2-19

Guide d'installation. . . . 2-21
- Installation de la plaque de plancher . . . 2-21
- Installation du système Power-LOAD . . . 2-27
- Installer le guidage de roue en option . . . 2-37
- Installer les enjoliveurs des roues de la civière . . . 2-41
- Liste de vérification de l´installation du Power-LOAD . . . 2-42

Procédures de configuration d´installation. . . . 2-44

Contrôles utilisateur et voyants . . . 2-45

Contrôles utilisateur manuels . . . 2-47

Contrôles utilisateur de la civière Power-PRO . . . 2-48
- Utiliser les interrupteurs de commande de la civière . . . 2-48
- Vérifier le niveau de chargement de la batterie de la civière . . . 2-49

Instructions des opérations motorisées . . . 2-50

Instructions des opérations manuelles. . . . 2-51

Guide d´utilisation. . . . 2-52
- Consignes d´utilisation . . . 2-52
- Vérification du niveau de chargement de la batterie. . . . 2-53
- Charger la batterie . . . 2-53
- Stocker le Power-LOAD. . . . 2-53
- Régler la hauteur de chargement de la civière. . . . 2-53
- Utiliser une civière non conforme à cadre en X lors d´un incident comportant un grand nombre de blessés . . . 2-54
- Déployer le Power-LOAD en dehors du véhicule sans civière . . . 2-54

Retour à la table des matières

Table des matières

Français

Charger une civière Performance-PRO dans un véhicule (modèle 6085/6086 équipé de l´option Power-LOAD) 2-55
Décharger une civière Performance-PRO d´un véhicule (modèle 6085/6086 équipé de l´option Power-LOAD) 2-57
Charger manuellement une civière Power-PRO dans un véhicule (modèle 6500/6506 & 6510/6516 équipé de l´option Power-LOAD) 2-59
Décharger une civière Power-PRO d´un véhicule (modèle 6500/6506 & 6510/6516 équipé de l´option Power-LOAD) . . . 2-61
Décharger manuellement une civière d´un véhicule après l´avoir chargée avec le Power-LOAD (perte de puissance du Power-LOAD ou erreur système) 2-63
Charger manuellement une civière dans un véhicule (perte de puissance du Power-LOAD ou erreur système) 2-65
Décharger manuellement une civière d´un véhicule 2-66
Retirer une civière à réparer d´un véhicule. 2-67
Charger manuellement une civière dans un véhicule (perte de puissance du Power-LOAD) 2-68
Nettoyage 2-70
Procédure de nettoyage 2-70
Restrictions du nettoyage 2-70
Élimination des taches de composés iodés 2-71
Maintenance préventive 2-72
Inspection régulière et ajustements 2-72
Rapport de maintenance 2-74
Liste de référence rapide des pièces de rechange 2-75
Liste de référence rapide des pièces de rechange 2-76
Informations relatives à l´entretien du bras de transfert 2-77
Retrait du transfert 2-77
Informations relatives à l´entretien du chariot 2-78
Retrait du chariot 2-78
Retrait et remplacement de l´assemblage du bouton de libération manuelle 2-81
Retrait et remplacement de l´assemblage du panneau de commande. 2-82
Remplacement de l´interrupteur maître Marche/Arrêt 2-83
Remplacement de l´assemblage de l´actionnement du chariot 2-84
Retrait et remplacement de l´assemblage hydraulique 2-85
Remplacement du vérin hydraulique côté tige 2-87
Remplacement de la carte de communication 2-88
Remplacement de la spirale d´induction 2-89
Remplacement du capteur de position du charriot (TPS) 2-90
Calendrier de remplacement des rouleaux lisses et des rouleaux de guidage en V. 2-91
Retrait et remplacement du vérin hydraulique 2-92
Retrait et remplacement du fusible de vélocité. 2-94
Retrait et remplacement de la valve manuelle sans verrouillage 2-95
Retrait et remplacement du tuyau 2-96
Remplacement de l´assemblage pompe/moteur 2-97
Retrait et remplacement du câble du moteur 2-98
Remplacement du moteur 2-99
Remplacement du régulateur de débit à deux voies 2-100
Remplacement de la batterie. 2-101
Remplir le réservoir. 2-101

Retour à la table des matières

Table des matières

Informations relatives à l´entretien de l´ancrage 2-102
Remplacement de la spirale principale, côté pieds 2-102
Remplacement de la spirale principale, côté tête 2-105
Retrait et remplacement du support de verrouillage du bras de transfert 2-107
Guide de dépannage 2-108
Informations sur la CEM 2-120
Informations sur la CEM 2-121
Informations sur la CEM 2-122
Garantie 2-123
Réglementation de Stryker EMS relative aux renvois 2-124
Autorisation de renvoi 2-124
Produits endommagés 2-124
Clause de garantie internationale 2-124
Informations sur les brevets 2-124

Retour à la table des matières

Symboles et définitions

SYMBOLES

	Mise en garde, veuillez consulter la documentation d´accompagnement
	Charge admissible
	Poids maximum
	Tension dangereuse
	Point de pincement
	Équipement de classe II : équipement pour lequel la protection contre les décharges électriques ne dépend pas uniquement d´une isolation de base, mais pour lequel des mesures de sécurité supplémentaires telles qu´une double isolation ou une isolation renforcée sont prévues, dans la mesure où il n´y a pas de mise à la terre et pour éviter de dépendre des conditions d´installation.
	Courant continu
	Équipement de type B : équipement assurant un certain degré de protection contre les décharges électriques, en particulier quant au courant de fuite admissible et à la fiabilité de la protection par mise à la terre.
	L´équipement médical (ME) ou les pièces d´équipement médical (ME) comprenant des émetteurs RF ou utilisant de l´énergie électromagnétique RF pour l´établissement de diagnostics ou les traitements
UL60601-1 CAN/ CSA C22.2 NO. 601.1	Matériel médical reconnu par Underwriters Laboratories Inc. uniquement en ce qui concerne la protection contre les risques de chocs électriques, d´incendie, les risques mécaniques, conformément aux normes UL 60601–1, et CAN/CSA C22.2 n° 601.1.
IPX6	Protection contre les jets d´eau puissants
	La société de recyclage des piles rechargeables (Rechargeable Battery Recycling Corporation, RBRC) est une association de services publics à but non lucratif qui fait la promotion du recyclage des piles rechargeables portables. Les piles doivent être expédiées à un centre de collecte de piles. Consulter le site Web de la RBRC (www.rbrc.org) pour trouver un centre de collecte proche ou appeler le numéro de téléphone qui figure sur le symbole de recyclage.
	Au titre de la directive 2002/96/CE du Conseil européen relative aux déchets d´équipements électriques et électroniques, ce symbole indique que le produit ne doit pas être éliminé avec les déchets municipaux non triés mais doit faire l´objet d´une collecte sélective. Prendre contact avec le distributeur local pour s´informer des systèmes de retour et/ou de collecte disponibles dans le pays.
	Fabricant

Retour à la table des matières

SYMBOLES (SUITE)

FC	Cet appareil est conforme à la section 18 du règlement FCC
 ou **THIS SIDE UP**	Haut **Remarque :** le terme « THIS SIDE UP », destiné au marché intérieur, est indiqué en double, car le symbole international est également fourni.

DÉFINITION DE « AVERTISSEMENT », « MISE EN GARDE » ET « REMARQUE »

Les rubriques AVERTISSEMENT, MISE EN GARDE et REMARQUE sont particulièrement importantes et doivent faire l´objet d´une lecture attentive.

AVERTISSEMENT

Avertit le lecteur des précaution à prendre afin d´éviter une situation présentant un risque potentiel de décès ou de blessure grave. Peut également attirer l´attention sur l´existence potentielle d´effets indésirables graves ou de risques d´accident.

ATTENTION

Avertit le lecteur des mesures à prendre afin d´éviter une situation potentiellement dangereuse susceptible de causer des blessures mineures ou modérées à l´utilisateur ou au patient ou d´endommager le matériel en question ou d´autres biens. Couvre notamment les précaution à prendre afin d´assurer l´utilisation sûre et efficace du matériel et d´éviter les dommages qui pourraient découler de l´usage ou d´une utilisation incorrecte du matériel.

Remarque

Il s´agit d´informations spécifiques destinées à faciliter l´entretien ou à clarifier des instructions importantes.

Retour à la table des matières

Ce manuel est conçu pour fournir des instructions concernant l´utilisation et la maintenance du **Power-LOAD™** 6390 de Stryker. Il convient de le lire attentivement et intégralement avant de procéder à l´installation, la mise en service ou la maintenance du produit.

DESCRIPTION DU PRODUIT

Le Power-LOAD 6390 de Stryker est conçu pour assister l´utilisateur lors du chargement d´une civière dans un véhicule, du déchargement de la civière hors du véhicule, et pour limiter les mouvements de la civière transportée dans le compartiment patient du véhicule dans des conditions normales d´utilisation. Toute autre forme d´utilisation de ce produit se fait sous la seule responsabilité du propriétaire/de l´utilisateur. Les opérateurs doivent exercer une grande prudence en permanence lors de la mise en place de la civière dans le compartiment patient.

UTILISATION PRÉVUE DU PRODUIT

Le système de fixation de civière Power-LOAD 6390 de Stryker est destiné à assister le chargement et le déchargement de civières roulantes compatibles (civières d´ambulance) dans ou depuis un véhicule et à assurer la sécurité de la civière d´ambulance durant le transport. La charge maximum admissible du dispositif est de 395 kg, y compris le poids de la civière, du patient et de l´équipement associé à la civière (par exemple les bouteilles d´oxygène, les moniteurs et/ou les pompes). Ce dispositif est destiné à des utilisateurs confirmés, comprenant le personnel des services d´urgence et des centres de services médicaux, ainsi que les intervenants d´urgence, les techniciens et les installateurs. La durée de vue prévue du produit est de 7 ans.

ILLUSTRATION DU PRODUIT

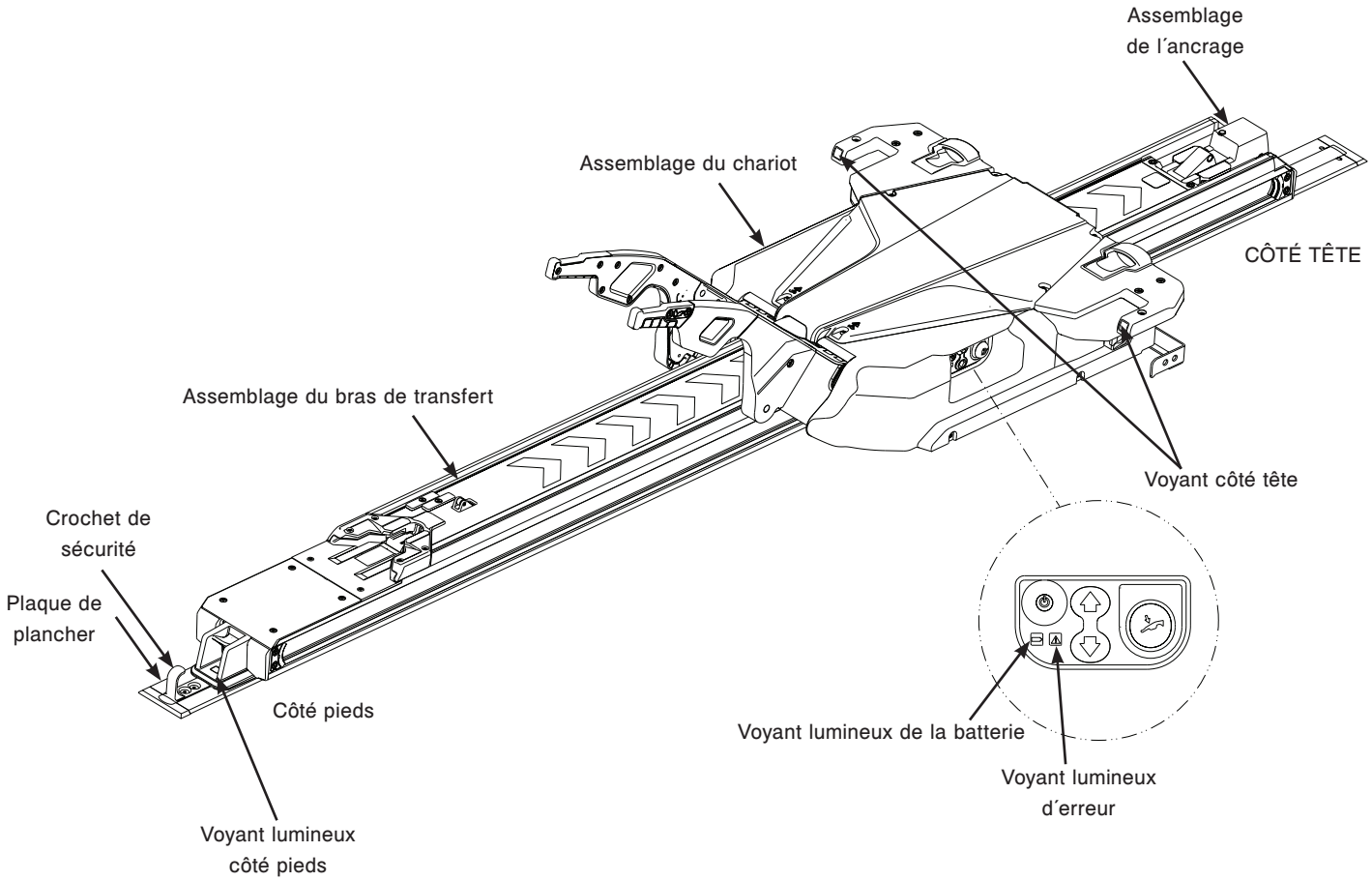

Figure 1 : Illustration du produit

Retour à la table des matières

INFORMATIONS DE CONTACT IMPORTANTES

Pour des informations sur la Federal Ambulance Specification KKK–A–1822, veuillez contacter :
Chief, Automotive & Commodity Management Branch (QMDAA)
Office of Motor Vehicle Management
General Services Administration
2200 Crystal Drive, Suite 1006
Arlington, VA 22202, USA
Téléphone : 703-605-2277

Pour plus d´informations sur les normes AMD, contacter :
Ambulance Manufacturers Division
(National Truck Equipment Association)
37400 Hills Tech Drive
Farmington Hills, MI 48331–3414, USA

COORDONNÉES DE STRYKER

Contactez le service clientèle ou le support technique de Stryker au +1 (800) 327-0770.
Stryker Medical
3800 E. Centre Avenue
Portage, MI 49002
USA

Tenez le numéro de série (A) du produit Stryker à portée de main avant d´appeler le service clientèle ou le support technique de Stryker. Incluez le numéro de série dans toutes les communications écrites.

EMPLACEMENT DU NUMÉRO DE SÉRIE

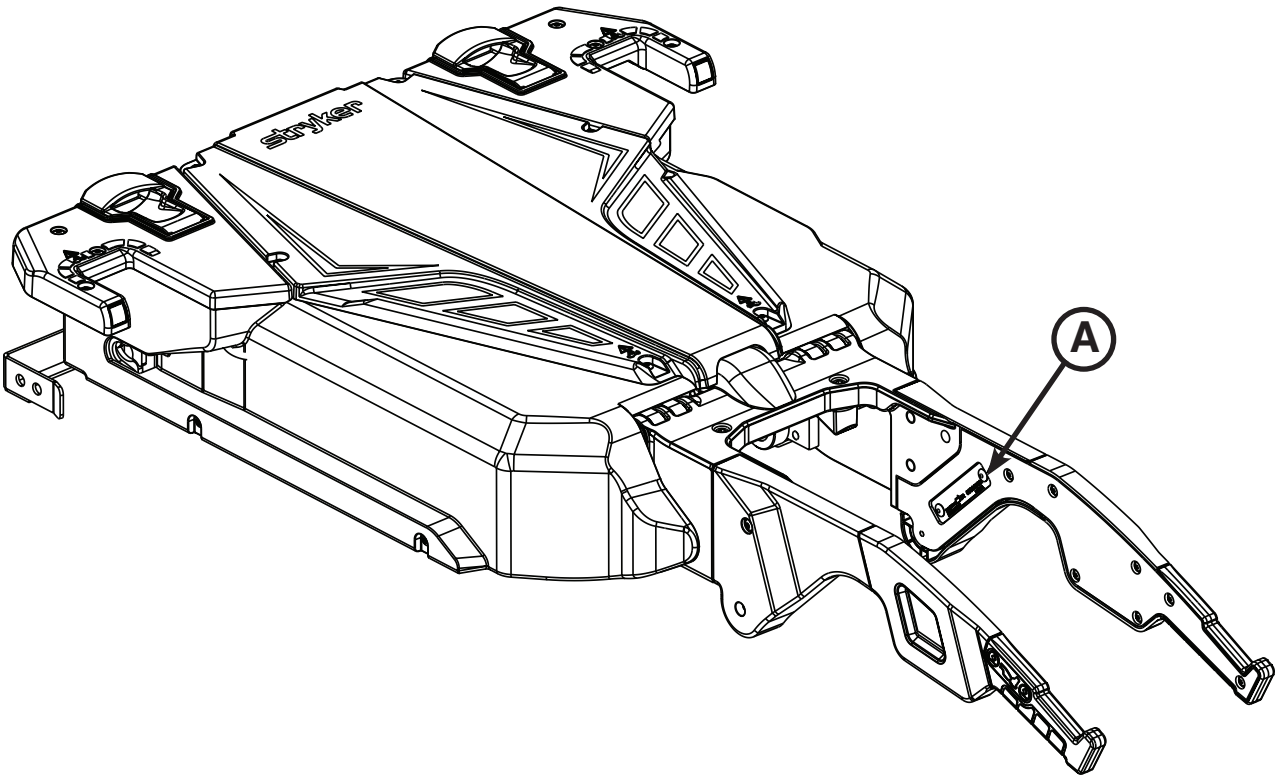

Figure 2 : Emplacement du numéro de série

Retour à la table des matières

CARACTÉRISTIQUES TECHNIQUES

Charge admissible **Remarque :** la charge maximum admissible indique la somme du poids total de la civière et du patient	870 livres	395 kg
Capacité de levage maximum (patient et accessoires)	700 livres	318 kg
Longueur totale/longueur minimum/largeur	95 pouces / 85 pouces / 24,5 pouces	241 cm / 216 cm / 62 cm
Poids		
Assemblage de la plaque de plancher	16,5 livres	7,5 kg
Assemblage de l´ancrage	23 livres	10,5 kg
Assemblage du bras de transfert	67 livres	30,5 kg
Assemblage du chariot	105 livres	48 kg
Nombre minimum d´opérateurs nécessaires pour le chargement/déchargement d´une civière occupée	2	
Nombre minimum d´opérateurs nécessaires pour le chargement/déchargement d´une civière non occupée	1	
Hauteur de chargement recommandée	22 pouces à 36 pouces	56 cm à 91 cm
Huile hydraulique	Huile mélangée FTA Mobil Mercon® V (6500-001-293) **Remarque :** voir la fiche de données de sécurité sur l´huile mélangée TFA Mobil Mercon® V pour des informations concernant la sécurité.	
Spécifications électriques	12,8V-15,6V ⎓, disjoncteur 15 A, câble de 2 conducteurs 10 AWG	
Cycle opératoire de la batterie, en charge	100 %	
Cycle opératoire de la batterie, chargement	10 % (33 sec activé / 5 min désactivé)	
Batterie	12V ⎓, batterie acide plomb de 5 Ah (6390-001-026)	
Normes	IEC 60601-1 CAN/CSA-C22.2 n° 601.1-M90 UL 60601-1 IEC 60601-1-2:2007 BS EN 1789 AS/NZS-4535 KKK-A-1822	

Stryker se réserve le droit de modifier ces caractéristiques sans préavis.
Brevets en instance.

La combinaison de couleur jaune et noir est une marque déposée de Stryker Corporation.

Stryker déclare par la présente que ce système de fixation de civière **Power-LOAD™** (modèle 6390) est conforme aux exigences essentielles et autres dispositions applicables de la Directive 1999/5/CE. Un exemplaire de la déclaration de conformité originale peut être obtenu auprès de Stryker Medical, 3800 E. Centre Ave. Portage, MI 49002, Attn. Regulatory Affairs.

Conditions environnementales	Fonctionnement	Stockage
Température	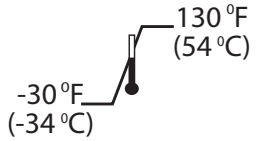	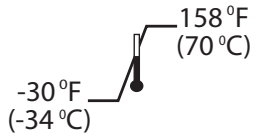
Humidité relative		

Retour à la table des matières

CARACTÉRISTIQUES TECHNIQUES (SUITE)

⚠ AVERTISSEMENT

- Ne faites pas fonctionner le Power-LOAD sur une tension incompatible avec la tension nominale de l´unité.
- Pour éviter d´endommager l´équipement ou éliminer les risques liés à la fumée, n´utilisez pas le Power-LOAD en dehors de son cycle opératoire.
- Pour garantir la performance et pallier les risques liés à l´électricité, connectez le Power-LOAD à un circuit de véhicule de 12,8V-15,6V CC branché sur un disjoncteur 15A. Ne connectez pas le Power-LOAD à un circuit 24V CC.
- Le Power-LOAD fonctionne à 13,56 MHz lorsque ses contrôles sont utilisés avec une civière motorisée (Power-PRO T ou Power-PRO IT) pouvant interférer avec d´autres équipements fonctionnant également sur cette bande de fréquence.
- Pour qu'un dispositif soit conforme aux normes d'essais de collision BS EN 1789 et AS/NZS-4535 lors de l'utilisation d'un dispositif de fixation résistant aux collisions, tel que le Power-LOAD (modèle 6390), vous devez installer le pack de retenue EMS (6500-002-030) ainsi que le matelas traversin de plicature des genoux (6500-002-150) sur votre civière compatible Power-LOAD. Veuillez appeler le service clientèle de Stryker au +1 (800) 327-0770 pour connaître la disponibilité et les prix. Le système Power-LOAD n'est pas conforme aux normes d'essais de collision BS EN 1789 ou AZ/NZA-4535 pour l'utilisation d'une civière Power-PRO IT modèle 6510 ou 6516 compatible Power-LOAD et n'est pas conforme aux normes d'essais de collision AS/NZS-4535 pour l'utilisation du Performance-PRO XT 6085 ou 6086.

⚠ MISE EN GARDE

- Toute modification du système Power-LOAD non expressément autorisée par Stryker est susceptible d´entraîner la révocation de l´autorisation d´utilisation de l´appareil.
- Cet équipement a été testé et respecte les limitations d'un appareil numérique de Classe A, conformément au point 15 du règlement FCC. Ces restrictions visent à garantir une protection suffisante contre les interférences nuisibles lorsque l'équipement est utilisé dans un environnement commercial. Cet équipement produit, utilise et peut émettre de l'énergie radio électrique et, s'il n'est pas installé et utilisé conformément aux instructions de ce manuel, peut causer des interférences nuisibles aux communications radio. Le fonctionnement de cet équipement dans une zone résidentielle peut provoquer des perturbations préjudiciables, auquel cas l'utilisateur est tenu d'éliminer ces perturbations à sa propre charge. Dans le cas d'interférences, déplacez ou réorientez le système Power-LOAD ou le dispositif à l'origine des interférences.
- Cet appareil est conforme à la section 18 du règlement FCC. En cas d'interferences, déplacez ou réorientez le système Power-LOAD ou le dispositif à l'origine des interférences.

Remarques :

- Ce dispositif est conforme à la directive européenne 2002/95/EC Restriction sur l´utilisation de certaines matières dangereuses (RoHS) puisqu´il ne contient aucune matière interdite en dehors de la limite acceptable pour l´équipement électrique et électronique.
- Ce dispositif est considéré comme un « article » tel que défini par l´article 3(3) du règlement européen sur l´enregistrement, l´évaluation et l´autorisation des substances chimiques (REACH) (EC) 1907/2006, il ne rejette aucune substance durant son utilisation normale. Les fournisseurs de ces articles ne sont pas tenus de les enregistrer auprès de l´Agence Européenne des Produits Chimiques, mais ont l´obligation de fournir des informations sur les substances extrêmement préoccupantes si elles sont contenues au-delà d´une certaine limite de 0,1 % en poids d´un niveau d´article. Sur la base de l´examen diligent des informations fournies par nos fournisseurs, ce dispositif ne contient pas plus de 0,1 % en poids d´aucune des substances extrêmement préoccupantes énumérées par Agence Européenne des Produits Chimiques, conformément au règlement 30MAR2010. Stryker continuera de surveiller le règlement REACH et les substances extrêmement préoccupantes pouvant être contenues dans la liste de l´Agence Européenne des Produits Chimiques, et communiquera ces informations aux consommateurs.

Retour à la table des matières

Résumé des Précautions de sécurité

Français

Lisez attentivement et respectez rigoureusement les avertissements et les mises en garde de la présente page. Toute réparation doit être effectuée exclusivement par un personnel qualifié.

⚠ AVERTISSEMENT

- Ne faites pas fonctionner le Power-LOAD sur une tension incompatible avec la tension nominale de l´unité.
- Pour éviter d´endommager l´équipement ou éliminer les risques liés à la fumée, n´utilisez pas le Power-LOAD en dehors de son cycle opératoire.
- Pour garantir la performance et pallier les risques liés à l´électricité, connectez le Power-LOAD à un circuit de véhicule de 12,8V-15,6V CC branché sur un disjoncteur 15A. Ne connectez pas le Power-LOAD à un circuit 24V CC.
- Le Power-LOAD fonctionne à 13,56 MHz lorsque ses contrôles sont utilisés avec une civière motorisée (Power-PRO XT ou Power-PRO IT) pouvant interférer avec d´autres équipements fonctionnant également sur cette bande de fréquence.
- Pour qu´un dispositif soit conforme aux normes d´essais de collision BS EN 1789 et AS/NZS-4535 lors de l´utilisation d´un dispositif de fixation résistant aux collisions, tel que le Power-LOAD (modèle 6390), vous devez installer le pack de retenue EMS (6500-002-030) ainsi que le matelas traversin de plicature des genoux (6500-002-150) sur votre civière compatible Power-LOAD. Veuillez appeler le service clientèle de Stryker au +1 (800) 327-0770 pour connaître la disponibilité et les prix. Le système Power-LOAD n´est pas conforme aux normes d´essais de collision pour l´utilisation d´une civière compatible Power-LOAD modèle 6510 ou 6516 Power-PRO IT.
- Le Power-LOAD est conçu pour être compatible uniquement avec les civières Performance-PRO XT, Power-PRO XT, et Power-PRO IT, équipées de l´option Power-LOAD. Dans certains cas, vous pouvez utiliser le Power-LOAD comme crochet standard pour la plupart des civières à cadre en X mais un assemblage de pince de rail est nécessaire à toutes les civières non équipées de l´option Power-LOAD.
- Il appartient à l´opérateur de la civière de s´assurer que la civière utilisée dans le système Power-LOAD modèle 6390 de Stryker est une civière compatible Power-LOAD. La sécurité du patient ou de l´opérateur peut être mise en jeu si une civière non compatible est utilisée avec le système Power-LOAD modèle 6390 de Stryker.
- Une installation inadéquate risque de provoquer des blessures. Installez le modèle 6390 du système Power-LOAD de Stryker tel que décrit dans ce manuel. Assurez-vous au minimum que votre configuration du Power-LOAD a été testée conformément à la norme 004, du National Truck Equipment Association/Ambulance Manufacturer´s Division, Liter Retention System Static Test (AMD-004).
- Prenez des précautions particulières concernant la compatibilité électromagnétique (CEM) lors de l´utilisation d´un équipement médical électrique tel que le Power-LOAD. Installez et mettez le Power-LOAD en service selon les informations de CEM de ce manuel. Les appareils de communication RF portables et mobiles peuvent affecter le fonctionnement du Power-LOAD.
- L'utilisation d'accessoires, de sondes et de câbles autres que ceux spécifiés, à l'exception des sondes et câbles vendus par Stryker comme pièces de rechange, peut augmenter la quantité d'émissions ou réduire l'immunité du système Power-LOAD.
- Le système Power-LOAD et la civière Power-PRO ne doivent pas être utilisés à proximité d'autres équipements ou être empilés avec d'autres équipements. Si une telle utilisation s'avère nécessaire, surveillez le système Power-LOAD pour vous assurer qu'il fonctionne normalement dans la configuration prévue.
- Le système Power-LOAD fonctionne aux fréquences suivantes : 70 - 125 kHz pour une charge à induction et 13,56 MHz±7 kHz, amplitude modulée (OOK), PAR : -82,37 dBm. Le système Power-LOAD peut subir des interférences provenant d'autres équipements, même si ces autres équipements sont conformes aux exigences du CISPR.
- Pour éviter les dommages matériels et corporels au cours de l´installation, fixez solidement l´élément que vous découpez et tenez compte de la zone aux alentours de votre espace de découpe. Veillez à toujours porter une protection oculaire lorsque vous utilisez une scie.
- Au cours de l´installation, veillez à toujours porter un masque et des lunettes de sécurité lorsque vous utilisez une défonceuse.
- Pour éviter les blessures ou les dommages au véhicule, tenez compte des éléments aux alentours et au-dessous de l´entrée électrique lors de l´installation de la plaque de plancher. Veuillez consulter le fabricant du véhicule avant l´installation. Assurez-vous de ne pas endommager ou affecter les conduites de frein, les tubes à oxygène, les conduites de carburant, le réservoir à essence ou les fils électriques du véhicule.
- Assurez-vous que tous les joints extérieurs du véhicule sont scellés afin de prévenir la pénétration de fumée à l´intérieur du compartiment patient du véhicule.
- Pour empêcher les fumées d´échappement de pénétrer à l´intérieur du compartiment patient, acheminez le tube d´égouttement par dessous le véhicule à partir du système d´échappement.
- Pour éviter les blessures ou les dommages au véhicule, tenez compte des éléments aux alentours et au-dessous du câble ancrage-véhicule lors de l´installation de la plaque de plancher.
- Si le crochet de sécurité n´est pas installé, la sécurité du patient ou de l´opérateur peut être mise en jeu. Installer et utilisez le crochet de sécurité de la manière décrite dans ce manuel.
- Un dégagement insuffisant par rapport au pare-chocs risque de causer des blessures au patient ou à l'opérateur.
- Pour éviter tout risque de blessure, gardez vos mains et vos doigts à distance de tous les mécanismes en mouvement.
- Pour éviter tout risque de blessure, l´intervention de deux installateurs est nécessaire pour soulever et placer l´assemblage du chariot.

Retour à la table des matières

AVERTISSEMENT (SUITE)

- Pour éviter tout risque de blessure, l´intervention de deux installateurs est nécessaire pour soulever et placer l´assemblage du bras de transfert.
- Pour éviter de blesser le patient, ajustez la hauteur des roues de charge de la civière pour qu´elle corresponde à la hauteur de la plate-forme du véhicule tel que le décrit le manuel d´utilisation/d´entretien correspondant au modèle de votre civière.
- Une utilisation incorrecte du système de chargement motorisé Power-LOAD ou de tout accessoire peut blesser le patient ou l´opérateur. N´utilisez le système de chargement motorisé Power-LOAD et ses accessoires que de la manière décrite dans les manuels.
- En mode de fonctionnement manuel, l´opérateur doit soutenir le poids du côté pieds de la civière.
- Si le fonctionnement adéquat du Power-LOAD n´est pas vérifié avant son utilisation, la sécurité du patient et/ou de l´opérateur peut être mise en jeu.
- Déplacez-vous avec précaution autour du compartiment patient du véhicule afin d´éviter de trébucher sur le Power-LOAD.
- Pour éviter de blesser l´utilisateur et/ou le patient, utilisez le système Power-LOAD avec précaution lorsque les conditions météorologiques sont défavorables (par exemple, pluie, grêle, neige).
- Un enchevêtrement dans les mécanismes de la civière motorisée et/ou du Power-LOAD peut entraîner des lésions graves. N´activez la civière et/ou le Power-LOAD qu´après vous être assuré que toutes les personnes se tiennent éloignées des éléments mécaniques.
- Entraînez-vous à charger et décharger la civière à l´aide du Power-LOAD jusqu´à ce que le fonctionnement du système soit complètement maîtrisé. Une utilisation incorrecte peut porter atteinte à la sécurité du patient ou de l´opérateur.
- Ne laissez pas le personnel non formé utiliser le Power-LOAD. Les techniciens ou personnes non formées peuvent porter atteinte à la sécurité du patient ou à leur propre sécurité.
- Pour réduire le risque de blesser le patient et/ou d´endommager l´équipement, ne conduisez pas le véhicule avec le chariot en position du milieu. Cette position ne comprend pas de verrouillage et n´a pas été prévue pour être utilisée durant la conduite.
- Le Power-LOAD ne constitue qu´un dispositif d´assistance. Les opérateurs sont responsables de l´évaluation de toute situation permettant de déterminer la manière de répartir et de soulever le poids transporté. Il est recommandé de toujours se servir de ses deux mains pour manipuler la civière.
- Lorsque vous manipulez des poids supérieurs à 181 kg (400 livres), assurez-vous de la présence d'un nombre suffisant d'opérateurs pour générer la force nécessaire au chargement/déchargement. Pour améliorer leur sécurité, les utilisateurs doivent, dans la mesure du possible procéder au chargement/déchargement sur des surfaces planes. Pour des hauteurs de plateforme de véhicule de 91 cm, appuyez sur le bouton de libération manuelle situé sur le panneau de commande du Power-LOAD ou sur les poignées de libération manuelle de la civière situées du côté tête du Power-LOAD afin de procéder au déchargement manuel.
- Gardez vos mains à distance des bras de levage du chariot du Power-LOAD et de la civière durant le chargement et le déchargement motorisé.
- Renvoyez les batteries endommagées à un centre de service pour recyclage. Ne jetez pas ces pièces avec les ordures ménagères municipales. Veuillez consulter votre distributeur local pour vous informer des systèmes de retour et/ou de collecte disponibles dans le pays.
- Pour réduire le risque d´électrocution, ne retirez pas la batterie lorsque le Power-LOAD fonctionne.
- Avant de réparer le Power-LOAD, déconnectez la batterie du véhicule, appuyez sur le bouton d´alimentation principale pour mettre l´unité hors tension, puis placez le chariot en position de chargement.
- N´appuyez pas sur le bouton d´alimentation principale pour désactiver l´unité en conditions normales d´utilisation, cela empêcherait le chargement de la batterie.
- Pour empêcher le cadre de la civière de sortir des mâchoires des rails, l´espace entre la pince à rails et la mâchoire fixe des rails ne doit jamais dépasser 2,5 cm. Pour empêcher la civière de sortir des mâchoires du rail, ce qui risque de causer des blessures au patient ou à l´opérateur, la pince de rail ne doit pas dépasser l´étiquette rouge de limite de réglage sur le tube du rail.
- Le dispositif de fixation de la pince de rail se ferme avec un fort effet de ressort. Pour éviter les blessures, n´appuyez pas sur le bouton de libération avec les doigts quand les mâchoires de rail sont ouvertes.
- Le chargement et/ou déchargement d´une civière occupée dans le véhicule nécessite l´intervention d´au moins deux (2) opérateurs confirmés.
- Assurez-vous que tous les occupants entrent dans le compartiment patient après le chargement de la civière compatible Power-LOAD dans le compartiment.
- Lorsque vous déchargez la civière, assurez-vous que la base de la civière est déployée avant d´appuyer sur un bouton du panneau de commande du Power-LOAD.
- Lorsque la civière sera déverrouillée pour être retirée du compartiment patient, les bras de levage du Power-LOAD soulèveront légèrement la civière. Si les bras de levage ne relèvent pas la civière, les opérateurs doivent alors se tenir prêts à supporter le poids complet de la civière et du patient pour éviter tout risque de blessure.
- Lorsqu´une civière est déchargée du compartiment patient du véhicule alors que la Power-LOAD subit une perte de puissance ou une erreur système, les opérateurs doivent se tenir prêts à supporter tout le poids de la civière et du patient.
- Le retrait d´une civière à réparer d´un véhicule nécessite l´intervention d´au moins deux (2) opérateurs confirmés.
- Veillez à toujours appuyer sur le bouton d´alimentation principale pour mettre l´unité hors tension avant l´entretien ou le nettoyage.
- Lors du nettoyage, veillez à utiliser un équipement de protection individuelle adapté, par ex. lunettes ou respirateur, pour éviter d´inhaler des micro-organismes contagieux. L´utilisation d´un équipement de lavage sous pression est susceptible d´aérosoliser les contaminants collectés lors de l´utilisation de l´unité.

Retour à la table des matières

Résumé des Précautions de sécurité

⚠ AVERTISSEMENT (SUITE)

- CERTAINS PRODUITS DE NETTOYAGE SONT CORROSIFS PAR NATURE ET SUSCEPTIBLES D´ENDOMMAGER LE PRODUIT SI LES PRESCRIPTIONS D´EMPLOI NE SONT PAS RESPECTÉES. Si on utilise des produits de la liste ci-dessus pour nettoyer de l´équipement Stryker en contact avec le patient, il faut s´assurer que les unités sont rincées à l´eau claire et soigneusement séchées après le nettoyage. Un rinçage et/ou séchage incomplet des unités laisse sur leur surface un résidu corrosif pouvant entraîner l´usure prématurée de composants critiques.
- Pour éviter les risques de blessure, remplacez le Power-LOAD s'il a été impliqué dans un accident. Un dispositif de fixation ayant été impliqué dans un accident risque d´être endommagé et de ne plus fonctionner correctement.
- Lorsque vous remplacez ou installez les couvercles, ne pincez pas les câbles.
- Utilisez uniquement de l´huile mélangée FTA Mobil Mercon® V (6500-001-293) dans les quantités spécifiées. Ne remplissez pas trop le réservoir. Veuillez consulter la fiche technique de l´huile mélangée FTA Mobil Mercon® V publiée par le fabricant pour des informations de sécurité (Exxon Mobil Corporation, +1 (800) 947-9147, http://www.exxon.com, http://www.mobil.com, code produit : 20103020B010, 525147-00, 97X826).

⚠ MISE EN GARDE

- Toute modification du système Power-LOAD non expressément autorisée par Stryker est susceptible d´entraîner la révocation de l´autorisation d´utilisation de l´appareil.
- Cet équipement a été testé et respecte les limitations d'un appareil numérique de Classe A, conformément au point 15 du règlement FCC. Ces restrictions visent à garantir une protection suffisante contre les interférences nuisibles lorsque l'équipement est utilisé dans un environnement commercial. Cet équipement produit, utilise et peut émettre de l'énergie radio électrique et, s'il n'est pas installé et utilisé conformément aux instructions de ce manuel, peut causer des interférences nuisibles aux communications radio. Le fonctionnement de cet équipement dans une zone résidentielle peut provoquer des perturbations préjudiciables, auquel cas l'utilisateur est tenu d'éliminer ces perturbations à sa propre charge. Dans le cas d'interférences, déplacez ou réorientez le système Power-LOAD ou le dispositif à l'origine des interférences.
- Cet appareil est conforme à la section 18 du règlement FCC. En cas d'interférences, déplacez ou réorientez le système Power-LOAD ou le dispositif à l'origine des interférences.
- Lors de l´installation de l´assemblage de l´ancrage, assurez-vous que les fils reposent à l´intérieur de la rainure de l´assemblage de la plaque de plancher, et qu´ils ne sont pas pincés par l´assemblage de l´ancrage.
- Lorsque vous installez l´assemblage du bras de transfert, faites-le glisser avec précaution pour éviter de casser le logement de la charge d´induction de la civière.
- Pour éviter d´endommager le véhicule, tenez compte des éléments situés autour des emplacements des trous à percer pendant l´installation.
- La fonction manuelle prioritaire permet au système Power-LOAD d´être déplacé librement.
- Pour éviter d´endommager l´équipement, ne heurtez pas la civière dans le chariot lors du chargement.
- Pour éviter d´endommager l´équipement, ne poussez pas la civière dans le compartiment patient du véhicule avant que la base de la civière ne soit entièrement repliée.
- Ne relâchez pas la libération manuelle tant que la civière n´est pas verrouillée en position du côté pieds. Si vous relâchez trop tôt, la base de la civière pourrait empêcher le verrouillage correct de la civière dans le Power-LOAD.
- VEILLEZ À NE PAS NETTOYER LA CIVIÈRE À LA VAPEUR OU AUX ULTRASONS.
- La température maximum de l´eau ne doit pas dépasser 82°C.
- Laissez sécher l´unité à l´air libre avant de l´utiliser.
- La pression maximale de l´eau ne doit pas dépasser 1 500 psi (130,5 bars). Si un jet à main est utilisé pour laver l´unité, tenez la buse sous pression à au moins 61 centimètres de l´unité.
- Lorsque vous arrosez ou que vous lavez l´unité sous pression, ne dirigez pas le jet directement vers le mécanisme en-dessous du chariot ; de l´eau pourrait s´introduire par le couvercle du chariot, accélérer la corrosion sur le long terme, et altérer le fonctionnement de l´appareil.
- Le non-respect des directives ci-dessus peut invalider tout ou partie de la garantie.
- Pour réduire le risque d´endommager l´assemblage électronique, il est nécessaire de prendre des précaution DES pour manipuler le panneau de commande. Pour plus de détails concernant la protection DES, veuillez contacter le service technique de Stryker au +1 (800) 327-0770.
- Lors du remplacement des rouleaux, assurez-vous que le chariot repose sur une surface de travail plate et stable. Notez soigneusement l´emplacement du chariot lorsque vous desserrez ou resserrez les boulons du pivot.
- Lors du remplacement du moteur, les chocs portés à l´induit de moteur ou au stator risquent de les endommager.
- Lors du remplacement de la batterie, ne touchez pas en même temps la borne positive et négative sur une surface métallique.

Retour à la table des matières

POINTS DE PINCEMENT

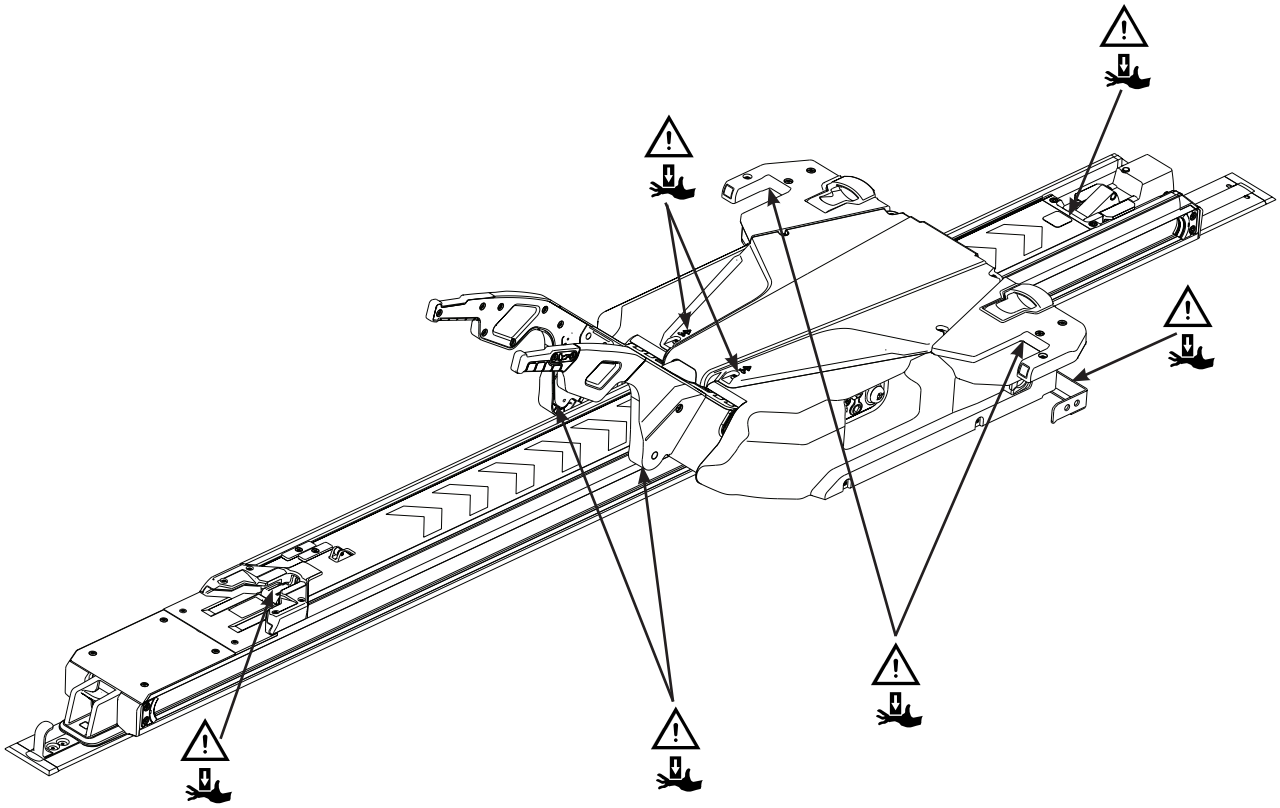

Figure 3 : Points de pincement

Retour à la table des matières

Informations relatives à la compatibilité des civières

Le système Power-LOAD modèle 6390 est conçu pour être entièrement compatible avec les civières équipées de l´option de compatibilité Power-LOAD. Les civières actuellement conformes à ces spécifications sont :

- Le modèle 6085 **Performance-PRO™** XT équipé du kit de compatibilité Power-LOAD (6085-700-010)
- Le modèle 6086 **Performance-PRO™** XT équipé de l´option ou du kit de compatibilité Power-LOAD (6086-700-001)
- Le modèle 6500 **Power-LOAD™** XT équipé du kit de compatibilité Power-LOAD (6500-700-049)
- Le modèle 6506 **Power-PRO™** XT équipé de l´option ou du kit de compatibilité Power-LOAD (6506-700-001)
- Le modèle 6510 **Power-PRO™** IT équipé du kit de compatibilité Power-LOAD (6510-700-001)
- Le modèle 6516 **Power-PRO™** IT équipé de l´option ou du kit de compatibilité Power-LOAD (6516-700-001)

AVERTISSEMENT

- Le Power-LOAD est conçu pour être compatible uniquement avec les civières Performance-PRO XT, Power-PRO XT, et Power-PRO IT, équipées de l´option Power-LOAD. Dans certains cas, vous pouvez utiliser le Power-LOAD comme crochet standard pour la plupart des civières à cadre en X mais un assemblage de pince de rail est nécessaire à toutes les civières non équipées de l´option Power-LOAD.
- Il appartient à l´opérateur de la civière de s´assurer que la civière utilisée dans le système Power-LOAD modèle 6390 de Stryker est une civière compatible Power-LOAD. La sécurité du patient ou de l´opérateur peut être mise en jeu si une civière non compatible est utilisée avec le système Power-LOAD modèle 6390 de Stryker.
- Pour qu´un dispositif soit conforme aux normes d´essais de collision BS EN 1789 et AS/NZS-4535 lors de l´utilisation d´un dispositif de fixation résistant aux collisions, tel que le Power-LOAD (modèle 6390), vous devez installer le pack de retenue EMS (6500-002-030) ainsi que le matelas traversin de plicature des genoux (6500-002-150) sur votre civière compatible Power-LOAD. Veuillez appeler le service clientèle de Stryker au +1 (800) 327-0770 pour connaître la disponibilité et les prix. Le système Power-LOAD n´est pas conforme aux normes d´essais de collision pour l´utilisation d´une civière compatible Power-LOAD modèle 6510 ou 6516 Power-PRO IT.

LISTE DE VÉRIFICATION DES PIÈCES D´INSTALLATION DE L´ASSEMBLAGE DE LA PLAQUE DE PLANCHER

Suivez cette liste de vérification pour vous assurer que vous êtes en possession de toutes les pièces nécessaires à l´installation adéquate du système Power-LOAD. Pour obtenir des instructions d´installation, veuillez consulter « Installation de la plaque de plancher » à la page 2-21.

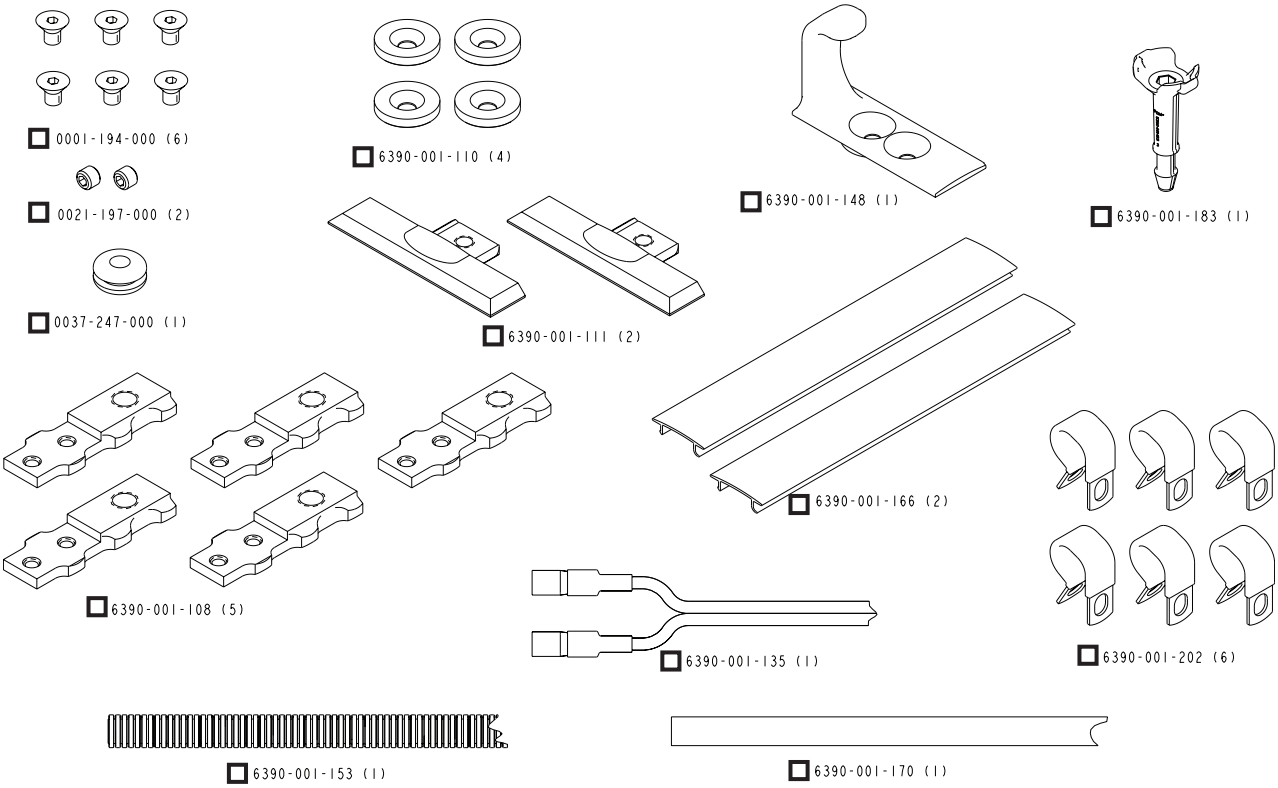

Figure 4 : Composants du kit d´installation de la plaque de plancher (6390-001-055)

Retour à la table des matières

LISTE DE VÉRIFICATION DES PIÈCES D´INSTALLATION DE L´ASSEMBLAGE DU POWER-LOAD

Suivez cette liste de vérification pour vous assurer que vous êtes en possession de toutes les pièces nécessaires à l´installation adéquate du système Power-LOAD. Pour les instructions d´installation, veuillez consulter « Installation du système Power-LOAD » à la page 2-27.

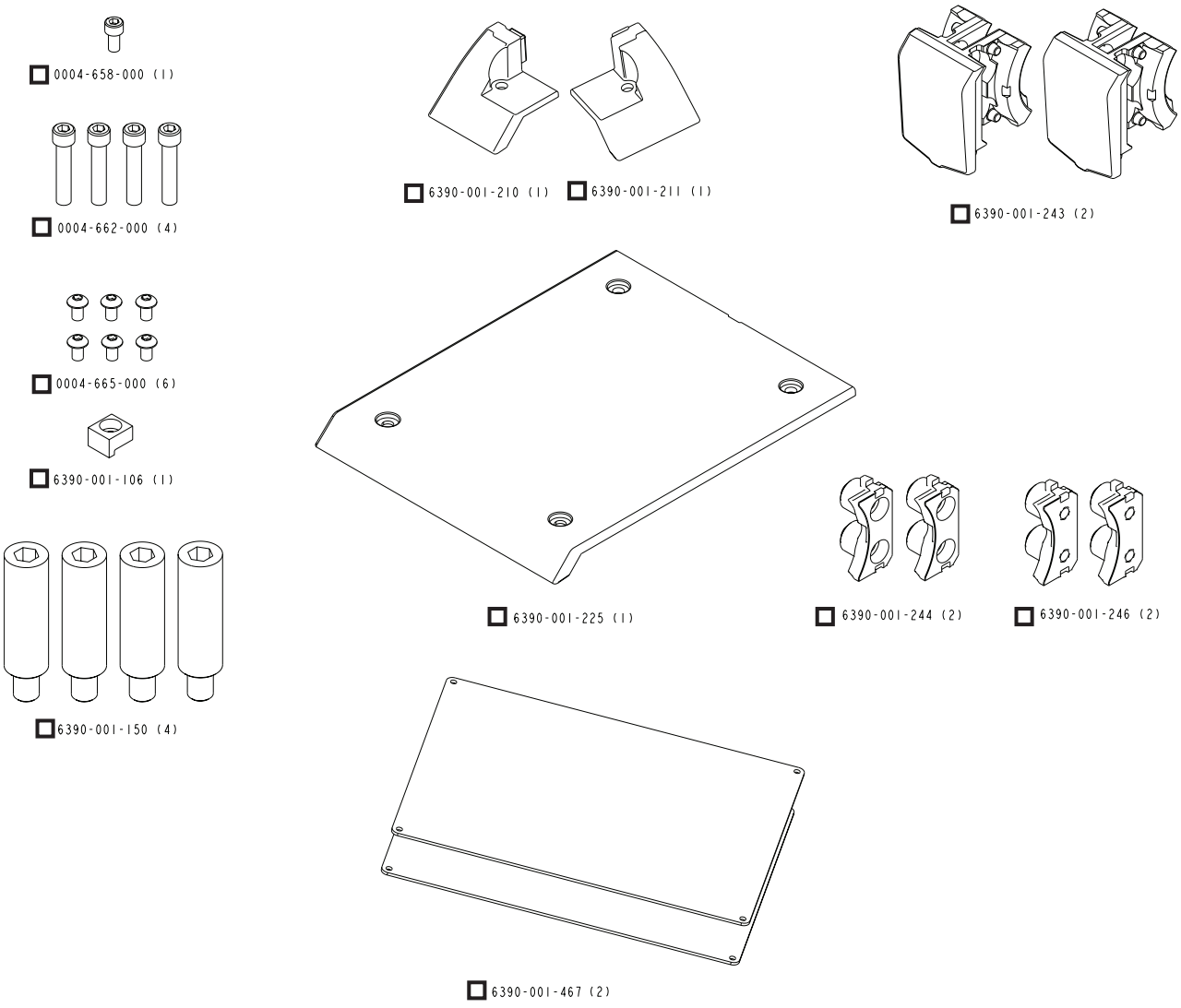

Figure 5 : Composants du kit d´installation de l´assemblage du Power-LOAD (6390-001-054)

Retour à la table des matières

LISTE DE VÉRIFICATION DES PIÈCES D´INSTALLATION DE L´ASSEMBLAGE DU GUIDAGE DE ROUE EN OPTION

Suivez cette liste de vérification pour vous assurer que vous êtes en possession de toutes les pièces nécessaires à l´installation adéquate du système Power-LOAD. Pour les instructions d´installation, veuillez consulter « Installer le guidage de roue en option » à la page 2-37.

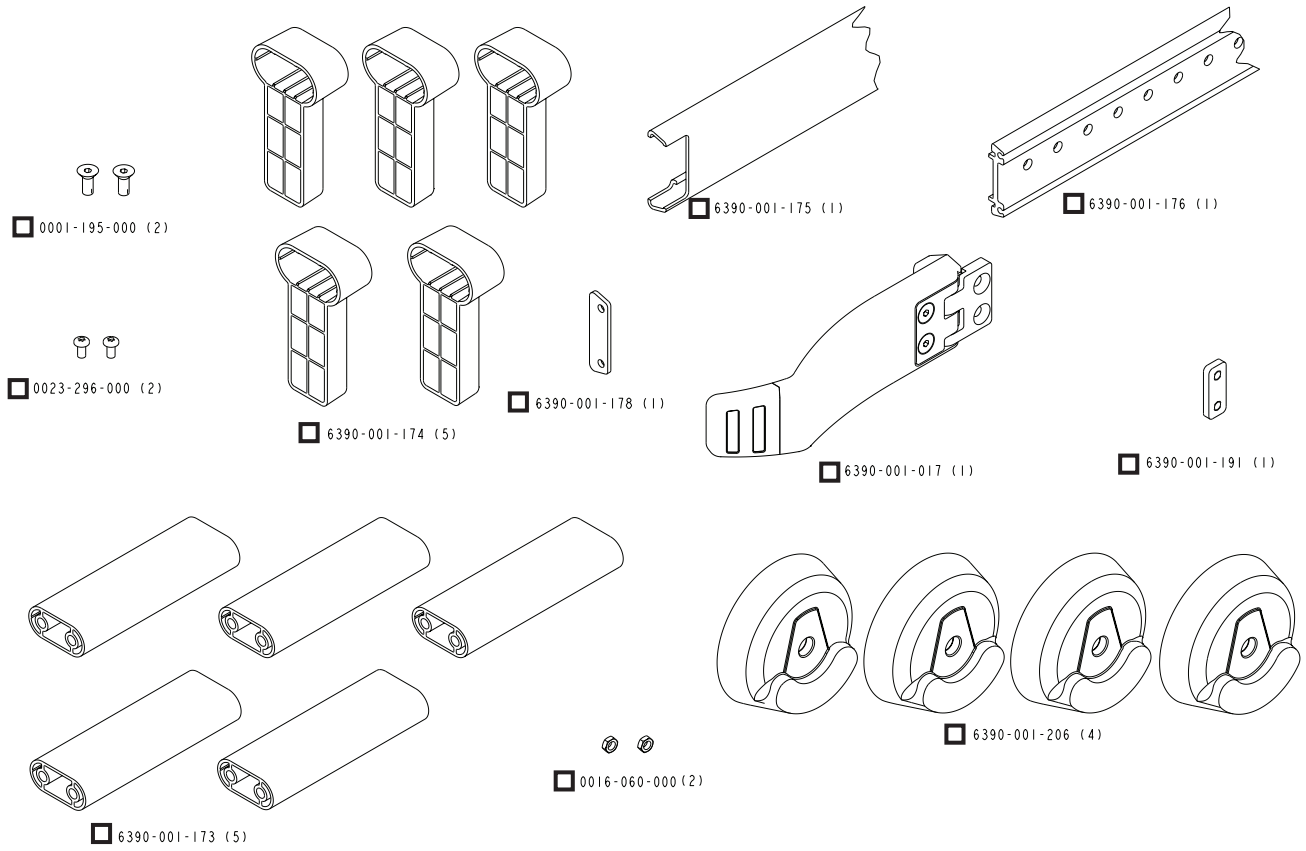

Figure 6 : Composants du kit d´installation de l´assemblage de guidage de roue en option (6390-027-000)

Retour à la table des matières

RÈGLEMENTATION SUR LE SYSTÈME QUALITÉ

Le Code of Federal Regulations (CFR) de la Food and Drug Administration (FDA) des États-Unis, titre 21 fournit des directives concernant l´installation de dispositifs tels que le Power-LOAD. Pour être en conformité avec ces règlementations fédérales, l´installation correcte de chaque appareil par des personnes compétentes* doit être vérifiée selon les critères d´inspection de la « Liste de vérification de l´installation du Power-LOAD » à la page 2-42. Un registre de ce document doit être tenu pour une durée minimum de 7 ans pour chaque installation/numéro de série.

*le centre d´installation du Power-LOAD doit tenir son propre registre pour démontrer que l´installateur était compétent.

CFR 21 SEC. INSTALLATION 820.170

(a) Chaque fabricant d´un dispositif exigeant une installation doit mettre en place et maintenir les instructions d´installation et d´inspection adéquates et, si nécessaire, les procédures d´essais. Les instructions et les procédures doivent comprendre des directives permettant de garantir une installation appropriée, de sorte que le dispositif puisse fonctionner comme prévu après l´installation. Les instructions et les procédures du fabricant doivent accompagner le dispositif ou être à la disposition de/des personne(s) installant le dispositif.

(b) La personne installant le dispositif doit s´assurer que l´installation, l´inspection, et tous les tests nécessaires sont réalisés conformément aux instructions et aux procédures du fabricant, et doit fournir des documents relatifs à l´inspection et à tous les tests permettant de prouver l´installation appropriée.

CFR 21 SEC. EXIGENCES GÉNÉRALES 820.180

Tous les registres nécessaires à cette partie doivent être conservés dans l´établissement de fabrication ou dans un autre endroit raisonnablement accessible aux employés officiellement responsables du fabricant et au personnel de la FDA désigné pour réaliser les inspections. Ces registres, comprenant ceux non archivés dans l´établissement inspecté, doivent être mis à la disposition du personnel de la FDA afin d´être contrôlés et reproduits. Ces registres doivent être lisibles et archivés pour minimiser leur dégradation et prévenir leur perte. Ces registres archivés dans des systèmes informatisés de traitement de données doivent être sauvegardés.

(a) Confidentialité. Les registres considérés comme confidentiels par le fabricant peuvent être indiqués afin d´aider la FDA à déterminer si les données peuvent être divulguées en vertu de la règlementation relative à l´information publique de la partie 20 de ce chapitre.

(b) Période de conservation des registres Tous les registres nécessaires à cette partie doivent être conservés pendant une période équivalente à la durée de vie prévue du dispositif, en aucun cas moins de 2 ans à partir de la date de mise en circulation pour distribution commerciale par le fabricant.

⚠ AVERTISSEMENT

- Une installation inadéquate risque de provoquer des blessures. Installez le modèle 6390 du système Power-LOAD de Stryker tel que décrit dans ce manuel. Assurez-vous au minimum que votre configuration du Power-LOAD a été testée conformément à la norme 004, du National Truck Equipment Association/Ambulance Manufacturer´s Division, Liter Retention System Static Test (AMD-004)
- Prenez des précaution particulières concernant la compatibilité électromagnétique (CEM) lors de l´utilisation d´un équipement médical électrique tel que le Power-LOAD. Installez et mettez le Power-LOAD en service selon les informations de CEM de ce manuel. Les appareils de communication RF portables et mobiles peuvent affecter le fonctionnement du Power-LOAD.

Retour à la table des matières

Directives d’installation de la plaque de plancher

Choisissez la configuration (voir Figure 7 ou Figure 8 à la page 2-20). Toutes les mesures sont données en pouces.

Remarque : cinq jeux de vis à tête évasée plate de 3/8-16 UNC (ASTM-F835 ou SAE grade 8), rondelles plates et écrous sont nécessaires, mais non inclus dans le kit d’installation. Examinez la structure portante de votre véhicule pour déterminer la longueur de visserie la mieux adaptée à votre installation. Utilisez ces boulons pour fixer la plaque de plancher comme indiqué à l’étape 17.

1 Le côté pieds de la plaque de plancher doit être de 7 cm à partir de l’endroit où le seuil de la porte commence à descendre.

2 La plaque de plancher peut être coupée plus courte si nécessaire (minimum 227,33 cm).

3 La profondeur de la défonceuse est de 1,4 cm pour la poche de la plaque de plancher. La poche de la plaque de plancher a une largeur d’environ 6,5 cm.

4 Plaque à fixer au plancher - 73,3 cm / Plaque à fixer à la paroi - 64,1 cm.

Remarques :

- La dimension 4. doit correspondre à la dimension susmentionnée lorsque vous installez l’ancrage du Power-LOAD sur la plaque de plancher du Power-LOAD à l’endroit le plus éloigné (vers le côté pieds de la civière). Si l’ancrage du Power-LOAD est installé vers l’avant de l’endroit le plus éloigné, la dimension 4. augmentera d’autant.
- Pour une plaque de fixation du rail préexistante, si les dimensions 4. sont plus courtes que les valeurs susmentionnées, déplacez la plaque de fixation du rail à l’endroit approprié.

5 Sélectionnez un orifice à percer d’un Ø de 1,3 cm pour l’entrée électrique.

6 Le cinquième orifice du côté pieds sera percé à un Ø de 1,4 cm pour le tube d’égouttement.

7 Choisissez un boulon parmi les cinq perforations.

8 Cette dimension est mesurée du bord du seuil à la poche de la plaque de plancher.

Remarques :

- Utilisez des vis à tête évasée 3/8-16 UNC et des boulons ASTM-F835 ou SAE grade 8. Chaque boulon doit être muni d’une rondelle plate et d’un écrou.
- Installez chaque boulon avec un couple minimum de 40 pieds-livres (54,3 N-m).
- Tous les boulons et structures portantes doivent pouvoir supporter 2 750 lbf (12 230 N) de tension vers le haut, et 600 lbf (2 669 N) en cisaillement dans toutes les directions horizontales.

- Il est également possible d’installer une plaque à taraud. Fixez les vis à tête évasée 3/8-16 directement dans la plaque à taraud (cette dernière doit répondre aux exigences de résistance). Utilisez un frein-filet adapté pour empêcher les vis de se desserrer.
- Spécifications électriques : 12,8 V-15,6 V ⎓, disjoncteur/fusible 15 A, câble de 2 conducteurs 10 AWG (voir page 2-25).
- Assurez-vous d’un minimum d’espace à partir du siège du conducteur. Veuillez consulter la norme KKK-A-1822F, Federal Specification for the Star-of-Life Ambulance, section 3.10.4 pour de plus amples directives.
- Vous devez installer le guidage de roue en option (6390-027-000) si la ligne centrale de la civière est inférieure ou égale à 17-1/2" à partir de la paroi du véhicule (voir page 2-37).

Retour à la table des matières

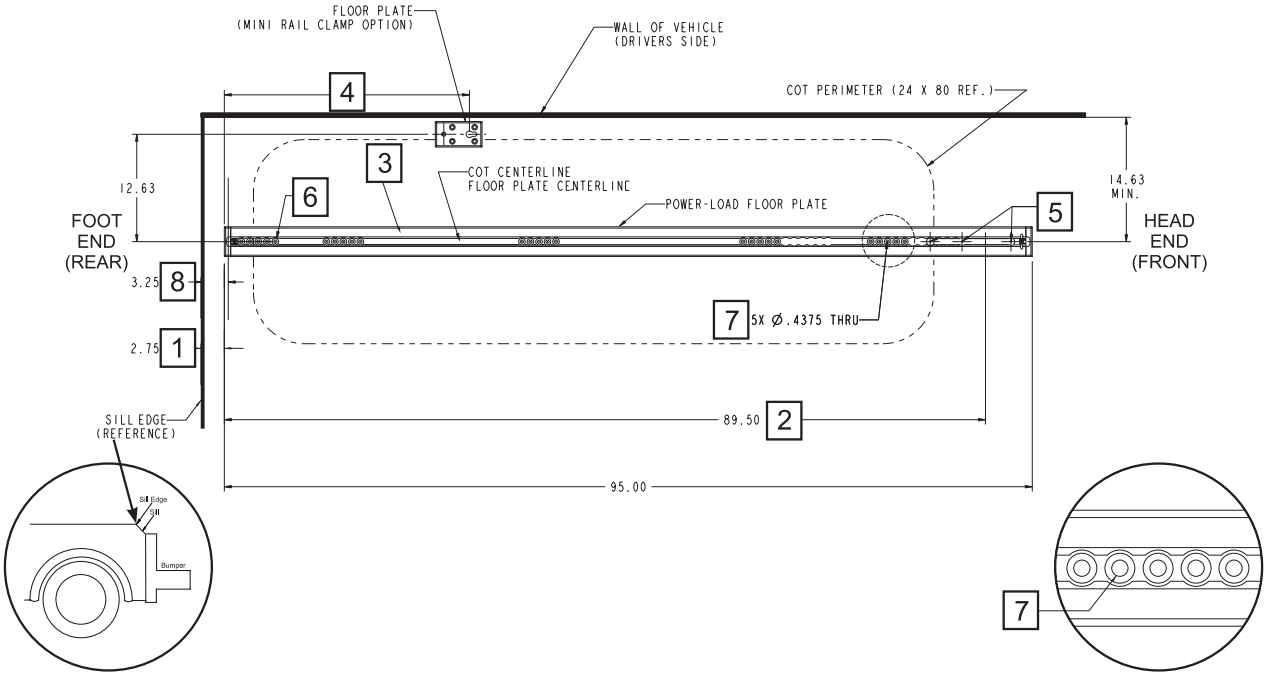

Figure 7 : Plaque de plancher Power-LOAD équipée d’un dispositif standard simple de fixation de civière pour montage au sol (en option)

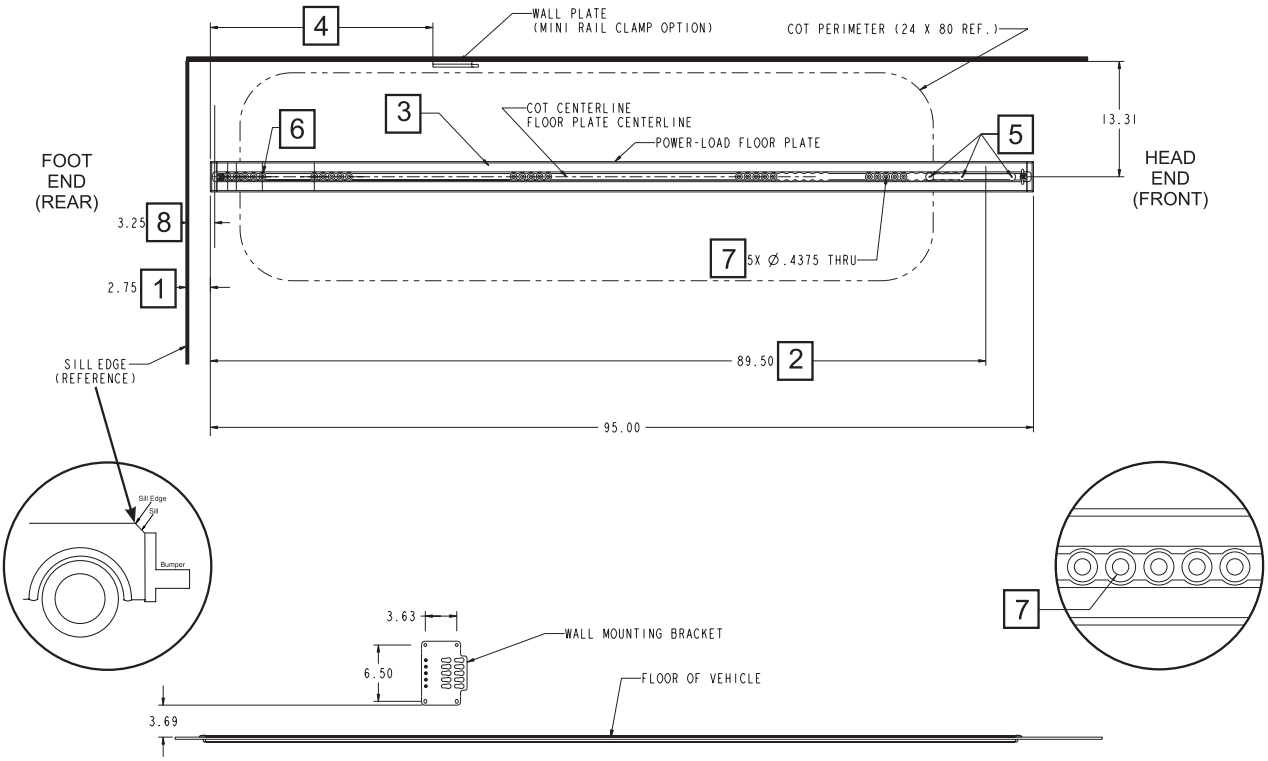

Figure 8 : Plaque de plancher Power-LOAD équipée d’un dispositif standard de fixation de civière pour montage à la paroi (en option)

Retour à la table des matières

INSTALLATION DE LA PLAQUE DE PLANCHER

Remarque : cette procédure explique comment installer la plaque de plancher sur un plancher en bois. Il existe de nombreuses configurations de véhicules différentes et vous devez planifier votre installation en conséquence.

Composants du kit d'assemblage de la plaque de plancher (6390-001-055)

- (6) Vis à tête évasée plate (pièce n° 0001-194-000)
- (4) Retenue du support de fixation du sous-ancrage (pièce n° 6390-001-110)
- (1) Œillet en caoutchouc (pièce n° 0037-247-000)
- (1) Câble d'ancrage au véhicule (pièce n° 6390-001-135)
- (1) Protection de câblage (pièce n° 6390-001-153)
- (1) Tube d'égouttement (pièce n° 6390-001-170)
- (6) Pince de type P (pièce n° 6390-001-202)
- (2) Vis de calage (pièce n° 0021-197-000)
- (5) Support de fixation de la plaque de plancher (pièce n° 6390-001-108)
- (2) Bouchon d'extrémité de la plaque de plancher (pièce n° 6390-001-111)
- (1) Crochet de sécurité Power-LOAD (pièce n° 6390-001-148)
- (2) Cache de la plaque de plancher, court (pièce n° 6390-001-166)
- (1) Tube d'égouttement de la plaque de plancher (pièce n° 6390-001-183)

Pièces supplémentaires utilisées

- (1) Plaque de plancher (pièce n° 6390-001-107)

Pièces supplémentaires utilisées (non incluses)

- **Cinq jeux de vis à tête évasée plate de 3/8-16 UNC (ASTM-F835 ou SAE grade 8), rondelles plates et écrous**
- **Disjoncteur/fusible 15 A (pour le véhicule)**
- **Vis de 1/4" (pour protection de câblage)**

Outils nécessaires :

- Crayon
- Défonceuse
- Perceuse
- Mètre-ruban
- Mandrin hexagonal de 7/32" et cliquet de 1/2"
- Masque facial
- Multimètre
- Scie
- Fraise de 1/2" à 1"
- Foret de 1/2"
- Foret de 7/16"
- Foret de 9/16"
- Clé hexagonale de 1/4"
- Clé dynamométrique de 1/2" (en pieds-livres) > 40 pieds-livres (54,3 N-m)
- Clé hexagonale de 5/32"
- Aspirateur d'atelier
- Joint silicone
- Maillet en caoutchouc
- Lunettes de sécurité
- Rallonge

Procédure :

Remarque : cinq jeux de vis à tête évasée plate de 3/8-16 UNC (ASTM-F835 ou SAE grade 8), rondelles plates et écrous sont nécessaires, mais non inclus dans le kit d'installation. Examinez la structure portante de votre véhicule pour déterminer la longueur de visserie la mieux adaptée à votre installation. Utilisez ces boulons pour fixer la plaque de plancher comme indiqué à l'étape 17.

1. Indiquez l'emplacement de montage de l'arrière vers l'avant par rapport au seuil de la porte. Démarrez à l'endroit où le seuil de la porte commence à descendre tel qu'indiqué à la Figure 7 ou à la Figure 8 de la page 2-20 et mesurez 7 cm vers l'intérieur. Utilisez un crayon pour marquer l'emplacement le long de la largeur du compartiment patient du véhicule.
2. À l'aide d'une clé hexagonale de 5/32", installez la vis de calage (0021-197-000) pour fixer les bouchons d'extrémité de la plaque de plancher (6390-001-111) à l'arrière et à l'avant de la plaque de plancher (6390-001-107).

Retour à la table des matières

INSTALLATION DE LA PLAQUE DE PLANCHER (SUITE)

3. Placez la plaque de plancher à la distance souhaitée des parois du compartiment patient du véhicule (voir la Figure 7 ou la Figure 8 à la page 2-20).
   - Alignez le bord du bouchon d’extrémité installé sur l’emplacement marqué à 7 cm.
   - À l’aide d’un crayon, marquez l’emplacement du centre de la plaque de plancher sur le plancher du véhicule à l’arrière et à l’avant des bouchons d’extrémité.
   - Mesurez la distance de ces marques à la paroi du véhicule pour vous assurer qu’elles sont parallèles.

   Remarque : vous devez installer le guidage de roue en option (6390-027-000) si la ligne centrale de la civière est inférieure ou égale à 44,5 cm à partir de la paroi du véhicule (voir page 2-37).

⚠ AVERTISSEMENT

Pour éviter les dommages matériels et corporels au cours de l’installation, fixez solidement l’élément que vous découpez et tenez compte de la zone aux alentours de votre espace de découpe. Veillez à toujours porter une protection oculaire lorsque vous utilisez une scie.

Remarque : si la plaque de plancher ne tient pas en longueur dans le compartiment patient du véhicule, utilisez une scie pour la raccourcir (voir la Figure 7 ou la Figure 8 à la page 2-20). Avant de découper la plaque de plancher, retirez le bouchon d’extrémité de la plaque de plancher à l’avant. Remettez le bouchon en place après avoir découpé la plaque de plancher.

4. Fixez solidement la plaque de plancher en place. En utilisant la plaque de plancher comme modèle, tracez le bord interne de la plaque de plancher et des bouchons d’extrémité sur le plancher du compartiment patient du véhicule, comme illustré à la Figure 9.

   Remarque : si vous installez plusieurs systèmes Power-LOAD, vous pouvez établir un modèle pour accélérer l’installation.

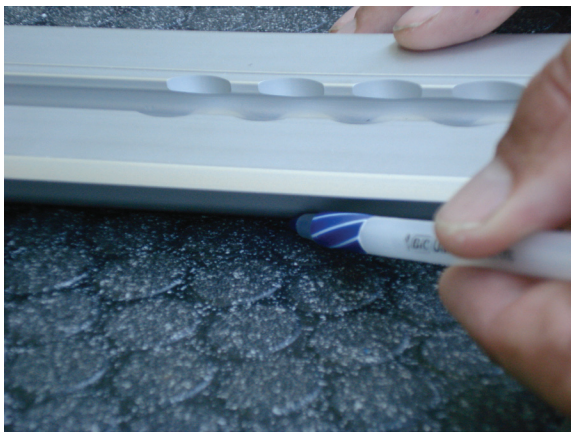

Figure 9

5. Retirez la plaque de plancher et vérifiez le tracé. Suivez-le pour découper la poche de la plaque de plancher de cette dernière.

   Remarques :
   - Surdimensionnez légèrement la découpe pour vous assurer que la plaque de plancher tient dans la poche de la plaque de plancher. La bride de la plaque de plancher couvrira tout élargissement infime de la poche de la plaque de plancher.
   - Il peut être nécessaire de faire des encoches sur votre plaque de seuil pour qu’elle reste bien plaquée au sol.

INSTALLATION DE LA PLAQUE DE PLANCHER (SUITE)

Remarque : les étapes 6 à 8 expliquent le processus de création de la poche de la plaque de plancher dans le plancher du véhicule pour accepter la plaque de plancher. Ces instructions supposent que le véhicule présente un plancher en bois d'une épaisseur supérieure ou égale à 1,4 cm.

Voici quelques autres exemples d'installations :

Épaisseur du plancher du compartiment patient du véhicule	**Action requise**
Moins de 1,1 cm	Construisez un plancher d'une épaisseur minimale de 1,4 cm.
Entre 1,1 cm et 1,4 cm	Perforez (ou découpez) la structure portante du véhicule. Lorsque vous installez la plaque de plancher, un écart inférieur à 0,32 cm existe entre le bas de la bride de la plaque de plancher et le plancher. Comblez-le à l'aide de joint silicone.
Plus de 1,4 cm ou avec une structure en mousse	Perforez (ou découpez) la poche de la plaque de plancher de la profondeur de la structure portante solide du véhicule, puis utilisez des entretoises (par exemple, des rondelles de 0,95 cm, non fournies) pour élever la structure portante du véhicule jusqu'au bas de la plaque de plancher. Par exemple, si le plancher de votre véhicule est de 1,9 cm, vous devez installer des entretoises ou des rondelles de 0,5 cm pour porter la plaque de plancher au niveau des cinq orifices de montage. Cela présente les avantages suivants : • Identification plus facile de la structure portante du compartiment patient du véhicule • Moins de découpes du compartiment patient du véhicule • Possibilité de supprimer le besoin de perforer une poche de plaque de plancher supplémentaire pour l'œillet en caoutchouc électrique (voir l'étape 14)

⚠ AVERTISSEMENT

Au cours de l'installation, veillez à toujours porter un masque et des lunettes de sécurité lorsque vous utilisez une défonceuse.

6. À l'aide d'une défonceuse et d'une fraise de 1/2" à 1", défoncez le plancher en suivant les lignes marquées à l'étape 4.

   Remarque : configurez la profondeur de la fraise à 1,4 cm. Prenez une position ferme pour utiliser la défonceuse afin d'éviter d'endommager le plancher.

7. Placez la plaque de plancher dans la poche de la plaque de plancher pour vérifier sa taille. Procédez aux ajustements nécessaires.

   Remarque : la bride de la plaque de plancher couvrira tout élargissement infime de la poche de la plaque de plancher.

8. Identifiez et marquez au moins un des cinq orifices de montage dans chacune des cinq (5) performations qui s'alignent sur la structure portante du véhicule. Si aucun des orifices de montage dans aucune performation n'est aligné avec une structure portante, vous devrez créer une structure portante pour cet emplacement, comme une plaque ou un support.

   Remarques :
   - Ces orifices de montage seront percés à un diamètre de 1,1 cm.
   - Tous les boulons et structures portantes doivent pouvoir supporter 2 750 lbf (12 230 N) de tension vers le haut, et 600 lbf (2 669 N) en cisaillement dans toutes les directions horizontales.
   - Tenez compte de toutes les restrictions d'espace et des éléments du véhicule.

Retour à la table des matières

INSTALLATION DE LA PLAQUE DE PLANCHER (SUITE)

⚠ AVERTISSEMENT

Pour éviter les blessures ou les dommages au véhicule, tenez compte des éléments aux alentours et au-dessous de l'entrée électrique lors de l'installation de la plaque de plancher. Veuillez consulter le fabricant du véhicule avant l'installation. Assurez-vous de ne pas endommager ou affecter les conduites de frein, les tubes à oxygène, les conduites de carburant, le réservoir à essence ou les fils électriques du véhicule.

Remarque : les orifices de l'entrée électrique et de l'assemblage du tube d'égouttement n'ont pas besoin d'être alignés sur la structure portante.

9. Identifiez et marquez l'orifice d'entrée électrique (voir Figure 7 ou Figure 8 à la page 2-20). Cet orifice sera percé à un diamètre de 1,3 cm.
10. Identifiez et marquez le cinquième orifice à partir du côté pieds de l'assemblage du tube d'égouttement (voir Figure 7 ou Figure 8 à la page page 2-20). Cet orifice sera percé à un diamètre de 1,4 cm.

    Remarque : si l'emplacement de cet orifice ne correspond pas à l'installation de votre tube d'égouttement, déterminez la position de montage de l'assemblage d'ancrage avant de choisir un orifice de tube d'égouttement non utilisé. Assurez-vous que le drain n'interfère pas avec le mécanisme de fixation de l'ancrage.

11. Retirez la plaque de plancher de sa poche.
12. À l'aide d'une perceuse et d'un foret adapté, percez les orifices marqués suivants à travers la plaque de plancher :

Orifice	Quantité	Diamètre	Foret
Montage	5	1,1 cm	7/16 po
Entrée électrique	1	1,3 cm	1/2 po
Tube d'égouttement	1	1,4 cm	9/16 po

13. Installez la plaque de plancher dans sa poche. Transférez les orifices sur la poche de la plaque de plancher dans le plancher du compartiment patient du véhicule. Retirez la plaque de plancher. Percez les orifices correspondants dans le plancher du compartiment patient du véhicule.
14. À l'aide d'une perceuse ou d'une défonceuse, découpez un orifice d'un diamètre de 2,54 cm d'une profondeur de 0,635 cm sous la poche de la plaque de plancher pour l'œillet en caoutchouc électrique.
15. Insérez l'œillet en caoutchouc électrique fourni (0037-247-000) dans la plaque de plancher au point d'entrée électrique.
16. Appliquez un joint silicone sur le dessous de la bride de la plaque de plancher et appuyez sur la plaque de plancher fermement pour la fixer à la poche.

⚠ AVERTISSEMENT

Assurez-vous que tous les joints extérieurs du véhicule sont scellés afin de prévenir la pénétration de fumée à l'intérieur du compartiment patient du véhicule.

17. Installez la bonne longueur pour les vis à tête évasée plate 3/8-16 UNC, ASTM-F835 ou SAE grade 8 avec rondelle plate et écrou.

    Remarque : ce matériel est requis mais non inclus dans le kit d'installation, en raison des différentes structures portantes du véhicule.

18. À l'aide d'une clé dynamométrique de 1/2" avec mandrin hexagonal de 7/32" et cliquet de 1/2", serrez les boulons d'arrimage de la plaque de plancher à un couple minimum de 40 pieds-livres (54,3 N-m) en deux fois au minimum.
19. Fixez le tube d'égouttement (6390-001-170) au tube d'égouttement de la plaque de plancher (6390-001-183) et insérez-le dans l'orifice de l'assemblage du tube d'égouttement de la plaque de plancher.

    Remarques :
    - Vous pouvez découper le tube d'égouttement de 3 m selon les besoins de votre installation.
    - Vous pouvez également installer le tube d'égouttement depuis le dessous du véhicule.

Retour à la table des matières

INSTALLATION DE LA PLAQUE DE PLANCHER (SUITE)

20. À l'aide d'une clé hexagonale de 1/4", faites pivoter le drain d'un quart de tour pour le verrouiller en position.
21. Acheminez le tube d'égouttement sous le véhicule à partir du système d'échappement en vous assurant que l'extrémité ouverte du tube est plus basse que le drain pour un écoulement adéquat. Fixez le tube d'égouttement au véhicule à l'aide d'arrimages appropriés (non fournis).

⚠ AVERTISSEMENT

Pour empêcher les fumées d'échappement de pénétrer à l'intérieur du compartiment patient, acheminez le tube d'égouttement par dessous le véhicule à partir du système d'échappement.

Remarque sur l'installation électrique : le système Power-LOAD contient deux coupleurs à induction qui fournissent l'alimentation nécessaire pour charger la civière et les batteries du chariot du Power-LOAD et alimentent le capteur côté pieds et le voyant DEL situé dans l'ancrage du Power-LOAD. Le système du véhicule fournit l'alimentation nécessaire pour utiliser ces dispositifs électroniques via la connexion établie lors des étapes suivantes. Consultez l'étape 22 pour connaître les exigences électriques de connexion. Choisissez où établir la connexion électrique dans le système du véhicule.

Pour déterminer où le système Power-LOAD réside à l'intérieur du système électrique du véhicule, étudiez comment et si la connexion électrique du Power-LOAD interagira avec les éléments suivants :

- Interrupteur de déconnexion modulaire
- Alimentation CC fournie par le convertisseur CA/CC à partir de la ligne externe
- Interrupteur de contact
- Connexion direct de la batterie du véhicule
- Interrupteur dédié

Le système Power-LOAD est équipé de dispositifs de sûreté pour protéger sa source d'alimentation, par exemple :

- Le chargement ne débutera pas si Vsource < 12,8 V
- Le chargement sera limité à 2 heures si Vsource < 12,4 V
- Le chargement s'interrompra si Vsource < 11,6 V
- Le dispositif électronique d'ancrage se mettra en veille si Vsource < 11,1 V

22. Identifiez le point de connexion entre le câble d'ancrage au véhicule fourni (6390-001-135) et le système électrique du véhicule (spécifications électriques : 12,8 V-15,6 V CC, disjoncteur/fusible 15 A, câble de 2 conducteurs 10 AWG).

    Remarque : pour éviter que les batteries du véhicule ne se vident selon les limites susmentionnées, vous pouvez brancher le Power-LOAD de sorte à alimenter uniquement le Power-LOAD lorsque le contact du véhicule est établi ou si la ligne externe est branchée.

⚠ AVERTISSEMENT

Pour garantir la performance et pallier les risques liés à l'alimentation électrique, connectez le Power-LOAD à un circuit de véhicule de 12,8 V-15,6 V CC branché sur un disjoncteur/fusible 15 A. Ne connectez pas le Power-LOAD à un circuit 24 V CC.

23. Installez le câble d'ancrage au véhicule (6390-001-135) via l'œillet en caoutchouc électrique dans l'entrée électrique. Laissez suffisamment de mou (environ 15 cm) pour pouvoir connecter l'extrémité du connecteur à broche du câble d'ancrage au véhicule au câble d'ancrage du Power-LOAD.

⚠ AVERTISSEMENT

Pour éviter les blessures ou les dommages au véhicule, tenez compte des éléments aux alentours et au-dessous du câble d'ancrage au véhicule lors de l'installation de la plaque de plancher.

24. Dirigez le câble d'ancrage au véhicule jusqu'au point de connexion du véhicule. Douze pieds de protection de câblage (6390-001-153) et six dispositifs de fixation en P (6390-001-202) sont fournis.
25. Connectez le câble d'ancrage au véhicule au système électrique du véhicule. Placez le système Power-LOAD sur un disjoncteur/fusible 15 A dédié.

Retour à la table des matières

INSTALLATION DE LA PLAQUE DE PLANCHER (SUITE)

26. À l’aide d’un multimètre, vérifiez la tension au niveau de l’extrémité du connecteur à broche du câble d’ancrage au véhicule (6390-001-135) pour vous assurer qu’elle est bien de 12,8 V-15,6 V CC.

Remarques :

- Avant de vérifier la tension, procédez à toutes les interconnexions supplémentaires (allumage du contact du véhicule, connexion modulaire ou interrupteur dédié), au besoin.
- Si votre installation utilise une alimentation CC, fournie par le convertisseur CA/CC depuis la ligne externe, vérifiez la tension à l’extrémité de la broche du câble d’ancrage au véhicule dans la configuration où vous utilisez le plus souvent la ligne externe (telle qu’alimentation externe reliée, contact du véhicule éteint ou déconnexion modulaire ouverte).

⚠ AVERTISSEMENT

Assurez-vous que tous les joints extérieurs du véhicule sont scellés afin de prévenir la pénétration de fumée à l’intérieur du compartiment patient du véhicule.

INSTALLATION DU SYSTÈME POWER-LOAD

Installer l’assemblage de l’ancrage

27. Insérez un support de fixation de la plaque de plancher (6390-001-108) du côté pieds du compartiment patient du véhicule pour installer le crochet de sécurité (6390-001-148) (Figure 10). Alignez les encoches avec les attaches à insérer, puis faites glisser le support dans l’assemblage de la plaque de plancher.

⚠ AVERTISSEMENT

Si le dispositif d’ancrage n’est pas installé, la sécurité du patient ou de l’opérateur peut être mise en jeu. Installez et utilisez le crochet de sécurité de la manière décrite dans ce manuel.

28. À l’aide d’une clé hexagonale de 5/32", installez deux vis à tête évasée plate (0001-194-000) pour fixer le crochet de sécurité à l’assemblage de la plaque de plancher (Figure 11).

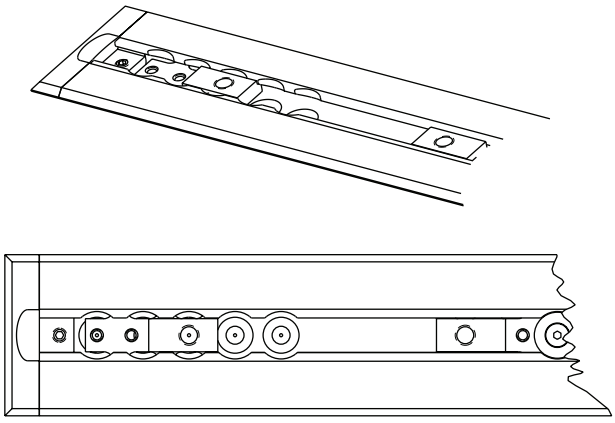

Figure 10 : Insérer le support de fixation de la plaque de plancher

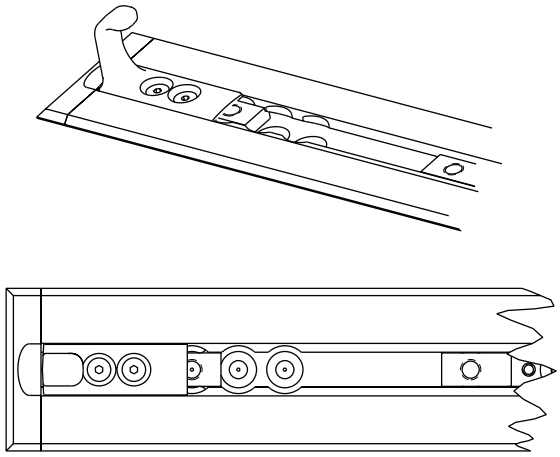

Figure 11 : Fixer le crochet de sécurité

29. Levez le pare-chocs du véhicule en position haute (le cas échéant).
30. Mesurez la longueur entre l’extrémité de la plaque de plancher et l’extrémité du pare-chocs pour déterminer la distance à laquelle vous pouvez déplacer l’ancrage vers le côté tête (Figure 12).

    Remarque : si la distance mesurée est inférieure à 46 cm, vous pouvez déplacer le Power-LOAD plus près du côté tête du compartiment patient, d’une distance au maximum égale à la différence entre 46 cm et la distance mesurée.

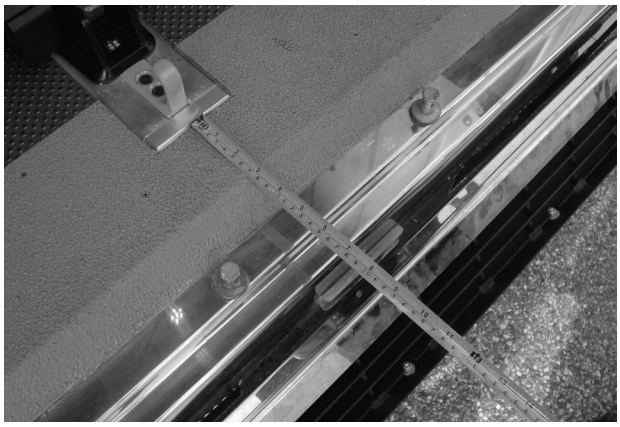

Figure 12 : Mesure pour installation de l’ancrage

⚠ AVERTISSEMENT

Un dégagement insuffisant par rapport au pare-chocs pourrait blesser le patient ou l’opérateur.

Retour à la table des matières

INSTALLATION DU SYSTÈME POWER-LOAD (SUITE)

31. Localisez l'emplacement du premier support de fixation de la plaque de plancher (Figure 13) (à proximité du côté pieds). Cet emplacement offre le plus d'espace aux roues.

    Remarques :
    - Pour déplacer la civière plus près du côté tête du compartiment patient du véhicule, sélectionnez un autre emplacement.
    - Chaque emplacement possible permet à la civière d'être déplacée d'un pouce (2,54 cm) vers le côté tête.
    - Assurez-vous que l'emplacement à partir de l'emplacement d'origine n'est pas plus éloigné que la valeur calculée lors de l'étape 30. Laissez assez d'espace pour permettre le dégagement du pare-chocs à la base de la civière.
    - Lorsque vous faites pivoter le support tel qu'illustré à la Figure 14, cela déplace l'emplacement du montage de deux pouces (5 cm) supplémentaires vers le côté tête.
    - La Figure 13 illustre l'emplacement offrant le plus grand dégagement de roue à partir du pare-chocs. La Figure 14 représente l'emplacement offrant le moins de dégagement de roue à partir du pare-chocs et indique un déplacement de 20,3 cm par rapport au premier emplacement. Sélectionnez l'emplacement offrant le dégagement de roue optimum pour votre configuration.

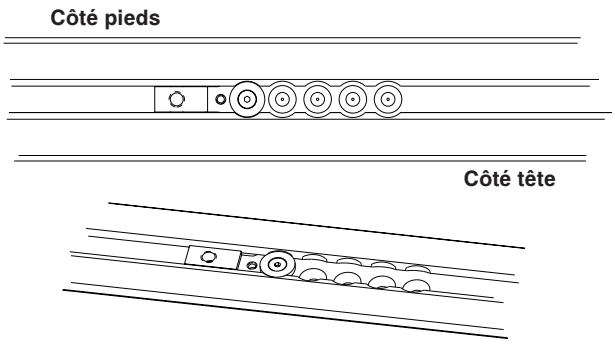

Figure 13 : Dégagement maximum des roues

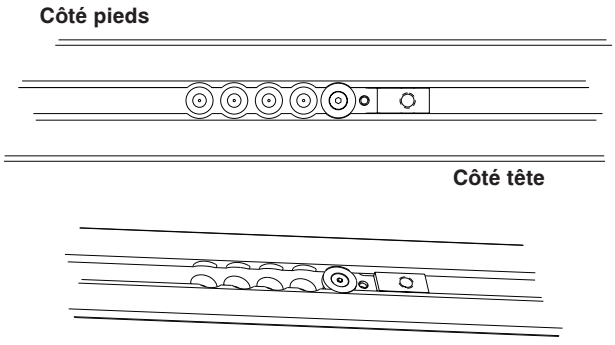

Figure 14 : Retourner le support

32. À l'aide d'une clé hexagonale de 5/32", installez une vis à tête évasée plate (0001-194-000) à la retenue du support de fixation du sous-ancrage (6390-001-110) pour fixer le support de fixation de la plaque de plancher (6390-001-108).
33. Répétez les étapes 31 et 32 pour les trois autres emplacements dans l'assemblage de la plaque de plancher.

    Remarque : la position de ces trois supports de fixation de la plaque de plancher doivent correspondre à l'emplacement sélectionné lors de l'étape 31.

34. Connectez le fil rouge avec le fil rouge et le fil noir avec le fil noir pour brancher l'assemblage de l'ancrage au câble d'ancrage au véhicule. Placez l'ancrage au-delà de ses orifices de montage. Passez tout excédent de fil au travers de l'œillet en caoutchouc électrique. Placez les connecteurs dans la poche de la plaque de plancher.

    Remarque : appliquez un joint silicone sur l'œillet en caoutchouc électrique pour l'étanchéifier complètement.

⚠ AVERTISSEMENT

Assurez-vous que tous les joints extérieurs du véhicule sont scellés afin de prévenir la pénétration de fumée à l'intérieur du compartiment patient du véhicule.

35. Une fois l'ancrage alimenté, assurez-vous que le voyant DEL côté pieds clignote en orange pour vérifier son bon fonctionnement.

    Remarque : si le voyant DEL côté pieds ne clignote pas en orange, assurez-vous que l'ancrage est bien alimenté.

Retour à la table des matières

INSTALLATION DU SYSTÈME POWER-LOAD (SUITE)

36. Placez l'assemblage de l'ancrage (A) avec précaution sur le dessus de l'assemblage de la plaque de plancher (B) tel qu'indiqué à la Figure 15, en laissant l'excédent de fil reposer dans la poche de la plaque de plancher. Alignez les quatre trous avec les supports de fixation de la plaque de plancher.

⚠ MISE EN GARDE

Lors de l'installation de l'assemblage de l'ancrage, assurez-vous que les fils reposent à l'intérieur de la poche de l'assemblage de la plaque de plancher, et qu'ils ne sont pas pincés par l'assemblage de l'ancrage.

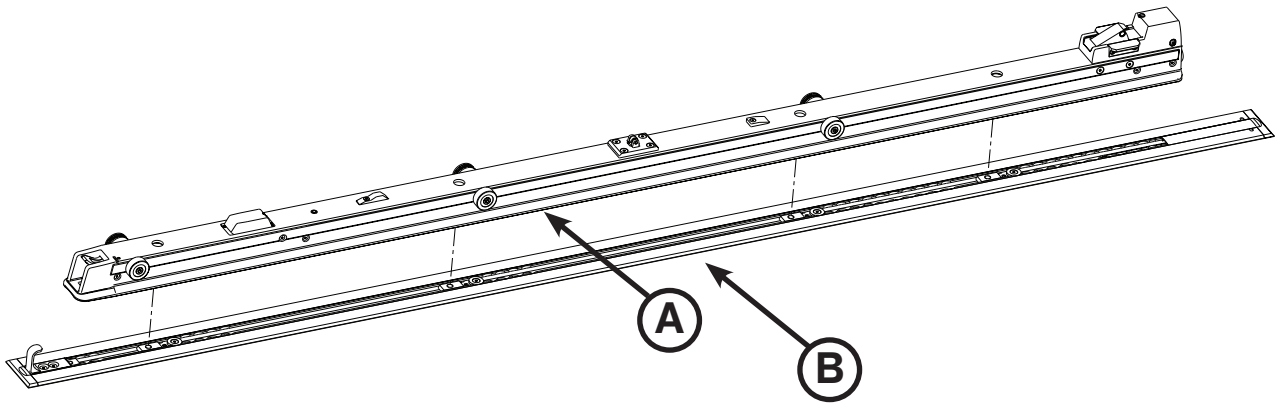

Figure 15 : Assemblage de l'ancrage et assemblage de la plaque de plancher

37. Mesurez l'excédent de poche du côté tête et du côté pieds de la plaque de plancher pour adapter les couvercles de la plaque.

⚠ AVERTISSEMENT

Pour éviter les dommages matériels et corporels au cours de l'installation, fixez solidement l'élément que vous découpez et tenez compte de la zone aux alentours de votre espace de découpe. Veillez à toujours porter une protection oculaire lorsque vous utilisez une scie.

38. À l'aide d'une scie, coupez les caches de la plaque de plancher (6390-001-166) (A) de sorte qu'ils s'adaptent à la longueur mesurée des deux côtés (Figure 16). Le cache de la plaque de plancher ne s'adapte pas au support de fixation de la plaque de plancher.
    Remarque : si l'ancrage est assemblé sur le côté tête ou le côté pieds de la plaque de plancher, le cache de la plaque de plancher n'est pas nécessaire de ce côté-là.

39. À l'aide d'un maillet en caoutchouc, fixez les caches à la plaque de plancher (côté crochet (B) d'abord).

    Remarque : pour libérer le cache de la plaque de plancher, servez-vous d'un tournevis pour soulever le côté du cache dont un bord est surélevé.

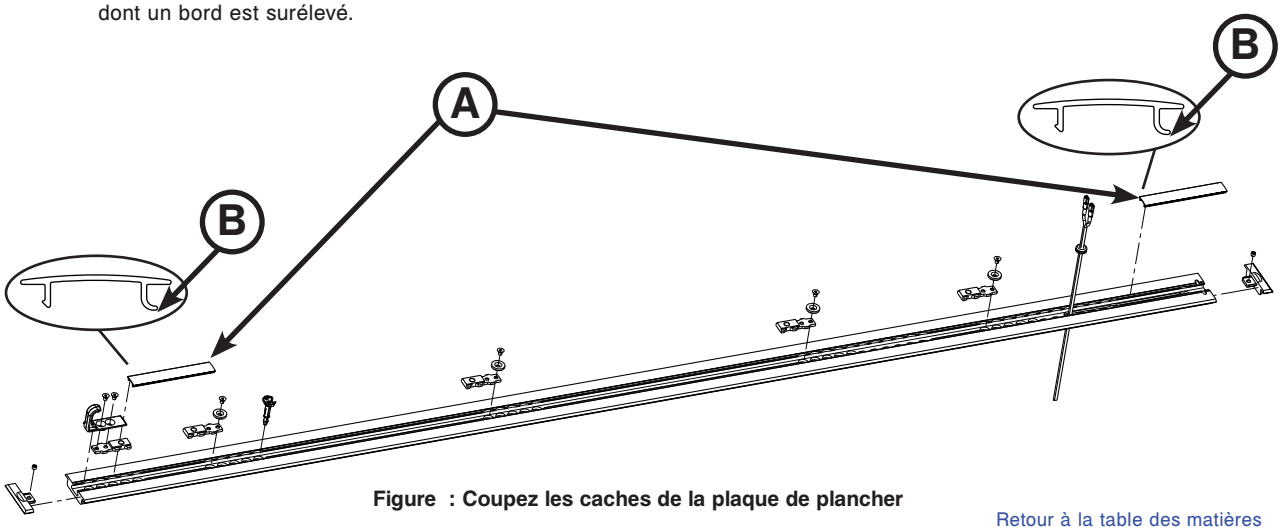

Figure : Coupez les caches de la plaque de plancher

Retour à la table des matières

INSTALLATION DU SYSTÈME POWER-LOAD (SUITE)

Composants du kit d’assemblage du Power-LOAD (6390-001-054)

- (1) Vis à tête creuse (pièce n° 0004-658-000)
- (6) Vis d’assemblage à tête ronde (pièce n° 04-665-000)
- (4) Broche de montage de l’ancrage (pièce n° 6390-001-150)
- (1) Garniture du bras de transfert, côté tête, droite (pièce n° 6390-001-211)
- (2) Pare-chocs de butée (pièce n° 6390-001-243)
- (2) Pare-chocs de butée, fileté (pièce n° 6390-001-246)
- (4) Vis à tête creuse (pièce n° 0004-662-000)
- (1) Activateur de l’aimant du chariot (pièce n° 6390-001-106)
- (1) Garniture du bras de transfert, côté tête, gauche (pièce n° 6390-001-210)
- (1) Plaque de support du bras de transfert, côté pieds (pièce n° 6390-001-225)
- (2) Pare-chocs de butée, trou passant (pièce n° 6390-001-244)

Outils nécessaires :

- Clé hexagonale de 3/8"
- Clé hexagonale de 5/32
- Clé hexagonale de 3/16
- Tournevis Torx T25
- Clé dynamométrique (en pieds-livres) de 1/2" > 60 pieds-livres (81,3 N-m)

Procédure :

1. À l’aide d’une clé hexagonale de 3/8", installez les quatre broches de montage de l’ancrage fournies (6390-001-150) (A) dans les quatre orifices de l’assemblage de l’ancrage tel qu’indiqué à la Figure 17.

   Remarque : ne serrez pas entièrement les broches avant que les quatre broches ne soient alignées et leur serrage débuté.

2. À l’aide d’une clé dynamométrique, serrez chaque broche au couple de 60±10 pieds-livres (81,3 ± 13,6 N-m).

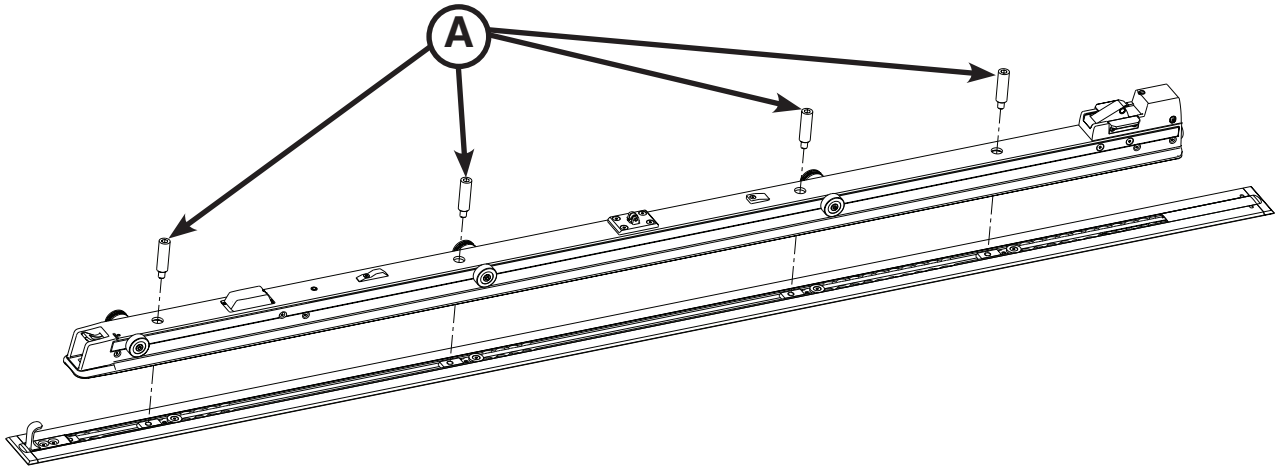

Figure 17 : Installer les broches de montage de l’ancrage

Retour à la table des matières

INSTALLATION DU SYSTÈME POWER-LOAD (SUITE)

Installer l’assemblage du bras de transfert

AVERTISSEMENT

Pour éviter tout risque de blessure, l’intervention de deux installateurs est nécessaire pour soulever et placer l’assemblage du bras de transfert.

3. Placez l’assemblage du bras de transfert (A) de sorte que l’ouverture se trouve face à l’assemblage de l’ancrage (B) tel qu’indiqué à la Figure 18.

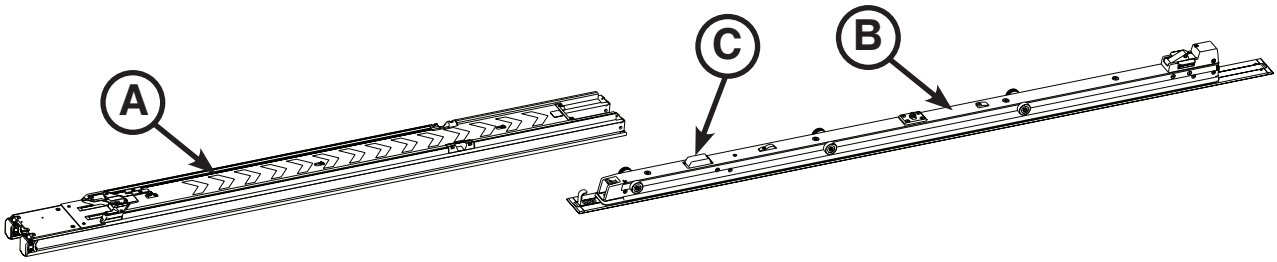

Figure 18 : Installer l’assemblage du bras de transfert

AVERTISSEMENT

Pour éviter tout risque de blessure, gardez vos mains et vos doigts à distance de tous les mécanismes en mouvement.

4. L’installateur 1 (côté pieds) lève l’assemblage du bras de transfert et fait glisser les détentes de verrouillage du bras de transfert (E) (Figure 19) vers le côté pieds du bras de transfert pour les désengager. Maintenez les détentes de verrouillage du bras de transfert tirées vers le côté pieds jusqu’à ce que le bras de transfert soit placé sur l’ancrage comme indiqué à la Figure 19. L’installateur 2 (côté tête) fait glisser puis centre le côté ouvert de l’assemblage du bras de transfert sur les rouleaux de l’assemblage du bras de transfert.

   Remarque : vous pouvez noter une légère résistance lorsque vous faites rouler le deuxième assemblage de rouleaux ; poussez au-delà de la résistance jusqu’à ce que le bras de transfert se verrouille dans la position illustrée à la Figure 19.

MISE EN GARDE

Lorsque vous installez l’assemblage du bras de transfert, faites-le glisser avec précaution pour éviter de casser le logement de la charge d’induction de la civière (C) (tel que décrit à la Figure 18).

Retour à la table des matières

INSTALLER LE SYSTÈME POWER-LOAD (SUITE)

Installez l´assemblage du chariot

5. À l´aide d´une clé hexagonale de 4 mm, installez la vis à tête cylindrique creuse (0004-658-000) (A) pour fixer l´activateur de l´aimant du chariot fourni (6390-0001-106) (B) tel qu´illustré en Figure 19.
6. Avec un tournevis Torx T25, installez les quatre vis d´assemblage à tête ronde fournies (0004-665-000) (C) permettant de fixer la plaque du bras de transfert du côté pieds fournie (6390-001-225) (D) à l´assemblage du bras de transfert tel qu´illustré en Figure 19.
7. Faites glisser les deux détentes de blocage du bras de transfert (au plus près du côté pieds) (E) tel qu´indiqué en Figure 19 vers le côté pieds de l´assemblage du bras de transfert pour déverrouiller.

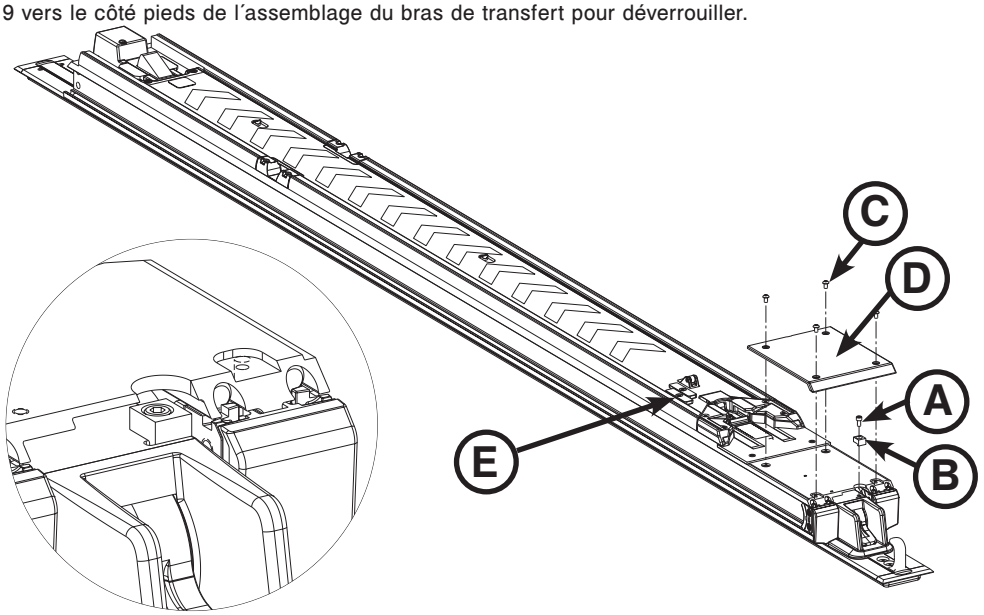

Figure 19 : Fixez la plaque de support du bras de transfert du côté pieds

8. Déplacez l´assemblage du bras de transfert en position du milieu tel qu´indiqué en Figure 20.

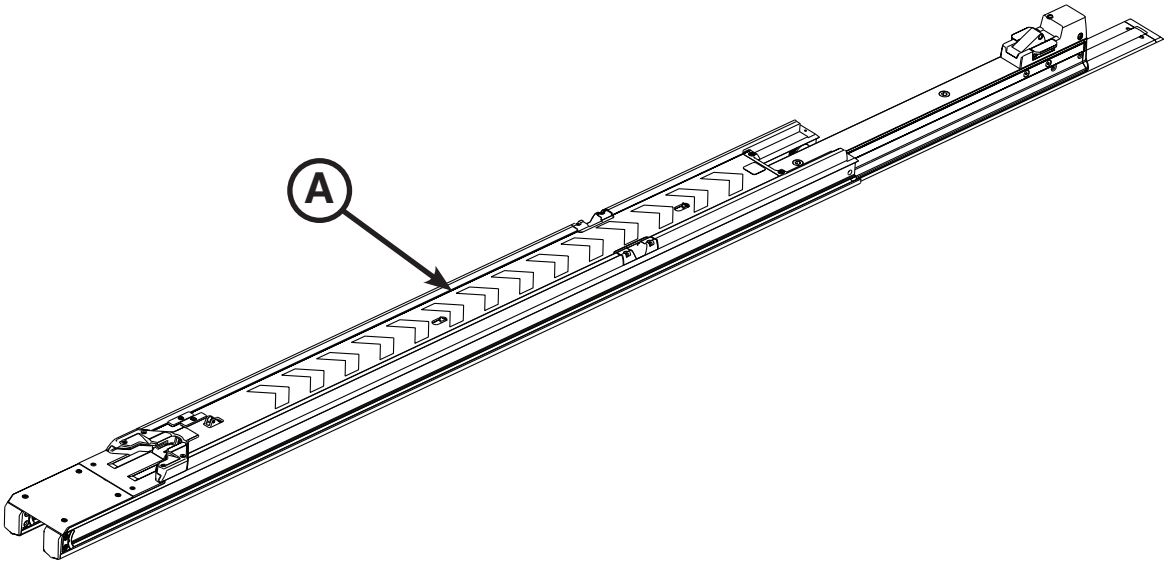

Figure 20 : Placez l´assemblage du bras de transfert

Retour à la table des matières

INSTALLER LE SYSTÈME POWER-LOAD (SUITE)

AVERTISSEMENT

Pour éviter tout risque de blessure, l´intervention de deux installateurs est nécessaire pour soulever et placer l´assemblage du chariot.

9. Soulevez l´assemblage du chariot par son bras et ailette avec précaution. Ne soulevez pas le chariot par les poignées de libération de la civière. Soulevez uniquement par les endroits indiqués. L´installateur 1 place ses mains en positions A1 et A2. L´installateur 2 place ses mains en position B1 et B2 tel qu´illustré en Figure 21.

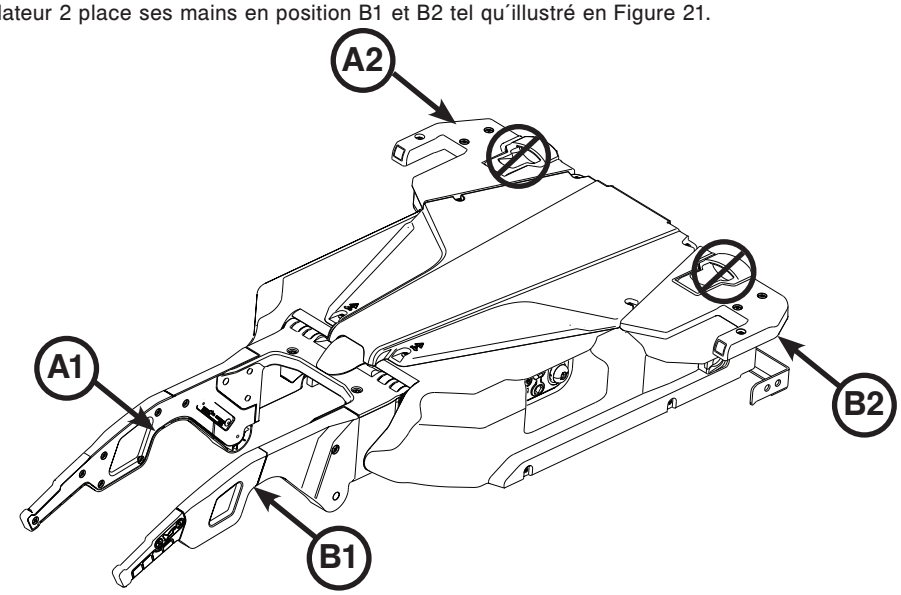

Figure 21 : Assemblage du chariot

10. Placez l´assemblage du chariot (A) entre l´assemblage du bras de transfert (B) et le côté tête de l´assemblage de l´ancrage (C) sur le sol tel que représenté en Figure 22.
11. Installateur 1 (côté pieds) - Faites glisser les rouleaux de l´assemblage du chariot dans le rail latéral de l´assemblage du bras de transfert.
12. Installateur 2 (côté tête) - Soulevez l´assemblage du chariot pour aligner le deuxième assemblage de rouleaux et faites glisser les rouleaux jusqu´à ce que le chariot soit proche du milieu du bras de transfert.

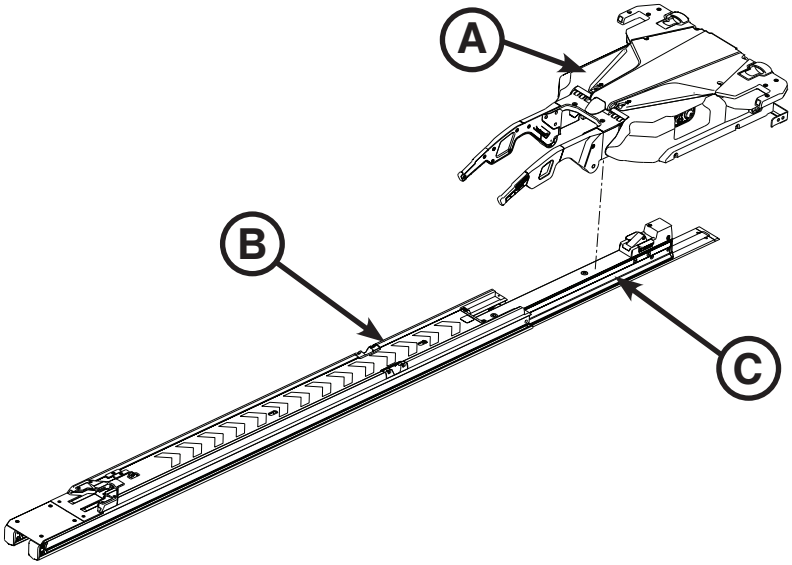

Figure 22 : Placez l´assemblage du chariot

Retour à la table des matières

INSTALLER LE SYSTÈME POWER-LOAD (SUITE)

13. Poussez l´assemblage du bras de transfert avec précaution vers l´avant du côté tête jusqu´à ce qu´il se verrouille en position.
14. Assemblez le butoir de pare-chocs en alignant les butées fournies (6390-001-244) (par les trous passants) (A) avec le butoir de pare-chocs fourni (6390-001-243) (B) et les butées internes fournies (6390-001-246) (avec trous filetés) (C) tel qu´indiqué en Figure 23.

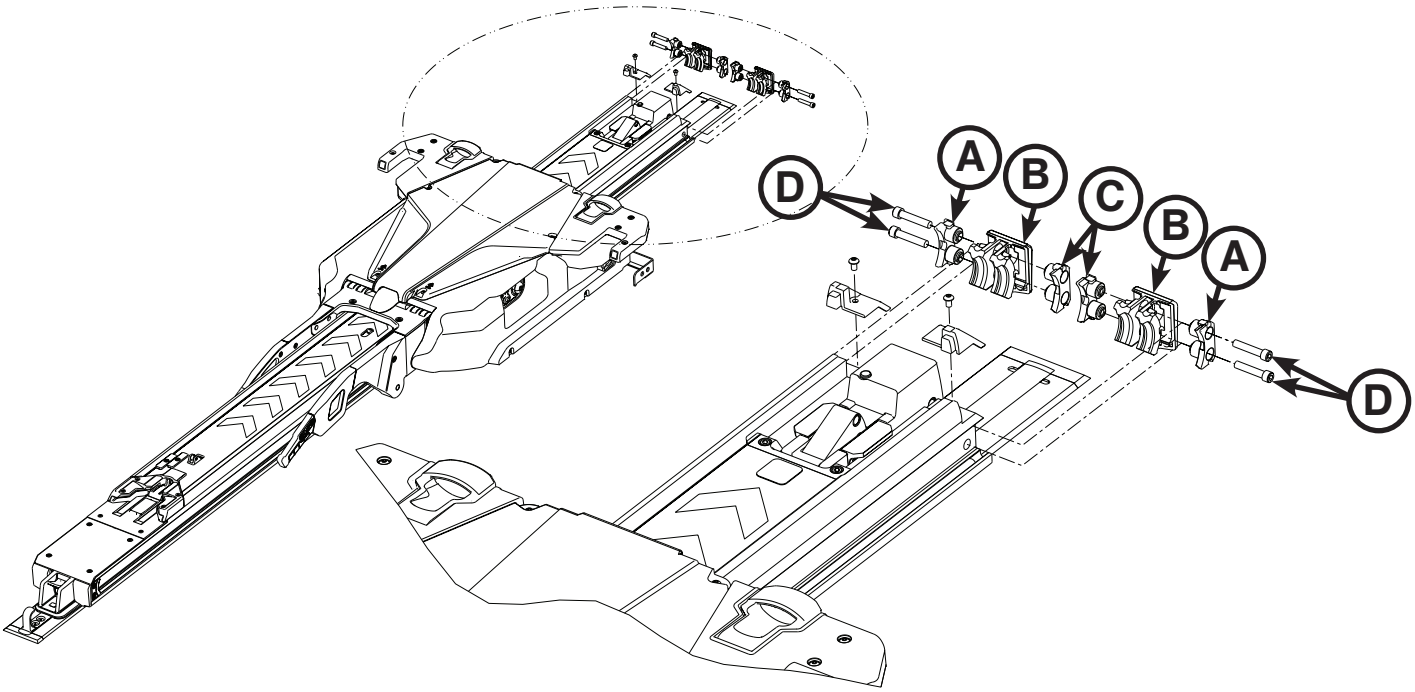

Figure 23 : Assemblage du butoir de pare-chocs

15. Faites glisser le butoir de pare-chocs de l´assemblage dans l´extrémité de l´assemblage du bras de transfert.

    Remarque : placez le pare-chocs de butée de sorte que le heurtoir (A) soit vers le bas tel qu´indiqué en Figure 24.

16. Répétez les étapes 14 et 15 pour assembler et installer le deuxième pare-chocs de butée.
17. À l´aide d´une clé hexagonale de 4,8 mm, installez les quatre vis d´assemblage à tête creuse (0004-662-000) (deux de chaque côté) (D) dans l´assemblage du bras de transfert tel qu´illustré en Figure 23.
18. Inspectez visuellement les pare-chocs du bras de transfert du côté tête pour vous assurer qu'ils sont fixés au niveau du bord extérieur de l'assemblage du bras de transfert, et ne présentent pas de signe de désalignement ou d'installation inadéquate.

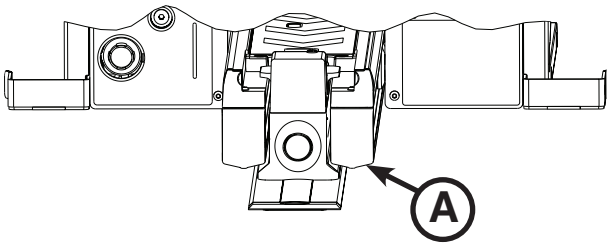

Figure 24 : Pare-chocs de butée

Retour à la table des matières

INSTALLER LE SYSTÈME POWER-LOAD (SUITE)

19. À l´aide d´un tournevis Torx T25, installez les deux vis d´assemblage à tête ronde fournies (0004-665-000) (A) pour fixer la garniture du côté tête du bras de transfert, côté gauche du patient, fournie (6390-001-210) ainsi que la garniture du côté tête du bras de transfert, côté droit du patient, fournie (6390-001-211) (B) à l´assemblage du bras de transfert tel qu´illustré en Figure 25.

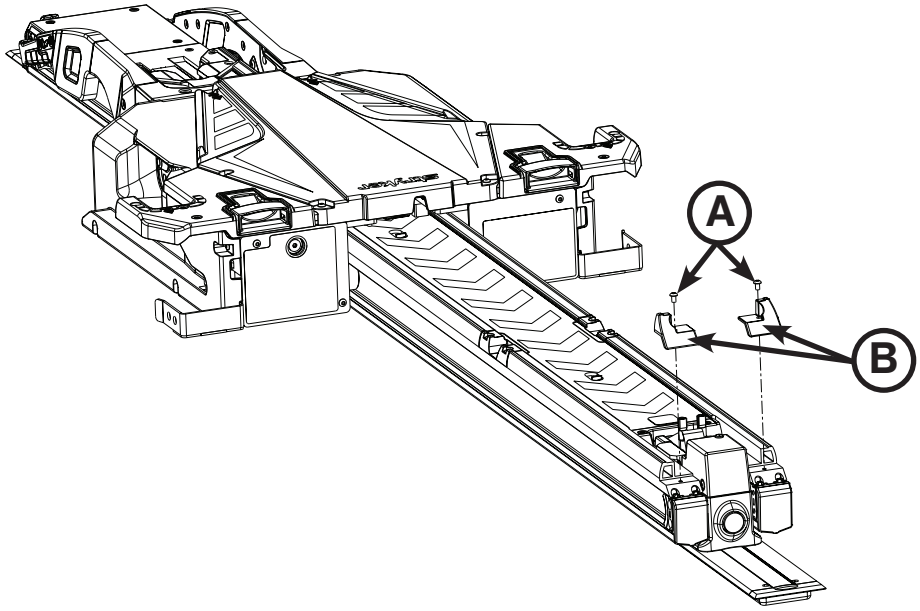

Figure 25 : Fixez la garniture du côté tête

Retour à la table des matières

INSTALLER LE SYSTÈME POWER-LOAD (SUITE)

20. Appuyez sur le bouton d´alimentation principale (A) illustré en Figure 26, et situé du côté gauche du patient de l´assemblage du chariot pour activer l´unité.

    Remarques :
    - Si vous avez branché le Power-LOAD sur un circuit muni d´un interrupteur, assurez-vous de la mise sous tension de cet interrupteur.
    - Lorsque vous appuyez sur le bouton d´alimentation principale, un voyant de batterie vert s´active également pour indiquer que le système Power-LOAD est sous tension. Si la batterie du chariot est faible, un voyant clignotant en orange (C) peut également apparaître.

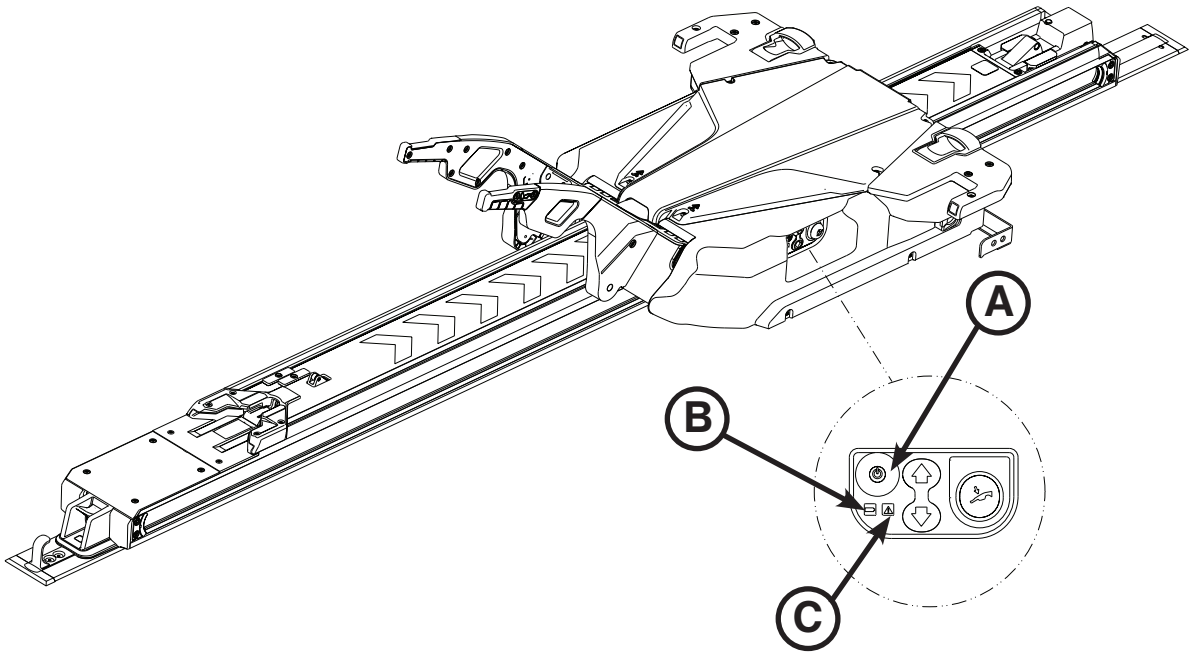

Figure 26 : Panneau de commande du Power-LOAD

21. Relevez les bras de levage et poussez manuellement le chariot vers le côté tête du compartiment patient du véhicule pour charger la batterie.

    Remarque : le voyant de charge de la batterie (B) clignote en vert lorsque la batterie est en charge.

22. Collez les étiquettes des opérations sur la porte ou la paroi où elles seront visibles aux opérateurs du Power-LOAD. Voir « Instructions des opérations motorisées » à la page 2-50, et « Instructions des opérations manuelles » à la page 2-51 pour les détails des étiquettes.

    Remarque : assurez-vous que vous appliquez l´étiquette sur une surface lisse ou sur la plaque en métal fournie (6390-001-467) que vous pouvez visser ou riveter dans le véhicule.

23. Complétez la liste de vérification de l´installation en page 2-42.

INSTALLER LE GUIDAGE DE ROUE EN OPTION

Composants du kit de guidage de roue en option (6390-027-000)

- (2) Vis à tête évasée plate (pièce n° 0001-195-000)
- (1) Assemblage du guidage de roue (pièce n° 6390-001-017)
- (5) Support du guidage de roue (pièce n° 6390-001-174)
- (1) Rail du guidage de roue (pièce n° 6390-001-176)
- (1) Écrou du guidage de roue (pièce n° 6390-001-191)
- (2) Contre-écrou (pièce n° 0016-060-000)
- (2) Vis à métaux à tête cylindrique bombée (pièce n° 0023-296-000)
- (5) Entretoise (pièce n° 6390-001-173)
- (1) Pare-chocs du guidage de roue (pièce n° 6390-001-175)
- (1) Fermeture du guidage de roue (pièce n° 6390-001-178)
- (4) Enjoliveur (pièce n° 6390-001-206)

Pièces supplémentaires utilisées (non incluses)

- **(10) Vis à tête hexagonale 1/4-20 (6,35 mm-20) (ASTM-F835 ou SAE grade 8)**

Outils nécessaires :

- Mètre-ruban
- Perceuse
- Clé à cliquet de 9,5 mm
- Clé hexagonale de 5/32"
- Scie (ou équivalent)
- Foret de 6,3 mm
- Clé mixte de 11,1 mm
- Crayon
- Douille de 11,1 mm
- Tournevis Torx T25

Procédure :

Remarque : dix vis à tête hexagonale 1/4-20 (6,35 mm-20) (ASTM-F835 ou SAE grade 8) sont nécessaires mais non fournies dans votre kit d'installation. Examinez votre véhicule pour déterminer la longueur d'écrous la mieux adaptée à votre installation. Utilisez ces écrous pour fixer le rail de guidage de roue comme décrit à l'étape 11. Lorsque vous installez le guidage de roue, consultez la page 2-39 pour des détails concernant l'assemblage des pièces.

1. À l´aide d´un mètre-ruban, mesurez la distance de la ligne centrale entre la plaque de plancher jusqu´à la paroi (armoire) du

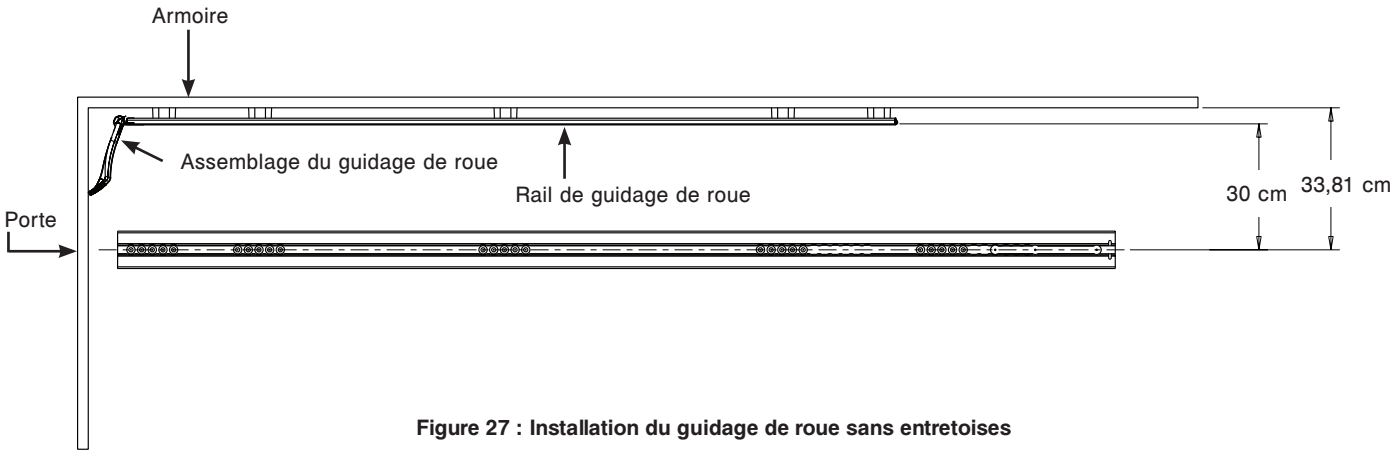

Figure 27 : Installation du guidage de roue sans entretoises

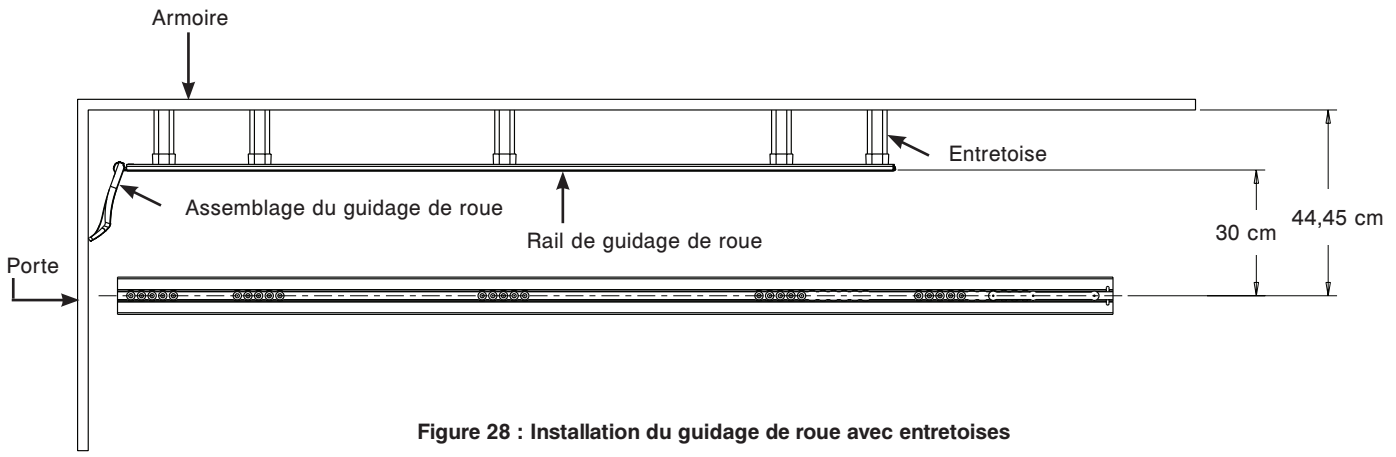

Figure 28 : Installation du guidage de roue avec entretoises

Retour à la table des matières

INSTALLER LE GUIDAGE DE ROUE EN OPTION (SUITE)

côté conducteur du compartiment patient (voir Figure 27 et Figure 28).

2. À l´aide des mesures de l´étape 1, déterminez si vous avez besoin d´installer les entretoises (6390-001-173) (D) pour l´assemblage du guidage de roue.

Mesure à partir de la ligne centrale (plaque de plancher)	Action requise
Supérieure à 44,45 cm à partir de la paroi	L´option guidage de roue n´est pas nécessaire.
De 33,81 cm à 44,45 cm	Entretoises (6390-001-173) (D) nécessaires. Retirez 33,81 cm à la mesure prise dans l´étape 1 pour déterminer la taille des entretoises. Utilisez une scie (ou équivalent) pour couper toutes les entretoises à la mesure.
Exactement 44,45 cm	Entretoises (6390-001-173) (D) requises, mais il n´est pas nécessaire de les couper à la mesure.
Exactement 33,81 cm	Entretoises (6390-001-173) (D) NON nécessaires. Jetez les cinq entretoises.

⚠ AVERTISSEMENT

Pour éviter tous dommages matériels ou corporels au cours de l´installation, fixez solidement l´élément que vous découpez et tenez compte de la zone aux alentours de votre espace de découpe. Veillez à toujours porter une protection oculaire lorsque vous utilisez une scie.

3. Avec la porte du véhicule fermée, alignez les rails du guidage de roue (6390-001-176) (G) avec la paroi (armoire).
4. À l´aide d´un mètre-ruban, mesurez 3,81 cm à partir du côté pieds du rail du guidage de roue jusqu´à la paroi de la porte.
5. À l´aide d´un crayon, inscrivez une marque sur la paroi (armoire) et notez l´emplacement de l´arrière du rail du guidage de roue.
6. Avec l´aide d´une autre personne, placez les cinq supports du guidage de roue (6390-001-174) (E) à peu près aux emplacements de fixation.
7. Mettez le rail de guidage de roue au-dessus des supports de guidage suivant la marque inscrite dans l´étape 5 permettant de placer le rail de guidage.

Remarques :

- Pour un support adéquat du rail de guidage de roue, assurez-vous que les trous du rail sont correctement alignés avec les ouvertures du compartiment patient.
- Chaque trou est espacé de 2,54 cm pour permettre plusieurs options d´installations.
- Espacez les cinq supports de guidage de roue aussi uniformément que possible. Installez les cinq supports de guidage de roue.

Retour à la table des matières

INSTALLER LE GUIDAGE DE ROUE EN OPTION (SUITE)

8. À l´aide d´un crayon, marquez chacun des trous aux cinq endroits où les supports de guidage de roue seront situés sur la paroi (armoire) tel qu´illustré en Figure 29.

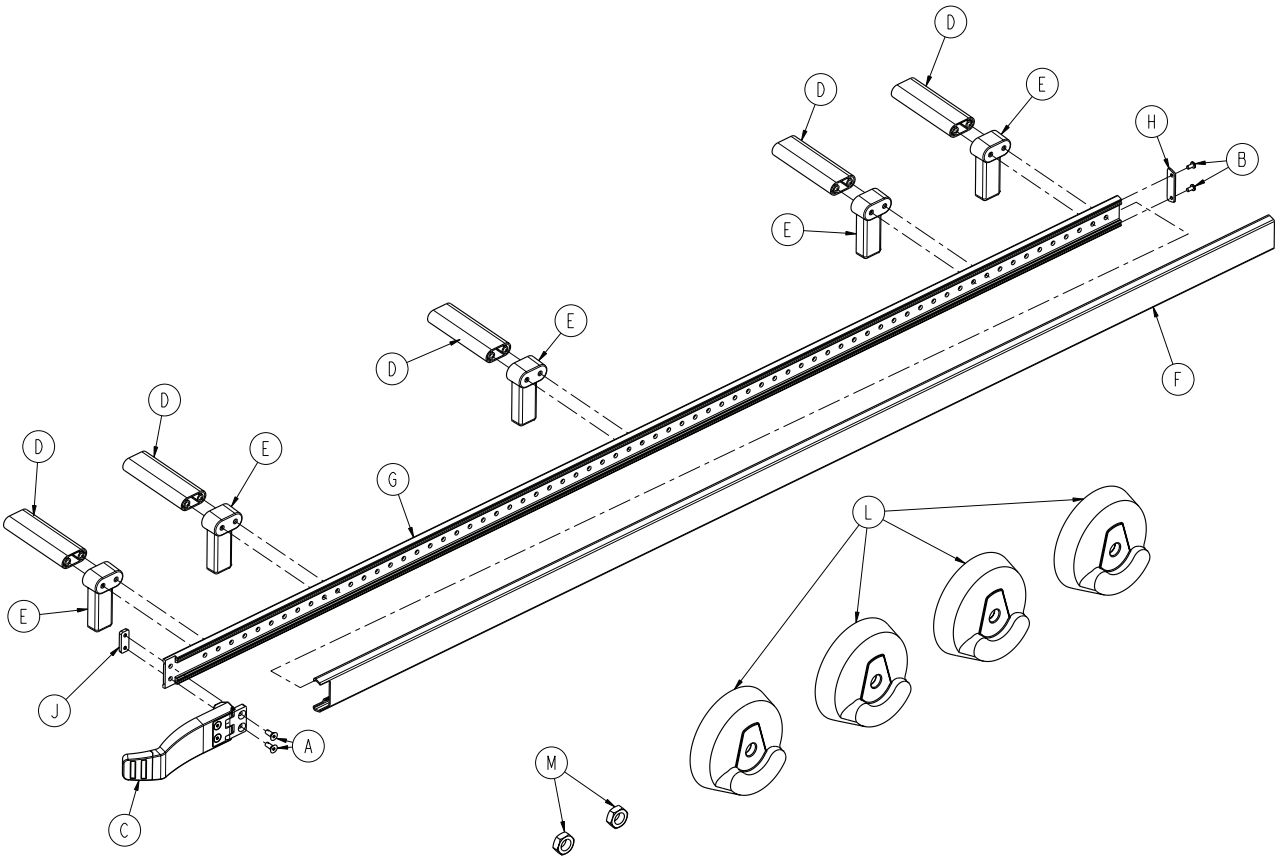

Figure 29 : Composants du kit de guidage de roue en option - 6390-027-000

Remarque : veillez à ce que le rail de guidage ne bouge pas durant ce processus, les trous pourraient être mal placés.

9. Retirez le rail de guidage de roue et les supports.
10. À l´aide d´une perceuse et d´un foret de 6,3 mm, percez chacun des trous marqués (dans l´étape 8) dans la paroi (armoire).

⚠ MISE EN GARDE

Pour éviter d´endommager le véhicule, tenez compte des éléments situés autour des emplacements des trous à percer pendant l´installation.

11. Choisissez la bonne longueur pour les vis à tête hexagonale 6,3 x 20 mm, ASTM-F835 ou SAE grade 8 (non fournies) pour installer votre rail de guidage de roue.
12. À l´aide d´une douille de 11,1 mm, d´une clé à cliquet de 9,5 mm, et d´une clé mixte de 11,1 mm, installez les vis (sélectionnées lors de l´étape 11) pour fixer le support du rail de guidage de roue par le biais de l´entretoise (6390-001-173) (D), si nécessaire, puis à la paroi du compartiment patient tel qu´illustré en « Figure 27 : Installation du guidage de roue sans entretoises » à la page 2-37 ou « Figure 28 : Installation du guidage de roue avec entretoises » à la page 2-37.
13. À l´aide d´un tournevis Torx T25, installez les deux vis à métaux à tête cylindrique bombée (0023-296-000) (B) pour fixer les

Retour à la table des matières

INSTALLER LE GUIDAGE DE ROUE EN OPTION (SUITE)

fermetures du guidage de roue (6390-001-178) (H) au rail du guidage de roue côté tête.

14. Glissez le pare-chocs du guidage de roue (6390-001-175) (F) par-dessus de rail de guidage de roue à partir du côté pieds du compartiment patient vers le côté tête.
15. À l'aide d'une clé hexagonale de 5/32" (4 mm), fixez les deux vis à tête évasée (0001-195-000) (A) au travers des charnières de l'assemblage de guidage de roue (6390-001-017) (C) et du rail de guidage à l'écrou (6390-001-191) (J) tel qu'illustré à la « Figure 29 : Composants du kit de guidage de roue en option - 6390-027-000 » à la page 2-39.
16. Installez les deux contre-écrous (0016-060-000) (M) et les quatre enjoliveurs (6390-001-206) (L) au côté patient droit de la civière devant être utilisée avec l´assemblage de guidage de roue. Voir « Installer les enjoliveurs des roues de la civière » à la page 2-41.

INSTALLER LES ENJOLIVEURS DES ROUES DE LA CIVIÈRE

Outils nécessaires :

- Douille de 15,9 mm
- Clé à cliquet de 9,5 mm
- Clé mixte de 17,5 mm

Procédure :

1. Basculez la civière sur son extrémité tête

   Remarque : assurez-vous que la section tête est déployée et verrouillée.

2. À l´aide d´une douille de 15,9 mm, d´une clé à cliquet de 9,5 mm, et d´une clé mixte de 17,5 mm, retirez la vis à tête hexagonale (A), et l´écrou (B) qui fixe la roue (C) au pivot (Figure 30) sur le côté patient droit, aux pieds de la civière devant être utilisée avec l´assemblage du guidage de roue. Conservez la vis pour la réinstaller. Jetez l´écrou.
3. Retirez les deux douilles (D) de la roue (Figure 30). Jetez les deux douilles.
4. Alignez deux enjoliveurs de roue (6390-001-206) (D) de part et d´autre de la roue, de sorte que les enjoliveurs correspondent aux deux côtés (Figure 31).
5. À l´aide d´une douille de 15,9 mm, d´une clé à cliquet de 9,5 mm, et d´une clé mixte de 17,5 mm, installez la vis à tête hexagonale (A) et le contre-écrou (B) (0016-060-000) pour fixer la roue (C) avec les enjoliveurs (D) au pivot (Figure 31).

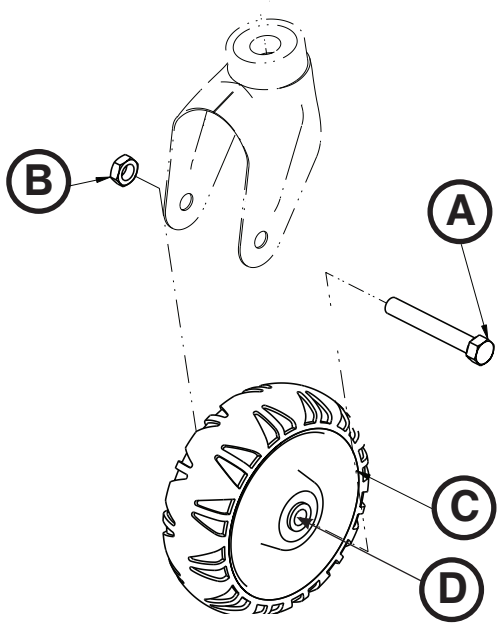

Figure 30 : Roues de civière sans enjoliveurs

   Remarque : notez l´orientation des enjoliveurs durant l´installation pour vous assurer que les deux côtés sont alignés. Ne serrez pas l´écrou trop fort. Assurez-vous que la roue tourne librement.

6. Basculez la civière sur son extrémité pieds.
7. Répétez les étapes 2 à 5 du côté droit du patient sur l´extrémité tête de la civière.
8. Assurez-vous que les deux roues tournent librement.

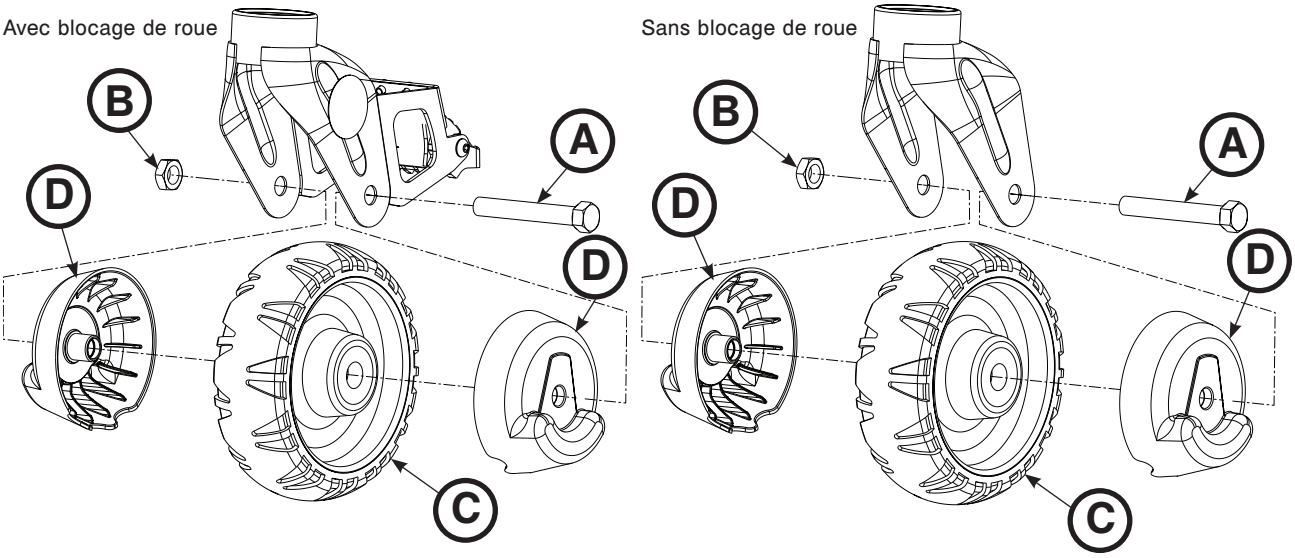

Figure 31 : Roues de civière avec enjoliveurs

Retour à la table des matières

LISTE DE VÉRIFICATION DE L´INSTALLATION DU POWER-LOAD

Remarque : laissez la batterie charger pendant au moins 20 minutes avant de démarrer le test fonctionnel du Power-LOAD. La batterie est en chargement uniquement lorsque le chariot est verrouillé côté tête du compartiment patient du véhicule. Le voyant de charge de la batterie doit clignoter en vert lorsque la batterie est en charge.

Avant de démarrer le test fonctionnel du Power-LOAD, assurez-vous que :

- Le test a été réalisé avec une civière Power-PRO compatible Power-LOAD (modèle 6500, 6506, 6510, 6516)
- Le Power-LOAD est verrouillé aux pieds du véhicule avec les bras de levage abaissés (voir « Déployer le Power-LOAD en dehors du véhicule sans civière » à la page 2-54)
- L´appareil est sous tension
- Les voyants lumineux situés sur les ailettes du chariot clignotent en orange
  Remarque : lorsque vous appuyez sur le bouton d´alimentation principale, le voyant lumineux de la batterie s´active également pour indiquer que le Power-LOAD est sous tension. Si la batterie du chariot est faible, un voyant clignotant en orange peut apparaître.

Remarque : vérifiez l´interrupteur de commande de la civière supérieur et inférieur lors du test de fonctionnalité du bouton de la civière.

_____ 1. Soulevez le pare-chocs du véhicule en position élevée (le cas échéant).
_____ 2. Verrouillez la civière compatible Power-LOAD dans le Power-LOAD.
_____ 3. Vérifiez que les deux goupilles des roues de chargement sont verrouillées dans le Power-LOAD (loquets).
_____ 4. Vérifiez que les voyants lumineux passent de l´orange clignotant au vert fixe.
_____ 5. Appuyez et maintenez enfoncé le bouton de repliement (-) situé sur l´interrupteur de commande de la civière pour replier complètement le train roulant de la civière.
_____ 6. Poussez la civière dans le compartiment patient du véhicule jusqu´à ce qu´elle se verrouille du côté tête du compartiment patient. Assurez-vous que les bras de levage s´abaissent jusqu´à ce que les roues de la civière reposent sur le sol du compartiment patient et que le côté pieds de la civière se verrouille dans le dispositif de fixation du côté pieds.
_____ 7. Vérifiez le voyant du côté pieds pour vous assurer que la civière est prête au transport.
   - Si le voyant est illuminé en vert fixe, cela signifie que le côté pieds de la civière est en position ou prêt au transport.
   - Si le voyant clignote en orange, cela signifie que le côté pieds de la civière n´est pas en position ou qu´il n´est pas prêt au transport.

_____ 8. Assurez-vous que la civière est verrouillée dans le Power-LOAD en tirant fermement de chaque côté de la civière.
_____ 9. Appuyez et maintenez enfoncé le bouton de déploiement (+) situé sur l´interrupteur de commande de la civière pour vérifier que la civière ne se déploie pas dans le véhicule. En position de transport, les pieds de la civière ne doivent pas initier de soulèvement.
   Remarque : si vous appuyez sur le bouton de repliement (-) situé sur l´interrupteur de commande de la civière, cela permet certains mouvements sous certaines conditions.
_____ 10. Appuyez et maintenez enfoncée la manette de libération du côté pieds du système Power-LOAD et tirez pour sortir la civière du compartiment patient du véhicule. Assurez-vous que les bras de levage soulèvent la civière jusqu´à ce que les roues de la civière ne reposent plus sur le sol du compartiment patient.
_____ 11. Assurez-vous que les voyants du côté tête sont illuminés en vert fixe. Appuyez et maintenez enfoncé le bouton de déploiement (+) situé sur l´interrupteur de commande de la civière pour déployer la civière jusqu´à ce que les roues reposent sur le sol et que la civière ne soit plus soutenue par les bras de levage du Power-LOAD. **Remarque :** les bras de levage doivent conserver la position entièrement abaissée après la libération du Power-LOAD.
_____ 12. Appuyez sur la flèche vers le haut (↑) située sur le panneau de contrôle du Power-LOAD pour soulever les bras de levage en position maximum.
   Remarque : les pieds de la civière ne se replient pas.
_____ 13. Appuyez sur la flèche vers le bas (↓) du panneau de commande du Power-LOAD pour abaisser les bras de levage et la civière.
_____ 14. Appuyez sur le bouton de libération situé sur l´interrupteur de commande de la civière pour la libérer du Power-LOAD. Les voyants lumineux du côté tête clignoteront en orange.
_____ 15. Verrouillez de nouveau la civière dans le Power-LOAD.
_____ 16. Appuyez sur la flèche vers le haut (↑) située sur le panneau de contrôle du Power-LOAD pour soulever la civière en position maximum.
   Remarque : les pieds de la civière ne se replient pas.
_____ 17. Appuyez sur le bouton de libération manuelle situé sur le panneau de commande du Power-LOAD pour abaisser la civière. Maintenez le bouton enfoncé jusqu´à ce que les bras de levage soient dégagés de la civière.

Retour à la table des matières

LISTE DE VÉRIFICATION DE L´INSTALLATION DU POWER-LOAD (SUITE)

_____ 18. Soulevez l´une des deux poignées de libération manuelle de la civière situées du côté tête du chariot pour déverrouiller la civière.

_____ 19. Dégagez la civière du Power-LOAD.

_____ 20. Soulevez les bras de levage et repoussez le chariot dans le compartiment patient du véhicule en position de transport. Laissez les bras s´abaisser lorsque le chariot est du côté tête.

_____ 21. Chargez la civière compatible Power-LOAD sans utiliser les fonctions de CHARGEMENT pour simuler le chargement manuel de civières dans le compartiment patient. Assurez-vous que la civière se verrouille en position. Voir « Charger manuellement une civière dans un véhicule (perte de puissance du Power-LOAD ou erreur système) » à la page 2-65.

_____ 22. Appuyez et maintenez enfoncé la manette de libération du côté pieds du système Power-LOAD et tirez pour sortir la civière du compartiment patient du véhicule. Assurez-vous que la barre de sécurité engage le crochet de sécurité. **Remarque :** seule la civière se déverrouille. Le chariot doit rester du côté tête du Power-LOAD.

_____ 23. Pour déverrouiller le chariot, relevez les bras de levage et appuyez sur le bouton de libération du chariot situé du côté tête du système Power-LOAD. Faites glisser le chariot de quelques centimètres seulement en direction du côté pieds.

_____ 24. Faites coulisser la détente de verrouillage manuel le plus proche possible du côté pieds sur le bras de transfert et poussez le bras de transfert du côté pieds. Assurez-vous que le bras de transfert peut être déverrouillé.

_____ 25. Déployez entièrement le Power-LOAD en dehors du compartiment patient du véhicule.

_____ 26. Faites coulisser la détente de verrouillage manuel le plus proche possible du côté tête sur le bras de transfert et poussez le bras de transfert du côté tête. Assurez-vous que le bras de transfert peut être déverrouillé. Voir « Figure 22 : Placez l´assemblage du chariot » à la page 2-33.

_____ 27. Inspectez visuellement les pare-chocs du bras de transfert du côté tête pour vous assurer qu'ils sont fixés au niveau du bord extérieur de l'assemblage du bras de transfert, et ne présentent pas de signe de désalignement ou d'installation inadéquate.

_____ 28. Assurez-vous par un contrôle visuel que les boulons et les vis sont correctement serrés et ne présentent aucun signe de protubérance ou de fixation manquante.

_____ 29. Poussez sur le cliquet du côté tête et utilisez le levier de libération du côté pieds pour enclencher les goupilles du côté tête et vous assurer qu´elles bougent librement et ne présentent aucune résistance.

_____ 30. Pour les ambulances de Classe II ou si la ligne centrale de la civière est inférieure à 17-1/2 po. (44 cm) à partir de la paroi du véhicule, assurez-vous que l´option de l´assemblage de guidage de roue (6390-027-000) est installée. Notez S/O si le guidage de roue n´est pas nécessaire.

_____ 31. Appuyez sur le bouton d´alimentation principale pour désactiver l´unité. Il se peut que vous ayez besoin d´activer puis de désactiver l´unité pour vous assurer que le Power-LOAD est hors tension et non pas en mode veille.

⚠ MISE EN GARDE

La fonction manuelle prioritaire permet au système Power-LOAD d´être déplacé librement.

Remarque : si le Power-LOAD n´est pas utilisé pendant plus d´une semaine, appuyez sur le bouton d´alimentation principale pour désactiver l´unité et éviter que la batterie ne se vide. Il se peut que vous ayez besoin d´activer puis de désactiver l´unité pour vous assurer que le Power-LOAD est hors tension et non pas en mode veille.

Numéro de série du Power-LOAD : _____

Installé par : _____ Date : _____

Inspecté par : _____ Date : _____

Remarque : conservez une copie de ce registre pendant 7 années minimum.

Retour à la table des matières

CONFIGURATION DU POWER-LOAD

Il appartient à l´utilisateur de conserver le Power-LOAD en bon état. Il est important de s´assurer du bon fonctionnement du Power-LOAD avant de le mettre en service. Demandez à un technicien qualifié d´utiliser la liste et le mode d´emploi suivant pour vérifier le fonctionnement du Power-LOAD avant sa mise en service.

1. Relevez les bras de levage et poussez le chariot du Power-LOAD manuellement du côté tête de l´assemblage du bras de transfert pour charger la batterie. **Pour assurer le bon fonctionnement, la batterie doit être chargée minimum deux heures avant la première mise en service du Power-LOAD.**

   Remarque : le voyant de charge de la batterie clignote en vert lorsque la batterie est en charge.

2. Confirmez que la liste de vérification est complète (voir « Liste de vérification de l´installation du Power-LOAD » à la page 2-42).
3. Si la liste de vérification a été complétée par un installateur tierce partie, il est nécessaire que l´utilisateur final contrôle lui-même cette liste. Ne mettez pas le Power-LOAD en service si la liste de vérification de l´installation n´est pas complète.

CONFIGURATION DE LA CIVIÈRE COMPATIBLE POWER-LOAD

Il appartient à l´utilisateur de conserver la civière compatible Power-LOAD en bon état. Il est important de s´assurer du bon fonctionnement de la civière compatible Power-LOAD avant de la mettre en service. Assurez-vous que la civière est installée conformément aux exigences spécifiées par le manuel d´utilisation/d´entretien correspondant au modèle de votre civière.

⚠ AVERTISSEMENT

Pour éviter de blesser le patient, ajustez la hauteur des roues de charge de la civière pour qu´elle corresponde à la hauteur de la plate-forme du véhicule tel que le décrit le manuel d´utilisation/d´entretien correspondant au modèle de votre civière.

Contrôles utilisateur et voyants

Les voyants lumineux du Power-LOAD situés sur le côté du panneau de commande, du côté pieds et tête du Power-LOAD indiquent l´état du système et de la batterie du chariot. Cette illustration et ce tableau résument tous les boutons et les voyants lumineux du Power-LOAD.

Remarque : si le Power-LOAD n´est pas utilisé pendant plus d´une semaine, appuyez sur le bouton rouge d´alimentation principal (2) pour mettre l´unité hors tension et éviter que la batterie se vide.Il se peut que vous ayez besoin de mettre l'unité sous et hors tension pour vous assurer que le système Power-LOAD est désactivé et non pas en mode veille.

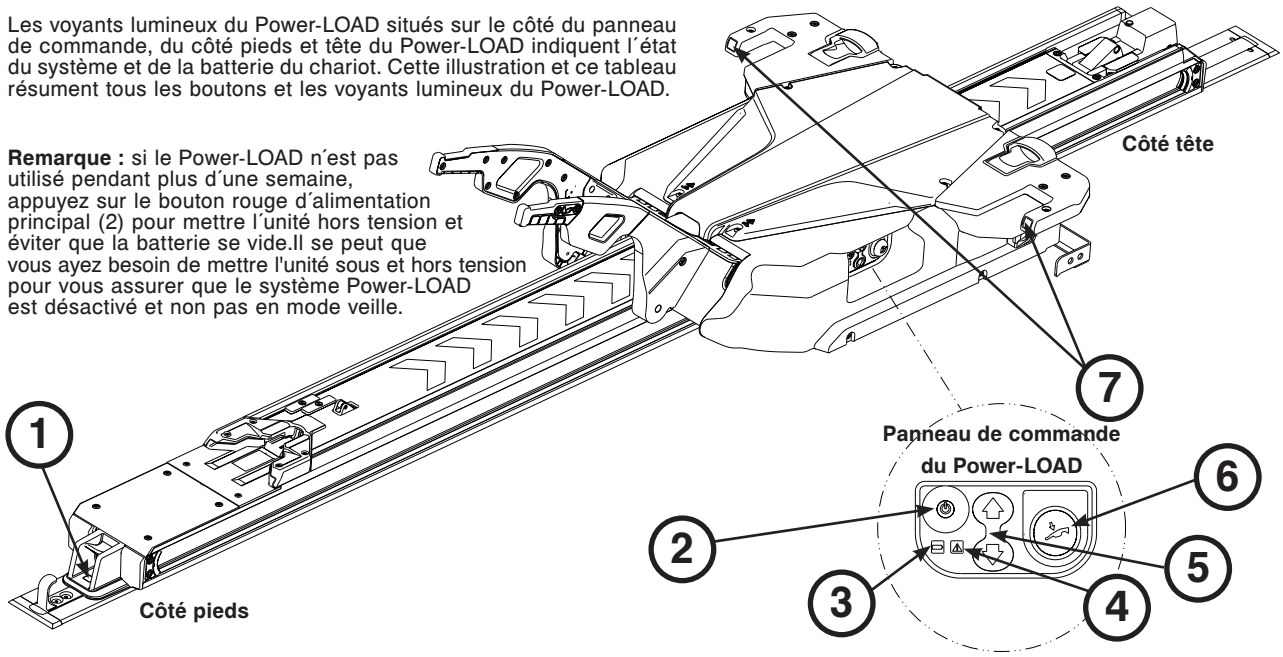

REF	Icône/ bouton	Nom	Description	Type	Emplacement
1		Voyant côté pieds	Si le voyant est illuminé en vert fixe, cela signifie que le côté pieds de la civière est en position ou prêt au transport. Si le voyant clignote en orange, cela signifie que le côté pieds de la civière n´est pas en position ou qu´il n´est pas prêt au transport.	Voyant	Chariot
2	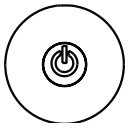	Alimentation principale	Appuyez pour mettre l´unité sous ou hors tension. **Remarque :** l´illumination du voyant de la charge de batterie indique également que le système Power-LOAD est sous tension. Si la batterie du chariot est faible, un voyant clignotant en orange peut apparaître.	Bouton	Panneau de commande du Power-LOAD
3	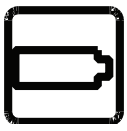	Charge de batterie	Si le voyant est illuminé en vert fixe, le système Power-LOAD est sous tension et ne charge pas. Si le voyant clignote en vert, la batterie est en chargement. **Remarque :** la batterie est en chargement uniquement lorsque le chariot est verrouillé du côté tête du compartiment patient du véhicule.	Voyant	Panneau de commande du Power-LOAD
4		Erreur	Si le voyant est illuminé en orange fixe, cela indique une erreur du Power-LOAD. Appuyez deux fois sur le bouton d´alimentation principal pour réinitialiser l´unité. Si le voyant est toujours illuminé en orange fixe, veuillez contacter le service technique. Si le voyant clignote en orange, cela indique que la batterie du chariot est faible.	Voyant	Panneau de commande du Power-LOAD
5	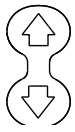	Haut/bas	Appuyez sur la flèche vers le haut (↑) pour relever les bras de levage dans leur position la plus haute. **Remarque :** les pieds de la civière ne se replient pas. Appuyez sur la flèche vers le bas (↓) pour abaisser la civière et les bras de levage. **Remarque :** déployez la base de la civière avant d´appuyer.	Bouton	Panneau de commande du Power-LOAD
6		Libération manuelle	Appuyez pour décharger la civière dans le cas d´une panne de courant du Power-LOAD. Maintenez le bouton enfoncé jusqu´à ce que les bras de levage soient dégagés de la civière. **Remarque :** déployez la base de la civière avant d´appuyer.	Bouton	Panneau de commande du Power-LOAD
7	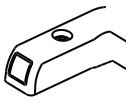	Voyant côté tête	Si les voyants sont illuminés en vert fixe, cela indique que le côté tête de la civière est en position. Si les voyants clignotent en orange, cela indique que le côté tête de la civière n´est pas en position.	Voyant	Chariot

Retour à la table des matières

Contrôles utilisateur et voyants

Ces voyants du système Power-LOAD se trouvent du côté tête du chariot du Power-LOAD.

L'emplacement du réservoir à huile est illustré pour référence.

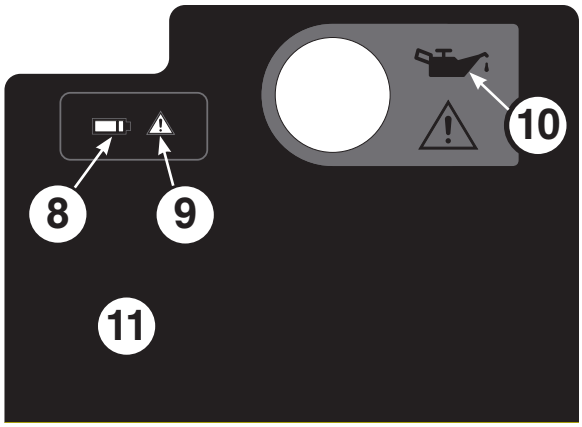

Étiquette côté tête du chariot

REF	Icône/ bouton	Nom	Description	Type	Emplacement
8		Charge de batterie	Si le voyant est illuminé en vert fixe, le système Power-LOAD est sous tension et ne charge pas. Si le voyant clignote en vert, la batterie est en chargement. **Remarque :** la batterie est en chargement uniquement lorsque le chariot est verrouillé côté tête du compartiment patient.	Voyant DEL	Côté tête du chariot
9		Erreur	Si le voyant est illuminé en orange fixe, cela indique une erreur du Power-LOAD. Appuyez deux fois sur le bouton d´alimentation principal pour réinitialiser l´unité. Si le voyant est toujours illuminé en orange fixe, veuillez contacter le service technique. Si le voyant clignote en orange, cela indique que la batterie du chariot est faible.	Voyant	Côté tête du chariot
10		Réservoir à huile	Emplissez ici d´huile mélangée TFA Mobil Mercon® V (6500-001-293). Pour éviter le risque d´un dysfonctionnement de l´appareil ou d´une fuite, ne remplissez pas trop le réservoir d´huile. Voir « Remplir le réservoir » à la page 2-101.	Sans objet	Côté tête du chariot
11	Sans objet	Port USB	Retirez la plaque pour accéder au port USB et établir un diagnostic entrée/sortie. Toute réparation doit être effectuée exclusivement par un personnel qualifié.	Sans objet	Côté tête du chariot

Retour à la table des matières

Contrôles utilisateur manuels

Ces commandes utilisateur manuelles vous permettent de libérer une civière du Power-LOAD sans alimentation électrique :

- Manette de libération
- Détente de verrouillage du bras de transfert
- Bouton de libération du chariot
- Poignée de libération de la civière
- Glissière de verrouillage du bras de transfert

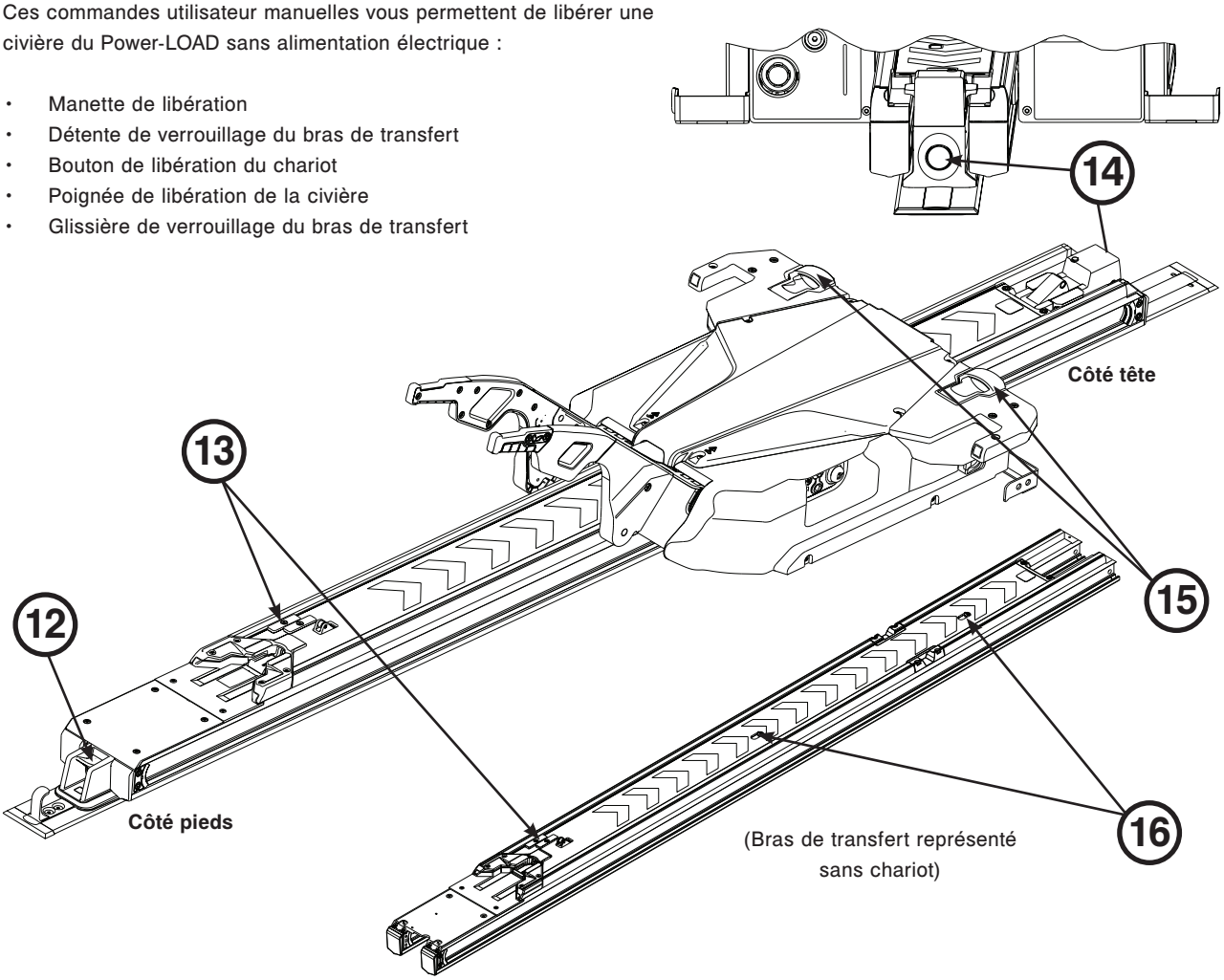

REF	Contrôle manuel	Nom	Description	Emplacement
12		Manette de libération	Maintenez appuyé pour désengager la civière du compartiment patient.	Côté pieds
13		Détente de verrouillage du bras de transfert	Faites coulisser pour désengager le bras de transfert d´une position verrouillée.	Bras de transfert
14	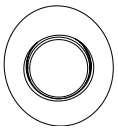	Bouton de libération du chariot	Appuyez tout en soulevant les bras de levage pour libérer et étendre le Power-LOAD depuis le compartiment patient du véhicule sans civière. Puis, tirez le chariot en dehors du compartiment patient du véhicule.	Côté tête
15		Poignée de libération de la civière	Soulevez pour déverrouiller la civière du Power-LOAD lorsque la base de la civière est complètement déployée.	Chariot
16		Glissière de verrouillage du bras de transfert	Faites coulisser pour désengager le bras de transfert d´une position verrouillée.	Bras de transfert

Retour à la table des matières

UTILISER LES INTERRUPTEURS DE COMMANDE DE LA CIVIÈRE

Les civières Power-PRO sont équipées de deux interrupteurs de commande de civière identiques (modèles 6500/6506 et 6510/6516). Appuyez sur les boutons de l´un de ces deux interrupteurs pour déployer et replier la civière ou la libérer du Power-LOAD.

Cette figure et ce tableau détaillent les trois boutons situés sur l´interrupteur de commande de la civière.

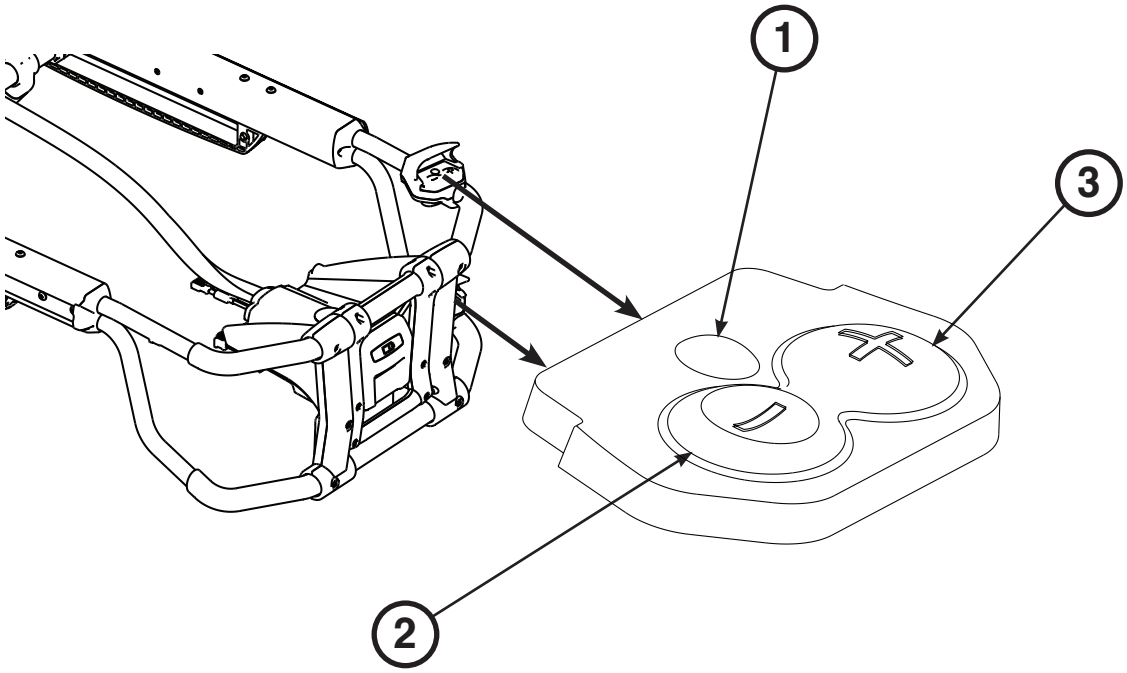

REF	Nom	Description
1	Libération	Appuyez pour déverrouiller la civière du Power-LOAD.
2	Repliement (-)	Appuyez et maintenez enfoncé pour replier complètement le train roulant de la civière jusqu´à ce que la civière soit soutenue.
3	Déploiement (+)	Appuyez et maintenez enfoncé pour déployer complètement le train roulant de la civière jusqu´à ce que les roues soient posées au sol.

Retour à la table des matières

VÉRIFIER LE NIVEAU DE CHARGEMENT DE LA BATTERIE DE LA CIVIÈRE

Le système Power-LOAD met automatiquement la batterie Power-PRO **SMRT™** Pak en charge lorsque la civière est verrouillée sur le Power-LOAD en position de transport (aucun câble ni connecteur requis). Le voyant de la batterie de la civière clignote temporairement en vert pour indiquer que la batterie est en charge.

Pour vérifier le niveau de charge de la batterie, appuyez sur le bouton (2) de repliement (–) situé sur l´interrupteur de commande de la civière pour activer le voyant de la batterie de la civière (A) tel qu´indiqué en Figure 32.

Le voyant de la batterie de la civière se trouve sur le boîtier de commande du côté tête du Power-LOAD (illustré par un symbole de batterie).

- Le voyant est illuminé en vert fixe lorsque la batterie est complètement ou suffisamment rechargée.
- Le voyant clignote en orange lorsque la batterie a besoin d´être rechargée ou remplacée.
- Le voyant est illuminé en orange fixe pour indiquer une erreur de batterie.

Voir le manuel d´utilisation et d´entretien du système d´alimentation SMRT pour plus d´informations concernant le SMRT Pak et le chargeur SMRT.

Voir le manuel d´utilisation et d´entretien du Power-PRO pour plus d´informations concernant la batterie de la civière.

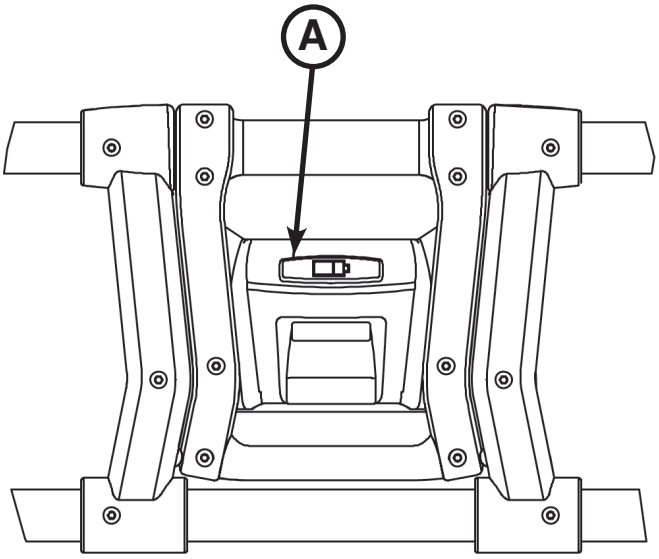

Figure 32 : Voyant de charge de batterie

Remarques :

- Le chargement automatique n´est possible qu´avec des batteries SMRT Pak.
- Utilisez uniquement des batteries agréées Stryker avec le système Power-PRO.

Retour à la table des matières

Instructions des opérations motorisées

Cette étiquette d´instructions du fonctionnement motorisé est située de façon clairement visible sur la face interne de la porte ou de la paroi du compartiment patient du véhicule. Voir « Contrôles utilisateur et voyants » à la page 2-45 pour les emplacements des boutons et des voyants.

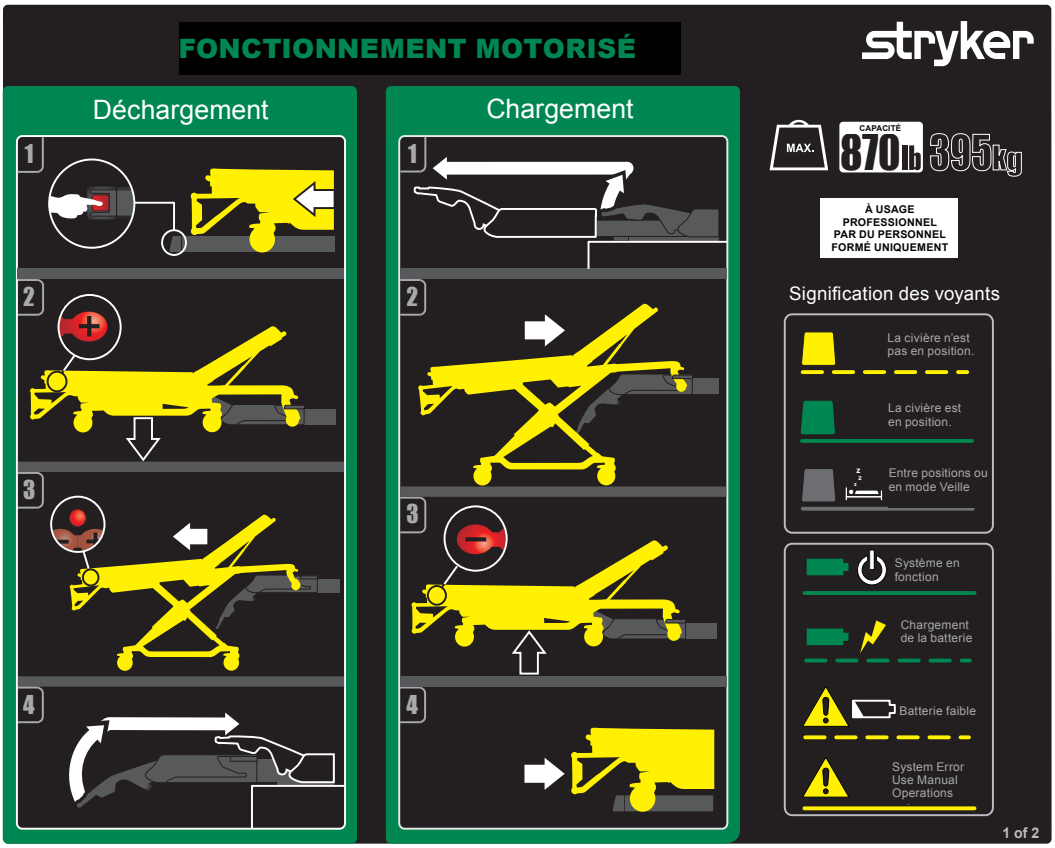

Pour décharger le Power-LOAD :

1. Appuyez et maintenez enfoncé la manette de libération du côté pieds du système Power-LOAD et tirez pour sortir la civière du compartiment patient du véhicule.
2. Appuyez et maintenez enfoncé le bouton de déploiement (+) situé sur l´interrupteur de commande de la civière pour déployer la civière jusqu´à ce que les roues de la civière reposent sur le sol.
3. Appuyez sur le bouton de libération situé sur l´interrupteur de commande de la civière pour la déverrouiller du Power-LOAD.
4. Relevez les bras de levage et guidez le chariot dans le compartiment patient du véhicule jusqu´à ce que les bras soient assez éloignés pour ne pas interférer avec les portes du véhicule.
5. Pour plus d´instructions concernant le déchargement, veuillez consulter « Décharger une civière Power-PRO d´un véhicule (modèle 6500/6506 & 6510/6516 équipé de l´option Power-LOAD) » à la page 2-61.

Pour charger le Power-LOAD :

1. Relevez les bras de levage pour guider et tirer le chariot en dehors du compartiment patient du véhicule.
2. Poussez la civière dans le Power-LOAD jusqu´à ce que les goupilles des roues de charge de la civière se verrouillent en position. Assurez-vous que la civière est alignée avec les bras de levage lors du chargement.
3. Appuyez et maintenez enfoncé le bouton de repliement (–) situé sur l´interrupteur de commande de la civière pour replier complètement le train roulant de la civière jusqu´à ce que la civière soit soutenue.
4. Poussez la civière vers le compartiment patient du véhicule jusqu´à ce que les bras de levage s´abaissent et que la civière se verrouille dans le Power-LOAD.
5. Vérifiez le voyant du côté pieds pour vous assurer que la civière est prête au transport.
   - Si le voyant est illuminé en vert fixe, cela signifie que le côté pieds de la civière est en position ou prêt au transport.
   - Si le voyant clignote en orange, cela signifie que le côté pieds de la civière n´est pas en position ou qu´il n´est pas prêt au transport.
6. Assurez-vous que la civière est verrouillée dans le Power-LOAD en tirant fermement de chaque côté de la civière.
7. Pour plus d´instructions concernant le déchargement, veuillez consulter « Charger manuellement une civière Power-PRO dans un véhicule (modèle 6500/6506 & 6510/6516 équipé de l´option Power-LOAD) » à la page 2-59.

Remarque : si le Power-LOAD n´est pas utilisé pendant plus d´une semaine, appuyez sur le bouton d´alimentation principale pour désactiver l´unité et éviter que la batterie ne se vide. Il se peut que vous ayez besoin d´activer puis de désactiver l´unité pour vous assurer que le Power-LOAD est hors tension et non pas en mode veille.

Retour à la table des matières

Instructions des opérations manuelles

Cette étiquette d´instructions du fonctionnement manuel est située de façon clairement visible sur la face interne de la porte ou de la paroi du compartiment patient du véhicule. Voir « Contrôles utilisateur et voyants » à la page 2-45 pour les emplacements des boutons et des voyants.

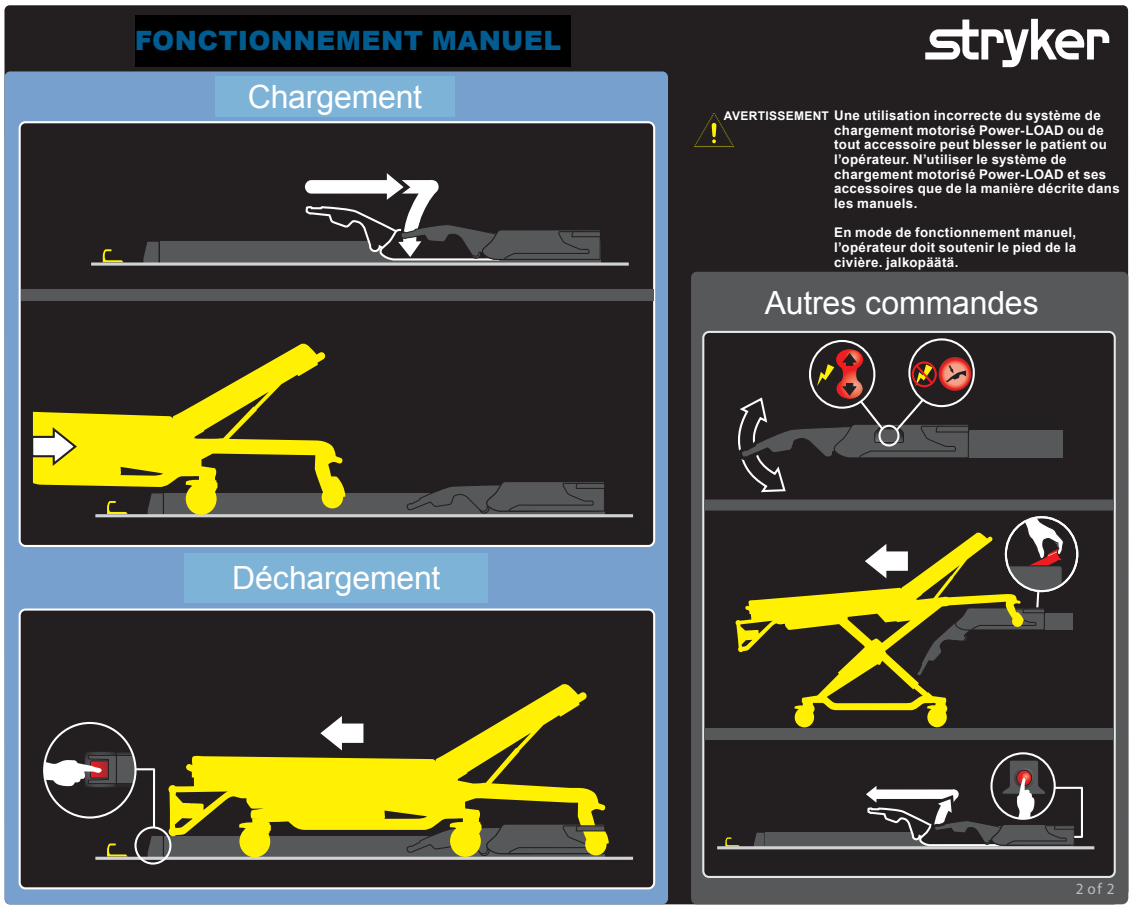

Pour charger le Power-LOAD :

1. Assurez-vous que le Power-LOAD se trouve du côté tête du compartiment patient du véhicule et que les bras de levage sont abaissés.
2. Poussez la civière vers le compartiment patient du véhicule jusqu´à ce que la civière se verrouille dans le Power-LOAD.
3. Assurez-vous que la civière est verrouillée dans le Power-LOAD en tirant fermement de chaque côté de la civière.
4. Pour plus d´instructions concernant le chargement, veuillez consulter « Charger manuellement une civière dans un véhicule (perte de puissance du Power-LOAD ou erreur système) » à la page 2-65.

Pour décharger le Power-LOAD :

Appuyez et maintenez enfoncée la manette de libération du côté pieds du système Power-LOAD et tirez pour sortir la civière du compartiment patient du véhicule. Pour plus d´instructions concernant le chargement, veuillez consulter « Décharger manuellement une civière d´un véhicule » à la page 2-66.

Remarques :

- S´ils ne sont pas alimentés, les bras de levage n´abaisseront pas la civière. Les opérateurs doivent se tenir prêts à supporter tout le poids de la civière.
- Si le Power-LOAD n´est pas utilisé pendant plus d´une semaine, appuyez sur le bouton d´alimentation principale pour désactiver l´unité afin d´éviter que la batterie se vide. Il se peut que vous ayez besoin d´activer puis de désactiver l´unité pour vous assurer que le Power-LOAD est hors tension et non pas en mode veille.

⚠ AVERTISSEMENT

- Une utilisation incorrecte du système de chargement motorisé Power-LOAD ou de tout accessoire peut blesser le patient ou l´opérateur. N´utilisez le système de chargement motorisé Power-LOAD et ses accessoires que de la manière décrite dans les manuels.
- En mode de fonctionnement manuel, l´opérateur doit soutenir le poids du côté pieds de la civière.

Retour à la table des matières

CONSIGNES D´UTILISATION

- Vérifiez le bon fonctionnement du Power-LOAD avant de démarrer une prestation (les bras de levage doivent légèrement soulever la civière en état déverrouillé, vérifiez le niveau de charge de la batterie, etc..). Si l´unité paraît ne pas fonctionner normalement, mettez le véhicule hors service pour diagnostiquer et réparer le Power-LOAD.
- N´utilisez pas le Power-LOAD avec des charges supérieures à 318 kg, y compris le poids du patient et des accessoires. La charge maximum admissible du Power-LOAD est de 395 kg, y compris le poids de la civière.
- Ne désactivez pas le bouton d´alimentation principale en conditions normales d´utilisation, cela empêcherait le chargement de la batterie.
- Ne conduisez pas le véhicule avec le chariot en position du milieu. Cette position ne comprend pas de verrouillage et n´a pas été prévue pour être utilisée durant la conduite.
- Le Power-LOAD ne constitue qu´un dispositif d´assistance. Les opérateurs sont responsables de l´évaluation de toute situation permettant de déterminer la manière de répartir et de soulever le poids transporté. Il est recommandé de toujours se servir de ses deux mains pour manipuler la civière.
- Lorsque vous manipulez des poids supérieurs à 181 kg (400 livres), assurez-vous de la présence d'un nombre suffisant d'opérateurs pour générer la force nécessaire au chargement/déchargement. Pour améliorer leur sécurité, les utilisateurs doivent, dans la mesure du possible procéder au chargement/déchargement sur des surfaces planes. Pour des hauteurs de plateforme de véhicule de 91 cm, appuyez sur le bouton de libération manuelle situé sur le panneau de commande du Power-LOAD ou sur les poignées de libération manuelle de la civière situées du côté tête du Power-LOAD afin de procéder au déchargement manuel.
- Gardez vos mains à distance des bras de levage du chariot du Power-LOAD et de la civière durant le chargement et le déchargement motorisé.
- Utilisez le système Power-LOAD avec précaution lorsque les conditions météorologiques sont défavorables (par exemple, pluie, grêle, neige) pour éviter de blesser l´utilisateur et/ou le patient.
- Dans la mesure du possible, utilisez le Power-LOAD et le véhicule sur une surface plate.
- Si vous êtes dans l´impossibilité de décharger une civière occupée du compartiment patient du véhicule, utilisez une planche dorsale pour décharger le patient.
- Stryker recommande une formation continue (au moins une fois par an) portant sur les procédures manuelles de secours. Voir « Décharger manuellement une civière d´un véhicule après l´avoir chargée avec le Power-LOAD (perte de puissance du Power-LOAD ou erreur système) » à la page 2-63, « Charger manuellement une civière dans un véhicule (perte de puissance du Power-LOAD ou erreur système) » à la page 2-65, « Décharger manuellement une civière d´un véhicule » à la page 2-66, « Charger manuellement une civière dans un véhicule (perte de puissance du Power-LOAD) » à la page 2-68 ». Visitez le site www.stryker.com ou contactez votre représentant Stryker local pour obtenir un exemple de liste de vérification de formation supplémentaire (Mkt Lit-676).

⚠ AVERTISSEMENT

- Une utilisation incorrecte du système de chargement motorisé Power-LOAD ou de tout accessoire peut blesser le patient ou l´opérateur. N´utilisez le système de chargement motorisé Power-LOAD et ses accessoires que de la manière décrite dans les manuels.
- Si le fonctionnement adéquat du Power-LOAD n´est pas vérifié avant son utilisation, la sécurité du patient et/ou de l´opérateur peut être mise en jeu.
- Déplacez-vous avec précaution autour du compartiment patient du véhicule afin d´éviter de trébucher sur le Power-LOAD.
- Pour éviter de blesser l´opérateur et/ou le patient, utilisez le système Power-LOAD avec précaution lorsque les conditions météorologiques sont défavorables (par exemple, pluie, grêle, neige).
- Un enchevêtrement dans les mécanismes de la civière motorisée et/ou du Power-LOAD peut entraîner des lésions graves. N´activez la civière et/ou le Power-LOAD qu´après vous être assuré que toutes les personnes se tiennent éloignées des éléments mécaniques.
- Entraînez-vous à charger et décharger la civière à l´aide du Power-LOAD jusqu´à ce que le fonctionnement du système soit complètement maîtrisé. Une utilisation incorrecte peut porter atteinte à la sécurité du patient ou de l´opérateur.
- Ne laissez pas le personnel non formé utiliser le Power-LOAD. Les techniciens ou personnes non formées peuvent porter atteinte à la sécurité du patient ou à leur propre sécurité.
- Pour réduire le risque de blesser le patient et/ou d´endommager l´équipement, ne conduisez pas le véhicule avec le chariot en position du milieu. Cette position ne comprend pas de verrouillage et n´a pas été prévue pour être utilisée durant la conduite.
- Le Power-LOAD ne constitue qu´un dispositif d´assistance. Les opérateurs sont responsables de l´évaluation de toute situation permettant de déterminer la manière de répartir et de soulever le poids transporté. Il est recommandé de toujours se servir de ses deux mains pour manipuler la civière.
- Lorsque vous manipulez des poids supérieurs à 181 kg, assurez-vous de la présence d'un nombre suffisant d´opérateurs pour générer la force nécessaire au chargement/déchargement. Pour améliorer leur sécurité, les utilisateurs doivent, dans la mesure du possible, charger/décharger sur des surfaces plates. Pour des hauteurs de plateforme de véhicule de 91 cm, appuyez sur le bouton de libération manuelle situé sur le panneau de commande du Power-LOAD ou sur les poignées de libération manuelle de la civière situées du côté tête du Power-LOAD afin de procéder au déchargement manuel.
- Gardez vos mains à distance des bras de levage du chariot du Power-LOAD et de la civière durant le chargement et le déchargement motorisé.

Retour à la table des matières

VÉRIFICATION DU NIVEAU DE CHARGEMENT DE LA BATTERIE

Assurez-vous que le chariot est mis sous tension et vérifiez le niveau de chargement de la batterie sur le panneau de commande du Power-LOAD (symbolisé par une batterie).

- Le voyant de charge de la batterie est illuminé en vert fixe lorsque le système Power-LOAD est sous tension mais ne charge pas.
- Le voyant de la charge de la batterie clignote en vert lorsque la batterie est en charge.
- Le voyant d´erreur clignote en orange lorsque la batterie est faible.

Pour charger la batterie, voir « Remplir le réservoir ».

⚠ AVERTISSEMENT

- Renvoyez les batteries endommagées à un centre de service pour recyclage. Ne jetez pas ces pièces avec les ordures ménagères municipales. Veuillez consulter votre distributeur local pour vous informer des systèmes de retour et/ou de collecte disponibles dans le pays.
- Pour réduire le risque d´électrocution, ne retirez pas la batterie lorsque le Power-LOAD fonctionne.
- Avant de réparer le Power-LOAD, déconnectez la batterie du véhicule, appuyez sur le bouton d´alimentation principale pour mettre l´unité hors tension, puis placez le chariot en position de chargement.

CHARGER LA BATTERIE

Assurez-vous que la batterie est suffisamment chargée pour que le Power-LOAD puisse fonctionner correctement. Lorsqu´elle est entièrement déchargée, la batterie a besoin d´au moins 10 heures pour se recharger. La batterie se charge uniquement lorsque le chariot est verrouillé côté tête du compartiment patient du véhicule.

Pour charger la batterie :

1. Relevez les bras de levage et poussez manuellement le chariot vers le côté tête du compartiment patient du véhicule.
2. Verrouillez le chariot du côté tête du compartiment patient du véhicule.
   Remarque : le voyant de charge de la batterie clignote en vert lorsque la batterie est en charge.

Pour vérifier le niveau de charge de la batterie, voir « Vérification du niveau de chargement de la batterie ».

Remarque : si le Power-LOAD n´est pas utilisé pendant plus d´une semaine, appuyez sur le bouton d´alimentation principale pour désactiver l´unité et éviter que la batterie ne se vide. Il se peut que vous ayez besoin d´activer puis de désactiver l´unité pour vous assurer que le Power-LOAD est hors tension et non pas en mode veille.

⚠ AVERTISSEMENT

N´appuyez pas sur le bouton d´alimentation principale pour désactiver l´unité en conditions normales d´utilisation, cela empêcherait le chargement de la batterie.

STOCKER LE POWER-LOAD

Toutes les batteries se déchargent pendant le stockage ou les périodes d´inactivité. Si le Power-LOAD n´est pas utilisé pendant plus d´une semaine, appuyez sur le bouton d´alimentation principale pour désactiver l´unité afin d´éviter que la batterie se vide. Il se peut que vous ayez besoin d´activer puis de désactiver l´unité pour vous assurer que le Power-LOAD est hors tension et non pas en mode veille.

RÉGLER LA HAUTEUR DE CHARGEMENT DE LA CIVIÈRE

Vous devez régler la hauteur de chargement de la civière pour la civière équipée de l´option Power-LOAD avant de mettre le véhicule en service. Pour obtenir une liste complète des civières compatibles, voir « Informations relatives à la compatibilité des civières » à la page 2-14. Veuillez consulter le manuel d´utilisation/de maintenance de votre civière pour obtenir plus d´informations sur la manière de régler la bonne hauteur de la civière.

Retour à la table des matières

UTILISER UNE CIVIÈRE NON CONFORME À CADRE EN X LORS D´UN INCIDENT COMPORTANT UN GRAND NOMBRE DE BLESSÉS

Il est possible d´utiliser certaines civières non-compatibles, y compris des civières à cadre en X en cas d´incident comportant un grand nombre de blessés. Les opérations de chargement et de déchargement sont identiques aux instructions de chargement et de déchargement manuel d´une civière (voir la page 2-65), toutefois, un assemblage de fixation de rail est utilisé à la place du verrouillage de la civière du côté pieds. Lorsqu´une civière non-compatible est chargée, bloquez la broche de retenue de la civière dans l´assemblage de fixation du rail.

L´option grand nombre de blessés comporte un assemblage de rail pour montage à la paroi ou au plancher. Vous devez stocker cet assemblage de rail dans une armoire du compartiment patient pour pouvoir le fixer rapidement en cas d´urgence.

AVERTISSEMENT

- Pour empêcher le cadre de la civière de sortir des mâchoires des rails, l´espace entre la pince à rails et la mâchoire fixe des rails ne doit jamais dépasser 2,5 cm. Pour empêcher la civière de sortir des mâchoires du rail, ce qui risque de causer des blessures au patient ou à l´opérateur, la pince de rail ne doit pas dépasser l´étiquette rouge de limite de réglage sur le tube du rail.
- Le dispositif de fixation de la pince de rail se ferme avec un fort effet de ressort. Pour éviter les blessures, n´appuyez pas sur le bouton de libération avec les doigts quand les mâchoires de rail sont ouvertes.

DÉPLOYER LE POWER-LOAD EN DEHORS DU VÉHICULE SANS CIVIÈRE

Pour déployer le Power-LOAD en dehors du compartiment patient du véhicule sans civière :

1. Postez-vous du côté tête du système Power-LOAD.
2. Tout en relevant les bras de levage, appuyez sur le bouton de libération du chariot situé du côté tête du système Power-LOAD tel que décrit en Figure 33.
3. Sortez le chariot du compartiment patient tel qu´illustré en Figure 34.

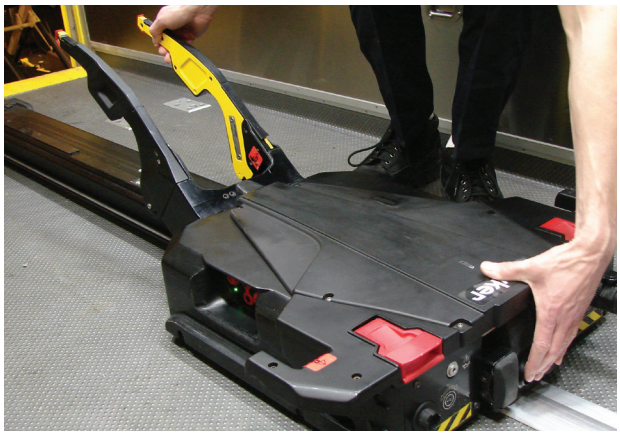

Figure 33 : Appuyez sur le bouton de libération du chariot

Figure 34 : Tirez le chariot vers l´extérieur

CHARGER UNE CIVIÈRE PERFORMANCE-PRO DANS UN VÉHICULE (MODÈLE 6085/6086 ÉQUIPÉ DE L´OPTION POWER-LOAD)

⚠ AVERTISSEMENT

- Le chargement et/ou déchargement d´une civière occupée dans le véhicule nécessite l´intervention d´au moins deux (2) opérateurs confirmés.
- Assurez-vous que tous les occupants entrent dans le compartiment patient après le chargement de la civière compatible Power-LOAD dans le compartiment.

1. Soulevez le pare-chocs du véhicule en position élevée (le cas échéant).
2. Relevez les bras de levage pour guider et tirer le chariot en dehors du compartiment patient du véhicule tel qu´illustré en Figure 35.
3. Soulevez la civière en position de chargement.
4. Poussez la civière dans le Power-LOAD jusqu´à ce que les goupilles des roues de chargement de la civière se verrouillent en position tel qu´illustré en Figure 36. Assurez-vous que la civière est alignée avec les bras de levage lors du chargement.

⚠ MISE EN GARDE

Pour éviter d´endommager l´équipement, ne rentrez pas violemment la civière dans le chariot lors du chargement.

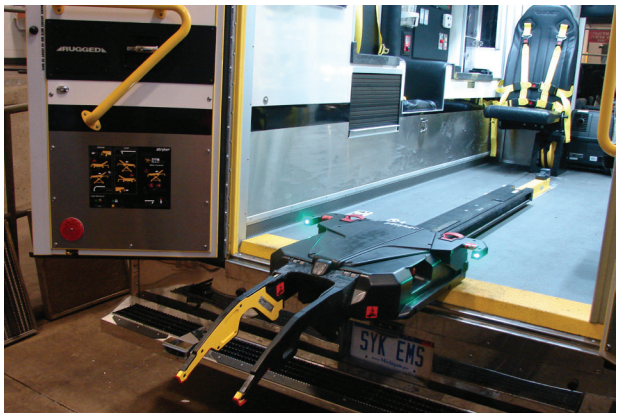

Figure 35

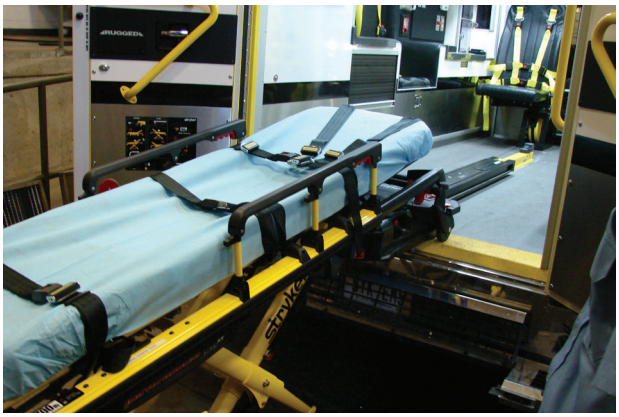

Figure 36

5. Vérifiez le voyant du côté tête pour vous assurer que la civière est prête au chargement.
   - Si les voyants sont illuminés en vert fixe, cela indique que le côté tête de la civière est en position.
   - Si les voyants clignotent en orange, cela indique que le côté tête de la civière n´est pas en position.

Retour à la table des matières

CHARGER UNE CIVIÈRE PERFORMANCE-PRO DANS UN VÉHICULE (MODÈLE 6085/6086 ÉQUIPÉ DE L´OPTION POWER-LOAD) (SUITE)

6. Appuyez sur la flèche vers le haut (↑) située sur le panneau de contrôle du Power-LOAD pour soulever les bras de levage en position maximum tel qu´indiqué en Figure 37.

   Remarque : les pieds de la civière ne se replient pas.

7. Opérateur 1 (côté pieds) – Saisissez le cadre de la civière du côté pieds. Appuyez et maintenez la manette de libération de la civière.
8. Opérateur 2 (côté latéral) – Stabilisez la civière en mettant une main sur la ridelle externe. Saisissez le cadre tel qu´indiqué en Figure 38. Une fois que l´opérateur posté du côté pieds a soulevé la civière et initié la libération manuelle, repliez le train roulant d´une main et maintenez en position.

Figure 37

Figure 38

9. Opérateur 1 (côté pieds) - Relâchez la libération manuelle de la civière pour verrouiller le train roulant en position repliée. Assurez-vous que la libération manuelle de la civière est relâchée. Si ce n´est pas le cas, la base de la civière sera déployée et l´empêchera de se verrouiller dans le dispositif de fixation.

⚠ MISE EN GARDE

Pour éviter d´endommager l´équipement, ne poussez pas la civière dans le compartiment patient du véhicule avant que la base de la civière ne soit entièrement repliée.

10. Poussez la civière vers le compartiment patient du véhicule jusqu´à ce que les bras de levage s´abaissent et que la civière se verrouille dans le Power-LOAD.
11. Vérifiez le voyant du côté pieds pour vous assurer que la civière est prête au transport.
    - Si le voyant est illuminé en vert fixe, cela signifie que le côté pieds de la civière est en position ou prêt au transport.
    - Si le voyant clignote en orange, cela signifie que le côté pieds de la civière n´est pas en position ou qu´il n´est pas prêt au transport.
12. Assurez-vous que la civière est verrouillée dans le Power-LOAD en tirant fermement de chaque côté de la civière.

Retour à la table des matières

DÉCHARGER UNE CIVIÈRE PERFORMANCE-PRO D´UN VÉHICULE (MODÈLE 6085/6086 ÉQUIPÉ DE L´OPTION POWER-LOAD)

AVERTISSEMENT

Le chargement et/ou déchargement d´une civière occupée dans le véhicule nécessite l´intervention d´au moins deux (2) opérateurs confirmés.

1. Soulevez le pare-chocs du véhicule en position élevée (le cas échéant).
2. Appuyez et maintenez enfoncée la manette de libération du côté pieds du système Power-LOAD et tirez pour sortir la civière du compartiment patient du véhicule.

AVERTISSEMENT

Lorsque la civière sera déverrouillée pour être retirée du compartiment patient, les bras de levage du Power-LOAD soulèveront légèrement la civière. Si les bras de levage ne soulèvent pas la civière, les opérateurs doivent se tenir prêts à supporter le poids complet de la civière et du patient pour éviter tout risque de blessure.

3. Saisissez le cadre de la civière du côté pieds pour la tirer en dehors du compartiment patient du véhicule.

   Remarque : les voyants du côté tête ne s´illuminent de manière continue en vert que lorsque la civière est prête à être déchargée.

4. Opérateur 1 (côté pieds) – Saisissez le cadre de la civière tel qu´illustré en Figure 39. Appuyez et maintenez la manette de libération de la civière.
5. Opérateur 2 (côté) – Saisissez le cadre tel qu´indiqué en Figure 39, soulevez légèrement, et abaissez le cadre en position entièrement déployée. Vérifiez que les roues de la civière reposent sur le sol.

Figure 39

AVERTISSEMENT

Lorsque vous déchargez la civière, assurez-vous que la base de la civière est déployée avant d´appuyer sur un bouton du panneau de commande du Power-LOAD.

6. Opérateur 1 (côté pieds) – Relâchez la manette de libération de la civière pour verrouiller le train roulant en position déployée.

Retour à la table des matières

DÉCHARGER UNE CIVIÈRE PERFORMANCE-PRO D´UN VÉHICULE (MODÈLE 6085/6086 ÉQUIPÉE DE L´OPTION POWER-LOAD) (SUITE)

7. Appuyez sur la flèche vers le bas (↓) du panneau de commande du Power-LOAD pour abaisser les bras de levage et la civière tel qu´illustré en Figure 40.
8. Soulevez l´une des deux poignées de libération de la civière situées du côté tête du chariot pour déverrouiller la civière tel qu´illustré en Figure 41.

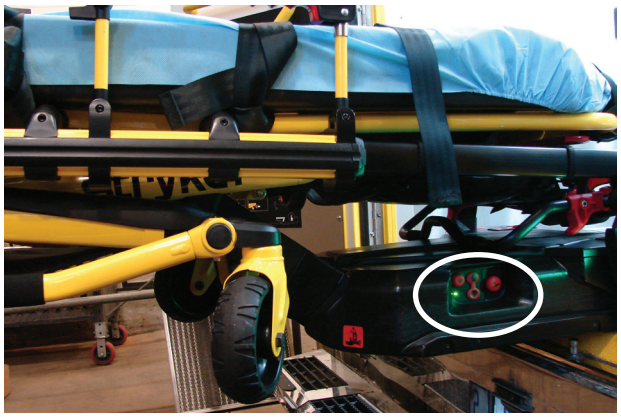

Figure 40

Figure 41

9. Relevez les bras de levage et guidez le chariot dans le compartiment patient du véhicule jusqu´à ce que les bras soient assez éloignés pour ne pas interférer avec les portes du véhicule.

Retour à la table des matières

CHARGER MANUELLEMENT UNE CIVIÈRE POWER-PRO DANS UN VÉHICULE (MODÈLE 6500/6506 & 6510/6516 ÉQUIPÉ DE L´OPTION POWER-LOAD)

⚠ AVERTISSEMENT

- Le chargement et/ou déchargement d´une civière occupée dans le véhicule nécessite l´intervention d´au moins deux (2) opérateurs confirmés.
- Assurez-vous que tous les occupants entrent dans le compartiment patient après le chargement de la civière compatible Power-LOAD dans le compartiment.

1. Soulevez le pare-chocs du véhicule en position élevée (le cas échéant).
2. Relevez les bras de levage pour guider et tirer le chariot en dehors du compartiment patient du véhicule tel qu´illustré en Figure 42.
3. Appuyez et maintenez enfoncé le bouton de déploiement (+) situé sur l´interrupteur de commande de la civière pour déployer le train roulant de la civière à la hauteur de chargement prévue. (Figure 43).

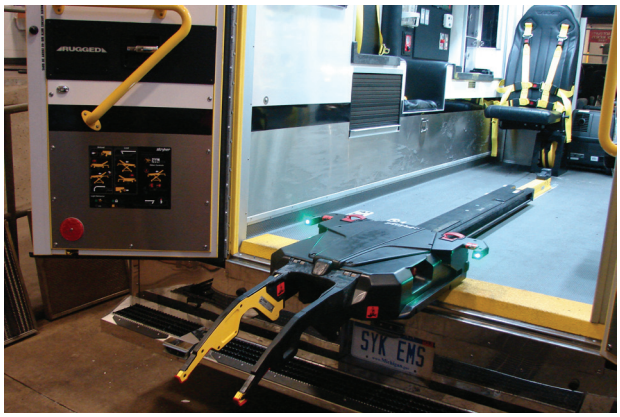

Figure 42

Figure 43

4. Poussez la civière dans le Power-LOAD jusqu´à ce que les goupilles des roues de chargement de la civière se verrouillent en position tel qu´illustré en Figure 44. Assurez-vous que la civière est alignée avec les bras de levage lors du chargement.

⚠ MISE EN GARDE

Pour éviter d´endommager l´équipement, ne heurtez pas la civière dans le chariot lors du chargement.

5. Vérifiez le voyant du côté tête pour vous assurer que la civière est prête au chargement.
   - Si les voyants sont illuminés de manière continue en vert, cela indique que le côté tête de la civière est en position.
   - Si les voyants clignotent en orange, cela indique que le côté tête de la civière n´est pas en position.

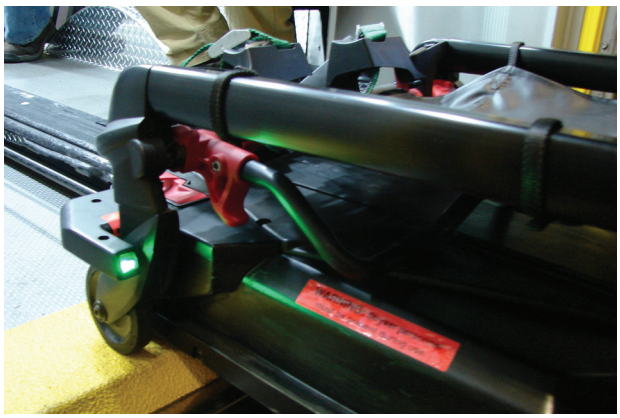

Figure 44

Retour à la table des matières

CHARGER MANUELLEMENT UNE CIVIÈRE POWER-PRO DANS UN VÉHICULE (MODÈLE 6500/6506 & 6510/6516 ÉQUIPÉ DE L´OPTION POWER-LOAD) (SUITE)

6. Appuyez et maintenez enfoncé le bouton de repliement (–) situé sur l´interrupteur de commande de la civière tel qu´indiqué en Figure 45, pour replier complètement le train roulant de la civière jusqu´à ce que la civière soit soutenue.
7. Poussez la civière vers le compartiment patient du véhicule jusqu´à ce que les bras de levage s´abaissent et que la civière se verrouille dans le Power-LOAD.
8. Vérifiez le voyant du côté pieds pour vous assurer que la civière est prête au transport.
   - Si le voyant est illuminé en vert fixe, cela signifie que le côté pieds de la civière est en position ou prêt au transport.
   - Si le voyant clignote en orange, cela signifie que le côté pieds de la civière n´est pas en position ou qu´il n´est pas prêt au transport.
9. Assurez-vous que la civière est verrouillée dans le Power-LOAD en tirant fermement de chaque côté de la civière.

Figure 45

Retour à la table des matières

DÉCHARGER UNE CIVIÈRE POWER-PRO D´UN VÉHICULE (MODÈLE 6500/6506 & 6510/6516 ÉQUIPÉ DE L´OPTION POWER-LOAD)

⚠ AVERTISSEMENT

Le chargement et/ou déchargement d´une civière occupée dans le véhicule nécessite l´intervention d´au moins deux (2) opérateurs confirmés.

1. Soulevez le pare-chocs du véhicule en position élevée (le cas échéant).
2. Appuyez et maintenez enfoncée la manette de libération du côté pieds du système Power-LOAD et tirez pour sortir la civière du compartiment patient du véhicule, tel qu´illustré en Figure 46.

⚠ AVERTISSEMENT

Lorsque la civière sera déverrouillée pour être retirée du compartiment patient, les bras de levage du Power-LOAD soulèveront légèrement la civière. Si les bras de levage ne soulèvent pas la civière, les opérateurs doivent se tenir prêts à supporter le poids complet de la civière et du patient pour éviter tout risque de blessure.

3. Saisissez le cadre de la civière du côté pieds pour la tirer en dehors du compartiment patient du véhicule tel qu´illustré en Figure 47.

   Remarque : les voyants du côté tête ne s´illuminent de manière continue en vert que lorsque la civière est prête à être déchargée.

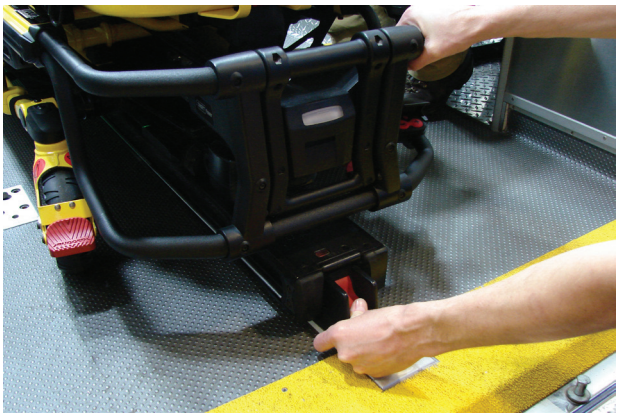

Figure 46

Figure 47

4. Appuyez et maintenez enfoncé le bouton de déploiement (+) situé sur l´interrupteur de commande de la civière pour déployer la civière jusqu´à ce que les roues de la civière reposent sur le sol.
5. Relâchez le bouton de déploiement (+) dès que la civière n´est plus soutenue par les bras de levage. Les bras de levage continueront à se mouvoir jusqu´à leur abaissement complet.

Retour à la table des matières

DÉCHARGER UNE CIVIÈRE POWER-PRO D´UN VÉHICULE (MODÈLE 6500/6506 & 6510/6516 ÉQUIPÉE DE L´OPTION POWER-LOAD) (SUITE)

6. Appuyez sur le bouton de libération (Figure 48) situé sur l´interrupteur de commande de la civière se trouvant aux pieds de la civière, ou tirez sur l´une des deux poignées de libération manuelle du côté tête du chariot pour déverrouiller la civière (Figure 49).

Figure 48

Figure 49

7. Relevez les bras de levage et guidez le chariot dans le compartiment patient du véhicule jusqu´à ce que les bras soient assez éloignés pour ne pas interférer avec les portes du véhicule.

Retour à la table des matières

DÉCHARGER MANUELLEMENT UNE CIVIÈRE D´UN VÉHICULE APRÈS L´AVOIR CHARGÉE AVEC LE POWER-LOAD (PERTE DE PUISSANCE DU POWER-LOAD OU ERREUR SYSTÈME)

⚠ AVERTISSEMENT

- Le chargement et/ou déchargement d´une civière occupée dans le véhicule nécessite l´intervention d´au moins deux (2) opérateurs confirmés.
- Lorsqu´une civière est déchargée du compartiment patient du véhicule alors que la Power-LOAD subit une perte de puissance ou une erreur système, les opérateurs doivent se tenir prêts à supporter tout le poids de la civière et du patient.

Si le Power-LOAD subit une perte de puissance ou une erreur système après le chargement d´une civière, suivez ces étapes pour décharger la civière :

Remarque : les bras de la civière restent en position relevée.

1. Appuyez et maintenez enfoncée la manette de libération du côté pieds du système Power-LOAD et tirez pour sortir la civière du compartiment patient du véhicule, tel qu´illustré en Figure 50.

   Remarque : les bras de levage n´abaissent pas la civière. Les opérateurs doivent se tenir prêts à supporter tout le poids de la civière.

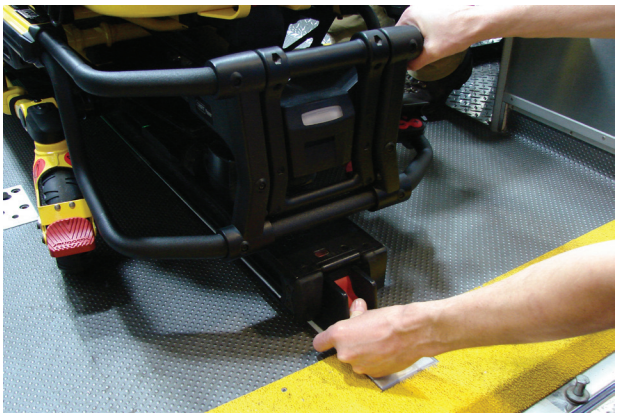

Figure 50

2. Saisissez le cadre de la civière du côté pieds pour la tirer en dehors du compartiment patient du véhicule.

   Pour les modèles 6500/6506 et 6510/6516 équipés de l´option Power-LOAD :
   - Opérateur 1 - Saisissez le cadre de la civière du côté pieds. Tout en supportant le poids de la civière, guidez et tirez la civière en dehors du compartiment patient du véhicule. Appuyez et maintenez enfoncé le bouton de déploiement (+) situé sur l´interrupteur de commande de la civière pour déployer la civière jusqu´à ce que les roues de la civière reposent sur le sol.
   - Opérateur 2 - Stabilisez la civière pendant son déchargement en tenant fermement la ridelle externe.

   Pour les modèles 6085/6086 équipés de l´option Power-LOAD :
   - Opérateur 1 - Saisissez le cadre de la civière.
   - Opérateur 2 - Saisissez le cadre aux endroits indiqués, soulevez légèrement et abaissez le cadre en position complètement déployée pendant que l´opérateur 1 appuie sur la manette de libération manuelle de la civière et la maintient. Vérifiez que les roues de la civière reposent sur le sol.
   - Opérateur 1 (côté pieds) - Relâchez la manette de libération de la civière pour verrouiller le train roulant en position déployée.

⚠ AVERTISSEMENT

Lorsque vous déchargez la civière, assurez-vous que la base de la civière est déployée avant d´appuyer sur un bouton du panneau de commande du Power-LOAD.

Retour à la table des matières

DÉCHARGER MANUELLEMENT UNE CIVIÈRE D´UN VÉHICULE APRÈS L´AVOIR CHARGÉE AVEC LE POWER-LOAD (PERTE DE PUISSANCE DU POWER-LOAD OU ERREUR SYSTÈME) (SUITE)

3. Appuyez sur le bouton de libération manuelle situé sur le panneau de commande du Power-LOAD tel qu´indiqué en Figure 51 pour abaisser les bras de levage jusqu´à ce qu´ils soient dégagés de la civière.
4. Soulevez l´une des poignées de libération de la civière situées du côté tête du Power-LOAD pour déverrouiller la civière tel qu´illustré en Figure 52.

Figure 51

Figure 52

5. Relevez les bras de levage et guidez le chariot dans le compartiment patient du véhicule jusqu´à ce que les bras soient assez éloignés pour ne pas interférer avec les portes du véhicule.
6. Après un appel, mettez la civière hors service pour diagnostiquer et réparer le Power-LOAD.

Retour à la table des matières

CHARGER MANUELLEMENT UNE CIVIÈRE DANS UN VÉHICULE (PERTE DE PUISSANCE DU POWER-LOAD OU ERREUR SYSTÈME)

⚠ AVERTISSEMENT

- Le chargement et/ou déchargement d´une civière occupée dans le véhicule nécessite l´intervention d´au moins deux (2) opérateurs confirmés.
- Assurez-vous que tous les occupants entrent dans le compartiment patient après le chargement de la civière compatible Power-LOAD dans le compartiment.

1. Soulevez le pare-chocs du véhicule en position élevée (le cas échéant).
2. Assurez-vous que le chariot se trouve du côté tête du compartiment patient du véhicule et que les bras de levage sont abaissés. Si ce n´est pas le cas, relevez les bras de levage et guidez le chariot dans le compartiment patient jusqu´à ce que le Power-LOAD se verrouille en position avec les bras de levage abaissés.
3. Assurez-vous que la section tête repliable de la civière est entièrement déployée et verrouillée.
4. Mettez la civière en position de chargement (toute position où les roues de charge touchent le plancher du compartiment patient du véhicule).
5. Roulez la civière jusqu´au compartiment patient ouvert.
6. Poussez la civière vers l´avant jusqu´à ce que les roues de charge reposent sur le plancher du compartiment patient et que la barre de sécurité passe par le crochet de sécurité, tel qu´indiqué en Figure 53.

Figure 53

Remarque : pour obtenir un espace maximum permettant de soulever la base, tirez la civière vers l´extérieur jusqu´à ce que la barre de sécurité engage le crochet de sécurité.

Pour les modèles 6500/6506 et 6510/6516 équipés de l´option Power-LOAD :

- Saisissez le cadre de la civière du côté pieds.
- Relevez le côté pieds de la civière, puis appuyez et maintenez enfoncé le bouton de repliement (-) situé sur l´interrupteur de commande de la civière pour replier complètement le train roulant de la civière.
  Remarque : le train roulant de la civière se repliera en moins de trois secondes.

Pour les modèles 6085/6086 équipés de l´option Power-LOAD :

- Opérateur 1 (côté pieds) – Saisissez le cadre de la civière du côté pieds. Appuyez et maintenez la manette de libération de la civière.
- Opérateur 2 – Stabilisez la civière en mettant une main sur la ridelle externe. Saisissez le cadre de la base. Une fois que l´opérateur posté du côté pieds a soulevé la civière et initié la libération manuelle, repliez le train roulant d´une main et maintenez en position.
- Opérateur 1 (côté pieds) – Relâchez la libération manuelle de la civière pour verrouiller le train roulant en position repliée.

⚠ MISE EN GARDE

Pour éviter d´endommager l´équipement, ne poussez pas la civière dans le compartiment patient du véhicule avant que la base de la civière ne soit entièrement repliée.

7. Poussez la civière vers le compartiment patient du véhicule jusqu´à ce que la civière se verrouille dans le Power-LOAD.
8. Assurez-vous que la civière est verrouillée dans le Power-LOAD en tirant fermement de chaque côté de la civière.
9. Après un appel, mettez la civière hors service pour diagnostiquer et réparer le Power-LOAD.

Retour à la table des matières

DÉCHARGER MANUELLEMENT UNE CIVIÈRE D´UN VÉHICULE

⚠ AVERTISSEMENT

- Le chargement et/ou déchargement d´une civière occupée dans le véhicule nécessite l´intervention d´au moins deux (2) opérateurs confirmés.
- Le Power-LOAD ne constitue qu´un dispositif d´assistance. Les opérateurs sont responsables de l´évaluation de toute situation permettant de déterminer la manière de répartir et de soulever le poids transporté. Il est recommandé de toujours se servir de ses deux mains pour manipuler la civière.
- Lorsque vous manipulez des poids supérieurs à 181 kg (400 livres), assurez-vous de la présence d'un nombre suffisant d'opérateurs pour générer la force nécessaire au chargement/déchargement. Pour améliorer leur sécurité, les utilisateurs doivent, dans la mesure du possible procéder au chargement/déchargement sur des surfaces planes. Pour des hauteurs de plateforme de véhicule de 91 cm, appuyez sur le bouton de libération manuelle situé sur le panneau de commande du Power-LOAD ou sur les poignées de libération manuelle de la civière situées du côté tête du Power-LOAD afin de procéder au déchargement manuel.

1. Soulevez le pare-chocs du véhicule en position élevée (le cas échéant).
2. Appuyez et maintenez enfoncée la manette de libération du côté pieds du système Power-LOAD et tirez pour sortir la civière du compartiment patient du véhicule, tel qu´illustré en Figure 54.
3. Saisissez le cadre de la civière du côté pieds pour la tirer en dehors du compartiment patient du véhicule.

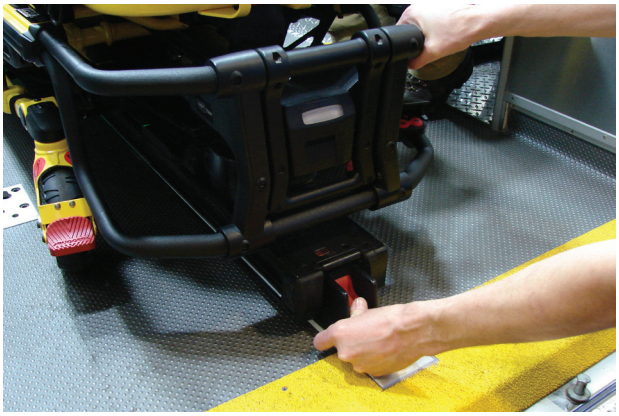

Figure 54

Pour les modèles 6500/6506 et 6510/6516 équipés de l´option Power-LOAD :

- Opérateur 1 - Saisissez le cadre de la civière du côté pieds. Tout en supportant le poids de la civière, tirez et guidez la civière en dehors du compartiment patient du véhicule jusqu´à ce que la barre de sécurité engage le crochet de sécurité. Appuyez et maintenez enfoncé le bouton de déploiement (+) situé sur l´interrupteur de commande de la civière pour déployer la civière jusqu´à ce que les roues de la civière reposent sur le sol.
- Opérateur 2 - Vérifiez que la barre de sécurité engage le crochet de sécurité et stabilisez la civière pendant l´opération de déchargement en saisissant fermement le rail externe. Poussez la manette de libération de la barre de sécurité vers l´avant pour désengager la barre de sécurité du crochet de sécurité dans le compartiment patient du véhicule.

Pour les modèles 6085/6086 équipés de l´option Power-LOAD :

- Opérateur 1 (côté pieds) - Saisissez le cadre de la civière du côté pieds. Tout en supportant le poids de la civière, tirez et guidez la civière en dehors du compartiment patient du véhicule jusqu´à ce que la barre de sécurité engage le crochet de sécurité.
- Opérateur 2 (côté latéral) - Saisissez le cadre aux endroits indiqués, soulevez légèrement et abaissez le cadre en position complètement déployée pendant que l´opérateur 1 appuie sur la manette de libération manuelle de la civière et la maintient.
- Opérateur 1 (côté pieds) - Relâchez la manette de libération de la civière et assurez-vous que le train roulant est verrouillé en place. Posez la civière sur le sol.
- Opérateur 2 (côté latéral) - Désengagez la barre de sécurité du crochet de sécurité en poussant la manette de libération de la barre de sécurité vers l´avant.

⚠ AVERTISSEMENT

Lorsque vous déchargez la civière, assurez-vous que la base de la civière est déployée avant d´appuyer sur un bouton du panneau de commande du Power-LOAD.

Remarque : dans le cas improbable où le côté pieds de la civière ne s´enclenche pas et où la civière ne peut pas être retirée du véhicule, sortez le patient par d´autres moyens (par exemple, à l´aide d´une planche dorsale ou d´un brancard).

Retour à la table des matières

RETIRER UNE CIVIÈRE À RÉPARER D´UN VÉHICULE

AVERTISSEMENT

Le retrait d´une civière à réparer d´un véhicule nécessite l´intervention d´au moins deux (2) opérateurs confirmés.

Pour retirer une civière à réparer d´un véhicule :

1. Opérateur 1 - Appuyez et maintenez enfoncé le bouton de libération du chariot situé du côté tête du système Power-LOAD. Opérateur 2 - Faites coulisser les deux détentes de verrouillage du bras de transfert (à proximité du côté pieds) vers le côté pieds de l´assemblage du bras de transfert pour déverrouiller, et avec l´aide de l´opérateur 1, poussez la civière et le bras de transfert de manière ferme en dehors du compartiment patient du véhicule.
2. Opérateur 1 - À l´aide d´un tournevis ou d´un outil similaire, poussez l´assemblage du crochet sous le bras de transfert pendant que l´opérateur 2 pousse le bras de transfert vers le côté tête du compartiment du véhicule pour désengager la civière du verrouillage.
3. Une fois la civière déverrouillée, tirez-la entièrement vers l´extérieur.

AVERTISSEMENT

Le Power-LOAD ne constitue qu´un dispositif d´assistance. Les opérateurs sont responsables de l´évaluation de toute situation permettant de déterminer la manière de répartir et de soulever le poids transporté. Il est recommandé de toujours se servir de ses deux mains pour manipuler la civière.

4. Assurez-vous que la base de la civière est déployée, puis soulevez l´une des poignées de libération manuelle de la civière située côté tête du Power-LOAD pour déverrouiller la civière.

AVERTISSEMENT

Lorsque vous déchargez la civière, assurez-vous que la base de la civière est déployée avant d´appuyer sur n´importe quel bouton du panneau de commande du Power-LOAD.

Retour à la table des matières

CHARGER MANUELLEMENT UNE CIVIÈRE DANS UN VÉHICULE (PERTE DE PUISSANCE DU POWER-LOAD)

⚠ AVERTISSEMENT

- Le chargement et/ou déchargement d´une civière occupée dans le véhicule nécessite l´intervention d´au moins deux (2) opérateurs confirmés.
- Assurez-vous que tous les occupants entrent dans le compartiment patient après le chargement de la civière compatible Power-LOAD dans le compartiment.

1. Soulevez le pare-chocs du véhicule en position élevée (le cas échéant).
2. Relevez les bras de levage pour guider et tirer le chariot en dehors du compartiment patient du véhicule tel qu´illustré en Figure 55.
3. Soulevez la civière en position de chargement.
4. Poussez la civière dans le Power-LOAD jusqu´à ce que les goupilles des roues de chargement de la civière se verrouillent en position tel qu´illustré en Figure 56. Assurez-vous que la civière est alignée avec les bras de levage lors du chargement.

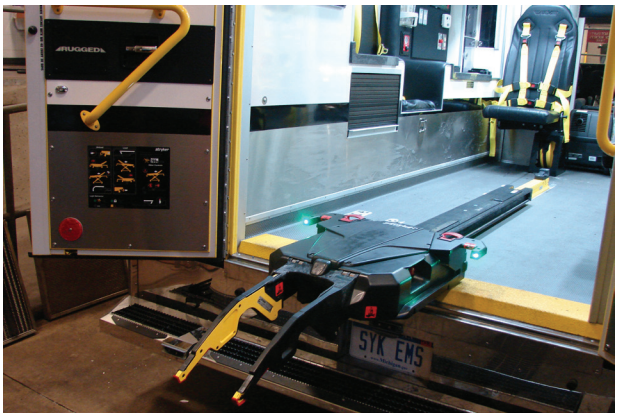

Figure 55

⚠ MISE EN GARDE

Pour éviter d´endommager l´équipement, ne rentrez pas violemment la civière dans le chariot lors du chargement.

5. Vérifiez le voyant du côté tête pour vous assurer que la civière est prête au chargement.
   - Si les voyants sont illuminés de manière continue en vert, cela indique que le côté tête de la civière est en position.
   - Si les voyants clignotent en orange, cela indique que le côté tête de la civière n´est pas en position.
6. Appuyez sur la flèche vers le haut (↑) située sur le panneau de contrôle du Power-LOAD tel qu´indiqué en Figure 57 pour soulever les bras de levage en position maximum.

   Remarque : les pieds de la civière ne se replient pas.

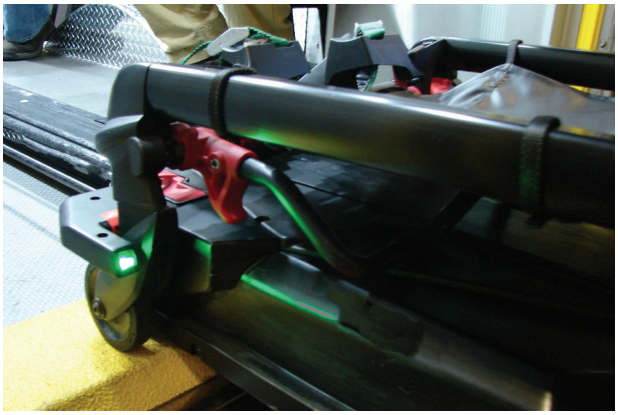

Figure 56

7. Opérateur 1 (côté pieds) – Saisissez le cadre de la civière du côté pieds. Appuyez et maintenez la manette de libération de la civière.
8. Opérateur 2 (côté) – Saisissez le cadre. Une fois que l´opérateur du côté pieds a enclenché la libération manuelle de la civière, repliez le train roulant d´une main et stabilisez la civière de l´autre.

⚠ MISE EN GARDE

Pour éviter d´endommager l´équipement, ne poussez pas la civière dans le compartiment patient du véhicule avant que la base de la civière ne soit entièrement repliée.

Figure 57

Retour à la table des matières

CHARGEMENT MANUEL D´UNE CIVIÈRE DANS UN VÉHICULE (PERTE DE PUISSANCE DU POWER-LOAD) (SUITE)

9. Les deux opérateurs - Poussez la civière vers le compartiment patient du véhicule jusqu´à ce que les bras de levage s´abaissent et que la civière se verrouille dans le Power-LOAD.
10. Opérateur 1 - Continuez à maintenir appuyée la libération manuelle de la civière.

⚠ MISE EN GARDE

Ne relâchez pas la libération manuelle tant que la civière n´est pas verrouillée en position du côté pieds. Si vous relâchez trop tôt, la base de la civière pourrait empêcher le verrouillage correct de la civière dans le Power-LOAD.

11. Assurez-vous que la civière est verrouillée dans le Power-LOAD en tirant fermement de chaque côté de la civière.
12. Après l´appel, mettez la civière hors service pour diagnostiquer et réparer la civière du Power-LOAD.

Remarque : le système Power-LOAD met automatiquement la batterie Power-PRO SMRT Pak en charge lorsque la civière est verrouillée dans le Power-LOAD en position de transport (aucun câble ni connecteur requis). Le voyant de la batterie de la civière clignote temporairement en vert pour indiquer que la batterie est en charge.

Retour à la table des matières

Nettoyage

AVERTISSEMENT

Veillez à toujours appuyer sur le bouton d´alimentation principale pour mettre l´unité hors tension avant l´entretien ou le nettoyage.

Le Power-LOAD est conçu pour pouvoir être lavé sous pression. L´unité peut présenter des signes d´oxydation ou de décoloration provenant de lavages sous pression répétés, sans que cela affecte les performances de l´unité ou ses fonctionnalités si les procédures adéquates sont observées.

PROCÉDURE DE NETTOYAGE

- Respectez rigoureusement les recommandations de dilution du fabricant de la solution de nettoyage.
- Stryker Medical recommande d´employer des nettoyants préconisés pour laver le Power-LOAD sous pression en arrosant l´unité d´un jet d´eau et en séchant les rails du bras de transfert et les charnières des bras avec un serviette. Vous pouvez également laver le Power-LOAD sous pression avec un jet à main ou essuyer l´unité avec un linge propre et un nettoyant recommandé et énuméré dans la section « Nettoyage » à la page 2-70.
- Lorsque vous arrosez ou que vous lavez l´unité sous pression, ne dirigez pas le jet directement vers le mécanisme en-dessous du chariot ; de l´eau pourrait s´introduire par le couvercle du chariot, accélérer la corrosion sur le long terme, et altérer le fonctionnement de l´appareil.
- À l´aide d´un chiffon et d´une brosse douce, nettoyez les rails des rouleaux du bras de transfert pour empêcher l´accumulation de débris conformément à la liste de vérification d´entretien préventif, en page 2-72.
- Retirez le couvercle supérieur du chariot et le couvercle latéral côté patient afin de sécher l'assemblage du panneau de commande. Voir « Retrait et remplacement des couvercles » à la page 2-80.
- Débranchez les connecteurs du moteur et de la batterie et séchez-les.
- Séchez les charnières et les rails du bras de transfert avec une serviette.

Pendant le nettoyage, garez l´ambulance dans le sens de la montée et étendez complètement le bras de transfert et le chariot de sorte que l´eau s´égoutte en dehors et à l´arrière du compartiment du patient.

Remarque : l´eau parvenant à pénétrer à l´intérieur du système Power-LOAD s´écoulera par le tube d´égouttement vers le dessous de l´ambulance.

AVERTISSEMENT

Lors du nettoyage, veillez à utiliser un équipement de protection individuelle adapté, par ex. lunettes ou respirateur, pour éviter le risque d´inhaler des micro-organismes contagieux. L´utilisation d´un équipement de lavage sous pression est susceptible d´aérosoliser les contaminants collectés lors de l´utilisation de l´unité.

RESTRICTIONS DU NETTOYAGE

MISE EN GARDE

- VEILLEZ À NE PAS NETTOYER LA CIVIÈRE À LA VAPEUR OU AUX ULTRASONS.
- La température maximum de l´eau ne doit pas dépasser 180°F/82°C.
- Laissez sécher l´unité à l´air libre avant de l´utiliser.
- La pression maximale de l´eau ne doit pas dépasser 1 500 psi (130,5 bars). Si un jet à main est utilisé pour laver l´unité, tenez la buse sous pression à au moins 61 centimètres de l´unité.
- Lorsque vous arrosez ou que vous lavez l´unité sous pression, ne dirigez pas le jet directement vers le mécanisme en-dessous du chariot ; de l´eau pourrait s´introduire par le couvercle du chariot, accélérer la corrosion sur le long terme, et altérer le fonctionnement de l´appareil.
- Le non-respect des directives ci-dessus peut invalider tout ou partie de la garantie.

Retour à la table des matières

En général, les désinfectants de type phénolique ou quaternaire (**sauf le Virex® TB**) peuvent être utilisés à condition de respecter les concentrations recommandées par le fabricant. Les désinfectants iodés ne sont pas recommandés car ils risquent de laisser des taches.

Nettoyants suggérés pour les surfaces du Power-LOAD :

- Nettoyants quaternaires (substance active : chlorure d´ammonium)
- Nettoyants phénoliques (substance active : o-phénylphénol)
- Solution d´eau de Javel (5,25 % – moins d´une part d´eau de Javel pour 100 parts d´eau)

Pour une désinfection adéquate, éviter une concentration excessive et un contact d´une durée supérieure à celle recommandée par le fabricant du produit chimique.

⚠ AVERTISSEMENT

CERTAINS PRODUITS DE NETTOYAGE SONT CORROSIFS PAR NATURE ET SUSCEPTIBLES D´ENDOMMAGER LE PRODUIT SI LES PRESCRIPTIONS D´EMPLOI NE SONT PAS RESPECTÉES. Si on utilise des produits de la liste ci-dessus pour nettoyer de l´équipement Stryker en contact avec le patient, il faut s´assurer que les unités sont rincées à l´eau claire et soigneusement séchées après le nettoyage. Un rinçage et/ou séchage incomplet(s) des unités laisse sur leur surface un résidu corrosif pouvant entraîner l´usure prématurée de composants critiques.

Remarque : le non-respect des instructions ci-dessus lors de l´utilisation de ces types de nettoyants peut annuler la garantie du produit.

ÉLIMINATION DES TACHES DE COMPOSÉS IODÉS

Pour nettoyer la zone tachée, utilisez une solution composée de 0,5 cuillère à soupe de thiosulfate de sodium diluée dans 0,5 litre d´eau chaude. Nettoyez le plus vite possible lorsque les taches sont encore fraîches. Si cela est impossible, laissez la solution imprégner les taches. Rincez à l´eau claire les surfaces qui ont été en contact avec la solution avant de remettre le produit en service.

Retour à la table des matières

INSPECTION RÉGULIÈRE ET AJUSTEMENTS

Intervalles de maintenance
Le programme suivant a pour but de servir de guide général de maintenance. Le nombre d´appels, le climat, le terrain, l´emplacement géographique et l´utilisation individuelle affectent le programme de maintenance requis. Si vous êtes incertain de la manière de procéder pour ces tests, ou si vous avez des doutes sur les intervalles de maintenance de votre unité, veuillez contacter un technicien Stryker. Voir la « Liste de référence rapide des pièces de rechange » à la page 2-75 pour les références des pièces que vous pourriez avoir besoin de remplacer.

Lorsque vous réalisez les contrôles de maintenance préventive du système Power-LOAD, il est nécessaire d'effectuer également une vérification de maintenance préventive de sa civière compatible Power-LOAD et de l'assemblage de guidage de roue en option (le cas échéant), afin de garantir le bon fonctionnement du système dans son ensemble.

Maintenance de la civière compatible Power-LOAD
Les composants usagés qui peuvent nécessiter un remplacement sur la civière compatible Power-LOAD sont l'entretoise du bras de la civière (6500-002-123), la butée de la base (6085-001-094), et les goupilles de roue de chargement (6500-002-104).

Maintenance de l'assemblage du guidage de roue en option (le cas échéant)
Pour garantir la fonctionnalité du dispositif de fixation du système Power-LOAD, vérifiez que le guidage de roues est fonctionnel et que sa structure a été préservée. Le système de rails du guidage de roues est conçu pour aider au chargement de la civière dans le système Power-LOAD. Si le guidage de roues est défectueux, remplacez-le immédiatement.

Remarque : le programme de maintenance du Power-LOAD est établi pour une moyenne de 10 appels par jour. Adaptez le programme selon l´utilisation réelle de votre service.

⚠ AVERTISSEMENT

Pour éviter les risques de blessure, remplacez le Power-LOAD s'il a été impliqué dans un accident. Un dispositif de fixation ayant été impliqué dans un accident risque d'être endommagé et de ne plus fonctionner correctement.

Routine	Intervalle			
	1 mois	3 mois	6 mois	12 mois
Recherchez la présence de fixations desserrées. Remplacez le cas échéant. Consultez l´ensemble des vues éclatées des assemblages.		X		
Vérifiez l´état des vis de serrage de la batterie (couple de serrage 9 pouces-livres (1 Nm)).		X		
Vérifiez la batterie. Remplacez si le levage est lent.				X
Vérifiez et remplacez toute pièce usée, y compris les couvercles des bras, les plaques de support des bras, les couvercles supérieur et latéraux du chariot, les ressorts de la poignée de libération de la civière, le couvercle du levier de l´ancrage, ou les guidages de la civière si nécessaire.				X
Vérifiez les pare-chocs de butée. Remplacez si les coins sont endommagés.				X
Vérifiez le moteur. Remplacez s´il n´initie aucun mouvement du moteur.				X
Vérifiez le côté tige du vérin. Remplacez si le Power-LOAD fonctionne en mode manuel et que le voyant d´erreur est illuminé.				X
Nettoyez les débris à proximité du verrouillage du côté pieds sur le bras de transfert.	X			
Nettoyez les débris sur la partie supérieure de l´assemblage du bras de transfert et de l´ancrage.		X		
Nettoyez les rails des rouleaux du bras de transfert pour en prévenir l´accumulation.		X		
Vérifiez le bon fonctionnement selon la « Liste de vérification de l´installation du Power-LOAD » à la page 2-42.				X
Suite des routines à la page 2-73				

Retour à la table des matières

INSPECTION RÉGULIÈRE ET RÉGLAGES (SUITE)

Routine	Intervalle			
	1 mois	3 mois	6 mois	12 mois
Vérifiez la présence de fuites hydrauliques.				X
Remplacez le support du verrouillage du bras de transfert une fois par an. Voir le programme de remplacement en page 2-73 pour plus de détails. **Remarque :** lors du remplacement du support, assurez-vous que l'environnement est propre (ancrage) et lubrifiez la goupille de verrouillage du bras de transfert avec du bisulfure de molybdène.				X
Vérifiez le bon fonctionnement du chargement et du déchargement du Power-LOAD. S'il devient difficile de rouler l'unité ou si des traces d'usure sont notables sur le rail des rouleaux du bras de transfert au-dessus de la tige interne, remplacez les rouleaux de guidage en V et intervertissez la tige du bras de transfert inférieure, externe du côté droit du patient avec la tige du bras de transfert supérieure externe du côté droit du patient. Inspectez l'état d'usure et d'endommagement du reste des rouleaux. Remplacez si nécessaire. **Remarque :** voir le programme de remplacement en page 2-73 pour plus de détails.				X

Calendrier de remplacement des pièces des rouleaux lisses et des rouleaux de guidage en V

Vous devez remplacer les pièces des rouleaux lisses et des rouleaux de guidage en V tous les 14 110 appels afin de garantir le parfait fonctionnement du Power-LOAD. Veuillez respecter ce calendrier basé sur le volume des appels pour programmer les intervalles de maintenance conformément à cette exigence.

Appels par jour	Mois
6	80
7 – 8	60
9 – 10	48
11 – 12	40
13	36
14 – 15	30

Calendrier de remplacement des pièces du support de verrouillage du bras de transfert

Vous devez remplacer les pièces du support de verrouillage du bras de transfert tous les 3 653 appels afin de garantir le parfait fonctionnement du Power-LOAD. Veuillez respecter ce calendrier basé sur le volume des appels pour programmer les intervalles de maintenance conformément à cette exigence.

Appels par jour	Mois
2	60
3	40
4 – 5	24
6	20
7 – 8	15
9 – 10	12
11 – 12	10
13 – 15	8

Retour à la table des matières

Rapport de maintenance

Date	Maintenance effectuée	Par

Liste de référence rapide des pièces de rechange

Tous les accessoires et pièces répertoriés sur cette page sont actuellement disponibles à la vente. Certaines des pièces indiquées sur les vues éclatées de ce manuel peuvent ne pas être disponibles en vente individuelle. Veuillez appeler le service clientèle de Stryker au +1 (800) 327-0770 pour connaître la disponibilité et les prix.

Dénomination de la pièce	Référence
Assemblage de l´actionnement, chariot	6390-001-028
Assemblage spirale, milieu, ancrage	6390-001-030
Assemblage spirale, principale, ancrage	6390-001-071
Assemblage spirale, chariot	6390-001-066
Assemblage couvercle, latéral, droite du patient	6390-001-041
Assemblage couvercle, latéral, gauche du patient	6390-001-042
Assemblage couvercle, ailette, droite du patient	6390-001-047
Assemblage couvercle, ailette, gauche du patient	6390-001-048
Assemblage hydraulique	6390-001-039
Assemblage rouleau, lisse	6390-001-027
Assemblage rouleau, guidage en V	6390-001-025
Batterie	6390-001-026
Butoir de pare-chocs, position du milieu	6390-001-322
Carte, comm, chariot	6390-001-378
Carte, principale d´induction, ancrage	6390-001-147
Carte, chariot	6390-001-014
Support en bronze (support de verrouillage de l´ancrage)	0081-439-000
Ressort de la poignée de libération de la civière	0038-376-000
Capteur, position angulaire (APS)	6390-001-397
Capteur, position du chariot (TPS)	6390-001-361
Commutateur, maître Marche/Arrêt	6390-001-450
Couvercle, supérieur	6390-001-420
Couvercle, bras, milieu, droite du patient	6390-001-369
Couvercle, bras, milieu, gauche du patient	6390-001-370
Couvercle, bras, côté tête, droite du patient	6390-001-371
Couvercle, bras, côté tête, gauche du patient	6390-001-372
Côté tige du vérin hydraulique	6390-001-040
Dispositif de fixation pour grand nombre de blessés Power-LOAD, dispositif de fixation pour montage mural (Modèle 6391)	6391-000-000
Dispositif de fixation pour grand nombre de blessés Power-LOAD, dispositif de fixation pour montage au sol (Modèle 6391)	6391-000-000
Étiquette, instructions des opérations motorisées	6390-001-498

Retour à la table des matières

Liste de référence rapide des pièces de rechange

Dénomination de la pièce	Référence
Étiquette, instructions des opérations manuelles	6390-001-499
Logement du levier de libération	6390-001-105
Moteur	6390-001-132
Poignée, bras, gauche du patient	6390-001-341
Poignée, bras, droite du patient	6390-001-368
Pare-chocs de butée, fileté	6390-001-246
Pare-chocs de butée, trou passant	6390-001-244
Pare-chocs de butée	6390-001-243
Pare-chocs du rail de guidage de roue	6390-001-175
Fluide hydraulique	6500-001-293
Rail de guidage de roue	6390-001-176

Retour à la table des matières

RETRAIT DU TRANSFERT

Outils nécessaires :

- Tournevis Torx T25
- Clé hexagonale de 5/32"

Procédure :

1. Retirez le chariot. Voir « Retrait du chariot » à la page 2-78.
2. Poussez complètement le bras de transfert en position de transport dans le compartiment véhicule.
3. À l´aide d´un tournevis Torx T25, retirez les quatre vis (A) qui fixent la plaque du bras de transfert (B) du côté pieds à l´extrusion du bras de transfert pour retirer la plaque du bras de transfert du côté pieds (Figure 58).
4. À l'aide d'une clé hexagonale de 5/32", retirez la vis (C) qui fixe l'activateur de l'aimant du chariot (D) à l'extrusion de l'ancrage pour retirer l'activateur de l'aimant du chariot (Figure 58).
5. Faites glisser les deux détentes de verrouillage du bras de transfert (E) pour déployer et retirer entièrement le transfert en dehors de l´ancrage (Figure 58).

   Remarque : l´assemblage du bras de transfert est lourd et son retrait peut nécessiter une assistance.

6. Procédez dans l´ordre inverse pour réinstaller.
7. Vérifiez que l´unité fonctionne correctement avant de la remettre en service.

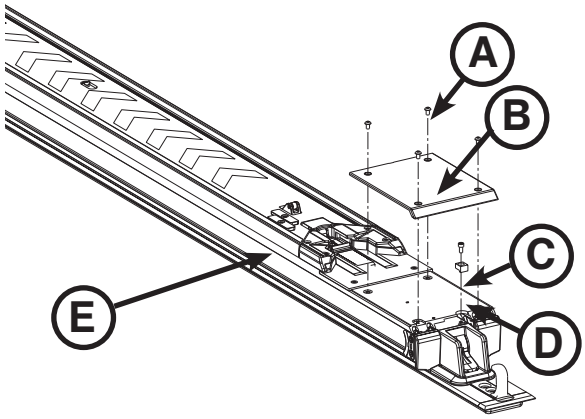

Figure 58

Retour à la table des matières

RETRAIT DU CHARIOT

Outils nécessaires :

- Clé hexagonale de 3/16"
- Tournevis Torx T25

Procédure :

1. Soulevez les bras de levage (A), appuyez sur le bouton de libération du chariot côté tête de l´ancrage (B), et tirez le chariot vers les pieds jusqu´au milieu de l´assemblage du bras de transfert (Figure 59).
2. Faites coulisser la détente de verrouillage du bras de transfert du côté patient droit (C) pour déployer et tirer le bras de transfert vers les pieds jusqu´à ce que le bras de transfert s´arrête en première position verrouillée (Figure 59).

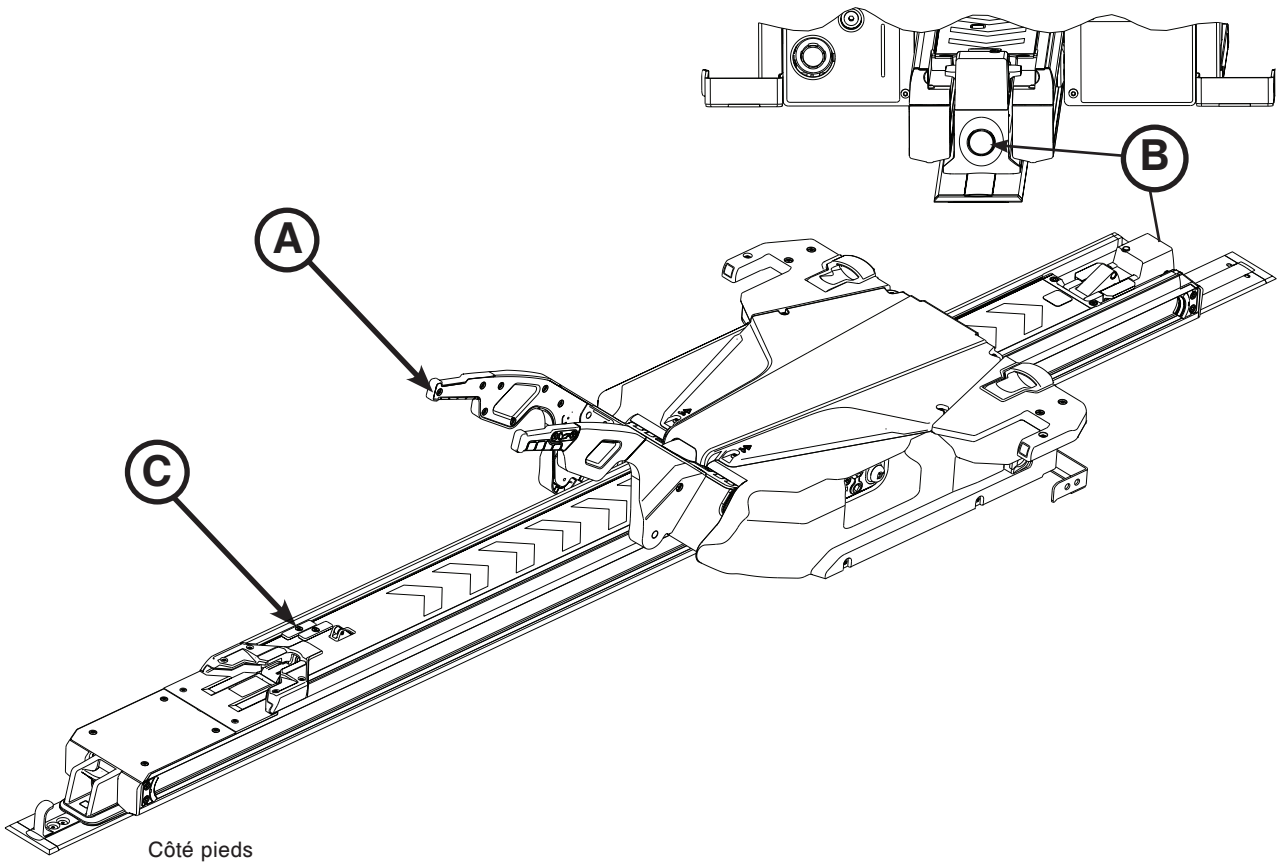

Figure 59

Retour à la table des matières

RETRAIT DU CHARIOT (SUITE)

3. À l´aide d´un tournevis Torx T25, retirez les deux vis qui fixent la garniture du bras de transfert (E) (Figure 60).
4. À l'aide d'une clé hexagonale de 3/16", desserrez (sans les retirer) les quatre vis d'assemblage à tête creuse (deux de chaque côté) (D) qui fixent les butées à l'assemblage du bras de transfert (Figure 60).
5. Poussez les vis (desserrées dans l´étape 4) pour desserrer les butées du bras de transfert.

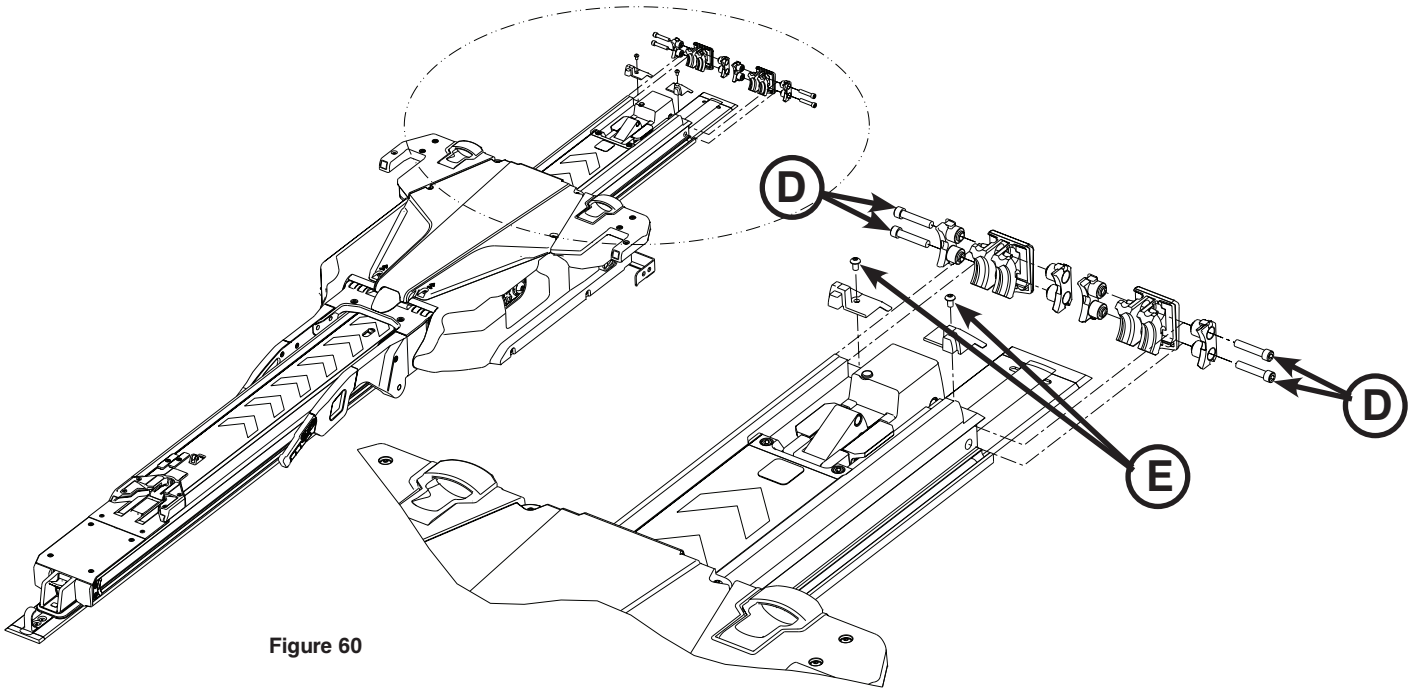

Figure 60

6. Retirez les butées. Conserver les butées pour les réinstaller.

⚠ AVERTISSEMENT

Pour éviter tout risque de blessure, l´intervention de deux installateurs est nécessaire pour soulever et placer l´assemblage du chariot.

Remarque : le chariot s´abaisse lentement jusqu´à ce que vous le retiriez du bras de transfert. Prenez garde à ne pas retourner le chariot à l´envers, le renverser en avant ou sur le côté.

7. Soulevez l´assemblage du chariot par ses bras et ses ailettes avec précaution. Ne soulevez pas le chariot par les poignées de libération de la civière. Soulevez uniquement par les endroits indiqués. L´installateur 1 place ses mains en positions A1 et A2. L´installateur 2 place ses mains en position B1 et B2 tel qu´illustré en Figure 61. Déplacez le chariot vers le côté tête jusqu´à ce qu´il soit en dehors du bras de transfert. Retirez le chariot de l´ancrage. Placez le chariot dans un espace de travail approprié.
8. Procédez dans l´ordre inverse pour réinstaller.
9. Vérifiez que l´unité fonctionne correctement avant de la remettre en service.

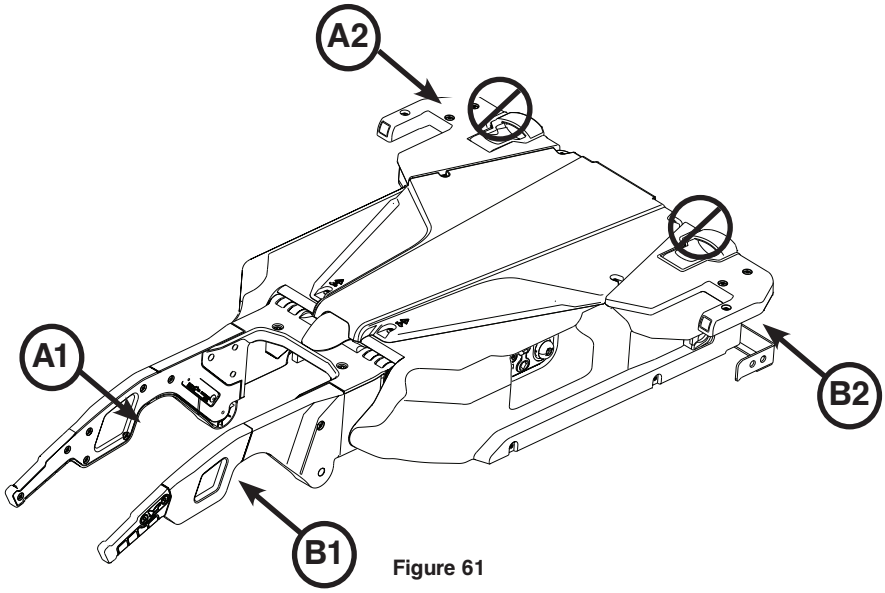

Figure 61

Retour à la table des matières

RETRAIT ET REMPLACEMENT DES COUVERCLES

Outils nécessaires :

- Tournevis Torx T25
- Clé hexagonale de 5/32"

Procédure :

1. À l´aide d´un tournevis Torx T25, retirez les six vis (A) qui fixent le couvercle supérieur du chariot (B) (Figure 62).
2. À l´aide d´un tournevis Torx T25, retirez les trois vis (C) du côté gauche du couvercle (Figure 63).
3. À l'aide d'une clé hexagonale de 5/32", retirez une vis Allen (E) du dessus du couvercle latéral gauche (D) (Figure 63).
4. Retirez le couvercle. Conservez le couvercle latéral gauche et toutes les vis pour les réinstaller.
5. Répétez les étapes de 2 à 4 pour retirer le couvercle latéral droit (F) (Figure 63).
6. Procédez dans l´ordre inverse pour réinstaller.

⚠ AVERTISSEMENT

Lorsque vous remplacez ou installez les couvercles, ne pincez pas les câbles.

7. Vérifiez que l´unité fonctionne correctement avant de la remettre en service.

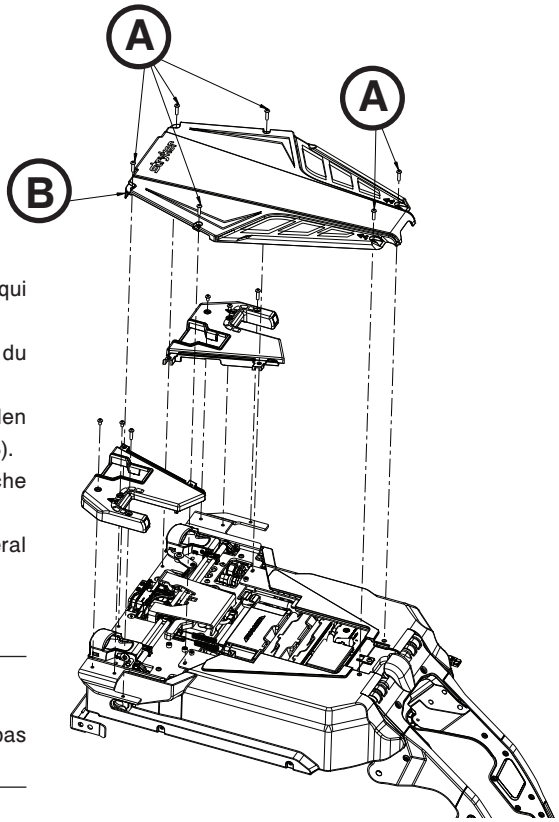

Figure 62

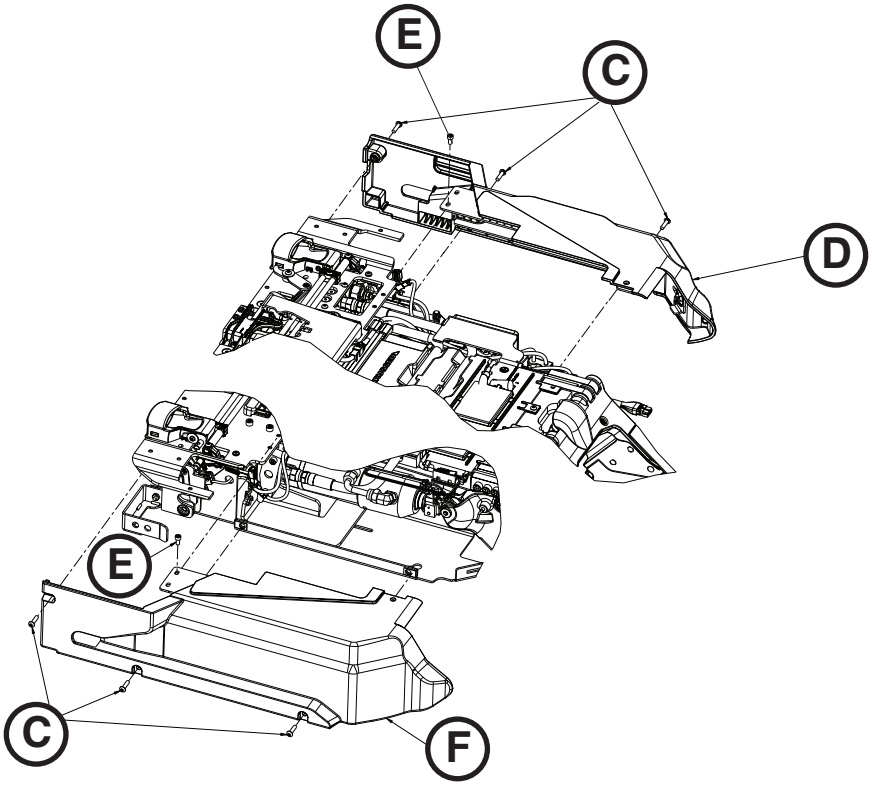

Figure 63

Retour à la table des matières

RETRAIT ET REMPLACEMENT DE L´ASSEMBLAGE DU BOUTON DE LIBÉRATION MANUELLE

Outils nécessaires :

- Tournevis Torx T25
- Clé hexagonale de 5/32"

Procédure :

1. Tirez l´assemblage du chariot en dehors du compartiment patient jusqu´à ce qu´il se verrouille en position de chargement.
2. Retirez les couvercles du chariot. Voir « Retrait et remplacement des couvercles » à la page 2-80.
3. Appuyez sur le bouton d´alimentation principale pour désactiver l´unité.
4. Retirez la goupille (A) de l´assemblage interrupteur/support (Figure 64).
5. À l´aide d´un tournevis Torx T25, retirez les deux vis d´assemblage à tête ronde (B) qui fixent le support du bouton de libération manuelle au cadre du chariot (Figure 64).
6. À l'aide d'une clé hexagonale de 5/32", desserrez (sans la retirer) la vis à tête cylindrique creuse (C) qui fixe le bouton de libération manuelle au cadre du chariot (Figure 64).
7. Débranchez les câbles de l´interrupteur maître Marche/Arrêt (D) et retirez l´assemblage du bouton de libération manuelle (Figure 65).

   Remarque : vérifiez les emplacements des connexions des câbles de sorte à ne pas les mélanger.

8. Procédez dans l´ordre inverse pour réinstaller.
9. Vérifiez que l´unité fonctionne correctement avant de la remettre en service.

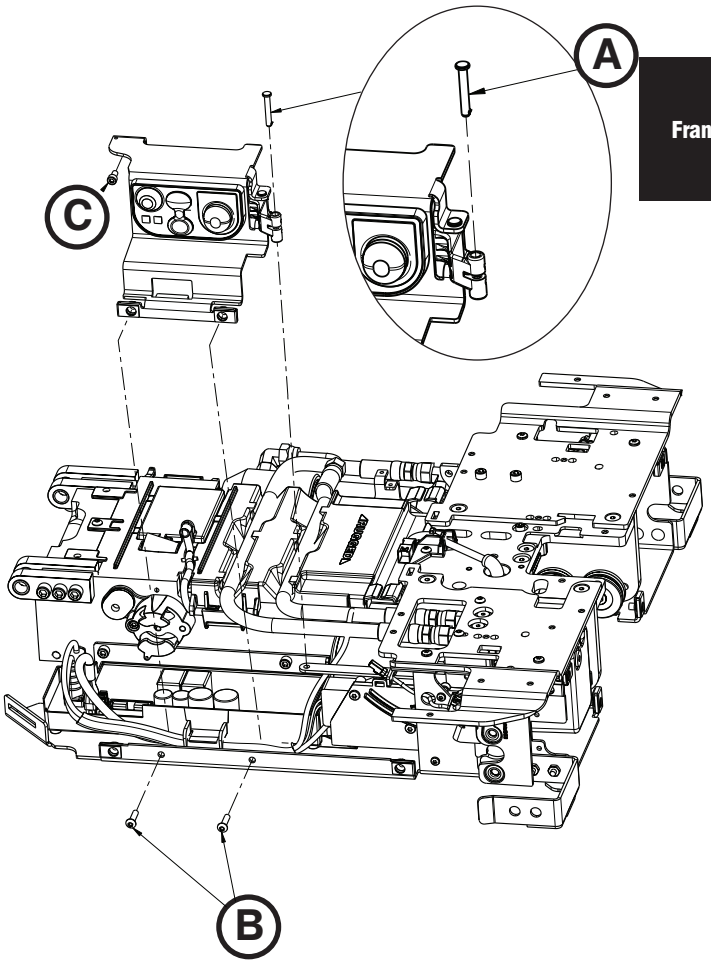

Figure 64

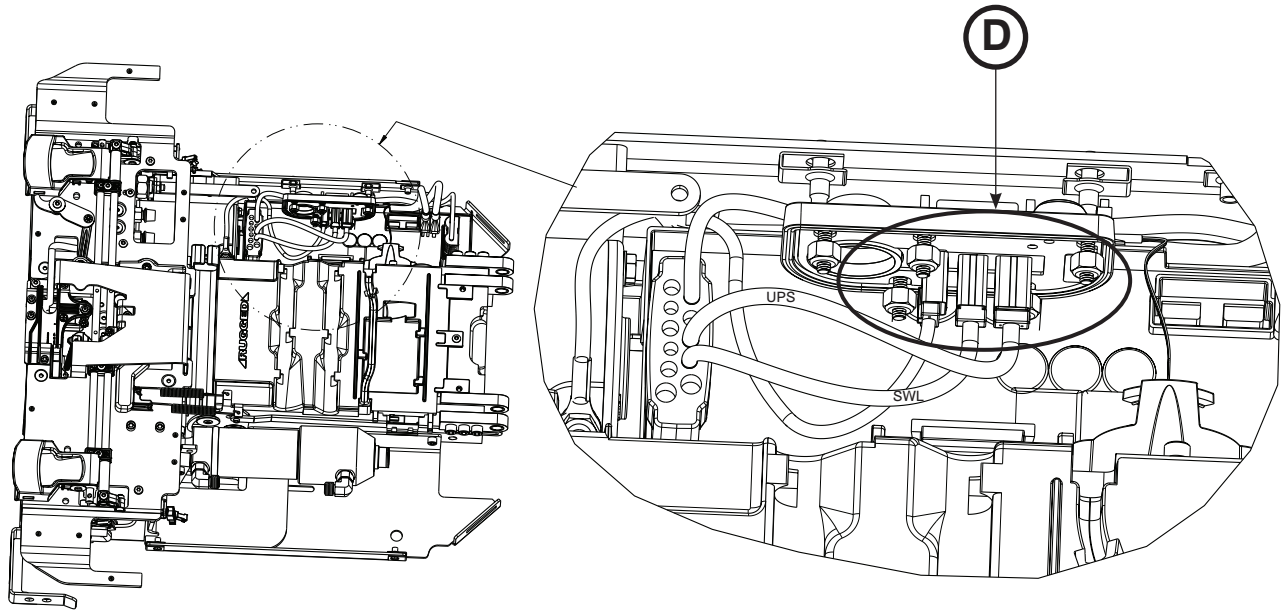

Figure 65

Retour à la table des matières

RETRAIT ET REMPLACEMENT DE L´ASSEMBLAGE DU PANNEAU DE COMMANDE

Outils nécessaires :

- Clé hexagonale de 3/32"

⚠ MISE EN GARDE

Pour réduire le risque d´endommager l´assemblage électronique, il est nécessaire de prendre des précaution DES pour manipuler le panneau de commande. Pour plus de détails concernant la protection DES, veuillez contacter le service technique de Stryker au +1 (800) 327-0770.

Procédure :

1. Retirez l´assemblage du bouton de libération manuelle. Voir « Retrait et remplacement de l´assemblage du bouton de libération manuelle » à la page 2-81.
1. À l'aide d'une clé hexagonale de 3/32", desserrez (sans les retirer) les deux vis (A) qui fixent l'assemblage du câble principal (B) à l'assemblage du panneau de commande (Figure 66).
2. Débranchez tous les autres câbles de l´assemblage du panneau de commande (C), puis retirez l´assemblage du panneau de commande (Figure 66). Jetez l´assemblage du panneau de commande.

   Remarque : ne jetez pas ces pièces avec les ordures ménagères municipales. Veuillez consulter votre distributeur local pour vous informer des systèmes de retour et/ou de collecte disponibles dans le pays.

3. Alignez les languettes de l´assemblage du panneau de commande avec les trous libres du bas du panneau pour installer le nouvel assemblage du panneau de commande. Assurez-vous que tous les câbles sont correctement acheminés.
4. Procédez dans l´ordre inverse pour réinstaller.
5. Vérifiez que l´unité fonctionne correctement avant de la remettre en service.

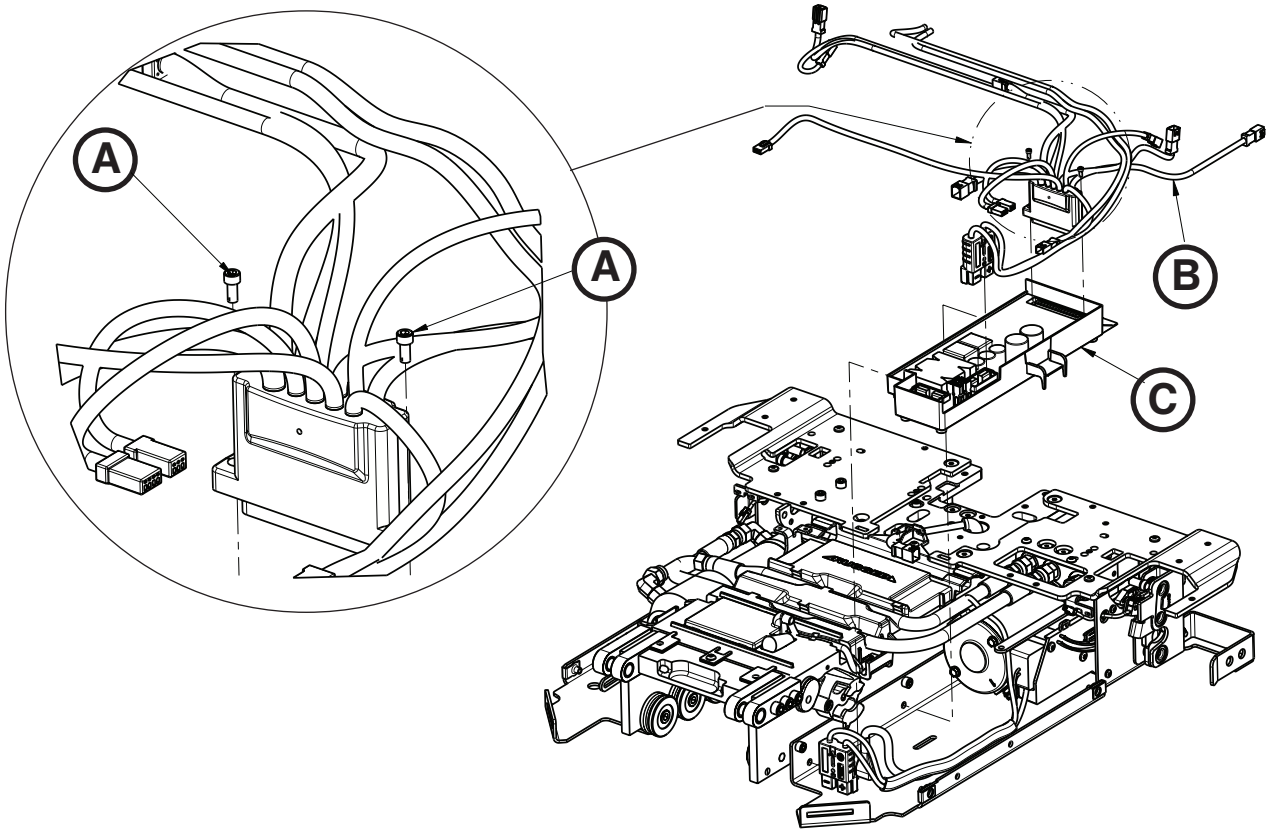

Figure 66

Retour à la table des matières

REMPLACEMENT DE L´INTERRUPTEUR MAÎTRE MARCHE/ARRÊT

Outils nécessaires :

- Tournevis à douille 8,7 mm

Procédure :

1. Retirez l´assemblage du bouton de libération manuelle. Voir « Retrait et remplacement de l´assemblage du bouton de libération manuelle » à la page 2-81.
2. À l´aide d´un tournevis à douille de 8,7 mm, retirez les cinq écrous hexagonaux Fiberlock (A) qui fixent l´interrupteur maître Marche/Arrêt (B) au support du bouton de libération manuelle (C). Jetez l´interrupteur maître Marche/Arrêt (Figure 67).

   Remarque : ne jetez pas ces pièces avec les ordures ménagères municipales. Veuillez consulter votre distributeur local pour vous informer des systèmes de retour et/ou de collecte disponibles dans le pays.

3. Procédez dans l´ordre inverse pour réinstaller.

   Remarque : ne serrez pas les écrous trop fort.

4. Vérifiez que l´unité fonctionne correctement avant de la remettre en service.

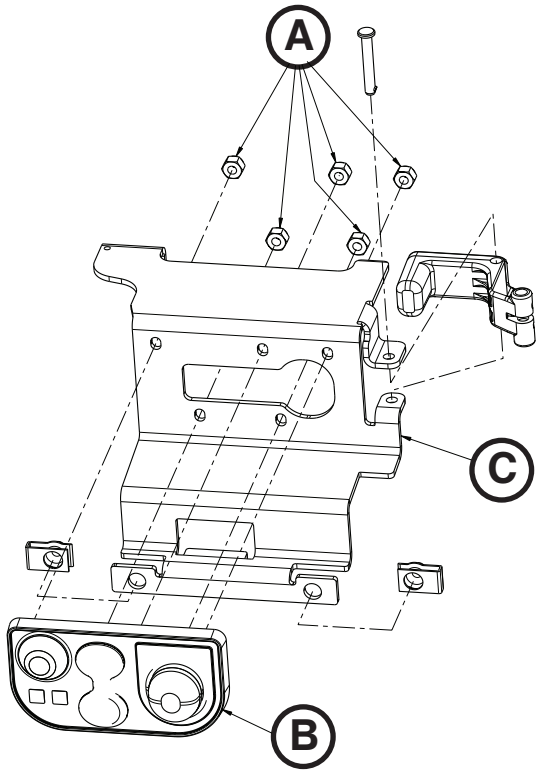

Figure 67

Retour à la table des matières

REMPLACEMENT DE L´ASSEMBLAGE DE L´ACTIONNEMENT DU CHARIOT

Outils nécessaires :

- Clé Torx T20

Procédure :

1. Retirez l´assemblage du bouton de libération manuelle. Voir « Retrait et remplacement de l´assemblage du bouton de libération manuelle » à la page 2-81.
2. À l´aide d´un tournevis Torx T20, retirez les trois vis delta (A) qui fixent le dispositif d´actionnement du chariot (B) au cadre du chariot (Figure 68).
3. Débranchez le câble (C) entre le dispositif d´actionnement du chariot et l´assemblage du câble principal (Figure 69).
4. Tirez le dispositif d´actionnement vers le panneau de commande du chariot pour le retirer.
5. Procédez dans l´ordre inverse pour installer.

   Remarque : assurez-vous que les câbles sont correctement logés et acheminés.

6. Vérifiez que l´unité fonctionne correctement avant de la remettre en service.

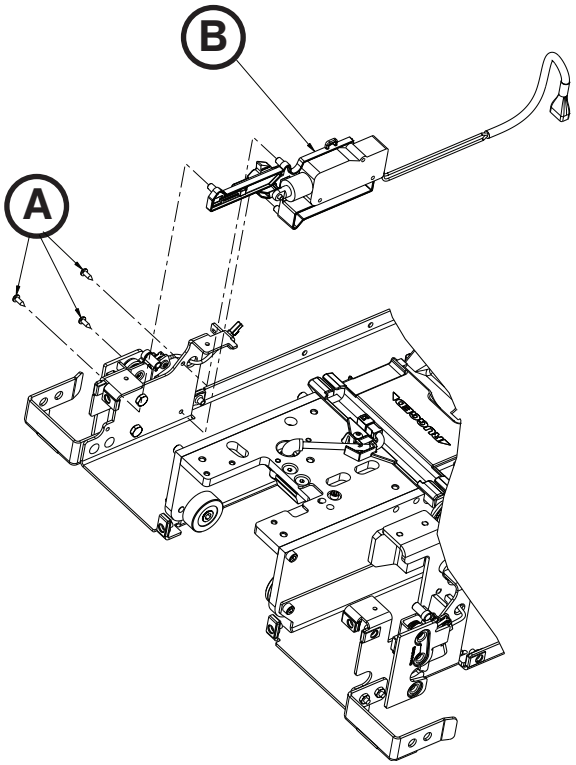

Figure 68

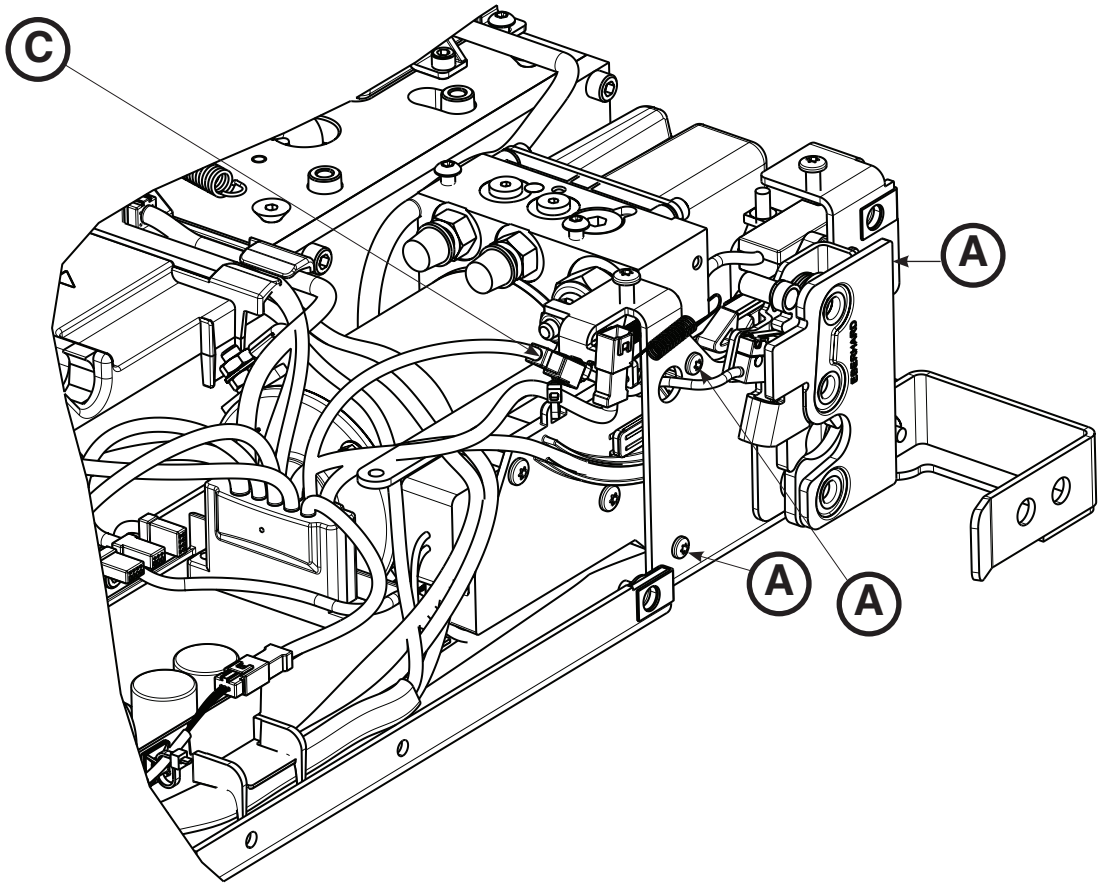

Figure 69

Retour à la table des matières

RETRAIT ET REMPLACEMENT DE L´ASSEMBLAGE HYDRAULIQUE

Outils nécessaires :

- Clé Torx T20
- Tournevis Torx T25
- Clé hexagonale de 1/4"
- Clé hexagonale de 3/16"
- Clé mixte de 12,7 mm
- Pince coupante diagonale

Procédure :

1. Retirez l´assemblage du panneau de commande. Voir « Retrait et remplacement de l´assemblage du panneau de commande » à la page 2-82.
2. Retirez l´assemblage de l´actionnement du chariot. Voir « Remplacement de l´assemblage de l´actionnement du chariot » à la page 2-84.
3. Détachez les câbles du plateau de routage et des tuyaux hydrauliques.
4. Débranchez la connexion rapide USB et le câble d´interrupteur de verrouillage D+L-L du câble principal.
5. Placez l´assemblage du câble principal au centre du chariot pour libérer de l´espace.
6. À l´aide d´un tournevis Torx T25, retirez les deux vis (A) qui fixent l´assemblage hydraulique (B) à la plaque de l´ailette gauche (Figure 70).
7. Tirez vers l´extérieur pour retirer l´assemblage de la pompe et placez l´assemblage de la pompe sur la plaque de l´ailette gauche.
8. À l'aide d'une clé hexagonale de 1/4" et d'une clé mixte de 1/2" (12,7 mm), retirez la goupille du bouchon d'extrémité du vérin (D) et l'écrou (E) (Figure 71).

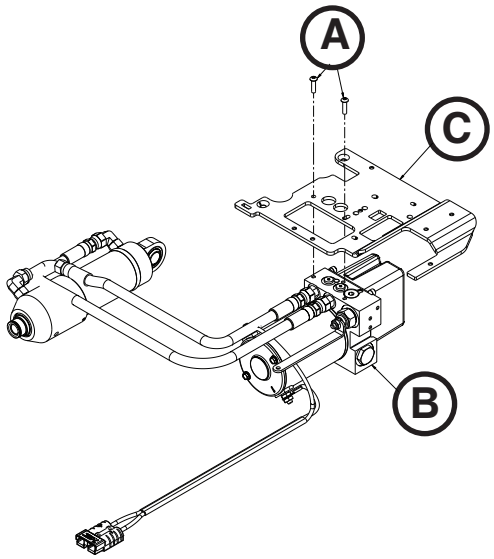

Figure 70

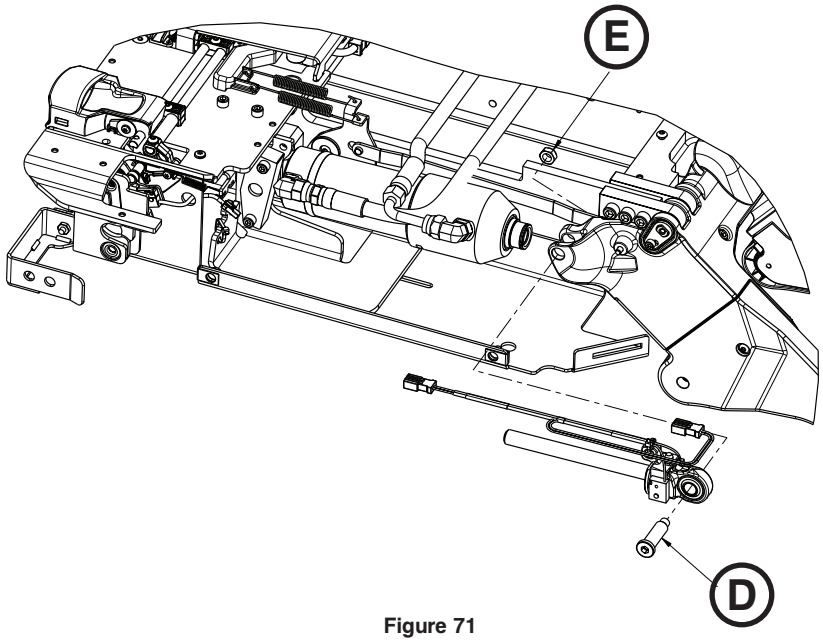

Figure 71

Retour à la table des matières

RETRAIT ET REMPLACEMENT DE L´ASSEMBLAGE HYDRAULIQUE (SUITE)

9. À l´aide d´une pince coupante diagonale, coupez les attaches rapides (F) qui fixent le câble de l´assemblage du vérin hydraulique côté tige au couvercle en plastique (Figure 72).

   Remarque : notez l´emplacement de toutes les attaches du câble pour les réinstaller.

10. Soulevez le cylindre et retirez l´assemblage de l´extrémité tige du vérin hydraulique. Conservez l´assemblage de l´extrémité tige du vérin hydraulique pour la réinstallation.
11. À l'aide d'une clé hexagonale de 3/16", retirez les deux vis (G) qui fixent le support de la goupille (H) au chariot (Figure 73).
12. Retirez la goupille (I) et soulevez le vérin hydraulique vers l´extérieur (Figure 73).
13. Retirez et jetez comme il convient l´assemblage hydraulique.

    Remarque : ne jetez pas ces pièces avec les ordures ménagères municipales. Veuillez consulter votre distributeur local pour vous informer des systèmes de retour et/ou de collecte disponibles dans le pays.

14. Procédez dans l´ordre inverse pour réinstaller.
15. Vérifiez que l´unité fonctionne correctement avant de la remettre en service.

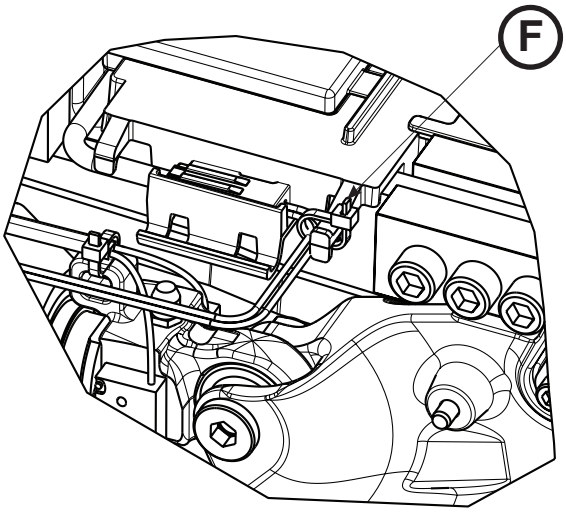

Figure 72

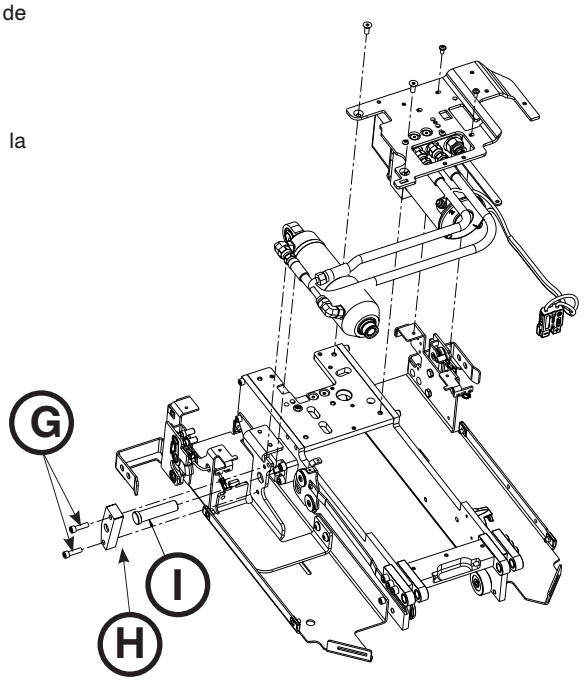

Figure 73

Retour à la table des matières

REMPLACEMENT DU VÉRIN HYDRAULIQUE CÔTÉ TIGE

Outils nécessaires :

- Clé hexagonale de 1/4"
- Clé mixte de 12,7 mm
- Pince coupante diagonale

Procédure :

1. Tirez l´assemblage du chariot en dehors du compartiment patient jusqu´à ce qu´il se verrouille en position de chargement.
2. Retirez les couvercles du chariot. Voir « Retrait et remplacement des couvercles » à la page 2-80.
3. Appuyez sur le bouton d´alimentation principale pour désactiver l´unité.
4. À l'aide d'une clé hexagonale de 1/4" et d'une clé mixte de 1/2", retirez la goupille de blocage du vérin (A) et l'écrou (B) (Figure 75).
5. À l´aide d´une pince coupante diagonale, coupez les attaches rapides (C) qui fixent le câble de l´assemblage du vérin hydraulique côté tige au couvercle en plastique (Figure 74).

   Remarque : notez l´emplacement de toutes les attaches du câble pour les réinstaller.

6. En soulevant le vérin, tirez l´assemblage du vérin hydraulique côté tige (D) et jetez-le (Figure 75).
7. Procédez dans l´ordre inverse pour réinstaller.
8. Vérifiez que l´unité fonctionne correctement avant de la remettre en service.

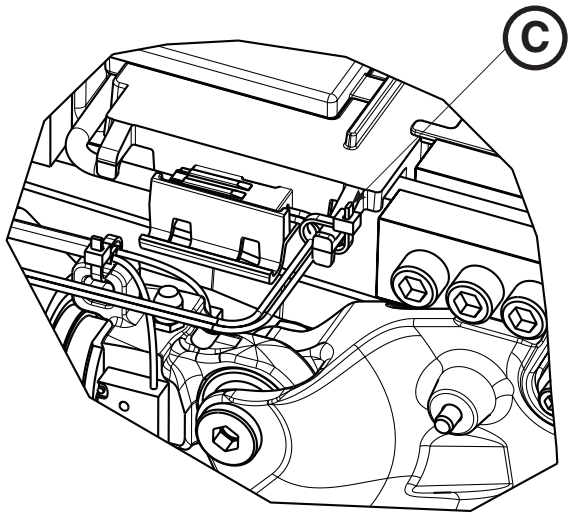

Figure 74

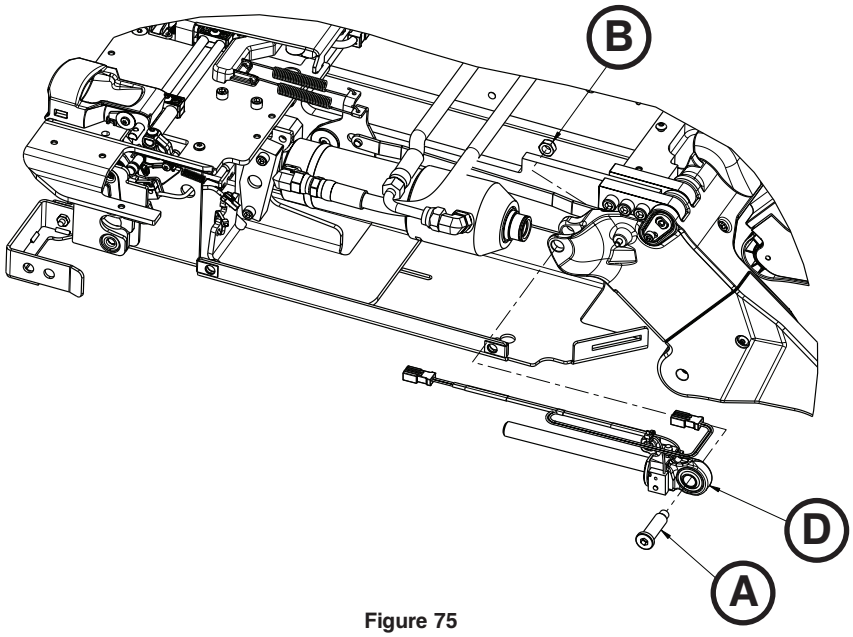

Figure 75

Retour à la table des matières

REMPLACEMENT DE LA CARTE DE COMMUNICATION

Outils nécessaires :

- Pince coupante diagonale

Procédure :

1. Tirez l´assemblage du chariot en dehors du compartiment patient jusqu´à ce qu´il se verrouille en position de chargement.
2. Retirez les couvercles du chariot. Voir « Retrait et remplacement des couvercles » à la page 2-80.
3. À l´aide d´une pince coupante, coupez les attaches rapides qui fixent le câble de communication au couvercle en plastique.
4. Soulevez la carte de communication (A) à retirer (Figure 76). Jetez la carte de communication.

   Remarque : ne jetez pas ces pièces avec les ordures ménagères municipales. Veuillez consulter votre distributeur local pour vous informer des systèmes de retour et/ou de collecte disponibles dans le pays.

5. Procédez dans l´ordre inverse pour réinstaller.
6. Vérifiez que l´unité fonctionne correctement avant de la remettre en service.

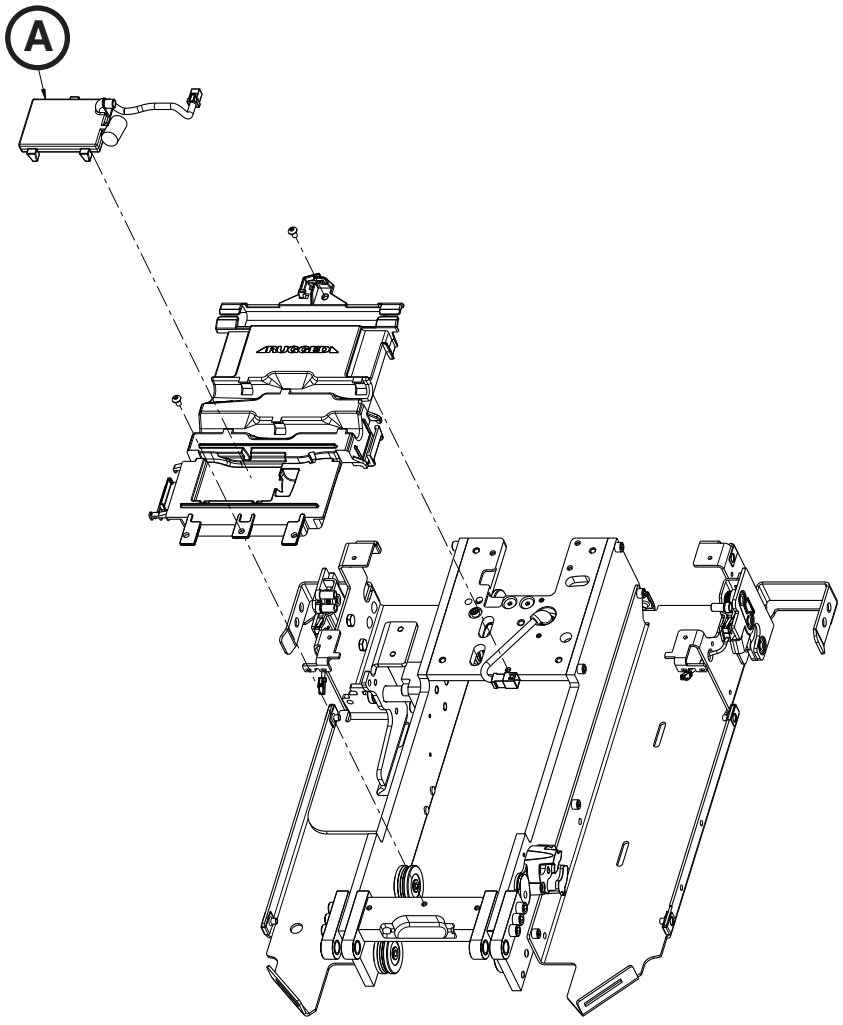

Figure 76

Retour à la table des matières

REMPLACEMENT DE LA SPIRALE D´INDUCTION

Outils nécessaires :

- Clé hexagonale de 5/32"
- Clé hexagonale de 3/16"
- Tournevis Torx T25

Procédure :

1. Retirez l´assemblage du bouton de libération manuelle. Voir « Retrait et remplacement de l´assemblage du bouton de libération manuelle » à la page 2-81.
2. À l'aide d'une clé hexagonale de 5/32", retirez la vis (A) qui fixe l'assemblage de la spirale d'induction au cadre (Figure 78).
3. À l'aide d'une clé hexagonale de 3/16", retirez la vis (B) qui fixe l'assemblage de la spirale d'induction au cadre (Figure 78).
4. Retirez le couvercle (C) (Figure 78). Conservez les vis pour les réinstaller.
5. Retirez le ressort de rappel (D) (Figure 79). Conservez-le pour le réinstaller.
6. À l´aide d´un tournevis Torx T25, retirez les vis (E) qui fixent le support de la charge (Figure 78).
7. À l'aide d'une clé hexagonale de 5/32", retirez la vis (F) qui fixe le support de la charge (Figure 78).
8. À l´aide d´un tournevis Torx T25, retirez les deux vis qui fixent le couvercle de l´ailette gauche arrière.
9. Débranchez le câble (G) du panneau de commande du chariot, et retirez la spirale d´induction (H) (Figure 78). Jetez la spirale d´induction.

   Remarques :
   - Soulevez le panneau de commande du chariot pour tirer le câble.
   - Notez l´acheminement du câble pour le réinstaller.
   - Ne jetez pas ces pièces avec les ordures ménagères municipales. Veuillez consulter votre distributeur local pour vous informer des systèmes de retour et/ou de collecte disponibles dans le pays.

10. Procédez dans l´ordre inverse pour réinstaller.
11. Vérifiez que l´unité fonctionne correctement avant de la remettre en service.

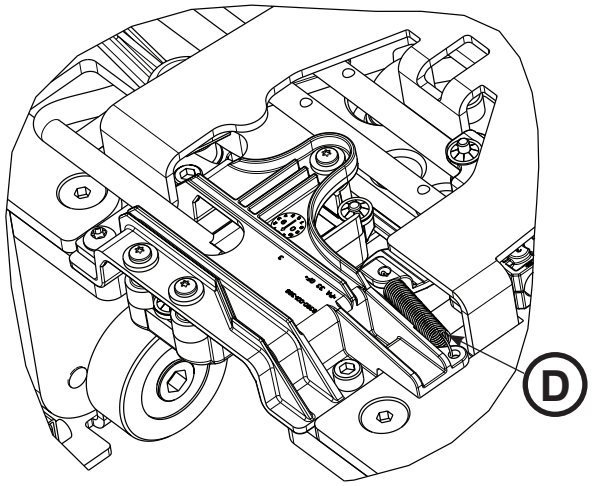

Figure 77

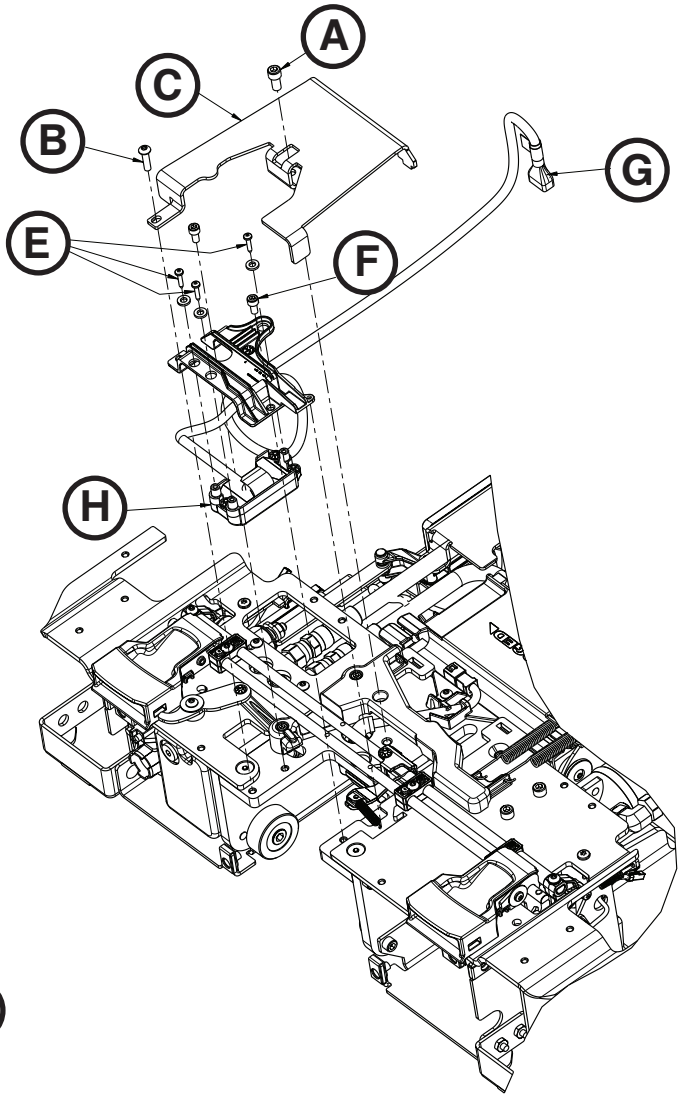

Figure 78

Retour à la table des matières

REMPLACEMENT DU CAPTEUR DE POSITION DU CHARRIOT (TPS)

Outils nécessaires :

- Tournevis Torx T25
- Clé hexagonale de 1/8"
- Clé hexagonale de 5/32"
- Clé à cliquet de 1/4"

Procédure :

1. Retirez le chariot. Voir « Retrait du chariot » à la page 2-78.
2. Retirez les couvercles du chariot. Voir « Retrait et remplacement des couvercles » à la page 2-80.
3. Débranchez le câble TPS (A) de l´assemblage du câble principal (Figure 79).
4. À l'aide d'une clé hexagonale de 5/32", desserrez (sans la retirer) la vis à tête cylindrique creuse (B) qui fixe le bras du mécanisme du chariot (Figure 80).
5. À l'aide d'une clé hexagonale de 1/8", retirez la vis à tête évasée plate (C) qui fixe la liaison au bras du mécanisme du chariot et retirez le pivot du mécanisme du chariot (D) (Figure 80).
6. À l'aide d'une clé hexagonale de 1/8", desserrez (sans la retirer) la vis à tête évasée plate (E) qui fixe la liaison avant (F) au bras du mécanisme du chariot et dégagez-le (Figure 80).

   Remarque : faites tourner la liaison pour retirer le pivot. Au moment du retrait, notez soigneusement l´orientation du pivot.

7. À l´aide d´une clé à douille de 1/4" et d´un tournevis Torx T25, retirez les deux vis d´assemblage à tête ronde (G) qui fixent l´assemblage TPS (H) (Figure 81).

   Remarques :
   - Soulevez délicatement le bras du mécanisme du chariot pour tirer le câble et retirer le TPS. Jetez le TPS.
   - Ne jetez pas ces pièces avec les ordures ménagères municipales. Veuillez consulter votre distributeur local pour vous informer des systèmes de retour et/ou de collecte disponibles dans le pays.

8. Procédez dans l´ordre inverse pour réinstaller.
9. Vérifiez que l´unité fonctionne correctement avant de la remettre en service.

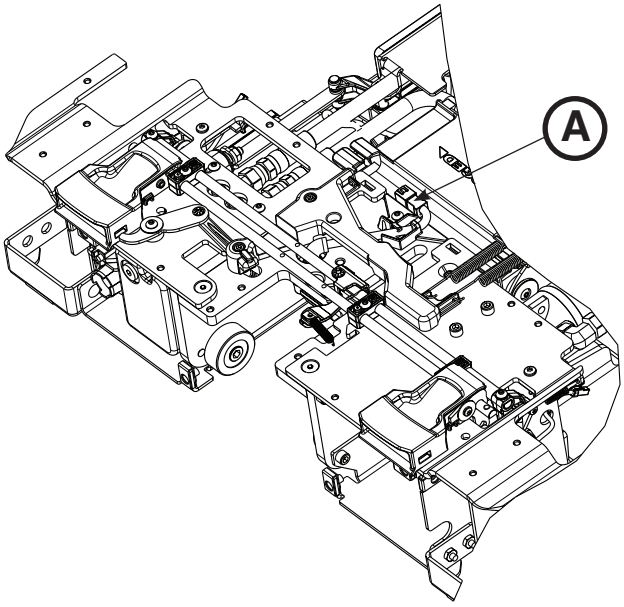

Figure 79

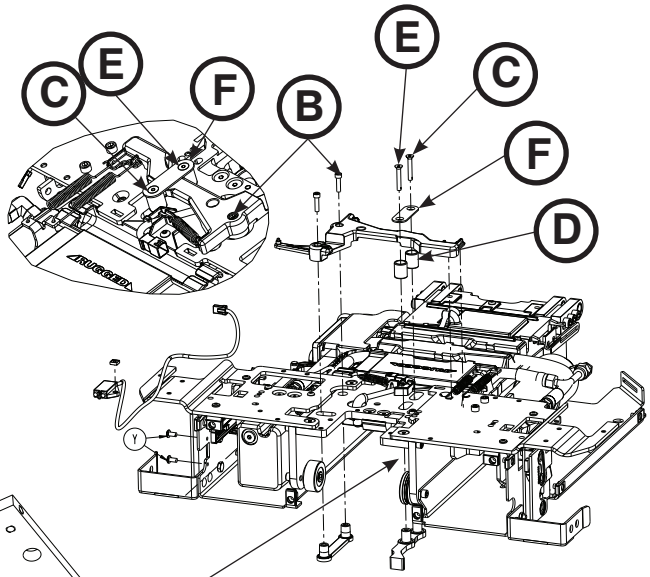

Figure 80

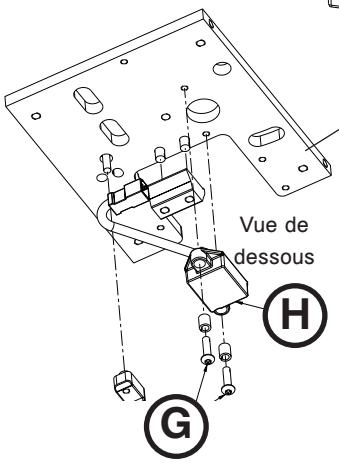

Figure 81

Retour à la table des matières

CALENDRIER DE REMPLACEMENT DES ROULEAUX LISSES ET DES ROULEAUX DE GUIDAGE EN V

Outils nécessaires :

- Douille de 6,3 mm
- Clé à cliquet de 9,5 mm
- Clé dynamométrique (en pouces-livres) > 317 pouces-livres (35,8 Nm)

Procédure :

⚠ MISE EN GARDE

Lors du remplacement des rouleaux, assurez-vous que le chariot repose sur une surface de travail plate et stable. Notez soigneusement l´emplacement du chariot lorsque vous desserrez ou resserrez les boulons du pivot.

1. Retirez le chariot. Voir « Retrait du chariot » à la page 2-78.
2. Placez le chariot debout avec précaution tel qu´illustré en Figure 82.

   Remarque : veillez à ne pas retourner le chariot à l´envers, le renverser en avant ou sur le côté.

3. À l´aide d´une douille de 6,3 mm et d´une clé à cliquet de 9,5 mm, desserrez (sans le retirer) le boulon du pivot qui fixe le rouleau défectueux au chariot.

   Remarque : les rouleaux de guidage en V se trouvent sur le côté patient droit (A) (cinq rouleaux) et les rouleaux lisses se trouvent sur le côté patient gauche (deux rouleaux) (B) (Figure 82).

4. Procédez dans l´ordre inverse pour réinstaller. Lors de la réinstallation, serrez tous les boulons au couple de 235-317 pouces-livres (26,6-35,8 Nm).
5. Vérifiez que l´unité fonctionne correctement avant de la remettre remettre en service.

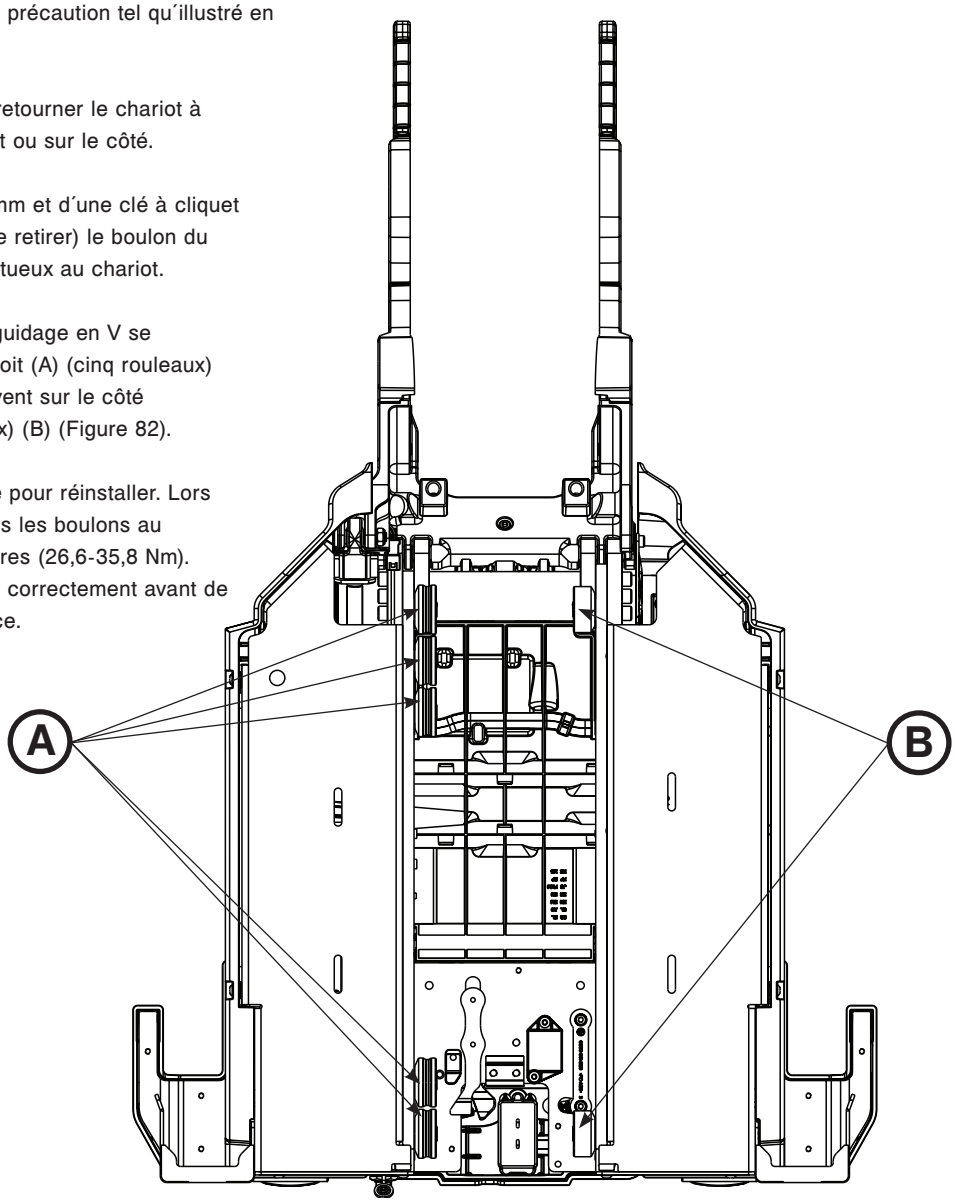

Figure 82

Retour à la table des matières

RETRAIT ET REMPLACEMENT DU VÉRIN HYDRAULIQUE

Outils nécessaires :

- Clé hexagonale de 1/4"
- Clé hexagonale de 1/8"
- Clé mixte de 12,7 mm
- Pince coupante diagonale
- Clé mixte de 15,9 mm
- Clé hexagonale de 3/16"
- Clé mixte de 17,5 mm

Procédure :

1. Tirez l´assemblage du chariot en dehors du compartiment patient jusqu´à ce qu´il se verrouille en position de chargement.

   Remarque : ceci n´est pas obligatoire, mais cela permet de travailler plus facilement sur l´unité.

2. Appuyez sur le bouton de libération manuelle situé sur le panneau de commande du Power-LOAD jusqu´à ce que les bras de levage soient complètement abaissés.
3. Retirez les couvercles du chariot. Voir « Retrait et remplacement des couvercles » à la page 2-80.
4. À l'aide d'une clé hexagonale de 1/4" et d'une clé mixte de 1/2", retirez l'écrou (B) et la goupille (A) du bouchon d'extrémité du vérin (Figure 83).
5. À l´aide d´une pince coupante diagonale, coupez les attaches rapides (D) (Figure 84) qui fixent le câble de l´assemblage de l´extrémité de la tige du vérin hydraulique (C) au couvercle en plastique (Figure 83).

   Remarque : notez l´emplacement de toutes les attaches du câble pour réinstaller.

6. Soulevez le vérin et retirez l´assemblage de l´extrémité tige du vérin hydraulique (C) (Figure 83). Conservez l´assemblage de l´extrémité tige du vérin hydraulique pour réinstaller.
7. À l´aide d´une clé mixte de 17,5 mm, déconnectez les deux tuyaux du vérin. Voir « Retrait et remplacement du fusible de vélocité » à la page 2-94.

   Remarque : cela provoquera une fuite hydraulique du vérin et des tuyaux. Placez des serviettes pour absorber le liquide.

8. À l´aide d´une clé mixte de 15,9 mm, desserrez (sans les retirer) les contre-écrous situés sur les deux connecteurs du tuyau du vérin (B), et dévissez le connecteur du vérin hydraulique (C) (Figure 86). Conservez toutes les pièces pour les réinstaller.

   Remarque : notez l´emplacement et l´acheminement du tuyau pour le réinstaller.

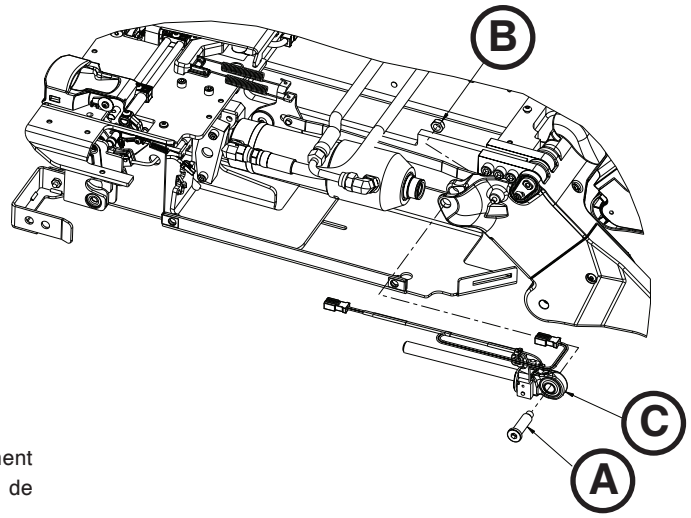

Figure 83

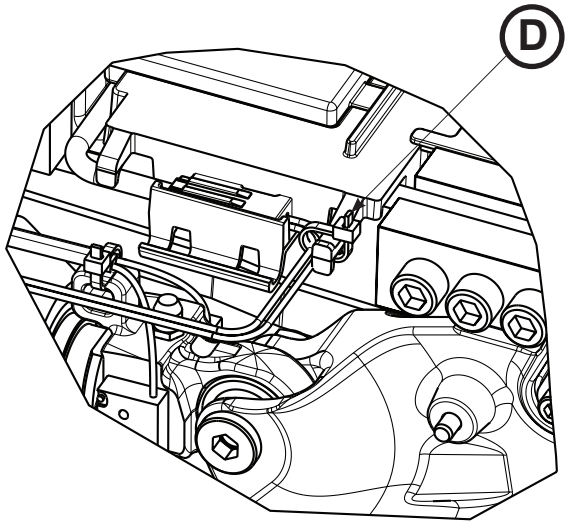

Figure 84

Retour à la table des matières

RETRAIT ET REMPLACEMENT DU VÉRIN HYDRAULIQUE (SUITE)

9. À l'aide d'une clé hexagonale de 1/8", retirez le fusible de vélocité du vérin hydraulique. Conservez le fusible pour le réinstaller.
10. À l'aide d'une clé hexagonale de 3/16", retirez les deux vis (E) qui fixent le support du vérin (F) au chariot et retirez la goupille du bouchon d'extrémité du vérin (G) (Figure 85).
11. Retirez et jetez l´assemblage hydraulique.
12. À l'aide d'une clé hexagonale de 1/8", installez le fusible de vélocité dans le vérin.
13. Procédez dans l´ordre inverse pour réinstaller.
14. Vérifiez le niveau du liquide avant de remettre l´unité en service. Voir « Remplir le réservoir » à la page 2-101.
15. Vérifiez que l´unité fonctionne correctement avant de la remettre en service.

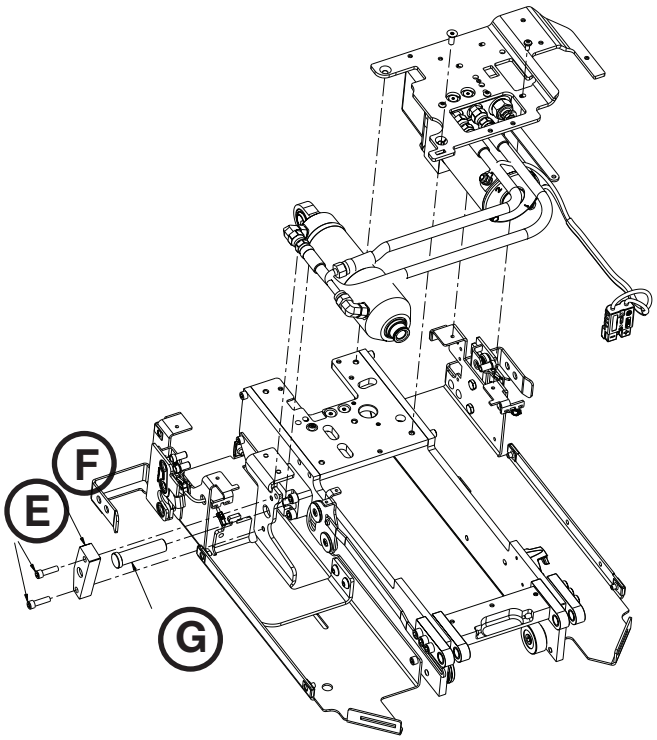

Figure 85

Retour à la table des matières

RETRAIT ET REMPLACEMENT DU FUSIBLE DE VÉLOCITÉ

Outils nécessaires :

- Clé hexagonale de 1/8"
- Clé mixte de 17,5 mm
- Clé mixte de 15,9 mm
- Clé dynamométrique (Nm ((pouces-livres))

Procédure :

1. Tirez l´assemblage du chariot en dehors du compartiment patient jusqu´à ce qu´il se verrouille en position de chargement.

   Remarque : ceci n´est pas obligatoire, mais cela permet de travailler plus facilement sur l´unité.

2. Retirez les couvercles du chariot. Voir « Retrait et remplacement des couvercles » à la page 2-80.
3. À l´aide d´une clé mixte de 17,5 mm, déconnectez le tuyau hydraulique (A) à proximité du support de montage situé du côté tête du chariot (Figure 86).

   Remarque : cela provoquera une fuite hydraulique du vérin et des tuyaux. Placez des serviettes pour absorber le liquide.

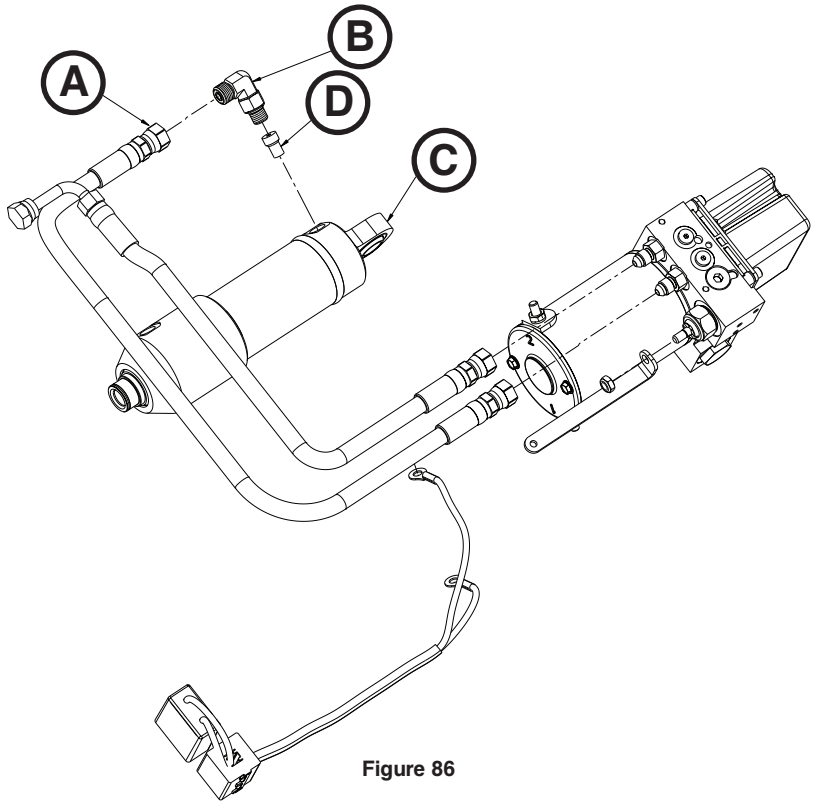

Figure 86

4. À l´aide d´une clé mixte de 15,9 mm desserrez (sans le retirer) le contre-écrou sur le connecteur du tuyau du cylindre (B) et dévissez le connecteur du vérin hydraulique (C) (Figure 86). Conservez toutes les pièces pour les réinstaller.
5. À l'aide d'une clé hexagonale de 1/8", retirez le fusible de vélocité (D) du vérin hydraulique (C) (Figure 86). Jetez le fusible.
6. Procédez dans l´ordre inverse pour réinstaller.

   Remarque : lors du remontage du connecteur du tuyau du vérin (B) lubrifiez le joint torique avec du FTA et vissez le connecteur uniquement jusqu´à sentir une résistance. Lors de l´alignement du connecteur dans la position correcte, ne dépassez le point de résistance senti de 340 degrés. À l´aide d´une clé dynamométrique, serrez le contre-écrou du connecteur jusqu´à 190±10 pouces-livres (21,5±1,1 Nm).

7. Vérifiez le niveau du liquide avant de remettre l´unité en service. Voir « Remplir le réservoir » à la page 2-101.
8. Vérifiez que l´unité fonctionne correctement avant de la remettre en service.

RETRAIT ET REMPLACEMENT DE LA VALVE MANUELLE SANS VERROUILLAGE

Outils nécessaires :

- Douille de profondeur de 11,1 mm
- Douille de profondeur de 22,2 mm
- Clé à cliquet de 9,5 mm
- Clé hexagonale de 1/16"

Procédure :

1. Tirez l´assemblage du chariot en dehors du compartiment patient jusqu´à ce qu´il se verrouille en position de chargement.

   Remarque : ceci n´est pas obligatoire, mais cela permet de travailler plus facilement sur l´unité.

2. Abaissez les bras de levage.
3. Retirez les couvercles du chariot. Voir « Retrait et remplacement des couvercles » à la page 2-80.
4. Retirez l´assemblage du bouton de libération manuelle. Voir « Retrait et remplacement de l´assemblage du bouton de libération manuelle » à la page 2-81.
5. À l´aide d´une douille de profondeur de 11,1 mm et d´une clé à cliquet de 9,5 mm, retirez l´écrou hexagonal de blocage (A) qui fixe la valve manuelle sans verrouillage (B) à la liaison de libération manuelle (C) (Figure 87).

   Remarque : placez une clé hexagonale de 1/16" dans la fente située sur la valve manuelle sans verrouillage (B) pour l'empêcher de tourner (Figure 87).

6. À l´aide d´une douille de profondeur de 22,2 mm et d´une clé à cliquet de 9,5 mm, retirez la valve manuelle sans verrouillage (B) (Figure 87). Jetez la valve.

   Remarque : cela provoquera une fuite hydraulique du vérin et des tuyaux. Placez des serviettes pour absorber le liquide.

7. Procédez dans l´ordre inverse pour réinstaller.
8. Vérifiez le niveau du liquide avant de remettre l´unité en service. Voir « Remplir le réservoir » à la page 2-101.
9. Vérifiez que l´unité fonctionne correctement avant de la remettre en service.

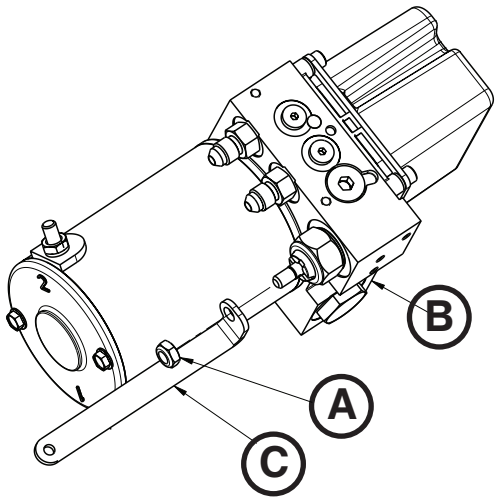

Figure 87

Retour à la table des matières

RETRAIT ET REMPLACEMENT DU TUYAU

Outils nécessaires :

- Clé mixte de 17,5 mm
- (2) clé mixte de 14,3 mm
- Tournevis Torx T25

Procédure :

1. Tirez l´assemblage du chariot en dehors du compartiment patient.

   Remarque : ceci n´est pas obligatoire, mais cela permet de travailler plus facilement sur l´unité.

2. Retirez les couvercles du chariot. Voir « Retrait et remplacement des couvercles » à la page 2-80.
3. À l´aide d´une clé mixte de 17,5 mm, déconnectez le tuyau défectueux du cylindre.

   Remarque : cela provoquera une fuite hydraulique du vérin et des tuyaux. Placez des serviettes pour absorber le liquide.

4. À l´aide d´un tournevis Torx T25, desserrez (sans les retirer) les deux vis (A) qui fixent le connecteur du collecteur à la plaque de l´ailette gauche (Figure 89).

   Remarque : ne retirez pas le connecteur du collecteur, desserrez tout simplement les vis pour mieux accéder aux écrous.

5. À l´aide des deux clés mixtes de 14,3 mm, déconnectez le tuyau défectueux du connecteur du manifold. Jetez le tuyau.

   Remarque : cela provoquera une fuite hydraulique du vérin et des tuyaux. Placez des serviettes pour absorber le liquide.

6. Procédez dans l´ordre inverse pour réinstaller.
7. Vérifiez le niveau du liquide avant de remettre l´unité en service. Voir « Remplir le réservoir » à la page 2-101.
8. Vérifiez que l´unité fonctionne correctement avant de la remettre en service.

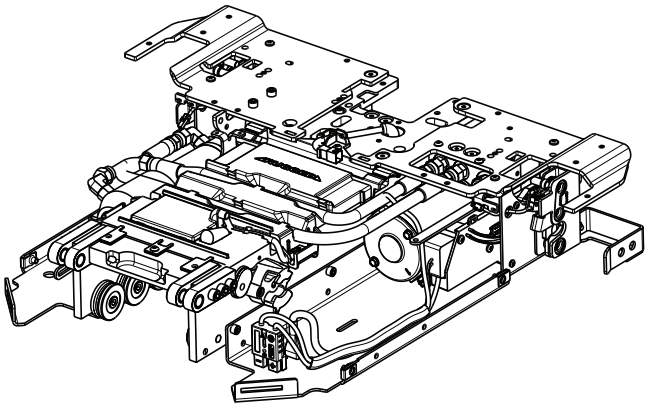

Figure 88

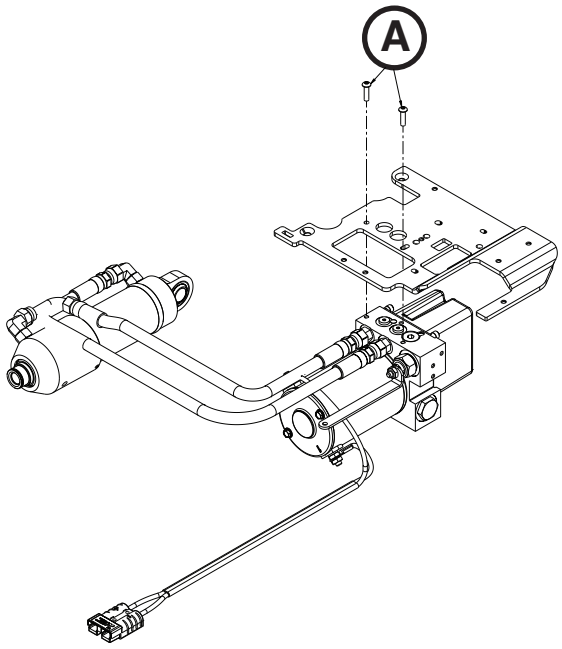

Figure 89

REMPLACEMENT DE L´ASSEMBLAGE POMPE/MOTEUR

Outils nécessaires :

- (2) clé mixte de 14,3 mm

Procédure :

1. Tirez l´assemblage du chariot en dehors du compartiment patient jusqu´à ce qu´il se verrouille en position de chargement.

   Remarque : ceci n´est pas obligatoire, mais cela permet de travailler plus facilement sur l´unité.

2. Retirez l´assemblage hydraulique. Voir « Retrait et remplacement de l´assemblage hydraulique » à la page 2-85.
3. À l´aide de deux clés mixtes de 14,3 mm, desserrez (sans les retirer) les connecteurs d´extrémité des tuyaux (A) du collecteur pour libérer les deux tuyaux (Figure 90).

   Remarque : cela provoquera une fuite hydraulique du vérin et des tuyaux. Placez des serviettes pour absorber le liquide.

4. Procédez dans l´ordre inverse pour réinstaller.
5. Vérifiez que l´unité fonctionne correctement avant de la remettre en service.

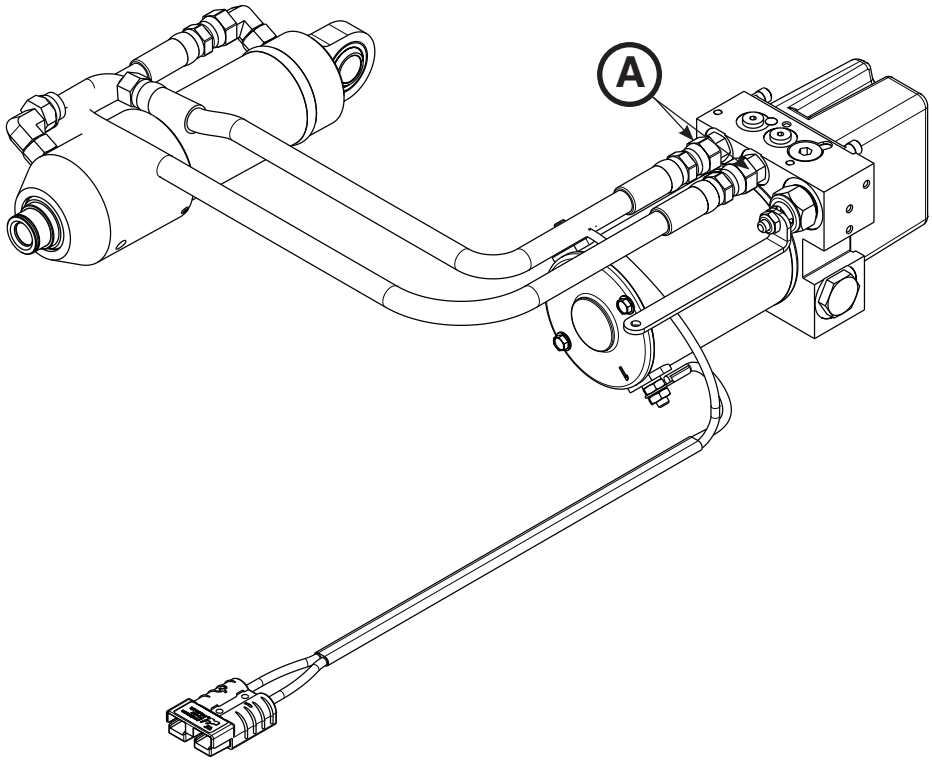

Figure 90

Retour à la table des matières

RETRAIT ET REMPLACEMENT DU CÂBLE DU MOTEUR

Outils nécessaires :

- Clé mixte de 11,1 mm

Procédure :

1. Tirez l´assemblage du chariot en dehors du compartiment patient jusqu´à ce qu´il se verrouille en position de chargement.

   Remarque : ceci n´est pas obligatoire, mais cela permet de travailler plus facilement sur l´unité.

2. Retirez les couvercles du chariot. Voir « Retrait et remplacement des couvercles » à la page 2-80.
3. Retirez l´assemblage hydraulique. Voir « Retrait et remplacement de l´assemblage hydraulique » à la page 2-85.
4. À l´aide d´une clé mixte de 11,1 mm, retirez les deux écrous (A) et les rondelles en étoile (B) qui fixent le câble du moteur (C) à l´assemblage du moteur (Figure 91).

   Remarque : notez l´orientation terminale et l´acheminement du câble pour réinstaller.

5. Procédez dans l´ordre inverse pour réinstaller.
6. Vérifiez que l´unité fonctionne correctement avant de la remettre en service.

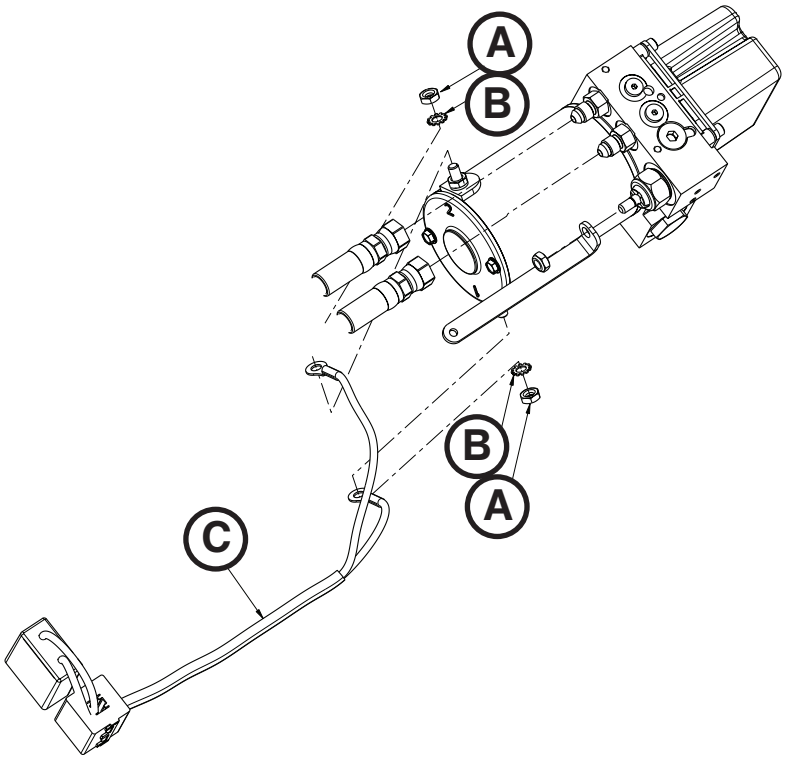

Figure 91

REMPLACEMENT DU MOTEUR

Outils nécessaires :

- Clé mixte de 11,1 mm
- Clé à cliquet de 6,3 mm
- Douille de 7,1 mm

Procédure :

1. Tirez l´assemblage du chariot en dehors du compartiment patient jusqu´à ce qu´il se verrouille en position de chargement.

   Remarque : ceci n´est pas obligatoire, mais cela permet de travailler plus facilement sur l´unité.

2. Retirez les couvercles du chariot. Voir « Retrait et remplacement des couvercles » à la page 2-80.
3. Retirez le câble du moteur. Voir « Retrait et remplacement du câble du moteur » à la page 2-98.
4. À l´aide d´une clé à cliquet de 6,3 mm et d´une douille de 7,1 mm, retirez les deux écrous (A) qui fixent le moteur (B) à l´assemblage du collecteur hydraulique (C) (Figure 92).

   Remarque : lors de la réinstallation, ne serrez pas les vis trop fort.

5. Procédez dans l´ordre inverse pour réinstaller.

⚠ MISE EN GARDE

Lors du remplacement du moteur, les chocs portés à l´induit de moteur ou au stator risquent de les endommager.

6. Vérifiez que l´unité fonctionne correctement avant de la remettre en service.

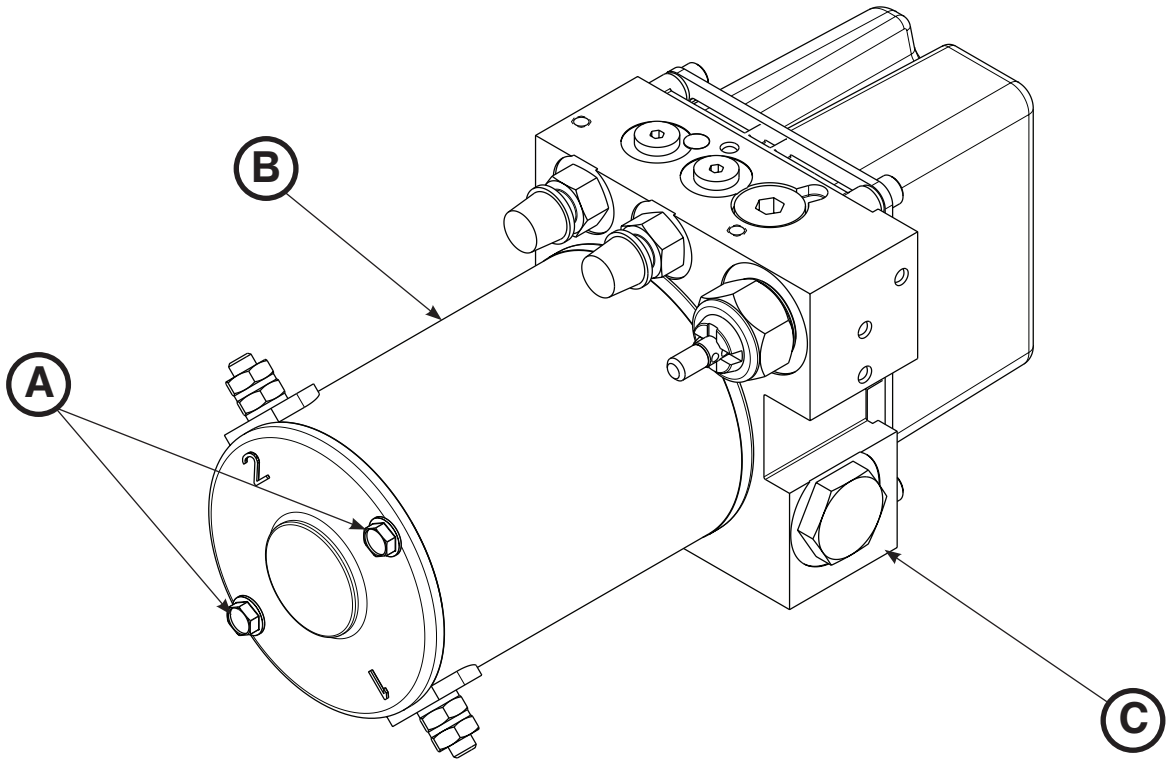

Figure 92

Retour à la table des matières

REMPLACEMENT DU RÉGULATEUR DE DÉBIT À DEUX VOIES

Outils nécessaires :

- Clé hexagonale de 1/4"
- Pince à bec effilé

Procédure :

1. Tirez l´assemblage du chariot en dehors du compartiment patient jusqu´à ce qu´il se verrouille en position de chargement.

   Remarque : ceci n´est pas obligatoire, mais cela permet de travailler plus facilement sur l´unité.

2. Retirez les couvercles du chariot. Voir « Retrait et remplacement des couvercles » à la page 2-80.
3. Retirer l´assemblage hydraulique. Voir « Retrait et remplacement de l´assemblage hydraulique » à la page 2-85.
4. À l'aide d'une clé hexagonale de 1/4", retirez le bouchon hexagonal (A) du dessus de l'assemblage du collecteur hydraulique (Figure 93).
5. À l´aide d´une pince à bec effilé, retirez le régulateur de débit à deux voies.

   Remarque : notez l´orientation du régulateur pour réinstaller.

6. Installez le régulateur de débit à deux voies de rechange.

   Remarque : placez le côté joint torique du régulateur vers le bas dans l´orifice.

7. Procédez dans l´ordre inverse pour réinstaller.
8. Vérifiez le niveau du liquide avant de remettre l´unité en service. Voir « Remplir le réservoir » à la page 2-101.
9. Vérifiez que l´appareil fonctionne correctement avant de le remettre en service.

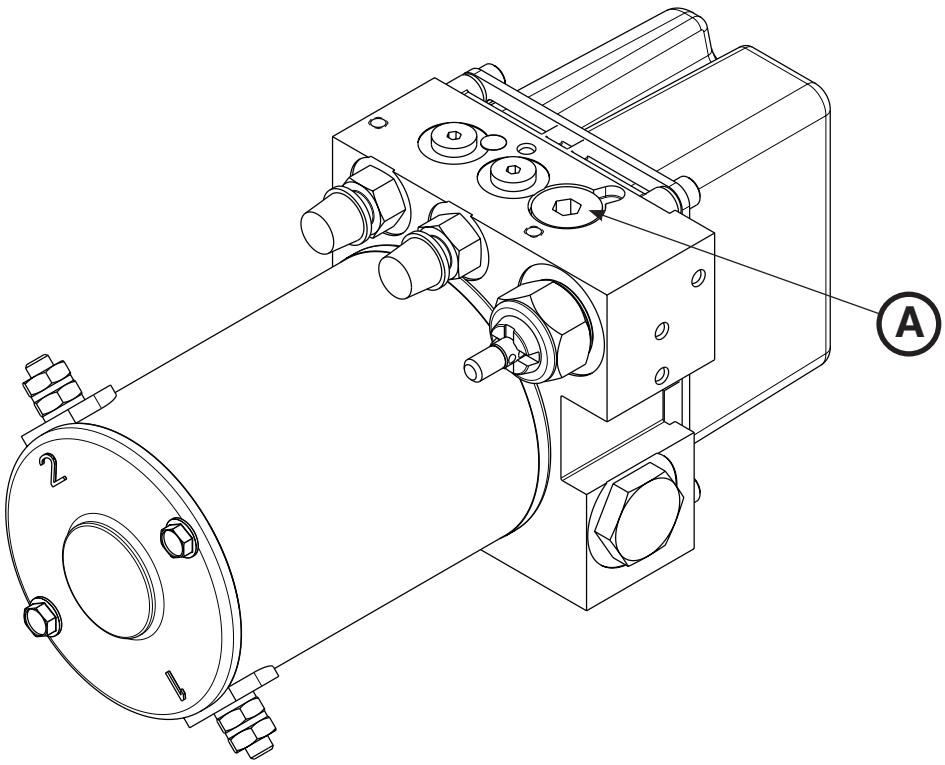

Figure 93

Retour à la table des matières

REMPLACEMENT DE LA BATTERIE

Outils nécessaires :

- Tournevis Torx T25

Procédure :

1. Appuyez sur le bouton d'alimentation principale pour désactiver l'unité.
2. À l'aide d'un tournevis Torx T25, retirez les deux vis d'assemblage à tête ronde (A) qui fixent la plaque arrière du couvercle du chariot (B) au cadre du chariot (Figure 94). Retirez le couvercle.
3. Retirez le logement de la batterie (C) (Figure 94).
4. Retirez et jetez la batterie.

   Remarque : ne jetez pas ces pièces avec les ordures ménagères municipales. Veuillez consulter votre distributeur local pour vous informer des systèmes de retour et/ou de collecte disponibles dans votre pays.

ATTENTION

Lors du remplacement de la batterie, ne touchez pas en même temps la borne positive et négative sur une surface métallique.

5. Procéder dans l'ordre inverse pour la réinstallation.
6. Vérifier que l'unité fonctionne correctement avant de la remettre en service.

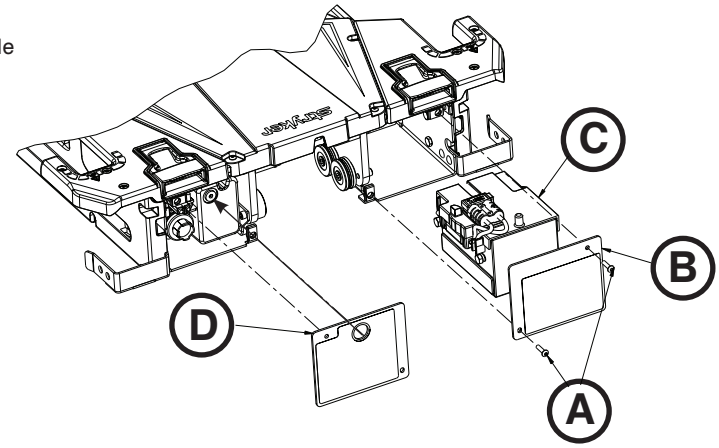

Figure 94

REMPLIR LE RÉSERVOIR

Outils nécessaires :

- Clé hexagonale de 3/16"

Procédure :

1. Tirez l'assemblage du chariot en dehors du compartiment patient jusqu'à ce qu'il se verrouille en position de chargement.
2. Assurez-vous que les bras de levage sont en position abaissée avant de remplir le réservoir.
3. À l'aide d'une clé hexagonale de 3/16", retirez le bouchon de remplissage (D) (Figure 94).
4. Remplissez le réservoir jusqu'au bas de l'orifice de remplissage avec de l'huile mélangée FTA Mobil Mercon® V (6500-001-293).
5. Remettez le bouchon en place.

AVERTISSEMENT

Utilisez uniquement de l'huile mélangée FTA Mobil Mercon® V (6500-001-293) dans les quantités spécifiées. Ne remplissez pas trop le réservoir. Veuillez consulter la fiche technique de l'huile mélangée FTA Mobil Mercon® V publiée par le fabricant pour des informations de sécurité (Exxon Mobil Corporation, +1 (800) 947-9147, http://www.exxon.com, http://www.mobil.com, code produit : 20103020B010, 525147-00, 97X826).

Retour à la table des matières

REMPLACEMENT DE LA SPIRALE PRINCIPALE, CÔTÉ PIEDS

Outils nécessaires :

- Clé hexagonale de 5/32"
- (2) Clé hexagonale de 1/8"
- Clé hexagonale de 1/4"
- Clé hexagonale de 9,5 mm
- Clé dynamométrique (en pieds-livres) > 60 pieds-livres (81,3 Nm)

Procédure :

1. Retirez le chariot. Voir « Retrait du chariot » à la page 2-78.
2. Retirez le bras de transfert. Voir « Retrait du transfert » à la page 2-77.
3. À l'aide d'une clé hexagonale de 5/32", retirez les deux vis qui fixent le crochet de sûreté à la plaque de plancher et retirez le crochet de sécurité.
4. À l´aide d´une clé hexagonale de 9,5 mm, retirez les quatre broches de montage de l´ancrage (A) qui fixent l´ancrage à la plaque de plancher (Figure 95).

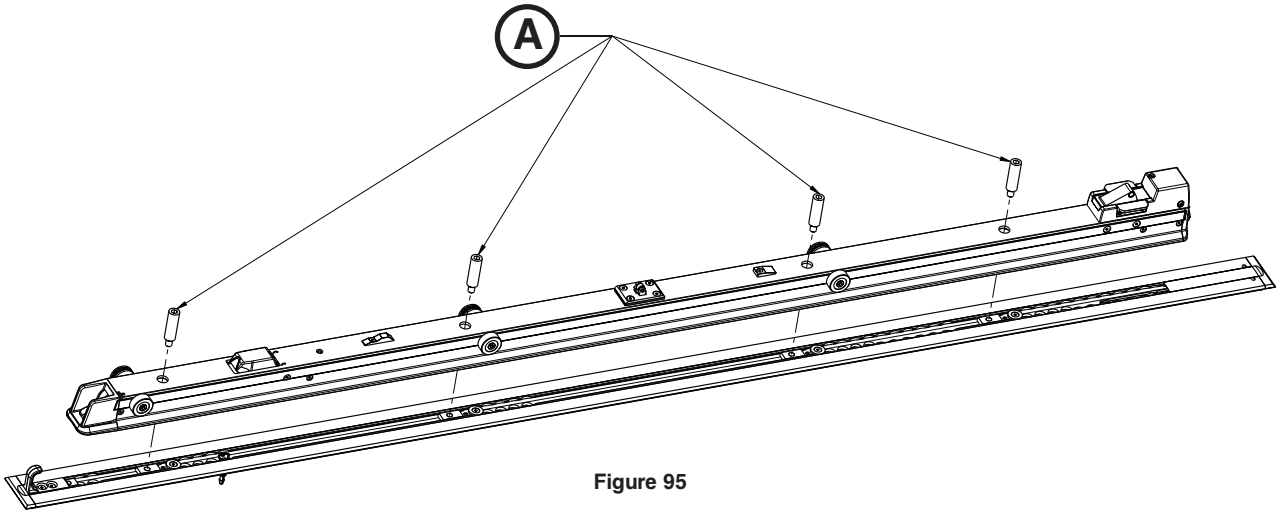

Figure 95

5. Placez l´ancrage sur le côté et déconnectez les câbles du piston de l´ancrage du câble d´alimentation principale du compartiment patient (du côté tête).
6. À l'aide d'une clé hexagonale de 1/8", retirez une des deux vis à tête évasée (B) qui fixent le logement de la manette de libération (F) à l'ancrage (Figure 96).

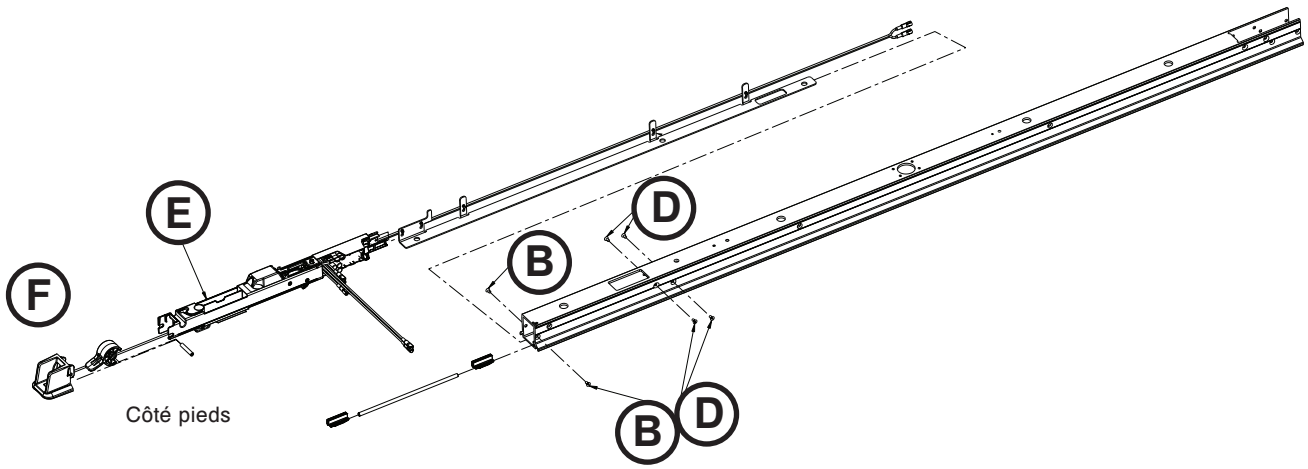

Figure 96

Retour à la table des matières

REMPLACEMENT DE LA SPIRALE PRINCIPALE, CÔTÉ PIEDS (SUITE)

7. À l'aide de la deuxième clé hexagonale de 1/8", insérez la clé dans le pivot de l'ancrage pour retirer l'autre vis ainsi que l'assemblage de la détente de l'ancrage.

   Remarque : le câble du voyant est toujours connecté. Ne tirez pas sur les pieces afin d´éviter de les endommager.
8. À l'aide d'une clé hexagonale de 1/4", retirez les deux vis (C) qui fixent l'assemblage du rouleau lisse et l'assemblage du rouleau de guidage en V sur le côté tête de l'assemblage de l'ancrage (Figure 97). Conservez toutes les pièces pour les réinstaller.

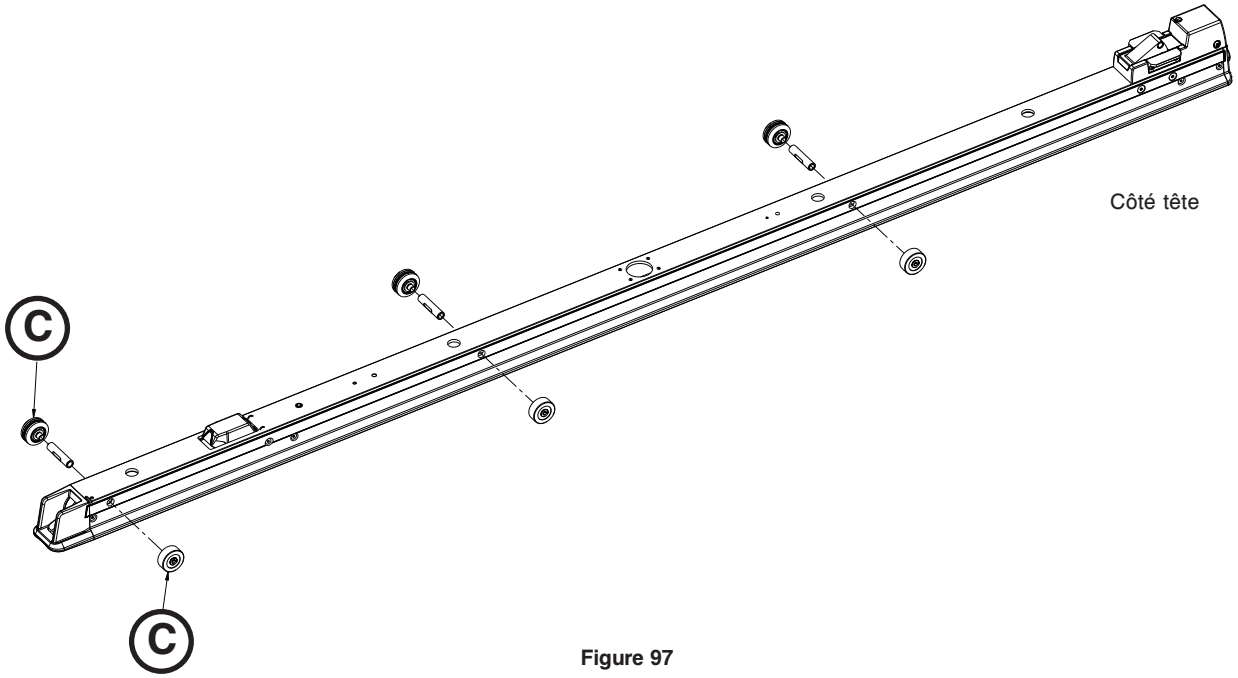

Figure 97

9. À l'aide d'une clé hexagonale de 1/8", retirez les quatre vis à tête évasée (D) d'un côté de l'assemblage du piston d'ancrage, au milieu (Figure 96). Conservez toutes les pièces pour les réinstaller.
10. À l'aide de la deuxième clé hexagonale de 1/8", insérez la clé dans le pivot de l'ancrage pour retirer deux autres vis des quatre vis à tête évasée (D) (Figure 96). Conservez les vis pour les réinstaller.
11. Débranchez les câbles d´alimentation du câble d´extension situé en-dessous de l´ancrage.
12. Retirez l´assemblage du piston d´ancrage avec précaution, au milieu de l´ancrage (E) (Figure 96).

Retour à la table des matières

REMPLACEMENT DE LA SPIRALE PRINCIPALE, CÔTÉ PIEDS (SUITE)

13. Retirez le pivot de l´ancrage (G) qui fixe l´assemblage de la spirale de l´ancrage (H) au logement de l´ancrage (J) (Figure 98).
14. Débranchez les fils de la spirale de la carte primaire d´induction (I) (Figure 98). Jetez l´assemblage de la spirale de l´ancrage.

    Remarque : ne jetez pas ces pièces avec les ordures ménagères municipales. Veuillez consulter votre distributeur local pour vous informer des systèmes de retour et/ou de collecte disponibles dans le pays.

15. Procédez dans l´ordre inverse pour réinstaller. Serrez l´assemblage du rouleau de guidage en V et du rouleau lisse au couple de 235-317 pouces-livres (26,5 - 35,8 Nm). Serrez les broches de montage de l´ancrage au couple de 60±10 pieds-livres (81,3±13,6 Nm)
16. Vérifiez que l´unité fonctionne correctement avant de la remettre en service.

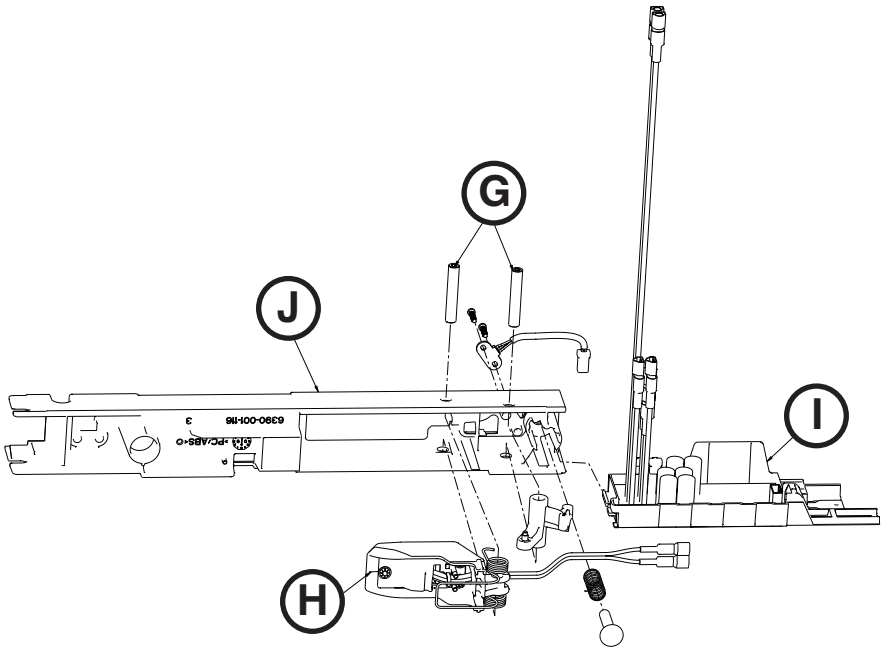

Figure 98

Retour à la table des matières

REMPLACEMENT DE LA SPIRALE PRINCIPALE, CÔTÉ TÊTE

Outils nécessaires :

- Clé hexagonale de 5/32"
- (2) Clé hexagonale de 1/8"
- Tournevis hexagonal de 9,5 mm
- Tournevis Torx T25
- Pince coupante diagonale
- Clé dynamométrique (en pieds-livres) > 60 pieds-livres (81,3 Nm)

Procédure :

1. Retirez le chariot. Voir « Retrait du chariot » à la page 2-78.
2. Retirez le bras de transfert. Voir « Retrait du transfert » à la page 2-77.
3. À l'aide d'une clé hexagonale de 5/32", retirez les deux vis qui fixent le crochet de sûreté à la plaque de plancher et retirez le crochet de sécurité.
4. À l´aide d´un tournevis hexagonal de 9,5 mm, retirez les boulons d´assemblage de l´ancrage qui fixent l´ancrage à la plaque de plancher.
5. Débranchez le câble d´alimentation principale qui connecte le compartiment patient à l´assemblage de l´ancrage côté tête.
6. À l'aide d'une clé hexagonale de 5/32", retirez les quatre vis (A) (Figure 99).
7. À l'aide de deux clés hexagonales de 1/8", retirez les quatre vis à tête évasée (B) qui fixent l'assemblage du loquet d'ancrage à l'ancrage (Figure 99). Conservez toutes les pièces pour les réinstaller.
8. Retirez l´assemblage du loquet d´ancrage (C) de l´ancrage avec précaution en tirant vers le côté tête de l´ancrage (Figure 99).

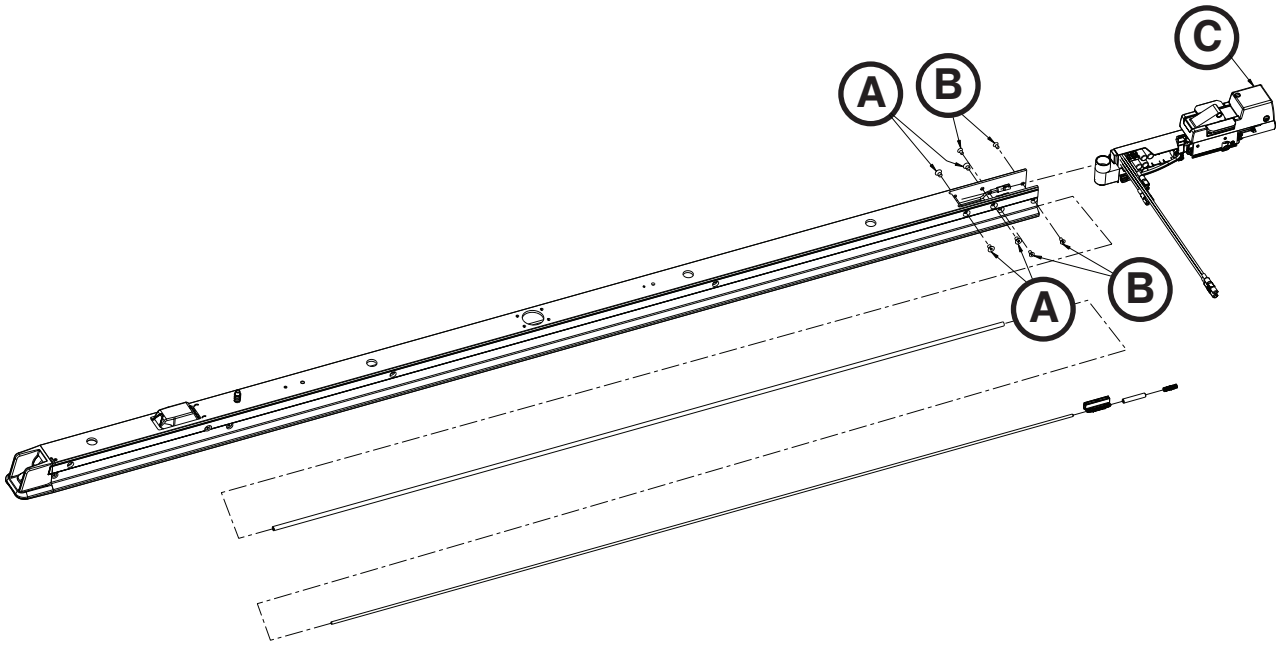

Figure 99

9. Débranchez les câbles d´alimentation du câble d´extension de l´ancrage.

Retour à la table des matières

REMPLACEMENT DE LA SPIRALE PRINCIPALE, CÔTÉ TÊTE (SUITE)

10. Débranchez les deux fils de la spirale de la carte primaire d´induction.
11. À l´aide d´une pince coupante diagonale, coupez les attaches rapides (D) qui fixent les fils de la spirale à la plaque de gestion des fils (Figure 100).
12. À l´aide d´un tournevis Torx T25, retirez les quatre vis d´assemblage à tête ronde (E) qui fixent les deux ailettes de retenue et retirez-les (Figure 101). Conservez toutes les pièces pour les réinstaller.
13. À l'aide d'une clé hexagonale de 1/8", retirez les deux vis d'assemblage à tête ronde (F) qui fixent l'assemblage du logement de l'ancrage côté tête à l'assemblage du loquet d'ancrage, et retirez l'assemblage du logement de l'ancrage (G) (Figure 102).
14. Retirez le logement de l´ancrage avec précaution. Jetez le logement de l´ancrage.

    Remarque : ne jetez pas ces pièces avec les ordures ménagères municipales. Veuillez consulter votre distributeur local pour vous informer des systèmes de retour et/ou de collecte disponibles dans le pays.

15. Procédez dans l´ordre inverse pour réinstaller. Lors de la réinstallation, utilisez une clé dynamométrique pour serrer chaque broche de montage de l´ancrage au couple de 60±10 pieds-livres (81,3±13,6 Nm).
16. Vérifiez que l´unité fonctionne correctement avant de la remettre en service.

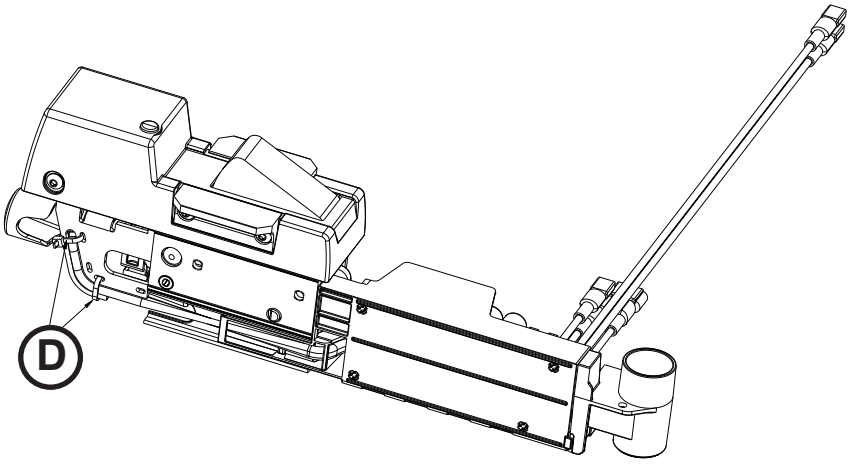

Figure 100

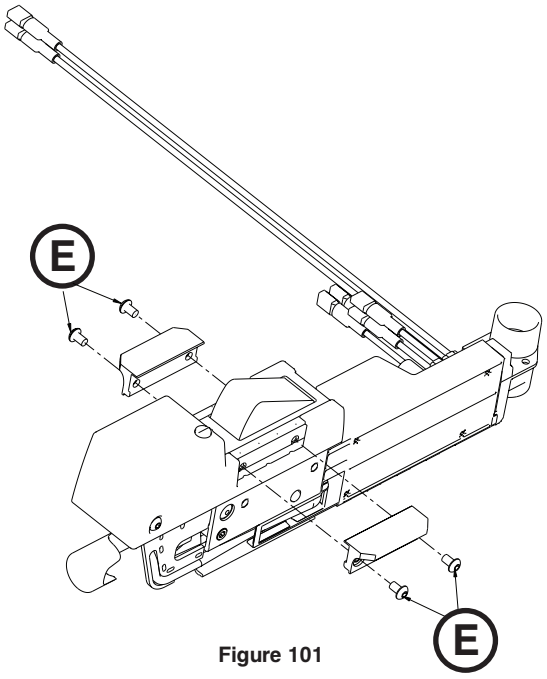

Figure 101

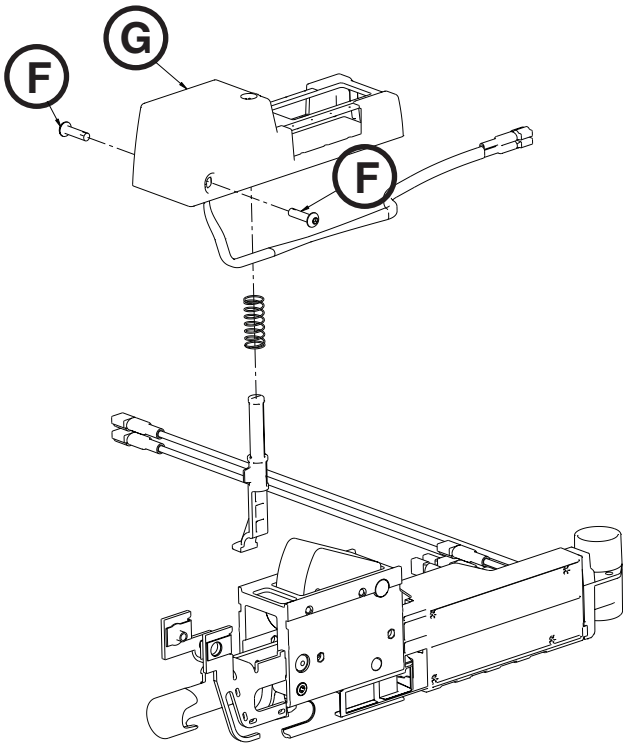

Figure 102

Retour à la table des matières

RETRAIT ET REMPLACEMENT DU SUPPORT DE VERROUILLAGE DU BRAS DE TRANSFERT

Outils nécessaires :

- Clé hexagonale de 5/32"

Procédure :

1. Retirez le chariot. Voir « Retrait du chariot » à la page 2-78.
2. Retirez le bras de transfert. Voir « Retrait du transfert » à la page 2-77.
3. À l'aide d'une clé hexagonale de 5/32", retirez les quatre vis à tête évasée (A) qui fixent le cache du verrouillage du bras de transfert à l'extrusion de l'ancrage (Figure 103).
4. Retirez le cache du verrouillage du bras de transfert (B) (Figure 103).
5. Retirez l´assemblage de la goupille de verrouillage du bras de transfert (C), le ressort de compression (D), et le support de bronze (E) de l´extrusion de l´ancrage (Figure 103). Jetez le support de bronze.
6. Nettoyez soigneusement l´assemblage de la goupille de verrouillage du bras de transfert (C) et le ressort (D) (Figure 103).
7. Installez le nouveau support de bronze (E), le ressort de compression (D), et l´assemblage de la goupille de verrouillage du bras de transfert (C) dans l´extrusion de l´ancrage (Figure 103).

   Remarque : avant l´installation, graissez l´assemblage de la goupille de verrouillage du bras de transfert avec un lubrifiant bisulfure de molybdène (6390-001-263).

8. À l'aide d'une clé hexagonale de 5/32", réinstallez les quatre vis à tête évasée qui fixent le cache de verrouillage du bras de transfert (B) à l'extrusion de l'ancrage en commençant d'abord par visser un peu chaque vis, puis en les serrant toutes les quatre (Figure 103).
9. Procédez dans l´ordre inverse pour réinstaller.
10. Vérifiez que l´unité fonctionne correctement avant de la remettre en service.

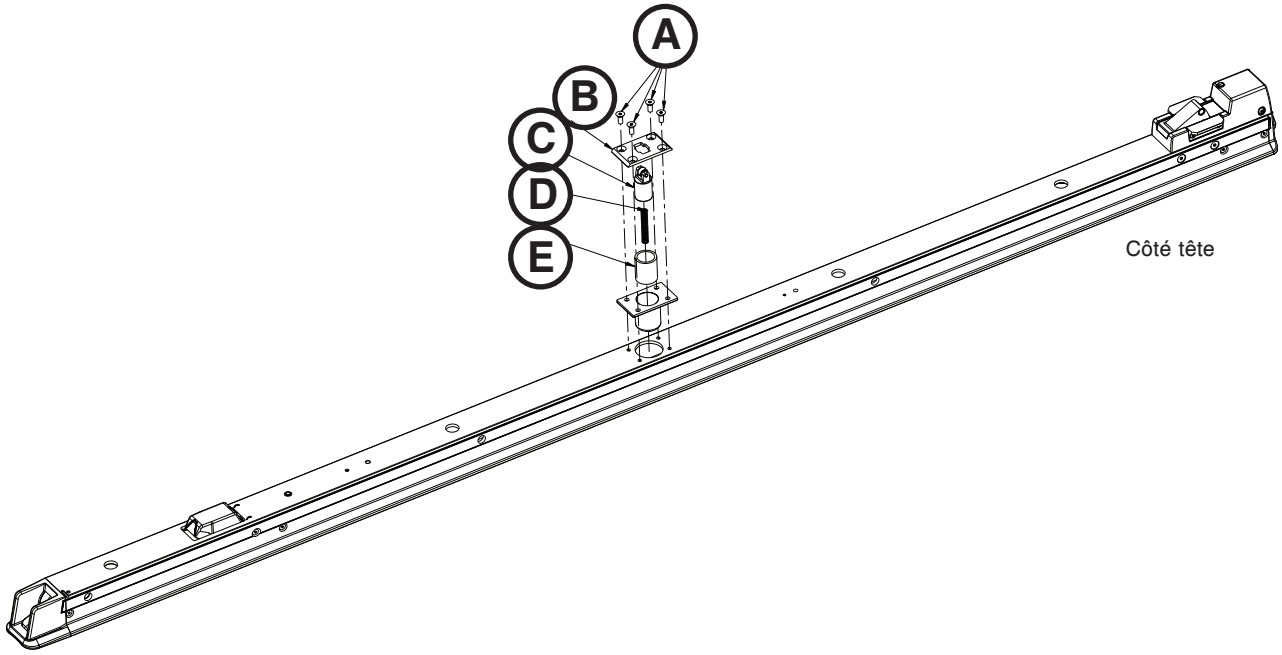

Figure 103

Retour à la table des matières

Guide de dépannage

Vérifiez le bon fonctionnement après chaque étape. Une fois que le problème est résolu, remettez l´unité en service. Pour une assistance de dépannage, contactez un technicien au +1 (800) 327-0770 (appel gratuit aux États-Unis) ou +1 (269) 389-6500.

PROBLÈME / DÉFAILLANCE	ACTION RECOMMANDÉE
La civière / le bras de transfert ne bouge pas de la position de transport lorsque vous appuyez sur le levier de libération du côté pieds de l´ancrage	1. Vérifiez si les bras de levage se trouvent au-dessus du tube de base : a. Si les bras de levage se trouvent au-dessus du tube de base : i. Avec l´aide d´une autre personne, appuyez en même temps sur le levier de libération du bras de transfert et sur le bouton de libération du chariot situé du côté pieds de l´ancrage. 1. Si la civière est libérée, vérifiez le mécanisme d´ancrage du côté de la tête. ii. Si la civière ne bouge toujours pas, répétez l´étape i tout en tirant sur la détente de verrouillage de la civière située aux pieds du brancard. Cela permet à la civière d´être retirée alors qu´elle est toujours en position verrouillée sur le châssis et le bras de transfert. Une fois la civière sortie, inspectez le dessous du bras de transfert. À environ 38 cm du côté pieds, vous pouvez apercevoir le crochet en métal dont la tête présente une découpe en demi-cercle. Poussez le demi-cercle vers le haut et la civière devrait pouvoir bouger librement (demandez l´aide d´une autre personne pour tirer la civière). 1. Si la civière est libérée, vérifiez le mécanisme d´ancrage du côté pieds. a. Retirez le bras de transfert pour inspecter la goupille d´ancrage du côté pieds, et retirez le mécanisme d´ancrage du côté pieds de l´ancrage. b. Si les bras de levage se trouvent au-dessous du tube de base : i. Avec l´aide d´une autre personne, appuyez en même temps sur le levier de libération du bras de transfert et soulevez les poignées de libération de la civière situées sur le chariot. 1. Si la civière est libérée, retirez-la et vérifiez si la goupille noire s´étire à partir du couvercle du côté tête de l´ancrage. **Remarque :** le chariot doit se trouver en position du milieu et le levier de libération doit être poussé vers le bas pour relever la goupille. a. Si la goupille s´étend sans présenter aucun signe de dommage, vérifiez la pièce en fonte du mécanisme du levier de libération du chariot (6390-001-328) ou le levier en plastique du mécanisme du milieu du chariot. b. Si la goupille ne s´étend pas, vérifiez les éventuels dommages au mécanisme d´ancrage du côté tête. ii. Si la civière ne bouge toujours pas, insérez un tournevis dans chaque fente du côté tête des couvercles du chariot pour libérer les loquets de la section tête de la civière. 1. Une fois les loquets déverrouillés, utilisez le levier de libération situé côté pieds pour libérer la civière. 2. Une fois la civière retirée, inspectez le mécanisme du levier de libération du chariot.
Le chariot ne roule pas facilement	1. Si le roulement est problématique lors du coulissement sur le bras de transfert : a. Vérifiez la présence de débris ou de corps étrangers sur les tiges dans les rails situés à l´extérieur de l´extrusion du bras de transfert et retirez-les. b. Si l´étape a ne résout pas le problème, vérifiez si l´extrusion du bras de transfert n´est pas usée à proximité des rails. Le cas échéant, remplacez les rouleaux de guidage en V du châssis 2. Si le roulement est problématique lors du coulissement sur le bras de transfert : a. Vérifiez les butées en métal (6390-001-246) situées du côté tête du bras de transfert afin de vous assurer qu´elles sont complètement insérées et ne frottent pas contre l´extrusion de l´ancrage. b. Vérifiez la présence de débris ou de corps étrangers sur les tiges dans les rails situés à l´intérieur de l´extrusion du bras de transfert et retirez-les. c. Si ni l´étape a ni l´étape b ne résout le problème, vérifiez si l´extrusion du bras de transfert n´est pas usée à proximité des rails. Le cas échéant, remplacez les rouleaux de guidage en V du chariot.
Le chariot roule partiellement et s´arrête	1. Vérifiez le support de verrouillage du bras de transfert dans l´ancrage : a. Nettoyez la goupille de verrouillage du bras de transfert, remplacez le support et appliquez du lubrifiant bisulfure de molybdène (6390-001-263) à l´intérieur du nouveau support. 2. Vérifiez l´usure du dispositif de coulissement du verrouillage du bras de transfert (6390-001-261).

Retour à la table des matières

GUIDE DE DÉPANNAGE (SUITE)

PROBLÈME / DÉFAILLANCE	ACTION RECOMMANDÉE
Le roulement du chariot est bruyant	1. Si le roulement est problématique lors du coulissement sur le bras de transfert : a. Lorsque vous faites coulisser le système en dehors de la position de transport, le chariot atteint-il le côté pieds du bras de transfert avant que le bras de transfert ne bouge ? i. Si ce n´est pas le cas, le problème est probablement lié à la goupille de verrouillage du bras de transfert de l´ancrage, ou à son ressort de rappel. La goupille doit reprendre sa position maximum lorsque l´on appuie dessus. Vérifiez la propreté de la goupille de verrouillage du bras de transfert ou le remplacement potentiel du ressort ou du support. ii. Le cas échéant, retirez tout débris ou corps étranger du bras de transfert ou du sol du véhicule. Inspectez l´état d´usure de l´extrusion du bras de transfert. Retirez le chariot du bras de transfert et vérifiez l´absence de débris sur les rouleaux du chariot. Si cela ne résout pas le problème, ou si l´extrusion du bras de transfert est usée autour des tiges, remplacez les rouleaux de guidage en V du chariot. 2. Si le bras de transfert est bruyant lorsqu´il roule sur l´ancrage : a. Le bruit est probablement causé par le rouleau d´arrêt (généralement un grincement aigu), ou par la goupille de verrouillage du bras de transfert (généralement plutôt un crissement).
Les voyants lumineux du chariot restent inactifs lorsqu´il atteint la position de chargement	1. Vérifiez que le chariot est activé et que la batterie est chargée. 2. Vérifiez la présence de l´activateur de l´aimant (6390-001-106) et le fait qu´il soit correctement fixé du côté pieds de l´ancrage. 3. Vérifiez que lorsque vous poussez le chariot (avec les bras de levage abaissés), le système ne bouge pas de la position de chargement et reste bloqué dans cette position. 4. Retirez le bras de transfert et confirmez que la manette de déplacement de l´aimant (6390-001-205) est intacte et n´est pas endommagée. 5. Retirez la manette de déplacement de l´aimant (6390-001-205). Retirez l´assemblage du loquet du côté pieds du bras de transfert et sortez la liaison du rail située sur le côté gauche du patient. Vérifiez que l´aimant logé dans cette liaison est bien présent et intact. Vérifiez l´état du ressort de rappel de la liaison. 6. Retirez les couvercles du chariot et vérifiez la connexion du câble du capteur de position du chariot (TPS) (6390-001-361). 7. Vérifiez la connexion du câble principal du chariot (6390-001-391) aux circuits imprimés (6390-001-014). 8. Vérifiez la connexion des câbles des voyants lumineux du chariot (6390-001-396). 9. Remplacez le capteur de position du chariot (TPS) (6390-001-361). 10. Remplacez l´un des voyants lumineux du chariot (6390-001-396). 11. Remplacez le panneau de commande du chariot (6390-001-014). 12. Remplacez le câble principal du chariot (6390-001-014).

Retour à la table des matières

GUIDE DE DÉPANNAGE (SUITE)

PROBLÈME / DÉFAILLANCE	ACTION RECOMMANDÉE
Le bouton de libération ne déverrouille pas la civière du chariot	1. Vérifiez que le chariot et la civière soient tous deux alimentés, ne présentent pas d´erreur et fonctionnent de manière indépendante. 2. Confirmez que les poignées de libération de la civière sur le chariot sont capables de libérer la civière du Power-LOAD. 3. Confirmez que la communication est établie entre la civière et le Power-LOAD en relevant la civière à l´aide de ses commandes. 4. Essayez de relâcher le bouton situé sur le deuxième interrupteur. Si cela marche, le problème provient du premier interrupteur ou d´une mauvaise connexion de la civière. 5. Dans un endroit calme, appuyez sur le bouton de libération et écoutez le clic provenant de la section tête du patient sur le côté gauche du chariot. Il se peut que vous ayez besoin d´appuyer deux fois sur le bouton si la civière est en veille. a. Si vous entendez un bruit, le problème est probablement lié à une pièce endommagée dans l´assemblage de l´actionnement ou à la mauvaise installation de l´assemblage de l´actionnement (6390-001-478). b. Si vous n´entendez aucun bruit, retirez les couvercles du côté gauche du patient et du haut du chariot, puis vérifiez les éléments suivants : i. Confirmez que la connexion de l´actionnement (6390-001-478) au circuit imprimé est bonne et que les contacts sont en bon état. ii. Confirmez que la connexion du câble principal du chariot (6390-001-391) aux circuits imprimés (6390-001-014) est bonne, que les vis du connecteur sont serrées, et que les contacts sont en bon état. iii. Testez le Power-LOAD avec un nouvel actionneur (6390-001-478). iv. Testez le Power-LOAD avec un nouveau circuit imprimé (6390-001-014).
Les poignées de libération du chariot ne libèrent pas la civière du chariot	1. Confirmez que le système est en position de chargement avec les roues de la civière reposant sur le sol et la section tête verrouillée dans le chariot. 2. Confirmez que les bras de levage sont complètement abaissés. 3. Les poignées de libération du chariot peuvent-elles tourner librement (elles doivent subir une rotation d´environ 20 degrés) ? a. Le cas échéant, inspectez le mécanisme de la poignée de libération. Prêtez une attention particulière aux cames d´activation (6390-001-329). Inspectez également les loquets du chariot (6390-001-318 et 6390-001-319). b. Si ce n´est pas le cas, retirez les couvercles du chariot et inspectez les éléments suivants : i. Dans le mécanisme du centre du chariot du côté tête, vérifiez le bras du chariot (6390-001-334) ou son ressort de rappel, qui est peut-être endommagé ou entravé par des débris. ii. Il se peut que le mécanisme du bras du chariot (6390-001-045) soit entravé. iii. Il se peut que les verrous du chariot (6390-001-318 et 6390-001-319) soient coincés ou endommagés.

Retour à la table des matières

GUIDE DE DÉPANNAGE (SUITE)

PROBLÈME / DÉFAILLANCE	ACTION RECOMMANDÉE
Le chariot ne se verrouille pas en position de chargement	1. Confirmez l´endroit à partir duquel le système se déverrouille : a. Si le chariot se déverrouille à partir du bras de transfert : i. Retirez la civière. Placez le chariot au milieu du bras de transfert. 1. Sur le bras de transfert déployé, localisez, du côté tête du dispositif de fixation situé aux pieds, le cliquet de verrouillage du bras de transfert au chariot (6390-001-073) qui devrait sortir du bras de transfert d´environ 12,7 mm. Si le cliquet ne ressort pas ou ne reprend pas sa place lorsque l´on appuie dessus, inspectez son ressort de rappel, ou recherchez la présence de débris pouvant l´entraver. 2. Vérifiez que la goupille du rouleau du cliquet ne sorte ni d´un côté ni de l´autre. 3. Retirez les butées du côté tête du bras de transfert et retirez le bras de transfert de l´ancrage. Débarrassez les rails du bras de transfert et la partie supérieure de l´ancrage de tout débris ou corps étranger. Les corps étrangers empêchant le chariot d´atteindre la position entièrement sortie peuvent causer des dommages au bon fonctionnement du mécanisme. 4. Inspectez la rampe d´arrêt du chariot (6390-001-325) à l´intérieur du mécanisme du milieu du chariot pour vous assurer qu´il est présent et fixé. b. Si le bras de transfert se déverrouille à partir de l´ancrage : i. Retirez la civière. Déplacez le chariot vers la position du milieu. Vérifiez la présence de débris à proximité de la détente de blocage du bras de transfert (6390-001-231). 1. Poussez entièrement le bras de transfert vers la position de transport. Tirez sur le bras de transfert pour vérifier s´il est verrouillé. Si le bras de transfert n´est pas verrouillé, le problème est probablement lié à un dommage ou à l´usure de la goupille de verrouillage du bras de transfert. Vérifiez le ressort de rappel, et recherchez la présence de débris ou bavures.
Le chariot ne se déverrouille pas de la position de transfert.	1. Retirez la civière. À l´aide du dispositif coulissant de verrouillage du bras de transfert (6390-001-261), avancez le bras de transfert et placez le chariot en position du milieu.
La pompe du chariot continue à fonctionner de manière prolongée après l´à-coup de la civière	1. Vérifiez le point de consigne d´étalonnage du capteur de position angulaire (APS) (6390-001-397). Appelez le service technique Stryker. 2. Vérifiez que le vérin hydraulique ne dépasse pas sa course. La condition de dépassement de course est confirmée par un retour de la tige d´environ 3,2 mm (1/8") du vérin hydraulique à l´état d´extension maximale. **Remarque :** le couvercle côté droit du patient doit être retiré pour le vérifier. 3. Vérifiez l´état de détérioration des composants dans la chaîne des pièces de support de chargement à partir des bras de levage jusqu´à la plaque du côté droit du patient (6390-001-344).

Retour à la table des matières

GUIDE DE DÉPANNAGE (SUITE)

PROBLÈME / DÉFAILLANCE	ACTION RECOMMANDÉE
La civière ne se verrouille pas dans le chariot et les voyants clignotent en rouge	1. Retirez la civière du Power-LOAD. Assurez-vous que la civière est compatible avec le système Power-LOAD et que les goupilles des roues de charge (6500-002-104) sont présentes, correctement fixées, et en bon état. 2. Vérifiez que le mécanisme de libération de la poignée (6390-001-046) bouge librement et que les poignées de libération reprennent bien la position complètement abaissée. Il est possible que ce problème soit causé par la présence de débris en-dessous des poignées de libération. 3. Retirez les couvercles du chariot et vérifiez la connexion des câbles de l´interrupteur du loquet du chariot (6390-001-318 et 6390-001-319). 4. Vérifiez la connexion du câble principal du chariot (6390-001-391) aux circuits imprimés (6390-001-014). 5. Retirez et inspectez l´assemblage de l´actionnement (6390-001-028) du chariot. 6. Vérifiez la connexion entre les cames de libération (6390-001-329) et les interrupteurs du bas du chariot. 7. Inspectez les loquets du chariot (6390-001-318 et 6390-001-319). Assurez-vous que l´interrupteur électronique soit compressé lorsque le loquet est verrouillé. Il se peut qu´il soit entravé par des câbles obstruant la goupille au-dessus du loquet, ou par un ressort interne du loquet endommagé. a. Remplacez chaque loquet. b. Remplacez le panneau de commande du chariot (6390-001-014). c. Remplacez le câble principal du chariot (6390-001-391).
La civière se verrouille sur le chariot en position chargement mais les voyants ne s´allument pas	1. Vérifiez que le chariot est activé et que la batterie est chargée. 2. Vérifiez la présence de l´activateur de l´aimant (6390-001-106) et le fait qu´il soit correctement fixé du côté pieds de l´ancrage. 3. Vérifiez que lorsque vous poussez le chariot (avec les bras de levage abaissés), le système ne bouge pas de la position de chargement. 4. Retirez le bras de transfert et confirmez que la manette de déplacement de l´aimant (6390-001-205) n´est pas endommagée. 5. Retirez la manette de déplacement de l´aimant (6390-001-205). Retirez l´assemblage du loquet du côté pieds du bras de transfert et sortez la liaison du rail située sur le côté droit du patient. Vérifiez que l´aimant logé dans cette liaison est bien présent et intact. Vérifiez l´état du ressort de rappel sur la liaison. 6. Retirez les couvercles du chariot et vérifiez la connexion du câble du capteur de position du chariot (TPS) (6390-001-361). 7. Vérifiez la connexion du câble principal du chariot aux circuits imprimés (6390-001-014). 8. Vérifiez la connexion des câbles des voyants lumineux du charriot (6390-001-396). 9. Remplacez le capteur de position du chariot (TPS) (6390-001-361). 10. Remplacez l´un des voyants lumineux du chariot (6390-001-396). 11. Remplacez le panneau de commande du chariot (6390-001-014). 12. Remplacez le câble principal du chariot (6390-001-014).

Retour à la table des matières

GUIDE DE DÉPANNAGE (SUITE)

PROBLÈME / DÉFAILLANCE	ACTION RECOMMANDÉE
La civière ne subit pas d´à-coup lorsqu´elle est libérée de la position transport	1. Vérifiez les voyants du panneau de commande du chariot Ils doivent être illuminés de manière continue en vert et sans voyant illuminé de manière continue en orange. a. Si aucun voyant du panneau de commande n´est allumé : i. Appuyez sur le bouton d´alimentation principale pour activer l´unité. Il se peut que vous ayez besoin d´activer puis de désactiver l´unité pour vous assurer que le Power-LOAD n´est pas en mode veille b. Si les voyants du panneau de commande sont allumés : i. Un voyant clignotant en orange signifie que la batterie est faible. Remettez le chariot en position transport. Assurez-vous que l´unité commence à charger en repérant le voyant de chargement de batterie qui clignote en vert. Il se peut que le voyant de batterie faible continue à clignoter en orange pendant que la batterie se recharge. ii. Lorsqu´un voyant de batterie est illuminé de manière continue en vert et un autre en orange, cela signifie - Erreur système : Veuillez contacter le service technique de Stryker pour un diagnostic de panne avancé. Il est possible de tenter les actions suivantes : 1. Si vous entendez le moteur tourner lorsque vous tirez l´unité de la position transport vers la position chargement, le problème est probablement lié à l´unité hydraulique. a. Remplacez l´unité hydraulique (6390-001-039). b. Remplacez le câble du moteur (6390-001-397). c. Remplacez le capteur de position angulaire (APS) (6390-001-397). d. Remplacez le capteur de position du chariot (TPS) (6390-001-361). e. Remplacez le panneau de commande (6390-001-014).
La civière ne subit pas d´à-coup suffisamment fort lorsqu´elle est libérée de la position transport	1. Vérifiez le point de consigne d´étalonnage du capteur de position angulaire (APS) (6390-001-397). Appelez le service technique Stryker. 2. Vérifiez que le vérin hydraulique ne dépasse pas sa course. La condition de dépassement de course est confirmée par un retour de la tige d´environ 3,2 mm du vérin hydraulique à l´état d´extension maximale. **Remarque :** le couvercle latéral droit du côté patient doit être retiré pour la vérification. 3. Vérifiez l´état de détérioration des composants dans la chaîne des pièces de support de chargement à partir des bras de levage jusqu´à la plaque du côté droit du patient (6390-001-344).
Le délai de l´à-coup de la civière est long	1. Assurez-vous que la tension de la batterie est de 12,2V CC. 2. Vérifiez l´état des connexions des câbles de la batterie. 3. Vérifiez les connexions entre les câbles et le panneau de commande. 4. Remplacez l´unité hydraulique (6390-001-039). 5. Remplacez le panneau de commande (6390-001-014).

Retour à la table des matières

GUIDE DE DÉPANNAGE (SUITE)

PROBLÈME / DÉFAILLANCE	ACTION RECOMMANDÉE
Les bras de levage ne s´abaissent pas mais les pieds de la civière se déploient lorsque vous appuyez sur le bouton de déploiement (+)	1. Assurez-vous que le chariot est sous tension et que le Power-LOAD reconnait la position de chargement en vérifiant que les voyants du côté tête sont verts. a. Si les voyants du côté tête ne sont pas allumés : i. Vérifiez les voyants du panneau de commande pour vous assurer que l´unité est sous tension. Les voyants doivent représenter un symbole de batterie illuminé de manière continue en vert sans illumination d´un voyant d´erreur. ii. Si le voyant du panneau de commande du chariot est seulement illuminé de manière continue en vert, il se peut que le chariot ne reconnaisse pas la position dans laquelle il se trouve. 1. Vérifiez la présence de l´activateur de l´aimant (6390-001-106) et le fait qu´il soit correctement fixé du côté pieds de l´ancrage. b. Si les voyants du côté tête sont allumés : i. Vérifiez le fonctionnement du moteur du chariot lorsque vous appuyez sur l´interrupteur de la civière. 1. Si vous entendez le moteur du chariot, le problème provient de la soupape de sûreté basse pression située dans l´assemblage hydraulique du chariot. Déployez les pieds de la civière et utilisez la libération manuelle du chariot pour abaisser les bras de levage jusqu´à ce qu´ils ne soutiennent plus la civière. Enfoncez le bouton du panneau situé sur le côté du chariot pour terminer d´abaisser les bras. Si les bras bougent, remplacez l´assemblage hydraulique (6390-001-039). 2. Si vous n´entendez pas le moteur du chariot. a. Vérifiez le moteur et la tension du moteur. S´il est sous tension, remplacez le moteur (6390-001-132). b. Vérifiez le moteur et la tension du moteur. S´il est hors tension, remplacez le câble du moteur (6390-001-431) ou le panneau de commande (6390-001-014). c. Faites fonctionner les bras de levage à l´aide du panneau de commande du chariot. Si l´unité descend, le problème est probablement lié à la communication. Vérifiez les deux côtés de la liaison de communication Remplacez les cartes de communication (6390-001-378 ou 6500-002-100) si nécessaire. c. Si le voyant d´erreur du panneau de commande du chariot est allumé. i. Veuillez contacter le service technique de Stryker pour un diagnostic de panne avancé.
Les bras de levage s´abaissent mais les pieds de la civière ne se déploient pas lorsque vous appuyez sur le bouton de déploiement (+)	1. Vérifiez que la batterie de la civière est suffisamment chargée pour entraîner la civière (pas de voyant orange de batterie). 2. Vérifiez si vous pouvez entendre le moteur de la pompe de la civière. a. Si vous pouvez l´entendre, le problème provient de l´unité hydraulique de la civière. b. Dans le cas contraire, vérifiez les codes d´erreur sur l´écran LCD de la civière. Vérifiez également toutes les connexions des câbles au niveau du panneau de commande et de l´unité hydraulique. c. Remplacez le panneau de commande de la civière (6500-002-014). d. Remplacez l´assemblage hydraulique de la civière (6500-001-030). e. Remplacez le câble principal de la civière (6500-002-159).
Les bras de levage abaissent la civière trop rapidement lorsque vous appuyez sur le bouton de déploiement (+)	1. Vérifiez le fonctionnement du capteur de support (6390-001-452). Assurez-vous que les deux interrupteurs conservent leur continuité lorsque le poids reposant sur les bras de levage est inférieur à environ 45,5 kg. a. S´il n´y a pas de continuité, remplacez l´assemblage du côté tige (6390-001-040). 2. Vérifiez l´état de serrage des câbles de connexion entre les capteurs de support et le panneau de commande.

Retour à la table des matières

GUIDE DE DÉPANNAGE (SUITE)

PROBLÈME / DÉFAILLANCE	ACTION RECOMMANDÉE
Les bras de levage abaissent la civière trop lentement lorsque vous appuyez sur le bouton de déploiement (+)	1. Vérifiez le voyant de batterie faible sur le panneau de commande du chariot. 2. Vérifiez un éventuel problème de fermeture du fusible de vélocité. 3. Soulevez la civière à l´aide du panneau de commande du chariot. a. Si la civière ne se soulève pas, vérifiez la présence d´une mauvaise connexion ou d´une connexion lâche du moteur de la pompe du chariot. 4. Abaissez la civière à l´aide du panneau de commande du chariot. a. La civière s´abaisse-t-elle à la bonne vitesse ? i. Le cas échéant, remplacez le fusible de vélocité hydraulique (6390-001-381). ii. Dans le cas contraire, remplacez le moteur hydraulique (6390-001-132).
Le chariot ne s´abaisse pas en douceur lorsque vous appuyez sur le bouton de déploiement (+)	1. Vérifiez que le niveau d´huile du réservoir des dispositifs hydrauliques soit suffisant lorsque les bras de levage sont complètement abaissés. Le niveau d´huile doit atteindre le bas de l´orifice de remplissage. Recherchez la présence d´une fuite et réparez. 2. Abaissez et relevez plusieurs fois les bras de levage sans civière en fermant le loquet en position accouplé/verrouillé à l´aide du panneau de commande du chariot. 3. Vérifiez le fonctionnement du capteur de support (6390-001-452). Assurez-vous que les deux interrupteurs conservent leur continuité lorsque le poids reposant sur les bras de levage est inférieur à environ 45,5 kg. a. S´il n´y a pas de continuité, remplacez l´assemblage du côté tige (6390-001-040). 4. Vérifiez l´état de serrage des câbles de connexion entre les capteurs de support et le panneau de commande. 5. Remplacez l´unité hydraulique (6390-001-039).
Le moteur hydraulique du chariot est bruyant lorsque vous appuyez sur le bouton déploiement (+) ou repliement (-)	1. Vérifiez que le niveau d´huile du réservoir des dispositifs hydrauliques est suffisant lorsque les bras de levage sont complètement abaissés. Le niveau d´huile doit atteindre le bas de l´orifice de remplissage. Recherchez la présence d´une fuite et réparez. 2. Abaissez et relevez plusieurs fois les bras de levage sans civière en fermant le loquet en position accouplé/verrouillé à l´aide du panneau de commande du chariot. 3. Faites monter et descendre l´unité de 3 à 5 fois, en particulier si ce phénomène se produit après une réparation. 4. Remplacez le moteur (6390-001-132) de l´unité hydraulique. 5. Remplacez l´unité hydraulique (6390-001-039).
Les bras de levage n´abaissent pas assez la civière lorsque vous appuyez sur le bouton de déploiement (+)	1. Vérifiez les erreurs du panneau de commande du chariot. a. Si une erreur survient lorsque les bras de levage sont chargés : i. La limite de sécurité pour le fonctionnement en charge des bras a été atteinte. Cela peut survenir à des hauteurs de chargement élevées (>= 86 cm) et d´importantes charges (>= 181 kg). 1. Vérifiez l´état du capteur de support (6390-001-452) ou du capteur de position angulaire (APS) (6390-001-397). b. Si une erreur survient lorsque les bras sont déchargés ou se déchargent : i. Vérifiez que les bras ne sont pas entravés par les pieds de la civière. ii. Vérifiez l´état du capteur de position angulaire (APS) (6390-001-397) ou des pièces de fixation du capteur de position angulaire (APS). iii. Vérifiez l´état de serrage des câbles de connexion entre les capteurs de position angulaire et le panneau de commande. 2. Remplacez le système de commande.

Retour à la table des matières

GUIDE DE DÉPANNAGE (SUITE)

PROBLÈME / DÉFAILLANCE	ACTION RECOMMANDÉE
La civière descend ou se replie trop rapidement lorsque vous appuyez sur le bouton de repliement (-)	1. Vérifiez que le chariot est sous tension et qu´il fonctionne parfaitement. 2. Vérifiez que les modules de communication du chariot et de la civière sont connectés, en bon état et fonctionnent correctement. a. Pour ce faire, essayez la civière avec un dispositif Power-LOAD connu pour être performant et/ou le chariot avec une civière performante. 3. Vérifiez toutes les connexions des câbles associées aux modules de communication reliés au panneau de commande. 4. Remplacez la carte de communication (6390-001-378 ou 6500-002-100). 5. Remplacez le(s) panneau(x) de commande (6390-001-014 ou 6500-002-014).
Les pieds de la civière sont rétractés mais la civière n´est pas soulevée par les bras de levage lorsque vous appuyez sur le bouton de repliement (-)	1. Vérifiez que le chariot est sous tension et qu´il fonctionne parfaitement. 2. Vérifiez que les modules de communication du chariot et de la civière sont connectés, en bon état et fonctionnent correctement. a. Pour ce faire, essayez la civière avec un dispositif Power-LOAD connu pour être performant et/ou le chariot avec une civière performante. 3. Vérifiez toutes les connexions des câbles associées aux modules de communication reliés au panneau de commande. 4. Remplacez la carte de communication (6390-001-378 ou 6500-002-100). 5. Remplacez le(s) panneau(x) de commande (6390-001-014 ou 6500-002-014).
La civière est soulevée par les bras de levage mais les pieds de la civière ne se replient pas lorsque vous appuyez sur le bouton de repliement (-)	1. Vérifiez le capteur de support (6390-001-397) sur le chariot ou le câble et les connexions au panneau de commande. 2. Vérifiez la présence d´erreurs sur le panneau de commande du chariot. a. Si une erreur est présente, appelez le service technique Stryker. 3. Vérifiez le fonctionnement propre de la civière. 4. Assurez-vous que la civière indique que la batterie est chargée et n´affiche aucune erreur sur l´écran LCD de la civière. Si une erreur est affichée, veuillez consulter la section dépannage du manuel de la civière. 5. Appuyez sur le bouton de repliement (-) sur la civière : a. Si vous pouvez entendre le moteur de la pompe de la civière, le problème provient d´un blocage de la vanne manuelle du côté tige (vanne manuelle côté gauche du patient) sur la civière. 6. Vérifiez l´absence de défaut de l´interrupteur de pression en déconnectant l´interrupteur de pression du câble principal de la civière à l´extrémité, et à proximité des dispositifs hydrauliques. a. Démarrez le câble pour simuler un interrupteur fermé et appuyez sur le bouton de repliement (-). i. Si vous ne parvenez pas entendre le moteur, le problème provient probablement des connexions des câbles ou d´un moteur de pompe défectueux. ii. Arrangez la connexion ou remplacez le moteur de la pompe. 7. Inspectez et/ou remplacez le panneau de commande de la civière (6500-002-014).
Le charriot soulève la civière trop lentement lorsque vous appuyez sur le bouton de repliement (-)	1. Assurez-vous que la tension de la batterie est > 12,2V CC. a. Si la batterie est chargée et les creux de tension < 10V CC lorsque vous appuyez sur le bouton de repliement (-), remplacez la batterie du chariot. 2. Inspectez la présence d´une erreur sur le panneau de commande tout en faisant bouger les bras de levage à l´aide du panneau de commande du chariot. a. Si une erreur s´affiche uniquement lorsque vous utilisez les bras de levage, remplacez le capteur de support (6390-001-452). 3. Remplacez l´unité hydraulique (6390-001-039). 4. Remplacez le panneau de commande du chariot (6390-001-014).

GUIDE DE DÉPANNAGE (SUITE)

PROBLÈME / DÉFAILLANCE	ACTION RECOMMANDÉE
Les bras de levage soulèvent la civière trop rapidement lorsque vous appuyez sur le bouton de repliement (-)	1. Recherchez la présence de câbles de support endommagés ou défectueux (6390-001-452). 2. Recherchez la présence d´une mauvaise connexion au panneau de commande.
Le chariot ne se soulève pas en douceur lorsque vous appuyez sur le bouton de repliement (-)	1. Vérifiez que le niveau d´huile du réservoir des dispositifs hydrauliques est suffisant lorsque les bras de levage sont complètement abaissés. Le niveau d´huile doit atteindre le bas de l´orifice de remplissage. Recherchez la présence d´une fuite et réparez. 2. Abaissez et relevez plusieurs fois les bras de levage sans civière en fermant le loquet en position accouplé/verrouillé à l´aide du panneau de commande du chariot. 3. Vérifiez le fonctionnement du capteur de support (6390-001-452). Assurez-vous que les deux interrupteurs conservent leur continuité lorsque le poids reposant sur les bras de levage est inférieur à environ 45,5 kg. a. S´il n´y a pas de continuité, remplacez l´assemblage du côté tige (6390-001-040). 4. Vérifiez l´état de serrage des câbles de connexion entre les capteurs de support et le panneau de commande. 5. Remplacez l´unité hydraulique (6390-001-039).
La civière ne se soulève pas assez haut	1. Vérifiez le point de consigne d´étalonnage du capteur de position angulaire (APS) (6390-001-397). Appelez le service technique Stryker. 2. Vérifiez que le vérin hydraulique ne dépasse pas sa course. La condition de dépassement de course est confirmée par un retour de la tige d´environ 3,2 mm du vérin hydraulique à l´état d´extension maximale. **Remarque :** le couvercle latéral droit du côté patient doit être retiré pour le vérifier. 3. Vérifiez l´état de détérioration des composants dans la chaîne des pièces de support de chargement à partir des bras de levage jusqu´à la plaque du côté droit du patient (6390-001-344).
Une fois dans la position transport, la civière ne descend pas par à-coup.	1. Vérifiez les voyants lumineux du panneau de commande du chariot. Ils doivent être illuminés de manière continue en vert et sans voyant illuminé de manière continue en orange. a. Si les voyants du panneau de commande du chariot sont allumés : i. Appuyez sur le bouton d´alimentation principale pour activer l´unité. Il se peut que vous ayez besoin d´activer puis de désactiver l´unité pour vous assurer que le Power-LOAD n´est pas en mode veille. b. Si les voyants du panneau de commande du chariot sont allumés : i. Un voyant clignotant en orange signifie que la batterie est faible. Remettez le chariot en position transport. Assurez-vous que l´unité commence à charger en repérant le voyant de chargement de batterie qui clignote en vert. Il se peut que l´indicateur de batterie faible continue à clignoter en orange pendant que la batterie se recharge. ii. Lorsqu´un voyant de batterie est illuminé en vert fixe et un autre en orange fixe, cela signifie - Erreur système : Veuillez contacter le service technique de Stryker pour un diagnostic de panne avancé. 2. Vérifiez les éléments suivants : l´unité hydraulique (6390-001-039), le câble du moteur (6390-001-431), le capteur de position angulaire (APS) (6390-001-397), et le panneau de commande (6390-001-014). a. Tirez le chariot depuis la position transport. Si vous entendez le moteur tourner lorsque vous tirez l´unité de la position transport vers la position chargement, le problème est probablement lié à l´unité hydraulique. 3. Vérifiez l´aimant dans le cliquet de l´ancrage du côté tête qui initie la descente par à-coups. Assurez-vous que le cliquet engage complètement le pêne situé sur le chariot lorsque le chariot est en position transport, et qu´il n´est pas bloqué. Cela peut être effectué par une inspection visuelle, mais le fait que le levier de libération du côté pieds de l´ancrage soit complètement relevé et pas partiellement rentré constitue un bon indice du plein engagement.

Retour à la table des matières

GUIDE DE DÉPANNAGE (SUITE)

PROBLÈME / DÉFAILLANCE	ACTION RECOMMANDÉE
Le bouton de libération manuelle n´abaisse pas les bras de levage	1. Vérifiez que les liaisons de la libération manuelle reliées aux commandes latérales sont correctement connectées et initient la valve de libération manuelle située sur la pompe hydraulique. Pour ce faire, vous aurez besoin de retirer le couvercle du côté droit du patient. a. Si la valve de libération manuelle initie l´actionnement, le problème provient d´un fusible de vélocité défectueux. Le fusible de vélocité (6390-001-381) se trouve dans l´orifice du bouchon d´extrémité du vérin sous le raccord coudé. Retirez-le et remplacez-le. b. Si cela ne résout pas le problème, remplacez la commande de débit à deux voies (6390-001-151). c. Remplacez l´unité hydraulique (6390-001-039).
Le bouton de libération manuelle du chariot n´abaisse pas facilement les bras de levage	1. Remplacez le fusible de vélocité (6390-001-381). Le fusible de vélocité se trouve dans l´orifice du bouchon d´extrémité du cylindre sous le raccord coudé. Retirez-le et remplacez-le. 2. Si cela ne résout pas le problème, remplacez la commande de débit à deux voies (6390-001-151). 3. Remplacez l´unité hydraulique (6390-001-039).
Les voyants du chariot indiquent une erreur (lumière orange continue)	1. Appelez le service technique Stryker.
Le panneau de commande du chariot n´initie pas de mouvement des bras de levage	1. Vérifiez qu´un voyant est illuminé de manière continue en vert sur le panneau de commande, indiquant ainsi que l´unité est sous tension. 2. Le panneau de commande du chariot ne fonctionne que si le chariot est en position de chargement et que les loquets sont engagés. Lorsque les bras de levage supportent un poids, ils ne descendent que jusqu´à un certain angle. Il s´agit d´un dispositif de sécurité. 3. Vérifiez que l´unité est en position de chargement et que les deux loquets sont engagés. Ceci est représenté par un voyant illuminé de manière continue en vert parmi les voyants du côté tête. a. S´il n´y a aucune activité des voyants lumineux du côté tête, cela signifie que l´unité n´est pas en position chargement. b. Si les voyants du côté tête clignotent en orange, cela signifie qu´un ou les deux loquets ne sont pas engagés. Vérifiez l´état des loquets. Si le problème persiste, vérifiez les interrupteurs et la connectivité de retour vers le panneau de commande. 4. Vérifiez la connectivité entre le panneau de commande du chariot et la carte de commande. 5. Remplacez la carte du panneau de commande du chariot (6390-001-450).
Le chariot s´arrête alors qu´il est en mouvement vers la position de transport	1. Retirez le bras de transfert de l´ancrage. a. Inspectez la présence de débris et retirez-les de l´ancrage et des rails à l´intérieur du bras de transfert. b. Inspectez la rampe de libération du verrouillage entre le chariot et le bras de transfert (6390-001-144) située à environ 60 cm du côté pieds de l´ancrage. Assurez-vous qu´elle est intacte, bien fixée, et pas trop usée. c. Inspectez l´assemblage du cliquet de verrouillage du chariot vers le bras de transfert (6390-001-021). Assurez-vous que le loquet peut tourner librement, et qu´il peut subir une rotation complète en-dessous de la surface du bras de transfert lorsqu´on appuie dessus. d. Inspectez les rouleaux de guidage en V situés sur le chariot et l´ancrage. Remplacez les rouleaux usés ou qui ne roulent pas librement.

Retour à la table des matières

GUIDE DE DÉPANNAGE (SUITE)

PROBLÈME / DÉFAILLANCE	ACTION RECOMMANDÉE
Le roulement du chariot est bruyant	1. Vérifiez la présence de débris ou de corps étrangers à l´intérieur des rails du bras de transfert et retirez-les. 2. Vérifiez l´état d´usure du bras de transfert autour des rails. Remplacez-le si nécessaire. 3. Retirez le chariot du bras de transfert et vérifiez l´absence de débris sur les rouleaux du chariot. 4. Remplacez les rouleaux de guidage en V du chariot (6390-001-025).
Le chariot est en position transport avec une civière mais les voyants du chariot ne sont pas allumés (vert)	1. Tirez le chariot en dehors de la position transport. Inspectez le loquet du côté tête du chariot. Il devrait reprendre sa place de manière ferme lorsque l´on appuie dessus. Si ce n´est pas le cas, vérifiez les éléments suivants : a. Assurez-vous de l´absence de débris ou de corps étrangers pouvant entraver la course de rappel du loquet. b. Assurez-vous que le bouton de libération de l´ancrage de tête est exempt de débris empêchant le mouvement. c. Vérifiez les ressorts de rappel du loquet (0038-885-000). 2. Vérifiez la rampe d´arrêt du chariot (6390-001-325) en-dessous du mécanisme du milieu du chariot. 3. Retirez le bras de transfert de l´ancrage. Assurez-vous que les rails sur lesquels les rouleaux du chariot et de l´ancrage se déplacent sont exempts de débris ou de corps étrangers pouvant entraver leur mouvement.
Le chariot est en position de transport et la civière n´est pas verrouillée du côté pieds	1. Vérifiez si les roulettes du côté pieds de la civière reposent sur le sol du véhicule : a. Le cas échéant, tirez la libération manuelle de la civière et poussez le côté pieds de la civière vers le bas. Si la civière ne s´abaisse toujours pas dans le verrouillage, tirez entièrement la civière et enfoncez le bouton de repliement (-) de la civière pour rétracter complètement la base de la civière. Chargez de nouveau la civière sans utiliser le levier de libération manuelle. Si la civière est toujours soutenue par les roulettes du côté pieds, le problème provient du système hydraulique de la civière. b. Dans le cas contraire, le Power-LOAD a-t-il démarré le moteur pour abaisser la civière par à-coups lorsqu´elle a atteint la position de transport du côté de la tête ? Si ce n´est pas le cas, veuillez consulter la section « La civière ne descend pas par à-coup une fois dans la position transport » pour plus de détails concernant le dépannage. Le cas échéant, vérifiez que le guidage du côté pieds de la civière (6500-002-111) est aligné avec le guidage du côté pieds du bras de transfert (6390-001-220). Pour vous assurer de l´alignement, bougez fermement le côté pieds de la civière d´avant en arrière, la civière doit rester en place. Retirez aussi la civière et inspectez la présence de débris dans le guidage du bras de transfert pouvant entraver le verrouillage de la civière.
Le bras de transfert ne se verrouille pas à l´ancrage	1. Poussez manuellement le bras de transfert pour vérifier s´il rentre entièrement jusqu´aux pare-chocs de butée. a. Si c´est le cas, le problème est probablement lié au support de verrouillage du bras de transfert situé dans l´ancrage. Nettoyez la goupille de verrouillage du bras de transfert, remplacez le support et appliquez du lubrifiant bisulfure de molybdène (6390-001-263) à l´intérieur du nouveau support. Vérifiez l´usure du dispositif de coulissement du verrouillage du bras de transfert (6390-001-261). b. S´il est en bon état, retirez les butées d´arrêt côté tête du bras de transfert et retirez le bras de transfert de l´ancrage. Débarrassez les rails du bras de transfert et la partie supérieure de l´ancrage de tout débris. Les corps étrangers empêchant le chariot d´atteindre la position entièrement sortie peuvent endommager le bon fonctionnement du mécanisme.

Retour à la table des matières

POWER-LOAD

Directives et déclaration du fabricant – Émissions électromagnétiques		
Le modèle 6390 du système Power-LOAD est destiné à une utilisation dans l'environnement électromagnétique spécifié ci-dessous. L'acheteur ou l'utilisateur du modèle 6390 du système Power-LOAD doit s'assurer qu'il est utilisé dans un tel environnement.		
Test d'émissions	**Conformité**	**Environnement électromagnétique - directives**
Émissions RF CISPR 11	Groupe 1	Le Power-LOAD modèle 6390 utilise de l'énergie RF uniquement pour son fonctionnement interne. Par conséquent, ses émissions RF sont très faibles et ne risquent pas de générer des interférences avec les équipements électroniques situés à proximité.
Émissions RF CISPR 11	Groupe 2	Le Power-LOAD modèle 6390 doit émettre de l'énergie électromagnétique pour fonctionner comme prévu. Tout équipement électronique installé à proximité peut en être affecté.
Émissions RF CISPR 11	Classe A	Le système Power-LOAD modèle 6390 peut être utilisé dans tous les types d'établissements, à l'exception des établissements domestiques et de ceux directement raccordés au réseau public basse tension alimentant les bâtiments à usage domestique.

Directives et déclaration du fabricant – Immunité électromagnétique			
Le modèle 6390 du système Power-LOAD est destiné à une utilisation dans l'environnement électromagnétique spécifié ci-dessous. L'acheteur ou l'utilisateur du modèle 6390 du système Power-LOAD doit s'assurer qu'il est utilisé dans un tel environnement.			
Test d'immunité	**EN/CEI 60601 niveau de test**	**Niveau de conformité**	**Environnement électromagnétique - directives**
Décharges électrostatiques (DES) EN/CEI 61000-4-2	± 6 kV au Contact ± 8 kV dans l'air	± 6 kV au Contact ± 8 kV dans l'air	Les sols doivent être en bois, en béton ou en dalles de céramique. Si les sols sont recouverts de matériaux synthétiques, l'humidité relative doit être au moins égale à 30 %.
Fréquence du secteur (50/60 Hz) champ magnétique EN/CEI 61000-4-8	3 A/m	3 A/m	Les champs magnétiques à la fréquence du réseau électrique doivent présenter des niveaux égaux à ceux des environnements commerciaux ou hospitaliers.

Retour à la table des matières

POWER-LOAD (SUITE)

Directives et déclaration du fabricant – Immunité électromagnétique			
Le modèle 6390 du système Power-LOAD est destiné à une utilisation dans l'environnement électromagnétique spécifié ci-dessous. L'acheteur ou l'utilisateur du modèle 6390 du système Power-LOAD doit s'assurer qu'il est utilisé dans un tel environnement.			
Test d'immunité	**EN/CEI 60601 niveau de test**	**Niveau de conformité**	**Environnement électromagnétique - directives**
			Les appareils de communication RF portables et mobiles ne doivent pas être utilisés en deçà de la limite de distance recommandée, calculée avec l'équation applicable à la fréquence de l'émetteur, relativement à toute partie du système Power-LOAD modèle 6390, y compris les câbles. **Distance de séparation recommandée**
Conduction RF EN/CEI 61000-4-6	3 Vrms 150 kHz à 80 MHz	3 Vrms	D = (1,2)(√P)
RF rayonnées EN/CEI 61000-4-3	20 V/m 80 MHz à 2,5 GHz	20 V/m	D = (0,18)(√P) 80 MHz à 800 GHz D = (0,35)(√P) 800 MHz à 2,5 GHz où *P* correspond à la puissance de sortie maximale nominale de l'émetteur en watts (W) selon le fabricant de ce dernier, et *d* à la distance de séparation recommandée en mètres (m). Les intensités des champs des émetteurs RF fixes, comme définies par une étude électromagnétique sur site, [a] doivent être inférieures au niveau de conformité donné sur chaque plage de fréquences.[b] Des interférences peuvent se produire à proximité d'équipements sur lesquels le symbole suivant est apposé :
REMARQUE 1 : À 80 et 800 MHz, la plage de fréquences la plus élevée s'applique. REMARQUE 2 : Il est possible que ces directives ne s'appliquent pas à toutes les situations. La propagation électromagnétique est modifiée par l'absorption et la réflexion sur les structures, les objets et les personnes.			
[a] Les intensités des champs émis par des émetteurs fixes, comme les stations de base pour les radiotéléphones (cellulaires/sans fil) et les radios mobiles terrestres, les radio-amateurs, la radiodiffusion AM et FM et la diffusion télévisuelle, ne peuvent pas être prévues théoriquement avec exactitude. Pour évaluer l'environnement électromagnétique engendré par des émetteurs RF fixes, une étude électromagnétique sur site doit être envisagée. Si la valeur mesurée de l'intensité du champ à l'endroit où le système Power-LOAD modèle 6390 est utilisé dépasse le niveau de conformité RF applicable mentionné plus haut, il est nécessaire de vérifier le bon fonctionnement du système Power-LOAD modèle 6390. Si des performances anormales sont observées, des mesures supplémentaires peuvent être nécessaires, telles que la réorientation ou le déplacement du système Power-LOAD modèle 6390. [b] Dans la plage de fréquences de 150 kHz à 80 MHz, les intensités des champs doivent être inférieures à 20 V/m.			

Retour à la table des matières

POWER-LOAD (SUITE)

Distance de séparation recommandée entre les appareils de communication RF portables et mobiles et le système Power-LOAD modèle 6390

Le système Power-LOAD modèle 6390 doit être utilisé dans un environnement électromagnétique où les perturbations RF émises sont contrôlées. L'acheteur ou l'utilisateur du système Power-LOAD modèle 6390 peut contribuer à prévenir les interférences électromagnétiques en respectant la distance minimum entre les appareils de communication RF portables et mobiles (émetteurs) et le système Power-LOAD modèle 6390 recommandée ci-dessous en fonction de la puissance de sortie maximale des appareils de communication.

Puissance de sortie nominale maximale de l'émetteur W	**Distance de séparation en fonction de la fréquence de l'émetteur** m		
	150 kHz à 80 MHz **D = (1,2)(√P)**	**80 MHz à 800 GHz** **D = (0,18)(√P)**	**800 MHz à 2,5 GHz** **D = (0,35)(√P)**
0,01	0,12	0,018	0,035
0,1	0,38	0,57	0,11
1	1,2	0,18	0,35
10	3,8	0,57	1,1
100	12	1,8	3,5

En cas d'utilisation d'un émetteur dont la puissance de sortie maximale n'est pas listée ci-dessus, la distance de séparation *d* en mètres (m) peut être estimée à l'aide de l'équation applicable à la fréquence de l'émetteur, où *P* correspond à la puissance de sortie nominale maximale de l'émetteur en watts (W) donnée par le fabricant.

REMARQUE 1 : A 80 et 800 MHz, la distance de séparation pour la plage de fréquences la plus élevée s'applique.

REMARQUE 2 : Il est possible que ces directives ne s'appliquent pas à toutes les situations. La propagation électromagnétique est modifiée par l'absorption et la réflexion sur les structures, les objets et les personnes.

Retour à la table des matières

Garantie

Stryker EMS, une division de Stryker Corporation, offre deux options de garantie distinctes aux États-Unis :

Un (1) an – pièces et main-d´œuvre. Au titre de cette option, Stryker EMS garantit à l´acheteur initial que ses produits seront exempts de toute non-conformité de fabrication affectant la performance du produit et la satisfaction du client, pendant une période d´un (1) an après la date de livraison. Pour tout produit reconnu par Stryker comme défectueux à sa discrétion, l´obligation de Stryker au titre de cette garantie se limite expressément à la fourniture de pièces de rechange et de main-d´œuvre ou à son remplacement, à son choix.

Deux (2) ans – pièces. Au titre de cette option, Stryker EMS garantit à l´acheteur initial que les éléments non consommables de ses produits seront exempts de toute non-conformité de fabrication affectant la performance du produit et la satisfaction du client, pendant une période de deux (2) ans après la date de livraison. Pour tout produit reconnu par Stryker, à sa discrétion, comme défectueux, l´obligation de Stryker au titre de cette garantie se limite expressément à la fourniture de pièces de rechange ou à son remplacement, à son choix. Les éléments consommables, c´est-à-dire les matelas, dispositifs de retenue, supports de perfusion, filets de rangement, poches de rangement, sangles O2, batteries et autres composants souples, ont une garantie limitée d´un (1) an avec cette option.

Sous l´une ou l´autre option de garantie, le système Power-LOAD est conçu pour une durée de vie utile prévue de 7 ans dans des conditions d´utilisation normale, et avec un entretien périodique adapté tel que décrit dans le manuel d´entretien du dispositif. Stryker garantit à l´acheteur initial que les soudures présentes sur le Power-LOAD seront exemptes de défauts structurels pendant la durée de vie utile prévue de 7 ans du Power-LOAD aussi longtemps que l´acheteur initial est en possession du produit.

À la demande de Stryker, tout produit ou pièce faisant l´objet d´une réclamation de garantie de la part d´un acheteur initial doit être retourné en port payé à l´usine de Stryker.

Tout usage incorrect ou toute modification ou réparation effectuée par un prestataire de services non agréé qui, selon l´avis de Stryker, a un effet matériel et indésirable sur le produit, annule la présente garantie. Toute réparation de produits Stryker effectuée avec des pièces non fournies ou non agréées par Stryker annule cette garantie. Aucun employé ou représentant de Stryker n´est autorisé à modifier la présente garantie de quelque manière que ce soit.

Cette déclaration constitue l´intégralité de la garantie offerte par Stryker EMS relativement à l´équipement susdit. STRYKER NE FAIT AUCUNE AUTRE GARANTIE OU DÉCLARATION EXPRESSE OU IMPLICITE, SAUF DISPOSITIONS CONTRAIRES CI-APRÈS. AUCUNE GARANTIE N´EST FAITE QUANT À LA QUALITÉ MARCHANDE OU L´ADÉQUATION À UN USAGE PARTICULIER. EN AUCUN CAS STRYKER NE PEUT ÊTRE TENUE RESPONSABLE, AU TITRE DES PRÉSENTES, DE TOUT DOMMAGE ACCESSOIRE OU INDIRECT RÉSULTANT DE, OU LIÉ DE TOUTE AUTRE MANIÈRE À LA VENTE OU À L´UTILISATION D´UN TEL ÉQUIPEMENT.

Retour à la table des matières

RÉGLEMENTATION DE STRYKER EMS RELATIVE AUX RENVOIS

Les civières, les chaises-civières, les chaises d´évacuation, le système Power-LOAD et les accessoires de rechange peuvent être renvoyés dans les 180 jours après leur réception s´ils satisfont aux critères suivants :

Avant 30 jours

- Garantie de remboursement sous 30 jours en vigueur
- Tous les frais sont à la charge de Stryker EMS
- Le renvoi d´articles modifiés ne sera pas autorisé

Avant 90 jours

- Le produit doit être **non utilisé**, **non endommagé** et dans son emballage d´origine
- L´acheteur est responsable des frais de restockage de 10 %

Avant 180 jours

- Le produit doit être **non utilisé**, **non endommagé** et dans son emballage d´origine
- L´acheteur est responsable des frais de restockage de 25 %

AUTORISATION DE RENVOI

Aucun produit ne peut être renvoyé sans l´accord du service clientèle de Stryker. Un numéro d´autorisation qui sera fourni doit être inscrit sur le produit renvoyé. Stryker se réserve le droit de facturer des frais d´expédition et de restockage pour les articles renvoyés.
LES ARTICLES SPÉCIAUX, MODIFIÉS OU N´ÉTANT PLUS SUIVIS NE PEUVENT PAS FAIRE L´OBJET D´UN RENVOI.

PRODUITS ENDOMMAGÉS

La réglementation ICC (Interstate Commerce Commission) exige que les réclamations relatives aux produits endommagés soient remises au transporteur dans les quinze (15) jours suivant la réception de la marchandise. N´ACCEPTEZ PAS DE LIVRAISONS ENDOMMAGÉES À MOINS QUE LESDITS DOMMAGES NE SOIENT SIGNALÉS SUR LE BORDEREAU DE LIVRAISON AU MOMENT DE LA RÉCEPTION. Dès réception d´une notification rapide, Stryker soumettra une réclamation au transporteur approprié pour les dommages encourus. Le montant de la réclamation sera limité au coût de remplacement réel. Si Stryker ne reçoit pas ces informations dans les quinze (15) jours suivant la livraison du produit, ou que les dommages ne sont pas signalés sur le bordereau de livraison au moment de la réception, le client reste redevable du paiement intégral de la facture d´origine.
Les réclamations pour livraison incomplète doivent être déposées dans les trente (30) jours suivant la date de la facture.

CLAUSE DE GARANTIE INTERNATIONALE

La présente garantie reflète les dispositions en vigueur aux États-Unis. Hors des États-Unis, la garantie peut différer selon le pays. Contactez un représentant Stryker Medical local pour obtenir plus d´informations.

INFORMATIONS SUR LES BREVETS

Les produits Stryker sont couverts par un ou plusieurs des brevets suivants :
États-Unis 7,478,855 7,520,551 7,540,547
Autres brevets en instance

Retour à la table des matières

Inhaltsverzeichnis

Symbole und Definitionen 3-4
Symbole 3-4
Symbole (Fortsetzung) 3-5
Achtung/Vorsicht/Hinweis (Definition) 3-5
Einführung 3-6
Produktbeschreibung 3-6
Bestimmungsgemäße Verwendung 3-6
Produktabbildung 3-6
Wichtige Kontaktinformationen 3-7
Stryker Kontaktdaten 3-7
Lage der Seriennummer 3-7
Technische Daten 3-8
Zusammenfassung der Sicherheitsvorkehrungen 3-10
Einklemmpunkte 3-13
Information zur Kompatibilität von Tragen 3-14
Installationsvorbereitung 3-15
Komponenten-Checkliste für die Installation der Bodenplattengruppe 3-15
Komponenten-Checkliste für die Installation der Power-LOAD-Gruppe 3-16
Komponenten-Checkliste für die Installation der optionalen Radführungseinheit 3-17
Verordnung über die Qualitätssicherung von Installationen 3-18
Verordnung über die Qualitätssicherung 3-18
Richtlinien für die Installation der Bodenplatte 3-19
Installationsanleitung 3-21
Bodenplatte montieren 3-21
Installieren des Power-LOAD-Systems 3-27
Installieren der optionalen Radführung 3-37
Installieren der Abdeckungen für die Rollen der Trage 3-41
Checkliste für die Power-LOAD-Installation 3-42
Einrichtungsmaßnahmen für den Benutzer 3-44
Benutzersteuerelemente und LED-Anzeigen 3-45
Manuelle Benutzersteuerelemente 3-47
Benutzersteuerelemente einer Power-PRO-Trage 3-48
Verwenden der Tragen-Bedienschalter 3-48
Überprüfen des Stands der Tragen-Batterie 3-49
Anleitungen für den elektrischen Betrieb 3-50
Anleitungen für den manuellen Betrieb 3-51
Bedienungsanleitung 3-52
BEDIENUNGSRICHTLINIEN 3-52
Überprüfen des Batteriestands 3-53
Aufladen der Batterie 3-53
Power-LOAD-Aufbewahrung 3-53
Einstellen der Tragenladehöhe 3-53
Verwendung einer nicht aufgerüsteten X-Rahmen-Trage bei Großeinsätzen 3-54
Ausfahren des Power-LOAD-Systems aus dem Fahrzeug ohne eine Trage 3-54
Einladen einer Performance-PRO-Trage in ein Fahrzeug (Modell 6085/6086 mit Power-LOAD-Option) 3-55

Inhaltsverzeichnis

Ausladen einer Performance-PRO-Trage aus einem Fahrzeug (Modell 6085/6086 mit Power-LOAD-Option) . . . 3-57
Einladen einer Power-PRO-Trage in ein Fahrzeug (Modelle 6500/6506 und 6510/6516 mit Power-LOAD-Option) . . . 3-59
Ausladen einer Power-PRO-Trage aus einem Fahrzeug (Modelle 6500/6506 und 6510/6516 mit Power-LOAD-Option) . . . 3-61
Manuelles Ausladen einer mit Power-LOAD eingeladenen Trage aus einem Fahrzeug (Power-LOAD-Stromausfall oder -Systemfehler) . . . 3-63
Manuelles Einladen einer Trage in ein Fahrzeug (Power-LOAD-Stromausfall oder -Systemfehler) . . . 3-65
Manuelles Ausladen einer Trage aus einem Fahrzeug . . . 3-66
Entfernen einer Trage aus einem Fahrzeug zu Reparaturzwecken . . . 3-67
Manuelles Einladen einer Trage in ein Fahrzeug (Power-LOAD-Stromausfall) . . . 3-68
Reinigung . . . 3-70
Reinigungsverfahren . . . 3-70
Reinigungsbeschränkungen . . . 3-70
Entfernen von Iodverbindungen . . . 3-71
Vorbeugende Wartung . . . 3-72
Regelmäßige Überprüfung und Justierung . . . 3-72
Wartungsnachweis . . . 3-74
Kurzgefasste Ersatzteilliste . . . 3-75
Kurzgefasste Ersatzteilliste . . . 3-76
Informationen zur Überführungswartung . . . 3-77
Entfernen des Überführung . . . 3-77
Informationen zur Förderwagenwartung . . . 3-78
Entfernen des Förderwagens . . . 3-78
Entfernen und Auswechseln der manuellen Entriegelungstastengruppe . . . 3-81
Entfernen und Auswechseln der Schalttafelgruppe . . . 3-82
Auswechseln des Hauptstromschalters . . . 3-83
Auswechseln der Förderwagen-Auslösergruppe . . . 3-84
Entfernen und Auswechseln der Hydraulikgruppe . . . 3-85
Auswechseln der Endstange des Hydraulikzylinders . . . 3-87
Auswechseln der Kommunikationsplatte . . . 3-88
Auswechseln der Induktionsspule . . . 3-89
Auswechseln des Förderwagen-Positionssensors . . . 3-90
Auswechseln von Führungsrollen und Rollen für Schienen mit V-Profil . . . 3-91
Entfernen und Auswechseln des Hydraulikzylinders . . . 3-92
Entfernen und Auswechseln der Geschwindigkeitssicherung . . . 3-94
Entfernen und Austauschen des nichtverriegelnden manuellen Ventils . . . 3-95
Entfernen und Auswechseln des Schlauchs . . . 3-96
Auswechseln der Pumpen-/Motorgruppe . . . 3-97
Entfernen und Auswechseln des Motorkabels . . . 3-98
Auswechseln des Motors . . . 3-99
Auswechseln des druckkompensierten Drosselventils . . . 3-100
Auswechseln der Batterie . . . 3-101
Auffüllen des Reservoirs . . . 3-101

Inhaltsverzeichnis

Informationen zur Verankerungswartung 3-102
Auswechseln der Hauptspule, Fußende 3-102
Auswechseln der Hauptspule, Kopfende 3-105
Entfernen und Auswechseln der Halterung des Übergangsschlosses 3-107
Vorgehensweise bei Störungen und Problemen 3-108
EMV-Angaben 3-120
Stryker EMS-Rückgaberichtlinien 3-124
Rückgabeberechtigung. 3-124
Beschädigte Artikel 3-124
Internationale Garantieklausel 3-124
Patentangaben 3-124

Symbole und Definitionen

SYMBOLE

	Vorsicht: Begleitdokumentation lesen
	Zulässige Nutzlast
	Maximalgewicht
	Gefährliche Spannung
	Quetschpunkt
	Gerät der Klasse II: Gerät, bei dem der Schutz gegen Stromschlag nicht nur auf Grundisolierung basiert, sondern eine zusätzliche Sicherheitsvorkehrung (z. B. eine doppelte (Schutz-) oder verstärkte Isolierung), aber installationsbedingt keine Schutzerdung beinhaltet bzw. Zuverlässigkeit garantiert.
	Gleichstrom
	Gerät vom Typ B: Gerät, das einen besonderen Schutzgrad gegen Stromschlag bietet, insbesondere in Bezug auf erlaubten Leckstrom und Zuverlässigkeit des Schutzleiteranschlusses.
	MEDIZINISCHE ELEKTRISCHE GERÄTE oder Teile von MEDIZINISCHEN ELEKTRISCHEN GERÄTEN, welche HF-Sender enthalten oder die elektromagnetische HF-Energie zu Diagnose- oder Behandlungszwecken einsetzen.
UL60601-1 CAN/ CSA C22.2 NO. 601.1 zertifiziert sind	Medizinische Ausrüstung, die von Underwriters Laboratories Inc. in Bezug auf Stromschlag, Feuer und mechanische Gefahren nur in Entsprechung mit UL 60601-1 und CAN/CSA C22.2 No. 601.1 zertifiziert sind.
IPX6	Schutz vor starken Wasserstrahlen
	Die Rechargeable Battery Recycling Corporation (RBRC) ist eine gemeinnützige Organisation, die sich für die Wiederverwertung von tragbaren Akkus einsetzt. Die Akkus müssen an einer Sammelstelle abgegeben werden. Eine Sammelstelle in Ihrer Nähe finden Sie auf der RBRC-Website (www.rbrc.org). Sie können auch die Telefonnummer auf dem Recyclingsymbol anrufen.
	In Übereinstimmung mit der europäischen Richtlinie über Elektro- und Elektronik-Altgeräte 2002/96/EG bedeutet dieses Symbol, dass das Produkt nicht als unsortierter kommunaler Abfall beseitigt werden darf, sondern separat gesammelt werden muss. Wenden Sie sich an Ihren Händler, um Auskunft über die Rückgabe- und/oder Sammelsysteme für Ihr Land zu erhalten.
	Hersteller

Zurück zum Inhaltsverzeichnis

SYMBOLE (FORTSETZUNG)

FC	Dieses Gerät entspricht Teil 18 der Vorschriften der US-amerikanischen Funkaufsichtsbehörde FCC
 bzw. **THIS SIDE UP**	Oben **Hinweis:** Der rechtliche Text „THIS SIDE UP“ wird für den heimischen Markt bereitgestellt. Sein Informationsgehalt ist redundant, da auch das internationale Symbol dafür angegeben ist.

ACHTUNG/VORSICHT/HINWEIS (DEFINITION)

Die Worte „WARNUNG“, „VORSICHT“ und „Hinweis“ kennzeichnen wichtige Stellen dieses Handbuchs, die besonders zu beachten sind.

⚠ ACHTUNG

Warnt den Leser vor einer Situation, welche bei Nicht-Vermeiden zum Tod oder zu schwerer Verletzung führen könnte. Zudem kann hiermit auch auf potenziell schwere Nebenwirkungen oder Sicherheitsrisiken aufmerksam gemacht werden.

⚠ VORSICHT

Warnt den Leser vor einer möglichen gefährlichen Situation, welche bei Nicht-Vermeiden zu gering- oder mittelgradiger Verletzung des Benutzers oder Patienten oder zu Beschädigung der Ausrüstung oder anderer Gegenstände führen könnte. Solche Hinweise beinhalten auch die nötigen besonderen Vorsichtsmaßnahmen zur sicheren und effektiven Benutzung des Systems und die nötigen Vorsichtsmaßnahmen, um Beschädigungen des Systems zu vermeiden, die als Folge des Gebrauchs bzw. der unsachgemäßen Benutzung auftreten könnten.

Hinweis

Enthält Informationen, die die Wartung erleichtern oder wichtige Anweisungen verdeutlichen.

Zurück zum Inhaltsverzeichnis

Dieses Handbuch enthält Informationen zu Installation, Gebrauch und Wartung des Stryker 6390 **Power-LOAD™-**Systems. Vor der Installation, Verwendung oder Wartung des Geräts bitte sorgfältig durchlesen.

PRODUKTBESCHREIBUNG

Das Stryker 6390 Power-LOAD-System wurde konzipiert, um den Benutzer beim Ein- und Ausladen einer Trage in ein bzw. aus einem Fahrzeug zu unterstützen und die Bewegung der Trage beim Transport im Patientenabteil des Fahrzeug unter normalen Bedingungen zu begrenzen. Für jegliche anderweitige Verwendung dieses Produkts ist der Eigentümer/Benutzer allein verantwortlich. Bei der Unterbringung der Trage im Patientenabteil des Fahrzeugs ist stets Vorsicht geboten.

BESTIMMUNGSGEMÄSSE VERWENDUNG

Das Stryker 6390 Power-LOAD-Befestigungssystem für Tragen ist zur Unterstützung beim Ein- und Ausladen einer kompatiblen Trage mit Fahrgestell (Krankenwagentrage) in ein bzw. aus einem Transportfahrzeug und zur Sicherung der Krankenwagentrage während des Transports bestimmt. Die maximale sichere Arbeitslast des Geräts beträgt einschließlich des Gewichts der Krankenwagentrage, des Patienten und von an der Trage befestigten Geräten (wie z. B. Sauerstoffflaschen, Monitore und/oder Pumpen) 395 kg. Das Gerät ist für eine Nutzung durch geschultes Fachpersonal bestimmt, wie z. B. Notfallsanitäter oder medizinisches Personal, medizinische Ersthelfer, Kundendiensttechniker und Installateure. Die voraussichtliche Lebensdauer des Geräts beträgt 7 Jahre.

PRODUKTABBILDUNG

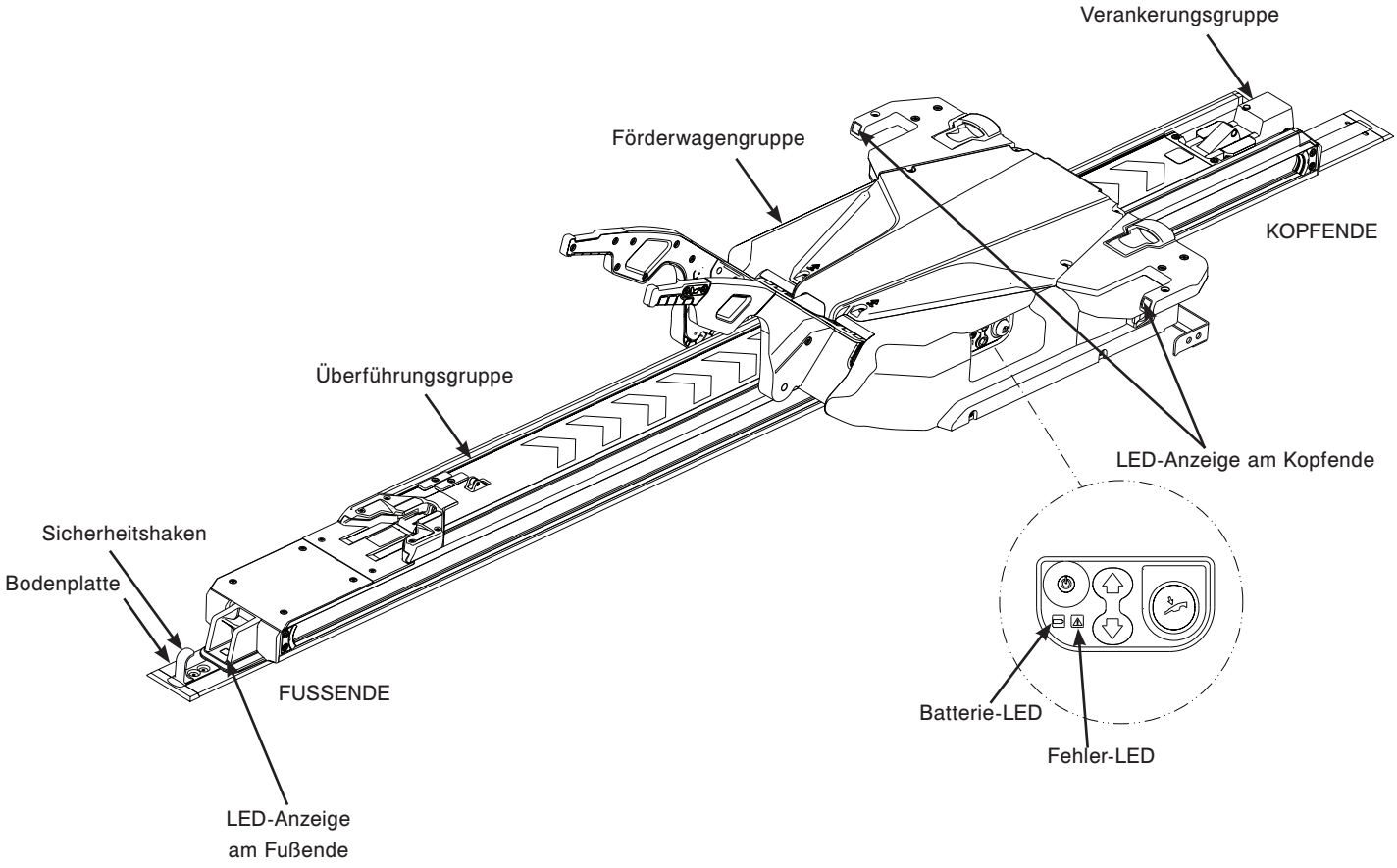

Abb. 1: Produktabbildung

Zurück zum Inhaltsverzeichnis

WICHTIGE KONTAKTINFORMATIONEN

Für Informationen über die US-Bundesbestimmung für Ambulanzen KKK-A-1822 wenden Sie sich an:
Chief, Automotive & Commodity Management Branch (QMDAA)
Office of Motor Vehicle Management
General Services Administration
2200 Crystal Drive, Suite 1006
Arlington, VA 22202, USA
Telefon: 703-605-2277

Für weitere Informationen über AMD-Normen wenden Sie sich an:
Ambulance Manufacturers Division
(National Truck Equipment Association)
37400 Hills Tech Drive
Farmington Hills, MI 48331-3414, USA

STRYKER KONTAKTDATEN

Der Stryker Kundendienst oder technische Support ist zu erreichen unter: +1-800-327-0770.
Stryker Medical
3800 E. Centre Avenue
Portage, MI 49002
USA

Bei Anrufen beim Stryker Kundendienst oder technischen Support bitte die Seriennummer (A) des jeweiligen Stryker Produkts bereithalten. Die Seriennummer bei allen schriftlichen Mitteilungen angeben.

LAGE DER SERIENNUMMER

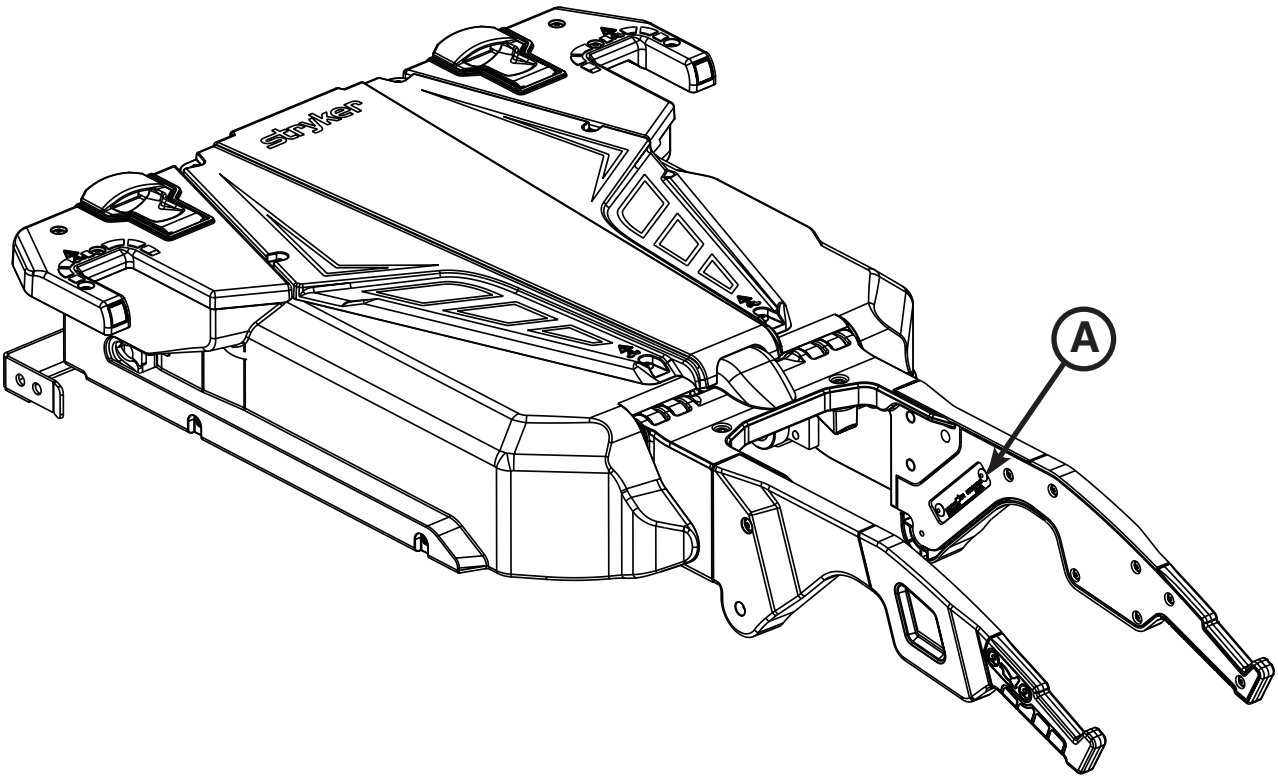

Abb. 2: Lage der Seriennummer

Zurück zum Inhaltsverzeichnis

TECHNISCHE DATEN

Zulässige Nutzlast **Hinweis:** Die sichere Arbeitslast stellt die Summe des Gesamtgewichts der Trage und des Patienten dar.	870 lb	395 kg
Maximale Hubkraft (Patient und Zubehör)	700 lb	318 kg
Gesamtlänge/Mindestlänge/Breite	95 in / 85 in / 24,5 in	241 cm / 216 cm / 62 cm
Gewicht		
Bodenplattegruppe	16,5 lb	7,5 kg
Verankerungsgruppe	23 lb	10,5 kg
Überführungsgruppe	67 lb	30,5 kg
Förderwagengruppe	105 lb	48 kg
Nötige Mindestanzahl Bediener zum Ein-/Ausladen einer belegten Trage	2	
Nötige Mindestanzahl Bediener zum Ein-/Ausladen einer nicht belegten Trage	1	
Empfohlene Ladehöhe	22 in bis 36 in	56 cm bis 91 cm
Hydrauliköl	Mobil Mercon® V ATF-Mischöl (6500-001-293) **Hinweis:** Siehe Produktdatenblätter Mobil Mercon® V ATF-Mischöl für sicherheitsrelevante Informationen.	
Elektrische Anforderungen	12,8V–15,6V⎓, 15 A-Schutzschalter, zweiadriges 10 AWG-Kabel	
Batteriearbeitszyklus, Aufladen	100 %	
Batteriearbeitszyklus, Einladen	10 % (33 Sek. Ein / 5 Min. Aus)	
Akku	12 V⎓, 5 Ah Bleibatterie (6390-001-026)	
Normen	IEC 60601-1 CAN/CSA-C22.2 No. 601.1-M90 UL 60601-1 IEC 60601-1-2:2007 BS EN 1789 AS/NZS-4535 KKK-A-1822	

Stryker behält sich das Recht vor, technische Daten ohne Vorankündigung zu ändern.

Patente angemeldet.

Die gelb-schwarze Farbgebung ist eine geschützte Marke der Stryker Corporation.

Stryker erklärt hiermit, dass das **Power-LOAD™**-Tragenbefestigungssystem (Modell 6390) die wesentlichen Anforderungen und sonstigen anwendbaren Bestimmungen der Richtlinie 1999/5/EG erfüllt. Eine Kopie des Originals der Konformitätserklärung ist erhältlich bei: Stryker Medical, Attn. Regulatory Affairs, 3800 E. Centre Ave., Portage, MI 49002, USA. Regulatory Affairs.

Umgebungsbedingungen	Betrieb	Aufbewahrung
Temperatur		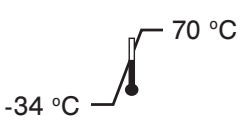
Relative Luftfeuchtigkeit		

Zurück zum Inhaltsverzeichnis

TECHNISCHE DATEN (FORTSETZUNG)

⚠ ACHTUNG

- Betreiben Sie das Power-LOAD-System nur mit der auf dem Gerät angegebenen Nennspannung.
- Um eine Beschädigung der Ausrüstung bzw. eine Rauchentwicklung zu vermeiden, das Power-LOAD-System nicht über seinen Arbeitszyklus hinaus beanspruchen.
- Um die Leistung des Geräts zu gewährleisten und Gefahren im Zusammenhang mit der Stromversorgung zu vermeiden, das Power-LOAD-System an einen Gleichstromkreis von 12,8 V–15,6 V des Fahrzeugs anschließen, der mit einem 15 A-Schutzschalter gesichert ist. Das Power-LOAD-System nicht an einen 24 V-Gleichstromkreis des Fahrzeugs anschließen.
- Bei der Verwendung der Power-LOAD-Steuerelemente mit einer strombetriebenen Trage (Power-PRO XT oder Power-PRO IT) funktioniert das Power-LOAD-System mit einer Drehfrequenz von 13,56 MHz, die andere Geräte stören könnte, die dieses Frequenzband nutzen.
- Um den Anforderungen der Norm BS EN 1789 und der Crash-Test-Norm AS/NZS-4535 für die Verwendung von unfallsicheren Befestigungssystemen wie Power-LOAD (Modell 6390) zu entsprechen, müssen Power-LOAD-kompatible Tragen mit dem EMS-Haltegurtsystem (6500-002-030) und der Polstermatratze für dreiteilig verstellbare Krankenhausbetten (6500-002-150) ausgestattet werden. Fragen zu Erhältlichkeit und Preisen beantwortet der Stryker Kundendienst gerne unter der Nummer 1-800-327-0770 (USA). Das Power-LOAD-System erfüllt die Anforderungen der Crash-Test-Normen BS EN 1789 und AS/NZS-4535 nicht, wenn die Power-LOAD-kompatiblen Modelle 6510 oder 6516 der Trage Power-PRO IT verwendet werden. Ebenso wenig erfüllt es die Anforderungen der Crash-Test-Norm AS/NZS-4535, wenn die Modelle 6085 oder 6086 der Trage Performance-PRO XT verwendet werden.

⚠ VORSICHT

- Änderungen oder Umbauten des Power-LOAD-Systems, die nicht ausdrücklich von Stryker genehmigt wurden, können zum Erlöschen der Betriebsberechtigung des Benutzer führen.
- Dieses Gerät wurde geprüft und hält die Grenzwerte für digitale Geräte der Klasse A gemäß Teil 15 der Vorschriften der US-amerikanischen Funkaufsichtsbehörde FCC ein. Diese Grenzwerte sollen beim Einsatz des Geräts in einem kommerziellen Umfeld einen angemessenen Schutz gegen unerwünschte Störeinflüsse bieten. Das Gerät erzeugt, nutzt bzw. kann Hochfrequenzenergie ausstrahlen und unter Umständen einen störenden Einfluss auf Funkverbindungen haben, wenn es nicht gemäß dem Handbuch installiert oder benutzt wird. Der Betrieb dieses Geräts in Wohngegenden führt wahrscheinlich zu Störeinflüssen. In dem Fall muss der Benutzer auf eigene Kosten für deren Abschaffung sorgen. Bei Störungen das Power-LOAD-System oder das beeinträchtigende Produkt bitte umpositionieren oder neu ausrichten.
- Dieses Gerät entspricht Teil 18 der Vorschriften der US-amerikanischen Funkaufsichtsbehörde FCC. Bei Störungen das Power-LOAD-System oder das beeinträchtigende Produkt umpositionieren oder neu ausrichten.

Anmerkungen:

- Das Gerät entspricht der EG-Richtlinie 2002/95/EG zur Beschränkung der Verwendung bestimmter gefährlicher Stoffe in Elektro- und Elektronikgeräten und enthält Gefahrenstoffe nur in Mengen, die unter den zulässigen Schwellenwerten für elektrische und elektronische Geräte bleiben.
- Das Gerät gilt als „Erzeugnis“ gemäß der Definition in Artikel 3(3) der Verordnung (EG) Nr. 1907/2006 zur Registrierung, Bewertung, Zulassung und Beschränkung chemischer Stoffe (REACH) und setzt unter normalen Bedingungen keine Gefahrenstoffe frei. Anbieter von Erzeugnissen sind nicht verpflichtet, sich bei der ECHA (European Chemicals Agency) zu registrieren, müssen Empfänger jedoch über besorgniserregende Stoffe (SVHC) informieren, sofern solche Stoffe in einer Konzentration von über 0,1 % des Erzeugnisgewichts vorhanden sind. Nach sorgfältiger Durchsicht der von unseren Lieferanten bereitgestellten Informationen wird der Gewichtsschwellenwert von 0,1 % bei diesem Gerät für keinen besorgniserregenden Stoff (SVHC) gemäß der am 30. März 2010 veröffentlichten ECHA-Auflistung überschritten. Stryker wird die REACH-Verordnung weiter im Hinblick auf besorgniserregende Stoffe (SVHC) überwachen, die zukünftig in den ECHA-Kandidatenlisten aufgeführt werden, und Kunden darüber informieren.

Zurück zum Inhaltsverzeichnis

Zusammenfassung der Sicherheitsvorkehrungen

Die auf dieser Seite aufgeführten Warnhinweise und Vorsichtsmaßnahmen sind sorgfältig zu lesen und genau zu befolgen. Nur von qualifiziertem Personal warten lassen.

⚠ ACHTUNG

- Betreiben Sie das Power-LOAD-System nur mit der auf dem Gerät angegebenen Nennspannung.
- Um eine Beschädigung der Ausrüstung bzw. eine Rauchentwicklung zu vermeiden, das Power-LOAD-System nicht über seinen Arbeitszyklus hinaus beanspruchen.
- Um die Leistung des Geräts zu gewährleisten und Gefahren im Zusammenhang mit der Stromversorgung zu vermeiden, das Power-LOAD-System an einen Gleichstromkreis von 12,8 V–15,6 V des Fahrzeugs anschließen, der mit einem 15 A-Schutzschalter gesichert ist. Das Power-LOAD-System nicht an einen 24 V-Gleichstromkreis des Fahrzeugs anschließen.
- Bei der Verwendung der Power-LOAD-Steuerelemente mit einer strombetriebenen Trage (Power-PRO XT oder Power-PRO IT) funktioniert das Power-LOAD-System mit einer Drehfrequenz von 13,56 MHz, die andere Geräte stören könnte, die dieses Frequenzband nutzen.
- Um den Anforderungen der Norm BS EN 1789 und der Crash-Test-Norm AS/NZS-4535 für die Verwendung von unfallsicheren Befestigungssystemen wie Power-LOAD (Modell 6390) zu entsprechen, müssen Power-LOAD-kompatible Tragen mit dem EMS-Haltegurtsystem (6500-002-030) und der Polstermatratze für dreiteilig verstellbare Krankenhausbetten (6500-002-150) ausgestattet werden. Fragen zu Erhältlichkeit und Preisen beantwortet der Stryker Kundendienst gerne unter der Nummer 1-800-327-0770 (USA). Das Power-LOAD-System erfüllt die Crash-Test-Normen nicht, wenn die Power-LOAD-kompatiblen Modelle 6510 oder 6516 der Trage Power-PRO IT verwendet werden.
- Power-LOAD ist so konstruiert, dass es nur in Verbindung mit der Power-LOAD-Option mit den Tragen Performance-PRO XT, Power-PRO XT und Power-PRO IT kompatibel ist. Unter bestimmten Voraussetzungen kann Power-LOAD als Geweihstange für die meisten X-Rahmen-Tragen verwendet werden, wobei für alle Tragen ohne Power-LOAD-Option eine Schienenklemmgruppe erforderlich ist.
- Es obliegt der Verantwortung des Bedieners der Trage, dass die im Modell 6390 des Power-LOAD-Systems von Stryker verwendete Trage eine Trage ist, die mit Power-LOAD kompatibel ist. Es kann zu Verletzungen kommen, wenn im Modell 6390 des Power-LOAD-Systems von Stryker eine nicht kompatible Trage verwendet wird.
- Eine unsachgemäße Installation kann zu Verletzungen führen. Das Modell 6390 des Power-LOAD-Systems von Stryker nur wie in diesem Handbuch beschrieben verwenden. Sicherstellen, dass die Power-LOAD-Konfiguration mindestens der Norm National Truck Equipment Association/Ambulance Manufacturer's Division Standard 004, Litter Retention System Static Test (AMD-004) entsprechend getestet wird.
- Beim Einsatz medizinischer elektrischer Geräte wie des Power-LOAD-Systems sind besondere Vorsichtsmaßnahmen hinsichtlich der elektromagnetischen Verträglichkeit (EMV) zu treffen. Bei der Installation und Inbetriebnahme des Power-LOAD-Systems die EMV-Informationen in diesem Handbuch beachten. Tragbare und mobile HF-Kommunikationsgeräte können die Funktion des Power-LOAD-Systems beeinflussen.
- Die Verwendung von anderem als vom Hersteller spezifiziertem Zubehör, Wandlern und Kabeln kann zu erhöhter Strahlung bzw. verminderter Störfestigkeit des Power-LOAD-Systems führen. Einzige Ausnahme dazu sind Wandler und Kabel, die von Stryker als Ersatzteile für interne Komponenten verkauft werden.
- Das Power-LOAD-System und die Power-PRO-Trage sollten nicht neben oder auf anderen Geräten verwendet werden. Falls eine Verwendung neben oder gestapelt auf anderen Geräten unvermeidlich ist, das Power-LOAD-System beobachten, um normalen Betrieb in der für die Verwendung beabsichtigten Konfiguration sicherzustellen.
- Power-LOAD muss in den folgenden Frequenzbändern betrieben werden: 70–125 kHz zum induktiven Laden und 13,56 MHz±7 kHz, amplitudenmoduliert (On-Off moduliert), ERP: -82,37 dBm. Das Power-LOAD-System kann durch andere Geräte gestört werden, auch wenn diese anderen Geräte den CISPR-Anforderungen bezgl. Emission entsprechen.
- Um die Gefahr einer Verletzung von Personen oder Beschädigung des Geräts während der Installation zu vermeiden, das jeweils zuzuschneidende Teil einwandfrei sichern und auf die Umgebung achten. Beim Bedienen einer Säge stets einen geeigneten Augenschutz tragen.
- Während der Installation und beim Betrieb einer Fräsmaschine immer eine Schutzbrille und einen Gesichtsschutz tragen.
- Um die Gefahr einer Verletzung von Personen oder einer Beschädigung des Fahrzeugs zu vermeiden, während der Bodenplatteninstallation auf Gegenstände in der Nähe und unter der Anschlussbuchse achten. Vor der Installation die erforderlichen Informationen beim Fahrzeughersteller einholen. Darauf achten, dass weder Brems-, Sauerstoff- oder Kraftstoffleitungen noch Kraftstofftank oder elektrische Verkabelungen des Fahrzeugs beschädigt oder beeinträchtigt werden.
- Sicherstellen, dass alle Zwischenräume am Fahrzeug abgedichtet werden, sodass keine Abgase in das Patientenabteil des Fahrzeugs eindringen können.
- Um das Eindringen von Abgasen in das Patientenabteil des Fahrzeugs zu vermeiden, den Ablass unter dem Fahrzeug von der Auspuffanlage weg leiten.
- Um die Gefahr einer Verletzung von Personen oder einer Beschädigung des Fahrzeugs zu vermeiden, während der Bodenplatteninstallation auf Gegenstände in der Nähe und unter dem Kabel für die Verankerung mit dem Fahrzeug achten.
- Wird kein Sicherheitshaken installiert, können Patienten oder Bediener verletzt werden. Den Sicherheitshaken wie in diesem Handbuch beschrieben installieren und verwenden.
- Nicht ausreichender Abstand zur Stoßstange kann zu Verletzungen des Patienten bzw. Bedieners führen.
- Um Verletzungen zu vermeiden, muss die Überführungsgruppe von zwei Installateuren angehoben und positioniert werden.
- Um Verletzungen zu vermeiden, sind Hände und Finger von allen beweglichen Mechanismen fernzuhalten.

Zurück zum Inhaltsverzeichnis

⚠ WARNUNG (FORTSETZUNG)

- Um Verletzungen zu vermeiden, muss die Förderwagengruppe von zwei Installateuren angehoben und positioniert werden.
- Um Verletzungen von Patienten zu vermeiden, ist die Höhe der Laderollen der Trage gemäß dem entsprechenden Bedienungs- und Wartungshandbuch des jeweiligen Tragenmodells an die Höhe des Fahrzeugbodens anzupassen.
- Unsachgemäßer Gebrauch des Power-LOAD-Systems oder sonstigen Zubehörs kann zu Verletzungen des Patienten oder Bedieners führen. Das Power-LOAD-System und Zubehör nur wie in den Handbüchern beschrieben bedienen.
- Im manuellen Betrieb muss der Bediener das Gewicht am Fußende der Trage abstützen.
- Vor der Verwendung muss sichergestellt sein, dass das Power-LOAD-System voll funktionsfähig ist, da ansonsten der Patient und/oder die Bediener verletzt werden könnten.
- Vorsichtig im Patientenabteil des Fahrzeugs bewegen, um ein Fallen auf das Power-LOAD-System zu vermeiden.
- Um eine Verletzung der Benutzer und/oder des Patienten zu vermeiden, Vorsicht beim Betrieb des Power-LOAD-System bei schlechtem Wetter (z. B. Regen, Glatteis oder Schnee).
- Ein Verfangen in eingeschaltete Tragen- und/oder Power-LOAD-Mechanismen kann zu schweren Verletzungen führen. Die Trage und/oder das Power-LOAD-System nur bedienen, wenn sich niemand in der Nähe der Mechanismen befindet.
- Das Ein- und Ausladen der Trage mit Power-LOAD-Unterstützung üben, bis die Bedienung des Produkts vollständig verstanden wurde. Unsachgemäße Verwendung kann zu Verletzungen führen.
- Kein ungeschultes Personal zur Bedienung des Power-LOAD-Systems hinzuziehen. Ungeschulte Helfer/Mitarbeiter können sich oder den Patienten verletzten.
- Um die Gefahr einer Verletzung des Patienten und/oder Beschädigung des Geräts zu verringern, das Fahrzeug nicht fahren, wenn sich der Förderwagen in Mittelstellung befindet. Diese Position lässt keine Verriegelung zu und ist nicht für das Fahren bestimmt.
- Das Power-LOAD-System hat lediglich eine unterstützende Funktion. Die Verantwortung für die Einschätzung einer Situation, wie das zu transportierende Gewicht zu heben und zu verteilen ist, liegt bei den Bedienern. Zur Handhabung der Trage immer beide Hände benutzen.
- Zur Bewältigung von Gewichten über 181 kg sicherstellen, dass genügend Bediener mit ausreichenden Kräften beim Ein- oder Ausladen zur Verfügung stehen. Um die Sicherheit zu erhöhen, sollten Benutzer das Ein- oder Ausladen möglichst auf ebenen Flächen durchführen. Bei Fahrzeugbodenhöhen von 91 cm müssen u. U. die manuelle Entriegelungstaste auf der Power-LOAD-Bedienkonsole oder die Tragenentriegelungsgriffe am Kopfende der Power-LOAD verwendet werden, um das manuelle Ausladen vornehmen zu können.
- Beim strombetriebenen Ein- und Ausladen sind Hände und Extremitäten sowohl von den Hubarmen des Power-LOAD-Förderwagens als auch vom Grundgestell der Trage fernzuhalten.
- Beschädigte Batterien in einem Wiederverwertungsbetrieb abgeben. Nicht im ungetrennten Hausmüll entsorgen. Wenden Sie sich an Ihren Händler, um Auskunft über die Rückgabe- und/oder Sammelsysteme für Ihr Land zu erhalten.
- Zur Verringerung der Stromschlaggefahr die Batterie nicht entfernen, wenn das Power-LOAD-System in Betrieb ist.
- Vor der Wartung des Power-LOAD-Systems die Fahrzeugbatterie trennen, das Gerät durch Betätigen des Hauptstromschalters ausschalten und den Förderwagen in die Ladeposition bringen.
- Während des Normalbetriebs das Gerät nicht über den Hauptstromschalter ausschalten, da dadurch das Aufladen der Batterie verhindert wird.
- Damit die Schienenklemmbacken den Rahmen der Trage nicht freigeben, darf der Abstand zwischen Schienenklemme und festsitzender Schienenklemmbacke nie größer als 2,5 cm sein. Damit die Schienenklemmbacken den Rahmen der Trage nicht freigeben und der Patient nicht verletzt werden kann, darf die Schienenklemme das rote Etikett mit der Justierbegrenzung an der Schienenstange nicht überdecken.
- Die Schienenklemmbefestigung schließt mit einem starken Federdruck. Um Verletzungen zu vermeiden, die Entriegelungstaste nicht mit der Hand oder den Fingern herunterdrücken, wenn die Schienenklemmbacken geöffnet sind.
- Für das Ein- und/oder Ausladen einer belegten Trage in ein bzw. aus einem Fahrzeug werden mindestens zwei (2) geschulte Bediener benötigt.
- Sicherstellen, dass Insassen das Patientenabteil des Fahrzeugs erst nach dem Einladen der Power-LOAD-kompatiblen Trage in das Patientenabteil des Fahrzeugs betreten.
- Beim Ausladen der Trage zuerst sicherstellen, dass ihr Fahrgestell ausgefahren ist, bevor eine Taste der Power-LOAD-Bedienkonsole gedrückt wird.
- Wird die Trage zur Entfernung aus dem Patientenabteil des Fahrzeugs entriegelt, heben die Power-LOAD-Hubarme die Trage leicht an. Wenn die Hubarme die Trage nicht anheben, müssen die Bediener bereit sein, das gesamte Gewicht von Trage und Patient zu tragen, um Verletzungen zu vermeiden.
- Wenn es beim Ausladen einer Trage aus dem Patientenabteil eines Fahrzeugs zu einem Stromausfall oder einem Fehler des Power-LOAD-Systems kommt, müssen die Bediener bereit sein, das Gesamtgewicht von Trage und Patient tragen.
- Um eine Trage zur Reparatur aus dem Fahrzeug zu entfernen, sind mindestens zwei (2) geschulte Bediener erforderlich.
- Vor der Wartung oder Reinigung immer den Hauptstromschalter drücken, um das Gerät auszuschalten.
- Beim Reinigen eine geeignete Schutzausrüstung (Schutzbrille, Atemmaske usw.) tragen, um die Gefahr zu vermeiden, dass Krankheitskeime eingeatmet werden. Beim Gebrauch von Hochdruckreinigungsgeräten können Kontaminationen, die sich beim Gebrauch des Geräts angesammelt haben, in die Luft gelangen.

Zurück zum Inhaltsverzeichnis

⚠ WARNUNG (FORTSETZUNG)

- EINIGE REINIGUNGSMITTEL WIRKEN KORRODIEREND UND KÖNNEN DAS PRODUKT BEI UNSACHGEMÄSSER ANWENDUNG BESCHÄDIGEN. Sollten solche Produkte bei der Reinigung von Stryker Ausstattungen zur Patientenversorgung angewendet werden, müssen Maßnahmen getroffen werden, um sicherzustellen, dass die Einheiten mit einem in sauberem Wasser getränkten Tuch abgewischt und nach der Reinigung gründlich getrocknet werden. Wenn die Einheiten nicht einwandfrei abgespült und abgetrocknet werden, bleibt ein korrosiver Rückstand auf der Oberfläche der Einheit zurück, der eine vorzeitige Korrosion kritischer Teile verursachen kann.
- Zur Vermeidung einer Verletzungsgefahr muss das Power-LOAD-System ausgetauscht werden, wenn es in einen Unfall verwickelt wurde. Eine in einen Unfall verwickelte Befestigung kann beschädigt sein und möglicherweise nicht mehr einwandfrei funktionieren.
- Bei der Wartung oder Installation von Abdeckungen keine Kabel einklemmen.
- Nur Mobil Mercon® V ATF-Mischöl (6500-001-293) in den spezifizierten Mengen verwenden. Den Öltank nicht überfüllen. Für sicherheitsrelevante Informationen siehe das vom Hersteller herausgegebene Produktdatenblatt zu Mobil Mercon® V ATF-Mischöl (Exxon Mobil Corporation, +1-(800) 947-9147, http://www.exxon.com, http://www.mobil.com, Produktcode: 20103020B010, 525147-00, 97X826).

⚠ VORSICHT

- Änderungen oder Umbauten des Power-LOAD-Systems, die nicht ausdrücklich von Stryker genehmigt wurden, können zum Erlöschen der Betriebsberechtigung des Benutzer führen.
- Dieses Gerät wurde geprüft und hält die Grenzwerte für digitale Geräte der Klasse A gemäß Teil 15 der Vorschriften der US-amerikanischen Funkaufsichtsbehörde FCC ein. Diese Grenzwerte sollen beim Einsatz des Geräts in einem kommerziellen Umfeld einen angemessenen Schutz gegen unerwünschte Störeinflüsse bieten. Das Gerät erzeugt, nutzt bzw. kann Hochfrequenzenergie ausstrahlen und unter Umständen einen störenden Einfluss auf Funkverbindungen haben, wenn es nicht gemäß dem Handbuch installiert oder benutzt wird. Der Betrieb dieses Geräts in Wohngegenden führt wahrscheinlich zu Störeinflüssen. In dem Fall muss der Benutzer auf eigene Kosten für deren Abschaffung sorgen. Bei Störungen das Power-LOAD-System oder das beeinträchtigende Produkt bitte umpositionieren oder neu ausrichten.
- Dieses Gerät entspricht Teil 18 der Vorschriften der US-amerikanischen Funkaufsichtsbehörde FCC. Bei Störungen das Power-LOAD-System oder das beeinträchtigende Produkt umpositionieren oder neu ausrichten.
- Beim Installieren der Verankerungsgruppe sicherstellen, dass die Kabel im Kanal der Bodenplattengruppe bleiben und nicht von der Verankerungsgruppe eingeklemmt werden.
- Die Überführungsgruppe beim Installieren langsam schieben, um ein Brechen des induktiven Ladegehäuses der Trage zu vermeiden.
- Um die Gefahr einer Beschädigung des Fahrzeugs zu vermeiden, während der Installation auf alle Gegenstände in der Nähe von gewählten Bohrstellen achten.
- Manuelle Freilauf-Funktionen ermöglichen die freie Bewegung des Power-LOAD-Systems.
- Um Schäden an der Ausrüstung zu vermeiden, die Trage beim Einladen nicht in den Förderwagen rammen.
- Um Schäden an der Ausrüstung zu vermeiden, die Trage erst in das Patientenabteil des Fahrzeugs schieben, wenn das Grundgestell der Trage vollständig eingezogen ist.
- Die manuelle Entriegelung erst freigeben, wenn die Trage am Fußende eingerastet ist. Bei einer vorzeitigen Freigabe kann das Grundgestell der Trage das einwandfreie Einrasten der Trage in das Power-LOAD-System verhindern.
- DIE EINHEIT NICHT MIT DAMPF ODER ULTRASCHALL REINIGEN.
- Die maximale Wassertemperatur darf 82 ˚C nicht überschreiten.
- Die Einheit vor der Verwendung an der Luft trocknen lassen.
- Der maximale Wasserdruck darf 130,5 bar nicht überschreiten. Bei Verwendung eines Druckstrahl-Handgeräts muss die Druckdüse mindestens 61 cm vom System entfernt gehalten werden.
- Beim Abspritzen mit einem Schlauch oder Reinigen mit Hochdruck der Einheit den Strahl nicht direkt unter den Förderwagen und in seinen Mechanismus richten. Ansonsten kann Wasser in das Förderwagengehäuse eindringen, die langfristige Korrosion beschleunigen und den Betrieb beeinträchtigen.
- Nichtbefolgen dieser Anweisungen kann bestimmte oder alle Garantieleistungen außer Kraft setzen.
- Um die Gefahr einer Beschädigung der Elektronikgruppe zu verringern, sollten beim Umgang mit der Schalttafel Maßnahmen zur Verhütung von elektrostatischen Entladungen getroffen werden. Weitere Informationen zum Schutz vor elektronischen Entladungen sind beim technischen Support von Stryker unter +1-800-327-0770 erhältlich.
- Beim Auswechseln der Rollen sicherstellen, dass der Förderwagen auf einer flachen und ebenen Arbeitsfläche ruht. Beim Lösen oder Anziehen der Schwenkschrauben auf die Positionierung des Förderwagens achten.
- Beim Auswechseln des Motors kann es zu Beschädigungen kommen, wenn Motoranker oder -stator angestoßen werden.
- Beim Auswechseln der Batterie niemals gleichzeitig Metallflächen an den Plus- und Minusanschlüssen der Batterie berühren.

Zurück zum Inhaltsverzeichnis

EINKLEMMPUNKTE

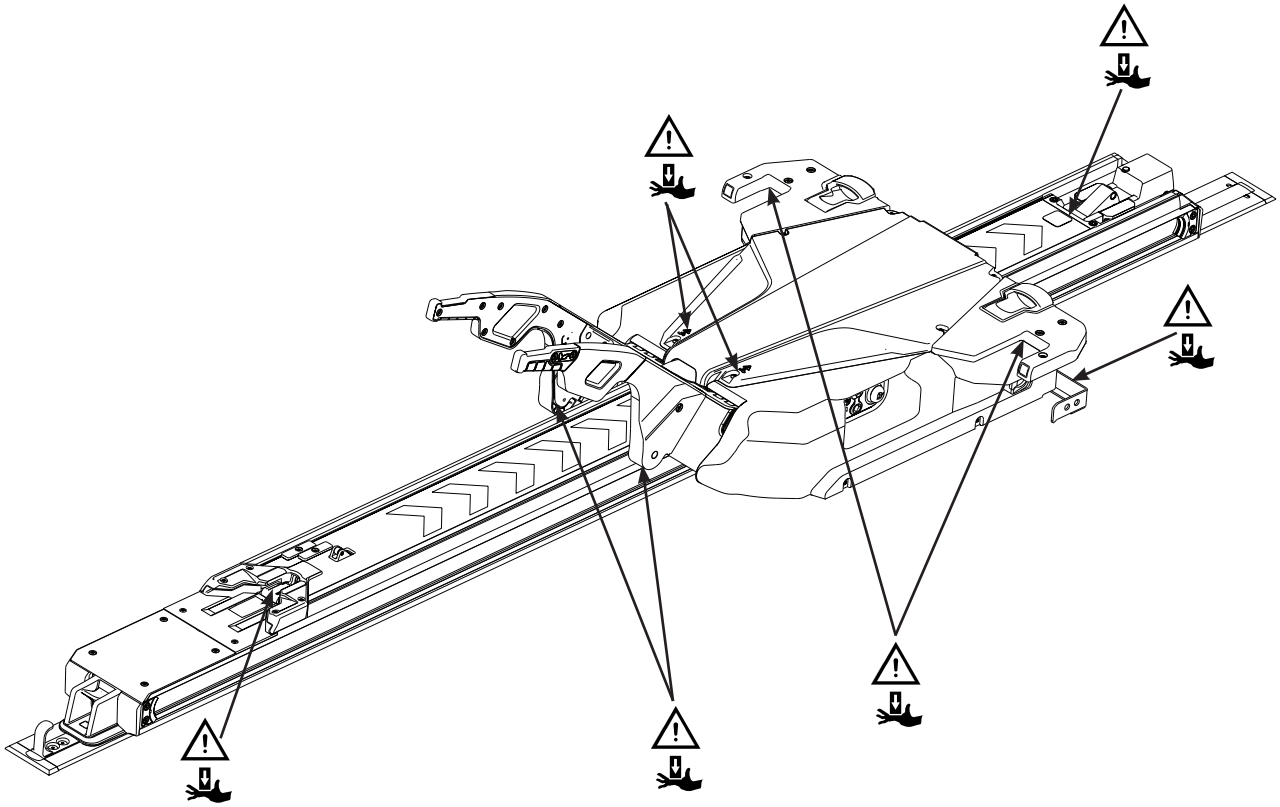

Abb. 3: Einklemmpunkte

Zurück zum Inhaltsverzeichnis

Information zur Kompatibilität von Tragen

Deutsch

Das Modell 6390 des Power-LOAD-Systems von Stryker ist so konstruiert, dass es nur mit Tragen mit Power-LOAD-Option völlig kompatibel ist. Derzeit erfüllen die hier aufgeführten Tragen diese Anforderung:

- Modell 6085 **Performance-PRO™** XT mit Power-LOAD-Kompatibilitäts-Kit (6085-700-010)
- Modell 6086 **Performance-PRO™** XT mit Power-LOAD-Option oder -Kompatibilitäts-Kit (6086-700-001)
- Modell 6500 **Power-PRO™** XT mit Power-LOAD-Kompatibilitäts-Kit (6500-700-049)
- Modell 6506 **Power-PRO™** XT mit Power-LOAD-Option oder -Kompatibilitäts-Kit (6506-700-001)
- Modell 6510 **Power-PRO™** IT mit Power-LOAD-Kompatibilitäts-Kit (6510-700-001)
- Modell 6516 **Power-PRO™** IT mit Power-LOAD-Option oder -Kompatibilitäts-Kit (6516-700-001)

⚠ ACHTUNG

- Power-LOAD ist so konstruiert, dass es nur in Verbindung mit der Power-LOAD-Option mit den Tragen Performance-PRO XT, Power-PRO XT und Power-PRO IT kompatibel ist. Unter bestimmten Voraussetzungen kann Power-LOAD als Geweihstange für die meisten X-Rahmen-Tragen verwendet werden, wobei für alle Tragen ohne Power-LOAD-Option eine Schienenklemmgruppe erforderlich ist.
- Es liegt in der Verantwortung des Bedieners der Trage sicherzustellen, dass die im Modell 6390 des Power-LOAD-Systems von Stryker verwendete Trage Power-LOAD-kompatibel ist. Wird eine nicht kompatible Trage im Modell 6390 des Power-LOAD-Systems von Stryker verwendet, kann es zu Verletzungen kommen.
- Um den Anforderungen der Norm BS EN 1789 und der Crash-Test-Norm AS/NZS-4535 für die Verwendung von unfallsicheren Befestigungssystemen wie Power-LOAD (Modell 6390) zu entsprechen, müssen Power-LOAD-kompatible Tragen mit dem EMS-Haltegurtsystem (6500-002-030) und der Polstermatratze für dreiteilig verstellbare Krankenhausbetten (6500-002-150) ausgestattet werden. Fragen zu Erhältlichkeit und Preisen beantwortet der Stryker Kundendienst gerne unter der Nummer 1-800-327-0770 (USA). Das Power-LOAD-System erfüllt die Crash-Test-Normen nicht, wenn die Power-LOAD-kompatiblen Modelle 6510 oder 6516 der Trage Power-PRO IT verwendet werden.

Zurück zum Inhaltsverzeichnis

KOMPONENTEN-CHECKLISTE FÜR DIE INSTALLATION DER BODENPLATTENGRUPPE

Anhand dieser Checkliste sicherstellen, dass alle für eine einwandfreie Installation des Power-LOAD-Systems erforderlichen Komponenten vorhanden sind. Installationsanweisungen siehe „Bodenplatte montieren“ auf Seite 3-21.

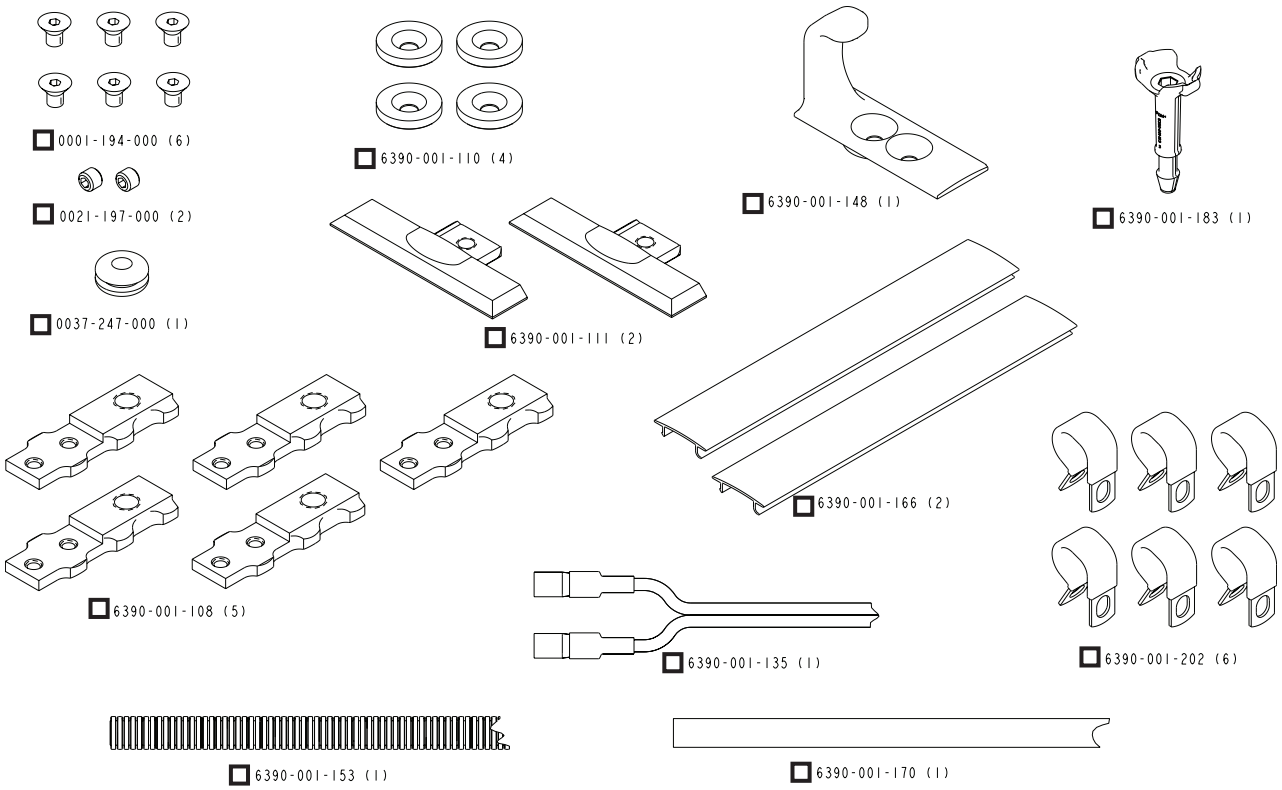

Abb. 4: Komponenten des Bodenplatten-Installations-Kits (6390-001-055)

Zurück zum Inhaltsverzeichnis

KOMPONENTEN-CHECKLISTE FÜR DIE INSTALLATION DER POWER-LOAD-GRUPPE

Anhand dieser Checkliste sicherstellen, dass alle für eine einwandfreie Installation des Power-LOAD-Systems erforderlichen Komponenten vorhanden sind. Für Installationsanweisungen, siehe „Installieren des Power-LOAD-Systems“ auf Seite 3-27.

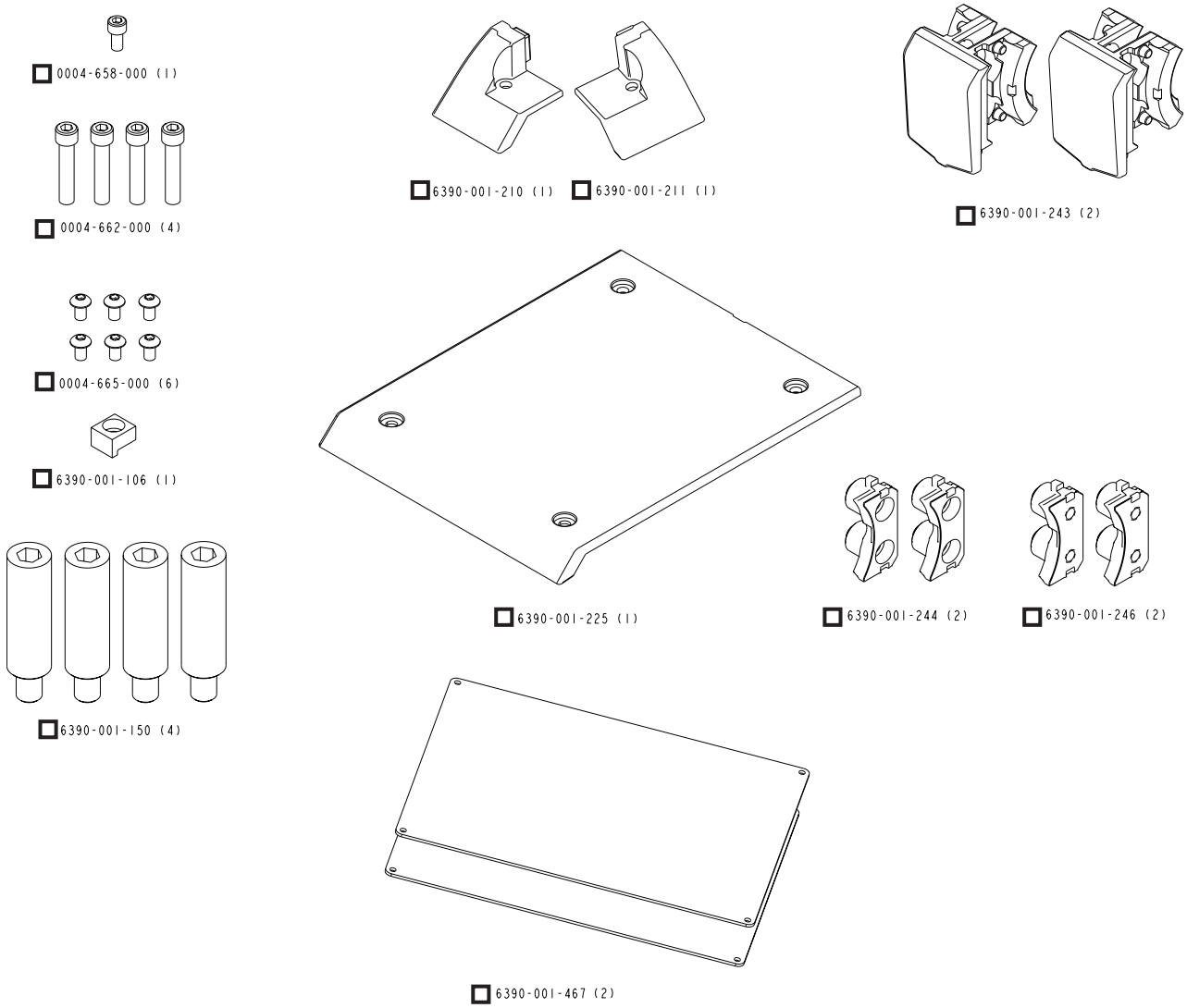

Abb. 5: Komponenten für die Installation von Power-LOAD (6390-001-054)

Zurück zum Inhaltsverzeichnis

KOMPONENTEN-CHECKLISTE FÜR DIE INSTALLATION DER OPTIONALEN RADFÜHRUNGSEINHEIT

Anhand dieser Checkliste sicherstellen, dass alle für eine einwandfreie Installation des Power-LOAD-Systems erforderlichen Komponenten vorhanden sind. Für Installationsanweisungen, siehe „Installieren der optionalen Radführung“ auf Seite 3-37.

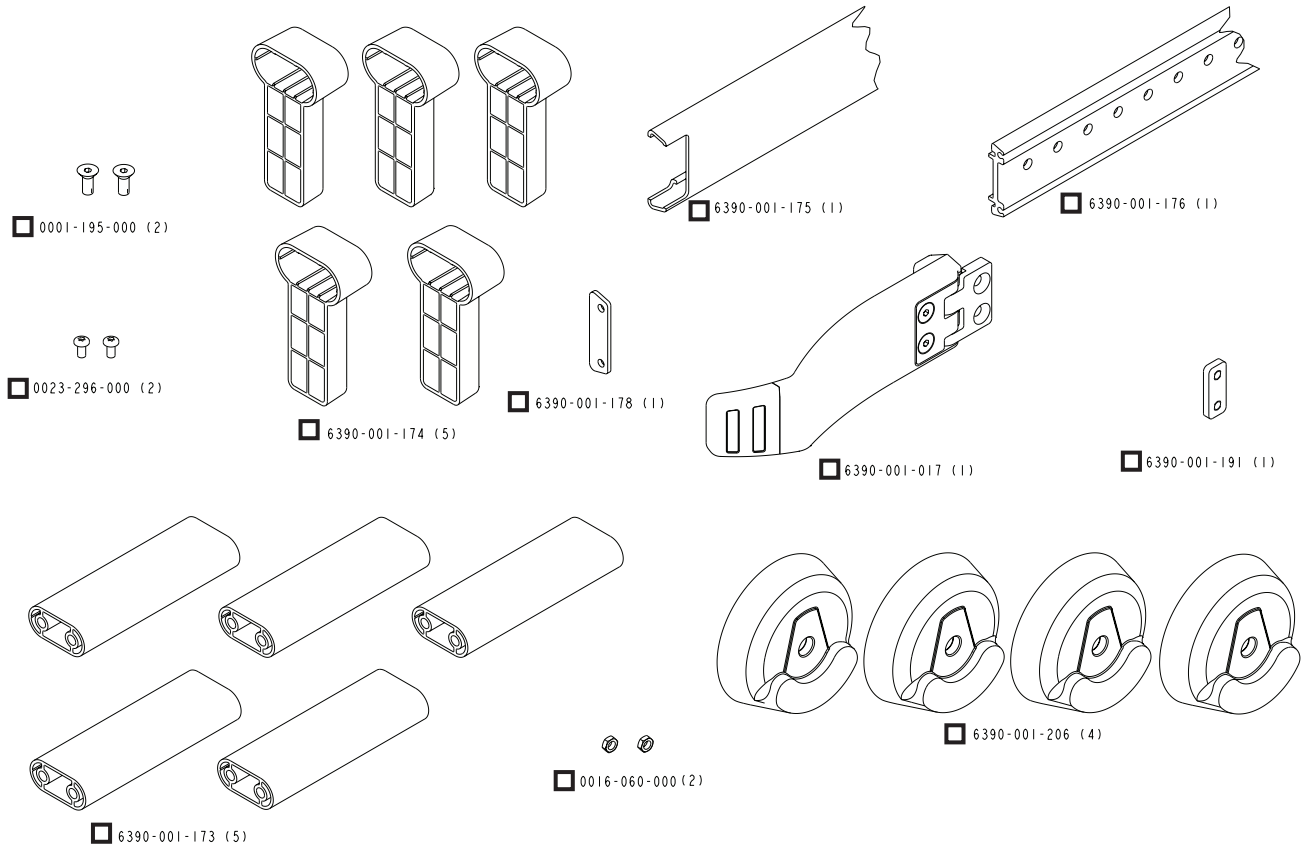

Abb. 6: Komponenten für die Installation des optionalen Radführungssystems (6390-027-000)

Zurück zum Inhaltsverzeichnis

VERORDNUNG ÜBER DIE QUALITÄTSSICHERUNG

In Artikel 21 des US-Bundesgesetzbuchs (CFR, Code of Federal Regulations) der FDA (U.S. Food and Drug Administration) sind Richtlinien zur Installation von Geräten wie das Power-LOAD aufgeführt. Gemäß dieser Bundesverordnungen muss sichergestellt werden, dass diese Art der Geräte von entsprechend geschulten* Personen ordnungsgemäß und unter Einhaltung der Inspektionskriterien (siehe „Checkliste für die Power-LOAD-Installation“ auf Seite 3-42) installiert werden. Dieses Dokument muss für jede Seriennummer/Installation mindestens 7 Jahre lang aufbewahrt werden.

*Das Power-LOAD-Installationspersonal muss einen eigenen Schulungsnachweis zur Bestätigung der Qualifikation des Installateurs vorweisen können.

CFR 21, ABS. 820.170 INSTALLATION

(a) Jeder Hersteller eines Geräts, das eine Installation erfordert, muss entsprechende Installations- und Inspektionsanleitungen bereitstellen bzw. führen und bei Bedarf Vorgehensweisen prüfen. Diese Anleitungen und Vorgehensweisen müssen Angaben umfassen, die zur Gewährleistung der richtigen Installation und der einwandfreien Funktion des Geräts nach der Installation notwendig sind. Der Hersteller muss die Anleitungen und Vorgehensweisenbeschreibungen in den Lieferumfang des Geräts aufnehmen oder dem Installationspersonal anderweitig zur Verfügung stellen.

(b) Die Person, die das Gerät installiert, muss sicherstellen, dass die Installation, Inspektion und sonstigen notwendigen Tests unter Einhaltung der Anleitungen und Vorgehensweisenbeschreibungen des Herstellers durchgeführt werden, und die Inspektions- und Testergebnisse zum Nachweis einer ordnungsgemäßen Installation dokumentieren.

CFR 21, ABS. 820.180 ALLGEMEINE ANFORDERUNGEN

Alle gemäß diesem Artikel erforderlichen Nachweise müssen in der Fertigungseinrichtung des Herstellers oder in einer anderen Einrichtung aufbewahrt werden, die für die Vertreter des Herstellers sowie für FDA-Mitarbeiter (zu Inspektionszwecken) direkt zugänglich sind. Diese Nachweise (einschließlich der Nachweise, die nicht in der inspizierten Einrichtung aufbewahrt werden) müssen FDA-Mitarbeitern zur Einsichtnahme und zur Anfertigung von Kopien bereitgestellt werden können. Diese Nachweise müssen lesbar sein und an einem sicheren Ort aufbewahrt werden, um Schäden und Abhandenkommen dieser Dokumente zu vermeiden. Von Nachweisen, die in automatischen Datenverarbeitungssystemen gespeichert werden, müssen Sicherungskopien erstellt werden.

(a) Vertraulichkeit. Die vom Hersteller als vertraulich eingestuften Nachweise können entsprechend gekennzeichnet werden, um FDA bei der Ermittlung zu unterstützen, ob diese Informationen gemäß der Verordnung zu öffentlichen Informationen in Artikel 20 dieses Kapitels offengelegt werden dürfen.

(b) Dauer der Aufbewahrung von Nachweisen. Alle gemäß diesem Artikel erforderlichen Nachweise müssen für die Dauer der erwarteten Lebenszeit des Geräts (und in Abhängigkeit vom Modell) jedoch mindestens 2 Jahre lang ab dem Datum der Markteinführung aufbewahrt werden.

⚠ ACHTUNG

- Eine unsachgemäße Installation kann zu Verletzungen führen. Das Modell 6390 des Power-LOAD-Systems von Stryker nur wie in diesem Handbuch beschrieben verwenden. Sicherstellen, dass die Power-LOAD-Konfiguration mindestens der Norm National Truck Equipment Association/Ambulance Manufacturer’s Division Standard 004, Litter Retention System Static Test (AMD-004) entsprechend getestet wird.
- Beim Einsatz medizinischer elektrischer Geräte wie des Power-LOAD-Systems sind besondere Vorsichtsmaßnahmen hinsichtlich der elektromagnetischen Verträglichkeit (EMV) zu treffen. Bei der Installation und Inbetriebnahme des Power-LOAD-Systems die EMV-Informationen in diesem Handbuch beachten. Tragbare und mobile HF-Kommunikationsgeräte können die Funktion des Power-LOAD-Systems beeinflussen.

Zurück zum Inhaltsverzeichnis

Richtlinien für die Installation der Bodenplatte

Zutreffende Konfiguration auswählen (siehe Abbildung 7 oder 8 auf Seite 3-20). Alle Maße sind in Zoll angegeben.

Hinweis: Es sind fünf Sätze 3/8-16-UNC-Sechskantkopfschrauben (ASTM-F835 oder SAE-Klasse 8), flache Unterlegscheiben und Sicherungsmuttern erforderlich, jedoch nicht im Lieferumfang des Installations-Kits enthalten. Fahrzeugunterkonstruktion untersuchen, um die Schrauben mit der geeignetsten Länge für die Montage zu bestimmen. Mit diesen Schrauben die Bodenplatte wie in Schritt 17 beschrieben sichern.

1 Das Fußende der Bodenplatte muss 7 cm von der Linie entfernt sein, an der die Türschwelle abknickt.

2 Die Bodenplatte kann ggf. auf 227,33 cm gekürzt werden.

3 Die Frästiefe für die Bodenplattenaussparung beträgt 1,4 cm. Die Breite der Bodenplattenaussparung beträgt ca. 6,5 cm.

4 Bodenmontageplatte – 73,3 cm / Wandmontageplatte – 64,1 cm

Hinweise:

- Abmessung 4 muss der oben angegebenen Abmessung entsprechen, wenn die Power-LOAD-Verankerung auf der Power-LOAD-Bodenplatte an der hintersten Stelle (am Fußende der Trage) montiert wird. Wird die Power-LOAD-Verankerung vor der hintersten Stelle montiert, muss Abmessung 4 um diesen Betrag erhöht werden.
- Bei bereits vorhandener Schienenklemmplatte: Ist der Wert von Abmessung 4 kürzer als die oben angegebenen Werte, Schienenklemmplatte an die entsprechende Stelle verschieben.

5 Ein Loch (Ø 1,3 cm) für die elektrischen Leitungen bohren.

6 Das fünfte Loch vom Fußende aus gesehen mit einem Durchmesser von Ø 1,4 cm für die Ablass-Baugruppe bohren.

7 Eine beliebige Stelle für die Schraube auf jedem der fünf Lochkreise auswählen.

8 Diese Abmessung wird von der Schwellenkante bis zur Bodenplattenaussparung gemessen.

Hinweise:

- 3/8-16-UNC-Sechskantkopfschrauben (ASTM-F835 oder SAE-Klasse 8) verwenden. Für jede Schraube werden eine flache Unterlegscheibe und eine Mutter benötigt.
- Jede Schraube mit einem Mindestdrehmoment von 54,3 N·m festziehen.
- Jede Schraube und Unterkonstruktion muss einer Zugbeanspruchung von 12.230 N und einer Scherbeanspruchung in alle horizontalen Richtungen von 2669 N standhalten.

- Alternativ kann eine Zapfenplatte montiert werden. 3/8-16-Sechskantkopfschrauben direkt in der Zapfenplatte sichern (Zapfenplatte muss Anforderungen an die Festigkeit erfüllen). Entsprechendes Schraubensicherungsmittel verwenden, damit sich die Schrauben nicht lösen können.
- Elektrische Anforderungen: 12,8 V–15,6 V ⎓, 15-A-Sicherung mit Trennschalter, zweiadriges 10 AWG-Kabel (siehe Seite 3-25).
- Mindestabstand zum Sanitätersitz sicherstellen. Weitere Informationen sind den US-Bundesbestimmungen für Star-of-Life-Krankenwagen (KKK-A-1822F Federal Specification for the Star-of-Life Ambulance, section 3.10.4) zu entnehmen.
- Die optionale Radführung (6390-027-000) sollte bei einem Abstand von 44,45 cm (oder weniger) zwischen Tragenmittellinie und Fahrzeugwand montiert werden (siehe Seite 3-37).

Zurück zum Inhaltsverzeichnis

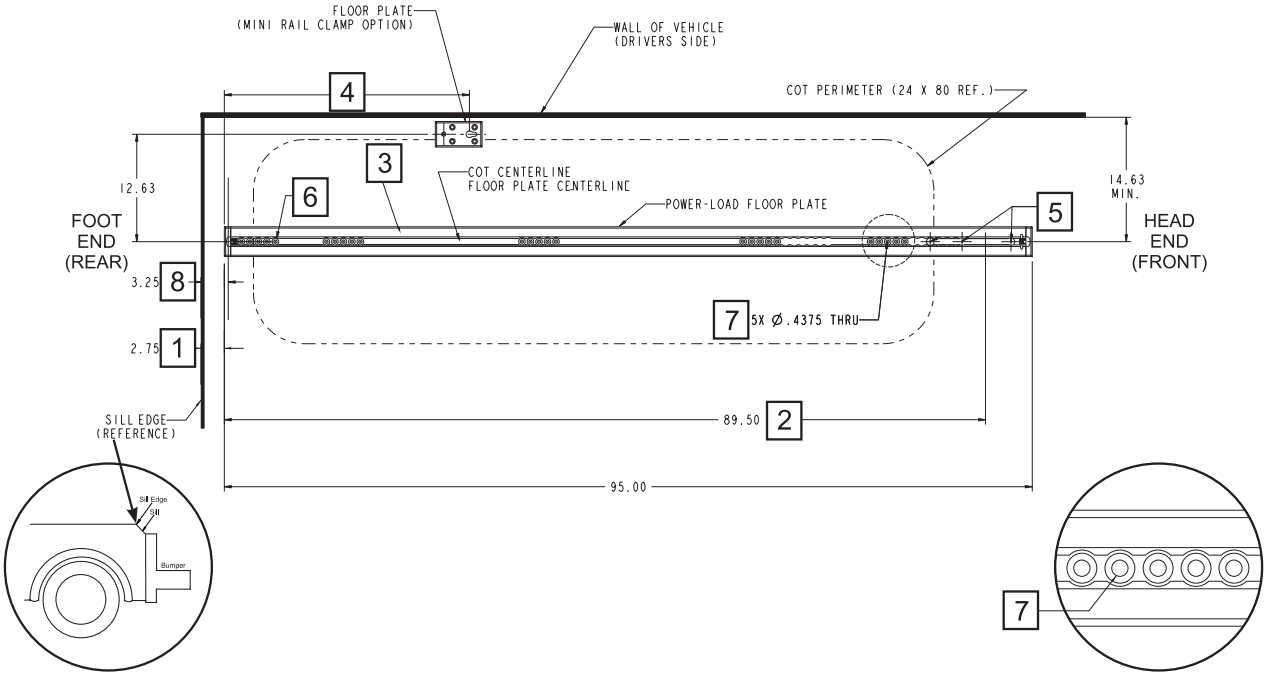

Abbildung 7: Power-LOAD-Bodenplatte aus einer bodenmontierten Standard-Tragenbefestigungs-Bodenplatte (Optional)

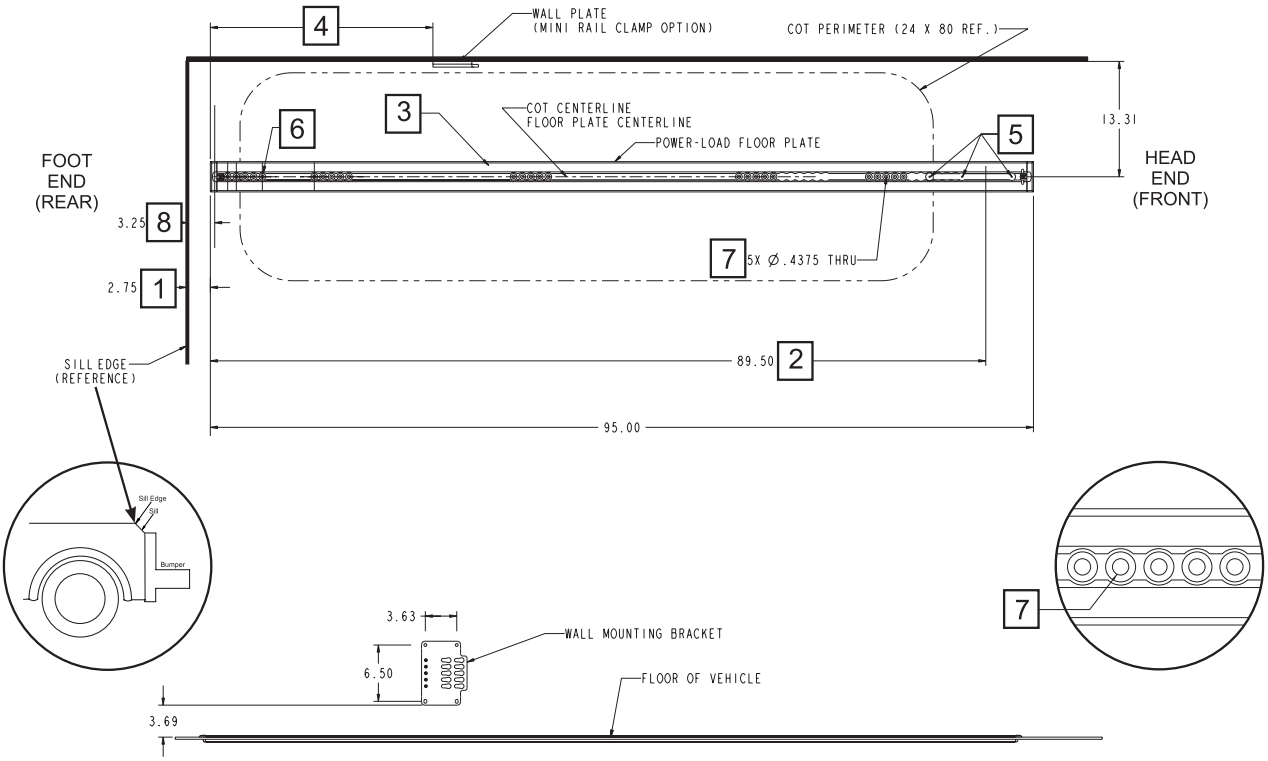

Abbildung 8: Power-LOAD-Bodenplatte aus einer wandmontierten Standard-Tragenbefestigungs-Wandplatte (Optional)

Zurück zum Inhaltsverzeichnis

BODENPLATTE MONTIEREN

Hinweis: Diese Vorgehensweise zeigt, wie die Bodenplatte bei einem Holzboden montiert wird. Es gibt viele verschiedene Fahrzeugmodelle. Bei der Planung der Montage sind diese Gegebenheiten zu beachten.

Bodenplattenkomponenten (6390-001-055)

- (6) Senkkopfschraube (T/N 0001-194-000)
- (4) Halterung unterhalb der Verankerung (T/N 6390-001-110)
- (1) Gummitülle (T/N 0037-247-000)
- (1) Kabel von der Verankerung zum Fahrzeug (T/N 6390-001-135)
- (1) Kabelisolierschlauch (T/N 6390-001-153)
- (1) Ablass (T/N 6390-001-170)
- (6) P-förmige Klemme (T/N 6390-001-202)
- (2) Einstellschraube (T/N 0021-197-000)
- (5) Bodenplatten-Befestigungshalterung (T/N 6390-001-108)
- (2) Bodenplatten-Endstück (T/N 6390-001-111)
- (1) Power-LOAD-Sicherheitshaken (T/N 6390-001-148)
- (2) Bodenplattenabdeckung, kurz (T/N 6390-001-166)
- (1) Bodenplattenablass (T/N 6390-001-183)

Zusätzlich verwendetes Bauteil

- (1) Bodenplatte (T/N 6390-001-107)

Zusätzlich verwendete Bauteile (nicht enthalten)

- **Fünf Sätze 3/8-16-UNC-Sechskantkopfschrauben (ASTM-F835 oder SAE-Klasse 8), flache Unterlegscheiben und Sicherungsmuttern**
- **15-A-Sicherung mit Trennschalter (für Fahrzeug)**
- **1/4-Zoll-Schrauben (für Kabelisolierschlauch)**

Erforderliche(s) Werkzeug(e):

- Stift
- Fräsbohrmaschine
- Bohrer
- Maßband
- 1/2-Zoll-Knarre, 7/32-Zoll-Sechskant
- Gesichtsschutz
- Multimeter
- Säge
- 1/2-Zoll-/1-Zoll-Fräsbohrer
- 1/2-Zoll-Bohrer
- 7/16-Zoll-Bohrer
- 9/16-Zoll-Bohrer
- 1/4-Zoll-Sechskantschlüssel
- 1/2-Zoll-Drehmomentschlüssel (N·m) > 54,3 N·m
- 5/32-Zoll-Sechskantschlüssel
- Staubsauger
- Silikondichtungsmaterial
- Gummihammer
- Schutzbrille
- Verlängerungskabel

Vorgehensweise:

Hinweis: Es sind fünf Sätze 3/8-16-UNC-Sechskantkopfschrauben (ASTM-F835 oder SAE-Klasse 8), flache Unterlegscheiben und Sicherungsmuttern erforderlich, jedoch nicht im Lieferumfang des Installations-Kits enthalten. Fahrzeugunterkonstruktion untersuchen, um die Schrauben mit der geeignetsten Länge für die Montage zu bestimmen. Mit diesen Schrauben die Bodenplatte wie in Schritt 17 beschrieben sichern.

1. Die spiegelverkehrte Montagestelle in Bezug auf die Türschwelle ermitteln. Dazu von der Linie, an der die Türschwelle abknickt (siehe Abbildung 7 oder Abbildung 8 auf Seite 3-20), 7 cm in das Wageninnere abmessen. Die Stelle mit einem Stift in der Breite des Patientenabteils des Fahrzeugs markieren.
2. Die Einstellschraube (0021-197-000) mithilfe eines 5/32-Zoll-Sechskantschlüssels installieren, um die Bodenplatten-Endstücke (6390-001-111) am hinteren Ende und vorderen Ende der Bodenplatte (6390-001-107) zu befestigen.

Zurück zum Inhaltsverzeichnis

BODENPLATTE MONTIEREN (FORTSETZUNG)

3. Die Bodenplatte im gewünschten Abstand zu den Fahrzeugwänden im Patientenabteil positionieren (siehe Abbildung 7 oder Abbildung 8 auf Seite 3-20).
   - Die Ecke des montierten Endstücks mit der markierten Stelle bei 7 cm fluchten.
   - Mit einem Stift die Stelle in der Mitte der Bodenplatte auf dem Fahrzeugboden am hinteren Ende und vorderen Ende der Endstücke markieren.
   - Von diesen Markierungen bis zur Fahrzeugwand messen, um sicherzustellen, dass sie parallel sind.

   Hinweis: Die optionale Radführung (6390-027-000) sollte bei einem Abstand von 44,45 cm (oder weniger) zwischen Tragenmittellinie und Fahrzeugwand montiert werden (siehe Seite 3-37).

⚠ WARNUNG

Um die Gefahr einer Verletzung von Personen oder Beschädigung des Geräts während der Installation zu vermeiden, das jeweils zuzuschneidende Teil einwandfrei sichern und auf die Umgebung achten. Beim Bedienen einer Säge stets einen geeigneten Augenschutz tragen.

Hinweis: Wenn die Bodenplatte nicht in der Länge in das Patientenabteil passt, die Bodenplatte mit einer Säge kürzen (siehe Abbildung 7 oder Abbildung 8 auf Seite 3-20). Vor dem Auseinandersägen der Bodenplatte das Bodenplatten-Endstück, Vorderseite, entfernen. Das Endstück nach dem Auseinandersägen der Bodenplatte wieder einsetzen.

4. Bodenplatte in dieser Position festhalten. Bodenplatte als Muster verwenden und Innenkante des Bodenplattenumrisses und der Endstücke auf den Boden des Patientenabteils des Fahrzeugs pausen, wie in Abbildung 9 gezeigt.

   Hinweis: Wenn mehrere Power-LOAD-Systeme zu installieren sind, kann eine Vorlage angefertigt werden, um die Installation zu beschleunigen.

5. Die Bodenplatte entfernen und den Umriss überprüfen. Beim Ausschneiden der Bodenplattenaussparung für die Bodenplatte diesem Umriss folgen.

   Hinweise:
   - Die Aussparung etwas größer machen, damit gewährleistet ist, dass die Bodenplatte in die Bodenplattenaussparung passt. Der Bund der Bodenplatte bedeckt alle geringfügig breiteren Stellen der Bodenplattenaussparung.
   - Es kann erforderlich sein, die Arbeitsplatte zu schlitzen, damit die Bodenplatte eben auf dem Boden liegt.

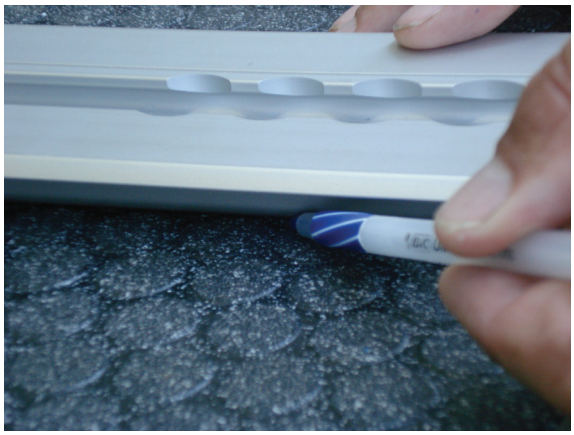

Abbildung 9

Zurück zum Inhaltsverzeichnis

BODENPLATTE MONTIEREN (FORTSETZUNG)

Hinweis: In den Schritten 6 bis 8 wird der Vorgang des Erstellens der Bodenplattenaussparung im Fahrzeugboden erläutert, die die Bodenplatte aufnimmt. Diese Anleitung setzt voraus, dass das Fahrzeug über einen Holzboden mit einer Dicke von mindestens 1,4 cm verfügt.

Hier werden einige Alternativen für die Montage genannt:

Dicke des Bodens des Patientenabteils	Erforderlicher Schritt
Unter 1,1 cm	Boden bis zu einer Dicke von mindestens 1,4 cm aufstocken.
1,1 cm bis 1,4 cm	Bodenplattenaussparung bis zur Fahrzeugunterkonstruktion fräsen (bzw. ausschneiden). Beim Installieren der Bodenplatte gibt es einen Spalt von nicht mehr als 0,32 cm zwischen der Unterseite des Bunds der Bodenplatte und dem Boden. Diesen Spalt mit Silikondichtungsmaterial füllen.
Über 1,4 cm oder mit Schaumstoffaufbau	Bodenplattenaussparung bis zur Tiefe der festen Fahrzeugunterkonstruktion fräsen (bzw. ausschneiden) und dann Distanzstücke (z. B. Größe 0,95 cm – nicht im Lieferumfang) verwenden, um die Fahrzeugunterkonstruktion bis zur Unterseite der Bodenplatte zu verstärken. Beispiel: Wenn die Fahrzeugbodenhöhe 1,9 cm beträgt, sind Distanzstücke oder Unterlegscheiben der Größe 0,5 cm anzubringen, um die Bodenplatte an den fünf Befestigungslöchern zu stützen. Dies hat die folgenden Vorteile: • Einfachere Identifikation des stützenden Elements des Patientenabteils • Weniger Sägeabfall beim Patientenabteil • Macht das Fräsen einer zusätzlichen Bodenplattenaussparung für die Gummitülle über die elektrischen Leitungen ggf. überflüssig (siehe Schritt 14)

⚠ WARNUNG

Während der Installation und beim Betrieb einer Fräsmaschine immer eine Schutzbrille und einen Gesichtsschutz tragen.

6. Mithilfe einer Fräsbohrmaschine und einem Fräsbohrer mit einem Durchmesser von 1/2 bis 1 Zoll eine Nut entlang der eingezeichneten Linien (aus Schritt 4) in den Boden fräsen.

   Hinweis: Frästiefe auf 1,4 cm einstellen. Beim Arbeiten mit der Fräsbohrmaschine eine stabile Körperhaltung wählen, um Schäden am Boden zu vermeiden.

7. Bodenplatte in die Bodenplattenaussparung setzen, um ihren Sitz zu überprüfen. Gegebenenfalls nachjustieren.

   Hinweis: Der Bund der Bodenplatte bedeckt alle geringfügig breiteren Stellen der Bodenplattenaussparung.

8. Mindestens eines der fünf Montagelöcher in jedem der fünf (5) Lochkreise, die mit der Fahrzeugunterkonstruktion fluchten, finden und markieren. Wenn keines der fünf Montagelöcher in keinem der Lochkreise mit einer Unterkonstruktion zusammenfällt, muss ggf. eine Unterkonstruktion an der jeweiligen Stelle installiert werden (z. B. eine Platte oder Halterung).

   Hinweise:
   - Diese Montagelöcher werden auf einen Durchmesser von 1,1 cm aufgebohrt.
   - Jede Schraube und Unterkonstruktion muss einer Zugbeanspruchung von 12.230 N und einer Scherbeanspruchung in alle horizontalen Richtungen von 2669 N standhalten.
   - Begrenzungen aufgrund erforderlicher Abstände zu Fahrzeugkomponenten beachten.

Zurück zum Inhaltsverzeichnis

BODENPLATTE MONTIEREN (FORTSETZUNG)

⚠ WARNUNG

Um die Gefahr einer Verletzung von Personen oder einer Beschädigung des Fahrzeugs zu vermeiden, während der Bodenplatteninstallation auf Gegenstände in der Nähe und unter der Anschlussbuchse achten. Vor der Installation die erforderlichen Informationen beim Fahrzeughersteller einholen. Darauf achten, dass weder Brems-, Sauerstoff- oder Kraftstoffleitungen noch Kraftstofftank oder elektrische Verkabelungen des Fahrzeugs beschädigt oder beeinträchtigt werden.

Hinweis: Das Loch für die Anschlussbuchse und das Loch für die Ablass-Baugruppe müssen nicht mit der Unterkonstruktion fluchten.

9. Das Loch für die Anschlussbuchse finden und markieren (siehe Abbildung 7 bzw. Abbildung 8 auf Seite 3-20). Dieses Loch wird auf einen Durchmesser von 1,3 cm aufgebohrt.
10. Das fünfte Loch vom Fußende aus gesehen für die Ablass-Baugruppe finden und markieren (siehe Abbildung 7 bzw. Abbildung 8 auf Seite 3-20). Dieses Loch wird auf einen Durchmesser von 1,4 cm aufgebohrt.

    Hinweis: Wenn die Position des Lochs für die Montage des Ablasses nicht geeignet ist, die Montageposition der Verankerungsgruppe festlegen, bevor ein ungenutztes Ablassloch gewählt wird. Sicherstellen, dass der Ablass den Befestigungsmechanismus der Verankerung nicht beeinträchtigt.

11. Die Bodenplatte aus der Bodenplattenaussparung nehmen.
12. Mit einer Bohrmaschine und einem geeigneten Bohrer die folgenden markierten Löcher in die Bodenplatte bohren:

Loch	Anzahl	Durchmesser	Bohrer
Montage	5	1,1 cm	7/16 Zoll
Elektroanschluss	1	1,3 cm	1/2 Zoll
Ablass	1	1,4 cm	9/16 Zoll

13. Die Bodenplatte in die Bodenplattenaussparung setzen. Löcher auf die Bodenplattenaussparung im Boden des Patientenabteils übertragen. Die Bodenplatte entfernen. Die entsprechenden Löcher in den Boden des Patientenabteils bohren.
14. Mit einer Bohrmaschine oder Fräse ein 2,54-cm-Loch mit einer Tiefe von 0,635 cm unterhalb der Bodenplattenaussparung für die Gummitülle über die elektrischen Leitungen bohren.
15. Die mitgelieferte Gummitülle für die elektrischen Leitungen (0037-247-000) in die Bodenplatte an den elektrischen Leitungen hineinstecken.
16. Silikondichtungsmaterial auf der Unterseite des Bodenplattenbunds auftragen und die Bodenplatte fest in die Bodenplattenaussparung drücken.

⚠ WARNUNG

Sicherstellen, dass alle Zwischenräume am Fahrzeug abgedichtet werden, sodass keine Abgase in das Patientenabteil des Fahrzeugs eindringen können.

17. 3/8-16-Zoll-UNC-Senkschrauben mit passender Länge, ASTM-F835 oder SAE-Klasse 8, mit flacher Unterlegscheibe und Mutter installieren.

    Hinweis: Diese Schrauben sind erforderlich, gehören aber nicht zum Lieferumfang des Installations-Kits, da Fahrzeugunterkonstruktionen unterschiedlich ausfallen.

18. Mit einem 1/2-Zoll-Drehmomentschlüssel (1/2-Zoll-Antrieb, Sechskant 7/32 Zoll) die Bodenplattenbefestigungsschrauben mit einem Mindestdrehmoment von 54,3 N·m festziehen (in einem Vorgang mit mindestens zwei Schritten).
19. Den Ablass (6390-001-170) am Bodenplattenablass (6390-001-183) anbringen und in das Loch der Bodenplattenablass-Baugruppe einsetzen.

    Hinweise:
    - Um den Anforderungen der Montage zu entsprechen, kann der 3 m lange Ablass gekürzt werden.
    - Alternativ kann der Ablass von der Unterseite des Fahrzeugs aus montiert werden.

Zurück zum Inhaltsverzeichnis

BODENPLATTE MONTIEREN (FORTSETZUNG)

20. Mit einem 1/4-Zoll-Sechskantschlüssel den Ablass um eine Viertelumdrehung drehen, damit dieser einrastet.
21. Den Ablass unter dem Fahrzeug im Abstand zum Abgassystem verlegen und sicherstellen, dass sich die Ablassöffnung zum ungehinderten Ablassen in der richtigen Höhe befindet. Den Ablass mithilfe von entsprechenden Rückhaltevorrichtungen (nicht im Lieferumfang enthalten) am Fahrzeug sichern.

⚠ WARNUNG

Um das Eindringen von Abgasen in das Patientenabteil des Fahrzeugs zu vermeiden, den Ablass unter dem Fahrzeug von der Auspuffanlage weg leiten.

Hinweis zur Elektrik: Das Power-LOAD-System enthält zwei induktive Koppler, die Strom zum Aufladen der Tragen- und der Power-LOAD-Förderwagenakkus liefern und Strom an den Fußbereich-Winkelsensor und die LED-Anzeige liefern, die sich in der Power-LOAD-Verankerung befindet. Die Stromversorgung durch das Fahrzeugsystem dient dem Betrieb der Elektronik durch die in den folgenden Schritten hergestellte Verbindung. Siehe Schritt 22 für Anforderungen bezüglich elektrischer Verbindungen. Wählen Sie aus, wo die elektrische Verbindung im Fahrzeugsystem hergestellt werden soll.

Um zu bestimmen, an welcher Stelle das Power-LOAD-System in der Elektrik des Fahrzeugs unterzubringen ist, sollte berücksichtigt werden, ob und welche Schnittstellen die elektrische Power-LOAD-Verbindung zu den folgenden Bauteilen hat:

- Modul-Hauptschalter
- Gleichstrom, der vom Wechselstrom-Gleichstrom-Wandler aus Netzstrom geliefert wird
- Zündschloss
- Direkte Fahrzeugbatterieverbindung
- Dedizierter Schalter

Das Power-LOAD-System ist mit den folgenden Schutzvorrichtungen ausgestattet, damit seine Stromquelle geschützt ist:

- Das Laden beginnt erst, wenn V_{Quelle} < 12,8 V.
- Für das Laden gibt es eine zeitliche Begrenzung von 2 Stunden, wenn V_{Quelle} < 12,4 V.
- Das Laden wird beendet, wenn V_{Quelle} < 11,6 V.
- Die Elektrik der Verankerung geht in einen „Ruhemodus“, wenn V_{Quelle} < 11,1 V.

22. Den Verbindungspunkt zwischen dem mitgelieferten Kabel von der Verankerung zum Fahrzeug (6390-001-135) und der Elektrik des Fahrzeugs (Elektrische Anforderungen: 12,8 V–15,6 V Gleichstrom, 15-A-Sicherung mit Trennschalter, zweiadriges 10 AWG-Kabel) finden.

    Hinweis: Zur Vermeidung der Entladung der Fahrzeugbatterie auf die o. a. Grenzwerte kann Power-LOAD so angeschlossen werden, dass es nur dann mit Strom versorgt wird, wenn der Motor läuft oder das Fahrzeug an den Netzstrom angeschlossen ist.

⚠ WARNUNG

Um die Leistung des Geräts zu gewährleisten und Gefahren im Zusammenhang mit der Stromversorgung zu vermeiden, das Power-LOAD-System an einen Gleichstromkreis von 12,8 V–15,6 V des Fahrzeugs anschließen, der mit einer 15-A-Sicherung mit Trennschalter gesichert ist. Das Power-LOAD-System nicht an einen 24-V-Gleichstromkreis des Fahrzeugs anschließen.

23. Das Kabel von der Verankerung zum Fahrzeug (6390-001-135) durch die Gummitülle für die elektrischen Leitungen am Elektroanschluss anschließen. Genug Spiel (ca. 15 cm) für den Anschluss der Flachsteckerhülse des Kabels von der Verankerung zum Fahrzeug an das Power-LOAD-Verankerungskabel lassen.

⚠ WARNUNG

Um die Gefahr einer Verletzung von Personen oder einer Beschädigung des Fahrzeugs zu vermeiden, während der Bodenplatteninstallation auf Gegenstände in der Nähe und unter dem Kabel von der Verankerung zum Fahrzeug achten.

24. Das Kabel von der Verankerung zum Fahrzeug zurück zum Anschlusspunkt des Fahrzeugs führen. Es werden 3,65 m Kabelisolierschlauch (6390-001-153) und sechs P-förmige Klemmen (6390-001-202) mitgeliefert.
25. Das Kabel von der Verankerung zum Fahrzeug mit der Elektrik des Fahrzeugs verbinden. Eine eigene 15-A-Sicherung mit Trennschalter für das Power-LOAD-System vorsehen.

Zurück zum Inhaltsverzeichnis

BODENPLATTE MONTIEREN (FORTSETZUNG)

26. Mit einem Multimeter die Gleichspannung an der Flachsteckerhülse des Kabels von der Verankerung zum Fahrzeug (6390-001-135) prüfen. Sie muss zwischen 12,8 V und 15,6 V liegen.

    Hinweise:

    - Vor dem Prüfen der Spannung alle zusätzlichen Schaltungen aktivieren (Zündung des Fahrzeugs einschalten, Modul-Hauptschalter oder dedizierten Schalter betätigen), sofern vorhanden.
    - Wenn in der Installation Gleichstrom genutzt wird, der vom Wechselstrom-Gleichstrom-Wandler aus Netzstrom geliefert wird, die Spannung am Kabelschuhende des Kabels von der Verankerung zum Fahrzeug in der Konfiguration prüfen, in der am häufigsten Netzstrom bezogen werden muss (z. B. beim Anlegen von Landstrom, beim Ausschalten der Zündung des Fahrzeugs oder beim Öffnen des Modul-Hauptschalters).

⚠ WARNUNG

Sicherstellen, dass alle Zwischenräume am Fahrzeug abgedichtet werden, sodass keine Abgase in das Patientenabteil des Fahrzeugs eindringen können.

Zurück zum Inhaltsverzeichnis

INSTALLIEREN DES POWER-LOAD-SYSTEMS

Installieren der Verankerungsgruppe

27. Eine Bodenplatten-Befestigungshalterung (6390-001-108) am Fußende des Patientenabteils einsetzen, um den Sicherheitshaken (6390-001-148) zu installieren (Abbildung 10). Die Schlitze auf die einzusetzenden Zungen ausrichten. Anschließend die Halterung in die Bodenplattengruppe schieben.

⚠ WARNUNG

Wird kein Sicherheitshaken installiert, können Patienten oder Bediener verletzt werden. Den Sicherheitshaken wie in diesem Handbuch beschrieben installieren und verwenden.

28. Mit einem 5/32-Zoll-Sechskantschlüssel zwei Senkschrauben (0001-194-000) installieren, um den Sicherheitshaken an der Bodenplattengruppe zu befestigen (Abbildung 11).

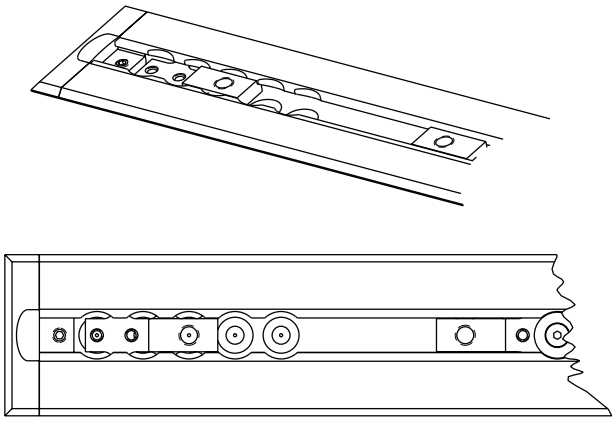

Abbildung 10: Einsatz Bodenplattenhalterung

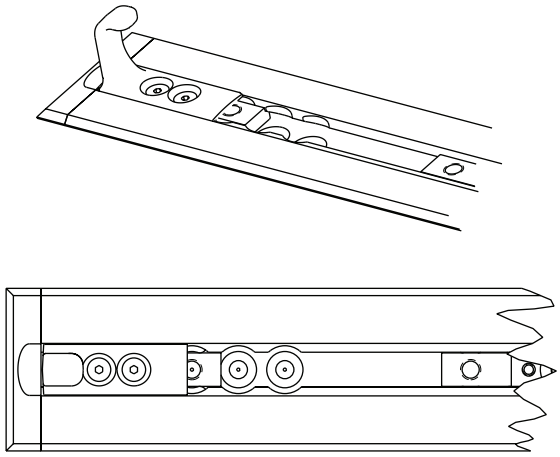

Abbildung 11: Sicherheitshaken

29. Die Stoßstange des Fahrzeugs (sofern möglich) hochklappen.
30. Den Abstand vom Ende der Bodenplatte zum Ende der Stoßstange messen, um zu ermitteln, wie weit die Verankerung zum Kopfende hin verschoben werden kann (Abbildung 12).

    Hinweis: Wenn der gemessene Abstand weniger als 46 cm beträgt, kann Power-LOAD näher zum Kopfende des Patientenabteils maximal um die Differenz zwischen 46 cm und dem gemessenen Abstand verschoben werden.

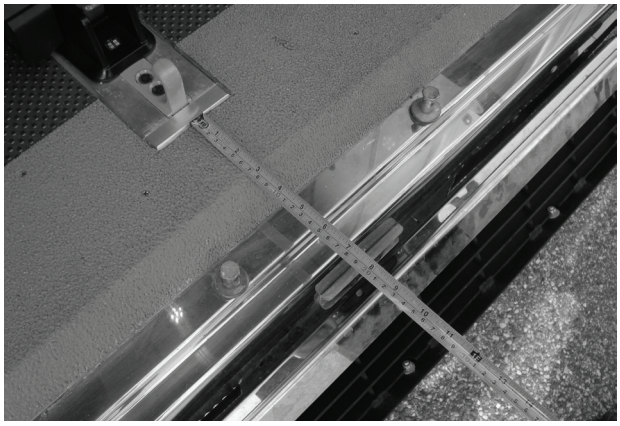

Abbildung 12: Maße für die Installation der Verankerung

⚠ WARNUNG

Nicht ausreichender Abstand zur Stoßstange kann zu Verletzungen des Patienten bzw. Bedieners führen.

Zurück zum Inhaltsverzeichnis

INSTALLIEREN DES POWER-LOAD-SYSTEMS (FORTSETZUNG)

31. Die Stelle der ersten Bodenplatten-Befestigungshalterung (am Kopfende) ermitteln (Abbildung 13). An dieser Stelle ist der Rollenfreiraum am größten.

    Hinweise:
    - Um die Trage näher zum Kopfende des Patientenabteils zu schieben, eine andere Stelle wählen.
    - Jede weitere (nachfolgende) Stelle bewirkt eine Verschiebung der Trage von 2,5 cm zum Kopfende.
    - Darauf achten, dass der Abstand zwischen der neu gewählten Stelle und der ersten Stelle nicht größer ist als der in Schritt 30 berechnete. Ausreichend Abstand zwischen dem Basisgestell der Trage und der Stoßstange des Fahrzeugs lassen.
    - Durch Umklappen der Halterung (siehe Abbildung 14) wird die Montagestelle um weitere 5 cm zum Kopfende hin verschoben.
    - In Abbildung 13 ist die Stelle mit dem größten Abstand zwischen den Rollen und der Stoßstange abgebildet. In Abbildung 14 ist die Stelle mit dem kleinsten Abstand zwischen den Rollen und der Stoßstange abgebildet: eine 20,3-cm-Verschiebung von der ersten Stelle. Die Stelle wählen, die den passenden Rollenfreiraum im individuellen Fall bietet.

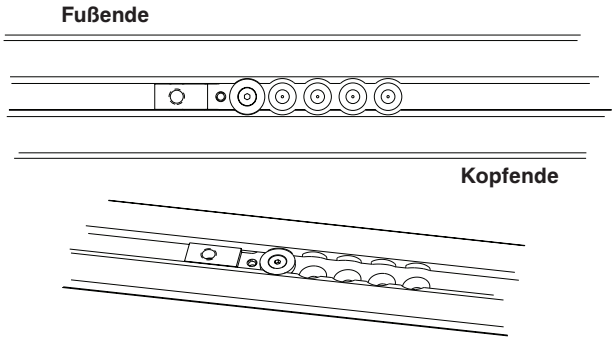

Abbildung 13: Größter Radstand

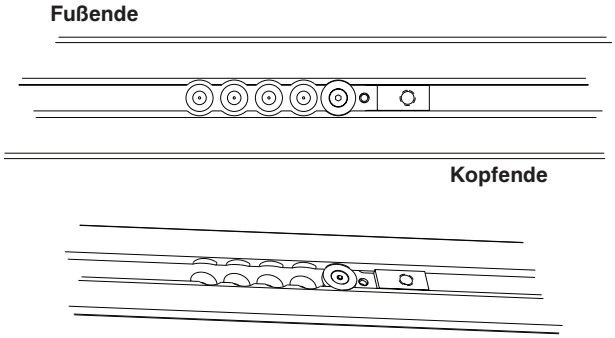

Abbildung 14: Umdrehen der Halterung

32. Mit einem 5/32-Zoll-Sechskantschlüssel eine Senkschraube (0001-194-000) an der Halterung unterhalb der Verankerung (6390-001-110) installieren, um die Bodenplatten-Befestigungshalterung (6390-001-108) zu befestigen.
33. Schritt 31 und 32 für die anderen drei Stellen in der Bodenplattengruppe wiederholen.

    Hinweis: Die Position dieser drei Bodenplatten-Befestigungshalterungen muss mit der in Schritt 31 gewählten Position übereinstimmen.

34. Den roten Draht mit dem roten Draht und den schwarzen Draht mit dem schwarzen Draht verbinden, um die Verankerungsgruppe an das Kabel von der Verankerung zum Fahrzeug anzuschließen. Die Verankerung über die Montagelöcher legen. Überschüssigen Draht durch die Gummitülle für die elektrischen Leitungen führen. Die Anschlüsse in die Bodenplattenaussparung setzen.

    Hinweis: Silikondichtungsmaterial auf die Gummitülle für die elektrischen Leitungen auftragen, um den elektrischen Durchgang komplett abzudichten.

⚠ WARNUNG

Sicherstellen, dass alle Zwischenräume am Fahrzeug abgedichtet werden, sodass keine Abgase in das Patientenabteil des Fahrzeugs eindringen können.

35. Nachdem Strom an der Verankerung angelegt wurde, sicherstellen, dass die LED-Anzeige am Fußende orange aufblinkt, um sie auf einwandfreie Funktion zu überprüfen.

    Hinweis: Wenn die LED-Anzeige am Fußende nicht orange aufblinkt, sicherstellen, dass Strom an der Verankerung anliegt.

Zurück zum Inhaltsverzeichnis

INSTALLIEREN DES POWER-LOAD-SYSTEMS (FORTSETZUNG)

36. Die Verankerungsgruppe (A) sorgfältig auf die Bodenplattengruppe (B) setzen (siehe Abbildung 15) und dabei das überschüssige Stück Draht in die Bodenplattenaussparung legen. Die vier Löcher auf die Bodenplatten-Befestigungshalterungen ausrichten.

⚠ VORSICHT

Beim Installieren der Verankerungsgruppe sicherstellen, dass die Kabel in der Bodenplattenaussparung bleiben und nicht von der Verankerungsgruppe eingeklemmt werden.

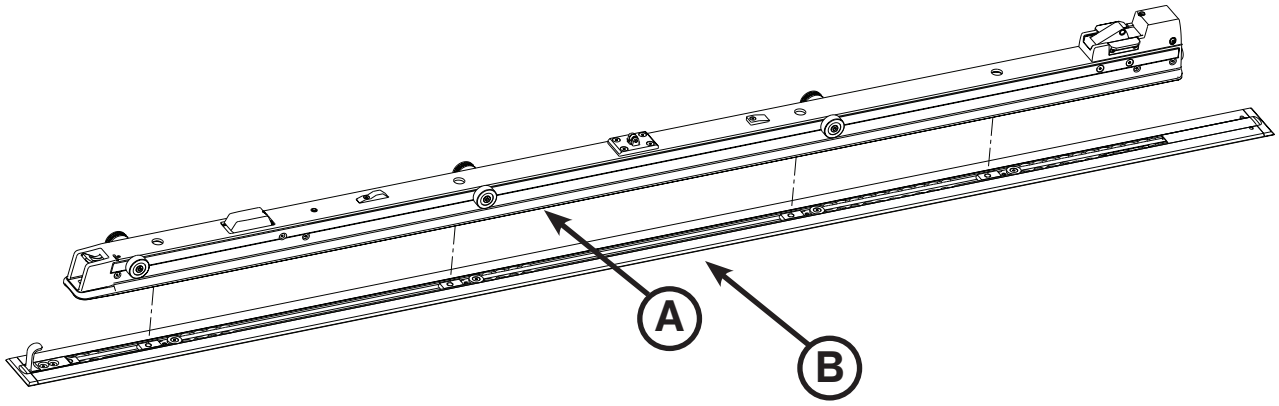

Abbildung 15: Verankerungsgruppe und Bodenplattengruppe

37. Die offenliegende Bodenplattenaussparung am Kopf- und Fußende der Bodenplatte messen, um die Bodenplattenabdeckungen anzupassen.

⚠ WARNUNG

Um die Gefahr einer Verletzung von Personen oder Beschädigung des Geräts während der Installation zu vermeiden, das jeweils zuzuschneidende Teil einwandfrei sichern und auf die Umgebung achten. Beim Bedienen einer Säge stets einen geeigneten Augenschutz tragen.

38. Die zwei Bodenplattenabdeckungen (6390-001-166), (A) mit einer Säge auf die gemessene Länge an beiden Enden zuschneiden (Abbildung 16). Die Bodenplattenabdeckung passt nicht auf die Bodenplatten-Befestigungshalterung.
Hinweis: Wenn die Verankerung über dem Fuß- oder Kopfende der Bodenplatte montiert wird, ist an diesen Enden keine Bodenplattenabdeckung erforderlich.

39. Jede Bodenplattenabdeckung mit einem Gummihammer in die Bodenplatte einrasten lassen (Hakenseite (B) zuerst).

Hinweis: Zum Ausschnappen der Bodenplattenabdeckung mit einem Schraubendreher auf einer Seite der Abdeckung (die mit einer Aufkantung) unterhebeln.

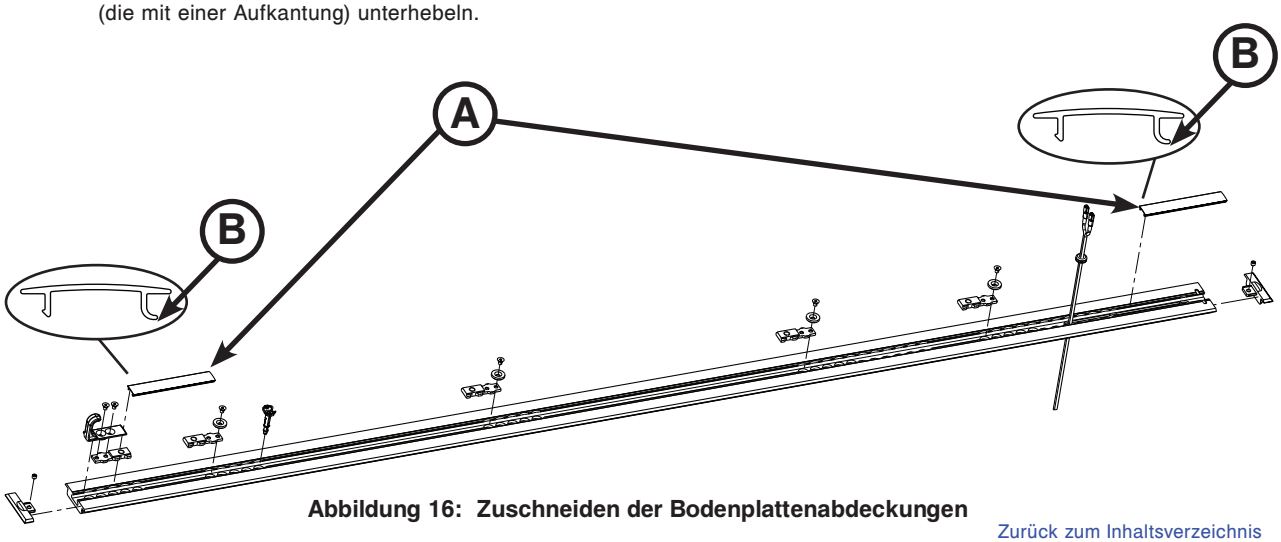

Abbildung 16: Zuschneiden der Bodenplattenabdeckungen

Zurück zum Inhaltsverzeichnis

INSTALLIEREN DES POWER-LOAD-SYSTEMS (FORTSETZUNG)

Power-LOAD-Komponenten (6390-001-054)

- (1) Innensechskantschraube (T/N 0004-658-000)
- (6) Halbrundkopfschraube (T/N 0004-665-000)
- (4) Befestigungsstange der Verankerung (T/N 6390-001-150)
- (1) Überführungsabgleich, Kopfende, rechts (T/N 6390-001-211)
- (2) Anschlagpuffer (T/N 6390-001-243)
- (2) Anschlagklotz, Gewindebohrung (T/N 6390-001-246)
- (4) Innensechskantschraube (T/N 0004-662-000)
- (1) Magnetauslöser des Förderwagens (T/N 6390-001-106)
- (1) Überführungsabgleich, Kopfende, links (T/N 6390-001-210)
- (1) Überführungsverschleißpolster, Fußende (T/N 6390-001-225)
- (2) Anschlagklotz, Durchgangsbohrung (T/N 6390-001-244)

Erforderliche(s) Werkzeug(e):

- 3/8-Zoll-Sechskantschlüssel
- 5/32-Zoll-Sechskantschlüssel
- 3/16-Zoll-Sechskantschlüssel
- T25 Torx-Schlüssel
- 1/2-Zoll-Drehmomentschlüssel (N·m) > 81,35 N·m

Vorgehensweise:

1. Mit einem 3/8-Zoll-Sechskantschlüssel die zwei mitgelieferten Befestigungsstangen der Verankerung (6390-001-150) (A) in die vier Löcher in der Verankerungsgruppe installieren (siehe Abbildung 17).

   Hinweis: Die Stangen erst dann vollständig festziehen, nachdem alle Stangen ausgerichtet und leicht festgezogen wurden.

2. Jede Befestigungsstange mit einem Drehmomentschlüssel mit einem Drehmoment von 81,35±13,56 N m festziehen.

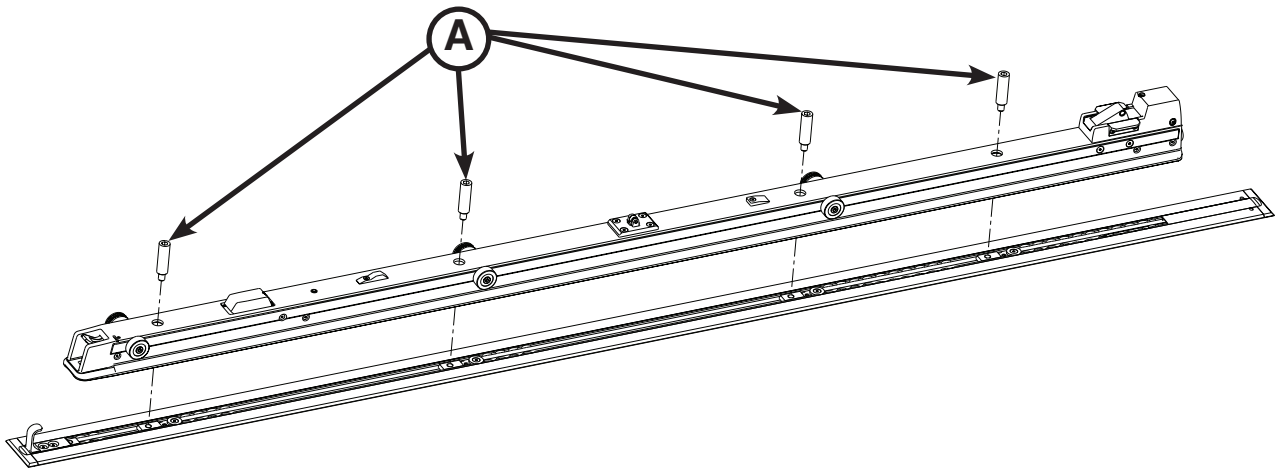

Abbildung 17: Installieren der Befestigungsstangen der Verankerung

Zurück zum Inhaltsverzeichnis

INSTALLIEREN DES POWER-LOAD-SYSTEMS (FORTSETZUNG)

Installieren der Überführungsgruppe

⚠ WARNUNG

Um Verletzungen zu vermeiden, muss die Überführungsgruppe von zwei Installateuren angehoben und positioniert werden.

3. Die Überführungsgruppe (A) so platzieren, dass das offene Ende in Richtung der Verankerungsgruppe (B) zeigt (siehe Abbildung 18).

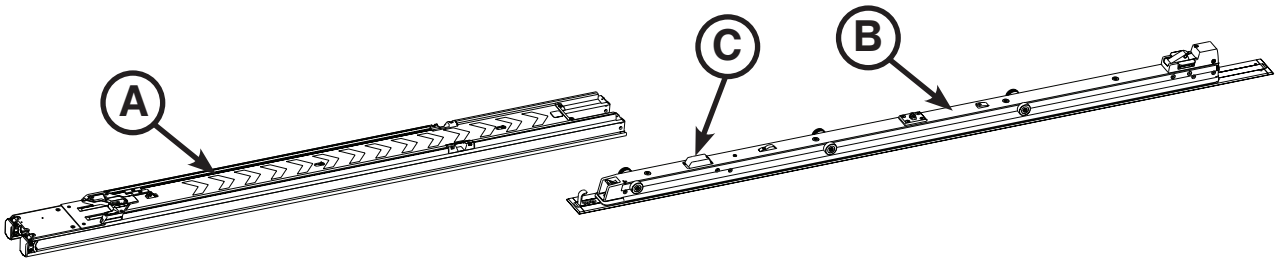

Abbildung 18: Installieren der Überführungsgruppe

⚠ WARNUNG

Um Verletzungen zu vermeiden, sind Hände und Finger von allen beweglichen Mechanismen fernzuhalten.

4. Installateur 1 (Fußende) hebt die Überführungsgruppe an und schiebt beide Überführungsschlossauslöser (E) (Abbildung 19) dem Fußende zu, um die Überführungsschlösser zu entriegeln. Übergangsschlossauslöser zum Fußende hin gezogen halten, bis die Überführung auf der Verankerung sitzt (siehe Abbildung 19). Installateur 2 (Kopfende) schiebt das offene Ende der Überführungsgruppe über die Rollen in der Verankerungsgruppe und zentriert es.

   Hinweis: Beim Schieben über den zweiten Rollensatz kann ein leichter Widerstand zu spüren sein. Die Gruppe weiter gegen den Widerstand drücken, bis die Überführung in der mittleren Position einrastet (siehe Abbildung 19).

⚠ VORSICHT

Beim Installieren der Überführungsgruppe diese langsam schieben, um Schäden am induktiven Ladegehäuse der Trage (C) zu vermeiden (siehe Abbildung 18).

Zurück zum Inhaltsverzeichnis

INSTALLIEREN DES POWER-LOAD-SYSTEMS (FORTSETZUNG)

Installieren der Förderwagengruppe

5. Die mitgelieferte Innensechskantschraube (0004-658-000), (A) mit einem 5/32-Zoll-Sechskantsteckschlüssel installieren, um den mitgelieferten Magnetauslöser des Förderwagens (6390-0001-106), (B) zu befestigen (siehe Abbildung 19).
6. Mit einem T25 Torx-Schlüssel die vier mitgelieferten Halbrundkopfschrauben (0004-665-000), (C) installieren, um die mitgelieferten Überführungsverschleißpolster am Fußende (6390-001-225), (D) an der Überführungsgruppe zu befestigen (siehe Abbildung 19)
7. Die Übergangsschlossauslöser (zum Fußende am nächsten gelegene), (E) zum Fußende der Überführungsgruppe schieben, um die Gruppe zu entriegeln (siehe Abbildung 19).

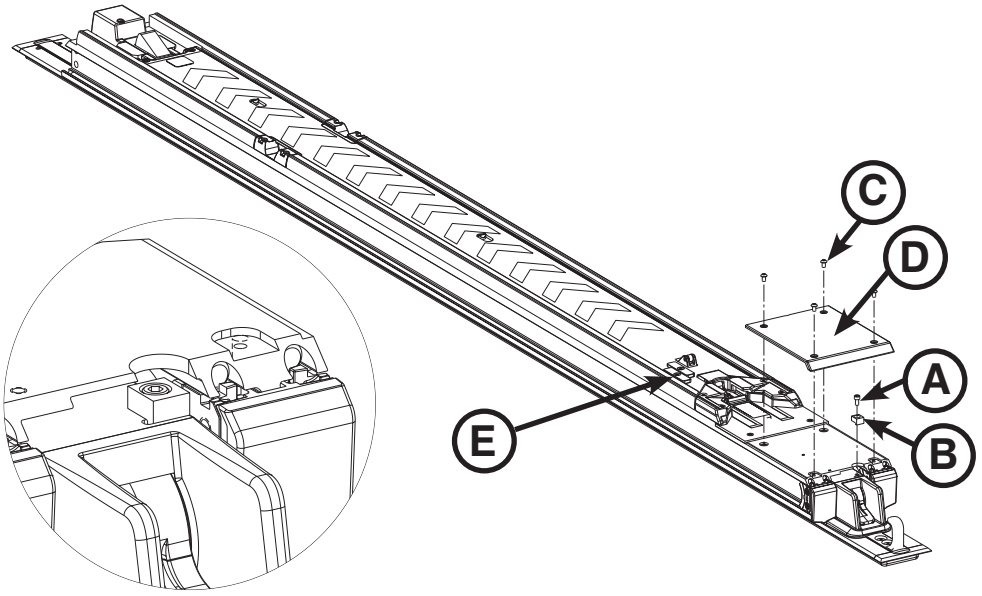

Abb. 19: Anbringen der Überführungsverschleißpolster am Fußende

8. Die Überführungsgruppe in die mittlere Position schieben (Abbildung 20).

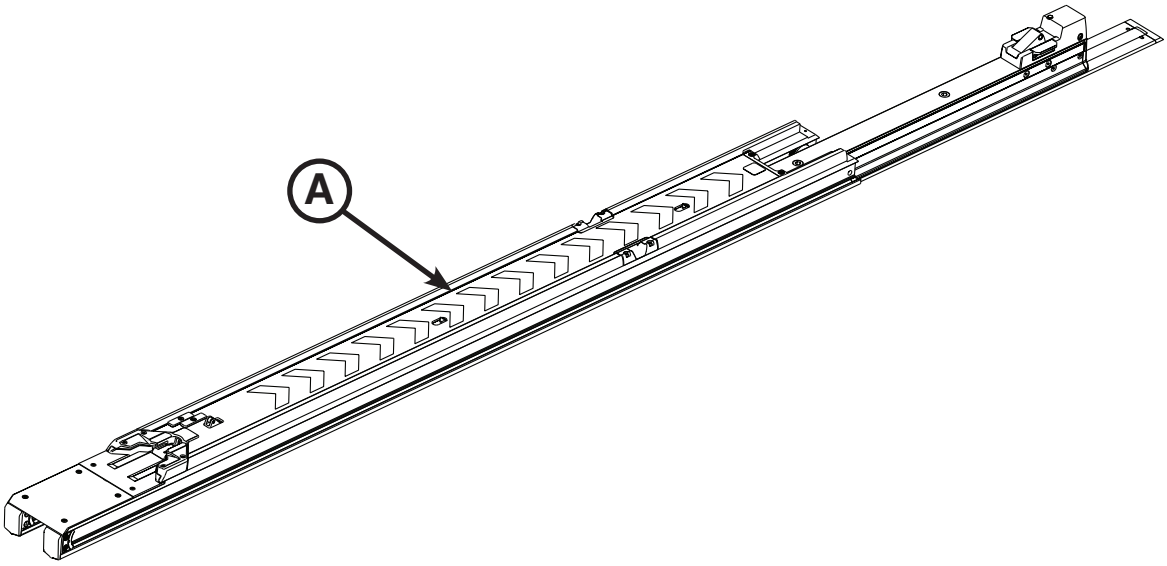

Abb. 20: Positionieren der Überführungsgruppe

Zurück zum Inhaltsverzeichnis

INSTALLIEREN DES POWER-LOAD-SYSTEMS (FORTSETZUNG)

⚠ ACHTUNG

Um Verletzungen zu vermeiden, muss die Förderwagengruppe von zwei Installateuren angehoben und positioniert werden.

9. Die Förderwagengruppe am Arm und Flügel vorsichtig anheben. Den Förderwagen nicht an den Tragenentriegelungsgriffen anheben. Nur an den entsprechend gekennzeichneten Stellen anheben. Installateur 1 – An der Position A1 und A2 greifen. Installateur 2 – An der Position B1 und B2 greifen (siehe Abbildung 21).

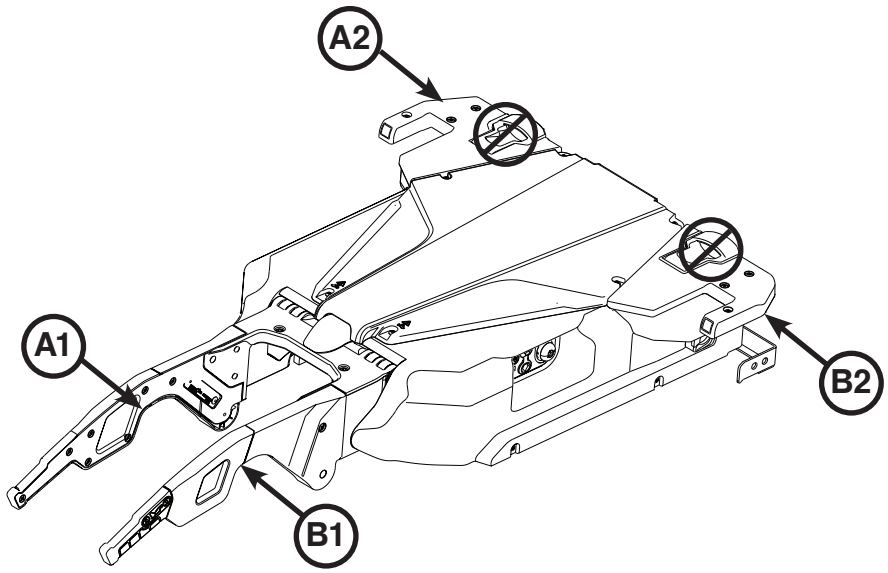

Abb. 21: Förderwagengruppe

10. Die Förderwagengruppe (A) zwischen der Überführungsgruppe (B) und dem Kopfende der Verankerungsgruppe (C) am Boden platzieren (siehe Abbildung 22).
11. Installateur 1 (Fußende) – Die Rollen der Förderwagengruppe in den Seitenkanal der Überführungsgruppe schieben.
12. Installateur 2 (Kopfende) – Die Förderwagengruppe anheben, um den zweiten Rollensatz auszurichten und die Rollen soweit zu schieben, bis sich der Förderwagen fast in der Mitte der Überführung befindet.

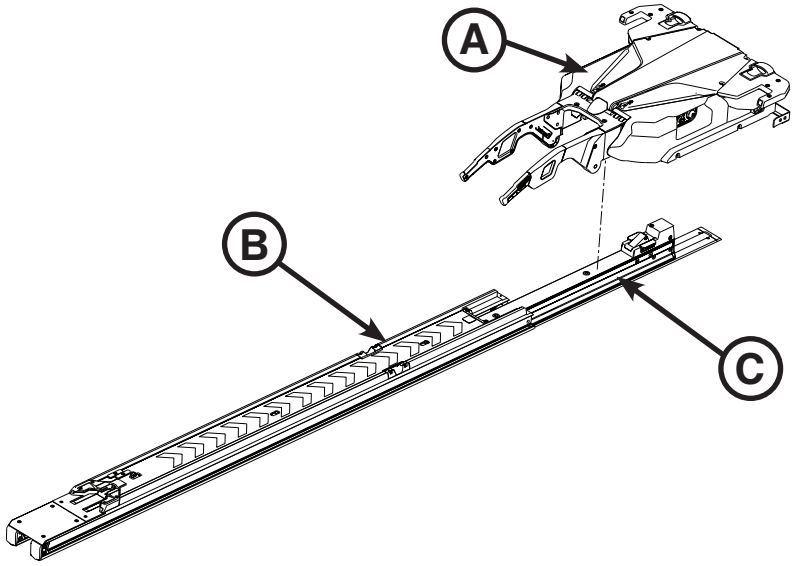

Abb. 22: Positionierung der Förderwagengruppe

Zurück zum Inhaltsverzeichnis

INSTALLIEREN DES POWER-LOAD-SYSTEMS (FORTSETZUNG)

13. Die Überführungsgruppe bis zum Einrasten vorsichtig nach vorne zum Kopfende drücken.
14. Die Stoßsperre wie in Abbildung 23 gezeigt montieren, indem der mitgelieferte Anschlagklotz mit Durchgangsbohrungen (6390-001-244), (A) auf den mitgelieferten Anschlagpuffer (6390-001-243), (B) und den mitgelieferten inneren Anschlagklotz mit Gewindebohrungen (6390-001-246), (C) ausgerichtet wird.

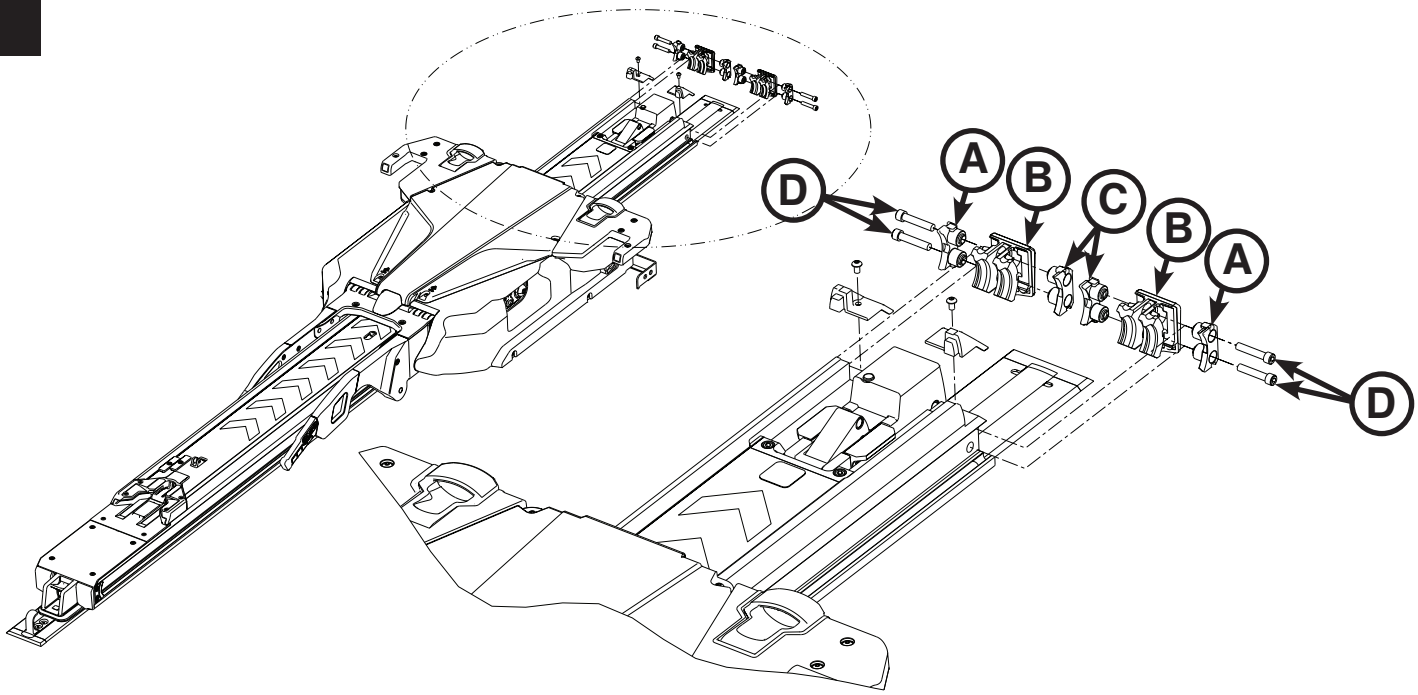

Abb. 23: Pufferblock zusammenbauen

15. Den montierten Anschlagpuffer in das Ende der Überführungsgruppe schieben.

    Hinweis: Den Anschlagpuffer so platzieren, dass sich die Aufwölbung (A) auf der Unterseite befindet (Abbildung 24).

16. Schritt 14 und 15 wiederholen, um den zweiten Anschlagpuffer zu montieren und zu installieren.
17. Mit einem 3/16-Zoll-Sechskantsteckschlüssel die vier mitgelieferten Innensechskantschrauben (0004-662-000), (zwei pro Seite), (D) in die Überführungsgruppe installieren (siehe Abbildung 23).
18. Die Überführungspuffer am Kopfende einer Sichtprüfung unterziehen, um sicherzustellen, dass sie bündig mit der Außenkante des Überführungsaufbaus und ohne Anzeichen von Ausrichtungs- oder Installationsfehlern installiert sind.

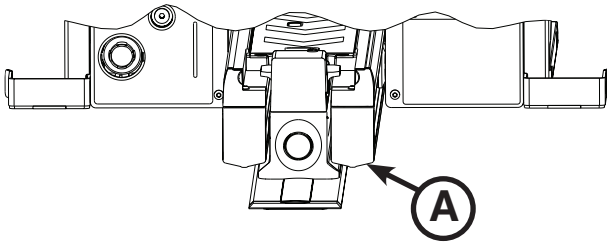

Abb. 24: Aufwölbung des Anschlagpuffers

Zurück zum Inhaltsverzeichnis

INSTALLIEREN DES POWER-LOAD-SYSTEMS (FORTSETZUNG)

19. Mit einem T25 Torx-Schlüssel die zwei mitgelieferten Halbrundkopfschrauben (0004-665-000), (A) installieren, um den mitgelieferten Überführungsabgleich am Kopfende auf der linken Patientenseite (6390-001-210) und den mitgelieferten Überführungsabgleich am Kopfende auf der rechten Patientenseite (6390-001-211), (B) an der Überführungsgruppe zu befestigen (siehe Abbildung 25).

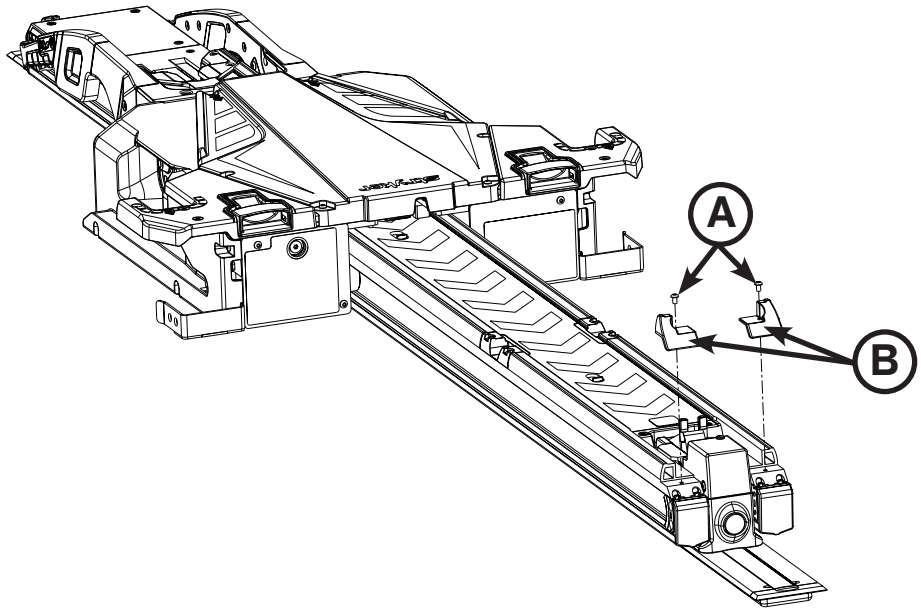

Abb. 25: Sockelblende am Kopfende anbringen

Zurück zum Inhaltsverzeichnis

INSTALLIEREN DES POWER-LOAD-SYSTEMS (FORTSETZUNG)

20. Den Hauptstromschalter (A) auf der linken Patientenseite der Förderwagengruppe wie in Abbildung 26 gezeigt drücken, um die Einheit einzuschalten.

    Anmerkungen:
    - Wenn Power-LOAD über einen Schalter an den Stromkreis angeschlossen ist, muss der Schalter eingeschaltet sein.
    - Beim Drücken des Hauptstromschalters geht auch eine grüne LED Batterieanzeige (B) an, die anzeigt, dass das Power-LOAD-System eingeschaltet ist. Wenn die Förderwagenbatterie leer ist, blinkt möglicherweise eine orange Fehler-LED (C).

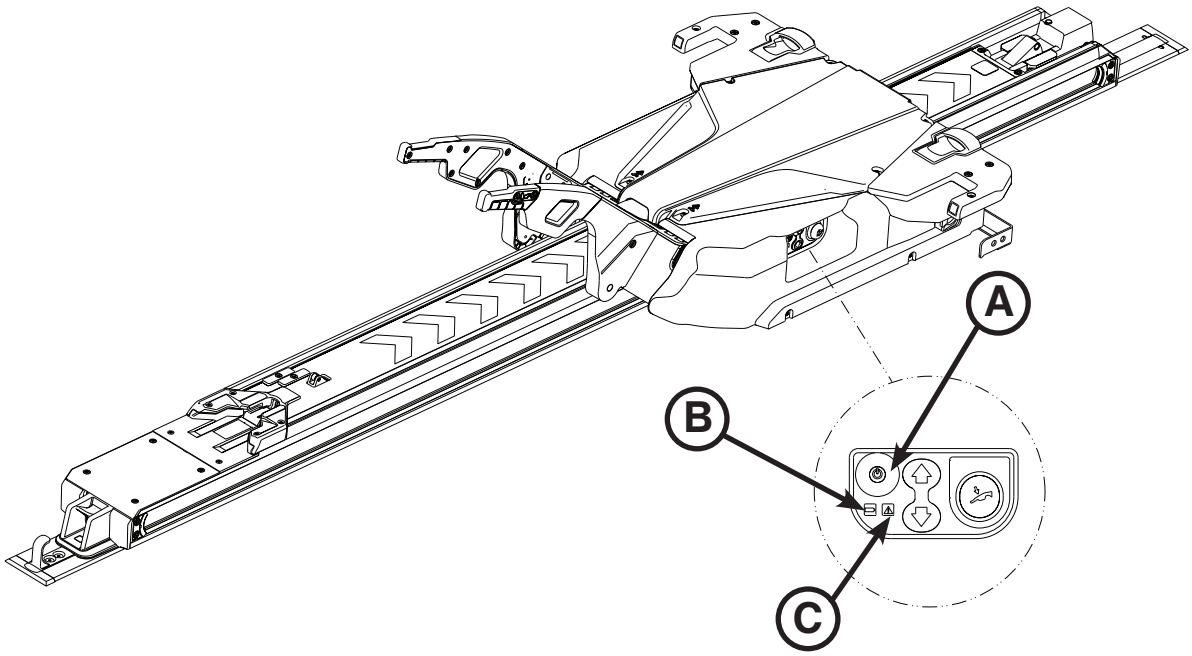

Abb. 26: Bedienkonsole für Power-LOAD

21. Hubarme anheben und den Förderwagen manuell zum Kopfende des Patientenabteils des Fahrzeugs schieben, um die Batterie aufzuladen.

    Hinweis: Die LED Batterieanzeige (B) blinkt während des Ladevorgangs grün.

22. Die Betriebsetiketten an der Tür oder Wand anbringen, wo sie für die Power-LOAD-Bediener sichtbar sind. Ausführliche Beschreibungen der Etiketten sind unter „Anleitungen für den elektrischen Betrieb“ auf Seite 3-50 und unter „Anleitungen für den manuellen Betrieb“ auf Seite 3-51 zu finden.

    Hinweis: Die Etikette muss auf eine glatte Oberfläche oder auf die mitgelieferte Blechplatte (6390-001-467) angebracht werden, die am Fahrzeug festgeschraubt oder vernietet wird.

23. Die Installationscheckliste auf Seite 3-42 abschließen.

Zurück zum Inhaltsverzeichnis

INSTALLIEREN DER OPTIONALEN RADFÜHRUNG

Optionale Radführungskomponenten (6390-027-000)

- (2) Senkkopfschraube (T/N 0001-195-000)
- (1) Radführungseinheit (T/N 6390-001-017)
- (5) Radführungsstütze (T/N 6390-001-174)
- (1) Radführungsschiene (T/N 6390-001-176)
- (1) Radführungsmutter (T/N 6390-001-191)
- (2) Selbstsichernde Mutter (T/N 0016-060-000)
- (2) Flachkopfmaschinenschraube (T/N 0023-296-000)
- (5) Abstandhalter (T/N 6390-001-173)
- (1) Stoßleiste der Radführungsschiene (T/N 6390-001-175)
- (1) Radführungsabdeckung (T/N 6390-001-178)
- (4) Rollenabdeckung (T/N 6390-001-206)

Zusätzlich verwendete Bauteile (nicht enthalten)

- **(10) 1/4-20-Sechskantkopfschrauben (ASTM-F835 oder SAE-Klasse 8)**

Erforderliche(s) Werkzeug(e):

- Maßband
- Bohrer
- 3/8-Zoll-Antriebsknarre
- 5/32-Zoll-Sechskantschlüssel
- Säge (oder Ähnliches)
- 1/4-Zoll-Bohrer
- 7/16-Zoll-Kombischlüssel
- Stift
- 7/16-Zoll-Stecknuss
- T25 Torx-Schlüssel

Vorgehensweise:

Hinweis: Es sind zehn 1/4-20-Sechskantkopfschrauben (ASTM-F835 oder SAE-Klasse 8) erforderlich, jedoch nicht im Lieferumfang des Installations-Kits enthalten. Fahrzeug untersuchen, um die Schrauben mit der geeignetsten Länge für die Montage zu bestimmen. Mit diesen Schrauben die Radführung wie in Schritt 11 beschrieben sichern. Zum Installieren der Radführung Seite 3-39 mit Informationen zur Komponentenmontage lesen.

1. Den Abstand zwischen der Mittellinie der Bodenplatte und der Wand auf der Fahrerseite des Patientenabteils mithilfe eines Maßbands messen (siehe Abb. 27 und Abb. 28).

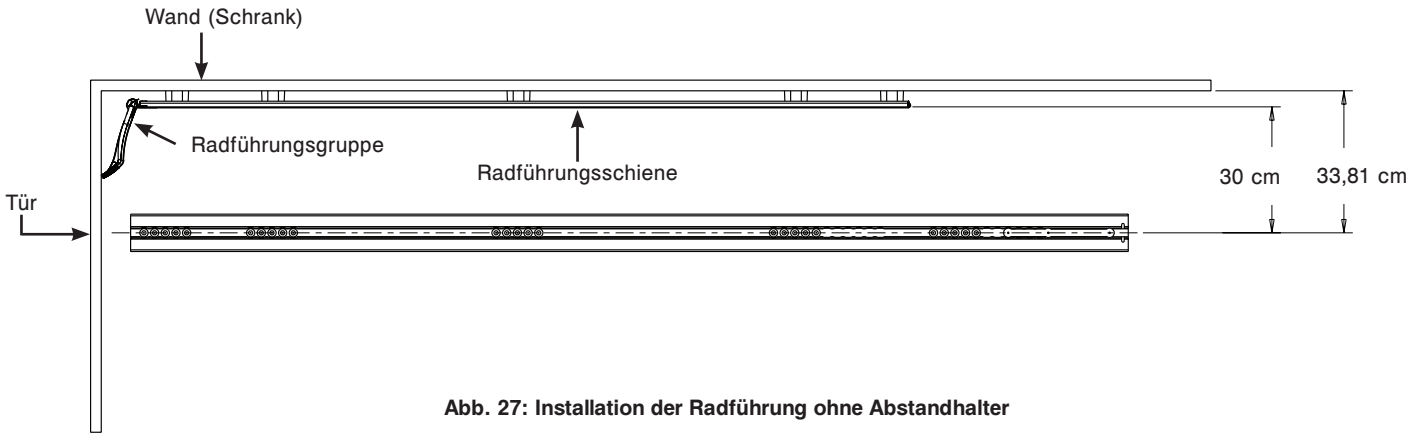

Abb. 27: Installation der Radführung ohne Abstandhalter

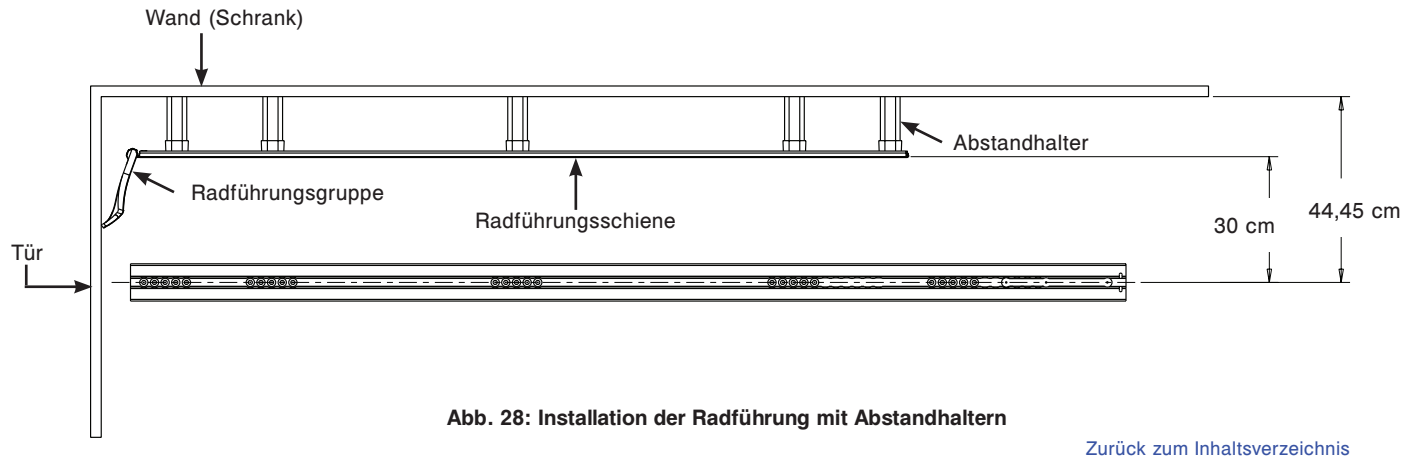

Abb. 28: Installation der Radführung mit Abstandhaltern

Zurück zum Inhaltsverzeichnis

INSTALLATION DES OPTIONALEN FÜHRUNGSSTÜCKS (FORTSETZUNG):

2. Anhand des Messergebnisses aus Schritt 1 ermitteln, ob die Abstandhalter (6390-001-173), (D) für die Radführungseinheit installiert werden müssen.

Abstandsmessung von der Mittellinie (Bodenplatte)	Erforderlicher Schritt
Abstand zur Wand größer als 44,45 cm	Die optionale Radführung ist nicht erforderlich.
33,81 cm bis 44,45 cm	Abstandhalter (6390-001-173), (D) sind erforderlich. 33,81 cm von dem Messergebnis aus Schritt 1 abziehen, um die Größe der Abstandhalter zu ermitteln. Abstandhalter mithilfe einer Säge (oder Ähnliches) auf die erforderliche Größe zuschneiden.
Genau 44,45 cm	Abstandhalter (6390-001-173), (D) sind erforderlich. Sie müssen jedoch nicht zugeschnitten werden.
Genau 33,81 cm	Abstandhalter (6390-001-173), (D) sind NICHT erforderlich. Die fünf Abstandhalter entsorgen.

⚠ ACHTUNG

Um die Gefahr einer Verletzung von Personen oder Beschädigung des Geräts während der Installation zu vermeiden, das jeweils zuzuschneidende Teil einwandfrei sichern und auf die Umgebung achten. Beim Bedienen einer Säge stets einen geeigneten Augenschutz tragen.

3. Die Radführungsschiene (6390-001-176), (G) bei geschlossener Fahrzeugtür auf die Wand ausrichten.
4. Mithilfe eines Maßbands 3,81 cm vom Fußende der Radführungsschiene zum Türblech abmessen.
5. Mit einem Stift die Wand in Höhe der Rückseite der Radführungsschiene markieren.
6. Zusammen mit einer zweiten Person die fünf Radführungsstützen (6390-001-174), (E) ungefähr an den Montagestellen platzieren.
7. Die Radführungsschiene auf die Radführungsstützen setzen und dabei die Markierung aus Schritt 5 (kennzeichnet die Position der Radführungsschiene) berücksichtigen.

Anmerkungen:

- Die Löcher in der Radführungsschiene müssen entsprechend den freien Bereichen im Patientenabteil des Fahrzeugs ausgerichtet werden, um die Radführungsschiene richtig zu stützen.
- Der Abstand zwischen den Löchern beträgt 2,54 cm, sodass mehrere Installationsoptionen möglich sind.
- Die fünf Radführungsstützen in möglichst gleichem Abstand zueinander platzieren. Die fünf Radführungsstützen installieren.

Zurück zum Inhaltsverzeichnis

INSTALLATION DES OPTIONALEN FÜHRUNGSSTÜCKS (FORTSETZUNG):

8. Die Wand in Höhe der Löcher markieren, an denen die Radführungsstützen platziert werden (siehe Abbildung 29).

   Hinweis: Dabei darauf achten, dass die Radführungsschiene nicht bewegt wird, um Löcher an falschen Stellen zu verhindern.

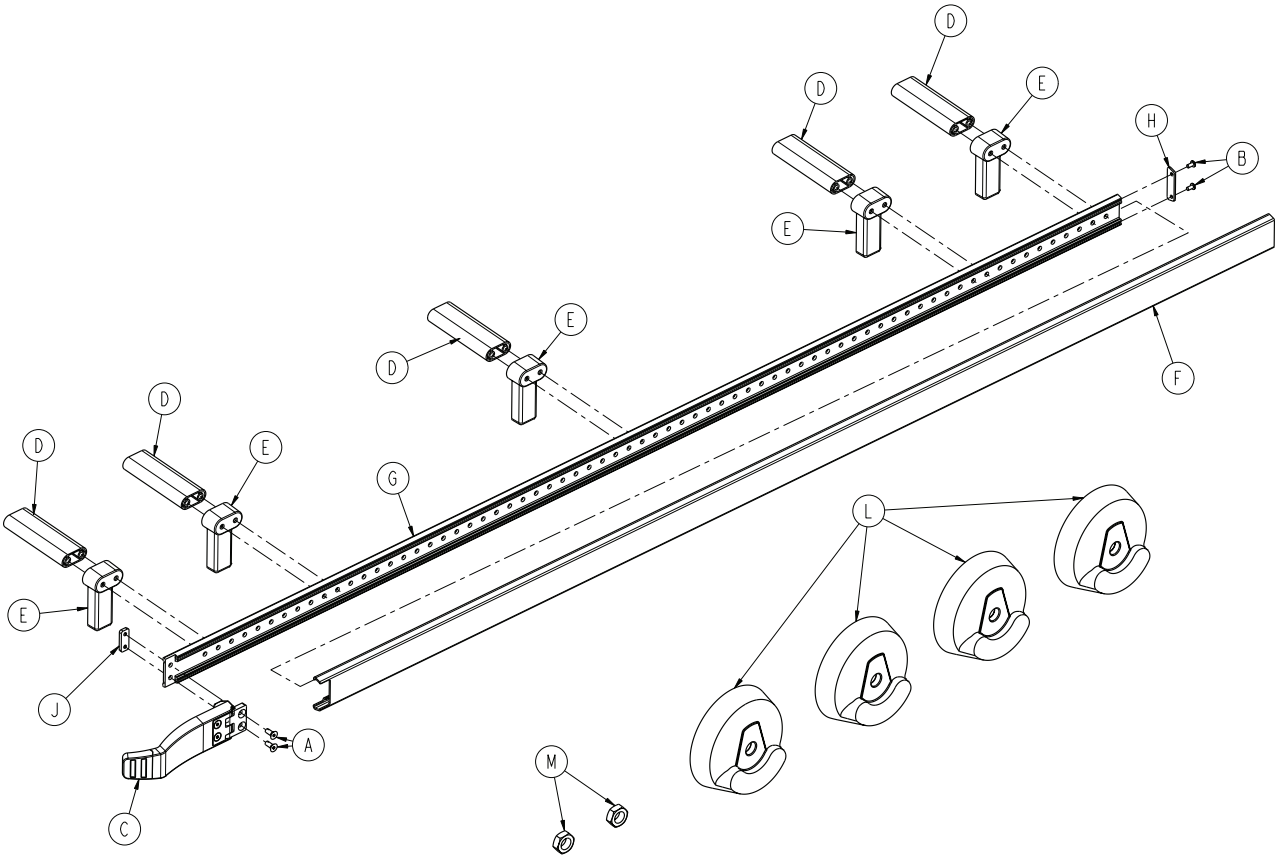

Abb. 29: Optionale Radführungskomponenten - 6390-027-000

9. Die Radführungsschiene und die Radführungsstützen entfernen.
10. An den markierten Stellen (aus Schritt 8) die Löcher mithilfe eines 1/4-Zoll-Bohrers in die Wand bohren.

⚠ VORSICHT

Um die Gefahr einer Beschädigung des Fahrzeugs zu vermeiden, während der Installation auf alle Gegenstände in der Nähe von gewählten Bohrstellen achten.

11. Zur Installation der Radführungsschiene 1/4-20 Zoll UNC Sechskantkopfschrauben von passender Länge, ASTM-F835 oder SAE-Klasse 8 (nicht im Lieferumfang enthalten) verwenden.
12. Die Schrauben aus Schritt 11 mithilfe einer 7/16-Zoll-Stecknuss, einer 3/8-Zoll-Antriebsknarre und einem 7/16-Zoll-Kombischlüssel installieren, um die Radführungsschiene durch den Abstandhalter (6390-001-173), (D) an der Radführungsstütze und bei Bedarf an der Wand des Patientenabteils des Fahrzeugs zu befestigen (siehe „Abb. 27: Installation der Radführung ohne Abstandhalter“ auf Seite 3-37 oder „Abb. 28: Installation der Radführung mit Abstandhaltern“ auf Seite 3-37).
13. Die zwei Flachkopfmaschinenschrauben (0023-296-000), (B) mithilfe eines T25 Torx-Schlüssels installieren, um die Radführungsabdeckung (6390-001-178), (H) am Kopfende der Radführungsschiene zu befestigen.

Zurück zum Inhaltsverzeichnis

INSTALLATION DES OPTIONALEN FÜHRUNGSSTÜCKS (FORTSETZUNG):

14. Die Radführungsstoßleiste (6390-001-175), (F) vom Fußende des Patientenabteils in Richtung des Kopfendes in die Radführungsschiene schieben.
15. Die zwei Senkkopfschrauben (0001-195-000), (A) mithilfe eines 5/32-Zoll-Sechskantschlüssels durch das Gelenk der Radführungseinheit (6390-001-017), (C) und die Radführungsschiene durchstecken und mit der Radführungsmutter (6390-001-191), (J) festziehen (siehe „Abb. 29: Optionale Radführungskomponenten - 6390-027-000“ auf Seite 3-39.
16. Die zwei Sicherungsmuttern (0016-060-000), (M) und vier Rollenabdeckungen (6390-001-206), (L) an der rechten Patientenseite der Trage installieren, die für die Nutzung mit der Radführung vorgesehen ist. Weitere Informationen unter „Installieren der Abdeckungen für die Rollen der Trage“ auf Seite 3-41.

INSTALLIEREN DER ABDECKUNGEN FÜR DIE ROLLEN DER TRAGE

Erforderliche(s) Werkzeug(e):

- 5/8-Zoll-Stecknuss
- 3/8-Zoll-Antriebsknarre
- 11/16-Zoll-Kombischlüssel

Vorgehensweise:

1. Die Trage auf ihr Kopfende umlegen.

   Hinweis: Sicherstellen, dass der Kopfteil ausgefahren und verriegelt ist.

2. Mit einer 5/8-Zoll-Stecknuss mit 3/8-Zoll-Antriebsknarre und einem 11/16-Zoll-Kombischlüssel die Sechskantkopfschraube (A) und Mutter (B) entfernen, welche das Rad (C) auf dem Laufrollenachshalter sichern (Abb. 30), auf der rechten Seite des Patienten am Fußende der Trage, die mit der Radführungseinheit verwendet werden soll. Die Schraube für den Wiedereinbau aufbewahren. Die Mutter entsorgen.
3. Die beiden Muffen (D) vom Rad entfernen (Abb. 30). Beide Muffen entsorgen.
4. Die beiden Rollenabdeckungen (6390-001-206) (D) um das Rad ausrichten, so dass die Rollenabdeckungen auf beiden Seiten übereinstimmen (Abb. 31).
5. Mit einer 5/8-Zoll-Stecknuss mit 3/8-Zoll-Antriebsknarre und einem 11/16-Zoll-Kombischlüssel die Sechskantkopfschraube (A) und die Überwurfmutter (B) installieren, welche das Rad (C) mit den Rollenabdeckungen (D) auf dem Laufrollenachshalter sichern (Abb. 31).

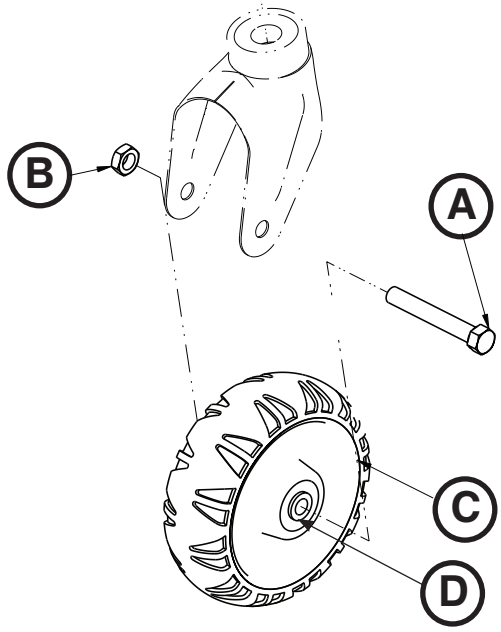

Abb. 30: Rollen der Trage ohne Rollenabdeckungen

   Hinweis: Bei der Installation auf die Ausrichtung der Rollenabdeckungen achten, um sicherzustellen, dass beide Seiten aufeinander ausgerichtet sind. Die Muttern nicht überziehen! Sicherstellen, dass die Räder sich frei bewegen können.

6. Die Trage auf ihr Fußende umlegen.
7. Die Schritte 2 bis 5 auf der rechten Patientenseite am Kopfende der Trage wiederholen.
8. Sicherstellen, dass beide Räder glatt laufen.

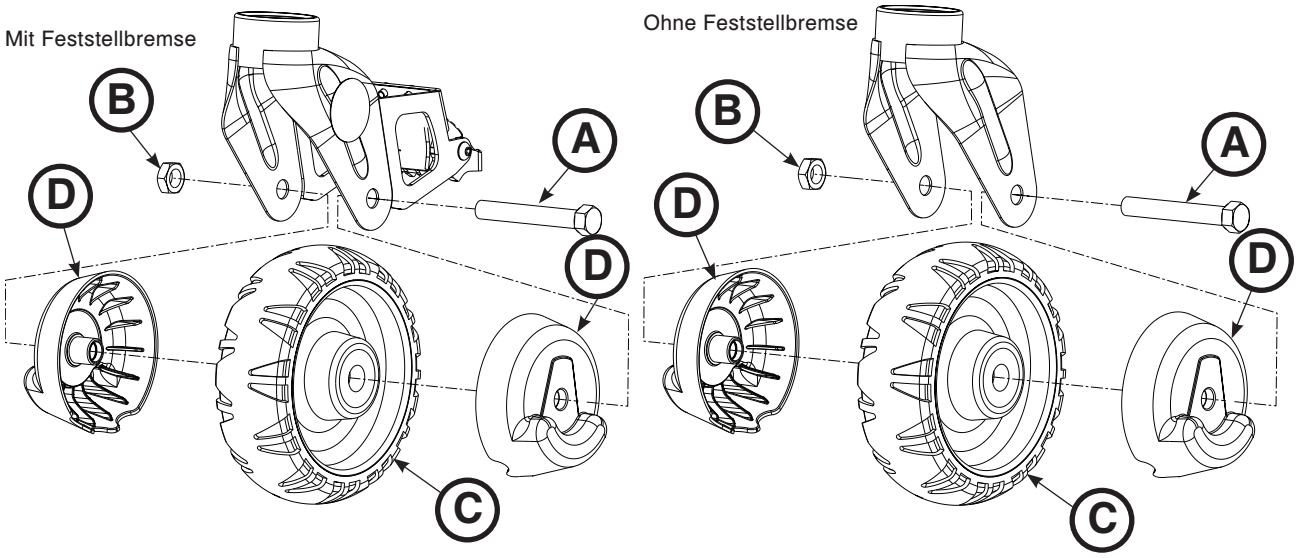

Abb. 31: Rollen der Trage mit Rollenabdeckungen

Zurück zum Inhaltsverzeichnis

CHECKLISTE FÜR DIE POWER-LOAD-INSTALLATION

Hinweis: Die Batterie muss vor Beginn der Power-LOAD-Funktionsprüfung mindestens 20 Minuten aufgeladen werden. Die Batterie wird nur aufgeladen, wenn der Förderwagen am Kopfende des Patiententeils des Fahrzeugs verriegelt ist. Die LED Batterieanzeige sollte während des Ladevorgangs grün blinken.

Vor Beginn der Power-LOAD-Funktionsprüfung Folgendes sicherstellen:

- Die Prüfung erfolgt in Verbindung mit einer Power-LOAD-kompatiblen Power-PRO-Trage (Modell 6500, 6506, 6510, 6516).
- Power-LOAD ist am Fußende des Fahrzeugs verriegelt, und die Hubarme sind gesenkt (siehe „Ausfahren des Power-LOAD-Systems aus dem Fahrzeug ohne eine Trage“ auf Seite 3-54).
- Strom ist eingeschaltet.
- LEDs an den Flügeln des Förderwagens blinken orange.
  Hinweis: Beim Drücken des Hauptstromschalters geht auch eine LED Batterieanzeige an, die anzeigt, dass das Power-LOAD-System eingeschaltet ist. Wenn die Förderwagenbatterie leer ist, blinkt möglicherweise eine orange Fehler-LED (C).

Hinweis: Den oberen und unteren Tragenbedienschalter beim Prüfen der Tragentastenfunktion kontrollieren.

_____ 1. Die Stoßstange des Fahrzeugs (sofern möglich) hochklappen.
_____ 2. Die Power-LOAD-kompatible Trage im Power-LOAD verriegeln.
_____ 3. Überprüfen, ob beide Tragenladerollenstifte im Power-LOAD (an den Verriegelungen) verriegelt sind.
_____ 4. Überprüfen, ob die LEDs von blinkendem Orange zum durchgehend grünem Licht wechseln.
_____ 5. Die Taste zum Einziehen (-) am Tragenbedienschalter drücken und halten, um das Tragenfahrgestell vollständig einzuziehen.
_____ 6. Die Trage in das Patientenabteil des Fahrzeugs schieben, bis sie am Kopfende des Patientenabteils verriegelt. Sicherstellen, dass die Hubarme gesenkt werden, bis sich die Tragenrollen auf dem Boden des Patientenabteils befinden und das Tragenfußende in der Befestigung verriegelt ist.
_____ 7. Die LED-Anzeige am Fußende überprüfen, um sicherzustellen, dass die Trage transportiert werden kann.
   - Wenn die LED durchgehend grün leuchtet, ist das Fußende der Trage in Position bzw. transportbereit.
   - Wenn die LED orange blinkt, ist das Fußende der Trage nicht in Position bzw. nicht transportbereit.

_____ 8. Durch festes Ziehen der Trage zu den Seiten sicherstellen, dass die Trage im Power-LOAD-System eingerastet ist.
_____ 9. Taste zum Ausfahren (+) auf dem Tragenbedienschalter drücken und halten, um sicherzustellen, dass die Trage nicht im Fahrzeug ausgefahren wird. Das Tragenfahrgestell sollte nicht in die Transportposition gehoben werden.
   Hinweis: Durch Drücken der Taste zum Einziehen (-) am Tragenbedienschalter kann die Trage in bestimmten Situationen bewegt werden.
_____ 10. Entriegelungshebel am Fußende des Power-LOAD-Systems drücken und halten und anschließend ziehen, um die Trage aus dem Patientenabteil des Fahrzeugs herauszuschieben. Sicherstellen, dass die Hubarme die Trage so weit angehoben werden, dass die Tragenrollen nicht mehr den Boden des Patientenabteils berühren.
_____ 11. Sicherstellen, dass die LED-Anzeigen am Kopfende durchgehend grün leuchten. Die Taste zum Ausfahren (+) am Tragenbedienschalter drücken und halten, um die Trage so weit auszufahren, dass die Tragenrollen Bodenkontakt haben und die Trage nicht mehr durch die Power-LOAD-Hubarme gestützt wird. **Hinweis:** Die Hubarme sollten nach der Entriegelung der Trage aus dem Power-LOAD in der vollständig abgesenkten Position bleiben.
_____ 12. Auf der Power-LOAD-Bedienkonsole die Taste mit Pfeil nach oben (↑) drücken, um die Hubarme und die Trage in die höchste Position anzuheben.
   Hinweis: Das Fahrgestell der Trage wird nicht eingezogen.
_____ 13. Die Taste Pfeil nach unten (↓) auf der Power-LOAD-Bedienkonsole drücken, um die Hubarme und die Trage zu senken.
_____ 14. Die Entriegelungstaste auf dem Tragenbedienschalter drücken, um die Trage aus dem Power-LOAD zu entriegeln. Die LED-Anzeigen am Kopfende blinken orange.
_____ 15. Die Trage erneut im Power-LOAD verriegeln.
_____ 16. Auf der Power-LOAD-Bedienkonsole die Taste mit Pfeil nach oben (↑) drücken, um die Trage in die höchste Position anzuheben.
   Hinweis: Das Fahrgestell der Trage wird nicht eingezogen.
_____ 17. Die manuelle Entriegelungstaste auf der Power-LOAD-Betriebskonsole drücken, um die Trage zu senken. Die Taste so lange gedrückt halten, bis die Hubarme von der Trage entfernt wurden.

Zurück zum Inhaltsverzeichnis

POWER-LOAD-INSTALLATIONSCHECKLISTE (FORTSETZUNG)

_____ 18. Einen der zwei Tragenentriegelungsgriffe am Kopfende des Förderwagens anheben, um die Trage zu entriegeln.
_____ 19. Die Trage weg vom Power-LOAD rollen.
_____ 20. Die Hubarme anheben und den Förderwagen in das Patientenabteil in die Transportposition schieben. Wenn sich der Förderwagen am Kopfende befindet, können die Arme gesenkt werden.
_____ 21. Die Power-LOAD-kompatible Trage ohne die LOAD-Funktionen einladen, um das manuelle Einladen von Tragen in das Patientenabteil zu simulieren. Sicherstellen, dass die Trage einrastet. Weitere Informationen dazu sind unter „Manuelles Einladen einer Trage in ein Fahrzeug (Power-LOAD-Stromausfall oder -Systemfehler)“ auf Seite 3-65 zu finden.
_____ 22. Entriegelungshebel am Fußende des Power-LOAD-Systems drücken und halten und anschließend ziehen, um die Trage aus dem Patientenabteil des Fahrzeugs herauszuschieben. Sicherstellen, dass der Sicherheitsbügel im Sicherheitshaken eingeklinkt ist.
Hinweis: Nur die Trage wird entriegelt. Der Förderwagen muss am Kopfende von Power-LOAD bleiben.
_____ 23. Zum Entriegeln des Förderwagens die Hubarme anheben und die Förderwagen-Entriegelungstaste am Kopfende des Power-LOAD-Systems drücken. Den Förderwagen nur wenige Zentimeter zum Fußende schieben.
_____ 24. Die Vorrichtung zur manuellen Aufhebung der Verriegelung möglichst nah zum Fußende auf der Überführung schieben und die Überführung zum Fußende hin herausschieben. Sicherstellen, dass die Überführung entriegelt werden kann.
_____ 25. Power-LOAD vollständig aus dem Patientenabteil ausfahren.
_____ 26. Die Vorrichtung zur manuellen Aufhebung der Verriegelung möglichst nah zum Kopfende auf der Überführung schieben und die Überführung zum Kopfende hineinschieben. Sicherstellen, dass die Überführung entriegelt werden kann. (Siehe „Abb. 22: Positionierung der Förderwagengruppe“ auf Seite 3-33.)
_____ 27. Die Überführungspuffer am Kopfende einer Sichtprüfung unterziehen, um sicherzustellen, dass sie bündig mit der Außenkante des Überführungsaufbaus und ohne Anzeichen von Ausrichtungs- oder Installationsfehlern installiert sind.
_____ 28. Alle Bolzen und Schrauben einer Sichtprüfung unterziehen, um sicherzustellen, dass sie einwandfrei und ohne Anzeichen von hervorstehenden oder fehlenden Befestigungen angezogen sind.
_____ 29. Auf die Sperre des Kopfendes drücken und mit dem Entriegelungshebel des Fußendes den Stift des Kopfendes aktivieren, um sicherzustellen, dass sie sich frei bewegen und beim Loslassen nicht biegen.
_____ 30. Bei Krankenwagen vom Typ II oder einer 44,45 cm bzw. weniger von der Fahrzeugwand entfernten Mittellinie der Trage ist sicherzustellen, dass die Radführungseinheit (6390-027-000) installiert ist. NICHT ZUTREFFEND angeben, wenn die Radführung nicht erforderlich ist.
_____ 31. Den Hauptstromschalter drücken, um das Gerät auszuschalten. Unter Umständen muss das Gerät ein- und anschließend ausgeschaltet werden, um sicherzustellen, dass Power-LOAD aus und nicht im Ruhemodus ist.

⚠ VORSICHT

Manuelle Freilauf-Funktionen ermöglichen die freie Bewegung des Power-LOAD-Systems.

Hinweis: Wird Power-LOAD eine Woche oder länger nicht benutzt, den Hauptstromschalter drücken, um das Gerät auszuschalten und ein Entladen der Batterie zu vermeiden. Unter Umständen muss das Gerät ein- und anschließend ausgeschaltet werden, um sicherzustellen, dass Power-LOAD aus und nicht im Ruhemodus ist.

Power-LOAD-Seriennummer: _____

Installiert von: _____ Datum: _____

Überprüft von: _____ Datum: _____

Hinweis: Eine Kopie dieses Nachweises mindestens sieben Jahre lang aufbewahren.

Zurück zum Inhaltsverzeichnis

POWER-LOAD – EINRICHTUNG

Für den Zustand von Power-LOAD ist der Eigentümer verantwortlich. Power-LOAD muss vor Inbetriebnahme ordnungsgemäß funktionieren. Die einwandfreie Power-LOAD-Funktion anhand der folgenden Liste und der Bedienungsanleitung vor Inbetriebnahme von einem qualifizierten Wartungstechniker überprüfen lassen.

1. Hubarme anheben und den Power-LOAD-Förderwagen manuell zum Kopfende der Überführungsgruppe schieben, um die Batterie aufzuladen. **Die Batterie muss vor dem ersten Gebrauch von Power-LOAD mindestens zwei Stunden aufgeladen werden, um den einwandfreien Betrieb sicherzustellen.**

   Hinweis: Die LED Batterieanzeige blinkt während des Ladevorgangs grün.

2. Abschluss der Installationscheckliste bestätigen (siehe „Checkliste für die Power-LOAD-Installation“ auf Seite 3-42).
3. Wenn die Installationscheckliste von einem anderen Installateur abgeschlossen wurde, muss der Endverbraucher die Installationscheckliste erneut durchgehen. Power-LOAD darf nicht in Betrieb genommen werden, wenn die Installationscheckliste nicht abgeschlossen wurde.

POWER-LOAD-KOMPATIBLE TRAGE – EINRICHTUNG

Für den Zustand von der Power-LOAD-kompatiblen Trage ist der Eigentümer verantwortlich. Die Power-LOAD-kompatible Trage muss vor Inbetriebnahme ordnungsgemäß funktionieren. Sicherstellen, dass die Trage entsprechend den Anforderungen im Betriebs-/Wartungshandbuch zum jeweiligen Tragenmodell eingerichtet ist.

⚠ ACHTUNG

Zur Vermeidung des Verletzungsrisikos beim Patienten die Höhe der Tragenladerollen entsprechend den Anforderungen im Betriebs-/Wartungshandbuch zum jeweiligen Tragemodell auf die Bodenhöhe des Fahrzeugs einstellen.

Benutzersteuerelemente und LED-Anzeigen

Die Power-LOAD LED-Anzeigen, welche sich auf der seitlichen Power-LOAD Bedienkonsole und am Kopf- und Fußende von Power-LOAD befinden, zeigen Batterie- und Systemstatus des Förderwagens an. Diese Abbildung und die Tabelle zeigen alle Tasten und LED-Anzeigen von Power-LOAD.

Hinweis: Wenn Power-LOAD für eine Woche oder länger nicht genutzt wird, den roten Hauptstromschalter (2) drücken, um die Einheit auszuschalten und ein Entladen der Batterie zu verhindern.
Die Einheit muss eventuell an und wieder aus geschaltet werden, um sicherzustellen, dass Power-LOAD ausgeschaltet und nicht nur im Schlafmodus ist.

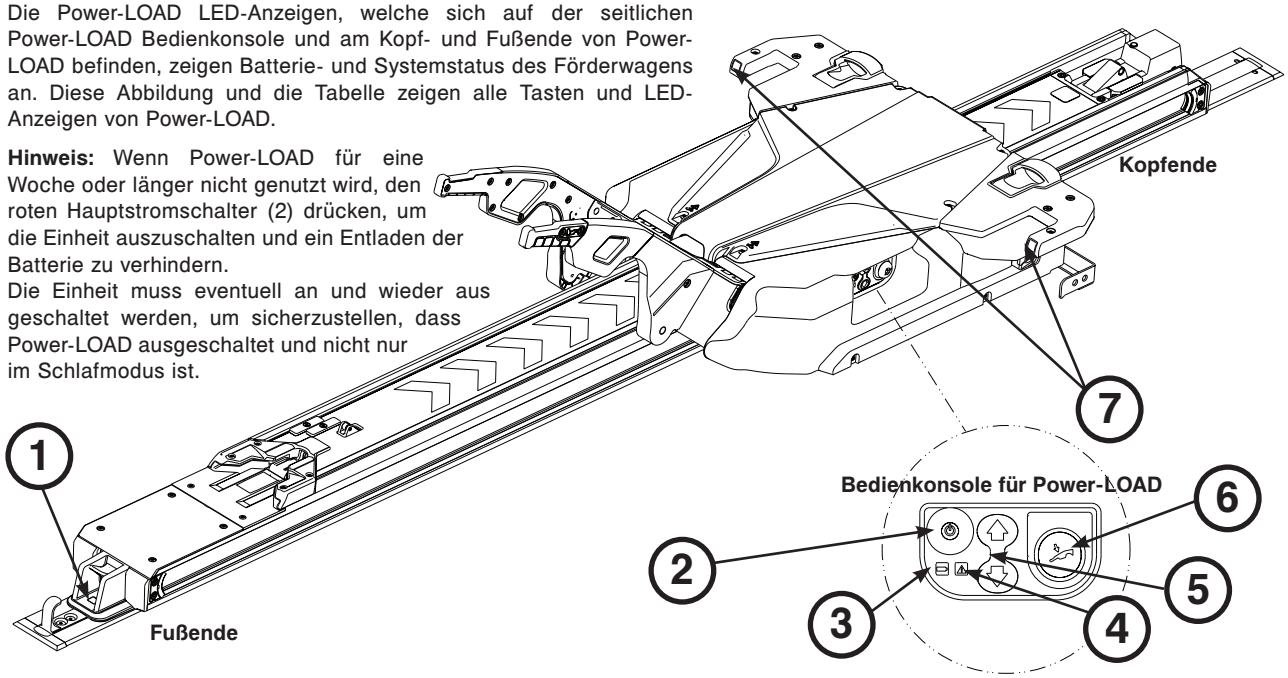

Ref.	Symbol/ Taste	Name	Beschreibung	Typ	Position
1		LED-Anzeige am Fußende	Wenn die LED durchgehend grün leuchtet, befindet sich das Fußende der Trage in Position oder fertig für den Transport. Wenn die LED orange blinkt, befindet sich das Fußende der Trage nicht in Position oder ist nicht fertig für den Transport.	LED	Förderwagen
2		Hauptstrom	Drücken, um die Einheit ein- oder auszuschalten. **Hinweis:** Die LED „Batterieanzeige“ leuchtet auch auf, um anzuzeigen, dass das Power-LOAD System eingeschaltet ist. Wenn der Batteriestatus des Förderwagens niedrig ist, wird eine blinkende orange LED angezeigt.	Schaltfläche	Bedienkonsole für Power-LOAD
3		Batterieanzeige	Wenn die LED durchgehend grün leuchtet, ist das Power-LOAD System eingeschaltet und wird nicht aufgeladen. Wenn die LED grün blinkt, wird die Batterie aufgeladen. **Hinweis:** Die Batterie wird nur aufgeladen, wenn der Förderwagen am Kopfende des Patiententeils des Fahrzeugs verriegelt ist.	LED	Bedienkonsole für Power-LOAD
4		Fehler	Wenn die LED durchgehend orange leuchtet, liegt ein Fehler bei Power-LOAD vor. Den Hauptstromschalter zweimal betätigen, um die Einheit zurückzusetzen. Wenn die LED weiterhin durchgehend orange leuchtet, den technischen Support kontaktieren. Wenn die LED orange blinkt, ist der Batteriestand des Förderwagens niedrig.	LED	Bedienkonsole für Power-LOAD
5		Auf/Ab	Auf (↑) drücken, um die Hubarme zur höchsten Position zu bewegen. **Hinweis:** Das Fahrgestell der Trage wird nicht eingezogen. Ab (↓) drücken, um die Hubarme und Trage herabzusenken. **Hinweis:** Vor dem Drücken das Grundgestell der Trage erweitern.	Schaltfläche	Bedienkonsole für Power-LOAD
6		Manuelle Freigabe	Drücken, um die Trage abzuladen, wenn Power-LOAD keinen Strom mehr hat. Die Taste so lange gedrückt halten, bis die Hubarme von der Trage entfernt wurden. **Hinweis:** Vor dem Drücken das Grundgestell der Trage erweitern.	Schaltfläche	Bedienkonsole für Power-LOAD
7		LED-Anzeige am Kopfende	Wenn die LED durchgehend grün leuchten, befindet sich das Kopfende der Trage in Position. Wenn die LED orange blinken, befindet sich das Kopfende der Trage nicht in Position.	LED	Förderwagen

Zurück zum Inhaltsverzeichnis

Benutzersteuerelemente und LED-Anzeigen

Diese LED-Anzeigen von Power-LOAD befinden sich am Kopfende des Power-LOAD Förderwagens.

Der Platz des Öl-Reservoirs ist zu Referenzzwecken angezeigt.

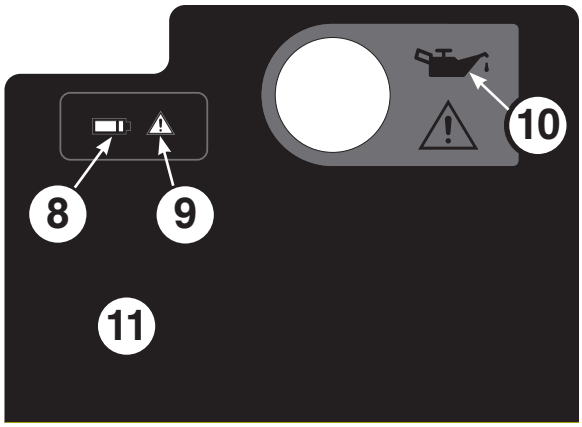

Etikett Förderwagen Kopfende

Ref.	Symbol/Taste	Name	Beschreibung	Typ	Position
8	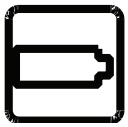	Batterieanzeige	Wenn die LED durchgehend grün leuchtet, ist das Power-LOAD System eingeschaltet und wird nicht aufgeladen. Wenn die LED grün blinkt, wird die Batterie aufgeladen. **Hinweis:** Die Batterie lädt nur auf, wenn der Förderwagen am Kopfende des Patientenabteils verriegelt ist.	LED	Förderwagen Kopfende
9		Fehler	Wenn die LED durchgehend orange leuchtet, liegt ein Fehler bei Power-LOAD vor. Den roten Hauptstromschalter zweimal betätigen, um die Einheit zurückzusetzen. Wenn die LED weiterhin durchgehend orange leuchtet, den technischen Support kontaktieren. Wenn die LED orange blinkt, ist der Batteriestand niedrig.	LED	Förderwagen Kopfende
10		Öl-Reservoir	Mobil Mercon® V ATF-Mischöl (6500-001-293) hinzufügen, bis das Reservoir voll ist. Um das Risiko einer Fehlfunktion der Einheit oder eines Lecks zu vermeiden, sollte das Reservoir nicht überfüllt werden. Siehe „Auffüllen des Reservoirs“ auf Seite 3-101.	Nicht zutreffend	Förderwagen Kopfende
11	Nicht zutreffend	USB-Anschluss	Abdeckung entfernen, um für Ein- und Ausgangsdiagnose auf den USB-Anschluss zugreifen zu können. Nur von qualifiziertem Personal warten lassen.	Nicht zutreffend	Förderwagen Kopfende

Zurück zum Inhaltsverzeichnis

Manuelle Benutzersteuerelemente

Die folgenden manuellen Benutzersteuerelemente ermöglichen es, eine Trage aus Power-LOAD freizugeben, ohne dass Strom benötigt wird:

- Entriegelungshebel
- Überführungsschlossauslöser
- Entriegelungstaste des Förderwagens
- Tragenentriegelungsgriff
- Gleitfläche des Überführungsschlosses

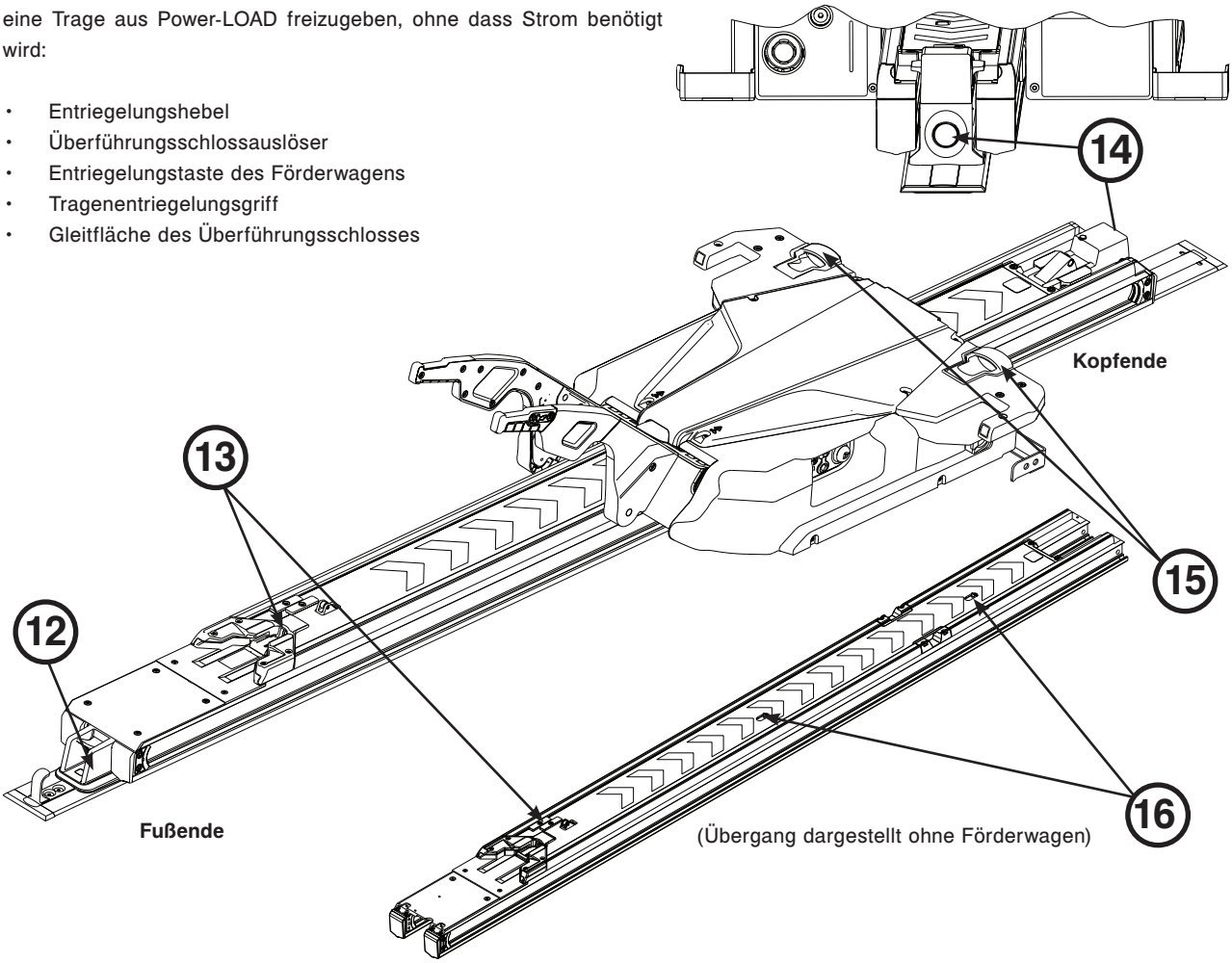

Ref.	Manuelles Steuerelement	Name	Beschreibung	Position
12		Entriegelungshebel	Drücken und halten, um die Trage aus dem Patientenabteil zu lösen.	Fußende
13		Überführungsschlossauslöser	Schieben, um die Überführung aus einer verriegelten Position zu lösen.	Überführung
14	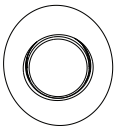	Entriegelungstaste des Förderwagens	Drücken, während die Hubarme angehoben werden, um Power-LOAD ohne Trage aus dem Patientenabteil zu entriegeln und auszustrecken. Dann den Förderwagen aus dem Patientenabteil des Fahrzeugs ziehen.	Kopfende
15		Tragenentriegelungsgriff	Anheben, um die Trage von Power-LOAD zu entriegeln, wenn das Grundgestell der Trage vollständig ausgefahren ist.	Förderwagen
16		Gleitfläche des Überführungsschlosses	Schieben, um die Überführung aus einer verriegelten Position zu lösen.	Überführung

Zurück zum Inhaltsverzeichnis

VERWENDEN DER TRAGEN-BEDIENSCHALTER

Es gibt zwei identische Tragenbedienschalter an den Power-PRO-Tragen (Modelle 6500/6506 und 6510/6516). Die Tasten auf einem dieser Schalter drücken, um die Trage auszufahren, einzuziehen oder um die Trage von Power-LOAD freizugeben.

Diese Abbildung und Tabelle zeigen die drei Tasten an, die sich auf dem Bedienschalter der Trage befinden.

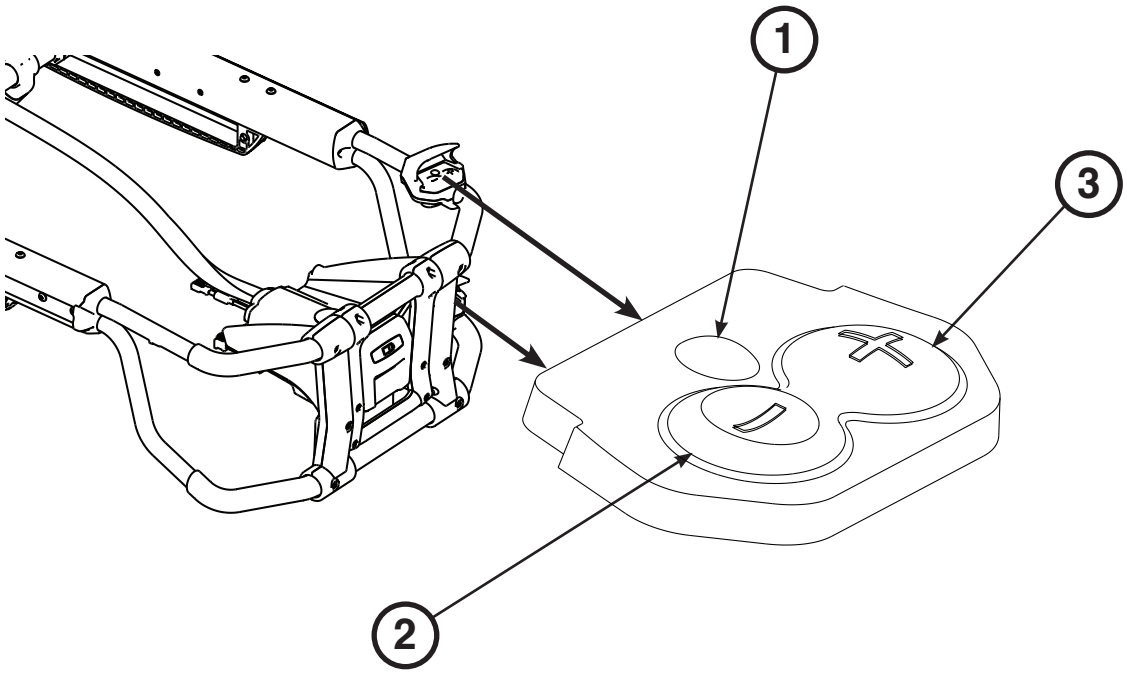

Ref.	Name	Beschreibung
1	Entriegeln	Drücken, um die Trage aus Power-LOAD zu entriegeln.
2	Einziehen (-)	Drücken und halten, um das Fahrgestell der Trage vollständig einzuziehen, bis die Trage aufgenommen ist.
3	Ausfahren (+)	Drücken und halten, um das Fahrgestell der Trage vollständig auszufahren, bis die Räder der Trage auf dem Boden stehen.

Zurück zum Inhaltsverzeichnis

ÜBERPRÜFEN DES STANDS DER TRAGEN-BATTERIE

Power-LOAD lädt die Batterie des Power-PRO **SMRT™** Pak automatisch auf, wenn die Trage in der Transportposition mit Power-LOAD verriegelt ist (keine Kabel oder Verbindungen benötigt). Die LED Batterieanzeige der Trage blinkt während des Ladevorgangs kurz grün.

Um den Batteriestand zu überprüfen, die Taste zum Einziehen (–) (2) auf dem Bedienschalter der Trage drücken, um die Batterie-LED-Anzeige der Trage (A) zu aktivieren, wie auf Abbildung 32 gezeigt.

Die Batterie-LED-Anzeige der Trage befindet sich am Gehäuse der Fußendesteuerung des Power-PRO (als Batteriesymbol angezeigt).

- Die LED leuchtet durchgehend grün, wenn die Batterie voll bzw. ausreichend aufgeladen ist.
- Die LED blinkt orange, wenn die Batterie aufgeladen bzw. ausgetauscht werden muss.
- Wenn die LED durchgehend orange leuchtet, liegt ein Batteriefehler vor.

Weitere Informationen zum SMRT Pak und SMRT-Ladegerät enthält das Bedienungs- und Wartungshandbuch des SMRT-Stromversorgungssystems.

Weitere Informationen zur Batterie der Trage finden sich im Power-PRO Bedienungs- und Wartungshandbuch.

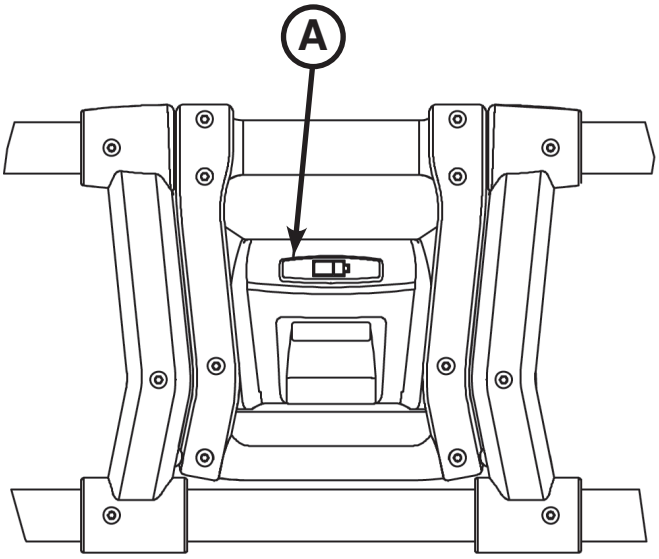

Abb. 32: LED-Anzeige Batteriestatus

Anmerkungen:

- Automatische Aufladung ist nur mit SMRT Pak Batterien möglich.
- Für Power-PRO nur von Stryker zugelassene Batterien verwenden.

Zurück zum Inhaltsverzeichnis

Anleitungen für den elektrischen Betrieb

Das Etikett für Anweisungen für den strombetriebenen Betrieb an der Innenseite der Tür oder Wand des Patientenabteils im Fahrzeug suchen, sichtbar für die Bediener. Siehe „Benutzersteuerelemente und LED-Anzeigen“ auf Seite 3-45 für die Positionen von Tasten und LED.

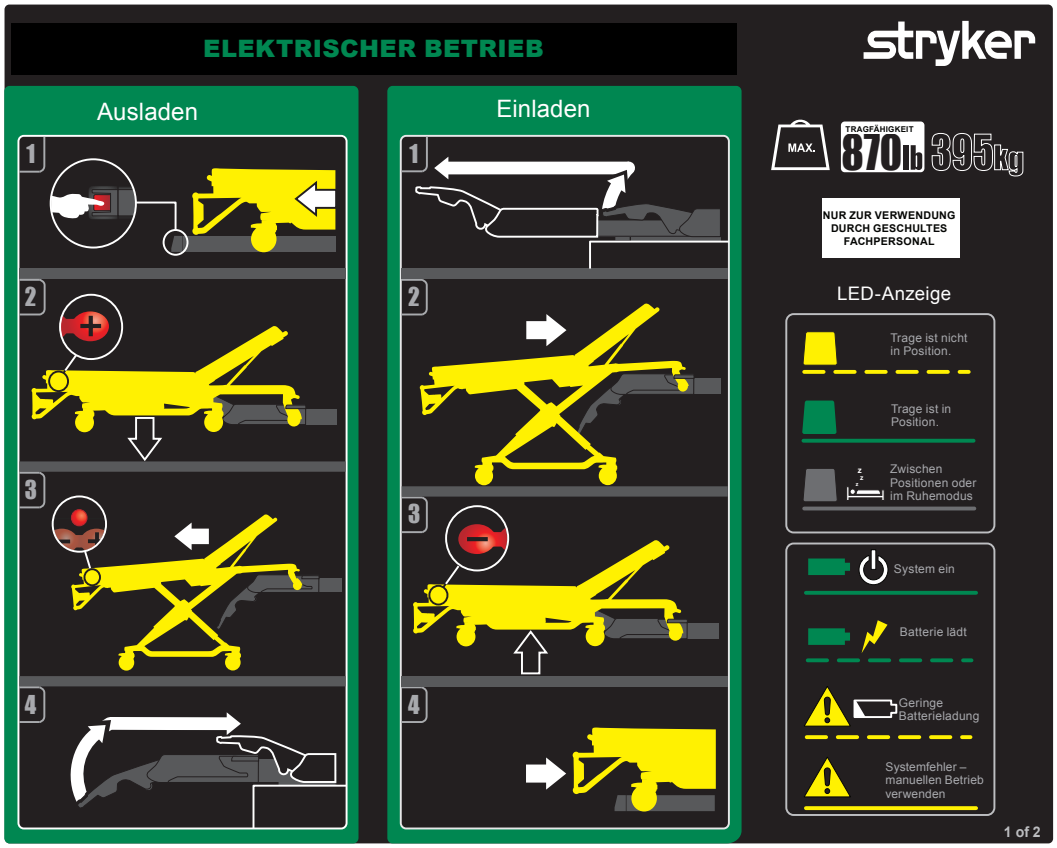

Um Power-LOAD zu entladen:

1. Entriegelungshebel am Fußende des Power-LOAD-Systems drücken und halten und anschließend ziehen, um die Trage aus dem Patientenabteil des Fahrzeugs herauszuschieben.
2. Die Taste (+) auf dem Bedienschalter der Trage drücken und gedrückt halten, um die Trage auszufahren, bis ihre Räder auf dem Boden ruhen.
3. Die Entriegelungstaste am Bedienschalter der Trage drücken, um die Trage aus Power-LOAD zu entriegeln.
4. Die Hubarme anheben und den Förderwagen so weit in das Patientenabteil des Fahrzeugs führen, bis die Arme die Fahrzeugtüren nicht mehr behindern können.
5. Für weitere Anweisungen zum Entladen, siehe „Ausladen einer Power-PRO-Trage aus einem Fahrzeug (Modelle 6500/6506 und 6510/6516 mit Power-LOAD-Option)“ auf Seite 3-61.

Um Power-LOAD zu beladen:

1. Die Hubarme anheben, um den Förderwagen aus dem Patientenabteil des Fahrzeugs herauszuziehen.
2. Die Trage in Power-LOAD schieben, bis die Stifte der Laderollen der Trage einrasten. Beim Einladen sicherstellen, dass die Trage an den Hubarmen ausgerichtet ist.
3. Die Taste zum Einziehen (–) auf dem Bedienschalter der Trage drücken und halten, um das Fahrgestell der Trage vollständig einzuziehen, bis die Trage gestützt ist.
4. Die Trage in das Patientenabteil des Fahrzeugs schieben, bis sich die Hubarme senken und die Trage in das Power-LOAD-System einrastet.
5. Die LED-Anzeige am Fußende überprüfen, um sicherzustellen, dass die Trage transportiert werden kann.
   - Wenn die LED durchgehend grün leuchtet, ist das Fußende der Trage in Position bzw. transportbereit.
   - Wenn die LED orange blinkt, ist das Fußende der Trage nicht in Position bzw. nicht transportbereit.
6. Durch festes Ziehen der Trage zu den Seiten sicherstellen, dass die Trage im Power-LOAD-System eingerastet ist.
7. Für weitere Anweisungen zum Entladen, siehe „Einladen einer Power-PRO-Trage in ein Fahrzeug (Modelle 6500/6506 und 6510/6516 mit Power-LOAD-Option)“ auf Seite 3-59.

Hinweis: Wird Power-LOAD eine Woche oder länger nicht benutzt, den Hauptstromschalter drücken, um das Gerät auszuschalten und ein Entladen der Batterie zu vermeiden. Unter Umständen muss das Gerät ein- und anschließend ausgeschaltet werden, um sicherzustellen, dass Power-LOAD aus und nicht im Ruhemodus ist.

Zurück zum Inhaltsverzeichnis

Anleitungen für den manuellen Betrieb

Das Etikett für Anweisungen für den manuellen Betrieb an der Innenseite der Tür oder Wand des Patientenabteils im Fahrzeug suchen, sichtbar für die Bediener. Siehe „Benutzersteuerelemente und LED-Anzeigen“ auf Seite 3-45 für die Positionen von Tasten und LED.

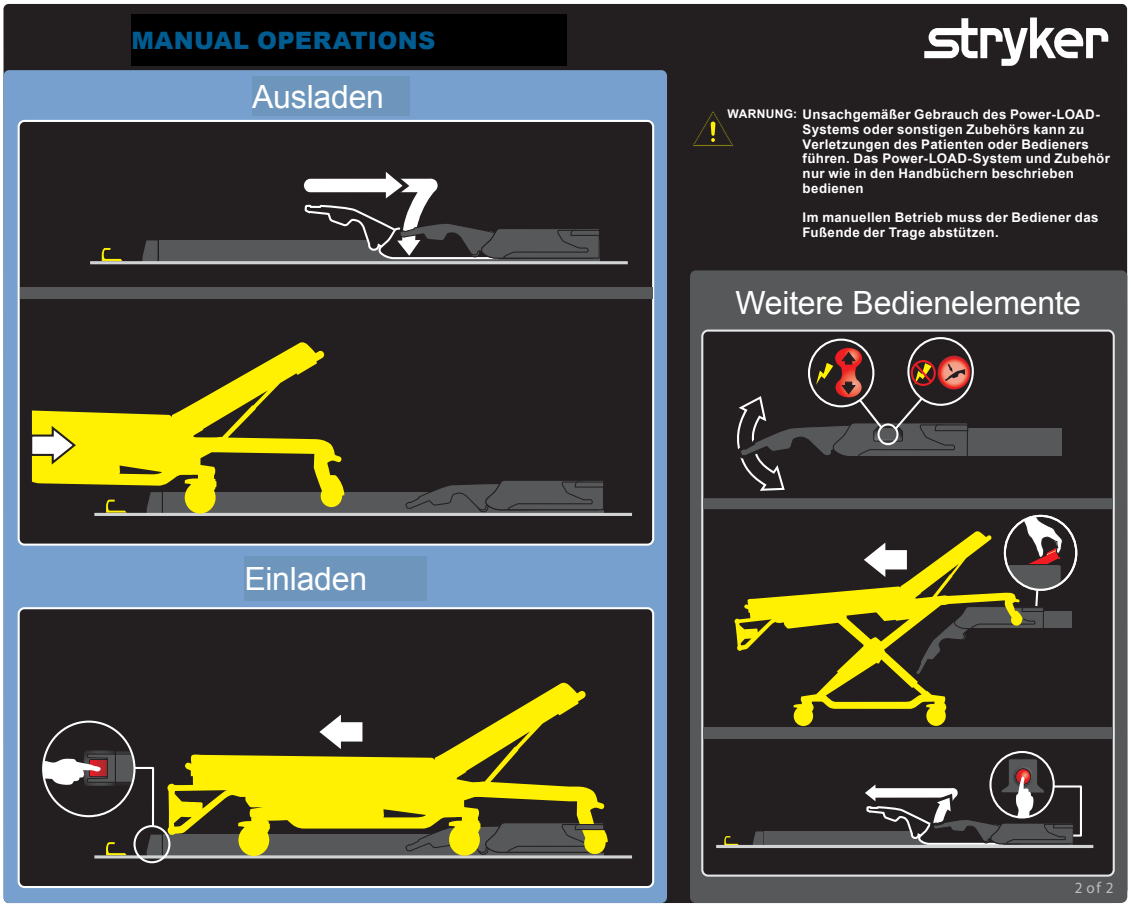

Um Power-LOAD zu beladen:

1. Sicherstellen, dass Power-LOAD sich am Kopfende des Patientenabteils des Fahrzeugs befindet, mit den Hubarmen herabgelassen.
2. Die Trage in das Patientenabteil des Fahrzeugs schieben, bis die Trage in das Power-LOAD-System einrastet.
3. Durch festes Ziehen der Trage zu den Seiten sicherstellen, dass die Trage im Power-LOAD-System eingerastet ist.
4. Für weitere Anweisungen zum Beladen, siehe „Manuelles Einladen einer Trage in ein Fahrzeug (Power-LOAD-Stromausfall oder -Systemfehler)“ auf Seite 3-65.

Um Power-LOAD zu entladen:

Entriegelungshebel am Fußende des Power-LOAD-Systems drücken und halten und anschließend ziehen, um die Trage aus dem Patientenabteil des Fahrzeugs herauszuschieben. Für weitere Anweisungen zum Entladen, siehe „Manuelles Ausladen einer Trage aus einem Fahrzeug“ auf Seite 3-66.

Anmerkungen:

- Ohne Strom werden die Hubarme die Trage nicht heben. Die Bediener müssen bereit sein, das gesamte Gewicht der Trage zu tragen.
- Wird Power-LOAD eine Woche oder länger nicht benutzt, den Hauptstromschalter drücken, um das Gerät auszuschalten und ein Entladen der Batterie zu vermeiden. Unter Umständen muss das Gerät ein- und anschließend ausgeschaltet werden, um sicherzustellen, dass Power-LOAD aus und nicht im Ruhemodus ist.

⚠ ACHTUNG

- Unsachgemäßer Gebrauch des Power-LOAD-Systems oder sonstigen Zubehörs kann zu Verletzungen des Patienten oder Bedieners führen. Das Power-LOAD-System und Zubehör nur wie in den Handbüchern beschrieben bedienen.
- Im manuellen Betrieb muss der Bediener das Gewicht am Fußende der Trage abstützen.

Zurück zum Inhaltsverzeichnis

BEDIENUNGSRICHTLINIEN

- Vor Anfang jeder Schicht Power-LOAD auf einwandfreie Funktion überprüfen (die Hubarme sollten die Trage leicht anheben, wenn die Trage entriegelt ist, Batteriestand überprüfen usw.) Wenn die Einheit nicht einwandfrei zu funktionieren scheint, das Fahrzeug aus dem Betrieb nehmen, um Power-LOAD zu untersuchen und zu reparieren.
- Power-LOAD darf nicht mit einem Gewicht über 318 kg verwendet werden, Patientengewicht und Zubehör zusammengerechnet. Die sichere Betriebslast für Power-LOAD beträgt 395 kg, einschließlich des Gewichts der Trage.
- Während des normalen Betriebs nie den Hauptstromschalter umlegen, da ansonsten das Aufladen der Batterie verhindert wird.
- Das Fahrzeug nie mit dem Förderwagen in mittlerer Position fahren. Diese Position lässt keine Verriegelung zu und ist nicht für das Fahren bestimmt.
- Das Power-LOAD-System hat lediglich eine unterstützende Funktion. Die Verantwortung für die Einschätzung einer Situation, wie das zu transportierende Gewicht zu heben und zu verteilen ist, liegt bei den Bedienern. Zur Handhabung der Trage immer beide Hände benutzen.
- Zur Bewältigung von Gewichten über 181 kg sicherstellen, dass genügend Bediener mit ausreichenden Kräften beim Ein- oder Ausladen zur Verfügung stehen. Um die Sicherheit zu erhöhen, sollten Benutzer das Ein- oder Ausladen möglichst auf ebenen Flächen durchführen. Bei Fahrzeugbodenhöhen von 91 cm müssen u. U. die manuelle Entriegelungstaste auf der Power-LOAD-Bedienkonsole oder die Tragenentriegelungsgriffe am Kopfende der Power-LOAD verwendet werden, um das manuelle Ausladen vornehmen zu können.
- Beim strombetriebenen Ein- und Ausladen sind Hände und Extremitäten sowohl von den Hubarmen des Power-LOAD-Förderwagens als auch vom Grundgestell der Trage fernzuhalten.
- Bei schlechten Witterungsbedingungen (wie z. B. Regen, Eis oder Schnee) besondere Vorsicht bei der Bedienung von Power-LOAD walten lassen, um Verletzungen von Bediener und/oder Patienten zu vermeiden.
- Wenn möglich Power-LOAD nur mit dem Fahrzeug auf ebener Fläche bedienen.
- Wenn es unmöglich ist, eine belegte Trage aus dem Patientenabteil des Fahrzeugs zu entladen, ein Backboard verwenden, um den Patienten auszuladen.
- Stryker empfiehlt regelmäßige Schulungen zu den Verfahren der manuellen Ersatzbremse (mindestens eine pro Jahr). Siehe „Manuelles Ausladen einer mit Power-LOAD eingeladenen Trage aus einem Fahrzeug (Power-LOAD-Stromausfall oder -Systemfehler)“ auf Seite 3-63, „Manuelles Einladen einer Trage in ein Fahrzeug (Power-LOAD-Stromausfall oder -Systemfehler)“ auf Seite 3-65, „Manuelles Ausladen einer Trage aus einem Fahrzeug“ auf Seite 3-66, „Manuelles Einladen einer Trage in ein Fahrzeug (Power-LOAD-Stromausfall)“ auf Seite 3-68. Unter www.stryker.com oder bei der Stryker-Vertretung vor Ort kann eine Beispielcheckliste für zusätzliche Schulung angefordert werden (Mkt Lit-676).

⚠ ACHTUNG

- Unsachgemäßer Gebrauch des Power-LOAD-Systems oder sonstigen Zubehörs kann zu Verletzungen des Patienten oder Bedieners führen. Das Power-LOAD-System und Zubehör nur wie in den Handbüchern beschrieben bedienen.
- Vor der Verwendung muss sichergestellt sein, dass das Power-LOAD-System voll funktionsfähig ist, da ansonsten der Patient und/oder die Bediener verletzt werden könnten.
- Vorsichtig im Patientenabteil des Fahrzeugs bewegen, um ein Fallen auf das Power-LOAD-System zu vermeiden.
- Um eine Verletzung der Benutzer und/oder des Patienten zu vermeiden, Vorsicht beim Betrieb des Power-LOAD-System bei schlechtem Wetter (z. B. Regen, Glatteis oder Schnee).
- Ein Verfangen in eingeschaltete Tragen- und/oder Power-LOAD-Mechanismen kann zu schweren Verletzungen führen. Die Trage und/oder das Power-LOAD-System nur bedienen, wenn sich niemand in der Nähe der Mechanismen befindet.
- Das Ein- und Ausladen der Trage mit Power-LOAD-Unterstützung üben, bis die Bedienung des Produkts vollständig verstanden wurde. Unsachgemäße Verwendung kann zu Verletzungen führen.
- Kein ungeschultes Personal zur Bedienung des Power-LOAD-Systems hinzuziehen. Ungeschulte Helfer/Mitarbeiter können sich oder den Patienten verletzten.
- Um die Gefahr einer Verletzung des Patienten und/oder Beschädigung des Geräts zu verringern, das Fahrzeug nicht fahren, wenn sich der Förderwagen in Mittelstellung befindet. Diese Position lässt keine Verriegelung zu und ist nicht für das Fahren bestimmt.
- Das Power-LOAD-System hat lediglich eine unterstützende Funktion. Die Verantwortung für die Einschätzung einer Situation, wie das zu transportierende Gewicht zu heben und zu verteilen ist, liegt bei den Bedienern. Zur Handhabung der Trage immer beide Hände benutzen.
- Zur Bewältigung von Gewichten über 181 kg sicherstellen, dass genügend Bediener mit ausreichenden Kräften beim Ein-/Ausladen zur Verfügung stehen. Um die Sicherheit zu erhöhen, sollten Benutzer das Ein-/Ausladen möglichst auf ebenen Flächen durchführen. Bei Fahrzeugbodenhöhen von 91 cm müssen u. U. die manuelle Entriegelungstaste auf der Power-LOAD-Bedienkonsole oder die Tragenentriegelungsgriffe am Kopfende der Power-LOAD verwendet werden, um das manuelle Ausladen vornehmen zu können.
- Beim strombetriebenen Ein- und Ausladen sind Hände und Extremitäten sowohl von den Hubarmen des Power-LOAD-Förderwagens als auch vom Grundgestell der Trage fernzuhalten.

Zurück zum Inhaltsverzeichnis

ÜBERPRÜFEN DES BATTERIESTANDS

Sicherstellen, dass der Förderwagen eingeschaltet ist und die Batteriestromanzeige auf der Bedienkonsole von Power-LOAD überprüfen (als Batteriesymbol angezeigt).

- Die LED der Batterieanzeige leuchtet durchgehend grün, wenn das Power-LOAD System eingeschaltet ist und nicht aufgeladen wird.
- Während die Batterie aufgeladen wird, blinkt die LED der Batterieanzeige grün.
- Wenn der Batteriestatus niedrig ist, blinkt die LED der Fehleranzeige orange.

Um die Batterie aufzuladen, siehe „Auswechseln des druckkompensierten Drosselventils“ auf Seite 3-100“.

⚠ ACHTUNG

- Beschädigte Batterien in einem Wiederverwertungsbetrieb abgeben. Nicht im ungetrennten Hausmüll entsorgen. Wenden Sie sich an Ihren Händler, um Auskunft über die Rückgabe- und/oder Sammelsysteme für Ihr Land zu erhalten.
- Zur Verringerung der Stromschlaggefahr die Batterie nicht entfernen, wenn das Power-LOAD-System in Betrieb ist.
- Vor der Wartung des Power-LOAD-Systems die Fahrzeugbatterie trennen, das Gerät durch Betätigen des Hauptstromschalters ausschalten und den Förderwagen in die Ladeposition bringen.

AUFLADEN DER BATTERIE

Sicherstellen, dass die Batterie für den ordnungsgemäßen Betrieb von Power-LOAD ausreichend aufgeladen ist. Wenn die Batterie komplett entladen ist, benötigt sie mindestens 10 Stunden zum Wiederaufladen. Die Batterien laden nur auf, wenn der Förderwagen am Kopfende des Patientenabteils des Fahrzeugs verriegelt ist.

Um die Batterie aufzuladen:

1. Die Hubarme anheben und den Förderwagen manuell zum Kopfende des Patientenabteils des Fahrzeugs schieben.
2. Den Förderwagen am Kopfende des Patientenabteils des Fahrzeugs verriegeln.
   Hinweis: Während die Batterie aufgeladen wird, blinkt die LED der Batterieanzeige grün.

Um den Batteriestand zu prüfen, siehe „Überprüfen des Batteriestands“ auf Seite 3-53“.

Hinweis: Wird Power-LOAD eine Woche oder länger nicht benutzt, den Hauptstromschalter drücken, um das Gerät auszuschalten und ein Entladen der Batterie zu vermeiden. Unter Umständen muss das Gerät ein- und anschließend ausgeschaltet werden, um sicherzustellen, dass Power-LOAD aus und nicht im Ruhemodus ist.

⚠ ACHTUNG

Während des Normalbetriebs das Gerät nicht über den Hauptstromschalter ausschalten, da dadurch das Aufladen der Batterie verhindert wird.

POWER-LOAD-AUFBEWAHRUNG

Alle Akkus verlieren ihre Ladung, wenn sie aufbewahrt bzw. länger nicht benutzt werden. Wird Power-LOAD eine Woche oder länger nicht benutzt, den Hauptstromschalter drücken, um das Gerät auszuschalten und ein Entladen der Batterie zu vermeiden. Unter Umständen muss das Gerät ein- und anschließend ausgeschaltet werden, um sicherzustellen, dass Power-LOAD aus und nicht im Ruhemodus ist.

EINSTELLEN DER TRAGENLADEHÖHE

Die Ladehöhe der Trage muss in den Power-LOAD Optionen eingestellt werden, ehe das Fahrzeug in Betrieb genommen wird. Eine Liste der kompatiblen Trage steht unter „Information zur Kompatibilität von Tragen“ auf Seite 3-14. Weitere Informationen, wie die Trage auf eine angemessene Höhe eingestellt werden kann, können im Bedienungs- und Wartungshandbuch gefunden werden.

Zurück zum Inhaltsverzeichnis

VERWENDUNG EINER NICHT AUFGERÜSTETEN X-RAHMEN-TRAGE BEI GROSSEINSÄTZEN

Bei Großeinsätzen können einige inkompatible Tragen, darunter die meisten Tragen mit X-Rahmen, verwendet werden. Die Ein- und Ausladevorgänge ähneln den beschriebenen Vorgehensweisen für das manuelle Ein- und Ausladen einer Trage (siehe Seite 3-65), wobei jedoch eine Schienenklemmgruppe anstatt einer Verriegelung für das Tragenfußende verwendet wird. Beim Einladen einer inkompatiblen Trage den Haltepfosten der Trage in der Schienenklemmgruppe verriegeln.

Die Option für Großeinsätze umfasst eine Schienengruppe zur Wand- oder Bodeninstallation. Diese Schienengruppe sollte in einem Fach aufbewahrt werden, sodass sie bei Notfällen schnell im Patientenabteil des Fahrzeugs installiert werden kann.

⚠ ACHTUNG

- Damit die Schienenklemmbacken den Rahmen der Trage nicht freigeben, darf der Abstand zwischen Schienenklemme und festsitzender Schienenklemmbacke nie größer als 2,5 cm sein. Damit die Schienenklemmbacken den Rahmen der Trage nicht freigeben und der Patient nicht verletzt werden kann, darf die Schienenklemme das rote Etikett mit der Justierbegrenzung an der Schienenstange nicht überdecken.
- Die Schienenklemmbefestigung schließt mit einem starken Federdruck. Um Verletzungen zu vermeiden, die Entriegelungstaste nicht mit der Hand oder den Fingern herunterdrücken, wenn die Schienenklemmbacken geöffnet sind.

AUSFAHREN DES POWER-LOAD-SYSTEMS AUS DEM FAHRZEUG OHNE EINE TRAGE

Um das Power-LOAD-System ohne eine Trage aus dem Patientenabteil des Fahrzeug auszufahren:

1. Zum Kopfende des Power-LOAD-Systems gehen.
2. Die Hubarme anheben und dabei die Entriegelungstaste des Förderwagens am Kopfende des Power-LOAD-Systems wie in Abbildung 33 gezeigt drücken.
3. Den Förderwagen wie in Abbildung 34 gezeigt aus dem Patientenabteil ziehen.

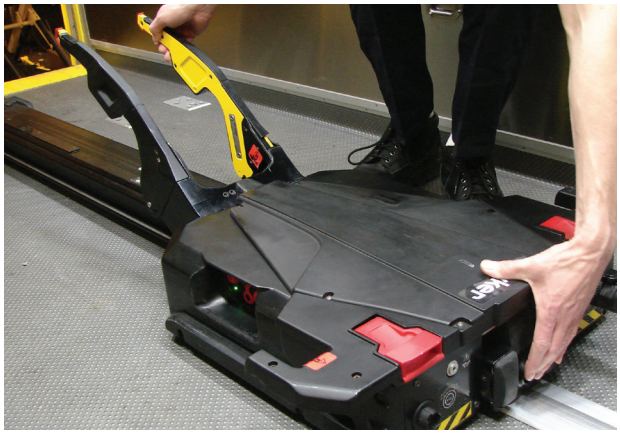

Abb. 33: Drücken der Förderwagenentriegelungstaste

Abb. 34: Herausziehen des Förderwagens

Zurück zum Inhaltsverzeichnis

EINLADEN EINER PERFORMANCE-PRO-TRAGE IN EIN FAHRZEUG (MODELL 6085/6086 MIT POWER-LOAD-OPTION)

⚠ ACHTUNG

- Für das Ein- und/oder Ausladen einer belegten Trage in ein bzw. aus einem Fahrzeug werden mindestens zwei (2) geschulte Bediener benötigt.
- Sicherstellen, dass Insassen das Patientenabteil des Fahrzeugs erst nach dem Einladen der Power-LOAD-kompatiblen Trage in das Patientenabteil des Fahrzeugs betreten.

1. Die Stoßstange des Fahrzeugs (sofern möglich) hochklappen.
2. Die Hubarme zum Führen und Herausziehen des Förderwagens aus dem Patientenabteil des Fahrzeugs wie in Abbildung 35 gezeigt anheben.
3. Die Trage in die Ladeposition heben.
4. Die Trage in das Power-LOAD-System schieben, bis die Stifte der Laderolle der Trage wie in Abbildung 36 gezeigt einrasten. Beim Einladen sicherstellen, dass die Trage an den Hubarmen ausgerichtet ist.

⚠ VORSICHT

Um Schäden an der Ausrüstung zu vermeiden, die Trage beim Einladen nicht in den Förderwagen rammen.

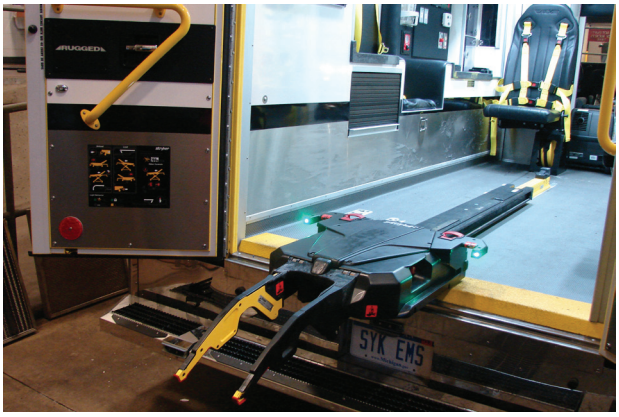

Abb. 35

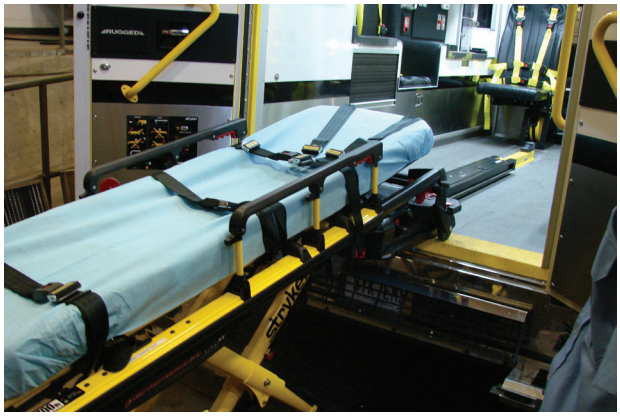

Abb. 36

5. Die LED-Anzeige am Kopfende überprüfen, um sicherzustellen, dass die Trage eingeladen werden kann.
   - Wenn die LEDs durchgehend grün leuchten, ist das Kopfende der Trage in Position.
   - Wenn die LEDs orange blinken, ist das Kopfende der Trage nicht in Position.

Zurück zum Inhaltsverzeichnis

EINE PERFORMANCE-PRO TRAGE IN EIN FAHRZEUG EINLADEN (MODELL 6085/6086 MIT POWER-LOAD) (FORTSETZUNG)

6. Zum Hochfahren der Hubarme in die höchste Position die Taste (↑) der Power-LOAD-Bedienkonsole wie in Abbildung 37 gezeigt drücken.

   Hinweis: Das Fahrgestell der Trage wird nicht eingezogen.

7. Bediener 1 (Fußende) – Den Tragenrahmen am Fußende greifen. Die manuelle Entriegelung der Trage drücken und gedrückt halten.
8. Bediener 2 (Seite) – Mit einer Hand an der äußeren Schiene die Trage stabilisieren. Das Grundgestell wie in Abbildung 38 gezeigt umfassen. Nachdem Bediener 1 die Trage angehoben und die manuelle Entriegelung der Trage gedrückt hat, das Fahrgestell mit einer Hand einziehen und in Position halten.

Abb. 37

Abb. 38

9. Bediener 1 (Fußende) – Die manuelle Entriegelung der Trage loslassen, um das Fahrgestell in der eingezogenen Position zu arretieren. Sicherstellen, dass die manuelle Entriegelung der Trage freigegeben ist. Ist sie nicht freigegeben, wir das Grundgestell der Trage ausfahren und so das Einrasten der Trage in die Befestigung verhindern.

⚠ VORSICHT

Um Schäden an der Ausrüstung zu vermeiden, die Trage erst in das Patientenabteil des Fahrzeugs schieben, wenn das Grundgestell der Trage vollständig eingezogen ist.

10. Die Trage in das Patientenabteil des Fahrzeugs schieben, bis sich die Hubarme senken und die Trage in das Power-LOAD-System einrastet.
11. Die LED-Anzeige am Fußende überprüfen, um sicherzustellen, dass die Trage transportiert werden kann.
    - Wenn die LED durchgehend grün leuchtet, ist das Fußende der Trage in Position bzw. transportbereit.
    - Wenn die LED orange blinkt, ist das Fußende der Trage nicht in Position bzw. nicht transportbereit.
12. Durch festes Ziehen der Trage zu den Seiten sicherstellen, dass die Trage im Power-LOAD-System eingerastet ist.

Zurück zum Inhaltsverzeichnis

AUSLADEN EINER PERFORMANCE-PRO-TRAGE AUS EINEM FAHRZEUG (MODELL 6085/6086 MIT POWER-LOAD-OPTION)

ACHTUNG

Für das Ein- und/oder Ausladen einer belegten Trage in ein bzw. aus einem Fahrzeug werden mindestens zwei (2) geschulte Bediener benötigt.

1. Die Stoßstange des Fahrzeugs (sofern möglich) hochklappen.
2. Entriegelungshebel am Fußende des Power-LOAD-Systems drücken und halten und anschließend ziehen, um die Trage aus dem Patientenabteil des Fahrzeugs herauszuschieben.

ACHTUNG

Wird die Trage zur Entfernung aus dem Patientenabteil des Fahrzeugs entriegelt, heben die Power-LOAD-Hubarme die Trage leicht an. Wenn die Hubarme die Trage nicht anheben, müssen die Bediener das gesamte Gewicht der Trage und des Patienten tragen, um Verletzungen zu verhindern.

3. Den Rahmen der Trage am Fußende umfassen, um sie aus dem Patientenabteil des Fahrzeugs zu ziehen.

   Hinweis: Die LED-Anzeigen am Kopfende leuchten erst dann durchgehend grün, wenn die Trage ausgeladen werden kann.

4. Bediener 1 (Fußende) – Tragenrahmen greifen (siehe Abbildung 39). Die manuelle Entriegelung der Trage drücken und gedrückt halten.
5. Bediener 2 (Seite) – Grundgestell wie in Abbildung 39 greifen, leicht anheben und in die vollständig ausgefahrene Position senken. Sicherstellen, dass die Räder der Trage auf dem Boden sind.

Abb. 39

ACHTUNG

Beim Ausladen der Trage zuerst sicherstellen, dass ihr Fahrgestell ausgefahren ist, bevor eine Taste der Power-LOAD-Bedienkonsole gedrückt wird.

6. Bediener 1 (Fußende) – Tragenentriegelungstaste loslassen, um das Fahrgestell in der ausgefahrenen Position zu verriegeln.

Zurück zum Inhaltsverzeichnis

AUSLADEN EINER PERFORMANCE-PRO TRAGE AUS EINEM FAHRZEUG (MODELL 6085/6086 MIT POWER-LOAD) (FORTSETZUNG)

7. Die Taste mit Pfeil nach unten (↓) auf der Power-LOAD-Bedienkonsole drücken, um die Hubarme und die Trage zu senken (siehe Abbildung 40).
8. Einen der zwei Tragenentriegelungsgriffe am Kopfende des Förderwagens anheben, um die Trage zu entriegeln (siehe Abbildung 41).

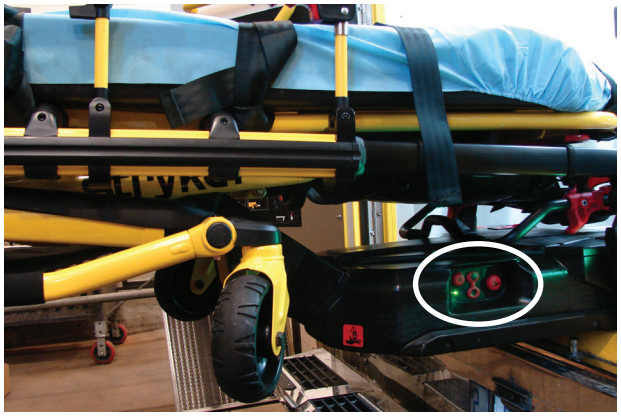

Abb. 40

Abb. 41

9. Die Hubarme anheben und den Förderwagen so weit in das Patientenabteil des Fahrzeugs führen, bis die Arme die Fahrzeugtüren nicht mehr behindern können.

Zurück zum Inhaltsverzeichnis

EINLADEN EINER POWER-PRO-TRAGE IN EIN FAHRZEUG (MODELLE 6500/6506 UND 6510/6516 MIT POWER-LOAD-OPTION)

⚠ ACHTUNG

- Für das Ein- und/oder Ausladen einer belegten Trage in ein bzw. aus einem Fahrzeug werden mindestens zwei (2) geschulte Bediener benötigt.
- Sicherstellen, dass Insassen das Patientenabteil des Fahrzeugs erst nach dem Einladen der Power-LOAD-kompatiblen Trage in das Patientenabteil des Fahrzeugs betreten.

1. Die Stoßstange des Fahrzeugs (sofern möglich) hochklappen.
2. Die Hubarme zum Führen und Herausziehen des Förderwagens aus dem Patientenabteil des Fahrzeugs wie in Abbildung 42 gezeigt anheben.
3. Die Taste (+) auf dem Bedienschalter der Trage drücken und gedrückt halten, um ihr Fahrgestell auf die eingestellte Ladehöhe auszufahren. (Abb. 43).

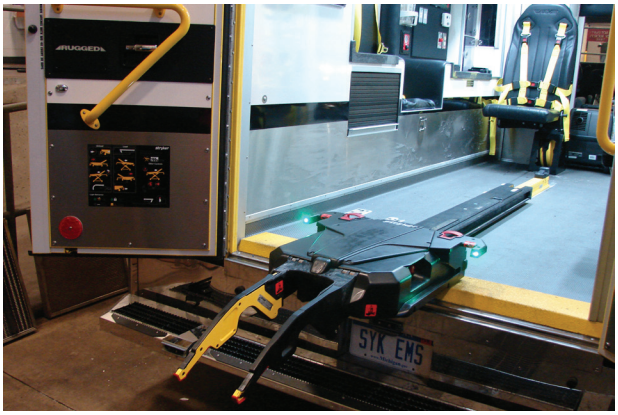

Abb. 42

Abb. 43

4. Die Trage in das Power-LOAD-System schieben, bis die Stifte der Laderolle der Trage wie in Abbildung 44 gezeigt einrasten. Beim Einladen sicherstellen, dass die Trage an den Hubarmen ausgerichtet ist.

⚠ VORSICHT

Um Schäden an der Ausrüstung zu vermeiden, die Trage beim Einladen nicht in den Förderwagen rammen.

5. Die LED-Anzeige am Kopfende überprüfen, um sicherzustellen, dass die Trage eingeladen werden kann.
   - Wenn die LEDs durchgehend grün leuchten, ist das Kopfende der Trage in Position.
   - Wenn die LEDs orange blinken, ist das Kopfende der Trage nicht in Position.

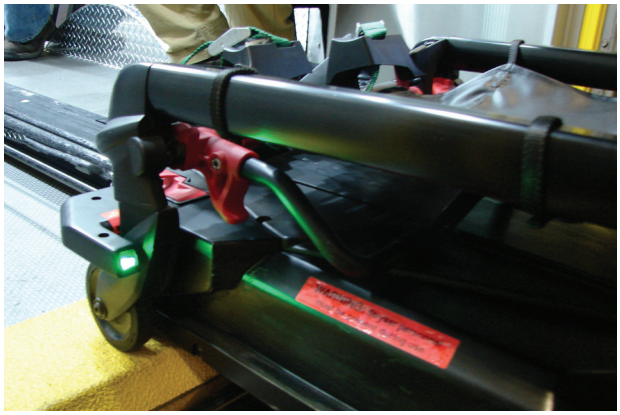

Abb. 44

Zurück zum Inhaltsverzeichnis

EINE POWER-PRO TRAGE IN EIN FAHRZEUG EINLADEN (MODELL 6500/6506 & 6510/6516 MIT POWER-LOAD) (FORTSETZUNG)

6. Die Taste (–) auf dem Bedienschalter der Trage wie in Abbildung 45 gezeigt drücken und gedrückt halten, um das Fahrgestell einzufahren, bis die Trage gehalten wird.
7. Die Trage in das Patientenabteil des Fahrzeugs schieben, bis sich die Hubarme senken und die Trage in das Power-LOAD-System einrastet.
8. Die LED-Anzeige am Fußende überprüfen, um sicherzustellen, dass die Trage transportiert werden kann.
   - Wenn die LED durchgehend grün leuchtet, ist das Fußende der Trage in Position bzw. transportbereit.
   - Wenn die LED orange blinkt, ist das Fußende der Trage nicht in Position bzw. nicht transportbereit.
9. Durch festes Ziehen der Trage zu den Seiten sicherstellen, dass die Trage im Power-LOAD-System eingerastet ist.

Abb. 45

Zurück zum Inhaltsverzeichnis

AUSLADEN EINER POWER-PRO-TRAGE AUS EINEM FAHRZEUG (MODELLE 6500/6506 UND 6510/6516 MIT POWER-LOAD-OPTION)

⚠ ACHTUNG

Für das Ein- und/oder Ausladen einer belegten Trage in ein bzw. aus einem Fahrzeug werden mindestens zwei (2) geschulte Bediener benötigt.

1. Die Stoßstange des Fahrzeugs (sofern möglich) hochklappen.
2. Den Entriegelungshebel am Fußende des Power-LOAD-Systems wie in Abbildung 46 gezeigt drücken und die Trage aus dem Patientenabteil ziehen.

⚠ ACHTUNG

Wird die Trage zur Entfernung aus dem Patientenabteil des Fahrzeugs entriegelt, heben die Power-LOAD-Hubarme die Trage leicht an. Wenn die Hubarme die Trage nicht anheben, müssen die Bediener das gesamte Gewicht der Trage und des Patienten tragen, um Verletzungen zu verhindern.

3. Den Rahmen der Trage am Fußende greifen und die Trage aus dem Patientenabteil der Fahrzeugs ziehen, wie auf Abbildung 47 gezeigt.

   Hinweis: Die LED-Anzeigen am Kopfende leuchten erst dann durchgehend grün, wenn die Trage ausgeladen werden kann.

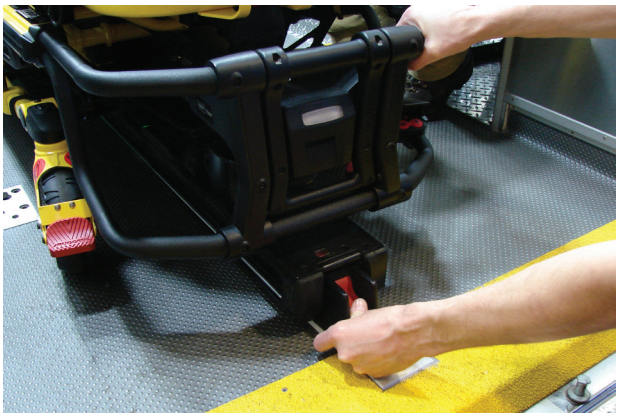

Abb. 46

Abb. 47

4. Die Taste (+) auf dem Bedienschalter der Trage drücken und gedrückt halten, um die Trage auszufahren, bis ihre Räder auf dem Boden ruhen.
5. Die Taste zum Ausfahren (+) loslassen, sobald die Trage nicht mehr von den Hubarmen gestützt wird. Die Hubarme bewegen sich weiter, bis sie vollkommen abgesenkt sind.

Zurück zum Inhaltsverzeichnis

AUSLADEN EINER POWER-PRO TRAGE AUS EINEM FAHRZEUG (MODELL 6500/6506 & 6510/6516 MIT POWER-LOAD) (FORTSETZUNG)

6. Die Entriegelungstaste (Abbildung 48) auf dem Bedienschalter am Fußende der Trage drücken oder einen der zwei Tragenentriegelungsgriffe am Kopfende des Förderwagens anheben, um die Trage zu entriegeln (Abbildung 49).

Abb. 48

Abb. 49

7. Die Hubarme anheben und den Förderwagen so weit in das Patientenabteil des Fahrzeugs führen, bis die Arme die Fahrzeugtüren nicht mehr behindern können.

MANUELLES AUSLADEN EINER MIT POWER-LOAD EINGELADENEN TRAGE AUS EINEM FAHRZEUG (POWER-LOAD-STROMAUSFALL ODER -SYSTEMFEHLER)

⚠ ACHTUNG

- Für das Ein- und/oder Ausladen einer belegten Trage in ein bzw. aus einem Fahrzeug werden mindestens zwei (2) geschulte Bediener benötigt.
- Wenn es beim Ausladen einer Trage aus dem Patientenabteil eines Fahrzeugs zu einem Stromausfall oder einem Fehler des Power-LOAD-Systems kommt, müssen die Bediener bereit sein, das Gesamtgewicht von Trage und Patient tragen.

Kommt es zu einem Stromausfall oder einem Fehler des Power-LOAD-Systems, nachdem eine Trage eingeladen wurde, muss die Trage wie folgt ausgeladen werden:

Hinweis: Die Hubarme werden sich in der angehobenen Position befinden.

1. Den Entriegelungshebel am Fußende des Power-LOAD-Systems wie in Abbildung 50 gezeigt drücken und die Trage aus dem Patientenabteil ziehen.

   Hinweis: Die Hubarme werden die Trage nicht anheben. Die Bediener müssen bereit sein, das gesamte Gewicht der Trage zu tragen.

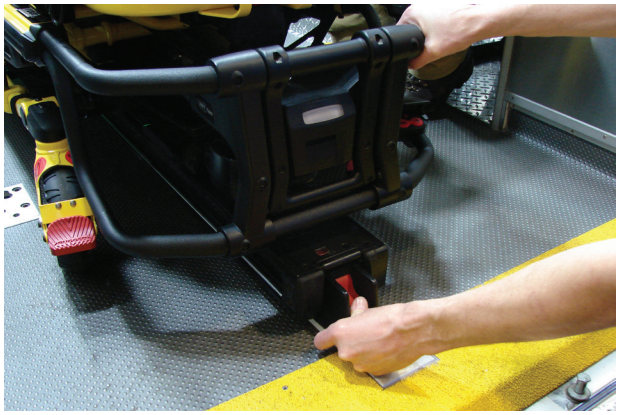

Abb. 50

2. Den Rahmen der Trage am Fußende umfassen, um sie aus dem Patientenabteil des Fahrzeugs zu ziehen.

Bei Modellen 6500/6506 und 6510/6516 mit Power-LOAD-Option:

- Bediener 1 (Fußende) – Den Rahmen der Trage am Fußende umfassen. Das ganze Gewicht der Trage tragend, die Trage führen und aus dem Patientenabteil des Fahrzeugs ziehen. Die Taste (+) auf dem Bedienschalter der Trage drücken und gedrückt halten, um die Trage auszufahren, bis ihre Räder auf dem Boden ruhen.
- Bediener 2 – Die Trage während des Ausladevorgangs durch festes Umfassen der Außenschiene stabilisieren.

Bei Modellen 6085/6086 mit Power-LOAD-Option:

- Bediener 1 – Den Rahmen der Trage umfassen.
- Bediener 2 – Das Grundgestell an der angegebenen Stelle umfassen, leicht anheben und auf seine voll ausgefahrene Position absenken, während Bediener 1 die manuelle Entriegelung der Trage drückt und gedrückt hält. Sicherstellen, dass die Räder der Trage auf dem Boden sind.
- Bediener 1 (Fußende) – Tragenentriegelungstaste loslassen, um das Fahrgestell in der ausgefahrenen Position zu verriegeln.

⚠ ACHTUNG

Beim Ausladen der Trage zuerst sicherstellen, dass ihr Fahrgestell ausgefahren ist, bevor eine Taste der Power-LOAD-Bedienkonsole gedrückt wird.

Zurück zum Inhaltsverzeichnis

MANUELLES AUSLADEN EINER TRAGE AUS EINEM FAHRZEUG, NACHDEM DIESE MIT POWER-LOAD GELADEN WURDE (STROMAUSFALL BEI POWER-LOAD ODER SYSTEMFEHLER) (FORTSETZUNG)

3. An der Bedienkonsole die Taste für die manuelle Entriegelung wie in Abbildung 51 gezeigt drücken, um die Hubarme bis zur Freigabe der Trage abzusenken.
4. Einen der manuellen Entriegelungsgriffe am Power-LOAD-Kopfende wie in Abbildung 52 gezeigt anheben, um die Trage zu entriegeln.

Abb. 51

Abb. 52

5. Die Hubarme anheben und den Förderwagen so weit in das Patientenabteil des Fahrzeugs führen, bis die Arme die Fahrzeugtüren nicht mehr behindern können.
6. Das Fahrzeug nach dem Einsatz stilllegen, um das Power-LOAD-System überprüfen und reparieren zu lassen.

Zurück zum Inhaltsverzeichnis

MANUELLES EINLADEN EINER TRAGE IN EIN FAHRZEUG (POWER-LOAD-STROMAUSFALL ODER -SYSTEMFEHLER)

⚠ ACHTUNG

- Für das Ein- und/oder Ausladen einer belegten Trage in ein bzw. aus einem Fahrzeug werden mindestens zwei (2) geschulte Bediener benötigt.
- Sicherstellen, dass Insassen das Patientenabteil des Fahrzeugs erst nach dem Einladen der Power-LOAD-kompatiblen Trage in das Patientenabteil des Fahrzeugs betreten.

1. Die Stoßstange des Fahrzeugs (sofern möglich) hochklappen.
2. Sicherstellen, dass sich der Förderwagen mit abgesenkten Hubarmen am Kopfende des Patientenabteils des Fahrzeugs befindet. Anderenfalls die Hubarme anheben und den Förderwagen in das Patientenabteil des Fahrzeugs führen, bis das Power-LOAD-System mit abgesenkten Armen einrastet.
3. Sicherstellen, dass der einziehbare Kopfbereich der Trage vollständig ausgefahren und arretiert ist.
4. Die Trage in Ladeposition bringen (d. h. eine Position, in der sich die Laderollen auf einer Höhe mit dem Patientenabteilboden des Fahrzeugs befinden).
5. Die Trage zur offenen Tür des Patientenabteils des Fahrzeugs rollen.
6. Die Trage vorschieben, bis sich die Laderollen auf dem Boden des Patientenabteils des Fahrzeugs befinden und der Sicherheitsbügel den Sicherheitshaken wie in Abbildung 53 gezeigt passiert hat.

Abb. 53

Hinweis: Für maximalen Spielraum zum Anheben des Grundgestells die Trage zurückziehen, bis der Sicherheitsbügel in den Sicherheitshaken einklinkt.

Bei Modellen 6500/6506 und 6510/6516 mit Power-LOAD-Option:

- Den Rahmen der Trage am Fußende umfassen.
- Das Fußende der Trage anheben und die Taste (-) auf dem Bedienschalter der Trage drücken und gedrückt halten, um das Grundgestell der Trage vollständig einzuziehen.
  Hinweis: Das Grundgestell der Trage zieht in weniger als drei Sekunden ein.

Bei Modellen 6085/6086 mit Power-LOAD-Option:

- Bediener 1 (Fußende) – Den Tragenrahmen am Fußende greifen. Die manuelle Entriegelung der Trage drücken und gedrückt halten.
- Bediener 2 (Seite) – Mit einer Hand an der äußeren Schiene die Trage stabilisieren. Das Grundgestell umfassen. Nachdem Bediener 1 die Trage angehoben und die manuelle Entriegelung der Trage gedrückt hat, das Fahrgestell mit einer Hand einziehen und in Position halten.
- Bediener 1 (Fußende) – Die manuelle Entriegelung der Trage loslassen, um das Fahrgestell in der eingezogenen Position zu arretieren.

⚠ VORSICHT

Um Schäden an der Ausrüstung zu vermeiden, die Trage erst in das Patientenabteil des Fahrzeugs schieben, wenn das Grundgestell der Trage vollständig eingezogen ist.

7. Die Trage in das Patientenabteil des Fahrzeugs schieben, bis die Trage in das Power-LOAD-System einrastet.
8. Durch festes Ziehen der Trage zu den Seiten sicherstellen, dass die Trage im Power-LOAD-System eingerastet ist.
9. Das Fahrzeug nach dem Einsatz stilllegen, um das Power-LOAD-System überprüfen und reparieren zu lassen.

Zurück zum Inhaltsverzeichnis

MANUELLES AUSLADEN EINER TRAGE AUS EINEM FAHRZEUG

⚠ ACHTUNG

- Für das Ein- und/oder Ausladen einer belegten Trage in ein bzw. aus einem Fahrzeug werden mindestens zwei (2) geschulte Bediener benötigt.
- Das Power-LOAD-System hat lediglich eine unterstützende Funktion. Die Verantwortung für die Einschätzung einer Situation, wie das zu transportierende Gewicht zu heben und zu verteilen ist, liegt bei den Bedienern. Zur Handhabung der Trage immer beide Hände benutzen.
- Zur Bewältigung von Gewichten über 181 kg sicherstellen, dass genügend Bediener mit ausreichenden Kräften beim Ein- oder Ausladen zur Verfügung stehen. Um die Sicherheit zu erhöhen, sollten Benutzer das Ein- oder Ausladen möglichst auf ebenen Flächen durchführen. Bei Fahrzeugbodenhöhen von 91 cm müssen u. U. die manuelle Entriegelungstaste auf der Power-LOAD-Bedienkonsole oder die Tragenentriegelungsgriffe am Kopfende der Power-LOAD verwendet werden, um das manuelle Ausladen vornehmen zu können.

1. Die Stoßstange des Fahrzeugs (sofern möglich) hochklappen.
2. Den Entriegelungshebel am Fußende des Power-LOAD-Systems wie in Abbildung 54 gezeigt drücken und die Trage aus dem Patientenabteil ziehen.
3. Den Rahmen der Trage am Fußende umfassen, um sie aus dem Patientenabteil des Fahrzeugs zu ziehen.

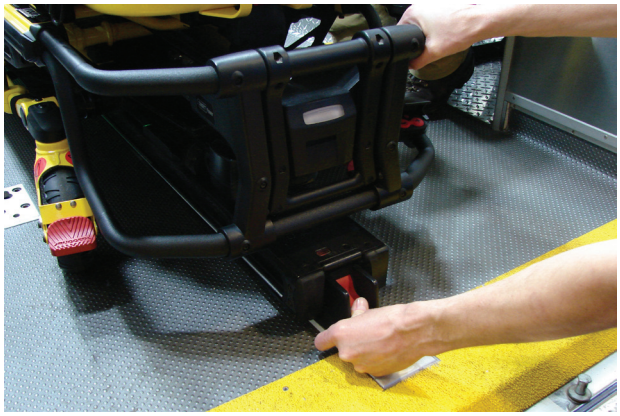

Abb. 54

Bei Modellen 6500/6506 und 6510/6516 mit Power-LOAD-Option:

- Bediener 1 (Fußende) – Den Rahmen der Trage am Fußende umfassen. Das Gewicht der Trage stützen, dabei die Trage aus dem Patientenabteil des Fahrzeugs führen, bis der Sicherheitsbügel in den Sicherheitshaken einklinkt. Die Taste (+) auf dem Bedienschalter der Trage drücken und gedrückt halten, um die Trage auszufahren, bis ihre Räder auf dem Boden ruhen.
- Bediener 2 – Sicherstellen, dass der Sicherheitsbügel in den Sicherheitshaken einklinkt, und die Trage während des Entladens stabilisieren. Dazu die Außenschiene der Trage gut festhalten. Den Entriegelungshebel für den Sicherheitsbügel nach vorn schieben, um den Sicherheitsbügel aus dem Sicherheitshaken im Patientenabteil des Fahrzeugs auszuklinken.

Bei Modellen 6085/6086 mit Power-LOAD-Option:

- Bediener 1 (Fußende) – Den Tragenrahmen am Fußende greifen. Das Gewicht der Trage stützen, dabei die Trage aus dem Patientenabteil des Fahrzeugs führen, bis der Sicherheitsbügel in den Sicherheitshaken einklinkt.
- Bediener 2 (Seite) – Das Grundgestell an der angegebenen Stelle ergreifen, leicht anheben und auf seine voll ausgeklappte Position absenken, während Bediener 1 die manuelle Entriegelung der Trage drückt und festhält.
- Bediener 1 (Fußende) – Die manuelle Entriegelung der Trage loslassen und sicherstellen, dass das Fahrgestell einrastet. Die Trage auf dem Boden absetzen.
- Bediener 2 (Seite) – Den Entriegelungshebel für den Sicherheitsbügel nach vorne schieben und diesen so aus dem Sicherheitshaken ausklinken.

⚠ ACHTUNG

Beim Ausladen der Trage zuerst sicherstellen, dass ihr Fahrgestell ausgefahren ist, bevor eine Taste der Power-LOAD-Bedienkonsole gedrückt wird.

Hinweis: Im unwahrscheinlichen Fall, dass das Fußende der Trage eine Fehlfunktion hat und die Trage nicht aus dem Fahrzeug entfernt werden kann, den Patienten auf anderem Wege ausladen (z. B. durch ein Backboard oder eine Feldtrage).

Zurück zum Inhaltsverzeichnis

ENTFERNEN EINER TRAGE AUS EINEM FAHRZEUG ZU REPARATURZWECKEN

ACHTUNG

Um eine Trage zur Reparatur aus dem Fahrzeug zu entfernen, sind mindestens zwei (2) geschulte Bediener erforderlich.

Um eine Trage zu Reparaturzwecken aus dem Fahrzeug zu entfernen:

1. Bediener 1 – Die Entriegelungstaste des Förderwagens am Kopfende des Power-LOAD Systems drücken und halten. Bediener 2 – Beide Überführungsschlossauslöser (dem Fußende am nächsten gelegen) zum Entriegeln in Richtung des Fußendes des Überführungsaufbaus schieben und mithilfe von Bediener 1 die Trage und die Überführung kräftig aus der Fahrzeugkabine schieben.
2. Bediener 1 – Mit einem Schraubendreher oder ähnlichem Werkzeug den Hakenaufbau unter der Überführung schieben, während Bediener 2 die Überführung in Richtung des Kopfendes der Fahrzeugkabine schiebt, um die Trage aus der Verriegelung zu lösen.
3. Nachdem die Trage entriegelt ist, die Trage komplett herausziehen.

ACHTUNG

Das Power-LOAD-System hat lediglich eine unterstützende Funktion. Die Verantwortung für die Einschätzung einer Situation, wie das zu transportierende Gewicht zu heben und zu verteilen ist, liegt bei den Bedienern. Zur Handhabung der Trage immer beide Hände benutzen.

4. Sicherstellen, dass das Grundgestell der Trage ausgefahren ist, dann einen der Griffe zur manuellen Entriegelung der Trage am Kopfende von Power-LOAD anheben, um die Trage zu entriegeln.

ACHTUNG

Beim Ausladen der Trage zuerst sicherstellen, dass ihr Fahrgestell ausgefahren ist, bevor eine Taste der Power-LOAD-Bedienkonsole gedrückt wird.

Zurück zum Inhaltsverzeichnis

MANUELLES EINLADEN EINER TRAGE IN EIN FAHRZEUG (POWER-LOAD-STROMAUSFALL)

⚠ ACHTUNG

- Für das Ein- und/oder Ausladen einer belegten Trage in ein bzw. aus einem Fahrzeug werden mindestens zwei (2) geschulte Bediener benötigt.
- Sicherstellen, dass Insassen das Patientenabteil des Fahrzeugs erst nach dem Einladen der Power-LOAD-kompatiblen Trage in das Patientenabteil des Fahrzeugs betreten.

1. Die Stoßstange des Fahrzeugs (sofern möglich) hochklappen.
2. Die Hubarme zum Führen und Herausziehen des Förderwagens aus dem Patientenabteil des Fahrzeugs wie in Abbildung 55 gezeigt anheben.
3. Die Trage in die Ladeposition heben.
4. Die Trage in das Power-LOAD-System schieben, bis die Stifte der Laderolle der Trage wie in Abbildung 56 gezeigt einrasten. Beim Einladen sicherstellen, dass die Trage an den Hubarmen ausgerichtet ist.

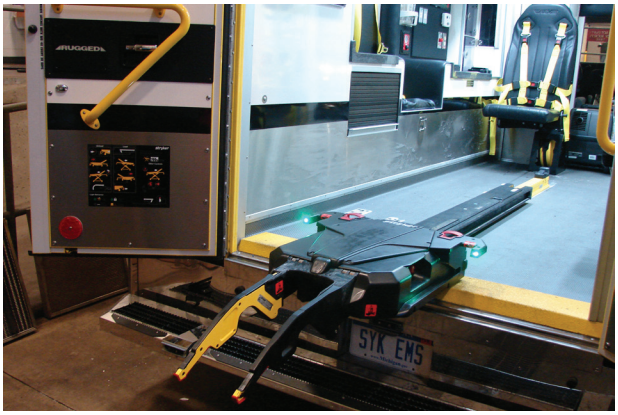

Abb. 55

⚠ VORSICHT

Um Schäden an der Ausrüstung zu vermeiden, die Trage beim Einladen nicht in den Förderwagen rammen.

5. Die LED-Anzeige am Kopfende überprüfen, um sicherzustellen, dass die Trage eingeladen werden kann.
   - Wenn die LEDs durchgehend grün leuchten, ist das Kopfende der Trage in Position.
   - Wenn die LEDs orange blinken, ist das Kopfende der Trage nicht in Position.
6. Auf der Power-LOAD-Bedienkonsole die Taste mit Pfeil nach oben (↑) drücken (siehe Abbildung 57), um die Hubarme in die höchste Position anzuheben.

   Hinweis: Das Fahrgestell der Trage wird nicht eingezogen.

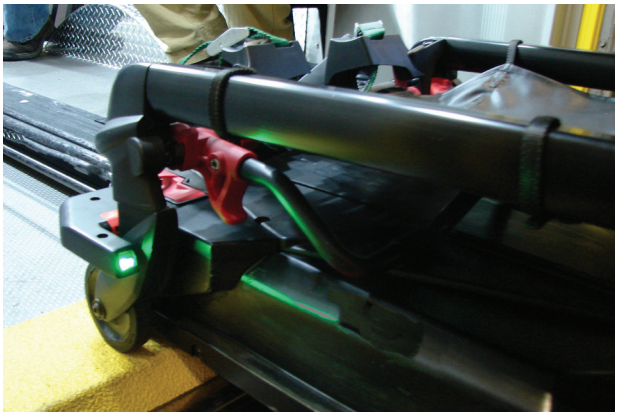

Abb. 56

7. Bediener 1 (Fußende) – Den Tragenrahmen am Fußende greifen. Die manuelle Entriegelung der Trage drücken und gedrückt halten.
8. Bediener 2 (Seite) – Grundgestell greifen. Nachdem der Bediener am Fußende die Tragenentriegelungstaste gedrückt hat, das Fahrgestell mit einer Hand einziehen und die Trage mit der anderen Hand stabilisieren.

⚠ VORSICHT

Um Schäden an der Ausrüstung zu vermeiden, die Trage erst in das Patientenabteil des Fahrzeugs schieben, wenn das Grundgestell der Trage vollständig eingezogen ist.

Abb. 57

Zurück zum Inhaltsverzeichnis

MANUELLES EINLADEN EINER TRAGE IN EIN FAHRZEUG (POWER-PRO-NETZAUSFALL) (FORTSETZUNG)

9. Beide Bediener – Die Trage in das Patientenabteil des Fahrzeugs schieben, bis die Hubarme gesenkt wurden und die Trage im Power-LOAD verriegelt.
10. Bediener 1 – Die Tragenentriegelungstaste weiterhin gedrückt halten.

⚠ VORSICHT

Die manuelle Entriegelung erst freigeben, wenn die Trage am Fußende eingerastet ist. Bei einer vorzeitigen Freigabe kann das Grundgestell der Trage das einwandfreie Einrasten der Trage in das Power-LOAD-System verhindern.

11. Durch festes Ziehen der Trage zu den Seiten sicherstellen, dass die Trage im Power-LOAD-System eingerastet ist.
12. Nach dem Einsatz die Trage außer Betrieb nehmen, um die Fehlerursache zu ermitteln und die Power-PRO-Trage zu reparieren.

Hinweis: Das Power-LOAD-System lädt automatisch die Power-PRO SMRT Pak-Batterie auf, wenn die Trage in der Transportposition im Power-LOAD verriegelt ist (keine Kabel oder Anschlüsse erforderlich). Die LED Batterieanzeige der Trage blinkt während des Ladevorgangs kurz grün.

Zurück zum Inhaltsverzeichnis

ACHTUNG

Vor der Wartung oder Reinigung immer den Hauptstromschalter drücken, um das Gerät auszuschalten.

Power-LOAD wurde für die Hochdruckreinigung konstruiert. Der Einheit kann durch häufiges Waschen einige Anzeichen von Oxidation oder Verfärbung aufweisen. Durch die Hochdruckwäsche wird die Leistungsfähigkeit der Einheit jedoch auf keinen Fall beeinflusst, solange sachgerecht vorgegangen wird.

REINIGUNGSVERFAHREN

- Die Angaben des Herstellers der Reinigungslösung bzgl. der empfohlenen Verdünnung exakt einhalten.
- Stryker Medical empfiehlt die Hochdruckreinigung mit empfohlenen Reinigungsmitteln, die Einheit mit dem Schlauch abzuspülen und die Schienen und Armgelenke der Überführung mit einem Handtuch abzutrocknen. Alternativ kann Power-LOAD auch mit einem Druckstrahl-Handgerät hochdruckgereinigt werden oder die Einheit kann mit einem sauberen Stoff und geeignetem Reinigungsmittel abgewischt werden, wie beschrieben unter „Reinigung“ auf Seite 3-71.
- Beim Abspritzen mit einem Schlauch oder Reinigen mit Hochdruck der Einheit den Strahl nicht direkt unter den Förderwagen und in seinen Mechanismus richten. Ansonsten kann Wasser in das Förderwagengehäuse eindringen, die langfristige Korrosion beschleunigen und den Betrieb beeinträchtigen.
- Die Kanäle der Rollen der Überführung mit einem weichen Stoff und einer Bürste reinigen, um zu verhindern, dass sich Rückstände ansammeln. Dazu entsprechend der Checkliste für vorbeugende Wartungsmaßnahmen auf Seite 3-72 vorgehen.
- Obere Abdeckung des Förderwagens und Abdeckungsaufbau, Seite, links des Patienten entfernen, um die Schalttafelgruppe mit einem Handtuch zu trocknen. Siehe „Entfernen und Auswechseln der Abdeckung“ auf Seite 3-80.
- Motor- und Akkuanschlüsse trennen und die Anschlüsse mit einem Handtuch abtrocknen.
- Die Schienen und Armgelenke der Überführung mit einem Handtuch abtrocknen.

Während der Reinigung sollte der Krankenwagen bergan abgestellt sein und Überführung und Förderwagen müssen vollständig ausgefahren sein, damit das Wasser zum hinteren Ende des Patientenabteils auslaufen kann.

Hinweis: Wasser, welches in das Power-LOAD System eindringt, wird durch den Ablass an der Unterseite des Krankenwagens auslaufen.

ACHTUNG

Beim Reinigen eine geeignete Schutzausrüstung (Schutzbrille, Atemmaske usw.) tragen, um die Gefahr zu vermeiden, dass Krankheitskeime eingeatmet werden. Beim Gebrauch von Hochdruckreinigungsgeräten können Kontaminationen, die sich beim Gebrauch des Geräts angesammelt haben, in die Luft gelangen.

REINIGUNGSBESCHRÄNKUNGEN

VORSICHT

- DIE EINHEIT NICHT MIT DAMPF ODER ULTRASCHALL REINIGEN.
- Die maximale Wassertemperatur darf 82 °C nicht überschreiten.
- Die Einheit vor der Verwendung an der Luft trocknen lassen.
- Der maximale Wasserdruck darf 130,5 bar nicht überschreiten. Bei Verwendung eines Druckstrahl-Handgeräts muss die Druckdüse mindestens 61 cm vom System entfernt gehalten werden.
- Beim Abspritzen mit einem Schlauch oder Reinigen mit Hochdruck der Einheit den Strahl nicht direkt unter den Förderwagen und in seinen Mechanismus richten. Ansonsten kann Wasser in das Förderwagengehäuse eindringen, die langfristige Korrosion beschleunigen und den Betrieb beeinträchtigen.
- Nichtbefolgen dieser Anweisungen kann bestimmte oder alle Garantieleistungen außer Kraft setzen.

Zurück zum Inhaltsverzeichnis

Bei Verwendung in den vom Hersteller empfohlenen Konzentrationen können im Allgemeinen sowohl Desinfektionsmittel auf Phenolbasis als auch auf Basis quartärer Ammoniumverbindungen (**ausgenommen Virex® TB**) verwendet werden. Desinfektionsmittel auf Iodophorbasis werden nicht empfohlen, da Verfärbungen auftreten können.

Empfohlene Reiniger für die Oberflächen von Power-LOAD:

- Quartäre Reiniger (aktiver Bestandteil: Ammoniumchlorid)
- Phenolreiniger (aktiver Bestandteil: o-Phenylphenol)
- Chlorierte Bleichelösung (5,25 % – weniger als ein Teil Bleiche auf 100 Teile Wasser)

Eine Übersättigung vermeiden und darauf achten, dass das Produkt nicht länger nass bleibt als in den Richtlinien des Chemikalienherstellers zur sachgemäßen Desinfektion angegeben.

⚠ ACHTUNG

EINIGE REINIGUNGSMITTEL WIRKEN KORRODIEREND UND KÖNNEN DAS PRODUKT BEI UNSACHGEMÄSSER ANWENDUNG BESCHÄDIGEN. Sollten solche Produkte bei der Reinigung von Stryker Ausstattungen zur Patientenversorgung angewendet werden, müssen Maßnahmen getroffen werden, um sicherzustellen, dass die Einheiten mit einem in sauberem Wasser getränkten Tuch abgewischt und nach der Reinigung gründlich getrocknet werden. Wenn die Einheiten nicht einwandfrei abgespült und abgetrocknet werden, bleibt ein korrosiver Rückstand auf der Oberfläche der Einheit zurück, der eine vorzeitige Korrosion kritischer Teile verursachen kann.

Hinweis: Nichtbefolgen der obigen Anweisungen beim Gebrauch dieser Reinigungsmittel kann zum Garantieverlust für dieses Produkt führen.

ENTFERNEN VON IODVERBINDUNGEN

Zur Reinigung des verfärbten Bereichs eine Lösung aus 7,4 ml Natrium-Thiosulfat in einem halben Liter warmem Wasser verwenden. Sobald wie möglich nach Auftreten der Verfärbung reinigen. Wenn die Verfärbungen nicht sofort entfernt werden, die Lösung auf der Oberfläche stehen und/oder einweichen lassen. Bevor das Produkt wieder benutzt wird, müssen die Oberflächen, die mit der Lösung in Kontakt gekommen sind, mit klarem Wasser abgespült werden.

Zurück zum Inhaltsverzeichnis

REGELMÄSSIGE ÜBERPRÜFUNG UND JUSTIERUNG

Wartungsintervalle
Der nachfolgende Plan ist als allgemeine Orientierungshilfe für die Wartung zu verstehen. Einsatzhäufigkeit, Wetter, Gelände, geografische Lage und individuelle Nutzung wirken sich auf die notwendigen Wartungsintervalle aus. Bei Unsicherheit bzgl. der Durchführung dieser Prüfungen oder der Einhaltung von Wartungsintervallen für eine Einheit den Stryker Kundendiensttechniker kontaktieren. Siehe „Kurzgefasste Ersatzteilliste“ auf Seite 3-75 für alle eventuell auszuwechselnden Teile bzw. deren Teilenummern.

Bei der Durchführung der Funktionskontrollen für Power-LOAD ist eine Funktionskontrolle der entsprechenden Power-LOAD-kompatiblen Trage und der optionalen Radführungseinheit (sofern vorhanden) durchzuführen, um die Funktionsfähigkeit des gesamten Systems sicherzustellen.

Wartung der Power-LOAD-kompatiblen Trage
Zu den Verschleissteilen, die ggf. bei der Power-LOAD-kompatiblen Trage auszutauschen sind, gehören der Abstandshalter des Tragenarms (6500-002-123), der Anschlag des Grundgestells (6085-001-094) und der Stift der Laderollen (6500-002-104).

Wartung der optionalen Radführungseinheit (sofern vorhanden)
Zur sicheren Funktionsfähigkeit der Power-LOAD-Tragenbefestigung sicherstellen, dass die Radführung funktioniert und ihr Aufbau nicht beeinträchtigt ist. Das Radführungsschienensystem wurde als Unterstützung zum Power-LOAD-System beim Einladen der Trage konzipiert. Ist die Funktion der Radführung beeinträchtigt, diese sofort ersetzen.

Hinweis: Der Power-LOAD-Wartungsplan basiert auf 10 Einsätzen pro Tag. Der folgende Plan ist an die tatsächliche Nutzung anzupassen.

⚠ WARNUNG

Zur Vermeidung einer Verletzungsgefahr muss das Power-LOAD-System ausgetauscht werden, wenn es in einen Unfall verwickelt wurde. Eine in einen Unfall verwickelte Befestigung kann beschädigt sein und möglicherweise nicht mehr einwandfrei funktionieren.

Vorgehen	Jeden/Alle			
	1 Monat	3 Monate	6 Monate	12 Monate
Befestigungen überprüfen. Falls locker, auswechseln. (Siehe alle Montagezeichnungen).		X		
Batterieanschlussschrauben überprüfen (Anzugmoment bis 1 N·m).		X		
Batterie überprüfen. Bei trägem Hub auswechseln.				X
Teile auf Verschleiß überprüfen und ggf. auswechseln, u. a. Armabdeckungen, Armverschleißpolster, Ober- und Seitenabdeckungen des Förderwagens, Tragenentriegelungsgrifffedern, Verankerungshebelabdeckung oder Tragenführungen.				X
Anschlagpuffer überprüfen. Bei beschädigtem Rand auswechseln.				X
Motor überprüfen. Auswechseln, wenn sich der Motor nicht bewegt.				X
Zylinderendstange überprüfen. Auswechseln, wenn Power-LOAD im manuellen Modus funktioniert und die Fehler-LED leuchtet.				X
Verriegelungsstelle am Fußende der Überführung von Rückständen reinigen.	X			
Oberteil der Überführungsgruppe und Verankerungsgruppe von Rückständen reinigen.		X		
Überführungsrollenkanäle reinigen, um eine Ansammlung von Rückständen zu vermeiden.		X		
Überprüfen der vollen Funktionsfähigkeit anhand der „Checkliste für die Power-LOAD-Installation“ auf Seite 3-42.				X
Fortsetzung der Routinevorgänge auf Seite 3-73				

Zurück zum Inhaltsverzeichnis

REGELMÄSSIGE ÜBERPRÜFUNG UND JUSTIERUNG (FORTSETZUNG)

Vorgehen	Jeden/Alle			
	1 Monat	3 Monate	6 Monate	12 Monate
Nach Lecks in der Hydraulik suchen.				X
Halterung des Übergangsschlosses einmal pro Jahr auswechseln. Siehe Austauschplan auf Seite 3-73 für ausführlichere Informationen. **Hinweis:** Beim Auswechseln des Lagers sicherstellen, dass die Umgebung (Verankerung) sauber ist und ein Molybdändisulfid-Schmiermittel auf den Bolzen des Übergangsschlosses auftragen.				X
Ein- und Ausladefunktion des Power-LOAD-Systems überprüfen. Lässt sich die Einheit schwer rollen oder ist ein Verschleiß im Überführungsrollenkanal nach der Innenstange bemerkbar, die Rollen für Schienen mit V-Profil des Förderwagens auswechseln und die äußere Stange für die Patientenüberführung rechts unten mit der äußeren Stange für die Patientenüberführung rechts oben austauschen. Alle anderen Rollen auf Schäden oder übermäßigen Verschleiß überprüfen. Gegebenenfalls auswechseln. **Hinweis:** Siehe Austauschplan auf Seite 3-73 für ausführlichere Informationen.				X

Zeitplan für den Austausch von Teilen für Führungsrollen und Rollen für Schienen mit V-Profil

Die Bestandteile der Führungsrollen und Rollen für Schienen mit V-Profil müssen nach 14.110 Verwendungen ausgetauscht werden, um sicherzustellen, dass Power-LOAD voll funktionsfähig bleibt. Entsprechend der folgenden Tabelle kann ein passender Zeitplan für die Wartung erstellt werden, um diese Anforderung zu erfüllen.

Verwendungen pro Tag	Monate
6	80
7–8	60
9–10	48
11–12	40
13	36
14–15	30

Zeitplan für den Austausch von Teilen für die Halterung des Überführungsschlosses

Die Bestandteile der Halterung des Überführungsschlosses müssen nach 3653 Verwendungen ausgetauscht werden, um sicherzustellen, dass Power-LOAD voll funktionsfähig bleibt. Entsprechend der folgenden Tabelle kann ein passender Zeitplan für die Wartung erstellt werden, um diese Anforderung zu erfüllen.

Verwendungen pro Tag	Monate
2	60
3	40
4–5	24
6	20
7–8	15
9–10	12
11–12	10
13–15	8

Zurück zum Inhaltsverzeichnis

Wartungsnachweis

Datum	Vorgenommene Wartungsmaßnahme	Durch

Zurück zum Inhaltsverzeichnis

Kurzgefasste Ersatzteilliste

Die auf dieser Seite aufgeführten Ersatz- und Zubehörteile sind gegenwärtig alle zum Kauf erhältlich. Einige der in den Montagezeichnungen dieses Handbuchs gekennzeichneten Teile sind möglicherweise nicht einzeln zum Kauf erhältlich. Fragen zu Erhältlichkeit und Preisen beantwortet gerne der Stryker Kundendienst unter der Nummer 1-800-327-0770 (USA).

Teilebezeichnung	Bestellnr.
Auslöser-Aufbau, Förderwagen	6390-001-028
Akku	6390-001-026
Platine, Kommunikation, Förderwagen	6390-001-378
Platine, Induktive Haupt-, Verankerung	6390-001-147
Platine, Förderwagen	6390-001-014
Bronzehalterung (Halterung für Verankerungsschloss)	0081-439-000
Pufferblock, mittlere Position	6390-001-322
Spulengruppe, Mitte, Verankerung	6390-001-030
Spulengruppe, Haupt-, Verankerung	6390-001-071
Spulengruppe, Förderwagen	6390-001-066
Feder für Tragenentriegelungsgriff	0038-376-000
Abdeckung, oben	6390-001-420
Abdeckungsaufbau, Seite, rechts des Patienten	6390-001-041
Abdeckungsaufbau, Seite, links des Patienten	6390-001-042
Abdeckungsaufbau, Flügel, rechts des Patienten	6390-001-047
Abdeckungsaufbau, Flügel, links des Patienten	6390-001-048
Abdeckung, Arm, Mitte, rechts des Patienten	6390-001-369
Abdeckung, Arm, Mitte, links des Patienten	6390-001-370
Abdeckung, Arm, Kopfende, rechts des Patienten	6390-001-371
Abdeckung, Arm, Kopfende, links des Patienten	6390-001-372
Griff, Arm, links des Patienten	6390-001-341
Griff, Arm, rechts des Patienten	6390-001-368
Anschlagklotz, Gewindebohrung	6390-001-246
Anschlagklotz, Durchgangsbohrung	6390-001-244
Anschlagpuffer	6390-001-243
Hydraulikblock	6390-001-039
Hydraulikflüssigkeit	6500-001-293
Endstange des Hydraulikzylinders	6390-001-040
Etikett, Bedienungsanweisungen, strombetrieben	6390-001-498
Etikett, Bedienungsanweisungen, manuell	6390-001-499
Motor	6390-001-132

Zurück zum Inhaltsverzeichnis

Kurzgefasste Ersatzteilliste

Teilebezeichnung	Bestellnr.
Power-LOAD-Tragenbefestigung für Großeinsätze, wandmontierte Befestigung (Modell 6391)	6391-000-000
Power-LOAD-Tragenbefestigung für Großeinsätze, bodenmontierte Befestigung (Modell 6391)	6391-000-000
Gehäuse des Entriegelungshebels	6390-001-105
Rollenaufbau, flach	6390-001-027
Rollenaufbau, für V-Profil	6390-001-025
Sensor, Winkelposition (APS)	6390-001-397
Sensor, Position des Förderwagens (TPS)	6390-001-361
Hauptschalter An/Aus	6390-001-450
Radführungsschienen-Stoßleiste	6390-001-175
Radführungsschiene	6390-001-176

Zurück zum Inhaltsverzeichnis

ENTFERNEN DES ÜBERFÜHRUNG

Erforderliche(s) Werkzeug(e):

- T25 Torx-Schlüssel
- 5/32-Zoll-Sechskantschlüssel

Vorgehensweise:

1. Förderwagen entfernen. Siehe „Entfernen des Förderwagens“ auf Seite 3-78.
2. Die Überführung ganz in das Fahrzeug in die Transportposition bringen.
3. Mit einem T25 Torx-Schlüssel die vier Schrauben (A) entfernen, welche das Überführungsverschleißpolster am Fußende (B) auf der Überführungsextrusion sichern, um das Überführungsverschleißpolster am Fußende zu entfernen (Abb. 58).
4. Mit einem 5/32-Zoll-Sechskantschlüssel die Schraube (C) entfernen, welche den Magnetauslöser des Förderwagens (D) an der Verankerungsextrusion sichert, um den Magnetauslöser des Förderwagens zu entfernen (Abb. 58).
5. Beide Überführungsschlossauslöser (E) durch Schieben erweitern und die Überführung komplett aus der Verankerung herausziehen (Abb. 58).

   Hinweis: Die Überführungsgruppe ist schwer, möglicherweise wird Hilfe benötigt, um diese zu entfernen.

6. Für den Wiedereinbau die Schritte in umgekehrter Reihenfolge vornehmen.
7. Die Einheit vor dem Wiedereinsatz auf einwandfreie Funktion überprüfen.

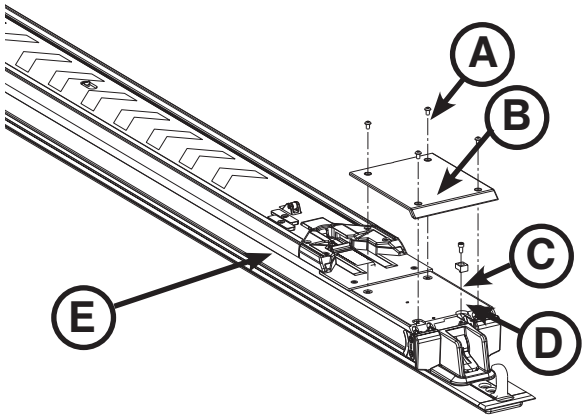

Abb. 58

Zurück zum Inhaltsverzeichnis

ENTFERNEN DES FÖRDERWAGENS

Erforderliche(s) Werkzeug(e):

- 5/32-Zoll-Sechskantschlüssel
- T25 Torx-Schlüssel

Vorgehensweise:

1. Die Hubarme (A) anheben, die Entriegelungstaste des Förderwagens am Kopfende der Verankerung (B) drücken, den Förderwagen zum Fußende an der Mitte des Überführungsaufbaus ziehen (Abb. 59).
2. Den Überführungsschlossauslöser zur rechten Seite des Patienten (C) zum Erweitern schieben und die Überführung zum Fußende ziehen, bis die Überführung in ihrer ersten verriegelten Position stoppt (Abb. 59).

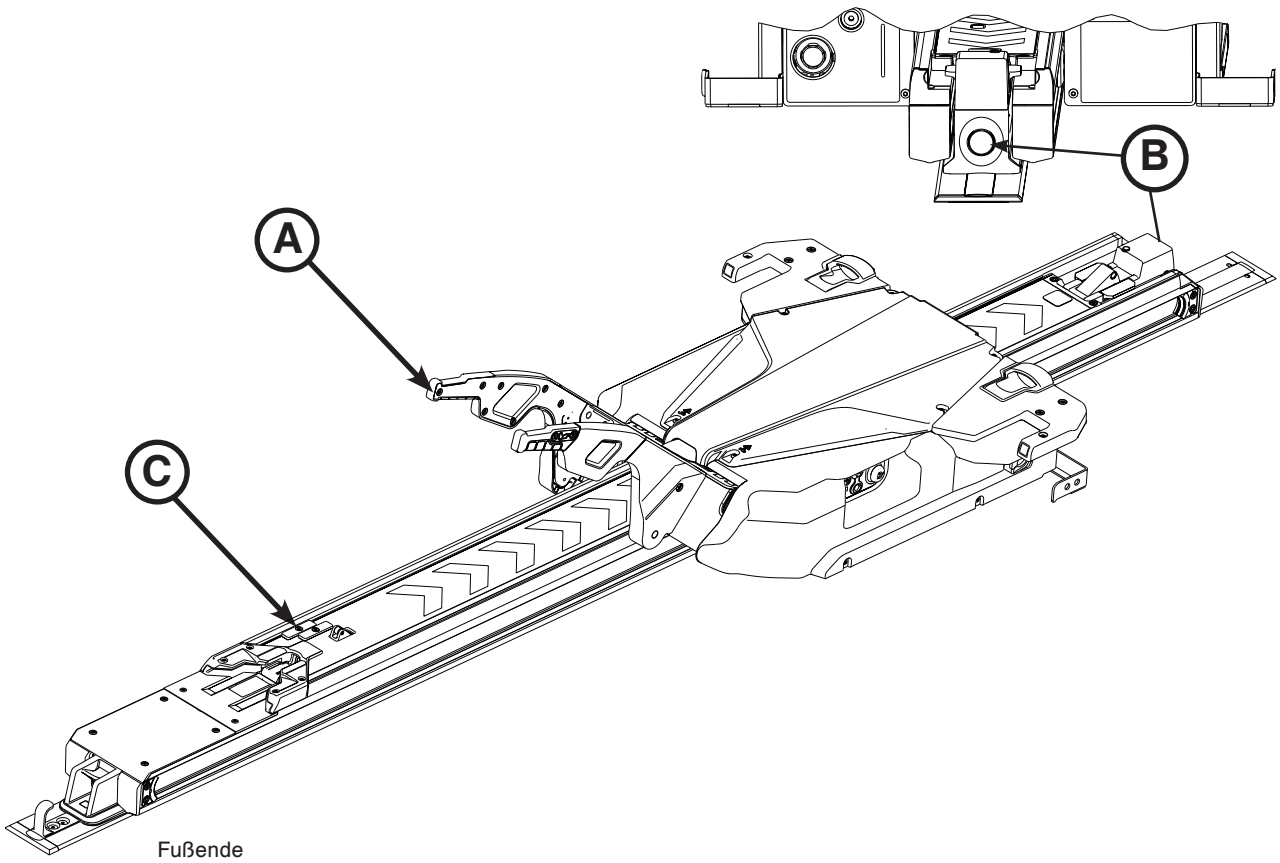

Abb. 59

ENTFERNEN DES FÖRDERWAGENS (FORTSETZUNG)

3. Mit einem T25 Torx-Schlüssel die beiden Schrauben entfernen, welche die Überführungssockelblende (E) sichern (Abb. 60).
4. Mit einem 3/16-Zoll-Sechskantschlüssel die vier Innensechskantschrauben (zwei auf jeder Seite) (D) lockern (nicht entfernen), welche die Anschläge an der Überführungsgruppe sichern (Abb. 60).
5. Auf die Schrauben drücken (die in Schritt 4 gelockert wurden), um die Anschläge von der Überführung zu lockern.

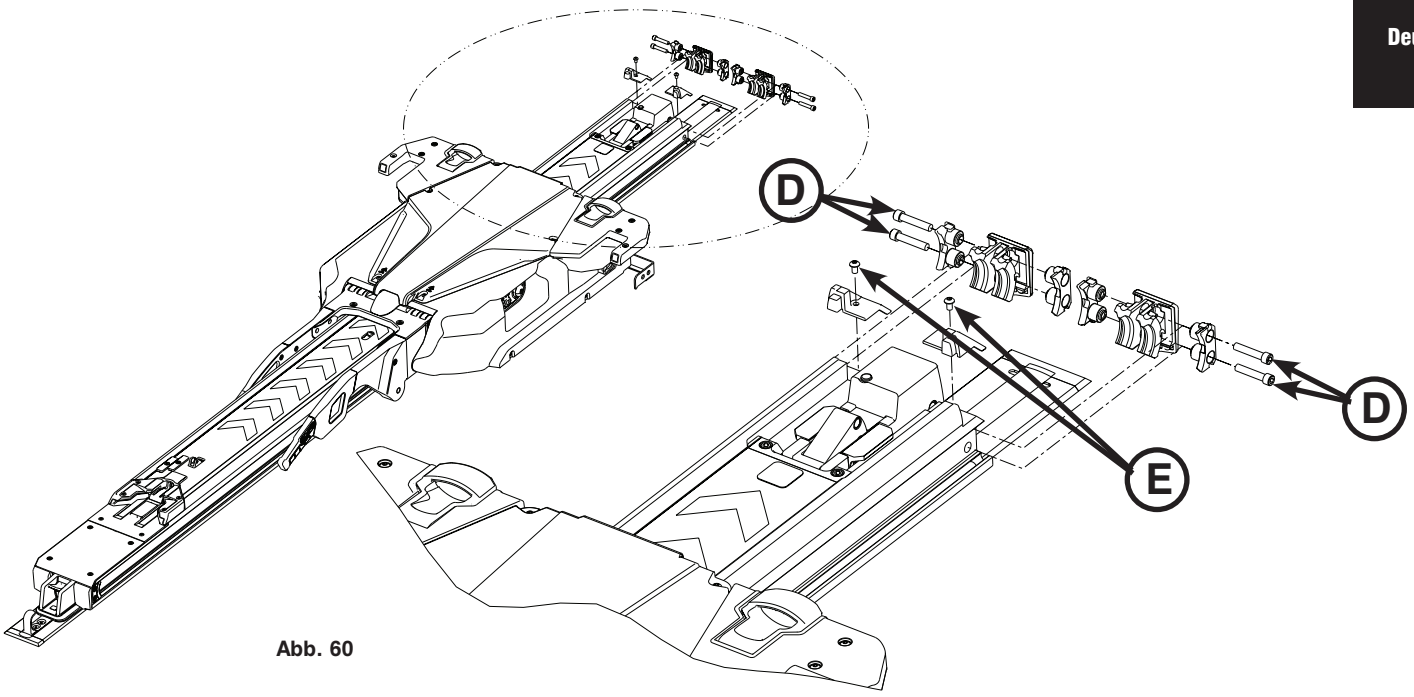

Abb. 60

6. Die Anschlagpuffer entfernen. Die Puffer für den Wiedereinbau aufbewahren.

⚠ ACHTUNG

Um Verletzungen zu vermeiden, muss die Förderwagengruppe von zwei Installateuren angehoben und positioniert werden.

Hinweis: Der Förderwagen wird leicht nach unten absacken, wenn er von der Überführung entfernt wird. Den Förderwagen nicht umdrehen, vorwärts oder auf die Seite stoßen.

7. Die Förderwagengruppe am Arm und Flügel vorsichtig anheben. Den Förderwagen nicht an den Tragenentriegelungsgriffen anheben. Nur an den entsprechend gekennzeichneten Stellen anheben. Installateur 1 – An der Position A1 und A2 greifen. Installateur 2 – An der Position B1 und B2 greifen (siehe Abbildung 61). Den Förderwagen in Richtung des Kopfendes bewegen, bis er von der Überführung frei ist. Förderwagen von der Verankerung entfernen. Förderwagen in eine angemessene Arbeitsumgebung bringen.
8. Für den Wiedereinbau die Schritte in umgekehrter Reihenfolge vornehmen.
9. Die Einheit vor dem Wiedereinsatz auf einwandfreie Funktion überprüfen.

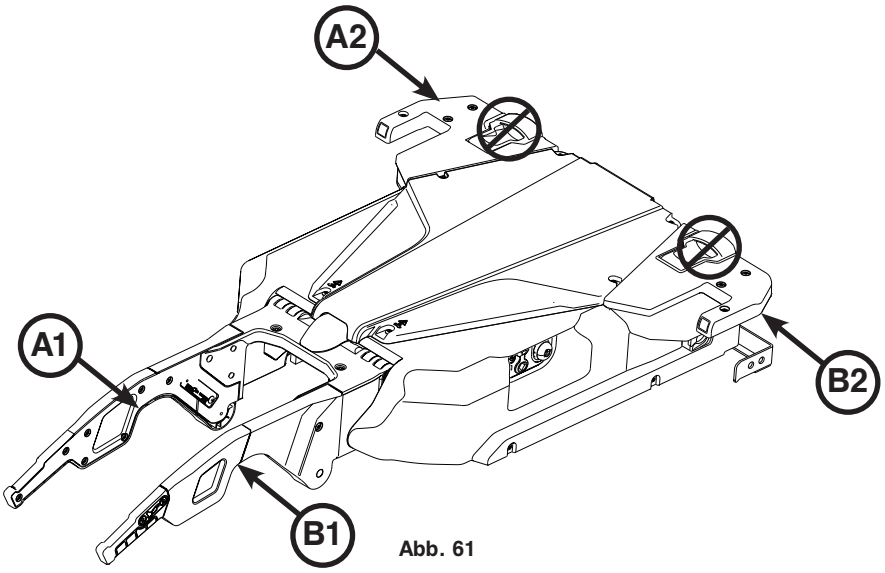

Abb. 61

Zurück zum Inhaltsverzeichnis

ENTFERNEN UND AUSWECHSELN DER ABDECKUNG

Erforderliche(s) Werkzeug(e):

- T25 Torx-Schlüssel
- 5/32 Zoll-Sechskantschlüssel

Vorgehensweise:

1. Mit einem T25 Torx-Schlüssel die sechs Schrauben (A) entfernen, welche die obere Abdeckung des Förderwagens (B) sichern (Abb. 62).
2. Mit einem T25 Torx-Schlüssel die drei Schrauben (C) entfernen, welche die linke Abdeckung (D) sichern (Abb. 63).
3. Mit einem 5/32-Zoll-Sechskantschlüssel eine Innensechskantschraube (E) von der Oberseite der linken Abdeckung (D) entfernen (Abb. 63).
4. Abdeckung entfernen. Die linke Seitenabdeckung und alle Schrauben für den Wiedereinbau aufbewahren.
5. Schritt 2–4 wiederholen, um die rechte Seitenabdeckung (F) zu entfernen (Abb. 63).
6. Für den Wiedereinbau die Schritte in umgekehrter Reihenfolge vornehmen.

⚠ ACHTUNG

Bei der Wartung oder Installation von Abdeckungen keine Kabel einklemmen.

7. Die Einheit vor dem Wiedereinsatz auf einwandfreie Funktion überprüfen.

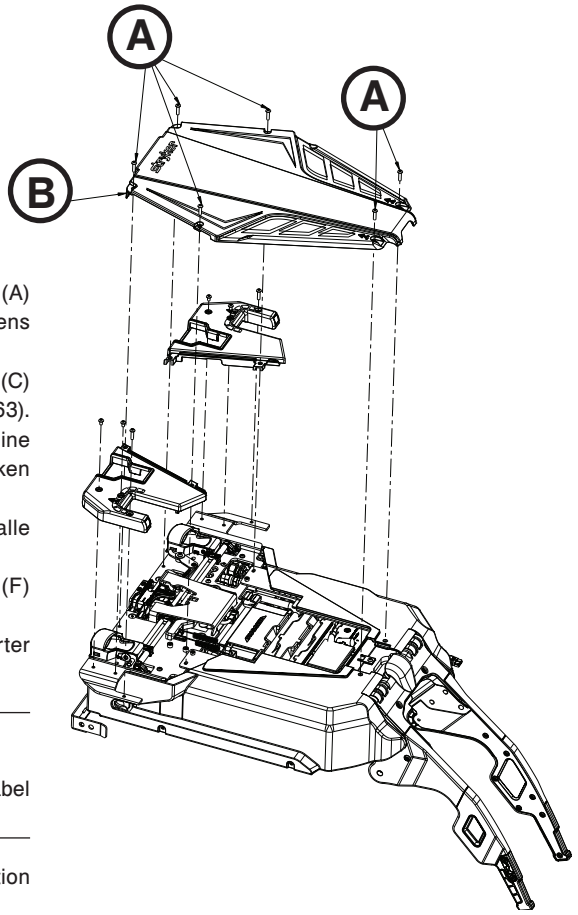

Abb. 62

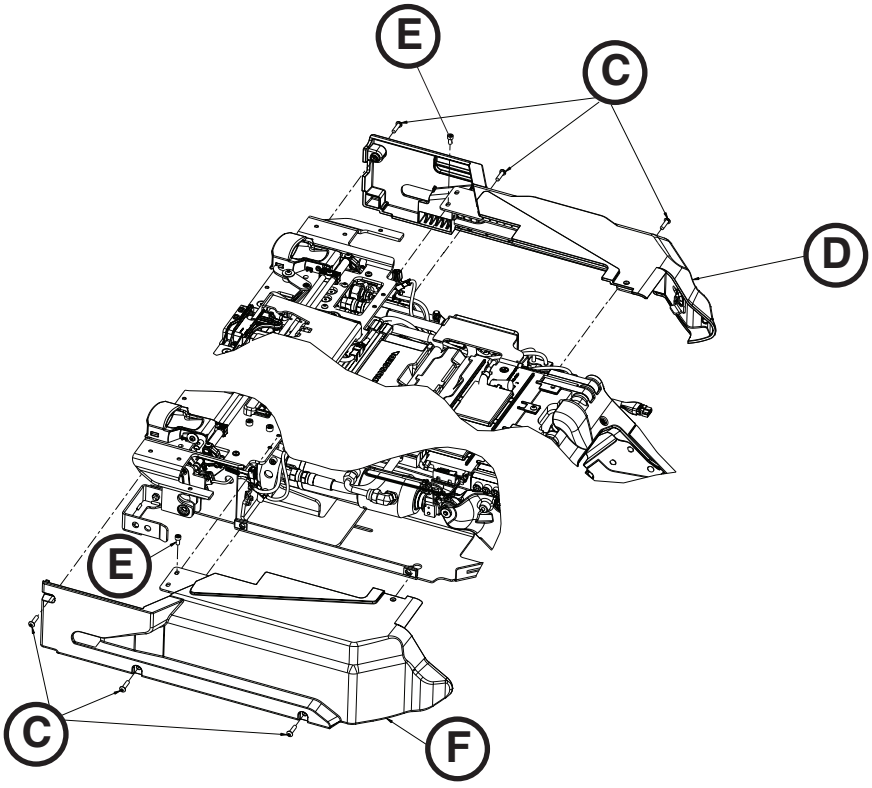

Abb. 63

Zurück zum Inhaltsverzeichnis

ENTFERNEN UND AUSWECHSELN DER MANUELLEN ENTRIEGELUNGSTASTENGRUPPE

Erforderliche(s) Werkzeug(e):

- T25 Torx-Schlüssel
- 5/32-Zoll-Sechskantschlüssel

Vorgehensweise:

1. Den Förderwagen aus dem Patientenraum ziehen, bis er in der Ladeposition einrastet.
2. Abdeckungen des Förderwagens entfernen. Siehe „Entfernen und Auswechseln der Abdeckung“ auf Seite 3-80.
3. Den Hauptstromschalter drücken, um das Gerät auszuschalten.
4. Den selbstsichernden Keilstift (A) von der Schalter-/Halterungs-Gruppe entfernen (Abb. 64).
5. Mit einem T25 Torx-Schlüssel die zwei Halbrundkopfschrauben (B) entfernen, welche die Halterung der manuellen Entriegelungstaste am Rahmen des Förderwagens sichern (Abb. 64).
6. Mit einem 5/32-Zoll-Sechskantschlüssel die Innensechskantschraube (C) lockern (nicht entfernen), welche die Halterung der manuellen Entriegelungstaste am Rahmen des Förderwagens sichert (Abb. 64).
7. Die Kabel vom An/Aus-Hauptschalter (D) ausstecken und den Aufbau der manuellen Entriegelungstaste entfernen (Abb. 65).

   Hinweis: Die Positionen der Kabelverbindungen überprüfen, damit diese nicht durcheinander geraten.

8. Für den Wiedereinbau die Schritte in umgekehrter Reihenfolge vornehmen.
9. Die Einheit vor dem Wiedereinsatz auf einwandfreie Funktion überprüfen.

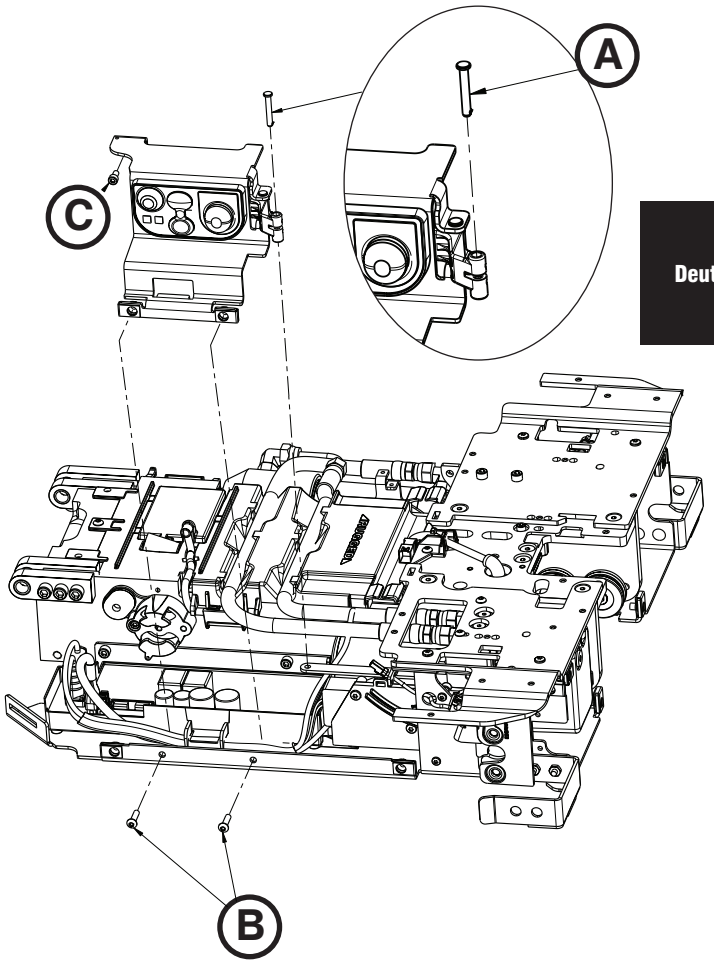

Abb. 64

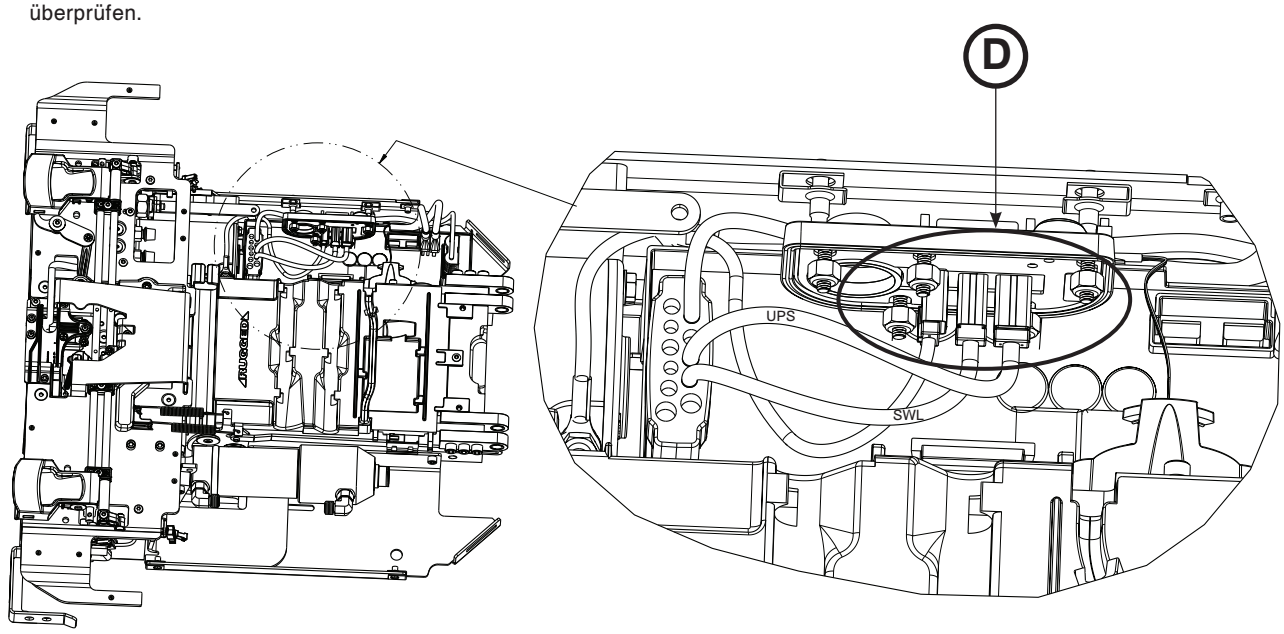

Abb. 65

Zurück zum Inhaltsverzeichnis

ENTFERNEN UND AUSWECHSELN DER SCHALTTAFELGRUPPE

Erforderliche(s) Werkzeug(e):

- 3/32-Zoll-Sechskantschlüssel

⚠ VORSICHT

Um die Gefahr einer Beschädigung der Elektronikgruppe zu verringern, sollten beim Umgang mit der Schalttafel Maßnahmen zur Verhütung von elektrostatischen Entladungen getroffen werden. Weitere Informationen zum Schutz vor elektronischen Entladungen sind beim technischen Support von Stryker unter +1-800-327-0770 erhältlich.

Vorgehensweise:

1. Aufbau der manuellen Entriegelungstaste entfernen. Siehe „Entfernen und Auswechseln der manuellen Entriegelungstastengruppe“ auf Seite 3-81.
2. Mit einem 3/32-Zoll-Sechskantschlüssel die beiden Schrauben (A) lockern (nicht entfernen), welche die Hauptkabelgruppe (B) auf der Schalttafelgruppe sichern (Abb. 66).
3. Alle anderen Kabel von der Schalttafelgruppe (C) ausstecken und die Schalttafelgruppe dann entfernen (Abb. 66). Schalttafelgruppe entsorgen.

   Hinweis: Nicht im ungetrennten Hausmüll entsorgen. Wenden Sie sich an Ihren Händler, um Auskunft über die Rückgabe- und/oder Sammelsysteme für Ihr Land zu erhalten.

4. Die Laschen der Schalttafelgruppe an den Löchern im Bodenteller ausrichten, die für die Installation der neuen Schalttafelgruppe vorgesehen sind. Sicherstellen, dass alle Kabel richtig geführt sind.
5. Für den Wiedereinbau die Schritte in umgekehrter Reihenfolge vornehmen.
6. Die Einheit vor dem Wiedereinsatz auf einwandfreie Funktion überprüfen.

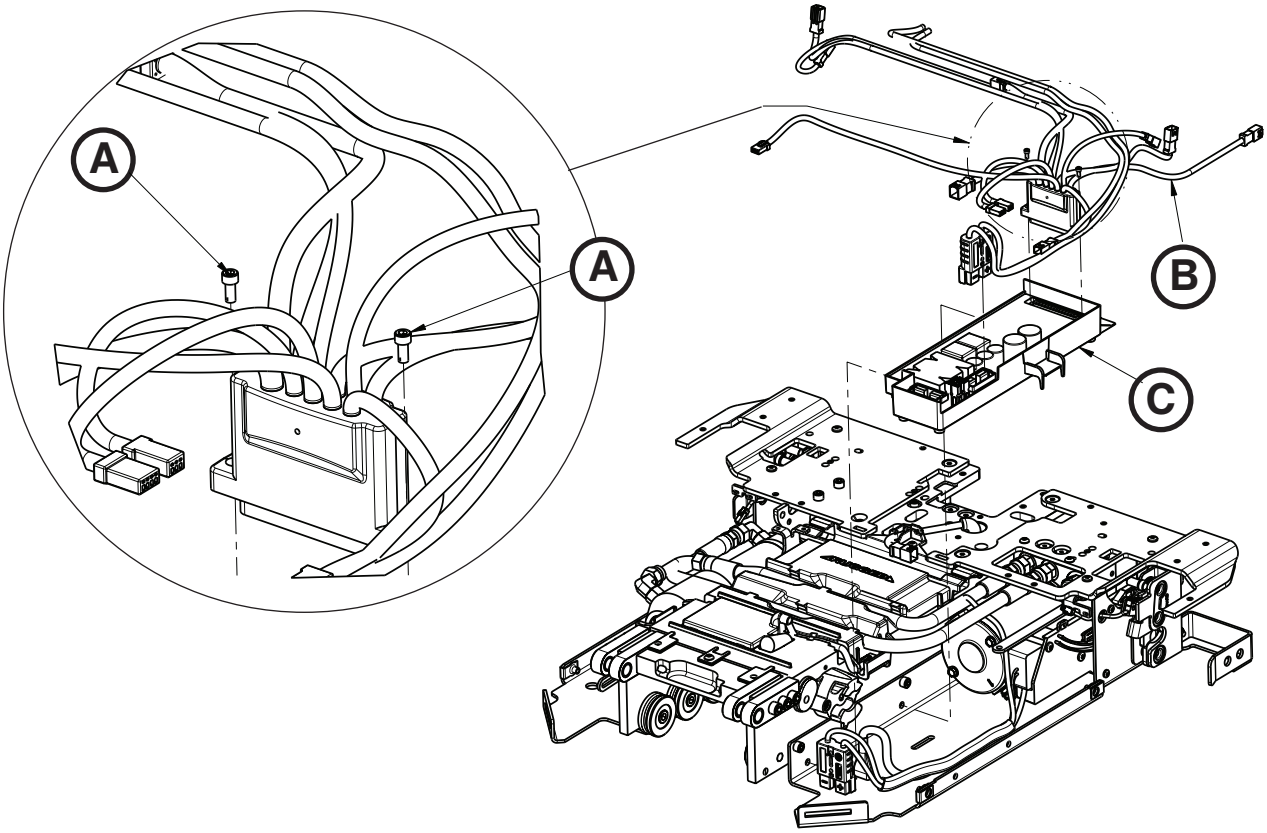

Abb. 66

Zurück zum Inhaltsverzeichnis

AUSWECHSELN DES HAUPTSTROMSCHALTERS

Erforderliche(s) Werkzeug(e):

- 11/32-Zoll-Steckschlüssel

Vorgehensweise:

1. Aufbau der manuellen Entriegelungstaste entfernen. Siehe „Entfernen und Auswechseln der manuellen Entriegelungstastengruppe“ auf Seite 3-81.
2. Mit einem 11/32-Zoll-Steckschlüssel die fünf Fiberlock-Sechskantmuttern (A) entfernen, welche den An/Aus-Hauptschalter (B) auf der Halterung der manuellen Entriegelungstaste (C) sichern. Den An/Aus-Hauptschalter entsorgen (Abb. 67).

   Hinweis: Nicht im ungetrennten Hausmüll entsorgen. Wenden Sie sich an Ihren Händler, um Auskunft über die Rückgabe- und/oder Sammelsysteme für Ihr Land zu erhalten.

3. Für den Wiedereinbau die Schritte in umgekehrter Reihenfolge vornehmen.

   Hinweis: Die Muttern nicht überdrehen!

4. Die Einheit vor dem Wiedereinsatz auf einwandfreie Funktion überprüfen.

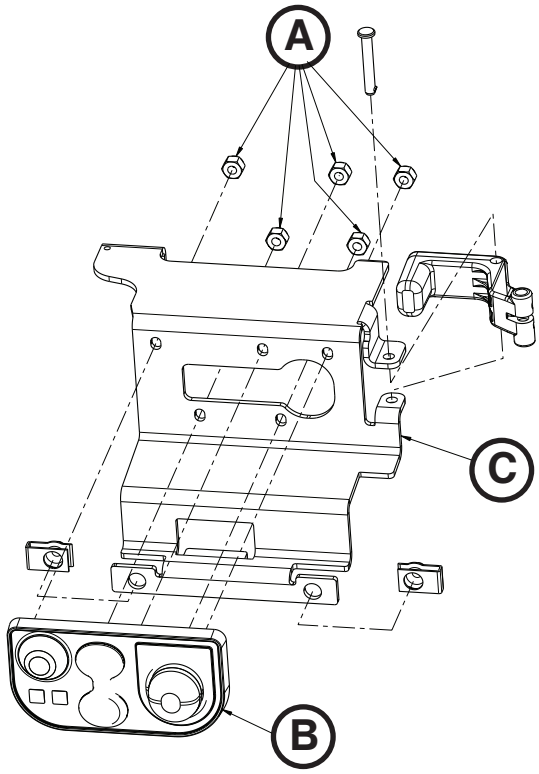

Abb. 67

Zurück zum Inhaltsverzeichnis

AUSWECHSELN DER FÖRDERWAGEN-AUSLÖSERGRUPPE

Erforderliche(s) Werkzeug(e):

- T20 Torx-Schlüssel

Vorgehensweise:

1. Aufbau der manuellen Entriegelungstaste entfernen. Siehe „Entfernen und Auswechseln der manuellen Entriegelungstastengruppe“ auf Seite 3-81.
2. Mit einem T20 Torx-Schlüssel die drei Dreieckschrauben (A) entfernen, welche den Auslöser des Förderwagens (B) auf dem Rahmen des Förderwagens sichern (Abb. 68).
3. Das Kabel (C) vom Auslöser des Förderwagens zu der Hauptkabelgruppe ausstecken (Abb. 69).
4. Den Auslöser zum Entfernen heraus und aufwärts ziehen, in Richtung auf die Schalttafel des Förderwagens.
5. Für den Einbau die Schritte in umgekehrter Reihenfolge vornehmen.

   Hinweis: Sicherstellen, dass die Kabel richtig sitzen und richtig geführt sind.

6. Die Einheit vor dem Wiedereinsatz auf einwandfreie Funktion überprüfen.

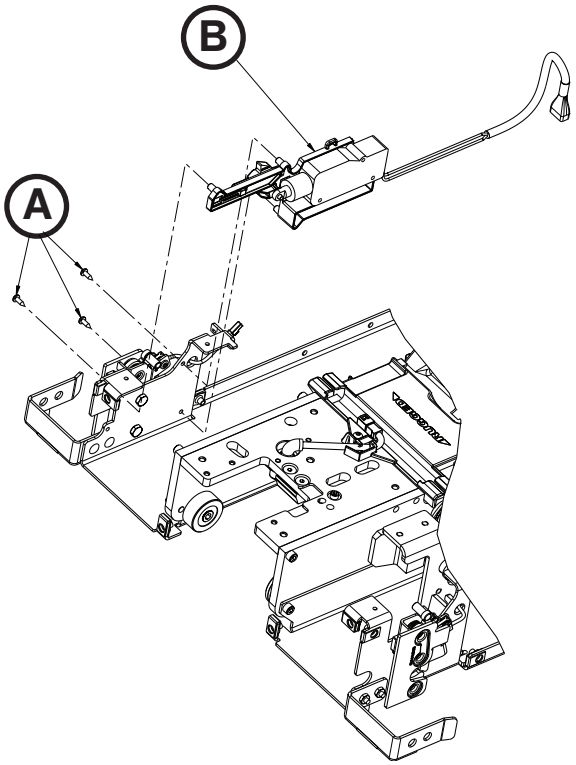

Abb. 68

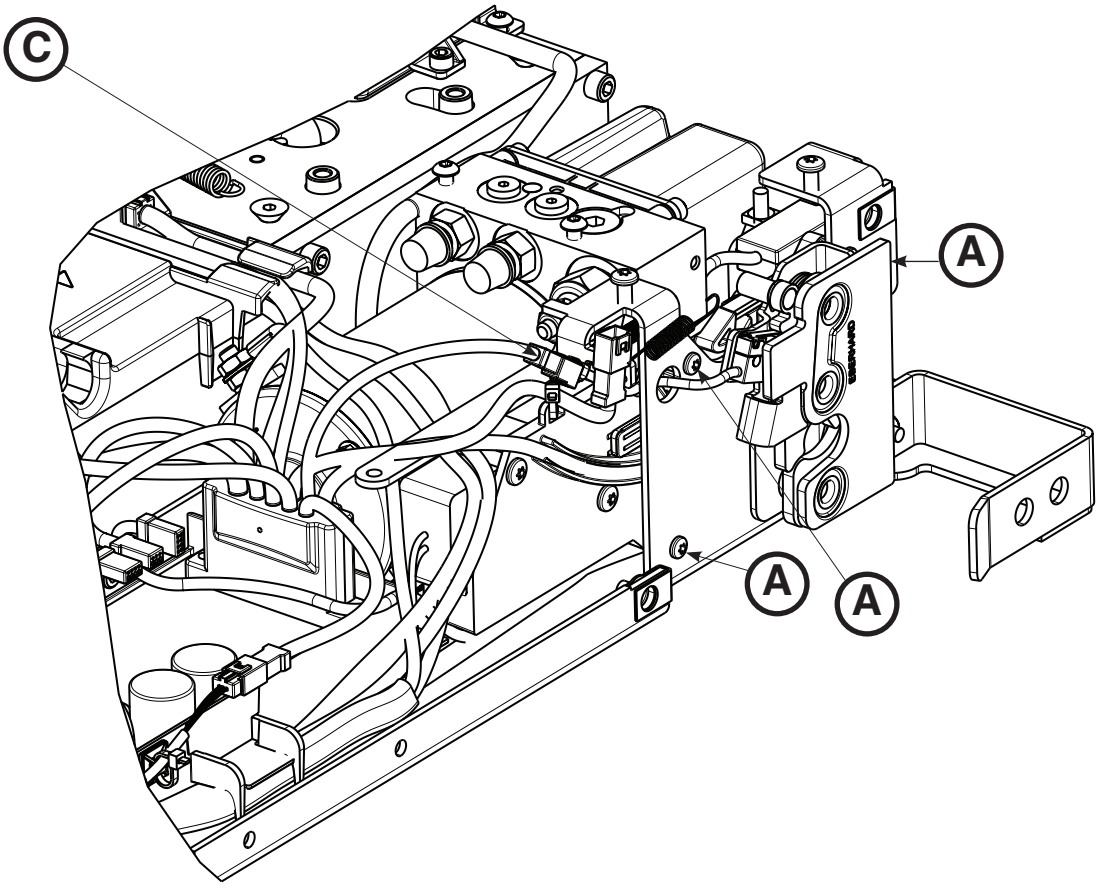

Abb. 69

Zurück zum Inhaltsverzeichnis

ENTFERNEN UND AUSWECHSELN DER HYDRAULIKGRUPPE

Erforderliche(s) Werkzeug(e):

- T20 Torx-Schlüssel
- T25 Torx-Schlüssel
- 1/4-Zoll-Sechskantschlüssel
- 3/16 Zoll-Sechskantschlüssel
- 1/2-Zoll-Kombischlüssel
- Seitenschneider

Vorgehensweise:

1. Schalttafelgruppe entfernen. Siehe „Entfernen und Auswechseln der Schalttafelgruppe“ auf Seite 3-82.
2. Auslöser-Aufbau des Förderwagens entfernen. Siehe „Auswechseln der Förderwagen-Auslösergruppe“ auf Seite 3-84.
3. Die Kabel von der Leitschale des Förderwagens und Hydraulikschläuchen entfernen.
4. Den USB-Steckverbinder und das D+L-L Verriegelungsschalterkabel vom Hauptkabel ausstecken.
5. Die Hauptkabelgruppe in Richtung auf die Mitte des Förderwagens ausrichten, um Freiraum zu lassen.
6. Mit einem T25 Torx-Schlüssel die zwei Schrauben (A) entfernen, welche den Hydraulikblock (B) auf der linken Flügelplatte (C) sichern (Abb. 70).
7. Nach außen ziehen, um die Pumpengruppe zu entfernen, und die Pumpengruppe auf die linke Flügelplatte setzen.
8. Mit einem 1/4-Zoll-Sechskantschlüssel und einem 1/2-Zoll-Kombischlüssel den Endstück-Zylinderstift (D) und die Mutter (E) entfernen (Abb. 71).

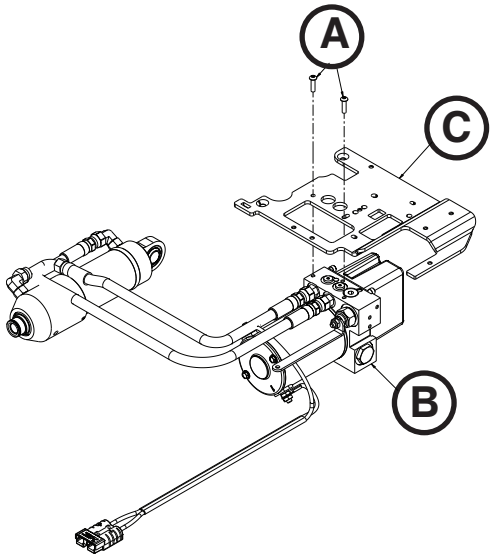

Abb. 70

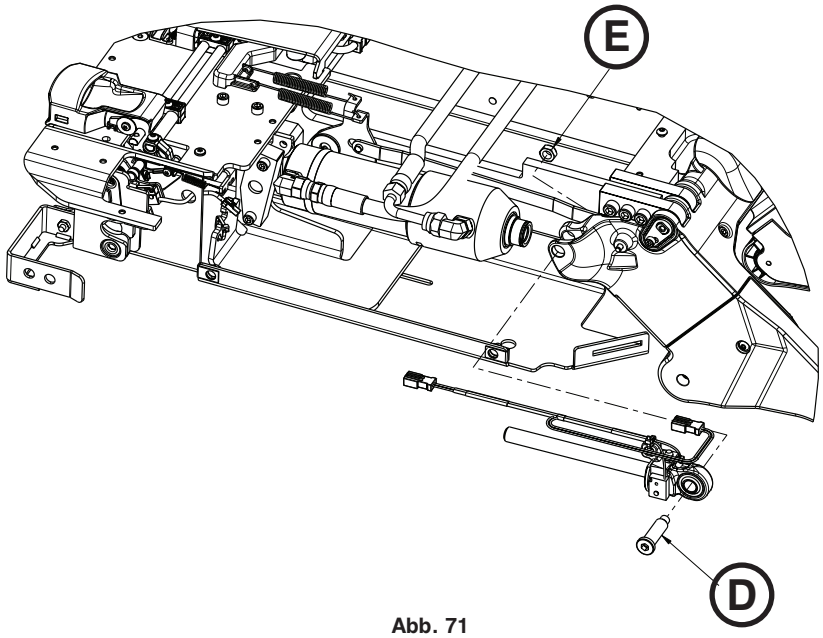

Abb. 71

Zurück zum Inhaltsverzeichnis

ENTFERNEN UND AUSWECHSELN DES HYDRAULIKBLOCKS (FORTSETZUNG)

9. Mit einem Seitenschneider die Kabelbinder (F) durchschneiden, welche das Kabel des Endstangenaufbaus des Hydraulikzylinders auf der Plastikabdeckung sichern (Abb. 72).

   Hinweis: Die Positionen aller Kabelverbindungen für den späteren Wiedereinbau merken.

10. Beim Anheben zum Zylinder den Endstangenaufbau des Hydraulikzylinders herausziehen. Den Endstangenaufbau des Hydraulikzylinders für den Wiedereinbau aufbewahren.
11. Mit einem 3/16-Zoll-Sechskantschlüssel die beiden Schrauben (G) entfernen, welche die Stifthalterung (H) am Förderwagen sichert (Abb. 73).
12. Den Stift (I) entfernen und den Hydraulikzylinder herausheben (Abb. 73).
13. Hydraulikblock entfernen und ordnungsgemäß entsorgen.

    Hinweis: Nicht im ungetrennten Hausmüll entsorgen. Wenden Sie sich an Ihren Händler, um Auskunft über die Rückgabe- und/oder Sammelsysteme für Ihr Land zu erhalten.

14. Für den Wiedereinbau die Schritte in umgekehrter Reihenfolge vornehmen.
15. Die Einheit vor dem Wiedereinsatz auf einwandfreie Funktion überprüfen.

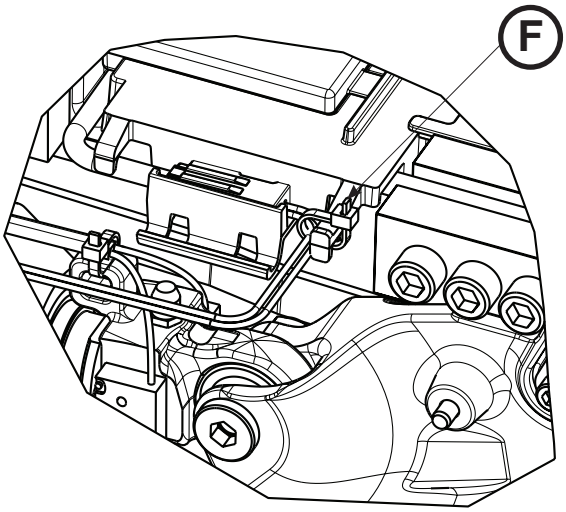

Abb. 72

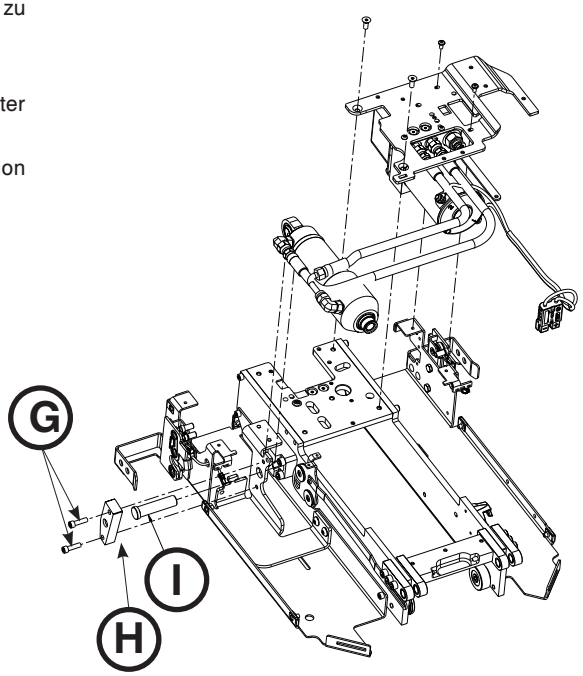

Abb. 73

Zurück zum Inhaltsverzeichnis

AUSWECHSELN DER ENDSTANGE DES HYDRAULIKZYLINDERS

Erforderliche(s) Werkzeug(e):

- 1/4 Zoll-Sechskantschlüssel
- 1/2-Zoll-Kombischlüssel
- Seitenschneider

Vorgehensweise:

1. Den Förderwagen aus dem Patientenraum ziehen, bis er in der Ladeposition einrastet.
2. Abdeckungen des Förderwagens entfernen. Siehe „Entfernen und Auswechseln der Abdeckung“ auf Seite 3-80.
3. Den Hauptstromschalter drücken, um das Gerät auszuschalten.
4. Mit einem 1/4-Zoll-Sechskantschlüssel und einem 1/2-Zoll-Kombischlüssel den Zylinder-Gabelstift (A) und die Mutter (B) entfernen (Abb. 75).
5. Mit einem Seitenschneider die Kabelbinder (C) durchschneiden, welche das Kabel des Endstangenaufbaus des Hydraulikzylinders auf der Plastikabdeckung sichern (Abb. 74).

   Hinweis: Die Positionen aller Kabelverbindungen für den späteren Wiedereinbau merken.

6. Beim Anheben zum Zylinder den Endstangenaufbau des Hydraulikzylinders (D) herausziehen und entsorgen (Abb. 75).
7. Für den Wiedereinbau die Schritte in umgekehrter Reihenfolge vornehmen.
8. Die Einheit vor dem Wiedereinsatz auf einwandfreie Funktion überprüfen.

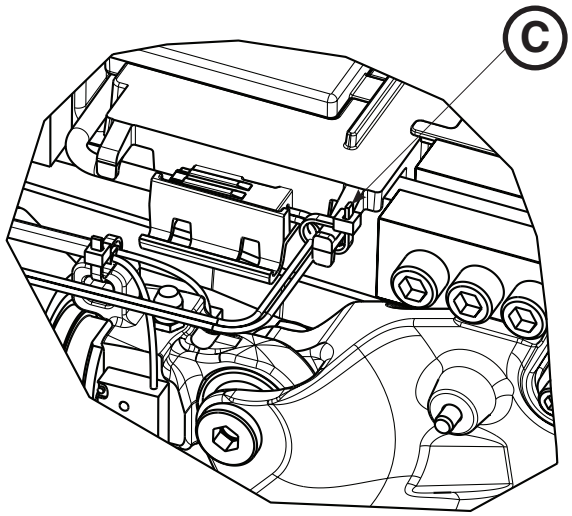

Abb. 74

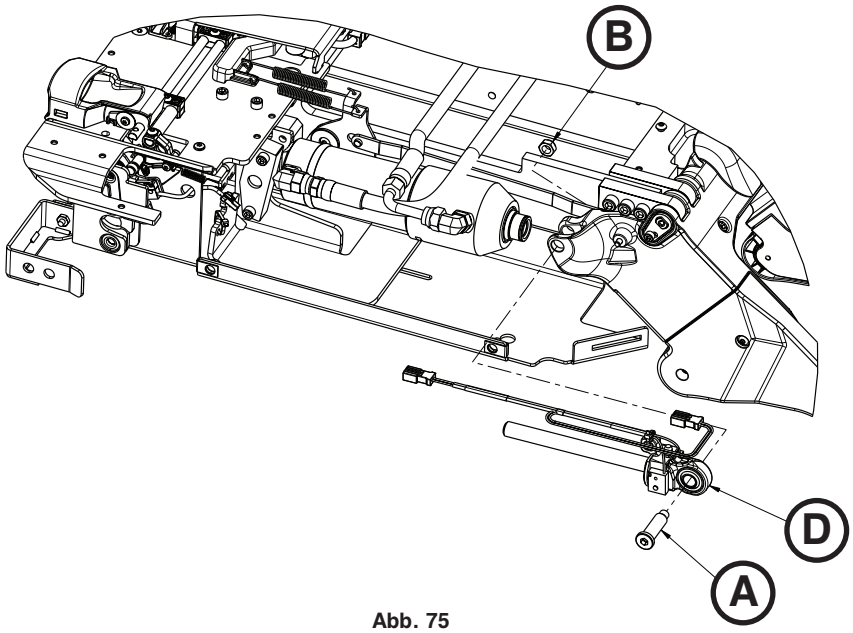

Abb. 75

Zurück zum Inhaltsverzeichnis

AUSWECHSELN DER KOMMUNIKATIONSPLATTE

Erforderliche(s) Werkzeug(e):

- Seitenschneider

Vorgehensweise:

1. Den Förderwagen aus dem Patientenraum ziehen, bis er in der Ladeposition einrastet.
2. Abdeckungen des Förderwagens entfernen. Siehe „Entfernen und Auswechseln der Abdeckung“ auf Seite 3-80.
3. Mit einem Seitenschneider den Kabelbinder durchschneiden, welcher die Kommunikationskabel auf der Plastikabdeckung sichert.
4. Die Kommunikationsplatte des Förderwagens (A) zum Entfernen anheben (Abb. 76). Die Kommunikationsplatte entsorgen.

   Hinweis: Nicht im ungetrennten Hausmüll entsorgen. Wenden Sie sich an Ihren Händler, um Auskunft über die Rückgabe- und/oder Sammelsysteme für Ihr Land zu erhalten.

5. Für den Wiedereinbau die Schritte in umgekehrter Reihenfolge vornehmen.
6. Die Einheit vor dem Wiedereinsatz auf einwandfreie Funktion überprüfen.

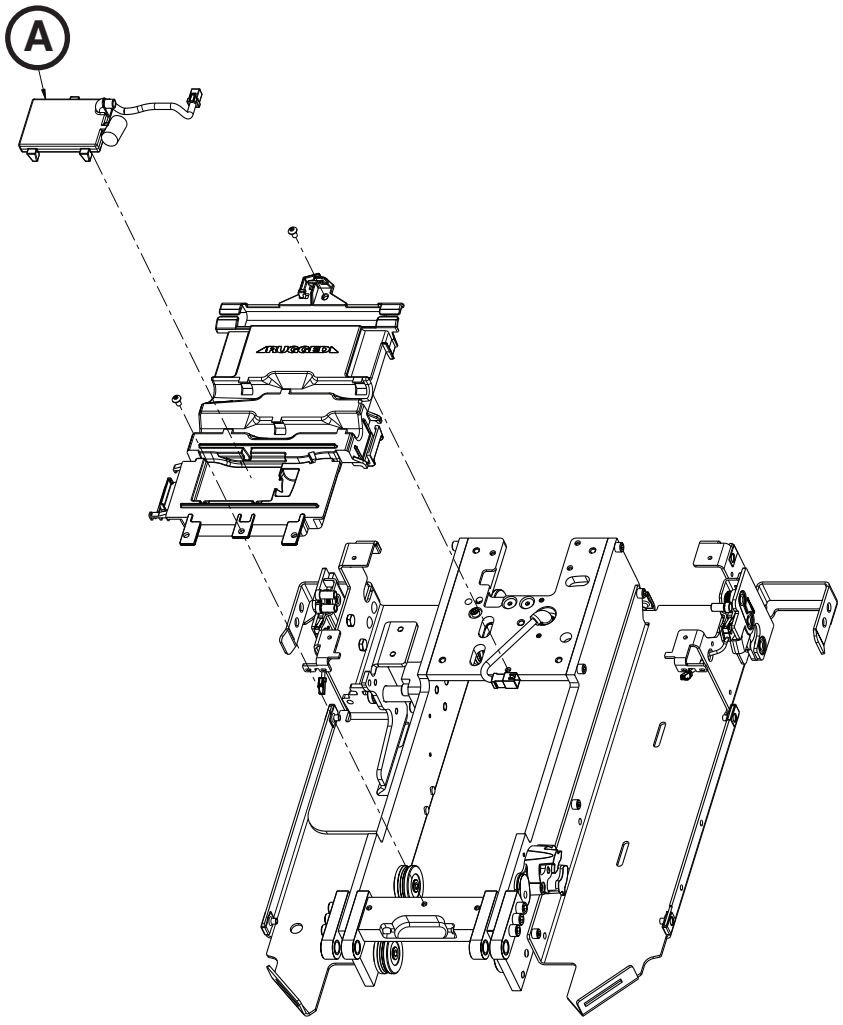

Abb. 76

Zurück zum Inhaltsverzeichnis

AUSWECHSELN DER INDUKTIONSSPULE

Erforderliche(s) Werkzeug(e):

- 5/32 Zoll-Sechskantschlüssel
- 3/16 Zoll-Sechskantschlüssel
- T25 Torx-Schlüssel

Vorgehensweise:

1. Aufbau der manuellen Entriegelungstaste entfernen. Siehe „Entfernen und Auswechseln der manuellen Entriegelungstastengruppe“ auf Seite 3-81.
2. Mit einem 5/32-Zoll-Sechskantschlüssel die Schraube (A) entfernen, welche die Gruppe der Induktionsspule am Rahmen sichert (Abb. 78).
3. Mit einem 3/16-Zoll-Sechskantschlüssel die Schraube (B) entfernen, welche die Gruppe der Induktionsspule am Rahmen sichert (Abb. 78).
4. Die Abdeckung (C) entfernen (Abb. 78). Für den Wiedereinbau aufbewahren.
5. Die Rückstellfeder (D) entfernen (Abb. 79). Für den Wiedereinbau aufbewahren.
6. Mit einem T25 Torx-Schlüssel die Schrauben (E) entfernen, welche die Ladungshalterung sichern (siehe Abbildung 78).
7. Mit einem 5/32-Zoll-Sechskantschlüssel die Schraube (F) entfernen, welche die Ladungshalterung sichert (siehe Abbildung 78).
8. Mit einem T25 Torx-Schlüssel die beiden Schrauben entfernen, welche die hintere linke Flügelabdeckung sichern.
9. Das Kabel (G) aus der Schalttafel des Förderwagens ausstecken und die Induktionsspule (H) entfernen (Abb. 78). Die Induktionsspule entsorgen.

   Anmerkungen:
   - Die Schalttafel des Förderwagens anheben, um das Kabel durchzuziehen.
   - Den Kabelverlauf für den späteren Wiedereinbau merken.
   - Nicht als unsortierten kommunalen Abfall entsorgen. Wenden Sie sich an Ihren Händler, um Auskunft über die Rückgabe- und/oder Sammelsysteme für Ihr Land zu erhalten.
10. Für den Wiedereinbau die Schritte in umgekehrter Reihenfolge vornehmen.
11. Die Einheit vor dem Wiedereinsatz auf einwandfreie Funktion überprüfen.

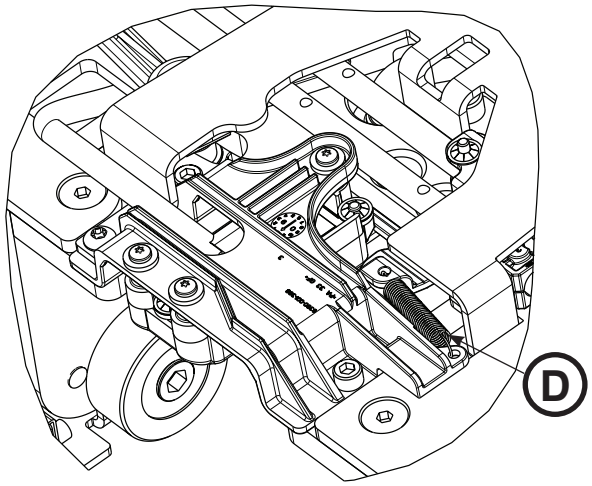

Abb. 77

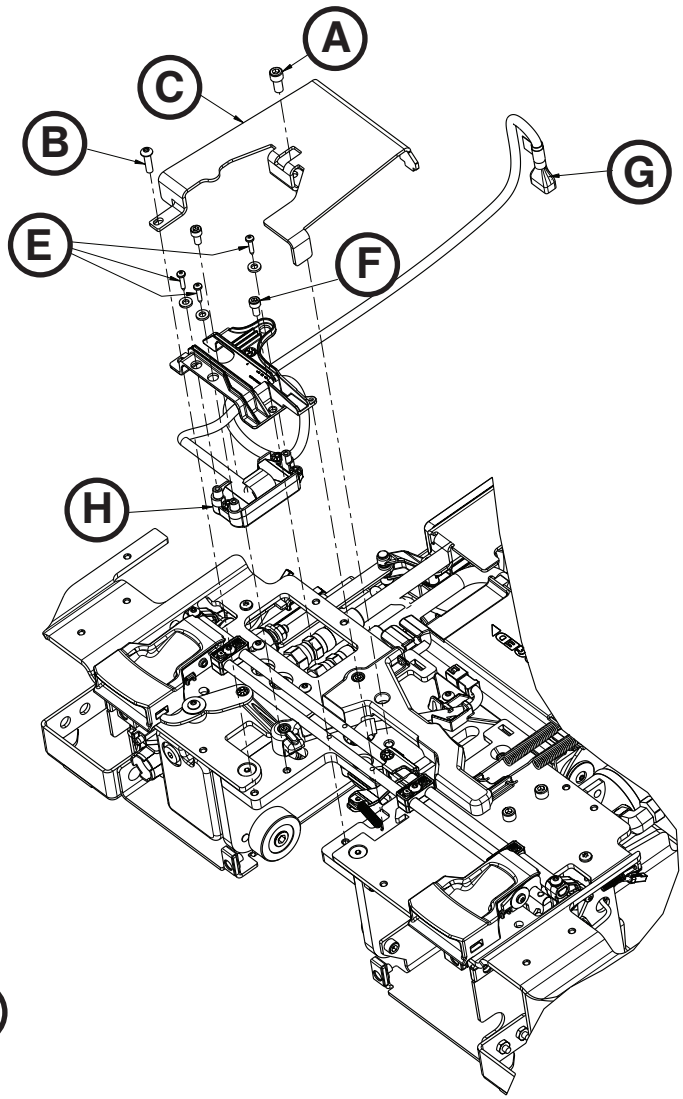

Abb. 78

Zurück zum Inhaltsverzeichnis

AUSWECHSELN DES FÖRDERWAGEN-POSITIONSSENSORS

Erforderliche(s) Werkzeug(e):

- T25 Torx-Schlüssel
- 1/8-Zoll-Sechskantschlüssel
- 5/32 Zoll-Sechskantschlüssel
- 1/4-Zoll-Ratsche

Vorgehensweise:

1. Förderwagen entfernen. Siehe „Entfernen des Förderwagens“ auf Seite 3-78.
2. Abdeckungen des Förderwagens entfernen. Siehe „Entfernen und Auswechseln der Abdeckung“ auf Seite 3-80.
3. Das TPS-Kabel (A) aus der Hauptkabelgruppe ausstecken (Abb. 79).
4. Mit einem 5/32-Zoll-Sechskantschlüssel die Innensechskantschraube (B) lockern (nicht entfernen), welche den Arm des Förderwagenmechanismus sichert (Abb. 80).
5. Mit einem 1/8-Zoll-Sechskantschlüssel die Senkschraube (C) entfernen, welche das Verbindungsstück zum Arm des Förderwagenmechanismus sichert, und den Drehzapfen des Förderwagenmechanismus (D) entfernen (Abb. 80).
6. Mit einem 1/8-Zoll-Sechskantschlüssel die Senkschraube (E) lockern (nicht entfernen), welche das vordere Verbindungsstück (F) am Arm des Förderwagenmechanismus sichert, und dieses aus dem Weg schwenken (Abb. 80).

   Hinweis: Das Verbindungsstück drehen, um den Drehzapfen zu entfernen. Während des Entfernens auf die Ausrichtung des Drehzapfens achten.

7. Mit einer 1/4-Zoll-Ratsche und einem T25 Torx-Schlüssel die beiden Halbrundkopfschrauben (G) entfernen, welche die TPS-Gruppe (H) sichern (Abb. 81).

   Anmerkungen:
   - Um den TPS zu entfernen, den Arm des Förderwagenmechanismus leicht anheben, um das Kabel durchziehen zu können. Den TPS entsorgen.
   - Nicht als unsortierten kommunalen Abfall entsorgen. Wenden Sie sich an Ihren Händler, um Auskunft über die Rückgabe- und/ oder Sammelsysteme für Ihr Land zu erhalten.

8. Für den Wiedereinbau die Schritte in umgekehrter Reihenfolge vornehmen.
9. Die Einheit vor dem Wiedereinsatz auf einwandfreie Funktion überprüfen.

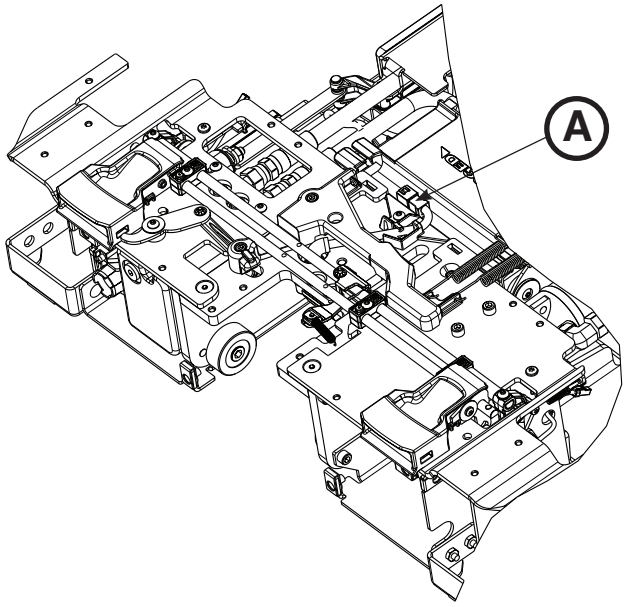

Abb. 79

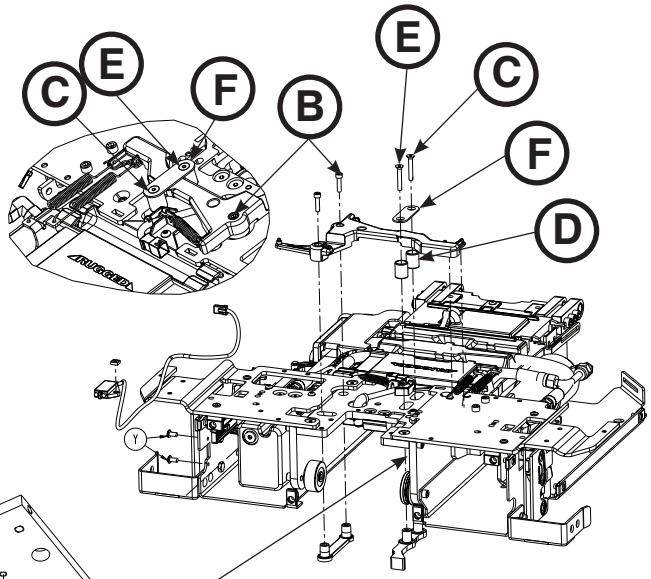

Abb. 80

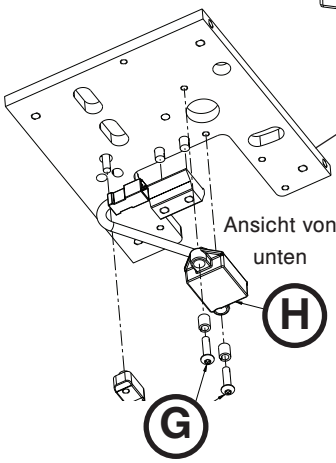

Abb. 81

Zurück zum Inhaltsverzeichnis

AUSWECHSELN VON FÜHRUNGSROLLEN UND ROLLEN FÜR SCHIENEN MIT V-PROFIL

Erforderliche(s) Werkzeug(e):

- 1/4-Zoll-Stecknuss
- 3/8-Zoll-Antriebsknarre
- Drehmomentschlüssel (N·m) > 36 N·m

Vorgehensweise:

⚠ VORSICHT

Beim Auswechseln der Rollen sicherstellen, dass der Förderwagen auf einer flachen und ebenen Arbeitsfläche ruht. Beim Lösen oder Anziehen der Schwenkschrauben auf die Positionierung des Förderwagens achten.

1. Förderwagen entfernen. Siehe „Entfernen des Förderwagens“ auf Seite 3-78.
2. Den Förderwagen sorgfältig aufrecht stellen, wie in Abb. 82 gezeigt.

   Hinweis: Den Förderwagen nicht umdrehen, vorwärts oder auf die Seite stoßen.

3. Mit einer 1/4-Zoll-Stecknuss und einer 3/8-Zoll-Antriebsknarre die Schwenkschrauben lockern (nicht entfernen), welche die defekten Rollen am Förderwagen sichern.

   Hinweis: Die Rollen für Schienen mit V-Profil befinden sich auf der rechten Seite des Patienten (fünf Rollen) (A) und die Führungsrollen befinden sich auf der linken Seite des Patienten (zwei Rollen) (B) (Abb. 82).

4. Für den Wiedereinbau die Schritte in umgekehrter Reihenfolge vornehmen. Beim Wiedereinbau alle Schrauben auf 27–36 N·m anziehen.
5. Die Einheit vor dem Wiedereinsatz auf einwandfreie Funktion überprüfen.

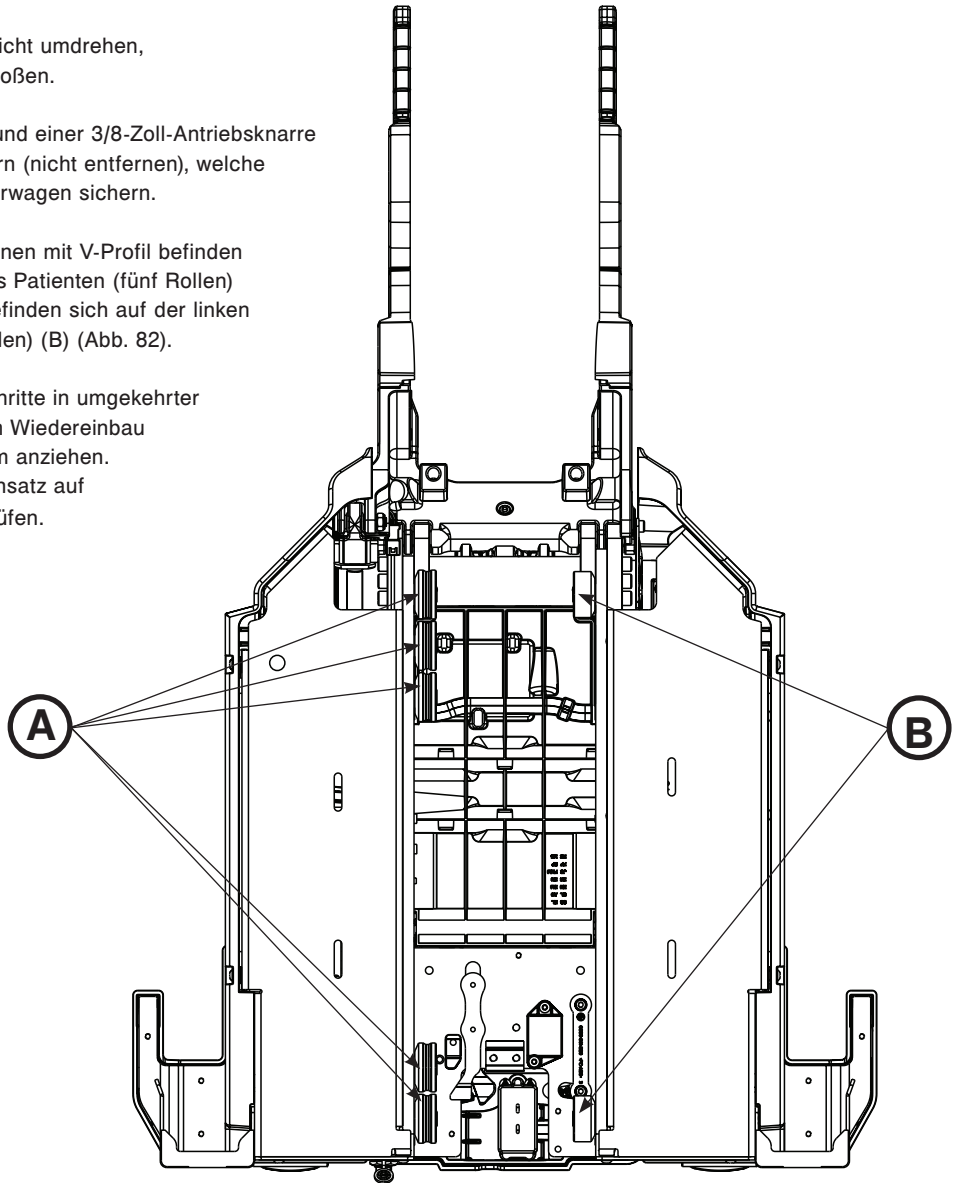

Abb. 82

Zurück zum Inhaltsverzeichnis

ENTFERNEN UND AUSWECHSELN DES HYDRAULIKZYLINDERS

Erforderliche(s) Werkzeug(e):

- 1/4-Zoll-Sechskantschlüssel
- 1/8 Zoll-Sechskantschlüssel
- 1/2-Zoll-Kombischlüssel
- Seitenschneider
- 5/8-Zoll-Kombischlüssel
- 3/16 Zoll-Sechskantschlüssel
- 11/16-Zoll-Kombischlüssel

Vorgehensweise:

1. Den Förderwagen aus dem Patientenraum ziehen, bis er in der Ladeposition einrastet.

   Hinweis: Hierdurch wird die Arbeit mit der Einheit vereinfacht, der Schritt ist jedoch nicht absolut notwendig.

2. Manuelle Entriegelungstaste auf der Power-LOAD Bedienkonsole drücken, bis die Hubarme in der niedrigsten Position sind.
3. Abdeckungen des Förderwagens entfernen. Siehe „Entfernen und Auswechseln der Abdeckung“ auf Seite 3-80.
4. Mit einem 1/4-Zoll-Sechskantschlüssel und einem 1/2-Zoll-Kombischlüssel den Endstück-Zylinderstift (A) und die Mutter (B) entfernen (Abb. 83).
5. Mit einem Seitenschneider die Kabelbinder (D) durchschneiden (Abb. 84), welche das Kabel des Endstangenaufbaus des Hydraulikzylinders (C) auf der Plastikabdeckung sichern (Abb. 83).

   Hinweis: Die Positionen aller Kabelverbindungen für den späteren Wiedereinbau merken.

6. Beim Anheben zum Zylinder den Endstangenaufbau des Hydraulikzylinders (C) entfernen (Abb. 83). Den Endstangenaufbau des Hydraulikzylinders für den Wiedereinbau aufbewahren.
7. Mit einem 11/16-Zoll-Kombischlüssel beide Schläuche vom Zylinder entfernen. Siehe „Entfernen und Auswechseln der Geschwindigkeitssicherung“ auf Seite 3-94.

   Hinweis: Hydraulikflüssigkeit tritt aus dem Zylinder und den Schläuchen aus. Handtücher bereitlegen, um Flüssigkeiten aufzufangen.

8. Mit einem 5/8-Zoll-Kombischlüssel die Kontermuttern auf beiden Anschlussteilen zwischen Zylinder und Schlauch (B) lockern (nicht entfernen) und das Anschlussteil aus dem Hydraulikzylinder herausschrauben. Alle Teile für den Wiedereinbau aufbewahren.

   Hinweis: Den Schlauchverlauf und die Position für den späteren Wiedereinbau merken.

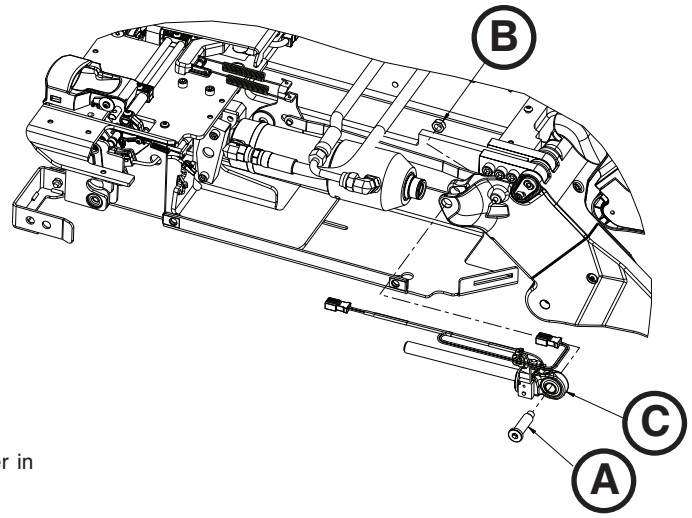

Abb. 83

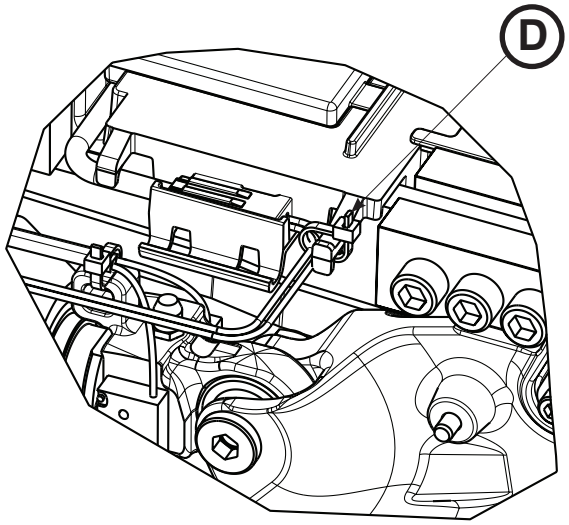

Abb. 84

Zurück zum Inhaltsverzeichnis

ENTFERNEN UND AUSWECHSELN DER HYDRAULIKZYLINDER (FORTSETZUNG)

9. Mit einem 1/8-Zoll-Sechskantschlüssel die Geschwindigkeitssicherung vom Hydraulikzylinder entfernen. Die Sicherung für den Wiedereinbau aufbewahren.
10. Mit einem 3/16-Zoll-Sechskantschlüssel die beiden Schrauben (E) entfernen, welche die Zylinderhalterung (F) am Förderwagen sichern, und den Endstück-Zylinderstift (G) entfernen (Abb. 85).
11. Hydraulikblock entfernen und entsorgen.
12. Mit einem 1/8-Zoll-Sechskantschlüssel die Geschwindigkeitssicherung im Hydraulikzylinder installieren.
13. Für den Wiedereinbau die Schritte in umgekehrter Reihenfolge vornehmen.
14. Flüssigkeitsstand der Einheit vor dem Wiedereinsatz prüfen. Siehe „Auffüllen des Reservoirs“ auf Seite 3-101.
15. Die Einheit vor dem Wiedereinsatz auf einwandfreie Funktion überprüfen.

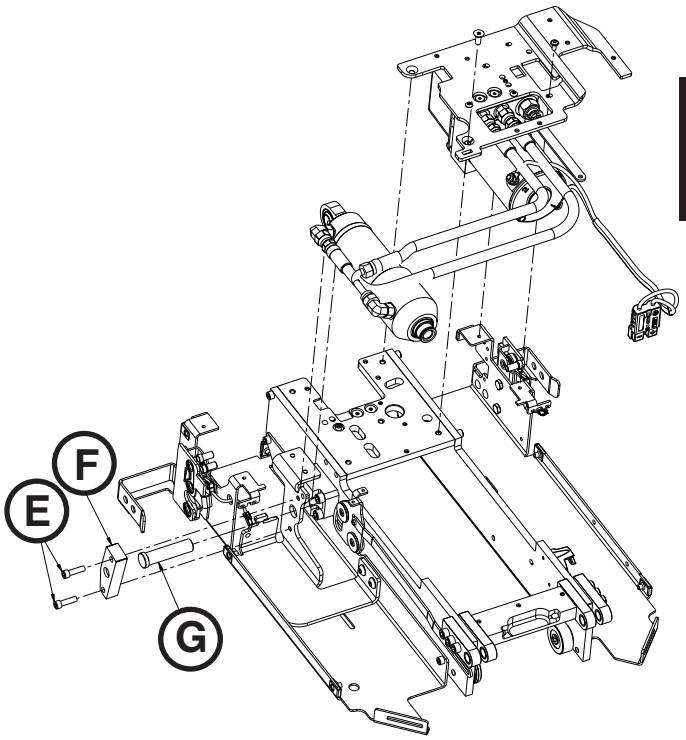

Abb. 85

Zurück zum Inhaltsverzeichnis

ENTFERNEN UND AUSWECHSELN DER GESCHWINDIGKEITSSICHERUNG

Erforderliche(s) Werkzeug(e):

- 1/8-Zoll-Sechskantschlüssel
- 11/16-Zoll-Kombischlüssel
- 5/8-Zoll-Kombischlüssel
- Drehmomentschlüssel (N·m)

Vorgehensweise:

1. Den Förderwagen aus dem Patientenraum ziehen, bis er in der Ladeposition einrastet.

   Hinweis: Hierdurch wird die Arbeit mit der Einheit vereinfacht, der Schritt ist jedoch nicht absolut notwendig.

2. Abdeckungen des Förderwagens entfernen. Siehe „Entfernen und Auswechseln der Abdeckung“ auf Seite 3-80.
3. Mit einem 11/16-Zoll-Kombischlüssel den der Montagehalterung am Kopfende des Förderwagens am nächsten gelegenen Hydraulikschlauch (A) entfernen (Abb. 86).

   Hinweis: Hydraulikflüssigkeit tritt aus dem Zylinder und den Schläuchen aus. Handtücher bereitlegen, um Flüssigkeiten aufzufangen.

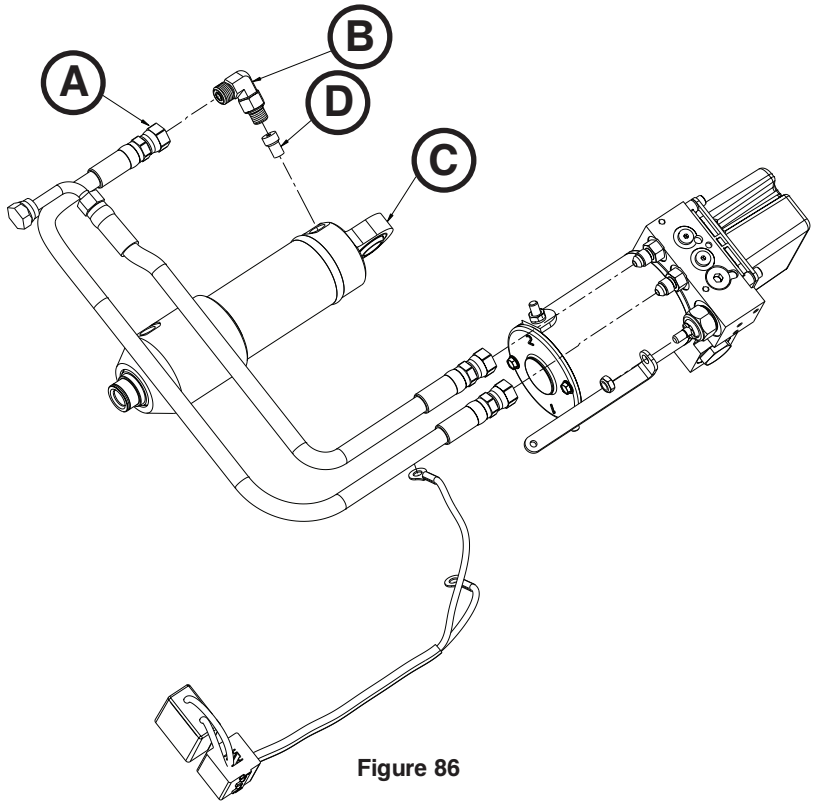

Figure 86

4. Mit einem 5/8-Zoll-Kombischlüssel die Kontermutter auf dem Anschlussteil zwischen Zylinder und Schlauch (B) lockern (nicht entfernen) und das Anschlussteil aus dem Hydraulikzylinder (C) herausschrauben (Abb. 86). Alle Teile für den Wiedereinbau aufbewahren.
5. Mit einem 1/8-Zoll-Sechskantschlüssel die Geschwindigkeitssicherung (D) vom Hydraulikzylinder (C) entfernen (Abb. 86). Die Sicherung entsorgen.
6. Für den Wiedereinbau die Schritte in umgekehrter Reihenfolge vornehmen.

   Hinweis: Bei dem Wiedereinbau des Anschlussteils zwischen Zylinder und Schlauch (B) den O-Ring mit Öl für automatische Getriebe schmieren und das Anschlussteil nur einführen, bis ein Widerstand spürbar wird. Bei Ausrichtung des Anschlussteils in die richtige Position nicht mehr als 340 Grad von der Position, an der der Widerstand zu spüren war, herausfahren. Mit einem Drehmomentschlüssel die Kontermutter des Anschlussteils auf 21,5±1 N·m anziehen.

7. Flüssigkeitsstand der Einheit vor dem Wiedereinsatz prüfen. Siehe „Auffüllen des Reservoirs“ auf Seite 3-101.
8. Die Einheit vor dem Wiedereinsatz auf einwandfreie Funktion überprüfen.

Zurück zum Inhaltsverzeichnis

ENTFERNEN UND AUSTAUSCHEN DES NICHTVERRIEGELNDEN MANUELLEN VENTILS

Erforderliche(s) Werkzeug(e):

- 7/16-Zoll-Tiefbett-Stecknuss
- 7/8-Zoll-Tiefbett-Stecknuss
- 3/8-Zoll-Antriebsknarre
- 1/16-Zoll-Sechskantschlüssel

Vorgehensweise:

1. Den Förderwagen aus dem Patientenraum ziehen, bis er in der Ladeposition einrastet.

   Hinweis: Hierdurch wird die Arbeit mit der Einheit vereinfacht, der Schritt ist jedoch nicht absolut notwendig.

2. Die Hubarme herabsenken.
3. Abdeckungen des Förderwagens entfernen. Siehe „Entfernen und Auswechseln der Abdeckung“ auf Seite 3-80.
4. Aufbau der manuellen Entriegelungstaste entfernen. Siehe „Entfernen und Auswechseln der manuellen Entriegelungstastengruppe“ auf Seite 3-81.
5. Mit einer 7/16-Zoll-Tiefbett-Stecknuss und einer 3/8-Zoll-Antriebsknarre die Nylock-Sechskantmutter (A) entfernen, welche das nichtverriegelnde manuelle Ventil (B) an dem Verbindungsstück für manuelle Entriegelung (C) sichert (Abb. 87).

   Hinweis: Einen 1/16-Zoll-Sechskantschlüssel in den Schlitz des nichtverriegelnden manuellen Ventils einführen, um zu verhindern, dass dieses sich dreht (Abb. 87).

6. Mit einer 7/8-Zoll-Tiefbett-Stecknuss und einer 3/8-Zoll-Antriebsknarre das nichtverriegelnde manuelle Ventil (B) entfernen (Abb. 87). Das Ventil entsorgen.

   Hinweis: Hydraulikflüssigkeit tritt aus dem Zylinder und den Schläuchen aus. Handtücher bereitlegen, um Flüssigkeiten aufzufangen.

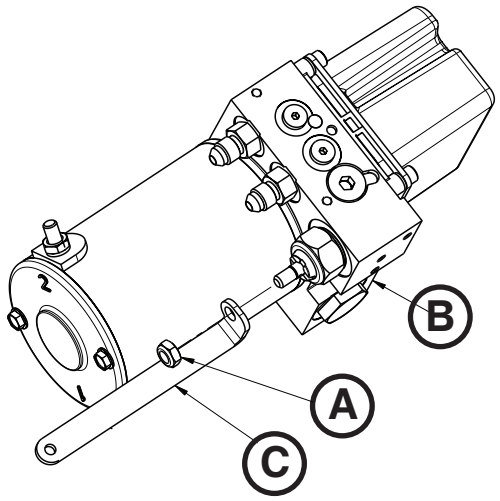

Abb. 87

7. Für den Wiedereinbau die Schritte in umgekehrter Reihenfolge vornehmen.
8. Flüssigkeitsstand der Einheit vor dem Wiedereinsatz prüfen. Siehe „Auffüllen des Reservoirs“ auf Seite 3-101.
9. Die Einheit vor dem Wiedereinsatz auf einwandfreie Funktion überprüfen.

Zurück zum Inhaltsverzeichnis

ENTFERNEN UND AUSWECHSELN DES SCHLAUCHS

Erforderliche(s) Werkzeug(e):

- 11/16-Zoll-Kombischlüssel
- (2) 9/16-Zoll-Kombischlüssel
- T25 Torx-Schlüssel

Vorgehensweise:

1. Den Förderwagen aus dem Patientenraum ziehen.

   Hinweis: Hierdurch wird die Arbeit mit der Einheit vereinfacht, der Schritt ist jedoch nicht absolut notwendig.

2. Abdeckungen des Förderwagens entfernen. Siehe „Entfernen und Auswechseln der Abdeckung“ auf Seite 3-80.
3. Mit einem 11/16-Zoll-Kombischlüssel den defekten Schlauch vom Zylinder entfernen.

   Hinweis: Hydraulikflüssigkeit tritt aus dem Zylinder und den Schläuchen aus. Handtücher bereitlegen, um Flüssigkeiten aufzufangen.

4. Mit einem T25 Torx-Schlüssel die beiden Schrauben (A) lockern (nicht entfernen), welche den Anschlussteil des Verteilers auf der linken Flügelplatte sichern (Abb. 89).

   Hinweis: Den Anschlussteil des Verteilers nicht abnehmen, die Schrauben nur lockern, um besseren Zugriff auf die Muttern zu erhalten.

5. Mit zwei 9/16-Zoll-Kombischlüsseln den defekten Schlauch vom Anschlussteil des Verteilers entfernen. Den Schlauch entsorgen.

   Hinweis: Hydraulikflüssigkeit tritt aus dem Zylinder und den Schläuchen aus. Handtücher bereitlegen, um Flüssigkeiten aufzufangen.

6. Für den Wiedereinbau die Schritte in umgekehrter Reihenfolge vornehmen.
7. Flüssigkeitsstand der Einheit vor dem Wiedereinsatz prüfen. Siehe „Auffüllen des Reservoirs“ auf Seite 3-101.
8. Die Einheit vor dem Wiedereinsatz auf einwandfreie Funktion überprüfen.

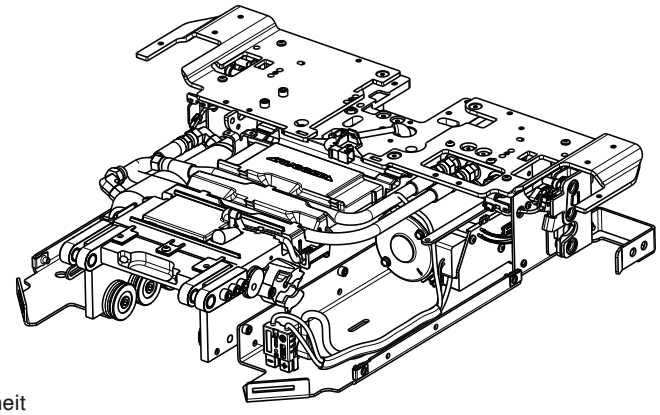

Abb. 88

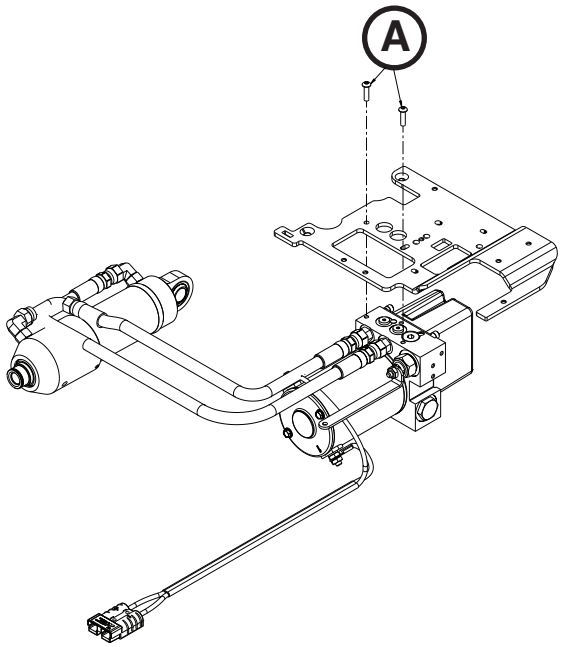

Abb. 89

AUSWECHSELN DER PUMPEN-/MOTORGRUPPE

Erforderliche(s) Werkzeug(e):

- (2) 9/16-Zoll-Kombischlüssel

Vorgehensweise:

1. Den Förderwagen aus dem Patientenraum ziehen, bis er in der Ladeposition einrastet.

   Hinweis: Hierdurch wird die Arbeit mit der Einheit vereinfacht, der Schritt ist jedoch nicht absolut notwendig.

2. Hydraulikblock entfernen. Siehe „Entfernen und Auswechseln der Hydraulikgruppe“ auf Seite 3-85.
3. Mit zwei 9/16-Zoll-Kombischlüsseln die Schlauchend-Anschlüsse (A) vom Verteiler lockern (nicht entfernen), um beide Schläuche zu entfernen (Abb. 90).

   Hinweis: Hydraulikflüssigkeit tritt aus dem Zylinder und den Schläuchen aus. Handtücher bereitlegen, um Flüssigkeiten aufzufangen.

4. Für den Wiedereinbau die Schritte in umgekehrter Reihenfolge vornehmen.
5. Die Einheit vor dem Wiedereinsatz auf einwandfreie Funktion überprüfen.

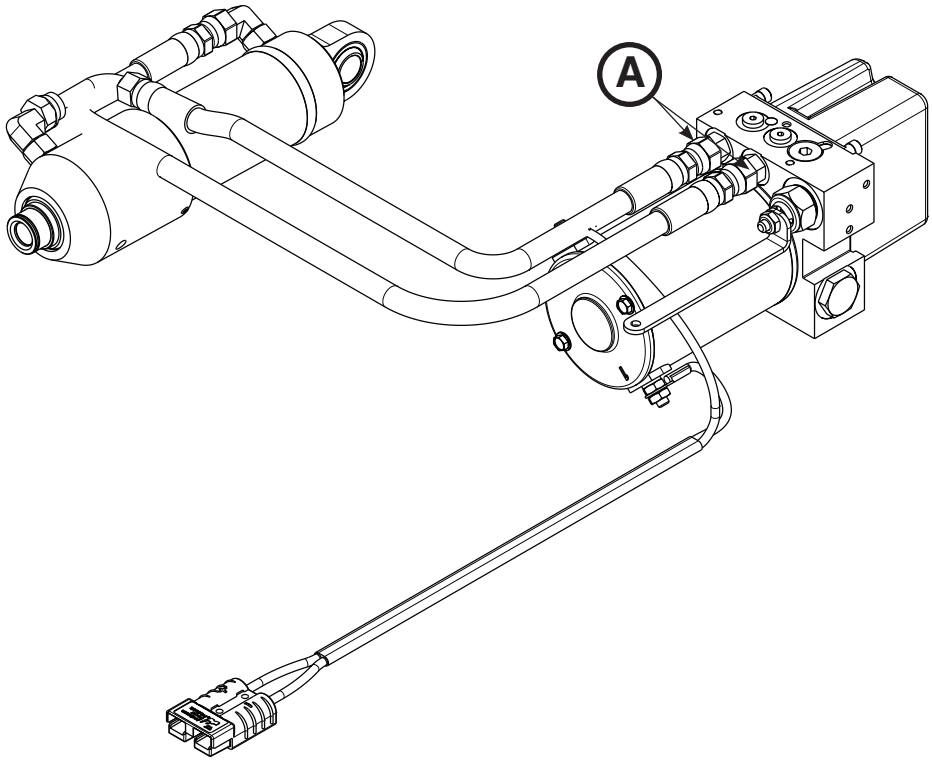

Abb. 90

Zurück zum Inhaltsverzeichnis

ENTFERNEN UND AUSWECHSELN DES MOTORKABELS

Erforderliche(s) Werkzeug(e):

- 7/16-Zoll-Kombischlüssel

Vorgehensweise:

1. Den Förderwagen aus dem Patientenraum ziehen, bis er in der Ladeposition einrastet.

   Hinweis: Hierdurch wird die Arbeit mit der Einheit vereinfacht, der Schritt ist jedoch nicht absolut notwendig.

2. Abdeckungen des Förderwagens entfernen. Siehe „Entfernen und Auswechseln der Abdeckung“ auf Seite 3-80.
3. Hydraulikblock entfernen. Siehe „Entfernen und Auswechseln der Hydraulikgruppe“ auf Seite 3-85.
4. Mit einem 7/16-Zoll-Kombischlüssel die beiden Muttern (A) und Sternscheiben (B) entfernen, welche das Motorkabel (C) am Motorblock sichern (Abb. 91).

   Hinweis: Den Kabelverlauf und die Ausrichtung des Endstücks für den späteren Wiedereinbau merken.

5. Für den Wiedereinbau die Schritte in umgekehrter Reihenfolge vornehmen.
6. Die Einheit vor dem Wiedereinsatz auf einwandfreie Funktion überprüfen.

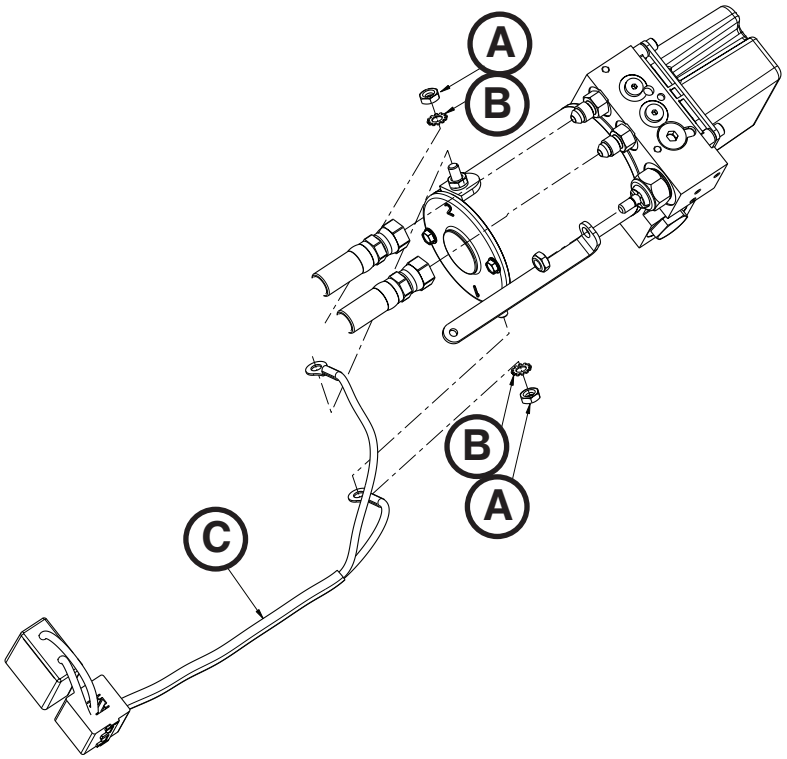

Abb. 91

AUSWECHSELN DES MOTORS

Erforderliche(s) Werkzeug(e):

- 7/16-Zoll-Kombischlüssel
- 1/4-Zoll-Antriebsknarre
- 9/32-Zoll-Stecknuss

Vorgehensweise:

1. Den Förderwagen aus dem Patientenraum ziehen, bis er in der Ladeposition einrastet.

   Hinweis: Hierdurch wird die Arbeit mit der Einheit vereinfacht, der Schritt ist jedoch nicht absolut notwendig.

2. Abdeckungen des Förderwagens entfernen. Siehe „Entfernen und Auswechseln der Abdeckung“ auf Seite 3-80.
3. Motorkabel entfernen. Siehe „Entfernen und Auswechseln des Motorkabels“ auf Seite 3-98.
4. Mit einer 9/32-Zoll-Stecknuss und einer 1/4-Zoll-Antriebsknarre die beiden Schrauben (A) entfernen, welche den Motor (B) auf dem Hydraulikblock (C) sichern (Abb. 92).

   Hinweis: Bei Wiedereinbau die Schrauben nicht übermäßig stark anziehen.

5. Für den Wiedereinbau die Schritte in umgekehrter Reihenfolge vornehmen.

⚠ VORSICHT

Beim Auswechseln des Motors kann es zu Beschädigungen kommen, wenn Motoranker oder -stator angestoßen werden.

6. Die Einheit vor dem Wiedereinsatz auf einwandfreie Funktion überprüfen.

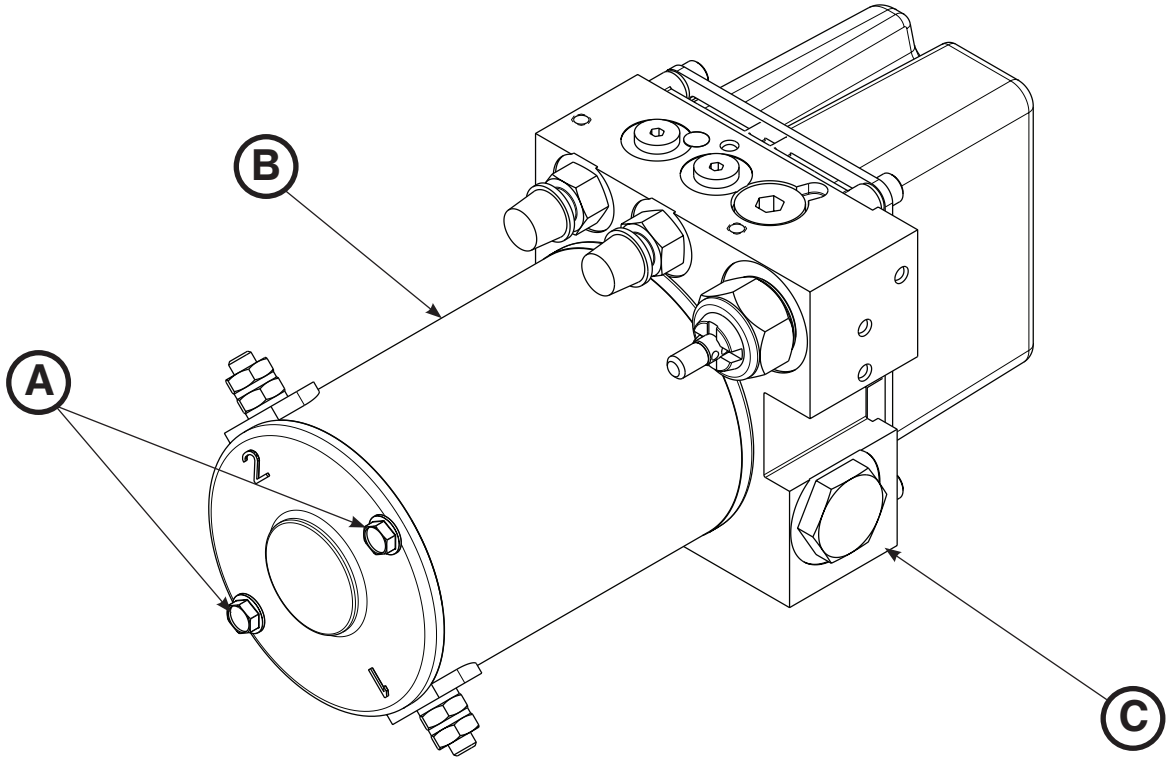

Abb. 92

Zurück zum Inhaltsverzeichnis

AUSWECHSELN DES DRUCKKOMPENSIERTEN DROSSELVENTILS

Erforderliche(s) Werkzeug(e):

- 1/4-Zoll-Sechskantschlüssel
- Spitzzange

Vorgehensweise:

1. Den Förderwagen aus dem Patientenraum ziehen, bis er in der Ladeposition einrastet.

   Hinweis: Hierdurch wird die Arbeit mit der Einheit vereinfacht, der Schritt ist jedoch nicht absolut notwendig.

2. Abdeckungen des Förderwagens entfernen. Siehe „Entfernen und Auswechseln der Abdeckung“ auf Seite 3-80.
3. Hydraulikblock entfernen. Siehe „Entfernen und Auswechseln der Hydraulikgruppe“ auf Seite 3-85.
4. Mit einem 1/4-Zoll-Sechskantschlüssel die Sechskantstecker (A) von der Oberseite des Hydraulikblocks entfernen (Abb. 93).
5. Mit einer Spitzzange das druckkompensierende Flusskontroll-Ventil entfernen.

   Hinweis: Die Ausrichtung des Ventils für den späteren Wiedereinbau merken.

6. Das Austauschelement für das druckkompensierende Flusskontroll-Ventil installieren.

   Hinweis: Die O-Ring-Seite des Ventils muss nach unten weisend in den Anschluss installiert werden.

7. Für den Wiedereinbau die Schritte in umgekehrter Reihenfolge vornehmen.
8. Flüssigkeitsstand der Einheit vor dem Wiedereinsatz prüfen. Siehe „Auffüllen des Reservoirs“ auf Seite 3-101.
9. Die Einheit vor dem Wiedereinsatz auf einwandfreie Funktion überprüfen.

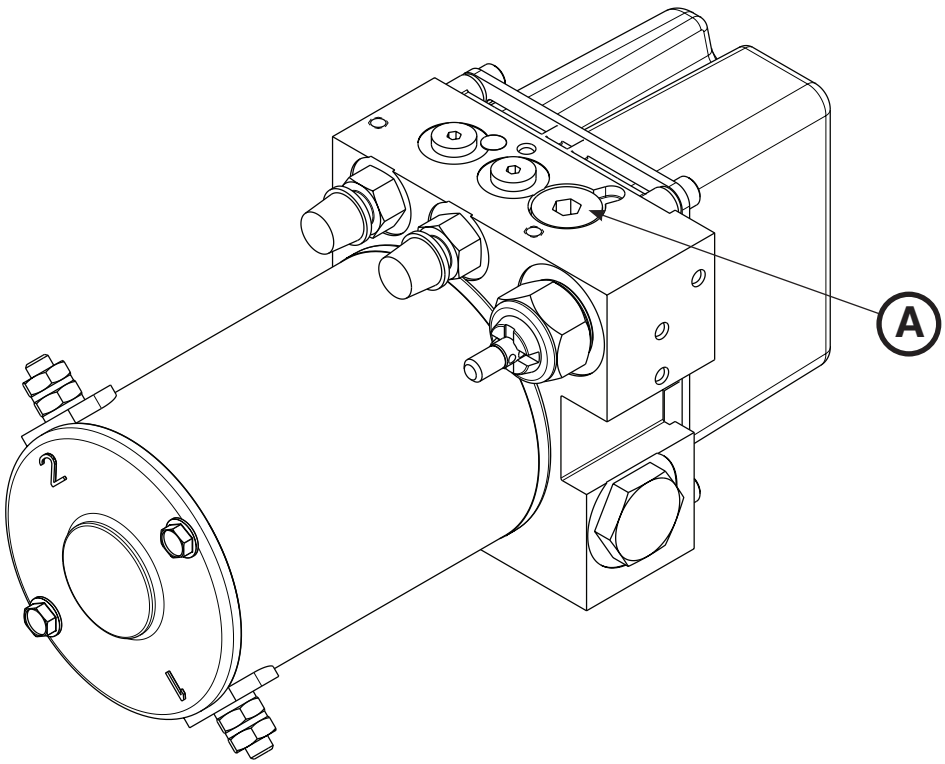

Abb. 93

Zurück zum Inhaltsverzeichnis

AUSWECHSELN DER BATTERIE

Erforderliche(s) Werkzeug(e):

- T25 Torx-Schlüssel

Vorgehensweise:

1. Den Hauptstromschalter drücken, um das Gerät auszuschalten.
2. Mit einem T25 Torx-Schlüssel die zwei Halbrundkopfschrauben (A) entfernen, welche die Abdeckung der hinteren Förderwagenplatte (B) am Rahmen des Förderwagens sichern (Abb. 94). Abdeckung entfernen.
3. Batteriegehäuseeinheit (C) herausziehen (Abb. 94).
4. Die Batterie entfernen und entsorgen.

   Hinweis: Nicht im ungetrennten Hausmüll entsorgen. Auskünfte über länderspezifische Rückgabe- und/oder Sammelsysteme sind beim jeweiligen Händler erhältlich.

⚠ VORSICHT

Beim Auswechseln der Batterie niemals gleichzeitig Metallflächen an den Plus- und Minusanschlüssen der Batterie berühren.

5. Für den Wiedereinbau die Schritte in umgekehrter Reihenfolge vornehmen.
6. Die Einheit vor dem Wiedereinsatz auf einwandfreie Funktion überprüfen.

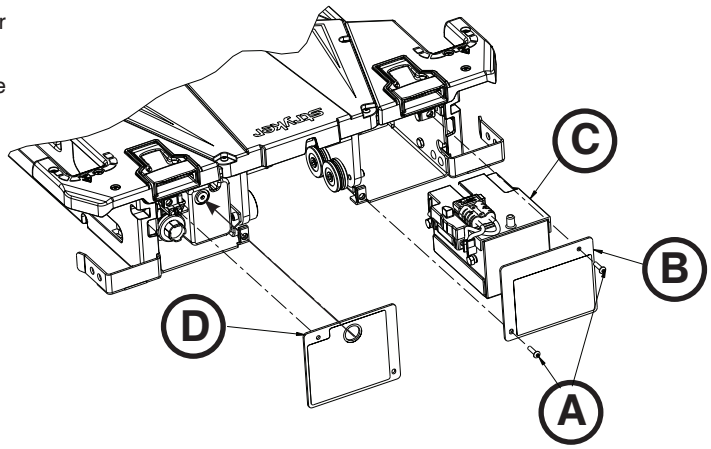

Abbildung 94

AUFFÜLLEN DES RESERVOIRS

Erforderliche(s) Werkzeug(e):

- 3/16-Zoll-Sechskantschlüssel

Vorgehensweise:

1. Den Förderwagen aus dem Patientenraum ziehen, bis er in der Ladeposition einrastet.
2. Sicherstellen, dass die Hubarme in der unteren Position sind, ehe das Reservoir aufgefüllt wird.
3. Mit einem 3/16-Zoll-Sechskantschlüssel die Füllschraube (D) entfernen (Abb. 94).
4. Das Reservoir bis zum Boden der Füllöffnung mit Mobil Mercon® V ATF-Mischöl (6500-001-293) auffüllen.
5. Die Füllschraube wieder anbringen.

⚠ WARNUNG

Nur Mobil Mercon® V ATF-Mischöl (6500-001-293) in den spezifizierten Mengen verwenden. Den Öltank nicht überfüllen. Für sicherheitsrelevante Informationen siehe das vom Hersteller herausgegebene Produktdatenblatt zu Mobil Mercon® V ATF-Mischöl (Exxon Mobil Corporation, +1-(800) 947-9147, http://www.exxon.com, http://www.mobil.com, Produktcode: 20103020B010, 525147-00, 97X826).

Zurück zum Inhaltsverzeichnis

AUSWECHSELN DER HAUPTSPULE, FUSSENDE

Erforderliche(s) Werkzeug(e):

- 5/32 Zoll-Sechskantschlüssel
- (2) 1/8-Zoll-Sechskantschlüssel
- 1/4-Zoll-Sechskantschlüssel
- 3/8-Zoll-Sechskantschraubendreher
- Drehmomentschlüssel (N·m) > 81 N·m

Vorgehensweise:

1. Förderwagen entfernen. Siehe „Entfernen des Förderwagens“ auf Seite 3-78.
2. Überführung entfernen. Siehe „Entfernen des Überführung“ auf Seite 3-77.
3. Mit einem 5/32-Zoll-Sechskantschlüssel die beiden Schrauben entfernen, welche den Sicherheitshaken an der Bodenplatte sichern, und den Sicherheitshaken entfernen.
4. Mit einem 3/8-Zoll-Sechskantschraubendreher die vier Befestigungsstangen der Verankerung (A) entfernen, welche die Verankerung an der Bodenplatte sichern (Abb. 95).

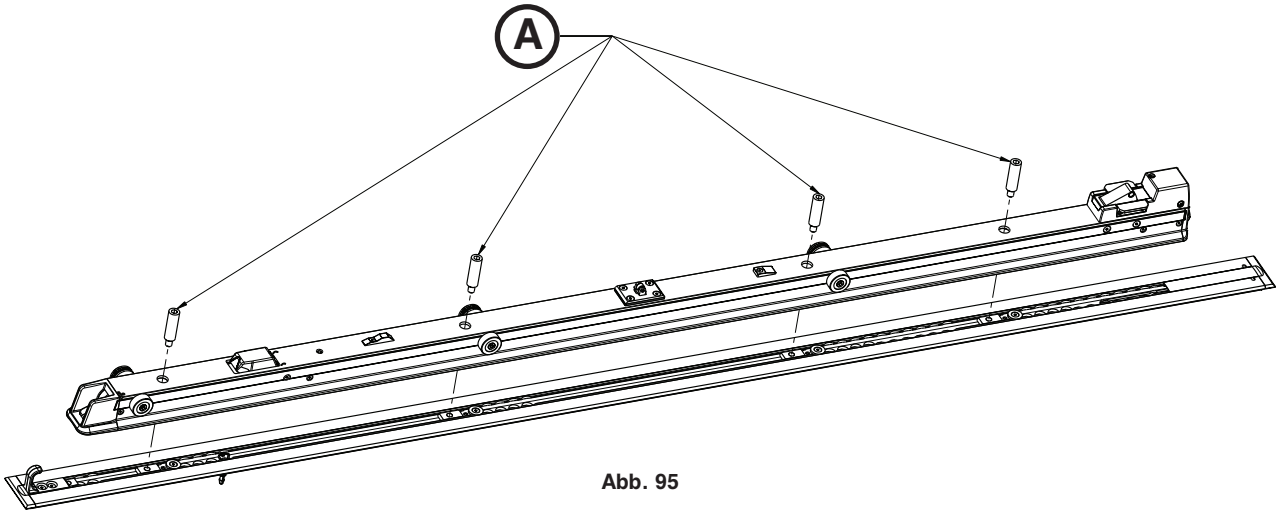

Abb. 95

5. Die Verankerung auf die Seite drehen und die Kabel der Verankerungssperrriegelgruppe vom Hauptstromkabel des Patientenabteils ausstecken (am Kopfende).
6. Mit einem 1/8-Zoll-Sechskantschlüssel eine der zwei Senkschrauben (B) entfernen, welche das Gehäuse des Entriegelungshebels (F) auf der Verankerung sichern (Abb. 96).

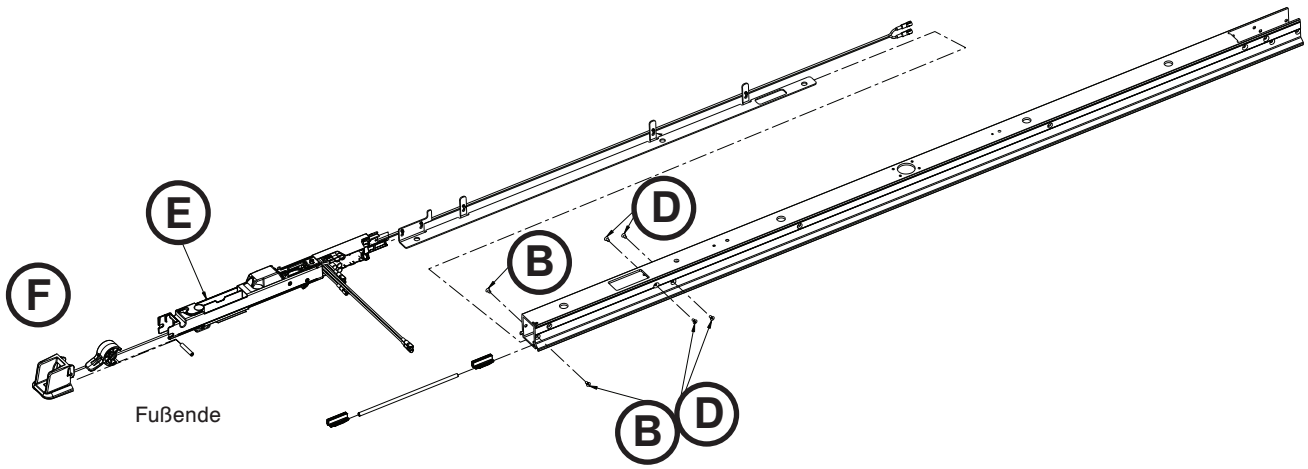

Abb. 96

Zurück zum Inhaltsverzeichnis

ERSETZEN DER PRIMÄRSPULE, FUSSENDE (FORTSETZUNG)

7. Den zweiten 1/8-Zoll-Sechskantschlüssel in den Schwenkstift der Verankerung einführen, um die andere Schraube zu entfernen, und die Auslösergruppe der Verankerung entfernen.

   Hinweis: Das LED-Kabel bleibt weiterhin angebracht. Um Beschädigungen zu vermeiden, nicht an den Teilen ziehen.
8. Mit einem 1/4-Zoll-Sechskantschlüssel die beiden Schrauben (C) entfernen, welche die Führungsrollengruppe und die Gruppe der Rollen für Schienen mit V-Profil am Fußende der Verankerungsgruppe sichern (Abb. 97). Alle Teile für den Wiedereinbau aufbewahren.

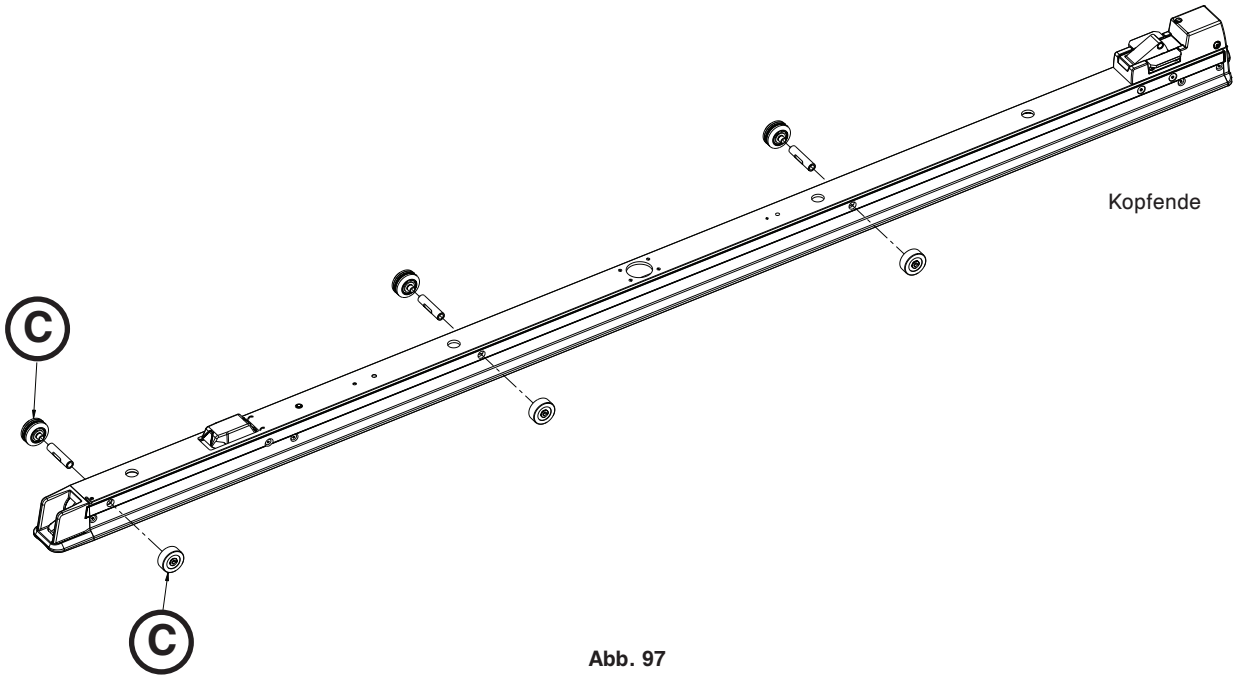

Abb. 97

9. Mit einem 1/8-Zoll-Sechskantschlüssel zwei der vier Senkschrauben (D) von einer Seite der Verankerungssperrriegelgruppe, Mitte, entfernen (Abb. 96). Alle Teile für den Wiedereinbau aufbewahren.
10. Den zweiten 1/8-Zoll-Sechskantschlüssel in den Schwenkstift der Verankerung einführen, um die anderen beiden der vier Senkschrauben (D) zu entfernen (Abb. 96). Schrauben für den Wiedereinbau aufbewahren.
11. Die Stromkabel vom Verlängerungskabel von der Unterseite der Verankerung ausstecken.
12. Die Verankerungssperrriegelgruppe, Mitte (E), sorgfältig von der Verankerung entfernen (Abb. 96).

Zurück zum Inhaltsverzeichnis

ERSETZEN DER PRIMÄRSPULE, FUSSENDE (FORTSETZUNG)

13. Den Schwenkstift der Verankerung (G) entfernen, welcher die Spulengruppe der Verankerung (H) auf dem Verankerungsgehäuse (J) sichert (Abb. 98).
14. Die Spulenkabel aus der induktiven Hauptplatine (I) ausstecken (Abb. 98). Die Spulengruppe der Verankerung entsorgen.

    Hinweis: Nicht im ungetrennten Hausmüll entsorgen. Wenden Sie sich an Ihren Händler, um Auskunft über die Rückgabe- und/oder Sammelsysteme für Ihr Land zu erhalten.

15. Für den Wiedereinbau die Schritte in umgekehrter Reihenfolge vornehmen. Die Gruppe der Rollen für Schienen mit V-Profil und die Führungsrollengruppe auf 27–36 N·m anziehen. Die Befestigungsstangen der Verankerung auf 81±14 N·m anziehen.
16. Die Einheit vor dem Wiedereinsatz auf einwandfreie Funktion überprüfen.

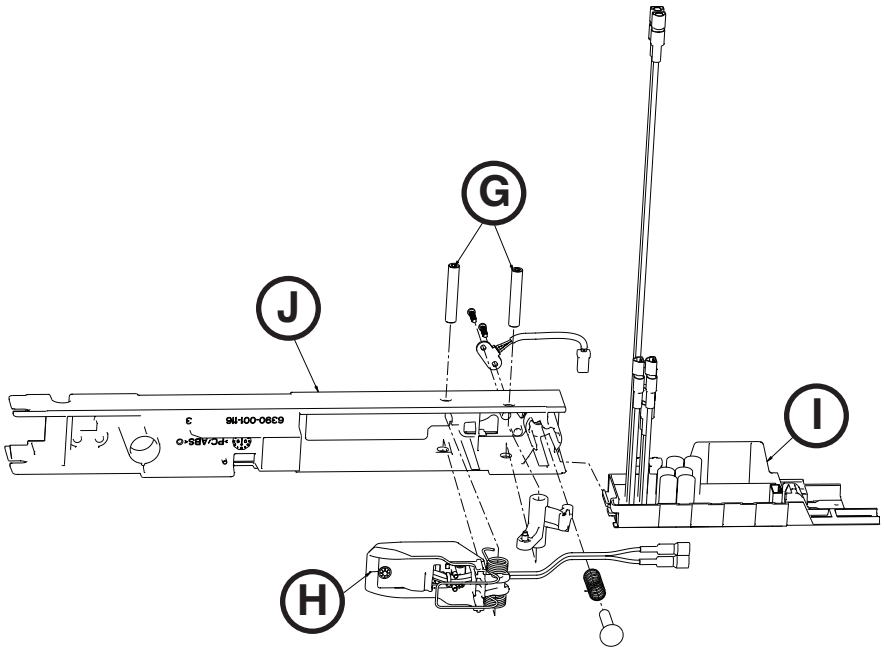

Abb. 98

Zurück zum Inhaltsverzeichnis

AUSWECHSELN DER HAUPTSPULE, KOPFENDE

Erforderliche(s) Werkzeug(e):

- 5/32-Zoll-Sechskantschlüssel
- (2) 1/8-Zoll-Sechskantschlüssel
- 3/8-Zoll-Sechskantschraubendreher
- T25 Torx-Schlüssel
- Seitenschneider
- Drehmomentschlüssel (N·m) > 81 N·m

Vorgehensweise:

1. Förderwagen entfernen. Siehe „Entfernen des Förderwagens“ auf Seite 3-78.
2. Überführung entfernen. Siehe „Entfernen des Überführung“ auf Seite 3-77.
3. Mit einem 5/32-Zoll-Sechskantschlüssel die beiden Schrauben entfernen, welche den Sicherheitshaken an der Bodenplatte sichern, und den Sicherheitshaken entfernen.
4. Mit einem 3/8-Zoll-Sechskantschraubendreher die vier Befestigungsschrauben der Verankerung entfernen, welche die Verankerung an der Bodenplatte sichern.
5. Das Hauptstromkabel vom Patientenabteil zum Verankerungsaufbau am Kopfende ausstecken.
6. Mit einem 5/32-Zoll-Sechskantschlüssel die vier Schrauben (A) entfernen (Abb. 99).
7. Mit zwei 1/8-Zoll-Sechskantschlüsseln die vier Senkschrauben (B) entfernen, welche die Verankerungssperre auf der Verankerung sichern (Abb. 99). Alle Teile für den Wiedereinbau aufbewahren.
8. Die Verankerungssperre (C) sorgfältig von der Verankerung entfernen, indem diese in Richtung auf das Kopfende der Verankerung hin gezogen wird (Abb. 99).

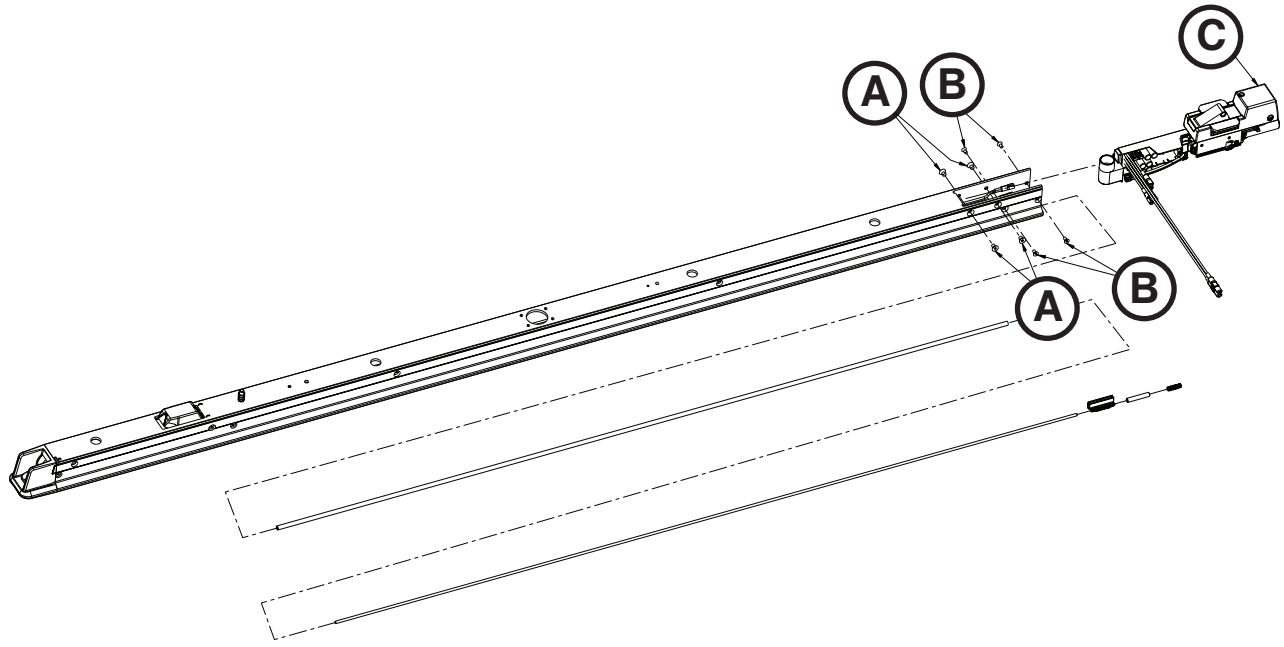

Abb. 99

9. Die Stromkabel vom Verlängerungskabel von der Verankerung ausstecken.

Zurück zum Inhaltsverzeichnis

ERSETZEN DER PRIMÄRSPULE, KOPFENDE (FORTSETZUNG)

10. Die beiden Spulenkabel aus der induktiven Hauptplatine ausstecken.
11. Mit einem Seitenschneider die Kabelbinder (D) durchschneiden, welche die Spulenkabel am Kabelführungsbügel sichern (Abb. 100).
12. Mit einem T25 Torx-Schlüssel die vier Halbrundkopfschrauben (E) entfernen, welche die zwei Halterungsflügel sichern, und die Halterungsflügel entfernen (Abb. 101). Alle Teile für den Wiedereinbau aufbewahren.
13. Mit einem 1/8-Zoll-Sechskantschlüssel die beiden Halbrundkopfschrauben (F) entfernen, welche das Verankerungsgehäuse am Kopfende auf der Verankerungssperre sichern, und das Verankerungsgehäuse (G) entfernen (Abb. 102).
14. Das Verankerungsgehäuse sorgfältig entfernen. Das Verankerungsgehäuse entsorgen.

    Hinweis: Nicht im ungetrennten Hausmüll entsorgen. Wenden Sie sich an Ihren Händler, um Auskunft über die Rückgabe- und/oder Sammelsysteme für Ihr Land zu erhalten.

15. Für den Wiedereinbau die Schritte in umgekehrter Reihenfolge vornehmen. Beim Wiedereinbau einen Drehmomentschlüssel verwenden, um alle Befestigungsstangen der Verankerung auf 81±14 N·m festzuziehen.
16. Die Einheit vor dem Wiedereinsatz auf einwandfreie Funktion überprüfen.

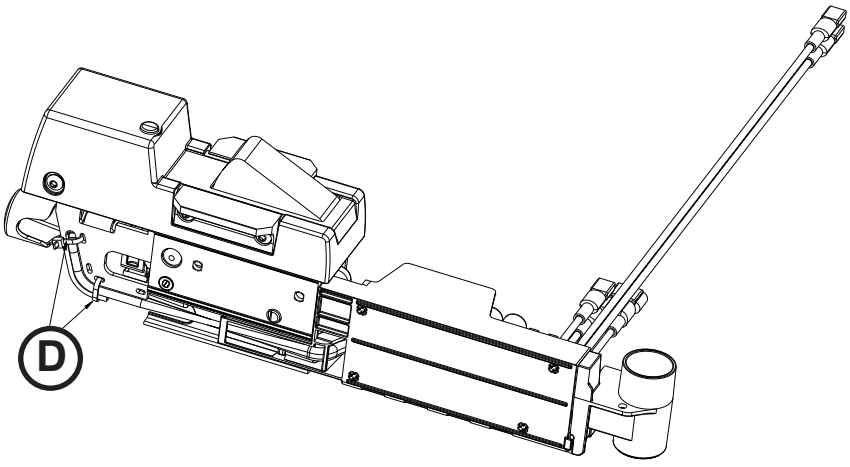

Abb. 100

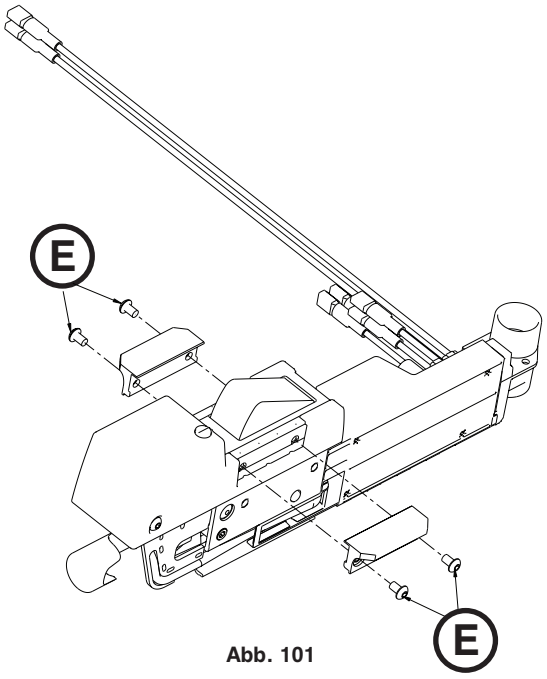

Abb. 101

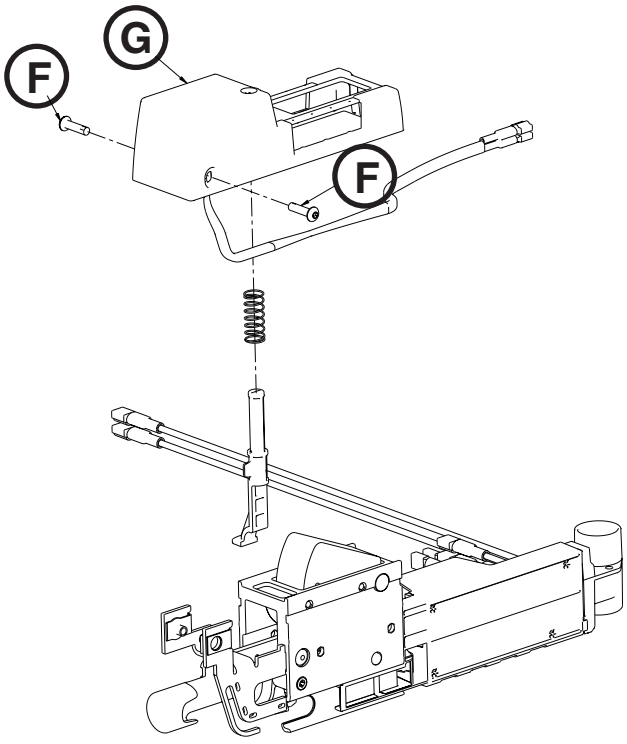

Abb. 102

Zurück zum Inhaltsverzeichnis

ENTFERNEN UND AUSWECHSELN DER HALTERUNG DES ÜBERGANGSSCHLOSSES

Erforderliche(s) Werkzeug(e):

- 5/32-Zoll-Sechskantschlüssel

Vorgehensweise:

1. Förderwagen entfernen. Siehe „Entfernen des Förderwagens“ auf Seite 3-78.
2. Überführung entfernen. Siehe „Entfernen des Überführung“ auf Seite 3-77.
3. Mit einem 5/32-Zoll-Sechskantschlüssel die vier Senkschrauben (A) entfernen, welche die Abdeckung des Überführungsschlosses auf der Verankerungsextrusion sichern (Abb. 103).
4. Abdeckung des Überführungsschlosses (B) entfernen (Abb. 103).
5. Den Bolzenaufbau des Überführungsschlosses (C), die Druckfeder (D) und die Bronzehalterung (E) von der Verankerungsextrusion entfernen (Abb. 103). Die Bronzehalterung entsorgen.
6. Den Bolzenaufbau des Überführungsschlosses (C) und die Feder (D) gründlich reinigen (Abb. 103).
7. Die neue Bronzehalterung (E), die Druckfeder (D) und den Bolzenaufbau des Überführungsschlosses (C) in die Verankerungsextrusion installieren (Abb. 103).

   Hinweis: Vor dem Wiedereinbau den Bolzenaufbau des Überführungsschlosses mit Molybdändisulfid-Schmiermittel (6390-001-263) schmieren.

8. Mit einem 5/32-Zoll-Sechskantschlüssel die vier Senkschrauben wieder einbauen, welche die Abdeckung des Überführungsschlosses (B) auf der Verankerungsextrusion sichern, indem jede Schraube erst nur angesetzt wird, dann erst alle vier festgezogen werden (Abb. 103).
9. Für den Wiedereinbau die Schritte in umgekehrter Reihenfolge vornehmen.
10. Die Einheit vor dem Wiedereinsatz auf einwandfreie Funktion überprüfen.

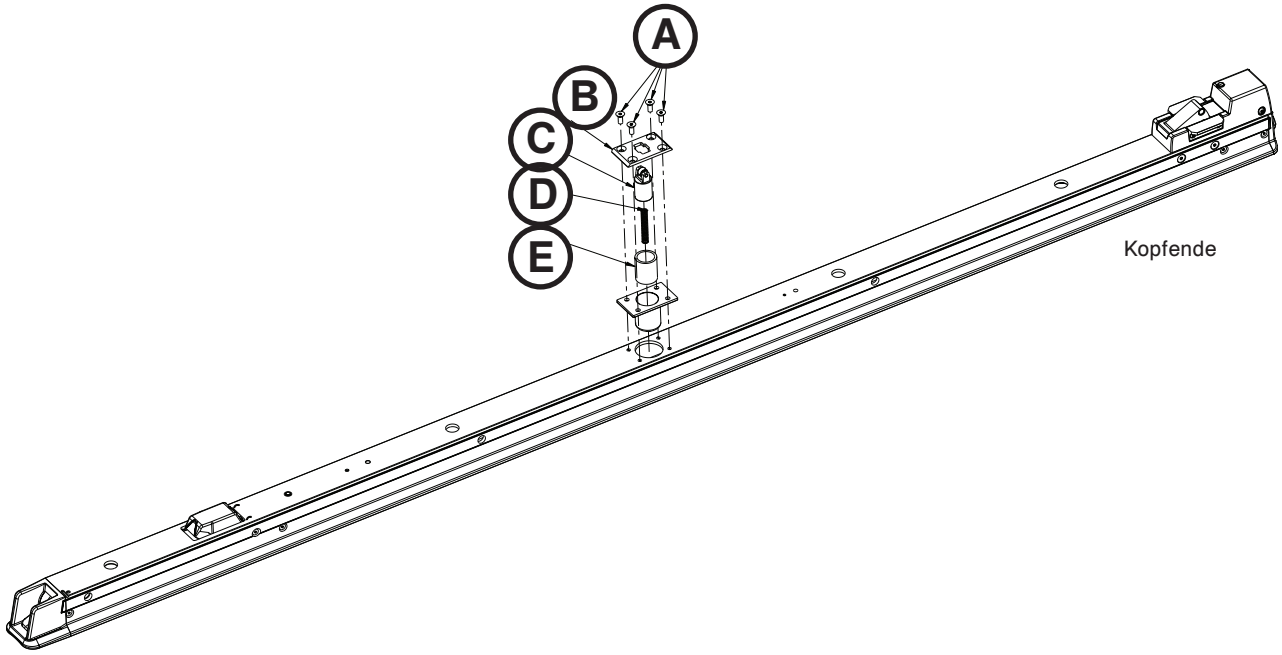

Abb. 103

Zurück zum Inhaltsverzeichnis

Vorgehensweise bei Störungen und Problemen

Nach jedem Schritt auf korrekten Betrieb prüfen. Ist das Problem behoben, die Einheit wieder in Betrieb nehmen. Wird zu irgendeinem Zeitpunkt während der Fehlersuche Hilfe benötigt, einen Kundendiensttechniker unter +1-800-327-0770 oder +1-269-389-6500 (USA) kontaktieren.

PROBLEM/FEHLER	EMPFOHLENE MAßNAHMEN
Überführung/Trage bewegt sich nicht aus der Transportposition, nachdem der Entriegelungshebel am Fußende der Verankerung betätigt wurde	1. Sicherstellen, dass die Hubarme über dem Grundgestellrohr sind: a. Wenn die Hubarme über dem Grundgestellrohr sind: i. Mithilfe einer anderen Person gleichzeitig den Entriegelungshebel der Überführung und die Entriegelungstaste für den Förderwagen am Kopfende der Verankerung betätigen. 1. Wenn die Trage freigegeben wird, den Verankerungsmechanismus am Kopfende untersuchen. ii. Wenn die Trage sich immer noch nicht bewegt, Schritt i wiederholen, dabei gleichzeitig am Überführungsschlossauslöser zur rechten Seite des Patienten am Fußende der Überführung ziehen. Dadurch sollte es möglich sein, die Trage herauszuziehen, während sie noch mit Förderwagen und Überführung verbunden ist. Nachdem die Trage herausgezogen wurde, die Unterseite der Überführung inspizieren. Etwa 38 cm vom Fußende entfernt befindet sich ein metallener Haken mit einer halbkreisförmigen Aussparung am Kopfende. Den Halbkreis nach oben drücken sollte die Trage freigeben. (Zu diesem Zeitpunkt wird eine zweite Person benötigt, die die Trage herauszieht.) 1. Wenn die Trage freigegeben wird, den Verankerungsmechanismus am Fußende überprüfen. a. Die Überführung entfernen, um den Verankerungsstift am Fußende zu untersuchen, den Verankerungsmechanismus vom Fußende der Verankerung entfernen. b. Wenn die Hubarme unter dem Grundgestellrohr sind: i. Mit Hilfe einer anderen Person gleichzeitig den Entriegelungshebel der Überführung betätigen und einen der Trageentriegelungsgriffe am Förderwagen nach oben drücken. 1. Wenn die Trage freigegeben wird, die Trage entfernen und überprüfen, ob der schwarze Stift aus der Kopfendabdeckung der Verankerung herausteht. **Hinweis:** Der Förderwagen muss sich in mittlerer Position befinden und der Entriegelungshebel heruntergedrückt werden, um den Stift hochzudrücken. a. Wenn der Stift sich ohne Anzeichen von Beschädigung hochdrückt, das Gussteil im Entriegelungsgriffmechanismus des Förderwagens (6390-001-328) oder den Plastikhebel im mittleren Mechanismus des Förderwagens überprüfen. b. Wenn der Stift sich nicht hochdrückt, den Verankerungsmechanismus am Kopfende auf Beschädigungen überprüfen. ii. Wenn die Trage sich immer noch nicht bewegt, einen Schraubendreher in jeden der Schlitze am Kopfende der Abdeckungen auf Seiten des Förderwagens einführen, um die Verriegelungen im Kopfteil der Trage zu entriegeln. 1. Nachdem die Verriegelungen entriegelt sind, den Entriegelungshebel am Fußende verwenden, um die Trage zu entriegeln. 2. Nachdem die Trage entfernt wurde, den Mechanismus des Entriegelungsgriffs am Förderwagen untersuchen.
Förderwagen bewegt sich nicht reibungslos	1. Wenn die Bewegung des Förderwagens auf der Überführung schwierig ist: a. Die Stangen in den Kanälen außerhalb der Überführungsextrusion auf Rückstände und Fremdstoffe überprüfen und diese entfernen. b. Wenn Schritt a das Problem nicht beheben kann, überprüfen, ob die Überführungsextrusion um die Kanäle abgenutzt ist. Wenn dies der Fall ist, die Rollen für Schienen mit V-Profil des Förderwagens auswechseln. 2. Wenn die Bewegung der Überführung auf der Verankerung schwierig ist: a. Die Metallanschläge (6390-001-246) am Kopfende der Überführung überprüfen, um sicherzustellen, dass diese vollständig sitzen und nicht an der Verankerungsextrusion scheuern. b. Die Stangen in den Kanälen innerhalb der Überführungsextrusion überprüfen und Rückstände und Fremdstoffe entfernen. c. Wenn weder Schritt a noch b das Problem beheben konnten, überprüfen, ob die Überführungsextrusion um die Kanäle abgenutzt ist. Wenn dies der Fall ist, die Rollen für Schienen mit V-Profil der Verankerung auswechseln.
Förderwagen rollt einen Teil der Strecke, stoppt dann	1. Die Halterung des Überführungsschlosses in der Verankerung überprüfen: a. Den Bolzen des Überführungsschlosses reinigen, die Halterung auswechseln und Molybdändisulfid-Schmiermittel (6390-001-263) innen an der neuen Halterung anbringen. 2. Die Verriegelungsgleiter des Überführungsschlosses (6390-001-261) auf übermäßige Abnutzung überprüfen.

Zurück zum Inhaltsverzeichnis

HINWEISE ZUR FEHLERSUCHE (FORTSETZUNG)

PROBLEM/FEHLER	EMPFOHLENE MAßNAHMEN
Förderwagen macht Lärm beim Rollen	1. Wenn der Lärm bei der Bewegung des Förderwagens auf der Überführung auftritt: a. Wenn das System aus der Transportposition herausgerollt wird, erreicht der Förderwagen das Fußende der Überführung, ehe die Überführung sich bewegt? i. Wenn dies nicht der Fall ist, liegt das Problem höchstwahrscheinlich bei dem Bolzen des Überführungsschlosses in der Verankerung oder seiner Rückstellfeder. Nachdem er gedrückt wurde, muss der Stift wieder in die vollständig aufgerichtete Position zurückkehren. Überprüfen, ob der Bolzen des Überführungsschlosses gereinigt werden muss oder die Feder oder die Halterung ausgewechselt werden muss. ii. Wenn dies der Fall ist, Rückstände und Fremdkörper von Überführung und Fahrzeugboden entfernen. Die Überführungsextrusion auf Abnutzung überprüfen. Den Förderwagen aus der Überführung entfernen und überprüfen, ob die Rollen des Förderwagens frei von Rückständen sind. Wenn das Problem damit nicht gelöst ist oder die Überführungsextrusion entlang der Stangen abgenutzt ist, die Rollen für Schienen mit V-Profil des Förderwagens auswechseln. 2. Wenn der Lärm bei der Bewegung der Überführung auf der Verankerung auftritt: a. Die Geräusche werden wahrscheinlich durch eine gesperrte Rolle (normalerweise ein hohes Quietschen) oder den Bolzen des Überführungsschlosses (normalerweise ein schleifendes Geräusch) verursacht.
Die LED des Förderwagens bleiben aus, wenn der Förderwagen die Ladeposition erreicht	1. Überprüfen, ob der Förderwagen eingeschaltet und die Batterie aufgeladen ist. 2. Überprüfen, ob der Magnetauslöser (6390-001-106) vorhanden und ordnungsgemäß am Fußende der Verankerung befestigt ist. 3. Bestätigen, dass bei Schieben des Förderwagens (mit herunter gelassenen Hubarmen) das System nicht aus der Ladeposition heraus rollt und in der Position verankert ist. 4. Die Überführung entfernen und bestätigen, dass der magnetische Bewegungsauslöser (6390-001-205) funktionstüchtig und frei von Beschädigungen ist. 5. Den magnetischen Bewegungsauslöser (6390-001-205) entfernen. Die Verriegelungsgruppe am Fußende von der Überführung entfernen und das Verbindungsstück in den Kanal auf der linken Seite des Patienten ziehen. Überprüfen, ob der Magnet in diesem Verbindungsstück vorhanden und funktionstüchtig ist. Überprüfen, ob die Rückstellfeder des Verbindungsstücks in gutem Zustand ist. 6. Die Abdeckungen des Förderwagens entfernen und die Verbindung der Kabel für den Positionssensor des Förderwagens (TPS) (6390-001-361) überprüfen. 7. Die Verbindung des Hauptkabels des Förderwagens (6390-001-391) mit der Schaltplatte (6390-001-014) überprüfen. 8. Die Verbindung der LED-Kabel des Förderwagens (6390-001-396) überprüfen. 9. Positionssensor des Förderwagens (TPS) (6390-001-361) auswechseln. 10. Eine der LED des Förderwagens (6390-001-396) auswechseln. 11. Schalttafel des Förderwagens (6390-001-014) auswechseln. 12. Das Hauptkabel des Förderwagens (6390-001-391) auswechseln.

Zurück zum Inhaltsverzeichnis

HINWEISE ZUR FEHLERSUCHE (FORTSETZUNG)

PROBLEM/FEHLER	EMPFOHLENE MAßNAHMEN
Die Entriegelungstaste der Trage gibt die Trage nicht vom Förderwagen frei	1. Bestätigen, dass sowohl die Trage als auch der Förderwagen Strom haben, keine Fehler aufweisen und unabhängig funktionstüchtig sind. 2. Bestätigen, dass die Entriegelungsgriffe für die Trage am Förderwagen die Trage aus Power-LOAD freigeben können. 3. Bestätigen, dass zwischen der Trage und Power-LOAD eine Kommunikation besteht, indem die Trage über die Tragesteuerung angehoben wird. 4. Die Entriegelungstaste auf dem zweiten Schalter ausprobieren. Wenn dies funktioniert, liegt der Fehler im ersten Schalter oder in einer fehlerhaften Verbindung in der Trage. 5. An einem ruhigen Ort die Entriegelungstaste drücken und hören, ob ein Klickgeräusch am Kopfende des Förderwagens, an der linken Seite des Patienten, ertönt. Wenn die Trage sich im Ruhezustand befindet, muss die Taste eventuell zweimal gedrückt werden. a. Wenn ein Geräusch ertönt, liegt der Fehler wahrscheinlich in einem defekten Teil im Auslöser-Aufbau oder an einem nicht ordnungsgemäß installierten Auslöser-Aufbau (6390-001-478). b. Wenn kein Geräusch ertönt, die Abdeckungen des Förderwagens an der Oberseite und an der linken Seite des Patienten entfernen und Folgendes überprüfen: i. Bestätigen, dass die Verbindung des Auslösers (6390-001-478) mit der Schaltplatte korrekt ist und die Kontakte in gutem Zustand sind. ii. Bestätigen, dass die Verbindung des Hauptkabels des Förderwagens (6390-001-391) mit der Schaltplatte (6390-001-014) korrekt ist, die Schrauben des Anschlusses fest gezogen sind und die Kontakte in gutem Zustand sind. iii. Power-LOAD mit neuem Auslöser (6390-001-478) prüfen. iv. Power-LOAD mit neuer Schaltplatte (6390-001-014) prüfen.
Die Entriegelungsgriffe des Förderwagens geben die Trage nicht vom Förderwagen frei	1. Bestätigen, dass das System in der Ladeposition steht, die Räder der Trage auf dem Boden sind und das Kopfteil im Förderwagen eingerastet ist. 2. Bestätigen, dass die Hubarme vollständig in der unteren Position sind. 3. Sind die Entriegelungsgriffe des Förderwagens frei bewegbar (sie sollten etwa 20 Grad drehbar sein)? a. Wenn ja, den Mechanismus des Entriegelungsgriffs überprüfen. Besonders auf die Aktivierungsnocken (6390-001-329) achten. Weiterhin die Verriegelungen des Förderwagens (6390-001-318 und 6390-001-319) überprüfen. b. Wenn nein, die Abdeckungen des Förderwagens entfernen und Folgendes überprüfen: i. Im Mechanismus in der Mitte des Förderwagens am Kopfende den Förderwagenarm (6390-001-334) und seine Rückstellfeder überprüfen, welche gebrochen oder durch Rückstände verklemmt sein können. ii. Der Mechanismus des Förderwagenarms (6390-001-045) könnte im Förderwagen verklemmt sein. iii. Die Verriegelungen des Förderwagens (6390-001-318 und 6390-001-319) könnten verklemmt oder gebrochen sein.

Zurück zum Inhaltsverzeichnis

HINWEISE ZUR FEHLERSUCHE (FORTSETZUNG)

PROBLEM/FEHLER	EMPFOHLENE MAßNAHMEN
Förderwagen rastet nicht in Ladeposition ein	1. Bestätigen, von wo das System entriegelt wird: a. Wenn der Förderwagen von der Überführung entriegelt wird: i. Trage entfernen. Den Förderwagen in der Mitte der Überführung positionieren. 1. Auf der ausgefahrenen Überführung am Kopfende der Fußendebefestigung die Sperre für die Verriegelung von Überführung an Förderwagen (6390-001-073) suchen, der aus der Überführung etwa mehr als 1 cm hervorstehen sollte. Wenn die Sperre nicht hervorsteht oder nach einem Druck nicht zurückkehrt, die Rückstellfeder überprüfen und nach Rückständen prüfen, welche sie blockieren könnten. 2. Überprüfen, ob der Stift der Rolle in der Sperre zu keiner Seite heraussteht. 3. Die Kopfende-Anschläge der Überführung entfernen und die Überführung von der Verankerung entfernen. Jegliche Rückstände und Fremdstoffe von der Oberseite der Verankerung und den Kanälen zur Überführung entfernen. Fremdkörper, welche verhindern, dass der Förderwagen seine vollständig ausgefahrene Position erreicht, können verhindern, dass dieser Mechanismus ordnungsgemäß funktioniert. 4. Die Bremsrampe des Förderwagens (6390-001-325) an der Unterseite des mittleren Mechanismus des Förderwagens überprüfen, um sicherzustellen, dass diese vorhanden und gesichert ist. b. Wenn die Überführung von der Verankerung entriegelt wird: i. Trage entfernen. Den Förderwagen in die mittlere Position bringen. Nach Rückständen um den Überführungsschlossauslöser (6390-001-231) überprüfen. 1. Die Überführung komplett bis in die Transportposition schieben. An der Überführung ziehen, um zu überprüfen, ob sie verriegelt ist. Wenn die Überführung nicht verriegelt ist, ist es wahrscheinlich, dass der Bolzen des Überführungsschlosses in der Verankerung verklemmt oder gebrochen ist. Die Rückstellfeder überprüfen und auf Risse oder Rückstände achten.
Förderwagen kann nicht von der Überführungsposition entriegelt werden	1. Trage entfernen. Über die Verriegelungsgleiter des Überführungsschlosses (6390-001-261) am Kopfende die Überführung heranziehen und den Förderwagen in die mittlere Position bringen.
Die Pumpe des Förderwagens läuft für eine längere Zeit, nachdem die Trage angehoben wurde	1. Den Kalibrierungspunkt des Winkel-Positionssensors (APS) (6390-001-397) überprüfen. Stryker Kundendienst kontaktieren. 2. Überprüfen, ob der Hydraulikzylinder nicht mit Überhub arbeitet. Ein Überhub macht sich durch einen Rückschlag von ca. 3 mm der voll ausgefahrenen Hydraulikzylinderstange bemerkbar. **Hinweis:** Für die Betrachtung muss die Abdeckung zur rechten Seite des Patienten entfernt werden. 3. Die Kette der lasttragenden Teile von den Hubarmen zur Platte an der rechten Seite des Patienten (6390-001-344) auf Beschädigungen überprüfen.

Zurück zum Inhaltsverzeichnis

HINWEISE ZUR FEHLERSUCHE (FORTSETZUNG)

PROBLEM/FEHLER	EMPFOHLENE MAßNAHMEN
Trage verriegelt nicht im Förderwagen und LED blinken rot	1. Trage von Power-LOAD entfernen. Sicherstellen, dass die Trage mit Power-LOAD kompatibel ist und dass die Achshalter und Stifte der Laderollen (6500-002-104) vorhanden, ordnungsgemäß festgezogen und in gutem Zustand sind. 2. Überprüfen, ob der Entriegelungsmechanismus des Griffs (6390-001-046) sich frei bewegen kann und dass die Entriegelungsgriffe in die Position ganz unten zurückkehren. Rückstände unter den Entriegelungsgriffen können dieses Problem verursachen. 3. Die Abdeckungen des Förderwagens entfernen und die Verbindung der Schalterkabel für die Verriegelung des Förderwagens (6390-001-318 und 6390-001-319) überprüfen. 4. Die Verbindung des Hauptkabels des Förderwagens (6390-001-391) mit der Schaltplatte (6390-001-014) überprüfen. 5. Den Auslöser-Aufbau (6390-001-028) aus dem Förderwagen entfernen und überprüfen. 6. Die Rückstellfedern überprüfen, welche die Entriegelungsnocken (6390-001-329) mit dem Bodenteller des Förderwagens verbinden. 7. Die Verriegelungen des Förderwagens (6390-001-318 und 6390-001-319) überprüfen. Sicherstellen, dass bei verriegelter Verriegelung der elektronische Schalter gedrückt wird. Kabel, welche den Stift auf der Verriegelung blockieren, oder eine gebrochene Feder in der Verriegelung könnte dies behindern. a. Alle Verriegelungen auswechseln. b. Schalttafel des Förderwagens (6390-001-014) auswechseln. c. Hauptkabel des Förderwagens (6390-001-391) auswechseln.
Trage verriegelt in der Ladeposition im Förderwagen, aber LED leuchten nicht	1. Überprüfen, ob der Förderwagen eingeschaltet und die Batterie aufgeladen ist. 2. Überprüfen, ob der Magnetauslöser (6390-001-106) vorhanden und ordnungsgemäß am Fußende der Verankerung befestigt ist. 3. Bestätigen, dass bei Schieben des Förderwagens (mit herunter gelassenen Hubarmen) das System nicht aus der Ladeposition heraus rollt. 4. Die Überführung entfernen und bestätigen, dass der magnetische Bewegungsauslöser (6390-001-205) nicht beschädigt ist. 5. Den magnetischen Bewegungsauslöser (6390-001-205) entfernen. Die Verriegelungsgruppe am Fußende von der Überführung entfernen und das Verbindungsstück in den Kanal auf der rechten Seite des Patienten ziehen. Überprüfen, ob der Magnet in diesem Verbindungsstück vorhanden und funktionstüchtig ist. Überprüfen, ob die Rückstellfeder des Verbindungsstücks in gutem Zustand ist. 6. Die Abdeckungen des Förderwagens entfernen und die Verbindung der Kabel für den Positionssensor des Förderwagens (TPS) (6390-001-361) überprüfen. 7. Die Verbindung des Hauptkabels des Förderwagens mit der Schaltplatte (6390-001-014) überprüfen. 8. Die Verbindung der LED-Kabel des Förderwagens (6390-001-396) überprüfen. 9. Positionssensor des Förderwagens (TPS) (6390-001-361) auswechseln. 10. Eine der LED des Förderwagens (6390-001-396) auswechseln. 11. Schalttafel des Förderwagens (6390-001-014) auswechseln. 12. Das Hauptkabel des Förderwagens (6390-001-391) auswechseln.

Zurück zum Inhaltsverzeichnis

HINWEISE ZUR FEHLERSUCHE (FORTSETZUNG)

PROBLEM/FEHLER	EMPFOHLENE MAßNAHMEN
Trage hebt sich nicht an, nachdem sie aus der Transportposition entriegelt wird	1. LED auf der Bedienkonsole des Förderwagens überprüfen. Diese sollten grün leuchten, ohne orange Fehleranzeigen. a. Wenn keine LED an der Bedienkonsole des Förderwagens aufleuchten: i. Hauptstromschalter betätigen, um die Einheit einzuschalten. Die Einheit muss eventuell ein- und wieder ausgeschaltet werden, um sicherzustellen, dass Power-LOAD sich nicht im Schlafmodus befindet. b. Wenn die LED an der Bedienkonsole des Förderwagens aufleuchten: i. Blinkendes Orange bedeutet niedrigen Batteriestatus. Den Förderwagen wieder in die Transportposition bringen. Sicherstellen, dass die Einheit aufgeladen wird, angezeigt durch die blinkende grüne Batterie-LED. Die Anzeige des niedrigen Batteriestatus (blinkend Orange) kann während des Ladevorgangs weiter angezeigt werden. ii. Leuchtende grüne Batterie-LED und leuchtende orange LED bezeichnet einen Systemfehler. Den Stryker Kundendienst für fortgeschrittene Fehlerbehebung kontaktieren. Die folgenden Maßnahmen können versucht werden: 1. Wenn man das Geräusch des laufenden Motors hört, während die Einheit vom Transport in die Ladeposition gezogen wird, wird das Problem höchstwahrscheinlich an der Hydraulik liegen. a. Hydrauliksystem (6390-001-039) auswechseln. b. Motorkabel (6390-001-397) auswechseln. c. Winkel-Positionssensor (APS) (6390-001-397) auswechseln. d. Positionssensor des Förderwagens (TPS) (6390-001-361) auswechseln. e. Schalttafel (6390-001-014) auswechseln.
Trage hebt sich nicht hoch genug an, nachdem sie aus der Transportposition entriegelt wird	1. Den Kalibrierungspunkt des Winkel-Positionssensors (APS) (6390-001-397) überprüfen. Stryker Kundendienst kontaktieren. 2. Überprüfen, ob der Hydraulikzylinder nicht mit Überhub arbeitet. Ein Überhub macht sich durch einen Rückschlag von ca. 3 mm der voll ausgefahrenen Hydraulikzylinderstange bemerkbar. **Hinweis:** Für die Betrachtung muss die Abdeckung zur rechten Seite des Patienten entfernt werden. 3. Die Kette der lasttragenden Teile von den Hubarmen zur Platte an der rechten Seite des Patienten (6390-001-344) auf Beschädigungen überprüfen.
Trage benötigt lange, um sich anzuheben	1. Überprüfen, ob die Batteriespannung bei 12,2 V Gleichstrom liegt. 2. Batteriekabelverbindungen auf Beschädigungen überprüfen. 3. Kabelverbindungen zur Schalttafel überprüfen. 4. Hydrauliksystem (6390-001-039) auswechseln. 5. Schalttafel (6390-001-014) auswechseln.

Zurück zum Inhaltsverzeichnis

HINWEISE ZUR FEHLERSUCHE (FORTSETZUNG)

PROBLEM/FEHLER	EMPFOHLENE MAßNAHMEN
Hubarme senken sich nicht, aber die Beine der Trage fahren aus, wenn die Taste zum Ausfahren (+) gedrückt wird	1. Sicherstellen, dass der Förderwagen eingeschaltet ist und dass Power-LOAD die Ladeposition erkennt, indem überprüft wird, ob die LED-Anzeige am Kopfende grün leuchtet. a. Wenn die LED-Anzeige am Kopfende nicht leuchtet: i. Die LED an der Bedienkonsole des Förderwagens überprüfen, um sicherzustellen, dass die Einheit eingeschaltet ist. Die LED sollten als fest leuchtendes, grünes Batteriesymbol ohne beleuchtete Fehlermeldung angezeigt werden. ii. Wenn die LED an der Bedienkonsole des Förderwagens nur grün leuchtet, kann es sein, dass der Förderwagen nicht wahrnimmt, in welcher Position er sich befindet. 1. Überprüfen, ob der Magnetauslöser (6390-001-106) vorhanden und ordnungsgemäß am Fußende der Verankerung befestigt ist. b. Wenn die LED-Anzeige am Kopfende leuchtet: i. Prüfen, ob der Motor des Förderwagens läuft, wenn die Taste der Trage gedrückt wird. 1. Wenn der Motor des Förderwagens hörbar läuft, liegt das Problem an dem Ventil für Niederdruckentlastung im Hydraulikblock des Förderwagens. Die Beine der Trage ausfahren und die manuelle Entriegelung des Förderwagens verwenden, um die Hubarme abzusenken, bis sie die Trage nicht mehr stützen. Die Taste „Unten“ am Seitenpaneel des Förderwagens drücken, um die Arme komplett abzusenken. Wenn die Arme sich bewegen, den Hydraulikblock (6390-001-039) auswechseln. 2. Wenn der Motor des Förderwagens nicht hörbar ist. a. Den Motor und die Spannung zum Motor überprüfen. Liegt Spannung vor, den Motor (6390-001-132) auswechseln. b. Den Motor und die Spannung zum Motor überprüfen. Liegt keine Spannung vor, das Motorkabel (6390-001-431) oder die Schalttafel (6390-001-014) auswechseln. c. Die Hubarme über die Bedienkonsole des Förderwagens herabsenken. Wenn die Einheit sich absenkt, liegt das Problem wahrscheinlich in der Kommunikation. Beide Seiten der Kommunikationsverbindung überprüfen. Wenn nötig die Kommunikationsplatten (6390-001-378 oder 6500-002-100) auswechseln. c. Wenn die Fehlermeldung der LED an der Bedienkonsole des Förderwagens erleuchtet ist. i. Den Stryker Kundendienst für fortgeschrittene Fehlerbehebung kontaktieren.
Hubarme senken sich, aber die Beine der Trage fahren nicht aus, wenn die Taste zum Ausfahren (+) gedrückt wird	1. Überprüfen, ob die Batterie der Trage ausreichend Energie hat, um die Trage zu fahren (keine orange Batteriemeldung). 2. Überprüfen, ob der Pumpenmotor der Trage hörbar ist. a. Wenn ja, liegt das Problem in der Hydraulik der Trage. b. Wenn nein, auf Fehlercodes auf dem LCD der Trage überprüfen. Weiterhin alle Kabelverbindungen der Schalttafel und des Hydraulikblocks überprüfen. c. Schalttafel der Trage (6500-002-014) auswechseln. d. Hydraulikblock der Trage (6500-001-030) auswechseln. e. Hauptkabel der Trage (6500-002-159) auswechseln.
Hubarme senken die Trage zu schnell, wenn die Taste zum Ausfahren (+) gedrückt wird	1. Unterstützungssensor (6390-001-452) auf ordnungsgemäße Funktion überprüfen. Sicherstellen, dass beide Schalter Kontinuität haben, wenn Gewicht < 45 kg auf den Hubarmen liegt. a. Wenn keine Kontinuität besteht, den Endstangenaufbau (6390-001-040) auswechseln. 2. Überprüfen, ob lose Kabelverbindungen von Unterstützungssensoren zu Schalttafel bestehen.

Zurück zum Inhaltsverzeichnis

HINWEISE ZUR FEHLERSUCHE (FORTSETZUNG)

PROBLEM/FEHLER	EMPFOHLENE MAßNAHMEN
Hubarme senken die Trage zu langsam, wenn die Taste zum Ausfahren (+) gedrückt wird	1. LED auf der Bedienkonsole des Förderwagens auf niedrigen Batteriestand überprüfen. 2. Geschwindigkeitssicherung auf falschen Verschluss überprüfen. 3. Trage über die Bedienkonsole des Förderwagens anheben. a. Wenn die Trage sich nicht hebt, nach losen oder defekten Verbindungen zum Pumpenmotor des Förderwagens überprüfen. 4. Trage über die Bedienkonsole des Förderwagens absenken. a. Senkt sich die Trage in der richtigen Geschwindigkeit? i. Wenn ja, Geschwindigkeitssicherung des Hydrauliksystems (6390-001-381) auswechseln. ii. Wenn nein, Hydraulikmotor (6390-001-132) auswechseln.
Förderwagen senkt nicht sanft ab, wenn die Taste zum Ausfahren (+) gedrückt wird	1. Überprüfen, ob die Hydraulik des Förderwagens ausreichend Öl im Reservoir hat, wenn die Hubarme komplett herabgelassen sind. Der Ölstand sollte direkt unter der Füllöffnung liegen. Auf Lecks überprüfen und diese reparieren. 2. Die Hubarme mehrmals ohne Trage auf und ab kreisen lassen, indem die angedockten/verriegelten Verriegelungen geschlossen werden und die Bedienkonsole des Förderwagens genutzt wird. 3. Unterstützungssensor (6390-001-452) auf ordnungsgemäße Funktion überprüfen. Sicherstellen, dass beide Schalter Kontinuität haben, wenn Gewicht < 45 kg auf den Hubarmen liegt. a. Wenn keine Kontinuität besteht, den Endstangenaufbau (6390-001-040) auswechseln. 4. Überprüfen, ob lose Kabelverbindungen von Unterstützungssensoren zu Schalttafel bestehen. 5. Hydrauliksystem (6390-001-039) auswechseln.
Hydraulikmotor des Förderwagens wird laut, wenn die Taste zum Ausfahren (+) oder Einziehen (-) gedrückt wird	1. Überprüfen, ob die Hydraulik des Förderwagens ausreichend Öl im Reservoir hat, wenn die Hubarme komplett herabgelassen sind. Der Ölstand sollte direkt unter der Füllöffnung liegen. Auf Lecks überprüfen und diese reparieren. 2. Die Hubarme mehrmals ohne Trage auf und ab kreisen lassen, indem die angedockten/verriegelten Verriegelungen geschlossen werden und die Bedienkonsole des Förderwagens genutzt wird. 3. Die Einheit 3 bis 5 Mal auf und ab kreisen lassen, insbesondere, wenn dieses Problem direkt nach einer Reparatur auftritt. 4. Motor (6390-001-132) des Hydraulikblocks auswechseln. 5. Hydrauliksystem (6390-001-039) auswechseln.
Hubarme senken die Trage nicht tief genug, wenn die Taste zum Ausfahren (+) gedrückt wird	1. Bedienkonsole des Förderwagens auf Fehler überprüfen. a. Wenn ein Fehler auftritt, während die Hubarme beladen sind: i. Die Sicherheitsbegrenzung für beladenen Betrieb der Arme wurde erreicht. Dies geschieht bei hohen Beladungshöhen (> 86 cm) mit schwerer Last (>= 182 kg). 1. Überprüfen, ob der Unterstützungssensor (6390-001-452) oder der Winkel-Positionssensor (APS) (6390-001-397) beschädigt ist. b. Wenn ein Fehler auftritt, während die Hubarme nicht beladen sind oder entladen werden: i. Überprüfen, ob die Hubarme durch die Beine der Trage behindert werden. ii. Auf defekten Winkel-Positionssensor (APS) (6390-001-397) oder defekte am Winkel-Positionssensor angeschlossene Teile überprüfen. iii. Überprüfen, ob lose Kabelverbindungen vom Winkel-Positionssensor zur Schalttafel bestehen. 2. Die Schalttafel auswechseln.

Zurück zum Inhaltsverzeichnis

HINWEISE ZUR FEHLERSUCHE (FORTSETZUNG)

PROBLEM/FEHLER	EMPFOHLENE MAßNAHMEN
Trage gibt nach unten nach oder geht in Schnelleinzug über, wenn die Taste zum Einziehen (-) gedrückt wird	1. Überprüfen, ob der Förderwagen eingeschaltet ist und fehlerfrei funktioniert. 2. Überprüfen, ob die Module von Trage und Förderwagen verbunden und nicht beschädigt sind und einwandfrei funktionieren. a. Dazu die Trage mit einem Power-LOAD ausprobieren, der einwandfrei funktioniert, oder den Förderwagen mit einer Trage, die einwandfrei funktioniert. 3. Alle Kabelverbindungen überprüfen, die für die Kommunikation zurück zur Schalttafel verwendet werden. 4. Kommunikationsplatte (6390-001-378 oder 6500-002-100) auswechseln. 5. Schalttafel(n) (6390-001-014 oder 6500-002-014) auswechseln.
Die Beine der Trage sind eingezogen, die Trage wird jedoch nicht von den Hubarmen angehoben, wenn die Taste zum Einziehen (-) gedrückt wird	1. Überprüfen, ob der Förderwagen eingeschaltet ist und fehlerfrei funktioniert. 2. Überprüfen, ob die Module von Trage und Förderwagen verbunden und nicht beschädigt sind und einwandfrei funktionieren. a. Dazu die Trage mit einem Power-LOAD ausprobieren, der einwandfrei funktioniert, oder den Förderwagen mit einer Trage, die einwandfrei funktioniert. 3. Alle Kabelverbindungen überprüfen, die für die Kommunikation zurück zur Schalttafel verwendet werden. 4. Kommunikationsplatte (6390-001-378 oder 6500-002-100) auswechseln. 5. Schalttafel(n) (6390-001-014 oder 6500-002-014) auswechseln.
Die Trage wird von den Hubarmen angehoben, die Beine der Trage sind jedoch nicht eingezogen, wenn die Taste zum Einziehen (-) gedrückt wird	1. Den Unterstützungssensor (6390-001-397) am Förderwagen oder die Kabel und Verbindungen an der Schalttafel überprüfen. 2. Die Bedienkonsole des Förderwagens auf Fehler überprüfen. a. Wenn ein Fehler auftritt, den Stryker Kundendienst kontaktieren. 3. Die Trage alleine auf einwandfreie Funktion überprüfen. 4. Sicherstellen, dass die Trage über ausreichenden Batteriestatus verfügt und keine Fehler auf dem LCD der Trage angezeigt werden. Wenn ein Fehler angezeigt wird, das Handbuch der Trage für die Fehlersuche lesen. 5. Die Taste zum Einziehen (-) an der Trage drücken: a. Wenn das Laufgeräusch des Pumpenmotors der Trage hörbar ist, liegt das Problem an der Trage bei einem verklemmten manuellen Ventil auf Stangenseite (manuelles Ventil zur linken Seite des Patienten). 6. Auf defekten Druckschalter überprüfen, indem die Verbindung des Druckschalters zum Hauptkabel der Trage am der Hydraulik nächsten gelegenen Ende entfernt wird. a. Das Kabel überbrücken, um einen geschlossenen Schalter zu simulieren, und die Taste zum Einziehen (-) drücken. i. Wenn der Motor nicht hörbar ist, liegt das Problem entweder an den Kabelverbindungen oder an einem defekten Pumpenmotor. ii. Verbindung reparieren oder Pumpenmotor auswechseln. 7. Schalttafel der Trage (6500-002-014) überprüfen und/oder auswechseln.
Förderwagen hebt die Trage zu langsam, wenn die Taste zum Einziehen (-) gedrückt wird	1. Überprüfen, ob die Batteriespannung des Förderwagens bei > 12,2 V Gleichstrom liegt. a. Wenn die Batterie aufgeladen ist und die Spannung beim Drücken der Taste zum Einziehen (-) auf < 10,0 V Gleichstrom fällt, die Batterie des Förderwagens auswechseln. 2. LED an der Bedienkonsole des Förderwagens auf Fehler überprüfen, während die Hubarme mit der Bedienkonsole des Förderwagens bewegt werden. a. Wenn der Fehler nur während der Bewegung der Hubarme angezeigt wird, den Unterstützungssensor (6390-001-452) auswechseln. 3. Hydrauliksystem (6390-001-039) auswechseln. 4. Schalttafel des Förderwagens (6390-001-014) auswechseln.

Zurück zum Inhaltsverzeichnis

HINWEISE ZUR FEHLERSUCHE (FORTSETZUNG)

PROBLEM/FEHLER	EMPFOHLENE MAßNAHMEN
Hubarme heben die Trage zu schnell, wenn die Taste zum Einziehen (-) gedrückt wird	1. Unterstützungssensorkabel (6390-001-452) auf Fehler oder Beschädigung überprüfen. 2. Kabelverbindungen zur Schalttafel auf Fehler überprüfen.
Förderwagen hebt nicht sanft an, wenn die Taste zum Einziehen (-) gedrückt wird	1. Überprüfen, ob die Hydraulik des Förderwagens ausreichend Öl im Reservoir hat, wenn die Hubarme komplett herabgelassen sind. Der Ölstand sollte direkt unter der Füllöffnung liegen. Auf Lecks überprüfen und diese reparieren. 2. Die Hubarme mehrmals ohne Trage auf und ab kreisen lassen, indem die angedockten/verriegelten Verriegelungen geschlossen werden und die Bedienkonsole des Förderwagens genutzt wird. 3. Unterstützungssensor (6390-001-452) auf ordnungsgemäße Funktion überprüfen. Sicherstellen, dass beide Schalter Kontinuität haben, wenn Gewicht < 45,5 kg auf den Hubarmen liegt. a. Wenn keine Kontinuität besteht, den Endstangenaufbau (6390-001-040) auswechseln. 4. Überprüfen, ob lose Kabelverbindungen von Unterstützungssensoren zu Schalttafel bestehen. 5. Hydrauliksystem (6390-001-039) auswechseln.
Trage wird nicht hoch genug angehoben	1. Den Kalibrierungspunkt des Winkel-Positionssensors (APS) (6390-001-397) überprüfen. Stryker Kundendienst kontaktieren. 2. Überprüfen, ob der Hydraulikzylinder nicht mit Überhub arbeitet. Ein Überhub macht sich durch einen Rückschlag von ca. 3 mm der voll ausgefahrenen Hydraulikzylinderstange bemerkbar. **Hinweis:** Für die Betrachtung muss die Abdeckung zur rechten Seite des Patienten entfernt werden. 3. Die Kette der lasttragenden Teile von den Hubarmen zur Platte an der rechten Seite des Patienten (6390-001-344) auf Beschädigungen überprüfen.
Trage senkt sich nicht ab, sobald sie die Transportposition erreicht	1. LED auf der Bedienkonsole des Förderwagens überprüfen. Diese sollten grün leuchten, ohne orange Fehleranzeigen. a. Wenn keine LED an der Bedienkonsole des Förderwagens aufleuchten: i. Hauptstromschalter betätigen, um die Einheit einzuschalten. Die Einheit muss eventuell ein- und wieder ausgeschaltet werden, um sicherzustellen, dass Power-LOAD sich nicht im Schlafmodus befindet. b. Wenn LED an der Bedienkonsole des Förderwagens aufleuchten: i. Blinkendes Orange bedeutet niedrigen Batteriestatus. Den Förderwagen wieder in die Transportposition bringen. Sicherstellen, dass die Einheit aufgeladen wird, angezeigt durch die blinkende grüne Batterie-LED. Die Anzeige des niedrigen Batteriestatus (blinkend Orange) kann während des Ladevorgangs weiter angezeigt werden. ii. Leuchtende grüne Batterie-LED und leuchtende orange LED bezeichnet einen Systemfehler. Den Stryker Kundendienst für fortgeschrittene Fehlerbehebung kontaktieren. 2. Die folgenden Elemente überprüfen: Hydraulikblock (6390-001-039), Motorkabel (6390-001-431), Winkel-Positionssensor (APS) (6390-001-397) und Schalttafel (6390-001-014) a. Den Förderwagen aus der Transportposition ziehen. Wenn man das Geräusch des laufenden Motors hört, während die Einheit aus der Transportposition in die Ladeposition gezogen wird, liegt das Problem an der Hydraulik. 3. Den Magneten in der Verankerungssperre am Kopfende überprüfen, der das „Absenken“ einleitet. Sicherstellen, dass die Sperre vollständig die Arretierung des Förderwagens aufnimmt, wenn der Förderwagen in der Transportposition steht. Die Sperre darf nicht klemmen. Dies kann per visueller Inspektion geschehen, eine gute Anzeige für die vollständige Aufnahme ist, wenn der Entriegelungshebel am Fußende der Verankerung vollständig aufgerichtet ist und nicht teilweise eingedrückt stehen bleibt.

Zurück zum Inhaltsverzeichnis

HINWEISE ZUR FEHLERSUCHE (FORTSETZUNG)

PROBLEM/FEHLER	EMPFOHLENE MAßNAHMEN
Taste für manuelle Entriegelung des Förderwagens senkt die Hubarme nicht ab	1. Überprüfen, ob die Verbindungen der manuellen Entriegelung, welche mit den Seitensteuerungen verbunden sind, einwandfrei verbunden sind und das manuelle Entriegelungsventil der Hydraulikpumpe auslösen. Dazu muss die Abdeckung zur rechten Seite des Patienten entfernt werden. a. Wenn das manuelle Entriegelungsventil ausgelöst wird, liegt das Problem bei einer defekten Geschwindigkeitssicherung. Die Geschwindigkeitssicherung (6390-001-381) befindet sich in der Zylinderöffnung am Kappenende unter der Winkelverbindung. Entfernen und auswechseln. b. Wenn das Problem dadurch nicht behoben wird, die druckkompensierende Flusskontrolle (6390-001-151) auswechseln. c. Hydrauliksystem (6390-001-039) auswechseln.
Taste für manuelle Entriegelung des Förderwagens senkt die Hubarme, läuft jedoch nicht glatt	1. Geschwindigkeitssicherung (6390-001-381) auswechseln. Die Geschwindigkeitssicherung befindet sich in der Zylinderöffnung im Kappenende unter der Winkelverbindung. Entfernen und auswechseln. 2. Wenn das Problem dadurch nicht behoben wird, die druckkompensierende Flusskontrolle (6390-001-151) auswechseln. 3. Hydrauliksystem (6390-001-039) auswechseln.
Fehler-LED des Förderwagens zeigt Fehlermeldung an (durchgehend oranges Leuchten)	1. Stryker Kundendienst kontaktieren.
Bedienkonsole des Förderwagens kann die Hubarme nicht bewegen	1. Überprüfen, ob die LED an der Bedienkonsole des Förderwagens der Einheit durchgehend grün leuchtet, um anzuzeigen, dass die Einheit eingeschaltet ist. 2. Die Bedienkonsole des Förderwagens funktioniert nur, wenn der Förderwagen sich in der Ladeposition befindet und die Verriegelungen eingerastet sind. Wenn die Hubarme Gewicht heben, senken sie sich nur bis zu einem bestimmten Winkel ab. Dies ist eine Sicherheitsfunktion. 3. Überprüfen, ob die Einheit sich in der Ladeposition befindet und ob beide Verriegelungen eingerastet sind. Dies wird durch eine durchgehend grün leuchtende LED an der Anzeige am Kopfende angezeigt. a. Wenn keine Aktivität an der LED-Anzeige am Kopfende besteht, ist die Einheit nicht in der Ladeposition. b. Wenn die LED-Anzeige am Kopfende orange blinkt, ist eine oder beide der Verriegelungen nicht geschlossen. Status der Verriegelungen überprüfen. Wenn das Problem weiterhin besteht, die Schalter und die Verbindungsfähigkeit zurück zur Schalttafel überprüfen. 4. Auf Verbindungsfähigkeit von der Bedienkonsole des Förderwagens zurück zur Schalttafel überprüfen. 5. Schaltplatte der Bedienkonsole des Förderwagens (6390-001-450) auswechseln.
Förderwagen stoppt unterwegs, während er in die Transportposition rollt	1. Überführung von der Verankerung entfernen. a. Verankerung und Kanäle innerhalb der Überführung auf jegliche Rückstände überprüfen und diese entfernen. b. Die Entriegelungsrampe für die Verriegelung von Förderwagen an Überführung (6390-001-144) untersuchen, die sich ca. 61 cm vom Fußende der Verankerung entfernt befindet. Sicherstellen, dass dieser intakt, fest angezogen und nicht übermäßig abgenutzt ist. c. Die Gruppe der Sperre für die Verriegelung von Überführung an Förderwagen (6390-001-021) untersuchen. Sicherstellen, dass die Sperre sich frei drehen kann und bei Druck vollständig unter der Oberfläche der Überführung drehen kann. d. Die Rollen für Schienen mit V-Profil und Führungsrollen bei Förderwagen und Verankerung untersuchen. Alle Rollen auswechseln, die nicht glatt laufen oder übermäßig abgenutzt sind.

Zurück zum Inhaltsverzeichnis

HINWEISE ZUR FEHLERSUCHE (FORTSETZUNG)

PROBLEM/FEHLER	EMPFOHLENE MAßNAHMEN
Förderwagen macht Lärm beim Rollen	1. Die Kanäle der Überführung auf Rückstände und Fremdkörper überprüfen und diese entfernen. 2. Die Überführung entlang der Kanäle auf Abnutzung überprüfen. Falls erforderlich auswechseln. 3. Den Förderwagen aus der Überführung entfernen und überprüfen, ob die Rollen des Förderwagens frei von Rückständen sind. 4. Die Rollen für Schienen mit V-Profil am Förderwagen (6390-001-025) auswechseln.
Förderwagen ist mit Trage in Transportposition, LED des Förderwagens leuchten nicht (grün)	1. Den Förderwagen aus der Transportposition ziehen. Sperre am Kopfende des Förderwagens überprüfen. Diese sollte nach dem Drücken fest in ihre Position zurückkehren. Wenn dies nicht geschieht, Folgendes überprüfen: a. Sicherstellen, dass die Sperre frei von Rückständen und Fremdkörpern ist, welche sie am Zurücksetzen hindern könnten. b. Sicherstellen, dass die Entriegelungstaste für die Verankerung am Kopfende frei von Rückständen ist, welche die Bewegung behindern könnten. c. Die Rückstellfedern der Sperre (0038-885-000) überprüfen. 2. Die Bremsrampe des Förderwagens (6390-001-325) an der Unterseite des mittleren Mechanismus des Förderwagens überprüfen. 3. Überführung von der Verankerung entfernen. Sicherstellen, dass die Kanäle, in denen sich die Rollen von Förderwagen und Verankerung bewegen, frei von Rückständen und Fremdkörpern sind, welche die Bewegungsreichweite behindern könnten.
Förderwagen befindet sich in der Transportposition, Trage ist am Fußende nicht verriegelt	1. Überprüfen, ob die Laufrollen am Fußende der Trage sich auf dem Fahrzeugboden befinden: a. Wenn ja, die manuelle Entriegelung der Trage ziehen und auf das Fußende der Trage drücken. Wenn die Trage immer noch nicht in die Verriegelung eingeht, die Trage komplett herausziehen und die Taste zum Einziehen (-) der Trage drücken, um das Grundgestell der Trage einzuziehen. Die Trage wieder aufladen, ohne den manuellen Entriegelungshebel zu verwenden. Wenn die Trage weiterhin durch die Laufrollen am Fußende gestört wird, liegt das Problem in der Hydraulik der Trage. b. Wenn nein, hat Power-LOAD den Motor eingesetzt, um die Trage hinab zu bringen, als die Trage die Transportposition am Kopfende erreicht hat? Wenn nein, siehe Abschnitt „Trage senkt sich nicht ab, sobald sie die Transportposition erreicht“ für weitere Maßnahmen zur Fehlersuche. Wenn ja, überprüfen, ob das Führungsstück am Fußende der Trage (6500-002-111) auf das Führungsstück am Fußende der Überführung (6390-001-220) ausgerichtet ist. Um die Ausrichtung sicherzustellen, das Fußende der Trage kräftig vor und zurück bewegen, die Trage sollte einrasten. Weiterhin die Trage entfernen und nach Rückständen im Führungsstück der Überführung suchen, welche die Trage am Verriegeln hindern könnten.
Überführung verriegelt nicht in der Verankerung	1. Überführung per Hand eindrücken, um zu prüfen, ob die Überführung den ganzen Weg bis zu den Anschlagpuffern geht. a. Wenn ja, dann liegt das Problem wahrscheinlich an der Halterung des Überführungsschlosses in der Verankerung. Den Bolzen des Überführungsschlosses reinigen, die Halterung auswechseln und Molybdändisulfid-Schmiermittel (6390-001-263) innen an der neuen Halterung anbringen. Die Verriegelungsgleiter des Überführungsschlosses (6390-001-261) auf übermäßige Abnutzung überprüfen. b. Wenn nein, die Kopfende-Anschläge der Überführung entfernen und die Überführung von der Verankerung entfernen. Jegliche Rückstände von der Oberseite der Verankerung und den Kanälen der Überführung entfernen. Fremdkörper, welche verhindern, dass der Förderwagen seine vollständig ausgefahrene Position erreicht, können verhindern, dass dieser Mechanismus ordnungsgemäß funktioniert.

Zurück zum Inhaltsverzeichnis

POWER-LOAD

Anleitungen und Herstellererklärung – elektromagnetische Emissionen		
Das Modell 6390 des Power-LOAD-Systems ist zur Verwendung in der unten aufgeführten elektromagnetischen Umgebung bestimmt. Der Kunde bzw. der Benutzer des Power-LOAD-Systems Modell 6390 hat dafür zu sorgen, dass es in einer derartigen Umgebung verwendet wird.		
Emissionstest	**Konformität**	**Elektromagnetische Umgebung – Anhaltspunkte**
HF-Emissionen CISPR 11	Gruppe 1	Das Power-LOAD-System Modell 6390 nutzt HF-Energie nur für seine interne Funktion. Deshalb treten nur sehr geringe HF-Emissionen auf, sodass es unwahrscheinlich ist, dass in der Nähe befindliche elektronische Geräte gestört werden.
HF-Emissionen CISPR 11	Gruppe 2	Das Power-LOAD-System Modell 6390 emittiert im Rahmen seiner bestimmungsgemäßen Nutzung zwangsläufig elektromagnetische Energie, die andere Geräte in seiner Umgebung beeinträchtigen kann.
HF-Emissionen CISPR 11	Klasse A	Das Power-LOAD-System Modell 6390 eignet sich zum Gebrauch in allen Einrichtungen außer Wohngebäuden und Einrichtungen mit direktem Anschluss an das öffentliche Schwachstromnetz zur Versorgung von Wohngebäuden.

Anleitungen und Herstellererklärung – elektromagnetische Störfestigkeit			
Das Modell 6390 des Power-LOAD-Systems ist zur Verwendung in der unten aufgeführten elektromagnetischen Umgebung bestimmt. Der Kunde bzw. der Benutzer des Power-LOAD-Systems Modell 6390 hat dafür zu sorgen, dass es in einer derartigen Umgebung verwendet wird.			
Test zur STÖRFESTIGKEIT	**EN/IEC 60601 Testpegel**	**Konformitätsstufe**	**Elektromagnetische Umgebung – Anhaltspunkte**
Elektrostatische Entladung (ESE) EN/IEC 61000-4-2	±6 kV, Kontakt ±8 kV, Luft	±6 kV, Kontakt ±8 kV, Luft	Die Fußböden sollten aus Holz, Beton oder Keramikfliesen bestehen. Bestehen die Bodenbeläge aus synthetischem Material, muss die relative Luftfeuchtigkeit bei mind. 30 % liegen.
Netzfrequenz (50/60 Hz) Magnetfeld EN/IEC 61000-4-8	3A/m	3A/m	Die Stärke von Magnetfeldern aufgrund der Netzfrequenz sollte die übliche Stärke an einem typischen Ort in einer typischen kommerziellen oder medizinischen Umgebung nicht überschreiten.

Zurück zum Inhaltsverzeichnis

POWER-LOAD (FORTSETZUNG)

Anleitungen und Herstellererklärung – elektromagnetische Störfestigkeit			
Das Modell 6390 des Power-LOAD-Systems ist zur Verwendung in der unten aufgeführten elektromagnetischen Umgebung bestimmt. Der Kunde bzw. der Benutzer des Power-LOAD-Systems Modell 6390 hat dafür zu sorgen, dass es in einer derartigen Umgebung verwendet wird.			
Test zur STÖRFESTIGKEIT	**EN/IEC 60601 Testpegel**	**Konformitätsstufe**	**Elektromagnetische Umgebung – Anhaltspunkte**
HF-Einstrahlung auf Leiter EN/IEC 61000-4-6	3 Vrms 150 kHz bis 80 MHz	3 Vrms	Tragbare und mobile HF-Kommunikationsgeräte sollten nur so nahe an irgendeinem Teil des Power-LOAD-Systems Modell 6390 einschließlich Kabel benutzt werden, wie es der anhand der senderfrequenzspezifischen Gleichung errechnete empfohlene Trennabstand erlaubt. **Empfohlener Trennabstand** D=(1,2)(√P)
Hochfrequente elektromagnetische Felder EN/IEC 61000-4-3	20 V/m 80 MHz bis 2,5 GHz	20 V/m	D=(0,18)(√P) 80 MHz bis 800 MHz D=(0,35)(√P) 800 MHz bis 2,5 GHz wobei *P* die maximale Ausgangsnennleistung des Senders in Watt (W) gemäß dem Hersteller des Senders und *d* der empfohlene Trennabstand in Metern (m) ist. Die im Rahmen einer elektromagnetischen Untersuchung [a] des Standorts ermittelten Feldstärken von HF-Sendern vor Ort sollten unter dem Konformitätsgrad in jedem Frequenzbereich liegen. [b] In der Nähe von Geräten mit dem folgenden Symbol können Störungen auftreten:
HINWEIS 1: Bei 80 MHz und 800 MHz gilt der jeweils höhere Frequenzbereich. HINWEIS 2: Diese Richtlinien treffen u. U. nicht in allen Situationen zu. Die Ausbreitung elektromagnetischer Strahlung wird durch Absorption und Reflexion von Strukturen, Objekten und Personen beeinflusst.			
[a] Feldstärken fest installierter Sender, z. B. Basisstationen von Funktelefonen (mobil/schnurlos) und Überlandfunkgeräte, Amateurfunk, Radio- und Fernsehgeräte, können theoretisch nicht mit Genauigkeit vorherbestimmt werden. Zur Ermittlung der durch ortsfeste HF-Sender verursachten elektromagnetischen Strahlung sollte deshalb eine elektromagnetische Untersuchung des Standorts erfolgen. Wenn die gemessene Feldstärke an dem Ort, an dem das Power-LOAD-System Modell 6390 verwendet werden soll, die anwendbare HF-Konformitätsstufe überschreitet, muss darauf geachtet werden, dass ein normaler Betrieb des Power-LOAD-Systems Modell 6390 gewährleistet ist. Falls ein anormales Verhalten festgestellt wird, können zusätzliche Maßnahmen erforderlich sein, beispielsweise eine Neuausrichtung oder Umpositionierung des Power-LOAD-Systems Modell 6390. [b] Im Frequenzbereich von 150 kHz bis 80 MHz darf die Feldstärke maximal 20 V/m betragen.			

Zurück zum Inhaltsverzeichnis

POWER-LOAD (FORTSETZUNG)

Empfohlene Trennabstände zwischen tragbaren und mobilen HF-Kommunikationsgeräten und dem Power-LOAD-System Modell 6390

Das Modell 6390 des Power-LOAD-Systems ist für den Gebrauch in einer elektromagnetischen Umgebung vorgesehen, in der Störungen durch HF-Abstrahlungen unter Kontrolle sind. Der Kunde bzw. der Benutzer des Power-LOAD-Systems Modell 6390 kann dazu beitragen, elektromagnetische Störung durch Einhalten eines Mindestabstands zwischen den tragbaren und mobilen HF-Kommunikationsgeräten (Sendern) und des Power-LOAD-Systems Modell 6390 entsprechend der maximal abgegebenen Leistung der Kommunikationsgeräte zu vermeiden, wie weiter unten empfohlen wird.

Maximale Ausgangsnennleistung des Senders W	**Sicherheitsabstand entsprechend der Senderfrequenz** m		
	150 kHz bis 80 MHz **D=(1,2)(√P)**	**80 MHz bis 800 MHz** **D=(0,18)(√P)**	**800 MHz bis 2,5 GHz** **D=(0,35)(√P)**
0,01	0,12	0,018	0,035
0,1	0,38	0,57	0,11
1	1,2	0,18	0,35
10	3,8	0,57	1,1
100	12	1,8	3,5

Der empfohlene Schutzabstand (*d*) in Metern (m) für Sender, deren nominelle maximale Ausgangsleistung im Vorhergehenden nicht aufgeführt ist, kann mithilfe der für die Senderfrequenz gültigen Gleichung abgeschätzt werden. Dabei ist *P* die maximale Ausgangsleistung des Senders in Watt (W) gemäß den Angaben des Senderherstellers.

HINWEIS 1: Bei 80 MHz und 800 MHz gilt der Sicherheitsabstand für den höheren Frequenzbereich.

HINWEIS 2: Diese Richtlinien treffen u. U. nicht in allen Situationen zu. Die Ausbreitung elektromagnetischer Strahlung wird durch Absorption und Reflexion von Strukturen, Objekten und Personen beeinflusst.

Zurück zum Inhaltsverzeichnis

Garantie

Stryker EMS, ein Geschäftszweig der Stryker Corporation, bietet zwei verschiedene Garantieoptionen in den Vereinigten Staaten:

Ein (1) Jahr Garantie auf Teile und Arbeitszeit. Gemäß dieser Option garantiert Stryker EMS dem ursprünglichen Käufer für eine Dauer von einem (1) Jahr nach Auslieferung, dass seine Produkte frei von Herstellungsfehlern sind, die die Produktleistung und Kundenzufriedenheit beeinträchtigen. Diese Garantie von Stryker beschränkt sich ausdrücklich auf Ersatzteile und Arbeitszeit für bzw. nach eigenem Ermessen auf den Ersatz des Produkts, das von Stryker unabhängig als defekt befunden wurde.

Zwei (2) Jahre Garantie auf Teile. Gemäß dieser Option garantiert Stryker EMS dem ursprünglichen Käufer für eine Dauer von zwei (2) Jahren nach Auslieferung, dass die Nichtverbrauchsteile seiner Produkte frei von Herstellungsfehlern sind, die die Produktleistung und Kundenzufriedenheit beeinträchtigen. Diese Garantie von Stryker beschränkt sich ausdrücklich auf Ersatzteile für bzw. nach eigenem Ermessen auf den Ersatz des Produkts, das von Stryker unabhängig als defekt befunden wurde. Auf Verbrauchsteile, wie Matratzen, Haltegurte, Infusionsständer, Aufbewahrungsnetze, Aufbewahrungsbeutel, Sauerstoffgurte, Batterien und andere Verbrauchsgegenstände, gibt es unter dieser Option eine einjährige (1-jährige) beschränkte Garantie.

Bei beiden Garantieoptionen gilt, dass Power-LOAD auf eine erwartete Einsatzdauer von 7 Jahren ausgelegt ist, normalen Gebrauch, normale Bedingungen und geeignete regelmäßige Wartung wie im Wartungshandbuch für dieses Produkt beschrieben vorausgesetzt. Stryker garantiert dem ursprünglichen Käufer, dass die Schweißnähte an Power-LOAD im Besitz des ursprünglichen Käufers während der erwarteten Einsatzdauer von Power-LOAD von 7 Jahren frei von strukturellen Defekten bleiben.

Bei Inanspruchnahme der Garantie durch den ursprünglichen Käufer hat dieser das Produkt bzw. das Teil auf Verlangen von Stryker unter Vorauszahlung der Frachtkosten ans Werk von Stryker einzusenden.

Unsachgemäße Verwendung oder Veränderung oder Reparatur durch unberechtigte Serviceanbieter, die das Produkt nach Einschätzung von Stryker wesentlich beeinträchtigt, lässt diese Garantie erlöschen. Reparaturen von Stryker-Produkten unter Verwendung von Teilen, die nicht von Stryker geliefert oder genehmigt sind, führen zum Verlust der Garantieansprüche. Kein Mitarbeiter oder Vertreter von Stryker ist berechtigt, diese Garantiebestimmungen auf irgendeine Weise zu ändern.

Diese Ausführungen umfassen die gesamten Garantieleistungen von Stryker EMS bezüglich der vorgenannten Ausrüstung. STRYKER ERTEILT KEINE WEITEREN GARANTIEN ODER ZUSICHERUNGEN, WEDER AUSDRÜCKLICH NOCH STILLSCHWEIGEND, AUSSER DEN HIER DARGELEGTEN. ES BESTEHT KEINE GARANTIE AUF MARKTGÄNGIGKEIT ODER EIGNUNG FÜR EINEN BESTIMMTEN ZWECK. KEINESFALLS IST STRYKER HIERNACH HAFTBAR FÜR BEGLEIT- ODER FOLGESCHÄDEN AUFGRUND ODER IN BELIEBIGEM ZUSAMMENHANG MIT DEM VERKAUF ODER DER VERWENDUNG DIESER PRODUKTE.

Zurück zum Inhaltsverzeichnis

STRYKER EMS-RÜCKGABERICHTLINIEN

Tragen, Tragstühle, Rettungsstühle, Power-LOAD und nachrüstbares Zubehör können bis zu 180 Tage nach Erhalt zurückgegeben werden, wenn sie folgende Bedingungen erfüllen:

Bis zu 30 Tagen nach Erhalt

- Es gilt eine 30-tägige Geld-zurück-Garantie.
- Stryker EMS trägt alle Kosten.
- Veränderte Artikel werden nicht zurückgenommen.

Bis zu 90 Tagen nach Erhalt

- Das Produkt darf **nicht gebraucht** und **nicht beschädigt** sein und muss sich in der Originalverpackung befinden.
- Der Kunde zahlt eine Reinventarisierungsgebühr von 10 %.

Bis zu 180 Tagen nach Erhalt

- Das Produkt darf **nicht gebraucht** und **nicht beschädigt** sein und muss sich in der Originalverpackung befinden.
- Der Kunde zahlt eine Reinventarisierungsgebühr von 25 %.

RÜCKGABEBERECHTIGUNG

Artikel können nur nach Genehmigung durch die Stryker-Kundendienstabteilung zurückgegeben werden. Es wird eine Autorisierungsnummer vergeben, die auf dem retournierten Artikel vermerkt werden muss. Stryker behält sich das Recht vor, für zurückgegebene Artikel Versand- und Reinventarisierungsgebühren zu verlangen.
SPEZIELLE, MODIFIZIERTE ODER NICHT MEHR GEFÜHRTE ARTIKEL KÖNNEN NICHT ZURÜCKGEGEBEN WERDEN.

BESCHÄDIGTE ARTIKEL

Die Vorschriften der ICC (Interstate Commerce Commission) verlangen, dass Ansprüche wegen beschädigter Artikel innerhalb von fünfzehn (15) Tagen nach Erhalt des Artikels beim Spediteur erhoben werden müssen. KEINE BESCHÄDIGTE LIEFERUNG ENTGEGENNEHMEN, SOFERN DIE BESCHÄDIGUNG NICHT ZUM ZEITPUNKT DES EMPFANGS AUF DER ZUSTELLQUITTUNG VERMERKT WURDE. Nach umgehender Benachrichtigung fordert Stryker vom betreffenden Spediteur Schadensersatz. Der Anspruch beschränkt sich auf die tatsächlichen Ersatzkosten. Falls Stryker diese Angaben nicht innerhalb von fünfzehn (15) Tagen nach Zustellung des Artikels erhält oder die Beschädigung nicht beim Empfang auf der Empfangsquittung vermerkt wurde, ist der Käufer für die vollständige Bezahlung der Originalrechnung verantwortlich.
Ansprüche wegen fehlender Teile in der Lieferung müssen innerhalb von dreißig (30) Tagen ab Rechnungsdatum erhoben werden.

INTERNATIONALE GARANTIEKLAUSEL

Diese Garantie beruht auf der US-amerikanischen Gesetzgebung. Garantieleistungen außerhalb der USA können je nach Land unterschiedlich ausfallen. Wenden Sie sich zwecks weiterer Informationen bitte an Ihre örtliche Vertretung von Stryker Medical.

PATENTANGABEN

Power-LOAD ist durch eines oder mehrere der folgenden Patente geschützt:
USA 7,478,855 7,520,551 7,540,547
Weitere Patente angemeldet

Zurück zum Inhaltsverzeichnis

Inhoudsopgave

Symbolen en definities 4-4
Symbolen 4-4
Symbolen (vervolg) 4-5
Definitie van Waarschuwing/Let op/Opmerking 4-5
Inleiding 4-6
Productbeschrijving 4-6
Beoogd gebruik van het product 4-6
Afbeelding van het product 4-6
Belangrijke contactinformatie 4-7
Contactinformatie Stryker 4-7
Locatie van serienummer 4-7
Specificaties 4-8
Samenvatting van de veiligheidsmaatregelen 4-10
Knelpunten 4-13
Compatibiliteitsinformatie brancard 4-14
Voorbereidende procedures voor de installatie 4-15
Onderdelenchecklist installatie vloerplaateenheid 4-15
Onderdelenchecklist installatie Power-LOAD-eenheid 4-16
Onderdelenchecklist installatie optionele wielgeleidereenheid 4-17
Regelgeving inzake de installatie van kwaliteitssystemen 4-18
Regelgeving inzake kwaliteitssystemen 4-18
Installatierichtlijnen vloerplaat 4-19
Installatiehandleiding 4-21
De vloerplaat installeren 4-21
Het Power-LOAD-systeem installeren 4-27
De optionele wielgeleider installeren 4-37
Brancardwielkappen installeren 4-41
Installatiechecklist Power-LOAD 4-42
Instelprocedures voor gebruiker 4-44
Bedieningselementen en LED-indicators 4-45
Handmatige bedieningselementen 4-47
Bedieningselementen Power-PRO-brancard 4-48
De bedieningsschakelaars van de brancard gebruiken 4-48
Het acculaadniveau van de brancard controleren 4-49
Instructies voor elektrische bediening 4-50
Instructies voor handmatige bediening 4-51
Bedieningshandleiding 4-52
Richtlijnen voor gebruik 4-52
Het acculaadniveau controleren 4-53
De accu opladen 4-53
De Power-LOAD opslaan 4-53
De laadhoogte van de brancard instellen 4-53
Een niet-bijgewerkte X-frame brancard gebruiken bij een incident met meerdere slachtoffers 4-54
De Power-LOAD uitschuiven uit het voertuig zonder brancard 4-54

Inhoudsopgave

Een Performance-PRO-brancard inladen in een voertuig (model 6085/6086 met de Power-LOAD-optie) 4-55
Een Performance-PRO-brancard uitladen uit een voertuig (model 6085/6086 met de Power-LOAD-optie) 4-57
Een Power-PRO-brancard inladen in een voertuig (model 6500/6506 & 6510/6516 met de Power-LOAD-optie) 4-59
Een Power-PRO-brancard uitladen uit een voertuig (model 6500/6506 & 6510/6516 met de Power-LOAD-optie) 4-61
Een brancard handmatig uitladen uit een voertuig na inladen met de Power-LOAD (vermogensverlies of systeemfout Power-LOAD) 4-63
Een brancard handmatig inladen in een voertuig (vermogensverlies of systeemfout Power-LOAD) 4-65
Een brancard handmatig uitladen uit een voertuig 4-66
Een brancard voor reparatie uit een voertuig verwijderen 4-67
Een brancard handmatig inladen in een voertuig (vermogensverlies Power-PRO) 4-68
Reiniging 4-70
Reinigingsprocedure 4-70
Beperkingen bij de reiniging 4-70
Jodiumproducten verwijderen 4-71
Preventief onderhoud 4-72
Regelmatige inspectie en bijstellingen 4-72
Onderhoudsdocument 4-74
Naslaglijst vervangingsonderdelen 4-75
Naslaglijst vervangingsonderdelen 4-76
Onderhoudsinformatie rail 4-77
Rail verwijderen 4-77
Onderhoudsinformatie trolley 4-78
Trolley verwijderen 4-78
Afdekking verwijderen en vervangen 4-80
Handmatige ontgrendelknopeenheid verwijderen en vervangen 4-81
Printplaateenheid verwijderen en vervangen 4-82
Hoofdvoedingsschakelaar vervangen 4-83
Aandrijfeenheid trolley vervangen 4-84
Hydraulische eenheid verwijderen en vervangen 4-85
Stanguiteinde hydraulische cilinder vervangen 4-87
Communicatieprintplaat vervangen 4-88
Inductiespoel vervangen 4-89
Trolleypositiesensor (TPS) vervangen 4-90
Platte rol en V-geleiderol vervangen 4-91
Hydraulische cilinder verwijderen en vervangen 4-92
Snelheidszekering verwijderen en vervangen 4-94
Niet-vergrendelende handmatige klep verwijderen en vervangen 4-95
Slang verwijderen en vervangen 4-96
Pomp-/motoreenheid vervangen 4-97
Motorkabel verwijderen en vervangen 4-98
Motor vervangen 4-99
Drukgecompenseerde stroomregelklep vervangen 4-100
Accu vervangen 4-101
Het reservoir vullen 4-101

Nederlands

Inhoudsopgave

Onderhoudsinformatie anker 4-102
- Primaire spoel vervangen, voeteneinde 4-102
- Primaire spoel vervangen, hoofdeinde 4-105
- Railvergrendelingslager verwijderen en vervangen 4-107

Problemen oplossen 4-108
Informatie over de elektromagnetische compatibiliteit 4-120
Garantie 4-123
- Retourbeleid van Stryker EMS 4-124
- Retourautorisatie 4-124
- Beschadigde goederen 4-124
- Internationale garantieclausule 4-124
- Informatie over octrooien 4-124

Symbolen en definities

SYMBOLEN

	Let op! Raadpleeg de bijbehorende documenten
	Veilige belasting
	Maximaal gewicht
	Gevaarlijke spanning
	Knelpunt
	Apparatuur van klasse II: apparatuur waarin de bescherming tegen elektrische schokken niet alleen op basisisolatie berust maar die extra veiligheidsvoorzieningen heeft, zoals dubbele isolatie of versterkte isolatie. Er is geen voorziening voor beschermende aarde en er wordt niet uitgegaan van plaatsingsomstandigheden.
	Gelijkstroom
	Apparatuur van type B: apparatuur die een bepaalde mate van bescherming tegen elektrische schokken biedt, in het bijzonder met betrekking tot toegestane lekstroom en betrouwbaarheid van de aardaansluiting.
	ME-APPARATUUR of ONDERDELEN VAN ME-APPARATUUR inclusief RF-zenders of die RF elektromagnetische energie gebruiken voor diagnose- of behandelingsdoeleinden
UL60601-1 CAN/ CSA C22.2 NR. 601.1	Medische apparatuur erkend door Underwriters Laboratories Inc. Uitsluitend met betrekking tot elektrische schok, brand en mechanische gevaren in overeenstemming met UL 60601-1 en CAN/CSA C22.2 Nr. 601.1.
IPX6	Bescherming tegen krachtige waterstralen
	De Canadese Rechargeable Battery Recycling Corporation (RBRC) is een publieke serviceorganisatie zonder winstoogmerk die het recyclen van draagbare oplaadbare batterijen bevordert. Batterijen moeten worden ingeleverd bij een batterijdepot. Raadpleeg de RBRC-website (www.rbrc.org) voor een depot bij u in de buurt of bel het telefoonnummer op het recyclesymbool.
	In overeenstemming met de Europese Richtlijn 2002/96/EG betreffende afgedankte elektrische en elektronische apparatuur geeft dit symbool aan dat het product niet mag worden weggeworpen als ongesorteerd gemeentelijk afval, maar dat het apart ingezameld moet worden. Informeer bij uw plaatselijke distributeur naar de beschikbare retour- en/of inzamelsystemen in uw land.
	Fabrikant

Terug naar de inhoudsopgave

SYMBOLEN (VERVOLG)

FC	Dit apparaat is in overeenstemming met deel 18 van de FCC-regels
 of **THIS SIDE UP**	Deze zijde boven **Opmerking:** De tekst "THIS SIDE UP" is bestemd voor de binnenlandse markt en is dubbele informatie, aangezien het internationale symbool ook al wordt gegeven.

DEFINITIE VAN WAARSCHUWING/LET OP/OPMERKING

De woorden WAARSCHUWING, LET OP en Opmerking hebben een speciale betekenis en dienen aandachtig te worden bestudeerd.

⚠ WAARSCHUWING

Wijst de lezer op een situatie die, indien niet vermeden, kan resulteren in overlijden of ernstig letsel. Een waarschuwing kan ook betrekking hebben op mogelijke ernstige ongewenste voorvallen en veiligheidsrisico's.

⚠ LET OP

Wijst de lezer op een mogelijk gevaarlijke situatie die, indien niet vermeden, kan resulteren in licht of matig letsel bij de gebruiker of de patiënt of schade aan de apparatuur of andere materiële schade. Dit omvat speciale aandacht nodig voor het veilige en effectieve gebruik van de apparatuur en de aandacht nodig om schade aan de apparatuur te vermijden die kan optreden als gevolg van gebruik of verkeerd gebruik.

Opmerking

Verstrekt speciale informatie die het onderhoud vergemakkelijkt of belangrijke instructies verduidelijkt.

Terug naar de inhoudsopgave

Deze handleiding is ontworpen om instructies te bieden voor de bediening en het onderhoud van de Stryker 6390 **Power-LOAD™**. Lees de handleiding zorgvuldig door voordat u de apparatuur gebruikt of er onderhoud aan uitvoert.

PRODUCTBESCHRIJVING

De Stryker 6390 Power-LOAD is ontworpen om de gebruiker te helpen bij het inladen van de brancard in een voertuig, het uitladen van de brancard uit het voertuig en om de bewegingen van de brancard in het patiëntcompartiment onder normale omstandigheden te beperken. Voor enig ander gebruik van dit product draagt de eigenaar/gebruiker de volledige verantwoordelijkheid. Bij het plaatsen van de brancard in het patiëntcompartiment is te allen tijde voorzichtigheid geboden.

BEOOGD GEBRUIK VAN HET PRODUCT

Het Stryker 6390 Power-LOAD-brancardbevestigingssysteem is bedoeld om te helpen bij het in- en uitladen van een compatibele wielbrancard (ambulancebrancard) in/uit een transportvoertuig en om de ambulancebrancard tijdens het transport vast te zetten. Het apparaat heeft een veilige belasting van 395 kg, inclusief het gewicht van de ambulancebrancard, de patiënt en aan de brancard bevestigde apparatuur (bijv. zuurstofflessen, monitors en/of pompen). De doelgebruikers van het apparaat zijn getrainde professionals, inclusief noodhulpverleners en ziekenhuispersoneel, evenals onderhoudstechnici en -monteurs. De verwachte levensduur van het product is 7 jaar.

AFBEELDING VAN HET PRODUCT

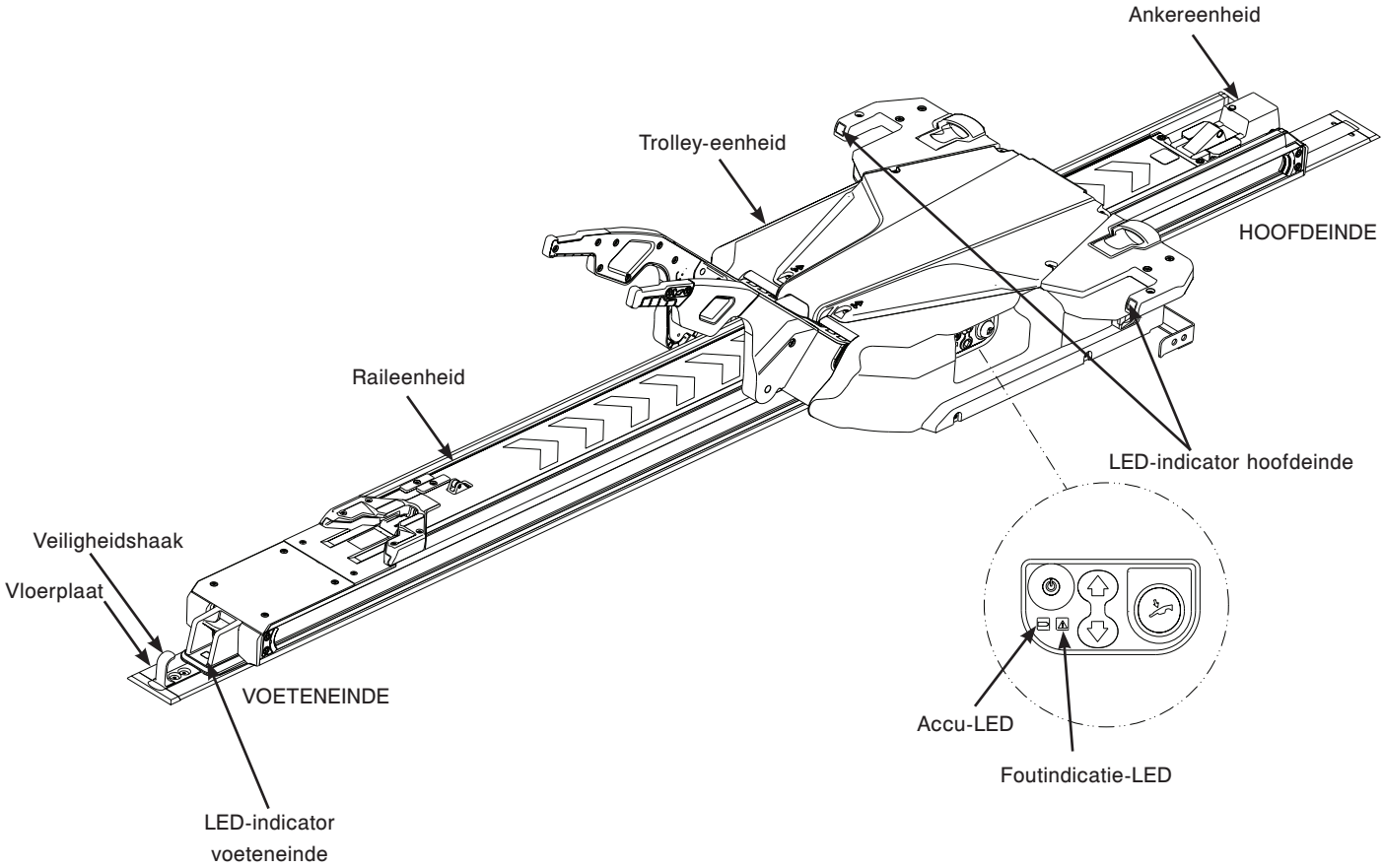

Afbeelding 1: Afbeelding van het product

Terug naar de inhoudsopgave

BELANGRIJKE CONTACTINFORMATIE

Neem voor informatie over Federal Ambulance Specification KKK-A-1822 contact op met:
Chief, Automotive & Commodity Management Branch (QMDAA)
Office of Motor Vehicle Management
General Services Administration
2200 Crystal Drive, Suite 1006
Arlington, VA 22202
Telefoon: 703-605-2277

Neem voor nadere informatie over de AMD-normen contact op met:
Ambulance Manufacturers Division
(National Truck Equipment Association)
37400 Hills Tech Drive
Farmington Hills, MI 48331-3414

CONTACTINFORMATIE STRYKER

Neem contact op met de klantenservice of technische ondersteuning van Stryker op: 1-800-327-0770.
Stryker Medical
3800 E. Centre Avenue
Portage, MI 49002
USA

Zorg dat u het serienummer (A) van uw Stryker-product bij de hand hebt wanneer u de klantenservice of technische ondersteuning van Stryker belt. Vermeld het serienummer in al uw correspondentie.

LOCATIE VAN SERIENUMMER

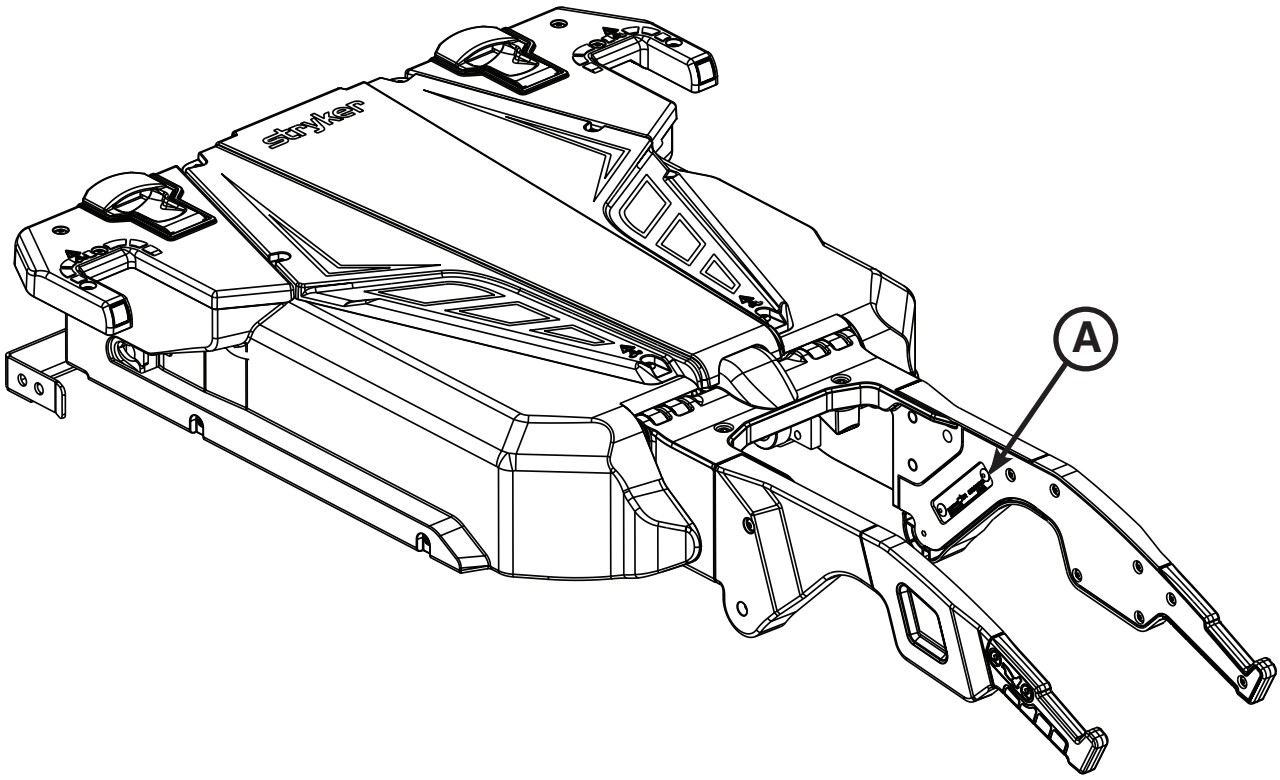

Afbeelding 2: Locatie van serienummer

Terug naar de inhoudsopgave

SPECIFICATIES

Veilige belasting **Opmerking:** Veilige belasting verwijst naar de som van het totale gewicht van de brancard en de patiënt	870 lb	395 kg
Maximale hefcapaciteit (patiënt en accessoires)	700 lb	318 kg
Totale lengte/minimale lengte/breedte	95 in / 85 in / 24.5 in	241 cm / 216 cm / 62 cm
Gewicht		
Vloerplaateenheid	16.5 lb	7,5 kg
Ankereenheid	23 lb	10,5 kg
Raileenheid	67 lb	30,5 kg
Trolley-eenheid	105 lb	48 kg
Minimum aantal bedieners voor het in-/uitladen van een brancard met patiënt	2	
Minimum aantal bedieners voor het in-/uitladen van een brancard zonder patiënt	1	
Aanbevolen laadhoogte	22 inch tot 36 inch	56 cm tot 91 cm
Hydraulische olie	Mobil Mercon® V Blend ATF-olie (6500-001-293) **Opmerking:** Zie het veiligheidsinformatieblad (MSDS) voor Mobil Mercon® V Blend ATF-olie voor veiligheidsinformatie.	
Elektrische vereisten	12,8-15,6 V⎓, 15 A stroomonderbreker, 2 geleiders van 10 AWG-kabel	
Bedrijfscyclus accu, opladen	100%	
Bedrijfscyclus accu, laden	10% (33 sec. aan / 5 min uit)	
Accu	12 V⎓, 5 Ah loodzuuraccu (6390-001-026)	
Normen	IEC 60601-1 CAN/CSA-C22.2 Nr. 601.1-M90 UL 60601-1 IEC 60601-1-2:2007 BS EN 1789 AS/NZS-4535 KKK-A-1822	

Stryker behoudt zich het recht voor om de specificaties zonder kennisgeving te wijzigen.
Octrooien aangevraagd.
Het geel-zwarte kleurenschema is een handelsmerk van Stryker Corporation.

Hierbij verklaart Stryker dat dit **Power-LOAD™** brandcardbevestigingssysteem (model 6390) voldoet aan de essentiële vereisten en andere relevante voorzieningen van Richtlijn 1999/5/EC. Een kopie van de oorspronkelijke conformiteitsverklaring is verkrijgbaar door contact op te nemen met Stryker Medical op 3800 E. Centre Ave. Portage, MI 49002, VS, t.a.v. Regulatory Affairs.

Omgevingscondities	Bediening	Opslag
Temperatuur	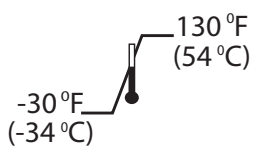	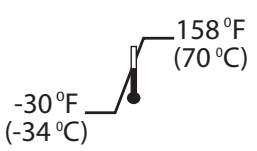
Relatieve luchtvochtigheid		

Terug naar de inhoudsopgave

SPECIFICATIES (VERVOLG)

⚠ WAARSCHUWING

- Bedien de Power-LOAD niet met een andere voedingsspanning dan aangegeven op de eenheid.
- Gebruik de Power-LOAD niet boven de aangegeven belastingwaarden om schade aan de apparatuur of rookvorming te voorkomen.
- Voor optimale prestaties en om elektrische risico's te vermijden moet de Power-LOAD worden aangesloten op een 12,8-15,6 VDC voertuigcircuit met een 15 A stroomonderbreker. Sluit de Power-LOAD niet aan op een 24 VDC voertuigcircuit.
- De Power-LOAD werkt op 13,56 MHz bij gebruik van de Power-LOAD-bedieningselementen met een elektrisch aangedreven brancard (Power-PRO XT of Power-PRO IT), waardoor storing kan ontstaan in andere apparatuur die op deze frequentie werkt.
- Voor overeenstemming met de botstestnormen BS EN 1789 en AS/NZS-4535 bij gebruik van een botsbestendige bevestiging zoals de Power-LOAD (model 6390) dient u het EMS-veiligheidsriempakket (6500-002-030) en de knieknikbolstermatras (6500-002-150) te installeren op uw met Power-LOAD compatibele brancard. Bel de klantenservice van Stryker in de VS op 1-800-327-0770 voor beschikbaarheid en prijzen. De Power-LOAD voldoet niet aan de botstestnormen BS EN 1789 of AZ/NZA-4535 voor gebruik met de Power-LOAD compatibele Power-PRO IT-brancard (model 6510 of 6516) en voldoet niet aan de botstestnorm AS/NZS-4535 voor gebruik met de Performance-PRO XT (model 6085 of 6086).

⚠ LET OP

- Wijzigingen of aanpassingen aan het Power-LOAD-systeem die niet uitdrukkelijk zijn goedgekeurd door Stryker kunnen leiden tot intrekking van de gebruiksbevoegdheid voor het systeem.
- Deze apparatuur is getest om te voldoen aan de limieten voor Klasse A digitale apparatuur in overeenstemming met deel 15 van de FCC-regels. Deze limieten zijn opgesteld om een redelijke bescherming te verschaffen tegen schadelijke storing bij gebruik van de apparatuur in een commerciële omgeving. Deze apparatuur genereert en gebruikt radiofrequentie-energie en kan deze uitstralen. Als de apparatuur niet volgens de instructies wordt geïnstalleerd en gebruikt, kan deze schadelijke storingen veroorzaken in radiocommunicatie. Bij gebruik in woongebieden is het waarschijnlijk dat de apparatuur schadelijke storing veroorzaakt. In dat geval is de gebruiker verplicht om de storing op eigen kosten te verhelpen. Zet in geval van storing het Power-LOAD-systeem of veroorzakende product op een andere plaats of in een andere richting.
- Dit apparaat is in overeenstemming met deel 18 van de FCC-regels. Zet in geval van storing het Power-LOAD-systeem of veroorzakende product op een andere plaats of in een andere richting.

Opmerkingen:

- Dit apparaat voldoet aan de Europese Richtlijn 2002/95/EC betreffende de beperking van het gebruik van bepaalde schadelijke stoffen, aangezien het geen van de beperkte stoffen voor elektrische en elektronische apparatuur bevat in hoeveelheden boven de acceptabele drempel.
- Dit apparaat wordt beschouwd als een "artikel" zoals gedefinieerd in Artikel 3(3) van de Europese regelgeving voor registratie, evaluatie en autorisatie van chemicaliën (REACH), (EC) 1907/2006, en geeft bij normaal gebruik geen stoffen af. Leveranciers van artikelen hoeven zich niet te registreren bij het Europese Agentschap voor Chemische Stoffen (ECHA), maar dienen ontvangers te informeren over zeer zorgwekkende stoffen (SVHC) voor zover deze aanwezig zijn boven een concentratielimiet van 0,1% van het gewicht op artikelniveau. Op basis van grondig onderzoek van door onze leveranciers geleverde informatie bevat dit apparaat geen zeer zorgwekkende stoffen zoals genoemd door de ECHA in zijn publicatie van 30 maart 2010 in hoeveelheden boven de drempel van 0,1% van het artikelgewicht. Stryker blijft de REACH-regelgeving volgen inzake enige zeer zorgwekkende stof die mogelijk wordt opgenomen in volgende ECHA-publicaties en zal deze informatie delen met zijn klanten.

Terug naar de inhoudsopgave

Samenvatting van de veiligheidsmaatregelen

Lees de op deze pagina vermelde waarschuwingen en voorzorgsmaatregelen zorgvuldig door en volg ze strikt op. Onderhoud mag uitsluitend worden uitgevoerd door bevoegd personeel.

⚠ WAARSCHUWING

- Bedien de Power-LOAD niet met een andere voedingsspanning dan aangegeven op de eenheid.
- Gebruik de Power-LOAD niet boven de aangegeven belastingwaarden om schade aan de apparatuur of rookvorming te voorkomen.
- Voor optimale prestaties en om elektrische risico's te vermijden moet de Power-LOAD worden aangesloten op een 12,8-15,6 VDC voertuigcircuit met een 15 A stroomonderbreker. Sluit de Power-LOAD niet aan op een 24 VDC voertuigcircuit.
- De Power-LOAD werkt op 13,56 MHz bij gebruik van de Power-LOAD-bedieningselementen met een elektrisch aangedreven brancard (Power-PRO XT of Power-PRO IT), waardoor storing kan ontstaan in andere apparatuur die op deze frequentie werkt.
- Voor overeenstemming met de botstestnormen BS EN 1789 en AS/NZS-4535 bij gebruik van een botsbestendige bevestiging zoals de Power-LOAD (model 6390) dient u het EMS-veiligheidsriempakket (6500-002-030) en de knieknikbolstermatras (6500-002-150) te installeren op uw met Power-LOAD compatibele brancard. Bel de klantenservice van Stryker in de VS op 1-800-327-0770 voor beschikbaarheid en prijzen. De Power-LOAD voldoet niet aan de botstestnormen voor gebruik met de met Power-LOAD compatibele Power-PRO IT-brancard (model 6510 of 6516).
- De Power-LOAD is alleen compatibel met de Performance-PRO XT-, Power-PRO XT- en Power-PRO IT-brancards met de Power-LOAD-optie. Onder sommige omstandigheden kan de Power-LOAD worden gebruikt als standaardhouder voor de meeste X-frame brancards, maar een railklemeenheid is vereist voor alle brancards die niet zijn voorzien van de Power-LOAD-optie.
- De brancardbediener dient zich ervan te verzekeren dat de brancard die in het Stryker Power-LOAD-systeem model 6390 wordt gebruikt een met Power-LOAD compatibele brancard is. Het gebruik van een niet-compatibele brancard in het Stryker Power-LOAD-systeem model 6390 kan resulteren in letsel.
- Een verkeerde installatie kan letsel tot gevolg hebben. Installeer het Stryker Power-LOAD-systeem model 6390 zoals beschreven in deze handleiding. Zorg ervoor dat uw configuratie met de Power-LOAD is getest om minimaal te voldoen aan norm 004 van de National Truck Equipment Association/Ambulance Manufacturer’s Division, de "Litter Retention System Static Test" (AMD-004).
- Neem speciale voorzorgsmaatregelen met betrekking tot elektromagnetische compatibiliteit (EMC) bij gebruik van medische elektrische apparatuur zoals de Power-LOAD. De Power-LOAD moet worden geïnstalleerd en in gebruik worden genomen in overeenstemming met de EMC-informatie in deze handleiding. Draagbare en mobiele RF-communicatieapparatuur kunnen het functioneren van de Power-LOAD beïnvloeden.
- Het gebruik van andere dan de gespecificeerde accessoires, omzetters en kabels, met uitzondering van omzetters en kabels die door Stryker worden verkocht als vervangingsonderdelen voor interne componenten, kan resulteren in toegenomen emissies of afgenomen immuniteit van het Power-LOAD-systeem.
- Het Power-LOAD-systeem en de Power-PRO-brancard mogen niet naast of gestapeld met andere apparatuur worden gebruikt. Als gebruik naast of gestapeld met andere apparatuur noodzakelijk is, moet het Power-LOAD-systeem in de beoogde opstelling worden geobserveerd om de normale werking ervan te verifiëren.
- De Power-LOAD werkt op de volgende frequenties: 70 - 125 kHz voor inductief laden en 13,56 MHz±7 kHz, amplitudegemoduleerd (OOK), ERP: -82,37 dBm. Het Power-LOAD-systeem kan worden gestoord door andere apparatuur, zelfs als die andere apparatuur voldoet aan de CISPR-emissievereisten.
- Zet om het risico op persoonlijk letsel of schade aan apparatuur tijdens de installatie te voorkomen het voorwerp dat u zaagt stevig vast en houd de omgeving van uw zaaglocatie goed in het oog. Draag altijd geschikte gezichtsbescherming bij het gebruik van een zaag.
- Draag tijdens de installatie altijd een veiligheidsbril en draag een stofmasker bij het gebruik van een bovenfrees.
- Let om het risico van persoonlijk letsel of schade aan het voertuig te vermijden goed op eventuele voorwerpen rond en onder de elektrische doorvoer bij het installeren van de vloerplaat. Neem vóór de installatie contact op met de voertuigfabrikant. Voorkom beschadiging van remleidingen, zuurstofleidingen, brandstofleidingen, de brandstoftank of de elektrische bedrading van het voertuig.
- Zorg dat alle openingen naar de buitenzijde van het voertuig worden afgedicht om binnendringen van uitlaatgassen in het patiëntcompartiment te voorkomen.
- Leid de afvoerbuis weg van het uitlaatsysteem om het binnendringen van uitlaatgassen in het patiëntcompartiment te voorkomen.
- Let om het risico van persoonlijk letsel of schade aan het voertuig te vermijden goed op eventuele voorwerpen rond en onder de kabel van het anker naar het voertuig bij het installeren van de vloerplaat.
- Het niet installeren van de veiligheidshaak kan letsel bij de patiënt of de bediener veroorzaken. Installeer en gebruik de veiligheidshaak zoals beschreven in deze handleiding.
- Onvoldoende ruimte tot de bumper kan letsel bij de patiënt of de bediener tot gevolg hebben.
- Om het risico van letsel te vermijden, dient de raileenheid door twee personen te worden getild en geplaatst.
- Blijf om letsel te voorkomen met de vingers uit de buurt van alle bewegende mechanismen.

Terug naar de inhoudsopgave

⚠ WAARSCHUWING (VERVOLG)

- Om het risico van letsel te vermijden, dient de trolley door twee personen te worden getild en geplaatst.
- Stel om het risico van letsel bij de patiënt te vermijden de laadwielhoogte van de brancard gelijk in met de vloerhoogte van het voertuig zoals beschreven in de bedienings-/onderhoudshandleiding van uw brancardmodel.
- Een onjuist gebruik van het automatische Power-LOAD-systeem of van een accessoire kan resulteren in letsel bij de patiënt of de bediener. Gebruik het automatische Power-LOAD-systeem en de accessoires uitsluitend zoals beschreven in de handleidingen.
- Bij handmatige bediening moet de bediener het voeteneinde van de brancard ondersteunen.
- Niet controleren van de juiste werking van het Power-LOAD-systeem vóór het gebruik kan resulteren in letsel bij de patiënt en/of de bediener.
- Let bij het bewegen door het patiëntcompartiment van het voertuig op dat u niet struikelt over de Power-LOAD.
- Ga voorzichtig te werk bij het bedienen van de Power-LOAD in slechte weersomstandigheden (bijvoorbeeld regen, ijs, sneeuw) om letsel bij de bediener en/of patiënt te voorkomen.
- Verstrikt raken in de elektrische mechanismen van de brancard en/of de Power-LOAD kan ernstig letsel veroorzaken. Bedien de brancard en/of Power-LOAD uitsluitend wanneer alle personen zich uit de buurt van de mechanismen bevinden.
- Oefen het in- en uitladen van de brancard met de Power-LOAD totdat u de bediening van het product volledig begrijpt. Onjuist gebruik kan letsel veroorzaken.
- Sta niet toe dat niet-getrainde assistenten helpen bij de bediening van de Power-LOAD. Niet-getrainde technici/assistenten kunnen de patiënt of zichzelf verwonden.
- Ga niet rijden met de trolley in de middenpositie om letsel bij de patiënt en/of schade aan de apparatuur te voorkomen. Deze positie biedt geen vergrendeling en is niet geschikt voor rijden.
- De Power-LOAD is alleen een hulpmiddel. De bedieners moeten in elke afzonderlijke situatie bepalen hoe de getransporteerde last het beste kan worden geheven en verdeeld. Gebruik altijd beide handen bij het hanteren van de brancard.
- Zorg bij het hanteren van lasten van meer dan 181 kg voor meerdere bedieners om de krachten die optreden bij het in- en uitladen te beheersen. Voor een grotere veiligheid kan het in- en uitladen het beste gebeuren op vlakke ondergronden. Bij voertuigdekhoogtes van 91 cm moeten mogelijk de handmatige ontgrendelknop op het bedieningspaneel van de Power-LOAD of de handmatige ontgrendelhendels van de brancard aan het hoofdeinde van de Power-LOAD worden gebruikt voor handmatig uitladen.
- Houd de handen en ledematen vrij van de hefarmen van de Power-LOAD-trolley en het onderstel van de brancard tijdens het elektrische in- en uitladen.
- Breng beschadigde accu's naar een servicecentrum voor recycling. Verwijder het onderdeel niet als ongesorteerd gemeenschappelijk afval. Informeer bij uw plaatselijke distributeur naar de beschikbare retour- en/of inzamelsystemen in uw land.
- Verwijder de accu niet tijdens het gebruik van de Power-LOAD om elektrische schokken te voorkomen.
- Koppel alvorens onderhoud uit te voeren aan de Power-LOAD de voertuigaccu los, druk op de hoofdvoedingsknop om de eenheid uit te schakelen en plaats vervolgens de trolley in de laadpositie.
- Schakel tijdens normaal gebruik de hoofdvoeding niet uit, aangezien dan de accu niet meer wordt opgeladen.
- Om te voorkomen dat het brancardframe uit de railbek loskomt, mag de afstand tussen de railklem en de stationaire railbek nooit meer bedragen dan 2,5 cm. Om te voorkomen dat het brancardframe uit de railbek loskomt, mogelijk met letsel bij de patiënt of bediener tot gevolg, mag de railklem het rode label voor de bijstellingslimiet op de railbuis niet overlappen.
- De railklembevestiging sluit met een sterke veerwerking. Gebruik om letsel te voorkomen niet de handen of vingers om de ontgrendelknop in te drukken als de railbek open staat.
- Om een brancard met patiënt in of uit een voertuig te laden zijn minimaal twee (2) getrainde bedieners nodig.
- Zorg dat alle bedieners het patiëntcompartiment binnengaan nadat de met Power-LOAD compatibele brancard in het patiëntcompartiment is geladen.
- Zorg er bij het uitladen van de brancard voor dat het onderstel van de brancard is uitgeschoven voordat u op knoppen op het bedieningspaneel van de Power-LOAD drukt.
- Als de brancard voor verwijdering wordt ontgrendeld uit het patiëntcompartiment brengen de hefarmen van de Power-LOAD de brancard iets omhoog. Als de hefarmen de brancard niet omhoog brengen, moeten de bedieners klaarstaan om het volledige gewicht van de brancard met de patiënt te tillen om letsel te voorkomen.
- Als een brancard uit het patiëntcompartiment moet worden uitgeladen terwijl de Power-LOAD vermogensverlies of een systeemfout vertoont, moeten de bedieners klaarstaan om het volledige gewicht van de brancard met de patiënt te tillen.
- Voor het verwijderen van een brancard uit een voertuig voor reparatie zijn minimaal twee (2) getrainde bedieners vereist.
- Schakel alvorens de eenheid te reinigen of er onderhoud aan uit te voeren de hoofdvoedingsschakelaar uit.
- Gebruik bij het reinigen geschikte persoonlijke veiligheidsuitrusting, zoals een veiligheidsbril of ademhalingstoestel, om het gevaar van besmetting door inademing te vermijden. Door het gebruik van hogedrukreinigers kan de besmetting die tijdens het gebruik van de brancard werd opgevangen in de lucht worden verspreid.

Terug naar de inhoudsopgave

⚠ WAARSCHUWING (VERVOLG)

- SOMMIGE REINIGINGSMIDDELEN ZIJN CORROSIEF EN KUNNEN BIJ VERKEERD GEBRUIK SCHADE AAN HET PRODUCT VEROORZAKEN. Als de hierboven beschreven producten worden gebruikt om Stryker-apparatuur voor patiëntenzorg te reinigen, dan moeten er maatregelen worden getroffen om ervoor te zorgen dat de eenheden met schoon water worden afgenomen en dat ze na reiniging grondig worden afgedroogd. Als de eenheden niet goed worden gespoeld en afgedroogd, blijft een corrosief residu op het oppervlak achter waardoor cruciale componenten voortijdig kunnen corroderen.
- Vervang de Power-LOAD als deze betrokken is geweest bij een ongeval om het risico van letsel te vermijden. Een bevestiging die bij een ongeluk betrokken is geweest kan beschadigd zijn, waardoor deze mogelijk niet goed zal werken.
- Let erop dat er geen kabels beklemd raken bij het werken aan afdekkingen.
- Vul de voorgeschreven hoeveelheid Mobil Mercon® V Blend ATF-olie (6500-001-293) bij. Maak het reservoir niet te vol. Zie het door de fabrikant uitgegeven veiligheidsblad voor de Mobil Mercon® V Blend ATF-olie (MSDS) voor veiligheidsinformatie (Exxon Mobil Corporation, 1-800-947-9147, http://www.exxon.com, http://www.mobil.com, productcode: 20103020B010, 525147-00, 97X826).

⚠ LET OP

- Wijzigingen of aanpassingen aan het Power-LOAD-systeem die niet uitdrukkelijk zijn goedgekeurd door Stryker kunnen leiden tot intrekking van de gebruiksbevoegdheid voor het systeem.
- Deze apparatuur is getest om te voldoen aan de limieten voor Klasse A digitale apparatuur in overeenstemming met deel 15 van de FCC-regels. Deze limieten zijn opgesteld om een redelijke bescherming te verschaffen tegen schadelijke storing bij gebruik van de apparatuur in een commerciële omgeving. Deze apparatuur genereert en gebruikt radiofrequentie-energie en kan deze uitstralen. Als de apparatuur niet volgens de instructies wordt geïnstalleerd en gebruikt, kan deze schadelijke storingen veroorzaken in radiocommunicatie. Bij gebruik in woongebieden is het waarschijnlijk dat de apparatuur schadelijke storing veroorzaakt. In dat geval is de gebruiker verplicht om de storing op eigen kosten te verhelpen. Zet in geval van storing het Power-LOAD-systeem of veroorzakende product op een andere plaats of in een andere richting.
- Dit apparaat is in overeenstemming met deel 18 van de FCC-regels. Zet in geval van storing het Power-LOAD-systeem of veroorzakende product op een andere plaats of in een andere richting.
- Zorg er bij het installeren van de ankereenheid voor dat de draden in het kanaal in de vloerplaateenheid liggen en niet beklemd zitten onder de ankereenheid.
- Schuif de raileenheid bij het installeren langzaam om schade aan de inductieladerbehuizing van de brancard te voorkomen.
- Voorkom schade aan het voertuig door bij de installatie rekening te houden met voertuigonderdelen rond de gekozen boorlocaties.
- De handmatige onderdrukkingen maken het mogelijk om het Power-LOAD-systeem vrij te bewegen. Bij gebruik van zuurstoftoedieningsapparatuur anders dan een neusbril, een masker of een zuurstoftent van half de bedlengte is er potentieel brandgevaar. De zuurstoftent mag niet voorbij het steunvlak van de matras uitsteken en mag niet rondom een Power-LOAD of een met de Power-LOAD compatibele brancard worden gebruikt.
- Duw de brancard bij het laden niet met kracht in de trolley om schade aan apparatuur te voorkomen.
- Duw de brancard niet in het patiëntcompartiment voordat het onderstel volledig is ingetrokken om schade aan apparatuur te voorkomen.
- Laat de handmatige ontgrendeling niet los voordat de brancard in zijn positie aan het voeteneinde is vergrendeld. Als u de ontgrendeling te vroeg loslaat, kan het onderstel van de brancard een goede vergrendeling in de Power-LOAD verhinderen.
- REINIG DE EENHEID NIET ULTRASOON OF MET STOOM.
- De maximale watertemperatuur mag niet hoger zijn dan 82 °C.
- Laat de eenheid aan de lucht drogen alvorens deze weer in gebruik te nemen.
- De maximale waterdruk mag niet meer dan 130,5 bar/1500 psi bedragen. Als een handsproeier wordt gebruikt om het apparaat te reinigen, moet er een afstand zijn van minstens 61 cm tussen de neus en het apparaat.
- Richt bij het spoelen of onder druk reinigen van de eenheid de waterstraal niet direct onder de trolley in het trolleymechanisme, hierdoor kan water terechtkomen in de trolleybehuizing en mogelijk corrosie en een verslechterde werking veroorzaken.
- Het niet naleven van deze instructies kan alle garanties tenietdoen.
- Om het risico van schade aan de elektronische eenheid te voorkomen, moeten de voorzorgen voor elektrostatische ontlading (ESD) worden genomen bij het hanteren van de printplaat. Neem voor meer informatie over het voorkomen van ESD contact op met de technische dienst van Stryker op 1-800-327-0770.
- Plaats de trolley voor het vervangen van de rollen op een vlakke, horizontale ondergrond. Let op de positionering van de trolley bij het loshalen of vastzetten van de scharnierbouten.
- Bij het terugplaatsen van de motor kan schade ontstaan door stoten tegen het armatuur of de stator.
- Zorg bij het vervangen van de accu dat de min- en pluskabel van de accu niet worden doorverbonden op enig metalen oppervlak.

Terug naar de inhoudsopgave

KNELPUNTEN

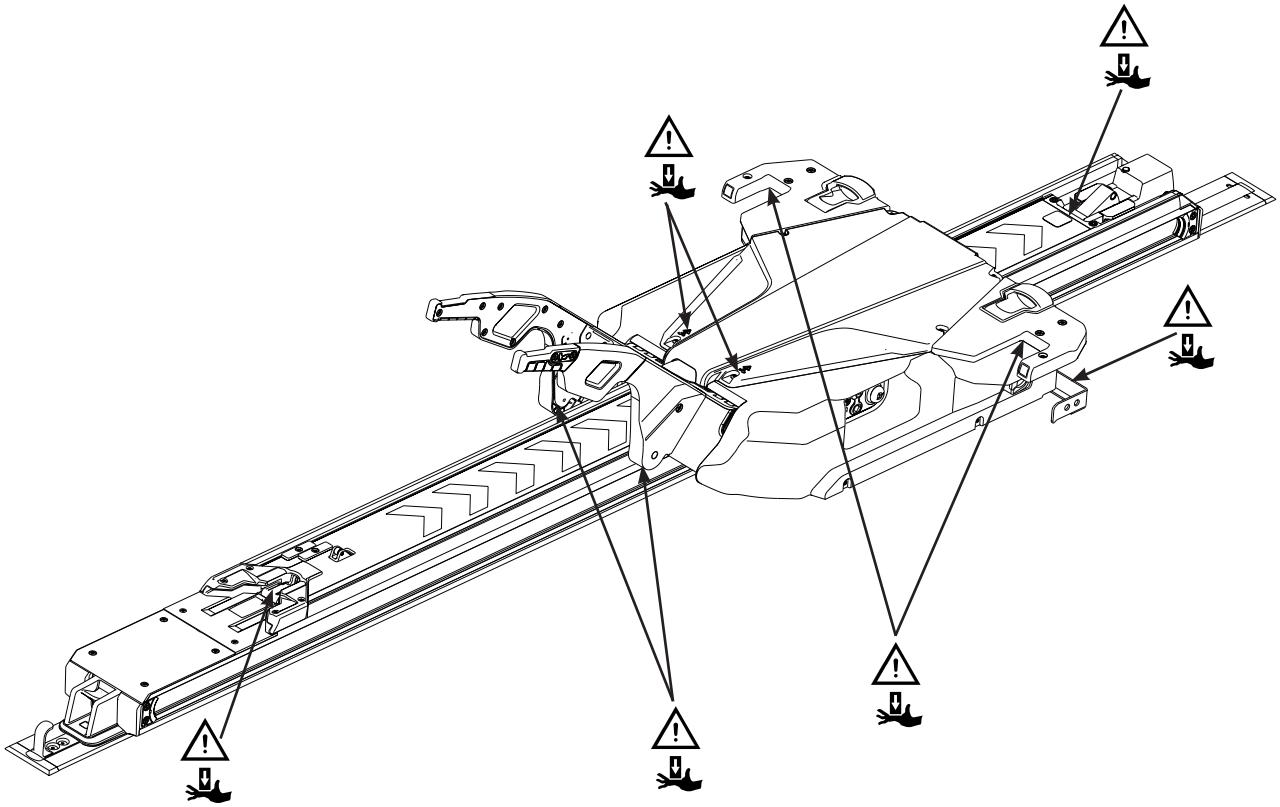

Afbeelding 3: Knelpunten

Terug naar de inhoudsopgave

Compatibiliteitsinformatie brancard

Het Stryker Power-LOAD-systeem model 6390 is alleen volledig compatibel met brancards met de Power-LOAD-compatibiliteitsoptie. Brancards die momenteel aan deze specificaties voldoen zijn:

- Model 6085 **Performance-PRO™** XT met de Power-LOAD-compatibiliteitsset (6085-700-010)
- Model 6086 **Performance-PRO™** XT met de Power-LOAD-optie of -compatibiliteitsset (6086-700-001)
- Model 6500 **Power-PRO™** XT met de Power-LOAD-compatibiliteitsset (6500-700-049)
- Model 6506 **Power-PRO™** XT met de Power-LOAD-optie of -compatibiliteitsset (6506-700-001)
- Model 6510 **Power-PRO™** IT met de Power-LOAD-compatibiliteitsset (6510-700-001)
- Model 6516 **Power-PRO™** IT met de Power-LOAD-optie of -compatibiliteitsset (6516-700-001)

⚠ WAARSCHUWING

- De Power-LOAD is alleen compatibel met de Performance-PRO XT-, Power-PRO XT- en Power-PRO IT-brancards met de Power-LOAD-optie. Onder sommige omstandigheden kan de Power-LOAD worden gebruikt als standaardhouder voor de meeste X-frame brancards, maar een railklemeenheid is vereist voor alle brancards die niet zijn voorzien van de Power-LOAD-optie.
- De brancardbediener dient zich ervan te verzekeren dat de brancard die in het Stryker Power-LOAD-systeem model 6390 wordt gebruikt een met Power-LOAD compatibele brancard is. Het gebruik van een niet-compatibele brancard in het Stryker Power-LOAD-systeem model 6390 kan resulteren in letsel.
- Voor overeenstemming met de botstestnormen BS EN 1789 en AS/NZS-4535 bij gebruik van een botsbestendige bevestiging zoals de Power-LOAD (model 6390) dient u het EMS-veiligheidsriempakket (6500-002-030) en de knieknikbolstermatras (6500-002-150) te installeren op uw met Power-LOAD compatibele brancard. Bel de klantenservice van Stryker in de VS op 1-800-327-0770 voor beschikbaarheid en prijzen. De Power-LOAD voldoet niet aan de botstestnormen voor gebruik met de met Power-LOAD compatibele Power-PRO IT-brancard (model 6510 of 6516).

Terug naar de inhoudsopgave

ONDERDELENCHECKLIST INSTALLATIE VLOERPLAATEENHEID

Volg deze onderdelenchecklist om te waarborgen dat u beschikt over alle vereiste onderdelen voor de installatie van het Power-LOAD-systeem. Zie voor installatie-instructies "De vloerplaat installeren" op pagina 4-21.

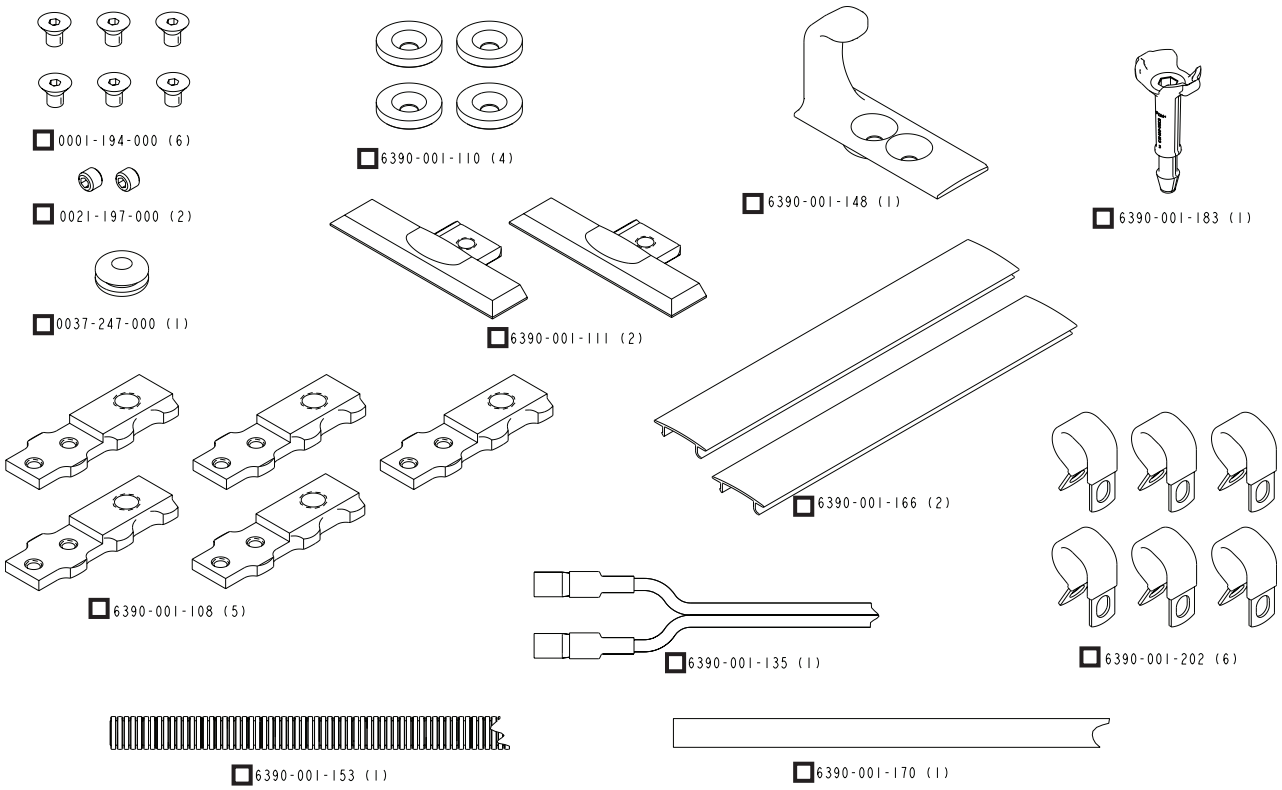

Afbeelding 4: Onderdelen installatieset vloerplaat (6390-001-055)

Terug naar de inhoudsopgave

ONDERDELENCHECKLIST INSTALLATIE POWER-LOAD-EENHEID

Volg deze onderdelenchecklist om te waarborgen dat u beschikt over alle vereiste onderdelen voor de installatie van het Power-LOAD-systeem. Zie voor installatie-instructies "Het Power-LOAD-systeem installeren" op pagina 4-27.

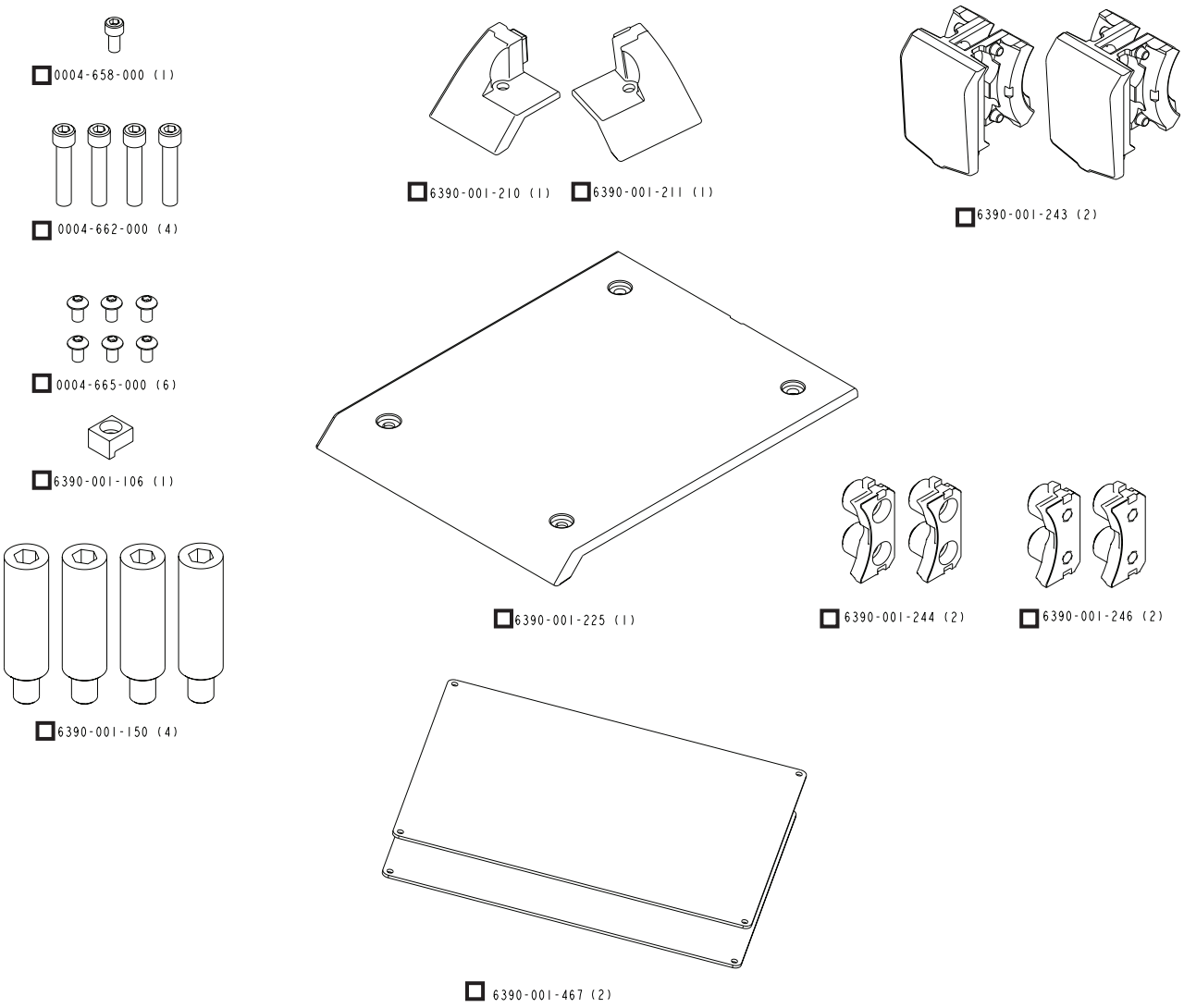

Afbeelding 5: Onderdelen installatieset Power-LOAD-eenheid (6390-001-054)

Terug naar de inhoudsopgave

ONDERDELENCHECKLIST INSTALLATIE OPTIONELE WIELGELEIDEREENHEID

Volg deze onderdelenchecklist om te waarborgen dat u beschikt over alle vereiste onderdelen voor de installatie van het Power-LOAD-systeem. Zie voor installatie-instructies "De optionele wielgeleider installeren" op pagina 4-37.

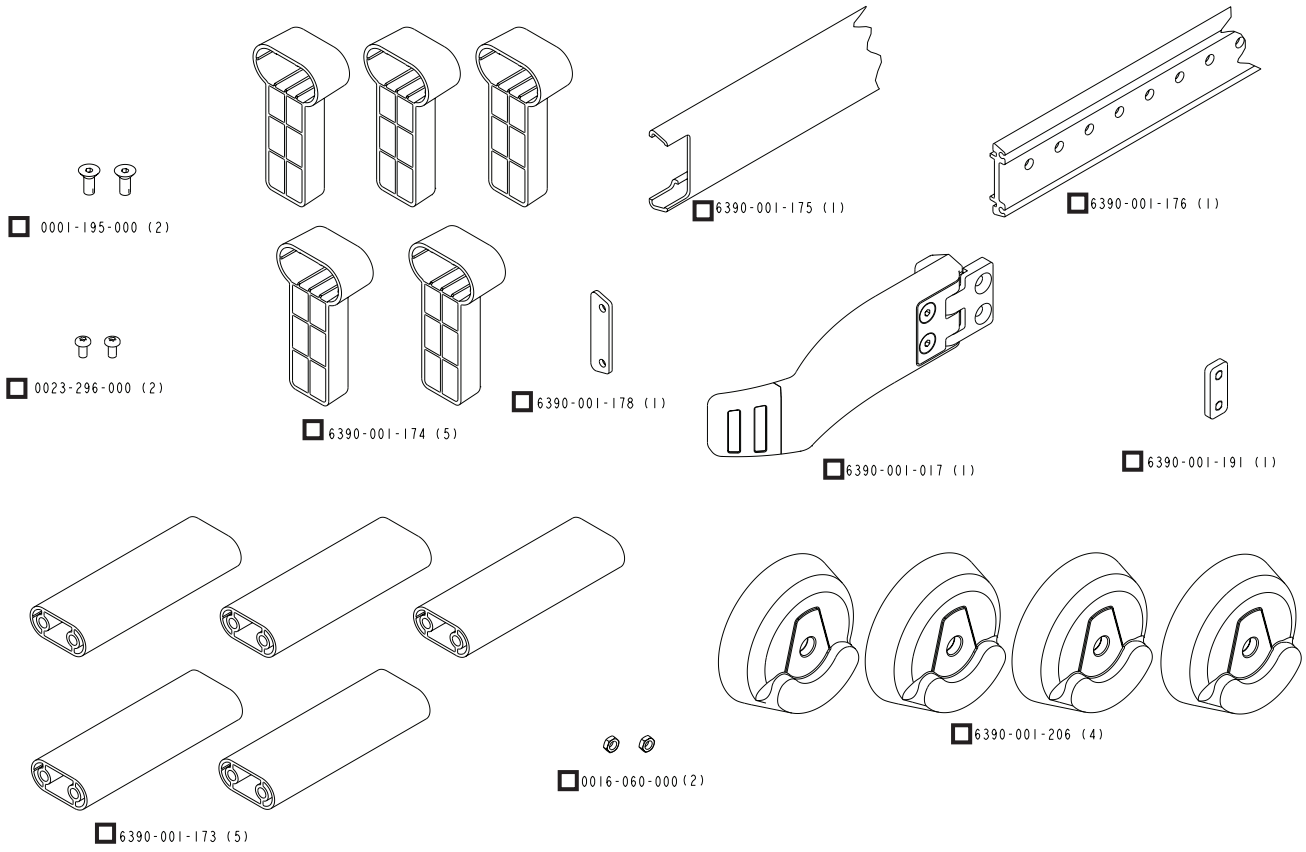

Afbeelding 6: Onderdelen in installatieset optionele wielgeleidereenheid (6390-027-000)

Terug naar de inhoudsopgave

REGELGEVING INZAKE KWALITEITSSYSTEMEN

Titel 21 van de Code of Federal Regulations (CFR) van de Amerikaanse Food and Drug Administration (FDA) bevat richtlijnen met betrekking tot de installatie van apparaten zoals de Power-LOAD. Om aan deze federale regelgeving te voldoen, moet voor elk apparaat worden gewaarborgd dat het correct is geïnstalleerd door getrainde* personen door de inspectiecriteria te volgen in de "Installatiechecklist Power-LOAD" op pagina 4-42 Dit document moet ten minste 7 jaar worden bewaard voor elk serienummer/ elke installatie.

*het installatiebedrijf dat de Power-LOAD installeert moet beschikken over een eigen trainingsadministratie waaruit blijkt dat de installateur over de juiste kwalificaties beschikt.

CFR 21 SEC. 820.170 INSTALLATIE

(a) Elke fabrikant van een apparaat dat installatie vereist dient geschikte installatie-instructies op te stellen en bij te houden, evenals testprocedures waar vereist. De instructies en procedures dienen aanwijzingen te bevatten die een juiste installatie waarborgen, zodat het apparaat na installatie naar behoren zal functioneren. De fabrikant dient de instructies en procedures mee te leveren met het apparaat of deze op andere wijze beschikbaar te stellen aan de installateur(s) van het apparaat.

(b) De installateur dient ervoor te zorgen dat de installatie, inspectie en enige vereiste tests worden uitgevoerd volgens de instructies en procedures van de fabrikant en dient de inspectie- en eventuele testresultaten te documenteren als bewijs van een juiste installatie.

CFR 21 SEC. 820.180 ALGEMENE VEREISTEN

Alle uit hoofde van dit gedeelte vereiste gegevens dienen te worden bewaard door de fabrikant of op enige andere locatie die redelijkerwijs toegankelijk is voor verantwoordelijke medewerkers van de fabrikant en voor medewerkers van de FDA die het uitvoeren van inspecties tot taak hebben. Dergelijke gegevens, inclusief eventuele gegevens die niet worden bewaard op de geïnspecteerde locatie, dienen beschikbaar te worden gesteld voor beoordeling en het maken van kopieën door FDA-medewerkers. De betreffende gegevens dienen leesbaar te zijn en zodanig te worden bewaard dat achteruitgang tot een minimum wordt beperkt. Van gegevens die worden bewaard in geautomatiseerde gegevensverwerkingssystemen dienen back-ups te bestaan.

(a) Vertrouwelijkheid. Gegevens die door de fabrikant als vertrouwelijk worden beschouwd, mogen als zodanig worden gemarkeerd om de FDA te helpen bepalen of informatie openbaar kan worden gemaakt uit hoofde van de bepaling inzake openbaarheid van informatie in deel 20 van dit hoofdstuk.

(b) Bewaarperiode voor gegevens. Alle gegevens die uit hoofde van dit gedeelte zijn vereist dienen te worden bewaard gedurende een periode die overeenkomt met het ontwerp en de verwachte levensduur van het apparaat, maar in geen geval gedurende minder dan 2 jaar vanaf de datum van vrijgave voor commerciële distributie door de fabrikant.

⚠ WAARSCHUWING

- Een verkeerde installatie kan letsel tot gevolg hebben. Installeer het Stryker Power-LOAD-systeem model 6390 zoals beschreven in deze handleiding. Zorg ervoor dat uw configuratie met de Power-LOAD is getest om minimaal te voldoen aan norm 004 van de National Truck Equipment Association/Ambulance Manufacturer's Division, de "Litter Retention System Static Test" (AMD-004).
- Neem speciale voorzorgsmaatregelen met betrekking tot elektromagnetische compatibiliteit (EMC) bij gebruik van medische elektrische apparatuur zoals de Power-LOAD. De Power-LOAD moet worden geïnstalleerd en in gebruik worden genomen in overeenstemming met de EMC-informatie in deze handleiding. Draagbare en mobiele RF-communicatieapparatuur kunnen het functioneren van de Power-LOAD beïnvloeden.

Terug naar de inhoudsopgave

Installatierichtlijnen vloerplaat

Selecteer uw configuratie (zie Afbeelding 7 of Afbeelding 8 op pagina 4-20). De maten in de afbeeldingen zijn inches.

Opmerking: Vijf sets 3/8-16 UNC-platkopbouten (ASTM-F835 of SAE-kwaliteit 8), platte sluitringen en borgmoeren zijn benodigd, maar niet met uw installatieset meegeleverd. Inspecteer de ondersteunende structuur van uw voertuig om te bepalen welke lengte de bouten voor uw vloerplaat moeten hebben. Maak met deze bouten de vloerplaat vast, zoals beschreven in stap 17.

1 Het voeteneinde van de vloerplaat dient zich op 7 cm te bevinden van de plaats waar de deurdrempel naar de laadvloer begint te verlopen.

2 Vloerplaat kan indien nodig worden ingekort (minimum 227,33 cm).

3 De freesdiepte voor de uitsparing voor de vloerplaat moet 1,4 cm bedragen. De breedte van de uitsparing voor de vloerplaat is ongeveer 6,5 cm.

4 Vloermontageplaat - 73,3 cm/wandmontageplaat - 64,1 cm.

Opmerkingen:

- Afmeting 4 moet gelijk zijn aan de afmeting hierboven als u het Power-LOAD-anker installeert op de Power-LOAD-vloerplaat op de achterste locatie (aan het voeteneinde van de brancard). Als u het Power-LOAD-anker vóór de achterste locatie installeert, zal afmeting 4 met dezelfde hoeveelheid toenemen.
- In het geval van een bestaande railklemplaat, verplaatst u de railklemplaat naar de betreffende locatie als afmeting 4 korter is dan de bovenstaande waarden.

5 Kies een plek om een gat van Ø 1,3 cm te boren voor de elektrische kabels.

6 Het vijfde gat van Ø 1,4 cm (vanaf het voeteneinde wordt geboord) voor de afvoerbuisinrichting.

7 Selecteer een willekeurige boutlocatie uit elk van de vijf boutpatronen.

8 Deze afmeting wordt gemeten van de drempelrand tot de uitsparing voor de vloerplaat.

Opmerkingen:

- Gebruik 3/8-16 UNC-platkopbouten, ASTM-F835 of SAE-kwaliteit 8). Elke bout moet worden voorzien van een platte sluitring en een borgmoer.
- Zet elke bout vast met een minimaal aanhaalmoment van 54,3 Nm.
- Elke bout en ondersteunende structuur moet 998 kg opwaartse kracht en 272 kg schuifkracht kunnen weerstaan in alle horizontale richtingen.

- Als alternatief kunt u een tapplaat installeren. Zet de 3/8-16 UNC-platkopbouten rechtstreeks in de tapplaat vast (de tapplaat moet aan de krachtvereisten voldoen). Gebruik een geschikt schroefdraadborgmiddel om te voorkomen dat de schroeven losdraaien.
- Elektrische vereisten: 12,8 V-15,6 V ⎓, 15 A zekering/stroomonderbreker, 2 geleiders van 10 AWG-kabel (zie pagina 4-25).
- Zorg voor voldoende ruimte voor het zitgedeelte van de ambulanceverpleegkundige. Zie de KKK-A-1822F federale specificaties voor de Star-of-Life-ambulance, paragraaf 3.10.4, voor meer informatie.
- U dient de optionele wielgeleider (6390-027-000) te installeren als de middenlijn van de brancard zich 44,45 cm of minder van de voertuigwand bevindt (zie pagina 4-37).

Terug naar de inhoudsopgave

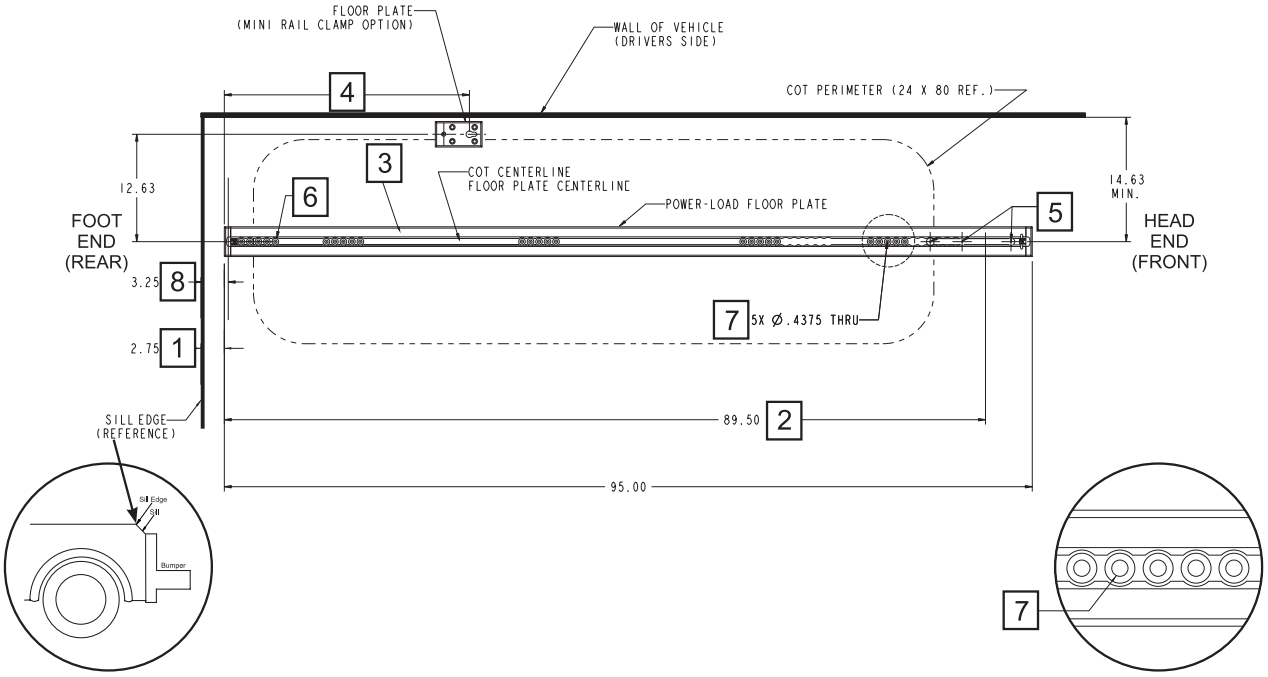

Afbeelding 7: Power-LOAD-vloerplaat met enkele standaard vloergemonteerde vloerplaat voor brancardbevestiging (optioneel)

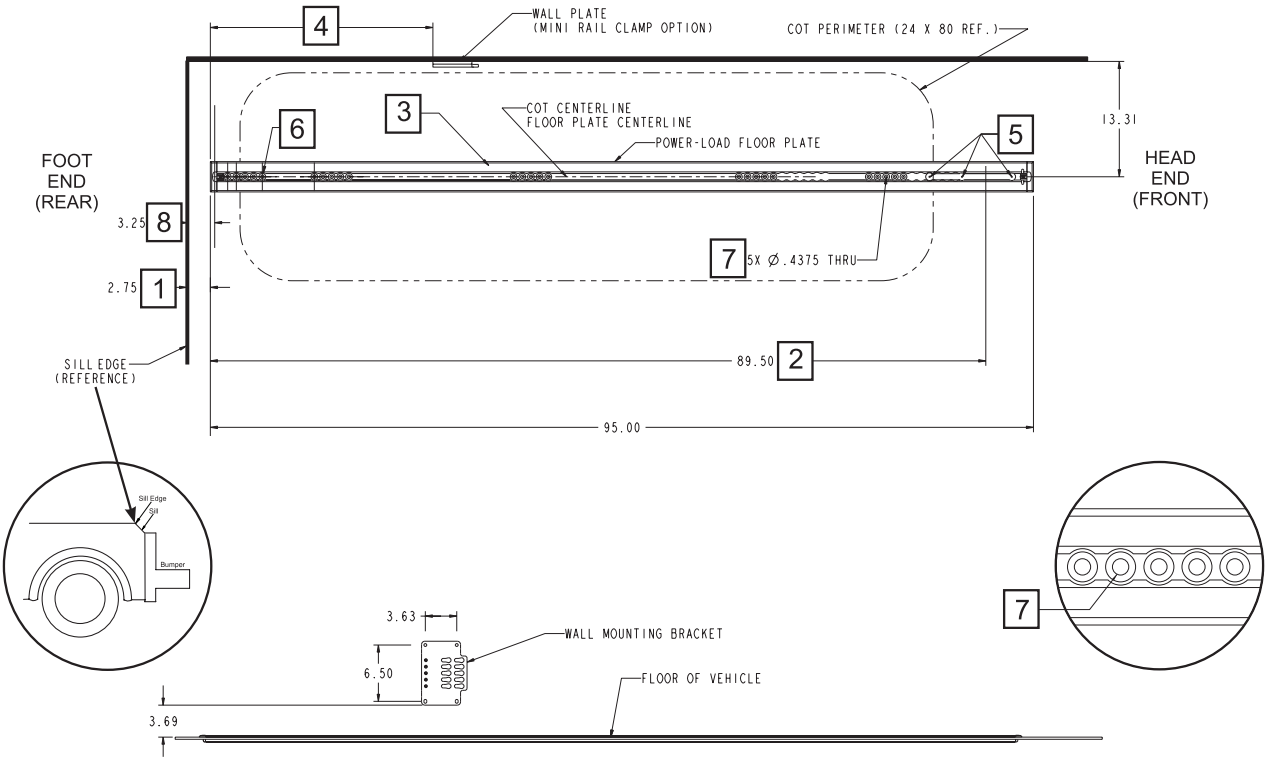

Afbeelding 8: Power-LOAD-vloerplaat met standaard wandmonteerde vloerplaat voor brancardbevestiging (optioneel)

Terug naar de inhoudsopgave

DE VLOERPLAAT INSTALLEREN

Opmerking: In deze procedure ziet u hoe u de vloerplaat installeert op een houten vloer. Er zijn veel verschillende voertuigconfiguraties en u dient uw installatie dienovereenkomstig te plannen.

Onderdelen vloerplaateenheidset (6390-001-055)

- (6) Platkopbouten (onderdeelnr. 0001-194-000)
- (4) Ankerbevestigingssteunhouder (onderdeelnr. 6390-001-110)
- (1) Rubberen doorvoertule (onderdeelnr. 0037-247-000)
- (1) Kabel van het anker naar het voertuig (onderdeelnr. 6390-001-135)
- (1) Kabelbeschermhuls (onderdeelnr. 6390-001-153)
- (1) Afvoerbuis (onderdeelnr. 6390-001-170)
- (6) P-vormige klem (onderdeelnr. 6390-001-202)
- (2) Stelbout (onderdeelnr. 0021-197-000)
- (5) Vloerplaatbevestigingssteun (onderdeelnr. 6390-001-108)
- (2) Eindlijst vloerplaat (onderdeelnr. 6390-001-111)
- (1) Veiligheidshaak Power-LOAD (onderdeelnr. 6390-001-148)
- (2) Vloerplaatafdekking, kort (onderdeelnr. 6390-001-166)
- (1) Afvoerbuis vloerplaat (onderdeelnr. 6390-001-183)

Aanvullende gebruikte onderdelen

- (1) Vloerplaat (onderdeelnr. 6390-001-107)

Aanvullende gebruikte onderdelen (niet meegeleverd)

- **Vijf sets 3/8-16 UNC-platkopbouten (ASTM-F835 of SAE-kwaliteit 8), platte sluitringen en borgmoeren**
- **15 A zekering/stroomonderbreker (voor voertuig)**
- **1/4 inch schroeven (voor kabelbeschermhuls)**

Benodigd gereedschap:

- Potlood
- Bovenfrees
- Boormachine
- Rolmaat
- 1/2-inch ratelsleutel met 7/32-inch bus
- Stofmasker
- Multimeter
- Zaag
- 1/2-inch tot 1-inch freeskop
- 1/2-inch boor
- 7/16-inch boor
- 9/16-inch boor
- 1/4-inch inbussleutel
- 1/2-inch momentsleutel (Nm) > 54,3 Nm
- 5/32-inch inbussleutel
- Werkplaatsstofzuiger
- Siliconenafdichtmiddel
- Rubber hamer
- Veiligheidsbril
- Verlengsnoer

Procedure:

Opmerking: Vijf sets 3/8-16 UNC-platkopbouten (ASTM-F835 of SAE-kwaliteit 8), platte sluitringen en borgmoeren zijn benodigd, maar niet met uw installatieset meegeleverd. Inspecteer de ondersteunende structuur van uw voertuig om te bepalen welke lengte de bouten voor uw vloerplaat moeten hebben. Maak met deze bouten de vloerplaat vast, zoals beschreven in stap 17.

1. Bepaal de montagepositie van achteren naar voren ten opzichte van de deurdrempel. Begin op de plaats waar de deurdrempel begint te verlopen zoals getoond in Afbeelding 7 of Afbeelding 8 op pagina 4-20 en meet 7 cm naar binnen. Markeer met een potlood de locatie over de gehele breedte van het patiëntcompartiment.
2. Monteer met een 5/32-inch inbussleutel de stelbout (0021-197-000) om de eindlijsten van de vloerplaat (6390-001-111) aan het achterste uiteinde en het voorste uiteinde van de vloerplaat (6390-001-107) vast te zetten.

Terug naar de inhoudsopgave

DE VLOERPLAAT INSTALLEREN (VERVOLG)

3. Plaats de vloerplaat op de gewenste afstand tot de wanden van het patiëntcompartiment (zie Afbeelding 7 of Afbeelding 8 op pagina 4-20).
   - Breng de rand van de geïnstalleerde eindlijst op een lijn met de gemarkeerde locatie op 7 cm.
   - Markeer met een potlood de middenlijn van de vloerplaat op de voertuigvloer aan het achterste uiteinde en het voorste uiteinde van de eindlijsten.
   - Meet vanaf deze markeringen naar de voertuigwand om te controleren of deze parallel zijn.

   Opmerking: U dient de optionele wielgeleider (6390-027-000) te installeren als de middenlijn van de brancard zich 44,45 cm of minder van de voertuigwand bevindt (zie pagina 4-37).

⚠ WAARSCHUWING

Zet om het risico op persoonlijk letsel of schade aan apparatuur tijdens de installatie te voorkomen het voorwerp dat u zaagt stevig vast en houd de omgeving van uw zaaglocatie goed in het oog. Draag altijd geschikte gezichtsbescherming bij het gebruik van een zaag.

Opmerking: Kort de vloerplaat in met een zaag als de vloerplaat niet in de lengterichting in het patiëntcompartiment past (zie Afbeelding 7 of Afbeelding 8 op pagina 4-20). Verwijder de eindlijst aan het voorste uiteinde van de vloerplaat voordat u de vloerplaat zaagt. Plaats de eindlijst terug na het zagen van de vloerplaat.

4. Houd de vloerplaat goed op zijn plaats. Gebruik de vloerplaat als sjabloon om de rand van de vloerplaat en de eindlijsten op de vloer van het patiëntcompartiment te markeren, zoals getoond in Afbeelding 9.

   Opmerking: Als u meerdere Power-LOAD-systemen installeert, kunt u een sjabloon maken om de installatie te versnellen.

5. Verwijder de vloerplaat en inspecteer de markering. Volg deze markering bij het zagen van de uitsparing voor de vloerplaat.

   Opmerkingen:
   - Maak de uitsparing iets te groot om ervoor te zorgen dat vloerplaat in de uitsparing voor de vloerplaat past. De flens van de vloerplaat bedekt kleine verbredingen van de uitsparing voor de vloerplaat.
   - Het is wellicht nodig om uw drempelplaat uit te frezen, zodat uw vloerplaat plat op de vloer ligt.

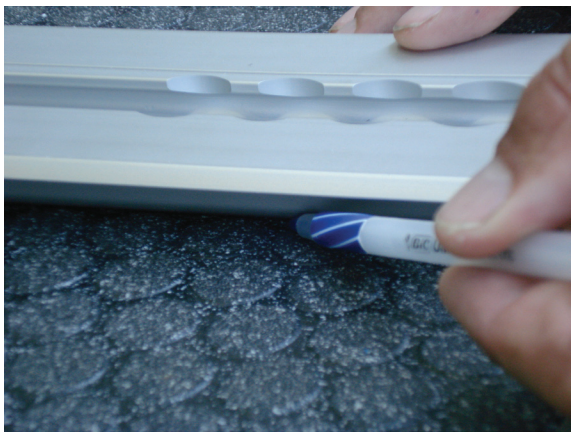

Afbeelding 9

Terug naar de inhoudsopgave

DE VLOERPLAAT INSTALLEREN (VERVOLG)

Opmerking: In stappen 6-8 wordt het proces uitgelegd voor het maken van de uitsparing voor de vloerplaat in de vloer van het voertuig om de vloerplaat te plaatsen. Bij deze instructies wordt uitgegaan van een dikte van de houten vloer van het voertuig van ten minste 1,4 cm.

Hier vindt u een paar alternatieve installaties:

De dikte van de vloer van het patiëntcompartiment	**Vereiste actie**
Minder dan 1,1 cm	Verhoog uw vloer tot een dikte van ten minste 1,4 cm.
1,1 cm tot 1,4 cm	Traceer (of zaag) naar beneden, naar de ondersteunende structuur van het voertuig. Als u de vloerplaat installeert, is er een opening van niet meer dan 0,32 cm tussen de onderzijde van de flens van de vloerplaat en de vloer. Vul deze opening met siliconenafdichtmiddel.
Meer dan 1,4 cm of met een schuimrubberstructuur	Traceer (of zaag) de uitsparing voor de vloerplaat tot de diepte van de vaste ondersteunende structuur van het voertuig en gebruik vervolgens afstandshouders (bijvoorbeeld sluitringen van 3/8 inch – niet meegeleverd) om de ondersteunende structuur van het voertuig te verhogen tot de onderzijde van de vloerplaat. Als de vloer van uw voertuig bijvoorbeeld 1,9 cm is, dient u afstandshouders of sluitringen van 3/16 inch te installeren om de vloerplaat te ondersteunen bij de vijf montagegaten. Dit heeft de volgende voordelen: • Makkelijker identificeren van de ondersteunende structuur van het patiëntcompartiment • Minder zagen van het patiëntcompartiment • Kan voorkomen dat u een aanvullende uitsparing voor de vloerplaat moet frezen voor de elektrische rubberen doorvoertule (zie stap 14)

⚠ WAARSCHUWING

Draag tijdens de installatie altijd een veiligheidsbril en draag een stofmasker bij het gebruik van een bovenfrees.

6. Breng een uitsparing aan met een bovenfrees en een 1/2-inch tot 1-inch freeskop langs de in stap 4 op de vloer aangebrachte lijnen.

   Opmerking: Stel de freesdiepte in op 1,4 cm. Stel u stevig op bij het gebruik van de frees om schade aan de vloer te voorkomen.

7. Leg de vloerplaat in de uitsparing voor de vloerplaat om te controleren of de vloerplaat past. Voer indien nodig aanpassingen uit.

   Opmerking: De flens van de vloerplaat bedekt kleine verbredingen van de uitsparing voor de vloerplaat.

8. Identificeer en markeer ten minste één van de vijf montagegaten in elk van de vijf (5) vijf-gatpatronen die zijn uitgelijnd met de ondersteunende structuur van het voertuig. Als geen van de vijf montagegaten in enig gatpatroon is uitgelijnd met een ondersteunende structuur, dient u een ondersteunende structuur te creëren voor die locatie, zoals een plaat of steun.

   Opmerkingen:
   - Deze montagegaten worden uitgeboord tot een diameter van 1,1 cm.
   - Elke bout en ondersteunende structuur moet 998 kg opwaartse kracht en 272 kg schuifkracht kunnen weerstaan in alle horizontale richtingen.
   - Houd rekening met mogelijke beperkingen door de nabijheid van voertuigonderdelen.

Terug naar de inhoudsopgave

DE VLOERPLAAT INSTALLEREN (VERVOLG)

⚠ WAARSCHUWING

Let om het risico van persoonlijk letsel of schade aan het voertuig te vermijden goed op eventuele voorwerpen rond en onder de elektrische doorvoer bij het installeren van de vloerplaat. Neem vóór de installatie contact op met de voertuigfabrikant. Voorkom beschadiging van remleidingen, zuurstofleidingen, brandstofleidingen, de brandstoftank of de elektrische bedrading van het voertuig.

Opmerking: De elektrische doorvoeropening en het gat van de afvoerbuisinrichting hoeven niet te worden uitgelijnd met de ondersteunende structuur.

9. Identificeer en markeer de elektrische doorvoeropening (zie Afbeelding 7 of Afbeelding 8 op pagina 4-20). Dit gat wordt geboord tot een diameter van 1,3 cm.
10. Identificeer en markeer het vijfde gat van het voeteneinde voor de afvoerbuisinrichting (zie Afbeelding 7 of Afbeelding 8 op pagina 4-20). Dit gat wordt geboord tot een diameter van 1,4 cm.

    Opmerking: Als deze locatie niet juist is voor uw afvoerbuisinstallatie, bepaalt u de bevestigingspositie voor de ankereenheid voordat u een ongebruikt gat van de afvoerbuis kiest. Zorg ervoor dat de afvoer de bevestiging van het ankermechanisme niet belemmert.

11. Verwijder de vloerplaat uit de uitsparing voor de vloerplaat.
12. Boor met een boormachine en een geschikte boor de volgende gemarkeerde gaten door de vloerplaat:

Gat	Hoeveelheid	Diameter	Boor
Bevestiging	5	1,1 cm	7/16 inch
Elektrische doorvoer	1	1,3 cm	1/2 inch
Afvoerbuis	1	1,4 cm	9/16 inch

13. Installeer de vloerplaat in de uitsparing voor de vloerplaat. Breng gaten over op de uitsparing voor de vloerplaat in de vloer van het patiëntcompartiment. Verwijder de vloerplaat. Boor de bijbehorende gaten in de vloer van het patiëntcompartiment.
14. Gebruik een boormachine of bovenfrees om een gat met een diameter van 2,54 cm te zagen tot een diepte van 0,635 cm onder de uitsparing voor de vloerplaat voor de elektrische rubberen doorvoertule.
15. Plaats de meegeleverde elektrische rubberen doorvoertule (0037-247-000) in de vloerplaat op de locatie van de elektrische doorvoer.
16. Breng siliconenafdichtmiddel aan op de onderzijde van de flens van de vloerplaat en druk de vloerplaat stevig in de uitsparing.

⚠ WAARSCHUWING

Zorg dat alle openingen naar de buitenzijde van het voertuig worden afgedicht om binnendringen van uitlaatgassen in het patiëntcompartiment te voorkomen.

17. Plaats de geschikte 3/8-16 UNC-platkopbouten, ASTM-F835 of SAE-kwaliteit 8, met een platte sluitring en borgmoer.

    Opmerking: Dit materiaal is nodig, maar niet met uw installatieset meegeleverd omdat ondersteunende structuur van voertuigen varieert.

18. Zet met een 1/2-inch momentsleutel en een 1/2-inch ratelsleutel met 7/32-inch bus de bevestigingsbouten van de vloerplaat vast tot een minimaal aanhaalmoment van 54,3 Nm in minstens twee stappen.
19. Bevestig de afvoerbuis (6390-001-170) aan de afvoerbuis van de vloerplaat (6390-001-183) en plaats de afvoerbuis in het gat van de afvoerbuisinrichting van de vloerplaat.

    Opmerkingen:
    - U kunt de afvoerbuis van 3 m zagen om te voldoen aan de eisen van uw installatie.
    - Een andere mogelijkheid is om de afvoerbuis vanaf de onderzijde van uw voertuig te installeren.

Terug naar de inhoudsopgave

DE VLOERPLAAT INSTALLEREN (VERVOLG)

20. Draai met een 1/4-inch inbussleutel de afvoer een kwartslag om de afvoer op zijn plaats vast te zetten.
21. Leid de afvoerbuis onder het voertuig weg van het uitlaatsysteem en zorg ervoor dat het open uiteinde van de buis lager ligt dan het afvoergat om een goede afvoer te waarborgen. Maak de afvoerbuis aan het voertuig vast met geschikte kabelbinders (niet meegeleverd).

⚠ WAARSCHUWING

Leid de afvoerbuis weg van het uitlaatsysteem om het binnendringen van uitlaatgassen in het patiëntcompartiment te voorkomen.

Elektrische opmerking: Het Power-LOAD-systeem bevat twee inductieve koppelstukken die stroom leveren voor het opladen van de accu's van de brancard en de Power-LOAD-trolley en stroom leveren aan de sensor van het voeteneinde en de LED-indicator in het Power-LOAD-anker. Het voertuigsysteem levert de stroom om deze elektronica te laten werken door de verbinding die is opgesteld in de vorige stappen. Zie stap 22 voor de elektrische vereisten voor de aansluiting. Kies waar u de elektrische aansluiting binnen het voertuigsysteem wilt maken.

Houd rekening met hoe en of de elektrische aansluiting van de Power-LOAD samenwerkt met het volgende, om te bepalen waar het Power-LOAD-systeem zich bevindt binnen het elektrische systeem van het voertuig:

- Modulaire schakelaar
- Gelijkstroom verzorgd door de gelijkstroom-wisselstroomomzetter van de externe netvoeding
- Contactschakelaar
- Rechtstreekse aansluiting op voertuigaccu
- Functiegebonden schakelaar

Het Power-LOAD-systeem is uitgerust met veiligheidsmaatregelen om de stroombron te beschermen, zoals:

- Opladen begint niet als de Vbron < 12,8 V is
- Opladen wordt beperkt tot een tijdslimiet van 2 uur als Vbron < 12,4 V is
- Opladen stopt als Vbron < 11,6 V is
- Ankerelektronica gaat de "slaap-modus" in als Vbron < 11,1 V is

22. Bepaal het aansluitingspunt tussen de geleverde kabel van het anker naar het voertuig (6390-001-135) en het elektrische systeem van het voertuig. (Elektrische vereisten: 12,8 V-15,6 VDC, 15 A zekering/stroomonderbreker, 2 geleiders van 10 AWG-kabel.)

    Opmerking: Om de mogelijkheid te voorkomen dat de voertuigaccu's ontladen raken tot bovenstaande limieten, kunt u de Power-LOAD zodanig aansluiten dat alleen stroom wordt geleverd als het voertuigcontact aan staat of de externe netvoeding is aangesloten.

⚠ WAARSCHUWING

Voor optimale prestaties en om elektrische risico's te vermijden moet de Power-LOAD worden aangesloten op een 12,8 V-15,6 VDC voertuigcircuit met een 15 A zekering/stroomonderbreker. Sluit de Power-LOAD niet aan op een 24 VCD voertuigcircuit.

23. Plaats de kabel van het anker naar het voertuig (6390-001-135) door de elektrische rubberen doorvoertule in de elektrische doorvoeropening. Laat voldoende speling over (ongeveer 15 cm), zodat u het uiteinde met de platte connector van de kabel van het anker naar het voertuig aan de Power-LOAD-ankerkabel kunt aansluiten.

⚠ WAARSCHUWING

Let om het risico van persoonlijk letsel of schade aan het voertuig te vermijden goed op eventuele voorwerpen rond en onder de kabel van het anker naar het voertuig bij het installeren van de vloerplaat.

24. Traceer de kabel van het anker naar het voertuig terug naar de aansluiting van het voertuig. Er zijn een kabelbeschermhuls van 3,65 m (6390-001-153) en zes P-vormige klemmen (6390-001-202) meegeleverd.
25. Sluit de kabel van het anker naar het voertuig aan op het elektrische systeem van het voertuig. Plaats het Power-LOAD-systeem op een functiegebonden 15 A zekering/stroomonderbreker.

Terug naar de inhoudsopgave

DE VLOERPLAAT INSTALLEREN (VERVOLG)

26. Controleer met behulp van een multimeter de spanning aan het uiteinde met de platte connector van de kabel van het anker naar het voertuig (6390-001-135) om ervoor te zorgen dat de spanning 12,8 V - 15,6 VDC is.

    Opmerkingen:
    - Schakel indien nodig extra tussenverbindingen in voordat u de spanning controleert. (Zet het voertuigcontact, de modulaire schakelaar of functiegebonden schakelaar in de aan-stand).
    - Als uw installatie gebruikmaakt van gelijkstroom, die wordt verzorgd door de gelijkstroom-wisselstroomomzetter van de externe netvoeding, controleert u de spanning aan het platte uiteinde van de kabel van het anker naar het voertuig in de configuratie waarin u de externe netvoeding het vaakst gebruikt (zoals externe stroom aangesloten, voertuigcontact uit of modulaire schakelaar open).

⚠ WAARSCHUWING

Zorg dat alle openingen naar de buitenzijde van het voertuig worden afgedicht om binnendringen van uitlaatgassen in het patiëntcompartiment te voorkomen.

Terug naar de inhoudsopgave

HET POWER-LOAD-SYSTEEM INSTALLEREN

De ankereenheid installeren

27. Plaats een vloerplaatbevestigingssteun (6390-001-108) aan het voeteneinde van het patiëntcompartiment om de veiligheidshaak (6390-001-148) te installeren (Afbeelding 10). Lijn de uitsparingen uit met de in te steken lipjes en schuif vervolgens de steun in de vloerplaateenheid.

⚠ WAARSCHUWING

Het niet installeren van de veiligheidshaak kan leiden tot letsel bij de patiënt of de bediener. Installeer en gebruik de veiligheidshaak zoals beschreven in deze handleiding.

28. Zet met een 5/32-inch inbussleutel twee platkopbouten (0001-194-000) vast om de veiligheidshaak aan de vloerplaateenheid te bevestigen (Afbeelding 11).

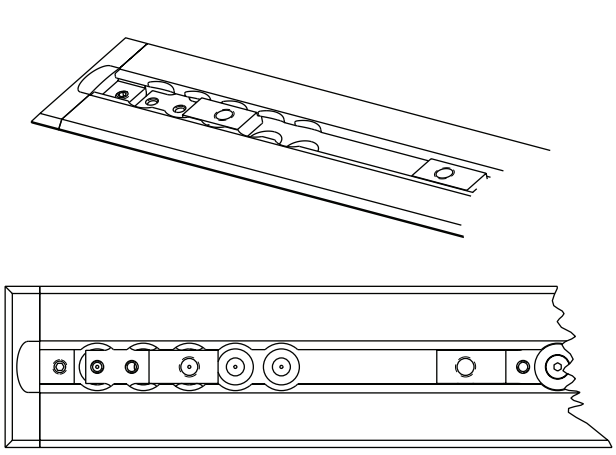

Afbeelding 10: Bevestigingssteun vloerplaat plaatsen

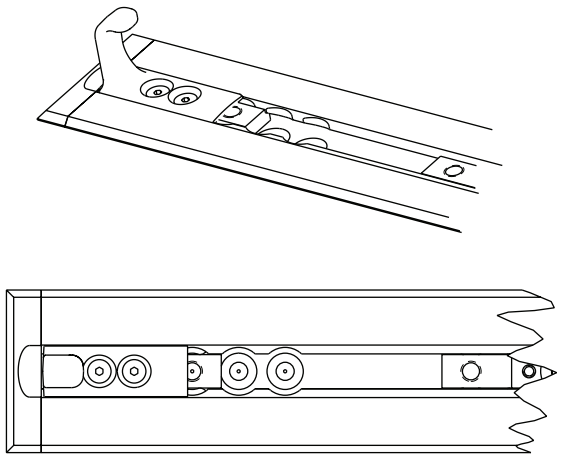

Afbeelding 11: Veiligheidshaak vastzetten

29. Breng de voertuigbumper in de hoge positie (indien aanwezig).
30. Meet van het uiteinde van de vloerplaat tot het uiteinde van de bumper om te bepalen hoe ver het anker naar het hoofdeinde kan worden geplaatst (Afbeelding 12).

    Opmerking: Als de gemeten afstand minder bedraagt dan 46 cm, kunt u de Power-LOAD verder naar het hoofdeinde van het patiëntcompartiment schuiven met maximaal het verschil tussen 46 cm en de gemeten afstand.

⚠ WAARSCHUWING

Onvoldoende ruimte tot de bumper kan letsel bij de patiënt of de bediener tot gevolg hebben.

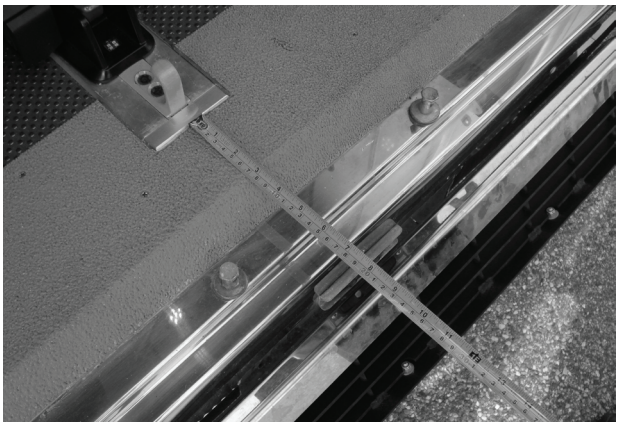

Afbeelding 12: Meten voor installatie van het anker

Terug naar de inhoudsopgave

HET POWER-LOAD-SYSTEEM INSTALLEREN (VERVOLG)

31. Bepaal de locatie voor de eerste vloerplaatbevestigingssteun (Afbeelding 13) (dicht bij het voeteneinde). Deze locatie biedt de grootste wielvrijheid.

    Opmerkingen:
    - Als u de brancard dichter naar het hoofdeinde van het patiëntcompartiment wilt schuiven, kiest u een andere locatie.
    - Bij elke volgende locatie wordt de brancard 2,54 cm dichter naar het hoofdeinde geschoven.
    - Zorg ervoor dat de locatie niet verder ligt van de eerste locatie dan de waarde die werd berekend in stap 30. Zorg dat er genoeg ruimte overblijft om het onderstel van de brancard vrij te houden van de voertuigbumper.
    - Omkeren van de steun zoals getoond in Afbeelding 14 brengt de montagelocatie nog eens 5,1 cm dichter bij het hoofdeinde.
    - Afbeelding 13 toont de locatie voor de grootste wielvrijheid ten opzichte van de bumper. Afbeelding 14 toont de locatie voor de kleinste wielvrijheid ten opzichte van de bumper en weerspiegelt een verplaatsing van 20,3 cm ten opzichte van de eerste locatie. Kies de locatie die de meest geschikte wielvrijheid biedt voor uw configuratie.

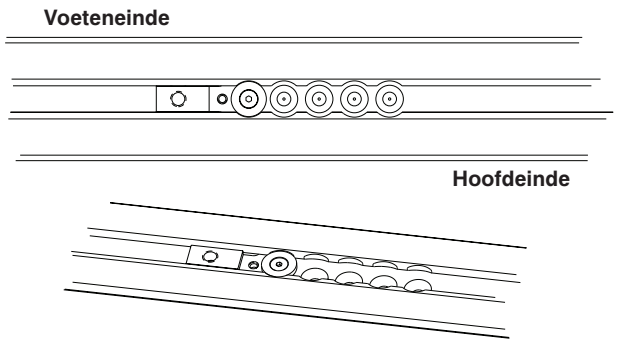

Afbeelding 13: Grootste wielvrijheid

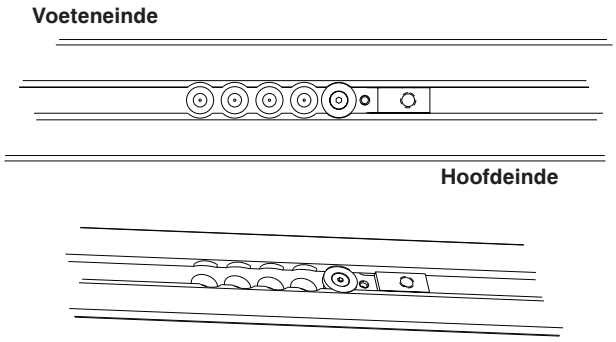

Afbeelding 14: De steun omkeren

32. Monteer met een 5/32-inch inbussleutel een platkopbout (0001-194-000) op de ankerbevestigingsteunhouder (6390-001-110) om de vloerplaatbevestigingssteun (6390-001-108) vast te zetten.
33. Herhaal de stappen 31-32 voor drie andere locaties in de vloerplaateenheid.

    Opmerking: De positie van deze drie vloerplaatbevestigingssteunen moet overeenkomen met de in stap 31 gekozen locatie.

34. Sluit de rode draad aan op de rode draad en de zwarte draad op de zwarte draad om de ankereenheid aan te sluiten op de kabel van het anker naar het voertuig. Plaats het anker boven zijn montagegaten. Leid overtollige kabellengte door de elektrische rubberen doorvoertule. Plaats de connectors in de uitsparing voor de vloerplaat.

    Opmerking: Breng siliconenafdichtmiddel aan op de elektrische rubberen doorvoertule om de elektrische doorvoer volledig af te dichten.

⚠ WAARSCHUWING

Zorg dat alle openingen naar de buitenzijde van het voertuig worden afgedicht om binnendringen van uitlaatgassen in het patiëntcompartiment te voorkomen.

35. Controleer op juiste werking door te controleren of de LED-indicator op het voeteneinde oranje knippert nadat stroom is ingeschakeld op het anker.

    Opmerking: Controleer of er stroom naar het anker is als de LED-indicator op het voeteneinde niet oranje knippert.

Terug naar de inhoudsopgave

HET POWER-LOAD-SYSTEEM INSTALLEREN (VERVOLG)

36. Plaats de ankereenheid (A) voorzichtig op de vloerplaateenheid (B) zoals getoond in Afbeelding 15, waarbij u overtollige kabellengte in de uitsparing voor de vloerplaat legt. Lijn de vier gaten uit met de vloerplaatbevestigingssteunen.

⚠ LET OP

Zorg er bij het installeren van de ankereenheid voor dat de draden in het kanaal in de uitsparing voor de vloerplaat liggen en niet beklemd zitten onder de ankereenheid.

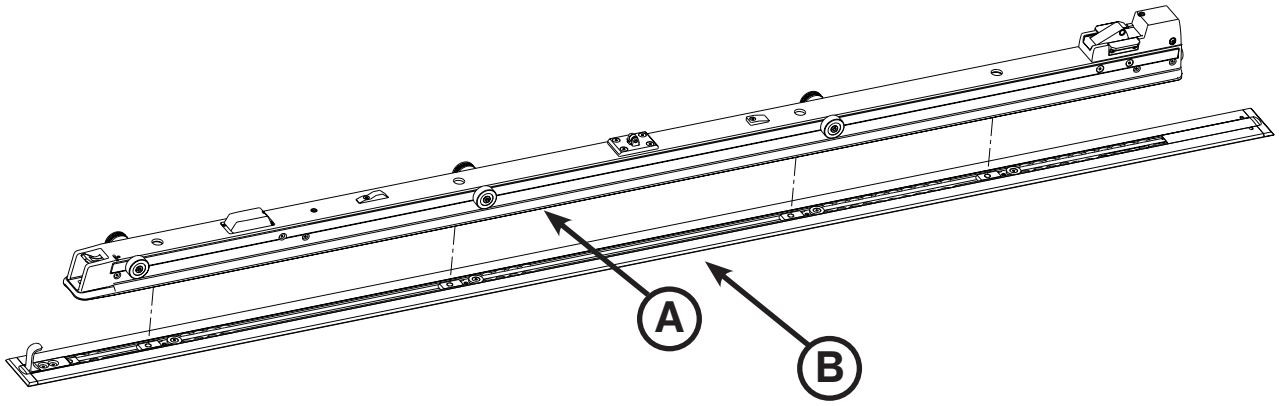

Afbeelding 15: Ankereenheid en vloerplaateenheid

37. Meet de blootliggende uitsparing aan het hoofdeinde en voeteneinde van de vloerplaat om de vloerplaatafdekkingen op maat te maken.

⚠ WAARSCHUWING

Zet om het risico op persoonlijk letsel of schade aan apparatuur tijdens de installatie te voorkomen het voorwerp dat u zaagt stevig vast en houd de omgeving van uw zaaglocatie goed in het oog. Draag altijd geschikte gezichtsbescherming bij het gebruik van een zaag.

38. Zaag de twee vloerplaatafdekkingen (6390-001-166) (A) op maat voor plaatsing aan beide uiteinden (Afbeelding 16). De vloerplaatafdekking kan niet over de vloerplaatbevestigingssteun heen worden geplaatst.
Opmerking: Als het anker over het voeteneinde of hoofdeinde van de vloerplaat uitsteekt, hoeft er aan dat uiteinde geen vloerplaatafdekking te worden geplaatst.

39. Tik met een rubber hamer elke vloerplaatafdekking in de vloerplaat (eerst de haakzijde (B)).

Opmerking: De vloerplaatafdekking kan worden losgemaakt met een schroevendraaier aan de kant waar de vloerafdekking een verhoogde rand heeft.

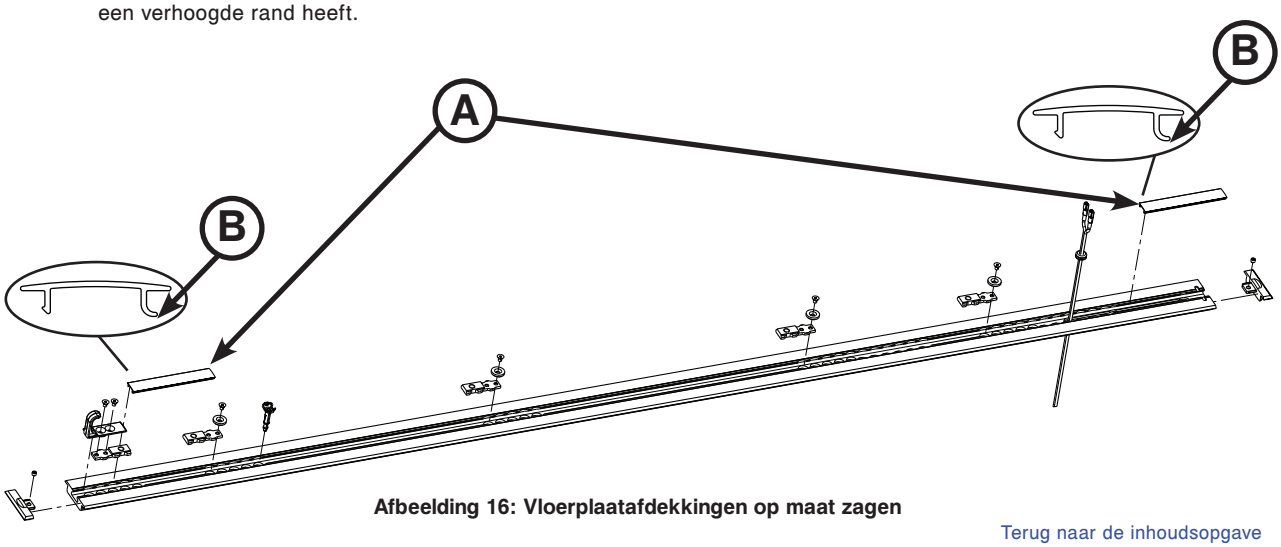

Afbeelding 16: Vloerplaatafdekkingen op maat zagen

Terug naar de inhoudsopgave

HET POWER-LOAD-SYSTEEM INSTALLEREN (VERVOLG)

Onderdelen installatieset Power-LOAD-eenheid (6390-001-054)

- (1) Inbusbout (onderdeelnr. 0004-658-000)
- (6) Bolkopschroef (onderdeelnr. 0004-665-000)
- (4) Ankerbevestigingsbout (onderdeelnr. 6390-001-150)
- (1) Railafwerking, hoofdeinde, rechts (onderdeelnr. 6390-001-211)
- (2) Aanslagbumper (onderdeelnr. 6390-001-243)
- (2) Aanslagblok, schroefdraadgat (onderdeelnr. 6390-001-246)
- (4) Inbusbout (onderdeelnr. 0004-662-000)
- (1) Trolleymagneetactivator (onderdeelnr. 6390-001-106)
- (1) Railafwerking, hoofdeinde, links (onderdeelnr. 6390-001-210)
- (1) Slijtplaatje rail, voeteneinde (onderdeelnr. 6390-001-225)
- (2) Aanslagblok, doorlopend gat (onderdeelnr. 6390-001-244)

Benodigd gereedschap:

- 3/8-inch inbussleutel
- 5/32-inch inbussleutel
- 3/16-inch inbussleutel
- T25 Torx-schroevendraaier
- 1/2-inch momentsleutel (Nm) > 81,3 Nm

Procedure:

1. Monteer met een 3/8-inch inbussleutel de vier meegeleverde ankerbevestigingsbouten (6390-001-150) (A) in de vier gaten in de ankereenheid zoals getoond in Afbeelding 17.

   Opmerking: Lijn de vier bouten uit en haal ze allemaal licht aan alvorens ze volledig vast te zetten.

2. Draai elke bout met een momentsleutel aan tot 81,3±13,5 Nm.

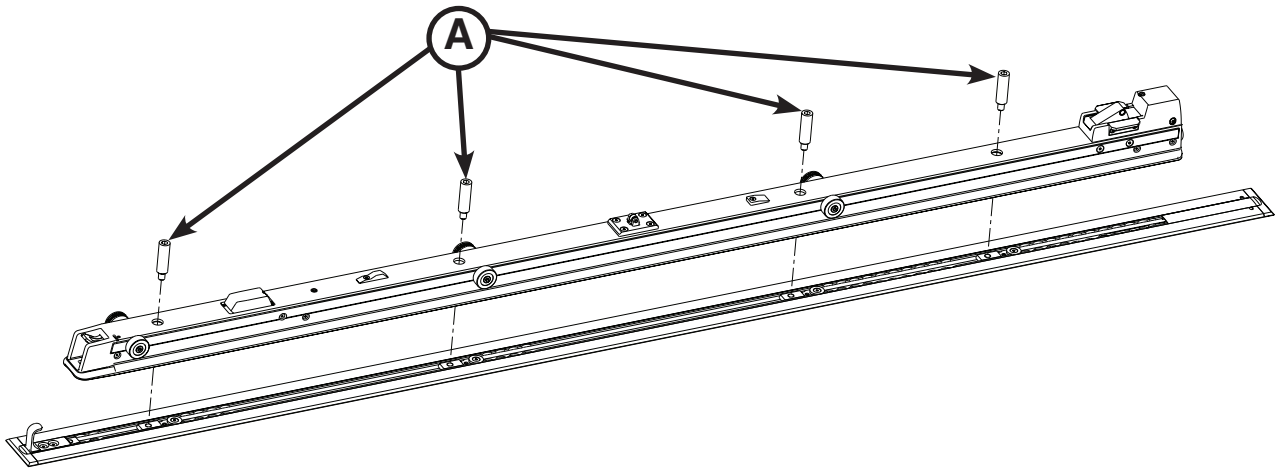

Afbeelding 17: Ankerbevestigingsbouten aanbrengen

Terug naar de inhoudsopgave

HET POWER-LOAD-SYSTEEM INSTALLEREN (VERVOLG)

De raileenheid installeren

⚠ WAARSCHUWING

Om het risico van letsel te vermijden, dient de raileenheid door twee personen te worden getild en geplaatst.

3. Plaats de raileenheid (A) zodanig dat het open uiteinde naar de ankereenheid (B) wijst, zoals getoond in Afbeelding 18.

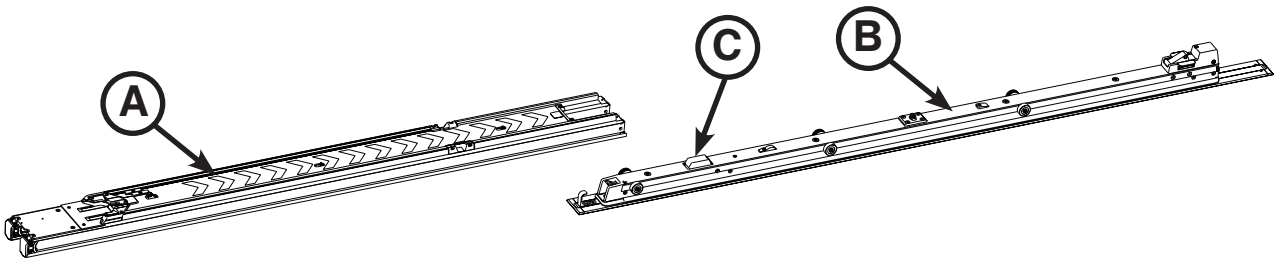

Afbeelding 18: Raileenheid installeren

⚠ WAARSCHUWING

Blijf om letsel te voorkomen met de vingers uit de buurt van alle bewegende mechanismen.

4. Persoon 1 (voeteneinde) tilt de raileenheid op en schuift de railvergrendelingstrekkers (E) (Afbeelding 19) naar het voeteneinde van de rail om de railvergrendeling los te zetten. Houd de railvergrendelingstrekkers naar het voeteneinde getrokken totdat de rail op het anker zit zoals getoond in Afbeelding 19. Persoon 2 (hoofdeinde) centreert de raileenheid en schuift het open uiteinde over de rollen in de ankereenheid.

   Opmerking: U kunt een kleine weerstand waarnemen wanneer de raileenheid over de tweede set rollen beweegt. Duw door de weerstand tot de positie die wordt getoond in Afbeelding 19.

⚠ LET OP

Schuif de raileenheid bij het installeren langzaam om schade aan de inductieladerbehuizing van de brancard (C) te voorkomen (zoals getoond in Afbeelding 18).

Terug naar de inhoudsopgave

HET POWER-LOAD-SYSTEEM INSTALLEREN (VERVOLG)

De trolley-eenheid installeren

5. Monteer met een 5/32 inch inbussleutel de meegeleverde inbusbout (0004-658-000) (A) om de meegeleverde trolleymagneetactivator (6390-0001-106) (B) te monteren zoals getoond in Afbeelding 19.
6. Plaats met een T25 Torx-schroevendraaier de vier meegeleverde bolkopschroeven (0004-665-000) (C) om het meegeleverde slijtplaatje van het voeteneinde van de rail (6390-001-225) (D) op de rail te monteren, zoals getoond in Afbeelding 19.
7. Schuif de railvergrendelingstrekkers (dichtst bij het voeteneinde) (E) zoals getoond in Afbeelding 19 naar het voeteneinde van de raileenheid om de raileenheid te ontgrendelen.

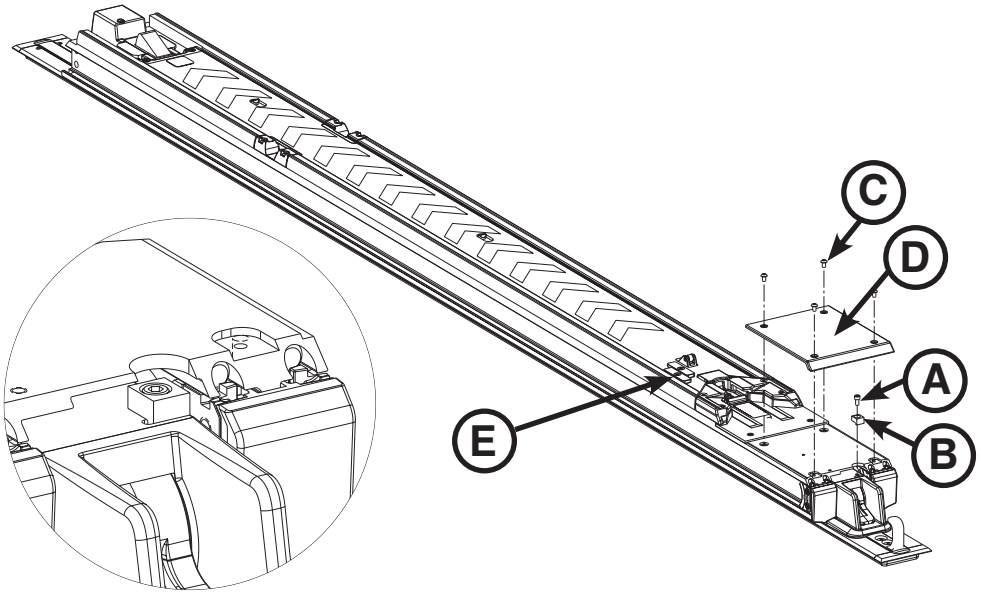

Afbeelding 19: Het slijtplaatje van het voeteneinde van de rail bevestigen

8. Beweeg de raileenheid naar de middenpositie zoals getoond in Afbeelding 20.

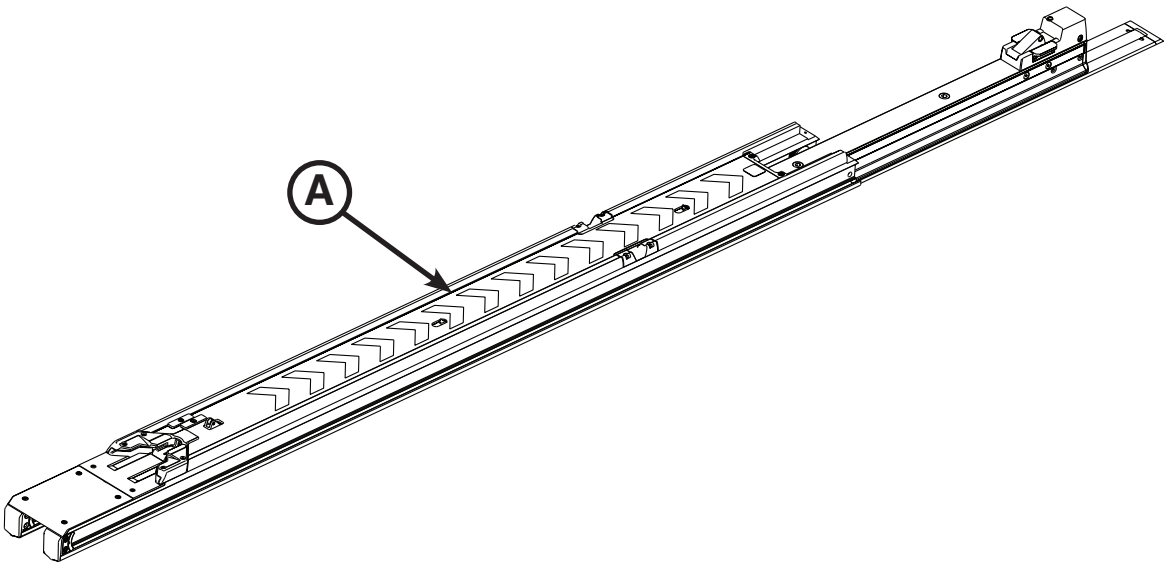

Afbeelding 20: De raileenheid positioneren

Terug naar de inhoudsopgave

HET POWER-LOAD-SYSTEEM INSTALLEREN (VERVOLG)

⚠ WAARSCHUWING

Om het risico van letsel te vermijden, dient de trolley door twee personen te worden getild en geplaatst.

9. Til de trolley-eenheid voorzichtig aan de arm en zijstukken. Til de trolley niet aan de handmatige ontgrendelhendels voor de brancard. Til alleen waar aangegeven. Monteur 1, plaats de handen bij A1 en A2. Monteur 2, plaats de handen bij B1 en B2 zoals getoond in Afbeelding 21.

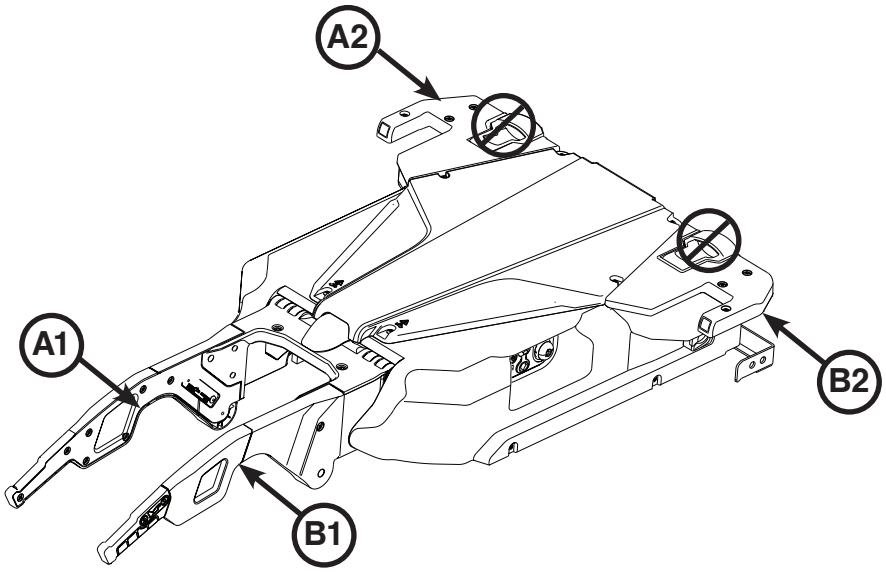

Afbeelding 21: Trolley-eenheid

10. Plaats de trolley-eenheid (A) tussen de raileenheid (B) en het hoofdeinde van de ankereenheid (C) op de vloer zoals getoond in Afbeelding 22.
11. Monteur 1 (voeteneinde) - Schuif de rollen van de trolley-eenheid in het zijkanaal van de raileenheid.
12. Monteur 2 (hoofdeinde) - Til de trolley-eenheid op om de tweede set rollen uit te lijnen en schuif de rollen totdat de trolley bij het midden van de rail staat.

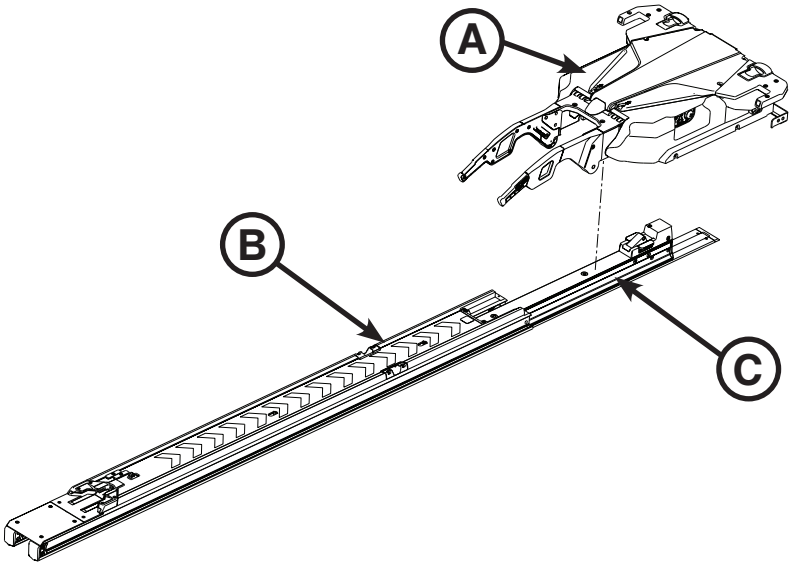

Afbeelding 22: De trolley-eenheid positioneren

Nederlands

Terug naar de inhoudsopgave

HET POWER-LOAD-SYSTEEM INSTALLEREN (VERVOLG)

13. Duw voorzichtig de raileenheid naar voren richting het hoofdeinde totdat deze in positie wordt vergrendeld.
14. Monteer het stootblok door het meegeleverde aanslagblok (6390-001-244) (met doorlopende gaten) (A) uit te lijnen met de meegeleverde aanslagbumper (6390-001-243) (B) en het meegeleverde binnenste aanslagblok (6390-001-246) (met schroefdraadgaten) (C) zoals getoond in Afbeelding 23.

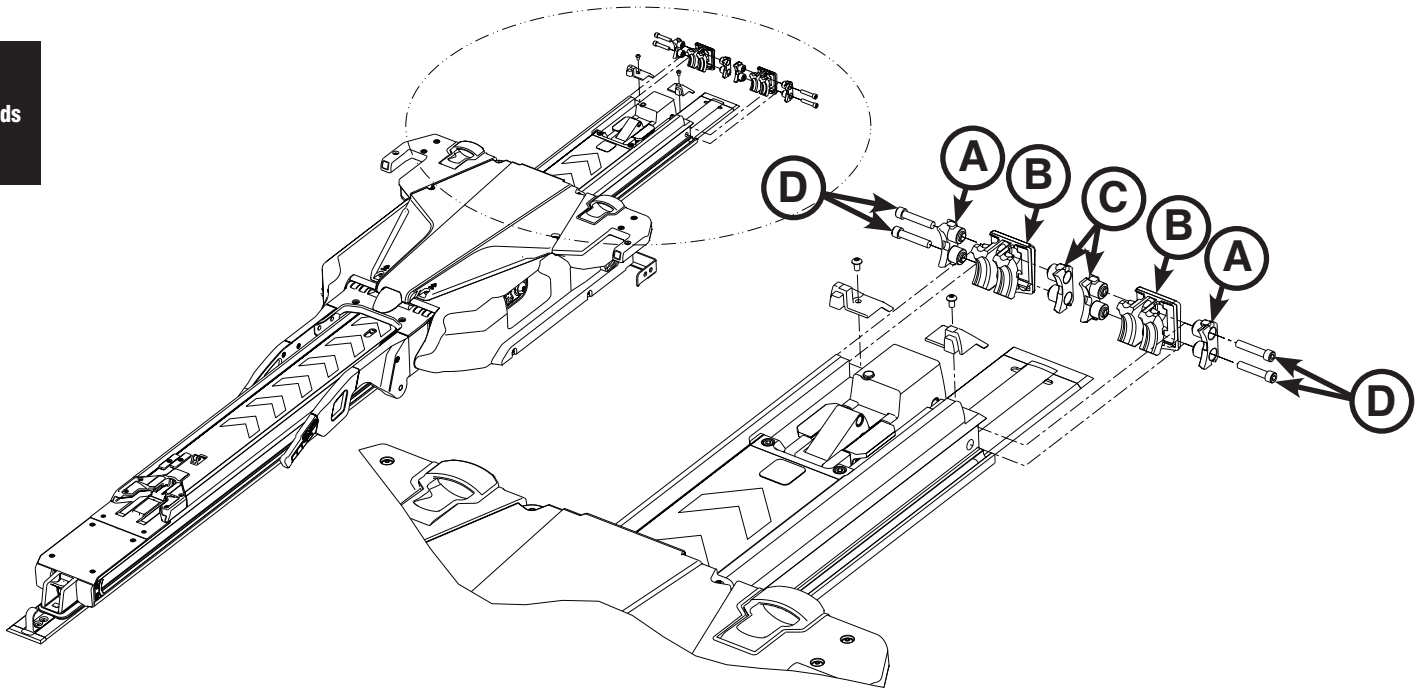

Afbeelding 23: Stootblok monteren

15. Schuif de gemonteerde aanslagbumper in het uiteinde van de raileenheid.

    Opmerking: Plaats de aanslagbumper zo dat de verhoging (A) omlaag wijst zoals getoond in Afbeelding 24.

16. Herhaal de stappen 14 t/m 15 om de tweede aanslagbumper te monteren en installeren.
17. Draai met een 3/16 inch inbussleutel de vier meegeleverde inbusbouten (0004-662-000) (twee voor elke kant) (D) in de raileenheid zoals getoond in Afbeelding 23.
18. Inspecteer visueel de aanslagbumpers aan het hoofdeinde om te waarborgen dat deze vlak tegen de buitenste rand van de raileenheid aanliggen zonder tekenen van verkeerde uitlijning of onjuiste installatie.

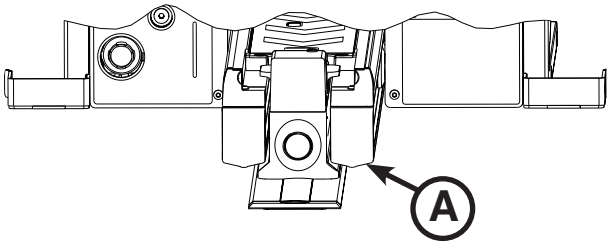

Afbeelding 24: Verhoging aanslagbumper

Terug naar de inhoudsopgave

HET POWER-LOAD-SYSTEEM INSTALLEREN (VERVOLG)

19. Plaats met een T25 Torx-schroevendraaier de twee meegeleverde bolkopschroeven (0004-665-000) (A) om de meegeleverde afwerking van het hoofdeinde van de rail aan de linkerzijde van de patiënt (6390-001-210) en de meegeleverde afwerking van het hoofdeinde van de rail aan de rechterzijde van de patiënt (6390-001-211) (B) op de raileenheid te monteren zoals getoond in Afbeelding 25.

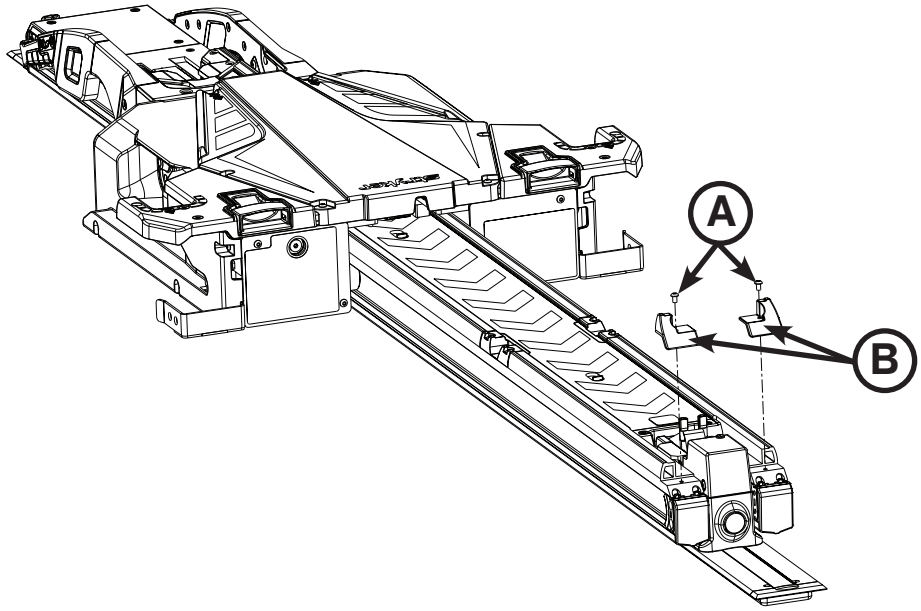

Afbeelding 25: Afwerking hoofdeinde bevestigen

Terug naar de inhoudsopgave

HET POWER-LOAD-SYSTEEM INSTALLEREN (VERVOLG)

20. Druk op de hoofdvoedingsknop (A) zoals getoond in Afbeelding 26 aan de linkerzijde van de patiënt van de trolley-eenheid om de voeding van de eenheid in te schakelen.

    Opmerkingen:
    - Als u de Power-LOAD hebt aangesloten op een circuit met een schakelaar, zorg dan dat deze schakelaar aan staat.
    - Bij het indrukken van de hoofdvoedingsknop gaat ook een groene accu-LED (B) branden om aan te geven dat het Power-LOAD-systeem is ingeschakeld. Als de accu van de trolley ontladen is, kan er ook een knipperende oranje foutindicatie-LED (C) gaan branden.

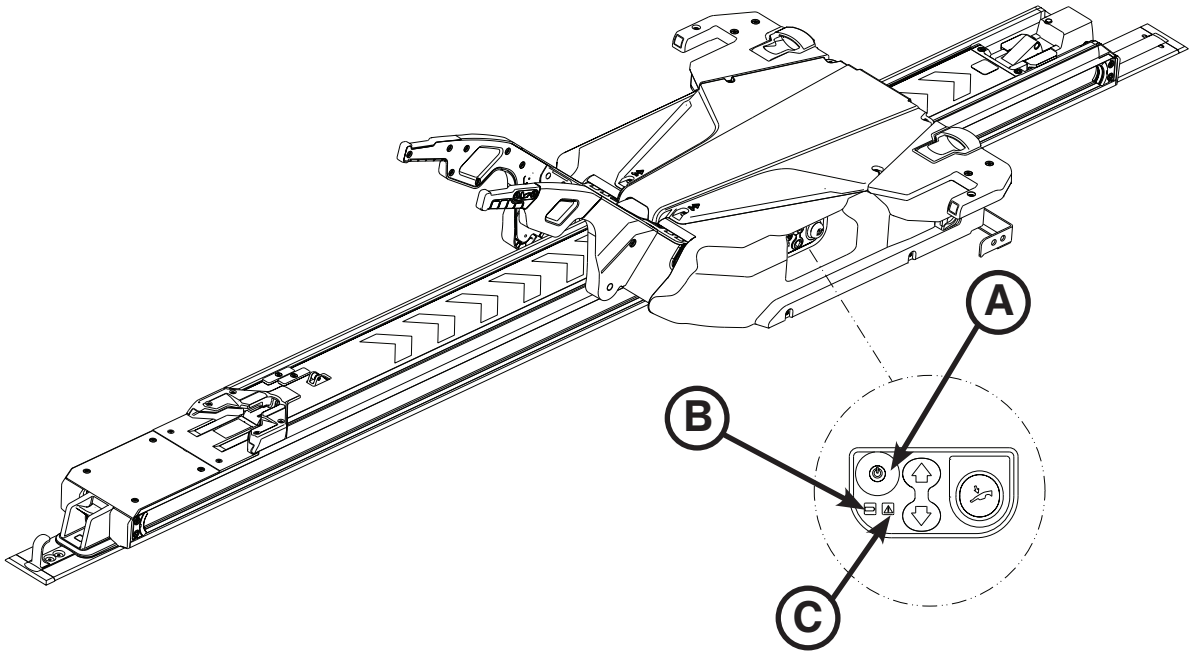

Afbeelding 26: Bedieningspaneel Power-LOAD

21. Breng de hefarmen omhoog en duw handmatig de trolley naar het hoofdeinde van het patiëntcompartiment om de accu op te laden.

    Opmerking: De accu-LED (B) knippert groen tijdens het laden.

22. Bevestig de bedieningslabels aan de deur of de wand op een plaats die zichtbaar is voor de bedieners van de Power-LOAD. Zie "Instructies voor elektrische bediening" op pagina 4-50 en "Instructies voor handmatige bediening" op pagina 4-51 voor meer informatie over de labels.

    Opmerking: Bevestig het label op een glad oppervlak of de meegeleverde metalen plaat (6390-001-467) die u in het voertuig kun vastschroeven of popnagelen.

23. Vul de installatiechecklist op pagina 4-42 in.

DE OPTIONELE WIELGELEIDER INSTALLEREN

Onderdelen in optionele wielgeleiderset (6390-027-000)

- (2) Platkopbouten (onderdeelnr. 0001-195-000)
- (1) Wielgeleidereenheid (onderdeelnr. 6390-001-017)
- (5) Wielgeleidersteun (onderdeelnr. 6390-001-174)
- (1) Wielgeleiderrail (onderdeelnr. 6390-001-176)
- (1) Wielgeleidermoer (onderdeelnr. 6390-001-191)
- (2) Borgmoer (onderdeelnr. 0016-060-000)
- (2) Cilinderkopschroeven (onderdeelnr. 0023-296-000)
- (5) Afstandsstuk (onderdeelnr. 6390-001-173)
- (1) Stootlijst wielgeleiderrail (onderdeelnr. 6390-001-175)
- (1) Wielgeleiderdop (onderdeelnr. 6390-001-178)
- (4) Wielkap (onderdeelnr. 6390-001-206)

Aanvullende gebruikte onderdelen (niet meegeleverd)

- **(10) 1/4-20 zeskantbouten (ASTM-F835 of SAE grade 8)**

Benodigd gereedschap:

- Rolmaat
- Boormachine
- 3/8 inch ratelsleutel
- 5/32-inch zeskantsleutel
- Zaag (of soortgelijk gereedschap)
- 1/4 inch boortje
- 7/16 inch combinatietang
- Potlood
- 7/16 inch bus
- T25 Torx-schroevendraaier

Procedure:

Opmerking: Tien 1/4-20 zeskantbouten (ASTM-F835 of SAE grade 8) zijn benodigd maar niet met uw installatieset meegeleverd. Inspecteer uw voertuig om te bepalen welke lengte de bouten moeten hebben. Maak met deze bouten de wielgeleider vast, zoals beschreven in stap 11. Zie bij het installeren van de wielgeleider pagina 4-39 voor installatiedetails.

1. Meet met een rolmaat van de middenlijn van de vloerplaat tot de wand (kast) aan de bestuurderszijde van het patiëntcompartiment van het voertuig (zie Afbeelding 27 en Afbeelding 28).

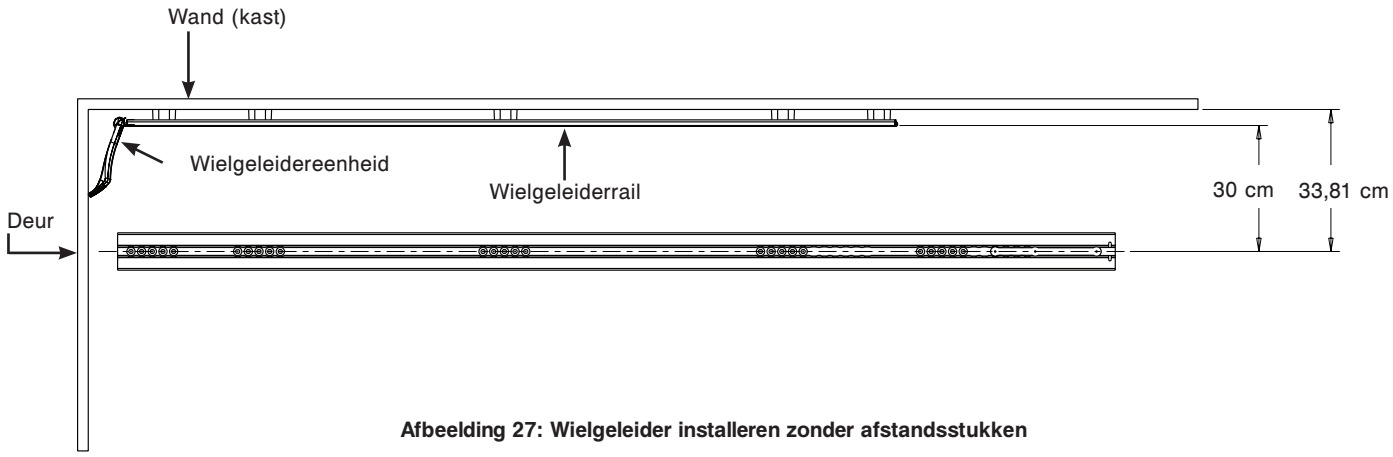

Afbeelding 27: Wielgeleider installeren zonder afstandsstukken

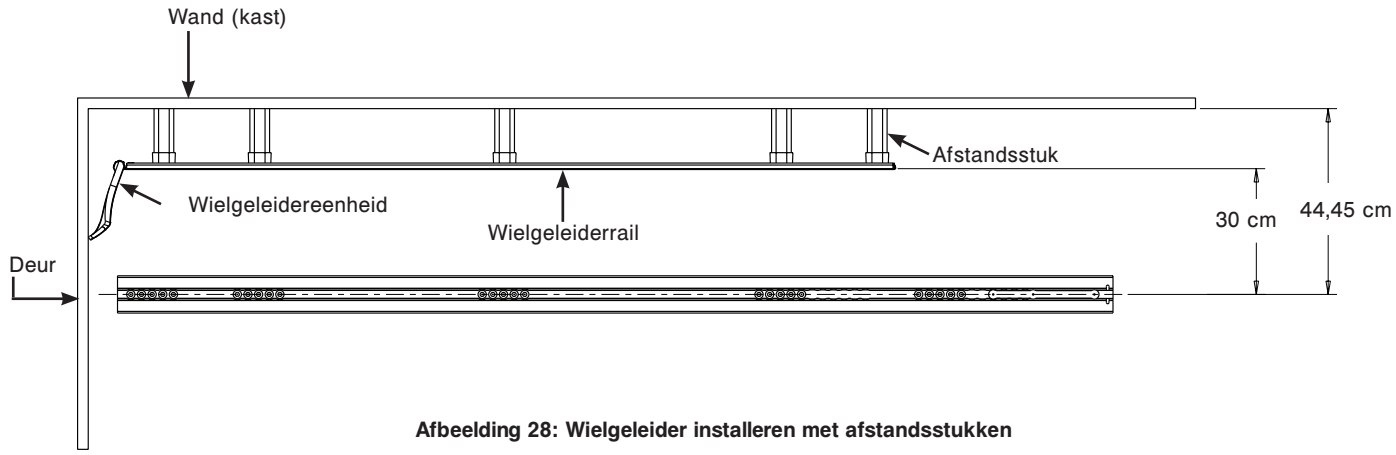

Afbeelding 28: Wielgeleider installeren met afstandsstukken

Terug naar de inhoudsopgave

DE OPTIONELE WIELGELEIDER INSTALLEREN (VERVOLG)

2. Gebruik de in stap 1 verkregen meetwaarde om te bepalen of u de afstandsstukken (6390-001-173) (D) voor de wielgeleidereenheid moet gebruiken.

Meting vanaf de middenlijn (vloerplaat)	Vereiste actie
Meer dan 44,45 cm van de wand	De optionele wielgeleider is niet vereist.
33,81 cm tot 44,45 cm	Afstandsstukken (6390-001-173) (D) zijn vereist. Trek 33,81 cm af van de in stap 1 gedane meting om de maat van elk afstandsstuk te bepalen. Gebruik een zaag (of soortgelijk gereedschap) om elk afstandsstuk op maat te zagen.
Precies 44,45 cm	Afstandsstukken (6390-001-173) (D) zijn vereist, maar hoeven niet op maat te worden gezaagd.
Precies 33,81 cm	Afstandsstukken (6390-001-173) (D) zijn NIET vereist. Werp alle vijf afstandsstukken weg.

⚠ WAARSCHUWING

Zet om het risico op persoonlijk letsel of schade aan apparatuur tijdens de installatie te voorkomen het voorwerp dat u zaagt stevig vast en houd de omgeving van uw zaaglocatie goed in het oog. Draag altijd geschikte gezichtsbescherming bij het gebruik van een zaag.

3. Lijn met de voertuigdeur gesloten de wielgeleiderrail (6390-001-176) (G) uit tegen de wand (kast).
4. Meet met een rolmaat 3,81 cm af van het voeteneinde van de wielgeleiderrail tot het deurpaneel.
5. Breng met een potlood een kleine markering aan op de wand (kast) om de locatie van de achterzijde van de wielgeleiderrail aan te duiden.
6. Plaats met een assistent alle vijf wielgeleidersteunen (6390-001-174) (E) in de montageposities (bij benadering).
7. Plaats de wielgeleiderrail op de wielgeleidersteunen met de in stap 5 aangebrachte locatiemarkering voor de wielgeleiderrail als referentie.

Opmerkingen:

- Controleer of de gaten in de wielgeleiderrail zijn uitgelijnd met de open gebieden in het patiëntcompartiment voor een goede ondersteuning van de wielgeleiderrail.
- De gaten zijn op 2,54 cm van elkaar geplaatst voor meerdere installatieopties.
- Verdeel de vijf wielgeleidersteunen zo gelijkmatig mogelijk. Monteer alle vijf wielgeleidersteunen.

Terug naar de inhoudsopgave

DE OPTIONELE WIELGELEIDER INSTALLEREN (VERVOLG)

8. Markeer met een potlood elk van de gaten in de vijf gebieden waar een wielgeleidersteun op de wand (kast) wordt geplaatst zoals getoond in Afbeelding 29.

   Opmerking: Controleer of de wielgeleiderrail niet beweegt tijdens dit proces, anders kunnen de gaten op onjuiste posities worden geplaatst.

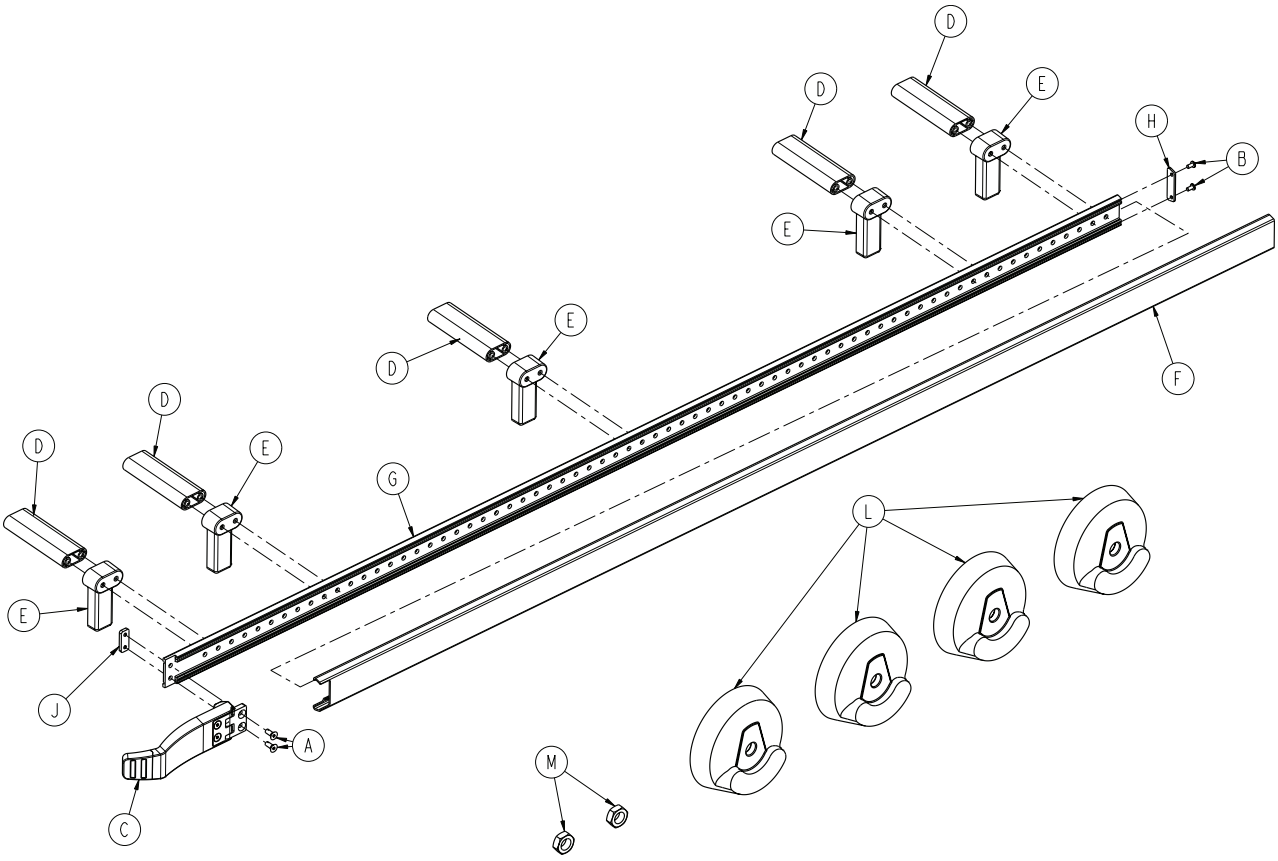

Afbeelding 29: Onderdelen in optionele wielgeleiderset - 6390-027-000

9. Verwijder de wielgeleiderrail en de wielgeleidersteunen.
10. Boor met een boormachine en een 1/4 inch boortje een gat op elke gemarkeerde locatie (zoals gemarkeerd in stap 8) in de wand (kast).

⚠ LET OP

Voorkom schade aan het voertuig door bij de installatie rekening te houden met voertuigonderdelen rond de gekozen boorlocaties.

11. Selecteer geschikte 1/4-20 inch zeskantbouten van de juiste lengte, ASTM-F835 of SAE-kwaliteit 8 (niet meegeleverd) voor de installatie van de wielgeleiderrail.
12. Breng met een 7/16 inch bus, een 3/8 inch ratelsleutel en een 7/16 inch combinatiesleutel de in stap 11 geselecteerde bouten aan om de wielgeleiderrail vast te zetten op de wielgeleidersteunen, indien nodig met gebruik van de afstandsstukken (6390-001-173) (D), en vervolgens op de wand van het patiëntcompartiment zoals getoond in "Afbeelding 27: Wielgeleider installeren zonder afstandsstukken" op pagina 4-37 of "Afbeelding 28: Wielgeleider installeren met afstandsstukken" op pagina 4-37.
13. Breng met een T25 Torx-schroevendraaier de twee cilinderkopschroeven (0023-296-000) (B) aan om de wielgeleiderdop (6390-001-178) (H) op het hoofdeinde van de wielgeleiderrail te monteren.

Terug naar de inhoudsopgave

DE OPTIONELE WIELGELEIDER INSTALLEREN (VERVOLG)

14. Schuif de stootlijst van de wielgeleiderrail (6390-001-175) (F) over de wielgeleiderrail van het voeteneinde naar het hoofdeinde van het voertuigcompartiment.
15. Monteer met een 5/32-inch zeskantsleutel de twee platkopbouten (0001-195-000) (A) door de scharnier van de wielgeleidereenheid (6390-001-017) (C) en de wielgeleiderrail naar de wielgeleidermoer (6390-001-191) (J) zoals getoond in "Afbeelding 29: Onderdelen in optionele wielgeleiderset - 6390-027-000" op pagina 4-39.
16. Monteer de twee borgmoeren (0016-060-000) (M) en vier wielkappen (6390-001-206) (L) aan de rechterzijde van de patiënt op de brancard die in combinatie met de wielgeleidereenheid zal worden gebruikt. Zie "Brancardwielkappen installeren" op pagina 4-41.

BRANCARDWIELKAPPEN INSTALLEREN

Benodigd gereedschap:

- 5/8 inch dop
- 3/8 inch ratelsleutel
- 11/16 inch combinatietang

Procedure:

1. Kantel de brancard op het hoofdeinde.

   Opmerking: Zorg ervoor dat het hoofdgedeelte is uitgeschoven en vergrendeld.

2. Verwijder met een 5/8 inch bus, een 3/8 inch ratelsleutel en een 11/16 inch combinatiesleutel de zeskantbout (A) en de moer (B) waarmee het wiel (C) is bevestigd aan de zwenkwielhouder (Afbeelding 30) aan de rechterzijde van de patiënt aan het voeteneinde van de brancard die in combinatie met de wielgeleidereenheid zal worden gebruikt. Bewaar de bout voor het terugplaatsen. Werp de moer weg.
3. Verwijder de twee bussen (D) van het wiel (Afbeelding 30). Werp beide bussen weg.
4. Lijn twee wielkappen (6390-001-206) (D) uit om het wiel, zodat de wielkappen aan beide zijden in dezelfde positie staan (Afbeelding 31).
5. Monteer met een 5/8 inch bus, een 3/8 inch ratelsleutel en een 11/16 inch combinatietang de zeskantbout (A) met een borgmoer (B) (0016-060-000) om het wiel (C) met de wielkappen (D) vast te zetten in de zwenkwielhouder (Afbeelding 31).

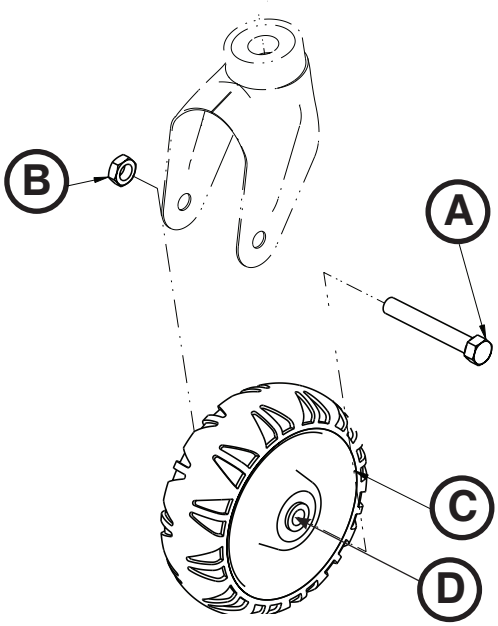

Afbeelding 30: Brancardwiel zonder wielkappen

Opmerking: Let tijdens de montage op de uitlijning van de wielkappen zodat beide kappen in dezelfde positie staan. Zet de moer niet te vast. Controleer of het wiel vrij kan draaien.

6. Kantel de brancard op het voeteneinde.
7. Herhaal stap 2 t/m 5 aan de rechterzijde van de patiënt aan het hoofdeinde van de brancard.
8. Controleer of beide wielen soepel draaien.

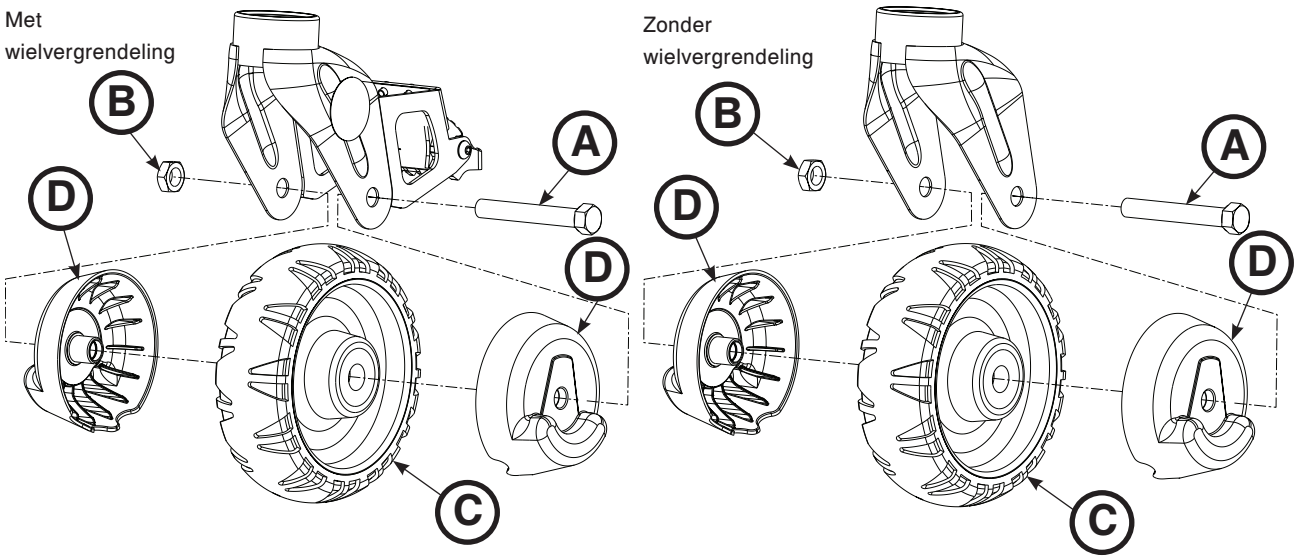

Afbeelding 31: Brancardwielen met wielkappen

Terug naar de inhoudsopgave

INSTALLATIECHECKLIST POWER-LOAD

Opmerking: Laad de accu minimaal 20 minuten op alvorens een werkingscontrole van de Power-LOAD uit te voeren. De accu wordt alleen opgeladen als de trolley is vergrendeld aan het hoofdeinde van het patiëntcompartiment. De accu-LED dient groen te knipperen tijdens het laden.

Controleer alvorens met de werkingscontrole van de Power-LOAD te beginnen of:

- De controle wordt uitgevoerd met een met de Power-LOAD compatibele Power-PRO-brancard (model 6500, 6506, 6510, 6516)
- De Power-LOAD aan het voeteneinde van het voertuig is vergrendeld met de hefarmen omlaag (zie "De Power-LOAD uitschuiven uit het voertuig zonder brancard" op pagina 4-54.)
- De voeding is ingeschakeld
- De LED's op de trolley-eenheid oranje knipperen
  Opmerking: Bij het indrukken van de hoofdvoedingsknop gaat ook een groene accu-LED branden om aan te geven dat het Power-LOAD-systeem is ingeschakeld. Als de accu van de trolley ontladen is, kan een knipperende oranje LED verschijnen.

Opmerking: Controleer zowel de bovenste als onderste bedieningsschakelaars van de brancard bij het controleren van de werking van de brancard.

_____ 1. Breng de voertuigbumper in de hoge positie (indien aanwezig).
_____ 2. Vergrendel de met Power-LOAD compatibele brancard op de Power-LOAD.
_____ 3. Controleer of beide laadwielpennen van de brancard in de Power-LOAD zijn vergrendeld (grendels).
_____ 4. Controleer of de LED's wisselen van knipperend oranje naar permanent groen.
_____ 5. Houd de intrekknop (-) op de bedieningsschakelaar van de brancard ingedrukt om het onderstel van de brancard volledig in te trekken.
_____ 6. Duw de brancard in het patiëntcompartiment totdat deze wordt vergrendeld aan het hoofdeinde van het patiëntcompartiment. Controleer of de hefarmen omlaag bewegen totdat de brancardwielen op de vloer van het patiëntcompartiment rusten en het voeteneinde van de brancard in de bevestiging vergrendelt.
_____ 7. Controleer de LED-indicator op het voeteneinde om te waarborgen dat de brancard klaar is voor transport.
   - Als de LED permanent groen brandt, is het voeteneinde van de brancard in positie of klaar voor transport.
   - Als de LED oranje knippert, is het voeteneinde van de brancard niet in positie of niet klaar voor transport.

_____ 8. Controleer of de brancard op de Power-LOAD is vergrendeld door het voeteneinde van de brancard stevig heen en weer te trekken.
_____ 9. Houd de uitschuifknop (+) op de bedieningsschakelaar van de brancard ingedrukt om te controleren of de brancard niet uitschuift in het voertuig. De brancardpoten mogen niet proberen uit te schuiven in de transportpositie.
   Opmerking: Onder sommige omstandigheden kan het indrukken van de intrekknop (-) op de bedieningsschakelaar van de brancard beweging mogelijk maken.
_____ 10. Houd de ontgrendelhendel aan het voeteneinde van het Power-LOAD-systeem omlaaggedrukt en trek aan de brancard om deze uit het patiëntcompartiment te verwijderen. Controleer of de hefarmen de brancard omhoog brengen totdat de brancardwielen los zijn van de vloer van het patiëntcompartiment.
_____ 11. Controleer of de LED-indicators aan het hoofdeinde permanent groen branden. Houd de uitschuifknop (+) op de bedieningsschakelaar van de brancard ingedrukt om de brancard uit te schuiven totdat de brancardwielen op de grond rusten en de brancard niet langer wordt ondersteund door de hefarmen van de Power-LOAD.
   Opmerking: De hefarmen moeten in de lage positie blijven nadat de brancard is ontgrendeld uit de Power-LOAD.
_____ 12. Druk op de knop omhoog (↑) op het bedieningspaneel van de Power-LOAD om de hefarmen en brancard tot de hoogste positie omhoog te brengen.
   Opmerking: De poten van de brancard worden niet ingetrokken.
_____ 13. Druk op de knop omlaag (↓) op het bedieningspaneel van de Power-LOAD om de hefarmen en de brancard omlaag te brengen.
_____ 14. Druk op de ontgrendelknop op de bedieningsschakelaar van de brancard om de brancard te ontgrendelen van de Power-LOAD. De LED-indicators aan het hoofdeinde zullen oranje knipperen.
_____ 15. Vergrendel de brancard opnieuw op de Power-LOAD.
_____ 16. Druk op de knop omhoog (↑) op het bedieningspaneel van de Power-LOAD om de brancard tot de hoogste positie omhoog te brengen.
   Opmerking: De poten van de brancard worden niet ingetrokken.
_____ 17. Druk op de handmatige ontgrendelknop op het bedieningspaneel van de Power-LOAD om de brancard omlaag te brengen. Houd de knop ingedrukt totdat de hefarmen vrij zijn van de brancard.

Terug naar de inhoudsopgave

INSTALLATIECHECKLIST POWER-LOAD (VERVOLG)

_____ 18. Trek een van de twee handmatige ontgrendelhendels van de brancard aan het hoofdeinde van de trolley omhoog om de brancard te ontgrendelen.

_____ 19. Rol de brancard weg van de Power-LOAD.

_____ 20. Breng de hefarmen omhoog en duw de trolley in het patiëntcompartiment naar de transportpositie. Laat met de trolley aan het hoofdeinde de armen omlaag zakken.

_____ 21. Laad de met Power-LOAD compatibele brancard in zonder de LOAD-functies te gebruiken om handmatig laden van brancards in het patiëntcompartiment te simuleren. Controleer of de brancard in positie wordt vergrendeld. Zie "Een brancard handmatig inladen in een voertuig (vermogensverlies of systeemfout Power-LOAD)" op pagina 4-65.

_____ 22. Houd de ontgrendelhendel aan het voeteneinde van het Power-LOAD-systeem omlaaggedrukt en trek aan de brancard om deze uit het patiëntcompartiment te verwijderen. Controleer of de veiligheidsstang wordt gegrepen door de veiligheidshaak.
Opmerking: Alleen de brancard wordt ontgrendeld. De trolley moet aan het hoofdeinde van de Power-LOAD blijven.

_____ 23. Breng om de trolley te ontgrendelen de hefarmen omhoog en duw op de ontgrendelknop van de trolley aan het hoofdeinde van het Power-LOAD-systeem. Schuif de trolley slechts zo'n 5 cm naar het voeteneinde.

_____ 24. Schuif de handmatige vergrendelingsonderdrukking die het dichtste bij het voeteneinde van de rail zit en duw de rail naar het voeteneinde. Controleer of de rail kan worden ontgrendeld.

_____ 25. Schuif de Power-LOAD volledig uit het patiëntcompartiment.

_____ 26. Schuif de handmatige vergrendelingsonderdrukking die het dichtste bij het hoofdeinde van de rail zit en duw de rail naar het hoofdeinde. Controleer of de rail kan worden ontgrendeld. Zie "Afbeelding 22: De trolley-eenheid positioneren" op pagina 4-33.

_____ 27. Inspecteer visueel de aanslagbumpers aan het hoofdeinde om te waarborgen dat deze vlak tegen de buitenste rand van de raileenheid aanliggen zonder tekenen van verkeerde uitlijning of onjuiste installatie.

_____ 28. Controleer visueel of alle bouten en schroeven goed vastzitten zonder tekenen van uitstekende of ontbrekende bevestigingsmiddelen.

_____ 29. Duw tegen de pal aan het hoofdeinde en gebruik de ontgrendelhendel aan het voeteneinde om de pen aan het hoofdeinde te activeren om te waarborgen dat deze vrij bewegen en niet vastzitten bij loslaten.

_____ 30. Controleer bij Type II-ambulances of als de middenlijn van de brancard zich 44,45 cm of minder van de voertuigwand bevindt of de optionele wielgeleidereenheid (6390-027-000) is geïnstalleerd. Geef "Niet van toepassing" aan als de wielgeleider niet vereist is.

_____ 31. Druk op de hoofdvoedingsschakelaar om de eenheid uit te schakelen. Mogelijk moet u de eenheid aan- en uitzetten om te waarborgen dat de Power-LOAD uitgeschakeld is en niet in de slaapmodus staat.

⚠ LET OP

De handmatige onderdrukkingen maken het mogelijk om het Power-LOAD-systeem vrij te bewegen.

Opmerking: Als de Power-LOAD langer dan een week niet zal worden gebruikt, druk dan op de hoofdvoedingsknop om de eenheid uit te schakelen en leeglopen van de accu te voorkomen. Mogelijk moet u de eenheid aan- en uitzetten om te waarborgen dat de Power-LOAD uitgeschakeld is en niet in de slaapmodus staat.

Serienummer Power-LOAD: _____

Geïnstalleerd door: _____ Datum: _____

Geïnspecteerd door: _____ Datum: _____

Opmerking: Bewaar een kopie van deze gegevens gedurende ten minste zeven jaar.

Terug naar de inhoudsopgave

HET POWER-LOAD-SYSTEEM INSTELLEN

De toestand van de Power-LOAD is de verantwoordelijkheid van de eigenaar. Het is belangrijk dat de Power-LOAD naar behoren werkt voordat het product in gebruik wordt genomen. Geef deze lijst en de bedieningsinstructies aan een bevoegde onderhoudsmonteur om de werking van de Power-LOAD te controleren voordat deze in gebruik wordt genomen.

1. Breng de hefarmen omhoog en duw de trolley van de Power-LOAD handmatig naar het hoofdeinde van de raileenheid om de accu op te laden. **Om een goede werking te waarborgen, moet de accu minimaal twee uur worden opgeladen voordat de Power-LOAD voor de eerste keer in gebruik wordt genomen.**

   Opmerking: De accu-LED knippert groen tijdens het laden.

2. Controleer of de installatiechecklist is ingevuld (zie "Installatiechecklist Power-LOAD" op pagina 4-42).
3. Als de installatiechecklist werd ingevuld door een onderaannemer, moet de installatiechecklist nog eens worden gecontroleerd door de eindgebruiker. Neem de Power-LOAD niet in gebruik als de installatiechecklist niet volledig kan worden ingevuld.

MET POWER-LOAD COMPATIBLE BRANCARD INSTELLEN

De toestand van de met Power-LOAD compatibele brancard is de verantwoordelijkheid van de eigenaar. Het is van belang dat de met Power-LOAD compatibele brancard naar behoren werkt voordat het product in gebruik wordt genomen. Controleer of de brancard is ingesteld volgens de in de bedienings-/onderhoudshandleiding van uw brancardmodel omschreven vereisten.

⚠ WAARSCHUWING

Stel om het risico van letsel bij de patiënt te vermijden de laadwielhoogte van de brancard gelijk in met de vloerhoogte van het voertuig zoals beschreven in de bedienings-/onderhoudshandleiding van uw brancardmodel.

Bedieningselementen en LED-indicators

De Power-LOAD LED-indicators op het bedieningspaneel aan de zijkant van de Power-LOAD en aan het hoofd- en voeteneinde van de Power-LOAD geven de accustatus en systeemstatus van de trolley aan. Deze Afbeelding en tabel bieden een overzicht van alle knoppen en LED-indicators van de Power-LOAD.

Opmerking: Als de Power-LOAD een week of langer niet zal worden gebruikt, druk dan op de rode hoofdvoedingsknop (2) om de eenheid uit te schakelen en ontlading van de accu te voorkomen. U moet de eenheid mogelijk inschakelen en vervolgens weer weer uitschakelen om te waarborgen dat de Power-LOAD is uitgeschakeld en niet in de slaapmodus staat.

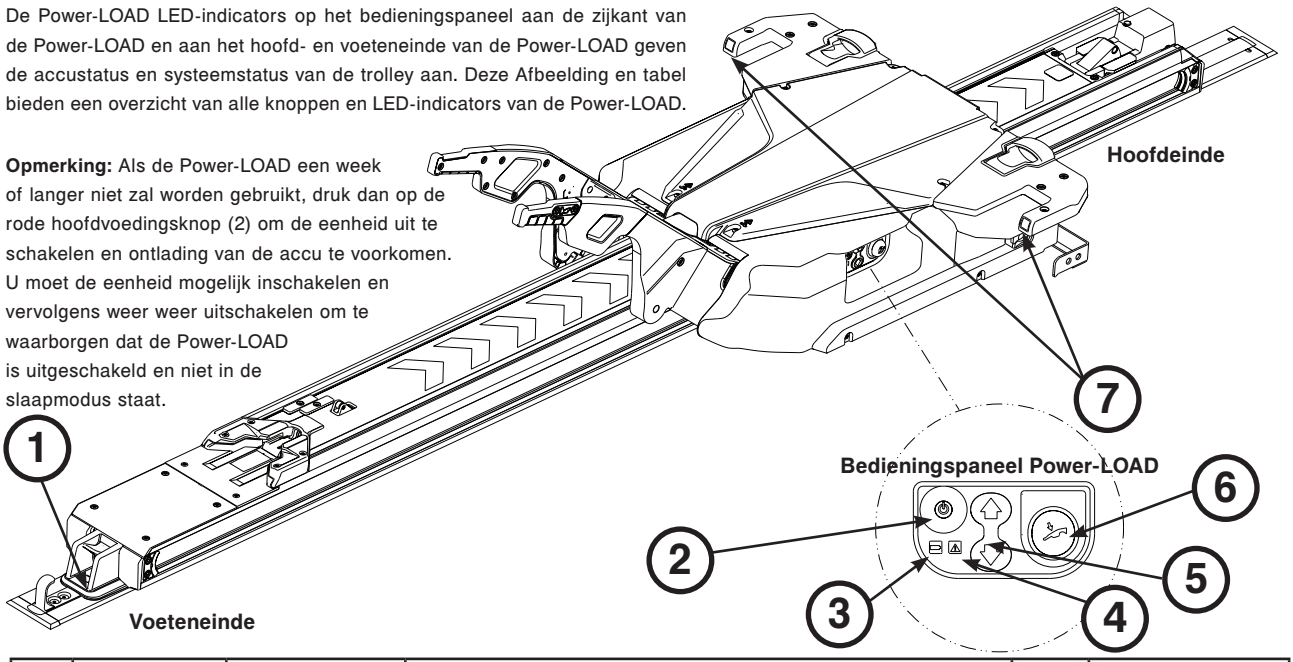

Ref	Pictogram/ knop	Naam	Beschrijving	Type	Locatie
1		LED-indicator voeteneinde	Als de LED permanent groen brandt, is het voeteneinde van de brancard in positie of klaar voor transport. Als de LED oranje knippert, is het voeteneinde van de brancard niet in positie of niet klaar voor transport.	LED	Trolley
2	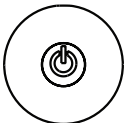	Hoofdvoeding	Indrukken om de voeding van de eenheid in of uit te schakelen. **Opmerking:** De accu-LED gaat ook branden om aan te geven dat het Power-LOAD-systeem is ingeschakeld. Als de accu van de trolley ontladen is, kan een knipperende oranje LED verschijnen.	Knop	Bedieningspaneel Power-LOAD
3	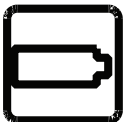	Acculaadniveau	Als de LED permanent groen brandt, is het Power-LOAD-systeem ingeschakeld en niet aan het laden. Als de LED groen knippert, wordt de accu opgeladen. **Opmerking:** De accu wordt alleen opgeladen als de trolley is vergrendeld aan het hoofdeinde van het patiëntcompartiment.	LED	Bedieningspaneel Power-LOAD
4		Fout	Als de LED permanent oranje brandt, is er een Power-LOAD-fout. Druk tweemaal op de hoofdvoedingsknop om de eenheid te resetten. Neem als de LED permanent oranje blijft branden contact op met de technische dienst. Als de LED oranje knippert, is de accu van de trolley ontladen.	LED	Bedieningspaneel Power-LOAD
5	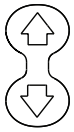	Omhoog/omlaag	Druk op omhoog (↑) om de hefarmen maximaal omhoog te brengen. **Opmerking:** De poten van de brancard worden niet ingetrokken. Druk op omlaag (↓) om de hefarmen en de brancard omlaag te brengen. **Opmerking:** Schuif het onderstel van de brancard uit alvorens op deze knop te drukken.	Knop	Bedieningspaneel Power-LOAD
6		Handmatige ontgrendeling	Druk op deze knop om de brancard uit het voertuig te lossen bij een Power-LOAD-storing. Houd de knop ingedrukt totdat de hefarmen vrij zijn van de brancard. **Opmerking:** Schuif het onderstel van de brancard uit alvorens op deze knop te drukken.	Knop	Bedieningspaneel Power-LOAD
7	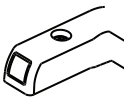	LED-indicator hoofdeinde	Als de LED's permanent groen branden, is het hoofdeinde van de brancard in positie. Als de LED's oranje knipperen, is het hoofdeinde van de brancard niet in positie.	LED	Trolley

Terug naar de inhoudsopgave

Bedieningselementen en LED-indicators

Deze Power-LOAD LED-indicators bevinden zich aan het hoofdeinde van de Power-LOAD-trolley.

Ter referentie is ook de locatie van het oliereservoir aangegeven.

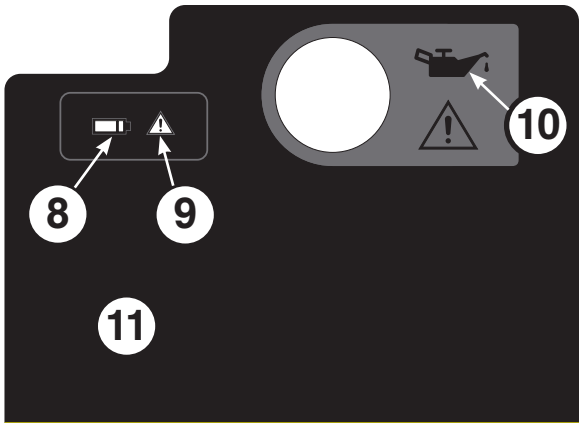

Label aan hoofdeinde trolley

Ref	Pictogram/ knop	Naam	Beschrijving	Type	Locatie
8		Acculaadniveau	Als de LED permanent groen brandt, is het Power-LOAD-systeem ingeschakeld en niet aan het laden. Als de LED groen knippert, wordt de accu opgeladen. **Opmerking:** De accu wordt alleen opgeladen als de trolley is vergrendeld aan het hoofdeinde van het patiëntcompartiment.	LED	Hoofdeinde trolley
9		Fout	Als de LED permanent oranje brandt, is er een Power-LOAD-fout. Druk tweemaal op de rode hoofdvoedingsknop om de eenheid te resetten. Neem als de LED permanent oranje blijft branden contact op met de technische dienst. Als de LED oranje knippert, is de accu van de trolley ontladen.	LED	Hoofdeinde trolley
10		Oliereservoir	Vul Mobil Mercon® V Blend ATF-olie (6500-001-293) bij tot de vullimiet van het reservoir. Vul om storingen of lekkages te voorkomen niet teveel olie bij in het reservoir. Zie "Het reservoir vullen" op pagina 4-101.	Niet van toepassing	Hoofdeinde trolley
11	Niet van toepassing	USB-poort	Verwijder de plaat om toegang te krijgen tot de USB-poort voor I/O-diagnose. Onderhoud mag uitsluitend worden uitgevoerd door bevoegd personeel.	Niet van toepassing	Hoofdeinde trolley

Terug naar de inhoudsopgave

Handmatige bedieningselementen

Met deze handmatige bedieningselementen kunt u een brancard zonder stroom ontgrendelen van de Power-LOAD:

- Ontgrendelhendel
- Railvergrendelingstrekker
- Ontgrendelknop trolley
- Ontgrendelhendel brancard
- Schuif railvergrendelingsonderdrukking

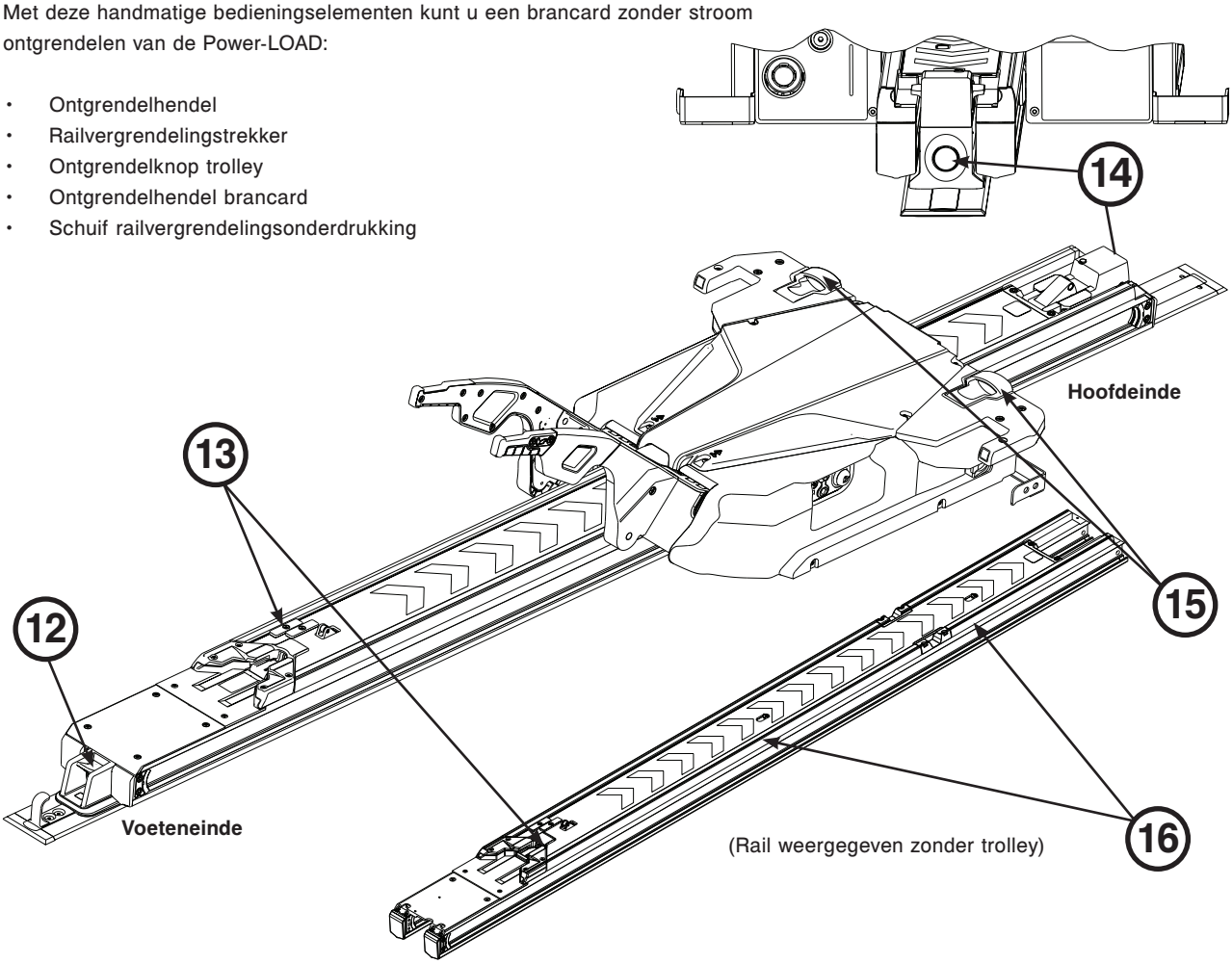

Ref	Handmatige regeling	Naam	Beschrijving	Locatie
12		Ontgrendelhendel	Indrukken en vasthouden om de brancard te ontgrendelen van het patiëntcompartiment.	Voeteneinde
13		Railvergrendelingstrekker	Schuiven om de rail los te zetten uit een vergrendelde positie.	Rail
14	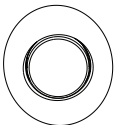	Ontgrendelknop trolley	Indrukken terwijl u de hefarmen omhoog beweegt om de Power-LOAD zonder brancard uit het patiëntcompartiment te schuiven. Trek vervolgens de trolley uit het patiëntcompartiment.	Hoofdeinde
15		Ontgrendelhendel brancard	Omhoog trekken om de brancard te ontgrendelen van de Power-LOAD als het onderstel van de brancard volledig is uitgeschoven.	Trolley
16		Schuif railvergrendelingsonderdrukking	Schuiven om de rail los te zetten uit een vergrendelde positie.	Rail

Terug naar de inhoudsopgave

DE BEDIENINGSSCHAKELAARS VAN DE BRANCARD GEBRUIKEN

De Power-PRO-brancards (modellen 6500/6506 en 6510/6516) hebben twee identieke bedieningsschakelaars. Druk op de knoppen van elk van deze schakelaars om de brancard uit te schuiven, in te trekken of te ontgrendelen van de Power-LOAD.

Deze Afbeelding en tabel bieden een overzicht van de drie knoppen op de bedieningsschakelaar van de brancard.

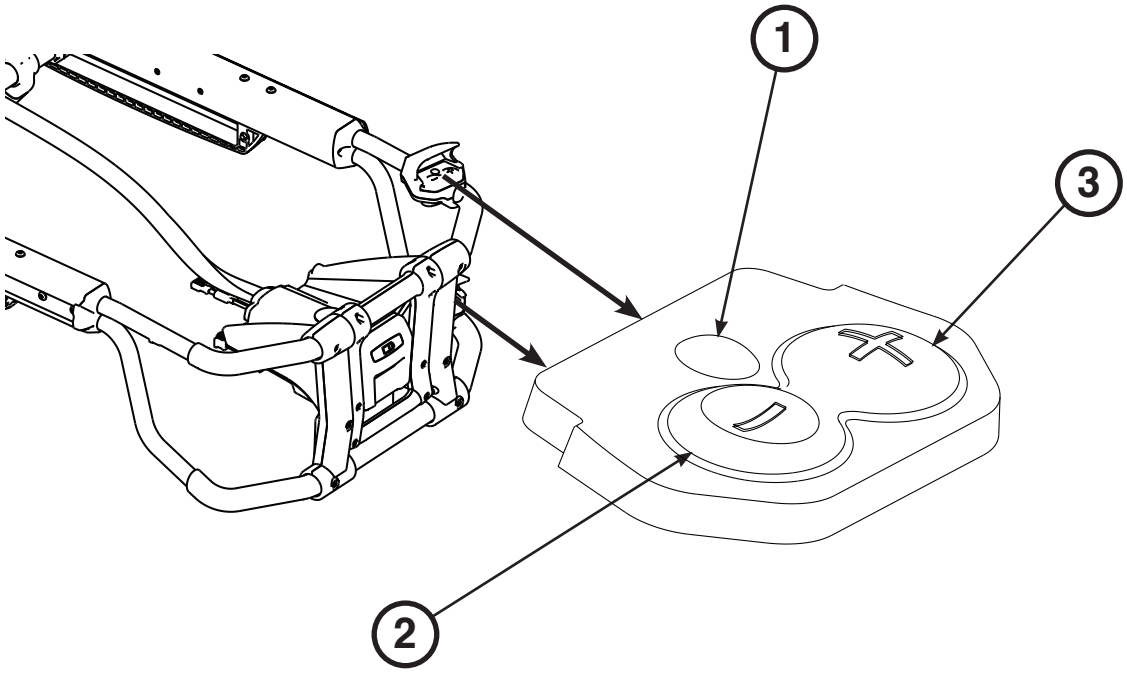

Ref	Naam	Beschrijving
1	Ontgrendeling	Indrukken om de brancard te ontgrendelen van de Power-LOAD.
2	Intrekken (-)	Ingedrukt houden om het onderstel van de brancard volledig in te trekken totdat de brancard wordt ondersteund.
3	Uitschuiven (+)	Ingedrukt houden om het onderstel van de brancard volledig uit te schuiven totdat de brancardwielen op de grond staan.

Terug naar de inhoudsopgave

HET ACCULAADNIVEAU VAN DE BRANCARD CONTROLEREN

De Power-LOAD laadt automatisch de Power-PRO **SMRT™** Pak-accu op als de brancard op de Power-LOAD wordt vergrendeld in de transportpositie (geen kabel of connectors vereist). De accu-LED van de brancard knippert kortstondig groen om aan te geven dat de accu wordt opgeladen.

Druk om het acculaadniveau te controleren op de intrekknop (–) (2) op de bedieningsschakelaar van de brancard om de accu-LED van de brancard (A) zoals getoond in Afbeelding 32 te activeren.

De accu-LED van de brancard bevindt zich op de bedieningsbehuizing aan het voeteneinde van de Power-PRO-brancard (weergegeven als een accusymbool).

- De LED brandt permanent groen als de accu volledig is opgeladen of voldoende vermogen heeft.
- De LED knippert oranje als de accu moet worden opgeladen of vervangen.
- De LED is permanent oranje om een accufout aan te geven.

Zie de gebruikers-/onderhoudshandleiding van het SMRT-voedingssysteem voor aanvullende informatie over SMRT Paks en de SMRT-lader.

Zie de gebruikers-/onderhoudshandleiding van de Power-PRO voor aanvullende informatie over de accu van de brancard.

Opmerkingen:

- Automatisch laden is alleen mogelijk met SMRT Pak-accu's.
- Gebruik alleen door Stryker goedgekeurde accu's in combinatie met de Power-PRO.

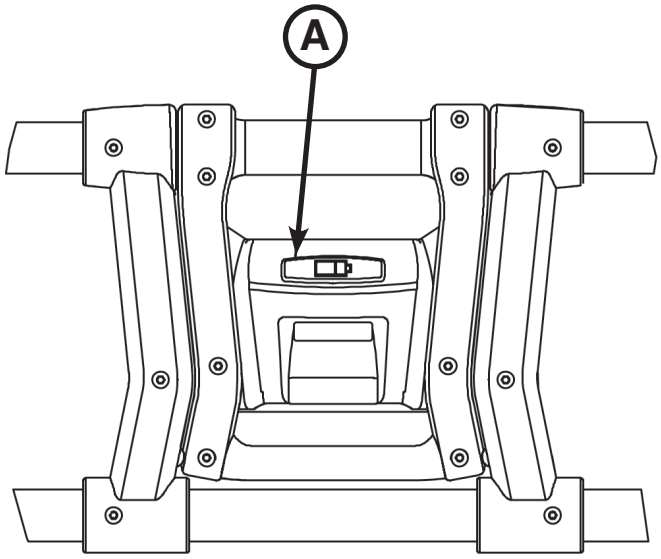

Afbeelding 32: LED-indicator acculaadniveau

Terug naar de inhoudsopgave

Instructies voor elektrische bediening

Plaats dit instructielabel voor elektrische bediening op het binnenpaneel van een deur of de wand van het patiëntcompartiment, zodanig dat het zichtbaar is voor de bedieners. Zie "Bedieningselementen en LED-indicators" op pagina 4-45 voor de plaats van de knoppen en LED's.

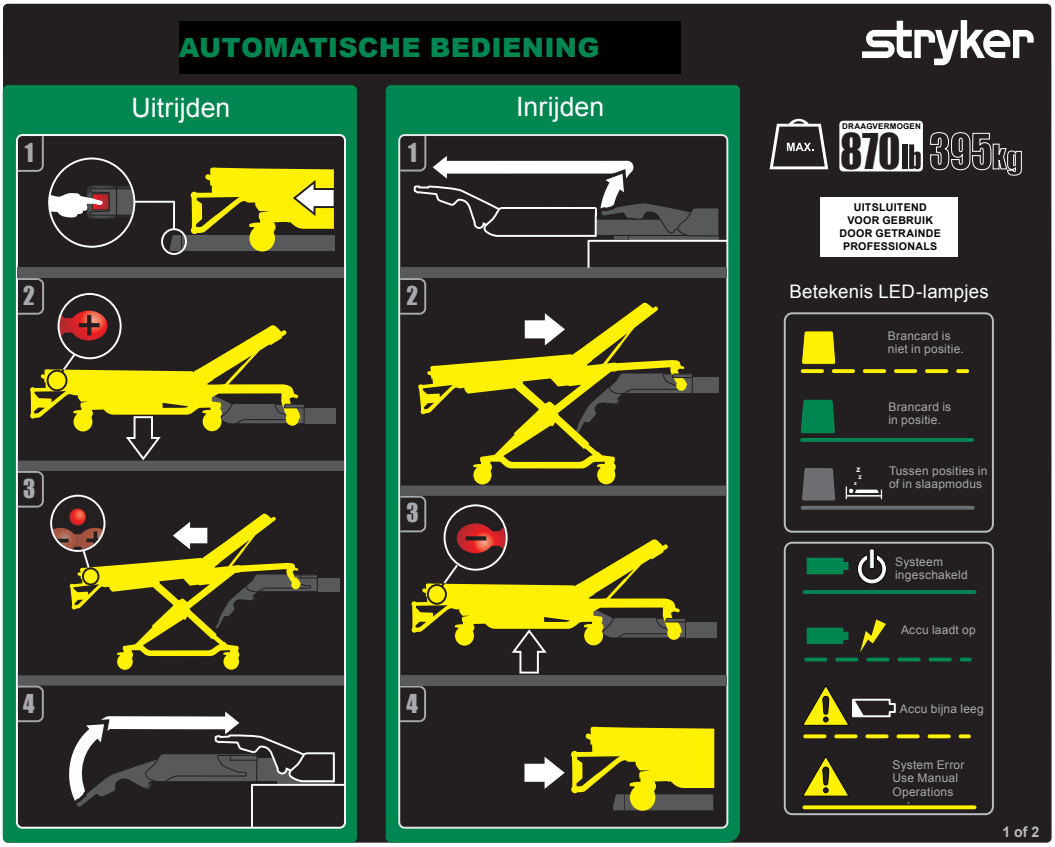

De Power-LOAD uitladen:

1. Houd de ontgrendelhendel aan het voeteneinde van het Power-LOAD-systeem omlaaggedrukt en trek aan de brancard om deze uit het patiëntcompartiment te verwijderen.
2. Houd de uitschuifknop (+) op de bedieningsschakelaar van de brancard ingedrukt totdat de brancardwielen op de grond staan.
3. Druk op de ontgrendelknop op de bedieningsschakelaar van de brancard om de brancard te ontgrendelen van de Power-LOAD.
4. Breng de hefarmen omhoog en geleid de trolley in het patiëntcompartiment totdat de armen zo ver zijn ingeschoven dat ze de voertuigdeuren niet blokkeren.
5. Zie voor aanvullende uitlaadinstructies "Een Power-PRO-brancard uitladen uit een voertuig (model 6500/6506 & 6510/6516 met de Power-LOAD-optie)" op pagina 4-61.

De Power-LOAD inladen:

1. Breng de hefarmen omhoog om de trolley te geleiden en uit het patiëntcompartiment te trekken.
2. Duw de brancard in de Power-LOAD totdat de laadwielpennen van de brancard in positie worden vergrendeld. Controleer bij het laden of de brancard is uitgelijnd met de hefarmen.
3. Houd de intrekknop (-) op de bedieningsschakelaar van de brancard ingedrukt om het onderstel van de brancard volledig in te trekken totdat de brancard wordt ondersteund.
4. Duw de brancard in het patiëntcompartiment totdat de hefarmen omlaag komen en de brancard op de Power-LOAD wordt vergrendeld.
5. Controleer de LED-indicator op het voeteneinde om te waarborgen dat de brancard klaar is voor transport.
   - Als de LED permanent groen brandt, is het voeteneinde van de brancard in positie of klaar voor transport.
   - Als de LED oranje knippert, is het voeteneinde van de brancard niet in positie of niet klaar voor transport.
6. Controleer of de brancard op de Power-LOAD is vergrendeld door het voeteneinde van de brancard stevig heen en weer te trekken.
7. Zie voor aanvullende inlaadinstructies "Een Power-PRO-brancard inladen in een voertuig (model 6500/6506 & 6510/6516 met de Power-LOAD-optie)" op pagina 4-59.

Opmerking: Als de Power-LOAD langer dan een week niet zal worden gebruikt, druk dan op de hoofdvoedingsknop om de eenheid uit te schakelen en leeglopen van de accu te voorkomen. Mogelijk moet u de eenheid aan- en uitzetten om te waarborgen dat de Power-LOAD uitgeschakeld is en niet in de slaapmodus staat.

Terug naar de inhoudsopgave

Instructies voor handmatige bediening

Plaats dit instructielabel voor handmatige bediening op het binnenpaneel van een deur of de wand van het patiëntcompartiment, zodanig dat het zichtbaar is voor de bedieners. Zie "Bedieningselementen en LED-indicators" op pagina 4-45 voor de plaats van de knoppen en LED's.

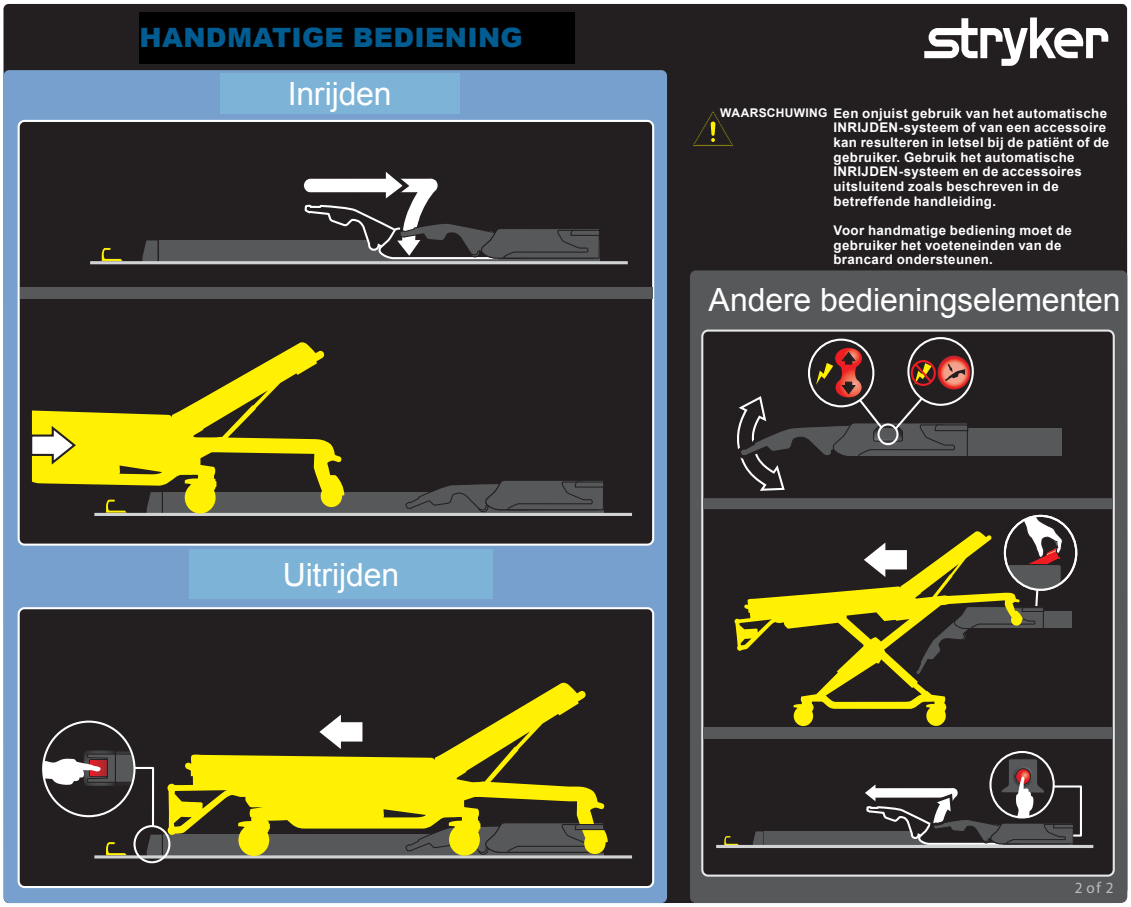

De Power-LOAD inladen:

1. Controleer of de Power-LOAD aan het hoofdeinde van het patiëntcompartiment staat met de hefarmen omlaag.
2. Duw de brancard in het patiëntcompartiment totdat de brancard op de Power-LOAD wordt vergrendeld.
3. Controleer of de brancard op de Power-LOAD is vergrendeld door het voeteneinde van de brancard stevig heen en weer te trekken.
4. Zie voor aanvullende inlaadinstructies "Een brancard handmatig inladen in een voertuig (vermogensverlies of systeemfout Power-LOAD)" op pagina 4-65.

De Power-LOAD uitladen:

Houd de ontgrendelhendel aan het voeteneinde van het Power-LOAD-systeem omlaaggedrukt en trek aan de brancard om deze uit het patiëntcompartiment te verwijderen. Zie voor aanvullende uitlaadinstructies "Een brancard handmatig uitladen uit een voertuig" op pagina 4-66.

Opmerkingen:

- Zonder vermogen zullen de hefarmen de brancard niet omhoog brengen. De bedieners zullen het volledige gewicht van de brancard moeten tillen.
- Als de Power-LOAD langer dan een week niet zal worden gebruikt, druk dan op de hoofdvoedingsknop om de eenheid uit te schakelen en leeglopen van de accu te voorkomen. Mogelijk moet u de eenheid aan- en uitzetten om te waarborgen dat de Power-LOAD uitgeschakeld is en niet in de slaapmodus staat.

⚠ WAARSCHUWING

- Een onjuist gebruik van het automatische Power-LOAD-systeem of van een accessoire kan resulteren in letsel bij de patiënt of de bediener. Gebruik het automatische Power-LOAD-systeem en de accessoires uitsluitend zoals beschreven in de handleidingen.
- Bij handmatige bediening moet de bediener het voeteneinde van de brancard ondersteunen.

Terug naar de inhoudsopgave

RICHTLIJNEN VOOR GEBRUIK

- Controleer de Power-LOAD op een goede werking vóór aanvang van elke dienst (de hefarmen moeten de brancard iets omhoog brengen als de brancard wordt ontgrendeld, controleer het acculaadniveau, etc.). Als de eenheid niet goed lijkt te werken, gebruik het voertuig dan niet voor de dienst maar laat de Power-LOAD nazien en repareren.
- Gebruik de Power-LOAD niet voor lasten van meer dan 318 kg inclusief het gewicht van de patiënt en accessoires. De veilige belasting van de Power-LOAD bedraagt 395 kg inclusief het gewicht van de brancard.
- Schakel tijdens normaal gebruik de hoofdvoeding niet uit, aangezien dan de accu niet meer wordt opgeladen.
- Ga niet rijden met het voertuig met de trolley in de middenpositie. Deze positie biedt geen vergrendeling en is niet geschikt voor rijden.
- De Power-LOAD is alleen een hulpmiddel. De bedieners moeten in elke afzonderlijke situatie bepalen hoe de getransporteerde last het beste kan worden geheven en verdeeld. Gebruik altijd beide handen bij het hanteren van de brancard.
- Zorg bij het hanteren van lasten van meer dan 181 kg (400 lb) voor meerdere bedieners om de krachten die optreden bij het in- en uitladen te beheersen. Voor een grotere veiligheid kan het in- en uitladen het beste gebeuren op vlakke ondergronden. Bij voertuigdekhoogtes van 91 cm (36 in) moeten mogelijk de handmatige ontgrendelknop op het bedieningspaneel van de Power-LOAD of de handmatige ontgrendelhendels van de brancard aan het hoofdeinde van de Power-LOAD worden gebruikt voor handmatig uitladen. Houd de handen en ledematen vrij van de hefarmen van de Power-LOAD-trolley en het onderstel van de brancard tijdens het elektrische in- en uitladen.
- Houd de handen en ledematen vrij van de hefarmen van de Power-LOAD-trolley en het onderstel van de brancard tijdens het elektrische in- en uitladen.
- Ga voorzichtig te werk bij het bedienen van de Power-LOAD in slechte weersomstandigheden (bijvoorbeeld regen, ijs, sneeuw) om letsel bij de bediener en/of patiënt te voorkomen.
- Gebruik de Power-LOAD zo veel mogelijk met het voertuig op een vlakke ondergrond.
- Als u een brancard met patiënt niet kunt uitladen uit het patiëntcompartiment, gebruik dan een backboard om de patiënt uit te laden.
- Stryker beveelt aan om minstens eenmaal per jaar een opfristraining te doen over de handmatige procedures. Zie "Een brancard handmatig uitladen uit een voertuig na inladen met de Power-LOAD (vermogensverlies of systeemfout Power-LOAD)" op pagina 4-63, "Een brancard handmatig inladen in een voertuig (vermogensverlies of systeemfout Power-LOAD)" op pagina 4-65, "Een brancard handmatig uitladen uit een voertuig" op pagina 4-66 "Een brancard handmatig uitladen uit een voertuig" op pagina 4-66, "Een brancard handmatig inladen in een voertuig (vermogensverlies Power-PRO)" op pagina 4-68. Zie www.stryker.com of neem contact op met uw Stryker-vertegenwoordiger voor een aanvullend voorbeeld van een trainingschecklist (Mkt Lit-676).

⚠ WAARSCHUWING

- Een onjuist gebruik van het automatische Power-LOAD-systeem of van een accessoire kan resulteren in letsel bij de patiënt of de bediener. Gebruik het automatische Power-LOAD-systeem en de accessoires uitsluitend zoals beschreven in de handleidingen.
- Niet controleren van de juiste werking van het Power-LOAD-systeem vóór het gebruik kan resulteren in letsel bij de patiënt en/of de bediener.
- Let bij het bewegen door het patiëntcompartiment van het voertuig op dat u niet struikelt over de Power-LOAD.
- Ga voorzichtig te werk bij het bedienen van de Power-LOAD in slechte weersomstandigheden (bijvoorbeeld regen, ijs, sneeuw) om letsel bij de bediener en/of patiënt te voorkomen.
- Verstrikt raken in de elektrische mechanismen van de brancard en/of de Power-LOAD kan ernstig letsel veroorzaken. Bedien de brancard en/of Power-LOAD uitsluitend wanneer alle personen zich uit de buurt van de mechanismen bevinden.
- Oefen het in- en uitladen van de brancard met de Power-LOAD totdat u de bediening van het product volledig begrijpt. Onjuist gebruik kan letsel veroorzaken.
- Sta niet toe dat niet-getrainde assistenten helpen bij de bediening van de Power-LOAD. Niet-getrainde technici/assistenten kunnen de patiënt of zichzelf verwonden.
- Ga niet rijden met de trolley in de middenpositie om letsel bij de patiënt en/of schade aan de apparatuur te voorkomen. Deze positie biedt geen vergrendeling en is niet geschikt voor rijden.
- De Power-LOAD is alleen een hulpmiddel. De bedieners moeten in elke afzonderlijke situatie bepalen hoe de getransporteerde last het beste kan worden geheven en verdeeld. Gebruik altijd beide handen bij het hanteren van de brancard.
- Zorg bij het hanteren van lasten van meer dan 181 kg voor meerdere bedieners om de krachten die optreden bij het in- en uitladen te beheersen. Voor een grotere veiligheid kan het in- en uitladen het beste gebeuren op vlakke ondergronden. Bij voertuigdekhoogtes van 91 cm (36 in) moeten mogelijk de handmatige ontgrendelknop op het bedieningspaneel van de Power-LOAD of de handmatige ontgrendelhendels van de brancard aan het hoofdeinde van de Power-LOAD worden gebruikt voor handmatig uitladen.
- Houd de handen en ledematen vrij van de hefarmen van de Power-LOAD-trolley en het onderstel van de brancard tijdens het elektrische in- en uitladen.

Terug naar de inhoudsopgave

HET ACCULAADNIVEAU CONTROLEREN

Controleer of de voeding van de trolley is ingeschakeld en controleer het acculaadniveau op het bedieningspaneel van de Power-LOAD (weergegeven als een accusymbool).

- De accu-LED brandt permanent groen als het Power-LOAD-systeem ingeschakeld en niet aan het laden is.
- De accu-LED knippert groen als de accu wordt opgeladen.
- De foutindicatie-LED knippert oranje als de accu ontladen is.

Zie voor het opladen van de accu "De accu opladen".

⚠ WAARSCHUWING

- Breng beschadigde accu's naar een servicecentrum voor recycling. Verwijder het onderdeel niet als ongesorteerd gemeenschappelijk afval. Informeer bij uw plaatselijke distributeur naar de beschikbare retour- en/of inzamelsystemen in uw land.
- Verwijder de accu niet tijdens het gebruik van de Power-LOAD om elektrische schokken te voorkomen.
- Koppel alvorens onderhoud uit te voeren aan de Power-LOAD de voertuigaccu los, druk op de hoofdvoedingsknop om de eenheid uit te schakelen en plaats vervolgens de trolley in de laadpositie.

DE ACCU OPLADEN

Zorg dat de accu voldoende is opgeladen om de Power-LOAD correct te laten werken. Als de accu volledig ontladen is, moet deze minimaal tien uur worden opgeladen. De accu's worden opgeladen als de trolley is vergrendeld aan het hoofdeinde van het patiëntcompartiment.

De accu opladen:

1. Breng de hefarmen omhoog en duw handmatig de trolley naar het hoofdeinde van het patiëntcompartiment.
2. Vergrendel de trolley aan het hoofdeinde van het patiëntcompartiment.
   Opmerking: De accu-LED knippert groen als de accu wordt opgeladen.

Zie voor het controleren van het acculaadniveau "Het acculaadniveau controleren".

Opmerking: Als de Power-LOAD langer dan een week niet zal worden gebruikt, druk dan op de hoofdvoedingsknop om de eenheid uit te schakelen en leeglopen van de accu te voorkomen. Mogelijk moet u de eenheid aan- en uitzetten om te waarborgen dat de Power-LOAD uitgeschakeld is en niet in de slaapmodus staat.

⚠ WAARSCHUWING

Schakel tijdens normaal gebruik de hoofdvoeding niet uit, aangezien dan de accu niet meer wordt opgeladen.

DE POWER-LOAD OPSLAAN

Tijdens perioden van opslag of inactiviteit verliezen alle accu's hun lading. Als de Power-LOAD langer dan een week niet zal worden gebruikt, druk dan op de hoofdvoedingsknop om de eenheid uit te schakelen en leeglopen van de accu te voorkomen. Mogelijk moet u de eenheid aan- en uitzetten om te waarborgen dat de Power-LOAD uitgeschakeld is en niet in de slaapmodus staat.

DE LAADHOOGTE VAN DE BRANCARD INSTELLEN

U moet de laadhoogte voor de brancard met de Power-LOAD-optie instellen voordat u het voertuig in gebruik neemt. Zie voor een overzicht van de compatibele brancards "Compatibiliteitsinformatie brancard" op pagina 4-14. Zie de bedienings-/onderhoudshandleiding voor uw brancard voor meer informatie over het instellen van de juiste brancardhoogte.

Terug naar de inhoudsopgave

EEN NIET-BIJGEWERKTE X-FRAME BRANCARD GEBRUIKEN BIJ EEN INCIDENT MET MEERDERE SLACHTOFFERS

Bij incidenten met meerdere slachtoffers kunnen sommige niet-compatibele brancards worden gebruikt, inclusief de meeste X-frame brancards. De in- en uitlaadhandelingen zijn vergelijkbaar met de instructies voor het handmatig in- en uitladen van een brancard (zie pagina 4-65), maar in plaats van een brancardvergrendeling aan het voeteneinde wordt een railklemeenheid gebruikt. Vergrendel bij het inladen van een niet-compatibele brancard de opsluitstander van de brancard in de railklemeenheid.

De optie voor meerdere slachtoffers omvat een raileenheid voor wand- of vloermontage. U dient deze raileenheid in een kast te bewaren, zodat deze bij noodgevallen snel kan worden bevestigd in het patiëntcompartiment.

⚠ WAARSCHUWING

- Om te voorkomen dat het brancardframe uit de railbek loskomt, mag de afstand tussen de railklem en de stationaire railbek nooit meer bedragen dan 2,5 cm. Om te voorkomen dat het brancardframe uit de railbek loskomt, mogelijk met letsel bij de patiënt of bediener tot gevolg, mag de railklem het rode label voor de bijstellingslimiet op de railbuis niet overlappen.
- De railklembevestiging sluit met een sterke veerwerking. Gebruik om letsel te voorkomen niet de handen of vingers om de ontgrendelknop in te drukken als de railbek open staat.

DE POWER-LOAD UITSCHUIVEN UIT HET VOERTUIG ZONDER BRANCARD

De Power-LOAD uitschuiven uit het patiëntcompartiment zonder een brancard:

1. Loop naar het hoofdeinde van het Power-LOAD-systeem.
2. Druk tijdens het omhoog brengen van de hefarmen op de ontgrendelknop van de trolley aan het hoofdeinde van het Power-LOAD-systeem zoals getoond in Afbeelding 33.
3. Trek de trolley uit het patiëntcompartiment zoals getoond in Afbeelding 34.

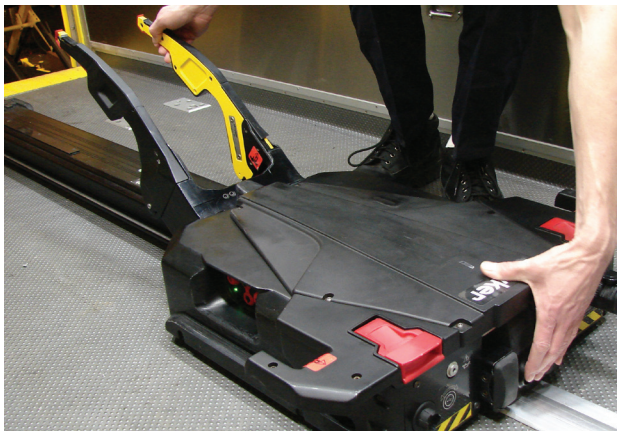

Afbeelding 33: Ontgrendelknop van de trolley indrukken

Afbeelding 34: Trolley naar buiten trekken

Terug naar de inhoudsopgave

EEN PERFORMANCE-PRO-BRANCARD INLADEN IN EEN VOERTUIG (MODEL 6085/6086 MET DE POWER-LOAD-OPTIE)

⚠ WAARSCHUWING

- Om een brancard met patiënt in of uit een voertuig te laden zijn minimaal twee (2) getrainde bedieners nodig.
- Zorg dat alle bedieners het patiëntcompartiment binnengaan nadat de met Power-LOAD compatibele brancard in het patiëntcompartiment is geladen.

1. Breng de voertuigbumper in de hoge positie (indien aanwezig).
2. Breng de hefarmen omhoog om de trolley te geleiden en uit het patiëntcompartiment te trekken zoals getoond in Afbeelding 35.
3. Breng de brancard omhoog tot de laadpositie.
4. Duw de brancard in de Power-LOAD totdat de laadwielpennen van de brancard in positie worden vergrendeld zoals getoond in Afbeelding 36. Controleer bij het laden of de brancard is uitgelijnd met de hefarmen.

⚠ LET OP

Duw de brancard bij het laden niet met kracht in de trolley om schade aan apparatuur te voorkomen.

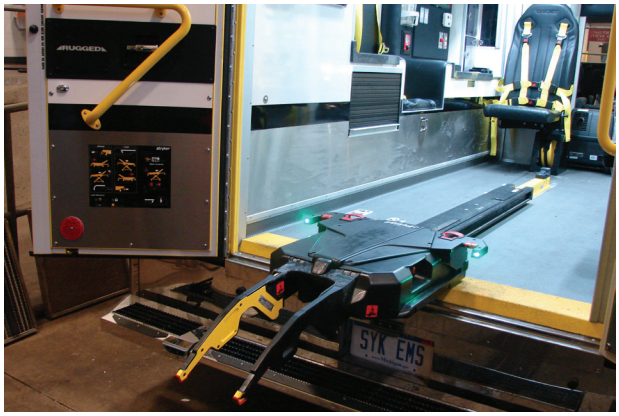

Afbeelding 35

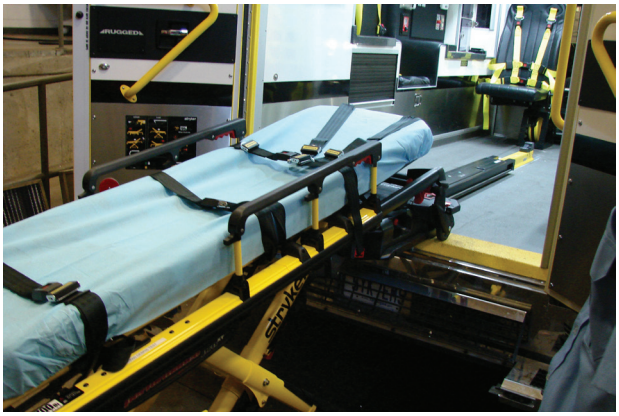

Afbeelding 36

5. Controleer de LED-indicator op het hoofdeinde om te waarborgen dat de brancard klaar is voor het laden.
   - Als de LED's permanent groen branden, is het hoofdeinde van de brancard in positie.
   - Als de LED's oranje knipperen, is het hoofdeinde van de brancard niet in positie.

Terug naar de inhoudsopgave

EEN PERFORMANCE-PRO-BRANCARD INLADEN IN EEN VOERTUIG (MODEL 6085/6086 MET DE POWER-LOAD-OPTIE) (VERVOLG)

6. Druk op de knop omhoog (↑) op het bedieningspaneel van de Power-LOAD om de hefarmen omhoog te bewegen tot de hoogste stand zoals getoond in Afbeelding 37.

   Opmerking: De poten van de brancard worden niet ingetrokken.

7. Bediener 1 (voeteneinde) - Grijp het brancardframe bij het voeteneinde vast. Houd de handmatige ontgrendeling van de brancard ingedrukt.
8. Bediener 2 (zijkant) - Stabiliseer de brancard door uw hand op de buitenrail te plaatsen. Grijp het basisframe vast zoals getoond in Afbeelding 38. Trek nadat de bediener aan het voeteneinde de brancard omhoog heeft gebracht en de handmatige ontgrendeling van de brancard heeft ingedrukt, het onderstel met één hand in en houd het op zijn plek.

Afbeelding 37

Afbeelding 38

9. Bediener 1 (voeteneinde) - Zet de handmatige ontgrendeling van de brancard vrij om het onderstel in de ingetrokken toestand te vergrendelen. Controleer of de handmatige ontgrendeling van de brancard is vrijgezet. Als dat niet het geval is, zal het onderstel van de brancard uitschuiven waardoor de brancard niet kan worden vergrendeld.

⚠ LET OP

Duw de brancard niet in het patiëntcompartiment voordat het onderstel volledig is ingetrokken om schade aan apparatuur te voorkomen.

10. Duw de brancard in het patiëntcompartiment totdat de hefarmen omlaag komen en de brancard op de Power-LOAD wordt vergrendeld.
11. Controleer de LED-indicator op het voeteneinde om te waarborgen dat de brancard klaar is voor transport.
    - Als de LED permanent groen brandt, is het voeteneinde van de brancard in positie of klaar voor transport.
    - Als de LED oranje knippert, is het voeteneinde van de brancard niet in positie of niet klaar voor transport.
12. Controleer of de brancard op de Power-LOAD is vergrendeld door het voeteneinde van de brancard stevig heen en weer te trekken.

Terug naar de inhoudsopgave

EEN PERFORMANCE-PRO-BRANCARD UITLADEN UIT EEN VOERTUIG (MODEL 6085/6086 MET DE POWER-LOAD-OPTIE)

⚠ WAARSCHUWING

Om een brancard met patiënt in of uit een voertuig te laden zijn minimaal twee (2) getrainde bedieners nodig.

1. Breng de voertuigbumper in de hoge positie (indien aanwezig).
2. Houd de ontgrendelhendel aan het voeteneinde van het Power-LOAD-systeem omlaaggedrukt en trek aan de brancard om deze uit het patiëntcompartiment te verwijderen.

⚠ WAARSCHUWING

Als de brancard voor verwijdering wordt ontgrendeld uit het patiëntcompartiment brengen de hefarmen van de Power-LOAD de brancard iets omhoog. Als de hefarmen de brancard niet omhoog brengen, moeten de bedieners klaarstaan om het volledige gewicht van de brancard met de patiënt te tillen om letsel te voorkomen.

3. Grijp het brancardframe bij het voeteneinde vast om de brancard uit het patiëntcompartiment te trekken.

   Opmerking: De LED-indicators aan het hoofdeinde branden permanent groen als de brancard gereed is voor het uitladen.

4. Bediener 1 (voeteneinde) - Grijp het brancardframe bij het voeteneinde vast zoals getoond in Afbeelding 39. Houd de handmatige ontgrendeling van de brancard ingedrukt.
5. Bediener 2 (zijkant) - Grijp het basisframe vast waar aangegeven in Afbeelding 39, til het iets omhoog laat het basisframe omlaag bewegen naar de volledig uitgeschoven stand. Controleer of de brancardwielen op de grond staan.

Afbeelding 39

⚠ WAARSCHUWING

Zorg er bij het uitladen van de brancard voor dat het onderstel van de brancard is uitgeschoven voordat u op knoppen op het bedieningspaneel van de Power-LOAD drukt.

6. Bediener 1 (voeteneinde) - Zet de handmatige ontgrendeling van de brancard vrij om het onderstel in de uitgeschoven stand te vergrendelen.

Terug naar de inhoudsopgave

EEN PERFORMANCE-PRO-BRANCARD UITLADEN UIT EEN VOERTUIG (MODEL 6085/6086 MET DE POWER-LOAD-OPTIE) (VERVOLG)

7. Druk op de knop omlaag (↓) op het bedieningspaneel van de Power-LOAD om de hefarmen en de brancard omlaag te brengen zoals getoond in Afbeelding 40.
8. Trek een van de twee handmatige ontgrendelhendels van de brancard aan het hoofdeinde van de trolley omhoog om de brancard te ontgrendelen zoals getoond in Afbeelding 41.

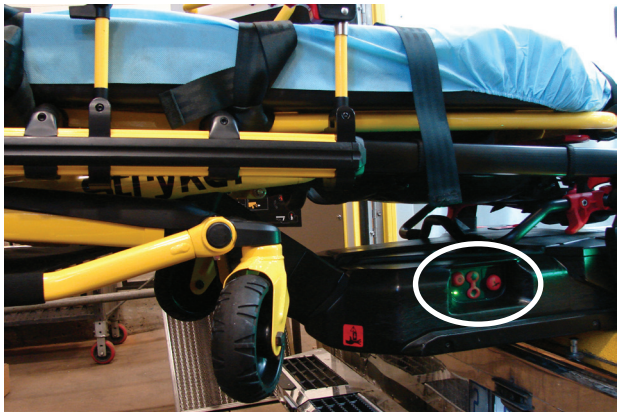

Afbeelding 40

Afbeelding 41

9. Breng de hefarmen omhoog en geleid de trolley in het patiëntcompartiment totdat de armen zo ver zijn ingeschoven dat ze de voertuigdeuren niet blokkeren.

Terug naar de inhoudsopgave

EEN POWER-PRO-BRANCARD INLADEN IN EEN VOERTUIG (MODEL 6500/6506 & 6510/6516 MET DE POWER-LOAD-OPTIE)

⚠ WAARSCHUWING

- Om een brancard met patiënt in of uit een voertuig te laden zijn minimaal twee (2) getrainde bedieners nodig.
- Zorg dat alle bedieners het patiëntcompartiment binnengaan nadat de met Power-LOAD compatibele brancard in het patiëntcompartiment is geladen.

1. Breng de voertuigbumper in de hoge positie (indien aanwezig).
2. Breng de hefarmen omhoog om de trolley te geleiden en uit het patiëntcompartiment te trekken zoals getoond in Afbeelding 42.
3. Houd de uitschuifknop (+) op de bedieningsschakelaar van de brancard ingedrukt om het onderstel van de brancard uit te schuiven tot de ingestelde laadhoogte. (Afbeelding 43).

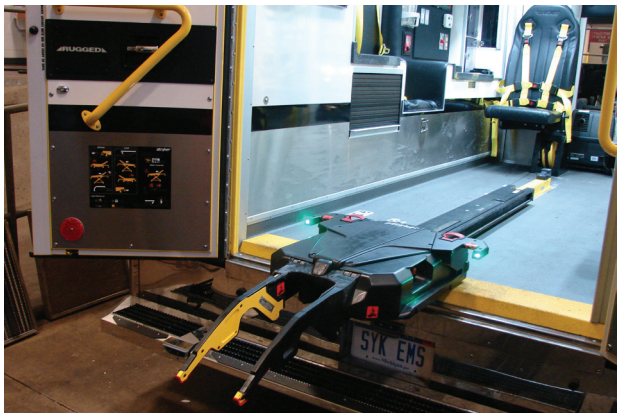

Afbeelding 42

Afbeelding 43

4. Duw de brancard in de Power-LOAD totdat de laadwielpennen van de brancard in positie worden vergrendeld zoals getoond in Afbeelding 44. Controleer bij het laden of de brancard is uitgelijnd met de hefarmen.

⚠ LET OP

Duw de brancard bij het laden niet met kracht in de trolley om schade aan apparatuur te voorkomen.

5. Controleer de LED-indicator op het hoofdeinde om te waarborgen dat de brancard klaar is voor het laden.
   - Als de LED's permanent groen branden, is het hoofdeinde van de brancard in positie.
   - Als de LED's oranje knipperen, is het hoofdeinde van de brancard niet in positie.

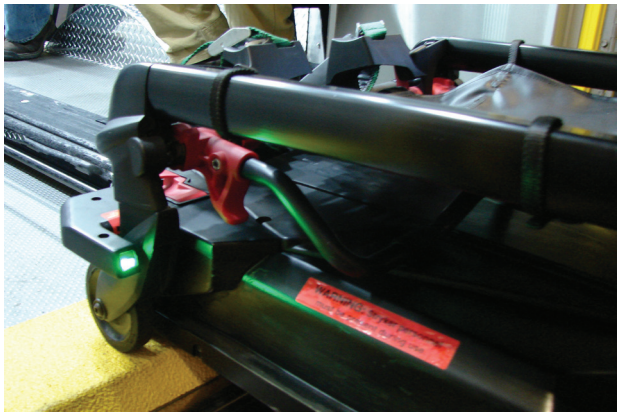

Afbeelding 44

Terug naar de inhoudsopgave

EEN POWER-PRO-BRANCARD INLADEN IN EEN VOERTUIG (MODEL 6500/6506 & 6510/6516 MET DE POWER-LOAD-OPTIE) (VERVOLG)

6. Houd de intrekknop (-) op de bedieningsschakelaar van de brancard ingedrukt, zoals getoond in Afbeelding 45, om het onderstel van de brancard volledig in te trekken totdat de brancard wordt ondersteund.
7. Duw de brancard in het patiëntcompartiment totdat de hefarmen omlaag komen en de brancard op de Power-LOAD wordt vergrendeld.
8. Controleer de LED-indicator op het voeteneinde om te waarborgen dat de brancard klaar is voor transport.
   - Als de LED permanent groen brandt, is het voeteneinde van de brancard in positie of klaar voor transport.
   - Als de LED oranje knippert, is het voeteneinde van de brancard niet in positie of niet klaar voor transport.
9. Controleer of de brancard op de Power-LOAD is vergrendeld door het voeteneinde van de brancard stevig heen en weer te trekken.

Afbeelding 45

Terug naar de inhoudsopgave

EEN POWER-PRO-BRANCARD UITLADEN UIT EEN VOERTUIG (MODEL 6500/6506 & 6510/6516 MET DE POWER-LOAD-OPTIE)

⚠ WAARSCHUWING

Om een brancard met patiënt in of uit een voertuig te laden zijn minimaal twee (2) getrainde bedieners nodig.

1. Breng de voertuigbumper in de hoge positie (indien aanwezig).
2. Houd de ontgrendelhendel aan het voeteneinde van het Power-LOAD-systeem omlaaggedrukt en trek aan de brancard om deze uit het patiëntcompartiment te verwijderen zoals getoond in Afbeelding 46.

⚠ WAARSCHUWING

Als de brancard voor verwijdering wordt ontgrendeld uit het patiëntcompartiment brengen de hefarmen van de Power-LOAD de brancard iets omhoog. Als de hefarmen de brancard niet omhoog brengen, moeten de bedieners klaarstaan om het volledige gewicht van de brancard met de patiënt te tillen om letsel te voorkomen.

3. Grijp het brancardframe bij het voeteneinde vast om de brancard uit het patiëntcompartiment te trekken zoals getoond in Afbeelding 47.

   Opmerking: De LED-indicators aan het hoofdeinde branden permanent groen als de brancard gereed is voor het uitladen.

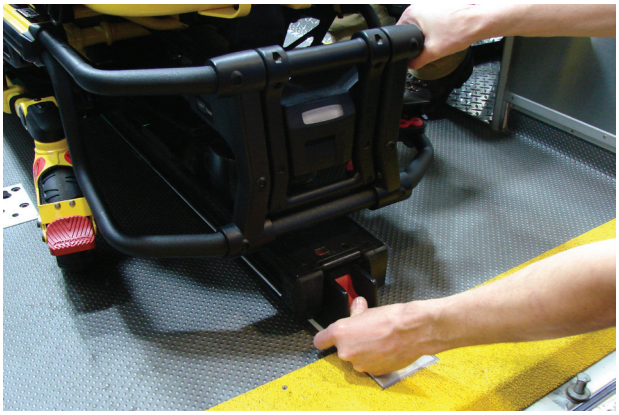

Afbeelding 46

Afbeelding 47

4. Houd de uitschuifknop (+) op de bedieningsschakelaar van de brancard ingedrukt totdat de brancardwielen op de grond staan.
5. Laat de uitschuifknop (+) los als de brancard niet langer wordt ondersteund door de hefarmen. De hefarmen zullen blijven bewegen totdat ze volledig omlaag staan.

Terug naar de inhoudsopgave

EEN POWER-PRO-BRANCARD UITLADEN UIT EEN VOERTUIG (MODEL 6500/6506 & 6510/6516 MET DE POWER-LOAD-OPTIE) (VERVOLG)

6. Druk op de ontgrendelknop (Afbeelding 48) op de bedieningsschakelaar van de brancard aan het voeteneinde van de brancard of trek een van de twee handmatige ontgrendelhendels aan het hoofdeinde van de trolley omhoog om de brancard te ontgrendelen (Afbeelding 49).

Afbeelding 48

Afbeelding 49

7. Breng de hefarmen omhoog en geleid de trolley in het patiëntcompartiment totdat de armen zo ver zijn ingeschoven dat ze de voertuigdeuren niet blokkeren.

Terug naar de inhoudsopgave

EEN BRANCARD HANDMATIG UITLADEN UIT EEN VOERTUIG NA INLADEN MET DE POWER-LOAD (VERMOGENSVERLIES OF SYSTEEMFOUT POWER-LOAD)

⚠ WAARSCHUWING

- Om een brancard met patiënt in of uit een voertuig te laden zijn minimaal twee (2) getrainde bedieners nodig.
- Als een brancard uit het patiëntcompartiment moet worden uitgeladen terwijl de Power-LOAD vermogensverlies of een systeemfout vertoont, moeten de bedieners klaarstaan om het volledige gewicht van de brancard met de patiënt te tillen.

Als de Power-LOAD vermogensverlies of een systeemfout vertoont nadat een brancard al is geladen, volgt u de onderstaande stappen om de brancard uit te laden:

Opmerking: De hefarmen zullen in de hoge stand staan.

1. Houd de ontgrendelhendel aan het voeteneinde van het Power-LOAD-systeem omlaaggedrukt en trek aan de brancard om deze uit het patiëntcompartiment te verwijderen zoals getoond in Afbeelding 50.

   Opmerking: De hefarmen zullen de brancard niet omhoogbrengen. De bedieners zullen het volledige gewicht van de brancard moeten tillen.

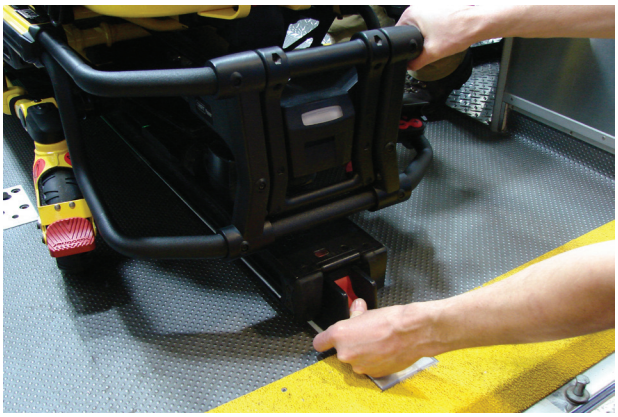

Afbeelding 50

2. Grijp het brancardframe bij het voeteneinde vast om de brancard uit het patiëntcompartiment te trekken.

   Voor modellen 6500/6506 en 6510/6516 met de Power-LOAD-optie:
   - Bediener 1 - Grijp het brancardframe bij het voeteneinde vast. Ondersteun het gewicht van de brancard en trek deze uit het patiëntcompartiment. Houd de uitschuifknop (+) op de bedieningsschakelaar van de brancard ingedrukt totdat de brancardwielen op de grond staan.
   - Bediener 2 - Stabiliseer de brancard tijdens het uitladen door de buitenste rail stevig vast te grijpen.

   Voor modellen 6085/6086 met de Power-LOAD-optie:
   - Bediener 1 - Grijp het brancardframe vast.
   - Bediener 2 - Grijp het basisframe vast waar aangegeven, til het iets omhoog en laat het basisframe omlaag bewegen naar de volledig uitgeschoven stand terwijl bediener 1 de handmatige ontgrendeling van de brancard ingedrukt houdt. Controleer of de brancardwielen op de grond staan.
   - Bediener 1 (voeteneinde) - Zet de handmatige ontgrendeling van de brancard vrij om het onderstel in de uitgeschoven stand te vergrendelen.

⚠ WAARSCHUWING

Zorg er bij het uitladen van de brancard voor dat het onderstel van de brancard is uitgeschoven voordat u op knoppen op het bedieningspaneel van de Power-LOAD drukt.

Terug naar de inhoudsopgave

EEN BRANCARD HANDMATIG UITLADEN UIT EEN VOERTUIG NA LADEN MET DE POWER-LOAD (VERMOGENSVERLIES OF SYSTEEMFOUT POWER-LOAD) (VERVOLG)

3. Houd de handmatige ontgrendelknop op het bedieningspaneel van de Power-LOAD ingedrukt zoals getoond in Afbeelding 51 om de hefarmen omlaag te brengen totdat deze vrij zijn van de brancard.
4. Trek een van de twee handmatige ontgrendelhendels van de brancard aan het hoofdeinde van de Power-LOAD omhoog om de brancard te ontgrendelen zoals getoond in Afbeelding 52.

Afbeelding 51

Afbeelding 52

5. Breng de hefarmen omhoog en geleid de trolley in het patiëntcompartiment totdat de armen zo ver zijn ingeschoven dat ze de voertuigdeuren niet blokkeren.
6. Haal na de oproep het voertuig uit gebruik voor diagnose en reparatie van de Power-LOAD.

Terug naar de inhoudsopgave

EEN BRANCARD HANDMATIG INLADEN IN EEN VOERTUIG (VERMOGENSVERLIES OF SYSTEEMFOUT POWER-LOAD)

⚠ WAARSCHUWING

- Om een brancard met patiënt in of uit een voertuig te laden zijn minimaal twee (2) getrainde bedieners nodig.
- Zorg dat alle bedieners het patiëntcompartiment binnengaan nadat de met Power-LOAD compatibele brancard in het patiëntcompartiment is geladen.

1. Breng de voertuigbumper in de hoge positie (indien aanwezig).
2. Controleer of de trolley aan het hoofdeinde van het patiëntcompartiment staat met de hefarmen omlaag. Als dat niet het geval is, breng dan de hefarmen omhoog en geleid de trolley in het patiëntcompartiment totdat de Power-LOAD in positie wordt vergrendeld met de hefarmen omlaag.
3. Zorg ervoor dat het hoofdgedeelte van de brancard is uitgeschoven en vergrendeld.
4. Plaats de brancard in een laadpositie (enige positie waarbij de laadwielen op dezelfde hoogte staan als de vloer van het patiëntcompartiment).
5. Rol de brancard naar het open patiëntcompartiment.
6. Duw de brancard vooruit totdat de laadwielen op de vloer van het patiëntcompartiment staan en de veiligheidsstang voorbij de veiligheidshaak is zoals getoond in Afbeelding 53.

Afbeelding 53

Opmerking: Voor een maximale vrije ruimte voor het heffen van het onderstel trekt u de brancard naar buiten totdat de veiligheidshaak de veiligheidsstang grijpt.

Voor modellen 6500/6506 en 6510/6516 met de Power-LOAD-optie:

- Grijp het brancardframe bij het voeteneinde vast.
- Til het voeteneinde van de brancard omhoog en houd de intrekknop (-) op de bedieningsschakelaar van de brancard ingedrukt om het onderstel van de brancard volledig in te trekken.
  Opmerking: Het onderstel van de brancard zal in minder dan drie seconden worden ingetrokken.

Voor modellen 6085/6086 met de Power-LOAD-optie:

- Bediener 1 (voeteneinde) - Grijp het brancardframe bij het voeteneinde vast. Houd de handmatige ontgrendeling van de brancard ingedrukt.
- Bediener 2 (zijkant) - Stabiliseer de brancard door uw hand op de buitenrail te plaatsen. Grijp het basisframe vast. Trek nadat de bediener aan het voeteneinde de brancard omhoog heeft gebracht en de handmatige ontgrendeling van de brancard heeft ingedrukt, het onderstel met één hand in en houd het op zijn plek.
- Bediener 1 (voeteneinde) - Zet de handmatige ontgrendeling van de brancard vrij om het onderstel in de ingetrokken toestand te vergrendelen.

⚠ LET OP

Duw de brancard niet in het patiëntcompartiment voordat het onderstel volledig is ingetrokken om schade aan apparatuur te voorkomen.

7. Duw de brancard in het patiëntcompartiment totdat de brancard op de Power-LOAD wordt vergrendeld.
8. Controleer of de brancard op de Power-LOAD is vergrendeld door het voeteneinde van de brancard stevig heen en weer te trekken.
9. Haal na de oproep het voertuig uit gebruik voor diagnose en reparatie van de Power-LOAD.

Terug naar de inhoudsopgave

EEN BRANCARD HANDMATIG UITLADEN UIT EEN VOERTUIG

⚠ WAARSCHUWING

- Om een brancard met patiënt in of uit een voertuig te laden zijn minimaal twee (2) getrainde bedieners nodig.
- De Power-LOAD is alleen een hulpmiddel. De bedieners moeten in elke afzonderlijke situatie bepalen hoe de getransporteerde last het beste kan worden geheven en verdeeld. Gebruik altijd beide handen bij het hanteren van de brancard.
- Zorg bij het hanteren van lasten van meer dan 181 kg (400 lb) voor meerdere bedieners om de krachten die optreden bij het in- en uitladen te beheersen. Voor een grotere veiligheid kan het in- en uitladen het beste gebeuren op vlakke ondergronden. Bij voertuigdekhoogtes van 91 cm (36 in) moeten mogelijk de handmatige ontgrendelknop op het bedieningspaneel van de Power-LOAD of de handmatige ontgrendelhendels van de brancard aan het hoofdeinde van de Power-LOAD worden gebruikt voor handmatig uitladen.

1. Breng de voertuigbumper in de hoge positie (indien aanwezig).
2. Houd de ontgrendelhendel aan het voeteneinde van het Power-LOAD-systeem omlaaggedrukt en trek aan de brancard om deze uit het patiëntcompartiment te verwijderen zoals getoond in Afbeelding 54.
3. Grijp het brancardframe bij het voeteneinde vast om de brancard uit het patiëntcompartiment te trekken.

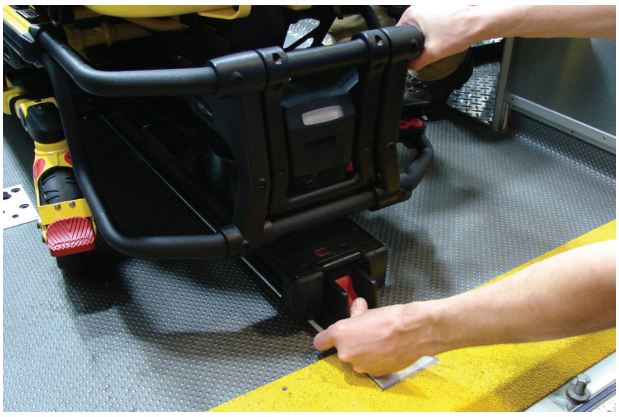

Afbeelding 54

Voor modellen 6500/6506 en 6510/6516 met de Power-LOAD-optie:

- Bediener 1 - Grijp het brancardframe bij het voeteneinde vast. Ondersteun het gewicht van de brancard en begeleid en trek de brancard uit het patiëntcompartiment totdat de veiligheidsstang aangrijpt op de veiligheidshaak. Houd de uitschuifknop (+) op de bedieningsschakelaar van de brancard ingedrukt totdat de brancardwielen op de grond staan.
- Bediener 2 - Controleer of de veiligheidsstang aangrijpt op de veiligheidshaak en stabiliseer de brancard tijdens de uitlaadhandeling door stevig de buitenste rail vast te grijpen. Duw de vrijgavehendel van de veiligheidsstang naar voren om de veiligheidsstang uit de veiligheidshaak in het patiëntcompartiment te halen.

Voor modellen 6085/6086 met de Power-LOAD-optie:

- Bediener 1 (voeteneinde) - Grijp het brancardframe bij het voeteneinde vast. Ondersteun het gewicht van de brancard en begeleid en trek de brancard uit het patiëntcompartiment totdat de veiligheidsstang aangrijpt op de veiligheidshaak.
- Bediener 2 (zijkant) - Grijp het basisframe vast waar aangegeven, til het iets omhoog en laat het basisframe omlaag bewegen naar de uitgeschoven stand terwijl bediener 1 de handmatige ontgrendeling van de brancard ingedrukt houdt.
- Bediener 1 (voeteneinde) - Laat de handmatige ontgrendeling van de brancard los en controleer of het onderstel in positie wordt vergrendeld. Plaats de brancard op de grond.
- Bediener 2 (zijkant) - Haal de veiligheidsstang uit de veiligheidshaak door de vrijgavehendel van de veiligheidsstang naar voren te duwen.

⚠ WAARSCHUWING

Zorg er bij het uitladen van de brancard voor dat het onderstel van de brancard is uitgeschoven voordat u op knoppen op het bedieningspaneel van de Power-LOAD drukt.

Opmerking: Verwijder in het onwaarschijnlijke geval dat het voeteneinde van de brancard niet werkt en de brancard niet uit het voertuig kan worden gehaald de patiënt op een alternatieve manier (bijvoorbeeld met een backboard of een veldbrancard).

Terug naar de inhoudsopgave

EEN BRANCARD VOOR REPARATIE UIT EEN VOERTUIG VERWIJDEREN

⚠ WAARSCHUWING

Voor het verwijderen van een brancard uit een voertuig voor reparatie zijn minimaal twee (2) getrainde bedieners vereist.

Om een brancard voor reparatie uit een voertuig te verwijderen:

1. Bediener 1 - Houd de ontgrendelknop van de trolley aan het hoofdeinde van het Power-LOAD-systeem ingedrukt. Bediener 2 - Schuif beide railvergrendelingstrekkers (bij het voeteneinde) in de richting van het voeteneinde van de raileenheid om deze te ontgrendelen en duw met de hulp van Bediener 1 de brancard en rail met enige kracht uit het voertuigcompartiment.
2. Bediener 1 - Duw met een schroevendraaier of soortgelijk gereedschap tegen de haakeenheid onder de rail terwijl Bediener 2 de rail naar het hoofdeinde van het voertuigcompartiment duwt om de brancard los te zetten van de vergrendeling.
3. Trek de brancard nadat deze is ontgrendeld geheel naar buiten.

⚠ WAARSCHUWING

De Power-LOAD is alleen een hulpmiddel. De bedieners moeten in elke afzonderlijke situatie bepalen hoe de getransporteerde last het beste kan worden geheven en verdeeld. Gebruik altijd beide handen bij het hanteren van de brancard.

4. Controleer of het onderstel van de brancard is uitgeschoven en trek vervolgens een van de handmatige ontgrendelhendels aan het hoofdeinde van de Power-LOAD omhoog om de brancard te ontgrendelen.

⚠ WAARSCHUWING

Zorg er bij het uitladen van de brancard voor dat het onderstel van de brancard is uitgeschoven voordat u op knoppen op het bedieningspaneel van de Power-LOAD drukt.

Terug naar de inhoudsopgave

EEN BRANCARD HANDMATIG INLADEN IN EEN VOERTUIG (VERMOGENSVERLIES POWER-PRO)

⚠ WAARSCHUWING

- Om een brancard met patiënt in of uit een voertuig te laden zijn minimaal twee (2) getrainde bedieners nodig.
- Zorg dat alle bedieners het patiëntcompartiment binnengaan nadat de met Power-LOAD compatibele brancard in het patiëntcompartiment is geladen.

1. Breng de voertuigbumper in de hoge positie (indien aanwezig).
2. Breng de hefarmen omhoog om de trolley te geleiden en uit het patiëntcompartiment te trekken zoals getoond in Afbeelding 55.
3. Breng de brancard omhoog tot de laadpositie.
4. Duw de brancard in de Power-LOAD totdat de laadwielpennen van de brancard in positie worden vergrendeld zoals getoond in Afbeelding 56. Controleer bij het laden of de brancard is uitgelijnd met de hefarmen.

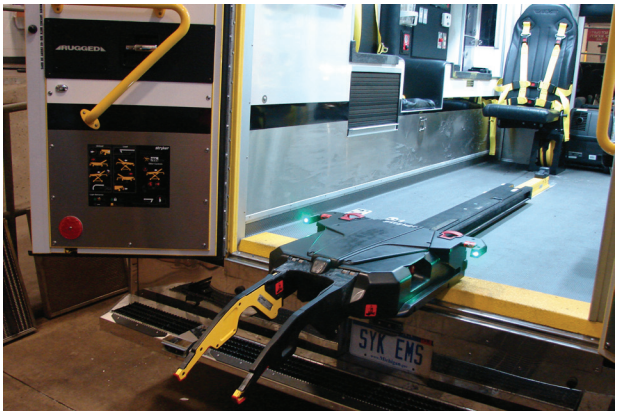

Afbeelding 55

⚠ LET OP

Duw de brancard bij het laden niet met kracht in de trolley om schade aan apparatuur te voorkomen.

5. Controleer de LED-indicator op het hoofdeinde om te waarborgen dat de brancard klaar is voor het laden.
   - Als de LED's permanent groen branden, is het hoofdeinde van de brancard in positie.
   - Als de LED's oranje knipperen, is het hoofdeinde van de brancard niet in positie.
6. Druk op de knop omhoog (↑) op het bedieningspaneel van de Power-LOAD zoals getoond in Afbeelding 57 om de hefarmen omhoog te bewegen tot de hoogste positie.

   Opmerking: De poten van de brancard worden niet ingetrokken.

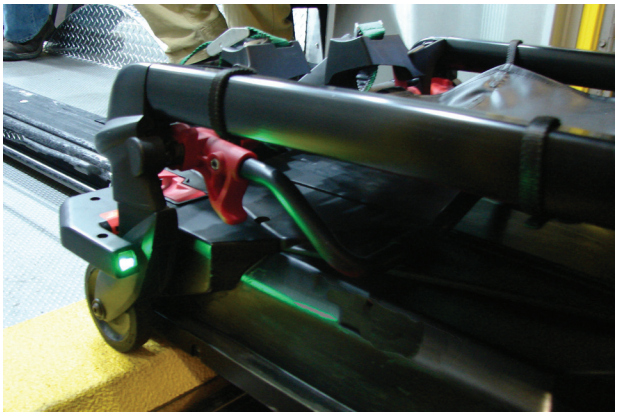

Afbeelding 56

7. Bediener 1 (voeteneinde) - Grijp het brancardframe bij het voeteneinde vast. Houd de handmatige ontgrendeling van de brancard ingedrukt.
8. Bediener 2 (zijkant) - Grijp het basisframe vast. Schuif nadat de bediener aan het voeteneinde de handmatige ontgrendeling van de brancard heeft ingedrukt met één hand het onderstel in en ondersteun de brancard met uw andere hand.

⚠ LET OP

Duw de brancard niet in het patiëntcompartiment voordat het onderstel volledig is ingetrokken om schade aan apparatuur te voorkomen.

Afbeelding 57

Terug naar de inhoudsopgave

EEN BRANCARD HANDMATIG INLADEN IN EEN VOERTUIG (VERMOGENSVERLIES POWER-PRO) (VERVOLG)

9. Beide bedieners - Duw de brancard in het patiëntcompartiment totdat de hefarmen omlaag komen en de brancard op de Power-LOAD wordt vergrendeld.
10. Bediener 1 - Blijf de handmatige ontgrendeling van de brancard ingedrukt houden.

⚠ LET OP

Laat de handmatige ontgrendeling niet los voordat de brancard in zijn positie aan het voeteneinde is vergrendeld. Als u de ontgrendeling te vroeg loslaat, kan het onderstel van de brancard een goede vergrendeling in de Power-LOAD verhinderen.

11. Controleer of de brancard op de Power-LOAD is vergrendeld door het voeteneinde van de brancard stevig heen en weer te trekken.
12. Haal na de oproep de Power-PRO-brancard uit gebruik voor diagnose en reparatie.

Opmerking: De Power-LOAD laadt automatisch de Power-PRO SMRT Pak-accu op als de brancard op de Power-LOAD wordt vergrendeld in de transportstand (geen kabels of connectors vereist). De accu-LED van de brancard knippert kortstondig groen om aan te geven dat de accu wordt opgeladen.

Terug naar de inhoudsopgave

WAARSCHUWING

Schakel alvorens de eenheid te reinigen of er onderhoud aan uit te voeren de hoofdvoedingsschakelaar uit.

De Power-LOAD is zo ontworpen dat deze met een hogedrukreiniger kan worden gereinigd. De eenheid kan door herhaaldelijk wassen enkele tekenen van oxidatie of verkleuring vertonen; dit tast echter de prestaties of functionaliteit van de eenheid niet aan zolang de juiste procedures voor reiniging onder druk worden gevolgd.

REINIGINGSPROCEDURE

- Volg de verdunningsaanbevelingen voor het reinigingsmiddel van de fabrikant nauwkeurig op.
- Stryker Medical beveelt aan de Power-LOAD te reinigen met aanbevolen hogedrukreinigers, de eenheid af te spoelen en vervolgens de rail en de armscharnieren met doeken af te drogen. Als alternatief kunt u de Power-LOAD reinigen met een handsproeier of de eenheid afvegen met zachte doek en een aanbevolen reinigingsmiddel zoals vermeld in "Reiniging" op pagina 4-71.
- Richt bij het spoelen of onder druk reinigen van de eenheid de waterstraal niet direct onder de trolley in het trolleymechanisme, hierdoor kan water terechtkomen in de trolleybehuizing en mogelijk corrosie en een verslechterde werking veroorzaken.
- Reinig de rollenkanalen van de rail met een zachte doek en een borstel om opeenhoping van vuil te voorkomen volgens het preventieve onderhoudsschema op pagina 4-72.
- Verwijder de bovenafdekking van de trolley en de zijafdekking aan de linkerzijde van de patiënt om de printplaateenheid droog te vegen. Zie "Afdekking verwijderen en vervangen" op pagina 4-80.
- Maak de connectors van de motor en de accu los en veeg de connectors droog.
- Droog de rail en de armscharnieren af.

Plaats de ambulance voor de reiniging op een helling en schuif de rail en de trolley volledig uit zodat het water aan de achterzijde uit het patiëntcompartiment loopt.

Opmerking: Water dat in het Power-LOAD-systeem terechtkomt wordt via de afvoerbuis afgevoerd naar de onderzijde van de ambulance.

WAARSCHUWING

Gebruik bij het reinigen geschikte persoonlijke veiligheidsuitrusting, zoals een veiligheidsbril of ademhalingstoestel, om het gevaar van besmetting door inademing te vermijden. Door het gebruik van hogedrukreinigers kan de besmetting die tijdens het gebruik van de brancard werd opgevangen in de lucht worden verspreid.

BEPERKINGEN BIJ DE REINIGING

LET OP

- REINIG DE EENHEID NIET ULTRASOON OF MET STOOM.
- De maximale watertemperatuur mag niet hoger zijn dan 82 °C.
- Laat de eenheid aan de lucht drogen alvorens deze weer in gebruik te nemen.
- De maximale waterdruk mag niet meer dan 130,5 bar/1500 psi bedragen. Als een handsproeier wordt gebruikt om het apparaat te reinigen, moet er een afstand zijn van minstens 61 cm tussen de neus en het apparaat.
- Richt bij het spoelen of onder druk reinigen van de eenheid de waterstraal niet direct onder de trolley in het trolleymechanisme, hierdoor kan water terechtkomen in de trolleybehuizing en mogelijk corrosie en een verslechterde werking veroorzaken.
- Het niet naleven van deze instructies kan alle garanties tenietdoen.

Terug naar de inhoudsopgave

In het algemeen kunnen ontsmettingsmiddelen van het fenol- of quaternaire type (**met uitzondering van Virex® TB**) worden gebruikt bij toepassing in de door de fabrikant aanbevolen concentraties. Ontsmettingsmiddelen met jodofoor worden niet aanbevolen omdat deze vlekken kunnen veroorzaken.

Aanbevolen reinigingsmiddelen voor de oppervlakken van de Power-LOAD:

- Quaternaire reinigingsmiddelen (werkzame stof - ammoniumchloride)
- Op fenol gebaseerde reinigingsmiddelen (werkzame stof - o-fenylfenol)
- Oplossing van chloorhoudend bleekmiddel (5,25% - minder dan 1 deel bleekmiddel op 100 delen water)

Vermijd oververzadiging en zorg dat het product niet langer nat blijft dan nodig is voor goede desinfectie volgens de richtlijnen van de fabrikant van het chemische middel.

⚠ WAARSCHUWING

SOMMIGE REINIGINGSMIDDELEN ZIJN CORROSIEF EN KUNNEN BIJ VERKEERD GEBRUIK SCHADE AAN HET PRODUCT VEROORZAKEN. Als de hierboven beschreven producten worden gebruikt om Stryker-apparatuur voor patiëntenzorg te reinigen, dan moeten er maatregelen worden getroffen om ervoor te zorgen dat de eenheden met schoon water worden afgenomen en dat ze na reiniging grondig worden afgedroogd. Als de eenheden niet goed worden gespoeld en afgedroogd, blijft een corrosief residu op het oppervlak achter waardoor cruciale componenten voortijdig kunnen corroderen.

Opmerking: Als de aanwijzingen hierboven niet worden gevolgd bij gebruik van deze typen reinigingsmiddelen, kan dit de garantie van dit product tenietdoen.

JODIUMPRODUCTEN VERWIJDEREN

Gebruik een oplossing van ½ eetlepel natriumthiosulfaat in 0,5 l warm water om de vlek te behandelen. Reinig zo snel mogelijk nadat de vlek is gemaakt. Als vlekken niet onmiddellijk worden verwijderd, laat dan de vloeistof op het oppervlak liggen of inweken. Spoel de aan de oplossing blootgestelde oppervlakken met schoon water alvorens de eenheid weer in gebruik te nemen.

Terug naar de inhoudsopgave

REGELMATIGE INSPECTIE EN BIJSTELLINGEN

Onderhoudsintervallen

Het volgende schema is bedoeld als algemene onderhoudsrichtlijn. Factoren zoals weer, terrein, geografische locatie en individueel gebruik kunnen wijzigingen in het onderhoudsschema noodzakelijk maken. Als u niet zeker weet hoe u deze controles moet uitvoeren of twijfelt welke intervallen u moet volgen bij het onderhoud van uw eenheid, neem dan contact op met uw Stryker-onderhoudsmonteur. Zie de "Naslaglijst vervangingsonderdelen" op pagina 4-75 voor onderdeelnummers die mogelijk vervanging vereisen.

Bij het uitvoeren van preventieve onderhoudsinspecties van de Power-LOAD moet u ook preventieve onderhoudsinspecties uitvoeren van de corresponderende met Power-LOAD compatibele brancard en de optionele wielgeleidereenheid (indien van toepassing) om de juiste werking van het complete systeem te waarborgen.

Onderhoud van met Power-LOAD compatibele brancard
Slijtageonderdelen die mogelijk moeten worden vervangen op de met Power-LOAD compatibele brancard zijn het afstandsstuk van de brancardarm (6500-002-123), de aanslag van het onderstel (6085-001-094) en de laadwielpen (6500-002-104).

Onderhoud van optionele wielgeleidereenheid (indien van toepassing)
Controleer om de functionaliteit van de Power-LOAD-bevestiging te waarborgen of de wielgeleider goed werkt en geen structurele schade vertoont. Het railsysteem van de wielgeleider is ontworpen om het Power-LOAD-systeem te helpen bij het inladen van de brancard. Vervang de wielgeleider onmiddellijk als deze enig probleem vertoont.

Opmerking: Het Power-LOAD-onderhoudsschema is gebaseerd op 10 oproepen per dag. Pas het schema aan op basis van uw werkelijke gebruik.

⚠ WAARSCHUWING

Vervang de Power-LOAD als deze betrokken is geweest bij een ongeval om het risico van letsel te vermijden. Een bevestiging die bij een ongeluk betrokken is geweest kan beschadigd zijn, waardoor deze mogelijk niet goed zal werken.

Routine	Elke			
	1 maand	3 maanden	6 maanden	12 maanden
Controleer op loszittende bevestigingsmiddelen. Vervang indien los. Raadpleeg alle montagetekeningen.		X		
Controleer of de accupolen stevig zijn bevestigd (aanhaalmoment 1 Nm).		X		
Controleer de accu. Vervang de accu als het heffen moeizaam verloopt.				X
Controleer en vervang indien nodig eventuele versleten onderdelen, inclusief armafdekkingen, armslijtplaten, boven- en zijafdekkingen van de trolley, veren van de ontgrendelhendels van brancards, de ankerhendelafdekking of brancardgeleiders.				X
Controleer de aanslagbumpers. Vervang de aanslagbumpers als de hoeken zijn beschadigd.				X
Controleer de motor. Vervang de motor als deze niet draait.				X
Controleer het stanguiteinde van de cilinder. Vervang de cilinder als de Power-LOAD in de handmatige modus werkt en de foutindicatie-LED brandt.				X
Verwijder vuil uit de vergrendeling aan het voeteneinde van de rail.	X			
Verwijder vuil van de bovenzijde van de raileenheid en ankereenheid.		X		
Reinig de rollenkanalen van de rail om opeenhoping van vuil te voorkomen.		X		
Controleer de volledige functionaliteit volgens de "Installatiechecklist Power-LOAD" op pagina 4-42.				X
Routines worden vervolgd pagina 4-73				

Terug naar de inhoudsopgave

REGELMATIGE INSPECTIE EN AFSTELLINGEN (VERVOLG)

Routine	Elke			
	1 maand	3 maanden	6 maanden	12 maanden
Controleer het hydraulische systeem op lekkage.				X
Vervang het railvergrendelingslager eenmaal per jaar. Zie het vervangingsschema op pagina 4-73 voor meer informatie. **Opmerking:** Zorg bij vervanging van het lager dat het omliggende gebied (anker) schoon is en breng molybdeendisulfidevet aan op de railvergrendelpen.				X
Controleer de in- en uitlaadfunctie van de Power-LOAD. Als de eenheid moeilijk beweegt of slijtage zichtbaar is in het rollenkanaal van de rail boven de binnenste stang, vervang dan de V-geleiderollen op de trolley en verwissel de onderste railstang buiten aan de rechterzijde van de patiënt met de bovenste railstang buiten aan de rechterzijde van de patiënt. Controleer alle resterende rollen op beschadiging of overmatige slijtage. Vervang indien nodig. **Opmerking:** Zie het vervangingsschema op pagina 4-73 voor meer informatie.				X

Vervangingsschema onderdelen platte rollen en V-geleiderollen

U moet de onderdelen van de platte rollen en V-geleiderollen elke 14.110 oproepen vervangen om te waarborgen dat de Power-LOAD volledig functioneel blijft. Volg het onderstaande, op het aantal oproepen gebaseerde schema om geschikte vervangingsintervallen te plannen.

Oproepen per dag	Maanden
6	80
7-8	60
9-10	48
11-12	40
13	36
14-15	30

Vervangingsschema onderdelen railvergrendelingslager

U moet de onderdelen van het railvergrendelingslager elke 3.653 oproepen vervangen om te waarborgen dat de Power-LOAD volledig functioneel blijft. Volg het onderstaande, op het aantal oproepen gebaseerde schema om geschikte vervangingsintervallen te plannen.

Oproepen per dag	Maanden
2	60
3	40
4-5	24
6	20
7-8	15
9-10	12
11-12	10
13-15	8

Terug naar de inhoudsopgave

Onderhoudsdocument

Datum	Uitgevoerd onderhoudswerk	Door

Terug naar de inhoudsopgave

Naslaglijst vervangingsonderdelen

De op deze pagina vermelde onderdelen en accessoires zijn momenteel alle leverbaar. Sommige van de op de montagetekeningen in deze handleiding geïdentificeerde onderdelen zijn mogelijk niet afzonderlijk leverbaar. Bel de klantenservice van Stryker in de VS op 1-800-327-0770 voor beschikbaarheid en prijzen.

Onderdeelnaam	Onderdeelnummer
Aandrijfeenheid, trolley	6390-001-028
Aanslagbumper	6390-001-243
Accu	6390-001-026
Afdekking, arm, hoofdeinde, linkerzijde patiënt	6390-001-372
Afdekking, arm, hoofdeinde, rechterzijde patiënt	6390-001-371
Afdekking, arm, midden, linkerzijde patiënt	6390-001-370
Afdekking, arm, midden, rechterzijde patiënt	6390-001-369
Afdekking, boven	6390-001-420
Afdekkingseenheid, zijkant, linkerzijde patiënt	6390-001-042
Afdekkingseenheid, zijkant, rechterzijde patiënt	6390-001-041
Afdekkingseenheid, zijstuk, linkerzijde patiënt	6390-001-048
Afdekking, boven	6390-001-420
Afdekkingseenheid, zijstuk, rechterzijde patiënt	6390-001-047
Aanslagblok, met schroefdraad	6390-001-246
Aanslagblok, doorlopend gat	6390-001-244
Behuizing ontgrendelhendel	6390-001-105
Handgreep, arm, linkerzijde patiënt	6390-001-341
Handgreep, arm, rechterzijde patiënt	6390-001-368
Hydraulische eenheid	6390-001-039
Hydraulische vloeistof	6500-001-293
Label, instructies elektrische bediening	6390-001-498
Label, instructies handmatige bediening	6390-001-499
Motor	6390-001-132
Power-LOAD-bevestiging voor meerdere slachtoffers, bevestiging voor wandmontage (model 6391)	6391-000-000
Power-LOAD-bevestiging voor meerdere slachtoffers, bevestiging voor vloermontage (model 6391)	6391-000-000
Printplaat, comm., trolley	6390-001-378
Printplaat, inductief primair, anker	6390-001-147
Printplaat, trolley	6390-001-014
Roleenheid, plat	6390-001-027
Roleenheid, V-geleider	6390-001-025
Schakelaar, hoofdvoeding aan/uit	6390-001-450

Terug naar de inhoudsopgave

Naslaglijst vervangingsonderdelen

Onderdeelnaam	Onderdeelnummer
Sensor, hoekpositie	6390-001-397
Sensor, trolleypositie	6390-001-361
Spoeleenheid, midden, anker	6390-001-030
Spoeleenheid, primair, anker	6390-001-071
Spoeleenheid, trolley	6390-001-066
Stanguiteinde hydraulische cilinder	6390-001-040
Stootblok, middenpositie	6390-001-322
Stootlijst wielgeleiderrail	6390-001-175
Veer ontgrendelhendel brancard	0038-376-000
Wielgeleiderrail	6390-001-176

Terug naar de inhoudsopgave

RAIL VERWIJDEREN

Benodigd gereedschap:

- T25 Torx-schroevendraaier
- 5/32-inch zeskantsleutel

Procedure:

1. Verwijder de trolley. Zie "Trolley verwijderen" op pagina 4-78.
2. Plaats de rail in de transportstand, helemaal naar voren in het patiëntcompartiment.
3. Verwijder met een T25 Torx-schroevendraaier de vier schroeven (A) waarmee het slijtplaatje van het voeteneinde van de rail (B) op de railuitsparing is bevestigd en verwijder vervolgens het slijtplaatje van het voeteneinde van de rail (Afbeelding 58).
4. Verwijder met een 5/32-inch zeskantsleutel de bout (C) waarmee de trolleymagneetactivator (D) op de ankeruitsparing is bevestigd om de trolleymagneetactivator te verwijderen (Afbeelding 58).
5. Schuif beide railvergrendelingstrekkers (E) zodat u de rail kunt uitschuiven en volledig van het anker kunt trekken (Afbeelding 58).

   Opmerking: De raileenheid is zwaar en kan mogelijk alleen met assistentie worden verwijderd.

6. Volg de omgekeerde stappen voor de montage.
7. Controleer of de eenheid naar behoren werkt alvorens deze weer in gebruik te nemen.

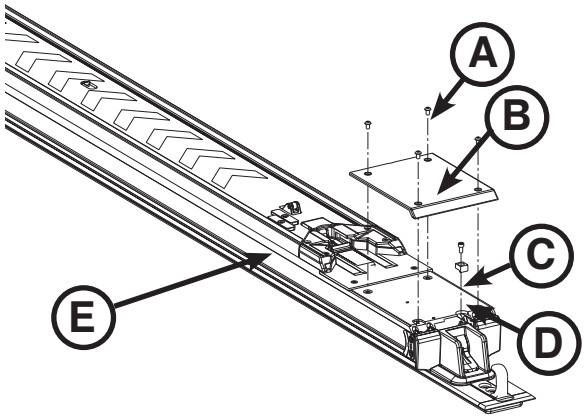

Afbeelding 58

Terug naar de inhoudsopgave

TROLLEY VERWIJDEREN

Benodigd gereedschap:

- 5/32-inch zeskantsleutel
- T25 Torx-schroevendraaier

Procedure:

1. Breng de hefarmen (A) omhoog, druk de ontgrendelknop van de trolley aan het hoofdeinde van het anker (B) in en trek de trolley richting het voeteneinde naar het midden van de raileenheid (Afbeelding 59).
2. Schuif de railvergrendelingstrekker aan de rechterzijde van de patiënt (C) zodat de rail naar het voeteneinde kan worden getrokken totdat de rail in de eerste vergrendelingspositie stopt (Afbeelding 59).

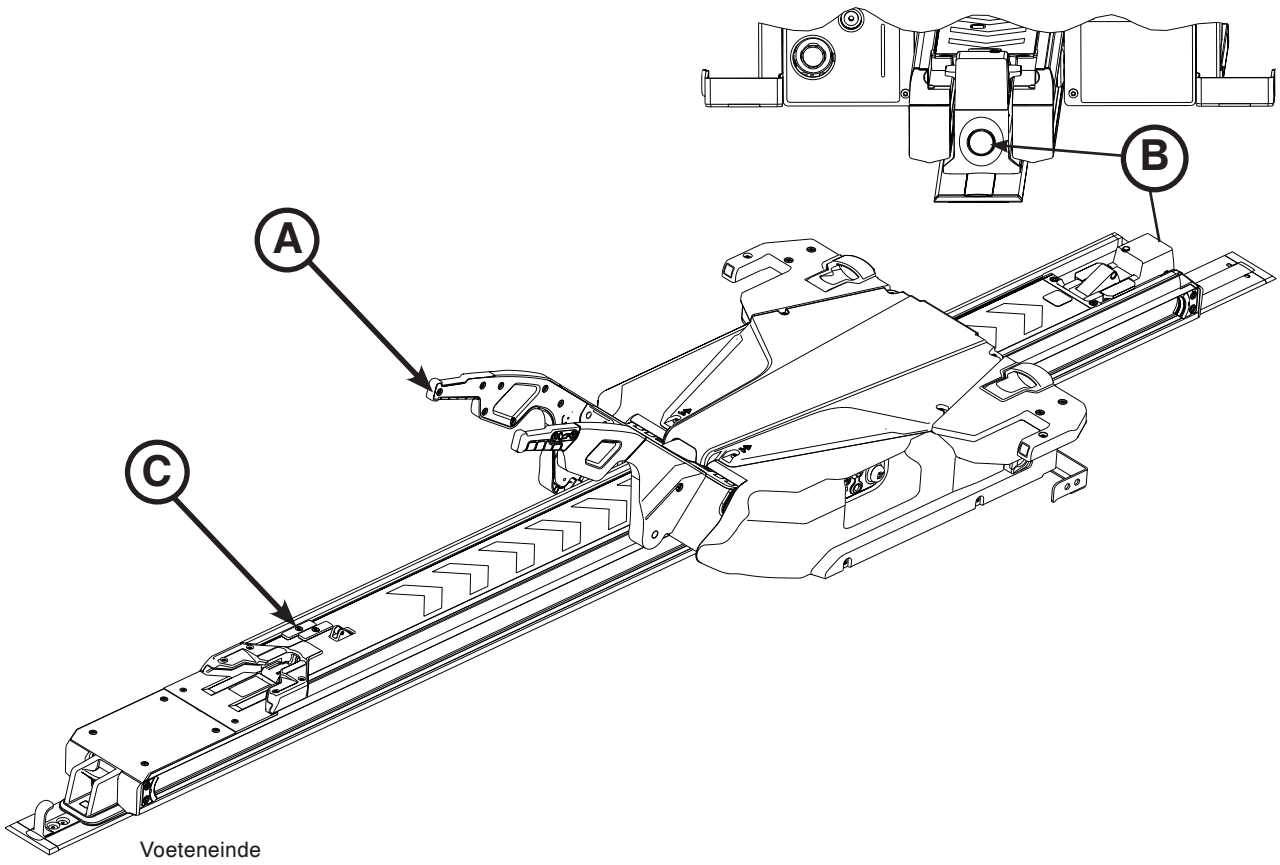

Afbeelding 59

Terug naar de inhoudsopgave

TROLLEY VERWIJDEREN (VERVOLG)

3. Verwijder met een T25 Torx-schroevendraaier de twee schroeven waarmee de railafwerking (E) is bevestigd (Afbeelding 60).
4. Draai met een 3/16-inch zeskantsleutel de vier zeskantbouten (twee aan elke kant) (D) los (verwijder deze niet) waarmee de aanslagen aan de raileenheid zijn bevestigd. (Afbeelding 60).
5. Duw op de bouten (die in stap 4 werden teruggedraaid) om de aanslagen los te zetten op de rail.

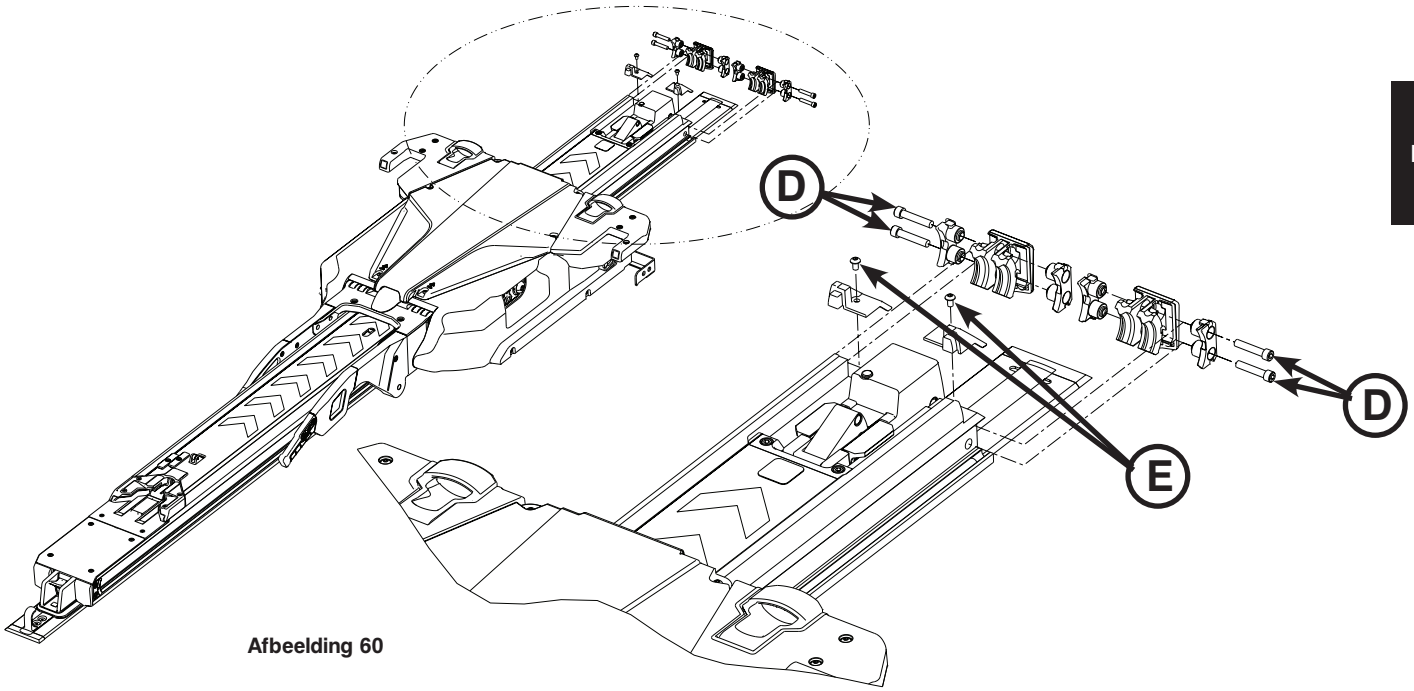

Afbeelding 60

6. Verwijder de aanslagbumpers. Bewaar de bumpers voor het terugplaatsen.

⚠ WAARSCHUWING

Om het risico van letsel te vermijden, dient de trolley door twee personen te worden getild en geplaatst.

Opmerking: De trolley zal iets omlaag bewegen als u deze van de rail verwijdert. Draai de trolley niet ondersteboven, naar voren of op zijn kant.

7. Til de trolley-eenheid voorzichtig aan de arm en zijstukken. Til de trolley niet aan de handmatige ontgrendelhendels voor de brancard. Til alleen waar aangegeven. Monteur 1, plaats de handen bij A1 en A2. Monteur 2, plaats de handen bij B1 en B2 zoals getoond in Afbeelding 61. Beweeg de trolley naar het hoofdeinde totdat deze loskomt van de rail. Verwijder de trolley van het anker. Plaats de trolley in een geschikte werkomgeving.
8. Volg de omgekeerde stappen voor de montage.
9. Controleer of de eenheid naar behoren werkt alvorens deze weer in gebruik te nemen.

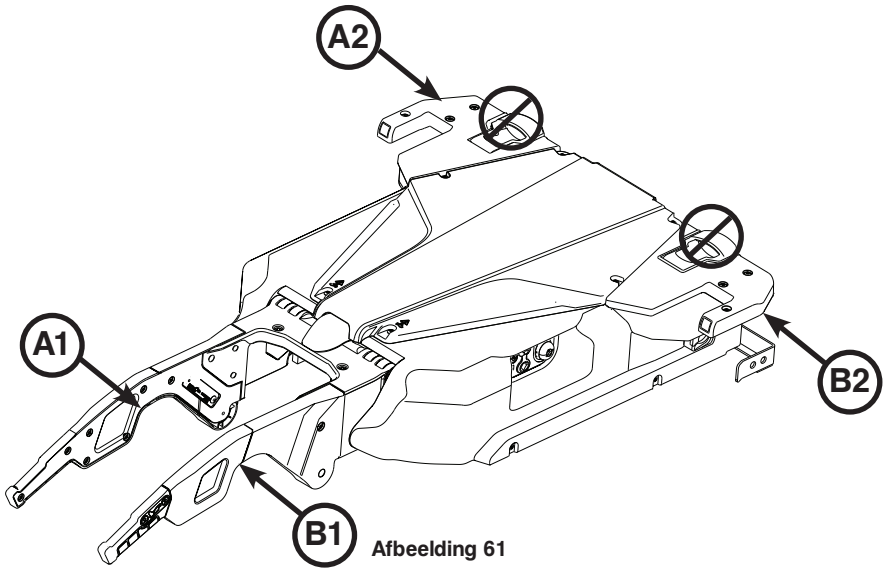

Afbeelding 61

Terug naar de inhoudsopgave

AFDEKKING VERWIJDEREN EN VERVANGEN

Benodigd gereedschap:

- T25 Torx-schroevendraaier
- 5/32-inch zeskantsleutel

Procedure:

1. Verwijder met een T25 Torx-schroevendraaier de zes schroeven (A) waarmee de bovenafdekking van de trolley (B) is bevestigd (Afbeelding 62).
2. Verwijder met een T25 Torx-schroevendraaier de drie schroeven (C) van de zijafdekking links (D) (Afbeelding 63).
3. Verwijder met een 5/32-inch zeskantsleutel één inbusbout (E) uit de bovenzijde van de zijafdekking links (D) (Afbeelding 63).
4. Verwijder de afdekking. Bewaar de zijafdekking links en alle schroeven voor het terugplaatsen.
5. Herhaal de stappen 2-4 om de zijafdekking rechts (F) te verwijderen (Afbeelding 63).
6. Volg de omgekeerde stappen voor de montage.

⚠ WAARSCHUWING

Let erop dat er geen kabels beklemd raken bij het werken aan afdekkingen.

7. Controleer of de eenheid naar behoren werkt alvorens deze weer in gebruik te nemen.

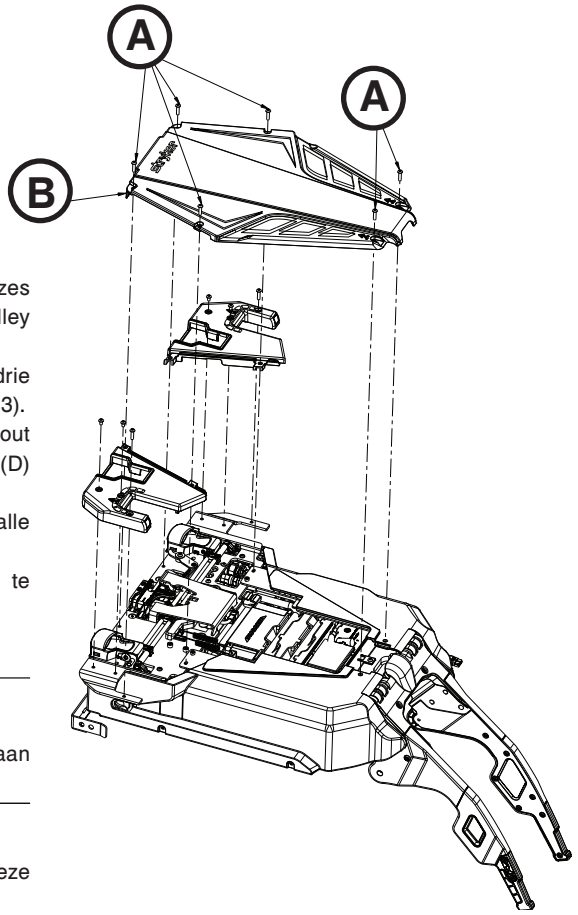

Afbeelding 62

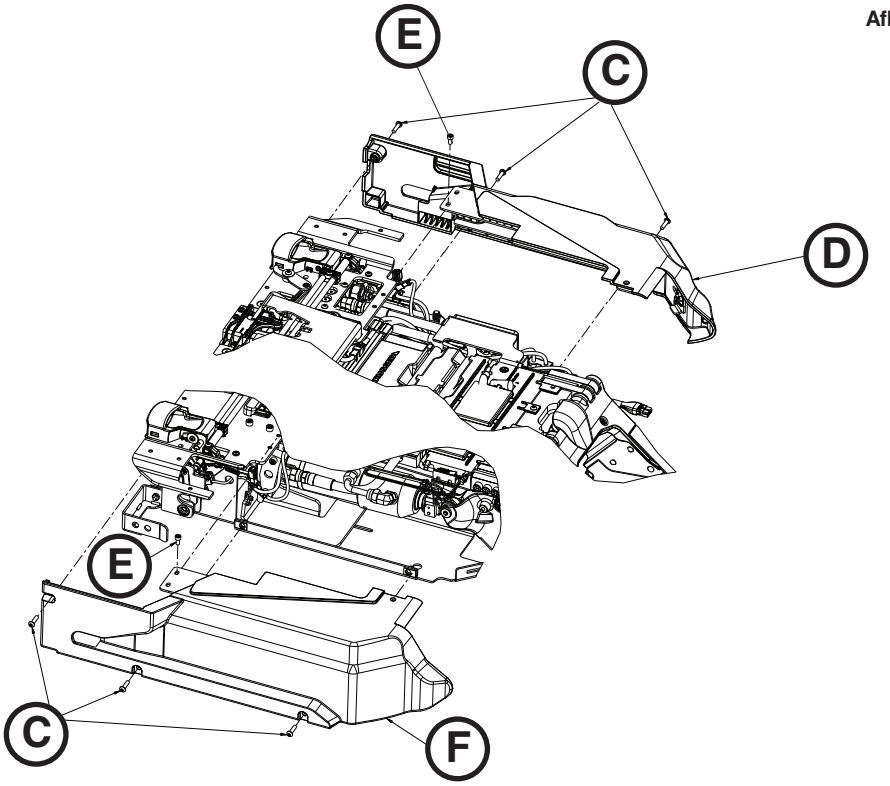

Afbeelding 63

Terug naar de inhoudsopgave

HANDMATIGE ONTGRENDELKNOPEENHEID VERWIJDEREN EN VERVANGEN

Benodigd gereedschap:

- T25 Torx-schroevendraaier
- 5/32-inch zeskantsleutel

Procedure:

1. Trek de trolley-eenheid uit het patiëntcompartiment totdat deze in de laadpositie wordt vergrendeld.
2. Verwijder de trolleyafdekkingen. Zie "Afdekking verwijderen en vervangen" op pagina 4-80.
3. Druk op de hoofdvoedingsschakelaar om de eenheid uit te schakelen.
4. Verwijder de borgpen (A) uit de schakelaar/steuneenheid (Afbeelding 64).
5. Verwijder met een T25 Torx-schroevendraaier de twee bolkopschroeven (B) waarmee de steun van de handmatige ontgrendelknop aan het trolleyframe is bevestigd (Afbeelding 64).
6. Draai met een 5/32-inch zeskantsleutel de zeskantbout (C) los (verwijder deze niet) waarmee de steun van de handmatige ontgrendelknop aan het trolleyframe is bevestigd (Afbeelding 64).
7. Maak de kabels los van de hoofdvoedingsschakelaar (D) en verwijder de handmatige ontgrendelknopeenheid (Afbeelding 65).

   Opmerking: Noteer de juiste kabelaansluitingen, zodat u deze later niet door elkaar haalt.

8. Volg de omgekeerde stappen voor de montage.
9. Controleer of de eenheid naar behoren werkt alvorens deze weer in gebruik te nemen.

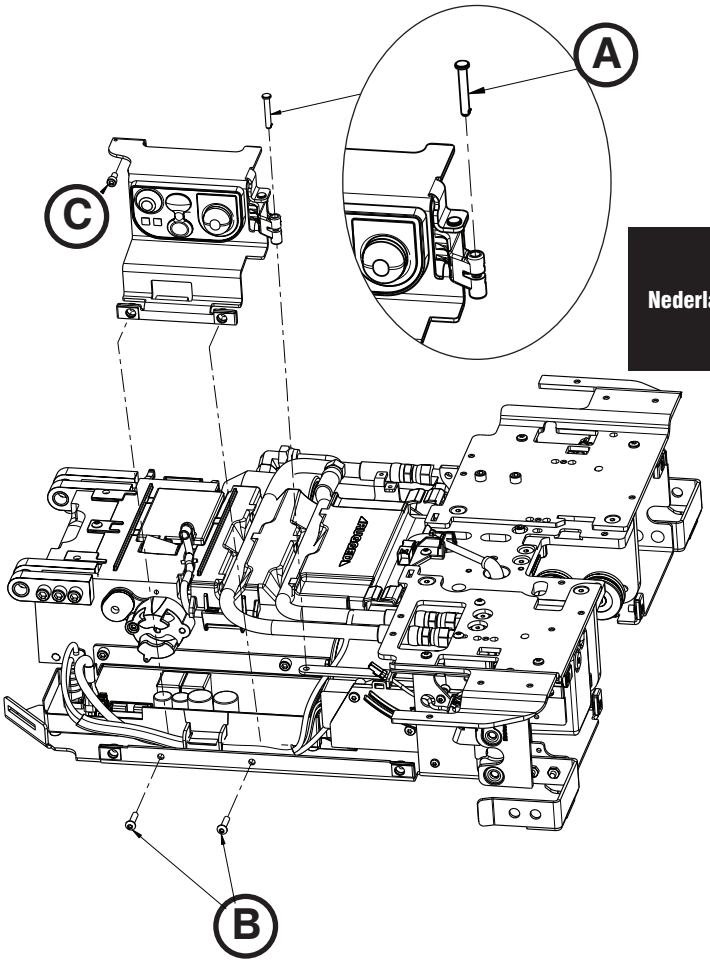

Afbeelding 64

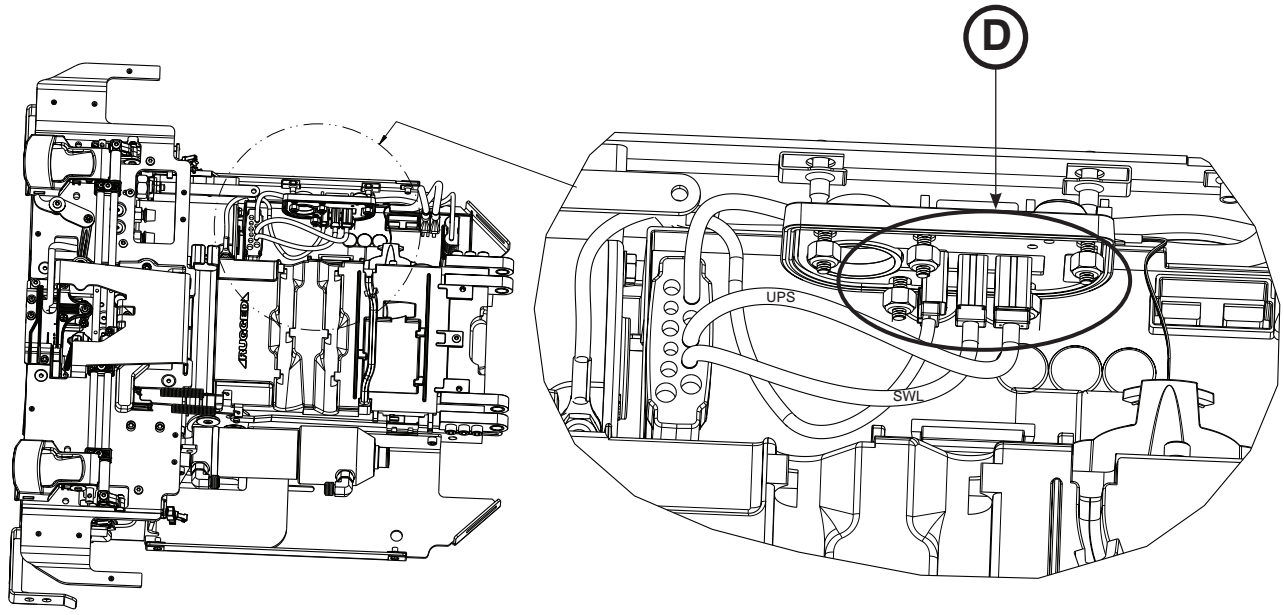

Afbeelding 65

Terug naar de inhoudsopgave

PRINTPLAATEENHEID VERWIJDEREN EN VERVANGEN

Benodigd gereedschap:

- 3/32-inch zeskantsleutel

⚠ LET OP

Om het risico van schade aan de elektronische eenheid te voorkomen, moeten de voorzorgen voor elektrostatische ontlading (ESD) worden genomen bij het hanteren van de printplaat. Neem voor meer informatie over het voorkomen van ESD contact op met de technische dienst van Stryker op 1-800-327-0770.

Procedure:

1. Verwijder de handmatige ontgrendelknop. Zie "Handmatige ontgrendelknopeenheid verwijderen en vervangen" op pagina 4-81.
2. Draai met een 3/32-inch zeskantsleutel de twee bouten (A) los (verwijder ze niet) waarmee de hoofdkabeleenheid (B) aan de printplaateenheid is bevestigd (Afbeelding 66).
3. Maak alle andere kabels los van de printplaateenheid (C) en verwijder vervolgens de printplaateenheid (Afbeelding 66). Werp de printplaateenheid weg.

   Opmerking: Verwijder het onderdeel niet als ongesorteerd gemeentelijk afval. Informeer bij uw plaatselijke distributeur naar de beschikbare retour- en/of inzamelsystemen in uw land.

4. Lijn de lipjes van de printplaateenheid uit met de openingen links in de onderplaat om de nieuwe printplaateenheid te monteren. Zorg dat alle kabels goed liggen.
5. Volg de omgekeerde stappen voor de montage.
6. Controleer of de eenheid naar behoren werkt alvorens deze weer in gebruik te nemen.

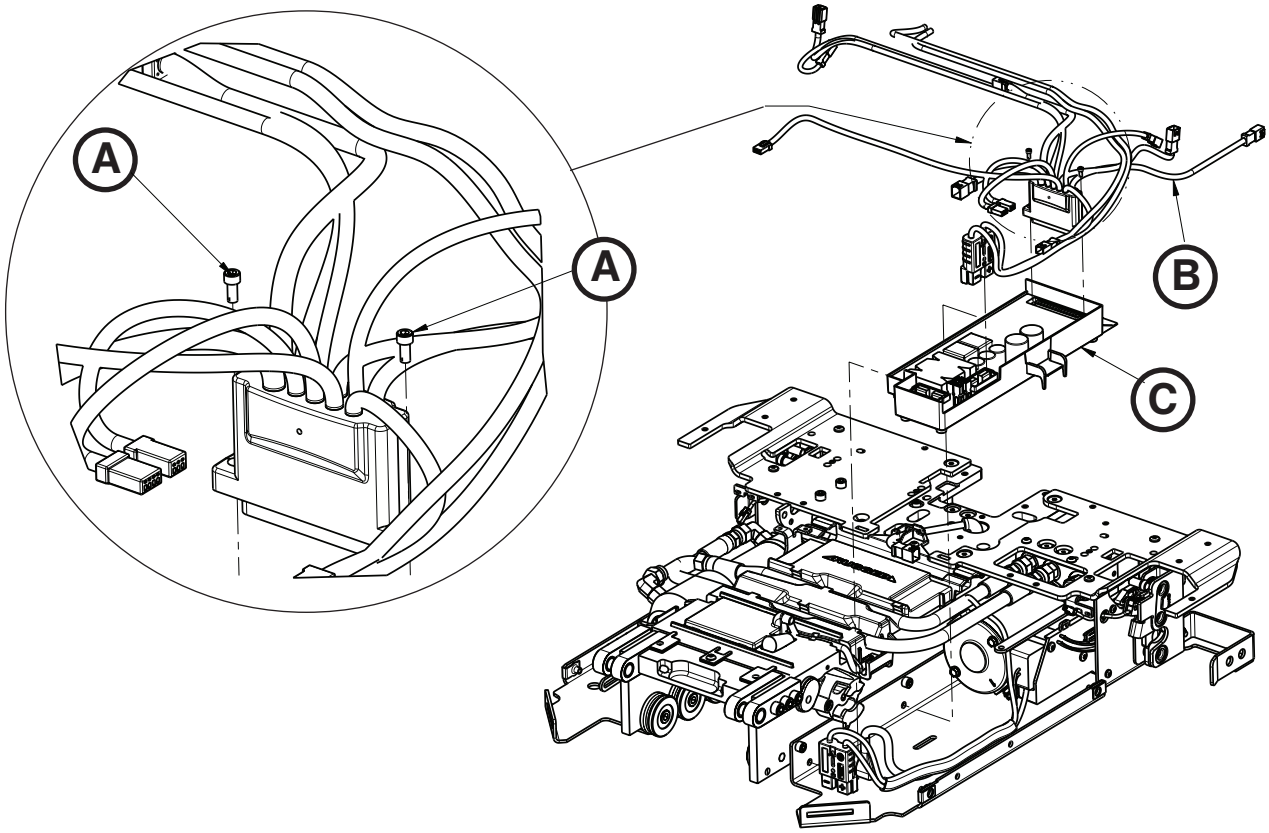

Afbeelding 66

Terug naar de inhoudsopgave

HOOFDVOEDINGSSCHAKELAAR VERVANGEN

Benodigd gereedschap:

- 11/32 inch dopschroevendraaier

Procedure:

1. Verwijder de handmatige ontgrendelknop. Zie "Handmatige ontgrendelknopeenheid verwijderen en vervangen" op pagina 4-81.
2. Verwijder met een 11/32 inch dopschroevendraaier de vijf Fiberlock-zeskantmoeren (A) waarmee de hoofdvoedingsschakelaar (B) aan de steun van de handmatige ontgrendelknop (C) is bevestigd. Werp de hoofdvoedingsschakelaar weg (Afbeelding 67).

   Opmerking: Verwijder het onderdeel niet als ongesorteerd gemeentelijk afval. Informeer bij uw plaatselijke distributeur naar de beschikbare retour- en/of inzamelsystemen in uw land.

3. Volg de omgekeerde stappen voor de montage.

   Opmerking: Zet de moeren niet te vast.

4. Controleer of de eenheid naar behoren werkt alvorens deze weer in gebruik te nemen.

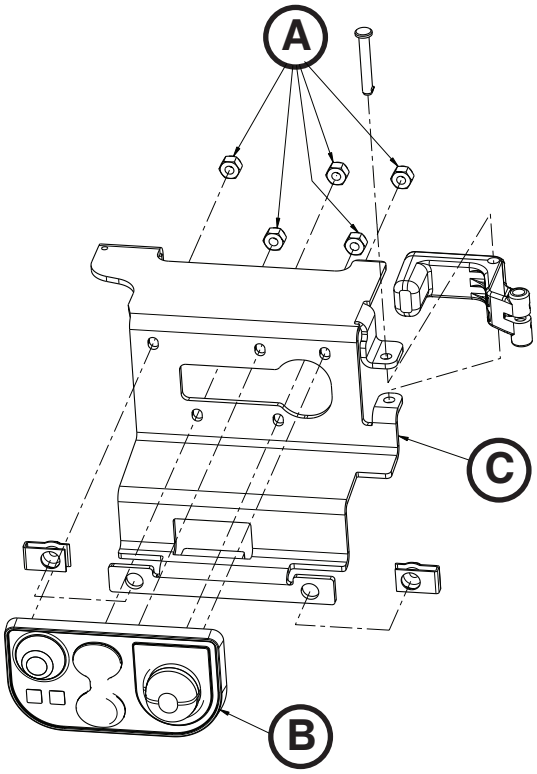

Afbeelding 67

Terug naar de inhoudsopgave

AANDRIJFEENHEID TROLLEY VERVANGEN

Benodigd gereedschap:

- T20 Torx schroevendraaier

Procedure:

1. Verwijder de handmatige ontgrendelknop. Zie "Handmatige ontgrendelknopeenheid verwijderen en vervangen" op pagina 4-81.
2. Verwijder met een T20 Torx-schroevendraaier de drie deltaschroeven (A) waarmee de aandrijfeenheid van de trolley (B) aan het trolleyframe is bevestigd (Afbeelding 68).
3. Maak de kabel (C) van de aandrijfeenheid van de trolley los van de hoofdkabeleenheid (Afbeelding 69).
4. Trek de aandrijfeenheid uit en omhoog naar de printplaat van de trolley om deze te verwijderen.
5. Volg de omgekeerde stappen voor de montage.

   Opmerking: Zorg ervoor dat de kabels de juiste ligging hebben.

6. Controleer of de eenheid naar behoren werkt alvorens deze weer in gebruik te nemen.

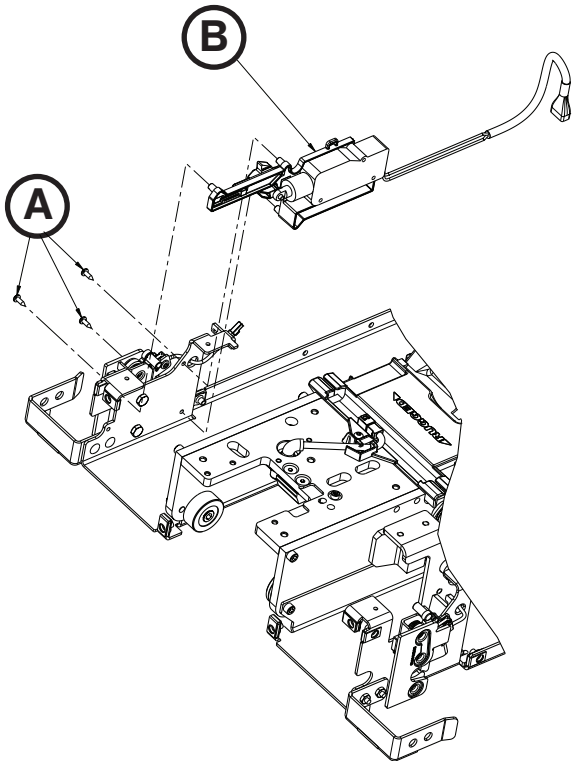

Afbeelding 68

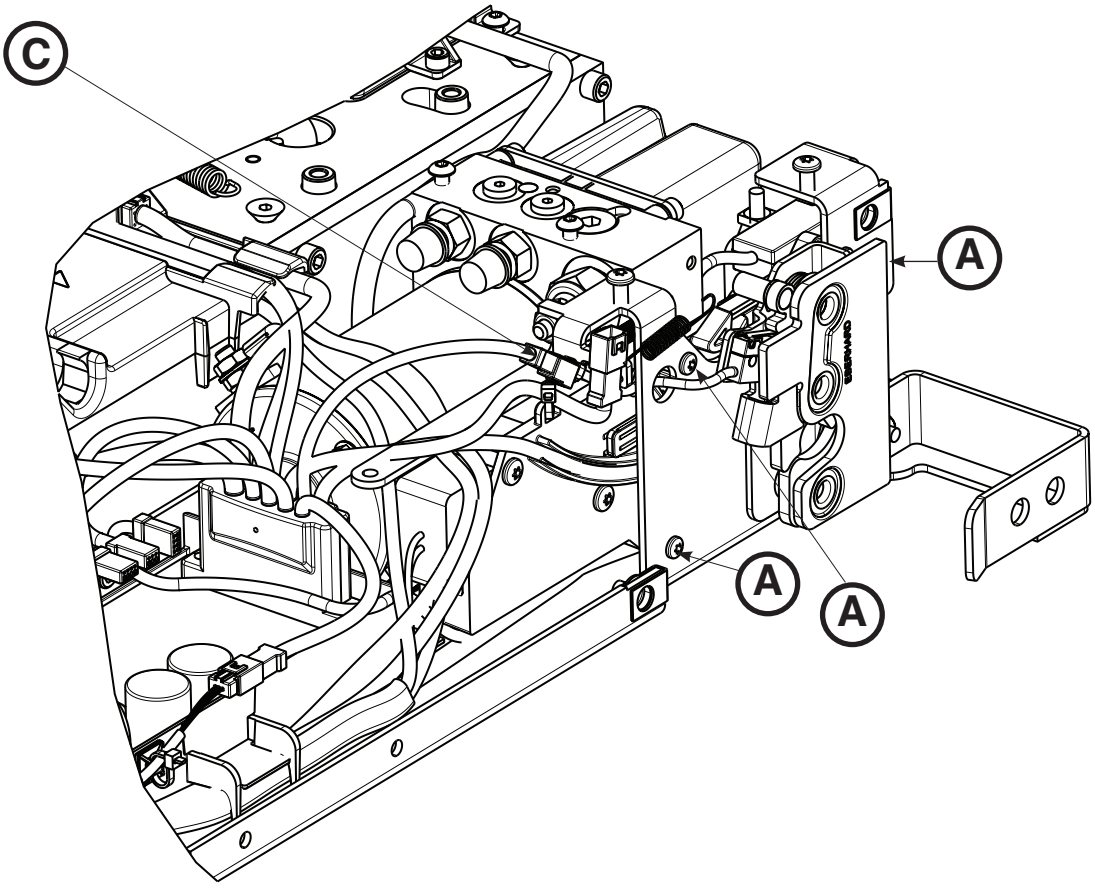

Afbeelding 69

Terug naar de inhoudsopgave

HYDRAULISCHE EENHEID VERWIJDEREN EN VERVANGEN

Benodigd gereedschap:

- T20 Torx schroevendraaier
- T25 Torx-schroevendraaier
- 1/4-inch zeskantsleutel
- 3/16-inch zeskantsleutel
- 1/2 inch combinatietang
- Zijkniptang

Procedure:

1. Verwijder de printplaateenheid. Zie "Printplaateenheid verwijderen en vervangen" op pagina 4-82.
2. Verwijder de aandrijfeenheid van de trolley. Zie "Aandrijfeenheid trolley vervangen" op pagina 4-84.
3. Maak de kabels los van de kabelgoot van de trolley en de hydraulische slangen.
4. Maak de USB-kabel en de D+L-L-vergrendelschakelaarkabel los van de hoofdkabel.
5. Verplaats de hoofdkabeleenheid naar het midden van de trolley om ruimte te maken.
6. Verwijder met een T25 Torx-schroevendraaier de twee schroeven (A) waarmee de hydraulische eenheid (B) aan de zijstukplaat links (C) is bevestigd (Afbeelding 70).
7. Trek naar buiten om de pompeenheid te verwijderen en plaats de pompeenheid op de zijstukplaat links.
8. Verwijder met een 1/4-inch zeskantsleutel en een 1/2-inch combinatietang de cilinderpen (D) en de moer (E) (Afbeelding 71).

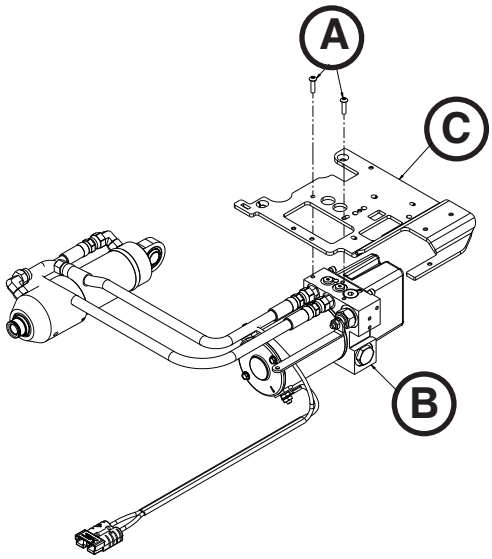

Afbeelding 70

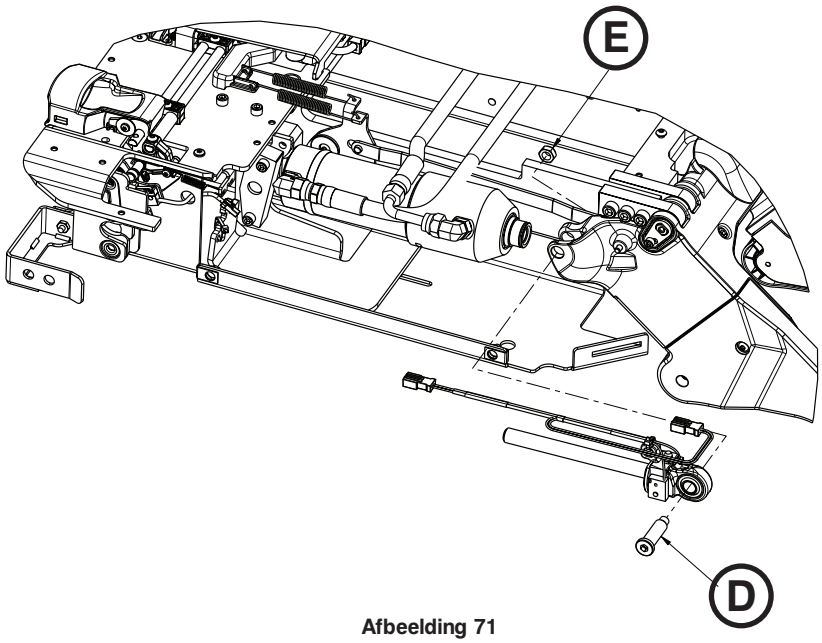

Afbeelding 71

Terug naar de inhoudsopgave

HYDRAULISCHE EENHEID VERWIJDEREN EN VERVANGEN (VERVOLG)

9. Knip met een zijkniptang de kabelbinders (F) door waarmee de kabel van het stanguiteinde van de hydraulische cilinder aan de kunststof afdekking is bevestigd (Afbeelding 72).

   Opmerking: Let goed op de plaats van alle kabelbinders, zodat u deze bij de montage weer kunt aanbrengen.

10. Beweeg de cilinder omhoog en trek het stanguiteinde van de hydraulische cilinder naar buiten. Bewaar het stanguiteinde van de hydraulische cilinder voor het terugplaatsen.
11. Verwijder met een 3/16-inch zeskantsleutel de twee bouten (G) waarmee de penbeugel (H) aan de trolley is bevestigd (Afbeelding 73).
12. Verwijder de pen (I) en til de hydraulische cilinder omhoog om deze te verwijderen (Afbeelding 73).
13. Verwijder de hydraulische eenheid en werp deze op geschikte wijze weg.

    Opmerking: Verwijder het onderdeel niet als ongesorteerd gemeentelijk afval. Informeer bij uw plaatselijke distributeur naar de beschikbare retour- en/of inzamelsystemen in uw land.

14. Volg de omgekeerde stappen voor de montage.
15. Controleer of de eenheid naar behoren werkt alvorens deze weer in gebruik te nemen.

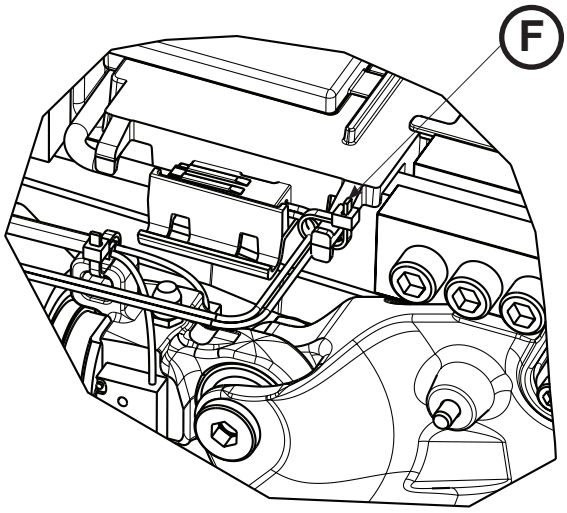

Afbeelding 72

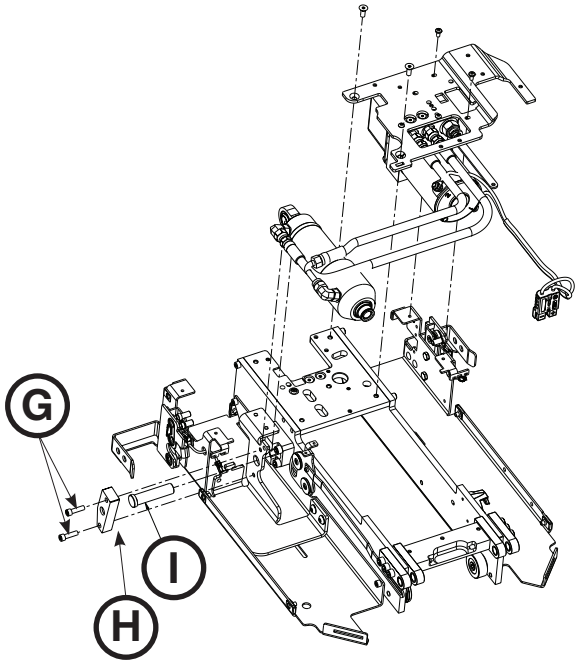

Afbeelding 73

Terug naar de inhoudsopgave

STANGUITEINDE HYDRAULISCHE CILINDER VERVANGEN

Benodigd gereedschap:

- 1/4-inch zeskantsleutel
- 1/2 inch combinatietang
- Zijkniptang

Procedure:

1. Trek de trolley-eenheid uit het patiëntcompartiment totdat deze in de laadpositie wordt vergrendeld.
2. Verwijder de trolleyafdekkingen. Zie "Afdekking verwijderen en vervangen" op pagina 4-80.
3. Druk op de hoofdvoedingsschakelaar om de eenheid uit te schakelen.
4. Verwijder met een 1/4-inch zeskantsleutel en een 1/2-inch combinatietang de gaffelpen (A) en de moer (B) van de cilinder (Afbeelding 75).
5. Knip met een zijkniptang de kabelbinders (C) door waarmee de kabel van het stanguiteinde van de hydraulische cilinder (C) aan de kunststof afdekking is bevestigd (Afbeelding 74).

   Opmerking: Let goed op de plaats van alle kabelbinders, zodat u deze bij de montage weer kunt aanbrengen.

6. Beweeg de cilinder omhoog, trek het stanguiteinde van de hydraulische cilinder (D) uit en werp het weg (Afbeelding 75).
7. Volg de omgekeerde stappen voor de montage.
8. Controleer of de eenheid naar behoren werkt alvorens deze weer in gebruik te nemen.

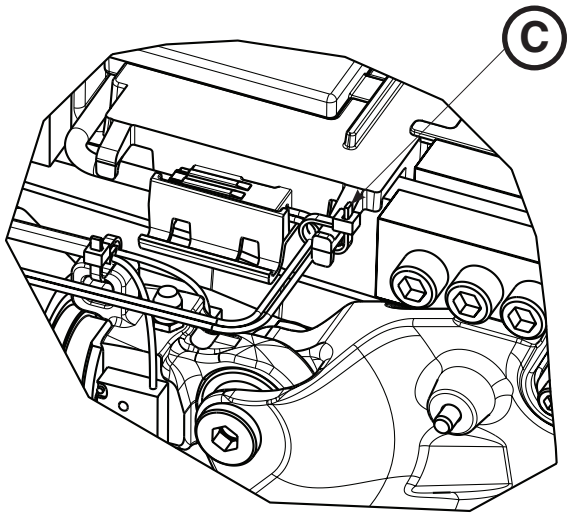

Afbeelding 74

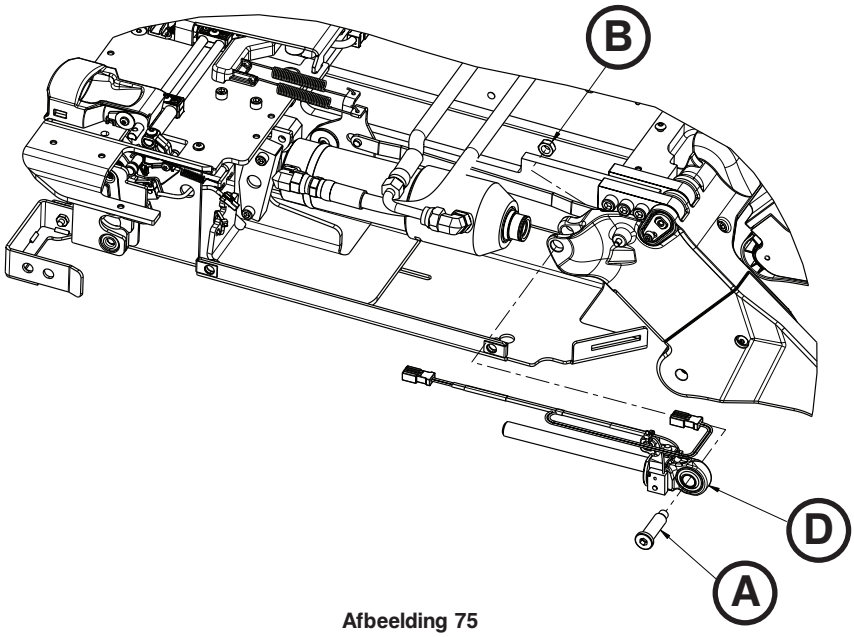

Afbeelding 75

Terug naar de inhoudsopgave

COMMUNICATIEPRINTPLAAT VERVANGEN

Benodigd gereedschap:

- Zijkniptang

Procedure:

1. Trek de trolley-eenheid uit het patiëntcompartiment totdat deze in de laadpositie wordt vergrendeld.
2. Verwijder de trolleyafdekkingen. Zie "Afdekking verwijderen en vervangen" op pagina 4-80.
3. Knip met een zijkniptang de kabelbinders door waarmee de communicatiekabel is vastgezet op de kunststof afdekking.
4. Trek de communicatieprintplaat van de trolley (A) omhoog om deze te verwijderen (Afbeelding 76). Werp de communicatieprintplaat weg.

   Opmerking: Verwijder het onderdeel niet als ongesorteerd gemeentelijk afval. Informeer bij uw plaatselijke distributeur naar de beschikbare retour- en/of inzamelsystemen in uw land.

5. Volg de omgekeerde stappen voor de montage.
6. Controleer of de eenheid naar behoren werkt alvorens deze weer in gebruik te nemen.

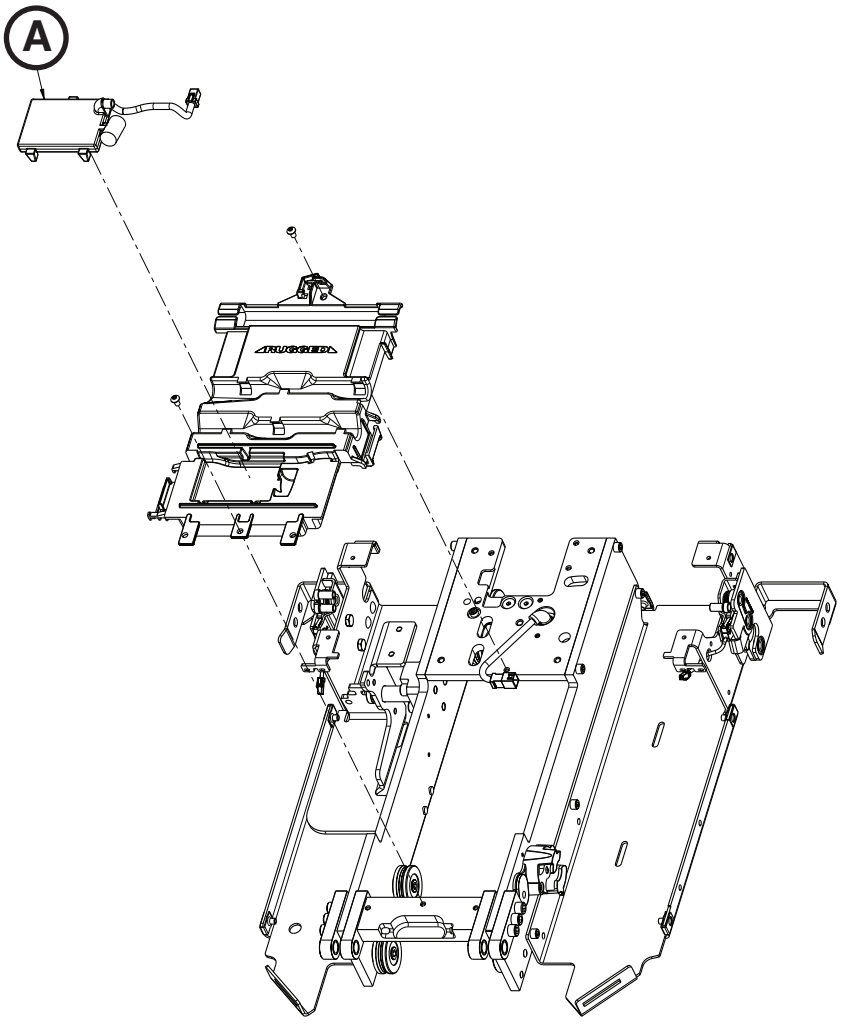

Afbeelding 76

Terug naar de inhoudsopgave

INDUCTIESPOEL VERVANGEN

Benodigd gereedschap:

- 5/32-inch zeskantsleutel
- 3/16-inch zeskantsleutel
- T25 Torx-schroevendraaier

Procedure:

1. Verwijder de handmatige ontgrendelknop. Zie "Handmatige ontgrendelknopeenheid verwijderen en vervangen" op pagina 4-81.
2. Verwijder met een 5/32-inch zeskantsleutel de bout (A) waarmee de inductiespoeleenheid aan het frame is bevestigd (Afbeelding 78).
3. Verwijder met een 3/16-inch zeskantsleutel de bout (B) waarmee de inductiespoeleenheid aan het frame is bevestigd (Afbeelding 78).
4. Verwijder de afdekking (C) (Afbeelding 78). Bewaar de onderdelen voor het terugplaatsen.
5. Verwijder de retourveer (D) (Afbeelding 77). Bewaar de onderdelen voor het terugplaatsen.
6. Verwijder met een T25 Torx-schroevendraaier de schroeven (E) waarmee de laadbeugel is bevestigd (Afbeelding 78).
7. Verwijder met een 5/32-inch zeskantsleutel de bout (F) waarmee de laadbeugel is bevestigd (Afbeelding 78).
8. Verwijder met een T25 Torx-schroevendraaier de twee schroeven waarmee de achterste afdekking van het linker zijstuk is bevestigd.
9. Maak de kabel (G) los van de printplaat van de trolley en verwijder de inductiespoel (H) (Afbeelding 78). Werp de inductiespoel weg.

   Opmerkingen:
   - Beweeg de printplaat van de trolley omhoog om de kabel te kunnen doorvoeren.
   - Let op de kabelligging voor het terugplaatsen.
   - Verwijder het onderdeel niet als ongesorteerd gemeenschappelijk afval. Informeer bij uw plaatselijke distributeur naar de beschikbare retour- en/of inzamelsystemen in uw land.

10. Volg de omgekeerde stappen voor de montage.
11. Controleer of de eenheid naar behoren werkt alvorens deze weer in gebruik te nemen.

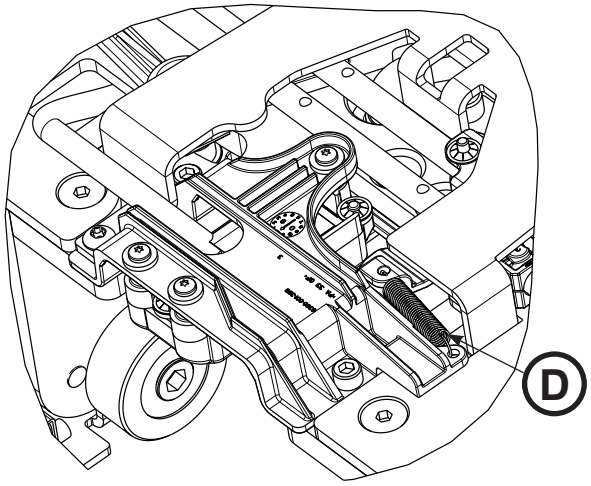

Afbeelding 77

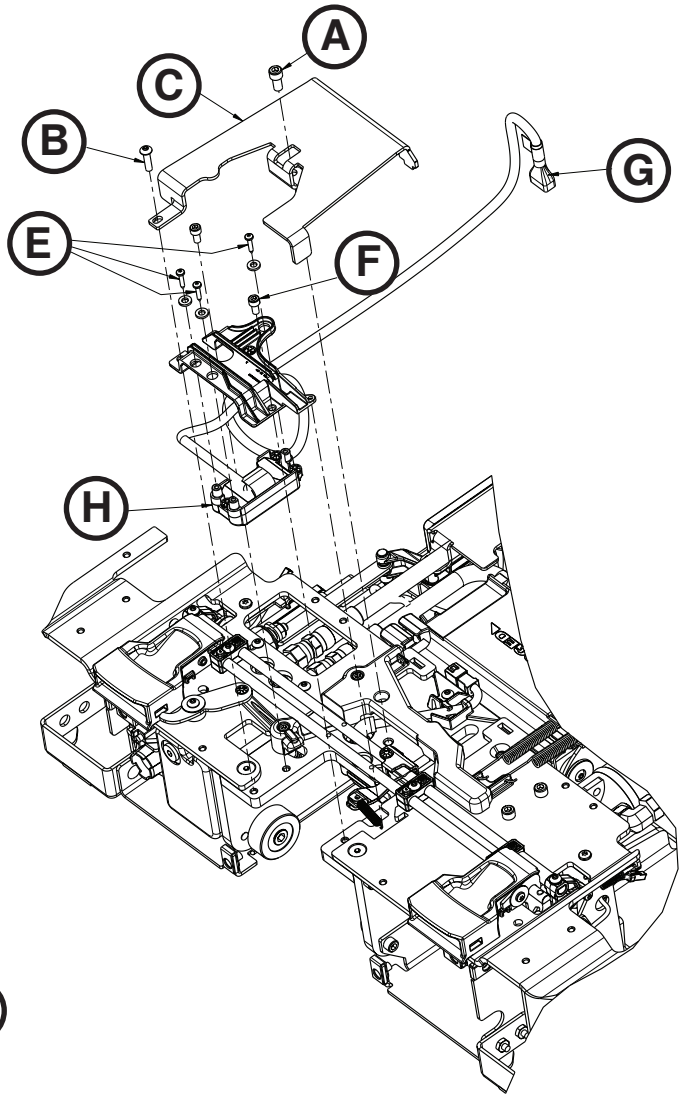

Afbeelding 78

Terug naar de inhoudsopgave

TROLLEYPOSITIESENSOR (TPS) VERVANGEN

Benodigd gereedschap:

- T25 Torx-schroevendraaier
- 1/8-inch zeskantsleutel
- 5/32-inch zeskantsleutel
- 1/4 inch ratelsleutel

Procedure:

1. Verwijder de trolley. Zie "Trolley verwijderen" op pagina 4-78.
2. Verwijder de trolleyafdekkingen. Zie "Afdekking verwijderen en vervangen" op pagina 4-80.
3. Maak de TPS-kabel (A) los van de hoofdkabeleenheid (Afbeelding 79).
4. Draai met een 5/32-inch zeskantsleutel de zeskantbout (B) los (verwijder deze niet) waarmee de arm van het trolleymechanisme is bevestigd (Afbeelding 80).
5. Verwijder met een 1/8-inch zeskantsleutel de platkopbout (C) waarmee de verbinding van de arm van het trolleymechanisme is bevestigd en verwijder het afstandsstuk van de scharnier van het trolleymechanisme (D) (Afbeelding 80).
6. Draai met een 1/8-inch zeskantsleutel de platkopbout (E) los (verwijder deze niet) waarmee de voorste verbinding (F) is bevestigd aan de arm van het trolleymechanisme, en draai deze uit de weg (Afbeelding 80).

   Opmerking: Draai de koppeling om het afstandsstuk van de scharnier te verwijderen. Let bij het verwijderen op de richting van het afstandsstuk van de scharnier.

7. Verwijder met een 1/4 inch ratelsleutel en een T25 Torx-schroevendraaier de twee bolkopschroeven (G) waarmee de TPS-eenheid (H) is bevestigd (Afbeelding 81).

   Opmerkingen:
   - Beweeg de arm van het trolleymechanisme iets omhoog om de kabel te kunnen doorvoeren en de TPS te verwijderen. Werp de TPS weg.
   - Verwijder het onderdeel niet als ongesorteerd gemeenschappelijk afval. Informeer bij uw plaatselijke distributeur naar de beschikbare retour- en/of inzamelsystemen in uw land.

8. Volg de omgekeerde stappen voor de montage.
9. Controleer of de eenheid naar behoren werkt alvorens deze weer in gebruik te nemen.

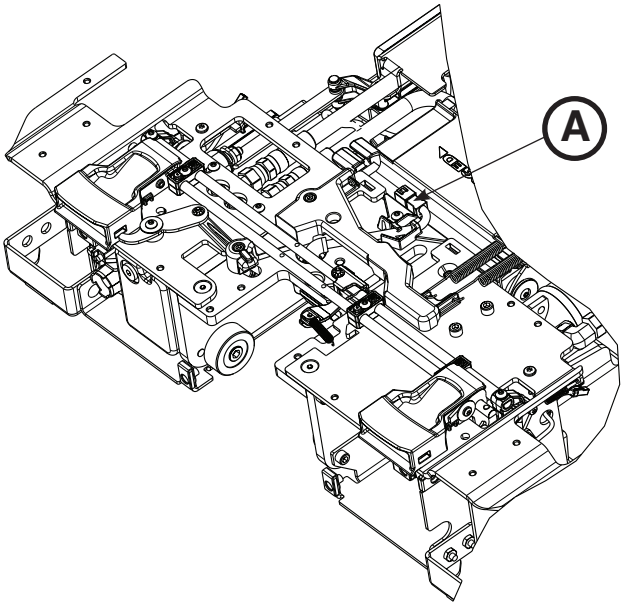

Afbeelding 79

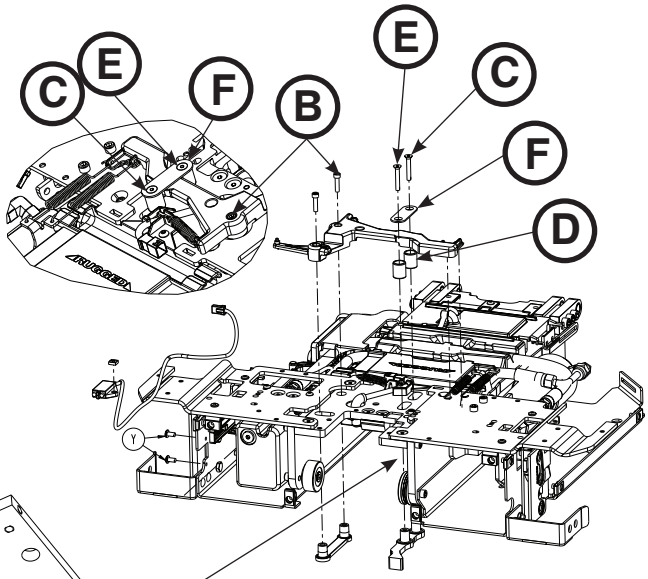

Afbeelding 80

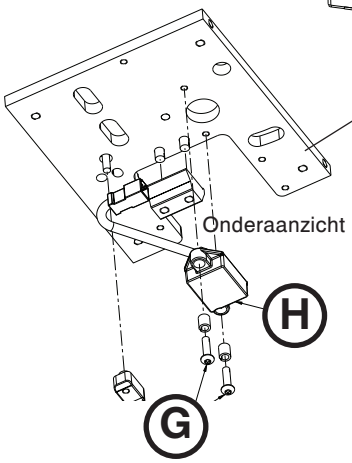

Afbeelding 81

Terug naar de inhoudsopgave

PLATTE ROL EN V-GELEIDEROL VERVANGEN

Benodigd gereedschap:

- 1/4 inch bus
- 3/8 inch ratelsleutel
- Momentsleutel (Nm) > 35,8 Nm

Procedure:

LET OP

Plaats de trolley voor het vervangen van de rollen op een vlakke, horizontale ondergrond. Let op de positionering van de trolley bij het loshalen of vastzetten van de scharnierbouten.

1. Verwijder de trolley. Zie "Trolley verwijderen" op pagina 4-78.
2. Zet de trolley voorzichtig rechtop zoals getoond in Afbeelding 82.

   Opmerking: Draai de trolley niet ondersteboven, naar voren of op zijn kant.

3. Draai met een 1/4 inch bus en een 3/8 inch ratelsleutel de scharnierbout terug (verwijder deze niet) waarmee de versleten rol aan de trolley is bevestigd.

   Opmerking: De V-geleiderollen bevinden zich aan de rechterzijde van de patiënt (vijf rollen) (A) en de platte rollen bevinden zich aan de linkerzijde van de patiënt (twee rollen) (B) (Afbeelding 82).

4. Volg de omgekeerde stappen voor de montage. Zet bij het monteren alle bouten vast met 26,5-35,8 Nm.
5. Controleer of de eenheid naar behoren werkt alvorens deze weer in gebruik te nemen.

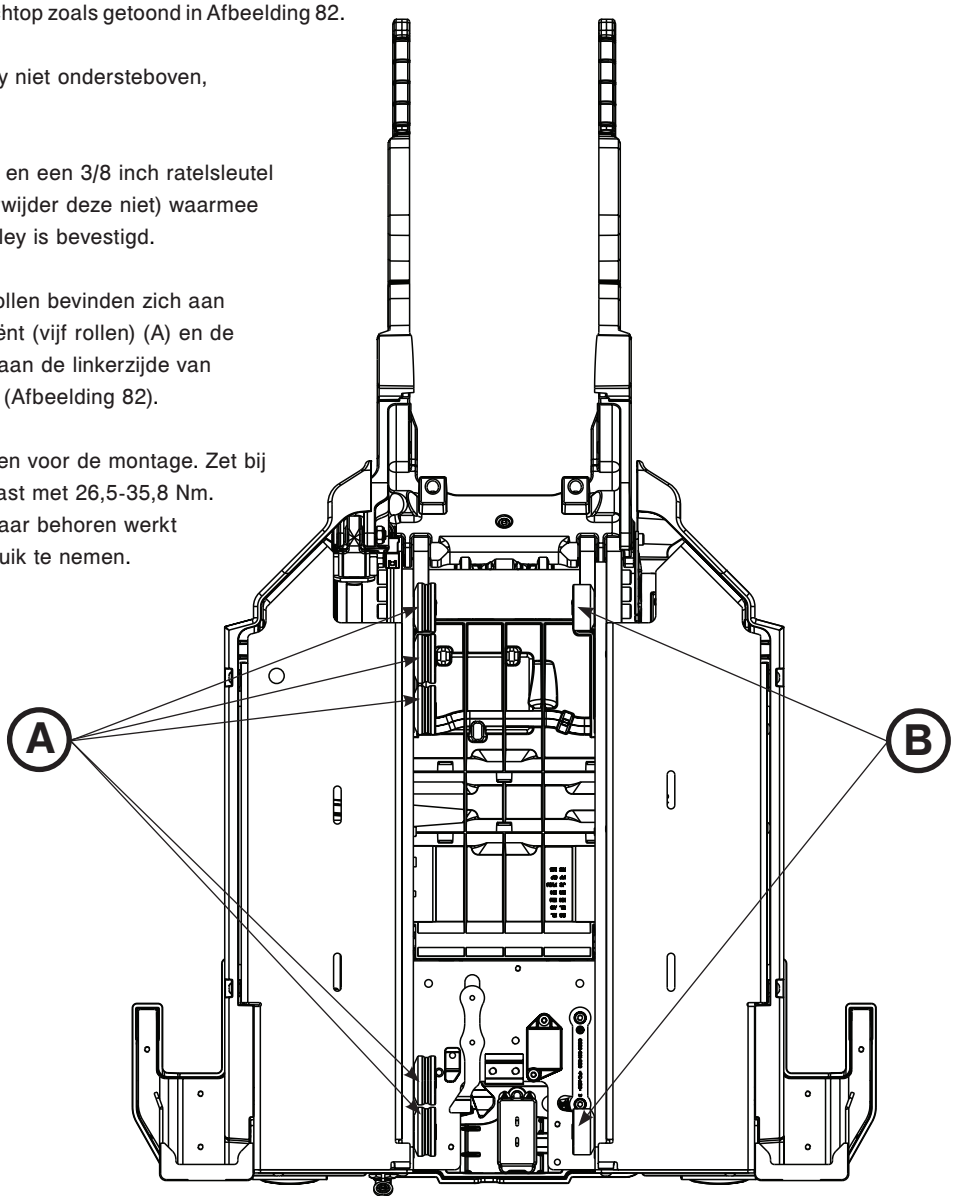

Afbeelding 82

Terug naar de inhoudsopgave

HYDRAULISCHE CILINDER VERWIJDEREN EN VERVANGEN

Benodigd gereedschap:

- 1/4-inch zeskantsleutel
- 1/8-inch zeskantsleutel
- 1/2 inch combinatietang
- Zijkniptang
- 5/8 inch combinatietang
- 3/16-inch zeskantsleutel
- 11/16 inch combinatietang

Procedure:

1. Trek de trolley-eenheid uit het patiëntcompartiment totdat deze in de laadpositie wordt vergrendeld.

   Opmerking: Dit vereenvoudigt het werken aan de eenheid, maar is niet vereist.

2. Houd de handmatige ontgrendelknop op het bedieningspaneel van de Power-LOAD ingedrukt tot de hefarmen in de laagste stand staan.
3. Verwijder de trolleyafdekkingen. Zie "Afdekking verwijderen en vervangen" op pagina 4-80.
4. Verwijder met een 1/4-inch zeskantsleutel en een 1/2-inch combinatietang de cilinderpen (A) en de moer (B) (Afbeelding 83).
5. Knip met een zijkniptang de kabelbinders (D) (Afbeelding 84) door waarmee het stanguiteinde van de hydraulische cilinder (C) aan de kunststof afdekking is bevestigd (Afbeelding 83).

   Opmerking: Let goed op de plaats van alle kabelbinders, zodat u deze bij de montage weer kunt aanbrengen.

6. Beweeg de cilinder omhoog en verwijder het stanguiteinde van de hydraulische cilinder (C) (Afbeelding 83). Bewaar het stanguiteinde van de hydraulische cilinder voor het terugplaatsen.
7. Maak met een 11/16 inch combinatietang beide slangen los van de cilinder. Zie "Snelheidszekering verwijderen en vervangen" op pagina 4-94.

   Opmerking: Er zal hydraulische vloeistof lekken uit de cilinder en slangen. Plaats doeken om de vloeistof op te vangen.

8. Draai met een 5/8 inch combinatietang de borgmoeren op beide cilinderslangfittingen terug (verwijder ze niet) en haal de fittingen los van de hydraulische cilinder. Bewaar alle onderdelen voor het terugplaatsen.

   Opmerking: Let goed op de ligging en aansluitpunten van de slangen voor het terugplaatsen.

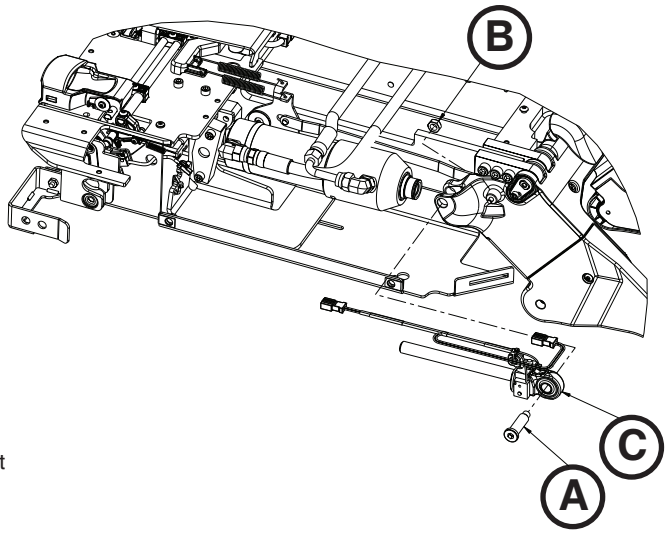

Afbeelding 83

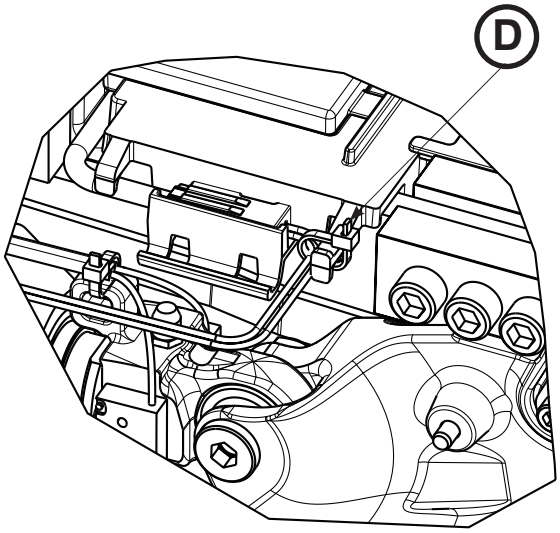

Afbeelding 84

Terug naar de inhoudsopgave

HYDRAULISCHE CILINDER VERWIJDEREN EN VERVANGEN (VERVOLG)

9. Verwijder met een 1/8-inch zeskantsleutel de snelheidszekering van de hydraulische cilinder. Bewaar de zekering voor het terugplaatsen.
10. Verwijder met een 3/16-inch zeskantsleutel de twee bouten (E) waarmee de cilindersteun (F) aan de trolley is bevestigd. Verwijder vervolgens de cilinderpen (G) (Afbeelding 85).
11. Verwijder de hydraulische eenheid en werp deze weg.
12. Monteer met een 1/8-inch zeskantsleutel de snelheidszekering op de hydraulische cilinder.
13. Volg de omgekeerde stappen voor de montage.
14. Controleer het vloeistofniveau alvorens de eenheid weer in gebruik te nemen. Zie "Het reservoir vullen" op pagina 4-101.
15. Controleer of de eenheid naar behoren werkt alvorens deze weer in gebruik te nemen.

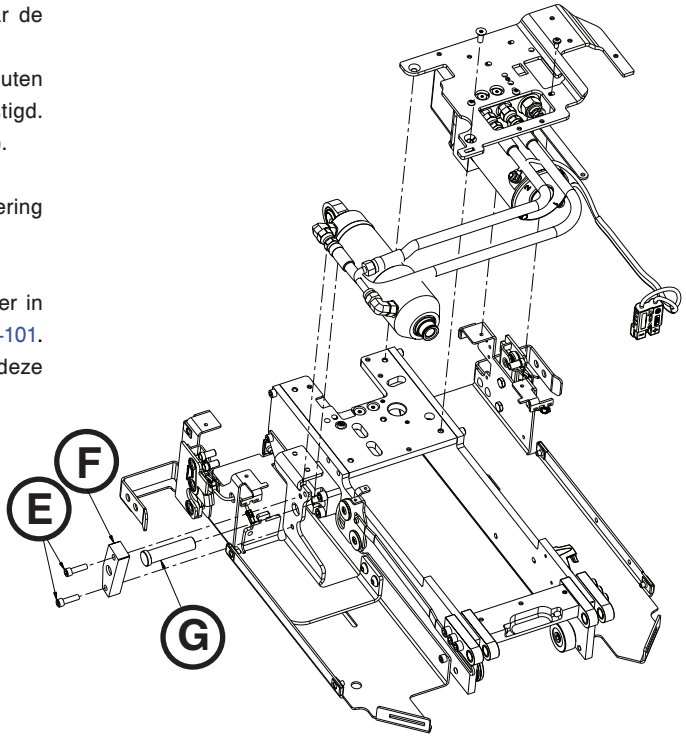

Afbeelding 85

Terug naar de inhoudsopgave

SNELHEIDSZEKERING VERWIJDEREN EN VERVANGEN

Benodigd gereedschap:

- 1/8-inch zeskantsleutel
- 11/16 inch combinatietang
- 5/8 inch combinatietang
- Momentsleutel (Nm)

Procedure:

1. Trek de trolley-eenheid uit het patiëntcompartiment totdat deze in de laadpositie wordt vergrendeld.

   Opmerking: Dit vereenvoudigt het werken aan de eenheid, maar is niet vereist.

2. Verwijder de trolleyafdekkingen. Zie "Afdekking verwijderen en vervangen" op pagina 4-80.
3. Maak met een 11/16 inch combinatietang de hydraulische slang (A) los die zich het dichtst bij de montagebeugel aan het hoofdeinde van de trolley bevindt (Afbeelding 86).

   Opmerking: Er zal hydraulische vloeistof lekken uit de cilinder en slangen. Plaats doeken om de vloeistof op te vangen.

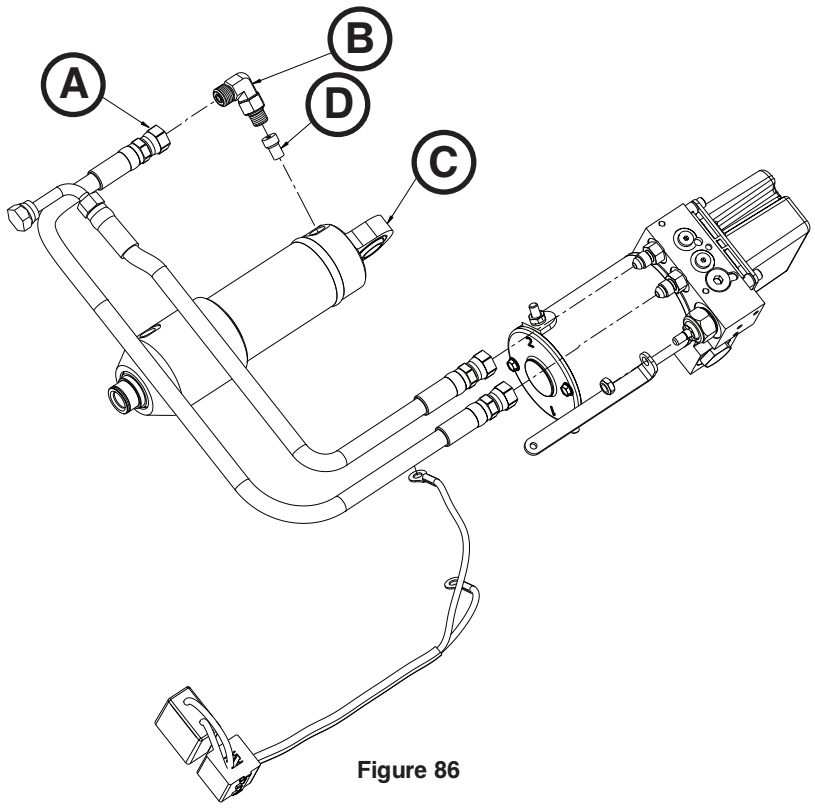

Figure 86

4. Draai met een 5/8 inch combinatietang de borgmoer op de cilinderslangfitting (B) terug (verwijder deze niet) en haal de fitting los van de hydraulische cilinder (C) (Afbeelding 86). Bewaar alle onderdelen voor het terugplaatsen.
5. Verwijder met een 1/8-inch zeskantsleutel de snelheidszekering (D) uit de hydraulische cilinder (C) (Afbeelding 86). Werp de zekering weg.
6. Volg de omgekeerde stappen voor de montage.

   Opmerking: Smeer bij het aanbrengen van de cilinderslangfitting (B) de O-ring in met ATF en draai de fitting aan tot het punt waarop u weerstand voelt. Als u de fitting uitlijnt op de juiste positie, draai deze dan niet verder terug dan 340 graden vanaf het punt waarop weerstand werd gevoeld. Draai de borgmoer van de fitting met een momentsleutel aan tot 21,5±1 Nm.

7. Controleer het vloeistofniveau alvorens de eenheid weer in gebruik te nemen. Zie "Het reservoir vullen" op pagina 4-101.
8. Controleer of de eenheid naar behoren werkt alvorens deze weer in gebruik te nemen.

Terug naar de inhoudsopgave

NIET-VERGRENDELENDE HANDMATIGE KLEP VERWIJDEREN EN VERVANGEN

Benodigd gereedschap:

- 7/16 inch lange dop
- 7/8 inch lange dop
- 3/8 inch ratelsleutel
- 1/16-inch zeskantsleutel

Procedure:

1. Trek de trolley-eenheid uit het patiëntcompartiment totdat deze in de laadpositie wordt vergrendeld.

   Opmerking: Dit vereenvoudigt het werken aan de eenheid, maar is niet vereist.

2. Breng de hefarmen omlaag.
3. Verwijder de trolleyafdekkingen. Zie "Afdekking verwijderen en vervangen" op pagina 4-80.
4. Verwijder de handmatige ontgrendelknop. Zie "Handmatige ontgrendelknopeenheid verwijderen en vervangen" op pagina 4-81.
5. Verwijder met een 7/16 inch lange bus en een 3/8 inch ratelsleutel de Nylock-zeskantmoer (A) waarmee de niet-vergrendelende handmatige klep (B) aan de handmatige ontgrendelingsverbinding (C) is bevestigd (Afbeelding 87).

   Opmerking: Steek een 1/16-inch zeskantsleutel door de sleuf in de niet-vergrendelende handmatige klep (B) om te voorkomen dat deze draait (Afbeelding 87).

6. Verwijder met een 7/8 inch lange bus en een 3/8 inch ratelsleutel de niet-vergrendelende handmatige klep (B) (Afbeelding 87). Werp de klep weg.

   Opmerking: Er zal hydraulische vloeistof lekken uit de cilinder en slangen. Plaats doeken om de vloeistof op te vangen.

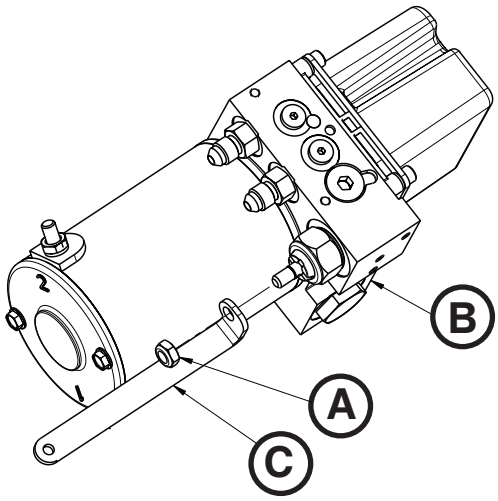

Afbeelding 87

7. Volg de omgekeerde stappen voor de montage.
8. Controleer het vloeistofniveau alvorens de eenheid weer in gebruik te nemen. Zie "Het reservoir vullen" op pagina 4-101.
9. Controleer of de eenheid naar behoren werkt alvorens deze weer in gebruik te nemen.

Terug naar de inhoudsopgave

SLANG VERWIJDEREN EN VERVANGEN

Benodigd gereedschap:

- 11/16 inch combinatietang
- (2) 9/16 inch combinatietang
- T25 Torx-schroevendraaier

Procedure:

1. Trek de trolley-eenheid uit het patiëntcompartiment.

   Opmerking: Dit vereenvoudigt het werken aan de eenheid, maar is niet vereist.

2. Verwijder de trolleyafdekkingen. Zie "Afdekking verwijderen en vervangen" op pagina 4-80.
3. Maak met een 11/16 inch combinatietang de defecte slang los van de cilinder.

   Opmerking: Er zal hydraulische vloeistof lekken uit de cilinder en slangen. Plaats doeken om de vloeistof op te vangen.

4. Draai met een T25 Torx-schroevendraaier de twee schroeven (A) terug (verwijder ze niet) waarmee de fitting van het verdeelstuk aan de linker zijstukplaat is bevestigd (Afbeelding 89).

   Opmerking: Verwijder de fitting van het verdeelstuk niet, draai alleen de schroeven terug om een betere toegang te krijgen tot de moeren.

5. Maak met twee 9/16 inch combinatietangen de defecte slang los van de fitting van het verdeelstuk. Werp de slang weg.

   Opmerking: Er zal hydraulische vloeistof lekken uit de cilinder en slangen. Plaats doeken om de vloeistof op te vangen.

6. Volg de omgekeerde stappen voor de montage.
7. Controleer het vloeistofniveau alvorens de eenheid weer in gebruik te nemen. Zie "Het reservoir vullen" op pagina 4-101.
8. Controleer of de eenheid naar behoren werkt alvorens deze weer in gebruik te nemen.

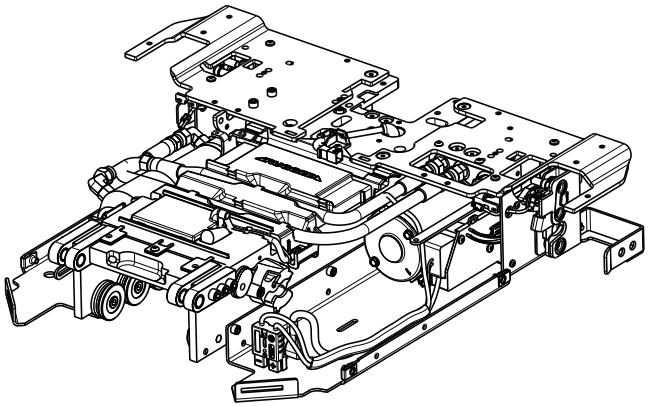

Afbeelding 88

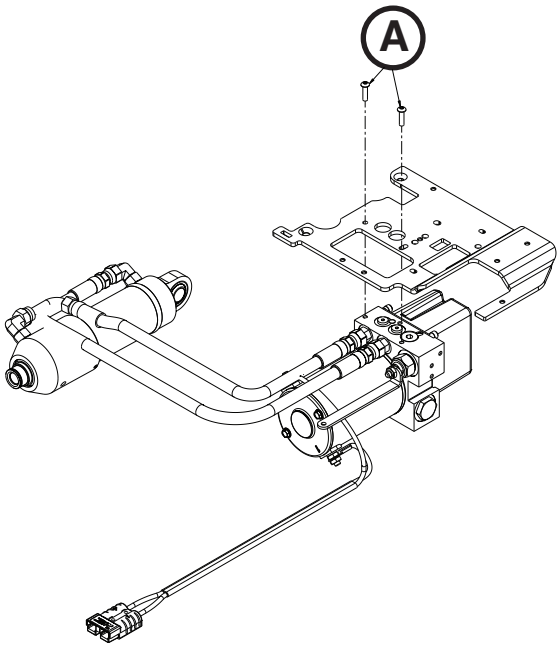

Afbeelding 89

Terug naar de inhoudsopgave

POMP-/MOTOREENHEID VERVANGEN

Benodigd gereedschap:

- (2) 9/16 inch combinatietang

Procedure:

1. Trek de trolley-eenheid uit het patiëntcompartiment totdat deze in de laadpositie wordt vergrendeld.

   Opmerking: Dit vereenvoudigt het werken aan de eenheid, maar is niet vereist.

2. Verwijder de hydraulische eenheid. Zie "Hydraulische eenheid verwijderen en vervangen" op pagina 4-85.
3. Draai met twee 9/16 inch combinatietangen de connectors aan de slanguiteinden (A) terug (verwijder ze niet) om beide slangen los te halen (Afbeelding 90).

   Opmerking: Er zal hydraulische vloeistof lekken uit de cilinder en slangen. Plaats doeken om de vloeistof op te vangen.

4. Volg de omgekeerde stappen voor de montage.
5. Controleer of de eenheid naar behoren werkt alvorens deze weer in gebruik te nemen.

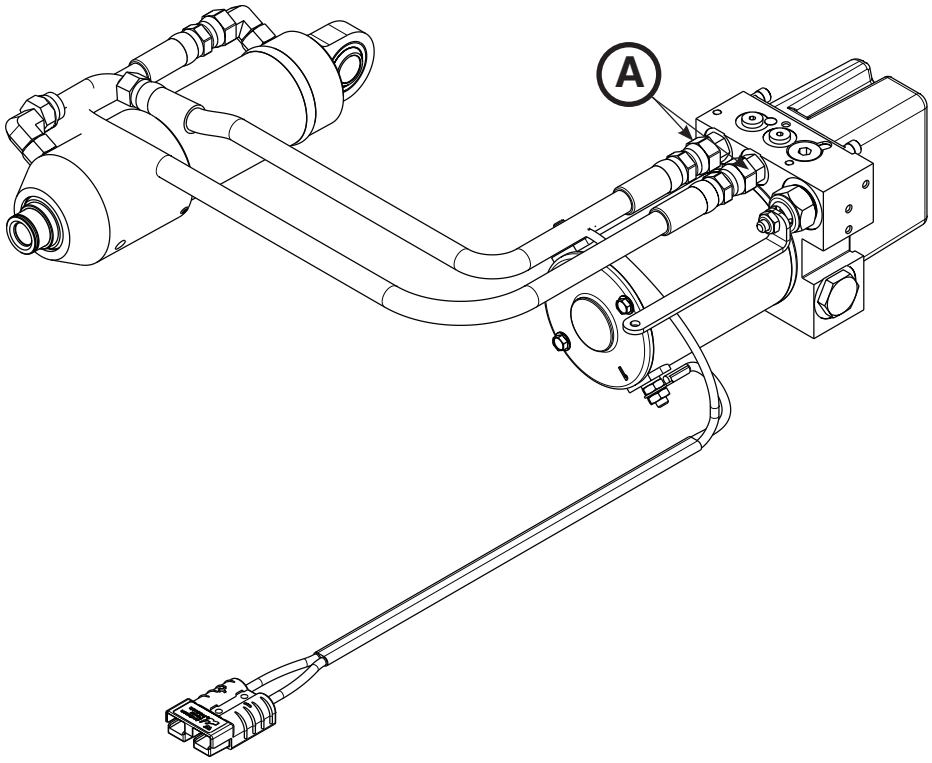

Afbeelding 90

Terug naar de inhoudsopgave

MOTORKABEL VERWIJDEREN EN VERVANGEN

Benodigd gereedschap:

- 7/16 inch combinatietang

Procedure:

1. Trek de trolley-eenheid uit het patiëntcompartiment totdat deze in de laadpositie wordt vergrendeld.

   Opmerking: Dit vereenvoudigt het werken aan de eenheid, maar is niet vereist.

2. Verwijder de trolleyafdekkingen. Zie "Afdekking verwijderen en vervangen" op pagina 4-80.
3. Verwijder de hydraulische eenheid. Zie "Hydraulische eenheid verwijderen en vervangen" op pagina 4-85.
4. Verwijder met een 7/16 inch combinatietang de twee moeren (A) en stervormige veerringen (B) waarmee de motorkabel (C) aan de motoreenheid is bevestigd (Afbeelding 91).

   Opmerking: Let goed op de ligging van de kabel en de aansluitingsrichting voor het terugplaatsen.

5. Volg de omgekeerde stappen voor de montage.
6. Controleer of de eenheid naar behoren werkt alvorens deze weer in gebruik te nemen.

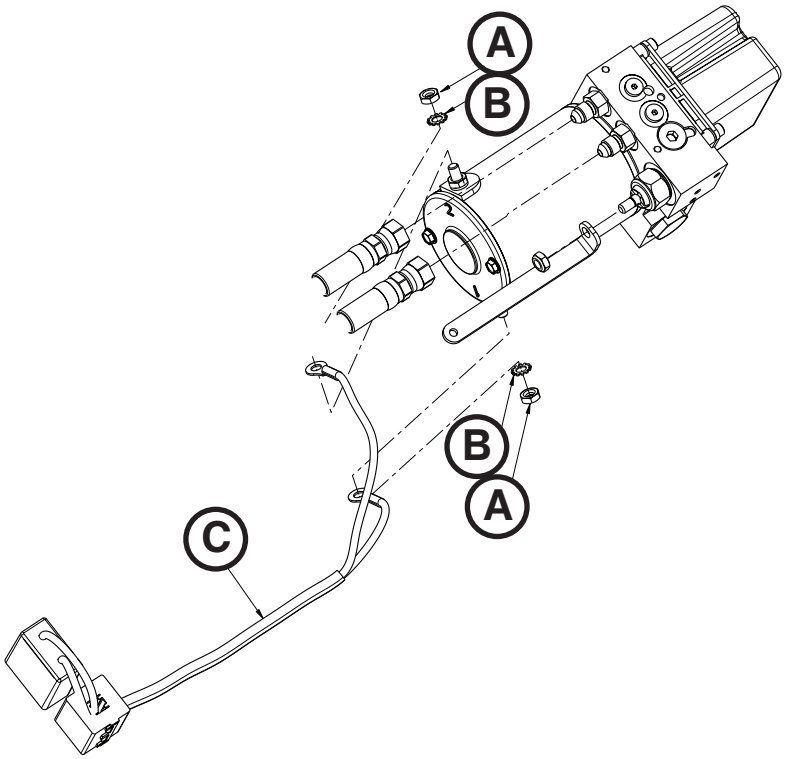

Afbeelding 91

Terug naar de inhoudsopgave

MOTOR VERVANGEN

Benodigd gereedschap:

- 7/16 inch combinatietang
- 1/4 inch ratelsleutel
- 9/32 inch dop

Procedure:

1. Trek de trolley-eenheid uit het patiëntcompartiment totdat deze in de laadpositie wordt vergrendeld.

   Opmerking: Dit vereenvoudigt het werken aan de eenheid, maar is niet vereist.

2. Verwijder de trolleyafdekkingen. Zie "Afdekking verwijderen en vervangen" op pagina 4-80.
3. Verwijder de motorkabel. Zie pagina 4-98.
4. Verwijder met een 9/32 inch dop en 1/4 inch ratelsleutel de twee bouten (A) waarmee de motor (B) aan het hydraulische verdeelstuk (C) is bevestigd (Afbeelding 92).

   Opmerking: Zet bij de montage de bouten niet te vast.

5. Volg de omgekeerde stappen voor de montage.

LET OP

Bij het terugplaatsen van de motor kan schade ontstaan door stoten tegen het armatuur of de stator.

6. Controleer of de eenheid naar behoren werkt alvorens deze weer in gebruik te nemen.

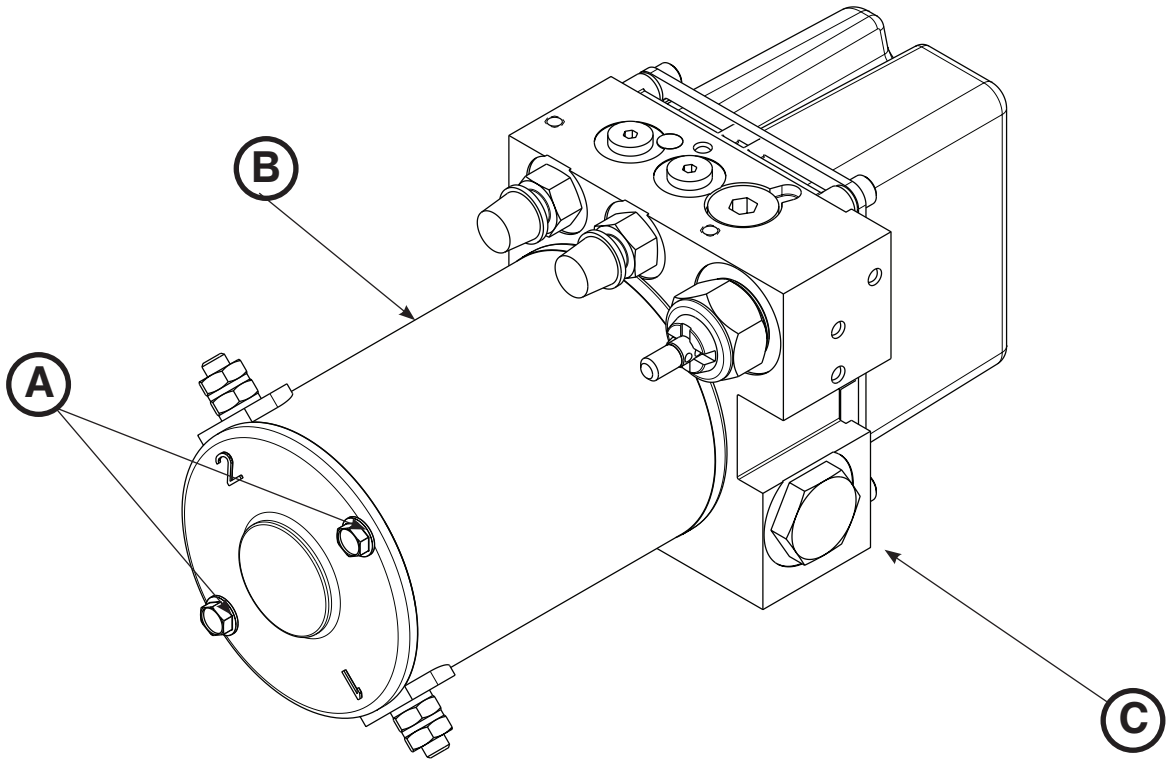

Afbeelding 92

Terug naar de inhoudsopgave

DRUKGECOMPENSEERDE STROOMREGELKLEP VERVANGEN

Benodigd gereedschap:

- 1/4-inch zeskantsleutel
- Puntbektang

Procedure:

1. Trek de trolley-eenheid uit het patiëntcompartiment totdat deze in de laadpositie wordt vergrendeld.

   Opmerking: Dit vereenvoudigt het werken aan de eenheid, maar is niet vereist.

2. Verwijder de trolleyafdekkingen. Zie "Afdekking verwijderen en vervangen" op pagina 4-80.
3. Verwijder de hydraulische eenheid. Zie "Hydraulische eenheid verwijderen en vervangen" op pagina 4-85.
4. Verwijder met een 1/4-inch zeskantsleutel de zeskantplug (A) uit de bovenzijde van het hydraulische verdeelstuk (Afbeelding 93).
5. Verwijder met de puntbektang de drukgecompenseerde stroomregelklep.

   Opmerking: Let goed op de montagerichting van de klep voor het terugplaatsen.

6. Monteer de drukgecompenseerde stroomregelklep.

   Opmerking: Monteer de klep met de O-ring omlaag in de poort.

7. Volg de omgekeerde stappen voor de montage.
8. Controleer het vloeistofniveau alvorens de eenheid weer in gebruik te nemen. Zie "Het reservoir vullen" op pagina 4-101.
9. Controleer of de eenheid naar behoren werkt alvorens deze weer in gebruik te nemen.

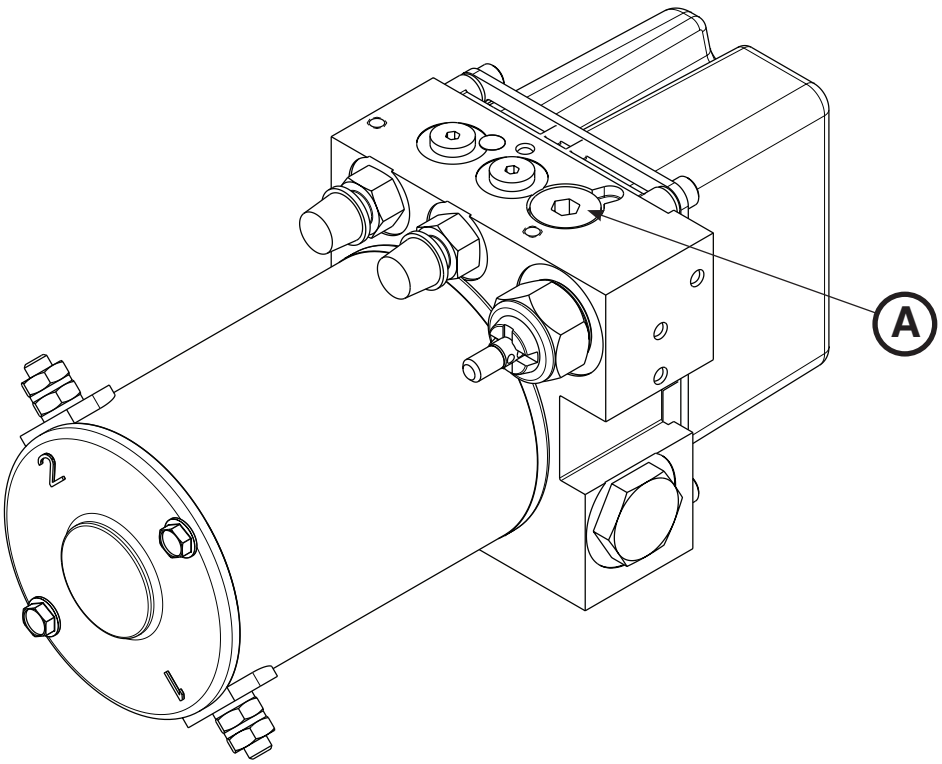

Afbeelding 93

Terug naar de inhoudsopgave

ACCU VERVANGEN

Benodigd gereedschap:

- T25 Torx-schroevendraaier

Procedure:

1. Druk op de hoofdvoedingsschakelaar om de eenheid uit te schakelen.
2. Verwijder met een T25 Torx-schroevendraaier de twee bolkopschroeven (A) waarmee de afdekking van de achterste trolleyplaat (B) aan het trolleyframe is bevestigd (Afbeelding 94). Verwijder de afdekking.
3. Trek de accubehuizingeenheid (C) naar buiten (Afbeelding 94).
4. Verwijder de accu en werp deze weg.

   Opmerking: Verwijder het onderdeel niet als ongesorteerd gemeentelijk afval. Informeer bij uw plaatselijke distributeur naar de beschikbare retour- en/of inzamelsystemen in uw land.

⚠ LET OP

Zorg bij het vervangen van de accu dat de min- en pluskabel van de accu niet worden doorverbonden op enig metalen oppervlak.

5. Volg de omgekeerde stappen voor de montage.
6. Controleer of de eenheid naar behoren werkt alvorens deze weer in gebruik te nemen.

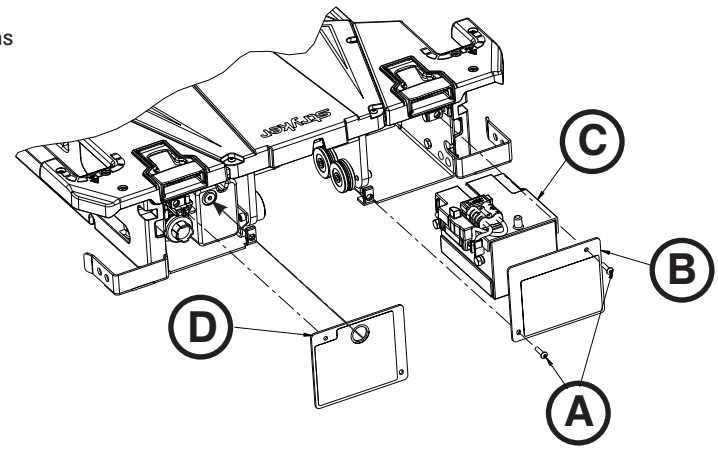

Afbeelding 94

HET RESERVOIR VULLEN

Benodigd gereedschap:

- 3/16-inch zeskantsleutel

Procedure:

1. Trek de trolley-eenheid uit het patiëntcompartiment totdat deze in de laadpositie wordt vergrendeld.
2. Zorg dat de hefarmen in de lage positie staan alvorens het reservoir te vullen.
3. Verwijder met een 3/16-inch zeskantsleutel de vulplug (D) (Afbeelding 94).
4. Vul het reservoir tot de onderzijde van de vulopening met Mobil Mercon® V Blend ATF-olie (6500-001-293).
5. Breng de vulplug weer aan.

⚠ WAARSCHUWING

Vul de voorgeschreven hoeveelheid Mobil Mercon® V Blend ATF-olie (6500-001-293) bij. Maak het reservoir niet te vol. Zie het door de fabrikant uitgegeven veiligheidsblad voor de Mobil Mercon® V Blend ATF-olie (MSDS) voor veiligheidsinformatie (Exxon Mobil Corporation, 1-800-947-9147, http://www.exxon.com, http://www.mobil.com, productcode: 20103020B010, 525147-00, 97X826).

Terug naar de inhoudsopgave

PRIMAIRE SPOEL VERVANGEN, VOETENEINDE

Benodigd gereedschap:

- 5/32-inch zeskantsleutel
- (2) 1/8-inch zeskantsleutel
- 1/4-inch zeskantsleutel
- 3/8 inch inbusschroevendraaier
- Momentsleutel (Nm) > 81,3 Nm

Procedure:

1. Verwijder de trolley. Zie "Trolley verwijderen" op pagina 4-78.
2. Verwijder de rail. Zie "Rail verwijderen" op pagina 4-77.
3. Verwijder met een 5/32-inch zeskantsleutel de twee bouten waarmee de veiligheidshaak aan de vloerplaat is bevestigd en verwijder vervolgens de veiligheidshaak.
4. Verwijder met een 3/8 inch inbusschroevendraaier de vier ankerbevestigingsschroeven (A) waarmee het anker vastzit op de vloerplaat (Afbeelding 95).

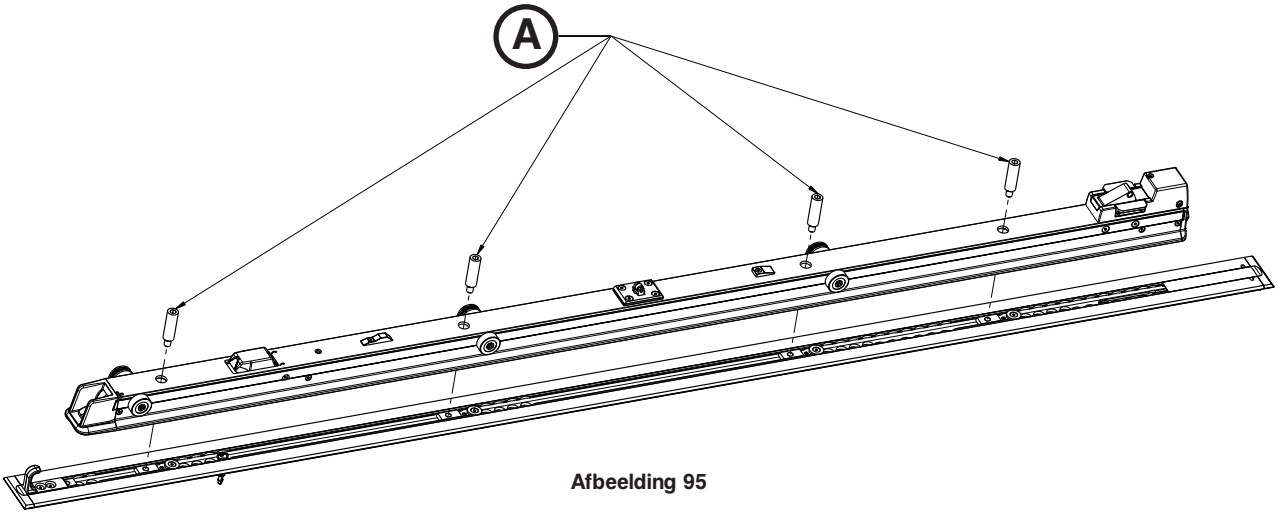

Afbeelding 95

5. Leg het anker op de zijkant en maak de kabels van de ankerplunjereenheid los van de hoofdvoedingskabel van het patiëntcompartiment (aan het hoofdeinde).
6. Verwijder met een 1/8-inch zeskantsleutel een van de twee platkopbouten (B) waarmee de behuizing van de ontgrendelhendel (F) aan het anker is bevestigd (Afbeelding 96).

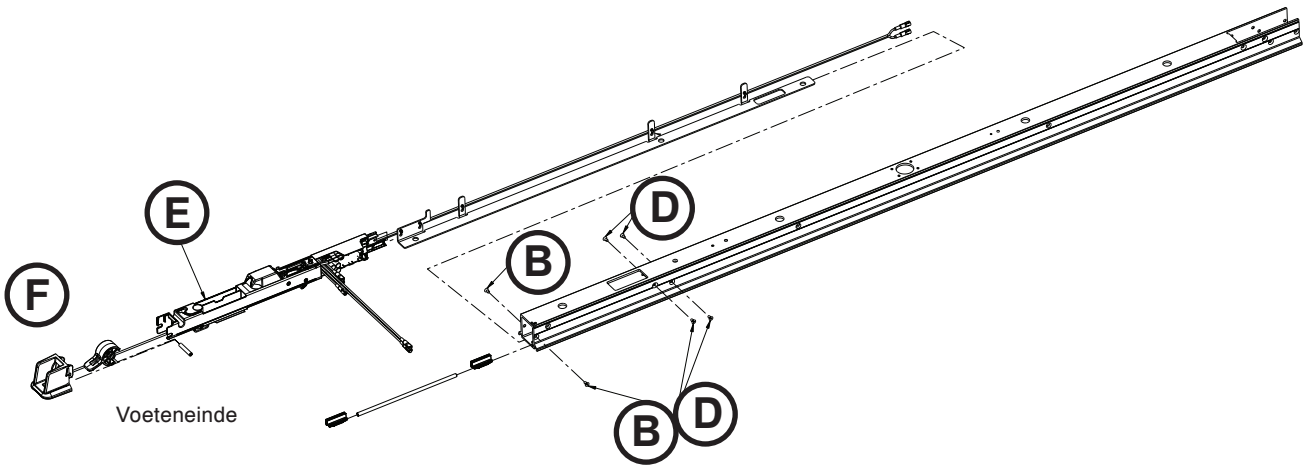

Afbeelding 96

Terug naar de inhoudsopgave

PRIMAIRE SPOEL VERVANGEN, VOETENEINDE (VERVOLG)

7. Steek de tweede 1/8-inch zeskantsleutel in de ankerscharnierpen om de andere bout te verwijderen en verwijder de ankertrekkereenheid.

   Opmerking: De LED-kabel blijft aangesloten. Trek niet aan de onderdelen om beschadiging te voorkomen.
8. Verwijder met een 1/4-inch zeskantsleutel de twee bouten (C) waarmee de platte roleenheid en de V-geleideroleenheid zijn bevestigd aan het voeteneinde van de ankereenheid (Afbeelding 97). Bewaar alle onderdelen voor het terugplaatsen.

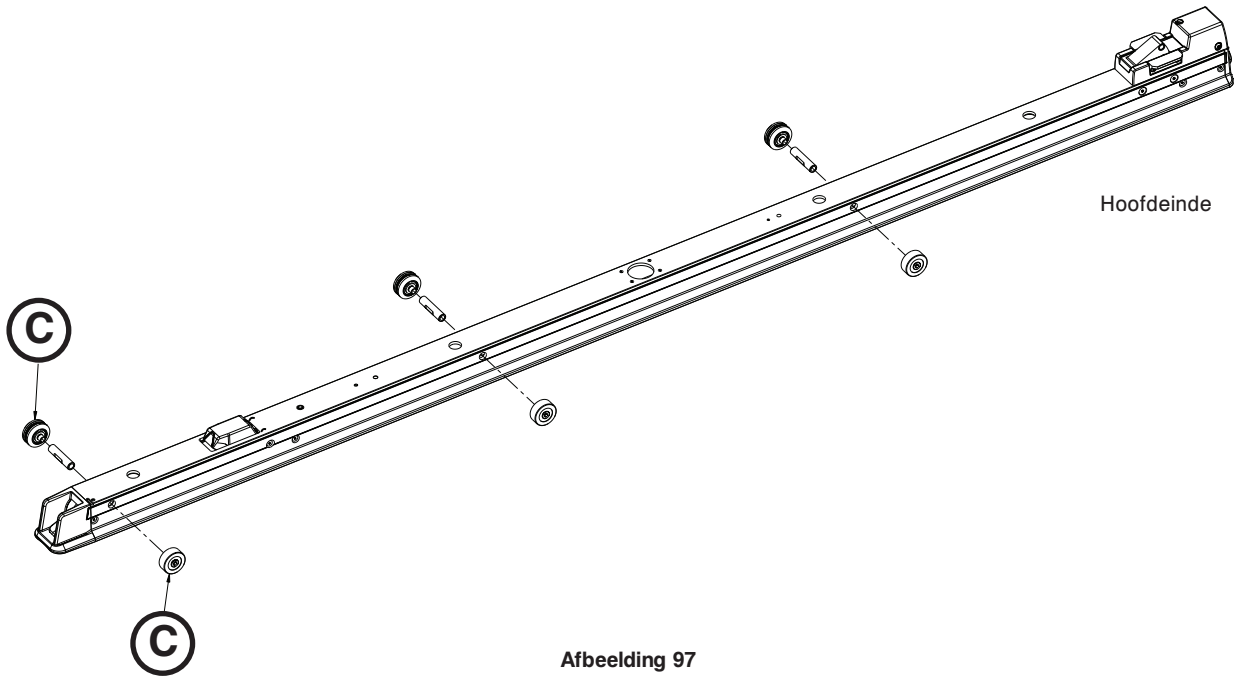

Afbeelding 97

9. Verwijder met een 1/8-inch zeskantsleutel twee van de vier platkopbouten (D) aan één kant van de middelste ankerplunjereenheid (Afbeelding 96)). Bewaar alle onderdelen voor het terugplaatsen.
10. Steek de tweede 1/8 -inch zeskantsleutel in de ankerscharnierpen om de andere twee van de vier platkopbouten (D) te verwijderen (Afbeelding 96). Bewaar de bouten voor het terugplaatsen.
11. Maak de voedingskabels los van de verlengkabel aan de onderzijde van het anker.
12. Verwijder voorzichtig de middelste ankerplunjereenheid (E) van het anker (Afbeelding 96).

Terug naar de inhoudsopgave

PRIMAIRE SPOEL VERVANGEN, VOETENEINDE (VERVOLG)

13. Verwijder de ankerscharnierpen (G) waarmee de ankerspoeleenheid (H) aan de ankerbehuizing (J) is bevestigd (Afbeelding 98).
14. Maak de spoeldraden los van de printplaat van de inductieve primaire spoel (I) (Afbeelding 98). Werp de ankerspoeleenheid weg.

    Opmerking: Verwijder het onderdeel niet als ongesorteerd gemeentelijk afval. Informeer bij uw plaatselijke distributeur naar de beschikbare retour- en/of inzamelsystemen in uw land.

15. Volg de omgekeerde stappen voor de montage. Zet de V-geleideroleenheid en platte roleenheid vast met een aanhaalmoment van 26,5-35,8 Nm. Zet de ankerbevestigingsbouten vast met een aanhaalmoment van 81,3±13,5 Nm.
16. Controleer of de eenheid naar behoren werkt alvorens deze weer in gebruik te nemen.

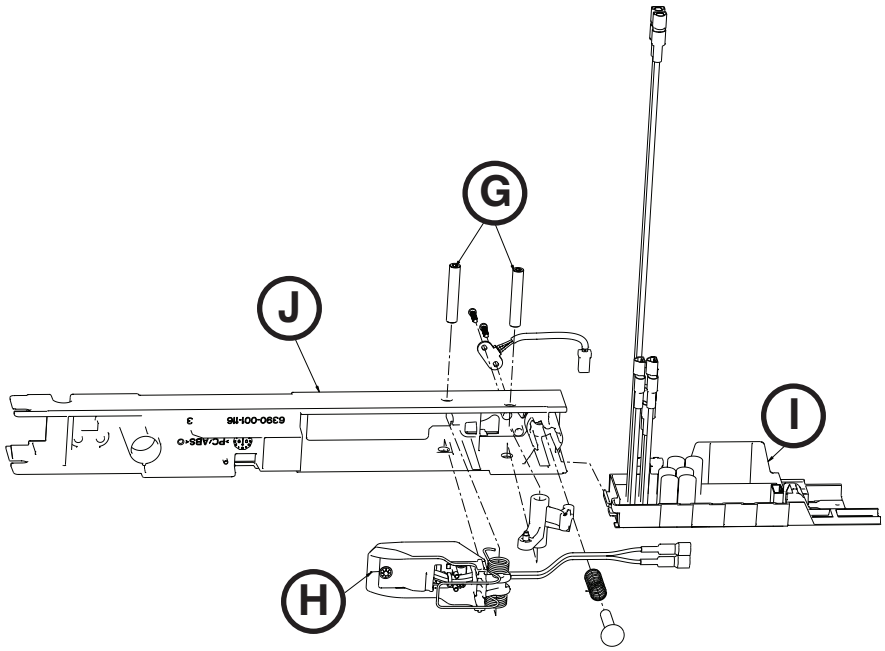

Afbeelding 98

Terug naar de inhoudsopgave

PRIMAIRE SPOEL VERVANGEN, HOOFDEINDE

Benodigd gereedschap:

- 5/32-inch zeskantsleutel
- (2) 1/8-inch zeskantsleutel
- 3/8 inch inbusschroevendraaier
- T25 Torx-schroevendraaier
- Zijkniptang
- Momentsleutel (Nm) > 81,3 Nm

Procedure:

1. Verwijder de trolley. Zie "Trolley verwijderen" op pagina 4-78.
2. Verwijder de rail. Zie "Rail verwijderen" op pagina 4-77.
3. Verwijder met een 5/32-inch zeskantsleutel de twee bouten waarmee de veiligheidshaak aan de vloerplaat is bevestigd en verwijder vervolgens de veiligheidshaak.
4. Verwijder met een 3/8 inch inbusschroevendraaier de vier ankerbevestigingsbouten waarmee het anker op de vloerplaat is bevestigd.
5. Maak de hoofdvoedingskabel van het patiëntcompartiment naar de ankereenheid aan het hoofdeinde los.
6. Verwijder met een 5/32-inch zeskantsleutel de vier bouten (A) (Afbeelding 99).
7. Verwijder met twee 1/8-inch zeskantsleutels de vier platkopbouten (B) waarmee de ankerpaleenheid aan het anker is bevestigd (Afbeelding 99). Bewaar alle onderdelen voor het terugplaatsen.
8. Verwijder voorzichtig de ankerpaleenheid (C) van het anker door deze naar het hoofdeinde van het anker te trekken (Afbeelding 99).

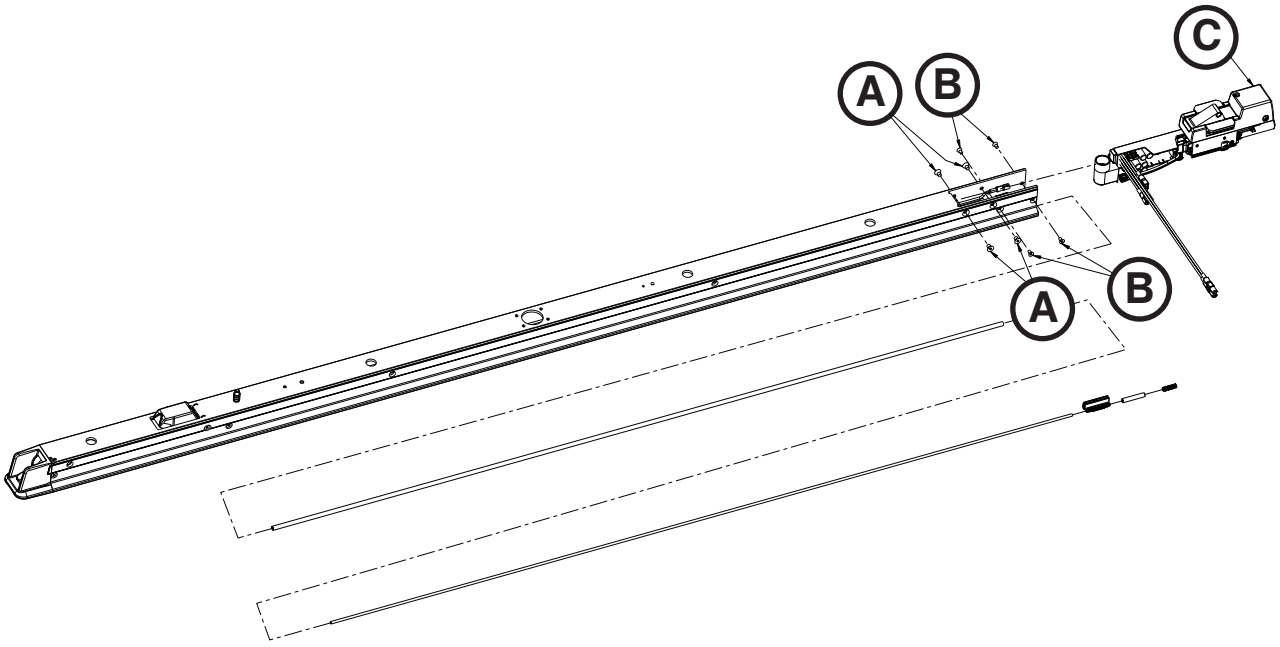

Afbeelding 99

9. Maak de voedingskabels los van de verlengkabel van het anker.

Terug naar de inhoudsopgave

PRIMAIRE SPOEL VERVANGEN, HOOFDEINDE (VERVOLG)

10. Maak de twee spoeldraden los van de printplaat van de inductieve primaire spoel.
11. Knip met een zijkniptang de kabelbinders (D) door waarmee de spoeldraden aan de kabelgeleider zijn bevestigd (Afbeelding 100).
12. Verwijder met een T25 Torx-schroevendraaier de vier bolkopschroeven (E) waarmee de twee vasthoudprofielen zijn bevestigd en verwijder vervolgens de vasthoudprofielen (Afbeelding 101). Bewaar alle onderdelen voor het terugplaatsen.
13. Verwijder met een 1/8-inch zeskantsleutel de twee bolkopbouten (F) waarmee de ankerbehuizing aan het hoofdeinde is bevestigd aan de ankerpaleenheid en verwijder de ankerbehuizing (G) (Afbeelding 102).
14. Verwijder voorzichtig de ankerbehuizing. Werp de ankerbehuizing weg.

Opmerking: Verwijder het onderdeel niet als ongesorteerd gemeentelijk afval. Informeer bij uw plaatselijke distributeur naar de beschikbare retour- en/of inzamelsystemen in uw land.

15. Volg de omgekeerde stappen voor de montage. Gebruik bij het monteren een momentsleutel om elke ankerbevestigingsbout vast te zetten met 81,3±13,5 Nm.
16. Controleer of de eenheid naar behoren werkt alvorens deze weer in gebruik te nemen.

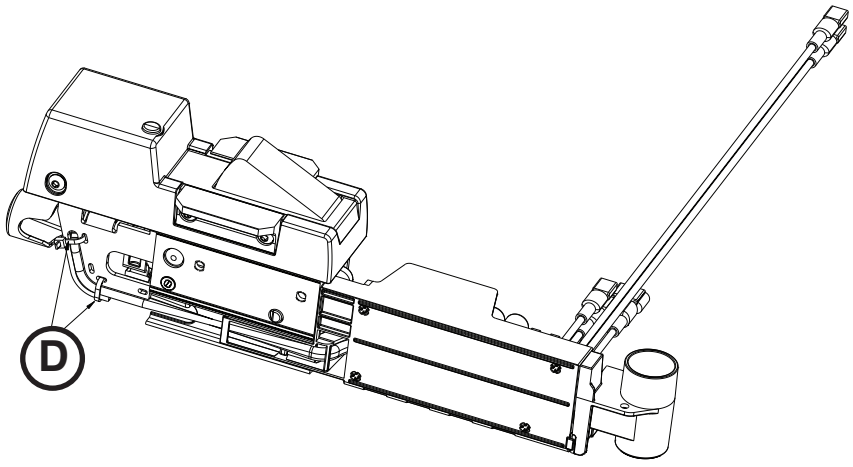

Afbeelding 100

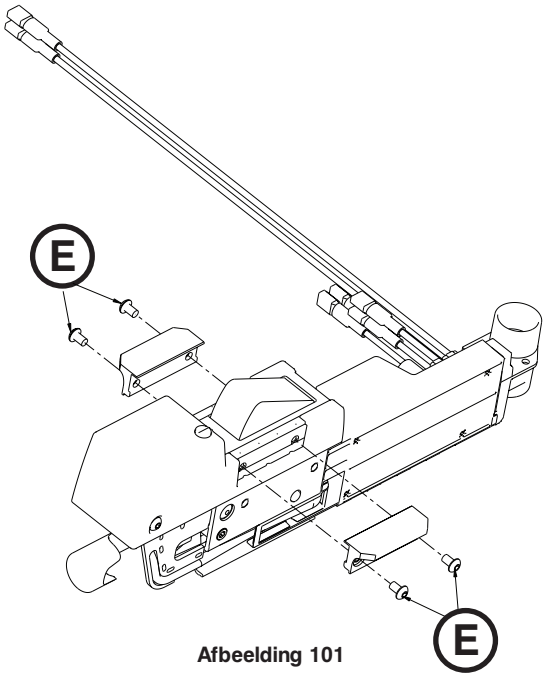

Afbeelding 101

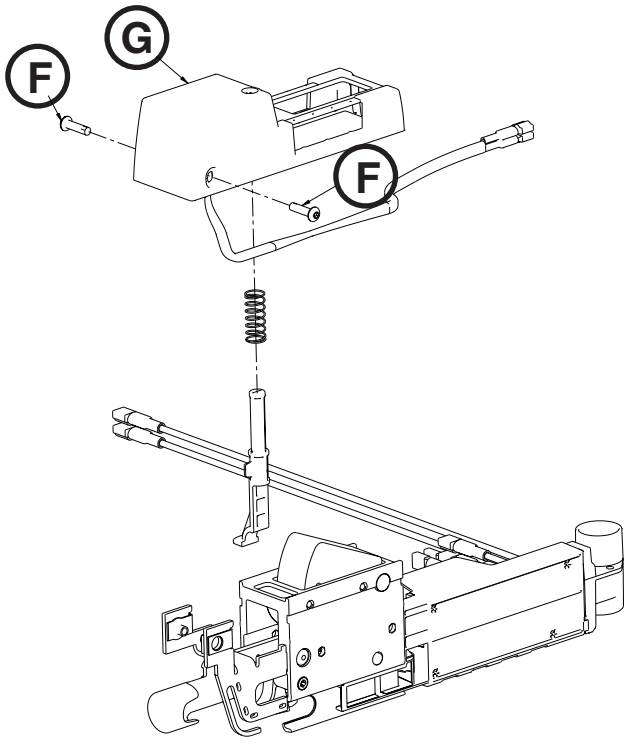

Afbeelding 102

Terug naar de inhoudsopgave

RAILVERGRENDELINGSLAGER VERWIJDEREN EN VERVANGEN

Benodigd gereedschap:

- 5/32-inch zeskantsleutel

Procedure:

1. Verwijder de trolley. Zie "Trolley verwijderen" op pagina 4-78.
2. Verwijder de rail. Zie "Rail verwijderen" op pagina 4-77.
3. Verwijder met een 5/32-inch zeskantsleutel de vier platkopbouten (A) waarmee de railvergrendelingsafdekking op de ankeruitsparing is bevestigd (Afbeelding 103).
4. Verwijder de railvergrendelingsafdekking (B) (Afbeelding 103).
5. Verwijder de railvergrendelpen (C), de compressieveer (D) en het bronzen lager (E) uit de ankeruitsparing (Afbeelding 103). Werp het bronzen lager weg.
6. Reinig de railvergrendelpen (C) en de veer (D) grondig (Afbeelding 103).
7. Monteer het nieuwe bronzen lager (E), de compressieveer (D) en de railvergrendelpen (C) in de ankeruitsparing (Afbeelding 103).

   Opmerking: Smeer de vergrendelpen alvorens deze terug te plaatsen in met molybdeendisulfidevet (6390-001-263).

8. Monteer met een 5/32-inch zeskantsleutel de vier platkopbouten waarmee de railvergrendelingsafdekking (B) op de ankeruitsparing is bevestigd door elke bout eerst licht aan te halen en ze vervolgens alle vier vast te zetten (Afbeelding 103).
9. Volg de omgekeerde stappen voor de montage.
10. Controleer of de eenheid naar behoren werkt alvorens deze weer in gebruik te nemen.

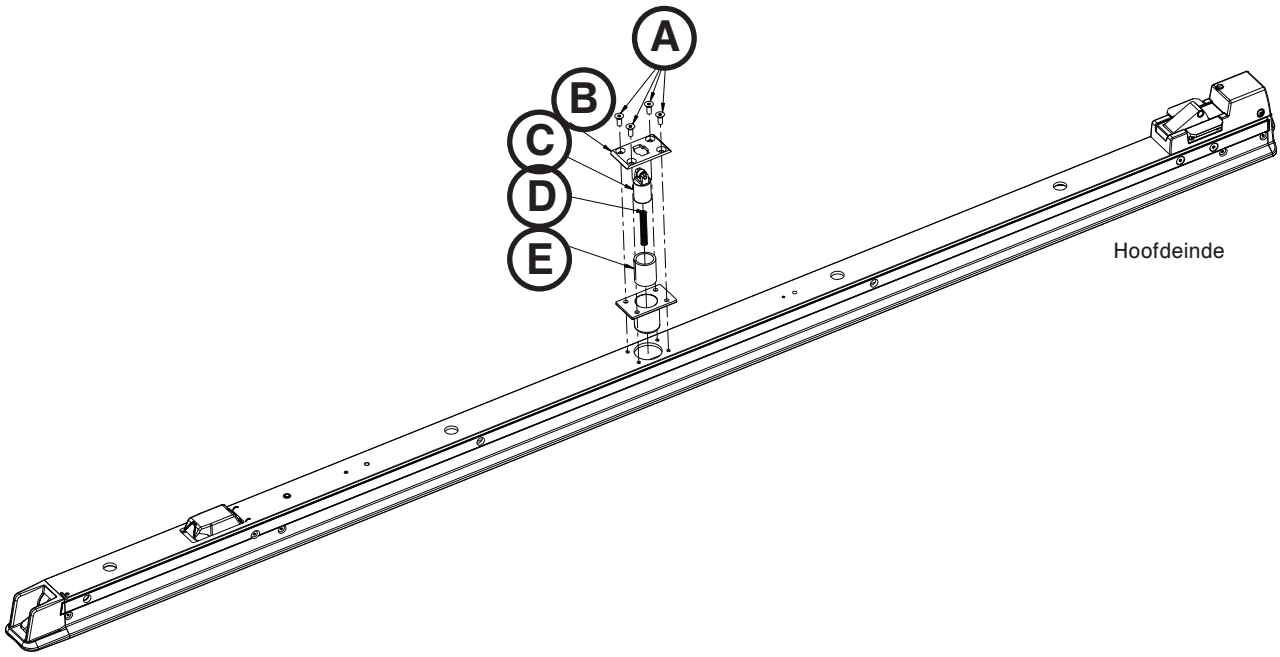

Afbeelding 103

Terug naar de inhoudsopgave

Problemen oplossen

Controleer na iedere stap op de juiste werking. Als het probleem is opgelost, neemt u de eenheid weer in gebruik. Als u tijdens het oplossen van problemen hulp nodig hebt, neem dan contact op met een servicemonteur op 1-800-327-0770 of 1-269-389-6500.

PROBLEEM/STORING	AANBEVOLEN ACTIE
Rail/brancard beweegt niet uit de transportpositie als u de ontgrendelhendel aan het voeteneinde van het anker indrukt	1. Controleer of de hefarmen zich boven de buizen van het onderstel bevinden: a. Als de hefarmen zich boven de buizen van het onderstel bevinden: i. Druk de ontgrendelhendel van de rail en de ontgrendelknop van de trolley aan het hoofdeinde van het anker tegelijkertijd in met behulp van een assistent. 1. Als de brancard vrij is, onderzoek dan het mechanisme aan het hoofdeinde van het anker. ii. Als de brancard nog steeds niet beweegt, herhaal dan stap i terwijl u tegelijkertijd aan de railvergrendelingstrekker aan de rechterzijde van de patiënt aan het voeteneinde van de rail trekt. Het moet nu mogelijk zijn om de brancard naar buiten te trekken terwijl deze nog steeds is vergrendeld aan de trolley en de rail. Onderzoek nadat de brancard naar buiten is getrokken de onderkant van de rail. Op een kleine 40 cm vanaf het voeteneinde ziet u een metalen haak met een halfronde uitsparing aan de hoofdeindzijde. Duw omhoog tegen de halfronde uitsparing, de brancard zou nu vrij moeten bewegen (laat een assistent aan de brancard trekken). 1. Als de brancard vrij is, onderzoek dan het mechanisme aan het voeteneinde van het anker. a. Verwijder de rail om de pen aan het voeteneinde van het anker te bekijken en verwijder het mechanisme aan het voeteneinde van het anker. b. Als de hefarmen zich onder de buizen van het onderstel bevinden: i. Druk met behulp van een assistent de ontgrendelhendel in en trek tegelijkertijd een van de ontgrendelhendels voor de brancard op de trolley omhoog. 1. Als de brancard vrij is, verwijder dan de brancard en controleer of de zwarte pen omhoog komt bij de afdekking aan het hoofdeinde van het anker. **Opmerking:** De trolley moet in de middenpositie staan met de ontgrendelhendel omlaag om de pen omhoog te kunnen brengen. a. Als de pen zonder tekenen van schade omhoog komt, controleer dan het gietstuk in het mechanisme van de ontgrendelhendel van de trolley (6390-001-328) of de kunststof hendel in het middelste mechanisme van de trolley. b. Als de pen niet naar buiten komt, controleer dan het mechanisme aan het hoofdeinde van het anker op beschadiging. ii. Als de brancard nog steeds niet beweegt, steek dan een schroevendraaier in beide uitsparingen aan het hoofdeinde van de zijafdekkingen van de trolley om de grendels aan het hoofdgedeelte van de brancard los te zetten. 1. Gebruik nadat de grendels zijn ontgrendeld de ontgrendelhendel aan het voeteneinde om de brancard te ontgrendelen. 2. Onderzoek nadat de brancard is verwijderd het mechanisme van de ontgrendelhendel van de trolley.
Trolley rolt niet soepel	1. Als het rollen zwaar gaat terwijl de trolley op de rail rolt: a. Controleer de stangen in de kanalen aan de buitenzijde van de railuitsparing op stof of vuil en reinig deze indien nodig. b. Als stap a geen oplossing biedt, controleer dan of de railuitsparing rond de kanalen slijtage vertoont. Als dat het geval is, vervangt dan de V-geleiderollen op de trolley. 2. Als het rollen zwaar gaat terwijl de rail op het anker rolt: a. Controleer de metalen aanslagen (6390-001-246) aan het hoofdeinde van de rail om te waarborgen dat ze goed aanliggen en niet tegen de ankeruitsparing wrijven. b. Controleer de stangen in de kanalen aan de binnenzijde van de railuitsparing op stof of vuil en reinig deze indien nodig. c. Als stap a noch b een oplossing biedt, controleer dan of de railuitsparing rond de kanalen slijtage vertoont. Als dat het geval is, vervang dan de V-geleiderollen op het anker.
De trolley rolt een stuk en stopt dan	1. Controleer het railvergrendelingslager in het anker. a. Reinig de railvergrendelpen, vervang het lager en breng molybdeendisulfidevet (6390-001-263) aan op de binnenkant van het nieuwe lager. 2. Controleer de schuiven van de railvergrendelingsonderdrukking (6390-001-261) op overmatige slijtage.

Terug naar de inhoudsopgave

PROBLEMEN OPLOSSEN (VERVOLG)

PROBLEEM/STORING	AANBEVOLEN ACTIE
De trolley maakt geluid tijdens het rollen	1. Als het geluid hoorbaar is als de trolley op de rail rolt: a. Als het systeem uit de transportpositie rolt, beweegt de trolley dan naar het voeteneinde van de rail voordat de rail beweegt? i. Als dat niet het geval is, zit het probleem waarschijnlijk in de railvergrendelpen in het anker of de retourveer. De pen moet na indrukken volledig terugkeren in de hoge stand. Controleer of de railvergrendelpen moet worden gereinigd of de veer of het lager moet worden vervangen. ii. Als dat het geval is, verwijder dan het aanwezige stof of vuil van de rail en de voertuigvloer. Controleer de railuitsparing op slijtage. Verwijder de trolley van de rail en controleer of de rollen van de trolley vrij zijn van stof of vuil. Als het probleem hiermee niet is opgelost, of de railuitsparing rond de stangen versleten is, vervang dan de V-geleiderollen op de trolley. 2. Als het geluid hoorbaar is wanneer de rail op het anker rolt: a. Het geluid wordt waarschijnlijk veroorzaakt door de blokkeerrol (meestal een hoog piepend geluid) of de railvergrendelpen (meestal meer een schurend geluid).
Trolley-LED's gaan niet branden als de trolley de laadpositie bereikt	1. Controleer of de trolley is ingeschakeld en de accu is opgeladen. 2. Controleer of de magneetactivator (6390-001-106) aanwezig is en goed vastzit aan het voeteneinde van het anker. 3. Controleer of als u tegen de trolley duwt (met de hefarmen omlaag) het systeem niet uit de laadpositie rolt en in deze positie is vergrendeld. 4. Verwijder de rail en controleer of de magneetverplaatsingstrekker (6390-001-205) intact en onbeschadigd is. 5. Verwijder de magneetverplaatsingstrekker (6390-001-205). Verwijder de grendeleenheid aan het voeteneinde van de rail en trek de verbinding in het kanaal aan de linkerzijde van de patiënt uit. Controleer of de magneet die in de verbinding is verzonken aanwezig en intact is. Controleer of de retourveer van de verbinding in goede toestand is. 6. Verwijder de trolleyafdekkingen en controleer de aansluiting van de kabel van de trolleypositiesensor (TPS) (6390-001-361). 7. Controleer de aansluiting van de hoofdkabel van de trolley (6390-001-391) op de printplaat (6390-001-014). 8. Controleer de aansluiting van de kabels van de trolley-LED's (6390-001-396). 9. Vervang de trolleypositiesensor (TPS) (6390-001-361). 10. Vervang een van de trolley-LED's (6390-001-396). 11. Vervang de printplaat van de trolley (6390-001-014). 12. Vervang de hoofdkabel van de trolley (6390-001-391).

Terug naar de inhoudsopgave

PROBLEMEN OPLOSSEN (VERVOLG)

PROBLEEM/STORING	AANBEVOLEN ACTIE
De ontgrendelknop van de brancard ontgrendelt de brancard niet van de trolley	1. Controleer of zowel de brancard als de trolley voeding krijgen, geen storingen vertonen, en elk afzonderlijk goed functioneren. 2. Controleer of de brancard kan worden ontgrendeld van de Power-LOAD met de ontgrendelhendels van de brancard op de trolley. 3. Controleer of er communicatie plaatsvindt tussen de brancard en de Power-LOAD door de brancard te heffen met de bedieningselementen van de brancard. 4. Probeer de ontgrendelknop op de tweede schakelaar. Als deze werkt, zit het probleem in de eerste schakelaar of een slechte verbinding in de brancard. 5. Druk in een stille omgeving op de ontgrendelknop en luister of u een klikkend geluid hoort bij het hoofdeinde van de trolley aan de linkerzijde van de patiënt. Mogelijk moet u de knop tweemaal indrukken als de brancard in de slaapstand staat. a. Als er een geluid hoorbaar is, is er waarschijnlijk een onderdeel defect in de aandrijfeenheid (6390-001-478) of is de aandrijfeenheid verkeerd geïnstalleerd. b. Als er geen geluid hoorbaar is, verwijder dan de bovenafdekking en zijafdekking aan de linkerzijde van de patiënt van de trolley en controleer het volgende: i. Controleer of de aansluiting van de aandrijfeenheid (6390-001-478) op de printplaat in orde is en alle contacten in goede toestand zijn. ii. Controleer of de aansluiting van de hoofdkabel van de trolley (6390-001-391) op de printplaat (6390-001-014) in orde is, de connectorschroeven goed vastzitten en of de contacten in goede toestand zijn. iii. Test de Power-LOAD met een nieuwe aandrijfeenheid (6390-001-478). iv. Test de Power-LOAD met een nieuwe printplaat (6390-001-014).
De brancard kan niet worden ontgrendeld van de trolley met de ontgrendelhendels van de trolley	1. Controleer of het systeem in de laadpositie staat met de brancardwielen op de grond en het hoofdgedeelte vergrendeld in de trolley. 2. Controleer of de hefarmen volledig omlaag staan. 3. Kunnen de ontgrendelhendels op de trolley vrij draaien (ze moeten ongeveer 20 graden draaien)? a. Als dat het geval is, controleer dan het mechanisme van de ontgrendelhendels. Let met name op de activatienokken (6390-001-329). Controleer ook de trolleygrendels (6390-001-318 en 6390-001-319). b. Als dat niet het geval is, verwijder dan de trolleyafdekkingen en controleer het volgende: i. Controleer in het mechanisme in het midden van de trolley aan het hoofdeinde de trolleyarm (6390-001-334) of de retourveer, die gebroken kan zijn of vast kan zitten door vuil. ii. Het trolleyarmmechanisme (6390-001-045) in de trolley kan vastzitten. iii. De trolleygrendels (6390-001-318 en 6390-001-319) kunnen vastzitten of defect zijn.

Terug naar de inhoudsopgave

PROBLEMEN OPLOSSEN (VERVOLG)

PROBLEEM/STORING	AANBEVOLEN ACTIE
De trolley vergrendelt niet in de laadpositie	1. Controleer van waaruit het systeem ontgrendelt: a. Als de trolley ontgrendelt vanuit de rail: i. Verwijder de brancard. Plaats de trolley in het midden van de rail. 1. Lokaliseer op de uitgeschoven rail bij het hoofdeinde van de bevestiging aan het voeteneinde de vergrendelpal van de rail aan de trolley (6390-001-073), die ongeveer 1,3 cm uit de rail moet steken. Als de pal niet omhoog staat of niet terugkeert als deze wordt ingedrukt, controleer dan de retourveer of op vuil dat de pal blokkeert in de lage stand. 2. Controleer of de pin van de rol in de pal niet aan een van beide zijden naar buiten steekt. 3. Verwijder de aanslagen aan het hoofdeinde van de rail en verwijder de rail van het anker. Verwijder eventueel stof of vuil van de bovenzijde van het anker en uit de kanalen in de rail. Het mechanisme werkt mogelijk niet goed doordat vreemde voorwerpen verhinderen dat de trolley de volledig uitgeschoven positie bereikt. 4. Controleer of de stopwig van de trolley (6390-001-325) aan de onderzijde van het middelste mechanisme van de trolley aanwezig is en goed vastzit. b. Als de rail ontgrendelt van het anker: i. Verwijder de brancard. Beweeg de trolley naar de middenpositie. Controleer op vuil rond de railvergrendelingstrekker (6390-001-231). 1. Duw de rail volledig naar de transportpositie. Trek aan de rail om te controleren of deze is vergrendeld. Als de rail niet is vergrendeld, is het probleem waarschijnlijk dat de railvergrendelpen in het anker vastzit of defect is. Controleer de retourveer op bramen of vuilafzetting.
De trolley ontgrendelt niet uit de railpositie	1. Verwijder de brancard. Gebruik de schuif van de railvergrendelingsonderdrukking aan het hoofdeinde (6390-001-261) om de rail in te bewegen en plaats de trolley in de middenpositie.
De trolleypomp blijft lang draaien na omhoog joggen van de brancard	1. Controleer het kalibratie-instelpunt van de hoekpositiesensor (APS) (6390-001-397). Bel de klantenservice van Stryker. 2. Controleer of de hydraulische cilinder geen te grote slag maakt. Er is sprake van een te grote slag als de stang van de hydraulische cilinder ongeveer 3 mm terug beweegt na volledige uitschuiving. **Opmerking:** De afdekking aan de rechterzijde van de patiënt moet worden verwijderd om dit te kunnen zien. 3. Controleer op beschadigde onderdelen in de keten van belaste onderdelen van de hefarmen tot de plaat aan de rechterzijde van de patiënt (6390-001-344).

Terug naar de inhoudsopgave

PROBLEMEN OPLOSSEN (VERVOLG)

PROBLEEM/STORING	AANBEVOLEN ACTIE
De brancard wordt niet vergrendeld op de trolley en de LED's knipperen rood	1. Verwijder de brancard van de Power-LOAD. Controleer of de brancard compatibel is met de Power-LOAD en of de uitsteeksels en pennen van de laadwielen (6500-002-104) aanwezig zijn, goed vastzitten en in goede toestand verkeren. 2. Controleer of het ontgrendelmechanisme (6390-001-046) vrij kan bewegen en de ontgrendelhendels terugkeren in de laagste stand. Dit probleem kan worden veroorzaakt door vuil onder de ontgrendelhendels. 3. Verwijder de trolleyafdekkingen en controleer de aansluiting van de kabels van de trolleygrendelschakelaar (6390-001-318 en 6390-001-319). 4. Controleer de aansluiting van de hoofdkabel van de trolley (6390-001-391) op de printplaat (6390-001-014). 5. Verwijder en inspecteer de aandrijfeenheid (6390-001-028) van de trolley. 6. Controleer de retourveren die de ontgrendelnokken (6390-001-329) verbinden aan de onderplaten van de trolley. 7. Controleer ook de trolleygrendels (6390-001-318 en 6390-001-319). Controleer of de elektronische schakelaar wordt ingedrukt als de grendel aangrijpt. Dit kan worden verhinderd door kabels die de pen aan de bovenzijde van de grendel blokkeren of een gebroken interne veer van de grendel. a. Vervang elke grendel. b. Vervang de printplaat van de trolley (6390-001-014). c. Vervang de hoofdkabel van de trolley (6390-001-391).
De brancard wordt op de trolley vergrendeld in de laadpositie, maar de LED's branden niet	1. Controleer of de trolley is ingeschakeld en de accu is opgeladen. 2. Controleer of de magneetactivator (6390-001-106) aanwezig is en goed vastzit aan het voeteneinde van het anker. 3. Controleer of als u tegen de trolley duwt (met de hefarmen omlaag) het systeem niet uit de laadpositie rolt. 4. Verwijder de rail en controleer of de magneetverplaatsingstrekker (6390-001-205) onbeschadigd is. 5. Verwijder de magneetverplaatsingstrekker (6390-001-205). Verwijder de grendeleenheid aan het voeteneinde van de rail en trek de verbinding in het kanaal aan de rechterzijde van de patiënt uit. Controleer of de magneet die in de verbinding is verzonken aanwezig en intact is. Controleer of de retourveer van de verbinding in goede toestand is. 6. Verwijder de trolleyafdekkingen en controleer de aansluiting van de kabel van de trolleypositiesensor (TPS) (6390-001-361). 7. Controleer de aansluiting van de hoofdkabel van de trolley op de printplaat (6390-001-014). 8. Controleer de aansluiting van de kabels van de trolley-LED's (6390-001-396). 9. Vervang de trolleypositiesensor (TPS) (6390-001-361). 10. Vervang een van de trolley-LED's (6390-001-396). 11. Vervang de printplaat van de trolley (6390-001-014). 12. Vervang de hoofdkabel van de trolley (6390-001-391).

Terug naar de inhoudsopgave

PROBLEMEN OPLOSSEN (VERVOLG)

PROBLEEM/STORING	AANBEVOLEN ACTIE
De brancard jogt niet omhoog na ontgrendeling uit de transportpositie	1. Controleer de LED's op het bedieningspaneel van de trolley. Ze moeten permanent groen branden zonder enige permanente oranje foutindicatie. a. Als er geen LED's branden op het bedieningspaneel van de trolley: i. Druk op de hoofdvoedingsschakelaar om de eenheid in te schakelen. Mogelijk moet u de eenheid aan- en uitzetten om te waarborgen dat de Power-LOAD niet in de slaapmodus staat. b. Als er geen LED's branden op het bedieningspaneel van de trolley: i. Knipperend oranje duidt erop dat de accu ontladen is. Beweeg de trolley terug naar de transportpositie. Controleer of de eenheid begint te laden, zoals aangegeven door een knipperend groene accu-LED. De indicatie laag accuniveau (knipperend oranje) kan aanwezig blijven zolang de accu wordt opgeladen. ii. Permanent groene accu-LED en permanent oranje LED betekent - Systeemfout: Bel de klantenservice van Stryker voor geavanceerde probleemoplossing. U kunt het volgende proberen: 1. Als u de motor hoort draaien wanneer u de eenheid uit de transportpositie naar de laadpositie beweegt, zit het probleem waarschijnlijk in de hydraulische eenheid. a. Vervang de hydraulische eenheid (6390-001-039). b. Vervang de motorkabel (6390-001-397). c. Vervang de hoekpositiesensor (APS) (6390-001-397). d. Vervang de trolleypositiesensor (TPS) (6390-001-361). e. Vervang de printplaat (6390-001-014).
Brancard jogt niet genoeg omhoog na ontgrendeling uit de transportpositie	1. Controleer het kalibratie-instelpunt van de hoekpositiesensor (APS) (6390-001-397). Bel de klantenservice van Stryker. 2. Controleer of de hydraulische cilinder geen te grote slag maakt. Er is sprake van een te grote slag als de stang van de hydraulische cilinder ongeveer 3,2 mm terug beweegt na volledige uitschuiving. **Opmerking:** De afdekking aan de rechterzijde van de patiënt moet worden verwijderd om dit te kunnen zien. 3. Controleer op beschadigde onderdelen in de keten van belaste onderdelen van de hefarmen tot de plaat aan de rechterzijde van de patiënt (6390-001-344).
Omhoog joggen van de brancard gaat langzaam	1. Controleer of de accuspanning 12,2 VDC bedraagt. 2. Controleer de aansluitingen van de accukabel op beschadiging. 3. Controleer de aansluitingen van de kabel op de printplaat. 4. Vervang de hydraulische eenheid (6390-001-039). 5. Vervang de printplaat (6390-001-014).

Terug naar de inhoudsopgave

PROBLEMEN OPLOSSEN (VERVOLG)

PROBLEEM/STORING	AANBEVOLEN ACTIE
De hefarmen komen niet omlaag, maar de brancardpoten schuiven uit als u op de uitschuifknop (+) drukt	1. Controleer of de voeding van de trolley is ingeschakeld en of de Power-LOAD de laadpositie herkent door te controleren of de LED-indicators aan het hoofdeinde groen branden. a. Als de LED-indicators aan het hoofdeinde niet branden: i. Controleer de LED's op het bedieningspaneel van de trolley om te waarborgen dat de eenheid is ingeschakeld. De LED's moeten branden als een permanent groen accusymbool zonder verlichte foutindicaties. ii. Als de LED op het bedieningspaneel van de trolley alleen permanent groen brandt, weet de trolley mogelijk niet in welke positie deze zich bevindt. 1. Controleer of de magneetactivator (6390-001-106) aanwezig is en goed vastzit aan het voeteneinde van het anker. b. Als de LED-indicators aan het hoofdeinde branden: i. Controleer of de trolleymotor draait als u op de brancardschakelaar drukt. 1. Als de trolleymotor hoorbaar is, is er een probleem met de lagedrukontlastklep in de hydraulische eenheid van de trolley. Schuif de brancardpoten uit en gebruik de handmatige ontgrendeling van de trolley om de hefarmen omlaag te brengen tot ze de brancard niet meer ondersteunen. Druk op de knop omlaag op het zijpaneel van de trolley om het omlaag brengen van de armen te voltooien. Als de arm beweegt, vervang dan de hydraulische eenheid (6390-001-039). 2. Als de trolleymotor niet hoorbaar is. a. Controleer de motor en de voedingsspanning naar de motor. Als er spanning aanwezig is, vervang dan de motor (6390-001-132). b. Controleer de motor en de voedingsspanning naar de motor. Als er geen spanning aanwezig is, vervang dan de motorkabel (6390-001-431) of de printplaat (6390-001-014). c. Breng de hefarmen omlaag met het bedieningspaneel van de trolley. Als de eenheid omlaag beweegt, is er waarschijnlijk een probleem met de communicatie. Controleer beide zijden van de communicatieverbinding. Vervang de communicatieprintplaten (6390-001-378 of 6500-002-100) zoals vereist. c. Als de foutindicatie-LED van het bedieningspaneel van de trolley brandt. i. Bel de klantenservice van Stryker voor geavanceerde probleemoplossing.
De hefarmen komen omlaag, maar de brancardpoten schuiven niet uit als u op de uitschuifknop (+) drukt	1. Controleer of de accu van de brancard voldoende vermogen heeft om de brancard aan te drijven (geen oranje accu-indicator). 2. Controleer of de pompmotor van de brancard hoorbaar is. a. Als dat het geval is, zit het probleem in de hydraulische eenheid van de brancard. b. Als dat niet het geval is, controleert u op foutcodes op het LCD-scherm van de brancard. Controleer ook alle kabelaansluitingen van de printplaat en de hydraulische eenheid. c. Vervang de printplaat van de brancard (6500-002-014). d. Vervang de hydraulische eenheid van de brancard (6500-001-030). e. Vervang de hoofdkabel van de brancard (6500-002-159).
De hefarmen brengen de brancard te snel omlaag als u op de uitschuifknop (+) drukt	1. Controleer op een juiste werking van de steunsensor (6390-001-452). Controleer op doorverbinding in beide schakelaars als er een gewicht < 45 kg op de hefarmen rust. a. Als er geen doorverbinding is, vervang dan het stanguiteinde (6390-001-040). 2. Controleer op losse aansluitingen tussen de steunsensors en de printplaat.

Terug naar de inhoudsopgave

PROBLEMEN OPLOSSEN (VERVOLG)

PROBLEEM/STORING	AANBEVOLEN ACTIE
De hefarmen brengen de brancard te langzaam omlaag als u op de uitschuifknop (+) drukt	1. Controleer de LED's op het bedieningspaneel van de trolley op een laag acculaadniveau. 2. Controleer op een foutieve sluiting van de snelheidszekering. 3. Breng de brancard omhoog met het bedieningspaneel van de trolley. a. Als de brancard niet omhoog komt, controleer dan op een slechte of loszittende aansluiting bij de pompmotor van de trolley. 4. Breng de brancard omlaag met het bedieningspaneel van de trolley. a. Komt de brancard met de juiste snelheid omlaag? i. Als dat het geval is, vervang dan de snelheidszekering (6390-001-381). ii. Als dat niet het geval is, vervang dan de hydraulische motor (6390-001-132).
De trolley komt niet soepel omlaag als u op de uitschuifknop (+) drukt	1. Controleer of er voldoende hydraulische olie aanwezig is in het trolleyreservoir als de hefarmen geheel omlaag staan. Het olieniveau moet net onder de vulopening staan. Controleer op lekkages en repareer indien nodig. 2. Breng de hefarmen een aantal keer omhoog en omlaag zonder brancard door de grendel voor koppeling/vergrendeling te sluiten en via het bedieningspaneel van de trolley. 3. Controleer op een juiste werking van de steunsensor (6390-001-452). Controleer op doorverbinding in beide schakelaars als er een gewicht < 45 kg op de hefarmen rust. a Als er geen doorverbinding is, vervang dan het stanguiteinde (6390-001-040). 4. Controleer op losse aansluitingen tussen de steunsensors en de printplaat. 5. Vervang de hydraulische eenheid (6390-001-039).
De hydraulische motor van de trolley maakt lawaai als u op de uitschuifknop (+) of intrekknop (-) drukt	1. Controleer of er voldoende hydraulische olie aanwezig is in het trolleyreservoir als de hefarmen geheel omlaag staan. Het olieniveau moet net onder de vulopening staan. Controleer op lekkages en repareer indien nodig. 2. Breng de hefarmen een aantal keer omhoog en omlaag zonder brancard door de grendel voor koppeling/vergrendeling te sluiten en via het bedieningspaneel van de trolley. 3. Breng de eenheid drie tot vijf keer omhoog en omlaag, vooral als het probleem zich direct na een reparatie voordoet. 4. Vervang de motor (6390-001-132) van de hydraulische eenheid. 5. Vervang de hydraulische eenheid (6390-001-039).
De hefarmen brengen de brancard niet ver genoeg omlaag als u op de uitschuifknop (+) drukt	1. Controleer het bedieningspaneel van de trolley op fouten. a. Als er een fout optreedt wanneer de hefarmen belast zijn: i. De veiligheidslimiet voor belaste bediening van de armen is bereikt. Dit kan gebeuren bij grote laadhoogten (> 86 cm) en zware lasten (>= 181 kg). 1. Controleer de steunsensor (6390-001-452) of hoekpositiesensor (APS) (6390-001-397) op beschadiging. b. Als er een fout optreedt wanneer de armen onbelast zijn of ontlast worden: i. Controleer of de armen niet worden tegengehouden door de brancardpoten. ii. Controleer op een defecte hoekpositiesensor (APS) (6390-001-397) of defecte bevestigingsmiddelen van de hoekpositiesensor (APS). iii. Controleer op losse kabelaansluitingen tussen de hoekpositiesensor en de printplaat. 2. Vervang de printplaat.

Terug naar de inhoudsopgave

PROBLEMEN OPLOSSEN (VERVOLG)

PROBLEEM/STORING	AANBEVOLEN ACTIE
De brancard komt langzaam omlaag of schakelt naar de snelle intrekmodus als u de intrekknop (-) indrukt	1. Controleer of de trolley is ingeschakeld en zonder fouten werkt. 2. Controleer of de communicatiemodules van de brancard en de trolley met elkaar zijn verbonden, niet beschadigd zijn en goed werken. a. Test hiervoor de brancard met een bewezen goede Power-LOAD en/of de trolley met een bewezen goede brancard. 3. Controleer alle kabelaansluitingen met betrekking tot de communicatie die naar de printplaat lopen. 4. Vervang de communicatieprintplaat (6390-001-378 of 6500-002-100). 5. Vervang de printpla(a)t(en) (6390-001-014 of 6500-002-014).
De brancardpoten worden ingetrokken maar de brancard wordt niet omhoog gebracht door de hefarmen als u op de intrekknop (-) drukt	1. Controleer of de trolley is ingeschakeld en zonder fouten werkt. 2. Controleer of de communicatiemodules van de brancard en de trolley met elkaar zijn verbonden, niet beschadigd zijn en goed werken. a. Test hiervoor de brancard met een bewezen goede Power-LOAD en/of de trolley met een bewezen goede brancard. 3. Controleer alle kabelaansluitingen met betrekking tot de communicatie die naar de printplaat lopen. 4. Vervang de communicatieprintplaat (6390-001-378 of 6500-002-100). 5. Vervang de printpla(a)t(en) (6390-001-014 of 6500-002-014).
De brancard wordt omhoog gebracht door de hefarmen maar de brancardpoten worden niet ingetrokken als u op de intrekknop (-) drukt	1. Controleer de steunsensor (6390-001-397) op de trolley of de kabel en de aansluitingen op de printplaat. 2. Controleer op een fout op het bedieningspaneel van de trolley. a. Neem als er een fout aanwezig is contact op met de klantenservice van Stryker. 3. Controleer de brancard zelf op een juiste werking. 4. Controleer de brancard op voldoende accuvermogen en eventuele foutindicaties op het LCD-scherm van de brancard. Als er een fout wordt aangegeven, zie dan de handleiding van de brancard voor probleemoplossing. 5. Druk op de intrekknop (-) op de brancard: a. Als u de pompmotor van de brancard niet hoort draaien, zit het probleem in een vastzittende handmatige klep aan de stangzijde (handmatige klep aan linkerzijde patiënt) op de brancard. 6. Controleer op een defecte drukschakelaar door de drukschakelaaraansluiting los te halen van de hoofdkabel van de brancard aan de zijde van het hydraulische systeem. a. Overbrug de kabel met een hulpdraad om een gesloten schakelaar te simuleren en druk op de intrekknop (-). i. Als u de motor niet hoort, zit het probleem in de kabelaansluitingen of een defecte pompmotor. ii. Repareer de aansluiting of vervang de pompmotor. 7. Controleer en/of vervang de printplaat van de brancard (6500-002-014).
De trolley brengt de brancard te langzaam omhoog als u op de intrekknop (-) drukt	1. Controleer of de accuspanning van de trolley > 12,2 VDC bedraagt. a. Als de accu is geladen en de spanning daalt tot onder 10,0 VDC als u op de intrekknop (-) drukt, vervang dan de accu van de trolley. 2. Controleer op een fout op de LED's op het bedieningspaneel van de trolley terwijl u de hefarmen beweegt via het bedieningspaneel van de trolley. a Als een fout alleen actief is wanneer de hefarmen worden gebruikt, vervangt u de steunsensor (6390-001-452). 3. Vervang de hydraulische eenheid (6390-001-039). 4. Vervang de printplaat van de trolley (6390-001-014).

Terug naar de inhoudsopgave

PROBLEMEN OPLOSSEN (VERVOLG)

PROBLEEM/STORING	AANBEVOLEN ACTIE
De hefarmen brengen de brancard te snel omhoog als u op de intrekknop (-) drukt	1. Controleer op een defecte steunsensorkabel (6390-001-452). 2. Controleer op een defecte kabelaansluiting op de printplaat.
De trolley komt niet soepel omhoog als u op de intrekknop (+) drukt	1. Controleer of er voldoende hydraulische olie aanwezig is in het trolleyreservoir als de hefarmen geheel omlaag staan. Het olieniveau moet net onder de vulopening staan. Controleer op lekkages en repareer indien nodig. 2. Breng de hefarmen een aantal keer omhoog en omlaag zonder brancard door de grendel voor koppeling/vergrendeling te sluiten en via het bedieningspaneel van de trolley. 3. Controleer op een juiste werking van de steunsensor (6390-001-452). Controleer op doorverbinding in beide schakelaars als er een gewicht < 45,5 kg op de hefarmen rust. a. Als er geen doorverbinding is, vervang dan het stanguiteinde (6390-001-040). 4. Controleer op losse aansluitingen tussen de steunsensors en de printplaat. 5. Vervang de hydraulische eenheid (6390-001-039).
De brancard wordt niet ver genoeg omhoog gebracht	1. Controleer het kalibratie-instelpunt van de hoekpositiesensor (APS) (6390-001-397). Bel de klantenservice van Stryker. 2. Controleer of de hydraulische cilinder geen te grote slag maakt. Er is sprake van een te grote slag als de stang van de hydraulische cilinder ongeveer 3 mm terug beweegt na volledige uitschuiving. **Opmerking:** De afdekking aan de rechterzijde van de patiënt moet worden verwijderd om dit te kunnen zien. 3. Controleer op beschadigde onderdelen in de keten van belaste onderdelen van de hefarmen tot de plaat aan de rechterzijde van de patiënt (6390-001-344).
De brancard jogt niet omlaag zodra deze in de transportpositie staat	1. Controleer de LED's op het bedieningspaneel van de trolley. Ze moeten permanent groen branden zonder enige permanente oranje foutindicatie. a. Als er geen LED's branden op het bedieningspaneel van de trolley: i. Druk op de hoofdvoedingsschakelaar om de eenheid in te schakelen. Mogelijk moet u de eenheid aan- en uitzetten om te waarborgen dat de Power-LOAD niet in de slaapmodus staat. b. Als er LED's branden op het bedieningspaneel van de trolley: i. Knipperend oranje duidt erop dat de accu ontladen is. Beweeg de trolley terug naar de transportpositie. Controleer of de eenheid begint te laden, zoals aangegeven door een knipperend groene accu-LED. De indicatie laag accuniveau (knipperend oranje) kan aanwezig blijven zolang de accu wordt opgeladen. ii. Permanent groene accu-LED en permanent oranje LED betekent - Systeemfout: Bel de klantenservice van Stryker voor geavanceerde probleemoplossing. 2. Controleer de volgende onderdelen: hydraulische eenheid (6390-001-039), motorkabel (6390-001-431), hoekpositiesensor (APS) (6390-001-397) en printplaat (6390-001-014). a. Trek de trolley uit de transportpositie. Als u de motor hoort draaien wanneer u de eenheid uit de transportpositie naar de laadpositie beweegt, zit het probleem waarschijnlijk in de hydraulische eenheid. 3. Controleer de magneet in de ankerpal aan het hoofdeinde die het omlaag joggen activeert. Controleer of de pal volledig aangrijpt op de vanger op de trolley als de trolley in de transportpositie staat, en niet vastzit. U kunt dit visueel controleren, maar een andere indicatie van volledige aangrijping is als de ontgrendelhendel aan het voeteneinde van het anker geheel omhoog staat en niet gedeeltelijk is ingedrukt.

Terug naar de inhoudsopgave

PROBLEMEN OPLOSSEN (VERVOLG)

PROBLEEM/STORING	AANBEVOLEN ACTIE
De hefarmen kunnen niet omlaag worden gebracht met de handmatige ontgrendelknop van de trolley	1. Controleer of de verbindingen van de handmatige ontgrendeling naar de zijbedieningselementen goed zijn aangesloten en de handmatige ontgrendelklep op de hydraulische pomp bedienen. Hiervoor moet u de afdekking aan de rechterzijde van de patiënt verwijderen. a. Als de handmatige ontgrendelklep wordt bediend, zit het probleem in een defecte snelheidszekering. De snelheidszekering (6390-001-381) bevindt zich in de cilinderpoort onder de kniestukfitting. Verwijder en vervang de zekering. b. Als het probleem hiermee niet is opgelost, vervang dan de drukgecompenseerde stroomregelklep (6390-001-151). c. Vervang de hydraulische eenheid (6390-001-039).
De hefarmen kunnen omlaag worden gebracht met de handmatige ontgrendelknop van de trolley, maar dit gaat niet soepel	1. Vervang de snelheidszekering (6390-001-381). De snelheidszekering bevindt zich in de cilinderpoort onder de kniestukfitting. Verwijder en vervang de zekering. 2. Als het probleem hiermee niet is opgelost, vervang dan de drukgecompenseerde stroomregelklep (6390-001-151). 3. Vervang de hydraulische eenheid (6390-001-039).
De foutindicatie-LED van de trolley geeft een fout aan (permanent oranje)	1. Bel de klantenservice van Stryker.
De hefarmen kunnen niet worden bediend via het bedieningspaneel van de trolley	1. Controleer of op het bedieningspaneel van de trolley permanent een groene LED brandt die aangeeft dat de voeding is ingeschakeld. 2. Het bedieningspaneel van de trolley werkt alleen als de trolley in de laadpositie staat en de grendels zijn aangegrepen. Als de hefarmen een last dragen, komen ze niet verder dan een bepaalde hoek omlaag. Dit zijn veiligheidsfuncties. 3. Controleer of de eenheid in de laadpositie staat en beide grendels zijn aangegrepen. Dit wordt aangegeven door permanent groene LED-indicators aan het hoofdeinde. a Als er geen LED-indicators branden aan het hoofdeinde, staat de eenheid niet in de laadpositie. b Als de LED-indicators aan het hoofdeinde oranje knipperen, is een van de twee grendels niet gesloten. Controleer de status van de grendels. Als het probleem aanhoudt, controleer dan de schakelaars en hun aansluitingen op de printplaat. 4. Controleer op doorverbinding van het bedieningspaneel van de trolley naar de printplaat. 5. Vervang de printplaat van het bedieningspaneel van de trolley (6390-001-450).
De trolley stopt halverwege tijdens het rollen naar de transportpositie	1. Verwijder de rail van het anker. a. Controleer op de aanwezigheid van vuil op het anker en de kanalen aan de binnenzijde van de rail, en verwijder het vuil indien nodig. b. Inspecteer de ontgrendelwig van de trolley op de rail (6390-001-144) op ongeveer 61 cm van het voeteneinde van het anker. Controleer of de wig intact is, stevig is vastgezet en niet overmatig is versleten. c. Inspecteer de vergrendelpal van de trolley op de rail (6390-001-021). Controleer of de pal vrij kan draaien en, bij indrukken, volledig kan draaien onder het oppervlak van de rail. d. Inspecteer de V-geleiderollen en platte rollen van de trolley en het anker. Vervang rollen die niet soepel draaien of die overmatig versleten zijn.

Terug naar de inhoudsopgave

PROBLEMEN OPLOSSEN (VERVOLG)

PROBLEEM/STORING	AANBEVOLEN ACTIE
De trolley maakt geluid tijdens het rollen	1. Controleer op vuil of vreemde voorwerpen in de kanalen van de rail en reinig deze indien nodig. 2. Controleer de rail op slijtage rond de kanalen. Vervang indien nodig. 3. Verwijder de trolley van de rail en controleer of de rollen van de trolley vrij zijn van stof of vuil. 4. Vervang de V-geleiderollen van de trolley (6390-001-025).
De trolley staat in de transportpositie met een brancard en de trolley-LED's branden niet (groen)	1. Trek de trolley uit de transportpositie. Inspecteer de pal aan het hoofdeinde van de trolley. De pal moet stevig in de oorspronkelijke stand terugkeren als deze wordt ingedrukt. Als dit niet het geval is, controleert u het volgende: a. Controleer of de pal vrij is van stof of vuil dat de terugkeer in de oorspronkelijke positie verhindert. b. Controleer of de ontgrendelknop aan het hoofdeinde van het anker vrij is van vuil dat de beweging blokkeert. c. Controleer de retourveren op de pal (0038-885-000). 2. Controleer de stopwig van de trolley (6390-001-325) aan de onderzijde van het middelste mechanisme van de trolley. 3. Verwijder de rail van het anker. Controleer of de kanalen waar de rollen van de trolley en het anker door bewegen vrij zijn van vuil of vreemde voorwerpen die het bewegingsbereik kunnen beperken.
De trolley staat in de transportpositie en de brancard is niet vergrendeld aan het voeteneinde	1. Controleer of de zwenkwielen aan het voeteneinde van de brancard op de voertuigvloer rusten: a. Als dat het geval is, trek dan aan de handmatige ontgrendeling van de brancard en druk het voeteneinde van de brancard omlaag. Als de brancard nog steeds niet in de vergrendeling valt, trek de brancard dan volledig uit en druk op de intrekknop (-) van de brancard om het onderstel van de brancard volledig in te trekken. Laad de brancard opnieuw zonder de handmatige ontgrendelhendel te gebruiken. Als de brancard nog steeds op de zwenkwielen aan het voeteneinde rust, zit het probleem in het hydraulische systeem van de brancard. b. Als dat niet het geval is, activeerde de Power-LOAD dan de motor om de brancard omlaag te joggen toen de brancard de transportpositie aan het hoofdeinde bereikte? Als dat niet het geval was, zie dan "Brancard jogt niet omlaag zodra deze in de transportpositie staat" voor verdere probleemoplossing. Als dat wel het geval was, controleer dan of de geleider aan het voeteneinde van de brancard (6500-002-111) is uitgelijnd met de geleider aan het voeteneinde van de rail (6390-001-220). Beweeg om de uitlijning te waarborgen het voeteneinde van de brancard stevig heen en weer, de brancard moet dan op zijn plaats zakken. Verwijder ook de brancard en controleer op vuil in de geleider in de rail dat de vergrendeling van de brancard verhindert.
De rail vergrendelt niet op het anker	1. Druk de rail met de hand omlaag om te controleren of de rail helemaal in beweegt tegen de aanslagbumpers. a. Als dat het geval is, zit het probleem waarschijnlijk in het railvergrendelingslager in het anker. Reinig de railvergrendelpen, vervang het lager en breng molybdeendisulfidevet (6390-001-263) aan op de binnenkant van het nieuwe lager. Controleer de schuiven van de railvergrendelingsonderdrukking (6390-001-261) op overmatige slijtage. b. Als dat niet het geval is, verwijder dan de aanslagen aan het hoofdeinde van de rail en verwijder de rail van het anker. Verwijder eventueel stof of vuil van de bovenzijde van het anker en uit de kanalen in de rail. Het mechanisme werkt mogelijk niet goed doordat vreemde voorwerpen verhinderen dat de trolley de volledig uitgeschoven positie bereikt.

Terug naar de inhoudsopgave

POWER-LOAD

Leidraad en verklaring van de fabrikant - elektromagnetische emissies		
Het Power-LOAD-systeem model 6390 is bedoeld voor gebruik in de hieronder beschreven elektromagnetische omgeving. De klant of de gebruiker van het Power-LOAD-systeem model 6390 dient ervoor te zorgen dat het systeem in een dergelijke omgeving wordt gebruikt.		
Emissietest	**Conformiteit**	**Elektromagnetische omgeving - leidraad**
RF-emissies CISPR 11	Groep 1	Het Power-LOAD-systeem model 6390 gebruikt alleen RF-energie voor de inwendige werking. De RF-emissies zijn daardoor zeer laag en het is onwaarschijnlijk dat deze storing veroorzaken in elektronische apparatuur in de nabijheid.
RF-emissies CISPR 11	Groep 2	Het Power-LOAD-systeem model 6390 moet elektromagnetische energie afgeven om naar behoren te kunnen werken. Elektronische apparatuur die zich in de directe omgeving bevindt, kan hierdoor worden beïnvloed.
RF-emissies CISPR 11	Klasse A	Het Power-LOAD-systeem model 6390 is geschikt voor gebruik in alle instellingen, behalve woningen en andere gebouwen die rechtstreeks zijn aangesloten op het openbare laagspanningsnet dat voor huishoudelijke doeleinden gebruikte gebouwen van stroom voorziet.

Leidraad en verklaring van de fabrikant - elektromagnetische immuniteit			
Het Power-LOAD-systeem model 6390 is bedoeld voor gebruik in de hieronder beschreven elektromagnetische omgeving. De klant of de gebruiker van het Power-LOAD-systeem model 6390 dient ervoor te zorgen dat het systeem in een dergelijke omgeving wordt gebruikt.			
Immuniteitstest	**EN/IEC 60601 testniveau**	**Nalevingsniveau**	**Elektromagnetische omgeving - leidraad**
Elektrostatische ontlading (ESD) EN/IEC 61000-4-2	±6 kV contact ±8 kV lucht	±6 kV contact ±8 kV lucht	Vloeren moeten uit hout, beton of keramische tegels bestaan. Als de vloeren bedekt zijn met synthetisch materiaal, dient de relatieve luchtvochtigheid minimaal 30% te bedragen.
Voedingsfrequentie (50/60 Hz) magnetisch veld EN/IEC 61000-4-8	3 A/m	3 A/m	Magnetische velden opgewekt door de frequentie van de netspanning dienen waarden te hebben als gebruikelijk in een handels- of ziekenhuisomgeving.

Terug naar de inhoudsopgave

POWER-LOAD (VERVOLG)

Leidraad en verklaring van de fabrikant - elektromagnetische immuniteit			
Het Power-LOAD-systeem model 6390 is bedoeld voor gebruik in de hieronder beschreven elektromagnetische omgeving. De klant of de gebruiker van het Power-LOAD-systeem model 6390 dient ervoor te zorgen dat het systeem in een dergelijke omgeving wordt gebruikt.			
Immuniteitstest	**EN/IEC 60601 testniveau**	**Nalevingsniveau**	**Elektromagnetische omgeving - leidraad**
Geleide RF EN/IEC 61000-4-6 Uitgestraalde RF EN/IEC 61000-4-3	3 V rms 150 kHz tot 80 MHz 20 V/m 80 MHz tot 2,5 GHz	3 V rms 20 V/m	Draagbare en mobiele RF-communicatieapparatuur mag niet dichter bij enig deel van het Power-LOAD-systeem model 6390, inclusief kabels, worden gebruikt dan de aanbevolen scheidingsafstand berekend met de vergelijking die van toepassing is op de frequentie van de zender. **Aanbevolen scheidingsafstand** D=(1,2)(√P) D=(0,18)(√P) 80 MHz tot 800 MHz D=(0,35)(√P) 800 MHz tot 2,5 GHz waarbij *P* het maximale nominale uitgangsvermogen van de zender in watt (W) is volgens de fabrikant van de zender en *d* de aanbevolen scheidingsafstand in meters (m) is. De door vaste RF-zenders uitgestraalde veldsterkten, zoals vastgesteld door een elektromagnetische meting van de locatie,[a] moeten lager zijn dan het conformiteitsniveau in elk frequentiebereik. [b] Er kan storing optreden in de buurt van apparatuur met het onderstaande symbool:
OPMERKING 1: Bij 80 MHz en 800 MHz geldt het hogere frequentiebereik. OPMERKING 2: Deze richtlijnen zijn mogelijk niet van toepassing op alle situaties. De voortplanting van elektromagnetische straling wordt beïnvloed door absorptie en reflectie door gebouwen, voorwerpen en mensen.			
[a] De veldsterkte van vaste zenders, zoals basisstations voor (mobiele/draadloze) radiotelefoons en mobiele landradio's, amateurradio's, AM- en FM-radio-uitzendingen en televisieuitzendingen zijn theoretisch niet nauwkeurig te bepalen. Om de elektromagnetische omgeving als gevolg van vaste RF-zenders te bepalen, dient een elektromagnetisch onderzoek van de locatie te worden overwogen. Als de gemeten veldsterkte op de locatie waar het Power-LOAD-systeem model 6390 wordt gebruikt het bovenstaande toepasselijke RF-nalevingsniveau overschrijdt, dient het Power-LOAD-systeem model 6390 te worden geobserveerd om de normale werking ervan te verifiëren. Als een abnormale werking wordt vastgesteld kunnen extra maatregelen nodig zijn, zoals het veranderen van de richting of plaats van het Power-LOAD-systeem model 6390. [b] Over het frequentiebereik van 150 kHz tot 80 MHz dienen de veldsterkten minder dan 20 V/m te bedragen.			

Terug naar de inhoudsopgave

POWER-LOAD (VERVOLG)

Aanbevolen scheidingsafstanden tussen draagbare en mobiele RF-communicatieapparatuur en het Power-LOAD-systeem model 6390

Het Power-LOAD-systeem model 6390 is bestemd voor gebruik in een elektromagnetische omgeving waarin uitgestraalde RF-storingen onder controle zijn. De klant of de gebruiker van het Power-LOAD-systeem model 6390 kan elektromagnetische storing helpen voorkomen door een minimumafstand te handhaven tussen draagbare en mobiele RF-communicatieapparatuur (zenders) en het Power-LOAD-systeem model 6390 zoals hieronder aanbevolen, overeenkomstig het maximale uitgangsvermogen van de communicatieapparatuur.

Maximaal nominaal uitgangsvermogen van de zender W	**Scheidingsafstand volgens de frequentie van de zender** m		
	150 kHz tot 80 MHz D=(1,2)(√P)	**80 MHz tot 800 MHz D=(0,18)(√P)**	**800 MHz tot 2,5 GHz D=(0,35)(√P)**
0,01	0,12	0,018	0,035
0,1	0,38	0,57	0,11
1	1,2	0,18	0,35
10	3,8	0,57	1,1
100	12	1,8	3,5

Voor zenders met een maximaal uitgangsvermogen dat niet hierboven wordt vermeld, kan de aanbevolen scheidingsafstand *d* in meters (m) worden geschat met behulp van de vergelijking die van toepassing is op de frequentie van de zender, waarbij *P* het maximale toelaatbare uitgangsvermogen van de zender in watt (W) is volgens de fabrikant van de zender.

OPMERKING 1: Bij 80 MHz en 800 MHz geldt de scheidingsafstand voor het hogere frequentiebereik.

OPMERKING 2: Deze richtlijnen zijn mogelijk niet van toepassing op alle situaties. De voortplanting van elektromagnetische straling wordt beïnvloed door absorptie en reflectie door gebouwen, voorwerpen en mensen.

Terug naar de inhoudsopgave

Garantie

Stryker EMS, een afdeling van Stryker Corporation, verleent twee verschillende garantieopties in de Verenigde Staten:

Eén (1) jaar op onderdelen en werk. Bij deze optie garandeert Stryker EMS ten overstaan van de oorspronkelijke koper dat haar producten vrij zijn van afwijkingen in fabricage die een negatieve invloed hebben op de prestaties van het product en de tevredenheid van de klant; deze garantie geldt gedurende één (1) jaar na de leveringsdatum. Onder deze garantie is de verplichting van Stryker uitdrukkelijk beperkt tot het leveren van vervangingsonderdelen en werk voor het product of - naar de keus van Stryker - tot het vervangen van een product dat naar oordeel van Stryker defect is.

Twee (2) jaar voor onderdelen. Bij deze optie garandeert Stryker EMS ten overstaan van de oorspronkelijke koper dat de niet-vervangbare onderdelen van haar producten vrij zijn van afwijkingen in fabricage die een negatieve invloed hebben op de prestaties van het product en de tevredenheid van de klant; deze garantie geldt gedurende twee (2) jaar na de leveringsdatum. Onder deze garantie is de verplichting van Stryker uitdrukkelijk beperkt tot het leveren van vervangingsonderdelen voor het product of - naar de keus van Stryker - tot het vervangen van een product dat naar oordeel van Stryker defect is. Bij deze optie rust op vervangbare onderdelen zoals matrassen, veiligheidsriemen, infuuspalen, opbergnetten, opbergzakken, zuurstofriemen, accu's en andere soft goods een beperkte garantie van één (1) jaar.

Bij beide garantieopties is de Power-LOAD ontworpen voor een verwachte levensduur van 7 jaar bij normaal gebruik en onder normale omstandigheden en met passend periodiek onderhoud zoals beschreven in de onderhoudshandleiding voor elk hulpmiddel. Stryker garandeert ten overstaan van de oorspronkelijke koper dat de lasnaden van de Power-LOAD vrij zijn van constructiefouten gedurende de verwachte levensduur van de Power-LOAD van 7 jaar zolang het product in het bezit is van de oorspronkelijke koper.

Indien Stryker om producten of onderdelen verzoekt waarop een oorspronkelijke koper een garantieclaim doet gelden, dient de koper het product of het onderdeel franco naar de fabriek van Stryker te sturen.

Onjuist gebruik of wijzigingen of reparaties uitgevoerd door niet-erkende dienstverleners op een wijze die volgens Stryker het product wezenlijk en negatief aantast, doen deze garantie teniet. Reparaties van Stryker-producten met onderdelen die niet door Stryker zijn geleverd of goedgekeurd leiden tot vervallen van deze garantie. Geen enkele werknemer of vertegenwoordiger van Stryker is bevoegd om deze garantie op welke wijze dan ook te wijzigen.

Deze verklaring vormt de volledige garantie van Stryker EMS in verband met het bovenvermelde product. STRYKER VERLEENT GEEN ENKELE ANDERE UITDRUKKELIJKE OF STILZWIJGENDE GARANTIE OF VOORSTELLING DAN WAT HIERIN IS VERMELD. ER IS GEEN GARANTIE VAN VERKOOPBAARHEID EN ER ZIJN GEEN GARANTIES VAN GESCHIKTHEID VOOR EEN BEPAALD DOEL. STRYKER IS IN GEEN GEVAL AANSPRAKELIJK VOOR INCIDENTELE OF GEVOLGSCHADE DIE VOORTVLOEIT UIT OF OP WELKE WIJZE DAN OOK VERBAND HOUDT MET DE VERKOOP OF HET GEBRUIK VAN DERGELIJKE PRODUCTEN.

Terug naar de inhoudsopgave

RETOURBELEID VAN STRYKER EMS

Brancards, trapstoelen, evacuatiestoelen, Power-LOAD-eenheden en aftermarket accessoires kunnen tot 180 dagen na ontvangst worden geretourneerd als deze aan de volgende voorwaarden voldoen:

Vóór 30 dagen

- 30-dagen geld terug garantie van toepassing
- Stryker EMS is verantwoordelijk voor alle kosten
- Retouren van aangepaste items worden niet goedgekeurd

Vóór 90 dagen

- Het product moet **ongebruikt** en **onbeschadigd** zijn en in de originele verpakking zitten
- De klant dient een vergoeding van 10% te betalen voor heropslag

Vóór 180 dagen

- Het product moet **ongebruikt** en **onbeschadigd** zijn en in de originele verpakking zitten
- De klant dient een vergoeding van 25% te betalen voor heropslag

RETOURAUTORISATIE

Zonder goedkeuring van de klantenservice van Stryker kunnen goederen niet worden geretourneerd. U krijgt een autorisatienummer dat op de geretourneerde goederen moet worden vermeld. Stryker behoudt zich het recht voor om een vergoeding voor verzending en heropslag van geretourneerde artikelen te berekenen.
SPECIALE, AANGEPASTE OF NIET LANGER VERVAARDIGDE ITEMS KUNNEN NIET WORDEN GERETOURNEERD.

BESCHADIGDE GOEDEREN

De bepalingen van de ICC (Interstate Commerce Commission) vereisen dat claims voor beschadigde goederen binnen vijftien (15) dagen na ontvangst van de goederen bij de expediteur worden ingediend. AANVAARD GEEN BESCHADIGDE ZENDINGEN, BEHALVE INDIEN DE SCHADE TEN TIJDE VAN DE ONTVANGST OP HET AFGIFTEBEWIJS WORDT GENOTEERD. Na directe kennisgeving zal Stryker bij de betreffende expediteur een claim indienen voor de opgelopen schade. Het bedrag van de claim is beperkt tot de werkelijke vervangingskosten. Indien deze informatie niet door Stryker wordt ontvangen binnen vijftien (15) dagen na levering van de goederen of indien de schade op het moment van ontvangst van de goederen niet op het afgiftebewijs is genoteerd, is de klant verantwoordelijk voor de volledige betaling van de oorspronkelijke factuur.
Claims voor onvolledige zendingen moeten binnen dertig (30) dagen na factuurdatum worden ingediend.

INTERNATIONALE GARANTIECLAUSULE

Deze garantie weerspiegelt het Amerikaanse interne beleid. De garantie buiten de Verenigde Staten kan van land tot land verschillen. Neem voor nadere informatie contact op met uw plaatselijke vertegenwoordiger van Stryker Medical.

INFORMATIE OVER OCTROOIEN

De Power-LOAD wordt gedekt door een of meer van de volgende octrooien:
Verenigde Staten 7,478,855 7,520,551 7,540,547
Andere octrooien aangevraagd

Terug naar de inhoudsopgave

Sommario

Simboli e definizioni 5-4
Simboli 5-4
Simboli (segue) 5-5
Definizione dei termini Avvertenza, Attenzione e Nota 5-5
Introduzione 5-6
Descrizione del prodotto 5-6
Uso previsto del prodotto 5-6
Illustrazione del prodotto 5-6
Informazioni di contatto importanti 5-7
Informazioni di contatto Stryker 5-7
Ubicazione del numero di serie 5-7
Specifiche tecniche 5-8
Riepilogo delle precauzioni di sicurezza 5-10
Punti di schiacciamento 5-13
Informazioni sulla compatibilità della barella 5-14
Procedure di configurazione per l'installazione 5-15
Elenco di controllo dei componenti per l'installazione del gruppo piastra a pavimento 5-15
Elenco di controllo dei componenti per l'installazione del gruppo dispositivo Power-LOAD 5-16
Elenco di controllo dei componenti per l'installazione del gruppo guida ruota opzionale 5-17
Regolamento del sistema di qualità per l'installazione 5-18
Regolamento del sistema di qualità 5-18
Istruzioni per l'installazione della piastra a pavimento 5-19
Guida all'installazione 5-21
Installazione della piastra a pavimento 5-21
Installazione del sistema Power-LOAD 5-27
Installazione della guida ruota opzionale 5-37
Installazione dei copriruota della barella 5-41
Elenco di controllo per l'installazione del dispositivo Power-LOAD 5-42
Procedure di configurazione da parte dell'utente 5-44
Comandi utente e indicatori LED 5-45
Comandi utente manuali 5-47
Comandi utente della barella Power-PRO 5-48
Utilizzo degli interruttori di comando della barella 5-48
Controllo del livello di carica della batteria della barella 5-49
Istruzioni per le operazioni motorizzate 5-50
Istruzioni per le operazioni manuali 5-51
Guida all'uso 5-52
Linee guida operative 5-52
Controllo del livello di carica della batteria 5-53
Ricarica della batteria 5-53
Conservazione del dispositivo Power-LOAD 5-53
Impostazione dell'altezza di caricamento della barella 5-53
Utilizzo di una barella con telaio a X non omologata per incidenti maggiori ed emergenze di massa 5-54
Estensione del dispositivo Power-LOAD dal veicolo senza barella 5-54

Ritorna all'indice

Sommario

Caricamento di una barella Perfomance-PRO in un veicolo (modello 6085/6086 con l'opzione Power-LOAD) 5-55
Scaricamento di una barella Perfomance-PRO da un veicolo (modello 6085/6086 con l'opzione Power-LOAD) 5-57
Caricamento di una barella Power-PRO in un veicolo (modello 6500/6506 e 6510/6516 con l'opzione Power-LOAD) . . . 5-59
Scaricamento di una barella Power-PRO da un veicolo (modelli 6500/6506 e 6510/6516 con l'opzione Power-LOAD) 5-61
Scaricamento manuale di una barella da un veicolo dopo il caricamento con Power-LOAD (perdita di potenza o errore di sistema nel Power-LOAD) 5-63
Caricamento manuale di una barella in un veicolo (perdita di potenza o errore di sistema nel Power-LOAD) 5-65
Scaricamento manuale di una barella da un veicolo 5-66
Rimozione di una barella da un veicolo per riparazioni 5-67
Caricamento manuale di una barella in un veicolo (perdita di potenza nel Power-PRO) 5-68
Pulizia 5-70
Procedura di pulizia 5-70
Limitazioni relative alla pulizia 5-70
Rimozione dei composti di iodio 5-71
Manutenzione preventiva 5-72
Esame periodico e regolazioni 5-72
Esame periodico e regolazioni (continua) 5-73
Registro di manutenzione 5-74
l'Elenco delle parti di ricambio per la consultazione rapida 5-75
l'Elenco delle parti di ricambio per la consultazione rapida 5-76
Informazioni di manutenzione per il gruppo di trasferimento 5-77
Rimozione del gruppo di trasferimento 5-77
Informazioni di manutenzione per il carrello 5-78
Rimozione del carrello 5-78
Rimozione e sostituzione del pannello di copertura 5-80
Rimozione e sostituzione del gruppo del pulsante di rilascio manuale 5-81
Rimozione e sostituzione del gruppo scheda di comando 5-82
Sostituzione dell'interruttore principale On/Off 5-83
Sostituzione del gruppo attuatore carrello 5-84
Rimozione e sostituzione del gruppo idraulico 5-85
Sostituzione del terminale dello stelo del cilindro idraulico 5-87
Sostituzione della scheda di comunicazione 5-88
Sostituzione della bobina induttiva 5-89
Sostituzione del sensore di posizione del carrello (TPS) 5-90
Sostituzione dello scorrevole piatto e dello scorrevole guida a V 5-91
Rimozione e sostituzione del cilindro idraulico 5-92
Rimozione e sostituzione del fusibile di velocità 5-94
Rimozione e sostituzione della valvola manuale non bloccante 5-95
Rimozione e sostituzione del tubo flessibile 5-96
Sostituzione del gruppo pompa/motore 5-97
Rimozione e sostituzione del cavo motore 5-98
Sostituzione del motore 5-99
Sostituzione della valvola di comando del flusso compensato di pressione 5-100
Sostituzione della batteria 5-101
Riempimento del serbatoio 5-101

Ritorna all'indice

Sommario

Informazioni di manutenzione per il dispositivo di ancoraggio 5-102
Sostituzione della bobina principale, lato piedi 5-102
Sostituzione della bobina principale, lato testa 5-105
Rimozione e sostituzione del cuscinetto di blocco del gruppo di trasferimento 5-107
Guida alla risoluzione dei problemi 5-108
Informazioni sulla compatibilità elettromagnetica 5-120
Garanzia 5-123
Politica di restituzione di Stryker EMS 5-124
Autorizzazione alla restituzione 5-124
Merce danneggiata 5-124
Clausola di garanzia internazionale 5-124
Informazioni sui brevetti 5-124

Ritorna all'indice

Simboli e definizioni

SIMBOLI

	Attenzione consultare la documentazione allegata
	Carico di esercizio sicuro
	Peso massimo
	Tensione pericolosa
	Punto di schiacciamento
	Apparecchiatura di classe II: apparecchiatura nella quale la protezione contro le scosse elettriche non fa affidamento esclusivamente su un isolamento di base, ma in cui sono fornite misure di sicurezza supplementari, come un doppio isolamento o isolamento rinforzato, non essendo dotata di alcun dispositivo di messa a terra di protezione o di particolari condizioni di installazione.
	Corrente continua
	Apparecchiatura di tipo B: apparecchiatura che fornisce un particolare livello di protezione dalle scosse elettriche, in particolar modo per quanto riguarda la corrente di dispersione consentita e l'affidabilità della messa a terra protettiva.
	APPARECCHIATURA ELETTROMEDICALE (ME) o parti di APPARECCHIATURA ELETTROMEDICALE (ME) che comprendono trasmettitori in radiofrequenza (RF) o che utilizzano l'energia elettromagnetica RF per la diagnosi o il trattamento.
UL60601-1 CAN/CSA C22.2 N. 601.1	Apparecchiatura medica approvata dagli Underwriters Laboratories Inc. per quanto riguarda i rischi di folgorazione, di incendio e meccanici esclusivamente in conformità alle norme UL 60601-1 e CAN/CSA C22.2 N. 601.1.
IPX6	Protezione contro i getti d'acqua potenti
	La Rechargeable Battery Recycling Corporation (RBRC) è un'organizzazione non a scopo di lucro e a servizio del pubblico che promuove il riciclaggio delle batterie ricaricabili portatili. Le batterie devono essere consegnate a un centro di raccolta specializzato. Visitare il sito Web della RBRC (www.rbrc.org) per informazioni sui centri di raccolta locali; in alternativa, chiamare il numero telefonico riportato sul simbolo di riciclaggio.
	Ai sensi della direttiva europea 2002/96/CE sui Rifiuti di Apparecchiature Elettriche ed Elettroniche, questo simbolo indica che il prodotto non deve essere smaltito insieme ai rifiuti urbani indifferenziati ed è soggetto a raccolta separata. Per i sistemi di restituzione e/o i centri di raccolta, rivolgersi al distributore locale.
	Produttore

Ritorna all'indice

SIMBOLI (SEGUE)

	Questo dispositivo è conforme alla Parte 18 delle norme FCC
 oppure **THIS SIDE UP**	Alto **Nota:** La parola THIS SIDE UP viene fornita per il mercato locale ed è un'informazione ridondante in quanto viene fornito anche il simbolo internazionale.

DEFINIZIONE DEI TERMINI AVVERTENZA, ATTENZIONE E NOTA

Le indicazioni di AVVERTENZA, ATTENZIONE e NOTA hanno un significato particolare e vanno rispettate.

AVVERTENZA

Segnala al lettore una situazione che, in assenza di provvedimenti appropriati, può provocare lesioni gravi e persino fatali. Può anche descrivere potenziali reazioni indesiderate gravi e pericoli per la sicurezza.

ATTENZIONE

Richiama l'attenzione del lettore su una situazione potenzialmente pericolosa che, in assenza di provvedimenti appropriati, può provocare lesioni moderate o lievi all'operatore o al paziente, oppure danni all'apparecchiatura o ad altri oggetti. Comprende anche le informazioni sulle cure speciali necessarie per l'uso efficiente e sicuro del dispositivo e per evitare danni causati dall'uso, sia corretto che improprio, del dispositivo.

Nota

Fornisce informazioni speciali per facilitare le operazioni di manutenzione o per chiarire istruzioni importanti.

Ritorna all'indice

Introduzione

Il presente manuale è progettato per fornire istruzioni sul funzionamento e la manutenzione del dispositivo **Power-LOAD™** Stryker modello 6390. Prima di installare o utilizzare l'apparecchiatura o prima di eventuali operazioni di manutenzione su di essa, leggere attentamente il presente manuale.

DESCRIZIONE DEL PRODOTTO

Il dispositivo Power-LOAD Stryker modello 6390 è progettato per aiutare l'utente a caricare la barella a bordo di un veicolo, a scaricarla da questo e a limitare il movimento della barella trasportata in condizioni normali nel compartimento sanitario del veicolo. La responsabilità dell'utilizzo di questo prodotto in qualsiasi altro modo ricade totalmente sul proprietario/utilizzatore. Durante il posizionamento della barella nel compartimento sanitario del veicolo occorre utilizzare cautela in ogni momento.

USO PREVISTO DEL PRODOTTO

Il sistema di ancoraggio per barella Stryker Power-LOAD modello 6390, è concepito come ausilio alle operazioni di caricamento e scaricamento di una barella a ruote compatibile (barella per ambulanza) da e verso un veicolo di trasporto e per fissare la barella per ambulanza durante il trasporto. Il dispositivo ha un carico di lavoro sicuro massimo di 395 kg, comprendente il peso della barella per ambulanza, il paziente e le apparecchiature collegate alla barella (es., bombole di ossigeno, monitor e/o pompe). Il dispositivo deve essere utilizzato esclusivamente da personale qualificato, compresi gli addetti al servizio di pronto soccorso, il personale di centri di cura e anche i medici di primo intervento, i tecnici di assistenza e gli installatori. La durata prevista di servizio del prodotto è di 7 anni.

ILLUSTRAZIONE DEL PRODOTTO

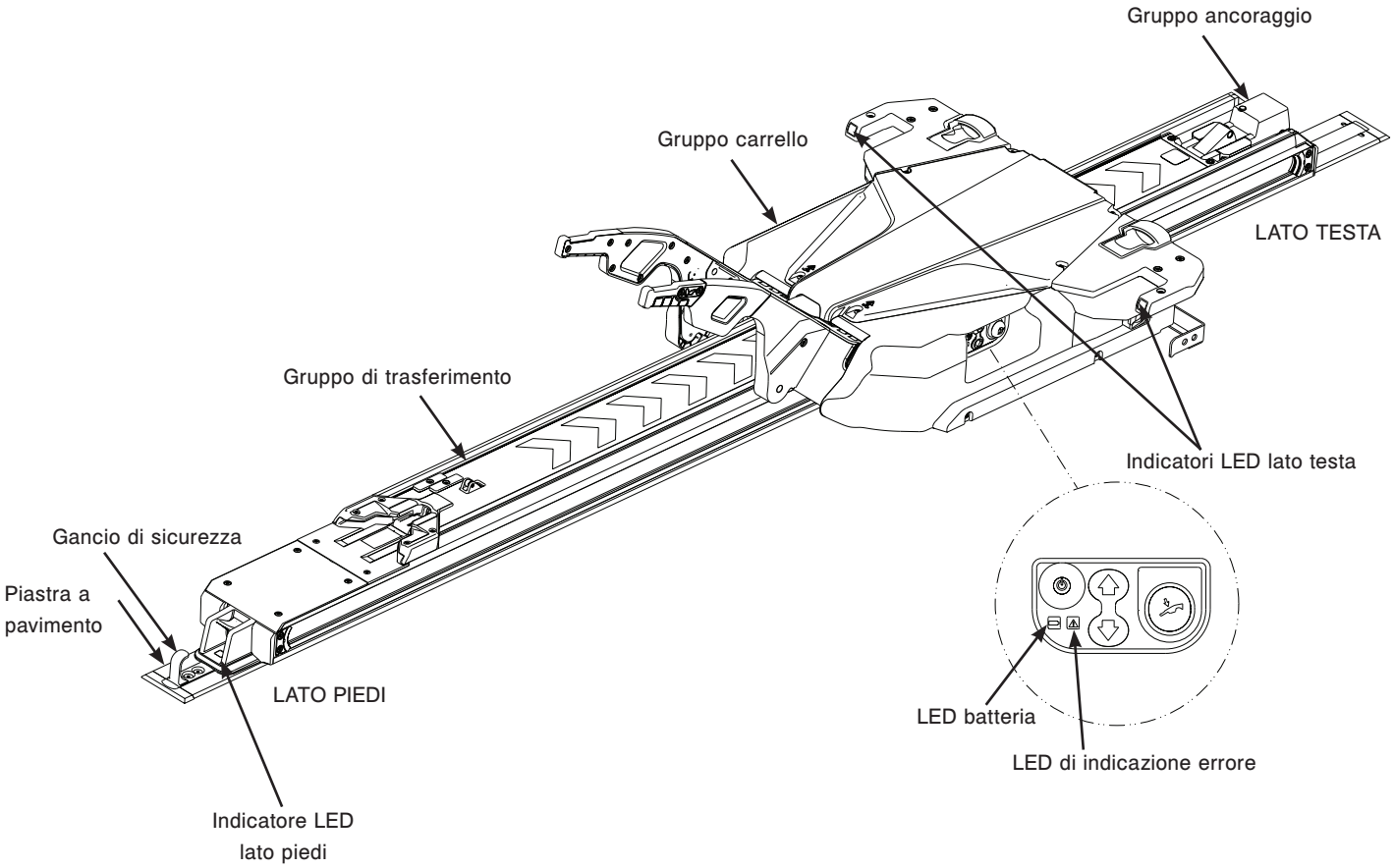

Figura 1: Illustrazione del prodotto

Ritorna all'indice

INFORMAZIONI DI CONTATTO IMPORTANTI

Per informazioni sulla Federal Ambulance Specification KKK–A–1822, rivolgersi a:
Chief, Automotive & Commodity Management Branch (QMDAA)
Office of Motor Vehicle Management
General Services Administration
2200 Crystal Drive, Suite 1006
Arlington, VA 22202
Telefono: 703-605-2277

Per ulteriori informazioni sulle norme AMD, rivolgersi a:
Ambulance Manufacturers Division
(National Truck Equipment Association)
37400 Hills Tech Drive
Farmington Hills, MI 48331–3414

INFORMAZIONI DI CONTATTO STRYKER

Rivolgersi al servizio di assistenza clienti o al servizio di assistenza tecnica Stryker al numero telefonico (800) 327-0770.
Stryker Medical
3800 E. Centre Avenue
Portage, MI 49002
USA

Prima di chiamare il servizio clienti o l'assistenza tecnica Stryker, accertarsi di avere a disposizione il numero di serie (A) del prodotto Stryker. Il numero di serie del prodotto va indicato in tutte le comunicazioni per iscritto.

UBICAZIONE DEL NUMERO DI SERIE

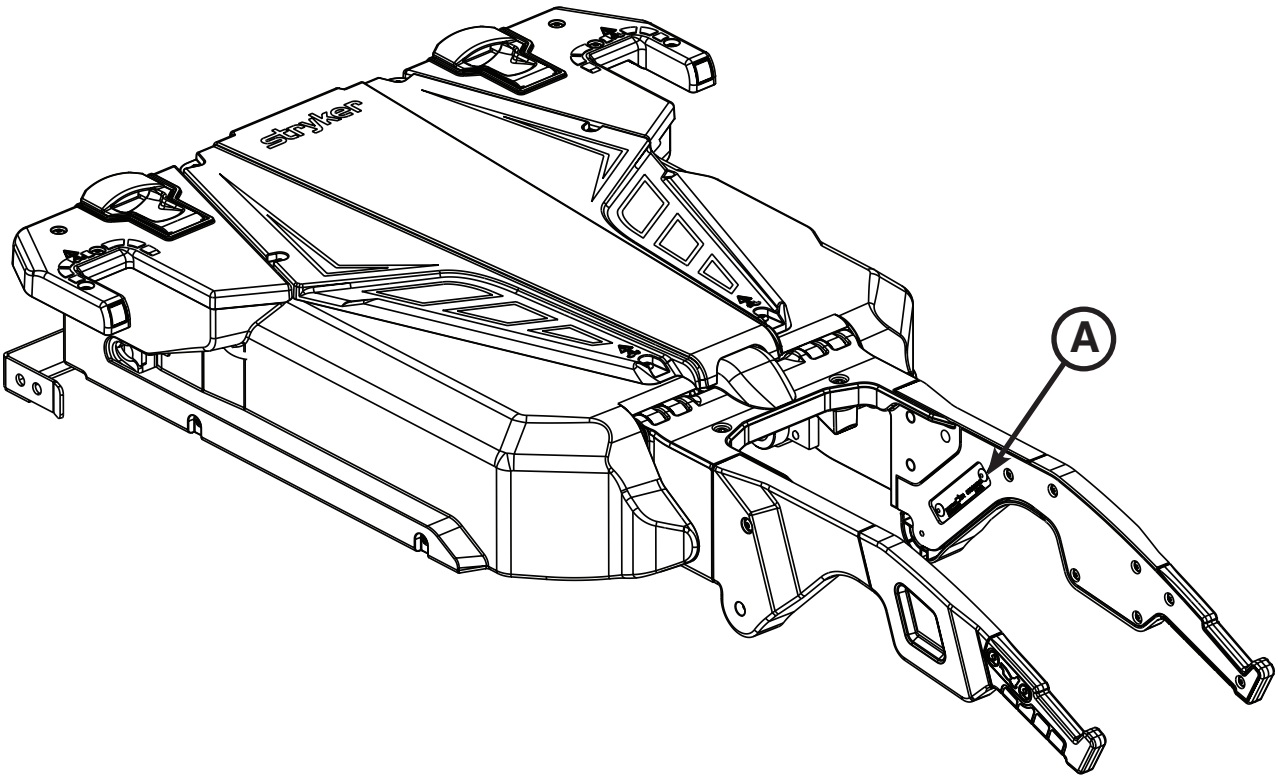

Figura 2: Ubicazione del numero di serie

Ritorna all'indice

SPECIFICHE TECNICHE

Carico di lavoro sicuro **Nota:** il carico di lavoro sicuro rappresenta la somma del peso totale della barella e del paziente	870 lb	395 kg
Capacità di sollevamento massima (paziente e accessori)	700 lb	318 kg
Lunghezza complessiva/Lunghezza minima/Larghezza	95 poll. / 85 poll. / 24,5 poll.	241 cm / 216 cm / 62 cm
Peso		
Gruppo piastra a pavimento	16,5 lb	7,5 kg
Gruppo ancoraggio	23 lb	10,5 kg
Gruppo di trasferimento	67 lb	30,5 kg
Gruppo carrello	105 lb	48 kg
Numero minimo di barellieri per il caricamento/scaricamento di una barella occupata	2	
Numero minimo di barellieri per il caricamento/scaricamento di una barella vuota	1	
Altezza di caricamento consigliata	Da 22 poll. a 36 poll.	Da 56 cm a 91 cm
Olio idraulico	Miscela di olio sintetico ATF Mobil Mercon® V (6500-001-293) **Nota:** per le informazioni sulla sicurezza, consultare la scheda dati sulla sicurezza dei materiali (MSDS) della miscela di olio sintetico ATF Mobil Mercon® V.	
Requisiti elettrici	12,8 V-15,6 V⎓, interruttore automatico da 15 A, cavo a 2 conduttori 10 AWG.	
Ciclo di servizio della batteria, ricarica	100%	
Ciclo di servizio della batteria, caricamento	10% (33 sec. On / 5 min. Off)	
Batteria	Batteria al piombo-acido da 12 V ⎓, 5 Ah (6390-001-026)	
Normative	IEC 60601-1 CAN/CSA-C22.2 N. 601.1-M90 UL 60601-1 IEC 60601-1-2:2007 BS EN 1789 AS/NZS-4535 KKK-A-1822	

Stryker si riserva il diritto di modificare le caratteristiche tecniche senza preavviso.
Brevetti in corso di registrazione.

La combinazione di colore giallo-nero è un marchio commerciale esclusivo di Stryker Corporation.

Stryker dichiara che questo sistema di ancoraggio per barella **Power-LOAD™** (modello 6390) è conforme ai requisiti essenziali ed alle altre disposizioni pertinenti stabilite dalla direttiva 1999/5/CE. Una copia della dichiarazione di conformità originale può essere ottenuta contattando Stryker Medical all'indirizzo 3800 E. Centro Ave. Portage, MI 49002 Att. Regulatory Affairs.

Condizioni ambientali	Funzionamento	Conservazione
Temperatura	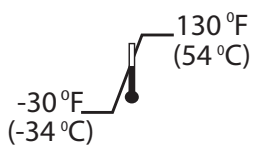	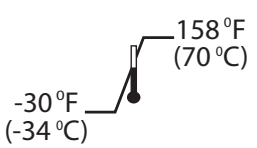
Umidità relativa		

Ritorna all'indice

SPECIFICHE TECNICHE (SEGUE)

⚠ AVVERTENZA

- Non utilizzare il dispositivo Power-LOAD a una tensione non corretta per la potenza nominale indicata sul retro dell'unità.
- Per evitare il rischio di danni all'apparecchiatura o pericoli da fumo non utilizzare il dispositivo Power-LOAD al di sopra del suo ciclo di lavoro.
- Per garantire le prestazioni e prevenire eventuali pericoli di folgorazione, collegare il dispositivo Power-LOAD al circuito elettrico del veicolo a 12,8 V-15,6 V CC sull'interruttore automatico da 15 A. Non collegare il dispositivo Power-LOAD al circuito del veicolo a 24 V CC.
- Quando si utilizzano i comandi di Power-LOAD con una barella motorizzata (Power-PRO XT o Power-PRO IT), il dispositivo funziona a 13,56 MHz e ciò potrebbe interferire con altre apparecchiature operanti sulla stessa banda di frequenza.
- Per la conformità alle normative BS EN 1789 e AS/NZS-4535 sul crash-test fornite da un dispositivo di ancoraggio approvato, come ad esempio il dispositivo Power-LOAD (modello 6390), è necessario installare il pacchetto di contenimento EMS (6500-002-030) e il materasso con sostegno femorale (6500-002-150) sulla propria barella compatibile con il dispositivo Power-LOAD. Per la disponibilità e i prezzi, rivolgersi al servizio di assistenza clienti Stryker al numero 1-800-327-0770. Il dispositivo Power-LOAD non soddisfa le norme BS EN 1789 o AZ/NZA-4535 dei crash-test per l'utilizzo con la barella modello 6510 o 6516 Power-PRO IT compatibile con Power-LOAD e non soddisfa le norme dei crash-test AS/NZS-4535 per l'uso con il modello 6085 o 6086 performance-PRO XT.

⚠ ATTENZIONE

- Eventuali variazioni o modifiche al sistema Power-LOAD non espressamente approvati da Stryker possono invalidare l'autorità dell'utente a utilizzare questa apparecchiatura.
- Questa apparecchiatura è stata testata e ritenuta conforme ai limiti dei dispositivi digitali di Classe A, secondo quanto esposto nella Parte 15 delle Norme FCC. Questi limiti hanno lo scopo di fornire una protezione ragionevole dalle interferenze dannose quando l'apparecchiatura viene utilizzata in un ambiente commerciale. La presente apparecchiatura genera, utilizza e può emanare energia a radiofrequenza e, se non installata e utilizzata nel rispetto delle istruzioni, può causare interferenze dannose alle comunicazioni radio. L'utilizzo di questa apparecchiatura in un'area residenziale può causare interferenze dannose, nel qual caso l'utente è tenuto ad adottare, a sue spese, le contromisure necessarie per annullare tale interferenza. In caso di interferenze, spostare o riorientare il sistema Power-LOAD o il prodotto che interferisce.
- Questo dispositivo è conforme alla Parte 18 delle norme FCC. In caso di interferenze, spostare o riorientare il sistema Power-LOAD o il prodotto che interferisce.

Note:

- Questo dispositivo è conforme alla Direttiva 2002/95/CE, meglio conosciuta come Direttiva RoHS (Restriction of Hazardous Substances), in quanto non contiene alcuna delle sostanze limitate in misura superiore alla soglia consentita per le apparecchiature elettriche ed elettroniche.
- Questo dispositivo è considerato un "articolo", come definito all'articolo 3(3) del regolamento europeo "Registrazione, autorizzazione, valutazione e restrizione delle sostanze chimiche" (REACH) 1907/2006/CE e non rilascia alcuna sostanza alle normali condizioni di utilizzo. I fornitori di articoli non sono tenuti a essere registrati presso l'Agenzia Europea per le Sostanze Chimiche (ECHA), ma devono fornire agli utenti tutte le informazioni sulle sostanze estremamente preoccupante (SVHC) se queste sono presenti in una concentrazione superiore al limite di concentrazione dello 0,1% di peso su un livello di articolo. Sulla base di una analisi accurata delle informazioni trasmesse dai nostri fornitori, questo dispositivo non contiene alcuna sostanza estremamente preoccupanti (SVHC) in una concentrazione superiore alla soglia dello 0,1% di peso (w / w), come indicato dalla ECHA alla data del rilascio del 30 mar 2010. Stryker continuerà a monitorare le direttive REACH per le sostanze estremamente preoccupanti (SVHC) che possono essere inserite nelle successive liste ECHA e comunicare queste informazioni ai clienti.

Ritorna all'indice

Riepilogo delle precauzioni di sicurezza

Leggere attentamente e seguire scrupolosamente tutte le avvertenze e le precauzioni elencate in questa pagina. Le riparazioni devono essere eseguite esclusivamente da personale qualificato.

AVVERTENZA

- Non utilizzare il dispositivo Power-LOAD a una tensione non corretta per la potenza nominale indicata sul retro dell'unità.
- Per evitare il rischio di danni all'apparecchiatura o pericoli da fumo non utilizzare il dispositivo Power-LOAD al di sopra del suo ciclo di lavoro.
- Per garantire le prestazioni e prevenire eventuali pericoli di folgorazione, collegare il dispositivo Power-LOAD al circuito elettrico del veicolo a 12,8 V-15,6 V CC sull'interruttore automatico da 15 A. Non collegare il dispositivo Power-LOAD al circuito del veicolo a 24 V CC.
- Quando si utilizzano i comandi di Power-LOAD con una barella motorizzata (Power-PRO XT o Power-PRO IT), il dispositivo funziona a 13,56 MHz e ciò potrebbe interferire con altre apparecchiature operanti sulla stessa banda di frequenza.
- Per la conformità alle normative BS EN 1789 e AS/NZS-4535 sul crash-test fornite da un dispositivo di ancoraggio approvato, come ad esempio il dispositivo Power-LOAD (modello 6390), è necessario installare il pacchetto di contenimento EMS (6500-002-030) e il materasso con sostegno femorale (6500-002-150) sulla propria barella compatibile con il dispositivo Power-LOAD. Per la disponibilità e i prezzi, rivolgersi al servizio di assistenza clienti Stryker al numero 1-800-327-0770. Il dispositivo Power-LOAD non è conforme alle normative crash-test se utilizzato con barelle Power-LOAD compatibili, quali le Power-PRO IT modelli 6510 o 6516.
- Il dispositivo Power-LOAD è progettato per essere compatibile solo con barelle Performance-PRO XT, Power-PRO XT e Power-PRO IT con l'opzione Power-LOAD. In certe situazioni è possibile utilizzare il dispositivo Power-LOAD come sistema di presa standard per la maggior parte delle barelle con telaio a X ma è necessario un gruppo morsetto barra per tutte le barelle senza l'opzione Power-LOAD.
- È responsabilità del barelliere accertarsi che quella utilizzata con il sistema Power-LOAD Stryker modello 6390 sia una barella compatibile con il dispositivo Power-LOAD. L'uso di una barella non compatibile con il sistema Power-LOAD Stryker modello 6390 può provocare lesioni.
- Un'installazione non corretta può causare lesioni. Installare il dispositivo Power-LOAD Stryker modello 6390 come descritto nel presente manuale. Accertarsi che la configurazione del proprio dispositivo Power-LOAD sia collaudata, come minimo, in conformità allo standard 004 della National Truck Equipment Association /Ambulance Manufacturer's Division, mediante prova statica del sistema di blocco lettino (AMD-004).
- Quando si utilizza un'apparecchiatura elettromedicale come il dispositivo Power-LOAD, occorre prendere particolari precauzioni riguardo alla compatibilità elettromagnetica. Installare e mettere in funzione il dispositivo Power-LOAD in base alle informazioni sulla compatibilità elettromagnetica riportate in questo manuale. Le apparecchiature di comunicazione in RF portatili e mobili possono interferire con il funzionamento del dispositivo Power-LOAD.
- L'uso di accessori, trasduttori e cavi diversi da quelli indicati, ad eccezione di trasduttori e cavi venduti da Stryker come parti di ricambio per i componenti interni possono causare l'aumento delle emissioni o la diminuzione dell'immunità del sistema Power-LOAD.
- Il sistema Power-LOAD e la barella Power-PRO non devono essere usati in posizione adiacente o impilata rispetto ad altri apparecchi. Se l'uso adiacente o sovrapposto fosse indispensabile, osservare il sistema Power-LOAD per confermarne il corretto funzionamento nella configurazione in cui verrà usato.
- Power-LOAD opera alle frequenze seguenti: 70 - 125 kHz per la ricarica induttiva e 13.56 MHz±7 kHz, modulato in ampiezza (OOK), ERP: -82,37 dBm. Il sistema Power-LOAD può essere disturbato da altri apparecchi, anche se le altre apparecchiature sono conformi ai requisiti di emissione CISPR.
- Per evitare il rischio di lesioni al paziente o danni all'apparecchiatura durante l'installazione, fissare correttamente il componente che si sta tagliando e fare attenzione all'area circostante. Indossare sempre un'adeguata protezione agli occhi quando si adopera un seghetto.
- Durante l'installazione, indossare sempre occhiali protettivi e maschera di protezione quando si adopera una fresa.
- Per evitare rischi di lesioni personali o danni al veicolo, fare attenzione a ogni elemento in prossimità e al di sotto dell'ingresso elettrico durante l'installazione della piastra a pavimento. Prima dell'installazione rivolgersi al produttore del veicolo. Accertarsi di non danneggiare né ostacolare l'impianto dei freni, dell'ossigeno o del carburante, il serbatoio del carburante o il cablaggio elettrico del veicolo.
- Per evitare infiltrazioni di gas di scarico all'interno del compartimento sanitario del veicolo, accertarsi che tutte le aperture verso l'esterno del veicolo siano sigillate.
- Per evitare infiltrazioni di gas di scarico all'interno del compartimento sanitario del veicolo, collocare il tubo di scolo al di sotto del veicolo, lontano dall'impianto dei gas di scarico.
- Per evitare rischi di lesioni personali o danni al veicolo, fare attenzione a ogni elemento in prossimità e al di sotto del cavo ancoraggio-veicolo durante l'installazione della piastra a pavimento.
- La mancata installazione del gancio di sicurezza può provocare lesioni al paziente o al barelliere. Installare e utilizzare il gancio di sicurezza come descritto nel presente manuale.
- Un gioco paraurti inadeguato può causare lesioni al paziente o all'operatore.
- Per evitare il rischio di lesioni, sono necessari due installatori per sollevare e posizionare il gruppo di trasferimento.
- Per evitare il rischio di lesioni, tenere mani e dita lontano da ogni meccanismo in moto.

Ritorna all'indice

⚠ AVVERTENZA (SEGUE)

- Per evitare il rischio di lesioni, sono necessari due installatori per sollevare e posizionare il gruppo carrello.
- Per evitare il rischio di lesioni al paziente, regolare l'altezza delle ruote di caricamento barella per impostare l'altezza del piano del veicolo nel modo descritto nel manuale d'uso e manutenzione relativo al proprio modello di barella.
- L'uso improprio del sistema Power-LOAD o di qualsiasi altro accessorio può causare lesioni al paziente o all'operatore. Utilizzare il sistema Power-LOAD e gli accessori esclusivamente nel modo descritto nei manuali.
- Per le operazioni manuali, il barelliere deve sostenere il peso al lato piedi della barella.
- Il mancato accertamento del corretto funzionamento del dispositivo Power-LOAD prima dell'uso, potrebbe provocare lesioni al paziente e/o all'operatore.
- Muoversi con cautela all'interno del compartimento sanitario del veicolo per evitare di incespicare nel dispositivo Power-LOAD.
- Per evitare il rischio di lesioni al paziente e/o all'operatore, adoperare cautela nell'uso del dispositivo Power-LOAD in condizioni meteorologiche avverse (ad esempio pioggia, ghiaccio, neve).
- Restare impigliati nei meccanismi elettrici della barella e/o del dispositivo Power-LOAD può causare gravi lesioni. Azionare la barella e/o il dispositivo Power-LOAD solo quando tutti gli astanti si trovano a una distanza adeguata dai meccanismi.
- Praticare le operazioni di caricamento e scaricamento barella con il dispositivo Power-LOAD più volte fino a comprendere a pieno tutti gli aspetti del funzionamento del prodotto. L'uso improprio della barella può provocare lesioni.
- Non consentire a personale inesperto di prestare aiuto durante l'uso del dispositivo Power-LOAD. Tecnici/personale inesperto possono provocare lesioni al paziente o a se stessi.
- Per ridurre il rischio di lesioni al paziente e/o danni all'apparecchiatura, non avviare il veicolo con il carrello in posizione centrale. Questa posizione non è bloccante e non è prevista per veicoli in movimento.
- Power-LOAD è solo un dispositivo di assistenza. È responsabilità degli operatori valutare ogni situazione per stabilire come distribuire e sollevare il peso trasportato. Utilizzare sempre entrambe le mani per mantenere la barella.
- Quando si reggono pesi superiori a 181 kg, accertarsi che vi siano sufficienti operatori per gestire le forze necessarie alle operazioni di caricamento o scaricamento. Per maggior sicurezza gli operatori dovrebbero eseguire le operazioni di caricamento o scaricamento su superfici piane. Per altezze del piano del veicolo di 91 cm, potrebbe essere necessario utilizzare il rilascio manuale sul pannello di controllo del Power-LOAD o le maniglie di rilascio barella in corrispondenza del lato testa del Power-LOAD per lo scaricamento manuale.
- Tenere le mani e gli arti superiori e inferiori a debita distanza dai bracci di sollevamento del carrello del dispositivo Power-LOAD e dalla base della barella durante le operazioni di caricamento e scaricamento automatico.
- Restituire le batterie danneggiate a un centro assistenza per il riciclaggio. Non smaltire tra i rifiuti urbani indifferenziati. Per i sistemi di restituzione e/o i centri di raccolta, rivolgersi al distributore locale.
- Per ridurre il rischio di scosse elettriche, non rimuovere la batteria quando il sistema Power-LOAD è in uso.
- Prima di sottoporre a manutenzione il dispositivo Power-LOAD, scollegare la batteria del veicolo, premere il pulsante principale di alimentazione per disinserire l'unità e poi collocare il carrello in posizione di caricamento.
- Non premere il pulsante principale di alimentazione per scollegare l'unità durante il normale utilizzo in quanto ciò impedirà il caricamento della batteria.
- Per impedire che il telaio della barella possa sganciarsi dalle ganasce della barra, lo spazio tra il morsetto della barra e la ganascia fissa non deve mai superare i 2,5 cm. Per impedire che il telaio della barella possa sganciarsi dalle ganasce della barra e causare eventuali lesioni al paziente o all'operatore, il morsetto della barra non deve sovrapporsi alla targhetta rossa del limite di regolazione applicata al tubolare della barra.
- Il dispositivo di ancoraggio del morsetto della barra si chiude grazie all'azione di una potente molla. Per evitare lesioni, non utilizzare la mano o le dita per premere il pulsante di rilascio quando le ganasce della barra sono aperte.
- Il caricamento e/o scaricamento di una barella occupata in/da un veicolo richiede l'intervento di almeno due (2) barellieri opportunamente addestrati.
- Accertarsi che tutti gli occupanti prendano posto nel compartimento sanitario del veicolo solo dopo l'avvenuto caricamento della barella compatibile con il dispositivo Power-LOAD.
- Durante lo scaricamento della barella, accertarsi che la sua base sia ben estesa prima di premere alcun pulsante sul pannello di comando del dispositivo Power-LOAD.
- Quando la barella viene sganciata per la rimozione dal compartimento sanitario del veicolo, i bracci di sollevamento del dispositivo Power-LOAD alzeranno leggermente la barella. Se i bracci di sollevamento non alzano la barella, i barellieri devono essere pronti a sostenere il peso complessivo della barella e del paziente per evitare lesioni.
- In caso di perdita di potenza o errore di sistema nel Power-LOAD durante le operazioni di scaricamento della barella dal compartimento sanitario del veicolo, i barellieri devono essere pronti a sostenere il peso complessivo della barella e del paziente.
- La rimozione di una barella da un veicolo per fini ripartivi richiede l'intervento di almeno due (2) barellieri opportunamente addestrati.
- Prima di eseguire operazioni di manutenzione e pulizia, premere sempre il pulsante principale di alimentazione per scollegare l'unità.
- Per la pulizia, utilizzare tutto l'equipaggiamento di protezione personale necessario (occhiali di sicurezza, respiratore, ecc.) per evitare il rischio di contagio per inalazione. L'uso di apparecchiature di lavaggio mediante getto d'acqua pressurizzato può provocare la dispersione nell'aria dei contaminanti accumulatisi durante l'uso dell'unità.

Ritorna all'indice

⚠ AVVERTENZA (SEGUE)

- ALCUNI DETERGENTI SONO CORROSIVI E, SE NON UTILIZZATI CORRETTAMENTE, POSSONO DANNEGGIARE IL PRODOTTO. Se per la pulizia delle apparecchiature Stryker per la cura del paziente si utilizzano tali prodotti, è necessario accertarsi che le barelle vengano lavate con acqua pulita e asciugate completamente dopo la pulizia. Il mancato risciacquo e l'asciugatura incompleta delle attrezzature lasciano un residuo corrosivo sulla loro superficie, che può provocare la corrosione prematura dei componenti critici.
- Per evitare il rischio di lesioni, sostituire il dispositivo Power-LOAD se è rimasto coinvolto in un incidente. Un dispositivo di ancoraggio che ha subito un incidente può essersi danneggiato e funzionare in modo difettoso.
- Prestare attenzione a non schiacciare i cavi durante le operazioni di manutenzione o l'installazione dei pannelli di copertura.
- Utilizzare esclusivamente la miscela di olio sintetico ATF (6500-001-293) Mobil Mercon® V, nella quantità specificata. Non riempire completamente il serbatoio con olio. Consultare la scheda dati sulla sicurezza dei materiali (MSDS) della miscela di olio sintetico ATF Mobil Mercon® V, rilasciata dal produttore per le informazioni sulla sicurezza (Exxon Mobil Corporation, 1-(800) 947-9147, http://www.exxon.com, http://www.mobil.com, codice prodotto: 20103020B010, 525147-00, 97X826).

⚠ ATTENZIONE

- Eventuali variazioni o modifiche al sistema Power-LOAD non espressamente approvati da Stryker possono invalidare l'autorità dell'utente a utilizzare questa apparecchiatura.
- Questa apparecchiatura è stata testata e ritenuta conforme ai limiti dei dispositivi digitali di Classe A, secondo quanto esposto nella Parte 15 delle Norme FCC. Questi limiti hanno lo scopo di fornire una protezione ragionevole dalle interferenze dannose quando l'apparecchiatura viene utilizzata in un ambiente commerciale. La presente apparecchiatura genera, utilizza e può emanare energia a radiofrequenza e, se non installata e utilizzata nel rispetto delle istruzioni, può causare interferenze dannose alle comunicazioni radio. L'utilizzo di questa apparecchiatura in un'area residenziale può causare interferenze dannose, nel qual caso l'utente è tenuto ad adottare, a sue spese, le contromisure necessarie per annullare tale interferenza. In caso di interferenze, spostare o riorientare il sistema Power-LOAD o il prodotto che interferisce.
- Questo dispositivo è conforme alla Parte 18 delle norme FCC. In caso di interferenze, spostare o riorientare il sistema Power-LOAD o il prodotto che interferisce.
- Quando si installa il gruppo di ancoraggio, accertarsi che i fili restino posizionati all'interno del canale del gruppo piastra a pavimento e non siano schiacciati dal gruppo di ancoraggio.
- Quando si installa il gruppo di trasferimento, far scorrere lentamente il gruppo stesso per evitare di danneggiare l'alloggio della carica induttiva della barella.
- Per evitare il rischio di danni al veicolo, durante l'installazione fare attenzione a ogni elemento nelle vicinanze dei punti di perforazione selezionati.
- I comandi manuali consentono al sistema Power-LOAD di muoversi liberamente.
- Per evitare il rischio di danni all'apparecchiatura, durante il caricamento non adagiare di colpo la barella sul carrello.
- Per evitare il rischio di danni all'apparecchiatura, non spingere la barella nel compartimento sanitario del veicolo fino a quando la base della barella stessa non è completamente retratta.
- Non rilasciare lo sblocco manuale fino a quando la barella non si blocca nella sua posizione al lato piedi. Se si rilascia troppo presto, la base della barella potrebbe poi ostacolare il corretto bloccaggio della barella nel dispositivo Power-LOAD.
- NON PULIRE L'UNITÀ CON IL VAPORE O GLI ULTRASUONI.
- La temperatura massima dell'acqua non deve superare gli 82°C.
- Lasciare che l'unità si asciughi all'aria prima dell'uso.
- La pressione massima dell'acqua non deve superare i 1500 psi/130,5 bar. Se per lavare l'unità viene utilizzata una lancia a mano, l'ugello di lavaggio a pressione deve essere tenuto ad almeno a 61 cm dall'unità.
- Quando si lava l'unità a getto o a pressione, non spruzzare direttamente sotto la superficie del carrello fin dentro al meccanismo dello stesso, altrimenti l'acqua potrebbe infiltrarsi nell'alloggio del carrello e a lungo termine accelerare il processo di corrosione e di degrado del funzionamento.
- La mancata osservanza di queste istruzioni può invalidare le garanzie.
- Per ridurre il rischio di danni al gruppo elettronico maneggiando la scheda di comando, è necessario prendere le opportune precauzioni per le cariche elettrostatiche (ESD). Per ulteriori informazioni sulla protezione ESD, contattare il supporto tecnico di Stryker al numero (800) 327-0770.
- Durante la sostituzione degli scorrevoli, accertarsi che il carrello si trovi su una superficie di lavoro piana e livellata. Prestare attenzione al posizionamento del carrello quando si allentano o serrano i bulloni ad occhio.
- Durante la sostituzione del motore, evitare di urtare l'armatura del motore o lo statore per non provocare danni.
- Durante la sostituzione della batteria, non toccare contemporaneamente i terminali positivo e negativo della batteria su una qualsiasi superficie metallica.

Ritorna all'indice

PUNTI DI SCHIACCIAMENTO

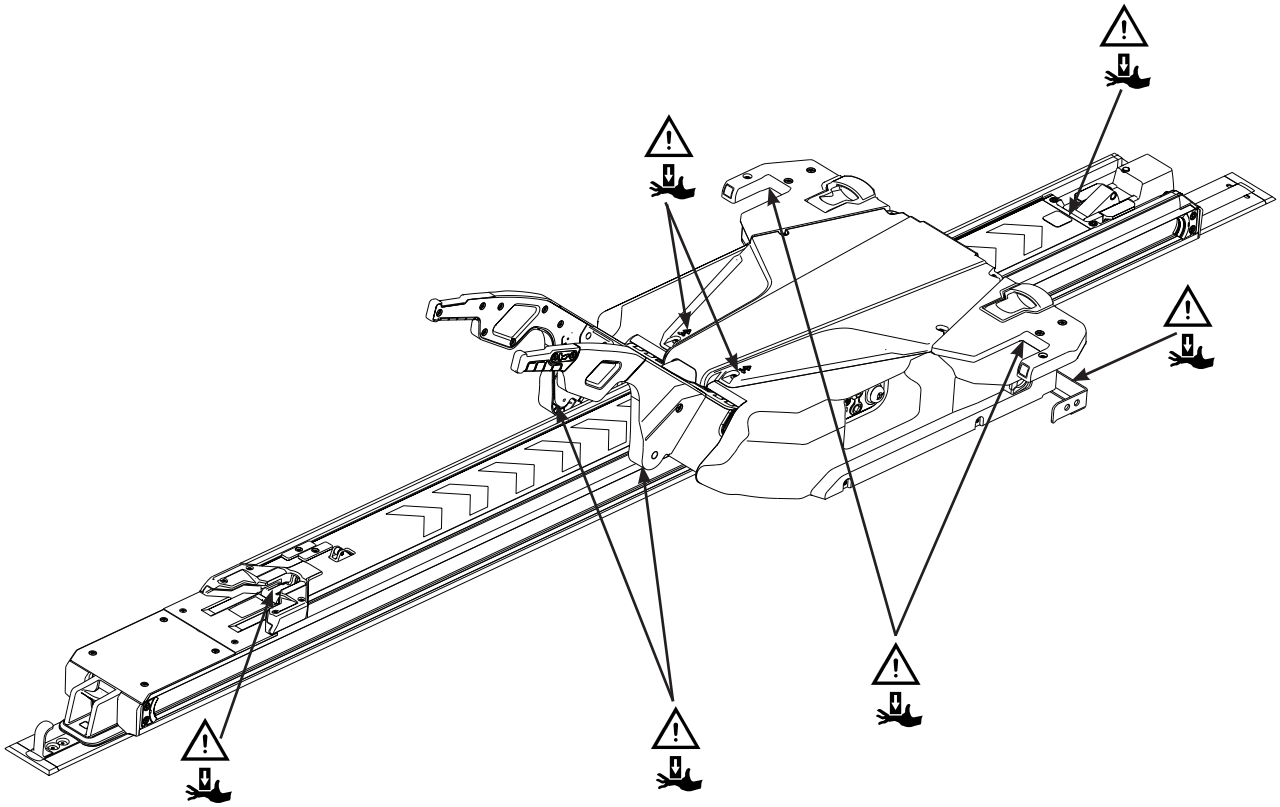

Figura 3: Punti di schiacciamento

Ritorna all'indice

Informazioni sulla compatibilità della barella

Il dispositivo Power-LOAD Stryker modello 6390 è progettato per essere pienamente compatibile solo con l'opzione Power-LOAD. Le barelle che attualmente soddisfano tali specifiche sono le seguenti:

- Modello 6085 **Performance-PRO™** XT con kit compatibilità dispositivo Power-LOAD (6085-700-010)
- Modello 6086 **Performance-PRO™** XT con opzione Power-LOAD o kit compatibilità (6086-700-001)
- Modello 6500 **Power-PRO™** XT con kit compatibilità dispositivo Power-LOAD (6500-700-049)
- Modello 6506 **Power-PRO™** XT con opzione Power-LOAD o kit compatibilità (6506-700-001)
- Modello 6510 **Power-PRO™** IT con kit compatibilità dispositivo Power-LOAD (6510-700-001)
- Modello 6516 **Power-PRO™** IT con opzione Power-LOAD o kit compatibilità (6516-700-001)

AVVERTENZA

- Il dispositivo Power-LOAD è progettato per essere compatibile solo con barelle Performance-PRO XT, Power-PRO XT e Power-PRO IT con l'opzione Power-LOAD. In certe situazioni è possibile utilizzare il dispositivo Power-LOAD come sistema di presa standard per la maggior parte delle barelle con telaio a X ma è necessario un gruppo morsetto barra per tutte le barelle senza l'opzione Power-LOAD.
- È responsabilità del barelliere accertarsi che quella utilizzata con il sistema Power-LOAD Stryker modello 6390 sia una barella compatibile con il dispositivo Power-LOAD. L'uso di una barella non compatibile con il sistema Power-LOAD Stryker modello 6390 può provocare lesioni.
- Per la conformità alle normative BS EN 1789 e AS/NZS-4535 sul crash-test fornite da un dispositivo di ancoraggio approvato, come ad esempio il dispositivo Power-LOAD (modello 6390), è necessario installare il pacchetto di contenimento EMS (6500-002-030) e il materasso con sostegno femorale (6500-002-150) sulla propria barella compatibile con il dispositivo Power-LOAD. Per la disponibilità e i prezzi, rivolgersi al servizio di assistenza clienti Stryker al numero 1-800-327-0770. Il dispositivo Power-LOAD non è conforme alle normative crash-test se utilizzato con barelle Power-LOAD compatibili, quali le Power-PRO IT modelli 6510 o 6516.

Ritorna all'indice

ELENCO DI CONTROLLO DEI COMPONENTI PER L’INSTALLAZIONE DEL GRUPPO PIASTRA A PAVIMENTO

Seguire questo elenco di controllo componenti per accertarsi di disporre di tutti i componenti necessari per installare correttamente il sistema Power-LOAD. Vedere “Installazione della piastra a pavimento” a pagina 5-21 per le istruzioni per l’installazione.

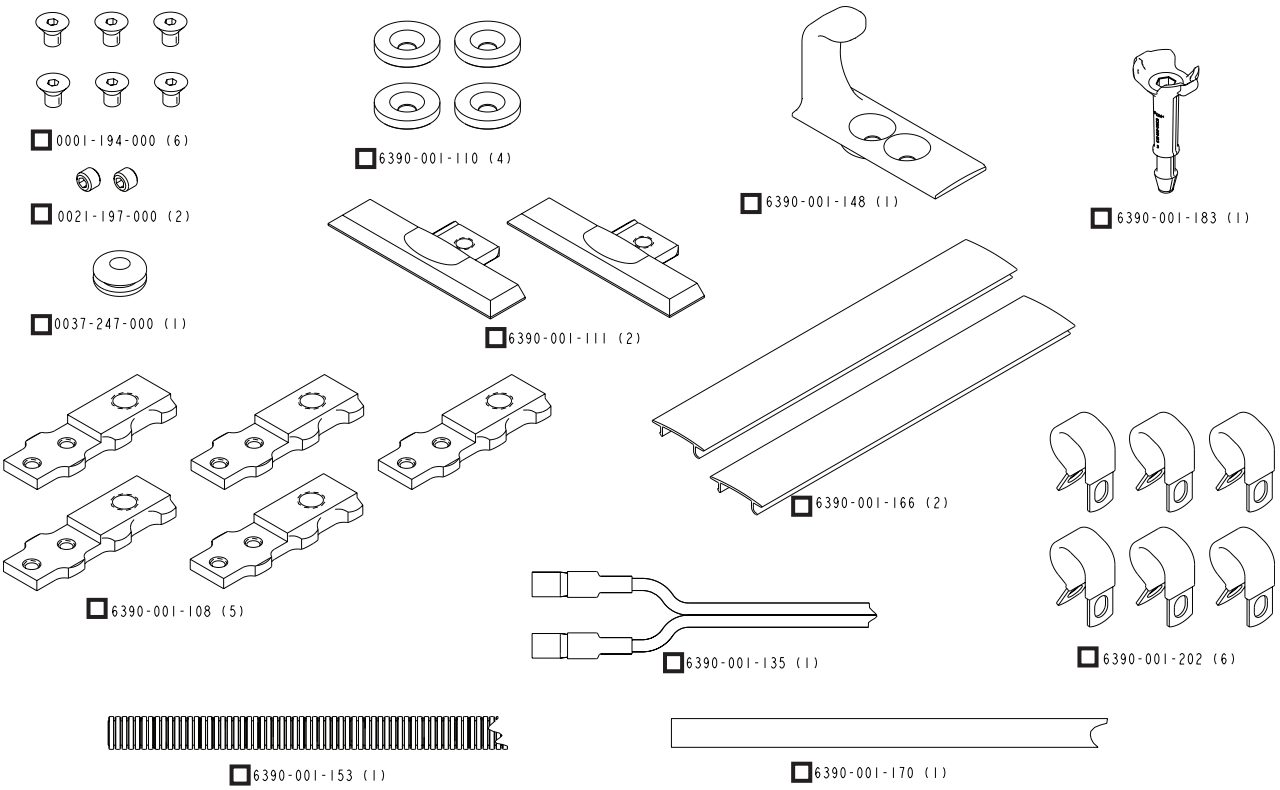

Figura 4: componenti del kit di installazione della piastra a pavimento (6390-001-055)

Ritorna all’indice

ELENCO DI CONTROLLO DEI COMPONENTI PER L’INSTALLAZIONE DEL GRUPPO DISPOSITIVO POWER-LOAD

Seguire questo elenco di controllo componenti per accertarsi di disporre di tutti i componenti necessari per installare correttamente il sistema Power-LOAD. Vedere “Installazione del sistema Power-LOAD” a pagina 5-27, per le istruzioni di installazione.

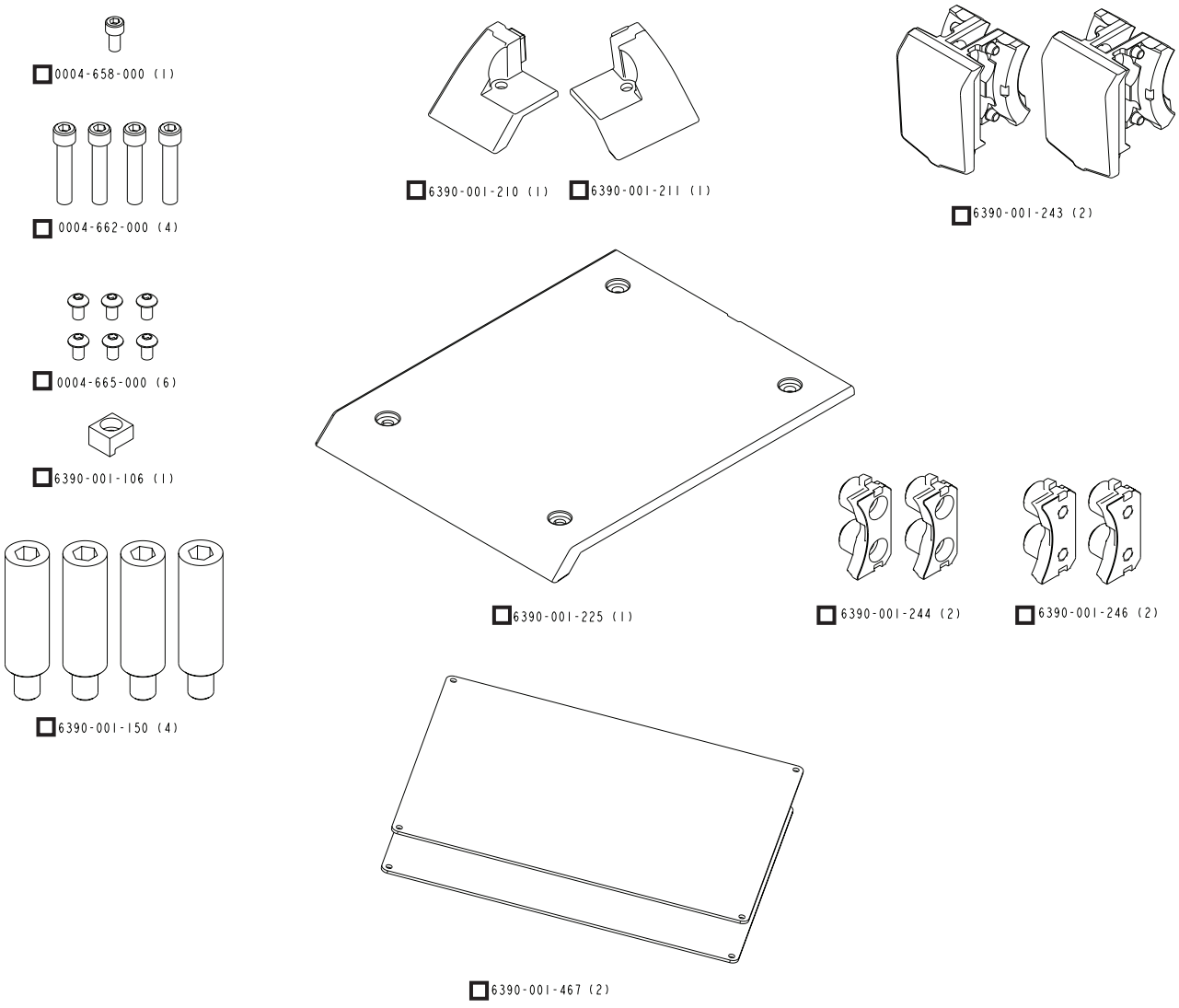

Figura 5: Componenti kit installazione gruppo dispositivo Power-LOAD (6390-001-054)

Ritorna all’indice

ELENCO DI CONTROLLO DEI COMPONENTI PER L’INSTALLAZIONE DEL GRUPPO GUIDA RUOTA OPZIONALE

Seguire questo elenco di controllo componenti per accertarsi di disporre di tutti i componenti necessari per installare correttamente il sistema Power-LOAD. Vedere “Installazione della guida ruota opzionale” a pagina 5-37, per le istruzioni per l’installazione.

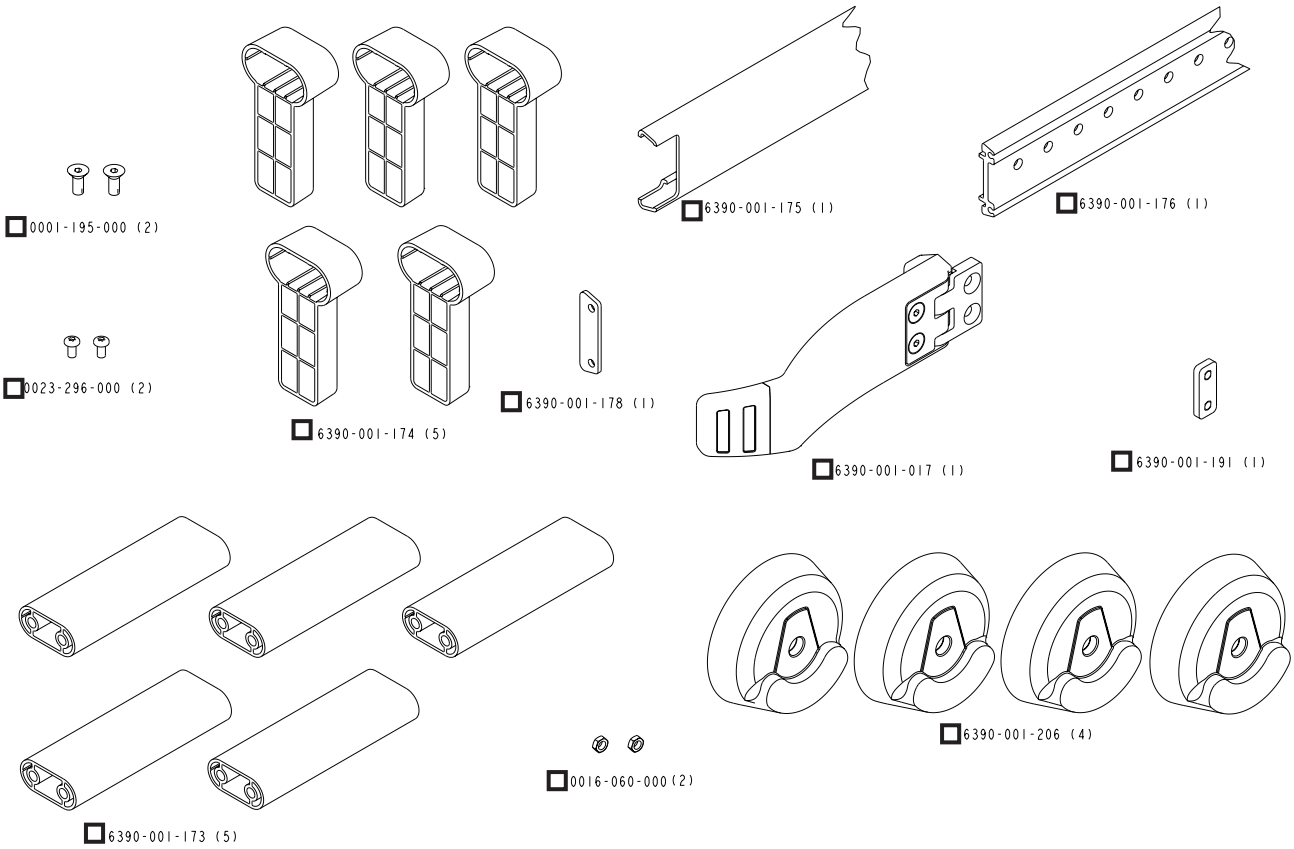

Figura 6: componenti kit di installazione gruppo guida ruota opzionale (6390-027-000)

Ritorna all’indice

REGOLAMENTO DEL SISTEMA DI QUALITÀ

Il Titolo 21 del Codice dei Regolamenti Federali (CFR) della US Food and Drug Administration (FDA) fornisce le direttive in merito all'installazione di dispositivi, quali il Power-LOAD. Per adempiere a tali normative federali, è necessario che personale qualificato* verifichi la corretta installazione di ogni dispositivo in base ai criteri di ispezione indicati in "Elenco di controllo per l'installazione del dispositivo Power-LOAD" a pagina 5-42. È necessario conservare la relativa documentazione per un periodo minimo di 7 anni per ciascuna installazione/apparecchiatura dotata di numero di serie.

*L'azienda che installa il dispositivo Power-LOAD è tenuta a conservare i registri dei propri programmi di formazione a conferma della qualifica dell'installatore.

CFR 21 SEZ. 820.170 INSTALLAZIONE

(a) Ciascun produttore di un apparecchio che richieda l'installazione stabilisce e mantiene adeguate istruzioni di installazione e di ispezione e, ove appropriato, procedure di collaudo. Le istruzioni e le procedure devono comprendere direttive per garantire un'appropriata installazione così che l'apparecchio funzioni nel modo previsto a seguito della relativa installazione. Il produttore distribuisce dette istruzioni e procedure unitamente all'apparecchio o le renderà altrimenti disponibili alle persone che installano l'apparecchio.

(b) La persona che installa l'apparecchio deve accertarsi che l'installazione, l'ispezione e qualsiasi collaudo richiesto vengano eseguiti in conformità alle istruzioni e alle procedure del produttore e deve documentare che i risultati dell'ispezione e dell'eventuale collaudo dimostrino un'appropriata installazione.

CFR 21 SEZ. 820.180 REQUISITI GENERALI

Tutti i registri richiesti da questa parte devono essere conservati nello stabilimento di produzione o in altro luogo ragionevolmente accessibile a funzionari responsabili del produttore e a dipendenti della FDA designati per eseguire le ispezioni. Detti registri, inclusi quelli non conservati nello stabilimento oggetto dell'ispezione, devono essere resi prontamente disponibili alla relativa analisi e copia da parte dei dipendenti della FDA. Detti registri devono essere leggibili e conservati in modo da minimizzare il relativo deterioramento e impedirne la perdita. Tali registri immagazzinati in sistemi automatizzati di elaborazione dati devono avere una copia di salvataggio.

(a) Riservatezza. I registri considerati riservati dal produttore possono essere contrassegnati in modo da aiutare la FDA a determinare se le informazioni possono essere svelate ai sensi della normativa sulle informazioni pubbliche di cui alla parte 20 di questo capitolo.

(b) Periodo di conservazione dei registri. Tutti i registri richiesti da questa parte devono essere conservati per un periodo di tempo equivalente al progetto e alla durata prevista dell'apparecchio, ma in nessun caso per un periodo inferiore a 2 anni dalla data dell'approvazione alla distribuzione commerciale da parte del produttore.

⚠ AVVERTENZA

- Un'installazione non corretta può causare lesioni. Installare il dispositivo Power-LOAD Stryker modello 6390 come descritto nel presente manuale. Accertarsi che la configurazione del proprio dispositivo Power-LOAD sia collaudata, come minimo, in conformità allo standard 004 della National Truck Equipment Association /Ambulance Manufacturer's Division, mediante prova statica del sistema di blocco lettino (AMD-004).
- Quando si utilizza un'apparecchiatura elettromedicale come il dispositivo Power-LOAD, occorre prendere particolari precauzioni riguardo alla compatibilità elettromagnetica. Installare e mettere in funzione il dispositivo Power-LOAD in base alle informazioni sulla compatibilità elettromagnetica riportate in questo manuale. Le apparecchiature di comunicazione in RF portatili e mobili possono interferire con il funzionamento del dispositivo Power-LOAD.

Ritorna all'indice

Istruzioni per l’installazione della piastra a pavimento

Scegliere la propria configurazione (vedere Figura 7 o Figura 8 a pagina 5-20). Tutte le misurazioni sono in pollici.

Nota: sono necessarie cinque serie di viti a testa piatta 3/8-16 UNC (ASTM-F835 o SAE di grado 8), rondelle piane e dadi di bloccaggio, ma non sono inclusi nel kit di installazione. Esaminare la struttura di sostegno del veicolo per determinare la lunghezza migliore della bulloneria per l’installazione della piastra a pavimento. Utilizzare questi bulloni per fissare la piastra a pavimento come descritto nella fase 17.

1 L’estremità lato piedi della piastra a pavimento deve trovarsi a 7 cm dal punto in cui cala la soglia dello sportello.

2 La piastra a pavimento può essere accorciata, se necessario (un minimo di 227,33 cm).

3 La profondità di fresatura tasca della piastra a pavimento è di 1,4 cm. La larghezza della tasca della piastra a pavimento è di circa 6,5 cm.

4 La piastra montante a pavimento - 73,3 cm/piastra montante a parete - 64,1 cm

Note:

- la dimensione 4 deve corrispondere alla dimensione precedente quando si installa il dispositivo di ancoraggio Power-LOAD nella piastra a pavimento Power-LOAD nell’ubicazione più posteriore (verso il lato piedi della barella). Se si installa il dispositivo di ancoraggio Power-LOAD verso la posizione più posteriore, la dimensione 4 aumenterà della stessa quantità.
- Per una piastra del morsetto barra preesistente, se la dimensione 4 è inferiore ai valori precedenti, spostare la piastra del morsetto barra nell’ubicazione dell’applicazione.

5 Scegliere un foro da portare a un Ø di 1,3 cm per l’ingresso elettrico.

6 Il quinto foro dal lato piedi verrà effettuato a un Ø di 1,4 cm per il gruppo del tubo di scolo.

7 Scegliere una posizione di bullone da ciascuno dei cinque tracciati per i bulloni.

8 Questa dimensione viene misurata dal margine della soglia alla tasca della piastra a pavimento.

Note:

- utilizzare viti a testa piatta 3/8-16 UNC, ASTM-F835 o SAE di grado 8. Ogni bullone deve avere una rondella piana e un dado di bloccaggio.
- Serrare ogni bullone ad almeno 54,3 N•m.
- Ogni bullone e la relativa struttura di sostegno dovrà resistere a 12.230 N in trazione verso l’alto e a 2.669 N a taglio in tutte le direzioni orizzontali.

- In alternativa, è possibile installare una piastra di accoppiamento. Fissare le viti a testa piatta 3/8-16 direttamente nella piastra di accoppiamento (la piastra di accoppiamento deve soddisfare i requisiti di intensità). Utilizzare un dispositivo di bloccaggio della filettatura per impedire l’allentamento delle viti.
- Requisiti elettrici: 12,8 V-15,6 V ⎓, fusibile/interruttore automatico da 15 A, cavo a 2 conduttori 10 AWG (vedere pagina 5-25).
- Accertarsi che vi sia un minimo spazio di manovra rispetto al sedile del responsabile dello staff sanitario. Fare riferimento alla Federal Specification for the Star-of-Life Ambulance (Specifiche federali statunitensi per le ambulanze con il simbolo Star-of-Life), KKK-A-1822F, sezione 3.10.4, per ulteriori direttive.
- Installare la guida ruota opzionale (6390-027-000) se la linea centrale della barella dista non oltre 45 cm dalla parete del veicolo (vedere pagina 5-37).

Ritorna all’indice

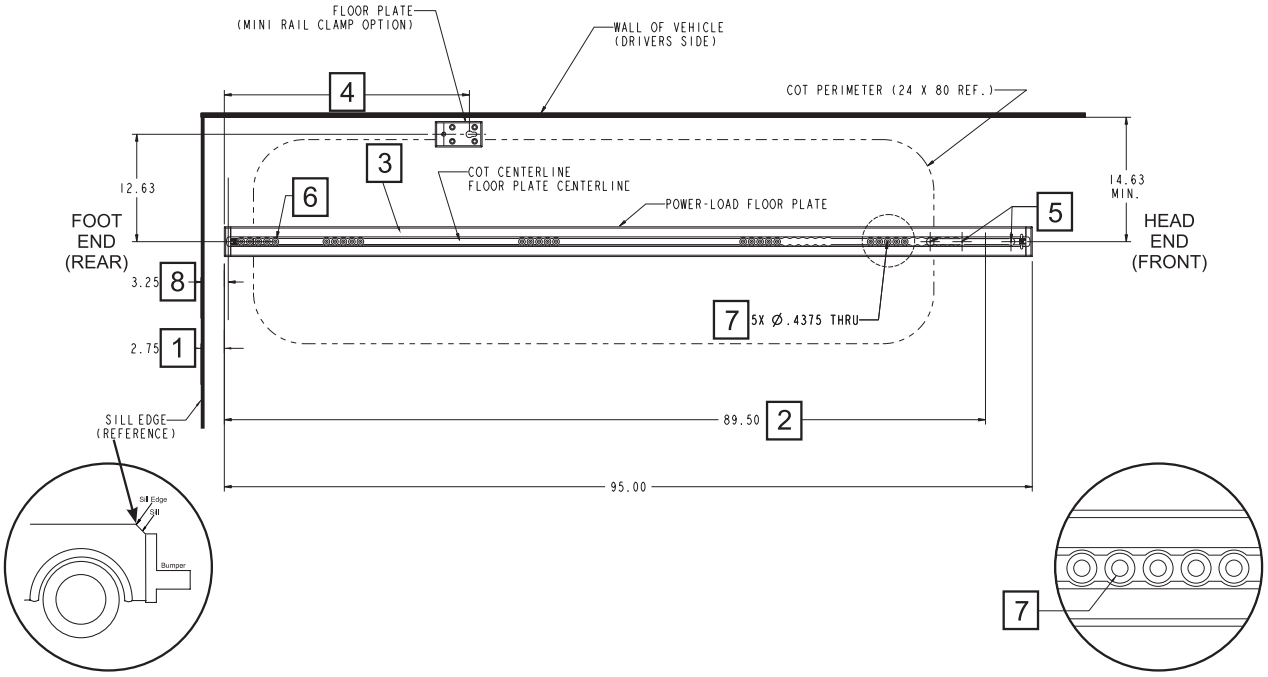

Figura 7: piastra a pavimento Power-LOAD con dispositivo di ancoraggio per barella con montaggio a pavimento standard singolo (opzionale)

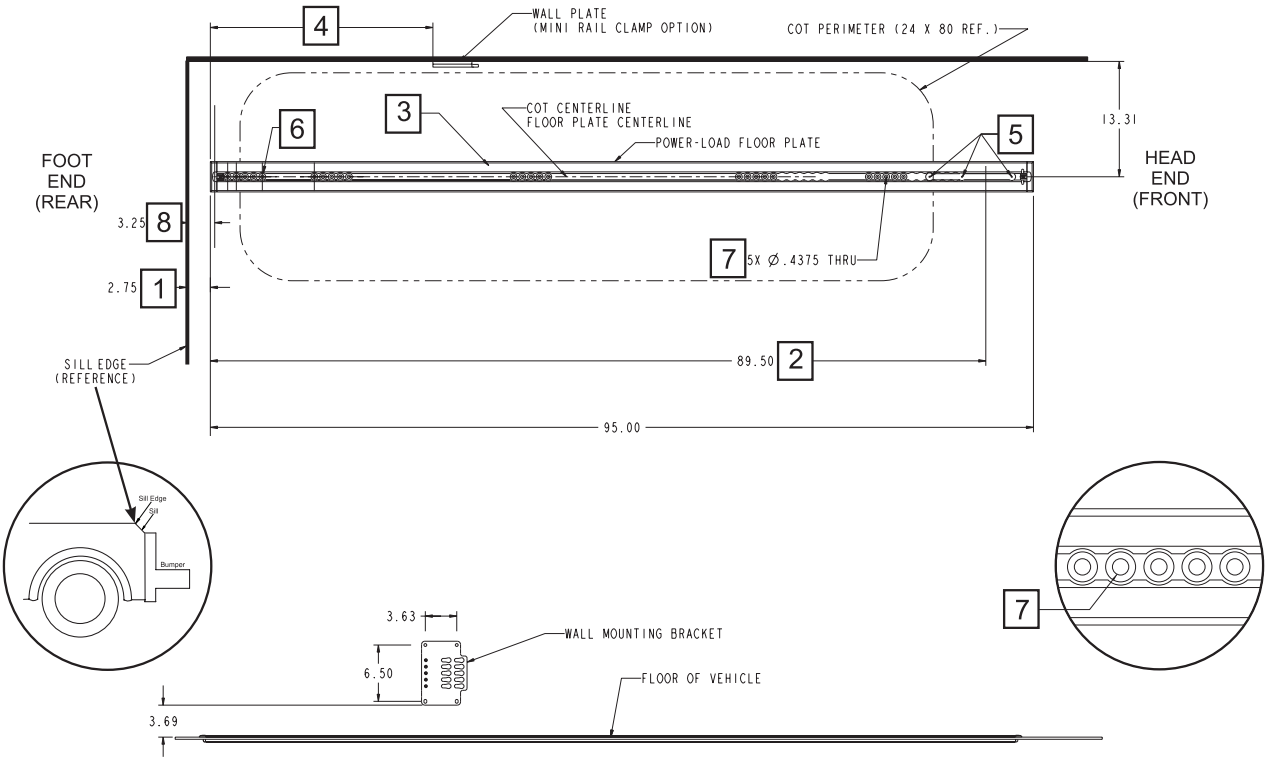

Figura 8: piastra a pavimento Power-LOAD con dispositivo di ancoraggio per barella con montaggio a parete standard (opzionale)

Ritorna all’indice

INSTALLAZIONE DELLA PIASTRA A PAVIMENTO

Nota: questa procedura mostra come installare la piastra a pavimento con un pavimento in legno. Vi sono diverse configurazioni del veicolo ed è necessario pianificare l'installazione di conseguenza.

Componenti del kit del gruppo piastra a pavimento (6390-001-055)

- (6) Vite a testa piatta (p/n 0001-194-000)
- (4) Fermo staffa di fissaggio del dispositivo di ancoraggio secondario (p/n 6390-001-110)
- (1) Occhiello in gomma (p/n 0037-247-000)
- (1) Cavo di ancoraggio-veicolo (p/n 6390-001-135)
- (1) Tubo protezione cavo (p/n 6390-001-153)
- (1) Tubo di scolo (p/n 6390-001-170)
- (6) Morsetto a P (p/n 6390-001-202)
- (2) Vite di fermo (p/n 0021-197-000)
- (5) Staffa di fissaggio piastra a pavimento (p/n 6390-001-108)
- (2) Terminale piastra a pavimento (p/n 6390-001-111)
- (1) Gancio di sicurezza del dispositivo Power-LOAD (p/n 6390-001-148)
- (2) Mascherina della piastra a pavimento, corta (p/n 6390-001-166)
- (1) Tubo di scolo piastra a pavimento (p/n 6390-001-183)

Ulteriori componenti utilizzati

- (1) Piastra a pavimento (p/n 6390-001-107)

Ulteriori componenti utilizzati (non inclusi)

- **Sono necessarie cinque serie di viti a testa piatta 3/8-16 UNC (ASTM-F835 o SAE di grado 8), rondelle piane e dadi di bloccaggio**
- **Fusibile/interruttore automatico da 15 A (per il veicolo)**
- **Viti da 1/4" (per il tubo protezione cavo)**

Attrezzi necessari:

- Matita
- Fresa
- Trapano
- Metro a nastro
- Chiave da 1/2" con bussola esagonale da 7/32"
- Maschera di protezione
- Multimetro
- Seghetto
- Punte fresa da 1/2" a 1"
- Punta da trapano da 1/2"
- Punta da trapano da 7/16"
- Punta da trapano da 9/16"
- Chiave esagonale da 1/4"
- Chiave dinamometrica da 1/2" (N•m) > 54,3 N•m
- Chiave esagonale da 5/32"
- Aspirapolvere industriale
- Sigillante al silicone
- Martello di gomma
- Occhiali di protezione
- Cavo di prolunga

Procedura:

Nota: sono necessarie cinque serie di viti a testa piatta 3/8-16 UNC (ASTM-F835 o SAE di grado 8), rondelle piane e dadi di bloccaggio, ma non sono inclusi nel kit di installazione. Esaminare la struttura di sostegno del veicolo per determinare la lunghezza migliore della bulloneria per l'installazione della piastra a pavimento. Utilizzare questi bulloni per fissare la piastra a pavimento come descritto nella fase 17.

1. Identificare la posizione di montaggio fronte-retro rispetto alla distanza dalla soglia dello sportello. Partendo dal punto in cui cala la soglia dello sportello, come illustrato nella Figura 7 o nella Figura 8 a pagina 5-20, misurare 7 cm verso l'interno. Con una matita segnare la posizione lungo la larghezza del compartimento sanitario del veicolo.
2. Con una chiave esagonale da 5/32", installare la vite di fermo (0021-197-000) per fissare i terminali della piastra a pavimento (6390-001-111) sulla parte posteriore e su quella anteriore della piastra (6390-001-107).

Ritorna all'indice

INSTALLAZIONE DELLA PIASTRA A PAVIMENTO (SEGUE)

3. Posizionare la piastra a pavimento alla distanza desiderata dalle pareti del compartimento sanitario del veicolo (vedere la Figura 7 o la Figura 8 a pagina 5-20).
   - Allineare il bordo del terminale installato con la posizione segnata a 7 cm.
   - Con una matita segnare la posizione centrale della piastra a pavimento sul piano di calpestio del veicolo sulla parte posteriore e anteriore dei terminali.
   - Misurare la distanza tra questi punti e la parete del veicolo per assicurarsi che siano paralleli.

   Nota: installare la guida ruota opzionale (6390-027-000) se la linea centrale della barella dista non oltre 45 cm dalla parete del veicolo (vedere pagina 5-37).

⚠ AVVERTENZA

Per evitare il rischio di lesioni al paziente o danni all'apparecchiatura durante l'installazione, fissare correttamente il componente che si sta tagliando e fare attenzione all'area circostante. Indossare sempre un'adeguata protezione agli occhi quando si adopera un seghetto.

Nota: se la piastra a pavimento non si adatta in senso longitudinale nel compartimento sanitario del veicolo, utilizzare un seghetto per accorciare la piastra a pavimento (vedere la Figura 7 o la Figura 8 a pagina 5-20). Prima di tagliare la piastra a pavimento, rimuovere il terminale della piastra a pavimento anteriore. Riposizionare il cappuccio dopo aver tagliato la piastra a pavimento.

4. Tenere saldamente la piastra a pavimento in posizione. Con la piastra a pavimento come modello, tracciare il bordo interno della piastra a pavimento e i terminali sul pianale del compartimento sanitario del veicolo come illustrato nella Figura 9.

   Nota: in caso di installazione di più sistemi Power-LOAD, è consigliabile preparare un modello per agevolare la procedura.

5. Rimuovere la piastra a pavimento ed esaminare la traccia. Seguire questa traccia durante il taglio della tasca della piastra a pavimento per la piastra a pavimento.

   Note:
   - aumentare leggermente lo spazio per assicurarsi che le piastre a pavimento si adattino alla tasca della piastra a pavimento. La flangia della piastra a pavimento coprirà ogni ampliamento minore della tasca della piastra a pavimento.
   - Può essere necessario incidere la piastra della soglia, in modo da posizionare la piastra a pavimento orizzontalmente sul pavimento.

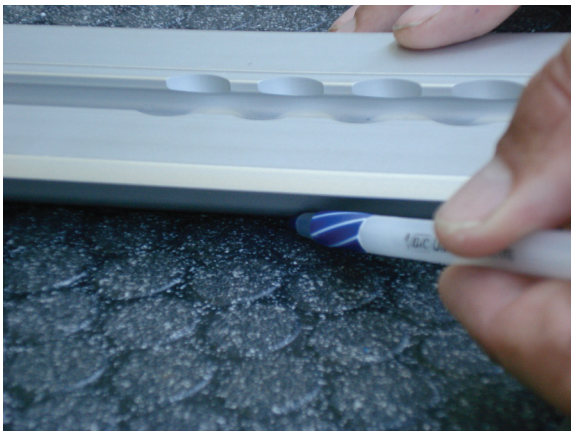

Figura 9

Ritorna all'indice

INSTALLAZIONE DELLA PIASTRA A PAVIMENTO (SEGUE)

Nota: le fasi 6 - 8 spiegano il processo di creazione della tasca della piastra a pavimento nel piano di calpestio del veicolo per accogliere la piastra a pavimento. Queste istruzioni prevedono che il veicolo sia dotato di un pavimento in legno con uno spessore di almeno 1,4 cm.

Di seguito sono illustrate alcune installazioni alternative:

Spessore del pianale del compartimento sanitario	Azione richiesta
Meno di 1,1 cm	Creare il pianale a uno spessore di almeno 1,4 cm.
da 1,1 cm a 1,4 cm	Fresare (o tagliare) la struttura di sostegno del veicolo. Quando si installa la piastra a pavimento, ci sarà uno spazio non superiore a 0,32 cm tra la base della flangia della piastra a pavimento e il pavimento. Riempire questo spazio con sigillante al silicone.
Maggiore di 1,4 cm o con una struttura in schiuma	Fresare (o tagliare) la tasca della piastra a pavimento alla profondità della struttura di sostegno solida del veicolo e utilizzare distanziatori (ad esempio, rondelle da 0,95 cm – non fornite) per creare la struttura di sostegno del veicolo sulla base della piastra a pavimento. Ad esempio, se il piano di calpestio del veicolo è di 1,9 cm, installare distanziatori o rondelle di 0,5 cm per supportare la piastra a pavimento ai cinque fori di montaggio. Questa installazione presenta i seguenti vantaggi: • identificazione più semplice della struttura di sostegno del compartimento sanitario del veicolo • taglio minore del compartimento sanitario del veicolo • potrebbe eliminare la necessità di fresatura aggiuntiva della tasca della piastra a pavimento per l'occhiello in gomma elettrico (vedere la fase 14)

⚠ AVVERTENZA

Durante l'installazione, indossare sempre occhiali protettivi e maschera di protezione quando si adopera una fresa.

6. Con un fresa e una punta da 1/2" a 1", agire sul pianale seguendo le linee tracciate al punto 4.

   Nota: impostare la profondità di fresatura a 1,4 cm. Per evitare di danneggiare il pianale, trovare una posizione stabile quando si adopera la fresa.

7. Posizionare la piastra a pavimento nella relativa tasca per verificarne l'adattamento. Effettuare regolazioni, se necessario.

   Nota: la flangia della piastra a pavimento coprirà ogni ampliamento minore della tasca della piastra a pavimento.

8. Identificare e contrassegnare almeno uno dei cinque fori di montaggio in ognuno dei (5) cinque tracciati per fori che si allineano alla struttura di sostegno del veicolo. Se nessuno dei cinque fori di montaggio in ogni tracciato di fori si allinea con una struttura portante, sarà necessario creare una struttura di sostegno per quella posizione, come ad esempio un piastra o una staffa.

   Note:
   - questi fori di montaggio verranno praticati a 1,1 cm di diametro.
   - Ogni bullone e la relativa struttura di sostegno dovrà resistere a 12.230 N in trazione verso l'alto e a 2.669 N a taglio in tutte le direzioni orizzontali.
   - Valutare eventuali restrizioni dello spazio di manovra rispetto a ogni componente del veicolo.

Ritorna all'indice

INSTALLAZIONE DELLA PIASTRA A PAVIMENTO (SEGUE)

AVVERTENZA

Per evitare rischi di lesioni personali o danni al veicolo, fare attenzione a ogni elemento in prossimità e al di sotto dell’ingresso elettrico durante l’installazione della piastra a pavimento. Prima dell’installazione rivolgersi al produttore del veicolo. Accertarsi di non danneggiare né ostacolare l’impianto dei freni, dell’ossigeno o del carburante, il serbatoio del carburante o il cablaggio elettrico del veicolo.

Nota: i fori dell’ingresso elettrico e i fori del gruppo del tubo di scolo devono essere allineati alla struttura di sostegno.

9. Identificare e contrassegnare i fori dell’ingresso elettrico (vedere la Figura 7 o la Figura 8 a pagina 5-20). Questo foro verrà praticato a 1,3 cm di diametro.
10. Identificare e contrassegnare il quinto foro dal lato piedi per il gruppo del tubo di scolo (vedere la Figura 7 o la Figura 8 a pagina 5-20). Questo foro verrà praticato a 1,4 cm di diametro.

    Nota: se la posizione del foro non è corretta per l’installazione del tubo di scolo, determinare la posizione di montaggio del dispositivo di ancoraggio prima di scegliere un foro per il tubo di scolo inutilizzato. Assicurarsi che lo scarico non interferisca con il meccanismo di fissaggio del dispositivo di ancoraggio.

11. Rimuovere la piastra a pavimento dalla relativa tasca.
12. Con un trapano e punte da trapano appropriate, praticare i seguenti fori contrassegnati attraverso la piastra a pavimento:

Foro	Quantità	Diametro	Punta da trapano
Montaggio	5	1,1 cm	7/16"
Ingresso elettrico	1	1,3 cm	1/2"
Tubo di scolo	1	1,4 cm	9/16"

13. Installare la piastra a pavimento nella relativa tasca. Trasferire i fori sulla tasca della piastra a pavimento nel pianale del compartimento sanitario. Rimuovere la piastra a pavimento. Praticare i fori corrispondenti nel pianale del compartimento sanitario.
14. Con un trapano o una fresa, tagliare un foro del diametro di 2,54 cm a una profondità di 0,635 cm al di sotto della tasca della piastra a pavimento per l’occhiello in gomma elettrico.
15. Inserire l’occhiello in gomma elettrico (0037-247-000) in dotazione nella piastra a pavimento a livello del punto di ingresso elettrico.
16. Applicare il sigillante al silicone alla parte inferiore della flangia della piastra a pavimento e premere saldamente la piastra a pavimento nella tasca della piastra a pavimento.

AVVERTENZA

Per evitare infiltrazioni di gas di scarico all’interno del compartimento sanitario del veicolo, accertarsi che tutte le aperture verso l’esterno del veicolo siano sigillate.

17. Installare le viti a testa piatta 3/8-16 UNC, ASTM-F835 o SAE di grado 8, della lunghezza adatta con una rondella piana e un dado di bloccaggio.

    Nota: questi articoli sono necessari per l’installazione, ma non sono inclusi nel kit di installazione, poiché le strutture di sostegno del veicolo variano.

18. Utilizzando una chiave dinamometrica con attacco da 1/2" ed esagono da 7/32", serrare i bulloni con le fascette di fissaggio della piastra a pavimento ad almeno 54,3 N•m in un processo di serraggio di almeno due fasi.
19. Collegare il tubo di scolo (6390-001-170) al tubo di scolo della piastra a pavimento (6390-001-183) e inserirlo nel foro del gruppo del tubo di scolo della piastra a pavimento.

    Note:
    - è possibile tagliare il tubo di scolo a 3 m per soddisfare le esigenze di installazione.
    - In alternativa, è possibile installare il tubo di scolo dalla parte inferiore del veicolo.

Ritorna all’indice

INSTALLAZIONE DELLA PIASTRA A PAVIMENTO (SEGUE)

20. Con una chiave esagonale da 1/4" ruotare il raccordo del tubo di un quarto di giro per bloccarlo in posizione.
21. Per un corretto deflusso, convogliare il tubo di scolo al di sotto del veicolo lontano dall’impianto dei gas di scarico, facendo attenzione che l’estremità aperta del tubo si trovi più in basso rispetto a quella di scolo. Fissare il tubo di scolo del veicolo con fascette adatte (non in dotazione).

⚠ AVVERTENZA

Per evitare infiltrazioni di gas di scarico all’interno del compartimento sanitario del veicolo, collocare il tubo di scolo al di sotto del veicolo, lontano dall’impianto dei gas di scarico.

Note elettriche: il sistema Power-LOAD contiene due accoppiatori induttivi che forniscono alimentazione per la carica della barella e delle batterie del carrello Power-LOAD e forniscono alimentazione al sensore del lato piedi e all’indicatore LED posizionato nel dispositivo di ancoraggio Power-LOAD. Il sistema del veicolo fornisce alimentazione per azionare questi componenti elettronici tramite il collegamento stabilito nelle seguenti fasi. Vedere la fase 22 per i requisiti del collegamento elettrico. Selezionare il punto in cui effettuare il collegamento elettrico nel sistema del veicolo.

Per determinare il punto in cui si trova il sistema Power-LOAD nel sistema elettrico del veicolo, considerare come e se il collegamento elettrico Power-LOAD si interfaccerà con i seguenti dispositivi:

- interruttore di alimentazione modulare
- alimentatore in c.c dal convertitore c.a./c.c. dalla linea elettrica di terra
- interruttore di accensione
- collegamento diretto alla batteria del veicolo
- interruttore dedicato

Il sistema Power-LOAD prevede misure di sicurezza per proteggere la fonte di alimentazione, quali:

- la carica non inizierà se la fonte V è < 12,8 V
- la carica sarà limitata a 2 ore se la fonte V è < 12,4 V
- la carica verrà interrotta se la fonte V è < 11,6 V
- i componenti elettronici del dispositivo di ancoraggio entreranno in “modalità Sleep” se la fonte V è di < 11,1 V

22. Identificare il punto di collegamento tra il cavo di ancoraggio-veicolo (6390-001-135) e il sistema elettrico del veicolo (requisiti elettrici: 12,8 V-15,6 V CC, fusibile/interruttore automatico da 15 A, cavo a 2 conduttori 10 AWG).

    Nota: per evitare la possibilità di scaricare le batterie del veicolo ai limiti indicati precedentemente, è possibile collegare il dispositivo Power-LOAD in modo che esso sia alimentato solo quando il veicolo è acceso o il cavo elettrico di terra collegato.

⚠ AVVERTENZA

Per garantire le prestazioni e prevenire eventuali pericoli di folgorazione, collegare il dispositivo Power-LOAD al circuito elettrico del veicolo a 12,8 V-15,6 V DC sul fusibile/interruttore automatico da 15 A. Non collegare il dispositivo Power-LOAD al circuito del veicolo a 24 V CC.

23. Installare il cavo di ancoraggio-veicolo (6390-001-135) mediante l’occhiello in gomma elettrico nell’ingresso elettrico. Lasciare uno spazio sufficiente (circa 15 cm), in modo da poter collegare l’estremità del connettore a forcella del cavo di ancoraggio-veicolo al cavo di ancoraggio Power-LOAD.

⚠ AVVERTENZA

Per evitare rischi di lesioni personali o danni al veicolo, fare attenzione a ogni elemento in prossimità e al di sotto del cavo di ancoraggio-veicolo durante l’installazione della piastra a pavimento.

24. Instradare il cavo di ancoraggio-veicolo al punto di collegamento del veicolo. Sono forniti dodici piedi di tubo protezione cavo (6390-001-153) e sei morsetti a p (6390-001-202).
25. Collegare il cavo di ancoraggio-veicolo al sistema elettrico del veicolo. Posizionare il sistema Power-LOAD su un fusibile/interruttore automatico da 15 A dedicato.

Ritorna all’indice

INSTALLAZIONE DELLA PIASTRA A PAVIMENTO (SEGUE)

26. Con un multimetro, verificare la tensione dell’estremità del connettore a forcella del cavo di ancoraggio-veicolo (6390-001-135) per assicurarsi che la tensione sia 12,8 V-15,6 V cc.

Note:

- prima di verificare la tensione, innestare intercollegamenti aggiuntivi (accendere il veicolo, il collegamento modulare o l’interruttore dedicato), se applicabile.
- Se l’installazione utilizza alimentazione in c.c., fornita dal convertitore c.a./c.c. dalla linea elettrica di terra, verificare la tensione dell’estremità a forcella del cavo di collegamento di ancoraggio-veicolo nella configurazione in cui si utilizzerà più frequentemente la linea elettrica di terra (come alimentazione di terra collegata, veicolo spento, o alimentazione modulare aperta).

⚠ AVVERTENZA

Per evitare infiltrazioni di gas di scarico all’interno del compartimento sanitario del veicolo, accertarsi che tutte le aperture verso l’esterno del veicolo siano sigillate.

Ritorna all’indice

INSTALLAZIONE DEL SISTEMA POWER-LOAD

Installazione del gruppo ancoraggio

27. Inserire una staffa di fissaggio piastra a pavimento (6390-001-108) al lato piedi del compartimento sanitario del veicolo per installare il gancio di sicurezza (6390-001-148) (Figura 10). Allineare le tacche con le linguette per inserire e poi far scorrere la staffa nel gruppo piastra a pavimento.

⚠ AVVERTENZA

La mancata installazione del gancio di sicurezza può provocare lesioni al paziente o all’operatore. Installare e utilizzare il gancio di sicurezza come descritto nel presente manuale.

28. Con una chiave esagonale da 5/32" installare due viti a testa svasata piana (0001-194-000) per fissare il gancio di sicurezza alla piastra a pavimento (Figura 11).
29. Portare il paraurti del veicolo alla posizione sollevata (se possibile).

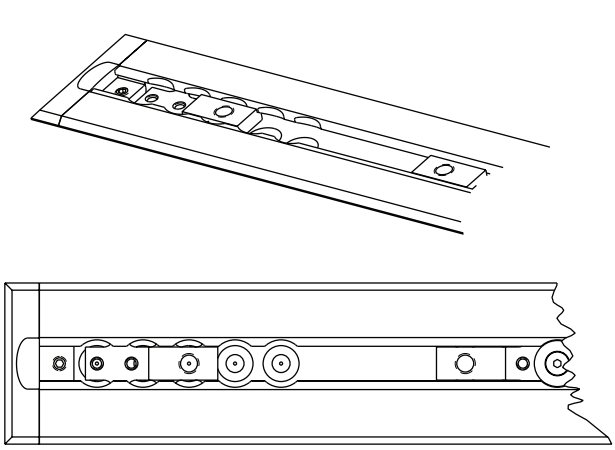

Figura 10: inserire la staffa di fissaggio piastra a pavimento

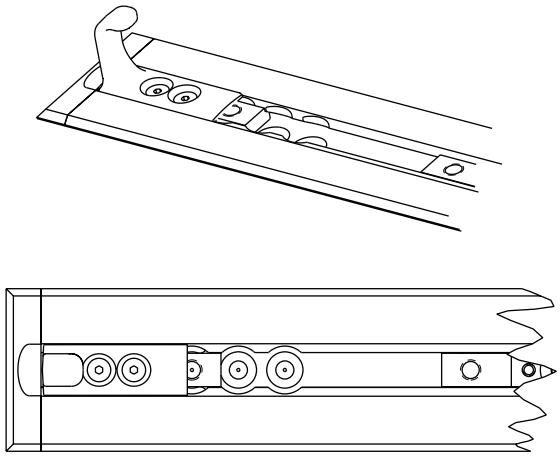

Figura 11: fissare il gancio di sicurezza

30. Partendo dalla estremità del pianale lato piedi, misurare fino all’estremità del paraurti per stabilire fino a che punto è possibile spostare il dispositivo di ancoraggio verso il lato testa interno (Figura 12).

    Nota: se la distanza misurata è inferiore a 46 cm, è possibile spostare il dispositivo Power-LOAD verso l’interno più vicino al lato testa del compartimento sanitario del veicolo al massimo per la differenza di 46 cm e la distanza misurata.

⚠ AVVERTENZA

Una distanza insufficiente dal paraurti potrebbe causare lesioni al paziente o all’operatore.

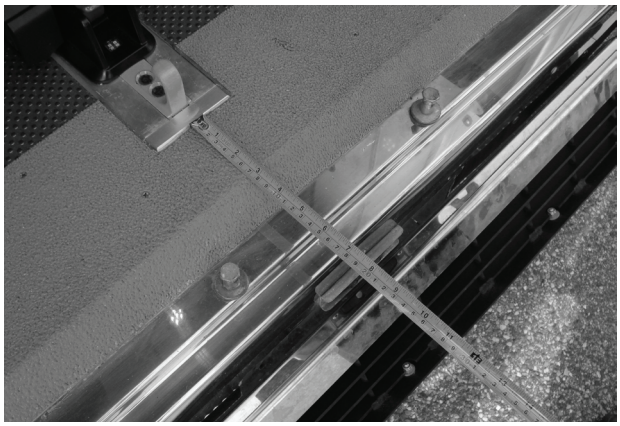

Figura 12: misurare per l’installazione del dispositivo di ancoraggio

Ritorna all’indice

INSTALLAZIONE DEL SISTEMA POWER-LOAD (SEGUE)

31. Stabilire la posizione della prima staffa di fissaggio della piastra a pavimento (vicina al lato piedi) (Figura 13). Questa posizione fornisce la massima distanza tra la ruota e il paraurti.

    Note:
    - per accostare la barella al lato testa del compartimento sanitario del veicolo, selezionare un'altra posizione.
    - Ogni posizione successiva sposta la barella di 2,54 centimetri verso il lato testa.
    - Accertarsi che, rispetto alla prima, la posizione non sia più distante del valore calcolato al punto 30. Lasciare una distanza sufficiente tra il carrello della barella e il paraurti del veicolo.
    - Girando la staffa come illustrato nella Figura 14, la posizione di montaggio viene spostata di altri 5,08 centimetri verso il lato testa.
    - La Figura 13 mostra la posizione per la distanza massima tra la ruota e lo smorzatore. La Figura 14 mostra la posizione per la distanza minima tra la ruota e lo smorzatore e corrisponde a uno spostamento verso l'interno di 20,3 cm rispetto alla prima posizione. Selezionare il punto che assicuri lo spazio ruota appropriato alla propria configurazione.

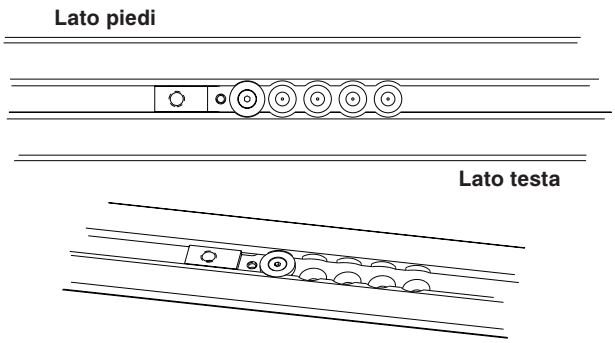

Figura 13: distanza ruota massima

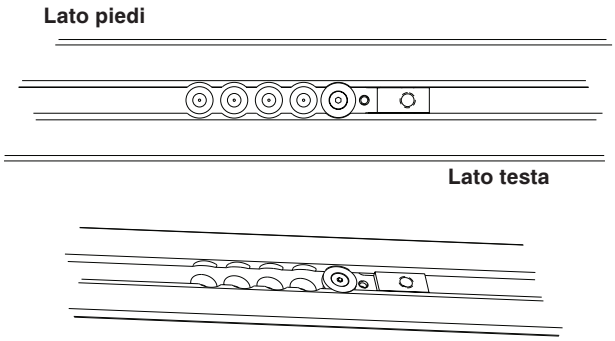

Figura 14: capovolgimento della staffa

32. Con una chiave esagonale da 5/32", installare una vite a testa piatta (0001-194-000) sul fermo della staffa di fissaggio del dispositivo di ancoraggio secondario (6390-001-110) per ancorare la staffa di fissaggio della piastra a pavimento (6390-001-108).
33. Ripetere i punti 31-32 per le altre tre posizioni nel gruppo piastra a pavimento.

    Nota: la posizione di queste tre staffe di fissaggio della piastra a pavimento deve corrispondere alla posizione selezionata al punto 31.

34. Collegare il filo rosso al filo rosso e il filo nero al filo nero per connettere il gruppo ancoraggio al cavo di ancoraggio-veicolo. Posizionare il dispositivo di ancoraggio sui relativi fori di montaggio. Infilare il cavo in eccesso attraverso l'occhiello in gomma elettrico. Posizionare i connettori nella tasca della piastra a pavimento.

    Nota: applicare il sigillante al silicone all'occhiello in gomma elettrico per sigillare completamente il passaggio elettrico.

⚠ AVVERTENZA

Per evitare infiltrazioni di gas di scarico all'interno del compartimento sanitario del veicolo, accertarsi che tutte le aperture verso l'esterno del veicolo siano sigillate.

35. Una volta alimentato il dispositivo di ancoraggio, assicurarsi che l'indicatore LED del lato piedi lampeggi con una luce gialla per accertarsi che il funzionamento sia corretto.

    Nota: se l'indicatore LED del lato piedi non lampeggia con una luce gialla, assicurarsi che il dispositivo di ancoraggio sia alimentato.

Ritorna all'indice

INSTALLAZIONE DEL SISTEMA POWER-LOAD (SEGUE)

36. Collocare con cautela il gruppo ancoraggio (A) sulla parte superiore del gruppo piastra a pavimento (B) come illustrato nella Figura 15, adagiando il cavo in eccesso nella tasca della piastra a pavimento. Allineare i quattro fori con le staffe di fissaggio della piastra a pavimento.

⚠ ATTENZIONE

Quando si installa il gruppo di ancoraggio, accertarsi che i fili restino posizionati all’interno della tasca del gruppo piastra a pavimento e non siano schiacciati dal gruppo di ancoraggio.

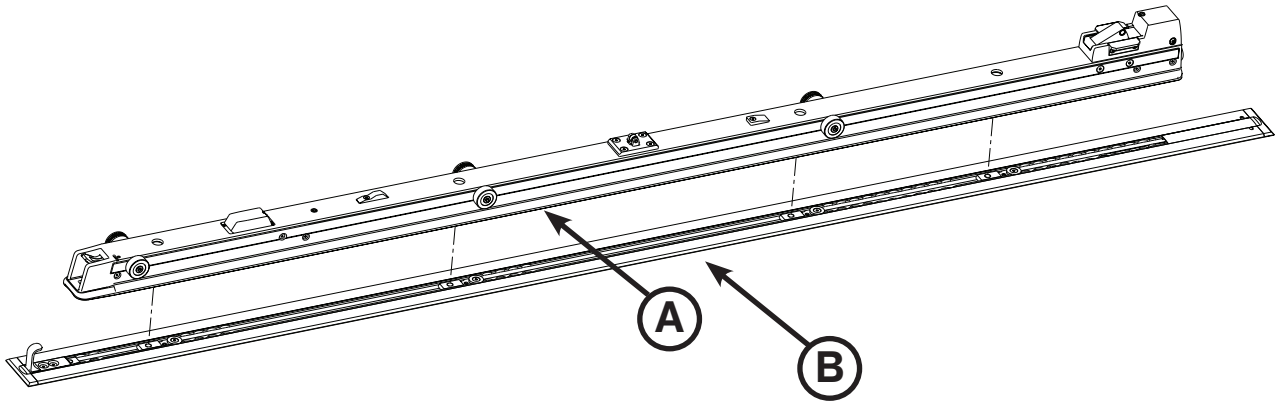

Figura 15: gruppo ancoraggio e gruppo piastra a pavimento

37. Misurare la tasca esposta al lato testa e al lato piedi della piastra a pavimento per adattare le guarnizioni della piastra stessa.

⚠ AVVERTENZA

Per evitare il rischio di lesioni al paziente o danni all’apparecchiatura durante l’installazione, fissare correttamente il componente che si sta tagliando e fare attenzione all’area circostante. Indossare sempre un’adeguata protezione agli occhi quando si adopera un seghetto.

38. Con un seghetto, tagliare le due guarnizioni della piastra a pavimento (6390-001-166) (A) in modo che corrispondano alla lunghezza misurata su entrambe le estremità (Figura 16). La mascherina della piastra a pavimento non si adatta bene sulla staffa di fissaggio della piastra a pavimento.
Nota: nel caso in cui il dispositivo di ancoraggio sia montato sul lato piedi o lato testa della piastra a pavimento, non sarà necessaria alcuna mascherina per tale lato.

39. Con un martello di gomma, incastrare ogni mascherina della piastra a pavimento nella piastra stessa (lato gancio (B) prima).

    Nota: per staccare il rivestimento della piastra a pavimento, usare un cacciavite su un lato del rivestimento con un bordo rialzato.

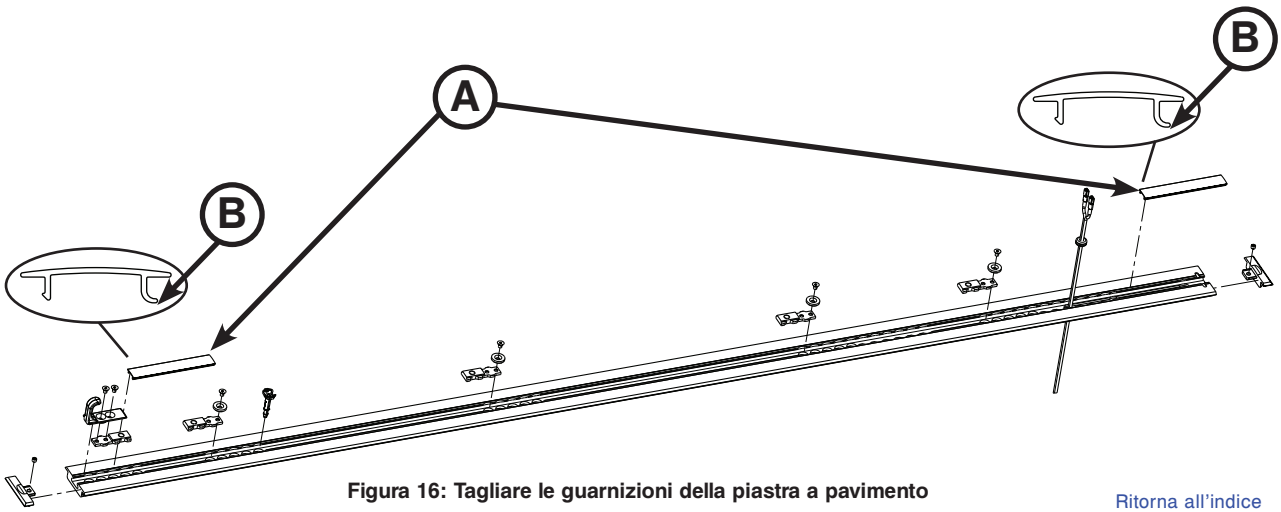

Figura 16: Tagliare le guarnizioni della piastra a pavimento

Italiano

Ritorna all’indice

INSTALLAZIONE DEL SISTEMA POWER-LOAD (SEGUE)

Componenti kit gruppo dispositivo Power-LOAD (6390-001-054)

- (1) Vite a testa cava esagonale (p/n 0004-658-000)
- (6) Vite con testa a bottone (p/n 0004-665-000)
- (4) Montanti dispositivo di ancoraggio (p/n 6390-001-150)
- (1) Guarnizione gruppo di trasferimento lato testa destra (p/n 6390-001-211)
- (2) Smorzatore di fine corsa (p/n 6390-001-243)
- (2) Blocco di fine corsa, filettato (p/n 6390-001-246)
- (4) Vite a testa cava esagonale (p/n 0004-662-000)
- (1) Attivatore magnetico carrello (p/n 6390-001-106)
- (1) Guarnizione gruppo di trasferimento lato testa sinistra (p/n 6390-001-210)
- (1) Tassello slitta gruppo di trasferimento, lato piedi (p/n 6390-001-225)
- (2) Blocco di fine corsa, con foro passante (p/n 6390-001-244)

Attrezzi necessari:

- Chiave esagonale da 3/8"
- Chiave esagonale da 5/32"
- Chiave esagonale da 3/16"
- Cacciavite Torx T25
- Chiave dinamometrica da 1/2" (N•m) > 81,26 N•m

Procedura:

1. Con una chiave esagonale da 3/8", installare i quattro montanti del dispositivo di ancoraggio in dotazione (6390-001-150) (A) nei quattro fori sul gruppo ancoraggio come illustrato nella Figura 17.

   Nota: non serrare completamente i montanti fino a quando tutti e quattro i montanti non sono allineati e avviati.

2. Con una chiave dinamometrica, serrare ogni montante a 81,26±13,54 N•m.

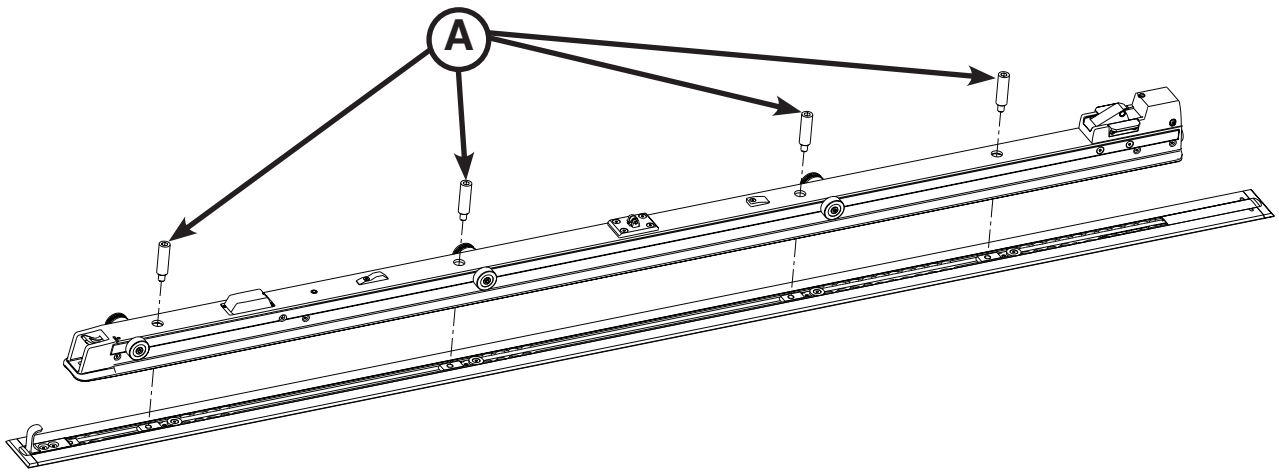

Figura 17: installare i montanti del dispositivo di ancoraggio

Ritorna all’indice

INSTALLAZIONE DEL SISTEMA POWER-LOAD (SEGUE)

Installazione del gruppo di trasferimento

⚠ AVVERTENZA

Per evitare il rischio di lesioni, sono necessari due installatori per sollevare e posizionare il gruppo di trasferimento.

3. Posizionare il gruppo di trasferimento (A), in modo tale che il lato aperto sia rivolto verso il gruppo ancoraggio (B) come illustrato nella Figura 18.

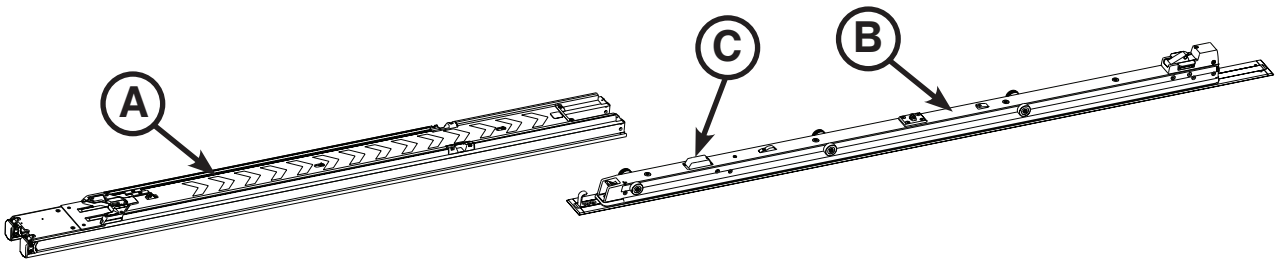

Figura 18: installare il gruppo di trasferimento

⚠ AVVERTENZA

Per evitare il rischio di lesioni, tenere mani e dita lontano da ogni meccanismo in moto.

4. L’installatore n. 1 (lato piedi) solleva il gruppo di trasferimento e fa scorrere le levette di blocco trasferimento (E) (Figura 19) verso il lato piedi del gruppo di trasferimento per sganciare i blocchi trasferimento. Tirare le levette di blocco trasferimento verso il lato piedi fino ad adagiare il gruppo di trasferimento sul dispositivo di ancoraggio come illustrato nella Figura 19. L’installatore n. 2 fa scorrere sugli scorrevoli e centra il lato aperto del gruppo di trasferimento nel gruppo ancoraggio.

   Nota: è possibile avvertire una leggera resistenza nello scorrimento sul secondo set di scorrevoli; spingere per superare la resistenza fino alla posizione illustrata nella Figura 19.

⚠ ATTENZIONE

Durante l’installazione del gruppo di trasferimento, far scivolare lentamente il gruppo stesso per evitare di danneggiare l’alloggio della carica induttiva della barella (C) (come illustrato nella Figura 18).

Ritorna all’indice

INSTALLAZIONE DEL SISTEMA POWER-LOAD (SEGUE)

Installazione del gruppo carrello

5. Con una chiave di Allen da 5/32", installare la vite a testa cava esagonale (0004-658-000) in dotazione (A) per fissare l’attivatore magnetico del carrello in dotazione (6390-0001-106) (B) come illustrato nella Figura 19.
6. Con un cacciavite Torx T25, installare le quattro viti con testa a bottone in dotazione (0004-665-000) (C) per fissare il tassello slitta del gruppo di trasferimento lato piedi in dotazione (6390.-001-225) (D) sul dispositivo stesso come illustrato nella Figura 19.
7. Per sbloccare far scivolare le levette di blocco del gruppo di trasferimento (più vicine al lato piedi) (E), verso il lato piedi del gruppo stesso, come illustrato nella Figura 19.

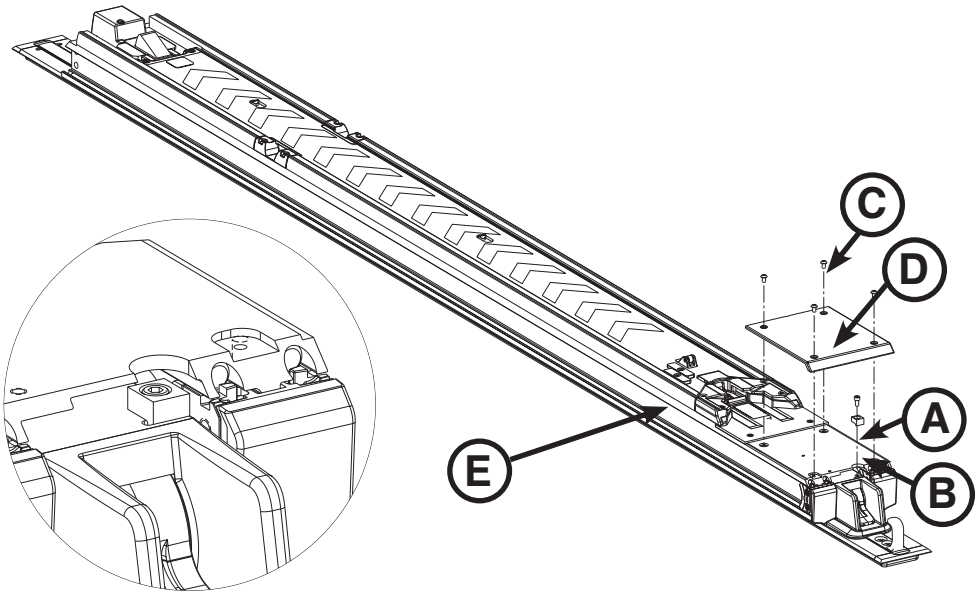

Figura 19: Fissare il tassello slitta del gruppo di trasferimento lato piedi

8. Posizionare il gruppo di trasferimento in posizione centrale come illustrato nella Figura 20.

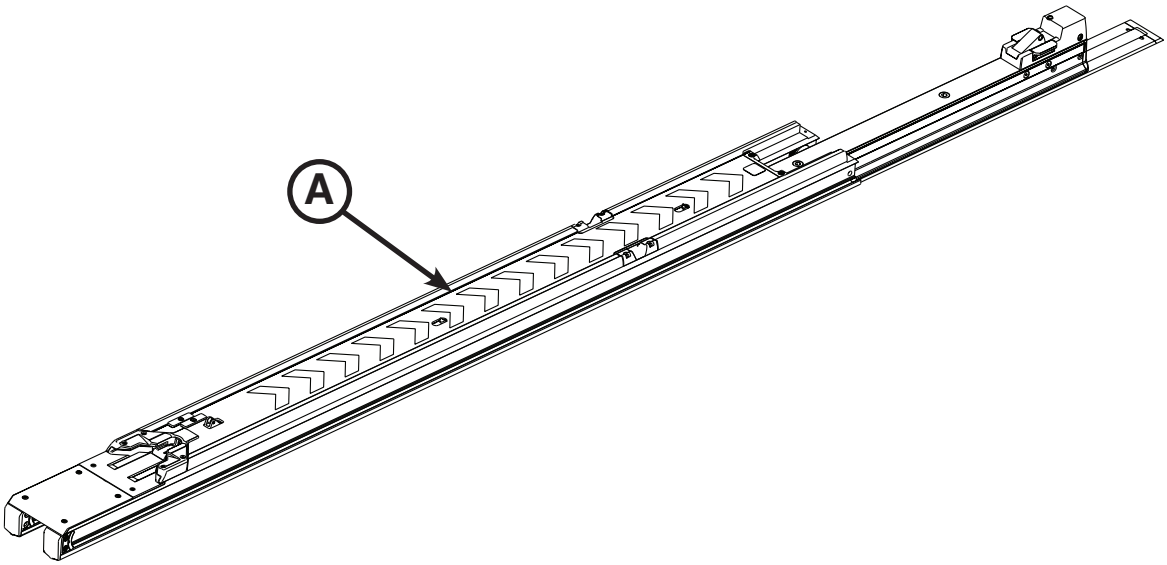

Figura 20: Posizionare il gruppo di trasferimento

Ritorna all’indice

INSTALLAZIONE DEL SISTEMA POWER-LOAD (SEGUE)

AVVERTENZA

Per evitare il rischio di lesioni, sono necessari due installatori per sollevare e posizionare il gruppo carrello.

9. Sollevare con cautela il gruppo carrello per il braccio e l’estremità. Non sollevare il carrello per le maniglie di rilascio manuale barella. Sollevare solo dove indicato. Installatore n. 1, posizionare le mani ai punti A1 e A2. Installatore n. 2, posizionare le mani ai punti B1 e B2 come illustrato nella Figura 21.

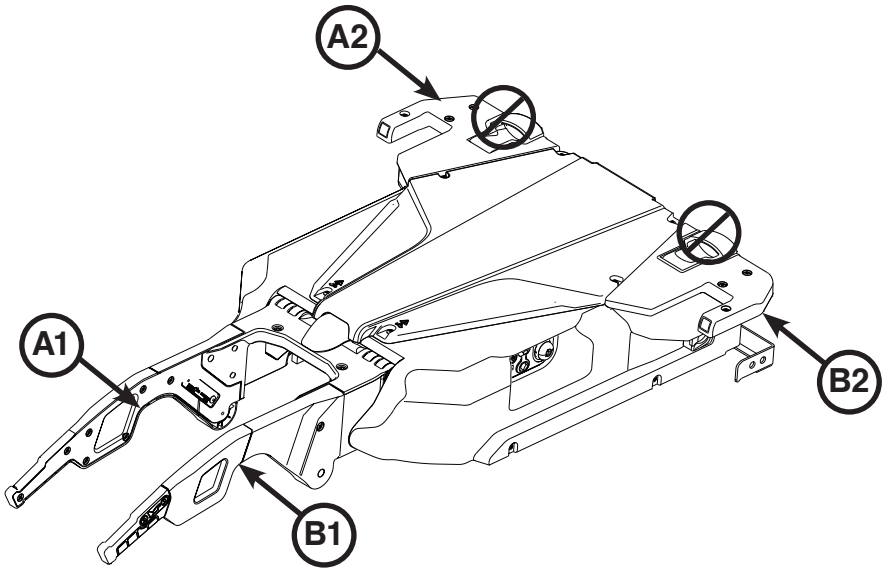

Figura 21: Gruppo carrello

10. Posizionare il gruppo carrello (A) tra il gruppo di trasferimento (B) e il lato testa del gruppo ancoraggio (C) sul pianale come illustrato nella Figura 22.
11. Installatore n. 1 (lato piedi) - Far scorrere gli scorrevoli del gruppo carrello nel canale laterale del gruppo di trasferimento.
12. Installatore n. 2 (lato testa) - Sollevare il gruppo carrello per allineare la seconda serie di scorrevoli e far scivolare gli scorrevoli fino a quando il carrello non è vicino al centro del gruppo di trasferimento.

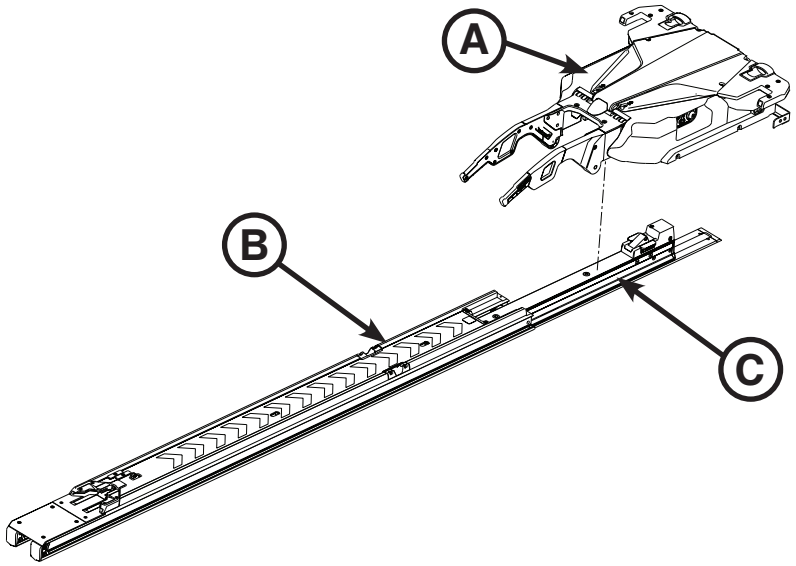

Figura 22: Posizionare il gruppo carrello

Italiano

Ritorna all’indice

INSTALLAZIONE DEL SISTEMA POWER-LOAD (SEGUE)

13. Spingere con cautela il gruppo di trasferimento in avanti verso il lato testa fino a bloccarlo in posizione.
14. Assemblare il blocco smorzatore allineando il blocco di fine corsa in dotazione (6390-001-244) (con fori passanti) (A) con lo smorzatore di fine corsa in dotazione (6390-001-243) (B) e il blocco di fine corsa interno in dotazione (6390-001-246) (con fori filettati) (C), come illustrato nella Figura 23.

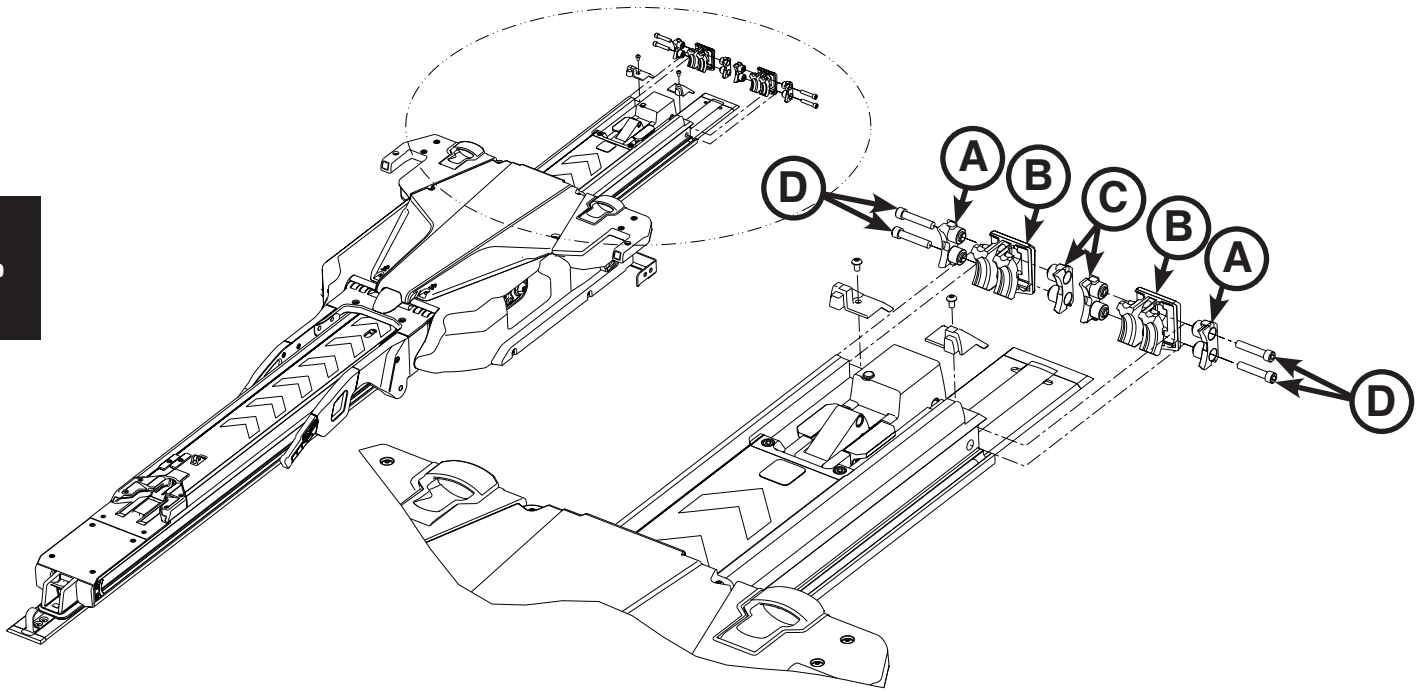

Figura 23: Assemblaggio blocco smorzatore

15. Far scorrere lo smorzatore di fine corsa così assemblato, all’estremità del gruppo di trasferimento.

    Nota: posizionare lo smorzatore di fine corsa in modo che la gobba (A) sia rivolta verso il basso come mostrato in Figura 24.

16. Ripetere i punti 14-15 per assemblare e installare il secondo smorzatore di fine corsa.
17. Con una chiave di Allen da 3/16", installare le quattro viti a testa cava esagonale (0004-662-000) in dotazione (due per ogni lato) (D) nel gruppo di trasferimento come illustrato nella Figura 23.
18. Ispezionare visivamente gli smorzatori lato testa del gruppo di trasferimento per accertarsi che siano installati a livello con il bordo esterno del gruppo di trasferimento, senza errori di allineamento o installazione.

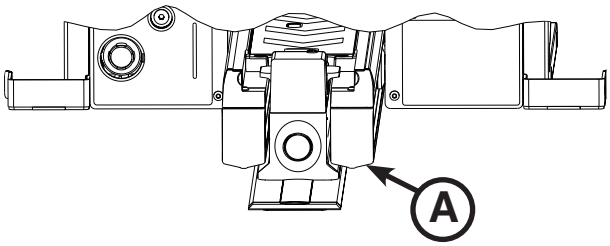

Figura 24: Gobba smorzatore di fine corsa

Ritorna all’indice

INSTALLAZIONE DEL SISTEMA POWER-LOAD (SEGUE)

19. Con un cacciavite Torx T25, installare le due viti con testa a bottone in dotazione (0004-6365-000) (A) per collegare la guarnizione in dotazione lato testa del gruppo di trasferimento alla sinistra del paziente (6390-001-210) e la guarnizione in dotazione lato testa del gruppo di trasferimento alla destra del paziente (6390-001-211) (B) al gruppo di trasferimento come illustrato alla Figura 25.

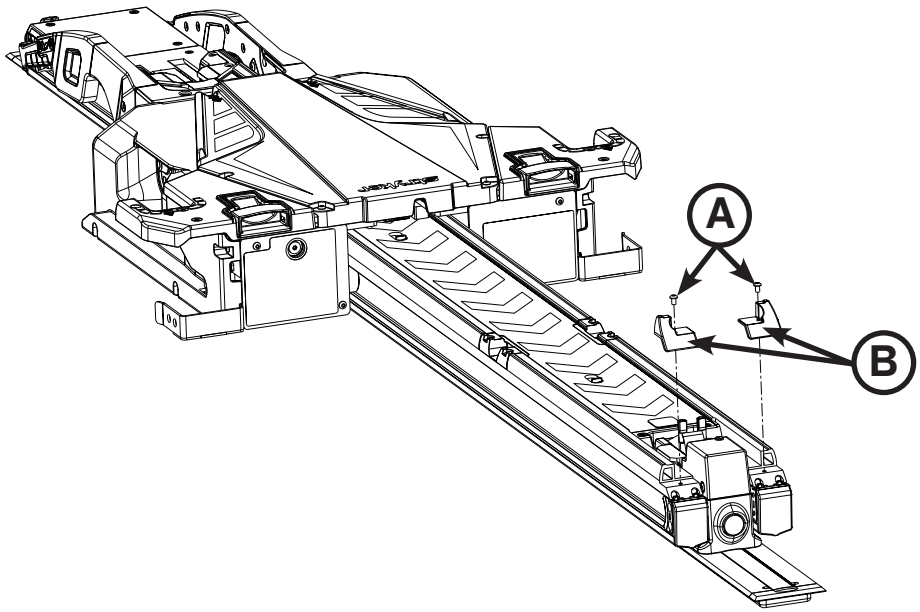

Figura 25: Collegare la guarnizione lato testa

Ritorna all’indice

INSTALLAZIONE DEL SISTEMA POWER-LOAD (SEGUE)

20. Premere il pulsante principale di alimentazione (A) sul gruppo carrello al lato sinistro del paziente per attivare l'unità, come illustrato nella Figura 26.

    Note:
    - se il dispositivo Power-LOAD è collegato ad un circuito tramite un interruttore, accertarsi che l'interruttore sia acceso.
    - Quando si preme il pulsante principale di alimentazione si accende anche un LED (B) dell'alimentazione a batteria per indicare che il sistema Power-LOAD è attivo. Se la carica della batteria del carrello è bassa, un LED giallo di indicazione errore (C) potrebbe iniziare a lampeggiare.

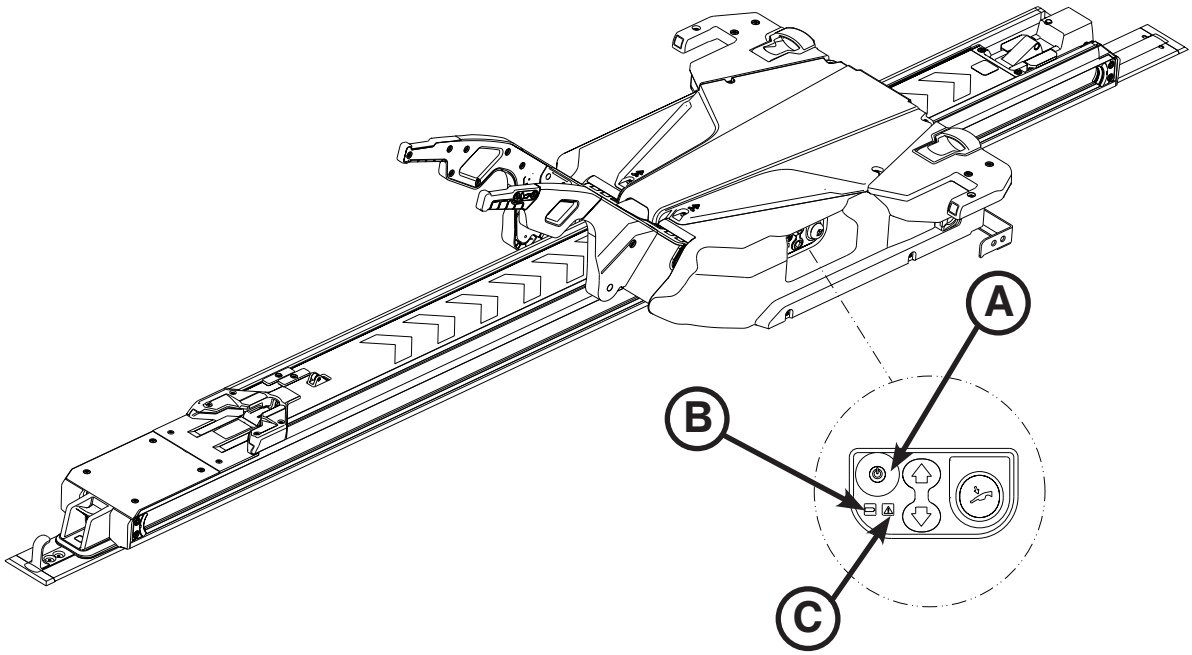

Figura 26: Pannello di comando del dispositivo Power-LOAD

21. Alzare i bracci di sollevamento e spingere manualmente il carrello nel compartimento sanitario lato testa del veicolo per caricare la batteria.

    Nota: durante la ricarica il LED dell'alimentazione a batteria (B) si illumina con luce verde lampeggiante.

22. Apporre le etichette con le istruzioni allo sportello o alla parete dove siano visibili agli operatori del dispositivo Power-LOAD. Vedere "Istruzioni per le operazioni motorizzate" a pagina 5-50 e "Istruzioni per le operazioni manuali" a pagina 5-51 per i dettagli dell'etichetta.

    Nota: accertarsi di apporre l'etichetta su una superficie liscia o di avvitare o rivettare all'interno del veicolo la piastrina di lamiera (6390-001-467) in dotazione.

23. Completare il controllo installazione a pagina 5-42.

INSTALLAZIONE DELLA GUIDA RUOTA OPZIONALE

Componenti kit guida ruota opzionale (6390-027-000)

- (2) Vite a testa svasata piana (p/n 0001-195-000)
- (1) Gruppo guida ruota (p/n 6390-001-017)
- (5) Supporto guida ruota (p/n 6390-001-174)
- (1) Barra guida ruota (p/n 6390-001-176)
- (1) Dado guida ruota (p/n 6390-001-191)
- (2) Dado Toplock (p/n 0016-060-000)
- (2) Vite a testa bombata (p/n 0023-296-000)
- (5) Distanziatore (p/n 6390-001-173)
- (1) Smorzatore barra guida ruota (p/n 6390-001-175)
- (1) Piastrina terminale guida ruota (p/n 6390-001-178)
- (4) Copriruota (p/n 6390-001-206)

Ulteriori componenti usati (non inclusi)

- **(10) Viti esagonali 1/4-20 (ASTM-F835 o SAE grado 8)**

Attrezzi necessari:

- Metro a nastro
- Trapano
- Chiave a cricchetto da 3/8"
- Chiave esagonale da 5/32"
- Seghetto (o equivalente)
- Punta da trapano da 1/4"
- Chiave combinata da 7/16"
- Matita
- Bussola da 7/16"
- Cacciavite Torx T25

Italiano

Procedura:

Nota: Sono necessarie dieci viti a testa esagonale 1/4-20 (ASTM-F835 o SAE grado 8) ma queste non sono in dotazione con il kit di installazione. Esaminare il veicolo per determinare il bullone con la lunghezza migliore per l'installazione. Utilizzare questi bulloni per fissare la guida ruota come descritto al punto 11. Durante l'Installazione della guida ruota, vedere pagina 5-39 per i dettagli sul gruppo componenti.

1. Con un metro a nastro, misurare partendo dalla linea centrale della piastra a pavimento fino alla parete (armadietto) del compartimento sanitario lato conducente (far riferimento alla Figura 27 e Figura 28).

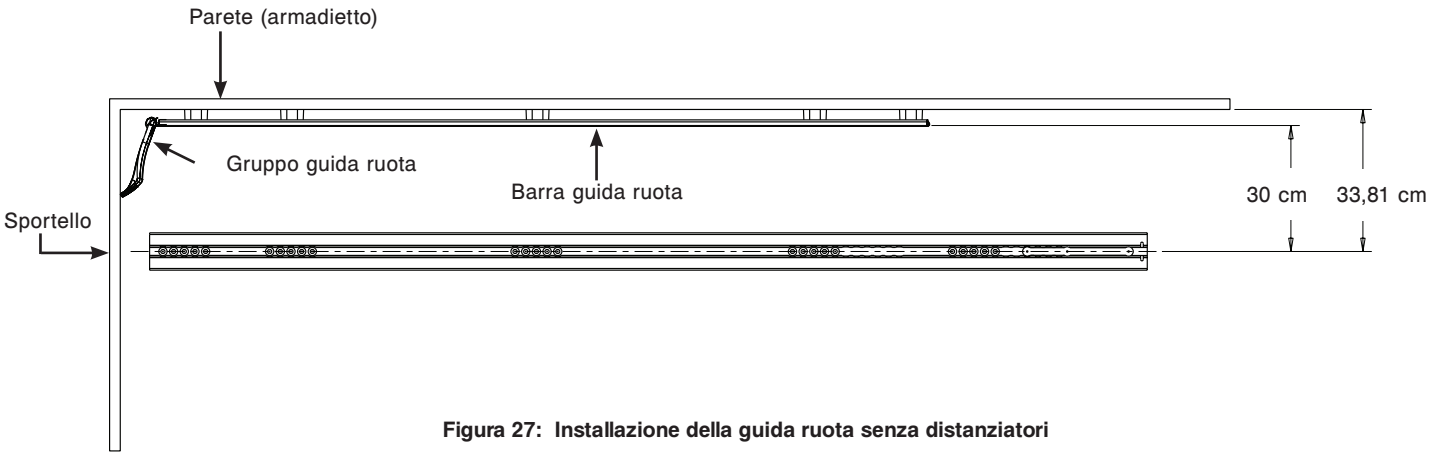

Figura 27: Installazione della guida ruota senza distanziatori

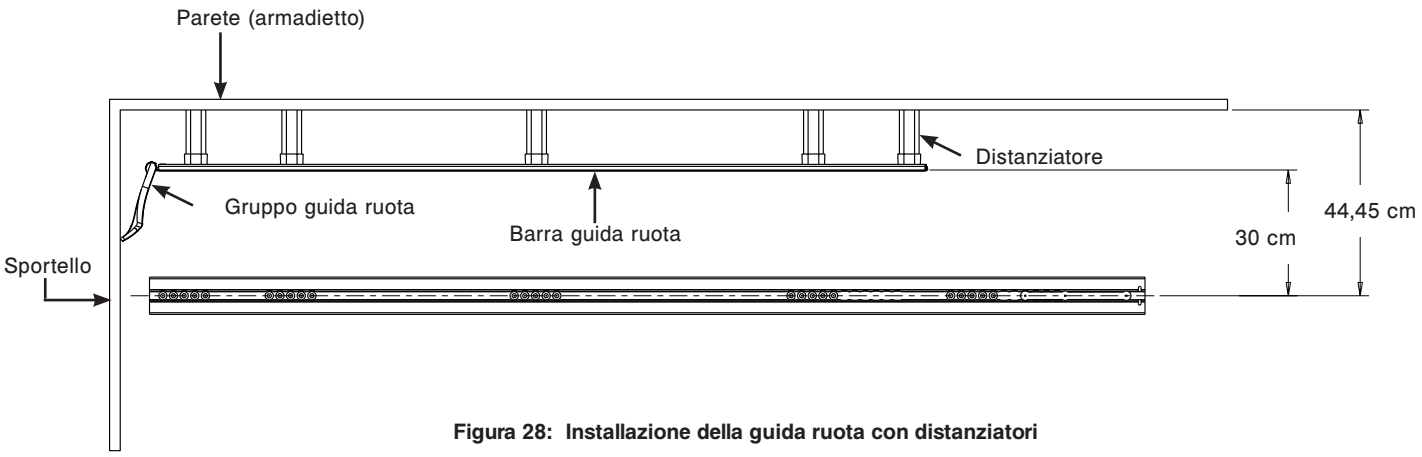

Figura 28: Installazione della guida ruota con distanziatori

Ritorna all'indice

INSTALLAZIONE DELLA GUIDA RUOTA OPZIONALE (SEGUE)

2. Utilizzando la misura di cui al punto 1, determinare se è necessario installare i distanziatori (6390-001-173) (D) per il montaggio del gruppo guida ruota.

Misura dalla linea centrale (piastra a pavimento)	Azione richiesta
Maggiore di 44,45 cm dalla parete	La guida ruota opzionale non è necessaria.
Da 33,81 cm a 44,45 cm	I distanziatori (6390-001-173) (D) sono necessari. Sottrarre 33,81 cm dalla misura di cui al punto 1 per stabilire la dimensione di ogni distanziatore. Con un seghetto (o equivalente) tagliare ogni distanziatore della misura adatta.
Precisamente 44,45 cm	I distanziatori (6390-001-173) (D) sono necessari ma non occorre tagliarli della misura adatta.
Precisamente 33,81 cm	I distanziatori (6390-001-173) (D) NON sono necessari. Eliminare tutti i cinque distanziatori.

⚠ AVVERTENZA

Per evitare il rischio di lesioni al paziente o danni all'apparecchiatura durante l'installazione, fissare correttamente il componente che si sta tagliando e fare attenzione all'area circostante. Indossare sempre un'adeguata protezione agli occhi quando si adopera un seghetto.

3. Con lo sportello del veicolo chiuso, allineare la barra guida ruota (6390-001-176) (G) alla parete (armadietto).
4. Con un metro a nastro, misurare 3,81 cm partendo dal lato piedi della barra guida ruota fino al pannello dello sportello.
5. Con una matita, fare un piccolo segno sul muro (armadietto) che indichi la posizione della parte posteriore della barra guida ruota.
6. Con l'aiuto di altre persone, posizionare tutti i cinque supporti guida ruota (6390-001-174) (E) pressapoco nelle posizioni di montaggio.
7. Posizionare la barra guida ruota in cima ai supporti guida ruota facendo riferimento al segno tracciato al punto 5 per la posizione della barra guida ruota.

Note:

- Accertarsi che i fori nella barra guida ruota siano allineati con le aree aperte nel compartimento sanitario del veicolo per un adeguato supporto alla barra guida ruota.
- Ogni foro è distanziato di 2,54 cm, a parte le opzioni di installazione multipla.
- Distanziare tutti i cinque supporti guida ruota il più uniformemente possibile. Installare tutti i cinque supporti guida ruota.

Ritorna all'indice

INSTALLAZIONE DELLA GUIDA RUOTA OPZIONALE (SEGUE)

8. Con una matita, segnare ognuno dei fori nei cinque punti della parete (armadietto) in cui posizionare un supporto guida ruota, come illustrato nella Figura 29.

   Nota: accertarsi che la barra guida ruota non si muova durante questo processo altrimenti si rischia di sbagliare la posizione dei fori.

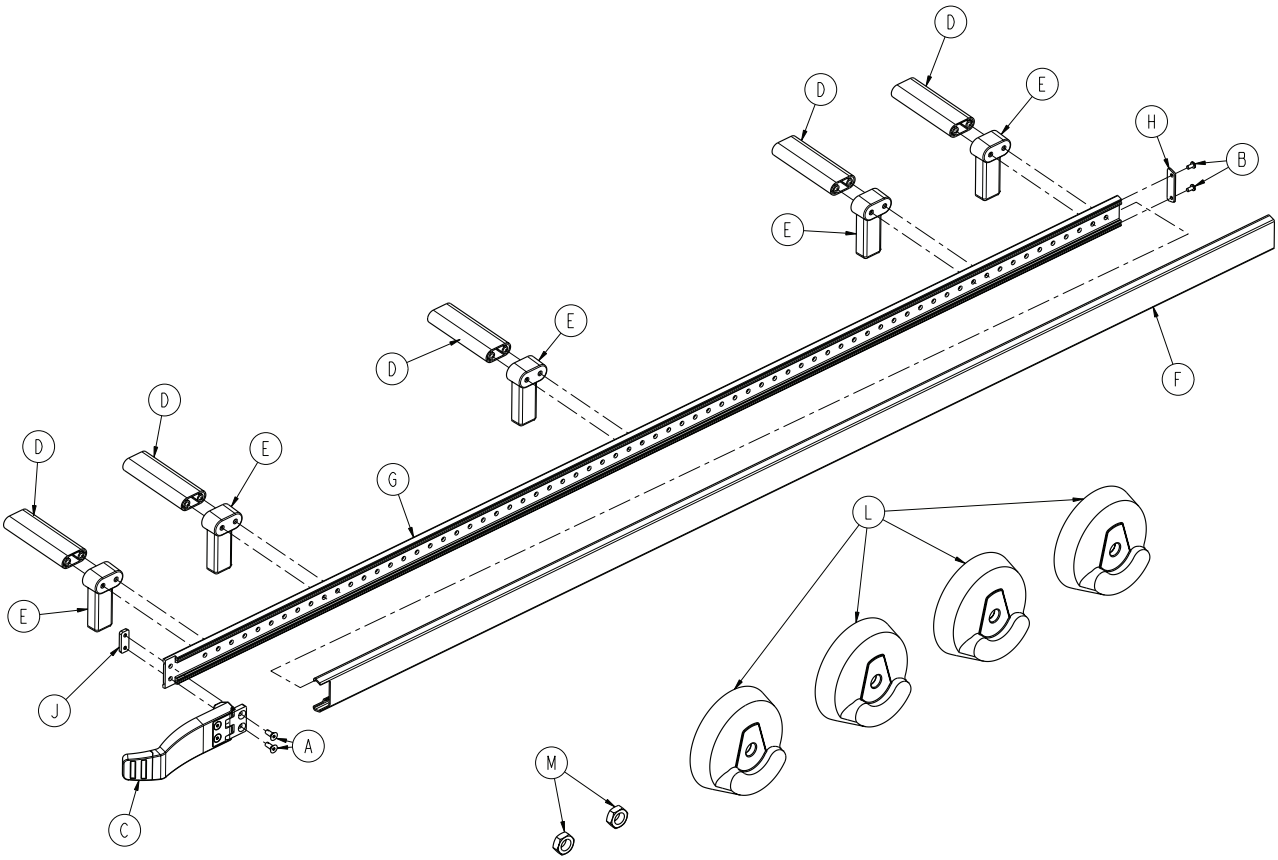

Figura 29: Componenti kit guida ruota opzionale - 6390-027-000

9. Rimuovere la barra guida ruota e i supporti guida ruota.
10. Con un trapano e una punta da 1/4", forare ciascuno dei punti segnati (indicati al punto 8) sulla parete (armadietto).

⚠ ATTENZIONE

Per evitare il rischio di danni al veicolo, durante l’installazione fare attenzione a ogni elemento nelle vicinanze dei punti di perforazione selezionati.

11. Scegliere le viti a testa esagonale 1/4"-20 di lunghezza appropriata, ASTM-F835 o SAE di grado 8 (non in dotazione), per l’installazione della propria barra guida ruota.
12. Utilizzando una bussola da 7/16" con una chiave a cricchetto da 3/8" e una chiave combinata da 7/16", installare le viti (scelte al punto 11) per fissare la barra guida ruota al supporto guida ruota tramite il distanziatore (6390-001-173) (D), se richiesto, e quindi alla parete del compartimento sanitario del veicolo come illustrato nella “Figura 27: Installazione della guida ruota senza distanziatori” a pagina 5-37 o “Figura 28: Installazione della guida ruota con distanziatori” a pagina 5-37.
13. Con un cacciavite Torx T25, installare le due viti a testa bombata (0023-296-000) (B) per fissare la piastrina terminale guida ruota (6390-001-178) (H) al lato testa della barra guida ruota.

Ritorna all’indice

INSTALLAZIONE DELLA GUIDA RUOTA OPZIONALE (SEGUE)

14. Far scorrere lo smorzatore della barra guida ruota (6390-001-175) (F) sulla barra stessa dal lato piedi del compartimento sanitario del veicolo al lato testa.
15. Con una chiave esagonale da 5/32", installare le due viti a testa svasata piana (0001-195-000) (A) attraverso il cardine del gruppo guida ruota (6390-001-017) (C) e la barra guida ruota fissandole al dado piatto guida ruota (6390-001-191) (J) come illustrato nella “Figura 29: Componenti kit guida ruota opzionale - 6390-027-000” a pagina 5-39.
16. Installare i due dadi Toplock (0016-060-000) (M) e i quattro copriruota (6390-001-206) (L) al lato destro della barella da utilizzare con il gruppo guida ruota. Vedere “Installazione dei copriruota della barella” a pagina 5-41.

Ritorna all’indice

INSTALLAZIONE DEI COPRIRUOTA DELLA BARELLA

Attrezzi necessari:

- Bussola da 5/8"
- Chiave a cricchetto da 3/8"
- Chiave combinata da 11/16"

Procedura:

1. Inclinare la barella verso il lato testa.

   Nota: accertarsi che la sezione testa sia estesa e bloccata.

2. Utilizzando una bussola da 5/8" con una chiave a cricchetto da 3/8" e una chiave combinata da 11/16", rimuovere la vite a testa esagonale (A) e il dado (B) che fissano la ruota (C) alle forcelle della ruota orientabile (Figura 30) alla destra paziente, lato piedi della barella da utilizzare con il gruppo guida ruota installato. Conservare la vite per il riassemblaggio. Eliminare il dado.
3. Rimuovere i due raccordi (D) dalla ruota (Figura 30). Eliminare entrambi i raccordi.
4. Allineare due copriruota (6390-001-206) (D) intorno alla ruota in modo che gli stessi combacino su entrambi i lati (Figura 31).
5. Utilizzando una bussola da 5/8" con una chiave a cricchetto da 3/8" e una chiave combinata da 11/16", installare la vite a testa esagonale (A) e il dado Toplock (B) (0016-060-000) per fissare la ruota (C) insieme ai copriruota (D) alla forcella della ruota stessa (Figura 31).

   Nota: prestare attenzione all'orientamento dei copriruota durante l'installazione per essere sicuri che i due lati siano allineati. Non serrare eccessivamente il dado. Accertarsi che la ruota giri liberamente.

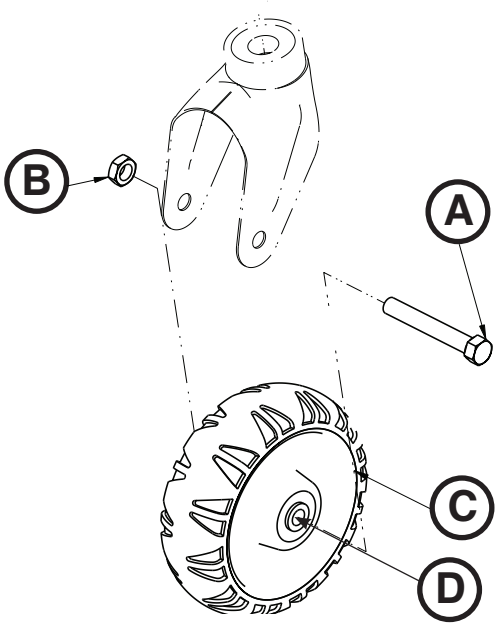

Figura 30: Ruote barella senza copriruota

6. Inclinare la barella verso il lato piedi.
7. Ripetere i punti 2-5 per il lato destro del paziente, al lato testa della barella.
8. Accertarsi che entrambe le ruote scorrino senza problemi.

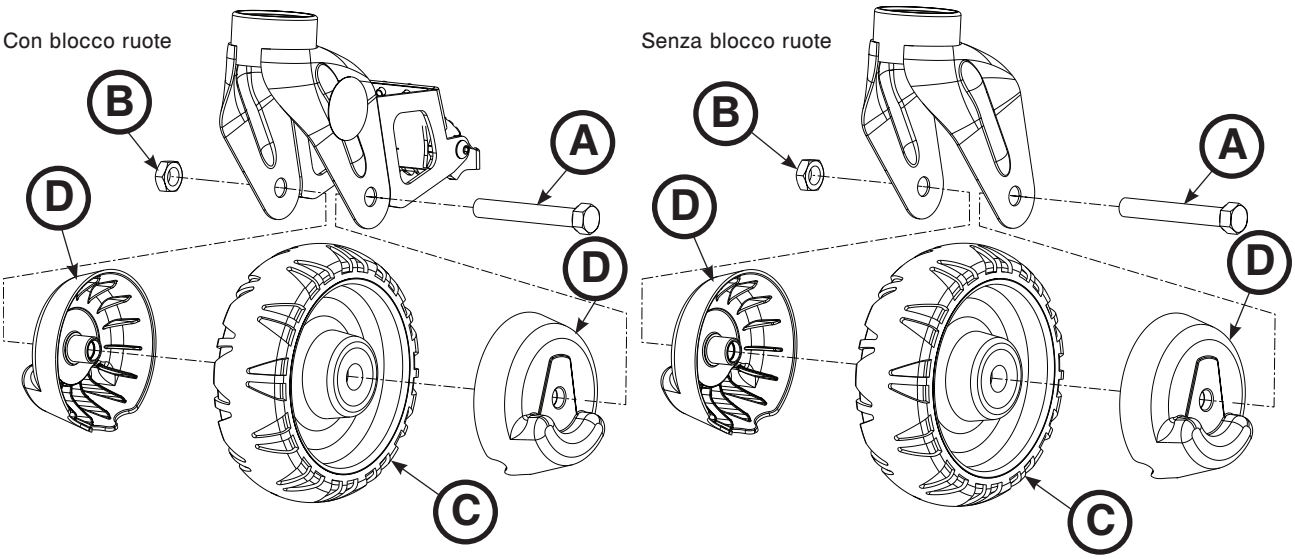

Figura 31: Ruote barella con copriruota

Italiano

Ritorna all'indice

ELENCO DI CONTROLLO PER L'INSTALLAZIONE DEL DISPOSITIVO POWER-LOAD

Nota: consentire la carica della batteria per almeno 20 minuti prima di avviare il controllo del funzionamento del dispositivo Power-LOAD. la batteria si carica esclusivamente quando il carrello è bloccato al lato testa del compartimento sanitario del veicolo. Durante la ricarica il LED dell'alimentazione a batteria deve illuminarsi con luce verde lampeggiante.

Prima di iniziare il controllo del funzionamento del dispositivo Power-LOAD, accertarsi che:

- Il controllo venga eseguito con una barella Power-PRO (modello 6500, 6506, 6510, 6516) compatibile con il dispositivo Power-LOAD
- Il dispositivo Power-LOAD sia bloccato al lato piedi del veicolo con i bracci di sollevamento verso il basso (vedi "Estensione del dispositivo Power-LOAD dal veicolo senza barella" a pagina 5-54)
- L'alimentazione sia accesa.
- I LED alle estremità del gruppo carrello lampeggino di una luce gialla.
  Nota: quando si preme il pulsante principale di alimentazione si accende anche il LED dell'alimentazione a batteria per indicare che il sistema Power-LOAD è attivo. Se la carica della batteria del carrello è bassa, un LED giallo di indicazione errore inizierà a lampeggiare.

Nota: controllare entrambi gli interruttori di comando superiori e inferiori della barella durante la verifica del funzionamento del pulsante della barella.

_____ 1. Portare il paraurti del veicolo in posizione sollevata (se predisposto).
_____ 2. Bloccare la barella compatibile con il dispositivo Power-LOAD nel dispositivo stesso.
_____ 3. Controllare che entrambi i perni delle ruote di caricamento della barella siano bloccati nel dispositivo Power-LOAD (nei fermi).
_____ 4. Controllare che la luce dei LED cambi da gialla lampeggiante a verde fissa.
_____ 5. Tenere premuto il pulsante di retrazione (-) sull'interruttore di comando barella per ritrarre completamente il carrello della stessa.
_____ 6. Spingere la barella nel compartimento sanitario del veicolo fino a quando non si blocca al lato testa del compartimento stesso. Accertarsi che i bracci di sollevamento si abbassino fino a quando le ruote della barella non poggiano sul pianale del compartimento sanitario e il lato piedi della barella non si blocca nel dispositivo di ancoraggio.
_____ 7. Controllare l'indicatore LED lato piedi per accertarsi che la barella sia pronta al trasporto.
   - Se il LED si illumina con luce verde fissa, allora la barella lato piedi è in posizione e pronta al trasporto.
   - Se il LED si illumina con luce gialla lampeggiante, allora la barella lato piedi non è in posizione o non pronta per il trasporto.
_____ 8. Accertarsi che la barella sia bloccata nel dispositivo Power-LOAD tirando con decisione da un lato e dall'altro il lato piedi della barella.
_____ 9. Tenere premuto il pulsante di estensione (+) sull'interruttore di comando della barella per verificare che la stessa non si estenda all'interno del veicolo. Le gambe della barella non devono tentare di alzarsi nella posizione di trasporto.
   Nota: premendo il pulsante di retrazione (-) sull'interruttore di comando barella sarà possibile eseguire il movimento in alcune condizioni.
_____ 10. Tenere premuta la leva di rilascio in corrispondenza del lato piedi del sistema Power-LOAD e tirare per rimuovere la barella dal compartimento sanitario del veicolo. Accertarsi che i bracci di sollevamento alzino la barella fino a quando le sue ruote non sono fuori dal pianale del compartimento sanitario.
_____ 11. Accertarsi che gli indicatori LED lato testa siano illuminati con luce verde fissa. Tenere premuto il pulsante di estensione (+) sull'interruttore di comando della barella per estenderla fino a quando le sue ruote non poggiano sul suolo e la barella non è più sorretta dai bracci di sollevamento del dispositivo Power-LOAD. **Nota:** i bracci di sollevamento devono restare nella posizione completamente abbassata dopo lo sgancio della barella dal dispositivo Power-LOAD
_____ 12. Premere il pulsante "su" (↑) sul pannello di comando del dispositivo Power-LOAD per alzare i bracci di sollevamento e la barella alla posizione superiore massima.
   Nota: le gambe della barella non si ritraggono.
_____ 13. Premere il pulsante "giù" (↓) sul pannello di comando del dispositivo Power-LOAD per abbassare i bracci di sollevamento e la barella.
_____ 14. Premere il pulsante di rilascio sull'interruttore di comando del dispositivo Power-LOAD per il rilascio della barella dal dispositivo stesso. Gli indicatori LED lato testa lampeggeranno di una luce gialla.
_____ 15. Bloccare di nuovo la barella nel dispositivo Power-LOAD.
_____ 16. Premere il pulsante "su" (↑) sul pannello di comando del dispositivo Power-LOAD per sollevare la barella alla posizione superiore massima.
   Nota: le gambe della barella non si ritraggono.
_____ 17. Premere il pulsante di rilascio manuale sul pannello di comando del dispositivo Power-LOAD per abbassare la barella. Tenere premuto il pulsante fino a quando i bracci di sollevamento non sono a debita distanza dalla barella.

Ritorna all'indice

ELENCO DI CONTROLLO PER L’INSTALLAZIONE DEL DISPOSITIVO POWER-LOAD (SEGUE)

_____ 18. Sollevare una delle due maniglie di rilascio barella in corrispondenza del lato testa del carrello per sbloccare la barella.
_____ 19. Allontanare la barella dal dispositivo Power-LOAD.
_____ 20. Alzare i bracci di sollevamento e spingere il carrello nel compartimento sanitario del veicolo in posizione di trasporto. Con il carrello in corrispondenza del lato testa, lasciare scendere i bracci
_____ 21. Caricare la barella compatibile con il dispositivo Power-LOAD senza utilizzare le funzioni di CARICAMENTO per simulare il caricamento manuale di barelle nel compartimento sanitario del veicolo. Accertarsi che la barella si blocchi in posizione. Vedere “Caricamento manuale di una barella in un veicolo (perdita di potenza o errore di sistema nel Power-LOAD)” a pagina 5-65.
_____ 22. Tenere premuta la leva di rilascio in corrispondenza del lato piedi del sistema Power-LOAD e tirare per rimuovere la barella dal compartimento sanitario del veicolo. Verificare che la barra di sicurezza si innesti nel gancio di sicurezza.
Nota: solo la barella si sblocca. Il carrello deve rimanere in corrispondenza del lato testa del dispositivo Power-LOAD.
_____ 23. Per sbloccare il carrello, alzare i bracci di sollevamento e premere il pulsante di rilascio carrello al lato testa del sistema Power-LOAD. Far scorrere di pochi centimetri il carrello verso il lato piedi.
_____ 24. Far scorrere il dispositivo di azionamento del blocco manuale più vicino al lato testa del gruppo di trasferimento e spingere quest’ultimo all’interno verso il lato testa. Accertarsi di poter sbloccare il gruppo di trasferimento.
_____ 25. Estendere il dispositivo Power-LOAD completamente fuori dal compartimento sanitario del veicolo.
_____ 26. Far scorrere il dispositivo di azionamento blocco manuale più vicino al lato testa del gruppo di trasferimento e spingere il dispositivo stesso all’interno verso il lato testa. Accertarsi di poter sbloccare il gruppo di trasferimento. Vedere “Figura 22: Posizionare il gruppo carrello” a pagina 5-33.
_____ 27. Ispezionare visivamente gli smorzatori lato testa del gruppo di trasferimento per accertarsi che siano installati a livello con il bordo esterno del gruppo di trasferimento, senza errori di allineamento o installazione.
_____ 28. Controllare visivamente che tutti i bulloni e le viti siano serrati correttamente senza alcun dispositivo di ancoraggio sporgente o mancante.
_____ 29. Spingere il nottolino al lato testa e utilizzare la leva di rilascio al lato piedi per attivare il perno al lato testa per garantire che possano muoversi liberamente e non siano vincolati al momento del rilascio.
_____ 30. Per ambulanze di Tipo II o se l’asse centrale della barella dista 44,45 cm o meno dalla parete del veicolo, accertarsi che sia installato il gruppo guida ruota opzionale (6390-027-000). Segnare N/D se la guida ruota non è necessaria.
_____ 31. Premere il pulsante principale di alimentazione per collegare l’unità. Potrebbe essere necessario accendere e poi spegnere l’unità per accertarsi che il dispositivo Power-LOAD sia spento e non in modalità Sleep.

⚠ ATTENZIONE

I comandi manuali consentono al sistema Power-LOAD di muoversi liberamente.

Nota: se il dispositivo Power-LOAD non viene utilizzato per una settimana o più, premere il pulsante di alimentazione principale per scollegare l’unità ed evitare di esaurire la batteria. Potrebbe essere necessario accendere e poi spegnere l’unità per accertarsi che il dispositivo Power-LOAD sia spento e non in modalità Sleep.

Numero di serie del dispositivo Power-LOAD: _____

Installato da: _____ Data: _____

Esaminato da: _____ Data: _____

Nota: conservare una copia di questo registro per almeno sette anni.

Ritorna all’indice

IMPOSTAZIONE DEL DISPOSITIVO POWER-LOAD

Le condizioni del dispositivo Power-LOAD rientrano nelle responsabilità del proprietario. Prima di mettere in funzione il dispositivo Power-LOAD, è importante verificare che funzioni correttamente. A questo scopo, prima di mettere in funzione il dispositivo Power-LOAD, farlo controllare da personale di assistenza tecnica qualificato, in base all'elenco seguente e alle istruzioni per l'uso.

1. Alzare i bracci di sollevamento e spingere manualmente il carrello Power-LOAD nel lato testa del gruppo di trasferimento per caricare la batteria. **La batteria deve essere caricata almeno due ore prima di mettere in funzione il dispositivo Power-LOAD per la prima volta, per garantirne il corretto funzionamento.**

   Nota: durante la ricarica il LED dell'alimentazione a batteria si illumina con luce verde lampeggiante.

2. Confermare che l'elenco di controllo installazione sia completo (vedere "Elenco di controllo per l'installazione del dispositivo Power-LOAD" a pagina 5-42)
3. Se l'elenco di controllo installazione è stato completato da un installatore terzo, l'elenco stesso deve essere ripetuto dall'utente finale. Non mettere in funzione il dispositivo Power-LOAD se l'elenco di controllo installazione non può essere completato.

IMPOSTAZIONE DI BARELLA COMPATIBILE CON IL DISPOSITIVO POWER-LOAD

Il mantenimento delle condizioni ottimali della barella compatibile con il dispositivo Power-LOAD è sotto la responsabilità del proprietario dell'utente. Prima di mettere in servizio la barella compatibile con il dispositivo Power-LOAD, è importante che essa funzioni correttamente. Accertarsi che la barella sia impostata in base ai criteri specificati nel manuale d'uso e manutenzione appropriato al proprio modello di barella.

⚠ AVVERTENZA

Per evitare il rischio di lesioni al paziente, regolare l'altezza delle ruote di caricamento barella per impostare l'altezza del piano del veicolo nel modo descritto nel manuale d'uso e manutenzione relativo al proprio modello di barella.

Ritorna all'indice

Comandi utente e indicatori LED

Gli indicatori LED del dispositivo Power-LOAD, collocati sul pannello di comando laterale e sul lato testa e lato piedi del sistema stesso, visualizzano lo stato della batteria del carrello e del sistema. Questa Figura e questa tavola evidenziano tutti i pulsanti e gli indicatori LED del dispositivo Power-LOAD.

Nota: se il dispositivo Power-LOAD non viene utilizzato per una settimana o più, premere il pulsante principale di alimentazione rosso (2) per scollegare l'unità ed evitare l'esaurimento della batteria. Potrebbe essere necessario accendere e poi spegnere l'unità per accertarsi che il dispositivo Power-LOAD sia spento e non in modalità Sleep.

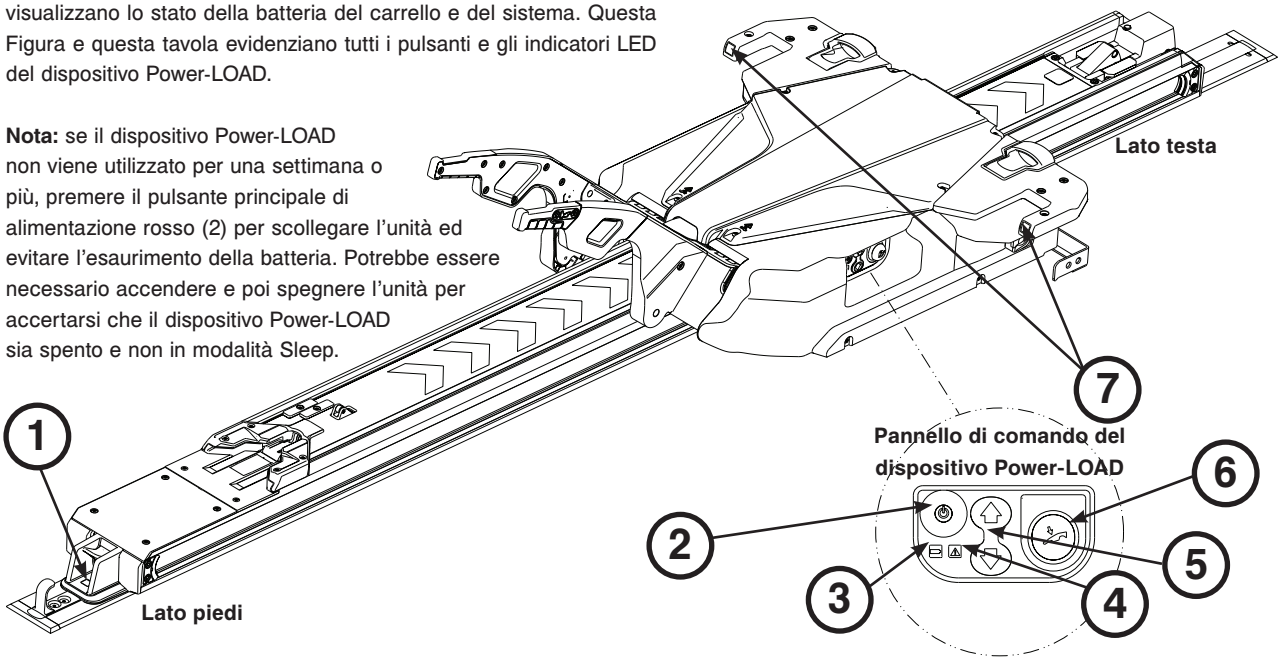

N. cat.	Icona/ Pulsante	Nome	Descrizione	Tipo	Sede
1		Indicatore LED lato piedi	Se il LED si illumina con luce verde fissa, la barella lato piedi è in posizione o pronta per il trasporto. Se il LED si illumina con luce verde lampeggiante, la barella lato piedi non è in posizione o non pronta per il trasporto.	LED	Carrello
2	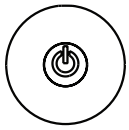	Alimentazione principale	Premere per attivare o collegare l'unità. **Nota:** il LED dell'alimentazione a batteria si illumina anche per indicare che il sistema Power-LOAD è attivo. Se la carica della batteria del carrello è bassa, un LED giallo potrebbe lampeggiare.	Pulsante	Pannello di comando del dispositivo Power-LOAD
3	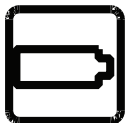	Carica della batteria	Se il LED si illumina con luce verde fissa, il sistema Power-LOAD è attivo e non è sotto carica. Se il LED si illumina con luce verde lampeggiante, la batteria è sotto carica. **Nota:** la batteria si carica esclusivamente quando il carrello è bloccato al lato testa del compartimento sanitario del veicolo.	LED	Pannello di comando del dispositivo Power-LOAD
4		Errore	Se il LED si illumina con luce gialla fissa, il dispositivo Power-LOAD è in errore. Premere due volte il pulsante principale di alimentazione per resettare l'unità. Se il LED rimane illuminato con luce gialla fissa, contattare il supporto tecnico. Se il LED si illumina con luce gialla lampeggiante, la carica della batteria del carrello è bassa.	LED	Pannello di comando del dispositivo Power-LOAD
5	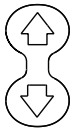	Su/giù	Premere "su" (↑) per alzare i bracci di sollevamento fino alla posizione superiore massima. **Nota:** le gambe della barella non si ritraggono. Premere "giù" (↓) per abbassare i bracci di sollevamento e la barella. **Nota:** estendere la base della barella prima di premere.	Pulsante	Pannello di comando del dispositivo Power-LOAD
6		Rilascio manuale	Premere per scaricare la barella in caso di interruzione di energia elettrica. Tenere premuto il pulsante fino a quando i bracci di sollevamento non sono a debita distanza dalla barella. **Nota:** estendere la base della barella prima di premere.	Pulsante	Pannello di comando del dispositivo Power-LOAD
7	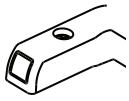	Indicatore LED lato testa	Se i LED si illuminano con luce verde fissa, la barella lato testa è in posizione. Se i LED si illuminano con luce gialla lampeggiante, la barella lato testa non è in posizione.	LED	Carrello

Ritorna all'indice

Comandi utente e indicatori LED

Questi indicatori LED del dispositivo Power-LOAD sono situati a lato testa del carrello del dispositivo Power-LOAD.

La posizione del serbatoio dell'olio è mostrata per vostro riferimento.

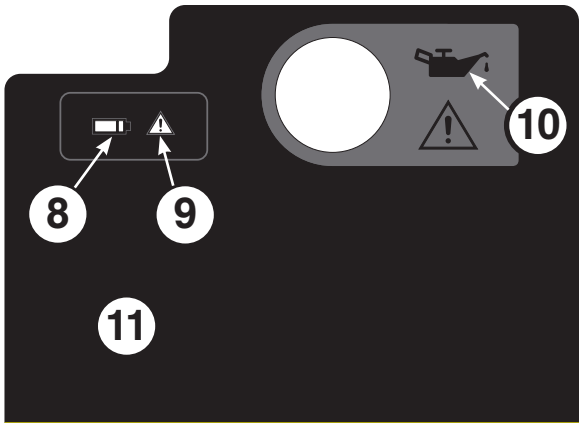

Etichetta lato testa carrello

Italiano

N. cat.	Icona/ Pulsante	Nome	Descrizione	Tipo	Sede
8		Carica della batteria	Se il LED si illumina con luce verde fissa, il sistema Power-LOAD è attivo e non è sotto carica. Se il LED si illumina con luce verde lampeggiante, la batteria è sotto carica. **Nota:** la batteria si carica esclusivamente quando il carrello è bloccato al lato testa del compartimento sanitario.	LED	Lato testa carrello
9		Errore	Se il LED si illumina con luce gialla fissa, il dispositivo Power-LOAD è in errore. Premere due volte il pulsante principale di alimentazione rosso per resettare l'unità. Se il LED rimane illuminato con luce gialla fissa, contattare il supporto tecnico. Se il LED si illumina con luce gialla lampeggiante, la carica della batteria del carrello è bassa.	LED	Lato testa carrello
10		Serbatoio dell'olio	Aggiungere la miscela di olio sintetico ATF (6500-001-293) Mobil Mercon® V qui fino a riempimento. Per evitare il rischio di malfunzionamenti o perdite, non riempire completamente il serbatoio con olio. Vedere "Sostituzione della batteria" a pagina 5-101.	Non applicabile	Lato testa carrello
11	Non applicabile	Porta USB	Rimuovere la targhetta per accedere alla porta USB per un controllo diagnostico in ingresso/uscita. Eventuali riparazioni devono essere eseguite esclusivamente da personale qualificato.	Non applicabile	Lato testa carrello

Ritorna all'indice

Comandi utente manuali

Questi comandi manuali dell'utente consentiranno il rilascio della barella dal dispositivo Power-LOAD senza alcuna alimentazione:

- Leva di rilascio
- Levetta di blocco gruppo di trasferimento
- Pulsante di rilascio carrello
- Maniglia di rilascio barella
- Slitta blocco gruppo di trasferimento

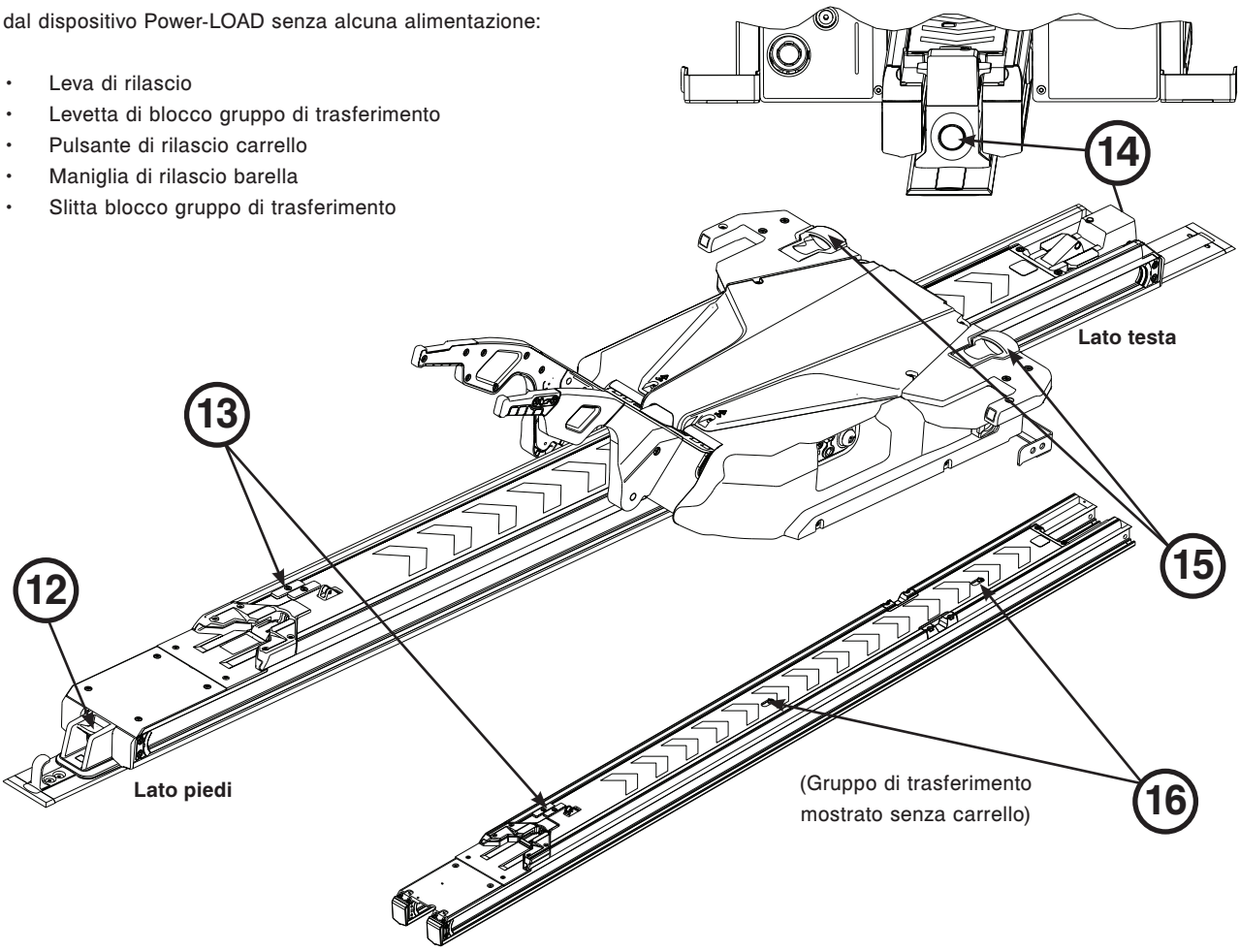

N. cat.	Comando manuale	Nome	Descrizione	Sede
12		Leva di rilascio	Tenere premuto per disinnestare la barella dal compartimento sanitario.	Lato piedi
13		Levetta di blocco gruppo di trasferimento	Far scorrere per disinnestare il gruppo di trasferimento da una posizione bloccata.	Gruppo di trasferimento
14	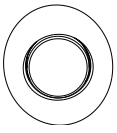	Pulsante di rilascio carrello	Premere durante il sollevamento dei bracci per il rilascio e l'estensione del dispositivo Power-LOAD dal compartimento sanitario del veicolo senza una barella. Quindi, estrarre il carrello dal compartimento sanitario del veicolo.	Lato testa
15		Maniglia di rilascio barella	Sollevare per sganciare la barella dal dispositivo Power-LOAD quando la base della barella è completamente estesa.	Carrello
16		Slitta blocco gruppo di trasferimento	Far scorrere per disinnestare il gruppo di trasferimento da una posizione bloccata.	Gruppo di trasferimento

Ritorna all'indice

UTILIZZO DEGLI INTERRUTTORI DI COMANDO DELLA BARELLA

Sulle barelle Power-PRO (modelli 6500/6506 e 6510/6516) ci sono due identici interruttori di comando barella. Premere il pulsante di uno dei due interruttori per estendere, ritrarre, o rilasciare la barella dal dispositivo Power-LOAD.

Questa Figura e questa tavola evidenziano i tre pulsanti posizionati sull'interruttore di comando barella.

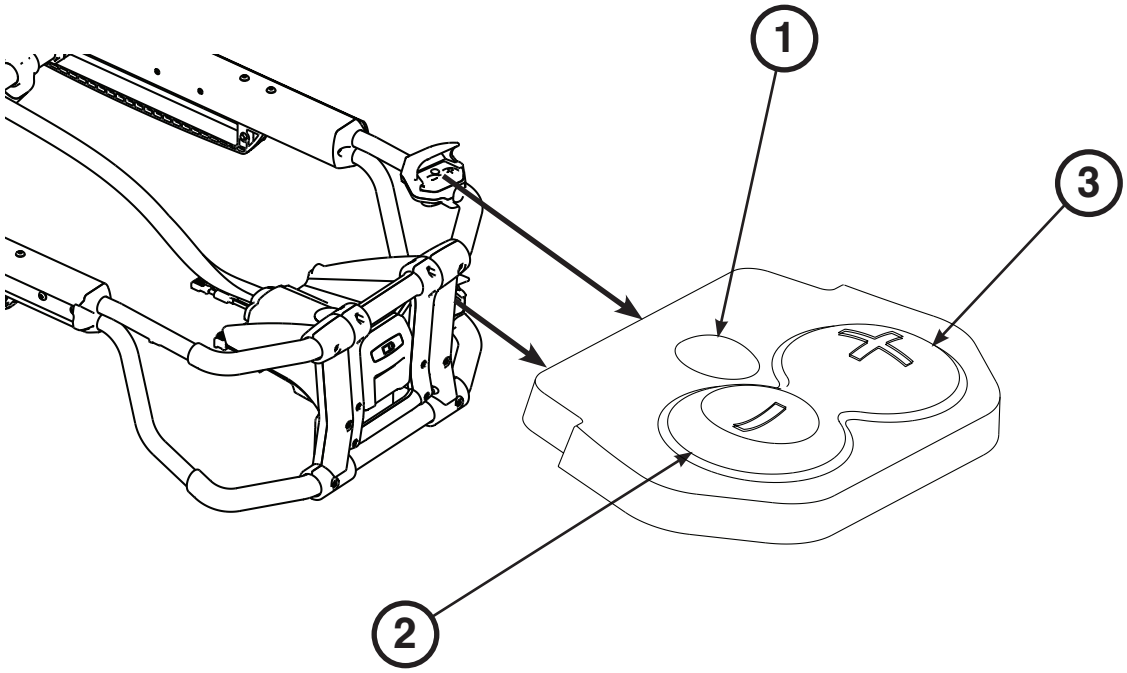

N. cat.	Nome	Descrizione
1	Rilascio	Premere per sganciare la barella dal dispositivo Power-LOAD.
2	Ritrazione (-)	Tenere premuto per ritrarre completamente il carrello della barella fino a quando la stessa non è sorretta.
3	Estensione (+)	Tenere premuto per estendere completamente il carrello della barella fino a quando le ruote della barella non poggiano sul suolo.

Ritorna all'indice

CONTROLLO DEL LIVELLO DI CARICA DELLA BATTERIA DELLA BARELLA

Power-LOAD ricarica automaticamente la batteria Power-PRO **SMRT™** Pak quando la barella è bloccata nel dispositivo Power-LOAD in posizione di trasporto (nessun cavo o connettore richiesti). Il LED indicatore della batteria della barella lampeggia momentaneamente verde per indicare che è sotto carica.

Per controllare il livello di carica della batteria, premere il pulsante (2) di retrazione (-) sull'interruttore di comando barella per attivare il LED indicatore della batteria della barella (A) come illustrato nella Figura 32.

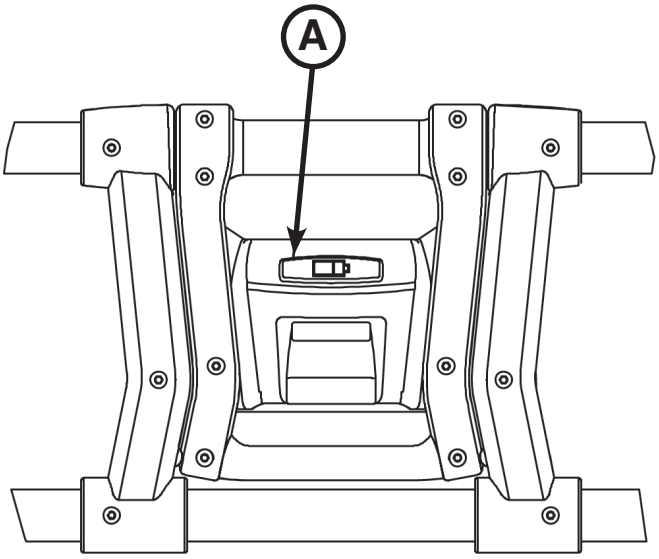

Figura 32: Indicatore LED di carica batteria

Il LED indicatore della batteria della barella Power-PRO si trova al lato piedi della scatola di comando (indicato con il simbolo della batteria).

- Il LED si illumina con luce verde fissa quando la batteria è completamente o sufficientemente carica.
- Il LED lampeggia con luce gialla quando la batteria va ricaricata o sostituita.
- Il LED si illumina con luce gialla fissa per indicare un guasto alla batteria.

Per ulteriori informazioni sullo SMRT Pak e il caricabatteria SMRT, consultare il manuale d'uso e manutenzione del sistema di alimentazione SMRT.

Per ulteriori informazioni sulla batteria della barella Power-PRO, consultare il relativo manuale d'uso e manutenzione.

Note:

- La ricarica automatica avverrà solo con le batterie SMRT Pak.
- Utilizzare solo batterie approvate da Stryker per Power-PRO.

Ritorna all'indice

Istruzioni per le operazioni motorizzate

Apporre questa etichetta con le istruzioni per le operazioni motorizzate sul pannello interno dello sportello o sulla parete del compartimento sanitario del veicolo in modo che sia ben visibile agli utenti. Vedere “Comandi utente e indicatori LED” a pagina 5-45 per la posizione dei pulsanti e dei LED.

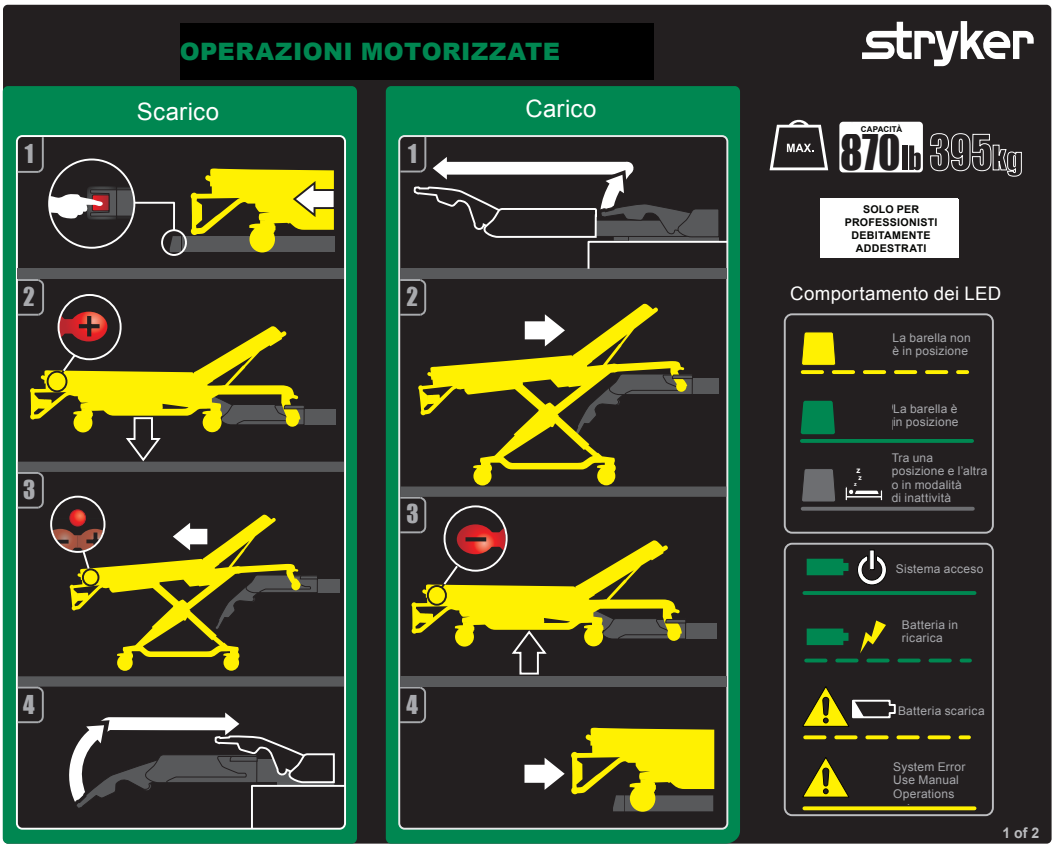

Per scaricare con il dispositivo Power-LOAD:

1. Tenere premuta la leva di rilascio in corrispondenza del lato piedi del sistema Power-LOAD e tirare per rimuovere la barella dal compartimento sanitario del veicolo.
2. Tenere premuto il pulsante di estensione (+) sull’interruttore di comando della barella per estenderla fino a quando le sue ruote non poggiano sul suolo.
3. Premere il pulsante di rilascio sull’interruttore di comando barella per sganciare la barella dal dispositivo Power-LOAD.
4. Alzare i bracci di sollevamento e guidare il carrello nel compartimento sanitario del veicolo fino a quando i bracci di sollevamento sono lontani abbastanza da non interferire con gli sportelli del veicolo.
5. Vedere “Scaricamento di una barella Power-PRO da un veicolo (modelli 6500/6506 e 6510/6516 con l’opzione Power-LOAD)” a pagina 5-61, per ulteriori istruzioni sulle operazioni di scaricamento.

Per caricare con il dispositivo Power-LOAD:

1. Alzare i bracci di sollevamento per guidare ed estrarre il carrello dal compartimento sanitario del veicolo.
2. Spingere la barella nel sistema Power-LOAD fino a quando i perni delle ruote di caricamento della barella non si bloccano in posizione. Accertasi che la barella sia allineata con i bracci di sollevamento durante l’operazione di caricamento.
3. Tenere premuto il pulsante di retrazione (–) sull’interruttore di comando della barella per ritrarre il carrello della barella fino a quando la barella non viene sorretta.
4. Spingere la barella nel compartimento sanitario del veicolo fino a che i bracci di sollevamento non si abbassano e la barella si blocca nel dispositivo Power-LOAD.
5. Controllare l’indicatore LED lato piedi per accertarsi che la barella sia pronta al trasporto.
   - Se il LED si illumina con luce verde fissa, allora la barella lato piedi è in posizione e pronta al trasporto.
   - Se il LED si illumina con luce gialla lampeggiante, allora la barella lato piedi non è in posizione o non pronta per il trasporto.
6. Accertarsi che la barella sia bloccata nel dispositivo Power-LOAD tirando con decisione da un lato e dall’altro il lato piedi della barella.
7. Vedere “Caricamento di una barella Power-PRO in un veicolo (modello 6500/6506 e 6510/6516 con l’opzione Power-LOAD)” a pagina 5-59, per ulteriori istruzioni sulle operazioni di scaricamento.

Nota: se il dispositivo Power-LOAD non viene utilizzato per una settimana o più, premere il pulsante di alimentazione principale per scollegare l’unità ed evitare di esaurire la batteria. Potrebbe essere necessario accendere e poi spegnere l’unità per accertarsi che il dispositivo Power-LOAD sia spento e non in modalità Sleep.

Ritorna all’indice

Istruzioni per le operazioni manuali

Apporre questa etichetta con le istruzioni per le operazioni manuali sul pannello interno dello sportello o sulla parete del compartimento sanitario del veicolo in modo che sia ben visibile agli utenti. Vedere “Comandi utente e indicatori LED” a pagina 5-45 per la posizione dei pulsanti e dei LED.

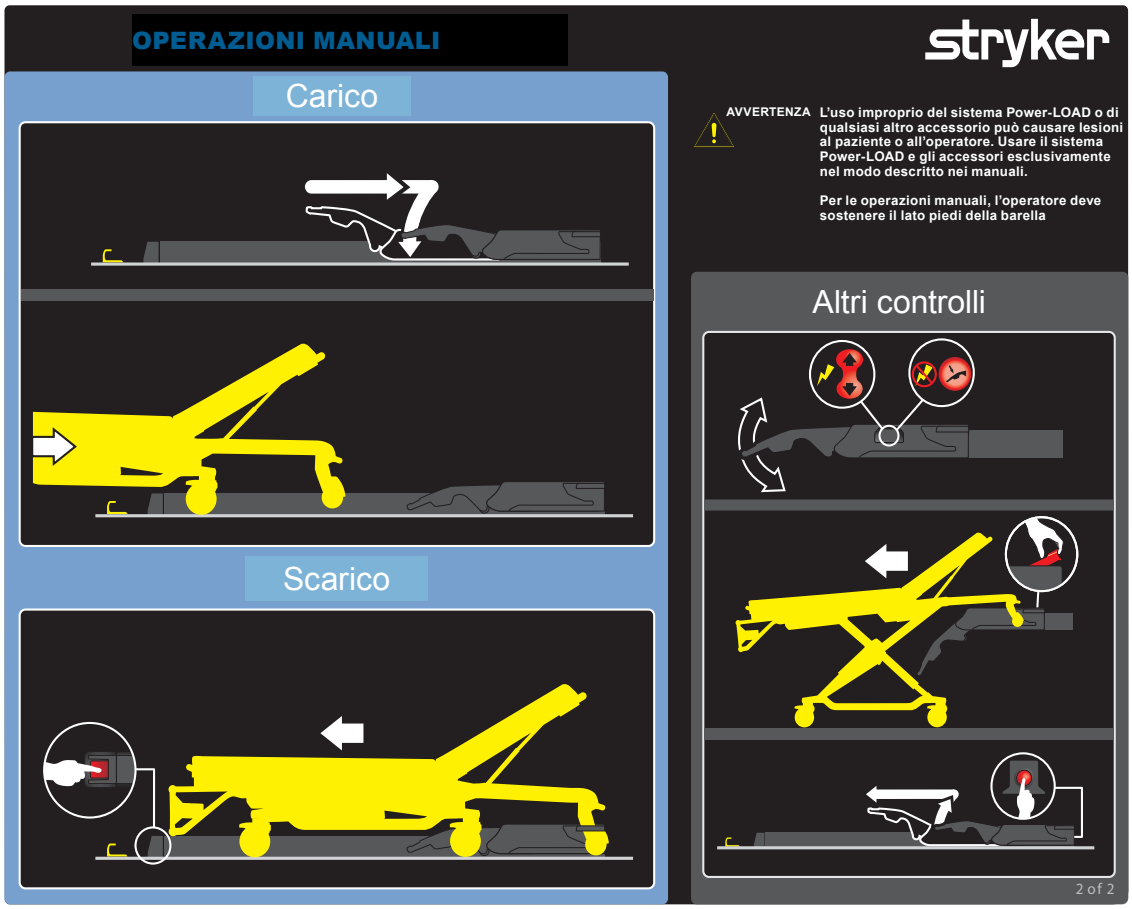

Per caricare con il dispositivo Power-LOAD:

1. Accertarsi che il dispositivo Power-LOAD si trovi in corrispondenza del lato testa del compartimento sanitario del veicolo con bracci di sollevamento verso il basso.
2. Spingere la barella nel compartimento sanitario del veicolo fino a quando la barella non si blocca nel dispositivo Power-LOAD.
3. Accertarsi che la barella sia bloccata nel dispositivo Power-LOAD tirando con decisione da un lato e dall’altro il lato piedi della barella.
4. Vedere “Caricamento manuale di una barella in un veicolo (perdita di potenza o errore di sistema nel Power-LOAD)” a pagina 5-65 per ulteriori istruzioni sulle operazioni di caricamento.

Per scaricare con il dispositivo Power-LOAD:

tenere premuta la leva di rilascio in corrispondenza del lato piedi del sistema Power-LOAD e tirare per rimuovere la barella dal compartimento sanitario del veicolo. Vedere “Scaricamento manuale di una barella da un veicolo” a pagina 5-66, per ulteriori istruzioni sulle operazioni di scaricamento.

Note:

- Senza alimentazione, i bracci di sollevamento non alzeranno la barella. I barellieri devono essere pronti a sostenere l’intero peso della barella.
- Se il dispositivo Power-LOAD non viene utilizzato per una settimana o più, premere il pulsante di alimentazione principale per scollegare l’unità ed evitare di esaurire la batteria. Potrebbe essere necessario accendere e poi spegnere l’unità per accertarsi che il dispositivo Power-LOAD sia spento e non in modalità Sleep.

⚠ AVVERTENZA

- L’uso improprio del sistema Power-LOAD o di qualsiasi altro accessorio può causare lesioni al paziente o all’operatore. Utilizzare il sistema Power-LOAD e gli accessori esclusivamente nel modo descritto nei manuali.
- Per le operazioni manuali, il barelliere deve sostenere il peso al lato piedi della barella.

Ritorna all’indice

LINEE GUIDA OPERATIVE

- Controllare il corretto funzionamento del dispositivo Power-LOAD prima di iniziare ogni manovra (i bracci di sollevamento devono alzare leggermente la barella quando questa è sbloccata, controllare il livello di carica della batteria, ecc.). Se l’unità non sembra funzionare correttamente, mettere il veicolo fuori servizio per la diagnosi e l’eventuale riparazione del dispositivo Power-LOAD.
- Non mettere in funzione il dispositivo Power-LOAD con pesi superiori a 318 kg, incluso il peso del paziente e degli accessori. Il carico di lavoro sicuro del dispositivo Power-LOAD è 395 kg, incluso il peso della barella.
- Non premere il pulsante principale di alimentazione per collegare l’unità durante il normale utilizzo in quanto ciò impedirà il caricamento della batteria.
- Non avviare il veicolo con il carrello in posizione centrale. Questa posizione non è bloccante e non è prevista per veicoli in movimento.
- Power-LOAD è solo un dispositivo di assistenza. È responsabilità degli operatori valutare ogni situazione per stabilire come distribuire e sollevare il peso trasportato. Utilizzare sempre entrambe le mani per mantenere la barella.
- Quando si reggono pesi superiori a 181 kg, accertarsi che vi siano sufficienti operatori per gestire le forze necessarie alle operazioni di caricamento o scaricamento. Per maggior sicurezza gli operatori dovrebbero eseguire le operazioni di caricamento o scaricamento su superfici piane. Per altezze del piano del veicolo di 91 cm, potrebbe essere necessario utilizzare il rilascio manuale sul pannello di controllo del Power-LOAD o le maniglie di rilascio barella in corrispondenza del lato testa del Power-LOAD per lo scaricamento manuale.
- Tenere le mani e gli arti superiori e inferiori a debita distanza dai bracci di sollevamento del carrello del dispositivo Power-LOAD e dalla base della barella durante le operazioni di caricamento e scaricamento automatico. Possibilmente utilizzare il dispositivo Power-LOAD con il veicolo in superficie piana.
- Adoperare cautela nell'uso del dispositivo Power-LOAD in condizioni meteorologiche avverse (ad esempio pioggia, ghiaccio, neve) per evitare il rischio di lesioni al paziente e/o all'operatore.
- Possibilmente utilizzare il dispositivo Power-LOAD con il veicolo in superficie piana.
- Se non si riesce a scaricare una barella occupata dal paziente dal compartimento sanitario del veicolo, utilizzare una tavola spinale per scaricare il paziente.
- Stryker raccomanda il periodico addestramento (almeno una volta all’anno) sulle procedure di rilascio manuale. Vedere “Scaricamento manuale di una barella da un veicolo dopo il caricamento con Power-LOAD (perdita di potenza o errore di sistema nel Power-LOAD)” a pagina 5-63, “Caricamento manuale di una barella in un veicolo (perdita di potenza o errore di sistema nel Power-LOAD)” a pagina 5-65, “Scaricamento manuale di una barella da un veicolo” a pagina 5-66 “Scaricamento manuale di una barella da un veicolo” a pagina 5-66, “Caricamento manuale di una barella in un veicolo (perdita di potenza nel Power-PRO)” a pagina 5-68. Vedere www.stryker.com o contattare il rappresentante addetto alle vendite di Stryker per un ulteriore esempio dell'elenco di controllo per la formazione (Mkt Lit-676).

⚠ AVVERTENZA

- L’uso improprio del sistema Power-LOAD o di qualsiasi altro accessorio può causare lesioni al paziente o all’operatore. Utilizzare il sistema Power-LOAD e gli accessori esclusivamente nel modo descritto nei manuali.
- Il mancato accertamento del corretto funzionamento del dispositivo Power-LOAD prima dell’uso, potrebbe provocare lesioni al paziente e/o all’operatore.
- Muoversi con cautela all’interno del compartimento sanitario del veicolo per evitare di incespicare nel dispositivo Power-LOAD.
- Per evitare il rischio di lesioni al paziente e/o all’operatore, adoperare cautela nell’uso del dispositivo Power-LOAD in condizioni meteorologiche avverse (ad esempio pioggia, ghiaccio, neve).
- Restare impigliati nei meccanismi elettrici della barella e/o del dispositivo Power-LOAD può causare gravi lesioni. Azionare la barella e/o il dispositivo Power-LOAD solo quando tutti gli astanti si trovano a una distanza adeguata dai meccanismi.
- Praticare le operazioni di caricamento e scaricamento barella con il dispositivo Power-LOAD più volte fino a comprendere a pieno tutti gli aspetti del funzionamento del prodotto. L’uso improprio della barella può provocare lesioni.
- Non consentire a personale inesperto di prestare aiuto durante l’uso del dispositivo Power-LOAD. Tecnici/personale inesperto possono provocare lesioni al paziente o a se stessi.
- Per ridurre il rischio di lesioni al paziente e/o danni all’apparecchiatura, non avviare il veicolo con il carrello in posizione centrale. Questa posizione non è bloccante e non è prevista per veicoli in movimento.
- Power-LOAD è solo un dispositivo di assistenza. È responsabilità degli operatori valutare ogni situazione per stabilire come distribuire e sollevare il peso trasportato. Utilizzare sempre entrambe le mani per mantenere la barella.
- Quando si reggono pesi superiori a 181 kg, accertarsi che vi siano sufficienti operatori per gestire le forze necessarie alle operazioni di caricamento/scaricamento. Per maggior sicurezza gli operatori dovrebbero eseguire le operazioni di caricamento/scaricamento su superfici piane. Per altezze del piano del veicolo di 91 cm, potrebbe essere necessario utilizzare il rilascio manuale sul pannello di controllo del Power-LOAD o le maniglie di rilascio barella in corrispondenza del lato testa del Power-LOAD per lo scaricamento manuale.
- Tenere le mani e gli arti superiori e inferiori a debita distanza dai bracci di sollevamento del carrello del dispositivo Power-LOAD e dalla base della barella durante le operazioni di caricamento e scaricamento automatico.

Ritorna all’indice

CONTROLLO DEL LIVELLO DI CARICA DELLA BATTERIA

Accertarsi che l’alimentazione del carrello sia accesa e controllare il livello di carica della batteria sul pannello di comando del dispositivo Power-LOAD (indicato con il simbolo della batteria).

- Il LED dell’alimentazione a batteria si illumina con luce verde fissa quando il sistema Power-LOAD è attivo e non è sotto carica.
- Il LED dell’alimentazione a batteria si illumina con luce verde lampeggiante quando la batteria è sotto carica.
- Il LED di indicazione giallo inizia a lampeggiante quando la carica della batteria è bassa.

Per caricare la batteria, vedere “Ricarica della batteria”.

AVVERTENZA

- Restituire le batterie danneggiate a un centro assistenza per il riciclaggio. Non smaltire tra i rifiuti urbani indifferenziati. Per i sistemi di restituzione e/o i centri di raccolta, rivolgersi al distributore locale.
- Per ridurre il rischio di scosse elettriche, non rimuovere la batteria quando il sistema Power-LOAD è in uso.
- Prima di sottoporre a manutenzione il dispositivo Power-LOAD, scollegare la batteria del veicolo, premere il pulsante principale di alimentazione per disinserire l’unità e poi collocare il carrello in posizione di caricamento.

RICARICA DELLA BATTERIA

Per il corretto funzionamento del dispositivo Power-LOAD, accertarsi che la batteria sia sufficientemente carica. Quando è completamente scarica, la batteria richiede un minimo di 10 ore per la ricarica. Le batterie si caricheranno ogni volta che il carrello è bloccato nel lato testa del compartimento sanitario.

Per caricare la batteria:

1. Alzare i bracci di sollevamento e spingere manualmente il carrello nel compartimento sanitario lato testa del veicolo.
2. Bloccare il carrello al lato testa del compartimento sanitario.
   Nota: il LED dell’alimentazione a batteria si illumina con luce verde lampeggiante quando la batteria è sotto carica.

Per controllare il livello di carica della batteria, vedere “Controllo del livello di carica della batteria”.

Nota: se il dispositivo Power-LOAD non viene utilizzato per una settimana o più, premere il pulsante di alimentazione principale per scollegare l’unità ed evitare di esaurire la batteria. Potrebbe essere necessario accendere e poi spegnere l’unità per accertarsi che il dispositivo Power-LOAD sia spento e non in modalità Sleep.

AVVERTENZA

Non premere il pulsante principale di alimentazione per scollegare l’unità durante il normale utilizzo in quanto ciò impedirà il caricamento della batteria.

CONSERVAZIONE DEL DISPOSITIVO POWER-LOAD

Tutte le batterie si scaricano progressivamente durante la custodia o periodi di inattività del dispositivo. Se il dispositivo Power-LOAD non viene utilizzato per una settimana o più, premere il pulsante di alimentazione principale per scollegare l’unità ed evitare di esaurire la batteria. Potrebbe essere necessario accendere e poi spegnere l’unità per accertarsi che il dispositivo Power-LOAD sia spento e non in modalità Sleep.

IMPOSTAZIONE DELL’ALTEZZA DI CARICAMENTO DELLA BARELLA

È necessario impostare l’altezza di carico della barella con l’opzione Power-LOAD prima di mettere il veicolo in servizio. Per un elenco delle barelle compatibili, vedere “Informazioni sulla compatibilità della barella” a pagina 5-14. Consultare il manuale d’uso e manutenzione relativo alla barella in uso per eventuali ulteriori informazioni sul settaggio appropriato dell’altezza della barella.

Ritorna all’indice

UTILIZZO DI UNA BARELLA CON TELAIO A X NON OMOLOGATA PER INCIDENTI MAGGIORI ED EMERGENZE DI MASSA

Alcune barelle non compatibili, come la maggior parte delle barelle con telaio a X, possono essere utilizzate per incidenti maggiori ed emergenze di massa. Le istruzioni per il caricamento e scaricamento sono analoghe a quelle per le operazioni manuali di caricamento e scaricamento barella (vedi pagina 5-65), solo che un gruppo morsetto barra viene utilizzato al posto del blocco barella lato piedi. Durante il caricamento di una barella non compatibile, bloccare il perno di fissaggio della barella nel gruppo morsetto barra.

L’opzione incidenti maggiori ed emergenze di massa contiene un gruppo barra per il montaggio a parete o a pavimento. Si consiglia di conservare tale gruppo barra in un armadietto in caso di emergenza per un fissaggio veloce nel compartimento sanitario del veicolo.

⚠ AVVERTENZA

- Per impedire che il telaio della barella possa sganciarsi dalle ganasce della barra, lo spazio tra il morsetto della barra e la ganascia fissa non deve mai superare 2,5 cm. Per impedire che il telaio della barella possa sganciarsi dalle ganasce della barra e causare eventuali lesioni al paziente o all’operatore, il morsetto della barra non deve sovrapporsi alla targhetta rossa del limite di regolazione applicata al tubolare della barra.
- Il dispositivo di ancoraggio del morsetto della barra si chiude grazie all’azione di una potente molla. Per evitare lesioni, non utilizzare la mano o le dita per premere il pulsante di rilascio quando le ganasce della barra sono aperte.

ESTENSIONE DEL DISPOSITIVO POWER-LOAD DAL VEICOLO SENZA BARELLA

Per estendere il dispositivo Power-LOAD dal compartimento sanitario del veicolo senza una barella:

1. Avvicinarsi al lato testa del sistema Power-LOAD.
2. Quando si alzano i bracci di sollevamento, premere il pulsante di rilascio carrello lato testa del sistema Power-LOAD, come illustrato nella Figura 33.
3. Estrarre il carrello dal compartimento sanitario del veicolo, come illustrato nella Figura 34.

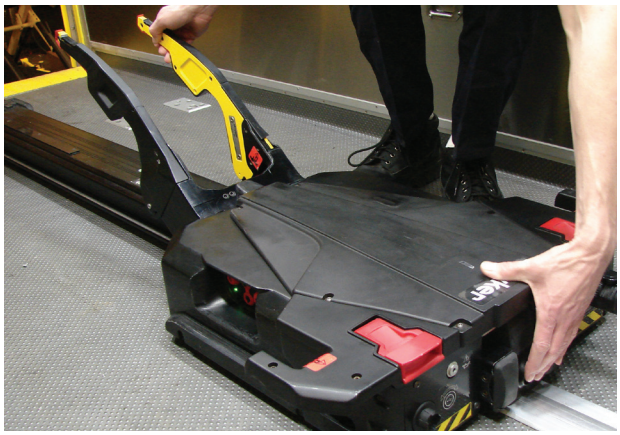

Figura 33: Premere il pulsante di rilascio carrello

Figura 34: Tirare fuori il carrello

CARICAMENTO DI UNA BARELLA PERFOMANCE-PRO IN UN VEICOLO (MODELLO 6085/6086 CON L’OPZIONE POWER-LOAD)

⚠ AVVERTENZA

- Il caricamento e/o scaricamento di una barella occupata in/da un veicolo richiede l’intervento di almeno due (2) barellieri opportunamente addestrati.
- Accertarsi che tutti gli occupanti prendano posto nel compartimento sanitario del veicolo solo dopo l’avvenuto caricamento della barella compatibile con il dispositivo Power-LOAD.

1. Portare il paraurti del veicolo in posizione sollevata (se predisposto).
2. Alzare i bracci di sollevamento per guidare ed estrarre il carrello dal compartimento sanitario del veicolo, come illustrato nella Figura 35.
3. Sollevare la barella fino alla posizione di caricamento.
4. Spingere la barella nel sistema Power-LOAD fino a quando i perni delle ruote di caricamento della barella non si bloccano in posizione come illustrato nella Figura 36. Accertasi che la barella sia allineata con i bracci di sollevamento durante l’operazione di caricamento.

⚠ ATTENZIONE

Per evitare il rischio di danni all’apparecchiatura, durante il caricamento non adagiare di colpo la barella sul carrello.

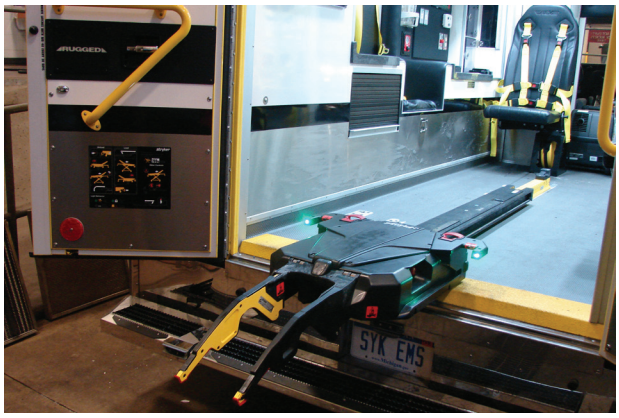

Figura 35

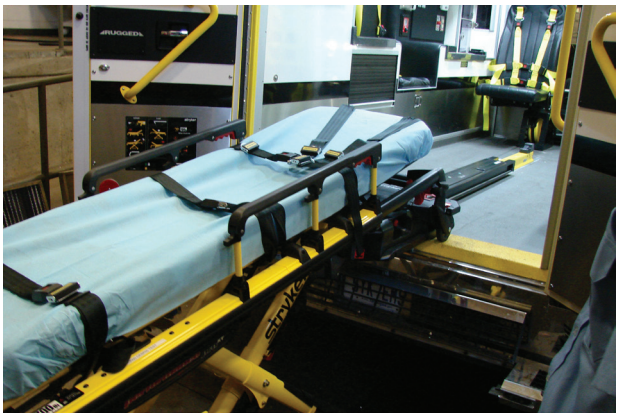

Figura 36

5. Controllare l’indicatore LED lato testa per accertarsi che la barella sia pronta per il caricamento.
   - Se i LED si illuminano con luce verde fissa, allora la barella lato testa è in posizione.
   - Se i LED si illuminano con luce gialla lampeggiante, allora la barella lato testa non è in posizione.

Ritorna all’indice

CARICAMENTO DI UNA BARELLA PERFOMANCE-PRO IN UN VEICOLO (MODELLO 6085/6086 CON L'OPZIONE POWER-LOAD) (SEGUE)

6. Premere il pulsante "su" (↑) sul pannello di comando del dispositivo Power-LOAD per alzare i bracci di sollevamento, come illustrato nella Figura 37.

   Nota: le gambe della barella non si ritraggono.

7. Barelliere 1 (lato piedi) - Afferrare il telaio della barella in corrispondenza del lato piedi. Tenere premuta la maniglia di rilascio barella.
8. Barelliere 2 (laterale) - Stabilizzare la barella afferrandola per la barra esterna. Afferrare il telaio della barella come illustrato nella Figura 38. Dopo che il barelliere situato sul lato piedi ha sollevato la barella e premuto la maniglia di rilascio, ritrarre il carrello con una mano e tenerlo in posizione.

Figura 37

Figura 38

9. Barelliere 1 (lato piedi) - Sganciare il rilascio manuale della barella per bloccare il carrello in posizione retratta. Accertarsi che il rilascio manuale della barella sia sganciato. Se non è sganciato, il carrello della barella si estenderà evitando che la barella si blocchi nel sistema di ancoraggio.

⚠ ATTENZIONE

Per evitare il rischio di danni all'apparecchiatura, non spingere la barella nel compartimento sanitario del veicolo fino a quando la base della barella stessa non è completamente retratta.

10. Spingere la barella nel compartimento sanitario del veicolo fino a che i bracci di sollevamento non si abbassano e la barella si blocca nel dispositivo Power-LOAD.
11. Controllare l'indicatore LED lato piedi per accertarsi che la barella sia pronta al trasporto.
    - Se il LED si illumina con luce verde fissa, allora la barella lato piedi è in posizione e pronta al trasporto.
    - Se il LED si illumina con luce gialla lampeggiante, allora la barella lato piedi non è in posizione o non pronta per il trasporto.
12. Accertarsi che la barella sia bloccata nel dispositivo Power-LOAD tirando con decisione da un lato e dall'altro il lato piedi della barella.

Ritorna all'indice

SCARICAMENTO DI UNA BARELLA PERFOMANCE-PRO DA UN VEICOLO (MODELLO 6085/6086 CON L’OPZIONE POWER-LOAD)

AVVERTENZA

Il caricamento e/o scaricamento di una barella occupata in/da un veicolo richiede l’intervento di almeno due (2) barellieri opportunamente addestrati.

1. Portare il paraurti del veicolo in posizione sollevata (se predisposto).
2. Tenere premuta la leva di rilascio in corrispondenza del lato piedi del sistema Power-LOAD e tirare per rimuovere la barella dal compartimento sanitario del veicolo.

AVVERTENZA

Quando la barella viene sganciata per la rimozione dal compartimento sanitario del veicolo, i bracci di sollevamento del dispositivo Power-LOAD alzeranno leggermente la barella. Se i bracci di sollevamento non alzano la barella, i barellieri devono essere pronti a sostenere il peso complessivo della barella e del paziente per evitare lesioni.

3. Afferrare il telaio della barella in corrispondenza del lato piedi per estrarre la barella dal compartimento sanitario del veicolo.

   Nota: gli indicatori LED lato testa si illuminano con luce verde fissa solo quando la barella è pronta per il caricamento.

4. Barelliere 1 (lato piedi) - Afferrare il telaio della barella come illustrato nella Figura 39. Tenere premuta la maniglia di rilascio barella.
5. Barelliere 2 (laterale) – Afferrare il telaio del carrello dove indicato in Figura 39, sollevare leggermente e abbassare il telaio del carrello fino alla sua completa estensione. Verificare che le ruote della barella poggino sul suolo.

Figura 39

AVVERTENZA

Durante lo scaricamento della barella, accertarsi che la sua base sia ben estesa prima di premere alcun pulsante sul pannello di comando del dispositivo Power-LOAD.

6. Barelliere 1 (lato piedi) - Sganciare il rilascio manuale della barella per bloccare il carrello in posizione estesa.

Ritorna all’indice

SCARICAMENTO DI UNA BARELLA PERFOMANCE-PRO DA UN VEICOLO (MODELLO 6085/6086 CON L’OPZIONE POWER-LOAD) (SEGUE)

7. Premere il pulsante “giù” (↓) sul pannello di comando del dispositivo Power-LOAD per abbassare i bracci di sollevamento e la barella come illustrato nella Figura 40.
8. Sollevare una delle due maniglie di rilascio barella in corrispondenza del lato testa del carrello per sbloccarla, come illustrato nella Figura 41.

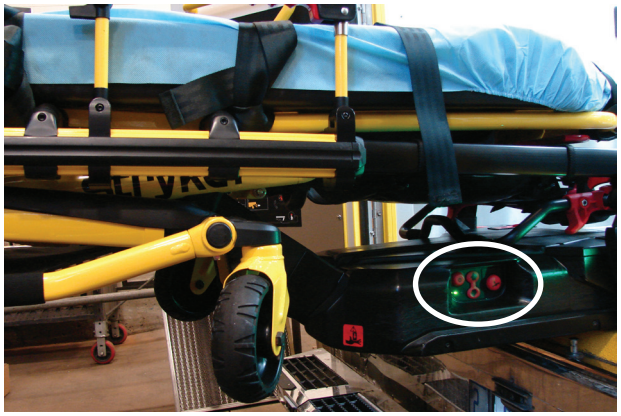

Figura 40

Figura 41

9. Alzare i bracci di sollevamento e guidare il carrello nel compartimento sanitario del veicolo fino a quando i bracci di sollevamento sono lontani abbastanza da non interferire con gli sportelli del veicolo.

Ritorna all’indice

CARICAMENTO DI UNA BARELLA POWER-PRO IN UN VEICOLO (MODELLO 6500/6506 E 6510/6516 CON L'OPZIONE POWER-LOAD)

⚠ AVVERTENZA

- Il caricamento e/o scaricamento di una barella occupata in/da un veicolo richiede l'intervento di almeno due (2) barellieri opportunamente addestrati.
- Accertarsi che tutti gli occupanti prendano posto nel compartimento sanitario del veicolo solo dopo l'avvenuto caricamento della barella compatibile con il dispositivo Power-LOAD.

1. Portare il paraurti del veicolo in posizione sollevata (se predisposto).
2. Alzare i bracci di sollevamento per guidare ed estrarre il carrello dal compartimento sanitario del veicolo, come illustrato nella Figura 42.
3. Tenere premuto il pulsante di estensione (+) sull'interruttore di comando per estendere il carrello della barella all'altezza di caricamento impostata. (Figura 43).

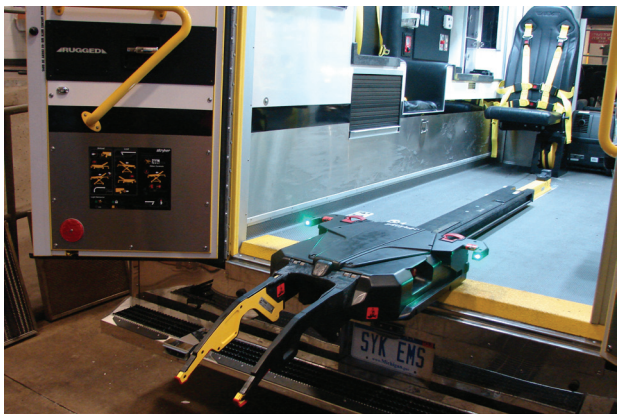

Figura 42

Figura 43

4. Spingere la barella nel sistema Power-LOAD fino a quando i perni delle ruote di caricamento della barella non si bloccano in posizione, come illustrato nella Figura 44. Accertasi che la barella sia allineata con i bracci di sollevamento durante l'operazione di caricamento.

⚠ ATTENZIONE

Per evitare il rischio di danni all'apparecchiatura, durante il caricamento non adagiare di colpo la barella sul carrello.

5. Controllare l'indicatore LED lato testa per accertarsi che la barella sia pronta per il caricamento.
   - Se i LED si illuminano con luce verde fissa, allora la barella lato testa è in posizione.
   - Se i LED si illuminano con luce gialla lampeggiante, allora la barella lato testa non è in posizione.

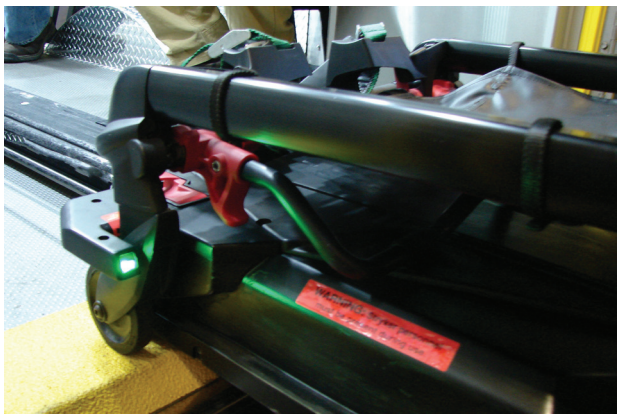

Figura 44

Italiano

Ritorna all'indice

CARICAMENTO DI UNA BARELLA POWER-PRO IN UN VEICOLO (MODELLI 6500/6506 E 6510/6516 CON L’OPZIONE POWER-LOAD) (SEGUE)

6. Tenere premuto il pulsante di retrazione (–) sull’interruttore di comando barella, come illustrato nella Figura 45, per ritrarre completamente il carrello della barella fino a quando questa non è sorretta.
7. Spingere la barella nel compartimento sanitario del veicolo fino a che i bracci di sollevamento non si abbassano e la barella si blocca nel dispositivo Power-LOAD.
8. Controllare l’indicatore LED lato piedi per accertarsi che la barella sia pronta al trasporto.
   - Se il LED si illumina con luce verde fissa, allora la barella lato piedi è in posizione e pronta al trasporto.
   - Se il LED si illumina con luce gialla lampeggiante, allora la barella lato piedi non è in posizione o non pronta per il trasporto.
9. Accertarsi che la barella sia bloccata nel dispositivo Power-LOAD tirando con decisione da un lato e dall’altro il lato piedi della barella.

Figura 45

SCARICAMENTO DI UNA BARELLA POWER-PRO DA UN VEICOLO (MODELLI 6500/6506 E 6510/6516 CON L'OPZIONE POWER-LOAD)

⚠ AVVERTENZA

Il caricamento e/o scaricamento di una barella occupata in/da un veicolo richiede l'intervento di almeno due (2) barellieri opportunamente addestrati.

1. Portare il paraurti del veicolo in posizione sollevata (se predisposto).
2. Tenere premuta la leva di rilascio in corrispondenza del lato piedi del sistema Power-LOAD e tirare per rimuovere la barella dal compartimento sanitario del veicolo, come illustrato nella Figura 46.

⚠ AVVERTENZA

Quando la barella viene sganciata per la rimozione dal compartimento sanitario del veicolo, i bracci di sollevamento del dispositivo Power-LOAD alzeranno leggermente la barella. Se i bracci di sollevamento non alzano la barella, i barellieri devono essere pronti a sostenere il peso complessivo della barella e del paziente per evitare lesioni.

3. Afferrare il telaio della barella in corrispondenza del lato piedi per estrarre la barella dal compartimento sanitario del veicolo, come illustrato nella Figura 47.

   Nota: gli indicatori LED lato testa si illuminano con luce verde fissa solo quando la barella è pronta per il caricamento.

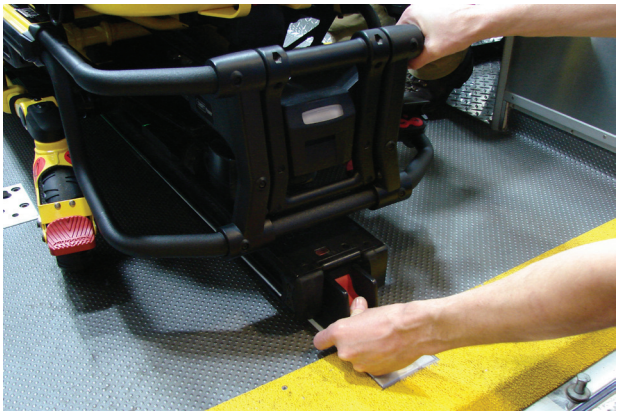

Figura 46

Figura 47

4. Tenere premuto il pulsante di estensione (+) sull'interruttore di comando della barella per estenderla fino a quando le sue ruote non poggiano sul suolo.
5. Una volta che la barella non è più sorretta dai bracci di sollevamento, rilasciare il pulsante di estensione (+). I bracci di sollevamento continueranno a muoversi fino a quando non si abbassano completamente.

Ritorna all'indice

SCARICAMENTO DI UNA BARELLA POWER-PRO DA UN VEICOLO (MODELLI 6500/6506 E 6510/6516 CON L’OPZIONE POWER-LOAD) (SEGUE)

6. Premere il pulsante di retrazione (Figura 48) sull’interruttore di comando barella al lato piedi della stessa o sollevare una delle due maniglie di rilascio barella in corrispondenza del lato testa del carrello per sbloccare la barella (Figura 49).

Figura 48

Figura 49

7. Alzare i bracci di sollevamento e guidare il carrello nel compartimento sanitario del veicolo fino a quando i bracci di sollevamento sono lontani abbastanza da non interferire con gli sportelli del veicolo.

SCARICAMENTO MANUALE DI UNA BARELLA DA UN VEICOLO DOPO IL CARICAMENTO CON POWER-LOAD (PERDITA DI POTENZA O ERRORE DI SISTEMA NEL POWER-LOAD)

⚠ AVVERTENZA

- Il caricamento e/o scaricamento di una barella occupata in/da un veicolo richiede l'intervento di almeno due (2) barellieri opportunamente addestrati.
- In caso di perdita di potenza o errore di sistema nel Power-LOAD durante le operazioni di scaricamento della barella dal compartimento sanitario del veicolo, i barellieri devono essere pronti a sostenere il peso complessivo della barella e del paziente.

Se il dispositivo Power-LOAD perde la propria carica o si verifica un errore di sistema dopo il caricamento della barella, eseguire i seguenti passaggi per scaricarla:

Nota: i bracci di sollevamento sono in posizione sollevata.

1. Tenere premuta la leva di rilascio in corrispondenza del lato piedi del sistema Power-LOAD e tirare per rimuovere la barella dal compartimento sanitario del veicolo, come illustrato nella Figura 50.

   Nota: i bracci di sollevamento non alzano la barella. I barellieri devono essere pronti a sostenere l'intero peso della barella.

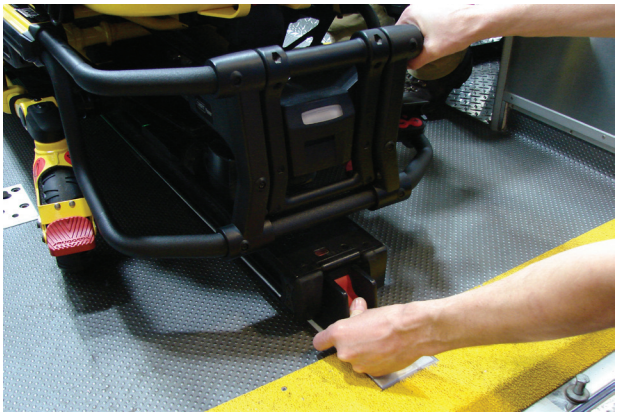

Figura 50

2. Afferrare il telaio della barella in corrispondenza del lato piedi per estrarre la barella dal compartimento sanitario del veicolo.

   Per i modelli 6500/6506 e 6510/6516 con l'opzione Power-LOAD:
   - Barelliere 1 - Afferrare il telaio della barella in corrispondenza del lato piedi. Mentre si sostiene il peso della barella, guidare ed estrarre il carrello dal compartimento sanitario del veicolo. Tenere premuto il pulsante di estensione (+) sull'interruttore di comando della barella per estenderla fino a quando le sue ruote non poggiano sul suolo.
   - Barelliere 2 - Stabilizzare la barella durante le operazioni di scaricamento afferrandola saldamente per la barra esterna.

   Per i modelli 6085/6086 con l'opzione Power-LOAD:
   - Barelliere 1 – Afferrare il telaio della barella.
   - Barelliere 2 – Afferrare il telaio del carrello dove indicato, sollevare leggermente e abbassare il telaio del carrello fino alla sua completa estensione mentre il barelliere 1 tiene premuto il rilascio manuale della barella. Verificare che le ruote della barella poggino sul suolo.
   - Barelliere 1 (lato piedi) - Sganciare il rilascio manuale della barella per bloccare il carrello in posizione estesa.

⚠ AVVERTENZA

Durante lo scaricamento della barella, accertarsi che la sua base sia ben estesa prima di premere alcun pulsante sul pannello di comando del dispositivo Power-LOAD.

Ritorna all'indice

SCARICAMENTO MANUALE DI UNA BARELLA DA UN VEICOLO DOPO IL CARICAMENTO CON POWER-LOAD (PERDITA DI POTENZA O ERRORE DI SISTEMA NEL POWER-LOAD) (SEGUE)

3. Premere il pulsante di rilascio manuale sul pannello di comando del dispositivo Power-LOAD, come illustrato nella Figura 51, fino a quando i bracci di sollevamento sono a debita distanza dalla barella.
4. Sollevare una delle due maniglie di rilascio barella in corrispondenza del lato testa della barella per sbloccala, come illustrato nella Figura 52.

Figura 51

Figura 52

5. Alzare i bracci di sollevamento e guidare il carrello nel compartimento sanitario del veicolo fino a quando i bracci di sollevamento sono lontani abbastanza da non interferire con gli sportelli del veicolo.
6. Dopo una chiamata, mettere il veicolo fuori servizio ed eseguire la diagnosi e l’eventuale riparazione del dispositivo Power-LOAD.

Italiano

Ritorna all’indice

CARICAMENTO MANUALE DI UNA BARELLA IN UN VEICOLO (PERDITA DI POTENZA O ERRORE DI SISTEMA NEL POWER-LOAD)

⚠ AVVERTENZA

- Il caricamento e/o scaricamento di una barella occupata in/da un veicolo richiede l'intervento di almeno due (2) barellieri opportunamente addestrati.
- Accertarsi che tutti gli occupanti prendano posto nel compartimento sanitario del veicolo solo dopo l'avvenuto caricamento della barella compatibile con il dispositivo Power-LOAD.

1. Portare il paraurti del veicolo in posizione sollevata (se predisposto).
2. Accertarsi che il carrello si trovi in corrispondenza del lato testa del compartimento sanitario del veicolo con bracci di sollevamento verso il basso. In caso contrario, alzare i bracci di sollevamento e guidare il carrello nel compartimento sanitario del veicolo fino a quando il dispositivo Power-LOAD non si blocca in posizione con i bracci di sollevamento verso il basso.
3. Accertarsi che la sezione testa della barella sia completamente estesa e bloccata.
4. Mettere la barella in posizione di caricamento (qualsiasi posizione in cui le ruote di caricamento si trovano all'altezza del pianale del veicolo).
5. Spingere la barella verso il compartimento sanitario aperto.
6. Spingere in avanti la barella fino a portare le ruote di caricamento sul pianale del compartimento sanitario e la barra di sicurezza oltre il gancio di sicurezza come illustrato nella Figura 53.

Figura 53

Nota: per una maggiore facilità di sollevamento del carrello, tirare fuori la barella in modo da provocare l'innesto della barra di sicurezza sul gancio di sicurezza.

Per i modelli 6500/6506 e 6510/6516 con l'opzione Power-LOAD:

- Afferrare il telaio della barella in corrispondenza del lato piedi.
- Sollevare il lato piedi della barella e tenere premuto il pulsante di retrazione (-) sull'interruttore di comando barella per ritrarne completamente il carrello.
  Nota: il carrello della barella si ritrarrà in meno di tre secondi.

Per i modelli 6085/6086 con l'opzione Power-LOAD:

- Barelliere 1 (lato piedi) - Afferrare il telaio della barella in corrispondenza del lato piedi. Tenere premuta la maniglia di rilascio barella.
- Barelliere 2 (laterale) - Stabilizzare la barella afferrandola per la barra esterna. Afferrare il telaio del carrello. Dopo che il barelliere situato sul lato piedi ha sollevato la barella e premuto la maniglia di rilascio, ritrarre il carrello con una mano e tenerlo in posizione.
- Barelliere 1 (lato piedi) - Sganciare il rilascio manuale della barella per bloccare il carrello in posizione retratta.

⚠ ATTENZIONE

Per evitare il rischio di danni all'apparecchiatura, non spingere la barella nel compartimento sanitario del veicolo fino a quando la base della barella stessa non è completamente retratta.

7. Spingere la barella nel compartimento sanitario del veicolo fino a quando la barella non si blocca nel dispositivo Power-LOAD.
8. Accertarsi che la barella sia bloccata nel dispositivo Power-LOAD tirando con decisione da un lato e dall'altro il lato piedi della barella.
9. Dopo una chiamata, mettere il veicolo fuori servizio ed eseguire la diagnosi e l'eventuale riparazione del dispositivo Power-LOAD.

Ritorna all'indice

SCARICAMENTO MANUALE DI UNA BARELLA DA UN VEICOLO

⚠ AVVERTENZA

- Il caricamento e/o scaricamento di una barella occupata in/da un veicolo richiede l'intervento di almeno due (2) barellieri opportunamente addestrati.
- Power-LOAD è solo un dispositivo di assistenza. È responsabilità degli operatori valutare ogni situazione per stabilire come distribuire e sollevare il peso trasportato. Utilizzare sempre entrambe le mani per mantenere la barella.
- Quando si reggono pesi superiori a 181 kg, accertarsi che vi siano sufficienti operatori per gestire le forze necessarie alle operazioni di caricamento o scaricamento. Per maggior sicurezza gli operatori dovrebbero eseguire le operazioni di caricamento o scaricamento su superfici piane. Per altezze del piano del veicolo di 91 cm, potrebbe essere necessario utilizzare il rilascio manuale sul pannello di controllo del Power-LOAD o le maniglie di rilascio barella in corrispondenza del lato testa del Power-LOAD per lo scaricamento manuale.

1. Portare il paraurti del veicolo in posizione sollevata (se predisposto).
2. Tenere premuta la leva di rilascio in corrispondenza del lato piedi del sistema Power-LOAD e tirare per rimuovere la barella dal compartimento sanitario del veicolo, come illustrato nella Figura 54.
3. Afferrare il telaio della barella in corrispondenza del lato piedi per estrarre la barella dal compartimento sanitario del veicolo.

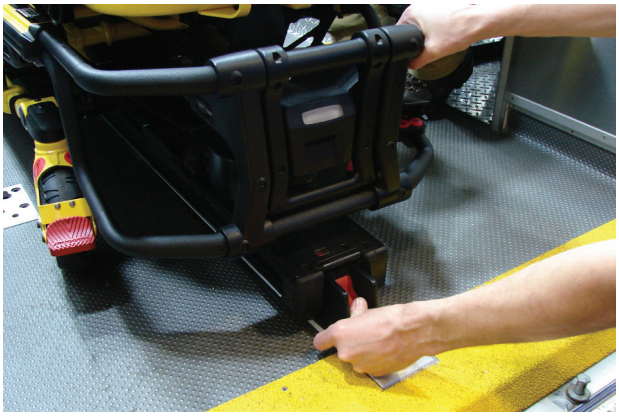

Figura 54

Per i modelli 6500/6506 e 6510/6516 con l'opzione Power-LOAD:

- Barelliere 1 - Afferrare il telaio della barella in corrispondenza del lato piedi. Mentre si sostiene il peso della barella, guidare ed estrarre il carrello dal compartimento sanitario del veicolo fino all'innesto della barra di sicurezza sul gancio di sicurezza. Tenere premuto il pulsante di estensione (+) sull'interruttore di comando della barella per estenderla fino a quando le sue ruote non poggiano sul suolo.
- Barelliere 2 - Verificare che il gancio di sicurezza blocchi sempre la barra di sicurezza e stabilizzi la barella durante le operazioni di scaricamento afferrandola saldamente per la barra esterna. Spingere in avanti la leva di rilascio della barra di sicurezza per disinnestare la barra di sicurezza dal gancio di sicurezza nel compartimento sanitario del veicolo.

Per i modelli 6085/6086 con l'opzione Power-LOAD:

- Barelliere 1 (lato piedi) – Afferrare il telaio della barella in corrispondenza del lato piedi. Mentre si sostiene il peso della barella, guidare ed estrarre il carrello dal compartimento sanitario del veicolo fino all'innesto della barra di sicurezza sul gancio di sicurezza.
- Barelliere 2 (laterale) – Afferrare il telaio del carrello dove indicato, sollevare leggermente e abbassare il telaio del carrello fino alla sua completa estensione mentre il Barelliere 1 tiene premuto il rilascio manuale della barella.
- Barelliere 1 (lato piedi) – Rilasciare lo sblocco manuale della barella e accertarsi che il carrello si blocchi in posizione. Appoggiare la barella al suolo.
- Barelliere 2 (laterale) – Sganciare la barra di sicurezza dal gancio di sicurezza, spingendo in avanti la leva di rilascio.

⚠ AVVERTENZA

Durante lo scaricamento della barella, accertarsi che la sua base sia ben estesa prima di premere alcun pulsante sul pannello di comando del dispositivo Power-LOAD.

Nota: nel caso improbabile di un guasto alla barella lato piedi che ne impedisce la rimozione dal veicolo, asportare il paziente con mezzi alternativi (ad esempio utilizzando una tavola spinale o una brandina da campo).

Ritorna all'indice

RIMOZIONE DI UNA BARELLA DA UN VEICOLO PER RIPARAZIONI

AVVERTENZA

La rimozione di una barella da un veicolo per fini ripartivi richiede l’intervento di almeno due (2) barellieri opportunamente addestrati.

Per rimuovere la barella dal veicolo per eventuali riparazioni:

1. Barelliere 1 - Tenere premuto il pulsante di rilascio carrello al lato testa del sistema Power-LOAD. Barelliere 2 - Per sbloccare far scorrere entrambe le levette di blocco del gruppo di trasferimento (più vicine al lato piedi) verso il lato piedi del gruppo stesso e con l’aiuto del Barelliere 1 spingere con decisione la barella e il gruppo di trasferimento fuori dal compartimento del veicolo.
2. Barelliere 1 - Con un cacciavite o attrezzo simile, spingere sul gruppo gancio sotto al gruppo di trasferimento mentre il Barelliere 2 spinge il gruppo di trasferimento in avanti verso il lato testa del compartimento veicolo per sganciare la barella dal blocco.
3. Estrarre completamente la barella dopo averla sbloccata.

AVVERTENZA

Power-LOAD è solo un dispositivo di assistenza. È responsabilità degli operatori valutare ogni situazione per stabilire come distribuire e sollevare il peso trasportato. Utilizzare sempre entrambe le mani per mantenere la barella.

4. Accertarsi che la base della barella sia ben estesa, quindi sollevare una delle due maniglie di rilascio barella in corrispondenza del lato testa della barella per sbloccala.

AVVERTENZA

Durante lo scaricamento della barella, accertarsi che la sua base sia ben estesa prima di premere alcun pulsante sul pannello di comando del dispositivo Power-LOAD.

Ritorna all’indice

CARICAMENTO MANUALE DI UNA BARELLA IN UN VEICOLO (PERDITA DI POTENZA NEL POWER-PRO)

⚠ AVVERTENZA

- Il caricamento e/o scaricamento di una barella occupata in/da un veicolo richiede l’intervento di almeno due (2) barellieri opportunamente addestrati.
- Accertarsi che tutti gli occupanti prendano posto nel compartimento sanitario del veicolo solo dopo l’avvenuto caricamento della barella compatibile con il dispositivo Power-LOAD.

1. Portare il paraurti del veicolo in posizione sollevata (se predisposto).
2. Alzare i bracci di sollevamento per guidare ed estrarre il carrello dal compartimento sanitario del veicolo, come illustrato nella Figura 55.
3. Sollevare la barella fino alla posizione di caricamento.
4. Spingere la barella nel sistema Power-LOAD fino a quando i perni delle ruote di caricamento della barella non si bloccano in posizione, come illustrato nella Figura 56. Accertasi che la barella sia allineata con i bracci di sollevamento durante l’operazione di caricamento.

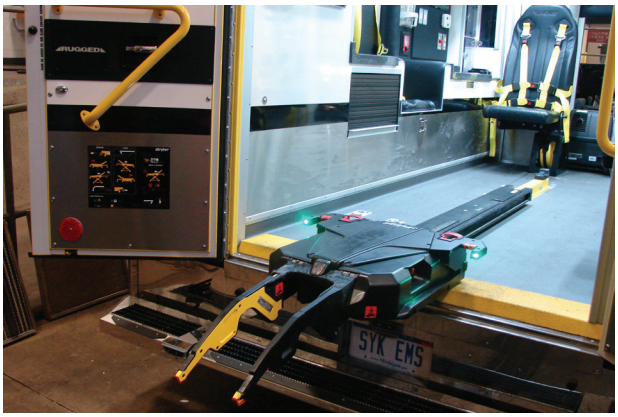

Figura 55

⚠ ATTENZIONE

Per evitare il rischio di danni all’apparecchiatura, durante il caricamento non adagiare di colpo la barella sul carrello.

5. Controllare l’indicatore LED lato testa per accertarsi che la barella sia pronta per il caricamento.
   - Se i LED si illuminano con luce verde fissa, allora la barella lato testa è in posizione.
   - Se i LED si illuminano con luce gialla lampeggiante, allora la barella lato testa non è in posizione.
6. Premere il pulsante “su” (↑) sul pannello di comando del dispositivo Power-LOAD, come illustrato nella Figura 57, per sollevare la barella alla posizione superiore massima.

   Nota: le gambe della barella non si ritraggono.

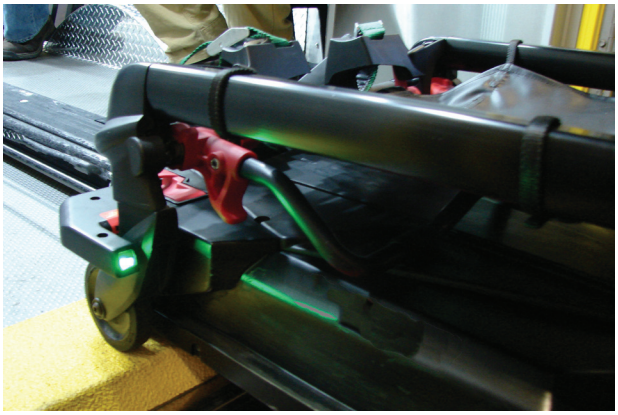

Figura 56

7. Barelliere 1 (lato piedi) – Afferrare il telaio della barella in corrispondenza del lato piedi. Tenere premuta la maniglia di rilascio barella.
8. Barelliere 2 (laterale) – Afferrare il telaio del carrello. Dopo che il barelliere situato sul lato piedi ha premuto il rilascio manuale della barella, ritrarre il carrello con una mano e con l’altra tenere ferma la barella.

Figura 57

⚠ ATTENZIONE

Per evitare il rischio di danni all’apparecchiatura, non spingere la barella nel compartimento sanitario del veicolo fino a quando la base della barella stessa non è completamente retratta.

Ritorna all’indice

CARICAMENTO MANUALE DI UNA BARELLA IN UN VEICOLO (PERDITA DI POTENZA NEL POWER-PRO) (SEGUE)

9. Entrambi i barellieri - Spingere la barella nel compartimento sanitario del veicolo fino a quando i bracci di sollevamento non si abbassano e la barella si blocca nel dispositivo Power-LOAD.
10. Barelliere 1 - Continuare a tener premuto il rilascio manuale della barella.

⚠ ATTENZIONE

Non rilasciare lo sblocco manuale fino a quando la barella non si blocca nella sua posizione al lato piedi. Se si rilascia troppo presto, la base della barella potrebbe poi ostacolare il corretto bloccaggio della barella nel dispositivo Power-LOAD.

11. Accertarsi che la barella sia bloccata nel dispositivo Power-LOAD tirando con decisione da un lato e dall’altro il lato piedi della barella.
12. Dopo una chiamata, mettere la barella fuori servizio ed eseguire la diagnosi e l’eventuale riparazione del dispositivo Power-LOAD.

Nota: Power-LOAD ricarica automaticamente la batteria Power-PRO SMRT Pak quando la barella è bloccata nel dispositivo Power-LOAD in posizione di trasporto (nessun cavo o connettore richiesti). Il LED indicatore della batteria della barella lampeggia momentaneamente verde per indicare che è sotto carica.

Ritorna all’indice

Pulizia

⚠ AVVERTENZA

Prima di eseguire operazioni di manutenzione e pulizia, premere sempre il pulsante principale di alimentazione per scollegare l'unità.

Il dispositivo Power-LOAD è progettato per sopportare il lavaggio a pressione. L'unità può presentare alcuni segni di ossidazione o scolorimento dovuti al lavaggio continuo; tuttavia, le prestazioni e la funzionalità della barella non saranno compromesse dal lavaggio a pressione a condizione che le corrette procedure vengano rispettate.

PROCEDURA DI PULIZIA

- Per la diluizione del detergente utilizzato, attenersi rigorosamente ai consigli del produttore.
- Per il lavaggio a pressione del dispositivo Power-LOAD, Stryker Medical consiglia di utilizzare solo detergenti raccomandati, di bagnare a getto l'unità e di asciugare con un panno le barre del gruppo di trasferimento e i cardini dei bracci. In alternativa, è possibile lavare a pressione il dispositivo Power-LOAD con un'unità portatile a lancia o pulire con un panno pulito utilizzando un detergente raccomandato, come indicato nella sezione "Pulizia" a pagina 5-71.
- Quando si lava l'unità a getto o a pressione, non spruzzare direttamente sotto la superficie del carrello fin dentro al meccanismo dello stesso, altrimenti l'acqua potrebbe infiltrarsi nell'alloggio del carrello e a lungo termine accelerare il processo di corrosione e di degrado del funzionamento.
- Con un panno morbido pulito e una spazzola pulire i canali degli scorrevoli del gruppo di trasferimento per prevenire l'accumulo di detriti in base all'elenco di controllo per la manutenzione preventiva a pagina 5-72.
- Rimuovere il rivestimento della parte superiore del carrello e il gruppo rivestimento al lato sinistro del paziente per asciugare con un asciugamano il gruppo scheda di comando. Vedere "Rimozione e sostituzione del pannello di copertura" a pagina 5-80.
- Scollegare i connettori di motore e batteria e asciugarli con un asciugamano.
- Asciugare con un panno le barre del gruppo di trasferimento e i cardini del braccio.

Per la pulizia, parcheggiare l'ambulanza in salita ed estendere completamente il gruppo di trasferimento e il carrello in modo che l'acqua possa defluire attraverso la parte posteriore del compartimento sanitario.

Nota: l'acqua che penetra nel dispositivo Power-LOAD potrà defluire attraverso il tubo di scolo per la parte inferiore del ambulanza.

⚠ AVVERTENZA

Per la pulizia, utilizzare tutto l'equipaggiamento di protezione personale necessario (occhiali di sicurezza, respiratore, ecc.) per evitare il rischio di contagio per inalazione. L'uso di apparecchiature di lavaggio mediante getto d'acqua pressurizzato può provocare la dispersione nell'aria dei contaminanti accumulatisi durante l'uso dell'unità.

LIMITAZIONI RELATIVE ALLA PULIZIA

⚠ ATTENZIONE

- NON PULIRE L'UNITÀ CON IL VAPORE O GLI ULTRASUONI.
- La temperatura massima dell'acqua non deve superare 82°C.
- Lasciare che l'unità si asciughi all'aria prima dell'uso.
- La pressione massima dell'acqua non deve superare 1500 psi/130,5 bar. Se per lavare l'unità viene utilizzata una lancia a mano, l'ugello di lavaggio a pressione deve essere tenuto ad almeno 61 cm dall'unità.
- Quando si lava l'unità a getto o a pressione, non spruzzare direttamente sotto la superficie del carrello fin dentro al meccanismo dello stesso, altrimenti l'acqua potrebbe infiltrarsi nell'alloggio del carrello e a lungo termine accelerare il processo di corrosione e di degrado del funzionamento.
- La mancata osservanza di queste istruzioni può invalidare le garanzie.

Ritorna all'indice

In generale, se si utilizzano le concentrazioni consigliate dal produttore, è possibile utilizzare disinfettanti di tipo fenolico o quaternario (**escluso il Virex® TB**). Per evitare la formazione di macchie non si raccomanda l'uso di disinfettanti di tipo iodoforo.

Detergenti consigliati per le superfici del dispositivo Power-LOAD:

- detergenti quaternari (ingrediente attivo: cloruro di ammonio)
- detergenti fenolici (ingrediente attivo: orto-fenilfenolo)
- soluzione di candeggina (al 5,25%; meno di 1 parte di candeggina in 100 parti d'acqua)

Evitare un'eccessiva saturazione delle superfici e accertarsi che non rimangano bagnate per un periodo di tempo superiore a quello indicato dalle istruzioni del produttore per una disinfezione adeguata.

⚠ AVVERTENZA

ALCUNI DETERGENTI SONO CORROSIVI E, SE NON UTILIZZATI CORRETTAMENTE, POSSONO DANNEGGIARE IL PRODOTTO. Se per la pulizia delle apparecchiature Stryker per la cura del paziente si utilizzano tali prodotti, è necessario accertarsi che le barelle vengano lavate con acqua pulita e asciugate completamente dopo la pulizia. Il mancato risciacquo e l'asciugatura incompleta delle attrezzature lasciano un residuo corrosivo sulla loro superficie, che può provocare la corrosione prematura dei componenti critici.

Nota: la mancata osservanza delle istruzioni sopra indicate durante l'uso di questo tipo di detersivi può invalidare la garanzia del prodotto.

RIMOZIONE DEI COMPOSTI DI IODIO

Per pulire l'area macchiata, utilizzare una soluzione di mezzo cucchiaio di tiosolfato di sodio in 0,5 litri di acqua tiepida. Rimuovere le macchie al più presto possibile. Se le macchie non vengono rimosse immediatamente, lasciare che la soluzione impregni la superficie o rimanga su di essa. Prima di mettere nuovamente in servizio l'unità, sciacquare con acqua pulita le superfici esposte alla soluzione.

Ritorna all'indice

ESAME PERIODICO E REGOLAZIONI

Intervalli di manutenzione

Il seguente programma è previsto come guida generale agli interventi di manutenzione. Tenere presente che fattori quali il volume di chiamate, le condizioni atmosferiche, le condizioni del fondo stradale, l'ubicazione geografica e la frequenza individuale d'uso influiscono sul programma di manutenzione richiesto. Per chiarire eventuali dubbi su tali controlli da eseguire e sugli intervalli di manutenzione da rispettare per l'unità, contattare il Servizio Tecnico Stryker. Consultare "l'Elenco delle parti di ricambio per la consultazione rapida" a pagina 5-75 per qualsiasi numero di parti si ritenga necessario sostituire.

Quando si eseguono i controlli di manutenzione preventiva su Power-LOAD, è necessario eseguire un controllo di manutenzione preventiva sulla barella corrispondente Power-LOAD compatibile e sul gruppo guida ruota opzionale (se applicabile) per garantire l'operatività dell'intero sistema.

Manutenzione della barella compatibile con il dispositivo Power-LOAD

Gli articoli di consumo che potrebbero richiedere la sostituzione sulla barella compatibile Power-LOAD includono il distanziale braccio barella (6500-002-123), il finecorsa (6085-001-094) e il perno delle ruote di caricamento (6500-002-104).

Manutenzione del gruppo guida ruota opzionale (se applicabile)

Per preservare la funzionalità del dispositivo di ancoraggio Power-LOAD, assicurarsi che la guida ruota sia funzionante e che la sua struttura non sia stata compromessa. Il sistema della barra della guida della ruota è stato progettato per assistere il sistema Power-LOAD nel caricamento della barella. Se la guida della ruota è stata compromessa, sostituirla immediatamente.

Nota: il programma di manutenzione del dispositivo Power-LOAD è basato su 10 chiamate al giorno. Regolare il seguente programma in base alle condizioni d'uso effettive.

⚠ AVVERTENZA

Per evitare il rischio di lesioni, sostituire il dispositivo Power-LOAD se è rimasto coinvolto in un incidente. Un dispositivo di ancoraggio che ha subito un incidente può essersi danneggiato e funzionare in modo difettoso.

Procedura	Intervallo			
	1 mese	3 mesi	6 mesi	12 mesi
Controllare eventuali dispositivi di fissaggio allentati. Sostituire se allentati. Fare riferimento ai disegni di assemblaggio.		X		
Controllare se le viti del terminale batteria sono serrate (serrare a 1,02 N·m).		X		
Controllare la batteria. Sostituire se il sollevamento è lento.				X
Controllare e eventualmente sostituire ogni parte usurata, incluso le coperture dei bracci, le pasticche dei bracci, la copertura superiore e quella laterale del carrello, le molle della maniglia di rilascio barella, la copertura della leva del dispositivo di ancoraggio, o le guide della barella.				X
Controllare gli smorzatori di fine corsa. Sostituire se l'angolo è danneggiato.				X
Controllare il motore. Sostituire quando non c'è alcun movimento del motore.				X
Controllare il terminale stelo cilindro. Sostituire se il dispositivo Power-LOAD funziona in modalità manuale o se il LED di indicazione errore è illuminato.				X
Pulire eventuali detriti nella zona del blocco lato piedi sul gruppo di trasferimento.	X			
Pulire eventuali detriti sulla parte superiore del gruppo di trasferimento e gruppo ancoraggio.		X		
Pulire i canali degli scorrevoli del gruppo di trasferimento per prevenire l'accumulo di detriti.		X		
Controllare il corretto funzionamento in base al "Elenco di controllo per l'installazione del dispositivo Power-LOAD" a pagina 5-42.				X
Le routine proseguono a pagina 5-73				

ESAME PERIODICO E REGOLAZIONI (CONTINUA)

Procedura	Intervallo			
	1 mese	3 mesi	6 mesi	12 mesi
Controllare eventuali perdite di liquido.				X
Sostituire il cuscinetto di blocco del gruppo di trasferimento una volta all'anno. per ulteriori informazioni vedere il programma sostituzione a pagina 5-73. **Nota:** Durante la sostituzione dei cuscinetti, accertarsi che la zona circostante sia pulita (dispositivo di ancoraggio) e applicare il lubrificante al bisolfuro di molibdeno al perno di bloccaggio del gruppo di trasferimento.				X
Controllare il corretto funzionamento del dispositivo di caricamento e scaricamento di Power-LOAD. Se l'unità risulta difficile da spingere o mostra evidenti segni di usura nel canale degli scorrevoli del gruppo di trasferimento oltre la canna interna, sostituire gli scorrevoli guida a V sul carrello e scambiare la canna inferiore esterna del gruppo di trasferimento a destra del paziente con quella superiore esterna a destra del paziente. Controllare gli eventuali danni o l'eccessiva usura di tutti gli altri scorrevoli. Sostituire, se necessario. **Nota:** per ulteriori informazioni vedere il programma sostituzione a pagina 5-73.				X

Programma di sostituzione delle parti dello scorrevole piatto e dello scorrevole guida a V

È necessario sostituire le parti dello scorrevole piatto e dello scorrevole guida a V ogni 14.110 chiamate per garantire la piena funzionalità di Power-LOAD. Seguire questa tabella tempi, basata sul volume delle chiamate, per pianificare gli opportuni intervalli di manutenzione per assolvere a tale esigenza.

Chiamate al giorno	Mesi
6	80
7-8	60
9-10	48
11-12	40
13	36
14-15	30

Programma di sostituzione parte del cuscinetto di blocco del gruppo di trasferimento

È necessario sostituire le parti del cuscinetto di blocco del gruppo di trasferimento ogni 3653 chiamate per garantire la piena funzionalità di Power-LOAD. Seguire questa tabella tempi, basata sul volume delle chiamate, per pianificare gli opportuni intervalli di manutenzione per assolvere a tale esigenza.

Chiamate al giorno	Mesi
2	60
3	40
4-5	24
6	20
7-8	15
9-10	12
11-12	10
13-15	8

Ritorna all'indice

Registro di manutenzione

Data	Operazione di manutenzione eseguita	Esecutore

l’Elenco delle parti di ricambio per la consultazione rapida

Le parti e gli accessori elencati in questa pagina sono tutti attualmente disponibili per l’acquisto. Alcune delle parti individuate nei disegni di montaggio delle parti contenute in questo manuale, potrebbero non essere singolarmente disponibili per l’acquisto. Per disponibilità e prezzi, contattare il servizio clienti Stryker negli USA al numero 1-800-327-0770.

Nome parte	Numero parte
Gruppo attuatore, carrello	6390-001-028
Batteria	6390-001-026
Pannello, com., carrello	6390-001-378
Fissaggio pannello, induttivo primario	6390-001-147
Pannello, carrello	6390-001-014
Cuscinetto in bronzo (cuscinetto blocco ancoraggio)	0081-439-000
Blocco smorzatore, posizione intermedia	6390-001-322
Gruppo bobina, ancoraggio, medio	6390-001-030
Gruppo bobina, ancoraggio, primario	6390-001-071
Gruppo bobina, carrello	6390-001-066
Molla maniglia rilascio barella	0038-376-000
Copertura, parte superiore	6390-001-420
Montaggio copertura lato destro paziente	6390-001-041
Gruppo copertura laterale, lato sinistro paziente	6390-001-042
Gruppo copertura braccio, lato destro paziente	6390-001-047
Gruppo copertura braccio, lato sinistro paziente	6390-001-048
Copertura metà braccio, lato destro paziente	6390-001-369
Copertura metà braccio, lato sinistro paziente	6390-001-370
Copertura, braccio, lato testa, lato destro paziente	6390-001-371
Copertura, braccio, lato testa, lato sinistro paziente	6390-001-372
Impugnatura braccio, lato sinistro paziente	6390-001-341
Impugnatura braccio, lato destro paziente	6390-001-368
Blocco fine corsa, filettato	6390-001-246
Blocco fine corsa, foro passante	6390-001-244
Smorzatore di fine corsa	6390-001-243
Gruppo idraulico	6390-001-039
Liquido idraulico	6500-001-293
Terminale dello stelo del cilindro idraulico	6390-001-040
Etichetta, Istruzioni per le operazioni motorizzate	6390-001-498
Etichetta, Istruzioni per le operazioni manuali	6390-001-499
Motore	6390-001-132

Ritorna all’indice

l’Elenco delle parti di ricambio per la consultazione rapida

Nome parte	Numero parte
Ancoraggio per emergenze di massa Power-LOAD, ancoraggio a parete (Modello 6391)	6391-000-000
Ancoraggio per emergenze di massa Power-LOAD, ancoraggio a pavimento (Modello 6391)	6391-000-000
Alloggio leva di rilascio	6390-001-105
Gruppo scorrevole, piatto	6390-001-027
Gruppo scorrevole, guida a V	6390-001-025
Sensore, posizione angolare (APS)	6390-001-397
Sensore, posizione carrello (TPS)	6390-001-361
Interruttore principale On/Off	6390-001-450
Smorzatore barra guida ruota	6390-001-175
Barra guida ruota	6390-001-176

Ritorna all’indice

RIMOZIONE DEL GRUPPO DI TRASFERIMENTO

Attrezzi necessari:

- Cacciavite Torx T25
- Chiave esagonale da 5/32"

Procedura:

1. Rimuovere il carrello. Vedere “Rimozione del carrello” a pagina 5-78.
2. Mettere il gruppo di trasferimento nella posizione di trasporto fino in fondo al compartimento del veicolo.
3. Con un cacciavite Torx T25, rimuovere le quattro viti (A) che fissano il tassello slitta del dispositivo di trasferimento lato piedi (B) all’estrusore del gruppo di trasferimento per rimuovere il tassello stesso (Figura 58).
4. Con una chiave esagonale da 5/32", rimuovere la vite (C) che fissa l'attivatore magnetico del carrello (D) all'estrusione di ancoraggio per rimuovere l'attivatore magnetico stesso (Figura 58).
5. Far scorrere le levette di blocco trasferimento (E) per estendere ed estrarre completamente il gruppo di trasferimento dall’ancoraggio (Figura 58).

   Nota: il gruppo di trasferimento è pesante e la sua rimozione potrebbe richiedere assistenza.

6. Ripetere la procedura in ordine inverso per riassemblare.
7. Verificare che l’unità funzioni correttamente prima di rimetterla in servizio.

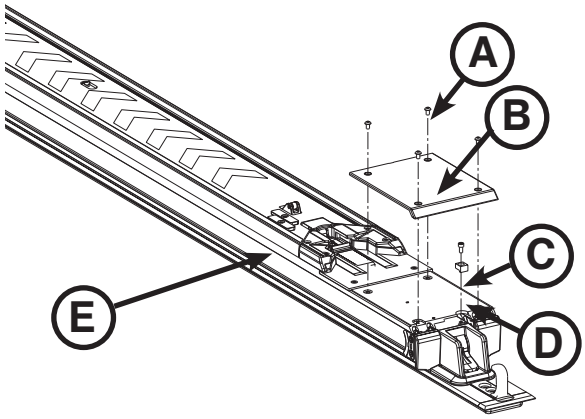

Figura 58

Ritorna all’indice

RIMOZIONE DEL CARRELLO

Attrezzi necessari:

- Chiave esagonale da 5/32"
- Cacciavite Torx T25

Procedura:

1. Alzare i bracci di sollevamento (A), premere il pulsante di rilascio carrello al lato testa dell'ancoraggio (B) e spingere il carrello verso il lato piedi al centro del gruppo di trasferimento (Figura 59).
2. Far scorrere le levette di blocco del gruppo di trasferimento alla destra del paziente (C) verso il lato piedi fino a quando il gruppo stesso non si ferma nella sua prima posizione di blocco (Figura 59).

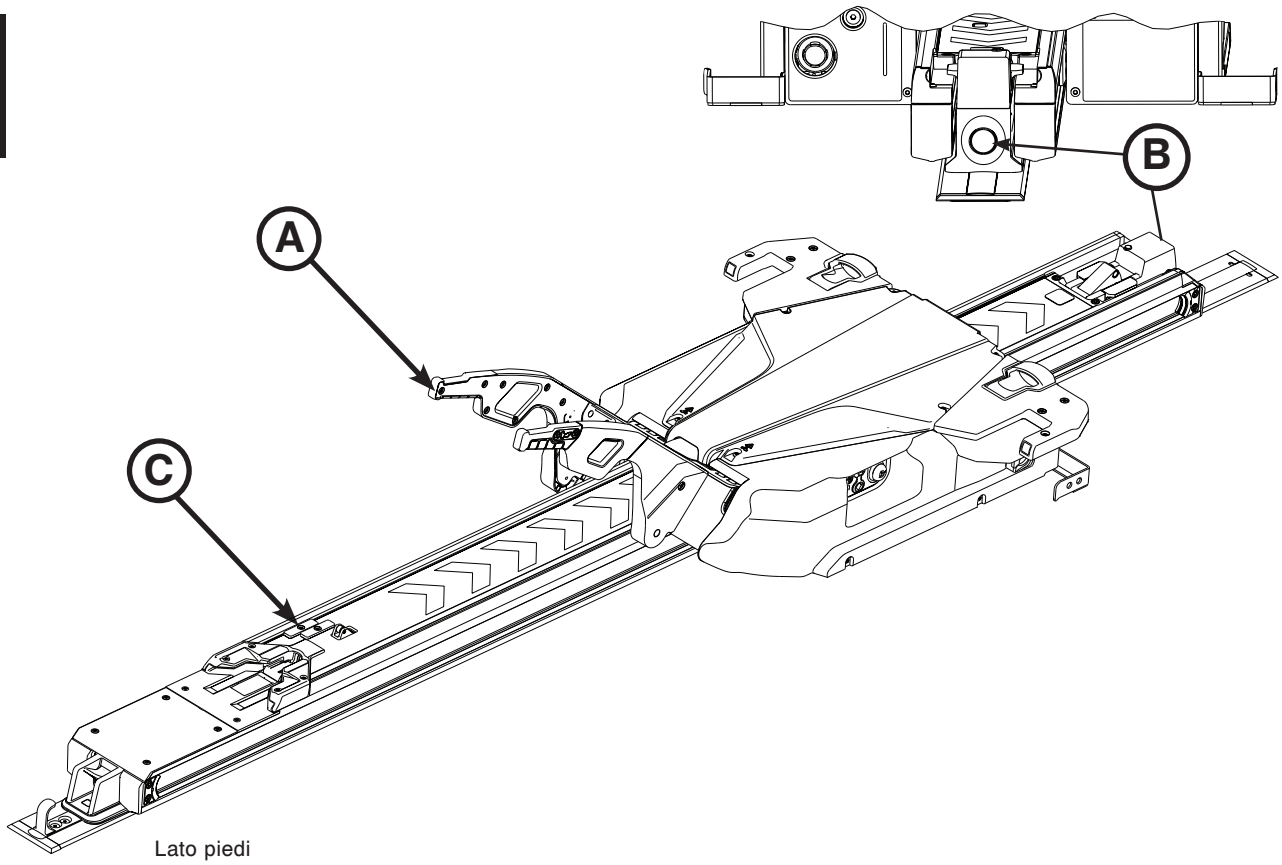

Figura 59

RIMOZIONE DEL CARRELLO (SEGUE)

3. Con un cacciavite Torx T25, rimuovere le due viti che fissano la guarnizione del gruppo di trasferimento (E) (Figura 60).
4. Con una chiave esagonale da 3/16" allentare (non rimuovere) le quattro viti a testa cilindrica con esagono incassato (due per ogni lato) (D) che fissano i fine corsa al gruppo di trasferimento (Figura 60).
5. Pressare le viti (allentate al punto 4) per allentare i fine corsa dal gruppo di trasferimento.

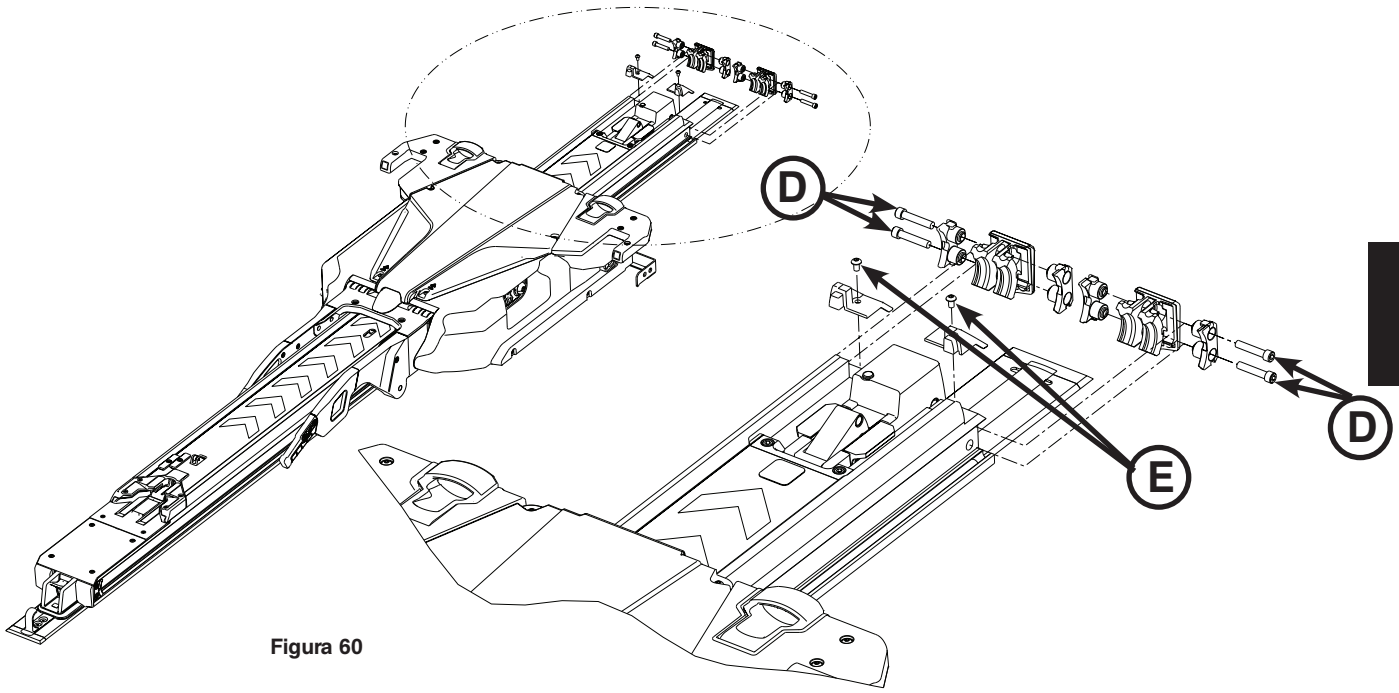

Figura 60

6. Rimuovere gli smorzatori di fine corsa. Conservare gli smorzatori per il successivo riassemblaggio.

⚠ AVVERTENZA

Per evitare il rischio di lesioni, sono necessari due installatori per sollevare e posizionare il gruppo carrello.

Nota: il carrello scenderà leggermente mentre lo si rimuove dal gruppo di trasferimento. Non capovolgere, inclinare in avanti o sul fianco il carrello.

7. Sollevare con cautela il gruppo carrello per il braccio e l'estremità. Non sollevare il carrello per le maniglie di rilascio manuale barella. Sollevare solo dove indicato. Installatore n. 1, posizionare le mani ai punti A1 e A2. Installatore n. 2, posizionare le mani ai punti B1 e B2 come illustrato nella Figura 61. Spostare il carrello verso il lato testa fino a quando non è fuori dal gruppo di trasferimento. Rimuovere il carrello dall'ancoraggio. Posizionare il carrello in una zona di lavoro adatta.
8. Ripetere la procedura in ordine inverso per riassemblare.
9. Verificare che l'unità funzioni correttamente prima di rimetterla in servizio.

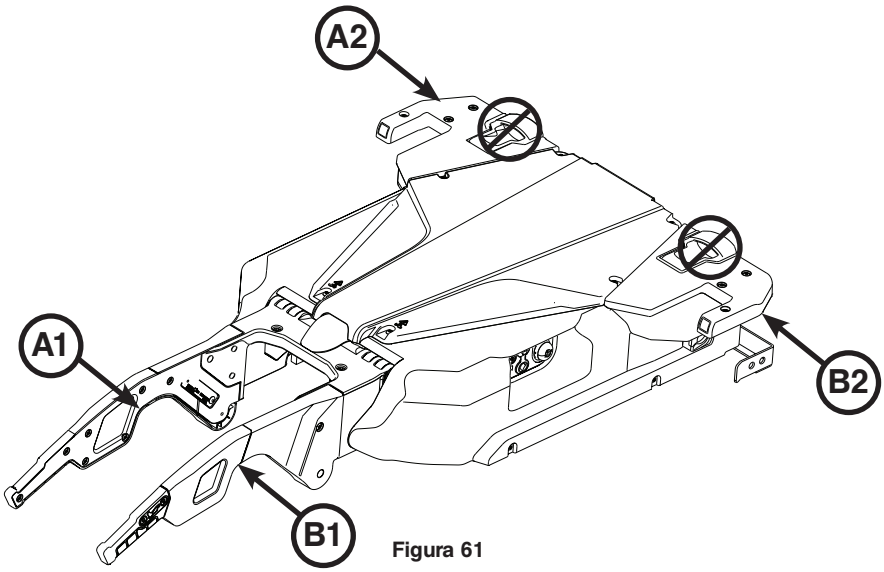

Figura 61

Ritorna all'indice

RIMOZIONE E SOSTITUZIONE DEL PANNELLO DI COPERTURA

Attrezzi necessari:

- Cacciavite Torx T25
- Chiave esagonale da 5/32"

Procedura:

1. Con un cacciavite Torx T25, rimuovere le sei viti (A) che fissano il pannello superiore del carrello (B) (Figura 62).
2. Con un cacciavite Torx T25, rimuovere le tre viti (C) del pannello lato sinistro (D) (Figura 63).
3. Con una chiave esagonale da 5/32", rimuovere una vite a brugola (E) dalla parte superiore del pannello lato sinistro (D) (Figura 63).
4. Rimuovere il pannello di copertura. Conservare il pannello laterale di sinistra e tutte le viti per il riassemblaggio.
5. Ripetere i punti da 2 a 4 per rimuovere il pannello laterale di destra (F) (Figura 63).
6. Ripetere la procedura in ordine inverso per riassemblare.

⚠ AVVERTENZA

Prestare attenzione a non schiacciare i cavi durante le operazioni di manutenzione o l'installazione dei pannelli di copertura.

7. Verificare che l'unità funzioni correttamente prima di rimetterla in servizio.

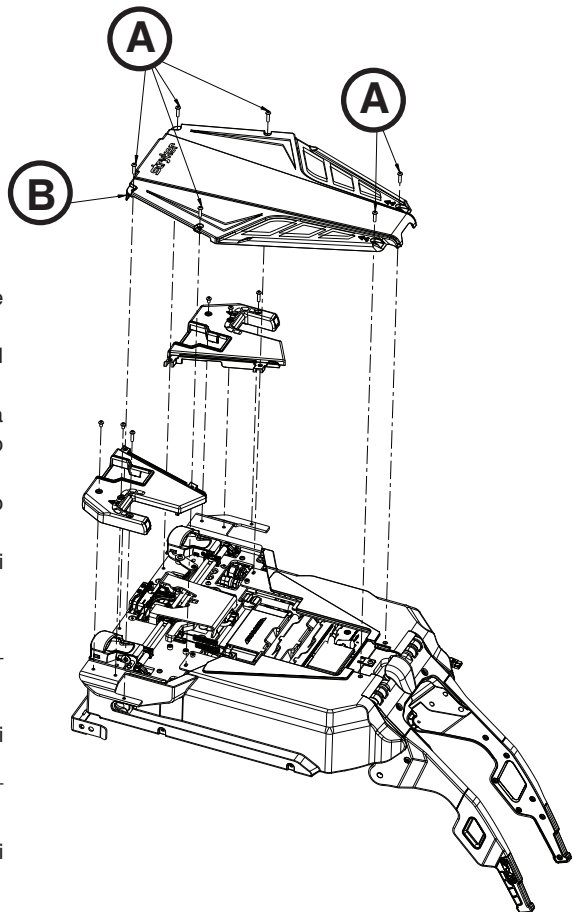

Figura 62

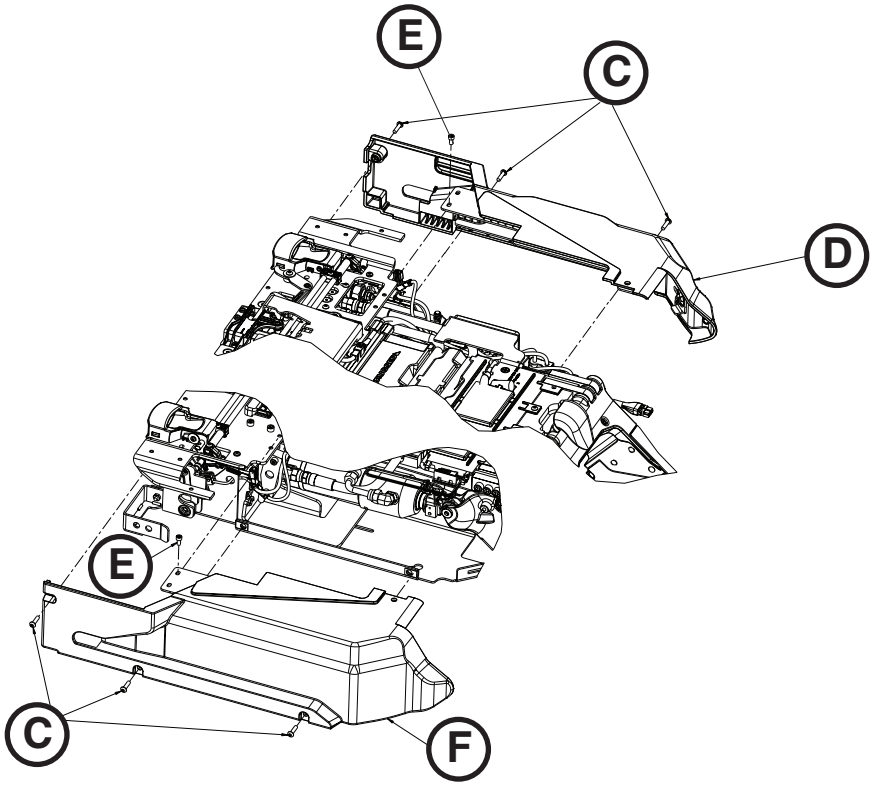

Figura 63

Ritorna all'indice

RIMOZIONE E SOSTITUZIONE DEL GRUPPO DEL PULSANTE DI RILASCIO MANUALE

Attrezzi necessari:

- Cacciavite Torx T25
- Chiave esagonale da 5/32"

Procedura:

1. Estrarre il gruppo carrello dal compartimento sanitario fino a quando non è bloccato in posizione di caricamento.
2. Rimuovere i pannelli di copertura del carrello. Vedere “Rimozione e sostituzione del pannello di copertura” a pagina 5-80.
3. Premere il pulsante principale di alimentazione per collegare l’unità.
4. Rimuovere il perno a coppiglia (A) dal gruppo supporto/interruttore (Figura 64).
5. Con un cacciavite Torx T25, rimuovere le due viti con testa a bottone (B) che fissano il supporto pulsante rilascio manuale al telaio del carrello (Figura 64).
6. Con una chiave esagonale da 5/32" allentare (non rimuovere) la vite a testa cilindrica con cava esagonale (C) che fissa il supporto pulsante rilascio manuale al telaio del carrello (Figura 64).
7. Scollegare i cavi dall’interruttore di alimentazione principale (On/Off) (D) e rimuovere il gruppo del pulsante di rilascio manuale (Figura 65).

   Nota: verificare la posizione del collegamento dei cavi in modo che non possano confondersi.

8. Ripetere la procedura in ordine inverso per riassemblare.
9. Verificare che l’unità funzioni correttamente prima di rimetterla in servizio.

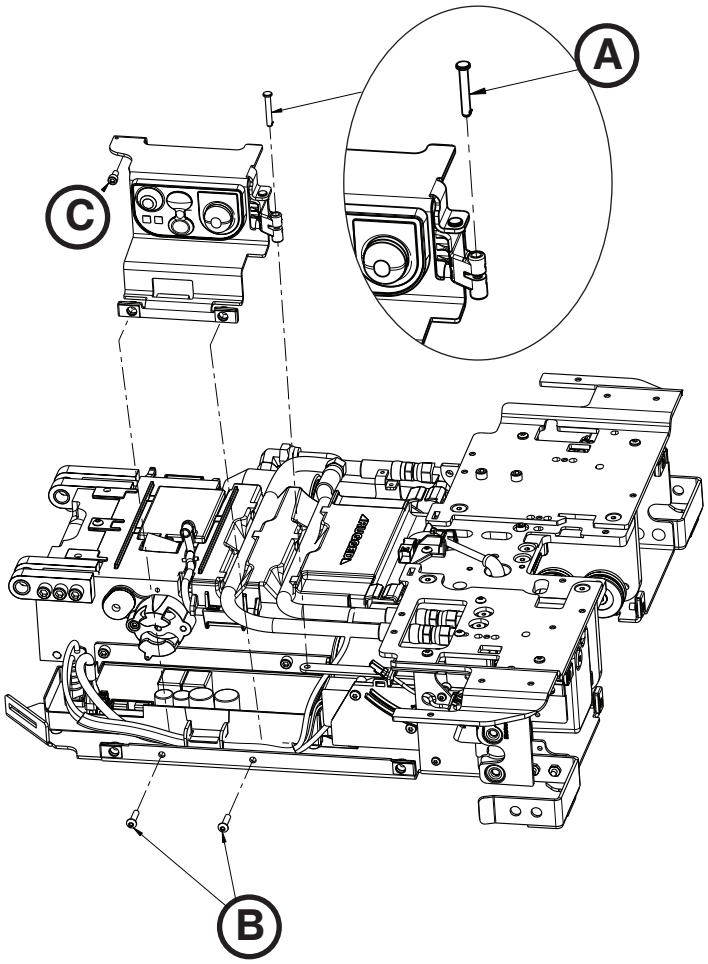

Figura 64

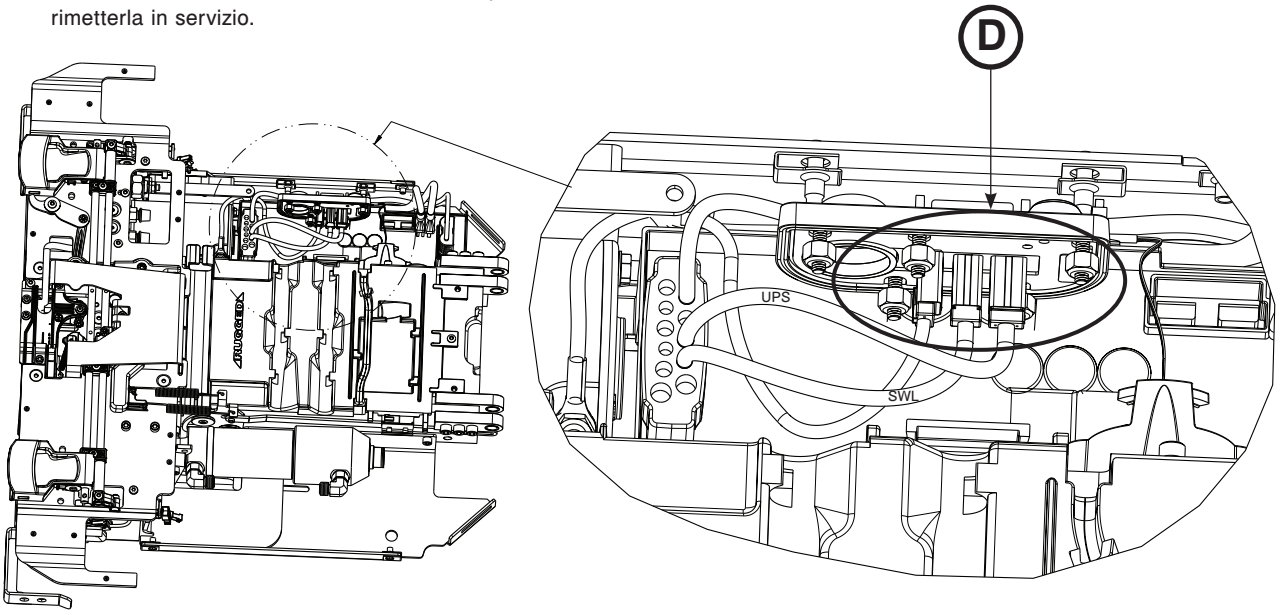

Figura 65

Ritorna all’indice

RIMOZIONE E SOSTITUZIONE DEL GRUPPO SCHEDA DI COMANDO

Attrezzi necessari:

- Chiave esagonale da 3/32"

⚠ ATTENZIONE

Per ridurre il rischio di danni al gruppo elettronico maneggiando la scheda di comando, è necessario prendere le opportune precauzioni per le cariche elettrostatiche (ESD). Per ulteriori informazioni sulla protezione ESD, contattare il supporto tecnico di Stryker al numero (800) 327-0770.

Procedura:

1. Rimuovere il gruppo del pulsante di rilascio manuale. Vedere “Rimozione e sostituzione del gruppo del pulsante di rilascio manuale” a pagina 5-81.
2. Con una chiave esagonale da 3/32, allentare (non rimuovere) le due viti (A) che fissano il gruppo cavo principale (B) al gruppo scheda di comando (Figura 66).
3. Scollegare tutti gli altri cavi dal gruppo scheda di comando (C) e quindi rimuovere il gruppo scheda di comando (Figura 66). Eliminare il gruppo scheda di comando.

   Nota: non smaltire tra i rifiuti urbani indifferenziati. Per i sistemi di restituzione e/o i centri di raccolta, rivolgersi al distributore locale.

4. Per installare il nuovo gruppo scheda di comando, allineare le linguette del gruppo stesso con i fori nella vaschetta inferiore di sinistra. Accertarsi che tutti i cavi siano incanalati correttamente.
5. Ripetere la procedura in ordine inverso per riassemblare.
6. Verificare che l’unità funzioni correttamente prima di rimetterla in servizio.

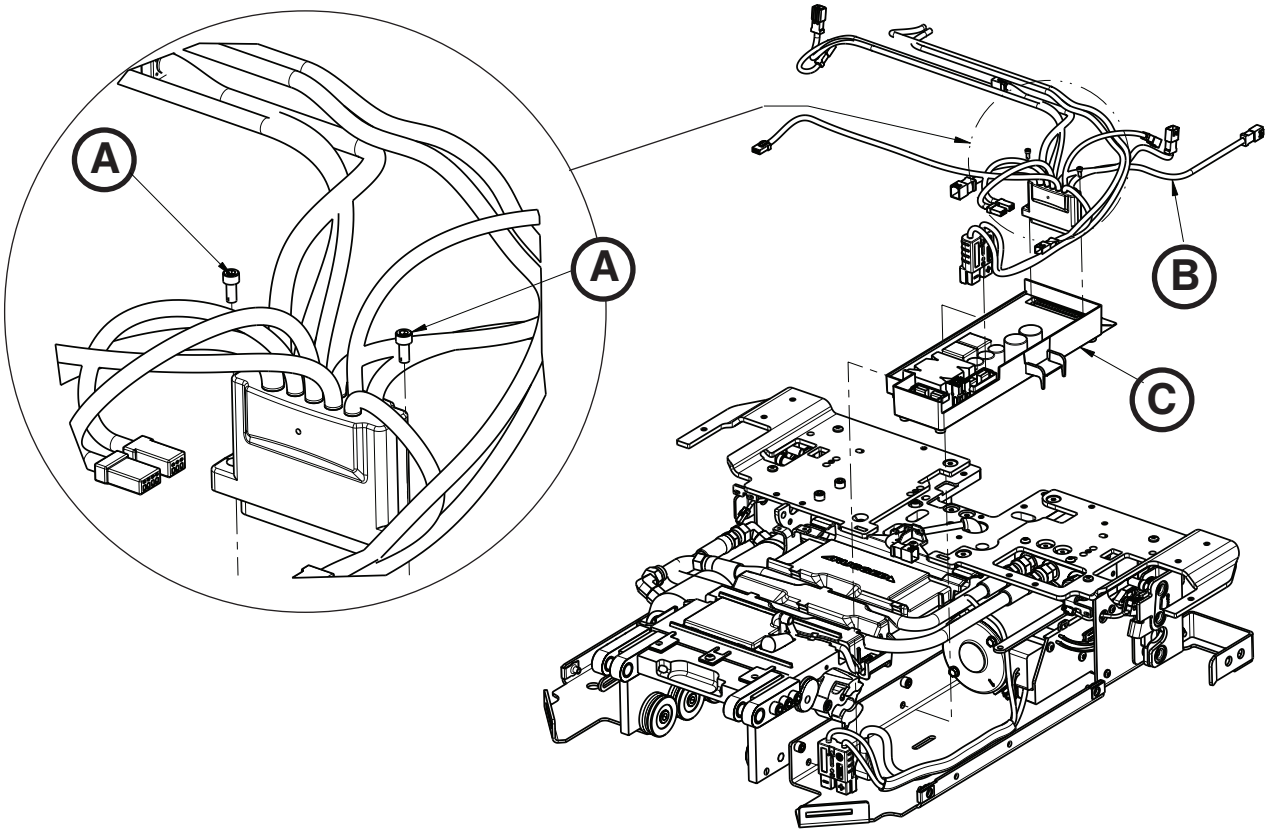

Figura 66

Ritorna all’indice

SOSTITUZIONE DELL'INTERRUTTORE PRINCIPALE ON/OFF

Attrezzi necessari:

- Cacciavite esagonale da 11/32"

Procedura:

1. Rimuovere il gruppo del pulsante di rilascio manuale. Vedere "Rimozione e sostituzione del gruppo del pulsante di rilascio manuale" a pagina 5-81.
2. Con un cacciavite esagonale da 11/32" rimuovere i cinque dadi esagonali Fiberlock (A) che fissano l'interruttore principale On/Off (B) al supporto pulsante rilascio manuale (C). Eliminare l'interruttore principale On/Off (Figura 67).

   Nota: non smaltire tra i rifiuti urbani indifferenziati. Per i sistemi di restituzione e/o i centri di raccolta, rivolgersi al distributore locale.

3. Ripetere la procedura in ordine inverso per riassemblare.

   Nota: non serrare eccessivamente le viti.

4. Verificare che l'unità funzioni correttamente prima di rimetterla in servizio.

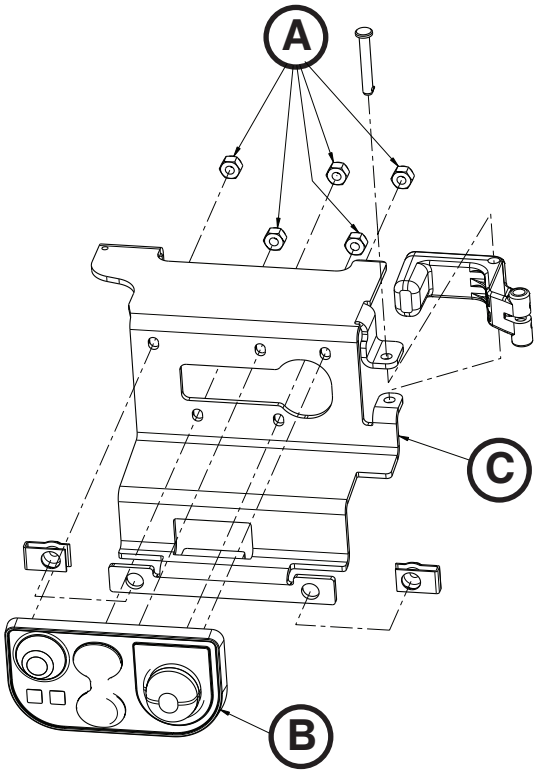

Figura 67

Ritorna all'indice

SOSTITUZIONE DEL GRUPPO ATTUATORE CARRELLO

Attrezzi necessari:

- Cacciavite Torx T20

Procedura:

1. Rimuovere il gruppo del pulsante di rilascio manuale. Vedere “Rimozione e sostituzione del gruppo del pulsante di rilascio manuale” a pagina 5-81.
2. Con un cacciavite Torx T20, rimuovere le tre viti delta (A) che fissano l’attuatore carrello (B) al telaio dello stesso (Figura 68).
3. Scollegare il cavo (C) dall’attuatore carrello al gruppo cavo principale (Figura 69).
4. Per rimuovere l’attuatore estrarlo e tirarlo in alto verso la scheda di comando del carrello.
5. Ripetere la procedura in ordine inverso per installare.

   Nota: accertarsi che i cavi siano sigillati e incanalati correttamente.

6. Verificare che l’unità funzioni correttamente prima di rimetterla in servizio.

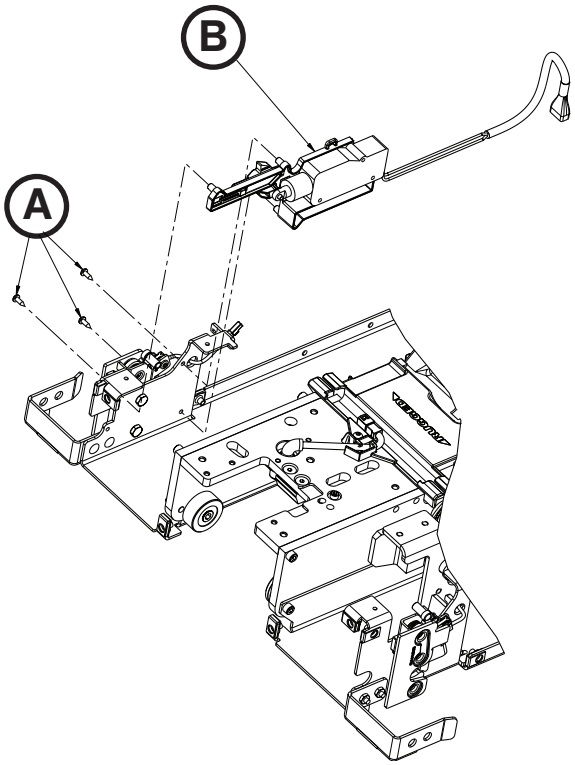

Figura 68

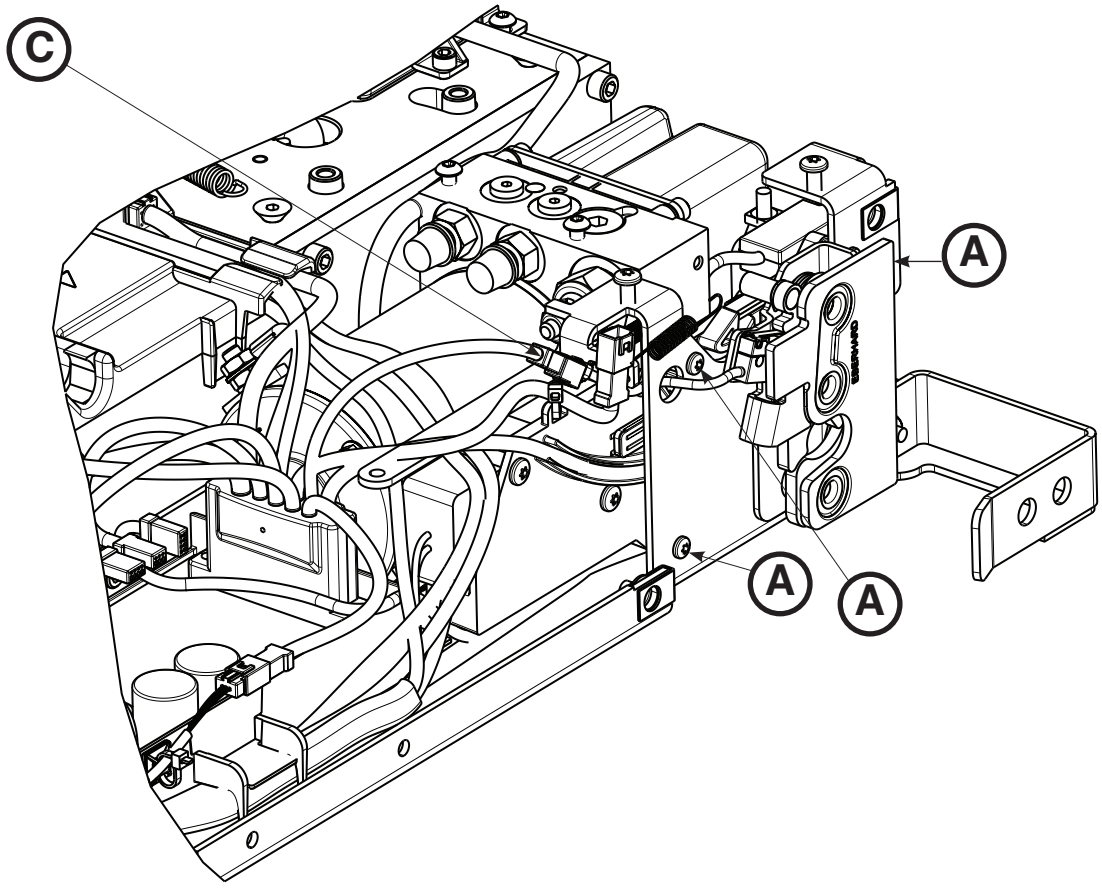

Figura 69

Ritorna all’indice

RIMOZIONE E SOSTITUZIONE DEL GRUPPO IDRAULICO

Attrezzi necessari:

- Cacciavite Torx T20
- Cacciavite Torx T25
- Chiave esagonale da 1/4"
- Chiave esagonale da 3/16"
- Chiave combinata da 1/2"
- Pinze diagonali

Procedura:

1. Rimuovere il gruppo scheda di comando. Vedere “Rimozione e sostituzione del gruppo scheda di comando” a pagina 5-82.
2. Rimuovere il gruppo attuatore carrello. Vedere “Sostituzione del gruppo attuatore carrello” a pagina 5-84.
3. Sganciare i cavi dal vassoio di instradamento del carrello e dai tubi flessibili idraulici.
4. Staccare il collegamento rapido USB e il cavo switch D+L-L dal cavo principale.
5. Posizionare il gruppo cavo principale verso il centro del carrello per avere più gioco.
6. Con un cacciavite Torx T25, rimuovere le due viti (A) che fissano il gruppo idraulico (B) alla piastra laterale di sinistra (C) (Figura 70).
7. Tirare verso l’esterno per rimuovere il gruppo pompa e impostare lo stesso sulla parte superiore della piastra laterale di sinistra.
8. Con una chiave esagonale da 1/4" e una chiave combinata da 1/2", rimuovere il perno cilindrico di chiusura (D) e il dado (E) (Figura 71).

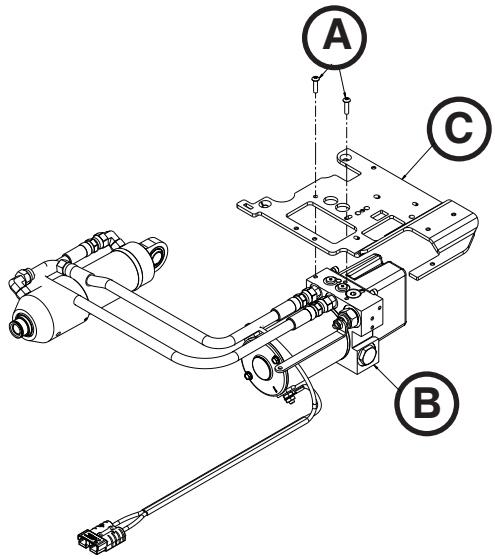

Figura 70

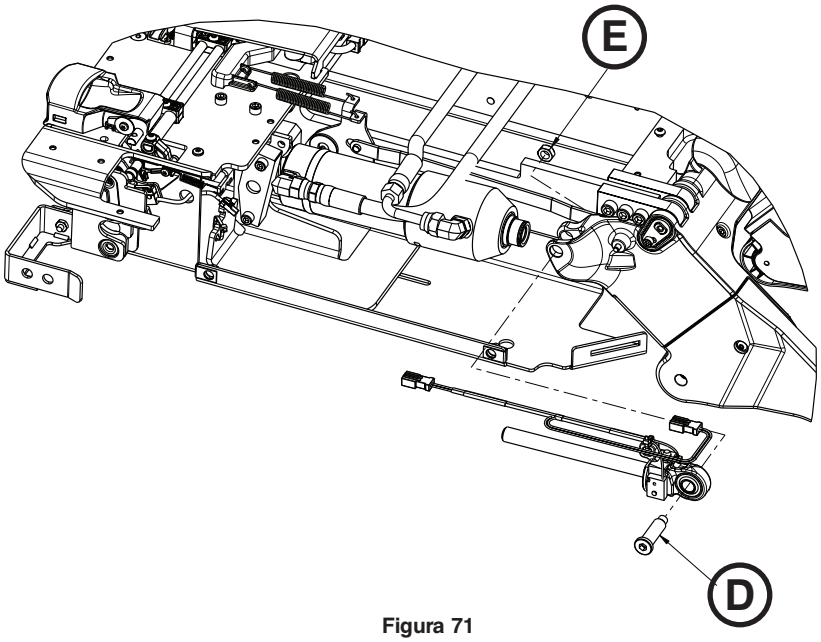

Figura 71

Ritorna all’indice

RIMOZIONE E SOSTITUZIONE DEL GRUPPO IDRAULICO (SEGUE)

9. Con pinze diagonali, tagliare le fascette (F) che fissano il gruppo terminale dello stelo del cilindro idraulico alla copertura di plastica (Figura 72).

   Nota: prestare attenzione alla posizione di tutti i cavi per il successivo riassemblaggio.

10. Mentre si solleva il cilindro, estrarre il gruppo terminale dello stelo del cilindro idraulico. Conservare il gruppo terminale dello stelo del cilindro idraulico per il riassemblaggio.
11. Con una chiave esagonale da 3/16", rimuovere le due viti (G) che fissano la staffa perno (H) al carrello (Figura 73).
12. Rimuovere il perno (I) e ed estrarre il cilindro idraulico (Figura 73).
13. Rimuovere il gruppo idraulico e smaltire in modo appropriato.

    Nota: non smaltire tra i rifiuti urbani indifferenziati. Per i sistemi di restituzione e/o i centri di raccolta, rivolgersi al distributore locale.

14. Ripetere la procedura in ordine inverso per riassemblare.
15. Verificare che l'unità funzioni correttamente prima di rimetterla in servizio.

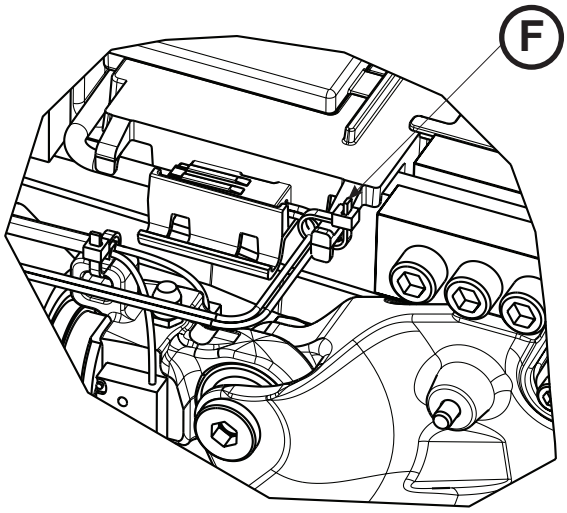

Figura 72

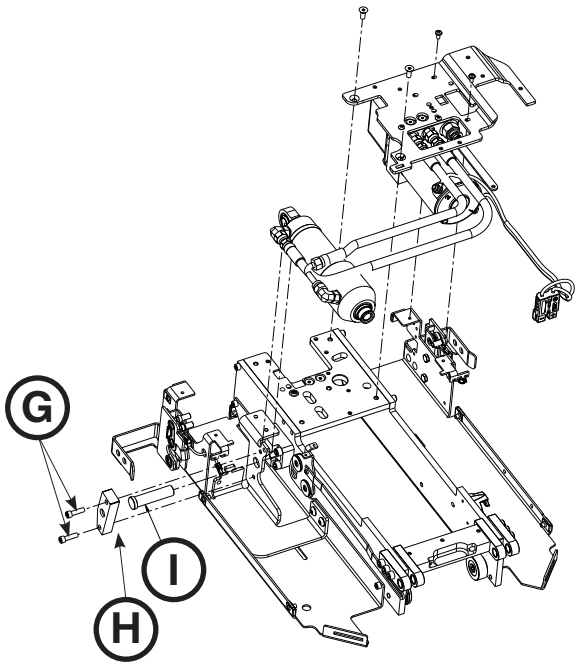

Figura 73

SOSTITUZIONE DEL TERMINALE DELLO STELO DEL CILINDRO IDRAULICO

Attrezzi necessari:

- Chiave esagonale da 1/4"
- Chiave combinata da 1/2"
- Pinze diagonali

Procedura:

1. Estrarre il gruppo carrello dal compartimento sanitario fino a quando non è bloccato in posizione di caricamento.
2. Rimuovere i pannelli di copertura del carrello. Vedere “Rimozione e sostituzione del pannello di copertura” a pagina 5-80.
3. Premere il pulsante principale di alimentazione per scollegare l’unità.
4. Con una chiave esagonale da 1/4" e una chiave combinata da 1/2", rimuovere il perno cilindrico clevis (A) e il dado (B) (Figura 75).
5. Con pinze diagonali, tagliare le fascette (C) che fissano il gruppo terminale dello stelo del cilindro idraulico alla copertura di plastica (Figura 74).

   Nota: prestare attenzione alla posizione di tutti i cavi per il successivo riassemblaggio.

6. Mentre si solleva il cilindro, estrarre il gruppo terminale dello stelo del cilindro idraulico (D) ed eliminarlo (Figura 75).
7. Ripetere la procedura in ordine inverso per riassemblare.
8. Verificare che l’unità funzioni correttamente prima di rimetterla in servizio.

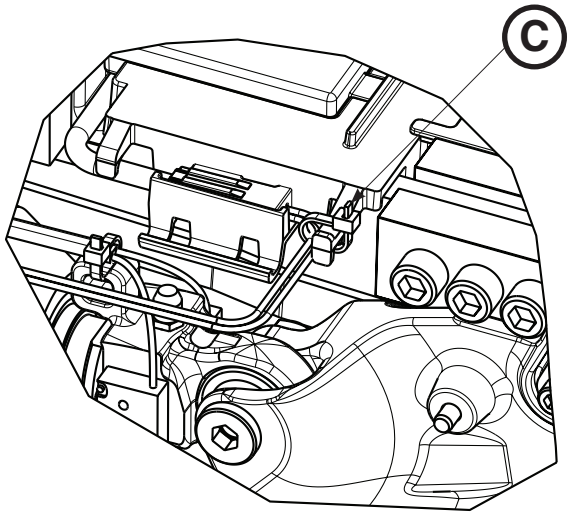

Figura 74

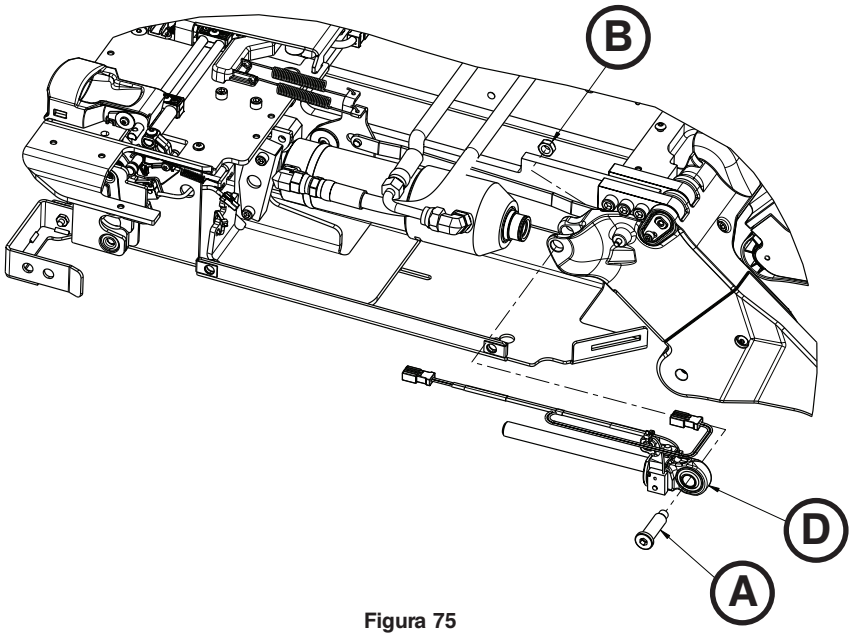

Figura 75

Ritorna all’indice

SOSTITUZIONE DELLA SCHEDA DI COMUNICAZIONE

Attrezzi necessari:

- Pinze diagonali

Procedura:

1. Estrarre il gruppo carrello dal compartimento sanitario fino a quando non è bloccato in posizione di caricamento.
2. Rimuovere i pannelli di copertura del carrello. Vedere “Rimozione e sostituzione del pannello di copertura” a pagina 5-80.
3. Con pinze diagonali, tagliare la fascetta che fissa il cavo di comunicazione alla copertura di plastica.
4. Sollevare la scheda di comunicazione del carrello (A) per rimuoverla (Figura 76). Eliminare la scheda di comunicazione.

   Nota: non smaltire tra i rifiuti urbani indifferenziati. Per i sistemi di restituzione e/o i centri di raccolta, rivolgersi al distributore locale.

5. Ripetere la procedura in ordine inverso per riassemblare.
6. Verificare che l’unità funzioni correttamente prima di rimetterla in servizio.

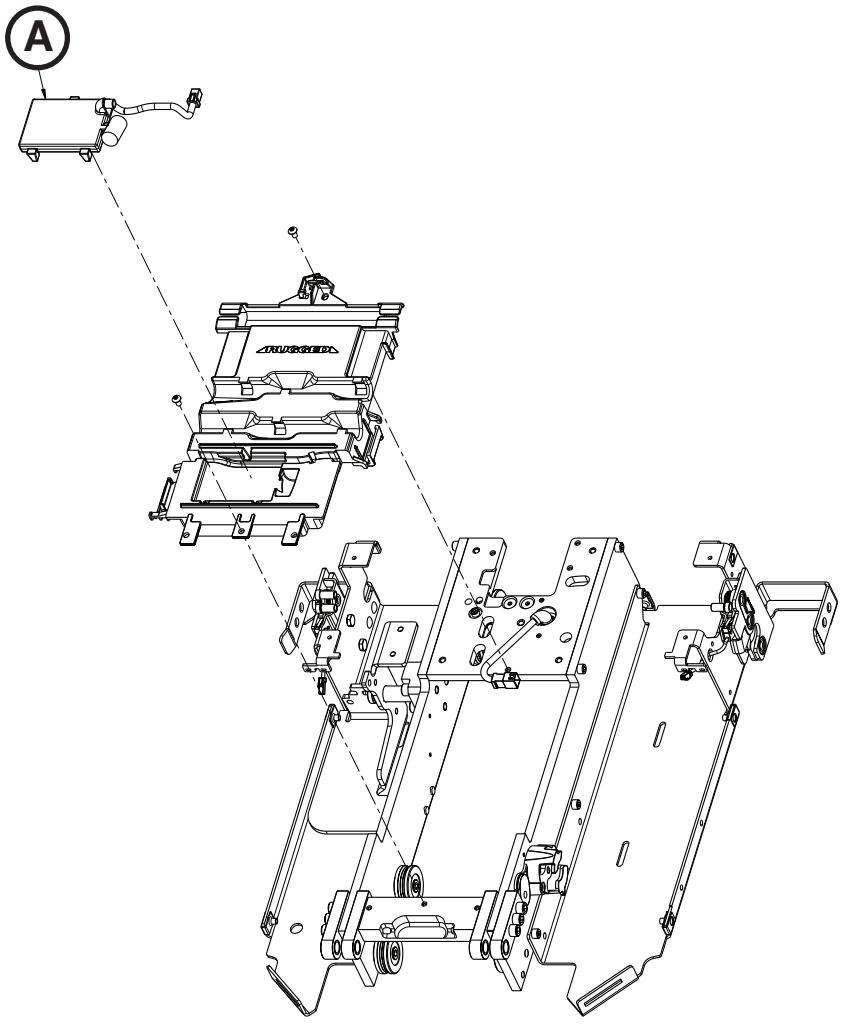

Figura 76

Ritorna all’indice

SOSTITUZIONE DELLA BOBINA INDUTTIVA

Attrezzi necessari:

- Chiave esagonale da 5/32"
- Chiave esagonale da 3/16"
- Cacciavite Torx T25

Procedura:

1. Rimuovere il gruppo del pulsante di rilascio manuale. Vedere “Rimozione e sostituzione del gruppo del pulsante di rilascio manuale” a pagina 5-81.
2. Con una chiave esagonale da 5/32", rimuovere la vite (A) che fissa il gruppo bobina induttiva al telaio (Figura 78).
3. Con una chiave esagonale da 3/16", rimuovere la vite (B) che fissa il gruppo bobina induttiva al telaio (Figura 78).
4. Rimuovere la copertura (C) (Figura 78). Conservare per il riassemblaggio.
5. Rimuovere la molla di ritorno (D) (Figura 79). Conservare per il riassemblaggio.
6. Con un cacciavite Torx T25, rimuovere le viti (E) che fissano il supporto di carica (Figura 78):
7. Con una chiave esagonale da 5/32", rimuovere le viti (F) che fissano il supporto di carica (Figura 78).
8. Con un cacciavite Torx T25, rimuovere le due viti che fissano la copertura dell’ala di sinistra posteriore.
9. Scollegare il cavo (G) dalla scheda di comando del carrello e rimuovere la bobina induttiva (H) (Figura 78). Eliminare la bobina induttiva.

   Note:
   - Sollevare la scheda di comando del carrello per riprendere il cavo.
   - Prestare attenzione al posizionamento dei cavi e all’orientamento del terminale per il successivo riassemblaggio.
   - Non smaltire tra i rifiuti urbani indifferenziati. Per i sistemi di restituzione e/o i centri di raccolta, rivolgersi al distributore locale.

10. Ripetere la procedura in ordine inverso per riassemblare.
11. Verificare che l’unità funzioni correttamente prima di rimetterla in servizio.

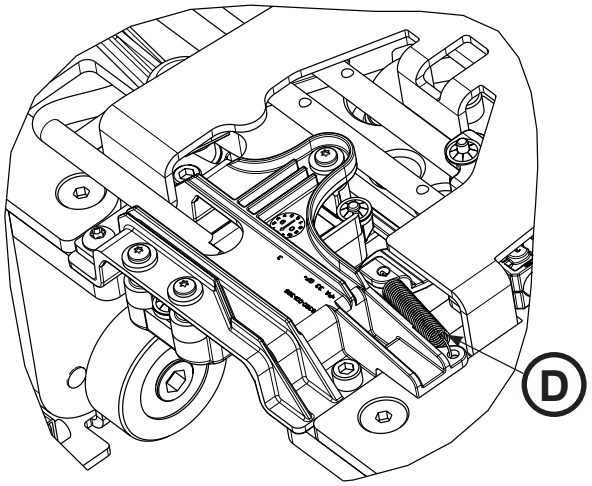

Figura 77

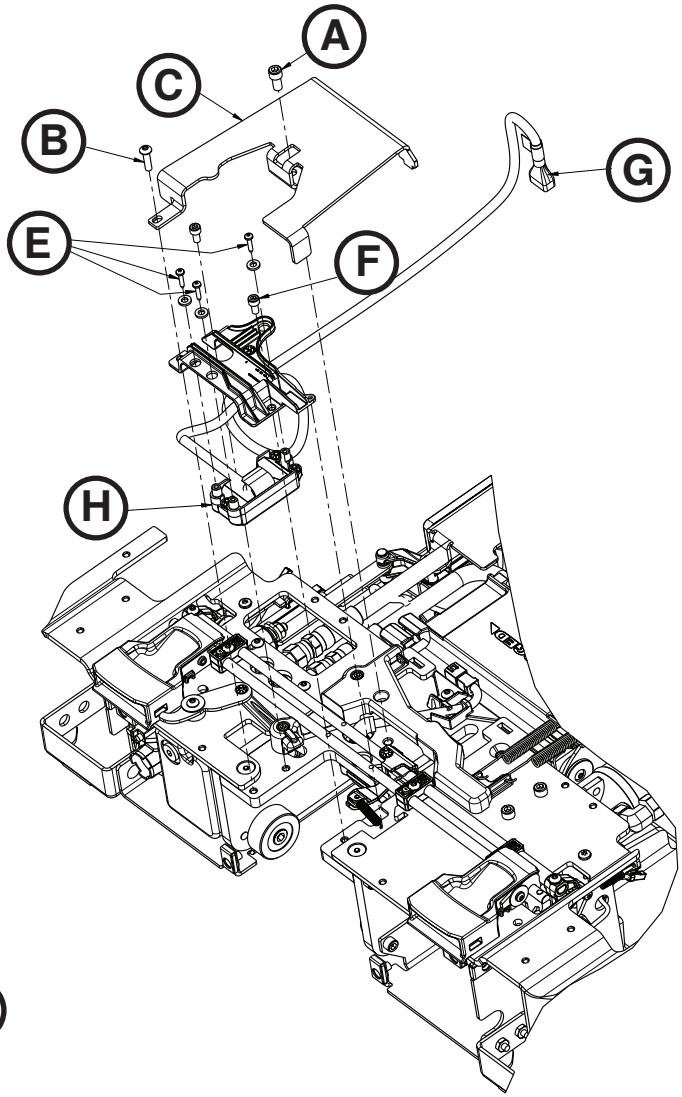

Figura 78

Ritorna all’indice

SOSTITUZIONE DEL SENSORE DI POSIZIONE DEL CARRELLO (TPS)

Attrezzi necessari:

- Cacciavite Torx T25
- Chiave esagonale da 1/8"
- Chiave esagonale da 5/32"
- Cricchetto da 1/4"

Procedura:

1. Rimuovere il carrello. Vedere “Rimozione del carrello” a pagina 5-78.
2. Rimuovere i pannelli di copertura del carrello. Vedere “Rimozione e sostituzione del pannello di copertura” a pagina 5-80.
3. Scollegare il cavo del sensore di posizione carrello (TPS) (A) dal gruppo cavo principale (Figura 79).
4. Con una chiave esagonale da 5/32" allentare (non rimuovere) la vite a testa cava esagonale (B) che fissa il braccio del meccanismo del carrello (Figura 80).
5. Con una chiave esagonale da 1/8" rimuovere la vite a testa svasata piana (C) che fissa il connettore al braccio del meccanismo del carrello e rimuovere il pilastrino rotante del meccanismo del carrello (D) (Figura 80).
6. Con una chiave esagonale da 1/8" allentare (non rimuovere) la vite a testa svasata piana (E) che fissa il connettore anteriore (F) al braccio del meccanismo del carrello e lo fa ruotare completamente (Figura 80).

   Nota: ruotare il connettore per rimuovere il pilastrino rotante. Durante la rimozione, prestare attenzione all’orientamento del pilastrino rotante.

7. Con una chiave a cricchetto da 1/4" e un cacciavite Torx T25, rimuovere le due viti a testa tonda stretta (G) che fissano il gruppo sensore di posizione carrello (TPS) (H) (Figura 81).

   Note:
   - Sollevare leggermente il braccio del meccanismo carrello per far passare il cavo e rimuovere il sensore di posizione carrello (TPS). Eliminare il sensore TPS.
   - Non smaltire tra i rifiuti urbani indifferenziati. Per i sistemi di restituzione e/o i centri di raccolta, rivolgersi al distributore locale.

8. Ripetere la procedura in ordine inverso per riassemblare.
9. Verificare che l’unità funzioni correttamente prima di rimetterla in servizio.

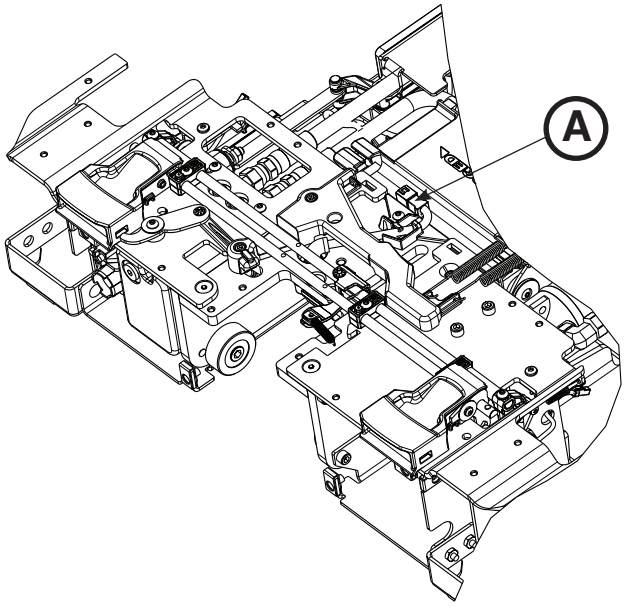

Figura 79

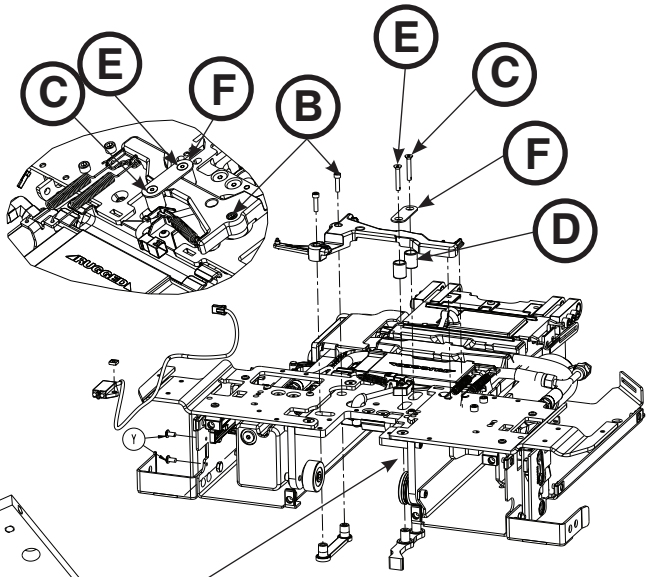

Figura 80

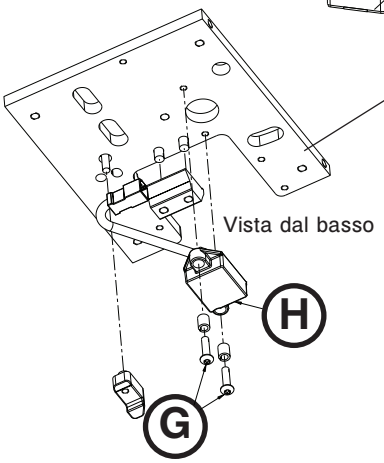

Figura 81

Ritorna all’indice

SOSTITUZIONE DELLO SCORREVOLE PIATTO E DELLO SCORREVOLE GUIDA A V

Attrezzi necessari:

- Bussola da 1/4"
- Chiave a cricchetto da 3/8"
- Chiave dinamometrica (N·m) > 35,8 N·m

Procedura:

ATTENZIONE

Durante la sostituzione degli scorrevoli, accertarsi che il carrello si trovi su una superficie di lavoro piana e livellata. Prestare attenzione al posizionamento del carrello quando si allentano o serrano i bulloni ad occhio.

1. Rimuovere il carrello. Vedere “Rimozione del carrello” a pagina 5-78.
2. Con cautela mettere il carrello in posizione verticale come mostrato in Figura 82.

   Nota: non capovolgere, inclinare in avanti o sul fianco il carrello.

3. Con una chiave a cricchetto da 3/8" e una bussola da 1/4", allentare (non rimuovere) il bullone del perno che fissa lo scorrevole difettoso al carrello.

   Nota: gli scorrevoli guida a V sono localizzati alla destra del paziente (cinque scorrevoli) (A) e gli scorrevoli piatti sono alla sinistra del paziente (due scorrevoli) (B) (Figura 82).

4. Ripetere la procedura in ordine inverso per riassemblare. Quando si riassembla, fissare tutti i bulloni a 26,6-35,8 N·m.
5. Verificare che l’unità funzioni prima di rimetterla in servizio.

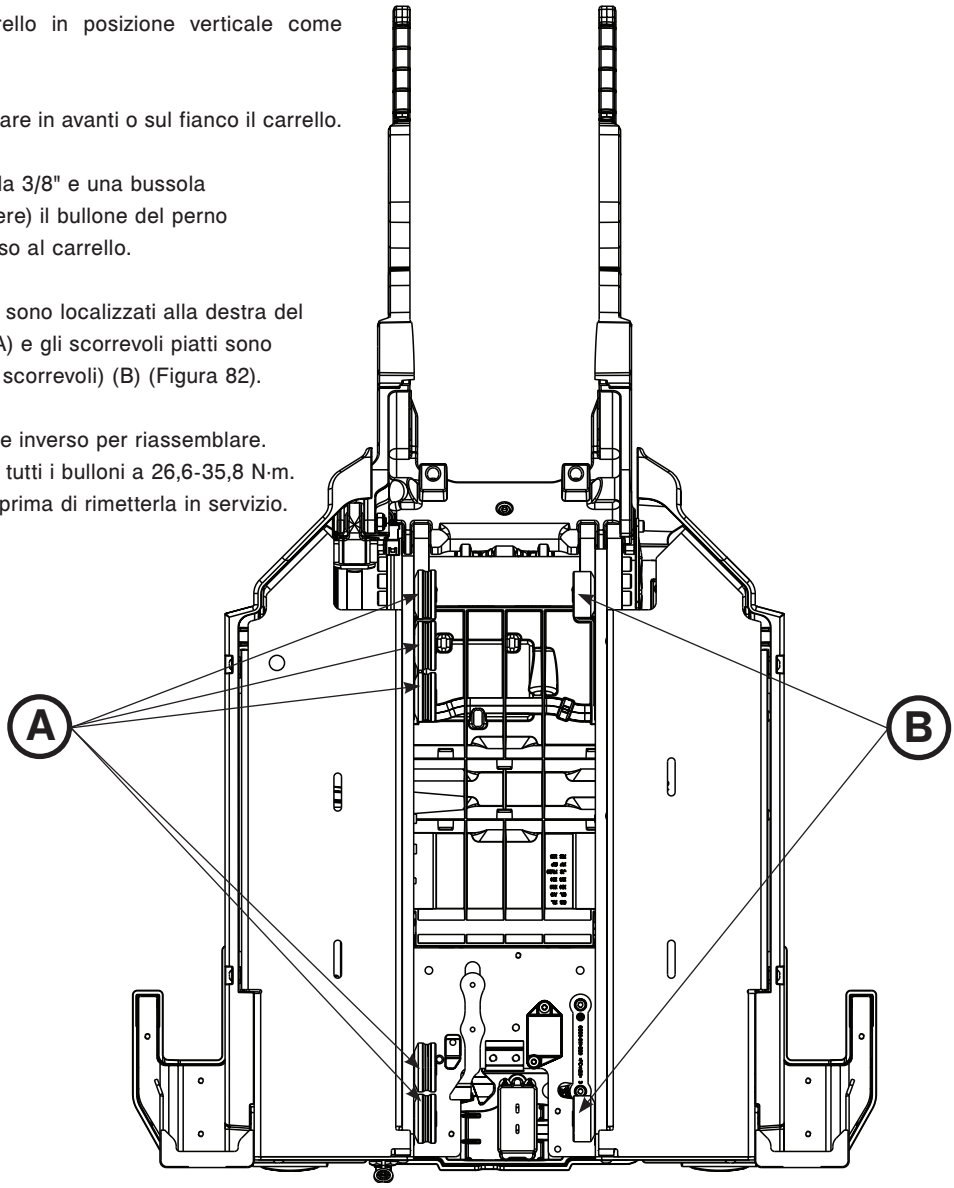

Figura 82

Ritorna all’indice

RIMOZIONE E SOSTITUZIONE DEL CILINDRO IDRAULICO

Attrezzi necessari:

- Chiave esagonale da 1/4"
- Chiave esagonale da 1/8"
- Chiave combinata da 1/2"
- Pinze diagonali
- Chiave combinata da 5/8"
- Chiave esagonale da 3/16"
- Chiave combinata da 11/16"

Procedura:

1. Estrarre il gruppo carrello dal compartimento sanitario fino a quando non è bloccato in posizione di caricamento.

   Nota: ciò facilita la lavorazione sul gruppo, ma non è necessario.

2. Premere il pulsante di sblocco sul pannello di comando del Power-LOAD fino a quando i bracci di sollevamento non si trovano nella posizione più bassa.
3. Rimuovere i pannelli di copertura del carrello. Vedere “Rimozione e sostituzione del pannello di copertura” a pagina 5-80.
4. Con una chiave esagonale da 1/4" e una chiave combinata da 1/2", rimuovere il perno cilindrico di chiusura (A) e il dado (B) (Figura 83).
5. Con pinze diagonali, tagliare le fascette (D) (Figura 84) che fissano il terminale dello stelo del cilindro idraulico e il gruppo (C) del cavo alla copertura in plastica (Figura 83).

   Nota: prestare attenzione alla posizione di tutte le fascette per il riassemblaggio.

6. Durante il sollevamento del cilindro, rimuovere il gruppo terminale dello stelo del cilindro idraulico (C) (Figura 83). Conservare il gruppo terminale dello stelo del cilindro idraulico per il riassemblaggio.
7. Con una chiave combinata da 11/16", scollegare entrambi i tubi flessibili dal cilindro. Consultare “Rimozione e sostituzione del fusibile di velocità” a pagina 5-94.

   Nota: si verificherà una fuoriuscita di liquido idraulico dal cilindro e dai tubi flessibili. Stendere per terra alcune salviette per raccogliere il liquido.

8. Con una chiave combinata da 5/8" allentare (non rimuovere) il controdado sul cilindro del raccordo del tubo flessibile e svitare il raccordo dal cilindro idraulico. Conservare tutte le parti per il riassemblaggio.

   Nota: prestare attenzione alla disposizione e posizione dei tubi flessibili per il riassemblaggio.

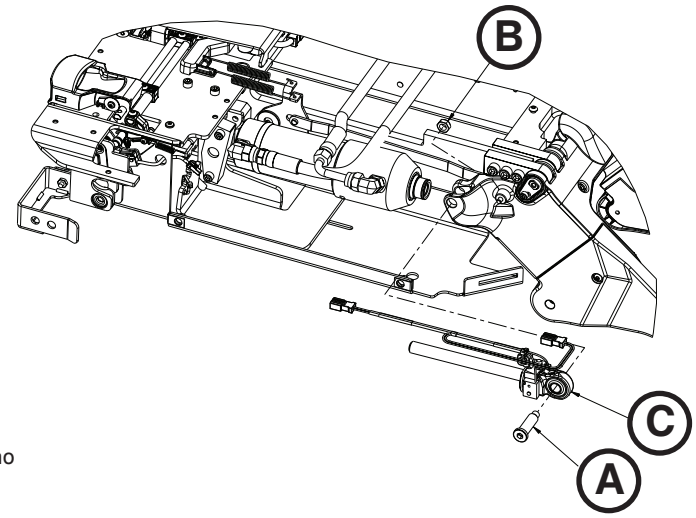

Figura 83

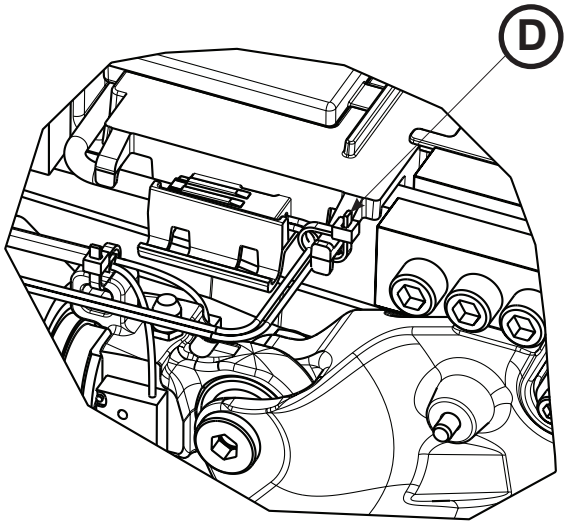

Figura 84

Italiano

Ritorna all’indice

RIMOZIONE E SOSTITUZIONE CILINDRO IDRAULICO (SEGUE)

9. Con una chiave esagonale da 1/8", rimuovere il fusibile di velocità dal cilindro idraulico. Conservare il fusibile per il riassemblaggio.
10. Con una chiave esagonale da 3/16", rimuovere le due viti (E) che fissano il supporto cilindro (F) al carrello e rimuovere il perno cilindrico di chiusura (G) (Figura 85).
11. Rimuovere il gruppo idraulico ed eliminarlo.
12. Con una chiave esagonale da 1/8", installare il fusibile di velocità nel cilindro.
13. Ripetere la procedura in ordine inverso per riassemblare.
14. Controllare il livello del liquido prima di riutilizzare l'unità. Vedere "Sostituzione della batteria" a pagina 5-101.
15. Verificare che l'unità funzioni correttamente prima di rimetterla in servizio.

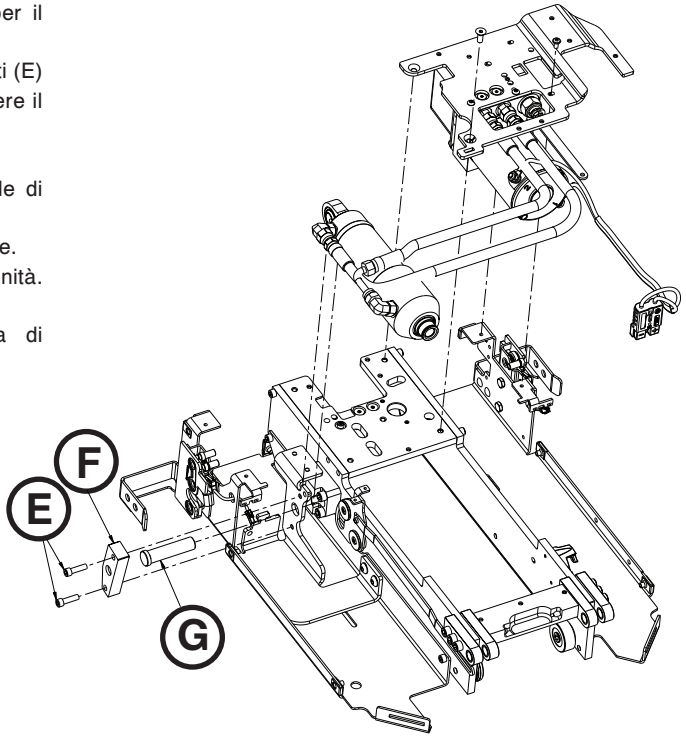

Figura 85

Ritorna all'indice

RIMOZIONE E SOSTITUZIONE DEL FUSIBILE DI VELOCITÀ

Attrezzi necessari:

- Chiave esagonale da 1/8"
- Chiave combinata da 11/16"
- Chiave combinata da 5/8"
- Chiave dinamometrica (N·m)

Procedura:

1. Estrarre il gruppo carrello dal compartimento sanitario fino a quando non è bloccato in posizione di caricamento.

   Nota: ciò facilita la lavorazione sul gruppo, ma non è necessario.

2. Rimuovere i pannelli di copertura del carrello. Vedere “Rimozione e sostituzione del pannello di copertura” a pagina 5-80.
3. Con una chiave combinata da 11/16", scollegare il tubo flessibile idraulico (A) più vicino alla staffa di montaggio al lato testa del carrello (Figura 86).

   Nota: si verificherà una fuoriuscita di liquido idraulico dal cilindro e dai tubi flessibili. Stendere per terra alcune salviette per raccogliere il liquido.

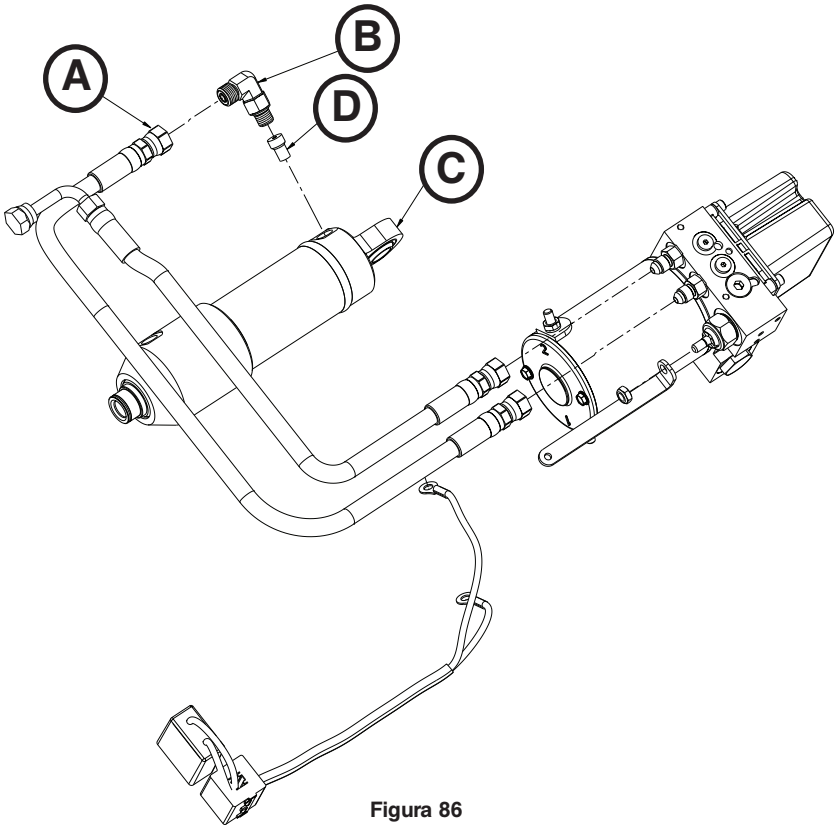

Figura 86

4. Con una chiave combinata da 5/8" allentare (non rimuovere) il controdado sul cilindro del raccordo del tubo flessibile (B) e sfilare il raccordo dal cilindro idraulico (C) (Figura 86). Conservare tutte le parti per il riassemblaggio.
5. Con una chiave esagonale da 1/8" rimuovere il fusibile di velocità (D) dal cilindro idraulico (C) (Figura 86). Eliminare il fusibile.
6. Ripetere la procedura in ordine inverso per riassemblare.

   Nota: quando si reinstalla il raccordo del tubo flessibile del cilindro (B) lubrificare gli o-ring con ATF e avvitare solo il raccordo fino a quando non si percepisce una resistenza. Quando si allinea il raccordo per la posizione corretta, non andare indietro più di 340 gradi dalla percezione della resistenza. Con una chiave dinamometrica, serrare il controdado del raccordo a 21,5±1,1 N·m.

7. Controllare il livello del liquido prima di riutilizzare l’unità. Vedere “Sostituzione della batteria” a pagina 5-101.
8. Verificare che l’unità funzioni correttamente prima di rimetterla in servizio.

Ritorna all’indice

RIMOZIONE E SOSTITUZIONE DELLA VALVOLA MANUALE NON BLOCCANTE

Attrezzi necessari:

- Bussola a tubo lunga da 7/16"
- Bussola a tubo lunga da 7/8"
- Chiave a cricchetto da 3/8"
- Chiave esagonale da 1/16"

Procedura:

1. Estrarre il gruppo carrello dal compartimento sanitario fino a quando non è bloccato in posizione di caricamento.

   Nota: ciò facilita la lavorazione sul gruppo, ma non è necessario.

2. Abbassare i bracci di sollevamento.
3. Rimuovere i pannelli di copertura del carrello. Vedere “Rimozione e sostituzione del pannello di copertura” a pagina 5-80.
4. Rimuovere il gruppo del pulsante di rilascio manuale. Vedere “Rimozione e sostituzione del gruppo del pulsante di rilascio manuale” a pagina 5-81.
5. Con una bussola a tubo lunga da 7/16" e una chiave a cricchetto da 3/8", rimuovere i dadi esagonali Nylock (A) che fissano la valvola manuale non bloccante (B) al connettore di rilascio manuale (C) (Figura 87).

   Nota: posizionare una chiave esagonale da 1/16" attraverso la fessura sulla valvola manuale non bloccante (B) per non farla girare (Figura 87).

6. Con una bussola a tubo lunga da 7/8" e una chiave a cricchetto da 3/8", rimuovere la valvola manuale non bloccante (B) (Figura 87). Eliminare la valvola.

   Nota: si verificherà una fuoriuscita di liquido idraulico dal cilindro e dai tubi flessibili. Stendere per terra alcune salviette per raccogliere il liquido.

7. Ripetere la procedura in ordine inverso per riassemblare.
8. Controllare il livello del liquido prima di riutilizzare l’unità. Vedere “Sostituzione della batteria” a pagina 5-101.
9. Verificare che l’unità funzioni correttamente prima di rimetterla in servizio.

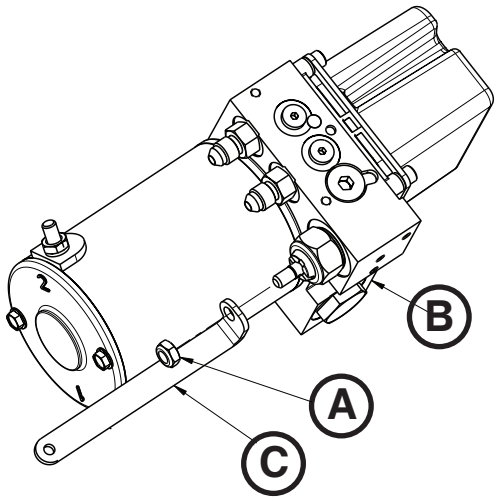

Figura 87

Ritorna all’indice

RIMOZIONE E SOSTITUZIONE DEL TUBO FLESSIBILE

Attrezzi necessari:

- Chiave combinata da 11/16"
- (2) Chiave combinata da 9/16"
- Cacciavite Torx T25

Procedura:

1. Tirare l'unità carrello fuori dal compartimento sanitario.

   Nota: ciò facilita la lavorazione sul gruppo, ma non è necessario.

2. Rimuovere i pannelli di copertura del carrello. Vedere "Rimozione e sostituzione del pannello di copertura" a pagina 5-80.
3. Con una chiave combinata da 11/16", scollegare il tubo flessibile alterato dal cilindro.

   Nota: si verificherà una fuoriuscita di liquido idraulico dal cilindro e dai tubi flessibili. Stendere per terra alcune salviette per raccogliere il liquido.

4. Con un cacciavite Torx T25 allentare (non rimuovere) le due viti (A) che fissano il raccordo del collettore alla piastra di sinistra (Figura 89).

   Nota: non rimuovere il raccordo del collettore, allentare solo le viti per ottenere un migliore accesso ai dadi.

5. Con due chiavi composte da 9/16, scollegare il tubo flessibile alterato dal raccordo del collettore. Eliminare il tubo flessibile.

   Nota: si verificherà una fuoriuscita di liquido idraulico dal cilindro e dai tubi flessibili. Stendere per terra alcune salviette per raccogliere il liquido.

6. Ripetere la procedura in ordine inverso per riassemblare.
7. Controllare il livello del liquido prima di riutilizzare l'unità. Vedere "Sostituzione della batteria" a pagina 5-101.
8. Verificare che l'unità funzioni correttamente prima di rimetterla in servizio.

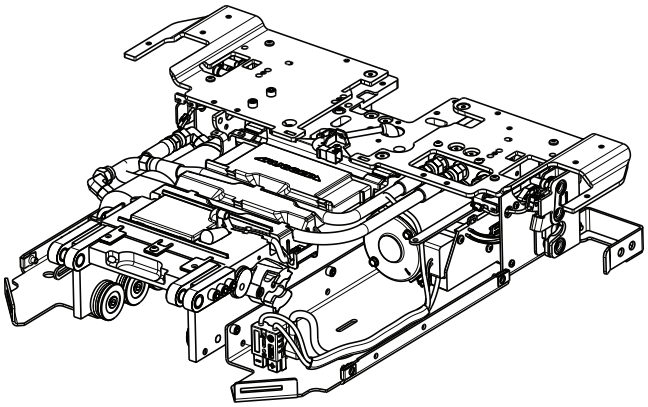

Figura 88

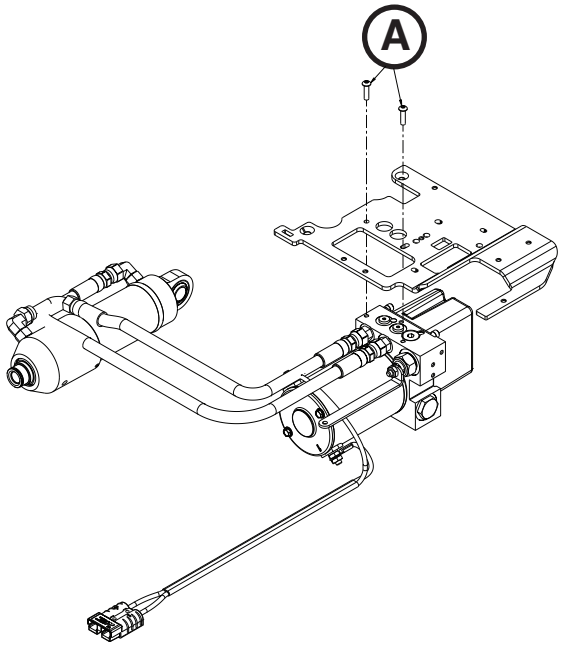

Figura 89

SOSTITUZIONE DEL GRUPPO POMPA/MOTORE

Attrezzi necessari:

- (2) Chiave combinata da 9/16"

Procedura:

1. Estrarre il gruppo carrello dal compartimento sanitario fino a quando non è bloccato in posizione di caricamento.

   Nota: ciò facilita la lavorazione sul gruppo, ma non è necessario.

2. Rimuovere il gruppo idraulico. Vedere “Rimozione e sostituzione del gruppo idraulico” a pagina 5-85.
3. Con due chiavi composte da 9/16", allentare (non rimuovere) i connettori terminali dei tubi flessibili (A) dal collettore per rimuovere entrambi i tubi (Figura 90).

   Nota: si verificherà una fuoriuscita di liquido idraulico dal cilindro e dai tubi flessibili. Stendere per terra alcune salviette per raccogliere il liquido.

4. Ripetere la procedura in ordine inverso per riassemblare.
5. Verificare che l’unità funzioni correttamente prima di rimetterla in servizio.

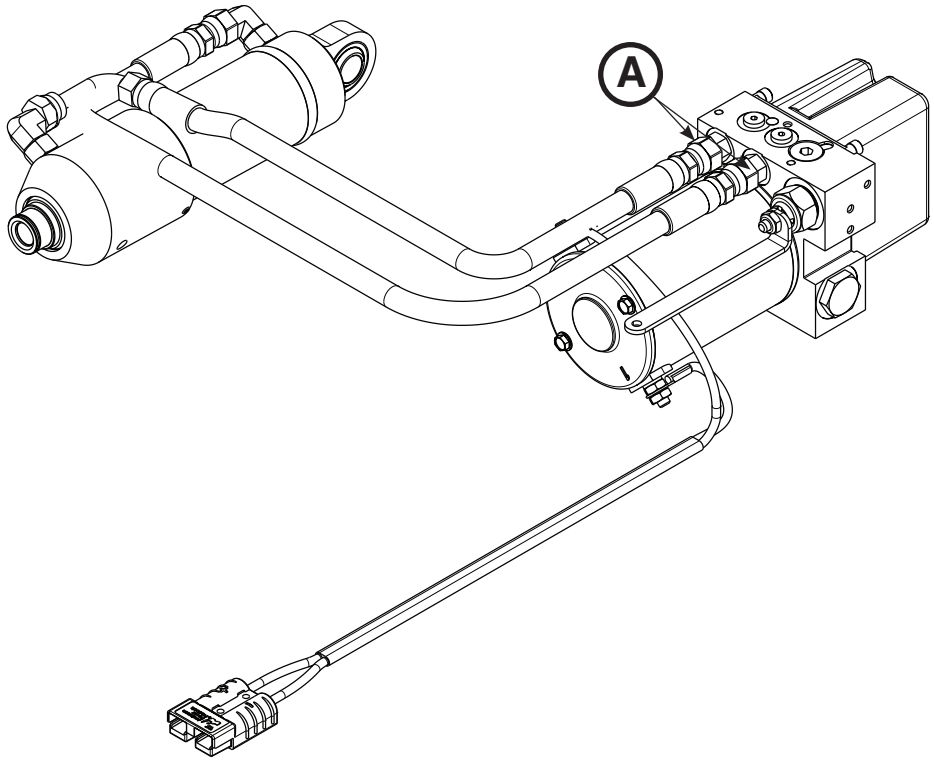

Figura 90

Ritorna all’indice

RIMOZIONE E SOSTITUZIONE DEL CAVO MOTORE

Attrezzi necessari:

- Chiave combinata da 7/16"

Procedura:

1. Estrarre il gruppo carrello dal compartimento sanitario fino a quando non è bloccato in posizione di caricamento.

   Nota: ciò facilita la lavorazione sul gruppo, ma non è necessario.

2. Rimuovere i pannelli di copertura del carrello. Vedere “Rimozione e sostituzione del pannello di copertura” a pagina 5-80.
3. Rimuovere il gruppo idraulico. Vedere “Rimozione e sostituzione del gruppo idraulico” a pagina 5-85.
4. Con una chiave combinata da 7/16", rimuovere i due dadi (A) e le rondelle a stella (B) che fissano il cavo del motore (C) al gruppo motore (Figura 91).

   Nota: prestare attenzione al posizionamento dei cavi e all’orientamento del terminale per il successivo riassemblaggio.

5. Ripetere la procedura in ordine inverso per riassemblare.
6. Verificare che l’unità funzioni correttamente prima di rimetterla in servizio.

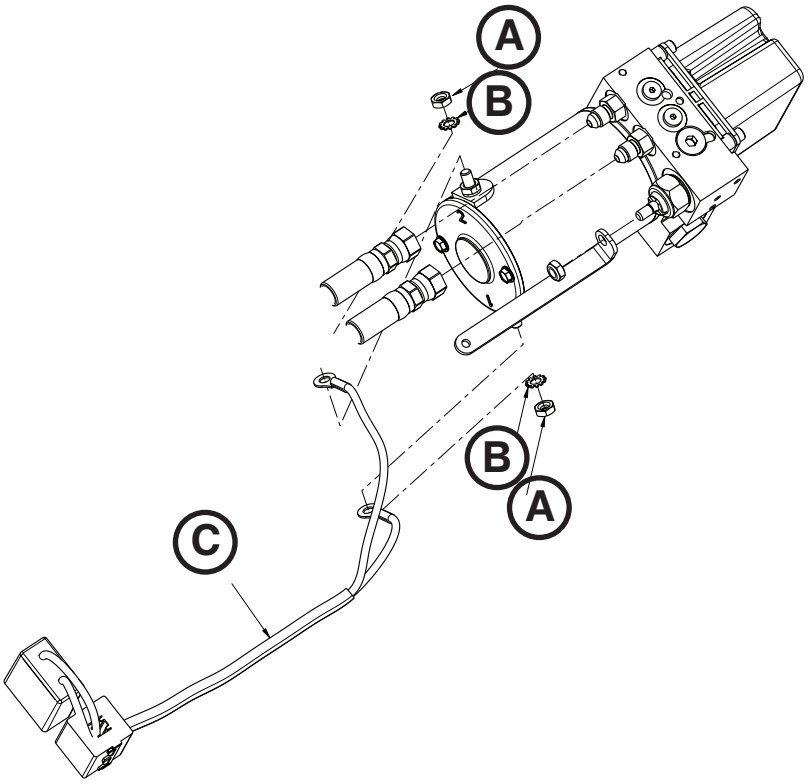

Figura 91

Ritorna all’indice

SOSTITUZIONE DEL MOTORE

Attrezzi necessari:

- Chiave combinata da 7/16"
- Chiave a cricchetto da 1/4"
- Bussola da 9/32"

Procedura:

1. Estrarre il gruppo carrello dal compartimento sanitario fino a quando non è bloccato in posizione di caricamento.

   Nota: ciò facilita la lavorazione sul gruppo, ma non è necessario.

2. Rimuovere i pannelli di copertura del carrello. Vedere “Rimozione e sostituzione del pannello di copertura” a pagina 5-80.
3. Rimuovere il cavo del motore Vedere “Rimozione e sostituzione del cavo motore” a pagina 5-98.
4. Con una bussola da 9/32" e una chiave a cricchetto da 1/4", rimuovere le due viti (A) che fissano il motore (B) al gruppo del collettore idraulico (C) (Figura 92).

   Nota: durante il riassemblaggio, non serrare eccessivamente i bulloni.

5. Ripetere la procedura in ordine inverso per riassemblare.

⚠ ATTENZIONE

Durante la sostituzione del motore, evitare di urtare l’armatura del motore o lo statore per non provocare danni.

6. Verificare che l’unità funzioni correttamente prima di rimetterla in servizio.

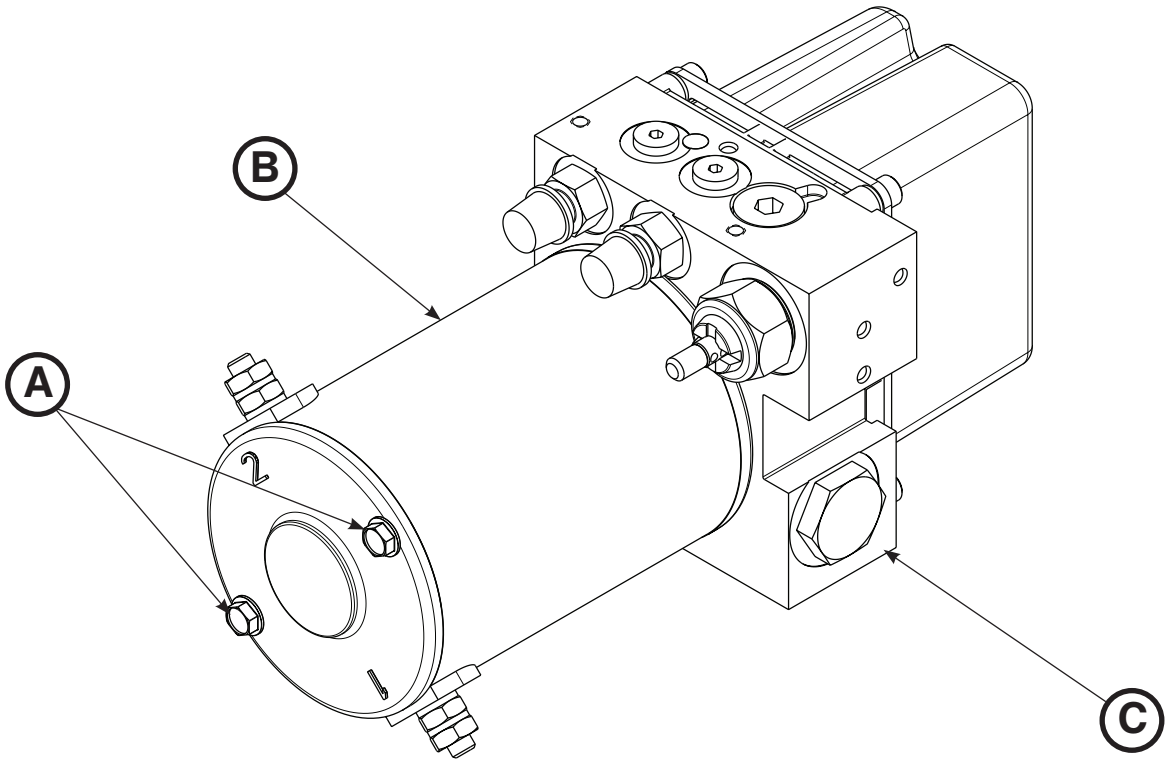

Figura 92

Ritorna all’indice

SOSTITUZIONE DELLA VALVOLA DI COMANDO DEL FLUSSO COMPENSATO DI PRESSIONE

Attrezzi necessari:

- Chiave esagonale da 1/4"
- Pinze a becchi lunghi

Procedura:

1. Estrarre il gruppo carrello dal compartimento sanitario fino a quando non è bloccato in posizione di caricamento.

   Nota: ciò facilita la lavorazione sul gruppo, ma non è necessario.

2. Rimuovere i pannelli di copertura del carrello. Vedere “Rimozione e sostituzione del pannello di copertura” a pagina 5-80.
3. Rimuovere il gruppo idraulico. Vedere “Rimozione e sostituzione del gruppo idraulico” a pagina 5-85.
4. Con una chiave esagonale da 1/4", rimuovere il tappo esagonale (A) dalla parte superiore del gruppo del collettore idraulico (Figura 93).
5. Con pinze a becchi lunghi, rimuovere la valvola di comando del flusso compensato di pressione.

   Nota: prestare attenzione alla direzione di apertura della valvola per il successivo riassemblaggio.

6. Installare la valvola di comando del flusso compensato di pressione.

   Nota: installare il lato o-ring della valvola fino alla bocchetta.

7. Ripetere la procedura in ordine inverso per riassemblare.
8. Controllare il livello del liquido prima di riutilizzare l’unità. Vedere “Sostituzione della batteria” a pagina 5-101.
9. Verificare che l’unità funzioni correttamente prima di rimetterla in servizio.

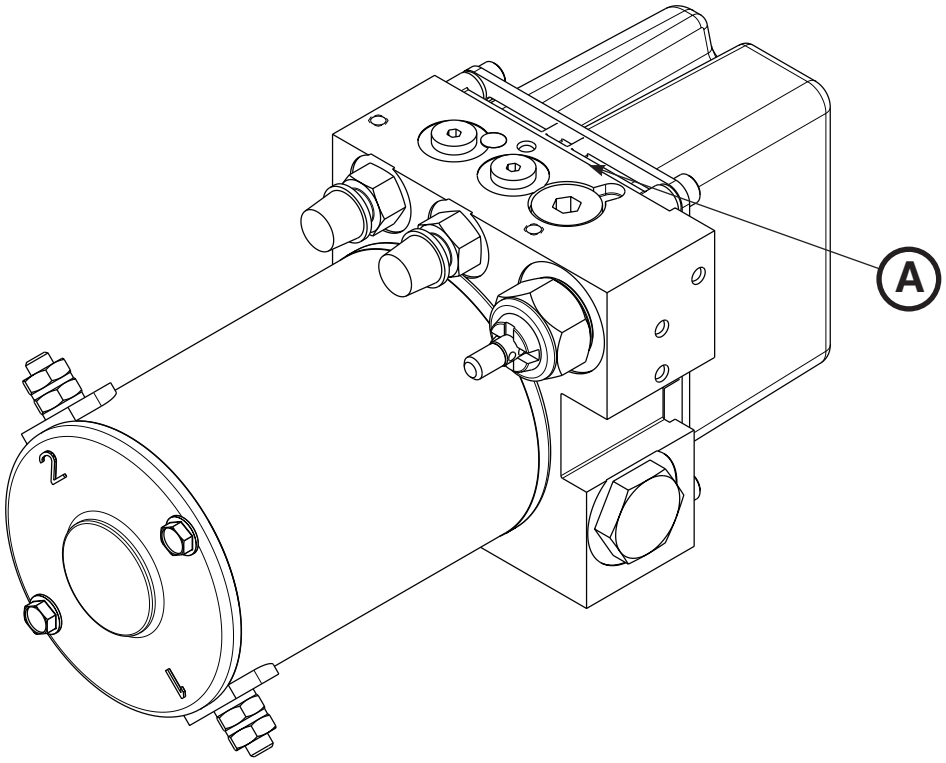

Figura 93

Ritorna all’indice

SOSTITUZIONE DELLA BATTERIA

Attrezzi necessari:

- Cacciavite Torx T25

Procedura:

1. Premere il pulsante principale di alimentazione per scollegare l'unità.
2. Con un cacciavite Torx T25, rimuovere le due viti a testa tonda stretta (A) che fissano la copertura della piastra del carrello (B) al telaio dello stesso (Figura 94). Rimuovere il pannello di copertura.
3. Estrarre il gruppo alloggiamento batteria (C) (Figura 94).
4. Rimuovere ed eliminare la batteria.

   Nota: Non smaltire tra i rifiuti urbani indifferenziati. Per i sistemi di restituzione e/o i centri di raccolta, rivolgersi al distributore locale.

⚠ ATTENZIONE

Durante la sostituzione della batteria, non toccare contemporaneamente i terminali positivo e negativo della batteria su una qualsiasi superficie metallica.

5. Ripetere la procedura in ordine inverso per riassemblare.
6. Verificare che l'unità funzioni correttamente prima di rimetterla in servizio.

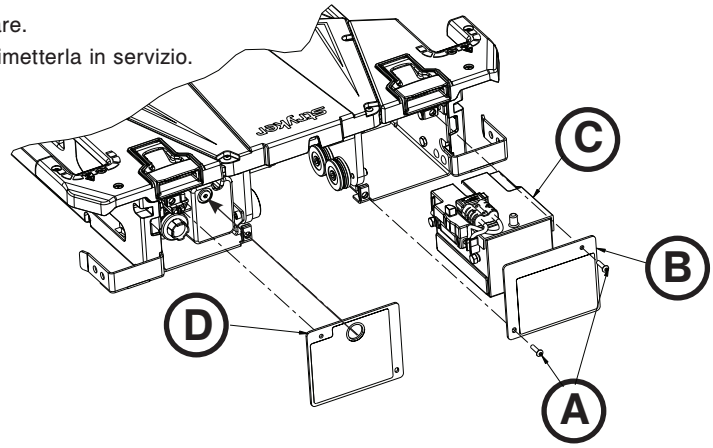

Figura 94

RIEMPIMENTO DEL SERBATOIO

Attrezzi necessari:

- Chiave esagonale da 3/16"

Procedura:

1. Estrarre il gruppo carrello dal compartimento sanitario fino a quando non è bloccato in posizione di caricamento.
2. Accertarsi che i bracci di sollevamento siano in posizione abbassata prima di riempire il serbatoio.
3. Con una chiave esagonale da 3/16" rimuovere il tappo di riempimento (D) (Figura 94).
4. Riempire il serbatoio con la miscela di olio sintetico ATF (6500-001-293) Mobil Mercon® V, fino al livello inferiore della bocchetta di riempimento.
5. Reinstallare il tappo.

⚠ AVVERTENZA

Utilizzare esclusivamente la miscela di olio sintetico ATF (6500-001-293) Mobil Mercon® V, nella quantità specificata. Non riempire completamente il serbatoio con olio. Consultare la scheda dati sulla sicurezza dei materiali (MSDS) della miscela di olio sintetico ATF Mobil Mercon® V, rilasciata dal produttore per le informazioni sulla sicurezza (Exxon Mobil Corporation, 1-(800) 947-9147, http://www.exxon.com, http://www.mobil.com, codice prodotto: 20103020B010, 525147-00, 97X826).

Ritorna all'indice

SOSTITUZIONE DELLA BOBINA PRINCIPALE, LATO PIEDI

Attrezzi necessari:

- Chiave esagonale da 5/32"
- (2) Chiave esagonale da 1/8"
- Chiave esagonale da 1/4"
- Cacciavite Allen da 3/8"
- Chiave dinamometrica (N·m) > 81,26 N·m

Procedura:

1. Rimuovere il carrello. Vedere “Rimozione del carrello” a pagina 5-78.
2. Rimuovere il gruppo di trasferimento. Vedere “Rimozione del gruppo di trasferimento” a pagina 5-77.
3. Con una chiave esagonale da 5/32" rimuovere le due viti che fissano il gancio di sicurezza alla piastra a pavimento e rimuovere il gancio di sicurezza.
4. Con un cacciavite Allen da 3/8" rimuovere i quattro montanti (A) che fissano l’ancoraggio alla piastra a pavimento (Figura 95).

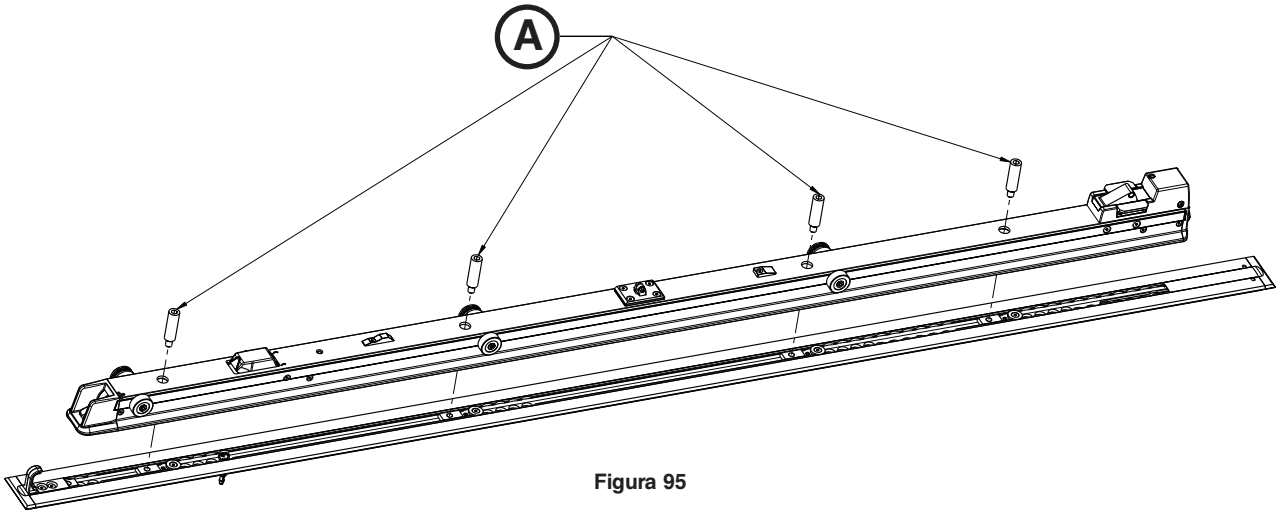

Figura 95

5. Girare il dispositivo di ancoraggio su di un fianco e scollegare i cavi del gruppo pistone di ancoraggio dal cavo di alimentazione principale del compartimento sanitario (al lato testa).
6. Con una chiave esagonale da 1/8" rimuovere una delle due viti a testa svasata con cava esagonale (B) che fissano l'alloggio della leva di rilascio (F) all'ancoraggio (Figura 96).

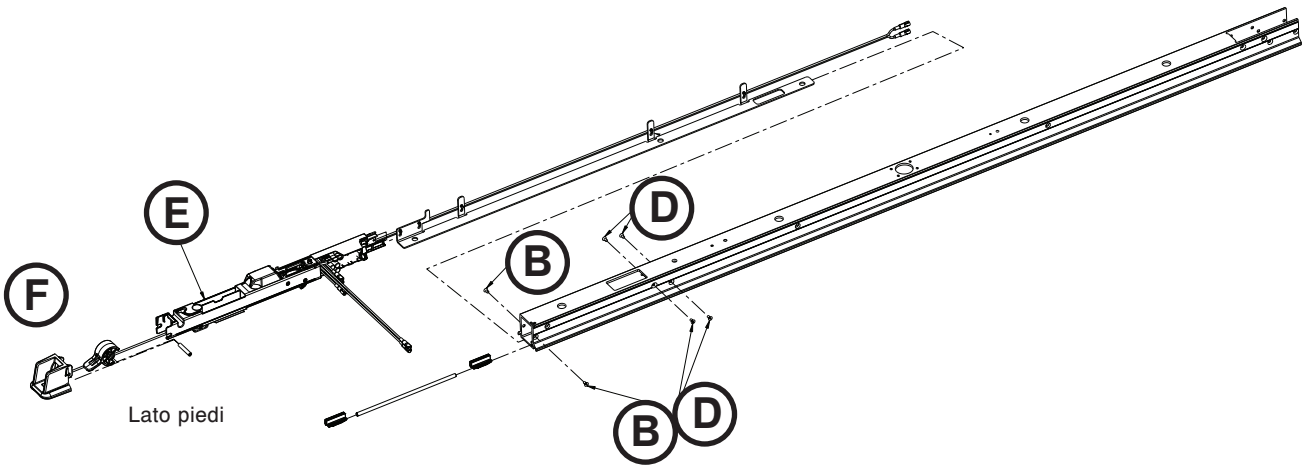

Figura 96

Ritorna all’indice

SOSTITUZIONE DELLA BOBINA PRINCIPALE, LATO PIEDI (SEGUE)

7. Inserire la seconda chiave esagonale da 1/8" nel perno fulcro dell'ancoraggio per rimuovere l'altra vite e il gruppo levetta di ancoraggio.

   Nota: il cavo LED resterà ancora attaccato. Per evitare danni non tirare le parti.
8. Con una chiave esagonale da 1/4" rimuovere le due viti (C) che fissano il gruppo scorrevole piatto e il gruppo scorrevole guida a V al lato piedi del gruppo ancoraggio (Figura 97). Conservare tutte le parti per il riassemblaggio.

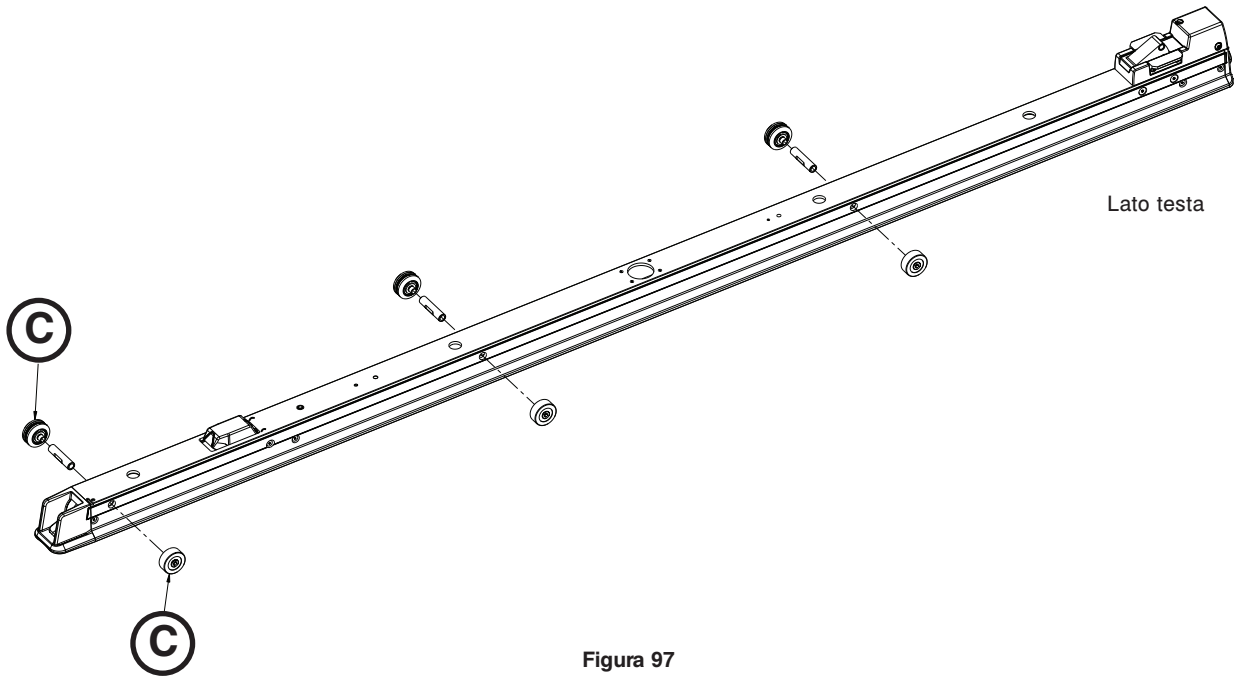

Figura 97

9. Con una chiave esagonale da 1/8" rimuovere due delle quattro viti a testa svasata con cava esagonale (D) da un lato gruppo pistone di ancoraggio, zona centrale (Figura 96). Conservare tutte le parti per il riassemblaggio.
10. Inserire la seconda chiave esagonale da 1/8" nel perno fulcro dell'ancoraggio per rimuovere le altre due viti a testa svasata con cava esagonale (D) (Figura 96). Conservare le viti per il riassemblaggio.
11. Scollegare i cavi di alimentazione dal cavo di prolunga dal lato inferiore dell'ancoraggio.
12. Rimuovere con cautela il gruppo pistone di ancoraggio, zona centrale (E) dall'ancoraggio stesso (Figura 96).

Ritorna all'indice

SOSTITUZIONE DELLA BOBINA PRINCIPALE, LATO PIEDI (SEGUE)

13. Rimuovere il perno fulcro dell'ancoraggio (G) che vincola il gruppo bobina di ancoraggio (H) all'alloggio dell'ancoraggio stesso (J) (Figura 98).
14. Scollegare i cavi della bobina dal pannello primario induttivo (I) (Figura 98). Eliminare il gruppo bobina di ancoraggio.

    Nota: non smaltire tra i rifiuti urbani indifferenziati. Per i sistemi di restituzione e/o i centri di raccolta, rivolgersi al distributore locale.

15. Ripetere la procedura in ordine inverso per riassemblare. Serrare il gruppo scorrevole guida a V e il gruppo scorrevole piatto a 26,6-35,8 N·m. Serrare i montanti dell'ancoraggio a 81,26±13,54 N·m.
16. Verificare che l'unità funzioni correttamente prima di rimetterla in servizio.

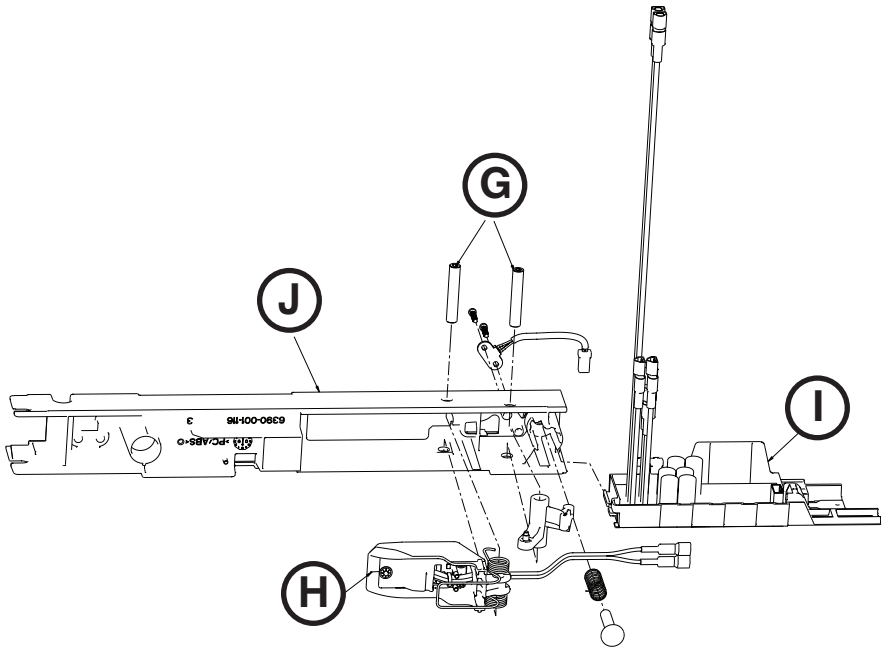

Figura 98

Ritorna all'indice

SOSTITUZIONE DELLA BOBINA PRINCIPALE, LATO TESTA

Attrezzi necessari:

- Chiave esagonale da 5/32"
- (2) Chiave esagonale da 1/8"
- Cacciavite Allen da 3/8"
- Cacciavite Torx T25
- Pinze diagonali
- Chiave dinamometrica (N·m) > 81,26 N·m

Procedura:

1. Rimuovere il carrello. Vedere “Rimozione del carrello” a pagina 5-78.
2. Rimuovere il gruppo di trasferimento. Vedere “Rimozione del gruppo di trasferimento” a pagina 5-77.
3. Con una chiave esagonale da 5/32" rimuovere le due viti che fissano il gancio di sicurezza alla piastra a pavimento e rimuovere il gancio di sicurezza.
4. Con una cacciavite Allen da 3/8" rimuovere i quattro bulloni di montaggio ancoraggio che fissano l’ancoraggio stesso alla piastra a pavimento.
5. Scollegare il cavo di alimentazione principale dal compartimento sanitario al gruppo ancoraggio, lato testa.
6. Con una chiave esagonale da 5/32" rimuovere le quattro viti (A) (Figura 99).
7. Con due chiavi esagonali da 1/8" rimuovere le quattro viti a testa svasata con cava esagonale (B) che fissano il gruppo nottolino di ancoraggio all'ancoraggio stesso (Figura 99). Conservare tutte le parti per il riassemblaggio.
8. Rimuovere con cautela il gruppo nottolino di ancoraggio (C) dall’ancoraggio tirando verso il lato testa dello stesso (Figura 99).

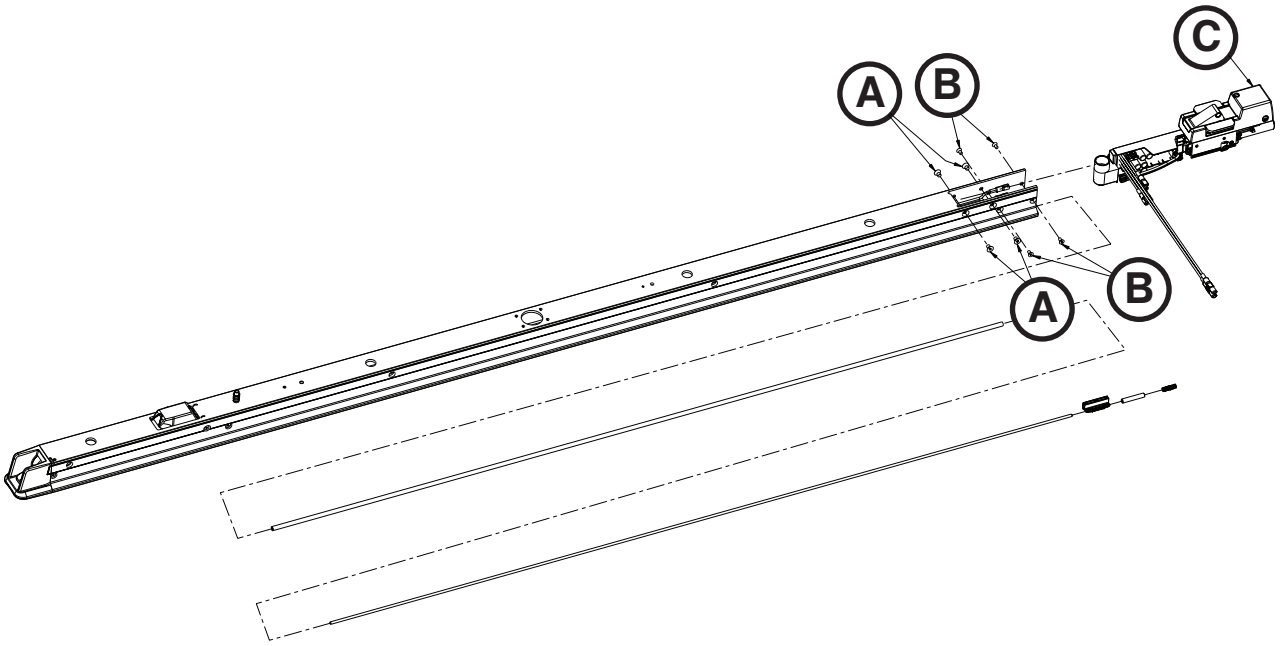

Figura 99

9. Scollegare i cavi di alimentazione dal cavo di prolunga dell’ancoraggio.

Ritorna all’indice

SOSTITUZIONE DELLA BOBINA PRINCIPALE, LATO TESTA (SEGUE)

10. Scollegare i due cavi della bobina dal pannello primario induttivo.
11. Con pinze diagonali tagliare le fascette (D) che legano i cavi della bobina alla fascetta fissa cavi (Figura 100).
12. Con un cacciavite Torx T25, rimuovere le quattro viti a testa tonda stretta (E) che fissano le due alette di fermo e rimuovere le stesse (Figura 101). Conservare tutte le parti per il riassemblaggio.
13. Con una chiave esagonale da 1/8", rimuovere le due viti a testa tonda stretta (F) che fissano il gruppo alloggiamento ancoraggio lato testa al gruppo nottolino di ancoraggio e rimuovere il gruppo alloggiamento di ancoraggio (G) (Figura 102).
14. Rimuovere con cautela l'alloggiamento di ancoraggio. Eliminare l'alloggiamento di ancoraggio.

    Nota: non smaltire tra i rifiuti urbani indifferenziati. Per i sistemi di restituzione e/o i centri di raccolta, rivolgersi al distributore locale.

15. Ripetere la procedura in ordine inverso per riassemblare. Durante il riassemblaggio utilizzare una chiave dinamometrica per serrare ogni montante di ancoraggio a 81,26±13,54 N·m.
16. Verificare che l'unità funzioni correttamente prima di rimetterla in servizio.

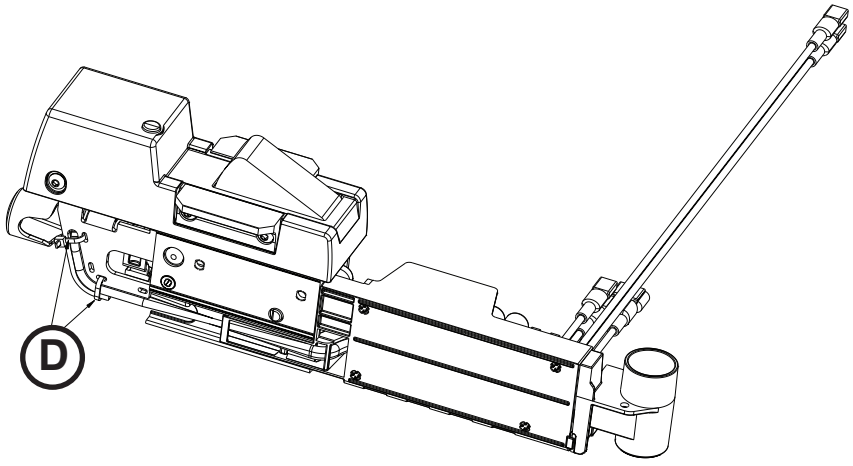

Figura 100

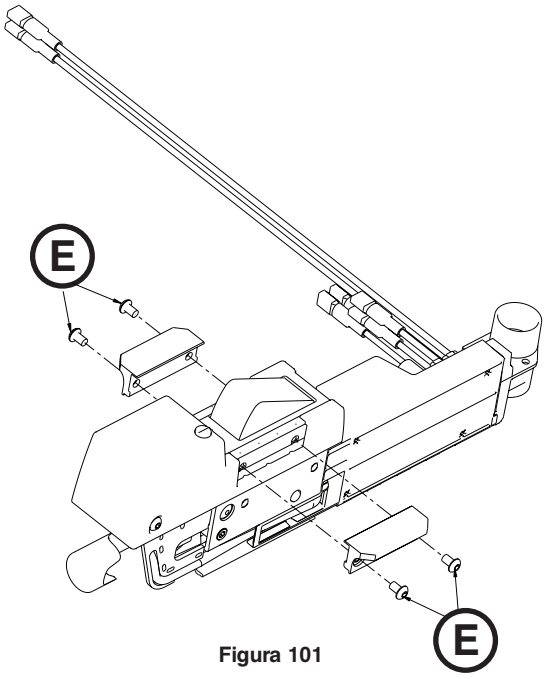

Figura 101

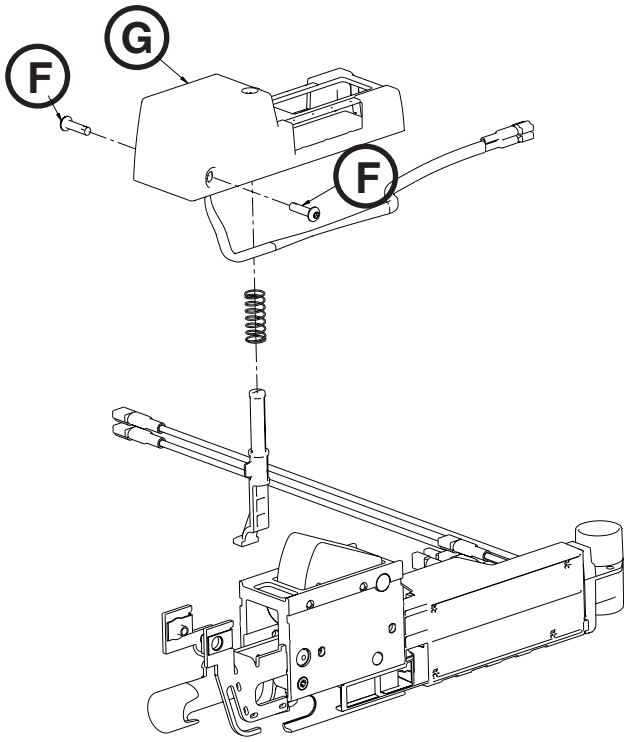

Figura 102

Ritorna all'indice

RIMOZIONE E SOSTITUZIONE DEL CUSCINETTO DI BLOCCO DEL GRUPPO DI TRASFERIMENTO

Attrezzi necessari:

- Chiave esagonale da 5/32"

Procedura:

1. Rimuovere il carrello. Vedere “Rimozione del carrello” a pagina 5-78.
2. Rimuovere il gruppo di trasferimento. Vedere “Rimozione del gruppo di trasferimento” a pagina 5-77.
3. Con una chiave esagonale da 5/32", rimuovere le quattro viti a testa piatta (A) che fissano la copertura di blocco del gruppo di trasferimento all'estrusione di ancoraggio (Figura 103).
4. Rimuovere la copertura di blocco del gruppo di trasferimento (B) (Figura 103).
5. Rimuovere il gruppo perno di blocco del gruppo di trasferimento (C), la molla di compressione (D) e il cuscinetto in bronzo (E) dall’estrusione di ancoraggio (Figura 103) Eliminare i cuscinetti in bronzo.
6. Pulire a fondo il gruppo perno di blocco del gruppo di trasferimento (C) e la molla (D) (Figura 103).
7. Installare il nuovo cuscinetto in bronzo (E), la molla di compressione (D), il gruppo perno di blocco del gruppo di trasferimento (C) sull’estrusione di ancoraggio (Figura 103).

   Nota: prima del riassemblaggio, lubrificare il gruppo perno di blocco del gruppo di trasferimento con lubrificante al bisolfuro di molibdeno (6390-001-263).

8. Con una chiave esagonale da 5/32", reinstallare le quattro viti a testa piatta che fissano la copertura di blocco del gruppo di trasferimento (B) all'estrusione di ancoraggio, avviandole prima parzialmente e poi serrandole tutte (Figura 103).
9. Ripetere la procedura in ordine inverso per riassemblare.
10. Verificare che l’unità funzioni correttamente prima di rimetterla in servizio.

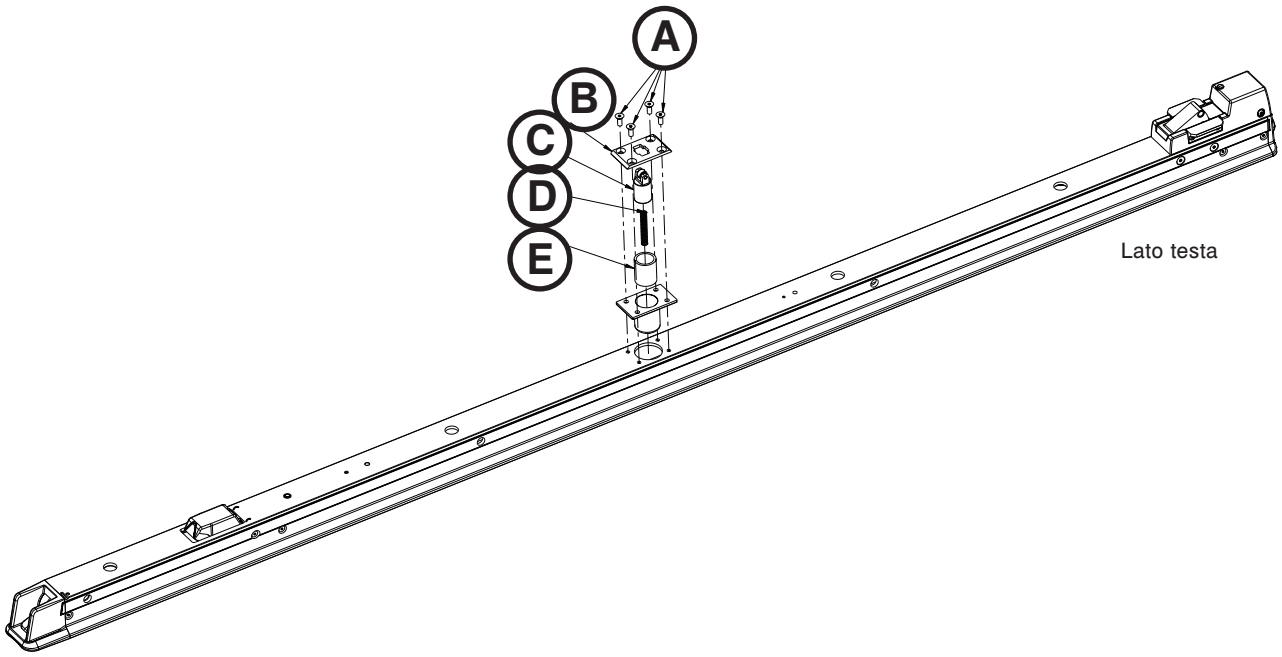

Figura 103

Ritorna all’indice

Guida alla risoluzione dei problemi

Dopo ciascun punto, controllare il corretto funzionamento. Una volta risolto il problema, rimettere l'unità in servizio. Per eventuale assistenza durante la risoluzione dei problemi, rivolgersi in qualsiasi momento a un tecnico dell'assistenza al numero (800)-327-0770 o al numero (269)-389-6500.

PROBLEMA/GUASTO	AZIONE CONSIGLIATA
Il gruppo di trasferimento/ barella non si sposta dalla posizione di trasporto quando si preme la leva di sblocco lato piedi dell'ancoraggio	1. Verificare se i bracci di sollevamento sono sopra il tubo base: a. Se i bracci di sollevamento sono sopra il tubo base: i. Premere contemporaneamente la leva di rilascio trasferimento e il pulsante di sgancio carrello del lato testa dell'ancoraggio con l'aiuto di un'altra persona. 1. Se la barella è libera, verificare quindi il meccanismo di ancoraggio lato testa. ii. Se la barella è ancora bloccata, ripetere quindi il punto "i" tirando contemporaneamente le levette di blocco trasferimento sulla destra del paziente al lato piedi del gruppo di trasferimento. Ciò dovrebbe consentire l'estrazione della barella quando la stessa è ancora agganciata al carrello e al gruppo di trasferimento. Una volta estratto, esaminare la parte inferiore del gruppo di trasferimento. A circa 40 cm dal lato piedi, si potrà notare il gancio in metallo con la sua estremità superiore a forma di semicerchio. Spingere verso l'alto il semi-cerchio e la barella dovrebbe essere libera di muoversi (a questo punto farsi aiutare da qualcuno a tirare la barella). 1. Se la barella è libera, controllare quindi il meccanismo di ancoraggio, lato piedi. a. Rimuovere il gruppo di trasferimento per controllare il perno di ancoraggio lato piedi e rimuovere il meccanismo di ancoraggio dal lato piedi dello stesso. b. Se i bracci di sollevamento sono sotto il tubo base: i. Con l'aiuto di un'altra persona, premere la levetta di sgancio trasferimento e allo stesso tempo tirare verso l'alto una delle maniglie di sgancio barella presenti sul carrello. 1. Se la barella è libera, rimuovere la stessa e verificare se il perno nero si estende verso l'alto dalla copertura lato testa del dispositivo di ancoraggio. **Nota:** per sollevare il perno, il carrello deve trovarsi in posizione centrale e la leva di rilascio deve essere schiacciata. a. Se il perno sporge verso l'esterno senza segni di danno, controllare la sagomatura nel meccanismo della maniglia di rilascio del carrello (6390-001-328) o la leva in plastica nel meccanismo centrale del carrello. b. Se il perno non si estende verso l'esterno, controllare l'eventuale presenza di danni nel meccanismo di ancoraggio, lato testa. ii. Se la barella è ancora bloccata, inserire un cacciavite in ogni tacca dei pannelli laterali di copertura carrello lato testa per sganciare i fermi della sezione testa della barella. 1. Dopo aver sganciato i fermi, utilizzare la leva di rilascio del lato piedi per liberare la barella. 2. Dopo aver rimosso la barella, controllare il meccanismo della maniglia di rilascio nel carrello.
Il carrello non avanza in maniera uniforme	1. Se lo scorrimento del carrello sul gruppo di trasferimento risulta difficoltoso: a. Controllare l'eventuale presenza di detriti o corpi estranei sulle aste nei canali sulla parte esterna dell'estrusione del gruppo di trasferimento. b. Se con il punto "a" il problema non è stato risolto, controllare se l'estrusione del gruppo di trasferimento è usurata intorno ai canali. In tal caso, sostituire gli scorrevoli guida a V sul carrello 2. Se lo scorrimento del gruppo di trasferimento sull'ancoraggio risulta difficoltoso: a. Controllare gli arresti di fine corsa metallici (6390-001-246), al lato testa del gruppo di trasferimento per accertarsi che siano alloggiati completamente e che non sfreghino sull'estrusione di ancoraggio. b. Controllare le aste nei canali all'interno dell'estrusione del gruppo di trasferimento e rimuovere ogni eventuale detrito o corpo estraneo. c. Se i punti "a" o "b" non risolvono il problema, controllare se l'estrusione del gruppo di trasferimento è usurata intorno ai canali. In tal caso, sostituire gli scorrevoli guida a V sull'ancoraggio.
Il carrello scorre solo parzialmente e si arresta	1. Controllare i cuscinetti di blocco del gruppo di trasferimento nell'ancoraggio: a. Pulire il perno di blocco del gruppo di trasferimento, sostituire il cuscinetto e applicare il lubrificante al bisolfuro di molibdeno (6390-001-263) all'interno del nuovo cuscinetto. 2. Controllare eventuali segni di eccessiva usura delle slitte di azionamento del blocco del gruppo di trasferimento (6390-001-261).

Ritorna all'indice

GUIDA ALLA RISOLUZIONE DEI PROBLEMI (SEGUE)

PROBLEMA/GUASTO	AZIONE CONSIGLIATA
Il carrello fa rumore durante lo scorrimento	1. Se il rumore si verifica durante lo scorrimento del carrello sul gruppo di trasferimento: a. Quando si fa scorrere il sistema fuori dalla posizione di trasporto, il carrello raggiunge il lato piedi del gruppo di trasferimento prima che questo si muova? i. In caso contrario, molto probabilmente il problema è a carico del perno di blocco del gruppo di trasferimento nell'ancoraggio, o della sua molla di ritorno. Il perno deve tornare in posizione completamente elevata dopo essere stato premuto. Controllare il perno di blocco del gruppo di trasferimento per la pulizia o la sostituzione della molla o del cuscinetto. ii. In caso affermativo, rimuovere ogni eventuale detrito o corpo estraneo dal gruppo di trasferimento e dal pianale del veicolo. Verificare l'usura dell'estrusione del gruppo di trasferimento. Rimuovere il carrello dal gruppo di trasferimento e controllare che gli scorrevoli del carrello siano liberi da eventuali detriti. Se ciò non risolve il problema, o se l'estrusione del gruppo di trasferimento è usurata intorno alle aste, sostituire gli scorrevoli guida a V sul carrello. 2. Se il rumore si verifica durante lo scorrimento del gruppo di trasferimento sull'ancoraggio: a. Il rumore è probabilmente provocato dall'arresto dello scorrevole (di solito un acuto scricchiolio), o dal perno di blocco del gruppo di trasferimento (di solito un suono più stridente).
Il LED del carrello rimanere spento quando il carrello raggiunge la posizione di caricamento	1. Verificare che il carrello sia in funzione e che la batteria sia carica. 2. Controllare che l'attivatore magnetico (6390-001-106) sia presente e che sia ben fissato al lato piedi dell'ancoraggio. 3. Verificare che quando si spinge sul carrello (con i bracci di sollevamento verso il basso), il sistema non scorra via dalla posizione di caricamento e viene bloccato in questa posizione. 4. Rimuovere il gruppo di trasferimento e confermare che la levetta di spostamento magnete (6390-001-205) sia integra e non danneggiata. 5. Rimuovere la levetta di spostamento magnete (6390-001-205). Rimuovere il gruppo di fermo lato piedi dal gruppo di trasferimento ed estrarre il collegamento presente nel canale sul lato sinistro del paziente. Controllare che il magnete inserito in tale connettore sia presente e intatto. Controllare che la molla di ritorno sul connettore si trovi in buone condizioni. 6. Rimuovere i pannelli di copertura del carrello e controllare il collegamento del cavo del sensore di posizione (TPS) dello stesso (6390-001-361). 7. Controllare il collegamento del cavo principale del carrello (6390-001-391) alla scheda di circuito (6390-001-014). 8. Controllare il collegamento dei cavi dei LED del carrello (6390-001-396). 9. Sostituire il sensore di posizione del carrello (TPS) (6390-001-361). 10. Sostituire uno dei LED del carrello (6390-001-396). 11. Sostituire la scheda di comando del carrello (6390-001-014). 12. Sostituire il cavo principale del carrello (6390-001-391).

Ritorna all'indice

GUIDA ALLA RISOLUZIONE DEI PROBLEMI (SEGUE)

PROBLEMA/GUASTO	AZIONE CONSIGLIATA
Il pulsante di sgancio barella non sblocca la stessa dal carrello	1. Verificare che entrambi la barella e il carrello siano alimentati, senza errori e siano operativi in maniera indipendente. 2. Verificare che le maniglie di rilascio barella sul carrello siano in grado di sganciare la barella dal dispositivo Power-LOAD. 3. Verificare che esista il collegamento tra la barella e il dispositivo Power-LOAD sollevando la barella e utilizzando i suoi comandi. 4. Provare il pulsante di rilascio sul secondo interruttore. Se funziona, il problema è a carico del primo interruttore o del cattivo collegamento nella barella. 5. In un luogo tranquillo, premere il pulsante di rilascio e prestare ascolto ad un clic sul lato testa del carrello alla sinistra del paziente. Potrebbe essere necessario premere due volte il pulsante se la barella non risponde. a. Se si percepisce un suono, si tratta probabilmente di una parte rotta del gruppo attuatore o di un gruppo attuatore non correttamente installato (6390-001-478). b. Se non si percepisce alcun suono, rimuovere la parte superiore del carrello e i pannelli di copertura lato sinistro paziente e controllare quanto segue: i. Verificare che il collegamento dell'attuatore (6390-001-478) con la scheda di circuito sia attivo e che i contatti appaiano in buone condizioni. ii. Verificare che il collegamento del cavo principale del carrello (6390-001-391) alla scheda di circuito (6390-001-014) sia attivo, che le viti del connettore siano serrate e che i contatti appaiano in buone condizioni. iii. Testare il dispositivo Power-LOAD con un nuovo attuatore (6390-001-478). iv. Testare il dispositivo Power-LOAD con una nuova scheda di circuito (6390-001-014).
Le maniglie rilascio carrello non sganciano la barella dal carrello	1. Verificare che il sistema sia in posizione di caricamento con le ruote della barella a terra e la sezione testa bloccata nel carrello. 2. Verificare che i bracci di sollevamento siano in posizione completamente abbassata. 3. Le maniglie di rilascio sul carrello sono libere di girare (dovrebbero ruotare di circa 20 gradi)? a. In caso affermativo, controllare il meccanismo della maniglia di rilascio. Prestare particolare attenzione alle camme di attivazione (6390-001-329). Ispezionare altresì i fermi del carrello (6390-001-318 e 6390-001-319). b. In caso negativo, rimuovere i pannello di copertura del carrello e verificare quanto segue: i. Nel meccanismo al centro del carrello, al lato testa, controllare il braccio carrello (6390-001-334) o la sua molla di ritorno, che potrebbero essere rotti o bloccati da detriti. ii. Il meccanismo braccio carrello (6390-001-045) nel carrello stesso potrebbe essere inceppato. iii. I fermi del carrello (6390-001-318 e 6390-001-319) potrebbero essere bloccati o rotti.

Ritorna all'indice

GUIDA ALLA RISOLUZIONE DEI PROBLEMI (SEGUE)

PROBLEMA/GUASTO	AZIONE CONSIGLIATA
Il carrello non si blocca nella posizione di caricamento	1. Verificare da dove si sblocca il sistema: a. Se il carrello si sblocca dal gruppo di trasferimento: i. Rimuovere la barella. Mettere il carrello al centro del gruppo di trasferimento. 1. Sul gruppo di trasferimento esteso, individuare a livello dell'estremità lato testa del dispositivo di ancoraggio lato piedi, il nottolino di blocco carrello (6390-001-073), che dovrebbe sporgere dal gruppo di trasferimento all'incirca di 1,3 cm. Se il nottolino non sporge verso l'alto o non rientra una volta premuto, controllare la sua molla di ritorno o osservare l'eventuale presenza di detriti che lo vincolano in basso. 2. Controllare che il perno del rullo nel nottolino non sporga fuori su entrambi i lati. 3. Rimuovere gli arresti di fine corsa lato testa del gruppo di trasferimento e rimuovere lo stesso dall'ancoraggio. Rimuovere ogni eventuale detrito o corpo estraneo dalla cima dell'ancoraggio e dei canali nel gruppo di trasferimento. Oggetti estranei che non permettono al carrello di raggiungere la posizione di piena uscita, potrebbero causare il non corretto funzionamento di questo meccanismo. 4. Ispezionare la rampa di arresto del carrello (6390-001-325) sul lato inferiore del meccanismo centrale del carrello per accertarsi che essa sia presente e fissata. b. Se il gruppo di trasferimento si sta sganciando dall'ancoraggio: i. Rimuovere la barella. Spostare il carrello in posizione centrale. Verificare l'eventuale presenza di detriti intorno alle levette di blocco del gruppo di trasferimento (6390-001-231). 1. Spingere il gruppo di trasferimento in fondo fino alla posizione di trasporto. Sollevare il gruppo di trasferimento per controllare se è bloccato. Se il gruppo di trasferimento non è agganciato, è probabile che il perno di blocco del gruppo di trasferimento nell'ancoraggio sia bloccato o rotto. Controllare la molla di ritorno e cercare eventuali sbavature o detriti.
Il carrello non si sblocca dalla posizione di trasferimento	1. Rimuovere la barella. Attraverso la scivolo di azionamento blocco del gruppo di trasferimento del lato testa (6390-001-261), spostare il dispositivo stesso all'interno e posizionare il carrello nella posizione intermedia.
La pompa del carrello è attiva per un periodo prolungato dopo il sollevamento della barella	1. Controllare l'impostazione del punto di taratura del sensore di posizione angolare (APS) (6390-001-397). Contattare il servizio assistenza Stryker. 2. Controllare che il cilindro idraulico non vada "extra corsa". Lo stato di extra corsa è evidenziato dall'appoggio di ~3,2 mm sull'asta del cilindro idraulico alla massima estensione. **Nota:** rimuovere il pannello di copertura laterale alla destra del paziente per ispezionarlo. 3. Controllare la presenza di danni ai componenti delle varie parti del cuscinetto di caricamento dai bracci di sollevamento alla piastra lato destro del paziente (6390-001-344).

Ritorna all'indice

GUIDA ALLA RISOLUZIONE DEI PROBLEMI (SEGUE)

PROBLEMA/GUASTO	AZIONE CONSIGLIATA
La barella non si aggancia al carrello e i LED lampeggiano rosso	1. Rimuovere la barella dal dispositivo Power-LOAD. Accertarsi che la barella sia compatibile con il dispositivo Power-LOAD e che i segnalatori e i perni delle ruote di caricamento (6500-002-104) siano presenti, ben serrati e in buone condizioni. 2. Controllare che il meccanismo di rilascio maniglia (6390-001-046) sia libero di muoversi e che le maniglie di rilascio tornino in posizione completamente abbassata. Eventuali detriti sotto le maniglie di rilascio potrebbero provocare questo problema. 3. Rimuovere i pannelli di copertura del carrello e controllare il collegamento dei cavi switch del fermo dello stesso (6390-001-318 e 6390-001-319). 4. Controllare il collegamento del cavo principale del carrello (6390-001-391) alla scheda di circuito (6390-001-014). 5. Rimuovere dal carrello e ispezionare il gruppo attuatore (6390-001-028). 6. Controllare le molle di ritorno che collegano le camme (6390-001-329) alle vaschette nella parte inferiore del carrello. 7. Esaminare i fermi del carrello (6390-001-318 e 6390-001-319). Accertarsi che quando il fermo è bloccato, l'interruttore elettronico sia stato schiacciato. Ciò potrebbe essere impedito da cavi che ostacolano il perno sulla parte superiore del fermo, o da una molla rotta all'interno del fermo. a. Sostituire entrambi i fermi. b. Sostituire la scheda di comando del carrello (6390-001-014). c. Sostituire il cavo principale del (6390-001-391).
La barella si aggancia al carrello in posizione di caricamento, ma i LED non si accendono	1. Verificare che il carrello sia in funzione e che la batteria sia carica. 2. Controllare che l'attivatore magnetico (6390-001-106) sia presente e che sia ben fissato al lato piedi dell'ancoraggio. 3. Verificare che quando si spinge sul carrello (con i bracci di sollevamento verso il basso), il sistema non scorra via dalla posizione di caricamento. 4. Rimuovere il gruppo di trasferimento e verificare che la levetta di spostamento magnete (6390-001-205) non sia danneggiata. 5. Rimuovere la levetta di spostamento magnete (6390-001-205). Rimuovere il gruppo del fermo lato piede dal gruppo di trasferimento ed estrarre il connettore nel canale sul lato destro del paziente. Controllare che il magnete inserito in tale connettore sia presente e intatto. Controllare che la molla di ritorno sul connettore sia in buone condizioni. 6. Rimuovere i pannelli di copertura del carrello e controllare il collegamento del cavo del sensore di posizione (TPS) dello stesso (6390-001-361). 7. Controllare il collegamento del cavo principale del carrello alla scheda di circuito (6390-001-014). 8. Controllare il collegamento dei cavi dei LED del carrello (6390-001-396). 9. Sostituire il sensore di posizione del carrello (TPS) (6390-001-361). 10. Sostituire uno dei LED del carrello (6390-001-396). 11. Sostituire la scheda di comando del carrello (6390-001-014). 12. Sostituire il cavo principale del carrello (6390-001-391).

Ritorna all'indice

GUIDA ALLA RISOLUZIONE DEI PROBLEMI (SEGUE)

PROBLEMA/GUASTO	AZIONE CONSIGLIATA
La barella non sale in alto quando viene rilasciata dalla posizione di trasporto	1. Controllare i LED del pannello di comando del carrello. Essi dovrebbero accendersi con luce verde fissa senza alcuna luce gialla fissa di indicazione di errore. a. Se nessun LED si illumina nel pannello di comando del carrello: i. Premere il pulsante principale di alimentazione per attivare l'unità. Potrebbe essere necessario accendere e poi spegnere l'unità per accertarsi che il dispositivo Power-LOAD non sia in modalità Sleep b. Se i LED del pannello di comando del carrello sono illuminati: i. La luce gialla lampeggiante indica che la batteria è scarica. Riportare il carrello in posizione trasporto. Accertarsi che l'unità inizi a caricarsi come indicato da un LED batteria lampeggiante verde. Il segnale di batteria scarica (giallo lampeggiante) può permanere fino a quando la batteria non si ricarichi nuovamente. ii. LED batteria verde fisso e LED giallo fisso significa - Errore di sistema: Contattare il servizio assistenza Stryker per la risoluzione avanzata dei problemi. I seguenti tentativi possono essere fatti: 1. Se si sente il motore girare quando si spinge l'unità dalla posizione di trasporto a quella di carico, è molto probabile che il problema sia a carico dell'unità idraulica. a. Sostituire l'unità idraulica (6390-001-039). b. Sostituire il cavo motore (6390-001-397). c. Sostituire il sensore di posizione angolare (APS) (6390-001-397). d. Sostituire il sensore di posizione del carrello (TPS) (6390-001-361). e. Sostituire la scheda di comando (6390-001-014).
La barella non sale abbastanza in alto quando viene rilasciata dalla posizione di trasporto	1. Controllare l'impostazione del punto di taratura del sensore di posizione angolare (APS) (6390-001-397). Contattare il servizio assistenza Stryker. 2. Controllare che il cilindro idraulico non vada "extra corsa". Lo stato di extra corsa è evidenziato dall'appoggio di ~3,2 mm sull'asta del cilindro idraulico alla massima estensione. **Nota:** rimuovere il pannello di copertura laterale alla destra del paziente per ispezionarlo. 3. Controllare la presenza di danni ai componenti delle varie parti del cuscinetto di caricamento dai bracci di sollevamento alla piastra lato destro del paziente (6390-001-344).
La barella impiega molto tempo a salire in alto	1. Controllare che la tensione della batteria sia di 12,2 V CC. 2. Controllare eventuali danni ai collegamenti dei cavi della batteria. 3. Controllare i collegamenti dei cavi alla scheda di comando. 4. Sostituire l'unità idraulica (6390-001-039). 5. Sostituire la scheda di comando (6390-001-014).

Ritorna all'indice

GUIDA ALLA RISOLUZIONE DEI PROBLEMI (SEGUE)

PROBLEMA/GUASTO	AZIONE CONSIGLIATA
I bracci di sollevamento non si abbassano, ma le gambe della barella si estendono quando si preme il pulsante di estensione (+)	1. Accertarsi che il carrello sia in funzione e che il dispositivo Power-LOAD riconosca la posizione con luce caricamento, controllando che gli indicatori LED lato testa siano illuminati con luce verde. a. Se gli indicatori LED lato testa non sono accesi: i. Controllare i LED del pannello di comando del carrello per accertarsi che l'unità sia in funzione. I LED dovrebbero apparire con un simbolo di una batteria verde fissa, senza alcuna spia di indicazione di errore. ii. Se il LED del pannello di comando del carrello si illumina solo con luce verde fissa, il carrello potrebbe non riconoscere la posizione in cui si trova. 1. Controllare che l'attivatore magnetico (6390-001-106) sia presente e ben fissato al lato piedi dell'ancoraggio. b. Se gli indicatori LED lato testa sono illuminati: i. Controllare se il motore del carrello è in funzione quando si preme l'interruttore barella. 1. Se il motore del carrello è udibile, allora il problema è a carico della valvola di rilascio di pressione bassa nel gruppo idraulico del carrello. Estendere le gambe della barella e utilizzare lo sblocco manuale del carrello per abbassare i bracci di sollevamento fino a quando non sostengono più la barella. Premere il pulsante "giù" sul pannello laterale del carrello per finire di abbassare i bracci. Se il braccio si muove, sostituire il gruppo idraulico (6390-001-039). 2. Se il motore carrello non è udibile. a. Controllare il motore e la tensione al motore. In presenza di tensione, sostituire il motore (6390-001-132). b. Controllare il motore e la tensione al motore. In assenza di tensione, sostituire il cavo del motore (6390-001-431) o la scheda di comando (6390-001-014). c. Scaricare i bracci di sollevamento verso il basso utilizzando il pannello di comando del carrello. Se l'unità si abbassa, è probabile che il problema sia il collegamento. Controllare entrambi gli estremi del canale di collegamento. Sostituire le schede di comunicazione (6390-001-378 o 6500-002-100), se necessario. c. Se il LED di indicazione errore sul pannello di comando del carrello è illuminato. i. Contattare il servizio assistenza Stryker per la risoluzione avanzata dei problemi.
I bracci di sollevamento si abbassano ma le gambe della barella non si estendono quando si preme il pulsante di estensione (+)	1. Controllare che la batteria della barella abbia sufficiente carica per guidare la barella (nessun indicatore di batteria di colore giallo acceso). 2. Controllare se il motore della pompa della barella è udibile. a. In caso affermativo, il problema è a carico dell'unità idraulica della barella. b. In caso negativo, controllare i codici di errore sul display LCD della barella. Controllare anche tutti i collegamenti dei cavi alla scheda di comando e alla centralina idraulica. c. Sostituire la scheda di comando della barella (6500-002-014). d. Sostituire il gruppo idraulico della barella (6500-001-030). e. Sostituire il cavo principale della barella (6500-002-159).
I bracci di sollevamento abbassano la barella troppo rapidamente quando si preme il pulsante di estensione (+)	1. Controllare che il sensore di supporto funzioni correttamente (6390-001-452). Accertarsi che entrambi gli interruttori abbiano continuità quando sui bracci di sollevamento è presente un peso < 45,5 kg. a. In assenza di continuità, sostituire il gruppo del terminale di stelo (6390-001-040). 2. Controllare eventuali collegamenti di cavi allentati dai sensori di supporto alla scheda di comando.

Ritorna all'indice

GUIDA ALLA RISOLUZIONE DEI PROBLEMI (SEGUE)

PROBLEMA/GUASTO	AZIONE CONSIGLIATA
I bracci di sollevamento abbassano la barella troppo lentamente quando si preme il pulsante di estensione (+)	1. Controllare i LED di batteria scarica sul pannello di comando del carrello. 2. Verificare l'eventuale chiusura difettosa del fusibile velocità. 3. Sollevare la barella utilizzando il pannello di comando del carrello. a. Se la barella non si solleva, controllare che il collegamento del motore della pompa del carrello non sia allentato o difettoso. 4. Abbassare la barella utilizzando il pannello di comando del carrello. a. La barella si abbassa in modo corretto? i. In caso affermativo, sostituire il fusibile di velocità (6390-001-381). ii. In caso negativo, sostituire il motore idraulico (6390-001-132).
Il carrello non si abbassa in maniera uniforme quando si preme il pulsante di estensione (+)	1. Quando i bracci di sollevamento sono completamente abbassati, controllare che il serbatoio del sistema idraulico del carrello contenga olio lubrificante a sufficienza. Il livello dell'olio deve essere appena al di sotto della bocchetta di riempimento. Verificare eventuali perdite e riparare. 2. Muovere i bracci di sollevamento in alto e in basso per diverse volte senza barella chiudendo il fermo di blocco/ancoraggio e utilizzando il pannello di comando del carrello. 3. Controllare che il sensore di supporto funzioni correttamente (6390-001-452). Accertarsi che entrambi gli interruttori abbiano continuità quando sui bracci di sollevamento è presente un peso < 45,5 kg. a. In assenza di continuità, sostituire il gruppo del terminale di stelo (6390-001-040). 4. Controllare eventuali collegamenti di cavi allentati dai sensori di supporto alla scheda di comando. 5. Sostituire l'unità idraulica (6390-001-039).
Il motore idraulico del carrello è rumoroso quando si preme il pulsante di estensione (+) o di retrazione (-)	1. Quando i bracci di sollevamento sono completamente abbassati, controllare che il serbatoio del sistema idraulico del carrello contenga olio lubrificante a sufficienza. Il livello dell'olio deve essere appena al di sotto della bocchetta di riempimento. Cercare eventuali perdite e riparare. 2. Muovere i bracci di sollevamento in alto e in basso per diverse volte senza barella chiudendo il fermo di blocco/ancoraggio e utilizzando il pannello di comando del carrello. 3. Muovere l'unità in alto e in basso da 3 a 5 volte, soprattutto se questo fenomeno si presenta subito dopo una riparazione. 4. Sostituire il motore (6390-001-132) sul gruppo idraulico. 5. Sostituire l'unità idraulica (6390-001-039).
I bracci di sollevamento non abbassano la barella sufficientemente quando si preme il pulsante di estensione (+)	1. Controllare il pannello di comando del carrello per evidenziare eventuali errori. a. Se un errore si verifica quando i bracci di sollevamento sono carichi: i. Il limite di sicurezza per l'operazione di caricamento dei bracci è stato raggiunto. Questo può accadere ad altezze di caricamento elevate (>86,3 cm) con carichi pesanti (>=182 kg). 1. Controllare eventuali danni al sensore di supporto (6390-001-452) o al sensore di posizione angolare (APS) (6390-001-397). b. Se un errore si verifica quando i bracci sono scaricati o diventano scarichi: i. Controllare che i bracci non siano sorretti sulle/dalle gambe della barella. ii. Controllare eventuali danni al sensore di posizione angolare (APS) (6390-001-397) o dell'hardware di collegamento del sensore di posizione angolare (APS). iii. Controllare eventuali collegamenti di cavi allentati dal sensore di posizione angolare alla scheda di comando. 2. Sostituire la scheda di comando.

Ritorna all'indice

GUIDA ALLA RISOLUZIONE DEI PROBLEMI (SEGUE)

PROBLEMA/GUASTO	AZIONE CONSIGLIATA
La barella si abbassa lentamente da sola o va in retrazione rapida quando si preme il pulsante di retrazione (-)	1. Verificare che il carrello sia attivato e che funzioni senza errori. 2. Controllare che la barella e i moduli di comunicazione del carrello siano collegati, non danneggiati e che funzionino correttamente. a. A tal fine, provare la barella con un dispositivo Power-LOAD sicuramente funzionante e/o il carrello con una barella sicuramente funzionante. 3. Controllare che tutti i collegamenti dei cavi associati ai dispositivi di comunicazione riconducano alla scheda di comando. 4. Sostituire le schede di comunicazione (6390-001-378 o 6500-002-100). 5. Sostituire le schede di comando (6390-001-014 o 6500-002-014).
Le gambe della barella sono ritratte, ma la barella non viene sollevata dai bracci di sollevamento quando si preme il pulsante di retrazione (-)	1. Verificare che il carrello sia attivato e che funzioni senza errori. 2. Controllare che la barella e i moduli di comunicazione del carrello siano collegati, non danneggiati e che funzionino correttamente. a. A tal fine, provare la barella con un dispositivo Power-LOAD sicuramente funzionante e/o il carrello con una barella sicuramente funzionante. 3. Controllare che tutti i collegamenti dei cavi associati ai dispositivi di comunicazione riconducano alla scheda di comando. 4. Sostituire la scheda di comunicazione (6390-001-378 o 6500-002-100). 5. Sostituire le schede di comando (6390-001-014 o 6500-002-014).
La barella è sollevata dai bracci di sollevamento ma le gambe della barella non si ritraggono quando si preme il pulsante di retrazione (-)	1. Controllare il sensore di supporto (6390-001-397) sul carrello o il cavo e i collegamenti alla scheda di comando. 2. Controllare l'eventuale presenza di un errore sul pannello di comando del carrello. a. In presenza di un errore, contattare il servizio assistenza Stryker. 3. Controllare il corretto funzionamento della barella stessa. 4. Accertasi che la barella indichi lo stato di batteria carica e che non appaiano errori sul display LCD. Se si riscontra un errore consultare il manuale della barella per la risoluzione del problema. 5. Premere il pulsante di retrazione (-) sulla barella: a. Se si sente funzionare il motore della pompa della barella, il problema è una valvola manuale lato stelo bloccata (valvola manuale a sinistra del paziente) sulla barella. 6. Verificare la presenza di un interruttore a pressione difettoso, eliminando il collegamento dell'interruttore stesso dall'estremità del cavo principale barella più vicina al sistema idraulico. a. Ponticellare il cavo per simulare un interruttore chiuso e premere il pulsante di retrazione (-). i. Se non si avverte il rumore del motore, il problema è il collegamento dei cavi o il motore della pompa difettoso. ii. Ripristinare il collegamento o sostituire il motore della pompa. 7. Controllare e/o sostituire la scheda di comando della barella (6500-002-014).
Il carrello solleva la barella troppo lentamente quando si preme il pulsante di retrazione (-)	1. Controllare che la tensione della batteria del carrello sia > 12,2 V CC. a. Se la batteria è carica e la tensione cala a < 10,0 V CC quando si preme il pulsante di retrazione (-), sostituire la batteria del carrello. 2. Verificare la presenza di un errore tra i LED del pannello di comando del carrello mentre si manovrano i bracci di sollevamento con il pannello di comando del carrello. a. Se un errore appare solo quando si utilizzano i bracci di sollevamento, sostituire il sensore di supporto (6390-001-452). 3. Sostituire l'unità idraulica (6390-001-039). 4. Sostituire la scheda di comando del carrello (6390-001-014).

Ritorna all'indice

GUIDA ALLA RISOLUZIONE DEI PROBLEMI (SEGUE)

PROBLEMA/GUASTO	AZIONE CONSIGLIATA
I bracci di sollevamento alzano la barella troppo rapidamente quando si preme il pulsante di retrazione (-)	1. Verificare la presenza di un cavo sensore di supporto difettoso o rotto (6390-001-452). 2. Verificare l'eventuale difettoso collegamento dei cavi alla scheda di comando
Il carrello non si solleva in maniera uniforme quando si preme il pulsante di retrazione (-)	1. Quando i bracci di sollevamento sono completamente abbassati, controllare che il serbatoio del sistema idraulico del carrello contenga olio lubrificante a sufficienza. Il livello dell'olio deve essere appena al di sotto della bocchetta di riempimento. Cercare eventuali perdite e riparare. 2. Muovere i bracci di sollevamento in alto e in basso per diverse volte senza barella chiudendo il fermo di blocco/ancoraggio e utilizzando il pannello di comando del carrello. 3. Controllare che il sensore di supporto funzioni correttamente (6390-001-452). Accertarsi che entrambi gli interruttori abbiano continuità quando sui bracci di sollevamento è presente un peso < 45,5 kg. a. In assenza di continuità, sostituire il gruppo del terminale di stelo (6390-001-040). 4. Controllare eventuali collegamenti di cavi allentati dai sensori di supporto alla scheda di comando. 5. Sostituire l'unità idraulica (6390-001-039).
La barella non si solleva sufficientemente in alto	1. Controllare l'impostazione del punto di taratura del sensore di posizione angolare (APS) (6390-001-397). Contattare il servizio assistenza Stryker. 2. Controllare che il cilindro idraulico non vada "extra corsa". Lo stato di extra corsa è evidenziato dall'incavo di ~3 mm sull'asta del cilindro idraulico alla massima estensione. **Nota:** rimuovere il pannello di copertura laterale alla destra del paziente per ispezionarlo. 3. Controllare la presenza di danni ai componenti delle varie parti del cuscinetto di caricamento dai bracci di sollevamento alla piastra al lato destro del paziente (6390-001-344).
La barella non si sposta verso il basso quando si trova nella posizione di trasporto	1. Controllare i LED del pannello di comando del carrello. Essi dovrebbero accendersi con luce verde fissa senza alcuna luce gialla fissa di indicazione di errore. a. Se nessun LED del pannello di comando del carrello è illuminato: i. Premere il pulsante principale di alimentazione per attivare l'unità. Potrebbe essere necessario accendere e poi spegnere l'unità per accertarsi che il dispositivo Power-LOAD non sia in modalità Sleep. b. Se i LED del pannello di comando del carrello sono illuminati: i. La luce gialla lampeggiante indica che la batteria è scarica. Riportare il carrello in posizione trasporto. Accertarsi che l'unità inizi a caricarsi come indicato da un LED batteria lampeggiante verde. Il segnale di batteria scarica (giallo lampeggiante) può permanere fino a quando la batteria non si ricarichi nuovamente. ii. LED batteria verde fisso e LED giallo fisso significa - Errore di sistema: Contattare il servizio assistenza Stryker per la risoluzione avanzata dei problemi. 2. Controllare i seguenti punti: unità idraulica (6390-001-039), cavo motore (6390-001-431), sensori di posizione angolare (APS) (6390-001-397) e scheda di comando (6390-001-014). a. Tirare il carrello dalla posizione di trasporto. Se si sente funzionare il motore quando si tira l'unità dalla posizione di trasporto alla posizione di caricamento, il problema è l'unità idraulica. 3. Controllare il magnete nel nottolino di ancoraggio al lato testa che inizia a "spostarsi verso il basso". Accertarsi che il nottolino sia completamente innestato nel fermo sul carrello quando lo stesso è in posizione di trasporto e che non sia bloccato. Ciò può essere fatto tramite ispezione visiva, ma un buon indicatore di perfetto innesto è la leva al lato piedi dell'ancoraggio completamente alzata e non spinta parzialmente dentro.

Ritorna all'indice

GUIDA ALLA RISOLUZIONE DEI PROBLEMI (SEGUE)

PROBLEMA/GUASTO	AZIONE CONSIGLIATA
Il pulsante di rilascio manuale carrello non fa scendere i bracci di sollevamento	1. Controllare che i collegamenti del rilascio manuale collegati ai comandi laterali, siano corretti e che attivino la valvola di rilascio manuale sulla pompa idraulica. A tal fine è necessario rimuovere la copertura al lato destro paziente. a. Se la valvola di azionamento manuale è in funzione, il problema è allora un fusibile di velocità difettoso. Il fusibile di velocità (6390-001-381) è alloggiato nella calotta terminale della bocca del cilindro sotto il raccordo a gomito. Rimuoverlo e sostituirlo. b. Se ciò non risolve il problema, sostituire il comando del flusso compensato di pressione (6390-001-151). c. Sostituire l'unità idraulica (6390-001-039).
Il pulsante di rilascio manuale carrello fa scendere i bracci di sollevamento ma non in maniera uniforme	1. Sostituire il fusibile di velocità (6390-001-381). Il fusibile di velocità è alloggiato nella calotta terminale della bocca del cilindro sotto il raccordo a gomito. Rimuoverlo e sostituirlo. 2. Se ciò non risolve il problema, sostituire il comando del flusso compensato di pressione (6390-001-151). 3. Sostituire l'unità idraulica (6390-001-039).
Il LED di indicazione errore sul carrello indica un errore (luce gialla fissa)	1. Contattare il servizio assistenza Stryker.
Il pannello di comando del carrello non aziona i bracci di sollevamento	1. Verificare che l'unità mostri una luce LED verde fissa sul pannello di comando del carrello che indichi che è in funzione. 2. Il pannello di comando del carrello funziona solo se il carrello si trova nella posizione di caricamento e i fermi sono innestati. Quando i bracci di sollevamento sostengono un peso, essi si abbassano fino ad un certo grado. Queste sono le funzioni di sicurezza. 3. Verificare che l'unità sia in posizione di caricamento e che entrambi i fermi siano innestati. Ciò è evidenziato da una luce LED verde fissa sugli indicatori lato testa. a. Se non si accende alcun indicatore LED lato testa, allora l'unità non è nella posizione di caricamento. b. Se gli indicatori LED lato testa lampeggiano con luce gialla, uno o entrambi i fermi non sono chiusi. Controllare lo stato dei fermi. Se il problema dovesse persistere, ricontrollare gli interruttori e i collegamenti fino alla scheda di comando. 4. Controllare i collegamenti dal pannello di comando del carrello alla scheda di comando. 5. Sostituire la scheda del pannello di comando del carrello (6390-001-450).
Il carrello si ferma a metà scorrimento verso la posizione di trasporto	1. Rimuovere il gruppo di trasferimento dall'ancoraggio. a. Controllare e rimuovere ogni eventuale detrito dall'ancoraggio e dai canali all'interno del gruppo di trasferimento. b. Esaminare il carrello fino alla rampa di rilascio blocco gruppo di trasferimento (6390-001-144) posta a circa 61 cm dal lato piedi dell'ancoraggio. Accertarsi che sia integro, ermeticamente serrato e non eccessivamente usurato. c. Esaminare il carrello fino al gruppo nottolino di blocco del gruppo di trasferimento (6390-001-021). Accertarsi che il nottolino possa ruotare liberamente e che, quando premuto, possa ruotare perfettamente al di sotto del piano del gruppo di trasferimento. d. Esaminare gli scorrevoli guida a V e gli scorrevoli piatti sul carrello e sull'ancoraggio. Sostituire gli scorrevoli che non girano in maniera uniforme o che sono eccessivamente usurati.

Ritorna all'indice

GUIDA ALLA RISOLUZIONE DEI PROBLEMI (SEGUE)

PROBLEMA/GUASTO	AZIONE CONSIGLIATA
Il carrello emette dei rumori durante lo scorrimento.	1. Controllare e rimuovere ogni eventuale detrito o oggetto estraneo trovato all'interno dei canali del gruppo di trasferimento. 2. Controllare l'eventuale usura intorno ai canali del gruppo di trasferimento. Sostituirli se necessario. 3. Rimuovere il carrello dal gruppo di trasferimento e controllare che gli scorrevoli del carrello siano liberi da eventuali detriti. 4. Sostituire gli scorrevoli guida a V sul carrello (6390-001-025).
Il carrello è nella posizione di trasporto con una barella e i LED del carrello non sono illuminati (verde)	1. Estrarre il carrello dalla posizione di trasporto. Ispezionare il nottolino del carrello, lato testa. Dovrebbe rientrare con decisione una volta schiacciato. Se ciò non avviene, eseguire i seguenti controlli: a. Accertarsi che il nottolino sia libero da eventuali detriti o corpi estranei che potrebbero ostacolarne il rientro. b. Accertarsi che il pulsante di rilascio ancoraggio lato testa sia libero da eventuali detriti che ne impediscono il movimento. c. Controllare le molle di ritorno sul nottolino (0038-885-000). 2. Controllare la rampa di arresto del carrello (6390-001-325) sul lato inferiore del meccanismo centrale del carrello stesso. 3. Rimuovere il gruppo di trasferimento dall'ancoraggio. Accertarsi che i canali su cui scorrono il carrello e gli scorrevoli di ancoraggio siano liberi da eventuali detriti o corpi estranei che potrebbero limitarne l'ampiezza del movimento.
Il carrello è nella posizione di trasporto e la barella non è bloccata al lato piedi	1. Controllare se le ruote direzionali della barella lato piedi sono sul pianale del veicolo. a. In caso affermativo, tirare il rilascio manuale della barella e spingere il lato piedi della barella verso il basso. Se la barella non si cala ancora nel blocco, estrarre completamente la stessa e premere il pulsante di retrazione (-) della stessa per la retrazione completa della base della barella. Caricare nuovamente la barella senza utilizzare la leva di rilascio manuale. Se la barella è ancora sorretta dalle ruote direzionali lato piedi il problema è allora a carico del sistema idraulico della barella. b. In caso negativo, il dispositivo Power-LOAD ha avviato il motore per spostare in basso la barella quando la stessa ha raggiunto la posizione di trasporto, lato testa? In caso negativo, vedere la sezione "la barella non si sposta in basso quando si trova nella posizione di trasporto" per la ulteriore risoluzione del problema. In caso affermativo, verificare che la guida della barella, lato piedi (6500-002-111) sia allineata con la guida del gruppo di trasferimento, lato piedi (6390-001-220). Per accertarsi dell'allineamento, muovere con decisione la barella lato piedi avanti e indietro e la stessa dovrebbe collocarsi nella propria sede. Inoltre, rimuovere la barella e osservare la presenza di eventuali detriti nella guida del gruppo di trasferimento che potrebbero impedire il blocco della stessa.
Il gruppo di trasferimento non si aggancia all'ancoraggio	1. Spingere a mano il gruppo di trasferimento all'interno per verificare se il gruppo stesso rientra fino in fondo contro gli smorzatori. a. In caso affermativo, allora è probabile che il problema sia il cuscinetto di blocco del gruppo di trasferimento nell'ancoraggio. Pulire il perno di blocco del gruppo di trasferimento, sostituire il cuscinetto e applicare il lubrificante al bisolfuro di molibdeno (6390-001-263) all'interno del nuovo cuscinetto. Ispezionare gli eventuali segni di eccessiva usura delle slitte di azionamento blocco del gruppo di trasferimento (6390-001-261). b. In caso contrario, rimuovere i punti di arresto forzato lato testa del gruppo di trasferimento e rimuovere lo stesso dall'ancoraggio. Rimuovere ogni eventuale detrito dalla cima dell'ancoraggio e dai canali nel gruppo di trasferimento. Oggetti estranei che non permettono al carrello di raggiungere la posizione di piena uscita, potrebbero causare il non corretto funzionamento di questo meccanismo.

Ritorna all'indice

DISPOSITIVO POWER-LOAD

Linee guida e dichiarazione del produttore – emissioni elettromagnetiche		
Il sistema Power-LOAD modello 6390 è indicato per l'uso in ambienti i cui parametri elettromagnetici rientrino in quelli specificati qui di seguito. Il cliente o l'operatore del sistema Power-LOAD, modello 6390, deve garantire che il dispositivo sia utilizzato in un ambiente dotato di tali caratteristiche.		
Prova delle emissioni	**Conformità**	**Ambiente elettromagnetico - informazioni di compatibilità**
Emissioni RF CISPR 11	Gruppo 1	Il sistemi Power-LOAD, modello 6390, utilizza energia in radiofrequenza solo per il suo funzionamento interno. Pertanto, le emissioni RF sono molto basse ed è improbabile che possano causare interferenze nelle apparecchiature elettroniche circostanti.
Emissioni RF CISPR 11	Gruppo 2	Il sistema Power-LOAD, modello 6390, deve emettere energia elettromagnetica per poter funzionare come previsto. Le apparecchiature elettroniche circostanti possono esserne influenzate.
Emissioni RF CISPR 11	Classe A	Il sistema Power-LOAD, modello 6390, è progettato per l'uso in tutti gli ambienti, esclusi quelli domestici e quelli collegati direttamente alla rete pubblica a bassa tensione che rifornisce gli edifici adibiti ad uso residenziale.

Linee guida e dichiarazione del produttore - immunità elettromagnetica			
Il sistema Power-LOAD modello 6390 è indicato per l'uso in ambienti i cui parametri elettromagnetici rientrino in quelli specificati qui di seguito. Il cliente o l'operatore del sistema Power-LOAD, modello 6390, deve garantire che il dispositivo sia utilizzato in un ambiente dotato di tali caratteristiche.			
Prova di IMMUNITÀ	**EN/IEC 60601 livello test**	**Livello di conformità**	**Ambiente elettromagnetico - informazioni di compatibilità**
Scarica elettrostatica (ESD) EN/IEC 61000-4-2	±6 kV a contatto ±8 kV in aria	±6 kV a contatto ±8 kV in aria	I piani di calpestio devono essere in legno, cemento o piastrelle di ceramica. Se i pavimenti sono coperti con materiale sintetico, l'umidità relativa deve essere almeno del 30%.
Frequenza di rete (50/60Hz) campo magnetico EN/IEC 61000-4-8	3 A/m	3 A/m	I campi magnetici a frequenza di rete devono essere ai livelli caratteristici di una installazione tipica all'interno di un ambiente commerciale o ospedaliero tipico.

Ritorna all'indice

DISPOSITIVO POWER-LOAD (SEGUE)

Linee guida e dichiarazione del produttore - immunità elettromagnetica			
Il sistema Power-LOAD modello 6390 è indicato per l'uso in ambienti i cui parametri elettromagnetici rientrino in quelli specificati qui di seguito. Il cliente o l'operatore del sistema Power-LOAD, modello 6390, deve garantire che il dispositivo sia utilizzato in un ambiente dotato di tali caratteristiche.			
Prova di IMMUNITÀ	**EN/IEC 60601 livello test**	**Livello di conformità**	**Ambiente elettromagnetico - informazioni di compatibilità**
RF condotta EN/IEC 61000-4-6	3 Vrms da 150 MHz a 80 MHz	3 Vrms	Le apparecchiature di comunicazione in RF portatili e mobili non devono essere usate a una distanza da qualsiasi parte del sistema Power-LOAD modello 6390, inclusi i cavi inferiore rispetto alla distanza di separazione consigliata, calcolata mediante l'equazione applicabile alla frequenza del trasmettitore. **Distanza di separazione consigliata** $D=(1,2)(\sqrt{P})$
RF irradiata EN/IEC 61000-4-3	20 V/m Da 80 MHz a 2,5 GHz	20 V/m	$D=(0,18)(\sqrt{P})$ Da 80 MHz a 800 MHz $D=(0,35)(\sqrt{P})$ Da 800 MHz a 2,5 GHz dove *P* è la potenza nominale massima in uscita del trasmettitore espressa in watt (W) secondo le informazioni fornite dal produttore, e *d* è la distanza di separazione consigliata in metri (m). Le intensità di campo generate dai trasmettitori RF fissi, così come risultano da un'ispezione elettromagnetica del sito, [a] devono essere inferiori al livello di conformità in ciascuna gamma di frequenza.[b] Potrebbero verificarsi interferenze in prossimità delle apparecchiature con il seguente simbolo:
NOTA 1 – a 80 MHz e 800 MHz, vale la gamma di frequenza più elevata. NOTA 2 – queste linee guida possono non risultare applicabili in tutte le situazioni. La propagazione elettromagnetica è influenzata dall'assorbimento e dal riflesso provenienti da strutture, oggetti e persone.			
[a] Non è possibile fare una previsione teorica accurata della forza dei campi generati dai trasmettitori fissi, quali stazioni radio base, telefoni cellulari o cordless, radio mobili terrestri, apparecchi per radioamatori, diffusione radio AM ed FM, e diffusione televisiva. Per valutare l'ambiente elettromagnetico dovuto a trasmettitori a radiofrequenza (RF) fissi, occorre prendere in considerazione la possibilità di effettuare un rilievo elettromagnetico del sito. Se l'intensità di campo misurata nel luogo in cui si utilizza il sistema Power-LOAD modello 6390 è superiore al corrispondente livello di conformità RF (vedi sopra), è necessario assicurarsi che il funzionamento del sistema Power-LOAD modello 6390 sia comunque regolare. In caso di funzionamento anomalo potrà risultare necessario ricorrere a misure ulteriori, come il riorientamento o lo spostamento del sistema Power-LOAD modello 6390. [b] Nella gamma di frequenza da 150 kHz a 80 MHz, la potenza dei campi dovrebbe essere inferiore a 20 V/m.			

Ritorna all'indice

DISPOSITIVO POWER-LOAD (SEGUE)

Distanze di separazione consigliate tra dispositivi in RF portatili e mobili e il sistema Power-LOAD modello 6390			
Il sistema Power-LOAD modello 6390 è indicato per l'uso in un ambiente elettromagnetico in cui le interferenze derivanti da RF radiata siano controllate. Il cliente o l'utilizzatore del sistema Power-LOAD modello 6390 può contribuire alla prevenzione delle interferenze elettromagnetiche mantenendo una distanza minima tra i dispositivi portatili e mobili per la comunicazione in radiofrequenza (trasmettitori) e il sistema Power-LOAD modello 6390 in base alle indicazioni qui di seguito, rifacendosi alla potenza massima in uscita dei dispositivi stessi.			
Potenza nominale massima in uscita del trasmettitore W	**Distanza di separazione in base alla frequenza del trasmettitore** m		
	Da 150 MHz a 80 MHz D=(1,2)(√P)	**Da 80 MHz a 800 MHz D=(0,18)(√P)**	**Da 800 MHz a 2,5 GHz D=(0,35)(√P)**
0,01	0,12	0,018	0,035
0,1	0,38	0,57	0,11
1	1,2	0,18	0,35
10	3,8	0,57	1,1
100	12	1,8	3,5
Nel caso di trasmettitori il cui coefficiente massimo di potenza nominale in uscita non rientri nei parametri indicati, la distanza di separazione consigliata *d* in metri (m) può essere determinata tramite l'equazione corrispondente alla frequenza del trasmettitore, laddove *P* è il coefficiente massimo di potenza in uscita del trasmettitore espressa in watt (W) secondo le informazioni fornite dal fabbricante. NOTA 1 – a 80 MHz e 800 MHz, si applica la distanza di separazione per la gamma di frequenza più elevata. NOTA 2 – queste linee guida possono non risultare applicabili in tutte le situazioni. La propagazione elettromagnetica è influenzata dall'assorbimento e dal riflesso provenienti da strutture, oggetti e persone.			

Garanzia

Stryker EMS, una divisione di Stryker Corporation, offre negli Stati Uniti due distinte opzioni di garanzia.

Un (1) anno per parti e manodopera. In base a questa opzione di garanzia, Stryker EMS garantisce all'acquirente originale che i suoi prodotti sono privi di difetti di produzione che influenzano le prestazioni del prodotto e la soddisfazione del cliente per il periodo di un (1) anno dalla data di consegna. L'obbligo di Stryker ai sensi di questa garanzia si limita espressamente alla fornitura di parti di ricambio e di manodopera o alla sostituzione, a sua esclusiva discrezione, dei prodotti che risultino difettosi.

Due (2) anni per sole parti. In base a questa opzione di garanzia, Stryker EMS garantisce all'acquirente originale che i componenti non di consumo dei suoi prodotti sono privi di difetti di produzione che influenzano le prestazioni del prodotto e la soddisfazione del cliente per il periodo di due (2) anni dalla data di consegna. L'obbligo di Stryker ai sensi di questa garanzia si limita espressamente alla fornitura di parti di ricambio o alla sostituzione, a sua esclusiva discrezione, dei prodotti che risultino difettosi. In base a questa opzione, i componenti consumabili, cioè materassi, cinghie di contenimento, aste portaflebo, reti portaoggetti, borse portaoggetti, fasce per ossigeno batterie e altri articoli morbidi, sono coperti da una garanzia limitata di un (1) anno.

Sia in base all'una che all'altra opzione di garanzia, il dispositivo Power-LOAD è progettato per avere una durata di servizio di 7 anni in condizioni e uso normali, se sottoposti all'idonea manutenzione periodica come descritto nel manuale di manutenzione del dispositivo. Stryker garantisce all'acquirente originale che le saldature del dispositivo Power-LOAD sono esenti da difetti strutturali per la durata prevista di 7 anni del dispositivo Power-LOAD, purché il proprietario del prodotto resti l'acquirente originale.

Se Stryker ne fa richiesta, l'acquirente deve restituire alla Stryker, con spese di trasporto prepagate, i prodotti o le parti oggetto del reclamo in garanzia.

Qualsiasi uso improprio, alterazione o riparazione eseguiti da tecnici non autorizzati e che, a parere di Stryker, influiscano sostanzialmente e negativamente sul prodotto, invalidano la presente garanzia. La riparazione dei prodotti Stryker effettuata con parti non fornite o non autorizzate da Stryker invalida la presente garanzia. Nessun dipendente o rappresentante di Stryker è autorizzato a modificare in alcun modo questa garanzia.

Questa dichiarazione costituisce l'intera garanzia di Stryker EMS relativamente all'attrezzatura sopra indicata. STRYKER NON OFFRE ALCUNA ALTRA GARANZIA O DICHIARAZIONE, SIA ESSA ESPLICITA O IMPLICITA, OLTRE A QUANTO DELINEATO IN QUESTA SEDE. NON VIENE FORNITA ALCUNA GARANZIA DI COMMERCIABILITÀ E DI IDONEITÀ A UNO SCOPO PARTICOLARE. IN NESSUN CASO STRYKER SARÀ RESPONSABILE, IN BASE AL PRESENTE DOCUMENTO, DI DANNI ACCIDENTALI O INDIRETTI DERIVANTI O IN QUALSIASI MODO CORRELATI ALLA VENDITA O ALL'USO DI QUALSIASI ATTREZZATURA DI QUESTO TIPO.

Ritorna all'indice

POLITICA DI RESTITUZIONE DI STRYKER EMS

Le barelle, le sedie portantine, le sedie per evacuazione, i dispositivi Power-LOAD gli accessori after-market possono essere restituiti entro 180 giorni dal ricevimento se conformi alle seguenti linee guida.

Prima di 30 giorni

È valida la garanzia di rimborso entro 30 giorni
Stryker EMS è responsabile di tutte le spese
Non è consentita la restituzione di prodotti modificati

Prima di 90 giorni

Il prodotto deve essere **inutilizzato**, **non danneggiato** e contenuto nella confezione originale
Il cliente è responsabile di una penale ("restocking fee") pari al 10% del valore del prodotto

Prima di 180 giorni

Il prodotto deve essere **inutilizzato**, **non danneggiato** e contenuto nella confezione originale
Il cliente è responsabile di una penale ("restocking fee") pari al 25% del valore del prodotto

AUTORIZZAZIONE ALLA RESTITUZIONE

La merce non può essere restituita senza l'approvazione dell'assistenza clienti Stryker. Verrà fornito un numero di autorizzazione che dovrà essere indicato sulla merce restituita. Stryker si riserva il diritto di addebitare le spese di spedizione e l'importo della penale ("restocking fee") per gli articoli restituiti.
GLI ARTICOLI SPECIALI, MODIFICATI O NON PIÙ IN PRODUZIONE NON POSSONO ESSERE RESTITUITI.

MERCE DANNEGGIATA

In base alle normative della Interstate Commerce Commission (ICC), i reclami relativi alla merce danneggiata devono essere inoltrati allo spedizioniere entro quindici (15) giorni dal ricevimento della merce. NON ACCETTARE SPEDIZIONI DANNEGGIATE SE TALI DANNI NON SONO STATI ANNOTATI SULLA RICEVUTA DI CONSEGNA AL MOMENTO DEL RICEVIMENTO. Se notificata tempestivamente, Stryker invierà allo spedizioniere una richiesta di risarcimento per i danni verificatisi durante il trasferimento. L'ammontare del risarcimento sarà limitato al costo effettivo della sostituzione. Se queste informazioni non vengono ricevute da Stryker entro quindici (15) giorni dalla consegna della merce o se il danno non è stato annotato sulla ricevuta di consegna al momento del ricevimento, il cliente sarà responsabile del pagamento dell'intero importo della fattura originale.
I reclami per le spedizioni incomplete devono essere inoltrati entro trenta (30) giorni dalla fatturazione.

CLAUSOLA DI GARANZIA INTERNAZIONALE

La presente garanzia è quella in vigore negli USA La garanzia al di fuori degli USA può variare in base al Paese. Per ulteriori informazioni, contattare il rappresentante Stryker Medical di zona.

INFORMAZIONI SUI BREVETTI

Il dispositivo Power-LOAD è coperto da uno o più dei seguenti brevetti:
Brevetti USA 7,478,855 7,520,551 7,540,547
Altri brevetti in corso di registrazione

Ritorna all'indice

Índice

Símbolos y definiciones 6-4
Símbolos 6-4
Símbolos (continuación) 6-5
Definición de advertencia, precaución y nota 6-5
Introducción 6-6
Descripción del producto 6-6
Uso previsto del producto. 6-6
Ilustración del producto 6-6
Información de contacto importante 6-7
Información de contacto de Stryker 6-7
Ubicación del número de serie 6-7
Especificaciones 6-8
Resumen de las precauciones de seguridad 6-10
Puntos de pinzamiento 6-13
Información sobre compatibilidad de la camilla 6-14
Procedimientos de instalación. 6-15
Lista de Verificación de los componentes de instalación del conjunto de la placa del suelo 6-15
Lista de Verificación de los componentes de instalación del conjunto Power-LOAD 6-16
Lista de Verificación de los componentes de instalación del conjunto de la guía de la rueda opcional 6-17
Normativa del sistema de calidad para la instalación 6-18
Normativa del sistema de calidad 6-18
Directrices para la instalación de la placa del suelo 6-19
Guía de instalación. 6-21
Instalación de la placa del suelo 6-21
Instalación del sistema Power-LOAD. 6-27
Instalación de la guía de la rueda opcional. 6-37
Instalación de las cubiertas de las ruedas de la camilla 6-41
Lista de Verificación de la instalación del Power-LOAD 6-42
Procedimientos de instalación del usuario 6-44
Controles del usuario e indicadores LED 6-45
Controles manuales del usuario 6-47
Controles del usuario de la camilla Power-PRO 6-48
Uso de los interruptores de control de la camilla. 6-48
Comprobación del nivel de carga de la batería de la camilla. 6-49
Instrucciones de operaciones mecánicas 6-50
Instrucciones de operaciones manuales 6-51
Guía de uso 6-52
Directrices de funcionamiento 6-52
Comprobación del nivel de carga de la batería 6-53
Carga de la batería 6-53
Almacenamiento del Power-LOAD 6-53
Ajuste de la altura de carga de la camilla. 6-53
Uso de una camilla con estructura en X no actualizada para accidentes con gran número de Victimas . . . 6-54
Extensión del Power-LOAD del Vehículo sin camilla 6-54

Volver al índice

Índice

Carga de una camilla Performance-PRO en un Vehículo (modelo 6085/6086 con la opción de Power-LOAD) . . . 6-55
Descarga de una camilla Performance-PRO de un Vehículo (modelo 6085/6086 con la opción de Power-LOAD) . . . 6-57
Carga de una camilla Power-PRO en un Vehículo (modelos 6500/6506 y 6510/6516 con la opción de Power-LOAD) . . . 6-59
Descarga de una camilla Power-PRO de un Vehículo (modelos 6500/6506 y 6510/6516 con la opción de Power-LOAD) . . . 6-61
Descarga manual de una camilla de un Vehículo después de cargar con Power-LOAD (pérdida de suministro eléctrico o error del sistema del Power-LOAD) . . . 6-63
Carga manual de una camilla en un Vehículo (pérdida de suministro eléctrico o error del sistema del Power-LOAD) . . . 6-65
Descarga manual de una camilla de un Vehículo . . . 6-66
Extracción de una camilla de un Vehículo para su reparación . . . 6-67
Carga manual de una camilla en un Vehículo (pérdida de suministro eléctrico o error del sistema del Power-PRO) . . . 6-68
Limpieza . . . 6-70
Procedimiento de limpieza . . . 6-70
Limitaciones de limpieza . . . 6-70
Eliminación de compuestos yodados . . . 6-71
Mantenimiento preventivo . . . 6-72
Inspecciones y ajustes periódicos . . . 6-72
Registro de mantenimiento . . . 6-74
Lista de referencia rápida de piezas de repuesto . . . 6-75
Lista de referencia rápida de piezas de repuesto . . . 6-76
Información de mantenimiento de la transferencia . . . 6-77
Extracción de la transferencia . . . 6-77
Información de mantenimiento del carro . . . 6-78
Extracción del carro . . . 6-78
Extracción y sustitución de las cubiertas . . . 6-80
Extracción y sustitución del conjunto del botón de liberación manual . . . 6-81
Extracción y sustitución del conjunto de la tarjeta de control . . . 6-82
Sustitución del interruptor principal de encendido/apagado . . . 6-83
Sustitución del conjunto del accionador del carro . . . 6-84
Extracción y sustitución del conjunto hidráulico . . . 6-85
Sustitución de la cabeza de biela del cilindro hidráulico . . . 6-87
Sustitución de la tarjeta de comunicación . . . 6-88
Sustitución de la bobina inductiva . . . 6-89
Sustitución del sensor de posición del carro (TPS) . . . 6-90
Sustitución del rodillo plano y el rodillo de guía en V . . . 6-91
Extracción y sustitución del cilindro hidráulico . . . 6-92
Extracción y sustitución del fusible de Velocidad . . . 6-94
Extracción y sustitución de la Válvula sin bloqueo manual . . . 6-95
Extracción y sustitución del manguito . . . 6-96

Español

Volver al índice

Índice

Sustitución del conjunto del motor/bomba. 6-97
Extracción y sustitución del cable del motor 6-98
Sustitución del motor 6-99
Sustitución de la Válvula de control de flujo con presión compensada. 6-100
Sustitución de la batería. 6-101
Llenado del depósito 6-101
Información del mantenimiento del anclaje 6-102
Sustitución de la bobina principal, extremo inferior 6-102
Sustitución de la bobina principal, extremo superior 6-105
Extracción y sustitución del rodamiento de bloqueo de la transferencia. 6-107
Guía de solución de problemas. 6-108
Información de compatibilidad electromagnética 6-120
Garantía. 6-123
Política de devolución de Stryker EMS 6-124
Autorización de devolución. 6-124
Mercancía dañada. 6-124
Cláusula de garantía internacional 6-124
Información sobre la patente 6-124

Volver al índice

Símbolos y definiciones

SÍMBOLOS

	Atención, consulte los documentos adjuntos
	Carga de trabajo segura
	Peso máximo
	Voltaje peligroso
	Punto de pinzamiento
	Equipo de clase II: equipo en el que la protección contra descargas eléctricas no se basa únicamente en el aislamiento básico, sino que incluye precauciones de seguridad adicionales como doble aislamiento o aislamiento reforzado, ya que no contiene ninguna provisión para la conexión a tierra de protección ni se basa en las condiciones de la instalación.
	Corriente continua
	Equipo de tipo B: equipo que ofrece un grado particular de protección contra descargas eléctricas, sobre todo en lo relacionado con la corriente de fuga permisible y la fiabilidad de la conexión de la puesta a tierra.
	EQUIPO ME o piezas de EQUIPO ME que incluyen transmisores de RF o que utilizan energía electromagnética de RF para diagnóstico o tratamiento.
UL60601-1 CAN/CSA C22.2 N.º 601.1	Equipo médico reconocido por Underwriters Laboratories Inc. con respecto a peligros de descargas eléctricas, de incendio, mecánicos solo de acuerdo con las normas UL 60601–1 y CAN/CSA C22.2 Nº. 601.1.
IPX6	Protección contra chorros de agua
	Rechargeable Battery Recycling Corporation (RBRC) es una organización sin fines de lucro y de servicio público que promueve el reciclaje de baterías portátiles recargables. Las baterías deben enviarse a un punto de recogida de baterías. Visite la página web de RBRC (www.rbrc.org) para ver dónde se encuentra el punto de recogida más cercano o llame al número que aparece en el símbolo de reciclaje.
	De acuerdo con la Directiva Europea 2002/96/CE sobre residuos de aparatos eléctricos y electrónicos, este símbolo indica que el producto no debe desecharse como residuo municipal sin clasificar, sino que debe recogerse por separado. Consulte a su distribuidor local sobre los sistemas de devolución y recogida disponibles en su país.
	Fabricante

Volver al índice

SÍMBOLOS (CONTINUACIÓN)

FC	Este dispositivo cumple la Parte 18 de las reglas de la FCC
 o **THIS SIDE UP**	ESTE LADO HACIA ARRIBA **Nota:** La frase “THIS SIDE UP” se proporciona para el mercado nacional y se muestra como información duplicada al incluir también el símbolo internacional.

DEFINICIÓN DE ADVERTENCIA, PRECAUCIÓN Y NOTA

Las palabras ADVERTENCIA, PRECAUCIÓN y Nota tienen un significado especial y deben leerse atentamente.

⚠ ADVERTENCIA

Las advertencias alertan al lector sobre situaciones que, si no se evitan, podrían producir la muerte o lesiones graves. También pueden describir posibles reacciones adversas graves y riesgos de seguridad.

⚠ PRECAUCIÓN

Las precauciones alertan al lector sobre situaciones potencialmente peligrosas que, si no se evitan, pueden producir lesiones leves o moderadas al usuario o al paciente, o daños al equipo u otros objetos. Incluyen cuidados especiales necesarios para el uso seguro y eficaz del dispositivo y para evitar dañarlo con el uso o el mal uso.

Nota

Las notas ofrecen información especial que facilita el mantenimiento o aclara instrucciones importantes.

Volver al índice

Este manual está diseñado para proporcionar las instrucciones de funcionamiento y mantenimiento del Stryker 6390 **Power-LOAD™**. Léalo detenidamente antes de instalar o utilizar el equipo, o de realizar cualquier tipo de mantenimiento.

DESCRIPCIÓN DEL PRODUCTO

El Stryker 6390 Power-LOAD está diseñado para ayudar al usuario a cargar la camilla en el vehículo, descargar la camilla del vehículo y restringir el movimiento de la camilla cuando se transporta en el compartimento del vehículo para el paciente en condiciones normales. El uso de este producto de modo distinto al indicado es responsabilidad del propietario/usuario. Se deben tomar las precauciones necesarias en todo momento durante la colocación de la camilla en el compartimento del vehículo para el paciente.

USO PREVISTO DEL PRODUCTO

El sistema de sujeción de la camilla Stryker 6390 Power-LOAD está previsto para su uso en la carga a un vehículo de transporte y descarga de un vehículo de transporte de un camilla con ruedas compatible (camilla de ambulancia) y para fijar la camilla de la ambulancia durante el transporte. El dispositivo tiene una carga máxima de trabajo segura de 395 kg, que incluye el peso de la camilla de la ambulancia, del paciente y del equipo adjunto a la camilla (bombonas de oxígeno, monitores o dispositivos de bombeo). Los usuarios del dispositivo serán profesionales formados, incluidos los servicios médicos de emergencia y el personal médico del centro de atención, así como equipos de primeros auxilios, técnicos e instaladores. La vida útil prevista del producto es de 7 años.

ILUSTRACIÓN DEL PRODUCTO

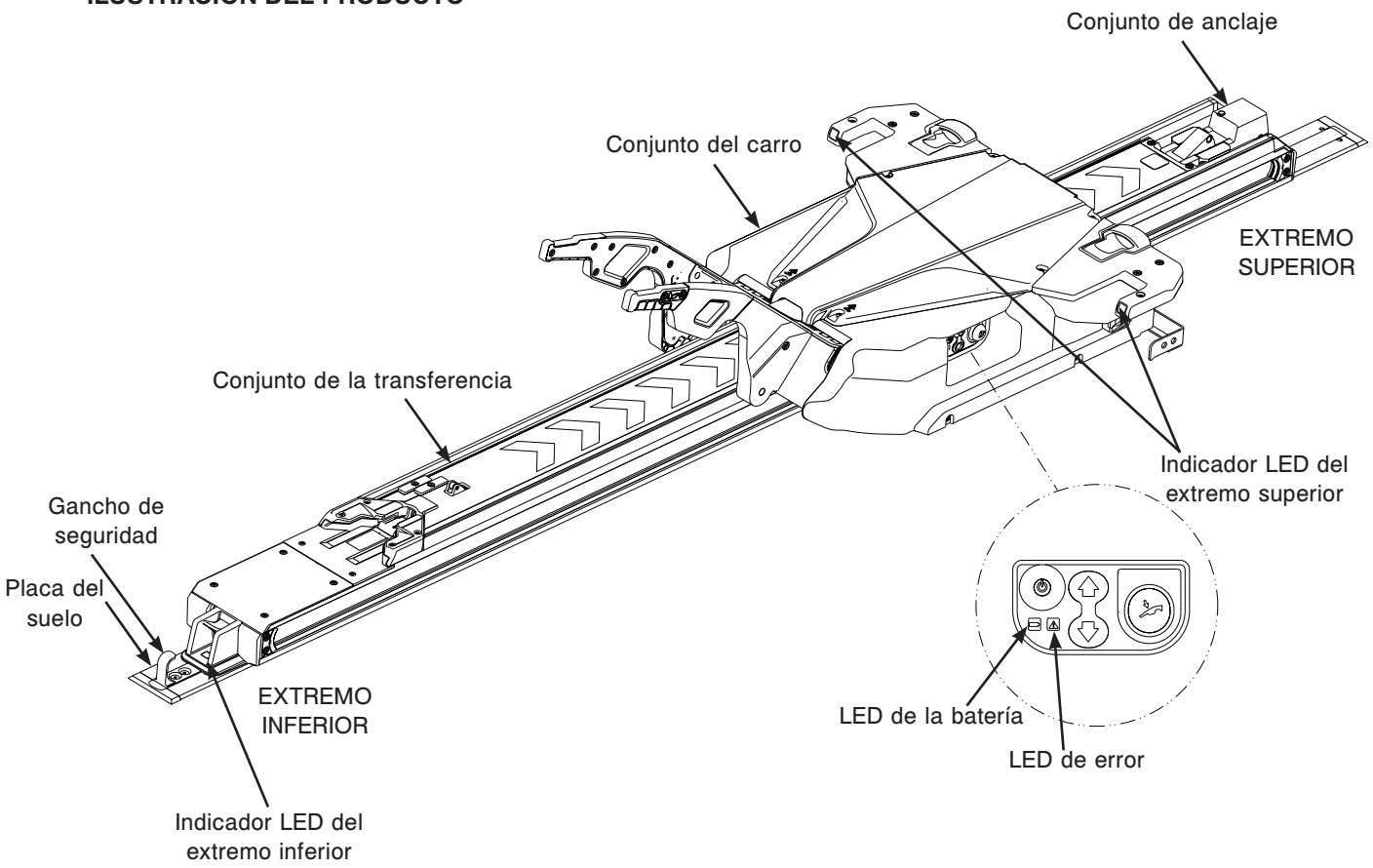

Figura 1: Ilustración del producto

INFORMACIÓN DE CONTACTO IMPORTANTE

Si desea obtener información sobre la especificación federal KKK–A–1822 de ambulancias, póngase en contacto con:
Chief, Automotive & Commodity Management Branch (QMDAA)
Office of Motor Vehicle Management
General Services Administration
2200 Crystal Drive, Suite 1006
Arlington, VA 22202
Teléfono: 703-605-2277

Para obtener más información sobre las normas AMD, póngase en contacto con:
Ambulance Manufacturers Division
(National Truck Equipment Association)
37400 Hills Tech Drive
Farmington Hills, MI 48331–3414

INFORMACIÓN DE CONTACTO DE STRYKER

Póngase en contacto con el Servicio de atención al aliente o con el Servicio técnico de Stryker en (800) 327-0770.
Stryker Medical
3800 E. Centre Avenue
Portage, MI 49002
USA

Tenga a mano el número de serie (A) del producto Stryker cuando llame al Servicio de atención al cliente o al Servicio técnico de Stryker. Incluya el número de serie en todas las comunicaciones por escrito.

UBICACIÓN DEL NÚMERO DE SERIE

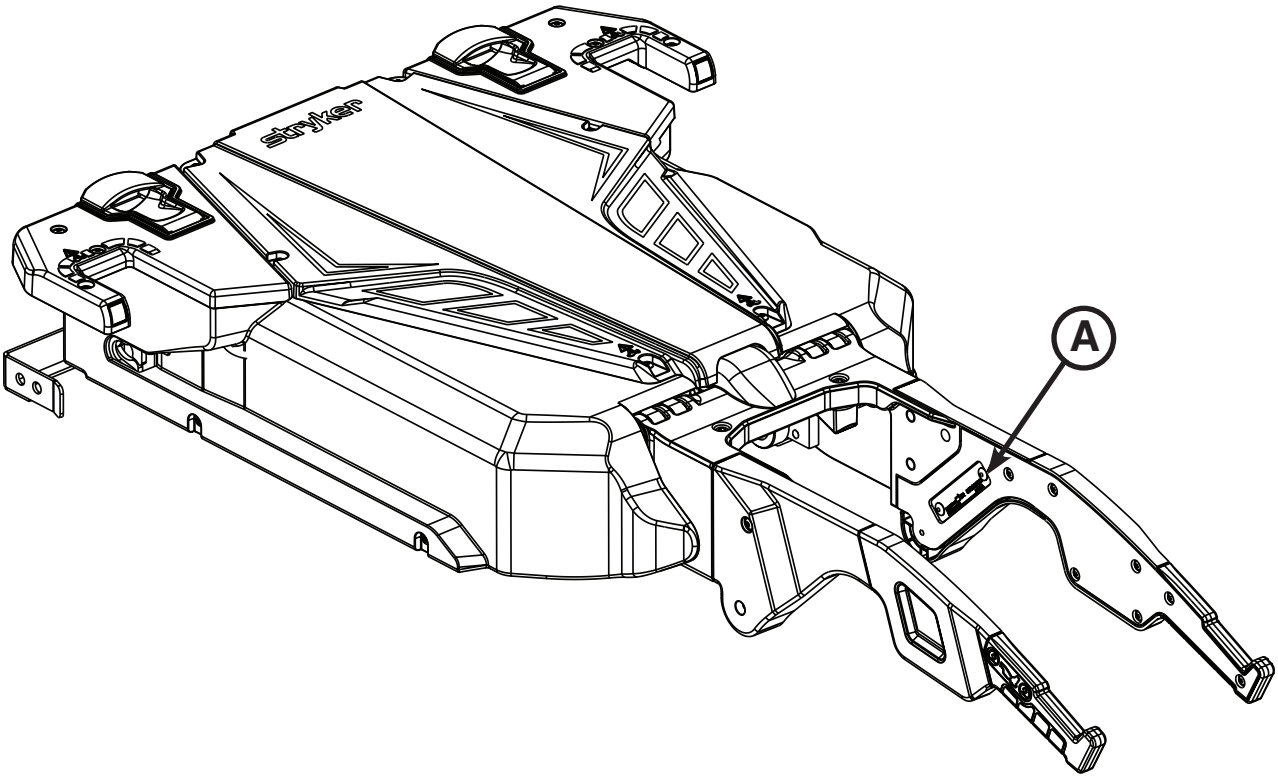

Figura 2: Ubicación del número de serie

Volver al índice

ESPECIFICACIONES

Carga de trabajo segura **Nota:** carga de trabajo segura indica la suma del peso total de la camilla y el paciente	870 lb	395 kg
Capacidad máxima de elevación (paciente y accesorios)	700 lb	318 kg
Longitud general/Longitud y anchura mínimas	95 pulgadas / 85 pulgadas / 24,5 pulgadas	241 cm / 216 cm / 62 cm
Peso		
Conjunto de la placa del suelo	16,5 lb	7,5 kg
Conjunto de anclaje	23 lb	10,5 kg
Conjunto de la transferencia	67 lb	30,5 kg
Conjunto del carro	105 lb	48 kg
Operarios mínimos necesarios para cargar/ descargar una camilla ocupada	2	
Operarios mínimos necesarios para cargar/ descargar una camilla desocupada	1	
Altura de carga recomendada	De 22 pulgadas a 36 pulgadas	De 56 cm a 91 cm
Aceite hidráulico	Mezcla de aceite ATF Mobil Mercon® V (6500-001-293) **Nota:** consulte la Hoja de seguridad (MSDS) de la mezcla de aceite ATF Mobil Mercon® V para obtener la información sobre seguridad.	
Requisitos eléctricos	12,8 V a 15,6 V ⎓, interruptor de 15A, 2 cables conductores AWG 10	
Ciclo de trabajo de la batería, recarga	100 %	
Ciclo de trabajo de la batería, carga	10 % (33 seg. encendido / 5 min. apagado)	
Batería	Batería de plomo-ácido de 12 V ⎓, 5 A (6390-001-026)	
Normas	IEC 60601-1 CAN/CSA-C22.2 No. 601.1-M90 UL 60601-1 IEC 60601-1-2:2007 BS EN 1789 AS/NZS-4535 KKK-A-1822	

Español

Stryker se reserva el derecho de cambiar las especificaciones sin previo aviso.

Existen patentes pendientes de confirmación.

El esquema amarillo con negro es una marca registrada de Stryker Corporation.

Por el presente, Stryker declara que este sistema de sujeción de camilla **Power-LOAD™** (modelo 6390) cumple los requisitos esenciales y otras disposiciones pertinentes de la Directiva 1999/5/CE. Puede solicitar una copia de la declaración de conformidad original a Stryker Medical, 3800 E. Centre Ave. Portage, MI 49002 Attn. Regulatory Affairs.

Condiciones ambientales	Funcionamiento	Almacenamiento
Temperatura	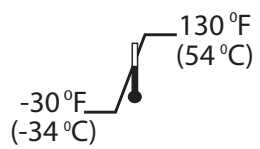	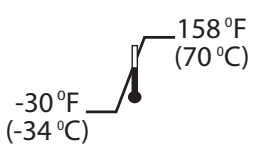
Humedad relativa		

Volver al índice

ESPECIFICACIONES (CONTINUACIÓN)

⚠ ADVERTENCIA

- No ponga en funcionamiento el Power-LOAD con un voltaje incompatible con la clasificación de la unidad.
- Para evitar el riesgo de dañar el equipo o el peligro de incendio, no utilice el Power-LOAD por encima de su ciclo de trabajo.
- Para garantizar el rendimiento y evitar peligros eléctricos conecte el Power-LOAD a un circuito del vehículo de 12,8 V a 15,6 V CC con un interruptor de 15A. No conecte el Power-LOAD a un circuito de vehículo de 24 V CC.
- El Power-LOAD funciona a 13,56 MHz cuando se utilizan los controles del Power-LOAD con una camilla mecanizada (Power-PRO XT o Power-PRO IT) lo que podría interferir con otros equipos que funcionen con esta banda de frecuencia.
- Para cumplir con las normas de pruebas de choque BS EN 1789 y AS/NZS-4535 con el uso de un sujetador con clasificación de choque, como el Power-LOAD (modelo 6390), debe instalar el sistema de sujeción EMS (6500-002-030) y el colchón para camilla de Gatch (6500-002-150) en la camilla compatible con el Power-LOAD. Para obtener información sobre disponibilidad y precios, llame al Servicio de atención al cliente de Stryker en EE. UU. al 1-800-327-0770. Power-LOAD no cumple con las normas de pruebas de choque BS EN 1789 o AZ/NZA-4535 para su uso con el modelo compatible 6510 de Power-LOAD o la camilla 6516 Power-PRO IT y no cumple con las normas de pruebas de choque AS/NZS-4535 para su uso con las camillas 6085 o 6086 Performance-PRO XT.

⚠ PRECAUCIÓN

- Los cambios o las modificaciones realizados en el sistema Power-LOAD que no hayan sido aprobados expresamente por Stryker pueden anular la autoridad del usuario a utilizar el sistema.
- Este equipo ha sido probado y se ha demostrado que cumple con los límites para un dispositivo digital de clase A, conforme a la Parte 15 de las normas de la FCC. Dichos límites han sido diseñados para proporcionar una protección razonable contra interferencias nocivas cuando el equipo se utiliza en un entorno comercial. Este equipo genera, utiliza y puede irradiar energía de radiofrecuencia y, si no se instala y utiliza de acuerdo con las instrucciones, puede causar interferencias nocivas a las radiocomunicaciones. La utilización de este equipo en una zona residencial es probable que cause interferencias nocivas, en cuyo caso se requerirá al usuario que corrija la interferencia a su cargo. En caso de interferencia, reubique o reoriente el sistema Power-LOAD o el producto causante de la interferencia.
- Este dispositivo cumple la Parte 18 de las reglas de la FCC. En caso de interferencia, reubique o reoriente el sistema Power-LOAD o el producto causante de la interferencia.

Notas:

- Este dispositivo cumple con la Directiva Europea 2002/95/CE de restricción de ciertas sustancias peligrosas (RoHS) ya que no contiene ninguna de las sustancias restringidas que supere el umbral aceptable en equipos eléctricos y electrónicos.
- Este dispositivo se considera un “artículo” tal como se define en el artículo 3(3) del Reglamento (CE) 1907/2006 relativo al registro, la evaluación, la autorización y la restricción de las sustancias y preparados químicos (REACH), y no libera sustancias durante su uso normal. Los proveedores de artículos no están obligados a registrarse en la Agencia europea de sustancias y preparados químicos (ECHA), pero deben proporcionar a los destinatarios la información sobre las sustancias extremadamente preocupantes (SVHC) si estas están presentes por encima del límite de concentración del 0,1 % del peso del artículo. Basándonos en un examen exhaustivo de la información proporcionada por nuestros proveedores, este dispositivo no contiene ninguna SVHC por encima del umbral del 0,1 % del peso según la lista de la ECHA publicada el 30 de marzo de 2010. Stryker seguirá de cerca la normativa REACH para conocer cualquier SVHC que pueda incluirse en la lista de ECHA y comunicará esta información a los clientes.

Volver al índice

Resumen de las precauciones de seguridad

Lea con atención y siga estrictamente las advertencias y precauciones indicadas en esta página. El mantenimiento o reparaciones solo lo puede realizar el personal cualificado.

⚠ ADVERTENCIA

- No ponga en funcionamiento el Power-LOAD con un voltaje incompatible con la clasificación de la unidad.
- Para evitar el riesgo de dañar el equipo o el peligro de incendio, no utilice el Power-LOAD por encima de su ciclo de trabajo.
- Para garantizar el rendimiento y evitar peligros eléctricos conecte el Power-LOAD a un circuito del vehículo de 12,8 V a 15,6 V CC con un interruptor de 15A. No conecte el Power-LOAD a un circuito de vehículo de 24 V CC.
- El Power-LOAD funciona a 13,56 MHz cuando se utilizan los controles del Power-LOAD con una camilla mecanizada (Power-PRO XT o Power-PRO IT) lo que podría interferir con otros equipos que funcionen con esta banda de frecuencia.
- Para cumplir con las normas de pruebas de choque BS EN 1789 y AS/NZS-4535 con el uso de un sujetador con clasificación de choque, como el Power-LOAD (modelo 6390), debe instalar el paquete de restricciones EMS (6500-002-030) y el colchón para camilla de Gatch (6500-002-150) en la camilla compatible con el Power-LOAD. Para obtener información sobre disponibilidad y precios, llame al Servicio de atención al cliente de Stryker en EE. UU. al 1-800-327-0770. El Power-LOAD no cumple con las normas de pruebas de choque para su uso con el modelo compatible 6510 de Power-LOAD o la camilla Power-PRO IT 6516.
- Power-LOAD está diseñado para ser compatible solo con las camillas Performance-PRO XT, Power-PRO XT y Power-PRO IT con la opción de Power-LOAD. En determinadas situaciones, puede utilizar el Power-LOAD como una placa de fijación delantera estándar para la mayoría de las camillas con estructura en X, pero se necesita un conjunto de sujeción de raíl para todas las camillas sin la opción de Power-LOAD.
- Es responsabilidad del operador de la camilla asegurar que la camilla que se está utilizando en el sistema Power-LOAD modelo 6390 de Stryker es una camilla compatible con Power-LOAD. Si se utiliza una camilla no compatible con el sistema Power-LOAD modelo 6390 de Stryker pueden producirse lesiones.
- La instalación incorrecta puede causar lesiones. Instale el modelo 6390 del sistema Power-LOAD de Stryker tal como se describe en este manual. Asegúrese de que, como mínimo, la configuración del Power-LOAD se ha probado para cumplir con la norma 004 de la división del National Truck Equipment Association/Ambulance Manufacturer's Division Standard 004, Litter Retention System Static Test (AMD-004).
- Tome precauciones especiales con respecto a la compatibilidad electromagnética (EMC) cuando utilice equipos eléctricos médicos como el Power-LOAD. Instale y ponga en servicio el Power-LOAD según la información de EMC de este manual. La utilización de equipos de comunicaciones por radiofrecuencia (RF) portátiles y móviles puede afectar al funcionamiento del Power-LOAD.
- La utilización de accesorios, transductores o cables distintos a los especificados, a excepción de los transductores y cables comercializados por Stryker como piezas de repuesto para los componentes internos puede provocar el aumento de las emisiones o la disminución de la inmunidad del sistema Power-LOAD.
- El sistema Power-LOAD y la camilla Power-PRO no deberán usarse junto a o apilados con otros equipos. Si es necesario apilarlos o situarlos adyacentes a otro dispositivo, observe el sistema Power-LOAD para verificar su normal funcionamiento en la configuración en la que se utilizará.
- El Power-LOAD funciona a las siguientes frecuencias: 70 - 125 kHz para la carga inductiva y 13,56 MHz±7 kHz, Amplitud Modulada (OOK), ERP: -82,37 dBm. El sistema Power-LOAD puede sufrir interferencias por otros equipos, incluso si esos otros equipos cumplen con los requisitos de emisiones CISPR.
- Para evitar el riesgo de lesión personal o daños en el equipo durante la instalación, fije correctamente el elemento que esté cortando y tenga en cuenta los alrededores de la zona donde está cortando. Siempre que trabaje con una sierra lleve la protección ocular apropiada.
- Durante la instalación lleve siempre gafas de seguridad y máscara facial cuando utilice un acanalador.
- Para evitar el riesgo de lesión personal o daños en el vehículo, tenga en cuenta los elementos situados alrededor y debajo de las tomas eléctricas durante la instalación de la placa del suelo. Antes de realizar la instalación consulte al fabricante del vehículo. Asegúrese de que no daña ni interfiere con los manguitos de los frenos, de oxígeno o de combustible, el tanque de combustible o el cableado eléctrico del vehículo.
- Asegúrese de que todos los orificios realizados al exterior del vehículo se sellan para evitar que el humo del tubo de escape entre en el compartimento del vehículo para el paciente.
- Para evitar que el humo del tubo de escape entre en el compartimento del vehículo para el paciente, direccione el tubo de drenaje de debajo del vehículo de modo que esté alejado del sistema de escape.
- Para evitar el riesgo de lesión personal o daños en el vehículo, tenga en cuenta los elementos situados alrededor y debajo del cable del anclaje al vehículo durante la instalación de la placa del suelo.
- No instalar el gancho de seguridad puede provocar lesiones al paciente o al operador. Instale e utilice el gancho de seguridad tal como se describe en este manual.
- Si no se deja suficiente espacio libre para el amortiguador, se corre el riesgo de causar lesiones al paciente o al operador.
- Para evitar riesgo de lesión, se necesitan dos instaladores para levantar y posicionar el conjunto de la transferencia.
- Para evitar el riego de lesiones, mantenga las manos y los dedos alejados de los mecanismos en movimiento.

Volver al índice

⚠ ADVERTENCIA (CONTINUACIÓN)

- Para evitar riesgo de lesión, se necesitan dos instaladores para levantar y posicionar el conjunto del carro.
- Para evitar el riesgo de lesión del paciente, ajuste la altura de la rueda de carga de la camilla para que coincida con la altura de la plataforma del vehículo tal como se describe en el manual de la camilla correspondiente de funcionamiento/mantenimiento del modelo de su camilla.
- El uso inadecuado del sistema Power-LOAD o de cualquier otro accesorio podría provocar lesiones al paciente o al operador. Utilice el sistema Power-LOAD y los accesorios solo del modo en que se describe en los manuales.
- Para las operaciones manuales, el operador debe soportar el peso en el extremo inferior de la camilla.
- El incumplimiento de la comprobación del funcionamiento correcto del Power-LOAD antes de utilizarlo podría provocar lesiones al paciente o al operador.
- Tenga precaución al moverse por el compartimento del vehículo para el paciente para evitar tropezarse con el Power-LOAD.
- En condiciones atmosféricas adversas (lluvia, hielo o nieve) utilice el Power-LOAD con precaución para evitar causar lesiones al paciente o al operador.
- Enredarse en la camilla activa o los mecanismos del Power-LOAD puede causar lesiones graves. Utilice la camilla o el Power-LOAD solo cuando no haya personas cerca de los mecanismos.
- Practique como cargar y descargar la camilla con el Power-LOAD hasta que se entienda totalmente el funcionamiento del producto. El uso inadecuado puede causar lesiones.
- No permita que ayudantes sin la formación adecuada le ayuden a utilizar el Power-LOAD. Los técnicos y el personal sin la formación adecuada pueden provocar lesiones al paciente y a ellos mismos.
- Para reducir el riesgo de lesión al paciente o daños al equipo, no conduzca el vehículo con el carro en la posición media. Esta posición no bloquea y no es adecuada para conducir.
- El sistema Power-LOAD es un dispositivo de ayuda. Los operadores son los responsables de evaluar cada situación y determinar cómo se distribuirá y levantará el peso que se transporta. Utilice ambas manos cada vez que manipule la camilla.
- Cuando el peso sobrepase los 181 kg, asegúrese que se dispone de suficientes operadores para manejar la fuerza necesaria de carga o descarga. Para aumentar la seguridad los usuarios deben realizar la carga o descarga en superficies planas. Para alturas de la cubierta del vehículo de 91 cm, es posible que tenga que usar el botón de liberación manual en el panel de control del Power-LOAD o las manijas de liberación manual de la camilla situadas en el extremo superior del Power-LOAD.
- Durante la carga y descarga mecanizada no acerque las manos y extremidades a los brazos elevadores ni a la base de la camilla del Power-LOAD.
- Devuelva las baterías dañadas a un centro de servicio para su reciclaje. No deseche como residuo municipal sin clasificar. Consulte a su distribuidor local sobre los sistemas de devolución y recogida disponibles en su país.
- Para reducir el riesgo de descarga eléctrica, no extraiga la batería cuando el Power-LOAD está en funcionamiento.
- Antes de realizar una reparación del Power-LOAD, desconecte la batería del vehículo, pulse el botón de alimentación principal para apagar la unidad y coloque el carro en la posición de carga.
- Durante el uso normal del sistema no pulse el botón de alimentación principal ya que no se cargará la batería.
- Para evitar que los agarres del raíl se suelten del bastidor de la camilla, el espacio entre la abrazadera del raíl y el agarre fijo del raíl nunca debe sobrepasar 2,5 cm. Para evitar que los agarres del raíl se suelten del bastidor de la camilla y causen daños al paciente o al usuario, la abrazadera del raíl no debe sobrepasar la etiqueta roja de límite de ajuste situada en el tubo del raíl.
- El cierre de la abrazadera del raíl se cierra con una acción fuerte de resorte. Para evitar lesiones, no utilice las manos ni los dedos para presionar el botón de liberación cuando los agarres del raíl estén abiertos.
- La carga o descarga de una camilla ocupada en un vehículo requiere un mínimo de dos (2) operadores formados.
- Asegúrese de que todos los ocupantes entran en el compartimento del vehículo para el paciente después de que se haya cargado la camilla compatible de Power-LOAD en el vehículo.
- Al descargar la camilla, asegúrese de que la base de la camilla está extendida antes de apretar alguno de los botones del panel de control del Power-LOAD.
- Cuando la camilla se desbloquee para extraerla del compartimento del vehículo para el paciente, los brazos elevadores Power-LOAD levantarán un poco la camilla. Si los brazos elevadores no levantan la camilla, los operadores deberán estar preparados para soportar todo el peso de la camilla y el paciente para evitar lesiones.
- Si al descargar una camilla del compartimento del vehículo para el paciente se experimenta una pérdida de suministro eléctrico o error del sistema del Power-LOAD, los operadores deberán estar preparados para soportar todo el peso de la camilla y el paciente.
- La extracción de una camilla de un vehículo para su reparación requiere dos (2) operadores cualificados.
- Antes de realizar el mantenimiento o la limpieza de la unidad apague el botón de alimentación principal.
- Cuando realice la limpieza, utilice un equipo de protección personal adecuado (gafas protectoras o respiradores) para evitar el riesgo de inhalar organismos infecciosos. El uso del equipo de lavado a presión puede airear sustancias contaminantes acumuladas durante el uso de la unidad.

Volver al índice

⚠ ADVERTENCIA (CONTINUACIÓN)

- ALGUNOS PRODUCTOS DE LIMPIEZA SON CORROSIVOS Y PUEDEN DAÑAR EL PRODUCTO SI SE USAN DE FORMA INCORRECTA. Si los productos descritos anteriormente se utilizan para limpiar el equipo de atención a pacientes Stryker, deben tomarse las medidas necesarias para limpiar las unidades con agua limpia y secarlas bien después de su limpieza. Si no se enjuagan y secan debidamente las unidades se puede dejar un residuo corrosivo en la superficie de las mismas, lo que es posible que cause una corrosión prematura de los componentes más importantes.
- Para evitar riesgo de lesión, sustituya el Power-LOAD si se ha visto implicado en un accidente. Un sujetador implicado en un accidente puede estar dañado lo que posiblemente impida que funcione correctamente.
- Cuando realice el mantenimiento o la instalación de las cubiertas, tenga cuidado de no pinzar los cables.
- Añada mezcla de aceite ATF Mobil Mercon® V (6500-001-293) en la cantidad especificada. No sobrepase el límite de llenado del depósito. Consulte la Hoja de seguridad de la mezcla de aceite ATF Mobil Mercon® V publicado por el fabricante para obtener información sobre seguridad (Exxon Mobil Corporation, 1-(800) 947-9147, http://www.exxon.com, http://www.mobil.com, código del producto: 20103020B010, 525147-00, 97X826).

⚠ PRECAUCIÓN

- Los cambios o las modificaciones realizados en el sistema Power-LOAD que no hayan sido aprobados expresamente por Stryker pueden anular la autoridad del usuario a utilizar el sistema.
- Este equipo ha sido probado y se ha demostrado que cumple con los límites para un dispositivo digital de clase A, conforme a la Parte 15 de las normas de la FCC. Dichos límites han sido diseñados para proporcionar una protección razonable contra interferencias nocivas cuando el equipo se utiliza en un entorno comercial. Este equipo genera, utiliza y puede irradiar energía de radiofrecuencia y, si no se instala y utiliza de acuerdo con las instrucciones, puede causar interferencias nocivas a las radiocomunicaciones. La utilización de este equipo en una zona residencial es probable que cause interferencias nocivas, en cuyo caso se requerirá al usuario que corrija la interferencia a su cargo. En caso de interferencia, reubique o reoriente el sistema Power-LOAD o el producto causante de la interferencia.
- Este dispositivo cumple la Parte 18 de las reglas de la FCC. En caso de interferencia, reubique o reoriente el sistema Power-LOAD o el producto causante de la interferencia.
- Al instalar el conjunto del anclaje, asegúrese de que los cables se sitúan dentro del canal del conjunto de la placa del suelo y no quedan pinzadas por el conjunto de anclaje.
- Al instalar el conjunto de la transferencia, deslice lentamente el conjunto de la transferencia para evitar la rotura de la carcasa de la carga inductiva de la camilla.
- Para evitar el riesgo de dañar el vehículo, tenga en cuenta los elementos que están alrededor de las ubicaciones de los orificios taladrados durante la instalación.
- Con la desconexión manual el sistema Power-LOAD se mueve sin dificultad.
- Para evitar el riesgo de dañar el equipo, no coloque con demasiada fuerza la camilla en el carro cuando se carga.
- Para evitar el riesgo de daño del equipo, no empuje la camilla dentro del compartimento del vehículo para el paciente hasta que la base de la camilla no esté totalmente retraída.
- No suelte la liberación manual hasta que la camilla se bloquee en su posición en el extremo inferior. Si suelta antes de tiempo, es posible que la base de la camilla no se bloquee correctamente en el Power-LOAD.
- NO UTILICE LIMPIEZA CON VAPOR NI ULTRASÓNICA PARA LIMPIAR LA UNIDAD.
- La temperatura máxima del agua no debe sobrepasar los 82 ˚C.
- Antes de utilizar la unidad déjela secar al aire.
- La presión máxima del agua no debe exceder de 1500 psi/130,5 bar. Si utiliza una manguera manual para lavar la unidad, la boquilla de presión debe mantenerse a una distancia mínima de 61 cm de la unidad.
- Cuando lave la unidad con la manguera o a presión, no rocíe agua directamente en el mecanismo del carro ya que el agua podría penetrar en la carcasa del carro y acelerar la corrosión a largo plazo y degradar su funcionamiento.
- El incumplimiento de estas instrucciones podría dar lugar a la anulación de algunas o todas las garantías.
- Para reducir el riesgo de dañar el conjunto electrónico, deberán tomarse las precauciones necesarias para evitar DES (descargas eléctricas) cuando se manipule la tarjeta de control. Si desea obtener más información sobre protección contra DES, póngase en contacto con el Servicio técnico de Stryker en el (800) 327-0770.
- Cuando sustituya los rodillos, asegúrese de que el carro está sobre una superficie plana y nivelada. Preste atención a la posición del carro cuando afloje o apriete los pernos pivote.
- Al sustituir el motor, se pueden producir daños si el inducido y el estator del motor reciben golpes.
- Cuando sustituya la batería no ponga los bornes positivo y negativo de la batería juntos en una superficie metálica.

Volver al índice

PUNTOS DE PINZAMIENTO

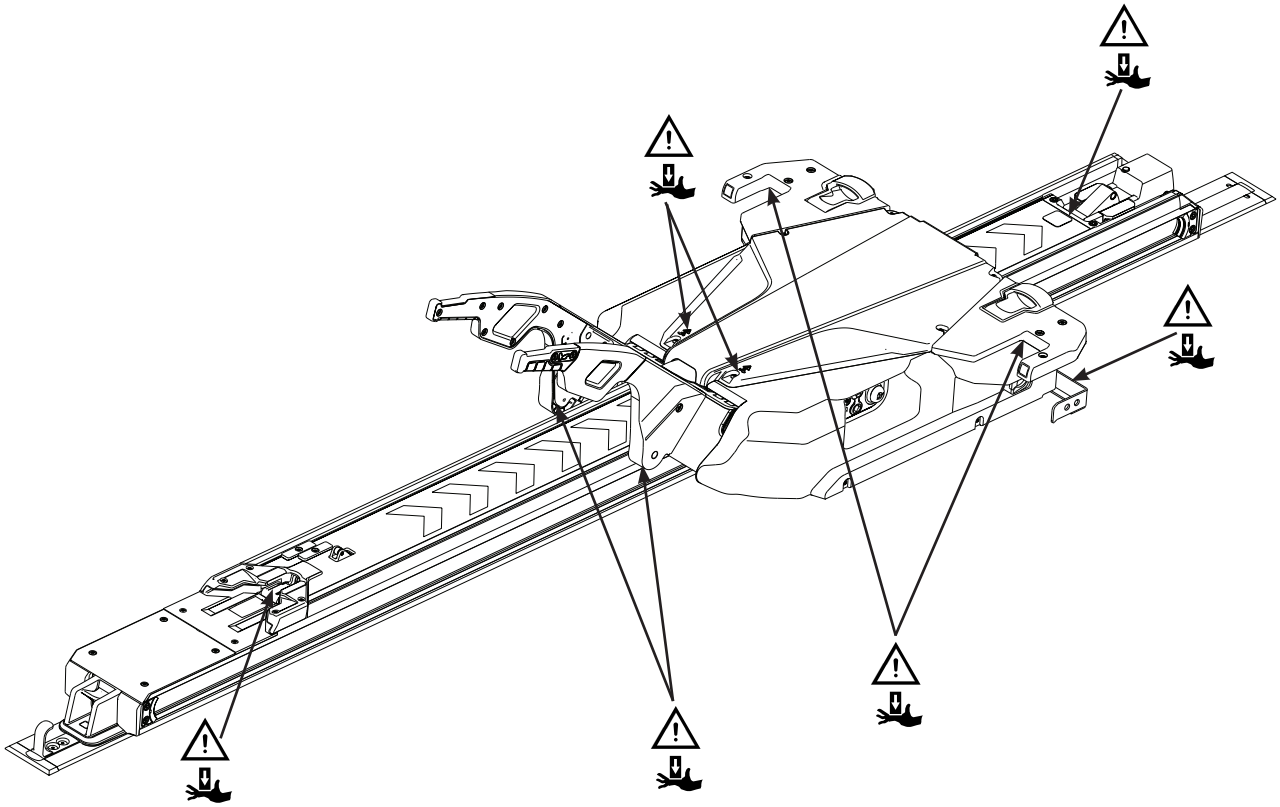

Figura 3: Puntos de pinzamiento

Información sobre compatibilidad de la camilla

El sistema Power-LOAD modelo 6390 de Stryker está diseñado para ser totalmente compatible solo con la camillas con la opción compatible de Power-LOAD. Las camillas que cumplen estas especificaciones en la actualidad son:

- Modelo 6085 **Performance-PRO™** XT con el kit de compatibilidad de Power-LOAD (6085-700-010)
- Modelo 6086 **Performance-PRO™** XT con el kit de compatibilidad u opción de Power-LOAD (6086-700-001)
- Modelo 6500 **Power-PRO™** XT con el kit de compatibilidad de Power-LOAD (6500-700-049)
- Modelo 6506 **Power-PRO™** XT con el kit de compatibilidad u opción de Power-LOAD (6506-700-001)
- Modelo 6510 **Power-PRO™** IT con el kit de compatibilidad de Power-LOAD (6510-700-001)
- Modelo 6516 **Power-PRO™** IT con el kit de compatibilidad u opción de Power-LOAD (6516-700-001)

⚠ ADVERTENCIA

- Power-LOAD está diseñado para ser compatible solo con las camillas Performance-PRO XT, Power-PRO XT y Power-PRO IT con la opción de Power-LOAD. En determinadas situaciones, puede utilizar el Power-LOAD como una placa de fijación delantera estándar para la mayoría de las camillas con estructura en X, pero se necesita un conjunto de sujeción de raíl para todas las camillas sin la opción de Power-LOAD.
- Es responsabilidad del operador de la camilla asegurar que la camilla que se está utilizando en el sistema Power-LOAD modelo 6390 de Stryker es una camilla compatible con Power-LOAD. Si se utiliza una camilla no compatible con el sistema Power-LOAD modelo 6390 de Stryker pueden producirse lesiones.
- Para cumplir con las normas de pruebas de choque BS EN 1789 y AS/NZS-4535 con el uso de un sujetador con clasificación de choque, como el Power-LOAD (modelo 6390), debe instalar el paquete de restricciones EMS (6500-002-030) y el colchón para camilla de Gatch (6500-002-150) en la camilla compatible con el Power-LOAD. Para obtener información sobre disponibilidad y precios, llame al Servicio de atención al cliente de Stryker en EE. UU. al 1-800-327-0770. El Power-LOAD no cumple con las normas de pruebas de choque para su uso con el modelo compatible 6510 de Power-LOAD o la camilla Power-PRO IT 6516.

Volver al índice

LISTA DE VERIFICACIÓN DE LOS COMPONENTES DE INSTALACIÓN DEL CONJUNTO DE LA PLACA DEL SUELO

Compruebe esta lista de verificación de componentes para asegurar que cuenta con todos los componentes necesarios para instalar correctamente el sistema Power-LOAD. Para obtener las instrucciones de instalación, consulte la sección “Instalación de la placa del suelo” de la página 6-21.

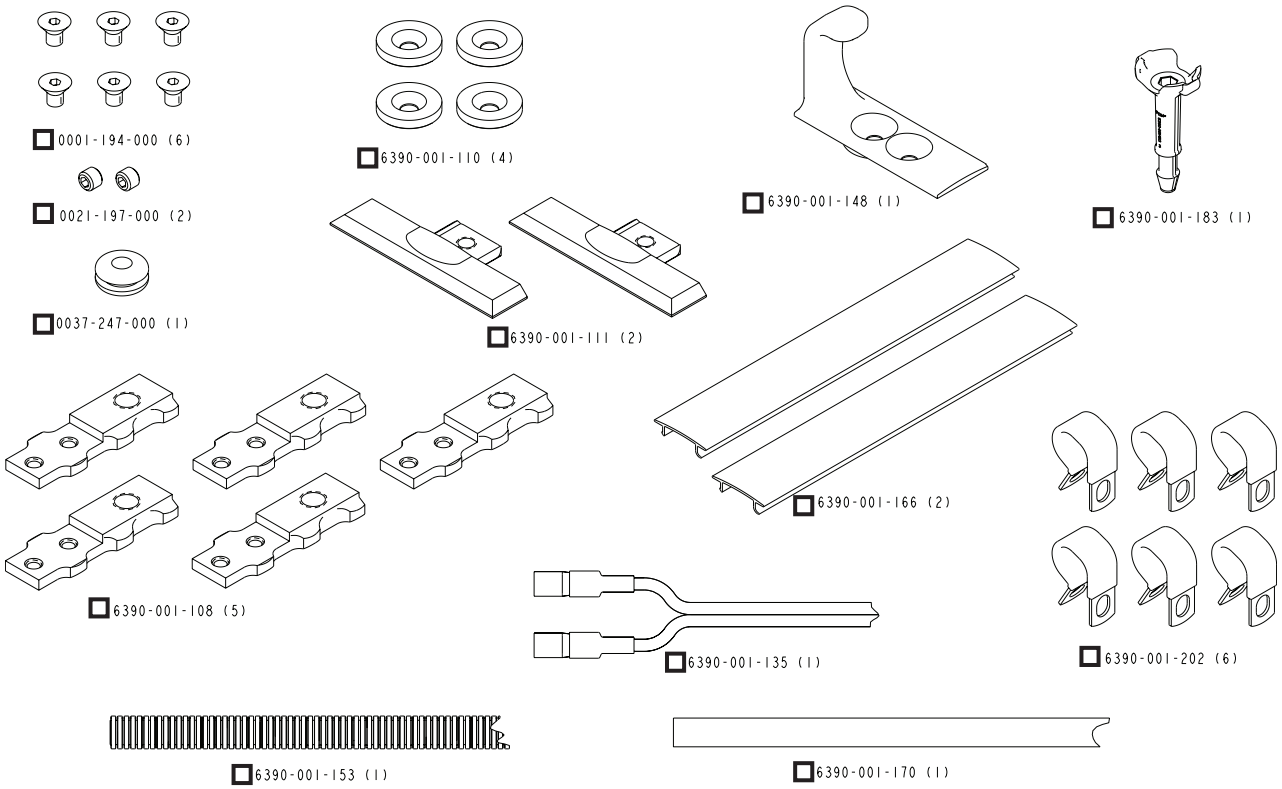

Figura 4: Componentes del kit de instalación de la placa del suelo (6390-001-055)

Español

Volver al índice

LISTA DE VERIFICACIÓN DE LOS COMPONENTES DE INSTALACIÓN DEL CONJUNTO POWER-LOAD

Compruebe esta lista de verificación de componentes para asegurar que cuenta con todos los componentes necesarios para instalar correctamente el sistema Power-LOAD. Para Ver las instrucciones de instalación, consulte la sección “Instalación del sistema Power-LOAD” de la página 6-27.

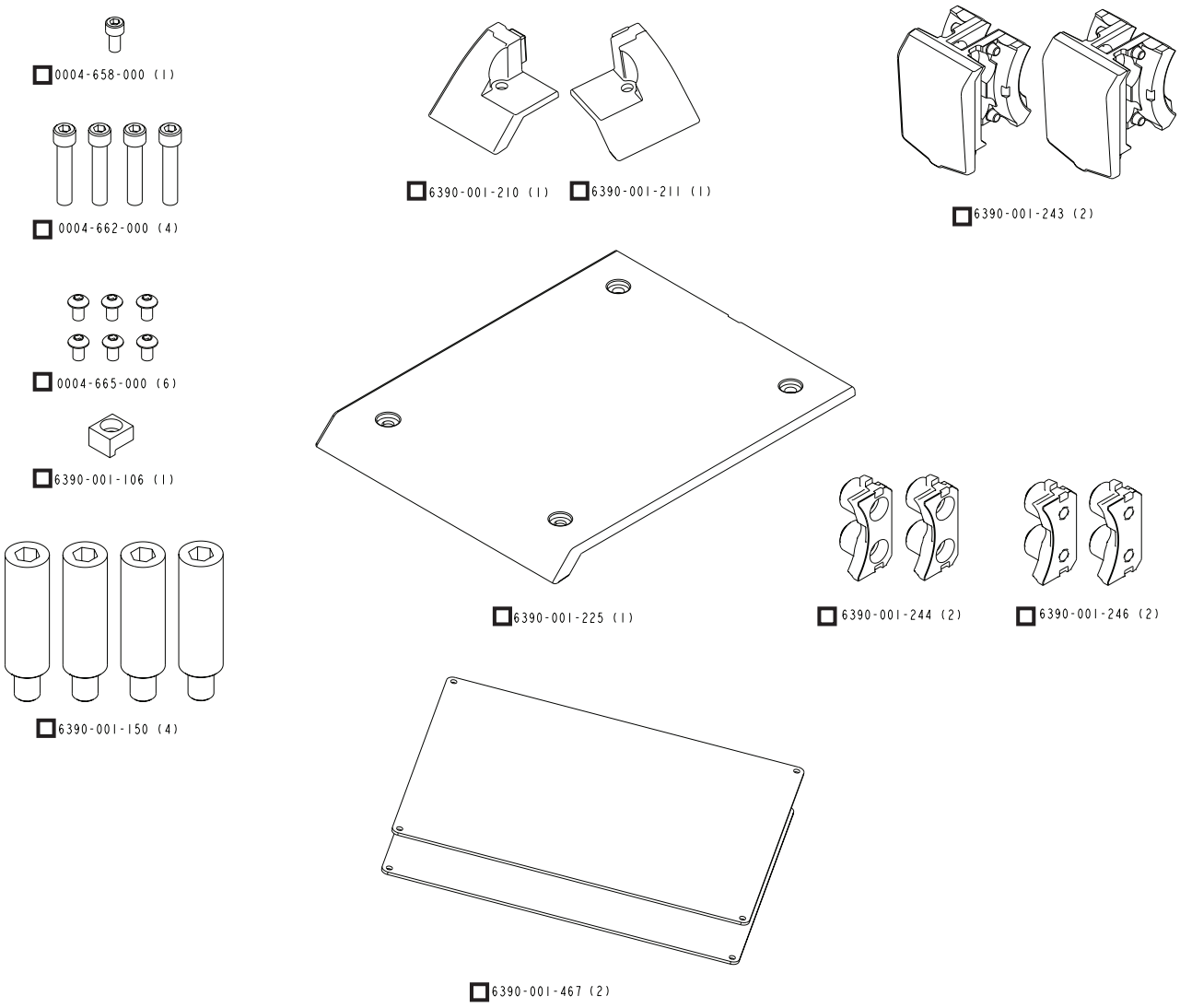

Figura 5: Componentes del kit de instalación del conjunto Power-LOAD (6390-001-054)

Español

LISTA DE VERIFICACIÓN DE LOS COMPONENTES DE INSTALACIÓN DEL CONJUNTO DE LA GUÍA DE LA RUEDA OPCIONAL

Compruebe esta lista de verificación de componentes para asegurar que cuenta con todos los componentes necesarios para instalar correctamente el sistema Power-LOAD. Para Ver las instrucciones de instalación, consulte la sección “Instalación de la guía de la rueda opcional” de la página 6-37.

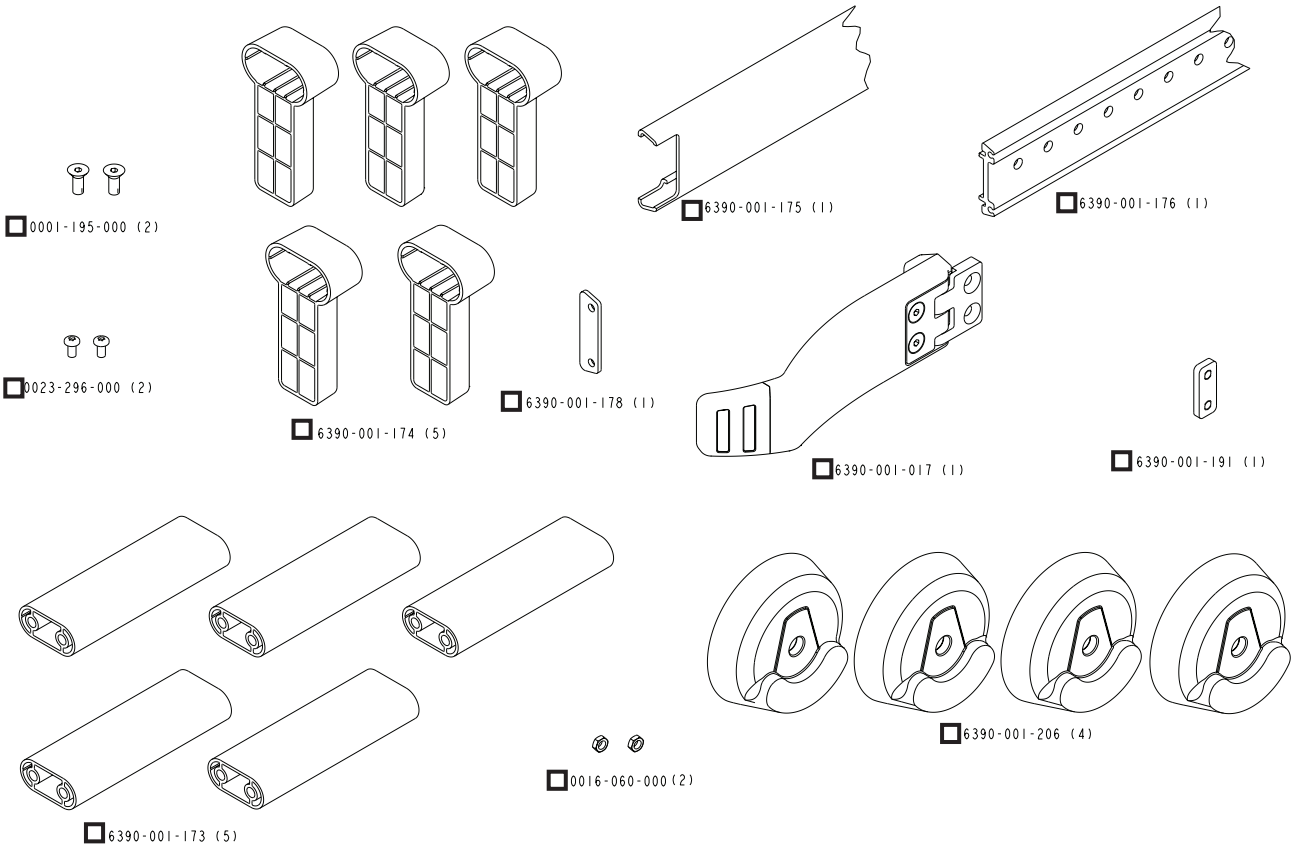

Figura 6: Componentes del kit instalación del conjunto de la guía de la rueda opcional (6390-027-000)

Volver al índice

NORMATIVA DEL SISTEMA DE CALIDAD

El código de normativas federales (CFR) título 21 de la Food and Drug Administration (FDA) de los Estados Unidos ofrece las directrices necesarias con respecto a la instalación de dispositivos, como el Power-LOAD. Para cumplir con estas normativas federales, debe comprobarse que cada dispositivo ha sido instalado correctamente por el personal formado mediante el seguimiento de los criterios de inspección de la sección “Lista de Verificación de la instalación del Power-LOAD” de la página 6-42. Este documento debe guardarse durante un mínimo de 7 años para cada número de serie/instalación.

*El centro de instalación del Power-LOAD deberá mantener sus propios registros de formación que demuestren que los instaladores cuentan con la formación adecuada.

CFR 21 SEC. 820.170 INSTALACIÓN

(a) Los fabricantes de dispositivo que requieran instalación deberán establecer y mantener la instalación y las instrucciones adecuadas de inspección, y donde sea necesario, los procedimientos de prueba apropiados. Las instrucciones y procedimientos deberán incluir directrices para asegurar una instalación adecuada para que el dispositivo funcione como es debido después de la instalación. El fabricante deberá distribuir las instrucciones y procedimientos del dispositivo o ponerlos a disposición del instalador del dispositivo.

(b) El instalador del dispositivo se asegurará de que la instalación, inspección, y los exámenes requeridos se realizan de acuerdo con las instrucciones y procedimientos del fabricante, y documentará la inspección y los resultados de pruebas para demostrar la correcta instalación.

CFR 21 SEC. 820.180 REQUISITOS GENERALES

Todos los registros necesarios por esta parte se guardarán en las instalaciones de fabricación o en otro lugar que sea razonablemente accesible a los funcionarios encargados del fabricante y de los empleados de la FDA encargados de realizar las inspecciones. Dichos registros, incluidos los que no se almacenan en las instalaciones inspeccionadas, deberán ponerse a disposición de los empleados de la FDA para su revisión y copia. Dichos registros deben ser legibles y se guardarán para minimizar el deterioro y para evitar la pérdida. Se deberá realizar una copia de seguridad de los registros almacenados en sistemas automatizados de procesamiento de datos.

(a) Confidencialidad. Los registros considerados confidenciales por el fabricante se pueden marcar para ayudar a la FDA a determinar si la información puede ser revelada en Virtud del reglamento de información pública en la parte 20 de este capítulo.

(b) Periodo de conservación de registros. Todos los registros requeridos por esta parte se conservarán durante un período de tiempo equivalente a la de diseño y vida útil del dispositivo, pero en ningún caso será menor de 2 años a partir de la fecha de lanzamiento para su distribución comercial por el fabricante.

⚠ ADVERTENCIA

- La instalación incorrecta puede causar lesiones. Instale el modelo 6390 del sistema Power-LOAD de Stryker tal como se describe en este manual. Asegúrese de que, como mínimo, la configuración del Power-LOAD se ha probado para cumplir con la norma 004 de la división del National Truck Equipment Association/Ambulance Manufacturer’s Division Standard 004, Litter Retention System Static Test (AMD-004).
- Tome precauciones especiales con respecto a la compatibilidad electromagnética (EMC) cuando utilice equipos eléctricos médicos como el Power-LOAD. Instale y ponga en servicio el Power-LOAD según la información de EMC de este manual. La utilización de equipos de comunicaciones por radiofrecuencia (RF) portátiles y móviles puede afectar al funcionamiento del Power-LOAD.

Volver al índice

Directrices para la instalación de la placa del suelo

Seleccione su configuración (consulte la Figura 7 o la Figura 8 en página 6-20). Todas las mediciones se muestran en pulgadas.

Nota: se necesitan cinco juegos de tornillos de 3/8-16 UNC con cabeza plana (ASTM-F835 o SAE grado 8), arandelas planas y tuercas de seguridad que no se incluyen en el kit de instalación. Examine la estructura de soporte del vehículo para determinar la longitud conveniente del perno para la instalación de la placa del suelo. Utilice estos pernos para fijar la placa del suelo tal y como se describe en el paso 17.

1 La placa del suelo del extremo inferior debería estar a 7 cm respecto del lugar donde sobresale el umbral de la puerta.

2 La placa del suelo se puede cortar en caso de que resulte necesario (mínimo a 227,33 cm).

3 La longitud del acanalador será de 1,4 cm para la cavidad de la placa del suelo. La anchura de la cavidad de la placa del suelo tiene aproximadamente 6,5 cm.

4 Placa de fijación en el suelo - 73,3 cm / Placa de fijación a la pared - 64,1 cm.

Notas:

- La dimensión 4 debería coincidir con la dimensión superior al instalar el anclaje del Power-LOAD en la placa del suelo del Power-LOAD en la ubicación situada más atrás (hacia el extremo inferior de la camilla). Si se instala el anclaje del Power-LOAD un poco más adelante de la ubicación situada más atrás, la dimensión 4 aumentará en la misma proporción.
- Si ya hay una placa de sujeción del raíl, en caso de que la dimensión 4 mida menos que los valores establecidos anteriormente, es necesario colocar la placa de sujeción del raíl en la ubicación adecuada.

5 Seleccione dónde taladrar un orificio de un Ø de 1,3 cm para la entrada eléctrica.

6 El quinto orificio desde el extremo de los pies se perforará hasta alcanzar un Ø de 1,4 cm para el conjunto de tubo de drenaje.

7 Seleccione una ubicación del perno cualquiera de entre los cinco modelos de pernos.

8 Esta dimensión se mide desde el borde del umbral hasta la cavidad de la placa del suelo.

Notas:

- Utilice tornillos de 3/8-16 UNC con cabeza plana, ASTM-F835 o SAE grado 8. Cada perno deberá tener una arandela plana, una arandela de seguridad y una tuerca.
- Instale cada perno con un apriete mínimo de 54,3 N-m.
- Cada perno y la estructura de soporte inferior deberán de poder aguantar 2750 lb (998 kg) en tensión vertical y 600 lb (272 kg) de corte en todas las direcciones horizontales.

- Alternativamente, puede instalar una placa de grifo. Fije los tornillos de 3/8-16 con cabeza plana directamente en la placa de grifo (la placa de grifo deberá cumplir con los requisitos de fuerza exigidos). Utilice un fijador de rosca para evitar que los tornillos se aflojen.
- Requisitos eléctricos: 12,8 V-15,6 V ⎓, interruptor de 15 A, 2 cables conductores AWG 10 (consulte la página 6-25).
- Asegúrese de que se deja una distancia mínima con respecto al asiento del conductor. Consulte la Especificación federal KKK-A-1822F para la ambulancia Star-of-Life, sección 3.10.4, para obtener más directrices.
- Debería instalar la guía de la rueda opcional (6390-027-000) si la línea central de la camilla es de 17-1/2" o menos desde la pared del vehículo (consulte la página 6-37).

Volver al índice

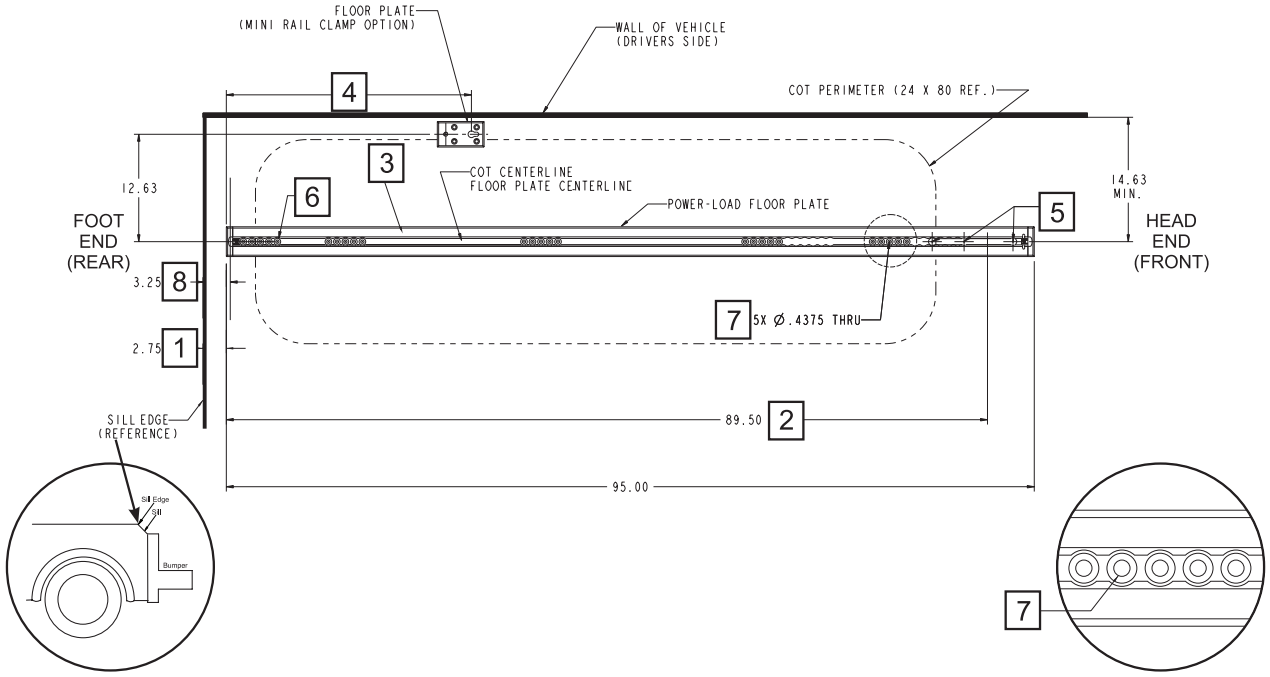

Figura 7: Placa del suelo para el Power-LOAD con placa de suelo para montaje de suelo simple estándar con sujetador de camilla (opcional)

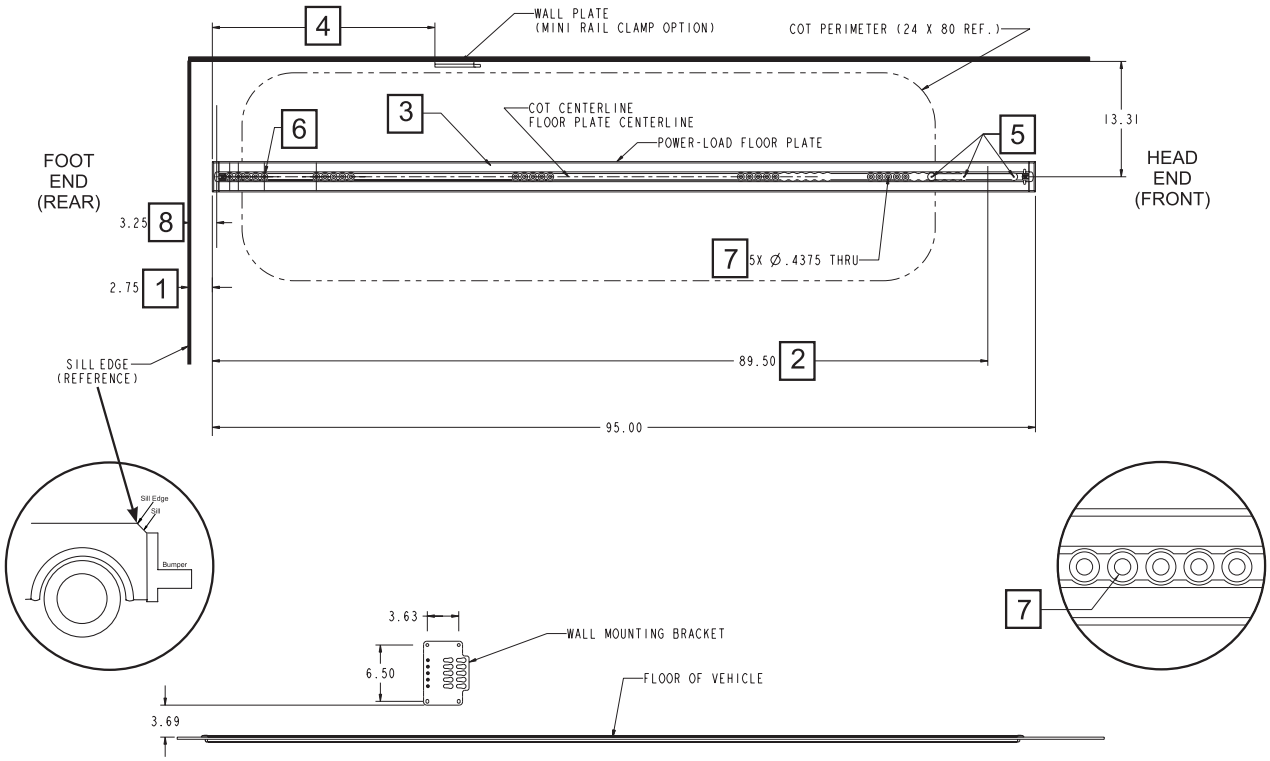

Figura 8: Placa del suelo para el Power-LOAD con placa de pared para montaje de pared estándar con sujetador de camilla (opcional)

Volver al índice

INSTALACIÓN DE LA PLACA DEL SUELO

Nota: Este procedimiento muestra como debe realizarse la instalación de la placa del suelo con un suelo de madera. Existen muchas configuraciones de vehículos por lo que deberá planificar la instalación como corresponda.

Componentes del kit del conjunto de la placa del suelo (6390-001-055)

- (6) tornillos de cabeza plana (nº ref. 0001-194-000)
- (4) retén del soporte de ajuste del subanclaje (nº ref. 6390-001-110)
- (1) arandela de goma (nº ref. 0037-247-000)
- (1) cable del anclaje del vehículo (nº ref. 6390-001-135)
- (1) cableado de protección del cable (nº ref. 6390-001-153)
- (1) tubo de drenaje (nº ref. 6390-001-170)
- (6) abrazaderas en p (nº ref. 6390-001-202)
- (2) tornillos de fijación (nº ref. 0021-197-000)
- (5) soportes de ajuste de la placa del suelo (nº ref. 6390-001-108)
- (2) tapas de la placa del suelo (nº ref. 6390-001-111)
- (1) gancho de seguridad del Power-LOAD (nº ref. 6390-001-148)
- (2) tapas de la placa del suelo, cortas (nº ref. 6390-001-166)
- (1) tubo de drenaje para la placa del suelo (nº ref. 6390-001-183)

Piezas adicionales utilizadas

- (1) placa del suelo (nº ref. 6390-001-107)

Piezas adicionales utilizadas (no incluidas)

- **Cinco juegos de tornillos de 3/8-16 UNC con cabeza plana (ASTM-F835 o SAE grado 8), arandelas planas y tuercas de seguridad**
- **Interruptor de 15 A (para el vehículo)**
- **Tornillos de 1/4" (para el cableado de protección del cable)**

Herramientas necesarias:

- Lápiz
- Acanalador
- Taladro
- Cinta métrica
- Destornillador de 1/2” llave hexagonal de 7/32"
- Máscara facial
- Multímetro
- Sierra
- Broca de 1/2" a 1"
- Broca de 1/2"
- Broca de 7/16"
- Broca de 9/16"
- Llave hexagonal de 1/4”
- Llave dinamométrica de 1/2" (N-m) > 54,3 N-m
- Llave hexagonal de 5/32”
- Aspirador
- Sellador de silicona
- Martillo de goma
- Gafas de seguridad
- Extensión

Procedimiento:

Nota: se necesitan cinco juegos de tornillos de 3/8-16 UNC con cabeza plana (ASTM-F835 o SAE grado 8), arandelas planas y tuercas de seguridad que no se incluyen en el kit de instalación. Examine la estructura de soporte del vehículo para determinar la longitud conveniente del perno para la instalación de la placa del suelo. Utilice estos pernos para fijar la placa del suelo tal y como se describe en el paso 17.

1. Determine la ubicación de montaje relativa al umbral de la puerta. Empiece por donde sobresale el umbral de la puerta tal y como se muestra en la Figura 7 o en la Figura 8 en la página 6-20 y mida 7 cm hacia dentro. Utilice un lápiz para marcar la ubicación a lo largo del ancho del compartimento del vehículo para el paciente.
2. Con una llave hexagonal de 5/32", apriete el tornillo de fijación (0021-197-000) para conectar las tapas de la placa del suelo (6390-001-111) en el extremo trasero y en el extremo delantero de la placa del suelo (6390-001-107).

Español

Volver al índice

INSTALACIÓN DE LA PLACA DEL SUELO (CONTINUACIÓN)

3. Coloque la placa del suelo a la distancia deseada de las paredes del compartimento del vehículo para el paciente (consulte la Figura 7 o la Figura 8 de la página 6-20).
   - Alinee el extremo de la tapa colocada con la ubicación marcada a 7 cm.
   - Utilice un lápiz para marcar el centro de la placa del suelo en el suelo del vehículo en el extremo trasero y en el extremo delantero de las tapas.
   - Mida la distancia desde estas marcas hasta la pared del vehículo para asegurarse que están en posición paralela.

   Nota: Debería instalar la guía de rueda opcional (6390-027-000) si la línea central de la camilla es de 17-1/2" o menos desde la pared del vehículo (consulte la página 6-37).

⚠ ADVERTENCIA

Para evitar el riesgo de lesión personal o daños en el equipo durante la instalación, fije correctamente el elemento que esté cortando y tenga en cuenta los alrededores de la zona donde está cortando. Siempre que trabaje con una sierra lleve la protección ocular apropiada.

Nota: En caso de que la placa del suelo no encaje longitudinalmente en el compartimento del vehículo para el paciente, utilice una sierra para cortar la placa del suelo (consulte la Figura 7 o la Figura 8 de la página 6-20). Antes de cortar la placa del suelo, retire la tapa delantera de la placa del suelo. Sustituya la tapa después de cortar la placa del suelo.

4. Fije de forma segura la placa del suelo. Con la placa del suelo a modo de plantilla, trace el extremo interior de la placa del suelo y las tapas en el suelo del compartimento del vehículo para el paciente tal y como se muestra en la Figura 9.

   Nota: si está instalando varios sistemas Power-LOAD, puede hacer una plantilla para agilizar la instalación.

5. Retire la placa del suelo y examine el trazo. Siga este trazo a la hora de cortar la cavidad de la placa del suelo para la placa del suelo.

   Notas:
   - Supere ligeramente el límite para asegurarse de que la placa del suelo encaja en la cavidad de la placa del suelo. El anclaje de la placa del suelo cubrirá cualquier ensanchamiento menor de la cavidad de la placa del suelo.
   - Es posible que sea necesario hacer una mueca en la placa del umbral para que la placa del suelo quede plana en el suelo.

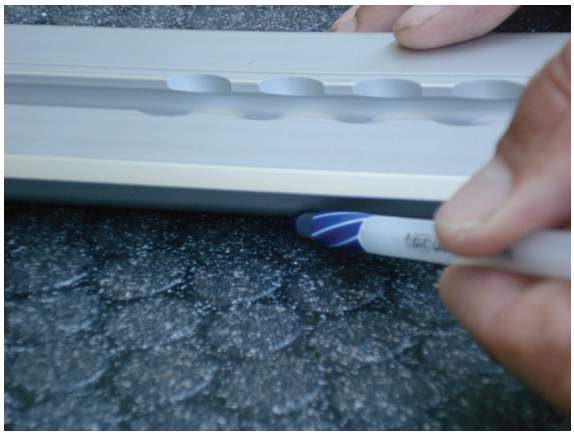

Figura 9

Volver al índice

INSTALACIÓN DE LA PLACA DEL SUELO (CONTINUACIÓN)

Nota: Los pasos 6 - 8 explican el proceso para crear la cavidad de la placa del suelo en el suelo del vehículo para que quepa la placa del suelo. Estas instrucciones dan por supuesto que el vehículo dispone de un suelo de madero con un grosor de al menos 1,4 cm.

A continuación se muestran algunas instalaciones alternativas:

Grosor del suelo del compartimento del vehículo para el paciente	**Acción necesaria**
Menos de 1,1 cm	Suba el suelo hasta alcanzar un grosor de 1,4 cm.
De 1,1 cm a 1,4 cm	Haga un canal (o corte) en la estructura de soporte del vehículo. Cuando instale la placa del suelo, quedará un hueco de no más de 0,32 cm entre la parte inferior del anclaje de la placa del suelo y el suelo. Selle el hueco con silicona.
Superior a 1,4 cm o con una estructura de espuma	Haga un canal (o corte) la cavidad de la placa del suelo dentro de la estructura sólida de soporte del vehículo y a continuación utilice espaciadores (por ejemplo, arandelas de 0,95 cm - no suministradas) para subir la estructura de soporte del vehículo hasta la parte inferior de la placa del suelo. Por ejemplo, si el suelo del vehículo tiene un grosor de 1,9 cm, debe instalar espaciadores o arandelas de 0,5 cm para sujetar la placa del suelo en los cinco orificios de montaje. Esto presenta las siguientes ventajas: • Identificación más fácil de la estructura de soporte del compartimento del vehículo para el paciente. • Menor corte del compartimento del vehículo para el paciente. • Es posible que ya no sea necesario perforar una cavidad adicional en la placa del suelo para la arandela de goma eléctrica (consulte el paso 14)

⚠ ADVERTENCIA

Durante la instalación lleve siempre gafas de seguridad y máscara facial cuando utilice un acanalador.

6. Con un acanalador y una broca de 1/2" a 1" haga un canal en el suelo siguiendo las líneas marcadas en el paso 4.

   Nota: Coloque la broca a una profundidad de 1,4 cm. Adopte una posición firme cuando utilice el acanalador para evitar dañar el suelo.

7. Coloque la placa del suelo en la cavidad de la placa del suelo para comprobar que encaja. Realice todos los ajustes que resulten necesarios.

   Nota: El anclaje de la placa del suelo cubrirá cualquier ensanchamiento menor de la cavidad de la placa del suelo.

8. Identifique y marque al menos uno de los cinco orificios de montaje en cada una de las cinco (5) configuraciones de cinco agujeros que están alineadas con la estructura de soporte del vehículo. Si ninguno de los cinco orificios de montaje del modelo de orificios se alinea con la estructura de soporte, tendrá que crear una estructura de soporte para esa ubicación, como por ejemplo una placa o soporte.

   Notas:
   - Estos orificios de montaje se perforarán con un diámetro de 1,1 cm.
   - Cada perno y la estructura de soporte inferior deberá poder aguantar 998 kg en tensión vertical y 272 kg de corte en todas las direcciones horizontales.
   - Tenga en cuenta las restricciones por las distancias con cualquier componente del vehículo.

Volver al índice

INSTALACIÓN DE LA PLACA DEL SUELO (CONTINUACIÓN)

⚠ ADVERTENCIA

Para evitar el riesgo de lesión personal o daños en el vehículo, tenga en cuenta los elementos situados alrededor y debajo de las tomas eléctricas durante la instalación de la placa del suelo. Antes de realizar la instalación consulte al fabricante del vehículo. Asegúrese de que no daña ni interfiere con los manguitos de los frenos, de oxígeno o de combustible, el tanque de combustible o el cableado eléctrico del vehículo.

Nota: El orificio de la toma eléctrica y el orificio del conjunto de tubo de drenaje no tienen que estar alineados con la estructura de soporte.

9. Identifique y marque el orificio de la toma eléctrica (consulte la Figura 7 o la Figura 8 en la página 6-20). Este orificio de montaje se perforará con un diámetro de 1,3 cm.
10. Identifique y marque el quinto orificio de la parte inferior del conjunto de tubo de drenaje (consulte la Figura 7 o la Figura 8 en la página 6-20). Este orificio de montaje se perforará con un diámetro de 1,4 cm.

    Nota: Si la ubicación de este orificio no vale para la instalación del tubo de drenaje, establezca la posición de montaje del conjunto del anclaje antes de seleccionar un orificio del tubo de drenaje que no esté utilizado. Asegúrese de que el drenaje no interfiere con el mecanismo de ajuste del anclaje.

11. Retire la placa del suelo de la cavidad de la placa del suelo.
12. Utilizando un taladro y una broca adecuada, taladre los cuatro orificios marcados atravesando la placa del suelo:

Orificio	Cantidad	Diámetro	Broca
Montaje	5	1,1 cm	7/16 pulgadas
Toma eléctrica	1	1,3 cm	1/2 pulgadas
Tubo de drenaje	1	1,4 cm	9/16 pulgadas

13. Instale la placa del suelo en la cavidad de la placa del suelo. Transfiera los orificios en la cavidad de la placa del suelo al suelo del compartimento del vehículo para el paciente. Extraiga la placa del suelo. Taladre los orificios correspondientes en el suelo del compartimento del vehículo para el paciente.
14. Con un taladro o acanalador, corte un orificio de 2,54 cm de diámetro a una profundidad de 635 cm por debajo de la cavidad de la placa del suelo para la arandela de goma eléctrica.
15. Inserte la arandela de goma eléctrica suministrada (0037-247-000) en la placa del suelo en la ubicación de la entrada eléctrica.
16. Aplique silicona para sellar debajo del anclaje de la placa del suelo y presione con firmeza la placa del suelo en la cavidad de la placa del suelo.

⚠ ADVERTENCIA

Asegúrese de que todos los orificios realizados al exterior del vehículo se sellan para evitar que el humo del tubo de escape entre en el compartimento del vehículo para el paciente.

17. Instale los tornillos de cabeza plana con la longitud apropiada de 3/8-16 UNC, ASTM-F835 o SAE grado 8 con una arandela plana y una arandela de seguridad.

    Nota: Estos elementos se necesarios pero no se incluyen en el kit de instalación porque las estructuras de soporte del vehículo varían.

18. Con una llave dinamométrica de 1/2" con un destornillador de 1/2" de llave hexagonal de 7/32", apriete los pernos de sujeción de la placa del suelo a un par de apriete mínimo de 54,3 N-m en un proceso de apriete de al menos dos pasos.
19. Sujete el tubo de drenaje (6390-001-170) al tubo de drenaje de la placa del suelo (6390-001-183) e introdúzcalo en el orificio del conjunto del tubo de drenaje de la placa del suelo.

    Notas:
    - Puede cortar el tubo de drenaje de 3 m para adecuarlo a la instalación.
    - Alternativamente, puede instalar el tubo de drenaje desde la parte inferior del vehículo.

Volver al índice

INSTALACIÓN DE LA PLACA DEL SUELO (CONTINUACIÓN)

20. Con una llave hexagonal de 1/4", gire el drenaje un cuarto de vuelta para bloquear el drenaje.
21. Coloque el tubo de drenaje debajo del vehículo alejado del sistema de escape asegurándose de que el extremo abierto del tubo se sitúa más bajo que el drenaje para obtener un drenaje correcto. Fije el tubo de drenaje al vehículo con amarres apropiados (no suministrados).

⚠ ADVERTENCIA

Para evitar que el humo del tubo de escape entre en el compartimento del vehículo para el paciente, direccione el tubo de drenaje de debajo del vehículo de modo que esté alejado del sistema de escape.

Nota eléctrica: El sistema Power-LOAD contiene dos acopladores inductivos que suministran energía para cargar tanto la batería de la camilla como la del carro del Power-LOAD y suministran energía al sensor inferior y al indicador LED situados en el anclaje del Power-LOAD. El sistema del vehículo proporciona la energía necesaria como para hacer funcionar estos aparatos electrónicos a través de la conexión establecida en los siguientes pasos. Consulte el paso 22 para obtener más información sobre los requisitos eléctricos de conexión. Seleccione la ubicación desde la que realizar la conexión eléctrica dentro del sistema del vehículo.

Para establecer el lugar en el que debe situarse el sistema Power-LOAD dentro del sistema eléctrico del vehículo, tenga en cuenta cómo se conectará la conexión eléctrica del Power-LOAD con los siguientes elementos y si lo hará:
- Interruptor de desconexión modular
- Alimentación CC suministrada por un convertidor CA/CC desde la línea de suministros
- Interruptor de encendido
- Conexión directa de la batería del vehículo
- Disyuntor especial

El sistema Power-LOAD está equipado con protecciones para la fuente de energía, como:
- La carga no se iniciará si la fuente < 12,8 V
- La carga se limitará a dos horas si la fuente < 12,4 V
- La carga se detendrá si la fuente < 11,6 V
- Los aparatos electrónicos del anclaje entrarán en "modo de suspensión" si la fuente < 11,1 V

22. Identifique el punto de conexión entre el cable de anclaje al vehículo suministrado (6390-001-135) y el sistema eléctrico del vehículo (requisitos eléctricos: 12,8 V-15,6 V CC, interruptor de 15 A, 2 cables conductores AWG 10).

    Nota: para evitar la posibilidad de que se agote la batería del vehículo a los límites descritos anteriormente, puede conectar el Power-LOAD de modo que solo se suministre energía al Power-LOAD cuando se encienda el coche o cuando esté enchufada la línea de suministros.

⚠ ADVERTENCIA

Para garantizar el rendimiento y evitar peligros eléctricos conecte el Power-LOAD a un circuito del vehículo de 12,8 V-15,6 V CC con un interruptor de 15 A. No conecte el Power-LOAD a un circuito de vehículo de 24 V CC.

23. Instale el cable del anclaje del vehículo (6390-001-135) a través de la arandela de goma eléctrica en la toma eléctrica. Deje holgura suficiente (aproximadamente 15 cm) para poder conectar el extremo del conector de pala del cable del anclaje del vehículo al cable del anclaje del Power-LOAD.

⚠ ADVERTENCIA

Para evitar el riesgo de lesión personal o daños en el vehículo, tenga en cuenta los elementos situados alrededor y debajo del cable del anclaje del vehículo durante la instalación de la placa del suelo.

24. Dirija el cable del anclaje del vehículo hacia atrás hasta el punto de conexión del vehículo. Se suministran tres metros y medio de cableado de protección del cable (6390-001-153) y seis abrazaderas en p (6390-001-202).
25. Conecte el cable del anclaje del vehículo con el sistema de conexión del vehículo. Enchufe el sistema Power-LOAD a un interruptor de 15 A.

Volver al índice

INSTALACIÓN DE LA PLACA DEL SUELO (CONTINUACIÓN)

26. Utilizando un multímetro, compruebe el voltaje del extremo del conector de pala del cable del anclaje del vehículo (6390-001-135) para asegurarse de que el voltaje es 12,8 V - 15,6 V CC.

    Notas:
    - Antes de comprobar el voltaje, accione cualquier interconexión (encienda el vehículo, conexión modular o disyuntor especial), si procede.
    - Si su instalación utiliza energía CC, suministrada por el convertidor CA/CC desde la línea de suministros, compruebe el voltaje en el extremo del conector de pala del cable de anclaje del vehículo en la configuración en que utiliza más a menudo la línea de suministros (como toma de corriente conectada, vehículo apagado o desconexión modular activada).

⚠ ADVERTENCIA

Asegúrese de que todos los orificios realizados al exterior del vehículo se sellan para evitar que el humo del tubo de escape entre en el compartimento del vehículo para el paciente.

INSTALACIÓN DEL SISTEMA POWER-LOAD

Instale el conjunto del anclaje

27. Inserte un soporte de ajuste de la placa del suelo (6390-001-108) en el extremo inferior del compartimento del vehículo para el paciente para instalar el gancho de seguridad (6390-001-148) (Figura 10). Alinee las muescas con las lengüetas a insertar, después deslice el soporte en el conjunto de la placa del suelo.

⚠ ADVERTENCIA

No instalar el gancho de seguridad puede provocar lesiones al paciente o al operador. Instale e utilice el gancho de seguridad tal como se describe en este manual.

28. Con una llave hexagonal de 5/32", instale dos tornillos de cabeza plana (0001-194-000) para fijar el gancho de seguridad al conjunto de la placa del suelo (Figura 11).

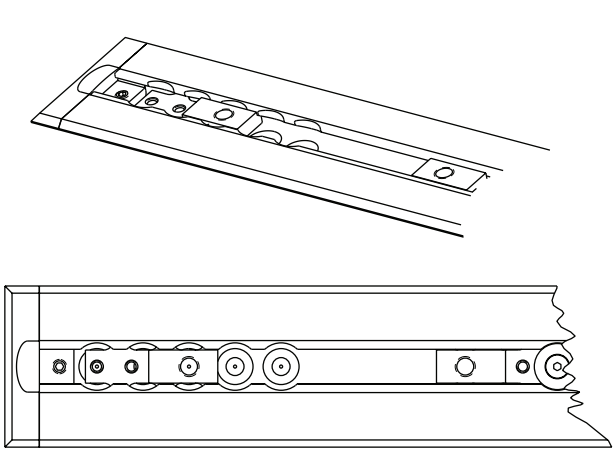

Figura 10: Insertar el soporte de ajuste de la placa del suelo

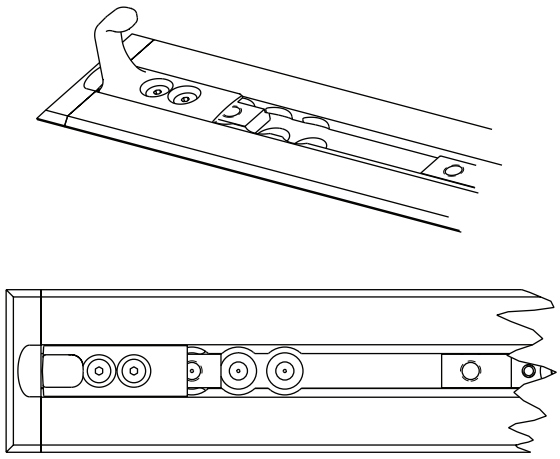

Figura 11: Fijar el gancho de seguridad

29. Levante el amortiguador del vehículo a la posición elevada (si se cuenta con el equipo).
30. Mida desde el extremo de la placa del suelo al extremo del amortiguador para determinar la distancia a la que puede mover el anclaje hacia el extremo superior (Figura 12).

    Nota: si la distancia medida es inferior a 18 pulgadas (46 cm), puede desplazar el Power-LOAD más cerca del extremo superior del compartimento del vehículo para el paciente con un máximo de la diferencia de 18 pulgadas (46 cm) y la distancia medida.

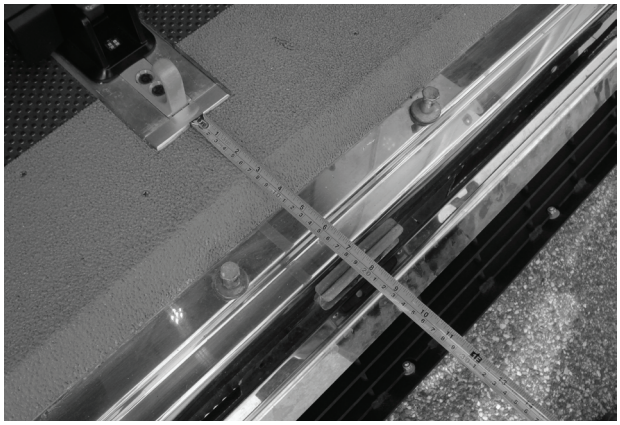

Figura 12: Medir la instalación del anclaje

⚠ ADVERTENCIA

Un espacio insuficiente en el parachoques podría provocar daños en el paciente o en el operador.

Español

Volver al índice

INSTALACIÓN DEL SISTEMA POWER-LOAD (CONTINUACIÓN)

31. Localice la posición del primer soporte de ajuste de la placa del suelo (Figura 13) (cerca del extremo inferior). Esa posición es la que proporciona la mayor holgura para la rueda.

    Notas:
    - Para desplazar la camilla más cerca del extremo superior del compartimento del vehículo para el paciente, seleccione otra ubicación.
    - Cada cambio de ubicación sucesivo desplaza la camilla 2, 54 cm hacia el extremo superior.
    - Asegúrese de que la ubicación no es mayor respecto a la primera ubicación que el valor calculado en el paso 30. Deje suficiente espacio para la base de la camilla a fin de que se pueda despejar el amortiguador del vehículo.
    - Si se da la vuelta al soporte tal como se muestra en la Figura 14 desplaza la ubicación de montaje 5 cm más hacia el extremo superior.
    - En la Figura 13 se muestra la ubicación para obtener la mayor holgura para la rueda respecto al amortiguador. En la Figura 14 se muestra la ubicación para obtener la mínima holgura para la rueda respecto al amortiguador y representa un desplazamiento de 8 pulgadas (20,3 cm) respecto a la primera ubicación. Seleccione la ubicación que le proporcione la holgura para la rueda apropiada.

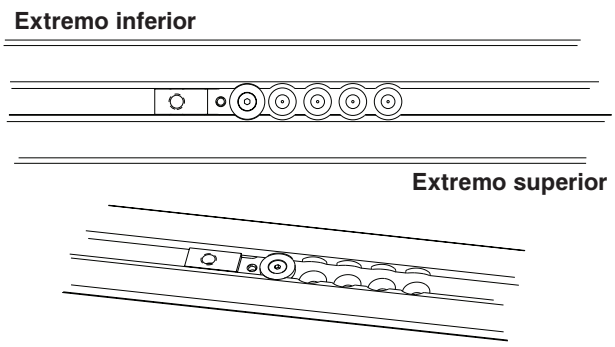

Figura 13: Mayor holgura para la rueda

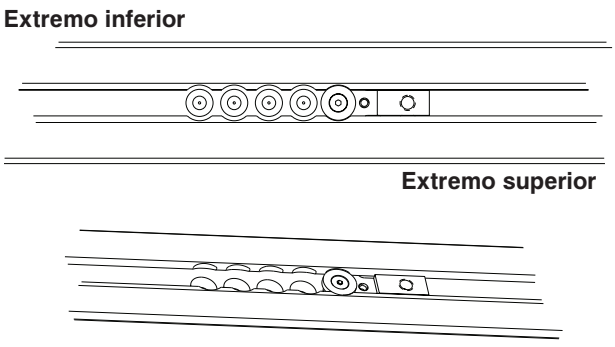

Figura 14: Dar la vuelta al soporte

32. Con una llave hexagonal de 5/32", instale un tornillo de cabeza plana (0001-194-000) en el retén del soporte de ajuste del subanclaje (6390-001-110) para fijar el soporte de ajuste de la placa del suelo (6390-001-108).
33. Repita los pasos 31 y 32 para las otras tres ubicaciones en el conjunto de la placa del suelo.

    Nota: la posición de estos tres soportes de ajuste de la placa del suelo deben coincidir con la ubicación seleccionada en el paso 31.

34. Conecte el cable rojo al cable rojo y el cable negro del cable negro para conectar el conjunto de anclaje al cable del anclaje del vehículo. Coloque el anclaje sobre sus orificios de montaje. Introduzca el cable sobrante a través de la arandela de goma eléctrica. Coloque los conectores en la cavidad de la placa del suelo.

    Nota: Aplique silicona a la arandela de goma eléctrica para sellar por completo el paso eléctrico.

⚠ ADVERTENCIA

Asegúrese de que todos los orificios realizados al exterior del vehículo se sellan para evitar que el humo del tubo de escape entre en el compartimento del vehículo para el paciente.

35. Después de aplicar potencia al anclaje, asegúrese que el indicador LED inferior está parpadeando en ámbar para garantizar un funcionamiento adecuado.

    Nota: Si el indicador LED inferior no parpadea en ámbar, asegúrese de que hay potencia en el anclaje.

Volver al índice

INSTALACIÓN DEL SISTEMA POWER-LOAD (CONTINUACIÓN)

36. Con cuidado coloque el conjunto del anclaje (A) en la parte superior del conjunto de la placa del suelo (B) tal como se muestra en la Figura 15, colocando el cable que sobra en la cavidad de la placa del suelo. Alinee los cuatro orificios con los soportes de ajuste de la placa del suelo.

⚠ PRECAUCIÓN

Al instalar el conjunto del anclaje, asegúrese de que los cables se sitúan dentro de la cavidad de la placa del suelo y no quedan pinzadas por el conjunto de anclaje.

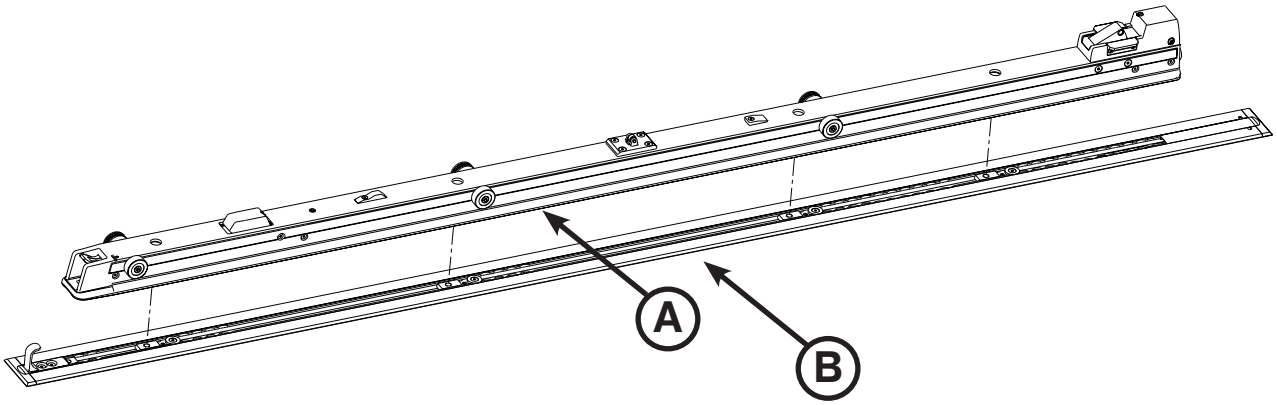

Figura 15: Conjunto del anclaje y conjunto de la placa del suelo

37. Mida la cavidad expuesta en el extremo superior y el extremo inferior de la placa del suelo para personalizar las cubiertas de la placa del suelo.

⚠ ADVERTENCIA

Para evitar el riesgo de lesión personal o daños en el equipo durante la instalación, fije correctamente el elemento que esté cortando y tenga en cuenta los alrededores de la zona donde está cortando. Siempre que trabaje con una sierra lleve la protección ocular apropiada.

38. Con una sierra, corte las dos cubiertas de la placa del suelo (6390-001-166) (A) para que coincidan con la longitud medida en ambos extremos (Figura 16). La cubierta de la placa del suelo no encaja en el soporte de ajuste de la placa del suelo.
    Nota: si el anclaje se monta sobre el extremo inferior o el extremo superior de la placa del suelo, no será necesario colocar una cubierta en el extremo correspondiente.
39. Con un martillo de goma, coloque cada cubierta en la placa del suelo (primero la parte (B) del gancho).

    Nota: para separar la cubierta de la placa del suelo, introduzca un destornillador en el lado de la cubierta que presenta un borde levantado.

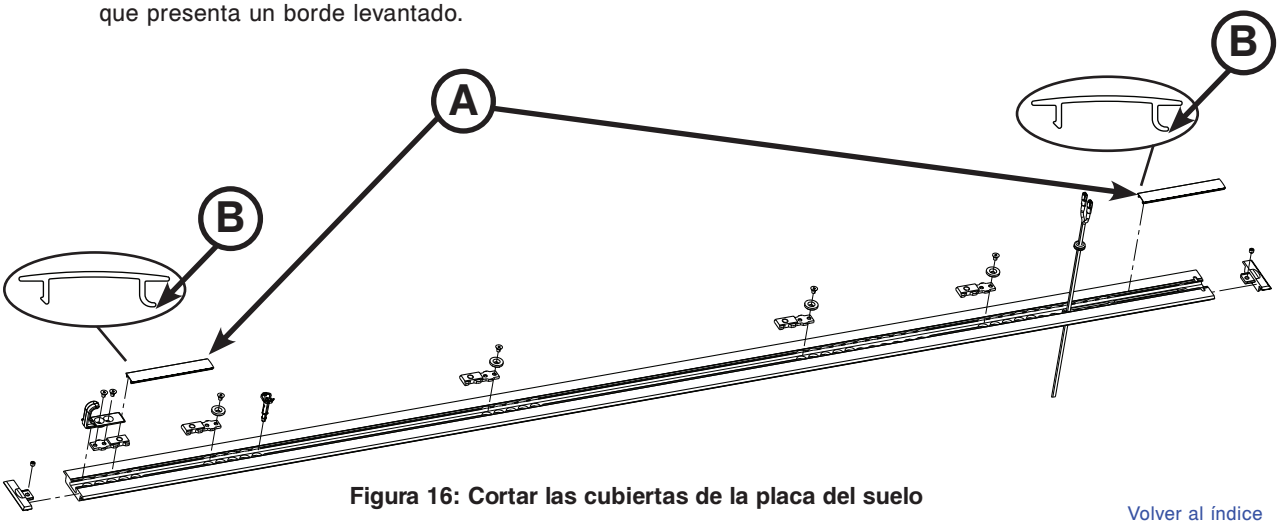

Figura 16: Cortar las cubiertas de la placa del suelo

Español
Volver al índice

INSTALACIÓN DEL SISTEMA POWER-LOAD (CONTINUACIÓN)

Componentes del kit del conjunto Power-LOAD (6390-001-054)

- (1) tornillos de cabeza hueca (nº ref. 0004-658-000)
- (6) tornillos de cabeza redonda (nº ref. 0004-665-000)
- (4) soportes de montaje del anclaje (nº ref. 6390-001-150)
- (1) borde de la transferencia, HE, derecha (nº ref. 6390-001-211)
- (2) amortiguadores con tope fijo (nº ref. 6390-001-243)
- (2) bloques con tope fijo, orificio roscado (nº ref. 6390-001-246)
- (4) tornillos de cabeza hueca (nº ref. 0004-662-000)
- (1) activador magnético del carro (nº ref. 6390-001-106)
- (1) borde de la transferencia, HE, izquierda (nº ref. 6390-001-210)
- (1) almohadilla de desgaste de la transferencia, extremo inferior (nº ref. 6390-001-225)
- (2) bloques con tope fijo, orificio pasante (nº ref. 6390-001-244)

Herramientas necesarias:

- Llave hexagonal de 3/8”
- Llave hexagonal de 5/32”
- Llave hexagonal de 3/16”
- Destornillador Torx T25
- Llave dinamométrica de 1/2" (N-m) > 81,26 N-m

Procedimiento:

1. Con una llave hexagonal de 3/8", instale los cuatro postes de montaje del anclaje suministrados (6390-001-150) (A) en los cuatro orificios del conjunto del anclaje tal como se muestra en la Figura 17.

   Nota: no apriete del todo los postes hasta que los cuatro postes estén alineados e iniciados.

2. Con una llave dinamométrica, apriete cada poste a 60±10 pies-lb.

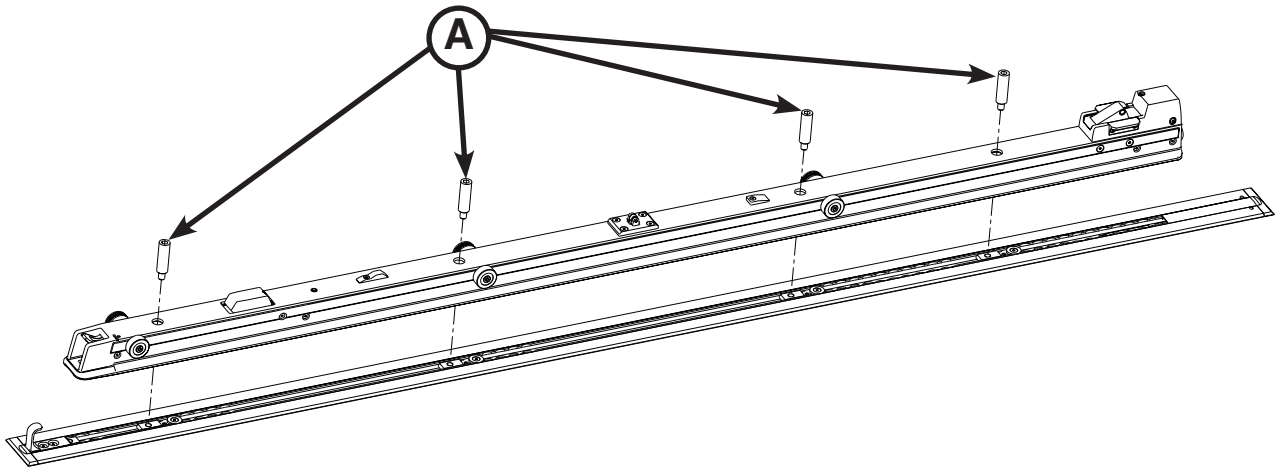

Figura 17: Instalar los postes de montaje del anclaje

Volver al índice

INSTALACIÓN DEL SISTEMA POWER-LOAD (CONTINUACIÓN)

Instale el conjunto de la transferencia

⚠ ADVERTENCIA

Para evitar riesgo de lesión, se necesitan dos instaladores para levantar y posicionar el conjunto de la transferencia.

3. Coloque el conjunto de la transferencia (A) de modo que el extremo abierto esté orientado hacia el conjunto del anclaje (B) tal como se muestra en la Figura 18.

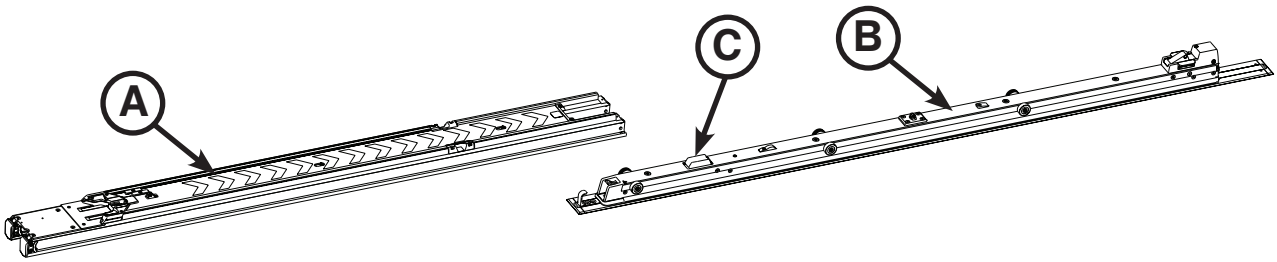

Figura 18: Instalar el conjunto de la transferencia

⚠ ADVERTENCIA

Para evitar el riego de lesiones, mantenga las manos y los dedos alejados de los mecanismos en movimiento.

4. Instalador 1 (extremo inferior): levante el conjunto de la transferencia y deslice los gatillos del bloqueo de la transferencia (E) (Figura 19) hacia el extremo inferior de la transferencia para desenganchar los bloqueos de la transferencia. Tire de los gatillos del bloqueo de la transferencia hacia el extremo inferior hasta que la transferencia esté bien asentada en el anclaje tal y como muestra la Figura 19. Instalador 2 (extremo superior): deslice y centre el extremo abierto del conjunto de la transferencia sobre los rodillos del conjunto del anclaje.

   Nota: es posible que note cierta resistencia cuando gire sobre el segundo conjunto de rodillos; empuje a pesar de la resistencia hasta la posición que se muestra en la Figura 19.

⚠ PRECAUCIÓN

Al instalar el conjunto de la transferencia, deslice lentamente el conjunto de la transferencia para evitar la rotura de la carcasa de la carga inductiva de la camilla (C) (tal como se muestra en la Figura 18).

Volver al índice

INSTALACIÓN DEL SISTEMA POWER-LOAD (CONTINUACIÓN)

Instale el conjunto del carro

5. Con una llave Allen de 5/32”, instale el tornillo de cabeza plana suministrado (0004-658-000) (A) para fijar el activador magnético del carro suministrado tal como se muestra (6390-0001-106) (B) en la Figura 19.
6. Con un destornillador Torx T25, instale cuatro tornillos de cabeza redonda (0004-665-000) (C) para conectar la almohadilla de desgaste de la transferencia del extremo inferior (6390-001-225) (D) al conjunto de la transferencia del extremo inferior tal como se muestra en la Figura 19.
7. Desplace los gatillos de bloqueo de la transferencia (más cercanos al extremo inferior) (E) tal como se muestra en la Figura 19 hacia el extremo inferior del conjunto de la transferencia para desbloquearlo.

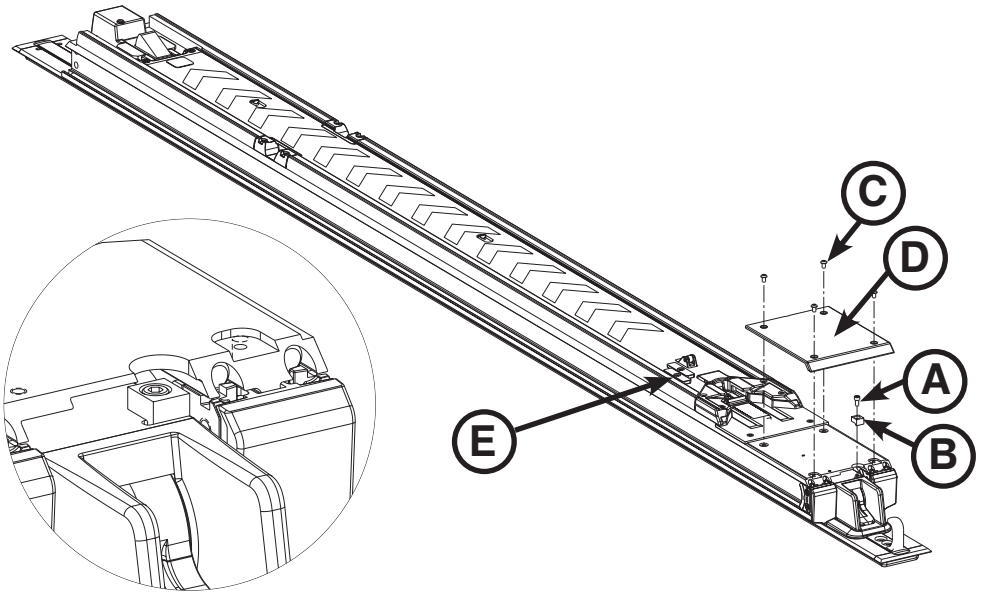

Figura 19: Conectar la almohadilla de desgaste de la transferencia del extremo inferior

8. Coloque el conjunto de la transferencia en su posición media tal como se muestra en la Figura 20.

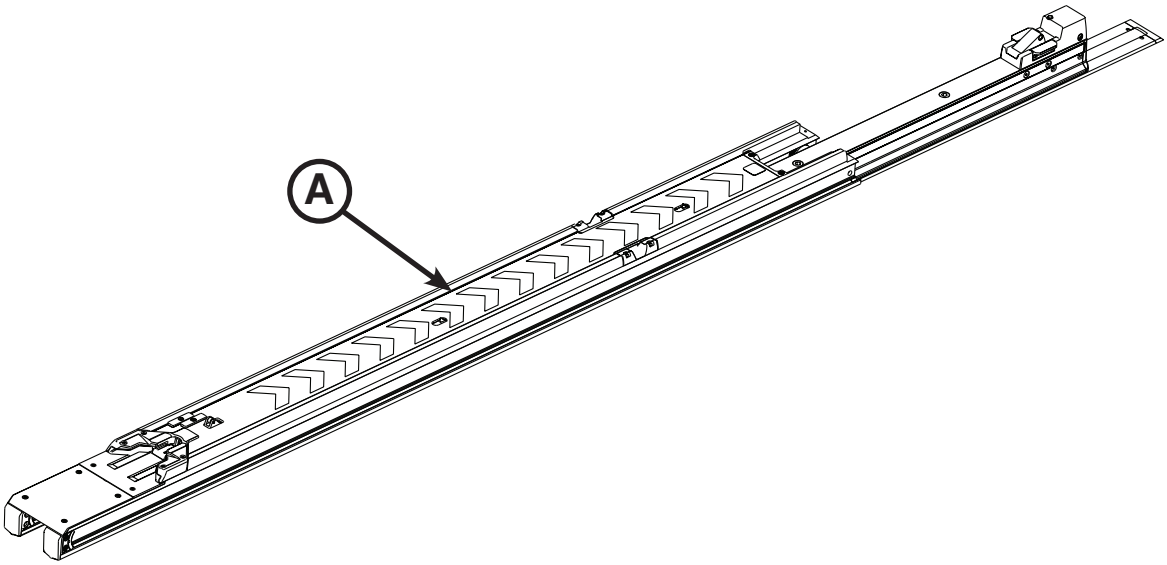

Figura 20: Posición del conjunto de la transferencia

Español

Volver al índice

INSTALACIÓN DEL SISTEMA POWER-LOAD (CONTINUACIÓN)

⚠ ADVERTENCIA

Para evitar riesgo de lesión, se necesitan dos instaladores para levantar y posicionar el conjunto del carro.

9. Con cuidado levante el conjunto del carro por el brazo y la aleta. No levante el carro mediante las manijas de liberación manual de la camilla. Levante solo por las partes que se indican. El instalador 1 deberá colocar las manos en los puntos A1 y A2. El instalador 2 deberá colocar las manos en los puntos B1 y B2, tal como se muestra en la Figura 21.

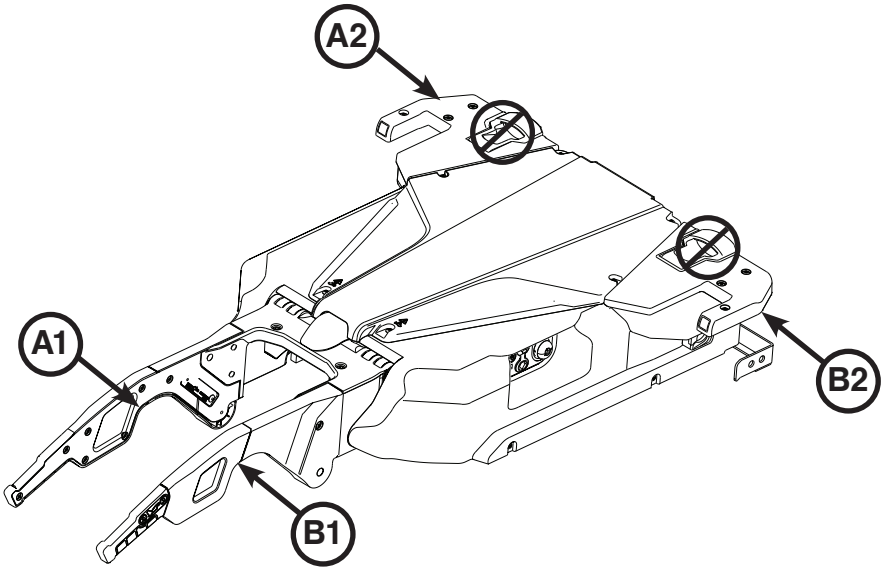

Figura 21: Conjunto del carro

10. Coloque el conjunto del carro (A) entre el conjunto de la transferencia (B) y el extremo superior del conjunto del anclaje (C) sobre el suelo tal como se muestra en la Figura 22.
11. Instalador 1 (extremo inferior): desplace los rodillos del conjunto del carro en el canal lateral del conjunto de la transferencia.
12. Instalador 2 (extremo superior): levante el conjunto del carro para alinear el segundo conjunto de rodillos y deslice los rodillos hasta que el carro esté cerca del medio de la transferencia.

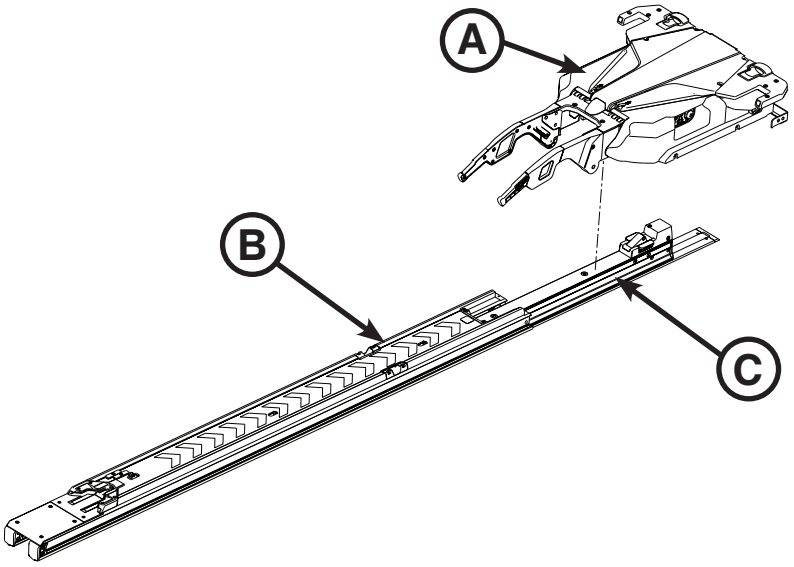

Figura 22: Colocación del conjunto del carro

Volver al índice

INSTALACIÓN DEL SISTEMA POWER-LOAD (CONTINUACIÓN)

13. Con cuidado empuje el conjunto de la transferencia hacia el extremo superior hasta que se bloquee en su posición.
14. Monte el bloque del amortiguador alineando el bloque con tope fijo suministrado (6390-001-244) (con orificios pasantes) (A) con el amortiguador con tope fijo (6390-001-243) (B) y el bloque con tope fijo interno suministrado (6390-001-246) (con orificios roscados) (C) tal como se muestra en la Figura 23.

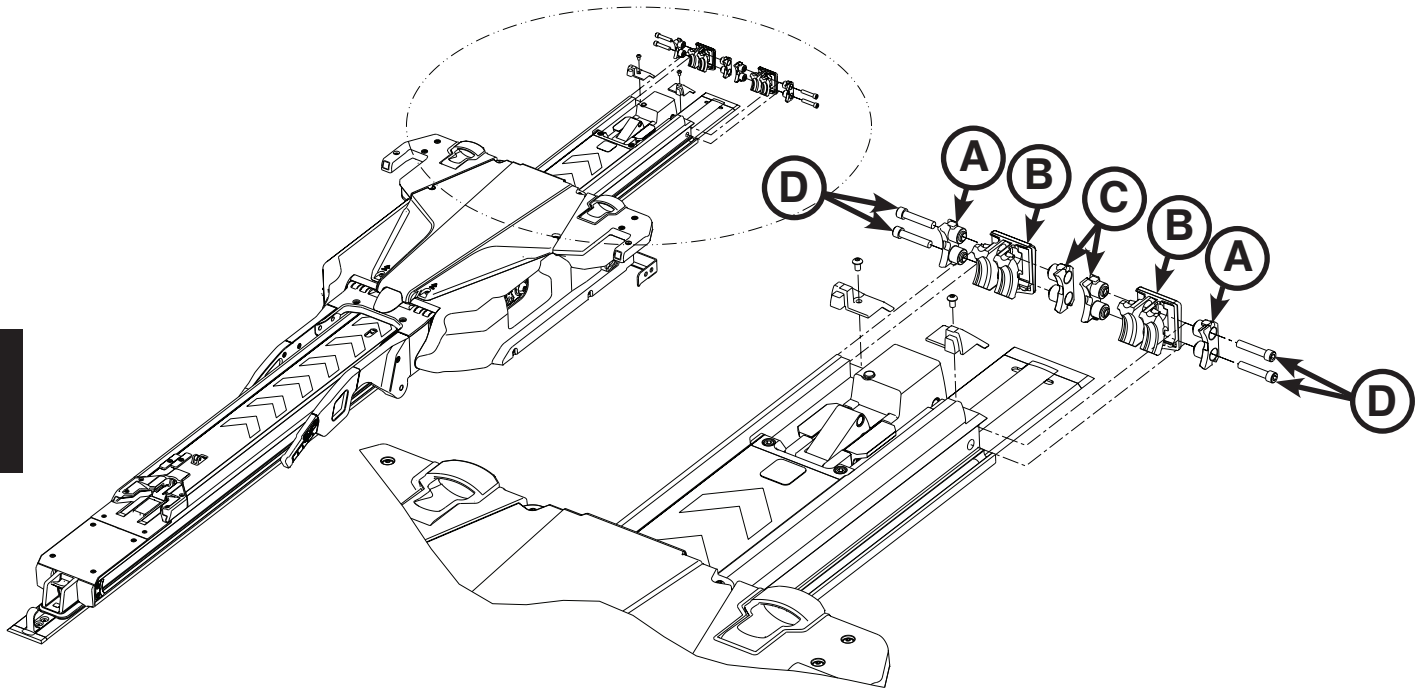

Figura 23: Montaje del bloque del amortiguador

15. Deslice el amortiguador con tope fijo montado en el extremo del conjunto de la transferencia.

    Nota: coloque el amortiguador con tope fijo de modo que el saliente (A) se quede en la parte inferior tal como se muestra en la Figura 24.

16. Repita los pasos 14 y 15 para montar e instalar el segundo amortiguador con tope fijo.
17. Con una llave Allen de 3/16”, instale los cuatro tornillos de cabeza hueca suministrados (0004-662-000) (dos en cada lado) (D) en el conjunto de la transferencia tal como se muestra en la Figura 23.
18. Examine visualmente los amortiguadores de la transferencia del extremo superior para asegurar que están instalados al ras del borde saliente del conjunto de la transferencia sin ningún tipo de signos de desajuste o instalación incorrecta.

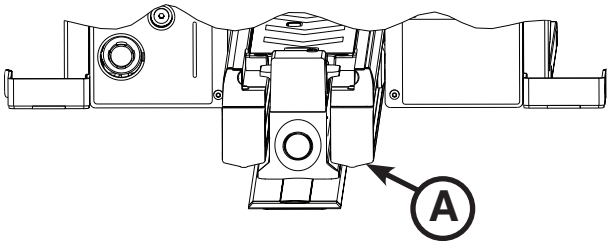

Figura 24: Saliente del amortiguador con tope fijo

INSTALACIÓN DEL SISTEMA POWER-LOAD (CONTINUACIÓN)

19. Con un destornillador Torx T25, instale los dos tornillos de cabeza redonda suministrados (0004-665-000) (A) para conectar el borde suministrado del extremo superior de la transferencia de la parte izquierda del paciente (6390-001-210) y el borde suministrado del extremo superior de la transferencia de la parte derecha del paciente (6390-001-211) (B) al conjunto de la transferencia tal como se muestra en la Figura 25.

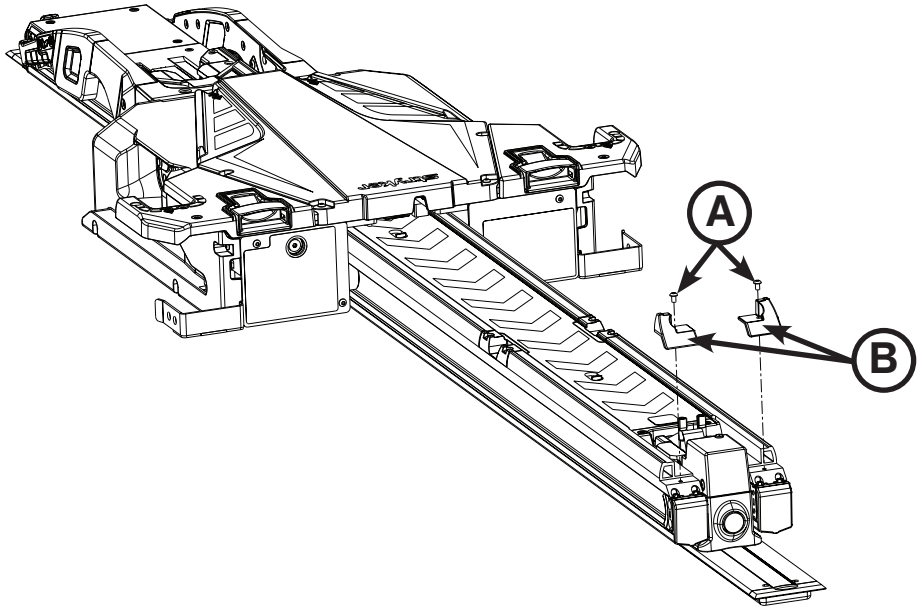

Figura 25: Adjuntar el borde del extremo superior

Volver al índice

INSTALACIÓN DEL SISTEMA POWER-LOAD (CONTINUACIÓN)

20. Pulse el botón de alimentación principal (A), tal como se muestra en la Figura 26, en la parte izquierda del paciente del conjunto del carro para encender la unidad.

    Notas:
    - Si ha conectado el Power-LOAD a un circuito con un interruptor, asegúrese de que el interruptor está encendido.
    - Cuando presione el botón de alimentación principal, también se enciende en color verde el LED (B) de carga de batería para indicar que el sistema Power-LOAD está encendido. Si la batería del carro está baja, aparece un LED (C) de error de color ámbar intermitente.

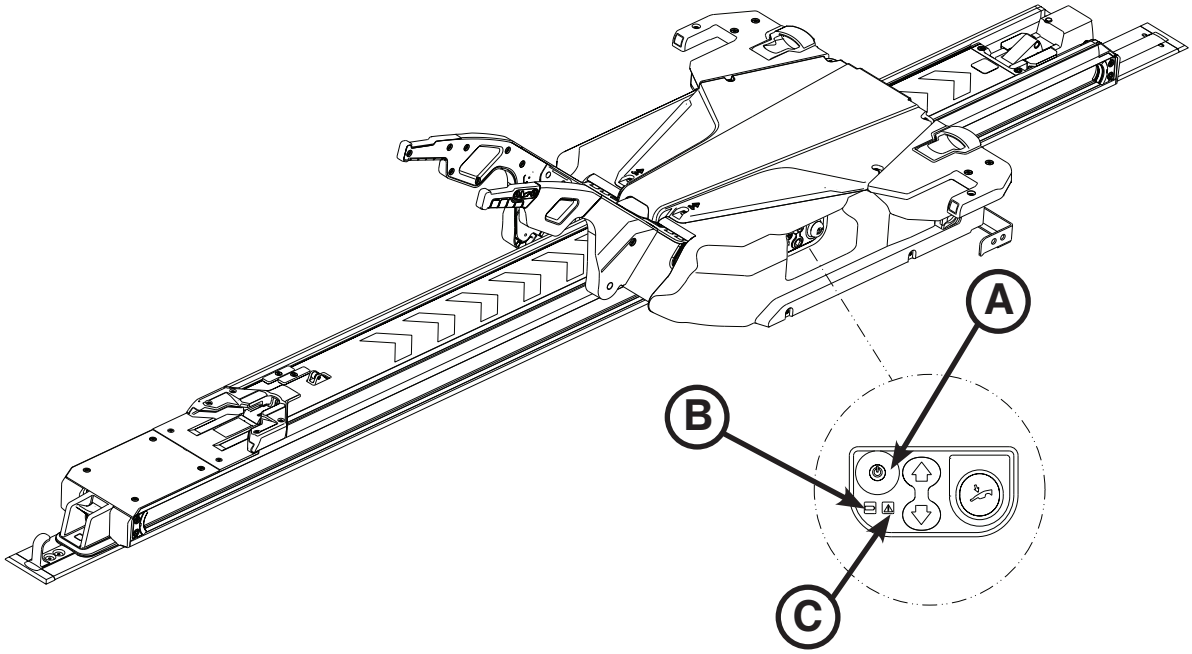

Figura 26: Panel de control del Power-LOAD

21. Levante los brazos elevadores y empuje manualmente el carro en el extremo superior del compartimento del pacientes del vehículo para cargar la batería.

    Nota: el LED de carga de batería (B) se muestra en color verde cuando se está cargando.

22. Fije las etiquetas de operación en la puerta o pared donde sea visible para los operadores del Power-LOAD. Consulte las secciones “Instrucciones de operaciones mecánicas” de la página 6-50 y “Instrucciones de operaciones manuales” de la página 6-51 para obtener más detalles sobre las etiquetas.

    Nota: asegúrese de poner la etiqueta en una superficie suave o en la placa de metal suministrada (6390-001-467) que puede atornillar o remachar en el vehículo.

23. Complete la Lista de verificación para la instalación en la página 6-42.

INSTALACIÓN DE LA GUÍA DE LA RUEDA OPCIONAL

Componentes del kit de la guía de la rueda opcional (6390-027-000)

- (2) tornillos de cabeza plana (nº ref. 0001-195-000)
- (1) conjunto de la guía de la rueda (nº ref. 6390-001-017)
- (5) soportes de la guía de la rueda (nº ref. 6390-001-174)
- (1) raíl de la guía de la rueda (nº ref. 6390-001-176)
- (1) tuerca de la guía de la rueda (nº ref. 6390-001-191)
- (2) contratuercas de seguridad (nº ref. 0016-060-000)
- (2) tornillos de cabeza troncocónica (nº ref. 0023-296-000)
- (5) espaciadores (nº ref. 6390-001-173)
- (1) amortiguador de la guía de la rueda (n º ref. 6390-001-175)
- (1) tapa de la guía de la rueda (nº ref. 6390-001-178)
- (4) cubiertas de la rueda (n º ref. 6390-001-206)

Piezas adicionales utilizadas (no incluidas)
- **(10) 1/4-20 tornillos de cabeza hexagonal (ASTM-F835 o SAE grado 8)**

Herramientas necesarias:

- Cinta métrica
- Taladro
- Trinquete de 3/8"
- Llave hexagonal de 5/32"
- Sierra (o equivalente)
- Broca de 1/4"
- Llave combinada de 7/16"
- Lápiz
- Llave de 7/16"
- Destornillador Torx T25

Procedimiento:

Nota: se necesitan diez 1/4-20 tornillos de cabeza hexagonal (ASTM-F835 o SAE grado 8), pero tenga en cuenta que no están incluidos en el kit de instalación. Examine su vehículo para determinar la mejor longitud del perno necesaria para realizar la instalación. Utilice estos pernos para fijar la guía de la rueda tal como se describe en el paso 11. Cuando instale la guía de la rueda, consulte la página 6-39 para ver en detalle los componentes del conjunto.

1. Con una cinta métrica, mida desde la línea central de la placa del suelo hasta la pared (armario) en la parte del conductor del compartimento del vehículo para el paciente (consulte la Figura 27 y Figura 28).

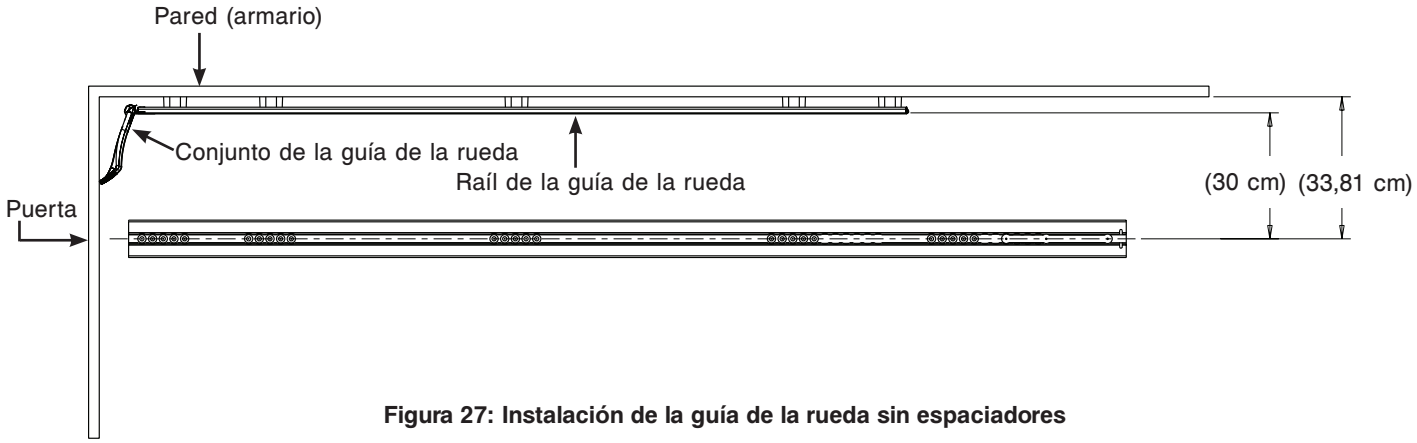

Figura 27: Instalación de la guía de la rueda sin espaciadores

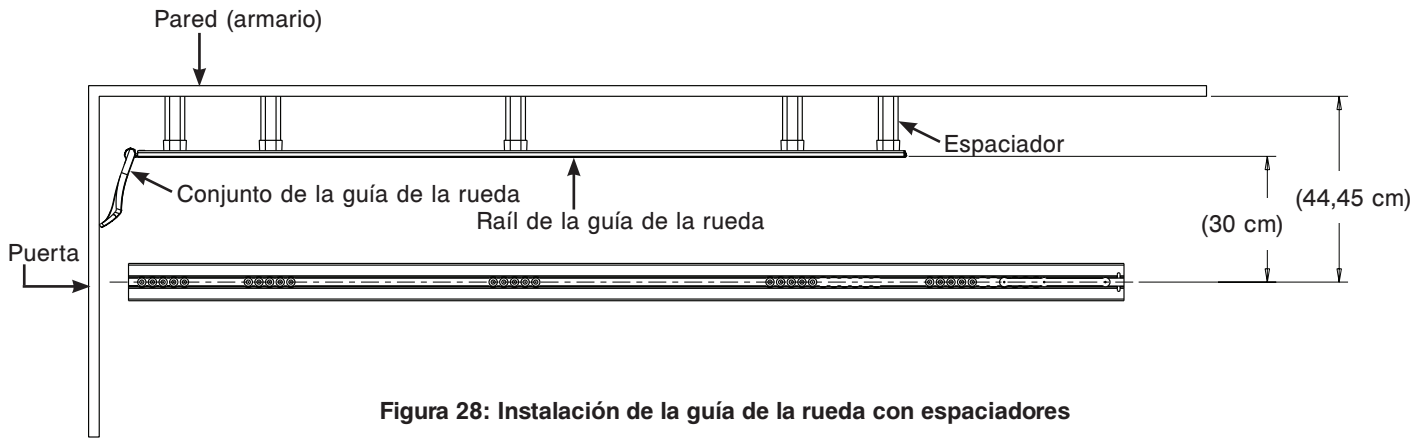

Figura 28: Instalación de la guía de la rueda con espaciadores

Volver al índice

INSTALACIÓN DE LA GUÍA DE LA RUEDA OPCIONAL (CONTINUACIÓN)

2. Con las medidas obtenidas en el paso 1, determine si es necesario instalar espaciadores (6390-001-173) (D) para el conjunto de guía de la rueda.

Medición de la línea central (placa del suelo)	Acción necesaria
Mayor de 44,45 cm desde la pared	La guía de la rueda opcional no es necesaria.
De 33,81 cm a 44,45 cm	Los espaciadores (6390-001-173) (D) son necesarios. Extraiga 33,81 cm de la medición del paso 1 para determinar el tamaño de cada espaciador. Utilice una sierra (o equivalente) para cortar cada espaciador de modo que encaje.
Exactamente 44,45 cm	Los espaciadores (6390-001-173) (D) son necesarios pero no se han de cortar para que encajen.
Exactamente 33,81 cm	Los espaciadores (6390-001-173) (D) NO son necesarios. Deseche los cinco espaciadores.

⚠ ADVERTENCIA

Para evitar el riesgo de lesión personal o daños en el equipo durante la instalación, fije correctamente el elemento que esté cortando y tenga en cuenta los alrededores de la zona donde está cortando. Siempre que trabaje con una sierra lleve la protección ocular apropiada.

3. Con la puerta del vehículo cerrada, alinee el raíl de guía de la rueda (6390-001-176) (G) respecto a la pared (armario).
4. Con una cinta métrica, mida 3,81 cm desde el extremo inferior del raíl de guía de la rueda hasta el panel de la puerta.
5. Con un lápiz, marque en la pared (armario) la ubicación de la parte trasera del raíl de guía de la rueda.
6. Con la ayuda de alguien, coloque los cinco soportes de guía de la rueda (6390-001-174) (E) en las ubicaciones de montaje aproximadas.
7. Ajuste el raíl de guía de la rueda en la parte superior de los soportes de la guía de la rueda tomando como referencia la marca realizada en el paso 5 para la ubicación del raíl de guía de la rueda.

Notas:

- Asegúrese de que los orificios del raíl de guía de la rueda están alienados con las áreas abiertas en el compartimento del vehículo para el paciente para asegurar el soporte correcto del raíl de guía de la rueda.
- La separación de los orificios deberá ser de 2,54 cm para las opciones de instalación múltiple.
- El espacio entre los cinco soportes de guía de la rueda deberá ser lo más uniforme posible. Instale los cinco soportes de la guía de la rueda.

Volver al índice

INSTALACIÓN DE LA GUÍA DE LA RUEDA OPCIONAL (CONTINUACIÓN)

8. Con un lápiz, marque cada uno de los orificios en las cinco áreas donde se colocará el soporte de la guía de la rueda en la pared (armario) tal como se muestra en la Figura 29.

   Nota: asegúrese de que el raíl de la guía de la rueda no se mueve durante este proceso y de no hacer los orificios en la posición incorrecta.

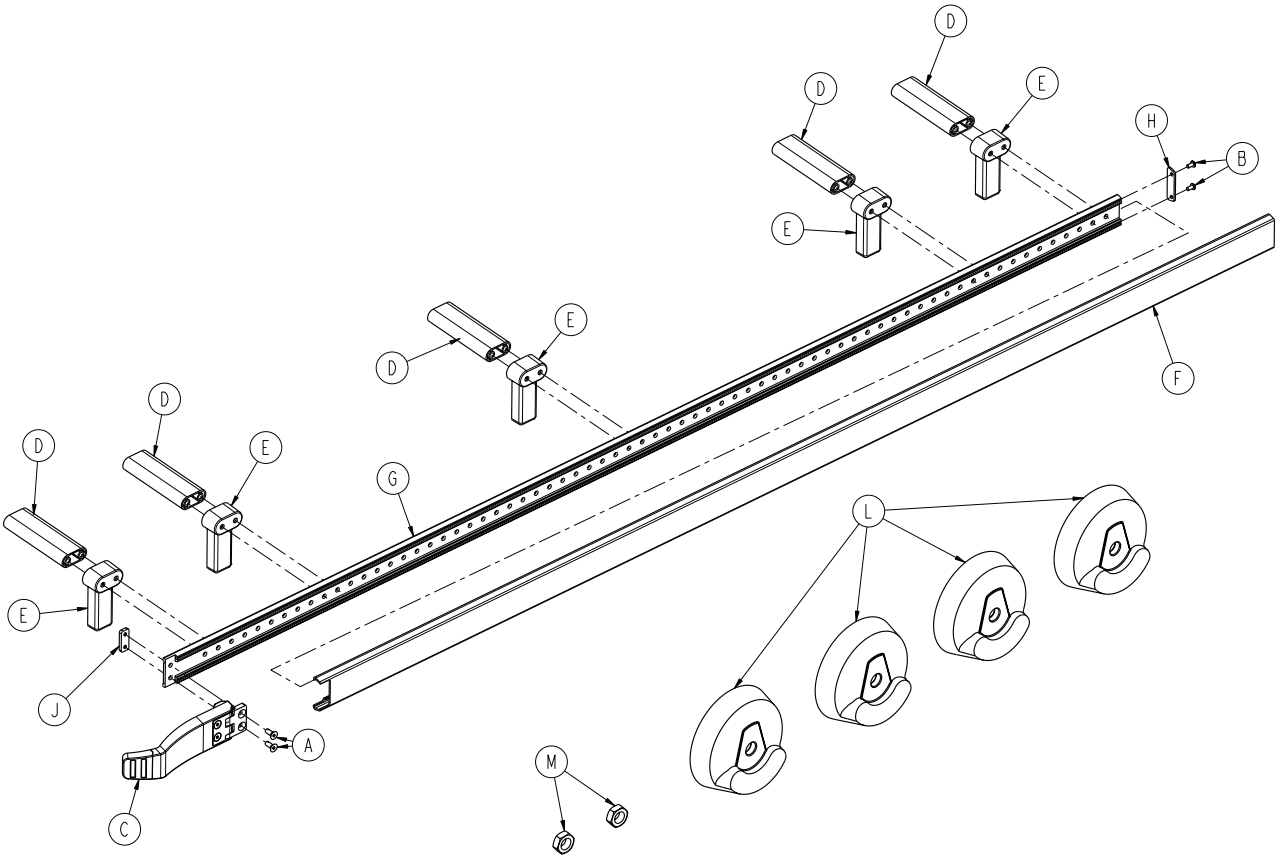

Figura 29: Componentes del Kit de la guía de la rueda opcional - 6390-027-000

9. Extraiga el raíl de la guía de la rueda y los soportes de la guía de la rueda.
10. Con un taladro y una broca del 1/4", taladre las ubicaciones de los orificios marcados (marcados en el paso 8) en la pared (armario).

⚠ PRECAUCIÓN

Para evitar el riesgo de dañar el vehículo, tenga en cuenta los elementos que están alrededor de las ubicaciones de los orificios taladrados durante la instalación.

11. Seleccione la longitud apropiada 1/4-20 de los tornillos de cabeza hexagonal, ASTM-F835 o SAE grado 8 (no suministrados), para la instalación de la guía de la rueda.
12. Con una llave de 7/16" con un trinquete de 3/8" y una llave combinada de 7/16", instale los tornillos (seleccionados en el paso 11) para fijar el raíl de la guía de la rueda al soporte de la guía de la rueda a través del espaciador (6390-001-173) (D), si es necesario, y después a la pared del compartimento del vehículo para el paciente tal como se muestra en la “Figura 27: Instalación de la guía de la rueda sin espaciadores” de la página 6-37 o “Figura 28: Instalación de la guía de la rueda con espaciadores” de la página 6-37.
13. Con un destornillador Torx T25, instale los dos tornillos mecánicos de cabeza troncocónica (0023-296-000) (B) para asegurar los tornillos de la guía de la rueda (6390-001-178) (H) en el extremo superior del raíl de la guía de la rueda.

Volver al índice

INSTALACIÓN DE LA GUÍA DE LA RUEDA OPCIONAL (CONTINUACIÓN)

14. Deslice el amortiguador del raíl de la guía de la rueda (6390-001-175) (F) sobre el raíl de la guía de la rueda desde el extremo inferior del compartimento del vehículo para el paciente hasta el extremo superior.
15. Con una llave hexagonal de 5/32", instale los dos tornillos de cabeza plana (0001-195-000) (A) a través de la bisagra del conjunto de la guía de la rueda (6390-001-017) (C) y del raíl de la guía de la rueda a la tuerca de la guía de la rueda (6390-001-191) (J) tal como se muestra en la “Figura 29: Componentes del Kit de la guía de la rueda opcional - 6390-027-000” de la página 6-39.
16. Instale las dos contratuercas de seguridad (0016-060-000) (M) y cuatro cubiertas de las ruedas (6390-001-206) (L) en la parte derecha de la camilla del paciente que se va a utilizar con el conjunto de la guía de la rueda. Consulte la sección “Instalación de las cubiertas de las ruedas de la camilla” de la página 6-41.

Volver al índice

INSTALACIÓN DE LAS CUBIERTAS DE LAS RUEDAS DE LA CAMILLA

Herramientas necesarias:

- Llave de 5/8"
- Trinquete de 3/8"
- Llave combinada de 11/16"

Procedimiento:

1. Incline la camilla hacia su extremo superior.

   Nota: asegúrese de que la sección superior está extendida y bloqueada.

2. Con una llave de 5/8" con un trinquete de 3/8" y una llave combinada de 11/16", extraiga el tornillo de cabeza hexagonal (A) y la tuerca (B) que fija la rueda (C) al soporte de la rueda (Figura 30) en la parte derecha del paciente en el extremo inferior de la camilla que se va a utilizar con el conjunto de la guía de la rueda instalada. Guarde el tornillo para cuando tenga que instalarlo de nuevo. Deseche la tuerca.
3. Extraiga los dos casquillos (D) de la rueda (Figura 30). Deseche los dos casquillos.
4. Alinee dos cubiertas de las ruedas (6390-001-206) (D) alrededor de la rueda, de modo que las cubiertas de la rueda coincidan en ambas partes (Figura 31).
5. Con una llave de 5/8" con un trinquete de 3/8" y una llave combinada de 11/16", instale el tornillo de cabeza hexagonal (A) y la contratuerca de seguridad (B) (0016-060-000) que fija la rueda (C) con las cubiertas de la rueda (D) al soporte de la rueda (Figura 31).

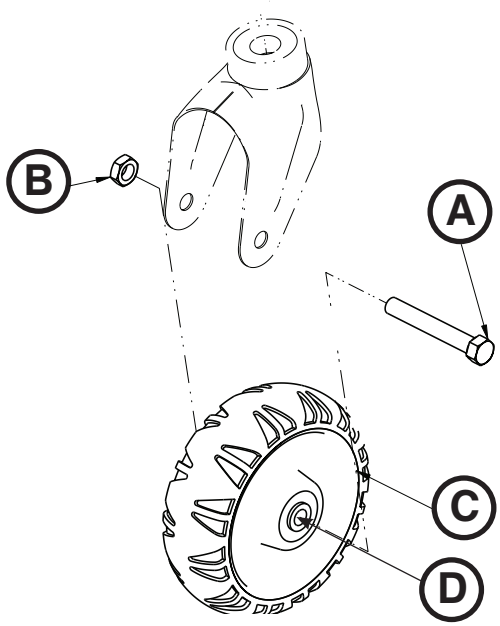

Figura 30: Rueda de la camilla sin cubiertas de rueda

Nota: preste atención a la orientación de las cubiertas de la rueda durante la instalación para asegurar que ambas partes está alienadas. No apriete demasiado las tuercas. Asegúrese de que la rueda gira sin dificultad.

6. Incline la camilla hacia su extremo inferior.
7. Repita los pasos de 2 a 5 en la parte derecha del paciente en el extremo superior de la camilla.
8. Asegúrese de que ambas ruedas giran suavemente.

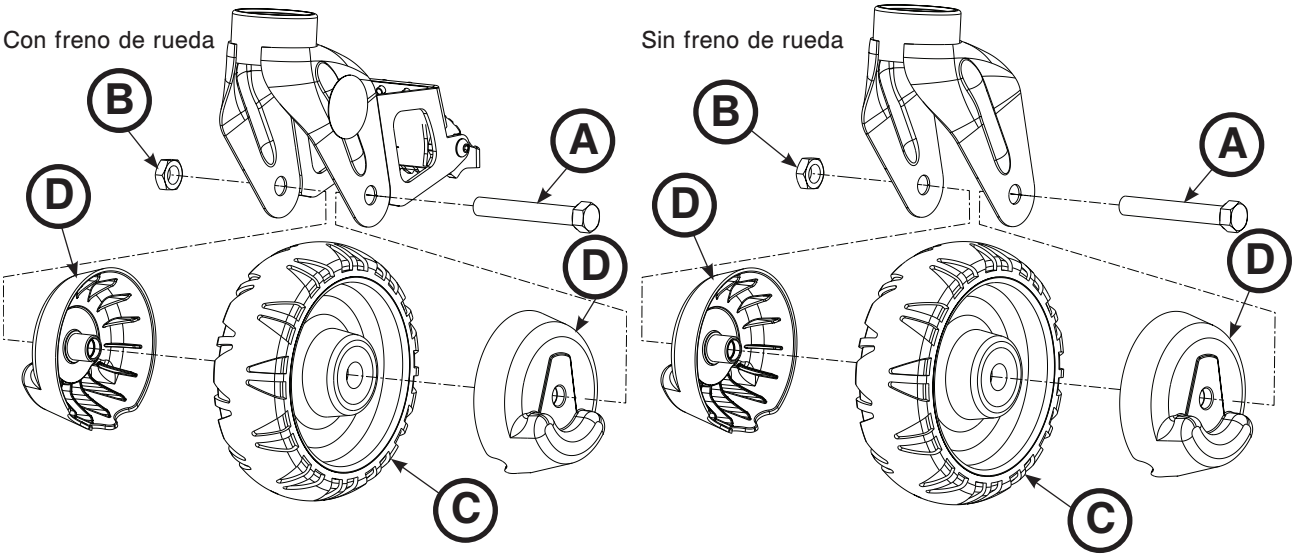

Figura 31: Ruedas de la camilla con cubiertas de las ruedas

Volver al índice

LISTA DE VERIFICACIÓN DE LA INSTALACIÓN DEL POWER-LOAD

Nota: deje que la batería se cargue durante un mínimo de 20 antes de empezar la comprobación de funcionamiento del Power-LOAD. La batería solo se cargará cuando el carro esté bloqueado en el extremo superior del compartimento del vehículo para el paciente. El LED de carga de batería se muestra en color verde cuando se está cargando.

Antes de empezar la comprobación de funcionamiento del Power-LOAD, asegúrese de que:

- La comprobación se realiza con un Power-LOAD compatible con una camilla Power-PRO (modelos 6500, 6506, 6510, 6516)
- El Power-LOAD está bloqueado en el extremo inferior del vehículo con los brazos elevadores bajados (consulte la sección “Extensión del Power-LOAD del Vehículo sin camilla” de la página 6-54)
- La alimentación eléctrica está encendida
- Los LED de las aletas del conjunto del carro se muestran en color ámbar intermitente
  Nota: cuando presione el botón de alimentación principal, también se enciende en color verde el LED de carga de batería para indicar que el sistema Power-LOAD está encendido. Si la batería del carro está baja, aparece un LED de error de color ámbar intermitente.

Nota: compruebe el control de la camilla superior e inferior se enciende al comprobar la funcionalidad del botón de la camilla.

_____ 1. Levante el amortiguador del vehículo a la posición elevada (si se cuenta con el equipo).
_____ 2. Bloquee la camilla compatible con Power-LOAD en el Power-LOAD.
_____ 3. Compruebe que los dos pasadores de las ruedas de carga están bloqueados en el Power-LOAD (seguros).
_____ 4. Compruebe que los LED cambian de color ámbar intermitente a verde estático.
_____ 5. Pulse y mantenga pulsado el botón de retracción (-) en el interruptor de control de la camilla para retraer totalmente la parte inferior de la camilla.
_____ 6. Empuje la camilla dentro del compartimento del vehículo para el paciente hasta que se bloquea en el extremo superior del compartimento del vehículo. Asegúrese de que los brazos elevadores bajan hasta que las ruedas de la camilla están en el suelo del compartimento del vehículo para el paciente y el extremo inferior de la camilla se bloquea en el sujetador.
_____ 7. Compruebe el indicador LED en el extremo inferior para asegurarse de que la camilla está lista para su transporte.
   - Si el LED se muestra en color verde estático, significa que el extremo inferior de la camilla está en posición o preparada para el transporte.
   - Si el LED se muestra en color ámbar intermitente, significa que el extremo inferior de la camilla no está en posición ni preparada para el transporte.

_____ 8. Asegúrese de que la camilla está bloqueada en el Power-LOAD tirando con firmeza de lado a lado en el extremo inferior de la camilla.
_____ 9. Pulse y mantenga pulsado el botón de extensión (+) en el interruptor de control de la camilla para comprobar que la camilla no se extiende dentro del vehículo. Las patas de la camilla no se levantan en la posición de transporte.
   Nota: al presionar el botón de retracción (-) en el interruptor de control de la camilla permite el movimiento en determinadas condiciones.
_____ 10. Pulse y mantenga pulsada la palanca de liberación situada en la parte inferior del sistema Power-LOAD y estire para extraer la camilla del compartimento del vehículo para el paciente. Asegúrese de que los brazos elevadores levantan la camilla hasta que las ruedas de la camilla están fuera del suelo del compartimento del vehículo para el paciente.
_____ 11. Asegúrese de que los indicadores LED del extremo superior están en color verde estático. Pulse y mantenga pulsado el botón de extensión (+) en el interruptor de control de la camilla para extender la camilla hasta que las ruedas de la camilla descansen en el suelo y los brazos elevadores del Power-LOAD ya no soporten el peso de la camilla. **Nota:** los brazos elevadores deberá permanecer en la posición límite inferior después de que la camilla se libere del Power-LOAD.
_____ 12. Pulse el botón arriba (↑) en el panel de control del Power-LOAD para subir los brazos elevadores y la camilla hasta la posición más alta.
   Nota: las patas de la camilla no se retraen.
_____ 13. Pulse el botón abajo (↓) en el panel de control del Power-LOAD para bajar los brazos elevadores y la camilla.
_____ 14. Pulse el botón de liberación en el interruptor de control de la camilla para liberar la camilla del Power-LOAD. Los indicadores LED del extremo superior se muestran en color ámbar intermitente.
_____ 15. Vuelva a bloquear la camilla en el Power-LOAD.
_____ 16. Pulse el botón arriba (↑) en el panel de control del Power-LOAD para subir la camilla hasta la posición más alta.
   Nota: las patas de la camilla no se retraen.
_____ 17. Pulse el botón de liberación manual en el panel de control del Power-LOAD para bajar la camilla. Continúe presionando el botón hasta que los brazos elevadores se retiren de la camilla.

Volver al índice

LISTA DE VERIFICACIÓN DE LA INSTALACIÓN DEL POWER-LOAD (CONTINUACIÓN)

_____ 18. Levante una de las dos manijas de liberación manual de la camilla situadas en el extremo superior del carro para desbloquear la camilla.
_____ 19. Saque la camilla del Power-LOAD.
_____ 20. Levante los brazos elevadores y empuje el carro hacia el interior del compartimento del vehículo para el paciente hasta la posición de transporte. Con el carro en el extremo superior, deje que bajen los brazos.
_____ 21. Cargue la camilla compatible con el Power-LOAD sin utilizar las funciones del LOAD para simular la carga manual de camillas en el compartimento del vehículo para el paciente. Asegúrese de que la camilla se bloquea en el sitio correcto. Consulte la sección “Carga manual de una camilla en un Vehículo (pérdida de suministro eléctrico o error del sistema del Power-LOAD)” de la página 6-65.
_____ 22. Pulse y mantenga pulsada la palanca de liberación situada en la parte inferior del sistema Power-LOAD y estire para extraer la camilla del compartimento del vehículo para el paciente. Asegúrese de que la barra de seguridad se engancha en el gancho.
Nota: solo se desbloqueará la camilla. El carro debe permanece en el extremo superior del Power-LOAD.
_____ 23. Para desbloquear el carro, levante los brazos elevadores y pulse el botón del liberación del carro situado en la parte superior del sistema Power-LOAD. Deslice el carro solo unas pocas pulgadas hacia el extremo inferior.
_____ 24. Deslice la desconexión del bloqueo manual más cercana al extremo inferior en la transferencia y empuje la transferencia hacia el extremo inferior. Asegúrese de que la transferencia no está desbloqueada.
_____ 25. Extienda totalmente el Power-LOAD fuera del compartimento del vehículo para el paciente.
_____ 26. Deslice la desconexión del bloqueo manual más cercana al extremo superior en la transferencia y empuje la transferencia hacia el extremo superior. Asegúrese de que la transferencia no está desbloqueada. Consulte “Figura 22: Colocación del conjunto del carro” de la página 6-33.
_____ 27. Examine visualmente los amortiguadores de la transferencia del extremo superior para asegurar que están instalados al ras del borde saliente del conjunto de la transferencia sin ningún tipo de signos de desajuste o instalación incorrecta.
_____ 28. Examine Visualmente que todos los pernos y tornillos están apretados correctamente y que no sobresalen ni les faltan elementos de fijación.
_____ 29. Empuje el trinquete del extremo superior y utilice la palanca de liberación del extremo inferior para activar el pasador del extremo superior a fin de asegurar que se mueven sin dificultad y no se obstruyen después de soltarlos.
_____ 30. Para las ambulancias tipo II o si la línea central de la camilla está a 44,45 cm o menos de la pared del vehículo, compruebe que se instala el conjunto de la guía de la rueda opcional (6390-027-000). Si la guía de la rueda opcional no es necesaria marque N/A.
_____ 31. Pulse el botón de alimentación principal para apagar la unidad. Es posible que tenga que encender y apagar la unidad para asegurarse de que el Power-LOAD está apagado y no se encuentra en modo de suspensión.

⚠ PRECAUCIÓN

Con la desconexión manual el sistema Power-LOAD se mueve sin dificultad.

Nota: si no va a utilizar el Power-LOAD durante una semana o más, pulse el botón de alimentación principal para apagar la unidad y evitar que se agote la batería por completo. Es posible que tenga que encender y apagar la unidad para asegurarse de que el Power-LOAD está apagado y no se encuentra en modo de suspensión.

Número de serie del Power-LOAD: _____

Instalado por:_____ Fecha: _____

Inspeccionado por:_____ Fecha: _____

Nota: conserve una copia de este registro durante al menos siete años.

Volver al índice

AJUSTE DEL POWER-LOAD

El estado del Power-LOAD es responsabilidad del propietario. Es importante comprobar que la unidad Power-LOAD funciona correctamente antes de ponerla en servicio. Asegúrese de que el personal técnico cualificado utiliza la siguiente lista y la guía de uso para comprobar el funcionamiento del Power-LOAD antes de ponerlo en servicio.

1. Levante los brazos elevadores y manualmente empuje el carro del Power-LOAD en el extremo superior del conjunto de la transferencia para cargar la batería. **Para asegurar que se realiza la operación correcta, se deberá cargar la batería durante un mínimo de dos horas antes de poner el Power-LOAD en servicio para el primer uso.**

   Nota: el LED de carga de batería se muestra en color verde intermitente cuando se está cargando.

2. Compruebe que la lista de verificación de la instalación está completa (consulte la sección “Lista de Verificación de la instalación del Power-LOAD” de la página 6-42).
3. Si la lista de verificación ha sido comprobada por un instalador externo, el usuario final tendrá que volver a comprobarla. No ponga el Power-LOAD en servicio si no se ha completado la lista de verificación de la instalación.

AJUSTE DE LA CAMILLA COMPATIBLE CON EL POWER-LOAD

El estado de la camilla compatible con el Power-LOAD es responsabilidad del usuario. Es importante comprobar que la camilla compatible con el Power-LOAD funciona correctamente antes de ponerla en servicio. Asegúrese de que la camilla se ajusta según los requisitos especificados en el manual de funcionamiento/mantenimiento correspondiente al modelo de su camilla.

⚠ ADVERTENCIA

Para evitar el riesgo de lesión del paciente, ajuste la altura de la rueda de carga de la camilla para que coincida con la altura de la plataforma del vehículo tal como se describe en el manual de la camilla correspondiente de funcionamiento/mantenimiento del modelo de su camilla.

Controles del usuario e indicadores LED

Indicadores LED del Power-LOAD, situados en el panel de control lateral del Power-LOAD y en el extremo superior e inferior de la pantalla de batería del carro del Power-LOAD y el estado del sistema. En esta Figura y tabla se destacan todos los botones del Power-LOAD y los indicadores LED.

Nota: si no va a utilizar el Power-LOAD durante una semana o más, pulse el botón rojo de alimentación principal (2) para apagar la unidad y evitar que se agote la batería por completo. Es posible que tenga que encender y apagar la unidad para asegurarse de que el Power-LOAD no está en modo de suspensión.

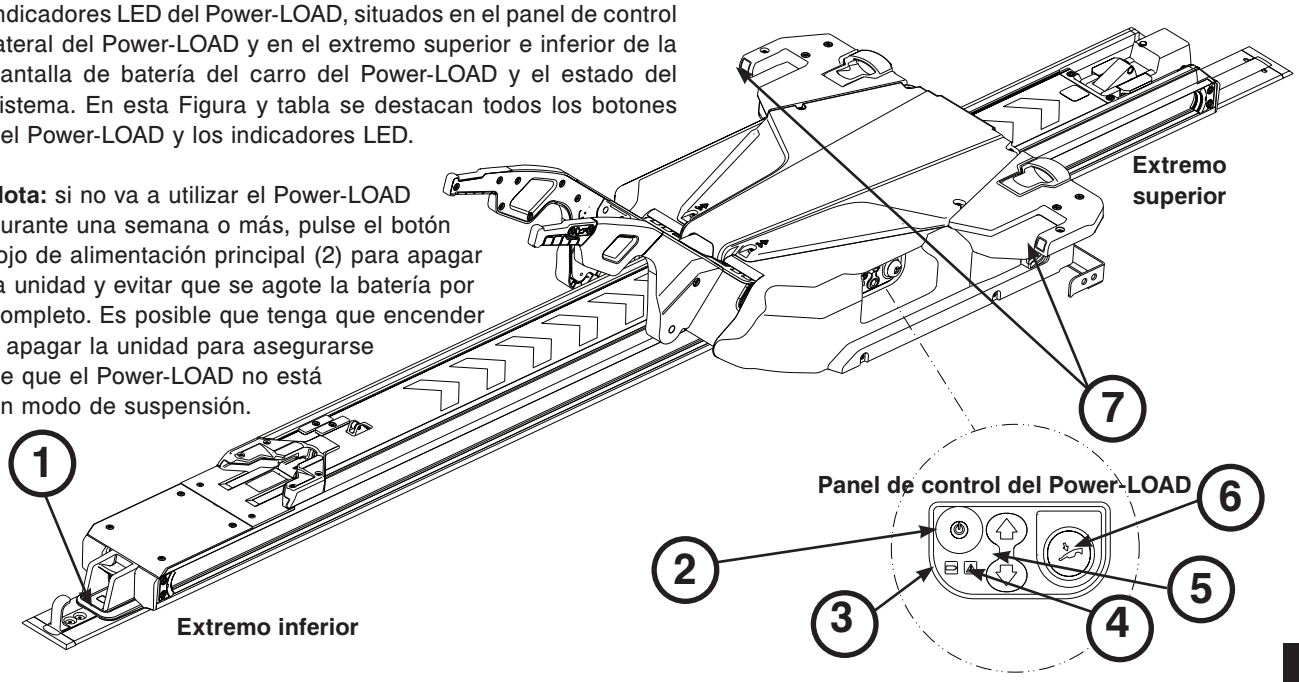

Ref.	Icono/Botón	Nombre	Descripción	Tipo	Ubicación
1		Indicador LED del extremo inferior	Si el LED se muestra en color verde estático, significa que el extremo inferior de la camilla está en posición o preparada para el transporte. Si el LED se muestra en color ámbar intermitente, significa que el extremo inferior de la camilla no está en posición ni preparada para el transporte.	LED	Carro
2	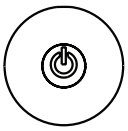	Alimentación principal	Púlselo para encender o apagar la unidad. **Nota:** el LED de la carga de batería también se ilumina para indicar que el sistema Power-LOAD está encendido. Si la batería del carro está baja, aparece un LED de color ámbar intermitente.	Botón	Panel de control del Power-LOAD
3	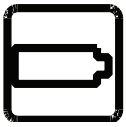	Carga de la batería	Si el LED se muestra en color verde estático, significa que el sistema Power-LOAD está encendido y no se está cargando. Si el LED se muestra en color verde intermitente, significa que la batería se está cargando. **Nota:** la batería solo se cargará cuando el carro esté bloqueado en el extremo superior del compartimento del vehículo para el paciente.	LED	Panel de control del Power-LOAD
4		Error	Si el LED se muestra en color ámbar estático, significa que hay un error en el Power-LOAD. Pulse dos veces el botón de alimentación principal para restablecer la unidad. Si el LED permanece en color ámbar estático, póngase en contacto con el servicio de asistencia técnica. Si el LED está en color ámbar intermitente, la carga de la batería del carro está baja.	LED	Panel de control del Power-LOAD
5	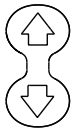	Arriba/Abajo	Pulse arriba (↑) para subir los brazos elevadores hasta la posición más alta. **Nota:** las patas de la camilla no se retraen. Pulse abajo (↓) para bajar los brazos elevadores y la camilla. **Nota:** antes de pulsar el botón, extienda la base de la camilla.	Botón	Panel de control del Power-LOAD
6		Liberación manual	Púlsela para descargar la camilla en el caso de que se produzca un fallo en la alimentación del Power-LOAD. Continúe presionando el botón hasta que los brazos elevadores se retiren de la camilla. **Nota:** antes de pulsar el botón, extienda la base de la camilla.	Botón	Panel de control del Power-LOAD
7	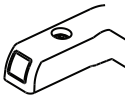	Indicador LED del extremo superior	Si el LED se muestra en color verde estático, significa que el extremo superior de la camilla está en posición. Si el LED se muestra en color verde estático, significa que el extremo superior de la camilla no está en posición.	LED	Carro

Volver al índice

Controles del usuario e indicadores LED

Estos indicadores LED del Power-LEAD están situados en el extremo superior del carro de Power-LOAD.

Se muestra la ubicación del depósito de aceite como referencia.

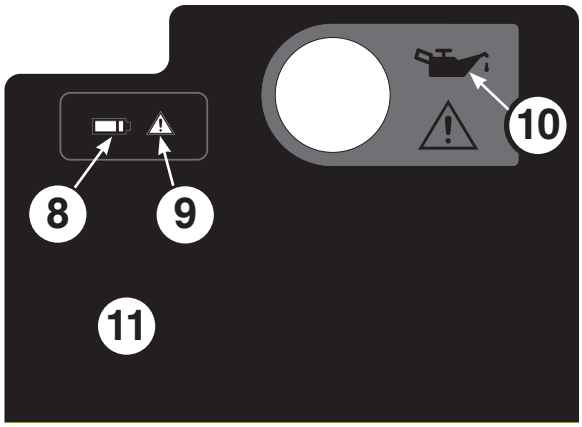

Etiqueta del extremo superior del carro

Ref.	Icono/Botón	Nombre	Descripción	Tipo	Ubicación
8		Carga de la batería	Si el LED se muestra en color verde estático, significa que el sistema Power-LOAD está encendido y no se está cargando. Si el LED se muestra en color verde intermitente, significa que la batería se está cargando. **Nota:** la batería solo se cargará cuando el carro esté bloqueado en el extremo superior del compartimento del paciente.	LED	Extremo superior del carro
9		Error	Si el LED se muestra en color ámbar estático, significa que hay un error en el Power-LOAD. Pulse dos veces el botón rojo de alimentación principal para restablecer la unidad. Si el LED permanece en color ámbar estático, póngase en contacto con el servicio de asistencia técnica. Si el LED está en color ámbar intermitente, la carga de la batería del carro está baja.	LED	Extremo superior del carro
10		Depósito de aceite	Añada mezcla de aceite ATF Mobil Mercon® V (6500-001-293) aquí hasta que esté lleno. Para evitar el riesgo de fuga o mal funcionamiento de la unidad, no sobrepase el límite de llenado del depósito. Consulte la sección “Llenado del depósito” de la página 6-101.	No aplicable	Extremo superior del carro
11	No aplicable	Puerto USB	Extraiga la placa para acceder al puerto USB para comprobar el diagnóstico de entrada/salida. El mantenimiento o reparaciones solo lo puede realizar el personal cualificado.	No aplicable	Extremo superior del carro

Volver al índice

Controles manuales del usuario

Con los siguientes controles de usuario manuales puede liberar la camilla del Power-LOAD sin necesidad de ningún tipo de energía eléctrica:

- Palanca de liberación
- Gatillo del bloqueo de la transferencia
- Botón de liberación del carro
- Manija de liberación de la camilla
- Deslizador del bloqueo de la transferencia

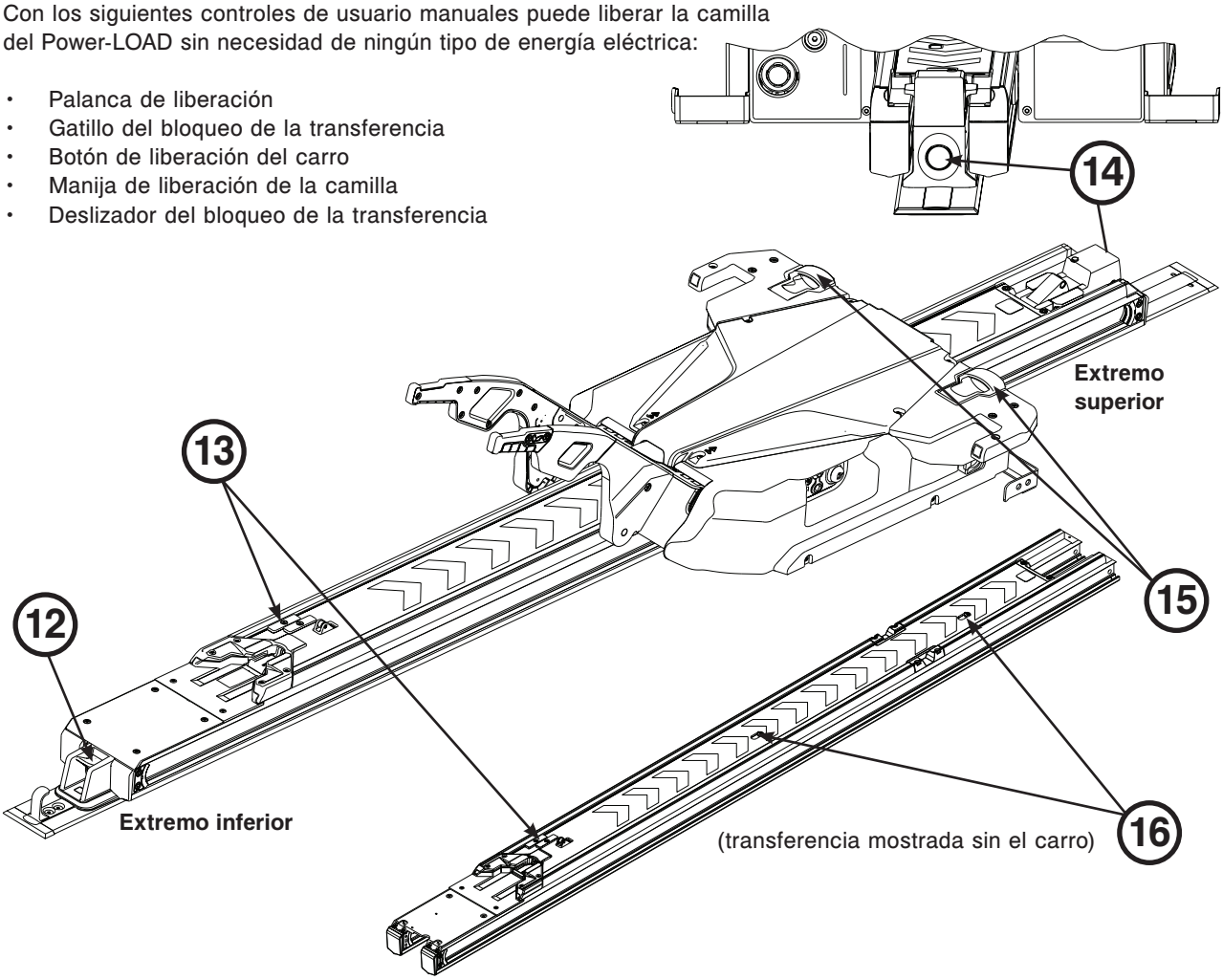

Ref.	Control manual	Nombre	Descripción	Ubicación
12		Palanca de liberación	Púlsela y manténgala pulsada para desenganchar la camilla del compartimento del paciente.	Extremo inferior
13		Gatillo del bloqueo de la transferencia	Deslícelo para desenganchar la transferencia de una posición bloqueada.	Transferencia
14	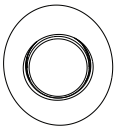	Botón de liberación del carro	Presiónelo al mismo tiempo que eleva los brazos para liberar y extender la unidad Power-LOAD del compartimento del vehículo para el paciente sin camilla. A continuación, saque el carro del compartimento del vehículo para el paciente.	Extremo superior
15		Manija de liberación de la camilla	Levántela para desbloquear la camilla del Power-LOAD cuando la base de la camilla está totalmente extendida.	Carro
16		Deslizador del bloqueo de la transferencia	Deslícela para desenganchar la transferencia de una posición bloqueada.	Transferencia

Volver al índice

USO DE LOS INTERRUPTORES DE CONTROL DE LA CAMILLA

Existen dos interruptores de control de la camilla idénticos situados en las camillas Power-PRO (modelos 6500/6506 y 6510/6516). Pulse cualquiera de estos botones para extender la camilla, retraerla o liberarla del Power-LOAD.

En esta Figura y tabla se destacan los tres botones situados en el interruptor de control de la camilla.

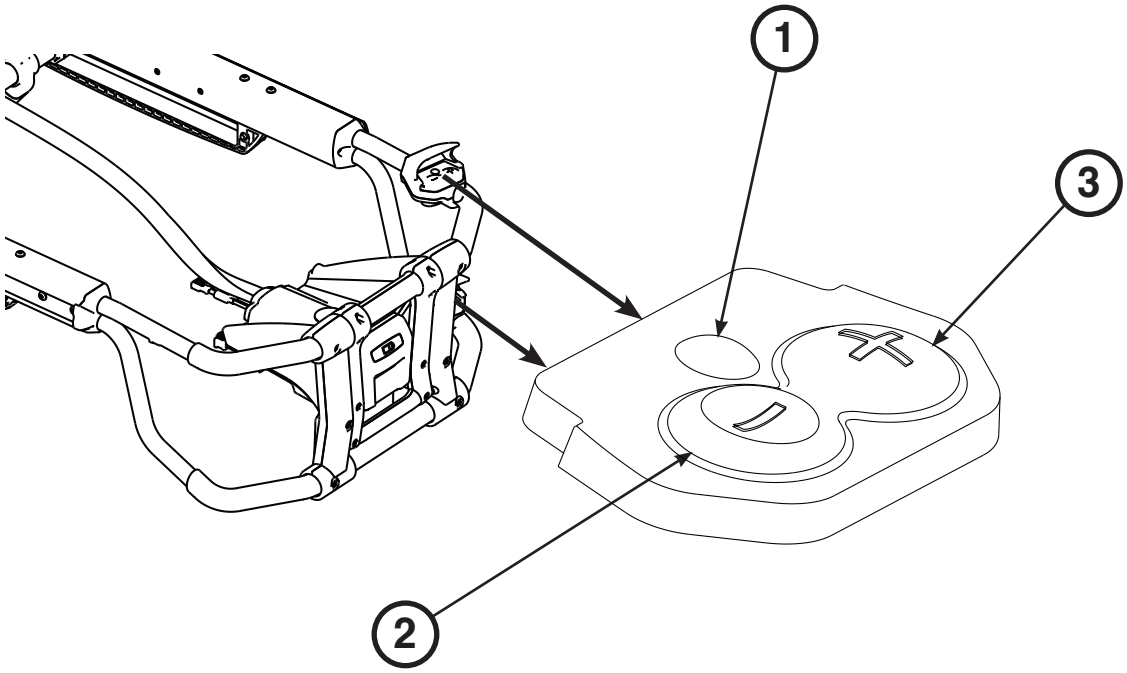

Ref.	Nombre	Descripción
1	Liberación	Púlselo para desbloquear la camilla del Power-LOAD.
2	Retracción (-)	Púlselo y manténgalo pulsado para retraer la parte inferior de la camilla hasta que se sostenga la camilla.
3	Extensión (+)	Púlselo y manténgalo pulsado para extender totalmente la parte inferior de la camilla hasta que las ruedas de la camilla toquen el suelo.

Volver al índice

COMPROBACIÓN DEL NIVEL DE CARGA DE LA BATERÍA DE LA CAMILLA

El Power-LOAD carga automáticamente la batería del Power-PRO **SMRT™** Pak cuando la camilla está bloqueada en el Power-LOAD en la posición de transporte (no se necesitan cables o conectores). El indicador LED de la batería de la camilla se muestra brevemente en color verde intermitente lo que significa que se está cargando.

Para comprobar el nivel de carga de la batería, pulse el botón (2) de retracción (–) en el interruptor de control de la camilla para activar el indicador LED de la batería de la camilla (A), tal como se muestra en la Figura 32.

El indicador LED de la batería de la camilla está situado en la carcasa de control en el extremo inferior del Power-PRO (mostrado con un símbolo de batería).

- El LED se muestra de color verde estático cuando la batería está totalmente cargada o tiene una carga de batería adecuada.
- El LED se muestra de color ámbar intermitente cuando es necesario recargar o sustituir la batería.
- El LED se muestra de color ámbar estático para indicar que hay un error en la batería.

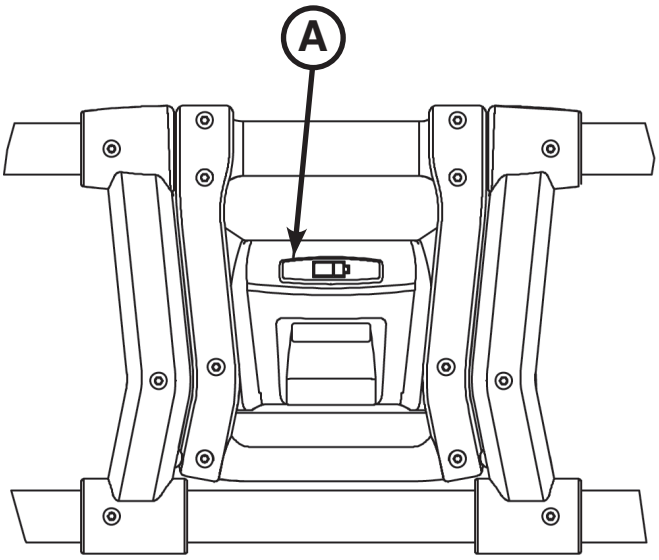

Figura 32: Indicador del LED de la carga de la batería

Consulte el manual de funcionamiento/mantenimiento del Sistema de alimentación SMRT si desea obtener información adicional sobre el SMRT Pak y el cargador SMRT.

Consulte el manual de funcionamiento/mantenimiento del Power-PRO para obtener información adicional sobre la batería de la camilla.

Notas:

- La carga automática solo es con las baterías SMRT Pak.
- Con el Power-PRO utilice solo baterías aprobadas por Stryker.

Coloque esta etiqueta de instrucción de operación mecánica en el panel interior de la puerta o de la pared del compartimento del vehículo para el paciente donde los usuarios la puedan ver. Consulte la sección “Controles del usuario e indicadores LED” de la página 6-45 para localizar la ubicación de los botones y los LED.

Para descargar el Power-LOAD:

1. Pulse y mantenga pulsada la palanca de liberación situada en la parte inferior del sistema Power-LOAD y estire para extraer la camilla del compartimento del vehículo para el paciente.
2. Pulse y mantenga pulsado el botón de extensión (+) en el interruptor de control de la camilla para extenderla hasta que las ruedas de la camilla toquen el suelo.
3. Pulse el botón de liberación en el interruptor de control de la camilla para desbloquear la camilla del Power-LOAD.
4. Levante los brazos elevadores y guíe el carro hacia el interior del compartimento del vehículo para el paciente hasta que los brazos estén a una distancia suficiente que no interfiera con las puertas del vehículo.
5. Para obtener instrucciones adicionales sobre la descarga, consulte la sección “Descarga de una camilla Power-PRO de un Vehículo (modelos 6500/6506 y 6510/6516 con la opción de Power-LOAD)” de la página 6-61.

Para cargar el Power-LOAD:

1. Levante los brazos elevadores para guiar y sacar el carro del compartimento del vehículo para el paciente.
2. Empuje la camilla en el Power-LOAD hasta que los pasadores de las ruedas de carga de la camilla se bloqueen en su posición. Asegúrese de que la camilla está alineada con los brazos elevadores cuando realice la carga.
3. Pulse y mantenga pulsado el botón de retracción (–) en el interruptor de control de la camilla para retraer totalmente la parte inferior de la camilla hasta que se sostenga la camilla.
4. Empuje la camilla en el compartimento del vehículo para el paciente hasta que los brazos elevadores y la camilla se bloqueen en el Power-LOAD.
5. Compruebe el indicador LED en el extremo inferior para asegurarse de que la camilla está lista para su transporte.
   - Si el LED se muestra en color verde estático, significa que el extremo inferior de la camilla está en posición o preparada para el transporte.
   - Si el LED se muestra en color ámbar intermitente, significa que el extremo inferior de la camilla no está en posición ni preparada para el transporte.
6. Asegúrese de que la camilla está bloqueada en el Power-LOAD tirando con firmeza de lado a lado en el extremo inferior de la camilla.
7. Para obtener instrucciones adicionales sobre la descarga, consulte la sección “Carga de una camilla Power-PRO en un Vehículo (modelos 6500/6506 y 6510/6516 con la opción de Power-LOAD)” de la página 6-59.

Nota: si no va a utilizar el Power-LOAD durante una semana o más, pulse el botón de alimentación principal para apagar la unidad y evitar que se agote la batería por completo. Es posible que tenga que encender y apagar la unidad para asegurarse de que el Power-LOAD está apagado y no se encuentra en modo de suspensión.

Volver al índice

Instrucciones de operaciones manuales

Coloque esta etiqueta de instrucción de operación manual en el panel interior de la puerta o de la pared del compartimento del vehículo para el paciente donde los usuarios la puedan Ver. Consulte la sección “Controles del usuario e indicadores LED” de la página 6-45 para localizar la ubicación de los botones y los LED.

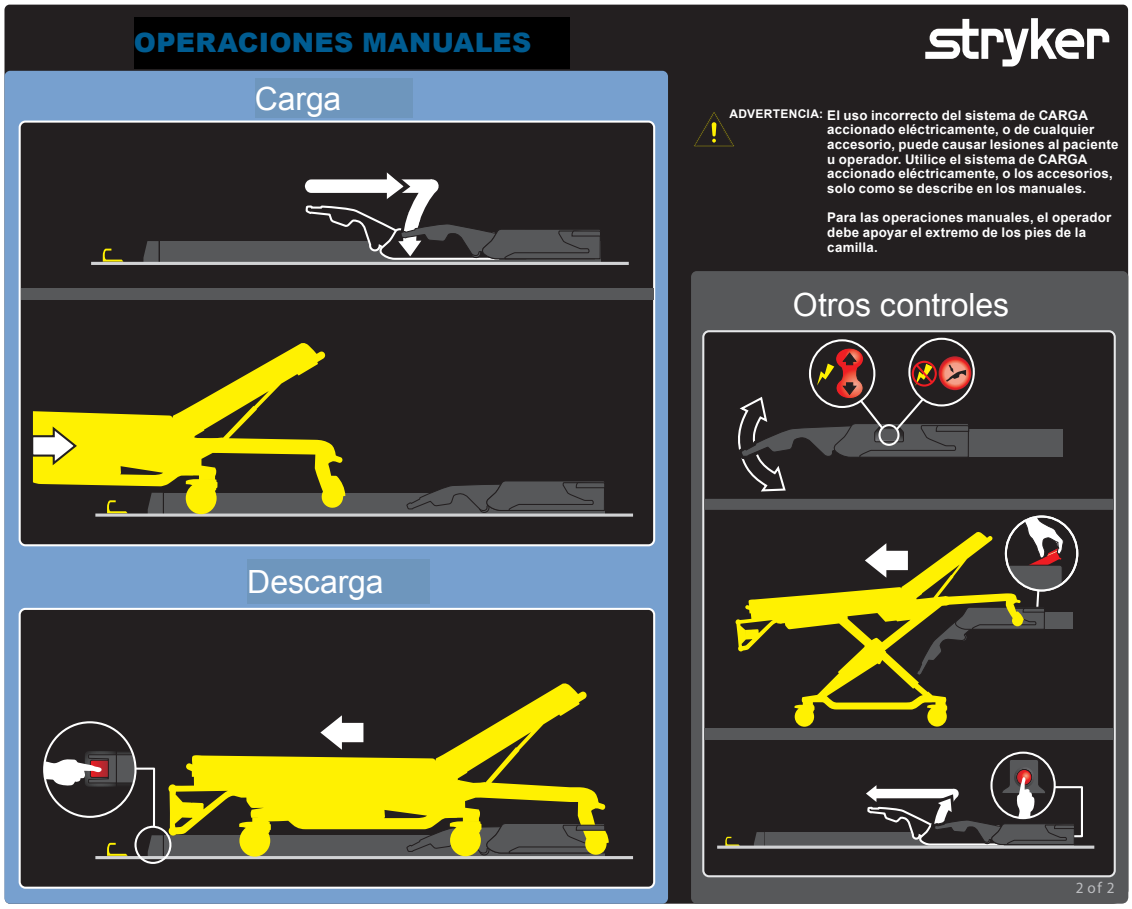

Para cargar el Power-LOAD:

1. Asegúrese de que el Power-LOAD está situado en la parte superior del compartimento del vehículo para el paciente con los brazos elevadores bajados.
2. Empuje la camilla en el compartimento del vehículo para el paciente hasta que se bloquee en el Power-LOAD.
3. Asegúrese de que la camilla está bloqueada en el Power-LOAD tirando con firmeza de lado a lado en el extremo inferior de la camilla.
4. Si desea obtener instrucciones adicionales sobre la carga, consulte la sección “Carga manual de una camilla en un Vehículo (pérdida de suministro eléctrico o error del sistema del Power-LOAD)” de la página 6-65.

Para descargar el Power-LOAD:

Pulse y mantenga pulsada la palanca de liberación situada en la parte inferior del sistema Power-LOAD y estire para extraer la camilla del compartimento del vehículo para el paciente. Para obtener instrucciones adiciones sobre la descarga, consulte la sección “Descarga manual de una camilla de un Vehículo” de la página 6-66.

Notas:

- Sin energía, los brazos elevadores no pueden levantar la camilla. Los operadores deberán estar preparados para soportar todo el peso de la camilla.
- Si no va a utilizar el Power-LOAD durante una semana o más, pulse el botón de alimentación principal para apagar la unidad y evitar que se agote la batería por completo. Es posible que tenga que encender y apagar la unidad para asegurarse de que el Power-LOAD está apagado y no se encuentra en modo de suspensión.

⚠ ADVERTENCIA

- El uso inadecuado del sistema Power-LOAD o de cualquier otro accesorio podría provocar lesiones al paciente o al operador. Utilice el sistema Power-LOAD y los accesorios solo del modo en que se describe en los manuales.
- Para las operaciones manuales, el operador debe soportar el peso en el extremo inferior de la camilla.

Volver al índice

DIRECTRICES DE FUNCIONAMIENTO

- Compruebe que el Power-LOAD funciona correctamente antes de iniciar cualquier desplazamiento (los brazos elevadores deberán levantar un poco la camilla si la camilla está desbloqueada, comprobar el nivel de carga de la batería, etc.). Si la unidad no funciona correctamente, ponga el vehículo fuera de servicio para diagnosticar y reparar el Power-LOAD.
- No utilice el Power-LOAD con pesos superiores a 318 kg, incluidos el peso del paciente y accesorios. La carga de trabajo segura del Power-LOAD es de 395 kg, incluido el peso de la camilla.
- Durante el uso normal del sistema no apague el interruptor de alimentación principal ya que no se cargará la batería.
- No ponga en marcha el vehículo con el carro en la posición media. Esta posición no bloquea y no es adecuada para conducir.
- El sistema Power-LOAD es un dispositivo de ayuda. Los operadores son los responsables de evaluar cada situación y determinar cómo se distribuirá y levantará el peso que se transporta. Utilice ambas manos cada vez que manipule la camilla.
- Cuando el peso sobrepase las 181 kg, asegúrese que se dispone de suficientes operadores para manejar la fuerza necesaria de carga o descarga. Para aumentar la seguridad los usuarios deben realizar la carga o descarga en superficies planas. Para alturas de la cubierta del vehículo de 91 cm, es posible que tenga que usar el botón de liberación manual en el panel de control del Power-LOAD o las manijas de liberación manual de la camilla situadas en el extremo superior del Power-LOAD.
- Durante la carga y descarga mecanizada no acerque las manos y extremidades a los brazos elevadores ni a la base de la camilla del Power-LOAD.
- En condiciones atmosféricas adversas (lluvia, hielo o nieve) utilice el Power-LOAD con precaución para evitar causar lesiones al paciente o al operador.
- Siempre que sea posible, utilice el Power-LOAD con el vehículo en una superficie plana.
- Si no puede descargar una camilla ocupada del compartimento del vehículo para el paciente, utilice una tabla de refuerzo para descargar al paciente.
- Stryker recomienda que los operadores realicen formación periódica (al menos una vez al año) sobre procedimientos de apoyo manual. Consulte las secciones “Descarga manual de una camilla de un Vehículo después de cargar con Power-LOAD (pérdida de suministro eléctrico o error del sistema del Power-LOAD)” de la página 6-63, “Carga manual de una camilla en un Vehículo (pérdida de suministro eléctrico o error del sistema del Power-LOAD)” de la página 6-65, “Descarga manual de una camilla de un Vehículo” de la página 6-66 “Descarga manual de una camilla de un Vehículo” de la página 6-66, “Carga manual de una camilla en un Vehículo (pérdida de suministro eléctrico o error del sistema del Power-PRO)” de la página 6-68. Consulte www.stryker.com o póngase en contacto con su representante de ventas de Stryker para recibir un ejemplo de lista de verificación de formación adicional (Mkt Lit-676).

⚠ ADVERTENCIA

- El uso inadecuado del sistema Power-LOAD o de cualquier otro accesorio podría provocar lesiones al paciente o al operador. Utilice el sistema Power-LOAD y los accesorios solo del modo en que se describe en los manuales.
- El incumplimiento de la comprobación del funcionamiento correcto del Power-LOAD antes de utilizarlo podría provocar lesiones al paciente o al operador.
- Tenga precaución al moverse por el compartimento del vehículo para el paciente para evitar tropezarse con el Power-LOAD.
- En condiciones atmosféricas adversas (lluvia, hielo o nieve) utilice el Power-LOAD con precaución para evitar causar lesiones al paciente o al operador.
- Enredarse en la camilla activa o los mecanismos del Power-LOAD puede causar lesiones graves. Utilice la camilla o el Power-LOAD solo cuando no haya personas cerca de los mecanismos.
- Practique como cargar y descargar la camilla con el Power-LOAD hasta que se entienda totalmente el funcionamiento del producto. El uso inadecuado puede causar lesiones.
- No permita que ayudantes sin la formación adecuada le ayuden a utilizar el Power-LOAD. Los técnicos y el personal sin la formación adecuada pueden provocar lesiones al paciente y a ellos mismos.
- Para reducir el riesgo de lesión al paciente o daños al equipo, no conduzca el vehículo con el carro en la posición media. Esta posición no bloquea y no es adecuada para conducir.
- El sistema Power-LOAD es un dispositivo de ayuda. Los operadores son los responsables de evaluar cada situación y determinar cómo se distribuirá y levantará el peso que se transporta. Utilice ambas manos cada vez que manipule la camilla.
- Cuando el peso sobrepase las 181 kg, asegúrese que se dispone de suficientes operadores para manejar la fuerza necesaria de carga/descarga. Para aumentar la seguridad los usuarios deben realizar la carga/descarga en superficies planas. Para alturas de la cubierta del vehículo de 91 cm, es posible que tenga que usar el botón de liberación manual en el panel de control del Power-LOAD o las manijas de liberación manual de la camilla situadas en el extremo superior del Power-LOAD.
- Durante la carga y descarga mecanizada no acerque las manos y extremidades a los brazos elevadores ni a la base de la camilla del Power-LOAD.

Volver al índice

COMPROBACIÓN DEL NIVEL DE CARGA DE LA BATERÍA

Asegúrese de que el carro está encendido y compruebe el nivel de carga de batería en el panel de control del Power-LOAD (mostrado con un símbolo de batería).

- Si el LED de la carga de la batería se muestra en color verde estático, significa que el sistema Power-LOAD está encendido y no se está cargando.
- El LED de carga de batería se muestra en color verde intermitente cuando la batería se está cargando.
- El LED de error se muestra en color ámbar intermitente cuando la batería está baja.

Para cargar la batería, consulte la sección “Sustitución de la Válvula de control de flujo con presión compensada”.

⚠ ADVERTENCIA

- Devuelva las baterías dañadas a un centro de servicio para su reciclaje. No deseche como residuo municipal sin clasificar. Consulte a su distribuidor local sobre los sistemas de devolución y recogida disponibles en su país.
- Para reducir el riesgo de descarga eléctrica, no extraiga la batería cuando el Power-LOAD está en funcionamiento.
- Antes de realizar una reparación del Power-LOAD, desconecte la batería del vehículo, pulse el botón de alimentación principal para apagar la unidad y coloque el carro en la posición de carga.

CARGA DE LA BATERÍA

Asegúrese de que la batería tiene la suficiente carga para que el Power-LOAD funcione correctamente. Cuando la batería se descarga totalmente se necesita un mínimo de 10 horas para volver a cargarla. La batería se carga siempre que el carro esté bloqueado en el extremo superior del compartimento del vehículo para el paciente.

Para cargar la batería:

1. Levante los brazos elevadores y empuje manualmente el carro en el extremo superior del compartimento del vehículo para el paciente.
2. Bloquee el carro en el extremo superior del compartimento del vehículo para el paciente.
   Nota: el LED de carga de batería se muestra en color verde intermitente cuando la batería se está cargando.

Para comprobar el nivel de carga de la batería, consulte la sección “Comprobación del nivel de carga de la batería”.

Nota: si no va a utilizar el Power-LOAD durante una semana o más, pulse el botón de alimentación principal para apagar la unidad y evitar que se agote la batería por completo. Es posible que tenga que encender y apagar la unidad para asegurarse de que el Power-LOAD está apagado y no se encuentra en modo de suspensión.

⚠ ADVERTENCIA

Durante el uso normal del sistema no pulse el botón de alimentación principal ya que no se cargará la batería.

ALMACENAMIENTO DEL POWER-LOAD

Todas las baterías pierden carga durante el almacenamiento o periodos de inactividad. Si no va a utilizar el Power-LOAD durante una semana o más, pulse el botón de alimentación principal para apagar la unidad y evitar que se agote la batería por completo. Es posible que tenga que encender y apagar la unidad para asegurarse de que el Power-LOAD está apagado y no se encuentra en modo de suspensión.

AJUSTE DE LA ALTURA DE CARGA DE LA CAMILLA

Antes de poner el vehículo en servicio deberá ajustar la altura de carga de la camilla en la opción de Power-LOAD. Para Ver una lista de camillas compatibles, consulte la sección “Información sobre compatibilidad de la camilla” de la página 6-14. Consulte el manual de funcionamiento/mantenimiento de la camilla para obtener más información sobre cómo ajustar la altura apropiada de la camilla.

Volver al índice

USO DE UNA CAMILLA CON ESTRUCTURA EN X NO ACTUALIZADA PARA ACCIDENTES CON GRAN NÚMERO DE VICTIMAS

Algunas camillas no compatibles, incluidas la mayoría de las camillas con estructura en X, pueden utilizarse para accidentes con gran número de víctimas. Las operaciones de carga y descarga son similares a las instrucciones para la carga y descarga manual de una camilla (consulte página 6-65), no obstante, se utiliza un conjunto de sujeción de raíl en lugar de bloquear el extremo inferior de la camilla. Cuando cargue una camilla no compatible, bloquee el poste de retén de la camilla en el conjunto de sujeción del raíl.

La opción de gran número de víctimas consta de un conjunto de raíl para montar en la pared o el suelo. Deberá guardar este conjunto de raíl en un armario en caso de emergencia para adjuntarlo de forma rápida en el compartimento del vehículo para el paciente.

⚠ ADVERTENCIA

- Para evitar que los agarres del raíl se suelten del bastidor de la camilla, el espacio entre la abrazadera del raíl y el agarre fijo del raíl nunca debe sobrepasar 2,5 cm. Para evitar que los agarres del raíl se suelten del bastidor de la camilla y causen daños al paciente o al usuario, la abrazadera del raíl no debe sobrepasar la etiqueta roja de límite de ajuste situada en el tubo del raíl.
- El cierre de la abrazadera del raíl se cierra con una acción fuerte de resorte. Para evitar lesiones, no utilice las manos ni los dedos para presionar el botón de liberación cuando los agarres del raíl estén abiertos.

EXTENSIÓN DEL POWER-LOAD DEL VEHÍCULO SIN CAMILLA

Para extender el Power-LOAD del compartimento del vehículo para el paciente sin camilla:

1. Diríjase hasta el extremo superior del sistema Power-LOAD.
2. Al tiempo que levanta los brazos elevadores, pulse el botón de liberación del carro situado en el extremo superior del sistema Power-LOAD tal como se muestra en la Figura 33.
3. Saque el carro del compartimento del vehículo para el paciente tal como se muestra en la Figura 34.

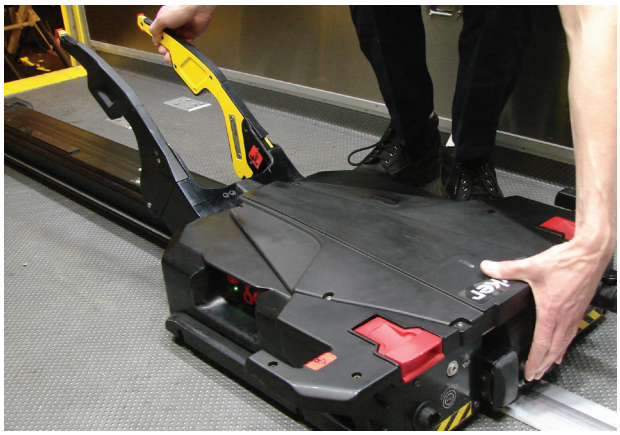

Figura 33: Pulsar el botón de liberación del carro

Figura 34: Sacar el carro

CARGA DE UNA CAMILLA PERFORMANCE-PRO EN UN VEHÍCULO (MODELO 6085/6086 CON LA OPCIÓN DE POWER-LOAD)

⚠ ADVERTENCIA

- La carga o descarga de una camilla ocupada en un vehículo requiere un mínimo de dos (2) operadores formados.
- Asegúrese de que todos los ocupantes entran en el compartimento del vehículo para el paciente después de que se haya cargado la camilla compatible de Power-LOAD en el vehículo.

1. Levante el amortiguador del vehículo a la posición elevada (si se cuenta con el equipo).
2. Levante los brazos elevadores para guiar y sacar el carro del compartimento del vehículo para el paciente tal como se muestra en la Figura 35.
3. Levante la camilla a la posición de carga.
4. Empuje la camilla en el Power-LOAD hasta que los pasadores de las ruedas de carga de la camilla se bloqueen en su posición tal como se muestra en la Figura 36. Asegúrese de que la camilla está alineada con los brazos elevadores cuando realice la carga.

⚠ PRECAUCIÓN

Para evitar el riesgo de dañar el equipo, no coloque con demasiada fuerza la camilla en el carro cuando se carga.

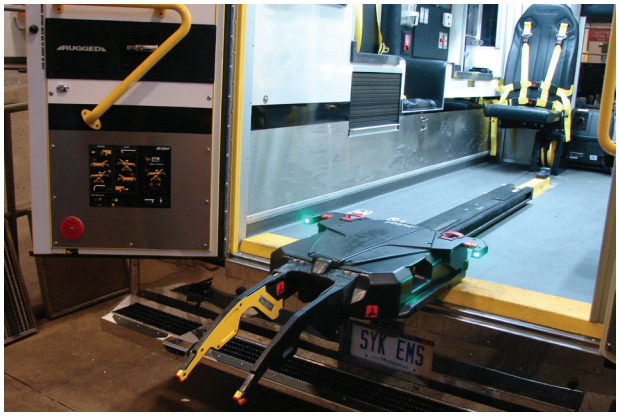

Figura 35

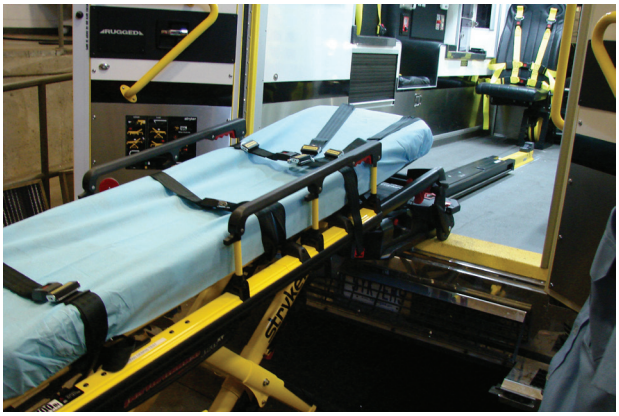

Figura 36

5. Compruebe los indicadores LED en el extremo superior para asegurarse de la camilla está lista para cargarse.
   - Si el LED se muestra en color verde estático, significa que el extremo superior de la camilla está en posición.
   - Si el LED se muestra en color ámbar intermitente, significa que el extremo inferior de la camilla no está en posición.

Volver al índice

CARGA DE UNA CAMILLA PERFORMANCE-PRO EN UN VEHÍCULO (MODELO 6085/6086 CON LA OPCIÓN DE POWER-LOAD) (CONTINUACIÓN)

6. Pulse el botón arriba (↑) en el panel de control del Power-LOAD para levantar los brazos elevadores hasta la posición más alta tal como se muestra en la Figura 37.

   Nota: las patas de la camilla no se retraen.

7. Operador 1 (extremo inferior): agarre el bastidor de la camilla en el extremo inferior. Presione y mantenga presionada la liberación manual de la camilla.
8. Operador 2 (lateral): estabilice la camilla colocando una mano en el raíl externo. Agarre el bastidor de la camilla tal como se muestra en la Figura 38. Después de que el operador situado en el extremo inferior levante la camilla y apriete la liberación manual, retraiga la parte inferior con una mano y manténgala en su sitio.

Figura 37

Figura 38

9. Operador 1 (extremo inferior): libere de forma manual la camilla para bloquear la parte inferior en la posición de retracción. Asegúrese de que se ha liberado la palanca de liberación de la camilla. Si no se ha liberado, la base de la camilla se extenderá evitando que la camilla se bloquee en el sujetador.

⚠ PRECAUCIÓN

Para evitar el riesgo de daño del equipo, no empuje la camilla dentro del compartimento del vehículo para el paciente hasta que la base de la camilla no esté totalmente retraída.

10. Empuje la camilla en el compartimento del vehículo para el paciente hasta que los brazos elevadores y la camilla se bloqueen en el Power-LOAD.
11. Compruebe el indicador LED en el extremo inferior para asegurarse de que la camilla está lista para su transporte.
    - Si el LED se muestra en color verde estático, significa que el extremo inferior de la camilla está en posición o preparada para el transporte.
    - Si el LED se muestra en color ámbar intermitente, significa que el extremo inferior de la camilla no está en posición ni preparada para el transporte.
12. Asegúrese de que la camilla está bloqueada en el Power-LOAD tirando con firmeza de lado a lado en el extremo inferior de la camilla.

Volver al índice

DESCARGA DE UNA CAMILLA PERFORMANCE-PRO DE UN VEHÍCULO (MODELO 6085/6086 CON LA OPCIÓN DE POWER-LOAD)

ADVERTENCIA

La carga o descarga de una camilla ocupada en un vehículo requiere un mínimo de dos (2) operadores formados.

1. Levante el amortiguador del vehículo a la posición elevada (si se cuenta con el equipo).
2. Pulse y mantenga pulsada la palanca de liberación situada en la parte inferior del sistema Power-LOAD y estire para extraer la camilla del compartimento del vehículo para el paciente.

ADVERTENCIA

Cuando la camilla se desbloquee para extraerla del compartimento del vehículo para el paciente, los brazos elevadores Power-LOAD levantarán un poco la camilla. Si los brazos elevadores no levantan la camilla, los operadores deberán estar preparados para soportar todo el peso de la camilla y el paciente para evitar lesiones.

3. Agarre el bastidor de la camilla en el extremo inferior para sacar la camilla fuera del compartimento del vehículo para el paciente.

   Nota: los indicadores LED del extremo superior se muestran en color verde estático cuando la camilla está lista para descargar.

4. Operador 1 (extremo inferior): agarre el bastidor de la camilla tal como se muestra en la Figura 39. Presione y mantenga presionada la liberación manual de la camilla.
5. Operador 2 (lateral): agarre el bastidor base donde se indica en la Figura 39, levante un poco y baje el bastidor base hasta la posición de totalmente extendido. Compruebe que las ruedas de la camilla están tocando el suelo.

Figura 39

ADVERTENCIA

Al descargar la camilla, asegúrese de que la base de la camilla está extendida antes de apretar cualquiera de los botones del panel de control del Power-LOAD.

6. Operador 1 (extremo inferior): libere de forma manual la camilla para bloquear la parte inferior en la posición de extensión.

Volver al índice

DESCARGA DE UNA CAMILLA PERFORMANCE-PRO DE UN VEHÍCULO (MODELO 6085/6086 CON LA OPCIÓN DE POWER-LOAD) (CONTINUACIÓN)

7. Pulse el botón abajo (↓) en el panel de control del Power-LOAD para bajar los brazos elevadores y la camilla tal como se muestra en la Figura 40.
8. Levante una de las dos manijas de liberación manual de la camilla situadas en el extremo superior del carro para desbloquear la camilla tal como se muestra en la Figura 41.

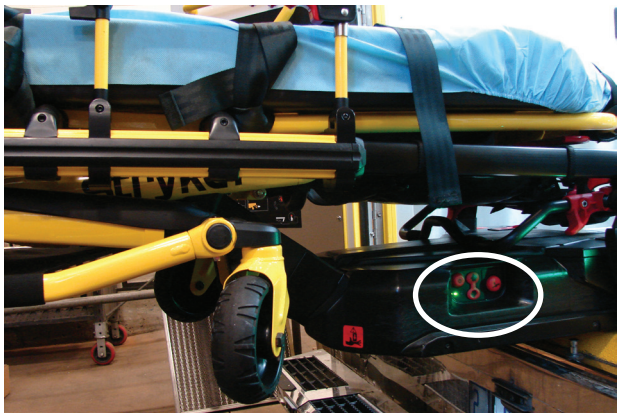

Figura 40

Figura 41

9. Levante los brazos elevadores y guíe el carro hacia el interior del compartimento del vehículo para el paciente hasta que los brazos estén a una distancia suficiente que no interfiera con las puertas del vehículo.

CARGA DE UNA CAMILLA POWER-PRO EN UN VEHÍCULO (MODELOS 6500/6506 Y 6510/6516 CON LA OPCIÓN DE POWER-LOAD)

⚠ ADVERTENCIA

- La carga o descarga de una camilla ocupada en un vehículo requiere un mínimo de dos (2) operadores formados.
- Asegúrese de que todos los ocupantes entran en el compartimento del vehículo para el paciente después de que se haya cargado la camilla compatible de Power-LOAD en el vehículo.

1. Levante el amortiguador del vehículo a la posición elevada (si se cuenta con el equipo).
2. Levante los brazos elevadores para guiar y sacar el carro del compartimento del vehículo para el paciente tal como se muestra en la Figura 42.
3. Pulse y mantenga pulsado el botón de extensión (+) en el interruptor de control de la camilla para extender la parte inferior de la camilla a la altura de carga establecida. (Figura 43).

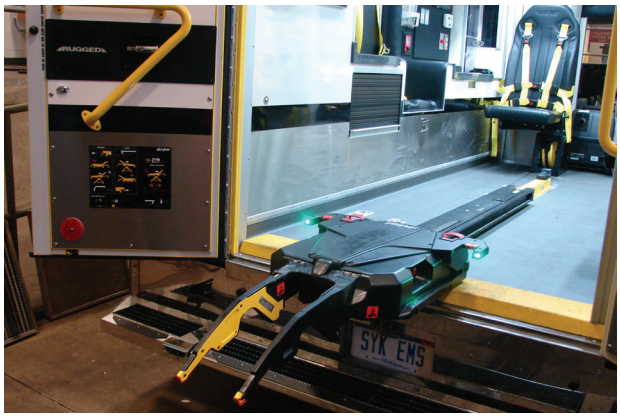

Figura 42

Figura 43

4. Empuje la camilla en el Power-LOAD hasta que los pasadores de las ruedas de carga de la camilla se bloqueen en su posición tal como se muestra en la Figura 44. Asegúrese de que la camilla está alineada con los brazos elevadores cuando realice la carga.

⚠ PRECAUCIÓN

Para evitar el riesgo de dañar el equipo, no coloque con demasiada fuerza la camilla en el carro cuando se carga.

5. Compruebe los indicadores LED en el extremo superior para asegurarse de la camilla está lista para cargarse.
   - Si el LED se muestra en color verde estático, significa que el extremo superior de la camilla está en posición.
   - Si el LED se muestra en color ámbar intermitente, significa que el extremo inferior de la camilla no está en posición.

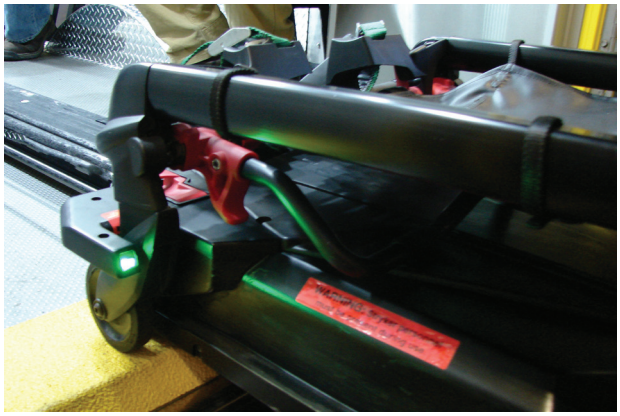

Figura 44

Español

Volver al índice

CARGA DE UNA CAMILLA POWER-PRO EN UN VEHÍCULO (MODELOS 6500/6506 Y 6510/6516 CON LA OPCIÓN DE POWER-LOAD) (CONTINUACIÓN)

6. Pulse y mantenga pulsado el botón de retracción (–) en el interruptor de control de la camilla, tal como se muestra en la Figura 45, para retraer totalmente la parte inferior de la camilla hasta que se sostenga la camilla.
7. Empuje la camilla en el compartimento del vehículo para el paciente hasta que los brazos elevadores y la camilla se bloqueen en el Power-LOAD.
8. Compruebe el indicador LED en el extremo inferior para asegurarse de que la camilla está lista para su transporte.
   - Si el LED se muestra en color verde estático, significa que el extremo inferior de la camilla está en posición o preparada para el transporte.
   - Si el LED se muestra en color ámbar intermitente, significa que el extremo inferior de la camilla no está en posición ni preparada para el transporte.
9. Asegúrese de que la camilla está bloqueada en el Power-LOAD tirando con firmeza de lado a lado en el extremo inferior de la camilla.

Figura 45

DESCARGA DE UNA CAMILLA POWER-PRO DE UN VEHÍCULO (MODELOS 6500/6506 Y 6510/6516 CON LA OPCIÓN DE POWER-LOAD)

⚠ ADVERTENCIA

La carga o descarga de una camilla ocupada en un vehículo requiere un mínimo de dos (2) operadores formados.

1. Levante el amortiguador del vehículo a la posición elevada (si se cuenta con el equipo).
2. Pulse y mantenga pulsada la palanca de liberación situada en la parte inferior del sistema Power-LOAD y estire para extraer la camilla del compartimento del vehículo para el paciente tal como se muestra en la Figura 46.

⚠ ADVERTENCIA

Cuando la camilla se desbloquee para extraerla del compartimento del vehículo para el paciente, los brazos elevadores Power-LOAD levantarán un poco la camilla. Si los brazos elevadores no levantan la camilla, los operadores deberán estar preparados para soportar todo el peso de la camilla y el paciente para evitar lesiones.

3. Agarre el bastidor de la camilla en el extremo inferior para sacar la camilla fuera del compartimento del vehículo para el paciente tal como se muestra en la Figura 47.

   Nota: los indicadores LED del extremo superior se muestran en color verde estático cuando la camilla está lista para descargar.

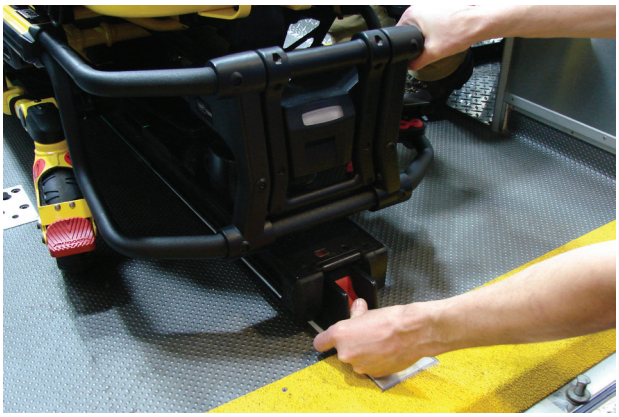

Figura 46

Figura 47

4. Pulse y mantenga pulsado el botón de extensión (+) en el interruptor de control de la camilla para extenderla hasta que las ruedas de la camilla toquen el suelo.
5. Deje de presionar el botón de extensión (+) cuando los brazos elevadores ya no soporten el peso de la camilla. Los brazos elevadores continuarán moviéndose hasta que se hayan bajado totalmente.

Volver al índice

DESCARGA DE UNA CAMILLA POWER-PRO DE UN VEHÍCULO (MODELOS 6500/6506 Y 6510/6516 CON LA OPCIÓN DE POWER-LOAD) (CONTINUACIÓN)

6. Pulse el botón de liberación (Figura 48) en el interruptor de control de la camilla situado en el extremo inferior de la camilla o levante una de las dos manijas de liberación manual de la camilla situadas en el parte superior del carro para desbloquear la camilla (Figura 49).

Figura 48

Figura 49

7. Levante los brazos elevadores y guíe el carro hacia el interior del compartimento del vehículo para el paciente hasta que los brazos estén a una distancia suficiente que no interfiera con las puertas del vehículo.

DESCARGA MANUAL DE UNA CAMILLA DE UN VEHÍCULO DESPUÉS DE CARGAR CON POWER-LOAD (PÉRDIDA DE SUMINISTRO ELÉCTRICO O ERROR DEL SISTEMA DEL POWER-LOAD)

ADVERTENCIA

- La carga o descarga de una camilla ocupada en un vehículo requiere un mínimo de dos (2) operadores formados.
- Si al descargar una camilla del compartimento del vehículo para el paciente se experimenta una pérdida de suministro eléctrico o error del sistema del Power-LOAD, los operadores deberán estar preparados para soportar todo el peso de la camilla y el paciente.

Si el Power-LOAD pierde el suministro eléctrico o se produce un error del sistema después de cargar una camilla, siga los siguientes pasos para descargar la camilla:

Nota: los brazos elevadores estarán en la posición de arriba.

1. Pulse y mantenga pulsada la palanca de liberación situada en la parte inferior del sistema Power-LOAD y estire para extraer la camilla del compartimento del vehículo para el paciente tal como se muestra en la Figura 50.

   Nota: los brazos elevadores no levantarán la camilla. Los operadores deberán estar preparados para soportar todo el peso de la camilla.

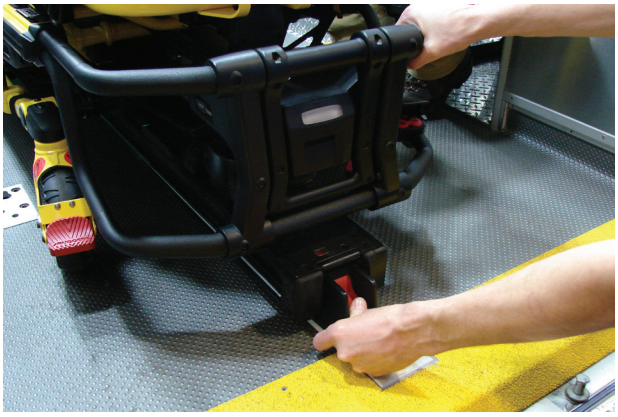

Figura 50

2. Agarre el bastidor de la camilla en el extremo inferior para sacar la camilla fuera del compartimento del vehículo para el paciente.

   Para los modelos 6500/6506 y 6510/6516 con la opción de Power-LOAD:
   - Operador 1: agarre el bastidor de la camilla en el extremo inferior. Al tiempo que se soporta el peso de la camilla, guíe y extraiga la camilla fuera del compartimento del vehículo para el paciente. Pulse y mantenga pulsado el botón de extensión (+) en el interruptor de control de la camilla para extenderla hasta que las ruedas de la camilla toquen el suelo.
   - Operador 2: estabilice la camilla durante la operación de descarga agarrando con seguridad el raíl externo.

   Para los modelos 6085/6086 con la opción de Power-LOAD:
   - Operador 1: agarre el bastidor de la camilla.
   - Operador 2: agarre el bastidor de la base donde esté indicado, levante un poco y baje el bastidor de la base a la posición de extensión total mientras el operador 1 aprieta y mantiene apretada la liberación manual. Compruebe que las ruedas de la camilla están tocando el suelo.
   - Operador 1 (extremo inferior): libere de forma manual la camilla para bloquear la parte inferior en la posición de extensión.

ADVERTENCIA

Al descargar la camilla, asegúrese de que la base de la camilla está extendida antes de apretar cualquiera de los botones del panel de control del Power-LOAD.

Volver al índice

DESCARGA MANUAL DE UNA CAMILLA DE UN VEHÍCULO DESPUÉS DE CARGAR CON POWER-LOAD (PÉRDIDA DE SUMINISTRO ELÉCTRICO O ERROR DEL SISTEMA DEL POWER-LOAD) (CONTINUACIÓN)

3. Pulse el botón de liberación manual en el panel de control del Power-LOAD tal como se muestra en la Figura 51 para bajar los brazos elevadores hasta que estén alejados de la camilla.
4. Levante una de las dos manijas de liberación manual de la camilla situadas en el extremo superior del Power-LOAD para desbloquear la camilla tal como se muestra en la Figura 52.

Figura 51

Figura 52

5. Levante los brazos elevadores y guíe el carro hacia el interior del compartimento del vehículo para el paciente hasta que los brazos estén a una distancia suficiente que no interfiera con las puertas del vehículo.
6. Después de realizar el servicio, ponga el vehículo fuera de servicio para diagnosticar y reparar el Power-LOAD.

CARGA MANUAL DE UNA CAMILLA EN UN VEHÍCULO (PÉRDIDA DE SUMINISTRO ELÉCTRICO O ERROR DEL SISTEMA DEL POWER-LOAD)

⚠ ADVERTENCIA

- La carga o descarga de una camilla ocupada en un Vehículo requiere un mínimo de dos (2) operadores formados.
- Asegúrese de que todos los ocupantes entran en el compartimento del vehículo para el paciente después de que se haya cargado la camilla compatible de Power-LOAD en el vehículo.

1. Levante el amortiguador del vehículo a la posición elevada (si se cuenta con el equipo).
2. Asegúrese de el carro está situado en la parte superior del compartimento del vehículo para el paciente con los brazos elevadores bajados. En caso contrario, levante los brazos elevadores y guíe el carro hacia dentro del compartimento del vehículo para el paciente hasta que el Power-LOAD se bloquea en posición con los brazos elevadores bajados.
3. Asegúrese de que la sección superior retráctil de la camilla está totalmente extendida y bloqueada.
4. Coloque la camilla en la posición de carga (cualquier posición en la que las ruedas de carga coinciden con la altura del suelo del compartimento del vehículo para el paciente).
5. Haga girar la camilla en el compartimento abierto del vehículo para el paciente.
6. Empuje la camilla hacia delante hasta que las ruedas de carga están en el suelo del compartimento del vehículo para el paciente y la barra de seguridad pasa el gancho de seguridad tal como se muestra en la Figura 53.

Figura 53

Nota: para contar con el máximo espacio para levantar la base, tire de la camilla hacia fuera hasta que la barra de seguridad engancha el gancho de seguridad.

Para los modelos 6500/6506 y 6510/6516 con la opción de Power-LOAD:

- Agarre el bastidor de la camilla en el extremo inferior.
- Levante el extremo inferior de la camilla y pulse y mantenga pulsado el botón de retracción (-) en el interruptor de control de la camilla para retraer totalmente la parte inferior de la camilla.
  Nota: la parte inferior de la camilla se retraerá en menos de tres segundos.

Para los modelos 6085/6086 con la opción de Power-LOAD:

- Operador 1 (extremo inferior): agarre el bastidor de la camilla en el extremo inferior. Presione y mantenga presionada la liberación manual de la camilla.
- Operador 2 (lateral): estabilice la camilla colocando una mano en el raíl externo. Agarre la base del bastidor. Después de que el operador situado en el extremo inferior levante la camilla y apriete la liberación manual, retraiga la parte inferior con una mano y manténgala en su sitio.
- Operador 1 (extremo inferior): libere de forma manual la camilla para bloquear la parte inferior en la posición de retracción.

⚠ PRECAUCIÓN

Para evitar el riesgo de daño del equipo, no empuje la camilla dentro del compartimento del vehículo para el paciente hasta que la base de la camilla no esté totalmente retraída.

7. Empuje la camilla en el compartimento del vehículo para el paciente hasta que se bloquee en el Power-LOAD.
8. Asegúrese de que la camilla está bloqueada en el Power-LOAD tirando con firmeza de lado a lado en el extremo inferior de la camilla.
9. Después de realizar el servicio, ponga el vehículo fuera de servicio para diagnosticar y reparar el Power-LOAD.

Volver al índice

DESCARGA MANUAL DE UNA CAMILLA DE UN VEHÍCULO

⚠ ADVERTENCIA

- La carga o descarga de una camilla ocupada en un Vehículo requiere un mínimo de dos (2) operadores formados.
- El sistema Power-LOAD es un dispositivo de ayuda. Los operadores son los responsables de evaluar cada situación y determinar cómo se distribuirá y levantará el peso que se transporta. Utilice ambas manos cada vez que manipule la camilla.
- Cuando el peso sobrepase las 181 kg, asegúrese que se dispone de suficientes operadores para manejar la fuerza necesaria de carga o descarga. Para aumentar la seguridad los usuarios deben realizar la carga o descarga en superficies planas. Para alturas de la cubierta del vehículo de 91 cm, es posible que tenga que usar el botón de liberación manual en el panel de control del Power-LOAD o las manijas de liberación manual de la camilla situadas en el extremo superior del Power-LOAD.

1. Levante el amortiguador del vehículo a la posición elevada (si se cuenta con el equipo).
2. Pulse y mantenga pulsada la palanca de liberación situada en la parte inferior del sistema Power-LOAD y estire para extraer la camilla del compartimento del vehículo para el paciente tal como se muestra en la Figura 54.
3. Agarre el bastidor de la camilla en el extremo inferior para sacar la camilla fuera del compartimento del vehículo para el paciente.

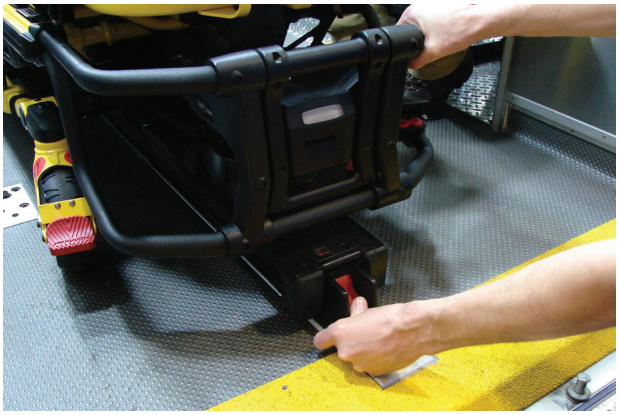

Figura 54

Para los modelos 6500/6506 y 6510/6516 con la opción de Power-LOAD:

- Operador 1: agarre el bastidor de la camilla en el extremo inferior. Al tiempo que se soporta el peso de la camilla, guíe y extraiga la camilla fuera del compartimento del vehículo para el paciente hasta que la barra de seguridad se enganche en el gancho de seguridad. Pulse y mantenga pulsado el botón de extensión (+) en el interruptor de control de la camilla para extenderla hasta que las ruedas de la camilla toquen el suelo.
- Operador 2: compruebe que el gancho de seguridad se engancha en la barra de seguridad y estabilice la camilla durante la operación de descarga agarrando firmemente el raíl externo. Empuje la palanca de liberación de la barra de seguridad hacia delante para desenganchar la barra de seguridad del gancho de seguridad en el compartimento del vehículo para el paciente.

Para los modelos 6085/6086 con la opción de Power-LOAD:

- Operador 1 (extremo inferior): agarre el bastidor de la camilla en el extremo inferior. Al tiempo que se soporta el peso de la camilla, guíe y extraiga la camilla fuera del compartimento del vehículo para el paciente hasta que la barra de seguridad se enganche en el gancho de seguridad.
- Operador 2 (lateral): agarre el bastidor de la base donde esté indicado, levante un poco y baje el bastidor de la base a la posición de extensión total mientras el operador 1 aprieta y mantiene apretada la liberación manual.
- Operador 1 (extremo inferior): suelte la liberación manual de la camilla y asegúrese de que la parte inferior se bloquea en el lugar correcto. Coloque la camilla en el suelo.
- Operador 2 (lateral): desenganche la barra de seguridad del gancho de seguridad empujando hacia delante la palanca de liberación de la barra de seguridad.

⚠ ADVERTENCIA

Al descargar la camilla, asegúrese de que la base de la camilla está extendida antes de apretar cualquiera de los botones del panel de control del Power-LOAD.

Nota: en el improbable caso de que falle el extremo inferior de la camilla y no se pueda sacar la camilla del vehículo, extraiga al paciente mediante otros métodos alternativos como por ejemplo con una tabla de refuerzo o camilla de campaña.

Volver al índice

EXTRACCIÓN DE UNA CAMILLA DE UN VEHÍCULO PARA SU REPARACIÓN

ADVERTENCIA

La extracción de una camilla de un vehículo para su reparación requiere dos (2) operadores cualificados.

Para extraer una camilla de un vehículo para su reparación:

1. El operador 1 pulsa y mantiene pulsado el botón de liberación del carro situado en la parte superior del sistema Power-LOAD. El operador 2 desliza los dos gatillos de bloqueo de la transferencia (los más cercanos al extremo inferior) hacia el extremo inferior del conjunto de la transferencia para desbloquearla, y con la ayuda del operador 1 empuja la camilla y la transferencia con firmeza hacia fuera del compartimento del vehículo.
2. El operador 1 con un destornillador o una herramienta similar, empuja el conjunto del gancho situado debajo de la transferencia, mientras el operador 2 empuja la transferencia hacia el extremo superior del compartimento del vehículo para desenganchar la camilla del bloqueo.
3. Después de desbloquear la camilla, se sacará fuera.

ADVERTENCIA

El sistema Power-LOAD es un dispositivo de ayuda. Los operadores son los responsables de evaluar cada situación y determinar cómo se distribuirá y levantará el peso que se transporta. Utilice ambas manos cada vez que manipule la camilla.

4. Asegúrese de que la base de la camilla está extendida, después levante una de las manijas de liberación manual de la camilla situada en el extremo superior del sistema Power-LOAD para desbloquear la camilla.

ADVERTENCIA

Al descargar la camilla, asegúrese de que la base de la camilla está extendida antes de apretar cualquiera de los botones del panel de control del Power-LOAD.

CARGA MANUAL DE UNA CAMILLA EN UN VEHÍCULO (PÉRDIDA DE SUMINISTRO ELÉCTRICO O ERROR DEL SISTEMA DEL POWER-PRO)

⚠ ADVERTENCIA

- La carga o descarga de una camilla ocupada en un Vehículo requiere un mínimo de dos (2) operadores formados.
- Asegúrese de que todos los ocupantes entran en el compartimento del vehículo para el paciente después de que se haya cargado la camilla compatible de Power-LOAD en el vehículo.

1. Levante el amortiguador del vehículo a la posición elevada (si se cuenta con el equipo).
2. Levante los brazos elevadores para guiar y sacar el carro del compartimento del vehículo para el paciente tal como se muestra en la Figura 55.
3. Levante la camilla a la posición de carga.
4. Empuje la camilla en el Power-LOAD hasta que los pasadores de las ruedas de carga de la camilla se bloqueen en su posición tal como se muestra en la Figura 56. Asegúrese de que la camilla está alineada con los brazos elevadores cuando realice la carga.

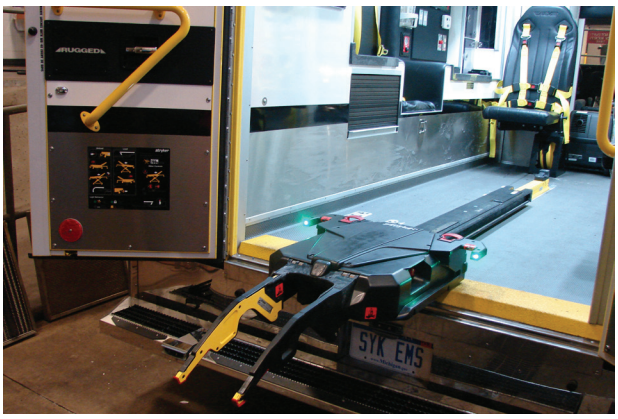

Figura 55

⚠ PRECAUCIÓN

Para evitar el riesgo de dañar el equipo, no coloque con demasiada fuerza la camilla en el carro cuando se carga.

5. Compruebe los indicadores LED en el extremo superior para asegurarse de la camilla está lista para cargarse.
   - Si el LED se muestra en color verde estático, significa que el extremo superior de la camilla está en posición.
   - Si el LED se muestra en color ámbar intermitente, significa que el extremo inferior de la camilla no está en posición.
6. Pulse el botón arriba (↑) en el panel de control del Power-LOAD tal como se muestra en la Figura 57 para levantar los brazos elevadores hasta la posición más alta.

   Nota: las patas de la camilla no se retraen.

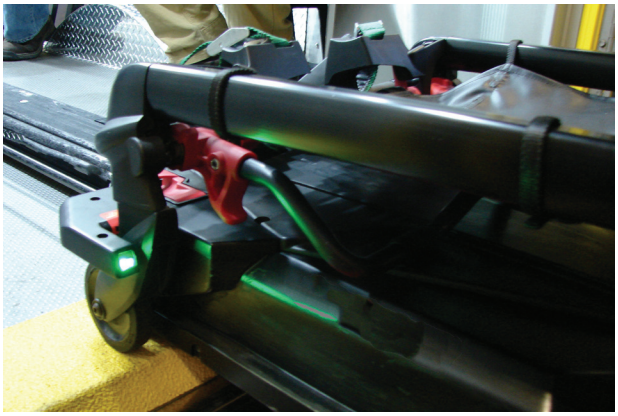

Figura 56

7. Operador 1 (extremo inferior): agarre el bastidor de la camilla en el extremo inferior. Presione y mantenga presionada la liberación manual de la camilla.
8. Operador 2 (lateral): agarre la base del bastidor. Después de que el operador situado en el extremo inferior apriete la liberación manual de la camilla, retraiga la parte inferior con una mano y estabilice la camilla con la otra.

Figura 57

⚠ PRECAUCIÓN

Para evitar el riesgo de daño del equipo, no empuje la camilla dentro del compartimento del vehículo para el paciente hasta que la base de la camilla no esté totalmente retraída.

Volver al índice

CARGA MANUAL DE UNA CAMILLA EN UN VEHÍCULO (PÉRDIDA DE SUMINISTRO ELÉCTRICO DEL POWER-PRO) (CONTINUACIÓN)

9. Ambos operadores: empuje la camilla en el compartimento del paciente en el vehículo hasta que los brazos elevadores y la camilla se bloquean en el Power-LOAD.
10. Operador 1: continúe presionando y manteniendo presionado la liberación manual de la camilla.

⚠ PRECAUCIÓN

No suelte la liberación manual hasta que la camilla se bloquee en su posición en el extremo inferior. Si suelta antes de tiempo, es posible que la base de la camilla no se bloquee correctamente en el Power-LOAD.

11. Asegúrese de que la camilla está bloqueada en el Power-LOAD tirando con firmeza de lado a lado en el extremo inferior de la camilla.
12. Después de realizar el servicio, ponga el vehículo fuera de servicio para diagnosticar y reparar la camilla Power-PRO.

Nota: el Power-LOAD carga automáticamente la batería del Power-PRO SMRT Pak cuando la camilla está bloqueada en el Power-LOAD en la posición de transporte (no se necesitan cables o conectores). El indicador LED de la batería de la camilla se muestra brevemente en color verde intermitente lo que significa que se está cargando.

Volver al índice

⚠ ADVERTENCIA

Antes de realizar el mantenimiento o la limpieza de la unidad apague el botón de alimentación principal.

La unidad Power-LOAD está diseñada para limpiarse con lavado a presión. Es posible que la unidad muestre señales de oxidación o decoloración debido al lavado continuo; no obstante, siempre que se sigan los procedimientos adecuados, el lavado a presión no producirá ninguna degradación de las características de rendimiento o funcionalidad de la unidad.

PROCEDIMIENTO DE LIMPIEZA

- Siga al pie de la letra las recomendaciones de dilución del fabricante de la solución de limpieza.
- Stryker Medical recomienda lavar a presión el Power-LOAD con los productos de limpieza recomendados, limpiar la unidad con manguera y secar con una toalla los raíles de la transferencia y las bisagras de los brazos. Por otra parte, puede lavar a presión la unidad Power-LOAD con una manguera manual o limpiarla con una paño limpio y uno de los productos de limpieza que se indican en la sección “Limpieza” de la página 6-71.
- Cuando lave la unidad con la manguera o a presión, no rocíe agua directamente en el mecanismo del carro ya que el agua podría penetrar en la carcasa del carro y acelerar la corrosión a largo plazo y degradar su funcionamiento.
- Con un cepillo y paño suaves, limpie los canales del rodillo de la transferencia para evitar que se acumule suciedad de acuerdo con la lista de verificación para el mantenimiento preventivo de la página 6-72.
- Extraiga la cubierta de la parte superior del carro y el conjunto de cubiertas de la parte izquierda del paciente para secar con una toalla el conjunto de la tarjeta de control. Consulte la sección “Extracción y sustitución de las cubiertas” de la página 6-80.
- Desconecte los conectores del motor y de la batería y séquelos con una toalla.
- Seque con una toalla los raíles de la transferencia y las bisagras de los brazos.

Cuando realice la limpieza, aparque la ambulancia cuesta arriba y extienda totalmente la transferencia y el carro, de este modo el agua se escurrirá hacia la parte posterior del compartimento del paciente.

Nota: el agua que se cuela en el sistema Power-LOAD se escurrirá a través del tubo de drenaje situado en la parte inferior de la ambulancia.

⚠ ADVERTENCIA

Cuando realice la limpieza, utilice un equipo de protección personal adecuado (gafas protectoras o respiradores) para evitar el riesgo de inhalar organismos infecciosos. El uso del equipo de lavado a presión puede airear sustancias contaminantes acumuladas durante el uso de la unidad.

LIMITACIONES DE LIMPIEZA

⚠ PRECAUCIÓN

- NO UTILICE LIMPIEZA CON VAPOR NI ULTRASÓNICA PARA LIMPIAR LA UNIDAD.
- La temperatura máxima del agua no debe sobrepasar los 82 ˚C.
- Antes de utilizar la unidad déjela secar al aire.
- La presión máxima del agua no debe exceder de 1500 psi/130,5 bar. Si utiliza una manguera manual para lavar la unidad, la boquilla de presión debe mantenerse a una distancia mínima de 61 cm de la unidad.
- Cuando lave la unidad con la manguera o a presión, no rocíe agua directamente en el mecanismo del carro ya que el agua podría penetrar en la carcasa del carro y acelerar la corrosión a largo plazo y degradar su funcionamiento.
- El incumplimiento de estas instrucciones podría dar lugar a la anulación de algunas o todas las garantías.

En general, si se utilizan en las concentraciones recomendadas por el fabricante, podrán usarse desinfectantes fenólicos o cuaternarios (**excepto Virex® TB**). Los desinfectantes y odóforos no están recomendados porque podrían dejar manchas.

Productos de limpieza recomendados para la superficie del Power-LOAD:

- Productos de limpieza cuaternarios (ingrediente activo: cloruro amónico)
- Limpiadores fenólicos (ingrediente activo: O-fenilfenol)
- Solución de lejía clorada (al 5,25 %, menos de 1 parte de lejía por 100 partes de agua)

Para obtener una desinfección correcta evite la sobresaturación y asegúrese de que el producto no permanezca húmedo durante más tiempo del indicado en las instrucciones del fabricante del producto químico.

⚠ ADVERTENCIA

ALGUNOS PRODUCTOS DE LIMPIEZA SON CORROSIVOS Y PUEDEN DAÑAR EL PRODUCTO SI SE USAN DE FORMA INCORRECTA. Si los productos descritos anteriormente se utilizan para limpiar el equipo de atención a pacientes Stryker, deben tomarse las medidas necesarias para limpiar las unidades con agua limpia y secarlas bien después de su limpieza. Si no se enjuagan y secan debidamente las unidades se puede dejar un residuo corrosivo en la superficie de las mismas, lo que es posible que cause una corrosión prematura de los componentes más importantes.

Nota: el incumplimiento de las instrucciones anteriores al utilizar estos tipos de productos de limpieza podría anular la garantía.

ELIMINACIÓN DE COMPUESTOS YODADOS

Para limpiar la zona manchada utilice 1/2 cucharada de tiosulfato de sodio diluida en medio litro de agua caliente. Limpie las manchas lo antes posible. Si las manchas no se quitan inmediatamente, deje que la solución empape la superficie. Antes de volver a poner la unidad en servicio, enjuague las superficies expuestas a la solución.

INSPECCIONES Y AJUSTES PERIÓDICOS

Intervalos de mantenimiento
El siguiente programa se puede utilizar como guía general para el mantenimiento. En función del volumen de llamadas, las condiciones atmosféricas, el terreno y la ubicación geográfica se podrá modificar el programa necesario de mantenimiento. Si no está seguro de cómo realizar estas comprobaciones o si tiene dudas sobre los intervalos que debe seguir para el mantenimiento de cada unidad, póngase en contacto con el Servicio técnico de Stryker. Consulte la sección “Lista de referencia rápida de piezas de repuesto” de la página 6-75 para obtener los número de referencia de las piezas de repuesto que tenga que sustituir.

Al realizar las verificaciones de mantenimiento preventivo del Power-LOAD, debe realizar una verificación de mantenimiento preventivo en la correspondiente camilla compatible con el Power-LOAD y el conjunto de la guía de la rueda opcional (si procede) con el fin de garantizar el funcionamiento de todo el sistema.

Mantenimiento de la camilla compatible con el Power-LOAD

Los elementos que se pueden desgastar y que han de reemplazarse de forma periódica en la camilla compatible con el Power-LOAD son el separador del brazo de la camilla (6500-002-123), el tope fijo de la base (6085-001-094) y el pasador de la rueda de carga (6500-002-104).

Mantenimiento del conjunto de la guía de la rueda opcional (si procede)

Con el fin de preservar la funcionalidad del sistema de sujeción Power-LOAD, asegúrese de que la guía de la rueda funcione correctamente y que su estructura no presente ningún desperfecto. El sistema de raíl de guía de la rueda está diseñado para facilitar la carga de la camilla con el sistema Power-LOAD. Si la guía de la rueda presenta cualquier desperfecto, sustitúyala de inmediato.

Nota: el programa de mantenimiento del Power-LOAD se basa en 10 llamadas por día. Ajuste el siguiente programa a su servicio real.

⚠ ADVERTENCIA

Para evitar riesgo de lesión, sustituya el Power-LOAD si se ha visto implicado en un accidente. Un sujetador implicado en un accidente puede estar dañado lo que posiblemente impida que funcione correctamente.

Comprobación rutinaria	Cada			
	1 mes	3 meses	6 meses	12 meses
Compruebe si hay sujetadores que estén sueltos. Si están sueltos, sustitúyalos. Consulte los dibujos de montaje.		X		
Compruebe que los tornillos de los bornes de la batería esta apretados (torsión a 1 Nm (9 pulg-lb)).		X		
Compruebe la batería. Sustituya si el levantamiento es lento.				X
Compruebe y sustituya las piezas desgastadas, incluidas las cubiertas de los brazos, almohadilla de desgaste del brazo, la parte superior del brazo y las cubiertas laterales, los muelles de la manija de liberación de la camilla, la cubierta de la palanca del anclaje o las guías de la camillas si es necesario.				X
Compruebe los amortiguadores con topes fijos. Sustitúyalos si las esquinas están dañadas.				X
Compruebe el motor. Sustituya el motor si no hay movimiento.				X
Examine la cabeza de biela del cilindro. Sustitúyala si el Power-LOAD funciona en modo manual y el LED de error está iluminado.				X
Limpie la suciedad del bloqueo del extremo inferior de la transferencia.	X			
Limpie la suciedad de la parte superior del conjunto de la transferencia y conjunto del anclaje.		X		
Limpie los canales de los rodillos de la transferencia para evitar la acumulación de suciedad.		X		
Compruebe la funcionalidad total según la “Lista de Verificación de la instalación del Power-LOAD” de la página 6-42.				X
Las rutinas continúan en la página 6-73				

INSPECCIONES Y AJUSTES PERIÓDICOS (CONTINUACIÓN)

Comprobación rutinaria	Cada			
	1 mes	3 meses	6 meses	12 meses
Compruebe que no haya fugas hidráulicas.				X
Sustituya el rodamiento del bloqueo de la transferencia una vez al año. Consulte el programa de sustitución de la página 6-73página si desea obtener más información. **Nota:** durante la sustitución de los rodamientos, asegúrese de que el área circundante está limpia (anclaje) y aplique lubricante de disulfuro de molibdeno en el pasador de bloqueo de la transferencia.				X
Compruebe la funcionalidad de carga y descarga del Power-LOAD. Si es difícil hacer rodar la unidad o si el canal del rodillo de la transferencia está desgastado por detrás de la biela, sustituya los rodillos guía en V del carro y cambie la biela de transferencia de la parte inferior, externa y derecha del paciente con la biela de transferencia de la parte superior, externa y derecha del paciente. Compruebe si los otros rodillos están dañados o excesivamente gastados. Sustitúyalos si es necesario. **Nota:** Consulte el programa de sustitución de la página 6-73 página si desea obtener más información.				X

Español

Programa de sustitución del rodillo plano y el rodillo de guía en V

El rodillo plano y el rodillo de guía en V deberán sustituirse cada 14 110 llamadas para garantizar que el Power-LOAD funciona perfectamente. Siga este calendario, en función del volumen de llamadas, para planificar los intervalos de mantenimiento correspondientes para cumplir con este requisito.

Llamadas por día	Meses
6	80
7 a 8	60
9 a 10	48
11 a 12	40
13	36
14 a 15	30

Programa de sustitución del rodamiento del bloqueo de la transferencia

Las piezas del rodamiento del bloqueo de la transferencia deberán sustituirse cada 3 653 llamadas para garantizar que el Power-LOAD funciona perfectamente. Siga este calendario, en función del volumen de llamadas, para planificar los intervalos de mantenimiento correspondientes para cumplir con este requisito.

Llamadas por día	Meses
2	60
3	40
4 a 5	24
6	20
7 a 8	15
9 a 10	12
11 a 12	10
13 a 15	8

Volver al índice

Registro de mantenimiento

Fecha	Operación de mantenimiento realizada	Por

Lista de referencia rápida de piezas de repuesto

Todas las piezas y accesorios citados en esta página están actualmente a la venta. Es posible que algunas de las piezas identificadas en las partes de los dibujos de montaje de este manual no se vendan por separado. Para obtener información sobre disponibilidad y precios, llame al Servicio de atención al cliente de Stryker en EE. UU. al 1-800-327-0770.

Nombre de la pieza	Número de referencia
Conjunto del accionador, carro	6390-001-028
Batería	6390-001-026
Tarjeta, comunicación, carro	6390-001-378
Tarjeta, principal inductiva, anclaje	6390-001-147
Tarjeta, carro	6390-001-014
Rodamiento de bronce (rodamiento para bloqueo del anclaje)	0081-439-000
Bloque del amortiguador, posición media	6390-001-322
Conjunto de la bobina, media, anclaje	6390-001-030
Conjunto de la bobina, principal, anclaje	6390-001-071
Conjunto de la bobina, carro	6390-001-066
Resorte de la manija de liberación de la camilla	0038-376-000
Cubierta, superior	6390-001-420
Conjunto de la cubierta, lateral, derecha del paciente	6390-001-041
Conjunto de la cubierta, lateral, izquierda del paciente	6390-001-042
Conjunto de la cubierta, aleta, derecha del paciente	6390-001-047
Conjunto de la cubierta, aleta, izquierda del paciente	6390-001-048
Cubierta, brazo, media, derecha del paciente	6390-001-369
Cubierta, brazo, media, izquierda del paciente	6390-001-370
Cubierta, brazo, extremo superior, derecha del paciente	6390-001-371
Cubierta, brazo, extremo superior, izquierda del paciente	6390-001-372
Empuñadura, brazo, izquierda del paciente	6390-001-341
Empuñadura, brazo, derecha del paciente	6390-001-368
Bloques con tope fijo, orificio roscado	6390-001-246
Bloques con tope fijo, orificio pasante	6390-001-244
Amortiguador con tope fijo	6390-001-243
Conjunto hidráulico	6390-001-039
Fluido hidráulico	6500-001-293
Cabeza de biela del cilindro hidráulico	6390-001-040
Etiqueta, instrucciones de operaciones mecánicas	6390-001-498
Etiqueta, instrucciones de operaciones manuales	6390-001-499
Motor	6390-001-132

Volver al índice

Lista de referencia rápida de piezas de repuesto

Nombre de la pieza	Número de referencia
Sistema de sujeción Power-LOAD para gran número de victimas, sistema de sujeción montado en pared (Modelo 6391)	6391-000-000
Sistema de sujeción Power-LOAD para gran número de victimas, sistema de sujeción montado en suelo (Modelo 6391)	6391-000-000
Carcasa de la palanca de liberación	6390-001-105
Conjunto del rodillo, plano	6390-001-027
Conjunto del rodillo, guía en V	6390-001-025
Sensor, posición del ángulo (APS)	6390-001-397
Sensor, posición del carro (TPS)	6390-001-361
Interruptor principal de encendido/apagado	6390-001-450
Amortiguador del raíl de la guía de la rueda	6390-001-175
Raíl de la guía de la rueda	6390-001-176

Volver al índice

EXTRACCIÓN DE LA TRANSFERENCIA

Herramientas necesarias:

- Destornillador Torx T25
- Llave hexagonal de 5/32"

Procedimiento:

1. Extraiga el carro. Consulte la sección “Extracción del carro” de la página 6-78.
2. Coloque la transferencia en la posición de transporte totalmente dentro del compartimento del vehículo.
3. Con un destornillador Torx T25, extraiga los cuatro tornillos (A) que fijan la almohadilla de desgaste de la transferencia del extremo inferior (B) a la extrusión de la transferencia para extraer la almohadilla de desgaste de la transferencia del extremo inferior (Figura 58).
4. Con una llave hexagonal de 5/32", extraiga el tornillo (C) que fija el activador magnético del carro (D) a la extrusión del anclaje para extraer el activador magnético del carro (Figura 58).
5. Deslice los dos gatillos del bloqueo de la transferencia (E) para extender y sacar totalmente la transferencia del anclaje (Figura 58).

   Nota: el conjunto de la transferencia es pesado y es posible que necesite ayuda para extraerlo.

6. Para volver a instalar repita los pasos anteriores en orden inverso.
7. Compruebe que la unidad funciona correctamente antes de volver a ponerla en servicio.

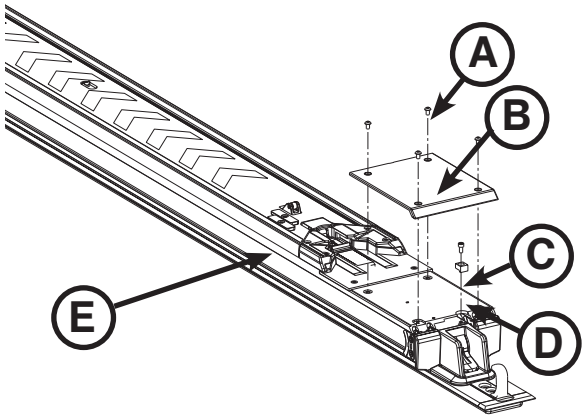

Figura 58

Volver al índice

EXTRACCIÓN DEL CARRO

Herramientas necesarias:

- Llave hexagonal de 5/32"
- Destornillador Torx T25

Procedimiento:

1. Levante los brazos elevadores (A), pulse el botón de liberación del carro en el extremo superior del anclaje (B) y tire del carro hacia el extremo inferior hasta la parte media del conjunto de la transferencia (Figura 59).
2. Deslice el gatillo de bloqueo de la transferencia de la parte derecha del paciente (C) para extender y tirar de la transferencia hacia el extremo inferior hasta que la transferencia se detenga en su primera posición de bloqueo (Figura 59).

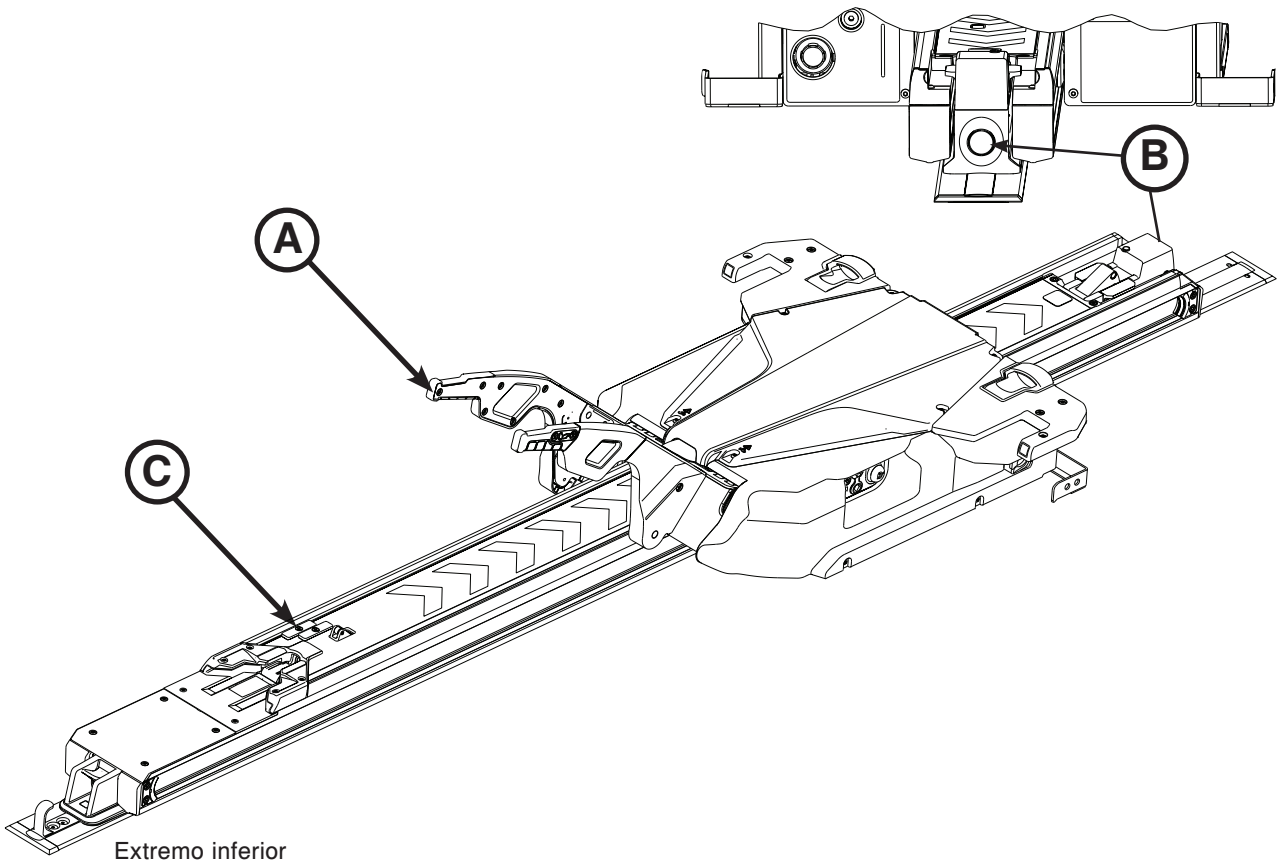

Figura 59

EXTRACCIÓN DEL CARRO (CONTINUACIÓN)

3. Con un destornillador Torx T25, extraiga los dos tornillos que fijan el borde de la transferencia (E) (Figura 60).
4. Con una llave hexagonal de 3/16", afloje (pero no extraiga) los cuatro tornillos de cabeza hueca (dos en cada lado) (D) que fijan los topes fijos al conjunto de la transferencia (Figura 60).
5. Empuje los tornillos (aflojados en el paso 4) para aflojar los topes fijos de la transferencia.

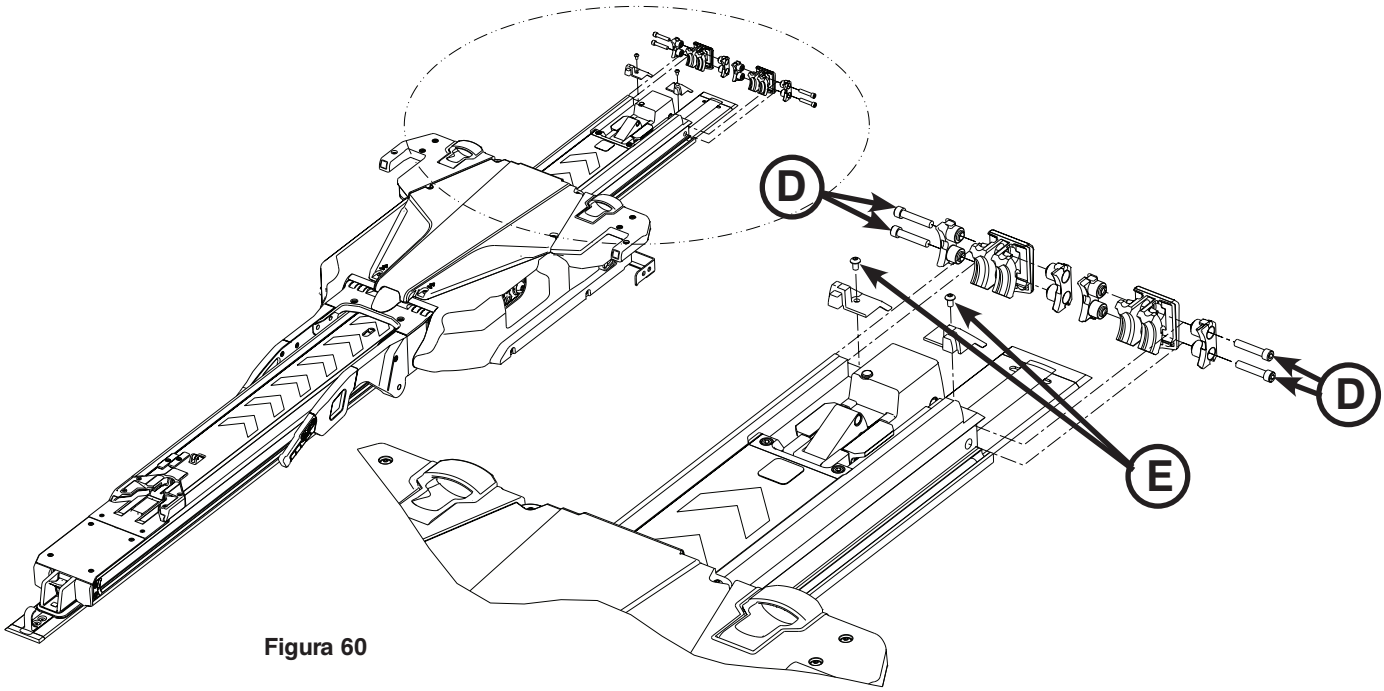

Figura 60

6. Extraiga los amortiguadores con topes fijos. Guarde los amortiguadores para cuando tenga que instalarlos de nuevo.

⚠ ADVERTENCIA

Para evitar riesgo de lesión, se necesitan dos instaladores para levantar y posicionar el conjunto del carro.

Nota: el carro descenderá un poco cuando lo extraiga de la transferencia. No ponga el carro al revés, hacia delante ni sobre ninguno de sus lados.

7. Con cuidado levante el conjunto del carro por el brazo y la aleta. No levante el carro mediante las manijas de liberación manual de la camilla. Levante solo por las partes que se indican. El instalador 1 deberá colocar las manos en los puntos A1 y A2. El instalador 2 deberá colocar las manos en los puntos B1 y B2, tal como se muestra en la Figura 61. Desplace el carro hacia el extremo superior hasta que se encuentre fuera de la transferencia. Extraiga el carro del anclaje. Coloque el carro en un área de trabajo adecuada.
8. Para volver a instalar repita los pasos anteriores en orden inverso.
9. Compruebe que la unidad funciona correctamente antes de volver a ponerla en servicio.

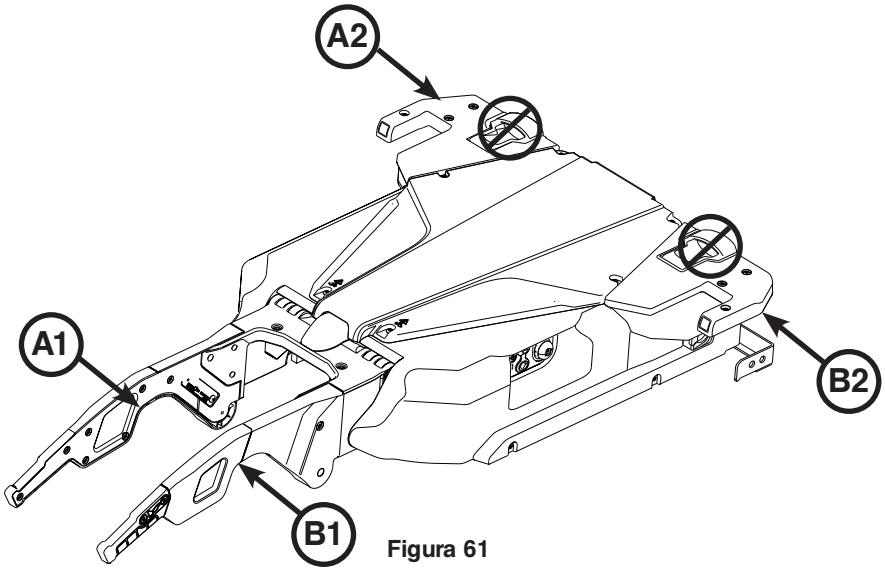

Figura 61

Volver al índice

EXTRACCIÓN Y SUSTITUCIÓN DE LAS CUBIERTAS

Herramientas necesarias:

- Destornillador Torx T25
- Llave hexagonal de 5/32"

Procedimiento:

1. Con un destornillador Torx T25, extraiga los seis tornillos (A) que fijan la cubierta superior del carro (B) (Figura 62).
2. Con un destornillador Torx T25, extraiga los tres tornillos (C) de la cubierta lateral izquierda (D) (Figura 63).
3. Con una llave hexagonal de 5/32" extraiga un tornillo Allen (E) de la parte superior de la cubierta lateral izquierda (D) (Figura 63).
4. Extraiga la cubierta. Guarde la cubierta lateral izquierda y todos los tornillos para cuando tenga que instalarlos de nuevo.
5. Repita los pasos 2 a 4 para extraer la cubierta lateral derecha (F) (Figura 63).
6. Para volver a instalar repita los pasos anteriores en orden inverso.

⚠ ADVERTENCIA

Cuando realice el mantenimiento o la instalación de las cubiertas, tenga cuidado de no pinzar los cables.

7. Compruebe que la unidad funciona correctamente antes de volver a ponerla en servicio.

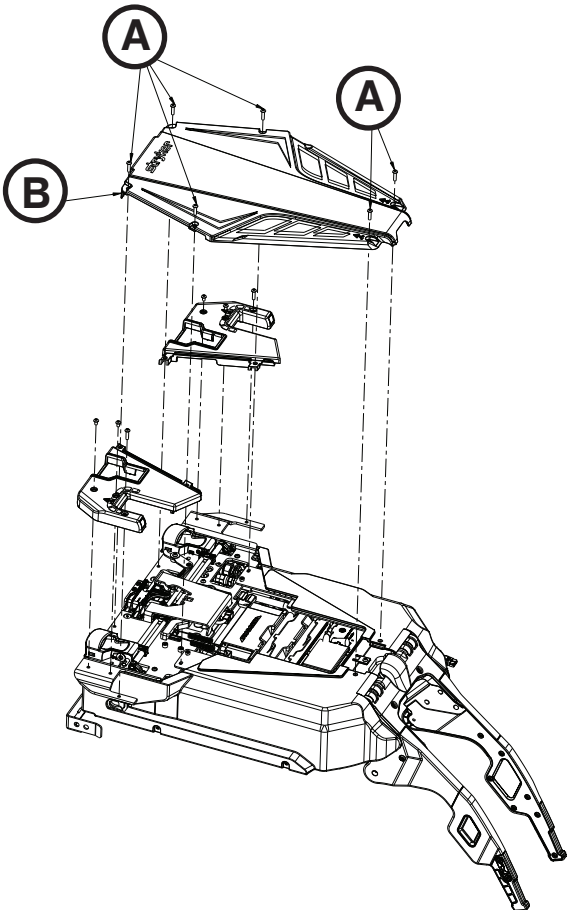

Figura 62

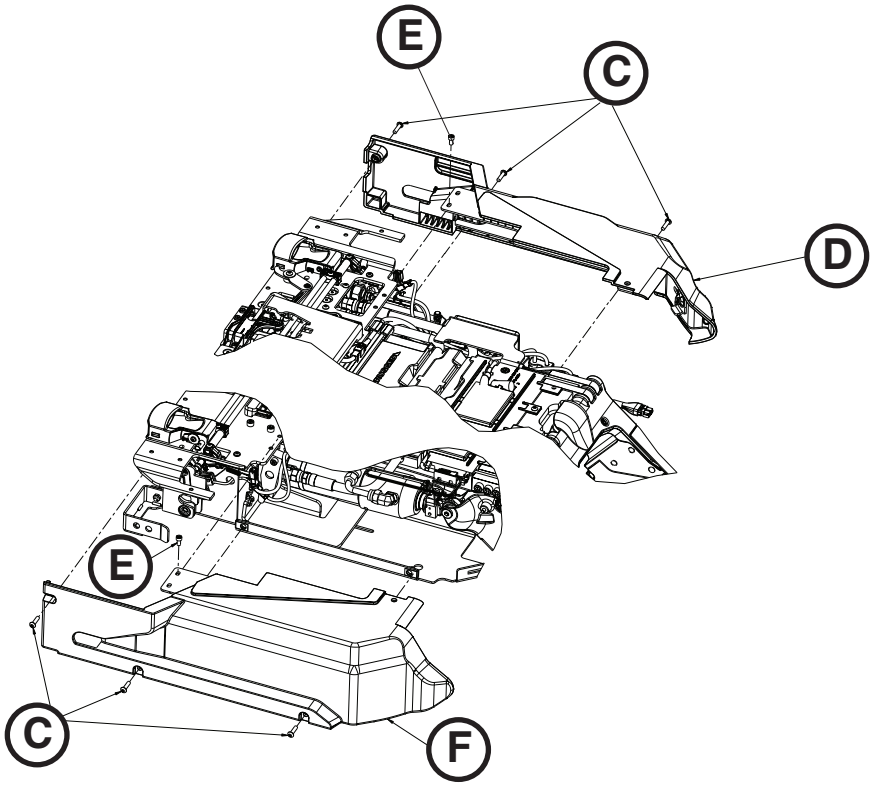

Figura 63

Volver al índice

EXTRACCIÓN Y SUSTITUCIÓN DEL CONJUNTO DEL BOTÓN DE LIBERACIÓN MANUAL

Herramientas necesarias:

- Destornillador Torx T25
- Llave hexagonal de 5/32"

Procedimiento:

1. Extraiga el conjunto del carro del compartimento del paciente hasta que quede bloqueado en la posición de carga.
2. Extraiga las cubiertas del carro. Consulte la sección “Extracción y sustitución de las cubiertas” de la página 6-80.
3. Pulse el botón de alimentación principal para apagar la unidad.
4. Extraiga el pasador con autoretención (A) del conjunto soporte/interruptor (Figura 64).
5. Con un destornillador Torx T25, extraiga los dos tornillos de cabeza redonda que fijan el soporte del botón de liberación manual (B) al bastidor del carro (Figura 64).
6. Con una llave hexagonal de 5/32", afloje (pero no extraiga) el tornillo de cabeza hueca (C) que fija el soporte del botón de liberación manual al bastidor del carro (Figura 64).
7. Desenchufe los cables del interruptor principal de encendido/apagado (D) y extraiga el conjunto del botón de liberación manual (Figura 65).

   Nota: compruebe las ubicaciones de las conexiones del cable, para verificar que no se han mezclado.

8. Para volver a instalar repita los pasos anteriores en orden inverso.
9. Compruebe que la unidad funciona correctamente antes de volver a ponerla en servicio.

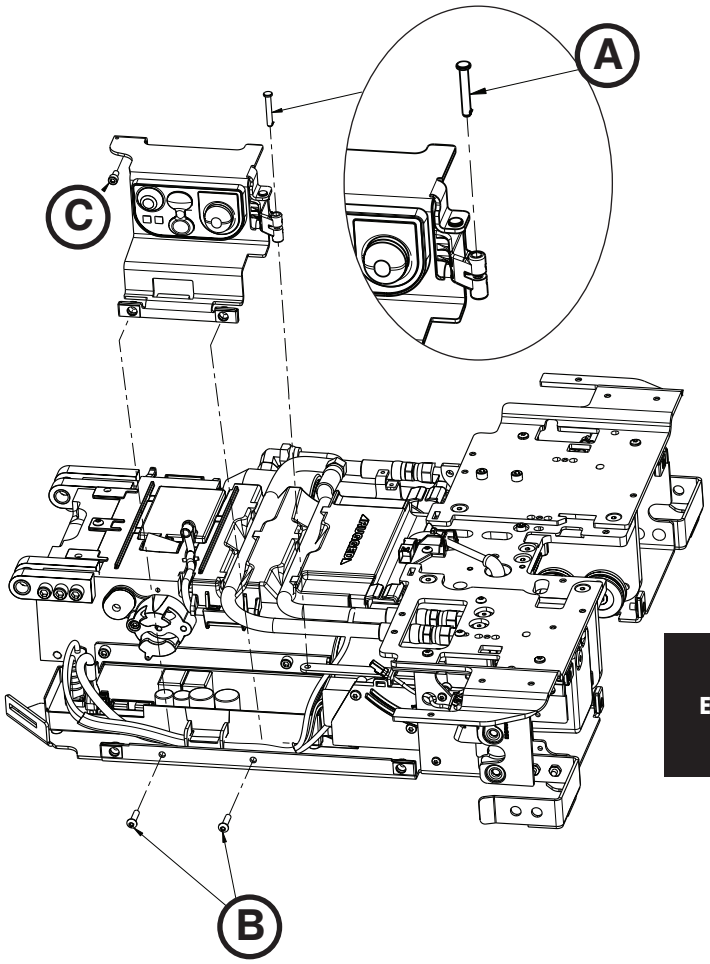

Figura 64

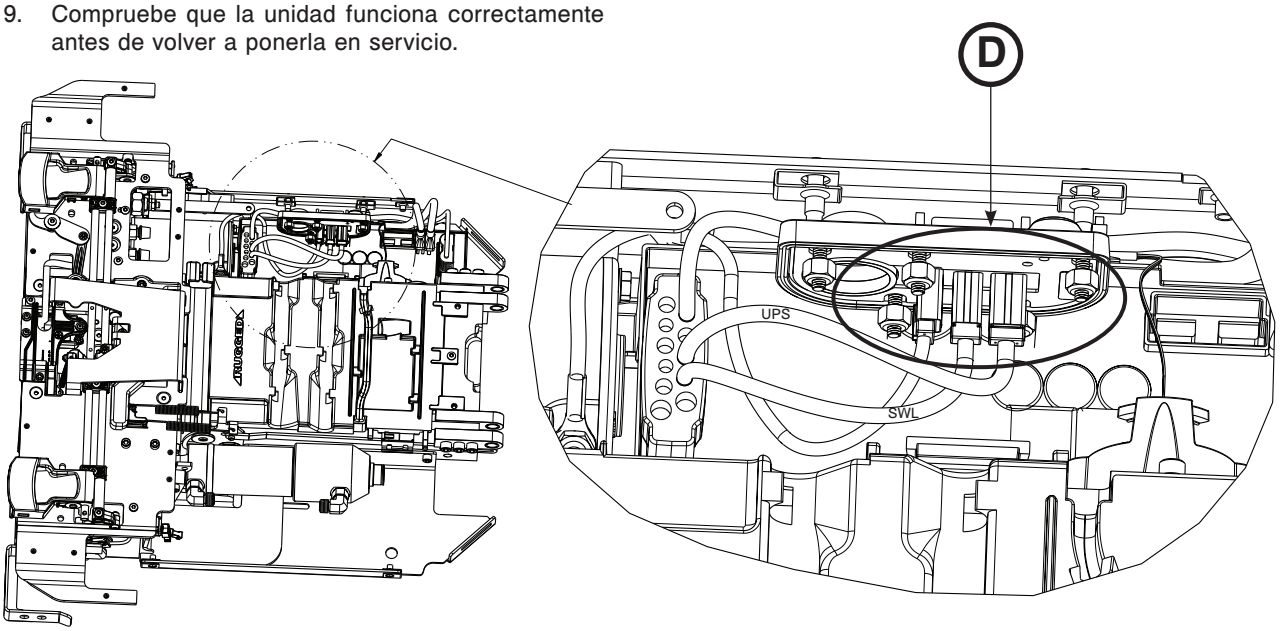

Figura 65

Español

Volver al índice

EXTRACCIÓN Y SUSTITUCIÓN DEL CONJUNTO DE LA TARJETA DE CONTROL

Herramientas necesarias:

- Llave hexagonal de 3/32"

⚠ PRECAUCIÓN

Para reducir el riesgo de dañar el conjunto electrónico, deberán tomarse las precauciones necesarias para evitar DES (descargas eléctricas) cuando se manipule la tarjeta de control. Si desea obtener más información sobre protección contra DES, póngase en contacto con el Servicio técnico de Stryker en el (800) 327-0770.

Procedimiento:

1. Extraiga el conjunto del botón de liberación manual. Consulte la sección “Extracción y sustitución del conjunto del botón de liberación manual” de la página 6-81.
2. Con una llave hexagonal de 3/32", afloje (pero no extraiga) los dos tornillos (A) que fijan el conjunto del cable principal (B) al conjunto de la tarjeta de control (Figura 66).
3. Desenchufe los cables restantes del conjunto de la tarjeta de control (C) y extraiga el conjunto de la tarjeta de control (Figura 66). Deseche el conjunto de la tarjeta de control.

   Nota: no deseche como residuo municipal sin clasificar. Consulte a su distribuidor local sobre los sistemas de devolución y recogida disponibles en su país.

4. Alinee las pestañas del conjunto de la tarjeta de control con los orificios de la bandeja inferior izquierda para instalar el nuevo conjunto de la tarjeta de control. Asegúrese de que todos los cables están enrutados correctamente.
5. Para volver a instalar repita los pasos anteriores en orden inverso.
6. Compruebe que la unidad funciona correctamente antes de volver a ponerla en servicio.

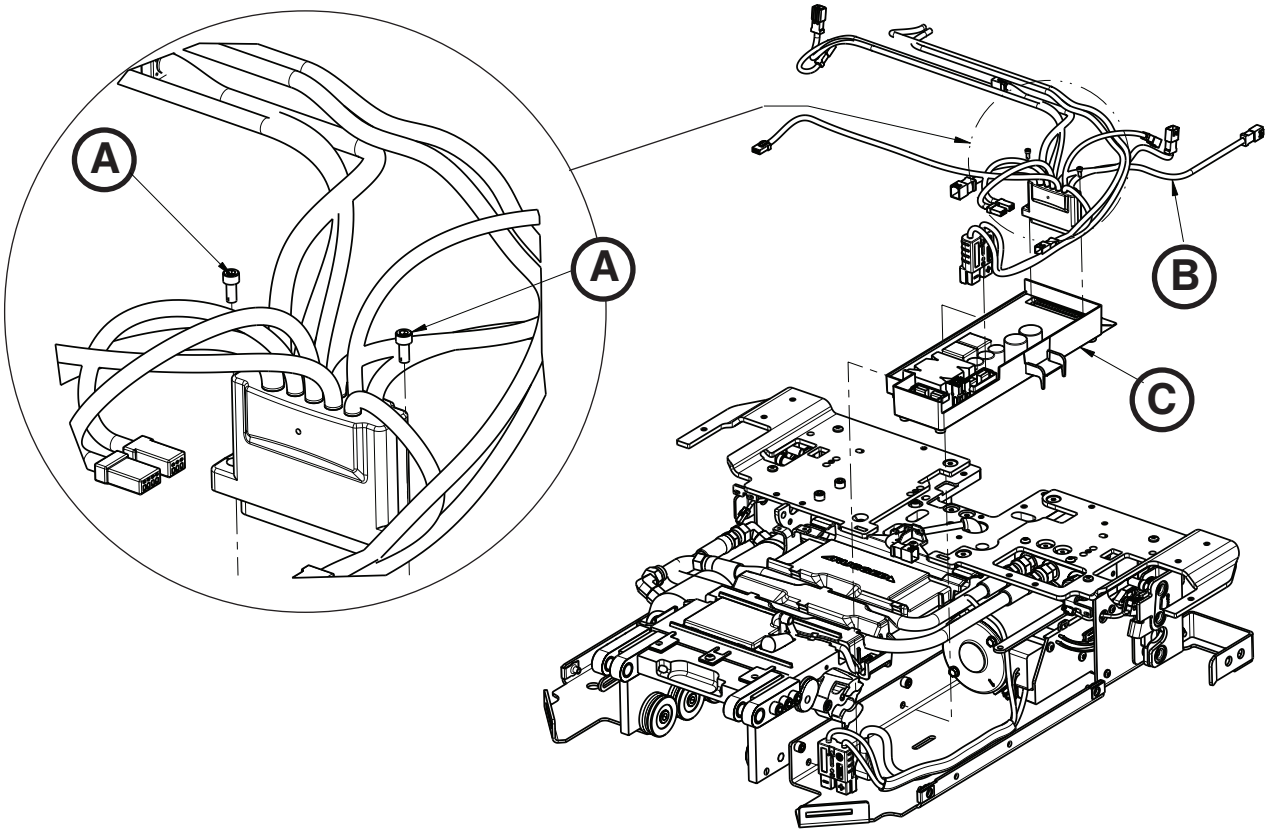

Figura 66

Volver al índice

SUSTITUCIÓN DEL INTERRUPTOR PRINCIPAL DE ENCENDIDO/APAGADO

Herramientas necesarias:

- Llave de tuercas de 11/32"

Procedimiento:

1. Extraiga el conjunto del botón de liberación manual. Consulte la sección “Extracción y sustitución del conjunto del botón de liberación manual” de la página 6-81.
2. Con una llave de tuercas de 11/32", extraiga las cinco tuercas hexagonales Fiberlock (A) que fijan el interruptor principal de encendido/apagado (B) al soporte del botón de liberación manual (C). Deseche el interruptor principal de encendido/apagado (Figura 67).

   Nota: no deseche como residuo municipal sin clasificar. Consulte a su distribuidor local sobre los sistemas de devolución y recogida disponibles en su país.

3. Para volver a instalar repita los pasos anteriores en orden inverso.

   Nota: no apriete demasiado los tornillos.

4. Compruebe que la unidad funciona correctamente antes de volver a ponerla en servicio.

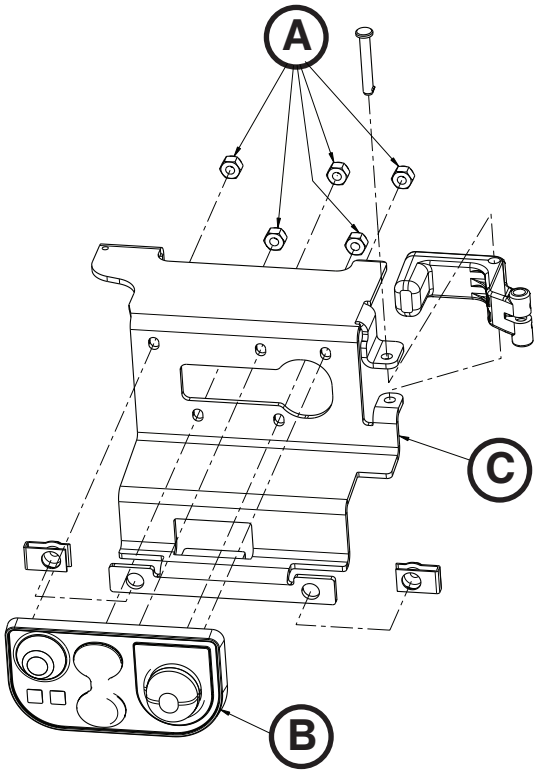

Figura 67

Español

Volver al índice

SUSTITUCIÓN DEL CONJUNTO DEL ACCIONADOR DEL CARRO

Herramientas necesarias:

- Destornillador Torx T20

Procedimiento:

1. Extraiga el conjunto del botón de liberación manual. Consulte la sección “Extracción y sustitución del conjunto del botón de liberación manual” de la página 6-81.
2. Con un destornillador Torx T20, extraiga los tres tornillos delta (A) que fijan el accionador del carro (B) con el bastidor del carro (Figura 68).
3. Desenchufe el cable (C) del accionador del carro del conjunto del cable principal (Figura 69).
4. Tire del accionador hacia fuera y arriba en dirección a la tarjeta de control del carro para extraerlo.
5. Para instalar repita los pasos anteriores en orden inverso.

   Nota: asegúrese de que los cables están colocados y enrutados correctamente.

6. Compruebe que la unidad funciona correctamente antes de volver a ponerla en servicio.

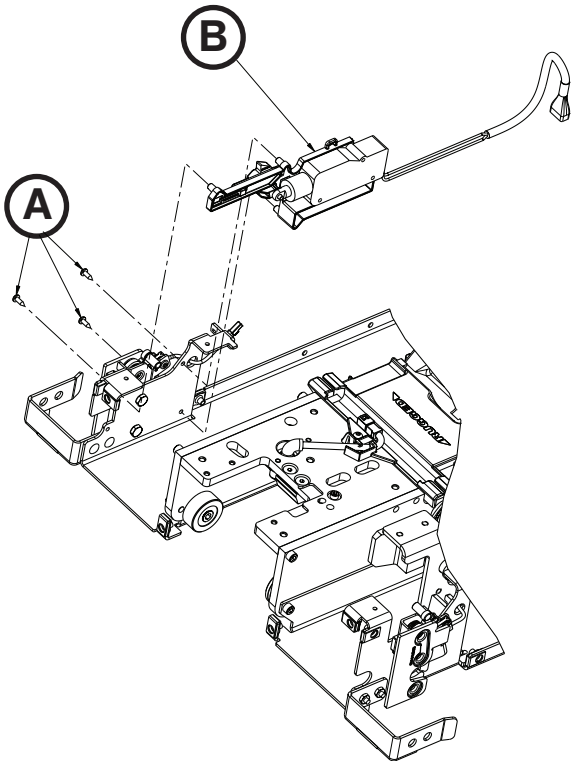

Figura 68

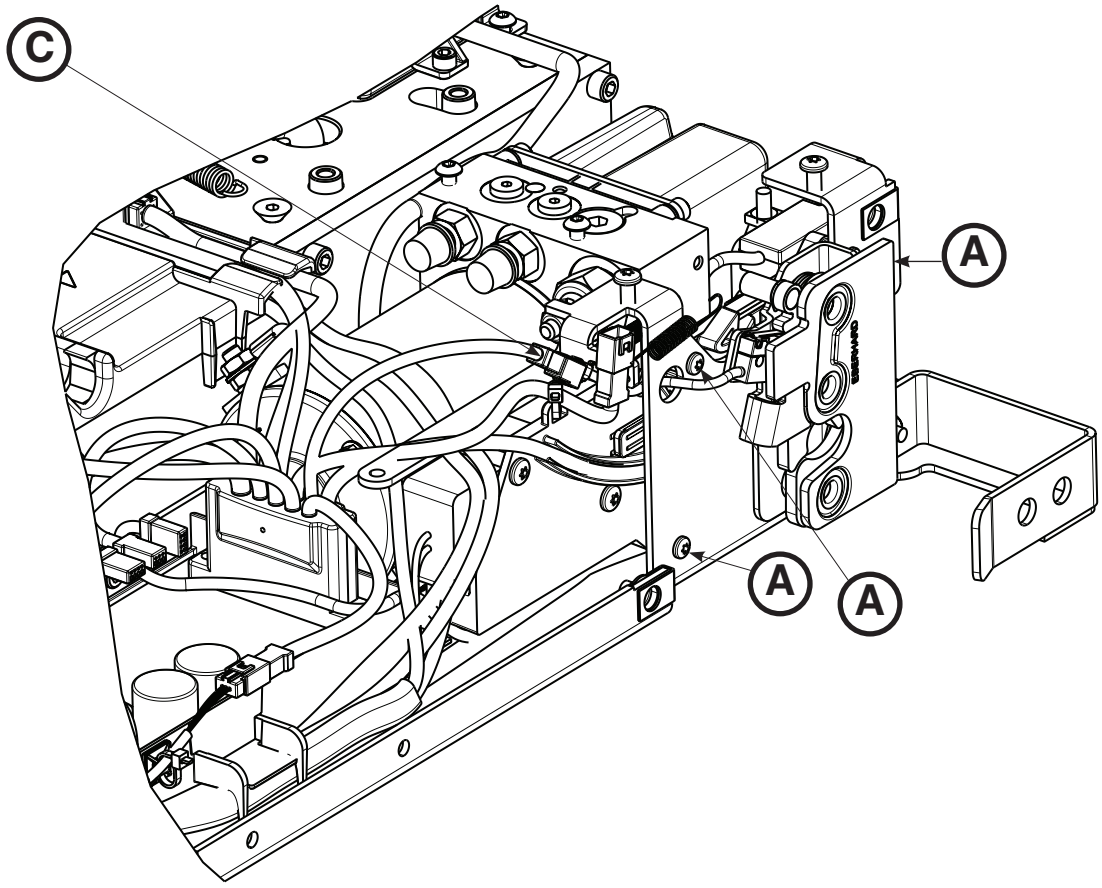

Figura 69

Volver al índice

EXTRACCIÓN Y SUSTITUCIÓN DEL CONJUNTO HIDRÁULICO

Herramientas necesarias:

- Destornillador Torx T20
- Destornillador Torx T25
- Llave hexagonal de 1/4"
- Llave hexagonal de 3/16"
- Llave combinada de 1/2"
- Alicates diagonales

Procedimiento:

1. Extraiga el conjunto de la tarjeta de control. Consulte la sección “Extracción y sustitución del conjunto de la tarjeta de control” de la página 6-82.
2. Extraiga el conjunto del accionador del carro. Consulte la sección “Sustitución del conjunto del accionador del carro” en la página 6-84.
3. Desenganche los cables de la bandeja de enrutamiento del carro y los manguitos hidráulicos.
4. Desenchufe el USB de conexión rápida y el cable del interruptor de bloqueo D+L-L del cable principal.
5. Coloque el conjunto del cable principal hacia el centro del carro para dejar un espacio libre.
6. Con un destornillador Torx T25, extraiga los dos tornillos (A) que fijan el conjunto hidráulico (B) a la placa de la aleta izquierda (C) (Figura 70).
7. Tire hacia afuera para extraer el conjunto de la bomba y coloque el conjunto de la bomba en la parte superior de la placa de la aleta izquierda.
8. Con una llave hexagonal de 1/4" y una llave combinada de 1/2", extraiga el pasador de la tapa fija del cilindro (D) y la tuerca (E) (Figura 71).

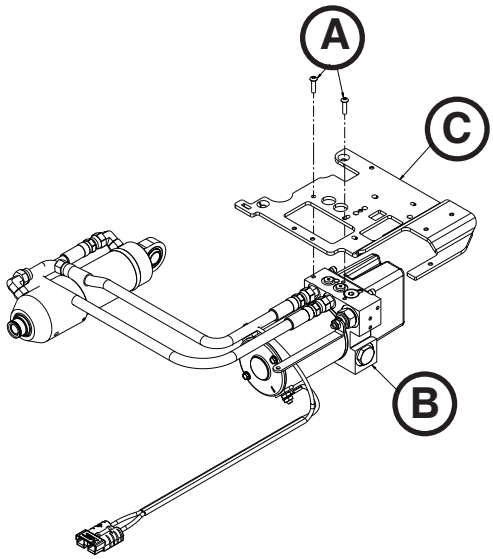

Figura 70

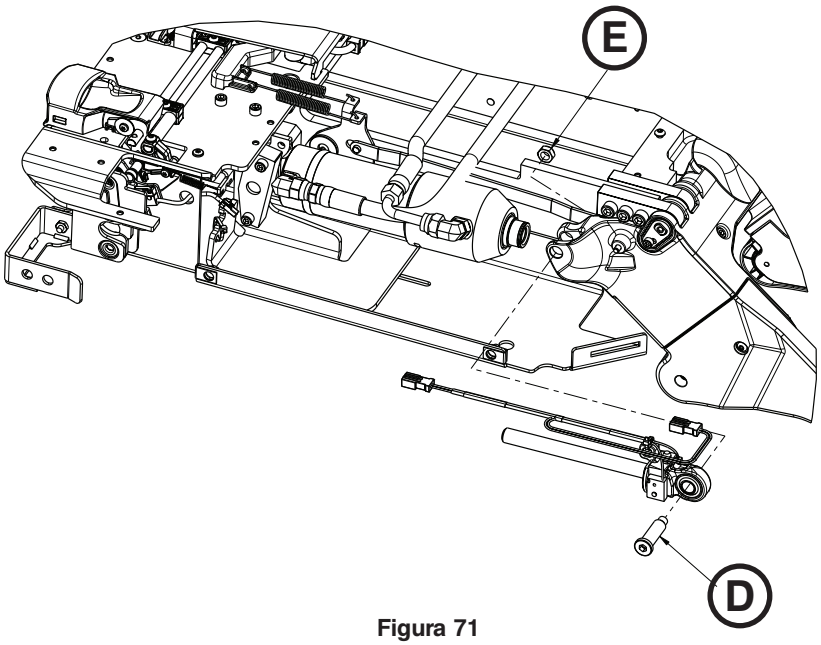

Figura 71

Volver al índice

EXTRACCIÓN Y SUSTITUCIÓN DEL CONJUNTO HIDRÁULICO (CONTINUACIÓN)

9. Con unos alicates diagonales, corte las abrazaderas plásticas (F) que fijan el cable del conjunto de la cabeza de biela del cilindro hidráulico con la cubierta de plástico (Figura 72).

   Nota: preste atención a la ubicación de los sujetacables para cuando tenga que instalarlos de nuevo.

10. Al levantar el cilindro, extraiga el conjunto de la cabeza de biela del cilindro hidráulico. Guarde el conjunto de la cabeza de biela del cilindro hidráulico para cuando tenga que instalarlo de nuevo.
11. Con una llave hexagonal de 3/16", extraiga los dos tornillos (G) que fijan el soporte del pasador (H) al carro (Figura 73).
12. Extraiga el pasador (I) y saque el cilindro hidráulico (Figura 73).
13. Extraiga el conjunto hidráulico y deséchelo adecuadamente.

    Nota: no deseche como residuo municipal sin clasificar. Consulte a su distribuidor local sobre los sistemas de devolución y recogida disponibles en su país.

14. Para volver a instalar repita los pasos anteriores en orden inverso.
15. Compruebe que la unidad funciona correctamente antes de volver a ponerla en servicio.

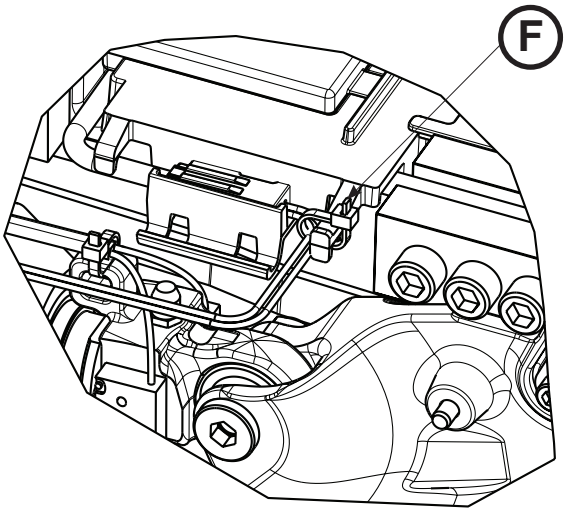

Figura 72

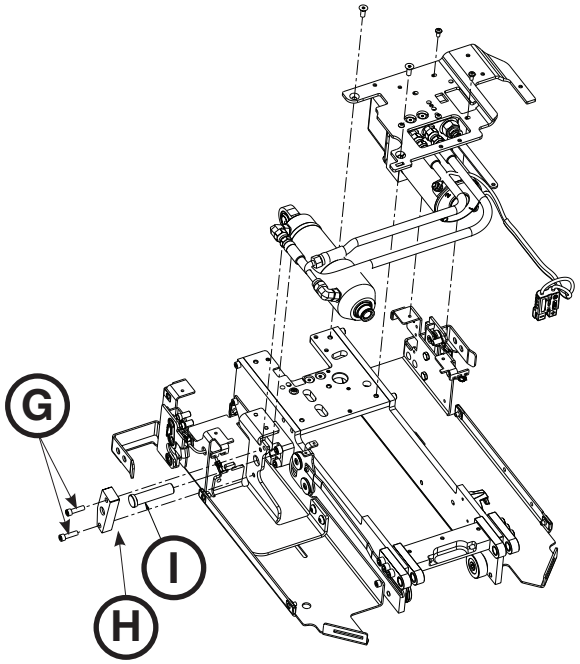

Figura 73

Español

SUSTITUCIÓN DE LA CABEZA DE BIELA DEL CILINDRO HIDRÁULICO

Herramientas necesarias:

- Llave hexagonal de 1/4"
- Llave combinada de 1/2"
- Alicates diagonales

Procedimiento:

1. Extraiga el conjunto del carro del compartimento del paciente hasta que quede bloqueado en la posición de carga.
2. Extraiga las cubiertas del carro. Consulte la sección “Extracción y sustitución de las cubiertas” de la página 6-80.
3. Pulse el botón de alimentación principal para apagar la unidad.
4. Con una llave hexagonal de 1/4" y una llave combinada de 1/2", extraiga el pasador de horquilla del cilindro (A) y la tuerca (B) (Figura 75).
5. Con unos alicates diagonales, corte las abrazaderas plásticas (C) que fijan el cable del conjunto de la cabeza de biela del cilindro hidráulico con la cubierta de plástico (Figura 74).

   Nota: preste atención a la ubicación de los sujetacables para cuando tenga que instalarlos de nuevo.

6. Al levantar el cilindro, extraiga el conjunto de la cabeza de biela del cilindro hidráulico (D) y deséchelo (Figura 75).
7. Para volver a instalar repita los pasos anteriores en orden inverso.
8. Compruebe que la unidad funciona correctamente antes de volver a ponerla en servicio.

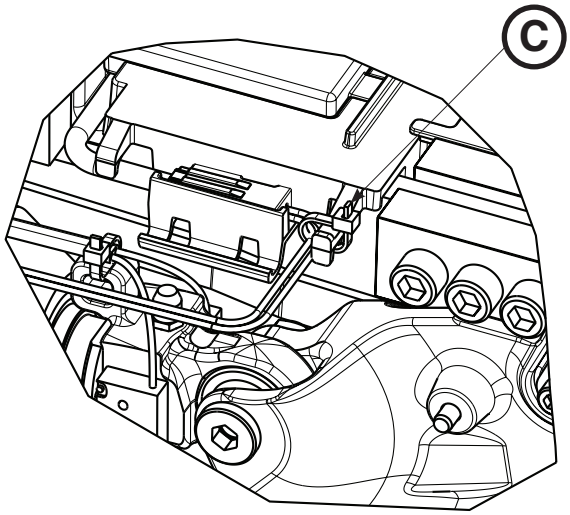

Figura 74

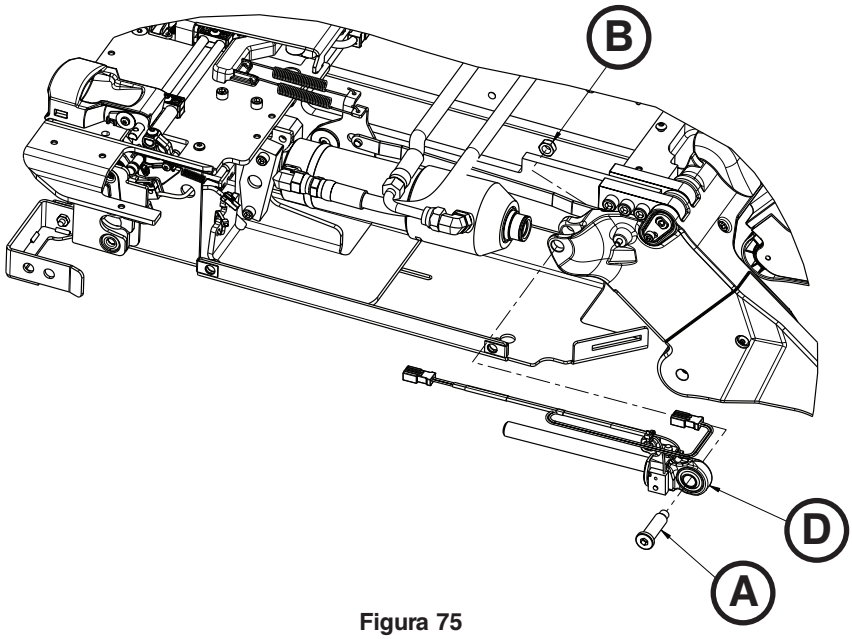

Figura 75

SUSTITUCIÓN DE LA TARJETA DE COMUNICACIÓN

Herramientas necesarias:

- Alicates diagonales

Procedimiento:

1. Extraiga el conjunto del carro del compartimento del paciente hasta que quede bloqueado en la posición de carga.
2. Extraiga las cubiertas del carro. Consulte la sección “Extracción y sustitución de las cubiertas” de la página 6-80.
3. Con unos alicates diagonales, corte la abrazadera plástica que fija el cable de comunicación con la cubierta de plástico.
4. Levante la tarjeta de comunicación del carro (A) para extraerla (Figura 76). Deseche la tarjeta de comunicación.

   Nota: no deseche como residuo municipal sin clasificar. Consulte a su distribuidor local sobre los sistemas de devolución y recogida disponibles en su país.

5. Para volver a instalar repita los pasos anteriores en orden inverso.
6. Compruebe que la unidad funciona correctamente antes de volver a ponerla en servicio.

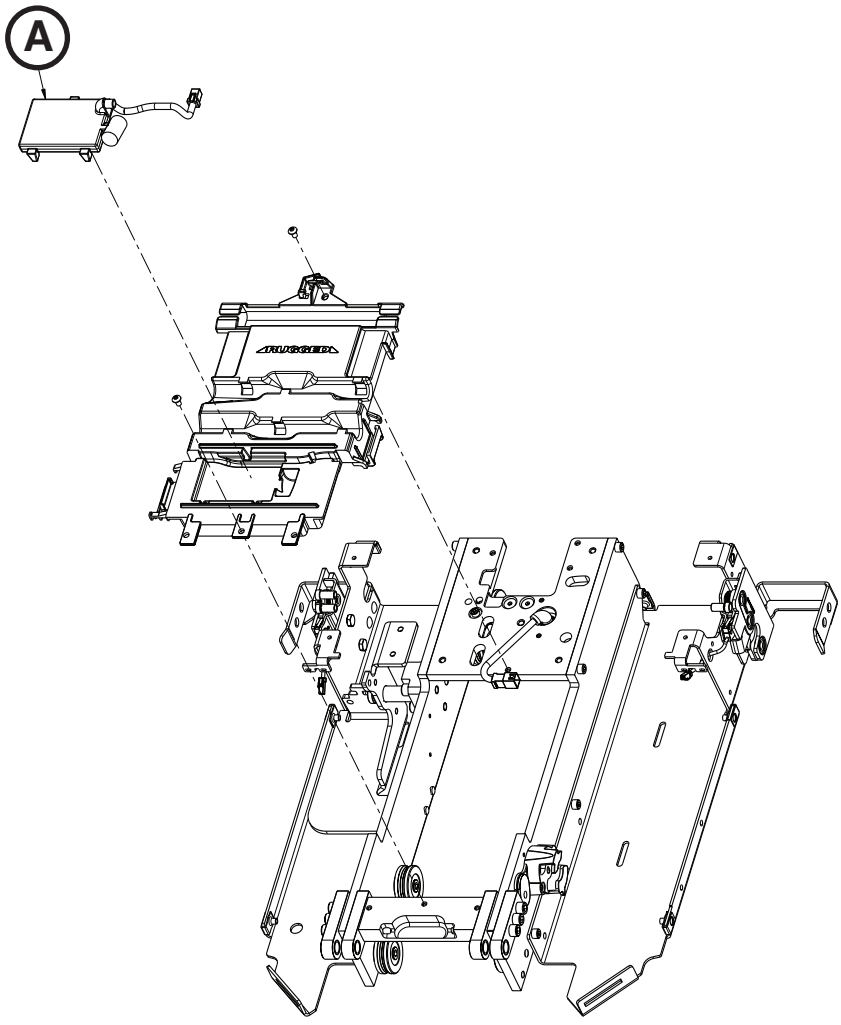

Figura 76

Volver al índice

SUSTITUCIÓN DE LA BOBINA INDUCTIVA

Herramientas necesarias:

- Llave hexagonal de 5/32"
- Llave hexagonal de 3/16"
- Destornillador Torx T25

Procedimiento:

1. Extraiga el conjunto del botón de liberación manual. Consulte la sección “Extracción y sustitución del conjunto del botón de liberación manual” de la página 6-81.
2. Con una llave hexagonal de 5/32", extraiga el tornillo (A) que fija el conjunto de la bobina inductiva (D) al bastidor (Figura 78).
3. Con una llave hexagonal de 3/16", extraiga el tornillo (B) que fija el conjunto de la bobina inductiva al bastidor (Figura 78).
4. Extraiga la cubierta (C) (Figura 78). Guárdela para cuando tenga que instalarla de nuevo.
5. Extraiga el resorte de retorno (D) (Figura 79). Guárdelo para cuando tenga que instalarlo de nuevo.
6. Con un destornillador Torx T25, extraiga los tornillos (E) que fijan el soporte de carga (Figura 78).
7. Con una llave hexagonal de 5/32", extraiga el tornillo (F) que fija el soporte de carga (Figura 78).
8. Con un destornillador Torx T25, extraiga los dos tornillos que fijan la cubierta trasera de la aleta izquierda.
9. Desenchufe el cable (G) de la tarjeta de control del carro y extraiga la bobina inductiva (H) (Figura 78). Deseche la bobina inductiva.

   Notas:
   - Levante la tarjeta de control del carro para pasar el cable.
   - Preste atención al recorrido del cable para cuando tenga que instalarlo de nuevo.
   - No deseche como residuo municipal sin clasificar. Consulte a su distribuidor local sobre los sistemas de devolución y recogida disponibles en su país.

10. Para volver a instalar repita los pasos anteriores en orden inverso.
11. Compruebe que la unidad funciona correctamente antes de volver a ponerla en servicio.

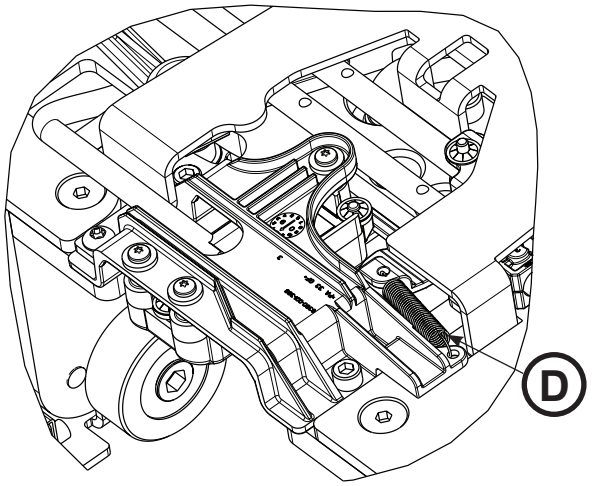

Figura 77

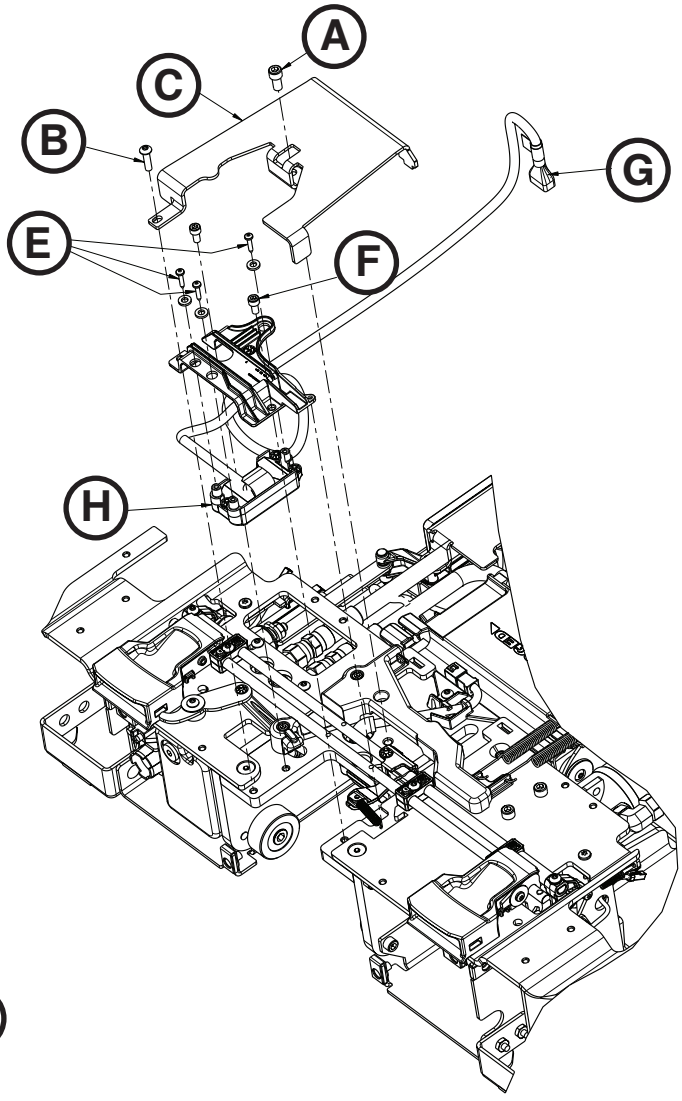

Figura 78

Volver al índice

SUSTITUCIÓN DEL SENSOR DE POSICIÓN DEL CARRO (TPS)

Herramientas necesarias:

- Destornillador Torx T25
- Llave hexagonal de 1/8"
- Llave hexagonal de 5/32"
- Trinquete de 1/4"

Procedimiento:

1. Extraiga el carro. Consulte la sección “Extracción del carro” de la página 6-78.
2. Extraiga las cubiertas del carro. Consulte la sección “Extracción y sustitución de las cubiertas” de la página 6-80.
3. Desconecte el cable TPS (A) del conjunto del cable principal (Figura 79).
4. Con una llave hexagonal de 5/32", afloje (pero no extraiga) el tornillo de cabeza hueca (B) que fija el brazo del mecanismo del carro (Figura 80).
5. Con una llave hexagonal de 1/8", extraiga el tornillo de cabeza plana (C) que fija la conexión al brazo del mecanismo del carro y extraiga el pilar pivote del mecanismo del carro (D) (Figura 80).
6. Con una llave hexagonal de 1/8", afloje (pero no extraiga) el tornillo de cabeza plana (E) que fija la conexión frontal (F) al brazo del mecanismo del carro y retírelo (Figura 80).

   Nota: gire la conexión para extraer el pilar pivote. Cuando lo extraiga, preste atención a la orientación del pilar pivote.

7. Con un trinquete de 1/4" y un destornillador Torx T25, extraiga los dos tornillos de cabeza redonda (G) que fijan el conjunto del TPS (H) (Figura 81).

   Notas:
   - Levante un poco el brazo del mecanismo del carro para pasar el cable a fin de extraer el TPS. Deseche el TPS.
   - No deseche como residuo municipal sin clasificar. Consulte a su distribuidor local sobre los sistemas de devolución y recogida disponibles en su país.

8. Para volver a instalar repita los pasos anteriores en orden inverso.
9. Compruebe que la unidad funciona correctamente antes de volver a ponerla en servicio.

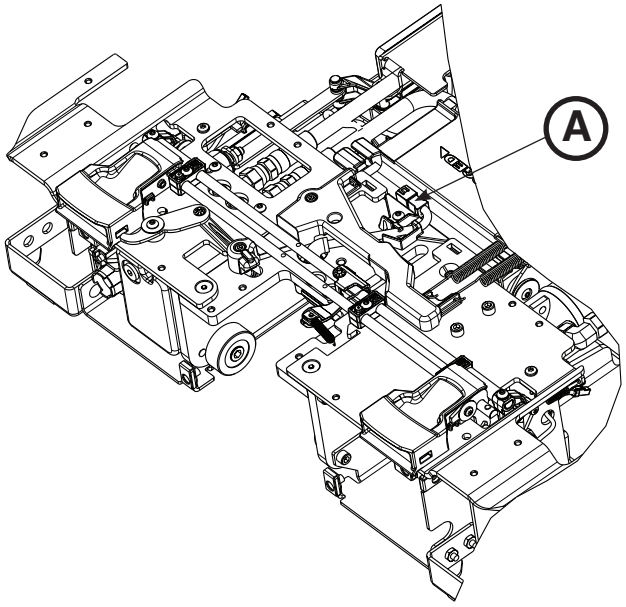

Figura 79

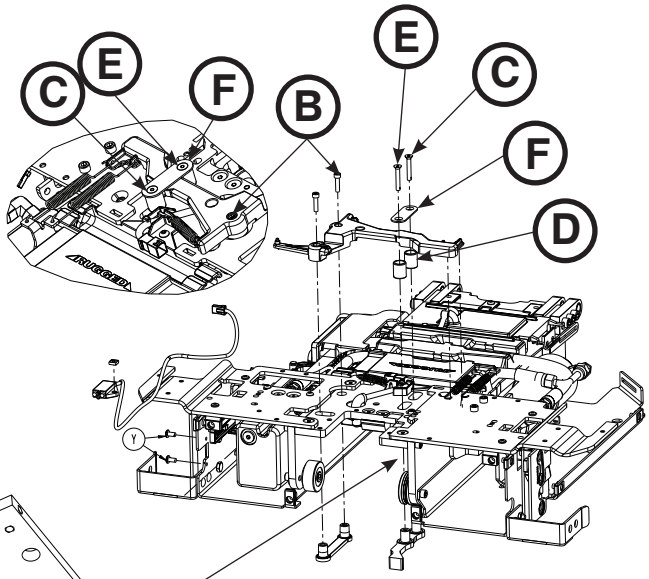

Figura 80

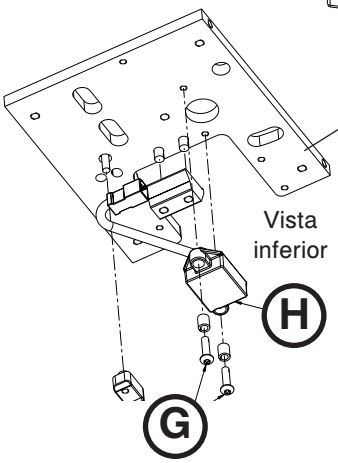

Figura 81

Volver al índice

SUSTITUCIÓN DEL RODILLO PLANO Y EL RODILLO DE GUÍA EN V

Herramientas necesarias:

- Llave de 1/4"
- Trinquete de 3/8"
- Llave dinamométrica (Nm (pulg-lb)) > 35,8 Nm (317 pulg-lb)

Procedimiento:

⚠ PRECAUCIÓN

Cuando sustituya los rodillos, asegúrese de que el carro está sobre una superficie plana y nivelada. Preste atención a la posición del carro cuando afloje o apriete los pernos pivote.

1. Extraiga el carro. Consulte la sección “Extracción del carro” de la página 6-78.
2. Con cuidado coloque el carro en posición vertical tal como se muestra en la Figura 82.

   Nota: no ponga el carro al revés, hacia delante ni sobre ninguno de sus lados.

3. Con una llave de 1/4" y un trinquete de 3/8", afloje (pero no extraiga) el perno pivote que fija el rodillo deteriorado del carro.

   Nota: los rodillos de guía en V están situados en la parte derecha del paciente (cinco rodillos) (A) y los rodillos planos en la parte izquierda (dos rodillos) (B) (Figura 82).

4. Para volver a instalar repita los pasos anteriores en orden inverso. Cuando vuelva a instalar, apriete todos los pernos a 26,5-35,8 Nm (235 a 317 pulg-lb).
5. Compruebe que la unidad funciona correctamente antes de volver a ponerla en servicio.

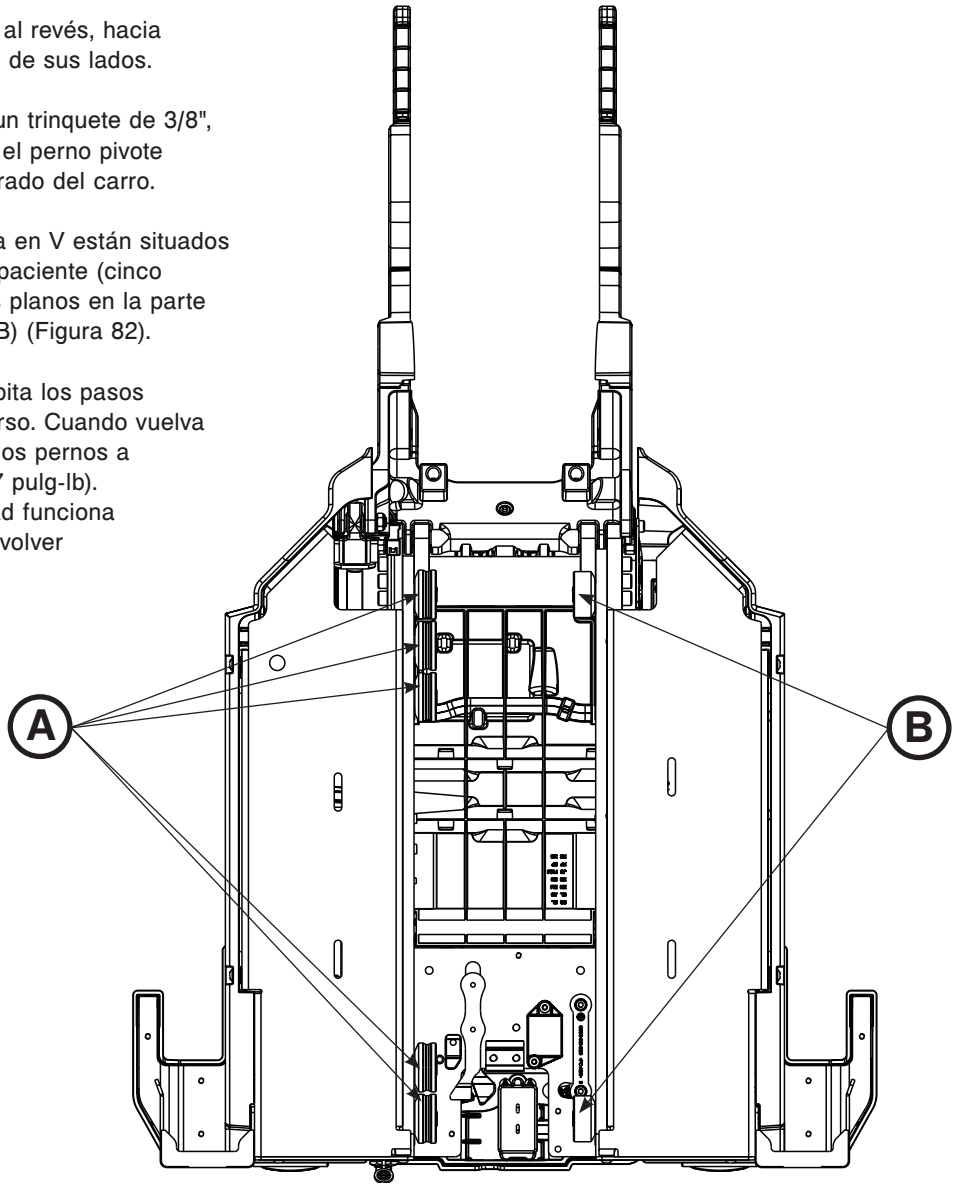

Figura 82

Volver al índice

EXTRACCIÓN Y SUSTITUCIÓN DEL CILINDRO HIDRÁULICO

Herramientas necesarias:

- Llave hexagonal de 1/4"
- Llave hexagonal de 1/8"
- Llave combinada de 1/2"
- Alicates diagonales
- Llave combinada de 5/8"
- Llave hexagonal de 3/16"
- Llave combinada de 11/16"

Procedimiento:

1. Extraiga el conjunto del carro del compartimento del paciente hasta que quede bloqueado en la posición de carga.

   Nota: este paso no es obligatorio, pero hace que sea más fácil trabajar en la unidad.

2. Pulse el botón de liberación manual situado en panel de control del Power-LOAD hasta que los brazos elevadores lleguen a la posición más baja.
3. Extraiga las cubiertas del carro. Consulte la sección “Extracción y sustitución de las cubiertas” de la página 6-80.
4. Con una llave hexagonal de 1/4" y una llave combinada de 1/2", extraiga el pasador de la tapa fija del cilindro (A) y la tuerca (B) (Figura 83).
5. Con unos alicates diagonales, corte las abrazaderas plásticas (D) (Figura 84) que fijan el cable del conjunto de la cabeza de biela del cilindro hidráulico (C) a la cubierta de plástico (Figura 83).

   Nota: preste atención a la ubicación de los sujetacables para cuando tenga que instalarlos de nuevo.

6. Al levantar el cilindro, extraiga el conjunto de la cabeza de biela del cilindro hidráulico (C) (Figura 83). Guarde el conjunto de la cabeza de biela del cilindro hidráulico para cuando tenga que instalarlo de nuevo.
7. Con una llave combinada de 11/16", desconecte los manguitos del cilindro. Consulte la sección “Extracción y sustitución del fusible de Velocidad” de la página 6-94.

   Nota: el fluido hidráulico goteará del cilindro y los manguitos. Coloque debajo unas toallas para que absorban el líquido.

8. Con una llave combinada de 5/8" afloje (pero no extraiga) las contratuercas de los dos acoplamientos del manguito del cilindro y desenrosque el acoplamiento del cilindro hidráulico. Guarde todas las piezas para cuando tenga que instalarlas de nuevo.

   Nota: preste atención al recorrido e ubicación de los manguitos para cuando tenga que volver a instalarlos de nuevo.

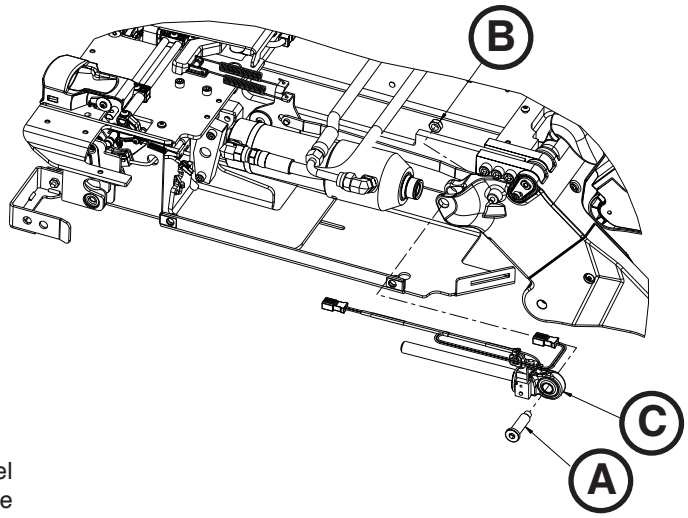

Figura 83

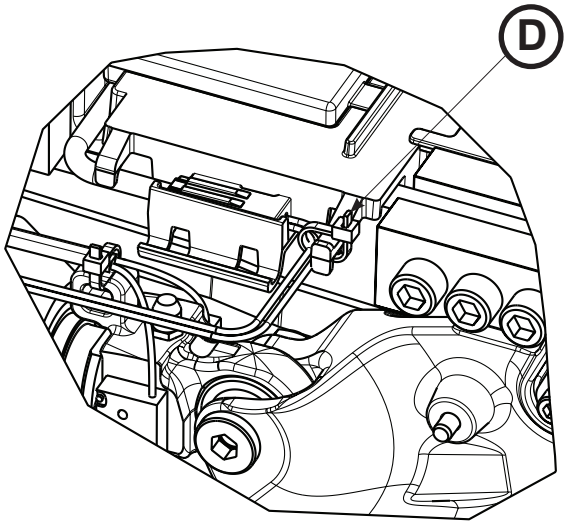

Figura 84

Español

Volver al índice

EXTRACCIÓN Y SUSTITUCIÓN DEL CILINDRO HIDRÁULICO (CONTINUACIÓN)

9. Con una llave hexagonal de 1/8" extraiga el fusible de velocidad del cilindro hidráulico. Guarde el fusible para cuando tenga que instalarlo de nuevo.
10. Con una llave hexagonal de 3/16", extraiga los dos tornillos (E) que fijan el soporte del cilindro (F) al carro y extraiga el pasador de la tapa fija del cilindro (G) (Figura 85).
11. Extraiga el conjunto hidráulico y deséchelo.
12. Con una llave hexagonal de 1/8", instale el fusible de velocidad en el cilindro.
13. Para volver a instalar repita los pasos anteriores en orden inverso.
14. Compruebe el nivel de líquido antes de volver a poner la unidad en servicio. Consulte la sección “Llenado del depósito” de la página 6-101.
15. Compruebe que la unidad funciona correctamente antes de volver a ponerla en servicio.

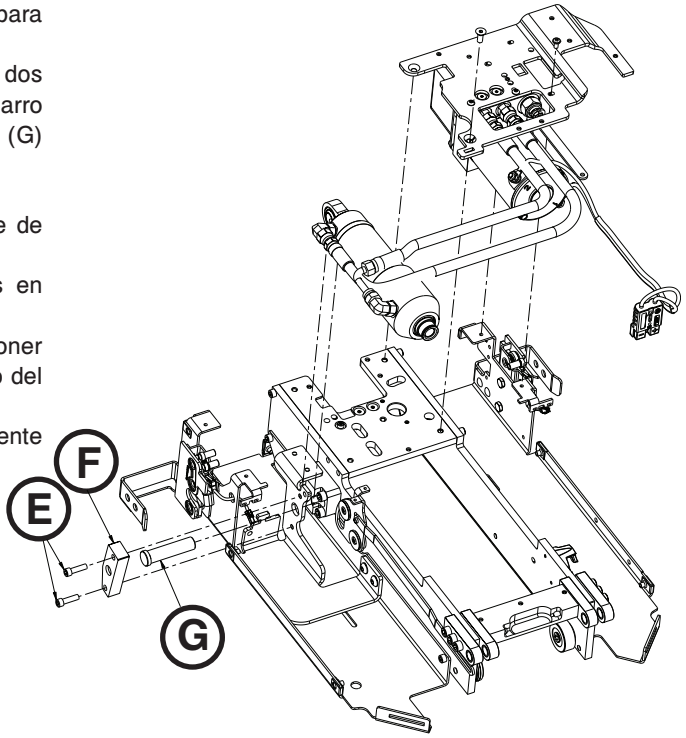

Figura 85

Volver al índice

EXTRACCIÓN Y SUSTITUCIÓN DEL FUSIBLE DE VELOCIDAD

Herramientas necesarias:

- Llave hexagonal de 1/8"
- Llave combinada de 11/16"
- Llave combinada de 5/8"
- Llave dinamométrica (Nm (pulg-lb))

Procedimiento:

1. Extraiga el conjunto del carro del compartimento del paciente hasta que quede bloqueado en la posición de carga.

   Nota: este paso no es obligatorio, pero hace que sea más fácil trabajar en la unidad.

2. Extraiga las cubiertas del carro. Consulte la sección “Extracción y sustitución de las cubiertas” de la página 6-80.
3. Con una llave combinada de 11/16", desconecte el manguito hidráulico (A) más cercano al soporte de montaje situado en el extremo superior del carro (Figura 86).

   Nota: el fluido hidráulico goteará del cilindro y los manguitos. Coloque debajo unas toallas para que absorban el líquido.

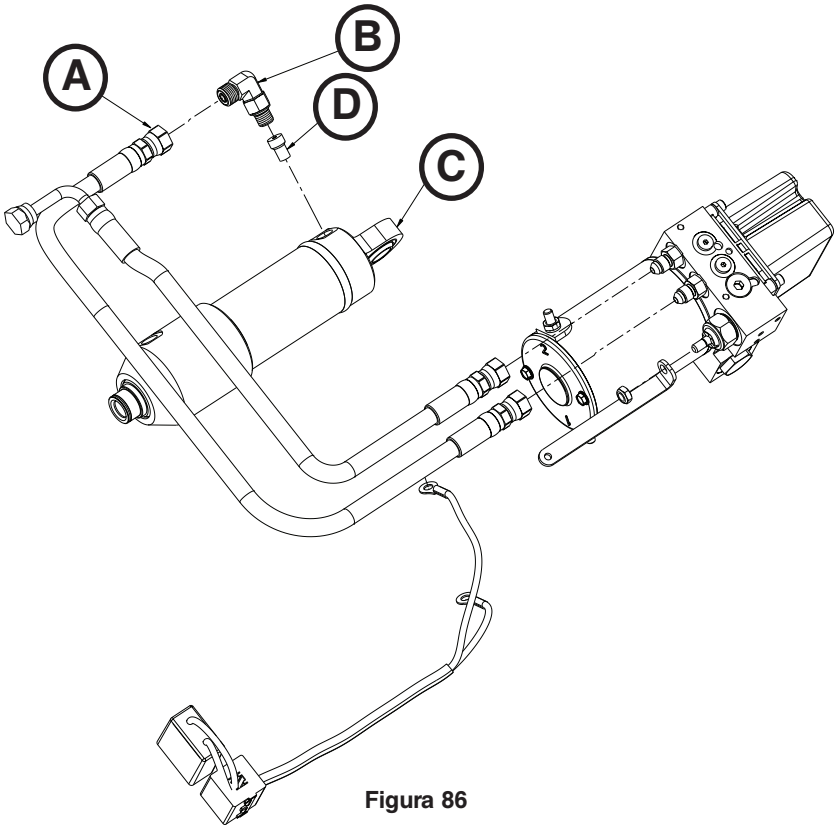

Figura 86

4. Con una llave combinada de 5/8" afloje (pero no extraiga) la contratuerca del acoplamiento del manguito del cilindro (B) y desenrosque el acoplamiento del cilindro hidráulico (C) (Figura 86). Guarde todas las piezas para cuando tenga que instalarlas de nuevo.
5. Con una llave hexagonal de 1/8" extraiga el fusible de velocidad (D) del cilindro hidráulico (C) (Figura 86). Deseche el fusible.
6. Para volver a instalar repita los pasos anteriores en orden inverso.

   Nota: cuando vuelva a instalar el acoplamiento del manguito del cilindro (B) lubrique la junta tórica con líquido de transmisión automática (ATF) y enrosque el acoplamiento hasta que note resistencia. Al alinear el acoplamiento en la posición correcta, no lo retire más de 340 grados desde el punto donde note resistencia. Con una llave dinamométrica, apriete la contratuerca del acoplamiento a 21,5±1 Nm (190±10 pulg-lb).

7. Compruebe el nivel de líquido antes de volver a poner la unidad en servicio. Consulte la sección “Llenado del depósito” de la página 6-101.
8. Compruebe que la unidad funciona correctamente antes de volver a ponerla en servicio.

EXTRACCIÓN Y SUSTITUCIÓN DE LA VÁLVULA SIN BLOQUEO MANUAL

Herramientas necesarias:

- Llave de cubo largo de 7/16"
- Llave de cubo largo de 7/8"
- Trinquete de 3/8"
- Llave hexagonal de 1/16"

Procedimiento:

1. Extraiga el conjunto del carro del compartimento del paciente hasta que quede bloqueado en la posición de carga.

   Nota: este paso no es obligatorio, pero hace que sea más fácil trabajar en la unidad.

2. Baje los brazos elevadores.
3. Extraiga las cubiertas del carro. Consulte la sección “Extracción y sustitución de las cubiertas” de la página 6-80.
4. Extraiga el conjunto del botón de liberación manual. Consulte la sección “Extracción y sustitución del conjunto del botón de liberación manual” de la página 6-81.
5. Con una llave de cubo largo de 7/16" y un trinquete de 3/8", extraiga la tuerca hexagonal Nylock (A) que fija la válvula sin bloqueo manual (B) al conector de liberación manual (C) (Figura 87).

   Nota: Coloque una llave hexagonal de 1/16" Allen en la ranura de la válvula sin bloqueo manual (B) para evitar que gire (Figura 87).

6. Con una llave de cubo largo de 7/8" y un trinquete de 3/8", extraiga la válvula sin bloqueo manual (B) (Figura 87). Deseche la válvula.

   Nota: el fluido hidráulico goteará del cilindro y los manguitos. Coloque debajo unas toallas para que absorban el líquido.

7. Para volver a instalar repita los pasos anteriores en orden inverso.
8. Compruebe el nivel de líquido antes de volver a poner la unidad en servicio. Consulte la sección “Llenado del depósito” de la página 6-101.
9. Compruebe que la unidad funciona correctamente antes de volver a ponerla en servicio.

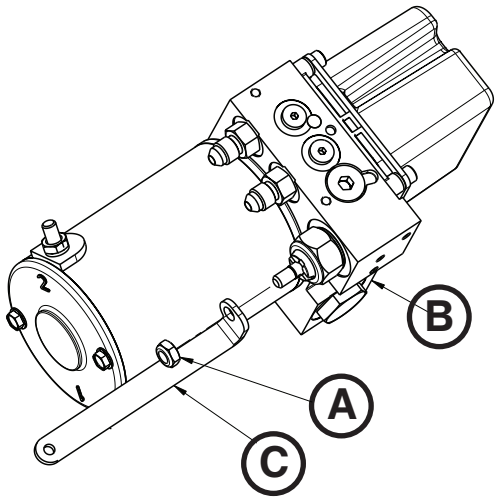

Figura 87

Volver al índice

EXTRACCIÓN Y SUSTITUCIÓN DEL MANGUITO

Herramientas necesarias:

- Llave combinada de 11/16"
- (2) llaves combinadas de 9/16"
- Destornillador Torx T25

Procedimiento:

1. Extraiga el conjunto del carro del compartimento del paciente.

   Nota: este paso no es obligatorio, pero hace que sea más fácil trabajar en la unidad.

2. Extraiga las cubiertas del carro. Consulte la sección “Extracción y sustitución de las cubiertas” de la página 6-80.
3. Con una llave combinada de 11/16", desconecte el manguito deteriorado del cilindro.

   Nota: el fluido hidráulico goteará del cilindro y los manguitos. Coloque debajo unas toallas para que absorban el líquido.

4. Con un destornillador Torx T25, afloje (pero no extraiga) los dos tornillos (A) que fijan el acoplamiento del colector a la placa de la aleta izquierda (Figura 89).

   Nota: no extraiga el acoplamiento del colector, solo afloje los tornillos para poder acceder mejor a las tuercas.

5. Con una llave combinada de 9/16", desconecte el manguito deteriorado del acoplamiento del colector. Deseche el manguito.

   Nota: el fluido hidráulico goteará del cilindro y los manguitos. Coloque debajo unas toallas para que absorban el líquido.

6. Para volver a instalar repita los pasos anteriores en orden inverso.
7. Compruebe el nivel de líquido antes de volver a poner la unidad en servicio. Consulte la sección “Llenado del depósito” de la página 6-101.
8. Compruebe que la unidad funciona correctamente antes de volver a ponerla en servicio.

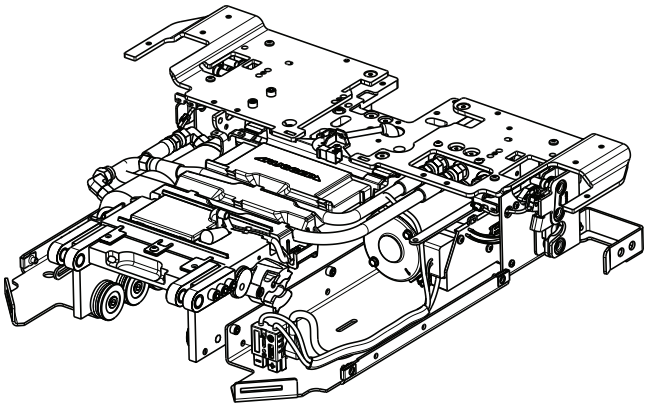

Figura 88

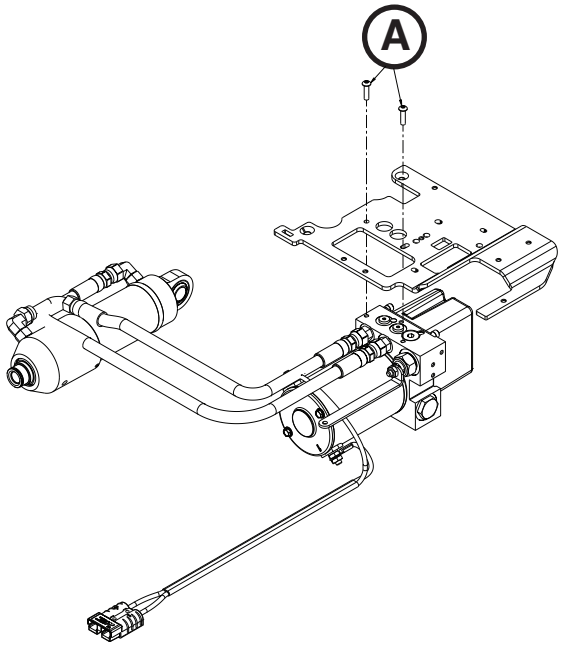

Figura 89

Español

SUSTITUCIÓN DEL CONJUNTO DEL MOTOR/BOMBA

Herramientas necesarias:

- (2) llaves combinadas de 9/16"

Procedimiento:

1. Extraiga el conjunto del carro del compartimento del paciente hasta que quede bloqueado en la posición de carga.

   Nota: este paso no es obligatorio, pero hace que sea más fácil trabajar en la unidad.

2. Extraiga el conjunto hidráulico. Consulte la sección “Extracción y sustitución del conjunto hidráulico” de la página 6-85.
3. Con las dos llaves combinadas de 9/16", afloje (pero no extraiga) los conectores del extremo de los manguitos (A) del colector para extraer los dos manguitos (Figura 90).

   Nota: el fluido hidráulico goteará del cilindro y los manguitos. Coloque debajo unas toallas para que absorban el líquido.

4. Para volver a instalar repita los pasos anteriores en orden inverso.
5. Compruebe que la unidad funciona correctamente antes de volver a ponerla en servicio.

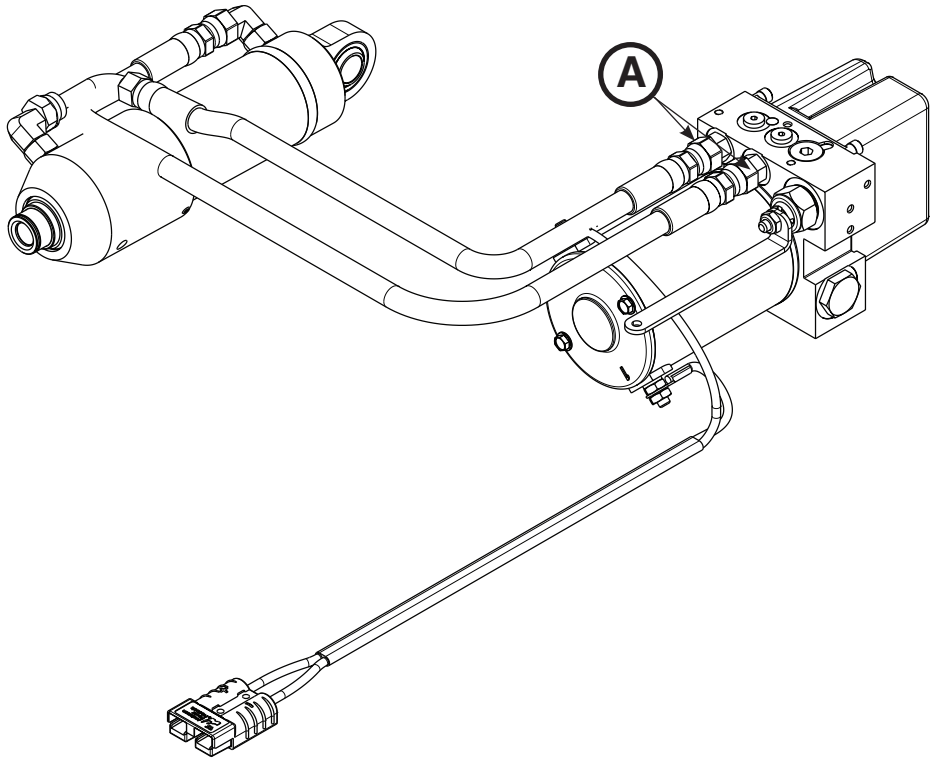

Figura 90

Volver al índice

EXTRACCIÓN Y SUSTITUCIÓN DEL CABLE DEL MOTOR

Herramientas necesarias:

- Llave combinada de 7/16"

Procedimiento:

1. Extraiga el conjunto del carro del compartimento del paciente hasta que quede bloqueado en la posición de carga.

   Nota: este paso no es obligatorio, pero hace que sea más fácil trabajar en la unidad.

2. Extraiga las cubiertas del carro. Consulte la sección “Extracción y sustitución de las cubiertas” de la página 6-80.
3. Extraiga el conjunto hidráulico. Consulte la sección “Extracción y sustitución del conjunto hidráulico” de la página 6-85.
4. Con una llave combinada de 7/16" extraiga las dos tuercas (A) y las arandelas de estrella (B) que fijan el cable del motor (C) al conjunto del motor (Figura 91).

   Nota: preste atención a la orientación del terminal y el recorrido de los cables para cuando tenga que instalarlos de nuevo.

5. Para volver a instalar repita los pasos anteriores en orden inverso.
6. Compruebe que la unidad funciona correctamente antes de volver a ponerla en servicio.

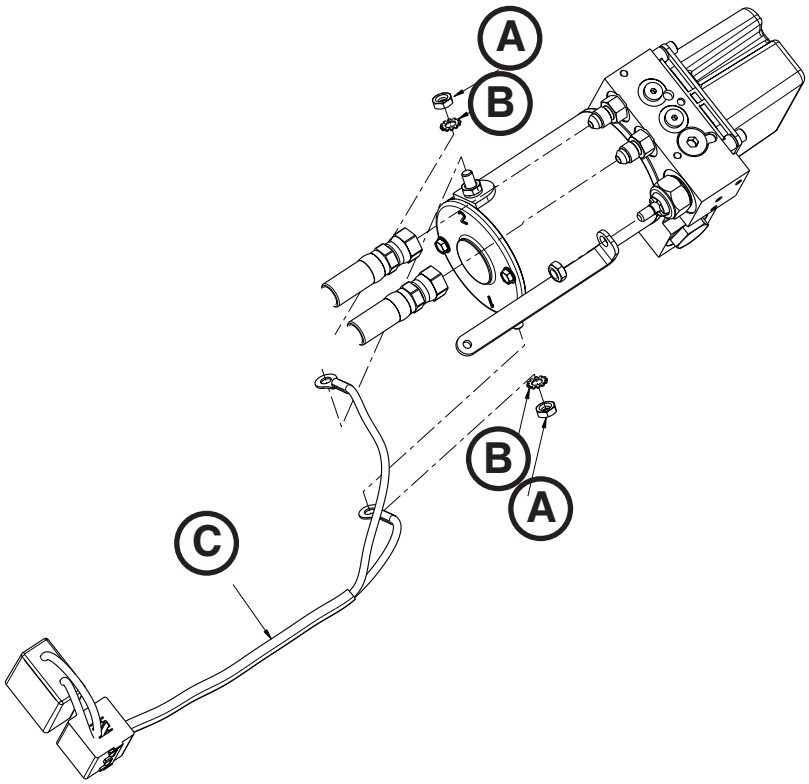

Figura 91

SUSTITUCIÓN DEL MOTOR

Herramientas necesarias:

- Llave combinada de 7/16"
- Trinquete de 1/4"
- Llave de 9/32"

Procedimiento:

1. Extraiga el conjunto del carro del compartimento del paciente hasta que quede bloqueado en la posición de carga.

   Nota: este paso no es obligatorio, pero hace que sea más fácil trabajar en la unidad.

2. Extraiga las cubiertas del carro. Consulte la sección “Extracción y sustitución de las cubiertas” de la página 6-80.
3. Extraiga el cable del motor. Consulte la sección “Extracción y sustitución del cable del motor” de la página 6-98.
4. Con una llave de 9/32" y un trinquete de 1/4", extraiga los dos pernos (A) que fijan el motor (B) al conjunto del colector hidráulico (C) (Figura 92).

   Nota: durante la reinstalación no apriete excesivamente los pernos.

5. Para volver a instalar repita los pasos anteriores en orden inverso.

⚠ PRECAUCIÓN

Al sustituir el motor, se pueden producir daños si el inducido y el estator del motor reciben golpes.

6. Compruebe que la unidad funciona correctamente antes de volver a ponerla en servicio.

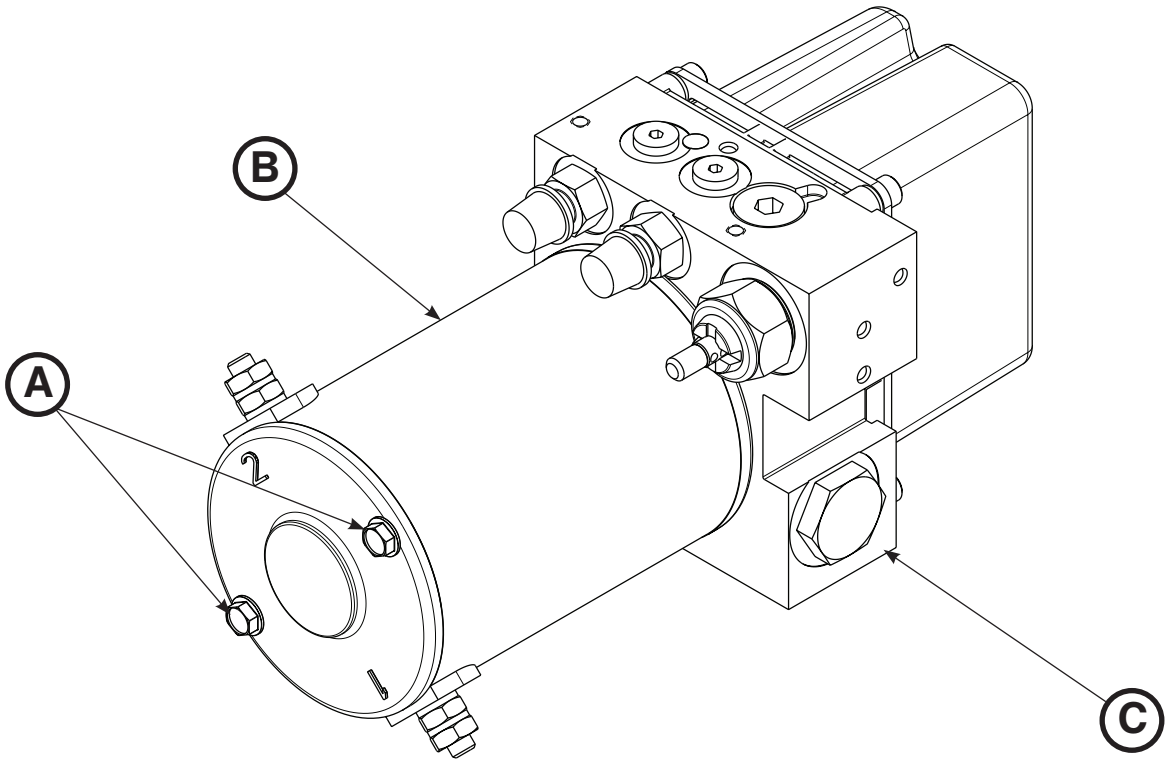

Figura 92

Volver al índice

SUSTITUCIÓN DE LA VÁLVULA DE CONTROL DE FLUJO CON PRESIÓN COMPENSADA

Herramientas necesarias:

- Llave hexagonal de 1/4"
- Alicates de punta fina

Procedimiento:

1. Extraiga el conjunto del carro del compartimento del paciente hasta que quede bloqueado en la posición de carga.

   Nota: este paso no es obligatorio, pero hace que sea más fácil trabajar en la unidad.

2. Extraiga las cubiertas del carro. Consulte la sección “Extracción y sustitución de las cubiertas” de la página 6-80.
3. Extraiga el conjunto hidráulico. Consulte la sección “Extracción y sustitución del conjunto hidráulico” de la página 6-85.
4. Con una llave hexagonal de 1/4", extraiga el tornillo hexagonal (A) de la parte superior del conjunto del colector hidráulico (Figura 93).
5. Con unos alicates de punta fina, extraiga la válvula de control de flujo con presión compensada.

   Nota: preste atención a la orientación de la válvula para cuando tenga que instalarla de nuevo.

6. Instale la válvula de control de flujo con presión compensada de sustitución.

   Nota: instale la junta tórica del lateral de la válvula en el orificio.

7. Para volver a instalar repita los pasos anteriores en orden inverso.
8. Compruebe el nivel de líquido antes de volver a poner la unidad en servicio. Consulte la sección “Llenado del depósito” de la página 6-101.
9. Compruebe que la unidad funciona correctamente antes de volver a ponerla en servicio.

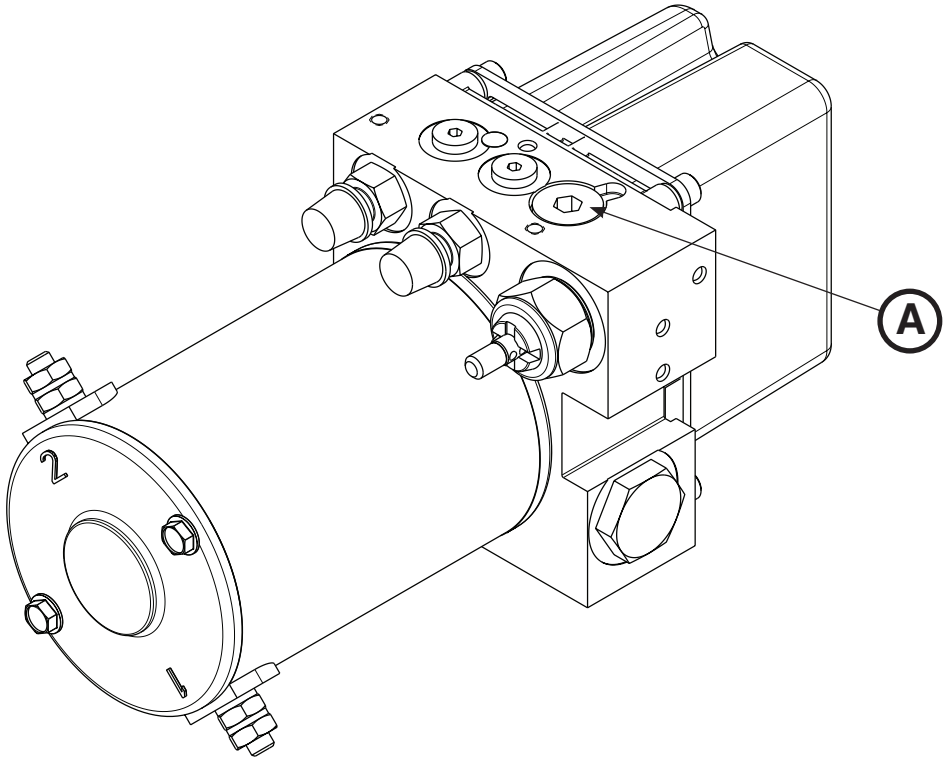

Figura 93

Volver al índice

SUSTITUCIÓN DE LA BATERÍA

Herramientas necesarias:

- Destornillador Torx T25

Procedimiento:

1. Pulse el botón de alimentación principal para apagar la unidad.
2. Con un destornillador Torx T25, extraiga los dos tornillos de cabeza redonda (A) que fijan la cubierta trasera de la placa del carro (B) al bastidor del carro (Figura 94). Extraiga la cubierta.
3. Extraiga el conjunto de la carcasa de la batería (C) (Figura 94).
4. Extraiga y deseche la batería.

   Nota: no deseche como residuo municipal sin clasificar. Consulte a su distribuidor local sobre los sistemas de devolución y recogida disponibles en su país.

⚠ PRECAUCIÓN

Cuando sustituya la batería no ponga los bornes positivo y negativo de la batería juntos en una superficie metálica.

5. Para volver a instalar repita los pasos anteriores en orden inverso.
6. Compruebe que la unidad funciona correctamente antes de volver a ponerla en servicio.

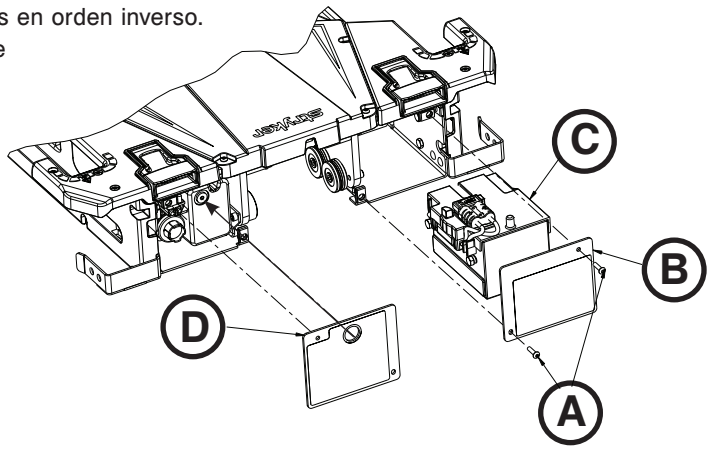

Figura 94

LLENADO DEL DEPÓSITO

Herramientas necesarias:

- Llave hexagonal de 3/16"

Procedimiento:

1. Extraiga el conjunto del carro del compartimento del paciente hasta que quede bloqueado en la posición de carga.
2. Asegúrese de que los brazos elevadores están en la posición inferior antes de llenar el depósito.
3. Con una llave hexagonal de 3/16", extraiga el tapón de llenado (D) (Figura 94).
4. Rellene el depósito hasta la parte inferior del orificio de llenado con mezcla de aceite ATF Mobil Mercon® V (6500-001-293).
5. Vuelva a instalar el tapón.

⚠ ADVERTENCIA

Añada mezcla de aceite ATF Mobil Mercon® V (6500-001-293) en la cantidad especificada. No sobrepase el límite de llenado del depósito. Consulte la Hoja de seguridad de la mezcla de aceite ATF Mobil Mercon® V publicado por el fabricante para obtener información sobre seguridad (Exxon Mobil Corporation, 1-(800) 947-9147, http://www.exxon.com, http://www.mobil.com, código del producto: 20103020B010, 525147-00, 97X826).

Volver al índice

SUSTITUCIÓN DE LA BOBINA PRINCIPAL, EXTREMO INFERIOR

Herramientas necesarias:

- Llave hexagonal de 5/32"
- (2) llaves hexagonales de 1/8"
- Llave hexagonal de 1/4"
- Destornillador Allen de 3/8"
- Llave dinamométrica (Nm (pies-lb)) > 81,3 Nm (60 pies-lb)

Procedimiento:

1. Extraiga el carro. Consulte la sección “Extracción del carro” de la página 6-78.
2. Extraiga la transferencia. Consulte la sección “Extracción de la transferencia” de la página 6-77.
3. Con una llave hexagonal de 5/32", extraiga los dos tornillos que fijan el gancho de seguridad a la placa del suelo y extraiga el gancho de seguridad.
4. Con un destornillador Allen de 3/8", extraiga los cuatro soportes de montaje del anclaje (A) que fijan el anclaje a la placa del suelo (Figura 95).

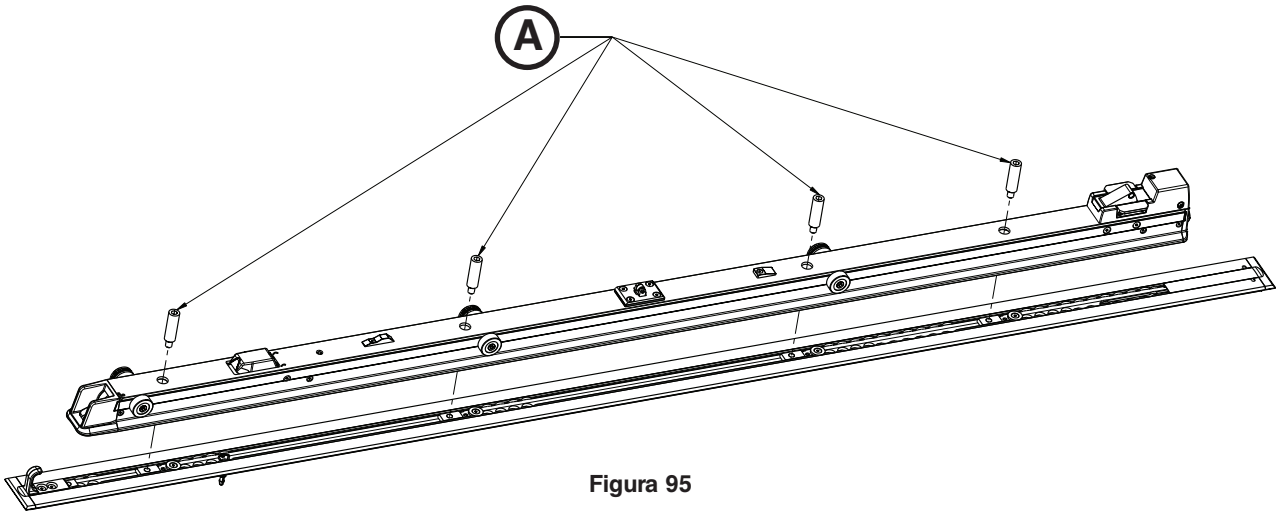

Figura 95

5. Gire el anclaje sobre su lado y desconecte los cables del conjunto del émbolo del anclaje del cable de alimentación principal del compartimento del paciente (en el extremo superior).
6. Con una llave hexagonal de 1/8", extraiga uno de los dos tornillos de cabeza plana (B) que fijan la carcasa de la palanca de liberación (F) al anclaje (Figura 96).

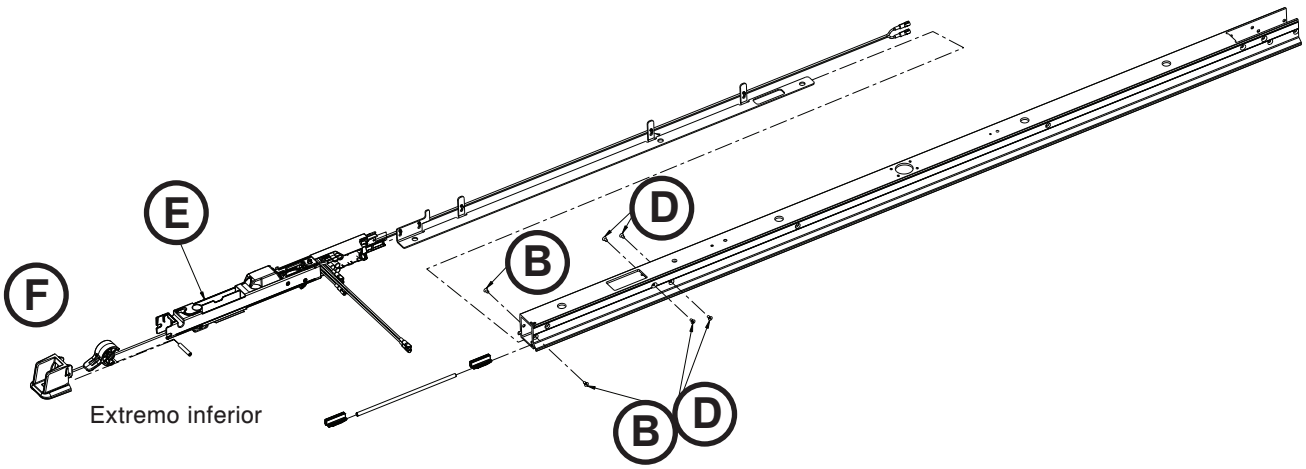

Figura 96

Volver al índice

SUSTITUCIÓN DE LA BOBINA PRINCIPAL, EXTREMO INFERIOR (CONTINUACIÓN)

7. Con una segunda llave hexagonal de 1/8", inserte la llave en el pasador pivote del anclaje para extraer el otro tornillo y extraiga el conjunto del gatillo del anclaje.

   Nota: el cable LED todavía estará conectado. Para evitar daños no tire de las piezas.

8. Con una llave hexagonal de 1/4", extraiga los dos tornillos (C) que fijan el conjunto del rodillo plano y el conjunto del rodillo de guía en V del extremo inferior del conjunto del anclaje (Figura 97). Guarde todas las piezas para cuando tenga que instalarlas de nuevo.

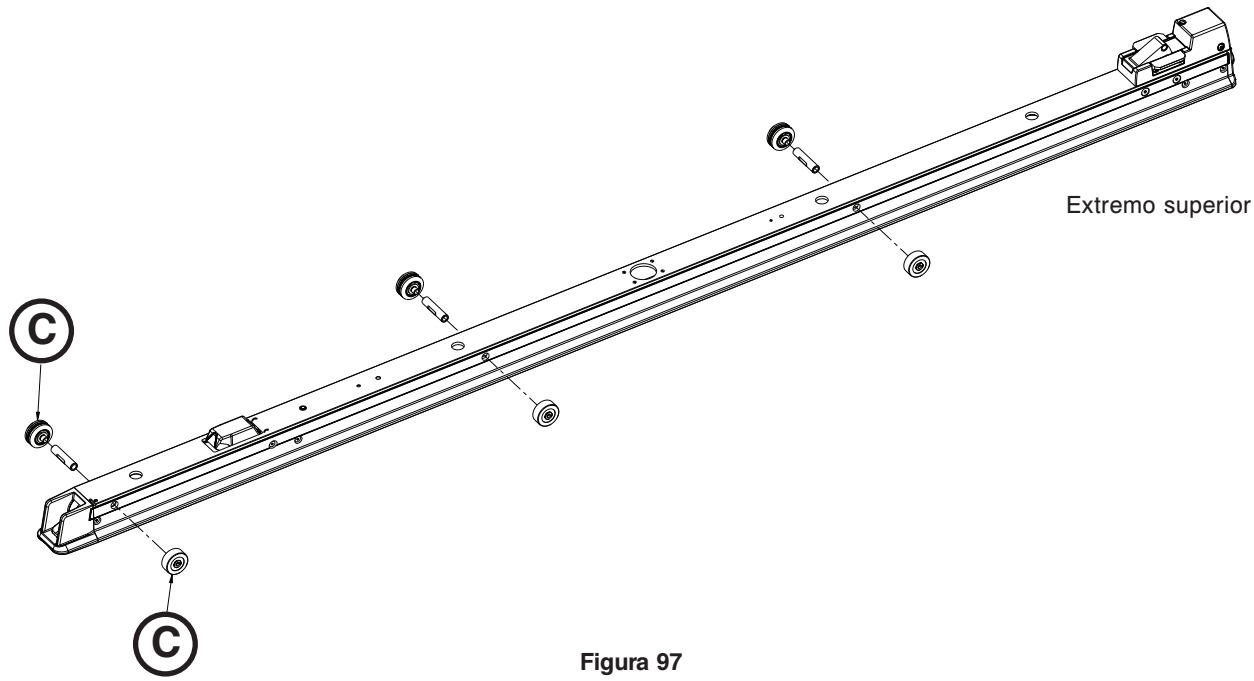

Figura 97

9. Con una llave hexagonal de 1/8", extraiga dos de los cuatro tornillos de cabeza plana (D) de uno de los laterales del conjunto de émbolo del anclaje, medio (Figura 96). Guarde todas las piezas para cuando tenga que instalarlas de nuevo.
10. Con una segunda llave hexagonal de 1/8", inserte la llave en el pasador pivote del anclaje para extraer los otros dos tornillos de cabeza plana (D) (Figura 96). Guarde los tornillos para cuando tenga que instalarlos de nuevo.
11. Desconecte los cables de alimentación del cable de extensión de la parte inferior del anclaje.
12. Con cuidado extraiga el conjunto de émbolo del anclaje, medio (E) del anclaje (Figura 96).

Volver al índice

SUSTITUCIÓN DE LA BOBINA PRINCIPAL, EXTREMO INFERIOR (CONTINUACIÓN)

13. Extraiga el pasador pivote del anclaje (G) que sujeta el conjunto de la bobina del anclaje (H) a la carcasa del anclaje (J) (Figura 98).
14. Desconecte los cables de la bobina de la tarjeta principal inductiva (I) (Figura 98). Deseche el conjunto de la bobina del anclaje.

    Nota: no deseche como residuo municipal sin clasificar. Consulte a su distribuidor local sobre los sistemas de devolución y recogida disponibles en su país.

15. Para volver a instalar repita los pasos anteriores en orden inverso. Apriete el conjunto del rodillo de guía en V y el conjunto del rodillo plano a 26,5-35,8 Nm (235 a 317 pulg-lb). Apriete los postes de montaje del anclaje a 81,3±13,5 Nm (60±10 pies-lb).
16. Compruebe que la unidad funciona correctamente antes de volver a ponerla en servicio.

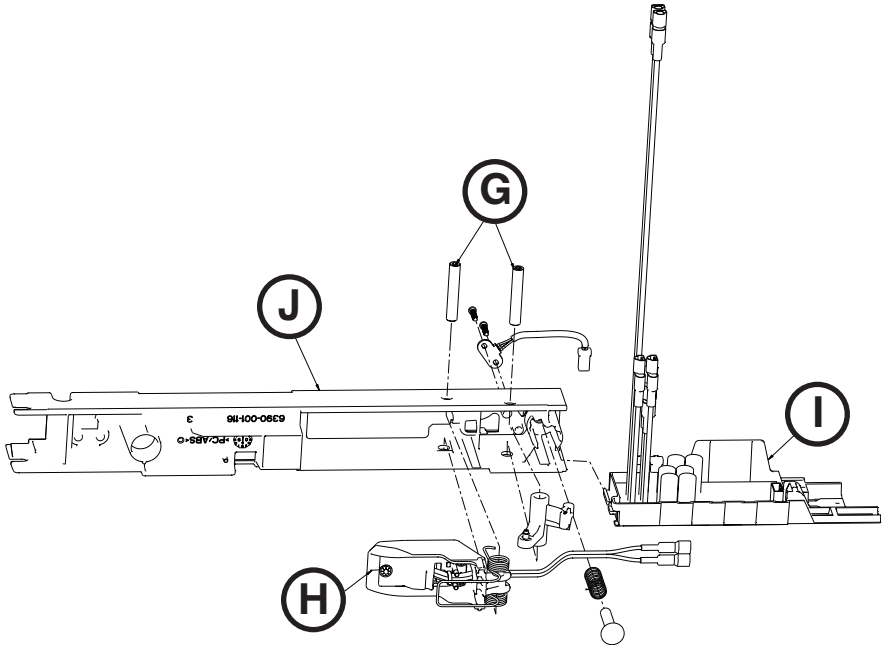

Figura 98

SUSTITUCIÓN DE LA BOBINA PRINCIPAL, EXTREMO SUPERIOR

Herramientas necesarias:

- Llave hexagonal de 5/32"
- (2) llaves hexagonales de 1/8"
- Destornillador Allen de 3/8"
- Destornillador Torx T25
- Alicates diagonales
- Llave dinamométrica (Nm (pies-lb)) > 81,3 Nm (60 pies-lb)

Procedimiento:

1. Extraiga el carro. Consulte la sección “Extracción del carro” de la página 6-78.
2. Extraiga la transferencia. Consulte la sección “Extracción de la transferencia” de la página 6-77.
3. Con una llave hexagonal de 5/32", extraiga los dos tornillos que fijan el gancho de seguridad a la placa del suelo y extraiga el gancho de seguridad.
4. Con un destornillador Allen de 3/8", extraiga los cuatro pernos de montaje del anclaje que fijan el anclaje a la placa del suelo.
5. Desconecte el cable de alimentación principal del compartimento del paciente al conjunto de anclaje del extremo superior.
6. Con una llave hexagonal de 5/32", extraiga los cuatro tornillos (A) (Figura 99).
7. Con dos llaves hexagonales de 1/8", extraiga los cuatro tornillos de cabeza plana (B) que fijan el conjunto del trinquete del anclaje con el anclaje (Figura 99). Guarde todas las piezas para cuando tenga que instalarlas de nuevo.
8. Con cuidado extraiga el conjunto del trinquete del anclaje (C) del anclaje tirando hacia el extremo superior del anclaje (Figura 99).

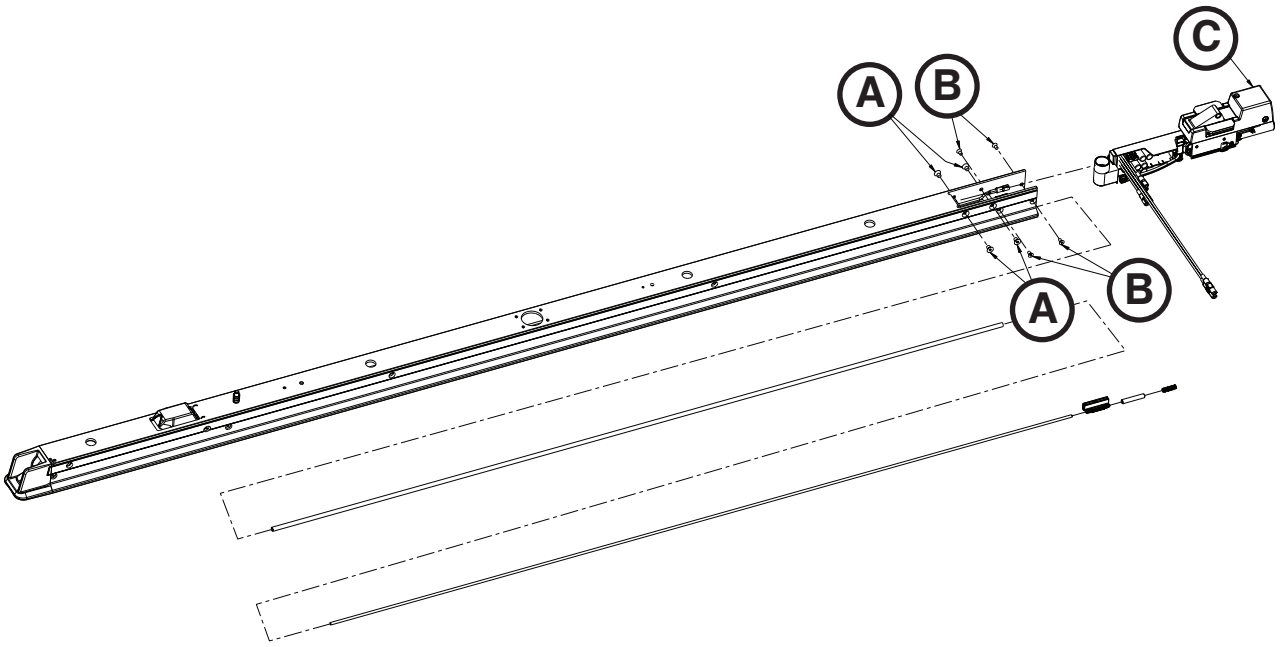

Figura 99

9. Desconecte los cables de alimentación del cable de extensión del anclaje.

Volver al índice

SUSTITUCIÓN DE LA BOBINA PRINCIPAL, EXTREMO SUPERIOR (CONTINUACIÓN)

10. Desconecte los dos cables de la bobina de la tarjeta principal inductiva.
11. Con unos alicates diagonales, corte las abrazaderas plásticas (D) que fijan los cables de la bobina a la correa del cable (Figura 100).
12. Con un destornillador Torx T25, extraiga los cuatro tornillos de cabeza redonda (E) que fijan las dos aletas de retén y extráigalas (Figura 101). Guarde todas las piezas para cuando tenga que instalarlas de nuevo.
13. Con una llave hexagonal de 1/8" Allen, extraiga los dos tornillos de cabeza redonda (F) que fijan el extremo superior del conjunto de la carcasa del anclaje al conjunto del trinquete del anclaje y extraiga el conjunto de la carcasa del anclaje (G) (Figura 102).
14. Con cuidado extraiga la carcasa del anclaje. Deseche la carcasa del anclaje.

    Nota: no deseche como residuo municipal sin clasificar. Consulte a su distribuidor local sobre los sistemas de devolución y recogida disponibles en su país.

15. Para volver a instalar repita los pasos anteriores en orden inverso. Cuando vuelva a instalar, utilice una llave dinamométrica para apretar los soportes de montaje del anclaje a 81,3±13,5 Nm (60±10 pies-lb).
16. Compruebe que la unidad funciona correctamente antes de volver a ponerla en servicio.

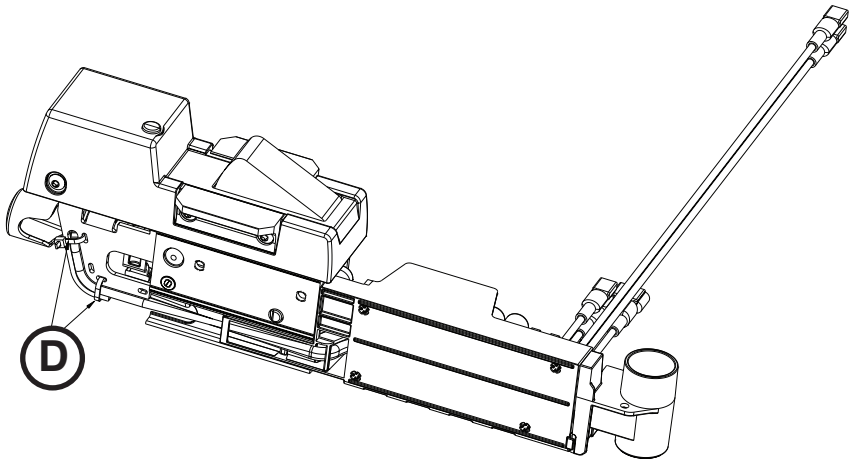

Figura 100

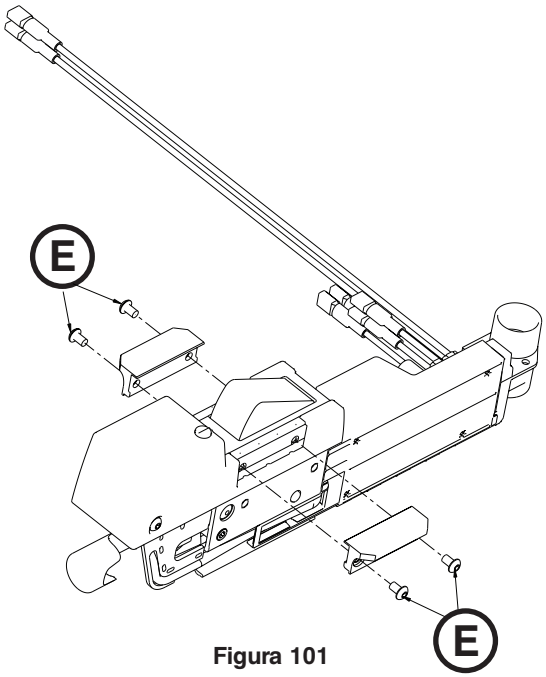

Figura 101

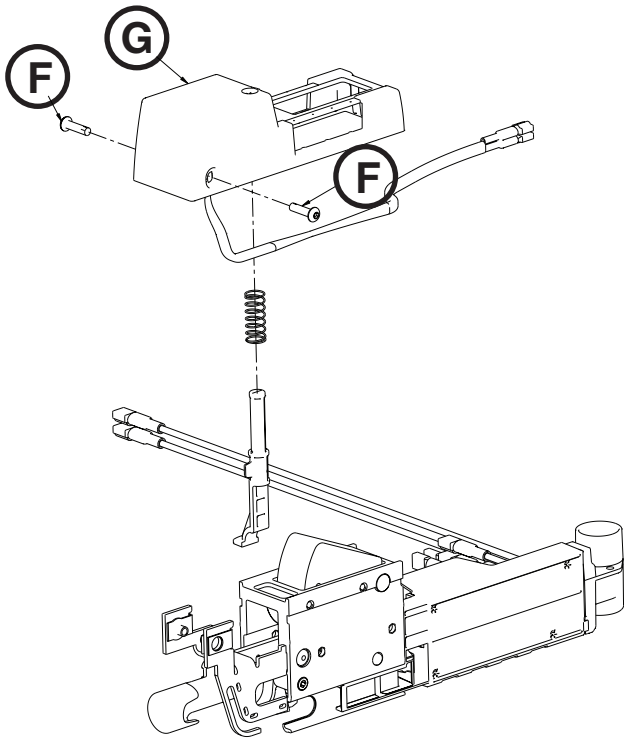

Figura 102

Volver al índice

EXTRACCIÓN Y SUSTITUCIÓN DEL RODAMIENTO DE BLOQUEO DE LA TRANSFERENCIA

Herramientas necesarias:

- Llave hexagonal de 5/32"

Procedimiento:

1. Extraiga el carro. Consulte la sección “Extracción del carro” de la página 6-78.
2. Extraiga la transferencia. Consulte la sección “Extracción de la transferencia” de la página 6-77.
3. Con una llave hexagonal de 5/32", extraiga los cuatro tornillos de cabeza plana (A) que fijan la tapa de bloqueo de la transferencia a la extrusión del anclaje (Figura 103).
4. Extraiga la tapa de bloqueo de la transferencia (B) (Figura 103).
5. Extraiga el conjunto del pasador de bloqueo de la transferencia (C), el resorte de compresión (D) y el rodamiento de bronce (E) de la extrusión del anclaje (Figura 103). Deseche el rodamiento de bronce.
6. Limpie minuciosamente el conjunto del pasador de bloqueo de la transferencia (C) y el resorte (D) (Figura 103).
7. Instale el rodamiento de bronce nuevo (E), el resorte de compresión (D) y el conjunto del pasador de bloqueo de la transferencia (C) en la extrusión del anclaje (Figura 103).

   Nota: antes de instalarlo de nuevo, engrase el conjunto del pasador de bloqueo de la transferencia con lubricante de disulfuro de molibdeno (6390-001-263).

8. Con una llave hexagonal de 5/32", instale de nuevo los cuatro tornillos de cabeza plana que fijan la tapa de bloqueo de la transferencia (B) a la extrusión del anclaje atornillando primero los cuatro tornillos y después apretándolos (Figura 103).
9. Para volver a instalar repita los pasos anteriores en orden inverso.
10. Compruebe que la unidad funciona correctamente antes de volver a ponerla en servicio.

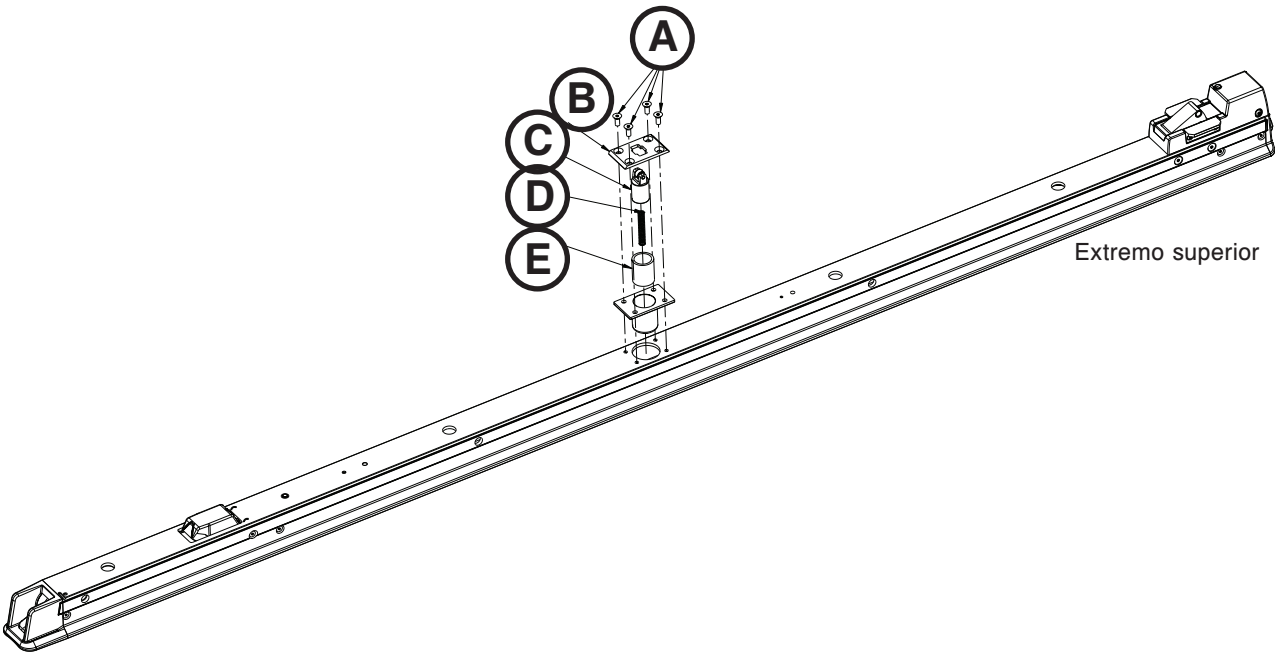

Figura 103

Volver al índice

Guía de solución de problemas

Después de realizar todos los pasos compruebe que la unidad funciona correctamente. Una vez solucionado el problema, vuelva a poner la unidad en servicio. Si necesita ayuda en cualquier momento durante la solución del problema, póngase en contacto con el Servicio técnico en los números (800) 327-0770 o (269) 389-6500.

PROBLEMA/ERROR	ACCIÓN RECOMENDADA
Al presionar la palanca de liberación en el extremo inferior del anclaje, la transferencia/ camilla no sale de la posición de transporte	1. Compruebe si los brazos elevadores están por encima del tubo de la base: a. Si los brazos elevadores están por encima del tubo de la base: i. Pulse la palanca de liberación de la transferencia y el botón de liberación del carro situado en el extremo superior del anclaje al mismo tiempo con la ayuda de otra persona. 1. Si se libera la camilla, examine el mecanismo del extremo superior del anclaje. ii. Si la camilla todavía no se mueve, repita el paso i al mismo tiempo que tira del gatillo del bloqueo de la transferencia de la parte derecha del paciente situado en el extremo inferior de la transferencia. Con este paso la camilla debería extraerse mientras sigue bloqueada en el carro y la transferencia. Después de extraerla, examine la parte inferior de la transferencia. A una distancia aproximada de 15 pulgadas del extremo inferior, verá el gancho de metal con una muesca semicircular en su extremo superior. Empuje hacia arriba el semicírculo y se liberará la camilla (pida ayuda para extraerla). 1. Si se libera la camilla, examine el mecanismo del extremo inferior del anclaje. a. Extraiga la transferencia para examinar el pasador de anclaje del extremo inferior y extraiga el mecanismo de anclaje del extremo inferior del anclaje. b. Si los brazos elevadores están debajo del tubo de la base: i. Con la ayuda de otra persona, pulse la palanca de liberación de la transferencia y levante una de las manijas de liberación de la camilla al mismo tiempo. 1. Si se libera la camilla, extráigala y compruebe si el pasador negro se extiende a partir de la cubierta del extremo superior del anclaje. **Nota:** el carro debe estar situado en la posición media y la palanca de liberación debe estar pulsada para elevar el pasador. a. Si el pasador sale hacia fuera sin presentar signos de daños, compruebe el armazón del mecanismo de la manija de liberación del carro (6390-001-328) o la palanca de plástico del mecanismo medio del carro. b. Si el pasador no sale hacia fuera, compruebe si el mecanismo de anclaje del extremo superior está dañado. ii. Si la camilla todavía no se mueve, introduzca un destornillador en las muescas situadas en las cubiertas laterales del extremo superior del carro para liberar los seguros de la parte superior de la camilla. 1. Después de desbloquear los seguros, utilice la palanca de liberación situada en el extremo inferior para liberar la camilla. 2. Después de extraer la camilla, examine el mecanismo de la manija de liberación del carro.
El carro no se desliza con suavidad	1. Si al deslizar el carro sobre la transferencia se nota cierta dificultad: a. Compruebe si en las varillas de los canales de la parte externa de la extrusión de la transferencia hay suciedad o algún objeto extraño y retírelo. b. Si con este paso no se resuelve el problema, compruebe si la extrusión de la transferencia está desgastada alrededor de los canales. En este caso, sustituya los rodillos guía en V del carro. 2. Si al deslizar la transferencia en el anclaje se nota cierta dificultad: a. Compruebe que los topes fijos de metal (6390-001-246) situados en el extremo superior de la transferencia están totalmente asentados y no están friccionando la extrusión del anclaje. b. Compruebe si en las varillas de los canales de la parte interna de la extrusión de la transferencia hay suciedad o algún objeto extraño. c. Si ni el paso a ni b resuelven el problema, compruebe si la extrusión de la transferencia está desgastada alrededor de los canales. En este caso, sustituya los rodillos guía en V del anclaje.
El carro se desliza durante parte del recorrido y después se detiene	1. Compruebe el rodamiento del bloqueo de la transferencia del anclaje: a. Limpie el pasador de bloqueo de la transferencia, sustituya el rodamiento y aplique lubricante de disulfuro de molibdeno (6390-001-263) en el interior del nuevo rodamiento. 2. Compruebe si los deslizadores de desconexión del bloqueo de la transferencia (6390-001-261) están excesivamente gastados.

Volver al índice

GUÍA DE SOLUCIÓN DE PROBLEMAS (CONTINUACIÓN)

PROBLEMA/ERROR	ACCIÓN RECOMENDADA
El carro chirría cuando se desliza	1. Si el carro chirría al deslizarlo sobre la transferencia: a. Al deslizar el sistema fuera de la posición de transporte ¿el carro llega hasta el extremo inferior de la transferencia antes de que la transferencia se mueva? i. Si la respuesta es no, lo más probable es que se trate del pasador de bloqueo de la transferencia o de su resorte de retorno. Después de presionar el pasador, este deberá volver a su posición límite superior. Compruebe si es necesario limpiar el pasador de bloqueo de la transferencia o sustituir el resorte o rodillo. ii. En caso afirmativo, retire la suciedad u objetos extraños de la transferencia y el suelo del vehículo. Compruebe si la extrusión de la transferencia está desgastada. Extraiga el carro de la transferencia y compruebe que los rodillos del carro no tienen suciedad. Si con esto no se soluciona el problema, o si la extrusión de la transferencia está desgastada por las varillas, sustituya los rodillos guía en V del carro. 2. Si la transferencia chirría al deslizarla sobre el anclaje: a. Es probable que el ruido esté causado por el rodillo de retención (como un chillido agudo) o el pasador de bloqueo de la transferencia (como un chirrido).
Los LED del carro están apagados cuando el carro alcanza la posición de carga	1. Confirme que el carro está en la posición correcta y que la batería está cargada. 2. Compruebe que el activador del imán (6390-001-106) está en su lugar y correctamente acoplado en el extremo inferior del anclaje. 3. Compruebe que al empujar el carro (con los brazos elevadores bajados), el sistema no se sale de la posición de carga y está bloqueado en dicha posición. 4. Extraiga la transferencia y confirme que el disparador motriz del imán (6390-001-205) está intacto y no presenta daños. 5. Extraiga el disparador motriz del imán (6390-001-205). Extraiga el conjunto de cierre del extremo inferior de la transferencia y la conexión del canal en la parte izquierda del paciente. Compruebe que el imán albergado en dicha conexión está en su lugar y no presenta daños. Compruebe que el resorte de retorno en la conexión se encuentra en buenas condiciones. 6. Extraiga las cubiertas del carro y compruebe la conexión del cable del sensor de la posición del carro (TPS) (6390-001-361). 7. Compruebe la conexión del cable principal del carro (6390-001-391) con la tarjeta de circuito (6390-001-014). 8. Compruebe la conexión de los cables del LED del carro (6390-001-396). 9. Sustituya el sensor de posición del carro (TPS) (6390-001-361). 10. Sustituya uno de los LED del carro (6390-001-396). 11. Sustituya la tarjeta de control del carro (6390-001-014). 12. Sustituya el cable principal del carro (6390-001-391).

Volver al índice

GUÍA DE SOLUCIÓN DE PROBLEMAS (CONTINUACIÓN)

PROBLEMA/ERROR	ACCIÓN RECOMENDADA
El botón de liberación de la camilla no desbloquea la camilla del carro	1. Confirme que tanto la camilla como el carro están cargados, no presentan errores y funcionan de forma independiente. 2. Confirme que la camilla del Power-LOAD se puede liberar con las manijas de liberación de la camilla situadas en el carro. 3. Confirme que la camilla y la unidad Power-LOAD están conectadas, para ello levante la camilla con los controles de la misma. 4. Pruebe el botón de liberación del segundo interruptor. Si funciona, hay algún problema con el primer interruptor o existe una mala conexión en la camilla. 5. En un lugar tranquilo, presione el botón de liberación y esté atento por si se oye un clic en el extremo superior del carro en la parte izquierda del paciente. Es posible que tenga que pulsar el botón más de una vez. a. Si oye un clic, es posible que alguna de las piezas del conjunto del accionador esté rota o tal vez se deba a que el conjunto del accionador no esté instalado correctamente (6390-001-478). b. Si no oye ningún clic, extraiga la parte superior del carro y las cubiertas de la parte izquierda del paciente y compruebe lo siguiente: i. Confirme que la conexión del accionador (6390-001-478) con la tarjeta de circuito está bien y que los contactos están en buenas condiciones. ii. Confirme que la conexión del cable principal del carro (6390-001-391) con la tarjeta de circuito (6390-001-014) es buena, los tornillos conectores están bien apretados y que los contactos están en buenas condiciones. iii. Pruebe el Power-LOAD con un accionador nuevo (6390-001-478). iv. Pruebe el Power-LOAD con una tarjeta de circuito nueva (6390-001-014).
Las manijas de liberación del carro no liberan la camilla del carro	1. Confirme que el sistema está en la posición de carga con las ruedas de la camilla en el suelo y la sección superior bloqueada en el carro. 2. Confirme que los brazos elevadores están en su posición límite inferior. 3. ¿Las manijas de liberación situadas en el carro pueden girar sin dificultad (deberían girar unos 20 grados)? a. En caso afirmativo, examine el mecanismo de la manija de liberación. Preste especial atención a levas de activación (6390-001-329). Examine también los seguros del carro (6390-001-318 y 6390-001-319). b. Si todavía no funciona, extraiga las cubiertas del carro y examine lo siguiente: i. En el mecanismo situado en el centro del carro en el extremo superior, examine el brazo del carro (6390-001-334) o su resorte de retorno, que es posible que estén rotos o atascados por la suciedad. ii. Es posible que el mecanismo del brazo del carro (6390-001-045) esté atascado. iii. Es posible que los seguros del carro (6390-001-318 y 6390-001-319) estén atascados o rotos.

Volver al índice

GUÍA DE SOLUCIÓN DE PROBLEMAS (CONTINUACIÓN)

PROBLEMA/ERROR	ACCIÓN RECOMENDADA
El carro no queda bloqueado en la posición de carga	1. Compruebe en qué lugar no queda bloqueado el sistema: a. Si el carro no se queda bloqueado en la transferencia: i. Extraiga la camilla. Coloque el carro en el centro de la transferencia. 1. Con la transferencia extendida, localice justo en el extremo superior del sujetador del extremo inferior, el trinquete de la transferencia para bloquear el carro (6390-001-073), que debería sobresalir de la transferencia alrededor de 1/2". Si el trinquete no sobresale o no retorna cuando se presiona, compruebe el resorte de retorno o busque si hay algún tipo de suciedad que no lo deja sobresalir. 2. Compruebe que el pasador del rodillo del trinquete no sobresale por ninguna de las partes. 3. Retire cualquier suciedad u objetos extraños de la parte superior del anclaje y de los canales de la transferencia. Los objetos extraños que impiden que el carro alcance la posición completa pueden provocar que el mecanismo no funcione correctamente. 4. Compruebe que la rampa de detención del carro (6390-001-325) situada en la parte inferior del mecanismo medio del carro está en su lugar y fijada. b. Si la transferencia no se queda bloqueada en el anclaje: i. Extraiga la camilla. Coloque el carro en la posición media. Compruebe si hay suciedad alrededor del gatillo del bloqueo de la transferencia (6390-001-231). 1. Coloque totalmente la transferencia en la posición de transporte. Tire de la transferencia para comprobar que está bloqueada. Si la transferencia no está bloqueada, lo más probable es que el pasador de bloqueo de la transferencia del anclaje esté atascado o roto. Examine el resorte de retorno y compruebe si hay rebabas o suciedad.
El carro no se desbloquea de la posición de transferencia	1. Extraiga la camilla. Con el deslizador de desconexión del bloqueo de la transferencia (6390-001-261), mueva la transferencia hacia dentro y coloque el carro en la posición media.
La bomba del carro sigue funcionando durante un tiempo después de desplazar la camilla hacia arriba	1. Compruebe el punto de ajuste de calibración del sensor de posición del ángulo (APS) (6390-001-397). Llame al Servicio técnico de Stryker. 2. Compruebe que el cilindro hidráulico no sobrepasa el límite. Esta condición se evidencia mediante un retroceso de ~3,2 mm en la biela del cilindro hidráulico en su extensión total. **Nota:** para poder observar esta condición debe extraer la cubierta de la parte derecha del paciente. 3. Compruebe si existe algún daño en los componentes de la cadena de piezas del rodamiento de carga, desde los brazos elevadores hasta la placa de la parte derecha del paciente (6390-001-344).

Volver al índice

GUÍA DE SOLUCIÓN DE PROBLEMAS (CONTINUACIÓN)

PROBLEMA/ERROR	ACCIÓN RECOMENDADA
La camilla no se queda bloqueada en el carro y los LED están en luz roja intermitente	1. Extraiga la camilla del Power-LOAD. Asegúrese de que la camilla es compatible con Power-LOAD y que las boquillas y pasadores de las ruedas de carga (6500-002-104) están en su lugar, correctamente apretados y en buenas condiciones. 2. Compruebe que el mecanismo de la manija de liberación (6390-001-046) se mueve sin dificultad y las manijas de liberación retornan a su posición límite inferior. La presencia de suciedad debajo de las manijas de liberación puede causar este problema. 3. Extraiga las cubiertas del carro y compruebe los cables del interruptor del seguro del carro (6390-001-318 y 6390-001-319). 4. Compruebe la conexión del cable principal del carro (6390-001-391) con la tarjeta de circuito (6390-001-014). 5. Extraiga y examine el conjunto del accionador (6390-001-028) del carro. 6. Compruebe los resortes de retorno que conectan las levas de liberación (6390-001-329) con las bandejas inferiores del carro. 7. Examine los seguros del carro (6390-001-318 y 6390-001-319). Asegúrese de que cuando el seguro esté bloqueado, se comprime el interruptor electrónico. Este podría verse obstaculizado por cables que obstruyen el pasador en la parte superior del seguro o por un resorte interno del seguro roto. a. Sustituya todos los seguros. b. Sustituya la tarjeta de control del carro (6390-001-014). c. Sustituya el cable principal del carro (6390-001-391).
La camilla se queda bloqueada en el carro en la posición de carga pero los LED no se encienden	1. Confirme que el carro está en la posición correcta y que la batería está cargada. 2. Compruebe que el activador del imán (6390-001-106) está en su lugar y correctamente acoplado en el extremo inferior del anclaje. 3. Compruebe que al empujar el carro (con los brazos elevadores bajados), el sistema no se sale de la posición de carga. 4. Extraiga la transferencia y confirme que el disparador motriz del imán (6390-001-205) no presenta daños. 5. Extraiga el disparador motriz del imán (6390-001-205). Extraiga el conjunto del seguro del extremo inferior de la transferencia y la conexión del canal en la parte derecha del paciente. Compruebe que el imán albergado en dicha conexión está en su lugar y no presenta daños. Compruebe que el resorte de retorno en la conexión se encuentra en buenas condiciones. 6. Extraiga las cubiertas del carro y compruebe la conexión del cable del sensor de la posición del carro (TPS) (6390-001-361). 7. Compruebe la conexión del cable principal del carro con la tarjeta de circuito (6390-001-014). 8. Compruebe la conexión de los cables del LED del carro (6390-001-396). 9. Sustituya el sensor de posición del carro (TPS) (6390-001-361). 10. Sustituya uno de los LED del carro (6390-001-396). 11. Sustituya la tarjeta de control del carro (6390-001-014). 12. Sustituya el cable principal del carro (6390-001-391).

Volver al índice

GUÍA DE SOLUCIÓN DE PROBLEMAS (CONTINUACIÓN)

PROBLEMA/ERROR	ACCIÓN RECOMENDADA
La camilla no se desplaza hacia arriba cuando se libera de la posición de transporte	1. Compruebe los LED del panel de control del carro. Deberán estar de color verde estático sin ningún tipo de indicación de error en ámbar estático. a. Si los LED del panel de control del carro no están iluminados: i. Pulse el botón de alimentación principal para encender la unidad. Es posible que tenga que encender y apagar la unidad para asegurarse de que el Power-LOAD no está en modo de suspensión. b. Si los LED del panel de control del carro están iluminados: i. El color ámbar intermitente significa que la batería está baja. Vuelva a poner el carro en la posición de transporte. Asegúrese de que la unidad empieza a cargarse, indicado por un LED de batería verde intermitente. La indicación de batería baja (ámbar intermitente) se mostrará hasta que la batería se recargue. ii. LED de batería verde estático y LED ámbar estático significa que se ha producido un error en el sistema, llame al Servicio técnico de Stryker para que le proporcionen una solución avanzada de problemas. Se puede realizar los siguiente: 1. Si escucha que el motor funciona mientras pasa la unidad de la posición de transporte a la de carga, es probable que el problema se deba a la unidad hidráulica. a. Sustituya la unidad hidráulica (6390-001-039). b. Sustituya el cable del motor (6390-001-397). c. Sustituya el sensor de posición del ángulo (APS) (6390-001-397). d. Sustituya el sensor de posición del carro (TPS) (6390-001-361). e. Sustituya la tarjeta de control (6390-001-014).
La camilla no se desplaza hacia arriba lo suficiente cuando se libera de la posición de transporte	1. Compruebe el punto de ajuste de calibración del sensor de posición del ángulo (APS) (6390-001-397). Llame al Servicio técnico de Stryker. 2. Compruebe que el cilindro hidráulico no sobrepasa el límite. Esta condición se evidencia mediante un retroceso de ~3,2 mm en la biela del cilindro hidráulico en su extensión total. **Nota:** para poder observar esta condición debe extraer la cubierta de la parte derecha del paciente. 3. Compruebe si existe algún daño en los componentes de la cadena de piezas del rodamiento de carga, desde los brazos elevadores hasta la placa de la parte derecha del paciente (6390-001-344).
La camilla tarda mucho en desplazarse hacia arriba	1. Compruebe que el voltaje de la batería es 12,2 V CC. 2. Compruebe que las conexiones del cable de la batería no están dañadas. 3. Compruebe que las conexiones del cable están conectadas a la tarjeta de control. 4. Sustituya la unidad hidráulica (6390-001-039). 5. Sustituya la tarjeta de control (6390-001-014).

Volver al índice

GUÍA DE SOLUCIÓN DE PROBLEMAS (CONTINUACIÓN)

PROBLEMA/ERROR	ACCIÓN RECOMENDADA
Los brazos elevadores no bajan pero las patas de las camillas sí que se extienden cuando se presiona el botón de extensión (+)	1. Asegúrese de que el carro está encendido y que la unidad Power-LOAD reconoce la posición de carga, para ello compruebe que los indicadores LED del extremo superior están de color verde. a. Si los indicadores LED del extremo superior no están encendidos: i. Compruebe los LED del panel de control del carro para asegurarse de que la unidad está encendida. Los LED aparecen con un símbolo de batería de color verde estático sin ningún tipo de iluminación que indique error. ii. Si el LED del panel de control del carro se ilumina solo en verde estático, es posible que el carro no reconozca en qué posición se encuentra. 1. Compruebe que el activador del imán (6390-001-106) está en su lugar y correctamente acoplado en el extremo inferior del anclaje. b. Si los indicadores LED del extremo superior están encendidos: i. Compruebe que el motor del carro funciona cuando pulse el interruptor de la camilla. 1. Si puede oír el motor del carro, es problema se debe a la baja presión de la válvula de liberación de presión del conjunto hidráulico del carro. Extienda las patas de la camilla y utilice la liberación manual del carro para bajar los brazos elevadores hasta que dejen de soportar la camilla. Pulse el botón del panel lateral del carro para bajar totalmente los brazos. Si el brazo se mueve, sustituya el conjunto hidráulico (6390-001-039). 2. Si no oye el motor del carro. a. Compruebe el motor y su voltaje. Si hay voltaje, sustituya el motor (6390-001-132). b. Compruebe el motor y su voltaje. Si no hay voltaje, sustituya el cable del motor (6390-001-431) o la tarjeta de control (6390-001-014). c. Baje los brazos elevadores con el panel de control del carro. Si la unidad baja, es probable que el probable que el problema sea la comunicación. Compruebe las dos partes del enlace de comunicación. Sustituya las tarjetas de comunicación (6390-001-378 o 6500-002-100), según sea necesario. c. Si la indicación de error del LED del panel de control del carro está iluminada. i. llame al Servicio técnico de Stryker para que le proporcionen una solución avanzada de problemas.
Los brazos elevadores bajan pero las patas de las camillas no se extienden cuando se presiona el botón de extensión (+)	1. Compruebe que la batería de la camilla tiene suficiente potencia para hacer funcionar la camilla (sin indicador de batería ámbar). 2. Compruebe si puede oír el motor de la bomba de la camilla. a. En caso afirmativo, el problema se debe a la unidad hidráulica de la camilla. b. En caso contrario, compruebe los códigos de error en la LCD de la camilla. Compruebe también todos las conexiones del cable en la tarjeta de control y la unidad hidráulica. c. Sustituya la tarjeta de control de la camilla (6500-002-014). d. Sustituya el conjunto hidráulico de la camilla (6500-001-030). e. Sustituya el cable principal de la camilla (6500-002-159).
Los brazos elevadores bajan la camilla demasiado rápido cuando se presiona el botón de extensión (+)	1. Compruebe que el sensor de soporte funciona correctamente (6390-001-452). Asegúrese de que ambos interruptores tienen continuidad cuando los brazos elevadores soportan un peso < 100 libras. a. En caso contrario, sustituya el conjunto de la cabeza de biela (6390-001-040). 2. Compruebe si hay conexiones del cable sueltas desde los sensores de soporte hasta la tarjeta de control.

Volver al índice

GUÍA DE SOLUCIÓN DE PROBLEMAS (CONTINUACIÓN)

PROBLEMA/ERROR	ACCIÓN RECOMENDADA
Los brazos elevadores bajan la camilla demasiado despacio cuando se presiona el botón de extensión (+)	1. Compruebe los LED del panel de control del carro para ver si la batería está baja. 2. Compruebe si se ha producido un cierre en falso del fusible de velocidad. 3. Con el panel de control del carro levante la camilla. a. Si la camilla no se eleva, compruebe si alguna conexión del motor de la bomba del carro no es correcta o está suelta. 4. Con el panel de control del carro baje la camilla. a. ¿La camilla se baja a la velocidad adecuada? i. En caso afirmativo, sustituya el fusible de velocidad hidráulico (6390-001-381). ii. En caso contrario, sustituya el motor hidráulico (6390-001-132).
El carro no baja con suavidad cuando se presiona el botón de extensión (+)	1. Compruebe que los componentes hidráulicos del carro tienen suficiente aceite en el depósito cuando los brazos elevadores están totalmente bajados. El nivel de aceite debería estar por debajo del orificio de llenado. Compruebe si hay alguna fuga y en su caso repárela. 2. Realice varias veces el ciclo de subida y bajada de los brazos elevadores sin camilla cerrando el seguro instalado/bloqueado y con el panel de control del carro. 3. Compruebe que el sensor de soporte funciona correctamente (6390-001-452). Asegúrese de que ambos interruptores tienen continuidad cuando los brazos elevadores soportan un peso < 100 libras. a. En caso contrario, sustituya el conjunto de la cabeza de biela (6390-001-040). 4. Compruebe si hay conexiones del cable sueltas desde los sensores de soporte hasta la tarjeta de control. 5. Sustituya la unidad hidráulica (6390-001-039).
El motor hidráulico del carro hace ruido cuando se presiona el botón de extensión (+) o retracción (-)	1. Compruebe que los componentes hidráulicos del carro tienen suficiente aceite en el depósito cuando los brazos elevadores están totalmente bajados. El nivel de aceite debería estar por debajo del orificio de llenado. Compruebe si hay alguna fuga y en su caso repárela. 2. Realice varias veces el ciclo de subida y bajada de los brazos elevadores sin camilla cerrando el seguro instalado/bloqueado y con el panel de control del carro. 3. Mueva la unidad arriba y abajo de 3 a 5 veces, especialmente si este fenómeno se produce justo después de una reparación. 4. Sustituya el motor (6390-001-132) de la unidad hidráulica. 5. Sustituya la unidad hidráulica (6390-001-039).
Los brazos elevadores no bajan la camilla lo suficiente cuando se presiona el botón de extensión (+)	1. Compruebe si hay errores en el panel de control del carro. a. Si se produce un error cuando los brazos elevadores están cargados: i. Se ha alcanzado el límite de seguridad para la operación de carga de los brazos. Esto sucede en alturas de carga elevadas (>34") con cargas pesadas (>=400 libras). 1. Compruebe si el sensor de soporte (6390-001-452) o el sensor de posición del ángulo (APS) (6390-001-397) están dañados. b. Si se produce un error cuando los brazos están descargados o se están descargando: i. Compruebe que las patas de la camilla no están reteniendo o levantando los brazos. ii. Compruebe si el sensor de posición del ángulo (APS) (6390-001-397) o el hardware adjunto del sensor de posición de ángulo (APS) están rotos. iii. Compruebe si hay conexiones del cable sueltas desde el sensor de posición del ángulo hasta la tarjeta de control. 2. Sustituya la tarjeta de control.

Español

Volver al índice

GUÍA DE SOLUCIÓN DE PROBLEMAS (CONTINUACIÓN)

PROBLEMA/ERROR	ACCIÓN RECOMENDADA
La camilla se desplaza hacia abajo o se retrae a gran velocidad cuando se presiona el botón de retracción (-)	1. Compruebe que el carro está encendido y funciona sin errores. 2. Compruebe que los módulos de comunicación de la camilla y el carro están conectados, no presentan daños y funcionan correctamente. a. Para ello, pruebe la camilla con un Power-LOAD o carro adecuados con una camilla adecuada. 3. Compruebe todas las conexiones del cable asociadas a la comunicación de la tarjeta de control. 4. Sustituya la tarjeta de comunicación (6390-001-378 o 6500-002-100). 5. Sustituya las tarjetas de control (6390-001-014 o 6500-002-014).
Las patas están retraídas pero los brazos elevadores no levantan la camilla cuando se presiona el botón de retracción (-)	1. Compruebe que el carro está encendido y funciona sin errores. 2. Compruebe que los módulos de comunicación de la camilla y el carro están conectados, no presentan daños y funcionan correctamente. a. Para ello, pruebe la camilla con un Power-LOAD o carro adecuados con una camilla adecuada. 3. Compruebe todas las conexiones del cable asociadas a la comunicación de la tarjeta de control. 4. Sustituya la tarjeta de comunicación (6390-001-378 o 6500-002-100). 5. Sustituya las tarjetas de control (6390-001-014 o 6500-002-014).
Los brazos elevadores levantan la camilla pero las patas no se retraen cuando se presiona el botón de retracción (-)	1. Compruebe el sensor de soporte (6390-001-397) del carro o el cable y las conexiones a la tarjeta de control. 2. Compruebe si existe un error en el panel de control del carro. a. Si hay un error, llame al Servicio técnico de Stryker. 3. Compruebe que la camilla funciona correctamente. 4. Asegúrese de que la camilla indica un buen nivel de batería y que no hay errores en el LCD de la camilla. Si observa algún error consulte el manual de la camilla para solucionar el problema. 5. Pulse el botón de retracción (-) de la camilla: a. Si oye el motor de la bomba de la camilla, el problema se debe a una válvula manual de la barra lateral que está atascada (válvula manual a la izquierda del paciente) en la camilla. 6. Compruebe si el interruptor de presión está averiado extrayendo la conexión del interruptor de presión del cable principal de la camilla situado en el extremo más próximo a los componentes hidráulicos. a. Conecte el cable en puente para simular un interruptor cerrado y pulse el botón de retracción (-). i. Si no oye el motor, el problema se debe a las conexiones del cable o a que el motor de la bomba está en mal estado. ii. Arregle la conexión o sustituya el motor de la bomba. 7. Examine o sustituya la tarjeta de control de la camilla (6500-002-014).
El carro levanta la camilla demasiado despacio cuando se presiona el botón de retracción (-)	1. Compruebe que el voltaje de la batería del carro es 12,2 V CC. a. Si la batería está cargada y el voltaje disminuye < 10,0 V CC cuando se presiona el botón de retracción (-), sustituya la batería del carro. 2. Compruebe si existe algún error en los LED del panel de control del carro al mismo tiempo que mueve los brazos elevadores con el panel de control del carro. a. Si el error solo se produce cuando se utilizan los brazos elevadores, sustituya el sensor de soporte (6390-001-452). 3. Sustituya la unidad hidráulica (6390-001-039). 4. Sustituya la tarjeta de control del carro (6390-001-014).

Volver al índice

GUÍA DE SOLUCIÓN DE PROBLEMAS (CONTINUACIÓN)

PROBLEMA/ERROR	ACCIÓN RECOMENDADA
Los brazos elevadores levantan la camilla demasiado deprisa cuando se presiona el botón de retracción (-)	1. Compruebe si hay un cable del sensor de soporte defectuoso o roto (6390-001-452). 2. Compruebe si hay una conexión del cable con la tarjeta de control defectuosa.
El carro no sube con suavidad cuando se presiona el botón de retracción (-)	1. Compruebe que los componentes hidráulicos del carro tienen suficiente aceite en el depósito cuando los brazos elevadores están totalmente bajados. El nivel de aceite debería estar por debajo del orificio de llenado. Compruebe si hay alguna fuga y en su caso repárela. 2. Realice varias veces el ciclo de subida y bajada de los brazos elevadores sin camilla cerrando el seguro instalado/bloqueado y con el panel de control del carro. 3. Compruebe que el sensor de soporte funciona correctamente (6390-001-452). Asegúrese de que ambos interruptores tienen continuidad cuando los brazos elevadores soportan un peso < 45,5 kg. a. En caso contrario, sustituya el conjunto de la cabeza de biela (6390-001-040). 4. Compruebe si hay conexiones del cable sueltas desde los sensores de soporte hasta la tarjeta de control. 5. Sustituya la unidad hidráulica (6390-001-039).
La camilla no se eleva lo suficientemente	1. Compruebe el punto de ajuste de calibración del sensor de posición del ángulo (APS) (6390-001-397). Llame al Servicio técnico de Stryker. 2. Compruebe que el cilindro hidráulico no sobrepasa el límite. Esta condición se evidencia mediante un retroceso de -3,2 mm en la biela del cilindro hidráulico en su extensión total. **Nota:** para poder observar esta condición debe extraer la cubierta de la parte derecha del paciente. 3. Compruebe si existe algún daño en los componentes de la cadena de piezas del rodamiento de carga, desde los brazos elevadores hasta la placa de la parte derecha del paciente (6390-001-344).
La camilla no se desplaza hacia abajo cuando se encuentra en la posición de transporte	1. Compruebe los LED del panel de control del carro. Deberán estar de color verde estático sin ningún tipo de indicación de error en ámbar estático. a. Si los LED del panel de control del carro no están iluminados: i. Pulse el botón de alimentación principal para encender la unidad. Es posible que tenga que encender y apagar la unidad para asegurarse de que el Power-LOAD no está en modo de suspensión. b. Si los LED del panel de control del carro están iluminados: i. El color ámbar intermitente significa que la batería está baja. Vuelva a poner el carro en la posición de transporte. Asegúrese de que la unidad empieza a cargarse, indicado por un LED de batería verde intermitente. La indicación de batería baja (ámbar intermitente) se mostrará hasta que la batería se recargue. ii. LED de batería verde estático y LED ámbar estático significa que se ha producido un error en el sistema, llame al Servicio técnico de Stryker para que le proporcionen una solución avanzada de problemas. 2. Examine los siguientes elementos unidad hidráulica (6390-001-039), cable del motor (6390-001-431), sensor de posición del ángulo (APS) (6390-001-397) y la tarjeta de control (6390-001-014). a. Retire el carro de la posición de transporte. Si escucha que el motor funciona mientras pasa la unidad de la posición de transporte a la de carga, el problema se debe a la unidad hidráulica. 3. Compruebe el imán del trinquete del anclaje en el extremo superior que inicia el “desplazamiento hacia abajo”. Asegúrese de que el trinquete se engancha totalmente al carro cuando el carro está en la posición de transporte y de que no está atascado. Esto se puede realizar con una inspección visual, sin embargo un buen indicador de enganche total es que la palanca de liberación en el extremo inferior del anclaje está totalmente hacia arriba y no pulsada parcialmente.

Volver al índice

GUÍA DE SOLUCIÓN DE PROBLEMAS (CONTINUACIÓN)

PROBLEMA/ERROR	ACCIÓN RECOMENDADA
El botón de liberación manual del carro no baja los brazos elevadores	1. Compruebe que las conexiones de la liberación manual adyacentes a los controles laterales están correctamente conectados y accionan la válvula de liberación manual en la bomba hidráulica. Para ello tendrá que extraer la cubierta de la parte derecha del paciente. a. Si se acciona la válvula de liberación manual, el problema se debe a un fusible de velocidad defectuoso. El fusible de velocidad (6390-001-381) se encuentra en el orificio de la tapa fija del cilindro debajo del acoplamiento acodado. Extráigalo y sustitúyalo. b. Si con esto no se soluciona el problema, sustituya el control de flujo con presión compensada (6390-001-151). c. Sustituya la unidad hidráulica (6390-001-039).
El botón de liberación manual del carro baja los brazos elevadores pero con dificultad	1. Sustituya el fusible de velocidad (6390-001-381). El fusible de velocidad se encuentra en el orificio de la tapa fija del cilindro debajo del acoplamiento acodado. Extráigalo y sustitúyalo. 2. Si con esto no se soluciona el problema, sustituya el control de flujo con presión compensada (6390-001-151). 3. Sustituya la unidad hidráulica (6390-001-039).
El LED de error del carro indica que hay un error (ámbar estático)	1. Llame al Servicio técnico de Stryker.
El panel de control del carro no mueve los brazos elevadores	1. Compruebe que la unidad muestra un LED en color verde estático en el panel de control, lo que indica que está encendida. 2. El panel de control de carro solo funciona si el carro está en la posición de carga y los seguros están colocados. Cuando los brazos elevadores están soportando peso, solo bajan hasta un determinado ángulo. Se trata de funciones de seguridad. 3. Compruebe que la unidad está en la posición de carga y que ambos seguros están colocados. Esto se muestra con un LED en color verde estático en los indicadores del extremo superior. a. Si el LED indicador del extremo superior no está activo significa que la unidad no se encuentra en la posición de carga. b. Si los LED indicadores del extremo superior muestran una luz ámbar intermitente significa que uno de los seguros o lo dos no están cerrados. Compruebe el estado de los seguros. Si el problema persiste, compruebe los interruptores y la conectividad con la tarjeta de control. 4. Compruebe la conectividad desde el panel de control del carro hasta la tarjeta de control. 5. Sustituya la tarjeta del panel de control del carro (6390-001-450).
El carro se para durante el trayecto hasta la posición de transporte	1. Extraiga la transferencia del anclaje. a. Compruebe si hay suciedad en el anclaje y en los canales interiores de la transferencia y retírela. b. Examine la rampa del carro de liberación del bloqueo de la transferencia (6390-001-144) que está situada alrededor de 61 cm del extremo inferior del anclaje. Compruebe que está intacta, bien sujeta y no excesivamente gastada. c. Examine el conjunto del trinquete del carro para bloquear la transferencia (6390-001-021). Asegúrese de que el trinquete se puede girar sin dificultad y que cuando se presiona puede girar totalmente por debajo de la superficie de la transferencia. d. Examine los rodillos guía en V y los rodillos planos del carro, y el anclaje. Sustituya los rodillos que se deslicen con dificultad o que estén excesivamente gastados.

Volver al índice

GUÍA DE SOLUCIÓN DE PROBLEMAS (CONTINUACIÓN)

PROBLEMA/ERROR	ACCIÓN RECOMENDADA
El carro chirría cuando se desliza	1. Compruebe si hay suciedad u objetos extraños dentro de los canales de transferencia y retírelos. 2. Compruebe si la transferencia está desgastada alrededor de los canales. Sustitúyala si es necesario. 3. Extraiga el carro de la transferencia y compruebe que los rodillos del carro no tienen suciedad. 4. Sustituya los rodillos guía en V del carro (6390-001-025).
El carro está situado en la posición de transporte con una camilla y los LED del carro no están iluminados (verde)	1. Retire el carro de la posición de transporte. Compruebe el trinquete del extremo superior del carro. Debería volver a su posición cuando se presiona. En caso contrario, compruebe lo siguiente: a. Compruebe que el trinquete no tiene objetos extraños que puedan impedir su retorno. b. Compruebe que el botón de liberación del anclaje del extremo superior no tiene suciedad que pueda impedir su movimiento. c. Compruebe los resortes de retorno del trinquete (0038-885-000). 2. Compruebe la rampa de detención del carro (6390-001-325) situada en la parte inferior del mecanismo medio del carro. 3. Extraiga la transferencia del anclaje. Asegúrese de que en los canales por donde se deslizan el carro y los rodillos del anclaje no hay suciedad ni objetos extraños que puedan limitar el movimiento.
El carro está en la posición de transporte y la camilla no está bloqueada en el extremo inferior	1. Compruebe si las ruedas del extremo inferior de la camilla están en el suelo del vehículo: a. En caso afirmativo, tire de la palanca de liberación manual de la camilla y empuje hacia abajo en el extremo inferior de la camilla. Si la camilla todavía no se posiciona en el bloqueo, saque totalmente la camilla y pulse el botón de retracción (-) de la camilla hasta que se retraiga totalmente la base de la camilla. Cargue la camilla de nuevo sin utilizar la palanca de liberación manual. Si la camilla todavía está retenida por las ruedas del extremo inferior, el problema se debe al sistema hidráulico de la camilla. b. En caso contrario ¿el motor del Power-LOAD baja la camilla cuando la camilla alcanza la posición de transporte en el extremo superior? Si no es así, consulte la sección “La camilla no se desplaza hacia abajo cuando se encuentra en la posición de transporte” para solucionar el problema. En caso afirmativo, compruebe que la guía del extremo inferior de la camilla (6500-002-111) está alineada con la guía del extremo inferior de la transferencia (6390-001-220). Para asegurar la alineación, mueva con firmeza hacia delante y hacia atrás el extremo inferior de la camilla, de este modo debería colocarse en el lugar correcto. Además, extraiga la camilla y compruebe si hay suciedad en la guía de transferencia lo que puede impedir que se bloquee la camilla.
La transferencia no se bloquea en el anclaje	1. Empuje la transferencia manualmente para comprobar que se desplaza por completo hasta los topes del amortiguador. a. En caso afirmativo, es probable que el problema esté en el rodamiento del bloqueo de la transferencia del anclaje. Limpie el pasador de bloqueo de la transferencia, sustituya el rodamiento y aplique lubricante de disulfuro de molibdeno (6390-001-263) en el interior del nuevo rodamiento. Compruebe si los deslizadores de desconexión del bloqueo de la transferencia (6390-001-261) están excesivamente gastados. b. Si este no es el caso, extraiga los topes fijos del extremo superior de la transferencia y extraiga la transferencia del anclaje. Retire cualquier suciedad que pueda haber en la parte superior del anclaje y de los canales de la transferencia. Los objetos extraños que impiden que el carro alcance la posición completa pueden provocar que el mecanismo no funcione correctamente.

Volver al índice

POWER-LOAD

Guía y declaración del fabricante sobre las emisiones electromagnéticas		
El sistema Power-LOAD modelo 6390 ha sido diseñado para utilizarse en el entorno electromagnético especificado a continuación. El cliente o el usuario del sistema Power-LOAD modelo 6390 deberán asegurarse de que se utilice en dicho entorno.		
Prueba de emisiones	**Cumplimiento**	**Guía sobre el entorno electromagnético**
Emisiones de radiofrecuencia CISPR 11	Grupo 1	El Power-LOAD modelo 6390 usa energía de RF solo para su funcionamiento interno. Por lo tanto, sus emisiones de radiofrecuencia son muy bajas y no es probable que produzcan interferencias en los equipos electrónicos cercanos.
Emisiones de radiofrecuencia CISPR 11	Grupo 2	El Power-LOAD modelo 6390 debe emitir energía electromagnética para poder desempeñar su función prevista. Es posible que resulten afectados los equipos electrónicos en sus cercanías.
Emisiones de radiofrecuencia CISPR 11	Clase A	El Power-LOAD modelo 6390 puede utilizarse en cualquier lugar que no sean instalaciones domésticas ni aquéllas conectadas directamente a la red de suministro público de baja tensión de edificios empleados para fines domésticos.

Guía y declaración del fabricante sobre la inmunidad electromagnética			
El sistema Power-LOAD modelo 6390 ha sido diseñado para utilizarse en el entorno electromagnético especificado a continuación. El cliente o el usuario del sistema Power-LOAD modelo 6390 deberán asegurarse de que se utilice en dicho entorno.			
Prueba de INMUNIDAD	**EN/IEC 60601 nivel de ensayo**	**Nivel de cumplimiento**	**Guía sobre el entorno electromagnético**
Descargas electrostáticas (DES) EN/IEC 61000-4-2	± 6 kV contacto ± 8 kV aire	± 6 kV contacto ± 8 kV aire	Los suelos deben ser de madera, cemento o baldosas de cerámica. Si los suelos están cubiertos con material sintético, la humedad relativa debe ser al menos del 30%.
Frecuencia de alimentación (50/60 Hz) campo magnético EN/IEC 61000-4-8	3 A/m	3 A/m	Los campos magnéticos de la red eléctrica deberán estar en los niveles habituales en este tipo de entornos hospitalarios o comerciales.

Volver al índice

POWER-LOAD (CONTINUACIÓN)

Guía y declaración del fabricante sobre la inmunidad electromagnética			
El sistema Power-LOAD modelo 6390 ha sido diseñado para utilizarse en el entorno electromagnético especificado a continuación. El cliente o el usuario del sistema Power-LOAD modelo 6390 deberán asegurarse de que se utilice en dicho entorno.			
Prueba de INMUNIDAD	**EN/IEC 60601 nivel de ensayo**	**Nivel de cumplimiento**	**Guía sobre el entorno electromagnético**
Radiofrecuencia conducida EN/IEC 61000-4-6 Radiofrecuencia radiada EN/IEC 61000-4-3	3 Vrms De 150 kHz a 80 MHz 20 V/m De 80 MHz a 2,5 GHz	3 Vrms 20 V/m	No deberán emplearse equipos portátiles o móviles de comunicación por radiofrecuencia a una distancia de cualquier pieza del Power-LOAD modelo 6390, incluidos los cables, menor que la distancia de separación recomendada, calculada a partir de la ecuación aplicable a la frecuencia del transmisor. **Distancia de separación recomendada** D=(1,2)(√P) D=(0,18)(√P) De 80 MHz a 800 MHz D=(0,35)(√P) De 800 MHz a 2,5 GHz donde *P* es la potencia de salida máxima del transmisor en vatios (W) según el fabricante del transmisor, y *d* es la distancia de separación en metros (m) recomendada. La equipotencia del campo de transmisores de radiofrecuencia fijos, determinada mediante un estudio electromagnético en el lugar [(a)], debería ser inferior que el nivel de cumplimiento en cada uno de los rangos de frecuencia[(b)]. En las cercanías de los equipos marcados con el siguiente símbolo pueden producirse interferencias:
NOTA 1: A 80 MHz y 800 MHz se aplica el intervalo de frecuencia superior. NOTA 2: Estas pautas pueden no ser aplicables en todas las situaciones. La propagación electromagnética se ve afectada por la absorción y la reflexión de estructuras, objetos y personas.			
[(a)] La equipotencia del campo de transmisores fijos, como estaciones base de radioteléfonos (móviles/inalámbricos) y radios móviles terrestres, radio aficionado, radiodifusión AM y FM, y emisiones televisivas no puede predecirse con precisión de forma teórica. Para evaluar el entorno electromagnético debido a los transmisores de RF fijos, se debe considerar la posibilidad de realizar un estudio electromagnético del lugar. Si la intensidad del campo medida en la ubicación en la que se utiliza el Power-LOAD modelo 6390 supera el grado de conformidad de RF aplicable anteriormente mencionado, deberá comprobarse que el Power-LOAD modelo 6390 funciona con normalidad. En caso de observarse un funcionamiento anormal, podrá ser necesario poner en práctica medidas adicionales, como reorientar o reubicar el Power-LOAD modelo 6390. [(b)] Por encima del rango de frecuencia de 150 kHz a 80 MHz, la equipotencia del campo debería ser inferior a 20 V/m.			

Volver al índice

POWER-LOAD (CONTINUACIÓN)

Distancias de separación recomendadas entre los equipos portátiles y móviles de comunicación por radiofrecuencia y el Power-LOAD modelo 6390.

El Power-LOAD modelo 6390 ha sido diseñado para su utilización en un entorno electromagnético en el que las alteraciones de la radiofrecuencia radiada estén controladas. El cliente o usuario del Power-LOAD modelo 6390 podrá contribuir a evitar que se produzcan interferencias electromagnéticas manteniendo una distancia mínima entre los equipos portátiles y móviles de comunicación por radiofrecuencia (transmisores) y el Power-LOAD modelo 6390 tal y como se recomienda a continuación, en función de la potencia de salida máxima del equipo de comunicaciones.

Potencia de salida nominal máxima del transmisor W	**Distancia de separación según la frecuencia del transmisor** m		
	De 150 kHz a 80 MHz $D=(1,2)(\sqrt{P})$	**De 80 MHz a 800 MHz** $D=(0,18)(\sqrt{P})$	**De 800 MHz a 2,5 GHz** $D=(0,35)(\sqrt{P})$
0,01	0,12	0,018	0,035
0,1	0,38	0,57	0,11
1	1,2	0,18	0,35
10	3,8	0,57	1,1
100	12	1,8	3,5

En el caso de los transmisores con una potencia máxima nominal de salida no indicada anteriormente, la distancia de separación recomendada *d* en metros (m) puede calcularse utilizando la ecuación aplicable a la frecuencia del transmisor, donde *P* es la potencia máxima de salida del transmisor en vatios (W) según el fabricante.

NOTA 1: A 80 MHz y 800 MHz se aplica la distancia de separación del intervalo de frecuencia superior.

NOTA 2: Estas pautas pueden no ser aplicables en todas las situaciones. La propagación electromagnética se ve afectada por la absorción y la reflexión de estructuras, objetos y personas.

Garantía

Stryker EMS, una división de Stryker Corporation, ofrece dos opciones de garantía diferentes en Estados Unidos:

Un (1) año en piezas de repuesto y mano de obra. Con esta opción, Stryker EMS garantiza al comprador original que los productos están libres de defectos de fabricación que pudieran afectar el rendimiento del producto y la satisfacción del cliente durante un periodo de un (1) año después de la fecha de entrega. La obligación de Stryker bajo esta garantía está limitada de manera expresa a proporcionar piezas de repuesto y mano de obra o reemplazar cualquier producto que, bajo el criterio exclusivo de Stryker, pudiese estar defectuoso.

Dos (2) años en piezas de repuesto. Con esta opción, Stryker EMS garantiza al comprador original que los componentes imprescindibles de los productos están libres de defectos de fabricación que pudieran afectar al rendimiento del producto y la satisfacción del cliente durante un período de dos (2) años desde la fecha de entrega. La obligación de Stryker bajo esta garantía está limitada de manera expresa a proporcionar piezas de repuesto o reemplazar cualquier producto que, bajo el criterio exclusivo de Stryker, pudiese estar defectuoso. Los componentes fungibles, es decir, colchones, correas de sujeción, soportes para líquidos intravenosos, redes de almacenamiento, bolsas de almacenamiento, correas para oxígeno, baterías y otros productos blandos, tendrán una garantía limitada de un (1) año con esta opción.

En cualquiera de las opciones de garantía, Power-LOAD está diseñado para proporcionar una vida útil de 7 años bajo condiciones normales de uso y con el mantenimiento periódico adecuado conforme a lo descrito en el manual de mantenimiento del dispositivo. Stryker garantiza al comprador original que la soldadura del Power-LOAD está libre de defectos estructurales durante los 7 años de vida útil prevista para el Power-LOAD, siempre y cuando el comprador original siga siendo el propietario.

Si Stryker lo solicitara, las piezas o productos sobre los que el comprador original pudiera presentar una queja de garantía deberán ser remitidos a la fábrica de Stryker por el comprador a portes pagados.

Cualquier utilización indebida, alteración o reparación llevada a cabo por personas no autorizadas de forma que, en opinión de Stryker, pudiese afectar al producto de manera material y negativa, anulará esta garantía. Cualquier reparación de productos de Stryker que contengan piezas de repuesto no suministradas o autorizadas por Stryker anulará esta garantía. Ningún empleado o representante de Stryker estará autorizado a alterar en modo alguno esta garantía.

Esta declaración constituye la garantía total de Stryker EMS con respecto al equipo que se ha descrito más arriba. STRYKER NO OFRECE NINGUNA OTRA GARANTÍA NI HACE NINGUNA DECLARACIÓN, NI EXPRESA NI IMPLÍCITA, APARTE DE LAS AQUÍ ESPECIFICADAS. NO SE OFRECE NINGUNA GARANTÍA DE APTITUD PARA LA COMERCIALIZACIÓN O PARA ALGÚN PROPÓSITO PARTICULAR. SEGÚN LA PRESENTE GARANTÍA, STRYKER NO SERÁ RESPONSABLE EN NINGUNA CIRCUNSTANCIA DE DAÑOS INCIDENTALES O CONSECUENTES DERIVADOS O RELACIONADOS DE ALGUNA MANERA CON LA VENTA O EL USO DE CUALQUIERA DE LOS EQUIPOS.

Volver al índice

POLÍTICA DE DEVOLUCIÓN DE STRYKER EMS

Las camillas, las sillas para escaleras, las sillas de evacuación, los accesorios de Power-LOAD y de postventa pueden devolverse hasta 180 días después de recibidos si cumplen las siguientes directrices:

Antes de 30 días

- garantía de 30 días de devolución del dinero
- Stryker EMS se hará cargo de todos los gastos
- no se aceptarán devoluciones de artículos modificados

Antes de 90 días

- el producto debe estar **sin utilizar**, **sin daños** y en el embalaje original
- el cliente será responsable de pagar una tarifa de devolución de un 10 %

Antes de 180 días

- el producto debe estar **sin utilizar**, **sin daños** y en el embalaje original
- el cliente será responsable de pagar una tarifa de devolución de un 25 %

AUTORIZACIÓN DE DEVOLUCIÓN

No se podrá devolver la mercancía sin la autorización del Departamento de atención al cliente de Stryker. Se proporcionará un número de autorización que deberá anotarse sobre la mercancía devuelta. Stryker se reserva el derecho de cargar gastos de devolución y envío a los artículos devueltos.
LOS ARTÍCULOS ESPECIALES, MODIFICADOS O DEJADOS DE FABRICAR NO ESTÁN SUJETOS A DEVOLUCIÓN.

MERCANCÍA DAÑADA

Las normas de la ICC exigen que las reclamaciones por mercancía dañada se hagan con el servicio de transporte en un plazo de quince (15) días contados desde su recepción. NO ACEPTE ENVÍOS DAÑADOS A MENOS QUE SE COMUNIQUE DICHO DAÑO EN EL RECIBO DE ENTREGA EN EL MOMENTO DE LA RECEPCIÓN. Tras la notificación, Stryker presentará una reclamación al servicio de transporte apropiado por los daños producidos. El monto de la reclamación se limitará al coste real de las piezas de repuesto. En el caso de que dicha información no fuese recibida por Stryker en un plazo de quince (15) días contados desde la entrega de la mercancía, o de que el daño no se hubiese registrado en el recibo de entrega en el momento de la recepción, el cliente será responsable del pago de la factura original en su totalidad.
Las reclamaciones de pedidos incompletos deberán efectuarse en un plazo de treinta (30) días contados desde la fecha de la factura.

CLÁUSULA DE GARANTÍA INTERNACIONAL

Esta garantía refleja la política interna de EE. UU. La garantía fuera de EE. UU. puede variar según el país. Póngase en contacto con su representante de Stryker Medical si desea más información.

INFORMACIÓN SOBRE LA PATENTE

Power-LOAD están cubiertos por una o más de las siguientes patentes:
Estados Unidos 7,478,855 7,520,551 7,540,547
Otras patentes en trámite

Volver al índice

Índice

Símbolos e definições 7-4
Símbolos 7-4
Símbolos (Continuação) 7-5
Introdução 7-6
Descrição do produto 7-6
Utilização prevista do produto 7-6
Ilustração do produto 7-6
Informações importantes de contacto 7-7
Informações de contacto da Stryker 7-7
Localização do número de série 7-7
Especificações 7-8
Resumo das precauções de segurança 7-10
Pontos de entalamento 7-13
Informações sobre a compatibilidade da maca 7-14
Procedimentos de preparação da instalação 7-15
Lista de verificação de componentes de instalação do conjunto da placa do piso 7-15
Lista de verificação de componentes de instalação do conjunto Power-LOAD 7-16
Lista de verificação de componentes de instalação do conjunto da guia de rodas opcional 7-17
Regulamento do sistema de qualidade relativo à instalação 7-18
Regulamento do sistema de qualidade 7-18
Directrizes de instalação da placa do piso 7-19
Guia de instalação 7-21
Instalar a placa do piso 7-21
Instalar o sistema Power-LOAD 7-27
Instalar a guia de rodas opcional 7-37
Instalar as capas das rodas da maca 7-41
Lista de verificação de instalação do sistema Power-LOAD 7-42
Procedimentos de preparação do utilizador 7-44
Controlos do utilizador e indicadores LED 7-45
Controlos manuais do utilizador 7-47
Controlos do utilizador da maca Power-PRO 7-48
Utilizar os interruptores de controlo da maca 7-48
Verificar o nível de carga da bateria da maca 7-49
Instruções das operações accionadas 7-50
Instruções das operações manuais 7-51
Guia de utilização 7-52
Indicações sobre o funcionamento 7-52
Verificar o nível de carga da bateria 7-53
Carregar a bateria 7-53
Armazenar o sistema Power-LOAD 7-53
Definir a altura de carregamento da maca 7-53
Utilizar uma maca com estrutura em X não actualizada para um incidente com múltiplas vítimas 7-54
Estender o sistema Power-LOAD do veículo sem uma maca 7-54
Carregar uma maca Performance-PRO num veículo (modelo 6085/6086 com a opção Power-LOAD) 7-55
Descarregar uma maca Performance-PRO de um veículo (modelo 6085/6086 com a opção Power-LOAD) . . . 7-57

Índice

Carregar uma maca Power-PRO num veículo (modelo 6500/6506 e 6510/6516 com a opção Power-LOAD) . . . 7-59
Descarregar uma maca Power-PRO de um veículo (modelo 6500/6506 e 6510/6516 com a opção Power-LOAD) . . . 7-61
Descarregar uma maca de um veículo manualmente após o carregamento com o sistema Power-LOAD (perda de alimentação ou erro do sistema Power-LOAD) . . . 7-63
Carregar uma maca num veículo manualmente (perda de alimentação ou erro do sistema Power-LOAD) . . . 7-65
Descarregar uma maca de um veículo manualmente . . . 7-66
Retirar uma maca de um veículo para reparação . . . 7-67
Carregar uma maca num veículo manualmente (perda de alimentação Power-PRO) . . . 7-68
Limpeza . . . 7-70
Procedimento de limpeza . . . 7-70
Limitações da limpeza . . . 7-70
Remoção de compostos de iodo . . . 7-71
Manutenção preventiva . . . 7-72
Inspecção e ajustes regulares . . . 7-72
Registo de manutenção . . . 7-74
Lista de peças de substituição de consulta rápida . . . 7-75
Lista de peças de substituição de consulta rápida . . . 7-76
Informações de assistência do dispositivo de transferência . . . 7-77
Remoção do dispositivo de transferência . . . 7-77
Informações de assistência do carrinho . . . 7-78
Remoção do carrinho . . . 7-78
Remoção e substituição das capas . . . 7-80
Remoção e substituição do conjunto do botão de desengate manual . . . 7-81
Remoção e substituição do conjunto da placa de controlo . . . 7-82
Substituição do interruptor principal para ligar/desligar . . . 7-83
Substituição do conjunto do actuador do carrinho . . . 7-84
Remoção e substituição do conjunto hidráulico . . . 7-85
Substituição da vareta da extremidade do cilindro hidráulico . . . 7-87
Substituição da placa de comunicação . . . 7-88
Substituição da bobina indutiva . . . 7-89
Substituição do sensor de posição do carrinho (SPC) . . . 7-90
Substituição do rolo liso e do rolo de guia em V . . . 7-91
Remoção e substituição do cilindro hidráulico . . . 7-92
Remoção e substituição do fusível de velocidade . . . 7-94
Remoção e substituição da válvula manual sem bloqueio . . . 7-95
Remoção e substituição das mangueiras . . . 7-96
Substituição do conjunto da bomba/motor . . . 7-97
Remoção e substituição do cabo do motor . . . 7-98
Substituição do motor . . . 7-99
Substituição da válvula de controlo do fluxo compensado por pressão . . . 7-100
Substituição da bateria . . . 7-101
Encher o reservatório . . . 7-101

Português

Índice

Informações de assistência da âncora 7-102
Substituição da bobina primária, lado dos pés 7-102
Substituição da bobina primária, lado da cabeça 7-105
Remoção e substituição da chumaceira de bloqueio de transferência 7-107
Guia de resolução de problemas. 7-108
Informações sobre CEM 7-120
Garantia. 7-123
Política de devoluções da Stryker EMS 7-124
Autorização de devolução 7-124
Mercadoria danificada 7-124
Cláusula de garantia internacional 7-124
Informações sobre patentes 7-124

Símbolos e definições

SÍMBOLOS

	Atenção, consultar a documentação fornecida
	Carga de trabalho para funcionamento em segurança
	Peso máximo
	Tensão perigosa
	Ponto de entalamento
	Equipamento de Classe II: equipamento em que a protecção contra choques eléctricos não assenta apenas no isolamento básico, mas no qual foram implementadas precauções de segurança adicionais como isolamento duplo ou reforçado, não havendo necessidade de ligação à terra de protecção ou dependência das condições de instalação.
	Corrente Contínua
	Equipamento do tipo B: equipamento que fornece um grau particular de protecção contra choques eléctricos, em especial no que diz respeito à corrente de fuga permitida e à fiabilidade da ligação à terra protectora.
	EQUIPAMENTO ME ou peças de EQUIPAMENTO ME que incluem transmissores de RF ou que aplicam energia electromagnética por RF para diagnóstico ou tratamento.
UL60601-1 CAN/CSA C22.2 NO.º 601.1	Equipamento médico reconhecido por Underwriters Laboratories Inc. relativamente a choque eléctrico, incêndio e perigos mecânicos apenas em conformidade com as normas UL 60601–1 e CAN/CSA C22.2 No. 601.1.
IPX6	Protecção contra jactos de água potentes
	A Rechargeable Battery Recycling Corporation (RBRC) é uma organização sem fins lucrativos de serviço público que promove a reciclagem de baterias recarregáveis portáteis. As baterias devem ser entregues a um centro de recolha de baterias. Visitar o site da Web da RBRC (www.rbrc.org) para encontrar um centro de recolha próximo ou ligar para o número de telefone indicado no símbolo de reciclagem.
	De acordo com a Directiva europeia 2002/96/CE relativa aos resíduos de equipamentos eléctricos e electrónicos, este símbolo indica que o produto não pode ser eliminado como lixo não escolhido, devendo a recolha ser feita em separado. Consultar o distribuidor local para saber quais os sistemas de devolução e/ou recolha disponíveis no país.
	Fabricante

Voltar ao índice

SÍMBOLOS (CONTINUAÇÃO)

FC	Este dispositivo está em conformidade com a Parte 18 das Normas da FCC.
 ou **THIS SIDE UP**	Este lado para cima **Nota:** A indicação “THIS SIDE UP” é fornecida para o mercado nacional e constitui informação duplicada visto que o símbolo internacional é igualmente fornecido.

DEFINIÇÃO DE ADVERTÊNCIA/PRECAUÇÃO/NOTA

As palavras ADVERTÊNCIA, PRECAUÇÃO e Nota revestem-se de significados especiais e exigem particular atenção.

⚠ ADVERTÊNCIA

Alerta o leitor para uma situação que, se não for evitada, pode resultar em lesões graves ou morte. Pode igualmente descrever possíveis reacções adversas graves e perigos de segurança.

⚠ PRECAUÇÃO

Alerta o leitor para uma situação potencialmente perigosa que, se não for evitada, poderá provocar lesões ligeiras ou moderadas no utilizador ou no paciente, ou danos no equipamento ou noutros bens. Inclui os cuidados especiais necessários para uma utilização segura e eficaz do dispositivo e os cuidados necessários para evitar a possibilidade de danos no dispositivo em resultado da utilização correcta ou incorrecta do mesmo.

Nota

Fornece informações especiais, que se destinam a facilitar a manutenção ou clarificar instruções importantes.

Voltar ao índice

Este manual destina-se a fornecer instruções para o funcionamento e manutenção do sistema Stryker 6390 **Power-LOAD™**. Antes de instalar ou utilizar o equipamento ou iniciar qualquer actividade de manutenção, ler o manual na íntegra.

DESCRIÇÃO DO PRODUTO

O sistema Stryker 6390 Power-LOAD destina-se a ajudar o utilizador a carregar a maca para um veículo, descarregar a maca do veículo e a restringir o movimento da maca durante o transporte no compartimento do paciente no veículo em condições normais. A utilização deste produto de qualquer outra forma é da total responsabilidade do proprietário/utilizador. Deve-se ter sempre cuidado durante a colocação da maca no compartimento do paciente no veículo.

UTILIZAÇÃO PREVISTA DO PRODUTO

O sistema de fixação da maca do sistema Stryker 6390 Power-LOAD destina-se a ajudar a carregar e descarregar uma maca com rodas compatível (maca de ambulância) para dentro e para fora de um veículo de transporte e a fixar a maca da ambulância durante o transporte. O dispositivo tem uma carga de trabalho segura máxima de 395 kg, o que inclui o peso da maca da ambulância, paciente e equipamento preso à maca (isto é, garrafas de oxigénio, monitores e/ou bombas). Os utilizadores a quem se destina o dispositivo são profissionais treinados, incluindo pessoal do serviço médico de emergência e do centro de cuidados médicos, bem como socorristas, técnicos de assistência e instalação. A vida útil prevista do produto é 7 anos.

ILUSTRAÇÃO DO PRODUTO

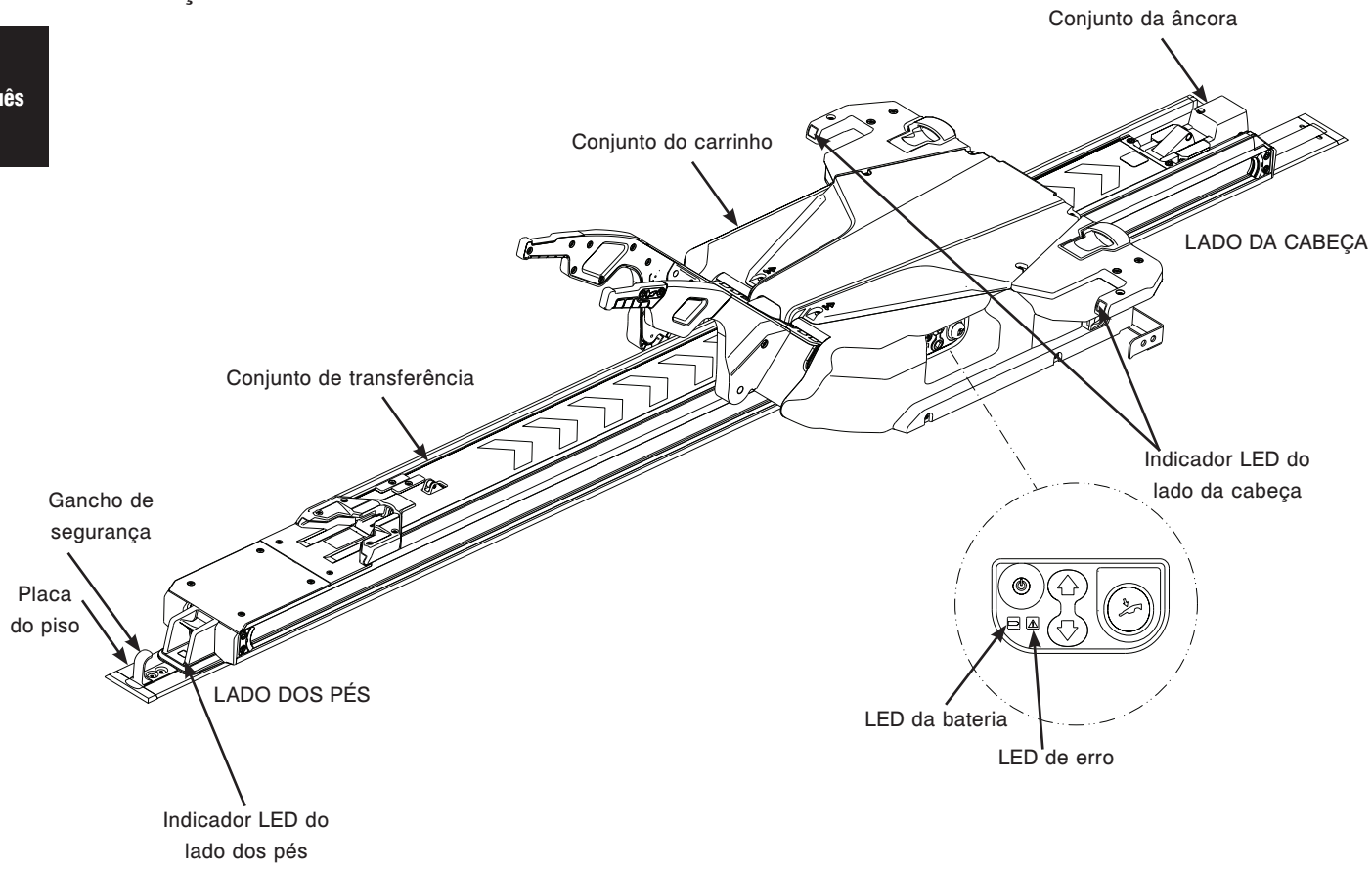

Figura 1: Ilustração do produto

INFORMAÇÕES IMPORTANTES DE CONTACTO

Para informações sobre a Especificação federal de ambulâncias KKK–A–1822, contactar:
Chief, Automotive & Commodity Management Branch (QMDAA)
Office of Motor Vehicle Management
General Services Administration
2200 Crystal Drive, Suite 1006
Arlington, VA 22202
Telefone: 703-605-2277

Para obter mais informações sobre as normas da AMD, contactar:
Ambulance Manufacturers Division
(National Truck Equipment Association)
37400 Hills Tech Drive
Farmington Hills, MI 48331–3414

INFORMAÇÕES DE CONTACTO DA STRYKER

Contactar o Serviço de Apoio ao Cliente ou a Assistência Técnica da Stryker através do número (800) 327-0770.
Stryker Medical
3800 E. Centre Avenue
Portage, MI 49002
EUA

Ter o número de série (A) do produto da Stryker à mão aquando do telefonema para o Serviço de Apoio ao Cliente ou Assistência Técnica da Stryker. Incluir o número de série em toda a comunicação escrita.

LOCALIZAÇÃO DO NÚMERO DE SÉRIE

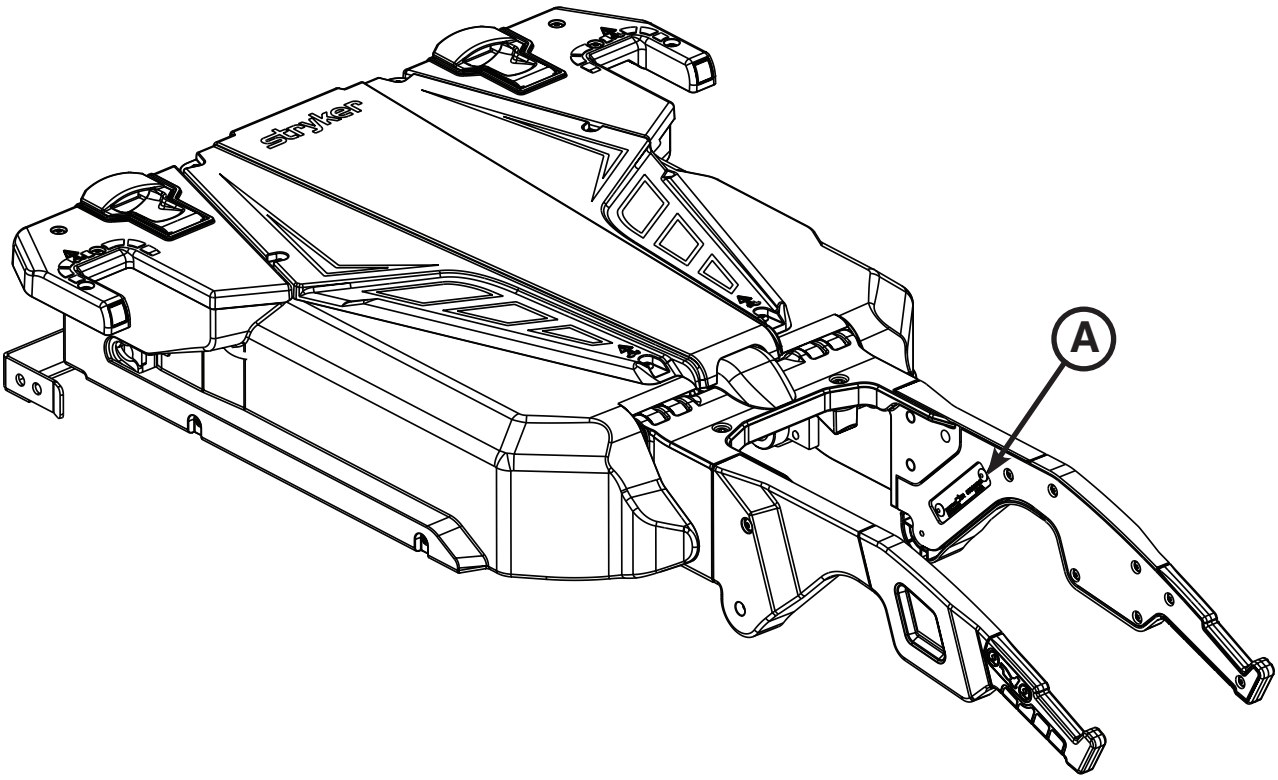

Figura 2: Localização do número de série

Voltar ao índice

ESPECIFICAÇÕES

Carga de trabalho para funcionamento em segurança **Nota:** A carga de trabalho segura representa a soma do peso total da maca e do paciente.	870 lb	395 kg
Capacidade de elevação máxima (paciente e acessórios)	700 lb	318 kg
Comprimento total/Comprimento mínimo/Largura	95 in / 85 in / 24,5 in	241 cm / 216 cm / 62 cm
Peso		
Conjunto da placa do piso	16,5 lb	7,5 kg
Conjunto da âncora	23 lb	10,5 kg
Conjunto de transferência	67 lb	30,5 kg
Conjunto do carrinho	105 lb	48 kg
Mínimo de operadores necessários para carregar/ descarregar uma maca ocupada	2	
Mínimo de operadores necessários para carregar/ descarregar uma maca desocupada	1	
Altura de carregamento recomendada	22 in a 36 in	56 cm a 91 cm
Óleo hidráulico	Óleo Mobil Mercon® V Blend ATF (6500-001-293) **Nota:** Consultar a ficha de dados de segurança material (FDSM) do óleo Mobil Mercon® V Blend ATF para obter informações de segurança.	
Requisitos eléctricos	12,8 V a 15,6 V ⎓, disjuntor de 15 A, 2 cabos condutores 10 AWG	
Ciclo de funcionamento da bateria, carregamento	100%	
Ciclo de funcionamento da bateria, carregamento	10% (33 seg Ligada / 5 min Desligada)	
Bateria	Bateria de ácido de chumbo de 12 V⎓, 5 Ah (6390-001-026)	
Normas	IEC 60601-1 CAN/CSA-C22.2 N.º 601.1-M90 UL 60601-1 IEC 60601-1-2:2007 BS EN 1789 AS/NZS-4535 KKK-A-1822	

A Stryker reserva-se o direito de alterar as especificações sem aviso prévio.

Patentes pendentes.

O esquema de cores amarelo e preto é uma marca comercial propriedade da Stryker Corporation.

A Stryker declara que este sistema de fixação da maca **Power-LOAD™** (modelo 6390) está em conformidade com os requisitos essenciais e outras disposições relevantes da Directiva europeia 1999/5/CE. É possível obter uma cópia da declaração de conformidade original ao contactar a Stryker Medical através da seguinte morada: 3800 E. Centre Ave. Portage, MI 49002, à atenção de Assuntos Regulamentares.

Condições ambientais	Funcionamento	Armazenamento
Temperatura	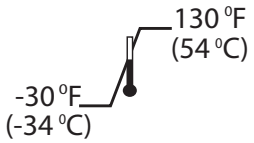	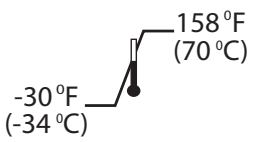
Humidade relativa		

Voltar ao índice

ESPECIFICAÇÕES (CONTINUAÇÃO)

⚠ ADVERTÊNCIA

- Não utilizar o sistema Power-LOAD com uma tensão inconsistente com a tensão nominal da unidade.
- Para evitar o risco de danos no equipamento ou perigo de originar fumo, não utilizar o sistema Power-LOAD acima do seu ciclo de funcionamento.
- Para garantir o desempenho e prevenir perigos relacionados com a alimentação eléctrica, ligar o sistema Power-LOAD a um circuito de veículo de 12,8 V a 15,6 V CC que tenha um disjuntor de 15 A. Não ligar o sistema Power-LOAD a um circuito de veículo de 24 V CC.
- O sistema Power-LOAD funciona a 13,56 MHz ao utilizar os controlos do sistema Power-LOAD com uma maca accionada (Power-PRO XT ou Power-PRO IT) que possa interferir com outro equipamento que funcione nesta banda de frequências.
- Para garantir a conformidade com as normas BS EN 1789 e AS/NZS-4535 relativas aos ensaios de colisão aquando da utilização de um dispositivo de fixação classificado para colisão, como, por exemplo, o sistema Power-LOAD (Modelo 6390), é necessário instalar o pacote de imobilização EMS (6500-002-030) e o colchão reforçado para a plataforma articulada para os joelhos (6500-002-150) na maca compatível com a funcionalidade Power-LOAD. Contactar o Apoio ao Cliente da Stryker nos EUA através do número 1-800-327-0770, para saber qual a disponibilidade e o preço. O sistema Power-LOAD não cumpre as normas BS EN 1789 ou AZ/NZA-4535 relativas aos ensaios de colisão no que concerne a utilização com a maca do modelo 6510 compatível com Power-LOAD ou 6516 Power-PRO IT e não cumpre as normas AS/NZS-4535 relativas aos ensaios de colisão no que concerne a utilização com a maca do modelo 6085 ou 6086 Performance-PRO XT.

⚠ PRECAUÇÃO

- Alterações ou modificações ao sistema Power-LOAD não expressamente aprovadas pela Stryker podem anular a autoridade do utilizador para utilizar este sistema.
- Este equipamento foi testado e verificou-se que cumpre os limites para um dispositivo digital da Classe A, em conformidade com a parte 15 das Normas da FCC. Estes limites destinam-se a proporcionar uma razoável protecção contra interferências prejudiciais quando o equipamento é utilizado em estabelecimentos comerciais. Este equipamento gera, usa e pode irradiar energia de radiofrequência e, se não for devidamente instalado e utilizado em conformidade com o manual de instruções, poderá causar interferência prejudicial com outros dispositivos de comunicação rádio. É provável que o funcionamento deste equipamento numa zona residencial cause interferências prejudiciais, em cujo caso o utilizador terá de corrigir a interferência às suas próprias custas. Em caso de interferência, reposicionar ou reorientar o sistema Power-LOAD ou o produto que está a causar a interferência.
- Este equipamento está de acordo com a Parte 18 das Normas FCC. Em caso de interferência, reposicionar ou reorientar o sistema Power-LOAD ou o produto que está a causar a interferência.

Notas:

- Este dispositivo cumpre a Directiva Europeia 2002/95/CE, Restrição de substâncias perigosas (RoHS) porque não contém nenhuma das substâncias restritas em excesso relativamente ao limiar aceitável no equipamento eléctrico e electrónico.
- Este dispositivo é considerado um “artigo” conforme definido no Artigo 3(3) do Regulamento (CE) 1907/2006, relativo a Registo, Avaliação, Autorização e Restrição de Produtos (REACH) e não liberta substâncias na sua utilização normal. Os fornecedores de artigos não são obrigados a efectuar registo na Agência Europeia dos Produtos Químicos (ECHA), mas devem fornecer aos destinatários as informações sobre Substâncias de Preocupação Muito Elevada (SVHC) se estas estiverem presentes num limite de concentração superior a 0,1% de peso num nível de artigo. Com base numa análise diligente de informações fornecidas pelos nossos fornecedores, este dispositivo não contém um limiar de peso superior a 0,1% de qualquer SVHC indicada pela ECHA, de acordo com a versão de 30MAR2010. A Stryker irá continuar a monitorizar os regulamentos REACH relativamente a quaisquer SVHC que possam ser incluídas em posteriores listas candidatas da ECHA e comunicará esta informação aos clientes.

Voltar ao índice

Resumo das precauções de segurança

Ler com atenção e cumpra com rigor as advertências e precauções indicadas nesta página. A assistência deve ser feita apenas por pessoal qualificado.

⚠ ADVERTÊNCIA

- Não utilizar o sistema Power-LOAD com uma tensão inconsistente com a tensão nominal da unidade.
- Para evitar o risco de danos no equipamento ou perigo de originar fumo, não utilizar o sistema Power-LOAD acima do seu ciclo de funcionamento.
- Para garantir o desempenho e prevenir perigos relacionados com a alimentação eléctrica, ligar o sistema Power-LOAD a um circuito de veículo de 12,8 V a 15,6 V CC que tenha um disjuntor de 15 A. Não ligar o sistema Power-LOAD a um circuito de veículo de 24 V CC.
- O sistema Power-LOAD funciona a 13,56 MHz ao utilizar os controlos do sistema Power-LOAD com uma maca accionada (Power-PRO XT ou Power-PRO IT) que possa interferir com outro equipamento que funcione nesta banda de frequências.
- Para garantir a conformidade com as normas BS EN 1789 e AS/NZS-4535 relativas aos ensaios de colisão aquando da utilização de um dispositivo de fixação classificado para colisão, como, por exemplo, o sistema Power-LOAD (Modelo 6390), é necessário instalar o pacote de imobilização EMS (6500-002-030) e o colchão reforçado para a plataforma articulada para os joelhos (6500-002-150) na maca compatível com a funcionalidade Power-LOAD. Contactar o Apoio ao Cliente da Stryker nos EUA através do número 1-800-327-0770, para saber qual a disponibilidade e o preço. O sistema Power-LOAD não cumpre as normas relativas aos ensaios de colisão no que concerne a utilização com a maca do modelo 6510 compatível com Power-LOAD ou 6516 Power-PRO IT.
- O sistema Power-LOAD foi concebido para ser compatível com as macas Performance-PRO XT, Power-PRO XT e Power-PRO IT apenas com a opção Power-LOAD. Em determinadas situações, é possível utilizar o sistema Power-LOAD como um suporte padrão para a maioria das macas com estrutura em X, embora seja necessário um conjunto de grampo de calha para todas as macas sem a opção Power-LOAD.
- É da responsabilidade do operador da maca assegurar que a maca em utilização no Sistema Power-LOAD, Modelo 6390, da Stryker é uma maca compatível com a funcionalidade Power-LOAD. Poderão ocorrer lesões se for utilizada uma maca incompatível no Sistema Power-LOAD, Modelo 6390, da Stryker.
- Uma instalação inadequada pode resultar em lesões. Instalar o Sistema Power-LOAD, Modelo 6390, da Stryker conforme descrito neste manual. Garantir que, no mínimo, a configuração com o sistema Power-LOAD é testada para cumprir a Norma 004, Teste estático do sistema de retenção de resíduos, da National Truck Equipment Association/Ambulance Manufacturer's Division (AMD-004).
- Tomar precauções especiais relativamente à compatibilidade electromagnética (CEM) ao utilizar equipamentos médicos eléctrico como o sistema Power-LOAD. Instalar e colocar o sistema Power-LOAD em serviço de acordo com as informações de CEM neste manual. O equipamento de comunicações de RF móvel e portátil poderá afectar o funcionamento do sistema Power-LOAD.
- A utilização de acessórios, transdutores e cabos que não os especificados, à excepção dos transdutores e cabos que são vendidos pela Stryker, como peças de substituição para os componentes internos pode provocar um aumento nas emissões ou um decréscimo de imunidade do sistema Power-LOAD.
- O sistema Power-LOAD e a maca Power-PRO não devem ser utilizados perto de ou empilhados sobre outro equipamento. O sistema Power-LOAD deve ser observado para assegurar que está a funcionar na sua configuração pretendida se for utilizado perto de ou empilhado sobre outros dispositivos.
- O Power-LOAD funciona nas seguintes frequências: 70 – 125 kHz para carregamento indutivo e 13,56 MHz±7 kHz, Amplitude modulada (OOK), ERP: -82,37 dBm. O sistema Power-LOAD pode estar sujeito a interferências de outro equipamento, mesmo que este equipamento esteja em conformidade com os requisitos aplicáveis relativamente às emissões do CISPR.
- Para evitar o risco de lesões ou danos no equipamento durante a instalação, fixar devidamente o item que estiver a cortar e estar atento à área circundante ao local de corte. Usar sempre protecção ocular apropriada quando utilizar uma serra.
- Durante a instalação, utilizar sempre óculos de segurança e uma máscara ao utilizar uma fresa.
- Para evitar o risco de lesões pessoais ou danos no veículo, ter cuidado com os itens que se encontram à volta e por baixo da entrada eléctrica durante a instalação na placa do piso. Consultar o fabricante do veículo antes de instalar. Garantir que não existe qualquer dano ou interferência com o sistema de travões, tubos de oxigénio, tubagem de combustível, depósito de combustível ou instalação eléctrica do veículo.
- Garantir que todas as aberturas para o exterior estão vedadas para impedir a entrada de fumos de escape no compartimento do paciente no veículo.
- Para impedir a entrada de fumos de escape no compartimento do paciente no veículo, encaminhar o tubo de escoamento por baixo do veículo afastado do sistema de exaustão.
- Para evitar o risco de lesões pessoais ou danos no veículo, ter cuidado com os itens que se encontram à volta e por baixo da âncora do cabo do veículo durante a instalação na placa do piso.
- A não instalação do gancho de segurança pode provocar lesões no paciente ou no operador. Instalar e utilizar o gancho de segurança conforme descrito neste manual.
- A ausência de um espaço livre adequado entre o amortecedor pode resultar em lesões no paciente ou no operador.
- Para evitar o risco de lesões, são necessárias duas pessoas para levantar e posicionar o conjunto de transferência.
- Para evitar o risco de lesão, manter as mãos e dedos afastados de todos os mecanismos em movimento.

Voltar ao índice

⚠ ADVERTÊNCIA (CONTINUAÇÃO)

- Para evitar o risco de lesões, são necessárias duas pessoas para levantar e posicionar o conjunto do carrinho.
- Para evitar o risco de lesões no paciente, ajustar a altura da roda de carregamento da maca para corresponder à altura da plataforma do veículo, conforme descrito no respectivo manual de funcionamento/manutenção da maca para esse modelo específico.
- A utilização incorrecta do sistema Power-LOAD ou de qualquer outro acessório pode provocar lesões no paciente ou no operador. Utilizar o sistema Power-LOAD e os acessórios apenas conforme descrito nos manuais.
- No caso das operações manuais, o operador deve suportar o peso do lado dos pés da maca.
- Não garantir o funcionamento correcto do sistema Power-LOAD antes da utilização poderá resultar em lesões no paciente e/ou no operador.
- Ter cuidado ao mover o compartimento do paciente no veículo para evitar tropeçar no sistema Power-LOAD.
- Para evitar o risco de lesões no operador e/ou no paciente, ter cuidado ao utilizar o sistema Power-LOAD em condições climatéricas adversas (por exemplo, chuva, gelo, neve).
- O entrelaçamento nos mecanismos accionados da maca e/ou do sistema Power-LOAD pode provocar lesões graves. Utilizar a maca e/ou o sistema Power-LOAD apenas quando todas as pessoas estiverem afastadas dos mecanismos.
- Praticar o carregamento e descarregamento da maca com o sistema Power-LOAD até ter compreendido completamente o funcionamento do produto. A utilização incorrecta pode provocar lesões.
- Não permitir que pessoal sem formação adequada ajude na utilização do sistema Power-LOAD. Técnicos/pessoal sem formação adequada podem provocar lesões no doente ou neles próprios.
- Para reduzir o risco de lesões no paciente e/ou danos no equipamento, não conduzir o veículo com o carrinho na posição central. Esta posição não fica bloqueada e não se destina à condução.
- O sistema Power-LOAD é apenas um dispositivo de ajuda. Os operadores são responsáveis pela avaliação de cada situação de forma a determinar como distribuir e levantar o peso a transportar. Utilizar sempre ambas as mãos no manuseamento da maca.
- Ao lidar com pesos superiores a 181 kg, garantir que existem operadores suficientes para suportar as forças necessárias para a carregamento ou descarregamento. Para maior segurança, os utilizadores devem tentar efectuar a carregamento ou descarregamento em superfícies planas. Para alturas de plataforma do veículo de 91 cm, poderá ser necessário utilizar o botão de desengate manual no painel de controlo do sistema Power-LOAD ou as pegas de desengate manual da maca no lado da cabeça do Power-LOAD para descarregar manualmente.
- Manter as mãos e os membros afastados dos braços de elevação do carrinho do sistema Power-LOAD e da base da maca durante a carga e descarga accionadas.
- Devolver baterias danificadas a um centro de assistência para efectuar a reciclagem. Não eliminar como lixo municipal indiferenciado. Consultar o distribuidor local para saber quais os sistemas de devolução e/ou recolha disponíveis no país.
- Para reduzir o risco de choque eléctrico, não retirar a bateria quando o sistema Power-LOAD estiver a ser utilizado.
- Antes de efectuar a manutenção do sistema Power-LOAD, desligar a bateria do veículo, premir o botão de alimentação principal para desligar a unidade e colocar o carrinho na posição de carregamento.
- Não premir o botão de alimentação principal para desligar a unidade durante a utilização normal, pois pode impedir o carregamento da bateria.
- Para impedir que as mandíbulas da calha se soltem da estrutura da maca, o espaço entre o grampo da calha e a mandíbula fixa da calha nunca deve exceder 2,5 cm. Para impedir que as mandíbulas da calha se soltem da estrutura da maca e provoquem possíveis lesões no paciente ou utilizador, o grampo da calha não se deve sobrepor à etiqueta de limite de ajuste vermelho no tubo da calha.
- O dispositivo de fixação do grampo da calha fecha pela acção de mola forte. Para evitar lesões, não utilizar a mão ou os dedos para premir o botão de desengate quando as mandíbulas da calha estiverem abertas.
- Carregar e/ou descarregar uma maca ocupada num veículo requer pelo menos dois (2) operadores com formação adequada.
- Garantir que todos os ocupantes entram no compartimento do paciente no veículo depois da maca compatível com a funcionalidade Power-LOAD ter sido carregada para o compartimento do paciente no veículo.
- Quando descarregar a maca, certificar-se de que a base da maca está estendida antes de premir quaisquer botões no painel de controlo do sistema Power-LOAD.
- Ao desbloquear a maca para remoção do compartimento do paciente no veículo, os braços de elevação do sistema Power-LOAD levantam ligeiramente a maca. Se os braços de elevação não levantarem a maca, os operadores devem estar prontos para suportar o peso da maca e do paciente na totalidade de forma a evitar lesões.
- Ao descarregar uma maca do compartimento do paciente do veículo enquanto o sistema Power-LOAD estiver a sofrer uma perda de alimentação ou erro do sistema, os operadores devem estar preparados para suportar a totalidade do peso da maca e do paciente.
- Retirar uma maca de um veículo para reparação exige no mínimo dois (2) operadores com formação adequada.
- Premir sempre o botão de alimentação principal para desligar a unidade antes da manutenção ou limpeza.
- Usar equipamento de segurança pessoal adequado, como óculos de protecção ou uma máscara respiratória, para evitar o risco de contágio por inalação durante a limpeza. A utilização de equipamento de lavagem automática pode levantar para o ar a contaminação acumulada durante a utilização da unidade.

Voltar ao índice

⚠ ADVERTÊNCIA (CONTINUAÇÃO)

- ALGUNS PRODUTOS DE LIMPEZA SÃO DE NATUREZA CORROSIVA E PODERÃO DANIFICAR O PRODUTO SE UTILIZADOS DE FORMA INCORRECTA. Se os produtos acima descritos forem utilizados para limpar equipamento da Stryker envolvido nos cuidados do paciente, devem ser tomadas medidas para garantir que, após a limpeza, as unidades são lavadas com água limpa e totalmente secas. O não cumprimento da lavagem e secagem das unidades deixará resíduos corrosivos na superfície da unidade, que poderão causar a corrosão prematura de componentes críticos.
- Para evitar o risco de lesão, substituir o sistema Power-LOAD caso tenha estado envolvido num acidente. Um dispositivo de fixação que tenha estado envolvido num acidente pode ficar danificado e, possivelmente, pode deixar de funcionar correctamente.
- Durante a manutenção ou instalação das capas, não entalar os cabos.
- Utilizar apenas óleo Mobil Mercon® V Blend ATF (6500-001-293) na quantidade especificada. Não encher demasiado o reservatório com óleo. Consultar a ficha de dados de segurança material (FDSM) do óleo Mobil Mercon® V Blend ATF publicada pelo fabricante para obter informações de segurança (Exxon Mobil Corporation, 1-(800) 947-9147, http://www.exxon.com, http://www.mobil.com, código do produto: 20103020B010, 525147-00, 97X826).

⚠ PRECAUÇÃO

- Alterações ou modificações ao sistema Power-LOAD não expressamente aprovadas pela Stryker podem anular a autoridade do utilizador para utilizar este sistema.
- Este equipamento foi testado e verificou-se que cumpre os limites para um dispositivo digital da Classe A, em conformidade com a parte 15 das Normas da FCC. Estes limites destinam-se a proporcionar uma razoável protecção contra interferências prejudiciais quando o equipamento é utilizado em estabelecimentos comerciais. Este equipamento gera, usa e pode irradiar energia de radiofrequência e, se não for devidamente instalado e utilizado em conformidade com o manual de instruções, poderá causar interferência prejudicial com outros dispositivos de comunicação rádio. É provável que o funcionamento deste equipamento numa zona residencial cause interferências prejudiciais, em cujo caso o utilizador terá de corrigir a interferência às suas próprias custas. Em caso de interferência, reposicionar ou reorientar o sistema Power-LOAD ou o produto que está a causar a interferência.
- Este equipamento está de acordo com a Parte 18 das Normas FCC. Em caso de interferência, reposicionar ou reorientar o sistema Power-LOAD ou o produto que está a causar a interferência.
- Ao instalar o conjunto da âncora, garantir que as ligações ficam no interior do canal de montagem da placa do piso e que não são entaladas pelo conjunto da âncora.
- Ao instalar o conjunto de transferência, fazer deslizar lentamente o conjunto de transferência para evitar partir o compartimento de carga indutiva da maca.
- Para evitar o risco de danos no veículo, estar atento aos itens circundantes às localizações seleccionadas para a perfuração de orifícios durante a instalação.
- A anulação manual permite ao sistema Power-LOAD mover-se livremente.
- Para evitar o risco de danos no equipamento, não bater com a maca no carrinho durante o carregamento.
- Para evitar o risco de danos no equipamento, não empurrar a maca para o interior do compartimento do paciente no veículo até a base da maca estar completamente retraída.
- Não largar o desengate manual até a maca bloquear no lugar no lado dos pés. Se se largar demasiado cedo, a base da maca pode impedir a maca de ficar devidamente bloqueada no sistema Power-LOAD.
- NÃO LIMPAR A UNIDADE COM VAPOR NEM COM ULTRA-SONS.
- A temperatura máxima da água não deverá exceder os 82 ˚C.
- Deixar a unidade secar ao ar antes da utilização.
- A pressão máxima da água não deve ultrapassar os 130,5 bar. Caso se utilize uma agulheta portátil para lavar a unidade, o bocal de pressão deve ser mantido a uma distância mínima de 61 cm da unidade.
- Ao enxaguar ou efectuar a lavagem automática da unidade, não vaporizar directamente por baixo do carrinho para dentro do respectivo mecanismo, pois pode dar-se a entrada de água no compartimento do carrinho, que poderia acelerar a corrosão a longo prazo e prejudicar o funcionamento.
- O não cumprimento destas instruções poderá anular toda e qualquer garantia.
- Para reduzir o risco de danos no conjunto electrónico, devem ser tomadas precauções contra descargas electrostáticas ao manusear a placa de controlo. Para obter mais informações sobre protecção contra descargas electrostáticas, contactar a Assistência Técnica da Stryker através do número (800) 327-0770.
- Durante a substituição dos rolos, certificar-se de que o carrinho se encontra numa superfície de trabalho plana e nivelada. Prestar atenção ao posicionamento do carrinho ao desapertar ou apertar os parafusos de rotação.
- Aquando da substituição do motor, podem ocorrer danos se a armação do motor ou o estator sofrerem algum impacto.
- Durante a substituição da bateria, não tocar com os terminais negativo e positivo da bateria em qualquer superfície metálica.

Voltar ao índice

PONTOS DE ENTALAMENTO

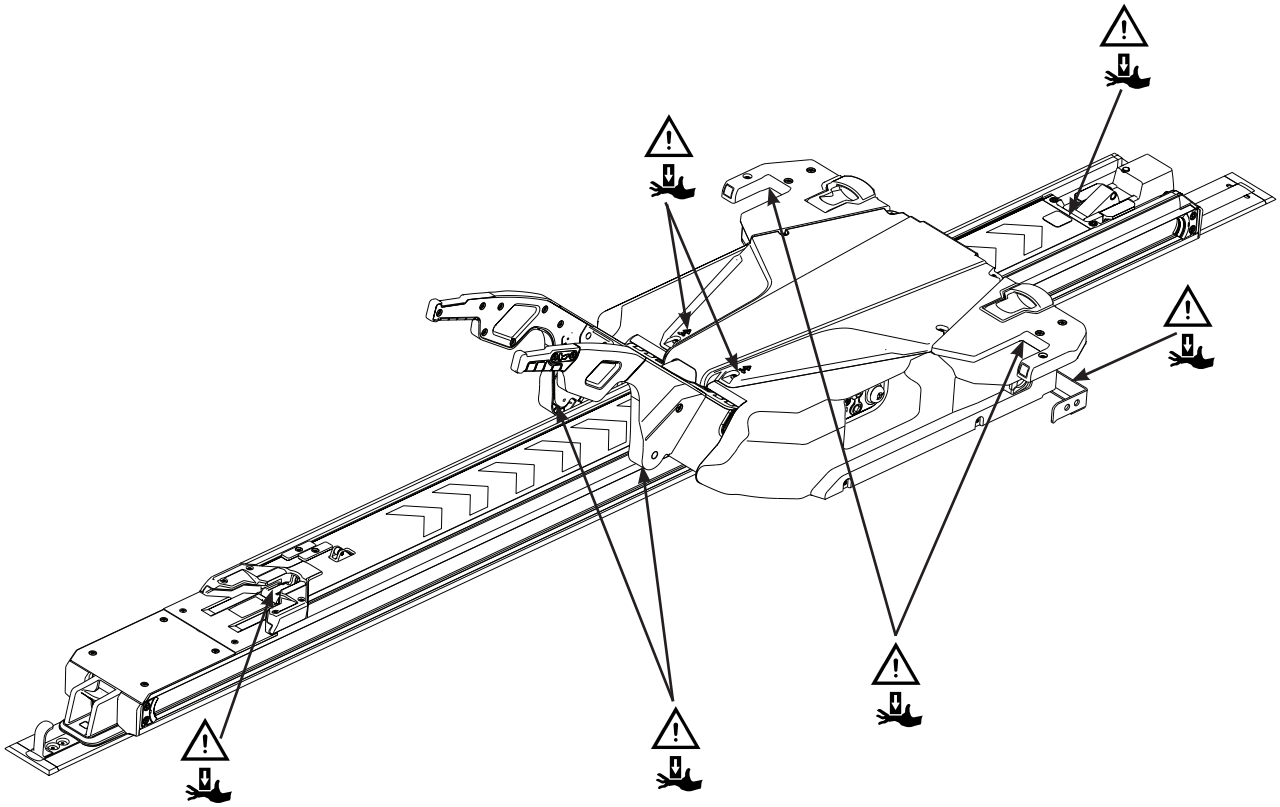

Figura 3: Pontos de entalamento

Informações sobre a compatibilidade da maca

O Sistema Power-LOAD, Modelo 6390, foi concebido para ser completamente compatível apenas com as macas com a opção Power-LOAD compatível. As macas que cumprem, actualmente, estas especificações são:

- Modelo 6085 **Performance-PRO™** XT com o kit de compatibilidade Power-LOAD (6085-700-010)
- Modelo 6086 **Performance-PRO™** XT com a opção ou kit de compatibilidade Power-LOAD (6086-700-001)
- Modelo 6500 **Power-PRO™** XT com o kit de compatibilidade Power-LOAD (6500-700-049)
- Modelo 6506 **Power-PRO™** XT com a opção ou kit de compatibilidade Power-LOAD (6506-700-001)
- Modelo 6510 **Power-PRO™** IT com o kit de compatibilidade Power-LOAD (6510-700-001)
- Modelo 6516 **Power-PRO™** IT com a opção ou kit de compatibilidade Power-LOAD (6516-700-001)

⚠ ADVERTÊNCIA

- O sistema Power-LOAD foi concebido para ser compatível com as macas Performance-PRO XT, Power-PRO XT e Power-PRO IT apenas com a opção Power-LOAD. Em determinadas situações, é possível utilizar o sistema Power-LOAD como um suporte padrão para a maioria das macas com estrutura em X, embora seja necessário um conjunto de grampo de calha para todas as macas sem a opção Power-LOAD.
- É da responsabilidade do operador da maca assegurar que a maca em utilização no Sistema Power-LOAD, Modelo 6390, da Stryker é uma maca compatível com a funcionalidade Power-LOAD. Poderão ocorrer lesões se for utilizada uma maca incompatível no Sistema Power-LOAD, Modelo 6390, da Stryker.
- Para garantir a conformidade com as normas BS EN 1789 e AS/NZS-4535 relativas aos ensaios de colisão aquando da utilização de um dispositivo de fixação classificado para colisão, como, por exemplo, o sistema Power-LOAD (Modelo 6390), é necessário instalar o pacote de imobilização EMS (6500-002-030) e o colchão reforçado para a plataforma articulada para os joelhos (6500-002-150) na maca compatível com a funcionalidade Power-LOAD. Contactar o Apoio ao Cliente da Stryker nos EUA através do número 1-800-327-0770, para saber qual a disponibilidade e o preço. O sistema Power-LOAD não cumpre as normas relativas aos ensaios de colisão no que concerne a utilização com a maca do modelo 6510 compatível com Power-LOAD ou 6516 Power-PRO IT.

Voltar ao índice

LISTA DE VERIFICAÇÃO DE COMPONENTES DE INSTALAÇÃO DO CONJUNTO DA PLACA DO PISO

Seguir esta lista de verificação de componentes para garantir que estão reunidos todos os componentes necessários para instalar correctamente o sistema Power-LOAD. Para instruções de instalação, consultar “Instalar a placa do piso” a página 7-21.

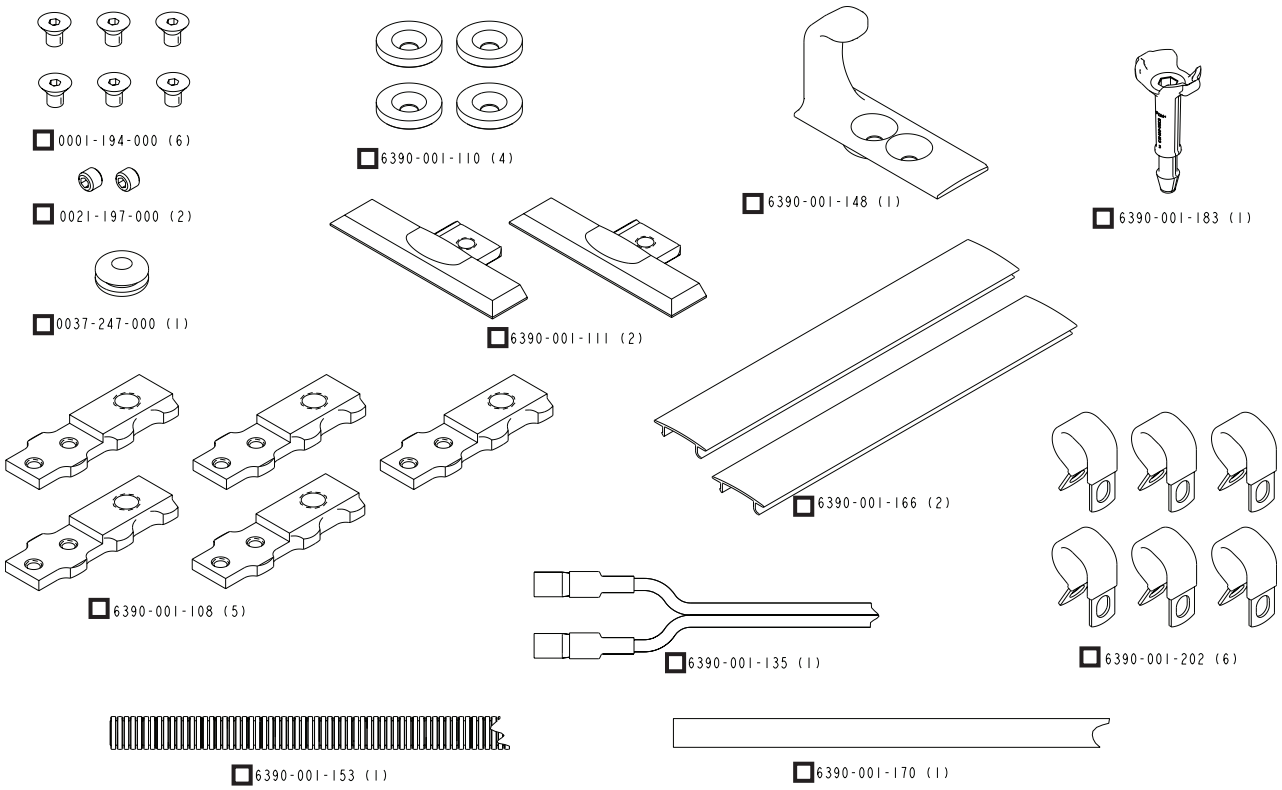

Figura 4: Componentes do kit de instalação da placa do piso (6390-001-055)

Voltar ao índice

LISTA DE VERIFICAÇÃO DE COMPONENTES DE INSTALAÇÃO DO CONJUNTO POWER-LOAD

Seguir esta lista de verificação de componentes para garantir que estão reunidos todos os componentes necessários para instalar correctamente o sistema Power-LOAD. Para obter as instruções de instalação, consultar “Instalar o sistema Power-LOAD” a página 7-27.

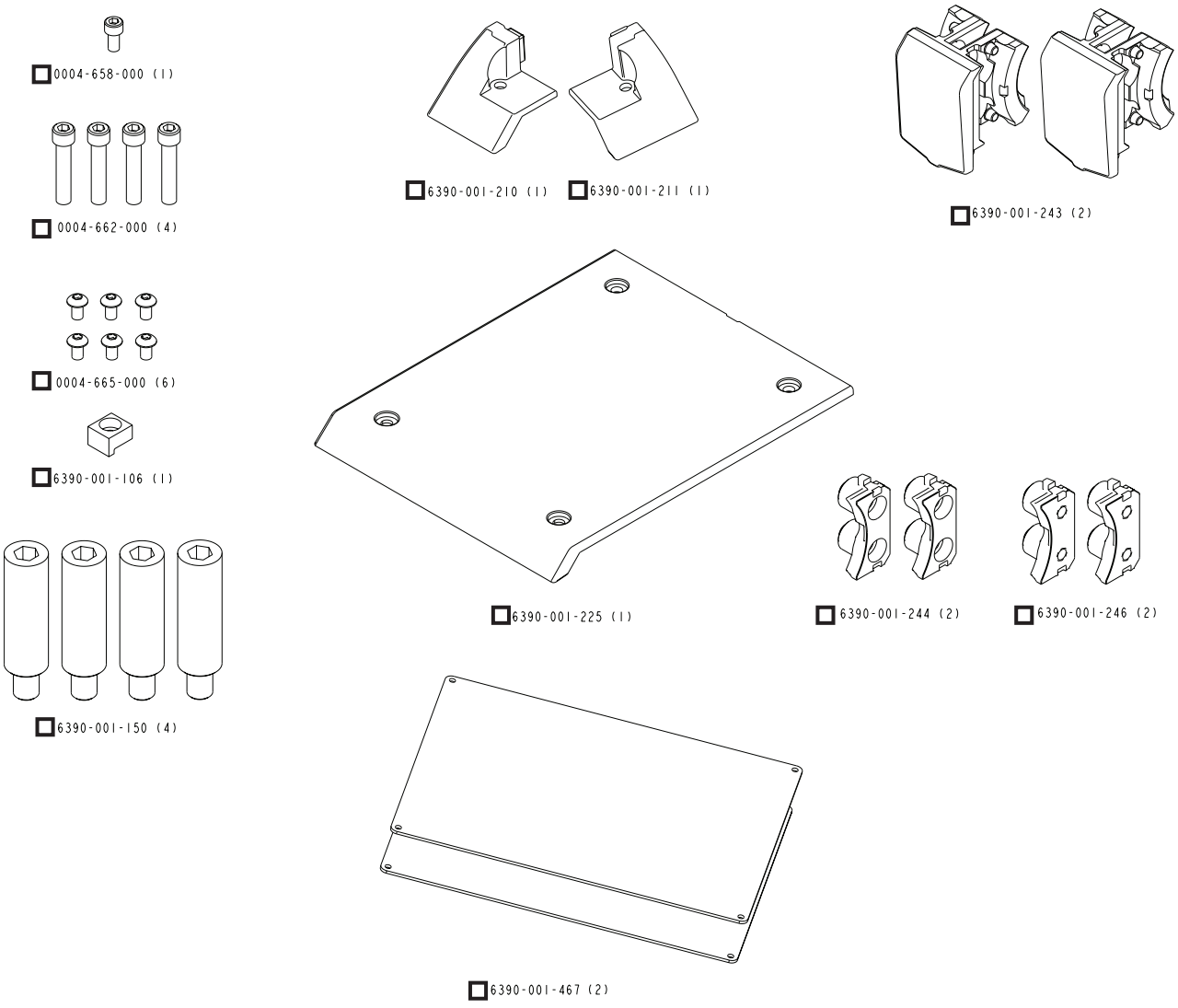

Figura 5: Componentes do kit de instalação do conjunto Power-LOAD (6390-001-054)

Voltar ao índice

LISTA DE VERIFICAÇÃO DE COMPONENTES DE INSTALAÇÃO DO CONJUNTO DA GUIA DE RODAS OPCIONAL

Seguir esta lista de verificação de componentes para garantir que estão reunidos todos os componentes necessários para instalar correctamente o sistema Power-LOAD. Para obter as instruções de instalação, consultar “Instalar a guia de rodas opcional” a página 7-37.

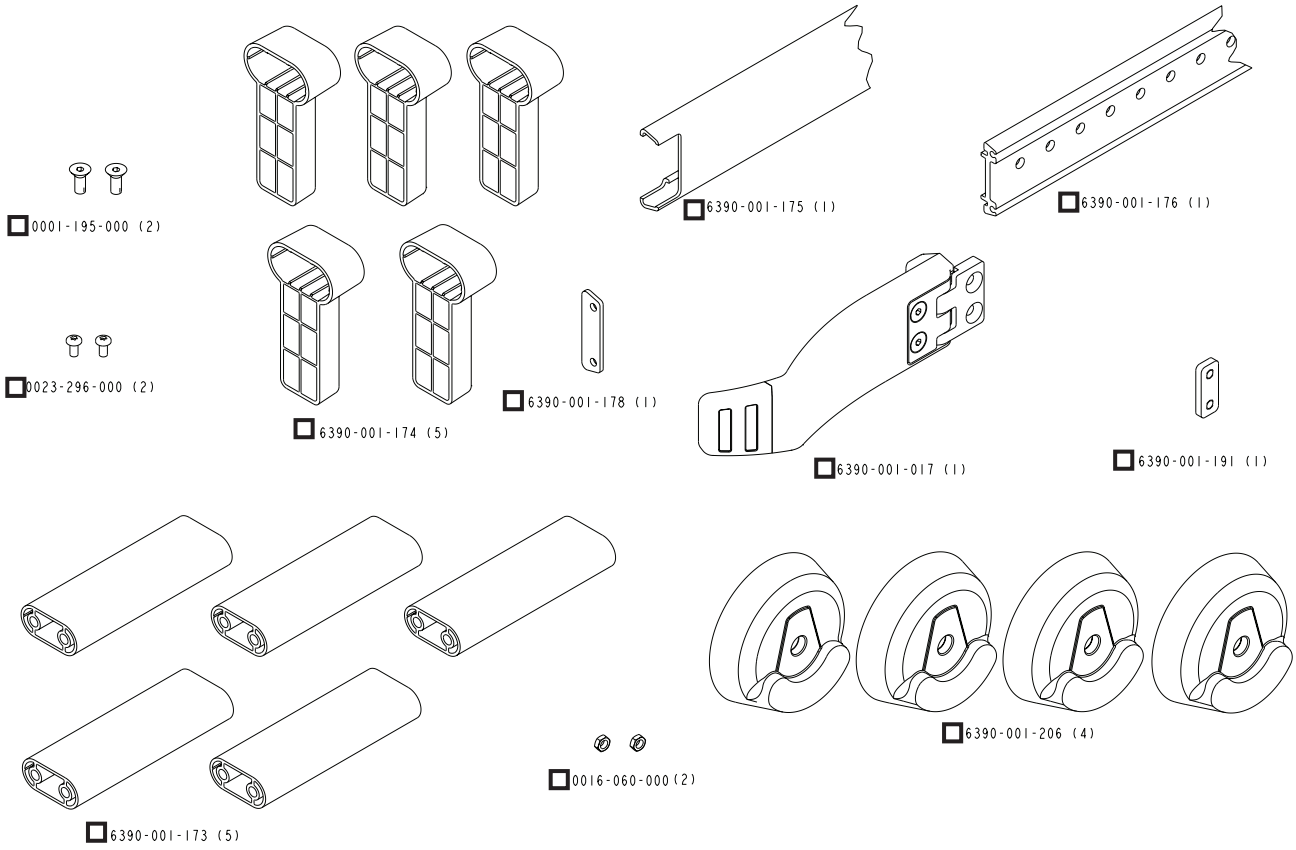

Figura 6: Componentes do kit de instalação do conjunto da guia de rodas opcional (6390-027-000)

Voltar ao índice

REGULAMENTO DO SISTEMA DE QUALIDADE

O Código de Regulamentos Federais (CFR), Título 21, da FDA (U.S. Food and Drug Administration) fornece directrizes no que diz respeito à instalação de dispositivos, como o sistema Power-LOAD. Para estar em conformidade com estes regulamentos federais, cada dispositivo deve ser verificado para se determinar se foi devidamente instalado por técnicos especializados* com formação de acordo com os critérios de inspecção incluídos na “Lista de verificação de instalação do sistema Power-LOAD” a página 7-42. Este documento deve ser mantido durante pelo menos 7 anos para cada número de série/instalação.

*a instituição onde o sistema Power-LOAD foi instalado deve manter os seus próprios registos de formação que comprovem que o técnico de instalação é um técnico com formação.

CFR 21 SEC. 820.170 INSTALAÇÃO

(a) Cada fabricante de um dispositivo que exija instalação deve estabelecer e manter instruções de instalação e inspecção adequadas e, sempre que apropriado, procedimentos de teste. As instruções e procedimentos deverão incluir instruções para assegurar uma instalação adequada, para que o dispositivo funcione como é suposto após a sua instalação. O fabricante deverá distribuir as instruções e procedimentos juntamente com o dispositivo ou de outra forma disponibilizá-los às pessoas que procederão à instalação do dispositivo.

(b) A pessoa que efectua a instalação do dispositivo deverá assegurar que a instalação, inspecção e quaisquer testes necessários são realizados em conformidade com as instruções e procedimentos do fabricante e deverá documentar a inspecção e os resultados dos testes para comprovar que a instalação foi apropriada.

CFR 21 SEC. 820.180 REQUISITOS GERAIS

Todos os registos exigidos por esta parte devem ser mantidos nas instalações do fabricante ou qualquer outro local relativamente acessível aos funcionários responsáveis do fabricante e aos funcionários da FDA designados para realizarem as inspecções. Tais registos, incluindo os registos não armazenados nas instalações inspeccionadas, devem ser prontamente disponibilizados para análise e cópia por parte dos funcionários da FDA. Tais registos deverão ser legíveis e armazenados para minimizar a deterioração e evitar perdas. Os registos armazenados em sistemas de processamento de dados automatizados devem ser igualmente armazenados numa cópia de segurança.

(a) Confidencialidade. Os registos considerados confidenciais pelo fabricante podem ser assinalados para ajudar a FDA a determinar se as informações podem ser divulgadas ao abrigo do regulamento de informações públicas na parte 20 deste capítulo.

(b) Período de retenção dos registos. Todos os registos exigidos por esta parte devem ser mantidos durante um período de tempo equivalente à concepção e vida útil do dispositivo, nunca durante um período inferior a 2 anos a partir da data de início da distribuição comercial por parte do fabricante.

⚠ ADVERTÊNCIA

- Uma instalação inadequada pode resultar em lesões. Instalar o Sistema Power-LOAD, Modelo 6390, da Stryker conforme descrito neste manual. Garantir que, no mínimo, a configuração com o sistema Power-LOAD é testada para cumprir a Norma 004, Teste estático do sistema de retenção de resíduos, da National Truck Equipment Association/Ambulance Manufacturer’s Division (AMD-004).
- Tomar precauções especiais relativamente à compatibilidade electromagnética (CEM) ao utilizar equipamentos médicos eléctrico como o sistema Power-LOAD. Instalar e colocar o sistema Power-LOAD em serviço de acordo com as informações de CEM neste manual. O equipamento de comunicações de RF móvel e portátil poderá afectar o funcionamento do sistema Power-LOAD.

Voltar ao índice

Directrizes de instalação da placa do piso

Seleccionar a configuração (consultar a Figura 7 ou a Figura 8 na página 7-20). Todas as medições são apresentadas em polegadas.

Nota: São necessários cinco conjuntos de parafusos de cabeça chata 3/8-16 (ASTM-F835 ou SAE grau 8), arruelas e porcas de bloqueio, mas não estão incluídos no kit de instalação fornecido. Examinar a estrutura de apoio do veículo para determinar o comprimento mais adequado do conjunto de parafusos para a instalação da placa do piso em causa. Utilizar estes parafusos para fixar a placa do piso, conforme descrito no passo 17.

1 O lado dos pés da placa do piso deverá estar a uma distância de 7 cm do local onde a soleira da porta assenta.

2 A placa do piso pode ser cortada para um tamanho inferior, se necessário (mínimo 227,33 cm).

3 A profundidade da fresa deverá ser de 1,4 cm a partir da bolsa da placa do piso. A largura da bolsa da placa do piso deve ser de aproximadamente 6,5 cm.

4 Placa de montagem no piso - 73,3 cm / Placa de montagem na parede - 64,1 cm

Notas:

- A dimensão 4 deve corresponder à dimensão acima aquando da instalação da âncora Power-LOAD na placa do piso Power-LOAD na parte mais traseira (em direcção ao lado dos pés da maca). Ao instalar a âncora Power-LOAD em frente à parte mais traseira, a dimensão 4 aumentará proporcionalmente.
- No caso de uma placa do grampo de calha pré-existente, se a dimensão 4 apresentar valores de medição inferiores aos acima, mover a placa do grampo de calha para o local adequado.

5 Escolher um orifício para perfurar Ø 1,3 cm para a entrada de corrente eléctrica.

6 O quinto orifício do lado dos pés será perfurado Ø 1,4 cm para o conjunto do tubo de escoamento.

7 Seleccionar uma das localizações dos parafusos de cada um dos cinco padrões de parafusos.

8 Esta dimensão é medida da extremidade da soleira até à bolsa da placa do piso.

Notas:

- Utilizar parafusos de cabeça chata 3/8-16, ASTM-F835 ou SAE grau 8. Cada parafuso deverá ter uma arruela e uma porca de bloqueio.
- Aperta cada no mínimo de 54,3 N-m (40 pés-lb).
- Cada parafuso e estrutura de apoio deverá suportar uma tensão para cima de 12.230 N e 2.669 N de atrito em todas as direcções horizontais.

- Em alternativa, é possível instalar um placa com orifícios. Fixar os parafusos de cabeça chata 3/8-16 directamente na placa com orifícios (a placa com orifícios deve cumprir os requisitos de resistência). Utilizar uma massa de bloqueio de rosca para impedir que os parafusos se desapertem.
- Requisitos eléctricos: 12,8 V-15,6 V ⎓, fusível/disjuntor de 15 A, 2 cabos condutores 10 AWG (consultar a página 7-25).
- Assegurar a existência de um espaço livre mínimo a partir do assento do responsável. Consultar a Especificação federal KKK-A-1822F para a Ambulância Star-of-Life, secção 3.10.4 para directrizes adicionais.
- A guia de rodas opcional (6390-027-000) deverá ser instalada se a linha central da maca estiver a 44,45 cm ou menos a partir da parede do veículo (consultar a página 7-37).

Voltar ao índice

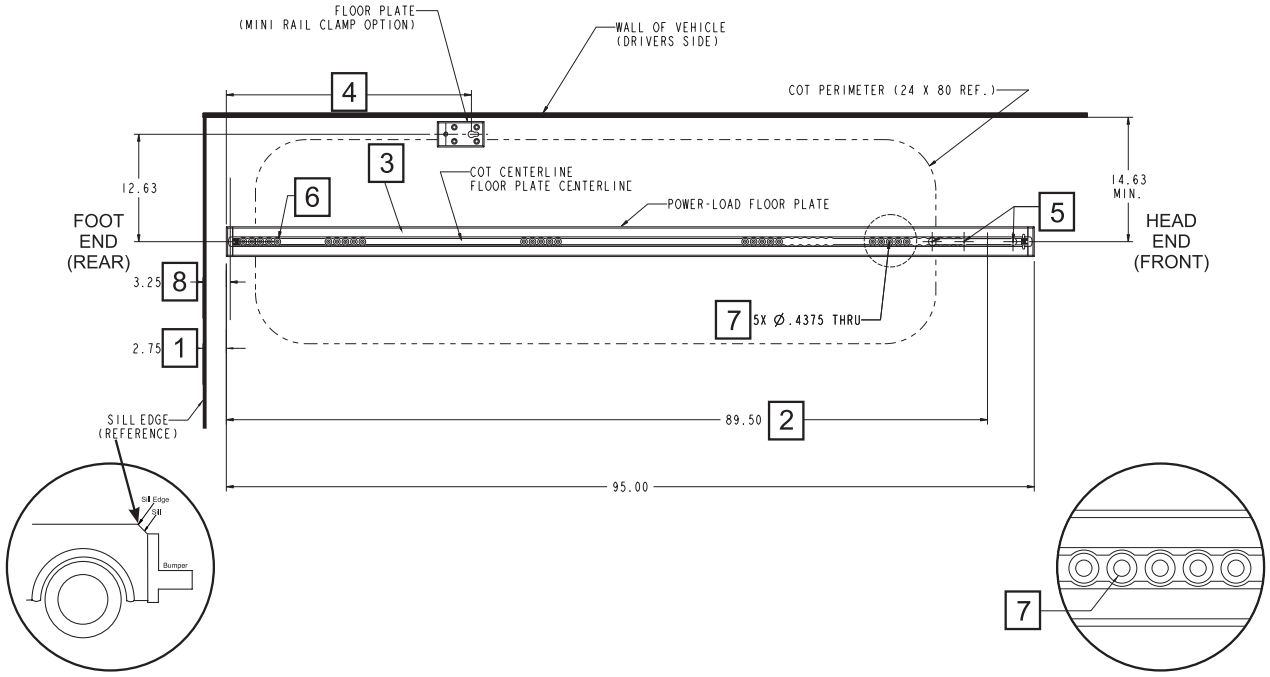

Figura 7: Placa do piso do sistema Power-LOAD com placa do piso com dispositivo de fixação de macas para montagem padrão simples no piso (Opcional)

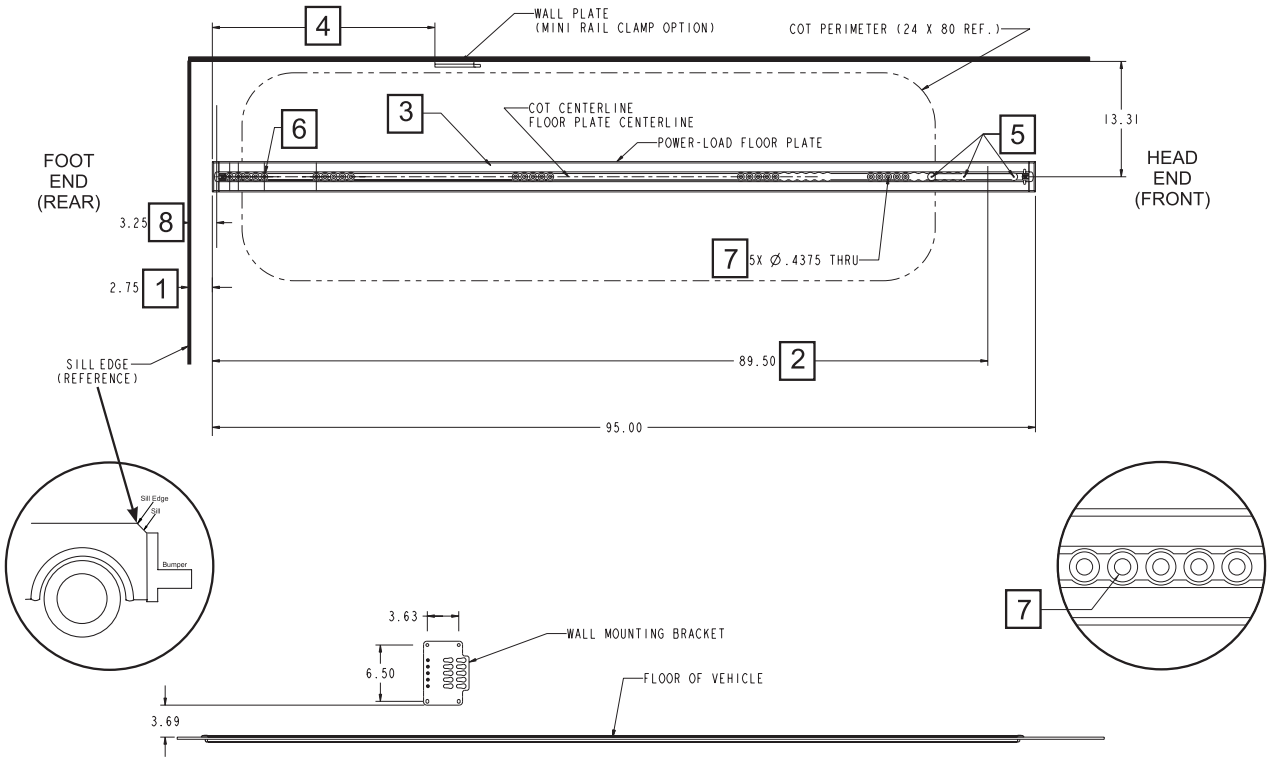

Figura 8: Placa do piso do sistema Power-LOAD com placa de parede com dispositivo de fixação de macas para montagem padrão na parede (Opcional)

Português

Voltar ao índice

INSTALAR A PLACA DO PISO

Nota: Este procedimento mostra como instalar a placa do piso com um piso de madeira. Existem muitas configurações de veículo diferentes e a instalação deverá ser planeada em conformidade.

Componentes do kit do conjunto da placa do piso (6390-001-055)

- (6) Parafuso de cabeça chata (Ref. 0001-194-000)
- (4) Retentor do suporte de fixação por baixo da âncora (Ref. 6390-001-110)
- (1) Anel de borracha (Ref. 0037-247-000)
- (1) Cabo da âncora ao veículo (Ref. 6390-001-135)
- (1) Feixe de protecção de cabos (Ref. 6390-001-153)
- (1) Tubo de escoamento (Ref. 6390-001-170)
- (6) Grampo de estilo P (Ref. 6390-001-202)
- (2) Parafuso de ajuste (Ref. 0021-197-000)
- (5) Suporte de fixação da placa do piso (Ref. 6390-001-108)
- (2) Fixação da placa do piso (Ref. 6390-001-111)
- (1) Gancho de segurança do sistema Power-LOAD (Ref. 6390-001-148)
- (2) Capa da placa do piso, Curta (Ref. 6390-001-166)
- (1) Tubo de escoamento da placa do piso (Ref. 6390-001-183)

Peças adicionais utilizadas

- (1) Placa do piso (Ref. 6390-001-107)

Peças adicionais utilizadas (não incluídas)

- **São necessários cinco conjunto de parafusos de cabeça chata 3/8-16 (ASTM-F835 ou SAE grau 8), arruelas e porcas de bloqueio**
- **Fusível/disjuntor de 15 A (para veículo)**
- **Parafusos de 1/4" (para feixe de protecção de cabos)**

Português

Ferramentas necessárias:

- Lápis
- Fresa
- Berbequim
- Fita métrica
- Chave de hexagonal 1/2"/7/32"
- Máscara facial
- Multímetro
- Serra
- Ponta de fresa de 1/2" a 1"
- Broca de 1/2"
- Broca de 7/16"
- Broca de 9/16"
- Chave sextavada de 1/4"
- Chave dinamométrica de 1/2" (Nm) > 54,3 N-m
- Chave sextavada de 5/32"
- Aspirador de oficina
- Vedante de silicone
- Martelo de borracha
- Óculos de segurança
- Extensão

Procedimento:

Nota: São necessários cinco conjuntos de parafusos de cabeça chata 3/8-16 (ASTM-F835 ou SAE grau 8), arruelas e porcas de bloqueio, mas não estão incluídos no kit de instalação fornecido. Examinar a estrutura de apoio do veículo para determinar o comprimento mais adequado do conjunto de parafusos para a instalação da placa do piso em causa. Utilizar estes parafusos para fixar a placa do piso, conforme descrito no passo 17.

1. Identificar a localização da montagem de trás para a frente em relação à soleira da porta. Iniciar no local onde a soleira da porta assenta, conforme ilustrado na Figura 7 ou Figura 8 na página 7-20 e medir 7 cm para dentro. Utilizar um lápis para assinalar o local ao longo da largura do compartimento do paciente no veículo.
2. Com uma chave sextavada de 5/32", instalar o parafuso de ajuste (0021-197-000) para prender as fixações da placa do piso (6390-001-111) na parte traseira e na parte dianteira da placa do piso (6390-001-107).

Voltar ao índice

INSTALAR A PLACA DO PISO (CONTINUAÇÃO)

3. Posicionar a placa do piso à distância pretendida das paredes do compartimento do paciente no veículo (consultar a Figura 7 ou a Figura 8 na página 7-20).
   - Alinhar a extremidade da fixação instalada com a localização marcada a 7 cm.
   - Utilizar um lápis para assinalar o local do centro da placa do piso no piso do veículo na parte traseira e na parte dianteira das fixações.
   - Medir desde estas marcas até à parede do veículo para garantir que estão paralelas.

   Nota: A guia de rodas opcional (6390-027-000) deverá ser instalada se a linha central da maca tiver 44,45 cm ou menos a partir da parede do veículo (consultar a página 7-37).

⚠ ADVERTÊNCIA

Para evitar o risco de lesões ou danos no equipamento durante a instalação, fixar devidamente o item que estiver a cortar e estar atento à área circundante ao local de corte. Usar sempre protecção ocular apropriada quando utilizar uma serra.

Nota: Se a placa do piso não encaixar no sentido do comprimento no compartimento do paciente no veículo, utilizar uma serra para encurtar a placa do piso (consultar a Figura 7 ou a Figura 8 na página 7-20). Antes de cortar a placa do piso, retirar a fixação da placa do piso na parte da frente. Voltar a colocar a fixação depois de cortar a placa do piso.

4. Segurar firmemente a placa do piso no lugar. Utilizando a placa do piso como modelo, traçar a extremidade de inserção da placa do piso e das fixações no piso do compartimento do paciente no veículo, conforme se mostra na Figura 9.

   Nota: Se se estiver a instalar múltiplos sistemas Power-LOAD, é possível criar um modelo para acelerar a instalação.

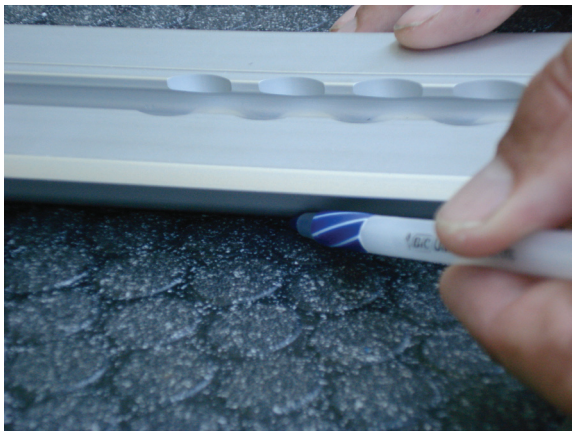

Figura 9

5. Retirar a placa do piso e inspeccionar o traçado. Seguir este traçado ao cortar a bolsa da placa do piso para a placa do piso.

   Notas:
   - Sobre-dimensionar ligeiramente o corte para garantir que a placa do piso encaixa na bolsa da placa do piso. A flange da placa do piso irá cobrir qualquer estreitamento menor da bolsa da placa do piso.
   - Poderá ser necessário entalhar a placa da soleira para a placa do piso assentar totalmente no piso.

INSTALAR A PLACA DO PISO (CONTINUAÇÃO)

Nota: Os passos 6 - 8 explicam o processo para criar a bolsa da placa do piso no piso do veículo para receber a placa do piso. Estas instruções partem do princípio que o veículo tem um piso de madeira com uma espessura de pelo menos 1,4 cm.

Em seguida são apresentadas algumas instalações alternativas:

Espessura do piso do compartimento do paciente no veículo	**Acção necessária**
Inferior a 1,1 cm	Montar o piso com uma espessura de pelo menos 1,4 cm.
1,1 cm a 1,4 cm	Encaminhar (ou cortar) por baixo da estrutura de apoio do veículo. Ao instalar a placa do piso, haverá um intervalo não superior a 0,32 cm entre o fundo da flange da placa do piso e o piso. Preencher este intervalo com vedante de silicone.
Superior a 1,4 cm ou com uma estrutura em espuma.	Encaminhar (ou cortar) a bolsa da placa do piso de acordo com a profundidade da estrutura sólida de apoio do veículo e depois usar espaçadores (por exemplo, anilhas de 0,95 cm – não fornecidas) para construir a estrutura de apoio do veículo até ao fundo da placa do piso. Por exemplo, se o piso do veículo tiver 1,9 cm, é necessário instalar espaçadores de 0,5 cm ou anilhas para suportar a placa do piso nos cinco orifícios de montagem. Isto tem as seguintes vantagens: • Identificação mais fácil da estrutura de apoio do paciente no compartimento do veículo • Menor necessidade de corte no compartimento do paciente no veículo • Poderá eliminar a necessidade de encaminhar uma bolsa da placa do piso adicional para o anel isolante de borracha de electricidade (consultar o passo 14)

⚠ ADVERTÊNCIA

Durante a instalação, utilizar sempre óculos de segurança e uma máscara ao utilizar uma fresa.

6. Utilizando uma fresa e uma ponta de 1/2" a 1", desbastar o piso seguindo as linhas traçadas no piso no passo 4.

   Nota: Ajustar a profundidade da broca da fresa para 1,4 cm. Utilizar uma postura firme ao utilizar a fresa para evitar danificar o piso.

7. Ajustar a placa do piso na bolsa da placa do piso para verificar o encaixe. Efectuar ajustes, se necessário.

   Nota: A flange da placa do piso irá cobrir qualquer estreitamento menor da bolsa da placa do piso.

8. Identificar e marcar pelo menos um dos cinco orifícios de montagem em cada um dos padrões de cinco (5) orifícios que alinham com a estrutura de apoio do veículo. Se nenhum dos cinco orifícios de montagem num dos padrões de orifícios se alinhar com uma estrutura de apoio, poderá ser necessário criar uma estrutura de apoio para esse local, como por exemplo uma placa ou suporte.

   Notas:
   - Estes orifícios de montagem serão perfurados para fora com um diâmetro de 1,1 cm.
   - Cada parafuso e estrutura de apoio deverá suportar uma tensão para cima de 12.230 N e 2.669 N de atrito em todas as direcções horizontais.
   - Considerar quaisquer restrições devido aos espaços livres em qualquer um dos componentes do veículo.

Voltar ao índice

INSTALAR A PLACA DO PISO (CONTINUAÇÃO)

⚠ ADVERTÊNCIA

Para evitar o risco de lesões pessoais ou danos no veículo, ter cuidado com os itens que se encontram à volta e por baixo da entrada eléctrica durante a instalação na placa do piso. Consultar o fabricante do veículo antes de instalar. Garantir que não existe qualquer dano ou interferência com o sistema de travões, tubos de oxigénio, tubagem de combustível, depósito de combustível ou instalação eléctrica do veículo.

Nota: O orifício da entrada eléctrica e o orifício do conjunto do tubo de escoamento não necessitam estar alinhados com a estrutura de apoio.

9. Identificar e marcar o orifício da entrada eléctrica (consultar a Figura 7 ou a Figura 8 na página 7-20). Estes orifícios de montagem serão perfurados com um diâmetro de 1,3 cm.
10. Identificar e marcar o quinto orifício do lado dos pés para o conjunto do tubo de escoamento (consultar a Figura 7 ou a Figura 8 na página 7-20). Este orifício será perfurado com um diâmetro de 1,4 cm.

    Nota: Se esta localização do orifício não funcionar com a instalação do tubo de escoamento, determinar a posição de montagem da âncora antes de seleccionar um orifício do tubo de escoamento não utilizado. Garantir que o escoamento não interfere com o mecanismo de fixação da âncora.

11. Retirar a placa do piso da bolsa da placa do piso.
12. Utilizando uma broca e uma ponta adequada, perfurar os seguintes orifícios marcados através da placa do piso:

Orifício	Quantidade	Diâmetro	Ponta de broca
Montagem	5	1,1 cm	7/16"
Entrada eléctrica	1	1,3 cm	1/2"
Tubo de escoamento	1	1,4 cm	9/16"

13. Instalar a placa do piso na bolsa da placa do piso. Transferir orifícios para a bolsa da placa do piso no piso do compartimento do paciente no veículo. Retirar a placa do piso. Perfurar os orifícios correspondentes no piso do compartimento do paciente no veículo.
14. Utilizando uma broca ou uma fresa, cortar um orifício com 2,54 cm de diâmetro e uma profundidade de 0,635 cm por baixo da bolsa da placa do piso para o anel isolante de borracha de electricidade.
15. Inserir o anel isolante de borracha de electricidade fornecido (0037-247-000) na placa do piso no local da entrada eléctrica.
16. Aplicar vedante de silicone à parte inferior da flange da placa do piso e pressionar a placa do piso firmemente na bolsa da placa do piso.

⚠ ADVERTÊNCIA

Garantir que todas as aberturas para o exterior estão vedadas para impedir a entrada de fumos de escape no compartimento do paciente no veículo.

17. Instalar os parafusos de cabeça chata 3/8-16 UNC com o comprimento apropriado, ASTM-F835 ou grau 8 SAE, com uma arruela e uma porca de bloqueio.

    Nota: Este equipamento é necessário mas não está incluído no kit de instalação porque as estruturas de apoio do veículo variam.

18. Utilizando uma chave dinamométrica de 1/2" com uma chave hexagonal de 7/32", apertar os parafusos de ponta de retenção com um aperto mínimo de 54,3 N-m (40 pés-lb) num processo de aperto de pelo menos duas etapas.
19. Prender o tubo de escoamento (6390-001-170) ao tubo de escoamento da placa do piso (6390-001-183) inseri-lo no orifício do conjunto de tubo de escoamento da placa do piso.

    Notas:
    - É possível cortar o tubo de escoamento de 3 m para cumprir as necessidades de instalação.
    - Em alternativa, é possível instalar o tubo de escoamento a partir da parte inferior do veículo.

Voltar ao índice

INSTALAR A PLACA DO PISO (CONTINUAÇÃO)

20. Utilizando uma chave sextavada de 1/4", rodar o tubo de escoamento um quarto de volta para bloquear o tubo no lugar.
21. Encaminhar o tubo de escoamento por baixo do veículo afastado do sistema de exaustão, assegurando que a extremidade aberta do tubo é inferior ao local de escoamento, para um escoamento adequado. Fixar o tubo de escoamento ao veículo utilizando as braçadeiras apropriadas (não fornecidas).

⚠ ADVERTÊNCIA

Para impedir a entrada de fumos de escape no compartimento do paciente no veículo, encaminhar o tubo de escoamento por baixo do veículo afastado do sistema de exaustão.

Nota relativa à parte eléctrica: O sistema Power-LOAD contém dois acopladores indutivos que fornecem alimentação para carregar as baterias da maca e do carrinho Power-LOAD e fornecem alimentação ao sensor do lado dos pés e ao indicador LED situado na âncora Power-LOAD. O sistema do veículo fornece a alimentação a estes dispositivos electrónicos através da ligação estabelecida nos passos seguintes. Consultar o passo 22 relativa aos requisitos da ligação eléctrica. Seleccionar onde efectuar a ligação eléctrica dentro do sistema do veículo.

Para determinar onde o sistema Power-LOAD se encontra no sistema eléctrico do veículo, considerar como e se a ligação eléctrica do Power-LOAD irá servir de interface com o seguinte:

- Interruptor modular para ligar/desligar
- Alimentação CC fornecida pelo conversor de CA/CC da linha de terra
- Interruptor de ignição
- Ligação directa à bateria do veículo
- Interruptor dedicado

O sistema Power-LOAD está equipado com protecções para proteger a respectiva fonte de alimentação, tal como:

- O carregamento não iniciará se a fonte V for < 12,8 V
- O carregamento estará limitado a um limite temporal de 2 horas se a fonte V for < 12,4 V.
- O carregamento será interrompido se a fonte V for < 11,6 V.
- Os componentes electrónicos da âncora entrarão em modo de suspensão se a fonte V for < 11,1 V.

22. Identificar o ponto de ligação entre o cabo da âncora ao veículo (6390-001-135) fornecido e o sistema eléctrico do veículo (requisitos eléctricos: 12,8 V-15,6 V CC, fusível/disjuntor de 15 A, 2 cabos condutores 10 AWG).

    Nota: Para evitar a possibilidade de descarregamento das baterias do veículo para os limites acima, é possível ligar o sistema Power-LOAD de maneira a que a alimentação seja apenas fornecida quando a ignição do veículo ou a linha de terra estiverem ligadas.

⚠ ADVERTÊNCIA

Para garantir o desempenho e prevenir perigos relacionados com a alimentação eléctrica, ligar o sistema Power-LOAD a um circuito de veículo de 12,8 V-15,6 V CC que tenha um fusível/disjuntor de 15 A. Não ligar o sistema Power-LOAD a um circuito de veículo de 24 V CC.

23. Instalar o cabo da âncora ao veículo (6390-001-135) através do anel isolante de borracha de electricidade na entrada eléctrica. Deixar folga suficiente (aproximadamente 15 cm) para poder ligar o terminal plano do conector do cabo da âncora ao veículo ao cabo da âncora do Power-LOAD.

⚠ ADVERTÊNCIA

Para evitar o risco de lesões pessoais ou danos no veículo, ter cuidado com os itens que se encontram à volta e por baixo do cabo da âncora ao veículo durante a instalação na placa do piso.

24. Encaminhar o cabo da âncora ao veículo de volta até ao ponto de ligação no veículo. São fornecidos quatro metros de feixe de protecção de cabos (6390-001-153) e seis grampos p (6390-001-202).
25. Ligar o cabo da âncora ao sistema eléctrico do veículo. Colocar o sistema Power-LOAD num fusível/disjuntor de 15 A dedicado.

Voltar ao índice

INSTALAR A PLACA DO PISO (CONTINUAÇÃO)

26. Utilizando um multímetro, verificar a tensão no terminal plano do conector do cabo da âncora ao veículo (6390-001-135) para garantir que a tensão é 12,8 V-15,6 V CC.

Notas:

- Antes de verificar a tensão, ligar todos os cabos de ligação adicionais (ligar a ignição do veículo, ligação modular ou interruptor dedicado), se aplicável.
- Se a instalação em causa utilizar alimentação CC, fornecida pelo conversor de CA/CC da linha de terra, verificar a tensão no terminal plano do cabo da âncora ao veículo na configuração em que será mais utilizada a linha de terra (tal como alimentação pela rede eléctrica terrestre, ignição do veículo desligada ou interruptor modular para ligar/desligar aberto).

⚠ ADVERTÊNCIA

Garantir que todas as aberturas para o exterior estão vedadas para impedir a entrada de fumos de escape no compartimento do paciente no veículo.

INSTALAR O SISTEMA POWER-LOAD

Instalar o conjunto da âncora

27. Inserir um suporte de fixação da placa do piso (6390-001-108) do lado dos pés do compartimento do paciente no veículo para instalar o gancho de segurança (6390-001-148) (Figura 10). Alinhar os entalhes com os separadores a inserir e, em seguida, fazer deslizar o suporte para dentro do conjunto da placa do piso.

⚠ ADVERTÊNCIA

A não instalação do gancho de segurança pode provocar lesões no paciente ou no operador. Instalar e utilizar o gancho de segurança conforme descrito neste manual.

28. Com uma chave sextavada de 5/32", instalar dois parafusos de cabeça chata (0001-194-000) para fixar o gancho de segurança no conjunto da placa do piso (Figura 11).

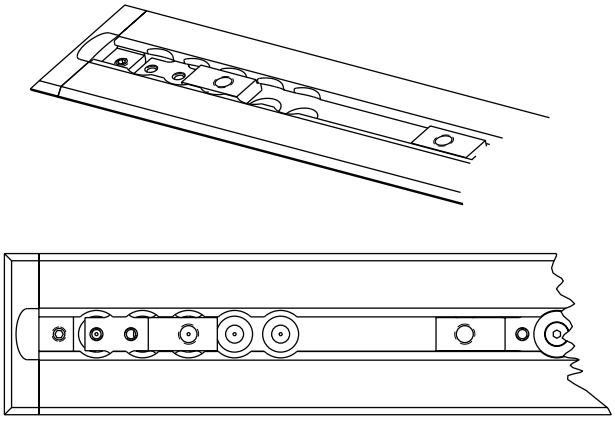

Figura 10: Inserir suporte de fixação da placa do piso

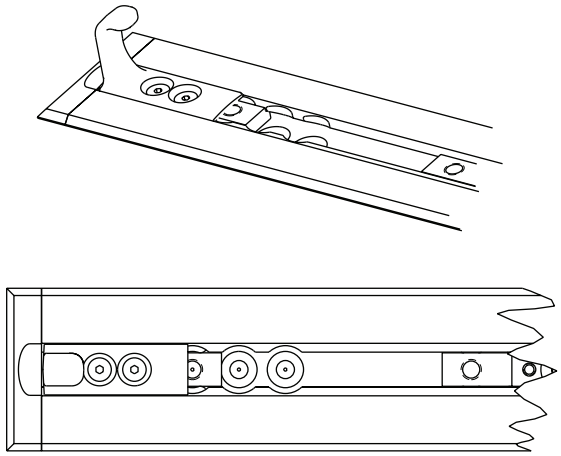

Figura 11: Prender o gancho de segurança

29. Levantar o pára-choques do veículo para a posição elevada (se disponível).
30. Medir da extremidade da placa do piso até à extremidade do amortecedor para determinar qual a distância em que se pode mover a âncora em direcção ao lado da cabeça (Figura 12).

    Nota: Se a distância medida for inferior a 46 cm, é possível mudar o sistema Power-LOAD para mais perto do lado da cabeça do compartimento do paciente no veículo com uma diferença máxima de 46 cm em relação à distância medida.

⚠ ADVERTÊNCIA

A ausência de um espaço livre adequado entre o amortecedor pode resultar em lesões no paciente ou no operador.

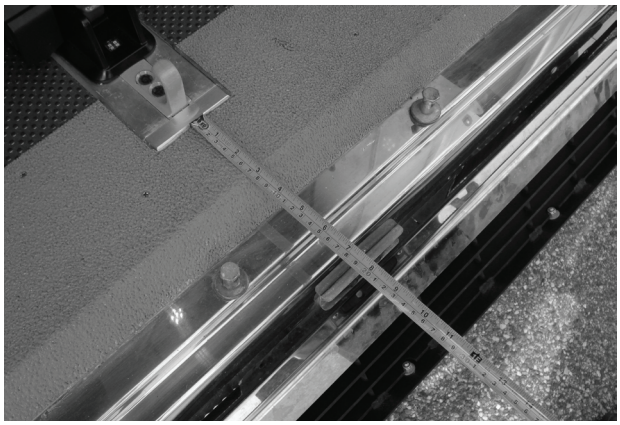

Figura 12: Medição para a instalação da âncora

Português

Voltar ao índice

INSTALAR O SISTEMA POWER-LOAD (CONTINUAÇÃO)

31. Localizar o local do primeiro suporte de fixação da placa do piso (Figura 13) (próximo do lado dos pés). Este local fornece o maior espaço livre entre rodas.

    Notas:
    - Para mudar a maca mais para junto do lado da cabeça do compartimento do paciente no veículo, seleccionar outra localização.
    - Cada localização sucessiva move a maca cerca de 25 mm em direcção ao lado da cabeça.
    - Assegurar que a localização não vai para lá da primeira localização do que o valor calculado no passo 30. Deixar espaço suficiente para a base da maca desocupar o amortecedor do veículo.
    - Ao inverter o suporte conforme ilustrado na Figura 14 move-se a localização de montagem mais 50 mm em direcção ao lado da cabeça.
    - A Figura 13 apresenta a localização do maior espaço livre entre as rodas e o amortecedor. A Figura 14 apresenta a localização do espaço livre mínimo a partir do amortecedor e representa uma mudança de 20,3 cm a partir da primeira localização. Seleccionar a localização que permita ter um espaço livre maior entre rodas para a configuração pretendida.

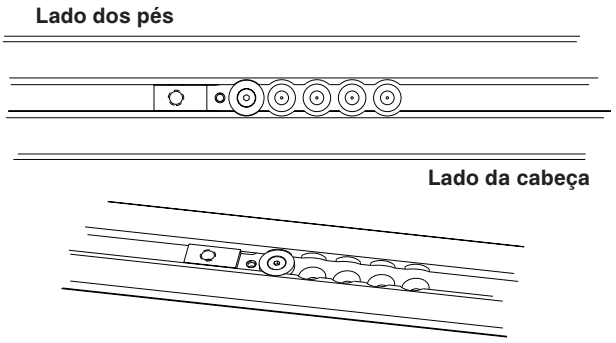

Figura 13: Maior espaço livre entre as rodas

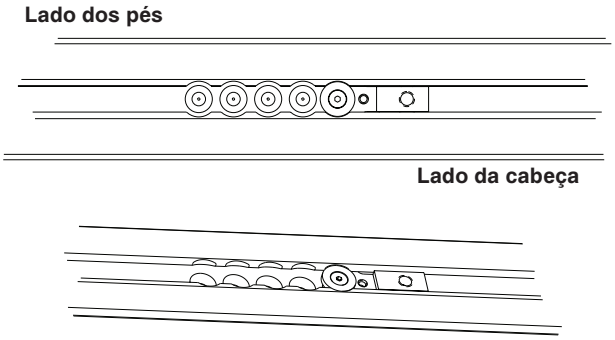

Figura 14: Inverter o suporte

32. Com uma chave sextavada de 5/32", instalar um parafuso de cabeça chata (0001-194-000) para o retentor do suporte de fixação por baixo da âncora (6390-001-110) para fixar o suporte de fixação da placa do piso (6390-001-108).
33. Repetir os passos 31-32 para outras três localizações no conjunto da placa do piso.

    Nota: A posição destes três suportes de fixação da placa do piso deverão corresponder à localização seleccionada no passo 31.

34. Ligar o fio vermelho ao fio vermelho e o fio preto ao fio preto para ligar o conjunto da âncora ao cabo da âncora ao veículo. Posicionar a âncora sobre os respectivos orifícios de montagem. Introduzir qualquer cabo em excesso pelo anel isolante de borracha de electricidade. Colocar os conectores na bolsa da placa do piso.

    Nota: Aplicar vedante de silicone ao anel isolante de borracha de electricidade para vedar completamente a passagem eléctrica.

⚠ ADVERTÊNCIA

Garantir que todas as aberturas para o exterior estão vedadas para impedir a entrada de fumos de escape no compartimento do paciente no veículo.

35. Depois de aplicada alimentação à âncora, garantir que o indicador LED do lado dos pés está a piscar em cor âmbar para garantir uma funcionalidade adequada.

    Nota: Se o indicador LED do lado dos pés não piscar em cor âmbar, garantir que existe alimentação na âncora.

Voltar ao índice

INSTALAR O SISTEMA POWER-LOAD (CONTINUAÇÃO)

36. Colocar cuidadosamente o conjunto da âncora (A) na parte superior do conjunto da placa do piso (B), conforme apresentado na Figura 15, colocando o fio em excesso na bolsa da placa do piso. Alinhar os quatro orifícios com os suportes de fixação da placa do piso.

⚠ PRECAUÇÃO

Ao instalar o conjunto da âncora, garantir que as ligações ficam no interior da bolsa da placa do piso e que não são entaladas pelo conjunto da âncora.

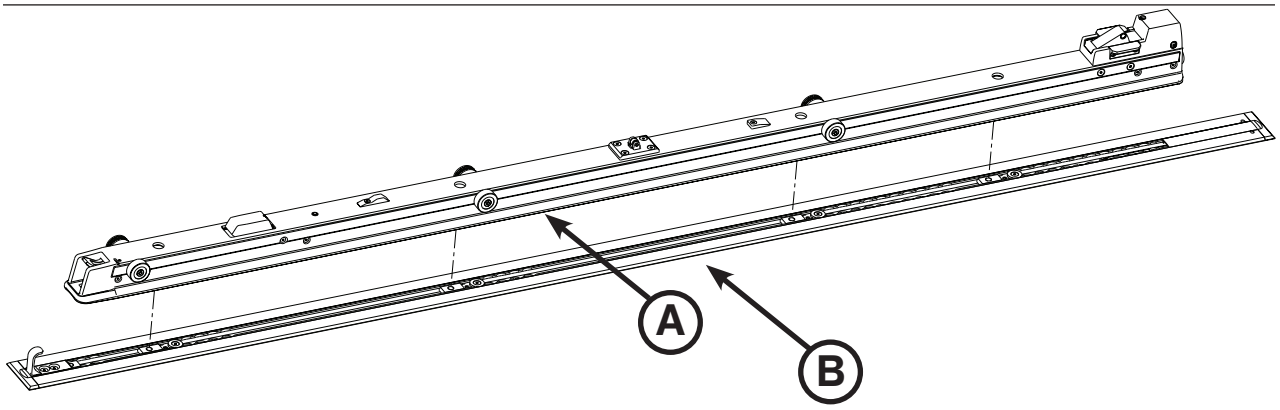

Figura 15: Conjunto da âncora e conjunto da placa do piso

37. Medir a bolsa exposta do lado da cabeça e dos pés da placa do piso para personalizar as capas da placa do piso.

⚠ ADVERTÊNCIA

Para evitar o risco de lesões ou danos no equipamento durante a instalação, fixar devidamente o item que estiver a cortar e estar atento à área circundante ao local de corte. Usar sempre protecção ocular apropriada quando utilizar uma serra.

38. Com uma serra, cortar as duas capas da placa do piso (6390-001-166) (A) para o comprimento medido em ambos os lados (Figura 16). A capa da placa do piso não encaixa por cima do suporte de fixação da placa do piso.
    Nota: Se a âncora for montada por cima do lado dos pés ou da cabeça da placa do piso, então a capa da placa do piso é necessária nessa extremidade.

39. Com um martelo de borracha, encaixar cada capa da placa do piso na placa do piso (encaixar primeiro o lado (B)).

    Nota: Para desencaixar a capa da placa do piso, utilizar uma chave de parafusos no lado da capa com uma extremidade elevada.

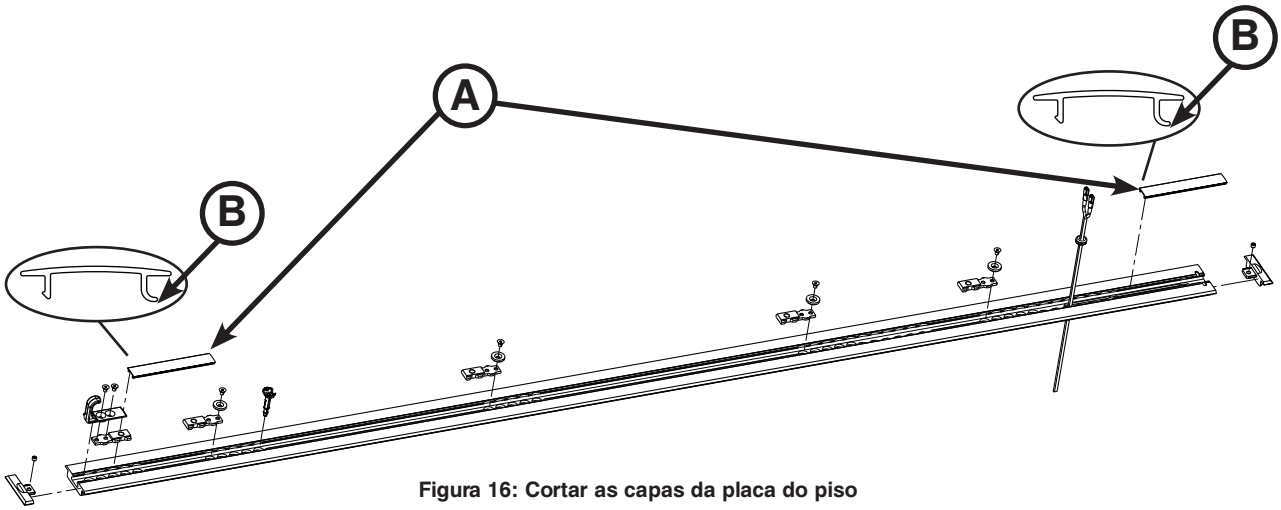

Figura 16: Cortar as capas da placa do piso

Voltar ao índice

INSTALAR O SISTEMA POWER-LOAD (CONTINUAÇÃO)

Componentes do kit do conjunto Power-LOAD (6390-001-054)

- (1) Parafuso sextavado interior (Ref. 0004-658-000)
- (6) Parafuso de cabeça de tremoço (Ref. 0004-665-000)
- (4) Pino de montagem da âncora (Ref. 6390-001-150)
- (1) Remate de transferência, lado direito do lado da cabeça (Ref. 6390-001-211)
- (2) Amortecedor do batente fixo (Ref. 6390-001-243)
- (2) Bloco do batente fixo, orifício roscado (Ref. 6390-001-246)
- (4) Parafuso sextavado interior (Ref. 0004-662-000)
- (1) Activador do íman do carrinho (Ref. 6390-001-106)
- (1) Remate de transferência, lado esquerdo do lado da cabeça (Ref. 6390-001-210)
- (1) Placa de desgaste de transferência, lado dos pés (Ref. 6390-001-225)
- (2) Bloco do batente fixo, orifício perfurado (Ref. 6390-001-244)

Ferramentas necessárias:

- Chave sextavada de 3/8"
- Chave sextavada de 5/32"
- Chave sextavada de 3/16"
- Chave T25 Torx
- Chave dinamométrica de 1/2" (Nm) > 81,34 Nm

Procedimento:

1. Com uma chave sextavada de 3/8", instalar os quatro pinos de montagem da âncora fornecidos (6390-001-150) (A) nos quatro orifícios no conjunto da âncora, conforme apresentado na Figura 17.

   Nota: Não apertar completamente os pinos até que os quatro pinos estejam alinhados e sejam aplicados.

2. Com uma chave dinamométrica, apertar cada pino a 81,34 ± 13,55 Nm.

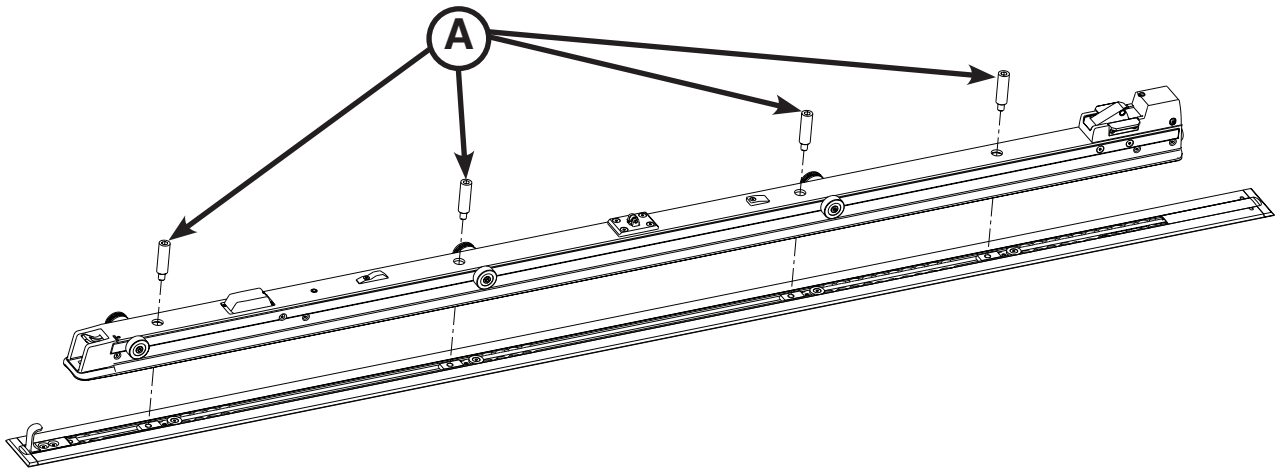

Figura 17: Instalar os pinos de montagem da âncora

Voltar ao índice

INSTALAR O SISTEMA POWER-LOAD (CONTINUAÇÃO)

Instalar o conjunto de transferência

⚠ ADVERTÊNCIA

Para evitar o risco de lesões, são necessárias duas pessoas para levantar e posicionar o conjunto de transferência.

3. Posicionar o conjunto de transferência (A), de forma a que a extremidade aberta fique voltada para o conjunto da âncora (B), conforme ilustrado na Figura 18.

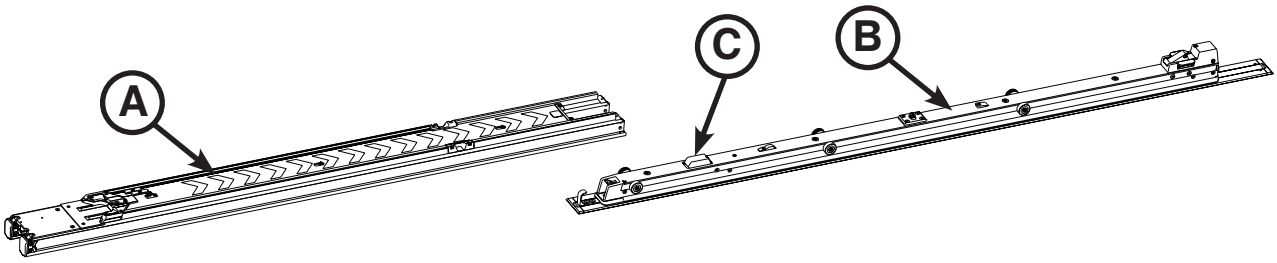

Figura 18: Instalar o conjunto de transferência

⚠ ADVERTÊNCIA

Para evitar o risco de lesão, manter as mãos e dedos afastados de todos os mecanismos em movimento.

4. A pessoa 1 (lado dos pés) levanta o conjunto de transferência e faz deslizar os desencadeadores do bloqueio de transferência (E) (Figura 19) em direcção ao lado dos pés da transferência para desengatar os bloqueios de transferência. Manter os desencadeadores do bloqueio de transferência puxados para o lado dos pés até a transferência estar assente na âncora, conforme se mostra na Figura 19. A pessoa 2 (lado da cabeça) faz deslizar e centra a extremidade aberta do conjunto de transferência sobre os rolos no conjunto de âncora.

   Nota: Poderá sentir-se alguma resistência ao rolar o segundo conjunto de rolos; empurrar até a resistência passar para a posição apresentada na Figura 19.

⚠ PRECAUÇÃO

Ao instalar o conjunto de transferência, fazer deslizar lentamente o conjunto de transferência para evitar partir o compartimento de carga indutiva da maca (C) (conforme ilustrado na Figura 18).

Voltar ao índice

INSTALAR O SISTEMA POWER-LOAD (CONTINUAÇÃO)

Instalar o conjunto do carrinho

5. Com uma chave Allen de 3,96 mm, instalar o parafuso sextavado interior fornecido (0004-658-000) (A) para fixar o activador do íman do carrinho fornecido (6390-0001-106) (B), conforme ilustrado na Figura 19.
6. Com uma chave T25 Torx, instalar os quatro parafusos de cabeça de tremoço fornecidos na parte inferior (0004-665-000) (C) para fixar a placa de desgaste de transferência do lado dos pés fornecida (6390-001-225) (D) ao conjunto de transferência, conforme ilustrado na Figura 19.
7. Fazer deslizar os desencadeadores de bloqueio de transferência (mais próximos do lado dos pés) (E), conforme ilustrado na Figura 19, na direcção do lado dos pés do conjunto de transferência para desbloquear.

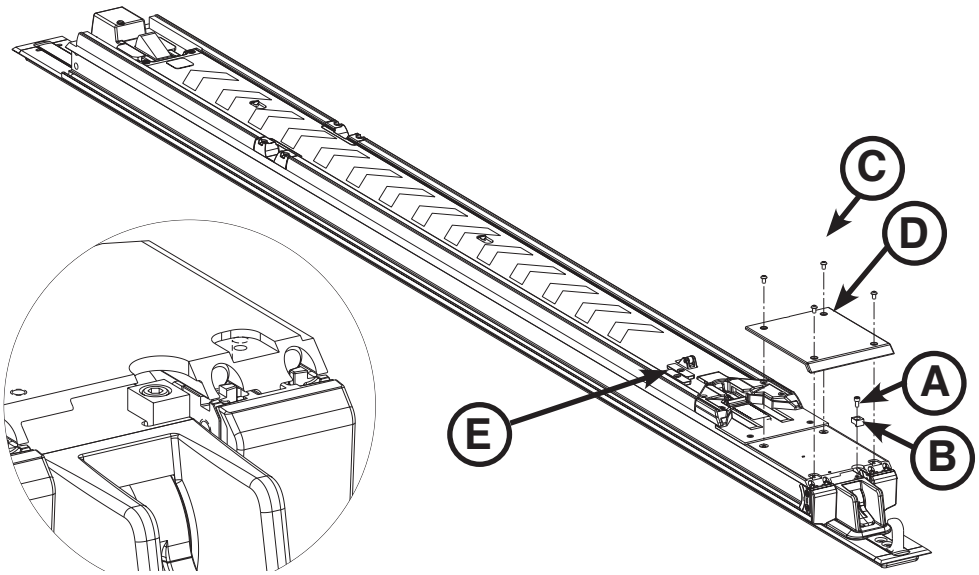

Figura 19: Fixar a placa de desgaste de transferência do lado dos pés

8. Mover o conjunto de transferência para a posição central, conforme ilustrado na Figura 20.

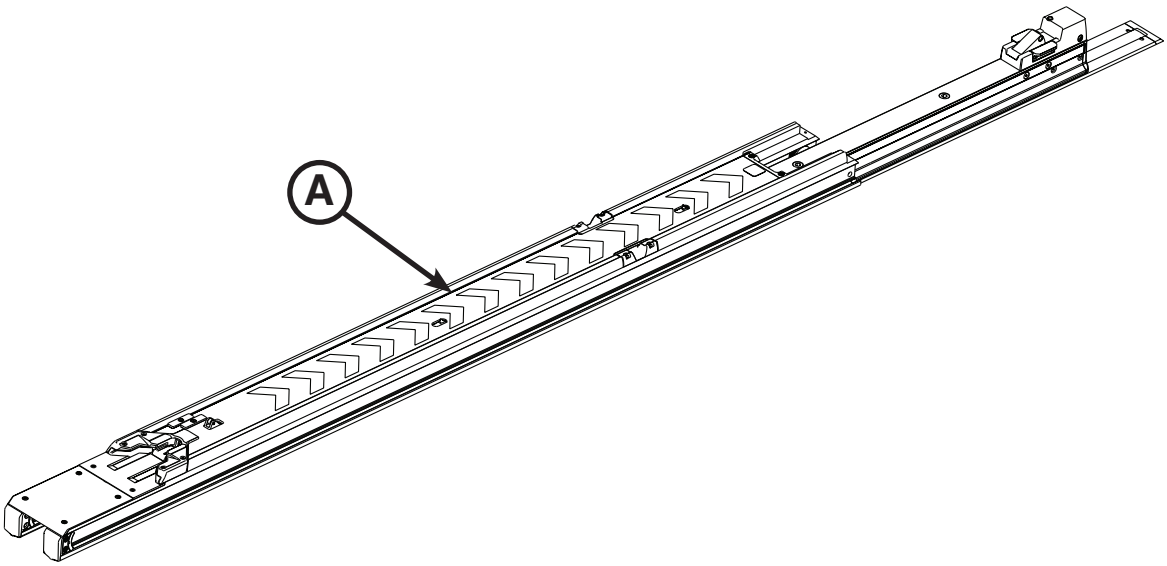

Figura 20: Posicionar o conjunto de transferência

Português

Voltar ao índice

INSTALAR O SISTEMA POWER-LOAD (CONTINUAÇÃO)

⚠ ADVERTÊNCIA

Para evitar o risco de lesões, são necessárias duas pessoas para levantar e posicionar o conjunto do carrinho.

9. Levantar cuidadosamente o conjunto do carrinho pelo braço e pela aleta. Não levantar o carrinho pelas pegas de desengate manual da maca. Levantar apenas nos pontos indicados. Pessoa 1, posicionar as mãos em A1 e A2. Pessoa 2, posicionar as mãos em B1 e B2 conforme ilustrado na Figura 21.

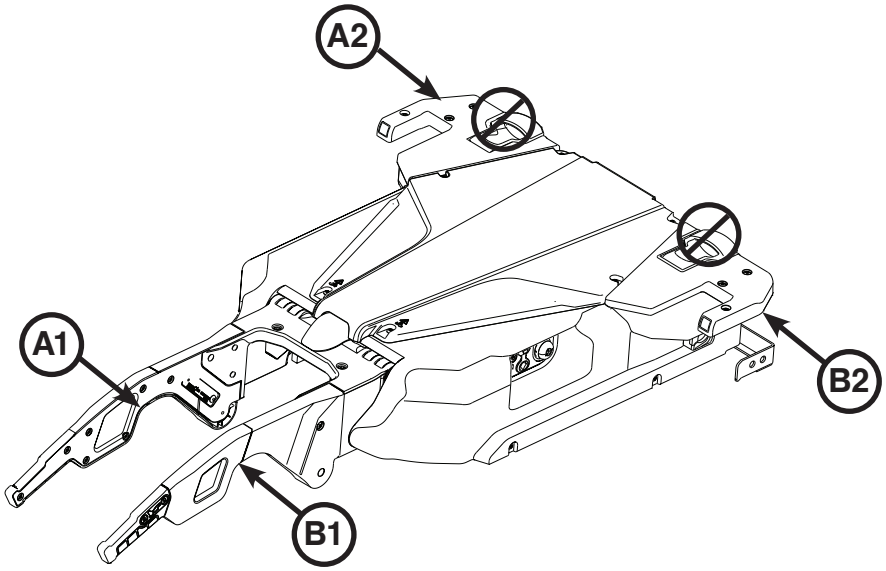

Figura 21: Conjunto do carrinho

10. Posicionar o conjunto do carrinho (A) entre o conjunto de transferência (B) e o lado da cabeça do conjunto de âncora (C) no piso, conforme ilustrado na Figura 22.
11. Pessoa 1 (lado dos pés) - Fazer deslizar os rolos do conjunto do carrinho para o canal lateral do conjunto de transferência.
12. Pessoa 2 (lado da cabeça) - Levantar o conjunto do carrinho para alinhar o segundo conjunto de rolos e fazer deslizar os rolos até que o carrinho esteja próximo do centro do dispositivo de transferência.

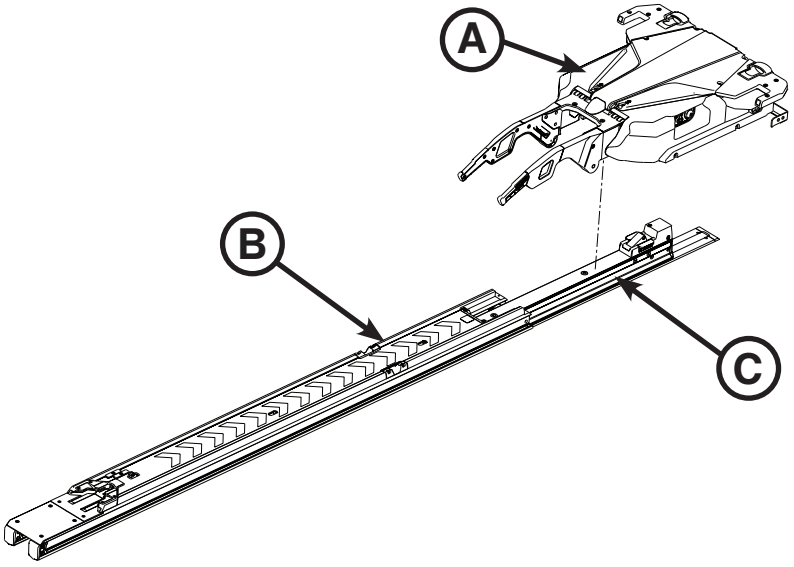

Figura 22: Posicionar o conjunto do carrinho

Voltar ao índice

INSTALAR O SISTEMA POWER-LOAD (CONTINUAÇÃO)

13. Empurrar cuidadosamente o conjunto de transferência para a frente na direcção do lado da cabeça para o bloquear na respectiva posição.
14. Montar o bloco do amortecedor alinhando o bloco de batente fixo fornecido (6390-001-244) (com orifícios perfurados) (A) com o amortecedor do batente fixo fornecido (6390-001-243) (B) e com o bloco de batente fixo interior fornecido (6390-001-246) (com orifícios roscados) (C), conforme ilustrado na Figura 23.

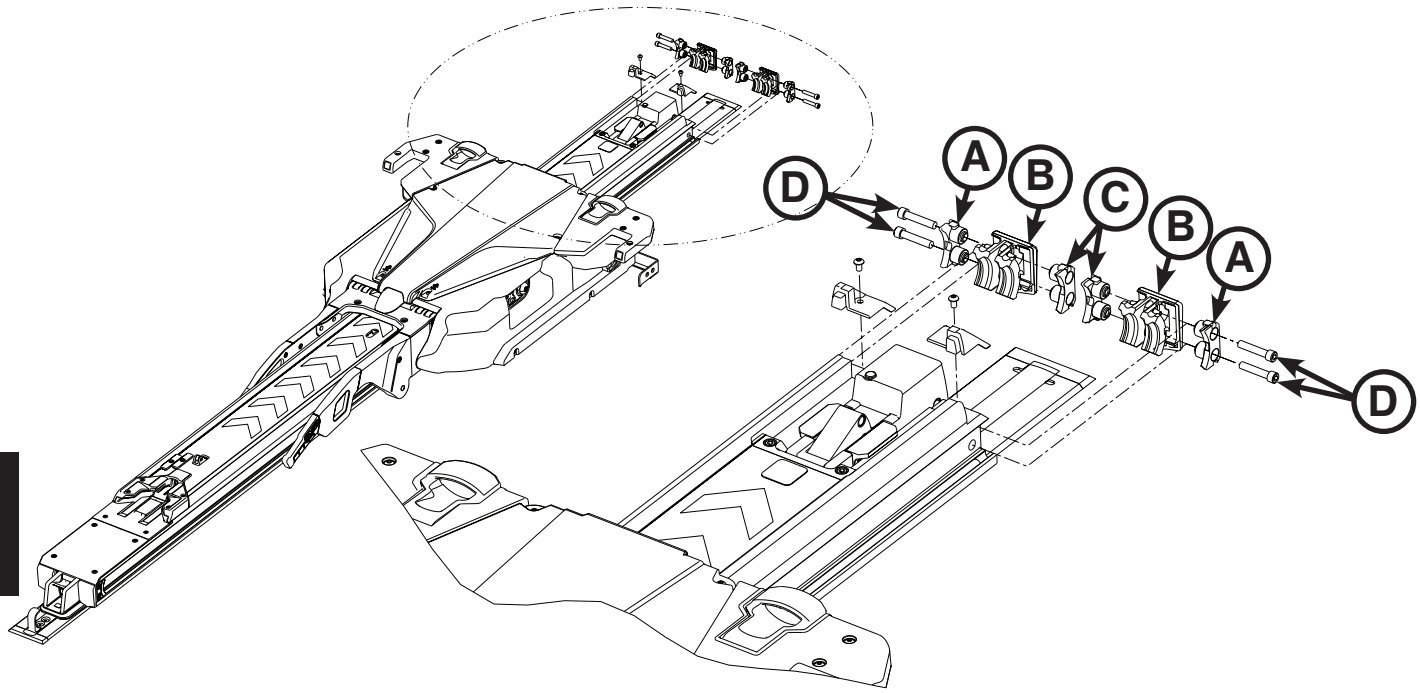

Figura 23: Montar o bloco do amortecedor

15. Fazer deslizar o amortecedor do batente fixo para a extremidade do conjunto de transferência.

    Nota: Posicionar o amortecedor do batente fixo, de forma a que o ressalto (A) fique na parte inferior, conforme ilustrado na Figura 24.

16. Repetir os passos 14 a 15 para montar e instalar o segundo amortecedor do batente fixo.
17. Com uma chave Allen de 4,76 mm, instalar os quatro parafusos sextavados interiores fornecidos (0004-662-000) (dois para cada lado) (D) no conjunto de transferência, conforme ilustrado na Figura 23.
18. Inspeccionar visualmente os amortecedores de transferência do lado da cabeça para garantir que estão devidamente nivelados com a extremidade exterior do conjunto de transferência sem sinais de alinhamento incorrecto ou instalação inadequada.

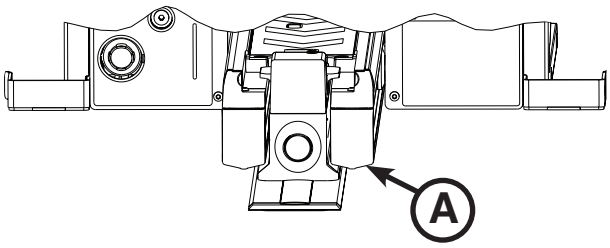

Figura 24: Ressalto do amortecedor do batente fixo

Português

Voltar ao índice

INSTALAR O SISTEMA POWER-LOAD (CONTINUAÇÃO)

19. Com uma chave T25 Torx, instalar os dois parafusos de cabeça de tremoço fornecidos na parte inferior (0004-665-000) (A) para fixar o remate de transferência do lado esquerdo da cabeça do paciente fornecido (6390-001-210) e o remate de transferência do lado direito da cabeça do paciente fornecido (6390-001-211) (B) ao conjunto de transferência, conforme ilustrado na Figura 25.

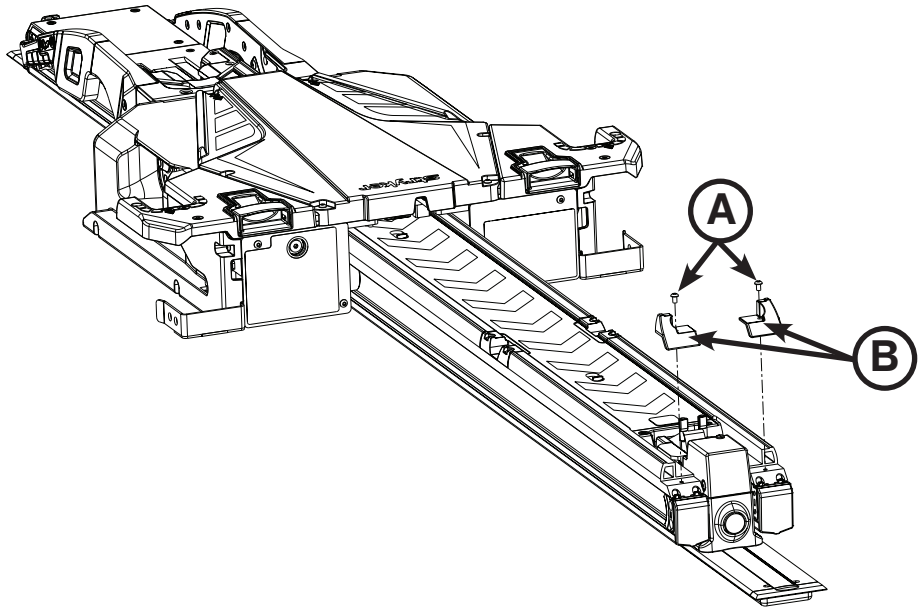

Figura 25: Colocar remate do lado da cabeça

INSTALAR O SISTEMA POWER-LOAD (CONTINUAÇÃO)

20. Premir o botão de alimentação principal (A), conforme ilustrado na Figura 26, que se encontra no lado esquerdo do paciente do conjunto do carrinho para ligar a unidade.

    Notas:
    - Se se tiver ligado o sistema Power-LOAD a um circuito com um interruptor, assegurar que o interruptor está ligado.
    - Ao premir o botão de alimentação principal, o LED de carga da bateria verde (B) também se acende para indicar que o sistema Power-LOAD está ligado. Se a bateria do carrinho estiver fraca, pode também surgir um LED de erro intermitente com a cor âmbar (C).

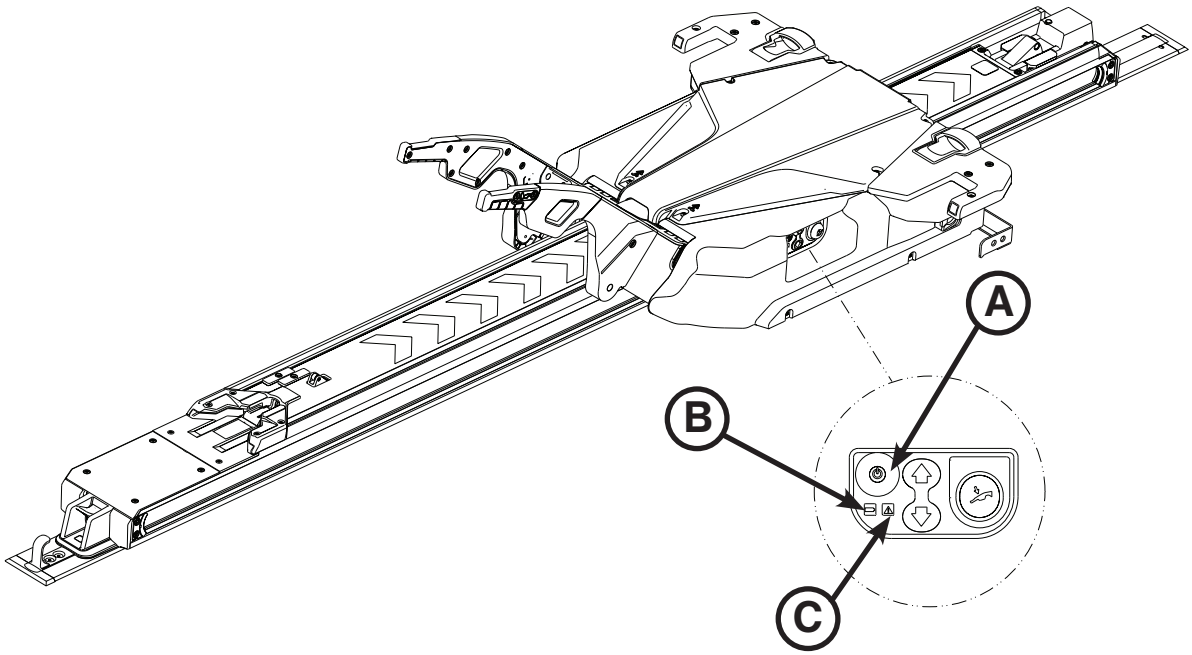

Figura 26: Painel de controlo do sistema Power-LOAD

21. Levantar os braços de elevação e empurrar manualmente o carrinho para o lado da cabeça do compartimento do paciente no veículo para carregar a bateria.

    Nota: O LED de carga da bateria (B) fica intermitente com a cor verde quando está a carregar.

22. Aplicar as etiquetas das operações na porta ou parede de forma a ficarem visíveis para os operadores do sistema Power-LOAD. Consultar “Instruções das operações accionadas” a página 7-50 e “Instruções das operações manuais” a página 7-51 para obter detalhes sobre as etiquetas.

    Nota: Assegurar que é aplicada a etiqueta numa superfície suave ou a placa de metal fornecida (6390-001-467) que se pode aparafusar ou fixar no veículo.

23. Concluir a lista de verificação da instalação na página 7-42.

INSTALAR A GUIA DE RODAS OPCIONAL

Componentes do kit de guia de rodas opcional (6390-027-000)

- (2) Parafuso de cabeça plana (Ref. 0001-195-000)
- (1) Conjunto de guia de rodas (Ref. 6390-001-017)
- (5) Suporte da guia de rodas (Ref. 6390-001-174)
- (1) Calha de guia de rodas (Ref. 6390-001-176)
- (1) Porca da guia de rodas (Ref. 6390-001-191)
- (2) Porca de bloqueio superior (Ref. 0016-060-000)
- (2) Parafuso maquinado de cabeça cilíndrica (Ref. 0023-296-000)
- (5) Espaçador (Ref. 6390-001-173)
- (1) Amortecedor da calha de guia de rodas (Ref. 6390-001-175)
- (1) Tampa da guia de rodas (Ref. 6390-001-178)
- (4) Capa da roda (Ref. 6390-001-206)

Peças adicionais utilizadas (não incluídas)

- **(10) Parafusos de cabeça sextavada 1/4-20 (ASTM-F835 ou SAE grau 8)**

Ferramentas necessárias:

- Fita métrica
- Berbequim
- Comando por roquete de 9,52 mm
- Chave sextavada de 5/32"
- Serra (ou equivalente)
- Broca de 6,35 mm
- Chave combinada de 11,11 mm
- Lápis
- Chave de caixa de 11,11 mm
- Chave T25 Torx

Procedimento:

Nota: São necessários dez parafusos de cabeça sextavada 1/4-20 (ASTM-F835 ou SAE grau 8), mas não estão incluídos no nosso kit de instalação. Examinar o veículo para determinar o comprimento mais adequado do conjunto de parafusos para a instalação em causa. Utilizar estes parafusos para fixar a guia de rodas, conforme descrito no passo 11. Durante a instalação da guia de rodas, consultar a página 7-39 para obter detalhes sobre o conjunto de componentes.

1. Com uma fita métrica, medir a partir da linha central da placa do piso até à parede (armário) no lado do condutor do compartimento do paciente no veículo (consultar a Figura 27 e a Figura 28).

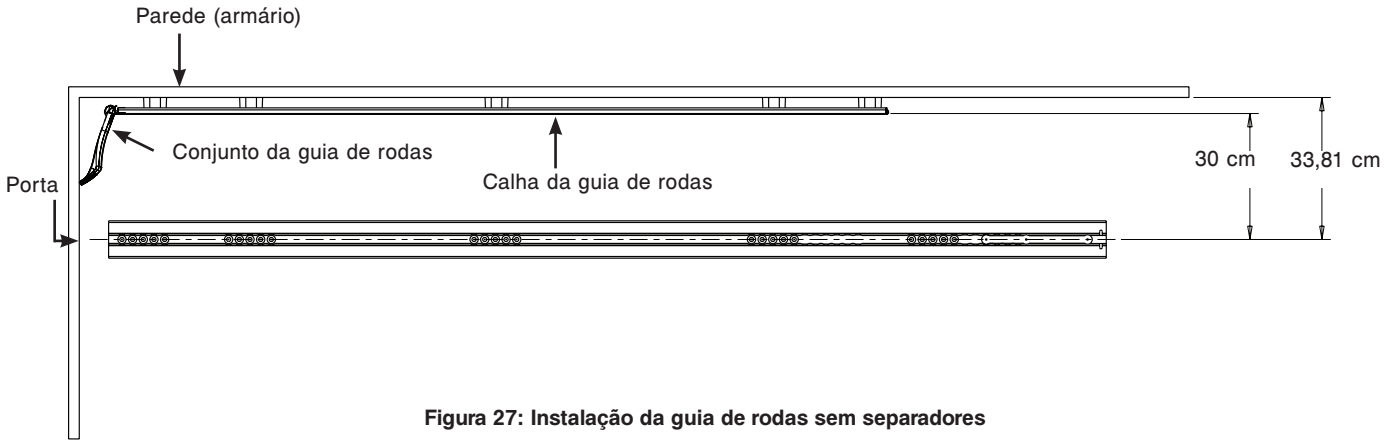

Figura 27: Instalação da guia de rodas sem separadores

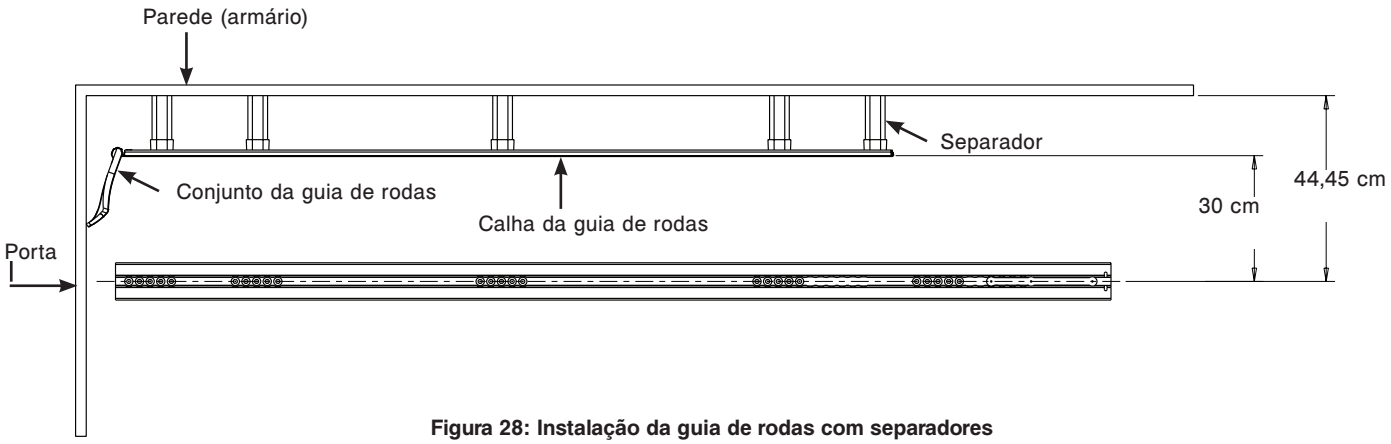

Figura 28: Instalação da guia de rodas com separadores

Voltar ao índice

INSTALAR A GUIA DE RODAS OPCIONAL (CONTINUAÇÃO)

2. Utilizando a medição do passo 1, determinar se será necessário instalar os separadores (6390-001-173) (D) para o conjunto de guia de rodas.

Medição a partir da Linha central (Placa do piso)	Acção necessária
Superior a 44,45 cm a partir da parede	A guia de rodas opcional não é necessária.
33,81 cm a 44,45 cm	São necessários espaçadores (6390-001-173) (D). Subtrair 33,81 cm da medição no passo 1 para determinar o tamanho de cada espaçador. Utilizar uma serra (ou equivalente) para cortar cada espaçador de acordo com o tamanho adequado.
Exactamente 44,45 cm	São necessários espaçadores (6390-001-173) (D), mas estes não precisam de ser cortados para o tamanho adequado.
Exactamente 33,81 cm	NÃO são necessários espaçadores (6390-001-173) (D). Eliminar os cinco espaçadores.

⚠ ADVERTÊNCIA

Para evitar o risco de lesões ou danos no equipamento durante a instalação, fixar devidamente o item que estiver a cortar e estar atento à área circundante ao local de corte. Usar sempre protecção ocular apropriada quando utilizar uma serra.

3. Com a porta do veículo fechada, alinhar a calha da guia de rodas (6390-001-176) (G) contra a parede (armário).
4. Com uma fita métrica, medir 3,81 cm desde o lado dos pés da calha da guia de rodas até ao painel da porta.
5. Com um lápis, fazer uma pequena marca na parede (armário) a indicar a localização da parte traseira da calha da guia de rodas.
6. Com a ajuda de outra pessoa, colocar os cinco apoios da guia de rodas (6390-001-174) (E) nas localizações de montagem aproximadas.
7. Colocar a calha da guia de rodas sobre os apoios da mesma utilizando como referência de localização a marca feita no passo 5.

Notas:

- Certificar-se de que os orifícios na calha da guia de rodas estão alinhados com as áreas abertas no compartimento do paciente no veículo para um suporte adequado da calha da guia de rodas.
- Cada orifício tem uma distância de 2,54 cm entre si para permitir várias opções de instalação.
- Deixar espaços entre os cinco apoios da guia de rodas o mais uniformes possível. Instalar os cinco apoios da guia de rodas.

INSTALAR A GUIA DE RODAS OPCIONAL (CONTINUAÇÃO)

8. Com um lápis, marcar cada orifício nas cinco áreas onde ficará localizado cada apoio da guia de rodas na parede (armário) conforme ilustrado na Figura 29.

   Nota: Certificar-se de que a calha da guia de rodas não se move durante este processo ou os orifícios podem ficar na posição errada.

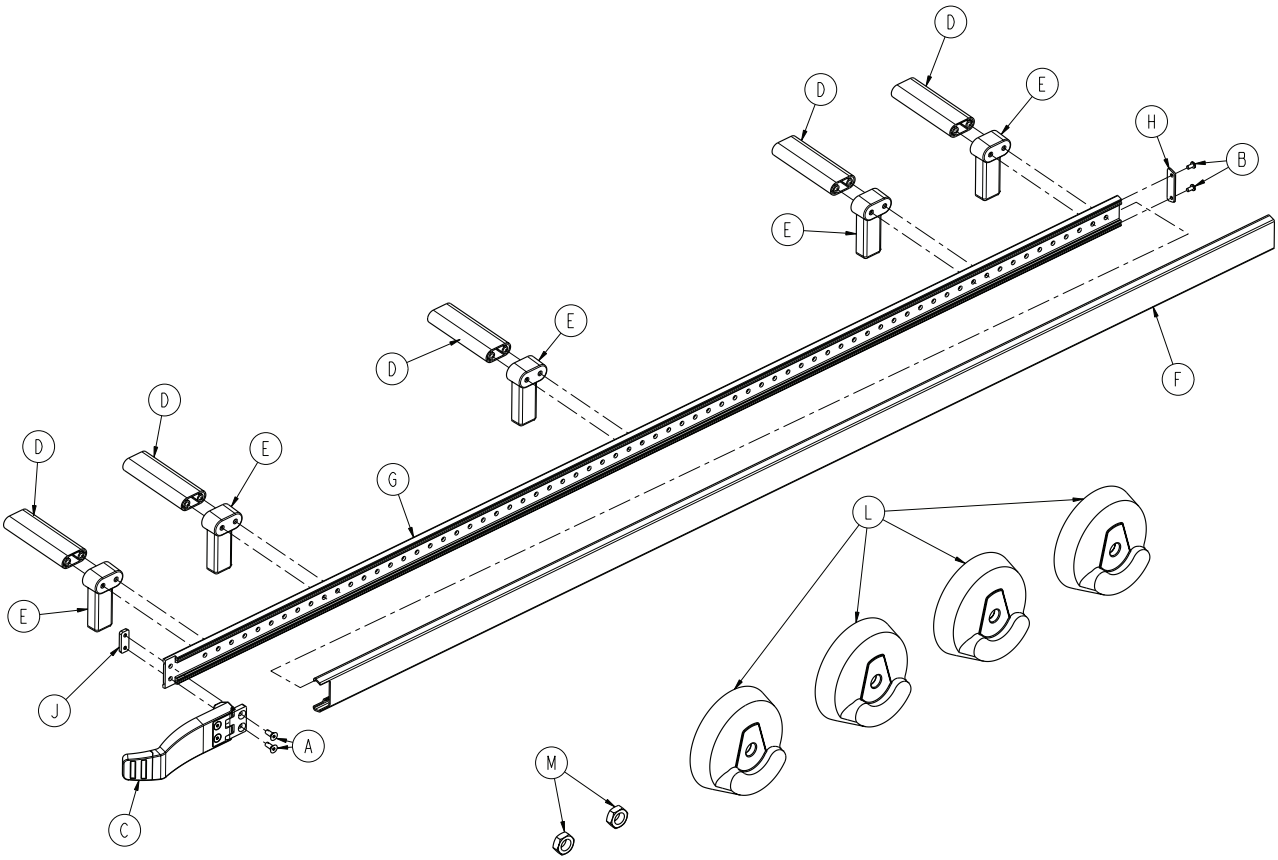

Figura 29: Componentes do kit de guia de rodas opcional - 6390-027-000

9. Retirar a calha da guia de rodas e os apoios da guia de rodas.
10. Com um berbequim e uma broca de 6,35 mm, perfurar cada uma das localizações marcadas para os orifícios (marcadas no passo 8) na parede (armário).

⚠ PRECAUÇÃO

Para evitar o risco de danos no veículo, estar atento aos itens circundantes às localizações seleccionadas para a perfuração de orifícios durante a instalação.

11. Seleccionar os parafusos sextavados interiores de 6,35 mm com o comprimento apropriado, ASTM-F835 ou grau 8 SAE (não fornecidos), para a instalação da calha da guia de rodas.
12. Com uma chave de caixa de 11,11 mm com um comando por roquete de 9,52 mm e uma chave combinada de 11,11 mm, instalar os parafusos (seleccionados no passo 11) para fixar a calha da guia de rodas no apoio da guia de rodas através do separador (6390-001-173) (D), se necessário, e na parede do compartimento do paciente no veículo conforme ilustrado na “Figura 27: Instalação da guia de rodas sem separadores” a página 7-37 ou na “Figura 28: Instalação da guia de rodas com separadores” a página 7-37.
13. Com uma chave T25 Torx, instalar os dois parafusos maquinados de cabeça cilíndrica (0023-296-000) (B) para fixar o tampão da guia de rodas (6390-001-178) (H) no lado da cabeça da calha da guia de rodas.

Voltar ao índice

INSTALAR A GUIA DE RODAS OPCIONAL (CONTINUAÇÃO)

14. Deslizar o amortecedor da calha da guia de rodas (6390-001-175) (F) sobre a calha da guia de rodas do lado dos pés do compartimento do paciente no veículo para o lado da cabeça.
15. Com uma chave sextavada de 5/32", instalar os dois parafusos de cabeça plana (0001-195-000) (A) através da dobradiça do conjunto de guia de rodas (6390-001-017) (C) e da calha da guia de rodas até à porca da guia de rodas (6390-001-191) (J) conforme ilustrado na “Figura 29: Componentes do kit de guia de rodas opcional - 6390-027-000” a página 7-39.
16. Instalar as duas porcas de bloqueio superiores (0016-060-000) (M) e as quatro capas das rodas (6390-001-206) (L) do lado direito do paciente na maca a utilizar com o conjunto de guia de rodas. Consultar “Instalar as capas das rodas da maca” a página 7-41.

INSTALAR AS CAPAS DAS RODAS DA MACA

Ferramentas necessárias:

- Chave de caixa de 15,87 mm
- Comando por roquete de 9,52 mm
- Chave combinada de 17,46 mm

Procedimento:

1. Inclinar a maca sobre o lado da cabeça.

   Nota: Certificar-se de que a secção da cabeça está estendida e bloqueada.

2. Com uma chave de caixa de 15,87 mm com um comando por roquete de 9,52 mm e uma chave combinada de 17,46 mm, retirar o parafuso sextavado interior (A) e a porca (B) que fixam a roda (C) no braço do rodízio (Figura 30) do lado direito do paciente, do lado dos pés da maca que será utilizada com o conjunto de guia de rodas instalado. Guardar o parafuso para a reinstalação. Eliminar a porca.
3. Retirar os dois casquilhos (D) da roda (Figura 30). Eliminar ambos os casquilhos.
4. Alinhar as duas capas das rodas (6390-001-206) (D) à volta da roda de forma a combinarem de ambos os lados (Figura 31).
5. Com uma chave de caixa de 15,87 mm com um comando por roquete de 9,52 mm e uma chave combinada de 17,46 mm, instalar o parafuso sextavado interior (A) e a porca de bloqueio superior (B) (0016-060-000) para fixar a roda (C) com as respectivas capas (D) no braço do rodízio (Figura 31).

   Nota: Prestar atenção à orientação das capas das rodas durante a instalação para garantir que ambos os lados estão alinhados. Não apertar demasiado a porca. Garantir que a roda gira livremente.

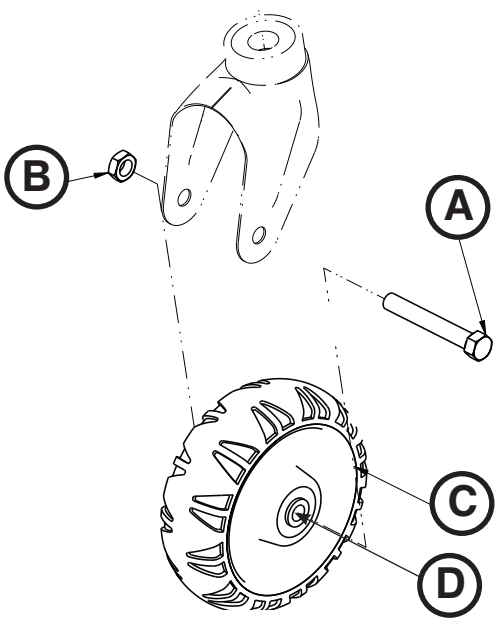

Figura 30: Rodas da maca sem capas

6. Inclinar a maca sobre o lado dos pés.
7. Repetir os passos 2 a 5 do lado direito do paciente, do lado da cabeça da maca.
8. Garantir que ambas as rodas giram suavemente.

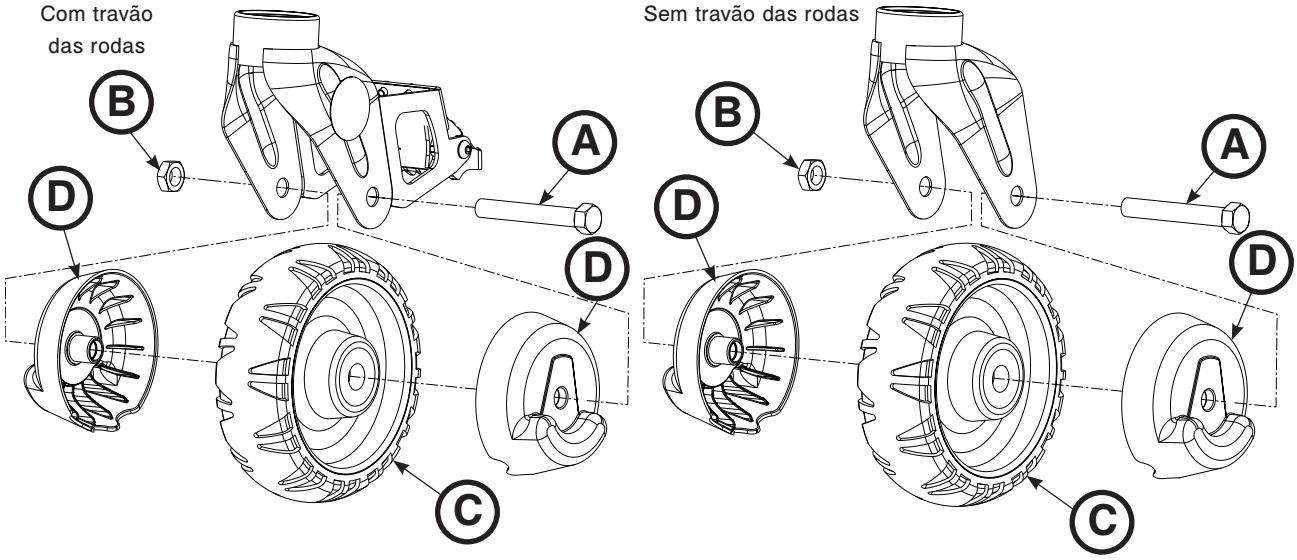

Figura 31: Rodas da maca com capas

Português

Voltar ao índice

LISTA DE VERIFICAÇÃO DE INSTALAÇÃO DO SISTEMA POWER-LOAD

Nota: Permitir que a bateria carregue pelo menos durante 20 minutos antes de iniciar a verificação funcional do sistema Power-LOAD. A bateria carrega apenas quando o carrinho está fixo do lado da cabeça do compartimento do paciente no veículo. O LED de carga da bateria deverá ficar intermitente com a cor verde quando está a carregar.

Antes de iniciar a verificação funcional do sistema Power-LOAD, garantir que:

- A verificação é realizada com uma maca Power-PRO compatível com o sistema Power-LOAD (modelos 6500, 6506, 6510, 6516)
- O sistema Power-LOAD está bloqueado do lado dos pés do veículo com os braços de elevação para baixo (consultar “Estender o sistema Power-LOAD do veículo sem uma maca” a página 7-54)
- A alimentação está ligada
- Os LEDs nas aletas do conjunto do carrinho ficam intermitentes com a cor âmbar
  Nota: Ao premir o botão de alimentação principal, o LED de carga da bateria também se acende para indicar que o sistema Power-LOAD está ligado. Se a bateria do carrinho estiver fraca, pode surgir um LED de erro intermitente com a cor âmbar.

Nota: Verificar ambos os interruptores de controlo inferior e superior da maca ao verificar a funcionalidade do botão da maca.

_____ 1. Levantar o amortecedor do veículo para a posição elevada (se disponível).
_____ 2. Bloquear a maca compatível com o sistema Power-LOAD no sistema Power-LOAD.
_____ 3. Verificar se ambos os pinos da roda de carregamento da maca estão encaixados no sistema Power-LOAD (trincos).
_____ 4. Verificar se os LEDs mudam de cor âmbar intermitente para cor verde.
_____ 5. Premir e manter premido o botão de retracção (-) no interruptor de controlo da maca para retrair completamente a subestrutura da maca.
_____ 6. Empurrar a maca para dentro do compartimento do paciente até bloquear no lado da cabeça do compartimento do paciente no veículo. Garantir que os braços de elevação baixam até às rodas da maca no piso do compartimento do paciente no veículo e que o lado dos pés da maca bloqueia no dispositivo de fixação.
_____ 7. Verificar o indicador LED do lado dos pés para garantir que a maca está pronta para o transporte.
   - Se o LED estiver aceso com a cor verde, o lado dos pés da maca está posicionado ou pronto para o transporte.
   - Se o LED estiver intermitente com a cor âmbar, o lado dos pés da maca não está posicionado ou pronto para o transporte.
_____ 8. Certificar-se de que a maca está fixa no sistema Power-LOAD puxando de ambos os lados dos pés da maca com firmeza.
_____ 9. Premir e manter premido o botão de extensão (+) no interruptor de controlo da maca para verificar se a maca não se estende no veículo. As pernas da maca não devem tentar levantar na posição de transporte.
   Nota: Premir o botão de retracção (-) no interruptor de controlo da maca permitirá movimento em algumas condições.
_____ 10. Premir e manter premida a alavanca de desengate do lado dos pés do sistema Power-LOAD e puxar para retirar a maca do compartimento do paciente no veículo. Garantir que os braços de elevação elevam a maca até as rodas da maca estarem fora do piso do compartimento do paciente no veículo.
_____ 11. Garantir que os indicadores LED do lado da cabeça estão acesos com a cor verde. Premir e manter premido o botão de extensão (+) no interruptor de controlo da maca para estender a maca até as rodas desta pousarem no chão e a maca já não se encontrar apoiada pelos braços de elevação do sistema Power-LOAD.
   Nota: Os braços de elevação devem permanecer em posição completamente baixa depois da maca ser libertada do sistema Power-LOAD.
_____ 12. Premir o botão para cima (↑) no painel de controlo do sistema Power-LOAD para levantar os braços de elevação e a maca para a posição mais alta.
   Nota: As pernas da maca não se retraem.
_____ 13. Premir o botão para baixo (↓) no painel de controlo do sistema Power-LOAD para baixar os braços de elevação e a maca.
_____ 14. Premir o botão de desengate no interruptor de controlo da maca para libertá-la do sistema Power-LOAD. Os indicadores LED no lado da cabeça ficam intermitentes com a cor âmbar.
_____ 15. Bloquear a maca novamente no sistema Power-LOAD.
_____ 16. Premir o botão para cima (↑) no painel de controlo do sistema Power-LOAD para levantar a maca para a posição mais alta.
   Nota: As pernas da maca não se retraem.
_____ 17. Premir o botão de desengate manual no painel de controlo do sistema Power-LOAD para baixar a maca. Continuar a premir o botão até os braços de elevação estarem afastados da maca.

Voltar ao índice

LISTA DE VERIFICAÇÃO DE INSTALAÇÃO DO SISTEMA POWER-LOAD (CONTINUAÇÃO)

_____ 18. Levantar uma das duas pegas de desengate manual da maca no lado da cabeça do carrinho para desbloquear a maca.

_____ 19. Deslizar a maca para fora do sistema Power-LOAD.

_____ 20. Levantar os braços de elevação e empurrar o carrinho para dentro do compartimento do paciente no veículo na posição de transporte. Com o carrinho no lado da cabeça, deixar que os braços baixem.

_____ 21. Carregar a maca compatível com o sistema Power-LOAD sem utilizar as funções de CARREGAMENTO para simular o carregamento manual de macas para o compartimento do paciente no veículo. Garantir que a maca fica bloqueada no lugar. Consultar “Carregar uma maca num veículo manualmente (perda de alimentação ou erro do sistema Power-LOAD)” a página 7-65.

_____ 22. Premir e manter premida a alavanca de desengate do lado dos pés do sistema Power-LOAD e puxar para retirar a maca do compartimento do paciente no veículo. Garantir que a barra de segurança engata no gancho de segurança.
Nota: Apenas a maca será desbloqueada. O carrinho deverá permanecer do lado da cabeça do sistema Power-LOAD.

_____ 23. Para desbloquear o carrinho, elevar os braços de elevação e premir o botão de desengate do carrinho no lado da cabeça do sistema Power-LOAD. Fazer deslizar o carrinho apenas alguns centímetros na direcção do lado dos pés.

_____ 24. Fazer deslizar o bloqueio deslizante manual o mais próximo possível do lado dos pés no dispositivo de transferência e empurrar o dispositivo de transferência na direcção do lado dos pés. Certificar-se de que o dispositivo de transferência pode ser desbloqueado.

_____ 25. Estender completamente o sistema Power-LOAD para fora do compartimento do paciente no veículo.

_____ 26. Fazer deslizar o bloqueio deslizante manual o mais próximo possível do lado da cabeça no dispositivo de transferência e empurrar o dispositivo de transferência na direcção do lado da cabeça. Certificar-se de que o dispositivo de transferência pode ser desbloqueado. Consultar “Figura 22: Posicionar o conjunto do carrinho” a página 7-33.

_____ 27. Inspeccionar visualmente os amortecedores de transferência do lado da cabeça para garantir que estão devidamente nivelados com a extremidade exterior do conjunto de transferência sem sinais de alinhamento incorrecto ou instalação inadequada.

_____ 28. Inspeccionar visualmente que todos os parafusos estão devidamente aparafusados sem quaisquer sinais de protrusão ou parafusos em falta.

_____ 29. Empurrar a lingueta do lado da cabeça e utilizar a alavanca de desengate do lado dos pés para activar o pino do lado da cabeça, para assegurar que se movem livremente e não se ligam ao se soltar.

_____ 30. Para ambulâncias de Tipo II ou se a linha central da maca tiver 44,45 cm ou menos a partir da parede do veículo, verificar se a guia de rodas opcional (6390-027-000) foi instalada. Assinalar N/A se a guia de rodas não for necessária.

_____ 31. Premir o botão de alimentação principal para desligar a unidade. Pode ser necessário ligar e desligar a unidade para garantir que o sistema Power-LOAD está desligado e não se encontra no modo de suspensão.

⚠ PRECAUÇÃO

A anulação manual permite ao sistema Power-LOAD mover-se livremente.

Nota: Se o sistema Power-LOAD não for utilizado durante uma semana ou mais, premir o botão de alimentação principal para desligar a unidade e evitar o esgotamento da bateria. Pode ser necessário ligar e desligar a unidade para garantir que o sistema Power-LOAD está desligado e não se encontra no modo de suspensão.

Português

Número de série do sistema Power-LOAD: _____

Instalado por: _____ Data: _____

Inspeccionado por: _____ Data: _____

Nota: Manter uma cópia deste registo durante pelo menos sete anos.

Voltar ao índice

PREPARAÇÃO DO SISTEMA POWER-LOAD

O estado do sistema Power-LOAD é da responsabilidade do utilizador. É importante que o sistema Power-LOAD esteja a funcionar correctamente antes de utilizar o produto. Antes de utilizar a funcionalidade Power-LOAD pedir a um funcionário de assistência qualificado para a verificar, utilizando a lista apresentada a seguir e as instruções de funcionamento.

1. Levantar os braços de elevação e empurrar manualmente o carrinho Power-LOAD para o lado da cabeça do conjunto de transferência para carregar a bateria. **Para assegurar um funcionamento correcto, a bateria deve ser carregada durante pelo menos duas horas antes de se utilizar pela primeira vez o sistema Power-LOAD.**

   Nota: O LED de carga da bateria fica intermitente com a cor verde quando está a carregar.

2. Verificar se a lista de verificação da instalação está completa (consultar “Lista de verificação de instalação do sistema Power-LOAD” a página 7-42).
3. Se a lista de verificação da instalação foi preenchida por um terceiro técnico de instalação, esta deverá ser novamente verificada pelo utilizador final. Não utilizar o sistema Power-LOAD se não for possível concluir a lista de verificação da instalação.

PREPARAÇÃO DA MACA COMPATÍVEL COM A FUNCIONALIDADE POWER-LOAD

O estado da maca compatível com a funcionalidade Power-LOAD é da responsabilidade do utilizador. É importante que a maca compatível com a funcionalidade Power-LOAD esteja a funcionar correctamente antes de se utilizar o produto. Certificar-se de que a maca é instalada em conformidade com os requisitos especificados no respectivo manual de funcionamento/manutenção da maca para esse modelo específico.

⚠ ADVERTÊNCIA

Para evitar o risco de lesões no paciente, ajustar a altura da roda de carregamento da maca para corresponder à altura da plataforma do veículo, conforme descrito no respectivo manual de funcionamento/manutenção da maca para esse modelo específico.

Controlos do utilizador e indicadores LED

Os indicadores LED do sistema Power-LOAD, localizados no painel de controlo lateral do sistema Power-LOAD e do lado da cabeça e dos pés do sistema Power-LOAD apresentam o estado da bateria do carrinho e do sistema. Esta figura e tabela realçam todos os botões e indicadores LED do sistema Power-LOAD.

Nota: Se o sistema Power-LOAD não for utilizado durante uma semana ou mais, premir o botão de alimentação principal vermelho (2) para desligar a unidade e evitar o esgotamento da bateria. Pode ser necessário ligar e desligar a unidade para garantir que o sistema Power-LOAD está desligado e não no modo de suspensão.

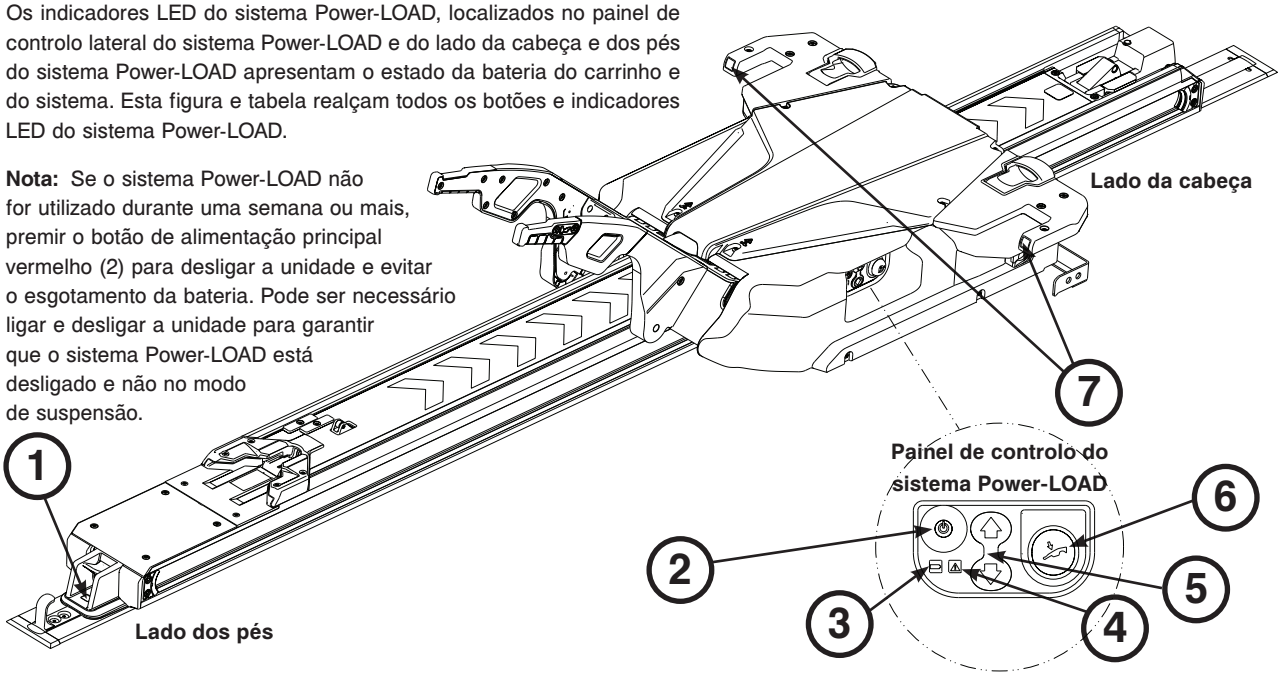

Ref	Ícone/Botão	Nome	Descrição	Tipo	Localização
1		Indicador LED do lado dos pés	Se o LED estiver aceso com a cor verde, o lado dos pés da maca está posicionado ou pronto para o transporte. Se o LED estiver intermitente com a cor âmbar, o lado dos pés da maca não está posicionado ou pronto para o transporte.	LED	Carrinho
2	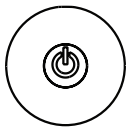	Alimentação principal	Premir para ligar ou desligar a unidade. **Nota:** O LED de carga da bateria também se acende para indicar que o sistema Power-LOAD está ligado. Se a bateria do carrinho estiver fraca, pode surgir um LED intermitente com a cor âmbar.	Botão	Painel de controlo do sistema Power-LOAD
3	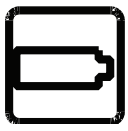	Alimentação a bateria	Se o LED estiver aceso com a cor verde, o sistema Power-LOAD está ligado e não está a carregar. Se o LED estiver intermitente com a cor verde, a bateria está a carregar. **Nota:** A bateria carrega apenas quando o carrinho está fixo do lado da cabeça do compartimento do paciente no veículo.	LED	Painel de controlo do sistema Power-LOAD
4		Erro	Se o LED estiver aceso com a cor âmbar, existe um erro no sistema Power-LOAD. Premir o botão de alimentação principal duas vezes para reiniciar a unidade. Se o LED permanecer aceso com a cor âmbar, contactar a assistência técnica. Se o LED estiver intermitente com a cor âmbar, a alimentação a bateria do carrinho está fraca.	LED	Painel de controlo do sistema Power-LOAD
5	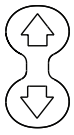	Para cima/ baixo	Premir para cima (↑) para levantar os braços de elevação para a posição mais alta. **Nota:** As pernas da maca não se retraem. Premir para baixo (↓) para baixar os braços de elevação e a maca. **Nota:** Estender a base da maca antes de premir.	Botão	Painel de controlo do sistema Power-LOAD
6		Desengate manual	Premir para descarregar a maca em caso de falha de alimentação do sistema Power-LOAD. Continuar a premir o botão até os braços de elevação estarem afastados da maca. **Nota:** Estender a base da maca antes de premir.	Botão	Painel de controlo do sistema Power-LOAD
7	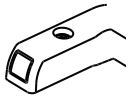	Indicador LED do lado da cabeça	Se os LEDs estiverem acesos com a cor verde, o lado da cabeça da maca está posicionado. Se os LEDs estiverem intermitentes com a cor âmbar, o lado da cabeça da maca não está posicionado.	LED	Carrinho

Português

Voltar ao índice

Controlos do utilizador e indicadores LED

Estes indicadores LED do sistema Power-LOAD localizam-se do lado da cabeça do carrinho do sistema Power-LOAD.

A localização do reservatório do óleo é apresentada para referência do utilizador.

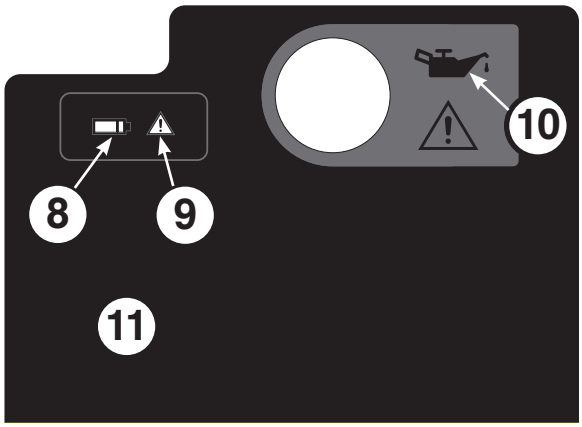

Etiqueta no lado da cabeça do carrinho

Ref	Ícone/Botão	Nome	Descrição	Tipo	Localização
8		Alimentação a bateria	Se o LED estiver aceso com a cor verde, o sistema Power-LOAD está ligado e não está a carregar. Se o LED estiver intermitente com a cor verde, a bateria está a carregar. **Nota:** A bateria carrega apenas quando o carrinho está fixo do lado da cabeça do compartimento do paciente.	LED	Lado da cabeça do carrinho
9		Erro	Se o LED estiver aceso com a cor âmbar, existe um erro no sistema Power-LOAD. Premir o botão de alimentação principal vermelho duas vezes para reiniciar a unidade. Se o LED permanecer aceso com a cor âmbar, contactar a assistência técnica. Se o LED estiver intermitente com a cor âmbar, a alimentação a bateria do carrinho está fraca.	LED	Lado da cabeça do carrinho
10		Reservatório do óleo	Adicionar aqui óleo Mobil Mercon® V Blend ATF (6500-001-293) até ficar cheio. Para evitar o risco de avaria ou fuga na unidade, não encher demasiado o reservatório com óleo. Consultar “Substituição da bateria” a página 7-101.	Não aplicável	Lado da cabeça do carrinho
11	Não aplicável	Porta USB	Retirar a placa para aceder à porta USB para o diagnóstico de entrada/saída. A assistência deve ser feita apenas por pessoal qualificado.	Não aplicável	Lado da cabeça do carrinho

Voltar ao índice

Controlos manuais do utilizador

Estes controlos manuais do utilizador permitem libertar uma maca do sistema Power-LOAD sem utilizar qualquer fonte de alimentação:

- Alavanca de desengate
- Desencadeador do bloqueio de transferência
- Botão de desengate do carrinho
- Pega de desengate da maca
- Bloqueio de transferência deslizante

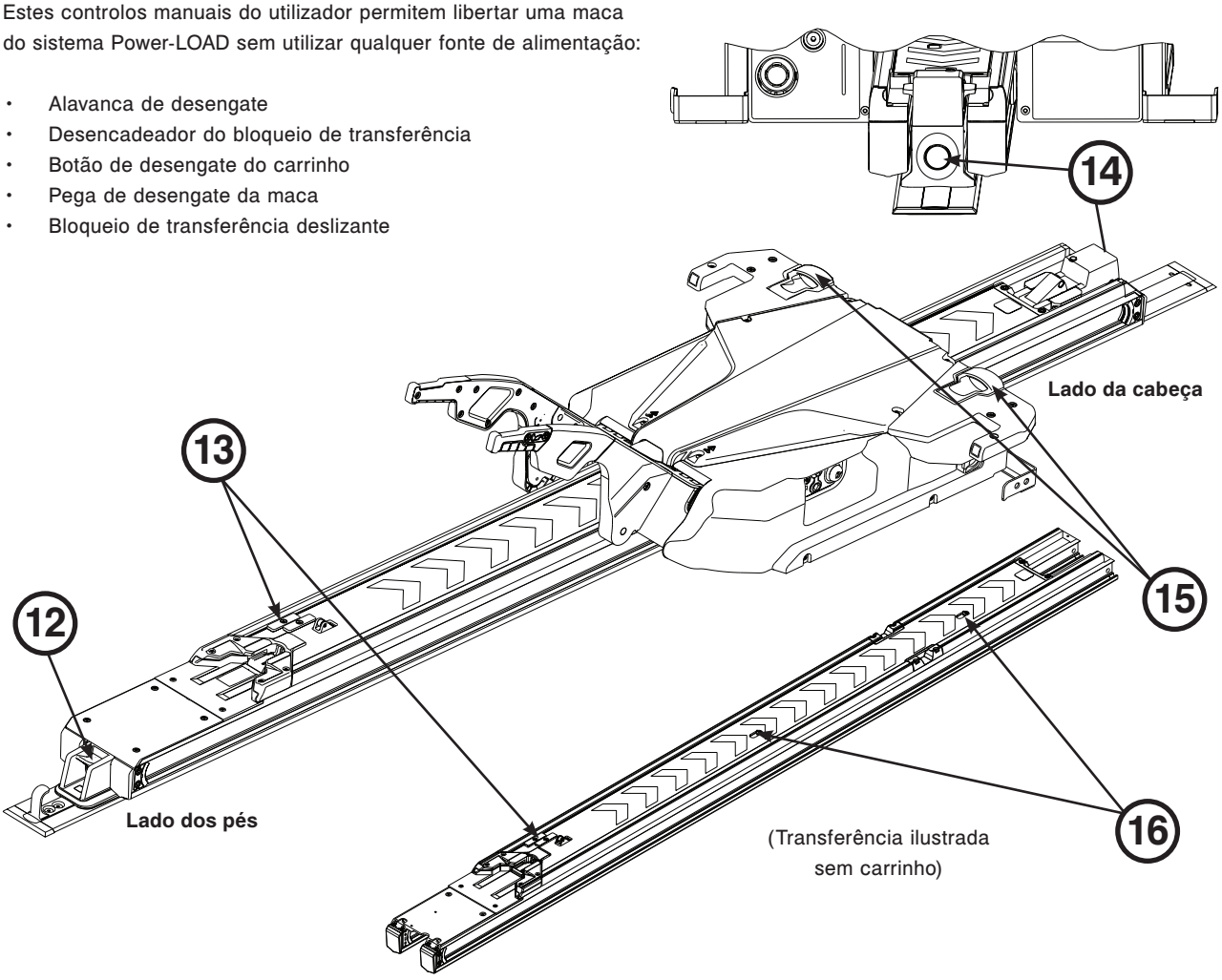

Ref	Controlo manual	Nome	Descrição	Localização
12		Alavanca de desengate	Premir e manter premida para desengatar a maca do compartimento do paciente.	Lado dos pés
13		Desencadeador do bloqueio de transferência	Deslizar para desengatar o dispositivo de transferência de uma posição bloqueada.	Dispositivo de transferência
14	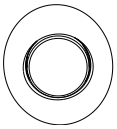	Botão de desengate do carrinho	Premir quando se levantar os braços de elevação para desengatar e estender o sistema Power-LOAD do compartimento do paciente no veículo sem uma maca. Em seguida, puxar o carrinho para fora do compartimento do paciente no veículo.	Lado da cabeça
15		Pega de desengate da maca	Levantar para desbloquear a maca do sistema Power-LOAD quando a base da maca estiver completamente estendida.	Carrinho
16		Bloqueio de transferência deslizante	Deslizar para desengatar o dispositivo de transferência de uma posição bloqueada.	Dispositivo de transferência

Voltar ao índice

UTILIZAR OS INTERRUPTORES DE CONTROLO DA MACA

Existem dois interruptores de controlo idênticos localizados nas macas Power-PRO (modelos 6500/6506 e 6510/6516). Premir os botões em qualquer destes interruptores para estender, retrair ou desengatar a maca do Power-LOAD.

Esta figura e tabela realçam os três botões localizados no interruptor de controlo da maca.

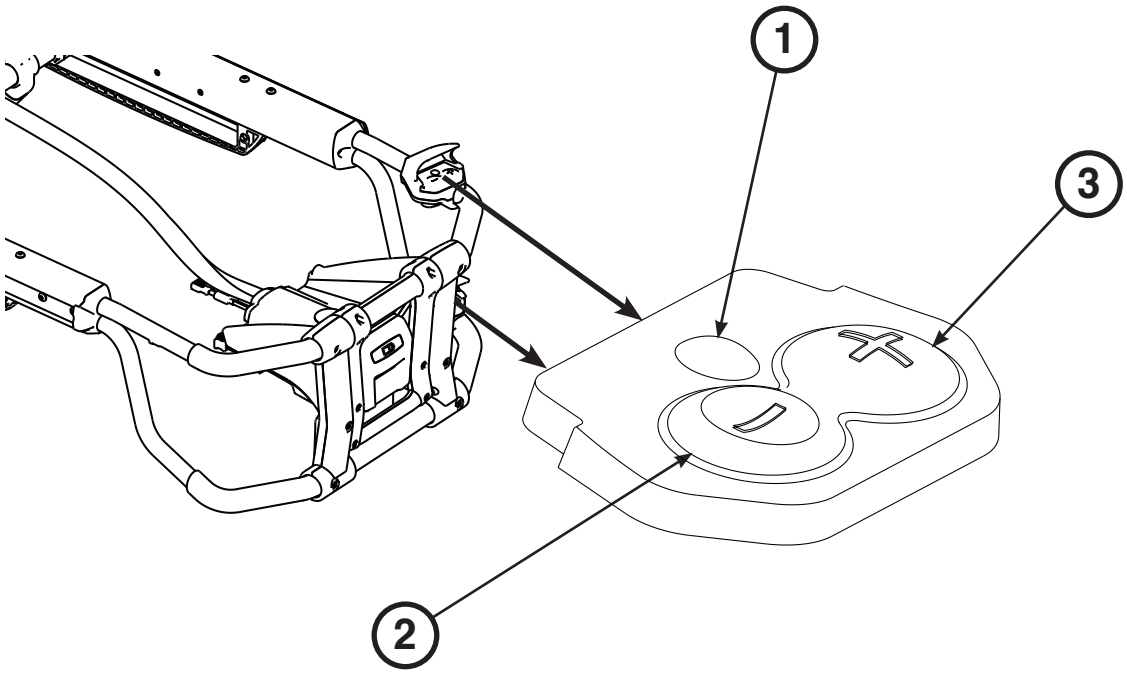

Ref	Nome	Descrição
1	Desengatar	Premir para desengatar a maca do Power-LOAD.
2	Retrair (-)	Premir e manter premido para retrair completamente a subestrutura da maca até esta se encontrar suportada.
3	Estender (+)	Premir e manter premido para estender completamente a subestrutura da maca até as respectivas rodas pousarem no chão.

Voltar ao índice

VERIFICAR O NÍVEL DE CARGA DA BATERIA DA MACA

O sistema Power-LOAD carrega automaticamente a bateria Power-PRO **SMRT™** Pak se a maca estiver fixa no sistema Power-LOAD na posição de transporte (não são necessários cabos nem conectores). O indicador LED da bateria da maca fica momentaneamente intermitente com a cor verde para indicar que está a carregar.

Para verificar o nível de carga da bateria, premir o botão de retracção (–) (2) no interruptor de controlo da maca para activar o indicador LED de bateria da maca (A) conforme ilustrado na Figura 32.

O indicador LED da bateria da maca localiza-se no compartimento de controlo do lado dos pés da Power-PRO (apresentado como um símbolo de bateria).

- O LED fica aceso com a cor verde se a bateria estiver completamente carregada ou tiver uma carga adequada.
- O LED fica intermitente com a cor verde se for necessário recarregar ou substituir a bateria.
- O LED fica aceso com a cor âmbar para indicar um erro na bateria.

Consultar o manual Operações/Manutenção do sistema SMRT Power para obter informações adicionais sobre a bateria SMRT Pak e o carregador SMRT.

Consultar o manual de Operações/Manutenção da maca Power-PRO para obter informações adicionais sobre a bateria da maca.

Notas:

- O carregamento automático ocorre apenas com baterias SMRT Pak.
- Utilizar apenas baterias aprovadas pela Stryker com a maca Power-PRO.

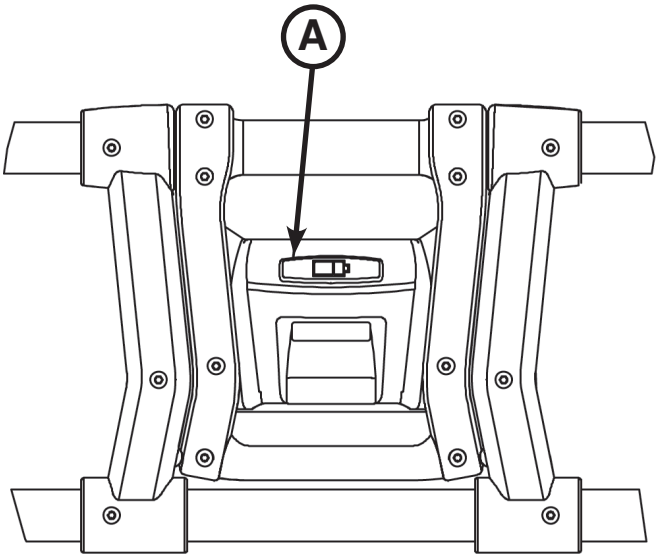

Figura 32: Indicador LED de carga da bateria

Voltar ao índice

Instruções das operações accionadas

Colocar esta etiqueta de Instruções das operações accionadas no painel da porta interior ou na parede do compartimento do paciente no veículo de forma a estar visível para os utilizadores. Consultar “Controlos do utilizador e indicadores LED” a página 7-45 para obter as localizações de botões e LEDs.

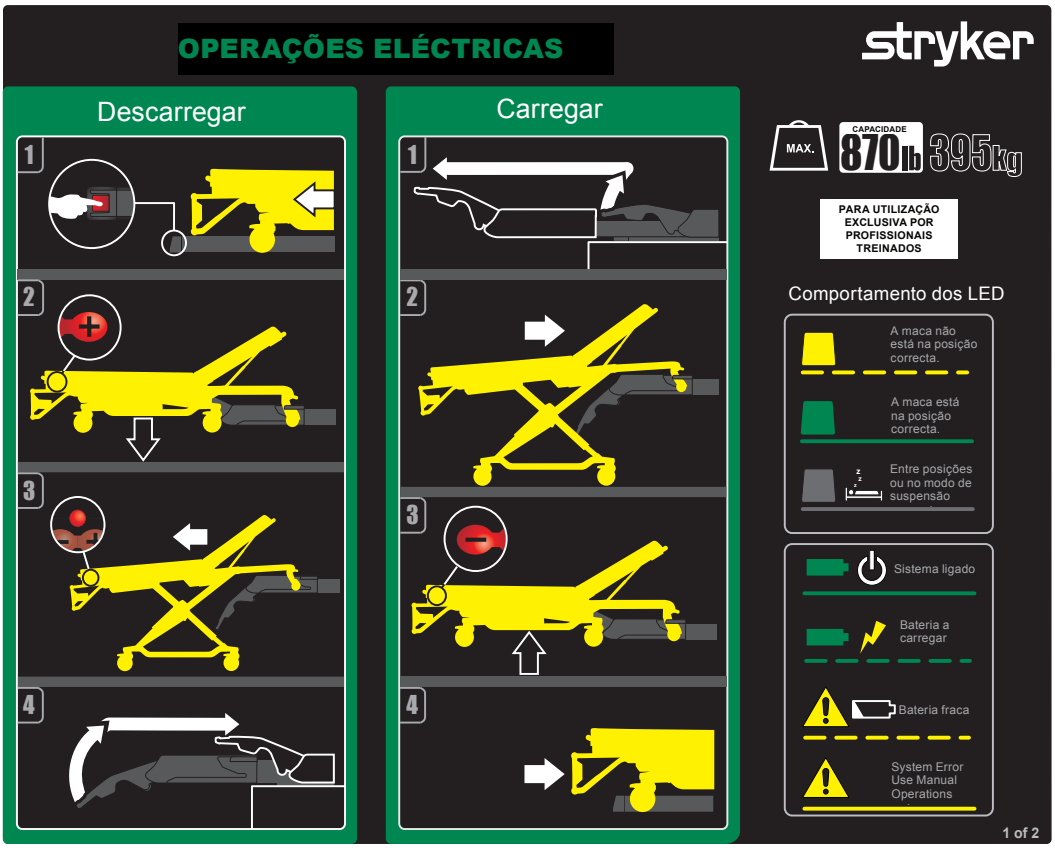

Para descarregar o sistema Power-LOAD:

1. Premir e manter premida a alavanca de desengate do lado dos pés do sistema Power-LOAD e puxar para retirar a maca do compartimento do paciente no veículo.
2. Premir e manter premido o botão de extensão (+) no interruptor de controlo da maca para estender a maca até as rodas desta pousarem no chão.
3. Premir o botão de desengate no interruptor de controlo da maca para desbloqueá-la do sistema Power-LOAD.
4. Levantar os braços de elevação e guiar o carrinho para dentro do compartimento do paciente no veículo até os braços estarem suficientemente afastados para não interferirem com as portas do veículo.
5. Para obter instruções de descarregamento adicionais, consultar “Descarregar uma maca Power-PRO de um veículo (modelo 6500/6506 e 6510/6516 com a opção Power-LOAD)” a página 7-61.

Para carregar o sistema Power-LOAD:

1. Levantar os braços de elevação para guiar e puxar o carrinho para fora do compartimento do paciente no veículo.
2. Empurrar a maca para dentro do sistema Power-LOAD até os pinos da roda de carregamento da maca se encaixarem no devido lugar. Certificar-se de que a maca está alinhada com os braços de elevação durante o carregamento.
3. Premir e manter premido o botão de retracção (–) no interruptor de controlo da maca para retrair completamente a subestrutura da maca até esta ficar suportada.
4. Empurrar a maca para dentro do compartimento do paciente no veículo até os braços de elevação baixarem e a maca ficar bloqueada no sistema Power-LOAD.
5. Verificar o indicador LED do lado dos pés para garantir que a maca está pronta para o transporte.
   - Se o LED estiver aceso com a cor verde, o lado dos pés da maca está posicionado ou pronto para o transporte.
   - Se o LED estiver intermitente com a cor âmbar, o lado dos pés da maca não está posicionado ou pronto para o transporte.
6. Certificar-se de que a maca está fixa no sistema Power-LOAD puxando de ambos os lados dos pés da maca com firmeza.
7. Para obter instruções de descarregamento adicionais, consultar “Carregar uma maca Power-PRO num veículo (modelo 6500/6506 e 6510/6516 com a opção Power-LOAD)” a página 7-59.

Nota: Se o sistema Power-LOAD não for utilizado durante uma semana ou mais, premir o botão de alimentação principal para desligar a unidade e evitar o esgotamento da bateria. Pode ser necessário ligar e desligar a unidade para garantir que o sistema Power-LOAD está desligado e não se encontra no modo de suspensão.

Voltar ao índice

Instruções das operações manuais

Colocar esta etiqueta de Instruções das operações manuais no painel da porta interior ou na parede do compartimento do paciente no veículo de forma a estar visível para os utilizadores. Consultar “Controlos do utilizador e indicadores LED” a página 7-45 para obter as localizações de botões e LEDs.

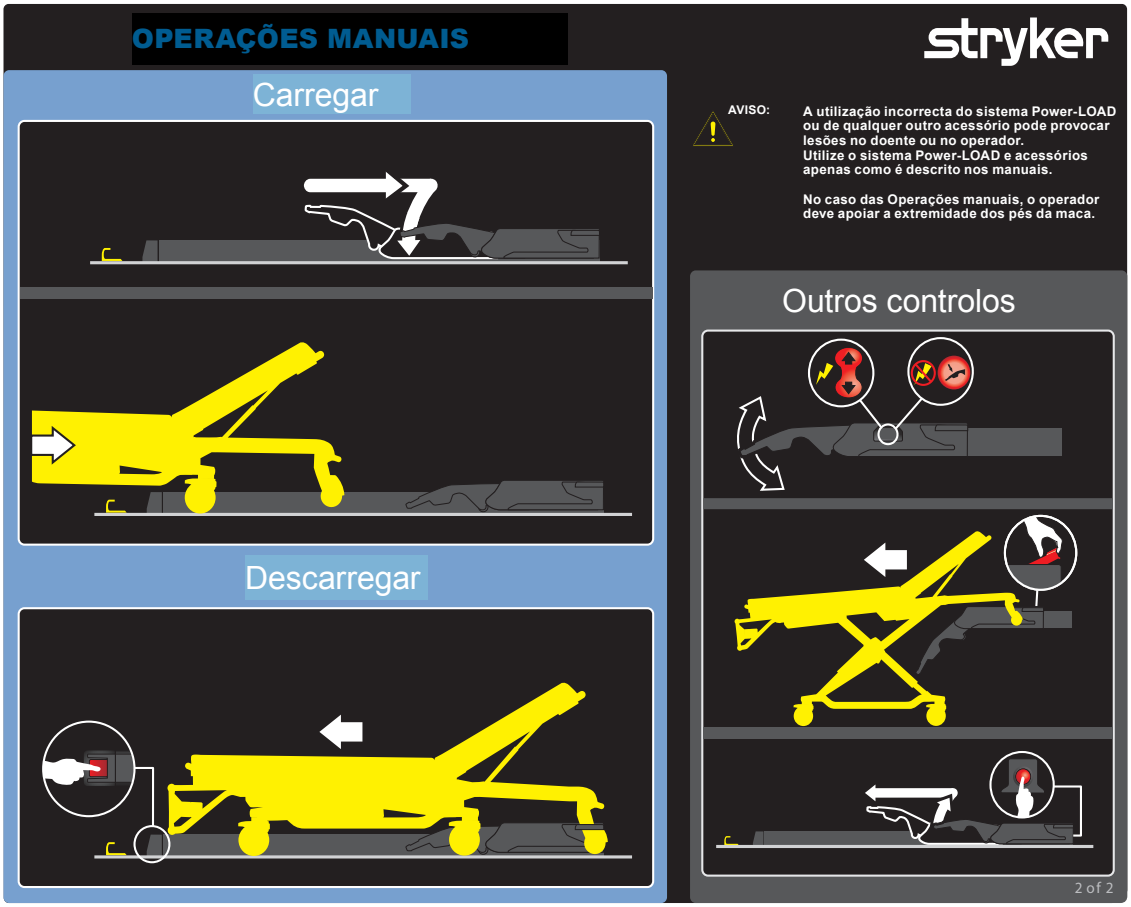

Para carregar o sistema Power-LOAD:

1. Certificar-se de que o sistema Power-LOAD se localiza do lado da cabeça do compartimento do paciente no veículo com os braços de elevação para baixo.
2. Empurrar a maca para dentro do compartimento do paciente no veículo até a maca ficar bloqueada no sistema Power-LOAD.
3. Certificar-se de que a maca está fixa no sistema Power-LOAD puxando de ambos os lados dos pés da maca com firmeza.
4. Para obter instruções de carregamento adicionais, consultar “Carregar uma maca num veículo manualmente (perda de alimentação ou erro do sistema Power-LOAD)” a página 7-65.

Para descarregar o sistema Power-LOAD:

Premir e manter premida a alavanca de desengate do lado dos pés do sistema Power-LOAD e puxar para retirar a maca do compartimento do paciente no veículo. Para obter instruções de descarregamento adicionais, consultar “Descarregar uma maca de um veículo manualmente” a página 7-66.

Notas:

- Sem alimentação, os braços de elevação não levantam a maca. Os operadores devem estar prontos para suportar o peso da maca na totalidade.
- Se o sistema Power-LOAD não for utilizado durante uma semana ou mais, premir o botão de alimentação principal para desligar a unidade e evitar o esgotamento da bateria. Pode ser necessário ligar e desligar a unidade para garantir que o sistema Power-LOAD está desligado e não se encontra no modo de suspensão.

⚠ ADVERTÊNCIA

- A utilização incorrecta do sistema Power-LOAD ou de qualquer outro acessório pode provocar lesões no paciente ou no operador. Utilizar o sistema Power-LOAD e os acessórios apenas conforme descrito nos manuais.
- No caso das operações manuais, o operador deve suportar o peso do lado dos pés da maca.

Voltar ao índice

INDICAÇÕES SOBRE O FUNCIONAMENTO

- Verificar se o sistema Power-LOAD funciona correctamente antes de iniciar cada turno (os braços de elevação devem levantar ligeiramente a maca quando esta está desbloqueada, verificar o nível de carga da bateria, etc.). Se a unidade não parecer estar funcionar correctamente, retirar o veículo de serviço para diagnosticar e reparar o sistema Power-LOAD.
- Não utilizar o sistema Power-LOAD com pesos superiores a 318 kg, o que inclui o peso do paciente e dos acessórios. A carga de trabalho segura do sistema Power-LOAD é de 395 kg, o que inclui o peso da maca.
- Não desligar o botão de alimentação principal durante a utilização normal, pois pode impedir o carregamento da bateria.
- Não conduzir o veículo com o carrinho na posição central. Esta posição não fica bloqueada e não se destina à condução.
- O sistema Power-LOAD é apenas um dispositivo de ajuda. Os operadores são responsáveis pela avaliação de cada situação de forma a determinar como distribuir e levantar o peso a transportar. Utilizar sempre ambas as mãos no manuseamento da maca.
- Ao lidar com pesos superiores a 181 kg, garantir que existem operadores suficientes para suportar as forças necessárias para a carregamento ou descarregamento. Para maior segurança, os utilizadores devem tentar efectuar a carregamento ou descarregamento em superfícies planas. Para alturas de plataforma do veículo de 91 cm, poderá ser necessário utilizar o botão de desengate manual no painel de controlo do sistema Power-LOAD ou as pegas de desengate manual da maca no lado da cabeça do Power-LOAD para descarregar manualmente.
- Manter as mãos e os membros afastados dos braços de elevação do carrinho do sistema Power-LOAD e da base da maca durante a carga e descarga accionadas.
- Ter cuidado ao utilizar o sistema Power-LOAD em condições climatéricas adversas (por exemplo, chuva, gelo, neve) para evitar lesões no operador e/ou no paciente.
- Utilizar o sistema Power-LOAD com o veículo sobre uma superfície plana, se possível.
- Se não for possível para o operador descarregar uma maca ocupada do compartimento do paciente no veículo, utilizar uma placa dorsal para descarregar o paciente.
- A Stryker recomenda a realização de formação periódica (pelo menos uma vez por ano) sobre os procedimentos de suporte manual. Consultar “Descarregar uma maca de um veículo manualmente após o carregamento com o sistema Power-LOAD (perda de alimentação ou erro do sistema Power-LOAD)” na página 7-63 , “Carregar uma maca num veículo manualmente (perda de alimentação ou erro do sistema Power-LOAD)” na página 7-65 , “Descarregar uma maca de um veículo manualmente” na página 7-66 “Descarregar uma maca de um veículo manualmente” na página 7-66 , “Carregar uma maca num veículo manualmente (perda de alimentação Power-PRO)” na página 7-68 . Consultar www.stryker.com ou contactar o representante de vendas da Stryker para obter um exemplo de lista de verificação de formação adicional (Mkt Lit-676).

⚠ ADVERTÊNCIA

- A utilização incorrecta do sistema Power-LOAD ou de qualquer outro acessório pode provocar lesões no paciente ou no operador. Utilizar o sistema Power-LOAD e os acessórios apenas conforme descrito nos manuais.
- Não garantir o funcionamento correcto do sistema Power-LOAD antes da utilização poderá resultar em lesões no paciente e/ou no operador.
- Ter cuidado ao mover o compartimento do paciente no veículo para evitar tropeçar no sistema Power-LOAD.
- Para evitar o risco de lesões no operador e/ou no paciente, ter cuidado ao utilizar o sistema Power-LOAD em condições climatéricas adversas (por exemplo, chuva, gelo, neve).
- O entrelaçamento nos mecanismos accionados da maca e/ou do sistema Power-LOAD pode provocar lesões graves. Utilizar a maca e/ou o sistema Power-LOAD apenas quando todas as pessoas estiverem afastadas dos mecanismos.
- Praticar o carregamento e descarregamento da maca com o sistema Power-LOAD até ter compreendido completamente o funcionamento do produto. A utilização incorrecta pode provocar lesões.
- Não permitir que pessoal sem formação adequada ajude na utilização do sistema Power-LOAD. Técnicos/pessoal sem formação adequada podem provocar lesões no paciente ou neles próprios.
- Para reduzir o risco de lesões no paciente e/ou danos no equipamento, não conduzir o veículo com o carrinho na posição central. Esta posição não fica bloqueada e não se destina à condução.
- O sistema Power-LOAD é apenas um dispositivo de ajuda. Os operadores são responsáveis pela avaliação de cada situação de forma a determinar como distribuir e levantar o peso a transportar. Utilizar sempre ambas as mãos no manuseamento da maca.
- Ao lidar com pesos superiores a 181 kg, garantir que existem operadores suficientes para suportar as forças necessárias para a carregamento/descarregamento. Para maior segurança, os utilizadores devem tentar efectuar a carregamento/descarregamento em superfícies planas. Para alturas de plataforma do veículo de 91 cm, poderá ser necessário utilizar o botão de desengate manual no painel de controlo do sistema Power-LOAD ou as pegas de desengate manual da maca no lado da cabeça do Power-LOAD para descarregar manualmente.
- Manter as mãos e os membros afastados dos braços de elevação do carrinho do sistema Power-LOAD e da base da maca durante a carga e descarga accionadas.

Voltar ao índice

VERIFICAR O NÍVEL DE CARGA DA BATERIA

Garantir que a alimentação do carrinho está ligada e verificar o nível de carga da bateria no painel de controlo do sistema Power-LOAD (apresentado como um símbolo de bateria).

- O LED de carga da bateria fica aceso com a cor verde se o sistema Power-LOAD estiver ligado e não estiver a carregar.
- O LED de carga da bateria fica intermitente com a cor verde se a bateria estiver a carregar.
- O LED de erro fica intermitente com a cor âmbar se a bateria estiver fraca.

Para carregar a bateria, consultar “Carregar a bateria”.

⚠ ADVERTÊNCIA

- Devolver baterias danificadas a um centro de assistência para efectuar a reciclagem. Não eliminar como lixo municipal indiferenciado. Consultar o distribuidor local para saber quais os sistemas de devolução e/ou recolha disponíveis no país.
- Para reduzir o risco de choque eléctrico, não retirar a bateria quando o sistema Power-LOAD estiver a ser utilizado.
- Antes de efectuar a manutenção do sistema Power-LOAD, desligar a bateria do veículo, premir o botão de alimentação principal para desligar a unidade e colocar o carrinho na posição de carregamento.

CARREGAR A BATERIA

Certificar-se de que a bateria tem carga suficiente para que o sistema Power-LOAD funcione correctamente. Quando estiver completamente descarregada, é necessário um mínimo de 10 horas para recarregar a bateria. A bateria carrega sempre que o carrinho estiver fixo do lado da cabeça do compartimento do paciente no veículo.

Para carregar a bateria:

1. Levantar os braços de elevação e empurrar manualmente o carrinho para o lado da cabeça do compartimento do paciente no veículo.
2. Bloquear o carrinho no lado da cabeça do compartimento do paciente no veículo.
   Nota: O LED de carga da bateria fica intermitente com a cor verde se a bateria estiver a carregar.

Para verificar o nível de carga da bateria, consultar “Verificar o nível de carga da bateria”.

Nota: Se o sistema Power-LOAD não for utilizado durante uma semana ou mais, premir o botão de alimentação principal para desligar a unidade e evitar o esgotamento da bateria. Pode ser necessário ligar e desligar a unidade para garantir que o sistema Power-LOAD está desligado e não se encontra no modo de suspensão.

⚠ ADVERTÊNCIA

Não premir o botão de alimentação principal para desligar a unidade durante a utilização normal, pois pode impedir o carregamento da bateria.

ARMAZENAR O SISTEMA POWER-LOAD

Todas as baterias perdem carga durante o armazenamento ou períodos de inactividade. Se o sistema Power-LOAD não for utilizado durante uma semana ou mais, premir o botão de alimentação principal para desligar a unidade e evitar o esgotamento da bateria. Pode ser necessário ligar e desligar a unidade para garantir que o sistema Power-LOAD está desligado e não se encontra no modo de suspensão.

DEFINIR A ALTURA DE CARREGAMENTO DA MACA

É necessário definir a altura de carregamento da maca com a opção sistema Power-LOAD antes de utilizar o veículo. Para obter uma lista de macas compatíveis, consultar “Informações sobre a compatibilidade da maca” a página 7-14. Consultar o Manual de Funcionamento/Manutenção da maca para obter mais informações sobre como definir a altura apropriada para a maca.

Voltar ao índice

UTILIZAR UMA MACA COM ESTRUTURA EM X NÃO ACTUALIZADA PARA UM INCIDENTE COM MÚLTIPLAS VÍTIMAS

Algumas macas compatíveis, incluindo a maioria das macas com estrutura em X, podem ser utilizadas num incidente com múltiplas vítimas. As operações de carregamento e descarregamento são idênticas às instruções para carregamento e descarregamento manual de uma maca (consultar a página 7-65), contudo, é utilizado um conjunto de grampo da calha em vez de um bloqueio da maca no lado dos pés. Ao carregar uma maca incompatível, bloquear a haste de retenção da maca no conjunto de grampo da calha.

A opção de múltiplas vítimas inclui um conjunto de calha para montagem na parede e no piso. Este conjunto de calha deve ser armazenado num armário em caso de emergência para fixação rápida no compartimento do paciente no veículo.

⚠ ADVERTÊNCIA

- Para impedir que as mandíbulas da calha se soltem da estrutura da maca, o espaço entre o grampo da calha e a mandíbula fixa da calha nunca deve exceder 2,5 cm. Para impedir que as mandíbulas da calha se soltem da estrutura da maca e provoquem possíveis lesões no paciente ou utilizador, o grampo da calha não se deve sobrepor à etiqueta de limite de ajuste vermelho no tubo da calha.
- O dispositivo de fixação do grampo da calha fecha pela acção de mola forte. Para evitar lesões, não utilizar a mão ou os dedos para premir o botão de desengate quando as mandíbulas da calha estiverem abertas.

ESTENDER O SISTEMA POWER-LOAD DO VEÍCULO SEM UMA MACA

Para estender o sistema Power-LOAD a partir do compartimento do paciente no veículo sem uma maca:

1. Caminhar até ao lado da cabeça do sistema Power-LOAD.
2. Ao elevar os braços de elevação, premir o botão de desengate do carrinho no lado da cabeça do sistema Power-LOAD, conforme ilustrado na Figura 33.
3. Puxar o carrinho para fora do compartimento do paciente no veículo, conforme ilustrado na Figura 34.

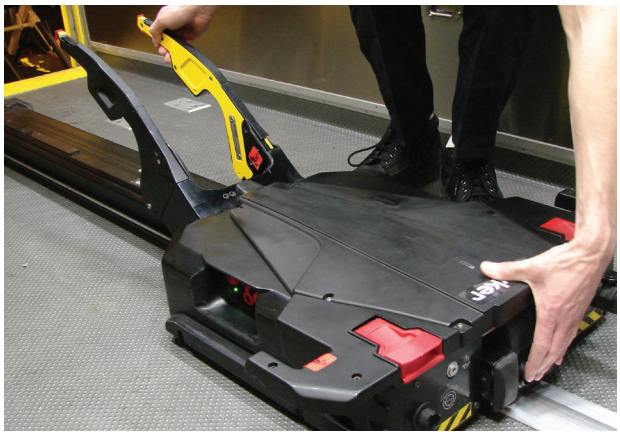

Figura 33: Premir o botão de desengate do carrinho

Figura 34: Puxar o carrinho para fora

Voltar ao índice

CARREGAR UMA MACA PERFORMANCE-PRO NUM VEÍCULO (MODELO 6085/6086 COM A OPÇÃO POWER-LOAD)

⚠ ADVERTÊNCIA

- Carregar e/ou descarregar uma maca ocupada num veículo requer pelo menos dois (2) operadores com formação adequada.
- Garantir que todos os ocupantes entram no compartimento do paciente no veículo depois da maca compatível com a funcionalidade Power-LOAD ter sido carregada para o compartimento do paciente no veículo.

1. Levantar o amortecedor do veículo para a posição elevada (se disponível).
2. Levantar os braços de elevação para guiar e puxar o carrinho para fora do compartimento do paciente no veículo, conforme ilustrado na Figura 35.
3. Elevar a maca para a posição de carregamento.
4. Empurrar a maca para dentro do sistema Power-LOAD até os pinos da roda de carregamento da maca se encaixarem no devido lugar conforme ilustrado na Figura 36. Certificar-se de que a maca está alinhada com os braços de elevação durante o carregamento.

⚠ PRECAUÇÃO

Para evitar o risco de danos no equipamento, não bater com a maca no carrinho durante o carregamento.

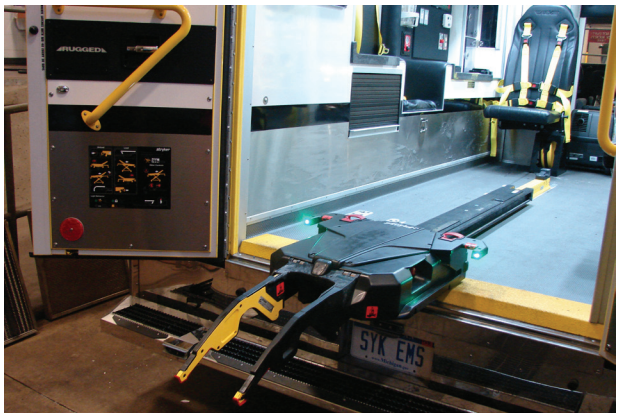

Figura 35

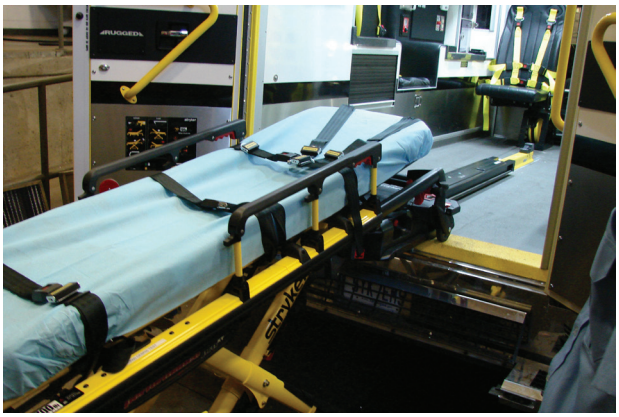

Figura 36

5. Verificar os indicadores LED do lado da cabeça para garantir que a maca está pronta para o carregamento.
   - Se os LEDs estiverem acesos com a cor verde, o lado da cabeça da maca está posicionado.
   - Se os LEDs estiverem intermitentes com a cor âmbar, o lado da cabeça da maca não está posicionado.

Voltar ao índice

CARREGAR UMA MACA PERFORMANCE-PRO NUM VEÍCULO (MODELO 6085/6086 COM A OPÇÃO POWER-LOAD) (CONTINUAÇÃO)

6. Premir o botão para cima (↑) no painel de controlo do sistema Power-LOAD para levantar os braços de elevação para a posição mais alta conforme ilustrado na Figura 37.

   Nota: As pernas da maca não se retraem.

7. Operador 1 (lado dos pés) – Agarrar na estrutura da maca do lado dos pés. Premir e manter premido o desengate manual da maca.
8. Operador 2 (lateral) – Estabilizar a maca colocando uma mão na calha exterior. Agarrar na estrutura da base conforme ilustrado na Figura 38. Depois do operador no lado dos pés ter levantado a maca e apertado o desengate manual da maca, retrair a subestrutura com uma mão e segurar no lugar.

Figura 37

Figura 38

9. Operador 1 (lado dos pés) – Libertar o desengate manual da maca para bloquear a subestrutura na posição retraída. Garantir que o desengate manual da maca é libertado. Se não for libertada, a base da maca irá estender-se impedindo a maca de bloquear no dispositivo de fixação.

⚠ PRECAUÇÃO

Para evitar o risco de danos no equipamento, não empurrar a maca para o interior do compartimento do paciente no veículo até a base da maca estar completamente retraída.

10. Empurrar a maca para dentro do compartimento do paciente no veículo até os braços de elevação baixarem e a maca ficar bloqueada no sistema Power-LOAD.
11. Verificar o indicador LED do lado dos pés para garantir que a maca está pronta para o transporte.
    - Se o LED estiver aceso com a cor verde, o lado dos pés da maca está posicionado ou pronto para o transporte.
    - Se o LED estiver intermitente com a cor âmbar, o lado dos pés da maca não está posicionado ou pronto para o transporte.
12. Certificar-se de que a maca está fixa no sistema Power-LOAD puxando de ambos os lados dos pés da maca com firmeza.

Português

Voltar ao índice

DESCARREGAR UMA MACA PERFORMANCE-PRO DE UM VEÍCULO (MODELO 6085/6086 COM A OPÇÃO POWER-LOAD)

⚠ ADVERTÊNCIA

Carregar e/ou descarregar uma maca ocupada num veículo requer pelo menos dois (2) operadores com formação adequada.

1. Levantar o amortecedor do veículo para a posição elevada (se disponível).
2. Premir e manter premida a alavanca de desengate do lado dos pés do sistema Power-LOAD e puxar para retirar a maca do compartimento do paciente no veículo.

⚠ ADVERTÊNCIA

Ao desbloquear a maca para remoção do compartimento do paciente no veículo, os braços de elevação do sistema Power-LOAD levantam ligeiramente a maca. Se os braços de elevação não levantarem a maca, os operadores devem estar prontos para suportar o peso da maca e do paciente na totalidade de forma a evitar lesões.

3. Agarrar na estrutura da maca do lado dos pés para puxar a maca para fora do compartimento do paciente no veículo.

   Nota: Os indicadores LED do lado da cabeça ficam acesos com a cor verde apenas se a maca estiver pronta para descarregar.

4. Operador 1 (lado dos pés) – Agarrar na estrutura da maca conforme ilustrado na Figura 39. Premir e manter premido o desengate manual da maca.
5. Operador 2 (lateral) – Agarrar na estrutura da base no ponto indicado na Figura 39, levantar ligeiramente e baixar a estrutura da base para a posição de extensão máxima. Verificar se as rodas da maca pousam no chão.

⚠ ADVERTÊNCIA

Quando descarregar a maca, certificar-se de que a base da maca está estendida antes de premir quaisquer botões no painel de controlo do sistema Power-LOAD.

6. Operador 1 (lado dos pés) – Libertar o desengate manual da maca para bloquear a subestrutura na posição de extensão.

Figura 39

Português

Voltar ao índice

DESCARREGAR UMA MACA PERFORMANCE-PRO DE UM VEÍCULO (MODELO 6085/6086 COM A OPÇÃO POWER-LOAD) (CONTINUAÇÃO)

7. Premir o botão para baixo (↓) no painel de controlo do sistema Power-LOAD para baixar os braços de elevação e a maca conforme ilustrado na Figura 40.
8. Levantar uma das duas pegas de desengate manual da maca no lado da cabeça do carrinho para desbloquear a maca conforme ilustrado na Figura 41.

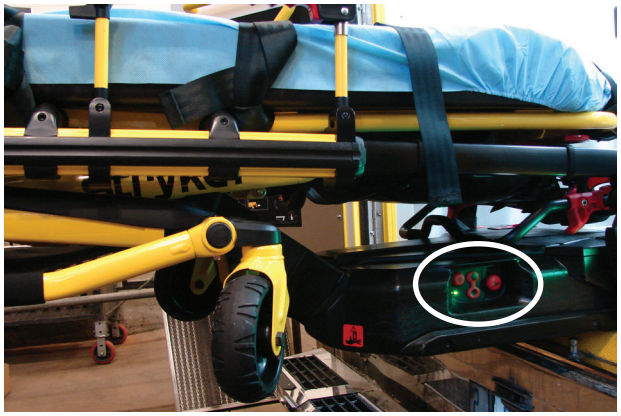

Figura 40

Figura 41

9. Levantar os braços de elevação e guiar o carrinho para dentro do compartimento do paciente no veículo até os braços estarem suficientemente afastados para não interferirem com as portas do veículo.

CARREGAR UMA MACA POWER-PRO NUM VEÍCULO (MODELO 6500/6506 E 6510/6516 COM A OPÇÃO POWER-LOAD)

⚠ ADVERTÊNCIA

- Carregar e/ou descarregar uma maca ocupada num veículo requer pelo menos dois (2) operadores com formação adequada.
- Garantir que todos os ocupantes entram no compartimento do paciente no veículo depois da maca compatível com a funcionalidade Power-LOAD ter sido carregada para o compartimento do paciente no veículo.

1. Levantar o amortecedor do veículo para a posição elevada (se disponível).
2. Levantar os braços de elevação para guiar e puxar o carrinho para fora do compartimento do paciente no veículo, conforme ilustrado na Figura 42.
3. Premir e manter premido o botão de extensão (+) no interruptor de controlo da maca para estender a subestrutura da maca para definir a altura de carga (Figura 43).

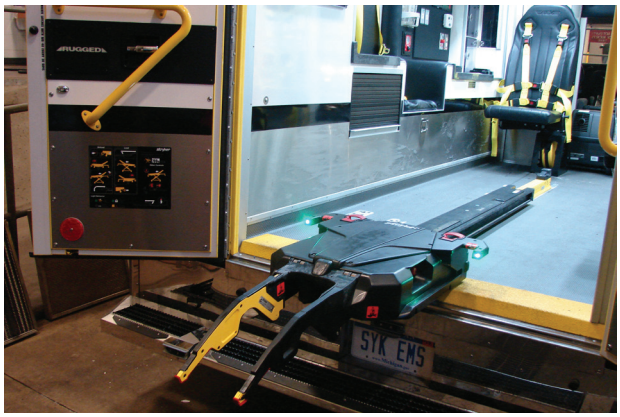

Figura 42

Figura 43

4. Empurrar a maca para dentro do sistema Power-LOAD até os pinos da roda de carregamento da maca se encaixarem no devido lugar conforme ilustrado na Figura 44. Certificar-se de que a maca está alinhada com os braços de elevação durante o carregamento.

⚠ PRECAUÇÃO

Para evitar o risco de danos no equipamento, não bater com a maca no carrinho durante o carregamento.

5. Verificar os indicadores LED do lado da cabeça para garantir que a maca está pronta para o carregamento.
   - Se os LEDs estiverem acesos com a cor verde, o lado da cabeça da maca está posicionado.
   - Se os LEDs estiverem intermitentes com a cor âmbar, o lado da cabeça da maca não está posicionado.

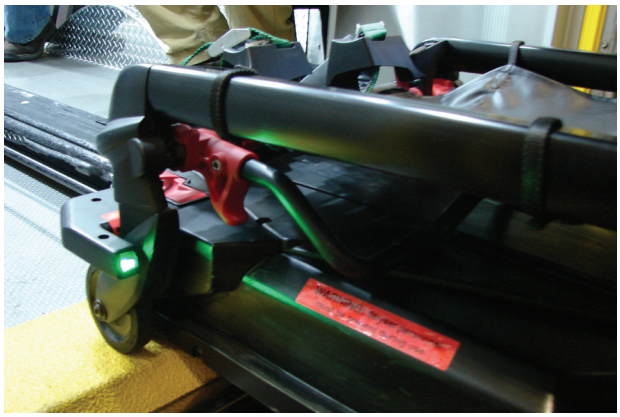

Figura 44

Voltar ao índice

CARREGAR UMA MACA POWER-PRO NUM VEÍCULO (MODELO 6500/6506 E 6510/6516 COM A OPÇÃO SISTEMA POWER-LOAD) (CONTINUAÇÃO)

6. Premir e manter premido o botão de retracção (–) no interruptor de controlo da maca, conforme ilustrado na Figura 45, para retrair completamente a subestrutura da maca até esta ficar suportada.
7. Empurrar a maca para dentro do compartimento do paciente no veículo até os braços de elevação baixarem e a maca ficar bloqueada no sistema Power-LOAD.
8. Verificar o indicador LED do lado dos pés para garantir que a maca está pronta para o transporte.
   - Se o LED estiver aceso com a cor verde, o lado dos pés da maca está posicionado ou pronto para o transporte.
   - Se o LED estiver intermitente com a cor âmbar, o lado dos pés da maca não está posicionado ou pronto para o transporte.
9. Certificar-se de que a maca está fixa no sistema Power-LOAD puxando de ambos os lados dos pés da maca com firmeza.

Figura 45

DESCARREGAR UMA MACA POWER-PRO DE UM VEÍCULO (MODELO 6500/6506 E 6510/6516 COM A OPÇÃO POWER-LOAD)

⚠ ADVERTÊNCIA

Carregar e/ou descarregar uma maca ocupada num veículo requer pelo menos dois (2) operadores com formação adequada.

1. Levantar o amortecedor do veículo para a posição elevada (se disponível).
2. Premir e manter premida a alavanca de desengate do lado dos pés do sistema Power-LOAD e puxar para retirar a maca do compartimento do paciente no veículo conforme ilustrado na Figura 46.

⚠ ADVERTÊNCIA

Ao desbloquear a maca para remoção do compartimento do paciente no veículo, os braços de elevação do sistema Power-LOAD levantam ligeiramente a maca. Se os braços de elevação não levantarem a maca, os operadores devem estar prontos para suportar o peso da maca e do paciente na totalidade de forma a evitar lesões.

3. Agarrar na estrutura da maca do lado dos pés para puxar a maca para fora do compartimento do paciente no veículo conforme ilustrado na Figura 47.

   Nota: Os indicadores LED do lado da cabeça ficam acesos com a cor verde apenas se a maca estiver pronta para descarregar.

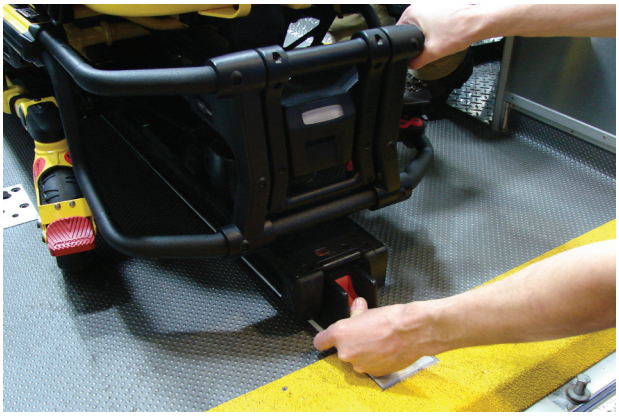

Figura 46

Figura 47

4. Premir e manter premido o botão de extensão (+) no interruptor de controlo da maca para estender a maca até as rodas desta pousarem no chão.
5. Libertar o botão de extensão (+) quando a maca já não estiver a ser suportada pelos braços de elevação. Os braços de elevação continuam a mover-se até terem sido completamente descidos.

Voltar ao índice

DESCARREGAR UMA MACA POWER-PRO DE UM VEÍCULO (MODELO 6500/6506 E 6510/6516 COM A OPÇÃO POWER-LOAD) (CONTINUAÇÃO)

6. Premir o botão de desengate (Figura 48) do interruptor de controlo da maca no lado dos pés desta ou levantar uma das duas pegas de desengate manual da maca no lado da cabeça do carrinho para desbloquear a maca (Figura 49).

Figura 48

Figura 49

7. Levantar os braços de elevação e guiar o carrinho para dentro do compartimento do paciente no veículo até os braços estarem suficientemente afastados para não interferirem com as portas do veículo.

DESCARREGAR UMA MACA DE UM VEÍCULO MANUALMENTE APÓS O CARREGAMENTO COM O SISTEMA POWER-LOAD (PERDA DE ALIMENTAÇÃO OU ERRO DO SISTEMA POWER-LOAD)

⚠ ADVERTÊNCIA

- Carregar e/ou descarregar uma maca ocupada num veículo requer pelo menos dois (2) operadores com formação adequada.
- Ao descarregar uma maca do compartimento do paciente do veículo enquanto o sistema Power-LOAD estiver a sofrer uma perda de alimentação ou erro do sistema, os operadores devem estar preparados para suportar a totalidade do peso da maca e do paciente.

Se o sistema Power-LOAD perder energia ou sofrer um erro do sistema depois de já ter sido carregada uma maca, seguir estes passos para descarregar a maca:

Nota: Os braços de elevação serão colocados em posição vertical.

1. Premir e manter premida a alavanca de desengate do lado dos pés do sistema Power-LOAD e puxar para retirar a maca do compartimento do paciente no veículo conforme ilustrado na Figura 50.

   Nota: Os braços de elevação não levantam a maca. Os operadores devem estar prontos para suportar o peso da maca na totalidade.

2. Agarrar na estrutura da maca do lado dos pés para puxar a maca para fora do compartimento do paciente no veículo.

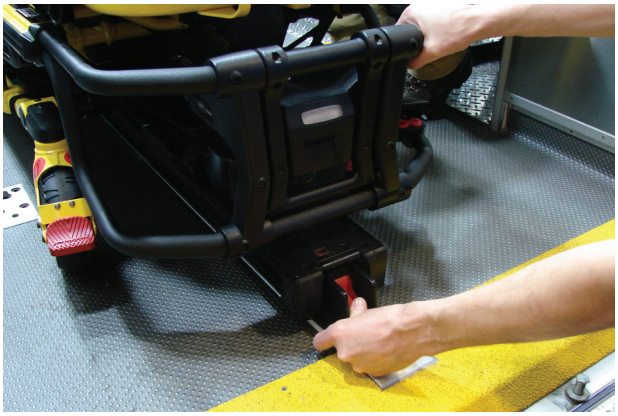

Figura 50

Para os modelos 6500/6506 e 6510/6516 com a opção Power-LOAD:

- Operador 1 – Agarrar na estrutura da maca do lado dos pés. Suportando o peso da maca, guiar e puxar a maca para fora do compartimento do paciente no veículo. Premir e manter premido o botão de extensão (+) no interruptor de controlo da maca para estender a maca até as rodas desta pousarem no chão.
- Operador 2 – Estabilizar a maca durante a operação de descarregamento agarrando firmemente na calha exterior.

Para os modelos 6085/6086 com a opção Power-LOAD:

- Operador 1 – Agarrar na estrutura da maca.
- Operador 2 – Agarrar na estrutura da base no ponto indicado, levantar ligeiramente e baixar a estrutura da base para a posição de extensão máxima enquanto o Operador 1 prime e mantém premido o desengate manual da maca. Verificar se as rodas da maca pousam no chão.
- Operador 1 (lado dos pés) – Libertar o desengate manual da maca para bloquear a subestrutura na posição de extensão.

⚠ ADVERTÊNCIA

Quando descarregar a maca, certificar-se de que a base da maca está estendida antes de premir quaisquer botões no painel de controlo do sistema Power-LOAD.

Voltar ao índice

DESCARREGAR UMA MACA DE UM VEÍCULO MANUALMENTE APÓS O CARREGAMENTO COM O SISTEMA POWER-LOAD (PERDA DE ALIMENTAÇÃO OU ERRO DO SISTEMA NO SISTEMA POWER-LOAD) (CONTINUAÇÃO)

3. Premir o botão de desengate manual no painel de controlo do sistema Power-LOAD conforme ilustrado na Figura 51 para baixar os braços de elevação até estarem afastados da maca.
4. Levantar uma das duas pegas de desengate manual da maca no lado da cabeça do sistema Power-LOAD para desbloquear a maca conforme ilustrado na Figura 52.

Figura 51

Figura 52

5. Levantar os braços de elevação e guiar o carrinho para dentro do compartimento do paciente no veículo até os braços estarem suficientemente afastados para não interferirem com as portas do veículo.
6. A seguir ao serviço, remover o veículo de serviço para diagnosticar e reparar o sistema Power-LOAD.

CARREGAR UMA MACA NUM VEÍCULO MANUALMENTE (PERDA DE ALIMENTAÇÃO OU ERRO DO SISTEMA POWER-LOAD)

⚠ ADVERTÊNCIA

- Carregar e/ou descarregar uma maca ocupada num veículo requer pelo menos dois (2) operadores com formação adequada.
- Garantir que todos os ocupantes entram no compartimento do paciente no veículo depois da maca compatível com a funcionalidade Power-LOAD ter sido carregada para o compartimento do paciente no veículo.

1. Levantar o amortecedor do veículo para a posição elevada (se disponível).
2. Certificar-se de que o carrinho se localiza do lado da cabeça do compartimento do paciente no veículo com os braços de elevação para baixo. Caso contrário, elevar os braços de elevação e guiar o carrinho para o compartimento do paciente no veículo até o sistema Power-LOAD bloquear no lugar com os braços de elevação em baixo.
3. Certificar-se de que a secção retráctil da cabeça da maca está completamente estendida e bloqueada.
4. Colocar a maca na posição de carregamento (qualquer posição em que as rodas de carregamento se encontrem com a altura do piso do compartimento do paciente no veículo).
5. Deslizar a maca para o compartimento do paciente no veículo.
6. Empurrar a maca para a frente até as rodas de carregamento estarem no piso do compartimento do paciente no veículo e a barra de segurança passar o gancho de segurança conforme ilustrado na Figura 53.

Figura 53

Nota: Para obter o máximo de espaço livre para elevar a base, puxar a maca para fora até a barra de segurança prender no gancho de segurança.

Para os modelos 6500/6506 e 6510/6516 com a opção Power-LOAD:

- Agarrar na estrutura da maca do lado dos pés.
- Levantar o lado dos pés da maca e premir e manter premido o botão de retracção (-) no interruptor de controlo da maca para retrair completamente a subestrutura da maca.
  Nota: A subestrutura da maca irá retrair em menos de três segundos.

Para os modelos 6085/6086 com a opção Power-LOAD:

- Operador 1 (lado dos pés) – Agarrar na estrutura da maca do lado dos pés. Premir e manter premido o desengate manual da maca.
- Operador 2 (lateral) – Estabilizar a maca colocando uma mão na calha exterior. Agarrar na estrutura da base. Depois do operador no lado dos pés ter levantado a maca e apertado o desengate manual da maca, retrair a subestrutura com uma mão e segurar no lugar.
- Operador 1 (lado dos pés) – Libertar o desengate manual da maca para bloquear a subestrutura na posição retraída.

⚠ PRECAUÇÃO

Para evitar o risco de danos no equipamento, não empurrar a maca para o interior do compartimento do paciente no veículo até a base da maca estar completamente retraída.

7. Empurrar a maca para dentro do compartimento do paciente no veículo até a maca ficar bloqueada no sistema Power-LOAD.
8. Certificar-se de que a maca está fixa no sistema Power-LOAD puxando de ambos os lados dos pés da maca com firmeza.
9. A seguir ao serviço, remover o veículo de serviço para diagnosticar e reparar o sistema Power-LOAD.

Voltar ao índice

DESCARREGAR UMA MACA DE UM VEÍCULO MANUALMENTE

⚠ ADVERTÊNCIA

- Carregar e/ou descarregar uma maca ocupada num veículo requer pelo menos dois (2) operadores com formação adequada.
- O sistema Power-LOAD é apenas um dispositivo de ajuda. Os operadores são responsáveis pela avaliação de cada situação de forma a determinar como distribuir e l evantar o peso a transportar. Utilizar sempre ambas as mãos no manuseamento da maca.
- Ao lidar com pesos superiores a 181 kg, garantir que existem operadores suficientes para suportar as forças necessárias para a carregamento ou descarregamento. Para maior segurança, os utilizadores devem tentar efectuar a carregamento ou descarregamento em superfícies planas. Para alturas de plataforma do veículo de 91 cm, poderá ser necessário utilizar o botão de desengate manual no painel de controlo do sistema Power-LOAD ou as pegas de desengate manual da maca no lado da cabeça do Power-LOAD para descarregar manualmente.

1. Levantar o amortecedor do veículo para a posição elevada (se disponível).
2. Premir e manter premida a alavanca de desengate do lado dos pés do sistema Power-LOAD e puxar para retirar a maca do compartimento do paciente no veículo conforme ilustrado na Figura 54.
3. Agarrar na estrutura da maca do lado dos pés para puxar a maca para fora do compartimento do paciente no veículo.

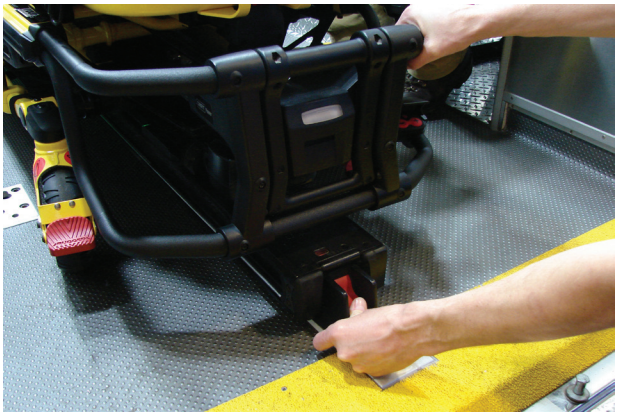

Figura 54

Para os modelos 6500/6506 e 6510/6516 com a opção Power-LOAD:

- Operador 1 – Agarrar na estrutura da maca do lado dos pés. Suportando o peso da maca, guiar e puxar a maca para fora do compartimento do paciente no veículo até a barra de segurança engatar no gancho de segurança. Premir e manter premido o botão de extensão (+) no interruptor de controlo da maca para estender a maca até as rodas desta pousarem no chão.
- Operador 2 – Verificar se a barra de segurança engata no gancho de segurança e estabilizar a maca durante a operação de descarregamento agarrando firmemente na calha exterior. Empurrar a alavanca de desengate da barra de segurança para a frente para desengatar a barra de segurança do gancho de segurança do compartimento do paciente no veículo.

Para os modelos 6085/6086 com a opção Power-LOAD:

- Operador 1 (lado dos pés) – Agarrar na estrutura da maca do lado dos pés. Suportando o peso da maca, guiar e puxar a maca para fora do compartimento do paciente no veículo até a barra de segurança engatar no gancho de segurança.
- Operador 2 (lateral) – Agarrar na estrutura da base no ponto indicado, levantar ligeiramente e baixar a estrutura da base para a posição de extensão máxima enquanto o Operador 1 prime e mantém premido o desengate manual da maca.
- Operador 1 (lado dos pés) – Soltar o desengate manual da maca e garantir que a subestrutura encaixa no devido lugar. Colocar a maca no chão.
- Operador 2 (lateral) – Desengatar a barra de segurança do gancho de segurança empurrando a alavanca da barra de segurança para a frente.

⚠ ADVERTÊNCIA

Quando descarregar a maca, certificar-se de que a base da maca está estendida antes de premir quaisquer botões no painel de controlo do sistema Power-LOAD.

Nota: Na rara eventualidade de o lado dos pés da maca falhar e não ser possível retirar a maca do veículo, retirar o paciente através de um método alternativo (por exemplo, utilizando uma placa dorsal ou uma maca de campo).

Voltar ao índice

RETIRAR UMA MACA DE UM VEÍCULO PARA REPARAÇÃO

ADVERTÊNCIA

Retirar uma maca de um veículo para reparação exige no mínimo dois (2) operadores com formação adequada.

Para retirar uma maca de um veículo para reparação:

1. Operador 1 – Premir e manter premido o botão de desengate do carrinho do lado da cabeça do sistema Power-LOAD. Operador 2 – Deslizar ambos os desencadeadores do bloqueio de transferência (mais próximos do lado dos pés) na direcção do lado dos pés do conjunto de transferência para desbloquear e, com a ajuda do Operador 1, empurrar a maca e o dispositivo de transferência com firmeza para fora do compartimento do veículo.
2. Operador 1 – Com uma chave de parafusos ou ferramenta semelhante, empurrar o conjunto do gancho por baixo do dispositivo de transferência enquanto o Operador 2 empurra o dispositivo de transferência para a frente, na direcção do lado da cabeça do compartimento do veículo, para desengatar a maca do bloqueio.
3. Quando a maca estiver desbloqueada, puxá-la completamente para fora.

ADVERTÊNCIA

O sistema Power-LOAD é apenas um dispositivo de ajuda. Os operadores são responsáveis pela avaliação de cada situação de forma a determinar como distribuir e levantar o peso a transportar. Utilizar sempre ambas as mãos no manuseamento da maca.

4. Certificar-se de que a base da maca está estendida e levantar uma das pegas de desengate manual da maca do lado da cabeça do sistema Power-LOAD para desbloquear a maca.

ADVERTÊNCIA

Quando descarregar a maca, certificar-se de que a base da maca está estendida antes de premir quaisquer botões no painel de controlo do sistema Power-LOAD.

Voltar ao índice

CARREGAR UMA MACA NUM VEÍCULO MANUALMENTE (PERDA DE ALIMENTAÇÃO POWER-PRO)

⚠ ADVERTÊNCIA

- Carregar e/ou descarregar uma maca ocupada num veículo requer pelo menos dois (2) operadores com formação adequada.
- Garantir que todos os ocupantes entram no compartimento do paciente no veículo depois da maca compatível com a funcionalidade Power-LOAD ter sido carregada para o compartimento do paciente no veículo.

1. Levantar o amortecedor do veículo para a posição elevada (se disponível).
2. Levantar os braços de elevação para guiar e puxar o carrinho para fora do compartimento do paciente no veículo, conforme ilustrado na Figura 55.
3. Elevar a maca para a posição de carregamento.
4. Empurrar a maca para dentro do sistema Power-LOAD até os pinos da roda de carregamento da maca se encaixarem no devido lugar conforme ilustrado na Figura 56. Certificar-se de que a maca está alinhada com os braços de elevação durante o carregamento.

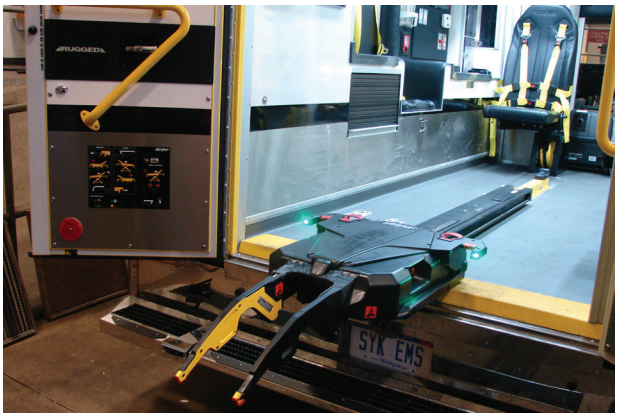

Figura 55

⚠ PRECAUÇÃO

Para evitar o risco de danos no equipamento, não bater com a maca no carrinho durante o carregamento.

5. Verificar os indicadores LED do lado da cabeça para garantir que a maca está pronta para o carregamento.
   - Se os LEDs estiverem acesos com a cor verde, o lado da cabeça da maca está posicionado.
   - Se os LEDs estiverem intermitentes com a cor âmbar, o lado da cabeça da maca não está posicionado.
6. Premir o botão de seta para cima (↑) no painel de controlo do sistema Power-LOAD, conforme apresentado na Figura 57 para levantar os braços de elevação para a posição mais alta.

   Nota: As pernas da maca não se retraem.

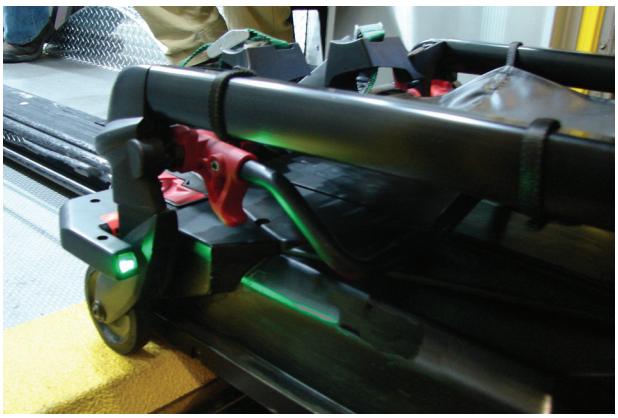

Figura 56

7. Operador 1 (lado dos pés) – Agarrar na estrutura da maca do lado dos pés. Premir e manter premido o desengate manual da maca.
8. Operador 2 (lateral) – Agarrar na armação da base. Depois de o operador que se encontra do lado dos pés apertar a pega de desengate manual, retrair a subestrutura da maca com uma mão e estabilizar a maca com a outra mão.

Figura 57

⚠ PRECAUÇÃO

Para evitar o risco de danos no equipamento, não empurrar a maca para o interior do compartimento do paciente no veículo até a base da maca estar completamente retraída.

Voltar ao índice

CARREGAR UMA MACA NUM VEÍCULO MANUALMENTE (PERDA DE ALIMENTAÇÃO POWER-PRO) (CONTINUAÇÃO)

9. Ambos os operadores – Empurrar a maca para dentro do compartimento do paciente no veículo até que os braços de elevação baixem e a maca se encaixe no sistema Power-LOAD.
10. Operador 1 – Continuar a apertar e segurar a pega de desengate manual.

⚠ PRECAUÇÃO

Não largar o desengate manual até a maca bloquear no lugar no lado dos pés. Se se largar demasiado cedo, a base da maca pode impedir a maca de ficar devidamente bloqueada no sistema Power-LOAD.

11. Certificar-se de que a maca está fixa no sistema Power-LOAD puxando de ambos os lados dos pés da maca com firmeza.
12. A seguir ao serviço, remover a maca da utilização para diagnosticar e reparar a maca Power-PRO.

Nota: O sistema Power-LOAD carrega automaticamente a bateria Power-PRO SMRT Pak se a maca estiver fixa no sistema Power-LOAD na posição de transporte (não são necessários cabos nem conectores). O indicador LED da bateria da maca fica momentaneamente intermitente com a cor verde para indicar que está a carregar.

ADVERTÊNCIA

Premir sempre o botão de alimentação principal para desligar a unidade antes da manutenção ou limpeza.

O sistema Power-LOAD foi concebido para ser lavado mediante lavagem automática. Embora a unidade possa apresentar alguns sinais de oxidação ou descoloração provenientes da lavagem contínua, as características de desempenho ou a funcionalidade da unidade não se degradarão por acção da lavagem automática, desde que sejam seguidos os procedimentos correctos.

PROCEDIMENTO DE LIMPEZA

- Seguir exactamente as recomendações de diluição do fabricante da solução de limpeza.
- A Stryker Medical recomenda a lavagem automática do sistema Power-LOAD com produtos de limpeza recomendados, enxaguando a unidade e secando as calhas de transferência e as dobradiças dos braços com uma toalha. Em alternativa, é possível efectuar a lavagem automática do sistema Power-LOAD com uma unidade de agulheta portátil ou limpar a unidade com um pano limpo e um produto de limpeza recomendado, conforme listado em “Limpeza” a página 7-71.
- Ao enxaguar ou efectuar a lavagem automática da unidade, não vaporizar directamente por baixo do carrinho para dentro do respectivo mecanismo, pois pode dar-se a entrada de água no compartimento do carrinho, que poderia acelerar a corrosão a longo prazo e prejudicar o funcionamento.
- Com um pano e uma escova macios, limpar os canais do rolo de transferência para evitar a acumulação de resíduos de acordo com a lista de verificação da Manutenção preventiva na página 7-72.
- Retirar a capa superior do carrinho e o conjunto da capa do lado esquerdo do paciente para secar o conjunto da placa de controlo com uma toalha. Consultar na “Inspecção e ajustes regulares” a página 7-72 .
- Desligar os conectores do motor e da bateria e secar os conectores com uma toalha.
- Secar as calhas de transferência e as dobradiças dos braços com uma toalha.

Durante a limpeza, estacionar a ambulância numa subida e estender completamente o dispositivo de transferência e o carrinho para que a água se escoe pela parte traseira do compartimento do paciente.

Nota: A água que entrar no sistema Power-LOAD será escoada através do tubo de escoamento para a parte inferior da ambulância.

ADVERTÊNCIA

Usar equipamento de segurança pessoal adequado, como óculos de protecção ou uma máscara respiratória, para evitar o risco de contágio por inalação durante a limpeza. A utilização de equipamento de lavagem automática pode levantar para o ar a contaminação acumulada durante a utilização da unidade.

LIMITAÇÕES DA LIMPEZA

PRECAUÇÃO

- NÃO LIMPAR A UNIDADE COM VAPOR NEM COM ULTRA-SONS.
- A temperatura máxima da água não deverá exceder os 82 °C.
- Deixar a unidade secar ao ar antes da utilização.
- A pressão máxima da água não deve ultrapassar os 130,5 bar. Caso se utilize uma agulheta portátil para lavar a unidade, o bocal de pressão deve ser mantido a uma distância mínima de 61 cm da unidade.
- Ao enxaguar ou efectuar a lavagem automática da unidade, não vaporizar directamente por baixo do carrinho para dentro do respectivo mecanismo, pois pode dar-se a entrada de água no compartimento do carrinho, que poderia acelerar a corrosão a longo prazo e prejudicar o funcionamento.
- O não cumprimento destas instruções poderá anular toda e qualquer garantia.

Voltar ao índice

Em geral, é possível utilizar desinfectantes quaternários ou do tipo fenólico (**excluindo Virex® TB**), desde que sejam usados nas concentrações recomendadas pelo fabricante. Não se recomenda a utilização de desinfectantes do tipo iodóforo, uma vez que poderão provocar manchas.

Produtos de limpeza sugeridos para as superfícies do sistema Power-LOAD:

- Produtos de limpeza quaternários (ingrediente activo – cloreto de amónio).
- Produtos de limpeza fenólicos (ingrediente activo – o-fenilfenol).
- Solução à base de cloro (lixívia) (5,25% – menos de 1 parte de lixívia para 100 partes de água).

Evitar a saturação excessiva e certificar-se de que o produto não fica mais tempo molhado do que o recomendado pelas orientações do fabricante para uma desinfecção correcta.

⚠ ADVERTÊNCIA

ALGUNS PRODUTOS DE LIMPEZA SÃO DE NATUREZA CORROSIVA E PODERÃO DANIFICAR O PRODUTO SE UTILIZADOS DE FORMA INCORRECTA. Se os produtos acima descritos forem utilizados para limpar equipamento da Stryker envolvido nos cuidados do paciente, devem ser tomadas medidas para garantir que, após a limpeza, as unidades são lavadas com água limpa e totalmente secas. O não cumprimento da lavagem e secagem das unidades deixará resíduos corrosivos na superfície da unidade, que poderão causar a corrosão prematura de componentes críticos.

Nota: O não cumprimento das instruções acima indicadas durante a utilização deste tipo de detergentes poderá anular a garantia deste produto.

REMOÇÃO DE COMPOSTOS DE IODO

Utilizar uma solução de 1/2 colher de sopa de tiossulfato de sódio em 0,5 l de água morna para limpar a área manchada. Após a ocorrência da mancha, limpar o mais depressa possível. Caso as manchas não saiam de imediato, deixar a solução embeber a área ou ficar sobre a superfície. Antes de voltar a utilizar a unidade, lavar com água limpa as superfícies que tenham sido expostas a esta solução.

Voltar ao índice

INSPECÇÃO E AJUSTES REGULARES

Intervalos de manutenção

O seguinte plano destina-se a servir de orientação geral para a manutenção. O volume de serviços, condições climatéricas, terreno, localização geográfica e utilização individual irão alterar o plano de manutenção necessário. Caso não se tenha a certeza sobre como estas verificações devem ser realizadas ou em caso de dúvida sobre quais os intervalos que devem ser seguidos em termos de manutenção da unidade, contactar o Técnico de Assistência da Stryker. Consultar a “Lista de peças de substituição de consulta rápida” a página 7-75 para mais informações sobre os números de peças que poderão ter de ser substituídas.

Durante as verificações de manutenção preventiva do Power-LOAD, é necessário realizar uma verificação da manutenção preventiva nas respectivas macas compatíveis com Power-LOAD e o conjunto da guia de rodas opcional (se aplicável) para garantir o funcionamento de todo o sistema.

Manutenção da maca compatível com a funcionalidade Power-LOAD

Os itens de desgaste que podem necessitar de substituição na maca compatível com Power-LOAD, incluem o espaçador do braço da maca (6500-002-123), o batente da base (6085-001-094) e o pino da roda de carregamento (6500-002-104).

Manutenção do conjunto da guia de rodas opcional (se aplicável)

Para preservar a funcionalidade do dispositivo de fixação do Power-LOAD, garantir que a guia de rodas e a respectiva estrutura não ficaram comprometidas. O sistema da calha da guia de rodas foi concebido para ajudar o sistema Power-LOAD a carregar a maca. Se a guia de rodas ficou comprometida, deve ser imediatamente substituída.

Nota: O plano de manutenção do sistema Power-LOAD baseia-se em 10 serviços por dia. Ajustar o seguinte plano de acordo com a utilização real.

⚠ ADVERTÊNCIA

Para evitar o risco de lesão, substituir o sistema Power-LOAD caso tenha estado envolvido num acidente. Um dispositivo de fixação que tenha estado envolvido num acidente pode ficar danificado e, possivelmente, pode deixar de funcionar correctamente.

Rotina	A cada			
	1 mês	3 meses	6 meses	12 meses
Verificar se existem dispositivos de fixação folgados. Substituir se estiverem folgados. Consultar todos os desenhos de montagem.		X		
Verificar se os parafusos dos terminais da bateria estão apertados (binário de aperto de 1 Nm).		X		
Verificar a bateria. Substituir se a elevação estiver lenta.				X
Verificar e substituir quaisquer peças gastas, incluindo as capas dos braços, almofadas de desgaste dos braços, capas superiores e laterais do carrinho, molas da pega de desengate da maca, capa da alavanca da âncora ou guias da maca, se necessário.				X
Verificar os amortecedores dos batentes fixos. Substituir se o canto estiver danificado.				X
Verificar o motor. Substituir quando não existir movimento do motor.				X
Verificar a vareta da extremidade do cilindro. Substituir se o sistema Power-LOAD funcionar em modo manual e o LED de erro estiver aceso.				X
Limpar resíduos do local de bloqueio do lado dos pés no dispositivo de transferência.	X			
Limpar resíduos da parte de cima do conjunto de transferência e do conjunto da âncora.		X		
Limpar canais do rolo de transferência para evitar a acumulação de resíduos.		X		
Verificar a funcionalidade completa de acordo com a “Lista de verificação de instalação do sistema Power-LOAD” a página 7-42.				X
Rotinas, continuação na página 7-73				

Voltar ao índice

INSPECÇÃO E AJUSTES REGULARES (CONTINUAÇÃO)

Rotina	A cada			
	1 mês	3 meses	6 meses	12 meses
Verificar a existência de fugas no circuito hidráulico				X
Substituir a chumaceira do bloqueio de transferência uma vez por ano. Consultar o plano de substituição na página 7-73 para mais informações. **Nota:** Durante a substituição da chumaceira, garantir que a área circundante está limpa (âncora) e aplicar lubrificante de bissulfureto de molibdénio no pino de bloqueio de transferência.				X
Verificar a funcionalidade de carregamento e descarregamento do sistema Power-LOAD. Se a unidade apresentar dificuldade em deslizar ou se for notável desgaste no canal do rolo de transferência para além da vareta interior, substituir os rolos de guia em V do carrinho e trocar a vareta de transferência do lado direito do paciente, exterior e da parte inferior com a vareta de transferência do lado direito do paciente, exterior e da parte superior. Verificar a existência de danos ou desgaste excessivo nos restantes rolos. Substituir, se necessário. **Nota:** Consultar o plano de substituição na página 7-73 para mais informações.				X

Plano de substituição de peças do rolo liso e do rolo de guia em V

As peças do rolo liso e do rolo de guia em V devem ser substituídas a cada 14.110 serviços para assegurar que o Power-LOAD continua completamente funcional. Seguir este cronograma, com base no volume de serviços, para planear os intervalos de assistência apropriados para cumprir este requisito.

Serviços por dia	Meses
6	80
7 a 8	60
9 a 10	48
11 a 12	40
13	36
14 a 15	30

Plano de substituição de peças da chumaceira de bloqueio de transferência

As peças da chumaceira de bloqueio de transferência devem ser substituídas a cada 3.653 serviços para assegurar que o Power-LOAD continua completamente funcional. Seguir este cronograma, com base no volume de serviços, para planear os intervalos de assistência apropriados para cumprir este requisito.

Serviços por dia	Meses
2	60
3	40
4 a 5	24
6	20
7 a 8	15
9 a 10	12
11 a 12	10
13 a 15	8

Voltar ao índice

Registo de manutenção

Data	Operação de manutenção executada	Por

Lista de peças de substituição de consulta rápida

Todas as peças e acessórios listados nesta página estão actualmente disponíveis para compra. Algumas das peças identificadas nas peças dos esquemas de montagem neste manual podem não estar disponíveis para compra em separado. Contactar o Apoio ao Cliente da Stryker nos EUA através do número 1-800-327-0770, para saber qual a disponibilidade e o preço.

Nome da peça	Número de peça
Conjunto do actuador, carrinho	6390-001-028
Bateria	6390-001-026
Placa, comunicação, carrinho	6390-001-378
Placa, indutiva primária, âncora	6390-001-147
Placa, carrinho	6390-001-014
Chumaceira de bronze (Chumaceira de bloqueio da âncora)	0081-439-000
Bloco amortecedor, posição central	6390-001-322
Conjunto de bobina, centro, âncora	6390-001-030
Conjunto de bobina, primária, âncora	6390-001-071
Conjunto de bobina, carrinho	6390-001-066
Mola da pega de desengate da maca	0038-376-000
Capa, cimo	6390-001-420
Conjunto da capa, lateral, lado direito do paciente	6390-001-041
Conjunto da capa, lateral, lado esquerdo do paciente	6390-001-042
Conjunto da capa, aleta, lado direito do paciente	6390-001-047
Conjunto da capa, aleta, lado esquerdo do paciente	6390-001-048
Capa, braço, centro, lado direito do paciente	6390-001-369
Capa, braço, centro, lado esquerdo do paciente	6390-001-370
Capa, braço, lado da cabeça, lado direito do paciente	6390-001-371
Capa, braço, lado da cabeça, lado esquerdo do paciente	6390-001-372
Bloco do batente fixo, roscado	6390-001-246
Bloco do batente fixo, orifício perfurado	6390-001-244
Amortecedor do batente fixo	6390-001-243
Conjunto hidráulico	6390-001-039
Fluido hidráulico	6500-001-293
Vareta da extremidade do cilindro hidráulico	6390-001-040
Etiqueta, Instruções das operações accionadas	6390-001-498
Etiqueta, Instruções das operações manuais	6390-001-499
Motor	6390-001-132

Voltar ao índice

Lista de peças de substituição de consulta rápida

Nome da peça	Número de peça
Dispositivo de fixação da opção de múltiplas vítimas do Power-LOAD, dispositivo de fixação para montagem na parede (Modelo 6391)	6391-000-000
Dispositivo de fixação da opção de múltiplas vítimas do Power-LOAD, dispositivo de fixação para montagem no piso (Modelo 6391)	6391-000-000
Alojamento da alavanca de desengate	6390-001-105
Conjunto do rolo, liso	6390-001-027
Conjunto do rolo, guia em V	6390-001-025
Sensor, posição angular (SPA)	6390-001-397
Sensor, posição do carrinho (SPC)	6390-001-361
Interruptor, principal para ligar/desligar	6390-001-450
Amortecedor da calha da guia de rodas	6390-001-175
Calha da guia de rodas	6390-001-176

Voltar ao índice

REMOÇÃO DO DISPOSITIVO DE TRANSFERÊNCIA

Ferramentas necessárias:

- Chave T25 Torx
- Chave sextavada de 5/32"

Procedimento:

1. Retirar o carrinho. Consultar “Remoção do carrinho” a página 7-78.
2. Colocar o dispositivo de transferência na posição de transporte completamente dentro do compartimento do veículo.
3. Com uma chave T25 Torx, retirar os quatro parafusos (A) que fixam a placa de desgaste de transferência do lado dos pés (B) na extrusão de transferência para retirar a placa de desgaste de transferência do lado dos pés (Figura 58).
4. Com uma chave sextavada de 5/32", retirar o parafuso (C) que fixa o activador do íman do carrinho (D) na extrusão da âncora para retirar o activador do íman do carrinho (Figura 58).
5. Deslizar ambos os desencadeadores do bloqueio de transferência (E) para estender e puxar o dispositivo de transferência completamente para fora da âncora (Figura 58).

   Nota: O conjunto de transferência é pesado e pode exigir assistência para a remoção.

6. Inverter os passos para reinstalar.
7. Verificar se a unidade está a funcionar correctamente antes de voltar a utilizá-la.

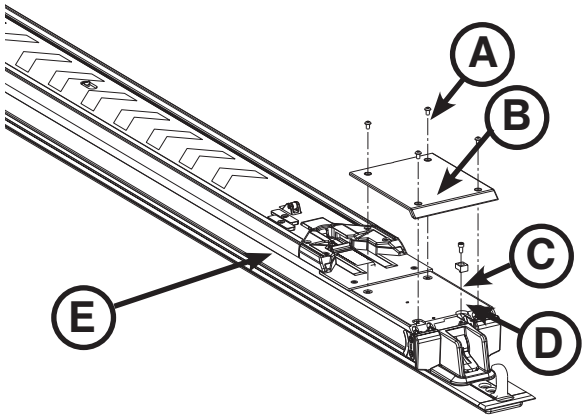

Figura 58

Voltar ao índice

REMOÇÃO DO CARRINHO

Ferramentas necessárias:

- Chave sextavada de 5/32"
- Chave T25 Torx

Procedimento:

1. Levantar os braços de elevação (A), premir o botão de desengate do carrinho do lado da cabeça da âncora (B) e puxar o carrinho na direcção do lado dos pés para o centro do conjunto de transferência (Figura 59).
2. Deslizar o desencadeador do bloqueio de transferência do lado direito do paciente (C) para estender e puxar o dispositivo de transferência na direcção do lado dos pés, até o dispositivo de transferência parar na primeira posição de bloqueio (Figura 59).

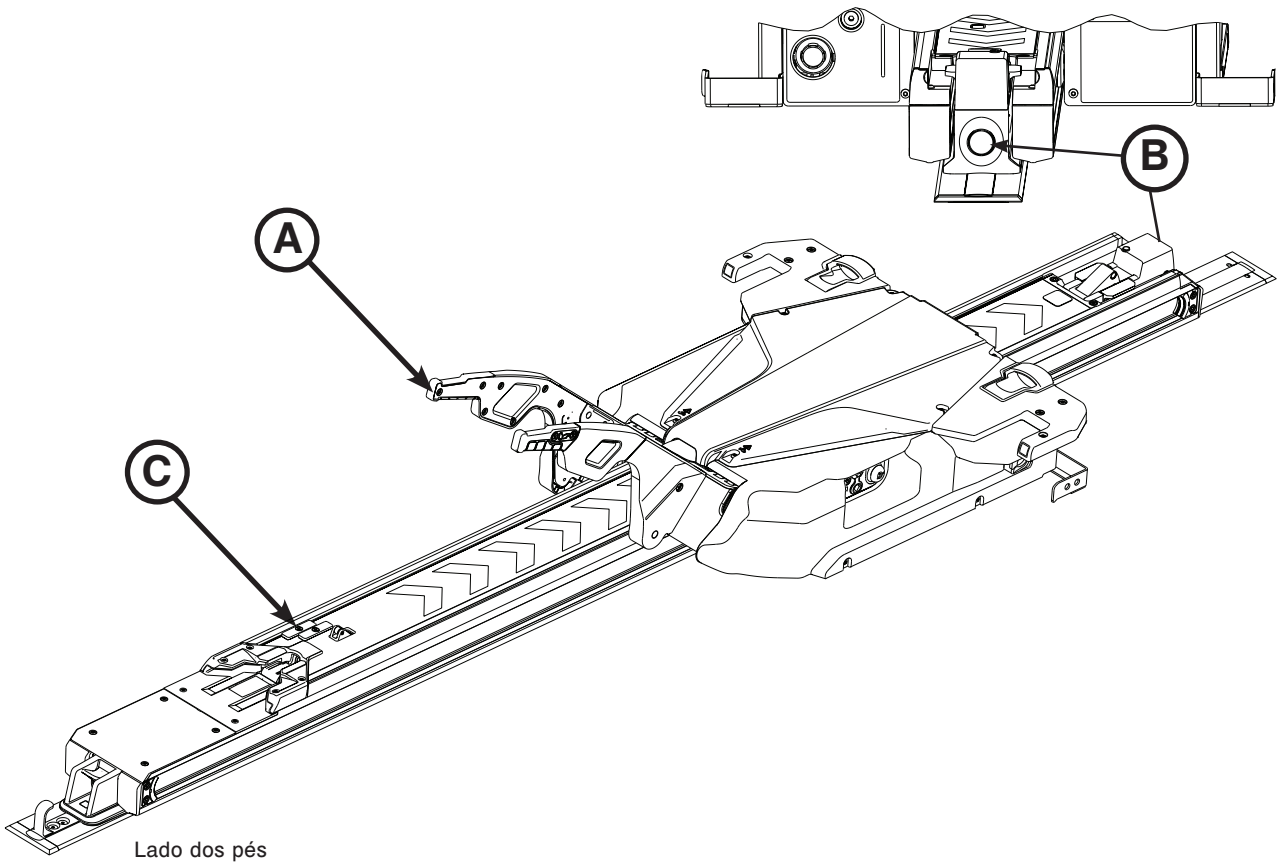

Figura 59

REMOÇÃO DO CARRINHO (CONTINUAÇÃO)

3. Com uma chave T25 Torx, retirar os dois parafusos que fixam o remate de transferência (E) (Figura 60).
4. Com uma chave sextavada de 3/16", desapertar (não retirar) os quatro parafusos sextavados interiores (dois de cada lado) (D) que fixam os batentes fixos no conjunto de transferência (Figura 60).
5. Empurrar os parafusos (desapertados no passo 4) para desapertar os batentes fixos do dispositivo de transferência.

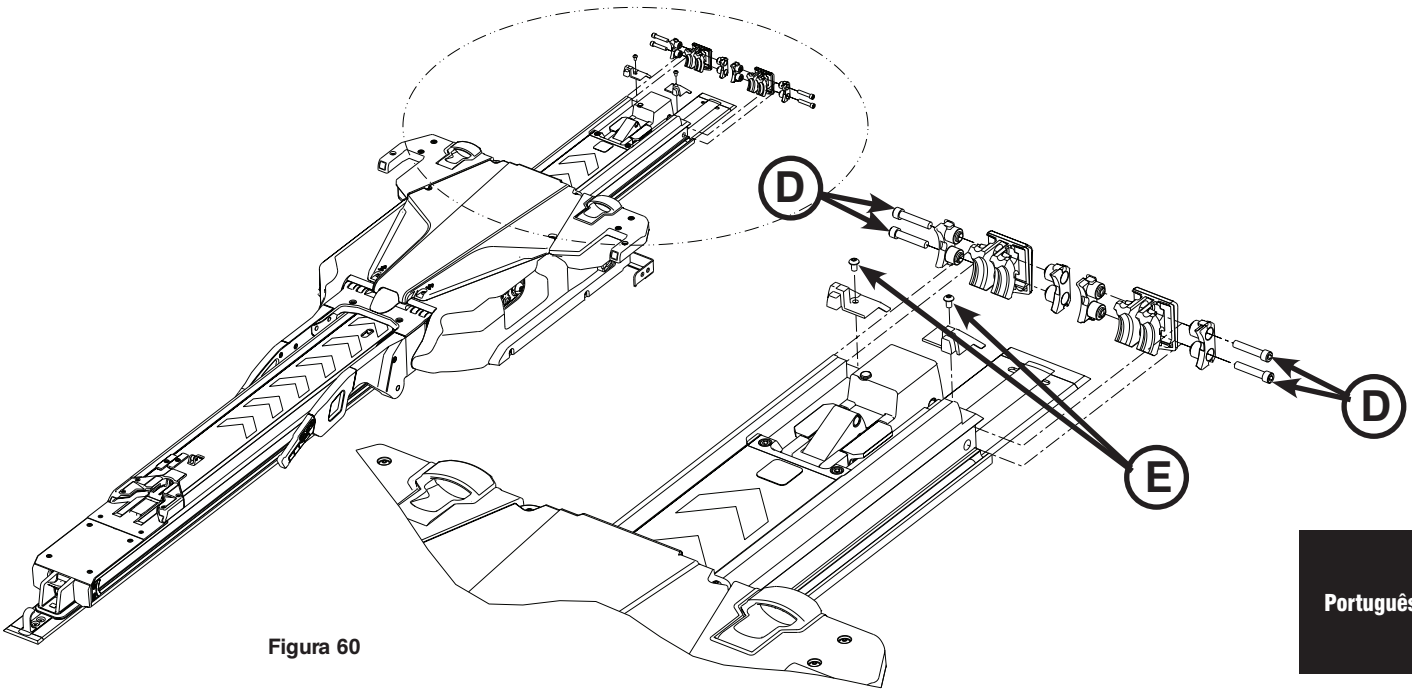

Figura 60

6. Retirar os amortecedores dos batentes fixos. Guardar os amortecedores para a reinstalação.

⚠ ADVERTÊNCIA

Para evitar o risco de lesões, são necessárias duas pessoas para levantar e posicionar o conjunto do carrinho.

Nota: O carrinho desce ligeiramente ao retirá-lo do dispositivo de transferência. Não inclinar o carrinho de cabeça para baixo, w a frente ou de lado.

7. Levantar cuidadosamente o conjunto do carrinho pelo braço e pela aleta. Não levantar o carrinho pelas pegas de desengate manual da maca. Levantar apenas nos pontos indicados. Pessoa 1, posicionar as mãos em A1 e A2. Pessoa 2, posicionar as mãos em B1 e B2 conforme ilustrado na Figura 61. Mover o carrinho na direcção do lado da cabeça até sair do dispositivo de transferência. Retirar o carrinho da âncora. Colocar o carrinho numa área de trabalho adequada.
8. Inverter os passos para reinstalar.
9. Verificar se a unidade está a funcionar correctamente antes de voltar a utilizá-la.

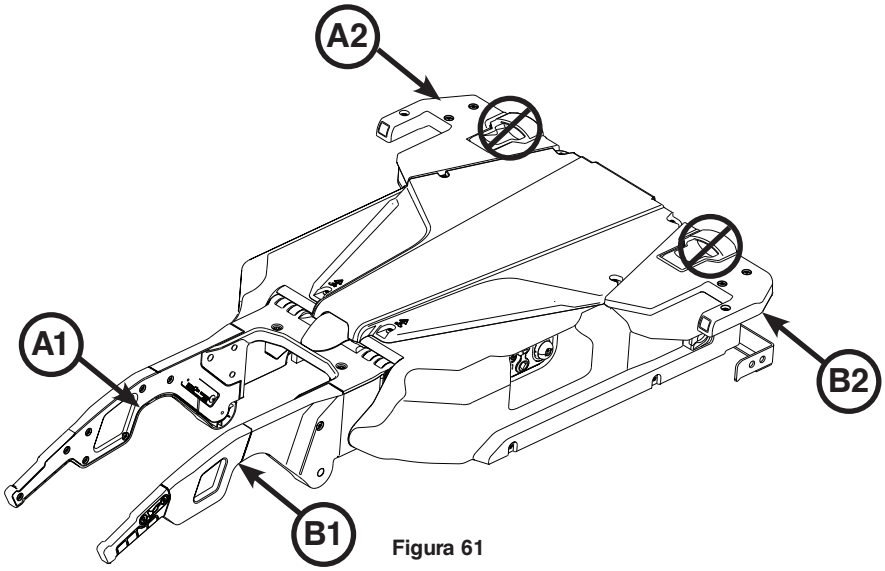

Figura 61

Voltar ao índice

REMOÇÃO E SUBSTITUIÇÃO DAS CAPAS

Ferramentas necessárias:

- Chave T25 Torx
- Chave sextavada de 5/32"

Procedimento:

1. Com uma chave T25 Torx, retirar os seis parafusos (A) que fixam a capa superior do carrinho (Figura 62).
2. Com uma chave T25 Torx, retirar os três parafusos (C) da capa do lado esquerdo (D) (Figura 63).
3. Com uma chave sextavada de 5/32", retirar um parafuso Allen (E) da parte superior da capa do lado esquerdo (D) (Figura 63).
4. Retirar a capa. Guardar a capa do lado esquerdo e todos os parafusos para a reinstalação.
5. Repetir os passos 2 a 4 para retirar a capa do lado direito (F) (Figura 63).
6. Inverter os passos para reinstalar.

⚠ ADVERTÊNCIA

Durante a manutenção ou instalação das capas, não entalar os cabos.

7. Verificar se a unidade está a funcionar correctamente antes de voltar a utilizá-la.

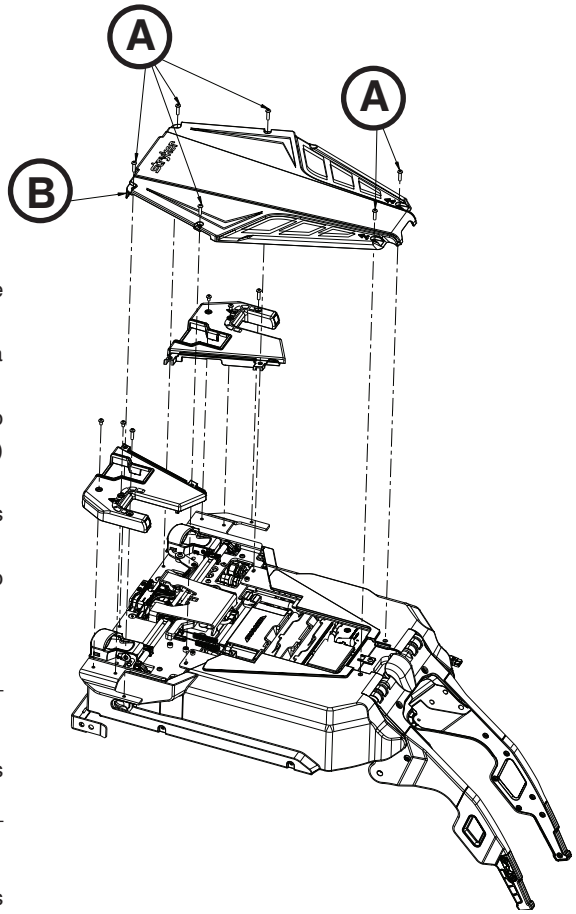

Figura 62

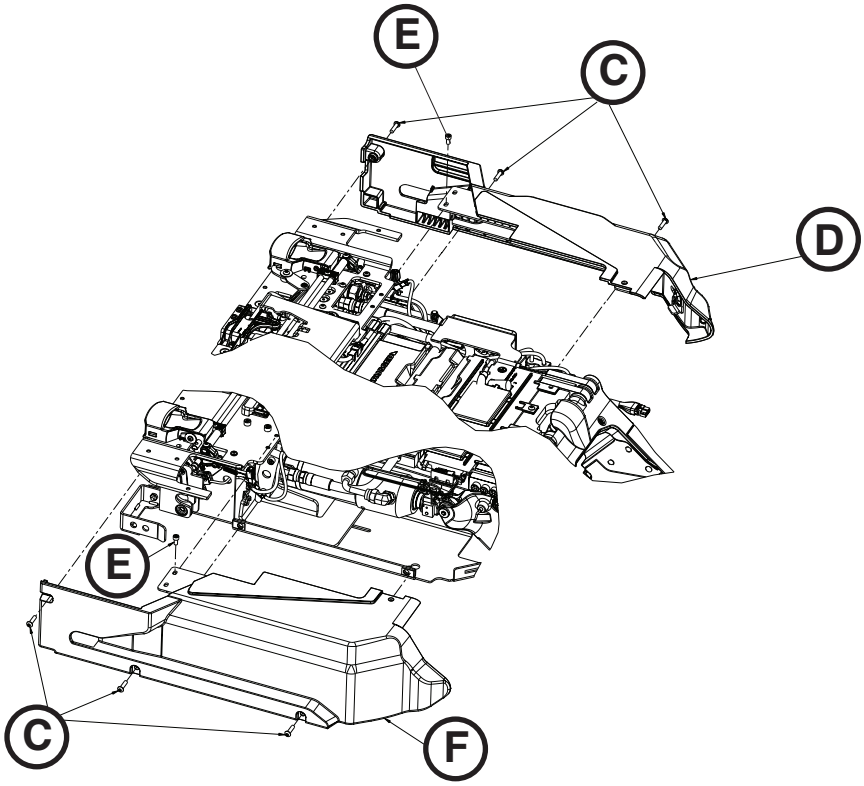

Figura 63

Português

Voltar ao índice

REMOÇÃO E SUBSTITUIÇÃO DO CONJUNTO DO BOTÃO DE DESENGATE MANUAL

Ferramentas necessárias:

- Chave T25 Torx
- Chave sextavada de 5/32"

Procedimento:

1. Puxar o conjunto do carrinho para fora do compartimento do paciente até bloquear na posição de carregamento.
2. Retirar as capas do carrinho. Consultar “Remoção e substituição das capas” a página 7-80.
3. Premir o botão de alimentação principal para desligar a unidade.
4. Retirar o pino slic (A) do conjunto do interruptor/suporte (Figura 64).
5. Com uma chave T25 Torx, retirar os dois parafusos de cabeça de tremoço (B) que fixam o suporte do botão de desengate manual na estrutura do carrinho (Figura 64).
6. Com uma chave sextavada de 5/32", desapertar (não retirar) o parafuso sextavado interior (C) que fixa o suporte do botão de desengate manual na estrutura do carrinho (Figura 64).
7. Desligar os cabos do interruptor principal para ligar/desligar (D) e retirar o conjunto do botão de desengate manual (Figura 65).

   Nota: Verificar as localizações das ligações dos cabos para que não fiquem trocadas.

8. Inverter os passos para reinstalar.
9. Verificar se a unidade está a funcionar correctamente antes de voltar a utilizá-la.

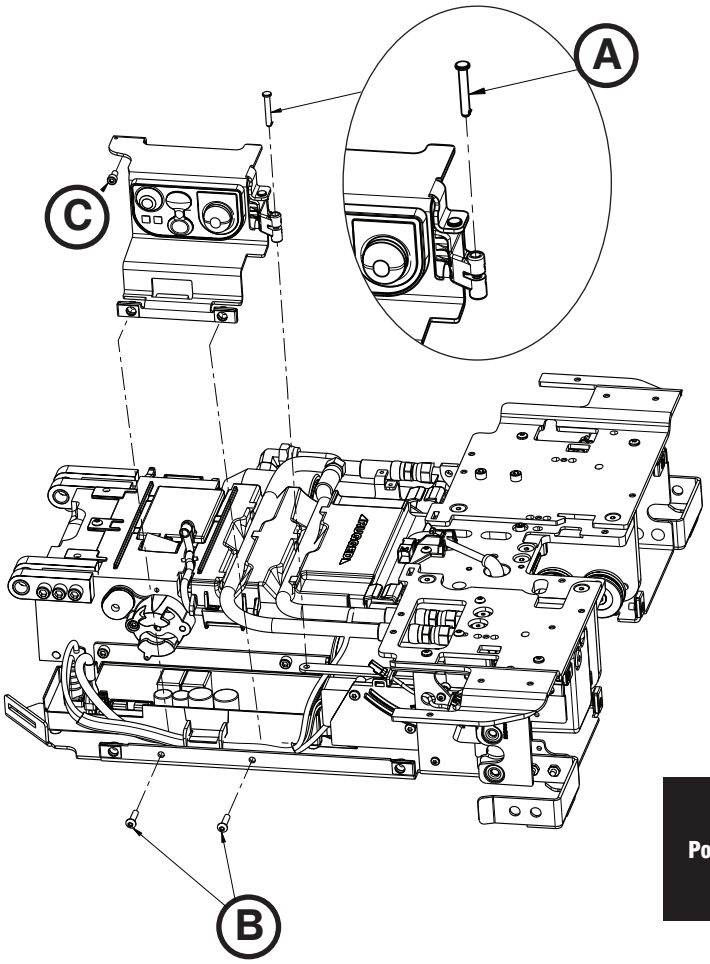

Figura 64

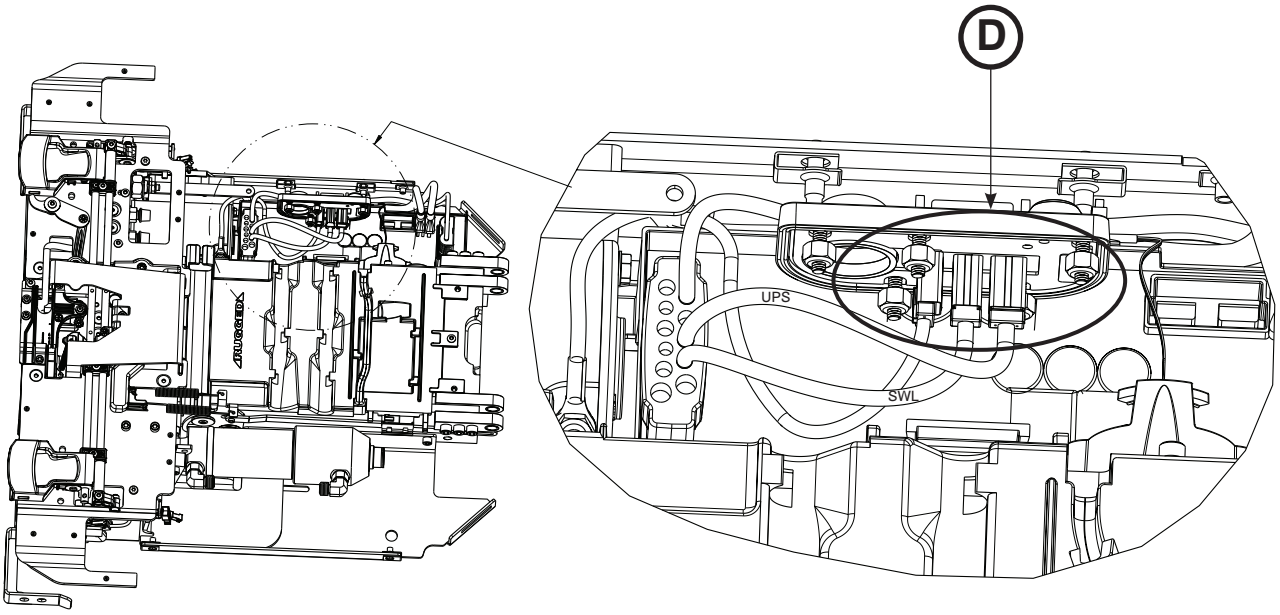

Figura 65

Português

Voltar ao índice

REMOÇÃO E SUBSTITUIÇÃO DO CONJUNTO DA PLACA DE CONTROLO

Ferramentas necessárias:

- Chave sextavada de 3/32"

⚠ PRECAUÇÃO

Para reduzir o risco de danos no conjunto electrónico, devem ser tomadas precauções contra descargas electrostáticas ao manusear a placa de controlo. Para obter mais informações sobre protecção contra descargas electrostáticas, contactar a Assistência Técnica da Stryker através do número (800) 327-0770.

Procedimento:

1. Retirar o conjunto do botão de desengate manual. Consultar “Remoção e substituição do conjunto do botão de desengate manual” a página 7-81.
2. Com uma chave sextavada de 3/32", desapertar (não retirar) os dois parafusos (A) que fixam o conjunto do cabo principal (B) no conjunto da placa de controlo (Figura 66).
3. Desligar todos os cabos restantes do conjunto da placa de controlo (C) e retirar este último (Figura 66). Eliminar o conjunto da placa de controlo.

   Nota: Não eliminar como lixo municipal indiferenciado. Consultar o distribuidor local para saber quais os sistemas de devolução e/ou recolha disponíveis no país.

4. Alinhar as patilhas do conjunto da placa de controlo com os orifícios do depósito inferior, do lado esquerdo, para instalar o novo conjunto da placa de controlo. Certificar-se de que todos os cabos estão correctamente encaminhados.
5. Inverter os passos para reinstalar.
6. Verificar se a unidade está a funcionar correctamente antes de voltar a utilizá-la.

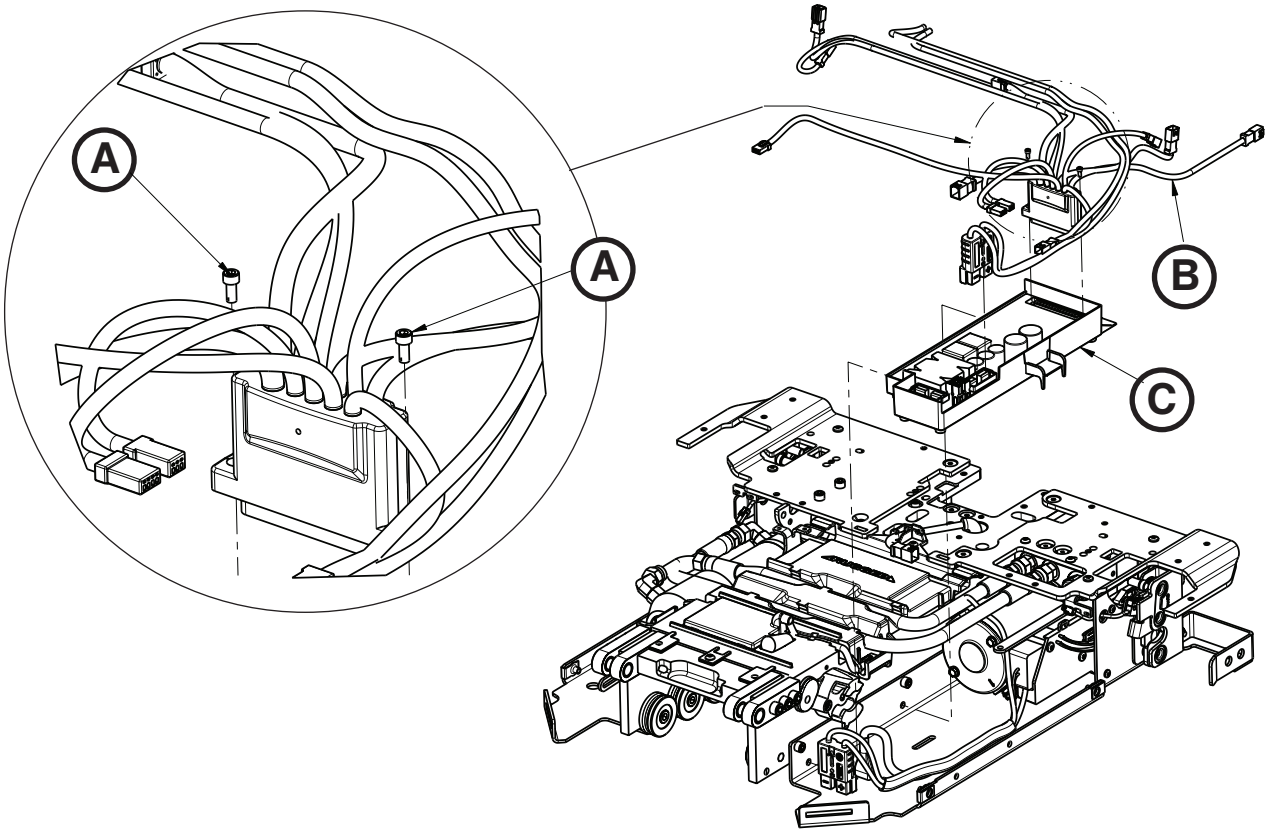

Figura 66

Voltar ao índice

SUBSTITUIÇÃO DO INTERRUPTOR PRINCIPAL PARA LIGAR/DESLIGAR

Ferramentas necessárias:

- Chave de porcas de 8,73 mm

Procedimento:

1. Retirar o conjunto do botão de desengate manual. Consultar “Remoção e substituição do conjunto do botão de desengate manual” a página 7-81.
2. Com uma chave de porcas de 8,73 mm, retirar as cinco porcas sextavadas Fiberlock (A) que fixam o interruptor principal para ligar/desligar (B) no suporte do botão de desengate manual (C). Eliminar o interruptor principal para ligar/desligar (Figura 67).

   Nota: Não eliminar como lixo municipal indiferenciado. Consultar o distribuidor local para saber quais os sistemas de devolução e/ou recolha disponíveis no país.

3. Inverter os passos para reinstalar.

   Nota: Não apertar demasiado as porcas.

4. Verificar se a unidade está a funcionar correctamente antes de voltar a utilizá-la.

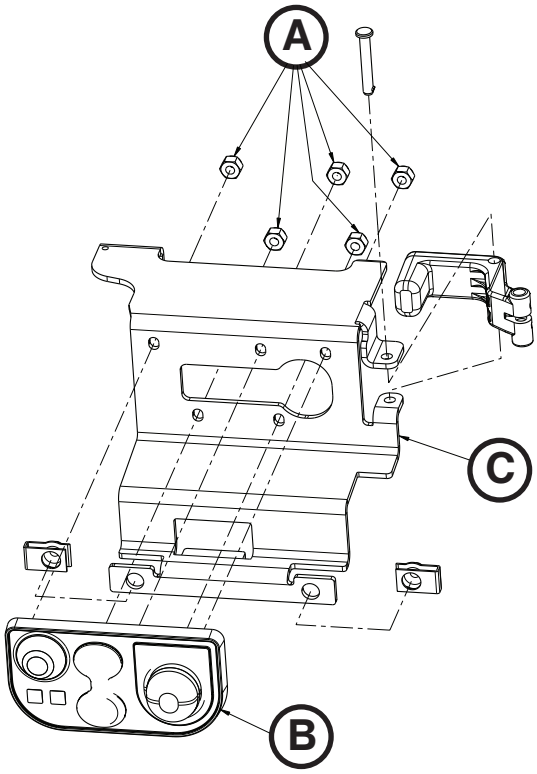

Figura 67

Voltar ao índice

SUBSTITUIÇÃO DO CONJUNTO DO ACTUADOR DO CARRINHO

Ferramentas necessárias:

- Chave T20 Torx

Procedimento:

1. Retirar o conjunto do botão de desengate manual. Consultar “Remoção e substituição do conjunto do botão de desengate manual” a página 7-81.
2. Com uma chave T20 Torx, retirar os três parafusos delta (A) que fixam o actuador do carrinho (B) na respectiva estrutura (Figura 68).
3. Desligar o cabo (C) do actuador do carrinho ao conjunto do cabo principal (Figura 69).
4. Puxar o actuador para fora e para cima, na direcção da placa de controlo do carrinho, para o retirar.
5. Inverter os passos para instalar.

   Nota: Certificar-se de que os cabos estão correctamente encaixados e encaminhados.

6. Verificar se a unidade está a funcionar correctamente antes de voltar a utilizá-la.

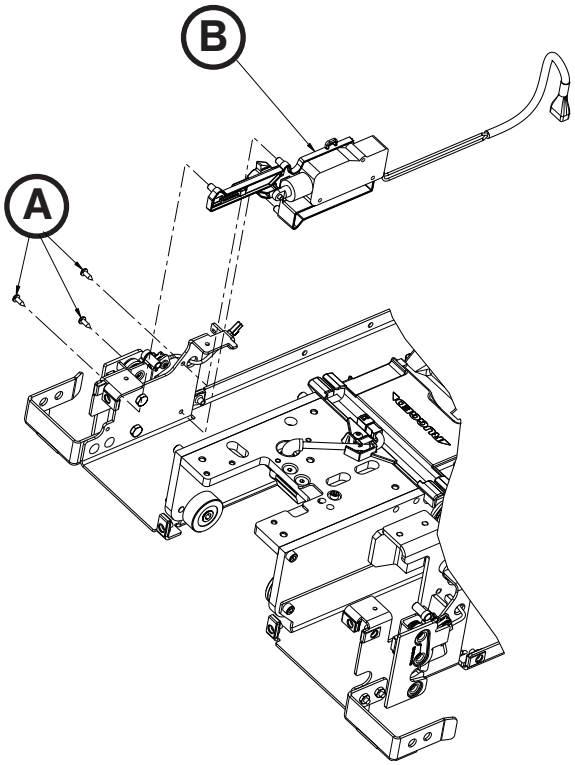

Figura 68

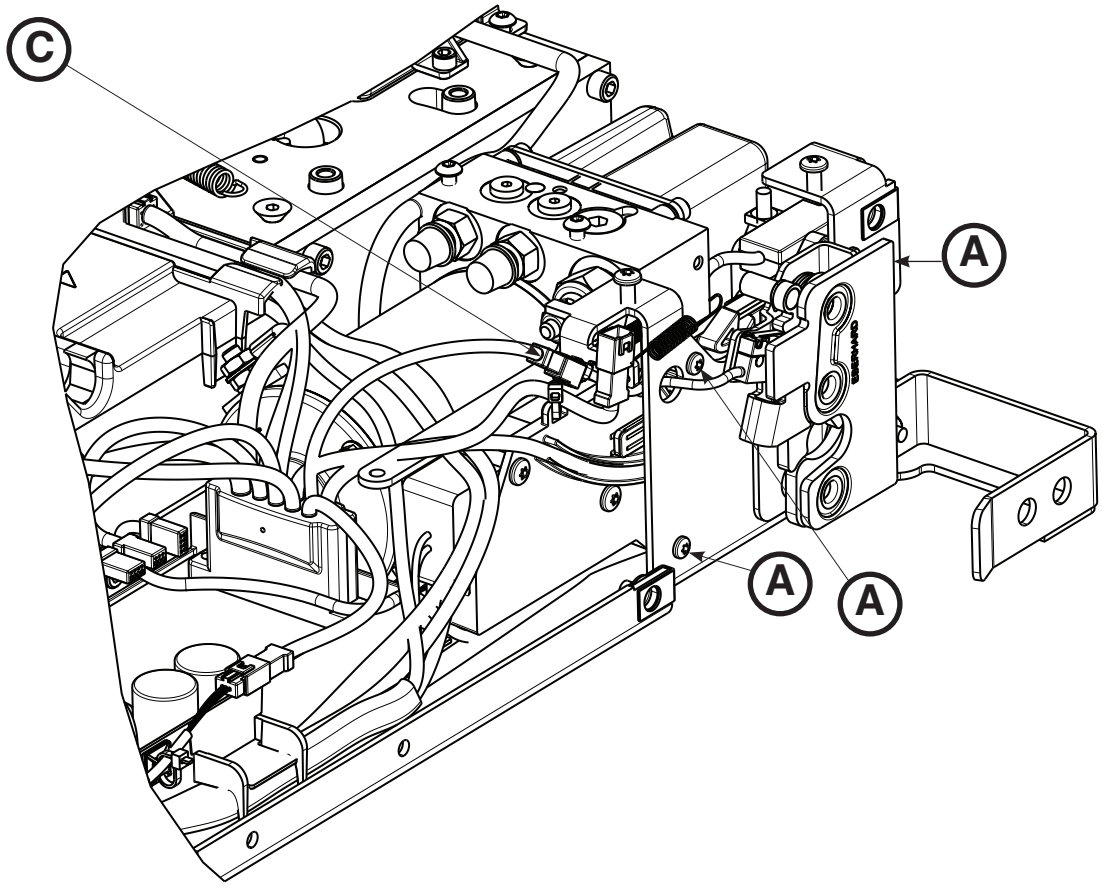

Figura 69

Voltar ao índice

REMOÇÃO E SUBSTITUIÇÃO DO CONJUNTO HIDRÁULICO

Ferramentas necessárias:

- Chave T20 Torx
- Chave T25 Torx
- Chave sextavada de 1/4"
- Chave sextavada de 3/16"
- Chave combinada de 12,7 mm
- Alicate diagonal

Procedimento:

1. Retirar o conjunto da placa de controlo. Consultar “Remoção e substituição do conjunto da placa de controlo” a página 7-82.
2. Retirar o conjunto do actuador do carrinho. Consultar “Substituição do conjunto do actuador do carrinho” on page 7-84.
3. Soltar os cabos do tabuleiro de encaminhamento do carrinho e as mangueiras hidráulicas.
4. Desligar o cabo de ligação rápida USB e o cabo do interruptor de bloqueio D+L-L do cabo principal.
5. Posicionar o conjunto do cabo principal na direcção do centro do carrinho para deixar espaço livre.
6. Com uma chave T25 Torx, retirar os dois parafusos (A) que fixam o conjunto hidráulico (B) à placa da aleta do lado esquerdo (C) (Figura 70).
7. Puxar para fora para retirar o conjunto da bomba e colocar este sobre a placa da aleta do lado esquerdo.
8. Com uma chave sextavada de 1/4" e uma chave combinada de 1/2", retirar o pino (D) e a porca (E) de fixação no cilindro (Figura 71).

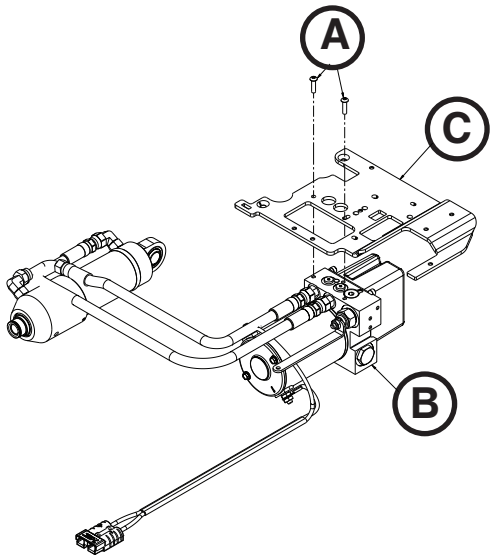

Figura 70

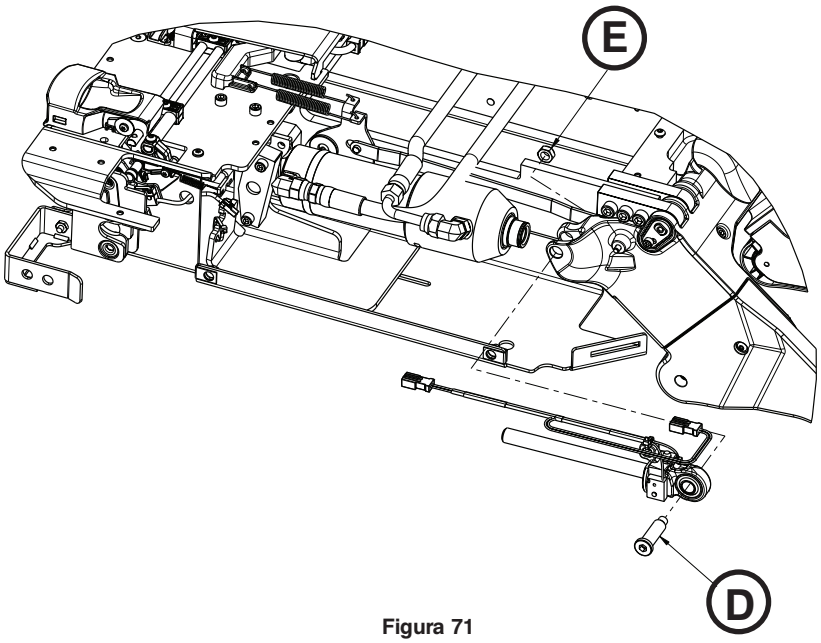

Figura 71

Voltar ao índice

REMOÇÃO E SUBSTITUIÇÃO DO CONJUNTO HIDRÁULICO (CONTINUAÇÃO)

9. Com um alicate diagonal, cortar as braçadeiras (F) que fixam o cabo do conjunto da vareta da extremidade do cilindro hidráulico na tampa de plástico (Figura 72).

   Nota: Prestar atenção à localização de todas as braçadeiras do cabo para a reinstalação.

10. Com o cilindro elevado, puxar o conjunto da vareta da extremidade do cilindro hidráulico para fora. Guardar o conjunto da vareta da extremidade do cilindro hidráulico para a reinstalação.
11. Com uma chave sextavada de 3/16", retirar os dois parafusos (G) que fixam o suporte do pino (H) no carrinho (Figura 73).
12. Retirar o pino (I) e levantar o cilindro hidráulico para fora (Figura 73).
13. Retirar o conjunto hidráulico e eliminar devidamente.

    Nota: Não eliminar como lixo municipal indiferenciado. Consultar o distribuidor local para saber quais os sistemas de devolução e/ou recolha disponíveis no país.

14. Inverter os passos para reinstalar.
15. Verificar se a unidade está a funcionar correctamente antes de voltar a utilizá-la.

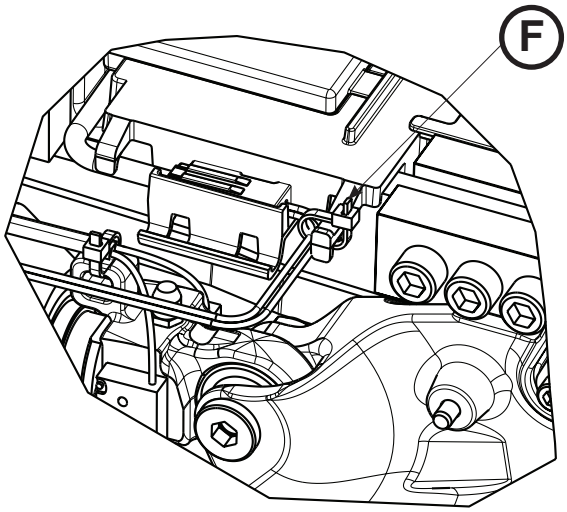

Figura 72

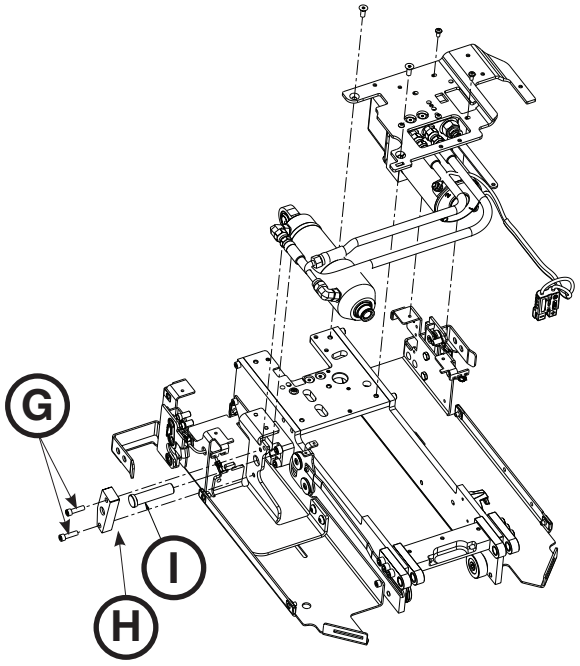

Figura 73

Voltar ao índice

SUBSTITUIÇÃO DA VARETA DA EXTREMIDADE DO CILINDRO HIDRÁULICO

Ferramentas necessárias:

- Chave sextavada de 1/4"
- Chave combinada de 12,7 mm
- Alicate diagonal

Procedimento:

1. Puxar o conjunto do carrinho para fora do compartimento do paciente até bloquear na posição de carregamento.
2. Retirar as capas do carrinho. Consultar “Remoção e substituição das capas” a página 7-80.
3. Premir o botão de alimentação principal para desligar a unidade.
4. Com uma chave sextavada de 1/4" e uma chave combinada de 1/2", retirar o pino de forquilha do cilindro (A) e a porca (B) (Figura 75).
5. Com um alicate diagonal, cortar as braçadeiras (C) que fixam o cabo do conjunto da vareta da extremidade do cilindro hidráulico na tampa de plástico (Figura 74).

   Nota: Prestar atenção à localização de todas as braçadeiras do cabo para a reinstalação.

6. Com o cilindro elevado, puxar o conjunto da vareta da extremidade do cilindro hidráulico (D) para fora e eliminar (Figura 75).
7. Inverter os passos para reinstalar.
8. Verificar se a unidade está a funcionar correctamente antes de voltar a utilizá-la.

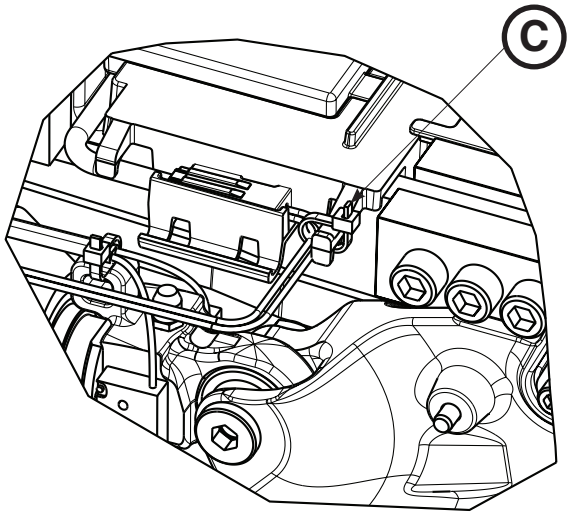

Figura 74

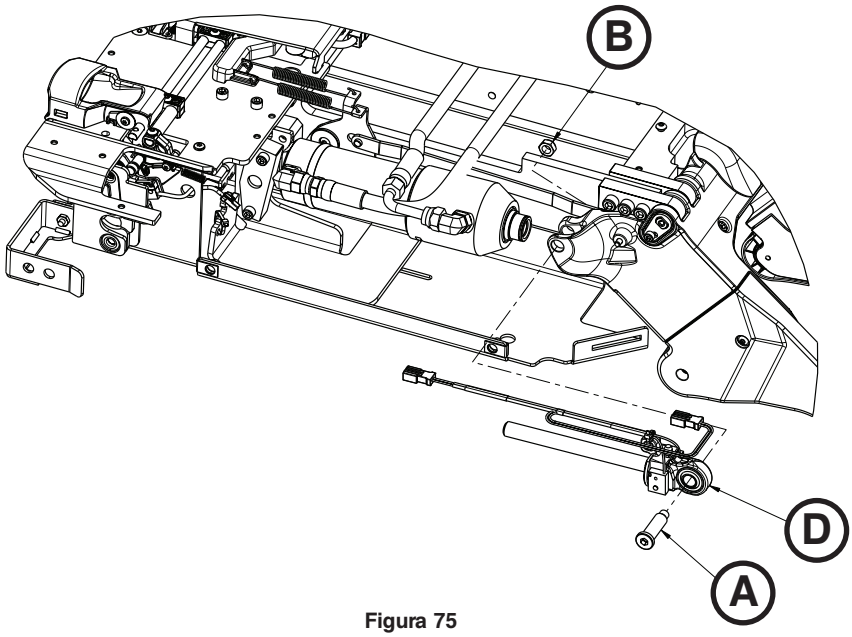

Figura 75

Voltar ao índice

SUBSTITUIÇÃO DA PLACA DE COMUNICAÇÃO

Ferramentas necessárias:

- Alicate diagonal

Procedimento:

1. Puxar o conjunto do carrinho para fora do compartimento do paciente até bloquear na posição de carregamento.
2. Retirar as capas do carrinho. Consultar “Remoção e substituição das capas” a página 7-80.
3. Com um alicate diagonal, cortar a braçadeira que fixa o cabo de comunicação na tampa de plástico.
4. Levantar a placa de comunicação do carrinho (A) para a retirar (Figura 76). Eliminar a placa de comunicação.

   Nota: Não eliminar como lixo municipal indiferenciado. Consultar o distribuidor local para saber quais os sistemas de devolução e/ou recolha disponíveis no país.

5. Inverter os passos para reinstalar.
6. Verificar se a unidade está a funcionar correctamente antes de voltar a utilizá-la.

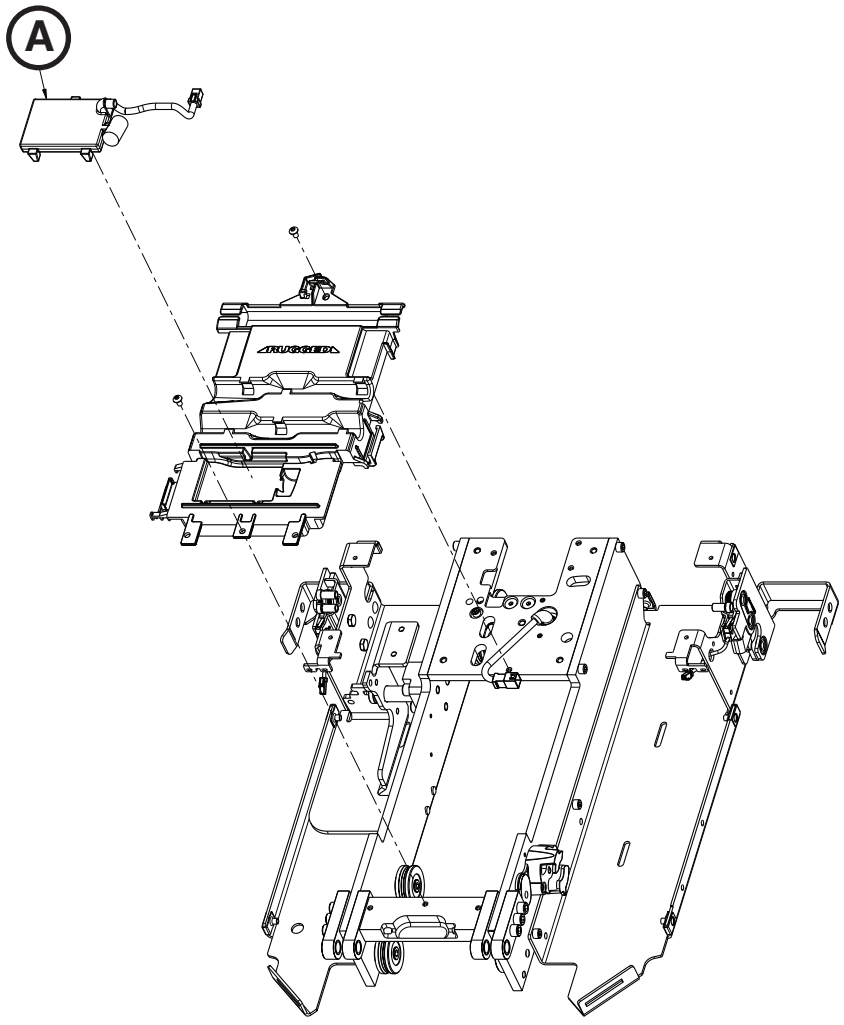

Figura 76

Voltar ao índice

SUBSTITUIÇÃO DA BOBINA INDUTIVA

Ferramentas necessárias:

- Chave sextavada de 5/32"
- Chave sextavada de 3/16"
- Chave T25 Torx

Procedimento:

1. Retirar o conjunto do botão de desengate manual. Consultar “Remoção e substituição do conjunto do botão de desengate manual” a página 7-81.
2. Com uma chave sextavada de 5/32", retirar o parafuso (A) que fixa o conjunto da bobina indutiva na estrutura (Figura 78).
3. Com uma chave sextavada de 3/16", retirar o parafuso (B) que fixa o conjunto da bobina indutiva na estrutura (Figura 78).
4. Retirar a capa (C) (Figura 78). Guardar para a reinstalação.
5. Retirar a mola de retorno (D) (Figura 79). Guardar para a reinstalação.
6. Com uma chave T25 Torx, retirar os parafusos (E) que fixam o suporte de carregamento (Figura 78).
7. Com uma chave sextavada de 5/32", retirar o parafuso (F) que fixa o suporte de carregamento (Figura 78).
8. Com uma chave T25 Torx, retirar os dois parafusos que fixam a capa da aleta traseira esquerda.
9. Desligar o cabo (G) da placa de controlo do carrinho e retirar a bobina indutiva (H) (Figura 78). Eliminar a bobina indutiva.

Notas:

- Levantar a placa de controlo do carrinho para fazer passar o cabo.
- Prestar atenção ao encaminhamento do cabo para a reinstalação.
- Não eliminar como lixo municipal indiferenciado. Consultar o distribuidor local para saber quais os sistemas de devolução e/ou recolha disponíveis no país.

10. Inverter os passos para reinstalar.
11. Verificar se a unidade está a funcionar correctamente antes de voltar a utilizá-la.

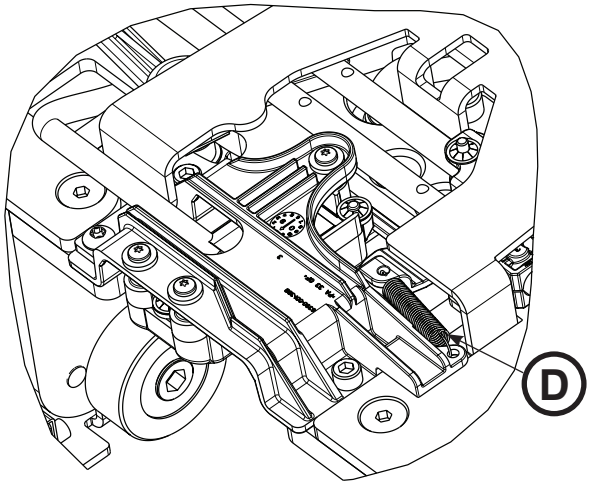

Figura 77

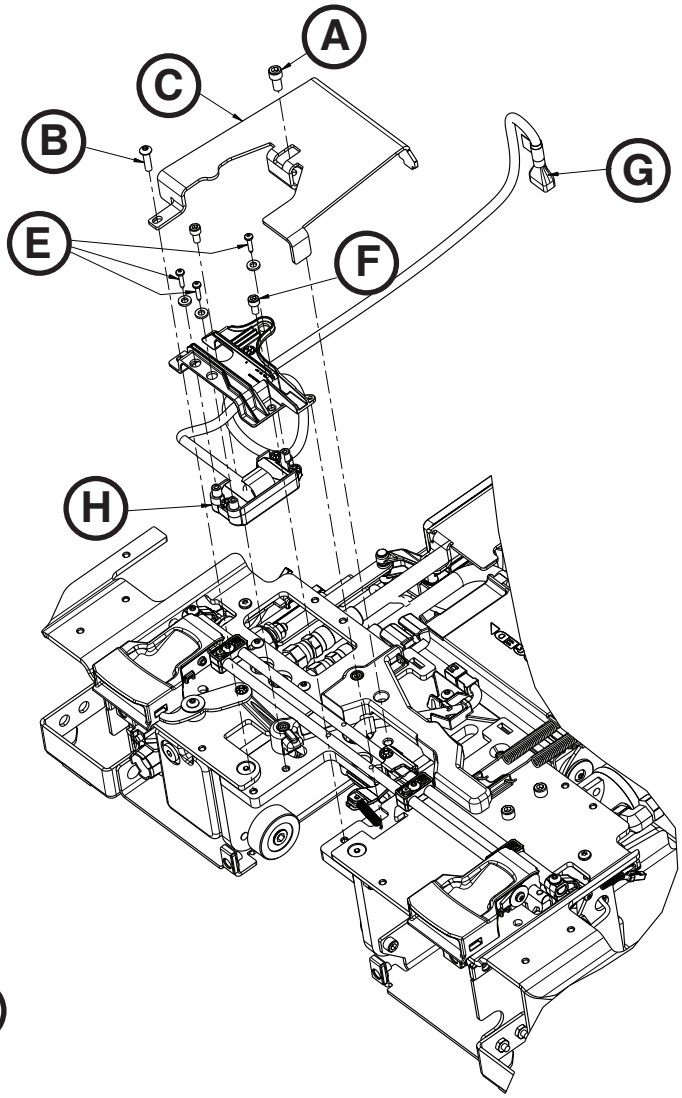

Figura 78

Voltar ao índice

SUBSTITUIÇÃO DO SENSOR DE POSIÇÃO DO CARRINHO (SPC)

Ferramentas necessárias:

- Chave T25 Torx
- Chave sextavada de 1/8"
- Chave sextavada de 5/32"
- Roquete de 6,35 mm

Procedimento:

1. Retirar o carrinho. Consultar “Remoção do carrinho” a página 7-78.
2. Retirar as capas do carrinho. Consultar “Remoção e substituição das capas” a página 7-80.
3. Desligar o cabo do SPC (A) do conjunto do cabo principal (Figura 79).
4. Com uma chave sextavada de 5/32", desapertar (não retirar) o parafuso sextavado interior (B) que fixa o braço do mecanismo do carrinho (Figura 80).
5. Com uma chave sextavada de 1/8", retirar o parafuso de cabeça plana (C) que fixa a ligação ao braço do mecanismo do carrinho e retirar o pilar de rotação do mecanismo do carrinho (D) (Figura 80).
6. Com uma chave sextavada de 1/8", desapertar (não retirar) o parafuso de cabeça plana (E) que fixa a ligação frontal (F) ao braço do mecanismo do carrinho e incliná-lo de forma a afastá-lo (Figura 80).

   Nota: Rodar a ligação para retirar o pilar de rotação. Durante a remoção, prestar atenção à orientação do pilar de rotação.

7. Com um roquete de 6,35 mm e uma chave T25 Torx, retirar os dois parafusos de cabeça de tremoço (G) que fixam o conjunto do SPC (H) (Figura 81).

   Notas:
   - Levantar ligeiramente o braço do mecanismo do carrinho para fazer passar o cabo de forma a retirar o SPC. Eliminar o SPC.
   - Não eliminar como lixo municipal indiferenciado. Consultar o distribuidor local para saber quais os sistemas de devolução e/ou recolha disponíveis no país.

8. Inverter os passos para reinstalar.
9. Verificar se a unidade está a funcionar correctamente antes de voltar a utilizá-la.

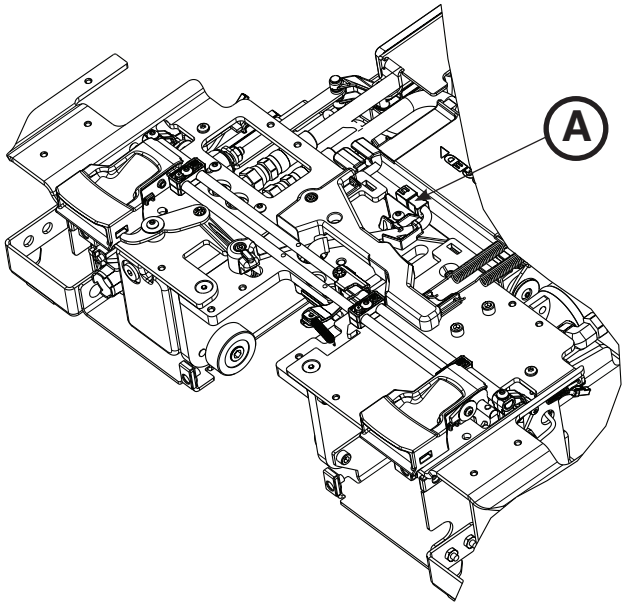

Figura 79

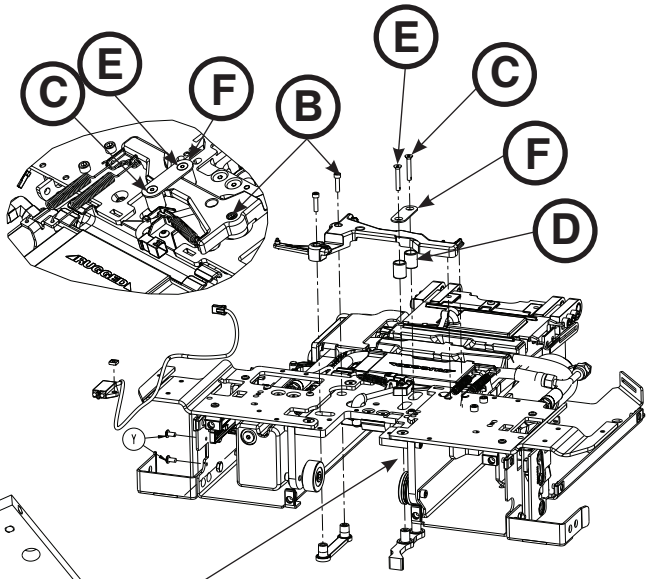

Figura 80

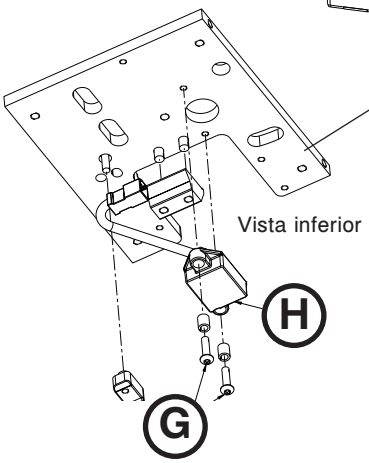

Figura 81

Português

Voltar ao índice

SUBSTITUIÇÃO DO ROLO LISO E DO ROLO DE GUIA EM V

Ferramentas necessárias:

- Chave de caixa de 6,35 mm
- Comando por roquete de 9,52 mm
- Chave dinamométrica (Nm) >35,81 Nm

Procedimento:

⚠ PRECAUÇÃO

Durante a substituição dos rolos, certificar-se de que o carrinho se encontra numa superfície de trabalho plana e nivelada. Prestar atenção ao posicionamento do carrinho ao desapertar ou apertar os parafusos de rotação.

1. Retirar o carrinho. Consultar “Remoção do carrinho” a página 7-78.
2. Colocar cuidadosamente o carrinho na posição vertical, conforme ilustrado na Figura 82.

   Nota: Não inclinar o carrinho de cabeça para baixo, para a frente ou de lado.

3. Com uma chave de caixa de 6,35 mm com um comando por roquete de 9,52 mm, apertar (não retirar) o parafuso de rotação que fixa o rolo danificado no carrinho.

   Nota: Os rolos de guia em V (cinco rolos) estão do lado direito do paciente (A) e os rolos lisos (dois rolos) estão do lado esquerdo do paciente (B) (Figura 82).

4. Inverter os passos para reinstalar. Durante a reinstalação, apertar todos os parafusos a 26,55 a 35,81 Nm.
5. Verificar se a unidade está a funcionar correctamente antes de voltar a utilizá-la.

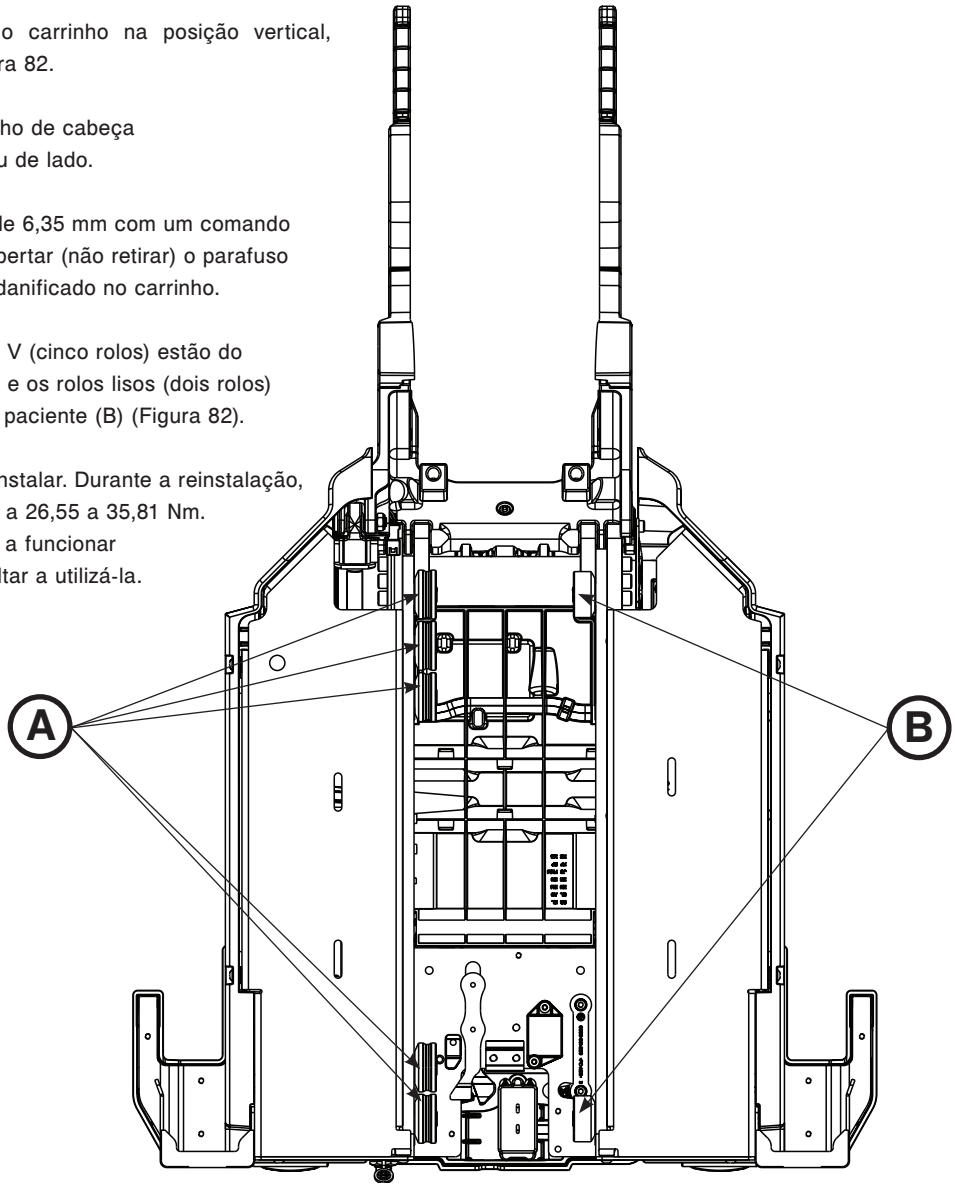

Figura 82

Voltar ao índice

REMOÇÃO E SUBSTITUIÇÃO DO CILINDRO HIDRÁULICO

Ferramentas necessárias:

- Chave sextavada de 1/4"
- Chave sextavada de 1/8"
- Chave combinada de 12,7 mm
- Alicate diagonal
- Chave combinada de 15,87 mm
- Chave sextavada de 3/16"
- Chave combinada de 17,46 mm

Procedimento:

1. Puxar o conjunto do carrinho para fora do compartimento do paciente até bloquear na posição de carregamento.

   Nota: Desta forma, é mais fácil trabalhar na unidade, mas tal não é obrigatório.

2. Premir o botão de desengate manual no painel do Power-LOAD até os braços de elevação ficarem na posição mais baixa.
3. Retirar as capas do carrinho. Consultar “Remoção e substituição das capas” a página 7-80.
4. Com uma chave sextavada de 1/4" e uma chave combinada de 1/2", retirar o pino (A) e a porca (B) de fixação no cilindro (Figura 83).
5. Com um alicate diagonal, cortar as braçadeiras (D) (Figura 84) que fixam o cabo do conjunto da vareta da extremidade do cilindro hidráulico (C) na tampa de plástico (Figura 83).

   Nota: Prestar atenção à localização de todas as braçadeiras do cabo para a reinstalação.

6. Com o cilindro elevado, retirar o conjunto da vareta da extremidade do cilindro hidráulico (C) (Figura 83). Guardar o conjunto da vareta da extremidade do cilindro hidráulico para a reinstalação.
7. Com uma chave combinada de 17,46 mm, desligar ambas as mangueiras do cilindro. Consultar “Remoção e substituição do fusível de velocidade” a página 7-94.

   Nota: Sairá fluido hidráulico do cilindro e das mangueiras. Colocar toalhas para apanhar o fluido.

8. Com uma chave combinada de 15,87 mm, desapertar (não retirar) as contraporcas em ambos os encaixes da mangueira no cilindro e desenroscar o encaixe do cilindro hidráulico. Guardar todas as peças para a reinstalação.

   Nota: Prestar atenção ao encaminhamento e à localização da mangueira para a reinstalação.

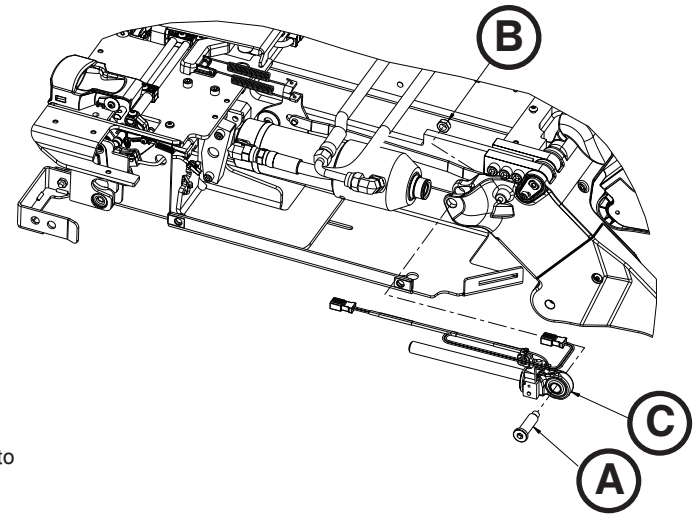

Figura 83

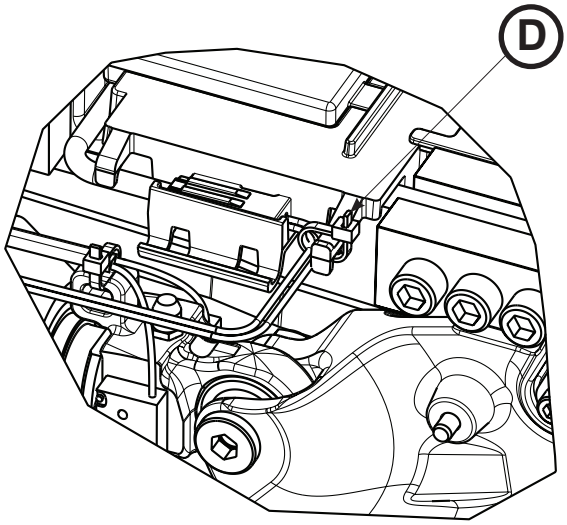

Figura 84

Voltar ao índice

REMOÇÃO E SUBSTITUIÇÃO DO CILINDRO HIDRÁULICO (CONTINUAÇÃO)

9. Com uma chave sextavada de 1/8", retirar o fusível de velocidade do cilindro hidráulico. Guardar o fusível para a reinstalação.
10. Com uma chave sextavada de 3/16", retirar os dois parafusos (E) que fixam o suporte do cilindro (F) no carrinho e retirar o pino de fixação no cilindro (G) (Figura 85).
11. Retirar o conjunto hidráulico e eliminar.
12. Com uma chave sextavada de 1/8", instalar o fusível de velocidade no cilindro.
13. Inverter os passos para reinstalar.
14. Verificar o nível de fluido antes de voltar a colocar a unidade em funcionamento. Consultar “Substituição da bateria” a página 7-101.
15. Verificar se a unidade está a funcionar correctamente antes de voltar a utilizá-la.

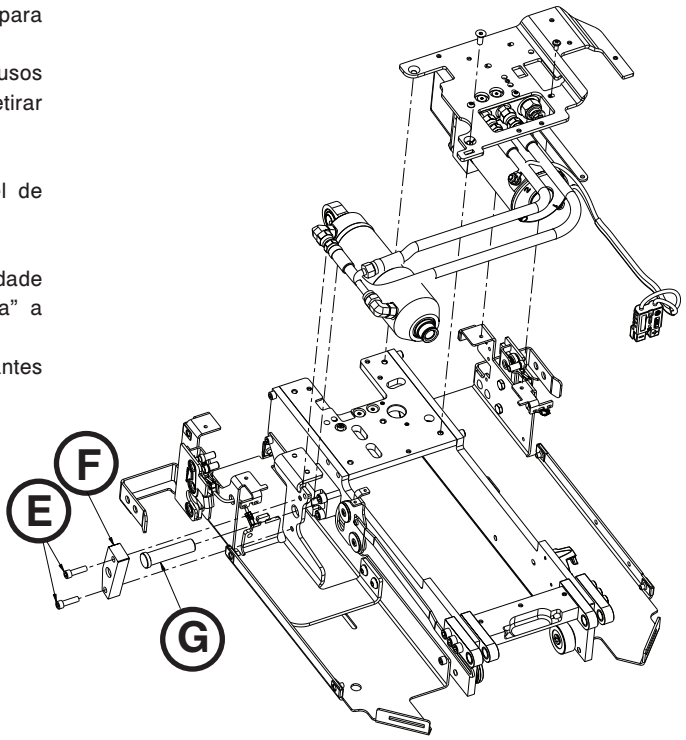

Figura 85

Voltar ao índice

REMOÇÃO E SUBSTITUIÇÃO DO FUSÍVEL DE VELOCIDADE

Ferramentas necessárias:

- Chave sextavada de 1/8"
- Chave combinada de 17,46 mm
- Chave combinada de 15,87 mm
- Chave dinamométrica (Nm)

Procedimento:

1. Puxar o conjunto do carrinho para fora do compartimento do paciente até bloquear na posição de carregamento.

   Nota: Desta forma, é mais fácil trabalhar na unidade, mas tal não é obrigatório.

2. Retirar as capas do carrinho. Consultar “Remoção e substituição das capas” a página 7-80.
3. Com uma chave combinada de 17,46 mm, desligar a mangueira hidráulica (A) mais próxima do suporte de montagem do lado da cabeça do carrinho (Figura 86).

   Nota: Sairá fluido hidráulico do cilindro e das mangueiras. Colocar toalhas para apanhar o fluido.

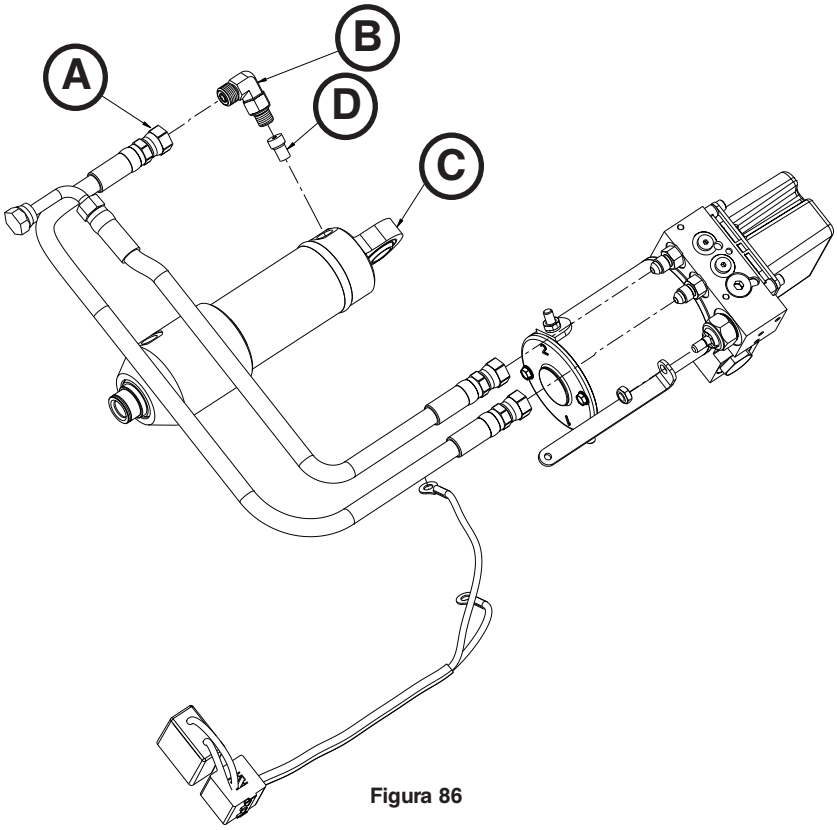

Figura 86

4. Com uma chave combinada de 15,87 mm, desapertar (não retirar) a contraporca no encaixe da mangueira no cilindro (B) e desenroscar o encaixe do cilindro hidráulico (C) (Figura 86). Guardar todas as peças para a reinstalação.
5. Com uma chave sextavada de 1/8", retirar o fusível de velocidade (D) do cilindro hidráulico (C) (Figura 86). Eliminar o fusível.
6. Inverter os passos para reinstalar.

   Nota: Durante a reinstalação do encaixe da mangueira no cilindro (B), lubrificar o o-ring com ATF e enroscar o encaixe apenas até sentir resistência. Durante o alinhamento do encaixe para definir a posição correcta, não recuar mais do que 340 graus do local onde se sentiu resistência. Com uma chave dinamométrica, apertar a contraporca no encaixe a 21,46±1,12 Nm.

7. Verificar o nível de fluido antes de voltar a colocar a unidade em funcionamento. Consultar “Substituição da bateria” a página 7-101.
8. Verificar se a unidade está a funcionar correctamente antes de voltar a utilizá-la.

REMOÇÃO E SUBSTITUIÇÃO DA VÁLVULA MANUAL SEM BLOQUEIO

Ferramentas necessárias:

- União de profundidade de 11,11 mm
- União de profundidade de 22,22 mm
- Comando por roquete de 9,52 mm
- Chave sextavada de 1/16"

Procedimento:

1. Puxar o conjunto do carrinho para fora do compartimento do paciente até bloquear na posição de carregamento.

   Nota: Desta forma, é mais fácil trabalhar na unidade, mas tal não é obrigatório.

2. Baixar os braços de elevação.
3. Retirar as capas do carrinho. Consultar “Remoção e substituição das capas” a página 7-80.
4. Retirar o conjunto do botão de desengate manual. Consultar “Remoção e substituição do conjunto do botão de desengate manual” a página 7-81.
5. Com uma união de profundidade de 11,11 mm e um comando por roquete de 9,52 mm, retirar a porca sextavada Nylock (A) que prende a válvula manual sem bloqueio (B) ao elo de desengate manual (C) (Figura 87).

   Nota: Colocar uma chave sextavada de 1/16" através da ranhura na válvula manual sem bloqueio (B) para a impedir de rodar (Figura 87).

6. Com uma união de profundidade de 22,22 mm e um comando por roquete de 9,52 mm, retirar a válvula manual sem bloqueio (B) (Figura 87). Eliminar a válvula.

   Nota: Sairá fluido hidráulico do cilindro e das mangueiras. Colocar toalhas para apanhar o fluido.

7. Inverter os passos para reinstalar.
8. Verificar o nível de fluido antes de voltar a colocar a unidade em funcionamento. Consultar “Substituição da bateria” a página 7-101.
9. Verificar se a unidade está a funcionar correctamente antes de voltar a utilizá-la.

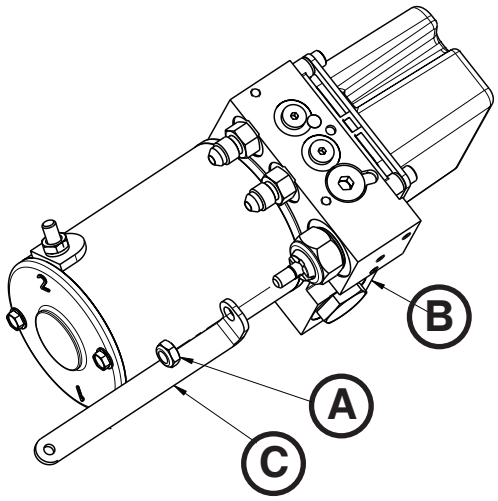

Figura 87

Voltar ao índice

REMOÇÃO E SUBSTITUIÇÃO DAS MANGUEIRAS

Ferramentas necessárias:

- Chave combinada de 17,46 mm
- (2) Chave combinada de 14,28 mm
- Chave T25 Torx

Procedimento:

1. Puxar o conjunto do carrinho para fora do compartimento do paciente.

   Nota: Desta forma, é mais fácil trabalhar na unidade, mas tal não é obrigatório.

2. Retirar as capas do carrinho. Consultar “Remoção e substituição das capas” a página 7-80.
3. Com uma chave combinada de 17,46 mm, desligar a mangueira danificada do cilindro.

   Nota: Sairá fluido hidráulico do cilindro e das mangueiras. Colocar toalhas para apanhar o fluido.

4. Com uma chave T25 Torx, desapertar (não retirar) os dois parafusos (A) que fixam o encaixe do colector à placa da aleta do lado esquerdo (Figura 89).

   Nota: Não retirar o encaixe do colector, basta desapertar os parafusos para aceder com maior facilidade à porcas.

5. Com duas chaves combinadas de 14,28 mm, desligar a mangueira danificada do encaixe do colector. Eliminar a mangueira.

   Nota: Sairá fluido hidráulico do cilindro e das mangueiras. Colocar toalhas para apanhar o fluido.

6. Inverter os passos para reinstalar.
7. Verificar o nível de fluido antes de voltar a colocar a unidade em funcionamento. Consultar “Substituição da bateria” a página 7-101.
8. Verificar se a unidade está a funcionar correctamente antes de voltar a utilizá-la.

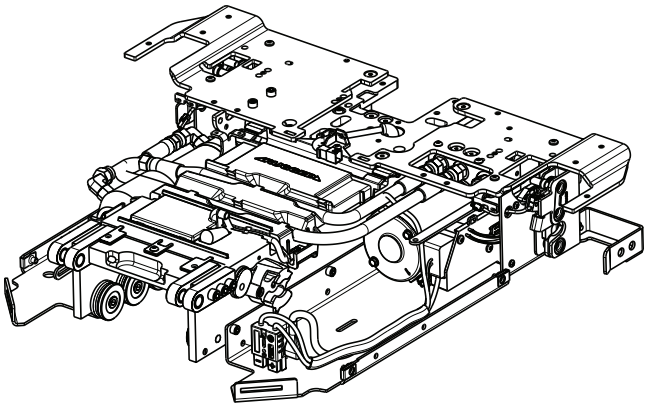

Figura 88

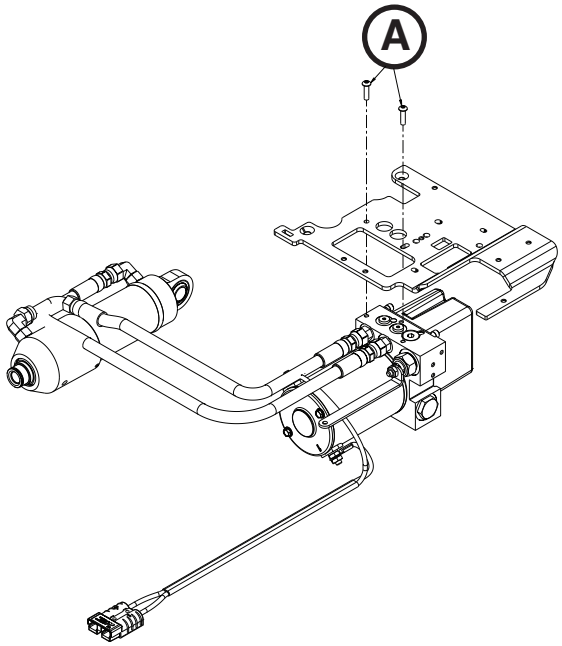

Figura 89

Voltar ao índice

SUBSTITUIÇÃO DO CONJUNTO DA BOMBA/MOTOR

Ferramentas necessárias:

- (2) Chave combinada de 14,28 mm

Procedimento:

1. Puxar o conjunto do carrinho para fora do compartimento do paciente até bloquear na posição de carregamento.

   Nota: Desta forma, é mais fácil trabalhar na unidade, mas tal não é obrigatório.

2. Retirar o conjunto hidráulico. Consultar “Remoção e substituição do conjunto hidráulico” a página 7-85.
3. Com duas chaves combinadas de 14,28 mm, desapertar (não retirar) os conectores das extremidades das mangueiras (A) do colector para retirar ambas as mangueiras (Figura 90).

   Nota: Sairá fluido hidráulico do cilindro e das mangueiras. Colocar toalhas para apanhar o fluido.

4. Inverter os passos para reinstalar.
5. Verificar se a unidade está a funcionar correctamente antes de voltar a utilizá-la.

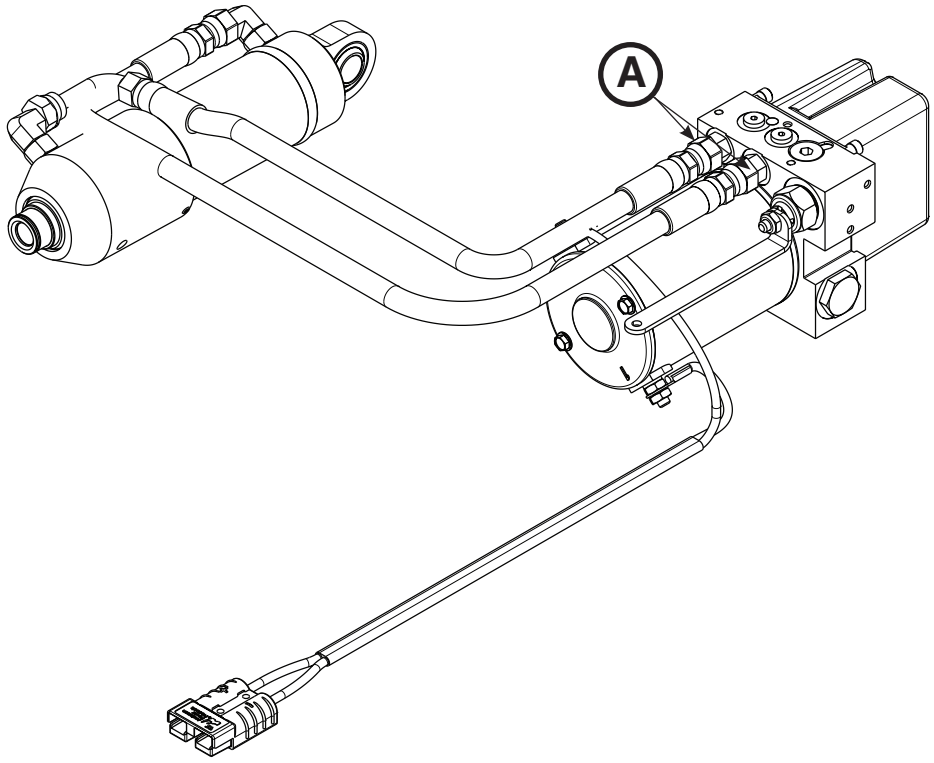

Figura 90

Voltar ao índice

REMOÇÃO E SUBSTITUIÇÃO DO CABO DO MOTOR

Ferramentas necessárias:

- Chave combinada de 11,11 mm

Procedimento:

1. Puxar o conjunto do carrinho para fora do compartimento do paciente até bloquear na posição de carregamento.

   Nota: Desta forma, é mais fácil trabalhar na unidade, mas tal não é obrigatório.

2. Retirar as capas do carrinho. Consultar “Remoção e substituição das capas” a página 7-80.
3. Retirar o conjunto hidráulico. Consultar “Remoção e substituição do conjunto hidráulico” a página 7-85.
4. Com uma chave combinada de 11,11 mm, retirar as duas porcas (A) e anilhas dentadas (B) que prendem o cabo do motor (C) ao conjunto do motor (Figura 91).

   Nota: Prestar atenção ao encaminhamento do cabo e à orientação dos terminais aquando da reinstalação.

5. Inverter os passos para reinstalar.
6. Verificar se a unidade está a funcionar correctamente antes de voltar a utilizá-la.

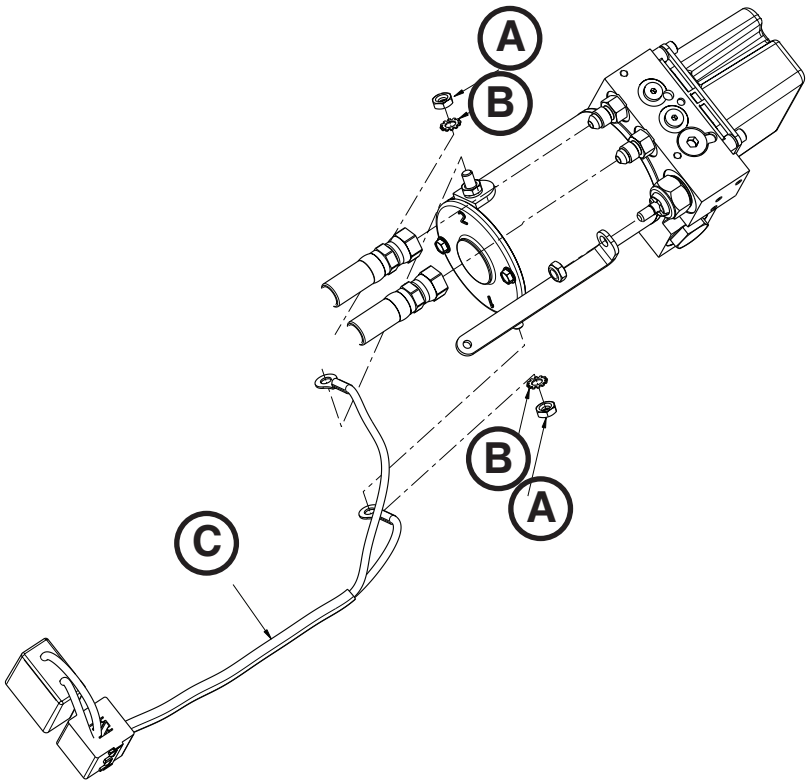

Figura 91

Voltar ao índice

SUBSTITUIÇÃO DO MOTOR

Ferramentas necessárias:

- Chave combinada de 11,11 mm
- Comando por roquete de 6,35 mm
- União de 7,14 mm

Procedimento:

1. Puxar o conjunto do carrinho para fora do compartimento do paciente até bloquear na posição de carregamento.

   Nota: Desta forma, é mais fácil trabalhar na unidade, mas tal não é obrigatório.

2. Retirar as capas do carrinho. Consultar “Remoção e substituição das capas” a página 7-80.
3. Retirar o cabo do motor. Consultar “Remoção e substituição do cabo do motor” a página 7-98.
4. Com uma união de 7,14 mm e um comando por roquete de 6,35 mm, retirar os dois parafusos (A) que prendem o motor (B) ao conjunto do colector hidráulico (C) (Figura 92).

   Nota: Durante a reinstalação, não apertar demasiado os parafusos.

5. Inverter os passos para reinstalar.

⚠ PRECAUÇÃO

Aquando da substituição do motor, podem ocorrer danos se a armação do motor ou o estator sofrerem algum impacto.

6. Verificar se a unidade está a funcionar correctamente antes de voltar a utilizá-la.

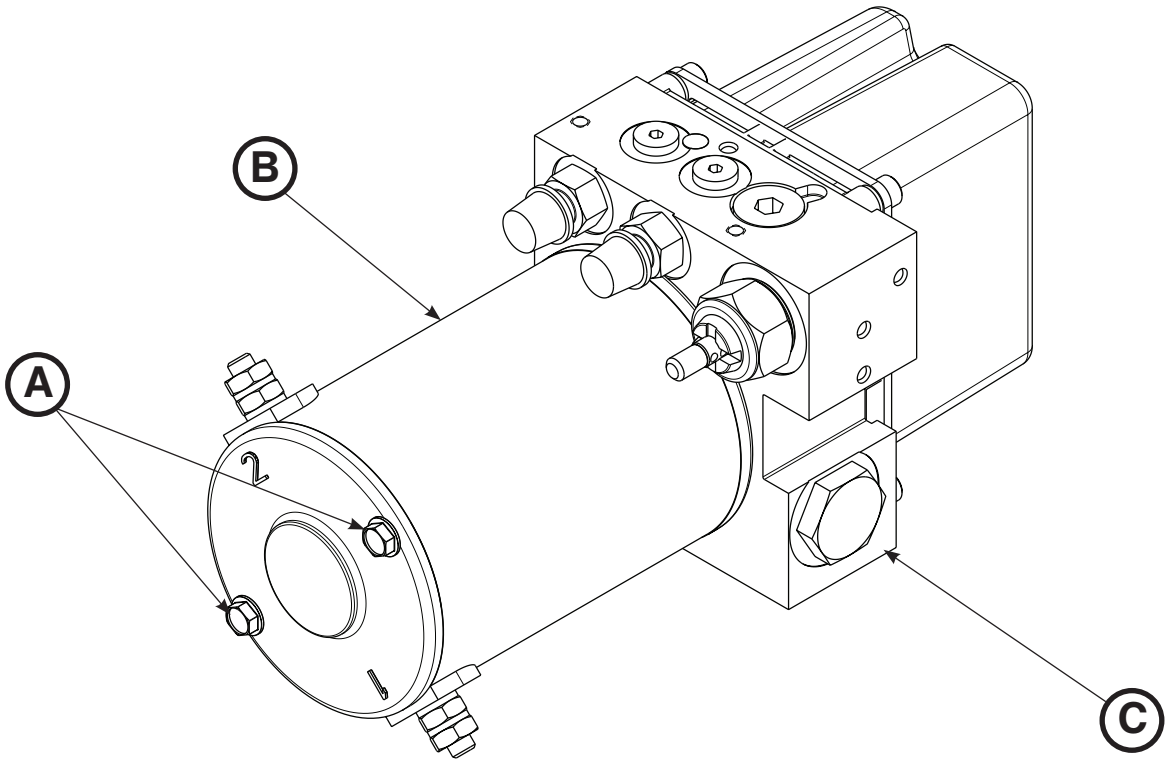

Figura 92

Voltar ao índice

SUBSTITUIÇÃO DA VÁLVULA DE CONTROLO DO FLUXO COMPENSADO POR PRESSÃO

Ferramentas necessárias:

- Chave sextavada de 1/4"
- Alicate de pontas

Procedimento:

1. Puxar o conjunto do carrinho para fora do compartimento do paciente até bloquear na posição de carregamento.

   Nota: Desta forma, é mais fácil trabalhar na unidade, mas tal não é obrigatório.

2. Retirar as capas do carrinho. Consultar “Remoção e substituição das capas” a página 7-80.
3. Retirar o conjunto hidráulico. Consultar “Remoção e substituição do conjunto hidráulico” a página 7-85.
4. Com uma chave sextavada de 1/4", retirar o tampão sextavado (A) da parte superior do conjunto do colector hidráulico (Figura 93).
5. Com o alicate de pontas, remover a válvula de controlo de fluxo compensado por pressão.

   Nota: Prestar atenção à orientação da válvula aquando da reinstalação.

6. Instalar a válvula de controlo de fluxo compensado por pressão de substituição.

   Nota: Introduzir o lado do o-ring da válvula de forma descendente na porta.

7. Inverter os passos para reinstalar.
8. Verificar o nível de fluido antes de voltar a colocar a unidade em funcionamento. Consultar “Substituição da bateria” a página 7-101.
9. Verificar se a unidade está a funcionar correctamente antes de voltar a utilizá-la.

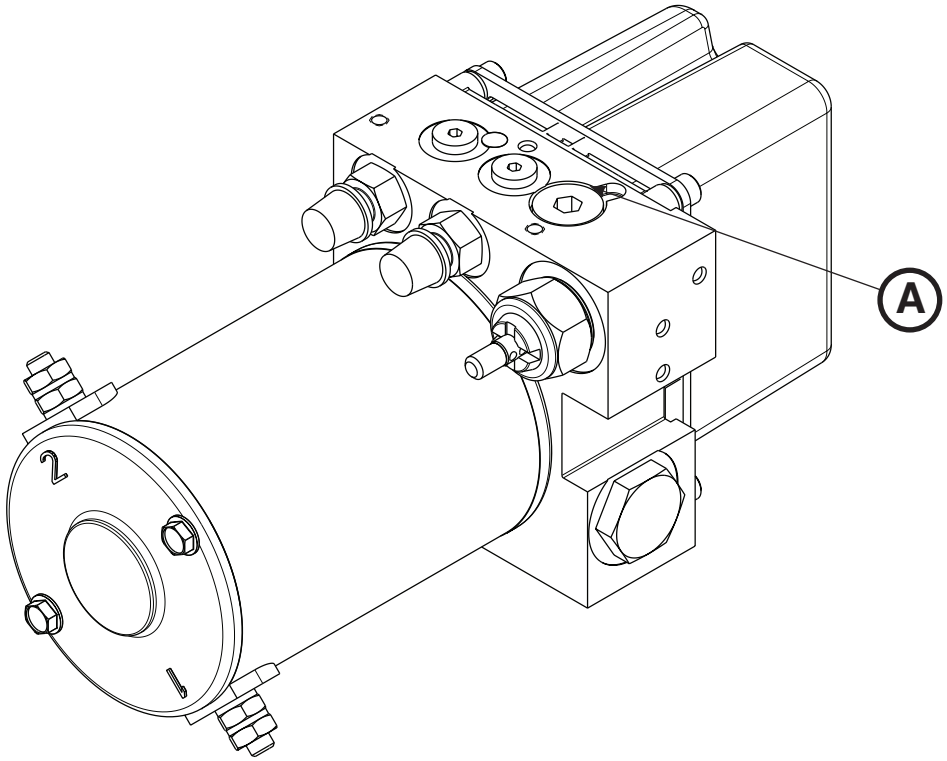

Figura 93

Voltar ao índice

SUBSTITUIÇÃO DA BATERIA

Ferramentas necessárias:

- Chave T25 Torx

Procedimento:

1. Premir o botão de alimentação principal para desligar a unidade.
2. Com uma chave T25 Torx, retirar os dois parafusos de cabeça de tremoço (A) que fixam a capa traseira da placa do carrinho (B) na estrutura do carrinho (Figura 94). Retirar a capa.
3. Puxar o conjunto do compartimento da bateria (C) para fora (Figura 94).
4. Retirar e eliminar a bateria.

   Nota: Não eliminar como lixo municipal indiferenciado. Consultar o distribuidor local para saber quais os sistemas de devolução e/ou recolha disponíveis no país.

⚠ PRECAUÇÃO

Durante a substituição da bateria, não tocar com os terminais negativo e positivo da bateria em qualquer superfície metálica.

5. Inverter os passos para reinstalar.
6. Verificar se a unidade está a funcionar correctamente antes de voltar a utilizá-la.

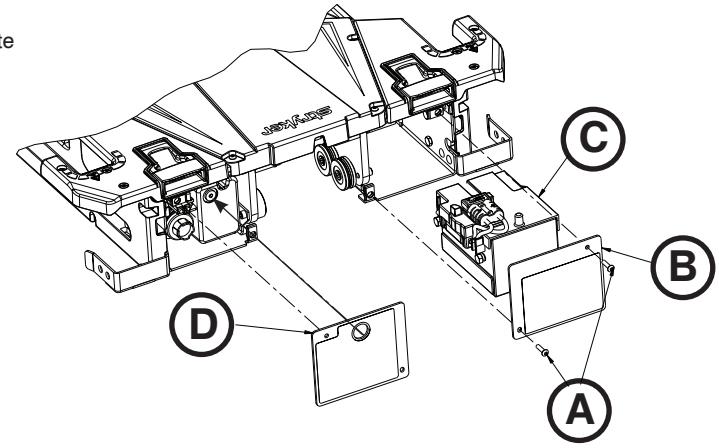

Figura 94

ENCHER O RESERVATÓRIO

Ferramentas necessárias:

- Chave sextavada de 3/16"

Procedimento:

1. Puxar o conjunto do carrinho para fora do compartimento do paciente até bloquear na posição de carregamento.
2. Certificar-se de que os braços de elevação estão na posição para baixo antes de encher o reservatório.
3. Com uma chave sextavada de 3/16", retirar o tampão de enchimento (D) (Figura 94).
4. Encher o reservatório até à parte inferior da porta de enchimento com óleo Mobil Mercon® V Blend ATF (6500-001-293).
5. Colocar novamente o tampão.

⚠ ADVERTÊNCIA

Utilizar apenas óleo Mobil Mercon® V Blend ATF (6500-001-293) na quantidade especificada. Não encher demasiado o reservatório com óleo. Consultar a ficha de dados de segurança material (FDSM) do óleo Mobil Mercon® V Blend ATF publicada pelo fabricante para obter informações de segurança (Exxon Mobil Corporation, 1-(800) 947-9147, http://www.exxon.com, http://www.mobil.com, código do produto: 20103020B010, 525147-00, 97X826).

Voltar ao índice

SUBSTITUIÇÃO DA BOBINA PRIMÁRIA, LADO DOS PÉS

Ferramentas necessárias:

- Chave sextavada de 5/32"
- (2) Chave sextavada de 1/8"
- Chave sextavada de 1/4"
- Chave Allen de 9,52 mm
- Chave dinamométrica (Nm) >81,34 Nm

Procedimento:

1. Retirar o carrinho. Consultar “Remoção do carrinho” a página 7-78.
2. Retirar o dispositivo de transferência. Consultar “Remoção do dispositivo de transferência” a página 7-77.
3. Com uma chave sextavada de 5/32", retirar os dois parafusos que fixam o gancho de segurança à placa do piso e retirar o gancho de segurança.
4. Com uma chave Allen de 9,52 mm, retirar os quatro pinos de montagem da âncora (A) que a fixam à placa do piso (Figura 95).

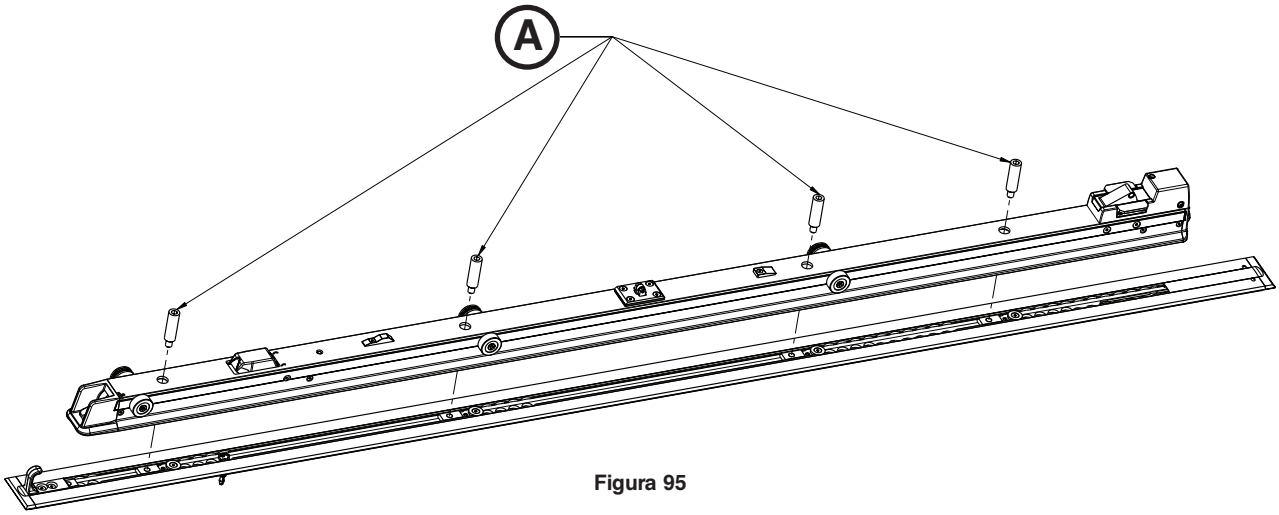

Figura 95

5. Virar a âncora de lado e desligar do cabo de alimentação principal do compartimento do paciente (do lado da cabeça) os cabos do conjunto do êmbolo da âncora.
6. Com uma chave sextavada de 1/8", retirar um dos dois parafusos de cabeça plana (B) que fixam o compartimento da alavanca de desengate (F) na âncora (Figura 96).

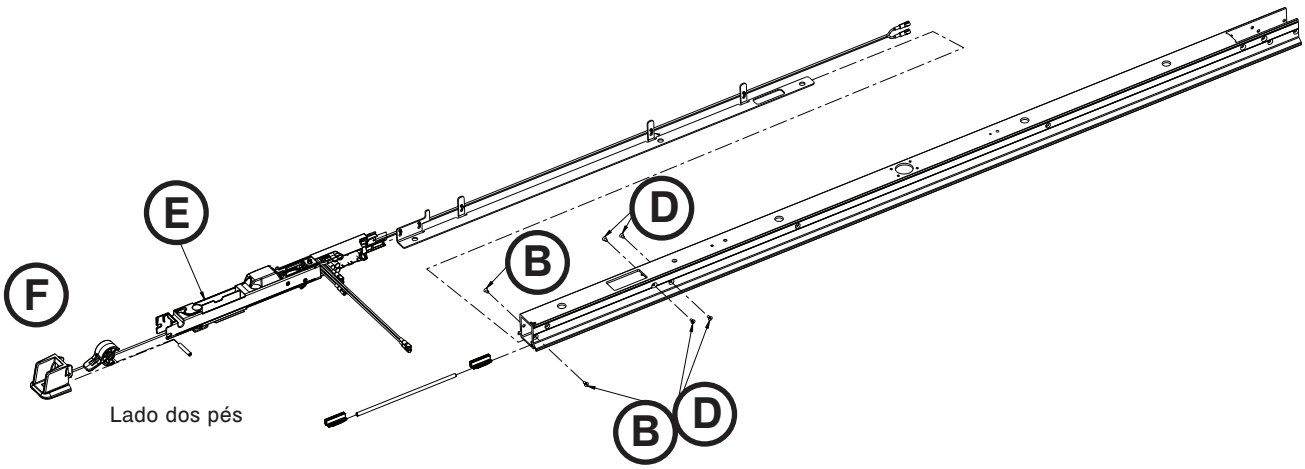

Figura 96

Voltar ao índice

SUBSTITUIÇÃO DA BOBINA PRIMÁRIA, LADO DOS PÉS (CONTINUAÇÃO)

7. Inserir a segunda chave sextavada de 1/8" no pino de rotação da âncora para retirar o outro parafuso e retirar o conjunto do desencadeador da âncora.

   Nota: O cabo dos LEDs continuará fixo. Não puxar pelas peças para evitar danos.
8. Com uma chave sextavada de 1/4", retirar os dois parafusos (C) que fixam o conjunto do rolo liso e o conjunto do rolo de guia em V no lado dos pés do conjunto da âncora (Figura 97). Guardar todas as peças para a reinstalação.

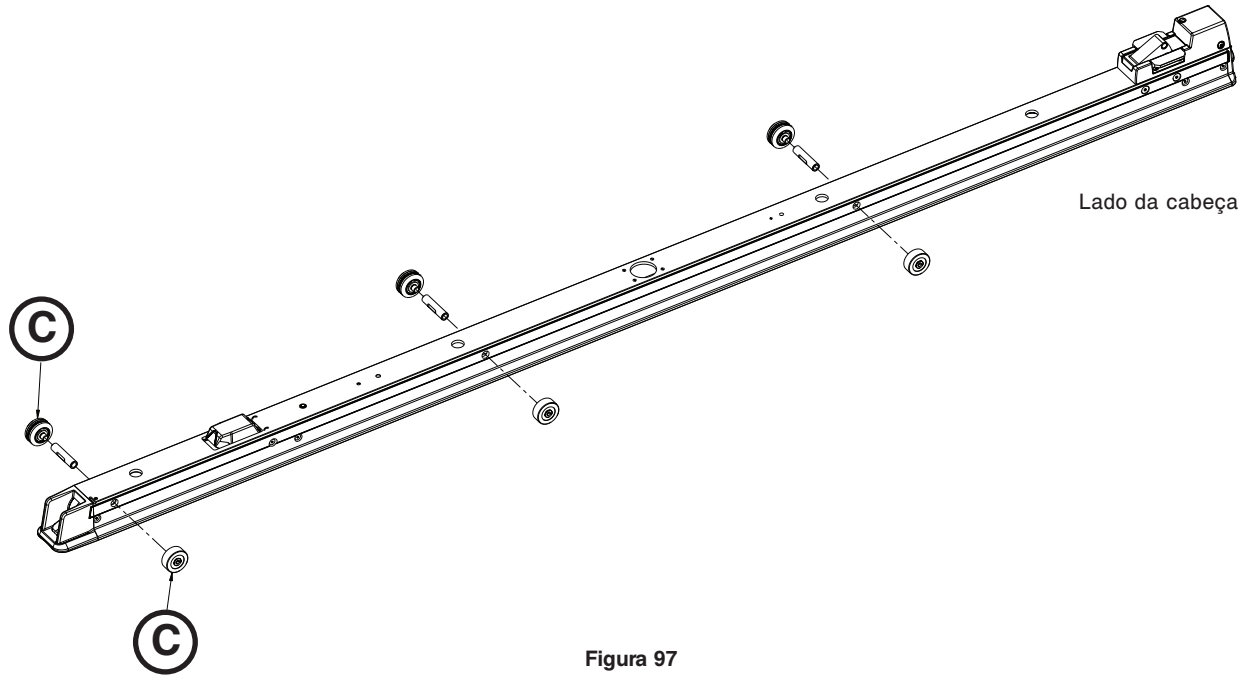

Figura 97

9. Com uma chave sextavada de 1/8", retirar dois dos quatro parafusos de cabeça plana (D) de um lado do conjunto do êmbolo da âncora, no centro (Figura 96). Guardar todas as peças para a reinstalação.
10. Inserir a segunda chave sextavada de 1/8" no pino de rotação da âncora para retirar os outros dois dos quatro parafusos de cabeça plana (D) (Figura 96). Guardar os parafusos para a reinstalação.
11. Desligar da parte inferior da âncora os cabos de alimentação do cabo de extensão.
12. Retirar cuidadosamente o conjunto do êmbolo da âncora, no centro (E), da âncora (Figura 96).

Voltar ao índice

SUBSTITUIÇÃO DA BOBINA PRIMÁRIA, LADO DOS PÉS (CONTINUAÇÃO)

13. Retirar o pino de rotação da âncora (G) que fixa o conjunto da bobina da âncora (H) no respectivo compartimento (J) (Figura 98).
14. Desligar os fios da bobina da placa indutiva primária (I) (Figura 98). Eliminar o conjunto da bobina da âncora.

    Nota: Não eliminar como lixo municipal indiferenciado. Consultar o distribuidor local para saber quais os sistemas de devolução e/ou recolha disponíveis no país.

15. Inverter os passos para reinstalar. Apertar o conjunto do rolo de guia em V e o conjunto do rolo liso a 26,55 a 35,81 Nm. Apertar os pinos de montagem da âncora a 81,34±13,55 Nm.
16. Verificar se a unidade está a funcionar correctamente antes de voltar a utilizá-la.

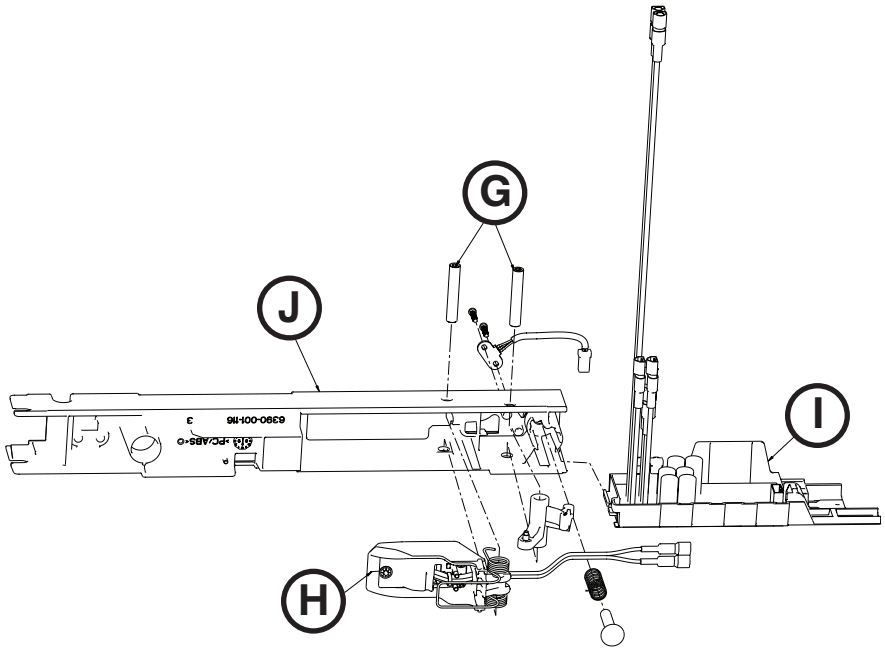

Figura 98

SUBSTITUIÇÃO DA BOBINA PRIMÁRIA, LADO DA CABEÇA

Ferramentas necessárias:

- Chave sextavada de 5/32"
- (2) Chave sextavada de 1/8"
- Chave Allen de 9,52 mm
- Chave T25 Torx
- Alicate diagonal
- Chave dinamométrica (Nm) >81,34 Nm

Procedimento:

1. Retirar o carrinho. Consultar “Remoção do carrinho” a página 7-78.
2. Retirar o dispositivo de transferência. Consultar “Remoção do dispositivo de transferência” a página 7-77.
3. Com uma chave sextavada de 5/32", retirar os dois parafusos que fixam o gancho de segurança à placa do piso e retirar o gancho de segurança.
4. Com uma chave Allen de 9,52 mm, retirar os quatro parafusos de montagem da âncora que a fixam à placa do piso.
5. Desligar o cabo de alimentação principal do compartimento do paciente ao conjunto da âncora do lado da cabeça.
6. Com uma chave sextavada de 5/32", retirar os quatro parafusos (A) (Figura 99).
7. Com duas chaves de 1/8", retirar os quatro parafusos de cabeça plana (B) que fixam a conjunto da lingueta da âncora nesta (Figura 99). Guardar todas as peças para a reinstalação.
8. Retirar cuidadosamente o conjunto da lingueta da âncora (C) desta puxando na direcção do lado da cabeça da âncora (Figura 99).

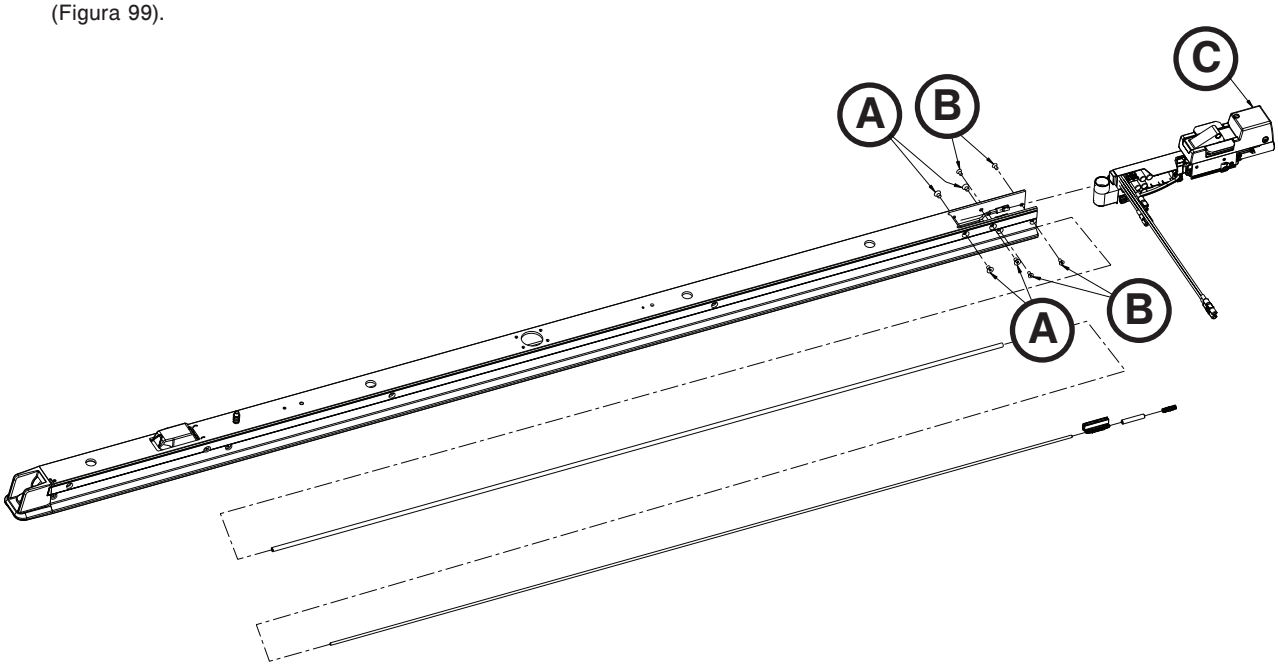

Figura 99

9. Desligar da âncora os cabos de alimentação do cabo de extensão.

Voltar ao índice

SUBSTITUIÇÃO DA BOBINA PRIMÁRIA, LADO DA CABEÇA (CONTINUAÇÃO)

10. Desligar os dois fios da bobina da placa indutiva primária.
11. Com um alicate diagonal, cortar as braçadeiras (D) que fixam os fios da bobina na correia para a gestão de cabos (Figura 100).
12. Com uma chave T25 Torx, retirar os quatro parafusos de cabeça de tremoço (E) que fixam as duas aletas de retenção e retirá-las (Figura 101). Guardar todas as peças para a reinstalação.
13. Com uma chave sextavada de 1/8", retirar os dois parafusos de cabeça de tremoço (F) que fixam o conjunto do compartimento da âncora, do lado da cabeça do conjunto da lingueta da âncora, e retirar o conjunto do compartimento da âncora (G) (Figura 102).
14. Retirar cuidadosamente o compartimento da âncora. Eliminar o compartimento da âncora.

    Nota: Não eliminar como lixo municipal indiferenciado. Consultar o distribuidor local para saber quais os sistemas de devolução e/ou recolha disponíveis no país.

15. Inverter os passos para reinstalar. Durante a reinstalação, utilizar uma chave dinamométrica para apertar cada pino de montagem da âncora a 81,34±13,55 Nm.
16. Verificar se a unidade está a funcionar correctamente antes de voltar a utilizá-la.

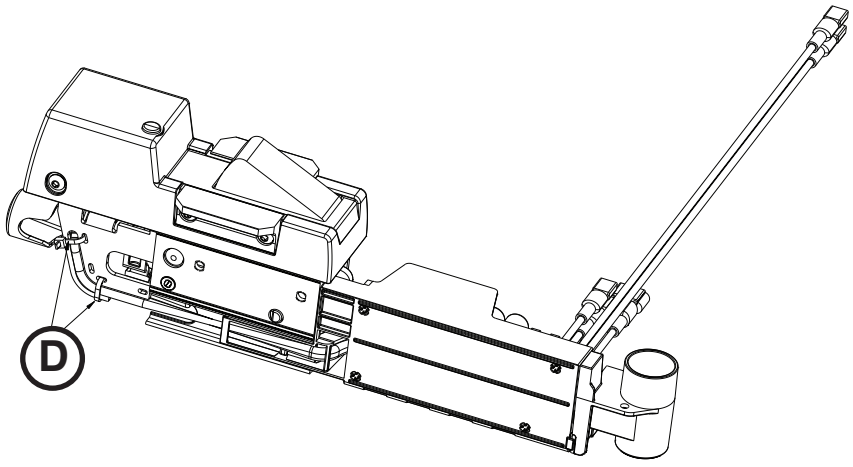

Figura 100

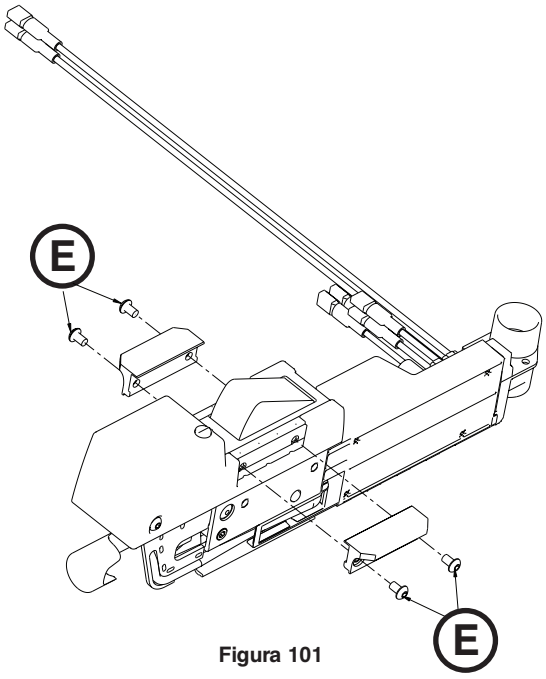

Figura 101

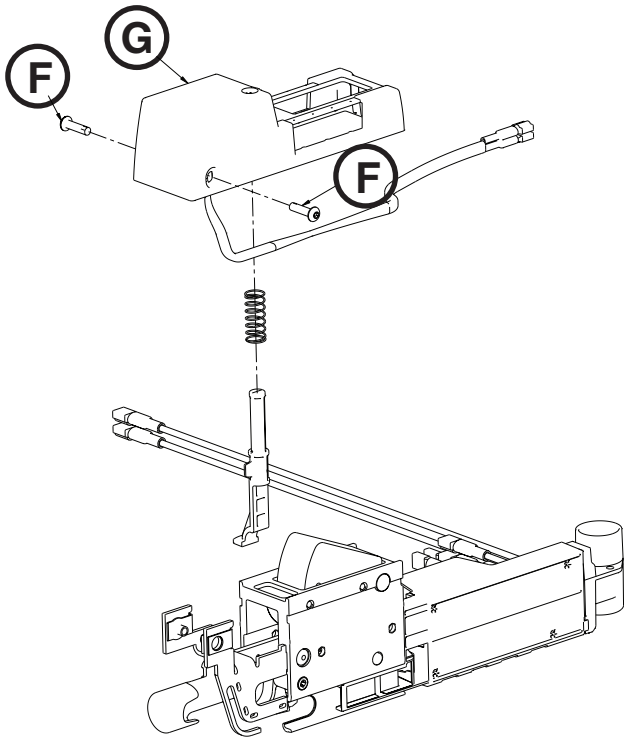

Figura 102

Português

Voltar ao índice

REMOÇÃO E SUBSTITUIÇÃO DA CHUMACEIRA DE BLOQUEIO DE TRANSFERÊNCIA

Ferramentas necessárias:

- Chave sextavada de 5/32"

Procedimento:

1. Retirar o carrinho. Consultar “Remoção do carrinho” a página 7-78.
2. Retirar o dispositivo de transferência. Consultar “Remoção do dispositivo de transferência” a página 7-77.
3. Com uma chave sextavada de 5/32", retirar os quatro parafusos de cabeça plana (A) que fixam a tampa de bloqueio de transferência na extrusão da âncora (Figura 103).
4. Retirar a tampa de bloqueio de transferência (B) (Figura 103).
5. Retirar o conjunto do pino de bloqueio de transferência (C), a mola de compressão (D) e a chumaceira de bronze (E) da extrusão da âncora (Figura 103). Eliminar a chumaceira de bronze.
6. Limpar muito bem o conjunto do pino de bloqueio de transferência (C) e a mola (D) (Figura 103).
7. Instalar a nova chumaceira de bronze (E), mola de compressão (D) e conjunto do pino de bloqueio de transferência (C) na extrusão da âncora (Figura 103).

   Nota: Antes da reinstalação, lubrificar o conjunto do pino de bloqueio de transferência com lubrificante de bissulfureto de molibdénio (6390-001-263).

8. Com uma chave sextavada de 5/32", reinstalar os quatro parafusos de cabeça plana que fixam a tampa de bloqueio de transferência (B) na extrusão da âncora, começando por enroscar um parafuso de cada vez e apertando os quatro em seguida (Figura 103).
9. Inverter os passos para reinstalar.
10. Verificar se a unidade está a funcionar correctamente antes de voltar a utilizá-la.

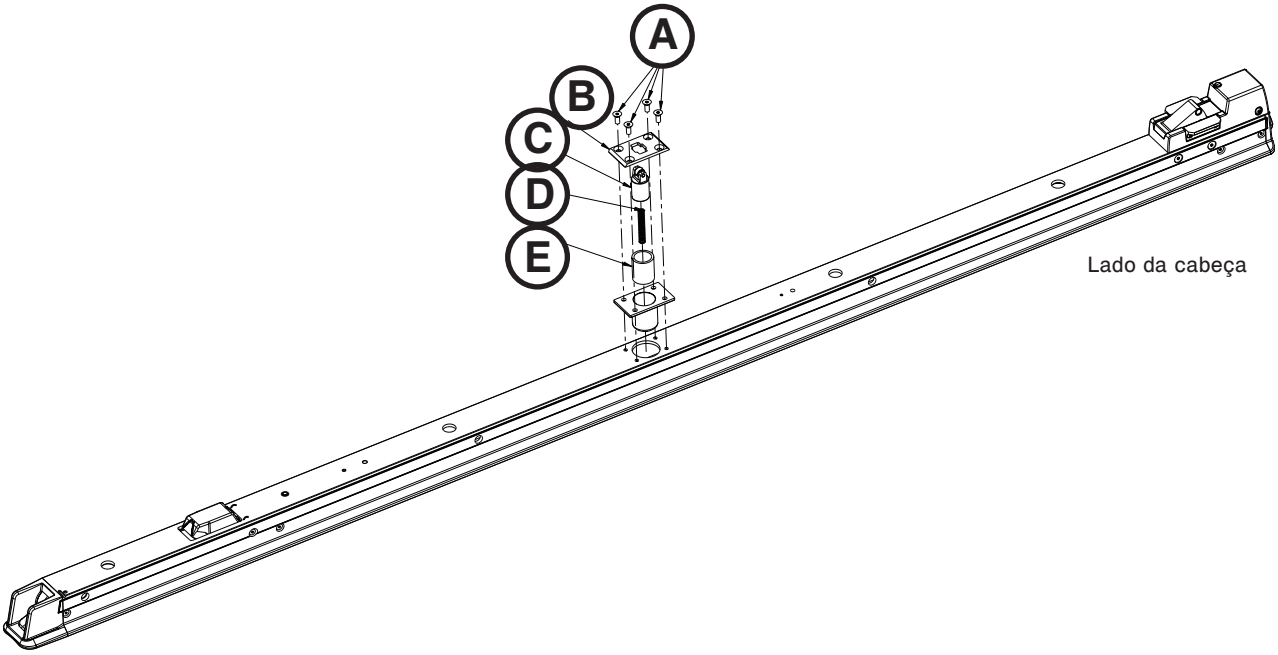

Figura 103

Voltar ao índice

Guia de resolução de problemas

Verificar se funciona correctamente após cada passo. Quando o problema estiver resolvido, voltar a colocar a unidade em funcionamento. Se for necessária assistência em qualquer altura durante a resolução de problemas, contactar um técnico de assistência através do número (800) 327-0770 ou (269) 389-6500.

PROBLEMA/AVARIA	ACÇÃO RECOMENDADA
O dispositivo de transferência/maca não se move para fora da posição de transporte ao premir a alavanca de desengate existente do lado dos pés da âncora	1. Verificar se os braços de elevação se encontram sobre o tubo da base: a. Se os braços de elevação se encontrarem por cima do tubo da base: i. Premir a alavanca de desengate de transferência e o botão de desengate do carrinho do lado da cabeça da âncora ao mesmo tempo com a ajuda de outra pessoa. 1. Se a maca estiver desimpedida, verificar o mecanismo do lado da cabeça da âncora. ii. Se a maca continuar a não se mover, repetir o passo i puxando simultaneamente o desencadeador do bloqueio de transferência do lado direito do paciente, do lado dos pés do dispositivo de transferência. Este procedimento deverá permitir puxar a maca para fora enquanto continua fixa no carrinho e dispositivo de transferência. Quando tiver sido puxada para fora, observar a parte inferior do dispositivo de transferência. A cerca de 38 cm do lado dos pés poderá observar-se um gancho de metal com um recorte semicircular do lado da cabeça. Empurrar o semicírculo para cima e a maca deverá estar desimpedida para se mover (pedir ajuda a alguém para empurrar a maca neste ponto). 1. Se a maca estiver desimpedida, verificar o mecanismo do lado dos pés da âncora. a. Retirar o dispositivo de transferência para inspeccionar o pino do lado dos pés da âncora e retirar o mecanismo da âncora do lado dos pés da mesma. b. Se os braços de elevação se encontrarem por baixo do tubo da base: i. Com a ajuda de outra pessoa, premir a alavanca de desengate de transferência e levantar uma das pegas de desengate da maca no carrinho ao mesmo tempo. 1. Se a maca estiver desimpedida, retirar a maca e verificar se o pino preto se estende desde a capa do lado da cabeça da âncora. **Nota:** O carrinho deve encontrar-se na posição central e a alavanca de desengate pressionada para baixo para elevar o pino. a. Se o pino se estender sem sinais de danos, verificar os rodízios no mecanismo da pega de desengate do carrinho (6390-001-328) ou a alavanca de plástico no mecanismo intermédio do carrinho. b. Se o pino não se estender para fora, verificar o mecanismo do lado da cabeça da âncora quanto à existência de danos. ii. Se a maca continuar a não se mover, inserir uma chave de parafusos em cada entalhe do lado da cabeça das capas laterais do carrinho para desengatar os trincos da secção da cabeça da maca. 1. Quando os trincos estiverem desbloqueados, utilizar a alavanca de desengate do lado dos pés para libertar a maca. 2. Quando a maca tiver sido retirada, verificar o mecanismo da pega de desengate do carrinho.
O carrinho não desliza suavemente	1. Se existirem dificuldades em deslizar o carrinho enquanto este desliza sobre o dispositivo de transferência: a. Verificar as varetas dos canais no exterior da extrusão de transferência quanto à existência de resíduos ou materiais estranhos e eliminá-los. b. Se um passo não resolver o problema, verificar se a extrusão de transferência se apresenta gasta à volta dos canais. Se for esse o caso, substituir os rolos de guia em V do carrinho. 2. Se existirem dificuldades em deslizar o dispositivo de transferência enquanto este desliza sobre a âncora: a. Verificar os batentes fixos de metal (6390-001-246) do lado dos pés do dispositivo de transferência para garantir que estão completamente encaixados e não exercem fricção na extrusão da âncora. b. Verificar as varetas dos canais no interior da extrusão de transferência e eliminar quaisquer resíduos ou materiais estranhos. c. Se nem o passo a ou b resolverem o problema, verificar se a extrusão de transferência se apresenta gasta à volta dos canais. Se for esse o caso, substituir os rolos de guia em V da âncora.
O carrinho desliza durante parte do percurso e pára	1. Verificar a chumaceira de bloqueio de transferência da âncora: a. Limpar o pino de bloqueio de transferência, substituir a chumaceira e aplicar lubrificante de bissulfureto de molibdénio (6390-001-263) no interior da nova chumaceira. 2. Verificar os bloqueios deslizantes de cancelamento de transferência (6390-001-261) quanto à existência de desgaste excessivo.

Voltar ao índice

GUIA DE RESOLUÇÃO DE PROBLEMAS (CONTINUAÇÃO)

PROBLEMA/AVARIA	ACÇÃO RECOMENDADA
O carrinho produz ruído ao deslizar	1. Se surgir um ruído ao deslizar o carrinho sobre o dispositivo de transferência: a. Ao deslizar o sistema para fora da posição de transporte, o carrinho chega ao lado dos pés do dispositivo de transferência antes de este se mover? i. Se não for o caso, o problema estará, provavelmente, no pino de bloqueio de transferência da âncora ou na respectiva mola de retorno. O pino deve regressar à posição totalmente elevada depois de premido. Verificar o pino de bloqueio de transferência para a limpeza ou substituição da mola ou chumaceira. ii. Se sim, eliminar quaisquer resíduos ou objectos estranhos do dispositivo de transferência e do piso do veículo. Inspeccionar a extrusão de transferência quanto à existência de desgaste. Retirar o carrinho do dispositivo de transferência e verificar se os rolos do carrinho não apresentam resíduos. Se este procedimento não resolver o problema ou se a extrusão de transferência estiver gasta à volta das varetas, substituir os rolos de guia em V do carrinho. 2. Se surgir um ruído ao deslizar o dispositivo de transferência sobre a âncora: a. O ruído é provavelmente provocado pelo rolo de batente (normalmente, um guincho agudo) ou pelo pino de bloqueio de transferência (normalmente, um som de trituração).
Os LEDs do carrinho permanecem apagados quando o carrinho chega à posição de carregamento	1. Confirmar se o carrinho está ligado e a bateria está carregada. 2. Verificar se o activador do íman (6390-001-106) está presente e devidamente fixo do lado dos pés da âncora. 3. Confirmar que, ao empurrar o carrinho (com os braços de elevação para baixo), o sistema não desliza para fora da posição de carregamento e fica fixo nesta posição. 4. Retirar o dispositivo de transferência e confirmar se o desencadeador de movimento do íman (6390-001-205) está intacto e sem danos. 5. Retirar o desencadeador de movimento do íman (6390-001-205). Retirar o conjunto do trinco do lado dos pés do dispositivo de transferência e puxar para fora a ligação no canal do lado esquerdo do paciente. Verificar se o íman encaixado nessa ligação está presente e intacto. Verificar se a mola de retorno da ligação se encontra em boas condições. 6. Retirar as capas do carrinho e verificar a ligação do cabo do sensor de posição do carrinho (SPC) (6390-001-361). 7. Verificar a ligação do cabo principal do carrinho (6390-001-391) na placa de circuitos (6390-001-014). 8. Verificar a ligação dos cabos dos LEDs do carrinho (6390-001-396). 9. Substituir o sensor de posição do carrinho (SPC) (6390-001-361). 10. Substituir um dos LEDs do carrinho (6390-001-396). 11. Substituir a placa de controlo do carrinho (6390-001-014). 12. Substituir o cabo principal do carrinho (6390-001-391).

Voltar ao índice

GUIA DE RESOLUÇÃO DE PROBLEMAS (CONTINUAÇÃO)

PROBLEMA/AVARIA	ACÇÃO RECOMENDADA
O botão de desengate da maca não desbloqueia a maca do carrinho	1. Confirmar que tanto a maca como o carrinho recebem alimentação, não apresentam erros e funcionam independentemente. 2. Confirmar se as pegas de desengate da maca no carrinho conseguem libertar a maca do sistema Power-LOAD. 3. Confirmar a existência de comunicação entre a maca e o sistema Power-LOAD elevando a maca através dos respectivos controlos. 4. Tentar o botão de desengate do segundo interruptor. Se este procedimento funcionar, o problema encontra-se no primeiro interruptor ou numa má ligação na maca. 5. Numa zona sossegada, premir o botão de desengate e estar atento a um som de clique do lado esquerdo da cabeça do paciente no carrinho. Pode ser necessário premir o botão duas vezes se a maca estiver inactiva. a. Se existir um som, é provável que o problema se encontre numa peça partida no conjunto do actuador ou num conjunto do actuador incorrectamente instalado (6390-001-478). b. Se não existir qualquer som, retirar do carrinho as capas superior e do lado esquerdo do paciente e verificar o seguinte: i. Confirmar se a ligação do actuador (6390-001-478) na placa de circuitos está correcta e os contactos aparentam estar em boas condições. ii. Confirmar se a ligação do cabo principal do carrinho (6390-001-391) na placa de circuitos (6390-001-014) está correcta, os parafusos do conector estão apertados e os contactos parecem estar em boas condições. iii. Testar o sistema Power-LOAD com um novo actuador (6390-001-478). iv. Testar o sistema Power-LOAD com uma nova placa de circuitos (6390-001-014).
As pegas de desengate do carrinho não libertam a maca do carrinho	1. Confirmar se o sistema se encontra na posição de carregamento com as rodas da maca no chão e a secção da cabeça fixa no carrinho. 2. Confirmar se os braços de elevação se encontram na posição completamente para baixo. 3. As pegas de desengate do carrinho rodam livremente (devem rodar cerca de 20 graus)? a. Se for o caso, inspeccionar o mecanismo da pega de desengate. Prestar especial atenção aos excêntricos de activação (6390-001-329). Inspeccionar também os trincos do carrinho (6390-001-318 e 6390-001-319). b. Se não for o caso, retirar as capas do carrinho e inspeccionar o seguinte: i. No mecanismo situado no centro do carrinho, do lado da cabeça, verificar o braço do carrinho (6390-001-334) ou a respectiva mola de retorno, que poderá estar partida ou encravada com resíduos. ii. O mecanismo do braço do carrinho (6390-001-045) pode estar encravado. iii. Os trincos do carrinho (6390-001-318 e 6390-001-319) podem estar presos ou partidos.

Voltar ao índice

GUIA DE RESOLUÇÃO DE PROBLEMAS (CONTINUAÇÃO)

PROBLEMA/AVARIA	ACÇÃO RECOMENDADA
O carrinho não fica bloqueado na posição de carregamento	1. Confirmar de onde o sistema está a desbloquear: a. Se o carrinho estiver a desbloquear a partir do dispositivo de transferência: i. Retirar a maca. Colocar o carrinho no centro do dispositivo de transferência. 1. Com o dispositivo de transferência estendido, localizar, imediatamente do lado da cabeça do dispositivo de fixação do lado dos pés, o dispositivo de transferência para a lingueta de bloqueio do carrinho (6390-001-073), que deverá sobressair do dispositivo de transferência cerca de 12,7 mm. Se a lingueta não sobressair ou não retornar quando premida, verificar a respectiva mola de retorno ou procurar resíduos que possam estar a prendê-la. 2. Verificar se o pino do rolo na lingueta não sobressai de um dos lados. 3. Retirar os batentes fixos do lado da cabeça de transferência e retirar o dispositivo de transferência da âncora. Limpar quaisquer resíduos ou materiais estranhos da parte superior da âncora e dos canais do dispositivo de transferência. Os objectos estranhos que impeçam o carrinho de alcançar a posição completamente para fora podem fazer com que este mecanismo não funcione correctamente. 4. Inspeccionar a rampa de paragem do carrinho (6390-001-325) na parte inferior do mecanismo intermédio do carrinho para garantir que está presente e fixa. b. Se o dispositivo de transferência estiver a desbloquear a partir da âncora: i. Retirar a maca. Mover o carrinho para a posição central. Verificar se existem resíduos à volta do desencadeador do bloqueio de transferência (6390-001-231). 1. Empurrar completamente o dispositivo de transferência até à posição de transporte. Puxar o dispositivo de transferência para verificar se está bloqueado. Se o dispositivo de transferência não estiver bloqueado, é provável que o pino de bloqueio de transferência na âncora esteja preso ou partido. Verificar a mola de retorno e procurar rebarbas ou resíduos.
O carrinho não fica desbloqueado a partir da posição de transferência	1. Retirar a maca. Com o bloqueio deslizante de cancelamento de transferência do lado da cabeça (6390-001-261), mover o dispositivo de transferência para dentro e colocar o carrinho na posição central.
A bomba do carrinho funciona durante um tempo prolongado depois de mover a maca para cima	1. Verificar o ponto definido para a calibração do sensor de posição angular (SPA) (6390-001-397). Contactar a Assistência da Stryker. 2. Verificar se o cilindro hidráulico não está com “excesso de cursos”. A condição de excesso de cursos é evidenciada por um recuo de ~3,17 mm na vareta da extremidade do cilindro hidráulico com a extensão total. **Nota:** É necessário remover a capa do lado direito do paciente para a observação. 3. Verificar se existem danos nos componentes da cadeia de peças de suporte de carga desde os braços de elevação até à placa do lado direito do paciente (6390-001-344).

Voltar ao índice

GUIA DE RESOLUÇÃO DE PROBLEMAS (CONTINUAÇÃO)

PROBLEMA/AVARIA	ACÇÃO RECOMENDADA
A maca não fica bloqueada no carrinho e os LEDs ficam intermitentes com a cor vermelha	1. Retirar a maca do sistema Power-LOAD. Certificar-se de que a maca é compatível com o sistema Power-LOAD e que os braços e pinos da roda de carregamento (6500-002-104) estão presentes, devidamente apertados e em boas condições. 2. Verificar se o mecanismo de desengate da pega (6390-001-046) se move livremente e se as pegas de desengate regressam à posição completamente para baixo. A existência de resíduos por baixo das pegas de desengate pode provocar este problema. 3. Retirar as capas do carrinho e verificar a ligação dos cabos do interruptor do trinco do carrinho (6390-001-318 e 6390-001-319). 4. Verificar a ligação do cabo principal do carrinho (6390-001-391) na placa de circuitos (6390-001-014). 5. Retirar e inspeccionar o conjunto do actuador (6390-001-028) do carrinho. 6. Verificar as molas de retorno que ligam os excêntricos de desengate (6390-001-329) aos depósitos inferiores do carrinho. 7. Examinar os trincos do carrinho (6390-001-318 e 6390-001-319). Certificar-se de que o interruptor electrónico está a ser comprimido quando o trinco está bloqueado. Este movimento pode estar a ser impedido por cabos que obstruam o pino na parte superior do trinco ou por uma mola partida no interior deste. a. Substituir cada trinco. b. Substituir a placa de controlo do carrinho (6390-001-014). c. Substituir o cabo principal do carrinho (6390-001-391).
A maca fica bloqueada no carrinho na posição de carregamento, mas os LEDs não se acendem	1. Confirmar se o carrinho está ligado e a bateria está carregada. 2. Verificar se o activador do íman (6390-001-106) está presente e devidamente fixo do lado dos pés da âncora. 3. Confirmar que, ao empurrar o carrinho (com os braços de elevação para baixo), o sistema não desliza para fora da posição de carregamento. 4. Retirar o dispositivo de transferência e confirmar se o desencadeador de movimento do íman (6390-001-205) não está danificado. 5. Retirar o desencadeador de movimento do íman (6390-001-205). Retirar o conjunto do trinco do lado dos pés do dispositivo de transferência e puxar para fora a ligação no canal do lado direito do paciente. Verificar se o íman encaixado nessa ligação está presente e intacto. Verificar se a mola de retorno da ligação se encontra em boas condições. 6. Retirar as capas do carrinho e verificar a ligação do cabo do sensor de posição do carrinho (SPC) (6390-001-361). 7. Verificar a ligação do cabo principal do carrinho na placa de circuitos (6390-001-014). 8. Verificar a ligação dos cabos dos LEDs do carrinho (6390-001-396). 9. Substituir o sensor de posição do carrinho (SPC) (6390-001-361). 10. Substituir um dos LEDs do carrinho (6390-001-396). 11. Substituir a placa de controlo do carrinho (6390-001-014). 12. Substituir o cabo principal do carrinho (6390-001-391).

Voltar ao índice

GUIA DE RESOLUÇÃO DE PROBLEMAS (CONTINUAÇÃO)

PROBLEMA/AVARIA	ACÇÃO RECOMENDADA
A maca não se move para cima quando libertada da posição de transporte	1. Verificar os LEDs do painel de controlo do carrinho. Devem ficar acesos com a cor verde sem qualquer indicação de erro acesa com a cor âmbar. a. Se não estiverem acesos quaisquer LEDs no painel de controlo do carrinho: i. Premir o botão de alimentação principal para ligar a unidade. Pode ser necessário ligar e desligar a unidade para garantir que o sistema Power-LOAD não se encontra no modo de suspensão. b. Se os LEDs estiverem acesos no painel de controlo do carrinho: i. Intermitente com a cor âmbar significa que a bateria está fraca. Voltar a colocar o carrinho na posição de transporte. Garantir que a unidade começa a carregar conforme indicado pelo LED de bateria intermitente com a cor verde. A indicação de bateria fraca (intermitente com a cor âmbar) poderá continuar durante o recarregamento da bateria. ii. O LED de bateria aceso com a cor verde e o LED aceso com a cor âmbar significam - Erro do sistema: Contactar a Assistência da Stryker para a resolução de problemas avançados. Poderá tentar-se o seguinte: 1. Caso se oiça o motor a funcionar ao puxar a unidade da posição de transporte para a de carregamento, é provável que o problema se encontre na unidade hidráulica. a. Substituir a unidade hidráulica (6390-001-039). b. Substituir o cabo do motor (6390-001-397). c. Substituir o sensor de posição angular (SPA) (6390-001-397). d. Substituir o sensor de posição do carrinho (SPC) (6390-001-361). e. Substituir a placa de controlo (6390-001-014).
A maca não se move suficientemente para cima quando libertada da posição de transporte	1. Verificar o ponto definido para a calibração do sensor de posição angular (SPA) (6390-001-397). Contactar a Assistência da Stryker. 2. Verificar se o cilindro hidráulico não está com “excesso de cursos”. A condição de excesso de cursos é evidenciada por um recuo de ~3,17 mm na vareta da extremidade do cilindro hidráulico com a extensão total. **Nota:** É necessário remover a capa do lado direito do paciente para a observação. 3. Verificar se existem danos nos componentes da cadeia de peças de suporte de carga desde os braços de elevação até à placa do lado direito do paciente (6390-001-344).
A maca demora demasiado tempo a mover-se para cima	1. Verificar se a tensão da bateria é de 12,2 V CC. 2. Verificar as ligações do cabo da bateria quanto à existência de danos. 3. Verificar as ligações de cabos na placa de controlo. 4. Substituir a unidade hidráulica (6390-001-039). 5. Substituir a placa de controlo (6390-001-014).

Voltar ao índice

GUIA DE RESOLUÇÃO DE PROBLEMAS (CONTINUAÇÃO)

PROBLEMA/AVARIA	ACÇÃO RECOMENDADA
Os braços de elevação não baixam, mas as pernas da maca estendem-se ao premir o botão de extensão (+)	1. Certificar-se de que o carrinho está ligado e que o sistema Power-LOAD reconhece a posição de carregamento verificando se os indicadores LED do lado da cabeça estão verdes. a. Se os indicadores LED do lado da cabeça não estiverem acesos: i. Verificar os LEDs do painel de controlo do carrinho para garantir que a unidade está ligada. Os LEDs devem apresentar-se como um símbolo de bateria aceso com a cor verde sem iluminação de indicação de erro. ii. Se o LED do painel de controlo do carrinho apenas se acender com a cor verde, o carrinho pode não detectar a posição em que se encontra. 1. Verificar se o activador do íman (6390-001-106) está presente e devidamente fixo do lado dos pés da âncora. b. Se os indicadores LED do lado da cabeça estiverem acesos: i. Verificar se o motor do carrinho está a funcionar quando se prime o interruptor da maca. 1. Se o motor do carrinho for audível, o problema encontra-se na válvula de libertação de pressão baixa do conjunto hidráulico do carrinho. Estender as pernas da maca e utilizar o desengate manual do carrinho para fazer baixar os braços de elevação até deixarem de suportar a maca. Premir o botão para baixo do painel lateral do carrinho para terminar de baixar os braços. Se o braço se mover, substituir o conjunto hidráulico (6390-001-039). 2. Se o motor do carrinho não for audível. a. Verificar o motor e a tensão para o motor. Se a tensão estiver presente, substituir o motor (6390-001-132). b. Verificar o motor e a tensão para o motor. Se a tensão não estiver presente, substituir o cabo do motor (6390-001-431) ou a placa de controlo (6390-001-014). c. Colocar os braços de elevação para baixo utilizando o painel de controlo do carrinho. Se a unidade se baixar, é provável que o problema se encontre na comunicação. Verificar ambos os lados da ligação de comunicação. Substituir as placas de comunicação (6390-001-378 ou 6500-002-100), conforme necessário. c. Se a indicação de erro do LED do painel de controlo do carrinho estiver acesa: i. Contactar a Assistência da Stryker para a resolução de problemas avançados.
Os braços de elevação baixam, mas as pernas da maca não se estendem ao premir o botão de extensão (+)	1. Verificar se a bateria da maca tem energia suficiente para accionar a maca (sem indicador de bateria âmbar). 2. Verificar se o motor da bomba da maca é audível. a. Se sim, o problema encontra-se na unidade hidráulica da maca. b. Se não, verificar a existência de códigos de erro no LCD da maca. Verificar também todas as ligações de cabos na placa de controlo e unidade hidráulica. c. Substituir a placa de controlo da maca (6500-002-014). d. Substituir o conjunto hidráulico da maca (6500-001-030). e. Substituir o cabo principal da maca (6500-002-159).
Os braços de elevação baixam a maca demasiado rapidamente ao premir o botão de extensão (+)	1. Verificar se o sensor de suporte (6390-001-452) funciona correctamente. Certificar-se de que existe continuidade em ambos os interruptores quando o peso nos braços de elevação é <45,5 kg. a. Se não existir continuidade, substituir o conjunto da vareta (6390-001-040). 2. Verificar se existem ligações de cabos soltas dos sensores de suporte à placa de controlo.

Voltar ao índice

GUIA DE RESOLUÇÃO DE PROBLEMAS (CONTINUAÇÃO)

PROBLEMA/AVARIA	ACÇÃO RECOMENDADA
Os braços de elevação baixam a maca demasiado lentamente ao premir o botão de extensão (+)	1. Verificar os LEDs do painel de controlo do carrinho quanto à existência de bateria fraca. 2. Verificar se o fusível de velocidade fecha em falso. 3. Elevar a maca utilizando o painel de controlo do carrinho. a. Se a maca não se elevar, verificar a existência de uma ligação do motor da bomba do carrinho solta ou incorrecta. 4. Baixar a maca utilizando o painel de controlo do carrinho. a. A maca baixa à velocidade correcta? i. Se sim, substituir o fusível de velocidade hidráulico (6390-001-381). ii. Se não, substituir o motor hidráulico (6390-001-132).
O carrinho não se baixa suavemente ao premir o botão de extensão (+)	1. Verificar se os componentes hidráulicos do carrinho têm óleo suficiente no reservatório quando os braços de elevação estiverem completamente para baixo. O nível do óleo deve situar-se imediatamente abaixo da porta de enchimento. Procurar quaisquer fugas e reparar. 2. Efectuar o ciclo de colocar os braços de elevação para cima e para baixo algumas vezes sem uma maca fechando o trinco encaixado/bloqueado e utilizando o painel de controlo do carrinho. 3. Verificar se o sensor de suporte (6390-001-452) funciona correctamente. Certificar-se de que existe continuidade em ambos os interruptores quando o peso nos braços de elevação é <45,35 kg. a Se não existir continuidade, substituir o conjunto da vareta (6390-001-040). 4. Verificar se existem ligações de cabos soltas dos sensores de suporte à placa de controlo. 5. Substituir a unidade hidráulica (6390-001-039).
O motor hidráulico do carrinho produz ruído ao premir o botão de extensão (+) ou retracção (-)	1. Verificar se os componentes hidráulicos do carrinho têm óleo suficiente no reservatório quando os braços de elevação estiverem completamente para baixo. O nível do óleo deve situar-se imediatamente abaixo da porta de enchimento. Procurar quaisquer fugas e reparar. 2. Efectuar o ciclo de colocar os braços de elevação para cima e para baixo algumas vezes sem uma maca fechando o trinco encaixado/bloqueado e utilizando o painel de controlo do carrinho. 3. Efectuar o ciclo de colocar a unidade para cima e para baixo 3 a 5 vezes, especialmente se este fenómeno acontecer imediatamente após uma reparação. 4. Substituir o motor (6390-001-132) da unidade hidráulica. 5. Substituir a unidade hidráulica (6390-001-039).
Os braços de elevação não baixam suficientemente a maca ao premir o botão de extensão (+)	1. Verificar o painel de controlo do carrinho quanto à existência de erros. a. Se ocorrer um erro enquanto os braços de elevação estão carregados: i. Foi alcançado o limite de segurança para o funcionamento dos braços com carga. Isto pode acontecer em alturas elevadas (>86,36 cm) com cargas pesadas (>=181,43 kg). 1. Verificar o sensor de suporte (6390-001-452) ou o sensor de posição angular (SPA) (6390-001-397) quanto à existência de danos. b. Se ocorrer um erro enquanto os braços estão ou ficam descarregados: i. Verificar se os braços não estão a ser sustentados sobre/pelas pernas da maca. ii. Verificar a existência de um sensor de posição angular (SPA) (6390-001-397) ou equipamento acessório do SPA partido. iii. Verificar se existem ligações de cabos soltas do sensor de posição angular à placa de controlo. 2. Substituir a placa de controlo.

Voltar ao índice

GUIA DE RESOLUÇÃO DE PROBLEMAS (CONTINUAÇÃO)

PROBLEMA/AVARIA	ACÇÃO RECOMENDADA
A maca desliza para baixo ou retrai a alta velocidade ao premir o botão de retracção (-)	1. Verificar se o carrinho está ligado e funciona sem erros. 2. Verificar se os módulos de comunicação da maca e do carrinho estão ligados, sem danos e funcionam correctamente. a. Para tal, experimentar a maca com um sistema Power-LOAD que se saiba que está a funcionar correctamente e/ou o carrinho com uma maca que se saiba que está a funcionar correctamente. 3. Verificar todas as ligações de cabos associadas à comunicação com a placa de controlo. 4. Substituir a placa de comunicação (6390-001-378 ou 6500-002-100). 5. Substituir a(s) placa(s) de controlo (6390-001-014 ou 6500-002-014).
As pernas da maca estão retraídas, mas a maca não é elevada pelos braços de elevação ao premir o botão de retracção (-)	1. Verificar se o carrinho está ligado e funciona sem erros. 2. Verificar se os módulos de comunicação da maca e do carrinho estão ligados, sem danos e funcionam correctamente. a. Para tal, experimentar a maca com um sistema Power-LOAD que se saiba que está a funcionar correctamente e/ou o carrinho com uma maca que se saiba que está a funcionar correctamente. 3. Verificar todas as ligações de cabos associadas à comunicação com a placa de controlo. 4. Substituir a placa de comunicação (6390-001-378 ou 6500-002-100). 5. Substituir a(s) placa(s) de controlo (6390-001-014 ou 6500-002-014).
A maca é elevada pelos braços de elevação, mas as pernas da maca não retraem ao premir o botão de retracção (-)	1. Verificar o sensor de suporte (6390-001-397) no carrinho ou o cabo e as ligações na placa de controlo. 2. Verificar a existência de um erro no painel de controlo do carrinho. a. Se existir um erro, contactar a Assistência da Stryker. 3. Verificar se a maca em si funciona correctamente. 4. Certificar-se de que a maca indica um bom nível de bateria e que não estão presentes erros no LCD da maca. Se apresentar um erro, consultar o manual da maca para a resolução de problemas. 5. Premir o botão de retracção (-) na maca: a. Caso se oiça o motor da bomba da maca a funcionar, o problema situa-se numa válvula manual da vareta (válvula manual do lado esquerdo do paciente) que está presa na maca. 6. Verificar a existência de um interruptor de pressão defeituoso removendo a ligação do interruptor de pressão do cabo principal da maca, na extremidade mais próxima dos componentes hidráulicos. a. Ligar o cabo de forma a simular um interruptor fechado e premir o botão de retracção (-). i. Caso não se oiça o motor, o problema encontra-se nas ligações de cabos ou num motor da bomba danificado. ii. Reparar a ligação ou substituir o motor da bomba. 7. Verificar e/ou substituir a placa de controlo da maca (6500-002-014).
O carrinho eleva a maca demasiado lentamente ao premir o botão de retracção (-)	1. Verificar se a tensão da bateria do carrinho é >12,2 V CC. a. Se a bateria estiver carregada e a tensão descer para <10,0 V CC ao premir o botão de retracção (-), substituir a bateria do carrinho. 2. Verificar a existência de um erro nos LEDs do painel de controlo do carrinho enquanto se levantam os braços de elevação com o painel de controlo do carrinho. a Se um erro estiver activo apenas ao utilizar os braços de elevação, substituir o sensor de suporte (6390-001-452). 3. Substituir a unidade hidráulica (6390-001-039). 4. Substituir a placa de controlo do carrinho (6390-001-014).

Voltar ao índice

GUIA DE RESOLUÇÃO DE PROBLEMAS (CONTINUAÇÃO)

PROBLEMA/AVARIA	ACÇÃO RECOMENDADA
Os braços de elevação elevam a maca demasiado rapidamente ao premir o botão de retracção (-)	1. Verificar a existência de uma cabo do sensor de suporte (6390-001-452) defeituoso ou partido. 2. Verificar a existência de uma ligação da cablagem defeituosa na placa de controlo.
O carrinho não se eleva suavemente ao premir o botão de retracção (-)	1. Verificar se os componentes hidráulicos do carrinho têm óleo suficiente no reservatório quando os braços de elevação estiverem completamente para baixo. O nível do óleo deve situar-se imediatamente abaixo da porta de enchimento. Procurar quaisquer fugas e reparar. 2. Efectuar o ciclo de colocar os braços de elevação para cima e para baixo algumas vezes sem uma maca fechando o trinco encaixado/bloqueado e utilizando o painel de controlo do carrinho. 3. Verificar se o sensor de suporte (6390-001-452) funciona correctamente. Certificar-se de que existe continuidade em ambos os interruptores quando o peso nos braços de elevação é <45,5 kg. a. Se não existir continuidade, substituir o conjunto da vareta (6390-001-040). 4. Verificar se existem ligações de cabos soltas dos sensores de suporte à placa de controlo. 5. Substituir a unidade hidráulica (6390-001-039).
A maca não se eleva suficientemente	1. Verificar o ponto definido para a calibração do sensor de posição angular (SPA) (6390-001-397). Contactar a Assistência da Stryker. 2. Verificar se o cilindro hidráulico não está com “excesso de cursos”. A condição de excesso de cursos é evidenciada por um recuo de ~3,17 mm na vareta da extremidade do cilindro hidráulico com a extensão total. **Nota:** É necessário remover a capa do lado direito do paciente para a observação. 3. Verificar se existem danos nos componentes da cadeia de peças de suporte de carga desde os braços de elevação até à placa do lado direito do paciente (6390-001-344).
A maca não se move para baixo quando está na posição de transporte	1. Verificar os LEDs do painel de controlo do carrinho. Devem ficar acesos com a cor verde sem qualquer indicação de erro acesa com a cor âmbar. a. Se não estiverem acesos quaisquer LEDs no painel de controlo do carrinho: i. Premir o botão de alimentação principal para ligar a unidade. Pode ser necessário ligar e desligar a unidade para garantir que o sistema Power-LOAD não se encontra no modo de suspensão. b. Se os LEDs estiverem acesos no painel de controlo do carrinho: i. Intermitente com a cor âmbar significa que a bateria está fraca. Voltar a colocar o carrinho na posição de transporte. Garantir que a unidade começa a carregar conforme indicado pelo LED de bateria intermitente com a cor verde. A indicação de bateria fraca (intermitente com a cor âmbar) poderá continuar durante o recarregamento da bateria. ii. O LED de bateria aceso com a cor verde e o LED aceso com a cor âmbar significam - Erro do sistema: Contactar a Assistência da Stryker para a resolução de problemas avançados. 2. Verificar os seguintes itens: unidade hidráulica (6390-001-039), cabo do motor (6390-001-431), sensor de posição angular (SPA) (6390-001-397) e placa de controlo (6390-001-014). a. Tirar o carrinho da posição de transporte. Caso se oiça o motor a funcionar ao puxar a unidade da posição de transporte para a de carregamento, o problema encontra-se na unidade hidráulica. 3. Verificar o íman na lingueta da âncora do lado da cabeça que inicia o “movimento para baixo”. Certificar-se de que a lingueta engata completamente no gancho do carrinho quando este está na posição de transporte e que não está presa. Este procedimento pode ser realizado por inspecção visual, mas um bom indicador de um engate total é quando a alavanca de desengate do lado dos pés da âncora está completamente para cima e não parcialmente empurrada para dentro.

Voltar ao índice

GUIA DE RESOLUÇÃO DE PROBLEMAS (CONTINUAÇÃO)

PROBLEMA/AVARIA	ACÇÃO RECOMENDADA
O botão de desengate manual do carrinho não baixa os braços de elevação	1. Verificar se as ligações do desengate manual que se fixam aos controlos laterais estão correctamente ligadas e accionam a válvula de desengate manual na bomba hidráulica. Para tal, é necessário retirar a capa do lado direito do paciente. a. Se a válvula de desengate manual estiver a accionar, o problema encontra-se num fusível de velocidade defeituoso. O fusível de velocidade (6390-001-381) localiza-se na porta do cilindro de fixação, por baixo do encaixe em cotovelo. Retirar e substituir o fusível. b. Se este procedimento não resolver o problema, substituir o controlo de fluxo compensado por pressão (6390-001-151). c. Substituir a unidade hidráulica (6390-001-039).
O botão de desengate manual do carrinho baixa os braços de elevação, mas não o faz suavemente	1. Substituir o fusível de velocidade (6390-001-381). O fusível de velocidade localiza-se na porta do cilindro de fixação, por baixo do encaixe em cotovelo. Retirar e substituir o fusível. 2. Se este procedimento não resolver o problema, substituir o controlo de fluxo compensado por pressão (6390-001-151). 3. Substituir a unidade hidráulica (6390-001-039).
O LED de erro do carrinho indica um erro (aceso com a cor âmbar)	1. Contactar a Assistência da Stryker.
O painel de controlo do carrinho não move os braços de elevação	1. Verificar se a unidade apresenta um LED aceso com a cor verde no painel de controlo do carrinho, indicando que está ligado. 2. O painel de controlo do carrinho funciona apenas se este estiver na posição de carregamento e os trincos estiverem engatados. Quando os braços de elevação estão a suportar peso, apenas baixam até um determinado ângulo. Trata-se de funções de segurança. 3. Verificar se a unidade está na posição de carregamento e ambos os trincos estão engatados. Isto é demonstrado por um LED aceso com a cor verde nos indicadores do lado da cabeça. a Se não existir actividade nos LEDs indicadores do lado da cabeça, a unidade não está na posição de carregamento. b Se os LEDs indicadores do lado da cabeça estiverem intermitentes com a cor âmbar, um ou ambos os trincos não estão fechados. Verificar o estado dos trincos. Se o problema persistir, verificar os interruptores e a conectividade com a placa de controlo. 4. Verificar a existência de conectividade do painel de controlo do carrinho com a placa de controlo. 5. Substituir a placa do painel de controlo do carrinho (6390-001-450).
O carrinho pára a meio do caminho quando desliza para a posição de transporte	1. Retirar o dispositivo de transferência da âncora. a. Verificar a existência de quaisquer resíduos da âncora e dos canais no interior do dispositivo de transferência e eliminá-los. b. Examinar a rampa de desbloqueio do carrinho ao dispositivo de transferência (6390-001-144), localizada a cerca de 60,96 cm do lado dos pés da âncora. Certificar-se de que está intacta, bem apertada e não apresenta desgaste excessivo. c. Examinar o conjunto da lingueta de bloqueio do carrinho ao dispositivo de transferência (6390-001-021). Certificar-se de que a lingueta consegue rodar livremente e, quando premida, consegue rodar completamente sob a superfície da transferência. d. Examinar os rolos de guia em V e os rolos lisos no carrinho e na âncora. Substituir quaisquer rolos que não deslizem suavemente ou apresentem desgaste excessivo.

Voltar ao índice

GUIA DE RESOLUÇÃO DE PROBLEMAS (CONTINUAÇÃO)

PROBLEMA/AVARIA	ACÇÃO RECOMENDADA
O carrinho produz ruídos ao deslizar	1. Verificar a existência de quaisquer resíduos ou objectos estranhos no interior dos canais de transferência e eliminá-los. 2. Verificar o dispositivo de transferência quanto à existência de desgaste à volta dos canais. Substituir se necessário. 3. Retirar o carrinho do dispositivo de transferência e verificar se os rolos do carrinho não apresentam resíduos. 4. Substituir os rolos de guia em V do carrinho (6390-001-025).
O carrinho está na posição de transporte com uma maca e os LEDs do carrinho não estão acesos (com a cor verde)	1. Tirar o carrinho da posição de transporte. Inspeccionar a lingueta do lado da cabeça do carrinho. Esta deve retornar com firmeza quando pressionada. Se não o fizer, verificar o seguinte: a. Certificar-se de que a lingueta não apresenta resíduos ou objectos estranhos que impeçam o retorno. b. Certificar-se de que o botão de desengate do lado da cabeça da âncora não apresenta resíduos que inibam o movimento. c. Verificar as molas de retorno da lingueta (0038-885-000). 2. Verificar a rampa de paragem do carrinho (6390-001-325) na parte inferior do mecanismo intermédio do carrinho. 3. Retirar o dispositivo de transferência da âncora. Certificar-se de que os canais onde os rolos do carrinho e da âncora deslizam não apresentam resíduos ou objectos estranhos que possam limitar os movimentos.
O carrinho está na posição de transporte e a maca não fica bloqueada no lado dos pés	1. Verificar se os rodízios do lado dos pés da maca estão no piso do veículo: a. Se for o caso, puxar o desengate manual da maca e empurrar para baixo no lado dos pés da maca. Se a maca continuar a não encaixar no bloqueio, puxar a maca completamente para fora e premir o botão de retracção (-) da maca para retrair completamente a base desta. Carregar novamente a maca sem utilizar a alavanca de desengate manual. Se a maca continuar sustentada pelos rodízios do lado dos pés, o problema encontra-se no sistema hidráulico da maca. b. Se não for o caso, o sistema Power-LOAD ligou o motor para mover a maca para baixo quando esta alcançou a posição de transporte no lado dos pés? Se tal não aconteceu, consultar a secção “A maca não se move para baixo quando está na posição de transporte” para mais procedimentos de resolução de problemas. Se tal aconteceu, verificar se a guia do lado dos pés da maca (6500-002-111) está alinhada com a guia do lado dos pés do dispositivo de transferência (6390-001-220). Para garantir o alinhamento, mover firmemente o lado dos pés da maca para trás e para a frente até a maca encaixar no devido lugar. Além disso, retirar a maca e procurar resíduos na guia de transferência que possam estar a impedir o bloqueio da maca.
O dispositivo de transferência não fica bloqueado na âncora	1. Empurrar o dispositivo de transferência manualmente para verificar se desliza completamente contra batentes do amortecedor. a. Se for o caso, é provável que o problema se encontre na chumaceira de bloqueio de transferência na âncora. Limpar o pino de bloqueio de transferência, substituir a chumaceira e aplicar lubrificante de bissulfureto de molibdénio (6390-001-263) no interior da nova chumaceira. Inspeccionar os bloqueios deslizantes de cancelamento de transferência (6390-001-261) quanto à existência de desgaste excessivo. b. Se não for o caso, retirar os batentes fixos do lado da cabeça de transferência e retirar o dispositivo de transferência da âncora. Limpar quaisquer resíduos da parte superior da âncora e dos canais do dispositivo de transferência. Os objectos estranhos que impeçam o carrinho de alcançar a posição completamente para fora podem fazer com que este mecanismo não funcione correctamente.

Voltar ao índice

POWER-LOAD

Orientação e declaração do fabricante - emissões electromagnéticas		
O sistema Power-LOAD, Modelo 6390, foi concebido para ser utilizado no ambiente electromagnético abaixo especificado. O cliente ou o utilizador do sistema Power-LOAD, Modelo 6390, deve certificar-se de que é utilizado neste tipo de ambiente.		
Teste de emissões	**Conformidade**	**Ambiente electromagnético - orientação**
Emissões RF CISPR 11	Grupo 1	O sistema Power-LOAD, Modelo 6390, utiliza energia de RF apenas para o seu funcionamento interno. Assim sendo, as respectivas emissões de RF são muito baixas, não sendo provável que provoquem quaisquer interferências no equipamento electrónico existente nas proximidades.
Emissões RF CISPR 11	Grupo 2	O sistema Power-LOAD, Modelo 6390, deverá emitir energia electromagnética para executar a função a que se destina. Qualquer equipamento electrónico nas imediações poderá ser afectado.
Emissões RF CISPR 11	Classe A	O sistema Power-LOAD, Modelo 6390, é apropriado para ser utilizado em todo o tipo de instalações, salvo as instalações domésticas e as instalações directamente ligadas à rede pública de alimentação de energia de baixa tensão que abastece os edifícios utilizados para fins domésticos.

Orientação e declaração do fabricante – imunidade electromagnética			
O sistema Power-LOAD, Modelo 6390, foi concebido para ser utilizado no ambiente electromagnético abaixo especificado. O cliente ou o utilizador do sistema Power-LOAD, Modelo 6390, deve certificar-se de que é utilizado neste tipo de ambiente.			
Teste de IMUNIDADE	**Nível de teste EN/IEC 60601**	**Nível de conformidade**	**Ambiente electromagnético - orientação**
Descarga electrostática (ESD) EN/IEC 61000-4-2	±6 kV contacto ±8 kV ar	±6 kV contacto ±8 kV ar	Os pisos devem ser de madeira, de cimento ou de cerâmica. Se os pisos estiverem revestidos com material sintético, a humidade relativa deverá ser de, pelo menos, 30%.
Campo magnético da frequência (50/60 Hz) de alimentação EN/IEC 61000-4-8	3 A/m	3 A/m	Os campos magnéticos da frequência da alimentação deverão corresponder a níveis característicos de uma localização típica num ambiente comercial ou hospitalar típico.

Voltar ao índice

POWER-LOAD (CONTINUAÇÃO)

Orientação e declaração do fabricante – imunidade electromagnética			
O sistema Power-LOAD, Modelo 6390, foi concebido para ser utilizado no ambiente electromagnético abaixo especificado. O cliente ou o utilizador do sistema Power-LOAD, Modelo 6390, deve certificar-se de que é utilizado neste tipo de ambiente.			
Teste de IMUNIDADE	**Nível de teste EN/IEC 60601**	**Nível de conformidade**	**Ambiente electromagnético - orientação**
			O equipamento de comunicações de RF móvel e portátil não deve ser utilizado mais próximo de qualquer componente do sistema Power-LOAD, Modelo 6390, incluindo os cabos, do que a distância de separação recomendada, calculada com base na equação aplicável à frequência do emissor. **Distância de separação recomendada**
RF conduzida EN/IEC 61000-4-6	3 Vrms de 150 kHz a 80 MHz	3 Vrms	D=(1,2)(√P)
RF por radiação EN/IEC 61000-4-3	20 V/m de 80 MHz a 2,5 GHz	20 V/m	D=(0,18)(√P) de 80 MHz a 800 MHz D=(0,35)(√P) de 800 MHz a 2,5 GHz Em que *P* é o valor máximo de potência de saída do transmissor em watts (W), de acordo com o fabricante do transmissor, e *d* é a distância de separação recomendada em metros (m). As intensidades de campo dos emissores fixos de RF, conforme determinado por um exame electromagnético do local, [a] devem ser inferiores ao nível de conformidade em cada intervalo de frequências.[b] Pode ocorrer interferência na proximidade de equipamento com o seguinte símbolo:
NOTA 1: A 80 MHz e a 800 MHz, é aplicável o maior intervalo de frequência. NOTA 2: Estas orientações podem não ser aplicáveis em todas as situações. A propagação electromagnética é afectada pela absorção e pela reflexão de estruturas, objectos e pessoas.			
[a]As intensidades de campo de transmissores fixos como, por exemplo, estações de base para radiotelefones (móveis/sem fios) e rádios móveis terrestres, de emissões de radioamadores, emissões radiofónicas AM e FM e transmissões televisivas, não podem ser previstas teoricamente com precisão. Para avaliar o ambiente electromagnético devido a transmissores fixos de RF, deve considerar-se a realização de uma avaliação electromagnética do local. Se a intensidade de campo medida no local em que o sistema Power-LOAD, Modelo 6390, é utilizado for superior ao nível de conformidade de RF aplicável acima referido, o sistema Power-LOAD, Modelo 6390, deverá ser verificado, a fim de comprovar que está a trabalhar em condições normais. Se for detectado um desempenho anormal, poderá ser necessário tomar medidas adicionais, como, por exemplo, mudar a orientação ou a localização do sistema Power-LOAD, Modelo 6390. [b] Acima do intervalo de frequências de 150 kHz a 80 MHz, as intensidades de campo deverão ser inferiores a 20 V/m.			

Voltar ao índice

POWER-LOAD (CONTINUAÇÃO)

Distâncias de separação recomendadas entre equipamentos de comunicações de RF móveis e portáteis e o sistema Power-LOAD, Modelo 6390			
O sistema Power-LOAD, Modelo 6390, destina-se a ser utilizado num ambiente electromagnético no qual as interferências das RF irradiadas sejam controladas. O cliente ou o utilizador do sistema Power-LOAD, Modelo 6390, pode contribuir para evitar as interferências electromagnéticas mantendo uma distância mínima entre o equipamento de comunicações de RF móvel e portátil (emissores) e o sistema Power-LOAD, Modelo 6390, tal como recomendado mais abaixo, em função da potência de saída máxima do equipamento de comunicações.			
Potência de saída máxima nominal do transmissor W	**Distância de separação em função da frequência do emissor** m		
	de 150 kHz a 80 MHz D=(1,2)(√P)	**de 80 MHz a 800 MHz D=(0,18)(√P)**	**de 800 MHz a 2,5 GHz D=(0,35)(√P)**
0,01	0,12	0,018	0,035
0,1	0,38	0,57	0,11
1	1,2	0,18	0,35
10	3,8	0,57	1,1
100	12	1,8	3,5
Para os transmissores com potência de saída máxima nominal não indicada acima, a distância *d* de separação recomendada em metros (m) pode ser calculada com base na equação aplicável à frequência do transmissor, em que *P* é a potência de saída máxima nominal em watts (W) indicada pelo fabricante do transmissor. NOTA 1: A 80 MHz e a 800 MHz, é aplicável a distância de separação para o maior intervalo de frequência. NOTA 2: Estas orientações podem não ser aplicáveis em todas as situações. A propagação electromagnética é afectada pela absorção e pela reflexão de estruturas, objectos e pessoas.			

Garantia

Nos Estados Unidos da América, a Stryker EMS, uma divisão da Stryker Corporation, oferece duas opções de garantia distintas:

Um (1) ano para peças e mão-de-obra. Ao abrigo desta opção, a Stryker EMS garante ao comprador original, durante um período de um (1) ano após a data de entrega, que os seus produtos não apresentam faltas de conformidade relacionadas com o fabrico que afectem o desempenho do produto e a satisfação do cliente. Ao abrigo desta garantia, a obrigação da Stryker limita-se expressamente ao fornecimento de peças de substituição e mão-de-obra ou à substituição, por sua opção, de qualquer produto que, com base exclusivamente nos critérios da Stryker, se considere ter algum defeito.

Dois (2) anos para peças. Nesta opção, a Stryker EMS garante ao comprador original, durante um período de dois (2) anos após a data de entrega, que os componentes não passíveis de substituição não apresentam faltas de conformidade relacionadas com o fabrico que afectem o desempenho do produto e a satisfação do cliente. Ao abrigo desta garantia, a obrigação da Stryker limita-se expressamente ao fornecimento de peças de substituição para o produto ou à substituição, por sua opção, de qualquer produto que, com base exclusivamente nos critérios da Stryker, se considere ter algum defeito. Os componentes substituíveis, ou seja, colchões, tiras de contenção, suportes de soro, redes e bolsas de armazenamento, tiras de suporte de oxigénio, baterias e outros bens de consistência macia têm, nesta opção, uma garantia limitada de um (1) ano.

Ao abrigo de qualquer uma das opções da garantia, o sistema Power-LOAD foi concebido para uma vida útil prevista de 7 anos, em condições de utilização normal e manutenção periódica apropriada, conforme descrito no manual de manutenção do dispositivo. A Stryker garante ao comprador original que as soldas no sistema Power-LOAD não apresentam defeitos estruturais durante os 7 anos previstos para o ciclo de vida do sistema Power-LOAD, desde que o comprador original continue a ser o proprietário do produto.

Caso seja solicitado pela Stryker, os produtos ou peças relativamente aos quais um comprador original apresente uma reclamação dentro da garantia devem ser devolvidos com o custo do transporte previamente pago à fábrica da Stryker.

Qualquer utilização incorrecta, alteração ou reparação efectuada por funcionários de assistência não autorizados de tal modo que, segundo avaliação da Stryker, afecte adversamente os materiais do produto, anulará esta garantia. A reparação de produtos da Stryker feita com peças não fornecidas ou autorizadas pela Stryker anulará esta garantia. Nenhum funcionário ou representante da Stryker está autorizado a alterar esta garantia de forma alguma.

Esta declaração constitui toda a garantia fornecida pela Stryker EMS no que diz respeito ao equipamento supramencionado. ALÉM DO QUE FOI ACIMA DESCRITO, A STRYKER NÃO FORNECE QUALQUER OUTRA GARANTIA OU REPRESENTAÇÃO, EXPRESSA OU IMPLÍCITA. NÃO É FORNECIDA NENHUMA GARANTIA DE COMERCIALIZAÇÃO E DE ADEQUAÇÃO PARA UM DETERMINADO FIM. A STRYKER NÃO SE RESPONSABILIZA, EM NENHUMA CIRCUNSTÂNCIA, POR DANOS ACIDENTAIS OU CONSEQUENTES PROVENIENTES OU RELACIONADOS DE ALGUMA FORMA COM A VENDA OU UTILIZAÇÃO DE TAL EQUIPAMENTO.

Voltar ao índice

POLÍTICA DE DEVOLUÇÕES DA STRYKER EMS

As macas, cadeiras para escada, cadeiras de evacuação, sistemas Power-LOAD e acessórios pós-comercialização podem ser devolvidos até 180 dias após a recepção desde que respeitem as seguintes indicações:

Antes dos 30 dias

- Garantia de devolução do dinheiro no prazo de 30 dias
- A Stryker EMS suportará todas as despesas
- Não são aprovadas devoluções de artigos modificados

Antes de 90 dias

- O produto **não deve ter sido utilizado**, **não deve estar danificado** e deve encontrar-se na sua embalagem original.
- O cliente suportará uma taxa de reaprovisionamento de 10%

Antes de 180 dias

- O produto **não deve ter sido utilizado**, **não deve estar danificado** e deve encontrar-se na sua embalagem original.
- O cliente suportará uma taxa de reaprovisionamento de 25%

AUTORIZAÇÃO DE DEVOLUÇÃO

As mercadorias não devem ser devolvidas sem aprovação do Serviço de Apoio ao Cliente da Stryker. É fornecido um número de autorização que tem de ser colocado na mercadoria a ser devolvida. A Stryker reserva-se o direito de alterar as taxas de transporte e reaprovisionamento aplicadas aos artigos devolvidos.
OS ARTIGOS ESPECIAIS, MODIFICADOS OU SEM CONTINUIDADE DE FABRICO NÃO PODEM SER DEVOLVIDOS.

MERCADORIA DANIFICADA

Os regulamentos da ICC (Interstate Commerce Commission) exigem que as reclamações relativas a mercadoria danificada sejam feitas à empresa de transporte num período de quinze (15) dias a contar da data de recepção da mercadoria. NÃO ACEITAR ENCOMENDAS DANIFICADAS A NÃO SER QUE OS DANOS SEJAM ANOTADOS NO RECIBO DE ENTREGA, NO MOMENTO DA RECEPÇÃO. Após notificação imediata, a Stryker efectuará uma reclamação do transporte à empresa transportadora em questão relativamente aos danos provocados na mercadoria. O valor da reclamação limitar-se-á ao custo real da substituição. Caso estas informações não sejam recebidas pela Stryker num prazo de quinze (15) dias após a entrega da mercadoria ou os danos não tenham sido anotados no recibo de entrega no momento da recepção, o cliente será responsável pelo pagamento da totalidade do recibo original.
As reclamações relativas a remessas incompletas devem ser feitas no prazo de trinta (30) dias a contar da data da factura.

CLÁUSULA DE GARANTIA INTERNACIONAL

Esta garantia reflecte a política interna dos E.U.A. Fora dos E.U.A., as garantias podem variar de país para país. Contactar o seu representante local da Stryker Medical para obter mais informações.

INFORMAÇÕES SOBRE PATENTES

O sistema Power-LOAD está abrangido por uma ou mais das seguintes patentes:
Estados Unidos da América 7,478,855 7,520,551 7,540,547
Outras patentes pendentes

Voltar ao índice

Innehållsförteckning

Symboler och definitioner 8-4
Symboler 8-4
Symboler (forts.) 8-5
Definition av varning/försiktighet/obs. 8-5
Inledning 8-6
Produktbeskrivning. 8-6
Avsedd användning 8-6
Produktillustration: 8-6
Viktig kontaktinformation 8-7
Stryker kontaktinformation 8-7
Serienumrets placering 8-7
Specifikationer. 8-8
Sammanfattning av säkerhetsföreskrifter 8-10
Klämpunkter 8-13
Kompatibilitetsinformation för bårvagn 8-14
Iordningställande för montering 8-15
Kontrollista över delar för montering av golvplattan 8-15
Kontrollista över delar för montering, Power-LOAD 8-16
Valfri hjulguideenhet kontrollista över delar för montering 8-17
Kvalitetssystemkrav för montering 8-18
Kvalitetssystemkrav 8-18
Vägledning för montering av golvplatta 8-19
Monteringsanvisningar 8-21
Montera golvplattan 8-21
Montera Power-LOAD-systemet 8-27
Montering av den valfria hjulguiden 8-37
Montera bårvagnens hjulskydd 8-41
Kontrollista för montering av Power-LOAD 8-42
Användarförberedelser 8-44
Användarkontroller och indikatorlysdioder 8-45
Manuell användarkontroll 8-47
Power-PRO-bårvagnens användarkontroller 8-48
Använda bårvagnens styromkopplare 8-48
Kontrollera bårvagnens batterinivå 8-49
Instruktioner för strömdriven drift. 8-50
Instruktioner för manuell drift 8-51
Användarhandbok. 8-52
Riktlinjer för användning. 8-52
Kontrollera batterinivån 8-53
Laddning av batteriet 8-53
Förvara Power-LOAD 8-53
Inställning av bårvagnens flyttningshöjd 8-53
Använda en ickeuppgraderad bårvagn med X-ram vid en olycka med många skadade 8-54
Sträcka ut Power-LOAD från ett fordon utan bårvagn 8-54
Flytta in en Performance-PRO-bårvagn i ett fordon (modell 6085/6086 med Power-LOAD -alternativ) 8-55

Svenska

Innehållsförteckning

Flytta ur en Performance-PRO-bårvagn ur ett fordon (modell 6085/6086 med Power-LOAD -alternativ) 8-57
Flytta in en Power-PRO-bårvagn i ett fordon (modell 6500/6506 & 6510/6516 med Power-LOAD -alternativ) 8-59
Flytta ur en Power-PRO-bårvagn ur ett fordon (modell 6500/6506 & 6510/6516 med Power-LOAD -alternativ) 8-61
Flytta ur bårvagnen manuellt från ett fordon när den har flyttats in med Power-LOAD (Power-LOAD har ingen ström eller systemfel har uppstått) 8-63
Flytta in en bårvagn i ett fordon manuellt (Power-LOAD har ingen ström eller har systemfel) 8-65
Manuell utflyttning av bårvagnen från ett fordon 8-66
Avlägsna en bårvagn från ett fordon för reparation 8-67
Flytta in en bårvagn i ett fordon manuellt (Power-PRO har ingen ström). 8-68
Rengöring 8-70
Tvättprocedur 8-70
Begränsningar för tvätt. 8-70
Avlägsnande av jodföreningar. 8-71
Förebyggande underhåll 8-72
Regelbunden inspektion och justeringar 8-72
Underhållsrapport. 8-74
Förteckning över reservdelar. 8-75
Serviceinformation för förflyttningsskena. 8-77
Avlägsna förflyttningsskena 8-77
Serviceinformation för rullfäste 8-78
Avlägsna rullfästet 8-78
Avlägsna och byta ut skydd 8-80
Avlägsna och byta den manuella frigöringsknappen 8-81
Avlägsnande och byte av styrkortet 8-82
Byta ut huvudströmbrytare på/av 8-83
Byta ut rullfästets styrenhet 8-84
Avlägsnande och byte av den hydrauliska enheten 8-85
Byta ut hydraulcylinderstångens ände. 8-87
Byta ut kommunikationskort 8-88
Byta ut induktiv fjäder 8-89
Byta ut rullfästets lägessensor (TPS) 8-90
Byta ut platt rullare och v-guiderullare 8-91
Avlägsnande och byte av hydraulcylinder 8-92
Avlägsna och byta ut hastighetshållare. 8-94
Avlägsna och byta ut manuell ventil (icke låsande) 8-95
Avlägsna och byta ut slang 8-96
Byta ut pump/motor 8-97
Avlägsnande och byte av motorkabel 8-98
Byta ut motor. 8-99
Utbyte av tryckkompenserad flödeskontrollventil 8-100
Batteribyte. 8-101
Fylla behållaren 8-101

Svenska

Innehållsförteckning

Serviceinformation för förankring 8-102
Byta ut den primära fjädern, fotänden. 8-102
Byta ut den primära fjädern, huvudänden 8-105
Avlägsna och byta ut förflyttningsskenans låslager 8-107
Felsökning 8-108
EMC-information. 8-120
Garanti. 8-123
Stryker EMS policy för retur av produkter 8-124
Auktorisering av returvara 8-124
Skadad vara 8-124
Internationell garantiklausul 8-124
Information om patent 8-124

Svenska

Tillbaka till innehållsförteckningen

Symboler och definitioner

SYMBOLER

	Varning, se medföljande dokument
	Säker arbetsbelastning
	Max. vikt
	Farlig spänningsnivå
	Klämpunkt
	Utrustning av klass II: utrustning i vilken skyddet mot elstötar inte bara består av grundisolering utan också inkluderar ytterligare säkerhetsåtgärder, såsom dubbel isolering eller stärkt isolering, har inga regler för skydds- och stödjordning vid installationsvillkoren.
	Likström
	Utrustning typ B: utrustning som har ett visst skydd mot elstötar, särskilt när det gäller tillåten läckström och tillförlitligheten hos den skyddande jordledningen.
	ME-UTRUSTNING eller delar av ME-UTRUSTNING som inkluderar radiofrekvenssändare eller som använder radiofrekvent elektromagnetisk energi för diagnos eller behandling.
UL60601-1 CAN/CSA C22.2 NO. 601.1	Medicinsk utrustning som erkänts av Underwriters Laboratories Inc. endast med avseende på elektriska stötar, brandrisk samt mekaniska risker i enlighet med UL 60601-1 och CAN/CSA C22.2 No. 601.1.
IPX6	Skydd mot kraftiga vattenstrålar
	Rechargeable Battery Recycling Corporation (RBRC) är en ideell, offentlig organisation som främjar återvinning av bärbara, laddningsbara batterier. Batterierna måste lämnas till en batteriinsamlingsplats. Du hittar närmaste insamlingsplats genom att besöka RBRC:s webbplats (www.rbrc.org) eller ringa det telefonnummer som visas vid återvinningssymbolen.
	Symbolen anger att denna produkt omfattas av EU-direktiv 2002/96/EG om avfall som utgörs av eller innehåller elektriska eller elektroniska produkter, och därmed inte får bortskaffas som osorterat allmänt avfall, utan måste uppsamlas separat. Kontakta distributören eller annan auktoriserad sophanteringsfirma för bortskaffning av utrustningen.
	Tillverkare

Tillbaka till innehållsförteckningen

SYMBOLER (FORTS.)

FC	Denna enhet överensstämmer med del 18 av FCC-reglerna
eller **THIS SIDE UP**	Denna riktning uppåt **Obs!** Termen ”THIS SIDE UP” används för hushållsmarknaden och är dubblerad information eftersom den internationella symbolen också medföljer.

DEFINITION AV VARNING/FÖRSIKTIGHET/OBS

Orden VARNING, VAR FÖRSIKTIG och Obs! betonar viktig information som ska läsas igenom särskilt noga.

⚠ VARNING

Varnar läsaren om en situation som, om den inte förhindras, kan orsaka dödsfall eller allvarlig skada. Det kan också beskriva potentiella allvarliga negativa reaktioner och hälsorisker.

⚠ FÖRSIKTIGHETSÅTGÄRD

Varnar läsaren om en potentiellt farlig situation som, om den inte förhindras, kan orsaka lindrig eller måttlig skada hos användaren eller patienten eller skada på utrustningen eller annan egendom. Detta inkluderar nödvändig uppmärksamhet på säker och effektiv användning av produkten och nödvändig uppmärksamhet för att undvika skador på produkten som kan uppstå på grund av användning eller felaktig användning.

Obs!

Ger specialinformation som underlättar underhåll eller klargör viktiga instruktioner.

Tillbaka till innehållsförteckningen

Denna handbok är avsedd att tillhandahålla instruktioner för användning och underhållning av Stryker 6390 **Power-LOAD™**. Läs den noggrant innan du monterar eller använder utrustningen eller påbörjar underhåll av den.

PRODUKTBESKRIVNING

Stryker 6390 Power-LOAD är avsedd att underlätta för användaren vid in- och utflyttning av bårvagnen i och ur fordonet och för att förhindra att bårvagnen rör på sig när den transporteras i fordonets patientområde under normala omständigheter. Det blir ägarens/användarens fullständiga ansvar om den här produkten används på något annat sätt. Försiktighet måste alltid iakttas vid placering av bårvagnen i fordonets patientområde.

AVSEDD ANVÄNDNING

Stryker 6390 Power-LOAD fästsystem för bårvagnar är avsett för att underlätta in- och utflyttning av en kompatibel bår med hjul (ambulansbårvagn) i och ur ett transportfordon och att säkra ambulansbårvagnen under transport. Enhetens högsta säkra arbetsbelastning är 395 kg, vilken inkluderar ambulansbårvagnens vikt, patienten och tillbehör på bårvagnen (t ex. syrgastuber, monitorer och/eller pumpar). Avsedda användare av utbildad sjukvårdspersonal, inklusive akutvårdspersonal, samt ambulanspersonal, servicetekniker och montörer. Produktens förväntade livslängd är 7 år.

PRODUKTILLUSTRATION:

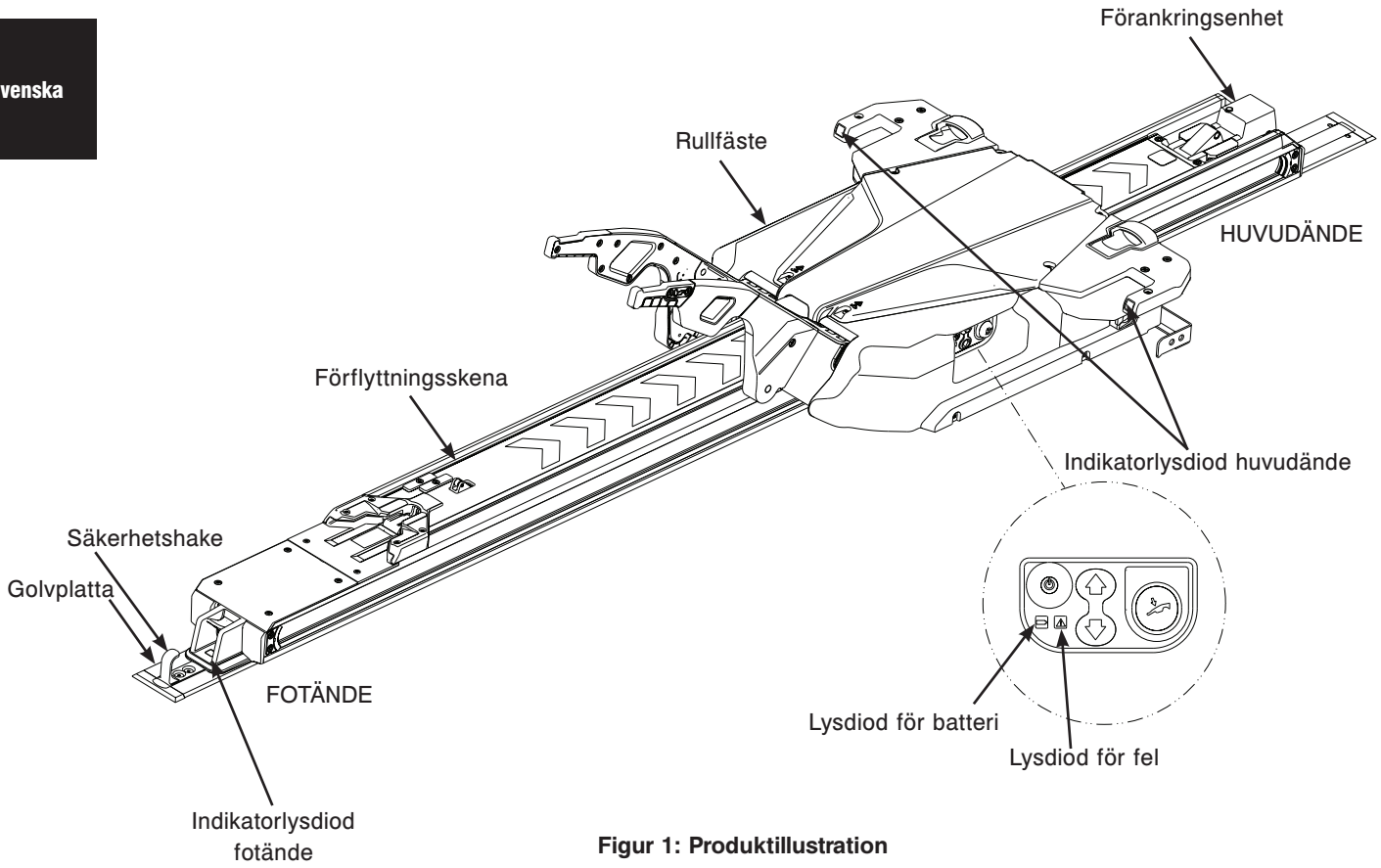

Figur 1: Produktillustration

Tillbaka till innehållsförteckningen

VIKTIG KONTAKTINFORMATION

För information om Ambulance Specification KKK–A–1822 kontakta:
Chief, Automotive & Commodity Management Branch (QMDAA)
Office of Motor Vehicle Management
General Services Administration
2200 Crystal Drive, Suite 1006
Arlington, VA 22202
Telefon: 703-605-2277

För mer information om AMD-standarder kontakta:
Ambulance Manufacturers Division
(National Truck Equipment Association)
37400 Hills Tech Drive
Farmington Hills, MI 48331–3414

STRYKER KONTAKTINFORMATION

Kontakta Strykers kundtjänst eller tekniska supportavdelning på (800) 327-0770.
Stryker Medical
3800 E. Centre Avenue
Portage, MI 49002
USA

Ha serienumret (A) för Stryker-produkten tillgängligt när du ringer Strykers kundtjänst eller tekniska supportavdelning. Uppge serienumret i all skriftlig kommunikation.

SERIENUMRETS PLACERING

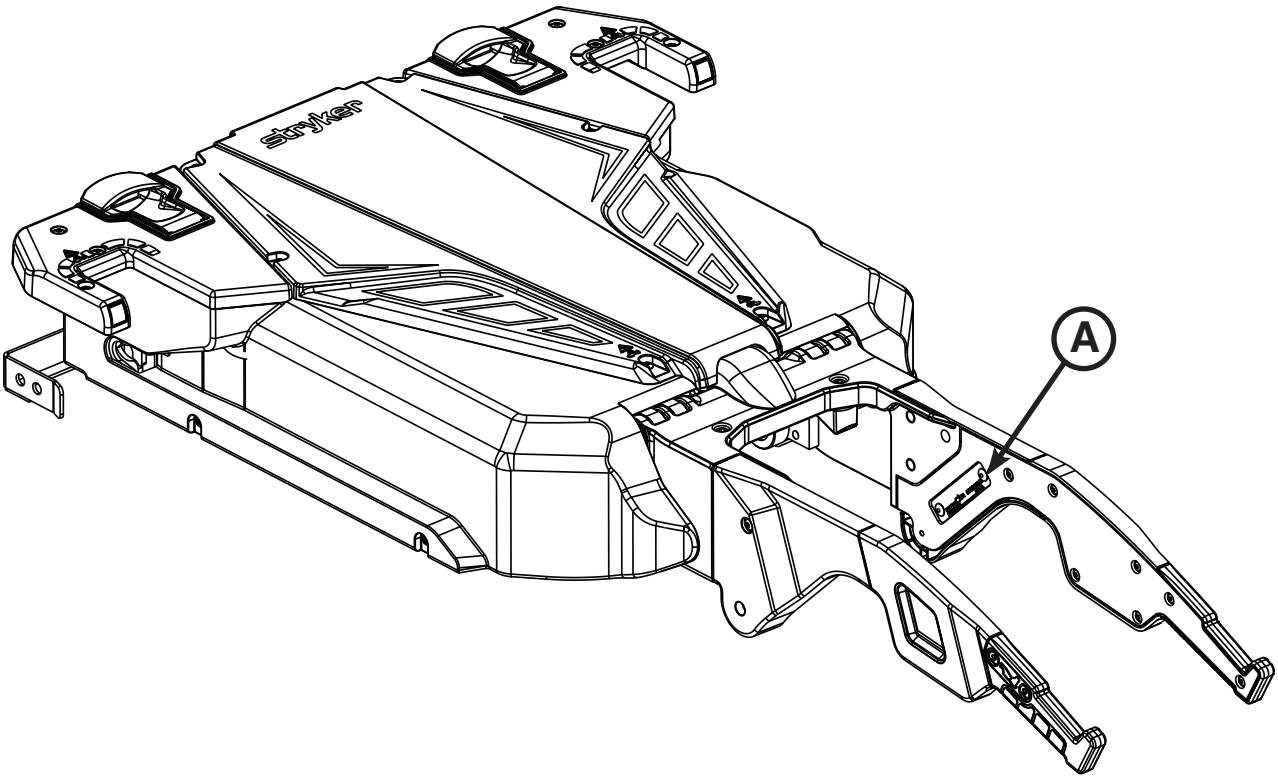

Figur 2: Serienumrets placering

Tillbaka till innehållsförteckningen

SPECIFIKATIONER

Säker arbetsbelastning **Obs!** Säker arbetsbelastning är summan av bårvagnens totala vikt och patientens vikt	870 lb	395 kg
Högsta lyftkapacitet (patient och tillbehör)	700 lb	318 kg
Total längd/min. längd/bredd	95 tum / 85 tum / 24,5 tum	241 cm / 216 cm / 62 cm
Vikt		
Golvplatta	16,5 lb	7,5 kg
Förankringsenhet	23 lb	10,5 kg
Förflyttningsskena	67 lb	30,5 kg
Rullfäste	105 lb	48 kg
Min. antal användare som krävs för inflyttning/ utflyttning av en bårvagn med patient	2	
Min. antal användare som krävs för inflyttning/ utflyttning av en tom bårvagn	1	
Rekommenderad höjd vid flyttning	22 tum till 36 tum	56 cm till 91 cm
Hydraulolja	Mobil Mercon® V syntetisk ATF-blandolja (6500-001-293) **Obs!** Se säkerhetsdatabladet (MSDS) för Mobil Mercon® V ATF-blandolja för säkerhetsinformation.	
Elektriska krav	12,8 V–15,6 V ⎓, 15 A-säkring, 2 ledarkablar 10 AWG	
Batteriets driftcykel, laddning	100 %	
Batteriets driftcykel, flyttning	10 % (33 sek på/5 min av)	
Batteri	12 V⎓, 5 Ah blysyrabatteri (6390-001-026)	
Standarder	IEC 60601-1 CAN/CSA-C22.2 No. 601.1-M90 UL 60601-1 IEC 60601-1-2:2007 BS EN 1789 AS/NZS-4535 KKK-A-1822	

Svenska

Stryker förbehåller sig rätten att ändra specifikationer utan föregående meddelande.
Patent har sökts.
Den gula och svarta färgsättningen utgör ett varumärke som tillhör Stryker Corporation.

Stryker Endoscopy deklarerar att denna **Power-LOAD™** huvfästsystem (modell 6390) överensstämmer med de väsentliga kraven och övriga relevanta krav i direktiv 1999/5/EG. En kopia av den ursprungliga deklarationen om överensstämmelse kan erhållas genom att kontakta Stryker Medical på adressen 3800 E. Centre Ave. Portage, MI 49002 USA, Att. Regulatory Affairs.

Omgivningsförhållanden	Drift	Förvaring
Temperatur	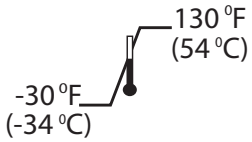	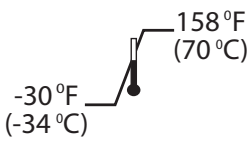
Relativ luftfuktighet		

Tillbaka till innehållsförteckningen

SPECIFIKATIONER (FORTS.)

⚠ VARNING

- Använd Power-LOAD med en spänning som inte överensstämmer med märkningen på enheten.
- Undvik risk för skador på utrustningen eller rökrisk genom att inte använda Power-LOAD över dess driftcykel.
- Koppla Power-LOAD en fordonskrets med 12,8 V–15,6 V likström som har en 15 A-säkring för att säkerställa prestanda och förhindra strömfaror. Koppla inte Power-LOAD till en fordonskrets med 24 V likström.
- Power-LOAD körs vid 13,56 MHz när Power-LOAD -kontrollerna används med en strömförsörjd bårvagn (Power-PRO XT eller Power-PRO IT) som kan störa annan utrustning som körs på detta frekvensband.
- För att uppfylla BS EN 1789 och AS/NZS-4535 krocktestandarder med användning av en krockklassad fästanordning såsom Power-LOAD (modell 6390), måste du installera EMS bältesförpackning (6500-002-030) och knästödsmadrasser (6500-002-150) på din Power-LOAD-kompatibla bårvagn. Ring Strykers kundservice i USA på 1-800-327-4422 för tillgänglighet och priser. Power-LOAD uppfyller inte BS EN 1789 eller AZ/NZA-4535 krocktestandarder för användning med Power-LOAD-kompatibla bårvagnsmodellerna 6510 eller 6516 Power-PRO IT och uppfyller inte AS/NZS-4535 krocktestandarder för användning med 6085 eller 6086 Performance-PRO XT.

⚠ FÖRSIKTIGHETSÅTGÄRD

- Ändringar eller modifikationer på Power-LOAD -system som inte uttryckligen har godkänts av Stryker kan upphäva användarens befogenhet att använda systemet.
- Utrustningen har testats och visats åtfölja begränsningarnas digitala enheter i klass A enligt del 15 av FCC-reglerna. Dessa gränser är avsedda att ge en rimlig grad av skydd mot skadliga störningar när utrustningen används i kommersiell miljö. Den här utrustningen genererar, använder och kan utstråla radiofrekvensenergi. Om den inte monteras och används enligt bruksanvisningen kan den orsaka skadliga störningar på radiokommunikation. Om utrustningen används i ett bostadsområde kan den troligtvis orsaka skadliga störningar, vilket gör att användaren måste korrigera störningen på sin egen bekostnad. I händelse av störning kan Power-LOAD-system eller den störande produkten riktas om eller flyttas.
- Denna enhet överensstämmer med del 18 av FCC-reglerna I händelse av störning kan Power-LOAD-system eller den störande produkten riktas om eller flyttas.

Anmärkningar:

- Enheten efterföljer EU-direktiv 2002/95/EC begränsning av användningen av vissa farliga ämnen i elektriska och elektroniska produkter (RoHS) då den inte innehåller några av de begränsade ämnena i mängder som överskrider den acceptabla gränsen i elektrisk och elektronisk utrustning.
- Enheten anses vara en ”vara” såsom definieras i Artikel 3(3) i EU:s registrering, utvärdering, godkännande och begränsning av kemikalier (REACH) (EC) 1907/2006, och den släpper inte ut några ämnen vid normal användning. Leverantörer av varor måste inte registrera sig hos Europeiska kemikaliemyndigheten (ECHA), men måste ge mottagaren information om ämnen med särskilt farliga egenskaper (SVHC) om dessa finns i varan över koncentrationsgränsen på 0,1 % vikt på varunivå. Baserat på omsorgsfull granskning av information på våra leverantörer innehåller inte denna enhet några ämnen med särskilt farliga egenskaper (SVHC) över gränsen 0,1 % av vikten, utifrån ECHA:s lista 30 mars 2010. Stryker fortsätter att bevaka REACHs regleringar för ämnen med särskilt farliga egenskaper (SVHC) som kan komma att inkluderas på senare listor från ECHA och meddelar informationen till kunder.

Tillbaka till innehållsförteckningen

Sammanfattning av säkerhetsföreskrifter

Läs noga igenom alla meddelanden med varningar och försiktighetsåtgärder på denna sida och se till att de följs strängt. Service får utföras endast av behörig personal.

⚠ VARNING

- Använd Power-LOAD med en spänning som inte överensstämmer med märkningen på enheten.
- Undvik risk för skador på utrustningen eller rökrisk genom att inte använda Power-LOAD över dess driftcykel.
- Koppla Power-LOAD en fordonskrets med 12,8 V–15,6 V likström som har en 15 A-säkring för att säkerställa prestanda och förhindra strömfaror. Koppla inte Power-LOAD till en fordonskrets med 24 V likström.
- Power-LOAD körs vid 13,56 MHz när Power-LOAD -kontrollerna används med en strömförsörjd bårvagn (Power-PRO XT eller Power-PRO IT) som kan störa annan utrustning som körs på detta frekvensband.
- För att efterleva standarderna BS EN 1789 och AS/NZS-4535 från krocktester med användning av en krocktestad fästanordning, såsom Power-LOAD (modell 6390), måste du montera paketet med fastsättningsbälten från EMS (6500-002-030) och en underlagsmadrass med knästöd (6500-002-150) på den Power-LOAD -kompatibla bårvagnen. Ring Strykers kundtjänst i USA på +1-800-327-0770 för information om tillgänglighet och priser. Power-LOAD efterlever inte standarder från krocktest för användning med Power-LOAD -kompatibla bårvagnar modeller 6510 eller 6516 Power-PRO IT.
- Power-LOAD är utformad så att den är kompatibel med bårvagnarna Performance-PRO XT, Power-PRO XT Power-PRO IT med Power-LOAD -alternativ endast. I vissa situationer kan du använda en Power-LOAD som en standardhållare för de flesta bårvagnar med X-ram, men det krävs en stångklämma för alla bårvagnar utan Power-LOAD -alternativ.
- Det faller på bårvagnsanvändaren att bekräfta att bårvagnen som används med Strykers Power-LOAD -system modell 6390 är en Power-LOAD -kompatibel bårvagn. Skador kan uppstå om en inkompatibel bårvagn används med Strykers Power-LOAD -system modell 6390.
- Felaktig användning kan orsaka skada. Montera Stryker modell 6390 Power-LOAD -systemet enligt anvisningarna i denna handbok. Säkerställ att din konfiguration med Power-LOAD , är som minst, testad för att uppfylla National Truck Equipment Association/Ambulance Manufacturer's Division Standard 004, Litter Retention System Static Test (AMD-004).
- Vidta särskilda försiktighetsåtgärder beträffande elektromagnetisk kompatibilitet (EMK) vid användning av medicinsk elektrisk utrustning, t.ex. Power-LOAD . Montera och ta Power-LOAD i bruk enligt EMK-informationen i denna handbok. Bärbar och mobil RF-kommunikationsutrustning kan påverka Power-LOAD s funktion.
- Användning av andra tillbehör, transduktorer och kablar än de som specificerats, med undantag av transduktorer och kablar som sålts av Stryker såsom reservdelar för interna komponenter kan leda till ökad utstrålning eller minskad immunitet för Power-LOAD-systemet.
- Power-LOAD-systemet och bårvagnen Power-PRO ska inte användas i närheten av eller staplade på annan utrustning. Om det är nödvändigt att använda enheten nära intill eller staplad ovanpå annan utrustning, ska Power-LOAD-systemet observeras för att verifiera normal funktion i den konfiguration som den ska användas.
- Power-LOAD arbetar vid följande frekvenser: 70–125 kHz för induktive laddning och 13,56 MHz±7 kHz, amplitudmodulering (OOK), ERP: -82,37 dBm. Power-LOAD-systemet kan störas av annan utrustning, även om den andra utrustningen uppfyller kraven på utstrålning enligt CISPR.
- För att undvika risk för personskada eller skada på utrustningen ska du fästa föremålet du skär i och vara uppmärksam på området runt det du skär. Använd alltid skyddsglasögon när du hanterar en såg.
- Använd alltid skyddsglasögon och ansiktsmask när du använder en överfräs vid montering.
- Var uppmärksam på föremål runt om och under strömingången under montering av golvplattan för att undvika personskada eller skada på fordonet. Rådfråga fordonstillverkaren innan montering. Se till att du inte skadar eller stör fordonets bromsledningar, syrgasledningar, bränsleledningar, bränsletank eller elektriska system.
- Säkerställ att alla håligheter mot fordonets utsida har täppts till så att det inte kommer in avgaser i patientområdet.
- Vrid bort tömningsröret under fordonet från avgassystemet för att förhindra att avgas kommer in i fordonets patientområde.
- Var uppmärksam på föremål runt om och under kabeln från förankringen till fordonet under montering av golvplattan för att undvika personskada eller skada på fordonet.
- Underlåtelse att installera säkerhetshaken korrekt kan orsaka skador på patienten eller användaren. Installera och använd säkerhetshaken enligt anvisningarna i denna handbok.
- Otillräckligt fritt utrymme för stötdämparna kan resultera i skada på patienter eller operatörer.
- Det krävs två personer för att lyfta och placera förflyttningsskenan för att undvika risk för skador.
- Håll händer och fingrar på säkert avstånd från mekanism i rörelse för att undvika risk för skada.

Tillbaka till innehållsförteckningen

⚠ VARNING (FORTSÄTTNING)

- Det krävs två personer för att lyfta och placera rullfästet för att undvika risk för skador.
- Justera bårvagnens flyttningshjulhöjd så att den matchar fordonets planhöjd, såsom beskrivs i tillämpliga användar-/underhållshandboken för bårvagnsmodellen, för att undvika risk för patientskada.
- Felaktig användning av Power-LOAD -systemet eller något tillbehör kan orsaka skada på patienten eller användaren. Använd endast Power-LOAD -systemet och tillbehör enligt anvisningarna i handböckerna.
- Vid manuell användning måste användaren hålla upp vikten vid bårvagnens fotända.
- Underlåtelse att säkerställa att Power-LOAD fungerar korrekt före användning kan resultera i skada på patienten och/eller användaren.
- Var försiktig när du rör dig inuti patientområdet i fordonet för att undvika att snubbla på Power-LOAD .
- Var försiktig när du använder Power-LOAD i svåra väderförhållanden (till exempel regn, is eller snö) för att undvika risk för skador på användare och/eller patienten.
- Intrassling i batteridrivna bårvagnsmekanismer och/eller Power-LOAD -mekanismer kan orsaka allvarliga skador. Använd bårvagnen och/eller Power-LOAD endast när alla personer står på avstånd från det mekaniska systemet.
- Öva på att flytta in och ut bårvagnen med Power-LOAD tills du förstår produktens funktioner. Felaktig användning kan orsaka skador.
- Låt inte otränad personal hjälpa till vid användning av Power-LOAD. Ej tränade tekniker/personal kan orsaka skador på patienten eller sig själva.
- Kör inte fordonet med rullfästet i mittenläget för att minska risken för skador på patienten och/eller utrustningen. Det läget går inte att låsa och är inte avsett för körning.
- Power-LOAD är endast ett hjälpmedel. Användaren är ansvarig för att utvärdera varje situation för att avgöra hur vikten ska fördelas och lyftas vid transporten. Använd alltid båda händerna när du arbetar med bårvagnen.
- Vid hantering av vikter över 181 kg, ska det säkerställas att det finns tillräckligt många operatörer för att hantera de krafter som krävs för in- och utflyttning. För att öka säkerheten ska användare försöka utföra in-eller utflyttning på plana ytor. För fordonsplanhöjder på 91 cm kan du behöva använda den manuella frigöringsknappen på Power-LOAD-kontrollpanelen eller de manuella bårvagnsfrigöringshandtagen i huvudänden av Power-LOAD för manuell utflyttning.
- Håll händer och extremiteter på säkert avstånd från Power-LOAD -rullfästets bärarmar och bårvagnens underdel när strömdriven in- och utflyttning pågår.
- Lämna in skadade batterier till ett servicecenter för återvinning. Får inte kasseras som osorterat allmänt avfall. Kontakta distributören eller annan auktoriserad sophanteringsfirma för bortskaffning av utrustningen.
- För att minska risken för elstöt får batteriet inte avlägsnas när Power-LOAD används.
- Innan du utför service på Power-LOAD ska du koppla ur fordonets batteri, trycka på huvudströmbrytaren för att stänga av enheten och sedan sätta rullfästet i inflyttningsläge.
- Tryck på huvudströmbrytaren för att stänga av enheten under normal användning då det förhindrar att batteriet laddas.
- För att förhindra att stångkäftarna frigör bårvagnens ram får utrymmet mellan stångklämman och stångens stationära käft aldrig överskrida 2,5 cm. För att förhindra att stångkäftarna släpper bårvagnens ram och orsakar skada på patient eller användare får stångklämman aldrig överlappa med den röda etiketten med justeringsgräns på stångröret.
- Stångklämman stängs med en stark fjäderrörelse. För att undvika skada får hand eller fingrar inte används för att trycka ned frigöringsknappen när stångkäftarna är öppna.
- Vid utflyttning och/eller inflyttning av en belastad bårvagn i ett fordon krävs minst två (2) utbildade användare.
- Säkerställ att passagerare går in i fordonets patientområde efter att den Power-LOAD -kompatibla bårvagnen har flyttats in i fordonets patientområde.
- När du flyttar ut bårvagnen ska du se till att bårvagnens underdel är utsträckt innan du trycker på några knappar på kontrollpanelen på Power-LOAD .
- När bårvagnen låses upp för att flyttas ut ur fordonets patientområde höjer Power-LOAD s bärarmar bårvagnen en aning. Om bärarmarna inte höjer bårvagnen måste användarna vara redo att ta emot bårvagnens och patientens hela tyngd för att undvika skada.
- När ni flyttar ut en bårvagn ur fordonets patientområde när Power-LOAD inte har någon ström eller har systemfel måste ni vara beredda att ta emot hela tyngden av bårvagnen och patienten.
- Vid avlägsnande av en bårvagn från ett fordon för reparation krävs minst två (2) utbildade användare.
- Tryck alltid på huvudströmbrytaren för att stänga av enheten innan service eller rengöring.
- Använd eventuellt lämplig personlig skyddsutrustning, såsom skyddsglasögon eller andningsskydd, för att undvika risken för inandning av smittsamma sjukdomar vid rengöring. Användning av högtryckstvätt kan lufta smittämnen som ansamlats under användning av enheten.

Tillbaka till innehållsförteckningen

⚠ VARNING (FORTSÄTTNING)

- VISSA RENGÖRINGSPRODUKTER HAR NATURLIGT FRÄTANDE EGENSKAPER OCH KAN ORSAKA SKADOR PÅ PRODUKTEN OM DE ANVÄNDS PÅ FEL SÄTT. Om de produkter som beskrivs ovan används för att rengöra Strykers utrustning för patientvård måste det säkerställas att enheterna torkas av med rent vatten samt får torka ordentligt efter rengöring. Om utrustningen inte sköljs och torkas ordentligt blir frätande rester kvar på ytan och kan orsaka för tidig korrosion av viktiga komponenter.
- Byt ut Power-LOAD om det har varit involverat i en olycka för att undvika risk för skada. En fästanordning som har varit inblandad i en olycka kan vara skadad, vilket kan medföra att den inte fungerar korrekt.
- Kläm inte kablarna medan du utför service eller monterar skydden.
- Använd endast Mobil Mercon® V syntetiska ATF-blandolja (6500-001-293) i angiven mängd. Häll inte i för mycket olja i behållaren. Se säkerhetsdatabladet (MSDS) för the Mobil Mercon® V ATF-blandolja från tillverkaren för säkerhetsinformation (Exxon Mobil Corporation, 1-(800) 947-9147, http://www.exxon.com, http://www.mobil.com, produktkod: 20103020B010, 525147-00, 97X826).

⚠ FÖRSIKTIGHET!

- Ändringar eller modifikationer på Power-LOAD -system som inte uttryckligen har godkänts av Stryker kan upphäva användarens befogenhet att använda systemet.
- Utrustningen har testats och visats åtfölja begränsningarnas digitala enheter i klass A enligt del 15 av FCC-reglerna. Dessa gränser är avsedda att ge en rimlig grad av skydd mot skadliga störningar när utrustningen används i kommersiell miljö. Den här utrustningen genererar, använder och kan utstråla radiofrekvensenergi. Om den inte monteras och används enligt bruksanvisningen kan den orsaka skadliga störningar på radiokommunikation. Om utrustningen används i ett bostadsområde kan den troligtvis orsaka skadliga störningar, vilket gör att användaren måste korrigera störningen på sin egen bekostnad. I händelse av störning kan Power-LOAD-system eller den störande produkten riktas om eller flyttas.
- Denna enhet överensstämmer med del 18 av FCC-reglerna I händelse av störning kan Power-LOAD-system eller den störande produkten riktas om eller flyttas.
- När du monterar förankringsenheten ska du se till att ledningarna ligger inuti golvplattans kanal och inte kläms av förankringsenheten.
- Skjut förflyttningsskenan försiktigt för att undvika skador på bårvagnens induktiva laddningshölje när förflyttningsskenan monteras.
- Var uppmärksam på föremål runt om borrhålets plats under montering för att undvika skada på fordonet.
- De manuella åsidosättningsreglagen gör att Power-LOAD -systemet kan röra sig obehindrat.
- Undvik risk för skador på utrustningen genom att inte köra in bårvagnen i rullfästet med våld.
- Undvik risk för skador på utrustningen genom att inte flytta in bårvagnen i fordonets patientområde förrän bårvagnens underdel är helt infälld.
- Släpp inte den manuella frigöringen förrän bårvagnen har låst sig i läget vid fotänden. Om du släpper för tidigt kan bårvagnens underdel hindra att bårvagnen låser sig på plats ordentligt i Power-LOAD .
- ENHETEN FÅR INTE ÅNGTVÄTTAS ELLER RENGÖRAS MED ULTRALJUD.
- Max. vattentemperatur får inte överstiga 82 ˚C.
- Låt enheten lufttorka innan den används.
- Max. vattentryck får inte överstiga 1 500 psi/130,5 bar. Om ett pistolhandtag används för att tvätta enheten måste tryckmunstycket hållas minst 61 centimeter från enheten.
- När enheten tvättas med slang eller högtryckstvätt ska du inte spruta direkt under rullfästet upp i rullfästesmekanismen då vatten kan tränga in innanför fullfästets hölje, vilket kan orsaka påskyndad korrosion och försämrad drift på lång sikt.
- Om anvisningarna inte följs kan någon eller alla garantier upphävas.
- Försiktighetsåtgärder angående elektrostatisk urladdning (ESD) ska vidtas när styrkortet hanteras för att minska risken för skada på elektronikenheten. För ytterligare information om skydd för elektrostatisk urladdning (ESD) kontakta Strykers tekniska supportavdelning på (800) 327-0770.
- Se till att rullfästet ligger på en platt och jämn arbetsyta när du byter rullarna. Var uppmärksam på rullfästets position när du lossar på och skruvar åt pivotmuttrarna.
- Skador kan uppstå när motorn byts ut om motorns rotor eller stator stöts.
- När du byter ut batteriet ska du inte röra med den negativa och den positiva polen samtidigt på någon metallyta.

Tillbaka till innehållsförteckningen

KLÄMPUNKTER

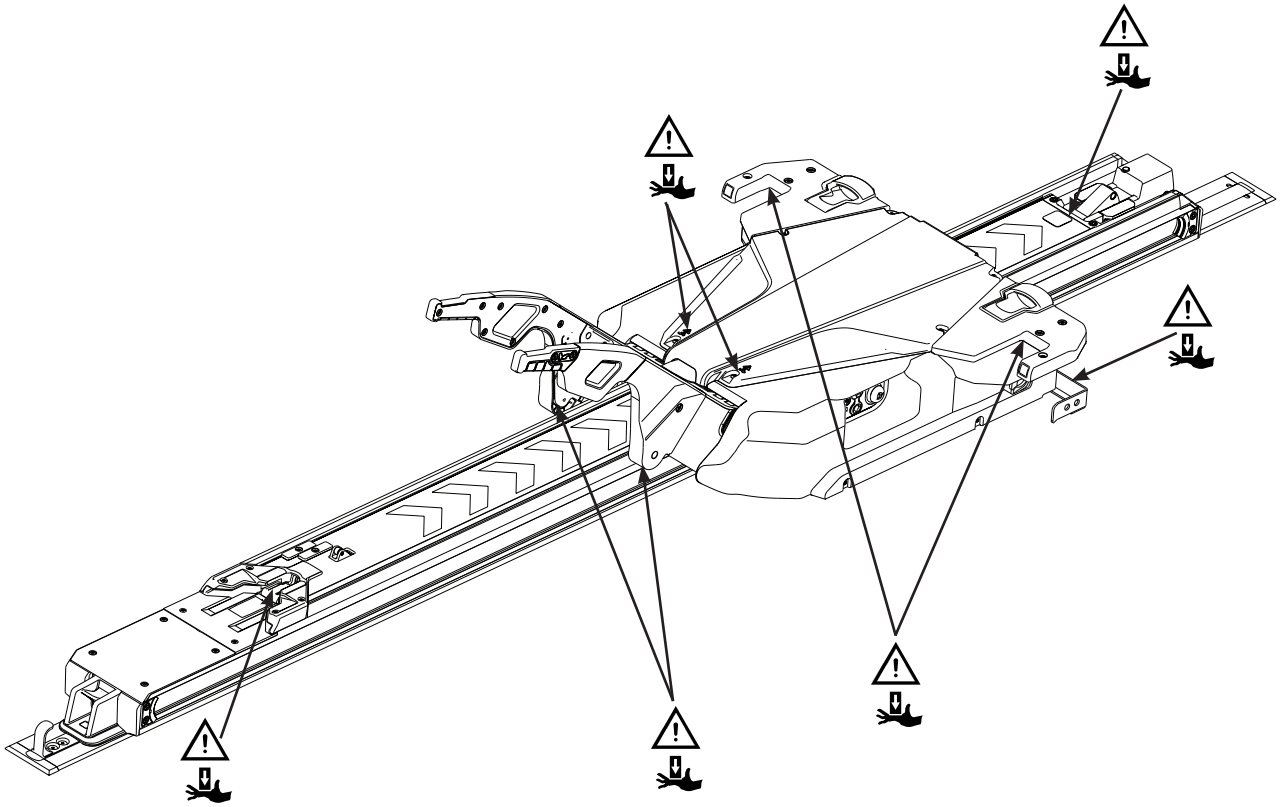

Figur 3: Klämpunkter

Tillbaka till innehållsförteckningen

Kompatibilitetsinformation för bårvagn

Stryker Power-LOAD -systemet modell 6390 är utformat för att vara helt kompatibelt med bårvagnar med alternativet Power-LOAD -kompatibel endast. Bårvagnar som för tillfället möter dessa specifikationer är:

- Modell 6085 **Performance-PRO™** XT med Power-LOAD -kompatibilitetssats (6085-700-010)
- Modell 6086 **Performance-PRO™** XT med Power-LOAD -alternativ eller kompatibilitetssats (6086-700-001)
- Modell 6500 **Power-PRO™** XT med Power-LOAD -kompatibilitetssats (6500-700-049)
- Modell 6506 **Power-PRO™** XT med Power-LOAD -alternativ eller kompatibilitetssats (6506-700-001)
- Modell 6510 **Power-PRO™** IT med Power-LOAD -kompatibilitetssats (6510-700-001)
- Modell 6516 **Power-PRO™** IT med Power-LOAD -alternativ eller kompatibilitetssats (6516-700-001)

⚠ VARNING

- Power-LOAD är utformad så att den är kompatibel med bårvagnarna Performance-PRO XT, Power-PRO XT Power-PRO IT med Power-LOAD -alternativ endast. I vissa situationer kan du använda en Power-LOAD som en standardhållare för de flesta bårvagnar med X-ram, men det krävs en stångklämma för alla bårvagnar utan Power-LOAD -alternativ.
- Det faller på bårvagnsanvändaren att bekräfta att bårvagnen som används med Strykers Power-LOAD -system modell 6390 är en Power-LOAD -kompatibel bårvagn. Skador kan uppstå om en inkompatibel bårvagn används med Strykers Power-LOAD -system modell 6390.
- För att efterleva standarderna BS EN 1789 och AS/NZS-4535 från krocktester med användning av en krocktestad fästanordning, såsom Power-LOAD (modell 6390), måste du montera paketet med fastsättningsbälten från EMS (6500-002-030) och en underlagsmadrass med knästöd (6500-002-150) på den Power-LOAD -kompatibla bårvagnen. Ring Strykers kundtjänst i USA på +1-800-327-0770 för information om tillgänglighet och priser. Power-LOAD efterlever inte standarder från krocktest för användning med Power-LOAD -kompatibla bårvagnar modeller 6510 eller 6516 Power-PRO IT.

KONTROLLISTA ÖVER DELAR FÖR MONTERING AV GOLVPLATTAN

Följ denna kontrollista över delar för att säkerställa att du har alla delar som behövs för att montera Power-LOAD -systemet korrekt. Se ”Montera golvplattan” på sidan 8-21 för monteringsinstruktioner.

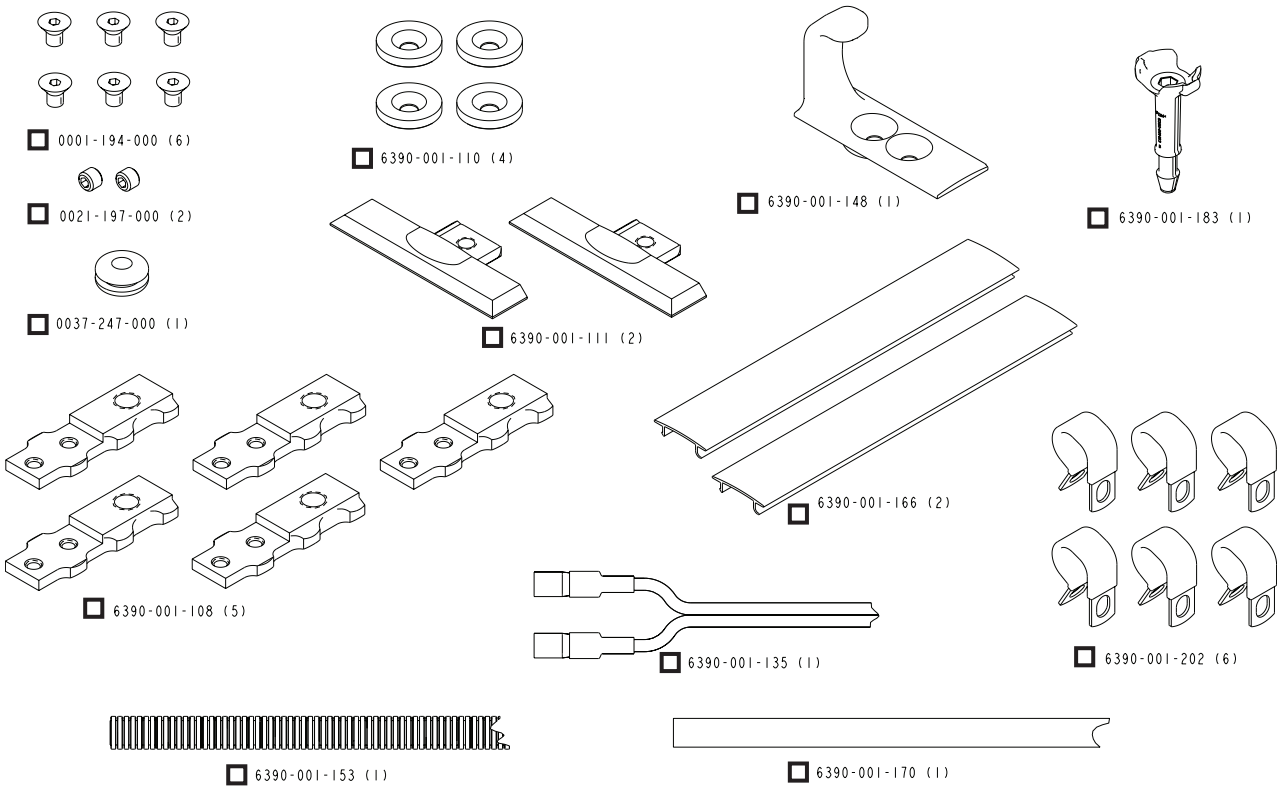

Figur 4: Kit med delar för montering av golvplatta (6390-001-055)

Svenska

Tillbaka till innehållsförteckningen

KONTROLLISTA ÖVER DELAR FÖR MONTERING, POWER-LOAD

Följ denna kontrollista över delar för att säkerställa att du har alla delar som behövs för att montera Power-LOAD -systemet korrekt. Se ”Montera Power-LOAD-systemet” på sidan 8-27 för monteringsinstruktioner.

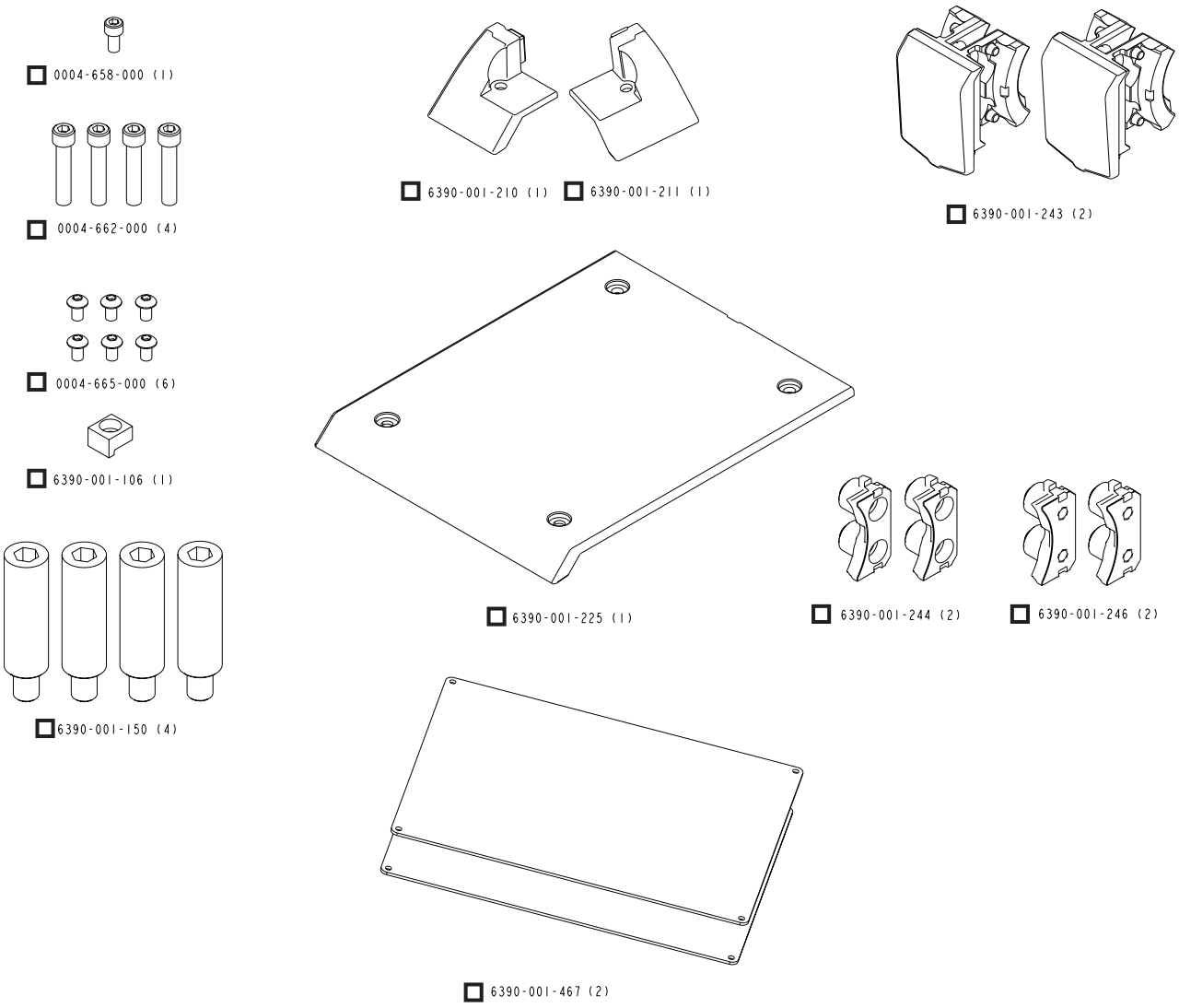

Figur 5: Kit med delar för montering av Power-LOAD (6390-001-054)

VALFRI HJULGUIDEENHET KONTROLLISTA ÖVER DELAR FÖR MONTERING

Följ denna kontrollista över delar för att säkerställa att du har alla delar som behövs för att montera Power-LOAD -systemet korrekt. Se ”Montering av den valfria hjulguiden” på sidan 8-37 för monteringsinstruktioner.

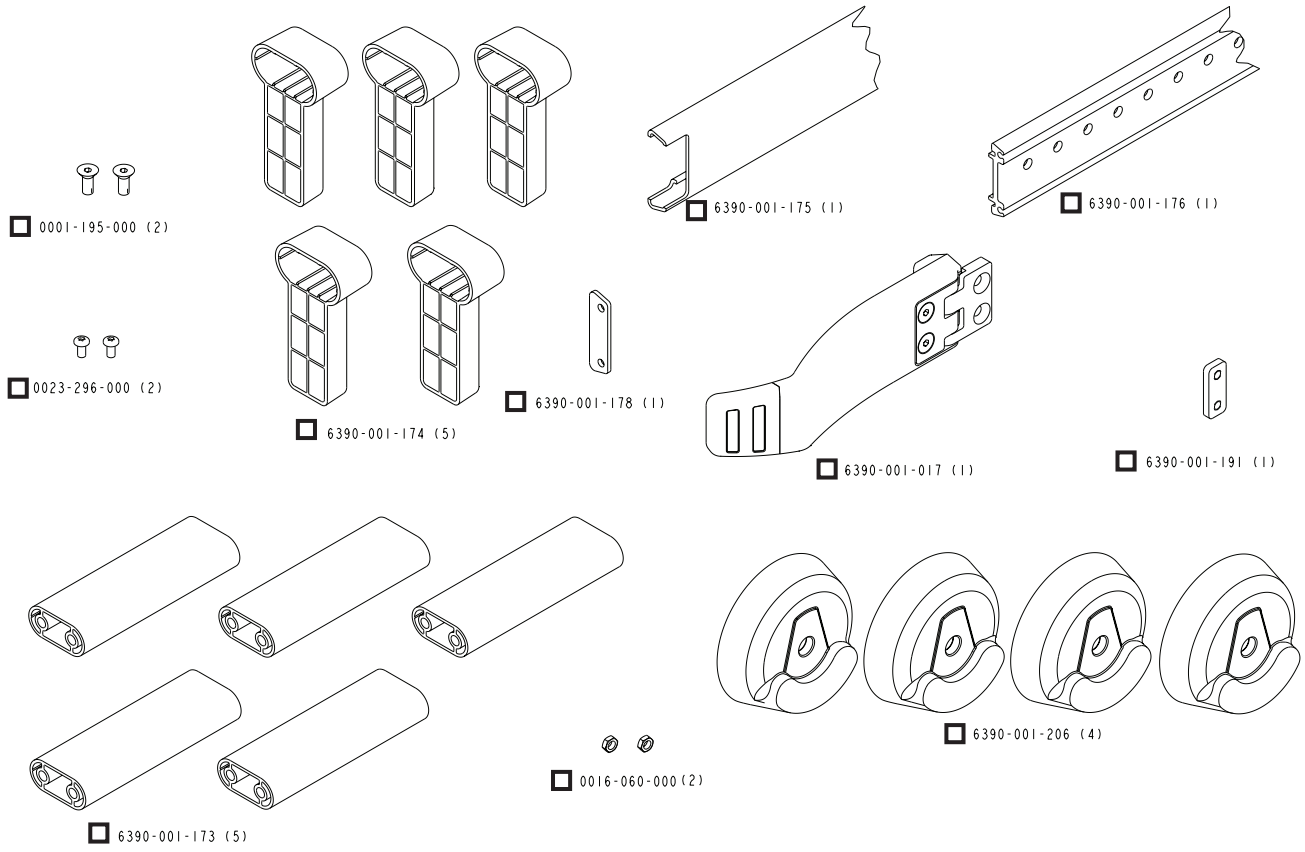

Figur 6: Valfritt kit med delar för montering av hjulguide (6390-027-000)

Tillbaka till innehållsförteckningen

KVALITETSSYSTEMKRAV

U.S. Food and Drug Administration (FDA) Code of Federal Regulations (CFR) Title 21 tillhandahåller vägledning angående montering av enheter som Power-LOAD . För att efterfölja dessa federala regleringar måste det bekräftas att varje enhet har monterats korrekt av utbildade* personer enligt kontrollkriterierna i ”Kontrollista för montering av Power-LOAD” på sidan 8-42. Detta dokument för varje serienummer/montering måste sparas i minst 7.

*anläggningen som monterar Power-LOAD måste spara dokumenten som visar att montören var kvalificerad.

CFR 21 SEC. 820.170 MONTERING

(a) Varje tillverkare av en enhet som kräver montering ska upprätta och behålla tillräckliga monterings- och kontrollinstruktioner samt testprocedurer om tillämpligt. Instruktioner och procedurer ska inkludera anvisningar för att säkerställa korrekt montering så att enheten presterar som avsett efter montering. Tillverkare ska distribuera instruktionerna och procedurerna med enheten eller på annat sätt göra dem tillgängliga för personen som monterar enheten.

(b) Personen som monterar enheten ska säkerställa att monteringen, kontrollen och de tester som krävs utförs enligt tillverkarens instruktioner och procedurer och ska dokumentera kontrollen och testresultat som uppvisar korrekt montering.

CFR 21 SEC. 820.180 ALLMÄNNA KRAV

All dokumentation som krävs av den här parten ska behållas på tillverkningsanläggningen eller på annan plats som är rimligt tillgänglig för ansvarig officiell personal hos tillverkaren och för anställda hos FDA som utför kontroller. Sådana dokument, inklusive de som inte förvaras vid den kontrollerade anläggningen, ska hållas tillgängliga för granskning och kopiering av FDA-anställda. Sådana dokument ska vara läsbara och ska förvaras för att minimera risken för skada och undvika att de försvinner. Dokument som sparas i automatiska datasystem ska säkerhetskopieras.

(a) Sekretess. Dokument som tillverkaren har avgjort som sekretessbelagda kan markeras för att underlätta för FDA att avgöra om informationen kan avslöjas under bestämmelsen om offentlig information i del 20 av detta kapitel.

(b) Tid som dokumenten bevaras. Alla dokument som krävs av denna part ska bevaras under en tidsperiod som motsvarar enhetens utformning och dess förväntade livslängd, men aldrig kortare än 2 år från datumet då tillverkaren släppte enheten för kommersiell distribution.

⚠ VARNING

- Felaktig användning kan orsaka skada. Montera Stryker modell 6390 Power-LOAD -systemet enligt anvisningarna i denna handbok. Säkerställ att din konfiguration med Power-LOAD , är som minst, testad för att uppfylla National Truck Equipment Association/Ambulance Manufacturer’s Division Standard 004, Litter Retention System Static Test (AMD-004).
- Vidta särskilda försiktighetsåtgärder beträffande elektromagnetisk kompatibilitet (EMK) vid användning av medicinsk elektrisk utrustning, t.ex. Power-LOAD . Montera och ta Power-LOAD i bruk enligt EMK-informationen i denna handbok. Bärbar och mobil RF-kommunikationsutrustning kan påverka Power-LOAD s funktion.

Vägledning för montering av golvplatta

Välj konfiguration (se figur 7 eller 8 på sida 8-20). Alla mått visas i tum.

Obs! Man behöver fem uppsättningar 3/8-16 UNC sexkantsskruvar med platt huvud (ASTM-F835 eller SAE-klass 8), planbrickor och låsmuttrar som inte medföljer installationssatsen. Undersök fordonets stödstrukturer för att bestämma hur långa skruvar som behövs för golvplatteinstallationen. Använd dessa skruvar för att fixera golvplattan i enlighet med steg 17.

1 Golvplattans fotände bör ligga 7 cm från stället där dörrtröskeln sjunker ned.

2 Det går att skära golvplattan kortare vid behov (minst 227,33 cm).

3 Fräsdjupet ska vara 1,4 cm för golvplatteFördjupningen. Bredden på golvplatteFördjupningen är cirka 6,5 cm.

4 Golvfästplatta - 73,3 cm / Väggfästplatta - 64,1 cm

Anmärkningar:

- Mått 4 ska överensstämma med måttet ovan när du installerar Power-LOAD-förankringen på Power-LOAD-golvplattan så långt bak det går (mot bårvagnens fotände). Om du installerar Power-LOAD-förankringen längre fram ökar mått 4 lika mycket.
- Om det redan finns en skenklämplatta och mått 4 är kortare än ovanstående värden flyttar du skenklämplattan till motsvarande plats.

5 Välj en plats där du borrar ett Ø 1,3 cm hål för strömingången.

6 Det femte hålet från fotänden borras Ø 1,4 cm för dräneringsslangen.

7 Välj valfri skruvplacering i något av de fem skruvmönstren.

8 Detta mått mäts från tröskelkanten till golvplattans fördjupning.

Anmärkningar:

- Använd UNC plana sexkantsskruvar, ASTM-F835 eller SAE-klass 8 skruvar. Alla skruvar ska ha en planbricka, låsbricka och låsmutter.
- Installera varje skruv med minst 54,3 N-m vridmoment.
- Alla skruvar och stödstrukturer på undersidan ska kunna stå emot 12,230 N tryck uppåt och 2,669 N i skjuvning i alla horisontella riktningar.

Svenska

- Alternativt kan du installera en pluggplatta. Fixera de 3/8-16 plana sexkantsskruvarna direkt i pluggplattan (pluggplattan måste uppfylla styrkekraven). Använd ett lämpligt gänglås så att skruvarna inte lossnar.
- Elektriska krav: 12,8 V-15,6 V ⎓, 15 A-säkring, 2 ledarkablar 10 AWG (se sida 8-25).
- Säkerställ att det finns minsta fria utrymme från förarsätet. Se KKK-A-1822F Federal Specification for the Star-of-Life Ambulance, section 3.10.4, för ytterligare vägledning.
- Du måste installera den valfria hjulstyrningen (6390-027-000) om bårvagnens mittlinje är mindre än 45 cm från fordonsväggen (se sida 8-37).

Tillbaka till innehållsförteckningen

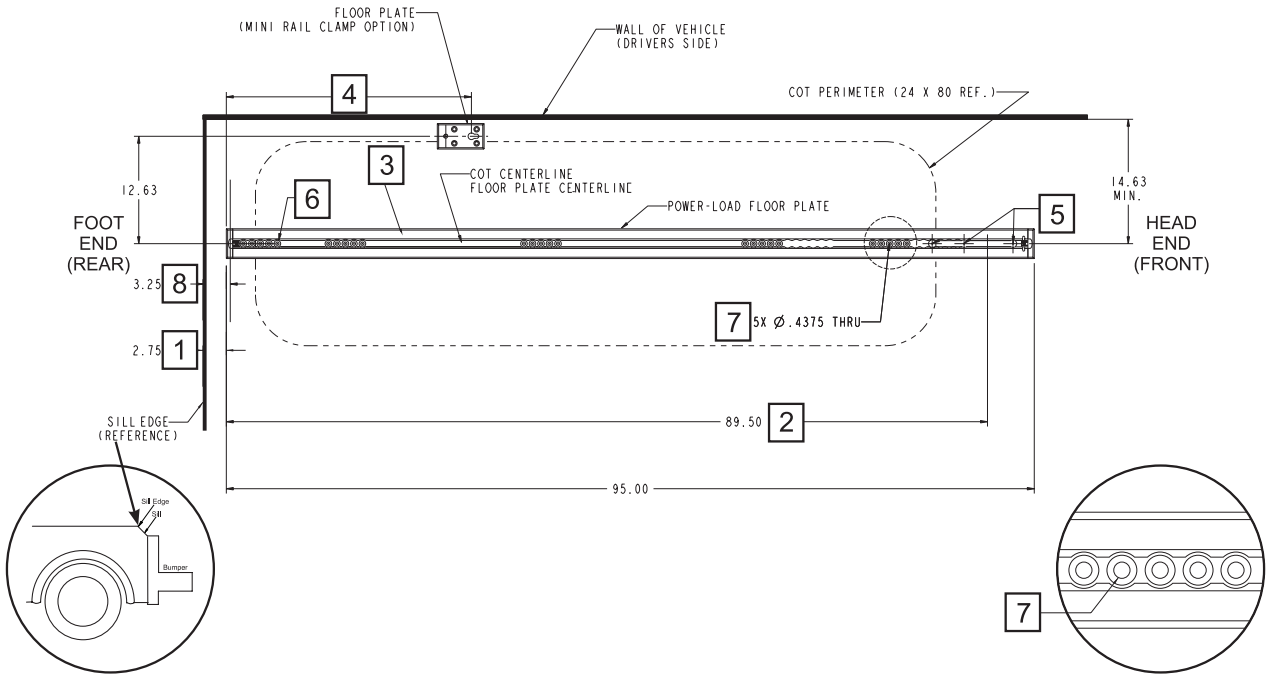

Figur 7: Power-LOAD-golvplatta med enkel golvplatta och golvmonterat standardfäste för bårvagn (valfri)

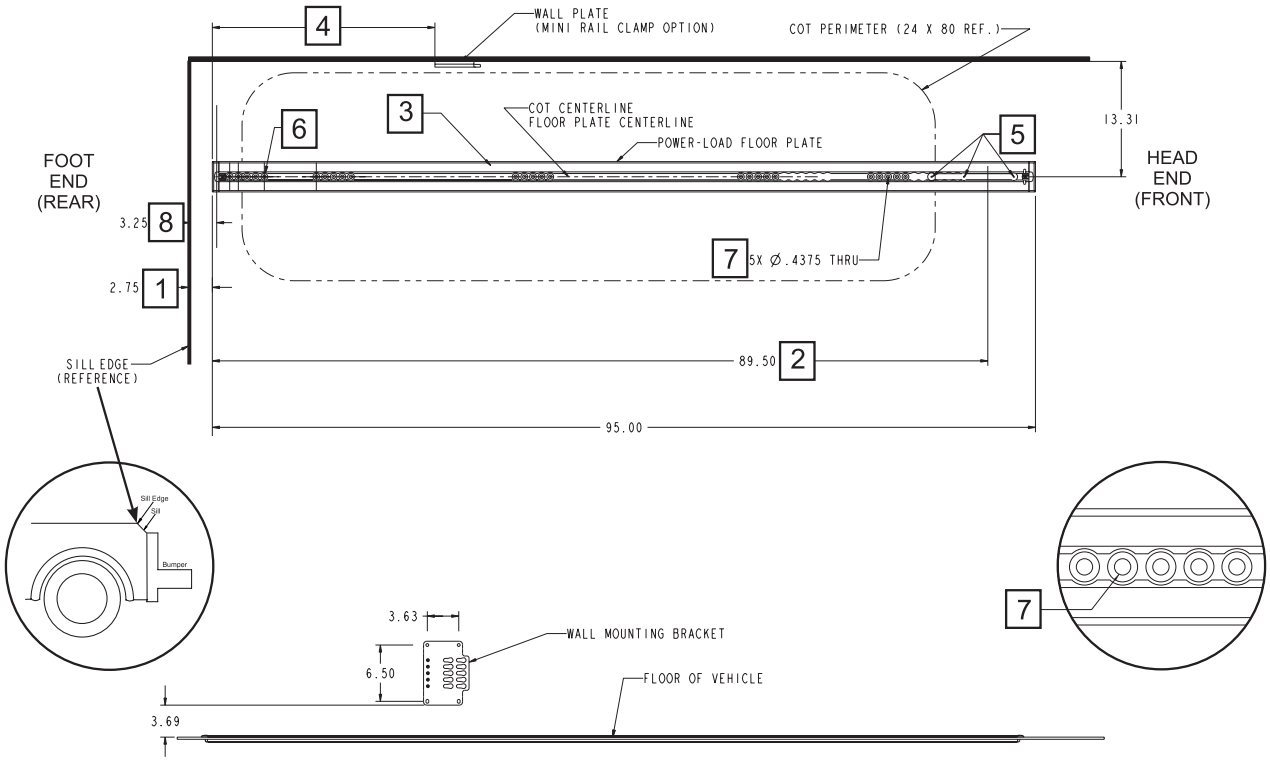

Figur 8: Power-LOAD-golvplatta med standardväggplatta och väggmonterat fäste för bårvagn (valfri)

Tillbaka till innehållsförteckningen

MONTERA GOLVPLATTAN

Obs! Denna procedur visar hur du monterar golvplattan på ett trägolv. Det finns många olika fordonskonfigurationer som du måste ta hänsyn till vid monteringsplaneringen.

Sats med delar för montering av golvplatta (6390-001-055)

- (6) Skruv med platt huvud (art.-nr 0001-194-000)
- (4) Underförankringens fästhållare (art.-nr 6390-001-110)
- (1) Gummibussning (art.-nr 0037-247-000)
- (1) Kabel mellan förankring och fordon (art.-nr 6390-001-135)
- (1) Ledningsskyddsnät (art.-nr 6390-001-153)
- (1) Tömningsrör (art.-nr 6390-001-170)
- (6) P-klämmor (art.-nr 6390-001-202)
- (2) Stoppskruv (art.-nr 0016-197-000)
- (5) Golvplattsfäste (art.-nr 6390-001-108)
- (2) Ändhylsa till golvplatta (art.-nr 6390-001-111)
- (1) Power-LOAD säkerhetshake (art.-nr 6390-001-148)
- (2) Kort skydd för golvplatta (art.-nr 6390-001-166)
- (1) Tömningsrör till golvplatta (art.-nr 6390-001-183)

Ytterligare delar som använts

- (1) Golvplatta (art.-nr 6390-001-107)

Ytterligare delar som använts (men inte medföljer)

- **Fem uppsättningar 3/8-16 UNC platta sexkantsskruvar (ASTM-F835 eller SAE klass 8), planbrickor och låsmuttrar**
- **15 A säkring (för fordon)**
- **1/4” skruvar (för kabelskyddsnät)**

Nödvändiga verktyg:

- Blyertspenna
- Överfräs
- Borr
- Måttband
- 1/2-tums nyckel 7/32-tums insexnyckel
- Ansiktsskydd
- Multimeter
- Såg
- 1/2-tums till 1-tums (13 mm till 25 mm) överfräsborr
- 1/2-tums (12,7 mm) borrstål
- 7/16-tums (12,7 mm) borrstål
- 9/19-tums (14 mm) borrstål
- 1/4" insexnyckel
- 1/2-tums momentnyckel (Nm) > 54,3 Nm
- 5/32" insexnyckel
- Grovdammsugare
- Silikonfogmassa
- Gummiklubba
- Skyddsglasögon
- Förlängningskabel

Procedur:

Obs! Man behöver fem uppsättningar 3/8-16 UNC sexkantsskruvar med platt huvud (ASTM-F835 eller SAE-klass 8), planbrickor och låsmuttrar som inte medföljer installationssatsen. Undersök fordonets stödstrukturer för att bestämma hur lång skruv som behövs för golvplatteinstallationen. Använd dessa skruvar för att fixera golvplattan i enlighet med steg 17.

1. Identifiera fästplatsen som motsvarar avståndet från dörrtröskeln. Starta på platsen där dörrtröskeln börjar sjunka, se figur 7 eller 8 på sida 8-20 och mät 7 cm innanför. Använd en blyertspenna för att markera platsen längs patientområdets bredd.
2. Montera stoppskruven (0021-197-000) för att fästa golvplattans ändhylsor (6390-001-111) på golvplattans fram- och baksida med hjälp av en 5/32-tums insexnyckel.

Tillbaka till innehållsförteckningen

MONTERA GOLVPLATTAN (FORTSÄTTNING)

3. Placera golvplattan på önskat avstånd från fordonsväggarna i patientutrymmet (se figur 7 eller 8 på sida 8-20).
   - Rikta in kanten på den installerade ändkapseln med den markerade platsen vid 7 cm.
   - Använd en penna för att markera golvplattans mitt på fordonsgolvet vid ändkapslarnas bak- och framsida.
   - Mät från dessa markörer till fordonsväggen för att kontrollera att de är parallella.

   Obs! Du måste installera den valfria hjulstyrningen (6390-027-000) om bårvagnens mittlinje är mindre än 45 cm från fordonsväggen (se sida 8-37).

VARNING

För att undvika risk för personskada eller skada på utrustningen ska du fästa föremålet du skär i och vara uppmärksam på området runt det du skär. Använd alltid skyddsglasögon när du hanterar en såg.

   Obs! Om golvplattan inte passar in på längden i fordonets patientutrymme använder du en såg och kortar av golvplattan (se figur 7 eller 8 på sida 8-20). Innan du skär i golvplattan tar du bort golvplattans främre ändkapsel. Sätt tillbaka kapseln när du skurit i golvplattan.

4. Fixera golvplattan ordentligt på plats. Med golvplattan som mall ritar du upp konturerna efter golvplattans innerkant och ändkapslar på fordonsgolvet i patientutrymmet, se figur 9.

   Obs! Om du monterar flera Power-LOAD-system kan du göra en mall för att underlätta monteringen.

5. Ta bort golvplattan och granska konturen. Följ konturen när du skär ut golvplattans fördjupning.

   Anmärkningar:
   - Ta till lite i överkant när du skär för att säkerställa att golvplattan passar i fördjupningen. Golvplattans list täcker fördjupningens minsta bredd.
   - Man kan bli tvungen att göra hack i tröskelplattan så att golvplattan ligger plant på golvet.

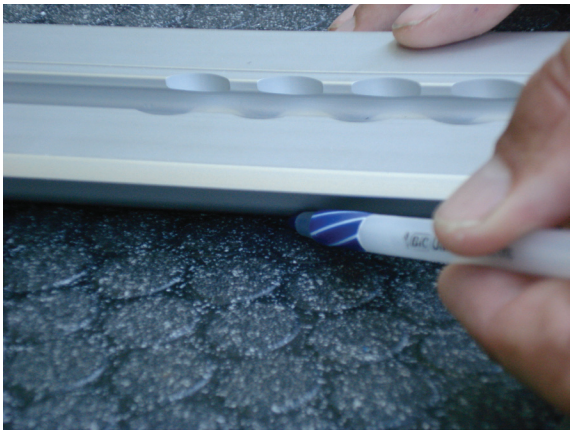

Figur 9

MONTERA GOLVPLATTAN (FORTSÄTTNING)

Obs! Steg 6-8 förklarar hur man skapar fördjupningen i fordonsgolvet där golvplattan ska ligga. Dessa anvisningar förutsätter att fordonet har ett trägolv på minst 1,4 cm.

Här är några alternativa installationer:

Tjocklek på fordonsgolvet i patientrymmet	Nödvändiga åtgärder
Mindre än 1,1 cm	Bygg upp golvet till en tjocklek på minst 1,4 cm.
1,1 cm till 1,4 cm	Fräs (eller skär) ner till fordonets stödstruktur. När du installerar golvplattan blir det ett mellanrum på mindre än 0,32 cm mellan botten av golvplattelisten och golvet. Fyll igen detta mellanrum med silikonfogmassa.
Mer än 1,4 cm eller med en skumstruktur	Fräs (eller skär) golvplattefördjupningen till fordonets massiva stödstruktur och använd sedan mellanläggsbrickor (exempelvis 0,95 cm brickor – medföljer inte) för att bygga upp fordonets stödstruktur upp till golvplattans botten. Om fordonsgolvet är 1,9 cm måste du lägga in 0,5 cm mellanläggsbrickor för att stödja golvplattan vid de fem monteringshålen. Detta har följande fördelar: • Enklare identifiering av stödstrukturen i fordonets patientutrymme. • Mindre skärande av fordonets patientutrymme. • Kan eliminera behovet av att fräsa upp ytterligare golvplattefördjupning för den elektriska gummibussningen (se steg 14)

⚠ VARNING

Använd alltid skyddsglasögon och ansiktsmask när du använder en överfräs vid montering.

6. Använd en överfräs och 1/2 tum till 1 tum (13 mm till 25 mm) överfräsborr och fräs golvet genom att följa de markerade linjerna på golvet, se steg 4.

   Obs! Ställ in överfräsborrens djup på 1,4 cm. Ha en stadig hållning när du använder överfräsen för att undvika skador på golvet.

7. Placera golvplattan i fördjupningen för att se om den passar. Gör eventuella justeringar vid behov.

   Obs! Golvplattans list täcker fördjupningens minsta bredd.

8. Identifiera och märk ut minst ett av de fem monteringshålen i vart och ett av de fem (5) femhålsmönstren som är inriktat med fordonets stödstruktur. Om inget av de fem fästhålen i något hålmönster är inriktat med en stödstruktur kan du behöva göra en stödstruktur vid den platsen, vid t.ex. en platta eller ett fäste.

   Anmärkningar:
   - Dessa fästhål borras med en diameter på 1,1 cm.
   - Alla skruvar och stödstrukturer på undersidan ska kunna stå emot 12,230 N tryck uppåt och 2,669 N i skjuvning i alla horisontella riktningar.
   - Var uppmärksam på utrymmet för fordonskomponenter.

Tillbaka till innehållsförteckningen

MONTERA GOLVPLATTAN (FORTSÄTTNING)

⚠ VARNING

Var uppmärksam på föremål runt om och under strömingången under montering av golvplattan för att undvika personskada eller skada på fordonet. Rådfråga fordonstillverkaren före montering. Se till att du inte skadar eller stör fordonets bromsledningar, syrgasledningar, bränsleledningar, bränsletank eller elektriska system.

Obs! Det elektriska ingångshålet och hålet för dräneringsröret behöver inte riktas in mot stödstrukturen.

9. Identifiera och markera det elektriska ingångshålet (se figur 7 eller 8 på sida 8-20). Detta hål borras med en diameter på 1,3 cm.
10. Identifiera och markera det femte hålet från dräneringsrörets fotände (se figur 7 eller 8 på sida 8-20). Detta hål borras med en diameter på 1,4 cm.

    Obs! Om det inte går att montera dräneringsröret i detta hål bestämmer du platsen för förankringen innan du väljer ett oanvänt hål för dräneringsröret. Kontrollera att dräneringen inte stör förankringens fästmekanism.

11. Ta bort golvplattan från golvplattefördjupningen.
12. Borra följande markerade hål genom golvplattan med en borr och lämpligt borrstål.

Hål	Antal	Diameter	Borrstål
Montera	5	1,1 cm	7/16 tum
Elektrisk ingång	1	1,3 cm	1/2 tum
Dräneringsrör	1	1,4 cm	9/16 tum

13. Installera golvplattan i golvplattefördjupningen. För över hål till golvplattefördjupningen i golvet till patientutrymmet. Avlägsna golvplattan. Borra motsvarande hål i golvet till patientutrymmet.
14. Skär upp ett hål med diametern 2,54 cm, med en borr eller fräs, till ett djup på 0,635 cm under golvplattefördjupningen för den elektriska gummibussningen.
15. För in den medföljande elektriska gummibussningen (0037-247-000) i golvplattan vid platsen för strömingången.
16. Applicera silikonfogmassa på undersidan av golvplattelisten och tryck fast golvplattan ordentligt i fördjupningen.

⚠ VARNING

Säkerställ att alla håligheter mot fordonets utsida har täppts till så att det inte kommer in avgaser i patientområdet.

17. Montera 3/8-16 UNC-skruvar med platt huvud, ASTM-F835 eller SAE-grad 8 i lämplig längd med planbricka, låsbricka och låsmutter.

    Obs! Denna hårdvara är nödvändig men medföljer inte installationssatsen eftersom fordonens stödstrukturer varierar.

18. Dra åt golvplattans fästskruvar till ett minsta vridmoment på 54,3 N-m med en 1/2” momentnyckel, med en 1/2” insexnyckel på 7/32”, i en åtdragning med minst två steg.
19. Fäst dräneringsröret (6390-001-170) på golvplattans dräneringsrör (6390-001-183) och sätt in den i golvplattehålet för dräneringsröret.

    Anmärkningar:
    - Det går att skära av det 3 m långa dräneringsröret så att det stämmer med installationen.
    - Alternativt kan du montera dräneringsröret från fordonets undersida.

Tillbaka till innehållsförteckningen

MONTERA GOLVPLATTAN (FORTSÄTTNING)

20. Använd en 1/4-tums insexnyckel och vrid utloppet ett kvarts varv för att låsa röret på plats.
21. Vrid bort dräneringsröret under fordonet från avgassystemet för att säkerställa att rörets öppna ände är lägre än avloppet för korrekt tömning. Fäst dräneringsröret till fordonet med hjälp av lämpliga buntband (medföljer ej).

⚠ VARNING

Vrid bort dräneringsröret under fordonet från avgassystemet för att förhindra att avgas tränger in i fordonets patientutrymme.

Elektrisk anmärkning: Power-LOAD-systemet innehåller två induktiva kopplingar som förser både bårvagns- och Power-LOAD-vagnsbatterierna med laddningsström och ström till fotändssensorn och lysdioden på Power-LOAD-förankringen. Fordonssystemet förser elektroniken med ström genom den etablerade anslutningen i följande steg. Se steg 22 för elektriska anslutningskrav. Välj var den elektriska anslutningen ska finnas i fordonssystemet.

Bestäm var Power-LOAD-systemet ska finnas i fordonets elsystem, överväg hur och om Power-LOAD-elanslutningen ska kopplas till följande:
- Modulär strömbrytare
- Likström från växelströms-/likströmsomformare från stödledningen
- Tändningskontakt
- Direktanslutning till fordonsbatteriet
- Dedicerad brytare

Power-LOAD-systemet är utrustat med säkerhetsanordningar för att skydda strömkällan, t.ex.:
- Laddningen startar inte om Vkällan <12,8 V
- Laddningen begränsas till 2 timmar om Vkällan <12,4 V
- Laddningen upphör om Vkällan <11,6 V
- Förankringselektroniken går in i "viloläge" om Vkällan <11,1 V

22. Identifiera anslutningspunkten mellan den medföljande kabeln mellan förankring och elsystem (6390-001-135) och fordonets elsystem (Elektriska krav: 12,8 V–15,6 V likström, 15 A-säkring, 2 ledarkablar 10 AWG).

    Obs! Det går att koppla Power-LOAD så att Power-LOAD endast är strömsatt när fordonets tändning är på eller stödledningen är ansluten eller när motorvärmarkabeln är inkopplad för att förhindra risk för att fordonets batteri överskrider gränserna ovan.

⚠ VARNING

Koppla Power-LOAD till en fordonskrets med ⁋12,8 V–15,6 V likström som har en 15 A-säkring för att säkerställa prestanda och förhindra elrisker. Koppla inte Power-LOAD till en fordonskrets med 24 V likström.

23. Installera kabeln för förankring till fordonet (6390-001-135) genom elingångens gummibussning. Lämna tillräckligt slak ledning (cirka 15 cm), för att kunna ansluta spadänden på kabeln mellan förankringen och fordonet till Power-LOAD förankringskabel.

⚠ VARNING

Var uppmärksam på föremål runt om och under kabeln mellan förankringen och fordonet vid montering av golvplattan för att undvika personskada eller skada på fordonet.

24. Dra kabeln mellan förankringen och fordonet tillbaka till fordonets anslutningspunkt. 3,6 m ledningsskydd (6390-001-153) och sex p-klämmor (6390-001-202) medföljer.
25. Anslut kabeln mellan förankringen och fordonet till fordonets elsystem. Placera Power-LOAD-systemet på en dedicerad 15 A-säkring.

Tillbaka till innehållsförteckningen

MONTERA GOLVPLATTAN (FORTSÄTTNING)

26. Med en multimeter kontrollerar du spänningen vid spadänden av kabeln mellan förankringen och fordonet (6390-001-135) för att kontrollera att spänningen är 12,8 V-15,6 V likström.

    Anmärkningar:
    - Innan du kontrollerar spänningen sätter du in ytterligare eventuella mellankopplingar (slå på fordonständningen, modulär anslutning eller dedicerad brytare).
    - Om installationen använder likström, från en växelströms-/likströmsomformare från stödledningen, kontrollerar du spänningen vid spadänden på kabeln mellan förankringen och fordonet i den konfiguration där du oftast använder stödledningen (t.ex. ansluten stödel, fordonständningen av eller modulär frånkoppling öppen).

⚠ VARNING

Säkerställ att alla håligheter mot fordonets utsida har täppts till så att det inte kommer in avgaser i patientområdet.

MONTERA POWER-LOAD-SYSTEMET

Montera förankringen

27. För in ett golvplattefäste (6390-001-108) vid fotänden av fordonets patientområde för att montera säkerhetshaken (6390-001-148) (figur 10). Rikta in skårorna med flikarna för införing och skjut sedan in fästet i golvplatteenheten.

⚠ VARNING

Underlåtelse att montera säkerhetshaken korrekt kan orsaka skador på patienten eller användaren. Installera och använd säkerhetshaken enligt anvisningarna i denna handbok.

28. Montera två skruvar med platt huvud (0001-194-000) för att fästa säkerhetshaken vid golvplatteenheten med hjälp av en 5/32-tums insexnyckel (se figur 11).

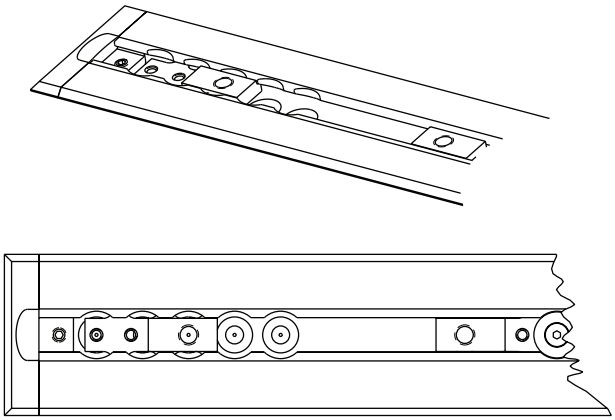

Figur 10: Föra in golvplattefäste

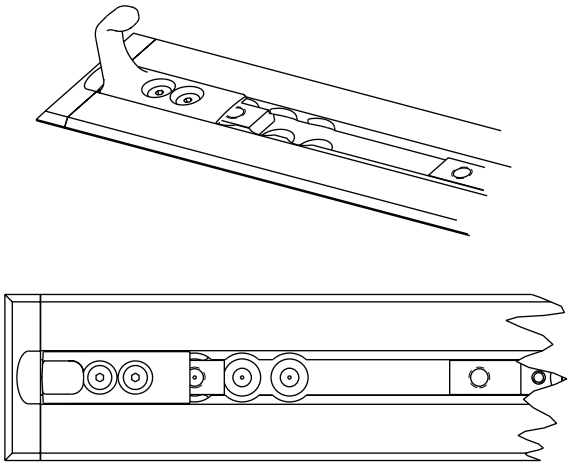

Figur 11: Säkerhetshake

29. Lyft fordonets kofångare till upphöjt läge (om monterad).
30. Mät från golvplatteänden till stötdämparänden för att avgöra hur långt du kan flytta förankringen mot huvudänden (figur 12).

    Obs! Om det uppmätta avståndet är mindre än 46 cm kan du flytta in Power-LOAD närmare huvudänden av fordonets patientområde med högst 46 cm minus det uppmätta avståndet.

⚠ VARNING

Otillräckligt stötdämparavstånd kan resultera i patient- eller operatörsskada.

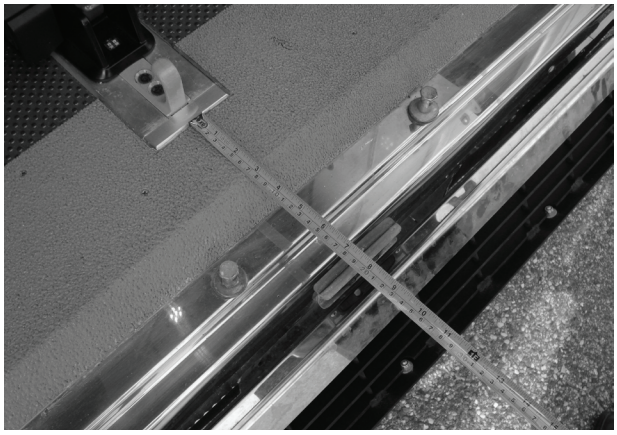

Figur 12: Mått för montering av förankring

Tillbaka till innehållsförteckningen

MONTERA POWER-LOAD-SYSTEMET (FORTSÄTTNING)

31. Lokalisera var det första golvplattefästet (figur 13) sitter (nära fotänden). Den platsen ger mest utrymme för hjulen.

    Anmärkningar:
    - Välj en annan plats för att flytta bårvagnen närmare huvudänden av patientområdet.
    - Varje plats flyttar bårvagnen 2,5 cm närmare huvudänden.
    - Se till att platsen inte är längre bort från den första platsen än avståndet som beräknades i steg 30. Lämna tillräckligt mycket utrymme för bårvagnens nederdel så att den inte kommer mot fordonets stötdämpare.
    - Om du trycker upp fästet, se figur 14, flyttas fästplatsen ytterligare 5 cm mot huvudänden.

    - Figur 13 visar platsen där hjulen får bäst utrymme från stötdämparen. Figur 14 visar platsen där hjulen får minst utrymme från stötdämparen och betyder en förflyttning på 20,3 cm från första platsen. Välj den plats där du får tillräckligt hjulutrymme åt enheten.

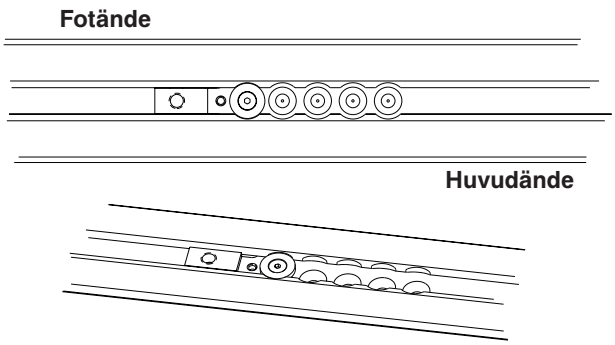

Figur 13: Störst hjulutrymme

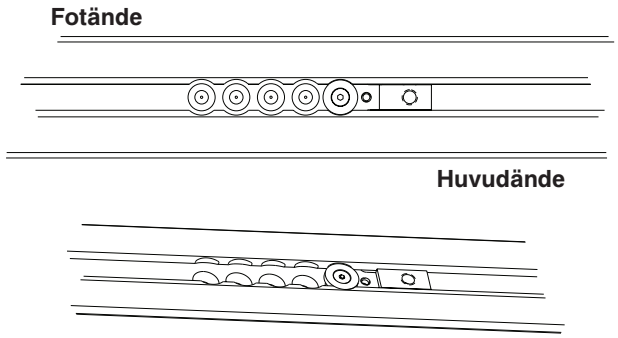

Figur 14: Vända på fästet

32. Montera en skruv med platt huvud (0001-194-000) i underförankringens fästhållare (6390-001-110) för att fästa golvplattefästet (6390-001-108) med hjälp av en 5/32-tums insexnyckel.
33. Upprepa steg 31-32 för tre andra platser i golvplatteenheten.

    Obs! Placeringen av dessa tre golvplattefästen måste motsvara de platser som valdes i steg 31.

34. Koppla ihop den röda ledningen med den röda ledningen och den svarta ledningen med den svarta ledningen för att ansluta förankringsenheten till kabeln mellan förankringen och fordonet. Placera förankringen över monteringshålen. Mata in överskottsledning genom den elektriska gummibussningen. Placera kontakterna i golvplattefördjupningen.

    Obs! Applicera silikonfogmassa på den elektriska gummibussningen för att försluta den elektriska genomföringen fullständigt.

⚠ VARNING

Säkerställ att alla håligheter mot fordonets utsida har täppts till så att det inte kommer in avgaser i patientområdet.

35. När strömmen är påslagen till förankringen kontrollerar du att fotändans lysdiod blinkar gult och visar att allt fungerar.

    Obs! Om fotändans lysdiod inte blinkar gult kontrollerar du att förankringen är strömsatt.

Tillbaka till innehållsförteckningen

MONTERA POWER-LOAD-SYSTEMET (FORTSÄTTNING)

36. Placera försiktigt förankringsenheten (A) ovanpå golvplatteenheten (B), se figur 15, och lägg ledningsöverskottet i golvplattefördjupningen. Rikta in de fyra hålen med golvplattefästena.

⚠ FÖRSIKTIGHET

När du monterar förankringsenheten ska du se till att ledningarna ligger inuti golvplattefördjupningen och inte kommer i kläm av förankringsenheten.

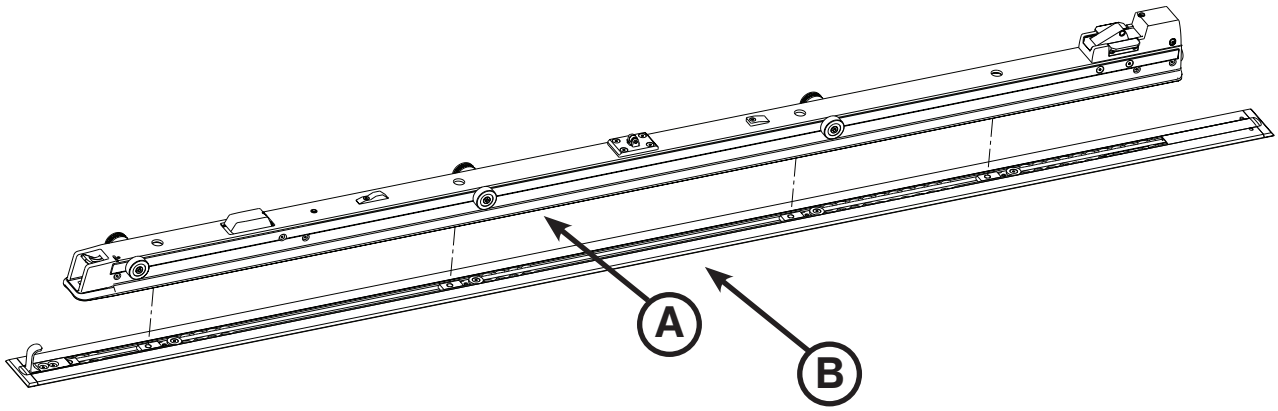

Figur 15: Förankring och golvplatta

37. Mät den exponerade fördjupningen vid golvplattans huvud- och fotände för att skräddarsy golvplatteskyddet.

⚠ VARNING

För att undvika risk för personskada eller skada på utrustningen ska du fästa föremålet du skär i och vara uppmärksam på området runt det du skär. Använd alltid skyddsglasögon när du hanterar en såg.

38. Använd en såg och såga till de två skydden till golvplattan (6390-001-166) (A) så de passar de uppmätta längderna i båda ändarna (figur 16). Golvplatteskyddet kan inte läggas över golvplattefästet.
Obs! Om förankringen har monterats över fotänden av golvplattan behövs inget skydd för golvplattan i den änden.

39. Använd en gummihammare för att snäppa fast golvplattelocken i golvplattan (kroksidan (B) först).

Obs! För att snäppa upp golvplattelocken används en skruvmejsel på den sidan av locket som har en förhöjd kant.

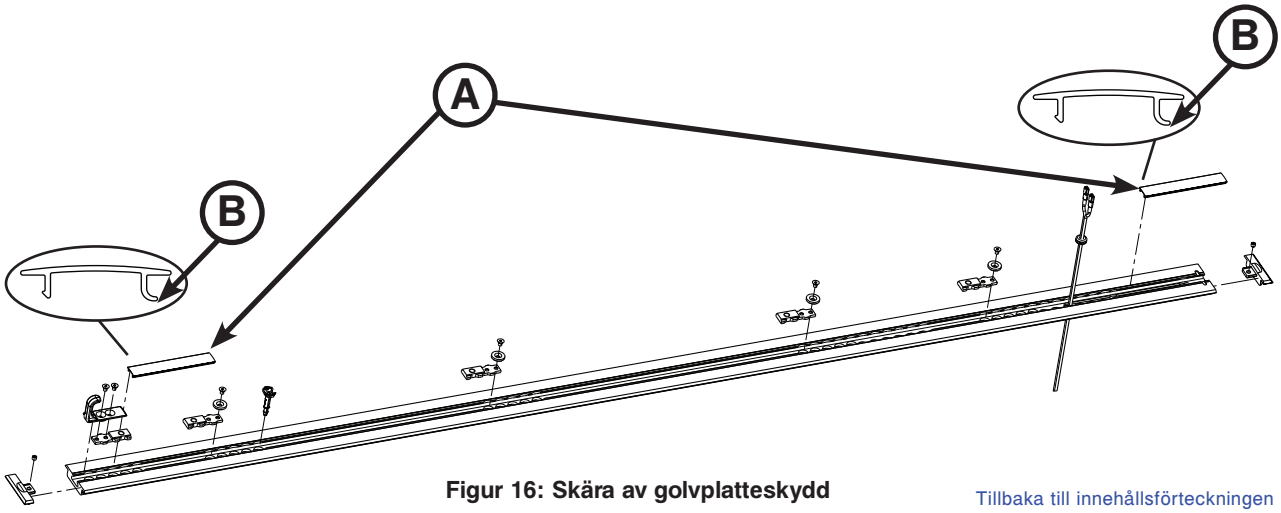

Figur 16: Skära av golvplatteskydd

Tillbaka till innehållsförteckningen

MONTERA POWER-LOAD-SYSTEMET (FORTSÄTTNING)

Kit med delar för montering av Power-LOAD (6390-001-054)

- (1) Skruv med runt huvud (art.-nr 0004-658-000)
- (6) Skruv med runt huvud (art.-nr 0004-665-000)
- (4) Fästsprintar till förankring (art.-nr 6390-001-150)
- (1) Kant till förflyttningsskena, huvudände, höger (art.-nr 6390-001-211)
- (2) Blindstoppstötdämpare (art.-nr 6390-001-243)
- (2) Blindstoppskloss, gängat hål (art.-nr 6390-001-246)
- (4) Skruv med runt huvud (art.-nr 0004-662-000)
- (1) Magnetaktivator till rullfäste (art.-nr 6390-001-106)
- (1) Kant till förflyttningsskena, huvudände, vänster (art.-nr 6390-001-210)
- (1) Slitskydd till förflyttningsskena, fotände (art.-nr 6390-001-225)
- (2) Blindstoppskloss, hål igenom (art.-nr 6390-001-244)

Nödvändiga verktyg:

- 3/8" insexnyckel
- 5/32" insexnyckel
- 3/16" insexnyckel
- T25 torxskruvmejsel
- 1/2-tums momentnyckel (Nm) > 81 Nm

Procedur:

1. Montera de fyra medföljande fästsprintarna på förankringen (6390-001-150) (A) i förankringsenhetens fyra hål, såsom visas i figur 17 med hjälp av en 3/8-tums insexnyckel.

   Obs! Dra inte åt sprintarna helt förrän alla fyra sprintarna har riktats in och satts igång.

2. Använd en momentnyckel för att dra åt alla sprintar till 81± 13,5 Nm.

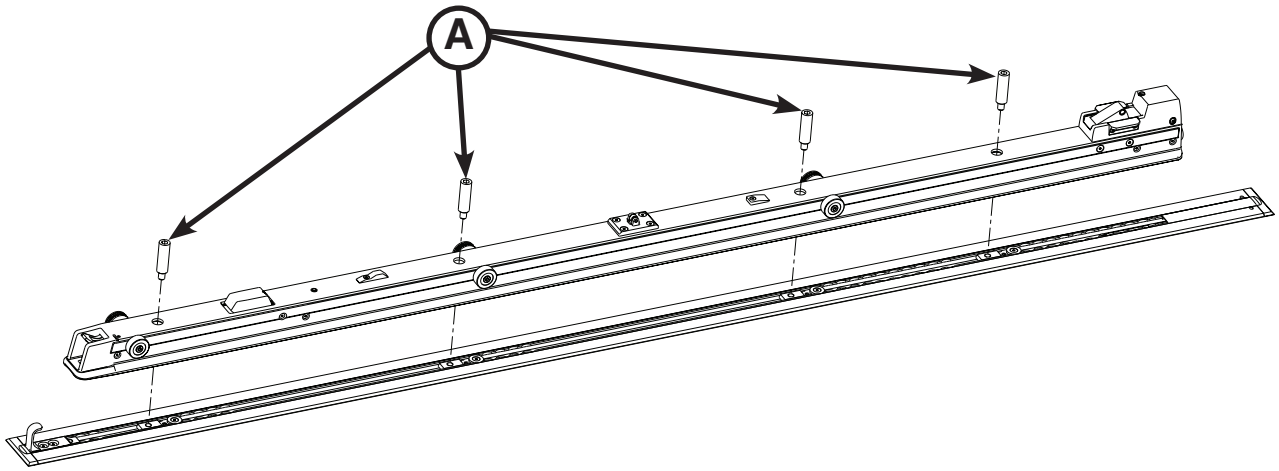

Figur 17: Montera förankringens fästsprintar

Tillbaka till innehållsförteckningen

MONTERA POWER-LOAD-SYSTEMET (FORTSÄTTNING)

Montera förflyttningsskenan

⚠ VARNING

Det krävs två personer för att lyfta och placera förflyttningsskenan för att undvika risk för skador.

3. Placera förflyttningsskenan (A) så att den öppna änden är riktad mot förankringsenheten (B), se figur 18.

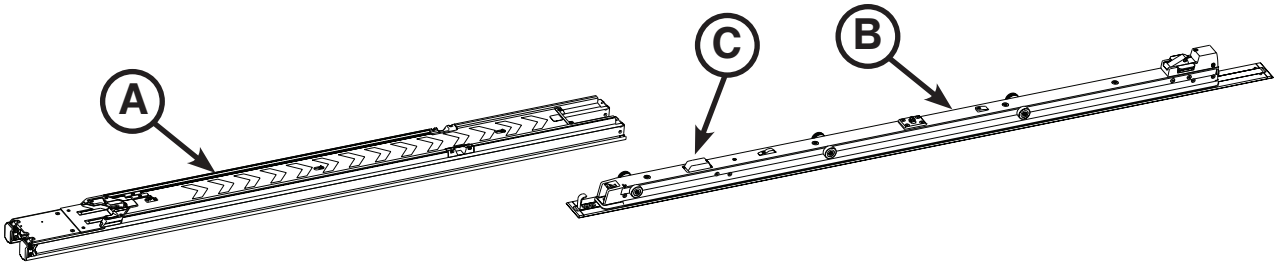

Figur 18: Montera förflyttningsskena

⚠ VARNING

Håll händer och fingrar på säkert avstånd från mekanism i rörelse för att undvika risk för skada.

4. Person 1 (fotänden) lyfter förflyttningsskenan och skjuter skenans spärrlås (E) (figur 19) mot förflyttningsskenans fotände för att koppla från förflyttningsspärrarna. Håll spärrlåsen dragna mot fotänden tills förflyttningsskenan sitter på förankringen, se figur 19. Person 2 (huvudänden) – skjuter och centrerar den öppna änden av förflyttningsskenan över rullarna i förankringsenheten.

   Obs! Du kan känna ett lätt motstånd när den rullas över det andra rullparet. Tryck förbi motståndet till läget som visas i figur 19.

⚠ FÖRSIKTIGHET

Skjut förflyttningsskenan försiktigt för att undvika skador på bårvagnens induktiva laddningshölje (C) (se figur 18) när förflyttningsskenan monteras.

Tillbaka till innehållsförteckningen

MONTERA POWER-LOAD -SYSTEMET (FORTSÄTTNING)

Montera rullfästet

5. Montera den medföljande skruven med sexkantshål (0004-658-000) (A) för att fästa den medföljande magnetaktivatorn till rullfästet 6390-0001-106) (B) med hjälp av en 5/32-tums insexnyckel, såsom visas i figur 19.
6. Använd en T25 Torx-skruvmejsel och montera de fyra skruvarna med runt huvud (0004-665-000) (C) för att fästa det medföljande slitskyddet till förflyttningsskenans fotände (6390-001-225) (D) vid förflyttningsskenan, såsom visas i figur 19.
7. Skjut förflyttningsskenans låsutlösare (närmast fotänden) (E), såsom visas i figur 19 mot fotänden av förflyttningsskenan för att låsa upp.

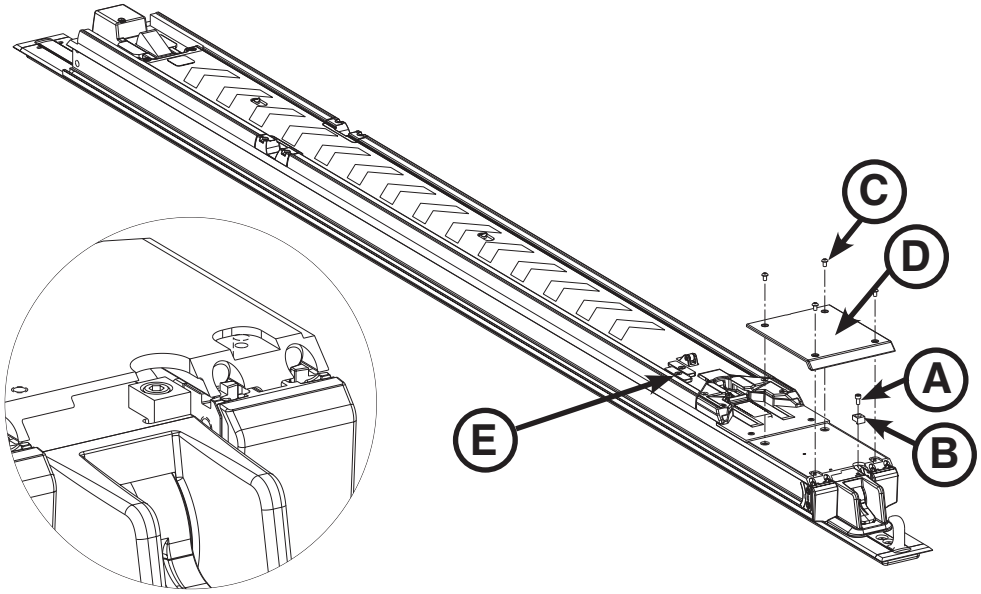

Figur 19: Fästa slitskyddet till förflyttningsskenans fotände

8. Flytta förflyttningsskenan till dess mittläge, såsom visas i figur 20.

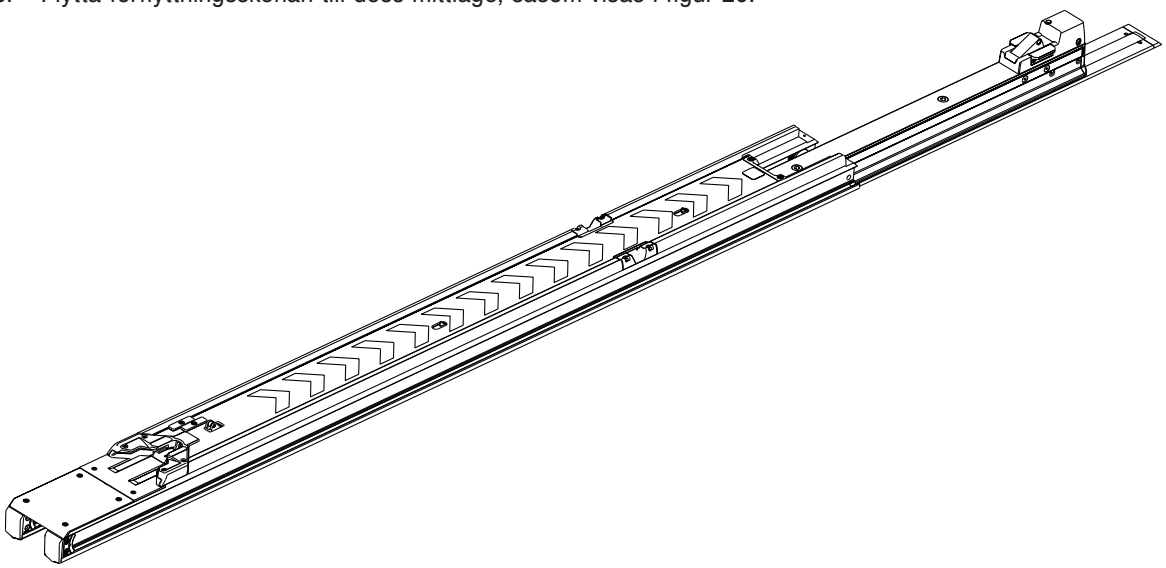

Figur 20: Placera förflyttningsskenan

MONTERA POWER-LOAD -SYSTEMET (FORTSÄTTNING)

⚠ VARNING

Det krävs två personer för att lyfta och placera rullfästet för att undvika risk för skador.

9. Lyft rullfästet försiktigt i armen och vingen. Lyft inte rullfästet med de manuella frigöringshandtagen för bårvagnen. Lyft endast vid angivna ställen. Person 1 placerar sina händer vid A1 och A2. Person 2 placerar sina händer vid B1 och B2, såsom visas i figur 21.

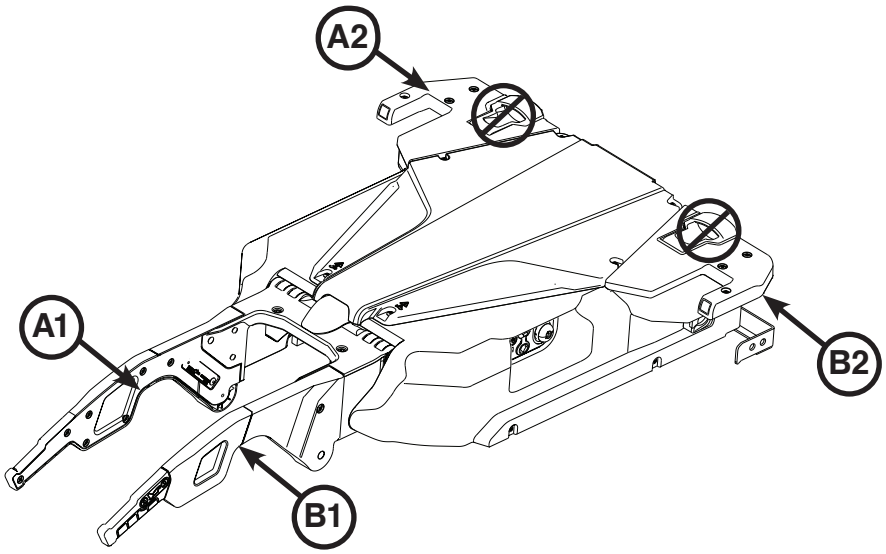

Figur 21: Rullfäste

10. Placera rullfästet (A) mellan förflyttningsskenan (B) och förankringsenhetens huvudände (C) på golvet, såsom visas i figur 22.
11. Person 1 (fotänden) – skjut in rullfästets rullare i förflyttningsskenans sidokanal.
12. Person 2 (huvudänden) – lyft rullfästet för att rikta in det andra paret rullare och skjut rullarna tills rullfästet är nära mitten på förflyttningsskenan.

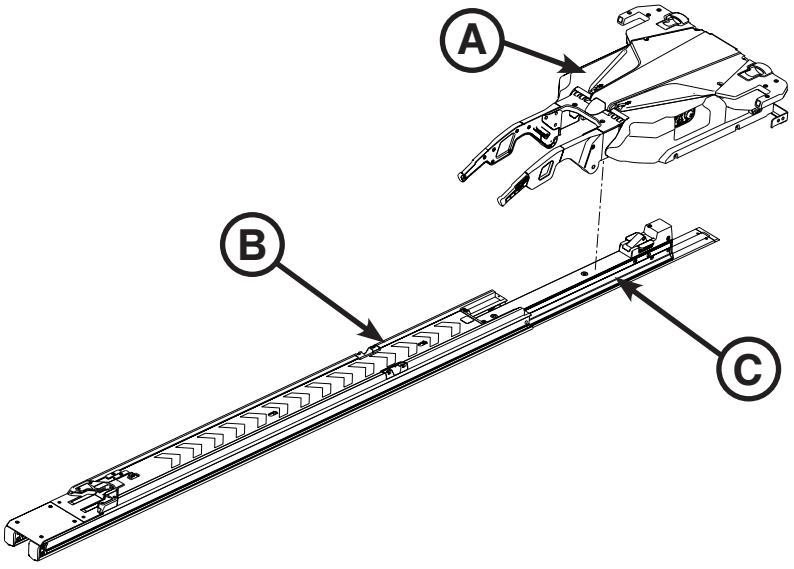

Figur 22: Placera rullfästet

Tillbaka till innehållsförteckningen

MONTERA POWER-LOAD -SYSTEMET (FORTSÄTTNING)

13. Tryck försiktigt förflyttningsskenan mot huvudänden tills den låser sig på plats.
14. Montera stötdämparklossen genom att rikta in de medföljande blindstoppsklossarna (6390-001-244) (med hål rakt igenom) (A) med den medföljande stötdämparen till blindstoppen (6390-001-243) (B) och de medföljande inre blindstoppsklossarna (6390-001-246) (med gängade hål) (C), såsom visas i figur 23.

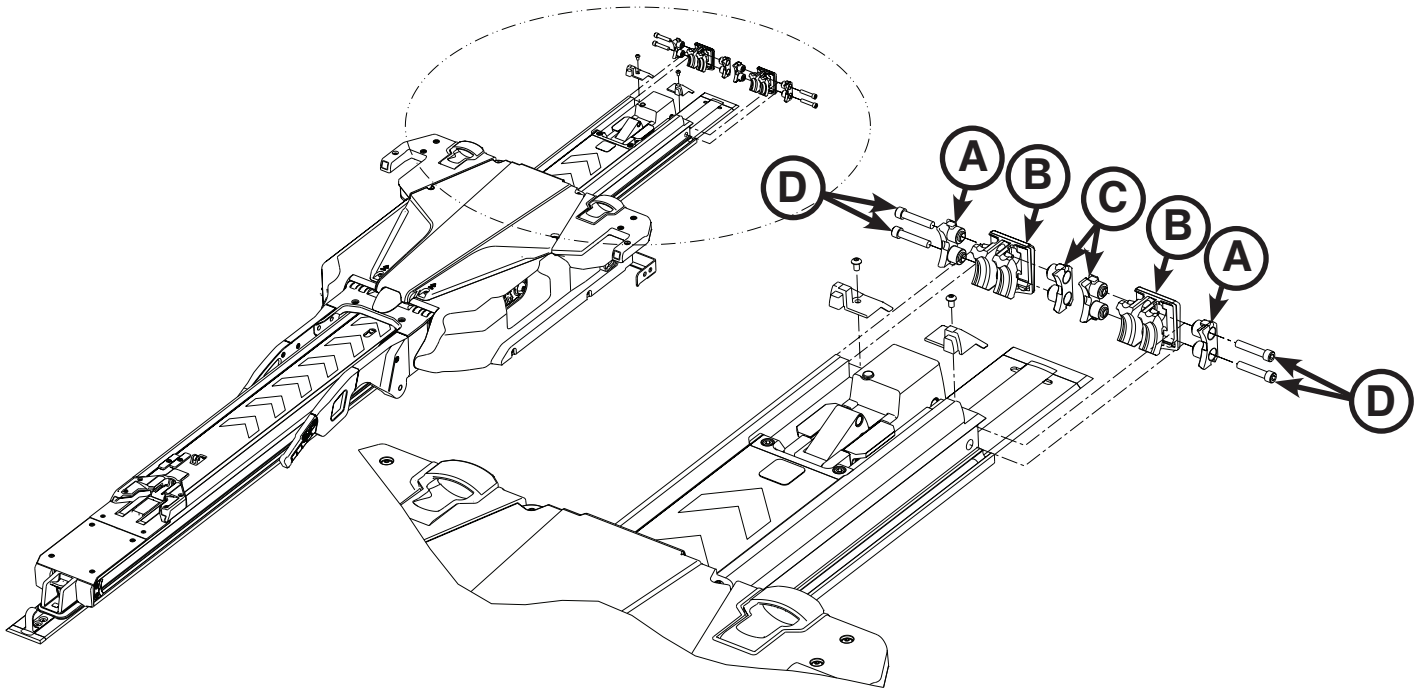

Figur 23: Montera stötdämparklossen

15. Skjut in den monterade blindstoppstötdämparen i änden av förflyttningsskenan.

    Obs! För bättre tömning ska du välja en plats nära fotänden av fordonets patientområde, men välj inte ett av de fyra första skruvhålen närmast fotänden.

16. Upprepa steg 14–15 för att montera den andra blindstoppstötdämparen.
17. Montera de fyra medföljande skruvarna med sexkantshål (0004-662-000) (två på varje sida) (D) i förflyttningsskenan, såsom visas i figur 23.
18. Kontrollera visuellt att stötdämparna på förflyttningsskenans huvudände är jämnt monterade med förflyttningsenhetens ytterkant utan tecken på ojämnheter eller inkorrekt montering.

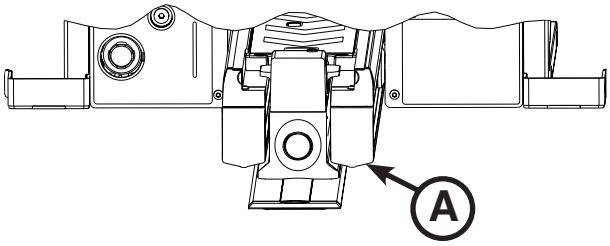

Figur 24: Stötdämpare blindstopp

Tillbaka till innehållsförteckningen

MONTERA POWER-LOAD -SYSTEMET (FORTSÄTTNING)

19. Använd en T25 Torx-skruvmejsel och montera de två medföljande skruvarna med runt huvud (0004-665-000) (A) för att fästa den medföljande kanten till förflyttningsskenans huvudände på patientens vänstra sida (6390-001-210) och den medföljande kanten till förflyttningsskenans huvudände på patientens högra sida (6390-001-211) (B) vid förflyttningsskenan, såsom visas i figur 25.

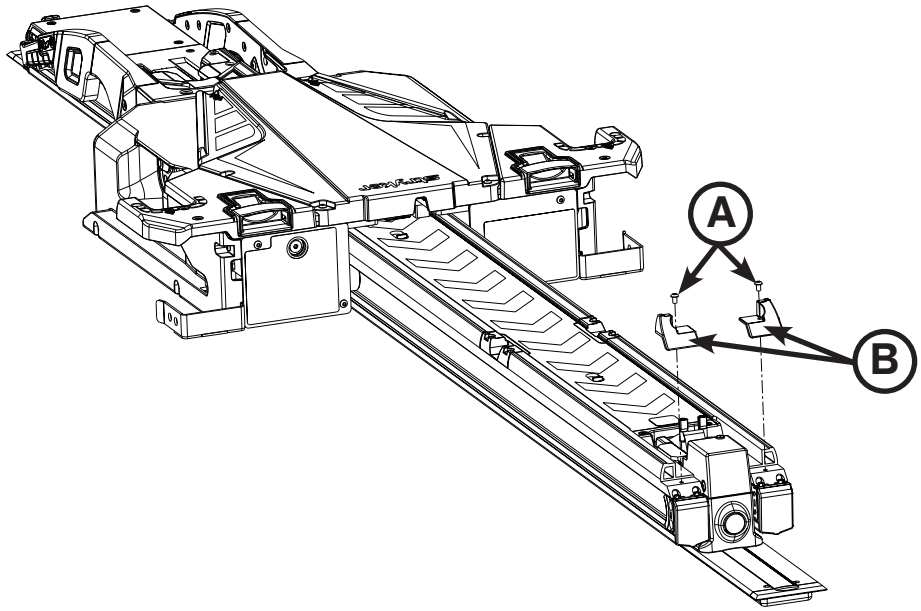

Figur 25: Fäst huvudändens kant

Tillbaka till innehållsförteckningen

MONTERA POWER-LOAD -SYSTEMET (FORTSÄTTNING)

20. Tryck på huvudströmbrytaren (A), såsom visas i figur 26, på patientens vänstra sida om rullfästet för att sätta på strömmen i enheten.

    Anmärkningar:
    - Om du har kopplat Power-LOAD i en krets med en strömbrytare ska du se till att strömbrytaren är på.
    - När du trycker på huvudströmbrytaren lyser lysdioden för batterinivån (B) också upp för att indikera att Power-LOAD -systemet är på. Om rullfästet har lågt batteri kan även en lysdiod för fel (C) blinka gul.

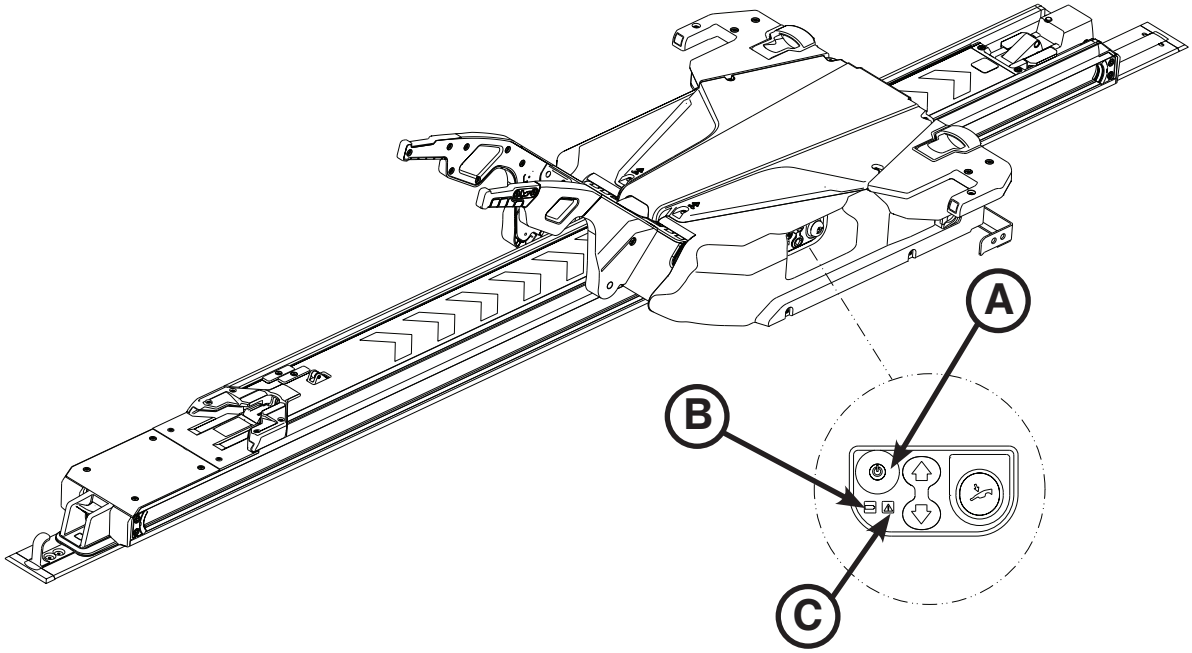

Figur 26: Power-LOAD kontrollpanel

21. Höj bärarmarna och tryck rullfästet manuellt till huvudänden av patientområdet för att ladda batteriet.

    Obs! Lysdioden för batterinivån (B) blinkar grön när batteriet laddas.

22. Sätt fast etiketterna med användarinstruktioner på dörren eller väggen där de är synliga för Power-LOAD-användare. Se ”Instruktioner för strömdriven drift” på sidan 8-50 och ”Instruktioner för manuell drift” på sidan 8-51 för information om etiketterna.

    Obs! Se till att du fäster etiketten på en jämn yta eller på den medföljande metallplåten (6390-001-467) som du kan skruva eller nita fast i fordonet.

23. Slutför kontrollistans för montering på sida 8-42.

MONTERING AV DEN VALFRIA HJULGUIDEN

Kit med delar till valfri hjulguide (6390-027-000)

- (2) Skruv med platt huvud (art.-nr 0001-195-000)
- (1) Hjulguidesenhet (art.-nr 6390-001-017)
- (5) Hjulguidestöd (art.-nr 6390-001-174)
- (1) Hjulguidespår (art.-nr 6390-001-176)
- (1) Mutter till hjulguidestången (art.-nr 6390-001-191)
- (2) Låsmutter för ovansidan (art.-nr 0016-060-000)
- (2) Maskinskruv med fasat huvud (art.-nr 0023-296-000)
- (5) Distansskiva (art.-nr 6390-001-173)
- (1) Hjulguidespårets stötdämpare (art.-nr 6390-001-175)
- (1) Hylsa till hjulguidestången (art.-nr 6390-001-178)
- (4) Hjulskydd (art.-nr 6390-001-206)

Extramaterial (som inte medföljer)

- **(10) insexskruvar 1/4-20 (ASTM-F835 eller SAE klass 8)**

Nödvändiga verktyg:

- Måttband
- Borr
- 3/8-tums spärrnyckel
- 5/32" insexnyckel
- Såg (eller motsvarande)
- 1/4-tums borrkrona
- 7/16-tums kombinationsnyckel
- Blyertspenna
- 7/16-tums hylsnyckel
- T25 Torx-skruvmejsel

Procedur:

Obs! Tio 1/4-20 insexskruvar (ASTM-F835 eller SAE klass 8) behövs men medföljer inte installationssatsen. Undersök fordonet och bestäm hur lång bult du behöver för installationen. Använd dessa bultar för att fixera hjulstyrningsskenan i enlighet med steg 11. När du monterar den valfria hjulguiden, se sidan sida 8-39 för information om hur delarna monteras.

1. Använd ett måttband och mät från golvplattans mittlinje till väggen (skåpet) på fordonets förarsida av patientområdet (se figur 27 och figur 28).

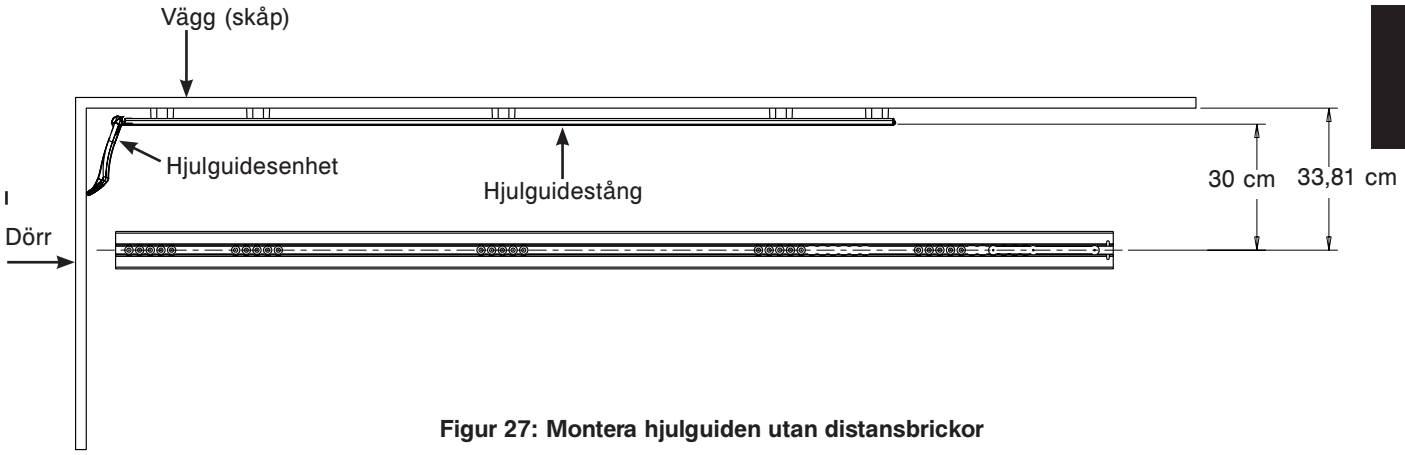

Figur 27: Montera hjulguiden utan distansbrickor

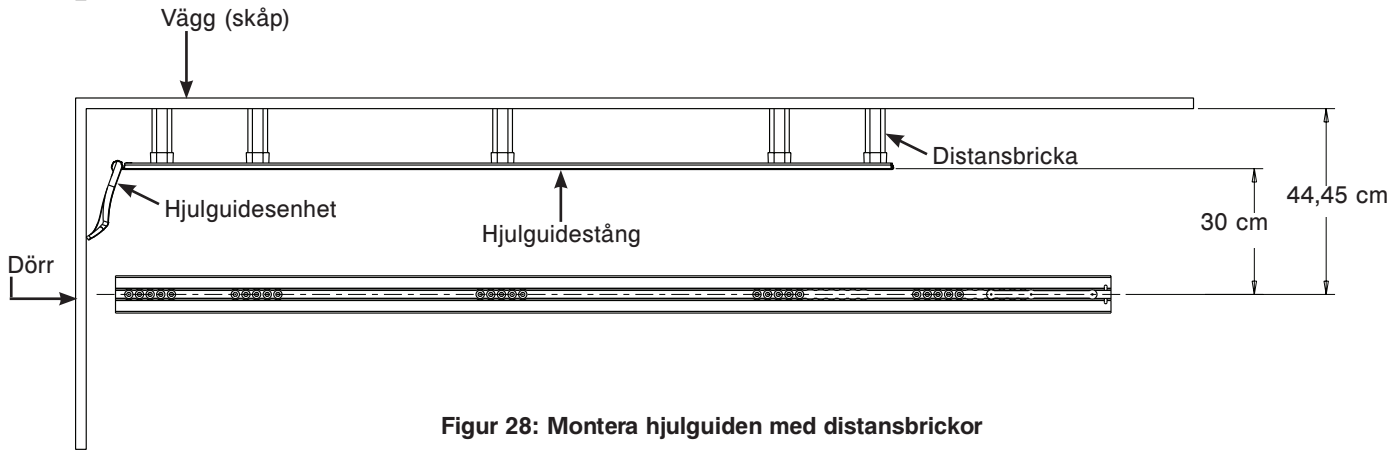

Figur 28: Montera hjulguiden med distansbrickor

Tillbaka till innehållsförteckningen

MONTERING AV DEN VALFRIA HJULGUIDEN (FORTSÄTTNING)

2. Utifrån måttet du mätte upp i steg 1 avgör du om du behöver montera distansbrickorna (6390-001-173) (D) till hjulguidesenheten.

Mått från mittlinjen (golvplatta)	Nödvändiga åtgärder
Större än 44,45 cm från väggen	Valfria hjulguider krävs inte.
33,81 cm till 44,45 cm	Distansbrickor (6390-001-173) (D) krävs. Dra av 33,81 cm från måttet som uppmätts i steg 1 för att avgöra storleken på varje distansbricka. Använd en såg (eller motsvarande) för att såga till varje distansbricka så at den passar.
Exakt 44,45 cm	Distansbrickor (6390-001-173) (D) krävs, men de behöver inte sågas för att passa.
Exakt 33,81 cm	Distansbrickor (6390-001-173) (D) krävs INTE. Kassera alla fem distansbrickorna.

⚠ VARNING

För att undvika risk för personskada eller skada på utrustningen ska du fästa föremålet du skär i och vara uppmärksam på området runt det du skär. Använd alltid skyddsglasögon när du hanterar en såg.

3. Stäng fordonets dörr och rikta in hjulguidestången (6390-001-176) (G) mot väggen (skåpet).
4. Använd ett måttband och mät 3,81 cm från fotänden av hjulguidestången till dörrpanelen.
5. Gör ett litet märke med en blyertspenna på väggen (skåpet) där baksidan av hjulguidestången ska sitta.
6. Med hjälp av en till person placerar du alla hjulguidestöd (6390-001-174) (E) vid deras ungefärliga monteringsställen.
7. Sätt hjulguidestången ovanpå hjulguidestöden genom att följa markeringen som du gjorde i steg 5 för att placera hjulguidespåret.

Anmärkningar:

- Säkerställ att hålen i hjulguidestången är inriktade med de öppna områdena i fordonets patientområde för korrekt stöd för hjulguidespåret.
- Det är 2,54 cm mellanrum mellan alla hål för mångsidiga monteringsalternativ.
- Placera alla fem hjulguidestöden med så jämna mellanrum som möjligt. Montera all fem hjulguidestöden.

MONTERING AV DEN VALFRIA HJULGUIDEN (FORTSÄTTNING)

8. Markera alla hålen med en blyertspenna i de fem områdena där hjulguidestöden ska sitta på väggen (skåpet), såsom visas i figur 29.

   Obs! Se till att hjulguidestången inte rör på sig under processen annars kan hålen hamna i fel läge.

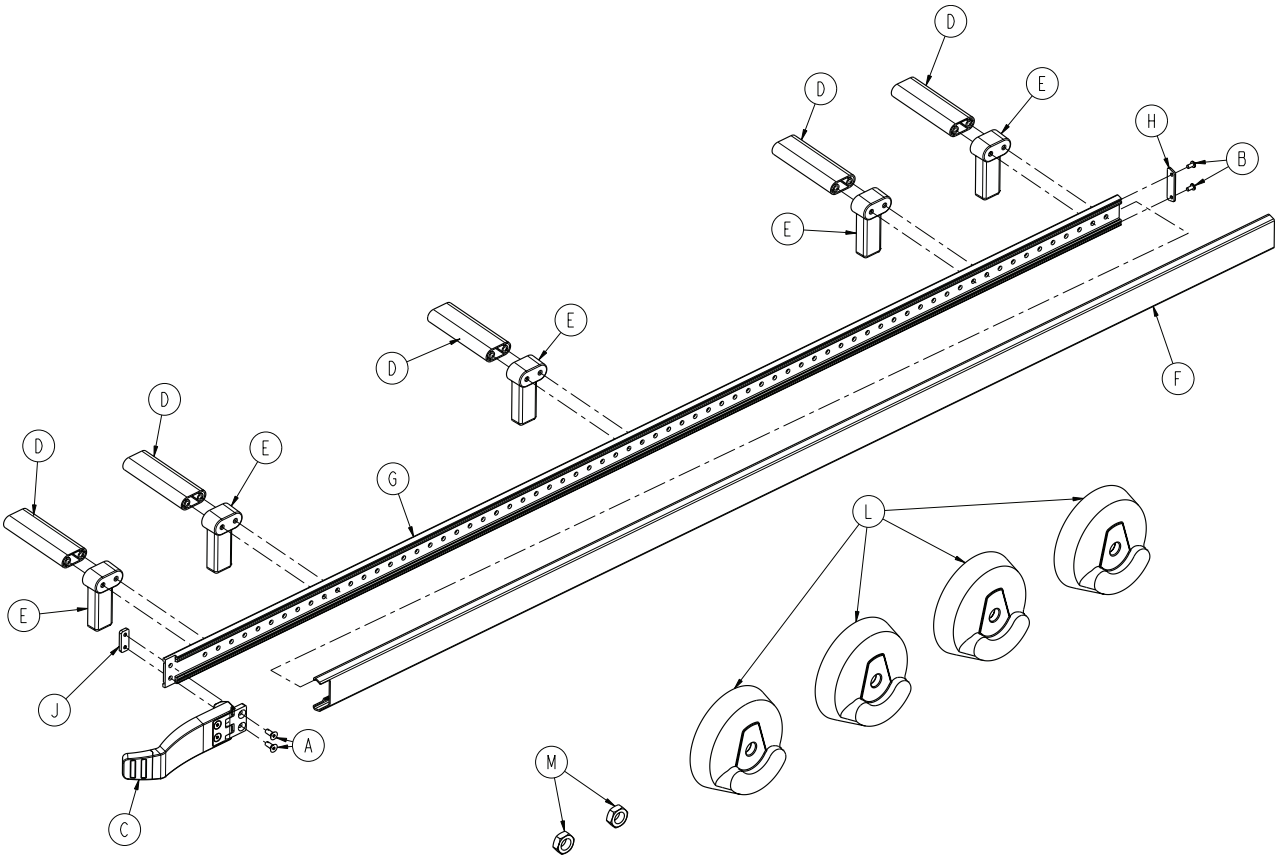

Figur 29: Kit med delar till valfri hjulguide - 6390-027-000

9. Avlägsna hjulguidestången och hjulguidestöden.
10. Borra ett hål i alla markeringar (som markerades i steg 8) i väggen (skåpet) med hjälp av en borr och en 1/4-tums borrkrona.

⚠ FÖRSIKTIGHETSÅTGÄRD

Var uppmärksam på föremål runt om borrhålets plats under montering för att undvika skada på fordonet.

11. Välj 1/4-20 skruvar med sexkantshuvud, ASTM-F835 eller SAE-grad 8 i lämplig längd (medföljer ej) för montering av hjulguidespåret.
12. Montera skruvarna (som du valt ut i steg 11) med hjälp av en 7/16-tums hylsnyckel med en 3/8-tums spärrnyckel och en 7/16-tums kombinationsnyckel för att fästa hjulguidestången vid hjulguidestödet genom distansbrickan (6390-001-173) (D), om den krävs, sedan vid fordonets vägg i patientområdet såsom visas i ”Figur 27: Montera hjulguiden utan distansbrickor” på sidan 8-37 eller ”Figur 28: Montera hjulguiden med distansbrickor” på sidan 8-37.
13. Montera de två maskinskruvarna med fasat huvud (0023-296-000) (B) med hjälp av en T25 Torx-skruvmejsel för att fästa hjulguidehylsan (6390-001-178) (H) till huvudänden av hjulguidespåret.

Tillbaka till innehållsförteckningen

MONTERING AV DEN VALFRIA HJULGUIDEN (FORTSÄTTNING)

14. Skjut hjulguidespårets stötdämpare (6390-001-175) (F) över hjulguidestången från fotänden av fordonets patientområde till huvudänden.
15. Använd en 5/32-tums insexnyckel och montera de två skruvarna med platta huvuden (0001-195-000) (A) genom hjulguidesenhetens (6390-001-017) (C) gångjärn och hjulguidestången till hjulguidemuttern (6390-001-191) (J) såsom visas i ”Figur 29: Kit med delar till valfri hjulguide - 6390-027-000” på sidan 8-39.
16. Montera de två låsmuttrarna på ovansidan (0016-060-000) (M) och fyra hjulskydd (6390-001-206) (L) på patientens högra sida av bårvagnen som hjulguidesenheten ska användas på. Se ”Montera bårvagnens hjulskydd” på sidan 8-41.

MONTERA BÅRVAGNENS HJULSKYDD

Nödvändiga verktyg:

- 5/8-tums hylsnyckel
- 3/8-tums spärrnyckel
- 11/16-tums kombinationsnyckel

Procedur:

1. Luta upp bårvagnen på huvudänden.

   Obs! Se till att huvuddelen är utsträckt och låst.

2. Avlägsna sexkantskruven (A) och muttern (B) som håller fast hjulet (C) vid styrningens spets (figur 30) på patientens högra sida vid bårvagnens fotände som den monterade hjulguidesenheten ska användas med, med hjälp av en 5/8-tums hylsnyckel med 3/8-tums spärrnyckel och en 11/16-tums kombinationsnyckel. Spara skruven för återmontering. Kassera muttern.
3. Avlägsna de två bussningarna (D) från hjulet (figur 30). Kassera båda bussningarna.
4. Rikta in två hjulskydd (6390-001-206) (D) runt hjulet så att hjulskydden passar på båda sidorna (figur 31).
5. Montera sexkantskruven (A) och låsmuttern på ovansidan (B) (0016-060-000) för att fästa hjulet (C) med hjulskydden (D) vid styrningens spets (figur 31) med hjälp av en 5/8-tums hylsnyckel med 3/8-tums spärrnyckel och en 11/16-tums kombinationsnyckel.

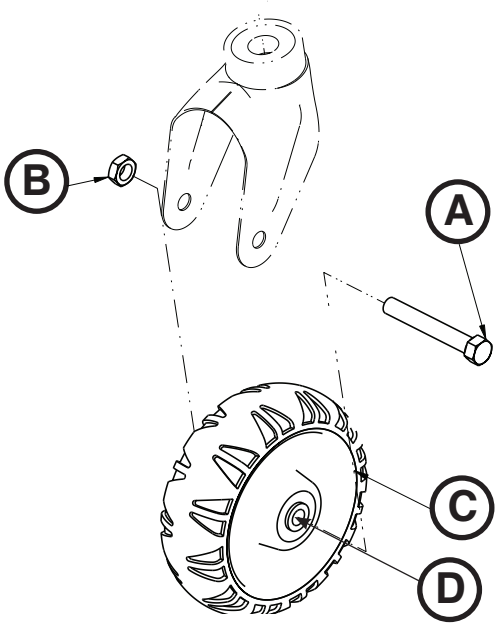

Figur 30: Bårvagnens hjul utan hjulskydd

   Obs! Observera hjulskyddens placering vid montering för att säkra att de två sidorna är inriktade. Skruva inte åt muttern för hårt. Säkerställ att hjulen snurrar obehindrad.

6. Luta upp bårvagnen på fotänden.
7. Upprepa steg 2–5 på patientens högra sida av bårvagnens huvudsida.
8. Säkerställ att båda hjulen rullar jämnt.

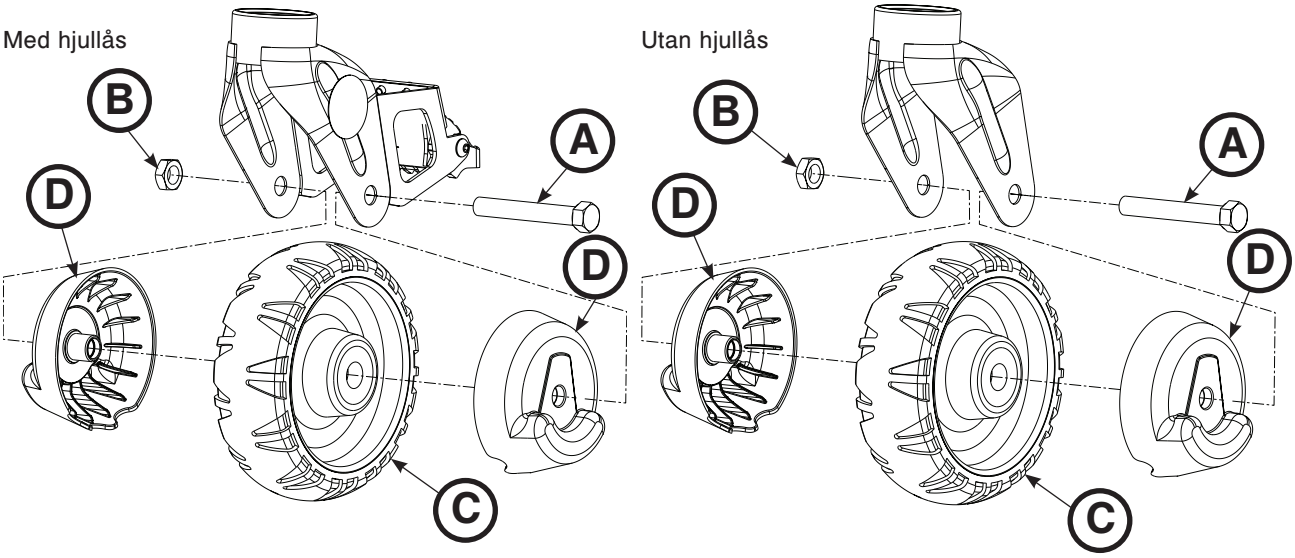

Figur 31: Bårvagnens hjul med hjulskydd

Svenska

Tillbaka till innehållsförteckningen

KONTROLLISTA FÖR MONTERING AV POWER-LOAD

Obs! Låt batteriet laddas i minst 20 minuter innan du påbörjar funktionskontrollen av Power-LOAD . Batteriet laddas endast när rullfästet är låst vid huvudänden i patientområdet. Lysdioden för batterinivån ska blinka grön när batteriet laddas.

Innan du påbörjar funktionskontrollen av Power-LOAD ska du se till att:

- Kontrollen utförs med Power-LOAD -kompatibel Power-PRO-bårvagn (modell 6500, 6506, 6510, 6516)
- Power-LOAD är låst i fotänden av fordonet med bärarmarna nere (se ”Sträcka ut Power-LOAD från ett fordon utan bårvagn” på sidan 8-54)
- Strömmen är på
- Lysdioderna på rullfästets vingar blinkar gula
  Obs! När du trycker på huvudströmbrytaren lyser lysdioden för batterinivå också upp för att indikera att Power-LOAD -systemet är på. Om rullfästet har lågt batteri kan lysdioden för fel blinka gul.

Obs! Kontrollera både den övre och nedre styromkopplaren på bårvagnen när du kontrollerar bårvagnens knappar.

_____1. Lyft fordonets kofångare till upphöjt läge (om installerad).
_____2. Lås den Power-LOAD -kompatibla bårvagnen i Power-LOAD .
_____3. Kontrollera att båda bårvagnens stift på flytthjulen låser sig i Power-LOAD (spärrhakar).
_____4. Kontrollera att lysdioderna slutar blinka gula och stadigt lyser gröna.
_____5. Tryck och håll ned infällningsknappen (–) på bårvagnens styromkopplare för att fälla in bårvagnens underrede.
_____6. Tryck in bårvagnen i patientområdet tills den låser sig vid huvudänden av patientområdet. Säkerställ att bärarmarna sänks tills bårvagnens hjul står på golvet i fordonets patientområde och att bårvagnens fotände låser sig i fästanordningen.
_____7. Kontrollera fotändens lysdiod för att säkerställa att bårvagnen är redo för transport.
  - Om lysdioden lyser stadigt grön är bårvagnens fotände i läge och klar för transport.
  - Om lysdioden blinkar gul är bårvagnens fotände inte i läge och inte klar för transport.

_____8. Säkerställ att bårvagnen är låst i Power-LOAD genom att dra bestämt från sida till sida i bårvagnens fotände.
_____9. Tryck och håll ned utsträckningsknappen (+) på bårvagnens styromkopplare för att säkerställa att bårvagnen inte sträcks ut i fordonet. Bårvagnens ben ska inte kunna lyfta sig i transportläge. **Obs!** Om du trycker på infällningsknappen (–) på bårvagnens styromkopplare gör det att vissa rörelser tillåts.
_____10. Tryck och håll ned frigöringsspaken på fotänden av Power-LOAD -systemet och dra för att avlägsna bårvagnen från patientområdet i fordonet. Säkerställ att bärarmarna lyfter bårvagnen tills bårvagnens hjul höjs från golvet i fordonets patientområde.
_____11. Säkerställ att lysdioderna vid huvudänden lyser stadigt gröna. Tryck och håll ned utsträckningsknappen (+) på bårvagnens styromkopplare för att sträcka ut bårvagnen tills bårvagnens hjul står på marken och bårvagnen inte längre hålls upp av Power-LOAD s bärarmar. **Obs!** Bärarmarna ska hållas i det helt nedfällda läget efter att bårvagnen frigörs från Power-LOAD .
_____12. Tryck på uppknappen (↑) på kontrollpanelen på Power-LOAD , för att höja bärarmarna och bårvagnen till högsta läge.
  Obs! Bårvagnens ben sträcks inte ut.
_____13. Tryck på nedknappen (↓) på kontrollpanelen på Power-LOAD för att sänka bärarmarna och bårvagnen.
_____14. Tryck på frigöringsknappen på bårvagnens styromkopplare för att frigöra bårvagnen från Power-LOAD . Lysdioderna vid huvudänden blinkar gula.
_____15. Lås bårvagnen i Power-LOAD igen.
_____16. Tryck på uppknappen (↑) på kontrollpanelen på Power-LOAD , för att höja bårvagnen till högsta läge.
  Obs! Bårvagnens ben sträcks inte ut.
_____17. Tryck på den manuella frigöringsknappen på Power-LOAD för att sänka bårvagnen. Fortsätt hålla ned knappen tills bärarmarna är på säkert avstånd från bårvagnen.

Tillbaka till innehållsförteckningen

KONTROLLISTA FÖR MONTERING AV POWER-LOAD (FORTSÄTTNING)

_____ 18. Lyft ett av de två manuella frigöringshandtagen för bårvagnen vid rullfästets huvudände för att frigöra bårvagnen.

_____ 19. Rulla bort bårvagnen från Power-LOAD .

_____ 20. Höj bärarmarna och tryck rullfästet manuellt till huvudänden av patientområdet till transportläge. När rullfästet är i huvudänden sänker du bärarmarna.

_____ 21. Flytta in den Power-LOAD -kompatibla bårvagnen utan att använda inflyttningsfunktionerna för att simulera manuell inflyttning av bårvagnen i fordonets patientområde. Kontrollera att bårvagnen låser sig på plats. Se ”Flytta in en bårvagn i ett fordon manuellt (Power-LOAD har ingen ström eller har systemfel)” på sidan 8-65.

_____ 22. Tryck och håll ned frigöringsspaken på fotänden av Power-LOAD -systemet och dra för att avlägsna bårvagnen från patientområdet i fordonet. Bekräfta att säkerhetsstången hakar fast i säkerhetshaken.
Obs! Endast bårvagnen frigörs. Rullfästet ska stanna kvar vid huvudänden av Power-LOAD .

_____ 23. Höj bärarmarna och tryck ned rullfästets frigöringsknapp vid huvudänden på Power-LOAD -systemet för att frigöra rullfästet. Skjut rullfästet endast några centimeter mot fotänden.

_____ 24. Skjut det manuella åsidosättningsreglaget närmast fotänden på förflyttningsskenan och tryck ut förflyttningsskenan mot fotänden. Kontrollera att förflyttningsskenan kan låsas upp.

_____ 25. Sträck ut Power-LOAD helt ur fordonets patientområde.

_____ 26. Skjut det manuella åsidosättningsreglaget närmast huvudänden på förflyttningsskenan och tryck in förflyttningsskenan mot huvudänden. Kontrollera att förflyttningsskenan kan låsas upp. Se ”Figur 22: Placera rullfästet” på sidan 8-33.

_____ 27. Kontrollera visuellt att stötdämparna på förflyttningsskenans huvudände är jämnt monterade med förflyttningsenhetens ytterkant utan tecken på ojämnheter eller inkorrekt montering.

_____ 28. Kontrollera manuellt att alla skruvar är ordentligt åtskruvade och inte visar tecken på utskjutande fästen eller att fästen saknas.

_____ 29. Tryck på spärrhaken vid huvudänden och använd frigöringsspaken i fotänden för att aktivera huvudändens stift för att säkra att de rör sig obehindrat och inte fastnar när de släpps.

_____ 30. I Typ II-ambulanser eller om bårvagnens mittlinje är 44,45 cm eller mindre från fordonets vägg ska du kontrollera att den valfria hjulguiden (6390-027-000) har monterats. Markera N/A om de valfria hjulguiderna inte behövs.

_____ 31. Tryck på huvudströmbrytaren för att stänga av enheten. Du kan behöva sätta på och stänga av enheten för att säkerställa att Power-LOAD är avstängd och inte i viloläge.

⚠ FÖRSIKTIGHET!

De manuella åsidosättningsreglagen gör att Power-LOAD -systemet kan röra sig obehindrat.

Obs! Om Power-LOAD inte kommer att användas på en vecka eller längre, tryck på huvudströmbrytaren för att stänga av enheten och undvika att batteriet tar slut. Du kan behöva sätta på och stänga av enheten för att säkerställa att Power-LOAD är avstängd och inte i viloläge

Power-LOAD s serienummer: _____

Monterad av: _____Datum: _____

Kontrollerad av: _____Datum: _____

Obs! Behåll en kopia av denna rapport i minst sju år.

Tillbaka till innehållsförteckningen

FÖRBEREDA POWER-LOAD

Det åligger användaren att säkerställa att Power-LOAD är i lämpligt skick. Det är viktigt att Power-LOAD fungerar som den ska innan den används. Be kvalificerad servicepersonal använda nedanstående lista och bruksanvisningen för att kontrollera att Power-LOAD fungerar innan den tas i bruk.

1. Höj bärarmarna och tryck Power-LOAD manuellt till huvudänden av förflyttningsskenan för att ladda batteriet. **För att säkra korrekt användning bör batteriet laddas i minst två timmar innan Power-LOAD tas i bruk vid första användningen.**

   Obs! Lysdioden för batterinivån blinkar grön när batteriet laddas.

2. Bekräfta att kontrollistan för monteringen är slutförd (se ”Kontrollista för montering av Power-LOAD” på sidan 8-42).
3. Om kontrollistan för montering slutfördes av en tredje parts montör, ska kontrollistan för montering upprepas av slutanvändaren. Ta inte Power-LOAD i bruk om kontrollistan för montering inte kan slutföras.

FÖRBEREDA POWER-LOAD -KOMPATIBEL BÅRVAGN

Det åligger användaren att säkerställa att den Power-LOAD -kompatibla bårvagnen är i lämpligt skick. Det är viktigt att den Power-LOAD -kompatibla bårvagnen fungerar som den ska innan den används. Säkerställ att bårvagnen är förberedd enligt kraven som anges i den tillämpliga användar-/underhållshandboken för bårvagnsmodellen.

⚠ VARNING

Justera bårvagnens flyttningshjulhöjd så att den matchar fordonets planhöjd, såsom beskrivs i tillämpliga användar-/underhållshandboken för bårvagnsmodellen, för att undvika risk för patientskada.

Användarkontroller och indikatorlysdioder

Power-LOAD indikatorlysdioder, som sitter på sidan av Power-LOAD kontrollpanel och vid huvud- och fotänden av Power-LOAD, visar rullfästets batteri- och systemstatus. Figuren och tabellen visar alla knappar och lysdioder på Power-LOAD.

Obs! Om Power-LOAD inte kommer att användas i en vecka eller längre, tryck på den röda huvudströmbrytaren (2) för att stänga av enheten och undvika att batteriet tar slut. Du kan behöva sätta på enheten och sedan stänga av den för att säkerställa att Power-LOAD är avstängd och inte i viloläge.

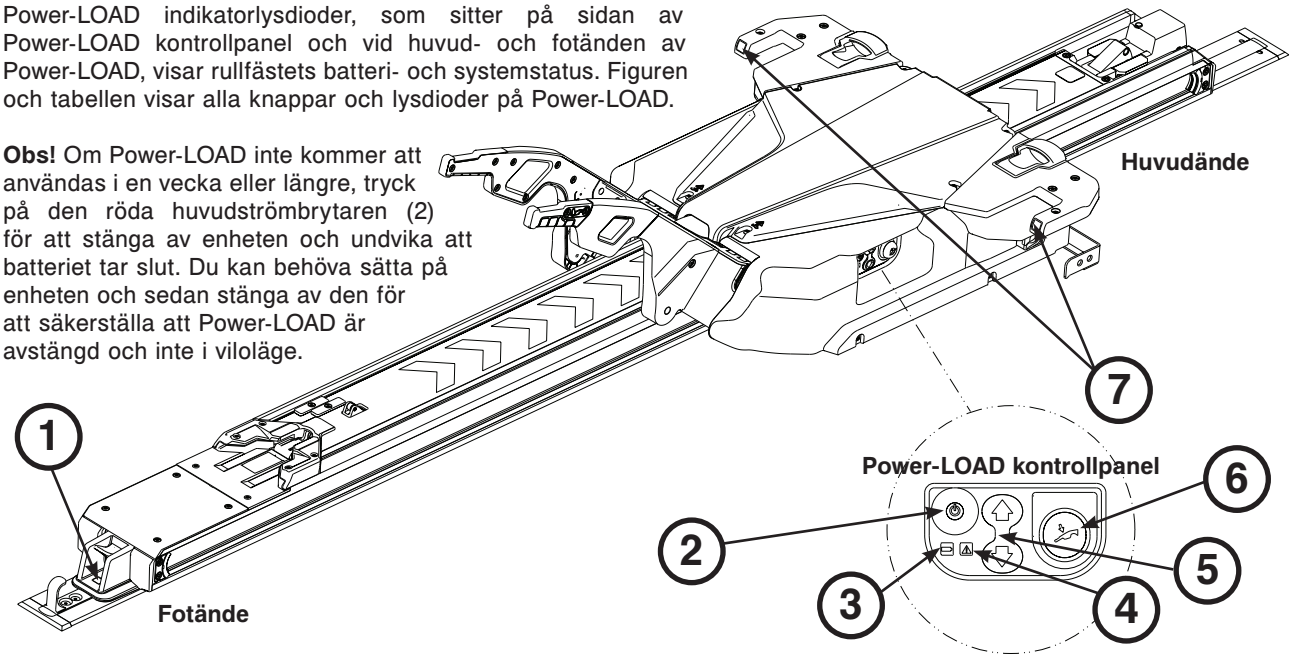

Ref	Ikon/knapp	Namn	Beskrivning	Typ	Placering
1		Indikatorlysdiod fotände	Om lysdioden lyser stadigt grön är bårvagnens fotände i läge och klar för transport. Om lysdioden blinkar gul är bårvagnens fotände inte i läge och inte klar för transport.	Lysdiod	Rullfäste
2	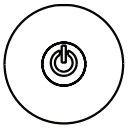	Huvudström	Tryck för att sätta på och stänga av enheten. **Obs!** Lysdioden för batterinivå lyser också upp för att indikera att Power-LOAD -systemet är på. Om rullfästet har lågt batteri kan en lysdiod blinka gul.	Knapp	Power-LOAD kontrollpanel
3		Batterinivå	Om lysdioden lyser stadigt grön är Power-LOAD -systemet på och laddas inte. Om lysdioden blinkar grön laddas batteriet. **Obs!** Batteriet laddas endast när rullfästet är låst vid huvudänden i patientområdet.	Lysdiod	Power-LOAD kontrollpanel
4		Fel	Om lysdioden lyser stadigt gul är det fel på Power-LOAD . Tryck på huvudströmbrytaren två gånger för att återställa enheten. Om lysdioden fortsätter lysa stadigt gul ska du kontakta tekniska supportavdelningen. Om lysdioden blinkar gul har rullfästet lågt batteri.	Lysdiod	Power-LOAD kontrollpanel
5	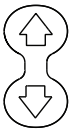	Upp/ned	Tryck upp (↑) för att höja bärarmarna till högsta läge. **Obs!** Bårvagnens ben sträcks inte ut. Tryck ned (↓) för att sänka bärarmarna och bårvagnen. **Obs!** Sträck ut bårvagnens nederdel innan du trycker.	Knapp	Power-LOAD kontrollpanel
6		Manuell frigöringsmekanism	Tryck för att lasta av bårvagnen i händelse av att Power-LOAD tappar strömmen. Fortsätt hålla ned knappen tills bärarmarna är på säkert avstånd från bårvagnen. **Obs!** Sträck ut bårvagnens nederdel innan du trycker.	Knapp	Power-LOAD kontrollpanel
7	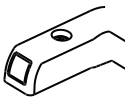	Indikatorlysdiod huvudände	Om lysdioderna lyser stadigt gröna är bårvagnens huvudände i läge. Om lysdioderna blinkar gula är bårvagnens huvudände inte i läge.	Lysdiod	Rullfäste

Svenska

Tillbaka till innehållsförteckningen

Användarkontroller och indikatorlysdioder

Lysdiodsindikatorerna på Power-LOAD sitter vid huvudänden på Power-LOAD -rullfästet.

Oljebehållarens placering visas som referens.

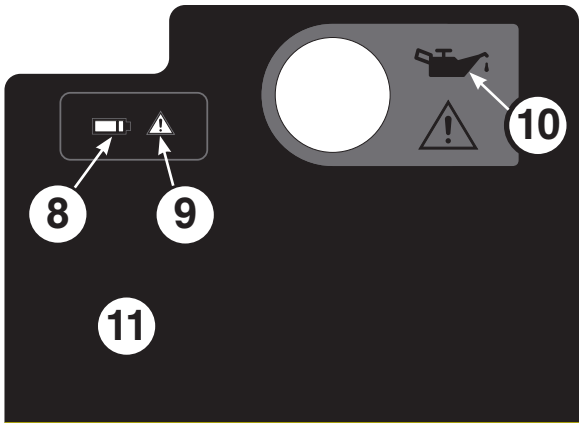

Etikett rullfästets huvudände

Ref	Ikon/knapp	Namn	Beskrivning	Typ	Placering
8		Batterinivå	Om lysdioden lyser stadigt grön är Power-LOAD -systemet på och laddas inte. Om lysdioden blinkar grön laddas batteriet. **Obs!** Batteriet laddas endast när rullfästet är låst vid huvudänden i patientområdet.	Lysdiod	Rullfästets huvudände
9		Fel	Om lysdioden lyser stadigt gul är det fel på Power-LOAD . Tryck på den röda huvudströmbrytaren två gånger för att återställa enheten. Om lysdioden fortsätter lysa stadigt gul ska du kontakta tekniska supportavdelningen. Om lysdioden blinkar gul har rullfästet lågt batteri.	Lysdiod	Rullfästets huvudände
10		Oljebehållare	Fyll på med Mobil Mercon® V syntetisk ATF-blandolja (6500-001-293) här tills det är fullt. Häll inte i för mycket olja i behållaren för att undvika felfunktion hos enheten eller läcka. Se ”Fylla behållaren” på sidan 8-101.	Ej tillämpligt	Rullfästets huvudände
11	Ej tillämpligt	USB-port	Avlägsna plattan för att komma åt USB-porten för ingående/utgående diagnostik. Service får utföras endast av behörig personal.	Ej tillämpligt	Rullfästets huvudände

Tillbaka till innehållsförteckningen

Manuell användarkontroll

Dessa manuella användarkontroller gör att du kan frigöra en bårvagn från Power-LOAD utan ström:

- Frigöringsspak
- Låsutlösare på förflyttningsskenan
- Rullfästets frigöringsknapp
- Frigöringshandtag för bårvagn
- Låsreglage på förflyttningsskenan

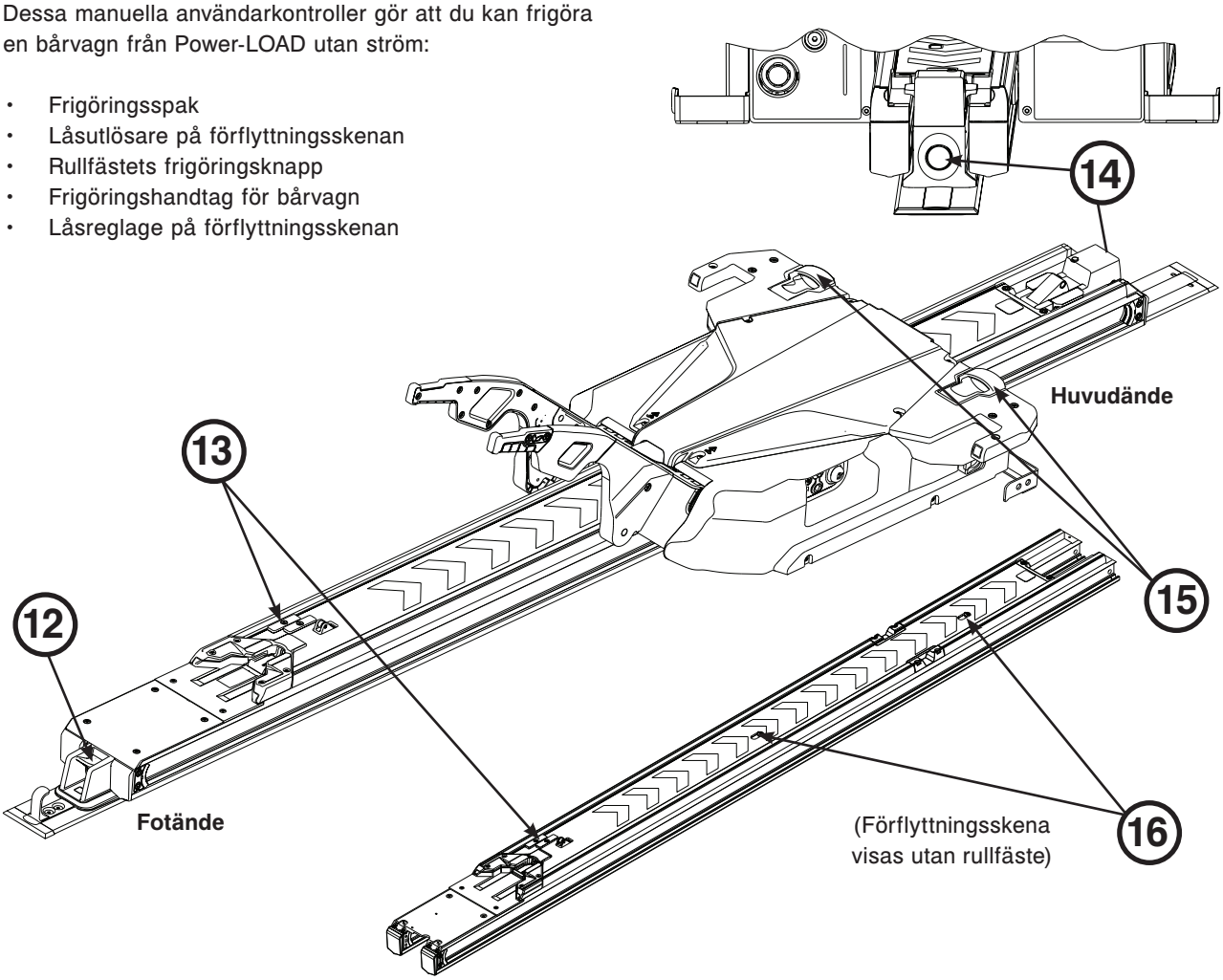

Ref	Manuell kontroll	Namn	Beskrivning	Placering
12		Frigöringsspak	Tryck och håll ned för att koppla loss bårvagnen från patientområdet.	Fotände
13		Låsutlösare på förflyttningsskenan	Skjut för att koppla loss förflyttningsskenan från låst läge.	Förflyttningsskena
14	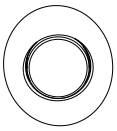	Rullfästets frigöringsknapp	Tryck ned medan bärarmarna höjs för att frigöra och sträcka ut Power-LOAD utan bårvagn från fordonets patientområde. Dra sedan ut rullfästet ur patientområdet.	Huvudände
15		Frigöringshandtag för bårvagn	Lyft för att frigöra bårvagnen från Power-LOAD när bårvagnens nederdel är helt utsträckt.	Rullfäste
16		Låsreglage på förflyttningsskenan	Skjut för att koppla loss förflyttningsskenan från låst läge.	Förflyttningsskena

Tillbaka till innehållsförteckningen

ANVÄNDA BÅRVAGNENS STYROMKOPPLARE

Det finns två identiska styromkopplare på Power-PRO-bårvagnar (modeller 6500/6506 och 6510/6516). Tryck på knapparna på någon av dessa omkopplare för att sträcka ut och fälla in bårvagnen och för att frigöra bårvagnen från Power-LOAD.

Figuren och tabellen visar de tre knapparna som finns på bårvagnens styromkopplare.

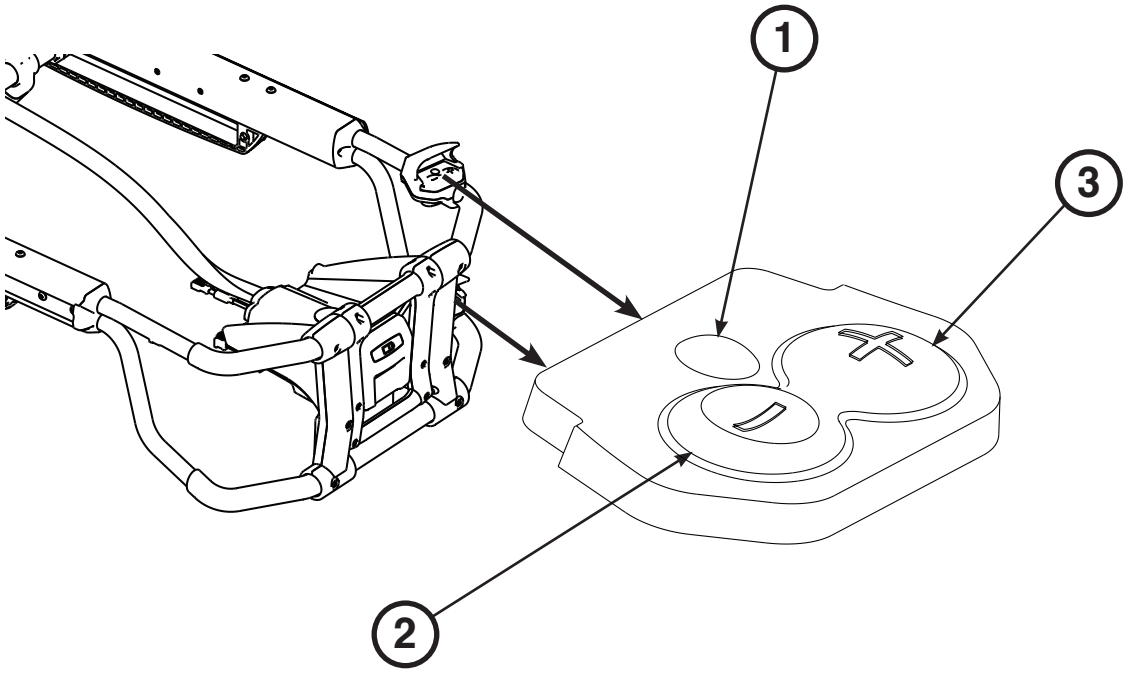

Ref	Namn	Beskrivning
1	Frigöring	Tryck för att frigöra bårvagnen från Power-LOAD .
2	Infällning (-)	Tryck och håll ned för att fälla in bårvagnens underrede helt tills bårvagnen har stöd.
3	Utsträckning (+)	Tryck och håll ned för att sträcka ut bårvagnens underrede helt tills bårvagnens hjul står på marken.

Tillbaka till innehållsförteckningen

KONTROLLERA BÅRVAGNENS BATTERINIVÅ

Power-LOAD laddar automatiskt Power-PRO **SMRT™** Pak-batteriet när bårvagnen är låst i Power-LOAD i transportläge (det behövs ingen kabel eller anslutning). Lysdioden för batterinivån på bårvagnen blinkar grön en liten stund för att visa att batteriet laddas.

Kontrollera batterinivån genom att trycka på infällningsknappen (–) (2) på bårvagnens styromkopplare för att aktivera batteriets indikatorlysdiod (A) såsom visas figur 32.

Bårvagnens lysdiod för batterinivå sitter i fotänden på Power-PROs styrhölje (visas med en batterisymbol).

- Lysdioden lyser stadigt grön när batteriet är fulladdat eller har tillräckligt med laddad batterieffekt.
- Lysdioden blinkar gul när batteriet behöver laddas eller bytas ut.
- Lysdioden lyser stadigt gul för att indikera att det är fel på batteriet.

Se användar-/underhållshandboken för SMRT Power-systemet för ytterligare information om SMRT Pak och SMRT-laddare.

Se användar-/underhållshandboken för Power-PRO för ytterligare information om bårvagnens batteri.

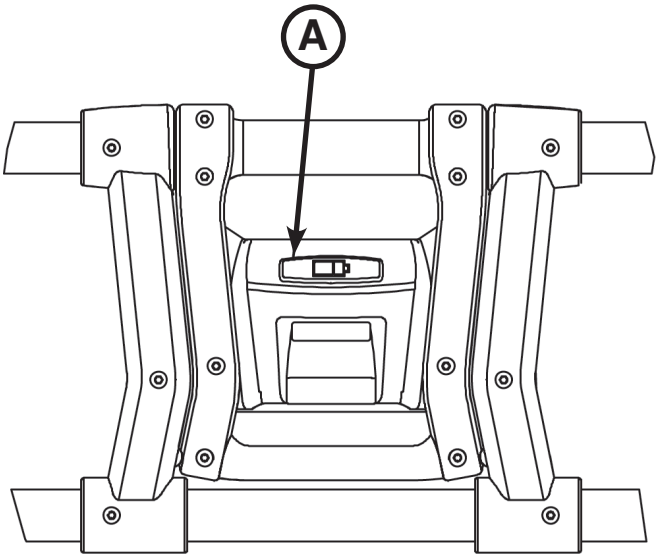

Figur 32: Lysdiod för batteri

Anmärkningar:

- Automatisk laddning sker endast med SMRT Pak-batterier.
- Använd endast batterier som är godkända av Stryker med Power-PRO.

Svenska

Tillbaka till innehållsförteckningen

Instruktioner för strömdriven drift

Etiketten med instruktioner för strömdriven drift sitter på insidan av dörrpanelen eller på väggen i fordonets patientområde där användare kan se den. Se ”Användarkontroller och indikatorlysdioder” på sidan 8-45 för knapparnas och lysdiodernas placering.

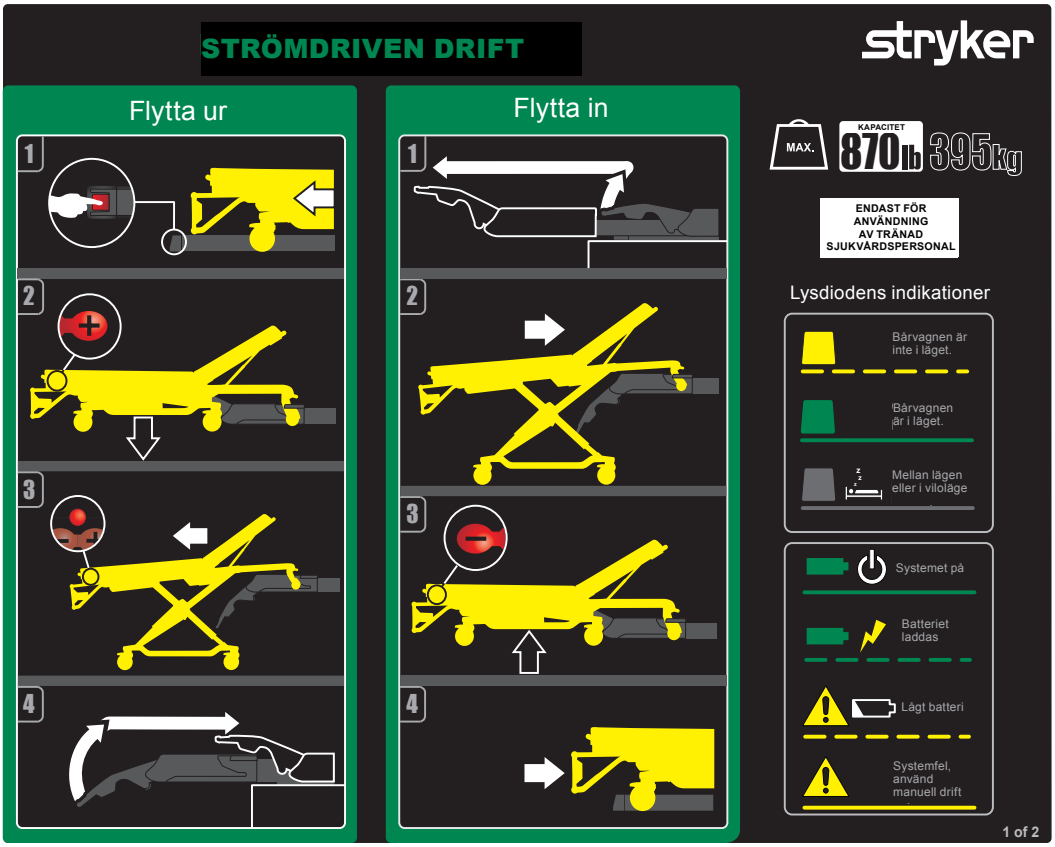

Flytta ut Power-LOAD:

1. Tryck och håll ned frigöringsspaken på fotänden av Power-LOAD -systemet och dra för att avlägsna bårvagnen från patientområdet i fordonet.
2. Tryck och håll ned utsträckningsknappen (+) på bårvagnens styromkopplare för att sträcka ut bårvagnen tills bårvagnens hjul står på marken.
3. Tryck på frigöringsknappen på bårvagnens styromkopplare för att frigöra bårvagnen från Power-LOAD .
4. Höj bärarmarna och skjut in rullfästet i patientområdet i fordonet till armarna är tillräckligt långt in så att de inte är i vägen för fordonsdörrarna.
5. Se ”Flytta ur en Power-PRO-bårvagn ur ett fordon (modell 6500/6506 & 6510/6516 med Power-LOAD -alternativ)” på sidan 8-61 för ytterligare instruktioner om utflyttning.

Flytta Power-LOAD:

1. Lyft bärarmarna för att styra och dra ut rullfästet ur patientområdet.
2. Tryck in bårvagnen i Power-LOAD tills bårvagnens stift på flytthjulen låser sig i läget. Säkerställ att bårvagnen är inriktad med bärarmarna när den flyttas in.
3. Tryck och håll ned infällningsknappen (–) på bårvagnens styromkopplare för att fälla in bårvagnens underrede tills bårvagnen har stöd.
4. Tryck in bårvagnen i patientområdet tills bärarmarna sänks och bårvagnen låser sig i Power-LOAD .
5. Kontrollera fotändens lysdiod för att säkerställa att bårvagnen är redo för transport.
   - Om lysdioden lyser stadigt grön är bårvagnens fotände i läge och klar för transport.
   - Om lysdioden blinkar gul är bårvagnens fotände inte i läge och inte klar för transport.
6. Säkerställ att bårvagnen är låst i Power-LOAD genom att dra bestämt från sida till sida i bårvagnens fotände.
7. Se ”Flytta in en Power-PRO-bårvagn i ett fordon (modell 6500/6506 & 6510/6516 med Power-LOAD -alternativ)” på sidan 8-59 för ytterligare instruktioner om utflyttning.

Obs! Om Power-LOAD inte kommer att användas på en vecka eller längre, tryck på huvudströmbrytaren för att stänga av enheten och undvika att batteriet tar slut. Du kan behöva sätta på och stänga av enheten för att säkerställa att Power-LOAD är avstängd och inte i viloläge.

Tillbaka till innehållsförteckningen

Instruktioner för manuell drift

Etiketten med instruktioner för manuell drift sitter på insidan av dörrpanelen eller på väggen i fordonets patientområde där användare kan se den. Se ”Användarkontroller och indikatorlysdioder” på sidan 8-45 för knapparnas och lysdiodernas placering.

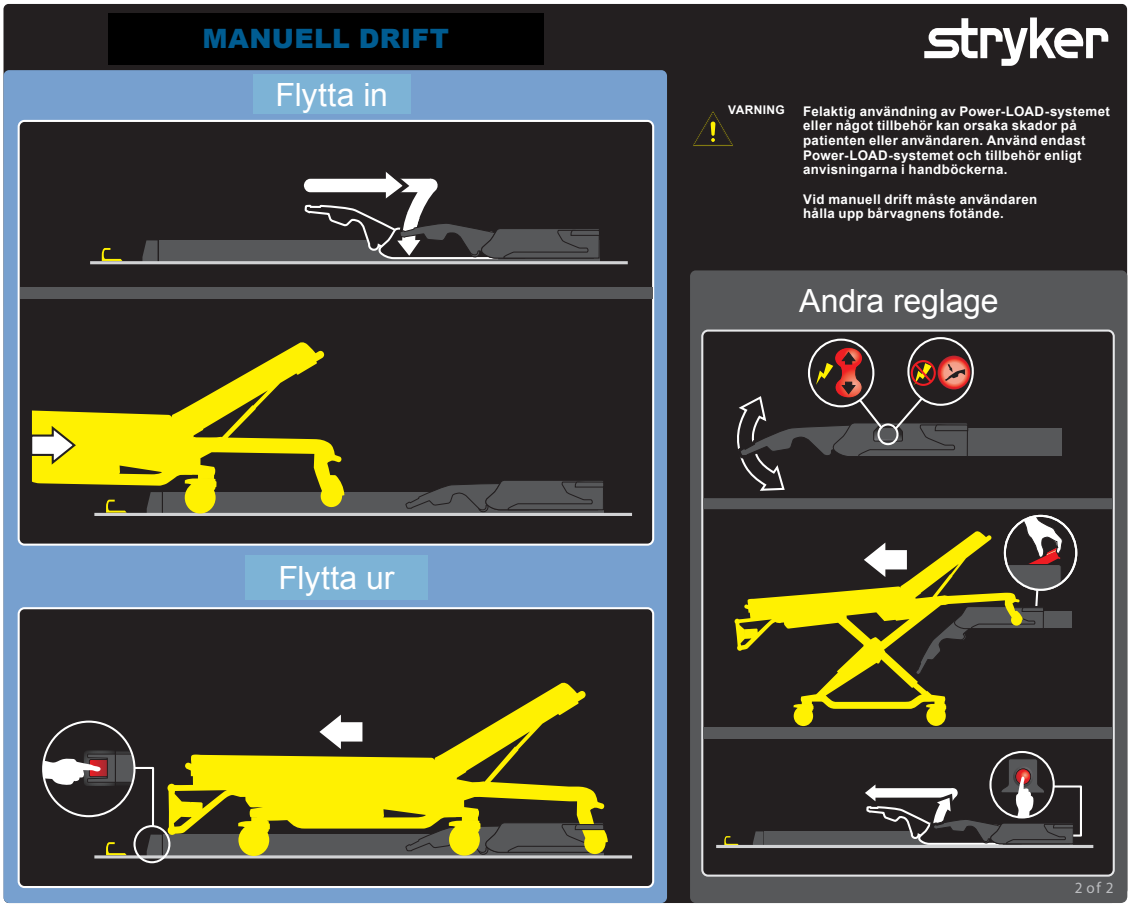

Flytta Power-LOAD:

1. Säkerställ att Power-LOAD är placerad vid huvudänden av patientområdet i fordonet och att bärarmarna är nedfällda.
2. Tryck in bårvagnen i patientområdet tills den låser i Power-LOAD .
3. Säkerställ att bårvagnen är låst i Power-LOAD genom att dra bestämt från sida till sida i bårvagnens fotände.
4. Se ”Flytta in en bårvagn i ett fordon manuellt (Power-LOAD har ingen ström eller har systemfel)” på sidan 8-65 för ytterligare instruktioner om inflyttning.

Flytta ut Power-LOAD:

Tryck och håll ned frigöringsspaken på fotänden av Power-LOAD -systemet och dra för att avlägsna bårvagnen från patientområdet i fordonet. Se ”Manuell utflyttning av bårvagnen från ett fordon” på sidan 8-66 för ytterligare instruktioner om utflyttning.

Anmärkningar:

- Om det inte finns någon ström kommer inte bärarmarna att höja bårvagnen. Användare måste vara beredda på att ta emot bårvagnens hela vikt.
- Om Power-LOAD inte kommer att användas på en vecka eller längre, tryck på huvudströmbrytaren för att stänga av enheten och undvika att batteriet tar slut. Du kan behöva sätta på och stänga av enheten för att säkerställa att Power-LOAD är avstängd och inte i viloläge.

⚠ VARNING

- Felaktig användning av Power-LOAD -systemet eller något tillbehör kan orsaka skada på patienten eller användaren. Använd endast Power-LOAD -systemet och tillbehör enligt anvisningarna i handböckerna.
- Vid manuell användning måste användaren hålla upp vikten vid bårvagnens fotända.

Tillbaka till innehållsförteckningen

RIKTLINJER FÖR ANVÄNDNING

- Kontrollera att Power-LOAD fungerar ordentligt innan varje skift börjar (bärarmarna ska höja bårvagnen en aning när bårvagnen låses upp, kontrollera batterinivån etc). Om enheten inte verkar fungera ordentligt tar du ur fordonet ur drift för att diagnostisera och reparera Power-LOAD.
- Använd inte Power-LOAD med vikt tyngre än 318 kg, vilken inkluderar patientens vikt och tillbehör. Den säkra arbetsbelastningen för Power-LOAD 395 kg, vilken inkluderar bårvagnens vikt.
- Stäng inte av huvudströmbrytaren under normal användning då det förhindrar att batteriet laddas.
- Kör inte fordonet med rullfästet i mittenläget. Det läget går inte att låsa och är inte avsett för körning.
- Power-LOAD är endast ett hjälpmedel. Användaren är ansvarig för att utvärdera varje situation för att avgöra hur vikten ska fördelas och lyftas vid transporten. Använd alltid båda händerna när du arbetar med bårvagnen.
- När vikter över 181 kg hanteras ska ni vara tillräckligt många personer för att hantera kraften som krävs för att flytta in/ur. Försök alltid att utföra in- och utflyttning på jämna ytor för att öka säkerheten.
- Vid hantering av vikter över 181 kg, ska det säkerställas att det finns tillräckligt många operatörer för att hantera de krafter som krävs för in- och utflyttning. För att öka säkerheten ska användare försöka utföra in- eller utflyttning på plana ytor. För fordonsplanhöjder på 91 cm kan du behöva använda den manuella frigöringsknappen på Power-LOAD-kontrollpanelen eller de manuella bårvagnsfrigöringshandtagen i huvudänden av Power-LOAD för manuell utflyttning.
- Håll händer, armar och ben borta från Power-LOAD-vagnens lyftarmar och bårvagnens underrede vid driven in- och utflyttning.
- Använd Power-LOAD när fordonet står på en jämn yta om det är möjligt.
- Om du inte kan flytta ut en bårvagn med en patient i ur patientområdet ska du använda en spineboard för att flytta ut patienten.
- Stryker rekommenderar regelbunden utbildning (minst en gang per ar) på manuella reservforfaranden. Se ”Flytta ur bårvagnen manuellt från ett fordon när den har flyttats in med Power-LOAD (Power-LOAD har ingen ström eller systemfel har uppstått)” på sidan 8-63, ”Flytta in en bårvagn i ett fordon manuellt (Power-LOAD har ingen ström eller har systemfel)” på sidan 8-65, ”Manuell utflyttning av bårvagnen från ett fordon” på sidan 8-66 ”Manuell utflyttning av bårvagnen från ett fordon” på sidan 8-66, ”Flytta in en bårvagn i ett fordon manuellt (Power-PRO har ingen ström)” på sidan 8-68. Se www.stryker.com eller kontakta din Stryker-återförsäljare för ytterligare ett exempel på checklista med utbildning (Mkt Lit-676).

Svenska

⚠ VARNING

- Felaktig användning av Power-LOAD -systemet eller något tillbehör kan orsaka skada på patienten eller användaren. Använd endast Power-LOAD -systemet och tillbehör enligt anvisningarna i handböckerna.
- Underlåtelse att säkerställa att Power-LOAD fungerar korrekt före användning kan resultera i skada på patienten och/eller användaren.
- Var försiktig när du rör dig inuti patientområdet i fordonet för att undvika att snubbla på Power-LOAD .
- Var försiktig när du använder Power-LOAD i svåra väderförhållanden (till exempel regn, is eller snö) för att undvika risk för skador på användare och/eller patienten.
- Intrassling i batteridrivna bårvagnsmekanismer och/eller Power-LOAD -mekanismer kan orsaka allvarliga skador. Använd bårvagnen och/eller Power-LOAD endast när alla personer står på avstånd från det mekaniska systemet.
- Öva på att flytta in och ut bårvagnen med Power-LOAD tills du förstår produktens funktioner. Felaktig användning kan orsaka skador.
- Låt inte otränad personal hjälpa till vid användning av Power-LOAD . Ej tränade tekniker/personal kan orsaka skador på patienten eller sig själva.
- Kör inte fordonet med rullfästet i mittenläget för att minska risken för skador på patienten och/eller utrustningen. Det läget går inte att låsa och är inte avsett för körning.
- Power-LOAD är endast ett hjälpmedel. Användaren är ansvarig för att utvärdera varje situation för att avgöra hur vikten ska fördelas och lyftas vid transporten. Använd alltid båda händerna när du arbetar med bårvagnen.
- När vikter över 181 kg hanteras ska ni vara tillräckligt många personer för att hantera kraften som krävs för att flytta in/ur. Försök alltid att utföra in- och utflyttning på jämna ytor för att öka säkerheten. För att öka säkerheten ska användare försöka utföra ineller utflyttning på plana ytor. För fordonsplanhöjder på 91 cm kan du behöva använda den manuella frigöringsknappen på Power-LOAD-kontrollpanelen eller de manuella bårvagnsfrigöringshandtagen i huvudänden av Power-LOAD för manuell utflyttning.
- Håll händer och extremiteter på säkert avstånd från Power-LOAD -rullfästets bärarmar och bårvagnens underdel när strömdriven in- och utflyttning pågår.

Tillbaka till innehållsförteckningen

KONTROLLERA BATTERINIVÅN

Säkerställ att rullfästets ström är på och kontrollera batterinivån på kontrollpanelen på Power-LOAD (visas som en batterisymbol).

- Lysdioden för batterinivån lyser stadigt grön när Power-LOAD -systemet är på och inte laddas.
- Lysdioden för batterinivån blinkar grön när batteriet laddas.
- Lysdioden för fel blinkar gul när batteriet är lågt.

Se ”Laddning av batteriet” för att ladda batteriet.

⚠ VARNING

- Lämna in skadade batterier till ett servicecenter för återvinning. Får inte kasseras som osorterat allmänt avfall. Kontakta distributören eller annan auktoriserad sophanteringsfirma för bortskaffning av utrustningen.
- För att minska risken för elstöt får batteriet inte avlägsnas när Power-LOAD används.
- Innan du utför service på Power-LOAD ska du koppla ur fordonets batteri, trycka på huvudströmbrytaren för att stänga av enheten och sedan sätta rullfästet i inflyttningsläge.

LADDNING AV BATTERIET

Säkerställ att batteriet är tillräckligt laddat för att Power-LOAD ska fungera korrekt. Det tar minst 10 timmar att ladda batteriet när det är helt urladdat. Batteriet laddas när rullfästet är låst vid huvudänden i patientområdet.

Ladda batteriet:

1. Höj bärarmarna och tryck rullfästet manuellt till huvudänden av patientområdet.
2. Lås rullfästet i huvudänden av patientområdet.
   Obs! Lysdioden för batterinivån blinkar grön när batteriet laddas.

Se ”Kontrollera batterinivån” för att kontrollera batteriets nivå.

Obs! Om Power-LOAD inte kommer att användas på en vecka eller längre, tryck på huvudströmbrytaren för att stänga av enheten och undvika att batteriet tar slut. Du kan behöva sätta på och stänga av enheten för att säkerställa att Power-LOAD är avstängd och inte i viloläge

⚠ VARNING

Tryck på huvudströmbrytaren för att stänga av enheten under normal användning då det förhindrar att batteriet laddas.

FÖRVARA POWER-LOAD

Alla batterier förlorar laddning under förvaring eller perioder då de inte används. Om Power-LOAD inte kommer att användas på en vecka eller längre, tryck på huvudströmbrytaren för att stänga av enheten och undvika att batteriet tar slut. Du kan behöva sätta på och stänga av enheten för att säkerställa att Power-LOAD är avstängd och inte i viloläge.

INSTÄLLNING AV BÅRVAGNENS FLYTTNINGSHÖJD

Du måste ställa in bårvagnens flyttningshöjd för bårvagnen med Power-LOAD -alternativet innan fordonet tas i drift. Se ”Kompatibilitetsinformation för bårvagn” på sidan 8-14. Se användar-/underhållshandboken till bårvagnen för ytterligare information om hur man ställer in en lämplig höjd på bårvagnen.

Tillbaka till innehållsförteckningen

ANVÄNDA EN ICKEUPPGRADERAD BÅRVAGN MED X-RAM VID EN OLYCKA MED MÅNGA SKADADE

Vissa ouppgraderade bårvagnar, inklusive de flesta bårvagnar med X-ram, kan användas vid olyckor med flera skadade. In- och utflyttningsprocedurerna är liknande instruktionerna för manuell in- och utflyttning av bårvagn (se sida 8-65), men en stångklämma används istället för bårvagnslås i fotänden. När du flyttar in en ickekompatibel bårvagn ska bårvagnens hållstolpe låsas i stångklämman.

Alternativet för olyckor med flera skadade innehåller en stångenhet som kan fästas på vägg eller golv. Stångenheten bör förvaras i ett skåp om nödläge uppstår för att snabbt kunna fästas i fordonets patientområde.

⚠ VARNING

- För att förhindra att stångkäftarna frigör bårvagnens ram får utrymmet mellan stångklämman och stångens stationära käft aldrig överskrida 2,5 cm. För att förhindra att stångkäftarna släpper bårvagnens ram och orsakar skada på patient eller användare får stångklämman aldrig överlappa med den röda etiketten med justeringsgräns på stångröret.
- Stångklämman stängs med en stark fjäderrörelse. För att undvika skada får hand eller fingrar inte används för att trycka ned frigöringsknappen när stångkäftarna är öppna.

STRÄCKA UT POWER-LOAD FRÅN ETT FORDON UTAN BÅRVAGN

För att sträcka ut Power-LOAD från ett fordons patientområde utan bårvagn:

1. Gå till huvudänden av Power-LOAD -systemet.
2. Höj bärarmarna och samtidigt som du trycker ned rullfästets frigöringsknapp vid huvudänden på Power-LOAD -systemet, såsom visas i figur 33.
3. Dra ut rullfästet ur fordonets patientområde, såsom visas i figur 34.

Figur 33: Tryck ned rullfästets frigöringsknapp

Figur 34: Dra ut rullfästet

FLYTTA IN EN PERFORMANCE-PRO-BÅRVAGN I ETT FORDON (MODELL 6085/6086 MED POWER-LOAD -ALTERNATIV)

⚠ VARNING

- Vid utflyttning och/eller inflyttning av en belastad bårvagn i ett fordon krävs minst två (2) utbildade användare.
- Säkerställ att passagerare går in i fordonets patientområde efter att den Power-LOAD -kompatibla bårvagnen har flyttats in i fordonets patientområde.

1. Lyft fordonets kofångare till upphöjt läge (om installerad).
2. Lyft bärarmarna för att styra och dra ut rullfästet ur patientområdet, såsom visas i figur 35.
3. Höj bårvagnen till flyttläge.
4. Tryck in bårvagnen i Power-LOAD tills bårvagnens stift på flytthjulen låser sig i läget, såsom visas i figur 36. Säkerställ att bårvagnen är inriktad med bärarmarna när den flyttas in.

⚠ FÖRSIKTIGHETSÅTGÄRD

Undvik risk för skador på utrustningen genom att inte köra in bårvagnen i rullfästet med våld.

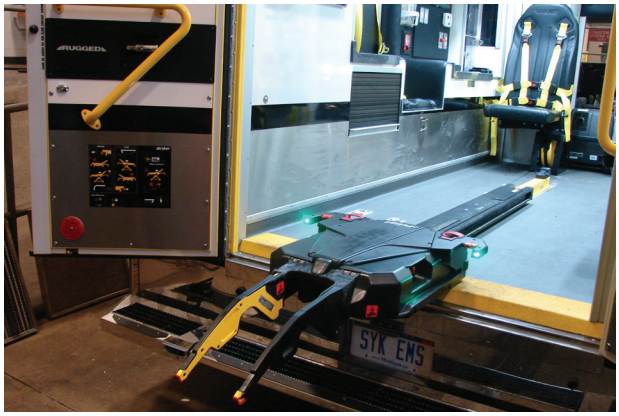

Figur 35

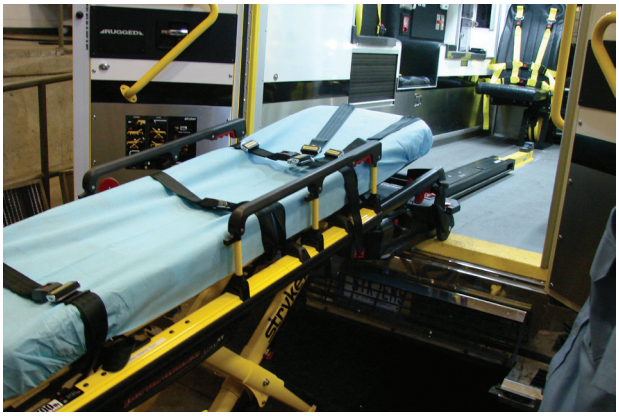

Figur 36

5. Kontrollera huvudändens lysdioder för att säkerställa att bårvagnen är redo att flyttas.
   - Om lysdioderna lyser stadigt gröna är bårvagnens huvudände i läge.
   - Om lysdioderna blinkar gula är bårvagnens huvudände inte i läge.

Tillbaka till innehållsförteckningen

FLYTTA IN EN PERFORMANCE-PRO-BÅRVAGN I ETT FORDON (MODELL 6085/6086 MED POWER-LOAD -ALTERNATIV) (FORTSÄTTNING)

6. Tryck på uppknappen (↑) på kontrollpanelen på Power-LOAD för att höja bärarmarna till högsta läge, såsom visas i figur 37.

   Obs! Bårvagnens ben sträcks inte ut.

7. Person 1 (fotänden) – ta tag i bårvagnsramen i fotänden. Tryck och håll ned det manuella frigöringshandtaget för bårvagnen.
8. Person 2 (sidan) – stabilisera bårvagnen genom att placera en hand på den yttre stången. Ta tag i basramen, såsom visas i figur 38. När personen vid fotänden har lyft bårvagnen och tryckt på den manuella frigöringen för bårvagnen drar du ut underredet med en hand och håller det på plats.

Figur 37

Figur 38

9. Person 1 (fotänden) – släpp bårvagnens manuella frigöring för att låsa underredet i det infällda läget. Kontrollera att bårvagnens manuella frigöring frigörs. Om den inte frigörs kommer bårvagnens underdel att sträckas ut och förhindra att bårvagnens låses i fästanordningen.

⚠ FÖRSIKTIGHETSÅTGÄRD

Undvik risk för skador på utrustningen genom att inte flytta in bårvagnen i fordonets patientområde förrän bårvagnens underdel är helt infälld.

10. Tryck in bårvagnen i patientområdet tills bärarmarna sänks och bårvagnen låser sig i Power-LOAD.
11. Kontrollera fotändens lysdiod för att säkerställa att bårvagnen är redo för transport.
    - Om lysdioden lyser stadigt grön är bårvagnens fotände i läge och klar för transport.
    - Om lysdioden blinkar gul är bårvagnens fotände inte i läge och inte klar för transport.
12. Säkerställ att bårvagnen är låst i Power-LOAD genom att dra bestämt från sida till sida i bårvagnens fotände.

Tillbaka till innehållsförteckningen

FLYTTA UR EN PERFORMANCE-PRO-BÅRVAGN UR ETT FORDON (MODELL 6085/6086 MED POWER-LOAD -ALTERNATIV)

⚠ VARNING

Vid utflyttning och/eller inflyttning av en belastad bårvagn i ett fordon krävs minst två (2) utbildade användare.

1. Lyft fordonets kofångare till upphöjt läge (om installerad).
2. Tryck och håll ned frigöringsspaken på fotänden av Power-LOAD -systemet och dra för att avlägsna bårvagnen från patientområdet i fordonet.

⚠ VARNING

När bårvagnen låses upp för att flyttas ut ur fordonets patientområde höjer Power-LOAD s bärarmar bårvagnen en aning. Om bärarmarna inte höjer bårvagnen måste användarna vara redo att ta emot bårvagnens och patientens hela tyngd för att undvika skada.

3. Ta tag i bårvagnens ram vid fotänden för att dra ut bårvagnen ur patientområdet i fordonet.

   Obs! Lysdioderna vid huvudänden blir stadigt gröna när bårvagnen är redo att flyttas ut.

4. Person 1 (fotänden) – ta tag i bårvagnsramen såsom visas i figur 39. Tryck och håll ned det manuella frigöringshandtaget för bårvagnen.
5. Person 2 (sidan) – ta tag i rambasen såsom visas i figur 39, lyft lite och sänk basramen till dess helt utsträckta läge. Bekräfta att bårvagnens hjul står på marken.

⚠ VARNING

När du flyttar ut bårvagnen ska du se till att bårvagnens underdel är utsträckt innan du trycker på några knappar på kontrollpanelen på Power-LOAD .

6. Person 1 (fotänden) – släpp bårvagnens manuella frigöring för att låsa underredet i det utsträckta läget.

Figur 39

Tillbaka till innehållsförteckningen

FLYTTA UR EN PERFORMANCE-PRO-BÅRVAGN UR ETT FORDON (MODELL 6085/6086 MED POWER-LOAD -ALTERNATIV) (FORTSÄTTNING)

7. Tryck på knappen (↓) på kontrollpanelen på Power-LOAD för att sänka bärarmarna och bårvagnen såsom visas i figur 40.
8. Lyft ett av de två manuella frigöringshandtagen för bårvagnen vid rullfästets huvudände för att frigöra bårvagnen, såsom visas i figur 41.

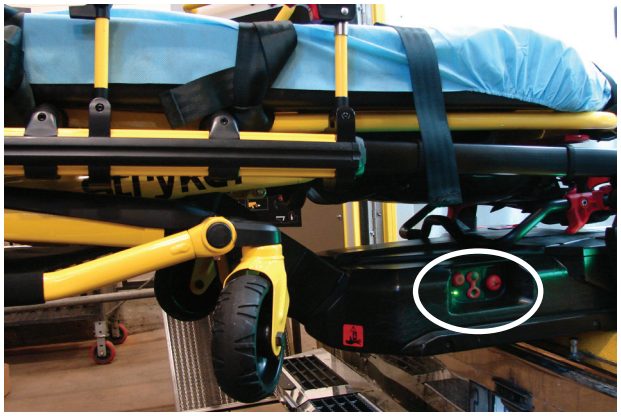

Figur 40

Figur 41

9. Höj bärarmarna och skjut in rullfästet i patientområdet i fordonet till armarna är tillräckligt långt in så att de inte är i vägen för fordonsdörrarna.

FLYTTA IN EN POWER-PRO-BÅRVAGN I ETT FORDON (MODELL 6500/6506 & 6510/6516 MED POWER-LOAD -ALTERNATIV)

⚠ VARNING

- Vid utflyttning och/eller inflyttning av en belastad bårvagn i ett fordon krävs minst två (2) utbildade användare.
- Säkerställ att passagerare går in i fordonets patientområde efter att den Power-LOAD -kompatibla bårvagnen har flyttats in i fordonets patientområde.

1. Lyft fordonets kofångare till upphöjt läge (om installerad).
2. Lyft bärarmarna för att styra och dra ut rullfästet ur patientområdet, såsom visas i figur 42.
3. Tryck och håll ned utsträckningsknappen (+) på bårvagnens styromkopplare för sträcka ut bårvagnens underrede för att ställa in flytthöjden (figur 43).

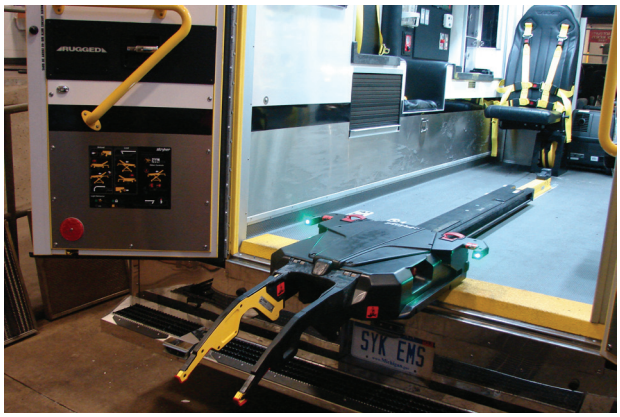

Figur 42

Figur 43

4. Tryck in bårvagnen i Power-LOAD tills bårvagnens stift på flytthjulen låser sig i läget, såsom visas i figur 44. Säkerställ att bårvagnen är inriktad med bärarmarna när den flyttas in.

⚠ FÖRSIKTIGHETSÅTGÄRD

Undvik risk för skador på utrustningen genom att inte köra in bårvagnen i rullfästet med våld.

5. Kontrollera huvudändens lysdioder för att säkerställa att bårvagnen är redo att flyttas.
   - Om lysdioderna lyser stadigt gröna är bårvagnens huvudände i läge.
   - Om lysdioderna blinkar gula är bårvagnens huvudände inte i läge.

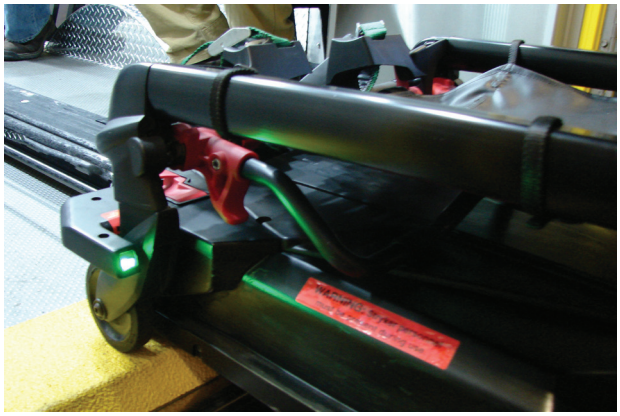

Figur 44

Svenska

Tillbaka till innehållsförteckningen

FLYTTA IN EN POWER-PRO-BÅRVAGN I ETT FORDON (MODELL 6500/6506 & 6510/6516 MED POWER-LOAD -ALTERNATIV) (FORTSÄTTNING)

6. Tryck och håll ned infällningsknappen (–) på bårvagnens styromkopplare, såsom visas i figur 45, för att fälla in bårvagnens underrede tills bårvagnen har stöd.
7. Tryck in bårvagnen i patientområdet tills bärarmarna sänks och bårvagnen låser sig i Power-LOAD .
8. Kontrollera fotändens lysdiod för att säkerställa att bårvagnen är redo för transport.
   - Om lysdioden lyser stadigt grön är bårvagnens fotände i läge och klar för transport.
   - Om lysdioden blinkar gul är bårvagnens fotände inte i läge och inte klar för transport.
9. Säkerställ att bårvagnen är låst i Power-LOAD genom att dra bestämt från sida till sida i bårvagnens fotände.

Figur 45

Tillbaka till innehållsförteckningen

FLYTTA UR EN POWER-PRO-BÅRVAGN UR ETT FORDON (MODELL 6500/6506 & 6510/6516 MED POWER-LOAD -ALTERNATIV)

⚠ VARNING

Vid utflyttning och/eller inflyttning av en belastad bårvagn i ett fordon krävs minst två (2) utbildade användare.

1. Lyft fordonets kofångare till upphöjt läge (om installerad).
2. Tryck och håll ned frigöringsspaken på fotänden av Power-LOAD -systemet och dra för att avlägsna bårvagnen från patientområdet i fordonet, såsom visas i figur 46.

⚠ VARNING

När bårvagnen låses upp för att flyttas ut ur fordonets patientområde höjer Power-LOAD s bärarmar bårvagnen en aning. Om bärarmarna inte höjer bårvagnen måste användarna vara redo att ta emot bårvagnens och patientens hela tyngd för att undvika skada.

3. Ta tag i bårvagnens ram vid fotänden för att dra ut bårvagnen ur patientområdet i fordonet, såsom visas i figur 47.

   Obs! Lysdioderna vid huvudänden blir stadigt gröna när bårvagnen är redo att flyttas ut.

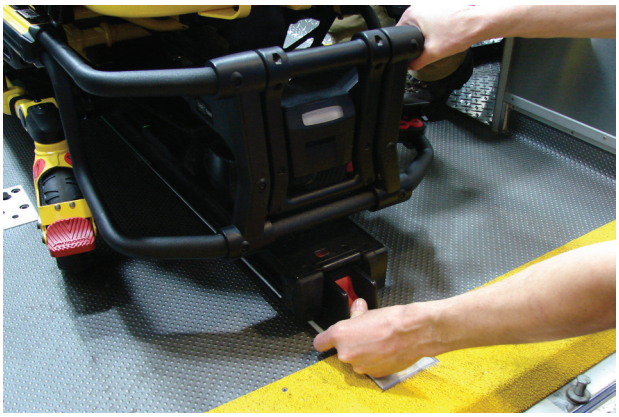

Figur 46

Figur 47

4. Tryck och håll ned utsträckningsknappen (+) på bårvagnens styromkopplare för att sträcka ut bårvagnen tills bårvagnens hjul står på marken.
5. Släpp utsträckningsknappen (+) när bårvagnen inte längre hålls upp av bärarmarna. Bärarmarna fortsätter att röra på sig tills de är helt sänkta.

Tillbaka till innehållsförteckningen

FLYTTA UR EN POWER-PRO-BÅRVAGN UR ETT FORDON (MODELL 6500/6506 & 6510/6516 MED POWER-LOAD -ALTERNATIV) (FORTSÄTTNING)

6. Tryck på frigöringsknappen (figur 48) på bårvagnens styromkopplare vid bårvagnens fotände eller lyft en av de två manuella frigöringsspakarna vid rullfästets huvudände för att frigöra bårvagnen (figur 49).

Figur 48

Figur 49

7. Höj bärarmarna och skjut in rullfästet i patientområdet i fordonet till armarna är tillräckligt långt in så att de inte är i vägen för fordonsdörrarna.

FLYTTA UR BÅRVAGNEN MANUELLT FRÅN ETT FORDON NÄR DEN HAR FLYTTATS IN MED POWER-LOAD (POWER-LOAD HAR INGEN STRÖM ELLER SYSTEMFEL HAR UPPSTÅTT)

⚠ VARNING

- Vid utflyttning och/eller inflyttning av en belastad bårvagn i ett fordon krävs minst två (2) utbildade användare.
- När ni flyttar ut en bårvagn ur fordonets patientområde när Power-LOAD inte har någon ström eller har systemfel måste ni vara beredda att ta emot hela tyngden av bårvagnen och patienten.

Om Power-LOAD förlorar ström eller får systemfel efter att bårvagnen har flyttats in följer du dessa steg för att flytta ut bårvagnen:

Obs! Bärarmarna är i upphöjt läge.

1. Tryck och håll ned frigöringsspaken på fotänden av Power-LOAD -systemet och dra för att avlägsna bårvagnen från patientområdet i fordonet, såsom visas i figur 50.

   Obs! Bärarmarna kommer inte att höja bårvagnen. Användare måste vara beredda på att ta emot bårvagnens hela vikt.

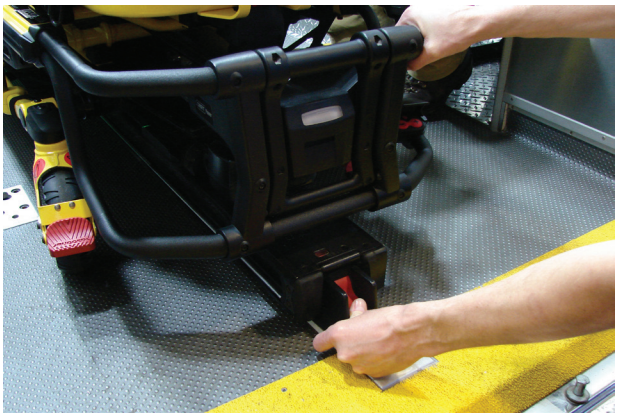

Figur 50

2. Ta tag i bårvagnens ram vid fotänden för att dra ut bårvagnen ur patientområdet i fordonet.

   För modellerna 6500/6506 och 6510/6516 med Power-LOAD -alternativ:
   - Person 1 – ta tag i bårvagnsramen i fotänden. Stöd bårvagnens vikt och styr och dra ut bårvagnen ur fordonets patientområde. Tryck och håll ned utsträckningsknappen (+) på bårvagnens styromkopplare för att sträcka ut bårvagnen tills bårvagnens hjul står på marken.
   - Person 2 – stabilisera bårvagnen vid utflyttningsförfarandet genom att fatta ett säkert tag om den yttre stången.

   För modellerna 6085/6086 med Power-LOAD -alternativ:
   - Person 1 – ta tag i bårvagnens ram.
   - Person 2 – ta tag i rambasen såsom anvisas, lyft lite och sänk basramen till dess helt utsträckta läge medan person 1 trycker in och håller bårvagnens manuella frigöring. Bekräfta att bårvagnens hjul står på marken.
   - Person 1 (fotänden) – släpp bårvagnens manuella frigöring för att låsa underredet i det utsträckta läget.

⚠ VARNING

När du flyttar ut bårvagnen ska du se till att bårvagnens underdel är utsträckt innan du trycker på några knappar på kontrollpanelen på Power-LOAD.

Tillbaka till innehållsförteckningen

FLYTTA UR BÅRVAGNEN MANUELLT FRÅN ETT FORDON NÄR DEN HAR FLYTTATS IN MED POWER-LOAD (POWER-LOAD HAR INGEN STRÖM ELLER SYSTEMFEL HAR UPPSTÅTT) (FORTSÄTTNING)

3. Tryck på den manuella frigöringsknappen på kontrollpanelen på Power-LOAD , såsom visas i figur 51 för att sänka bärarmarna tills de inte är i vägen för bårvagnen.
4. Lyft ett av de manuella frigöringshandtagen för bårvagnen vid Power-LOAD s huvudände för att frigöra bårvagnen, såsom visas i figur 52.

Figur 51

Figur 52

5. Höj bärarmarna och skjut in rullfästet i patientområdet i fordonet till armarna är tillräckligt långt in så att de inte är i vägen för fordonsdörrarna.
6. Efter uttryckningen ska fordonet tas ur drift för diagnostisering och reparation av Power-LOAD .

FLYTTA IN EN BÅRVAGN I ETT FORDON MANUELLT (POWER-LOAD HAR INGEN STRÖM ELLER HAR SYSTEMFEL)

⚠ VARNING

- Vid utflyttning och/eller inflyttning av en belastad bårvagn i ett fordon krävs minst två (2) utbildade användare.
- Säkerställ att passagerare går in i fordonets patientområde efter att den Power-LOAD -kompatibla bårvagnen har flyttats in i fordonets patientområde.

1. Lyft fordonets kofångare till upphöjt läge (om installerad).
2. Säkerställ att rullfästet är placerat vid huvudänden av patientområdet i fordonet och att bärarmarna är nedfällda. Om det inte är det, ska du höja bärarmarna och skjuta in rullfästet i patientområdet i fordonet tills Power-LOAD låser sig i läget med bärarmarna nedfällda.
3. Se till att bårvagnens infällbara huvuddel är helt utsträckt och låst.
4. Placera bårvagnen i inflyttningsläge (alla lägen då inflyttningshjulen möter patientområdets golvhöjd).
5. Rulla bårvagnen mot det öppna patientområdet.
6. Skjut bårvagnen framåt tills flytthjulen står på patientområdets golv och säkerhetsstången hakas fast i säkerhetshaken, såsom visas i figur 53.

Figur 53

Obs! För maximalt spelrum för att lyfta basen ska bårvagnen dras ut tills säkerhetsstången hakas fast i säkerhetshaken.

För modellerna 6500/6506 och 6510/6516 med Power-LOAD -alternativ:

- Fatta tag i bårvagnsramen i fotänden.
- Lyft bårvagnens fotände och tryck och håll ned infällningsknappen (–) på bårvagnens styromkopplare för att fälla in bårvagnens underrede.
  Obs! Bårvagnens underrede fälls in på under tre sekunder.

För modellerna 6085/6086 med Power-LOAD -alternativ:

- Person 1 (fotänden) – ta tag i bårvagnsramen i fotänden. Tryck och håll ned det manuella frigöringshandtaget för bårvagnen.
- Person 2 (sidan) – stabilisera bårvagnen genom att placera en hand på den yttre stången. Fatta tag i basens ram. När personen vid fotänden har lyft bårvagnen och tryckt på den manuella frigöringen för bårvagnen drar du ut underredet med en hand och håller det på plats.
- Person 1 (fotänden) – släpp bårvagnens manuella frigöring för att låsa underredet i det infällda läget.

⚠ FÖRSIKTIGHETSÅTGÄRD

Undvik risk för skador på utrustningen genom att inte flytta in bårvagnen i fordonets patientområde förrän bårvagnens underdel är helt infälld.

7. Tryck in bårvagnen i patientområdet tills den låser i Power-LOAD .
8. Säkerställ att bårvagnen är låst i Power-LOAD genom att dra bestämt från sida till sida i bårvagnens fotände.
9. Efter uttryckningen ska fordonet tas ur drift för diagnostisering och reparation av Power-LOAD .

Tillbaka till innehållsförteckningen

MANUELL UTFLYTTNING AV BÅRVAGNEN FRÅN ETT FORDON

⚠ VARNING

- Vid utflyttning och/eller inflyttning av en belastad bårvagn i ett fordon krävs minst två (2) utbildade användare.
- Power-LOAD är endast ett hjälpmedel. Användaren är ansvarig för att utvärdera varje situation för att avgöra hur vikten ska fördelas och lyftas vid transporten. Använd alltid båda händerna när du arbetar med bårvagnen.
- Vid hantering av vikter över 181 kg, ska det säkerställas att det finns tillräckligt många operatörer för att hantera de krafter som krävs för in- och utflyttning. För att öka säkerheten ska användare försöka utföra in- eller utflyttning på plana ytor. För fordonsplanhöjder på 91 cm kan du behöva använda den manuella frigöringsknappen på Power-LOAD-kontrollpanelen eller de manuella bårvagnsfrigöringshandtagen i huvudänden av Power-LOAD för manuell utflyttning.

1. Lyft fordonets kofångare till upphöjt läge (om installerad).
2. Tryck och håll ned frigöringsspaken på fotänden av Power-LOAD -systemet och dra för att avlägsna bårvagnen från patientområdet i fordonet, såsom visas i figur 54.
3. Ta tag i bårvagnens ram vid fotänden för att dra ut bårvagnen ur patientområdet i fordonet.

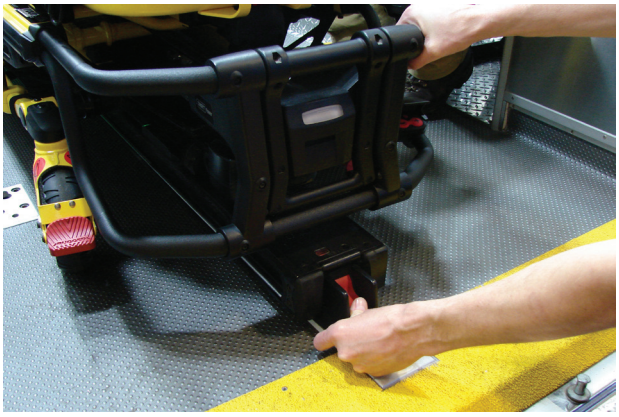

Figur 54

För modellerna 6500/6506 och 6510/6516 med Power-LOAD -alternativ:

- Person 1 – ta tag i bårvagnsramen i fotänden. Stöd bårvagnens tyngd och styr och dra ut bårvagnen ur fordonets patientområde tills säkerhetsstången hakas fast i säkerhetshaken. Tryck och håll ned utsträckningsknappen (+) på bårvagnens styromkopplare för att sträcka ut bårvagnen tills bårvagnens hjul står på marken.
- Person 2 – bekräfta att säkerhetsstången hakas fast i säkerhetshaken och stabilisera bårvagnen vid utflyttningen genom att hålla ett fast grepp om den yttre stången. Tryck säkerhetsstångens frigöringsspak framåt för att haka loss säkerhetsstången från säkerhetshaken i fordonets patientområde.

För modellerna 6085/6086 med Power-LOAD -alternativ:

- Person 1 (fotänden) – ta tag i bårvagnsramen i fotänden. Stöd bårvagnens tyngd och styr och dra ut bårvagnen ur fordonets patientområde tills säkerhetsstången hakas fast i säkerhetshaken.
- Person 2 (sidan) – ta tag i basramen såsom anvisas, lyft lite och sänk basramen till dess helt utsträckta läge medan person 1 trycker in och håller bårvagnens manuella frigöring.
- Person 1 (fotänden) – släpp bårvagnens manuella frigöring och säkerställ att underredet låser sig på plats. Ställ bårvagnen på marken.
- Person 2 (sidan) – lösgör säkerhetsstången från säkerhetshaken genom att trycka säkerhetsstångens frigöringsspak framåt.

⚠ VARNING

När du flyttar ut bårvagnen ska du se till att bårvagnens underdel är utsträckt innan du trycker på några knappar på kontrollpanelen på Power-LOAD.

Obs! Om bårvagnens fotände mot förmodan inte fungerar ordentligt och bårvagnen inte kan flyttas ut från fordonet, ska du flytta patienten på annat sätt (till exempel en spineboard eller en ambulansbår).

Tillbaka till innehållsförteckningen

AVLÄGSNA EN BÅRVAGN FRÅN ETT FORDON FÖR REPARATION

VARNING

Vid avlägsnande av en bårvagn från ett fordon för reparation krävs minst två (2) utbildade användare.

Avlägsna en bårvagn från ett fordon för reparation:

1. Person 1 – Tryck ned och håll in rullfästets frigöringsknapp vid huvudänden på Power-LOAD -systemet. Person 2 – Skjut båda förflyttningsskenans låsutlösare (närmast fotänden) mot fotänden av förflyttningsskenan för att låsa upp och tryck tillsammans med person bestämt ut 1 bårvagnen och förflyttningsskenan från fordonet.
2. Person 1 – Tryck på krokenheten under förflyttningsskenan med en skruvmejsel eller liknande verktyg medan person 2 trycker förflyttningsskenan framåt mot huvudänden av fordonsområdet för att koppla loss bårvagnen från låset.
3. När bårvagnen har låsts upp drar ni ut den hela vägen.

VARNING

Power-LOAD är endast ett hjälpmedel. Användaren är ansvarig för att utvärdera varje situation för att avgöra hur vikten ska fördelas och lyftas vid transporten. Använd alltid båda händerna när du arbetar med bårvagnen.

4. Säkerställ att bårvagnens nederdel är utsträckt och lyft sedan ett av frigöringshandtagen för bårvagnen vid huvudänden av Power-LOAD för att frigöra bårvagnen.

VARNING

När du flyttar ut bårvagnen ska du se till att bårvagnens underdel är utsträckt innan du trycker på några knappar på kontrollpanelen på Power-LOAD.

Tillbaka till innehållsförteckningen

FLYTTA IN EN BÅRVAGN I ETT FORDON MANUELLT (POWER-PRO HAR INGEN STRÖM)

⚠ VARNING

- Vid utflyttning och/eller inflyttning av en belastad bårvagn i ett fordon krävs minst två (2) utbildade användare.
- Säkerställ att passagerare går in i fordonets patientområde efter att den Power-LOAD -kompatibla bårvagnen har flyttats in i fordonets patientområde.

1. Lyft fordonets kofångare till upphöjt läge (om installerad).
2. Lyft bärarmarna för att styra och dra ut rullfästet ur patientområdet, såsom visas i figur 55.
3. Höj bårvagnen till flyttläge.
4. Tryck in bårvagnen i Power-LOAD tills bårvagnens stift på flytthjulen låser sig i läget, såsom visas i figur 56. Säkerställ att bårvagnen är inriktad med bärarmarna när den flyttas in.

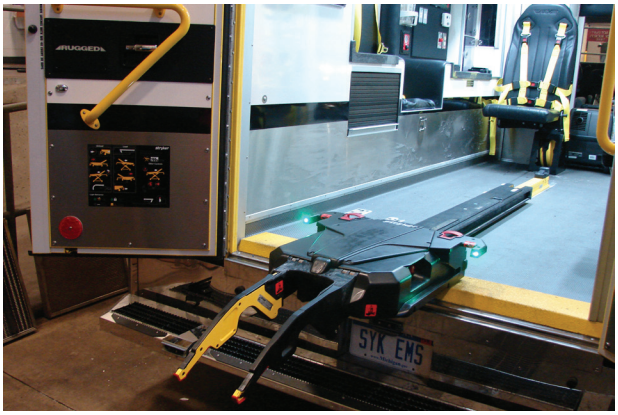

Figur 55

⚠ FÖRSIKTIGHETSÅTGÄRD

Undvik risk för skador på utrustningen genom att inte köra in bårvagnen i rullfästet med våld.

5. Kontrollera huvudändens lysdioder för att säkerställa att bårvagnen är redo att flyttas.
   - Om lysdioderna lyser stadigt gröna är bårvagnens huvudände i läge.
   - Om lysdioderna blinkar gula är bårvagnens huvudände inte i läge.
6. Tryck på uppknappen (↑) på kontrollpanelen på Power-LOAD, såsom visas i figur 57 för att höja bärarmarna till högsta läge.

   Obs! Bårvagnens ben sträcks inte ut.

7. Person 1 (fotänden) – ta tag i bårvagnsramen i fotänden. Tryck och håll ned det manuella frigöringshandtaget för bårvagnen.
8. Person 2 (sidan) – ta tag i basens ram. När personen vid fotänden trycker på den manuella frigöringen för bårvagnen fäller du ihop underredet med en hand och stabiliserar bårvagnen med din andra hand.

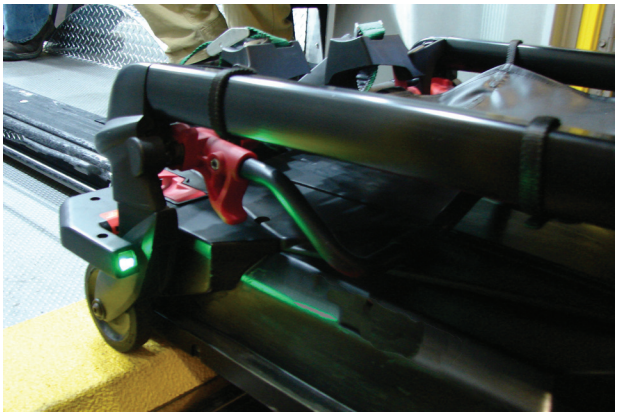

Figur 56

⚠ FÖRSIKTIGHETSÅTGÄRD

Undvik risk för skador på utrustningen genom att inte flytta in bårvagnen i fordonets patientområde förrän bårvagnens underdel är helt infälld.

Figur 57

Svenska

Tillbaka till innehållsförteckningen

FLYTTA IN EN BÅRVAGN I ETT FORDON MANUELLT (POWER-PRO HAR INGEN STRÖM) (FORTSÄTTNING)

9. Båda personerna trycker in bårvagnen i patientområdet tills bärarmarna sänks och bårvagnen låser sig i Power-LOAD .
10. Person 1 – fortsätter att trycka och hålla ned det manuella frigöringshandtaget för bårvagnen.

⚠ FÖRSIKTIGHETSÅTGÄRD

Släpp inte den manuella frigöringen förrän bårvagnen har låst sig i läget vid fotänden. Om du släpper för tidigt kan bårvagnens underdel hindra att bårvagnen låser sig på plats ordentligt i Power-LOAD.

11. Säkerställ att bårvagnen är låst i Power-LOAD genom att dra bestämt från sida till sida i bårvagnens fotände.
12. Efter uttryckningen ska Power-PRO-bårvagnen tas ur drift för att diagnostiseras och repareras.

Obs! Power-LOAD laddar automatiskt Power-PRO SMRT Pak-batteriet när bårvagnen är låst i Power-LOAD i transportläge (det behövs ingen kabel eller anslutning). Lysdioden för batterinivån på bårvagnen blinkar grön en liten stund för att visa att batteriet laddas.

Tillbaka till innehållsförteckningen

⚠ VARNING

Tryck alltid på huvudströmbrytaren för att stänga av enheten innan service eller rengöring.

Power-LOAD är utformad så att den kan rengöras med högtryckstvätt. Utrustningen kan visa tecken på oxidation eller missfärgning på grund av ständig tvättning, men enhetens prestanda eller funktion försämras inte av högtryckstvätt om rätt metod används.

TVÄTTPROCEDUR

- Följ exakt rekommendationerna från rengöringslösningstillverkaren angående utspädning.
- Stryker Medical rekommenderar att Power-LOAD tvättas med högtryckstvätt med rekommenderade rengöringsmedel, att den sköljs av med slang och att förflyttningsskenans spår och armarnas gångjärn torkas torra med en trasa. Annars kan du högtryckstvätta Power-LOAD med en enhet med pistolhandtag eller torka enheten med en ren trasa och rekommenderat rengöringsmedel som listas i avsnittet ”Rengöring” på sidan 8-71.
- När enheten tvättas med slang eller högtryckstvätt ska du inte spruta direkt under rullfästet upp i rullfästesmekanismen då vatten kan tränga in innanför fullfästets hölje, vilket kan orsaka påskyndad korrosion och försämrad drift på lång sikt.
- Använd en mjuk trasa eller borste och rengör förflyttningsskenans rullkanaler för att förhindra att smuts samlas, enligt kontrollistan för förebyggande underhåll på sida 8-72.
- Ta bort vagnens övre skydd och skyddsenheten på patientens vänstra sida för att handdukstorka kontrollpanelsenheten. Se ”Avlägsna och byta ut skydd” på sidan 8-80.
- Koppla bort motorn och batterianslutningarna och handdukstorka anslutningarna.
- Torka förflyttningsskenans spår och armarnas gångjärn med en trasa.

När du rengör systemet ska ambulansen stå i uppförslutning och förflyttningsskenan och rullfästet vara helt utsträckta så att vattnet rinner ut vid den bakre delen av patientområdet.

Obs! Vatten som kommer in i Power-LOAD -systemet leds ut genom tömningsröret på undersidan av ambulansen.

⚠ VARNING

Använd eventuellt lämplig personlig skyddsutrustning, såsom skyddsglasögon eller andningsskydd, för att undvika risken för inandning av smittsamma sjukdomar vid rengöring. Användning av högtryckstvätt kan lufta smittämnen som ansamlats under användning av enheten.

BEGRÄNSNINGAR FÖR TVÄTT

⚠ FÖRSIKTIGHET!

- ENHETEN FÅR INTE ÅNGTVÄTTAS ELLER RENGÖRAS MED ULTRALJUD.
- Max. vattentemperatur får inte överstiga 82 ˚C.
- Låt enheten lufttorka innan den används.
- Max. vattentryck får inte överstiga 1 500 psi/130,5 bar. Om ett pistolhandtag används för att tvätta enheten måste tryckmunstycket hållas minst 61 centimeter från enheten.
- När enheten tvättas med slang eller högtryckstvätt ska du inte spruta direkt under rullfästet upp i rullfästesmekanismen då vatten kan tränga in innanför fullfästets hölje, vilket kan orsaka påskyndad korrosion och försämrad drift på lång sikt.
- Om anvisningarna inte följs kan någon eller alla garantier upphävas.

Tillbaka till innehållsförteckningen

Desinfektionsmedel av kvartär- (**exklusive Virex® TB**) eller fenoltyp kan generellt användas om de koncentrationer som rekommenderas av tillverkaren efterlevs. Desinfektionsmedel av jodofortyp rekommenderas inte eftersom de kan ge fläckar.

Föreslagna rengöringsmedel för Power-LOAD -ytor:

- kvartära rengöringsmedel (ammoniumklorid som aktiv ingrediens)
- fenolrengöringsmedel (o-fenylfenol som aktiv ingrediens)
- klorblekmedelslösning (5,25 % – mindre än 1 del blekmedel till 100 delar vatten)

Undvik att genomdränka produkten och kontrollera att den inte är våt under längre tidsperiod än vad riktlinjerna för lämplig desinfektion från den kemiska tillverkaren anger.

⚠ VARNING

VISSA RENGÖRINGSPRODUKTER HAR NATURLIGT FRÄTANDE EGENSKAPER OCH KAN ORSAKA SKADOR PÅ PRODUKTEN OM DE ANVÄNDS PÅ FEL SÄTT. Om de produkter som beskrivs ovan används för att rengöra Strykers utrustning för patientvård måste det säkerställas att enheterna torkas av med rent vatten samt får torka ordentligt efter rengöring. Om utrustningen inte sköljs och torkas ordentligt blir frätande rester kvar på ytan och kan orsaka för tidig korrosion av viktiga komponenter.

Obs! Om inte anvisningarna ovan följs när dessa typer av rengöringsmedel används kan garantin upphävas.

AVLÄGSNANDE AV JODFÖRENINGAR

Använd en lösning med 0,5 matsked natriumtiosulfat i en halvliter varmt vatten för att rengöra det nedfläckade området. Rengör området så fort som möjligt efter det att fläcken har uppstått. Om fläckarna inte avlägsnas omedelbart ska lösningen få absorberas av eller ligga på ytan. Spola av ytorna som har exponerats för lösningen i klart vatten innan enheten används igen.

Tillbaka till innehållsförteckningen

REGELBUNDEN INSPEKTION OCH JUSTERINGAR

Underhållsintervall

Följande schema är avsett som en allmän underhållsguide. Utryckningsvolym, väder, terräng, geografiskt läge och individuell användning påverkar vilket underhållsschema som krävs. Om du är osäker på hur du ska utföra dessa kontroller eller inte är säker på vilka intervaller du ska följa vid underhåll av din enhet ska du konsultera en Stryker-servicetekniker. Se ”Förteckning över reservdelar” på sidan 8-75 för artikelnummer på delar du kan behöva byta ut.

När kontroller av förebyggande underhåll görs på Power-LOAD, måste du utföra kontroller av förebyggande underhåll på dess motsvarande Power-LOAD-kompatibla bårvagn och den alternativa hjulstyrningsenheten (om tillämpligt) för att säkerställa hela systemets användbarhet.

Underhåll av Power-LOAD-kompatibel bårvagn
Slitdetaljer som kan behöva bytas på den Power-LOAD-kompatibla bårvagnen omfattar bland annat bårvagnens armdistans (6500-002-123), blindstopp (6085-001-094) och bärhjulsbult (6500-002-104).

Valfritt underhåll av hjulstyrningsenheten (om tillämpligt)
Säkerställ att hjulstyrningen fungerar och att dess struktur inte har äventyrats. Hjulstyrningsskensystemet är utformat för att hjälpa Power-LOAD-systemet att flytta in bårvagnen. Om hjulstyrningen inte fungerar ska den genast bytas ut.

Obs! Underhållsschemat för Power-LOAD baseras på 10 utryckningar om dagen. Justera följande schema utefter den faktiska användningen.

⚠ VARNING

För att undvika risk för personskador, ska Power-LOAD bytas ut om den varit inblandad i en olycka. En fästanordning som har använts vid en olycka kan vara skadad, vilket troligen gör att den inte fungerar korrekt.

Svenska

Arbetsrutin	Varje			
	1 månad	3 månader	6 månader	12 månader
Kontrollera avseende lösa fästanordningar. Byt ut om de är lösa. Se alla monteringsritningar.		X		
Kontrollera att batteripolernas skruvar sitter åt ordentligt (vridmoment 1,02 Nm).		X		
Kontrollera batteriet. Byt ut om det är trögt att lyfta.				X
Kontrollera och byt ut slitna delar, inklusive armskydd, armslitskydd, rullfästets skydd på ovansidan och sidorna, fjädrarna i frigöringshandtaget för bårvagnen, förankringens spakskydd eller bårvagnsguiderna, om det behövs.				X
Kontrollera blindstoppens stötdämpare. Byt ut om hörnet är skadat.				X
Kontrollera motorn. Byt ut när det inte finns någon motorrörelser.				X
Kontrollera cylinderstångens ände. Byt ut om Power-LOAD fungerar i manuellt läge och om lysdioden för fel lyser.				X
Ta bort smuts från fotändens låsplats på förflyttningsskenan.	X			
Ta bort smuts från ovansidan av förflyttningsskenan och förankringsenheten.		X		
Rengör förflyttningsskenans rullare för att förhindra att smuts samlas.		X		
Kontrollera att enheten fungerar korrekt enligt ”Kontrollista för montering av Power-LOAD” på sidan 8-42.				X
Rutiner fortsätter på sida 8-73				

Tillbaka till innehållsförteckningen

REGELBUNDEN INSPEKTION OCH JUSTERINGAR (FORTSÄTTNING)

Arbetsrutin	Varje			
	1 månad	3 månader	6 månader	12 månader
Kontrollera avseende hydraulläckor				X
Byt ut förflyttningsskenans låslager en gång om året. Se schemat för reservdelsutbyte på sida 8-73 för ytterligare information. **Obs!** Säkerställ att området runt om är rent (förankringen) och smörj in förflyttningsskenans låsstift med molybdendisulfid, när du byter ut lagret.				X
Kontrollera in- och utflyttningsfunktionaliteten hos Power-LOAD. Om enheten är svår att rulla eller om det finns tydlig slitning på förflyttningsskenans rullkanal bortom den inre stången ska du byta ut V-guiderullarna på rullfästet och byt ut förflyttningsskenans nedre stång på utsidan på patientens högra sida mot förflyttningsskenans övre stång på utsidan på patientens högra sida. Kontrollera alla kvarvarande rullar för skador eller överdriven slitning. Byt ut om det behövs. **Obs!** Se schemat för reservdelsutbyte på sida 8-73 för ytterligare information.				X

Schema för reservdelsutbyte för platt rullare och v-guiderullare

Den platta rullaren och v-guiderullarens delar måste bytas ut varje 14 110 utryckning för att säkra att Power-LOAD fungerar helt som det ska. Följ detta schema, baserat på utryckningsvolym, för att planera lämpliga serviceintervaller för att åtfölja detta krav.

Utryckningar per dag	Månader
6	80
7–8	60
9–10	48
11–12	40
13	36
14–15	30

Schema för reservdelsutbyte för förflyttningsskenans låslager

Delarna i förflyttningsskenans låslager måste bytas ut varje 3 653 utryckning för att säkra att Power-LOAD fungerar helt som det ska. Följ detta schema, baserat på utryckningsvolym, för att planera lämpliga serviceintervaller för att åtfölja detta krav.

Utryckningar per dag	Månader
2	60
3	40
4–5	24
6	20
7–8	15
9–10	12
11–12	10
13–15	8

Tillbaka till innehållsförteckningen

Underhållsrapport

Datum	Utförd underhållsåtgärd	Av

Förteckning över reservdelar

Delarna och tillbehören som listas på den här sidan kan köpas för närvarande. Vissa av de delar som visas på sidorna med monteringsritningar i denna handbok kan eventuellt inte köpas separat. Ring Strykers kundtjänst i USA på +1-800-327-0770 för information om tillgänglighet och priser.

Artikelnamn	Artikelnummer
Styrenhet, rullfäste	6390-001-028
Batteri	6390-001-026
Kommunikationskort, rullfäste	6390-001-378
Induktiv primärplatta, förankring	6390-001-147
Kort, rullfäste	6390-001-014
Bronslager (förankringens låslager)	0081-439-000
Stötdämparkloss, mittenläge	6390-001-322
Fjäder, mitten, förankring	6390-001-030
Fjäder, primär, förankring	6390-001-071
Fjäder, rullfäste	6390-001-066
Fjäder till frigöringshandtag för bårvagnen	0038-376-000
Skydd, överdel	6390-001-420
Skydd, sida, patientens höger	6390-001-041
Skydd, sida, patientens vänster	6390-001-042
Skydd, vinge, patientens höger	6390-001-047
Skydd, vinge, patientens vänster	6390-001-048
Skydd, arm, mitten, patientens höger	6390-001-369
Skydd, arm, mitten, patientens vänster	6390-001-370
Skydd, arm, huvudände, patientens höger	6390-001-371
Skydd, arm, huvudände, patientens vänster	6390-001-372
Grepp, arm, patientens vänster	6390-001-341
Grepp, arm, patientens höger	6390-001-368
Blindstoppblock, gängat	6390-001-246
Blindstoppblock, genomgående hål	6390-001-244
Stötdämpare blindstopp	6390-001-243
Hydraulisk enhet	6390-001-039
Hydraulvätska	6500-001-293
Hydraulcylinder stångens ände	6390-001-040
Etikett, instruktioner för strömdriven drift	6390-001-498
Etikett, instruktioner för manuell drift	6390-001-499
Motor	6390-001-132

Tillbaka till innehållsförteckningen

Förteckning över reservdelar

Artikelnamn	Artikelnummer
Power-LOAD fästanordning för massolycksfall, väggmonterad fästanordning (modell 6391)	6391-000-000
Power-LOAD fästanordning för massolycksfall, golvmonterad fästanordning (modell 6391)	6391-000-000
Hölje till frigöringsspak	6390-001-105
Rullenhet, platt	6390-001-027
Rullenhet, V-guide	6390-001-025
Vinkellägessensor (APS)	6390-001-397
Rullfästets lägessensor (TPS)	6390-001-361
Huvudströmbrytare på/av	6390-001-450
Hjulstyrning, skengupp	6390-001-175
Hjulstyrningsskena	6390-001-176

Tillbaka till innehållsförteckningen

AVLÄGSNA FÖRFLYTTNINGSSKENA

Nödvändiga verktyg:

- T25 Torx-skruvmejsel
- 5/32" insexnyckel

Procedur:

1. Avlägsna rullfästet. Se ”Avlägsna rullfästet” på sidan 8-78.
2. Sätt förflyttningsskenan i transportläge hela vägen in i utrymmet i fordonet.
3. Avlägsna de fyra skruvarna (A) som håller fast slitskyddet på förflyttningsskenans fotände (B) vid förflyttningsskenans utskjutning med hjälp av en T25 Torx-skruvmejsel för att avlägsna slitskyddet på förflyttningsskenans fotände (figur 58).
4. Avlägsna skruven (C) som håller fast rullfästets magnetaktivator (D) vid förankringsutskjutningen för att avlägsna rullfästets magnetaktivator (figur 58) med hjälp av en 5/32-tums insexnyckel.
5. Skjut båda förflyttningsskenans låsutlösare (E) för att sträcka ut och dra bort förflyttningsskenan från förankringen helt (figur 58).

   Obs! Förflyttningsskenan är tung och det kan behövas fler personer för att flytta den.

6. Utför stegen i omvänd ordning för att återmontera.
7. Bekräfta att enheten fungerar ordentligt innan den åter tas i drift.

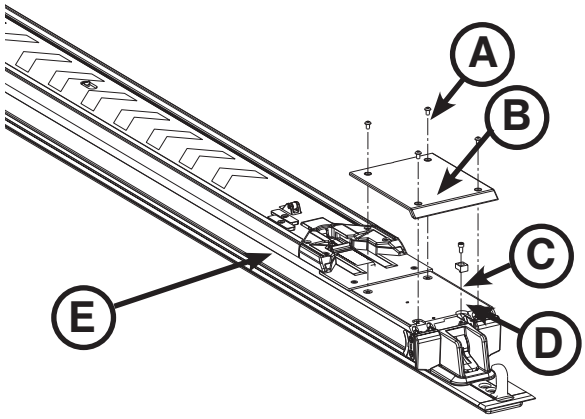

Figur 58

Tillbaka till innehållsförteckningen

AVLÄGSNA RULLFÄSTET

Nödvändiga verktyg:

- 5/32" insexnyckel
- T25 Torx-skruvmejsel

Procedur:

1. Höj bärarmarna (A), tryck på rullfästets frigöringsknapp vid huvudänden av förankringen (B) och dra rullfästet mot fotänden mot mitten av förflyttningsskenan (figur 59).
2. Skjut förflyttningsskenans låsutlösare på patientens högra sida (C) för att dra ut och dra förflyttningsskenan mot fotänden tills förflyttningsskenan stannar i det första låsläget (figur 59).

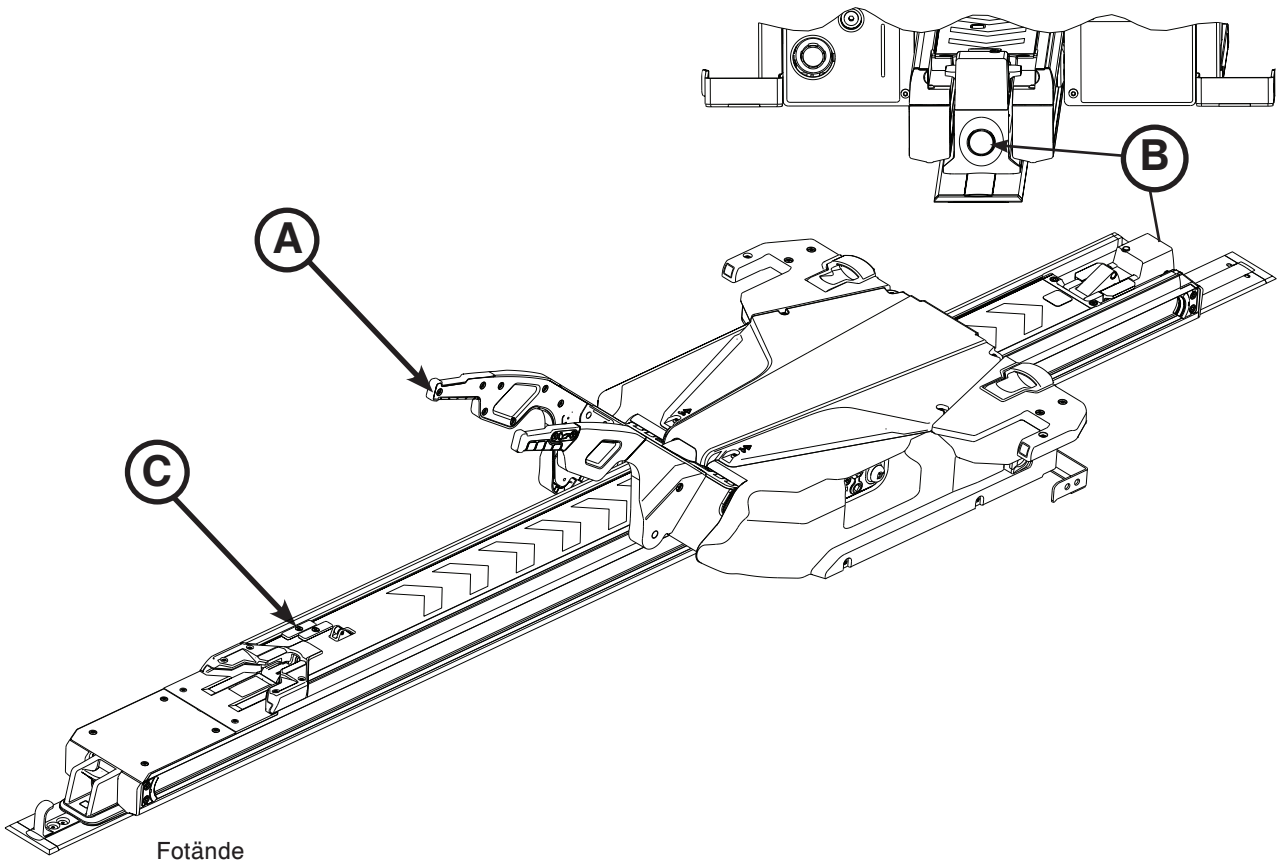

Figur 59

Svenska

AVLÄGSNA RULLFÄSTET (FORTSÄTTNING)

3. Avlägsna de två skruvarna som håller fast förflyttningsskenans kant (E) (figur 60) med hjälp av en T25 Torx-skruvmejsel.
4. Lossa (avlägsna inte) de fyra insexskruvarna (två på varje sida) (D) som håller fast blindstoppen vid förflyttningsskenan (figur 60) med hjälp av en 3/16-tums insexnyckel.
5. Tryck på skruvarna (som lossades i steg 4) för att lossa blindstoppen från förflyttningsskenan.

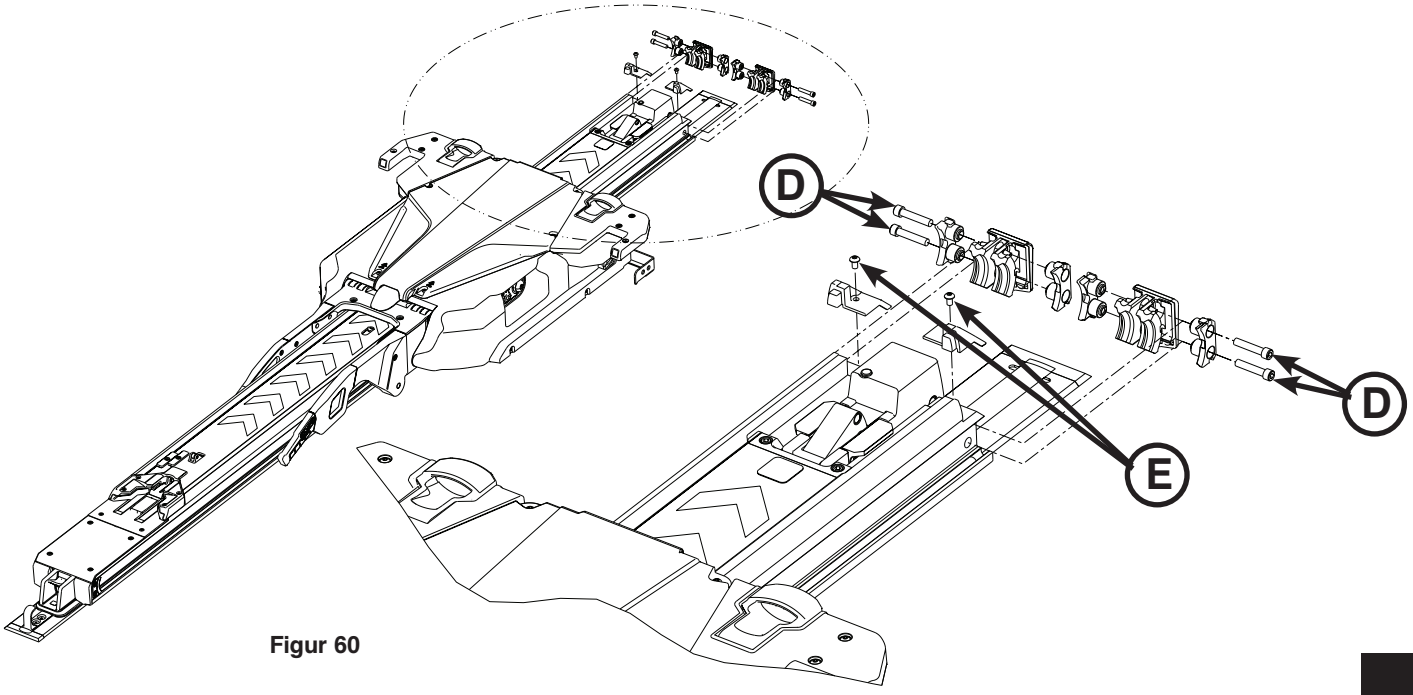

Figur 60

6. Avlägsna blindstoppens stötdämpare. Spara stötdämparna för återmontering.

⚠ VARNING

Det krävs två personer för att lyfta och placera rullfästet för att undvika risk för skador.

Obs! Rullfästet kommer att falla ned en aning när ni avlägsnar det från förflyttningsskenan. Tippa inte rullfästet upp och ned, framåt eller på sidan.

7. Lyft rullfästet försiktigt i armen och vingen. Lyft inte rullfästet med de manuella frigöringshandtagen för bårvagnen. Lyft endast vid angivna ställen. Person 1 placerar sina händer vid A1 och A2. Person 2 placerar sina händer vid B1 och B2, såsom visas i figur 61. Flytta rullfästet mot huvudänden tills det har kommit av förflyttningsskenan. Avlägsna rullfästet från förankringen. Ställ rullfästet på en lämplig arbetsyta.
8. Utför stegen i omvänd ordning för att återmontera.
9. Bekräfta att enheten fungerar ordentligt innan den åter tas i drift.

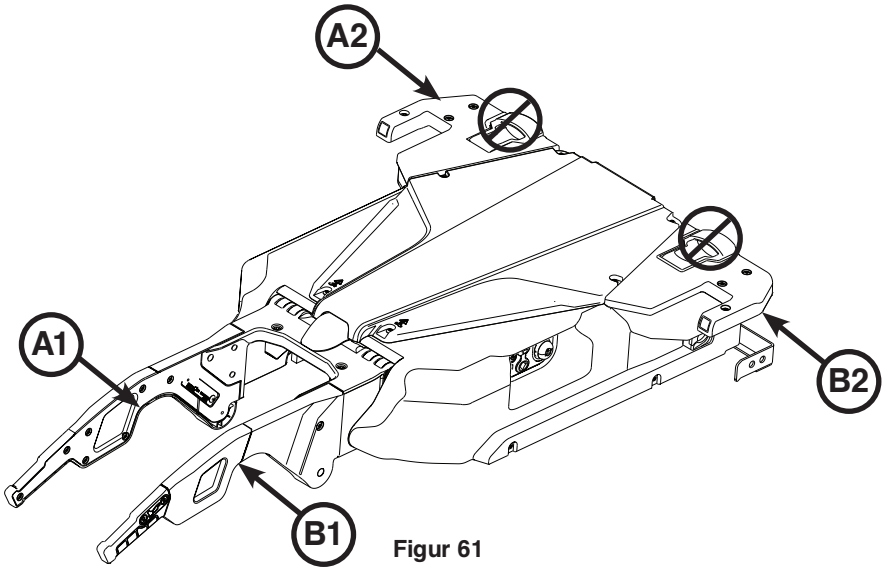

Figur 61

Tillbaka till innehållsförteckningen

AVLÄGSNA OCH BYTA UT SKYDD

Nödvändiga verktyg:

- T25 Torx-skruvmejsel
- 5/32" insexnyckel

Procedur:

1. Avlägsna de sex skruvarna (A) som håller fast skyddet på rullfästets överdel (B) (figur 62) med hjälp av en T25 Torx-skruvmejsel.
2. Avlägsna de tre skruvarna (C) på skyddet på vänster sida (D) (figur 63) med hjälp av en T25 Torx-skruvmejsel.
3. Avlägsna en insexskruv (E) från ovansidan av skyddet på vänstra sidan (D) (figur 63) med hjälp av en 5/32-tums insexnyckel.
4. Avlägsna skyddet. Spara det vänstra sidoskyddet och alla skruvar för återmontering.
5. Upprepa steg 2–4 för att avlägsna det högra sidoskyddet (F) (figur 63).
6. Utför stegen i omvänd ordning för att återmontera.

⚠ VARNING

Kläm inte kablarna medan du utför service eller monterar skydden.

7. Bekräfta att enheten fungerar ordentligt innan den åter tas i drift.

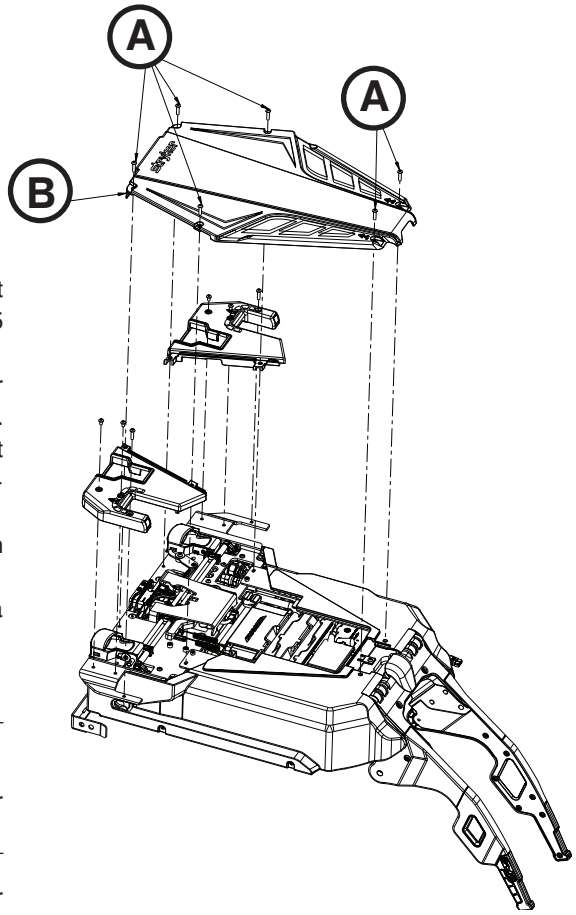

Figur 62

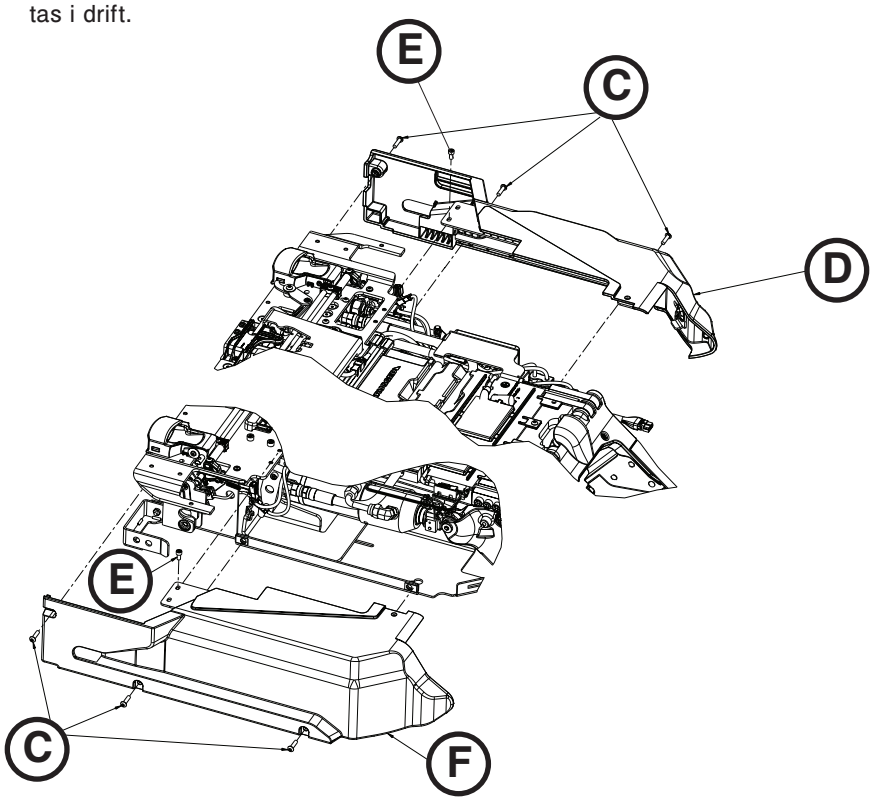

Figur 63

Svenska

Tillbaka till innehållsförteckningen

AVLÄGSNA OCH BYTA DEN MANUELLA FRIGÖRINGSKNAPPEN

Nödvändiga verktyg:

- T25 Torx-skruvmejsel
- 5/32" insexnyckel

Procedur:

1. Dra ut rullfästet ur patientområdet tills det låses i inflyttningsläge.
2. Avlägsna skydden på rullfästet. Se ”Avlägsna och byta ut skydd” på sidan 8-80.
3. Tryck på huvudströmbrytaren för att stänga av enheten.
4. Avlägsna stiftet (A) från lyft fästenheten för strömbrytaren (figur 64).
5. Avlägsna de två insexskruvarna med runda huvuden (B) som håller fast fästet till den manuella frigöringsknappen vid rullfästets ram (figur 64) med hjälp av en T25 Torx-skruvmejsel.
6. Lossa (avlägsna inte) insexskruven (C) som håller fast fästet till den manuella frigöringsknappen vid rullfästets ram (figur 64) med hjälp av en 5/32-tums insexnyckel.
7. Koppla ur kablarna från huvudströmbrytaren på/av (D) och avlägsna den manuella frigöringsknappen (figur 65).

   Obs! Bekräfta kabelanslutningarnas placeringar så att de inte blandas ihop.

8. Utför stegen i omvänd ordning för att återmontera.
9. Bekräfta att enheten fungerar ordentligt innan den åter tas i drift.

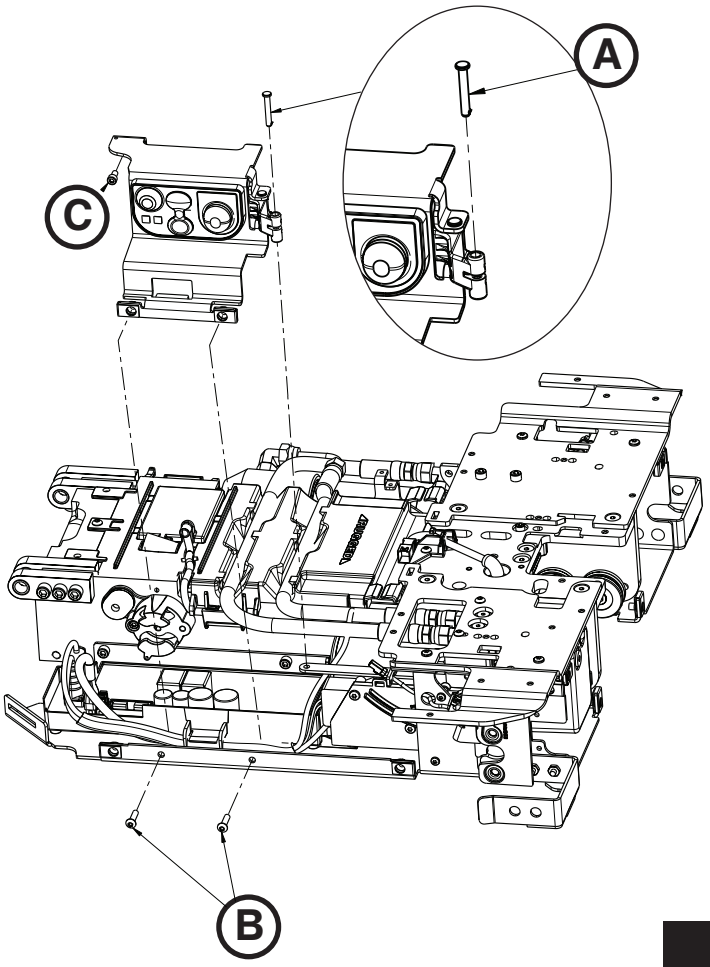

Figur 64

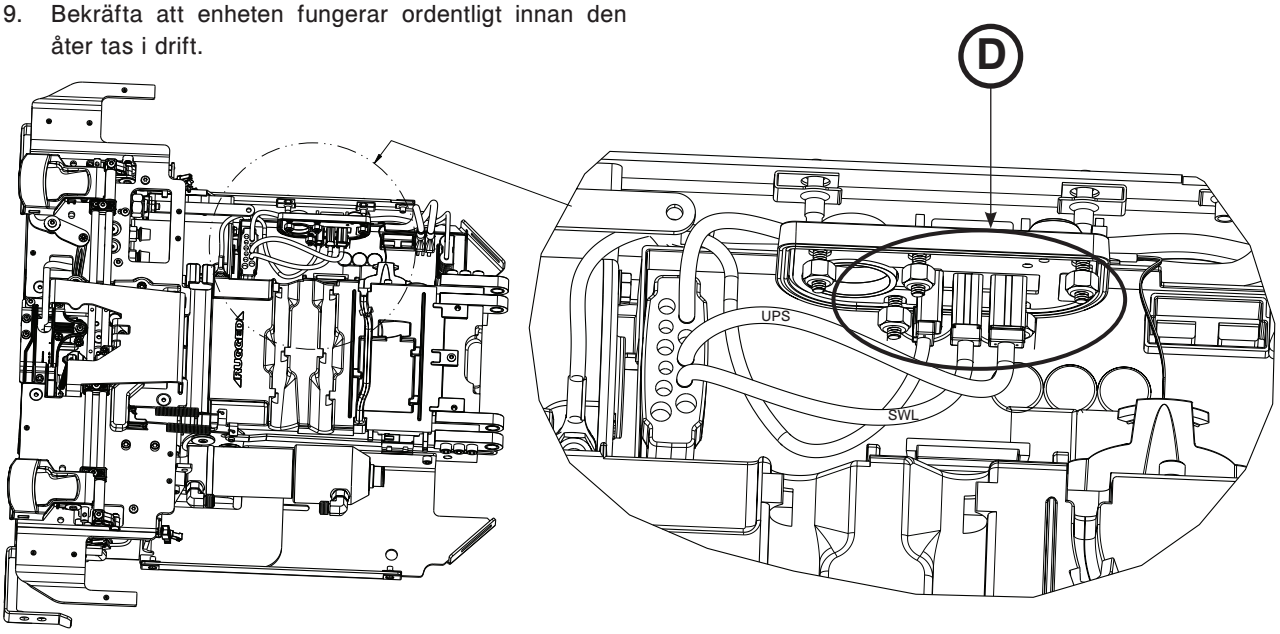

Figur 65

Tillbaka till innehållsförteckningen

AVLÄGSNANDE OCH BYTE AV STYRKORTET

Nödvändiga verktyg:

- 3/32" insexnyckel

⚠ FÖRSIKTIGHETSÅTGÄRD

Försiktighetsåtgärder angående elektrostatisk urladdning (ESD) ska vidtas när styrkortet hanteras för att minska risken för skada på elektronikenheten. För ytterligare information om skydd för elektrostatisk urladdning (ESD) kontakta Strykers tekniska supportavdelning på (800) 327-0770.

Procedur:

1. Avlägsna den manuella frigöringsknappen. Se ”Avlägsna och byta den manuella frigöringsknappen” på sidan 8-81.
2. Lossa (avlägsna inte) de två skruvarna (A) som håller fast huvudkabelenheten (B) vid styrkortsenheten (figur 66) med hjälp av en 3/32-tums insexnyckel.
3. Koppla ur alla andra kablar från styrkortsenheten (C) och avlägsna sedan styrkortsenheten (figur 66). Kassera styrkortsenheten.

   Obs! Får inte kasseras som osorterat allmänt avfall. Kontakta distributören eller annan auktoriserad sophanteringsfirma för bortskaffning av utrustningen

4. Rikta in styrkortsenhetens flikar men hålen i bottenplattorna till vänster för att montera den nya styrkortsenheten. Säkerställ att kablarna är korrekt placerade.
5. Utför stegen i omvänd ordning för att återmontera.
6. Bekräfta att enheten fungerar ordentligt innan den åter tas i drift.

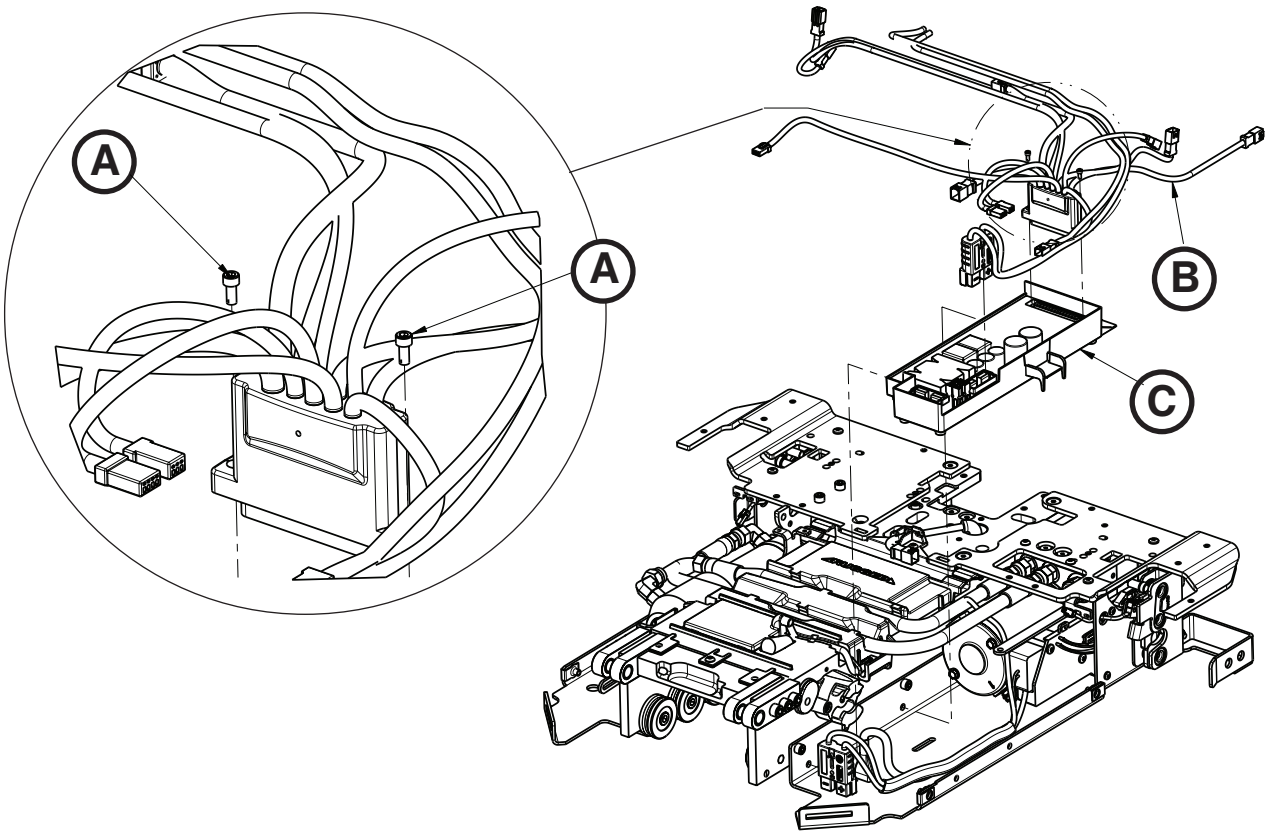

Figur 66

Tillbaka till innehållsförteckningen

BYTA UT HUVUDSTRÖMBRYTARE PÅ/AV

Nödvändiga verktyg:

- 11/32-tums mutterdragare

Procedur:

1. Avlägsna den manuella frigöringsknappen. Se ”Avlägsna och byta den manuella frigöringsknappen” på sidan 8-81.
2. Avlägsna de fem Fiberlock-sexkantsmuttrarna (A) som håller fast huvudströmbrytaren på/av (B) vid rullfästets fäste till den manuella frigöringsknappen (figur C) med hjälp av en 11/32-tums mutterdragare. Kassera huvudströmbrytaren på/av (figur 67).

   Obs! Får inte kasseras som osorterat allmänt avfall. Kontakta distributören eller annan auktoriserad sophanteringsfirma för bortskaffning av utrustningen

3. Utför stegen i omvänd ordning för att återmontera.

   Obs! Skruva inte åt skruvarna för hårt.

4. Bekräfta att enheten fungerar ordentligt innan den åter tas i drift.

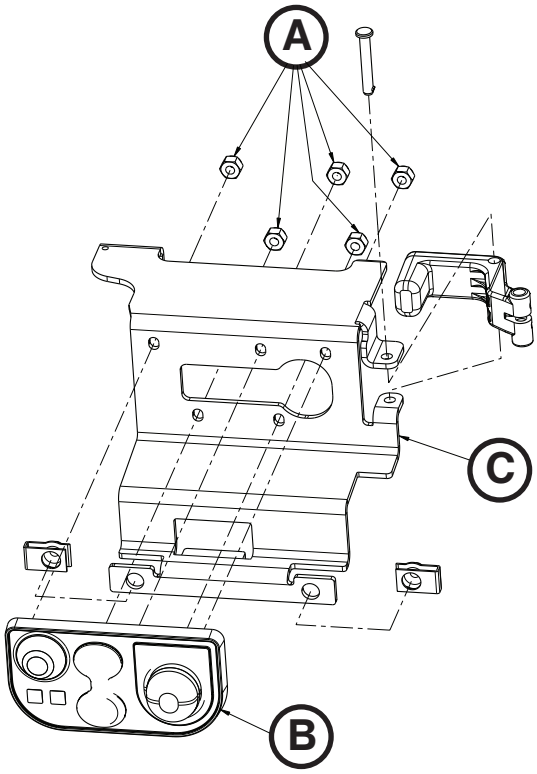

Figur 67

Tillbaka till innehållsförteckningen

BYTA UT RULLFÄSTETS STYRENHET

Nödvändiga verktyg:

- T20 Torx-skruvmejsel

Procedur:

1. Avlägsna den manuella frigöringsknappen. Se ”Avlägsna och byta den manuella frigöringsknappen” på sidan 8-81.
2. Avlägsna de tre deltaskruvarna (A) som håller fast rullfästets styrenhet (B) vid rullfästets ram (figur 68) med hjälp av en T20 Torx-skruvmejsel.
3. Koppla ur kabeln (C) från rullfästets styrenhet till huvudkabelenheten (figur 69).
4. Dra styrenheten ut och upp mot rullfästets styrkort för att avlägsna.
5. Utför stegen i omvänd ordning för att montera.

   Obs! Säkerställ att kablarna sitter fast och är korrekt placerade.

6. Bekräfta att enheten fungerar ordentligt innan den åter tas i drift.

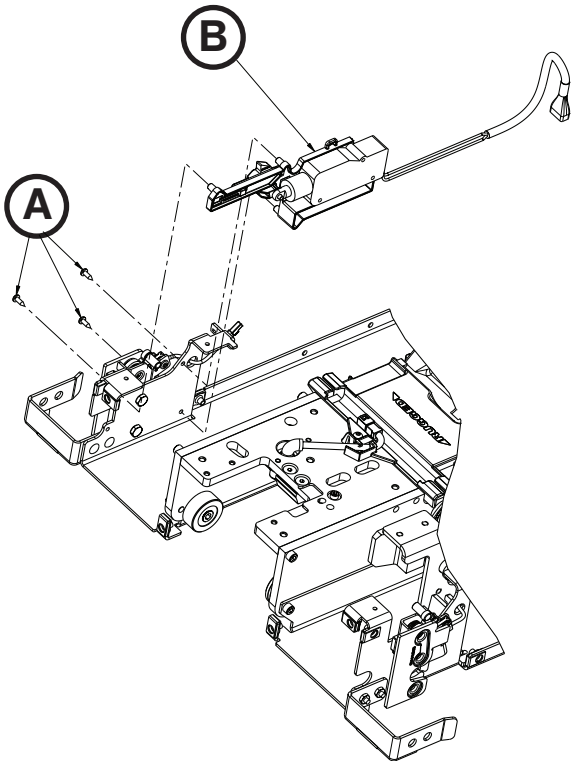

Figur 68

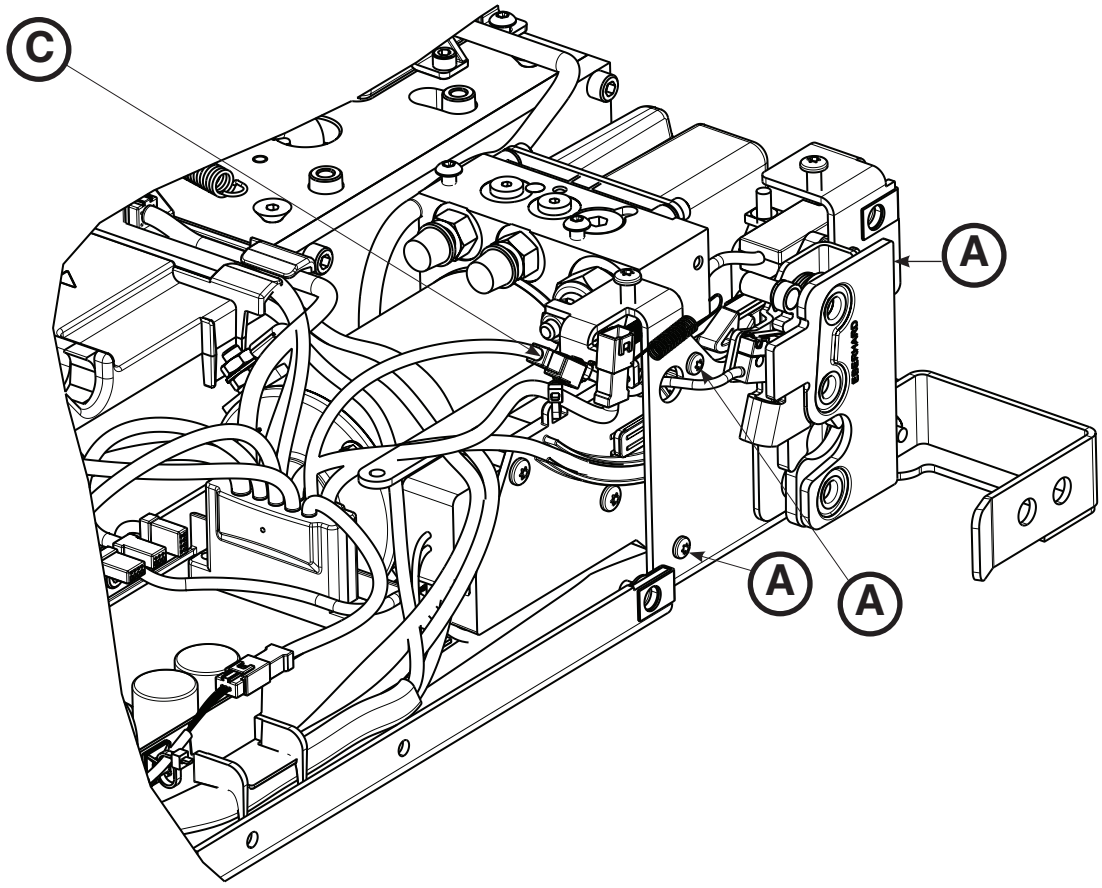

Figur 69

Svenska

Tillbaka till innehållsförteckningen

AVLÄGSNANDE OCH BYTE AV DEN HYDRAULISKA ENHETEN

Nödvändiga verktyg:

- T20 Torx-skruvmejsel
- T25 Torx-skruvmejsel
- 1/4" insexnyckel
- 3/16" insexnyckel
- 1/2-tums kombinationsnyckel
- Avbitartång

Procedur:

1. Avlägsna styrkortsenheten. Se ”Avlägsnande och byte av styrkortet” på sidan 8-82.
2. Avlägsna rullfästets styrenhet. Se ”Byta ut rullfästets styrenhet” på sidan 8-84.
3. Frigör kablarna från rullfästets placeringsbricka och hydraulslangarna.
4. Koppla ur USB-snabbanslutningskabeln och D+L-L-låsomkopplarkabeln från huvudkabeln.
5. Placera huvudkabelenheten mot rullfästets mitt för att få rum.
6. Avlägsna de två skruvarna (A) som håller fast hydraulenheten (B) vid den vänstra vingplattan (C) (figur 70) med hjälp av en T25 Torx-skruvmejsel.
7. Dra utåt för att avlägsna pumpenheten och ställ pumpenheten ovanpå den vänstra vingplattan.
8. Avlägsna ändhylsans cylinderstift (D) och mutter (E) (figur 71) med hjälp av en 1/4-tums insexnyckel och en 1/2-tums kombinationsnyckel.

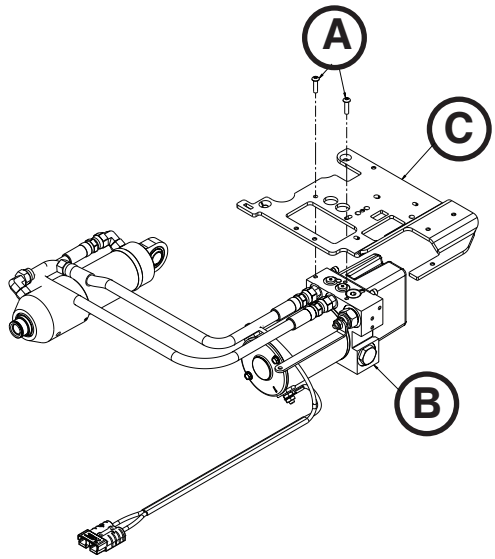

Figur 70

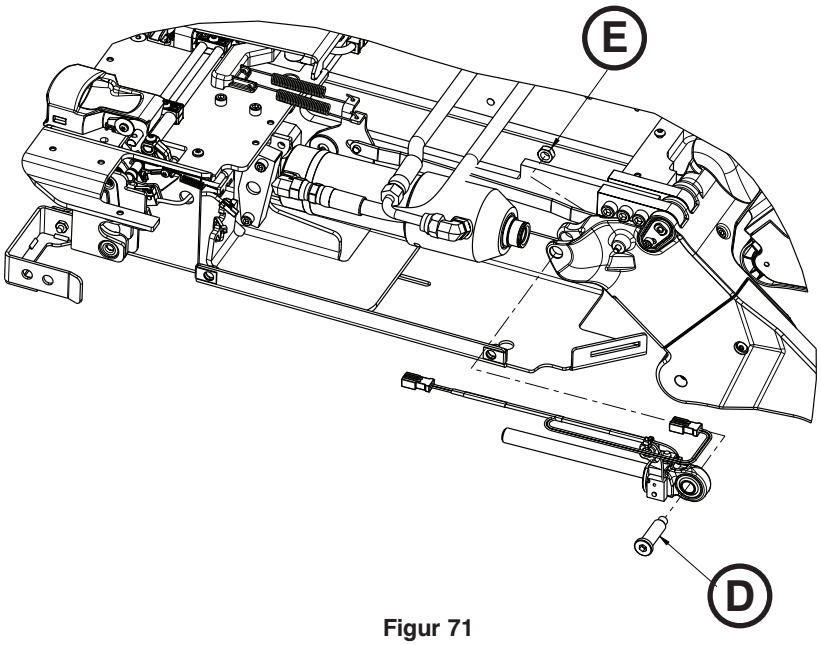

Figur 71

Tillbaka till innehållsförteckningen

AVLÄGSNANDE OCH BYTE AV DEN HYDRAULISKA ENHETEN (FORTSÄTTNING)

9. Klipp av buntbanden (F) som håller fast hydraulcylinderstångens ändkabel vid plasthöljet (figur 72) med hjälp av en avbitartång.

   Obs! Observera buntbandens placering för återmontering.

10. Lyft upp cylindern och dra ut hydraulcylinderstångens ändenhet. Spara hydraulcylinderstångens ändenhet för återmontering.
11. Avlägsna de två skruvarna (G) som håller fast stiftfästet (H) vid rullfästet (figur 73) med hjälp av en 3/16-tums insexnyckel.
12. Avlägsna stiftet (I) och lyft ut hydraulcylindern (figur 73).
13. Avlägsna den hydrauliska enheten och kassera ordentligt.

    Obs! Får inte kasseras som osorterat allmänt avfall. Kontakta distributören eller annan auktoriserad sophanteringsfirma för bortskaffning av utrustningen

14. Utför stegen i omvänd ordning för att återmontera.
15. Bekräfta att enheten fungerar ordentligt innan den åter tas i drift.

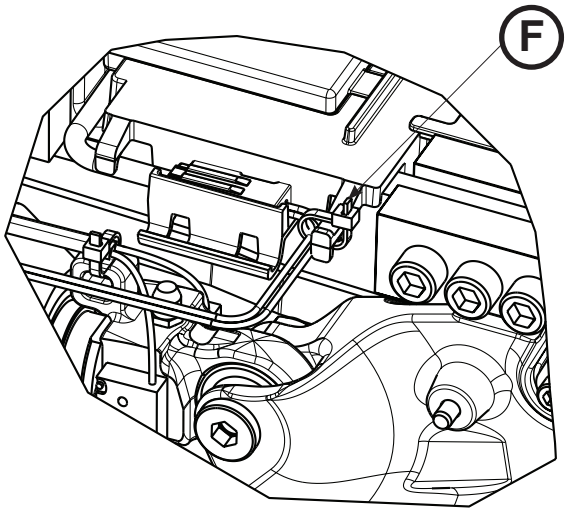

Figur 72

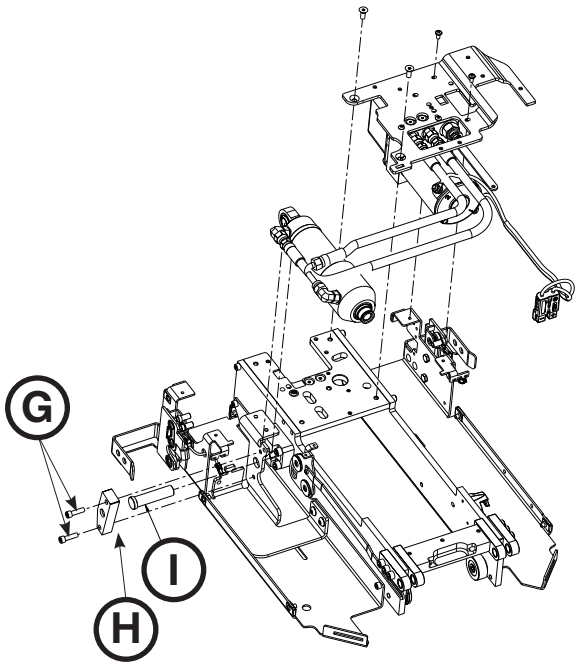

Figur 73

Tillbaka till innehållsförteckningen

BYTA UT HYDRAULCYLINDERSTÅNGENS ÄNDE

Nödvändiga verktyg:

- 1/4" insexnyckel
- 1/2-tums kombinationsnyckel
- Avbitartång

Procedur:

1. Dra ut rullfästet ur patientområdet tills det låses i inflyttningsläge.
2. Avlägsna skydden på rullfästet. Se ”Fylla behållaren” på sidan 8-101.
3. Tryck på huvudströmbrytaren för att stänga av enheten.
4. Avlägsna cylinderns sprintbult (A) och mutter (B) (figur 75) med hjälp av en 1/4-tums insexnyckel och en 1/2-tums kombinationsnyckel.
5. Klipp av buntbanden (C) som håller fast hydraulcylinderstångens ändkabel vid plasthöljet (figur 74) med hjälp av en avbitartång.

   Obs! Observera buntbandens placering för återmontering.

6. Lyft upp cylindern och dra ut hydraulcylinderstångens ändenhet (D) och kassera den (figur 75).
7. Utför stegen i omvänd ordning för att återmontera.
8. Bekräfta att enheten fungerar ordentligt innan den åter tas i drift.

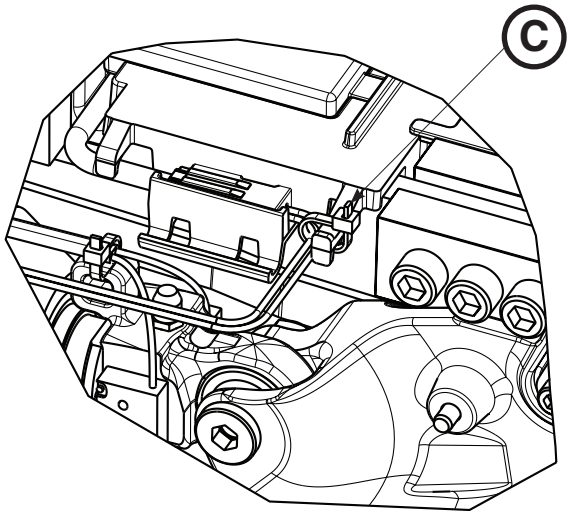

Figur 74

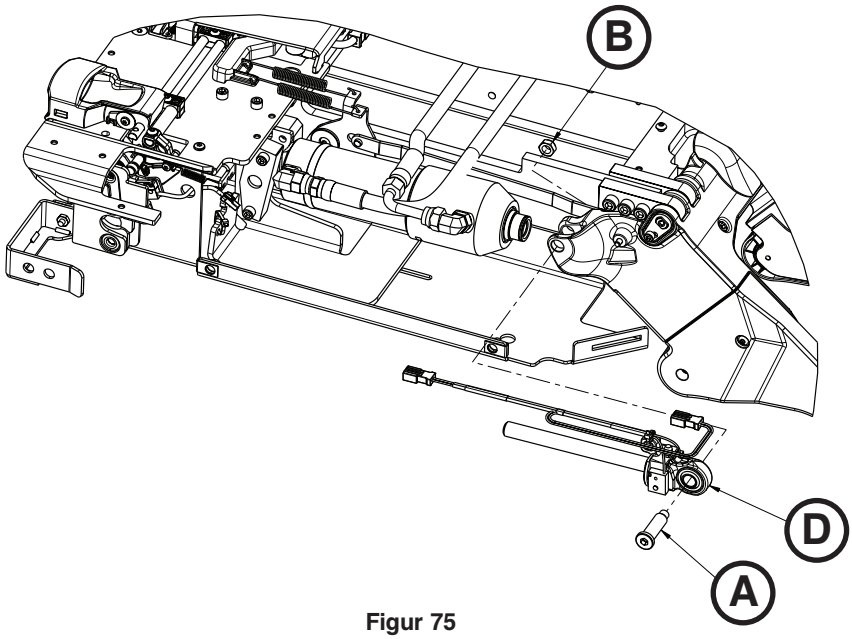

Figur 75

Tillbaka till innehållsförteckningen

BYTA UT KOMMUNIKATIONSKORT

Nödvändiga verktyg:

- Avbitartång

Procedur:

1. Dra ut rullfästet ur patientområdet tills det låses i inflyttningsläge.
2. Avlägsna skydden på rullfästet. Se ”Fylla behållaren” på sidan 8-101.
3. Klipp av det buntband som håller fast kommunikationskabeln vid plasthöljet med hjälp av en avbitartång.
4. Lyft upp rullfästets kommunikationskort (A) för att avlägsna (figur 76). Kassera kommunikationskortet.

   Obs! Får inte kasseras som osorterat allmänt avfall. Kontakta distributören eller annan auktoriserad sophanteringsfirma för bortskaffning av utrustningen.

5. Utför stegen i omvänd ordning för att återmontera.
6. Bekräfta att enheten fungerar ordentligt innan den åter tas i drift.

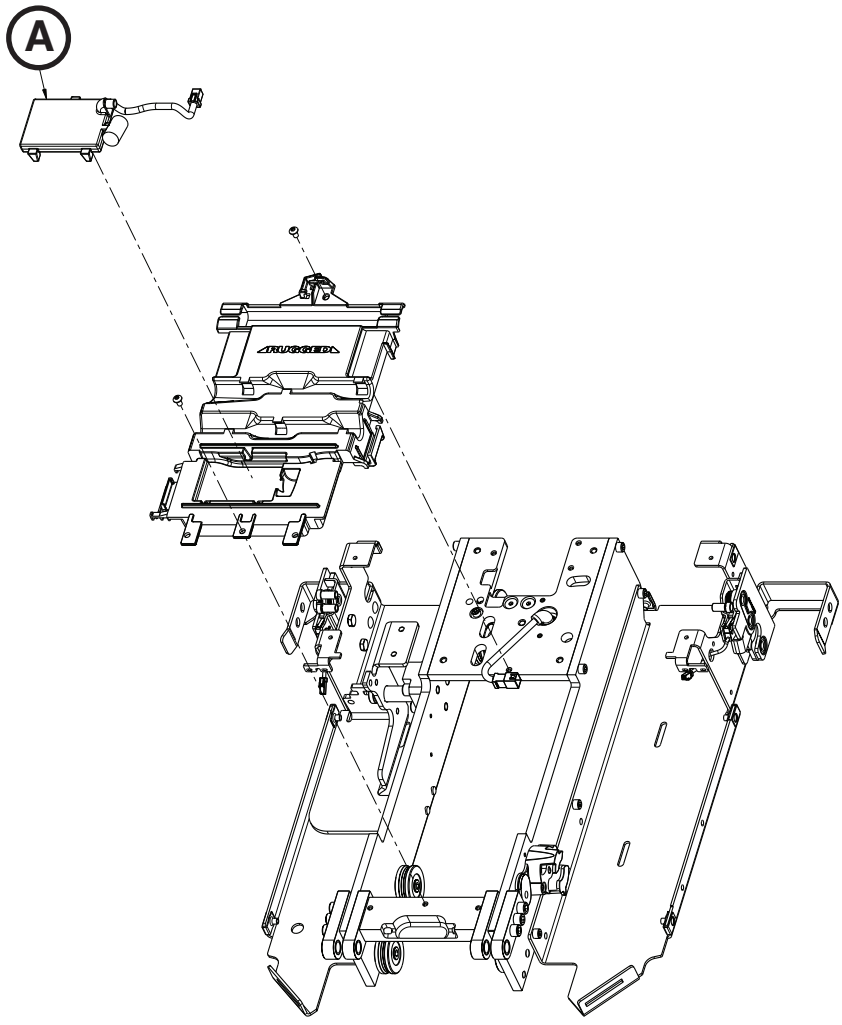

Figur 76

Tillbaka till innehållsförteckningen

BYTA UT INDUKTIV FJÄDER

Nödvändiga verktyg:

- 5/32" insexnyckel
- 3/16" insexnyckel
- T25 Torx-skruvmejsel

Procedur:

1. Avlägsna den manuella frigöringsknappen. Se ”Avlägsna och byta den manuella frigöringsknappen” på sidan 8-81.
2. Avlägsna skruven (A) som håller fast den induktiva fjäderenheten vid ramen (figur 78) med hjälp av en 5/32-tums insexnyckel.
3. Avlägsna skruven (B) som håller fast den induktiva fjäderenheten vid ramen (figur 78) med hjälp av en 3/16-tums insexnyckel.
4. Avlägsna skyddet (C) (figur 78). Spara för återmontering.
5. Avlägsna returfjädern (D) (figur 79). Spara för återmontering.
6. Avlägsna skruvarna (E) som håller fast laddningsfästet (figur 78) med hjälp av en T25 Torx-skruvmejsel.
7. Avlägsna skruven (F) som håller fast laddningsfästet (figur 78) med hjälp av en 5/32-tums insexnyckel.
8. Avlägsna den två skruvarna som håller fast det bakre vänstra vingskyddet med hjälp av en T25 Torx-skruvmejsel.
9. Koppla ur kabeln (G) från rullfästets styrkort och avlägsna den induktiva fjädern (H) (figur 78). Kassera den induktiva fjädern.

   Anmärkningar:
   - Lyft upp rullfästets styrkort för att dra igenom kabeln.
   - Observera kabelns placering och för återmontering i ett senare skede.
   - Får inte kasseras som osorterat allmänt avfall. Kontakta distributören eller annan auktoriserad sophanteringsfirma för bortskaffning av utrustningen.

10. Utför stegen i omvänd ordning för att återmontera.
11. Bekräfta att enheten fungerar ordentligt innan den åter tas i drift.

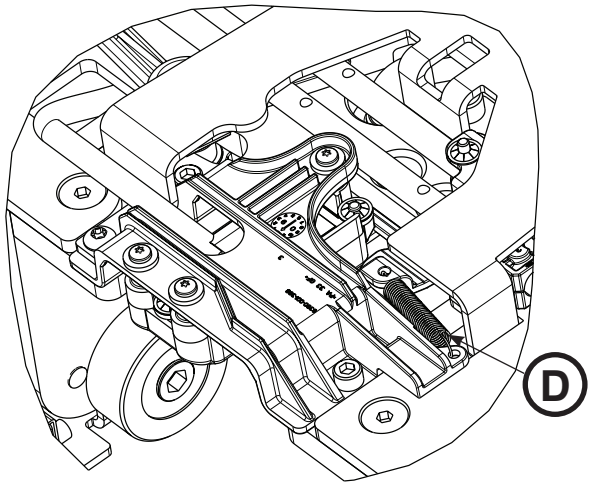

Figur 77

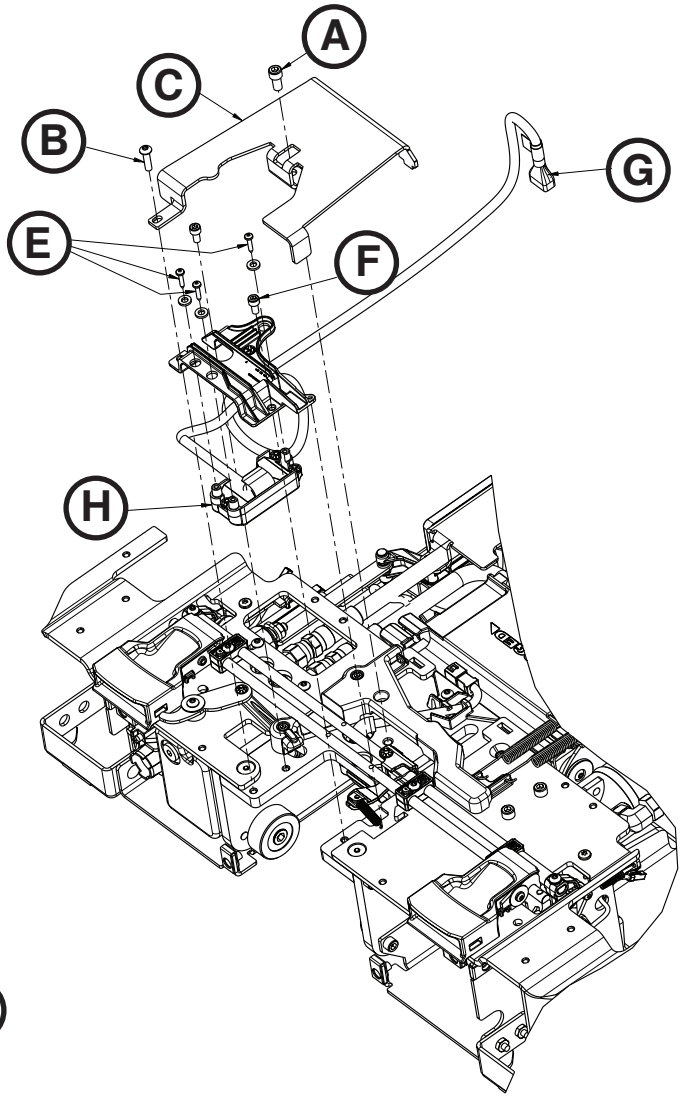

Figur 78

Tillbaka till innehållsförteckningen

BYTA UT RULLFÄSTETS LÄGESSENSOR (TPS)

Nödvändiga verktyg:

- T25 Torx-skruvmejsel
- 1/8" insexnyckel
- 5/32" insexnyckel
- 1/4-tums spärrnyckel

Procedur:

1. Avlägsna rullfästet. Se ”Avlägsna rullfästet” på sidan 8-78.
2. Avlägsna skydden på rullfästet. Se ”Fylla behållaren” på sidan 8-101.
3. Koppla ur TPS-kabeln (A) från huvudkabeln (figur 79).
4. Lossa (avlägsna inte) insexskruven (B) som håller fast rullfästets mekanismarm (figur 80) med hjälp av en 5/32-tums insexnyckel.
5. Avlägsna insexskruven (C) som håller fast länken till rullfästets mekanismarm och avlägsna rullfästets pivotstav (D) (figur 80) med hjälp av en 1/8-tums insexnyckel.
6. Lossa (avlägsna inte) insexskruven (E) som håller fast främre länken (F) vid rullfästets mekanismarm och vrid den ur vägen (figur 80) med hjälp av en 1/8-tums insexnyckel.

   Obs! Rotera länken för att avlägsna pivotstaven. Observera pivotstavens riktning vid avlägsnandet för återmontering i ett senare skede.

7. Avlägsna de två insexskruvarna (G) som håller fast TPS-enheten (H) (figur 81) med hjälp av en T25 Torx-skruvmejsel.

   Anmärkningar:
   - Lyft upp rullfästets mekanismarm lite för att dra genom kabeln och avlägsna TPS. Kassera rullfästets lägessensor (TPS).
   - Får inte kasseras som osorterat allmänt avfall. Kontakta distributören eller annan auktoriserad sophanteringsfirma för bortskaffning av utrustningen.

8. Utför stegen i omvänd ordning för att återmontera.
9. Bekräfta att enheten fungerar ordentligt innan den åter tas i drift.

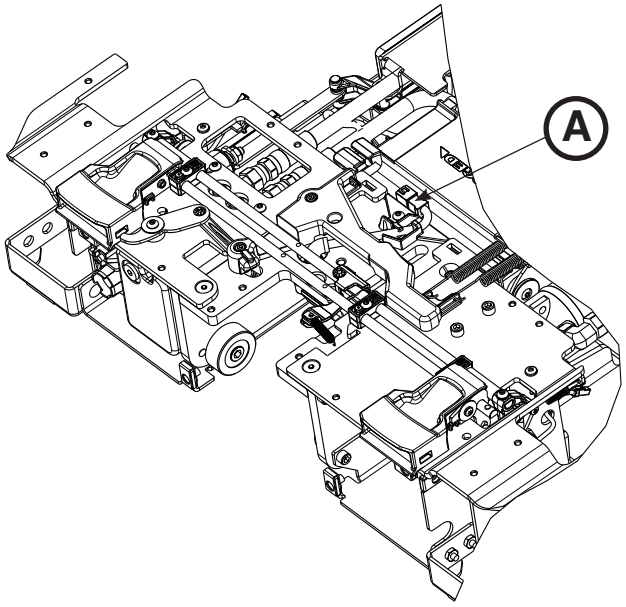

Figur 79

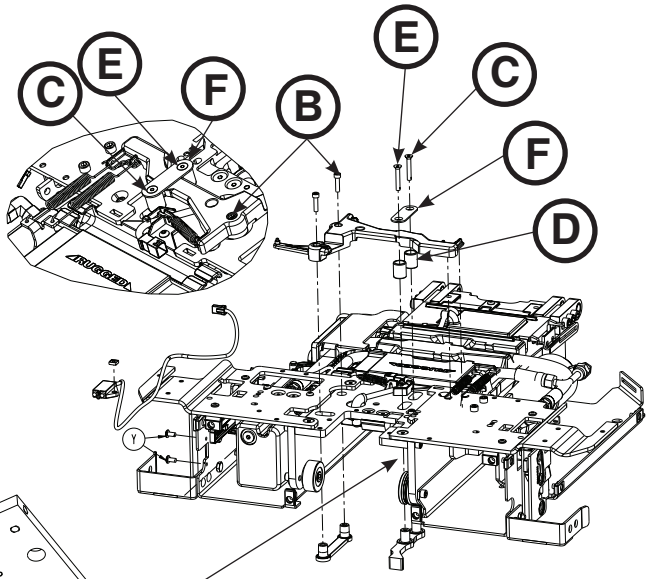

Figur 80

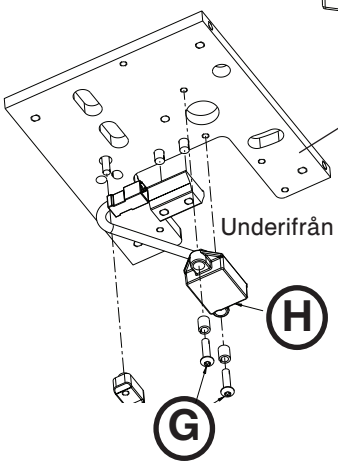

Figur 81

Svenska

Tillbaka till innehållsförteckningen

BYTA UT PLATT RULLARE OCH V-GUIDERULLARE

Nödvändiga verktyg:

- 1/4-tums hylsnyckel
- 3/8-tums spärrnyckel
- Momentnyckel (Nm) > 35,80 Nm

Procedur:

⚠ FÖRSIKTIGHETSÅTGÄRD

Se till att rullfästet ligger på en platt och jämn arbetsyta när du byter rullarna. Var uppmärksam på rullfästets position när du lossar på och skruvar åt pivotmuttrarna.

1. Avlägsna rullfästet. Se ”Avlägsna rullfästet” på sidan 8-78.
2. Ställ försiktigt rullfästet upprätt, såsom visas i figur 82.

   Obs! Tippa inte rullfästet upp och ned, framåt eller på sidan.

3. Lossa (avlägsna inte) pivotmuttern som håller fast den trasiga rullaren vid rullfästet med hjälp av en 1/4-tums hylsnyckel och 3/8-tums spärrnyckel.

   Obs! V-guiderullarna sitter på patientens högra sida (fem rullare) (A) och de platta rullarna sitter på patientens vänstra sida (två rullare) (B) (figur 82).

4. Utför stegen i omvänd ordning för att återmontera. Vid återmonteringen ska alla muttrar dras åt till 26,55–35,80 Nm.
5. Bekräfta att enheten fungerar ordentligt innan den åter tas i drift.

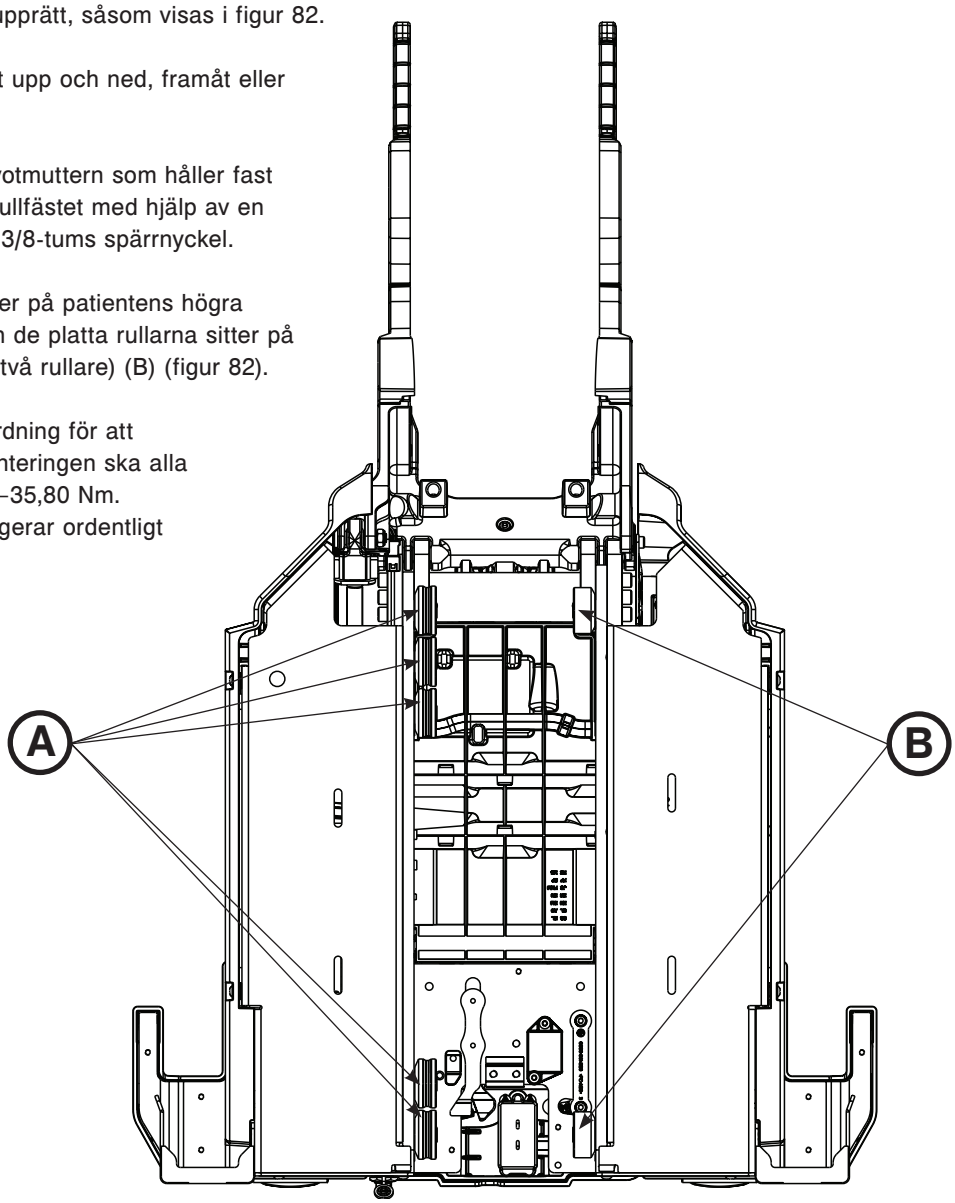

Figur 82

Tillbaka till innehållsförteckningen

AVLÄGSNANDE OCH BYTE AV HYDRAULCYLINDER

Nödvändiga verktyg:

- 1/4" insexnyckel
- 1/8" insexnyckel
- 1/2-tums kombinationsnyckel
- Avbitartång
- 5/8-tums kombinationsnyckel
- 3/16" insexnyckel
- 11/16-tums kombinationsnyckel

Procedur:

1. Dra ut rullfästet ur patientområdet tills det låses i inflyttningsläge.

   Obs! Detta gör det lättare att arbeta med enheten, men det är inte nödvändigt.

2. Tryck på den manuella frigöringsknappen på kontrollpanelen på Power-LOAD tills bärarmarna är i lägsta position.
3. Avlägsna skydden på rullfästet. Se ”Fylla behållaren” på sidan 8-101.
4. Avlägsna ändhylsans cylinderstift (A) och mutter (B) med hjälp av en 1/4-tums insexnyckel och en 1/2-tums kombinationsnyckel.
5. Klipp av buntbanden (D) (figur 84) som håller fast hydraulcylinderstångens ändkabel (C) vid plasthöljet (figur 83) med hjälp av en avbitartång.

   Obs! Observera alla buntbandens placeringar för återmontering.

6. När cylindern lyfts upp avlägsnas hydraulcylinderstångens ändenhet (C) (figur 83). Spara hydraulcylinderstångens ändenhet för återmontering.
7. Koppla bort båda slangarna från cylindern med hjälp av en 11/16-tums kombinationsnyckel. Se ”Avlägsna och byta ut hastighetshållare” på sidan 8-94.

   Obs! Hydraulvätska kommer att läcka från cylindern och slangarna. Lägg ut handdukar för att fånga upp vätskan.

8. Lossa (avlägsna inte) spärrmuttrarna på cylinderns båda slangbeslag och skruva loss beslaget från hydraulcylindern med hjälp av en 5/8-tums kombinationsnyckel. Spara alla delar för återmontering.

   Obs! Observera slangens placering och läge för återmontering i ett senare skede.

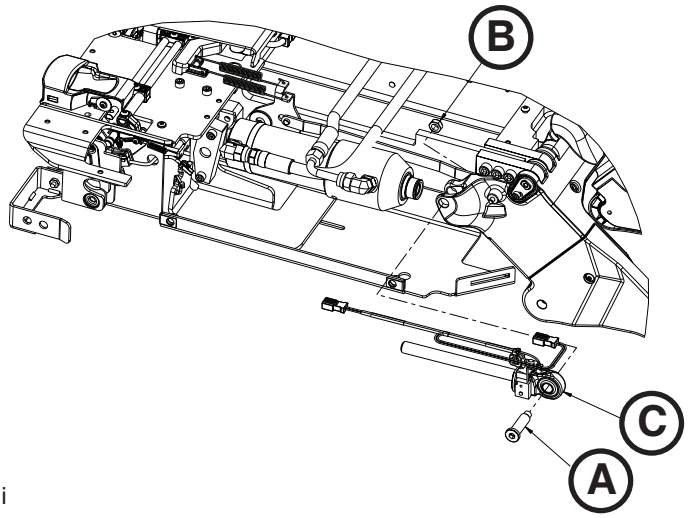

Figur 83

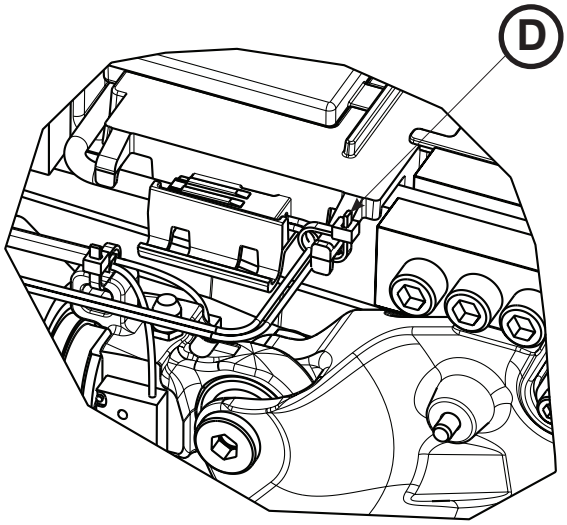

Figur 84

AVLÄGSNANDE OCH BYTE AV HYDRAULCYLINDER (FORTSÄTTNING)

9. Avlägsna hastighetshållaren från hydraulcylindern med hjälp av en 1/8-tums insexnyckel. Spara hastighetshållaren för återmontering.
10. Avlägsna de två skruvarna (E) som håller fast cylinderfästet (F) vid rullfästet och avlägsna ändhylsans cylinderstift (G) (figur 85) med hjälp av en 3/16-tums insexnyckel.
11. Avlägsna den hydrauliska enheten och kassera den.
12. Montera hastighetshållaren i cylindern med hjälp av en 1/8-tums insexnyckel.
13. Utför stegen i omvänd ordning för att återmontera.
14. Kontrollera vätskenivån innan enheten åter tas i drift. Se ”Fylla behållaren” på sidan 8-101.
15. Bekräfta att enheten fungerar ordentligt innan den åter tas i drift.

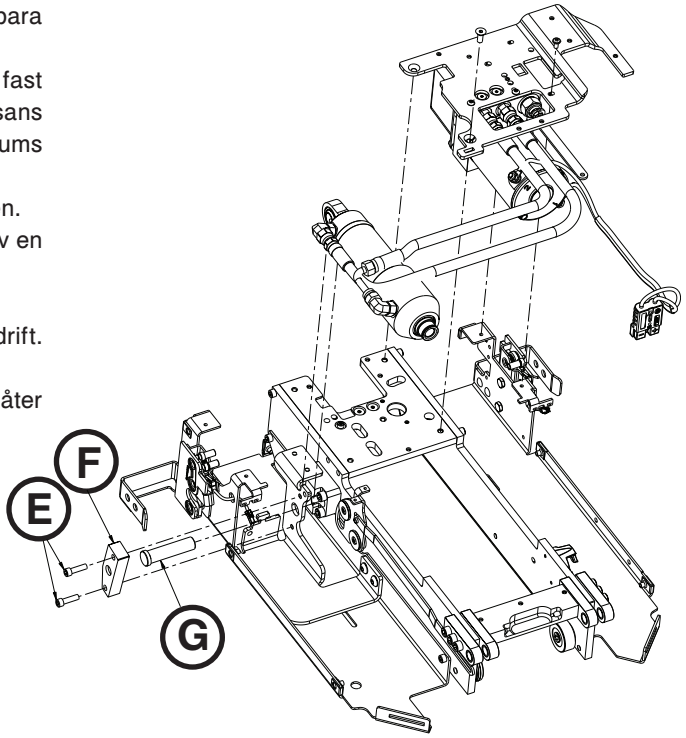

Figur 85

Svenska

Tillbaka till innehållsförteckningen

AVLÄGSNA OCH BYTA UT HASTIGHETSHÅLLARE

Nödvändiga verktyg:

- 1/8" insexnyckel
- 11/16-tums kombinationsnyckel
- 5/8-tums kombinationsnyckel
- Momentnyckel (Nm)

Procedur:

1. Dra ut rullfästet ur patientområdet tills det låses i inflyttningsläge.

   Obs! Detta gör det lättare att arbeta med enheten, men det är inte nödvändigt.

2. Avlägsna skydden på rullfästet. Se ”Avlägsna och byta ut skydd” på sidan 8-80.
3. Koppla bort den hydrauliska slangen (A) närmast monteringsfästet vid huvudänden av rullfästet (figur 86) med hjälp av en 11/16-tums kombinationsnyckel.

   Obs! Hydraulvätska kommer att läcka från cylindern och slangarna. Lägg ut handdukar för att fånga upp vätskan.

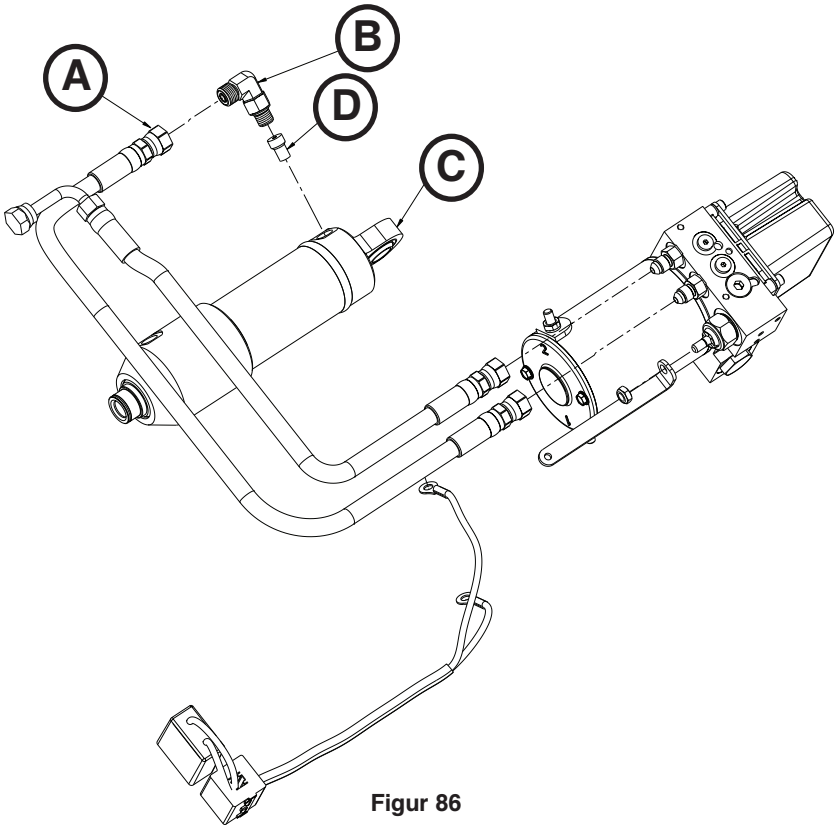

Figur 86

4. Lossa (avlägsna inte) spärrmuttern på cylinderns slangbeslag (B) och skruva loss beslaget från hydraulcylindern (C) (figur 86) med hjälp av en 5/8-tums kombinationsnyckel. Spara alla delar för återmontering.
5. Avlägsna hastighetshållaren (D) från hydraulcylindern (C) (figur 86) med hjälp av en 1/8-tums insexnyckel. Kassera hastighetshållaren.
6. Utför stegen i omvänd ordning för att återmontera.

   Obs! När cylinderns slangbeslag återmonteras (B) ska o-ringen smörjas med ATF och beslagen ska endast skruvas åt till motstånd känns. När beslaget riktas in till korrekt läge ska den inte dras tillbaka mer än 340 grader från det läge där avståndet kändes. Använd en momentnyckel och dra åt spärrmuttern på beslaget till ett vridmoment på 21,5±1,1 Nm.

7. Kontrollera vätskenivån innan enheten åter tas i drift. Se ”Fylla behållaren” på sidan 8-101.
8. Bekräfta att enheten fungerar ordentligt innan den åter tas i drift.

Svenska

AVLÄGSNA OCH BYTA UT MANUELL VENTIL (ICKE LÅSANDE)

Nödvändiga verktyg:

- 7/16-tums djup hylsnyckel
- 7/8-tums djup hylsnyckel
- 3/8-tums spärrnyckel
- 1/16" insexnyckel

Procedur:

1. Dra ut rullfästet ur patientområdet tills det låses i inflyttningsläge.

   Obs! Detta gör det lättare att arbeta med enheten, men det är inte nödvändigt.

2. Sänk ned bärarmarna.
3. Avlägsna skydden på rullfästet. Se ”Avlägsna och byta ut skydd” på sidan 8-80.
4. Avlägsna den manuella frigöringsknappen. Se ”Avlägsna och byta den manuella frigöringsknappen” på sidan 8-81.
5. Avlägsna Nylock-sexkantsmuttern (A) som håller fast den ickelåsande manuella ventilen (B) vid den manuella frigöringslänken (C) (figur 87) med hjälp av en 7/16-tums djup hylsnyckel och 3/8-tums spärrnyckel.

   Obs! Sätt en 1/16-tums insexnyckel genom skåran på den ickelåsande manuella ventilen (B) för att förhindra att den rör på sig (figur 87).

6. Avlägsna den ickelåsande manuella ventilen (B) (figur 87) med hjälp av en 7/16-tums djup hylsnyckel och 3/8-tums spärrnyckel. Kassera ventilen.

   Obs! Hydraulvätska kommer att läcka från cylindern och slangarna. Lägg ut handdukar för att fånga upp vätskan.

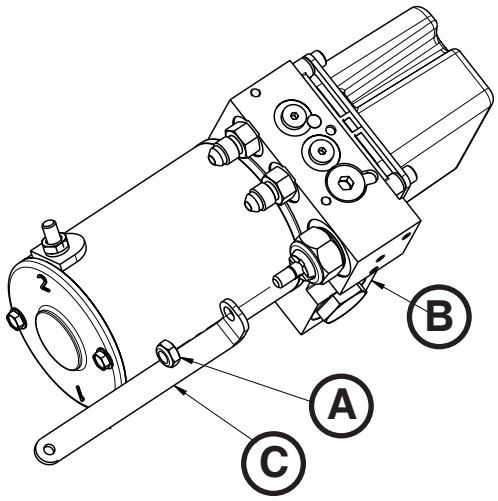

Figur 87

7. Utför stegen i omvänd ordning för att återmontera.
8. Kontrollera vätskenivån innan enheten åter tas i drift. Se ”Fylla behållaren” på sidan 8-101.
9. Bekräfta att enheten fungerar ordentligt innan den åter tas i drift.

Tillbaka till innehållsförteckningen

AVLÄGSNA OCH BYTA UT SLANG

Nödvändiga verktyg:

- 11/16-tums kombinationsnyckel
- (2) 9/16-tums kombinationsnyckel
- T25 Torx-skruvmejsel

Procedur:

1. Dra ut rullfästet ur patientområdet.

   Obs! Detta gör det lättare att arbeta med enheten, men det är inte nödvändigt.

2. Avlägsna skydden på rullfästet. Se ”Avlägsna och byta ut skydd” på sidan 8-80.
3. Koppla bort den gamla slangen från cylindern med hjälp av en 11/16-tums kombinationsnyckel.

   Obs! Hydraulvätska kommer att läcka från cylindern och slangarna. Lägg ut handdukar för att fånga upp vätskan.

4. Lossa (avlägsna inte) de två skruvarna (A) som håller fast samlingsrörets beslag vid den vänstra vingplattan (figur 89) med hjälp av en T25 Torx-skruvmejsel.

   Obs! Avlägsna inte samlingsrörets beslag, lossa bara på skruvarna för att komma åt muttrarna bättre.

5. Koppla bort den gamla slangen från samlingsrörets beslag med hjälp av två 9/16-tums kombinationsnycklar. Kassera slangen.

   Obs! Hydraulvätska kommer att läcka från cylindern och slangarna. Lägg ut handdukar för att fånga upp vätskan.

6. Utför stegen i omvänd ordning för att återmontera.
7. Kontrollera vätskenivån innan enheten åter tas i drift. Se ”Fylla behållaren” på sidan 8-101.
8. Bekräfta att enheten fungerar ordentligt innan den åter tas i drift.

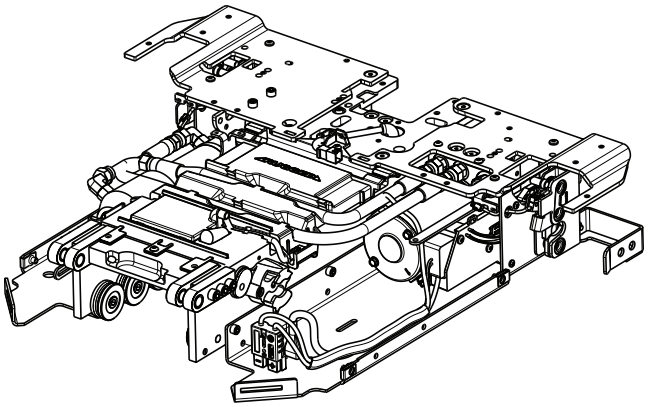

Figur 88

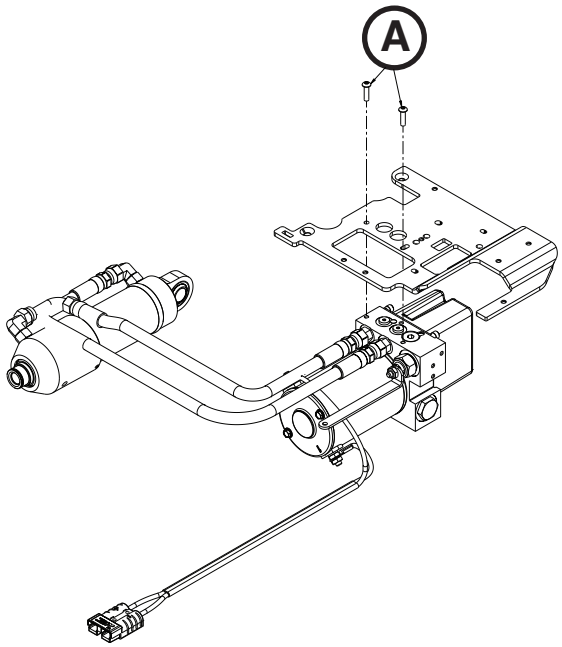

Figur 89

BYTA UT PUMP/MOTOR

Nödvändiga verktyg:

- (2) 9/16-tums kombinationsnyckel

Procedur:

1. Dra ut rullfästet ur patientområdet tills det låses i inflyttningsläge.

   Obs! Detta gör det lättare att arbeta med enheten, men det är inte nödvändigt.

2. Avlägsna den hydrauliska enheten. Se ”Avlägsnande och byte av den hydrauliska enheten” på sidan 8-85.
3. Lossa (avlägsna inte) slangändesanslutningarna (A) från samlingsröret med hjälp av två 9/16-tums kombinationsnycklar för att avlägsna båda slangarna (figur 90).

   Obs! Hydraulvätska kommer att läcka från cylindern och slangarna. Lägg ut handdukar för att fånga upp vätskan.

4. Utför stegen i omvänd ordning för att återmontera.
5. Bekräfta att enheten fungerar ordentligt innan den åter tas i drift.

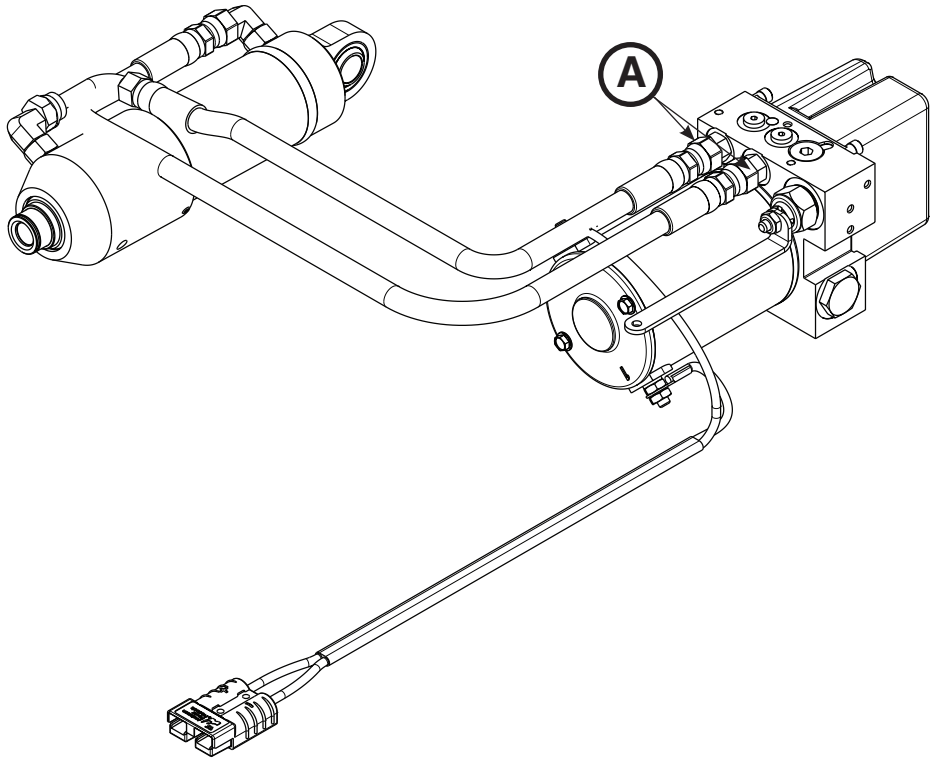

Figur 90

Tillbaka till innehållsförteckningen

AVLÄGSNANDE OCH BYTE AV MOTORKABEL

Nödvändiga verktyg:

- 7/16-tums kombinationsnyckel

Procedur:

1. Dra ut rullfästet ur patientområdet tills det låses i inflyttningsläge.

   Obs! Detta gör det lättare att arbeta med enheten, men det är inte nödvändigt.

2. Avlägsna skydden på rullfästet. Se ”Avlägsna och byta ut skydd” på sidan 8-80.
3. Avlägsna den hydrauliska enheten. Se ”Avlägsnande och byte av den hydrauliska enheten” på sidan 8-85.
4. Avlägsna de två muttrarna (A) och stjärnbrickorna (B) som håller fast motorkabeln (C) vid motorenheten (figur 91) med hjälp av en 7/16-tums kombinationsnyckel.

   Obs! Observera kabelns placering och polernas läge för återmontering i ett senare skede.

5. Utför stegen i omvänd ordning för att återmontera.
6. Bekräfta att enheten fungerar ordentligt innan den åter tas i drift.

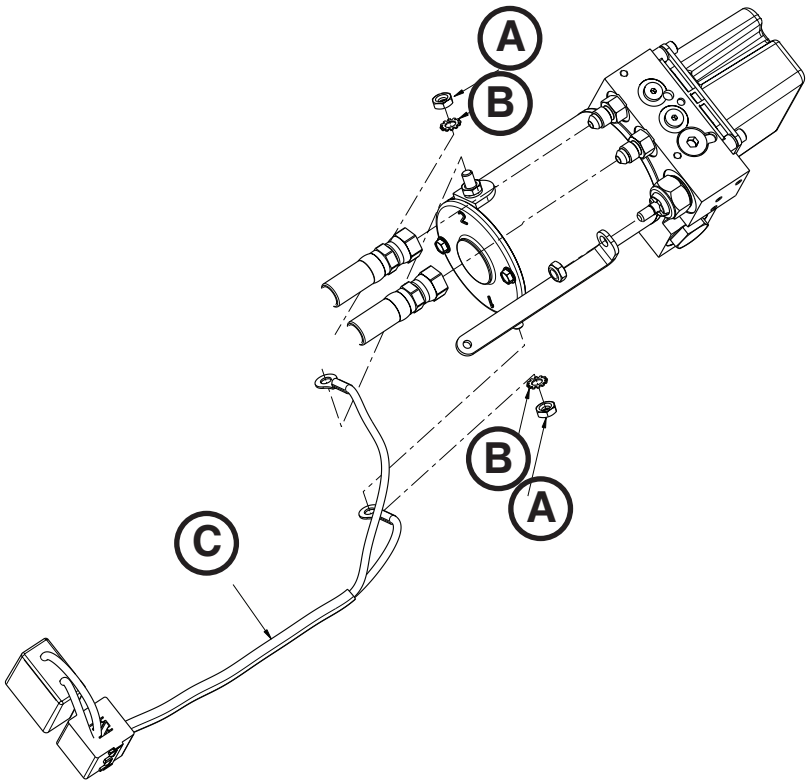

Figur 91

BYTA UT MOTOR

Nödvändiga verktyg:

- 7/16-tums kombinationsnyckel
- 1/4-tums spärrnyckel
- 9/32-tums hylsnyckel

Procedur:

1. Dra ut rullfästet ur patientområdet tills det låses i inflyttningsläge.

   Obs! Detta gör det lättare att arbeta med enheten, men det är inte nödvändigt.

2. Avlägsna skydden på rullfästet. Se ”Avlägsna och byta ut skydd” på sidan 8-80.
3. Avlägsna motorkabeln. Se ”Avlägsnande och byte av motorkabel” på sidan 8-98.
4. Avlägsna de två muttrarna (A) som håller fast motorn (B) vid hydraulsamlingsröret (C) med hjälp av en 9/32-tums hylsnyckel och 1/4-tums spärrnyckel (figur 92).

   Obs! Skruva inte åt muttrarna för hårt vid återmontering.

5. Utför stegen i omvänd ordning för att återmontera.

⚠ FÖRSIKTIGHETSÅTGÄRD

Skador kan uppstå när motorn byts ut om motorns rotor eller stator stöts.

6. Bekräfta att enheten fungerar ordentligt innan den åter tas i drift.

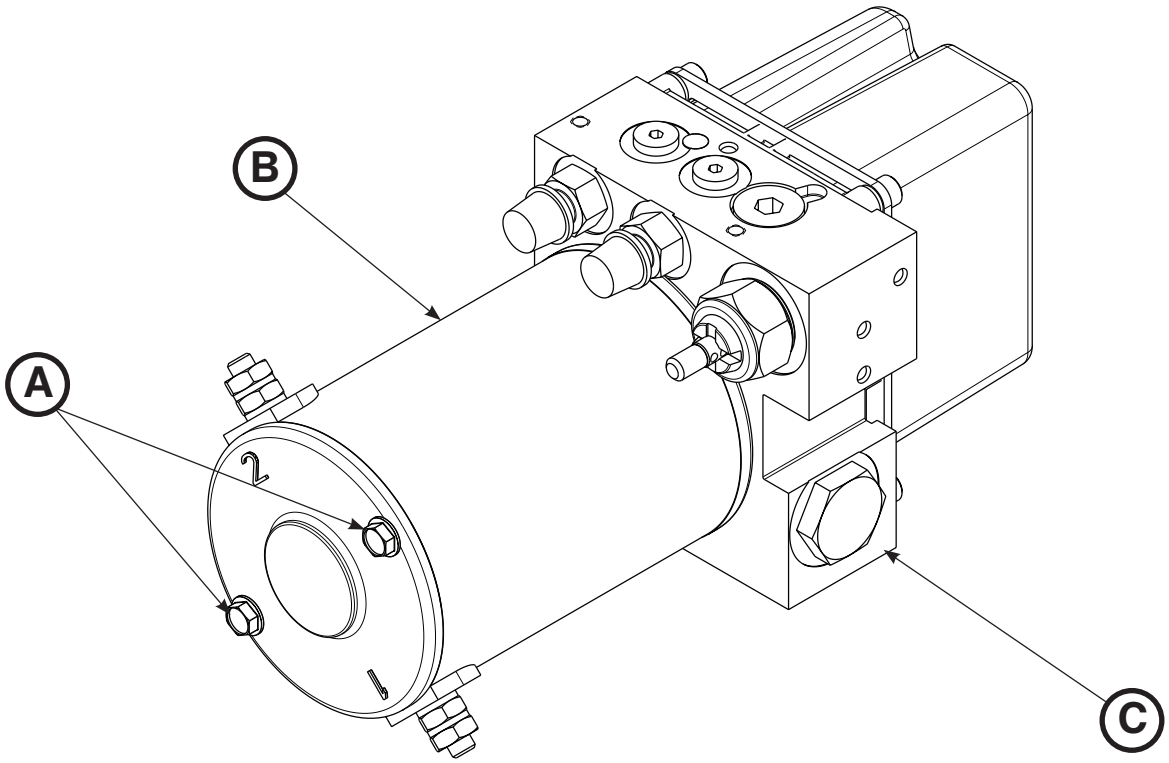

Figur 92

Tillbaka till innehållsförteckningen

UTBYTE AV TRYCKKOMPENSERAD FLÖDESKONTROLLVENTIL

Nödvändiga verktyg:

- 1/4" insexnyckel
- Spetsig tång

Procedur:

1. Dra ut rullfästet ur patientområdet tills det låses i inflyttningsläge.

   Obs! Detta gör det lättare att arbeta med enheten, men det är inte nödvändigt.

2. Avlägsna skydden på rullfästet. Se ”Avlägsna och byta ut skydd” på sidan 8-80.
3. Avlägsna den hydrauliska enheten. Se ”Avlägsnande och byte av den hydrauliska enheten” på sidan 8-85.
4. Avlägsna sexkantspluggen (A) från ovansidan av hydraulsamlingsröret med hjälp av en 1/4-tums insexnyckel (figur 93).
5. Avlägsna den tryckkompenserade flödeskontrollventilen med hjälp av en spetsig tång.

   Obs! Observera ventilens riktning för återmontering i ett senare skede.

6. Montera den nya tryckkompenserade flödeskontrollventilen.

   Obs! Montera ventilens sida med o-ringen nedåt i porten.

7. Utför stegen i omvänd ordning för att återmontera.
8. Kontrollera vätskenivån innan enheten åter tas i drift. Se ”Fylla behållaren” på sidan 8-101.
9. Bekräfta att enheten fungerar ordentligt innan den åter tas i drift.

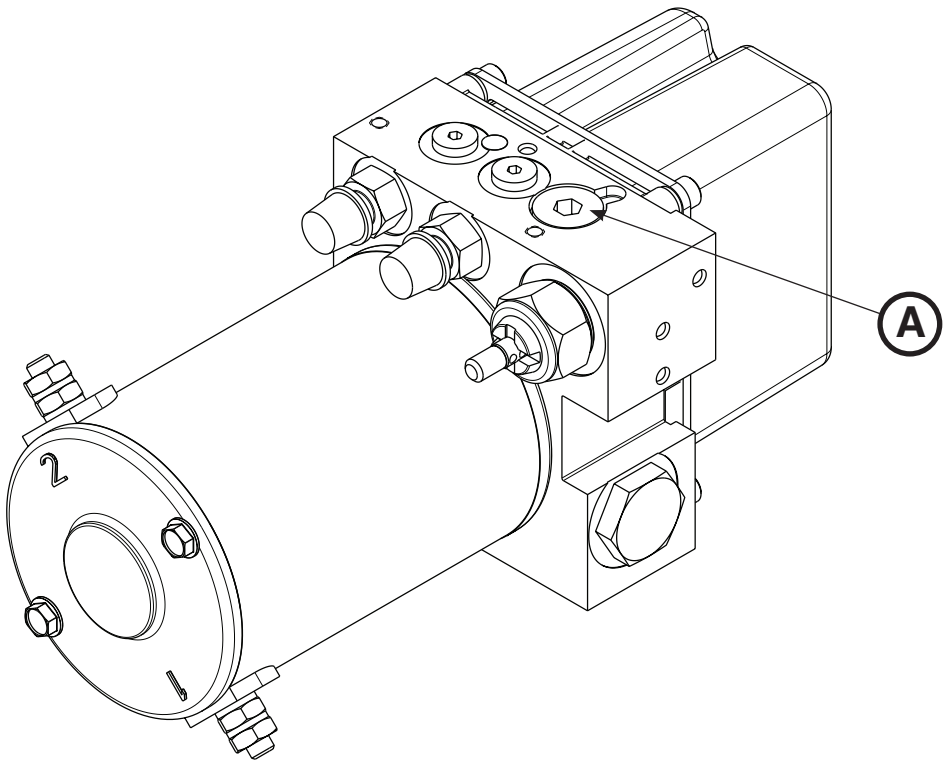

Figur 93

Tillbaka till innehållsförteckningen

BATTERIBYTE

Nödvändiga verktyg:

- T25 torxskruvmejsel

Procedur:

1. Tryck på strömbrytaren för att stänga av enheten.
2. Ta bort de två insexskruvarna med runda huvuden (A) som håller fast fästet till det bakre vagnsplattelocket (B) vid vagnsramen (figur 94) med hjälp av en T25 torxskruvmejsel. Ta bort locket.
3. Dra ut batterilådenheten (C) (figur 94).
4. Ta bort och kassera batteriet.

   Obs! Kassera inte som osorterat kommunalt avfall. Kontakta distributören eller annan auktoriserad sophanteringsfirma för bortskaffning av utrustningen.

⚠ FÖRSIKTIGHET

Vid utbyte av batteriet ska inte den negativa och den positiva polen beröraras med samma metallyta.

5. Utför stegen i omvänd ordning för att återmontera.
6. Bekräfta att enheten fungerar ordentligt innan den åter tas i drift.

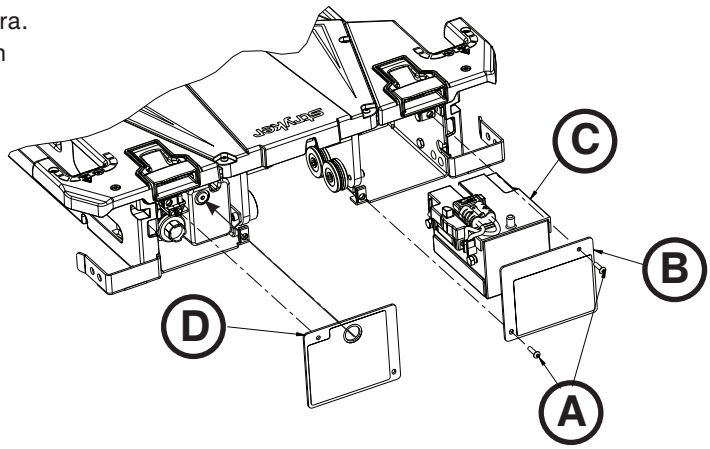

Figur 94

FYLLA BEHÅLLAREN

Nödvändiga verktyg:

- 3/16" insexnyckel

Procedur:

1. Dra ut vagnsenheten från patientutrymmet till den låser i inflyttningsläge.
2. Se till att lyftarmarna är i nedre läget innan behållaren fylls.
3. Ta bort påfyllningspluggen (D) (figur 94) med en 3/16" insexsnyckel.
4. Fyll behållaren upp till botten av fyllningsporten med Mobil Mercon® V Blend ATF-olja (6500-001-293).
5. Sätt tillbaka pluggen.

⚠ VARNING

Använd endast Mobil Mercon® V Blend ATF-olja (6500-001-293) i angiven mängd. Överfyll inte behållaren med olja. Se materialsäkerhetsdatabladet (MSDS) för Mobil Mercon® V Blend ATF-olja (MSDS) som utfärdats av tillverkaren för säkerhetsinformation (Exxon Mobil Corporation, 1-(800) 947-9147, http://www.exxon.com, http://www.mobil.com, produktkod: 20103020B010, 525147-00, 97X826).

Tillbaka till innehållsförteckningen

BYTA UT DEN PRIMÄRA FJÄDERN, FOTÄNDEN

Nödvändiga verktyg:

- 5/32" insexnyckel
- (2) 1/8-tums insexnycklar
- 1/4" insexnyckel
- 3/8-tums insexmejsel
- Momentnyckel (Nm) > 81 Nm

Procedur:

1. Avlägsna rullfästet. Se ”Avlägsna rullfästet” på sidan 8-78.
2. Avlägsna förflyttningsskenan. Se ”Avlägsna förflyttningsskena” på sidan 8-77.
3. Avlägsna de två skruvarna som håller fast säkerhetshaken vid golvplatten med hjälp av en 5/32-tums insexnyckel och avlägsna säkerhetshaken.
4. Avlägsna de fyra fästsprintarna på förankringen (A) som håller fast förankringen vid golvplattan (figur 95) med hjälp av en 3/8-tums insexmejsel.

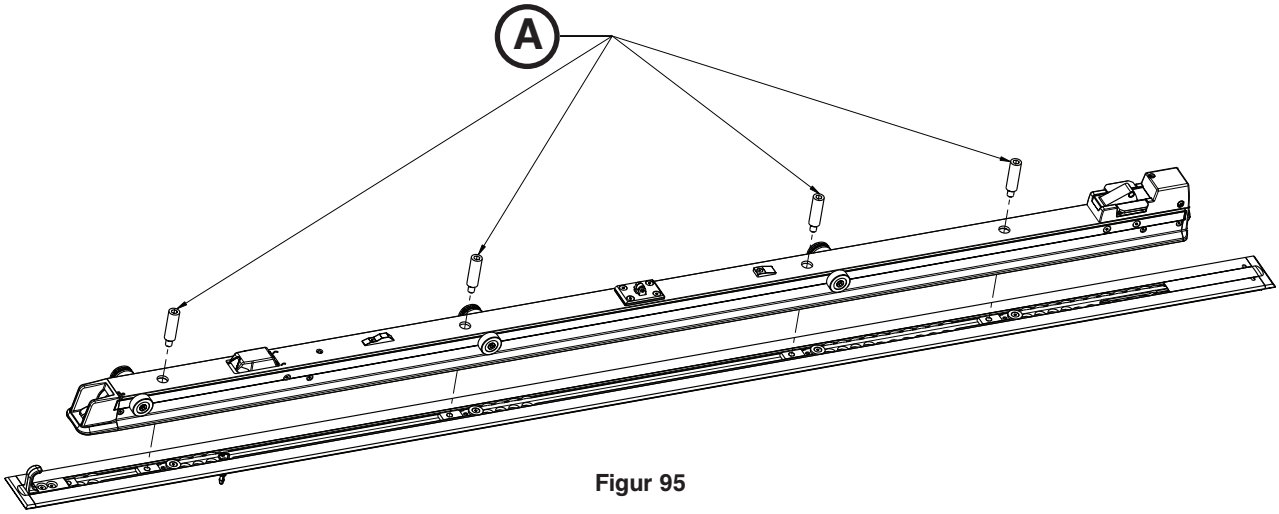

Figur 95

5. Vänd förankringen på sidan och koppla bort förankringskolvens kablar från patientområdets strömkabel (vid huvudänden).
6. Avlägsna en av de två skruvarna med platt huvud (B) som håller fast frigöringsspakens hölje (F) vid förankringen (figur 96) med hjälp av en 1/8-tums insexnyckel.

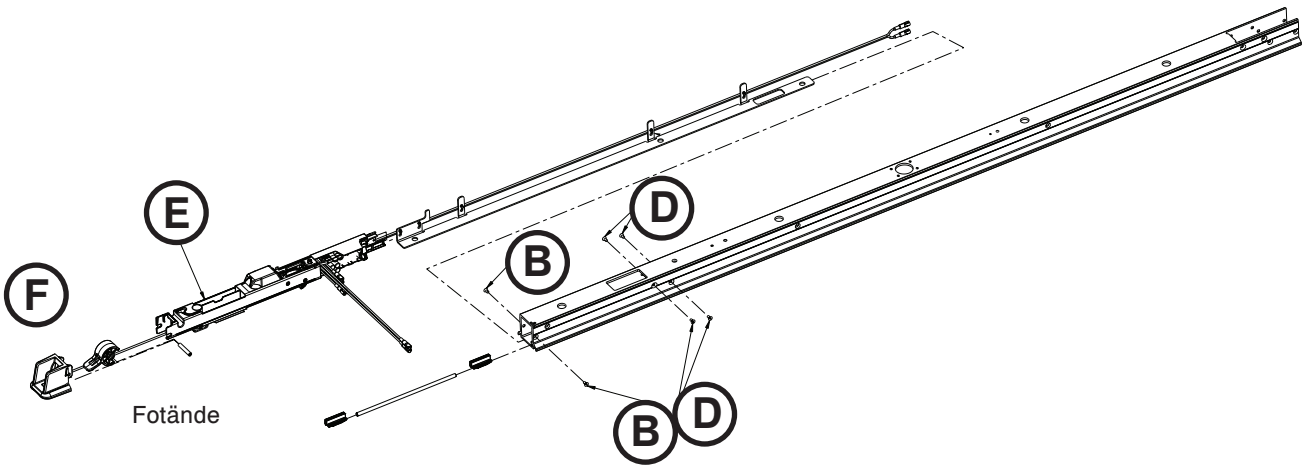

Figur 96

Svenska

Tillbaka till innehållsförteckningen

BYTA UT DEN PRIMÄRA FJÄDERN, FOTÄNDEN (FORTSÄTTNING)

7. För in den andra 1/8-tums insexnyckeln i förankringens pivotstift för att avlägsna den andra skruven och avlägsna förankringsutlösaren.

   Obs! Lysdiodskabeln kan fortfarande vara inkopplad. Dra inte delarna för att förhindra skador.

8. Avlägsna de två skruvarna med platt huvud (C) som håller fast den platta rullaren och V-guiderullaren vid fotänden av förankringen (figur 97) med hjälp av en 1/4-tums insexnyckel. Spara alla delar för återmontering.

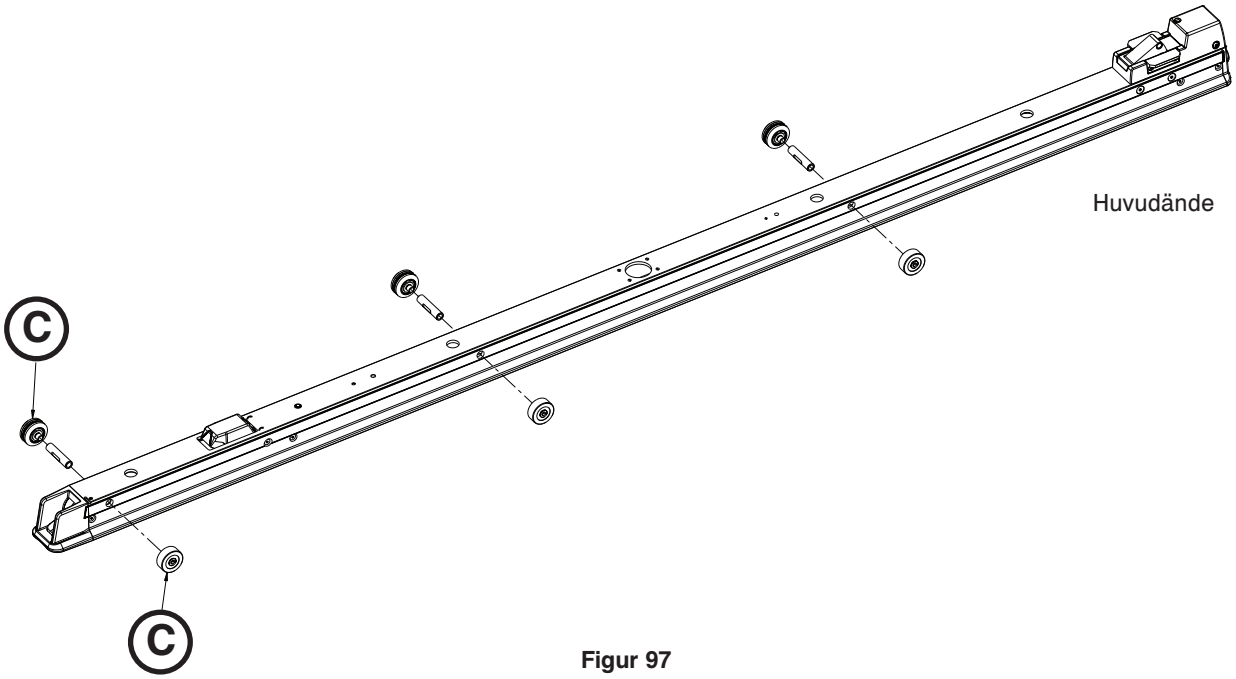

Figur 97

9. Avlägsna två av de fyra skruvarna med platt huvud (D) från ena sidan om förankringskolven i mitten (figur 96) med hjälp av en 1/8-tums insexnyckel. Spara alla delar för återmontering.
10. För in den andra 1/8-tums insexnyckeln i förankringens pivotstift för att avlägsna två av de fyra skruvarna med platta huvuden (D) (figur 96). Spara skruvarna för återmontering.
11. Koppla från strömkablarna från förlängningskabeln från förankringens undersida.
12. Avlägsna försiktigt förankringskolven i mitten (E) från förankringen (figur 96).

Tillbaka till innehållsförteckningen

BYTA UT DEN PRIMÄRA FJÄDERN, FOTÄNDEN (FORTSÄTTNING)

13. Avlägsna förankringens pivotstift (G) som håller förankringsfjädern (H) vid förankringens hölje (J) (figur 98).
14. Koppla från fjäderkabeln från det induktiva primärkortet (I) (figur 98). Kassera förankringsfjädern.

    Obs! Får inte kasseras som osorterat allmänt avfall. Kontakta distributören eller annan auktoriserad sophanteringsfirma för bortskaffning av utrustningen.

15. Utför stegen i omvänd ordning för att återmontera. Dra år V-guiderullarna och de platta rullarna till 26,55–35,80 Nm. Dra åt förankringens fästsprintar till 81±13,5 Nm.
16. Bekräfta att enheten fungerar ordentligt innan den åter tas i drift.

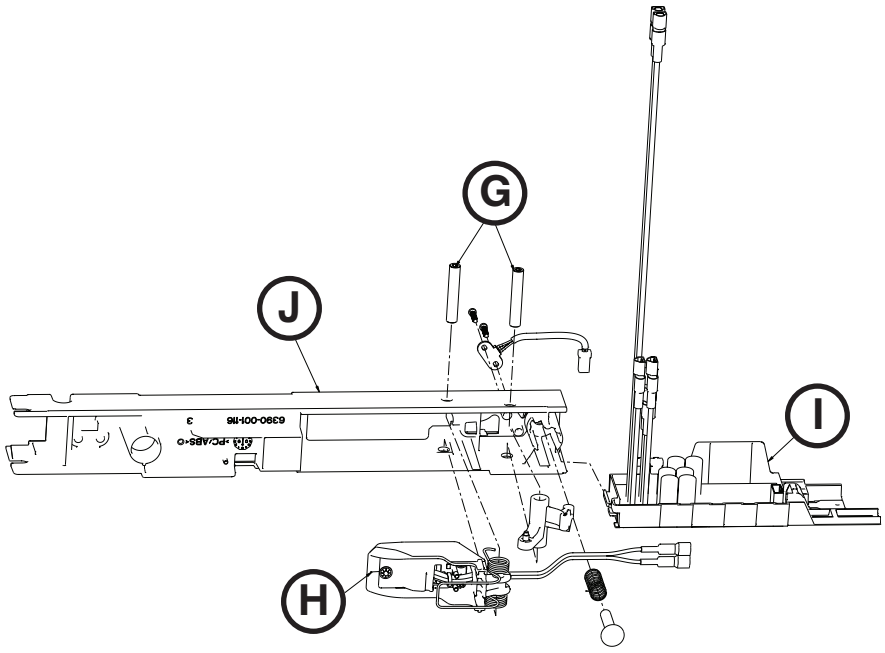

Figur 98

BYTA UT DEN PRIMÄRA FJÄDERN, HUVUDÄNDEN

Nödvändiga verktyg:

- 5/32" insexnyckel
- (2) 1/8-tums insexnycklar
- 3/8-tums insexmejsel
- T25 Torx-skruvmejsel
- Avbitartång
- Momentnyckel (Nm) > 81 Nm

Procedur:

1. Avlägsna rullfästet. Se ”Avlägsna rullfästet” på sidan 8-78.
2. Avlägsna förflyttningsskenan. Se ”Avlägsna förflyttningsskena” på sidan 8-77.
3. Avlägsna de två skruvarna som håller fast säkerhetshaken vid golvplatten med hjälp av en 5/32-tums insexnyckel och avlägsna säkerhetshaken.
4. Avlägsna de fyra bultarna i förankringsfästet som håller fast förankringen vid golvplattan med hjälp av en 3/8-tums insexmejsel.
5. Koppla bort huvudströmkabeln från patientutrymmet till förankringsenheten vid huvudänden.
6. Avlägsna de fyra skruvarna (A) (figur 99) med hjälp av en 5/32-tums insexnyckel.
7. Avlägsna de fyra skruvarna med platt huvud (B) som håller fast förankringens spärrhake vid förankringen (figur 99) med hjälp av två 1/8-tums insexnycklar. Spara alla delar för återmontering.
8. Avlägsna försiktigt förankringens spärrhake (C) från förankringen genom att dra den mot huvudänden av förankringen (figur 99).

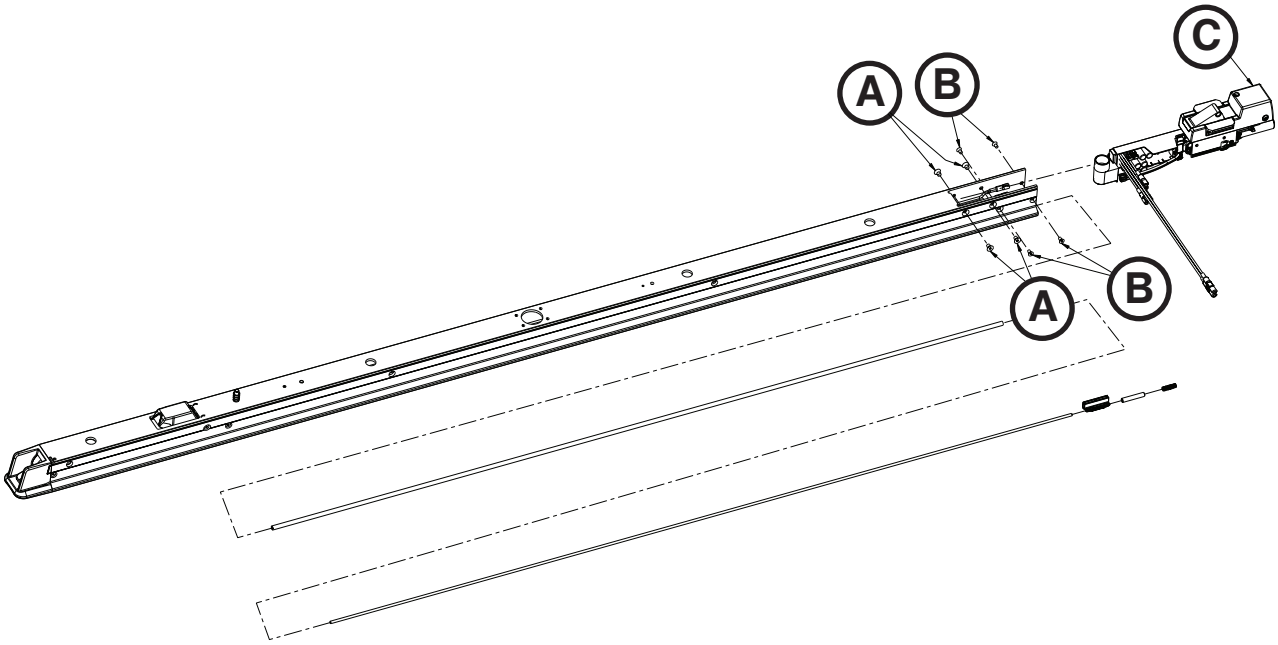

Figur 99

9. Koppla från strömkablarna från förlängningskabeln från förankringen.

Tillbaka till innehållsförteckningen

BYTA UT DEN PRIMÄRA FJÄDERN, HUVUDÄNDEN (FORTSÄTTNING)

10. Koppla från de två fjäderkablarna från det induktiva primärkortet.
11. Klipp av de buntband (D) som håller fast fjädersladdarna vid sladduppsamlingsbandet (figur 100) med hjälp av en avbitartång.
12. Avlägsna de fyra insexskruvarna med runda huvuden (E) som håller de två hållarvingarna och avlägsna hållarvingarna (figur 101) med hjälp av en T25 Torx-skruvmejsel. Spara alla delar för återmontering.
13. Avlägsna de två insexskruvarna med runt huvud (F) som håller fast förankringens hölje vid förankringen, huvudänden till förankringens spärrhake och avlägsna förankringens hölje (G) med hjälp av en 1/8-tums insexnyckel (figur 102).
14. Avlägsna försiktigt förankringens hölje. Kassera förankringens hölje.

    Obs! Får inte kasseras som osorterat allmänt avfall. Kontakta distributören eller annan auktoriserad sophanteringsfirma för bortskaffning av utrustningen.

15. Utför stegen i omvänd ordning för att återmontera. Använd en momentnyckel för att dra åt alla förankringens fästsprintar till 81±13,5 Nm vid återmonteringen.
16. Bekräfta att enheten fungerar ordentligt innan den åter tas i drift.

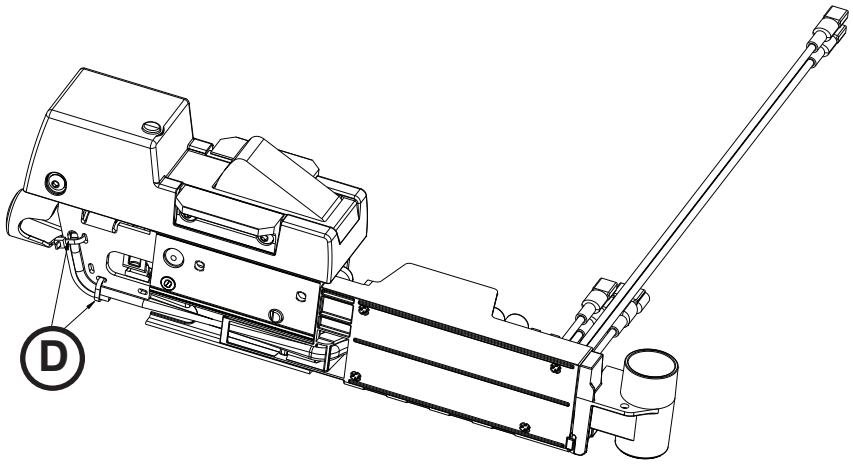

Figur 100

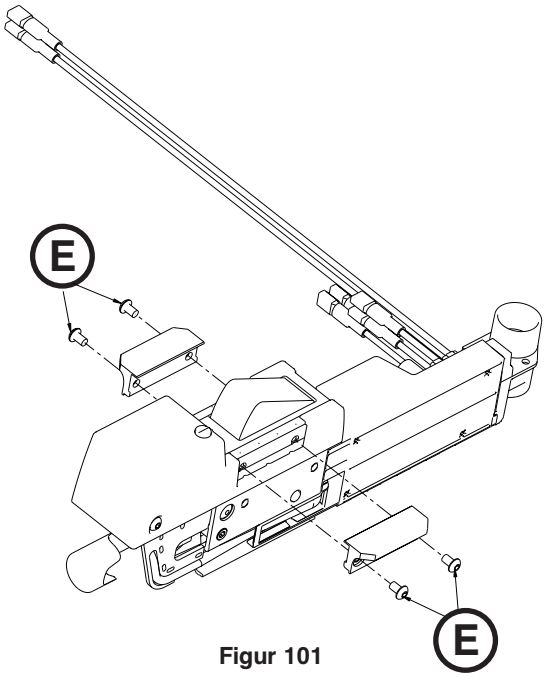

Figur 101

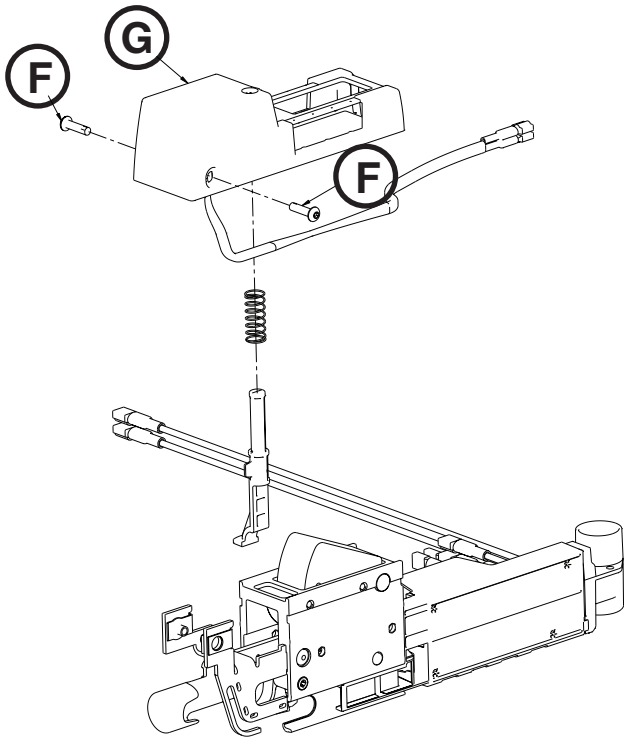

Figur 102

Tillbaka till innehållsförteckningen

AVLÄGSNA OCH BYTA UT FÖRFLYTTNINGSSKENANS LÅSLAGER

Nödvändiga verktyg:

- 5/32" insexnyckel

Procedur:

1. Avlägsna rullfästet. Se ”Avlägsna rullfästet” på sidan 8-78.
2. Avlägsna förflyttningsskenan. Se ”Avlägsna förflyttningsskena” på sidan 8-77.
3. Avlägsna de fyra skruvarna med platt huvud (A) som håller fast förflyttningsskenans låshuvud till förankringsutskjutningen (figur 103) med hjälp av en 5/32-tums insexnyckel.
4. Avlägsna förflyttningsskenans låshuvud (B) (figur 103).
5. Avlägsna förflyttningsskenans låsstiftsenhet (C), kompressionsfjäder (D) och bronslager (E) från förankringsutskjutningen (figur 103). Kassera bronslagret.
6. Rengör förflyttningsskenans låsstiftsenhet (C) och kompressionsfjäder (D) noggrant (figur 103).
7. Montera det nya bronslagret (E), kompressionsfjäder (D) och förflyttningsskenans låsstiftsenhet (C) i förankringsutskjutningen (figur 103).

   Obs! Innan återmonteringen ska förflyttningsskenans låsstiftsenhet smörjas med molybdendisulfidsmörjmedel (6390-001-263).

8. Återmontera de fyra skruvarna med platt huvud som håller fast förflyttningsskenans låshuvud (B) till förankringsutskjutningen genom att skruva i dem lite först och sedan dra åt alla fyra (figur 103) med hjälp av en 5/32-tums insexnyckel.
9. Utför stegen i omvänd ordning för att återmontera.
10. Bekräfta att enheten fungerar ordentligt innan den åter tas i drift.

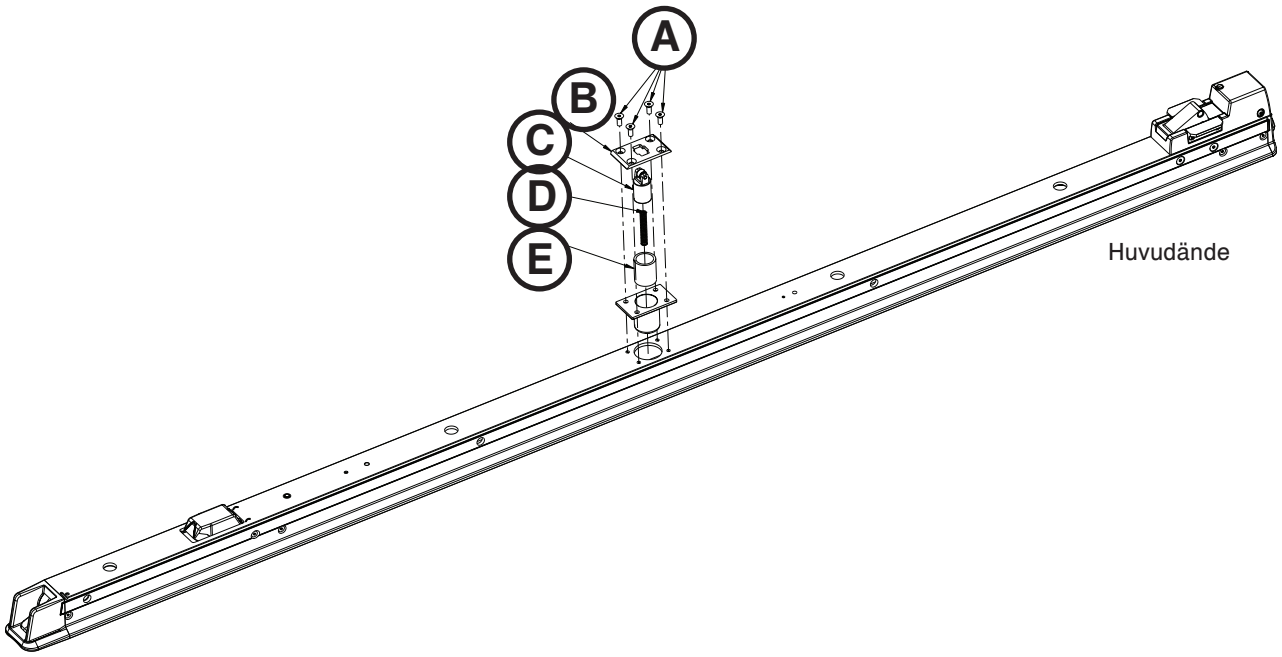

Figur 103

Tillbaka till innehållsförteckningen

Felsökning

Kontrollera lämplig drift efter varje steg. När problemet har lösts kan enheten användas igen. Kontakta en servicetekniker på +1-800-327-0770 eller +1-269-389-6500 om hjälp behövs vid felsökningen.

PROBLEM/ MISSLYCKANDE	REKOMMENDERAD ÅTGÄRD
Förflyttningsskenan/ bårvagnen rör sig inte ur transportläge när frigöringsspaken vid fotänden av förankringen trycks ned	1. Kontrollera om bärarmarna är ovanför basröret. a. Om bärarmarna är ovanför basröret: i. Tryck ned förflyttningsskenans frigöringsspak och rullfästets frigöringsknapp på förankringens huvudände samtidigt med hjälp av en till person. 1. Om bårvagnen frigörs kontrollerar du huvudändens förankringsmekanism. ii. Om bårvagnen fortfarande inte rör på sig upprepar du steg i medan du drar i förflyttningsskenans låsutlösare på patientens vänstra sida vid fotänden av förflyttningsskenan. Detta borde göra att bårvagnen kan dras ut medan den är låst i rullfästet och förflyttningsskenan. När du har dragit ut bårvagnen tittar du på undersidan av förflyttningsskenan. Cirka 38 cm från fotänden ska det finnas en metallkrok med en halvcirkelformad insänkning vid huvudet. Tryck upp halvcirkeln och då ska bårvagnen frigöras och kunna röras (be någon att dra i bårvagnen). 1. Om bårvagnen frigörs kontrollerar du fotändens förankringsmekanism. a. Avlägsna förflyttningsskenan för att kontrollera fotändens förankringsstift och avlägsna förankringsmekanismen från förankringens nederdel. b. Om bärarmarna är under basröret: i. Tillsammans med en till person trycker du med förflyttningsskenans frigöringsspak och lyfter upp ett av frigöringshandtagen för bårvagnen på rullfästet samtidigt. 1. Om bårvagnen frigörs avlägsnar du bårvagnen och kontrollerar om det svarta stiftet dras ut från höljet på förankringens huvudände. **Obs!** Rullfästet måste vara i mittenposition och frigöringsspaken ska vara nedtryckt för att dra ut stiftet. a. Om stiftet dras ut utan några tecken på skada kontrollerar du den gjutna konstruktionen på rullfästets frigöringshandtagsmekanism (6390-001-328) eller plastspaken i rullfästets mittenmekanism. b. Om stiftet inte dras ut kontrollerar du huvudändens förankringsmekanism för skada. ii. Om bårvagnen fortfarande inte rör på sig för du in en skruvmejsel i båda skårorna på huvudänden på rullfästets sidoskydd för att frigöra spärrhakarna på bårvagnens huvuddel. 1. När spärrhakarna har låsts upp använder du frigöringsspaken vid fotänden för att frigöra bårvagnen. 2. När bårvagnen har avlägsnats kontrollerar du frigöringshandtagets mekanism i rullfästet.
Rullfästet rullar inte jämnt	1. Om det är svårt att rulla när rullfästet rullas på förflyttningsskenan: a. Kontrollera stängerna i kanalerna på utsidan av utskjutningen på förflyttningsskenan för smuts eller främmande material och ta bort det. b. Om steg a inte åtgärdar problemet kontrollerar du om utskjutningen på förflyttningsskenan är sliten runt kanalerna. Om den är det ska du byta ut V-guiderullarna på rullfästet. 2. Om det är svårt att rulla när förflyttningsskenan rullas på förankringen: a. Kontrollera blindstoppen i metall (6390-001-246) på huvudänden av förflyttningsskenan för att säkra att de sitter fast och inte skaver mot förankringsutskjutningen. b. Kontrollera stängerna i kanalerna på insidan av utskjutningen på förflyttningsskenan för smuts eller främmande material och ta bort det. c. Om varken steg a eller b åtgärdar problemet kontrollerar du om utskjutningen på förflyttningsskenan är sliten runt kanalerna. Om den är det ska du byta ut V-guiderullarna på förankringen.
Rullfästet rullar en bit och stannar	1. Kontrollera förflyttningsskenans låslager i förankringen. a. Rengör förflyttningsskenans låsstift, byt ut lagret och smörj in med molybdendisulfid (6390-001-263) på insidan av det nya lagret. 2. Kontrollera låset på förflyttningsskenans åsidosättningsreglage (6390-001-261) för slitage.

Tillbaka till innehållsförteckningen

FELSÖKNING (FORTSÄTTNING)

PROBLEM/ MISSLYCKANDE	REKOMMENDERAD ÅTGÄRD
Rullfästet låter när det rullar	1. Om det låter när rullfästet rullas på förflyttningsskenan: a. Kommer rullfästet till fotänden av förflyttningsskenan innan förflyttningsskenan rör sig när systemets rullas ut ur transportläge? i. Om det inte gör det är det troligtvis förflyttningsskenans låsstift i förankringen eller returfjädern som är problemet. Stiftet ska återgå till helt uppåtriktat läge efter att det trycks in. Kontrollera förflyttningsskenans låsstift och rengör eller byt ut fjädern eller lagret. ii. Om ja avlägsnar du smuts och främmande föremål från förflyttningsskenan och fordonets golv. Kontrollera förflyttningsskenans utskjutning för slitage. Avlägsna rullfästet från förflyttningsskenan och kontrollera att rullfästets rullare inte är smutsiga. Om detta inte åtgärdar problemet, eller om utskjutningen på förflyttningsskenan är sliten runt stängerna ska V-guiderullarna på rullfästet bytas ut. 2. Om det låter när förflyttningsskenan rullas på förankringen: a. Ljudet orsakas troligtvis av spärrullaren (vanligtvis ett högt, gällt ljud), eller förflyttningsskenans låsspärr (ofta ett mer skrapande ljud).
Rullfästets lysdioder är släckta när rullfästet sätts i flyttläge	1. Bekräfta att rullfästet är på och att batteriet är laddat. 2. Kontrollera att det finns en magnetaktivator (6390-001-106) och att den sitter fast ordentligt vid förankringens fotände. 3. Bekräfta att systemet inte rullar av flyttläget när du trycker på rullfästet (med bärarmarna nere) och att systemet är låst i läget. 4. Avlägsna förflyttningsskenan och bekräfta att magnetens rörelseutlösare (6390-001-205) är intakt och utan skador. 5. Avlägsna magnetens rörelseutlösare (6390-001-205). Avlägsna fotändens spärrenhet från förflyttningsskenan och dra ut länken i kanalen på patientens vänstra sida. Kontrollera att magneten inuti länken finns där och att den är intakt. Kontrollera att returfjädern på länken är i gott skick. 6. Avlägsna rullfästets skydd och kontrollera anslutningarna på kabeln till rullfästets lägessensor (TPS) (6390-001-361). 7. Kontrollera anslutningen på rullfästets huvudkabel (6390-001-391) till kretskortet (6390-001-014). 8. Kontrollera anslutningen på rullfästets kablar till lysdioderna (6390-001-396). 9. Byt ut rullfästets lägessensor (TPS) (6390-001-361). 10. Byt ut en av rullfästets lysdioder (6390-001-396). 11. Byt ut rullfästets styrkort (6390-001-014). 12. Byt ut rullfästets huvudkabel (6390-001-391).

Tillbaka till innehållsförteckningen

FELSÖKNING (FORTSÄTTNING)

PROBLEM/ MISSLYCKANDE	REKOMMENDERAD ÅTGÄRD
Bårvagnens frigöringsknapp frigör inte bårvagnen från rullfästet	1. Bekräfta att både bårvagnen och rullfästet har ström, inte har några fel och att de kan köras enskilt. 2. Bekräfta att frigöringshandtagen på rullfästet kan frigöra bårvagnen från Power-LOAD . 3. Bekräfta att kommunikation finns mellan bårvagnen och Power-LOAD genom att lyfta bårvagnen med dess kontroller. 4. Prova frigöringsknappen på den andra omkopplaren. Om det fungerar finns problemet i den första omkopplaren eller i en dålig anslutning i bårvagnen. 5. Se till att det är tyst runtomkring och tryck på frigöringsknappen och lyssna efter ett klickljud vid rullfästets huvudände på patientens vänstra sida. Du kan behöva trycka på knappen två gånger om bårvagnen är i viloläge. a. Om du hör ett ljud är problemet förmodligen en trasig del i styrenheten eller att styrenheten inte är korrekt monterad (6390-001-478). b. Om du inte hör något ljud avlägsnar du rullfästets övre skydd och skyddet på patientens vänstra sida och kontrollerar följande: i. Bekräfta att styrenhetens anslutning (6390-001-478) till kretskortet är korrekt och att kontakterna är i gott skick. ii. Bekräfta att anslutningen mellan rullfästets huvudkabel (6390-001-391) och kretskortet (6390-001-014) är korrekt, att anslutningsskruvarna sitter åt och att kontakterna är i gott skick. iii. Testa Power-LOAD med en ny styrenhet (6390-001-478). iv. Testa Power-LOAD med ett nytt kretskort (6390-001-014).
Rullfästets frigöringshandtag frigör inte bårvagnen från rullfästet	1. Bekräfta att systemet är i flyttläge med bårvagnens hjul på marken och huvuddelen fastlåst i rullfästet. 2. Bekräfta att bärarmarna är i helt nedsänkt läge. 3. Kan frigöringshandtagen på rullfästet roteras obehindrat (de ska rotera ungefär 20 grader)? a. Om ja, kontrollera frigöringshandtagets mekanism. Var extra noggrann med aktiveringskammarna (6390-001-329). Kontrollera även spärrhakarna på rullfästet (6390-001-318 och 6390-001-319). b. Om nej, avlägsna rullfästets skydd och kontrollera följande: i. I mekanismen i mitten av rullfästet vid huvudänden kontrollerar du rullfästets arm (6390-001-334) eller armens returfjäder, som kan vara trasig eller ha fastnat på grund av smuts. ii. Mekanismen i rullfästets arm (6390-001-045) i rullfästet kan ha fastnat. iii. Spärrhakarna på rullfästet (6390-001-318 och 6390-001-319) kan ha fastnat eller vara trasiga.

Tillbaka till innehållsförteckningen

FELSÖKNING (FORTSÄTTNING)

PROBLEM/ MISSLYCKANDE	REKOMMENDERAD ÅTGÄRD
Det går inte att låsa rullfästet i flyttläget	1. Kontrollera vilken enhet som inte låser systemet. a. Om rullfästet inte låses av förflyttningsskenan: i. Avlägsna bårvagnen. Sätt rullfästet på mitten av förflyttningsskenan. 1. På den utskjutna förflyttningsskenan ska spärrhaken mellan rullfästet och förflyttningsskenan (6390-001-073), som sitter precis vid huvudänden av fotändens fäste, sticka ut ungefär 1,3 cm från förflyttningsskenan. Om spärrhaken inte sticker ut eller om den inte återgår när du trycker på den kontrollerar du dess återfjäder eller kontrollerar för smuts som har gjort att den har fastnat. 2. Kontrollera att rullstiftet i spärrhaken inte sticker ut på någon sida. 3. Avlägsna förflyttningsskenans blindstopp i huvudänden och avlägsna förflyttningsskenan från förankringen. Ta bort all smuts eller främmande material från överdelen av förankringen och kanalerna i förflyttningsskenan. Smuts som gör att rullfästet inte når helt utsträckt läge kan orsaka att mekanismen inte fungerar korrekt. 4. Kontrollera rullfästets stoppramp (6390-001-325) på undersidan av rullfästets mittenmekanism för att säkerställa att den sitter där och att den sitter fast. b. Om förflyttningsskenan inte låses från förankringen: i. Avlägsna bårvagnen. Sätt rullfästet i mittläge. Kontrollera för smuts runt förflyttningsskenans låsutlösare (6390-001-231). 1. Skjut förflyttningsskenan hela vägen till transportläget. Dra i förflyttningsskenan för att kontrollera om den är låst. Om den inte är låst är problemet troligtvis att förflyttningsskenans låsstift i förankringen har fastnat eller är trasigt. Kontrollera returfjädern och kontrollera för ojämnheter eller smuts.
Det går inte att låsa upp rullfästet från transportläge	1. Avlägsna bårvagnen. Använd låset på förflyttningsskenans åsidosättningsreglage i huvudänden (6390-001-261) för att flytta in förflyttningsskenan och sätta rullfästet i mittläget.
Rullfästets pump körs när bårvagnen höjs upp och en tid efter att den har höjt upp	1. Kontrollera vinkellägessensorns (APS) (6390-001-397) kalibreringspunkt. Kontakta Strykers serviceenhet. 2. Kontrollera att hydraulcylindern inte ”slår över”. Om den slår över märks det genom att stången i hydraulcylindern går tillbaka ~3,2 mm i fullt utdraget läge. **Obs!** Skyddet på patientens högra sida måste avlägsnas för att se det. 3. Kontrollera för skador på komponenter i kedjan av låslagerdelar från bärarmarna till plattan på patientens högra sida (6390-001-344).

Tillbaka till innehållsförteckningen

FELSÖKNING (FORTSÄTTNING)

PROBLEM/ MISSLYCKANDE	REKOMMENDERAD ÅTGÄRD
Bårvagnen låses inte på rullfästet och lysdioderna blinkar rött	1. Avlägsna bårvagnen från Power-LOAD . Säkerställ att bårvagnen är kompatibel med Power-LOAD kompatibel och att lastningshjulets spetsar och stift (6500-002-104) är i gott skick och att de sitter åt ordentligt. 2. Kontrollera att handtagets frigöringsmekanism (6390-001-046) kan röras obehindrat och att frigöringshandtaget återgår till helt nedfällt läge. Smuts under frigöringshandtagen kan orsaka detta problem. 3. Avlägsna rullfästets skydd och kontrollera anslutningarna på kabeln till rullfästets omkopplingskablar för spärrhaken (6390-001-318 och 6390-001-319). 4. Kontrollera anslutningen på rullfästets huvudkabel (6390-001-391) till kretskortet (6390-001-014). 5. Avlägsna och kontrollera styrenheten (6390-001-028). 6. Kontrollera returfjädrarna som ansluter frigöringskammarna (6390-001-329) till rullfästets bottenplattor. 7. Undersök även spärrhakarna på rullfästet (6390-001-318 och 6390-001-319). Säkerställ att den elektroniska omkopplaren är komprimerad när spärrhaken är låst. Det kan hindras om kablar är i vägen för stiftet ovanpå spärrhaken eller om det finns en trasig fjäder inuti spärrhaken. a. Byt spärrhakarna. b. Byt ut rullfästets styrkort (6390-001-014). c. Byt ut rullfästets huvudkabel (6390-001-391).
Bårvagnen låses fast på rullfästet i flyttläget men lysdioderna lyser inte	1. Bekräfta att rullfästet är på och att batteriet är laddat. 2. Kontrollera att det finns en magnetaktivator (6390-001-106) och att den sitter fast ordentligt vid förankringens fotände. 3. Bekräfta att systemet inte rullar ur flyttläget när du trycker på rullfästet (med bärarmarna nere). 4. Avlägsna förflyttningsskenan och bekräfta att magnetens rörelseutlösare (6390-001-205) inte är skadad. 5. Avlägsna magnetens rörelseutlösare (6390-001-205). Avlägsna fotändens spärrenhet från förflyttningsskenan och dra ut länken i kanalen på patientens högra sida. Kontrollera att magneten inuti länken finns där och att den är intakt. Kontrollera att returfjädern på länken är i gott skick. 6. Avlägsna rullfästets skydd och kontrollera anslutningarna på kabeln till rullfästets lägessensor (TPS) (6390-001-361). 7. Kontrollera anslutningen mellan rullfästets huvudkabel och kretskortet (6390-001-014). 8. Kontrollera anslutningen på rullfästets kablar till lysdioderna (6390-001-396). 9. Byt ut rullfästets lägessensor (TPS) (6390-001-361). 10. Byt ut en av rullfästets lysdioder (6390-001-396). 11. Byt ut rullfästets styrkort (6390-001-014). 12. Byt ut rullfästets huvudkabel (6390-001-391).

Tillbaka till innehållsförteckningen

FELSÖKNING (FORTSÄTTNING)

PROBLEM/ MISSLYCKANDE	REKOMMENDERAD ÅTGÄRD
Bårvagnen kan inte höjas när den frigörs från transportläget	1. Kontrollera lysdioderna på rullfästets kontrollpanel. De ska lysa grönt utan att någon lyser gul för att indikera fel. a. Om lysdioderna på rullfästets kontrollpanel inte lyser: i. Tryck på huvudströmbrytaren för att sätta på enheten. Du kan behöva sätta på och stänga av enheten för att säkerställa att Power-LOAD inte är i viloläge. b. Om lysdioderna på rullfästets kontrollpanel lyser: i. Om de blinkar gula är batteriet lågt. Återför rullfästet till transportläge. Säkerställ att enheten börjar ladda och att det indikeras med en blinkande grön lysdiod för batteri. Indikationen för lågt batteri (gult blinkade) kan fortsätta medan batteriet laddas. ii. En lysande grön diod och en lysande gul diod indikerar systemfel. Kontakta Strykers serviceenhet för avancerad felsökning. Du kan försöka med följande: 1. Om du hör att motorn är igång när du drar enheten från transport- till flyttläge är det troligtvis problem med den hydrauliska enheten. a. Byt ut den hydrauliska enheten (6390-001-039). b. Byt ut motorkabeln (6390-001-397). c. Byt ut vinkellägessensorn (APS) (6390-001-397). d. Byt ut rullfästets lägessensor (TPS) (6390-001-361). e. Byt ut styrkortet (6390-001-014).
Bårvagnen kan inte höjas tillräckligt högt när den frigörs från transportläget	1. Kontrollera vinkellägessensorns (APS) (6390-001-397) kalibreringspunkt. Kontakta Strykers serviceenhet. 2. Kontrollera att hydraulcylindern inte ”slår över”. Om den slår över märks det genom att stången i hydraulcylindern går tillbaka ˜ 3,2 mm i fullt utdraget läge. **Obs!** Skyddet på patientens högra sida måste avlägsnas för att se det. 3. Kontrollera för skador på komponenter i kedjan av låslagerdelar från bärarmarna till plattan på patientens högra sida (6390-001-344).
Det tar lång tid för bårvagnen att höjas	1. Kontrollera att batteriets spänning är 12,2 V likström. 2. Kontrollera batterikabelns anslutningar avseende eventuella skador. 3. Kontrollera kabelns anslutningar till styrkortet. 4. Byt ut den hydrauliska enheten (6390-001-039). 5. Byt ut styrkortet (6390-001-014).

Tillbaka till innehållsförteckningen

FELSÖKNING (FORTSÄTTNING)

PROBLEM/ MISSLYCKANDE	REKOMMENDERAD ÅTGÄRD
Bärarmarna sänks inte men bårvagnens ben sträcks ut när du trycker på utsträckningsknappen (+)	1. Säkerställ att rullfästet är på och att Power-LOAD känner igen flyttläget genom att kontrollera huvudändens lysdioder lyser gröna. a. Om huvudändens lysdioder inte lyser: i. Kontrollera lysdioderna på rullfästets kontrollpanel för att säkerställa att enheten är på. Lysdioderna ska lysa som en stadigt grön batterisymbol utan att någon felindikator lyser. ii. Om lysdioden på rullfästets kontrollpanel bara lyser grön kanske inte rullfästet känner av vilket läge det är i. 1. Kontrollera att det finns en magnetaktivator (6390-001-106) och att den sitter fast ordentligt vid förankringens fotände. b. Om huvudändens lysdioder lyser: i. Kontrollera om rullfästets motor är på när du trycker på bårvagnens omkopplare. 1. Om du kan höra rullfästets motor är det problemet med den lägre tryckavlastningsventilen i rullfästets hydraulenhet. Sträck ut bårvagnens ben och använd rullfästets manuella frigöring för att sänka bärarmarna tills de inte håller upp bårvagnen längre. Tryck på nedåtknappen på rullfästets sidopanel för att slutföra sänkningen av armarna. Om armen rör sig ska du byta ut den hydrauliska enheten (6390-001-039). 2. Om rullfästets motor inte hörs. a. Kontrollera motorn och spänningen till motorn. Byt ut motorn (6390-001-132) om det finns spänning. b. Kontrollera motorn och spänningen till motorn. Byt ut motorkabeln (6390-001-431) eller styrkortet (6390-001-014) om det inte finns spänning. c. Kör ned bärarmarna med hjälp av rullfästets kontrollpanel. Om enheten sänks är det troligtvis fel på kommunikationen. Kontrollera båda sidorna av kommunikationslänken. Byt ut kommunikationskorten (6390-001-378 eller 6500-002-100) om det behövs. c. Om lysdioden för fel på rullfästets kontrollpanel lyser. i. Kontakta Strykers serviceenhet för avancerad felsökning.
Bärarmarna sänks men bårvagnens ben sträcks inte ut när du trycker på utsträckningsknappen (+)	1. Kontrollera att bårvagnens batteri har tillräckligt med ström för att köra bårvagnen (ingen gul batteriindikator). 2. Kontrollera om bårvagnens pumpmotor hörs. a. Om den hörs är det fel på bårvagnens hydrauliska enhet. b. Om den inte hörs kontrollerar du om det finns något felmeddelande på bårvagnens LCD-skärm. Kontrollera även alla kabelanslutningar på styrkortet och den hydrauliska enheten. c. Byt ut bårvagnens styrkort (6500-002-014). d. Byt ut bårvagnens hydrauliska enhet (6500-001-030). e. Byt ut bårvagnens huvudkabel (6500-002-159).
Bärarmarna sänks för snabbt när du trycker på utsträckningsknappen (+)	1. Kontrollera att stödsensorn fungerar korrekt (6390-001-452). Se till att båda omkopplarna har kontinuitet när vikten på bärarmarna är < 45,5 kg. a. Om det inte finns kontinuitet ska du byta ut stångens ändenhet (6390-001-040). 2. Kontrollera för lösa kabelanslutningar från stödsensorerna till styrkortet.

Tillbaka till innehållsförteckningen

FELSÖKNING (FORTSÄTTNING)

PROBLEM/ MISSLYCKANDE	REKOMMENDERAD ÅTGÄRD
Bärarmarna sänks för långsamt när du trycker på utsträckningsknappen (+)	1. Kontrollera lysdioderna på rullfästets kontrollpanel avseende lågt batteri. 2. Kontrollera för felaktig stängning av hastighetshållaren. 3. Höj upp bårvagnen med hjälp av rullfästets kontrollpanel. a. Om bårvagnen inte höjs ska du kontrollera för lösa eller dåliga anslutningar till rullfästets pumpmotor. 4. Sänk bårvagnen med hjälp av rullfästets kontrollpanel. a. Sänks bårvagnen med rätt hastighet? i. Om ja, byt ut den hydrauliska hastighetshållaren (6390-001-381). ii. Om nej, byt ut den hydrauliska motorn (6390-001-132).
Rullfästet sänks inte jämnt när du trycker på utsträckningsknappen (+)	1. Kontrollera att rullfästets hydraulik har tillräckligt mycket olja i behållaren när bärarmarna är helt nedsänkta. Oljenivån ska vara precis under påfyllningsporten. Se om det finns några läckor och reparera dem i så fall. 2. Använd rullfästets kontrollpanel och kör bärarmarna upp och ned några gånger utan bårvagnen genom att stänga den dockade/låsta spärrhaken. 3. Kontrollera att stödsensorn fungerar korrekt (6390-001-452). Se till att båda omkopplarna har kontinuitet när vikten på bärarmarna är < 45,5 kg. a Om det inte finns kontinuitet ska du byta ut stångens ändenhet (6390-001-040). 4. Kontrollera för lösa kabelanslutningar från stödsensorerna till styrkortet. 5. Byt ut den hydrauliska enheten (6390-001-039).
Rullfästets hydraulmotor gör oljud när du trycker på utsträcknings- (+) eller infällningsknappen (-)	1. Kontrollera att rullfästets hydraulik har tillräckligt mycket olja i behållaren när bärarmarna är helt nedsänkta. Oljenivån ska vara precis under påfyllningsporten. Se om det finns några läckor och reparera dem i så fall. 2. Använd rullfästets kontrollpanel och kör bärarmarna upp och ned några gånger utan bårvagnen genom att stänga den dockade/låsta spärrhaken. 3. Kör enheten upp och ned 3 till 5 gånger, särskilt om detta inträffar precis efter reparation. 4. Byt ut motorn (6390-001-132) på den hydrauliska enheten. 5. Byt ut den hydrauliska enheten (6390-001-039).
Bärarmarna sänker inte ned bårvagnen tillräckligt lågt när du trycker på utsträckningsknappen (+)	1. Kontrollera rullfästets kontrollpanel för fel. a. Om problemet uppstår när armarna är lastade: i. Säkerhetsgränsen för drift med armlast har nåtts. Detta kan hända vid höga lasthöjder (> 86 cm) med tung last (> =181,5 kg). 1. Kontrollera stödsensorn (6390-001-452) eller vinkellägessensorn (APS) (6390-001-397) för skador. b. Om problemet uppstår när armarna inte är lastade eller håller på att lastas av: i. Kontrollera att armarna inte hindras av eller har fastnat i bårvagnens ben. ii. Kontrollera om vinkellägessensorn (APS) (6390-001-397) är trasig eller om vinkellägessensorns (APS) fästeshårdvara är trasig. iii. Kontrollera för lösa kabelanslutningar från vinkellägessensorn till styrkortet. 2. Byt ut styrkretsen.

Tillbaka till innehållsförteckningen

FELSÖKNING (FORTSÄTTNING)

PROBLEM/ MISSLYCKANDE	REKOMMENDERAD ÅTGÄRD
Bårvagnen drar nedåt eller fälls in i hög hastighet när du trycker på infällningsknappen (-)	1. Bekräfta att rullfästet är på och att det fungerar korrekt. 2. Kontrollera att bårvagnens och rullfästets kommunikationsmoduler är anslutna, oskadade och att de fungerar korrekt. a. För att göra det provar du bårvagnen med en Power-LOAD som du vet fungerar och/eller rullfästet med en bårvagn som du vet fungerar. 3. Kontrollera alla kabelanslutningar för kommunikation som går tillbaka till styrkortet. 4. Byt ut kommunikationskortet (6390-001-378 eller 6500-002-100). 5. Byt ut styrkortet/styrkorten (6390-001-014 eller 6500-002-014).
Bårvagnens ben fälls in men bårvagnen lyfts inte med bärarmarna när du trycker på infällningsknappen (-)	1. Bekräfta att rullfästet är på och att det fungerar korrekt. 2. Kontrollera att bårvagnens och rullfästets kommunikationsmoduler är anslutna, oskadade och att de fungerar korrekt. a. För att göra det provar du bårvagnen med en Power-LOAD som du vet fungerar och/eller rullfästet med en bårvagn som du vet fungerar. 3. Kontrollera alla kabelanslutningar för kommunikation som går tillbaka till styrkortet. 4. Byt ut kommunikationskortet (6390-001-378 eller 6500-002-100). 5. Byt ut styrkortet/styrkorten (6390-001-014 eller 6500-002-014).
Bårvagnens lyfts med bärarmarna men benen fälls inte in när du trycker på infällningsknappen (-)	1. Kontrollera stödsensorn (6390-001-397) på rullfästet eller kabelanslutningarna till styrkortet. 2. Kontrollera rullfästets kontrollpanel för fel. a. Om det är fel kontaktar du Strykers serviceenhet. 3. Kontrollera att bårvagnen för sig fungerar korrekt. 4. Säkerställ att bårvagnen indikerar tillräckligt med batteri och att det inte finns några fel på bårvagnens LCD-skärm. Se bårvagnens bruksanvisning för att felsöka om det finns felmeddelanden. 5. Tryck på infällningsknappen (-) på bårvagnen. a. Om du hör att bårvagnens motor körs är problemet att en manuell ventil på stångsidan av bårvagnen har fastnat (manuell ventil till patientens vänster). 6. Titta efter en trasig tryckomkopplare genom att avlägsna tryckomkopplaranslutningen från bårvagnens huvudkabel vid änden som är närmast hydrauliken. a. Anslut kablarna för att simulera en stängd omkopplare och tryck på infällningsknappen (-). i. Om du inte hör motorn är det antingen problem med kabelanslutningarna eller pumpmotorn. ii. Korrigera anslutningen eller byt ut pumpmotorn. 7. Kontrollera och/eller byt ut bårvagnens styrkort (6500-002-014).
Rullfästet lyfter bårvagnen för långsamt när du trycker på infällningsknappen (-)	1. Kontrollera att rullfästesbatteriets spänning är > 12,2 V likström. a. Om batteriet är laddat och spänningen går ned < 10,0 V likström när du trycker på infällningsknappen (-) ska du byta ut rullfästets batteri. 2. Kontrollera för fel på lysdioderna på rullfästets kontrollpanel medan bärarmarna flyttas med rullfästets kontrollpanel. a Om ett fel endast är aktivt när bärarmarna används ska du byta ut stödsensorn (6390-001-452). 3. Byt ut den hydrauliska enheten (6390-001-039). 4. Byt ut rullfästets styrkort (6390-001-014).

Tillbaka till innehållsförteckningen

FELSÖKNING (FORTSÄTTNING)

PROBLEM/ MISSLYCKANDE	REKOMMENDERAD ÅTGÄRD
Bärarmarna lyfter bårvagnen för snabbt när du trycker på infällningsknappen (-)	1. Kontrollera om stödsensorns kabel är felaktig eller trasig (6390-001-452). 2. Kontrollera för felaktig kabelanslutning till styrkortet.
Rullfästet lyfts inte jämnt när du trycker på infällningsknappen (-)	1. Kontrollera att rullfästets hydraulik har tillräckligt mycket olja i behållaren när bärarmarna är helt nedsänkta. Oljenivån ska vara precis under påfyllningsporten. Se om det finns några läckor och reparera dem i så fall. 2. Använd rullfästets kontrollpanel och kör bärarmarna upp och ned några gånger utan bårvagnen genom att stänga den dockade/låsta spärrhaken. 3. Kontrollera att stödsensorn fungerar korrekt (6390-001-452). Se till att båda omkopplarna har kontinuitet när vikten på bärarmarna är < 45,5 kg. a. Om det inte finns kontinuitet ska du byta ut stångens ändenhet (6390-001-040). 4. Kontrollera för lösa kabelanslutningar från stödsensorerna till styrkortet. 5. Byt ut den hydrauliska enheten (6390-001-039).
Bårvagnen lyfts inte tillräckligt högt	1. Kontrollera vinkellägessensorns (APS) (6390-001-397) kalibreringspunkt. Kontakta Strykers serviceenhet. 2. Kontrollera att hydraulcylindern inte ”slår över”. Om den slår över märks det genom att stången i hydraulcylindern går tillbaka ˜ 3,2 mm i fullt utdraget läge. **Obs!** Skyddet på patientens högra sida måste avlägsnas för att se det. 3. Kontrollera för skador på komponenter i kedjan av låslagerdelar från bärarmarna till plattan på patientens högra sida (6390-001-344).
Bårvagnen kan inte sänkas när den är i transportläge	1. Kontrollera lysdioderna på rullfästets kontrollpanel. De ska lysa grönt utan att någon lyser gul för att indikera fel. a. Om lysdioderna på rullfästets kontrollpanel inte lyser: i. Tryck på huvudströmbrytaren för att sätta på enheten. Du kan behöva sätta på och stänga av enheten för att säkerställa att Power-LOAD inte är i viloläge. b. Om lysdioderna på rullfästets kontrollpanel lyser: i. Om de blinkar gula är batteriet lågt. Återför rullfästet till transportläge. Säkerställ att enheten börjar ladda och att det indikeras med en blinkande grön lysdiod för batteri. Indikationen för lågt batteri (gult blinkade) kan fortsätta medan batteriet laddas. ii. En lysande grön diod och en lysande gul diod indikerar systemfel. Kontakta Strykers serviceenhet för avancerad felsökning. 2. Kontrollera följande delar: hydraulisk enhet (6390-001-039), motorkabel (6390-001-431), vinkellägessensor (APS) (6390-001-397) och styrkort (6390-001-014). a. Dra rullfästet från transportläget. Om du hör att motorn är igång när du drar enheten från transport- till flyttläge är det problem med den hydrauliska enheten. 3. Kontrollera magneten förankringens spärrhake vid huvudänden som startar ”nedsänkningen”. Säkerställ att spärrhaken helt griper om haken på rullfästet när rullfästet är i transportläge och att den inte har fastnat. Detta kan du göra genom visuell inspektion, men ett tecken på att den är helt omgripen är att frigöringsspaken vid fotänden av förankringen är helt uppfälld och inte intryckt en bit.

Tillbaka till innehållsförteckningen

FELSÖKNING (FORTSÄTTNING)

PROBLEM/ MISSLYCKANDE	REKOMMENDERAD ÅTGÄRD
Rullfästets manuella frigöringsknapp sänker inte bärarmarna	1. Kontrollera att den manuella frigöringens länkar som fäster i sidokontrollerna är korrekt anslutna och aktiverar den manuella frigöringsventilen på hydraulpumpen. För att göra detta behöver du avlägsna sidoskyddet på patientens högra sida. a. Om den manuella frigöringsventilen aktiverar är det fel på hastighetshållaren. Hastighetshållaren (6390-001-381) sitter i ändhylsans cylinderport under vinkelbeslaget. Avlägsna det och byt ut det. b. Om detta inte åtgärdar problemet ska du byta ut den tryckkompenserade flödeskontrollen (6390-001-151). c. Byt ut den hydrauliska enheten (6390-001-039).
Rullfästets manuella frigöringsknapp sänker bärarmarna ojämnt	1. Byt ut hastighetshållaren (6390-001-381). Hastighetshållaren sitter i ändhylsans cylinderport under vinkelbeslaget. Avlägsna det och byt ut det. 2. Om detta inte åtgärdar problemet ska du byta ut den tryckkompenserade flödeskontrollen (6390-001-151). 3. Byt ut den hydrauliska enheten (6390-001-039).
Rullfästets lysdiod indikerar ett fel (lyser gul)	1. Kontakta Strykers serviceenhet.
Rullfästets kontrollpanel flyttar inte bärarmarna	1. Kontrollera att enheten har en lysdiod som lyser grön på rullfästets kontrollpanel som indikerar att det är på. 2. Rullfästets kontrollpanel fungerar endast om rullfästet är i flyttläge och spärrhakarna är aktiverade. När bärarmarna har vikt på dem sänks de endast till en viss vinkel. Dessa är säkerhetsfunktioner. 3. Kontrollera att enheten är i flyttläge och att båda spärrhakarna är aktiverade. Detta visas med en lysande grön lysdiod på huvudändens indikatorer. a Om lysdioderna på huvudändens indikatorer inte är aktiva är inte enheten i flyttläge. b Om lysdioderna på huvudändens indikatorer blinkar gula är en eller båda spärrhakarna ostängda. Kontrollera spärrhakarnas status. Om problemet kvarstår kontrollerar du omkopplarna och anslutningen tillbaka till styrkortet. 4. Kontrollera anslutningen från rullfästets kontrollpanel tillbaka till styrkortet. 5. Byt ut rullfästets kontrollpanelkort (6390-001-450).
Rullfästet stannar halvvägs när det rullas till transportläget	1. Avlägsna förflyttningsskenan från förankringen. a. Kontrollera förankringen och kanalerna på insidan av förflyttningsskenan för smuts och ta bort det. b. Undersök rullfästets låsfrigöringsramp (6390-001-144) som sitter ungefär 61 cm från förankringens fotände. Säkerställ att den är intakt, sitter åt ordentligt och att den inte är överdrivet sliten. c. Undersök spärrhaken mellan rullfästet och förflyttningsskenan (6390-001-021). Säkerställ att spärrhaken kan roteras utan hinder och att den kan rotera helt under ytan på förflyttningsskenan när den trycks ned. d. Undersök V-guiderullarna och de platta rullarna på rullfästet och förankringen. Byt ut alla rullare som inte rullar jämnt eller som är överdrivet slitna.

Tillbaka till innehållsförteckningen

FELSÖKNING (FORTSÄTTNING)

PROBLEM/ MISSLYCKANDE	REKOMMENDERAD ÅTGÄRD
Rullfästet låter när det rullar	1. Kontrollera och ta bort smuts och främmande föremål från insidan av förflyttningsskenans kanaler. 2. Kontrollera förflyttningsskenan för slitage runt kanalerna. Byt ut om det behövs. 3. Avlägsna rullfästet från förflyttningsskenan och kontrollera att rullfästets rullare inte är smutsiga. 4. Byt ut V-guiderullarna på rullfästet (6390-001-025).
Rullfästet är i transportläge med en bårvagn och rullfästets lysdioder lyser inte (grön)	1. Dra ut rullfästet ur transportläget. Kontrollera spärrhaken i rullfästets huvudände. Den ska gå tillbaka stadigt när den trycks ned. Om den inte gör det kontrollerar du följande: a. Säkerställ att spärrhaken är fri från smuts och främmande föremål som kan hindra den från att gå tillbaka. b. Säkerställ att förankringens frigöringsknapp vid huvudänden är fri från smuts som förhindrar rörelse. c. Kontrollera returfjädrarna på spärrhaken (0038-885-000). 2. Kontrollera rullfästets stoppramp (6390-001-325) på undersidan av rullfästets mittenmekanism. 3. Avlägsna förflyttningsskenan från förankringen. Säkerställ att kanalerna som rullfästet och förankringen rullar på är fria från smuts och främmande föremål som kan begränsa rörelseområdet.
Rullfästet är i transportläge och bårvagnen och är inte låst i fotänden	1. Kontrollera om bårvagnens rullhjul i fotänden står på fordonsgolvet. a. Om de gör det drar du i bårvagnens manuella frigöring och trycker nedåt på bårvagnens fotände. Om bårvagnen fortfarande inte går ned i låset drar du ut bårvagnen hela vägen och trycker på infällningsknappen (-) för att fälla in bårvagnens nederdel helt. Flytta bårvagnen igen utan att använda den manuella frigöringsspaken. Om bårvagnen fortfarande hålls upp av hjulen vid fotänden är det problem med bårvagnens hydrauliska system. b. Om den inte gör det, körde Power-LOAD motorn för att sänka bårvagnen när bårvagnen nådde transportläget i huvudänden? Om den inte gjorde det, se avsnittet ”Bårvagnen kan inte sänkas när den är i transportläge” för ytterligare felsökning. Om den gjorde det kontrollerar du att bårvagnens guide i fotänden (6500-002-111) är inriktad med förflyttningsskenans guide i fotänden (6390-001-220). För att säkra inriktning rör du bestämt bårvagnens fotände fram och tillbaka. Då ska bårvagnen hamna på rätt plats. Avlägsna även bårvagnen och titta efter smuts i förflyttningsskenans guide som kan förhindra att bårvagnen låser fast.
Förflyttningsskenan låser inte fast i förankringen	1. Tryck in förflyttningsskenan för hand för att kontrollera om den går hela vägen in mot stötdämparna. a. Om den gör det är troligtvis problemet förflyttningsskenans låslager i förankringen. Rengör förflyttningsskenans låsstift, byt ut lagret och smörj in med molybdendisulfid (6390-001-263) på insidan av det nya lagret. Kontrollera låset på förflyttningsskenans åsidosättningsreglage (6390-001-261) för slitage. b. Om den inte gör det ska du avlägsna förflyttningsskenans blindstopp i huvudänden och avlägsna förflyttningsskenan från förankringen. Ta bort all smuts från överdelen av förankringen och kanalerna i förflyttningsskenan. Smuts som gör att rullfästet inte når helt utsträckt läge kan orsaka att mekanismen inte fungerar korrekt.

Tillbaka till innehållsförteckningen

POWER-LOAD

Riktlinje och tillverkarens uppgifter – elektromagnetiska emissioner		
Power-LOAD-systemet modell 6390 är avsett för användning i den elektromagnetiska miljön som anges nedan. Kunden eller användaren av Power-LOAD-systemet modell 6390 bör säkerställa att den används i sådan miljö.		
Emissionstest	**Överensstämmelse**	**Elektromagnetisk miljö – riktlinje**
RF-emissioner CISPR 11	Grupp 1	Power-LOAD-systemet modell 6390 använder RF-energi endast för dess interna funktioner. Därför är dess RF-emissioner mycket låga och innebär troligen inte någon orsak till interferens med elektronisk utrustning i närheten.
RF-emissioner CISPR 11	Grupp 2	Power-LOAD-systemet modell 6390 måste avge elektromagnetisk energi för att kunna fungera korrekt. Elektronisk utrustning i närheten kan påverkas.
RF-emissioner CISPR 11	Klass A	Power-LOAD-systemet modell 6390 är lämplig att användas i alla inrättningar andra än hushåll och de som är direkt anslutna till det allmänna elnätet, som förser byggnader som används som bostäder med elektricitet.

Svenska

Riktlinje och tillverkarens uppgifter – elektromagnetisk immunitet			
Power-LOAD-systemet modell 6390 är avsett för användning i den elektromagnetiska miljön som anges nedan. Kunden eller användaren av Power-LOAD-systemet modell 6390 bör säkerställa att den används i sådan miljö.			
Immunitetstest	**EN/IEC 60601 testnivå**	**Överensstämmelsenivå**	**Elektromagnetisk miljö – riktlinje**
Elektrostatisk urladdning (ESD) EN/IEC 61000-4-2	±6 kV kontakt ±8 kV luft	±6 kV kontakt ±8 kV luft	Golv ska vara belagda med material av trä, betong eller keramiska plattor. Om golven är täckta med syntetiska material skall den relativa luftfuktigheten vara minst 30 %.
Nätfrekvensens (50/60Hz) magnetfält EN/IEC 61000-4-8	3 A/m	3 A/m	Nätfrekvensens magnetfält ska vara på nivåer som är karakteristiska för en typisk placering i en typisk kommersiell miljö eller sjukhusmiljö.

Tillbaka till innehållsförteckningen

POWER-LOAD (FORTSÄTTNING)

Riktlinje och tillverkarens uppgifter – elektromagnetisk immunitet			
Power-LOAD-systemet modell 6390 är avsett för användning i den elektromagnetiska miljön som anges nedan. Kunden eller användaren av Power-LOAD-systemet modell 6390 bör säkerställa att den används i sådan miljö.			
Immunitetstest	**EN/IEC 60601 testnivå**	**Överensstäm-melsenivå**	**Elektromagnetisk miljö – riktlinje**
			Bärbar och mobil RF-kommunikationsutrustning bör inte användas närmare någon del av Power-LOAD-systemet modell 6390, inklusive kablar, än det rekommenderade separationsavståndet beräknat enligt den ekvation som är tillämplig för sändarens frekvens. **Rekommenderat separationsavstånd**
Ledningsbunden RF EN/IEC 61000-4-6	3 Vrms 150 kHz till 80 MHz	3 Vrms	D=(1,2)(√P)
Utstrålad RF EN/IEC 61000-4-3	20 V/m 80 MHz till 2,5 GHz	20 V/m	D=(0,18)(√P) 80 MHz till 800 MHz D=(0,35)(√P) 800 MHz till 2,5 GHz där *P* är sändarens maximala uteffekt i watt (W) enligt sändarens tillverkare och *d* är det rekommenderade säkerhetsavståndet i meter (m). Fältstyrkan från fasta RF-sändare, som uppmätts vid en elektromagnetisk platsundersökning [a], ska vara lägre än det godkända gränsvärdet i varje frekvensområde.[b] Störning kan uppstå i närheten av utrustning med följande symbol:
ANM. 1: Vid 80 MHz och 800 MHz gäller det högre frekvensintervallet. ANM. 2: Dessa riktlinjer kanske inte gäller i alla situationer. Elektromagnetisk fortplantning påverkas av absorption och reflektion från byggnader, föremål och människor.			
[a] Fältstyrkor från fasta sändare, som exempelvis basstationer för mobiltelefoner eller trådlösa telefoner och mobila radioapparater, amatörradiosändare, AM- och FM-radiosändare och TV-sändare kan inte förutsägas teoretiskt med någon större noggrannhet. En elektromagnetisk besiktning av platsen bör övervägas för en bedömning av den elektromagnetiska miljön med hänsyn till fasta RF-sändare. Om den uppmätta fältstyrkan där Power-LOAD-systemet modell 6390 används överstiger ovanstående tillämpliga RF-överensstämmelsenivå, ska man kontrollera att Power-LOAD-systemet modell 6390 fungerar normalt. Om onormal funktion observeras, kan det bli nödvändigt att vidta ytterligare åtgärder som att t.ex. vrida eller flytta Power-LOAD-systemet modell 6390. [b] Över frekvensintervallet 150 kHz till 80 MHz, skall fältstyrkorna vara lägre än 20 V/m.			

Tillbaka till innehållsförteckningen

POWER-LOAD (FORTSÄTTNING)

Rekommenderade separationsavstånd mellan bärbar och mobil RF-kommunikationsutrustning och Power-LOAD-systemet modell 6390

Power-LOAD-systemet modell 6390 är avsett att användas i en elektromagnetisk miljö i vilken utstrålade RF-störningar är kontrollerade. Kunden eller användaren av Power-LOAD-systemet modell 6390 kan hjälpa till att förhindra elektromagnetisk störning genom att bibehålla ett minimiavstånd mellan bärbar och mobil RF-kommunikationsutrustning (sändare) och Power-LOAD-systemet modell 6390 enligt rekommendationerna nedan, i enlighet med kommunikationsutrustningens maximala uteffekt.

Angiven maximal uteffekt för sändaren W	**Separationsavstånd i enlighet med sändarens frekvens** m		
	150 kHz till 80 MHz D=(1,2)(√P)	**80 MHz till 800 MHz D=(0,18)(√P)**	**800 MHz till 2,5 GHz D=(0,35)(√P)**
0,01	0,12	0,018	0,035
0,1	0,38	0,57	0,11
1	1,2	0,18	0,35
10	3,8	0,57	1,1
100	12	1,8	3,5

För sändare med en maximal uteffekt som inte anges ovan kan det rekommenderade avståndet *d* i meter (m) beräknas med en ekvation som är tillämplig för sändarens frekvens där *P* är sändarens maximala uteffekt i watt (W) enligt sändarens tillverkare.

ANM. 1: Vid 80 MHz och 800 MHz gäller separationsavståndet för det högre frekvensintervallet.

ANM. 2: Dessa riktlinjer kanske inte gäller i alla situationer. Elektromagnetisk fortplantning påverkas av absorption och reflektion från byggnader, föremål och människor.

Garanti

Stryker EMS, en avdelning av Stryker Corporation, erbjuder två olika garantialternativ i USA:

Ett (1) år, delar och arbete. Under detta alternativ garanterar Stryker EMS den ursprungliga köparen att deras produkter är fria från sådana avvikelser i utförande som påverkar produktens användning och kundens tillfredsställelse under ett (1) år från leveransdatum. Strykers skyldigheter under denna garanti begränsas uttryckligen till tillhandahållande av utbytes-/reservdelar och arbete, eller utbyte, efter eget gottfinnande, av varje produkt som Stryker bedömer vara felaktig.

Två (2) år, delar. Under detta alternativ garanterar Stryker EMS den ursprungliga köparen att icke-förbrukningsbara komponenter av deras produkter är fria från avvikelser i utförande som påverkar produktens användning och kundens tillfredsställelse under två (2) år från leveransdatum. Strykers skyldigheter under denna garanti begränsas uttryckligen till tillhandahållande av reservdelar eller utbyte, efter eget gottfinnande, av varje produkt som Stryker bedömer vara felaktig. Förbrukningsbara komponenter, t.ex. madrasser, fastsättningsbälten, IV-stativ, förvaringsnät, förvaringspåsar, O2-spännband, batterier och andra textilvaror har ett (1) års begränsad garanti med detta alternativ.

Under dessa garantialternativ har Power-LOAD konstruerats för en förväntad livslängd på 7 år vid normal användning, normala förhållanden och med lämpligt periodiskt underhåll enligt beskrivningen i enhetens underhållshandbok. Stryker utfärdar en garanti till den ursprunglige köparen att svetsarna på Power-LOAD är fria från strukturella defekter under Power-LOAD s förväntade livslängd på 7 år så länge som den ursprunglige köparen äger produkten.

Om Stryker ber om det, skall produkter och delar som en ursprunglig köpare kräver garanti för, returneras med förbetald frakt till Strykers fabrik.

Varje felaktig användning, förändring eller reparation utförd av icke-auktoriserad servicepersonal på ett sådant sätt att det enligt Strykers bedömning påverkar produkten påtagligt och negativt, upphäver denna garanti. Om Strykers produkter repareras med delar som inte Stryker har tillhandahållit eller godkänt, upphävs garantin. Ingen anställd på eller representant för Stryker är auktoriserad att ändra garantin på något sätt.

Detta uttalande utgör Stryker EMS:s hela garanti för ovannämnda utrustning. STRYKER GER INGEN ANNAN GARANTI ELLER FÖRSÄKRAN VARE SIG UTTRYCKLIGEN ELLER UNDERFÖRSTÅTT, FÖRUTOM DET SOM ANGES HÄR. INGEN GARANTI FÖRELIGGER FÖR SÄLJBARHET ELLER LÄMPLIGHET FÖR NÅGOT VISST ÄNDAMÅL. STRYKER ANSVARAR UNDER INGA OMSTÄNDIGHETER FÖR INDIREKTA SKADOR ELLER FÖLJDSKADOR, SOM UPPKOMMER GENOM ELLER PÅ NÅGOT SÄTT HAR SAMBAND MED FÖRSÄLJNING ELLER ANVÄNDNING AV NÅGON SÅDAN UTRUSTNING.

Tillbaka till innehållsförteckningen

STRYKER EMS POLICY FÖR RETUR AV PRODUKTER

Bårvagnar, trappstolar, evakueringsstolar, Power-LOAD och extratillbehör kan returneras upp till 180 dagar efter leverans, om de möter följande riktlinjer:

Inom 30 dagar

- 30 dagars återbetalningsgaranti gäller
- Stryker EMS svarar för alla avgifter
- Återsändning godkänns inte för ändrade produkter

Inom 90 dagar

- Produkterna måste vara **oanvända**, **oskadade** och i originalförpackning
- Kunden står för en 10-procentig avgift för påfyllnad av lagret

Inom 180 dagar

- Produkterna måste vara **oanvända**, **oskadade** och i originalförpackning
- Kunden står för en 25-procentig avgift för påfyllnad av lagret

AUKTORISERING AV RETURVARA

Produkter kan inte returneras utan godkännande från Strykers kundtjänst. Du får ett auktoriseringsnummer som måste skrivas på den returnerade produkten. Stryker förbehåller sig rätten att ta ut en kostnad för frakt och återköpsavgifter för returnerade produkter.
SPECIELLA, MODIFIERADE, ELLER UTGÅNGNA PRODUKTER KAN INTE RETURNERAS.

SKADAD VARA

ICC-föreskrifter kräver att anspråk för skadade varor ska göras med transportföretaget inom femton (15) dagar från att varan har mottagits. ACCEPTERA INTE SKADADE LEVERANSER OM INTE SKADAN ÄR NOTERAD PÅ FRAKTSEDELN VID MOTTAGANDET. Vid omedelbar anmälan, gör Stryker ett godsanspråk hos transportföretaget för skadorna. Anspråkets belopp begränsas av den faktiska utbyteskostnaden. Om Stryker inte får den här informationen inom de femton (15) dagarna efter att varan har levererats, eller om skadan inte har noterats på leveranskvittot vid mottagandet är kunden skyldig att betala hela beloppet på den ursprungliga fakturan.
Anspråk för korta transporter måste göras inom trettio (30) dagar efter fakturering.

INTERNATIONELL GARANTIKLAUSUL

Denna garanti återspeglar USA:s inrikes policy. Garantin utanför USA kan variera från land till land. Kontakta din lokala representant för Stryker Medical för ytterligare information.

INFORMATION OM PATENT

Power-LOAD skyddas av ett eller flera av följande patent:
USA 7,478,855 7,520,551 7,540,547
Andra patent har sökts

Indholdsfortegnelse

Symboler og definitioner 9-4
Symboler 9-4
Symboler (fortsat) 9-5
Definition af betegnelserne Advarsel/Forsigtig/Bemærk 9-5
Introduktion 9-6
Produktbeskrivelse 9-6
Tilsigtet anvendelse af produktet 9-6
Produktillustration 9-6
Vigtige kontaktoplysninger 9-7
Stryker kontaktoplysninger 9-7
Serienummerets placering 9-7
Specifikationer 9-8
Oversigt over sikkerhedsforanstaltninger 9-10
Klemmepunkter 9-13
Oplysninger om bårekompatibilitet 9-14
Installationsprocedurer 9-15
Tjekliste for komponenter til installation af gulvpladeenhed 9-15
Tjekliste for komponenter til installation af Power-LOAD-enhed 9-16
Tjekliste for installation af hjulstyrsenhed (ekstraudstyr) 9-17
Lovgivning for kvalitetssystem for installation 9-18
Lovgivning for kvalitetssystem 9-18
Retningslinjer for gulvpladeinstallation 9-19
Installationsvejledning 9-21
Installation af gulvpladen 9-21
Installation af Power-LOAD-systemet 9-27
Installation af hjulstyret (ekstraudstyr) 9-37
Montering af afdækninger på bårehjul 9-41
Tjekliste for installation af Power-LOAD (fortsat) 9-42
Brugerinstallationsprocedurer 9-44
Brugerkontrolknapper og LED-indikatorer 9-45
Manuelle brugerkontrolknapper 9-47
Brugerkontrolknapper for Power-PRO-båre 9-48
Brug af bårens styrekontakter 9-48
Kontrol af opladningsniveauet for bårens batteri 9-49
Vejledning i eldreven betjening 9-50
Vejledning i manuel betjening 9-51
Betjeningsvejledning 9-52
Retningslinjer for betjening 9-52
Kontrol af batteriets opladningsniveau 9-53
Opladning af batteriet 9-53
Opbevaring af Power-LOAD 9-53
Indstillingen af højden af bårens belastning 9-53
Brug af en båre med X-ramme, som ikke er opgraderet, ved uheld med mange tilskadekomne 9-54
Forlængelse af Power-LOAD fra ambulancen uden en båre 9-54

Vend tilbage til indholdsfortegnelsen

Indholdsfortegnelse

Indladning af en Performance-PRO-båre i en ambulance (model 6085/6086 med Power-LOAD (ekstraudstyr)) . . . 9-55
Udladning af en Performance-PRO-båre fra en ambulance (model 6085/6086 med Power-LOAD (ekstraudstyr)) . . . 9-57
Indladning af en Power-PRO-båre i en ambulance (model 6500/6506 & 6510/6516 med Power-LOAD (ekstraudstyr)) . . . 9-59
Udladning af en Power-PRO-båre fra en ambulance (model 6500/6506 & 6510/6516 med Power-LOAD (ekstraudstyr)) . . . 9-61
Udladning af en båre fra en ambulance manuelt efter indladning med Power-LOAD (Strømsvigt eller systemfejl på Power-LOAD) . . . 9-63
Manuel indladning af en båre i en ambulance (Strømsvigt eller systemfejl på Power-LOAD) . . . 9-65
Manuel udladning af en båre fra en ambulance . . . 9-66
Afmontering af en båre fra en ambulance med henblik på reparation . . . 9-67
Manuel indladning af en båre i en ambulance (Strømsvigt på Power-PRO) . . . 9-68
Rengøring . . . 9-70
Rengøring . . . 9-70
Begrænsninger for rengøring . . . 9-70
Fjernelse af jodforbindelser . . . 9-71
Forebyggende vedligeholdelse . . . 9-72
Regelmæssig inspektion og justeringer . . . 9-72
Vedligeholdelsesregistrering . . . 9-74
Hurtig referenceliste over reservedele . . . 9-75
Hurtig referenceliste over reservedele . . . 9-76
Oplysninger om service for overførselsanordningen . . . 9-77
Fjernelse af overførselsanordning . . . 9-77
Oplysninger om vognservice . . . 9-78
Fjernelse af vogn . . . 9-78
Fjernelse og udskiftning af overdækning . . . 9-80
Fjernelse og udskiftning af knappen til manuel udløsning . . . 9-81
Fjernelse og udskiftning af kontroltavleenheden . . . 9-82
Udskiftning af hovedafbryderen . . . 9-83
Udskiftning af vognens aktuatorenhed . . . 9-84
Fjernelse og udskiftning af hydraulisk enhed . . . 9-85
Udskiftning af enden af hydraulikcylinderstangen . . . 9-87
Udskiftning af kommunikationskort . . . 9-88
Skift af induktiv spole . . . 9-89
Vognpositionssensor (TPS) . . . 9-90
Udskiftning af glattevalse og V-styrevalse . . . 9-91
Fjernelse og udskiftning af hydraulisk cylinder . . . 9-92
Fjernelse og udskiftning af hastighedssikringen . . . 9-94
Fjernelse og udskiftning af den ikke-låsende manuelle ventil . . . 9-95
Fjernelse og udskiftning af slange . . . 9-96
Udskiftning af pumpe/motor-samling . . . 9-97
Fjernelse og udskiftning af motorkabel . . . 9-98

Dansk

Vend tilbage til indholdsfortegnelsen

Indholdsfortegnelse

Udskiftning af motor 9-99
Udskiftning af strømventil med trykudligning 9-100
Udskiftning af batteri 9-101
Fyldning af beholderen 9-101
Oplysninger om ankerservice 9-102
Udskiftning af primær spole, hovedende 9-102
Udskiftning af primær spole, hovedende 9-105
Fjernelse og udskiftning af overførselsanordningens låseleje 9-107
Fejlfindingsguide 9-108
EMC-oplysninger 9-120
Garanti 9-123
Stryker EMS returneringspraksis 9-124
Returneringsautorisation 9-124
Beskadigede produkter 9-124
International garantiklausul 9-124
Patentinformation 9-124

Dansk

Vend tilbage til indholdsfortegnelsen

Symboler og definitioner

SYMBOLER

	Bemærk! Se medfølgende dokumenter
	Sikker arbejdsbelastning
	Maksimal vægt
	Farlig spænding
	Klemmepunkt
	Klasse II-udstyr: udstyr, hvor beskyttelse mod elektrisk stød ikke kun består af almindelig isolering, men hvor der forefindes yderligere sikkerhedsforanstaltninger, som f.eks. dobbeltisolering eller forstærket isolering, og som ikke har regler for beskyttende jordforbindelse eller krav til installationsforhold.
	Jævnstrøm
	Type B-udstyr: Udstyr, der giver en bestemt beskyttelsesgrad mod elektrisk stød, især hvad angår tilladelig lækstrøm og pålideligheden af den beskyttende jordforbindelse.
	ME EQUIPMENT eller dele til ME EQUIPMENT, der omfatter RF-sendere eller anvender elektromagnetisk RF-energi til diagnosticering eller behandling
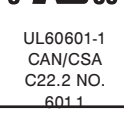 UL60601-1 CAN/CSA C22.2 NO. 601.1	Medical Equipment Recognized by Underwriters Laboratories Inc. Kun i overensstemmelse med UL 60601-1 og CAN/CSA C22.2 No. 601.1 med hensyn til elektrisk stød, brand og mekaniske farer.
IPX6	Beskyttelse mod kraftige vandstråler
	RBRC (Rechargeable Battery Recycling Corporation) er en almennyttig, offentlig serviceorganisation, som fremmer genbrug af bærbare, genopladelige batterier. Batterier skal afleveres på et indsamlingssted for batterier. Se RBRC's hjemmeside (www.rbrc.org) for at finde det nærmeste indsamlingssted, eller ring til telefonnummeret på genbrugssymbolet.
	I overensstemmelse med EU-direktiv 2002/96/EF om affald af elektrisk og elektronisk udstyr (WEEE) angiver dette symbol, at produktet ikke må bortskaffes som usorteret kommunalt affald, men skal indsamles særskilt. Kontakt den lokale forhandler for returnering og/eller lokale indsamlingssystemer.
	Producent

Vend tilbage til indholdsfortegnelsen

SYMBOLER (FORTSAT)

FC	Denne enhed overholder afsnit 15 i FCC-regulativerne
 eller **THIS SIDE UP**	Denne side op **Bemærk:** Teksten “THIS SIDE UP” (Denne side op) gives til det hjemlige marked og er dobbelt information, eftersom det internationale symbol også gives.

DEFINITION AF BETEGNELSERNE ADVARSEL/FORSIGTIG/BEMÆRK

Betegnelserne ADVARSEL, FORSIGTIG og Bemærk benyttes med særlige betydninger og skal læses omhyggeligt.

⚠ ADVARSEL

Gør læseren opmærksom på en situation, der kan medføre død eller alvorlig personskade, hvis situationen ikke undgås. Den kan også beskrive potentielle alvorlige hændelser og sikkerhedsfarer.

⚠ FORSIGTIG

Gør læseren opmærksom på en potentielt farlig situation, der kan medføre mindre eller moderat personskade på bruger eller patient eller beskadige udstyret eller andre genstande, hvis situationen ikke undgås. Dette omfatter særlig omhu, der er nødvendig for sikker og effektiv brug af anordningen, og den omhu, der er nødvendig for at undgå beskadigelse af en anordning, som kan opstå som et resultat af brug eller misbrug.

Bemærk

Her gives særlige oplysninger, der letter vedligeholdelse eller uddyber vigtige anvisninger.

Vend tilbage til indholdsfortegnelsen

Denne manual har til formål at vejlede i, hvordan Stryker 6390 **Power-LOAD™** betjenes og vedligeholdes. Læs manualen grundigt igennem, inden udstyret installeres eller tages i brug, eller vedligeholdelse påbegyndes.

PRODUKTBESKRIVELSE

Stryker 6390 Power-LOAD har til formål at hjælpe brugeren med at læsse båren i en ambulance, udlade båren fra en ambulance og begrænse bårens bevægelse under transport i ambulancens patientafsnit under normale forhold. Anvendelse af dette produkt på nogen anden måde vil helt og holdent være brugerens/ejerens ansvar. Der skal til enhver tid udvises forsigtighed under placering af båren i ambulancens patientafsnit.

TILSIGTET ANVENDELSE AF PRODUKTET

Stryker 6390 Power-LOAD-bårens befæstelsessystem har til hensigt at hjælpe med at få en kompatibel båre med hjul (ambulancebåre) ind og ud af et transportkøretøj og sikre ambulancebåren under transport. Enheden har en maksimal sikker arbejdsbelastning på 395 kg, inklusive vægten af ambulancebåren, patienten og det udstyr, der er tilsluttet båren (dvs. iltflasker, monitorer og/eller pumper). De tilsigtede brugere af enheden er uddannede fagpersoner, herunder medicinsk nødhjælpspersonale og plejepersonale samt førstehjælpsydere, serviceteknikere og installatører. Produktets forventede levetid er 7 år.

PRODUKTILLUSTRATION

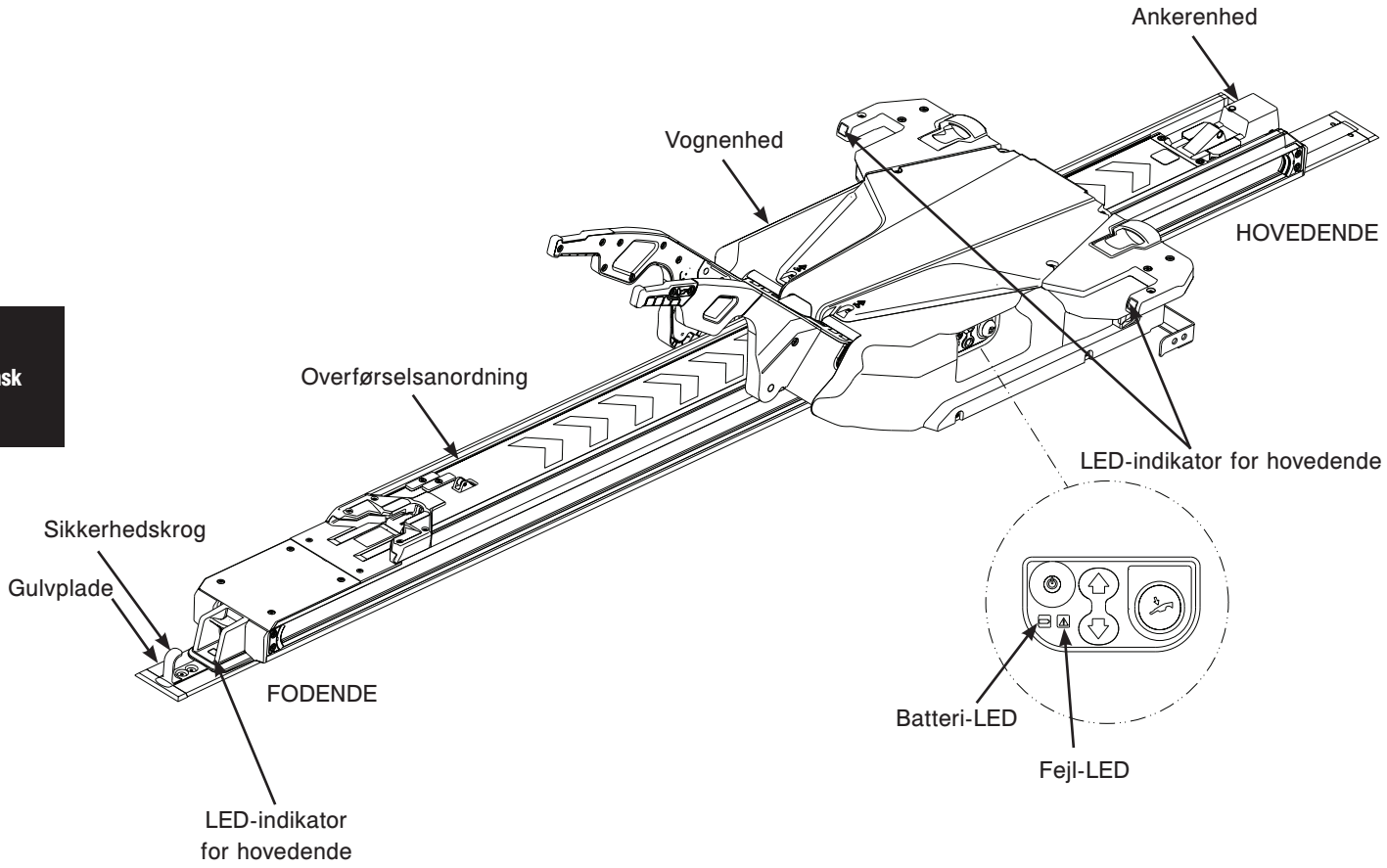

Figur 1: Produktillustration

Vend tilbage til indholdsfortegnelsen

VIGTIGE KONTAKTOPLYSNINGER

For oplysninger om den amerikanske ambulancespecifikation KKK-A-1822 kan man kontakte:
Chief, Automotive & Commodity Management Branch (QMDAA)
Office of Motor Vehicle Management
General Services Administration
2200 Crystal Drive, Suite 1006
Arlington, VA 22202
Telefon: 703-605-2277

For yderligere oplysninger om AMD-standarder kan man kontakte:
Ambulance Manufacturers Division
(National Truck Equipment Association)
37400 Hills Tech Drive
Farmington Hills, MI 48331–3414

STRYKER KONTAKTOPLYSNINGER

Kontakt Stryker kundeservice eller teknisk support på: (800) 327-0770.
Stryker Medical
3800 E. Centre Avenue
Portage, MI 49002
USA

Hav serienummeret (A) på dit Stryker-produkt klar, når du ringer til Stryker kundeservice eller teknisk support. Angiv serienummeret i al skriftlig kommunikation.

SERIENUMMERETS PLACERING

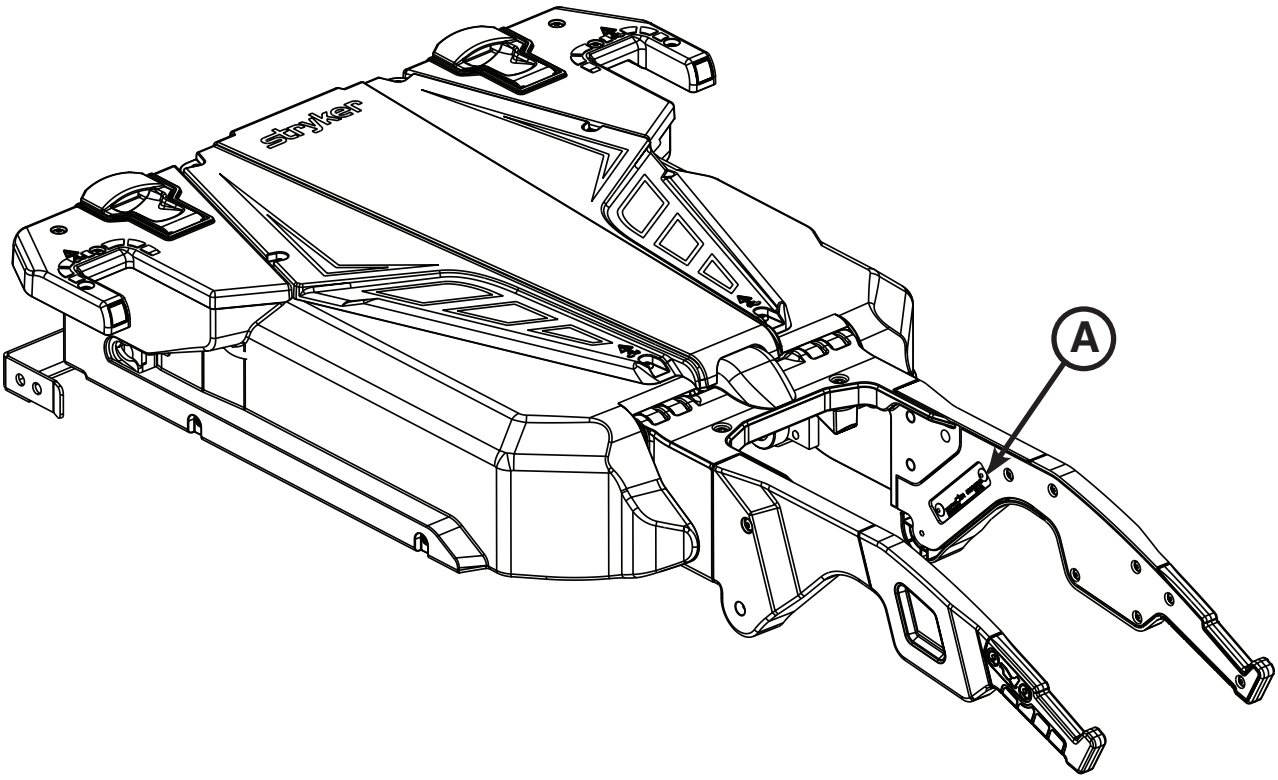

Figur 2: Serienummerets placering

Vend tilbage til indholdsfortegnelsen

SPECIFIKATIONER

Sikker arbejdsbelastning **Bemærk:** Sikker arbejdsbelastning angiver summen af bårens samlede vægt og patienten	870 lb	395 kg
Maks. løftekapacitet (patient og tilbehør)	700 lb	318 kg
Samlet længde/minimumlængde/bredde	95" / 85" / 24,5"	241 cm / 216 cm / 62 cm
Vægt		
Gulvpladeenhed	16,5 lb	7,5 kg
Ankerenhed	23 lb	10,5 kg
Overførselsanordning	67 lb	30,5 kg
Vognenhed	105 lb	48 kg
Mindste antal operatører påkrævet til ind- og udladning af en båre med patient	2	
Mindste antal operatører påkrævet til ind- og udladning af en båre uden patient	1	
Anbefalet indladningshøjde	22" til 36"	56 cm til 91 cm
Hydraulikolie	Mobil Mercon® V Blend ATF-olie (6500-001-293) **Bemærk:** Se sikkerhedsdatabladet (MSDS) for Mobil Mercon® V Blend ATF-olie for at få oplysninger om sikkerhed.	
Elektriske krav	12,8 V – 15,6 V⎓, 15 A-afbryder, 2 ledningskabler (10 AWG)	
Batteriets driftscyklus, opladning	100 %	
Batteriets driftscyklus, belastning	10 % (33 sek. Tændt / 5 min. Slukket)	
Batteri	12 V⎓, 5 Ah blysyrebatteri (6390-001-026)	
Standarder	IEC 60601-1 CAN/CSA-C22.2 Nr. 601.1-M90 UL 60601-1 IEC 60601-1-2:2007 BS EN 1789 AS/NZS-4535 KKK-A-1822	

Stryker forbeholder sig ret til at ændre specifikationer uden varsel.

Patentanmeldt.

Det gule og sorte farvemønster er et varemærke tilhørende Stryker Corporation.

Dansk

Stryker erklærer herved, at dette **Power-LOAD™** fastgørelsessystem (model 6390) overholder de essentielle krav og andre relevante bestemmelser i direktiv 1999/5/EC. En kopi af den oprindelige overensstemmelseserklæring kan rekvireres ved at kontakte Stryker Medical på 3800 E. Centre Ave. Portage, MI 49002 Attn. Regulatory Affairs.

Miljømæssige forhold	Betjening	Opbevaring
Temperatur	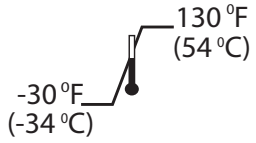	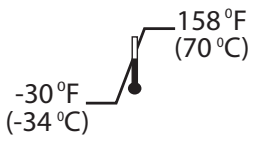
Relativ fugtighed		

Vend tilbage til indholdsfortegnelsen

SPECIFIKATIONER (FORTSAT)

⚠ ADVARSEL

- Betjen ikke Power-LOAD ved en anden spænding end den, der er angivet på enheden.
- For at minimere risikoen for skader på udstyret eller som følge af røg må Power-LOAD ikke bruges ud over dens arbejdscyklus.
- For at sikre ydeevnen og undgå strømfarer skal du tilslutte Power-LOAD til et 12,8 V – 15,6 V jævnstrømskredsløb til køretøjer, som er tilsluttet en 15 A-afbryder. Tilslut ikke Power-LOAD til et 24 V jævnstrømskredsløb til køretøjer.
- Power-LOAD betjenes ved 13,56 MHz, når Power-LOAD-kontrollerne bruges sammen med en eldreven båre (Power-PRO XT eller Power-PRO IT), som kan forstyrre andet udstyr, der kører på dette frekvensbånd.
- For at opfylde crash-test-standarderne BS EN 1789 og AS/NZS-4535 ved brug af et crash-klassificeret beslag, f.eks. Power-LOAD (Model 6390), skal du installere EMS-fastholdelsespakken (6500-002-030) og en madras til et knæelevationsleje (6500-002-150) på den kompatible Power-LOAD-båre. Ring til Stryker kundeservice USA på +1-800-327-0770 for information om udvalg og priser. Power-LOAD opfylder ikke crash-test-standarderne BS EN 1789 eller AZ/NZA-4535 for brug sammen med en 6510 eller 6516 Power-PRO IT-båre, der er kompatibel med Power-LOAD, og opfylder ikke crash-test-standarden AS/NZS-4535 6085 eller 6086 Performance-PRO XT.

⚠ FORSIGTIG

- Ændringer til Power-LOAD-systemet, der ikke er udtrykkeligt godkendt af Stryker, kan gøre brugerens tilladelse til at bruge systemet ugyldig.
- Dette udstyr er testet og bekræftes at overholde grænserne for en digital Klasse A-anordning i henhold til afsnit 15 i FCC-regulativerne. Disse grænser er beregnet til at yde rimelig beskyttelse mod skadelig interferens, når udstyret betjenes i et kommercielt miljø. Dette udstyr genererer, bruger og kan udstråle radiofrekvensenergi og kan, hvis det ikke installeres og bruges i overensstemmelse med brugervejledningen, forårsage skadelig interferens i forbindelse med radiokommunikation. Anvendelse af dette udstyr i et beboelsesområde vil sandsynligvis forårsage skadelig interferens, og hvis det er tilfældet, skal brugeren korrigere for interferensen for egen regning. Flyt eller vend Power-LOAD-systemet eller det interfererende produkt i tilfælde af interferens.
- Enheden overholder Afsnit 18 af retningslinjerne fra Federal Communications Commission (FCC). Flyt eller vend Power-LOAD-systemet eller det interfererende produkt i tilfælde af interferens.

Bemærkninger:

- Denne enhed er i overensstemmelse med EU-direktiv 2002/95/EF om begrænsning af skadelige stoffer (RoHS – Restriction of Hazardous Substances), da den ikke indeholder de skadelige stoffer, der er fastsat begrænsninger for, i mængder, der overstiger den acceptable grænse i elektrisk og elektronisk udstyr.
- Denne enhed anses for at være en "vare" i henhold til Artikel 3(3) i Europæisk registrering, evaluering, autorisation og begrænsning af kemikalier (REACH – European Registration, Evaluation, Authorization and Restriction of Chemicals) (EF) 1907/2006, og den udsender ikke stoffer under normal brug. Leverandørerne af varer er ikke forpligtet til at være registreret hos Det Europæiske Kemikalieagentur (ECHA – European Chemicals Agency) men skal sørge for, at modtagerne får oplysninger om meget farlige stoffer (SVHC – Substances of Very High Concern), hvis disse findes i varen i en koncentration, der overstiger 0,1 % vægtgrænsen. På basis af en omhyggelig gennemgang af oplysninger, som vores leverandører har leveret, overstiger denne enhed ikke 0,1 % vægtgrænsen (w/w) for noget farligt stof i henhold til Det Europæiske Kemikalieagenturs angivelser fra og med 30MAR2010-versionen. Stryker vil fortsat holde øje med REACH-bestemmelserne, hvad angår SVHC-stoffer, som måtte være medtaget på fremtidige lister fra Det Europæiske Kemikalieagentur og vil informere kunderne herom.

Vend tilbage til indholdsfortegnelsen

Oversigt over sikkerhedsforanstaltninger

Læs dette afsnit omhyggeligt, og følg nøje advarslerne og forholdsreglerne på denne side. Service må kun foretages af kvalificeret personale.

⚠ ADVARSEL

- Betjen ikke Power-LOAD ved en anden spænding end den, der er angivet på enheden.
- For at minimere risikoen for skader på udstyret eller som følge af røg må Power-LOAD ikke bruges ud over dens arbejdscyklus.
- For at sikre ydeevnen og undgå strømfarer skal du tilslutte Power-LOAD til et 12,8 V – 15,6 V jævnstrømskredsløb til køretøjer, som er tilsluttet en 15 A-afbryder. Tilslut ikke Power-LOAD til et 24 V jævnstrømskredsløb til køretøjer.
- Power-LOAD betjenes ved 13,56 MHz, når Power-LOAD-kontrollerne bruges sammen med en eldreven båre (Power-PRO XT eller Power-PRO IT), som kan forstyrre andet udstyr, der kører på dette frekvensbånd.
- For at opfylde crash-test-standarderne BS EN 1789 og AS/NZS-4535 ved brug af et crash-klassificeret beslag, f.eks. Power-LOAD (Model 6390), skal du installere EMS-fastholdelsespakken (6500-002-030) og en madras til et knæelevationsleje (6500-002-150) på den kompatible Power-LOAD-båre. Ring til Stryker kundeservice USA på +1-800-327-0770 for information om udvalg og priser. Power-LOAD opfylder ikke crash-test-standarderne for brug sammen med en 6510 eller 6516 Power-PRO IT-båre, der er kompatibel med Power-LOAD.
- Power-LOAD er kun beregnet til at være kompatibelt med Performance-PRO XT-, Power-PRO XT- og Power-PRO IT-bårer med Power-LOAD-systemet. I visse situationer kan du bruge Power-LOAD som standardbeslag til de fleste bårer med X-stel, men der kræves en skinneklemmeenhed for alle bårer uden Power-LOAD-funktionen.
- Det er båreoperatørens ansvar at sikre, at den båre, der anvendes i Stryker Model 6390 Power-LOAD-systemet, er kompatibel med Power-LOAD. Der kan opstå personskade, hvis der anvendes en ikke-kompatibel båre i Stryker Model 6390 Power-LOAD-systemet.
- Ukorrekt installation kan medføre tilskadekomst. Installér Stryker Model 6390 Power-LOAD-systemet som beskrevet i denne manual. Sørg for, at din konfiguration med Power-LOAD som minimum opfylder National Truck Equipment Association/Ambulance Manufacturer's Division Standard 004, Litter Retention System Static Test (AMD-004).
- Tag specielle forholdsregler i forbindelse med elektromagnetisk kompatibilitet (EMK), når elektrisk medicinsk udstyr som Power-LOAD anvendes. Monter Power-LOAD, og tag systemet i brug i henhold til EMK-oplysningerne i denne manual. Bærbart og mobilt RF-kommunikationsudstyr kan påvirke Power-LOAD-systemets funktion.
- Brug af andet ekstraudstyr, andre transducere og kabler end de angivne, med undtagelse af transducere og kabler, der er solgt af Stryker som reservedele til interne komponenter, kan resultere i øgede emissioner eller reduceret nedsat immunitet for Power-LOAD-systemet.
- Power-LOAD-systemet og Power-PRO-båren bør ikke anvendes ved siden af eller stablet med andet udstyr. Hvis det er nødvendigt at bruge båren ved siden af eller stablet sammen med andet udstyr, skal Power-LOAD-systemet observeres mhp. normal drift i den konfiguration, som den skal bruges.
- Power-LOAD betjenes ved følgende frekvenser: 70-125 kHz for induktiv opladning og 13,56 MHz±7 kHz, moduleret amplitude (OOK), ERP: -82,37 dBm. Power-LOAD-systemet forstyrres måske af andet udstyr, også selvom dette udstyr overholder CISPR-emissionskrav.
- For at mindske risikoen for personskade eller skader på udstyret under installationen skal du holde den genstand fast, som du saver i, og holde øje med området omkring det sted, hvor du saver. Brug altid passende beskyttelsesbriller, mens du saver.
- Under installationen skal du altid bære beskyttelsesbriller og ansigtsmaske, når du bruger en høvl.
- For at mindske risikoen for personskade eller skader på ambulancen skal du holde øje med genstande omkring og under åbningen til elledninger, når gulvpladen installeres. Rådfør dig med producenten af ambulancen, før du foretager installationen. Sørg for ikke at beskadige eller genere ambulancens bremse-, oxygen- eller brændstofsystemer, brændstoftank eller elledninger.
- Sørg for at forsegle alle åbninger til omgivelserne i ambulancen for at forhindre, at der kommer udstødningsgas ind i ambulancens patientafsnit.
- For at undgå, at der kommer udstødningsgas ind i ambulancens patientafsnit, skal afløbsslangen under køretøjet føres væk fra udstødningssystemet.
- For at mindske risikoen for personskade eller skader på ambulancen skal du holde øje med genstande omkring og under kablet, der forbinder ankeret med ambulancen, når gulvpladen installeres.
- Hvis sikkerhedskrogen ikke monteres, kan patienten eller operatøren kommer til skade. Sikkerhedskrogen skal monteres og anvendes som beskrevet i denne manual.
- Utilstrækkelig friafstand til kofangeren kan medføre skader på patient eller operatør.
- For at forhindre personskade skal der to personer til at løfte og placere overførselsanordningen.
- For at undgå risikoen for personskade skal man holde hænder og fingre væk fra alle bevægelige dele.

Vend tilbage til indholdsfortegnelsen

⚠ ADVARSEL (FORTSAT)

- For at forhindre personskade skal der to personer til at løfte og placere vognenheden.
- For at undgå risikoen for skade på patienten, skal højden på bårens indladningshjul indstilles, så den svarer til ambulancens dækhøjde, som beskrevet i den relevante betjenings-/vedligeholdelsesmanuel for din båremodel.
- Forkert brug af det strømdrevne Power-LOAD-system eller andet tilbehør kan medføre personskade på patient eller operatør. Brug kun Power-LOAD-systemet og tilbehør som beskrevet i denne manual.
- Ved manuel betjening skal operatøren støtte bårens fodende.
- Hvis du undlader at kontrollere, at Power-LOAD-systemet fungerer korrekt, inden brug, kan det medføre skader på patient og/eller operatør.
- Vær forsigtig, når du bevæger dig rundt i ambulancens patientafsnit, så du ikke kommer til at udløse Power-LOAD-systemet.
- Vær forsigtig ved brug af Power-LOAD i dårlige vejrforhold (f.eks. regn, is, sne) for at forhindre, at operatøren og/eller patienten kommer til skade.
- Hvis man vikles ind i den eldrevne båre og/eller de eldrevne båremekanismer, kan man komme alvorligt til skade. Båren og/eller Power-LOAD-systemet må kun betjenes, når alle personer er fri af mekanismerne.
- Øv dig i at ind- og udlade båren med Power-LOAD-systemet, indtil du har fuld forståelse for, hvordan enheden skal betjenes. Forkert brug kan give anledning til personskade.
- Lad ikke uuddannet personale hjælpe med betjeningen af Power-LOAD. Teknikere/personale, som ikke er oplært i brugen, kan forårsage personskade på patienten eller på dem selv.
- For at mindske risikoen for skader på patient og/eller udstyr må ambulancen ikke køre, mens vognen er i den midterste position. I denne position er vognen ikke låst og derfor ikke beregnet til kørsel.
- Power-LOAD er kun en hjælpeanordning. Operatørerne er ansvarlige for at vurdere hver enkelt situation for at afgøre, hvordan den vægt, der skal transporteres, skal fordeles og løftes. Brug altid begge hænder, når båren håndteres.
- Ved håndtering af vægte på mere end 181 kg skal det sikres, at der er operatører nok til at håndtere den krævede vægt ved ind- og udladning. Af hensyn til sikkerheden bør brugere tilstræbe at foretage ind- og udladning på en plan overflade. Ved en dækhøjde på 91 cm skal den manuelle udløsningsknap på Power-LOAD-kontrolpanelet eller udløsergrebene til manuel udløsning i hovedenden af Power-LOAD måske bruges til manuel udladning.
- Hold hænder og ekstremiteter væk fra Power-LOAD-vognens løftearme og bårens bund under eldreven ind- og udladning.
- Beskadigede batterier skal returneres til et servicecenter med henblik på genanvendelse. Må ikke bortskaffes sammen med almindeligt husholdningsaffald. Kontakt den lokale forhandler for at få oplysninger om returnering og/eller lokale indsamlingssystemer.
- For at mindske risikoen for elektrisk stød må batteriet ikke fjernes, mens Power-LOAD er i drift.
- Inden der udføres service på Power-LOAD, skal du frakoble ambulancens batteri, trykke på hovedafbryderen for at slukke for enheden og derefter sætte vognen i indladningsposition.
- Tryk ikke på hovedafbryderen for at slukke for enheden under normal brug, da dette forhindrer, at batteriet lades op.
- For at forhindre, at skinnekæberne frigøres fra bårestellet, må mellemrummet mellem skinneklemmen og skinnens faste kæbe aldrig overstige 2,5 cm. For at forhindre, at skinnekæberne frigøres fra bårestellet med risiko for at forårsage mulig tilskadekomst af patienten eller brugeren, må skinneklemmen ikke overlappe den røde justeringsgrænsemærkat på skinnerøret.
- Skinneklemmebeslaget lukker ved hjælp af en kraftig fjeder. For at undgå tilskadekomst må man ikke bruge hænderne eller fingrene til at trykke på udløserknappen, når skinnekæberne er åbne.
- Der skal mindst to (2) uddannede operatører til at indlade og/eller udlade en båre med patient i en ambulance.
- Sørg for, at alle passagerer kommer ind i ambulancens patientafsnit, efter at den Power-LOAD-kompatible båre er ført ind i ambulancens patientafsnit.
- Når båren udlades, skal du sørge for, at bårens bund er trukket ud, før du trykker på knapperne på Power-LOAD-kontrolpanelet.
- Når båren er ulåst og kan tages ud af ambulancens patientafsnit, løfter Power-LOAD-løftearmene båren lidt. Hvis løftearmene ikke løfter båren, skal operatørerne være parat til at bære hele bårens og patientens vægt for at undgå personskade.
- Når båren udlades fra ambulancens patientafsnit, mens der er strømsvigt eller en systemfejl på Power-LOAD-systemet, skal operatørerne være klar til at bære hele vægten af båren og patienten.
- Der skal mindst to (2) uddannede operatører til at afmontere båren fra en ambulance med henblik på reparation.
- Tryk altid på hovedafbryderen for at slukke for enheden, før service eller rengøring.
- Til rengøringen skal du bruge hensigtsmæssigt personligt beskyttelsesudstyr, såsom briller eller åndedrætsværn, for at undgå indånding af smittestoffer. Brug af højtryksrenseudstyr kan føre eventuel kontamination, som måtte have ophobet sig under brug af båren, ud i luften.

Vend tilbage til indholdsfortegnelsen

⚠ ADVARSEL (FORTSAT)

- VISSE RENGØRINGSPRODUKTER ER ÆTSENDE OG KAN FORÅRSAGE SKADE PÅ PRODUKTET, HVIS DE ANVENDES FORKERT. Hvis de produkter, der er beskrevet ovenfor, bruges til at rengøre Stryker-udstyr til pleje af patienter, skal der tages forholdsregler, som sikrer, at enhederne skylles med rent vand og tørres grundigt efter rengøring. Hvis enhederne ikke skylles og tørres grundigt, vil det efterlade et ætsende restmateriale på enhedernes overflade, som muligvis kan forårsage præmatur ætsning af vigtige komponenter.
- For at undgå personskader skal Power-LOAD udskiftes, hvis systemet har været involveret i en ulykke. Et beslag, som har været involveret i en ulykke kan have taget skade, hvilket kan medføre, at det ikke fungerer korrekt.
- Pas på ikke at klemme kablerne, når der udføres service på eller monteres overdækninger.
- Du skal bruge Mobil Mercon® V Blend ATF-olie (6500-001-293) i den angivne mængde. Fyld ikke for meget olie i beholderen. Se sikkerhedsdatabladet (MSDS) for Mobil Mercon® V Blend ATF-olie, som er udgivet af producenten, for at få oplysninger om sikkerhed (Exxon Mobil Corporation, 1-(800) 947-9147, http://www.exxon.com, http://www.mobil.com, produktkode: 20103020B010, 525147-00, 97X826).

⚠ FORSIGTIG

- Ændringer til Power-LOAD-systemet, der ikke er udtrykkeligt godkendt af Stryker, kan gøre brugerens tilladelse til at bruge systemet ugyldig.
- Dette udstyr er testet og bekræftes at overholde grænserne for en digital Klasse A-anordning i henhold til afsnit 15 i FCC-regulativerne. Disse grænser er beregnet til at yde rimelig beskyttelse mod skadelig interferens, når udstyret betjenes i et kommercielt miljø. Dette udstyr genererer, bruger og kan udstråle radiofrekvensenergi og kan, hvis det ikke installeres og bruges i overensstemmelse med brugervejledningen, forårsage skadelig interferens i forbindelse med radiokommunikation. Anvendelse af dette udstyr i et beboelsesområde vil sandsynligvis forårsage skadelig interferens, og hvis det er tilfældet, skal brugeren korrigere for interferensen for egen regning. Flyt eller vend Power-LOAD-systemet eller det interfererende produkt i tilfælde af interferens.
- Enheden overholder Afsnit 18 af retningslinjerne fra Federal Communications Commission (FCC). Flyt eller vend Power-LOAD-systemet eller det interfererende produkt i tilfælde af interferens.
- Når du monterer ankerenheden, skal du sørge for, at ledningerne er placeret i gulvpladens kanal og ikke klemmes sammen af ankerenheden.
- Når overførselsanordningen monteres, skal du skubbe forsigtigt til overførselsanordningen for at undgå at beskadige huset til induktiv opladning af båren.
- For at undgå risiko for beskadigelse af ambulancen skal du holde øje med genstande omkring de valgte borehulsplaceringer, når du foretager installationen.
- De manuelle overstyringsfunktioner gør det muligt for Power-LOAD-systemet at bevæges frit.
- For at undgå risiko for skade på udstyret skal du ikke smække bårend ind i vognen, når den læsses.
- For at undgå risiko for skade på udstyret, må båren ikke skubbes ind i ambulancens patientafsnit, før bårestellet er trukket helt ud.
- Slip ikke det manuelle greb, før båren låser på plads i fodenden. Hvis du slipper for tidligt, kan båren muligvis ikke låse på plads i Power-LOAD på grund af bårestellet.
- ENHEDEN MÅ IKKE RENGØRES MED DAMP ELLER ULTRALYD.
- Den maksimale vandtemperatur må ikke overstige 82 °C.
- Lad enheden lufttørre inden brug.
- Det maksimale vandtryk må ikke overstige 1500 psi/130,5 bar. Hvis der bruges en håndholdt slangeenhed til at vaske enheden, skal tryksprøjtespidsen holdes mindst 61 cm fra enheden.
- Hvis du oversprøjter eller højtryksrenser enheden, må du ikke sprøjte direkte under vognen og op i vognmekanismen, og du bør undgå, at der kommer vand ind i vognhuset, hvilket kan fremskynde ætsning på langt sigt og forringe betjeningen.
- Manglende overholdelse af disse instruktioner kan ugyldiggøre enhver garanti.
- For at mindske risikoen for at beskadige elektronikenheden skal der tages forholdsregler for elektrostatisk udladning ved håndtering af kontroltavlen. Kontakt Stryker Technical Support på (800) 327-0770 for at få yderligere oplysninger om ESD-beskyttelse.
- Når du skifter valserne, skal du sørge for, at vognen står på en plan overflade. Vær opmærksom på vognens placering, når du løsner eller spænder svingboltene.
- Når motoren udskiftes, er der risiko for skader, hvis motorarmaturet eller statoren støder mod noget.
- Når du skifter batteriet, må den negative og positive batteriklemme ikke røre ved en metaloverflade.

Vend tilbage til indholdsfortegnelsen

KLEMMEPUNKTER

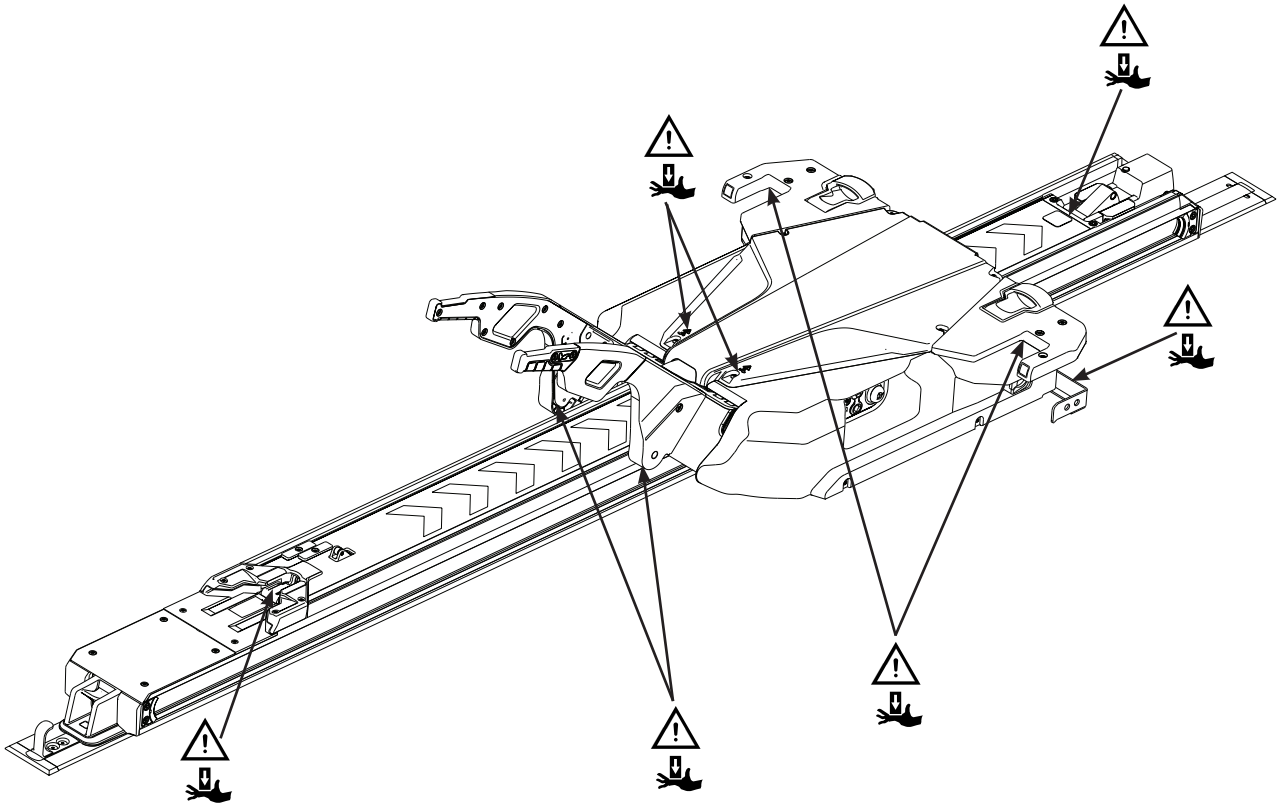

Figur 3: Klemmepunkter

Vend tilbage til indholdsfortegnelsen

Oplysninger om bårekompatibilitet

Stryker Model 6390 Power-LOAD-systemet er fuldt kompatibelt med bårer, der er kompatible med Power-LOAD-systemet. Bårer, som for tiden opfylder disse specifikationer, er:

- Model 6085 **Performance-PRO™** XT med Power-LOAD-kompatibilitetssæt (6085-700-010)
- Model 6086 **Performance-PRO™** XT med Power-LOAD-funktion eller -kompatibilitetssæt (6086-700-001)
- Model 6500 **Power-PRO™** XT med Power-LOAD-kompatibilitetssæt (6500-700-049)
- Model 6506 **Power-PRO™** XT med Power-LOAD-funktion eller -kompatibilitetssæt (6506-700-001)
- Model 6510 **Power-PRO™** IT med Power-LOAD-kompatibilitetssæt (6510-700-001)
- Model 6516 **Power-PRO™** IT med Power-LOAD-funktion eller -kompatibilitetssæt (6516-700-001)

ADVARSEL

- Power-LOAD er kun beregnet til at være kompatibelt med Performance-PRO XT-, Power-PRO XT- og Power-PRO IT-bårer med Power-LOAD-systemet. I visse situationer kan du bruge Power-LOAD som standardbeslag til de fleste bårer med X-stel, men der kræves en skinneklemmeenhed for alle bårer uden Power-LOAD-funktionen.
- Det er båreoperatørens ansvar at sikre, at den båre, der anvendes i Stryker Model 6390 Power-LOAD-systemet, er kompatibel med Power-LOAD. Der kan opstå personskade, hvis der anvendes en ikke-kompatibel båre i Stryker Model 6390 Power-LOAD-systemet.
- For at opfylde crash-test-standarderne BS EN 1789 og AS/NZS-4535 ved brug af et crash-klassificeret beslag, f.eks. Power-LOAD (Model 6390), skal du installere EMS-fastholdelsespakken (6500-002-030) og en madras til et knæelevationsleje (6500-002-150) på den kompatible Power-LOAD-båre. Ring til Stryker kundeservice USA på +1-800-327-0770 for information om udvalg og priser. Power-LOAD opfylder ikke crash-test-standarderne for brug sammen med en 6510 eller 6516 Power-PRO IT-båre, der er kompatibel med Power-LOAD.

Vend tilbage til indholdsfortegnelsen

TJEKLISTE FOR KOMPONENTER TIL INSTALLATION AF GULVPLADEENHED

Følg denne komponenttjekliste for at sikre, at du har alle de nødvendige komponenter til at installere Power-LOAD-systemet korrekt. Du finder en installationsvejledning i "Installation af gulvpladen" på side 9-21.

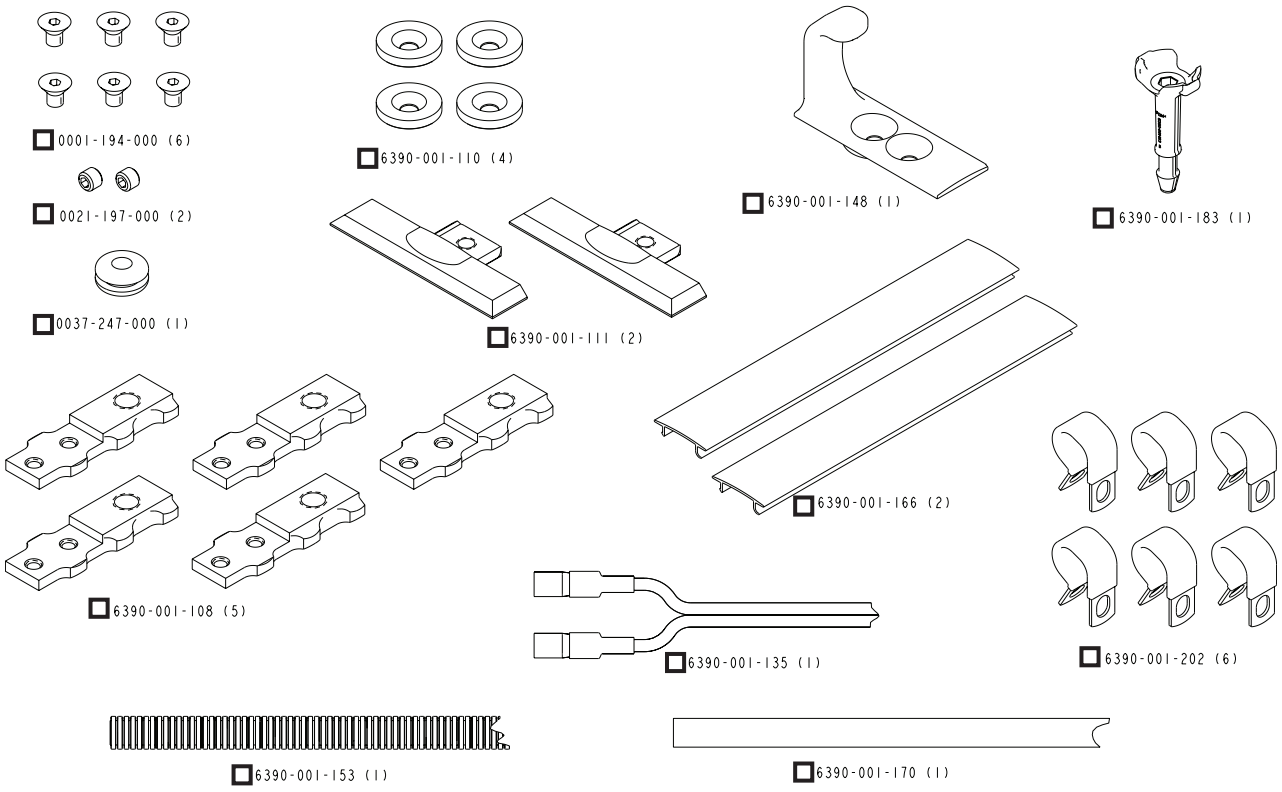

Figur 4: Komponentsæt til installation af gulvplade (6390-001-055)

Vend tilbage til indholdsfortegnelsen

TJEKLISTE FOR KOMPONENTER TIL INSTALLATION AF POWER-LOAD-ENHED

Følg denne komponenttjekliste for at sikre, at du har alle de nødvendige komponenter til at installere Power-LOAD-systemet korrekt. Du finder en installationsvejledning i "Installation af Power-LOAD-systemet" på side 9-27.

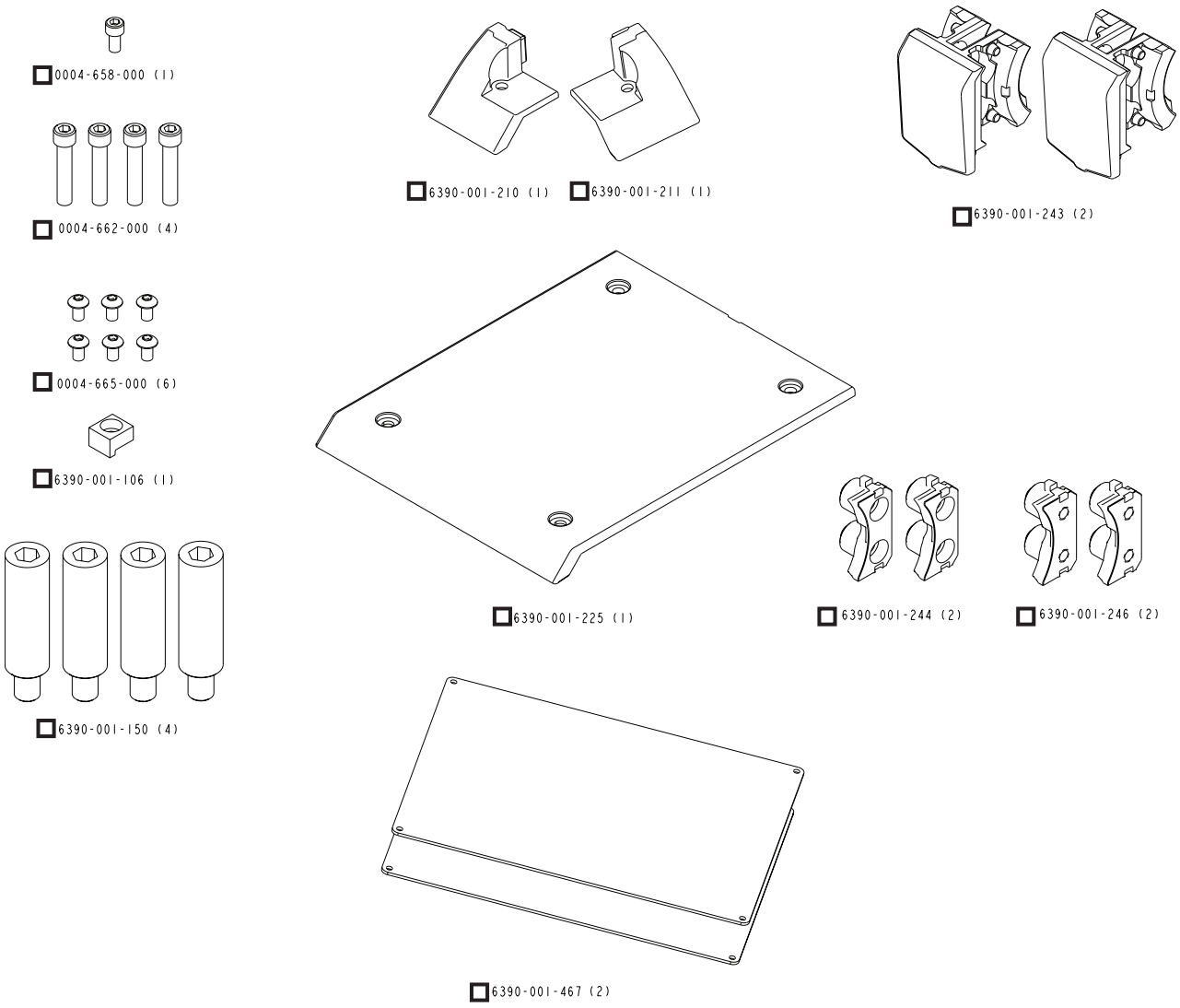

Figur 5: Sæt med komponenter til installation af Power-LOAD-enhed (6390-001-054)

Vend tilbage til indholdsfortegnelsen

TJEKLISTE FOR INSTALLATION AF HJULSTYRSENHED (EKSTRAUDSTYR)

Følg denne komponenttjekliste for at sikre, at du har alle de nødvendige komponenter til at installere Power-LOAD-systemet korrekt. Du finder en installationsvejledning i "Installation af hjulstyret (ekstraudstyr)" på side 9-37.

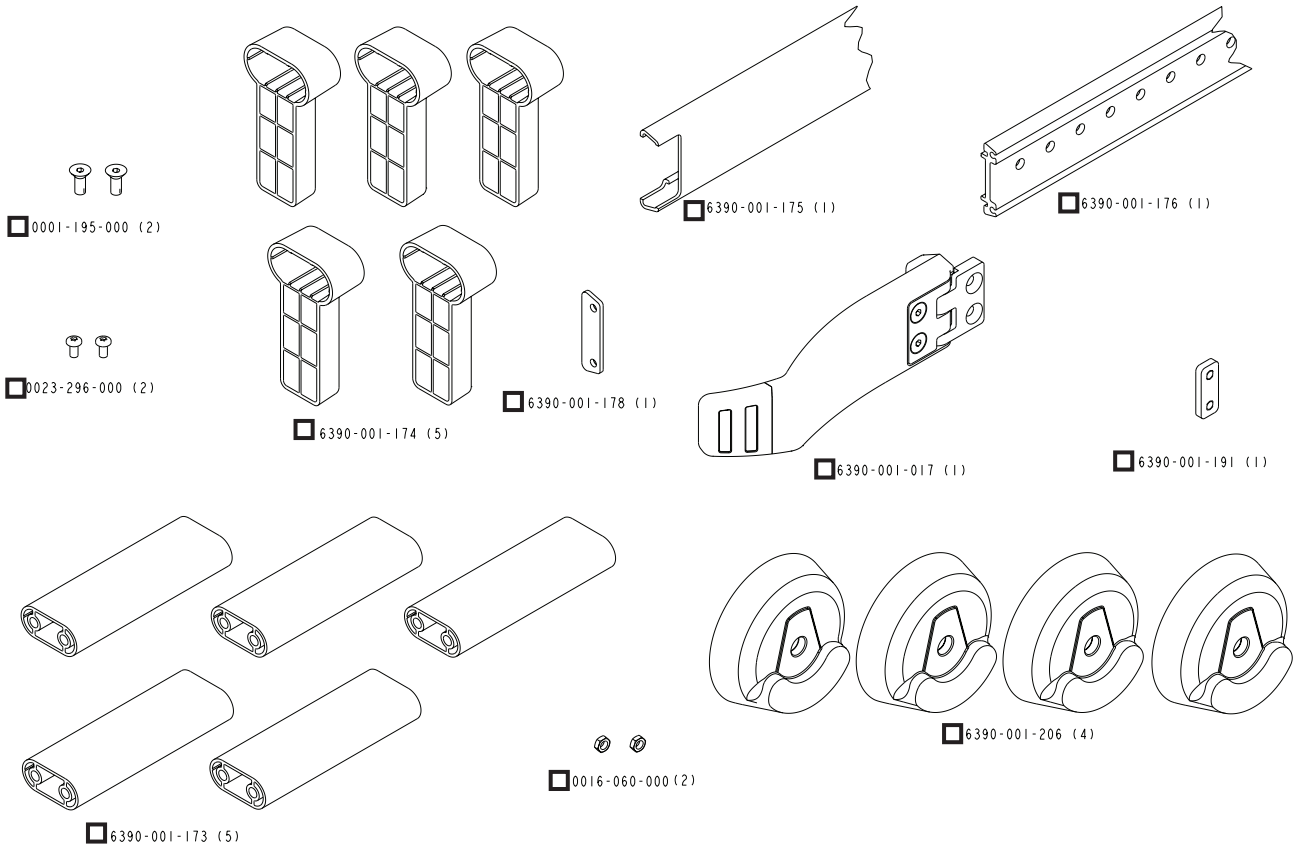

Figur 6: Komponenter i installationssættet med hjulstyrsenhed (ekstraudstyr) (6390-027-000)

Dansk

Vend tilbage til indholdsfortegnelsen

LOVGIVNING FOR KVALITETSSYSTEM

The U.S. Food and Drug Administration (FDA) Code of Federal Regulations (CFR) Title 21 angiver retningslinjer for installation af enheder som Power-LOAD. I henhold til disse bestemmelser skal det for alle enheder dokumenteres, at de er installeret korrekt af uddannede* personer i henhold til kriterierne for inspektion i "Tjekliste for installation af Power-LOAD (fortsat)" på side 9-42. Nærværende dokument skal opbevares i mindst 7 år for hvert serienummer/hver installation.

*Den organisation, hvor Power-LOAD installeres, skal føre sine egne uddannelsesfortegnelser, der dokumenterer, at montøren er kvalificeret.

CFR 21 AFS. 820.170 INSTALLATION

(a) Producenter af enheder, der kræver installation, skal etablere og vedligeholde passende installations- og inspektionsvejledninger samt testprocedurer, hvis dette er relevant. Vejledninger og procedurer skal omfatte anvisninger til sikring af en korrekt installation, så enheden fungerer som tilsigtet efter installationen. Producenten skal levere vejledningerne og procedurerne sammen med enheden eller på anden måde gøre dem tilgængelige for den (de) person(er), der installerer enheden.

(b) Den person, som installerer enheden, skal sørge for, at installationen, inspektionen og eventuelle test foretages i henhold til producentens anvisninger og procedurer, og skal dokumentere, at inspektionen er foretaget, samt eventuelle testresultater for at vise, at installationen er foretaget korrekt.

CFR 21 AFS. 820.180 GENERELLE KRAV

Alle de registre, som kræves i henhold til dette afsnit, skal vedligeholdes på produktionsstedet eller et andet sted, som er rimeligt tilgængeligt for producentens ansvarlige medarbejdere og for de FDA-medarbejdere, der er udpeget til at foretage inspektionerne. Sådanne registre, herunder de registre, der ikke opbevares på den inspicerede virksomhed, skal stilles til rådighed for FDA-medarbejdere med henblik på gennemgang og kopiering. Sådanne registre skal være læselige og skal opbevares på en måde, der forhindrer, at de lider skade eller går tabt. De registre, der opbevares i computersystemer, skal sikkerhedskopieres.

(a) Fortrolighed. Registre, som producenten anser for fortrolige, kan være markeret, så FDA nemmere kan afgøre, om oplysninger må offentliggøres i henhold til bestemmelserne om offentlige oplysninger i afsnit 20 i dette kapitel.

(b) Periode for opbevaring af registre. Alle de registre, som kræves i henhold til dette afsnit, skal opbevares i en periode, der svarer til enhedens design og forventede levetid, men i intet tilfælde er denne periode mindre end to år fra den dato, hvor producenten frigav produktet til kommerciel distribution.

⚠ ADVARSEL

- Ukorrekt installation kan medføre tilskadekomst. Installér Stryker Model 6390 Power-LOAD-systemet som beskrevet i denne manual. Sørg for, at din konfiguration med Power-LOAD som minimum opfylder National Truck Equipment Association/Ambulance Manufacturer's Division Standard 004, Litter Retention System Static Test (AMD-004).
- Tag specielle forholdsregler i forbindelse med elektromagnetisk kompatibilitet (EMK), når elektrisk medicinsk udstyr som Power-LOAD anvendes. Monter Power-LOAD, og tag systemet i brug i henhold til EMK-oplysningerne i denne manual. Bærbart og mobilt RF-kommunikationsudstyr kan påvirke Power-LOAD-systemets funktion.

Vend tilbage til indholdsfortegnelsen

Retningslinjer for gulvpladeinstallation

Vælg konfiguration (se figur 7 eller figur 8 på side 9-20). Alle mål er vist i tommer.

Bemærk: Fem sæt 3/8-16 UNC fladhovedede maskinskruer (ASTM-F835 eller SAE grad 8), flade spændeskiver og låsemøtrikker er påkrævede, men ikke inkluderet i installationssættet. Undersøg køretøjets støttekonstruktion for at fastslå den bedste længde bolte til installation af gulvpladen. Brug disse bolte til at fastgøre gulvpladen som beskrevet i trin 17.

1 Gulvpladens fodende skal være 7 cm fra dørtrinnets forreste kant.

2 Gulvpladen kan skæres kortere, hvis det er nødvendigt (minimum 227,33 cm).

3 Fræserdybden er 1,4 cm for gulvpladelommen. Gulvpladelommens bredde er ca. 6,5 cm.

4 Gulvmonteringsplade - 73,3 cm / Vægmonteringsplade - 64,1 cm

Bemærkninger:

- Dimension 4 skal matche ovenstående dimension, når Power-LOAD-ankeret installeres på Power-LOAD-gulvpladen i den bagerste position (mod bårens fodende). Hvis Power-LOAD-ankeret installeres længere fremme end den bagerste placering, forøges dimension 4 tilsvarende.
- I tilfælde af en allerede eksisterende skinneklemmeplade skal skinneklemmepladen flyttes til den korrekte placering, hvis målene for dimension 4 er kortere end ovenstående værdier.

5 Vælg et hul at bore igennem Ø 1,3 cm til åbningen til elektriske ledninger.

6 Det femte hul fra fodenden vil blive boret igennem Ø 1,4 cm til afløbsslangeenheden.

7 Vælg en hvilken som helst bolt-placering fra hver af de fem bolt-mønstre.

8 Denne dimension måles fra trinkanten til gulvpladelommen.

Bemærkninger:

- Brug 3/8-16 UNC fladhovedede maskinskruer, ASTM-F835 eller SAE grad 8-bolte. Hver bolt skal have en flad spændeskive og en låsemøtrik.
- Monter hver bolt med en tilspænding på mindst 54,3 Nm (40 ft-lb).
- Hver bolt og støttekonstruktion skal kunne modstå en spænding opad på 12.230 N (2.750 lbf) og en forskydningsspænding på 2.669 N (600 lbf) i alle vandrette retninger.

- Alternativt kan der monteres en tapplade. Fastgør de 3/8-16 fladhovedede maskinskruer direkte i tappladen (tappladen skal overholde styrkekravene). Brug en egnet gevindlim for at forhindre skruerne i at løsne sig.
- Elektriske krav: 12,8 V-15,6 V ⎓, 15 A sikring/afbryder, 2-leder 10 AWG-kabel (se side 9-25).
- Sørg for, at der er en minimumsafstand fra kaptajnens sæde. Se KKK-A-1822F Federal Specification for the Star-of-Life Ambulance, afsnit 3.10.4 for yderligere vejledning.
- Det valgfri hjulstyr (6390-027-000) skal monteres, hvis bårens midterlinje er 43,2 cm eller derunder fra køretøjets væg (se side 9-37).

Vend tilbage til indholdsfortegnelsen

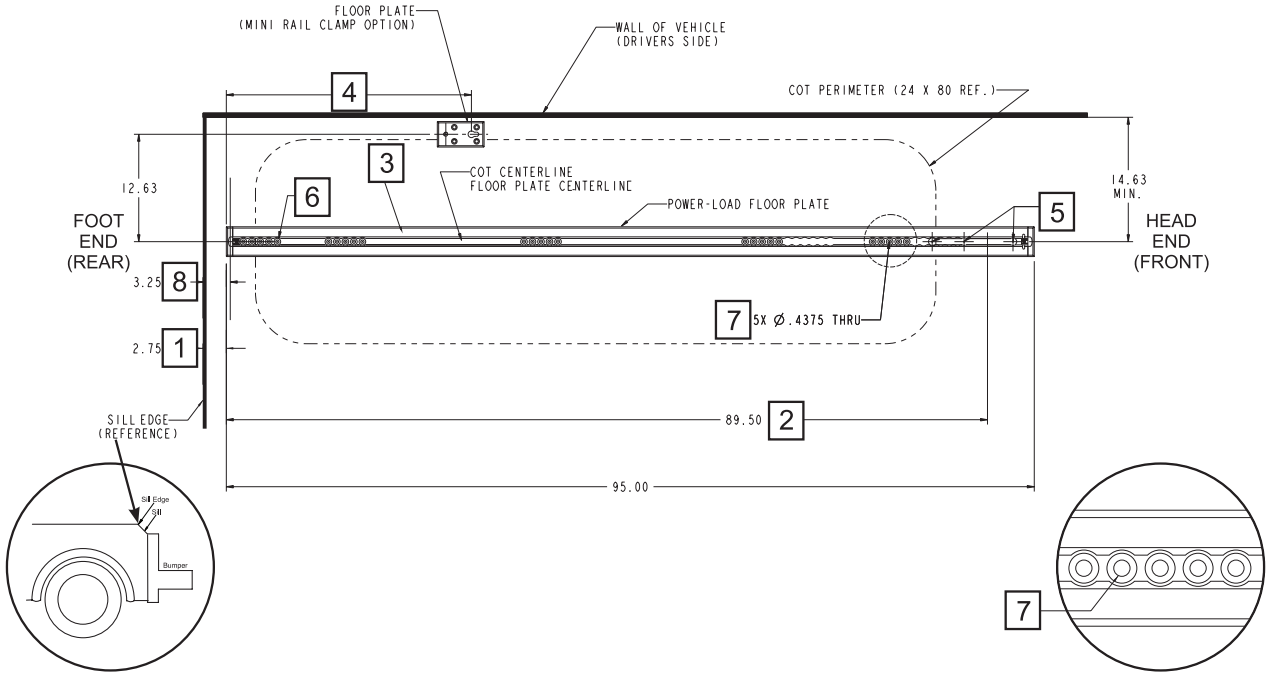

Figur 7: Power-LOAD-gulvplade med enkelt gulvplade med standardbeslag til gulvmontering af båre (ekstraudstyr)

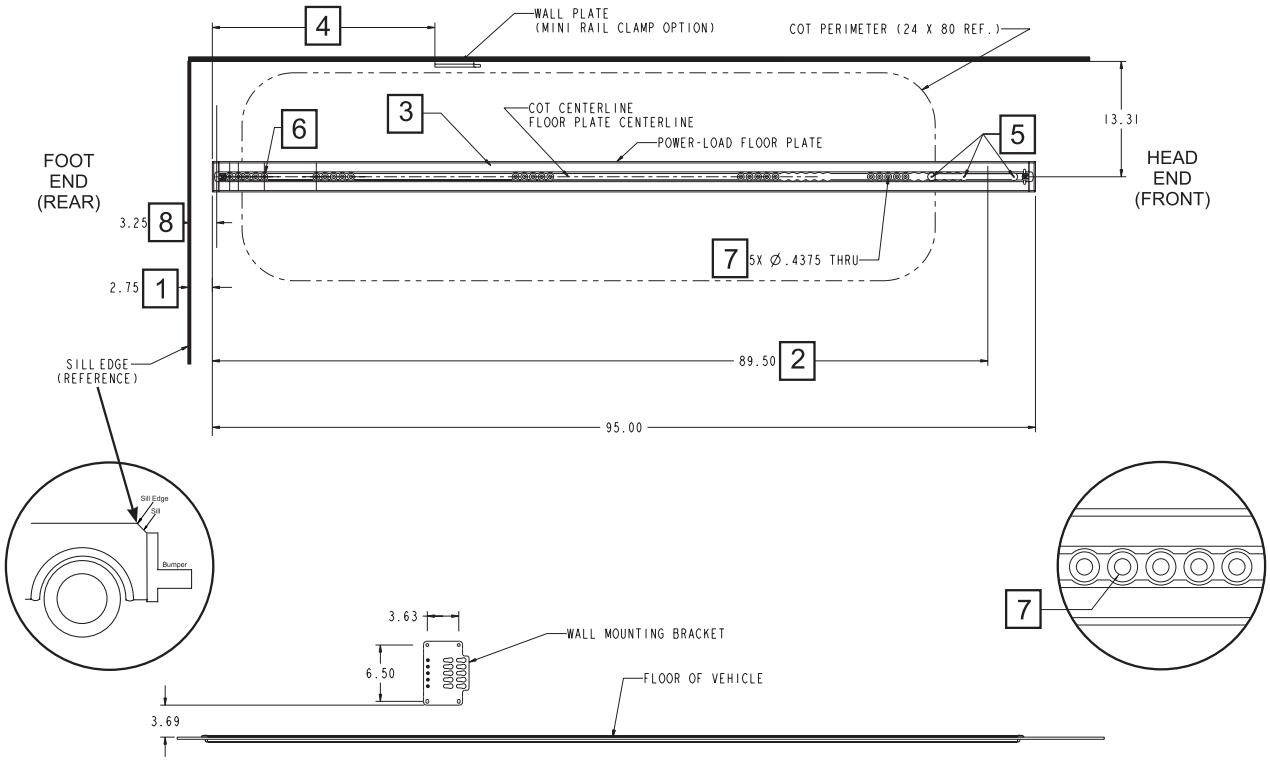

Figur 8: Power-LOAD-gulvplade med vægplade med standardbeslag til vægmontering af båre (ekstraudstyr)

Vend tilbage til indholdsfortegnelsen

INSTALLATION AF GULVPLADEN

Bemærk: Denne procedure viser, hvordan man installerer gulvpladen med et trægulv. Der findes mange forskellige køretøjskonfigurationer, og installationen skal planlægges derefter.

Gulvpladesættets komponenter (6390-001-055)

- (6) Fladhovedet maskinskrue (p/n 0001-194-000)
- (4) Holder til monteringsbeslag under anker (p/n 6390-001-110)
- (1) Gummiring (p/n 0037-247-000)
- (1) Kabel fra anker til køretøj (p/n 6390-001-135)
- (1) Kabelrør (p/n 6390-001-153)
- (1) Afløbsslange (p/n 6390-001-170)
- (6) P-klemme (p/n 6390-001-202)
- (2) Stilleskrue (p/n 0021-197-000)
- (5) Beslag til fastgørelse af gulvplade (p/n 6390-001-108)
- (2) Slutmuffe til gulvplade (p/n 6390-001-111)
- (1) Power-LOAD-sikkerhedskrog (p/n 6390-001-148)
- (2) Gulvpladeoverdækning, kort (p/n 6390-001-166)
- (1) Afløbsslange til gulvplade (p/n 6390-001-183)

Yderligere anvendte dele

- (1) Gulvplade (p/n 6390-001-107)

Yderligere anvendte dele (medfølger ikke)

- **Fem sæt 3/8-16 UNC fladhovedede maskinskruer (ASTM-F835 eller SAE grad 8), flade spændeskiver og låsemøtrikker**
- **15 A sikring/afbryder (til køretøj)**
- **1/4" skruer (til kabelrør)**

Nødvendigt værktøj:

- Blyant
- Fræser
- Boremaskine
- Målebånd
- 1/2" sekskanttop: 7/32"
- Ansigtsmaske
- Multimeter
- Sav
- 1/2-1" fræserjern
- 1/2" bor
- 7/16" bor
- 9/16" bor
- 1/4" unbrakonøgle
- 1/2" momentnøgle (Nm (ft-lb)) > 54,3 Nm (40 ft-lb)
- 5/32" unbrakonøgle
- Industristøvsuger
- Siliconeforsegler
- Gummihammer
- Beskyttelsesbriller
- Forlængerledning

Procedure:

Bemærk: Fem sæt 3/8-16 UNC fladhovedede maskinskruer (ASTM-F835 eller SAE grad 8), flade spændeskiver og låsemøtrikker er påkrævede, men ikke inkluderet i installationssættet. Undersøg køretøjets støttekonstruktion for at fastslå den bedste længde bolte til installation af gulvpladen. Brug disse bolte til at fastgøre gulvpladen som beskrevet i trin 17.

1. Bestem den længdegående monteringsplacering i forhold til dørtrinnet. Start ved dørtrinnets forreste kant som vist i figur 7 eller figur 8 på side 9-20, og mål 7 cm indad. Brug en blyant til at markere placeringen langs bredden af ambulancens patientafsnit.
2. Brug en 5/32" unbrakonøgle til at montere stilleskruen (0021-197-000) for at fastgøre gulvpladens slutmuffer (6390-001-111) i gulvpladens (6390-001-107) bagende og forende.

Vend tilbage til indholdsfortegnelsen

INSTALLATION AF GULVPLADEN (FORTSAT)

3. Placer gulvpladen på den ønskede afstand fra væggene i ambulancens patientafsnit (se figur 7 eller figur 8 på side 9-20).
   - Ret kanten af den monterede slutmuffe ind efter den markerede placering ved 7 cm.
   - Brug en blyant til at markere gulvpladens midterplacering på køretøjets gulv ved slutmuffernes bagende og forende.
   - Mål fra disse mærker til køretøjets væg for at sikre, at de er parallelle.

   Bemærk: Det valgfri hjulstyr (6390-027-000) skal monteres, hvis bårens midterlinje er 43,2 cm eller derunder fra køretøjets væg (se side 9-37).

⚠ ADVARSEL

For at mindske risikoen for personskade eller skader på udstyret under installationen skal det sikres, at den genstand, der saves i, er sikkert fastgjort, og der skal holdes øje med området omkring det sted, hvor der saves. Brug altid passende beskyttelsesbriller under betjening af en sav.

Bemærk: Hvis gulvpladen ikke passer i længderetningen i ambulancens patientafsnit, skal man anvende en sav til at afkorte gulvpladen (se figur 7 eller figur 8 på side 9-20). Inden gulvpladen skæres, skal slutmuffen på forendens gulvplade fjernes. Sæt muffen på igen efter skæring af gulvpladen.

4. Hold gulvpladen sikkert på plads. Brug gulvpladen som skabelon og opmærk gulvpladens indsatskant og slutmufferne på gulvet i ambulancens patientafsnit som vist i figur 9.

   Bemærk: Hvis der installeres flere Power-LOAD-systemer, kan man lave en skabelon for at fremskynde installationen.

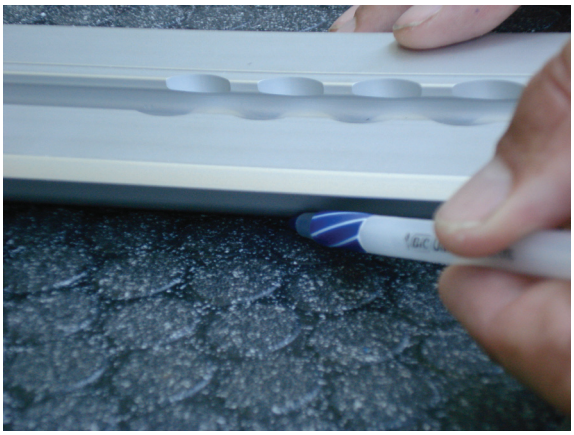

Figur 9

5. Fjern gulvpladen og kontrollér opmærkningen. Følg denne opmærkning, når gulvpladelommen skæres til gulvpladen.

   Bemærkninger:
   - Lav udskæringen lidt for stor for at sikre, at gulvpladen passer ind i gulvpladelommen. Gulvpladens flange vil dække en evt. mindre udvidelse af gulvpladelommen.
   - Det kan være nødvendigt at lave en udsparing i trinpladen, så gulvpladen ligger fladt på gulvet.

Vend tilbage til indholdsfortegnelsen

INSTALLATION AF GULVPLADEN (FORTSAT)

Bemærk: Trin 6-8 forklarer processen med at lave en gulvpladelomme i køretøjets gulv, så gulvpladen kan installeres. I disse anvisninger gås der ud fra, at køretøjet har et trægulv med en tykkelse på mindst 1,4 cm.

Her er et par alternative installationer:

Gulvtykkelse i ambulancens patientafsnit	Påkrævet handling
Under 1,1 cm	Opbyg gulvet til en tykkelse på mindst 1,4 cm.
1,1 cm til 1,4 cm	Fræs (eller skær) ned til køretøjets støttekonstruktion. Når gulvpladen installeres, vil der være et mellemrum på højst 0,32 cm mellem bunden af gulvpladens flange og gulvet. Fyld dette mellemrum med siliconeforsegler.
Over 1,4 cm eller med en skumkonstruktion	Fræs (eller skær) gulvpladelommen til dybden af køretøjets faste støttekonstruktion, og brug derefter afstandsstykker (for eksempel 0,95 cm skiver - medfølger ikke) for at opbygge køretøjets støttekonstruktion til bunden af gulvpladen. Hvis køretøjets gulv for eksempel er 1,9 cm, skal der installeres 0,5 cm afstandsstykker eller skiver for at støtte gulvpladen ved de fem monteringshuller. Dette har følgende fordele: • Nemmere identifikation af støttekonstruktionen i ambulancens patientafsnit • Mindre skæring i ambulancens patientafsnit • Kan eliminere behovet for at fræse en supplerende gulvpladelomme til den elektriske gummiring (se trin 14)

⚠ ADVARSEL

Under installationen skal der altid bæres beskyttelsesbriller og ansigtsmaske ved betjening af en fræser.

6. Brug en fræser med et 1/2-1" jern til at fræse gulvet ud langs de streger, der blev markeret på gulvet i trin 4.

   Bemærk: Indstil fræserjernets dybde til 1,4 cm. Det er vigtigt at stå fast, når fræseren betjenes, for at undgå at beskadige gulvet.

7. Sæt gulvpladen ind i gulvpladelommen for at se, om den passer. Foretag justeringer efter behov.

   Bemærk: Gulvpladens flange vil dække en evt. mindre udvidelse af gulvpladelommen.

8. Identificer og marker mindst et af de fem monteringshuller i hver af de fem (5) femhulsmønstre, som flugter med køretøjets støttekonstruktion. Hvis ingen af de fem monteringshuller i et af hulmønstrene er på linje med en støttekonstruktion, er det nødvendigt at lave en støttekonstruktion til den pågældende placering, f.eks. en plade eller et beslag.

   Bemærkninger:
   - Disse monteringshuller vil blive boret ud til 1,1 cm diameter.
   - Hver bolt og støttekonstruktion skal kunne modstå en spænding opad på 12.230 N (2.750 lbf) og en forskydningsspænding på 2.669 N (600 lbf) i alle vandrette retninger.
   - Vær opmærksom på, om der er begrænsninger på grund af afstand til andre af ambulancens komponenter.

Vend tilbage til indholdsfortegnelsen

INSTALLATION AF GULVPLADEN (FORTSAT)

⚠ ADVARSEL

For at mindske risikoen for personskade eller skader på ambulancen skal man være opmærksom på genstande omkring og under åbningen til elektriske ledninger, når gulvpladen installeres. Søg vejledning hos køretøjets producent, inden installationen foretages. Sørg for ikke at beskadige eller genere ambulancens bremse-, ilt- eller brændstofslanger, brændstoftank eller elledninger.

Bemærk: Det er ikke nødvendigt, at åbningen til elektriske ledninger og hullet til afløbsslangeenheden flugter med støttekonstruktionen.

9. Identificer og marker åbningen til elektriske ledninger (se figur 7 eller figur 8 på side 9-20). Dette hul vil blive boret til 1,3 cm diameter.
10. Identificer og marker det femte hul fra fodenden til afløbsslangeenheden (se figur 7 eller figur 8 på side 9-20). Dette hul vil blive boret til 1,4 cm diameter.

    Bemærk: Hvis denne hulplacering ikke fungerer til installation af den pågældende afløbsslange, skal ankerenhedens monteringsposition fastlægges, inden der vælges et ubenyttet hul til afløbsslangen. Sørg for, at afløbet ikke interfererer med ankerfastgørelsesmekanismen.

11. Fjern gulvpladen fra gulvpladelommen.
12. Brug en boremaskine og et passende bor til at bore følgende markerede huller gennem gulvpladen:

Hul	Antal	Diameter	Bor
Montering	5	1,1 cm	7/16"
Åbning til elektriske ledninger	1	1,3 cm	1/2"
Afløbsslange	1	1,4 cm	9/16"

13. Monter gulvpladen i gulvpladelommen. Overfør hullerne på gulvpladelommen i gulvet i ambulancens patientafsnit. Fjern gulvpladen. Bor de tilsvarende huller i gulvet i ambulancens patientafsnit.
14. Brug en boremaskine eller en fræser til at skære et hul på 2,54 cm diameter til en dybde på 0,635 cm under gulvpladelommen til den elektriske gummiring.
15. Isæt den medfølgende elektriske gummiring (0037-247-000) i gulvpladen i åbningen til elektriske ledninger.
16. Påfør siliconeforsegler på undersiden af gulvpladens flange, og tryk gulvpladen fast ind i gulvpladelommen.

Dansk

⚠ ADVARSEL

Sørg for at forsegle alle åbninger til ambulancens omgivelser for at forhindre, at der kommer udstødningsgas ind i ambulancens patientafsnit.

17. Monter 3/8-16 UNC fladhovedede maskinskruer i en passende længde, ASTM-F835 eller SAE grad 8 med en flad spændeskive og låsemøtrik.

    Bemærk: Denne hardware er påkrævet, men medfølger ikke i installationssættet, eftersom køretøjers støttekonstruktioner varierer.

18. Brug en 1/2" momentnøgle med en 1/2" sekskanttop på 7/32" til at stramme gulvpladens fastgøringsbolte til en minimumsspænding på 54,3 Nm (40 ft-lb) i en tilspændingsproces på mindst to trin.
19. Fastgør afløbsslangen (6390-001-170) til gulvpladens afløbsslange (6390-001-183) og sæt den i gulvpladens hul til afløbsslangeenheden.

    Bemærkninger:
    - Afløbsslangen på 3 m kan skæres til, så den passer til installationen.
    - Alternativt kan afløbsslangen installeres fra køretøjets underside.

Vend tilbage til indholdsfortegnelsen

INSTALLATION AF GULVPLADEN (FORTSAT)

20. Brug en 1/4" unbrakonøgle til at dreje afløbet en kvart omgang for at låse det på plads.
21. Før afløbsslangen under ambulancen væk fra udstødningssystemet, og sørg for, at slangens åbne ende er lavere end afløbet, for at opnå et godt afløb. Fastgør afløbsslangen til ambulancen med kabelbindere (medfølger ikke).

⚠ ADVARSEL

For at undgå, at der kommer udstødningsgas ind i ambulancens patientafsnit, skal afløbsslangen under køretøjet føres væk fra udstødningssystemet.

Bemærkning om elektricitet: Power-LOAD-systemet indeholder to induktive koblingsanordninger, som leverer strøm til opladning af både bårens og Power-LOAD-vognens batterier, og leverer strøm til fodendens sensor og LED-indikator, som befinder sig i Power-LOAD-ankeret. Køretøjets system leverer strømmen til at køre disse elektroniske dele gennem den forbindelse, som etableres i de følgende trin. Se trin 22 vedrørende krav til elektriske forbindelser. Vælg, hvor den elektriske forbindelse skal laves i køretøjets system.

For at fastlægge, hvor Power-LOAD-systemet befinder sig i køretøjets elektriske system, skal man overveje hvordan og om Power-LOAD's elektriske forbindelser vil danne interface med følgende:

- Modulær afbryderkontakt
- Jævnstrøm leveret af AC/DC-omformeren fra landstrømskablet
- Tændingskontakt
- Køretøjets direkte batteriforbindelse
- Dedikeret kontakt

Power-LOAD-systemet er udstyret med beskyttelsesordninger, som skal beskytte dets strømkilde, såsom:

- Opladning vil ikke starte, hvis Vsource < 12,8 V
- Opladning vil være begrænset til 2 timer, hvis Vsource < 12,4 V
- Opladning vil ophøre, hvis Vsource < 11,6 V
- Ankerets elektronikdele vil gå i “søvntilstand”, hvis Vsource < 11,1 V

22. Identificer tilslutningspunktet mellem det leverede kabel fra anker til køretøj (6390-001-135) og køretøjets elektriske system (elektriske krav: 12,8 V-15,6 V jævnstrøm, 15 A sikring/afbryder, 2-leder 10 AWG-kabel).

    Bemærk: For at undgå, at køretøjets batterier aflades til ovennævnte grænser, kan man tilslutte Power-LOAD-systemet, så Power-LOAD kun forsynes med strøm, når køretøjet står i tænding, eller landstrømskablet er tilsluttet.

⚠ ADVARSEL

For at sikre ydeevnen og undgå strømfarer skal Power-LOAD tilsluttes et 12,8 V-15,6 V jævnstrømskredsløb til køretøjer, som er tilsluttet en 15 A sikring/afbryder. Tilslut ikke Power-LOAD til et 24 V jævnstrømskredsløb til køretøjer.

23. Installer kablet fra anker til køretøj (6390-001-135) gennem den elektriske gummiring i åbningen til elektriske ledninger. Lad der være tilstrækkeligt ekstra kabel (ca. 15 cm) til, at kabelsko-enden af kablet fra anker til køretøj kan forbindes til Power-LOAD-ankerets kabel.

⚠ ADVARSEL

For at mindske risikoen for personskade eller skader på køretøjet skal man være opmærksom på genstande omkring og under kablet fra anker til køretøj, når gulvpladen installeres.

24. Før kablet fra anker til køretøj tilbage til køretøjets tilslutningspunkt. Der medfølger 3,65 meter kabelrør (6390-001-153) og seks p-klemmer (6390-001-202).
25. Tilslut kablet fra anker til køretøj til køretøjets elektriske system. Placer Power-LOAD-systemet på en dedikeret 15 A sikring/afbryder.

Vend tilbage til indholdsfortegnelsen

INSTALLATION AF GULVPLADEN (FORTSAT)

26. Brug et multimeter til at kontrollere spændingen ved kabelsko-enden af kablet fra anker til køretøj (6390-001-135) for at sikre, at spændingen er 12,8 V-15,6 V jævnstrøm.

    Bemærkninger:
    - Inden spændingen kontrolleres, skal evt. yderligere sammenkoblinger (slå køretøjets tænding, modulære tilslutning eller dedikerede afbryder til) samles, hvis det er påkrævet.
    - Hvis installationen bruger jævnstrøm leveret af AC/DC-omformeren fra landstrømskablet, skal spændingen ved kabelsko-enden af kablet fra anker til køretøj kontrolleres i den konfiguration, som landstrømskablet oftest vil blive brugt i (såsom landstrøm tilkoblet, køretøjets tænding slået fra, eller modulær frakobling åben).

⚠ ADVARSEL

Sørg for at forsegle alle åbninger til ambulancens omgivelser for at forhindre, at der kommer udstødningsgas ind i ambulancens patientafsnit.

Vend tilbage til indholdsfortegnelsen

INSTALLATION AF POWER-LOAD-SYSTEMET

Monter ankerenheden

27. Sæt et monteringsbeslag til gulvpladen (6390-001-108) i fodenden af ambulancens patientafsnit for at installere sikkerhedskrogen (6390-001-148) (figur 10). Ret rillerne ind efter fligene, der skal isættes, og skub derefter beslaget ind i gulvpladen.

⚠ ADVARSEL

Hvis sikkerhedskrogen ikke monteres, kan patienten eller operatøren komme til skade. Sikkerhedskrogen skal monteres og anvendes som beskrevet i denne manual.

28. Brug en 5/32" unbrakonøgle til at montere to fladhovedede maskinskruer (0001-194-000) for at fastgøre sikkerhedskrogen til gulvpladen (figur 11).

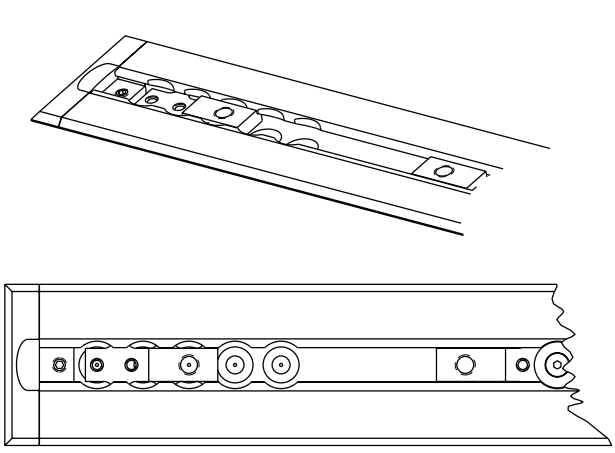

Figur 10: Isætning af monteringsbeslag til gulvplade

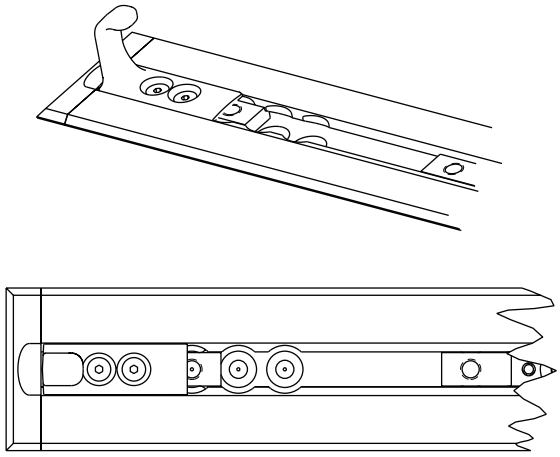

Figur 11: Sikring af sikkerhedskrog

29. Løft køretøjets kofanger til hævet stilling (hvis monteret).
30. Mål afstanden fra enden af gulvpladen til enden af kofangeren for at se, hvor langt ankeret kan flyttes mod hovedenden (figur 12).

    Bemærk: Hvis den målte afstand er mindre end 46 cm, kan man placere Power-LOAD tættere på hovedenden i ambulancens patientafsnit, dog ikke længere end forskellen mellem 46 cm og den målte afstand.

⚠ ADVARSEL

Utilstrækkelig friafstand til kofangeren kan medføre skader på patient eller operatør.

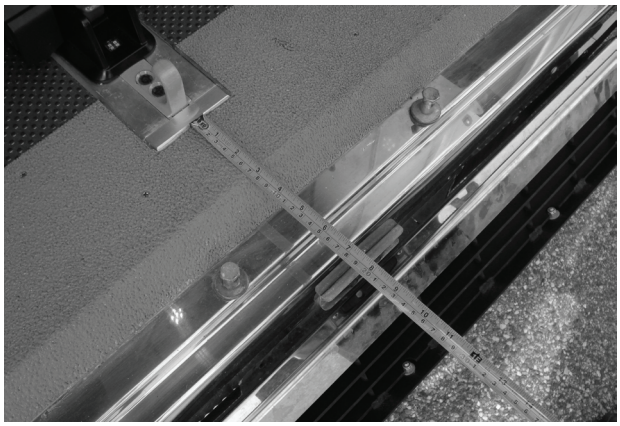

Figur 12: Mål til ankerinstallation

Dansk

Vend tilbage til indholdsfortegnelsen

INSTALLATION AF POWER-LOAD-SYSTEMET (FORTSAT)

31. Placer det første beslag til fastgørelse af gulvpladen (figur 13) (tæt på fodenden). Denne placering giver størst hjulfrirum.

    Bemærkninger:
    - Vælg en anden placering, hvis båren skal være tættere på hovedenden i ambulancens patientafsnit.
    - Ved hver af de følgende placeringer flyttes båren 2,54 cm mod hovedenden.
    - Sørg for, at placeringen ikke er længere fra den første placering end den værdi, der blev beregnet i trin 30. Sørg for, at bårens bundramme giver plads til ambulancens kofanger.
    - Ved at vende beslaget om som vist i figur 14 flyttes monteringsplaceringen yderligere 5 cm mod hovedenden.
    - Figur 13 viser placeringen med den største afstand mellem hjulene og kofangeren. Figur 14 viser placeringen med den mindste afstand mellem hjul og kofanger, og angiver en forskydning på 20,3 cm i forhold til den første placering. Vælg den placering, der giver det bedste hjulfrirum for den pågældende installation.

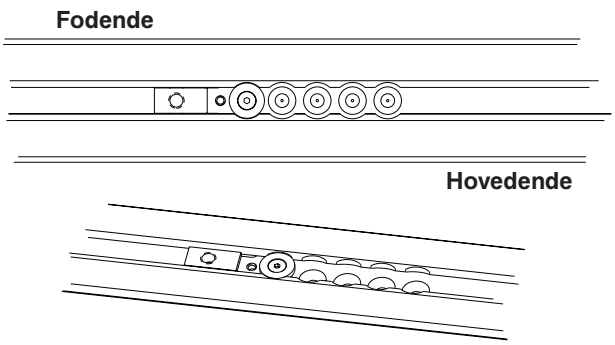

Figur 13: Største hjulfrirum

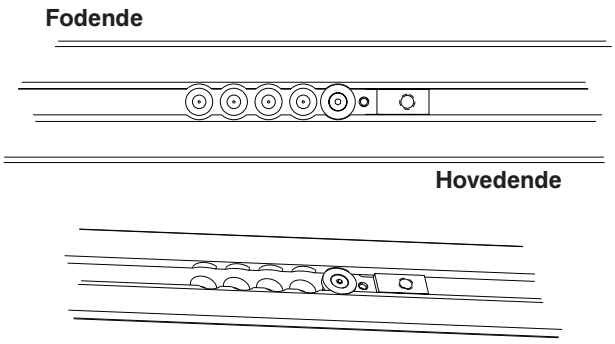

Figur 14: Vending af beslaget

32. Brug en 5/32" unbrakonøgle til at montere en fladhovedet maskinskrue (0001-194-000) i holderen til monteringsbeslaget under ankeret (6390-001-110) for at fastgøre gulvpladens monteringsbeslag (6390-001-108).
33. Gentag trin 31-32 for tre andre placeringer i gulvpladen.

    Bemærk: Placeringen af disse tre monteringsbeslag til gulvpladen skal svare til den placering, der er valgt i trin 31.

34. Tilslut den røde ledning til den røde ledning og den sorte ledning til den sorte ledning, når ankerenheden tilsluttes kablet fra anker til køretøj. Placer ankeret over monteringshullerne. Før overskydende ledning gennem den elektriske gummiring. Placer konnektorerne i gulvpladelommen.

    Bemærk: Påfør siliconeforsegler på den elektriske gummiring for fuldstændigt at forsegle den elektriske gennemgang.

⚠ ADVARSEL

Sørg for at forsegle alle åbninger til ambulancens omgivelser for at forhindre, at der kommer udstødningsgas ind i ambulancens patientafsnit.

35. Når der er blevet påført strøm til ankeret, skal det kontrolleres, at fodendens LED-indikator blinker gult for at sikre korrekt funktion.

    Bemærk: Hvis fodendens LED-indikator ikke blinker gult, skal det kontrolleres, at der er strøm til ankeret.

Vend tilbage til indholdsfortegnelsen

INSTALLATION AF POWER-LOAD-SYSTEMET (FORTSAT)

36. Placer forsigtigt ankeret (A) oven på gulvpladen (B) som vist i figur 15, og placer overskydende ledning i gulvpladelommen. Ret de fire huller ind efter gulvpladens monteringsbeslag.

⚠ FORSIGTIG

Når ankerenheden monteres, skal det sikres, at ledningerne er placeret i gulvpladelommen og ikke klemmes sammen af ankerenheden.

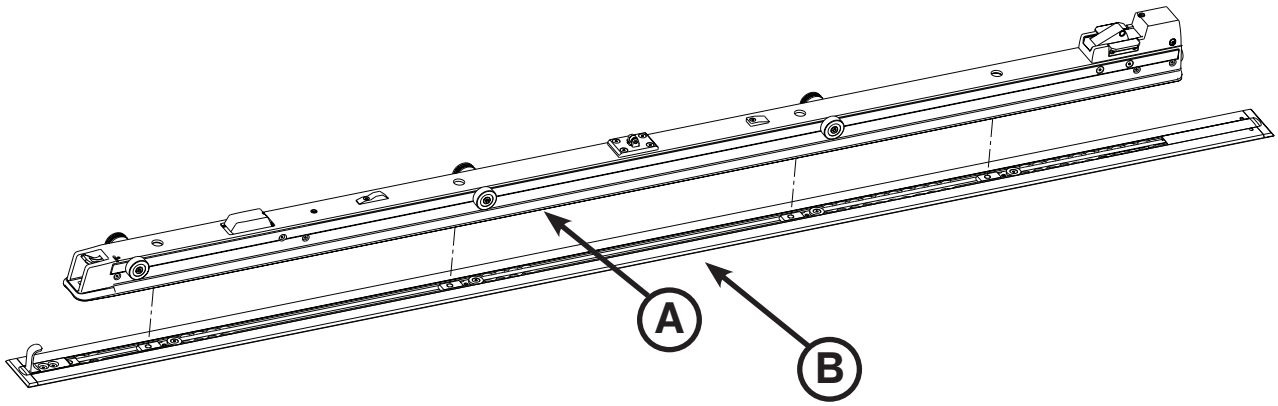

Figur 15: Ankerenhed og gulvpladeenhed

37. Mål den eksponerede lomme i gulvpladens hovedende og fodende for at tilpasse gulvpladeoverdækningerne.

⚠ ADVARSEL

For at mindske risikoen for personskade eller skader på udstyret under installationen skal det sikres, at den genstand, der saves i, er sikkert fastgjort, og der skal holdes øje med området omkring det sted, hvor der saves. Brug altid passende beskyttelsesbriller under betjening af en sav.

38. Brug en sav til at save de to gulvpladeoverdækninger til (6390-001-166) (A), så de svarer til den målte længde i begge ender (figur 16). Gulvpladeoverdækningerne passer ikke over gulvpladens monteringsbeslag.
Bemærk: Hvis ankeret samles over gulvpladens fodende eller hovedende, kræves der ikke nogen gulvpladeoverdækning i den pågældende ende.

39. Brug en gummihammer til at klikke hver gulvpladeoverdækning ned i gulvpladen (først siden med krogen (B)).

Bemærk: For at trykke gulvpladeoverdækningen ud bruges en skruetrækker på siden af overdækningen med hævet kant.

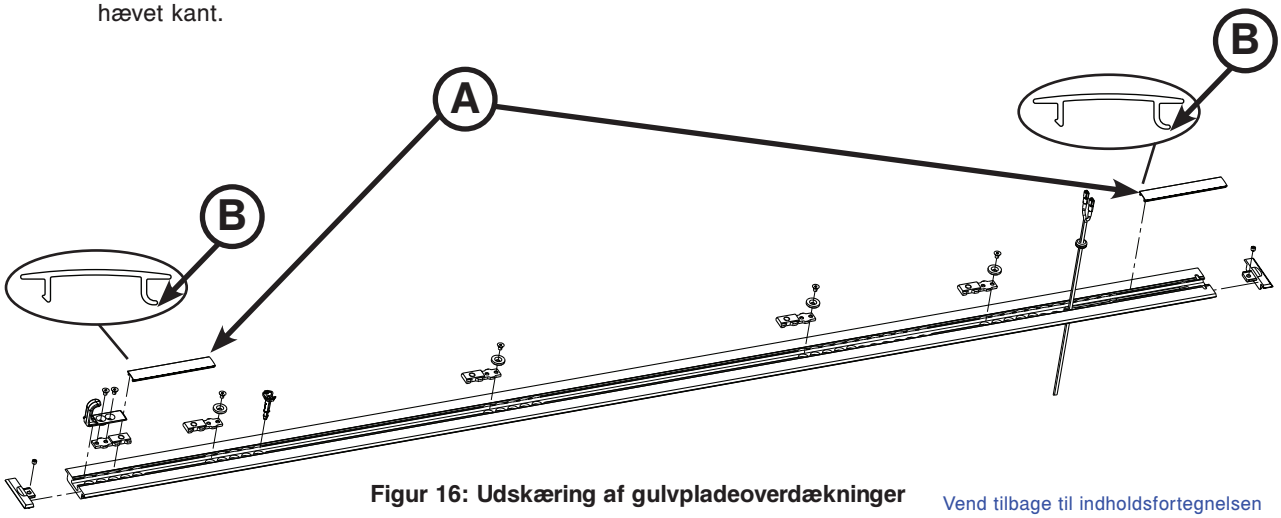

Figur 16: Udskæring af gulvpladeoverdækninger

Dansk

Vend tilbage til indholdsfortegnelsen

INSTALLATION AF POWER-LOAD-SYSTEMET (FORTSAT)

Power-LOAD-monteringssættets komponenter (6390-001-054)

- (1) Sokkelhovedskrue (p/n 0004-658-000)
- (6) Rundhovedet maskinskrue (p/n 0004-665-000)
- (4) Ankermonteringsstang (p/n 6390-001-150)
- (1) Indtræk til overførselsanordning, HE, højre (p/n 6390-001-211)
- (2) Kofanger med fast stop (p/n 6390-001-243)
- (2) Blok med fast stop, med gevind (p/n 6390-001-246)
- (4) Sokkelhovedskrue (p/n 0004-662-000)
- (1) Vognmagnetaktivator (p/n 6390-001-106)
- (1) Indtræk til overførselsanordning, HE, venstre (p/n 6390-001-210)
- (1) Slidpude til overførselsanordning, fodende (p/n 6390-001-225)
- (2) Blok med fast stop (p/n 6390-001-244)

Nødvendigt værktøj:

- 3/8" unbrakonøgle
- 5/32" unbrakonøgle
- 3/16" unbrakonøgle
- T25 Torx-skruetrækker
- 1/2" momentnøgle (Nm (ft-lb)) > 81,35 Nm (60 ft-lb)

Procedure:

1. Brug en 3/8" unbrakonøgle til at installere de fire medfølgende monteringsstænger (6390-001-150) (A) i de fire huller i ankerenheden, som vist i figur 17.

   Bemærk: Spænd ikke stængerne helt til, før alle fire stænger er justeret og startet.

2. Brug en momentnøgle til at spænde stængerne til 81,35 ± 13,56 Nm (60 ± 10 ft-lb).

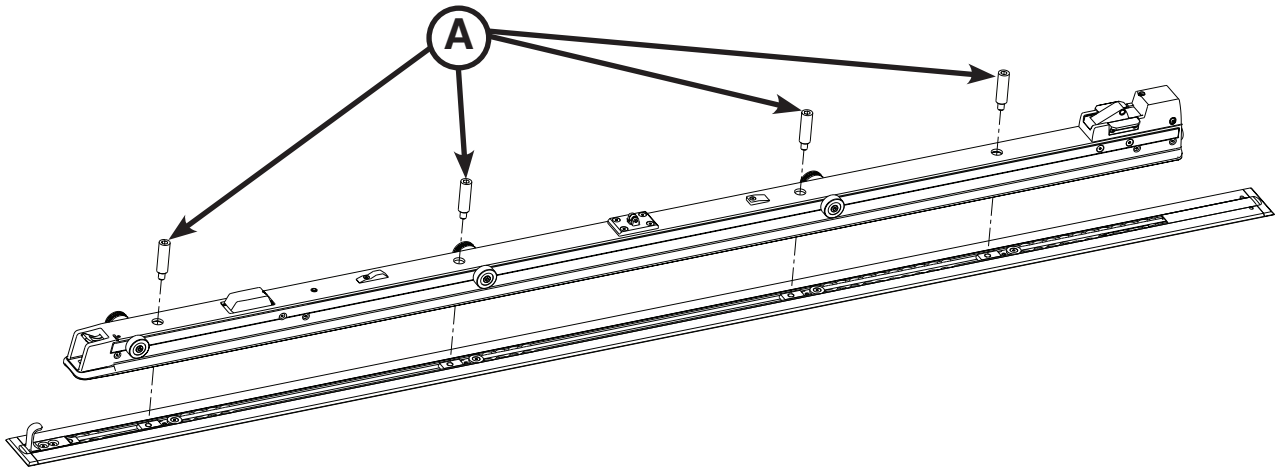

Figur 17: Montering af ankermonteringsstænger

Vend tilbage til indholdsfortegnelsen

INSTALLATION AF POWER-LOAD-SYSTEMET (FORTSAT)

Monter overførselsanordningen

⚠ ADVARSEL

For at forhindre personskade skal der to personer til at løfte og placere overførselsanordningen.

3. Placer overførselsanordningen (A), så den åbne ende vender mod ankerenheden (B), som vist i figur 18.

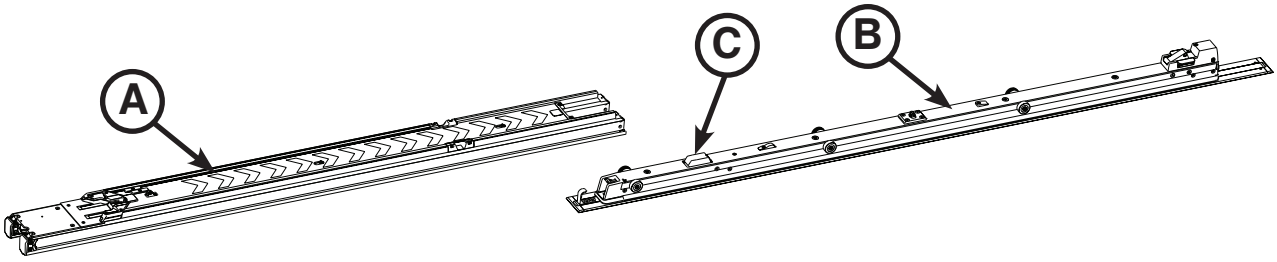

Figur 18: Montering af overførselsanordning

⚠ ADVARSEL

For at undgå risikoen for personskade skal man holde hænder og fingre væk fra alle bevægelige dele.

4. Montør 1 (fodende) løfter overførselsanordningen og skubber overførselsanordningens låseudløsere (E) (figur 19) mod overførselsanordningens fodende for at frakoble overførselsanordningens låse. Hold overførselsanordningens låseudløsere trukket mod fodenden, indtil overførselsanordningen er anbragt på ankeret som vist i figur 19. Montør 2 (hovedende) skubber og centrerer overførselsanordningens åbne ende over valserne i ankerenheden.

   Bemærk: Der kan være en let modstand, når overførselsanordningen ruller over det andet sæt valser. Skub den forbi modstanden til den position, er er vist i figur 19.

⚠ FORSIGTIG

Når overførselsanordningen monteres, skal man skubbe forsigtigt til overførselsanordningen for at undgå at beskadige huset til induktiv opladning af båren (C) (som vist i figur 18).

Vend tilbage til indholdsfortegnelsen

INSTALLATION AF POWER-LOAD-SYSTEMET (FORTSAT)

Monter vognenheden

5. Brug en 5/32" unbrakonøgle til at montere den medfølgende sokkelhovedskrue (0004-658-000) (A) for at fastgøre den medfølgende vognmagnetaktivator (6390-0001-106) (B), som vist i figur 19.
6. Brug en T25 Torx-skruetrækker til at montere de fire medfølgende rundhovedskruer (0004-665-000) (C) til fastgørelse af slidpuden (6390-001-225) (D) i overførselsanordningens fodende til overførselsanordningen, som vist i figur 19.
7. Skub overførselsanordningens låseudløser (nærmest fodenden) (E), som vist i figur 19, mod overførselsanordningens fodende for at låse den op.

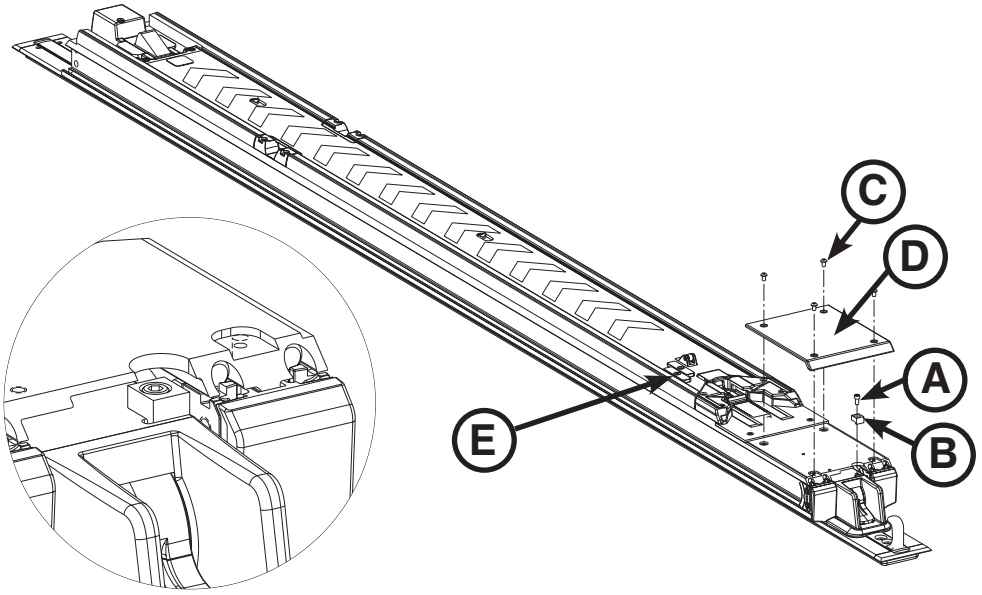

Figur 19: Fastgørelse af slidpuden i overførselsanordningens fodende

8. Sæt overførselsanordningen i den midterste position, som vist i figur 20.

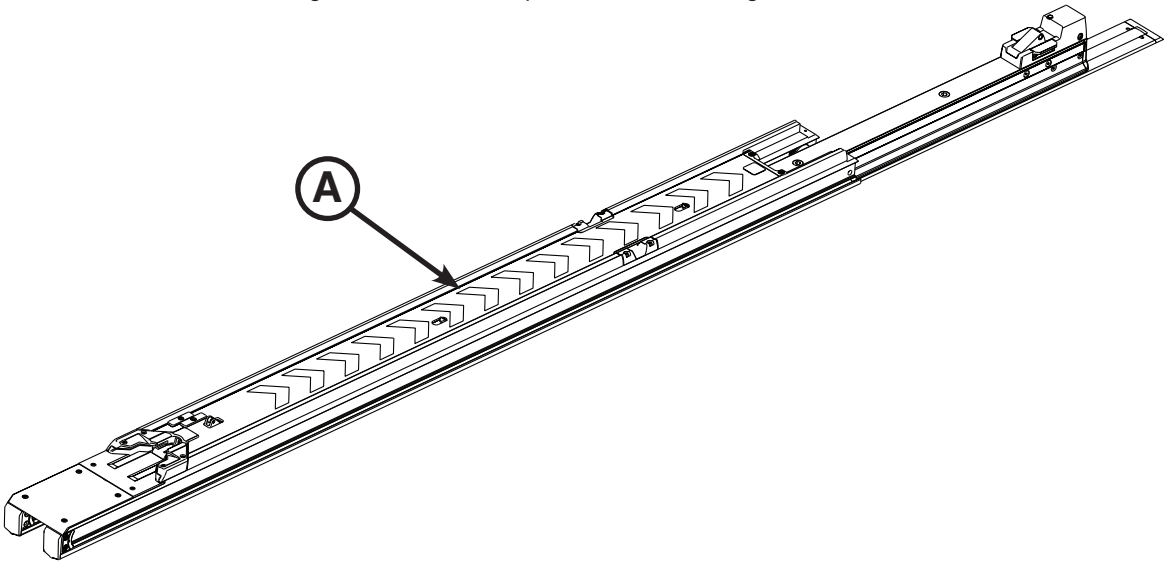

Figur 20: Placering af vognsamlingen

Vend tilbage til indholdsfortegnelsen

INSTALLATION AF POWER-LOAD-SYSTEMET (FORTSAT)

⚠ ADVARSEL

For at forhindre personskade skal der to personer til at løfte og placere vognenheden.

9. Løft forsigtigt vognenheden i dens arm og vinge. Du må ikke løfte vognen i grebene til manuel udløsning af båren. Løft kun de steder, der er angivet. Montør 1 skal placere hænderne på A1 og A2. Montør 2 skal placere hænderne på B1 og B2 som vist i figur 21.

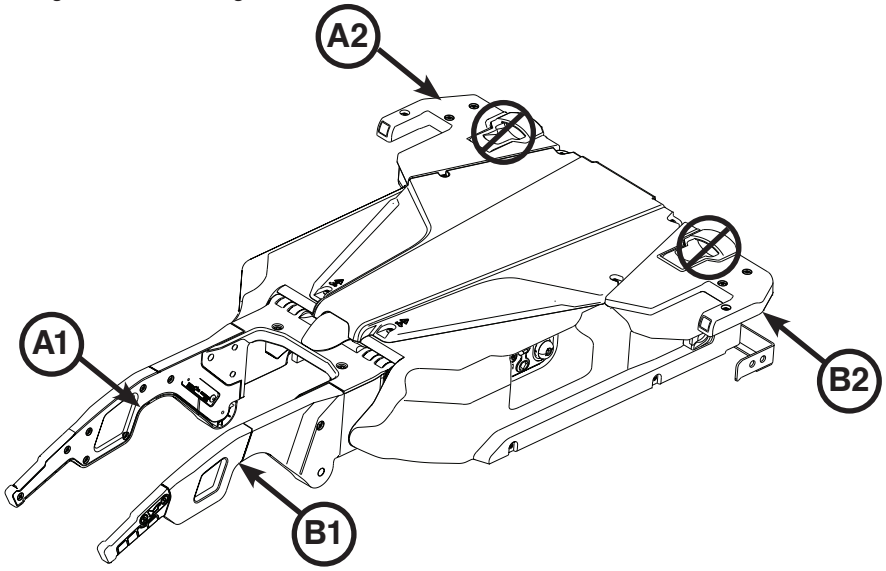

Figur 21: Vognenhed

10. Placer vognenheden (A) mellem overførselsanordningen (B) og ankerenhedens hovedende (C) på gulvet, som vist i figur 22.
11. Montør 1 (fodende) – Skub vognenhedens valser ind i overførselsanordningens sidekanal.
12. Montør 2 (hovedende) – Løft vognanordningen for at justere det andet sæt valser, og skub valserne, indtil vognen nærmer sig midten af overførselsanordningen.

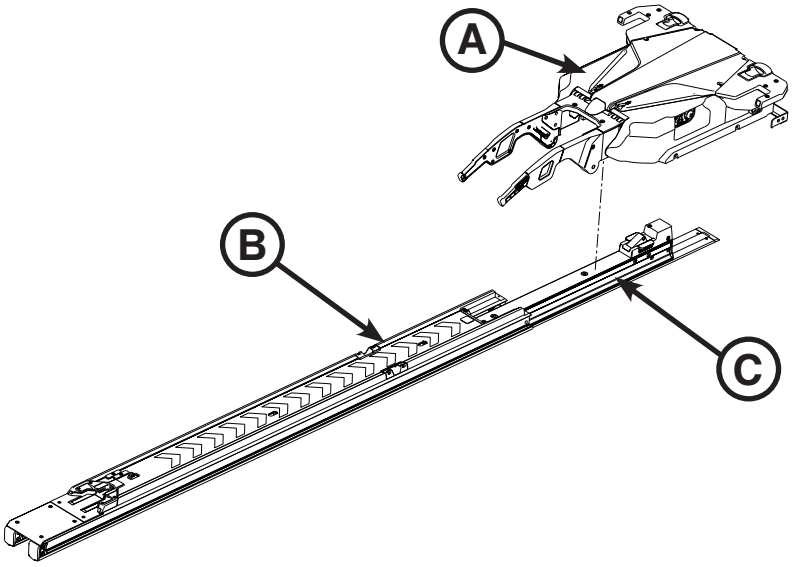

Figur 22: Placering af vognsamlingen

Vend tilbage til indholdsfortegnelsen

INSTALLATION AF POWER-LOAD-SYSTEMET (FORTSAT)

13. Skub forsigtigt overførselsanordningen fremad mod hovedenden, indtil den låses på plads.
14. Monter kofangerblokken ved at rette den medfølgende blok med fast stop (6390-001-244) (med gennemføringshuller) (A) ind efter den medfølgende kofanger med fast stop (6390-001-243) (B) og den medfølgende indvendige blok med fast stop (6390-001-246) (med gevindhuller) (C), som vist i figur 23.

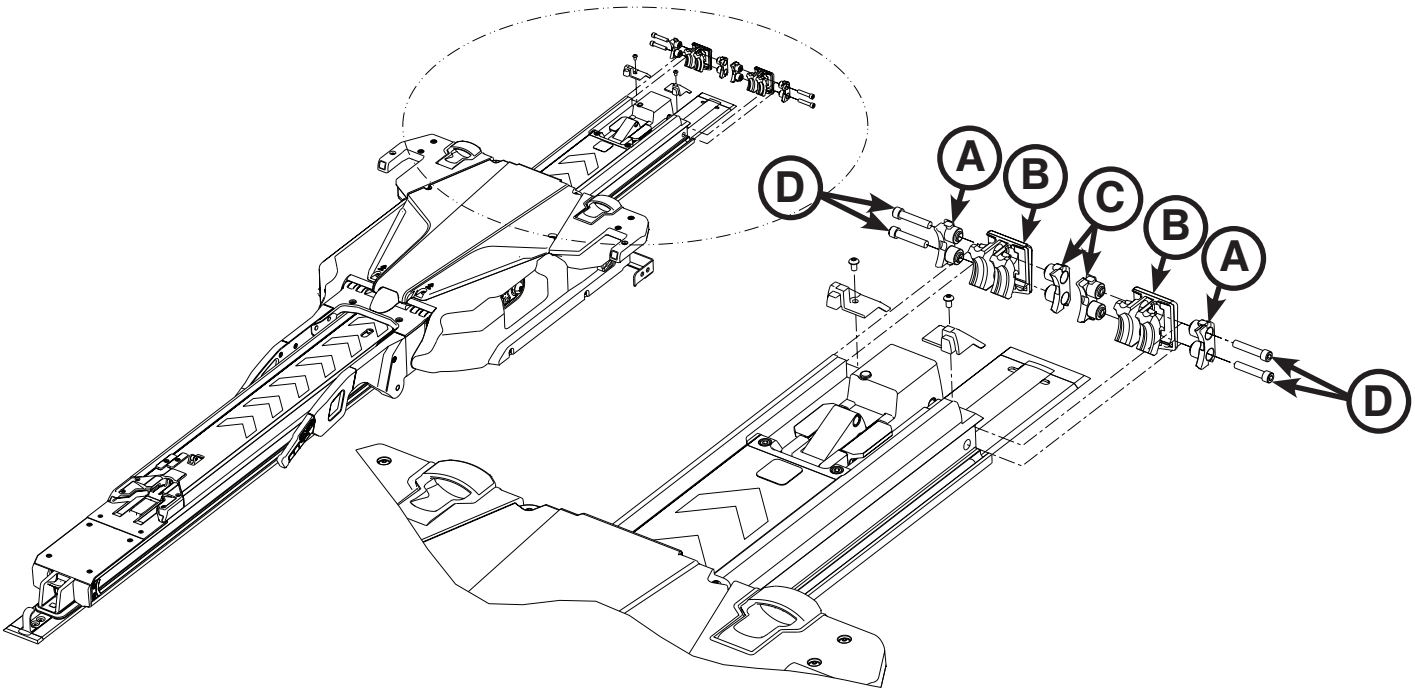

Figur 23: Enhedens kofangerblok

15. Skub den samlede kofanger med fast stop ind i enden af overførselsanordningen.

    Bemærk: Placer kofangeren med fast stop, så fremspringet (A) er på bunden, som vist i figur 24.

16. Gentag trin 14 – 15 for at samle og montere den anden kofanger med fast stop.
17. Brug en 3/16" unbrakonøgle til at installere de fire medfølgende sokkelhovedskruer (0004-662-000) (to i hver side) (D) i overførselsanordningen, som vist i figur 23.
18. Inspicer overførselsanordningens kofangere i hovedenden visuelt for at sikre, at de flugter med overførselsanordningen og ikke udviser tegn på skævhed eller forkert montering.

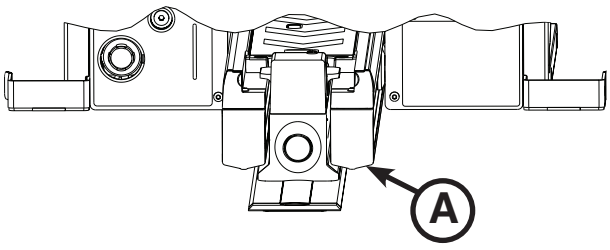

Figur 24: Fremspring på kofanger med fast stop

Vend tilbage til indholdsfortegnelsen

INSTALLATION AF POWER-LOAD-SYSTEMET (FORTSAT)

19. Brug en T25 Torx-skruetrækker til at montere de to medfølgende rundhovedskruer (0004-665-000) (A) med henblik på at fastgøre det medfølgende indtræk i venstre side af overførselsanordningens hovedende (6390-001-210) og det medfølgende indtræk i højre side af overførselsanordningens hovedende (6390-001-211) (B) til overførselsanordningen, som vist i figur 25.

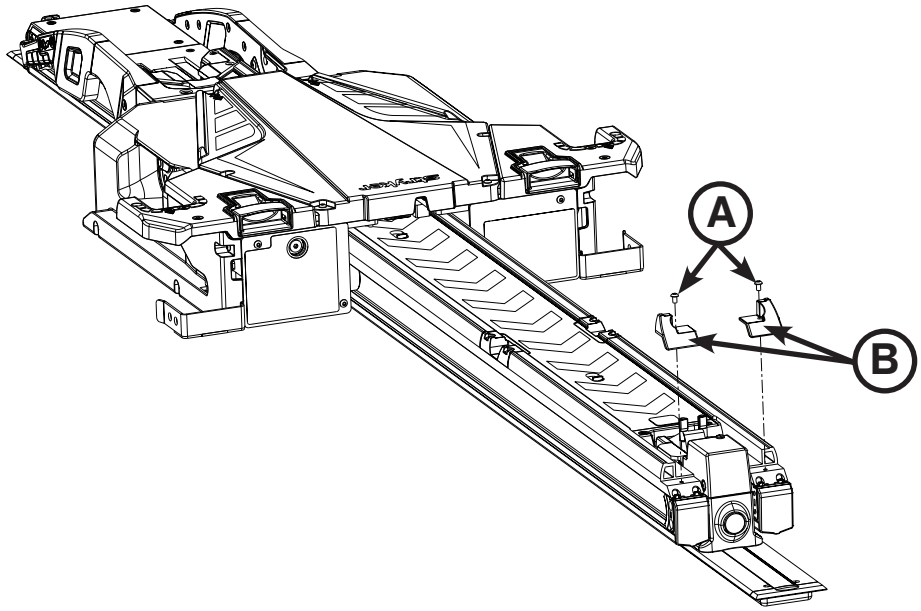

Figur 25: Monter hovedendens indtræk

Vend tilbage til indholdsfortegnelsen

INSTALLATION AF POWER-LOAD-SYSTEMET (FORTSAT)

20. Tryk på hovedafbryderen (A), som vist i figur 26, på patientens venstre side af vognenheden for at tilslutte strøm til enheden.

    Bemærkninger:
    - Hvis du har tilsluttet Power-LOAD i et kredsløb med en kontakt, skal du sørge for, at den er aktiveret.
    - Når du trykker på hovedafbryderen, tændes en grøn LED-indikator for batteristrøm (B), som angiver, at Power-LOAD-systemet er tændt. Hvis vognens batteri er næsten opbrugt, blinker en LED-indikator (C) muligvis gult.

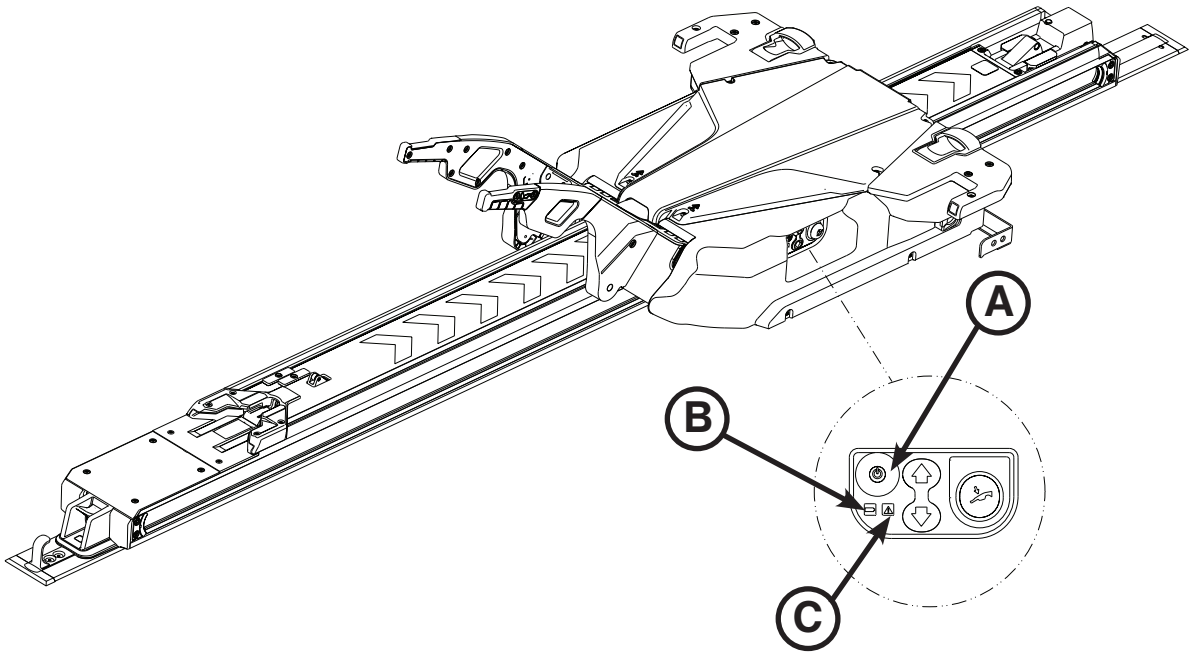

Figur 26: Power-LOAD-kontrolpanel

21. Hæv løftearmene, og skub vognen manuelt ind i hovedenden af ambulancens patientafsnit for at oplade batteriet.

    Bemærk: LED-indikatoren for batteristrøm (B) blinker grønt under opladning.

22. Sæt betjeningsmærkaterne på døren eller væggen, hvor de er synlige for brugerne af Power-LOAD. Se "Vejledning i eldreven betjening" på side 9-50 og "Vejledning i manuel betjening" på side 9-51 for at få oplysninger om mærkater.

    Bemærk: Sørg for at sætte mærkaten på en jævn overflade eller den medfølgende metalplade (6390-001-467), som du kan skrue eller nitte på ambulancen.

23. Gennemgå tjeklisten for installationen på side 9-42.

Vend tilbage til indholdsfortegnelsen

INSTALLATION AF HJULSTYRET (EKSTRAUDSTYR)

Komponenter i sættet med hjulstyr (ekstraudstyr) (6390-027-000)

- (2) Flad rundhovedskrue (p/n 0001-195-000)
- (1) Hjulstyrsenhed (p/n 6390-001-017)
- (5) Hjulstyrsstøtte (p/n 6390-001-174)
- (1) Hjulstyrsskinne (p/n 6390-001-176)
- (1) Hjulstyrsmøtrik (p/n 6390-001-191)
- (2) Toplock-låsemøtrik (p/n 0016-060-000)
- (2) Maskinskrue med rundt hoved (p/n 0001-296-000)
- (5) Afstandsstykke (p/n 6390-001-173)
- (1) Kofanger til hjulstyrsskinne (p/n 6390-001-175)
- (1) Hjulstyrshoved (p/n 6390-001-178)
- (4) Hjuloverdækning (p/n 6390-001-206)

Yderligere anvendte dele (medfølger ikke)

- **(10) 1/4-20 sekskantede sætskruer (ASTM-F835 eller SAE, grad 8)**

Nødvendigt værktøj:

- Målebånd
- Bor
- 3/8" skraldenøgle
- 5/32" unbrakonøgle
- Sav (eller tilsvarende)
- 1/4" bor
- 7/16" stjernegaffelnøgle
- Blyant
- 7/16" topnøgle
- T25 Torx-skruetrækker

Procedure:

Bemærk: Ti 1/4-20 sekskantede sætskruer (ASTM-F835 eller SAE, grad 8) er påkrævede, men ikke inkluderet i installationssættet. Undersøg køretøjet for at fastslå den bedste længde bolte til installationen. Brug disse bolte til at fastgøre hjulstyret som beskrevet i trin 11. Under installation af hjulstyret henvises der til side 9-39 for oplysninger om montering af komponenten.

1. Mål med et målebånd fra gulvpladens midterlinje til væggen (kabinettet) på førerens side af ambulancens patientafsnit (se figur 27 og figur 28).

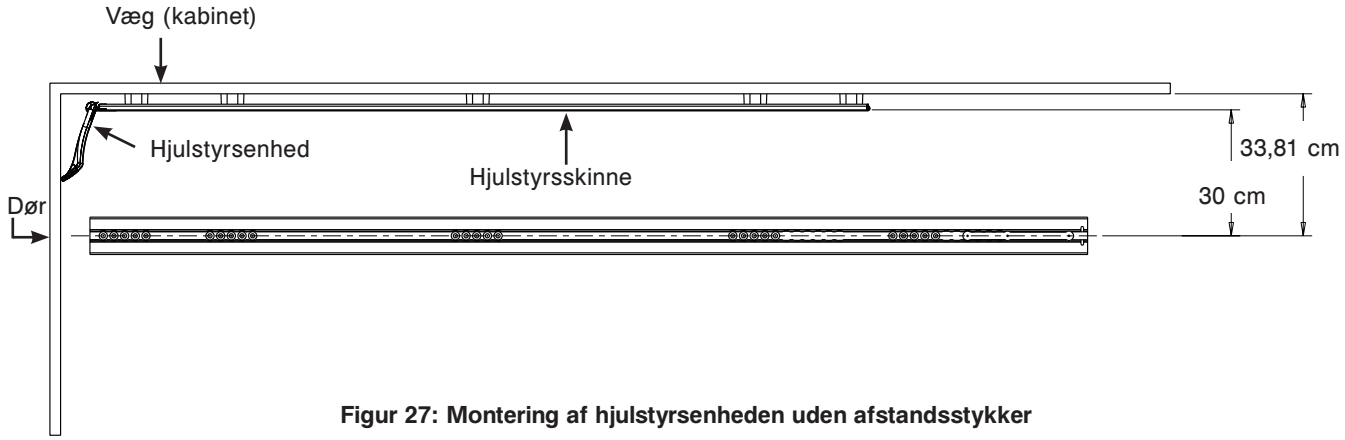

Figur 27: Montering af hjulstyrsenheden uden afstandsstykker

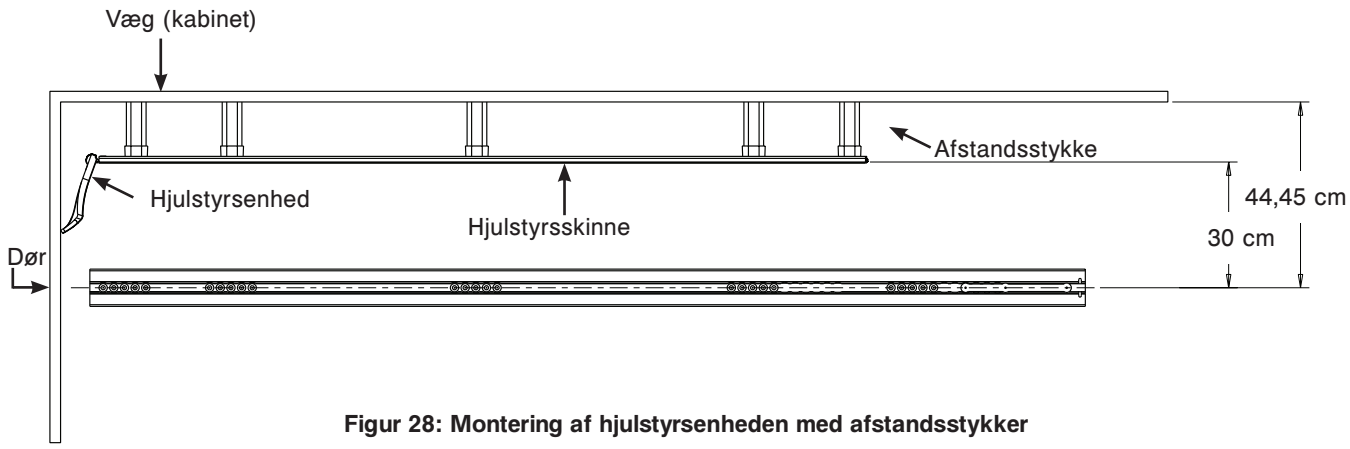

Figur 28: Montering af hjulstyrsenheden med afstandsstykker

Vend tilbage til indholdsfortegnelsen

INSTALLATION AF HJULSTYRET (EKSTRAUDSTYR) (FORTSAT)

2. Brug målingen fra trin 1 til at bestemme, om der skal monteres afstandsstykker (6390-001-173) (D) til hjulstyret.

Måling fra midterlinjen (gulvplade)	Påkrævet handling
Mere end 44,45 cm fra væggen	Hjulstyret (ekstraudstyr) er ikke påkrævet.
33,81 cm til 44,45 cm	Afstandsstykker (6390-001-173) (D) er påkrævede. Træk 33,81 cm fra den målte værdi i trin 1 for at bestemme størrelsen af hvert afstandsstykke. Brug en sav (eller tilsvarende) til at save hvert afstandsstykke til.
Nøjagtigt 44,45 cm	Afstandsstykker (6390-001-173) (D) er påkrævede, men det er ikke nødvendigt at save dem til for at få dem til at passe.
Nøjagtigt 33,81 cm	Afstandsstykker (6390-001-173) (D) er IKKE påkrævede. Kassér alle fem afstandsstykker

⚠ ADVARSEL

For at mindske risikoen for personskade eller skader på udstyret under installationen skal du holde den genstand fast, som du saver i, og holde øje med området omkring det sted, hvor du saver. Brug altid passende beskyttelsesbriller, mens du saver.

3. Luk ambulancedøren, og ret hjulstyrets skinne (6390-001-176) (G) ind mod væggen (kabinettet).
4. Mål med et målebånd 3,81 cm fra fodenden af hjulstyrsskinnen til døren.
5. Lav et lille mærke med en blyant på væggen (kabinettet), der angiver bagsiden af hjulstyrsskinnen.
6. Få en anden til at hjælpe med at placere alle fire hjulstyrsstøtter (6390-001-174) (E) i de omtrentlige monteringspositioner.
7. Sæt hjulstyrsskinnen oven på hjulstyrsstøtterne ved at bruge det mærke, du satte i trin 5, for placeringen af hjulstyrsskinnen.

Bemærkninger:

- Sørg for, at hullerne i hjulstyrsskinnen er rettet ind efter de åbne områder i ambulancens patientafsnit for at opnå en tilstrækkelig støtte for hjulstyrsskinnen.
- Hvert hul sidder i en afstand af 2,54 cm fra andre installationer.
- Placer så vidt muligt alle fem hjulstyrsstøtter med den samme afstand. Installer alle fem hjulstyrsstøtter.

Vend tilbage til indholdsfortegnelsen

INSTALLATION AF HJULSTYRET (EKSTRAUDSTYR) (FORTSAT)

8. Markér alle huller med en blyant i de fem områder, hvor der skal placeres en hjulstyrsstøtte, på væggen (kabinettet), som vist i figur 29.

   Bemærk: Pas på, at hjulstyrsskinnen ikke flytter sig, når du gør det, da hullerne i dette tilfælde kan blive placeret forkert.

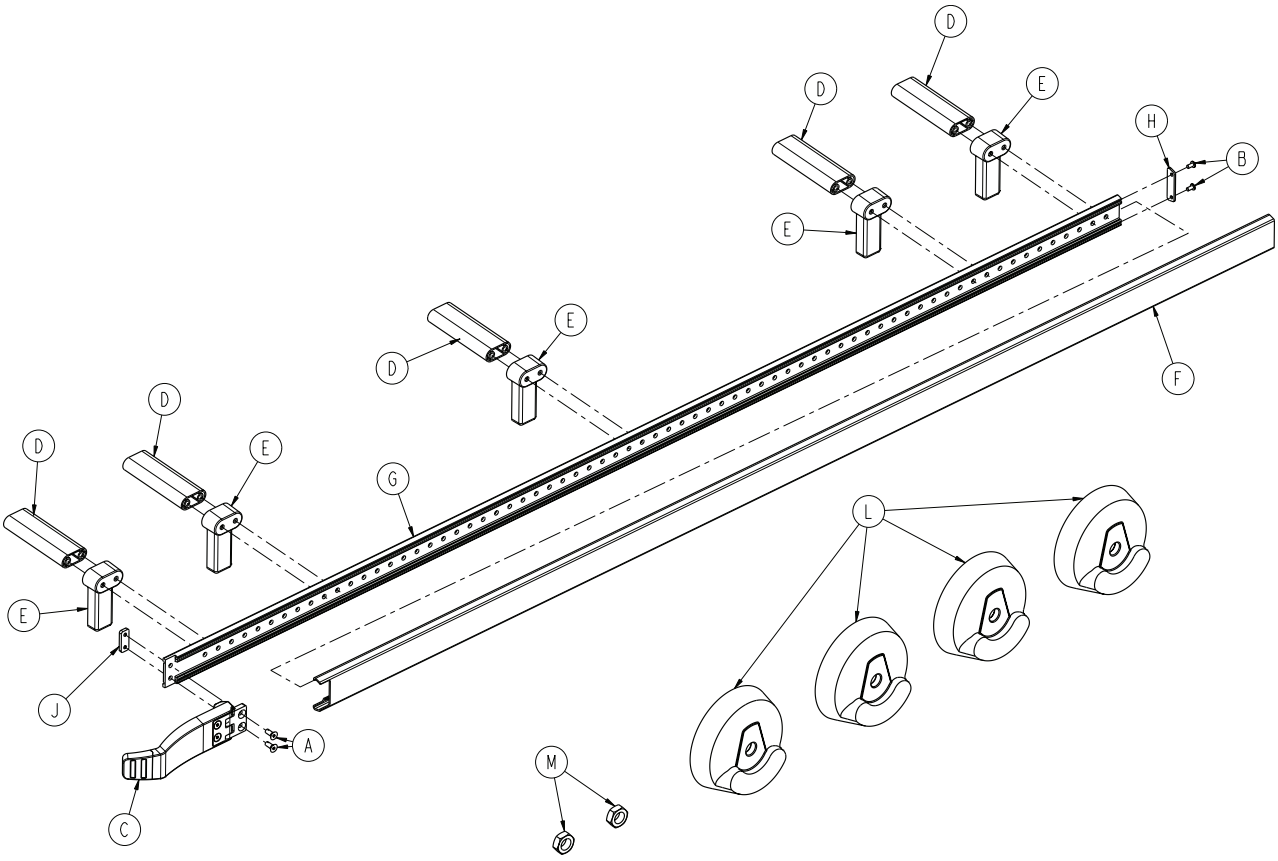

Figur 29: Komponenter i sættet med hjulstyr (ekstraudstyr) – 6390-027-000

9. Fjern hjulstyrsskinnen og hjulstyrsstøtterne.
10. Brug en boremaskine og en 1/4" bor, og bor huller i de markerede positioner (markeret i trin 8) i væggen (kabinettet).

⚠ FORSIGTIG

For at undgå risiko for beskadigelse af ambulancen skal du holde øje med genstande omkring de valgte borehulsplaceringer, når du foretager installationen.

11. Vælg 1/4 – 20 unbrakoskruer i en passende længde, ASTM-F835 eller SAE grade 8 (medfølger ikke) til installationen af hjulstyrsskinnen.
12. Brug en 7/16" topnøgle med en 3/8" skraldenøgle og en 7/16" stjernegaffelnøgle til at montere skruerne (valgt i trin 11) til om nødvendigt at fastgøre hjulstyrsskinnen til hjulstyrsstøtten gennem afstandsstykket (6390-001-173) (D) og derefter til væggen i ambulancens patientafsnit, som vist i "Figur 27: Montering af hjulstyrsenheden uden afstandsstykker" på side 9-37 eller "Figur 28: Montering af hjulstyrsenheden med afstandsstykker" på side 9-37.
13. Brug en T25 Torx-skruetrækker til at installere to maskinskruer med rundt hoved (0023-296-000) (B) for at fastgøre hjulstyrshovedet (6390-001-178) (H) på hjulstyrsskinnens hovedende.

Vend tilbage til indholdsfortegnelsen

INSTALLATION AF HJULSTYRET (EKSTRAUDSTYR) (FORTSAT)

14. Skub hjulstyrsskinnens støddæmper (6390-001-175) (F) over hjulstyrsskinnen fra fodenden til hovedenden i ambulancens patientafsnit.
15. Brug en 5/32" unbrakonøgle til at installere to flade rundhovedskruer (0001-195-000) (A) gennem hjulstyrsenhedens (6390-001-017) (C) hængsel og hjulstyrsskinnen til hjulstyrsmøtrikken (6390-001-191) (J) som vist i "Figur 29: Komponenter i sættet med hjulstyr (ekstraudstyr) – 6390-027-000" på side 9-39.
16. Installer Toplock-låsemøtrikkerne (0016-060-000) (M) og fire hjulafdækninger (6390-001-206) (L) på patientens højre side af båren, som skal bruges sammen med hjulstyrsenheden. Se "Montering af afdækninger på bårehjul" på side 9-41.

MONTERING AF AFDÆKNINGER PÅ BÅREHJUL

Nødvendigt værktøj:

- 5/8" topnøgle
- 3/8" skraldenøgle
- 11/16" stjernegaffelnøgle

Procedure:

1. Vip båren frem på hovedenden.

   Bemærk: Kontrollér, at hovedenden er forlænget og låst.

2. Brug en 5/8" topnøgle med en 3/8" skraldenøgle og en 11/16" stjernegaffelnøgle til at fjerne unbrakoskruen (A) og møtrikken (B), der fastgør hjulet (C) til hjulhornet (figur 30) på patientens højre side i fodenden af båren, som skal bruges til den installerede hjulstyrsenhed. Gem skruen til senere genmontering. Kassér møtrikken.
3. Fjern de to bøsninger (D) fra hjulet (figur 30). Kassér begge bøsninger.
4. Ret to hjulafdækninger ind (6390-001-206) (D) omkring hjulet, så hjulafdækningerne svarer til hinanden på begge sider (figur 31).
5. Brug en 5/8" topnøgle med en 3/8" skraldenøgle og en 11/16" stjernegaffelnøgle til at montere unbrakoskruen (A) og Toplock-låsemøtrikken (B) (0016-060-000) for at fastgøre hjulet (C) med hjulafdækningerne (D) til hjulhornet (figur 31).

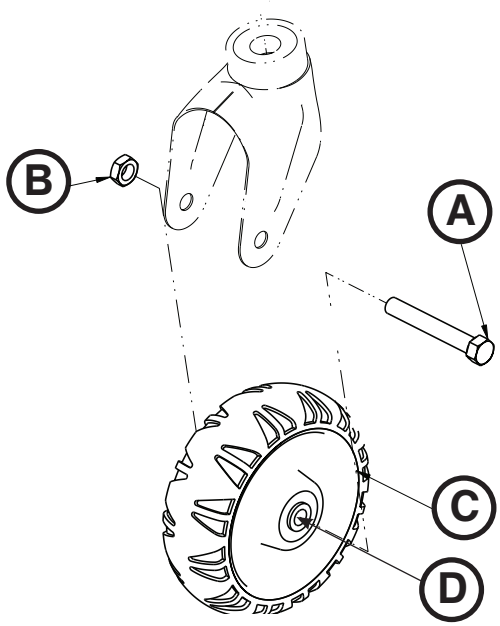

Figur 30: Bårehjul uden hjulafdækninger

Bemærk: Vær opmærksom på at vende hjulafdækningerne rigtig under monteringen for at sikre, at de to sider monteres på samme måde. Undgå at overspænde møtrikken. Kontrollér, at hjulet spinner frit.

6. Vip båren om på fodenden.
7. Gentag trin 2 – 5 på patientens højre side ved bårens hovedende.
8. Kontrollér, at begge hjul ruller jævnt.

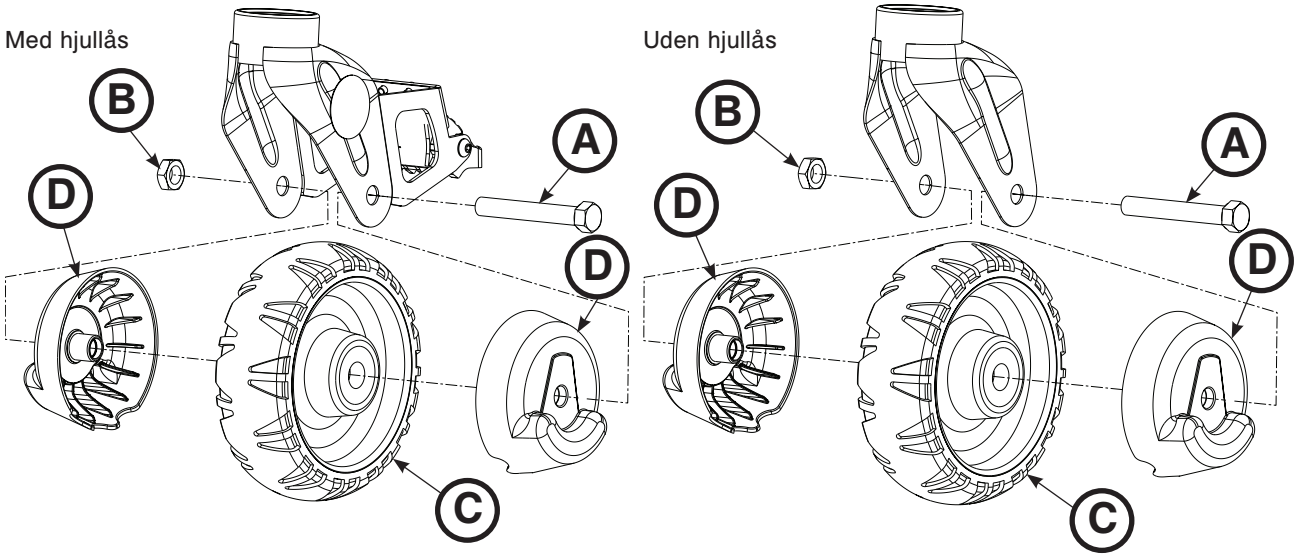

Figur 31: Bårehjul med hjulafdækninger

Vend tilbage til indholdsfortegnelsen

TJEKLISTE FOR INSTALLATION AF POWER-LOAD (FORTSAT)

Bemærk: Lad batteriet op i minimum 20 minutter, inden du påbegynder funktionstesten af Power-LOAD. Batteriet oplades kun, når vognen er låst fast i hovedenden i ambulancens patientafsnit. LED-indikatoren for batteristrøm skal blinke grønt under opladning.

Inden du påbegynder Power-LOAD-funktionstesten, skal du sikre, at:

- Testen udføres med en Power-PRO-båre, der er kompatibel med Power-LOAD (model 6500, 6506, 6510, 6516)
- Power-LOAD er låst i fodenden af ambulancen, og at løftearmene er sænkede (se "Forlængelse af Power-LOAD fra ambulancen uden en båre" på side 9-54)
- Strøm er tilsluttet
- LED-indikatorer på vognens vinger blinker gult
  Bemærk: Når du trykker på hovedafbryderen, tændes LED-indikatoren for batteristrøm også, hvilket angiver, at Power-LOAD-systemet er tændt. Hvis vognens batteri er næsten opbrugt, blinker en LED-fejlindikator muligvis gult.

Bemærk: Kontrollér både den øverste og nederste bårestyringskontakt, når du tjekker båreknappens funktion.

_____ 1. Løft ambulancens kofanger til hævet stilling (hvis monteret).
_____ 2. Lås den Power-LOAD-kompatible båre fast i Power-LOAD.
_____ 3. Kontrollér, at begge stifter i bårens læssehjul er låst fast i Power-LOAD (låse).
_____ 4. Kontrollér, at LED-indikatorerne skifter fra at blinke gult til konstant grønt.
_____ 5. Tryk på og hold knappen til tilbagetrækning (-) på bårestyringskontakten inde for at trække bårens understel helt tilbage.
_____ 6. Skub båren ind i ambulancens patientafsnit, indtil den låses fast i hovedenden af ambulancens patientafsnit. Kontrollér, at løftearmene sænkes, indtil bårehjulene står på gulvet i ambulancens patientafsnit, og bårens fodende låses fast i lukkemekanismen.
_____ 7. Kontrollér LED-indikatoren i fodenden for at sikre, at båren er klar til transport.
   - Hvis LED-indikatoren lyser konstant grønt, er bårens fodende på plads og klar til transport.
   - Hvis LED-indikatoren blinker gult, er bårens fodende ikke på plads og ikke klar til transport.

_____ 8. Kontrollér, at båren er låst i Power-LOAD ved at trække hårdt fra side til side i bårens fodende.
_____ 9. Tryk på og hold knappen til forlængelse (+) inde på bårens styrekontakt for at kontrollere, at båren ikke forlænges i ambulancen. Bårens ben må ikke løfte sig i transportposition.
   Bemærk: Tryk på knappen til tilbagetrækning (-) på bårens styrekontakt kan under visse omstændigheder medføre, at båren bevæger sig.
_____ 10. Tryk på og hold udløsergrebet i Power-LOAD-systemet nede, og træk for at fjerne båren fra ambulancens patientafsnit. Kontrollér, at løftearmene løfter båren op, indtil bårens hjul ikke længere hviler på gulvet i ambulancens patientafsnit.
_____ 11. Kontrollér, at LED-indikatorerne i hovedenden lyser konstant grønt. Tryk på og hold knappen til forlængelse (+) på bårens styrekontakt inde for at forlænge båren, indtil bårens hjul hviler på jorden, og båren ikke længere understøttes af Power-LOAD-løftearmene.
   Bemærk: Løftearmene skal forblive helt sænkede, efter at båren er frigjort fra Power-LOAD.
_____ 12. Tryk på pil op (↑) på Power-LOAD-kontrolpanelet for at hæve løftearmene til den højeste position.
   Bemærk: Bårens ben trækkes ikke tilbage.
_____ 13. Tryk på pil ned (↓) på Power-LOAD-kontrolpanelet for at sænke løftearmene og båren.
_____ 14. Tryk på udløserknappen på bårestyrekontakten for at frigøre båren fra Power-LOAD. LED-indikatorerne i hovedenden blinker gult.
_____ 15. Lås båren fast i Power-LOAD igen.
_____ 16. Tryk på pil op (↑) på Power-LOAD-kontrolpanelet for at løfte båren op i den højeste position.
   Bemærk: Bårens ben trækkes ikke tilbage.
_____ 17. Tryk på knappen til manuel udløsning på Power-LOAD-kontrolpanelet for at sænke båren. Fortsæt med at holde knappen inde, indtil løftearmene er fri af båren.

Vend tilbage til indholdsfortegnelsen

TJEKLISTE FOR INSTALLATION AF POWER-LOAD (FORTSAT)

_____ 18. Løft ét af de to udløsergreb til manuel udløsning af båren i vognens hovedende for at låse båren op.

_____ 19. Rul båren væk fra Power-LOAD.

_____ 20. Hæv løftearmene, og skub vognen ind i ambulancens patientafsnit, så den er i transportposition. Når vognen er i hovedenden, sænkes armene.

_____ 21. Indlad den Power-LOAD-kompatible båre uden at bruge LOAD-funktionerne til at simulere manuel indladning af bårer i ambulancens patientafsnit. Kontrollér, at båren låser på plads. Se "Manuel indladning af en båre i en ambulance (Strømsvigt eller systemfejl på Power-LOAD)" på side 9-65.

_____ 22. Tryk på og hold udløsergrebet i Power-LOAD-systemet nede, og træk for at fjerne båren fra ambulancens patientafsnit. Kontrollér, at sikkerhedsstangen griber fat i sikkerhedskrogen.
Bemærk: Kun båren låses op. Vognen skal blive i hovedenden af Power-LOAD.

_____ 23. Hvis du vil låse vognen op, skal du hæve løftearmene og trykke på vognens udløserknap i hovedenden af Power-LOAD-systemet. Skub vognen nogle centimeter i retning af fodenden.

_____ 24. Skub den manuelle overstyringsmekanisme til låsen nærmest fodenden på overførselsanordningen, og skub overførselsanordningen ud mod fodenden. Kontrollér, at overførselsanordningen kan låses op.

_____ 25. Træk Power-LOAD helt ud af ambulancens patientafsnit.

_____ 26. Skub den manuelle overstyringsmekanisme til låsen nærmest hovedenden på overførselsanordningen, og skub overførselsanordningen ind mod hovedenden. Kontrollér, at overførselsanordningen kan låses op. Se "Figur 22: Placering af vognsamlingen" på side 9-33.

_____ 27. Inspicer overførselsanordningens kofangere i hovedenden visuelt for at sikre, at de flugter med overførselsanordningen og ikke udviser tegn på skævhed eller forkert montering.

_____ 28. Kontrollér visuelt, at alle bolte og skruer er forsvarligt spændt uden tegn på, at lukkemekanismer rager frem eller mangler.

_____ 29. Skub til palen i hovedenden, og aktivér pinden i hovedenden ved hjælp af udløsergrebet i fodenden for at kontrollere, at de bevæger sig frit og ikke binder, når du slipper dem.

_____ 30. For Type II-ambulancer, eller hvis bårens midterlinje er 44,45 cm eller mindre fra ambulancens væg, skal du kontrollere, at der er installeret et hjulstyr (6390-027-000) (ekstraudstyr). Angiv "Ikke relevant", hvis der ikke kræves et hjulstyr.

_____ 31. Tryk på hovedafbryderen for at slukke for enheden. Du skal muligvis tænde og slukke for enheden for at sikre, at Power-LOAD er slukket og ikke er i dvaletilstand.

⚠ FORSIGTIG

De manuelle overstyringsfunktioner gør det muligt for Power-LOAD-systemet at bevæges frit.

Bemærk: Hvis Power-LOAD ikke skal bruges i en uge eller mere, skal du trykke på hovedafbryderen for at slukke for enheden og forhindre, at batteriet aflades. Du skal muligvis tænde og slukke for enheden for at sikre, at Power-LOAD er slukket og ikke er i dvaletilstand.

Power-LOAD-systemets serienummer: _____

Installeret af: _____ Dato: _____

Efterset af: _____ Dato: _____

Bemærk: Du skal opbevare en kopi af dette dokument i mindst syv år.

Vend tilbage til indholdsfortegnelsen

OPSÆTNING AF POWER-LOAD

Brugeren er ansvarlig for Power-LOAD-systemets tilstand. Det er vigtigt, at Power-LOAD-systemet fungerer korrekt, inden produktet tages i brug. En kvalificeret serviceperson bør bruge følgende liste og brugervejledningen til at kontrollere Power-LOAD-systemets funktionalitet, inden produktet tages i brug.

1. Hæv løftearmene, og skub Power-LOAD-vognen manuelt ind i overførselsanordningens hovedende for at lade batteriet op. **For at sikre en pålidelig drift skal batteriet oplades i mindst to timer, før Power-LOAD tages i brug første gang.**

   Bemærk: LED-indikatoren for batteristrøm blinker grønt under opladning.

2. Gennemgå tjeklisten for installation (se "Tjekliste for installation af Power-LOAD (fortsat)" på side 9-42).
3. Hvis tjeklisten for installation er gennemgået af en tredjepartsmontør, skal slutbrugeren gennemgå tjeklisten for installation igen. Tag ikke Power-LOAD i brug, hvis tjeklisten for installation ikke er blevet gennemgået.

OPSÆTNING AF BÅRE, DER ER KOMPATIBEL MED POWER-LOAD

Brugeren er ansvarlig for, at den Power-LOAD-kompatible båre er i forsvarlig stand. Det er vigtigt, at den Power-LOAD-kompatible båre fungerer korrekt, inden produktet tages i brug. Sørg for, at båren indstilles i henhold til de krav, der er angivet i den relevante betjenings-/vedligeholdelsesmanual for din båremodel.

⚠ ADVARSEL

For at undgå risikoen for skade på patienten, skal højden på bårens indladningshjul indstilles, så den svarer til ambulancens dækhøjde, som beskrevet i den relevante betjenings-/vedligeholdelsesmanuel for din båremodel.

Vend tilbage til indholdsfortegnelsen

Brugerkontrolknapper og LED-indikatorer

Power-LOAD LED-indikatorer på Power-LOAD-kontrolpanel i siden og hovedenden og fodenden af Power-LOAD-displayets batteristatus for vogn og systemstatus. Denne figur og tabel viser alle Power-LOAD-systemets knapper og LED-indikatorer.

Bemærk: Hvis Power-LOAD ikke skal bruges i en uge eller mere, skal du trykke på den røde hovedafbryder (2) for at slukke for enheden og forhindre, at batteriet aflades. Du skal måske tænde for enheden og derefter slukke for den for at sikre, at Power-LOAD er slukket og ikke i dvaletilstand.

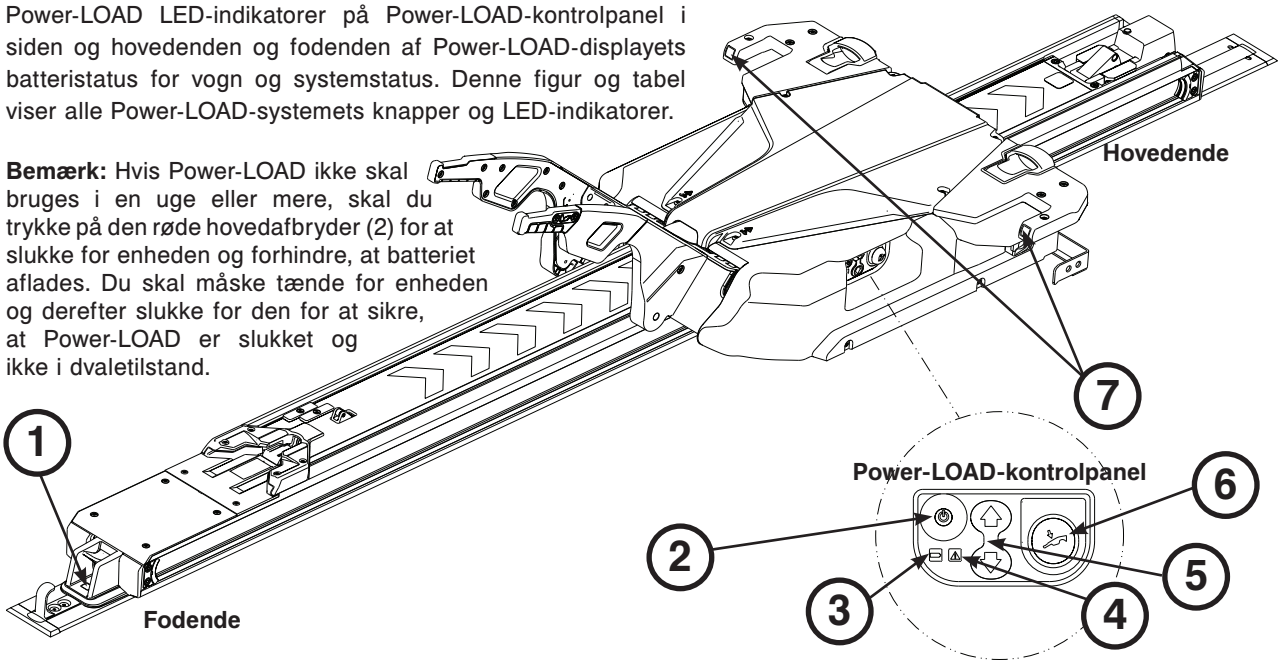

Ref.	Ikon/knap	Navn	Beskrivelse	Type	Placering
1		LED-indikator for hovedende	Hvis LED-indikatoren lyser konstant grønt, er bårens fodende på plads og klar til transport. Hvis LED-indikatoren blinker gult, er bårens fodende ikke på plads og ikke klar til transport.	LED	Vogn
2	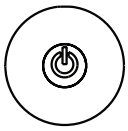	Hovedafbryder	Tryk på hovedafbryderen for at tænde eller slukke for enheden. **Bemærk:** LED-indikatoren for batteristrøm lyser også for at angive, at Power-LOAD-systemet er tændt. Hvis vognens batteri er næsten opbrugt, blinker en LED-indikator muligvis gult.	Knap	Power-LOAD-kontrolpanel
3	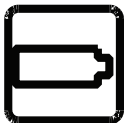	Batteristrøm	Hvis LED-indikatoren lyser konstant grønt, er Power-LOAD-systemet tændt og lader ikke. Hvis LED-indikatoren blinker grønt, lader batteriet. **Bemærk:** Batteriet oplades kun, når vognen er låst fast i hovedenden i ambulancens patientafsnit.	LED	Power-LOAD-kontrolpanel
4		Fejl	Hvis LED-indikatoren lyser konstant gult, er der en fejl i Power-LOAD. Tryk på hovedafbryderen to gange for at nulstille enheden. Hvis LED-indikatoren fortsat lyser konstant gult, skal du kontakte teknisk support. Hvis LED-indikatoren blinker gult, er vognens batteri-strøm lav.	LED	Power-LOAD-kontrolpanel
5	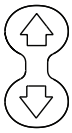	Op/ned	Tryk på pil op (↑) for at hæve løftearmene til den højeste position. **Bemærk:** Bårens ben trækkes ikke tilbage. Tryk på pil ned (↓) for at sænke løftearmene og båren. **Bemærk:** Forlæng bårens stel, før du trykker.	Knap	Power-LOAD-kontrolpanel
6		Manuel udløsning	Tryk for at udlade båren i tilfælde af en Power-LOAD-strømfejl. Fortsæt med at holde knappen inde, indtil løftearmene er fri af båren. **Bemærk:** Forlæng bårens stel, før du trykker.	Knap	Power-LOAD-kontrolpanel
7	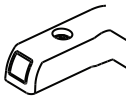	LED-indikator for hovedende	Hvis LED-indikatorerne lyser konstant grønt, er bårens hovedende på plads. Hvis LED-indikatorerne blinker gult, er bårens hovedende ikke på plads.	LED	Vogn

Vend tilbage til indholdsfortegnelsen

Brugerkontrolknapper og LED-indikatorer

Disse Power-LOAD LED-indikatorer er placeret på Power-LOAD-vognens hovedende.

Til din orientering er placeringen af oliebeholderen vist.

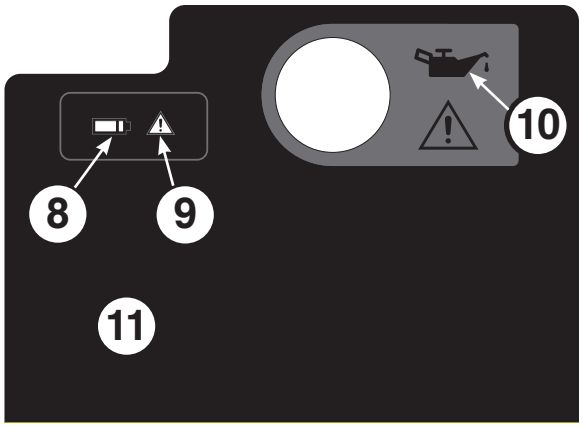

Mærkat på vognens hovedende

Ref.	Ikon/knap	Navn	Beskrivelse	Type	Placering
8		Batteristrøm	Hvis LED-indikatoren lyser konstant grønt, er Power-LOAD-systemet tændt og lader ikke. Hvis LED-indikatoren blinker grønt, lader batteriet. **Bemærk:** Batteriet oplades kun, når vognen er låst fast i hovedenden i patientafsnittet.	LED	Vognens hovedende
9		Fejl	Hvis LED-indikatoren lyser konstant gult, er der en fejl i Power-LOAD. Tryk på den røde hoved-afbryder to gange for at nulstille enheden. Hvis LED-indikatoren fortsat lyser konstant gult, skal du kontakte teknisk support. Hvis LED-indikatoren blinker gult, er vognens bat-teristrøm lav.	LED	Vognens hovedende
10		Oliebeholder	Tilsæt Mobil Mercon® V Blend ATF-olie (6500-001-293) her, indtil beholderen er fuld. For at undgå, at der opstår fejl eller lækage på enheden, skal du ikke overfylde beholderen med olie. Se "Fyldning af beholderen" på side 9-101.	Ikke relevant	Vognens hovedende
11	Ikke relevant	USB-port	Fjern pladen for at få adgang til USB-porten med henblik på indgangs-/udgangsdiagnostik. Service må kun foretages af kvalificeret personale.	Ikke relevant	Vognens hovedende

Vend tilbage til indholdsfortegnelsen

Manuelle brugerkontrolknapper

Med disse manuelle brugerkontrolknapper kan du frigøre en båre fra Power-LOAD uden at skulle bruge kræfter:

- Udløsergreb
- Overførselsanordningens låseudløser
- Knap til frigørelse af vogn
- Greb til frigørelse af båre
- Overførselsanordningens låseglider

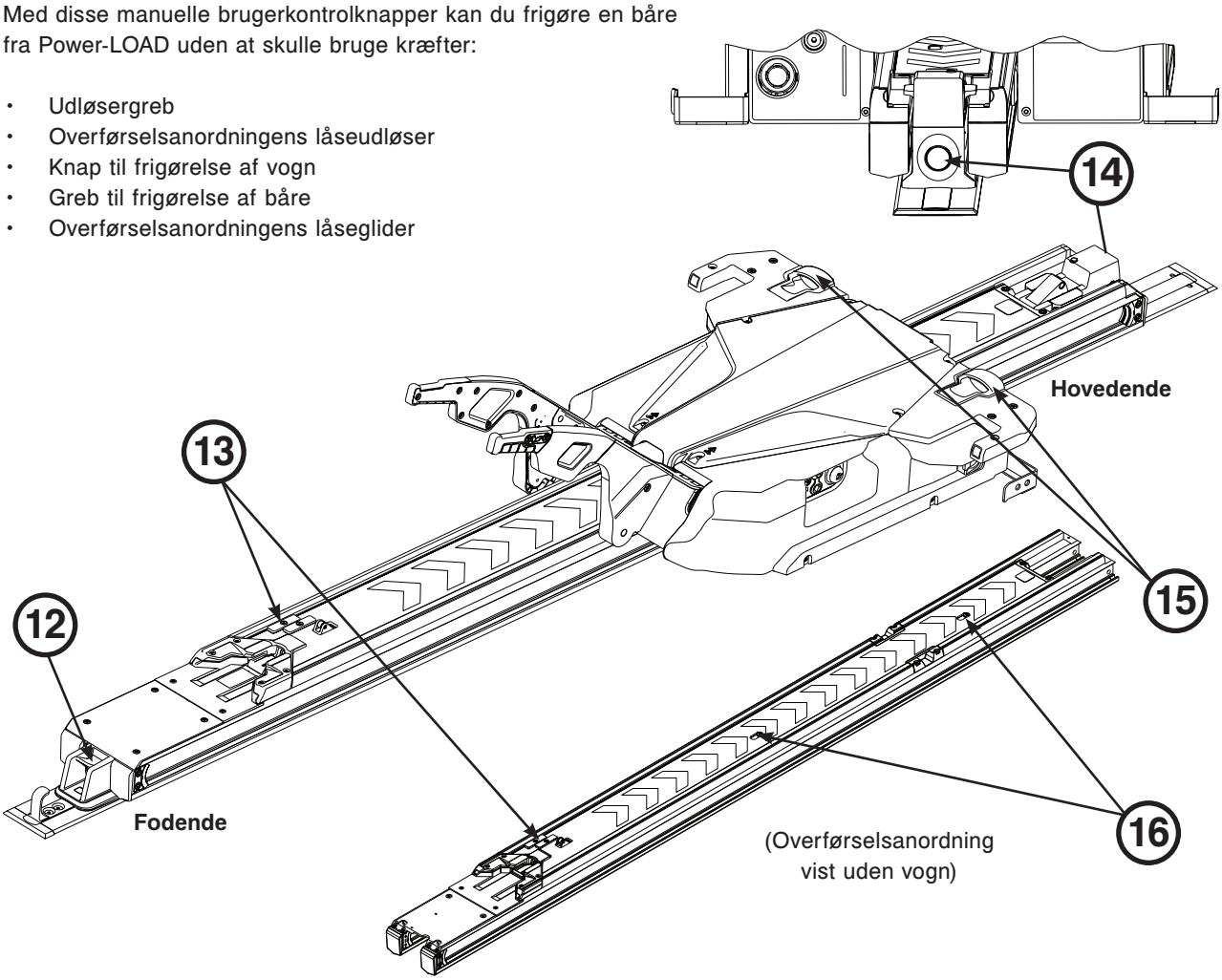

Ref.	Manuel kontrol	Navn	Beskrivelse	Placering
12		Udløsergreb	Tryk på og hold den nede for at koble båren fra patientafsnittet.	Fodende
13		Overførselsan-ordningens låseudløser	Skub for at koble overførselsanordningen ud af en låst position.	Overførselsan-ordning
14	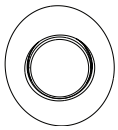	Knap til frigø-relse af vogn	Tryk på knappen, samtidig med at du hæver løf-tearmene for at udløse og forlænge Power-LOAD fra ambulancens patientafsnit uden en båre. Træk derefter vognen ud af ambulancens patientafsnit.	Hovedende
15		Greb til frigø-relse af båre	Løft grebet for at frigøre båren fra Power-LOAD, når bårens bund er trukket helt ud.	Vogn
16		Overførselsan-ordningens låseglider	Skub for at koble overførselsanordningen ud af en låst position.	Overførselsan-ordning

Vend tilbage til indholdsfortegnelsen

Brugerkontrolknapper for Power-PRO-båre

BRUG AF BÅRENS STYREKONTAKTER

Der er to identiske bårestyrekontakter på Power-PRO-bårerne (model 6500/6506 og 6510/6516). Tryk på knapperne på én af disse kontakter for at forlænge båren, trække båren tilbage eller frigøre båren fra Power-LOAD.

Denne figur og tabel viser de tre knapper, der er placeret på bårens styrekontakt.

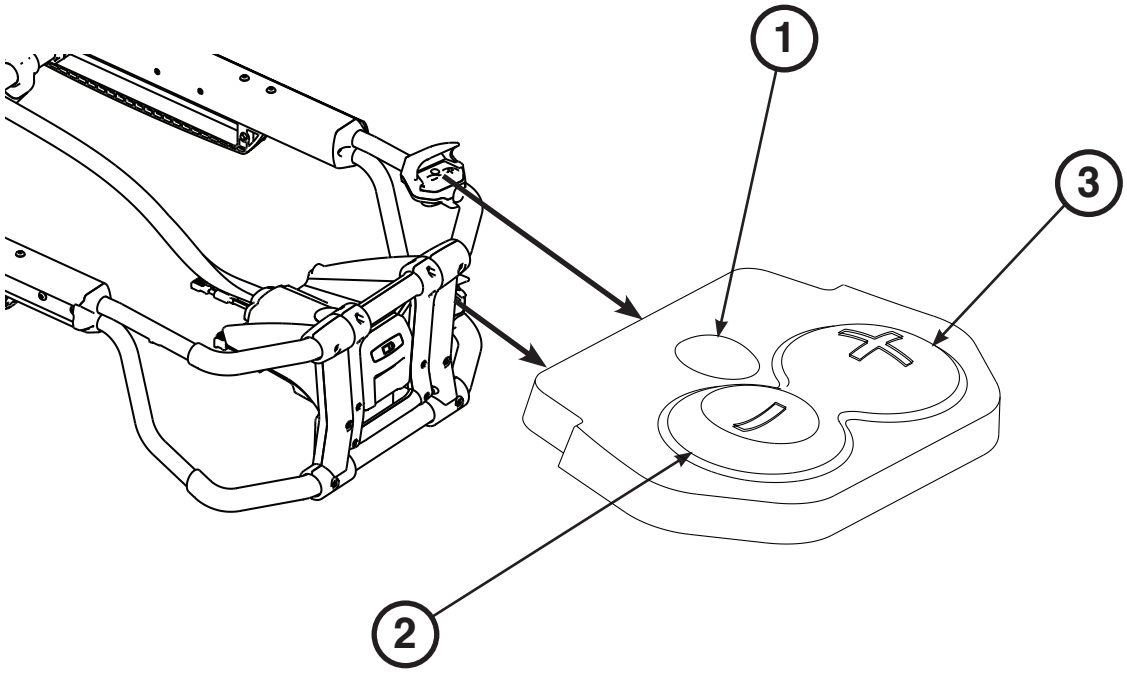

Ref.	Navn	Beskrivelse
1	Udløse	Tryk for at frigøre båren fra Power-LOAD.
2	Trække tilbage (-)	Tryk på og hold den inde for at trække bårens understel tilbage, indtil båren understøttes.
3	Forlænge (+)	Tryk på og hold den inde for at forlænge bårens understel så meget som muligt, indtil bårens hjul hviler på jorden.

Vend tilbage til indholdsfortegnelsen

KONTROL AF OPLADNINGSNIVEAUET FOR BÅRENS BATTERI

Power-LOAD oplader automatisk Power-PRO **SMRT™** Pak-batteriet, når båren er låst i Power-LOAD i transportposition (der kræves ingen kabler eller stik). LED-indikatoren for bårebatteriet blinker grønt et øjeblik for at angive, at det oplades.

Du kan kontrollere batteriets opladningsniveau ved at trykke på knappen til tilbagetrækning (-) (2) på bårens styrekontakt for at aktivere LED-indikatoren for bårebatteriet (A) som vist i figur 32.

LED-indikatoren for bårebatteriet er placeret i Power-PRO-styreskabet i fodenden (vist som et batterisymbol).

- LED-indikatoren lyser grønt, hvis batteriet er fuldt opladet eller har tilstrækkeligt med strøm.
- LED-indikatoren blinker gult, hvis batteriet skal genoplades eller udskiftes.
- LED-indikatoren lyser konstant gult for at angive, at der er opstået en batterifejl.

Der henvises til betjenings-/vedligeholdelsesmanualen for yderligere oplysninger om SMRT Pak og SMRT-oplader.

Se betjenings-/vedligeholdelsesmanualen til Power-PRO for at få yderligere oplysninger om bårebatteriet.

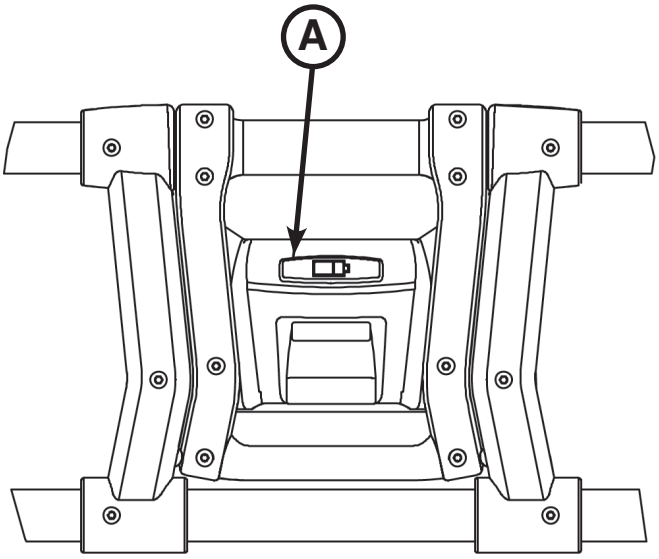

Figur 32: LED-indikator for batteristrøm

Bemærkninger:

- Automatisk opladning sker kun med SMRT Pak-batterier.
- Du skal bruge batterier, der er godkendt af Stryker, til Power-PRO.

Vend tilbage til indholdsfortegnelsen

Vejledning i eldreven betjening

Denne mærkat med anvisning i eldreven betjening findes på indersiden af døren eller væggen i ambulancens patientafsnit, hvor den er synlig for brugerne. Se side 9-45 for at se, hvor knapper og LED-indikatorer er placeret.

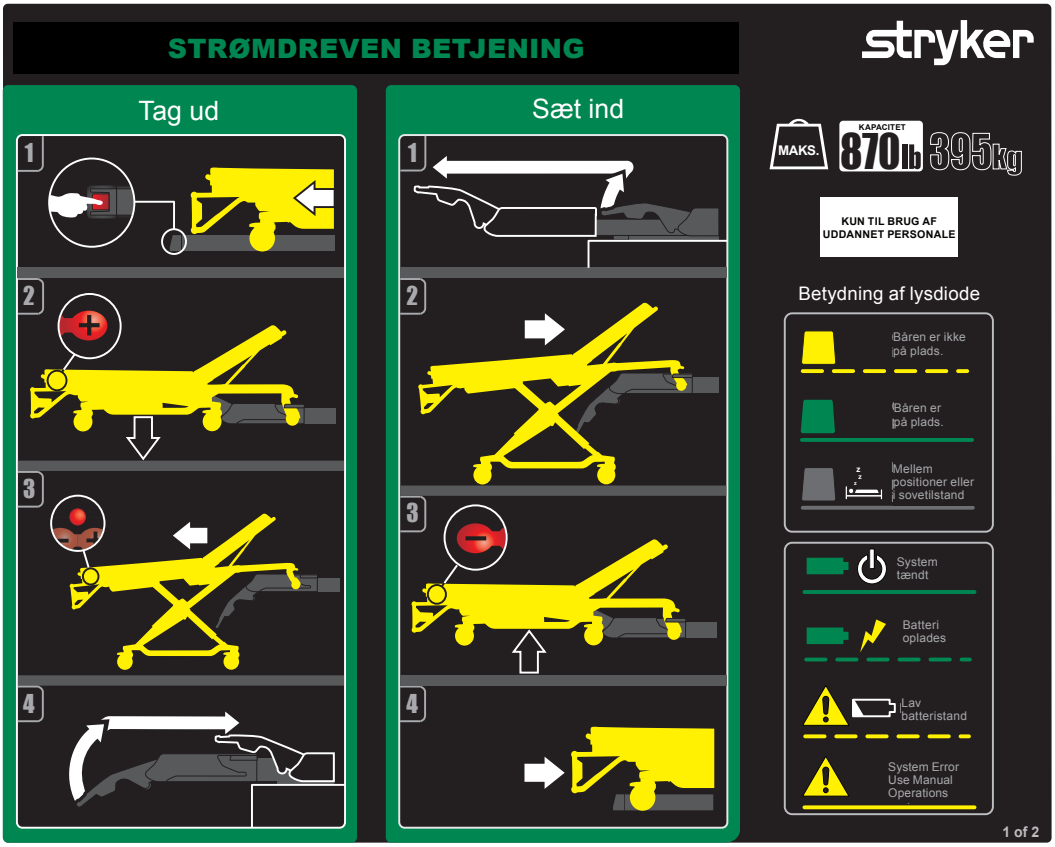

Sådan udlades Power-LOAD:

1. Tryk på og hold udløsergrebet i Power-LOAD-systemet nede, og træk for at fjerne båren fra ambulancens patientafsnit.
2. Tryk på og hold knappen til forlængelse (+) inde på bårestyrekontakten for at forlænge båren, indtil bårens hjul hviler på jorden.
3. Tryk på udløserknappen på bårestyrekontakten for at frigøre båren fra Power-LOAD.
4. Hæv løftearmene, og før vognen ind i ambulancens patientafsnit, indtil armene er så langt inde, at de ikke er i vejen for ambulancens døre.
5. Du finder yderligere anvisninger i udladning i "Udladning af en Power-PRO-båre fra en ambulance (model 6500/6506 & 6510/6516 med Power-LOAD (ekstraudstyr))" på side 9-61.

Sådan indlades Power-LOAD:

1. Hæv løftearmene for at føre og trække vognen ud af ambulancens patientafsnit.
2. Skub båren ind i Power-LOAD, indtil bårens læssehjulsstifter låser på plads. Kontrollér, at båren er på linje med løftearmene, når den læsses.
3. Tryk på og hold knappen til tilbagetrækning (-) på bårestyrekontakten inde for at trække bårens understel helt tilbage, indtil båren understøttes.
4. Skub båren ind i ambulancens patientafsnit, indtil løftearmene sænkes, og båren låses på plads i Power-LOAD.
5. Kontrollér LED-indikatoren i fodenden for at sikre, at båren er klar til transport.
   - Hvis LED-indikatoren lyser konstant grønt, er bårens fodende på plads og klar til transport.
   - Hvis LED-indikatoren blinker gult, er bårens fodende ikke på plads og ikke klar til transport.
6. Kontrollér, at båren er låst i Power-LOAD ved at trække hårdt fra side til side i bårens fodende.
7. Du finder yderligere anvisninger i udladning i "Indladning af en Power-PRO-båre i en ambulance (model 6500/6506 & 6510/6516 med Power-LOAD (ekstraudstyr))" på side 9-59.

Bemærk: Hvis Power-LOAD ikke skal bruges i en uge eller mere, skal du trykke på hovedafbryderen for at slukke for enheden og forhindre, at batteriet aflades. Du skal muligvis tænde og slukke for enheden for at sikre, at Power-LOAD er slukket og ikke er i dvaletilstand.

Vend tilbage til indholdsfortegnelsen

Vejledning i manuel betjening

Denne mærkat med anvisning i manuel betjening findes på indersiden af døren eller væggen i ambulancens patientafsnit, hvor den er synlig for brugerne. Se "Brugerkontrolknapper og LED-indikatorer" på side 9-45 for at se, hvor knapper og LED-indikatorer er placeret.

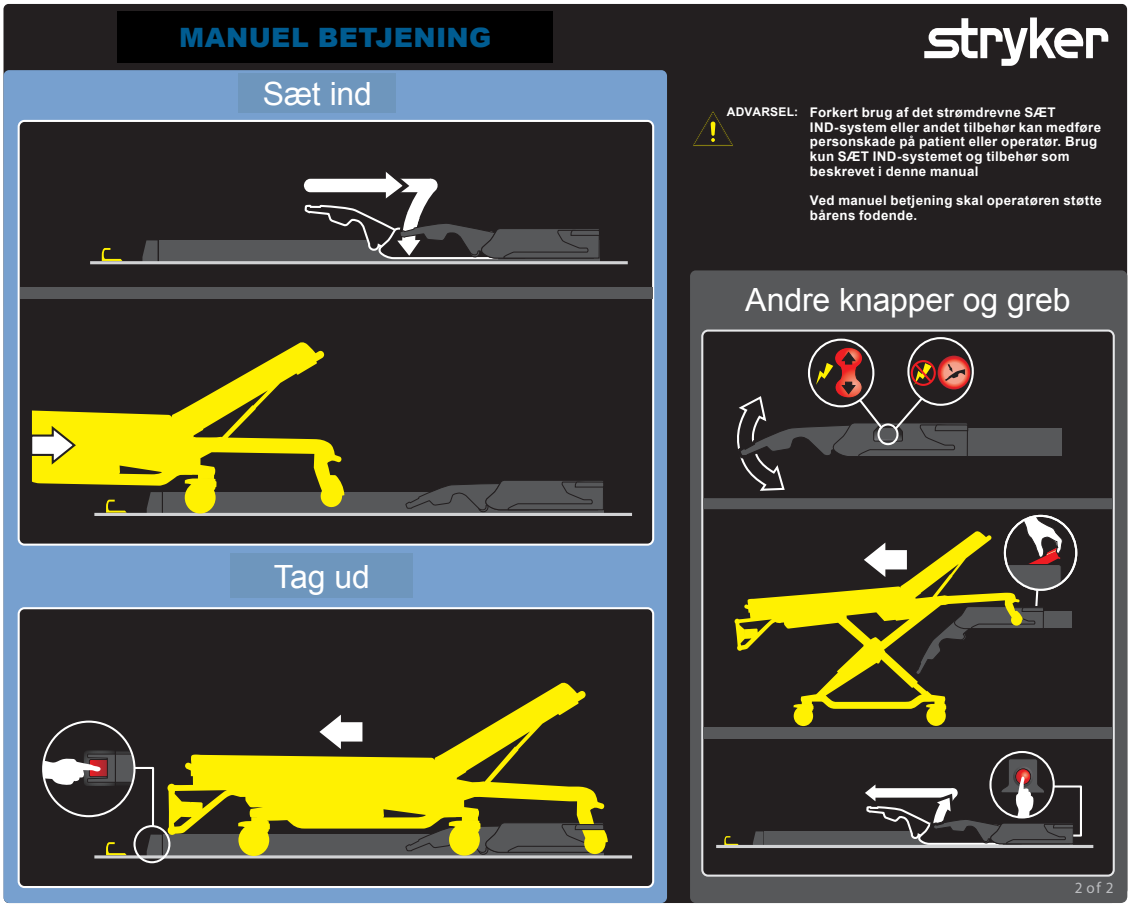

Sådan indlades Power-LOAD:

1. Kontrollér, at Power-LOAD er placeret i hovedenden i ambulancens patientafsnit, og at løftearmene er sænkede.
2. Skub båren ind i ambulancens patientafsnit, indtil båren låses på plads i Power-LOAD.
3. Kontrollér, at båren er låst i Power-LOAD ved at trække hårdt fra side til side i bårens fodende.
4. Du finder yderligere anvisninger i indladning i "Manuel indladning af en båre i en ambulance (Strømsvigt eller systemfejl på Power-LOAD)" på side 9-65.

Sådan udlades Power-LOAD:

Tryk på og hold udløsergrebet i Power-LOAD-systemet nede, og træk for at fjerne båren fra ambulancens patientafsnit. Du finder yderligere anvisninger i udladning i "Manuel udladning af en båre fra en ambulance" på side 9-66.

Bemærkninger:

- Uden strøm vil løftearmene ikke hæve båren op. Operatørerne skal være klar til at bære hele bårens vægt.
- Hvis Power-LOAD ikke skal bruges i en uge eller mere, skal du trykke på hovedafbryderen for at slukke for enheden og forhindre, at batteriet aflades. Du skal muligvis tænde og slukke for enheden for at sikre, at Power-LOAD er slukket og ikke er i dvaletilstand.

⚠ ADVARSEL

- Forkert brug af det strømdrevne Power-LOAD-system eller andet tilbehør kan medføre personskade på patient eller operatør. Brug kun Power-LOAD-systemet og tilbehør som beskrevet i denne manual.
- Ved manuel betjening skal operatøren støtte bårens fodende.

Vend tilbage til indholdsfortegnelsen

RETNINGSLINJER FOR BETJENING

- Kontrollér, at Power-LOAD fungerer korrekt, før hvert skift startes (løftearmene skal hæve båren lidt, når båren frigøres, kontrollér batteriets opladningsniveau osv.). Hvis enheden ser ud til ikke at fungere korrekt, skal du tage ambulancen ud af drift med henblik på fejlfinding og reparation af Power-LOAD-systemet.
- Power-LOAD-systemet må ikke belastes med mere end 318 kg, inklusive vægten af patient og tilbehør. Power- LOAD-systemet betjenes sikkert med en belastning på 395 kg, inklusive bårens vægt.
- Slå ikke hovedafbryderen fra under normal brug, da dette forhindrer, at batteriet lades op.
- Ambulancen må ikke køre, når vognen er i den midterste position. I denne position er vognen ikke låst og derfor ikke beregnet til kørsel.
- Power-LOAD er kun en hjælpeanordning. Operatørerne er ansvarlige for at vurdere hver enkelt situation for at afgøre, hvordan den vægt, der skal transporteres, skal fordeles og løftes. Brug altid begge hænder, når båren håndteres.
- Ved håndtering af vægte på mere end 181 kg skal det sikres, at der er operatører nok til at håndtere den krævede vægt ved ind- og udladning. Af hensyn til sikkerheden bør brugere tilstræbe at foretage ind- og udladning på en plan overflade. Ved en dækhøjde på 91 cm skal den manuelle udløsningsknap på Power-LOAD-kontrolpanelet eller udløsergrebene til manuel udløsning i hovedenden af Power-LOAD måske bruges til manuel udladning.
- Hold hænder og ekstremiteter væk fra Power-LOAD-vognens løftearme og bårens bund under eldreven ind- og udladning.
- Vær forsigtig ved brug af Power-LOAD i dårlige vejrforhold (f.eks. regn, is, sne) for at forhindre, at operatøren og/eller patienten kommer til skade.
- Når Power-LOAD betjenes, skal ambulancen om muligt placeres på en plan flade.
- Hvis du ikke kan udlade en båre med en patient på fra ambulancens patientafsnit, kan der anvendes en "backboard" til at udlade patienten.
- Stryker anbefaler, at der jævnligt undervises (mindst én gang om året) i manuelle backupprocedurer. Se "Udladning af en båre fra en ambulance manuelt efter indladning med Power-LOAD (Strømsvigt eller systemfejl på Power-LOAD)" på side 9-63, "Manuel indladning af en båre i en ambulance (Strømsvigt eller systemfejl på Power-LOAD)" på side 9-65, "Manuel udladning af en båre fra en ambulance" på side 9-66 "Manuel udladning af en båre fra en ambulance" på side 9-66, "Manuel indladning af en båre i en ambulance (Strømsvigt på Power-PRO)" på side 9-68. Se www.stryker.com, eller kontakt den lokale Stryker-salgsrepræsentant for et ekstra eksemplar af undervisningstjeklisten (Mkt Lit-676).

⚠ ADVARSEL

- Forkert brug af det strømdrevne Power-LOAD-system eller andet tilbehør kan medføre personskade på patient eller operatør. Brug kun Power-LOAD-systemet og tilbehør som beskrevet i denne manual.
- Hvis du undlader at kontrollere, at Power-LOAD-systemet fungerer korrekt, inden brug, kan det medføre skader på patient og/eller operatør.
- Vær forsigtig, når du bevæger dig rundt i ambulancens patientafsnit, så du ikke kommer til at udløse Power-LOAD-systemet.
- Vær forsigtig ved brug af Power-LOAD i dårlige vejrforhold (f.eks. regn, is, sne) for at forhindre, at operatøren og/eller patienten kommer til skade.
- Hvis man vikles ind i den eldrevne båre og/eller de eldrevne båremekanismer, kan man komme alvorligt til skade. Båren og/eller Power-LOAD-systemet må kun betjenes, når alle personer er fri af mekanismerne.
- Øv dig i at ind- og udlade båren med Power-LOAD-systemet, indtil du har fuld forståelse for, hvordan enheden skal betjenes. Forkert brug kan give anledning til personskade.
- Lad ikke uuddannet personale hjælpe med betjeningen af Power-LOAD. Teknikere/personale, som ikke er oplært i brugen, kan forårsage personskade på patienten eller på dem selv.
- For at mindske risikoen for skader på patient og/eller udstyr må ambulancen ikke køre, mens vognen er i den midterste position. I denne position er vognen ikke låst og derfor ikke beregnet til kørsel.
- Power-LOAD er kun en hjælpeanordning. Operatørerne er ansvarlige for at vurdere hver enkelt situation for at afgøre, hvordan den vægt, der skal transporteres, skal fordeles og løftes. Brug altid begge hænder, når båren håndteres.
- Ved håndtering af vægte på mere end 181 kg skal det sikres, at der er operatører nok til at håndtere den krævede vægt ved ind- og udladning. Af hensyn til sikkerheden bør brugere tilstræbe at foretage ind- og udladning på en plan overflade. Ved en dækhøjde på 91 cm skal den manuelle udløsningsknap på Power-LOAD-kontrolpanelet eller udløsergrebene til manuel udløsning i hovedenden af Power-LOAD måske bruges til manuel udladning.
- Hold hænder og ekstremiteter væk fra Power-LOAD-vognens løftearme og bårens bund under eldreven ind- og udladning.

Dansk

Vend tilbage til indholdsfortegnelsen

KONTROL AF BATTERIETS OPLADNINGSNIVEAU

Kontrollér, at strømmen til vognen er tilsluttet, og kontrollér batteriets opladningsniveau på Power-LOAD-kontrolpanelet (vist som et batterisymbol).

- LED-indikatoren for batteristrøm lyser konstant grønt, når Power-LOAD-systemet er tændt og ikke lader.
- LED-indikatoren for batteristrøm blinker grønt, når batteriet lader.
- LED-fejlindikatoren blinker gult, når batteriet er næsten opbrugt.

Se "Opladning af batteriet" for at få oplysninger om opladning af batteriet.

⚠ ADVARSEL

- Beskadigede batterier skal returneres til et servicecenter med henblik på genanvendelse. Må ikke bortskaffes sammen med almindeligt husholdningsaffald. Kontakt den lokale forhandler for at få oplysninger om returnering og/eller lokale indsamlingssystemer.
- For at mindske risikoen for elektrisk stød må batteriet ikke fjernes, mens Power-LOAD er i drift.
- Inden der udføres service på Power-LOAD, skal du frakoble ambulancens batteri, trykke på hovedafbryderen for at slukke for enheden og derefter sætte vognen i indladningsposition.

OPLADNING AF BATTERIET

Batteriet skal være tilstrækkeligt opladet, for at Power-LOAD fungerer korrekt. Når batteriet er helt afladet, tager det minimum 10 timer at lade det op. Batterierne oplades, når vognen er låst fast i hovedenden i ambulancens patientafsnit.

Sådan lades batteriet op:

1. Hæv løftearmene, og skub vognen manuelt ind i hovedenden af ambulancens patientafsnit.
2. Lås vognen i hovedenden af ambulancens patientafsnit.
   Bemærk: LED-indikatoren for batteristrøm blinker grønt, når batteriet lader.

Se "Kontrol af batteriets opladningsniveau", hvis du vil kontrollere batteristrømniveauet.

Bemærk: Hvis Power-LOAD ikke skal bruges i en uge eller mere, skal du trykke på hovedafbryderen for at slukke for enheden og forhindre, at batteriet aflades. Du skal muligvis tænde og slukke for enheden for at sikre, at Power-LOAD er slukket og ikke er i dvaletilstand.

⚠ ADVARSEL

Tryk ikke på hovedafbryderen for at slukke for enheden under normal brug, da dette forhindrer, at batteriet lades op.

OPBEVARING AF POWER-LOAD

Alle batterier taber strøm under opbevaring eller perioder med inaktivitet. Hvis Power-LOAD ikke skal bruges i en uge eller mere, skal du trykke på hovedafbryderen for at slukke for enheden og forhindre, at batteriet aflades. Du skal muligvis tænde og slukke for enheden for at sikre, at Power-LOAD er slukket og ikke er i dvaletilstand.

INDSTILLINGEN AF HØJDEN AF BÅRENS BELASTNING

Du skal indstille højden af bårens belastning med Power-LOAD-funktionen, før du sætter ambulancen i drift. Du finder en liste over kompatible bårer i "Oplysninger om bårekompatibilitet" på side 9-14. I betjenings-/vedligeholdelsesmanualen for båren finder du yderligere oplysninger om, hvordan du indstiller den rette bårehøjde.

Vend tilbage til indholdsfortegnelsen

BRUG AF EN BÅRE MED X-RAMME, SOM IKKE ER OPGRADERET, VED UHELD MED MANGE TILSKADEKOMNE

Nogle bårer, der ikke er kompatible, bl.a. de fleste bårer med X-ramme, kan bruges i forbindelse med uheld med mange tilskadekomne. Indladnings- og udladningsfunktionerne svarer stort set til dem for manuel indladning og udladning af en båre (se side 9-65), men der anvendes en skinneklemmesamling i stedet for en lås i bårens fodende. Når du læsser en båre, der ikke er kompatibel, skal du låse bårens holdetap fast i skinneklemmesamlingen.

Funktionen til brug ved uheld med mange tilskadekomne indeholder en skinnesamling til væg- eller gulvmontering. Du skal opbevare denne skinneenhed i et skab, så den i nødstilfælde hurtigt kan monteres i ambulancens patientafsnit.

⚠ ADVARSEL

- For at forhindre, at skinnekæberne frigøres fra bårestellet, må mellemrummet mellem skinneklemmen og skinnens faste kæbe aldrig overstige 2,5 cm. For at forhindre, at skinnekæberne frigøres fra bårestellet med risiko for at forårsage mulig tilskadekomst af patienten eller brugeren, må skinneklemmen ikke overlappe den røde justeringsgrænsemærkat på skinnerøret.
- Skinneklemmebeslaget lukker ved hjælp af en kraftig fjeder. For at undgå tilskadekomst må man ikke bruge hænderne eller fingrene til at trykke på udløserknappen, når skinnekæberne er åbne.

FORLÆNGELSE AF POWER-LOAD FRA AMBULANCEN UDEN EN BÅRE

Sådan forlænges Power-LOAD fra ambulancens patientafsnit uden en båre:

1. Gå til Power-LOAD-systemets hovedende.
2. Hæv løftearmene, og tryk på knappen til frigørelse af vognen i hovedenden af Power-LOAD-systemet som vist i figur 33.
3. Træk vognen ud af ambulancens patientafsnit som vist i figur 34.

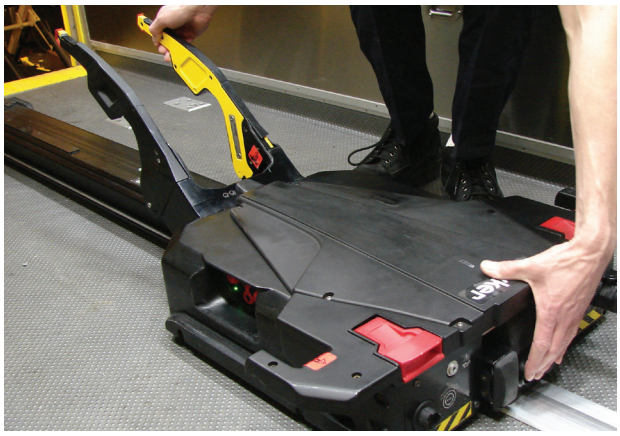

Figur 33: Tryk på knappen til frigørelse af vogn

Figur 34: Træk vognen ud

Vend tilbage til indholdsfortegnelsen

INDLADNING AF EN PERFORMANCE-PRO-BÅRE I EN AMBULANCE (MODEL 6085/6086 MED POWER-LOAD (EKSTRAUDSTYR))

⚠ ADVARSEL

- Der skal mindst to (2) uddannede operatører til at indlade og/eller udlade en båre med patient i en ambulance.
- Sørg for, at alle passagerer kommer ind i ambulancens patientafsnit, efter at den Power-LOAD-kompatible båre er ført ind i ambulancens patientafsnit.

1. Løft ambulancens kofanger til hævet stilling (hvis monteret).
2. Hæv løftearmene for at føre og trække vognen ud af ambulancens patientafsnit, som vist i figur 35.
3. Hæv båren til indladningsposition.
4. Skub båren ind i Power-LOAD, indtil bårens læssehjulsstifter låser på plads, som vist i figur 36. Kontrollér, at båren er på linje med løftearmene, når den læsses.

⚠ FORSIGTIG

For at undgå risiko for skade på udstyret skal du ikke smække bårend ind i vognen, når den læsses.

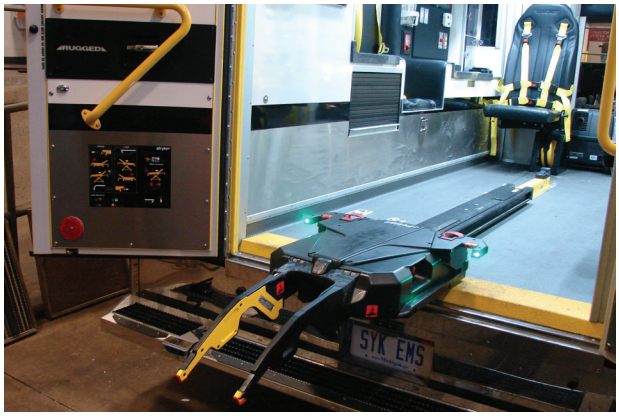

Figur 35

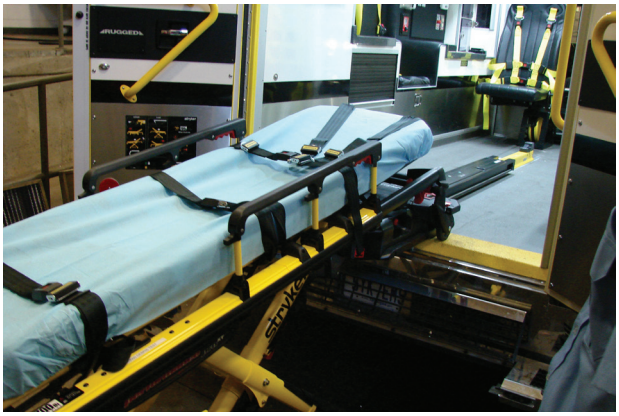

Figur 36

5. Kontrollér LED-indikatorerne i hovedenden for at sikre, at båren er klar til at blive læsset.
   - Hvis LED-indikatorerne lyser konstant grønt, er bårens hovedende på plads.
   - Hvis LED-indikatorerne blinker gult, er bårens hovedende ikke på plads.

Vend tilbage til indholdsfortegnelsen

INDLADNING AF EN PERFORMANCE-PRO-BÅRE I EN AMBULANCE (MODEL 6085/6086 MED POWER-LOAD (EKSTRAUDSTYR)) (FORTSAT)

6. Tryk på pil op (↑) på Power-LOAD-kontrolpanelet for at hæve løftearmene til den højeste position, som vist i figur 37.

   Bemærk: Bårens ben trækkes ikke tilbage.

7. Operatør 1 (fodende) – Grib fat i bårestellet i fodenden. Pres grebet til manuel udløsning af båren sammen, og hold det sammen.
8. Operatør 2 (side) – Stabiliser båren ved at placere en hånd på ydergærdet. Grib fat om understellet som vist i figur 38. Når operatøren i fodenden har løftet båren og klemt grebet til manuel udløsning af båren sammen, trækkes understellet tilbage med den ene hånd, samtidig med, at det holdes på plads.

Figur 37

Figur 38

9. Operatør 1 (fodende) – Slip grebet til manuel udløsning af båren for at låse understellet i tilbagetrukken stilling. Kontrollér, at grebet til manuel udløsning af båren er sluppet. Hvis det ikke er sluppet, forlænges bårestellet, så båren ikke kan låses fast i beslaget.

⚠ FORSIGTIG

For at undgå risiko for skade på udstyret, må båren ikke skubbes ind i ambulancens patientafsnit, før bårestellet er trukket helt ud.

10. Skub båren ind i ambulancens patientafsnit, indtil løftearmene sænkes, og båren låses på plads i Power-LOAD.
11. Kontrollér LED-indikatoren i fodenden for at sikre, at båren er klar til transport.
    - Hvis LED-indikatoren lyser konstant grønt, er bårens fodende på plads og klar til transport.
    - Hvis LED-indikatoren blinker gult, er bårens fodende ikke på plads og ikke klar til transport.
12. Kontrollér, at båren er låst i Power-LOAD ved at trække hårdt fra side til side i bårens fodende.

Vend tilbage til indholdsfortegnelsen

UDLADNING AF EN PERFORMANCE-PRO-BÅRE FRA EN AMBULANCE (MODEL 6085/6086 MED POWER-LOAD (EKSTRAUDSTYR))

⚠ ADVARSEL

Der skal mindst to (2) uddannede operatører til at indlade og/eller udlade en båre med patient i en ambulance.

1. Løft ambulancens kofanger til hævet stilling (hvis monteret).
2. Tryk på og hold udløsergrebet i Power-LOAD-systemet nede, og træk for at fjerne båren fra ambulancens patientafsnit.

⚠ ADVARSEL

Når båren er ulåst og kan tages ud af ambulancens patientafsnit, løfter Power-LOAD-løftearmene båren lidt. Hvis løftearmene ikke løfter båren, skal operatørerne være parat til at bære hele bårens og patientens vægt for at undgå personskade.

3. Grib om bårens stel i fodenden for at trække båren ud af ambulancens patientafsnit.

   Bemærk: LED-indikatorerne for hovedenden lyser først konstant grønt, når båren er klar til at udlades.

4. Operatør 1 (fodende) – Grib fat i bårestellet som vist i figur 39. Pres grebet til manuel udløsning af båren sammen, og hold det sammen.
5. Operatør 2 (side) – Grib fat om understellet som angivet i figur 39, løft lidt, og sænk understellet i fuldt udstrakt stilling. Kontrollér, at bårens hjul hviler på jorden.

⚠ ADVARSEL

Når båren udlades, skal du sørge for, at bårens bund er trukket ud, før du trykker på knapperne på Power-LOAD-kontrolpanelet.

6. Operatør 1 (fodende) – Slip grebet til manuel udløsning af båren for at låse understellet i udstrakt stilling.

Figur 39

Dansk

Vend tilbage til indholdsfortegnelsen

UDLADNING AF EN PERFORMANCE-PRO-BÅRE FRA EN AMBULANCE (MODEL 6085/6086 MED POWER-LOAD (EKSTRAUDSTYR)) (FORTSAT)

7. Tryk på pil ned (↓) på Power-LOAD-kontrolpanelet for at sænke løftearmene og båren, som vist i figur 40.
8. Løft ét af de to udløsergreb til manuel udløsning af båren i vognens hovedende for at låse båren op, som vist i figur 41.

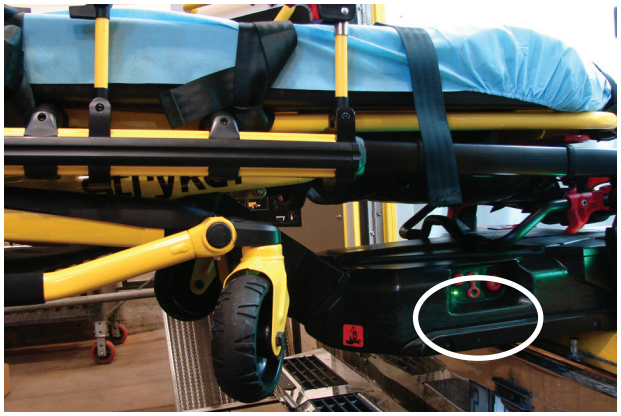

Figur 40

Figur 41

9. Hæv løftearmene, og før vognen ind i ambulancens patientafsnit, indtil armene er så langt inde, at de ikke er i vejen for ambulancens døre.

Vend tilbage til indholdsfortegnelsen

INDLADNING AF EN POWER-PRO-BÅRE I EN AMBULANCE (MODEL 6500/6506 & 6510/6516 MED POWER-LOAD (EKSTRAUDSTYR))

⚠ ADVARSEL

- Der skal mindst to (2) uddannede operatører til at indlade og/eller udlade en båre med patient i en ambulance.
- Sørg for, at alle passagerer kommer ind i ambulancens patientafsnit, efter at den Power-LOAD-kompatible båre er ført ind i ambulancens patientafsnit.

1. Løft ambulancens kofanger til hævet stilling (hvis monteret).
2. Hæv løftearmene for at føre og trække vognen ud af ambulancens patientafsnit, som vist i figur 42.
3. Tryk på og hold knappen til forlængelse (+) inde på bårestyrekontakten for at forlænge bårens understel til den indstillede læssehøjde. (figur 43).

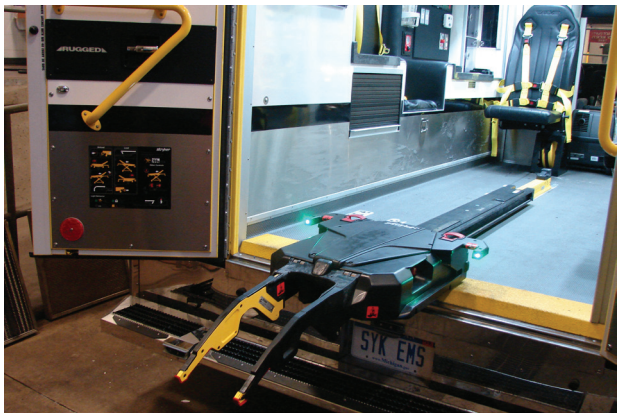

Figur 42

Figur 43

4. Skub båren ind i Power-LOAD, indtil bårens læssehjulsstifter låser på plads, som vist i figur 44. Kontrollér, at båren er på linje med løftearmene, når den læsses.

⚠ FORSIGTIG

For at undgå risiko for skade på udstyret skal du ikke smække bårend ind i vognen, når den læsses.

5. Kontrollér LED-indikatorerne i hovedenden for at sikre, at båren er klar til at blive læsset.
   - Hvis LED-indikatorerne lyser konstant grønt, er bårens hovedende på plads.
   - Hvis LED-indikatorerne blinker gult, er bårens hovedende ikke på plads.

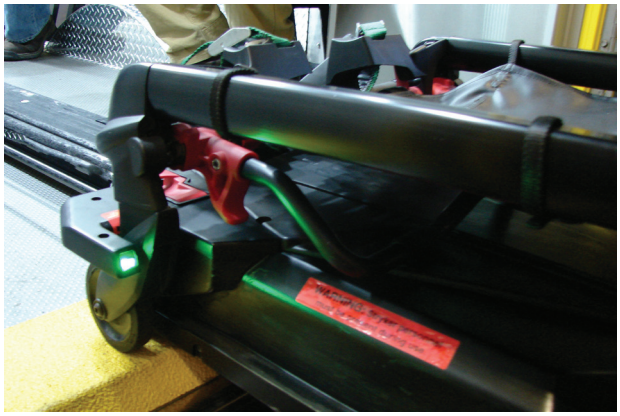

Figur 44

Dansk

Vend tilbage til indholdsfortegnelsen

INDLADNING AF EN POWER-PRO-BÅRE I EN AMBULANCE (MODEL 6500/6506 & 6510/6516 MED POWER-LOAD (EKSTRAUDSTYR)) (FORTSAT)

6. Tryk på og hold knappen til tilbagetrækning (-) på bårestyrekontakten inde, som vist i figur 45, for at trække bårens understel helt tilbage, indtil båren understøttes.
7. Skub båren ind i ambulancens patientafsnit, indtil løftearmene sænkes, og båren låses på plads i Power-LOAD.
8. Kontrollér LED-indikatoren i fodenden for at sikre, at båren er klar til transport.
   - Hvis LED-indikatoren lyser konstant grønt, er bårens fodende på plads og klar til transport.
   - Hvis LED-indikatoren blinker gult, er bårens fodende ikke på plads og ikke klar til transport.
9. Kontrollér, at båren er låst i Power-LOAD ved at trække hårdt fra side til side i bårens fodende.

Figur 45

Vend tilbage til indholdsfortegnelsen

UDLADNING AF EN POWER-PRO-BÅRE FRA EN AMBULANCE (MODEL 6500/6506 & 6510/6516 MED POWER-LOAD (EKSTRAUDSTYR))

⚠ ADVARSEL

Der skal mindst to (2) uddannede operatører til at indlade og/eller udlade en båre med patient i en ambulance.

1. Løft ambulancens kofanger til hævet stilling (hvis monteret).
2. Tryk på og hold udløsergrebet i Power-LOAD-systemet nede, og træk for at fjerne båren fra ambulancens patientafsnit, som vist i figur 46.

⚠ ADVARSEL

Når båren er ulåst og kan tages ud af ambulancens patientafsnit, løfter Power-LOAD-løftearmene båren lidt. Hvis løftearmene ikke løfter båren, skal operatørerne være parat til at bære hele bårens og patientens vægt for at undgå personskade.

3. Grib om bårens stel i fodenden for at trække båren ud af ambulancens patientafsnit, som vist i figur 47.

   Bemærk: LED-indikatorerne for hovedenden lyser først konstant grønt, når båren er klar til at udlades.

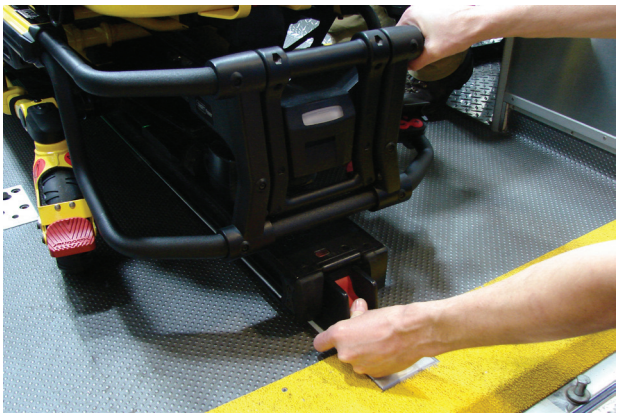

Figur 46

Figur 47

4. Tryk på og hold knappen til forlængelse (+) inde på bårestyrekontakten for at forlænge båren, indtil bårens hjul hviler på jorden.
5. Slip knappen til forlængelse (+), efter at båren ikke længere understøttes af løftearmene. Løftearmene fortsætter med at bevæge sig, indtil de er sænket helt.

Vend tilbage til indholdsfortegnelsen

UDLADNING AF EN POWER-PRO-BÅRE FRA EN AMBULANCE (MODEL 6500/6506 & 6510/6516 MED POWER-LOAD (EKSTRAUDSTYR)) (FORTSAT)

6. Tryk på udløserknappen (figur 48) på bårens styrekontakt i bårens fodende, eller løft ét af de to udløsergreb til manuel udløsning af båren i vognens fodende for at låse båren op (figur 49).

Figur 48

Figur 49

7. Hæv løftearmene, og før vognen ind i ambulancens patientafsnit, indtil armene er så langt inde, at de ikke er i vejen for ambulancens døre.

Vend tilbage til indholdsfortegnelsen

UDLADNING AF EN BÅRE FRA EN AMBULANCE MANUELT EFTER INDLADNING MED POWER-LOAD (STRØMSVIGT ELLER SYSTEMFEJL PÅ POWER-LOAD)

ADVARSEL

- Der skal mindst to (2) uddannede operatører til at indlade og/eller udlade en båre med patient i en ambulance.
- Når båren udlades fra ambulancens patientafsnit, mens der er strømsvigt eller en systemfejl på Power-LOAD-systemet, skal operatørerne være klar til at bære hele vægten af båren og patienten.

Hvis der opstår strømsvigt eller en systemfejl på Power-LOAD, efter at en båre er blevet læsset, skal du benytte nedenstående fremgangsmåde for at udlade båren:

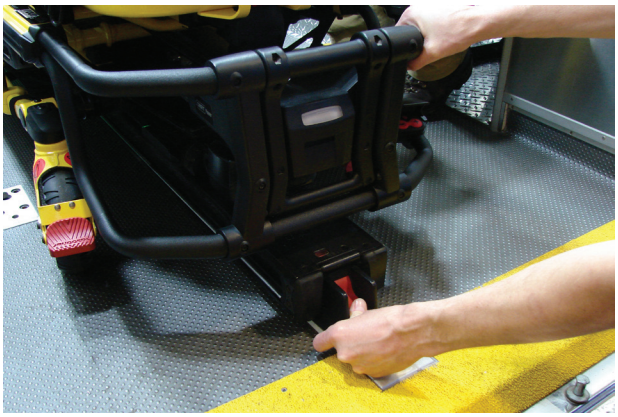

Figur 50

Bemærk: Løftearmene vil være i løftet.

1. Tryk på og hold udløsergrebet i Power-LOAD-systemet nede, og træk for at fjerne båren fra ambulancens patientafsnit, som vist i figur 50.

   Bemærk: Løftearmene hæver ikke båren. Operatørerne skal være klar til at bære hele bårens vægt.

2. Grib om bårens stel i fodenden for at trække båren ud af ambulancens patientafsnit.

   For model 6500/6506 og 6510/6516 med Power-LOAD-system:
   - Operatør 1 – Grib fat i bårens stel i fodenden. Understøt bårens vægt, og før og træk båren ud af ambulancens patientafsnit. Tryk på og hold knappen til forlængelse (+) inde på bårestyrekontakten for at forlænge båren, indtil bårens hjul hviler på jorden.
   - Operatør 2 – Stabiliser båren under udladningen ved at tage godt fat i ydergærdet.

   For model 6085/6086 med Power-LOAD-system:
   - Operatør 1 – Grib fat om bårens stel.
   - Operatør 2 – Grib fat om understellet, hvor det er angivet, løft lidt, og sænk understellet i fuldt forlænget position, mens operatør 1 presser bårens manuelle udløsergreb sammen og holder det sammen. Kontrollér, at bårens hjul hviler på jorden.
   - Operatør 1 (fodende) – Slip grebet til manuel udløsning af båren for at låse understellet i udstrakt stilling.

ADVARSEL

Når båren udlades, skal du sørge for, at bårens bund er trukket ud, før du trykker på knapperne på Power-LOAD-kontrolpanelet.

Vend tilbage til indholdsfortegnelsen

MANUEL UDLADNING AF EN BÅRE FRA EN AMBULANCE EFTER INDLADNING MED POWER-LOAD (STRØMSVIGT ELLER SYSTEMFEJL FOR POWER-LOAD) (FORTSAT)

3. Tryk på knappen til manuel udløsning på Power-LOAD-systemets kontrolpanel som vist i figur 51 for at sænke løftearmene, indtil de er fri af båren.
4. Løft ét af udløsergrebene til manuel udløsning af båren i hovedenden af Power-LOAD for at låse båren op som vist i figur 52.

Figur 51

Figur 52

5. Hæv løftearmene, og før vognen ind i ambulancens patientafsnit, indtil armene er så langt inde, at de ikke er i vejen for ambulancens døre.
6. Efter kørslen skal ambulancen tages ud af drift, og Power-LOAD skal efterses og repareres.

Vend tilbage til indholdsfortegnelsen

MANUEL INDLADNING AF EN BÅRE I EN AMBULANCE (STRØMSVIGT ELLER SYSTEMFEJL PÅ POWER-LOAD)

⚠ ADVARSEL

- Der skal mindst to (2) uddannede operatører til at indlade og/eller udlade en båre med patient i en ambulance.
- Sørg for, at alle passagerer kommer ind i ambulancens patientafsnit, efter at den Power-LOAD-kompatible båre er ført ind i ambulancens patientafsnit.

1. Løft ambulancens kofanger til hævet stilling (hvis monteret).
2. Kontrollér, at vognen er placeret i hovedenden i ambulancens patientafsnit, og at løftearmene er sænkede. Hvis ikke, skal du hæve løftearmene og føre vognen ind i ambulancens patientafsnit, indtil Power-LOAD låses på plads med løftearmene nede.
3. Kontrollér, at bårens hovedsektion, som kan trækkes tilbage, er fuldt udstrakt og låst.
4. Placer båren i en indladningsposition (en hvilken som helst position, hvor læssehjulene hviler på gulvet i ambulancens patientafsnit).
5. Rul båren hen til ambulancens åbne patientafsnit.
6. Skub båren fremefter, til læssehjulene hviler på gulvet i ambulancens patientafsnit, og sikkerhedsstangen passerer sikkerhedskrogen, som vist i figur 53.

Figur 53

Bemærk: For at opnå størst muligt frirum til at løfte understellet skal båren trækkes ud, indtil sikkerhedsstangen griber fat i sikkerhedskrogen.

For model 6500/6506 og 6510/6516 med Power-LOAD-system:

- Grib fat i bårestellet i fodenden.
- Løft bårens fodende, og tryk på og hold knappen til tilbagetrækning (-) på bårens styrekontakt inde for at trække bårens understel helt tilbage.
  Bemærk: Bårens understel trækkes tilbage på mindre end tre sekunder.

For model 6085/6086 med Power-LOAD-system:

- Operatør 1 (fodende) – Grib fat i bårestellet i fodenden. Pres grebet til manuel udløsning af båren sammen, og hold det sammen.
- Operatør 2 (side) – Stabiliser båren ved at placere en hånd på ydergærdet. Tag fat i understellet. Når operatøren i fodenden har løftet båren og klemt grebet til manuel udløsning af båren sammen, trækkes understellet tilbage med den ene hånd, samtidig med, at det holdes på plads.
- Operatør 1 (fodende) – Slip grebet til manuel udløsning af båren for at låse understellet i tilbagetrukken stilling.

⚠ FORSIGTIG

For at undgå risiko for skade på udstyret, må båren ikke skubbes ind i ambulancens patientafsnit, før bårestellet er trukket helt ud.

7. Skub båren ind i ambulancens patientafsnit, indtil båren låses på plads i Power-LOAD.
8. Kontrollér, at båren er låst i Power-LOAD ved at trække hårdt fra side til side i bårens fodende.
9. Efter kørslen skal ambulancen tages ud af drift, og Power-LOAD skal efterses og repareres.

Vend tilbage til indholdsfortegnelsen

MANUEL UDLADNING AF EN BÅRE FRA EN AMBULANCE

⚠ ADVARSEL

- Der skal mindst to (2) uddannede operatører til at indlade og/eller udlade en båre med patient i en ambulance.
- Power-LOAD er kun en hjælpeanordning. Operatørerne er ansvarlige for at vurdere hver enkelt situation for at afgøre, hvordan den vægt, der skal transporteres, skal fordeles og løftes. Brug altid begge hænder, når båren håndteres.
- Ved håndtering af vægte på mere end 181 kg skal det sikres, at der er operatører nok til at håndtere den krævede vægt ved ind- og udladning. Af hensyn til sikkerheden bør brugere tilstræbe at foretage ind- og udladning på en plan overflade. Ved en dækhøjde på 91 cm skal den manuelle udløsningsknap på Power-LOAD-kontrolpanelet eller udløsergrebene til manuel udløsning i hovedenden af Power-LOAD måske bruges til manuel udladning.

1. Løft ambulancens kofanger til hævet stilling (hvis monteret).
2. Tryk på og hold udløsergrebet i Power-LOAD-systemet nede, og træk for at fjerne båren fra ambulancens patientafsnit, som vist i figur 54.
3. Grib om bårens stel i fodenden for at trække båren ud af ambulancens patientafsnit.

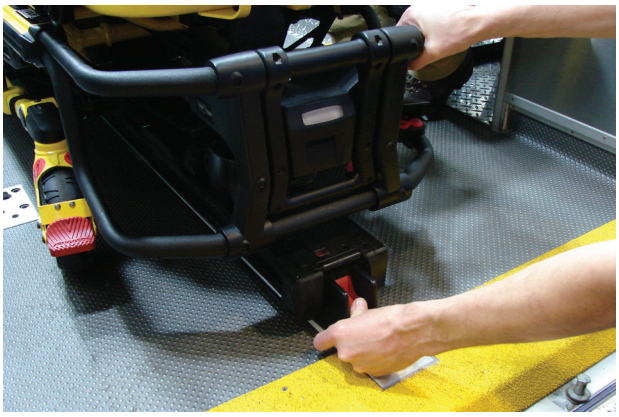

Figur 54

For model 6500/6506 og 6510/6516 med Power-LOAD-system:

- Operatør 1 – Grib fat i bårens stel i fodenden. Støt bårens vægt, samtidig med at du fører og trækker båren ud af ambulancens patientafsnit, indtil sikkerhedsstangen griber fat i sikkerhedskrogen. Tryk på og hold knappen til forlængelse (+) inde på bårestyrekontakten for at forlænge båren, indtil bårens hjul hviler på jorden.
- Operatør 2 – Kontrollér, at sikkerhedsstangen griber fat i sikkerhedskrogen og stabiliserer båren under udladningen ved at gribe fast om ydergærdet. Tryk udløsergrebet til sikkerhedsstangen fremefter for at udløse sikkerhedsstangen fra sikkerhedskrogen i ambulancens patientafsnit.

For model 6085/6086 med Power-LOAD-system:

- Operatør 1 (fodende) – Grib fat i bårestellet i fodenden. Støt bårens vægt, samtidig med at du fører og trækker båren ud af ambulancens patientafsnit, indtil sikkerhedsstangen griber fat i sikkerhedskrogen.
- Operatør 2 (side) – Grib fat om understellet, hvor det er angivet, løft lidt, og sænk understellet i fuldt forlænget position, mens operatør 1 presser bårens manuelle udløsergreb sammen og holder det sammen.
- Operatør 1 (fodende) – Slip bårens manuelle udløsergreb, og kontrollér, at understellet låser på plads. Sæt båren på jorden.
- Operatør 2 (side) – Kobl sikkerhedsstangen fra sikkerhedskrogen ved at skubbe sikkerhedsstangens udløsergreb fremad.

⚠ ADVARSEL

Når båren udlades, skal du sørge for, at bårens bund er trukket ud, før du trykker på knapperne på Power-LOAD-kontrolpanelet.

Bemærk: Hvis det usandsynlige skulle ske, at bårens fodende svigter, og båren ikke kan udlades af ambulancen, skal patienten tages ud på anden måde, f.eks. ved at bruge en "backboard" eller feltbåre).

Vend tilbage til indholdsfortegnelsen

AFMONTERING AF EN BÅRE FRA EN AMBULANCE MED HENBLIK PÅ REPARATION

ADVARSEL

Der skal mindst to (2) uddannede operatører til at afmontere båren fra en ambulance med henblik på reparation.

Sådan afmonteres en båre fra en ambulance med henblik på reparation:

1. Operatør 1 – Tryk på og hold knappen til udløsning af vognen inde i Power-LOAD-systemets hovedende. Operatør 2 – Skub begge udløsere til overførselsanordningens lås (nærmest fodenden) mod overførselsanordningens fodende for at låse den op, og skub båren med hjælp fra operatør 1, og før den ud af ambulancens kabine.
2. Operatør 1 – Tryk på krogen under overførselsanordningen med en skruetrækker, mens operatør 2 skubber overførselsanordningen fremad mod forenden af ambulancens kabine for at koble båren ud af låsen.
3. Når båren er udløst, skal du trække den hele vejen ud.

ADVARSEL

Power-LOAD er kun en hjælpeanordning. Operatørerne er ansvarlige for at vurdere hver enkelt situation for at afgøre, hvordan den vægt, der skal transporteres, skal fordeles og løftes. Brug altid begge hænder, når båren håndteres.

4. Kontrollér, at bårens bund er trukket ud, og løft derefter ét af grebene til manuel udløsning af båren i hovedenden af Power-LOAD for at udløse båren.

ADVARSEL

Når båren udlades, skal du sørge for, at bårens bund er trukket ud, før du trykker på knapperne på Power-LOAD-kontrolpanelet.

Vend tilbage til indholdsfortegnelsen

MANUEL INDLADNING AF EN BÅRE I EN AMBULANCE (STRØMSVIGT PÅ POWER-PRO)

⚠ ADVARSEL

- Der skal mindst to (2) uddannede operatører til at indlade og/eller udlade en båre med patient i en ambulance.
- Sørg for, at alle passagerer kommer ind i ambulancens patientafsnit, efter at den Power-LOAD-kompatible båre er ført ind i ambulancens patientafsnit.

1. Løft ambulancens kofanger til hævet stilling (hvis monteret).
2. Hæv løftearmene for at føre og trække vognen ud af ambulancens patientafsnit, som vist i figur 55.
3. Hæv båren til indladningsposition.
4. Skub båren ind i Power-LOAD, indtil bårens læssehjulsstifter låser på plads, som vist i figur 56. Kontrollér, at båren er på linje med løftearmene, når den læsses.

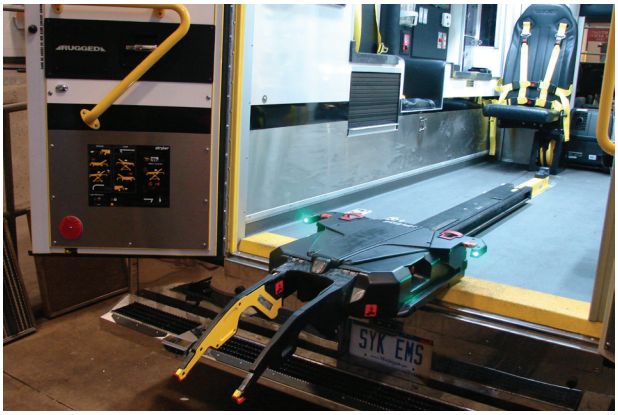

Figur 55

⚠ FORSIGTIG

For at undgå risiko for skade på udstyret skal du ikke smække bårend ind i vognen, når den læsses.

5. Kontrollér LED-indikatorerne i hovedenden for at sikre, at båren er klar til at blive læsset.
   - Hvis LED-indikatorerne lyser konstant grønt, er bårens hovedende på plads.
   - Hvis LED-indikatorerne blinker gult, er bårens hovedende ikke på plads.
6. Tryk på pil op (↑) på Power-LOAD-kontrolpanelet, som vist i figur 57, for at hæve løftearmene til den højeste position.

   Bemærk: Bårens ben trækkes ikke tilbage.

7. Operatør 1 (fodende) – Grib fat i bårestellet i fodenden. Pres grebet til manuel udløsning af båren sammen, og hold det sammen.
8. Operatør 2 (side) – Grib fat i understellet. Når operatøren i fodenden har presset grebet til manuel frigørelse af båren sammen, skal understellet trækkes ud med den ene hånd, samtidig med at båren stabiliseres med den anden hånd.

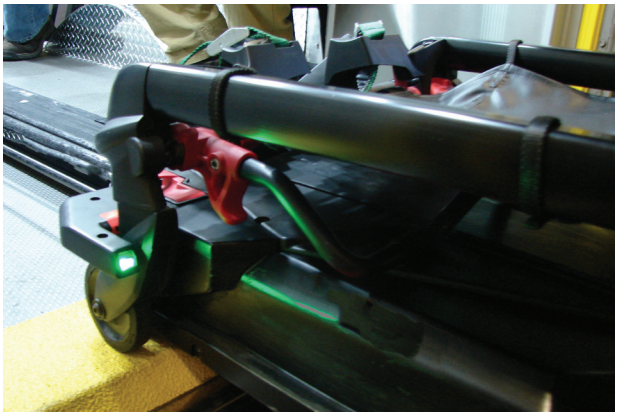

Figur 56

⚠ FORSIGTIG

For at undgå risiko for skade på udstyret, må båren ikke skubbes ind i ambulancens patientafsnit, før bårestellet er trukket helt ud.

Figur 57

Dansk

Vend tilbage til indholdsfortegnelsen

MANUEL INDLADNING AF EN BÅRE I EN AMBULANCE (STRØMSVIGT FOR POWER-PRO) (FORTSAT)

9. Begge operatører – Skub båren ind i ambulancens patientafsnit, indtil løftearmene sænkes, og båren låses på plads i Power-LOAD.
10. Operatør 1 – Fortsæt med at klemme bårens manuelle greb sammen.

⚠ FORSIGTIG

Slip ikke det manuelle greb, før båren låser på plads i fodenden. Hvis du slipper for tidligt, kan båren muligvis ikke låse på plads i Power-LOAD på grund af bårestellet.

11. Kontrollér, at båren er låst i Power-LOAD ved at trække hårdt fra side til side i bårens fodende.
12. Efter kørslen skal båren tages ud af drift, og Power-PRO-båren skal efterses og repareres.

Bemærk: Power-LOAD oplader automatisk Power-PRO SMRT Pak-batteriet, når båren er låst i Power-LOAD i transportposition (der kræves ingen kabler eller stik). LED-indikatoren for bårebatteriet blinker grønt et øjeblik for at angive, at det oplades.

Vend tilbage til indholdsfortegnelsen

⚠ ADVARSEL

Tryk altid på hovedafbryderen for at slukke for enheden, før service eller rengøring.

Power-LOAD er fremstillet til at blive højtryksrenset. Enheden kan udvise tegn på anløbning eller misfarvning pga. den kontinuerlige vask, men der vil imidlertid ikke forekomme forringelse af enhedens ydeevne eller funktionalitet pga. maskinvask, så længe de korrekte procedurer følges.

RENGØRING

- Følg producentens anbefalinger nøjagtigt vedr. fortynding af rengøringsmidlet.
- Stryker Medical anbefaler højtryksrensning af Power-LOAD med anbefalede rengøringsmidler og at oversprøjte enheden og tørre overførselsanordningens skinner og armhængsler med et håndklæde. Alternativt kan du højtryksrense Power-LOAD med en håndholdt slangeenhed eller tørre enheden af med en ren klud og et anbefalet rengøringsmiddel i henhold til "Rengøring" på side 9-71.
- Hvis du oversprøjter eller højtryksrenser enheden, må du ikke sprøjte direkte under vognen og op i vognmekanismen, og du bør undgå, at der kommer vand ind i vognhuset, hvilket kan fremskynde ætsning på langt sigt og forringe betjeningen.
- Brug en blød klud eller børste til at rengøre overførselsanordningens rullekanaler for at forhindre, at der opsamles snavs, i henhold til tjeklisten Forebyggende vedligeholdelse på side 9-72.
- Afmonter toppen af vognen og patientens venstre sideoverdækning for at tørre kontroltavleenheden med et håndklæde. Se "Fjernelse og udskiftning af overdækning" på side 9-80.
- Frakobl motor- og batterikabelstik, og tør stikkene med et håndklæde.
- Tør overførselsanordningens skinner og armhængsler med et håndklæde.

Under rengøringen skal ambulancen parkeres opad, og overførselsanordningen og vognen skal være trukket helt ud, så vandet kan løbe ud af bagenden af patientafsnittet.

Bemærk: Vand, som kommer ind i Power-LOAD-systemet, løber ud gennem afløbsrøret på ambulancens underside.

⚠ ADVARSEL

Til rengøringen skal du bruge hensigtsmæssigt personligt beskyttelsesudstyr, såsom briller eller åndedrætsværn, for at undgå indånding af smittestoffer. Brug af højtryksrenseudstyr kan føre eventuel kontamination, som måtte have ophobet sig under brug af båren, ud i luften.

BEGRÆNSNINGER FOR RENGØRING

⚠ FORSIGTIG

- ENHEDEN MÅ IKKE RENGØRES MED DAMP ELLER ULTRALYD.
- Den maksimale vandtemperatur må ikke overstige 82 ˚C/180 ˚F.
- Lad enheden lufttørre inden brug.
- Det maksimale vandtryk må ikke overstige 1500 psi/130,5 bar. Hvis der bruges en håndholdt slangeenhed til at vaske enheden, skal tryksprøjtespidsen holdes mindst 61 cm fra enheden.
- Hvis du oversprøjter eller højtryksrenser enheden, må du ikke sprøjte direkte under vognen og op i vognmekanismen, og du bør undgå, at der kommer vand ind i vognhuset, hvilket kan fremskynde ætsning på langt sigt og forringe betjeningen.
- Manglende overholdelse af disse instruktioner kan ugyldiggøre enhver garanti.

Vend tilbage til indholdsfortegnelsen

Generelt kan enten desinfektionsmidler af phenol- eller kvaternærtypen (**undtagen Virex® TB**) anvendes, når de bruges i de koncentrationer, der anbefales af producenten. Desinfektionsmidler af iodophor-typen kan ikke anbefales til brug, da der kan opstå misfarvning.

Foreslåede rengøringsmidler til Power-LOAD-systemets overflader:

- Kvaternære rengøringsmidler (aktiv ingrediens – ammoniumchlorid)
- Phenol-baserede rengøringsmidler (aktive ingrediens – o-phenylphenol)
- Chloreret blegemiddel (5,25 % – mindre end 1 del blegemiddel til 100 dele vand).

Undgå at gøre udstyret mere vådt end nødvendigt, og sørg for, at det ikke forbliver vådt længere end anbefalet i vejledningerne fra producenten af de kemiske midler for korrekt desinfektion.

⚠ ADVARSEL

VISSE RENGØRINGSPRODUKTER ER ÆTSENDE OG KAN FORÅRSAGE SKADE PÅ PRODUKTET, HVIS DE ANVENDES FORKERT. Hvis de produkter, der er beskrevet ovenfor, bruges til at rengøre Stryker-udstyr til pleje af patienter, skal der tages forholdsregler, som sikrer, at enhederne skylles med rent vand og tørres grundigt efter rengøring. Hvis enhederne ikke skylles og tørres grundigt, vil det efterlade et ætsende restmateriale på enhedernes overflade, som muligvis kan forårsage præmatur ætsning af vigtige komponenter.

Bemærk: Manglende overholdelse af ovenstående anvisninger ved brug af disse typer rengøringsmidler kan ugyldiggøre produktets garanti.

FJERNELSE AF JODFORBINDELSER

Brug en opløsning af ½ spiseskefuld natriumthiosulfat i ½ liter varmt vand til at rengøre det snavsede område. Rengør hurtigst muligt, efter at pletten opstod. Hvis pletterne ikke fjernes straks, skal opløsningen have lov at trænge ind eller stå på overfladen. Skyl de overflader, der er blevet udsat for opløsningen, med rent vand, inden enheden tages i brug igen.

Vend tilbage til indholdsfortegnelsen

REGELMÆSSIG INSPEKTION OG JUSTERINGER

Vedligeholdelsesintervaller

Følgende tidsplan er beregnet som en generel vejledning i vedligeholdelse. Antal kørsler, vejr, terræn, geografisk sted og individuel brug vil ændre den nødvendige vedligeholdelsesplan. Hvis du er i tvivl om, hvordan du skal udføre disse tjek, eller om, hvor ofte du skal foretage vedligeholdelse på enheden, er du velkommen til at kontakte en Stryker-servicetekniker. Se "Hurtig referenceliste over reservedele" på side 9-75 for at finde numre på de reservedele, du eventuelt skal udskifte.

Når der udføres forebyggende vedligeholdelsestjek af Power-LOAD, skal der udføres et forebyggende vedligeholdelsestjek på dets tilsvarende Power-LOAD-kompatible båre og det valgfri hjulstyr (hvis relevant) for at sikre hele systemets funktionalitet.

Vedligeholdelse af Power-LOAD-kompatible bårer

Power-LOAD-kompatible båresliddele, som kan kræve udskiftning omfatter bårearmens afstandsstykke (6500-002-123), de faste stop (6085-001-094) og læssehjulet (6500-002-104).

Vedligeholdelse af det valgfri hjulstyr (hvis relevant)

For at bevare Power-LOAD-fastgørelsesfunktionaliteten skal det sikres, at hjulstyret fungerer og dets struktur ikke er kompromitteret. Hjulstyrets skinnesystem er designet til at hjælpe Power-LOAD-systemet med at læsse båren. Hvis hjulstyret er kompromitteret, skal det udskiftes med det samme.

Bemærk: Vedligeholdelsesplanen for Power-LOAD er baseret på 10 kørsler pr. dag. Juster nedenstående plan efter, hvor mange kørsler du har.

⚠ ADVARSEL

For at undgå personskader skal Power-LOAD udskiftes, hvis systemet har været involveret i en ulykke. Et beslag, som har været involveret i en ulykke kan have taget skade, hvilket kan medføre, at det ikke fungerer korrekt.

Procedure	Hver			
	Måned	3. måned	6. måned	12. måned
Kontrollér, om der er løse beslag. Udskift dem, hvis de er løse. Se alle samletegninger.		X		
Kontrollér, at batteriklemmeskruerne er spændte (spænd til 1 Nm (9 in-lb)).		X		
Kontrollér batteriet. Skal skiftes, hvis løftebevægelsen er træg.				X
Kontrollér og udskift om nødvendigt alle slidte dele, herunder armoverdækninger, armslidpuder, vognens top- og sideoverdækninger, fjedre i grebet til udløsning af båren, overdækning til ankergreb eller bårestyr.				X
Kontrollér kofangerne med fast stop. Udskift, hvis hjørnet er beskadiget.				X
Tjek motoren. Udskift, hvis motoren ikke kører.				X
Kontrollér enden på cylinderstangen. Udskift, hvis Power-LOAD-funktioner er i manuel tilstand og fejlindikatoren lyser.				X
Fjern snavs fra fodendelåsestedet på overførselsanordningen.	X			
Fjern snavs fra toppen af overførselsanordningen og ankerenheden.		X		
Rengør overførselsanordningens valsekanaler for at forhindre snavs i at samle sig.		X		
Kontrollér, at systemet er fuldt funktionsdygtigt i henhold til "Tjekliste for installation af Power-LOAD (fortsat)" på side 9-42.				X
Rutiner fortsættes på side 9-73				

Vend tilbage til indholdsfortegnelsen

REGELMÆSSIG INSPEKTION OG JUSTERINGER (FORTSAT)

Procedure	Hver			
	Måned	3. måned	6. måned	12. måned
Kontrollér, om der er utætheder i hydrauliksystemet				X
Udskift overførselsanordningens låseleje én gang om året. Se udskiftningsplanen på side 9-73 for at få yderligere oplysninger. **Bemærk:** Når lejet udskiftes, skal du sørge for, at omgivelserne er rene (anker), og smøre overførselsanordningens låsebolt med molybdendisulfidsmøremiddel.				X
Kontrollér Power-LOAD-systemets indladnings- og udladningsfunktion. Hvis det er vanskeligt at rulle enheden, eller der er synlig slid i overførselsanordningens valsekanal på den anden side af den indvendige stang, skal du skifte V-styrevalsen på vognen og udskifte den udvendige, nederste stang på patientens højre side på overførselsanordningen med den udvendige øverste stang på patientens højre side på overførselsanordningen. Kontrollér alle de øvrige valser for skader eller slid. Udskift, hvis det er nødvendigt. **Bemærk:** Se udskiftningsplanen på side 9-73 for at få yderligere oplysninger.				X

Plan for udskiftning af glattevalse og dele til V-styrevalse

Du skal skifte glattevalsen og delene til V-styrevalsen efter 14.110 kørsler for at sikre, at Power-LOAD forbliver fuldt funktionsdygtig. Følg denne tidsplan, som er baseret på antallet af kald, ved planlægning af passende serviceintervaller, som opfylder dette krav.

Kørsler pr. dag	Måneder
6	80
7 – 8	60
9 – 10	48
11 – 12	40
13	36
14 – 15	30

Plan for udskiftning af dele til overførselsanordningens låseleje

Du skal skifte delene til overførselsanordningens låseleje efter 3.653 kørsler for at sikre, at Power-LOAD-systemet til enhver tid er fuldt funktionsdygtigt. Følg denne tidsplan, som er baseret på antallet af kald, ved planlægning af passende serviceintervaller, som opfylder dette krav.

Kørsler pr. dag	Måneder
2	60
3	40
4 – 5	24
6	20
7 – 8	15
9 – 10	12
11 – 12	10
13 – 15	8

Vend tilbage til indholdsfortegnelsen

Vedligeholdelsesregistrering

Dato	Vedligeholdelse udført	Af

Vend tilbage til indholdsfortegnelsen

Hurtig referenceliste over reservedele

De dele og det tilbehør, der er angivet på denne side, kan købes på nuværende tidspunkt. Nogle af de dele, der er angivet på samletegningen i denne manual, kan muligvis ikke købes individuelt. Ring til Stryker kundeservice USA på +1-800-327-0770 for information om udvalg og priser.

Delnavn	Delnummer
Aktuatorsamling, vogn	6390-001-028
Batteri	6390-001-026
Kort, Komm., Vogn	6390-001-378
Kort, Induktivt primært, Anker	6390-001-147
Kort, Vogn	6390-001-014
Bronzeleje (ankerlåseleje)	0081-439-000
Kofangerblok, midterposition	6390-001-322
Spolesamling, Midterst, Anker	6390-001-030
Spolesamling, Primær, Anker	6390-001-071
Spolesamling, vogn	6390-001-066
Fjeder til udløsergreb til båre	0038-376-000
Overdækning, Top	6390-001-420
Overdækning, Side, Patient, Højre	6390-001-041
Overdækning, Side, Patient, Venstre	6390-001-042
Overdækning, Vinge, Patient, Højre	6390-001-047
Overdækning, Side, Patient, Venstre	6390-001-048
Overdækning, Arm, Midten, Patient, Højre	6390-001-369
Overdækning, Arm, Midten, Patient, Venstre	6390-001-370
Overdækning, Arm, Hovedende, Patient, Højre	6390-001-371
Overdækning, Arm, Hovedende, Patient, Venstre	6390-001-372
Greb, Arm, Patient, Venstre	6390-001-341
Greb, Arm, Patient, Højre	6390-001-368
Blok med fast stop, med gevind	6390-001-246
Blok med fast stop, Thru Hole	6390-001-244
Kofanger med fast stop	6390-001-243
Hydraulisk samling	6390-001-039
Hydraulikvæske	6500-001-293
Hydraulisk cylinderstangende	6390-001-040
Mærkat, Vejledning i strømdreven betjening	6390-001-498
Mærkat, Vejledning i manuel betjening	6390-001-499
Motor	6390-001-132

Vend tilbage til indholdsfortegnelsen

Hurtig referenceliste over reservedele

Delnavn	Delnummer
Power-LOAD fastgørelsessystem ved mange tilskadekomne, vægmonteret fastgørelsessystem (model 6391)	6391-000-000
Power-LOAD fastgørelsessystem ved mange tilskadekomne, gulvmonteret fastgørelsessystem (model 6391)	6391-000-000
Hus til udløsergreb	6390-001-105
Rullesamling, flad	6390-001-027
Rullesamling, V-skinne	6390-001-025
Sensor, Vinkelposition (APS)	6390-001-397
Sensor, Vognposition (TPS)	6390-001-361
Kontakt, Hoved til/fra	6390-001-450
Kofanger til hjulstyrsskinne	6390-001-175
Hjulstyrsskinne	6390-001-176

Vend tilbage til indholdsfortegnelsen

FJERNELSE AF OVERFØRSELSANORDNING

Nødvendigt værktøj:

- T25 Torx-skruetrækker
- 5/32" unbrakonøgle

Procedure:

1. Fjern vognen. Se "Fjernelse af vogn" på side 9-78.
2. Sæt overførselsanordningen i transportposition, og skub den helt ind i ambulancens kabine.
3. Brug en T25 Torx-skruetrækker til at fjerne de fire skruer (A), der fastgør slidpuden i overførselsanordningens fodende (B) til båreekstruderingen, for at fjerne denne (figur 58).
4. Brug en 5/32" unbrakonøgle til at fjerne skruen (C), der fastgør vognens magnetaktivator (D) til ankerekstruderingen, for at fjerne vognens magnetaktivator (figur 58).
5. Skub begge låseudløsere på overførselsanordningen (E) for at forlænge og trække overførselsanordningen helt af ankeret (figur 58).

   Bemærk: Overførselsanordningen er tung, og du skal måske have hjælp til at fjerne den.

6. Udfør trinene i modsat rækkefølge for at genmontere.
7. Kontrollér, at båren fungerer korrekt, inden den tages i brug igen.

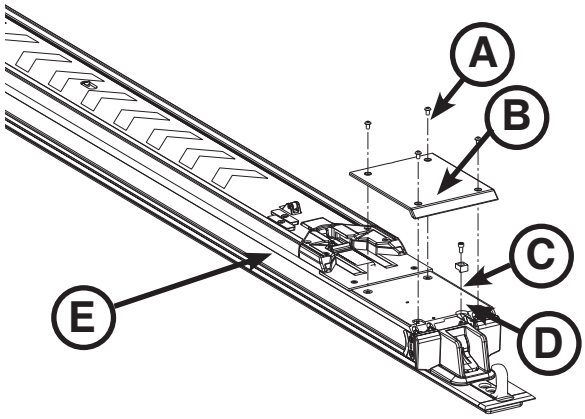

Figur 58

Vend tilbage til indholdsfortegnelsen

FJERNELSE AF VOGN

Nødvendigt værktøj:

- 5/32" unbrakonøgle
- T25 Torx-skruetrækker

Procedure:

1. Løft løftearmene (A), tryk på knappen til udløsning af vognen i ankerets hovedende (B), og træk vognen mod fodenden til midten af overførselsanordningen (figur 59).
2. Skub patientens højre låseudløser (C) for at forlænge og trække overførselsanordningen mod fodenden, indtil overførselsanordningen stopper ved den første låseposition (figur 59).

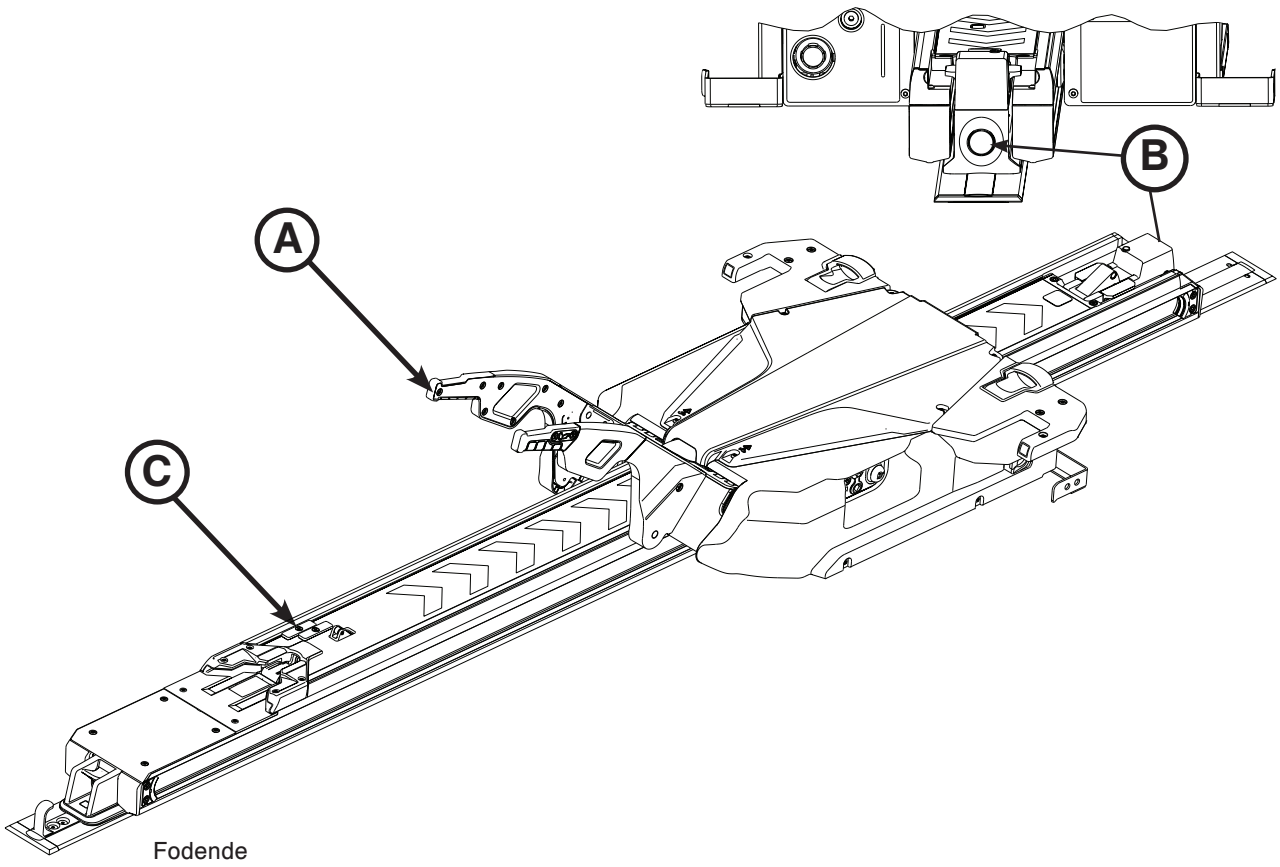

Figur 59

Vend tilbage til indholdsfortegnelsen

FJERNELSE AF VOGN (FORTSAT)

3. Brug en T25 Torx-skruetrækker til at fjerne de to skruer, der fastgør overførselsanordningens indtræk (E) (figur 60).
4. Brug en 3/16" unbrakonøgle til at løsne (ikke fjerne) de fire sokkelhovedskruer (to på hver side) (D), der fastgør de faste stop til overførselsanordningen (figur 60).
5. Tryk på skruerne (der er løsnet i trin 4) for at løsne de faste stop fra overførselsanordningen.

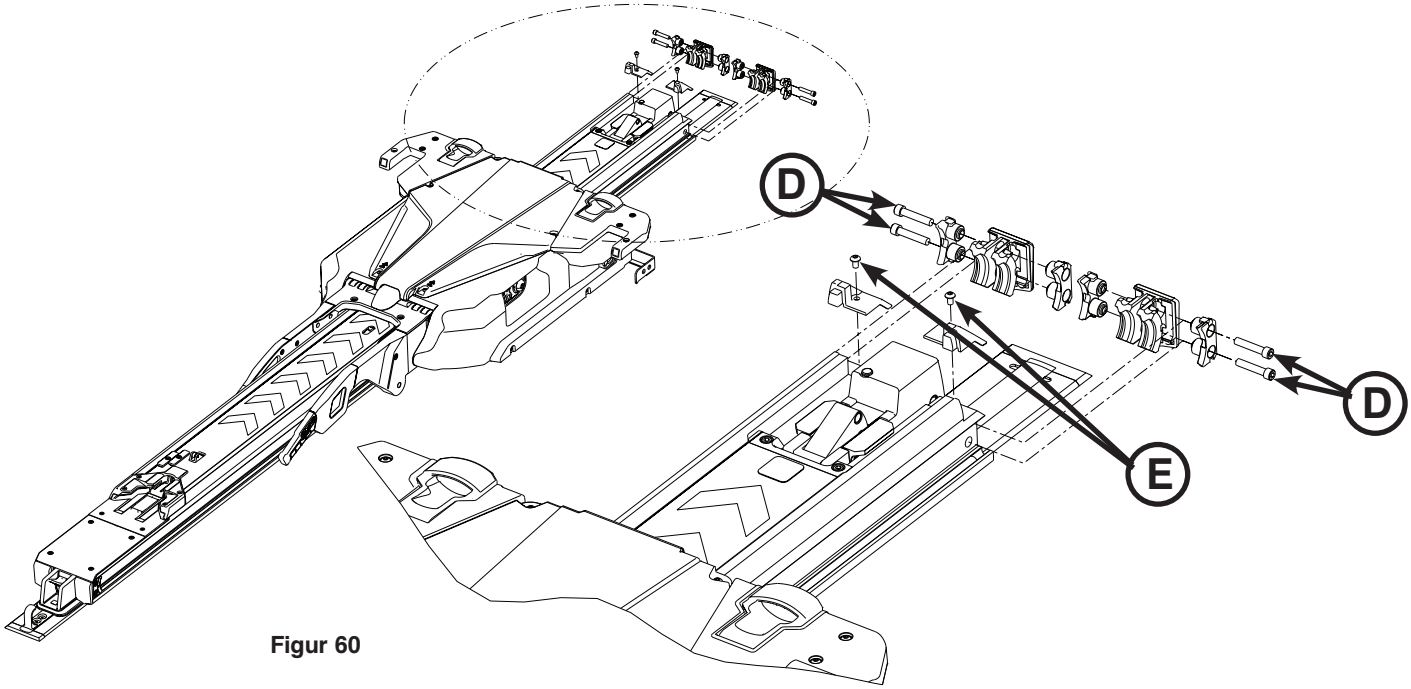

Figur 60

6. Fjern kofangerne med fast stop. Gem kofangerne til senere genmontering.

⚠ ADVARSEL

For at forhindre personskade skal der to personer til at løfte og placere vognenheden.

Bemærk: Vognen falder en smule ned, når du fjerner den fra overførselsanordningen. Vend ikke vognen på hovedet eller på siden, og tip den ikke fremad.

7. Løft forsigtigt vognenheden i dens arm og vinge. Du må ikke løfte vognen i grebene til manuel udløsning af båren. Løft kun de steder, der er angivet. Montør 1, placer hænderne på A1 og A2. Montør 2, placer hænderne på B1 og B2 som vist i figur 61. Flyt vognen mod hovedenden, indtil den er fri af overførselsanordningen. Fjern vognen fra ankeret. Placer vognen i et egnet arbejdsområde.
8. Udfør trinene i modsat rækkefølge for at genmontere.
9. Kontrollér, at båren fungerer korrekt, inden den tages i brug igen.

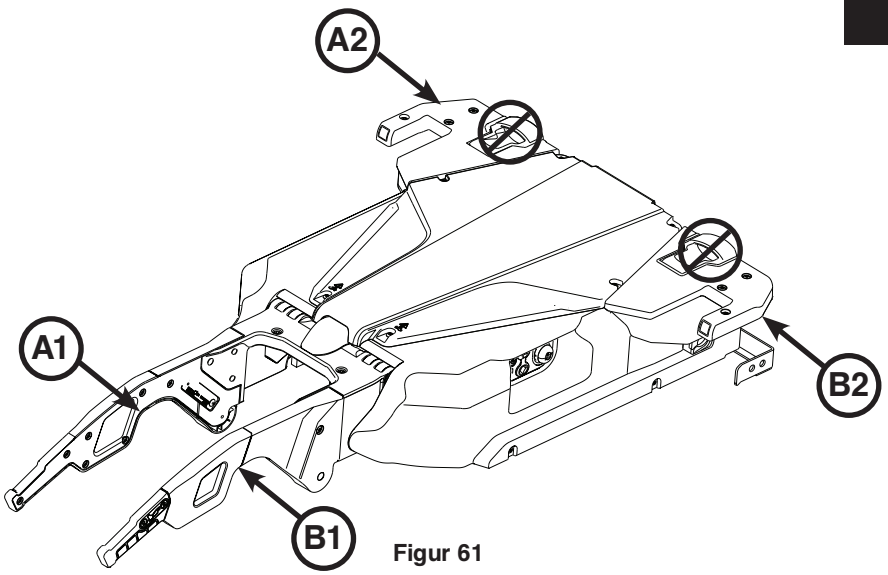

Figur 61

Vend tilbage til indholdsfortegnelsen

FJERNELSE OG UDSKIFTNING AF OVERDÆKNING

Nødvendigt værktøj:

- T25 Torx-skruetrækker
- 5/32" unbrakonøgle

Procedure:

1. Brug en T25 Torx-skruetrækker til at fjerne de seks skruer (A), der fastgør vognens topoverdækning (B) (figur 62).
2. Brug en T25 Torx-skruetrækker til at fjerne de tre skruer (C) til afdækningen i venstre side (D) (figur 63).
3. Brug en 5/32" unbrakonøgle til at fjerne én unbrakoskrue (E) fra afdækningen i øverste venstre side (D) (figur 63).
4. Fjern overdækningen. Gem den venstre sideoverdækning og alle skruer med henblik på genmontering.
5. Gentag trin 2 – 4 for at fjerne sideoverdækningen i højre side (F) (figur 63).
6. Udfør trinene i modsat rækkefølge for at genmontere.

⚠ ADVARSEL

Pas på ikke at klemme kablerne, når der udføres service på eller monteres overdækninger.

7. Kontrollér, at båren fungerer korrekt, inden den tages i brug igen.

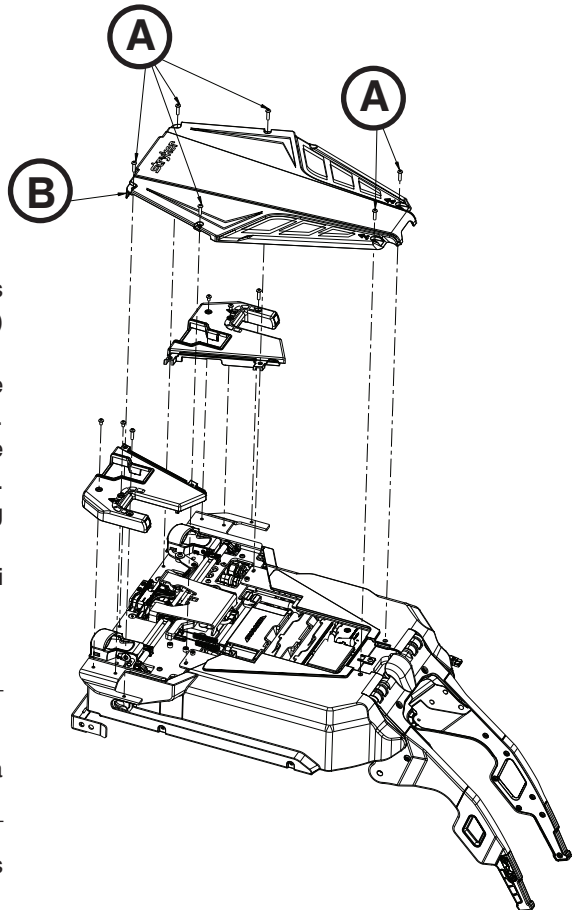

Figur 62

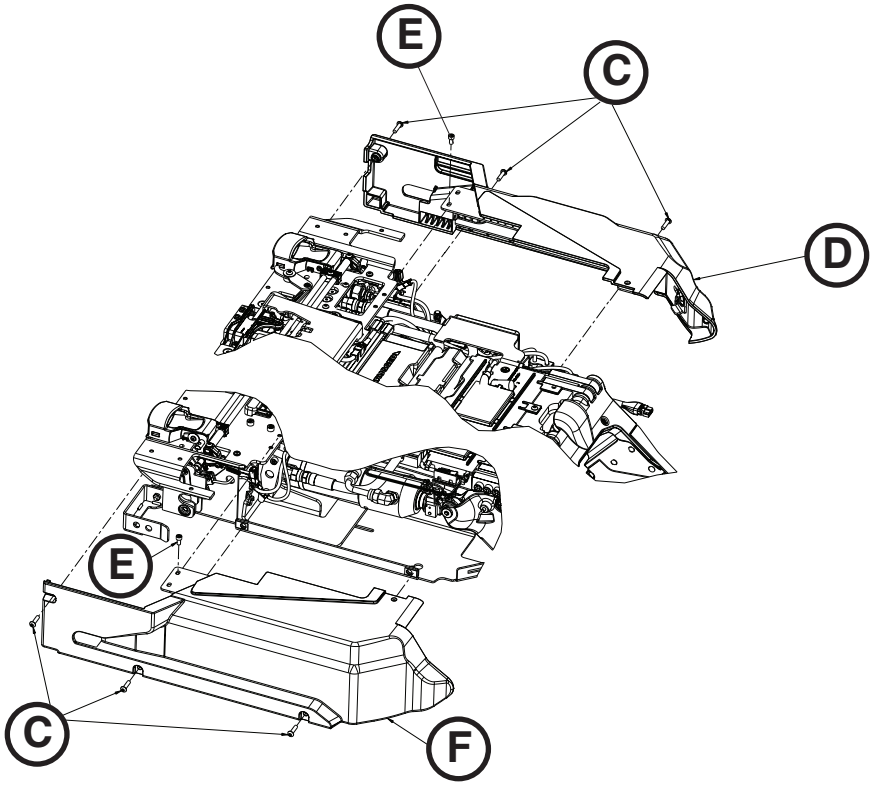

Figur 63

Dansk

Vend tilbage til indholdsfortegnelsen

FJERNELSE OG UDSKIFTNING AF KNAPPEN TIL MANUEL UDLØSNING

Nødvendigt værktøj:

- T25 Torx-skruetrækker
- 5/32" unbrakonøgle

Procedure:

1. Træk vognenheden ud af patientafsnittet, indtil den låses fast i indladningspositionen.
2. Fjern vognoverdækningerne. Se "Fjernelse og udskiftning af overdækning" på side 9-80.
3. Tryk på hovedafbryderen for at slukke for enheden.
4. Fjern slic-pinden (A) fra kontakt/beslag-samlingen (figur 64).
5. Brug en T25 Torx-skruetrækker til at fjerne de to rundhovedskruer (B), der fastholder beslaget til knappen til manuel udløsning til vognstellet (figur 4).
6. Brug en 5/32" unbrakonøgle til at løsne (ikke fjerne) sokkelhovedskruen (C), der holder beslaget til knappen til manuel udløsning fast på vognstellet (figur 64).
7. Træk kablerne ud af hovedafbryderen (D), og fjern knapenheden til manuel udløsning (figur 65).

   Bemærk: Vær opmærksom på, hvordan kablerne er tilsluttet, så du ikke genmonterer dem forkert.

8. Udfør trinene i modsat rækkefølge for at genmontere.
9. Kontrollér, at båren fungerer korrekt, inden den tages i brug igen.

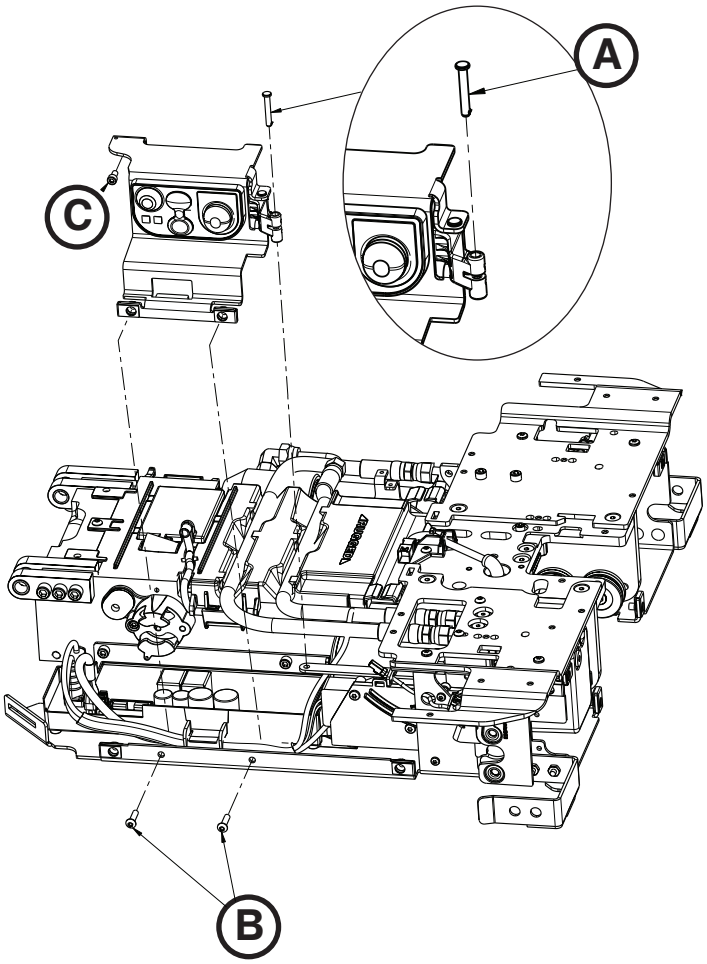

Figur 64

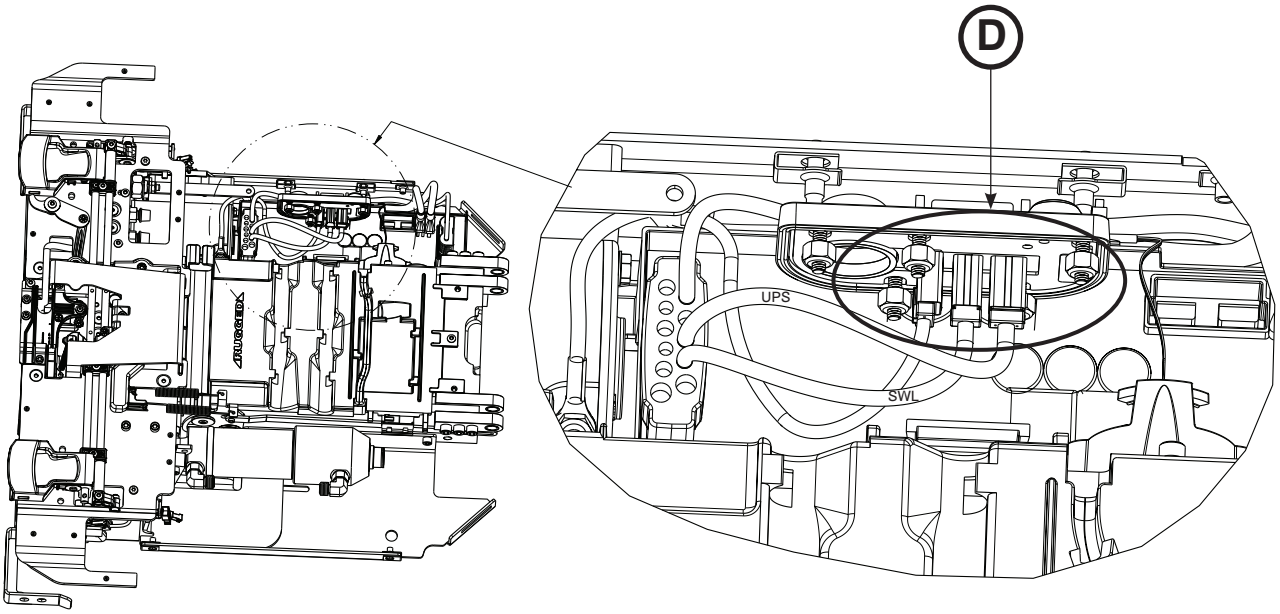

Figur 65

Vend tilbage til indholdsfortegnelsen

FJERNELSE OG UDSKIFTNING AF KONTROLTAVLEENHEDEN

Nødvendigt værktøj:

- 3/32" unbrakonøgle

⚠ FORSIGTIG

For at mindske risikoen for at beskadige elektronikenheden skal der tages forholdsregler for elektrostatisk udladning ved håndtering af kontroltavlen. Kontakt Stryker Technical Support på (800) 327-0770 for at få yderligere oplysninger om ESD-beskyttelse.

Procedure:

1. Fjern knappen til manuel udløsning. Se side 9-81 side.
2. Brug en 3/32" unbrakonøgle til at løsne (ikke fjerne) de to skruer (A), der fastgør hovedkabelenheden (B) til kontroltavleenheden (figur 66).
3. Træk alle de andre kabler ud af kontroltavleenheden (C), og fjern derefter kontroltavleenheden (figur 66). Kassér kontroltavleenheden.

   Bemærk: Må ikke bortskaffes sammen med almindeligt husholdningsaffald. Kontakt den lokale forhandler for at få oplysninger om returnering og/eller lokale indsamlingssystemer.

4. Ret kontroltavleenhedens tapper ind efter hullerne i bundskålen for at installere den nye kontroltavleenhed. Kontrollér, at alle kablerne er ført korrekt.
5. Udfør trinene i modsat rækkefølge for at genmontere.
6. Kontrollér, at båren fungerer korrekt, inden den tages i brug igen.

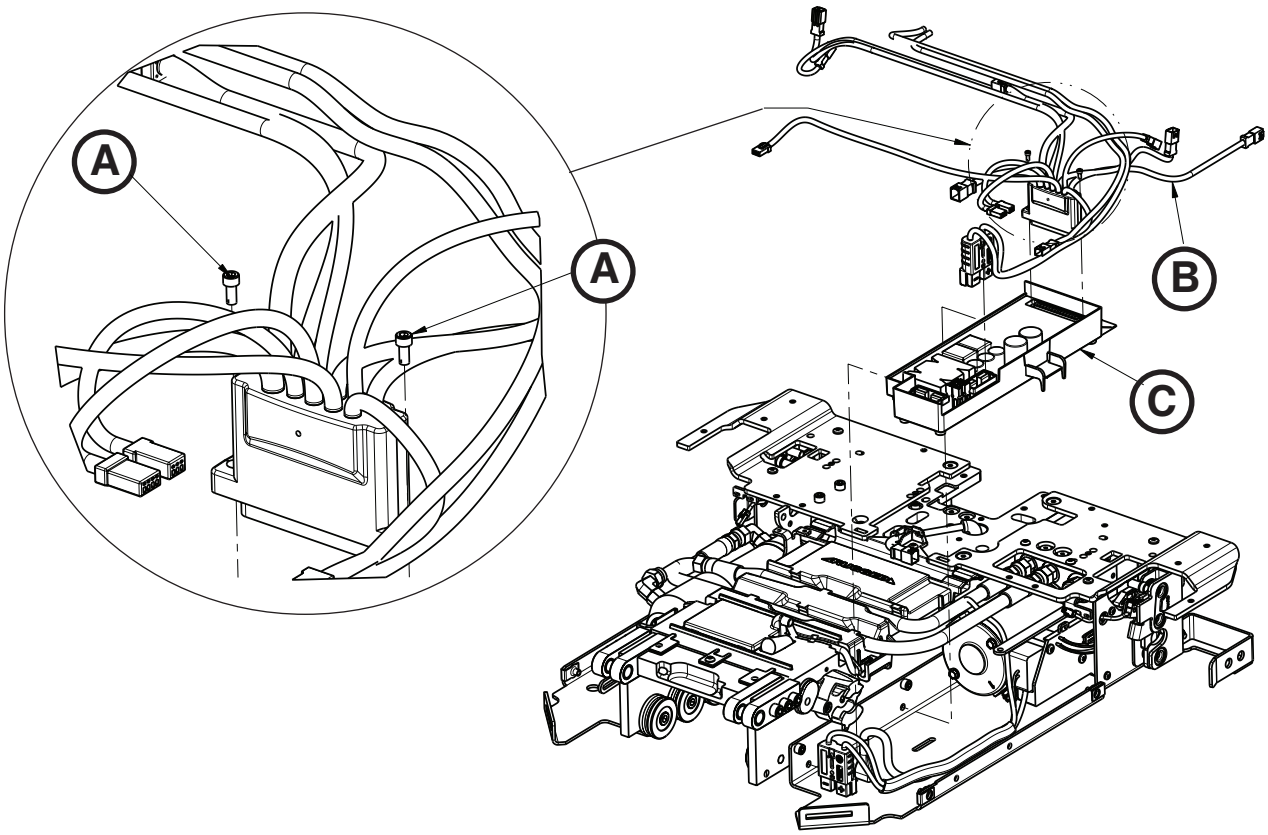

Figur 66

Vend tilbage til indholdsfortegnelsen

UDSKIFTNING AF HOVEDAFBRYDEREN

Nødvendigt værktøj:

- 11/32" topnøgle

Procedure:

1. Fjern knappen til manuel udløsning. Se "Fjernelse og udskiftning af knappen til manuel udløsning" på side 9-81.
2. Brug en 11/32" topnøgle til at fjerne de fem sekskantede Fiberlock-møtrikker (A), der fastgør hovedafbryderen (B) til beslaget til knappen til manuel udløsning (C). Kassér hovedafbryderen (figur 67).

   Bemærk: Må ikke bortskaffes sammen med almindeligt husholdningsaffald. Kontakt den lokale forhandler for at få oplysninger om returnering og/eller lokale indsamlingssystemer.

3. Udfør trinene i modsat rækkefølge for at genmontere.

   Bemærk: Undgå at overspænde møtrikkerne.

4. Kontrollér, at båren fungerer korrekt, inden den tages i brug igen.

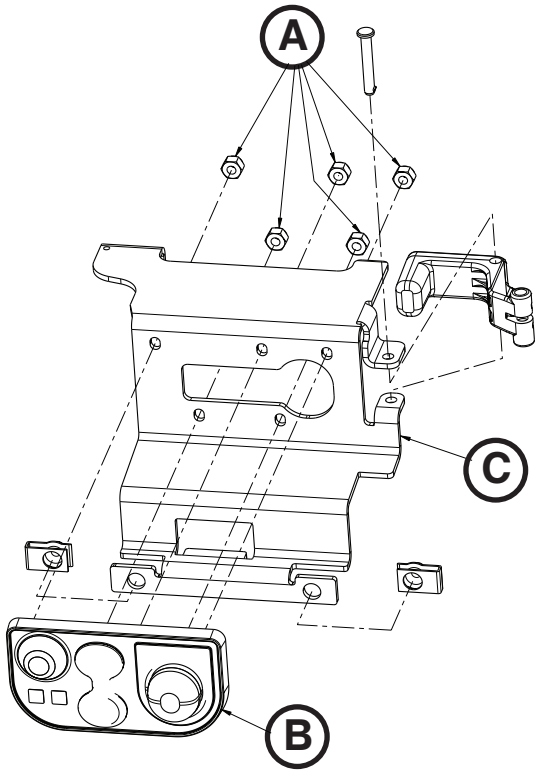

Figur 67

Vend tilbage til indholdsfortegnelsen

UDSKIFTNING AF VOGNENS AKTUATORENHED

Nødvendigt værktøj:

- T20 Torx-skruetrækker

Procedure:

1. Fjern knappen til manuel udløsning. Se "Fjernelse og udskiftning af knappen til manuel udløsning" på side 9-81.
2. Brug en T20 Torx-skruetrækker til at fjerne de tre deltaskruer (A), der fastgør vognens aktuator (B) til vognens stel (figur 68).
3. Træk kablet (C) fra vognens aktuator til hovedkabelenheden ud (figur 69).
4. Træk aktuatoren ud og op mod vognens kontroltavle for at fjerne den.
5. Udfør trinene i modsat rækkefølge for at montere.

   Bemærk: Kontrollér, at kablerne er monterede og ført korrekt.

6. Kontrollér, at båren fungerer korrekt, inden den tages i brug igen.

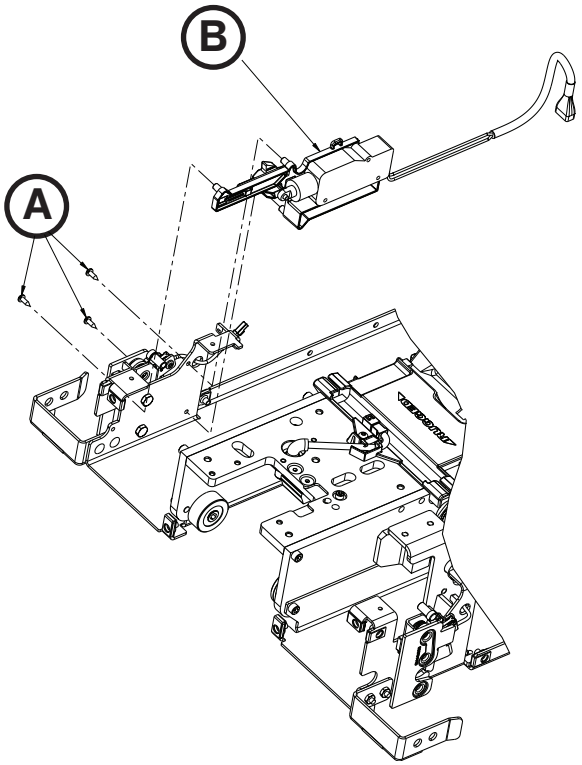

Figur 68

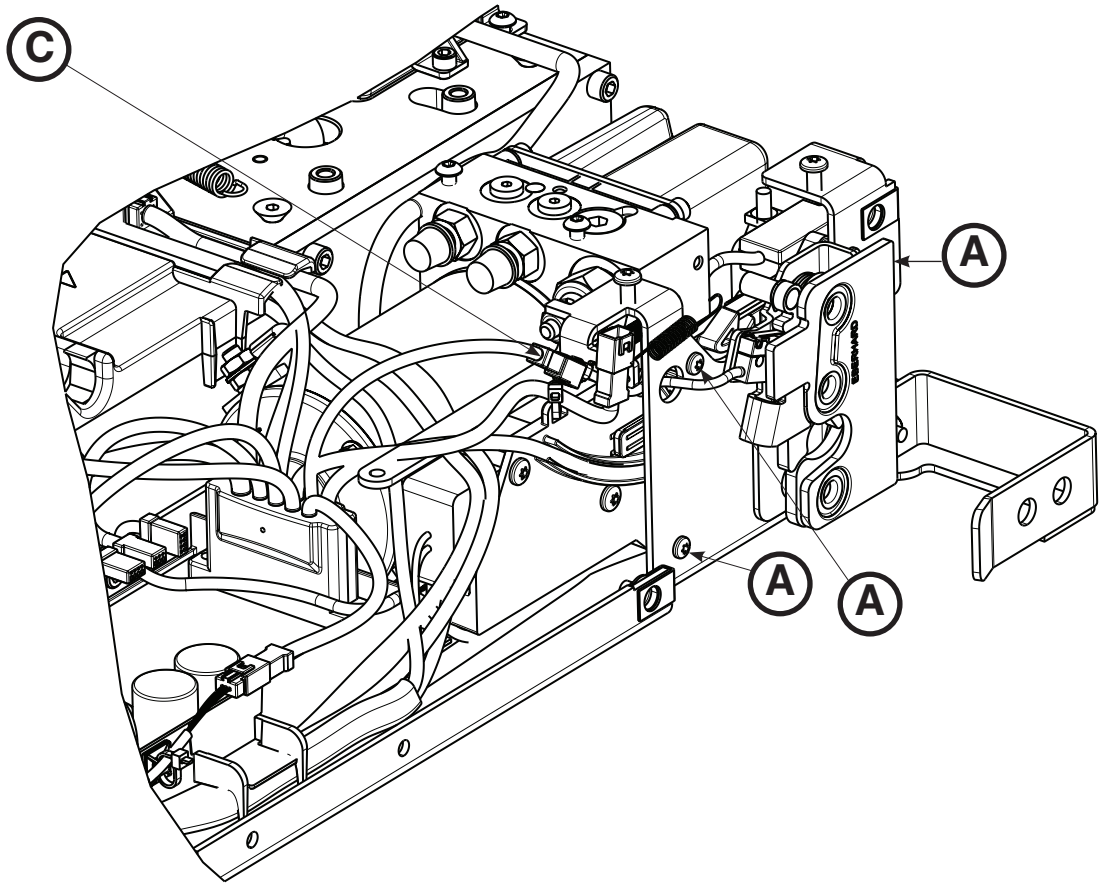

Figur 69

Vend tilbage til indholdsfortegnelsen

FJERNELSE OG UDSKIFTNING AF HYDRAULISK ENHED

Nødvendigt værktøj:

- T20 Torx-skruetrækker
- T25 Torx-skruetrækker
- 1/4" unbrakonøgle
- 3/16" unbrakonøgle
- 1/2" stjernegaffelnøgle
- Skråtang

Procedure:

1. Fjern kontroltavleenheden. Se "Fjernelse og udskiftning af kontroltavleenheden" på side 9-82.
2. Fjern vognens aktuatorenhed. Se "Udskiftning af vognens aktuatorenhed" på side 9-84.
3. Klip kablerne fri fra vognens rutebakke og hydraulikslangerne.
4. Frakobl USB-lyntilslutningsenheden og D+L-L-låsekontaktkablet fra hovedkablet.
5. Placer hovedkabelenheden midt på vognen, for at tage højde for et frirum.
6. Brug en T25 Torx-skruetrækker til at fjerne de to skruer (A), der fastgør hydraulikenheden (B) til den venstre vingeplade (C) (figur 70).
7. Træk udad for at fjerne pumpeenheden, og sæt pumpeenheden oven på vingepladen, venstre.
8. Brug en 1/4" unbrakonøgle og en 1/2" stjernegaffelnøgle til at fjerne cylinderens slutmuffestift (D) og møtrikken (E) (figur 71).

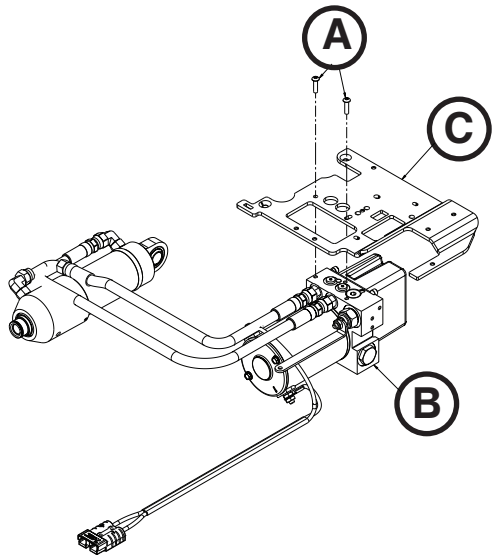

Figur 70

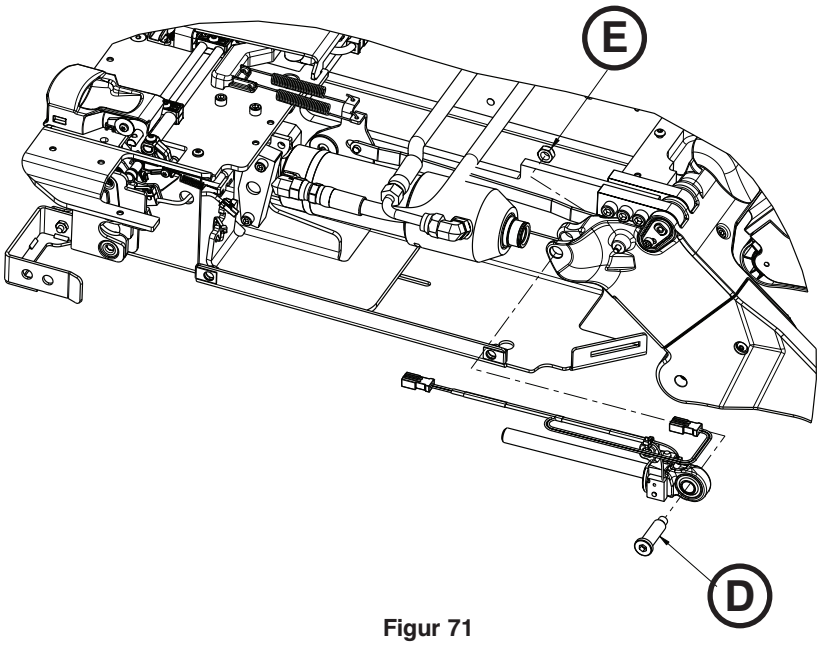

Figur 71

Dansk

Vend tilbage til indholdsfortegnelsen

FJERNELSE OG UDSKIFTNING AF HYDRAULISK CYLINDER (FORTSAT)

9. Brug en skråtang til at klippe kabelbinderne over (F), som holder kablet til hydraulikcylinderstangen sammen med plastikoverdækningen (figur 72).

   Bemærk: Vær opmærksom på placeringen af alle kabelbindere for senere genmontering.

10. Løft cylinderen op, og træk enden af hydraulikcylinderstangen ud. Gem hydraulikcylinderstangen til senere genmontering.
11. Brug en 3/16" unbrakonøgle til at fjerne de to skruer (G), der fastgør pindbeslaget (H) til vognen (figur 73).
12. Fjern pinden (I), og løft hydraulikcylinderen ud (figur 73).
13. Fjern hydraulikenheden, og kassér den efter forskrifterne.

    Bemærk: Må ikke bortskaffes sammen med almindeligt husholdningsaffald. Kontakt den lokale forhandler for at få oplysninger om returnering og/eller lokale indsamlingssystemer.

14. Udfør trinene i modsat rækkefølge for at genmontere.
15. Kontrollér, at båren fungerer korrekt, inden den tages i brug igen.

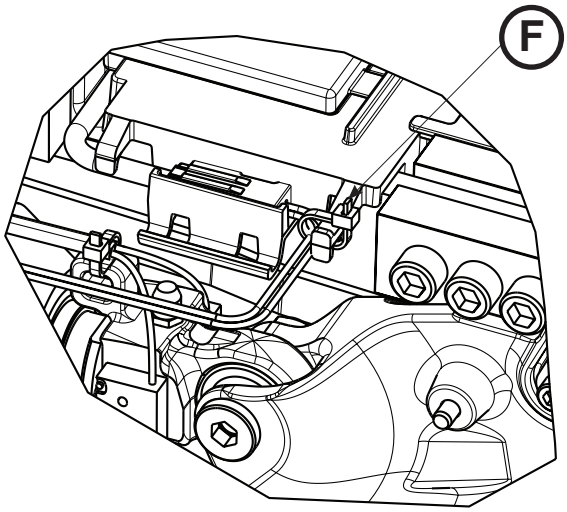

Figur 72

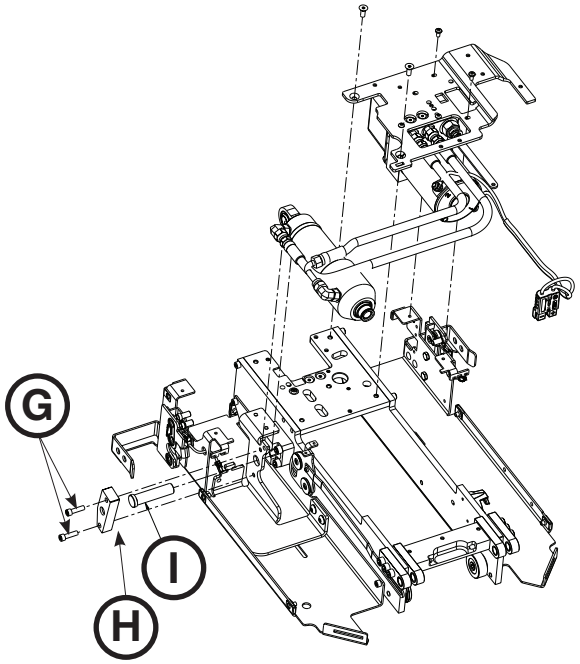

Figur 73

Vend tilbage til indholdsfortegnelsen

UDSKIFTNING AF ENDEN AF HYDRAULIKCYLINDERSTANGEN

Nødvendigt værktøj:

- 1/4" unbrakonøgle
- 1/2" stjernegaffelnøgle
- Skråtang

Procedure:

1. Træk vognenheden ud af patientafsnittet, indtil den låses fast i indladningspositionen.
2. Fjern vognoverdækningerne. Se "Fjernelse og udskiftning af overdækning" på side 9-80.
3. Tryk på hovedafbryderen for at slukke for enheden.
4. Brug en 1/4" unbrakonøgle og en 1/2" stjernegaffelnøgle til at fjerne cylinderens splitpind (A) og møtrikken (B) (figur 75).
5. Brug en skråtang til at klippe kabelbinderne over (D), som holder kablet til hydraulikcylinderstangen sammen med plastikoverdækningen (figur 74).

   Bemærk: Vær opmærksom på placeringen af alle kabelbindere for senere genmontering.

6. Løft cylinderen op, og træk enden af hydraulikcylinderstangen (D) ud, og kassér den (figur 75).
7. Udfør trinene i modsat rækkefølge for at genmontere.
8. Kontrollér, at båren fungerer korrekt, inden den tages i brug igen.

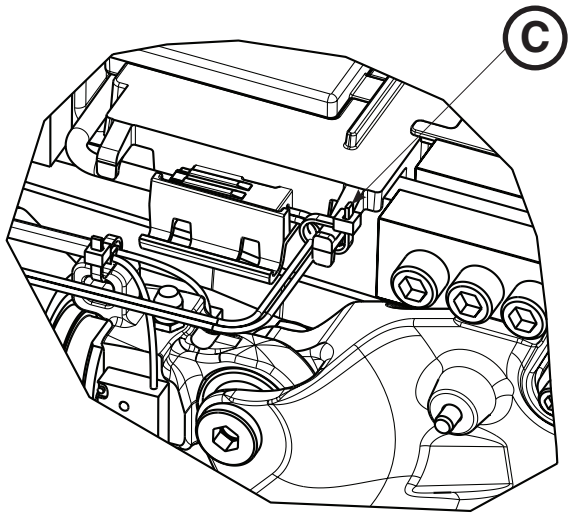

Figur 74

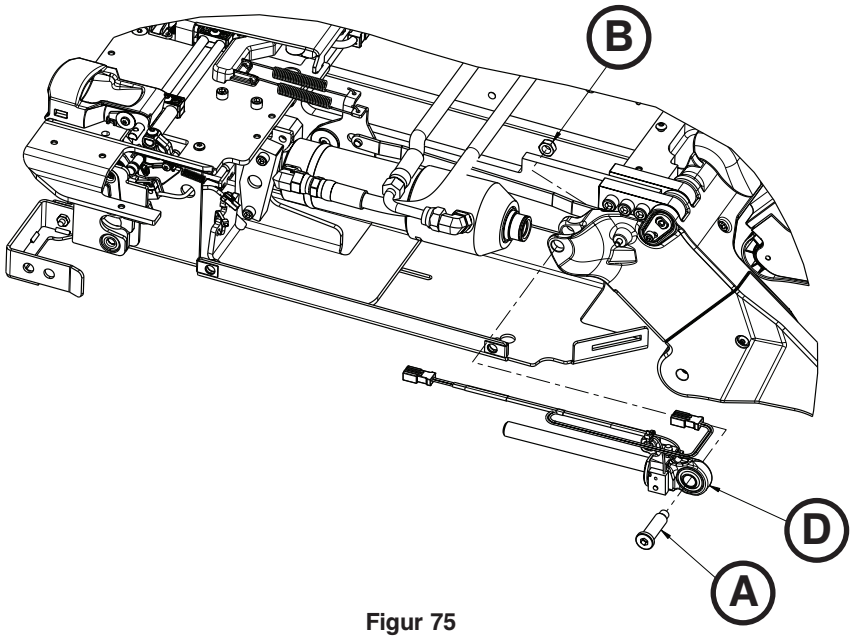

Figur 75

Vend tilbage til indholdsfortegnelsen

UDSKIFTNING AF KOMMUNIKATIONSKORT

Nødvendigt værktøj:

- Skråtang

Procedure:

1. Træk vognenheden ud af patientafsnittet, indtil den låses fast i indladningspositionen.
2. Fjern vognoverdækningerne. Se "Fjernelse og udskiftning af overdækning" på side 9-80.
3. Klip kabelbinderen, der fastgør kommunikationskablet til plastikoverdækningen, over med en skråtang.
4. Løft vognens kommunikationskort (A) op for at fjerne den (figur 76). Kassér kommunikationskortet.

   Bemærk: Må ikke bortskaffes sammen med almindeligt husholdningsaffald. Kontakt den lokale forhandler for at få oplysninger om returnering og/eller lokale indsamlingssystemer.

5. Udfør trinene i modsat rækkefølge for at genmontere.
6. Kontrollér, at båren fungerer korrekt, inden den tages i brug igen.

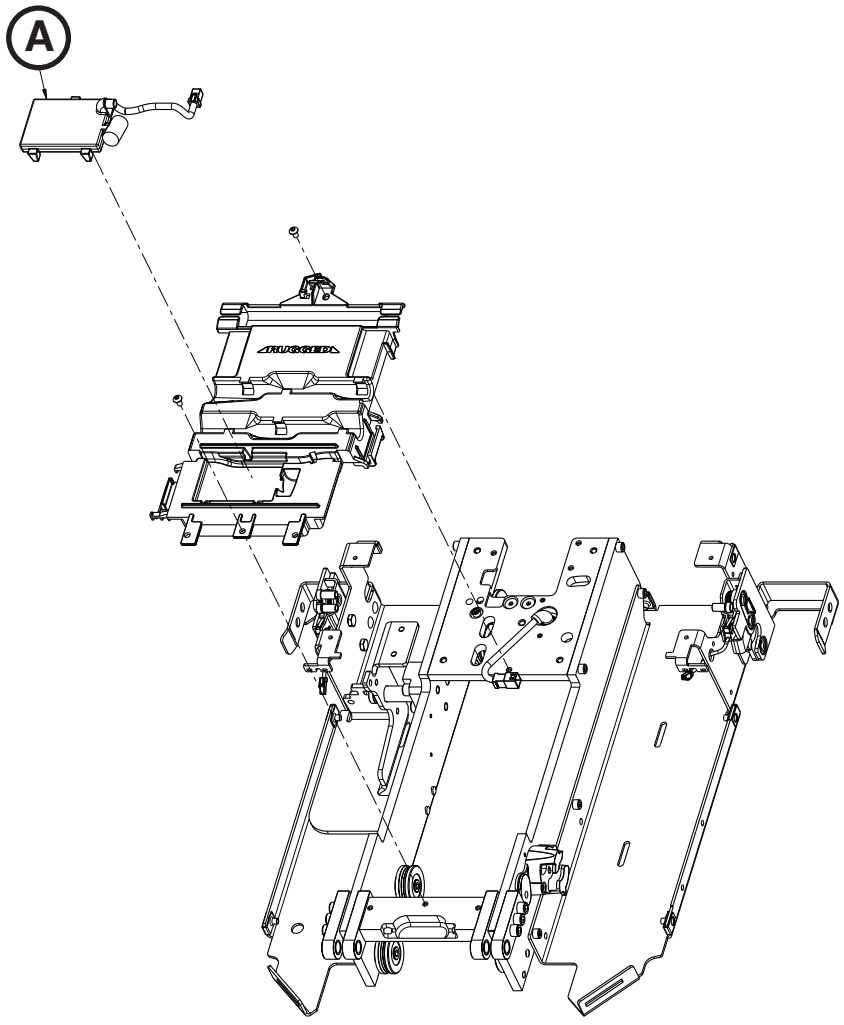

Figur 76

Vend tilbage til indholdsfortegnelsen

SKIFT AF INDUKTIV SPOLE

Nødvendigt værktøj:

- 5/32" unbrakonøgle
- 3/16" unbrakonøgle
- T25 Torx-skruetrækker

Procedure:

1. Fjern knappen til manuel udløsning. Se "Fjernelse og udskiftning af knappen til manuel udløsning" på side 9-81.
2. Brug en 5/32" unbrakonøgle til at fjerne den skrue (A), der fastgør den induktive spoleenhed til stellet (figur 78).
3. Brug en 3/16" unbrakonøgle til at fjerne den skrue (B), der fastgør den induktive spoleenhed til stellet (figur 78).
4. Fjern overdækningen (C) (figur 78). Gem til senere genmontering.
5. Fjern returfjederen (D) (figur 79). Gem til senere genmontering.
6. Brug en T25 Torx-skruetrækker til at fjerne skruerne (E), der fastgør opladningskonsollen (figur 78).
7. Brug en 5/32" unbrakonøgle til at fjerne skruerne (F), der fastgør opladningskonsollen (figur 78).
8. Brug en T25 Torx-skruetrækker til at fjerne de to skruer, der fastholder den bageste venstre vingeoverdækning.
9. Træk kablet (G) ud af vognens kontroltavle, og fjern den induktive spole (H) (figur 78). Kassér den induktive spole.

Bemærkninger:

- Løft vognens kontroltavle op for at trække kablet igennem.
- Vær opmærksom på, hvordan kablet er ført, med henblik på genmontering.
- Må ikke bortskaffes sammen med almindeligt husholdningsaffald. Kontakt den lokale forhandler for at få oplysninger om returnering og/eller lokale indsamlingssystemer.

10. Udfør trinene i modsat rækkefølge for at genmontere.
11. Kontrollér, at båren fungerer korrekt, inden den tages i brug igen.

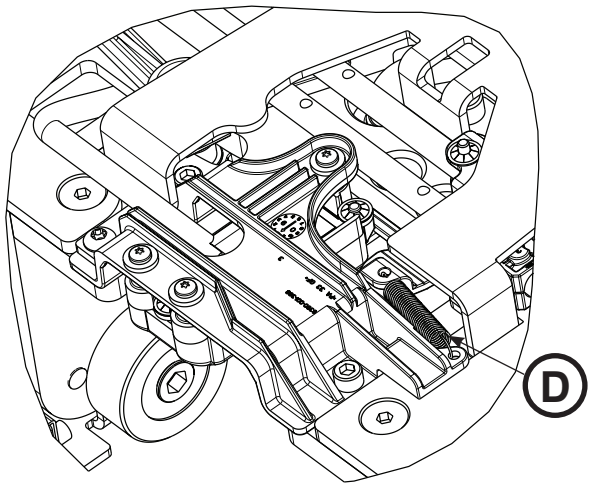

Figur 77

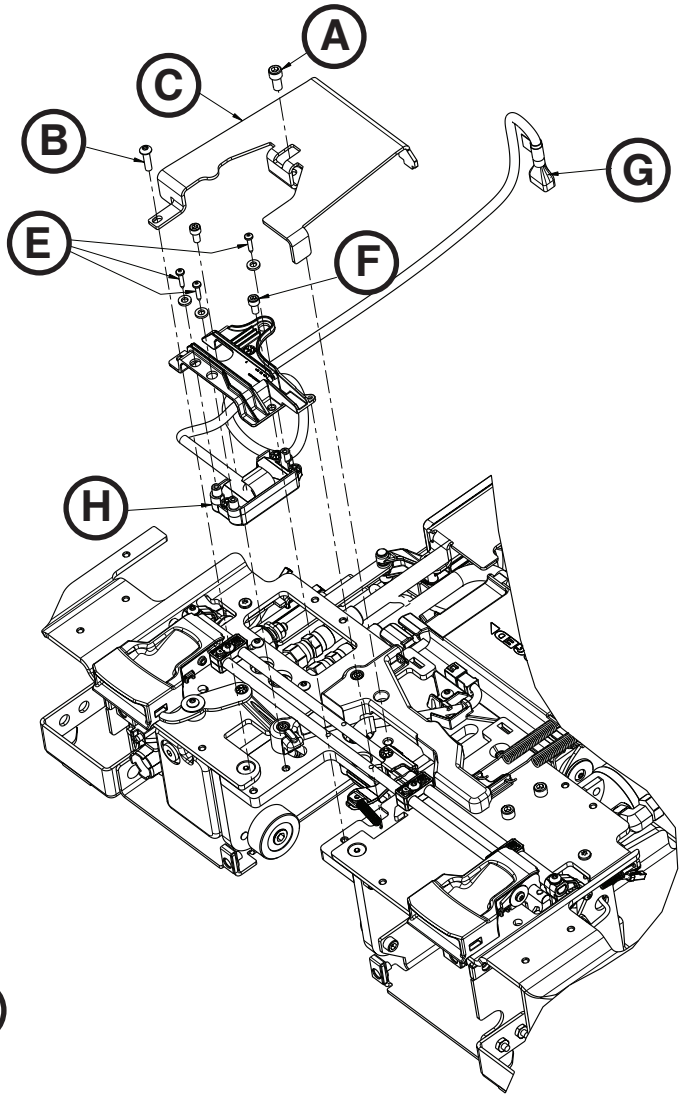

Figur 78

Vend tilbage til indholdsfortegnelsen

VOGNPOSITIONSSENSOR (TPS)

Nødvendigt værktøj:

- T25 Torx-skruetrækker
- 1/8" unbrakonøgle
- 5/32" unbrakonøgle
- 1/4" skraldenøgle

Procedure:

1. Fjern vognen. Se "Fjernelse af vogn" på side 9-78.
2. Fjern vognoverdækningerne. Se "Fjernelse og udskiftning af overdækning" på side 9-80.
3. Træk TPS-kablet (A) ud af hovedkabelenheden (figur 79).
4. Brug en 5/32" unbrakonøgle til at løsne (ikke fjerne) sokkelhovedskruen (B), der holder vognmekanismearmen fast (figur 80).
5. Brug en 1/8" unbrakonøgle til at fjerne cylinderskruen med fladt hoved (C), der holder leddet fast på vognmekanismearmen, og fjern vognmekanismens drejepille (D) (figur 80).
6. Brug en 1/8" unbrakonøgle til at løsne (ikke fjerne) cylinderskruen med fladt hoved (E), der holder det forreste led (F) fast på vognmekanismearmen, og drej den væk (figur 80).

   Bemærk: Drej leddet for at fjerne drejepillen. Når du fjerner den, skal du være opmærksom på, hvordan drejepillen vender.

7. Brug en 1/4" skraldenøgle og en T25 Torx-skruetrække til at fjerne de to cylinderskruer med fladt hoved (G), der holder TPS-enheden fast (H) (figur 81).

   Bemærkninger:
   - Løft vognmekanismearmen lidt op for at trække kablet igennem for at fjerne TPS. Kassér TPS.
   - Må ikke bortskaffes sammen med almindeligt husholdningsaffald. Kontakt den lokale forhandler for at få oplysninger om returnering og/eller lokale indsamlingssystemer.

8. Udfør trinene i modsat rækkefølge for at genmontere.
9. Kontrollér, at båren fungerer korrekt, inden den tages i brug igen.

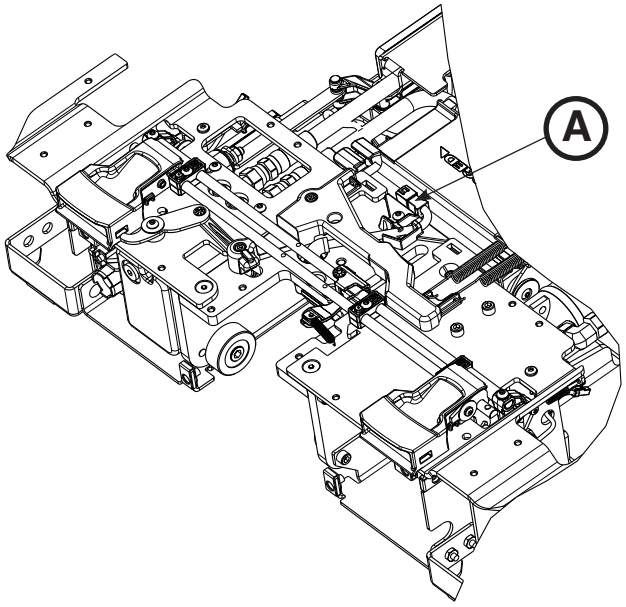

Figur 79

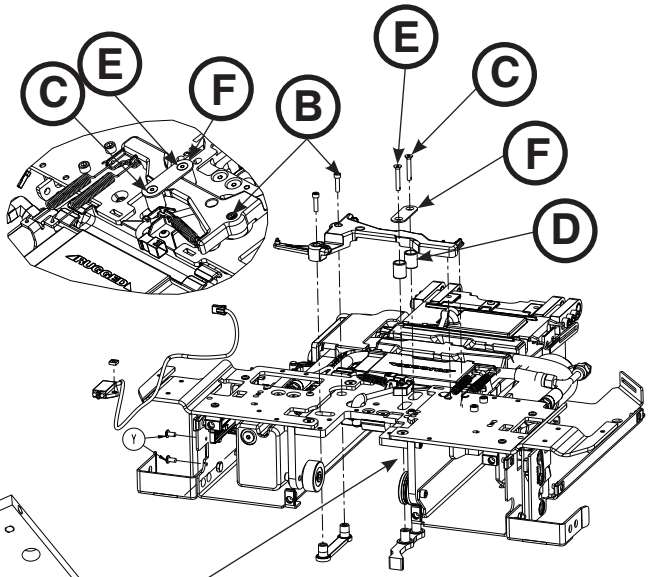

Figur 80

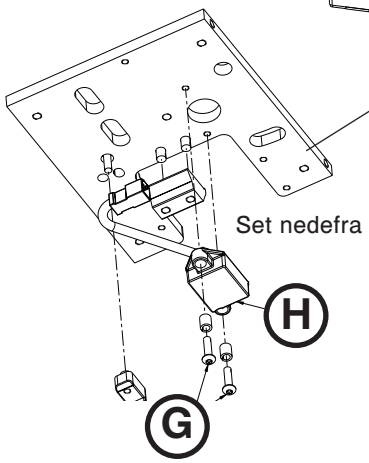

Figur 81

Dansk

Vend tilbage til indholdsfortegnelsen

UDSKIFTNING AF GLATTEVALSE OG V-STYREVALSE

Nødvendigt værktøj:

- 1/4" topnøgle
- 3/8" skraldenøgle
- Momentnøgle (Nm (in-lb) > 35,8 Nm 317 in-lb)

Procedure:

FORSIGTIG

Når du skifter valserne, skal du sørge for, at vognen står på en plan overflade. Vær opmærksom på vognens placering, når du løsner eller spænder svingboltene.

1. Fjern vognen. Se "Fjernelse af vogn" på side 9-78.
2. Placer forsigtigt vognen lodret som vist i figur 82.

   Bemærk: Vend ikke vognen på hovedet eller på siden, og tip den ikke fremad.

3. Brug en 1/4" topnøgle med en 3/8" skraldenøgle til at løsne (ikke fjerne) svingbolten, der holder den defekte valse fast på vognen.

   Bemærk: V-styrevalserne sidder på patientens højre side (fem valser) (A), og glattevalserne sidder på patientens venstre side (to valser) (B) (figur 82).

4. Udfør trinene i modsat rækkefølge for at genmontere. Ved genmontering skal alle bolte spændes til 26,6-35,8 Nm (235 – 317 in-lb).
5. Kontrollér, at båren fungerer korrekt, inden den tages i brug igen.

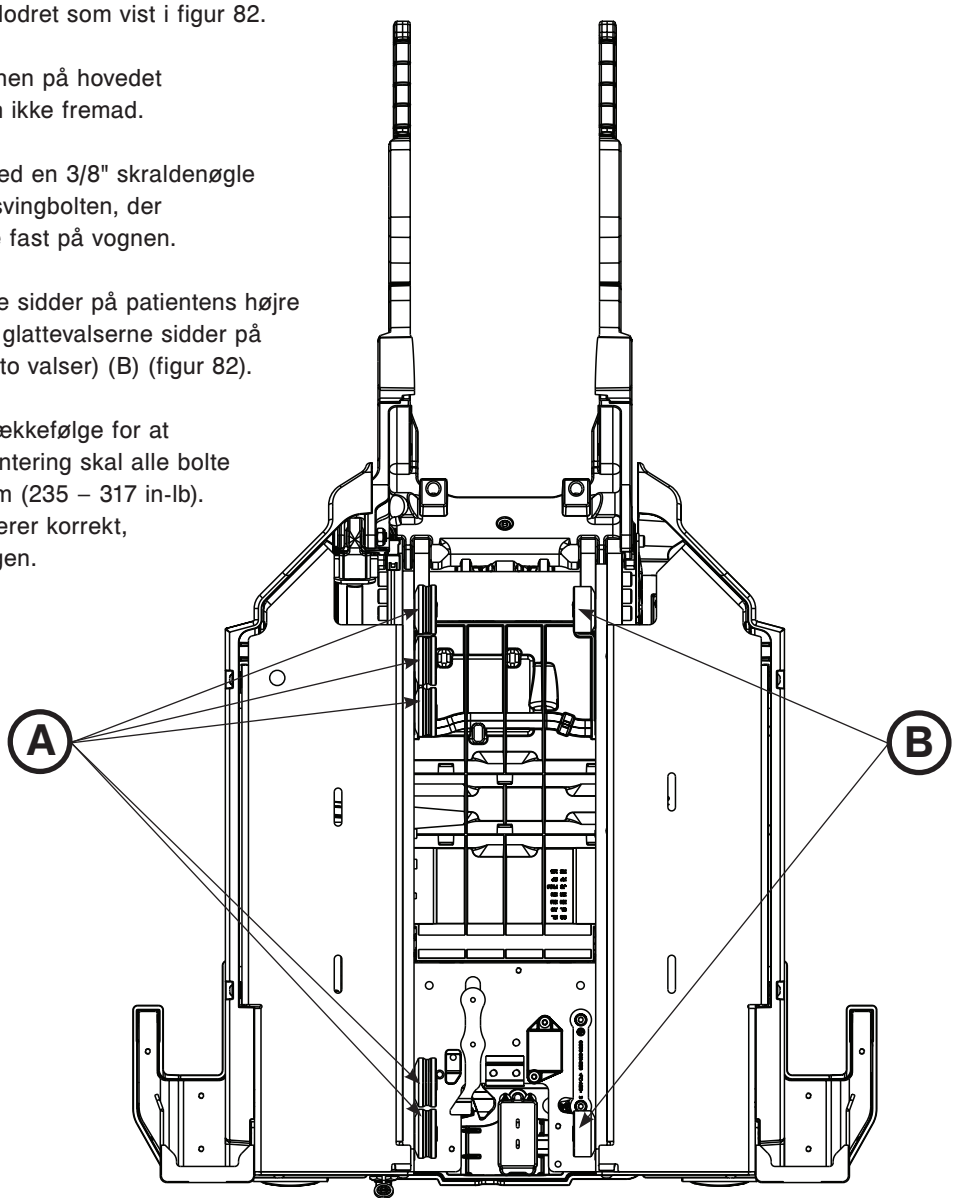

Figur 82

Dansk

Vend tilbage til indholdsfortegnelsen

FJERNELSE OG UDSKIFTNING AF HYDRAULISK CYLINDER

Nødvendigt værktøj:

- 1/4" unbrakonøgle
- 1/8" unbrakonøgle
- 1/2" stjernegaffelnøgle
- Skråtang
- 5/8" stjernegaffelnøgle
- 3/16" unbrakonøgle
- 11/16" stjernegaffelnøgle

Procedure:

1. Træk vognenheden ud af patientafsnittet, indtil den låses fast i indladningspositionen.

   Bemærk: Dette gør det nemmere at arbejde på enheden men er ikke påkrævet.

2. Tryk på knappen til manuel udløsning på Power-LOAD-kontrolpanelet, indtil løftearmene er i den laveste position.
3. Fjern vognoverdækningerne. Se "Fjernelse og udskiftning af overdækning" på side 9-80.
4. Brug en 1/4" unbrakonøgle og en 1/2" stjernegaffelnøgle til at fjerne cylinderens slutmuffestift (A) og møtrikken (B) (figur 83).
5. Brug en skråtang til at klippe kabelbinderne over (D) (figur 84), som holder kablet til hydraulikcylinderstangen (C) sammen med plastikoverdækningen (figur 83).

   Bemærk: Vær særlig opmærksom på placeringen af alle kabelbinderne til senere genmontering.

6. Løft cylinderen op, og fjern hydraulikcylinderstangen (C) (figur 83). Gem hydraulikcylinderstangen til senere genmontering.
7. Brug en 11/16" stjernegaffelnøgle til at koble begge slanger af cylinderen. Se "Fjernelse og udskiftning af hastighedssikringen" på side 9-94.

   Bemærk: Der løber hydraulikvæske ud af cylinderen og slangerne. Læg nogle håndklæder under for at opsamle væsken.

8. Brug en 5/8" stjernegaffelnøgle til at løsne (ikke fjerne) låsemøtrikkerne på cylinderslangepakningen, og skru pakningen af hydraulikcylinderen. Gem alle delene til genmontering.

   Bemærk: Vær opmærksom på, hvordan slangen er ført og dens placering, med henblik på genmontering.

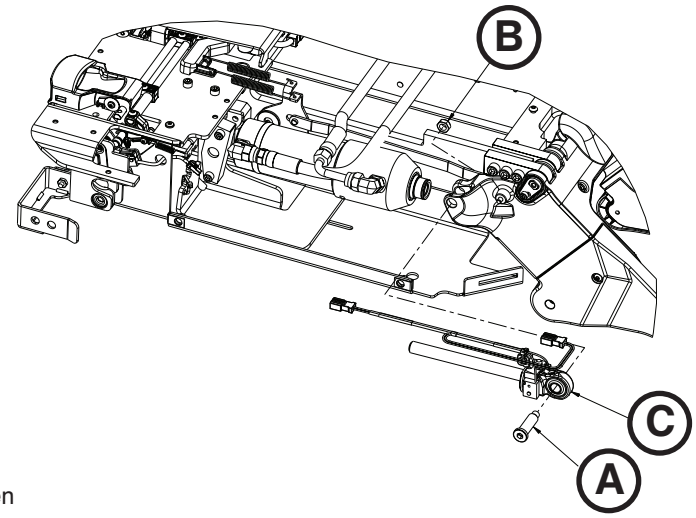

Figur 83

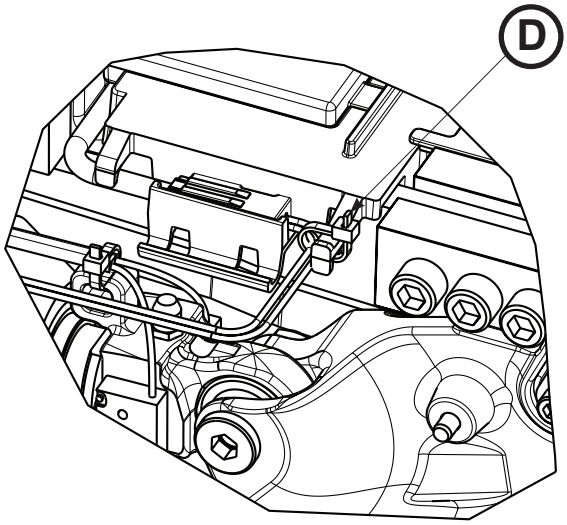

Figur 84

Vend tilbage til indholdsfortegnelsen

FJERNELSE OG UDSKIFTNING AF HYDRAULISK CYLINDER (FORTSAT)

9. Brug en 1/8" unbrakonøgle til at fjerne hastighedssikringen fra hydraulikcylinderen. Gem sikringen til senere genmontering.
10. Brug en 3/16" unbrakonøgle til at fjerne de to skruer (E), der holder cylinderbeslaget (F) fast på vognen, og fjern stiften i cylinderens slutmuffe (G) (figur 85).
11. Fjern hydraulikenheden, og kassér den.
12. Brug en 1/8" unbrakonøgle til at montere hastighedssikringen i cylinderen.
13. Udfør trinene i modsat rækkefølge for at genmontere.
14. Kontrollér væskeniveauet, før enheden sendes til service. Se "Fyldning af beholderen" på side 9-101.
15. Kontrollér, at båren fungerer korrekt, inden den tages i brug igen.

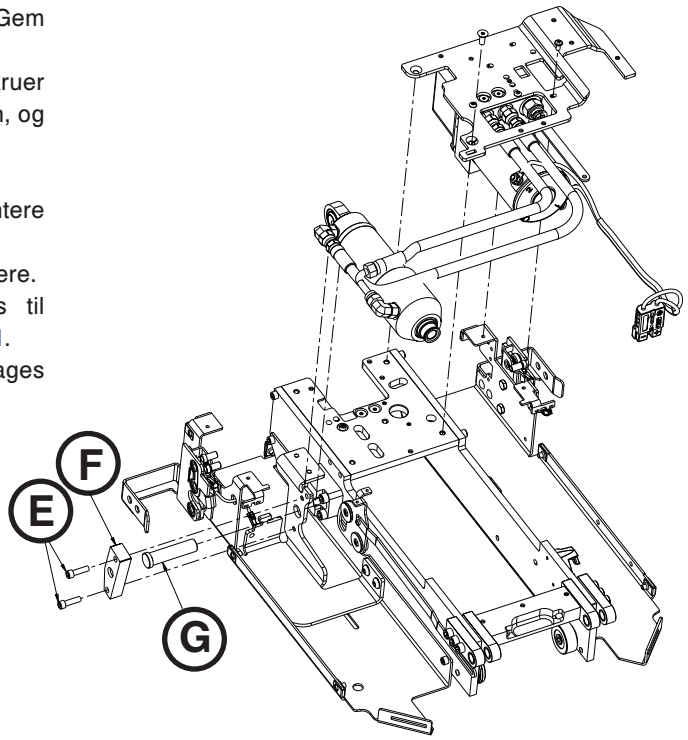

Figur 85

Vend tilbage til indholdsfortegnelsen

FJERNELSE OG UDSKIFTNING AF HASTIGHEDSSIKRINGEN

Nødvendigt værktøj:

- 1/8" unbrakonøgle
- 11/16" stjernegaffelnøgle
- 5/8" stjernegaffelnøgle
- Momentnøgle (Nm (in-lb))

Procedure:

1. Træk vognenheden ud af patientafsnittet, indtil den låses fast i indladningspositionen.

   Bemærk: Dette gør det nemmere at arbejde på enheden men er ikke påkrævet.

2. Fjern vognoverdækningerne. Se "Fjernelse og udskiftning af overdækning" på side 9-80.
3. Brug en 11/16" stjernegaffelnøgle til at frakoble hydraulikslangen (A) nærmest monteringsbeslaget på vognens hovedende (figur 86).

   Bemærk: Der løber hydraulikvæske ud af cylinderen og slangerne. Læg nogle håndklæder under for at opsamle væsken.

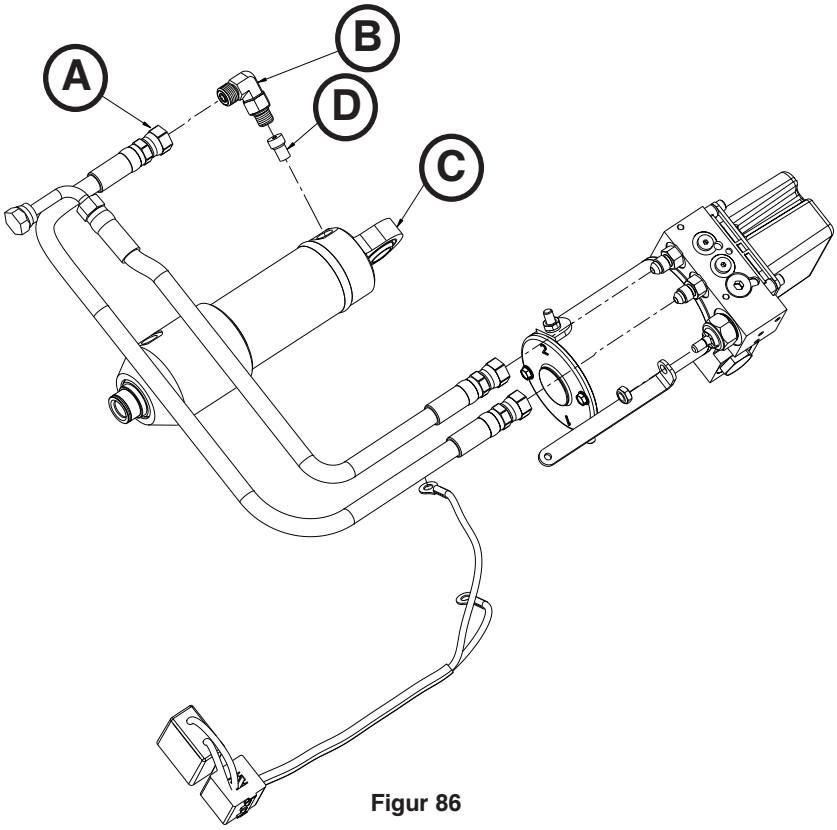

Figur 86

4. Brug en 5/8" stjernegaffelnøgle til at løsne (ikke fjerne) låsemøtrikken på cylinderslangepakningen (B), og skru pakningen af hydraulikcylinderen (C) (figur 86). Gem alle delene til genmontering.
5. Brug en 1/8" unbrakonøgle til at fjerne hastighedssikringen (D) fra hydraulikcylinderen (C) (figur 86). Kassér sikringen.
6. Udfør trinene i modsat rækkefølge for at genmontere.

   Bemærk: Når du genmonterer cylinderslangepakningen (B), skal du smøre o-ringen med ATF og kun skrue pakningen på, indtil du føler modstand. Når du justerer pakningen, så den sidder korrekt, skal du ikke skrue den mere end 340 grader ud fra det sted, hvor du følte modstand. Brug en momentnøgle til at dreje låsemøtrikken ud af beslaget til 21,5±1,1 N·m (190±10 in-lb).

7. Kontrollér væskeniveauet, før enheden sendes til service. Se "Fyldning af beholderen" på side 9-101.
8. Kontrollér, at båren fungerer korrekt, inden den tages i brug igen.

Vend tilbage til indholdsfortegnelsen

FJERNELSE OG UDSKIFTNING AF DEN IKKE-LÅSENDE MANUELLE VENTIL

Nødvendigt værktøj:

- 7/16" dyb brøndsokkel
- 7/8" dyb brøndsokkel
- 3/8" skraldenøgle
- 1/16" unbrakonøgle

Procedure:

1. Træk vognenheden ud af patientafsnittet, indtil den låses fast i indladningspositionen.

   Bemærk: Dette gør det nemmere at arbejde på enheden men er ikke påkrævet.

2. Sænk løftearmene.
3. Fjern vognoverdækningerne. Se "Fjernelse og udskiftning af overdækning" på side 9-80.
4. Fjern knappen til manuel udløsning. Se "Fjernelse og udskiftning af knappen til manuel udløsning" på side 9-81.
5. Brug en 7/16" dyb brøndsokkel og en 3/8" skraldenøgle til at fjerne Nylock-sekskantmøtrikken (A), der fastgør den ikke-låsende manuelle ventil (B) til det manuelle udløserled (C) (figur 87).

   Bemærk: Sæt en 1/16" unbrakonøgle gennem åbningen på den ikke-låsende manuelle ventil (B) for at forhindre den i at dreje (figur 87).

6. Brug en 7/8" dyb brøndsokkel og en 3/8" skraldenøgle til at fjerne den ikke-låsende manuelle ventil (B) (figur 87). Kassér ventilen.

   Bemærk: Der løber hydraulikvæske ud af cylinderen og slangerne. Læg nogle håndklæder under for at opsamle væsken.

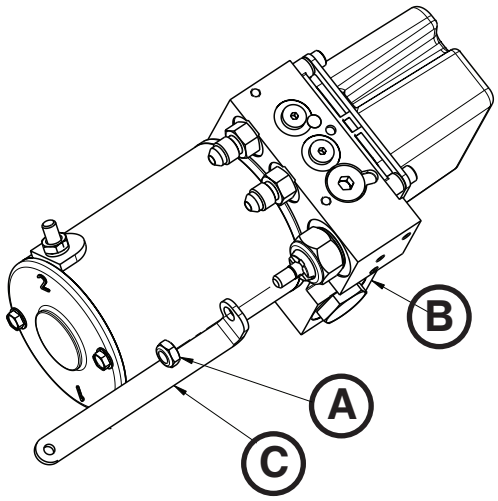

Figur 87

7. Udfør trinene i modsat rækkefølge for at genmontere.
8. Kontrollér væskeniveauet, før enheden sendes til service. Se "Fyldning af beholderen" på side 9-101.
9. Kontrollér, at båren fungerer korrekt, inden den tages i brug igen.

Vend tilbage til indholdsfortegnelsen

FJERNELSE OG UDSKIFTNING AF SLANGE

Nødvendigt værktøj:

- 11/16" stjernegaffelnøgle
- (2) 9/16" stjernegaffelnøgle
- T25 Torx-skruetrækker

Procedure:

1. Træk vognenheden ud af patientafsnittet.

   Bemærk: Dette gør det nemmere at arbejde på enheden men er ikke påkrævet.

2. Fjern vognoverdækningerne. Se "Fjernelse og udskiftning af overdækning" på side 9-80.
3. Brug en 11/16" stjernegaffelnøgle til at koble den defekte slange af cylinderen.

   Bemærk: Der løber hydraulikvæske ud af cylinderen og slangerne. Læg nogle håndklæder under for at opsamle væsken.

4. Brug en T25 Torx-skruetrækker til at løsne (ikke fjerne) de to skruer (A), der fastgør manifoldbeslaget til den venstre vingeplade (figur 89).

   Bemærk: Du skal ikke afmontere manifoldbeslaget men blot løsne skruerne for at få nemmere adgang til møtrikkerne.

5. Brug to 9/16" stjernegaffelnøgler til at koble den defekte slange af manifoldbeslaget. Kassér slangen.

   Bemærk: Der løber hydraulikvæske ud af cylinderen og slangerne. Læg nogle håndklæder under for at opsamle væsken.

6. Udfør trinene i modsat rækkefølge for at genmontere.
7. Kontrollér væskeniveauet, før enheden sendes til service. Se "Fyldning af beholderen" på side 9-101.
8. Kontrollér, at båren fungerer korrekt, inden den tages i brug igen.

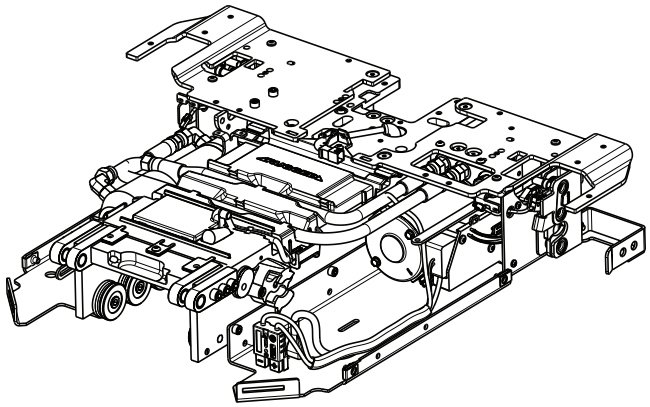

Figur 88

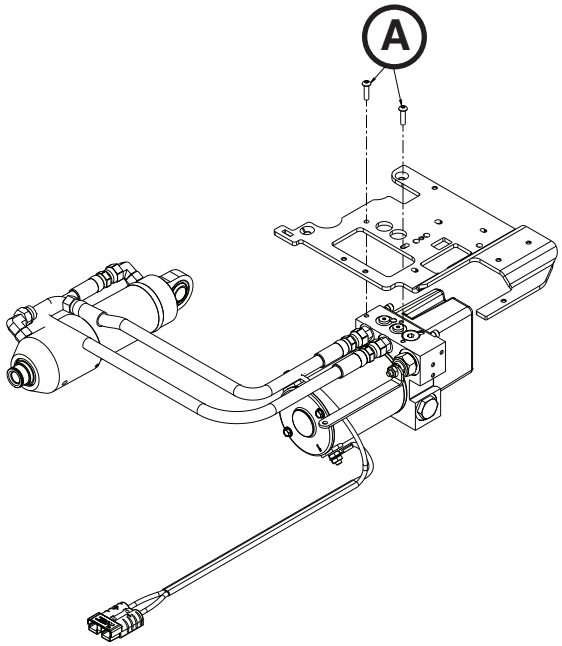

Figur 89

Vend tilbage til indholdsfortegnelsen

UDSKIFTNING AF PUMPE/MOTOR-SAMLING

Nødvendigt værktøj:

- (2) 9/16" stjernegaffelnøgle

Procedure:

1. Træk vognenheden ud af patientafsnittet, indtil den låses fast i indladningspositionen.

   Bemærk: Dette gør det nemmere at arbejde på enheden men er ikke påkrævet.

2. Fjern hydraulikenheden. Se "Fjernelse og udskiftning af hydraulisk enhed" på side 9-85.
3. Brug to 9/16" stjernegaffelnøgler til at løsne (ikke fjerne) slangeendekonnektorerne (A) fra manifolden for at fjerne begge slanger (figur 90).

   Bemærk: Der løber hydraulikvæske ud af cylinderen og slangerne. Læg nogle håndklæder under for at opsamle væsken.

4. Udfør trinene i modsat rækkefølge for at genmontere.
5. Kontrollér, at båren fungerer korrekt, inden den tages i brug igen.

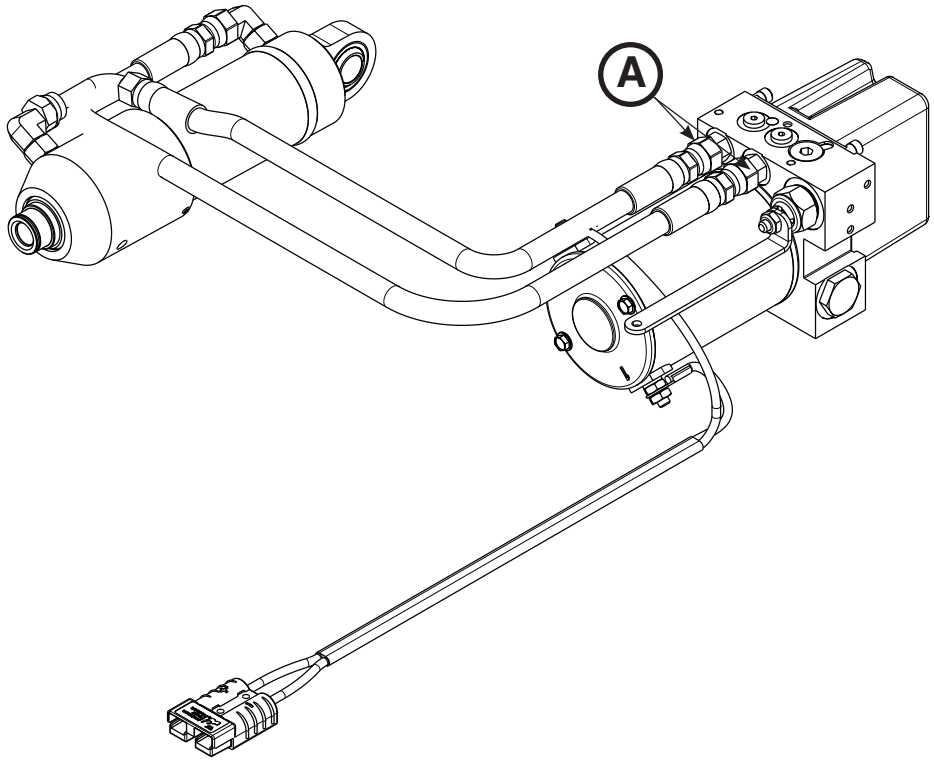

Figur 90

Vend tilbage til indholdsfortegnelsen

FJERNELSE OG UDSKIFTNING AF MOTORKABEL

Nødvendigt værktøj:

- 7/16" stjernegaffelnøgle

Procedure:

1. Træk vognenheden ud af patientafsnittet, indtil den låses fast i indladningspositionen.

   Bemærk: Dette gør det nemmere at arbejde på enheden men er ikke påkrævet.

2. Fjern vognoverdækningerne. Se "Fjernelse og udskiftning af overdækning" på side 9-80.
3. Fjern hydraulikenheden. Se "Fjernelse og udskiftning af hydraulisk enhed" på side 9-85.
4. Brug en 7/16" stjernegaffelnøgle til at fjerne de to møtrikker (A) og stjernepakninger (B), der fastgør motorkablet (C) til motoren (figur 91).

   Bemærk: Vær opmærksom på, hvordan kablet er ført, og klemmen vender, med henblik på genmontering.

5. Udfør trinene i modsat rækkefølge for at genmontere.
6. Kontrollér, at båren fungerer korrekt, inden den tages i brug igen.

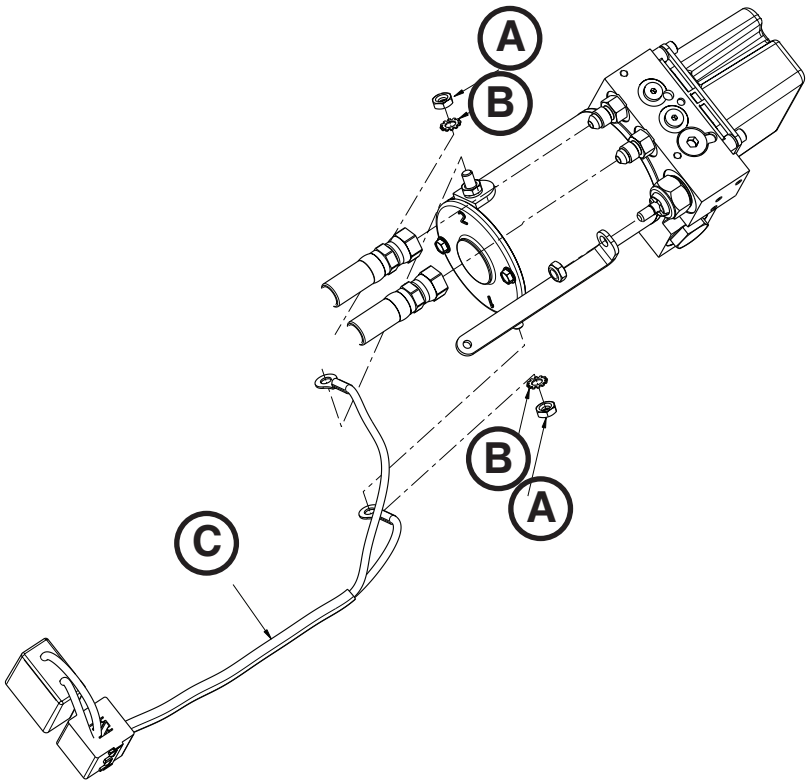

Figur 91

Vend tilbage til indholdsfortegnelsen

UDSKIFTNING AF MOTOR

Nødvendigt værktøj:

- 7/16" stjernegaffelnøgle
- 1/4" skraldenøgle
- 9/32" topnøgle

Procedure:

1. Træk vognenheden ud af patientafsnittet, indtil den låses fast i indladningspositionen.

   Bemærk: Dette gør det nemmere at arbejde på enheden men er ikke påkrævet.

2. Fjern vognoverdækningerne. Se "Fjernelse og udskiftning af overdækning" på side 9-80.
3. Fjern motorkablet. Se "Fjernelse og udskiftning af motorkabel" på side 9-98.
4. Brug en 9/32" topnøgle og en 1/4" skraldenøgle til at fjerne de to bolte (A), der fastgør motoren (B) til den hydrauliske manifoldenhed (C) (Figur 92).

   Bemærk: Pas på ikke at overspænde boltene, når de monteres igen.

5. Udfør trinene i modsat rækkefølge for at genmontere.

FORSIGTIG

Når motoren udskiftes, er der risiko for skader, hvis motorarmaturet eller statoren støder mod noget.

6. Kontrollér, at båren fungerer korrekt, inden den tages i brug igen.

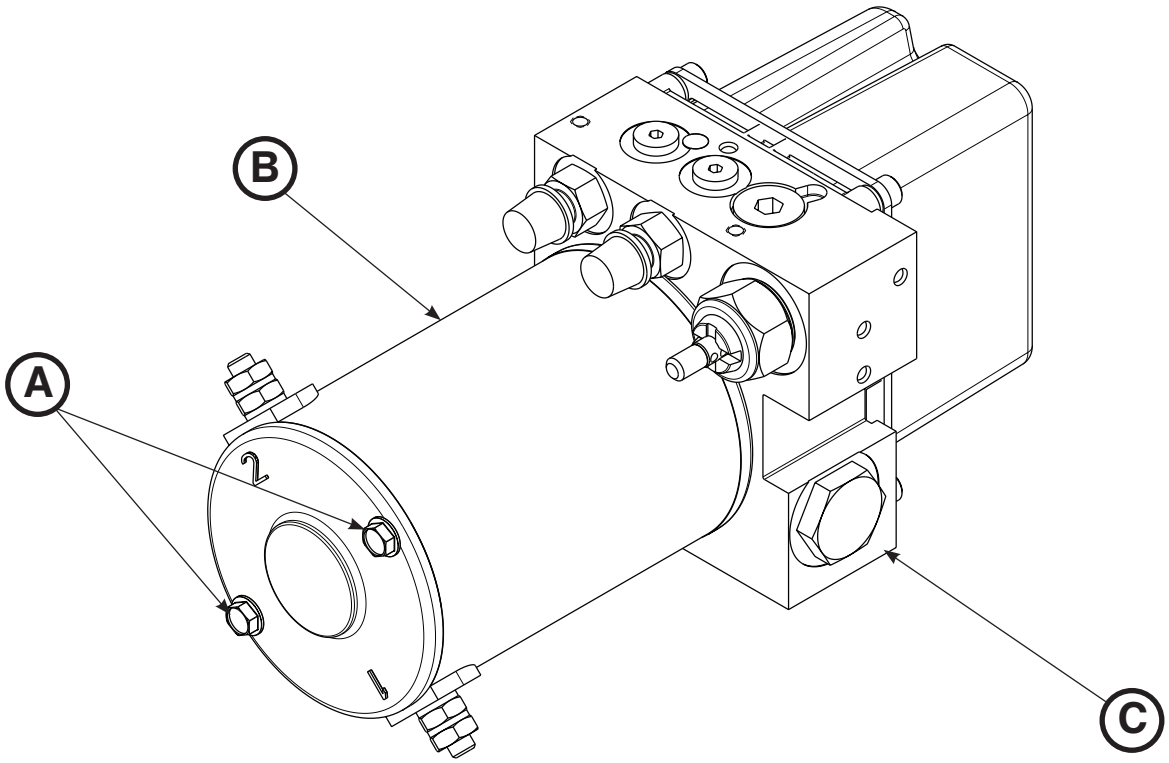

Figur 92

Vend tilbage til indholdsfortegnelsen

UDSKIFTNING AF STRØMVENTIL MED TRYKUDLIGNING

Nødvendigt værktøj:

- 1/4" unbrakonøgle
- Spidstang

Procedure:

1. Træk vognenheden ud af patientafsnittet, indtil den låses fast i indladningspositionen.

   Bemærk: Dette gør det nemmere at arbejde på enheden men er ikke påkrævet.

2. Fjern vognoverdækningerne. Se "Fjernelse og udskiftning af overdækning" på side 9-80.
3. Fjern hydraulikenheden. Se "Fjernelse og udskiftning af hydraulisk enhed" på side 9-85.
4. Brug en 1/4" unbrakonøgle til at fjerne unbrakoskruen (A) fra toppen af den hydrauliske manifoldenhed (figur 93).
5. Brug en spidstang til at fjerne den trykkompenserede strømventil.

   Bemærk: Vær opmærksom på, hvordan holderen vender mhp. senere genmontering.

6. Monter den nye trykkompenserede trykventil.

   Bemærk: Sæt o-ring-siden af ventilen ned i porten.

7. Udfør trinene i modsat rækkefølge for at genmontere.
8. Kontrollér væskeniveauet, før enheden sendes til service. Se "Fyldning af beholderen" på side 9-101.
9. Kontrollér, at båren fungerer korrekt, inden den tages i brug igen.

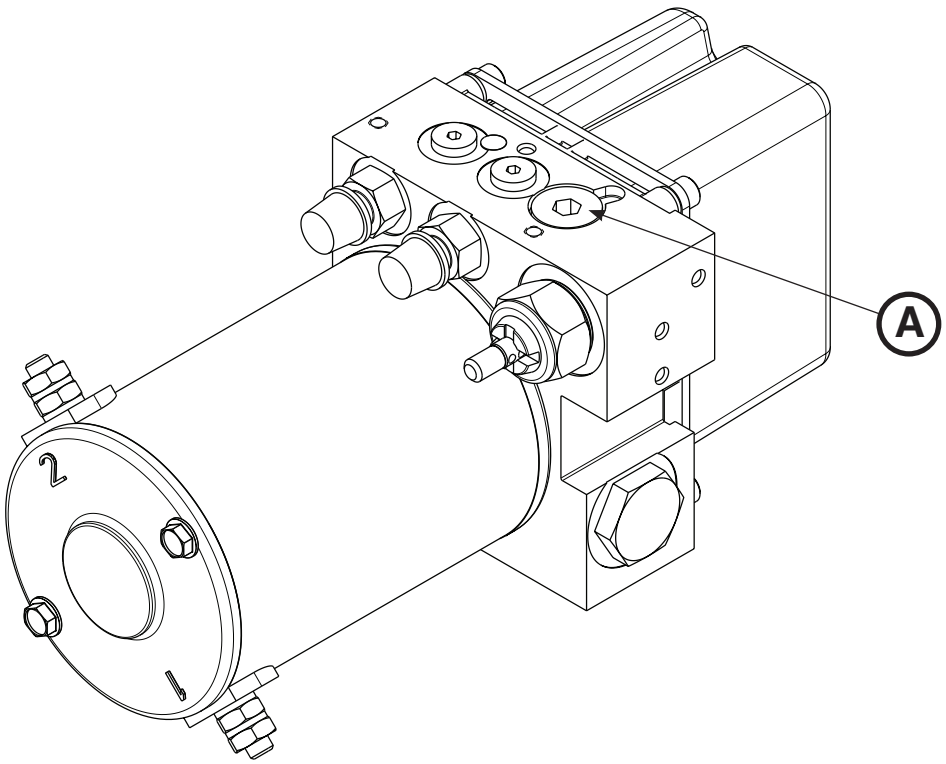

Figur 93

Vend tilbage til indholdsfortegnelsen

UDSKIFTNING AF BATTERI

Nødvendigt værktøj:

- T25 Torx-skruetrækker

Procedure:

1. Tryk på hovedafbryderen for at slukke for enheden.
2. Brug en T25 Torx-skruetrækker til at fjerne de to rundhovedskruer (A), der fastholder overdækningen på den bageste vognplade (B) til vognstellet (figur 94). Fjern overdækningen.
3. Træk batteriets kabinetenhed (C) ud (figur 94).
4. Fjern og kassér batteriet.

   Bemærk: Mo ikke bortskaffes sammen med almindeligt husholdningsaffald. Kontakt den lokale forhandler for returnering og/eller lokale indsamlingssystemer.

⚠ FORSIGTIG

Når du skifter batteriet, må den negative og positive batteriklemme ikke røre ved en metaloverflade.

5. Udfør trinene i modsat rækkefølge for at genmontere.
6. Kontrollér, at båren fungerer korrekt, inden den tages i brug igen.

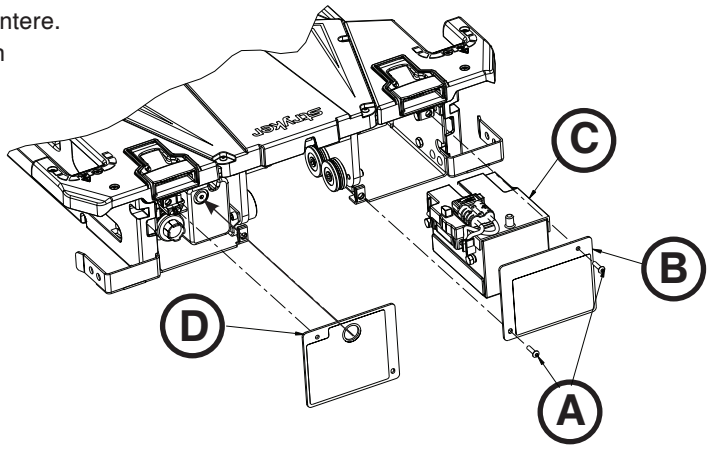

Figur 94

FYLDNING AF BEHOLDEREN

Nødvendigt værktøj:

- 3/16" unbrakonøgle

Procedure:

1. Træk vognenheden ud af patientafsnittet, indtil den låses fast i indladningspositionen.
2. Kontrollér, at løftearmene er sænket, inden beholderen fyldes.
3. Brug en 3/16" unbrakonøgle til at fjerne proppen på påfyldningsbeholderen (D) (figur 94).
4. Fyld beholderen op til påfyldningsåbningens nederste kant med Mobil Mercon® V ATF-olieblanding (6500-001-293).
5. Monter skruen igen.

⚠ ADVARSEL

Du skal bruge Mobil Mercon® V ATF-olieblanding (6500-001-293) i den angivne mængde. Fyld ikke for meget olie i beholderen. Se sikkerhedsdatabladet (MSDS) for Mobil Mercon® V ATF-olieblanding, som er udgivet af producenten, for at få oplysninger om sikkerhed (Exxon Mobil Corporation, 1-(800) 947-9147, http://www.exxon.com, http://www.mobil.com, produktkode: 20103020B010, 525147-00, 97X826).

Vend tilbage til indholdsfortegnelsen

UDSKIFTNING AF PRIMÆR SPOLE, HOVEDENDE

Nødvendigt værktøj:

- 5/32" unbrakonøgle
- (2) 1/8" unbrakonøgle
- 1/4" unbrakonøgle
- 3/8" unbrakonøgle
- Momentnøgle (Nm (ft-lb)) > 81,26 Nm (60 ft-lb)

Procedure:

1. Fjern vognen. Se "Fjernelse af vogn" på side 9-78.
2. Fjern overførselsanordningen. Se "Fjernelse af overførselsanordning" på side 9-77.
3. Brug en 5/32" unbrakonøgle til at fjerne de to skruer, der fastgør sikkerhedskrogen til gulvpladen, og fjern sikkerhedskrogen.
4. Brug en 3/8" unbrakonøgle til at fjerne de fire ankermonteringsstænger (A), der fastgør ankeret til gulvpladen (figur 95).

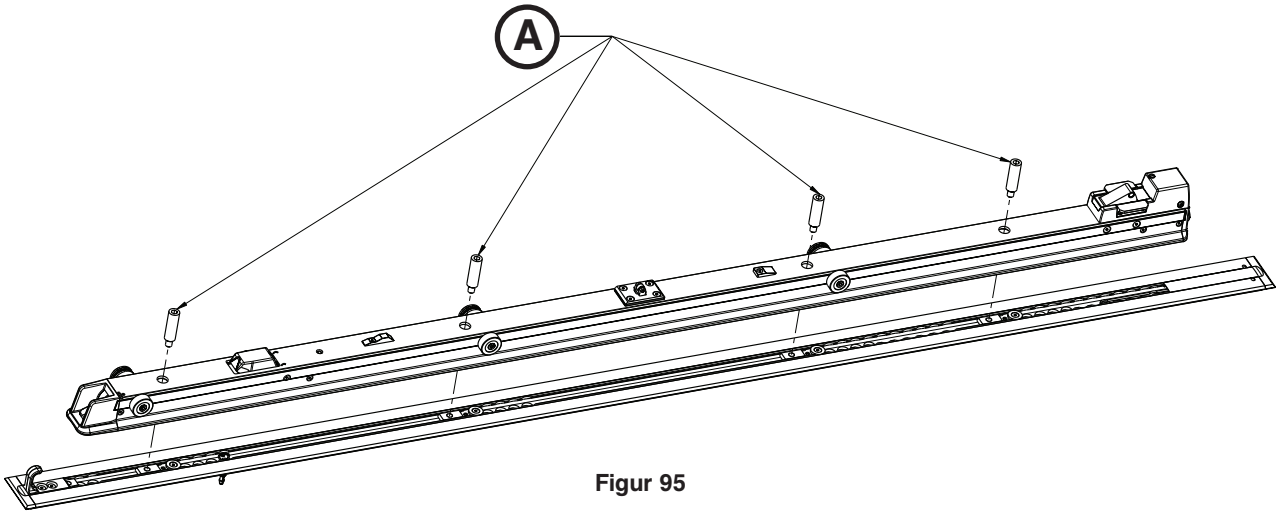

Figur 95

5. Vend ankeret om på siden, og kobl kablerne til ankerstempelenheden fra lysnetledningen i patientafsnittet (ved hovedenden).
6. Brug en 1/8" unbrakonøgle til at fjerne en af de to cylinderskruer med fladt hoved (B), der fastgør udløsergrebhuset (F) til ankeret (figur 96).

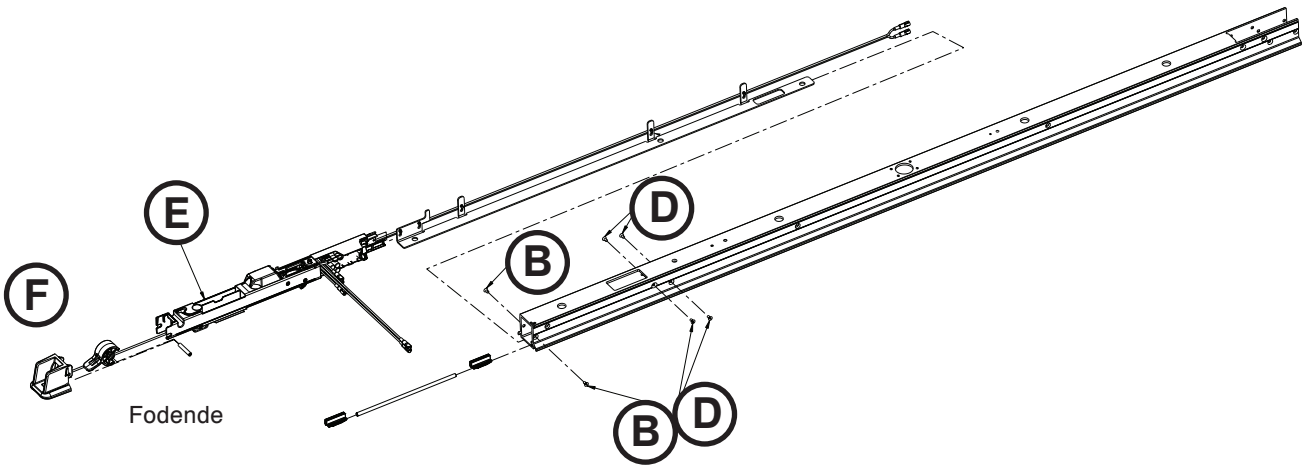

Figur 96

Vend tilbage til indholdsfortegnelsen

UDSKIFTNING AF PRIMÆR SPOLE, FODENDE (FORTSAT)

7. Brug den anden 1/8" unbrakonøgle til at sætte nøglen i ankerets drejetap for at fjerne den anden skrue og fjerne ankerudløserenheden.

   Bemærk: LED-kablet er stadig tilsluttet. Træk ikke i delene, da dette kan medføre skader på udstyret.

8. Brug en 1/4" unbrakonøgle til at fjerne de to skruer (C), der fastholder den flade rulleenhed og V-styrevalsen på ankerenhedens fodende (figur 97). Gem alle delene til genmontering.

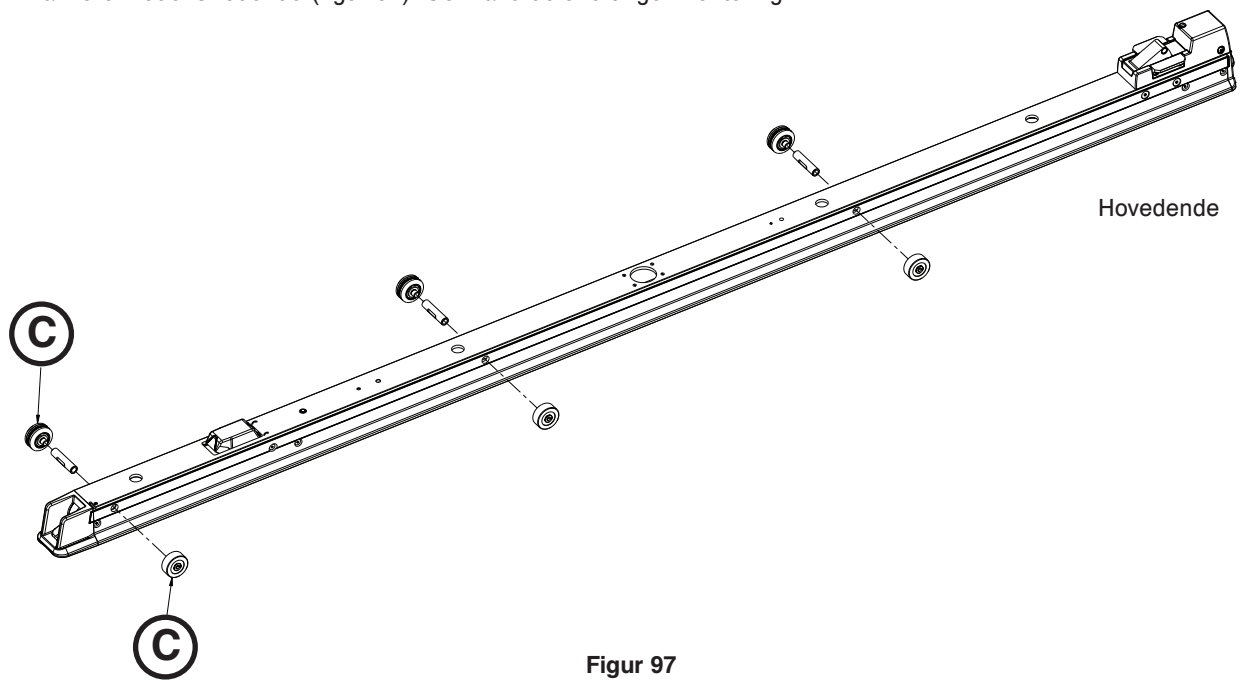

Figur 97

9. Brug en 1/8" unbrakonøgle til at fjerne to af de fire cylinderskruer med fladt hoved (D) fra den ene side af ankerets stempelenhed, midterst (figur 96). Gem alle delene til genmontering.
10. Brug den anden 1/8" unbrakonøgle til at sætte nøglen i ankerets drejetap for at fjerne de andre to af de fire cylinderskruer med fladt hoved (D) (figur 96). Gem skruerne til senere genmontering.
11. Træk strømkablerne ud af forlængerledningen fra undersiden af ankeret.
12. Fjern forsigtigt ankerets stempelenhed, midterst (E) fra ankeret (figur 96).

Vend tilbage til indholdsfortegnelsen

UDSKIFTNING AF PRIMÆR SPOLE, FODENDE (FORTSAT)

13. Fjern ankerets drejetap (G), som holder ankerets spolesamling (H) fast på ankerhuset (J) (figur 98).
14. Træk spoletrådene ud af det induktive primære kort (I) (figur 98). Kassér ankerspoleenheden.

    Bemærk: Må ikke bortskaffes sammen med almindeligt husholdningsaffald. Kontakt den lokale forhandler for at få oplysninger om returnering og/eller lokale indsamlingssystemer.

15. Udfør trinene i modsat rækkefølge for at genmontere. Spænd V-styrevalsen og glattevalsen til 26,6-35,8 Nm (235 – 317 in-lb). Spænd ankerets monteringsstænger til 81,26±13,54 Nm (60±10 ft-lb).
16. Kontrollér, at båren fungerer korrekt, inden den tages i brug igen.

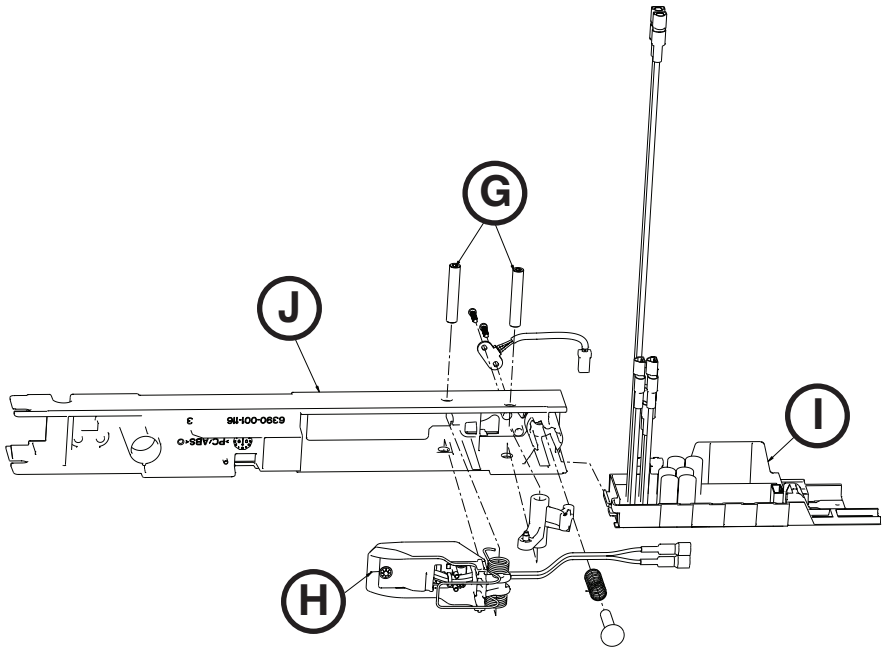

Figur 98

Vend tilbage til indholdsfortegnelsen

UDSKIFTNING AF PRIMÆR SPOLE, HOVEDENDE

Nødvendigt værktøj:

- 5/32" unbrakonøgle
- (2) 1/8" unbrakonøgle
- 3/8" unbrakonøgle
- T25 Torx-skruetrækker
- Skråtang
- Momentnøgle (Nm (ft-lb)) > 81,26 Nm (60 ft-lb)

Procedure:

1. Fjern vognen. Se "Fjernelse af vogn" på side 9-78.
2. Fjern overførselsanordningen. Se "Fjernelse af overførselsanordning" på side 9-77.
3. Brug en 5/32" unbrakonøgle til at fjerne de to skruer, der fastgør sikkerhedskrogen til gulvpladen, og fjern sikkerhedskrogen.
4. Brug en 3/8" unbrakonøgle til at fjerne de fire ankermonteringsbolte, der fastgør ankeret til gulvpladen.
5. Træk lysnetledningen, der går fra patientafsnittet til ankerenheden, ud af stikket ved hovedenden.
6. Brug en 5/32" unbrakonøgle til at fjerne de fire skruer (A) (figur 99).
7. Brug to 1/8" unbrakonøgler til at fjerne de fire cylinderskruer med fladt hoved (B), der fastgør ankerpalenheden til ankeret (figur 99). Gem alle delene til genmontering.
8. Fjern forsigtigt ankerpalenheden (C) fra ankeret ved at trække den mod ankerets hovedende (figur 99).

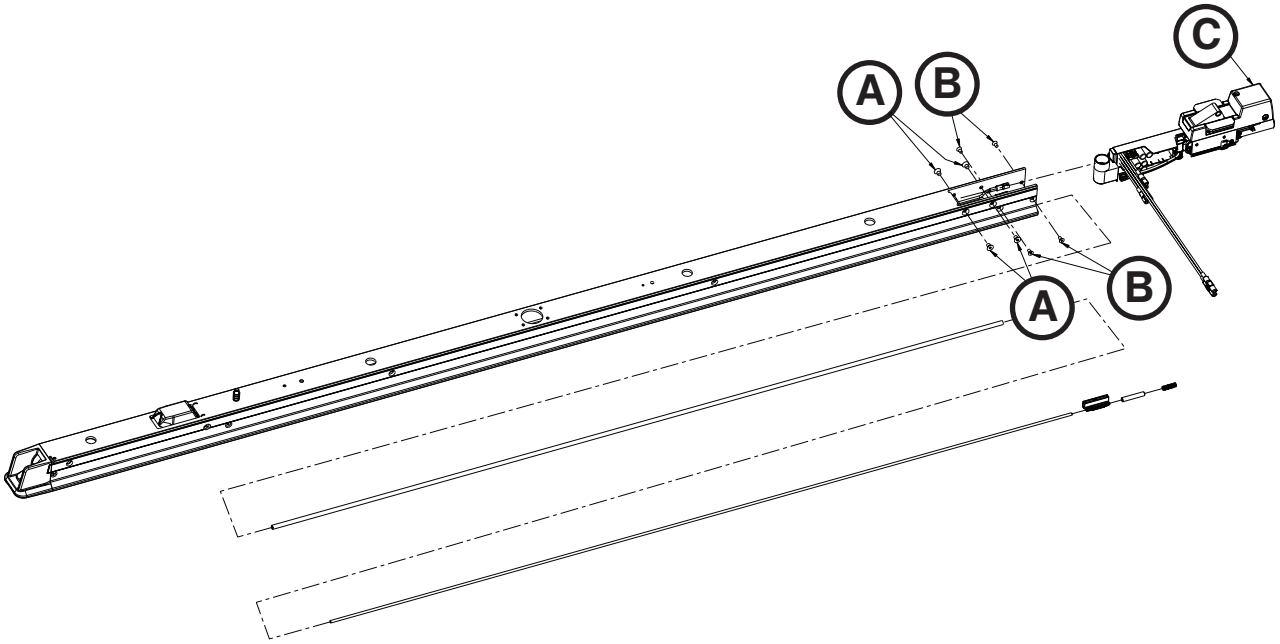

Figur 99

9. Træk strømkablerne ud af forlængerledningen fra ankeret.

Vend tilbage til indholdsfortegnelsen

UDSKIFTNING AF PRIMÆR SPOLE, HOVEDENDE (FORTSAT)

10. Træk de to spoletråde ud af det induktive primære kort.
11. Brug en skråtang til at klippe de kabelbindere over (D), der fastgør spoletrådene til stroppen til trådstyring (figur 100).
12. Brug en T25 Torx-skruetrækker til at fjerne de fire rundhovedskruer (E), der fastholder de to låsevinger, og fjern låsevingerne (figur 101). Gem alle delene til genmontering.
13. Brug en 1/8" unbrakonøgle til at fjerne de to rundhovedskruer (F), der holder ankerhusets hovedende fast til ankerpalenheden, og fjern ankerhuset (G) (figur 102).
14. Afmonter forsigtigt ankerhuset. Kassér ankerhuset.

Bemærk: Må ikke bortskaffes sammen med almindeligt husholdningsaffald. Kontakt den lokale forhandler for at få oplysninger om returnering og/eller lokale indsamlingssystemer.

15. Udfør trinene i modsat rækkefølge for at genmontere. Ved genmontering skal du bruge en momentnøgle til at spænde ankermonteringsstængerne til 81,26±13,54 Nm (60±10 ft-lb).
16. Kontrollér, at båren fungerer korrekt, inden den tages i brug igen.

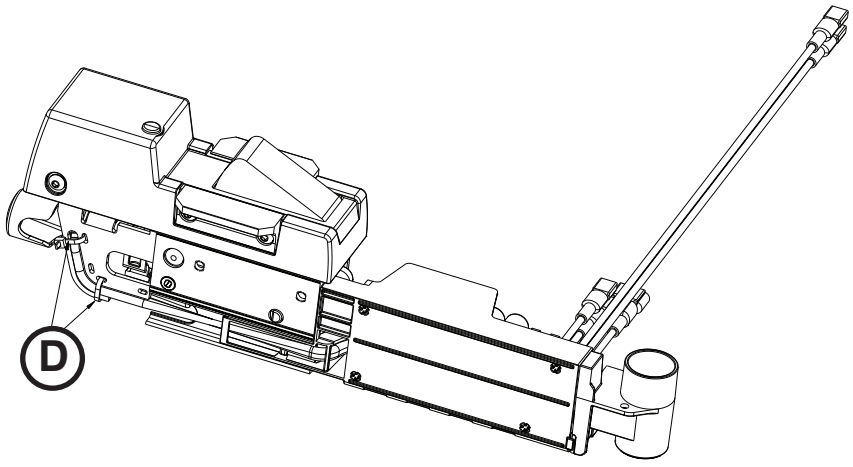

Figur 100

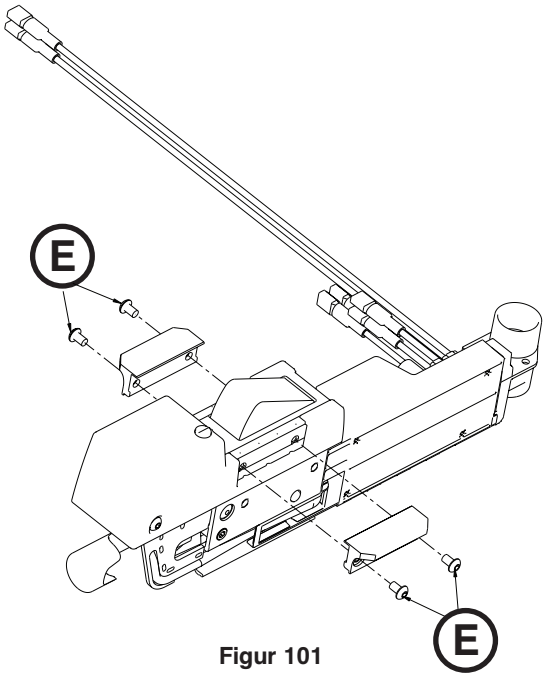

Figur 101

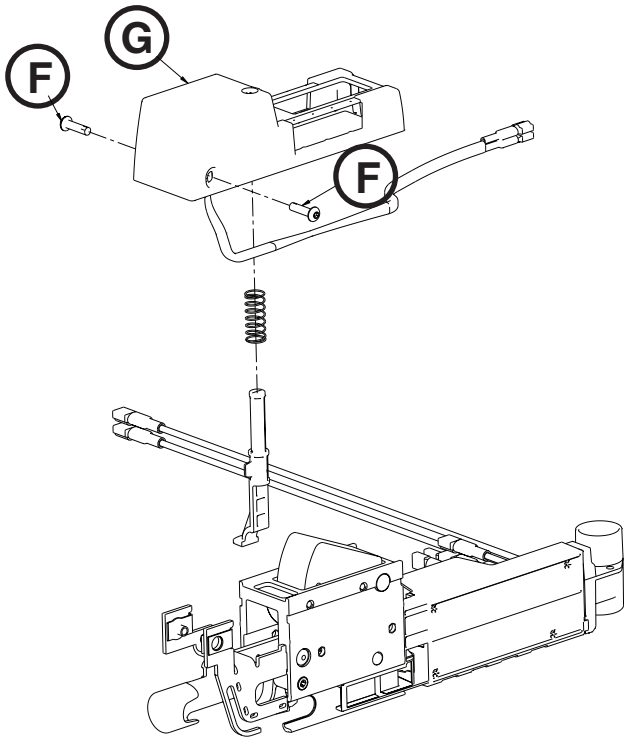

Figur 102

Dansk

Vend tilbage til indholdsfortegnelsen

FJERNELSE OG UDSKIFTNING AF OVERFØRSELSANORDNINGENS LÅSELEJE

Nødvendigt værktøj:

- 5/32" unbrakonøgle

Procedure:

1. Fjern vognen. Se "Fjernelse af vogn" på side 9-78.
2. Fjern overførselsanordningen. Se "Fjernelse af overførselsanordning" på side 9-77.
3. Brug en 5/32" unbrakonøgle til at fjerne de fire cylinderskruer med fladt hoved (A), der fastgør overførselsanordningens låsehoved til ankerekstruderingen (figur 103).
4. Fjern overførselsanordningens låsehoved (B) (figur 103).
5. Fjern overførselsanordningens låseboltsamling (C), kompressionsfjederen (D) og bronzelejet (E) fra ankerekstruderingen (figur 103). Kassér bronzelejet.
6. Rengør overførselsanordningens låseboltsamling (C) og fjederen (D) omhyggeligt (figur 103).
7. Monter det nye bronzeleje (E), kompressionsfjederen (D) låseboltsamlingen (C) i ankerekstruderingen (figur 103).

   Bemærk: Inden du monterer dem igen, skal du smøre overførselsanordningens låseboltsamling med et molybdendisulfidsmøremiddel (6390-001-263).

8. Brug en 5/32" unbrakonøgle til at montere de fire cylinderskruer med fladt hoved, der fastgør overførselsanordningens låsehoved (B) til ankerekstruderingen, ved først at skrue dem delvist i og derefter spænde dem alle fire (figur 103).
9. Udfør trinene i modsat rækkefølge for at genmontere.
10. Kontrollér, at båren fungerer korrekt, inden den tages i brug igen.

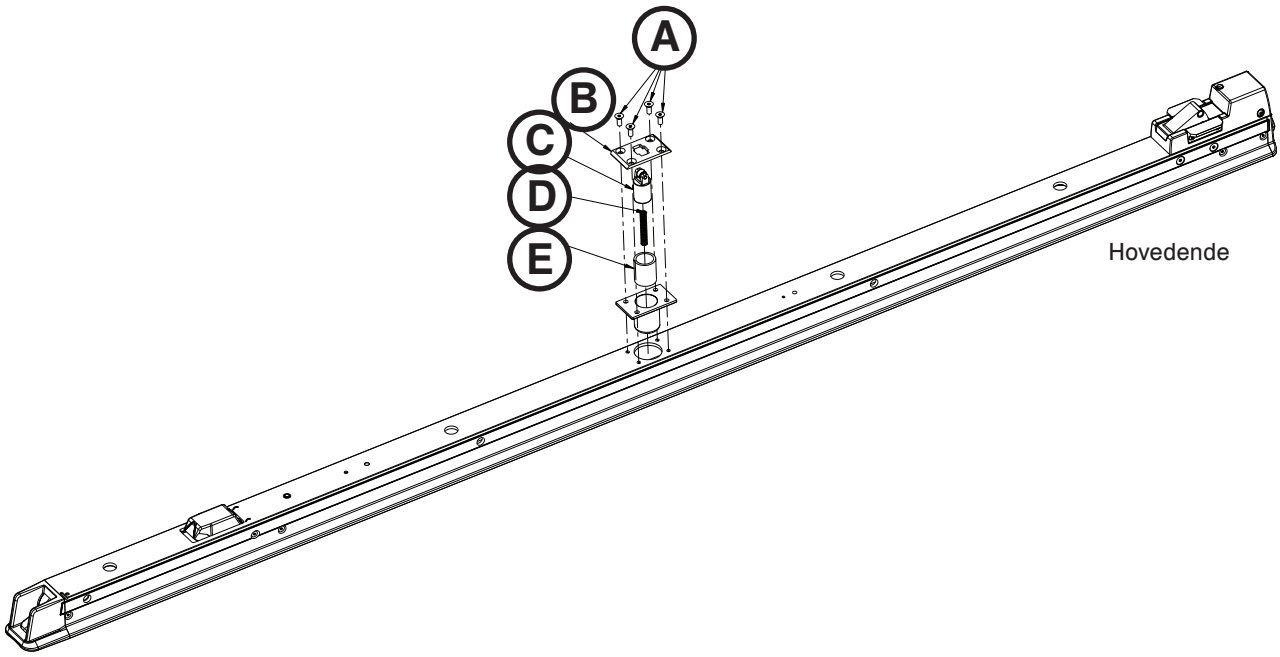

Figur 103

Vend tilbage til indholdsfortegnelsen

Fejlfindingsguide

Kontrollér, at enheden fungerer korrekt, efter hvert trin. Når problemet er løst, kan enheden tages i brug igen. Hvis du har behov for hjælp til fejlfinding, er du velkommen til at kontakte en servicetekniker på +1 (800) 327-0770 (gratis i USA) eller +1 (269) 389-6500.

PROBLEM/FEJL	ANBEFALET LØSNING
Overførselsanordningen/ båren kan ikke fjernes fra transportpositionen, når du trykker på udløsergrebet i ankerets fodende	1. Kontrollér, om løftearmene er over basisrøret: a. Hvis løftearmene er over basisrøret: i. Tryk overførselsanordningens udløsergreb og vognens udløserknap i ankerets hovedende ned samtidig med hjælp fra en anden person. 1. Hvis båren er fri, skal du undersøge ankermekanismen i hovedenden. ii. Hvis båren stadig ikke kan flyttes, skal du gentage trin i, samtidig med at du trækker i patientens højre låseudløser i bårens fodende. Dette gør det muligt at trække båren ud, mens den stadig er låst i vognen og overførselsanordningen. Efter at den er trukket ud, skal du se på undersiden af overførselsanordningen. Cirka 15 tommer fra fodenden ses metalkrogen med en udskåret halvcirkel i hovedenden. Træk op i halvcirklen, hvorefter båren skulle kunne bevæges frit (bed en anden om at hjælpe med at trække båren). 1. Hvis båren er fri, skal du undersøge ankermekanismen i fodenden. a. Fjern overførselsanordningen for at inspicere fod- og ankerbolten, og fjern ankermekanismen fra ankerets fodende. b. Hvis løftearmene er under basisrøret: i. Tryk med hjælp fra en anden person overførselsanordningen udløsergreb ned, og løft samtidig op i ét af bårens udløsergreb på vognen. 1. Hvis båren er fri, skal du fjerne båren og kontrollere, om den sorte bolt stikker op fra overdækningen på ankerets hovedende. **Bemærk:** Vognen skal være i den midterste position, og udløsergrebet skal være skubbet ned for at løfte bolten op. a. Hvis bolten stikker ud uden tegn på at være beskadiget, skal du kontrollere støbningen i vognens udløsergrebmekanisme (6390-001-328) eller plastikgrebet i vognens midterste mekanisme. b. Hvis bolten ikke stikker ud, skal du kontrollere, om ankermekanismen i hovedenden er beskadiget. ii. Hvis båren stadig ikke kan bevæges, skal du sætte en skruetrækker i hver kærv i hovedenden af vognens sideoverdækningerne for løsne palen i bårens hovedsektion. 1. Efter at palerne er låst op, skal du udløse båren ved hjælp at udløsergrebet i fodenden. 2. Når båren er fjernet, skal du undersøge udløsergrebmekanismen i vognen.
Vognen ruller ikke jævnt	1. Hvis vognen ikke ruller ubesværet på overførselsanordningen: a. Kontrollér, om der er snavs eller fremmedlegemer på stængerne i kanalerne på ydersiden af overførselsanordningens ekstrudering, og fjern dem. b. Hvis trin a ikke løser problemet, skal du kontrollere, om overførselsanordningens ekstrudering er slidt omkring kanalerne. I så fald skal vognens V-styrevalse skiftes 2. Hvis overførselsanordningen ikke ruller ubesværet, mens den er på ankeret: a. Kontrollér de faste metalstop (6390-001-246) i overførselsanordningens hovedende for at sikre, at de sidder korrekt og ikke skraber på ankerekstruderingen. b. Kontrollér, om der er snavs eller fremmedlegemer på stængerne i kanalerne på indersiden af overførselsanordningens ekstrudering, og fjern dem. c. Hvis hverken trin a eller b løser problemet, skal du kontrollere, om overførselsanordningens ekstrudering er slidt omkring kanalerne. I så fald, skal V-styrevalsen på ankeret skiftes
Vognen ruller en del af vejen og stopper derefter	1. Kontrollér overførselsanordningens låseleje i ankeret: a. Rengør overførselsanordningens låsebolt, udskift lejet, og smør indersiden af det nye leje med molybdendisulfidsmøremiddel (6390-001-263). 2. Kontrollér, om gliderne til overstyring af overførselsanordningens lås (6390-001-261) er meget slidte.

Vend tilbage til indholdsfortegnelsen

FEJLFINDINGSGUIDE (FORTSAT)

PROBLEM/FEJL	ANBEFALET LØSNING
Vognen støjer, når den ruller	1. Hvis støjen forekommer, når vognen ruller på overførselsanordningen: a. Når vognen frem til overførselsanordningens fodende, før overførselsanordningen begynder at bevæge sig, når systemet rulles ud fra transportpositionen? i. Hvis ikke, er det sandsynligvis overførselsanordningens låsebolt i ankeret eller dens returfjeder, der er problemet. Bolten skal vende tilbage i den øverste position, efter at der er trykket på den. Kontrollér overførselsanordningens låsebolt for at se, om fjederen eller lejet skal rengøres eller udskiftes. ii. I dette tilfælde skal du fjerne snavs eller fremmedlegemer fra overførselsanordningen og ambulancens gulv. Kontrollér, om overførselsanordningens ekstrudering er slidt. Fjern vognen fra overførselsanordningen, og kontrollér, at vognens ruller ikke er snavsede. Hvis dette ikke løser problemet, eller hvis overførselsanordningens ekstrudering er slidt omkring stængerne, skal du udskifte V-styrevalsen på vognen. 2. Hvis støjen forekommer, når vognen ruller på ankeret: a. Støjen skyldes sandsynligvis enten udløserrullerne (normalt en høj pibelyd) eller overførselsanordningens låsebolt (normalt en mere skurende lyd).
Vognens LED-indikatorer er slukkede, når vognen når indladningspositionen	1. Kontrollér, at vognen er tændt, og at batteriet er opladet. 2. Kontrollér, at magnetaktivatoren (6390-001-106) er monteret, og at den er forsvarligt fastgjort i ankerets fodende. 3. Kontrollér, at systemet ikke ruller væk fra indladningspositionen og låses i denne position, hvis du skubber til vognen (mens løftearmene er nede). 4. Fjern overførselsanordningen, og kontrollér, at magnetbevægelsesudløseren (6390-001-205) er intakt og ubeskadiget. 5. Fjern magnetbevægelsesudløseren (6390-001-205). Fjern fodendens smæklåssamling fra overførselsanordningen, og træk leddet i kanalen i patientens venstre side ud. Kontrollér, at den magnet, der er indlejret i dette led, er på plads og intakt. Kontrollér, at returfjederen på leddet er i god stand. 6. Fjern vognoverdækningerne, og kontrollér, at kablet til vognens positionssensor (TPS) er tilsluttet korrekt (6390-001-361). 7. Kontrollér, at vognens hovedkabel (6390-001-391) er korrekt tilsluttet printkortet (6390-001-014). 8. Kontroller, at vognens LED-kabler (6390-001-396) er korrekt tilsluttede. 9. Udskift vognens positionssensor (TPS) (6390-001-361). 10. Udskift én af vognens LED-indikatorer (6390-001-396). 11. Udskift vognens kontroltavle (6390-001-014). 12. Udskift vognens hovedkabel (6390-001-391).

Vend tilbage til indholdsfortegnelsen

FEJLFINDINGSGUIDE (FORTSAT)

PROBLEM/FEJL	ANBEFALET LØSNING
Knappen til udløsning af båren, løsner ikke båren fra vognen	1. Kontrollér, at både båren og vognen er tilsluttet strøm, at der ikke er fejl på udstyret, og at de fungerer uafhængigt af hinanden. 2. Kontrollér, at bårens udløsergreb på vognen kan løsne båren fra Power-LOAD. 3. Kontrollér, at båren kommunikerer med Power-LOAD ved at løfte båren ved hjælp af bårekontrollerne. 4. Afprøv udløserknappen på den anden kontakt. Hvis den fungerer, skyldes problemet den første kontakt eller en dårlig forbindelse i båren. 5. Tryk på udløserknappen i et roligt område, og lyt efter en kliklyd i vognens hovedende i patientens venstre side. Du skal muligvis trykke to gange på knappen, hvis båren er i dvaletilstand. a. Hvis der høres en lyd, skyldes problemet sandsynligvis en defekt del i aktuatorenheden, eller at aktuatorenheden er installeret forkert (6390-001-478). b. Hvis der ikke høres en lyd, skal du afmontere toppen af vognen og overdækningerne i patientens venstre side og kontrollere følgende: i. Kontrollér, at aktuatorens (6390-001-478) forbindelse til printkortet er god, og at kontakterne ser ud til at være i god stand. ii. Kontrollér, at forbindelsen fra vognens hovedkabel (6390-001-391) til printkortet (6390-001-014) er god, at konnektorskruerne er spændte, og at kontakterne ser ud til at være i god stand. iii. Test Power-LOAD med en ny aktuator (6390-001-478). iv. Test Power-LOAD med et nyt printkort (6390-001-014).
Vognens udløsergreb løsner ikke båren fra vognen	1. Kontrollér, at systemet er i indladningsposition med bårens hjul på jorden og hovedenden låst fast i vognen. 2. Kontrollér, at løftearmene er i den laveste position. 3. Kan udløsergrebene på vognen dreje frit (de skal kunne dreje cirka 20 grader)? a. Hvis ja, skal du inspicere udløsergrebets mekanisme. Vær også opmærksom på aktiveringsknasterne (6390-001-329). Inspicer også vognens låse (6390-001-318 og 6390-001-319). b. Hvis ikke, skal du afmontere vognens overdækninger, og inspicere følgende: i. I mekanismen ved hovedenden midt på vognen skal du tjekke vognens arm (6390-001-334) eller dens returfjeder, som kan være defekt eller tilstoppet af snavs. ii. Vognens armmekanisme (6390-001-045) kan være tilstoppet. iii. Vognens låse (6390-001-318 og 6390-001-319) kan være gået i baglås eller være defekte.

Vend tilbage til indholdsfortegnelsen

FEJLFINDINGSGUIDE (FORTSAT)

PROBLEM/FEJL	ANBEFALET LØSNING
Vognen låses ikke i indladningspositionen	1. Kontrollér, hvorfra systemet låses op: a. Hvis vognen låses op fra overførselsanordningen, skal du: i. Fjern båren. Sætte vognen midt på overførselsanordningen. 1. Finde låsepalen mellem overførselsanordningen og vognen (6390-001-073), som skal stikke cirka 1/2" ud af overførselsanordningen, på den forlængede overførselsanordning lige ved fodendebeslagets hovedende. Hvis palen ikke stikker op eller ikke returneres, når der trykkes på den, skal du kontrollere returfjederen eller se efter, om problemet skyldes snavs. 2. Kontroller, at stiften i valsen i palen ikke stikker ud på en af siderne. 3. Fjern de faste stop på overførselsanordningens hovedende, og fjern overførselsanordningen fra ankeret. Fjern eventuelt snavs eller fremmedlegemer fra toppen af ankeret og kanalerne i overførselsanordningen. Fremmedlegemer, som forhindrer vognen i at blive trukket helt ud, kan medføre, at denne mekanisme ikke fungerer korrekt. 4. Inspicer vognens stoprampe (6390-001-325) på undersiden af vognens midterste mekanisme for at sikre, at den er på plads og fastgjort. b. Hvis overførselsanordningen løsnes fra ankeret: i. Fjern båren. Flyt vognen til den midterste position. Kontrollér, om der er snavs omkring overførselsanordningens låseudløser (6390-001-231). 1. Indstil overførselsanordningen i transportpositionen. Kontrollér, at overførselsanordningen er låst, ved at trække i den. Hvis overførselsanordningen ikke er låst, skyldes problemet sandsynligvis, at overførselsanordningens låsestift i ankeret sidder fast eller er defekt. Kontrollér returfjederen, og se, om der er grater eller snavs i den.
Vognen kan ikke udløses fra overførselspositionen	1. Fjern båren. Brug forvalgsskyderen (6390-001-261) til låsen i overførselsanordningens hovedende til at flytte overførselsanordningen ind og sætte vognen i den midterste position.
Vognens pumpe kører i længere tid, efter at båren er rykket op	1. Kontrollér indstillingen til kalibrering af vinkelpositionssensoren (APS – angle position sensor) (6390-001-397). Kontakt Stryker Service. 2. Kontrollér, at den hydrauliske cylinders stempel ikke overskrider grænserne for slaglængde. Hvis dette er tilfældet, vil det medføre ~3,2 mm slør i stempelpindens bevægelse i den hydrauliske cylinder, når den er trukket helt ud. **Bemærk:** Den højre patientoverdækning skal fjernes for at foretage inspektion. 3. Kontrollér, om der er defekte komponenter i kæden af vægtbærende dele fra løftearmene til pladen i patientens højre side (6390-001-344).

Vend tilbage til indholdsfortegnelsen

FEJLFINDINGSGUIDE (FORTSAT)

PROBLEM/FEJL	ANBEFALET LØSNING
Båren låses ikke fast i vognen, og LED-indikatorerne blinker rødt	1. Fjern båren fra Power-LOAD. Kontrollér, at båren er kompatibel med Power-LOAD, og at læssehjulshornene og stifterne (6500-002-104) er på plads, forsvarligt spændt og i god stand. 2. Kontrollér, at grebudløsermekanismen (6390-001-046) kan bevæges frit, og at udløsergrebene vender tilbage til den laveste position. Snavs under udløsergrebene kan medføre dette problem. 3. Fjern vognens overdækninger, og kontrollér tilslutningen af vognens låsekontaktkabler (6390-001-318 og 6390-001-319). 4. Kontrollér, at vognens hovedkabel (6390-001-391) er korrekt tilsluttet printkortet (6390-001-014). 5. Afmonter og inspicer aktuatorenheden (6390-001-028). 6. Kontrollér de returfjedre, der kobler udløserknasterne (6390-001-329) til vognens bundskål. 7. Inspicer vognens låse (6390-001-318 og 6390-001-319). Kontrollér, at den elektroniske kontakt er komprimeret, når låsen er aktiveret. Dette kan være forhindret, hvis kabler spærrer for stiften oven på låsen, eller hvis der er en defekt fjeder inde i låsen. a. Skift alle låse. b. Udskift vognens kontroltavle (6390-001-014). c. Udskift vognens hovedkabel (6390-001-391).
Båren låses fast på vognen i indladningspositionen, men LED-indikatorerne lyser ikke	1. Kontrollér, at vognen er tændt, og at batteriet er opladet. 2. Kontrollér, at magnetaktivatoren (6390-001-106) er monteret, og at den er forsvarligt fastgjort i ankerets fodende. 3. Kontrollér, at systemet ikke ruller væk fra indladningspositionen, hvis du skubber til vognen (mens løftearmene er nede). 4. Fjern overførselsanordningen, og kontrollér, at magnetbevægelsesudløseren (6390-001-205) er ubeskadiget. 5. Fjern magnetbevægelsesudløseren (6390-001-205). Fjern fodendens smæklåssamling fra overførselsanordningen, og træk leddet i kanalen i patientens højre side ud. Kontrollér, at den magnet, der er indlejret i dette led, er på plads og intakt. Kontrollér, at returfjederen på leddet er i god stand. 6. Fjern vognoverdækningerne, og kontrollér, at kablet til vognens positionssensor (TPS) er tilsluttet korrekt (6390-001-361). 7. Kontrollér, at vognens hovedkabel er korrekt tilsluttet printkortet (6390-001-014). 8. Kontroller, at vognens LED-kabler (6390-001-396) er korrekt tilsluttede. 9. Udskift vognens positionssensor (TPS) (6390-001-361). 10. Udskift én af vognens LED-indikatorer (6390-001-396). 11. Udskift vognens kontroltavle (6390-001-014). 12. Udskift vognens hovedkabel (6390-001-391).

Vend tilbage til indholdsfortegnelsen

FEJLFINDINGSGUIDE (FORTSAT)

PROBLEM/FEJL	ANBEFALET LØSNING
Båren rykker ikke op, når den løsnes fra transportpositionen	1. Kontrollér lamperne på vognens kontrolpanel. De skal lyse konstant grønt og ikke konstant gult, hvilket angiver, at der er tale om en fejl. a. Hvis ingen af LED-indikatorerne på vognens kontrolpanel lyser: i. Tryk på hovedafbryderen for at tænde for enheden. Du skal muligvis tænde og slukke for enheden for at sikre, at Power-LOAD ikke er i dvaletilstand b. Hvis LED-indikatorerne på vognens kontrolpanel lyser: i. Hvis indikatorerne blinker gult betyder det, at batteristrømmen er lav. Sæt vognen tilbage i transportposition. Kontrollér, at LED-indikatoren for batteri blinker grønt, hvilket angiver, at enheden lader. Angivelse af lav batteristrøm (blinkende gul) kan fortsætte, så længe batteriet lades op. ii. Konstant grøn LED-indikator for batteri og konstant gul LED-indikator betyder, at der er en systemfejl: Kontakt Stryker Service for at få hjælp til fejlfinding. Du kan forsøge at gøre følgende: 1. Hvis du kan høre, at motoren går, når du trækker enheden fra transport- til indladningsposition, skyldes problemet med stor sandsynlighed den hydrauliske enhed. a. Udskift den hydrauliske enhed (6390-001-039). b. Udskift motorkablet (6390-001-397). c. Udskift vinkelpositionssensoren (TPS) (6390-001-397). d. Udskift vognens positionssensor (TPS) (6390-001-361). e. Udskift kontroltavlen (6390-001-014).
Båren rykker ikke højt nok op, når den løsnes fra transportpositionen	1. Kontrollér indstillingen til kalibrering af vinkelpositionssensoren (APS – angle position sensor) (6390-001-397). Kontakt Stryker Service. 2. Kontrollér, at den hydrauliske cylinders stempel ikke overskrider grænserne for slaglængde. Hvis dette er tilfældet, vil det medføre ~3,2 mm slør i stempelpindens bevægelse i den hydrauliske cylinder, når den er trukket helt ud. **Bemærk:** Den højre patientoverdækning skal fjernes for at foretage inspektion. 3. Kontrollér, om der er defekte komponenter i kæden af vægtbærende dele fra løftearmene til pladen i patientens højre side (6390-001-344).
Det tager lang tid for båren at rykke op	1. Kontroller, at batterispændingen er 12,2 V jævnstrøm. 2. Kontrollér, at batterikabeltilslutningerne er intakte. 3. Kontrollér kabeltilslutningerne til kontroltavlen. 4. Udskift den hydrauliske enhed (6390-001-039). 5. Udskift kontroltavlen (6390-001-014).

Vend tilbage til indholdsfortegnelsen

FEJLFINDINGSGUIDE (FORTSAT)

PROBLEM/FEJL	ANBEFALET LØSNING
Løftearmene sænkes ikke, men bårens ben forlænges, når du trykker på knappen (+) til forlængelse af benene	1. Kontrollér, at vognen er tændt, og at Power-LOAD genkender indladningspositionen, ved at kontrollere, at LED-indikatorerne for hovedenden lyser grønt. a. Hvis LED-indikatorerne for hovedenden ikke lyser: i. Kontrollér LED-indikatorerne på vognens kontrolpanel for at sikre, at enheden er tændt. LED-indikatorerne skal vises som et konstant lysende grønt batterisymbol, uden at nogen fejlindikator lyser. ii. Hvis LED-indikatoren på vognens kontrolpanel kun lyser konstant grønt, kan vognen muligvis ikke se, hvilken position den er i. 1. Kontrollér, at magnetaktivatoren (6390-001-106) er monteret, og at den er forsvarligt fastgjort i ankerets fodende. b. Hvis LED-indikatorerne for hovedenden lyser: i. Kontrollér, om vognens motor kører, når du trykker på bårekontakten. 1. Hvis vognens motor kan høres, skyldes problemet lavtryksventilen i vognens hydrauliske enhed. Træk bårens ben ud, og brug vognens manuelle udløserfunktion til at sænke løftearmene, indtil de ikke længere understøtter båren. Tryk på ned-knappen på vognens sidepanel for at sænke armene helt. Hvis armen bevæger sig, skal du skifte den hydrauliske enhed (6390-001-039). 2. Hvis vognens motor ikke høres. a. Kontrollér motoren og spændingen til motoren. Hvis der er spænding, skal motoren skiftes (6390-001-132). b. Kontrollér motoren og spændingen til motoren. Hvis der ikke er spænding, skal motorkablet (6390-001-431) eller kontroltavlen (6390-001-014) skiftes. c. Sænk løftearmene via vognens kontrolpanel. Hvis enheden sænkes, skyldes problemet sandsynligvis kommunikationen. Kontrollér begge sider af kommunikationsforbindelsen. Skift om nødvendigt kommunikationskortene (6390-001-378 eller 6500-002-100). c. Hvis LED-fejlindikatoren på vognens kontrolpanel lyser. i. Kontakt Stryker Service for at få hjælp til fejlfinding.
Løftearmene sænkes ikke, men bårens ben forlænges, når du trykker på knappen (+) til forlængelse af benene	1. Kontrollér, at bårebatteriet har tilstrækkelig strøm til at drive båren (ingen gul batteriindikator). 2. Kontrollér, om du kan høre bårens pumpemotor. a. Hvis du kan høre den, skyldes problemet bårens hydrauliske enhed. b. Hvis ikke, skal du kontrollere fejlkoderne på bårens LCD-display. Kontrollér også alle kabelforbindelser på kontroltavlen og den hydrauliske enhed. c. Udskift bårens kontroltavle (6500-002-014). d. Udskift bårens hydrauliske enhed (6500-001-030). e. Udskift bårens hovedkabel (6500-002-159).
Løftearmene sænker båren for hurtigt, når du trykker på knappen (+) til at forlænge bårens ben	1. Kontrollér, hvordan støttesensoren (6390-001-452) betjenes korrekt. Kontrollér begge kontakters kontinuitet, når løftearmene belastet med en vægt på < 45,5 kg. a. Hvis der ikke er kontinuitet, skal stangen (6390-001-040) skiftes. 2. Kontrollér, om der er løse kabelforbindelser fra støttesensorerne til kontroltavlen.

Vend tilbage til indholdsfortegnelsen

FEJLFINDINGSGUIDE (FORTSAT)

PROBLEM/FEJL	ANBEFALET LØSNING
Løftearmene sænker båren for langsomt, når du trykker på knappen (+) til at forlænge bårens ben	1. Kontrollér via lamperne på vognens kontrolpanel, om batteristrømmen er lav. 2. Kontrollér, om hastighedssikringen ved en fejl er slået fra. 3. Løft båren ved hjælp af vognens kontrolpanel. a. Hvis båren ikke hæves, skal du kontrollere, om der er en løs eller dårlig forbindelse i vognens pumpemotor. 4. Sænk båren ved hjælp af vognens kontrolpanel. a. Sænkes båren ved den rette hastighed? i. Hvis ja, skal du udskifte den hydrauliske hastighedssikring (6390-001-381). ii. Hvis ikke, skal du udskifte den hydrauliske motor (6390-001-132).
Vognen sænkes ikke jævnt, når du trykker på knappen (+) til forlængelse	1. Kontrollér, at der er tilstrækkelig olie i beholderen til vognens hydrauliske system, når løftearmene er sænket helt. Oliestanden skal være lige under påfyldningsåbningen. Se efter, om der er utætheder, og reparer om nødvendigt. 2. Hæv og sænk løftearmene et par gange uden en båre ved at lukke den indlejrede/låste lås og ved hjælp af vognens kontrolpanel. 3. Kontrollér, hvordan støttesensoren (6390-001-452) betjenes korrekt. Kontrollér begge kontakters kontinuitet, når løftearmene belastet med en vægt på < 45,5 kg. a. Hvis der ikke er kontinuitet, skal stangen (6390-001-040) skiftes. 4. Kontrollér, om der er løse kabelforbindelser fra støttesensorerne til kontroltavlen. 5. Udskift den hydrauliske enhed (6390-001-039).
Vognens hydrauliske motor støjer, når du trykker på knappen (+) til forlængelse eller (-) til tilbagetrækning	1. Kontrollér, at der er tilstrækkelig olie i beholderen til vognens hydrauliske system, når løftearmene er sænket helt. Oliestanden skal være lige under påfyldningsåbningen. Se efter, om der er utætheder, og reparer om nødvendigt. 2. Hæv og sænk løftearmene et par gange uden en båre ved at lukke den indlejrede/låste lås og ved hjælp af vognens kontrolpanel. 3. Hæv og sænk enheden 3 – 5 gange, især hvis fænomenet forekommer lige efter en reparation. 4. Udskift motoren (6390-001-132) på den hydrauliske enhed. 5. Udskift den hydrauliske enhed (6390-001-039).
Løftearmene sænker ikke båren langt nok ned, når du trykker på knappen (+) til forlængelse	1. Kontrollér, om der vises fejl på vognens kontrolpanel. a. Hvis der opstår en fejl, når løftearmene belastes: i. Sikkerhedsgrænsen for betjening af belastede arme er nået. Dette kan ske ved store belastningshøjder (>34") med tung belastning (>=400 lb). 1. Kontrollér, om støttesensoren (6390-001-452) eller vinkelpositionssensoren (APS) (6390-001-397) er beskadiget. b. Hvis der opstår en fejl, når armene ikke er belastet, eller når belastningen fjernes: i. Kontrollér, at armene ikke holdes oppe på eller af bårens ben. ii. Kontrollér, om vinkelpositionssensoren (APS) (6390-001-397) eller beslaget til montering af positionssensoren (APS) er beskadiget. iii. Kontrollér, om der er løse kabelforbindelser fra vinkelpositionssensoren til kontroltavlen. 2. Udskift kontroltavlen.

Vend tilbage til indholdsfortegnelsen

FEJLFINDINGSGUIDE (FORTSAT)

PROBLEM/FEJL	ANBEFALET LØSNING
Båren glider ned eller trækkes hurtigt tilbage, når du trykker på knappen (-) til tilbagetrækning	1. Kontrollér, at vognen er tændt og fungerer uden fejl. 2. Kontrollér, at bårens og vognens kommunikationsmoduler er tilsluttede, ubeskadigede og fungerer korrekt. a. Dette kan du gøre ved at afprøve båren med en Power-LOAD, der med sikkerhed fungerer korrekt, og/eller vognen med en båre, der med sikkerhed fungerer korrekt. 3. Kontrollér alle de kabeltilslutninger, der vedrører kommunikationen med kontroltavlen. 4. Skift kommunikationskortet (6390-001-378 eller 6500-002-100). 5. Skift kontroltavlen(erne) (6390-001-014 eller 6500-002-014).
Bårens ben er trukket tilbage, men båren løftes ikke op af løftearmene, når du trykker på knappen (-) til tilbagetrækning	1. Kontrollér, at vognen er tændt og fungerer uden fejl. 2. Kontrollér, at bårens og vognens kommunikationsmoduler er tilsluttede, ubeskadigede og fungerer korrekt. a. Dette kan du gøre ved at afprøve båren med en Power-LOAD, der med sikkerhed fungerer korrekt, og/eller vognen med en båre, der med sikkerhed fungerer korrekt. 3. Kontrollér alle de kabeltilslutninger, der vedrører kommunikationen med kontroltavlen. 4. Skift kommunikationskortet (6390-001-378 eller 6500-002-100). 5. Skift kontroltavlen(erne) (6390-001-014 eller 6500-002-014).
Båren løftes af løftearmene, men bårens ben trækkes ikke tilbage, når du trykker på knappen (-) til tilbagetrækning	1. Kontrollér støttesensoren (6390-001-397) på vognen eller kablet og forbindelserne til kontroltavlen. 2. Kontrollér, om der er en fejl på vognens kontrolpanel. a. Kontakt Stryker Service, hvis der er en fejl. 3. Kontrollér, at selve båren fungerer korrekt. 4. Kontrollér, at båren har tilstrækkelig batteristrøm, og at der ikke vises bårefejl på LCD-displayet. Hvis der er opstået en fejl, kan du muligvis finde en løsning i brugervejledningen til båren. 5. Tryk på knappen (-) til tilbagetrækning på båren: a. Hvis du kan høre, at bårens pumpemotor kører, skyldes problemet, at en manuel ventil (patientens venstre manuelle ventil) på siden med stangen på båren sidder fast. 6. Kontrollér, om der er en fejl i trykkontakten, ved at afbryde forbindelsen mellem trykkontakten og bårens hovedkabel i den ende, der er nærmest hydrauliksystemet. a. Kortslut kablet for at simulere en lukket kontakt, og tryk på knappen (-) til tilbagetrækning. i. Hvis du ikke kan høre motoren, skyldes problemet enten kabelforbindelserne eller en fejl i pumpemotoren. ii. Reparér forbindelsen, eller skift pumpemotoren. 7. Kontrollér og/eller skift bårens kontroltavle (6500-002-014).
Vognen løfter båren for langsomt, når du trykker på knappen (-) til tilbagetrækning	1. Kontrollér, at vognens batterispænding er > 12,2 V jævnstrøm. a. Hvis batteriet er opladet, og spændingen falder til < 10,0 V jævnstrøm, når du trykker på knappen (-) til tilbagetrækning, skal du skifte vognens batteri. 2. Kontrollér via LED-indikatorerne på vognens kontrolpanel, om der er opstået en fejl, mens du bevæger løftearmene med vognens kontrolpanel. a. Hvis der kun er en fejl, når du bruger løftearmene, skal du skifte støttesensoren (6390-001-452). 3. Udskift den hydrauliske enhed (6390-001-039). 4. Udskift vognens kontroltavle (6390-001-014).

Vend tilbage til indholdsfortegnelsen

FEJLFINDINGSGUIDE (FORTSAT)

PROBLEM/FEJL	ANBEFALET LØSNING
Løftearmene løfter båren for hurtigt, når du trykker på knappen (-) til tilbagetrækning	1. Kontrollér, om et støttesensorkabel (6390-001-452) er defekt eller beskadiget. 2. Kontrollér, om der er fejl i en kabelforbindelse til kontroltavlen.
Vognen løftes ikke jævnt, når du trykker på knappen (-) til tilbagetrækning	1. Kontrollér, at der er tilstrækkelig olie i beholderen til vognens hydrauliske system, når løftearmene er sænket helt. Oliestanden skal være lige under påfyldningsåbningen. Se efter, om der er utætheder, og reparer om nødvendigt. 2. Hæv og sænk løftearmene et par gange uden en båre ved at lukke den indlejrede/låste lås og ved hjælp af vognens kontrolpanel. 3. Kontrollér, hvordan støttesensoren (6390-001-452) betjenes korrekt. Kontrollér begge kontakters kontinuitet, når løftearmene belastet med en vægt på < 45,5 kg. a. Hvis der ikke er kontinuitet, skal stangen (6390-001-040) skiftes. 4. Kontrollér, om der er løse kabelforbindelser fra støttesensorerne til kontroltavlen. 5. Udskift den hydrauliske enhed (6390-001-039).
Båren løftes ikke højt nok op	1. Kontrollér indstillingen til kalibrering af vinkelpositionssensoren (APS – angle position sensor) (6390-001-397). Kontakt Stryker Service. 2. Kontrollér, at den hydrauliske cylinders stempel ikke overskrider grænserne for slaglængde. Hvis dette er tilfældet, vil det medføre ~3,2 mm slør i stempelpindens bevægelse i den hydrauliske cylinder, når den er trukket helt ud. **Bemærk:** Den højre patientoverdækning skal fjernes for at foretage inspektion. 3. Kontrollér, om der er defekte komponenter i kæden af vægtbærende dele fra løftearmene til pladen i patientens højre side (6390-001-344).
Båren rykkes ikke ned, når den er i transportposition	1. Kontrollér lamperne på vognens kontrolpanel. De skal lyse konstant grønt og ikke konstant gult, hvilket angiver, at der er tale om en fejl. a. Hvis ingen LED-indikatorer på vognens kontrolpanel lyser: i. Tryk på hovedafbryderen for at tænde for enheden. Du skal muligvis tænde og slukke for enheden for at sikre, at Power-LOAD ikke er i dvaletilstand. b. Hvis LED-indikatorerne på vognens kontrolpanel lyser: i. Hvis indikatorerne blinker gult betyder det, at batteristrømmen er lav. Sæt vognen tilbage i transportposition. Kontrollér, at LED-indikatoren for batteri blinker grønt, hvilket angiver, at enheden lader. Angivelse af lav batteristrøm (blinkende gul) kan fortsætte, så længe batteriet lades op. ii. Konstant grøn LED-indikator for batteri og konstant gul LED-indikator betyder, at der er en systemfejl: Kontakt Stryker Service for at få hjælp til fejlfinding. 2. Kontrollér følgende elementer: hydraulisk enhed (6390-001-039), motorkabel (6390-001-431), vinkelpositionssensor (APS) (6390-001-397) og kontroltavle (6390-001-014). a. Træk vognen ud af transportposition. Hvis du kan høre, at motoren kører, når du trækker enheden fra transport- til indladningsposition, skyldes problemet den hydrauliske enhed. 3. Kontrollér magneten i ankerpalen ved hovedenden, som aktiverer den nedadgående bevægelse. Kontrollér, at palen griber helt fat i låsen på vognen, når vognen er i transportposition, og at den ikke sidder fast. Dette kan ske ved visuel inspektion, men en god indikator for, at den griber helt fat, er at udløsergrebet ved ankerets fodende er helt åbent og ikke skubbet delvist ind.

Vend tilbage til indholdsfortegnelsen

FEJLFINDINGSGUIDE (FORTSAT)

PROBLEM/FEJL	ANBEFALET LØSNING
Vognens knap til manuel udløsning sænker ikke løftearmene	1. Kontrollér, at ledenhederne til manuel udløsning, som er fastgjort til sidekontrollerne, er forsvarligt tilsluttet og aktiverer ventilen til manuel udløsning på den hydrauliske pumpe. For at gøre dette skal du fjerne den højre patientoverdækning. a. Hvis ventilen til manuel udløsning aktiveres, skyldes problemet en defekt hastighedssikring. Hastighedssikringen (6390-001-381) er placeret i åbningen til cylinderens muffe under knærøret. Afmonter og udskift den. b. Hvis dette ikke afhjælper problemet, skal du skifte den trykkompenserede strømventil (6390-001-151). c. Udskift den hydrauliske enhed (6390-001-039).
Vognens knap til manuel udløsning sænker løftearmene men ikke i en jævn bevægelse	1. Udskift hastighedssikringen (6390-001-381). Hastighedssikringen er placeret i åbningen til cylinderens muffe under knærøret. Afmonter og udskift den. 2. Hvis dette ikke afhjælper problemet, skal du skifte den trykkompenserede strømventil (6390-001-151). 3. Udskift den hydrauliske enhed (6390-001-039).
Hvis LED-indikatoren for fejl ved vogn lyser konstant gult, betyder det, at der er opstået en fejl	1. Kontakt Stryker Service.
Vognens kontrolpanel kan ikke bevæge løftearmene	1. Kontrollér, at en grøn LED-indikator lyser konstant på vognens kontrolpanel, hvilket angiver, at enheden er tændt. 2. Vognens kontrolpanel fungerer kun, hvis vognen er i indladningsposition, og låsene er tilkoblet. Når løftearmene er belastede, kan de kun sænkes til en bestemt vinkel. Dette skyldes sikkerhedsmæssige hensyn. 3. Kontrollér, at enheden er i indladningsposition, og at begge låse er tilkoblede. Dette er tilfældet, hvis LED-indikatorerne for hovedenden lyser konstant grønt. a. Hvis LED-indikatorerne for hovedenden ikke lyser, er enheden ikke i indladningsposition. b. Hvis LED-indikatorerne for hovedenden blinker gult, er den ene eller begge låse ikke lukkede. Kontrollér låsenes status. Hvis problemet fortsætter, skal du kontrollere kontakterne og forbindelsen til kontroltavlen. 4. Kontrollér forbindelsen fra vognens kontrolpanel til kontroltavlen. 5. Udskift vognens kontrolpanel (6390-001-450).
Vognen stopper halvvejs, når den ruller til transportposition	1. Fjern overførselsanordningen fra ankeret. a. Kontrollér ankeret og kanalerne på indersiden af overførselsanordningen, og fjern eventuelt snavs. b. Undersøg låseudløsningsrampen mellem vognen og overførselsanordningen (6390-001-144), som er placeret cirka 61 cm fra ankerets fodende. Kontrollér, at den er intakt, forsvarligt fastgjort og ikke nævneværdigt slidt. c. Undersøg låsepalenheden fra vogn til overførselsanordning (6390-001-021). Kontrollér, at palen kan dreje frit, og at den, når den er trykket ned, kan dreje helt neden under overførselsanordningen. d. Undersøg V-styrevalserne og glattevalsen på vognen og ankeret. Udskift valser, der ikke ruller jævnt, eller som er meget slidte.

Vend tilbage til indholdsfortegnelsen

FEJLFINDINGSGUIDE (FORTSAT)

PROBLEM/FEJL	ANBEFALET LØSNING
Vognen støjer, når den ruller	1. Kontrollér og fjern alt snavs og alle fremmedlegemer fra overførselsanordningens kanaler. 2. Kontrollér, om der er slid omkring overførselsanordningens kanaler. Foretag eventuelt udskiftning. 3. Fjern vognen fra overførselsanordningen, og kontrollér, at vognens ruller ikke er snavsede. 4. Udskift V-styrevalserne på vognen (6390-001-025).
Vognen er i transportposition med en båre, og vognens LED-indikatorer lyser ikke (grønt)	1. Træk vognen ud af transportposition. Inspicer vognens hovedendepal. Den skal returnere kontant, når den trykkes ned. Hvis den ikke gør det, skal du kontrollere følgende: a. Kontrollér, at palen er fri for snavs eller fremmedlegemer, som forhindrer den i at returnere. b. Kontrollér, at udløserknappen til hovedendeankeret er fri for snavs, som hæmmer dens bevægelse. c. Kontrollér returfjedrene på palen (0038-885-000). 2. Kontrollér vognens stoprampe (6390-001-325) på undersiden af vognens midterste mekanisme. 3. Fjern overførselsanordningen fra ankeret. Kontrollér, at de kanaler, hvor vogn- og ankerrullerne kører, er fri for snavs og fremmedlegemer, som kan begrænse deres bevægelsesområde.
Vognen er i transportposition, og båren er ikke låst fast i fodenden	1. Kontrollér, om hjulene i bårens fodende hviler på ambulancens gulv: a. Hvis det er tilfældet, skal du trække i grebet til manuel udløsning af båren og skubbe ned på bårens fodende. Hvis båren stadig ikke falder ned i låsen, skal du trække båren helt ud og trykke på knappen til tilbagetrækning af båren (-) for at trække bårestellet helt tilbage. Læs båren igen uden at bruge grebet til manuel udløsning. Hvis båren stadig holdes op af hjulene i fodenden, skyldes problemet bårens hydrauliske system. b. I modsat fald, skal du undersøge, om Power-LOAD startede motoren med henblik på at rykke båren ned, da båren var flyttet i transportposition ved hovedenden? Hvis ikke, henvises der til "Båren rykkes ikke ned, når den er i transportposition" for yderligere hjælp til fejlfinding. I bekræftende fald, skal du kontrollere, at styreanordningen i bårens fodende (6500-002-111) er på linje med styreanordningen i overførselsanordningens fodende (6390-001-220). Juster ved at flytte bårens fodende frem og tilbage i en fast bevægelse, hvilket får båren til at falde på plads. Du skal også fjerne båren og se efter snavs i overførselsanordningens styreenhed, hvilket kan forhindre båren i at låse på plads.
Overførselsanordningen låses ikke fast på ankeret	1. Skub overførselsanordningen ind med hånden for at kontrollere, om den føres hele vejen ind mod kofangeren. a. I bekræftende fald skyldes problemet sandsynligvis overførselsanordningens låseleje i ankeret. Rengør overførselsanordningens låsebolt, udskift lejet, og smør indersiden af det nye leje med molybdendisulfidsmøremiddel (6390-001-263). Kontrollér, om gliderne til overstyring af overførselsanordningens lås (6390-001-261) er meget slidte. b. Hvis ikke, skal du fjerne de faste stop på overførselsanordningens hovedende og fjerne overførselsanordningen fra ankeret. Fjern eventuelt snavs fra toppen af ankeret og kanalerne i overførselsanordningen. Fremmedlegemer, som forhindrer vognen i at blive trukket helt ud, kan medføre, at denne mekanisme ikke fungerer korrekt.

Vend tilbage til indholdsfortegnelsen

EMC-oplysninger

POWER-LOAD

Vejledning og fabrikantens deklaration – elektromagnetiske emissioner		
Model 6390 Power-LOAD-systemet er beregnet til brug i nedennævnte elektromagnetiske miljø. Kunden eller brugeren af model 6390 Power-LOAD-systemet bør sikre, at det anvendes i et sådant miljø.		
Emissionstest	**Overholdelse**	**Elektromagnetisk miljø - Vejledning**
RF-emissioner CISPR 11	Gruppe 1	Model 6390 Power-LOAD-systemet bruger kun RF-energi til sine interne funktioner. Derfor er dens RF-emissioner meget lave, og sandsynligheden for, at de interfererer med elektronisk udstyr anbragt i nærheden, er ringe.
RF-emissioner CISPR 11	Gruppe 2	Model 6390 Power-LOAD-systemet skal udstråle elektromagnetisk energi som led i dets tilsigtede funktion. Elektronisk udstyr i nærheden kan blive påvirket.
RF-emissioner CISPR 11	Klasse A	Model 6390 Power-LOAD-systemet er egnet til brug i alle etablissementer, bortset fra boliger og de etablissementer, der er direkte tilsluttet det offentlige lavspændingsstrømforsyningsnet, som leverer strøm til bygninger, der anvendes til beboelsesformål.

Vejledning og fabrikantens deklaration – elektromagnetisk immunitet			
Model 6390 Power-LOAD-systemet er beregnet til brug i nedennævnte elektromagnetiske miljø. Kunden eller brugeren af model 6390 Power-LOAD-systemet bør sikre, at det anvendes i et sådant miljø.			
IMMUNITETSTEST	**EN/IEC 60601 testniveau**	**Overholdelsesniveau**	**Elektromagnetisk miljø - Vejledning**
Elektrostatisk afladning (ESD) EN/IEC 61000-4-2	±6 kV kontakt ±8 kV luft	±6 kV kontakt ±8 kV luft	Gulvene bør være af træ, beton eller keramiske fliser. Hvis gulvbelægningen er syntetisk, skal den relative luftfugtighed være mindst 30 %.
Netfrekvens (50/60 Hz) magnetfelt (50/60 Hz) magnetfelt EN/IEC 61000-4-8	3 A/m	3 A/m	Magnetiske felter i netfrekvensen bør være på niveauer, der er karakteristiske for et typisk sted i et almindeligt kommercielt eller hospitalsmiljø.

Vend tilbage til indholdsfortegnelsen

POWER-LOAD (FORTSAT)

Vejledning og fabrikantens deklaration – elektromagnetisk immunitet			
Model 6390 Power-LOAD-systemet er beregnet til brug i nedennævnte elektromagnetiske miljø. Kunden eller brugeren af model 6390 Power-LOAD-systemet bør sikre, at det anvendes i et sådant miljø.			
IMMUNITETSTEST	**EN/IEC 60601 testniveau**	**Overholdelsesniveau**	**Elektromagnetisk miljø - Vejledning**
			Bærbart og mobilt RF-kommunikationsudstyr må ikke anvendes nærmere nogen del af model 6390 Power-LOAD-systemet, inklusive kabler, end den anbefalede separationsafstand, der er beregnet fra den ligning, der gælder for senderens frekvens. **Anbefalet separationsafstand**
Ledet RF EN/IEC 61000-4-6	3 Vrm 150 kHz til 80 MHz	3 Vrm	D=(1,2)(√P)
Udstrålet RF EN/IEC 61000-4-3	20 V/m 80 MHz til 2,5 GHz	20 V/m	D=(0,18)(√P) 80 MHz til 800 MHz D=(0,35)(√P) 800 MHz til 2,5 GHz Hvor *P* er senderens maksimale udgangsstrømværdi i watt (W) i henhold til senderens producent, og *d* er den anbefalede separationsafstand i meter (m). Feltstyrker fra faste RF-sendere, som afgjort ved en elektromagnetisk inspektion af stedet, [a] bør være mindre end overensstemmelsesniveauet i hvert frekvensområde. [b] Der kan opstå interferens i nærheden af udstyr, der er mærket med følgende symbol:
BEMÆRK 1: Ved 80 MHz og 800 MHz anvendes det højeste frekvensområde. BEMÆRK 2: Disse retningslinjer kan muligvis ikke anvendes i alle situationer. Elektromagnetisk udbredelse påvirkes af absorbering og refleksion fra strukturer, genstande og personer.			
[a] Feltstyrker fra faste sendere, såsom basisstationer til radiotelefoner (mobile/trådløse) og landmobilradioer, amatørradio-, AM- og FM-radioudsendelse samt TV-udsendelse, kan ikke teoretisk forudsiges med nøjagtighed. For at vurdere det elektromagnetiske miljø, der er foranlediget af faste RF-sendere, bør en analyse af det elektromagnetiske felt overvejes. Hvis den målte feltstyrke på det sted, hvor model 6390 Power-LOAD-systemet anvendes, overstiger ovennævnte gældende RF-overholdelsesniveau, skal model 6390 Power-LOAD-systemet observeres for at bekræfte, at den fungerer normalt. Hvis der observeres en unormal ydelse, kan yderligere foranstaltninger være nødvendige, som for eksempel reorientering eller genplacering af model 6390 Power-LOAD-systemet. [b] Over frekvensområdet 150 kHz til 80 MHz er feltstyrker mindre end 20 V/m.			

Dansk

Vend tilbage til indholdsfortegnelsen

POWER-LOAD (FORTSAT)

Anbefalede sikkerhedsafstande mellem bærbart og mobilt RF-kommunikationsudstyr og model 6390 Power-LOAD-systemet.

Model 6390 Power-LOAD-systemet er beregnet til brug i et elektromagnetisk miljø, hvor udstrålede RF-forstyrrelser er kontrolleret. Kunden eller brugeren af model 6390 Power-LOAD-systemet kan hjælpe med at forebygge elektromagnetiske forstyrrelser ved at opretholde en minimumsafstand mellem bærbart og mobilt RF/kommunikationsudstyr (sendere) og model 6390 Power-LOAD-systemet som anbefalet herunder i henhold til kommunikationsudstyrets maksimale udgangseffekt.

Senderens nominelle, maksimale udgangseffekt W	**Separationsafstand i henhold til senders frekvens** m		
	150 kHz til 80 MHz D=(1,2)(√P)	**80 MHz til 800 MHz D=(0,18)(√P)**	**800 MHz til 2,5 GHz D=(0,35)(√P)**
0,01	0,12	0,018	0,035
0,1	0,38	0,57	0,11
1	1,2	0,18	0,35
10	3,8	0,57	1,1
100	12	1,8	3,5

For sendere med en maksimal udgangseffekt, der ikke er angivet ovenfor, kan den anbefalede separationsafstand *d* i meter (m) vurderes ved hjælp af ligningen gældende for senderens frekvens, hvor *P* er senderens maksimale udgangseffektværdi i watt (W) i henhold til senderens producent.

BEMÆRK 1: Ved 80 MHz og 800 MHz gælder separationsafstanden for det højeste frekvensområde.

BEMÆRK 2: Disse retningslinjer kan muligvis ikke anvendes i alle situationer. Elektromagnetisk udbredelse påvirkes af absorbering og refleksion fra strukturer, genstande og personer.

Vend tilbage til indholdsfortegnelsen

Garanti

Stryker EMS, en afdeling af Stryker Corporation, tilbyder to forskellige garantimuligheder i USA:

Et (1) år for reservedele og arbejdskraft. Med denne garantimulighed garanterer Stryker EMS den oprindelige køber, at dets produkter er uden fremstillingsfejl, der kan påvirke produktets ydeevne og kundetilfredshed i en periode på et (1) år efter leveringsdatoen. Strykers forpligtelse under denne garanti er udtrykkeligt begrænset til levering af reservedele og arbejdskraft til eller som erstatning for, efter Strykers eget skøn, ethvert produkt, der efter Strykers egen vurdering er mangelfuldt.

To (2) år for reservedele. Med denne garantimulighed garanterer Stryker EMS den oprindelige køber, at flergangskomponenter af dets produkter er uden fremstillingsfejl, der påvirker produktets ydeevne og kundetilfredshed i en periode på to (2) år efter leveringsdatoen. Strykers forpligtelse under denne garanti er udtrykkeligt begrænset til levering af reservedele til eller som erstatning for, efter Strykers eget skøn, ethvert produkt, der efter Strykers egen vurdering er mangelfuldt. Sliddele, dvs. madrasser, seler, dropstativer, opbevaringsnet, opbevaringsposer, oxygenstropper og andre tekstilvarer, har en begrænset garanti på et (1) år med denne garantimulighed.

Uanset garantimuligheden er Power-LOAD designet til en forventet levetid på 7 år ved normal brug, under normale betingelser og med hensigtsmæssig regelmæssig vedligeholdelse som beskrevet i vedligeholdelsesmanualen for anordningen. Stryker garanterer den oprindelige køber, at svejsningerne på Power-LOAD vil være fri for strukturelle defekter i Power-LOAD-produktets forventede 7 års levetid, så længe den oprindelige køber ejer produktet.

Hvis Stryker anmoder om dette, skal produkter eller reservedele, for hvilke en oprindelig køber har fremsat et garantikrav, returneres med betalt porto til Strykers fabrik.

Enhver forkert brug, ændring eller reparation af uautoriserede serviceleverandører, der efter Strykers vurdering påvirker produktet materialemæssigt og i negativ retning, vil ugyldiggøre denne garanti. Enhver reparation af Stryker-produkter med reservedele, der ikke er leveret eller autoriseret af Stryker, vil ugyldiggøre garantien. Ingen ansat hos eller repræsentant for Stryker er bemyndiget til at ændre denne garanti på nogen måde.

Denne erklæring udgør hele Stryker EMS's garanti med hensyn til det tidligere nævnte udstyr. STRYKER GIVER INGEN ANDEN GARANTI ELLER REPRÆSENTATION, HVERKEN UDTRYKKELIG ELLER UNDERFORSTÅET, BORTSET FRA DEN HERI FREMSATTE GARANTI. DER GIVES INGEN GARANTI FOR SALGBARHED, OG DER GIVES INGEN GARANTIER FOR EGNETHED TIL SÆRLIGE FORMÅL. STRYKER ER UNDER INGEN OMSTÆNDIGHEDER ANSVARLIG FOR FØLGE- ELLER HÆNDELIGE SKADER, DER FOREKOMMER PGA., ELLER SOM PÅ NOGEN MÅDE HAR FORBINDELSE MED, SALG ELLER BRUG AF ETHVERT SÅDANT UDSTYR.

Vend tilbage til indholdsfortegnelsen

STRYKER EMS RETURNERINGSPRAKSIS

Bårer, trappestole, evakueringsstole, Power-LOAD og eftermarkedstilbehørsdele kan returneres op til 180 dage efter kvitteringsdatoen, hvis de opfylder følgende retningslinjer:

Inden 30 dage

- Der gælder 30 dages garanti for pengene tilbage
- Stryker EMS er ansvarlig for alle gebyrer
- Returvarer vil ikke blive godkendt i tilfælde af ændrede artikler

Inden 90 dage

- Produktet skal være **ubrugt**, **ubeskadiget** og i den originale emballage
- Kunden er ansvarlig for et lagergebyr på 10 %

Inden 180 dage

- Produktet skal være **ubrugt**, **ubeskadiget** og i den originale emballage
- Kunden er ansvarlig for et lagergebyr på 25 %

RETURNERINGSAUTORISATION

Varer kan ikke returneres uden tilladelse fra Strykers kundeserviceafdeling. Der vil blive givet et autorisationsnummer, som skal stå på den returnerede vare. Stryker forbeholder sig retten til at opkræve forsendelses- og lagergebyr for returnerede artikler.
SPECIALARTIKLER, ÆNDREDE ARTIKLER ELLER ARTIKLER, DER IKKE LÆNGERE FORHANDLES, KAN IKKE RETURNERES.

BESKADIGEDE PRODUKTER

USA's Interstate Commerce Commissions forskrifter kræver, at erstatningskrav for beskadigede varer fremsættes over for transportøren inden for femten (15) dage fra modtagelse af varen. ACCEPTER IKKE BESKADIGEDE FORSENDELSER, MEDMINDRE BESKADIGELSEN ER NOTERET PÅ FORSENDELSESKVITTERINGEN PÅ MODTAGELSESTIDSPUNKTET. Stryker vil, efter omgående underretning, sende et fragtkrav til den relevante transportør til dækning af pådragne beskadigelser. Kravet vil være begrænset til den reelle erstatningsomkostning. Hvis denne information ikke modtages af Stryker inden for femten (15) dage efter levering af varen, eller beskadigelsen ikke blev noteret på leveringskvitteringen på modtagelsestidspunktet, vil kunden være ansvarlig for betaling af den oprindelige faktura i sin helhed.
Krav, som skyldes en eventuel utilstrækkelig forsendelse, skal fremsættes inden for tredive (30) dage fra fakturadato.

INTERNATIONAL GARANTIKLAUSUL

Denne garanti afspejler USA's indenrigspolitik. Garanti uden for USA kan variere fra land til land. Kontakt venligst den lokale Stryker Medical-repræsentant for yderligere oplysninger.

PATENTINFORMATION

Power-LOAD er omfattet af et eller flere af følgende patenter:
USA 7,478,855 7,520,551 7,540,547
Andre patenter er anmeldt

Vend tilbage til indholdsfortegnelsen

Sisällysluettelo

Symbolit ja määritelmät 10-4
Symbolit 10-4
Symbolit (jatkuu) 10-5
Käsitteiden varoitus, varotoimi ja huomautus määritelmät 10-5
Johdanto 10-6
Tuotteen kuvaus 10-6
Tuotteen käyttötarkoitus 10-6
Tuotteen kuva 10-6
Tärkeitä yhteystietoja 10-7
Strykerin yhteystiedot 10-7
Sarjanumeron sijainti 10-7
Tekniset tiedot 10-8
Tiivistelmä varotoimenpiteistä 10-10
Puristuskohdat 10-13
Ambulanssipaarien yhteensopivuustiedot 10-14
Asentamisen valmistelu 10-15
Lattialevy-yksikön asentamisen osaluettelo 10-15
Power-LOAD -yksikön asentamisen osaluettelo 10-16
Valinnaisen pyörän ohjainyksikön asentamisen osaluettelo 10-17
Laatujärjestelmän määräykset asennusta varten 10-18
Laatujärjestelmän määräykset 10-18
Lattialevyn asennusohjeet 10-19
Asennusopas 10-21
Lattialevyn asentaminen 10-21
Power-LOAD-järjestelmän asentaminen 10-27
Valinnaisen pyörän ohjaimen asentaminen 10-37
Ambulanssipaarien pyörän suojusten asentaminen 10-41
Power-LOAD -asennuksen tarkistuslista 10-42
Käyttäjän alkuasetustoimenpiteet 10-44
Käyttäjän ohjaimet ja LED-merkkivalot 10-45
Käyttäjän manuaaliset ohjaimet 10-47
Power-PRO-ambulanssipaarien käyttäjän säätimet 10-48
Ambulanssipaarien säätökytkimien käyttö 10-48
Ambulanssipaarien akun virran määrän tarkistaminen 10-49
Moottoroidun käytön ohjeet 10-50
Manuaalisen käytön ohjeet 10-51
Käyttöohje 10-52
Käyttöperiaatteet 10-52
Akun virran määrän tarkistaminen 10-53
Akun lataaminen 10-53
Power-LOAD -yksikön säilytys 10-53
Ambulanssipaarien kuorman korkeuden asettaminen 10-53
Ei päivitettyjen X-runkoisten ambulanssipaarien käyttö suuronnettomuudessa 10-54
Power-LOAD -järjestelmän tuominen ulos ajoneuvosta ilman ambulanssipaareja 10-54

Takaisin sisällysluetteloon

Sisällysluettelo

Performance-PRO-ambulanssipaarien siirtäminen ajoneuvoon (malli 6085/6086 Power-LOAD -lisävarusteella) 10-55
Performance-PRO-ambulanssipaarien poistaminen ajoneuvosta (malli 6085/6086 Power-LOAD -lisävarusteella) 10-57
Power-PRO-ambulanssipaarien siirtäminen ajoneuvoon (malli 6500/6506 & 6510/6516
Power-LOAD -lisävarusteella) 10-59
Power-PRO-ambulanssipaarien poistaminen ajoneuvosta (malli 6500/6506 & 6510/6516
Power-LOAD -lisävarusteella) 10-61
Ambulanssipaarien poistaminen ajoneuvosta manuaalisesti Power-LOAD -yksiköllä ajoneuvoon siirtämisen
jälkeen (Power-LOAD -virtakatko tai järjestelmävirhe) 10-63
Ambulanssipaarien siirtäminen ajoneuvoon manuaalisesti (Power-LOAD -virtakatko tai järjestelmävirhe) 10-65
Ambulanssipaarien poistaminen ajoneuvosta manuaalisesti 10-66
Ambulanssipaarien poistaminen ajoneuvosta korjauksia varten 10-67
Ambulanssipaarien siirtäminen ajoneuvoon manuaalisesti (Power-LOAD -virtakatko) 10-68
Puhdistus 10-70
Puhdistustoimenpide 10-70
Puhdistamista koskevat rajoitukset 10-70
Jodiyhdisteiden poisto 10-71
Ennakkohuolto 10-72
Säännöllinen tarkistus ja säädöt 10-72
Huoltopäiväkirja 10-74
Pikaopas, vaihto-osien luettelo 10-75
Pikaopas, vaihto-osien luettelo 10-76
Siirtokiskon huoltotiedot 10-77
Siirtokiskon poisto 10-77
Kelkan huoltotiedot 10-78
Kelkan poistaminen 10-78
Suojusten poisto ja vaihtaminen 10-80
Manuaalisen vapautuspainikkeen yksikön poisto ja vaihtaminen 10-81
Ohjauslevy-yksikön poisto ja vaihtaminen 10-82
Päävirtakytkimen vaihtaminen 10-83
Kelkan aktuaattoriyksikön vaihtaminen 10-84
Hydraulisen yksikön poistaminen ja vaihto 10-85
Hydraulisen sylinterin tangon pään vaihto 10-87
Tietoliikennelevyn vaihto 10-88
Induktiivisen kelan vaihto 10-89
Kelkan asentoanturin (TPS) vaihto 10-90
Tasaisten rullien ja V-ohjainrullien vaihto 10-91
Hydraulisen sylinterin poistaminen ja vaihto 10-92
Nopeussulakkeen poistaminen ja vaihto 10-94
Ei-lukittuvan manuaalisen venttiilin poistaminen ja vaihto 10-95
Letkun poistaminen ja vaihto 10-96
Pumppu/moottoriyksikön vaihto 10-97
Moottorin kaapelin irrottaminen ja vaihtaminen 10-98
Moottorin vaihtaminen 10-99
Painekompensoidun virtaussäätöventtiilin vaihtaminen 10-100

Takaisin sisällysluetteloon

Sisällysluettelo

Akun vaihto 10-101
Säiliön täyttäminen 10-101
Ankkurin huoltotiedot 10-102
Ensiökelan vaihto, jalkopää 10-102
Ensiökelan vaihto, päänpuoleinen pää 10-105
Siirtokiskon lukon laakerin poistaminen ja vaihto 10-107
Vianetsintäohje 10-108
Sähkömagneettisen yhteensopivuuden tiedot 10-120
Takuu 10-123
Stryker EMS:n palautusehdot 10-124
Palautusoikeus 10-124
Vaurioituneet tavarat 10-124
Kansainvälinen takuulauseke: 10-124
Patenttitiedot 10-124

Suomi

Takaisin sisällysluetteloon

Symbolit ja määritelmät

SYMBOLIT

	Huomio, tutustu mukana oleviin asiakirjoihin
	Turvallinen työkuorma
	Maksimipaino
	Vaarallinen jännite
	Puristuskohta
	Luokan II laite: laite, jossa suoja sähköiskua vastaan ei perustu pelkästään peruseristykseen, vaan jossa käytetään muitakin suojatoimenpiteitä, kuten kaksoiseristystä tai vahvistettua eristystä. Suojamaadoitusta ei ole eikä suojauksessa luoteta asennusolosuhteisiin.
	Tasavirta
	Tyypin B laite: laite, jonka suojaa tietyssä määrin sähköiskulta, erityisesti sallitun vuotovirran ja suojaavan maadoituksen luotettavuuden kannalta.
	ME-LAITE tai ME-LAITTEEN osat, jotka sisältävät radiotaajuuslähettimiä tai jotka käyttävät radiotaajuista sähkömagneettista energiaa diagnoosia tai hoitoa varten
UL60601-1 CAN/CSA C22.2 NO. 601.1	Lääkinnällinen laite, jonka Underwriters Laboratories Inc. on luokitellut ainoastaan sähköiskun, tulipalon ja mekaanisten vaarojen perusteella standardien UL 60601–1 ja CAN/CSA C22.2 nro 601.1 suhteen.
IPX6	Suoja voimakkaita vesisuihkuja vastaan
	Rechargeable Battery Recycling Corporation (RBRC) on voittoa tuottamaton, julkinen palvelujärjestö, joka edistää kannettavien uudelleenladattavien paristojen kierrätystä. Paristot on vietävä paristojen keräyspaikkaan. Etsi lähellä sijaitseva keräyspaikka RBRC:n verkkosivuilta (www.rbrc.org) tai soita kierrätyssymbolissa ilmoitettuun puhelinnumeroon.
	Tämä symboli tarkoittaa sähkö- ja elektroniikkalaiteromusta annetun Euroopan neuvoston direktiivin 2002/96/EY mukaisesti, että tuotetta ei saa hävittää lajittelemattomana yhteiskuntajätteenä, vaan tulee kerätä erikseen. Ota yhteyttä paikalliseen jälleenmyyjään, jolta saa tietoja palautuksesta ja/tai maasi keräysjärjestelmistä.
	Valmistaja

Takaisin sisällysluetteloon

SYMBOLIT (JATKUU)

FC	Tämä laite on FCC-sääntöjen osan 18 mukainen
 tai **THIS SIDE UP**	Tämä puoli ylöspäin **Huomautus:** "THIS SIDE UP" (TÄMÄ PUOLI YLÖSPÄIN) -teksti on tarkoitettu Yhdysvaltojen markkinoille. Teksti on kaksinkertaista tietoa, sillä mukana on myös kansainvälinen symbolimerkintä.

KÄSITTEIDEN VAROITUS, VAROTOIMI JA HUOMAUTUS MÄÄRITELMÄT

Sanoilla VAROITUS, VAROTOIMI ja huomautus on erityismerkityksensä ja ne on luettava huolellisesti.

⚠ VAROITUS

Varoittaa lukijaa tilanteesta, joka voi johtaa kuolemaan tai vakavaan loukkaantumiseen, jos tilannetta ei vältetä. Varoitus voi myös kuvata mahdollisia vakavia haittavaikutuksia ja vaaratilanteita.

⚠ VAROTOIMI

Varoittaa lukijaa mahdollisesti vaarallisesta tilanteesta, joka voi johtaa lievään tai kohtalaiseen käyttäjän tai potilaan loukkaantumiseen tai laitteiston tai muun omaisuuden vaurioitumiseen, jos tilannetta ei vältetä. Näitä ovat laitteen turvalliseen ja tehokkaaseen käyttöön liittyvät välttämättömät erityistoimet ja käytöstä tai väärinkäytöstä johtuvan laitteen vaurioitumisen välttämiseksi tehtävät välttämättömät toimet.

Huomautus

Tässä annetaan erityistietoja, jotka helpottavat kunnossapitoa tai selventävät tärkeitä käyttöohjeita.

Takaisin sisällysluetteloon

Tämä käyttöopas on tarkoitettu Stryker 6390 **Power-LOAD ™**-yksikön käyttö- ja huolto-ohjeeksi. Opas on luettava huolellisesti ennen laitteen asentamista tai käyttämistä tai sen huoltamisen aloittamista.

TUOTTEEN KUVAUS

Stryker 6390 Power-LOAD on tarkoitettu auttamaan käyttäjää ambulanssipaarien siirtämisessä ajoneuvoon, ambulanssipaarien poistamisessa ajoneuvosta, ja ambulanssipaarien liikkumisen rajoittamisessa, kun sitä kuljetetaan ajoneuvon potilasosastossa normaaliolosuhteissa. Tämän laitteen käyttö millään muulla tavalla on täysin omistajan tai käyttäjän vastuulla. Ambulanssipaarien ajoneuvon potilasosastoon sijoittamisen aikana on aina noudatettava varovaisuutta.

TUOTTEEN KÄYTTÖTARKOITUS

Stryker 6390 Power-LOAD -ambulanssipaarien kiinnitysjärjestelmä on tarkoitettu auttamaan yhteensopivien pyörillä varustettujen paarien (ambulanssipaarien) siirtämistä kuljetusajoneuvoon ja poistamista kuljetusajoneuvosta, ja kiinnittämään ambulanssipaarit kuljetuksen aikana. Laitteen maksimaalinen työkuormitus on 395 kg. Tämä sisältää ambulanssipaarien, potilaan ja ambulanssipaareihin kiinnitettyjen varusteiden (eli happipullot, monitorit ja/tai pumput) painon. Laite on tarkoitettu koulutettujen ammattilaisten käyttöön. Näihin kuuluvat ensihoitajat ja sairaalan henkilökunta, samoin kuin huoltoteknikot ja asentajat. Tuotteen odotettu käyttöikä on 7 vuotta.

TUOTTEEN KUVA

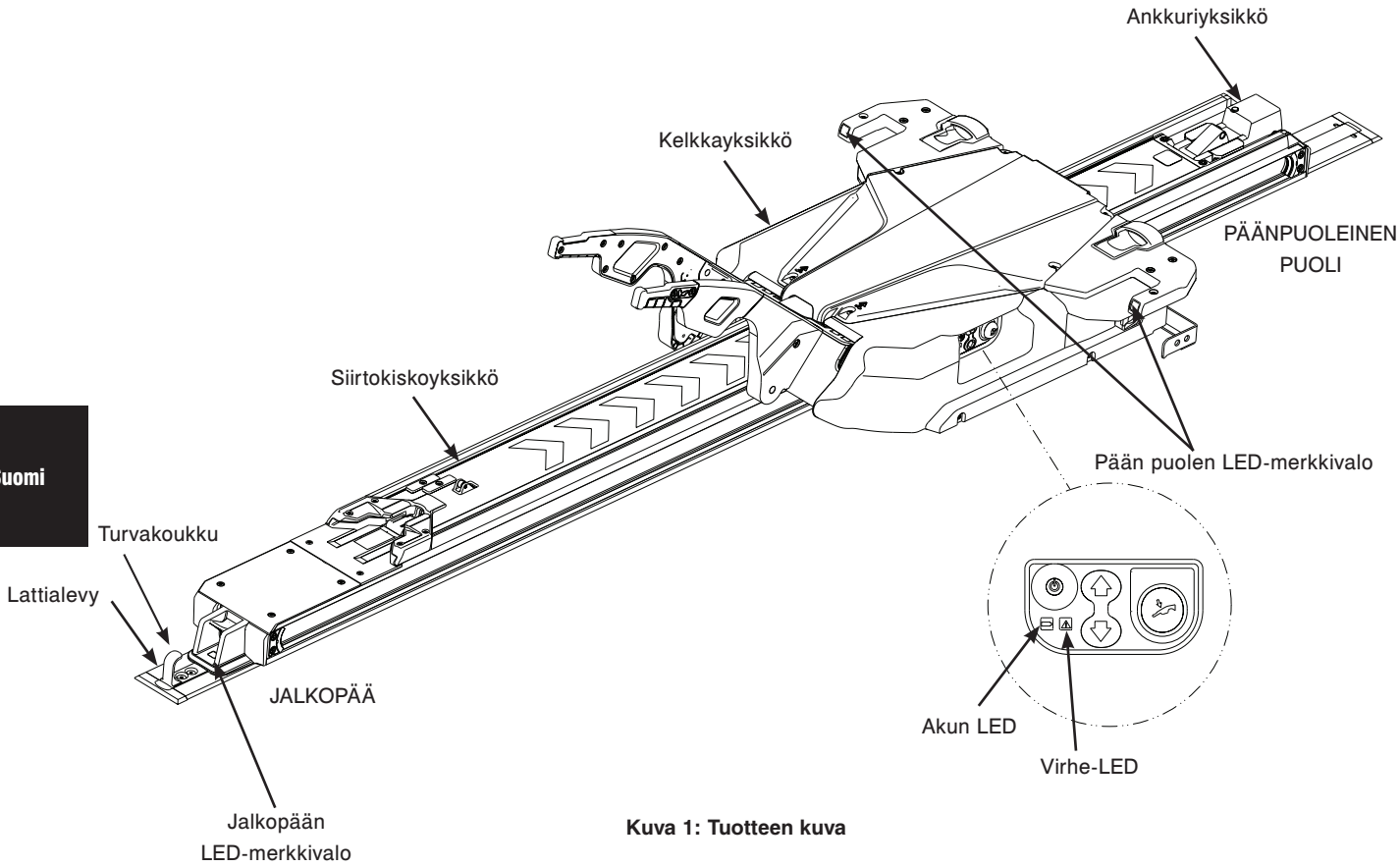

Kuva 1: Tuotteen kuva

Takaisin sisällysluetteloon

TÄRKEITÄ YHTEYSTIETOJA

Tietoja Yhdysvaltain liittovaltion ambulansseja koskevasta määräyksestä KKK-A-1822:
Chief, Automotive & Commodity Management Branch (QMDAA)
Office of Motor Vehicle Management
General Services Administration
2200 Crystal Drive, Suite 1006
Arlington, VA 22202
Puhelin: 703-605-2277

Lisätietoja AMD:n standardeista:
Ambulance Manufacturers Division
(National Truck Equipment Association)
37400 Hills Tech Drive
Farmington Hills, MI 48331–3414

STRYKERIN YHTEYSTIEDOT

Ota yhteys Strykerin asiakaspalveluun tai teknisen tukeen numerossa (800) 327-0770.
Stryker Medical
3800 E. Centre Avenue
Portage, MI 49002
USA

Pidä Stryker-tuotteesi sarjanumero (A) saatavillasi, kun soitat Strykerin asiakaspalveluun tai tekniseen tukeen. Mainitse sarjanumero kaikissa kirjallisissa yhteydenpidoissa.

SARJANUMERON SIJAINTI

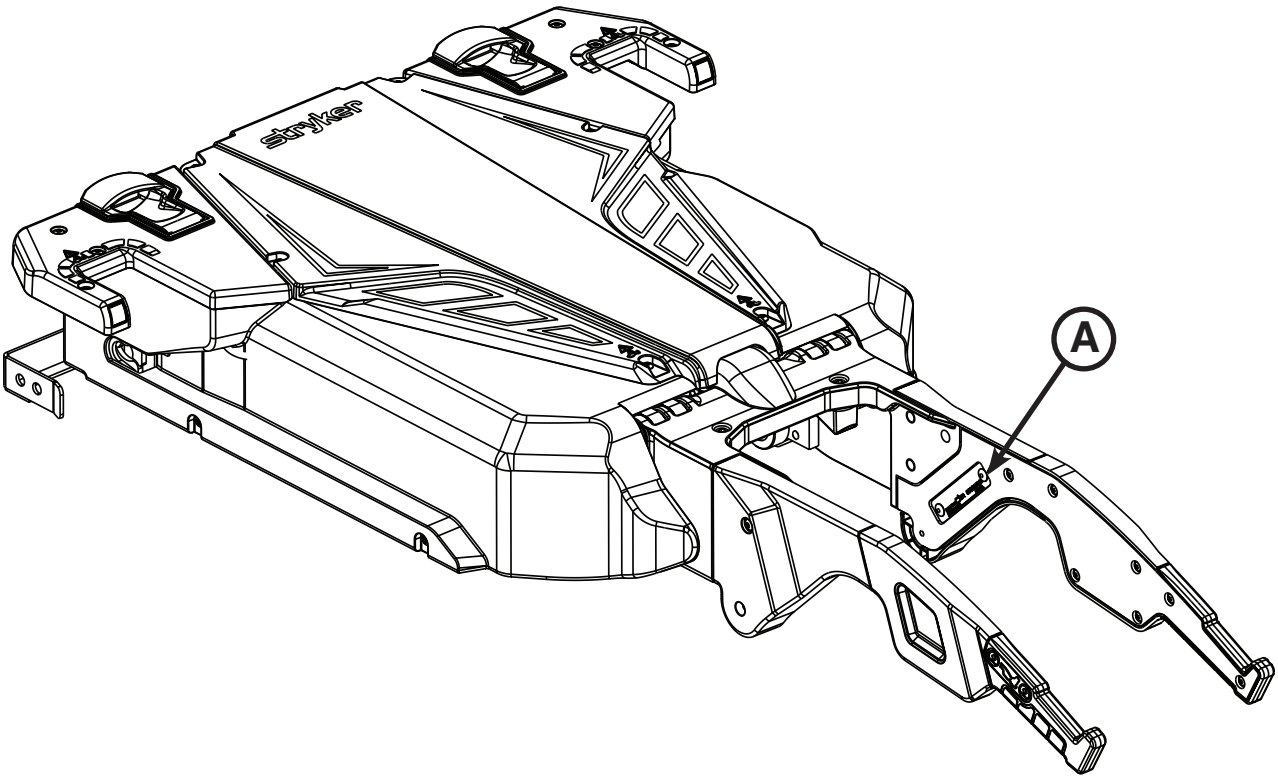

Kuva 2: Sarjanumeron sijainti

Takaisin sisällysluetteloon

TEKNISET TIEDOT

Turvallinen työkuorma **Huomautus:** Turvallinen työkuorma edustaa ambulanssipaarien ja potilaan yhteispainoa	870 paunaa	395 kg
Maksimi nostokapasiteetti (potilas ja lisävarusteet)	700 paunaa	318 kg
Kokonaispituus/vähimmäispituus/leveys	95 tuumaa / 85 tuumaa / 24,5 tuumaa	241 cm / 216 cm / 62 cm
Paino		
Lattialevy-yksikkö	16,5 paunaa	7,5 kg
Ankkuriyksikkö	23 paunaa	10,5 kg
Siirtokiskoyksikkö	67 paunaa	30,5 kg
Kelkkayksikkö	105 paunaa	48 kg
Potilaan sisältävien ambulanssipaarien ajoneuvoon siirtämiseen tai ajoneuvosta poistamiseen tarvittava kantajien vähimmäismäärä	2	
Tyhjien ambulanssipaarien ajoneuvoon siirtämiseen tai ajoneuvosta poistamiseen tarvittava kantajien vähimmäismäärä	1	
Suositeltu kuormauskorkeus	22–36 tuumaa	56 cm – 91 cm
Hydrauliöljy	Mobil Mercon® V Blend ATF -öljy (6500-001-293) **Huomautus:** Katso turvallisuustiedot Mobil Mercon® V Blend ATF -öljyn käyttöturvallisuustiedotteesta.	
Sähkövaatimukset	12,8–15,6 V ⎓, 15 A kontaktori, 2 johdinta, 10 AWG (6 mm^2) kaapeli	
Akun käyttösuhde, varaaminen	100 %	
Akun käyttösuhde, lataaminen	10 % (33 sekuntia päällä / 5 min pois päältä)	
Akku	12 V:n ⎓, 5 Ah:n lyijyakku (6390-001-026)	
Standardit	IEC 60601-1 CAN/CSA-C22.2 No. 601.1-M90 UL 60601-1 IEC 60601-1-2:2007 BS EN 1789 AS/NZS-4535 KKK-A-1822	

Stryker pidättää oikeuden teknisten tietojen muuttamiseen ilman ennakkoilmoitusta.

Patentteja vireillä.

Kelta-musta värikuvio on Stryker Corporationin omistama tavaramerkki.

Suomi

Stryker ilmoittaa täten, että tämä ambulanssivuoteen **Power-LOAD™**-kiinnitysjärjestelmä (malli 6390) täyttää direktiivin 1999/5/EY olennaiset vaatimukset sekä muut asiaankuuluvat ehdot. Kopio alkuperäisestä vaatimustenmukaisuusvakuutuksesta on saatavilla osoitteesta Stryker Medical, 3800 E. Centre Ave. Portage, MI 49002 Attn. Regulatory Affairs.

Ympäristöolosuhteet	Käyttö	Säilytys
Lämpötila	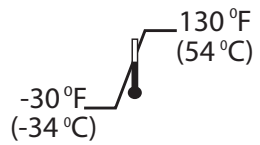	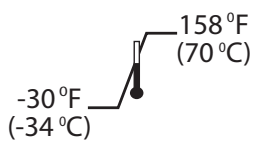
Suhteellinen kosteus		

Takaisin sisällysluetteloon

TEKNISET TIEDOT (JATKUU)

⚠ VAROITUS

- Power-LOAD -yksikköä ei saa käyttää jännitteellä, joka ei ole yksikön jännitearvon mukainen.
- Vältä laitteen vaurioitumisen tai savun aiheuttama vaara. Älä käytä Power-LOAD -yksikköä yli sen käyttösuhteen.
- Suorituskyvyn varmistamiseksi ja sähkövirran aiheuttamien vaarojen ehkäisemiseksi kytke Power-LOAD 12,8–15,6 V DC ajoneuvon piiriin, jossa on 15 A kontaktori. Älä kytke Power-LOAD -yksikköä 24 V DC ajoneuvon piiriin.
- Power-LOAD toimii taajuudella 13,56 MHz, kun Power-LOAD -säätimiä käytetään moottoroitujen ambulanssipaarien kanssa (Power-PRO XT tai Power-PRO IT), jotka voisivat häiritä toisia laitteita, jotka toimivat tällä taajuuskaistalla.
- BS EN 1789- ja AS/NZS-4535-törmäystestistandardien täyttämiseksi törmäysluokitettua kiinnitintä, kuten Power-LOAD-järjestelmää (malli 6390), käytettäessä Power-LOAD-yhteensopiviin ambulanssipaareihin on asennettava EMS-kiinnityshihnapakkaus (6500-002-030) ja polvitukipatja (6500-002-150). Soita saatavuutta ja hintoja koskevissa asioissa Strykerin asiakaspalvelunumeroon +1 800 327 0770 (Yhdysvalloissa). Power-LOAD ei täytä BS EN 1789-eikä AZ/NZA-4535-törmäystestistandardeja, kun sitä käytetään Power-LOAD-yhteensopivan mallin 6510 tai 6516 Power-PRO IT -ambulanssipaarien kanssa. Se ei myöskään täytä AS/NZS-4535-törmäystestistandardeja, kun sitä käytetään mallin 6085 tai 6086 Performance-PRO XT -ambulanssipaarien kanssa.

⚠ VAROTOIMI

- Muutokset ja modifikaatiot Power-LOAD -järjestelmään, joita Stryker ei ole nimenomaisesti hyväksynyt, voisivat mitätöidä käyttäjän valtuudet järjestelmän käyttämiseen.
- Tämä laite on testattu ja sen on todettu vastaavan Luokan A digitaalilaitteen rajoituksia FCC-sääntöjen osan 15 mukaisesti. Näiden rajoitusten tarkoitus on tarjota kohtuullinen suoja haitallisia häiriöitä vastaan, kun laitetta käytetään kaupallisessa ympäristössä. Tämä laite tuottaa, käyttää ja voi säteillä radiotaajuusenergiaa, ja jos sitä ei asenneta ja käytetä käyttöoppaan mukaisesti, se voi häiritä haitallisesti radioviestintää. Tämän laitteen käyttäminen asuinalueella aiheuttaa todennäköisesti haitallisia häiriöitä, missä tapauksessa käyttäjän on korjattava häiriöt omalla kustannuksellaan. Jos häiriöitä esiintyy, sijoita tai suuntaa Power-LOAD-järjestelmä tai häiriöitä aiheuttava tuote uudelleen.
- Tämä laite on FCC-sääntöjen osan 18 mukainen. Jos häiriöitä esiintyy, sijoita tai suuntaa Power-LOAD-järjestelmä tai häiriöitä aiheuttava tuote uudelleen.

Huomautukset:

- Tämä laite noudattaa Euroopan neuvoston direktiiviä 2002/95/EY, Tiettyjen haitallisten aineiden rajoittaminen sähkö- ja elektroniikkalaitteissa (RoHS), koska se ei sisällä mitään rajoitettuja aineita sähkö- ja elektroniikkalaitteissa hyväksyttävää kynnysarvoa enempää.
- Tätä laitetta pidetään ”esineenä” kuten se määritellään artiklassa 3(3) kemikaalien rekisteröinnistä, arvioinnista, lupamenettelyistä ja rajoituksista (REACH) annetussa asetuksessa (EY) 1907/2006, eikä se vapauta aineita normaalikäytössä. Esineiden toimittajien ei edellytetä rekisteröityvän Euroopan kemikaalivirastoon (ECHA), mutta heidän on annettava vastaanottajille tiedot erityistä huolta aiheuttavista aineista, jos ne ovat läsnä yli pitoisuusrajan 0,1 painoprosenttia esineen tasolla. Toimittajiemme antamien tietojen tarkan tutkimisen perusteella tämä laite ei sisällä yli 0,1 painoprosenttia mitään erityistä huolta aiheuttavaa ainetta, jotka ECHA on luetellut julkaisussa 30.3.2010. Stryker jatkaa REACH-määräysten seuraamista silmällä pitäen mitä tahansa erityistä huolta aiheuttavaa ainetta, joka ehkä sisällytetään myöhempiin ECHA-ehdokasluetteloihin ja välittää tämän tiedon asiakkaille.

Takaisin sisällysluetteloon

Tiivistelmä varotoimenpiteistä

Tutustu tällä sivulla lueteltuihin varoituksiin ja varotoimiin huolellisesti ja noudata niitä tarkasti. Laitteen saa huoltaa ainoastaan koulutettu henkilökunta.

⚠ VAROITUS

- Power-LOAD -yksikköä ei saa käyttää jännitteellä, joka ei ole yksikön jännitearvon mukainen.
- Vältä laitteen vaurioitumisen tai savun aiheuttama vaara. Älä käytä Power-LOAD -yksikköä yli sen käyttösuhteen.
- Suorituskyvyn varmistamiseksi ja sähkövirran aiheuttamien vaarojen ehkäisemiseksi kytke Power-LOAD 12,8–15,6 V DC ajoneuvon piiriin, jossa on 15 A kontaktori. Älä kytke Power-LOAD -yksikköä 24 V DC ajoneuvon piiriin.
- Power-LOAD toimii taajuudella 13,56 MHz, kun Power-LOAD -säätimiä käytetään moottoroitujen ambulanssipaarien kanssa (Power-PRO XT tai Power-PRO IT), jotka voisivat häiritä toisia laitteita, jotka toimivat tällä taajuuskaistalla.
- Jotta täyttäisit BS EN 1789- ja AS/NZS-4535-törmäystestistandardit törmäysluokan kiinnikkeen, kuten Power-LOAD (malli 6390) kanssa, Power-LOAD -yhteensopiviin ambulanssipaareihin on asennettava EMS-kiinnityspakkaus (6500-002-030) ja polvitukipatja (6500-002-150). Soittakaa Strykerin asiakaspalveluun, USA: +1 800 327 0770, saatavuutta ja hintoja koskevissa kyselyissä. Power-LOAD ei täytä törmäystestistandardeja, kun sitä käytetään 6510- tai 6516 Power-PRO IT -ambulanssipaarien kanssa.
- Power-LOAD on suunniteltu yhteensopivaksi vain Performance-PRO XT-, Power-PRO XT- ja Power-PRO IT -ambulanssipaarien kanssa, joissa on Power-LOAD -lisävaruste. Tietyissä tilanteissa voit käyttää Power-LOAD -yksikköä tavanomaisena lukitsimena useimmille X-runkoisille ambulanssipaareille, mutta kiskopuristinyksikkö vaaditaan kaikille ambulanssipaareille ilman Power-LOAD -lisävarustetta.
- Ambulanssipaarien käyttäjän vastuulla on varmistaa, että Strykerin mallin 6390 Power-LOAD -järjestelmässä käytettävät ambulanssipaarit ovat Power-LOAD -yhteensopivat. Mikäli muita kuin yhteensopivia ambulanssipaareja käytetään Strykerin mallin 6390 Power-LOAD -järjestelmässä, tämä saattaa johtaa loukkaantumiseen.
- Väärä asennus voi johtaa loukkaantumiseen. Asenna Strykerin Power-LOAD -järjestelmän malli 6390 tässä ohjekirjassa kuvatulla tavalla. Varmista, että konfiguraatiosi Power-LOAD -järjestelmän kanssa testataan ja todetaan noudattavan paarien kuljetusta koskevaa standardia National Truck Equipment Association/Ambulance Manufacturer's Division Standard 004, Litter Retention System Static Test (AMD-004).
- Ole erityisen varovainen, mitä tulee sähkömagneettiseen yhteensopivuuteen (EMC), kun käytät lääkinnällistä sähkölaitetta, kuten Power-LOAD -järjestelmää. Asenna ja ota Power-LOAD -järjestelmä käyttöön tämän käyttöoppaan EMC-tietojen mukaisesti. Kannettavat ja siirrettävät radiotaajuusyhteyslaitteet voivat vaikuttaa Power-LOAD -järjestelmään.
- Muiden kuin määritettyjen lisävarusteiden, muunninten ja kaapelien käyttö Power-LOAD-järjestelmän sisäisten komponenttien vaihto-osina voi Strykerin myymiä muuntimia ja kaapeleita lukuun ottamatta johtaa järjestelmän päästöjen lisääntymiseen tai häiriönsiedon heikkenemiseen.
- Power-LOAD-järjestelmää ja Power-PRO-ambulanssipaareja ei saa käyttää toisen laitteen vieressä tai toisen laitteen päällä. Jos Power-LOAD-järjestelmä täytyy asettaa muiden laitteiden viereen tai päällekkäin niiden kanssa, tarkkaile, että järjestelmä toimii normaalisti ja tarkoituksenmukaisesti kyseisessä laitekokoonpanossa.
- Power-LOAD toimii seuraavilla taajuuksilla: 70–125 kHz, induktiivinen lataus, ja 13,56 MHz ±7 kHz, Amplitudimodulaatio (OOK), ERP: -82,37 dBm. Muut laitteet saattavat häiritä Power-LOAD-järjestelmän toimintaa, vaikka kyseiset laitteet täyttäisivät CISPR-päästövaatimukset.
- Vältä henkilövahinkojen tai laitteiston vaurioitumisen vaara asennuksen aikana. Kiinnitä leikattava esine asianmukaisesti ja ole tietoinen leikkauskohtaa ympäröivästä alueesta. Käytä aina asianmukaista silmiensuojainta käyttäessäsi sahaa.
- Käytä aina suojalaseja ja kasvosuojusta asennuksen aikana, kun käytät jyrsintä.
- Vältä henkilövahinkojen tai ajoneuvon vaurioitumisen vaara. Ole tietoinen esineistä sähkönsyöttökohdan ympärillä ja alla lattialevyn asentamisen aikana. Kysy neuvoa ajoneuvon valmistajalta ennen asentamista. Varmista, että et vahingoita tai häiritse ajoneuvon jarruputkia, happiletkuja, polttoaineputkia, polttoainesäiliötä tai sähköjohtoja.
- Varmista, että kaikki ajoneuvon ulkopuolelle johtavat aukot on suljettu tiiviisti, jotta pakokaasut eivät pääse ajoneuvon potilasosastoon.
- Estä pakokaasuja tulemasta ajoneuvon potilasosastoon. Ohjaa nesteenpoistoputki ajoneuvon alla poispäin pakoputkistosta.
- Vältä henkilövahinkojen tai ajoneuvon vaurioitumisen vaara. Ole tietoinen esineistä ankkurin ja ajoneuvon välisen kaapelin ympärillä ja alla lattialevyn asentamisen aikana.
- Jos turvakoukkua ei asenneta oikein, seurauksena voi olla potilaan tai käyttäjän loukkaantuminen. Asenna turvakoukku ja käytä sitä tässä ohjekirjassa kuvatulla tavalla.
- Riittämätyön tila puskurille voi aiheuttaa potilaan tai käyttäjän loukkaantumisen.
- Vältä loukkaantumisen vaara. Siirtokiskoyksikön nostamiseen ja paikalleen sijoittamiseen tarvitaan kaksi asentajaa.
- Vältä loukkaantumisen vaara. Pidä kädet ja sormet kaukana kaikista liikkuvista mekanismeista.

Takaisin sisällysluetteloon

⚠ VAROITUS (JATKUU)

- Vältä loukkaantumisen vaara. Kelkkayksikön nostamiseen ja paikalleen sijoittamiseen tarvitaan kaksi asentajaa.
- Vältä potilasvahingon vaaraa. Säädä ambulanssipaarien kuormauspyörien korkeus niin, että se täsmää ajoneuvon lattian korkeuden kanssa, kuten ambulanssipaarien mallin asianmukaisessa käyttö/huolto-oppaassa on kuvattu.
- Power-LOAD -järjestelmän tai minkä tahansa lisävarusteen väärä käyttö saattaa johtaa potilaan tai käyttäjän loukkaantumiseen. Käytä Power-LOAD -järjestelmää tai lisävarusteita vain käyttöoppaissa kuvatulla tavalla.
- Manuaalisia toimintoja varten käyttäjän on tuettava paino ambulanssipaarien jalkopäässä.
- Power-LOAD -järjestelmän toimivuuden varmistamatta jättäminen ennen käyttöä voi johtaa potilasvahinkoon ja/tai käyttäjän loukkaantumiseen.
- Ole varovainen liikkuessasi ajoneuvon potilasosastossa, jotta et vahingossa kompastu Power-LOAD -järjestelmään.
- Vältä käyttäjän loukkaantumisen ja/tai potilasvahingon vaaraa. Ole varovainen, kun käytät Power-LOAD -järjestelmää huonossa säässä (esimerkiksi sade, jää, lumi).
- Sotkeentuminen moottoroitujen ambulanssipaarien ja/tai Power-LOAD -järjestelmän mekanismeihin voi aiheuttaa vakavan vamman. Käytä ambulanssipaareja ja/tai Power-LOAD -järjestelmää vain silloin kun kaikki henkilöt ovat kaukana mekanismeista.
- Harjoittele ambulanssipaarien siirtämistä ajoneuvoon ja sen poistamista ajoneuvosta Power-LOAD -järjestelmällä, kunnes tuotteen toiminta ymmärretään täysin. Väärä käyttö voi aiheuttaa vamman.
- Älä anna kouluttamattomien henkilöiden auttaa Power-LOAD -järjestelmän käytössä. Kouluttamattomat teknikot/henkilökunnan jäsenet voivat loukata itsensä tai aiheuttaa potilasvahingon.
- Pienennä potilasvahingon ja/tai laitteen vaurion vaaraa. Älä aja ajoneuvoa kelkan ollessa keskiasennossa. Tämä asento ei lukitu, eikä sitä ole tarkoitettu ajon aikaiseen käyttöön.
- Power-LOAD on vain apulaite. Käyttäjät ovat vastuussa jokaisen tilanteen arvioimisesta. He päättävät, kuinka kuljetettava paino jaetaan ja nostetaan. Käytä aina molempia käsiä käsitellessäsi ambulanssipaareja.
- Kun kasittelet yli 181 kg:n painoja, varmista, etta kayttajia on tarpeeksi ajoneuvoon siirtamiseen/ajoneuvosta poistamiseen tarvittavaan voimaan nahden. Turvallisuuden parantamiseksi ajoneuvoon siirtaminen/ajoneuvosta poistaminen tulisi tehda tasaisella pinnalla. Lattiakorkeudeltaan 81 cm:n ajoneuvoissa ambulanssipaarien manuaalinen poistaminen ajoneuvosta voi edellyttaa Power-LOAD-ohjauspaneelin manuaalisen vapautuspainikkeen tai Power-LOAD-yksikon paanpuoleisessa paassa olevien manuaalisten vapautuskahvojen kayttoa.
- Pidä kädet ja raajat kaukana Power-LOAD -kelkan nostovarsista ja ambulanssipaarien alustasta moottorikäyttöisen ajoneuvoon siirtämisen ja ajoneuvosta poistamisen aikana.
- Palauta vaurioituneet akut huoltokeskukseen kierrätettäväksi. Älä hävitä sekajätteiden mukana. Ota yhteyttä paikalliseen jälleenmyyjään, jolta saa tietoja palautuksesta ja/tai maasi keräysjärjestelmistä.
- Sähköiskun vaaran vähentämiseksi akkua ei pidä poistaa kun Power-LOAD on toiminnassa.
- Ennen Power-LOAD -järjestelmän huoltamista irrota ajoneuvon akku, sammuta yksikkö päävirtapainikkeesta ja sijoita kelkka sitten kuormausasentoon.
- Älä sammuta yksikköä päävirtapainikkeesta normaalikäytön aikana, koska tämä estää akkua latautumasta.
- Jotta ambulanssipaarien runko ei irtoa kiskojen leuoista, kiskopuristimen ja kiskon liikkumattoman leuan väli ei saa koskaan olla enempää kuin 2,5 cm. Ambulanssipaarien kiskojen leuoista irtoamisen ja potilaan tai käyttäjän mahdollisen loukkaantumisen estämiseksi kiskopuristin ei saa olla päällekkäin kiskoputkessa olevan punaisen säätörajatarran kanssa.
- Kiskopuristimen kiinnitin sulkeutuu voimakkaalla jousitoiminnalla. Loukkaantumisen välttämiseksi kättä tai sormia ei saa käyttää vapautuspainikkeen painamiseen, kun kiskon leuat ovat auki.
- Potilaan sisältävien ambulanssipaarien siirtäminen ajoneuvoon tai ajoneuvosta poistaminen vaatii vähintään kaksi (2) koulutettua käyttäjää.
- Varmista, että kaikki ajoneuvon potilasosastoon menevät henkilöt menevät sinne sen jälkeen, kun Power-LOAD -yhteensopivat ambulanssipaarit on siirretty ajoneuvon potilasosastoon.
- Kun ambulanssipaareja poistetaan ajoneuvosta, varmista, että ambulanssipaarien alusta on tuotu ulos ennen kuin painat mitään painikkeita Power-LOAD -ohjauspaneelissa.
- Kun ambulanssipaarien lukitus poistetaan niiden poistamiseksi ajoneuvon potilasosastosta, Power-LOAD -yksikön nostovarret kohottavat ambulanssipaareja hieman. Jos nostovarret eivät kohota ambulanssipaareja, käyttäjien on oltava valmiina ottamaan vastaan ambulanssipaarien ja potilaan koko paino vamman välttämiseksi.
- Kun ambulanssipaareja poistetaan ajoneuvon potilasosastosta silloin kun Power-LOAD -yksikössä on virtakatko tai järjestelmävirhe, käyttäjien on oltava valmiina ottamaan vastaan ambulanssipaarien koko paino.
- Ambulanssipaarien poistaminen ajoneuvosta korjauksia varten vaatii vähintään kaksi (2) koulutettua käyttäjää.
- Sammuta aina yksikkö päävirtapainikkeesta ennen sen huoltoa tai puhdistusta.
- Käytä puhdistuksen aikana asianmukaisia henkilösuojaimia (kuten suojalaseja tai hengityssuojainta) sisäänhengityksen kautta tulevan tartuntavaaran estämiseksi. Painepesun käyttö voi saattaa yksikön käytön aikana kertyneet kontaminoivat aineet ilmaan.

Takaisin sisällysluetteloon

VAROITUS (JATKUU)

- JOTKIN PUHDISTUSTUOTTEET OVAT LUONTEELTAAN SYÖVYTTÄVIÄ JA VOIVAT VAURIOITTAA TUOTETTA, JOS NIITÄ KÄYTETÄÄN VÄÄRIN. Jos edellä kuvattuja tuotteita käytetään Stryker-hoitovälineiden puhdistamiseen, on varmistettava, että yksiköt pyyhitään puhtaalla vedellä ja kuivataan huolellisesti puhdistuksen jälkeen. Jos laitteita ei huuhdella ja kuivata kunnolla, niiden pinnalle jää syövyttäviä jäämiä, mikä saattaa aiheuttaa kriittisten osien ennenaikaista syöpymistä.
- Vältä loukkaantumisen vaara. Vaihda Power-LOAD , jos se on ollut onnettomuudessa. Onnettomuudessa mukana ollut kiinnitin voi olla vaurioitunut, mikä voi mahdollisesti johtaa oikean toiminnan estymiseen.
- Älä purista kaapeleita suojusten huollon tai asennusten yhteydessä.
- Käytä vain Mobil Mercon® V Blend ATF -öljyä (6500-001-293) ja vain mainittu määrä. Säiliötä ei saa ylitäyttää öljyllä. Katso Mobil Mercon® V Blend ATF -öljyn valmistajan julkaisema käyttöturvallisuustiedote (Exxon Mobil Corporation, 1-(800) 947-9147, http://www.exxon.com, http://www.mobil.com, tuotekoodi: 20103020B010, 525147-00, 97X826).

VAROTOIMI

- Muutokset ja modifikaatiot Power-LOAD -järjestelmään, joita Stryker ei ole nimenomaisesti hyväksynyt, voisivat mitätöidä käyttäjän valtuudet järjestelmän käyttämiseen.
- Tämä laite on testattu ja sen on todettu vastaavan Luokan A digitaalilaitteen rajoituksia FCC-sääntöjen osan 15 mukaisesti. Näiden rajoitusten tarkoitus on tarjota kohtuullinen suoja haitallisia häiriöitä vastaan, kun laitetta käytetään kaupallisessa ympäristössä. Tämä laite tuottaa, käyttää ja voi säteillä radiotaajuusenergiaa, ja jos sitä ei asenneta ja käytetä käyttöoppaan mukaisesti, se voi häiritä haitallisesti radioviestintää. Tämän laitteen käyttäminen asuinalueella aiheuttaa todennäköisesti haitallisia häiriöitä, missä tapauksessa käyttäjän on korjattava häiriöt omalla kustannuksellaan. Jos häiriöitä esiintyy, sijoita tai suuntaa Power-LOAD-järjestelmä tai häiriöitä aiheuttava tuote uudelleen.
- Tämä laite on FCC-sääntöjen osan 18 mukainen. Jos häiriöitä esiintyy, sijoita tai suuntaa Power-LOAD-järjestelmä tai häiriöitä aiheuttava tuote uudelleen.
- Kun asennat ankkuriyksikköä, varmista, että johdot lepäävät lattialevy-yksikön kanavan sisällä eikä ankkuriyksikkö purista niitä.
- Kun asennat siirtokiskoyksikköä, liu'uta hitaasti siirtokiskoyksikköä, jotta et riko ambulanssipaarien induktiivisen latauslaitteen koteloa.
- Vältä ajoneuvon vaurioitumisen vaara. Ole tietoinen esineistä valittujen poranreikien ympärillä asennuksen aikana.
- Manuaaliset ohitukset sallivat Power-LOAD -järjestelmän vapaan liikkumisen.
- Vältä laitteiston vaurioitumista. Älä anna ambulanssipaarien iskeytyä kelkkaan ajoneuvoon siirtämisen aikana.
- Vältä laitteiston vaurioitumisen riski – älä työnnä ambulanssipaareja ajoneuvon potilasosastoon, ennen kuin ambulanssipaarien alusta on viety täysin sisään.
- Älä päästä irti manuaalisesta vapautuskahvasta, ennen kuin ambulanssipaarit lukittuvat asentoonsa jalkopäässä. Jos päästät irti liian aikaisin, ambulanssipaarien alusta voi estää ambulanssipaareja lukittumasta oikein Power-LOAD -yksikköön.
- LAITTEEN PUHDISTAMISEEN EI SAA KÄYTTÄÄ HÖYRYÄ EIKÄ ULTRAÄÄNTÄ.
- Veden enimmäislämpötila ei saa olla suurempi kuin 82 ˚C/180 ˚F.
- Anna yksikön kuivua itsestään ennen käyttöä.
- Veden enimmäispaine ei saa olla suurempi kuin 130,5 baaria (1500 psi). Jos laitteen pesemiseen käytetään käsikäyttöistä painepesuria, painesuutin on pidettävä vähintään 61 cm:n etäisyydellä laitteesta.
- Kun yksikkö huuhdellaan letkulla tai pestään painepesurilla, älä suihkuta suoraan kelkan alle kelkan mekanismin sisään. Tällöin vesi voisi päästä sisään kelkan koteloon, mikä voisi nopeuttaa pitkän aikavälin syöpymistä ja heikentää toimintaa.
- Ellei näitä ohjeita noudateta, seurauksena voi olla kaikkien takuiden raukeaminen.
- Vähennä elektroniikkayksikön vaurioitumisen vaaraa noudattamalla ESD-varotoimia ohjauslevyn käsittelyn aikana. Lisätietoja ESD-suojauksesta saa ottamalla yhteyttä Strykerin tekniseen tukeen, numero +1 800 327 0770.
- Kun vaihdat rullia, varmista että kelkka on tasaisella, vaakasuoralla työpinnalla. Pane merkille kelkan asema kun löystytät tai kiristät kuningaspultteja.
- Kun moottoria vaihdetaan, se voi vaurioitua, jos moottorin pyörijä tai staattori saa iskuja.
- Kun vaihdat akkua, älä kosketa negatiivisia ja positiivisia akkunapoja yhdessä mihinkään metallipintaan.

Takaisin sisällysluetteloon

PURISTUSKOHDAT

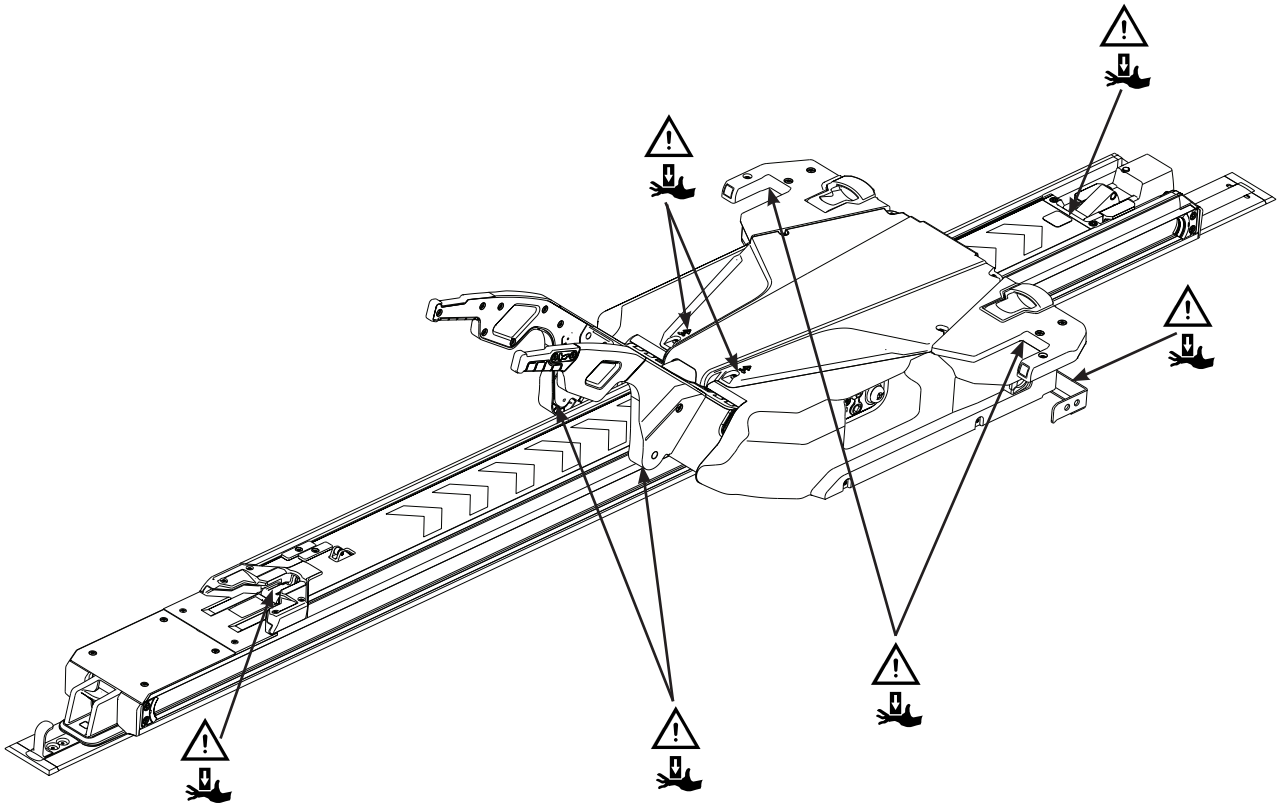

Kuva 3: Puristuskohdat

Takaisin sisällysluetteloon

Ambulanssipaarien yhteensopivuustiedot

Strykerin mallin 6390 Power-LOAD -järjestelmä on suunniteltu täysin yhteensopivaksi vain ambulanssipaarien kanssa, jotka ovat yhteensopivia Power-LOAD -lisävarusteen kanssa. Tällä hetkellä näitä määräykset täyttäviä ambulanssipaareja ovat seuraavat:

- Malli 6085 **Performance-PRO™** XT, Power-LOAD -yhteensopivuuspakkauksen kanssa (6085-700-010)
- Malli 6086 **Performance-PRO™** XT, Power-LOAD -lisävarusteen tai yhteensopivuuspakkauksen kanssa (6086-700-001)
- Malli 6500 **Power-PRO™** XT, Power-LOAD -yhteensopivuuspakkauksen kanssa (6500-700-049)
- Malli 6506 **Power-PRO™** XT, Power-LOAD -lisävarusteen tai yhteensopivuuspakkauksen kanssa (6506-700-001)
- Malli 6510 **Power-PRO™** IT, Power-LOAD -yhteensopivuuspakkauksen kanssa (6510-700-001)
- Malli 6516 **Power-PRO™** IT, Power-LOAD -lisävarusteen tai yhteensopivuuspakkauksen kanssa (6516-700-001)

⚠ VAROITUS

- Power-LOAD on suunniteltu yhteensopivaksi vain Performance-PRO XT-, Power-PRO XT- ja Power-PRO IT -ambulanssipaarien kanssa, joissa on Power-LOAD -lisävaruste. Tietyissä tilanteissa voit käyttää Power-LOAD -yksikköä tavanomaisena lukitsimena useimmille X-runkoisille ambulanssipaareille, mutta kiskopuristinyksikkö vaaditaan kaikille ambulanssipaareille ilman Power-LOAD -lisävarustetta.
- Ambulanssipaarien käyttäjän vastuulla on varmistaa, että Strykerin mallin 6390 Power-LOAD -järjestelmässä käytettävät ambulanssipaarit ovat Power-LOAD -yhteensopivat. Mikäli muita kuin yhteensopivia ambulanssipaareja käytetään Strykerin mallin 6390 Power-LOAD -järjestelmässä, tämä saattaa johtaa loukkaantumiseen.
- Jotta täyttäisit BS EN 1789- ja AS/NZS-4535-törmäystestistandardit törmäysluokan kiinnikkeen, kuten Power-LOAD (malli 6390), kanssa Power-LOAD -yhteensopiviin ambulanssipaareihin on asennettava EMS-kiinnityspakkaus (6500-002-030) ja polvitukipatja (6500-002-150). Soittakaa Strykerin asiakaspalveluun, USA: +1 800 327 0770, saatavuutta ja hintoja koskevissa kyselyissä. Power-LOAD ei täytä törmäystestistandardeja, kun sitä käytetään 6510-tai 6516 Power-PRO IT -ambulanssipaarien kanssa.

Takaisin sisällysluetteloon

LATTIALEVY-YKSIKÖN ASENTAMISEN OSALUETTELO

Varmista tätä osaluetteloa noudattamalla, että sinulla on kaikki vaadittavat komponentit Power-LOAD -järjestelmän asianmukaiseksi asentamiseksi. Asennusohjeet, katso ”Lattialevyn asentaminen” sivulta 10-21.

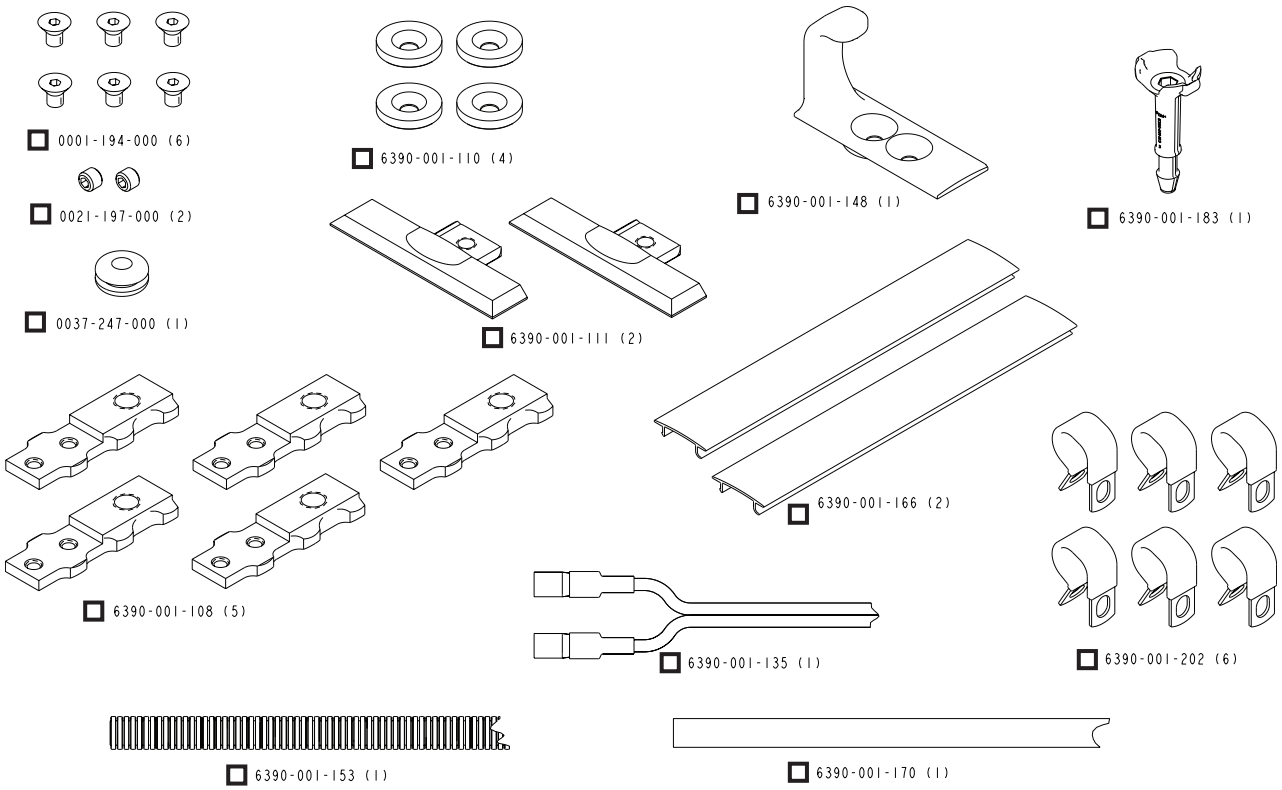

Kuva 4: Lattialevy-yksikön osat (6390-001-055)

Suomi

Takaisin sisällysluetteloon

POWER-LOAD -YKSIKÖN ASENTAMISEN OSALUETTELO

Varmista tätä osaluetteloa noudattamalla, että sinulla on kaikki vaadittavat komponentit Power-LOAD -järjestelmän asianmukaiseksi asentamiseksi. Asennusohjeet, katso ”Power-LOAD-järjestelmän asentaminen” sivulta 10-27.

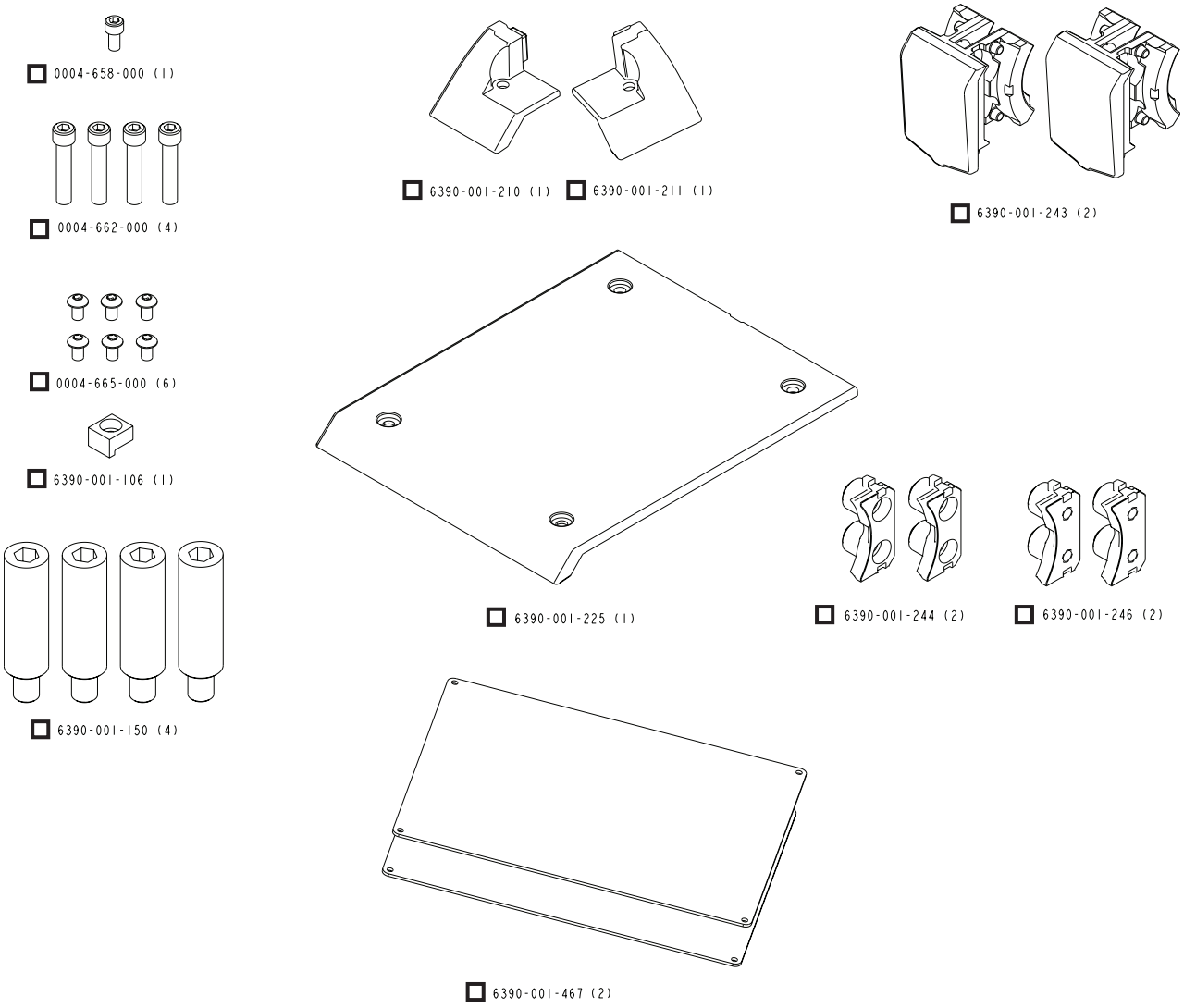

Kuva 5: Power-LOAD -asentamispakkauksen osat (6390-001-054)

Suomi

Takaisin sisällysluetteloon

VALINNAISEN PYÖRÄN OHJAINYKSIKÖN ASENTAMISEN OSALUETTELO

Varmista tätä osaluetteloa noudattamalla, että sinulla on kaikki vaadittavat komponentit Power-LOAD -järjestelmän asianmukaiseksi asentamiseksi. Asennusohjeet, katso ”Valinnaisen pyörän ohjaimen asentaminen” sivulta 10-37.

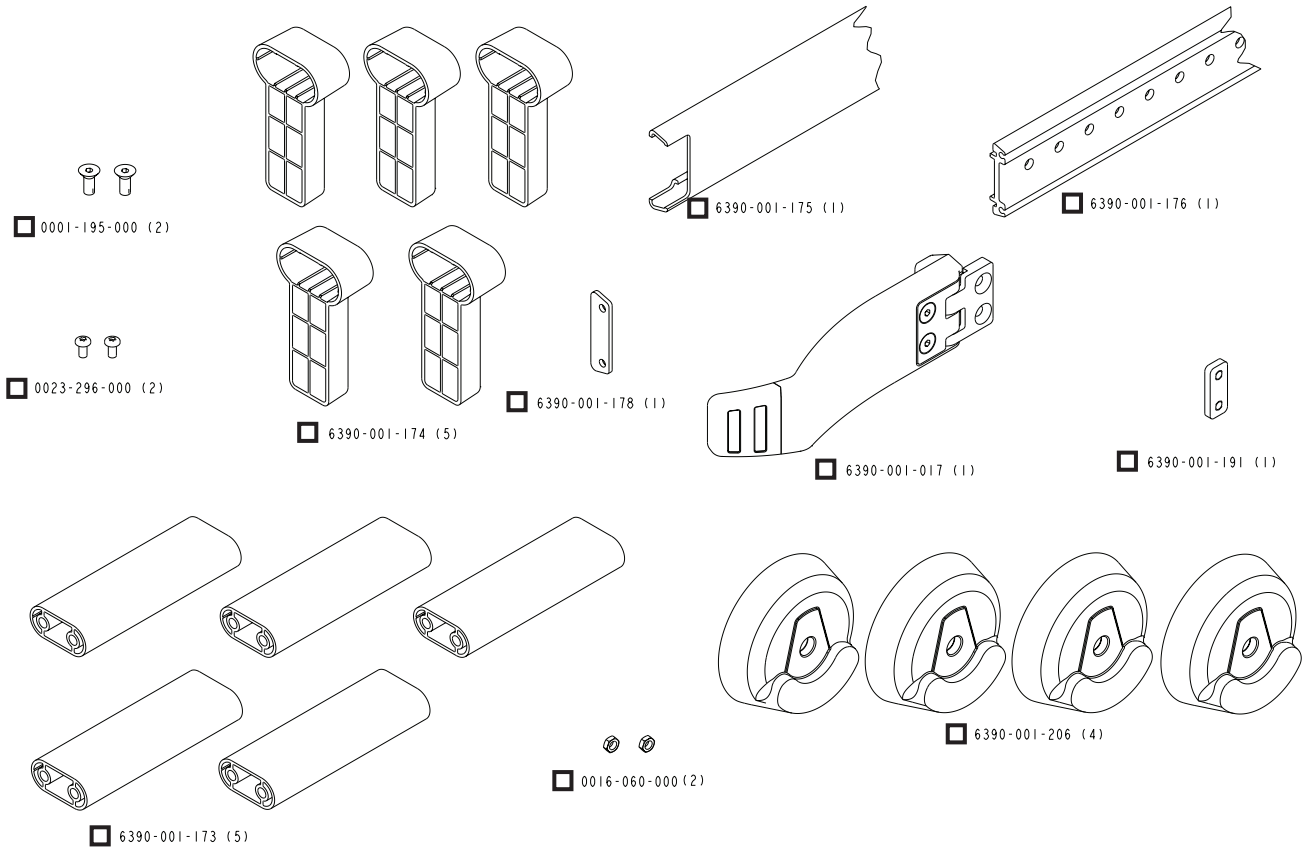

Kuva 6: Valinnaisen pyörän ohjainyksikön asentamispakkauksen osat (6390-027-000)

Suomi

Takaisin sisällysluetteloon

LAATUJÄRJESTELMÄN MÄÄRÄYKSET

Yhdysvaltain elintarvike- ja lääkeviraston (FDA) Code of Federal Regulations (CFR) Title 21 antaa ohjeita, mitä tulee laitteiden, kuten Power-LOAD -yksikön, asentamiseen. Näiden Yhdysvaltain liittovaltion määräysten noudattamiseksi jokainen laite on todistettavasti asennettava koulutettujen* henkilöiden toimesta. On noudatettava tarkastuskriteerejä, jotka on annettu kohdassa ”Power-LOAD -asennuksen tarkistuslista” sivulta 10-42. Tämä asiakirja on säilytettävä vähintään 7 vuoden ajan jokaista sarjanumeroa/asennusta varten.

*Power-LOAD -asennuslaitoksen on pidettävä tallessa omat koulutusasiakirjansa, jotka todistavat, että asentaja oli pätevä.

CFR 21 SEC. 820.170 ASENTAMINEN

(a) Jokaisen asennusta edellyttävän laitteen valmistaja laatii ja ylläpitää riittävät asennus- ja tarkastusohjeet, ja soveltuvissa tapauksissa testaustoimenpiteet. Ohjeisiin ja toimenpiteisiin tulee kuulua ohjeet, joiden avulla voidaan varmistua asennuksen oikeellisuudesta, jotta laite toimii tarkoituksenmukaisesti asennuksen jälkeen. Valmistaja toimittaa ohjeet ja toimenpiteet laitteen mukana tai muutoin saattaa ne sen henkilön / niiden henkilöiden käyttöön, joka asentaa / jotka asentavat laitteen.

(b) Laitteen asentava henkilö varmistaa, että asentaminen, tarkastaminen ja mahdollisesti tarvittava testaaminen suoritetaan valmistajan ohjeiden ja toimenpiteiden mukaisesti ja tällöin merkitään ylös tarkastustiedot ja kaikki testaustulokset oikein tehdyn asentamisen osoittamista varten.

CFR 21 SEC. 820.180 YLEISET VAATIMUKSET

Kaikki tämän osan edellyttämät asiakirjat tulee säilyttää valmistajan tiloissa tai muussa paikassa, jonne valmistajan vastaavien toimihenkilöiden ja FDA:n työntekijöiden, jotka on määrätty suorittamaan tarkastus, on kohtuullisen helppo päästä. Sellaiset asiakirjat, mukaan lukien ne, joita tutkittavassa laitoksessa ei säilytetä, on saatettava helposti FDA:n työntekijöiden saataville tarkastelua ja kopiointia varten. Sellaisten asiakirjojen tulee olla luettavassa kunnossa ja ne on säilytettävä niin, että turmeltuminen on mahdollisimman vähäistä ja hävikki estetään. Automaattisissa tietojenkäsittelyjärjestelmissä säilytettävät asiakirjat on varmuuskopioitava.

(a) Luottamuksellisuus. Valmistajan luottamuksellisina pitämiä asiakirjoja voidaan merkitä niin, että se auttaa FDA:ta päättämään, voidaanko tiedot tuoda julkisuuteen tämän luvun osan 20 tiedon julkisuutta koskevan määräyksen mukaisesti.

(b) Asiakirjojen säilytysaika. Kaikki tämän osan edellyttämät asiakirjat on säilytettävä ajanjakson verran, joka vastaa laitteen suunnittelua ja odotettua käyttöaikaa, mutta ei vähempää kuin 2 vuotta siitä päivämäärästä, jolloin valmistaja vapautti tuotteen kaupalliseen myyntiin.

⚠ VAROITUS

- Väärä asennus voi johtaa loukkaantumiseen. Asenna Strykerin Power-LOAD -järjestelmän malli 6390 tässä ohjekirjassa kuvatulla tavalla. Varmista, että konfiguraatiosi Power-LOAD -järjestelmän kanssa testataan ja todetaan noudattavan paarien kuljetusta koskevaa standardia National Truck Equipment Association/Ambulance Manufacturer’s Division Standard 004, Litter Retention System Static Test (AMD-004).
- Ole erityisen varovainen, mitä tulee sähkömagneettiseen yhteensopivuuteen (EMC), kun käytät lääkinnällistä sähkölaitetta, kuten Power-LOAD -järjestelmää. Asenna ja ota Power-LOAD -järjestelmä käyttöön tämän käyttöoppaan EMC-tietojen mukaisesti. Kannettavat ja siirrettävät radiotaajuusyhteyslaitteet voivat vaikuttaa Power-LOAD -järjestelmään.

Takaisin sisällysluetteloon

Lattialevyn asennusohjeet

Valitse asennustapa (katso kuva 7 tai kuva 8 sivulta 10-20). Kaikki mitat esitetään kuvissa tuumina.

Huomautus: Asennukseen tarvitaan viisi sarjaa 3/8-16 UNC -tasakantaruuveja (ASTM-F835 tai SAE-laatuluokka 8), litteitä aluslevyjä ja lukkomuttereita, mutta ne eivät sisälly asennuspakkaukseen. Määritä paras pulttipituus lattialevyn asennusta varten perehtymällä ajoneuvon tukirakenteeseen. Kiinnitä lattialevy näiden pulttien avulla vaiheen 17 mukaisesti.

1 Lattialevyn jalkopään on oltava 7 cm:n etäisyydellä paikasta, jossa oven kynnys ensin laskeutuu alas.

2 Lattialevy voidaan tarvittaessa leikata lyhyemmäksi (vähintään 227,33 cm).

3 Lattialevyn taskun jyrsintäsyvyys on 1,4 cm. Lattialevyn taskun leveys on noin 6,5 cm.

4 Lattia-asennuslevy 73,3 cm / seinäasennuslevy 64,1 cm

Huomautuksia:

- Mitan 4 pitäisi vastata edellä mainittua mittaa, kun asennat Power-LOAD-ankkurin Power-LOAD-lattialevyyn takimmaisessa kohdassa (ambulanssivuoteen jalkopäässä). Jos asennat Power-LOAD-ankkurin edemmäksi kuin takimmaiseen kohtaan, mitta 4 kasvaa vastaavasti.
- Jos aiemman kiskopuristinlevyn mitta 4 on lyhyempi kuin edellä mainitut arvot, siirrä kiskopuristinlevy asiaankuuluvaan kohtaan.

5 Valitse yksi reikä, joka porataan läpi (Ø 1,3 cm) sähkön syöttöä varten.

6 Viides reikä jalkopäästä lukien porataan läpi (Ø 1,4 cm) nesteenpoistoputkea varten.

7 Valitse yksi pultin sijaintikohta kustakin viidestä pulttikuviosta.

8 Tämä mitta mitataan kynnyksen reunasta lattialevyn taskuun.

Huomautuksia:

- Käytä 3/8-16 UNC-tasakantaruuveja, ASTM-F835 tai SAE-laatuluokan 8 pultteja. Jokaisella pultilla on oltava litteä aluslevy ja lukkomutteri.
- Kiristä jokainen pultti vähintään arvoon 54,3 Nm.
- Jokaisen pultin ja sen alla olevan tukirakenteen on kestettävä 12 230 N:n ylöspäin suuntautuva veto ja 2 669 N:n leikkausrasitus kaikissa vaakasuorissa suunnissa.

- Vaihtoehtoisesti voit asentaa kierteityslaatan. Kiinnitä 3/8-16-tasakantaruuvit suoraan kierteityslaattaan (kierteityslaatan on vastattava lujuusvaatimuksia). Estä ruuvien löystyminen käyttämällä asianmukaista kierrelukitetta.
- Sähkövaatimukset: 12,8–15,6 V ⎓, 15 A:n sulake/kontaktori, 2 johdinta, 10 AWG:n kaapeli (katso sivulta 10-25).
- Varmista, että ajajan istuin on vähimmäisetäisyydellä. Katso lisäohjeita julkaisusta KKK-A-1822F Federal Specification for the Star-of-Life Ambulance, kohta 3.10.4.
- Asenna valinnainen pyörän ohjainyksikkö (6390-027-000), jos ambulanssivuoteen keskilinja on enintään 44,5 cm:n etäisyydellä ajoneuvon seinästä (katso sivulta 10-37).

Takaisin sisällysluetteloon

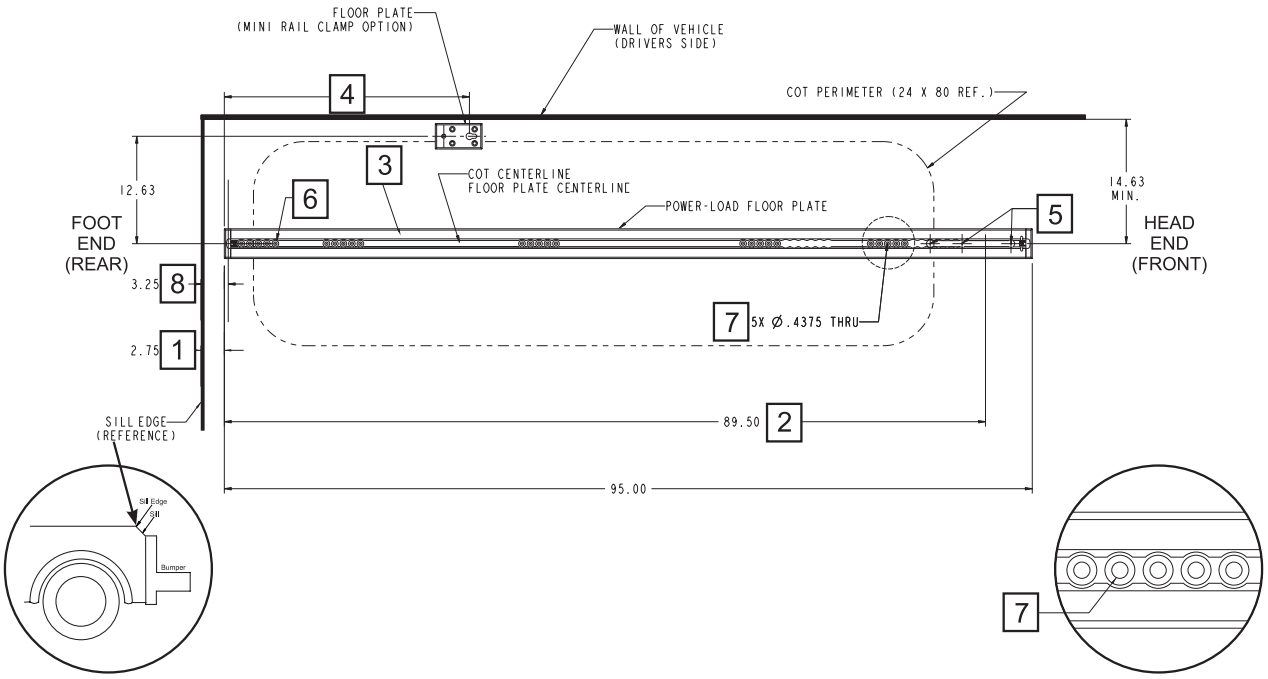

Kuva 7: Power-LOAD-lattialevy, jossa yksi standardin mukainen lattiakiinnikelevy ambulanssivuoteelle (valinnainen)

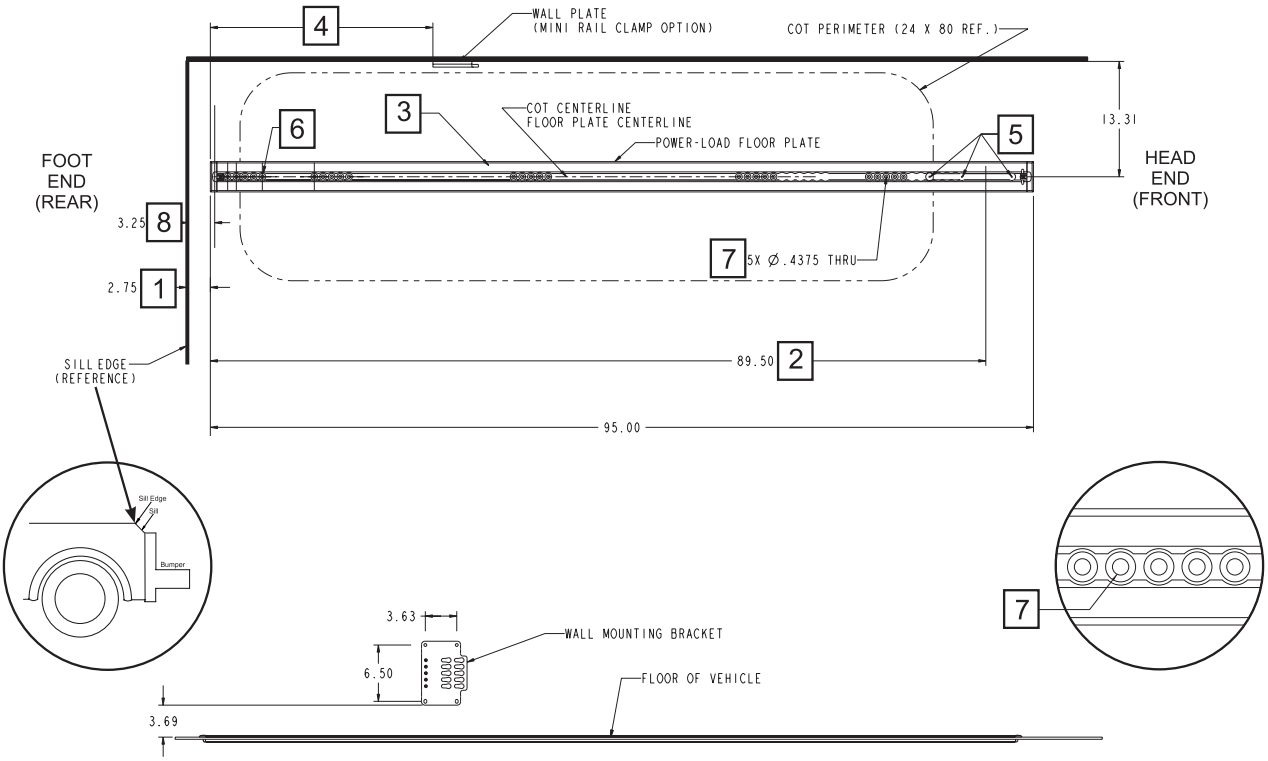

Kuva 8: Power-LOAD-lattialevy, jossa yksi standardin mukainen seinään asennettava kiinnikelevy ambulanssivuoteelle (valinnainen)

Takaisin sisällysluetteloon

LATTIALEVYN ASENTAMINEN

Huomautus: Näissä ohjeissa kuvataan, miten lattialevy asennetaan puulattiaan. Ajoneuvokokoonpanoja on monenlaisia, ja asennus on suunniteltava tapauskohtaisesti.

Lattialevy-yksikön osat (6390-001-055)

- (6) Tasakantaruuvi (osanro 0001-194-000)
- (4) Ankkurin alainen kiinnitin (osanro 6390-001-110)
- (1) Kuminen läpivientisuojus (osanro 0037-247-000)
- (1) Ankkurin ja ajoneuvon välinen kaapeli (osanro 6390-001-135)
- (1) Taipuisa suojaputki (osanro 6390-001-153)
- (1) Nesteenpoistoputki (osanro 6390-001-170)
- (6) P-tyylin puristin (osanro 6390-001-202)
- (2) Asetusruuvi (osanro 0021-197-000)
- (5) Lattialevyn kiinnitin (osanro 6390-001-108)
- (2) Lattialevyn päätysuojus (osanro 6390-001-111)
- (1) Power-LOAD-turvakoukku (osanro 6390-001-148)
- (2) Lattialevyn suoja, lyhyt (osanro 6390-001-166)
- (1) Lattialevyn nesteenpoistoputki (osanro 6390-001-183)

Käytetyt lisäosat

- (1) Lattialevy (osanro 6390-001-107)

Käytetyt lisäosat (eivät sisälly toimitukseen)

- **Asennukseen tarvitaan viisi sarjaa 3/8-16 UNC -tasakantaruuveja (ASTM-F835 tai SAE-laatuluokka 8), litteitä aluslevyjä ja lukkomuttereita**
- **15 A:n sulake/kontaktori (ajoneuvoa varten)**
- **1/4 tuuman ruuvit (taipuisaa suojaputkea varten)**

Tarvittavat työkalut:

- Lyijykynä
- Jyrsin
- Pora
- Mittanauha
- 7/32 tuuman hylsy ½ tuuman vääntiö
- Kasvosuojus
- Monitoimimittari
- Saha
- 1/2 – 1 tuuman jyrsinterä
- 1/2 tuuman poranterä
- 7/16 tuuman poranterä
- 9/16 tuuman poranterä
- 1/4 tuuman kuusiokoloavain
- 1/2 tuuman momenttiavain (Nm) > 54,3 Nm
- 5/32 tuuman kuusiokoloavain
- Ammattikäyttöön tarkoitettu imuri
- Silikonitiivisteaine
- Kumivasara
- Suojalasit
- Jatkojohto

Menettely:

Huomautus: Asennukseen tarvitaan viisi sarjaa 3/8-16 UNC -tasakantaruuveja (ASTM-F835 tai SAE-laatuluokka 8), litteitä aluslevyjä ja lukkomuttereita, mutta ne eivät sisälly asennuspakkaukseen. Määritä paras pulttipituus lattialevyn asennusta varten perehtymällä ajoneuvon tukirakenteeseen. Kiinnitä lattialevy näiden pulttien avulla vaiheen 17 mukaisesti.

1. Merkitse kiinnityskohta takaosasta kohti etuosaa suhteessa etäisyyteen oven kynnyksestä. Aloita kohdasta, jossa oven kynnys laskee ensimmäisen kerran alaspäin kuvan 7 tai kuvan 8 mukaisesti (sivulta 10-20) ja ota mitta 7 cm sisäänpäin. Merkitse lyijykynällä kohta ajoneuvon potilasosaston leveydeltä.
2. Käytä 5/32 tuuman kuusiokoloavainta. Asenna asetusruuvi (0021-197-000) ja kiinnitä sillä lattialevyn päätysuojukset (6390-001-111) lattialevyn (6390-001-107) taka- ja etupäähän.

Takaisin sisällysluetteloon

LATTIALEVYN ASENTAMINEN (JATKUU)

3. Sijoita lattialevy halutulle etäisyydelle ajoneuvon potilastilan sinistä (katso kuva 7 tai kuva 8 sivulta 10-20).
   - Kohdista asennetun päätysuojuksen reuna merkittyyn kohtaan 7 cm:n etäisyydelle.
   - Merkitse lattialevyn keskikohta kynällä ajoneuvon lattiaan päätysuojusten taka- ja etupäässä.
   - Varmista, että nämä merkinnät ovat linjassa, mittaamalla etäisyys ajoneuvon seinään.

   Huomautus: Asenna valinnainen pyörän ohjainyksikkö (6390-027-000), jos ambulanssivuoteen keskilinja on enintään 44,5 cm:n etäisyydellä ajoneuvon seinästä (katso sivulta 10-37).

⚠ VAROITUS

Vältä henkilövahinkojen tai laitteiston vaurioitumisen vaara asennuksen aikana. Kiinnitä leikattava esine asianmukaisesti ja ole tietoinen leikkauskohtaa ympäröivästä alueesta. Käytä aina asianmukaista silmiensuojainta käyttäessäsi sahaa.

Huomautus: Jos lattialevy ei mahdu pitkittäin ajoneuvon potilastilaan, lyhennä lattialevyä sahalla (katso kuva 7 tai 8 sivulta 10-20). Ennen kuin lyhennät lattialevyä, irrota lattialevyn etupään päätysuojus. Aseta suojus takaisin paikalleen, kun olet lyhentänyt lattialevyä.

4. Pidä lattialevyä tiukasti paikallaan. Käytä lattialevyä mallikappaleena ja piirrä lattialevyn ja päätysuojusten sisäreunan ääriviiva ajoneuvon potilastilan lattiaan kuvan 9 mukaisesti.

   Huomautus: Jos asennat useita Power-LOAD-järjestelmiä, voit tehdä mallikappaleen asentamisen nopeuttamiseksi.

5. Poista lattialevy ja tarkasta ääriviiva. Leikkaa lattialevyn tasku lattialevyä varten tätä ääriviivaa pitkin.

   Huomautuksia:
   - Ylimitoita aukko hieman, jotta lattialevy sopii varmasti lattialevyn taskuun. Lattialevyn laippa peittää mahdolliset pienet aukot lattialevyn taskun reunassa.
   - Kynnyslevyyn on ehkä tehtävä lovi, jotta lattialevy asettuu tasaisesti lattialle.

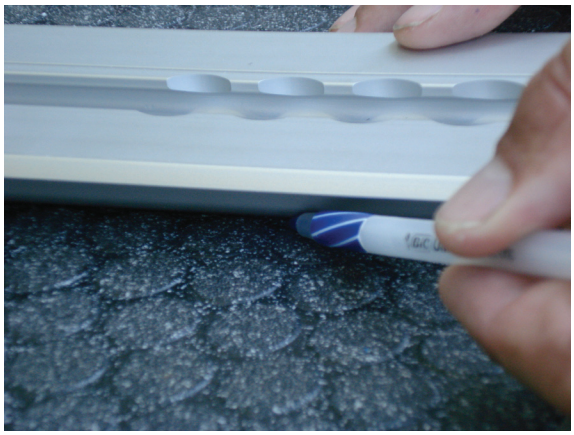

Kuva 9

Suomi

LATTIALEVYN ASENTAMINEN (JATKUU)

Huomautus: Vaiheissa 6–8 annetaan ohjeet, joiden mukaan ajoneuvon lattiaan voidaan muodostaa lattialevyn tasku lattialevyn sovittamiseksi. Näissä ohjeissa oletetaan, että ajoneuvossa on puulattia, jonka paksuus on vähintään 1,4 cm.

Seuraavassa on esitetty vaihtoehtoisia asennustapoja:

Ajoneuvon potilastilan lattian paksuus	Tarvittavat toimenpiteet
Alle 1,1 cm	Lisää lattian paksuutta niin, että paksuus on vähintään 1,4 cm.
1,1–1,4 cm	Jyrsi (tai leikkaa) aukko alas ajoneuvon tukirakenteeseen. Kun asennat lattialevyn, lattialevyn laipan pohjan ja lattian väliin jää vain 0,32 cm:n rako. Täytä tämä rako silikonitiivisteellä.
Yli 1,4 cm tai vaahtorakenne	Jyrsi (tai leikkaa) lattialevyn tasku ajoneuvon kiinteän tukirakenteen syvyyteen ja käytä sitten välikkeitä (esimerkiksi 0,95 cm:n aluslevyjä – eivät sisälly toimitukseen) ajoneuvon tukirakenteen korottamiseksi lattialevyn pohjan tasalle. Jos esimerkiksi ajoneuvon lattian paksuus on 1,9 cm, sinun on asennettava viiden asennusreiän kohdalle 0,5 cm:n välikkeet tai aluslevyt lattialevyn tueksi. Tästä on hyötyä seuraavasti: • Ajoneuvon potilastilan tukirakenne on helpompi hahmottaa. • Ajoneuvon potilastilan leikkaustarve vähenee. • Saatetaan välttää ylimääräisen lattialevyn taskun jyrsiminen sähkökaapelin kumista läpivientisuojusta varten (katso vaihe 14).

⚠ VAROITUS

Käytä aina suojalaseja ja kasvosuojusta asennuksen aikana, kun käytät jyrsintä.

6. Käytä jyrsintä ja 1/2 – 1 tuuman jyrsinterää. Jyrsi lattia noudattaen viivoja, jotka merkittiin lattiaan vaiheessa 4.

   Huomautus: Aseta jyrsinterän syvyydeksi 1,4 cm. Pidä jyrsijästä tukevasti kiinni käytön aikana, jotta lattia ei vaurioidu.

7. Tarkista lattialevyn istuvuus asettamalla se lattialevyn taskuun. Tee tarvittavat säädöt.

   Huomautus: Lattialevyn laippa peittää mahdolliset pienet aukot lattialevyn taskun reunassa.

8. Valitse ja merkitse kaikista viidestä viiden reiän reikäkuviosta vähintään yksi viidestä asennusreiästä, joka kohdistuu ajoneuvon tukirakenteeseen. Jos yksikään viidestä asennusreiästä tietyssä reikäkuviossa ei kohdistu tukirakenteen kanssa, sinun on luotava tähän kohtaan tukirakenne, kuten levy tai pidike.

   Huomautuksia:
   - Tämän reiän porausläpimitta on 1,1 cm.
   - Jokaisen pultin ja sen alla olevan tukirakenteen on kestettävä 12 230 N:n ylöspäin suuntautuva veto ja 2 669 N:n leikkausrasitus kaikissa vaakasuorissa suunnissa.
   - Ota huomioon rajoitukset, jotka johtuvat etäisyyksistä ajoneuvon osiin.

Takaisin sisällysluetteloon

LATTIALEVYN ASENTAMINEN (JATKUU)

⚠ VAROITUS

Vältä henkilövahinkojen tai ajoneuvon vaurioitumisen vaara tiedostamalla esineet sähkönsyöttökohdan ympärillä ja alla lattialevyn asentamisen aikana. Kysy neuvoa ajoneuvon valmistajalta ennen asentamista. Varmista, että et vahingoita tai häiritse ajoneuvon jarruputkia, happiletkuja, polttoaineputkia, polttoainesäiliötä tai sähköjohtoja.

Huomautus: Sähkönsyöttöaukon ja nesteenpoistoputken aukon ei tarvitse olla kohdakkain tukirakenteen kanssa.

9. Etsi ja merkitse sähkönsyöttöaukko (katso kuva 7 tai kuva 8 sivulta 10-20). Tämän reiän porausläpimitta on 1,3 cm.
10. Etsi ja merkitse viides reikä jalkopäästä lukien nesteenpoistoputkea varten (katso kuva 7 tai kuva 8 sivulta 10-20). Tämän reiän porausläpimitta on 1,4 cm.

    Huomautus: Jos tämän reiän sijainti ei sovellu nesteenpoistoputken asentamiseen, määritä ankkuriyksikön asennuskohta, ennen kuin valitset käyttämättömän nesteenpoistoputken reiän. Varmista, ettei nesteenpoisto häiritse ankkurin kiinnitysmekanismia.

11. Poista lattialevy lattialevyn taskusta.
12. Käytä poraa ja sopivaa poranterää. Poraa seuraavat merkityt reiät lattialevyn läpi:

Reikä	Määrä	Läpimitta	Poranterä
Kiinnitys	5	1,1 cm	7/16 tuumaa
Sähkönsyöttö	1	1,3 cm	1/2 tuumaa
Nesteenpoistoputki	1	1,4 cm	9/16 tuumaa

13. Asenna lattialevy lattialevyn taskuun. Siirrä reiät lattialevyn taskun päälle ajoneuvon potilastilan lattialla. Poista lattialevy. Poraa vastaavat reiät ajoneuvon potilastilan lattiaan.
14. Käytä poraa tai jyrsintä. Leikkaa läpimitaltaan 2,54 cm:n reikä 0,635 cm:n syvyyteen lattialevyn taskun alapuolelle sähkökaapelin kumista läpivientisuojusta varten.
15. Työnnä mukana toimitettu sähkökaapelin kuminen läpivientisuojus (0037-247-000) lattialevyyn sähkönsyöttökohdassa.
16. Levitä silikonitiivistettä lattialevyn laipan alapuolelle ja paina lattialevy tiukasti lattialevyn taskuun.

⚠ VAROITUS

Varmista, että kaikki ajoneuvon ulkopuolelle johtavat aukot on suljettu tiiviisti, jotta pakokaasut eivät pääse ajoneuvon potilasosastoon.

17. Asenna sopivan pituiset 3/8-16 UNC -tasakantaruuvit, ASTM-F835 tai SAE-laatu 8, litteän aluslevyn ja lukkomutterin kanssa.

    Huomautus: Nämä tarvikkeet ovat pakollisia, mutta ne eivät sisälly asennuspakkaukseen, sillä ajoneuvojen tukirakenteet ovat erilaisia.

18. Käytä 1/2 tuuman momenttiavainta sekä 7/32 tuuman hylsyä ja 1/2 tuuman vääntiötä. Kiristä lattialevyn kiinnityspultit vähintään momenttiin 54,3 Nm käyttäen vähintään kaksivaiheista kiristämistä.
19. Liitä nesteenpoistoletku (6390-001-170) lattialevyn nesteenpoistoletkuun (6390-001-183) ja työnnä se lattialevyn nesteenpoistoletkureikään.

    Huomautuksia:
    - Voit leikata 3 metrin nesteenpoistoletkun sopivan pituiseksi asennuskohteen mukaan.
    - Vaihtoehtoisesti voit asentaa nesteenpoistoletkun ajoneuvon alapuolelta.

LATTIALEVYN ASENTAMINEN (JATKUU)

20. Käytä 1/4 tuuman kuusiokoloavainta. Käännä nesteenpoistoputkea neljänneskierros, jolloin putki lukittuu paikalleen.
21. Ohjaa nesteenpoistoputki ajoneuvon alla poispäin pakoputkistosta. Varmista, että putken avoin pää on alempana kuin tyhjennysaukko, jolloin neste valuu pois asianmukaisesti. Kiinnitä nesteenpoistoputki ajoneuvoon sopivilla nippusiteillä (ei toimitettu).

⚠ VAROITUS

Estä pakokaasuja tulemasta ajoneuvon potilasosastoon. Ohjaa nesteenpoistoputki ajoneuvon alla poispäin pakoputkistosta.

Sähkönsyöttöä koskeva huomautus: Power-LOAD-järjestelmä sisältää kaksi induktiivista kytkintä, jotka syöttävät sähköä ambulanssivuoteen ja Power-LOAD-kelkan akkujen lataamiseen, jalkopään anturille sekä Power-LOAD-ankkurissa olevalle LED-merkkivalolle. Näiden sähkökokoonpanojen virtalähteenä on ajoneuvon järjestelmä, johon muodostetaan yhteys seuraavassa kuvatulla kytkentätavalla. Kytkennän sähkövaatimukset on kuvattu vaiheessa 22. Valitse, mihin kohtaan ajoneuvon sähköjärjestelmää sähkökytkentä tehdään.

Määrittäessäsi, mihin Power-LOAD-järjestelmä sijoittuu ajoneuvon sähköjärjestelmässä, ota huomioon, onko Power-LOAD-sähköliitäntä yhteydessä seuraaviin ja miten:

- Modulaarinen erotuskytkin
- AC/DC-muuntimen tuottama tasavirta ulkoisesta verkkojohdosta
- Sytytysvirran kytkin
- Ajoneuvon suora akkuliitäntä
- Erillinen kytkin

Power-LOAD-järjestelmä on varustettu sen omaa virtalähdettä suojaavilla ominaisuuksilla:

- Lataus ei käynnisty, jos Vlähde < 12,8 V
- Latausajaksi rajataan 2 tuntia, jos Vlähde < 12,4 V
- Lataus keskeytyy, jos Vlähde < 11,6 V
- Ankkurin elektroniikka siirtyy lepotilaan, jos Vlähde < 11,1 V

22. Etsi mukana toimitetun ankkurin ja ajoneuvon välisen kaapelin (6390-001-135) ja ajoneuvon sähköjärjestelmän liitäntäkohta (sähkövaatimukset: 12,8–15,6 V DC, 15 A:n sulake/kontaktori, 2 johdinta, 10 AWG:n kaapeli.

    Huomautus: Jotta ajoneuvon akut eivät tyhjenisi edellä mainittuihin raja-arvoihin, kytke Power-LOAD niin, että virtaa tulee Power-LOAD-yksikköön vain silloin, kun ajoneuvon sytytysvirta on päällä tai ulkoinen verkkojohto on kytketty pistorasiaan.

⚠ VAROITUS

Suorituskyvyn varmistamiseksi ja sähkövirran aiheuttamien vaarojen ehkäisemiseksi kytke Power-LOAD 12,8–15,6 V DC ajoneuvon piiriin, jossa on 15 A:n sulake/kontaktori. Älä kytke Power-LOAD-yksikköä 24 V DC ajoneuvon piiriin.

23. Asenna ankkurin ja ajoneuvon välinen kaapeli (6390-001-135) sähkökaapelin kumisen läpivientisuojuksen läpi sähkönsyöttöön. Jätä riittävästi löysää (noin 15 cm), jotta voit liittää ankkurin ja ajoneuvon välisen kaapelin litteän liitinpään Power-LOAD-ankkurikaapeliin.

⚠ VAROITUS

Vältä henkilövahinkojen tai ajoneuvon vaurioitumisen vaara tiedostamalla esineet ankkurin ja ajoneuvon välisen kaapelin ympärillä ja alla lattialevyn asentamisen aikana.

24. Reititä ankkurin ja ajoneuvon välinen kaapeli takaisin ajoneuvon liitäntäkohtaan. Mukana toimitetaan 3,6 m taipuisaa suojaputkea (6390-001-153) ja kuusi p-puristinta (6390-001-202).
25. Liitä ankkurin ja ajoneuvon välinen kaapeli ajoneuvon sähköjärjestelmään. Sijoita Power-LOAD-järjestelmä erillisen 15 A:n sulakkeen/kontaktorin alle.

Takaisin sisällysluetteloon

LATTIALEVYN ASENTAMINEN (JATKUU)

26. Tarkista ankkurin ja ajoneuvon välisen kaapelin (6390-001-135) litteän liitinpään jännite monitoimimittarin avulla ja varmista, että jännite on 12,8–15,6 V DC.

Huomautuksia:

- Ennen kuin tarkistat jännitteen, kytke kaikki mahdolliset lisäliitännät (käynnistä ajoneuvon moottori, modulaarinen liitäntä tai erillinen kytkin).
- Jos asennuksessa käytetään AC/DC-muuntimen tuottamaa tasavirtaa ulkoisesta verkkojohdosta, tarkista ankkurin ja ajoneuvon välisen kaapelin litteän liitinpään jännite kokoonpanossa, jossa käytetään useimmin ulkoista verkkojohtoa (esim. ulkoinen verkkojohto liitettynä, ajoneuvon sytytysvirta pois tai modulaarinen erotin avoinna).

⚠ VAROITUS

Varmista, että kaikki ajoneuvon ulkopuolelle johtavat aukot on suljettu tiiviisti, jotta pakokaasut eivät pääse ajoneuvon potilasosastoon.

POWER-LOAD-JÄRJESTELMÄN ASENTAMINEN

Ankkuriyksikön asentaminen

27. Työnnä sisään lattialevyn kiinnitin (6390-001-108) ajoneuvon potilasosaston jalkopäähän turvakoukun asentamista varten (6390-001-148) (kuva 10). Kohdista lovet kielekkeiden kanssa sisään työntämistä varten, liu'uta sitten kiinnike lattialevy-yksikköön.

⚠ VAROITUS

Jos turvakoukkua ei asenneta oikein, seurauksena voi olla potilaan tai kantajan loukkaantuminen. Asenna turvakoukku ja käytä sitä tässä ohjekirjassa kuvatulla tavalla.

28. Käytä 5/32 tuuman kuusiokoloavainta. Asenna kaksi tasakantaruuvia (0001-194-000) turvakoukun kiinnittämiseksi lattialevy-yksikköön (kuva 11).

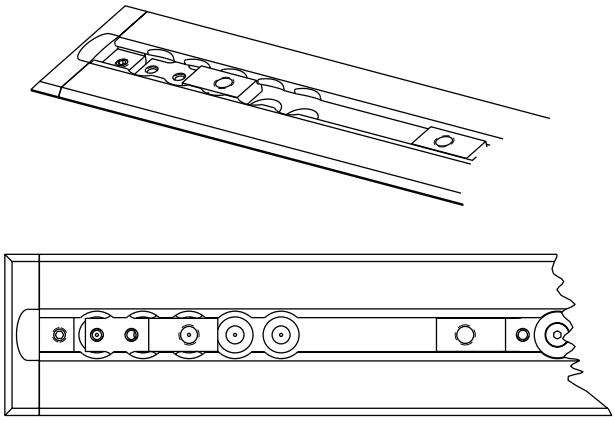

Kuva 10: Työnnä sisään lattialevyn kiinnitin

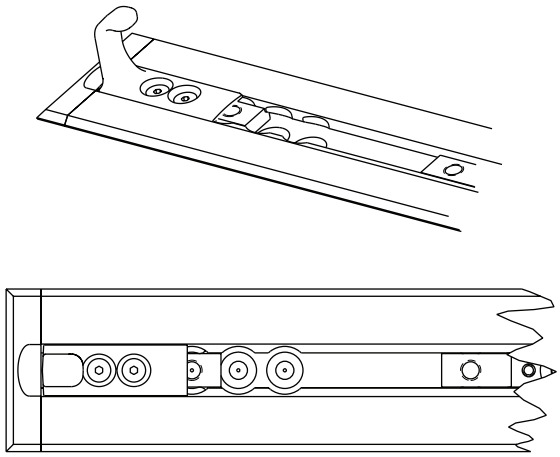

Kuva 11: Kiinnitä turvakoukku

29. Nosta ajoneuvon puskuri nostettuun asentoon (jos varuste toimitetaan).
30. Mittaa lattialevyn loppupään ja puskurin loppupään välinen etäisyys ja määritä sen perusteella, kuinka pitkälle ankkuria voidaan siirtää päänpuoleista päätä kohti (kuva 12).

    Huomautus: Jos mitattu etäisyys on alle 46 cm, Power-LOAD-yksikkö voidaan siirtää lähemmäksi ajoneuvon potilasosaston päänpuoleista päätä korkeintaan 46 cm:n ja mitatun etäisyyden välisen erotuksen verran.

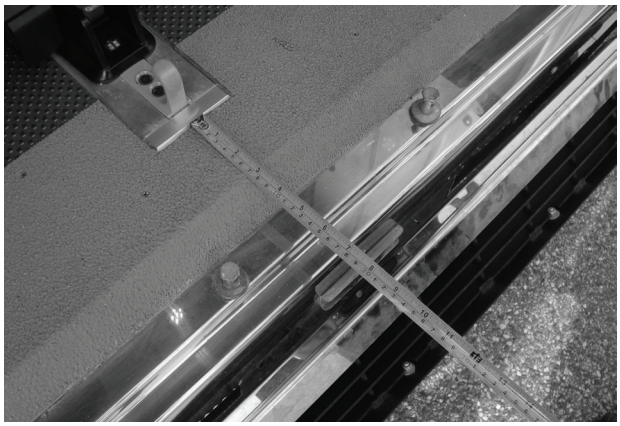

Kuva 12: Mittaus ankkurin asentamista varten

⚠ VAROITUS

Jos puskurille ei jää riittävästi tilaa, seurauksena voi olla potilaan tai käyttäjän loukkaantuminen.

Takaisin sisällysluetteloon

POWER-LOAD-JÄRJESTELMÄN ASENTAMINEN (JATKUU)

31. Paikanna lattialevyn ensimmäisen kiinnittimen (kuva 13) sijainti (lähellä jalkopäätä). Tämä sijainti antaa eniten tilaa pyörälle.

    Huomautuksia:
    - Siirrä ambulanssivuode lähemmäksi ajoneuvon potilasosaston päänpuoleista päätä valitsemalla toinen kohta.
    - Jokainen peräkkäinen kohta siirtää ambulanssivuodetta 2,5 cm kohti päänpuoleista päätä.
    - Varmista, että kohta ei ole kauempana ensimmäisestä kohdasta kuin arvo, joka lasketaan vaiheessa 30. Jätä tarpeeksi tilaa, jotta ambulanssivuoteen alusta ei kosketa ajoneuvon puskuria.
    - Kiinnittimen kääntäminen ympäri kuvassa 14 esitetyllä tavalla siirtää kiinnityskohtaa vielä 5 cm kohti pään puoleista päätä.
    - Kuvassa 13 esitetään kohta, jossa pyörällä on eniten tilaa puskurin suhteen. Kuvassa 14 esitetään kohta, jossa pyörällä on vähiten tilaa puskurin suhteen ja edustaa 20,3 cm siirtymää ensimmäisestä kohdasta. Valitse asennusta varten kohta, joka antaa sopivan tilan pyörälle.

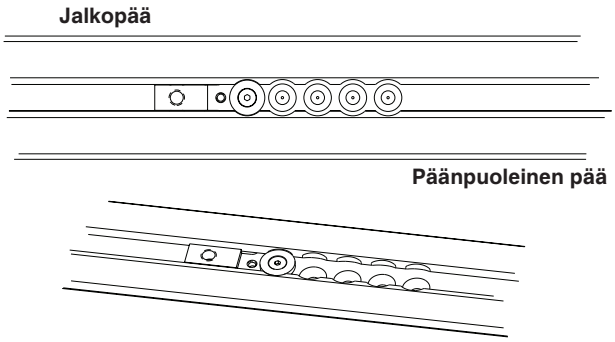

Kuva 13: Eniten tilaa pyörille

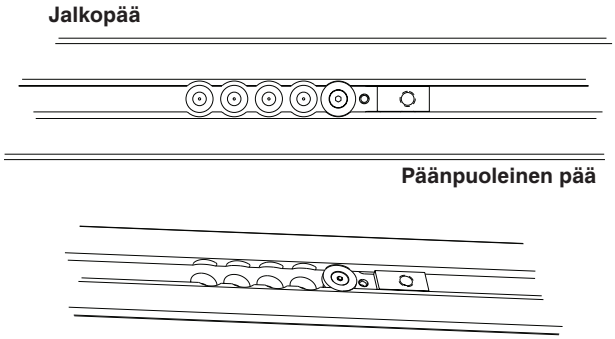

Kuva 14: Kiinnittimen kääntäminen toisin päin

32. Käytä 5/32 tuuman kuusiokoloavainta. Asenna tasakantaruuvi (0001-194-000) ankkurin alapuolella olevaan kiinnityspidikkeeseen (6390-001-110), jolla voit kiinnittää lattialevyn kiinnityspidikkeen (6390-001-108).
33. Toista vaiheet 31-32 kolmelle muulle kohdalle lattialevy-yksikössä.

    Huomautus: Näiden kolmen lattialevyn kiinnikkeen aseman on täsmättävä vaiheessa 31 valitun kohdan kanssa.

34. Kytke punainen johto punaiseen johtoon ja musta johto mustaan johtoon, jotta saat kytketyksi ankkuriyksikön ankkurin ja ajoneuvon väliseen kaapeliin. Sijoita ankkuri asennusreikiensä päälle. Syötä kaikki ylimääräinen johto sähkökaapelin kumisen läpivientisuojuksen läpi. Sijoita liittimet lattialevyn taskuun.

    Huomautus: Levitä silikonitiivistettä sähkökaapelin kumiseen läpivientisuojukseen niin, että läpivienti on täysin tiivis.

⚠ VAROITUS

Varmista, että kaikki ajoneuvon ulkopuolelle johtavat aukot on suljettu tiiviisti, jotta pakokaasut eivät pääse ajoneuvon potilasosastoon.

35. Kun virta kytketään ankkuriin, varmista, että jalkopään LED-merkkivalo vilkkuu keltaisena asianmukaisen toiminnan merkiksi.

    Huomautus: Jos jalkopään LED-merkkivalo ei vilku keltaisena, varmista, että ankkuriin tulee virtaa.

Takaisin sisällysluetteloon

POWER-LOAD-JÄRJESTELMÄN ASENTAMINEN (JATKUU)

36. Aseta huolellisesti ankkuriyksikkö (A) lattialevy-yksikön päälle (B) kuvassa 15 esitetyllä tavalla. Aseta ylimääräinen johto lattialevyn taskuun. Kohdista neljä reikää lattialevyn kiinnittimien kanssa.

⚠ VAROTOIMI

Kun asennat ankkuriyksikköä, varmista, että johdot lepäävät lattialevyn taskun sisällä eikä ankkuriyksikkö purista niitä.

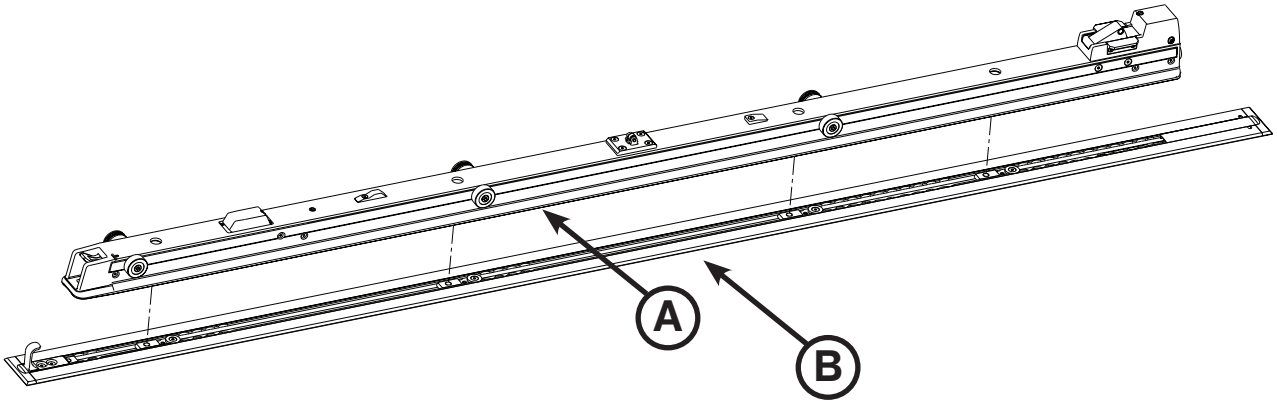

Kuva 15: Ankkuriyksikkö ja lattialevy-yksikkö

37. Mittaa paljastunut tasku lattialevyn pään puolella ja jalkopäässä lattialevyn suojien muokkaamista varten.

⚠ VAROITUS

Vältä henkilövahinkojen tai laitteiston vaurioitumisen vaara asennuksen aikana. Kiinnitä leikattava esine asianmukaisesti ja ole tietoinen leikkauskohtaa ympäröivästä alueesta. Käytä aina asianmukaista silmiensuojainta käyttäessäsi sahaa.

38. Käytä sahaa. Leikkaa kaksi lattialevyn suojaa (6390-001-166) (A), jotka vastaavat mitattua pituutta molemmissa päissä (kuva 16). Lattialevyn suoja ei mahdu lattialevyn kiinnittimen päälle.
Huomautus: Jos ankkuri kootaan lattialevyn jalkopään tai pään puolen päälle, tässä päässä ei tarvita lattialevyn suojaa.

39. Naputtele jokainen lattialevyn suoja lattialevyyn (koukkupuoli (B) ensin) kumivasaraa käyttäen.

Huomautus: Irrota lattialevyn suoja ruuvimeisselillä suojan koholla olevasta reunasta.

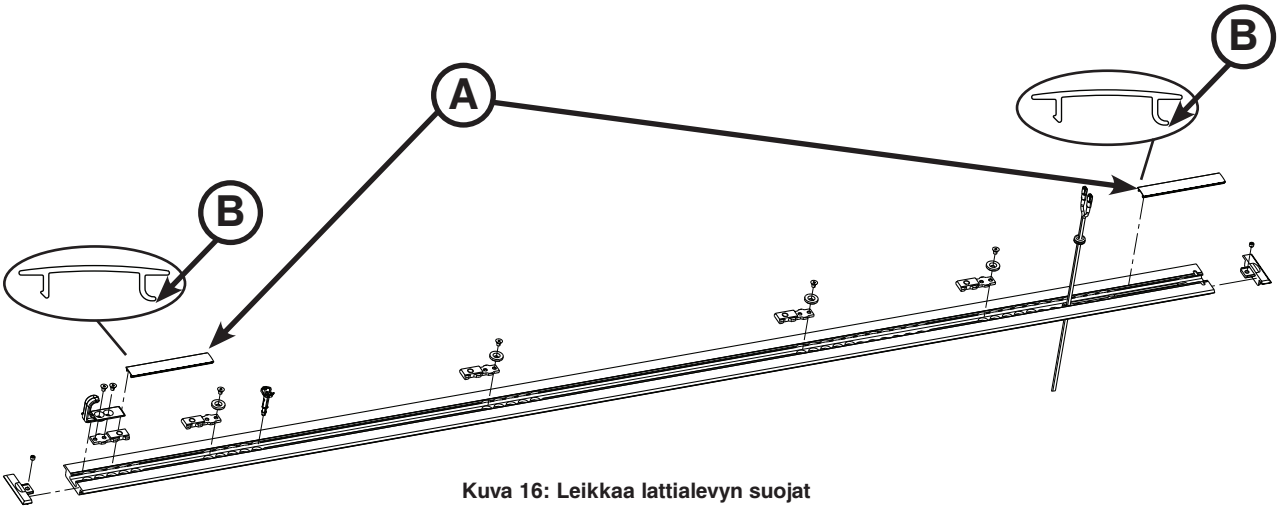

Kuva 16: Leikkaa lattialevyn suojat

Takaisin sisällysluetteloon

POWER-LOAD-JÄRJESTELMÄN ASENTAMINEN (JATKUU)

Power-LOAD-yksikön osat (6390-001-054)

- (1) Kolokantaruuvi (osanro 0004-658-000)
- (6) Kupukantaruuvi (osanro 0004-665-000)
- (4) Ankkurin kiinnitystappi (osanro 6390-001-150)
- (1) Siirtokiskon reunus, HE, oikea (osanro 6390-001-211)
- (2) Liikkumaton rajoitinpuskuri (osanro 6390-001-243)
- (2) Liikkumaton rajoitinpuskuri, kierteitetty (osanro 6390-001-246)
- (4) Kolokantaruuvi (osanro 0004-662-000)
- (1) Kelkan magneettinen aktivaattori (osanro 6390-001-106)
- (1) Siirtokiskon reunus, HE, vasen (osanro 6390-001-210)
- (1) Siirtokiskon painelaatta, jalkopää (osanro 6390-001-225)
- (2) Liikkumaton rajoitinpuskuri, läpimenevä reikä (osanro 6390-001-244)

Tarvittavat työkalut:

- 3/8 tuuman kuusiokoloavain
- 5/32 tuuman kuusiokoloavain
- 3/16 tuuman kuusiokoloavain
- T25 Torx -ruuvimeisseli
- 1/2 tuuman momenttiavain (Nm) > 81,26 Nm

Menettely:

1. Käytä 3/8 tuuman kuusiokoloavainta. Asenna neljä toimitettua ankkurin kiinnitystappia (6390-001-150) (A) neljään reikään ankkuriyksikössä kuvassa 17 esitetyllä tavalla.

   Huomautus: Älä kiristä tappeja kokonaan, ennen kuin kaikki neljä tappia on kohdistettu ja aloitettu.

2. Käytä momenttiavainta. Kiristä jokainen tappi arvoon 81,26 Nm

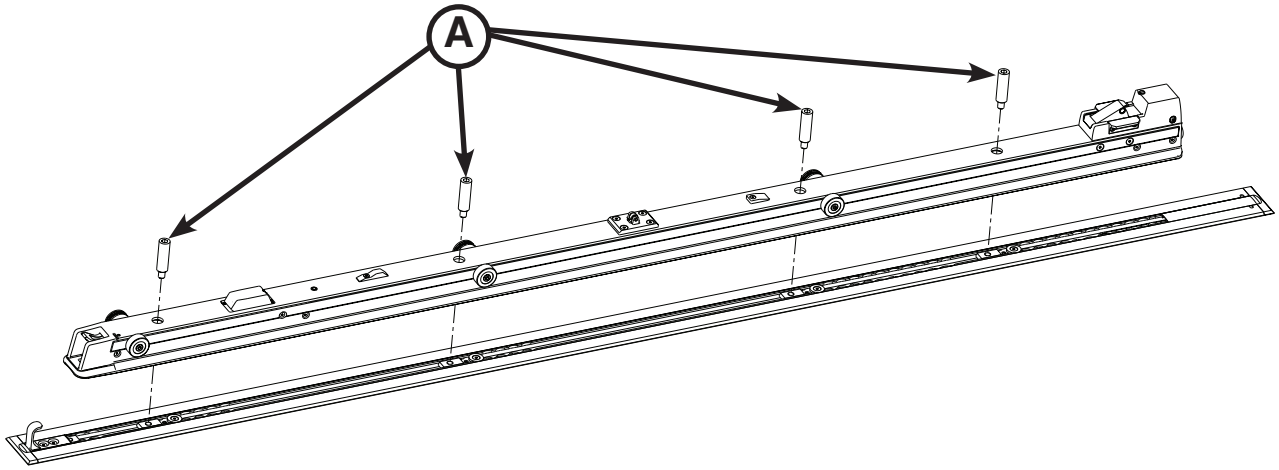

Kuva 17: Asenna ankkurin kiinnitystapit

Suomi

Takaisin sisällysluetteloon

POWER-LOAD-JÄRJESTELMÄN ASENTAMINEN (JATKUU)

Siirtokiskoyksikön asentaminen

⚠ VAROITUS

Vältä loukkaantumisen vaara. Siirtokiskoyksikön nostamiseen ja paikalleen sijoittamiseen tarvitaan kaksi asentajaa.

3. Aseta siirtokiskoyksikkö (A) niin että avoin pää osoittaa kohti ankkuriyksikköä (B) kuvassa 18 esitetyllä tavalla.

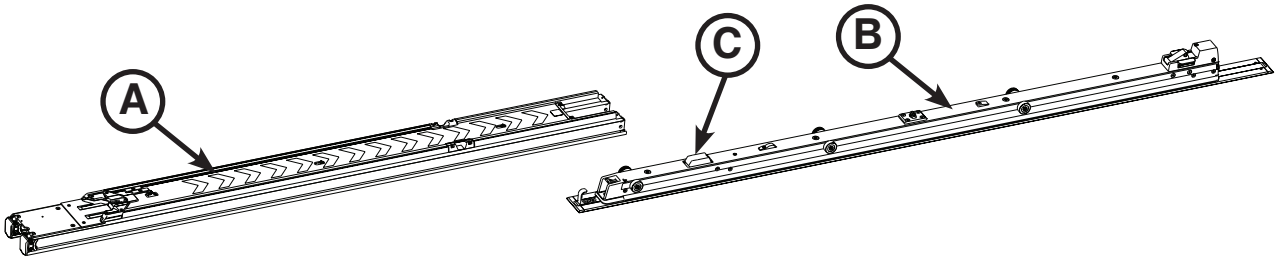

Kuva 18: Siirtokiskoyksikön asentaminen

⚠ VAROITUS

Vältä loukkaantumisen vaara. Pidä kädet ja sormet kaukana kaikista liikkuvista mekanismeista.

4. Asentaja 1 (jalkopää) nostaa siirtokiskoyksikköä ja irrottaa siirtokiskon lukot liu'uttamalla siirtokiskon lukon liipaisimia (E) (kuva 19) kohti siirtokiskon jalkopäätä. Pidä siirtokiskon lukon liipaisimia vedettyinä kohti jalkopäätä, kunnes siirtokisko on paikallaan ankkurissa kivan 19 mukaisesti. Asentaja 2 (päänpuoleinen pää) liu'uttaa ja keskittää siirtokiskoyksikön avoimen pään rullien päälle ankkuriyksikössä.

   Huomautus: Voit huomata lievää vastusta, kun vierität toisen rullasetin päälle; työnnä vastuksen ohi kuvan 19 mukaiseen asentoon.

⚠ VAROTOIMI

Kun asennat siirtokiskoyksikköä, liu'uta hitaasti siirtokiskoyksikköä, jotta et riko ambulanssivuoteen induktiivisen latauslaitteen koteloa (C) (kuten kuvassa 18 esitetään).

Takaisin sisällysluetteloon

POWER-LOAD -JÄRJESTELMÄN ASENTAMINEN (JATKUU)

Kelkkayksikön asentaminen

5. Käytä 5/32 tuuman kuusiokoloavainta. Asenna toimitettu kolokantaruuvi (0004-658-000) (A) ja kiinnitä sillä toimitettu kelkan magneetin aktivaattori (6390-0001-106) (B) kuvassa 19 esitetyllä tavalla.
6. Käytä T25 Torx-ruuvimeisseliä. Asenna neljä toimitettua kupukantaruuvia (0004-665-000) (C) ja kiinnitä niillä toimitettu jalkopään puoleinen painelaatta (6390-001-225) (D) siirtokiskoyksikköön kuvassa 19 kuvatulla tavalla.
7. Liu'uta siirtokiskon lukon liipaisimet (lähinnä jalkopäätä) (E), kuvassa 19 esitetyllä tavalla kohti siirtokiskoyksikön jalkopäätä lukituksen irrottamiseksi.

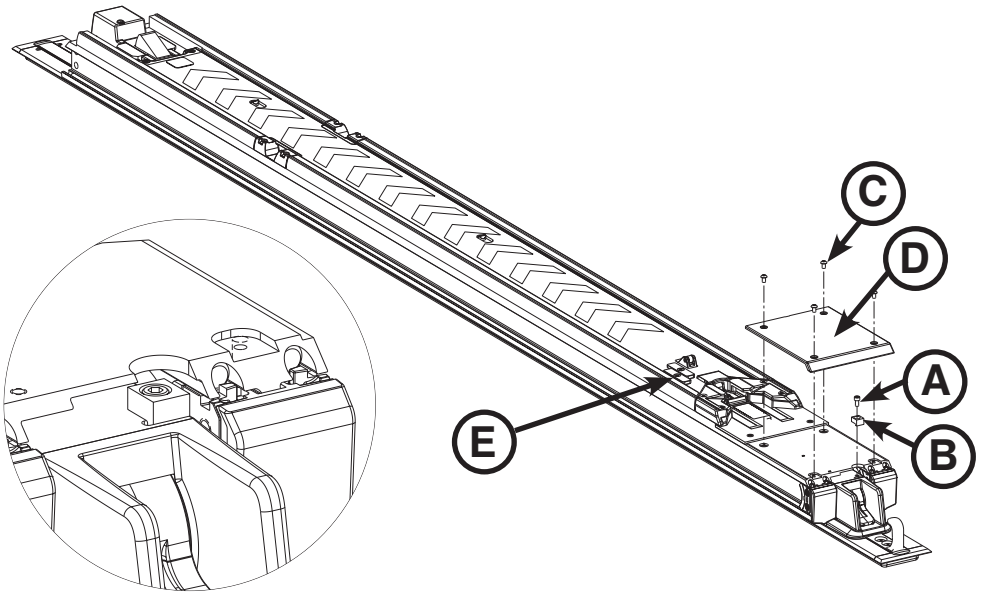

Kuva 19: Kiinnitä jalkopään siirtokiskon painelaatta

8. Siirrä siirtokiskoyksikkö keskikohtaansa kuvassa 20 kuvatulla tavalla.

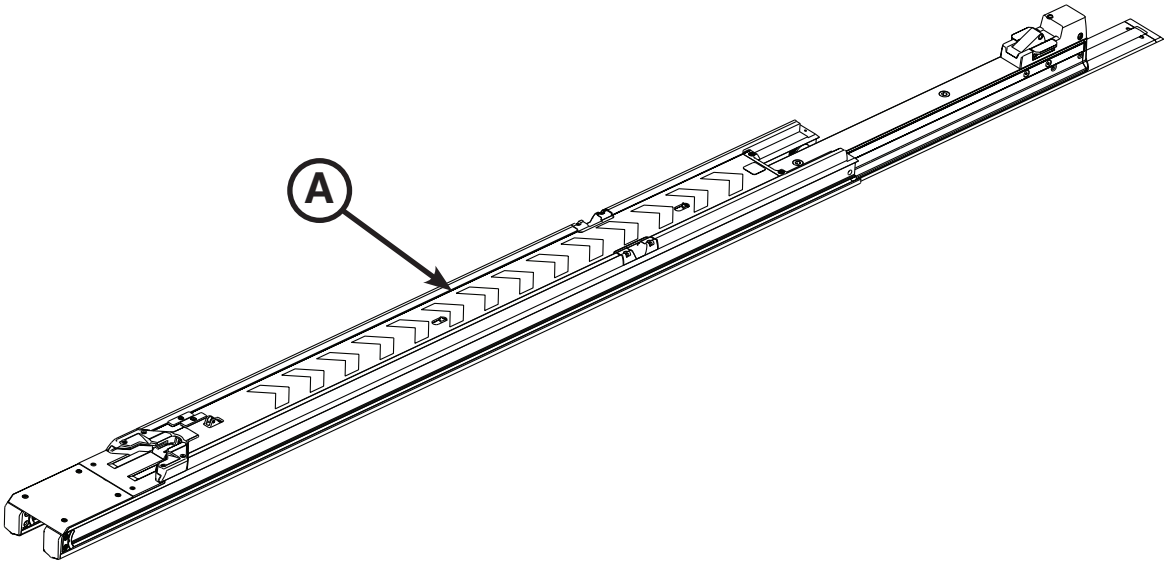

Kuva 20: Aseta siirtokiskoyksikkö paikalleen

Suomi

Takaisin sisällysluetteloon

POWER-LOAD -JÄRJESTELMÄN ASENTAMINEN (JATKUU)

⚠ VAROITUS

Vältä loukkaantumisen vaara. Kelkkayksikön nostamiseen ja paikalleen sijoittamiseen tarvitaan kaksi asentajaa.

9. Nosta kelkkayksikkö huolellisesti sen varresta ja siivestä. Älä nosta kelkkaa manuaalisista ambulanssipaarien vapautuskahvoista. Nosta vain merkityistä kohdista. Asentaja 1, aseta kädet kohtiin A1 ja A2. Asentaja 2, aseta kädet kohtiin B1 ja B2 kuvassa 21 esitetyllä tavalla.

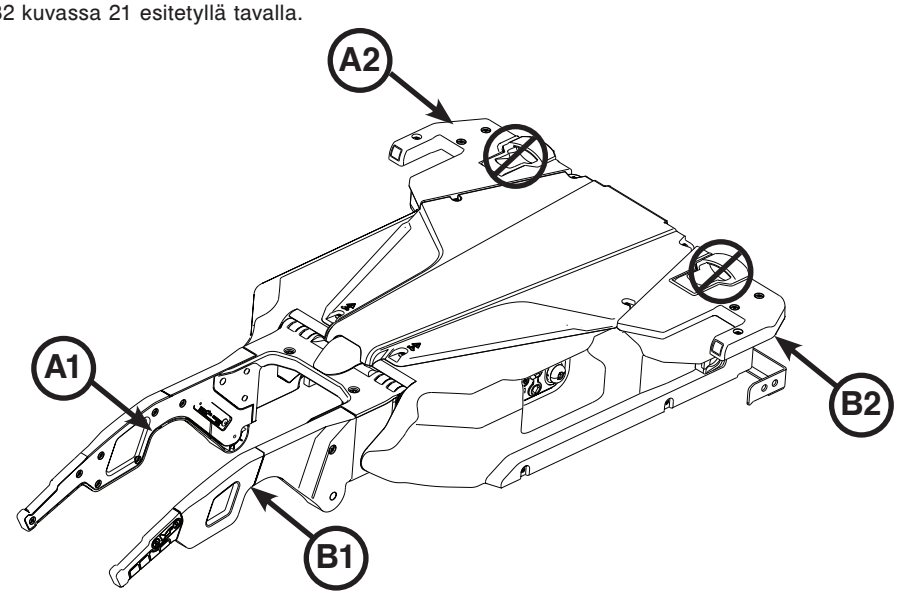

Kuva 21: Kelkkayksikkö

10. Sijoita kelkkayksikkö (A) siirtokiskoyksikön (B) ja ankkuriyksikön pään puolen (C) väliin lattialle kuvassa 22 esitetyllä tavalla.
11. Asentaja 1 (jalkopää) - Liu'uta kelkkayksikön rullat siirtokiskoyksikön sivukanavaan.
12. Asentaja 2 (päänpuoleinen pää) - Nosta kelkkayksikkö, kohdista toinen rullasetti ja liu'uta rullia, kunnes kelkka on lähellä siirtokiskon keskiosaa.

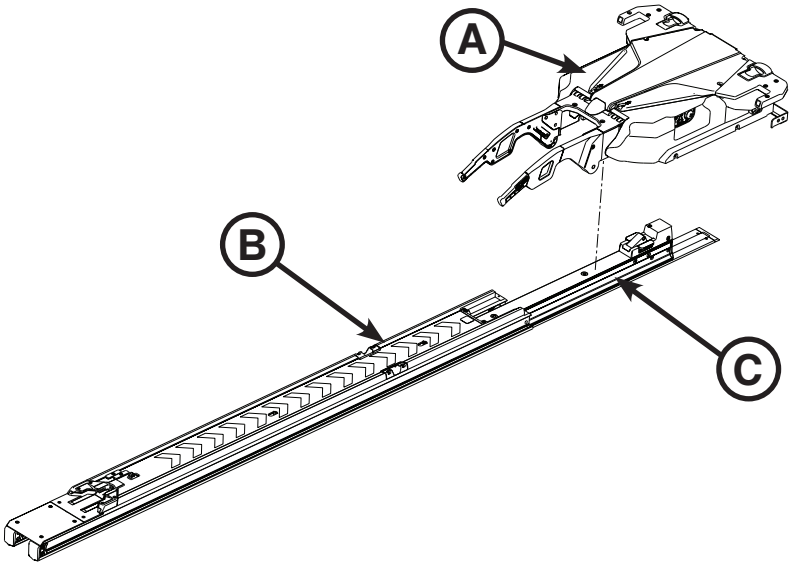

Kuva 22: sijoita kelkkayksikkö paikalleen

Suomi

Takaisin sisällysluetteloon

POWER-LOAD -JÄRJESTELMÄN ASENTAMINEN (JATKUU)

13. Työnnä siirtokiskoyksikkö huolellisesti kohti päänpuoleista päätä, kunnes se lukittuu paikoilleen.
14. Kokoa puskuriblokki kohdistamalla toimitettu liikkumattoman rajoittimen blokki (6390-001-244) (jossa on läpimenevät reiät) (A) toimitetun liikkumattoman rajoitinpuskurin kanssa (6390-001-243) (B) ja toimitetun sisemmän liikkumattoman rajoittimen blokin kanssa (6390-001-246) (jossa on kierteitetyt reiät) (C), kuvassa 23 esitetyllä tavalla.

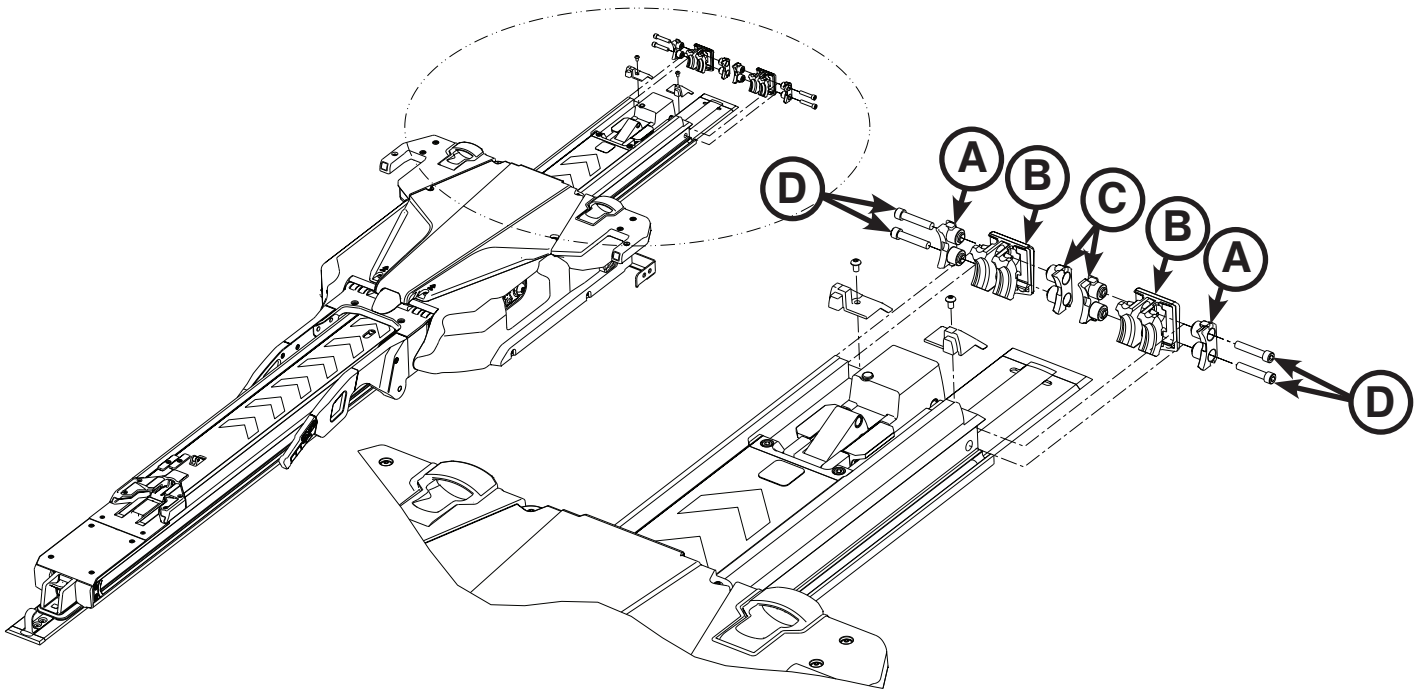

Kuva 23: Kokoa puskuriblokki

15. Liu'uta koottu liikkumaton rajoitinpuskuri siirtopuskuriyksikön päähän.

    Huomautus: Sijoita liikkumaton rajoitinpuskuri niin että olka (A) on pohjassa kuvassa 24 esitetyllä tavalla.

16. Kokoa ja asenna toinen liikkumaton rajoitinpuskuri toistamalla vaiheet 14–15.
17. Käytä 3/16 tuuman kuusiokoloavainta. Asenna neljä toimitettua kolokantaruuvia (0004-662-000) (kaksi kummallekin puolelle) (D) siirtokiskoyksikköön kuvassa 23 esitetyllä tavalla.
18. Tutki silmämääräisesti siirtokiskon pään puolen puskurit. Varmista, että ne on asennettu samalle tasolle siirtokiskoyksikön ulkoreunan kanssa eikä väärästä kohdistuksesta tai väärästä asennuksesta ole mitään merkkejä.

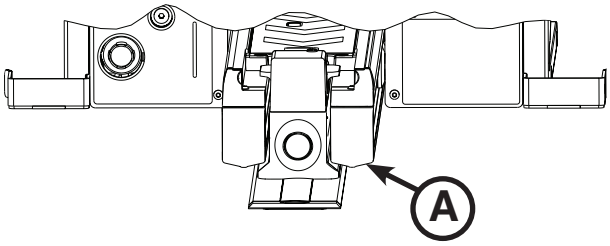

Kuva 24: Liikkumattoman rajoitinpuskurin olka

POWER-LOAD -JÄRJESTELMÄN ASENTAMINEN (JATKUU)

19. Käytä T25 Torx-ruuvimeisseliä. Asenna kaksi toimitettua kupukantaruuvia (0004-665-000) (A) ja kiinnitä niillä toimitettu potilaan vasemmanpuoleinen siirtokiskon pään puoleinen reunus (6390-001-210) ja toimitettu potilaan oikeanpuoleinen siirtokiskon pään reunus (6390-001-211) (B) siirtokiskoyksikköön kuvassa 25 kuvatulla tavalla.

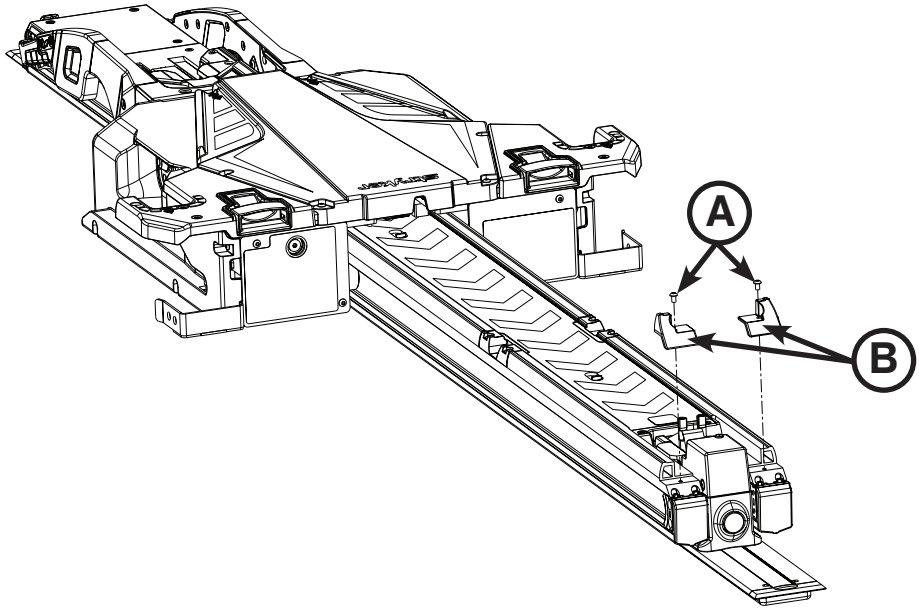

Kuva 25: Kiinnitä päänpuoleisen pään reunus

Takaisin sisällysluetteloon

POWER-LOAD -JÄRJESTELMÄN ASENTAMINEN (JATKUU)

20. Käynnistä yksikkö painamalla päävirtapainiketta (A), kuvassa 26 esitetyllä tavalla, potilaan vasemmalla puolella kelkkayksikössä.

    Huomautukset:
    - Jos Power-LOAD kytkettiin piiriin kytkimellä, varmista, että kytkin on käännetty päälle.
    - Kun päävirtapainiketta painetaan, vihreä akun LED-merkkivalo (B) syttyy myös. Tämä osoittaa, että Power-LOAD -järjestelmä on käynnistynyt. Jos kelkan akku on vähissä, voi myös näkyä keltaisena välkkyvä virhe-LED-merkkivalo (C).

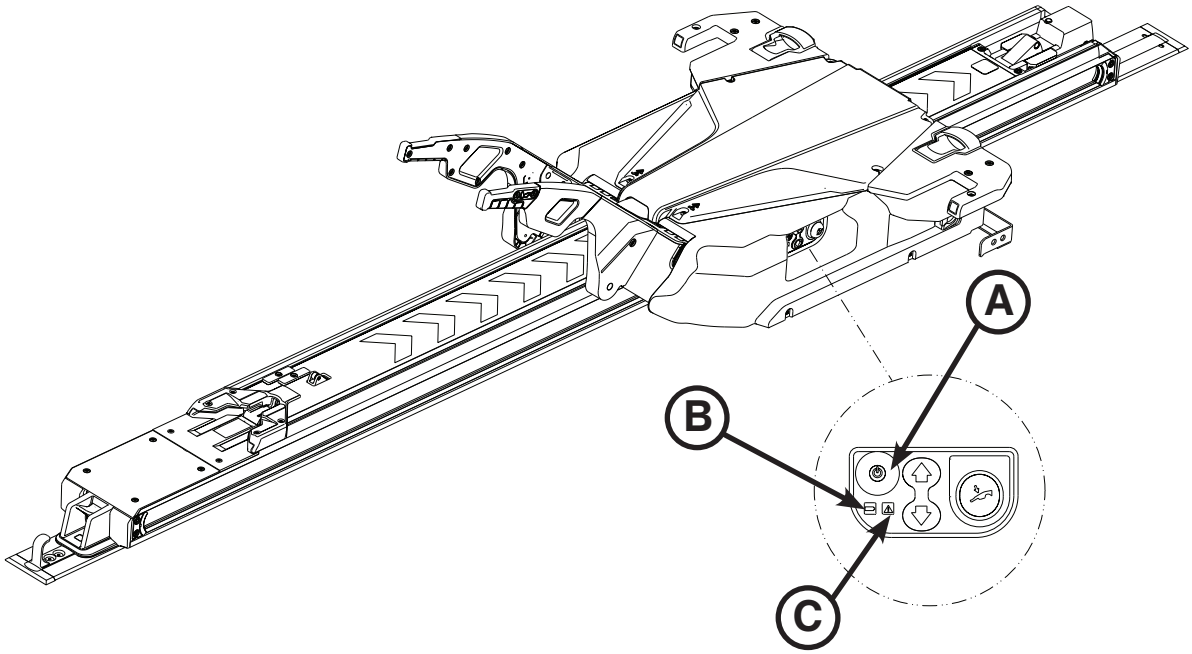

Kuva 26: Power-LOAD -yksikön ohjauspaneeli

21. Nosta nostovarret ja työnnä kelkka manuaalisesti ajoneuvon potilasosaston päänpuoleiseen päähän, jotta akku latautuu.

    Huomautus: Akun virran LED-merkkivalo (B) välkkyy vihreänä latauksen aikana.

22. Kiinnitä käyttöä koskevat tarrat oveen tai seinään, jossa ne ovat Power-LOAD -käyttäjien näkyvillä. Katso tarkemmat tiedot tarroista kohdista ”Moottoroidun käytön ohjeet” sivulta 10-50 ja ”Manuaalisen käytön ohjeet” sivulta 10-51 .

    Huomautus: Varmista, että tarra kiinnitetään sileälle pinnalle tai toimitetulle metallilevylle (6390-001-467), jonka voit ruuvata tai niitata ajoneuvoon.

23. Täytä asennuksen tarkistuslista sivulta 10-42.

VALINNAISEN PYÖRÄN OHJAIMEN ASENTAMINEN

Valinnaisen pyöränohjaimen osat (6390-027-000)

- (2) Tasakantaruuvi (osanro 0001-195-000)
- (1) Pyörän ohjainyksikkö (osanro 6390-001-017)
- (5) Pyöränohjaimen tukiosa (osanro 6390-001-174)
- (1) Pyöränohjaimen kisko (osanro 6390-001-176)
- (1) Pyöränohjaimen mutteri (osanro 6390-001-191)
- (2) Lukkomutteri (osanro 0016-060-000)
- (2) Kartiopäinen koneruuvi (osanro 0023-296-000)
- (5) Välike (osanro 6390-001-173)
- (1) Pyöränohjaimen kiskon puskuri (osanro 6390-001-175)
- (1) Pyöränohjaimen päätyosa (osanro 6390-001-178)
- (4) Pyörän suojus (osanro 6390-001-206)

Käytetyt lisäosat (eivät sisälly toimitukseen)

- **(10) 1/4-20-kuusiokantaruuvit (ASTM-F835 tai SAE-laatuluokka 8)**

Tarvittavat työkalut:

- Mittanauha
- Pora
- 3/8 tuuman räikkäavain
- 5/32 tuuman kuusiokoloavain
- Saha (tai vastaava)
- 1/4 tuuman poranterä
- 7/16 tuuman yhdistelmäavain
- Lyijykynä
- 7/16 tuuman hylsy
- T25 Torx-ruuvimeisseli

Toimenpide:

Huomautus: Tarvitset kymmenen 1/4-20-kuusiokantaruuvia (ASTM-F835 tai SAE-laatuluokka 8), jotka eivät kuitenkaan sisälly asennuspakkaukseen. Tarkista, minkä pituiset pultit soveltuvat käytettäviksi asennuksessa kyseiseen ajoneuvoon. Kiinnitä pyörän ohjain näiden pulttien avulla vaiheen 11 mukaisesti. Kun asennat pyörän ohjainta, katso sivulta 10-39 tarkempi kuvaus osien asentamisesta.

1. Käytä mittanauhaa. Mittaa lattialevyn keskiviivasta seinään (kaappi) ajoneuvon ajajan puolella ajoneuvon potilasosastossa (viite: kuva 27 ja 28).

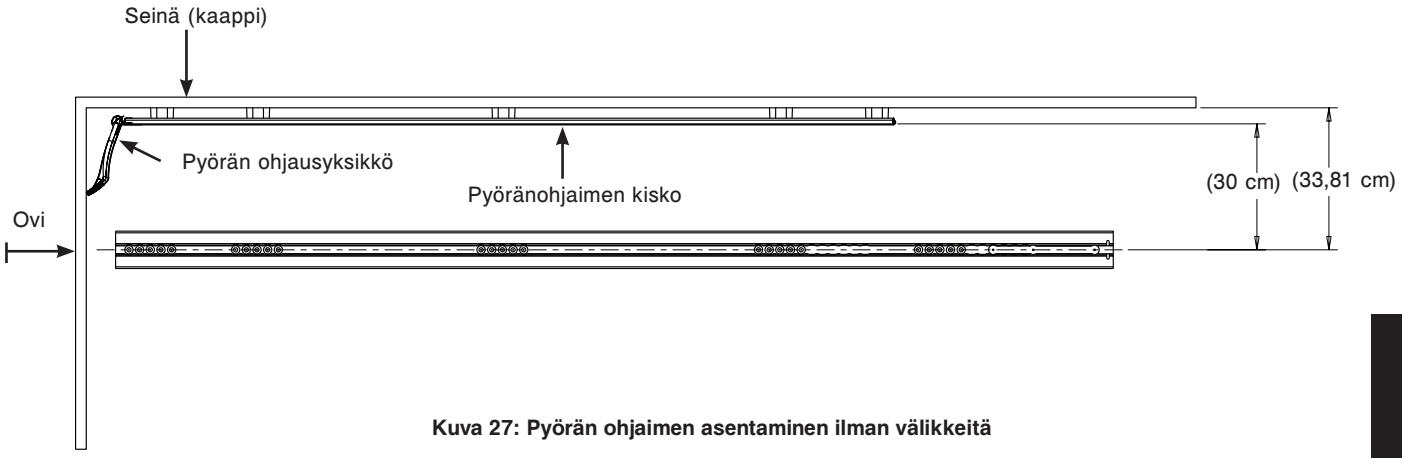

Kuva 27: Pyörän ohjaimen asentaminen ilman välikkeitä

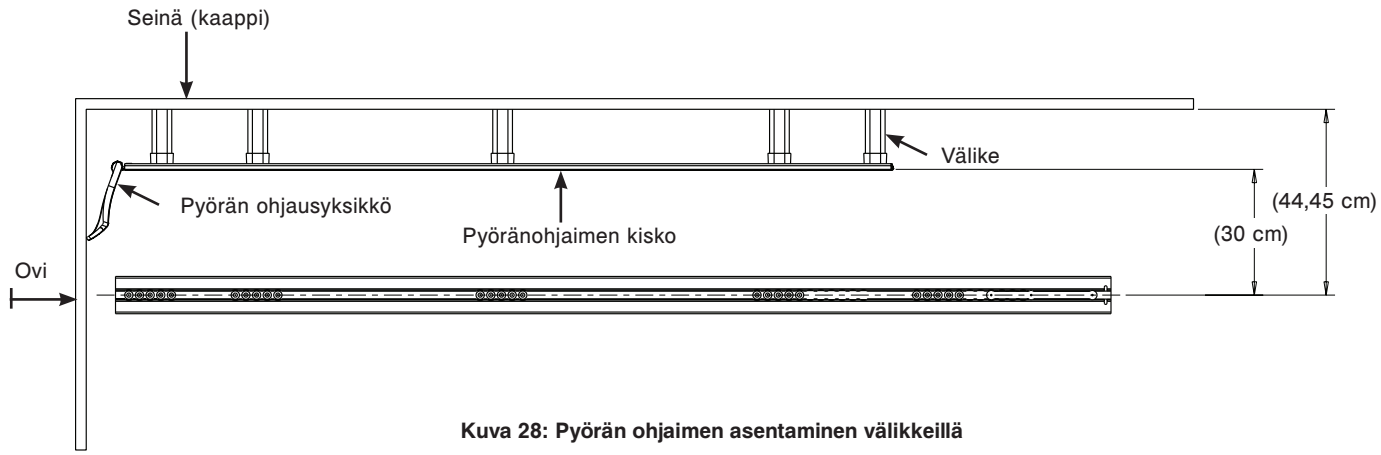

Kuva 28: Pyörän ohjaimen asentaminen välikkeillä

Takaisin sisällysluetteloon

Suomi

VALINNAISEN PYÖRÄN OHJAIMEN ASENTAMINEN (JATKUU)

2. Käytä vaiheesta 1 saatua mittausta ja päätä, onko asennettava välikkeet (6390-001-173) (D) pyörän ohjainyksikön asennusta varten.

Mittaus keskiviivasta (lattialevy)	Tarvittavat toimenpiteet
Yli 44,45 cm seinästä	Mahdollista pyöränohjainta ei tarvita.
33,81 cm – 44,45 cm	Välikkeet (6390-001-173) (D) tarvitaan. Määritä jokaisen välikkeen koko vähentämällä 33,81 cm mittauksesta vaiheessa 1. Leikkaa jokainen välike sopivan kokoiseksi sahalla tai vastaavalla.
Tarkalleen 44,45 cm	Välikkeet (6390-001-173) (D) vaaditaan, mutta niitä ei tarvitse leikata sopivan kokoisiksi.
Tarkalleen 33,81 cm	Välikkeitä (6390-001-173) (D) EI tarvita. Poista kaikki viisi välikettä käytöstä.

⚠ VAROITUS

Vältä henkilövahinkojen tai laitteiston vaurioitumisen vaara asennuksen aikana. Kiinnitä leikattava esine asianmukaisesti ja ole tietoinen leikkauskohtaa ympäröivästä alueesta. Käytä aina asianmukaista silmiensuojainta käyttäessäsi sahaa.

3. Pidä ajoneuvon ovi suljettuna. Kohdista pyöränohjaimen kisko (6390-001-176) (G) seinää (kaappia) vasten.
4. Käytä mittanauhaa. Mittaa 3,81 cm pyöränohjaimen kiskon jalkopäästä ovipaneeliin.
5. Tee lyijykynällä seinään (kaappiin) pieni merkintä, joka kertoo, missä pyöränohjaimen kiskon takaosa on.
6. Pyydä apua. Sijoita kaikki viisi pyöränohjaimen tukiosaa (6390-001-174) (E) likimääräisiin asennuskohtiin.
7. Aseta pyöränohjaimen kisko pyöränohjaimen tukiosien päälle, käyttäen viitteenä vaiheessa 5 tehtyä, pyöränohjaimen kiskon sijaintia koskevaa merkintää.

Huomautukset:

- Varmista, että pyöränohjaimen kiskon reiät ovat kohdakkain ajoneuvon potilasosaston avoimien alueiden kanssa, jotta pyöränohjaimen kisko on riittävästi tuettu.
- Reiät sijaitsevat 2,54 cm välein monia asennusvaihtoehtoja varten.
- Sijoita kaikki viisi pyöränohjaimen tukiosaa mahdollisimman tasavälein. Asenna kaikki viisi pyöränohjaimen tukiosaa.

VALINNAISEN PYÖRÄN OHJAIMEN ASENTAMINEN (JATKUU)

8. Merkitse lyijykynällä jokainen reikä viidessä alueessa, jossa pyöränohjaimen tukiosa tulee sijaitsemaan seinällä (kaapilla), kuten kuvassa 29 esitetään.

   Huomautus: Varmista, että pyöränohjaimen kisko ei siirry tässä vaiheessa. Muuten reiät voitaisiin tehdä väärään paikkaan.

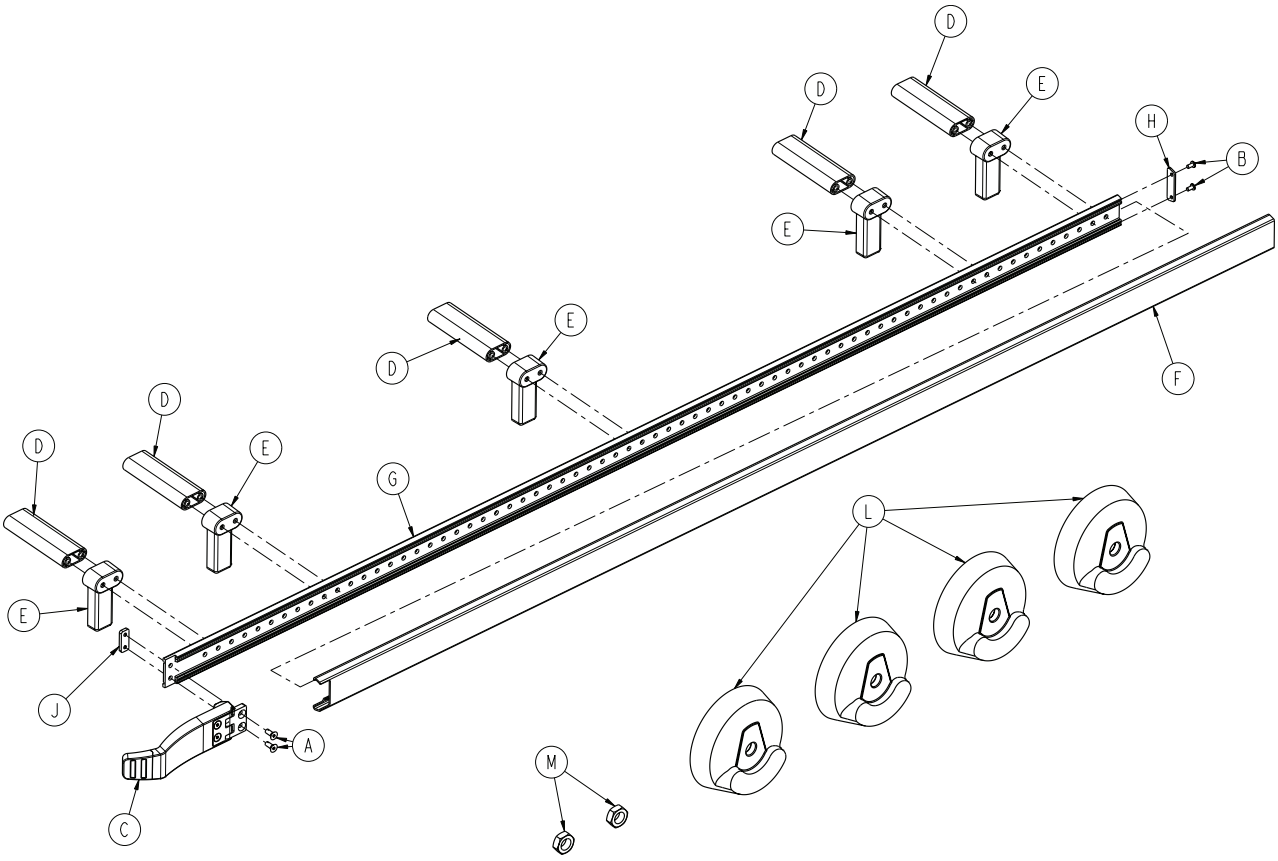

Kuva 29: Valinnaisen pyörän ohjaimen osat - 6390-027-000

9. Poista pyöränohjaimen kisko ja pyöränohjaimen tukiosat.
10. Käytä poraa ja 1/4 tuuman poranterää. Poraa jokainen merkityistä rei'istä (merkitty vaiheessa 8) seinään (kaappiin).

⚠ VAROTOIMI

Vältä ajoneuvon vaurioitumisen vaara. Ole tietoinen esineistä valittujen poranreikien ympärillä asennuksen aikana.

11. Valitse sopivan pitkät 1/4-20 kuusikulmaiset kantaruuvit, ASTM-F835 tai SAE laatuluokka 8 (ei toimitettu), pyöränohjaimen kiskon asennusta varten.
12. Käytä 7/16 tuuman hylsyä ja 3/8 tuuman räikkäavainta, sekä 7/16 tuuman yhdistelmäavainta. Asenna ruuvit (valittu vaiheessa 11) kiinnittääksesi pyöränohjaimen kiskon pyörän ohjaustukeen välikkeen kautta (6390-001-173) (D) tarvittaessa, sitten ajoneuvon potilasosaston seinään, kuten näytetään kohdissa ”Kuva 27: Pyörän ohjaimen asentaminen ilman välikkeitä” sivulta 10-37 tai ”Kuva 28: Pyörän ohjaimen asentaminen välikkeillä” sivulta 10-37.
13. Käytä T25 Torx-ruuvimeisseliä. Asenna kaksi kartiopäistä koneruuvia (0023-296-000) (B) pyörän ohjaimen päätyosan (6390-001-178) (H) kiinnittämiseksi pyörän ohjaimen kiskon päänpuoleiseen päähän.

Takaisin sisällysluetteloon

VALINNAISEN PYÖRÄN OHJAIMEN ASENTAMINEN (JATKUU)

14. Liu'uta pyörän ohjaimen kiskon puskuri (6390-001-175) (F) pyörän ohjaimen kiskon päälle, ajoneuvon potilasosaston jalkopäästä päänpuoleiseen päähän.
15. Käytä 5/32 tuuman kuusiokoloavainta. Asenna kaksi tasakantaruuvia (0001-195-000) (A) pyörän ohjainyksikön (6390-001-017) (C) saranan ja pyöränohjaimen kiskon läpi pyöränohjaimen mutteriin (6390-001-191) (J), kuten esitetään kohdassa ”Kuva 29: Valinnaisen pyörän ohjaimen osat - 6390-027-000” sivulta 10-39.
16. Asenna kaksi lukkomutteria (0016-060-000) (M) ja neljä pyörän suojusta (6390-001-206) (L) niiden ambulanssipaarien potilaan oikealle puolelle, joita käytetään pyörän ohjainyksikön kanssa. Katso ”Ambulanssipaarien pyörän suojusten asentaminen” sivulta 10-41.

Takaisin sisällysluetteloon

AMBULANSSIPAARIEN PYÖRÄN SUOJUSTEN ASENTAMINEN

Tarvittavat työkalut:

- 5/8 tuuman hylsy
- 3/8 tuuman räikkäavain
- 11/16 tuuman yhdistelmäavain

Toimenpide:

1. Kallista ambulanssipaareja niin että päänpuoleinen pää on alaspäin.

   Huomautus: Varmista, että päänpuoleinen osa on tuotu ulos ja lukittu.

2. Käytä 5/8 tuuman hylsyä ja 3/8 tuuman räikkäavainta, sekä 11/16 tuuman yhdistelmäavainta. Poista kuusikulmainen kantaruuvi (A) ja mutteri (B), jotka pitävät pyörää (C) kiinni pidikkeessä (kuva 30) potilaan oikealla puolella ambulanssipaarien jalkopäässä, jota on tarkoitus käyttää asennetun pyörän ohjainyksikön kanssa. Säästä ruuvi uudelleen asentamista varten. Poista mutteri käytöstä.
3. Poista kaksi laakeria (D) pyörästä (kuva 30). Poista molemmat laakerit käytöstä.
4. Kohdista kaksi pyöräsuojusta (6390-001-206) (D) pyörän ympärille, niin että pyöräsuojukset ovat kohdakkain molemmilla puolilla (kuva 31).
5. Käytä 5/8 tuuman hylsyä ja 3/8 tuuman räikkäavainta, sekä 11/16 tuuman yhdistelmäavainta. Asenna kuusikulmainen kantaruuvi (A) ja lukkomutteri (B) (0016-060-000) pyörän (C) ja pyörän suojusten (D) kiinnittämiseksi pidikkeeseen (kuva 31).

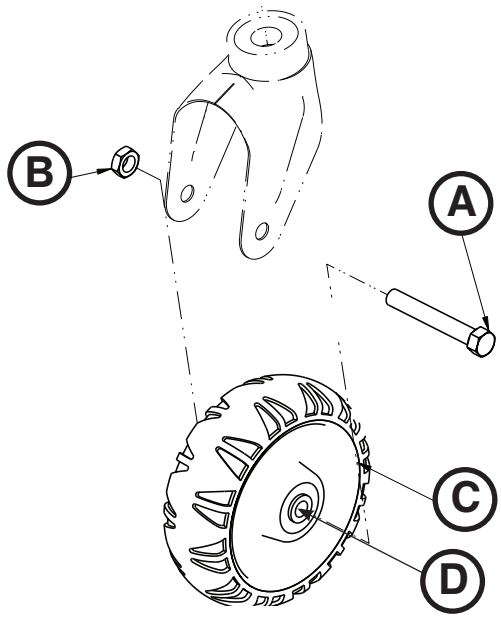

Kuva 30: ambulanssipaarien pyörä ilman pyöräsuojuksia

Huomautus: Kiinnitä huomiota pyöräsuojusten suuntaan asennuksen aikana ja varmista, että kaksi puolta ovat kohdakkain. Älä ylikiristä mutteria. Varmista, että pyörä pyörii vapaasti.

6. Kallista ambulanssipaarit jalkopäänsä päälle.
7. Toista vaiheet 2–5 potilaan oikealla puolella ambulanssipaarien päänpuoleisessa päässä.
8. Varmista, että molemmat pyörät vierivät pehmeästi.

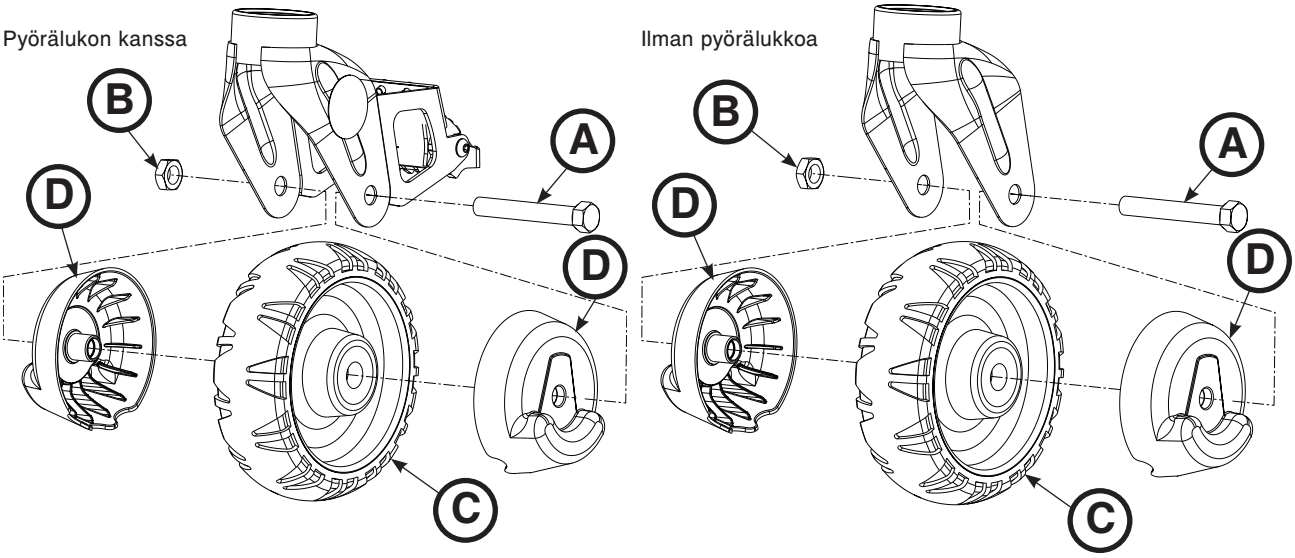

Kuva 31: ambulanssipaarien pyörät pyöräsuojusten kanssa

Suomi

Takaisin sisällysluetteloon

POWER-LOAD -ASENNUKSEN TARKISTUSLISTA

Huomautus: Anna akun latautua vähintään 20 minuuttia, ennen kuin aloitat Power-LOAD -yksikön toiminnan tarkistamisen. Akku latautuu vain, kun kelkka on lukittu ajoneuvon potilasosaston päänpuoleiseen päähän. Akun virran LED-merkkivalon pitäisi välkkyä vihreänä latauksen aikana.

Ennen Power-LOAD -yksikön toiminnan tarkistamisen aloittamista varmista, että:

- Tarkistus suoritetaan Power-LOAD -yhteensopivien Power-PRO-ambulanssipaarien kanssa (malli 6500, 6506, 6510, 6516)
- Power-LOAD on lukittu ajoneuvon jalkopäähän ja nostovarret ovat alhaalla (katso ”Power-LOAD -järjestelmän tuominen ulos ajoneuvosta ilman ambulanssipaareja” sivulta 10-54)
- Virta on kytketty päälle
- LED-merkkivalot kelkkayksikön siivissä välkkyvät keltaisina
  Huomautus: Kun päävirtapainiketta painetaan, akun LED-merkkivalo syttyy myös. Tämä osoittaa, että Power-LOAD -järjestelmä on käynnistynyt. Jos kelkan akun virta on vähissä, voi kenties näkyä vilkkuva keltainen virhe-LED-merkkivalo.

Huomautus: Tarkista ambulanssipaarien sekä ylempi että alempi ohjauskytkin, kun tarkistat ambulanssipaarien painikkeiden toiminnan.

_____ 1. Nosta ajoneuvon puskuri (jos sellainen on) yläasentoon.
_____ 2. Lukitse Power-LOAD -yhteensopivat ambulanssipaarit Power-LOAD -yksikköön.
_____ 3. Tarkista, että molemmat ambulanssipaarien kuormauspyörien tapit on lukittu Power-LOAD -yksikköön (salvat).
_____ 4. Tarkista, että LED-merkkivalot vaihtuvat välkkyvästä keltaisesta tasaisen vihreiksi.
_____ 5. Paina ja pidä painettuna sisäänvienti (-) -painike ambulanssipaarien ohjauskytkimessä viedäksesi ambulanssipaarien alavaunun kokonaan sisään.
_____ 6. Työnnä ambulanssipaarit ajoneuvon potilasosastoon, kunnes ne lukittuvat ajoneuvon potilasosaston pään puolelle. Varmista, että nostovarret menevät alas, kunnes ambulanssipaarien pyörät ovat ajoneuvon potilasosaston lattian päällä ja ambulanssipaarien jalkopää lukittuu kiinnittimeen.
_____ 7. Tarkista jalkopään LED-merkkivalo sen varmistamiseksi, että ambulanssipaarit ovat valmiina kuljetusta varten.
  - Jos LED on tasaisen vihreä, ambulanssipaarien jalkopää on asemassaan tai valmis kuljetusta varten.
  - Jos LED välkkyy keltaisena, ambulanssipaarien jalkopää ei ole asemassaan tai valmis kuljetusta varten.

_____ 8. Varmista, että ambulanssipaarit on lukittu Power-LOAD -järjestelmään vetämällä ambulanssipaarien jalkopäätä voimakkaasti edestakaisin sivusuunnassa.
_____ 9. Paina ja pidä painettuna ulostuonti (+) -painiketta ambulanssipaarien ohjauskytkimessä sen varmistamiseksi, että ambulanssipaarit eivät tule ulos ajoneuvosta. Ambulanssipaarien jalkojen ei pitäisi pyrkiä nousemaan ylös kuljetusasennossa.
  Huomautus: Sisäänvienti (-) -painikkeen painaminen ambulanssipaarien ohjauskytkimessä sallii liikkumisen joissakin tiloissa.
_____ 10. Paina ja pidä painettuna vapautusvipua Power-LOAD -järjestelmän jalkopäässä ja poista ambulanssipaarit ajoneuvon potilasosastosta vetämällä. Varmista, että nostovarret kohottavat ambulanssipaareja, kunnes ambulanssipaarien pyörät ovat irti ajoneuvon potilasosaston lattiasta.
_____ 11. Varmista, että päänpuoleiset LED-merkkivalot palavat tasaisen vihreinä. Paina ja pidä painettuna ulostuonti (+) -painiketta ambulanssipaarien ohjauskytkimessä, jolloin ambulanssipaarit tulevat ulos, kunnes ambulanssipaarien pyörät lepäävät maan pinnalla ja Power-LOAD -nostovarret eivät enää tue ambulanssipaareja.
  Huomautus: Nostovarsien pitäisi pysyä täysin alhaalla sen jälkeen kun ambulanssipaarit on vapautettu Power-LOAD -yksiköstä.
_____ 12. Paina ylös (↑) -painiketta Power-LOAD -ohjauspaneelissa, jolloin nostovarret ja ambulanssipaarit kohoavat ylös korkeimpaan asentoonsa.
  Huomautus: Ambulanssipaarien jalat eivät vetäydy sisään.
_____ 13. Paina alas (↑) -painiketta Power-LOAD -ohjauspaneelissa, jolloin nostovarret ja ambulanssipaarit laskeutuvat alas.
_____ 14. Vapauta ambulanssipaarit Power-LOAD -yksiköstä painamalla vapautuspainiketta ambulanssipaarien ohjauskytkimessä. Päänpuoleisen pään LED-merkkivalot välkkyvät keltaisina.
_____ 15. Lukitse ambulanssipaarit uudelleen Power-LOAD -yksikköön.
_____ 16. Paina ylös (↑) -painiketta Power-LOAD -ohjauspaneelissa, jolloin ambulanssipaarit kohoavat ylös korkeimpaan asentoonsa.
  Huomautus: Ambulanssipaarien jalat eivät vetäydy sisään.
_____ 17. Paina manuaalista vapautuspainiketta Power-LOAD -ohjauspaneelissa, jolloin ambulanssipaarit laskeutuvat alas. Jatka painikkeen painamista, kunnes nostovarret ovat irti ambulanssipaareista.

Takaisin sisällysluetteloon

POWER-LOAD -ASENNUKSEN TARKISTUSLISTA (JATKUU)

_____ 18. Nosta yksi kahdesta ambulanssipaarien manuaalisesta vapautuskahvasta kelkan päänpuoleisessa päässä, jolloin ambulanssipaarien lukitus poistuu.

_____ 19. Vieritä ambulanssipaarit pois Power-LOAD -yksiköstä.

_____ 20. Nosta nostovarret ja työnnä kelkka ajoneuvon potilasosastoon kuljetusasentoon. Anna nostovarsien laskeutua alas kelkan ollessa päänpuoleisessa päässä.

_____ 21. Siirrä Power-LOAD -yhteensopivat ambulanssipaarit ajoneuvon sisään käyttämättä LOAD-toimintoja stimuloidaksesi ambulanssipaarien manuaalista siirtoa ajoneuvon potilasosastoon. Varmista, että ambulanssipaarit lukittuvat paikalleen. Katso ”Ambulanssipaarien siirtäminen ajoneuvoon manuaalisesti (Power-LOAD -virtakatko tai järjestelmävirhe)” sivulta 10-65.

_____ 22. Paina ja pidä painettuna vapautusvipua Power-LOAD -järjestelmän jalkopäässä ja poista ambulanssipaarit ajoneuvon potilasosastosta vetämällä. Varmista, että turvatanko kiinnittyy turvakoukkuun.
Huomautus: Vain ambulanssipaarit irtoavat lukituksesta. Kelkan pitäisi pysyä Power-LOAD -yksikön päänpuoleisessa päässä.

_____ 23. Kelkan lukituksen irrottamiseksi nosta nostovarret ja paina kelkan vapautuspainiketta Power-LOAD -järjestelmän päänpuoleisessa päässä. Liu'uta kelkkaa vain muutaman tuuman verran kohti jalkopäätä.

_____ 24. Liu'uta manuaalisen lukon ohitusluistia, joka on lähinnä siirtokiskon jalkopäätä, ja työnnä siirtokiskoa ulos kohti jalkopäätä. Varmista, että siirtokiskon lukitus voidaan irrottaa.

_____ 25. Tuo Power-LOAD täysin ulos ajoneuvon potilasosastosta.

_____ 26. Liu'uta manuaalisen lukon ohitusluistia, joka on lähinnä siirtokiskon pään puolta, ja työnnä siirtokiskoa sisään kohti pään puolta. Varmista, että siirtokiskon lukitus voidaan irrottaa. Katso ”Kuva 22: sijoita kelkkayksikkö paikalleen” sivulta 10-33.

_____ 27. Tutki silmämääräisesti siirtokiskon pään puolen puskurit. Varmista, että ne on asennettu samalle tasolle siirtokiskoyksikön ulkoreunan kanssa eikä väärästä kohdistuksesta tai väärästä asennuksesta ole mitään merkkejä.

_____ 28. Tutki silmämääräisesti, että kaikki pultit ja ruuvit on kiristetty asianmukaisesti eikä näy mitään merkkejä ulos työntyvistä tai puuttuvista kiinnikkeistä.

_____ 29. Työnnä päänpuoleista salpaa ja käytä jalkopään vapautusvipua, jolloin päänpuoleinen tappi aktivoituu. Varmista, että ne liikkuvat vapaasti eivätkä takerru toisiinsa irti päästettäessä.

_____ 30. Tyypin II ambulanssien tapauksessa, tai jos ambulanssipaarien keskiviiva on korkeintaan 44,5 cm etäisyydellä ajoneuvon seinästä, varmista, että valinnainen pyörän ohjausyksikkö (6390-027-000) on asennettu. Merkitse –, jos pyörän ohjausyksikköä ei tarvita.

_____ 31. Sammuta yksikkö painamalla pääkatkaisinta. Yksikkö on kenties käynnistettävä ja sitten sammutettava sen varmistamiseksi, että Power-LOAD on sammunut eikä lepotilassa.

⚠ VAROTOIMI

Manuaaliset ohitukset sallivat Power-LOAD -järjestelmän vapaan liikkumisen.

Huomautus: Jos Power-LOAD ei tule olemaan käytössä vähintään viikkoon, sammuta yksikkö päävirtapainikkeesta, jotta akku ei tyhjene. Yksikkö on kenties käynnistettävä ja sitten sammutettava sen varmistamiseksi, että Power-LOAD on sammunut eikä lepotilassa.

Power-LOAD -sarjanumero: _____

Asentaja: _____ Pvm: _____

Tarkastaja: _____ Pvm: _____

Huomautus: Säilytä kopiota tästä asiakirjasta vähintään seitsemän vuoden ajan.

Takaisin sisällysluetteloon

POWER-LOAD -YKSIKÖN VALMISTELU

Power-LOAD -yksikön kunto on käyttäjän vastuulla. On tärkeää, että Power-LOAD toimii oikein, ennen kuin tuote otetaan käyttöön. Anna pätevän huoltoteknikon tarkistaa Power-LOAD -yksikön toimintakunto seuraavaa listaa ja käyttöohjeita käyttämällä, ennen kuin tuote otetaan käyttöön.

1. Nosta nostovarret ja työnnä Power-LOAD -kelkka manuaalisesti siirtokiskoyksikön päänpuoleiseen päähän, jotta akku latautuu. **Varmista asianmukainen toiminta. Akkua on ladattava vähintään kaksi tuntia ennen kuin Power-LOAD -yksikköä käytetään ensimmäisen kerran.**

   Huomautus: Akun virran LED-merkkivalo välkkyy vihreänä latauksen aikana.

2. Vahvista, että asennuksen tarkistuslista on täydellinen (katso ”Power-LOAD -asennuksen tarkistuslista” sivulta 10-42).
3. Jos asennuksen tarkistuslistan täytti kolmannen tahon asentaja, loppukäyttäjän tulee käydä asennuksen tarkistuslista uudelleen läpi. Älä aseta Power-LOAD -yksikköä käyttöön, jos asennuksen tarkistuslistaa ei voida käydä läpi.

POWER-LOAD -YHTEENSOPIVIEN AMBULANSSIPAARIEN ALKUASETUKSET

Power-LOAD -yhteensopivien ambulanssipaarien kunto on omistajan vastuulla. On tärkeää, että Power-LOAD -yhteensopivat ambulanssipaarit toimivat kunnolla ennen kuin laite otetaan käyttöön. Varmista, että ambulanssipaarit on asetettu käyttöön ambulanssipaarien mallin soveltuvan käyttö/huolto-oppaan vaatimusten mukaisesti.

⚠ VAROITUS

Vältä potilasvahingon vaaraa. Säädä ambulanssipaarien kuormauspyörien korkeus niin, että se täsmää ajoneuvon lattian korkeuden kanssa, kuten ambulanssipaarien mallin soveltuvassa käyttö/huolto-oppaassa on kuvattu.

Käyttäjän ohjaimet ja LED-merkkivalot

Power-LOAD -yksikön LED-merkkivalot, jotka sijaitsevat Power-LOAD -yksikön ohjauspaneelissa ja Power-LOAD -yksikön päänpuoleisessa päässä ja jalkopäässä, näyttävät kelkan akun ja järjestelmän tilan. Tämä kuva ja taulukko selittävät kaikki Power-LOAD -painikkeet ja LED-merkkivalot.

Huomautus: Jos Power-LOAD -yksikköä ei ole tarkoitus käyttää vähintään viikkoon, paina punaista päävirtapainiketta (2), jolloin yksikkö sammuu ja akku ei tyhjene. Yksikkö on kenties käynnistettävä ja sitten sammutettava sen varmistamiseksi, että Power-LOAD on poissa päältä eikä lepotilassa.

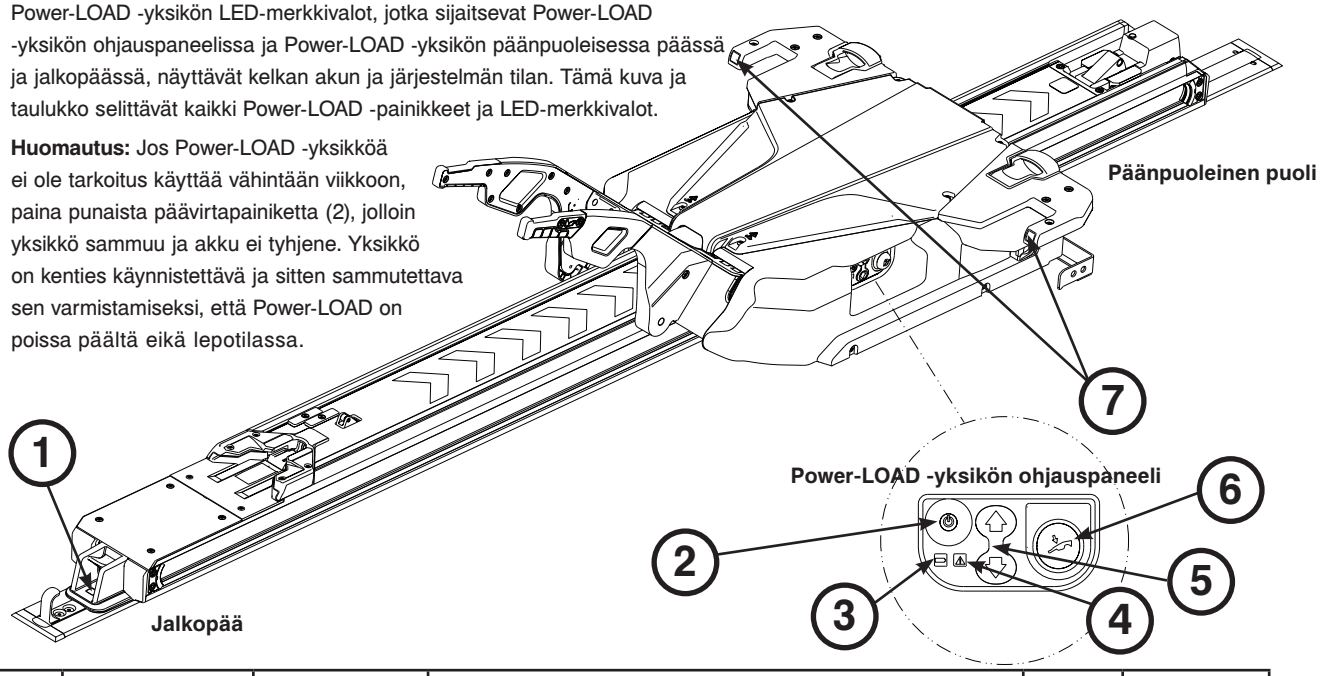

Viite	Kuvake/painike	Nimi	Kuvaus	tyyppi	Sijainti
1		Jalkopään LED-merkkivalo	Jos LED palaa tasaisen vihreänä, ambulanssipaarien jalkopää on asemassaan tai valmiina kuljetukseen. Jos LED vilkkuu keltaisena, ambulanssipaarien jalkopää ei ole asemassaan tai valmiina kuljetukseen.	LED	Kelkka
2	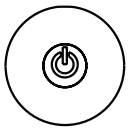	Päävirta	Paina yksikön käynnistämiseksi tai sammuttamiseksi. **Huomautus:** Akun virran LED palaa myös osoittaen, että Power-LOAD -järjestelmä on käynnissä. Jos kelkan akun virta on vähissä, voi kenties näkyä vilkkuva keltainen LED.	Painike	Power-LOAD -yksikön ohjauspaneeli
3	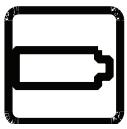	Akkuvirran osoitin	Jos LED palaa tasaisen vihreänä, Power-LOAD -järjestelmä on päällä eikä latautumassa. Jos LED välkkyy vihreänä, akku on latautumassa. **Huomautus:** Akku latautuu vain, kun kelkka on lukittu ajoneuvon potilasosaston päänpuoleiseen päähän.	LED	Power-LOAD -yksikön ohjauspaneeli
4		Virhe	Jos LED-merkkivalo palaa tasaisen keltaisena, kyseessä on Power-LOAD -virhe. Paina päävirtapainiketta kahdesti yksikön palauttamiseksi alkutilaan. Jos LED pysyy tasaisen keltaisena, ota yhteyttä tekniseen tukeen. Jos LED välkkyy keltaisena, kelkan akun virta on vähissä.	LED	Power-LOAD-yksikön ohjauspaneeli
5	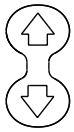	Ylös/alas	Paina ylös (↑) nostaaksesi nostovarret korkeimpaan asentoon. **Huomautus:** Ambulanssipaarien jalat eivät vetäydy sisään. Laske alas nostovarret ja ambulanssipaarit painamalla alas (↓). **Huomautus:** Tuo ambulanssipaarien alusta ulos ennen painamista.	Painike	Power-LOAD-yksikön ohjauspaneeli
6		Käsikäyttöinen vapautus	Vapauta ambulanssipaarit painamalla, mikäli Power-LOAD -yksikössä on virtakatko. Jatka painikkeen painamista, kunnes nostovarret ovat irti ambulanssipaareista. **Huomautus:** Tuo ambulanssipaarien alusta ulos ennen painamista.	Painike	Power-LOAD-yksikön ohjauspaneeli
7	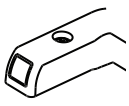	Pään puolen LED-merkkivalo	Jos LED-merkkivalot palavat tasaisen vihreinä, ambulanssipaarien päänpuoleinen pää on asemassaan. Jos LED-merkkivalot vilkkuvat keltaisina, ambulanssipaarien päänpuoleinen pää ei ole asemassaan.	LED	Kelkka

Suomi

Takaisin sisällysluetteloon

Käyttäjän ohjaimet ja LED-merkkivalot

Nämä Power-LOAD -yksikön LED-merkkivalot sijaitsevat Power-LOAD -kelkan päänpuoleisessa päässä.

Öljysäiliön sijainti näytetään käyttäjän tiedoksi.

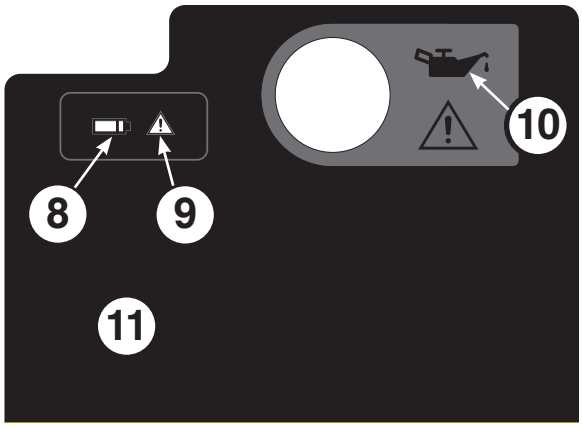

Kelkan päänpuoleisen pään tarra

Viite	Kuvake/ painike	Nimi	Kuvaus	tyyppi	Sijainti
8		Akkuvirran osoitin	Jos LED palaa tasaisen vihreänä, Power-LOAD -järjestelmä on päällä eikä latautumassa. Jos LED välkkyy vihreänä, akku on latautumassa. **Huomautus:** Akku latautuu vain, kun kelkka on lukittu ajoneuvon potilasosaston päänpuoleiseen päähän.	LED	Kelkan päänpuoleinen pää
9		Virhe	Jos LED-merkkivalo palaa tasaisen keltaisena, kyseessä on Power-LOAD -virhe. Paina punaista päävirtapainiketta kahdesti yksikön palauttamiseksi alkutilaan. Jos LED pysyy tasaisen keltaisena, ota yhteyttä tekniseen tukeen. Jos LED välkkyy keltaisena, kelkan akun virta on vähissä.	LED	Kelkan päänpuoleinen pää
10		Öljysäiliö	Lisää Mobil Mercon® V Blend ATF -öljyä (6500-001-293) tänne, kunnes säiliö on täynnä. Älä ylitäytä säiliötä öljyllä. Näin vältät yksikön vian tai vuodon riskin. Katso ”Kelkan huoltotiedot” sivulta 10-100.	Ei sovellu	Kelkan päänpuoleinen pää
11	Ei sovellu	USB-portti	Poista kilpi voidaksesi syöttää ja vastaanottaa diagnostiikkatietoja USB-portin kautta. Laitteen saa huoltaa ainoastaan koulutettu henkilökunta.	Ei sovellu	Kelkan päänpuoleinen pää

Käyttäjän manuaaliset ohjaimet

Nämä manuaaliset käyttäjän hallintalaitteet sallivat ambulanssipaarien vapauttamisen Power-LOAD -yksiköstä ilman virtaa:

- Vapautusvipu
- Siirtokiskon lukon liipaisin
- Kelkan vapautuspainike
- Ambulanssipaarien vapautuskahva
- Siirtokiskon lukon luisti

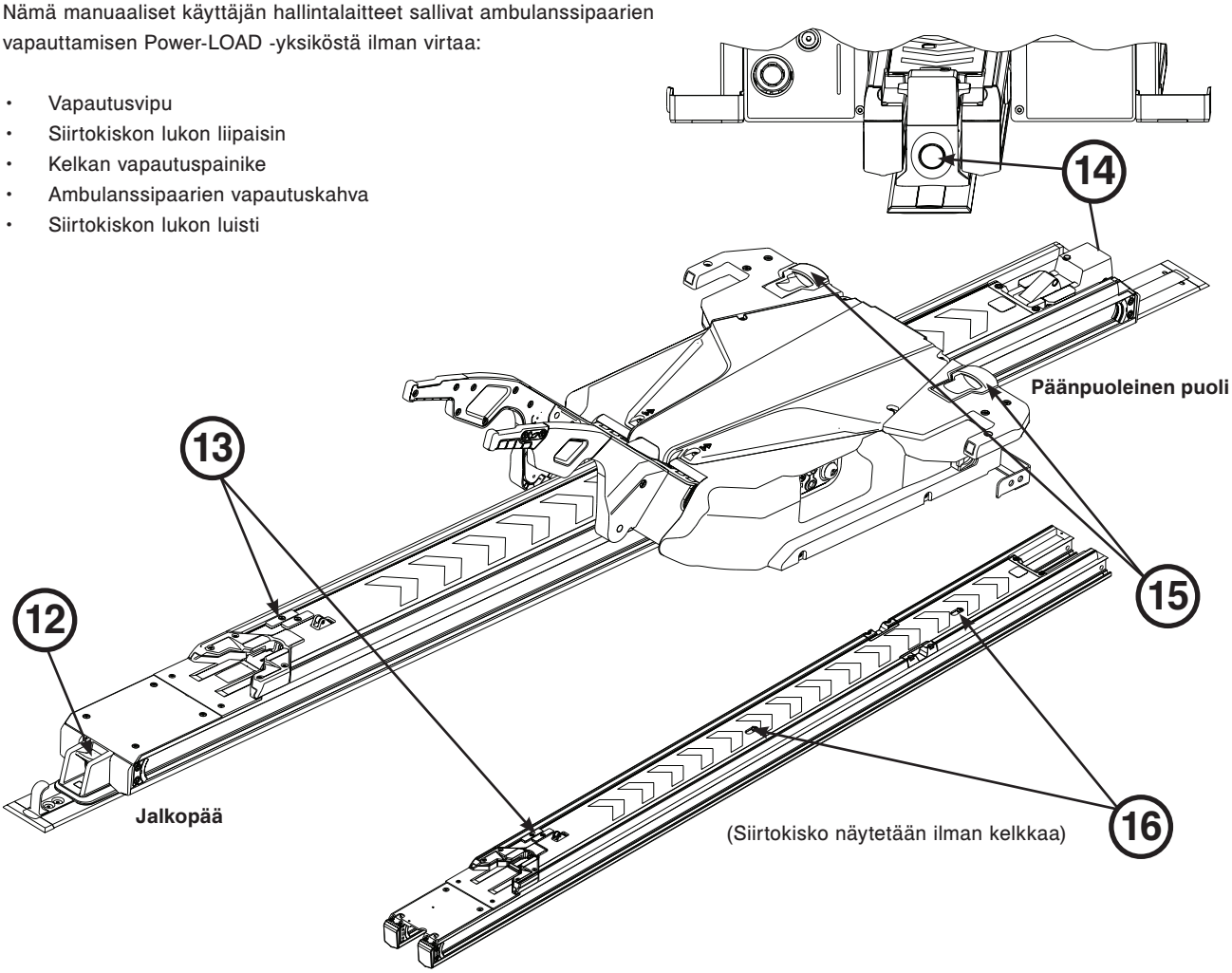

Viite	Manuaalinen ohjaus	Nimi	Kuvaus	Sijainti
12		Vapautusvipu	Paina ja pidä painettuna irrottaaksesi ambulanssipaarit potilasosastosta.	Jalkopää
13		Siirtokiskon lukon liipaisin	Liu'uta irrottaaksesi siirtokiskon lukitusta asennosta.	Siirtokisko
14	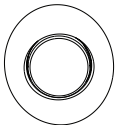	Kelkan vapautuspainike	Paina samalla kun nostat nostovarsia, jolloin Power-LOAD voidaan irrottaa ja tuoda ulos ajoneuvon potilasosastosta ilman ambulanssipaareja. Vedä sitten kelkka ulos ajoneuvon potilasosastosta.	Päänpuoleinen puoli
15		Ambulanssipaarien vapautuskahva	Nosta avataksesi ambulanssipaarien lukituksen Power-LOAD -yksiköstä, kun ambulanssipaarien alusta on tuotu täysin ulos.	Kelkka
16		Siirtokiskon lukon luisti	Liu'uta irrottaaksesi siirtokiskon lukitusta asennosta.	Siirtokisko

Takaisin sisällysluetteloon

AMBULANSSIPAARIEN SÄÄTÖKYTKIMIEN KÄYTTÖ

Power-PRO-ambulanssipaareissa (mallit 6500/6506 ja 6510/6516) on kaksi identtistä ambulanssipaarien säätökytkintä. Paina kumman tahansa näistä kytkimistä painikkeita ambulanssipaarien tuomiseksi ulos, niiden viemiseksi sisään tai ambulanssipaarien vapauttamiseksi Power-LOAD -yksiköstä.

Tämä kuva ja taulukko esittävät kolmea painiketta, jotka sijaitsevat ambulanssipaarien säätökytkimessä.

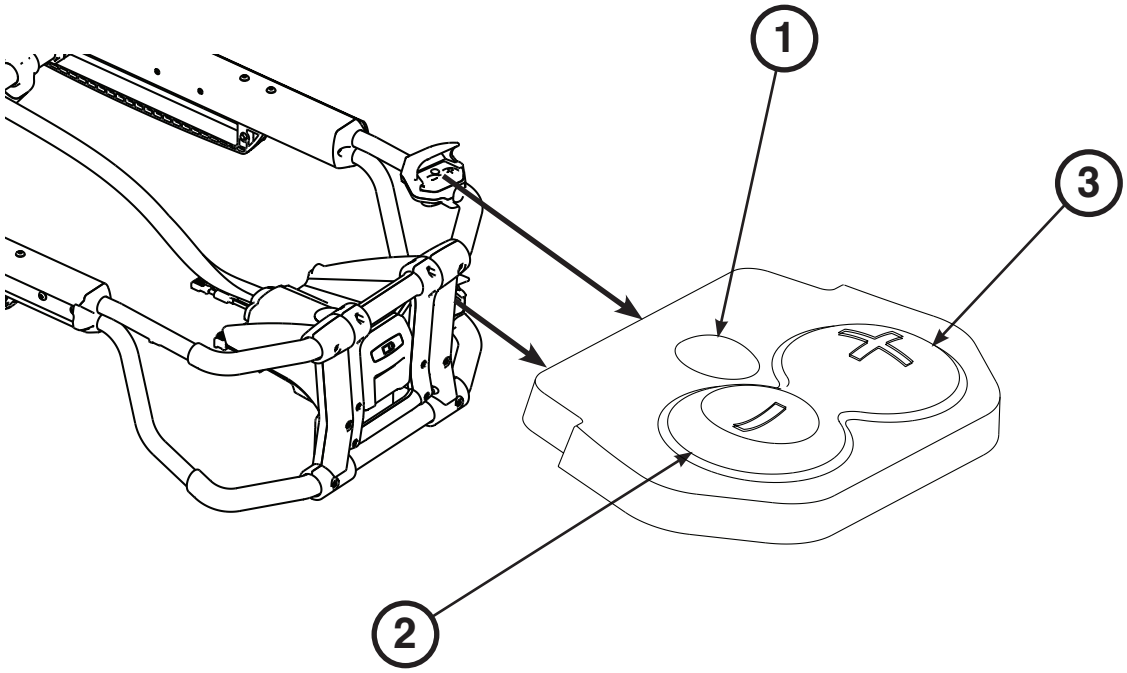

Viite	Nimi	Kuvaus
1	Vapauta	Paina ambulanssipaarien lukituksen poistamiseksi Power-LOAD -järjestelmästä.
2	Vie sisään (-)	Paina ja pidä painettuna viedäksesi ambulanssipaarien alavaunun kokonaan sisään, kunnes ambulanssipaarit on tuettu.
3	Tuo ulos (+)	Paina ja pidä painettuna tuodaksesi ambulanssipaarien alavaunun kokonaan ulos, kunnes ambulanssipaarien pyörät ovat maan pinnalla.

Takaisin sisällysluetteloon

AMBULANSSIPAARIEN AKUN VIRRAN MÄÄRÄN TARKISTAMINEN

Power-LOAD lataa automaattisesti Power-PRO **SMRT™** Pak -akun, kun ambulanssipaarit on lukittu Power-LOAD -järjestelmään kuljetusasennossa (kaapelia tai liittimiä ei tarvita). Ambulanssipaarien akun LED-merkkivalo välähtelee tilapäisesti vihreänä sen merkkinä, että akku latautuu.

Tarkista akun virtamäärä painamalla sisäänvienti (-) -painiketta (2) ambulanssipaarien ohjauskytkimessä, jolloin ambulanssipaarien LED-merkkivalo (A) aktivoituu kuvassa 32 esitetyllä tavalla.

Ambulanssipaarien akun LED-merkkivalo sijaitsee Power-PRO-yksikön jalkopään säätimen kotelossa (näkyy akun symbolina).

- LED on tasaisen vihreä, kun akku on täysin ladattu tai akussa on riittävästi virtaa.
- LED välähtelee keltaisena, kun akku on ladattava uudelleen tai vaihdettava.
- LED on tasaisen keltainen, jos akussa on vika.

Katso SMRT-virtajärjestelmän käyttö/huolto-oppaasta lisätietoja SMRT Pak -akusta ja SMRT-laturista.

Katso Power-PRO-laitteen käyttö/huolto-oppaasta lisätietoja ambulanssipaarien akusta.

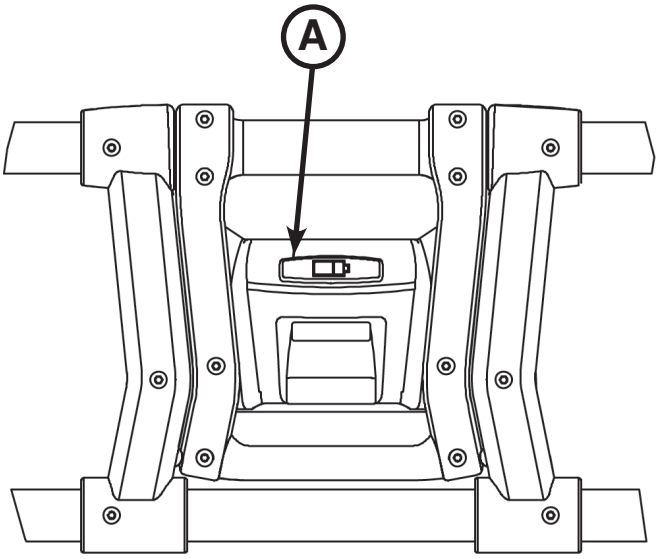

Kuva 32: Akun virran LED-merkkivalo

Huomautukset:

- Automaattinen lataaminen tapahtuu vain SMRT Pak -akuilla.
- Käytä vain Strykerin hyväksymiä akkuja Power-PRO-järjestelmän kanssa.

Takaisin sisällysluetteloon

Moottoroidun käytön ohjeet

Sijoita tämä moottoroitua käyttöä koskeva ohjetarra ajoneuvon potilasosaston ovipaneelin tai seinän sisäpuolelle, jossa se on näkyvillä käyttäjille. Katso ”Käyttäjän ohjaimet ja LED-merkkivalot” sivulta 10-45, jossa selitetään painikkeiden ja LED-merkkivalojen sijainti.

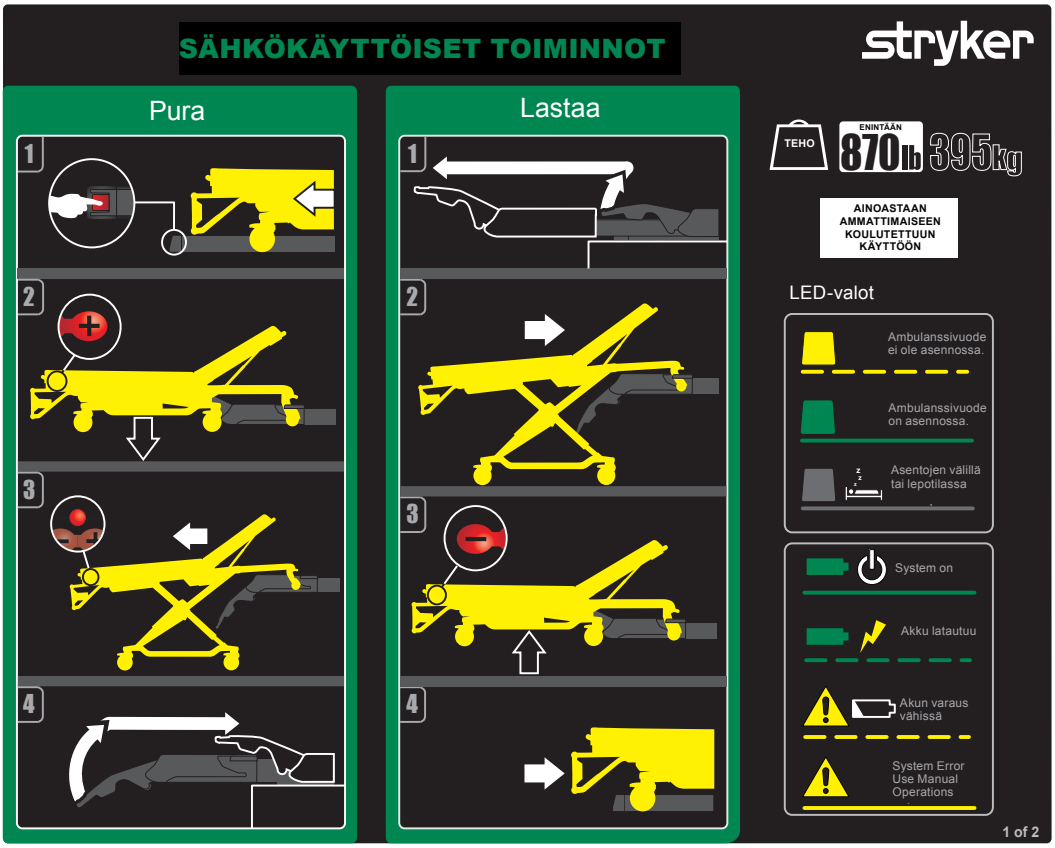

Ambulanssipaarien irrottaminen Power-LOAD -järjestelmästä:

1. Paina ja pidä painettuna vapautusvipua Power-LOAD -järjestelmän jalkopäässä ja poista ambulanssipaarit ajoneuvon potilasosastosta vetämällä.
2. Paina ja pidä painettuna ulostuonti (+) -painiketta ambulanssipaarien ohjauskytkimessä, jolloin ambulanssipaarit tulevat ulos kunnes ambulanssipaarien pyörät lepäävät maan pinnalla.
3. Poista ambulanssipaarien lukitus Power-LOAD -yksiköstä painamalla vapautuspainiketta ambulanssipaarien ohjauskytkimessä.
4. Nosta nostovarret ja ohjaa kelkka ajoneuvon potilasosastoon, kunnes varret ovat riittävän kaukana eivätkä häiritse ajoneuvon ovia.
5. Poistoa koskevia lisäohjeita, katso ”Power-PRO-ambulanssipaarien poistaminen ajoneuvosta (malli 6500/6506 & 6510/6516 Power-LOAD -lisävarusteella)” sivulta 10-61.

Suomi

Ambulanssipaarien kytkeminen Power-LOAD -järjestelmään:

1. Nosta nostovarret kelkan ohjaamiseksi ja vetämiseksi ulos ajoneuvon potilasosastosta.
2. Työnnä ambulanssipaarit Power-LOAD -järjestelmään, kunnes ambulanssipaarien kuormauspyörien tapit lukittuvat paikalleen. Varmista, että ambulanssipaarit on kohdistettu nostovarsien kanssa kuormauksen aikana.
3. Paina ja pidä painettuna sisäänvienti (-) -painiketta ambulanssipaarien ohjauskytkimessä viedäksesi ambulanssipaarien alavaunun kokonaan sisään, kunnes ambulanssipaarit on tuettu.
4. Työnnä ambulanssipaareja ajoneuvon potilasosastoon, kunnes nostovarret laskeutuvat alas ja ambulanssipaarit lukittuvat Power-LOAD -järjestelmään.
5. Tarkista jalkopään LED-merkkivalo sen varmistamiseksi, että ambulanssipaarit ovat valmiina kuljetusta varten.
   - Jos LED on tasaisen vihreä, ambulanssipaarien jalkopää on asemassaan tai valmis kuljetusta varten.
   - Jos LED välkkyy keltaisena, ambulanssipaarien jalkopää ei ole asemassaan tai valmis kuljetusta varten.
6. Varmista, että ambulanssipaarit on lukittu Power-LOAD -järjestelmään vetämällä ambulanssipaarien jalkopäätä voimakkaasti edestakaisin sivusuunnassa.
7. Poistoa koskevia lisäohjeita, katso ”Power-PRO-ambulanssipaarien siirtäminen ajoneuvoon (malli 6500/6506 & 6510/6516 Power-LOAD -lisävarusteella)” sivulta 10-59.

Huomautus: Jos Power-LOAD ei tule olemaan käytössä vähintään viikkoon, sammuta yksikkö päävirtapainikkeesta, jotta akku ei tyhjene. Yksikkö on kenties käynnistettävä ja sitten sammutettava sen varmistamiseksi, että Power-LOAD on sammunut eikä lepotilassa.

Takaisin sisällysluetteloon

Sijoita tämä manuaalista käyttöä koskeva ohjetarra ajoneuvon potilasosaston ovipaneelin tai seinän sisäpuolelle, jossa se on näkyvillä käyttäjille. Katso ”Käyttäjän ohjaimet ja LED-merkkivalot” sivulta 10-45, jossa selitetään painikkeiden ja LED-merkkivalojen sijainti.

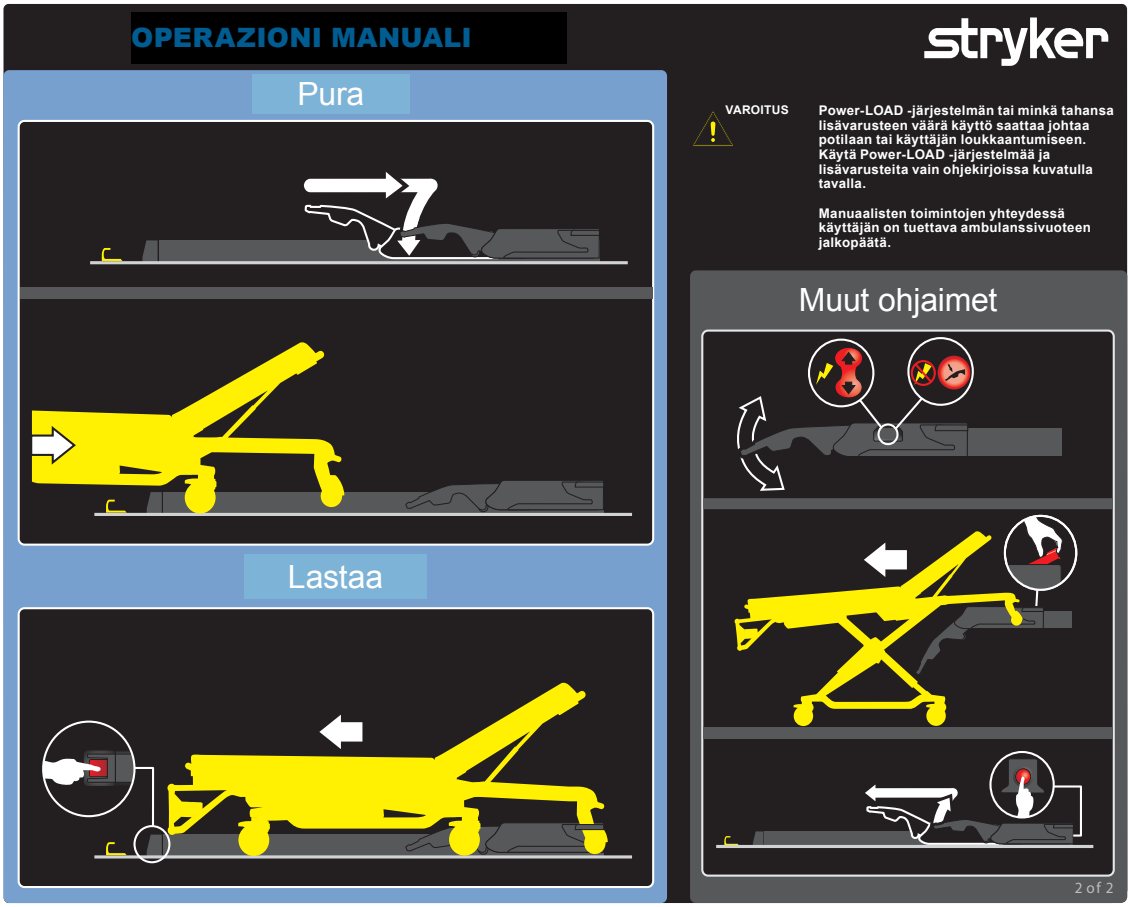

Ambulanssipaarien kytkeminen Power-LOAD -järjestelmään:

1. Varmista, että Power-LOAD sijaitsee ajoneuvon potilasosaston päänpuoleisessa päässä ja nostovarret ovat alhaalla.
2. Työnnä ambulanssipaareja ajoneuvon potilasosastoon, kunnes ambulanssipaarit lukittuvat Power-LOAD -järjestelmään.
3. Varmista, että ambulanssipaarit on lukittu Power-LOAD -järjestelmään vetämällä ambulanssipaarien jalkopäätä voimakkaasti edestakaisin sivusuunnassa.
4. Ajoneuvoon siirtämistä koskevia lisäohjeita, katso ”Ambulanssipaarien siirtäminen ajoneuvoon manuaalisesti (Power-LOAD -virtakatko tai järjestelmävirhe)” sivulta 10-65.

Ambulanssipaarien irrottaminen Power-LOAD -järjestelmästä:

Paina ja pidä painettuna vapautusvipua Power-LOAD -järjestelmän jalkopäässä ja poista ambulanssipaarit ajoneuvon potilasosastosta vetämällä. Poistoa koskevia lisäohjeita, katso ”Ambulanssipaarien poistaminen ajoneuvosta manuaalisesti” sivulta 10-66.

Huomautukset:

- Ilman virtaa nostovarret eivät nosta ambulanssipaareja. Käyttäjien on oltava valmiita ottamaan vastaan ambulanssipaarien koko paino.
- Jos Power-LOAD ei tule olemaan käytössä vähintään viikkoon, sammuta yksikkö päävirtapainikkeesta, jotta akku ei tyhjene. Yksikkö on kenties käynnistettävä ja sitten sammutettava sen varmistamiseksi, että Power-LOAD on sammunut eikä lepotilassa.

⚠ VAROITUS

- Power-LOAD -järjestelmän tai minkä tahansa lisävarusteen väärä käyttö saattaa johtaa potilaan tai käyttäjän loukkaantumiseen. Käytä Power-LOAD -järjestelmää tai lisävarusteita vain käyttöoppaissa kuvatulla tavalla.
- Manuaalisia toimintoja varten käyttäjän on tuettava paino ambulanssipaarien jalkopäässä.

Takaisin sisällysluetteloon

KÄYTTÖPERIAATTEET

- Tarkista, että Power-LOAD toimii oikein ennen jokaista vuoroa (nostovarsien pitäisi nostaa ambulanssipaareja hieman kun ambulanssipaarit ovat lukitsemattomia, tarkista akun virran määrä, jne.). Jos yksikkö ei vaikuta toimivan oikein, poista ajoneuvo käytöstä Power-LOAD -yksikön diagnoosia ja korjausta varten.
- Älä käytä Power-LOAD -yksikköä painoilla, jotka ylittävät 318 kg, joka sisältää potilaan painon ja lisävarusteet. Power-LOAD -yksikön turvallinen työkuormitus on 395 kg, joka sisältää ambulanssipaarien painon.
- Älä sammuta virtaa päävirtapainikkeesta normaalikäytössä, koska tällöin akku ei lataudu.
- Älä aja ajoneuvoa kelkan ollessa keskiasennossa. Tämä asento ei lukitu, eikä sitä ole tarkoitettu ajon aikaiseen käyttöön.
- Power-LOAD on vain apulaite. Käyttäjät ovat vastuussa jokaisen tilanteen arvioimisesta. He päättävät, kuinka kuljetettava paino jaetaan ja nostetaan. Käytä aina molempia käsiä käsitellessäsi ambulanssipaareja.
- Kun kasittelet yli 181 kg:n painoja, varmista, etta kayttajia on tarpeeksi ajoneuvoon siirtamiseen/ajoneuvosta poistamiseen tarvittavaan voimaan nahden. Turvallisuuden parantamiseksi ajoneuvoon siirtaminen/ajoneuvosta poistaminen tulisi tehda tasaisella pinnalla. Lattiakorkeudeltaan 91 cm:n ajoneuvoissa ambulanssipaarien manuaalinen poistaminen ajoneuvosta voi edellyttaa Power-LOAD-ohjauspaneelin manuaalisen vapautuspainikkeen tai Power-LOAD-yksikon paanpuoleisessa paassa olevien manuaalisten vapautuskahvojen kayttoa.
- Pida kadet ja raajat kaukana Power-LOAD-kelkan nostovarsista ja ambulanssipaarien alustasta moottorikayttoisen ajoneuvoon siirtamisen ja ajoneuvosta poistamisen aikana.
- Toimi varoen kun käytät Power-LOAD -yksikköä huonossa säässä (esimerkiksi sateella, jäällä, lumessa), jotta käyttäjä ja/tai potilas ei loukkaannu.
- Käytä Power-LOAD -yksikköä mahdollisuuksien mukaan ajoneuvon ollessa tasaisella pinnalla.
- Jos kuormitettua ambulanssipaareja ei voida purkaa ajoneuvon potilasosastosta käsin, poista potilas ambulanssipaareista takalevyn avulla.
- Stryker suosittelee, että manuaalisia varatoimenpiteitä harjoitellaan säännöllisesti (vähintään kerran vuodessa). Katso ”Ambulanssipaarien poistaminen ajoneuvosta manuaalisesti Power-LOAD -yksiköllä ajoneuvoon siirtämisen jälkeen (Power-LOAD -virtakatko tai järjestelmävirhe)” sivulta 10-63, ”Ambulanssipaarien siirtäminen ajoneuvoon manuaalisesti (Power-LOAD -virtakatko tai järjestelmävirhe)” sivulta 10-65, ”Ambulanssipaarien poistaminen ajoneuvosta manuaalisesti” sivulta 10-66 ”Ambulanssipaarien poistaminen ajoneuvosta manuaalisesti” sivulta 10-66, ”Ambulanssipaarien siirtäminen ajoneuvoon manuaalisesti (Power-LOAD -virtakatko)” sivulta 10-68. Lisäesimerkki koulutuksen tarkistuslistasta (Mkt Lit-676) on saatavana osoitteessa www.stryker.com tai paikalliselta Stryker-myyntiedustajalta.

⚠ VAROITUS

- Power-LOAD -järjestelmän tai minkä tahansa lisävarusteen väärä käyttö saattaa johtaa potilaan tai käyttäjän loukkaantumiseen. Käytä Power-LOAD -järjestelmää tai lisävarusteita vain käyttöoppaissa kuvatulla tavalla.
- Power-LOAD -järjestelmän toimivuuden varmistamatta jättäminen ennen käyttöä voi johtaa potilasvahinkoon ja/tai käyttäjän loukkaantumiseen.
- Ole varovainen liikkuessasi ajoneuvon potilasosastossa, jotta et vahingossa kompastu Power-LOAD -järjestelmään.
- Vältä käyttäjän loukkaantumisen ja/tai potilasvahingon vaaraa. Ole varovainen, kun käytät Power-LOAD -järjestelmää huonossa säässä (esimerkiksi sade, jää, lumi).
- Sotkeentuminen moottoroitujen ambulanssipaarien ja/tai Power-LOAD -järjestelmän mekanismeihin voi aiheuttaa vakavan vamman. Käytä ambulanssipaareja ja/tai Power-LOAD -järjestelmää vain silloin kun kaikki henkilöt ovat kaukana mekanismeista.
- Harjoittele ambulanssipaarien siirtämistä ajoneuvoon ja sen poistamista ajoneuvosta Power-LOAD -järjestelmällä, kunnes tuotteen toiminta ymmärretään täysin. Väärä käyttö voi aiheuttaa vamman.
- Älä anna kouluttamattomien henkilöiden auttaa Power-LOAD -järjestelmän käytössä. Kouluttamattomat teknikot/henkilökunnan jäsenet voivat loukata itsensä tai aiheuttaa potilasvahingon.
- Pienennä potilasvahingon ja/tai laitteen vaurion vaaraa. Älä aja ajoneuvoa kelkan ollessa keskiasennossa. Tämä asento ei lukitu, eikä sitä ole tarkoitettu ajon aikaiseen käyttöön.
- Power-LOAD on vain apulaite. Käyttäjät ovat vastuussa jokaisen tilanteen arvioimisesta. He päättävät, kuinka kuljetettava paino jaetaan ja nostetaan. Käytä aina molempia käsiä käsitellessäsi ambulanssipaareja.
- Kun käsittelet yli 181 kg:n painoja, varmista, että käyttäjiä on tarpeeksi ajoneuvoon siirtämiseen/ajoneuvosta poistamiseen tarvittavia voimia varten. Turvallisuuden parantamiseksi käyttäjien tulisi yrittää tehdä ajoneuvoon siirtäminen/ajoneuvosta poistaminen tasaisilla pinnoilla. Lattiakorkeudeltaan 36 tuuman ajoneuvoissa ambulanssipaarien manuaalinen poistaminen ajoneuvosta voi edellyttaa Power-LOAD-ohjauspaneelin manuaalisen vapautuspainikkeen tai Power-LOAD-yksikon paanpuoleisessa paassa olevien manuaalisten vapautuskahvojen kayttoa.
- Pidä kädet ja raajat kaukana Power-LOAD -kelkan nostovarsista ja ambulanssipaarien alustasta moottorikäyttöisen ajoneuvoon siirtämisen ja ajoneuvosta poistamisen aikana.

Takaisin sisällysluetteloon

AKUN VIRRAN MÄÄRÄN TARKISTAMINEN

Varmista, että kelkan virta on päällä. Tarkista akun virran määrä Power-LOAD -ohjauspaneelista (näkyy akun symbolina).

- Akun virran LED-merkkivalo on tasaisen vihreä, kun Power-LOAD -järjestelmä on päällä eikä lataudu.
- Akun virran LED-merkkivalo välkkyy vihreänä, kun akku latautuu.
- Virhe-LED-merkkivalo välkkyy keltaisena, kun akun virta on vähissä.

Akun lataaminen, katso kohta ”Akun lataaminen”.

⚠ VAROITUS

- Palauta vaurioituneet akut huoltokeskukseen kierrätettäväksi. Älä hävitä sekajätteiden mukana. Ota yhteyttä paikalliseen jälleenmyyjään, jolta saa tietoja palautuksesta ja/tai maasi keräysjärjestelmistä.
- Sähköiskun vaaran vähentämiseksi akkua ei pidä poistaa kun Power-LOAD on toiminnassa.
- Ennen Power-LOAD -järjestelmän huoltamista irrota ajoneuvon akku, sammuta yksikkö päävirtapainikkeesta ja sijoita kelkka sitten kuormausasentoon.

AKUN LATAAMINEN

Varmista, että akku on riittävästi ladattu, jotta Power-LOAD toimii oikein. Jos akku on täysin tyhjä, sen lataaminen uudelleen vie vähintään 10 tuntia. Akut latautuvat aina kun kelkka on lukittu ajoneuvon potilasosaston päänpuoleiseen päähän.

Akun lataaminen:

1. Nosta nostovarret ja työnnä kelkka manuaalisesti ajoneuvon potilasosaston päänpuoleiseen päähän.
2. Lukitse kelkka ajoneuvon potilasosaston päänpuoleiseen päähän.
   Huomautus: Akun virran LED-merkkivalo välkkyy vihreänä, kun akku latautuu.

Akun virran määrän tarkistaminen, katso ”Akun virran määrän tarkistaminen” sivulta 10-53.

Huomautus: Jos Power-LOAD ei tule olemaan käytössä vähintään viikkoon, sammuta yksikkö päävirtapainikkeesta, jotta akku ei tyhjene. Yksikkö on kenties käynnistettävä ja sitten sammutettava sen varmistamiseksi, että Power-LOAD on sammunut eikä lepotilassa.

⚠ VAROITUS

Älä sammuta yksikköä päävirtapainikkeesta normaalikäytön aikana, koska tämä estää akkua latautumasta.

POWER-LOAD -YKSIKÖN SÄILYTYS

Kaikki akut tyhjenevät säilytyksen aikana tai jos niitä ei käytetä. Jos Power-LOAD ei tule olemaan käytössä vähintään viikkoon, sammuta yksikkö päävirtapainikkeesta, jotta akku ei tyhjene. Yksikkö on kenties käynnistettävä ja sitten sammutettava sen varmistamiseksi, että Power-LOAD on sammunut eikä lepotilassa.

AMBULANSSIPAARIEN KUORMAN KORKEUDEN ASETTAMINEN

Ambulanssipaarien kuorman korkeus on asetettava Power-LOAD -lisävarusteella ennen ajoneuvon käyttöönottoa. Yhteensopivat ambulanssipaarit on lueteltu kohdassa ”Ambulanssipaarien yhteensopivuustiedot” sivulta 10-14. Katso ambulanssipaariesi käyttö/huolto-opas, jossa annetaan lisätietoja ambulanssipaarien sopivan korkeuden asettamisesta.

Takaisin sisällysluetteloon

EI PÄIVITETTYJEN X-RUNKOISTEN AMBULANSSIPAARIEN KÄYTTÖ SUURONNETTOMUUDESSA

Joitakin ei yhteensopivia ambulanssipaareja, mukaan lukien useimmat X-runkoiset ambulanssipaarit, voidaan käyttää suuronnettomuudessa. Ajoneuvoon siirto ja ajoneuvosta poistaminen käyvät samoilla ohjeilla kuin ambulanssipaarien manuaalinen ajoneuvoon siirto ja ajoneuvosta poistaminen (katso sivulta 10-65). Kiskopuristinyksikköä käytetään kuitenkin jalkopään ambulanssipaarien lukon sijasta. Kun siirrät ei yhteensopivia ambulanssipaareja ajoneuvoon, lukitse ambulanssipaareja kiinni pitävä tappi kiinni kiskopuristinyksikköön.

Suuronnettomuusvaihtoehto sisältää kiskoyksikön seinään tai lattiaan kiinnittämistä varten. Tämä kiskoyksikkö tulee säilyttää kaapissa hätätilanteita varten. Näin se voidaan kiinnittää nopeasti ajoneuvon potilasosastoon.

⚠ VAROITUS

- Jotta ambulanssipaarien runko ei irtoa kiskojen leuoista, kiskopuristimen ja kiskon liikkumattoman leuan väli ei saa koskaan olla enempää kuin 2,5 cm. Ambulanssipaarien kiskojen leuoista irtoamisen ja potilaan tai käyttäjän mahdollisen loukkaantumisen estämiseksi kiskopuristin ei saa olla päällekkäin kiskoputkessa olevan punaisen säätörajatarran kanssa.
- Kiskopuristimen kiinnitin sulkeutuu voimakkaalla jousitoiminnalla. Loukkaantumisen välttämiseksi kättä tai sormia ei saa käyttää vapautuspainikkeen painamiseen, kun kiskon leuat ovat auki.

POWER-LOAD -JÄRJESTELMÄN TUOMINEN ULOS AJONEUVOSTA ILMAN AMBULANSSIPAAREJA

Power-LOAD -järjestelmän tuominen ulos ajoneuvon potilasosastosta ilman ambulanssipaareja:

1. Kävele Power-LOAD -järjestelmän pään puolelle.
2. Samalla kun nostat nostovarsia, paina kelkan vapautuspainiketta Power-LOAD -järjestelmän pään puolella kuvassa 33 esitetyllä tavalla.
3. Vedä kelkka ulos ajoneuvon potilasosastosta (ks. kuva 34).

Kuva 33: Paina kelkan vapautuspainiketta

Kuva 34: Vedä kelkka ulos

Takaisin sisällysluetteloon

PERFORMANCE-PRO-AMBULANSSIPAARIEN SIIRTÄMINEN AJONEUVOON (MALLI 6085/6086 POWER-LOAD -LISÄVARUSTEELLA)

⚠ VAROITUS

- Potilaan sisältävien ambulanssipaarien siirtäminen ajoneuvoon tai ajoneuvosta poistaminen vaatii vähintään kaksi (2) koulutettua käyttäjää.
- Varmista, että kaikki ajoneuvon potilasosastoon menevät henkilöt menevät sinne sen jälkeen, kun Power-LOAD -yhteensopivat ambulanssipaarit on siirretty ajoneuvon potilasosastoon.

1. Nosta ajoneuvon puskuri (jos sellainen on) yläasentoon.
2. Nosta nostovarret. Ohjaa ja vedä kelkka ulos ajoneuvon potilasosastosta kuvassa 35 esitetyllä tavalla.
3. Nosta ambulanssipaarit asentoon, jossa ne voidaan siirtää ajoneuvoon.
4. Työnnä ambulanssipaareja Power-LOAD -yksikköön, kunnes ambulanssipaarien kuormauspyörien tapit lukittuvat paikalleen kuvassa 36 esitetyllä tavalla. Varmista, että ambulanssipaarit on kohdistettu nostovarsien kanssa kuormauksen aikana.

⚠ VAROTOIMI

Vältä laitteiston vaurioitumista. Älä anna ambulanssipaarien iskeytyä kelkkaan ajoneuvoon siirtämisen aikana.

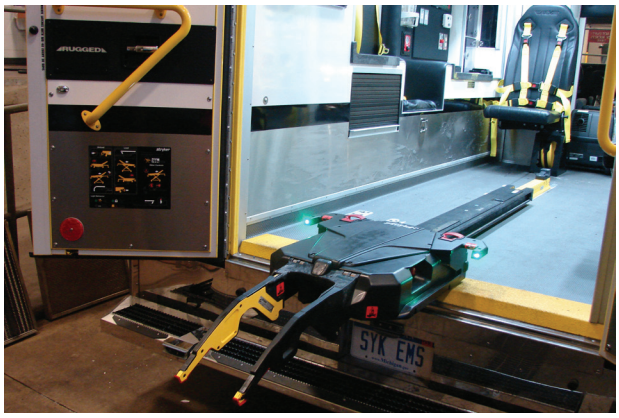

Kuva 35

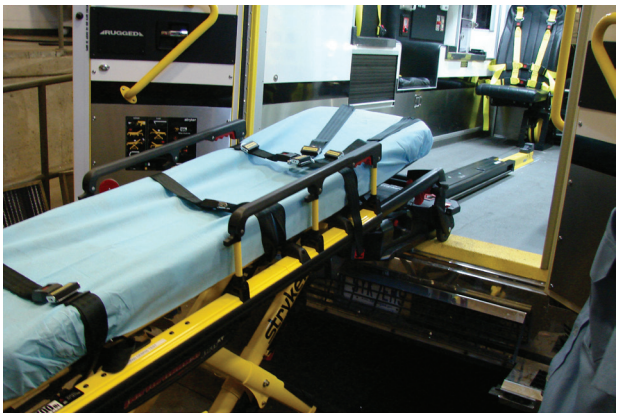

Kuva 36

5. Tarkista pään puolen LED-merkkivalot sen varmistamiseksi, että ambulanssipaarit ovat valmiina siirrettäväksi ajoneuvoon.
   - Jos LED-merkkivalot palavat tasaisen vihreinä, ambulanssipaarien päänpuoleinen osa on asemassaan.
   - Jos LED-merkkivalot vilkkuvat keltaisina, ambulanssipaarien päänpuoleinen osa ei ole asemassaan.

Takaisin sisällysluetteloon

PERFORMANCE-PRO-AMBULANSSIPAARIEN KUORMAAMINEN AJONEUVOON (MALLI 6085/6086 POWER-LOAD -LISÄVARUSTEELLA) (JATKUU)

6. Paina ylös (↑) -painiketta Power-LOAD -ohjauspaneelissa, jolloin nostovarret nousevat korkeimpaan asentoonsa kuvassa 37 esitetyllä tavalla.

   Huomautus: Ambulanssipaarien jalat eivät vetäydy sisään.

7. Käyttäjä 1 (jalkopää) – tartu ambulanssipaarien runkoon jalkopäästä. Purista ja pidä puristettuna ambulanssipaarien manuaalista vapautuskahvaa.
8. Käyttäjä 2 (sivu) – Tue ambulanssipaareja laittamalla yksi käsi ulkokaiteeseen. Tartu perusrunkoon kuvan 38 osoittamalla tavalla. Sen jälkeen kun jalkopään käyttäjä on nostanut ambulanssipaarit ja puristanut niiden manuaalista vapautuskahvaa, vie alavaunu sisään yhdellä kädellä ja pidä se paikallaan.

Kuva 37

Kuva 38

9. Käyttäjä 1 (jalkopää) – vapauta ambulanssipaarien manuaalinen vapautuskahva lukitaksesi alavaunun sisäänvietyyn asentoon. Varmista, että ambulanssipaarien manuaalinen vapautuskahva on vapautettu. Jos sitä ei vapauteta, ambulanssipaarien alusta tulee ulos, mikä estää ambulanssipaareja lukittumasta kiinnittimeen.

⚠ VAROTOIMI

Vältä laitteiston vaurioitumisen riski – älä työnnä ambulanssipaareja ajoneuvon potilasosastoon, ennen kuin ambulanssipaarien alusta on viety täysin sisään.

10. Työnnä ambulanssipaareja ajoneuvon potilasosastoon, kunnes nostovarret laskeutuvat alas ja ambulanssipaarit lukittuvat Power-LOAD -järjestelmään.
11. Tarkista jalkopään LED-merkkivalo sen varmistamiseksi, että ambulanssipaarit ovat valmiina kuljetusta varten.
    - Jos LED on tasaisen vihreä, ambulanssipaarien jalkopää on asemassaan tai valmis kuljetusta varten.
    - Jos LED välkkyy keltaisena, ambulanssipaarien jalkopää ei ole asemassaan tai valmis kuljetusta varten.
12. Varmista, että ambulanssipaarit on lukittu Power-LOAD -järjestelmään vetämällä ambulanssipaarien jalkopäätä voimakkaasti edestakaisin sivusuunnassa.

Takaisin sisällysluetteloon

PERFORMANCE-PRO-AMBULANSSIPAARIEN POISTAMINEN AJONEUVOSTA (MALLI 6085/6086 POWER-LOAD -LISÄVARUSTEELLA)

⚠ VAROITUS

Potilaan sisältävien ambulanssipaarien siirtäminen ajoneuvoon tai ajoneuvosta poistaminen vaatii vähintään kaksi (2) koulutettua käyttäjää.

1. Nosta ajoneuvon puskuri (jos sellainen on) yläasentoon.
2. Paina ja pidä painettuna vapautusvipua Power-LOAD -järjestelmän jalkopäässä ja poista ambulanssipaarit ajoneuvon potilasosastosta vetämällä.

⚠ VAROITUS

Kun ambulanssipaarien lukitus poistetaan niiden poistamiseksi ajoneuvon potilasosastosta, Power-LOAD -yksikön nostovarret kohottavat ambulanssipaareja hieman. Jos nostovarret eivät kohota ambulanssipaareja, niin käyttäjien on oltava valmiina ottamaan vastaan ambulanssipaarien ja potilaan koko paino vamman välttämiseksi.

3. Tartu ambulanssipaarien runkoon jalkopäästä ja vedä ambulanssipaarit ulos ajoneuvon potilasosastosta.

   Huomautus: Päänpuoleiset LED-merkkivalot palavat tasaisen vihreinä vain kun ambulanssipaarit ovat valmiita poistettavaksi ajoneuvosta.

4. Käyttäjä 1 (jalkopää) - tartu ambulanssipaarien runkoon jalkopäästä kuvassa 39 esitetyllä tavalla. Purista ja pidä puristettuna ambulanssipaarien manuaalista vapautuskahvaa.
5. Käyttäjä 2 (sivu) – Tartu perusrunkoon kuvassa 39 osoitetusta kohdasta, nosta sitä hieman ja laske perusrunko täysin ulos tuotuun asentoon. Varmista, että ambulanssipaarien pyörät ovat maassa.

Kuva 39

⚠ VAROITUS

Kun ambulanssipaareja poistetaan ajoneuvosta, varmista, että ambulanssipaarien alusta on tuotu ulos ennen kuin painat mitään painikkeita Power-LOAD -ohjauspaneelissa.

6. Käyttäjä 1 (jalkopää) - Vapauta ambulanssipaarien manuaalinen vapautuskahva lukitaksesi alavaunun ulos tuotuun asentoon.

Takaisin sisällysluetteloon

PERFORMANCE-PRO-AMBULANSSIPAARIEN POISTAMINEN AJONEUVOSTA (MALLI 6085/6086, JOSSA ON POWER-LOAD -LISÄVARUSTE) (JATKUU)

7. Paina alas (↓) -painiketta Power-LOAD -ohjauspaneelissa, jolloin nostovarret ja ambulanssipaarit laskeutuvat alas kuvassa 40 esitetyllä tavalla.
8. Nosta yksi kahdesta ambulanssipaarien manuaalisesta vapautuskahvasta kelkan päänpuoleisessa päässä, jolloin ambulanssipaarien lukitus poistuu, kuten kuvassa 41 esitetään.

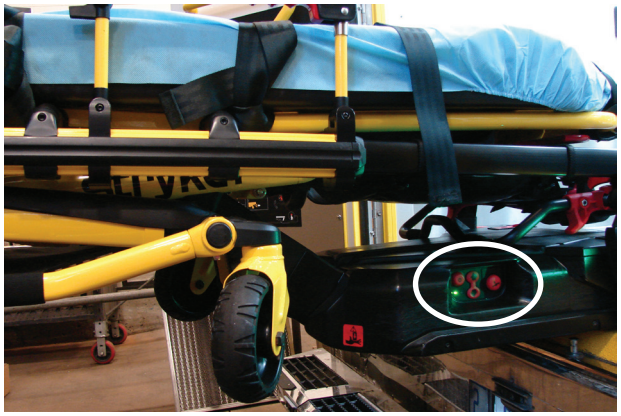

Kuva 40

Kuva 41

9. Nosta nostovarret ja ohjaa kelkka ajoneuvon potilasosastoon, kunnes varret ovat riittävän kaukana eivätkä häiritse ajoneuvon ovia.

POWER-PRO-AMBULANSSIPAARIEN SIIRTÄMINEN AJONEUVOON (MALLI 6500/6506 & 6510/6516 POWER-LOAD -LISÄVARUSTEELLA)

⚠ VAROITUS

- Potilaan sisältävien ambulanssipaarien siirtäminen ajoneuvoon tai ajoneuvosta poistaminen vaatii vähintään kaksi (2) koulutettua käyttäjää.
- Varmista, että kaikki ajoneuvon potilasosastoon menevät henkilöt menevät sinne sen jälkeen, kun Power-LOAD -yhteensopivat ambulanssipaarit on siirretty ajoneuvon potilasosastoon.

1. Nosta ajoneuvon puskuri (jos sellainen on) yläasentoon.
2. Nosta nostovarret. Ohjaa ja vedä kelkka ulos ajoneuvon potilasosastosta kuvassa 42 esitetyllä tavalla.
3. Paina ja pidä painettuna ulostuonti (+) -painiketta ambulanssipaarien ohjauskytkimessä, jolloin ambulanssipaarien alavaunu tulee ulos asetettuun kuorman korkeuteen. (Kuva 43).

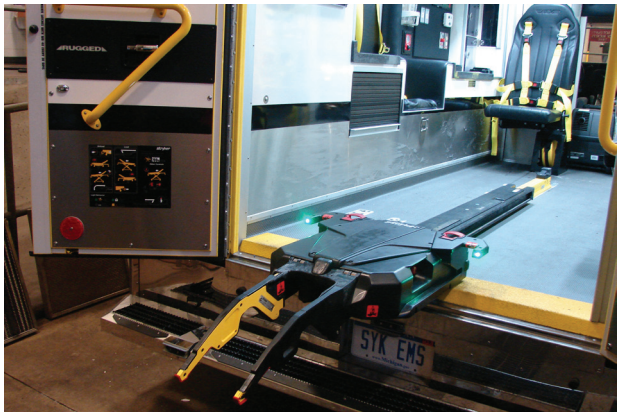

Kuva 42

Kuva 43

4. Työnnä ambulanssipaareja Power-LOAD -yksikköön, kunnes ambulanssipaarien kuormauspyörien tapit lukittuvat paikalleen kuvassa 44 esitetyllä tavalla. Varmista, että ambulanssipaarit on kohdistettu nostovarsien kanssa kuormauksen aikana.

⚠ VAROTOIMI

Vältä laitteiston vaurioitumista. Älä anna ambulanssipaarien iskeytyä kelkkaan ajoneuvoon siirtämisen aikana.

5. Tarkista pään puolen LED-merkkivalot sen varmistamiseksi, että ambulanssipaarit ovat valmiina siirrettäväksi ajoneuvoon.
   - Jos LED-merkkivalot palavat tasaisen vihreinä, ambulanssipaarien päänpuoleinen osa on asemassaan.
   - Jos LED-merkkivalot vilkkuvat keltaisina, ambulanssipaarien päänpuoleinen osa ei ole asemassaan.

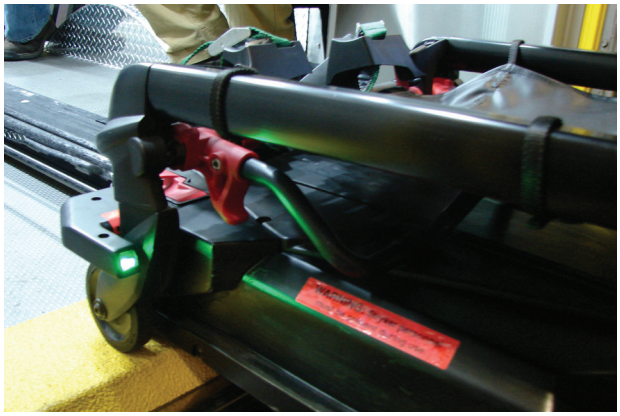

Kuva 44

Takaisin sisällysluetteloon

POWER-PRO-AMBULANSSIPAARIEN SIIRTÄMINEN AJONEUVOON (MALLI 6500/6506 & 6510/6516 POWER-LOAD -LISÄVARUSTEELLA) (JATKUU)

6. Paina ja pidä painettuna sisäänvienti (-) -painiketta ambulanssipaarien ohjauskytkimessä kuvassa 45 esitetyllä tavalla viedäksesi ambulanssipaarien alavaunun kokonaan sisään, kunnes ambulanssipaarit on tuettu.
7. Työnnä ambulanssipaareja ajoneuvon potilasosastoon, kunnes nostovarret laskeutuvat alas ja ambulanssipaarit lukittuvat Power-LOAD -järjestelmään.
8. Tarkista jalkopään LED-merkkivalo sen varmistamiseksi, että ambulanssipaarit ovat valmiina kuljetusta varten.
   - Jos LED on tasaisen vihreä, ambulanssipaarien jalkopää on asemassaan tai valmis kuljetusta varten.
   - Jos LED välkkyy keltaisena, ambulanssipaarien jalkopää ei ole asemassaan tai valmis kuljetusta varten.
9. Varmista, että ambulanssipaarit on lukittu Power-LOAD -järjestelmään vetämällä ambulanssipaarien jalkopäätä voimakkaasti edestakaisin sivusuunnassa.

Kuva 45

POWER-PRO-AMBULANSSIPAARIEN POISTAMINEN AJONEUVOSTA (MALLI 6500/6506 & 6510/6516 POWER-LOAD -LISÄVARUSTEELLA)

⚠ VAROITUS

Potilaan sisältävien ambulanssipaarien siirtäminen ajoneuvoon tai ajoneuvosta poistaminen vaatii vähintään kaksi (2) koulutettua käyttäjää.

1. Nosta ajoneuvon puskuri (jos sellainen on) yläasentoon.
2. Paina ja pidä painettuna vapautusvipua Power-LOAD -järjestelmän jalkopäässä ja poista ambulanssipaarit ajoneuvon potilasosastosta vetämällä, kuvassa 46 esitetyllä tavalla.

⚠ VAROITUS

Kun ambulanssipaarien lukitus poistetaan niiden poistamiseksi ajoneuvon potilasosastosta, Power-LOAD -yksikön nostovarret kohottavat ambulanssipaareja hieman. Jos nostovarret eivät kohota ambulanssipaareja, niin käyttäjien on oltava valmiina ottamaan vastaan ambulanssipaarien ja potilaan koko paino vamman välttämiseksi.

3. Tartu ambulanssipaarien runkoon jalkopäästä ja vedä ambulanssipaarit ulos ajoneuvon potilasosastosta kuvassa 47 kuvatulla tavalla.

   Huomautus: Päänpuoleiset LED-merkkivalot palavat tasaisen vihreinä vain kun ambulanssipaarit ovat valmiita poistettavaksi ajoneuvosta.

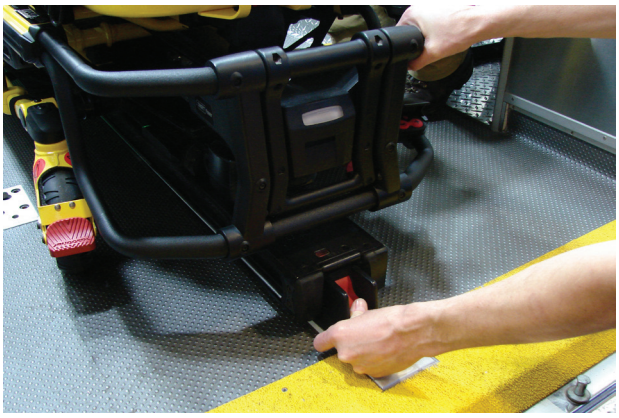

Kuva 46

Kuva 47

4. Paina ja pidä painettuna ulostuonti (+) -painiketta ambulanssipaarien ohjauskytkimessä, jolloin ambulanssipaarit tulevat ulos kunnes ambulanssipaarien pyörät lepäävät maan pinnalla.
5. Vapauta ulostuonti (+) -painike sen jälkeen kun ambulanssipaarit eivät enää ole nostovarsien tukemia. Nostovarret jatkavat liikkumista, kunnes ne ovat kokonaan ala-asennossa.

Takaisin sisällysluetteloon

POWER-PRO-AMBULANSSIPAARIEN POISTAMINEN AJONEUVOSTA (MALLI 6500/6506 & 6510/6516, JOSSA ON POWER-LOAD -LISÄVARUSTE) (JATKUU)

6. Poista ambulanssipaarien lukitus painamalla vapautuspainiketta (kuva 48) ambulanssipaarien ohjauskahvassa ambulanssipaarien jalkopäässä tai nostamalla yhtä kahdesta manuaalisesta ambulanssipaarien vapautuskahvasta kelkan päänpuoleisessa päässä (kuva 49).

Kuva 48

Kuva 49

7. Nosta nostovarret ja ohjaa kelkka ajoneuvon potilasosastoon, kunnes varret ovat riittävän kaukana eivätkä häiritse ajoneuvon ovia.

AMBULANSSIPAAREIEN POISTAMINEN AJONEUVOSTA MANUAALISESTI POWER-LOAD -YKSIKÖLLÄ AJONEUVOON SIIRTÄMISEN JÄLKEEN (POWER-LOAD -VIRTAKATKO TAI JÄRJESTELMÄVIRHE)

⚠ VAROITUS

- Potilaan sisältävien ambulanssipaarien siirtäminen ajoneuvoon tai ajoneuvosta poistaminen vaatii vähintään kaksi (2) koulutettua käyttäjää.
- Kun ambulanssipaareja poistetaan ajoneuvon potilasosastosta silloin kun Power-LOAD -yksikössä on virtakatko tai järjestelmävirhe, käyttäjien on oltava valmiina ottamaan vastaan ambulanssipaarien koko paino.

Jos Power-LOAD -yksikössä on virtakatko tai järjestelmävirhe sen jälkeen kun ambulanssipaarit on jo siirretty ajoneuvoon, poista ambulanssipaarit seuraavilla toimenpiteillä:

Huomautus: Nostovarret ovat yläasennossa.

1. Paina ja pidä painettuna vapautusvipua Power-LOAD -järjestelmän jalkopäässä ja poista ambulanssipaarit ajoneuvon potilasosastosta vetämällä, kuvassa 50 esitetyllä tavalla.

   Huomautus: Nostovarret eivät kohota ambulanssipaareja. Käyttäjien on oltava valmiita ottamaan vastaan ambulanssipaarien koko paino.

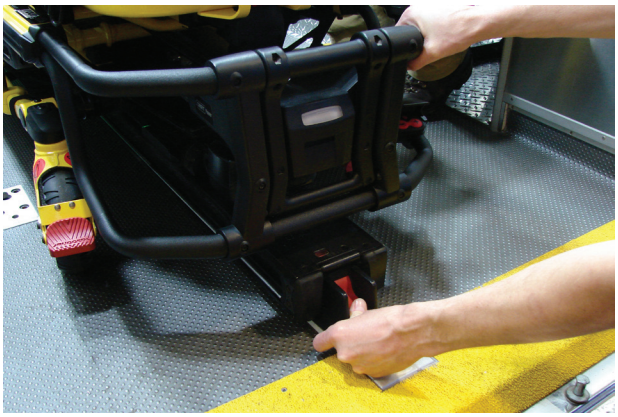

Kuva 50

2. Tartu ambulanssipaarien runkoon jalkopäästä ja vedä ambulanssipaarit ulos ajoneuvon potilasosastosta.

Malleille 6500/6506 ja 6510/6516, joissa on Power-LOAD -lisävaruste:

- Käyttäjä 1 – tartu ambulanssipaarien runkoon jalkopäästä. Tue ambulanssipaarien painoa. Ohjaa ja vedä ambulanssipaarit ulos ajoneuvon potilasosastosta. Paina ja pidä painettuna ulostuonti (+) -painiketta ambulanssipaarien ohjauskytkimessä, jolloin ambulanssipaarit tulevat ulos kunnes ambulanssipaarien pyörät lepäävät maan pinnalla.
- Käyttäjä 2 – Tue ambulanssipaareja sen ulos vetämisen aikana tarttumalla tiukasti ulkokaiteeseen.

Malleille 6085/6086, joissa on Power-LOAD -lisävaruste:

- Käyttäjä 1 – Tartu ambulanssipaarien runkoon.
- Käyttäjä 2 – Tartu perusrunkoon osoitetusta kohdasta, nosta hieman ja laske perusrunko täysin ulos tuotuun asentoon, samalla kun käyttäjä 1 puristaa ja pitää puristettuna ambulanssipaarien manuaalista vapautuspainiketta. Varmista, että ambulanssipaarien pyörät ovat maassa.
- Käyttäjä 1 (jalkopää) - Vapauta ambulanssipaarien manuaalinen vapautuskahva lukitaksesi alavaunun ulos tuotuun asentoon.

⚠ VAROITUS

Kun ambulanssipaareja poistetaan ajoneuvosta, varmista, että ambulanssipaarien alusta on tuotu ulos ennen kuin painat mitään painikkeita Power-LOAD -ohjauspaneelissa.

Takaisin sisällysluetteloon

AMBULANSSIPAARIEN POISTAMINEN AJONEUVOSTA MANUAALISESTI POWER-LOAD -YKSIKÖLLÄ AJONEUVOON SIIRTÄMISEN JÄLKEEN (POWER-LOAD -VIRTAKATKO TAI JÄRJESTELMÄVIRHE) (JATKUU)

3. Laske nostovarret, kunnes ne ovat irti ambulanssipaareista, painamalla manuaalista vapautuspainiketta Power-LOAD -ohjauspaneelissa kuvassa 51 esitetyllä tavalla.
4. Nosta yksi ambulanssipaarien manuaalisista vapautuskahvoista Power-LOAD -yksikön päänpuoleisessa päässä, jolloin ambulanssipaarien lukitus poistuu, kuten kuvassa 52 esitetään.

Kuva 51

Kuva 52

5. Nosta nostovarret ja ohjaa kelkka ajoneuvon potilasosastoon, kunnes varret ovat riittävän kaukana eivätkä häiritse ajoneuvon ovia.
6. Hälytyksen jälkeen poista ajoneuvo käytöstä. Etsi vika ja korjaa Power-LOAD .

AMBULANSSIPAARIEN SIIRTÄMINEN AJONEUVOON MANUAALISESTI (POWER-LOAD -VIRTAKATKO TAI JÄRJESTELMÄVIRHE)

⚠ VAROITUS

- Potilaan sisältävien ambulanssipaarien siirtäminen ajoneuvoon tai ajoneuvosta poistaminen vaatii vähintään kaksi (2) koulutettua käyttäjää.
- Varmista, että kaikki ajoneuvon potilasosastoon menevät henkilöt menevät sinne sen jälkeen, kun Power-LOAD -yhteensopivat ambulanssipaarit on siirretty ajoneuvon potilasosastoon.

1. Nosta ajoneuvon puskuri (jos sellainen on) yläasentoon.
2. Varmista, että kelkka sijaitsee ajoneuvon potilasosaston päänpuoleisessa päässä ja nostovarret ovat alhaalla. Jos näin ei ole, kohota nostovarret. Ohjaa kelkka ajoneuvon potilasosastoon, kunnes Power-LOAD lukittuu kohdalleen ja nostovarret ovat alhaalla.
3. Varmista, että ambulanssipaarien sisään vietävä päänpuoleinen osa on tuotu täysin ulos ja lukittu.
4. Aseta ambulanssipaarit sisäänsiirtoasentoon (mikä tahansa asento, jossa lastauspyörät ovat samalla tasolla kuin ajoneuvon potilasosaston lattian korkeus).
5. Vieritä ambulanssipaarit avoimeen ajoneuvon potilasosastoon.
6. Työnnä ambulanssipaareja eteenpäin, kunnes lastauspyörät ovat ajoneuvon potilasosaston lattian päällä ja turvatanko ohittaa turvakoukun kuvassa 53 esitetyllä tavalla.

Kuva 53

Huomautus: Alustan nostamiseksi eniten tilaa saadaan, jos ambulanssipaareja vedetään ulos, kunnes turvatanko kytkeytyy turvakoukkuun.

Malleille 6500/6506 ja 6510/6516, joissa on Power-LOAD -lisävaruste:

- Tartu ambulanssipaarien runkoon jalkopäästä.
- Nosta ambulanssipaarien jalkopää ja paina ja pidä painettuna sisäänvienti (-) -painiketta ambulanssipaareja ohjauskytkimessä vetääksesi ambulanssipaarien alavaunun kokonaan sisään.
  Huomautus: Ambulanssipaarien alavaunu menee sisään alle kolmessa sekunnissa.

Malleille 6085/6086, joissa on Power-LOAD -lisävaruste:

- Käyttäjä 1 (jalkopää) – tartu ambulanssipaarien runkoon jalkopäästä. Purista ja pidä puristettuna ambulanssipaarien manuaalista vapautuskahvaa.
- Käyttäjä 2 (sivu) – Tue ambulanssipaareja laittamalla yksi käsi ulkokaiteeseen. Tartu alustan runkoon. Sen jälkeen kun jalkopään käyttäjä on nostanut ambulanssipaarit ja puristanut niiden manuaalista vapautuskahvaa, vie alavaunu sisään yhdellä kädellä ja pidä se paikallaan.
- Käyttäjä 1 (jalkopää) – vapauta ambulanssipaarien manuaalinen vapautuskahva lukitaksesi alavaunun sisäänvietyyn asentoon.

⚠ VAROTOIMI

Vältä laitteiston vaurioitumisen riski – älä työnnä ambulanssipaareja ajoneuvon potilasosastoon, ennen kuin ambulanssipaarien alusta on viety täysin sisään.

7. Työnnä ambulanssipaareja ajoneuvon potilasosastoon, kunnes ambulanssipaarit lukittuvat Power-LOAD -järjestelmään.
8. Varmista, että ambulanssipaarit on lukittu Power-LOAD -järjestelmään vetämällä ambulanssipaarien jalkopäätä voimakkaasti edestakaisin sivusuunnassa.
9. Hälytyksen jälkeen poista ajoneuvo käytöstä. Etsi vika ja korjaa Power-LOAD .

Takaisin sisällysluetteloon

AMBULANSSIPAARIEN POISTAMINEN AJONEUVOSTA MANUAALISESTI

⚠ VAROITUS

- Potilaan sisältävien ambulanssipaarien siirtäminen ajoneuvoon tai ajoneuvosta poistaminen vaatii vähintään kaksi (2) koulutettua käyttäjää.
- Power-LOAD on vain apulaite. Käyttäjät ovat vastuussa jokaisen tilanteen arvioimisesta. He päättävät, kuinka kuljetettava paino jaetaan ja nostetaan. Käytä aina molempia käsiä käsitellessäsi ambulanssipaareja.
- Kun kasittelet yli 181 kg:n painoja, varmista, etta kayttajia on tarpeeksi ajoneuvoon siirtamiseen/ajoneuvosta poistamiseen tarvittavaan voimaan nahden. Turvallisuuden parantamiseksi ajoneuvoon siirtaminen/ajoneuvosta poistaminen tulisi tehda tasaisella pinnalla. Lattiakorkeudeltaan 91 cm:n ajoneuvoissa ambulanssipaarien manuaalinen poistaminen ajoneuvosta voi edellyttaa Power-LOAD-ohjauspaneelin manuaalisen vapautuspainikkeen tai Power-LOAD-yksikon paanpuoleisessa paassa olevien manuaalisten vapautuskahvojen kayttoa.

1. Nosta ajoneuvon puskuri (jos sellainen on) yläasentoon.
2. Paina ja pidä painettuna vapautusvipua Power-LOAD -järjestelmän jalkopäässä ja poista ambulanssipaarit ajoneuvon potilasosastosta vetämällä, kuvassa 54 esitetyllä tavalla.
3. Tartu ambulanssipaarien runkoon jalkopäästä ja vedä ambulanssipaarit ulos ajoneuvon potilasosastosta.

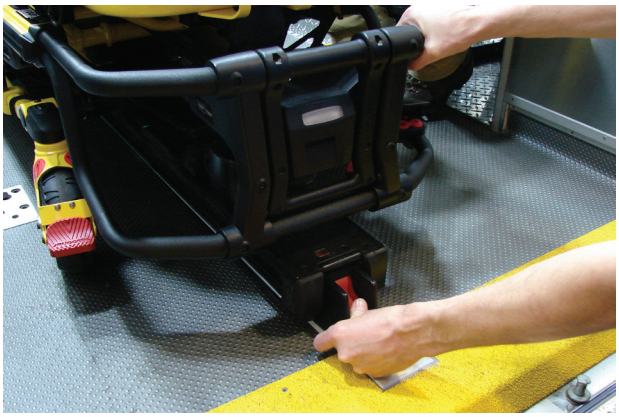

Kuva 54

Malleille 6500/6506 ja 6510/6516, joissa on Power-LOAD -lisävaruste:

- Käyttäjä 1 – tartu ambulanssipaarien runkoon jalkopäästä. Tue ambulanssipaareja painoa. Ohjaa ja vedä ambulanssipaareja ulos ajoneuvon potilasosastosta, kunnes turvatanko kytkeytyy turvakoukkuun. Paina ja pidä painettuna ulostuonti (+) -painiketta ambulanssipaarien ohjauskytkimessä, jolloin ambulanssipaarit tulevat ulos kunnes ambulanssipaarien pyörät lepäävät maan pinnalla.
- Käyttäjä 2 – varmista, että turvatanko kytkeytyy turvakoukkuun. Tue ambulanssipaareja sen ulos vetämisen aikana tarttumalla tiukasti ulkokaiteeseen. Työnnä turvakaiteen vapautusvipua eteenpäin turvatangon irrottamiseksi turvakoukusta ajoneuvon potilasosastossa.

Malleille 6085/6086, joissa on Power-LOAD -lisävaruste:

- Käyttäjä 1 (jalkopää) – tartu ambulanssipaarien runkoon jalkopäästä. Tue ambulanssipaarien painoa. Ohjaa ja vedä ambulanssipaareja ulos ajoneuvon potilasosastosta, kunnes turvatanko kytkeytyy turvakoukkuun.
- Käyttäjä 2 (sivu) – Tartu perusrunkoon osoitetusta kohdasta, nosta hieman ja laske perusrunko täysin ulos tuotuun asentoon, samalla kun käyttäjä 1 puristaa ja pitää puristettuna ambulanssipaarien manuaalista vapautuspainiketta.
- Käyttäjä 1 (jalkopää) – päästä irti ambulanssipaarien manuaalisesta vapautusvivusta ja varmista, että alavaunu lukittuu paikalleen. Aseta ambulanssipaarit maahan.
- Käyttäjä 2 (sivu) – irrota turvatanko turvakoukusta työntämällä turvatangon vapautusvipua eteenpäin.

⚠ VAROITUS

Kun ambulanssipaareja poistetaan ajoneuvosta, varmista, että ambulanssipaarien alusta on tuotu ulos ennen kuin painat mitään painikkeita Power-LOAD -ohjauspaneelissa.

Huomautus: siinä epätodennäköisessä tapauksessa, että ambulanssipaarien jalkopää pettää ja ambulanssipaareja ei voida poistaa ajoneuvosta, poista potilas toisella tavalla (esimerkiksi käyttämällä perälautaa tai kenttäpaareja).

Takaisin sisällysluetteloon

AMBULANSSIPAARIEN POISTAMINEN AJONEUVOSTA KORJAUKSIA VARTEN

VAROITUS

Ambulanssipaarien poistaminen ajoneuvosta korjauksia varten vaatii vähintään kaksi (2) koulutettua käyttäjää.

Ambulanssipaarien poistaminen ajoneuvosta korjauksia varten:

1. Käyttäjä 1 - Paina ja pidä painettuna kelkan vapautuspainiketta Power-LOAD -järjestelmän päänpuoleisessa päässä. Käyttäjä 2 - Liu'uta molemmat siirtokiskon lukon liipaisimet (lähinnä jalkopäätä) kohti siirtokiskoyksikön jalkopäätä lukituksen avaamiseksi. Käyttäjän 1 avustamana työnnä ambulanssipaarit ja siirtokisko kunnolla ulos ajoneuvon osastosta.
2. Käyttäjä 1 - Käytä ruuvimeisseliä tai vastaavaa työkalua. Työnnä koukkuyksikköä siirtokiskon alapuolella, samalla kun käyttäjä 2 työntää siirtokiskoa ajoneuvon osaston päänpuoleista päätä kohti, jolloin ambulanssipaarit irtoavat lukosta.
3. Sen jälkeen kun ambulanssipaarit ovat irti lukosta, vedä ambulanssipaarit kokonaan ulos.

VAROITUS

Power-LOAD on vain apulaite. Käyttäjät ovat vastuussa jokaisen tilanteen arvioimisesta. He päättävät, kuinka kuljetettava paino jaetaan ja nostetaan. Käytä aina molempia käsiä käsitellessäsi ambulanssipaareja.

4. Varmista, että ambulanssipaarien alusta on tuotu ulos. Sitten nosta yksi ambulanssipaarien manuaalisista vapautuskahvoista Power-LOAD -yksikön päänpuoleisessa päässä ambulanssipaarien lukituksen poistamiseksi.

VAROITUS

Kun ambulanssipaareja poistetaan ajoneuvosta, varmista, että ambulanssipaarien alusta on tuotu ulos ennen kuin painat mitään painikkeita Power-LOAD -ohjauspaneelissa.

Takaisin sisällysluetteloon

AMBULANSSIPAARIEN SIIRTÄMINEN AJONEUVOON MANUAALISESTI (POWER-LOAD -VIRTAKATKO)

⚠ VAROITUS

- Potilaan sisältävien ambulanssipaarien siirtäminen ajoneuvoon tai ajoneuvosta poistaminen vaatii vähintään kaksi (2) koulutettua käyttäjää.
- Varmista, että kaikki ajoneuvon potilasosastoon menevät henkilöt menevät sinne sen jälkeen, kun Power-LOAD -yhteensopivat ambulanssipaarit on siirretty ajoneuvon potilasosastoon.

1. Nosta ajoneuvon puskuri (jos sellainen on) yläasentoon.
2. Nosta nostovarret. Ohjaa ja vedä kelkka ulos ajoneuvon potilasosastosta kuvassa 55 esitetyllä tavalla.
3. Nosta ambulanssipaarit asentoon, jossa ne voidaan siirtää ajoneuvoon.
4. Työnnä ambulanssipaareja Power-LOAD -yksikköön, kunnes ambulanssipaarien kuormauspyörien tapit lukittuvat paikalleen kuvassa 56 esitetyllä tavalla. Varmista, että ambulanssipaarit on kohdistettu nostovarsien kanssa kuormauksen aikana.

⚠ VAROTOIMI

Vältä laitteiston vaurioitumista. Älä anna ambulanssipaarien iskeytyä kelkkaan ajoneuvoon siirtämisen aikana.

5. Tarkista pään puolen LED-merkkivalot sen varmistamiseksi, että ambulanssipaarit ovat valmiina siirrettäväksi ajoneuvoon.
   - Jos LED-merkkivalot palavat tasaisen vihreinä, ambulanssipaarien päänpuoleinen osa on asemassaan.
   - Jos LED-merkkivalot vilkkuvat keltaisina, ambulanssipaarien päänpuoleinen osa ei ole asemassaan.
6. Nosta nostovarret niiden korkeimpaan asentoon painamalla (↑) -painiketta Power-LOAD -ohjauspaneelissa kuvassa 57 esitetyllä tavalla.

   Huomautus: Ambulanssipaarien jalat eivät vetäydy sisään.

7. Käyttäjä 1 (jalkopää) – tartu ambulanssipaarien runkoon jalkopäästä. Purista ja pidä puristettuna ambulanssipaarien manuaalista vapautuskahvaa.
8. Käyttäjä 2 (sivu) – tartu alustan runkoon. Sen jälkeen kun jalkopään käyttäjä puristaa ambulanssipaarien manuaalista vapautuskahvaa, vie alavaunu sisään yhdellä kädellä ja tue ambulanssipaareja toisella kädellä.

⚠ VAROTOIMI

Vältä laitteiston vaurioitumisen riski – älä työnnä ambulanssipaareja ajoneuvon potilasosastoon, ennen kuin ambulanssipaarien alusta on viety täysin sisään.

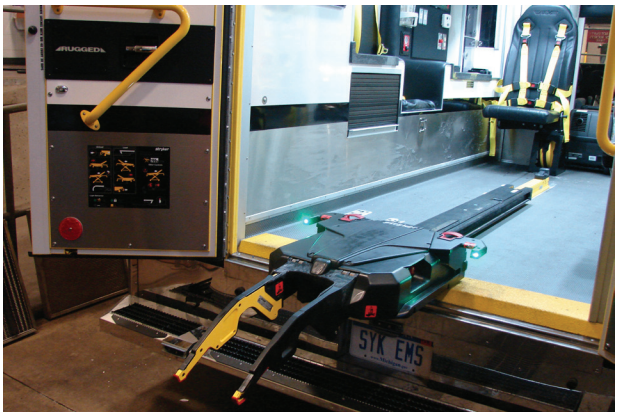

Kuva 55

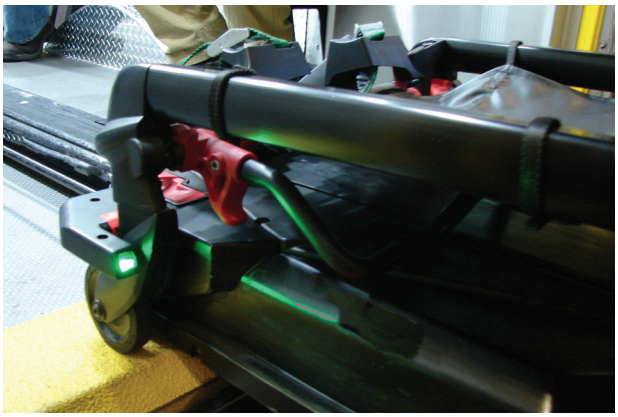

Kuva 56

Kuva 57

Suomi

Takaisin sisällysluetteloon

AMBULANSSIPAARIEN SIIRTÄMINEN AJONEUVOON MANUAALISESTI (POWER-LOAD -VIRTAKATKO) (JATKUU)

9. Molemmat käyttäjät – työnnä ambulanssipaareja ajoneuvon potilasosastoon, kunnes nostovarret laskeutuvat alas ja ambulanssipaarit lukittuvat Power-LOAD -yksikköön.
10. Käyttäjä 1 - Jatka ambulanssipaarien manuaalisen vapautuskahvan puristamista.

⚠ VAROTOIMI

Älä päästä irti manuaalisesta vapautuskahvasta, ennen kuin ambulanssipaarit lukittuvat asentoonsa jalkopäässä. Jos päästät irti liian aikaisin, ambulanssipaarien alusta voi estää ambulanssipaareja lukittumasta oikein Power-LOAD -yksikköön.

11. Varmista, että ambulanssipaarit on lukittu Power-LOAD -järjestelmään vetämällä ambulanssipaarien jalkopäätä voimakkaasti edestakaisin sivusuunnassa.
12. Hälytyksen jälkeen poista ambulanssipaarit käytöstä. Etsi vika ja korjaa Power-PRO-ambulanssipaarit.

Huomautus: Power-LOAD lataa automaattisesti Power-PRO SMRT Pak -akun, kun ambulanssipaarit on lukittu Power-LOAD -yksikköön kuljetusasennossa (kaapelia tai liittimiä ei tarvita). Ambulanssipaarien akun LED-merkkivalo välähtelee tilapäisesti vihreänä sen merkkinä, että akku latautuu.

Takaisin sisällysluetteloon

Puhdistus

⚠ VAROITUS

Sammuta aina yksikkö päävirtapainikkeesta ennen sen huoltoa tai puhdistusta.

Power-LOAD on tarkoitettu puhdistettavaksi painepesurilla. Yksikössä voi näkyä merkkejä hapettumisesta tai värjäytymisestä alituisen pesemisen seurauksena. Yksikön suoritusarvot tai toiminnallisuus eivät kuitenkaan huonone painepesurin käytön johdosta, kunhan oikeita menettelytapoja noudatetaan.

PUHDISTUSTOIMENPIDE

- Noudata puhdistusliuoksen valmistajan laimennussuosituksia tarkasti.
- Stryker Medical suosittelee Power-LOAD -yksikön puhdistamista painepesurilla suositeltavien pesuaineiden kanssa, yksikön huuhtelua letkulla ja siirtokiskojen ja varsien saranoiden kuivaamista pyyhkeellä. Vaihtoehtoisesti Power-LOAD voidaan puhdistaa käsikäyttöisellä painepesurilla tai yksikkö pyyhkiä puhtaalla liinalla ja suositeltavalla pesuaineella, kuten on lueteltu kohdassa ”Puhdistus” sivulta 10-71.
- Kun yksikkö huuhdellaan letkulla tai pestään painepesurilla, älä suihkuta suoraan kelkan alle kelkan mekanismin sisään. Tällöin vesi voisi päästä sisään kelkan koteloon, mikä voisi nopeuttaa pitkän aikavälin syöpymistä ja heikentää toimintaa.
- Käytä pehmeää liinaa ja harjaa. Puhdista siirtokiskon rullakanavat estääksesi roskien kerääntymisen niihin, kuten ennakoivan huollon tarkistuslistassa sivulta 10-72 neuvotaan.
- Poista kelkan yläsuoja ja potilaan vasemman puolen suojusyksikkö ohjauslevy-yksikön pyyhekuivaamista varten. Katso ”Suojusten poisto ja vaihtaminen” sivulta 10-80.
- Irrota moottorin ja akun liittimet ja kuivaa ne pyyhkeellä.
- Kuivaa siirtokiskot ja varsien saranat pyyhkeellä.

Puhdistuksen aikana pysäköi ambulanssi ylämäkeen ja tuo siirtokisko ja kelkka täysin ulos, jotta vesi valuu pois potilasosaston takapäästä.

Huomautus: Vesi, joka pääsee Power-LOAD -järjestelmän sisään, valuu valuputken läpi ambulanssin alapuolelle.

⚠ VAROITUS

Käytä puhdistuksen aikana asianmukaisia henkilösuojaimia (kuten suojalaseja tai hengityssuojainta) sisäänhengityksen kautta tulevan tartuntavaaran estämiseksi. Painepesun käyttö voi saattaa yksikön käytön aikana kertyneet kontaminoivat aineet ilmaan.

PUHDISTAMISTA KOSKEVAT RAJOITUKSET

⚠ VAROTOIMI

- LAITTEEN PUHDISTAMISEEN EI SAA KÄYTTÄÄ HÖYRYÄ EIKÄ ULTRAÄÄNTÄ.
- Veden enimmäislämpötila ei saa olla suurempi kuin 82 ˚C / 180 ˚F.
- Anna yksikön kuivua itsestään ennen käyttöä.
- Veden enimmäispaine ei saa olla suurempi kuin 130,5 baaria (1500 psi). Jos laitteen pesemiseen käytetään käsikäyttöistä painepesuria, painesuutin on pidettävä vähintään 61 cm:n etäisyydellä laitteesta.
- Kun yksikkö huuhdellaan letkulla tai pestään painepesurilla, älä suihkuta suoraan kelkan alle kelkan mekanismin sisään. Tällöin vesi voisi päästä sisään kelkan koteloon, mikä voisi nopeuttaa pitkän aikavälin syöpymistä ja heikentää toimintaa.
- Ellei näitä ohjeita noudateta, seurauksena voi olla kaikkien takuiden raukeaminen.

Takaisin sisällysluetteloon

Yleensä, kun käytetään valmistajien suosittelemia pitoisuuksia, voidaan käyttää joko fenolia sisältäviä tai kvaternaarisia desinfiointiaineita (**Virex® TB** pois lukien). Jodoforityyppisiä desinfiointiaineita ei suositella käytettäväksi, koska tämä voi johtaa värjääntymiseen.

Ehdotettuja puhdistusaineita Power-LOAD -pintoja varten:

- kvaternaariset puhdistusaineet (tehoaineena ammoniumkloridi)
- fenolia sisältävät puhdistusaineet (tehoaineena o-fenyylifenoli)
- klooratun valkaisuaineen liuos (5,25-prosenttinen, vähemmän kuin 1 osa valkaisuainetta 100 osaan vettä)

Vältä ylikyllästystä ja varmista, ettei tuote pysy märkänä kauempaa kuin kemikaalin valmistajan antamissa desinfiointiohjeissa on neuvottu.

⚠ VAROITUS

JOTKIN PUHDISTUSTUOTTEET OVAT LUONTEELTAAN SYÖVYTTÄVIÄ JA VOIVAT VAURIOITTAA TUOTETTA, JOS NIITÄ KÄYTETÄÄN VÄÄRIN. Jos edellä kuvattuja tuotteita käytetään Stryker-hoitovälineiden puhdistamiseen, on varmistettava, että yksiköt pyyhitään puhtaalla vedellä ja kuivataan huolellisesti puhdistuksen jälkeen. Jos laitteita ei huuhdella ja kuivata kunnolla, niiden pinnalle jää syövyttäviä jäämiä, mikä saattaa aiheuttaa kriittisten osien ennenaikaista syöpymistä.

Huomautus: Jos edellä annettuja ohjeita ei noudateta tällaisia puhdistusaineita käytettäessä, seurauksena voi olla tuotteen takuun raukeaminen.

JODIYHDISTEIDEN POISTO

Puhdista tahriintunut alue lisäämällä 1/2 ruokalusikallista natriumtiosulfaattia 0,5 litraan lämmintä vettä. Puhdista mahdollisimman pian likaantumisen jälkeen. Jos likaa ei saada poistettua välittömästi, anna liuoksen imeytyä tai jäädä pintaan. Huuhtele liuokselle altistuneet pinnat puhtaalla vedellä, ennen kuin laite otetaan uudelleen käyttöön.

Takaisin sisällysluetteloon

SÄÄNNÖLLINEN TARKISTUS JA SÄÄDÖT

Huoltovälit

Seuraava aikataulu on tarkoitettu yleiseksi ohjeeksi huoltoa varten. Hälytysten määrä, sää, maasto, maantieteellinen sijainti ja yksittäinen käyttö voivat muuttaa vaadittua huoltoaikataulua. Jos et ole varma, kuinka nämä tarkistukset tehdään, tai et ole varma, miten usein yksikköäsi tulee huoltaa, ota yhteyttä Strykerin huoltoteknikkoon. Katso ”Pikaopas, vaihto-osien luettelo” sivulta 10-75, jossa annetaan mahdollisten vaihtoa tarvitsevien osien numerot.

Koko järjestelmän toimintakunnon varmistamiseksi Power-LOAD-järjestelmän ehkäisevien huoltotoimenpiteiden yhteydessä on suoritettava myös vastaavien Power-LOAD-yhteensopivien ambulanssipaarien ja (soveltuvissa tapauksissa) valinnaisen pyörän ohjausyksikön ehkäisevä kunnossapitotarkistus.

Power-LOAD-yhteensopivien ambulanssipaarien huolto

Power-LOAD-yhteensopivien ambulanssipaarien ajoittain vaihdettavia kulutusosia ovat ambulanssipaarien varren välike (6500-002-123), alustan liikkumaton rajoitin (6085-001-094) ja kuormauspyörän tappi (6500-002-104).

Valinnaisen pyörän ohjainyksikön huolto (soveltuvissa tapauksissa)

Power-LOAD-kiinnikkeen toimintakyvyn ylläpitämiseksi tarkista pyöränohjaimen toimivuus ja rakenteellinen eheys. Pyöränohjaimen kiskojärjestelmä on suunniteltu tehostamaan Power-LOAD-järjestelmän toimintaa, kun ambulanssipaareja siirretään ajoneuvoon. Vaihda huonokuntoinen pyöränohjain välittömästi.

Huomautus: Power-LOAD -huoltoaikataulu perustuu 10 hälytykseen päivässä. Säädä seuraavaa aikataulua todellisen hälytyskäytön mukaan.

⚠ VAROITUS

Tapaturmavaaran välttämiseksi vaihda Power-LOAD-järjestelmä, jos se on ollut käytössä onnettomuustilanteessa. Onnettomuustilanteessa käytössä ollut kiinnitin voi olla vaurioitunut, mikä saattaa estää asianmukaisen toiminnan.

Rutiini	Kerran			
	1 kuukaudessa	3 kuukaudessa	6 kuukaudessa	12 kuukaudessa
Tarkista löysät kiinnittimet. Vaihda jos ne ovat löysiä. Katso kaikkia kokoonpanopiirustuksia viitteeksi.		X		
Tarkista, että akun napojen ruuvit ovat tiukalla (kiristä arvoon 1 nM (9 in-lb).		X		
Tarkista akku. Vaihda, jos nostaminen tapahtuu hitaasti.				X
Tarkista ja vaihda tarvittaessa kaikki kuluneet osat, mukaan lukien varsien suojukset, varsien painelaatat, kelkan päällys- ja sivusuojukset, ambulanssipaarien vapautuskahvan jouset, ankkurin vivun suojus, tai ambulanssipaarien ohjaimet.				X
Tarkista liikkumattomat rajoitinpuskurit. Vaihda, jos kulma on vaurioitunut.				X
Tarkista moottori. Vaihda, kun moottori ei liiku.				X
Tarkista sylinterin tangon pää. Vaihda, jos Power-LOAD toimii manuaalisessa tilassa ja virhe-LED-merkkivalo palaa.				X
Puhdista roskat siirtokiskon jalkopään lukon sijaintikohdasta.	X			
Puhdista roskat siirtokiskoyksikön ja ankkuriyksikön pinnalta.		X		
Puhdista siirtokiskon rullakanavat, jotta niihin ei pääse kasaantumaan roskia.		X		
Tarkista täysi toimintakyky ”Power-LOAD -asennuksen tarkistuslista” sivulta 10-42.				X
Rutiinitoimenpiteet jatkuvat sivulta 10-73				

Takaisin sisällysluetteloon

SÄÄNNÖLLINEN TARKISTUS JA SÄÄDÖT (JATKUU)

Rutiini	Kerran			
	1 kuukaudessa	3 kuukaudessa	6 kuukaudessa	12 kuukaudessa
Tarkista, onko hydraulisia vuotoja				X
Vaihda siirtokiskon lukon laakeri kerran vuodessa. Katso vaihtoaikataulusta sivulta 10-73 lisätietoja. **Huomautus:** Varmista laakeria vaihdettaessa, että ympäröivä alue on puhdas (ankkuri) ja laita molybdeenidisulfidirasvaa siirtokiskon lukon tappiin.				X
Tarkista voiko Power-LOAD-yksikön siirtää ajoneuvoon ja ajoneuvosta ulos asianmukaisesti. Jos yksikköä on vaikea vierittää tai sisätapin takana olevan siirtokiskon rullakanavassa on merkittävää kulumista, vaihda kelkan V-ohjainrullat ja vaihda potilaan oikealla puolella ulommainen pohjimmainen siirtokiskon tanko potilaan oikealla puolella sijaitsevaan ulommaiseen ylimpään siirtokiskon tankoon. Tarkista kaikki loput rullat vaurioiden tai liiallisen kulumisen varalta. Vaihda uusiin tarvittaessa. **Huomautus:** Katso vaihtoaikataulusta sivulta 10-73 lisätietoja.				X

Tasaisten rullien ja V-ohjainrullien vaihtoaikataulu

Tasaiset rullat ja V-ohjainrullat on vaihdettava joka 14 110 hälytyksen jälkeen sen varmistamiseksi, että Power-LOAD pysyy täysin käyttökunnossa. Noudata tätä hälytysten määrään perustuvaa aikataulua ja suunnittele asianmukaiset huoltovälit tämän vaatimuksen täyttämiseksi.

Hälytystä per päivä	Kuukausia
6	80
7–8	60
9–10	48
11–12	40
13	36
14–15	30

Siirtokiskon lukon laakerin vaihtoaikataulu

Siirtokiskon lukon laakerin osat on vaihdettava joka 3 653 hälytyksen jälkeen sen varmistamiseksi, että Power-LOAD pysyy täysin käyttökunnossa. Noudata tätä hälytysten määrään perustuvaa aikataulua ja suunnittele asianmukaiset huoltovälit tämän vaatimuksen täyttämiseksi.

Hälytystä per päivä	Kuukausia
2	60
3	40
4–5	24
6	20
7–8	15
9–10	12
11–12	10
13–15	8

Takaisin sisällysluetteloon

Huoltopäiväkirja

Päivämäärä	Suoritettu huoltotoimi	Tekijä

Pikaopas, vaihto-osien luettelo

Tällä hetkellä kaikkia tällä sivulla lueteltuja osia ja lisävarusteita on saatavana. Joitakin tämän ohjekirjan kokoonpanopiirustuksissa nimettyjä osia ei välttämättä ole saatavana erikseen. Soittakaa Strykerin asiakaspalveluun, USA: +1 800 327 0770, saatavuutta ja hintoja koskevissa kyselyissä.

Osan nimi	Osanumero
Aktuaattoriyksikkö, kelkka	6390-001-028
Akku	6390-001-026
Levy, tietoliikenne, kelkka	6390-001-378
Levy, induktiivinen ensisijainen, ankkuri	6390-001-147
Levy, kelkka	6390-001-014
Pronssinen laakeri (ankkurilukon laakeri)	0081-439-000
Puskurin blokki, keskiasento	6390-001-322
Kelayksikkö, keskimmäinen, ankkuri	6390-001-030
Kelayksikkö, ensisijainen, ankkuri	6390-001-071
Kelayksikkö, kelkka	6390-001-066
Ambulanssipaarien vapautuskahvan jousi	0038-376-000
Suojus, ylä-	6390-001-420
Suojusyksikkö, sivu, potilaan oikea puoli	6390-001-041
Suojusyksikkö, sivu, potilaan vasen puoli	6390-001-042
Suojusyksikkö, siipi, potilaan oikea puoli	6390-001-047
Suojusyksikkö, siipi, potilaan vasen puoli	6390-001-048
Suojus, varsi, keskiosa, potilaan oikea puoli	6390-001-369
Suojus, varsi, keskiosa, potilaan vasen puoli	6390-001-370
Suojus, varsi, pään puoli, potilaan oikea puoli	6390-001-371
Suojus, varsi, pään puoli, potilaan vasen puoli	6390-001-372
Tartuntakahva, varsi, potilaan vasen puoli	6390-001-341
Tartuntakahva, varsi, potilaan oikea puoli	6390-001-368
Liikkumaton rajoitinpuskuri, kierteitetty	6390-001-246
Liikkumaton rajoitinpuskuri, läpimenevä reikä	6390-001-244
Liikkumaton rajoitinpuskuri	6390-001-243
Hydraulinen yksikkö	6390-001-039
Hydraulinen neste	6500-001-293
Hydraulisen sylinterin tangon pää	6390-001-040
Tarra, moottoroidun käytön ohjeet	6390-001-498
Tarra, manuaalisen käytön ohjeet	6390-001-499
Moottori	6390-001-132

Takaisin sisällysluetteloon

Pikaopas, vaihto-osien luettelo

Osan nimi	Osanumero
Power-LOAD-suuronnettomuuskiinnitin, seinään asennettava kiinnitin (malli 6391)	6391-000-000
Power-LOAD-suuronnettomuuskiinnitin, lattiaan asennettava kiinnitin (malli 6391)	6391-000-000
Vapautusvivun kotelo	6390-001-105
Rullayksikkö, tasainen	6390-001-027
Rullayksikkö, V-ohjain	6390-001-025
Anturi, kulma-asento (APS)	6390-001-397
Anturi, kelkan asento (TPS)	6390-001-361
Pääkytkin, päälle/pois	6390-001-450
Pyöränohjaimen kiskon puskuri	6390-001-175
Pyöränohjaimen kisko	6390-001-176

SIIRTOKISKON POISTO

Tarvittavat työkalut:

- T25 Torx-ruuvimeisseli
- 5/32 tuuman kuusiokoloavain

Toimenpide:

1. Poista kelkka. Katso ”Kelkan poistaminen” sivulta 10-78.
2. Sijoita siirtokisko kuljetusasentoon niin että se on kokonaan ajoneuvon sisällä.
3. Käytä T25 Torx-ruuvimeisseliä. Poista neljä ruuvia (A), jotka kiinnittävät siirtokiskon jalkopään puoleisen painelaatan (B) siirtokiskon suulakkeeseen, jolloin voit poistaa siirtokiskon jalkopään puoleisen painelaatan (kuva 58).
4. Käytä 5/32 tuuman kuusiokoloavainta. Poista ruuvi (C), joka kiinnittää kelkan magneetin aktivaattorin (D) ankkurin suulakkeeseen, jotta voit poistaa kelkan magneetin aktivaattorin (kuva 58).
5. Liu'uta molempia siirtokiskon lukon liipaisimia (E), jolloin voit tuoda siirtokiskon ulos ja vetää sen kokonaan irti ankkurista (kuva 58).

   Huomautus: siirtokiskoyksikkö on raskas ja voit tarvita apua sen poistamiseen.

6. Uudelleen asentaminen tapahtuu tekemällä vaiheet käänteisessä järjestyksessä.
7. Varmista yksikön oikea toiminta ennen sen palauttamista käyttöön.

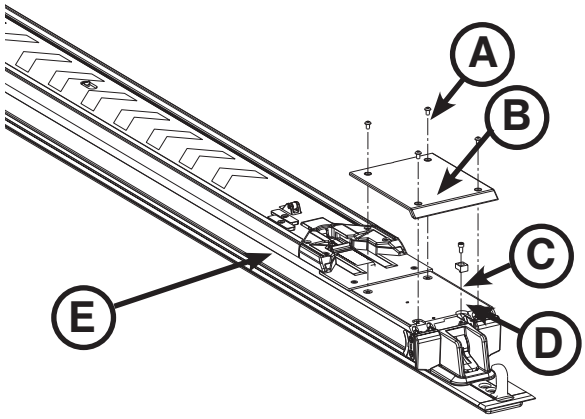

Kuva 58

Takaisin sisällysluetteloon

KELKAN POISTAMINEN

Tarvittavat työkalut:

- 5/32 tuuman kuusiokoloavain
- T25 Torx-ruuvimeisseli

Toimenpide:

1. Nosta nostovarret (A), paina kelkan vapautuspainiketta ankkurin päänpuoleisessa päässä (B), ja vedä kelkkaa kohti jalkopäätä, siirtokiskoyksikön keskelle (kuva 59).
2. Liu'uta potilaan oikeanpuoleisen siirtokiskon lukon liipaisinta (C) siirtokiskon tuomiseksi ulos ja vedä siirtokiskoa jalkopäätä kohti, kunnes siirtokisko pysähtyy ensimmäiseen lukkoasentoonsa (kuva 59).

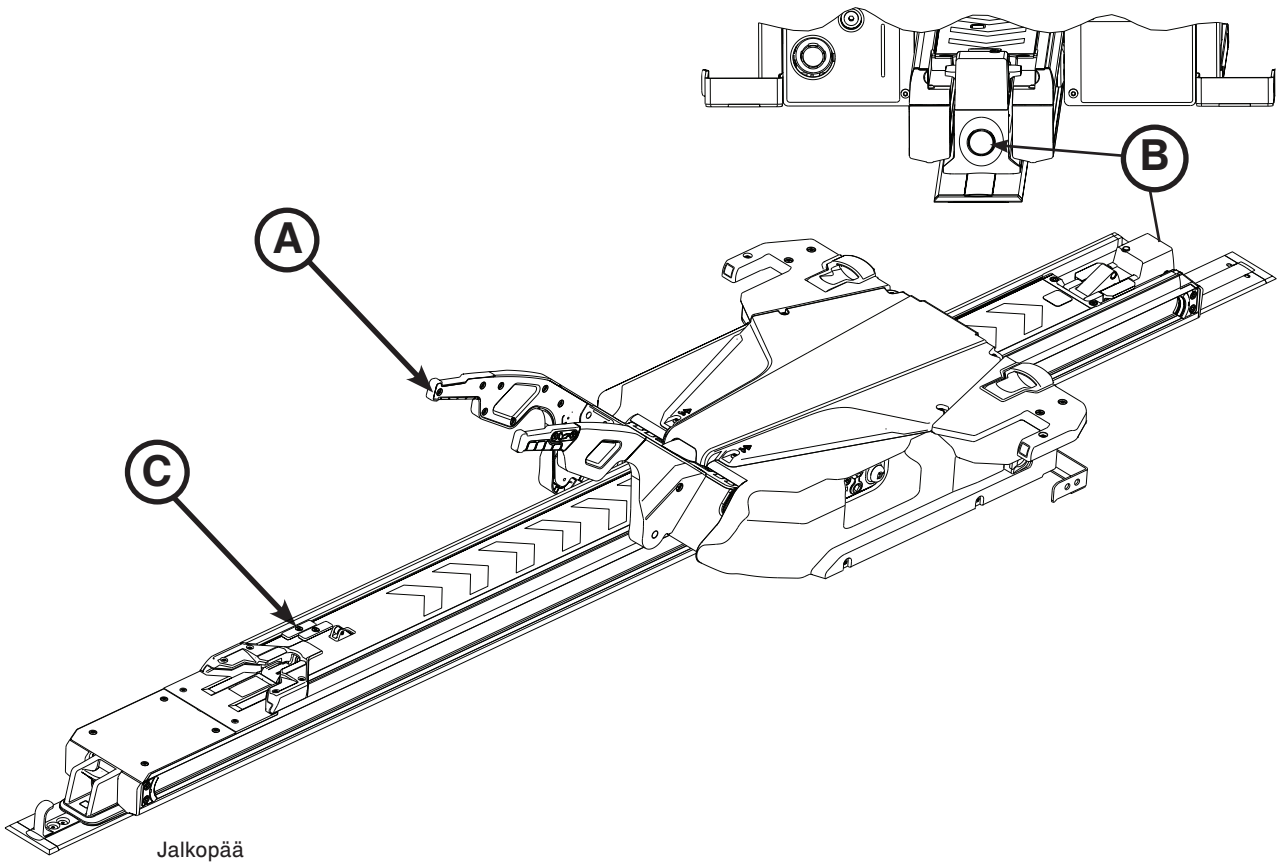

Kuva 59

Takaisin sisällysluetteloon

KELKAN POISTAMINEN (JATKUU)

3. Käytä T25 Torx-ruuvimeisseliä. Poista kaksi ruuvia, jotka kiinnittävät siirtokiskon reunuksen (E) paikalleen (kuva 60).
4. Käytä 3/16 tuuman kuusiokoloavainta. Löystytä (älä poista) neljä kolokantaruuvia (kaksi kummallakin puolella) (D), jotka kiinnittävät liikkumattomat rajoittimet siirtokiskoyksikköön (kuva 60).
5. Työnnä ruuveja (löystytetty vaiheessa 4) löystyttääksesi liikkumattomat rajoittimet siirtokiskosta.

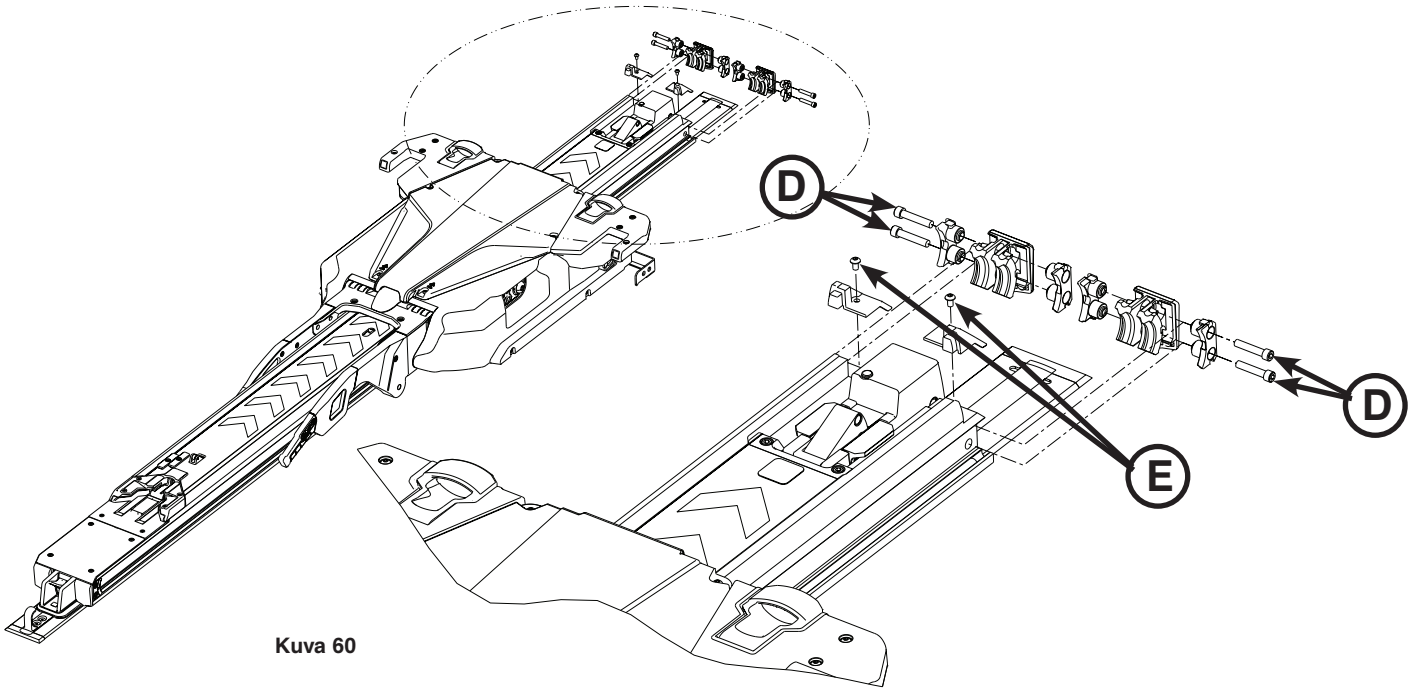

Kuva 60

6. Poista liikkumattomat rajoitinpuskurit. Säästä puskurit uudelleen asentamista varten.

⚠ VAROITUS

Vältä loukkaantumisen vaara. Kelkkayksikön nostamiseen ja paikalleen sijoittamiseen tarvitaan kaksi asentajaa.

Huomautus: Kelkka putoaa hieman alaspäin, kun se poistetaan siirtokiskon päältä. Älä käännä kelkkaa ylösalaisin, sen etupäätä alas tai kyljelleen.

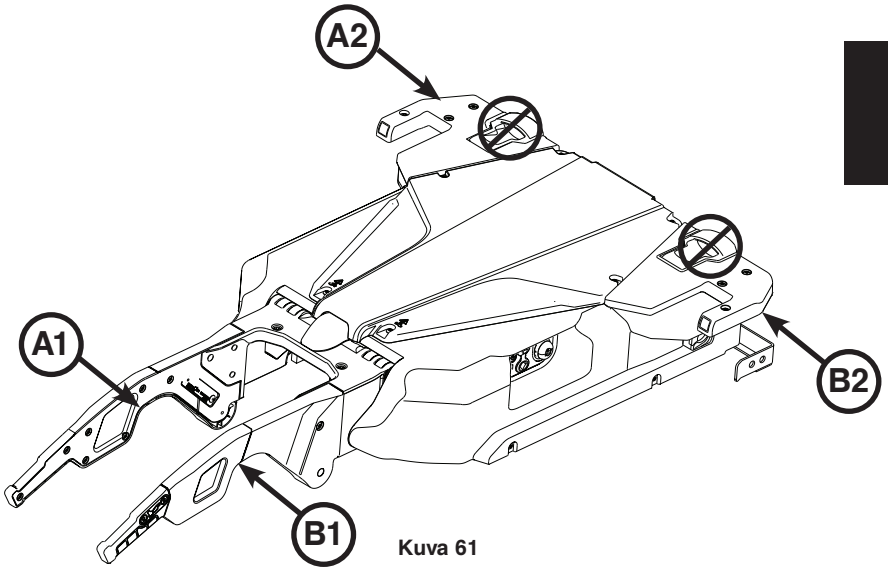

Kuva 61

7. Nostakelkkayksikköhuolellisestisenvarresta ja siivestä. Älä nosta kelkkaa manuaalisista ambulanssipaarien vapautuskahvoista. Nosta vain merkityistä kohdista. Asentaja 1, aseta kädet kohtiin A1 ja A2. Asentaja 2, aseta kädet kohtiin B1 ja B2 kuvassa 61 esitetyllä tavalla. Siirrä kelkka kohti päänpuoleista päätä, kunnes se on irti siirtokiskosta. Poista kelkka ankkurista. Aseta kelkka sopivalle työskentelyalueelle.
8. Uudelleen asentaminen tapahtuu tekemällä vaiheet käänteisessä järjestyksessä.
9. Varmista yksikön oikea toiminta ennen sen palauttamista käyttöön.

Takaisin sisällysluetteloon

SUOJUSTEN POISTO JA VAIHTAMINEN

Tarvittavat työkalut:

- T25 Torx-ruuvimeisseli
- 5/32 tuuman kuusiokoloavain

Toimenpide:

1. Käytä T25 Torx-ruuvimeisseliä. Poista kuusi ruuvia (A), jotka kiinnittävät kelkan yläsuojan paikalleen (B) (kuva 62).
2. Käytä T25 Torx-ruuvimeisseliä. Poista kolme ruuvia (C), vasemman puoleinen suoja (D) (kuva 63).
3. Käytä 5/32 tuuman kuusiokoloavainta. Poista yksi kuusiokoloruuvi (E) vasemmanpuoleisen suojuksen yläosasta (D) (kuva 63).
4. Poista suojus. Säästä vasen sivusuojus ja kaikki ruuvit uudelleen asentamista varten.
5. Toista vaiheet 2–4 oikean sivusuojuksen (F) poistamiseksi (kuva 63).
6. Uudelleen asentaminen tapahtuu tekemällä vaiheet käänteisessä järjestyksessä.

⚠ VAROITUS

Älä purista kaapeleita suojusten huollon tai asennusten yhteydessä.

7. Varmista yksikön oikea toiminta ennen sen palauttamista käyttöön.

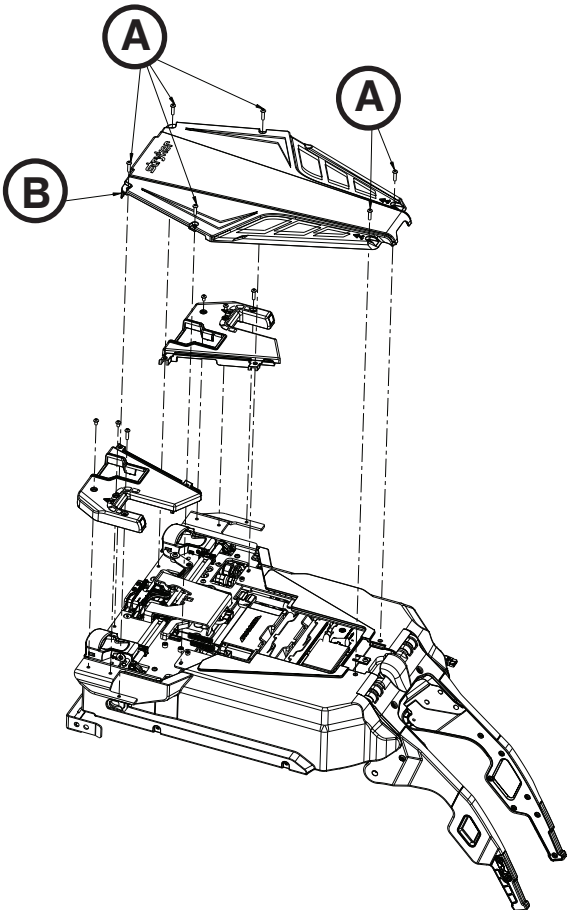

Kuva 62

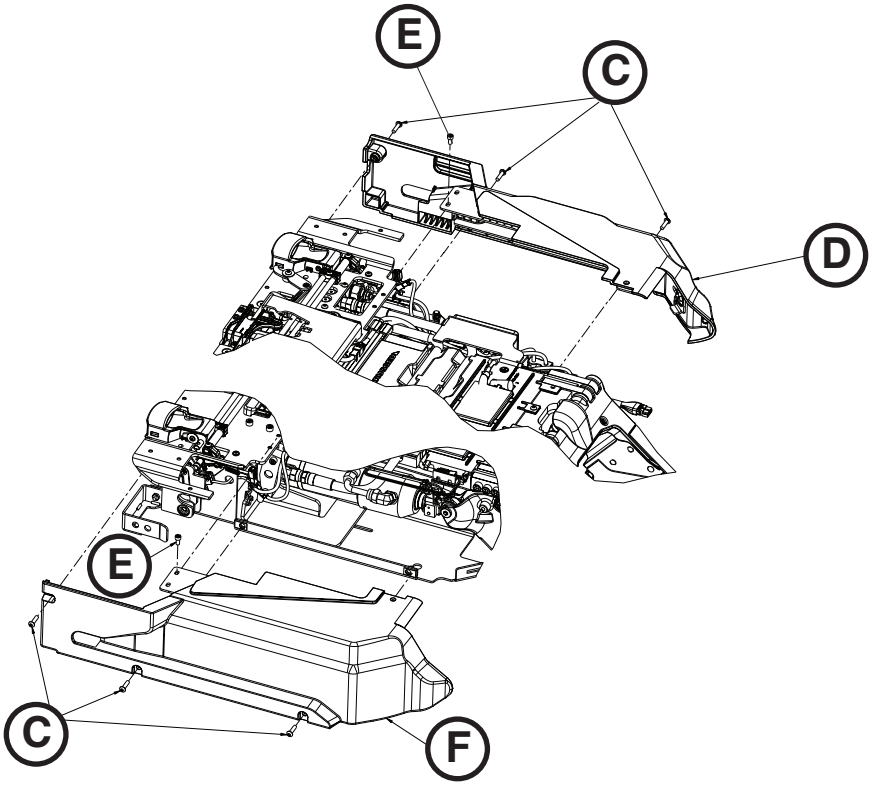

Kuva 63

Takaisin sisällysluetteloon

MANUAALISEN VAPAUTUSPAINIKKEEN YKSIKÖN POISTO JA VAIHTAMINEN

Tarvittavat työkalut:

- T25 Torx-ruuvimeisseli
- 5/32 tuuman kuusiokoloavain

Toimenpide:

1. Vedä kelkkayksikkö pois potilasosastosta, kunnes se lukittuu kuormausasentoon.
2. Poista kelkan suojukset. Katso ”Suojusten poisto ja vaihtaminen” sivulta 10-80.
3. Sammuta yksikkö painamalla pääkatkaisinta.
4. Poista SLIC-tappi (A) kytkin/pidikeyksiköstä (kuva 64).
5. Käytä T25 Torx-ruuvimeisseliä. Poista kaksi kupukantaruuvia (B), jotka kiinnittävät manuaalisen vapautinpainikkeen pidikkeen kelkan runkoon (kuva 64).
6. Käytä 5/32 tuuman kuusiokoloavainta. Löystytä (älä irrota) kolokantaruuvi (C), joka kiinnittää manuaalisen vapautuspainikkeen pidikkeen kelkan runkoon (kuva 64).
7. Irrota kaapelit päävirtakytkimestä (D) ja irrota manuaalisen vapautuspainikkeen yksikkö (kuva 65).

   Huomautus: Tarkista kaapelin liitinkohdat, jotta ne eivät mene väärin.

8. Uudelleen asentaminen tapahtuu tekemällä vaiheet käänteisessä järjestyksessä.
9. Varmista yksikön oikea toiminta ennen sen palauttamista käyttöön.

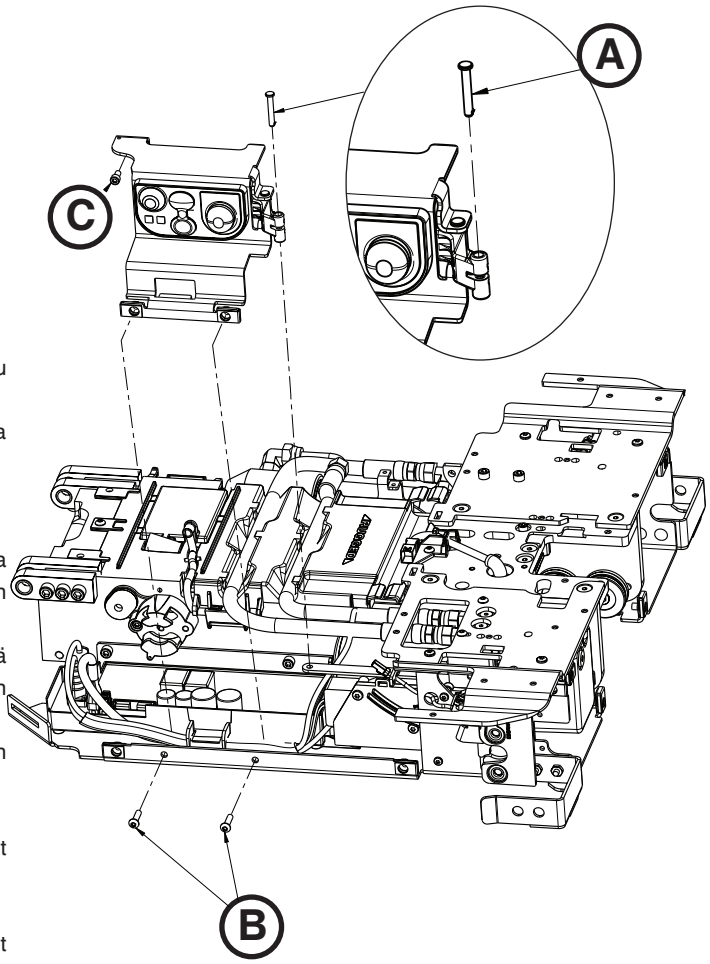

Kuva 64

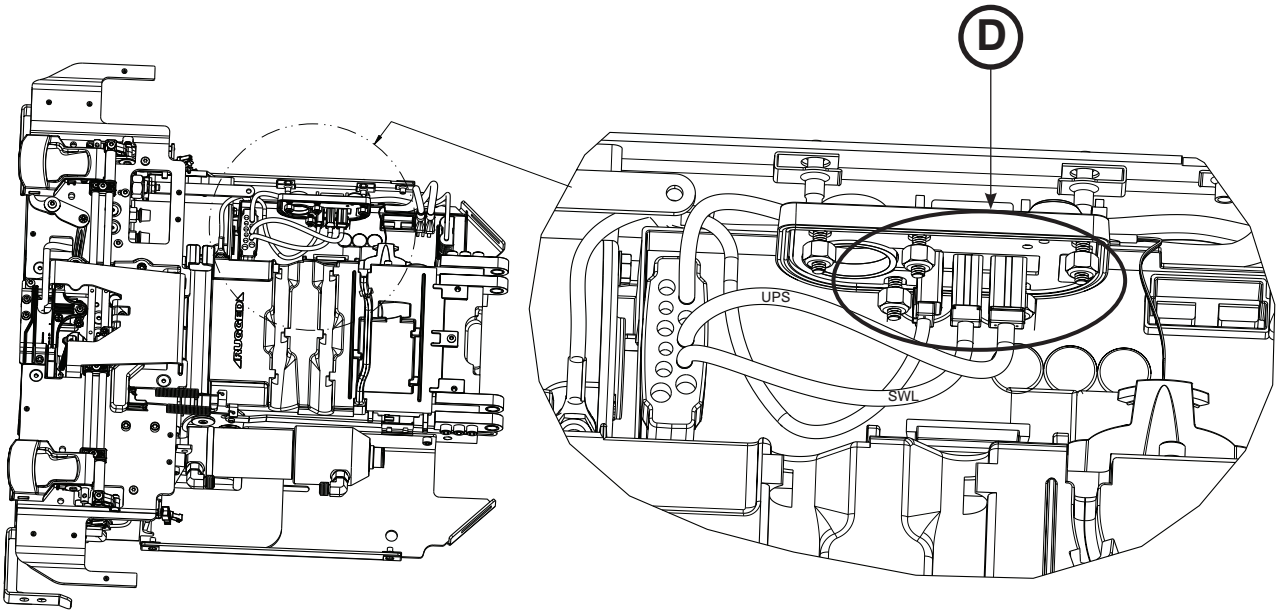

Kuva 65

Suomi

Takaisin sisällysluetteloon

OHJAUSLEVY-YKSIKÖN POISTO JA VAIHTAMINEN

Tarvittavat työkalut:

- 3/32 tuuman kuusiokoloavain

⚠ VAROTOIMI

Vähennä elektroniikkayksikön vaurioitumisen vaaraa noudattamalla ESD-varotoimia ohjauslevyn käsittelyn aikana. Lisätietoja ESD-suojauksesta saa ottamalla yhteyttä Strykerin tekniseen tukeen, numero +1 800 327 0770.

Toimenpide:

1. Poista manuaalisen vapautuspainikkeen yksikkö. Katso ”Manuaalisen vapautuspainikkeen yksikön poisto ja vaihtaminen” sivulta 10-81.
2. Käytä 3/32 tuuman kuusiokoloavainta. Löystytä (älä poista) kaksi ruuvia (A), jotka kiinnittävät pääkaapeliyksikön (B) ohjauslevy-yksikköön (kuva 66).
3. Irrota kaikki muut kaapelit ohjauslevy-yksiköstä (C) ja poista sitten ohjauslevy-yksikkö (kuva 66). Poista ohjauslevy-yksikkö käytöstä.

   Huomautus: Älä hävitä sekajätteiden mukana. Ota yhteyttä paikalliseen jälleenmyyjään, jolta saa tietoja palautuksesta ja/tai maasi keräysjärjestelmistä.

4. Kohdista ohjauslevy-yksikön kielekkeet pohjalevyn reikien kanssa vasemmalla uuden ohjauslevy-yksikön asentamista varten. Varmista, että kaikki kaapelit on reititetty oikein.
5. Uudelleen asentaminen tapahtuu tekemällä vaiheet käänteisessä järjestyksessä.
6. Varmista yksikön oikea toiminta ennen sen palauttamista käyttöön.

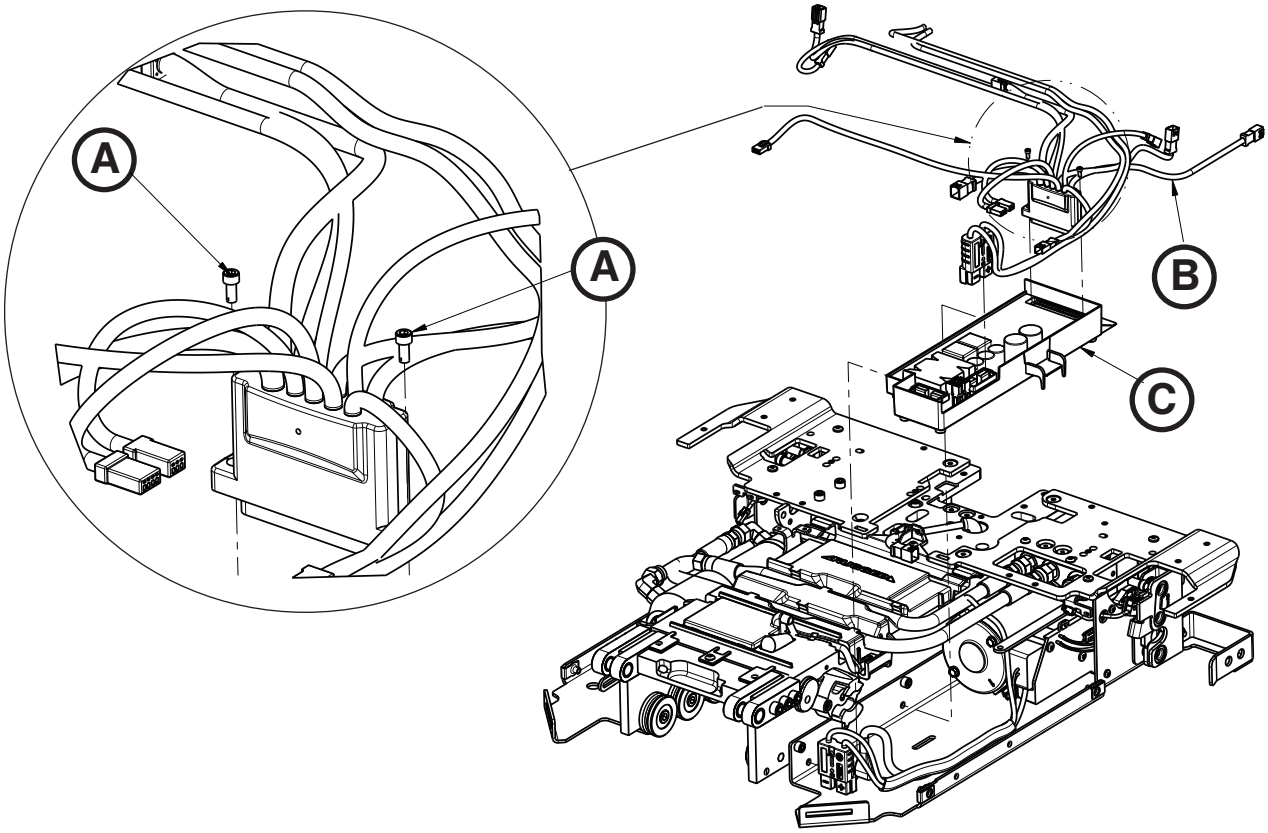

Kuva 66

Takaisin sisällysluetteloon

PÄÄVIRTAKYTKIMEN VAIHTAMINEN

Tarvittavat työkalut:

- 11/32 tuuman tulppa-avain

Toimenpide:

1. Poista manuaalisen vapautuspainikkeen yksikkö. Katso ”Manuaalisen vapautuspainikkeen yksikön poisto ja vaihtaminen” sivulta 10-81.
2. Käytä 11/32 tuuman tulppa-avainta. Poista viisi Fiberlock-kuusiomutteria (A), jotka kiinnittävät päävirtakytkimen (B) manuaalisen vapautinpainikkeen pidikkeeseen (C). Poista päävirtakytkin käytöstä (kuva 67).

   Huomautus: Älä hävitä sekajätteiden mukana. Ota yhteyttä paikalliseen jälleenmyyjään, jolta saa tietoja palautuksesta ja/tai maasi keräysjärjestelmistä.

3. Uudelleen asentaminen tapahtuu tekemällä vaiheet käänteisessä järjestyksessä.

   Huomautus: Älä ylikiristä muttereita.

4. Varmista yksikön oikea toiminta ennen sen palauttamista käyttöön.

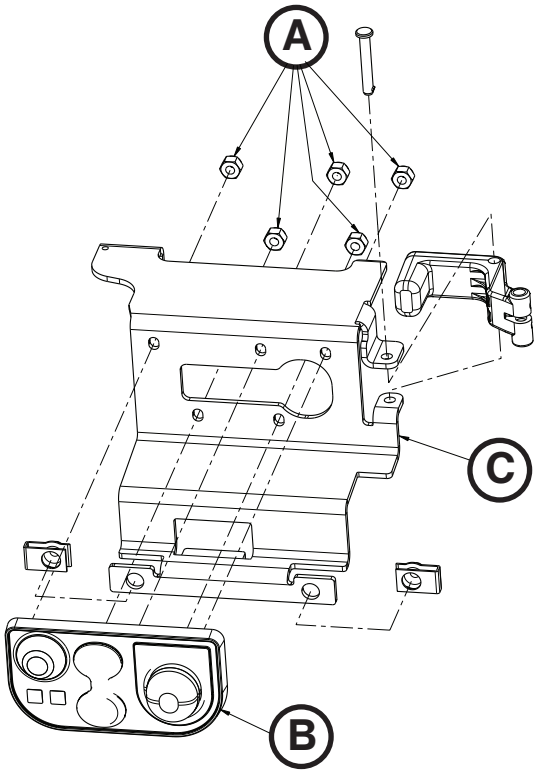

Kuva 67

Takaisin sisällysluetteloon

KELKAN AKTUAATTORIYKSIKÖN VAIHTAMINEN

Tarvittavat työkalut:

- T20 Torx-ruuvimeisseli

Toimenpide:

1. Poista manuaalisen vapautuspainikkeen yksikkö. Katso ”Manuaalisen vapautuspainikkeen yksikön poisto ja vaihtaminen” sivulta 10-81.
2. Käytä T20 Torx-ruuvimeisseliä. Poista kolme deltaruuvia (A), jotka kiinnittävät kelkan aktuaattorin (B) kelkan runkoon (kuva 68).
3. Irrota kelkan aktuaattorin ja pääkaapeliyksikön välinen kaapeli (C) (kuva 69).
4. Poista aktuaattori vetämällä sitä ulos ja ylös kohti kelkan ohjauslevyä.
5. Asentaminen tapahtuu tekemällä vaiheet käänteisessä järjestyksessä.

   Huomautus: Varmista, että kaapelit on kiinnitetty ja reititetty oikein.

6. Varmista yksikön oikea toiminta ennen sen palauttamista käyttöön.

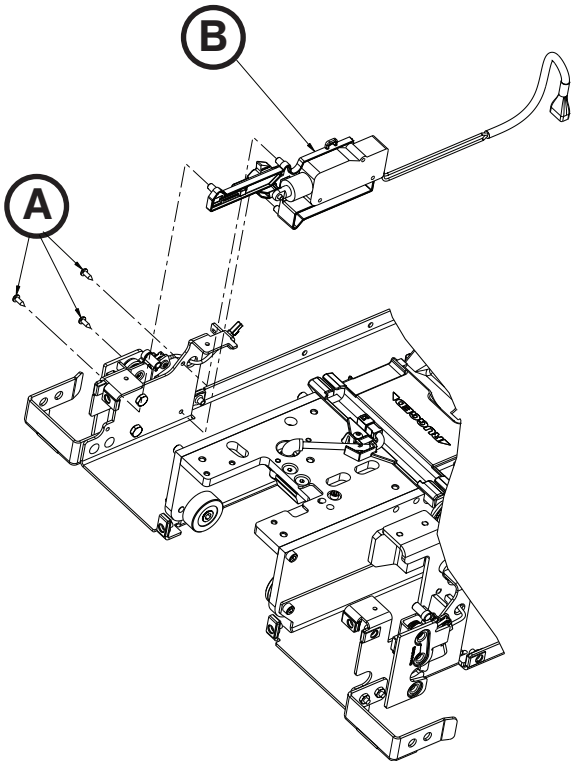

Kuva 68

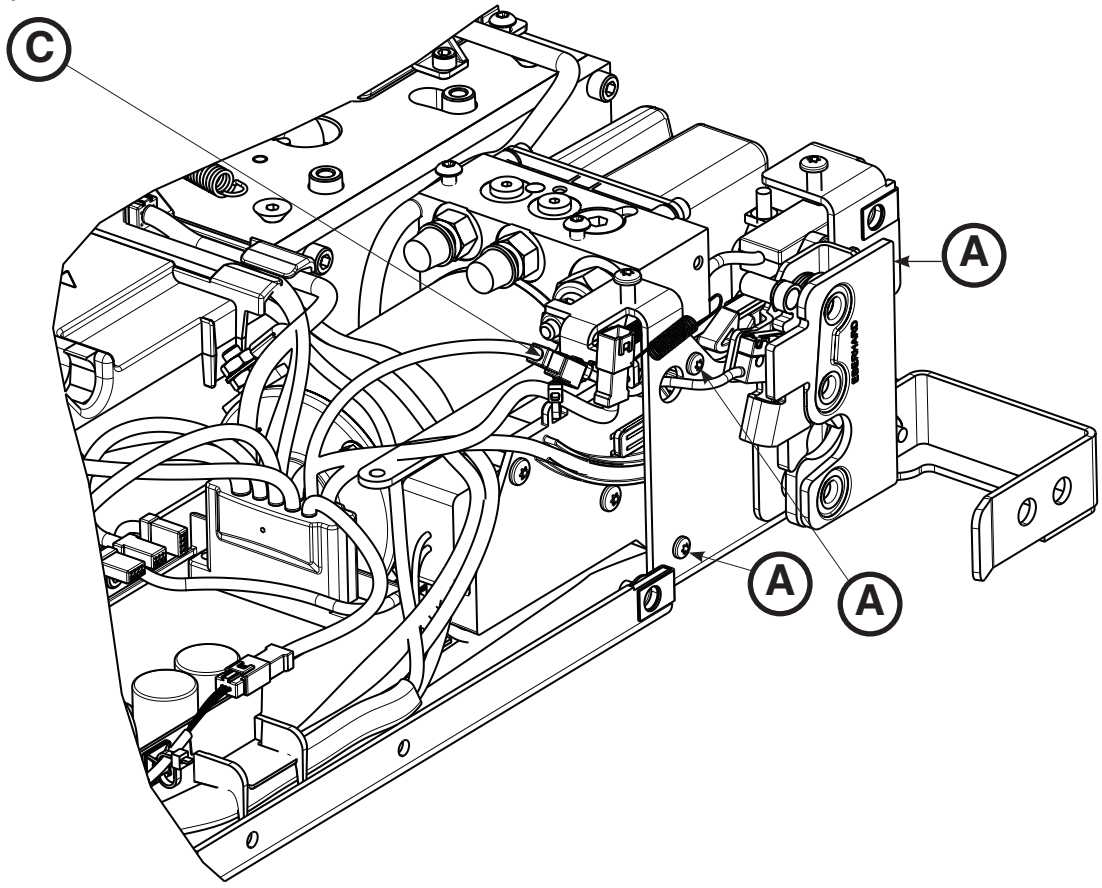

Kuva 69

Suomi

Takaisin sisällysluetteloon

HYDRAULISEN YKSIKÖN POISTAMINEN JA VAIHTO

Tarvittavat työkalut:

- T20 Torx-ruuvimeisseli
- T25 Torx-ruuvimeisseli
- 1/4 tuuman kuusiokoloavain
- 3/16 tuuman kuusiokoloavain
- 1/2 tuuman yhdistelmäavain
- Katkaisupihdit

Toimenpide:

1. Poista ohjauslevy-yksikkö. Katso ”Ohjauslevy-yksikön poisto ja vaihtaminen” sivulta 10-82.
2. Poista kelkan aktuaattoriyksikkö. Katso ”Kelkan aktuaattoriyksikön vaihtaminen” sivulta10-84.
3. Irrota kaapelien klipsit kelkan reitityslevystä ja hydraulisista letkuista.
4. Irrota USB-pikaliitin ja D+L-L lukkokytkimen kaapeli pääkaapelista.
5. Aseta pääkaapeliyksikkö kelkan keskiosaa kohti, jotta tilaa on riittävästi.
6. Käytä T25 Torx-ruuvimeisseliä. Poista kaksi ruuvia (A), jotka kiinnittävät hydraulisen yksikön (B) siipilevyyn vasemmalla (C) (kuva 70).
7. Poista pumppuyksikkö vetämällä pumppuyksikköä ulospäin ja aseta pumppuyksikkö siipilevyn päälle vasemmalla.
8. Käytä 1/4 tuuman kuusiokoloavainta ja 1/2 tuuman yhdistelmäavainta. Poista sylinterin päätytappi (D) ja mutteri (E) (kuva 71).

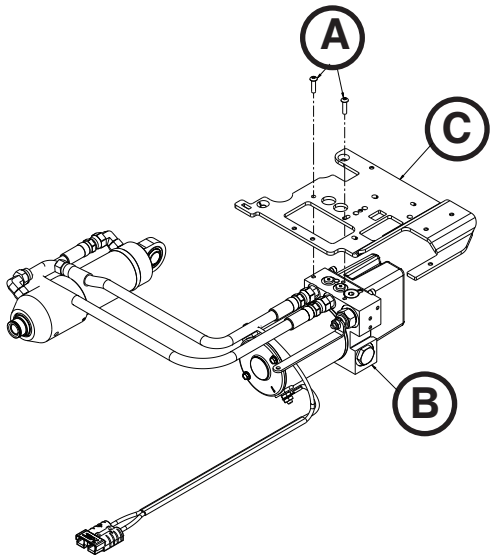

Kuva 70

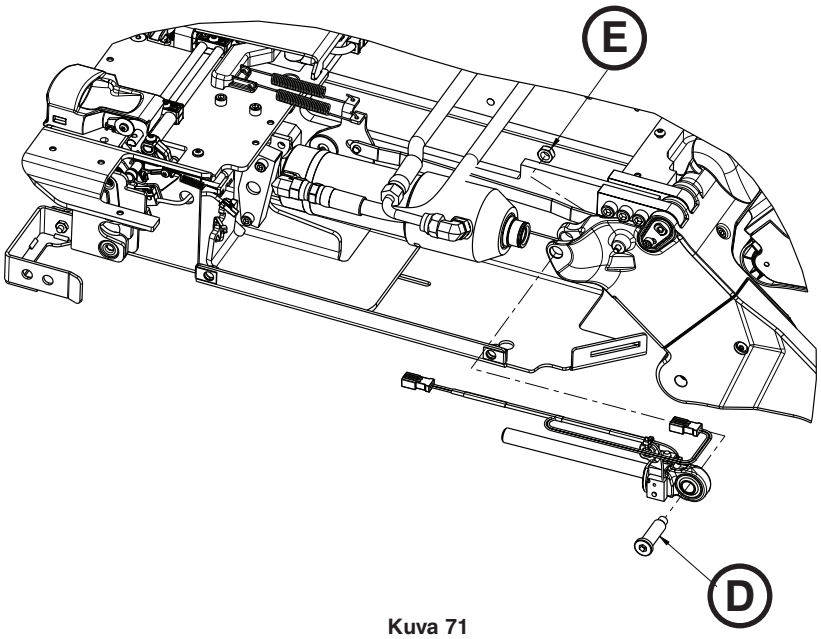

Kuva 71

Takaisin sisällysluetteloon

HYDRAULISEN YKSIKÖN POISTO JA VAIHTAMINEN (JATKUU)

9. Katkaise katkaisupihdeillä nippusiteet (F), jotka kiinnittävät hydraulisen sylinterin tangon pään yksikön kaapelin muovisuojukseen (kuva 72).

   Huomautus: Pane merkille kaikkien kaapelin siteiden sijainti uudelleen asennusta varten.

10. Kun nostat sylinteriä ylös, vedä hydraulisen sylinterin tangon pään yksikkö ulos. Säästä hydraulisen sylinterin tangon pään yksikkö uudelleen asennusta varten.
11. Käytä 3/16 tuuman kuusiokoloavainta. Poista kaksi ruuvia (G), jotka kiinnittävät tapin kiinnittimen (H) kelkkaan (kuva 73).
12. Poista tappi (I) ja nosta hydraulinen sylinteri ulos (kuva 73).
13. Poista hydraulinen yksikkö ja poista se asianmukaisesti käytöstä.

    Huomautus: Älä hävitä sekajätteiden mukana. Ota yhteyttä paikalliseen jälleenmyyjään, jolta saa tietoja palautuksesta ja/tai maasi keräysjärjestelmistä.

14. Uudelleen asentaminen tapahtuu tekemällä vaiheet käänteisessä järjestyksessä.
15. Varmista yksikön oikea toiminta ennen sen palauttamista käyttöön.

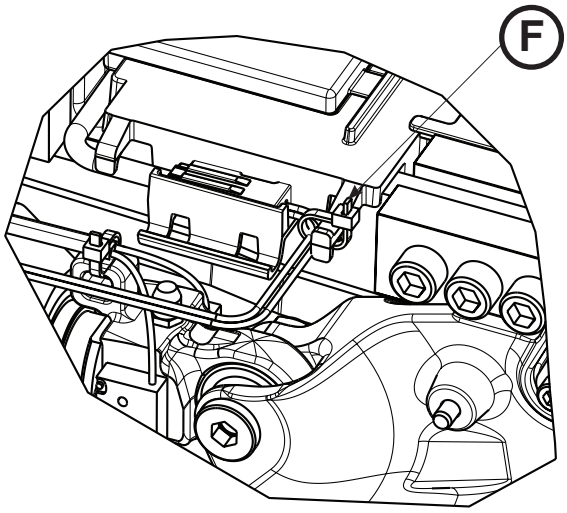

Kuva 72

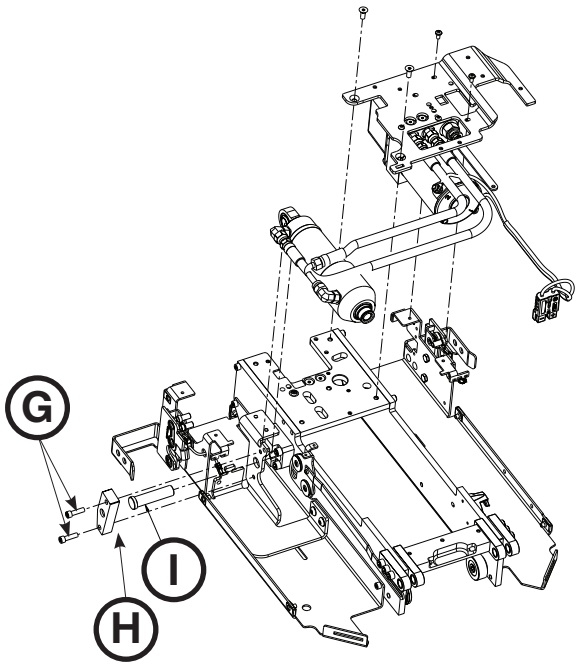

Kuva 73

Suomi

Takaisin sisällysluetteloon

HYDRAULISEN SYLINTERIN TANGON PÄÄN VAIHTO

Tarvittavat työkalut:

- 1/4 tuuman kuusiokoloavain
- 1/2 tuuman yhdistelmäavain
- Katkaisupihdit

Toimenpide:

1. Vedä kelkkayksikkö pois potilasosastosta, kunnes se lukittuu kuormausasentoon.
2. Poista kelkan suojukset. Katso ”Suojusten poisto ja vaihtaminen” sivulta 10-80.
3. Sammuta yksikkö painamalla pääkatkaisinta.
4. Käytä 1/4 tuuman kuusiokoloavainta ja 1/2 tuuman yhdistelmäavainta. Poista sylinterin liitintappi (A) ja mutteri (B) (kuva 75).
5. Katkaise katkaisupihdeillä nippusiteet (C), jotka kiinnittävät hydraulisen sylinterin tangon pään yksikön kaapelin muovisuojukseen (kuva 74).

   Huomautus: Pane merkille kaikkien kaapelin siteiden sijainti uudelleen asennusta varten.

6. Kun nostat sylinteriä ylös, vedä ulos hydraulisen sylinterin tangon pään yksikkö (D) ja poista se käytöstä (kuva 75).
7. Uudelleen asentaminen tapahtuu tekemällä vaiheet käänteisessä järjestyksessä.
8. Varmista yksikön oikea toiminta ennen sen palauttamista käyttöön.

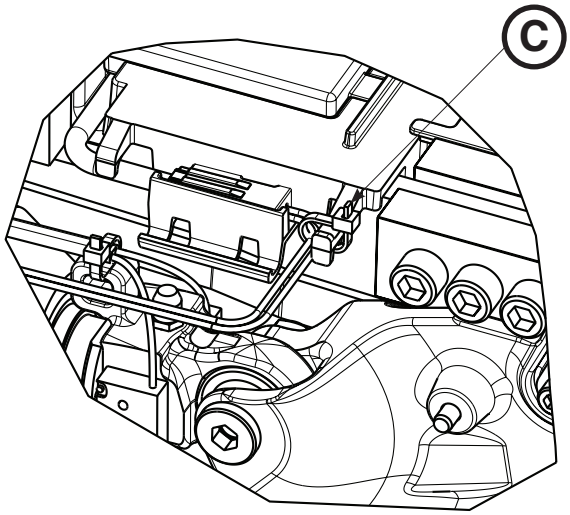

Kuva 74

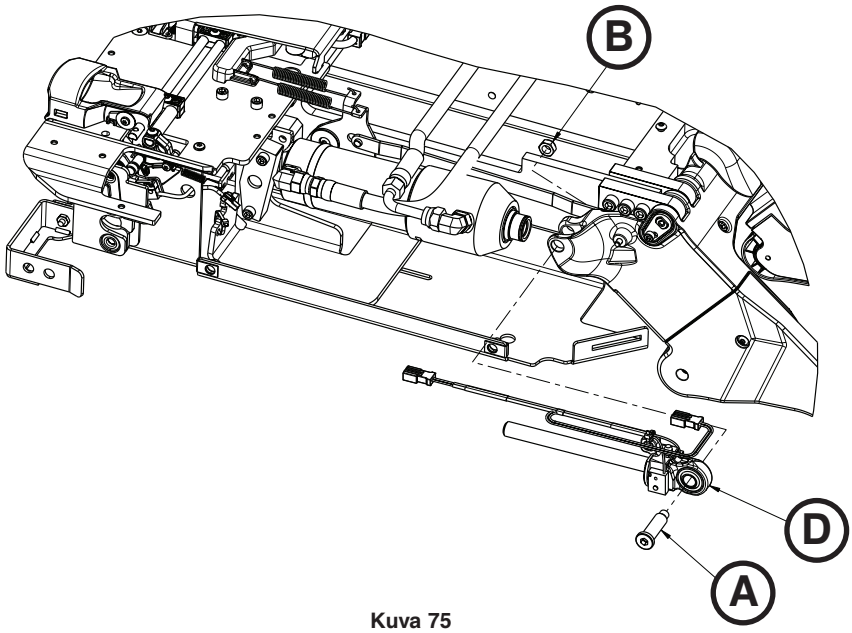

Kuva 75

Suomi

Takaisin sisällysluetteloon

TIETOLIIKENNELEVYN VAIHTO

Tarvittavat työkalut:

- Katkaisupihdit

Toimenpide:

1. Vedä kelkkayksikkö pois potilasosastosta, kunnes se lukittuu kuormausasentoon.
2. Poista kelkan suojukset. Katso ”Suojusten poisto ja vaihtaminen” sivulta 10-80.
3. Käytä katkaisupihtejä. Katkaise nippuside, joka kiinnittää tietoliikennekaapelin muovisuojukseen.
4. Nosta kelkan tietoliikennelevy (A) ylös ja poista se (kuva 76). Poista tietoliikennelevy käytöstä.

   Huomautus: Älä hävitä sekajätteiden mukana. Ota yhteyttä paikalliseen jälleenmyyjään, jolta saa tietoja palautuksesta ja/tai maasi keräysjärjestelmistä.

5. Uudelleen asentaminen tapahtuu tekemällä vaiheet käänteisessä järjestyksessä.
6. Varmista yksikön oikea toiminta ennen sen palauttamista käyttöön.

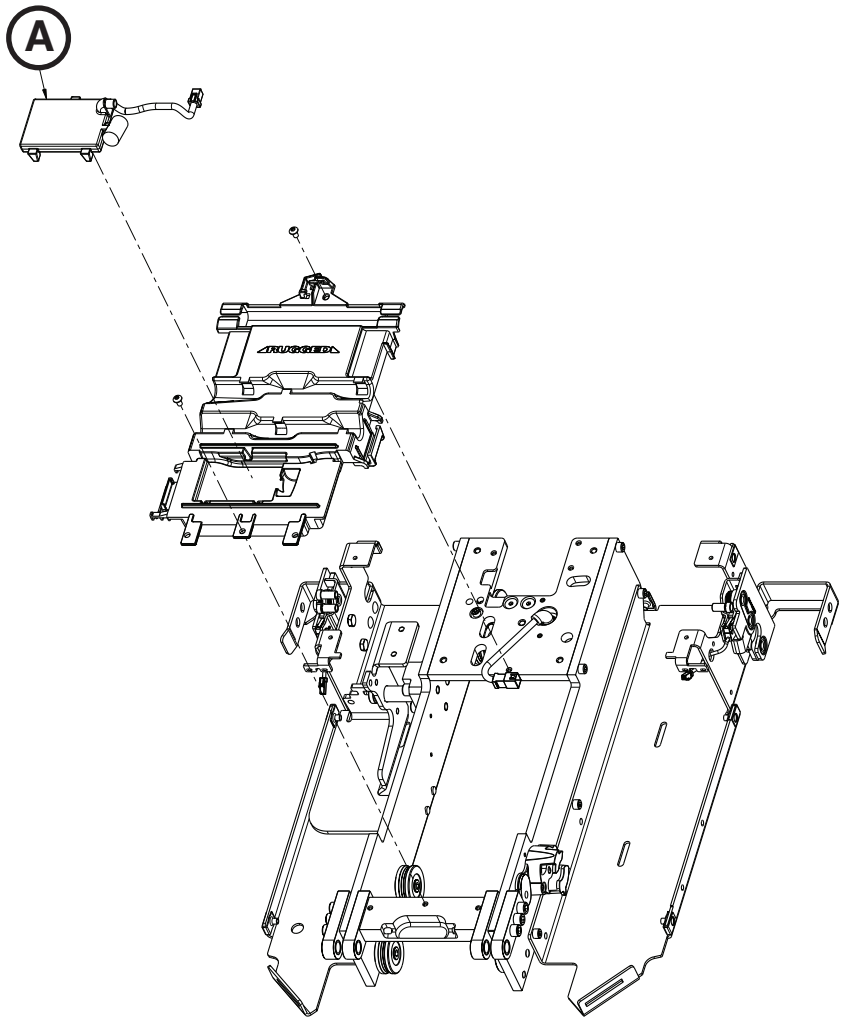

Kuva 76

Takaisin sisällysluetteloon

INDUKTIIVISEN KELAN VAIHTO

Tarvittavat työkalut:

- 5/32 tuuman kuusiokoloavain
- 3/16 tuuman kuusiokoloavain
- T25 Torx-ruuvimeisseli

Toimenpide:

1. Poista manuaalisen vapautuspainikkeen yksikkö. Katso ”Manuaalisen vapautuspainikkeen yksikön poisto ja vaihtaminen” sivulta 10-81.
2. Käytä 5/32 tuuman kuusiokoloavainta. Poista ruuvi (A), joka kiinnittää induktiivisen kelayksikön runkoon (kuva 78).
3. Käytä 3/16 tuuman kuusiokoloavainta. Poista ruuvi (B), joka kiinnittää induktiivisen kelayksikön runkoon (kuva 78).
4. Poista suojus (C) (kuva 78). Säästä uudelleen asentamista varten.
5. Poista palautusjousi (D) (kuva 79). Säästä uudelleen asentamista varten.
6. Käytä T25 Torx-ruuvimeisseliä. Poista ruuvit (E), jotka kiinnittävät varauskiinnittimen paikalleen (kuva 78).
7. Käytä 5/32 tuuman kuusiokoloavainta. Poista ruuvi (F), joka kiinnittää varauskiinnittimen paikalleen (kuva 78).
8. Käytä T25 Torx-ruuvimeisseliä. Poista kaksi ruuvia, jotka kiinnittävät takavasemmalla olevan siipisuojuksen paikalleen.
9. Irrota kaapeli (G) kelkan ohjauslevystä ja poista induktiivinen kela (H) (kuva 78). Poista induktiivinen kela käytöstä.

Huomautukset:

- Nosta kelkan ohjauslevyä ja vedä kaapeli läpi.
- Pane merkille kaapelin reititys uudelleen asentamista varten.
- Älä hävitä sekajätteiden mukana. Ota yhteyttä paikalliseen jälleenmyyjään, jolta saa tietoja palautuksesta ja/tai maasi keräysjärjestelmistä.

10. Uudelleen asentaminen tapahtuu tekemällä vaiheet käänteisessä järjestyksessä.
11. Varmista yksikön oikea toiminta ennen sen palauttamista käyttöön.

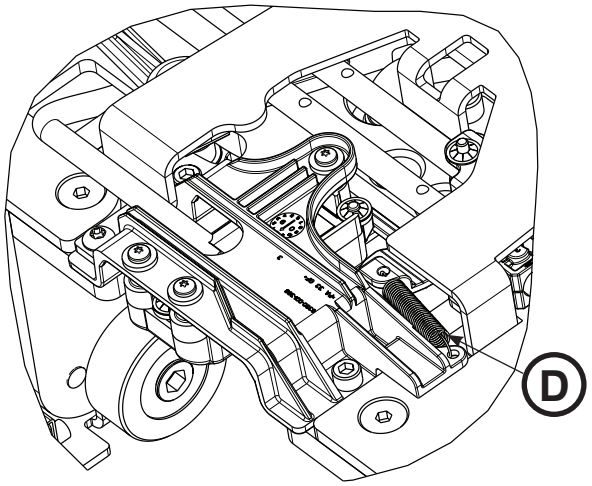

Kuva 77

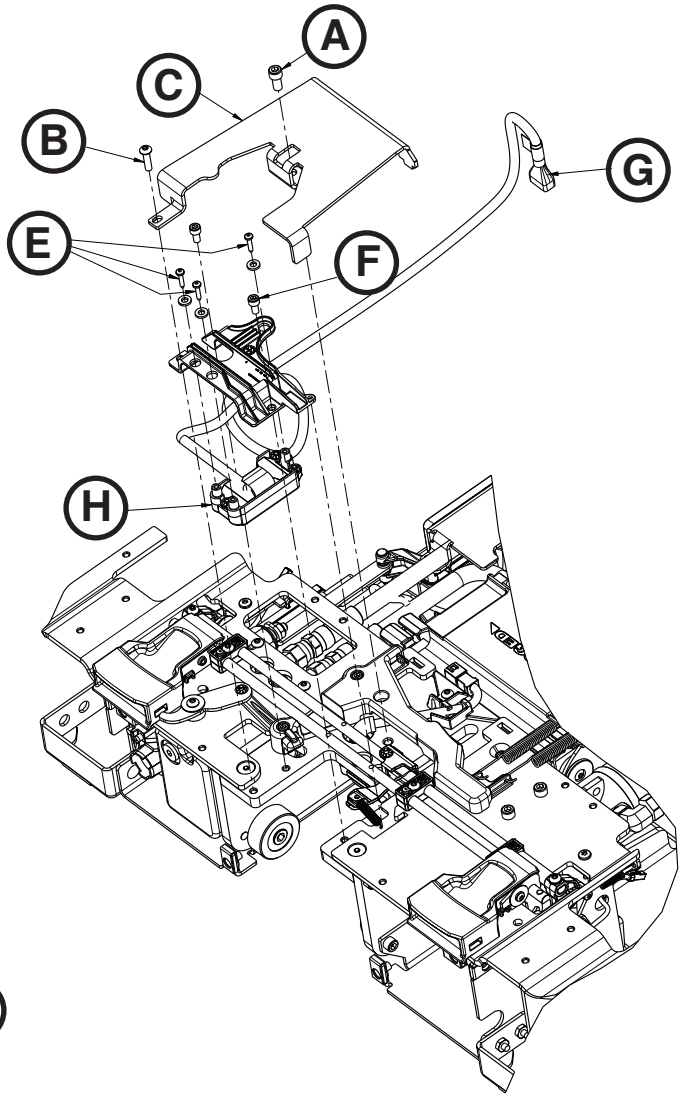

Kuva 78

Takaisin sisällysluetteloon

KELKAN ASENTOANTURIN (TPS) VAIHTO

Tarvittavat työkalut:

- T25 Torx-ruuvimeisseli
- 1/8 tuuman kuusiokoloavain
- 5/32 tuuman kuusiokoloavain
- 1/4 tuuman räikkäavain

Toimenpide:

1. Poista kelkka. Katso ”Kelkan poistaminen” sivulta 10-78.
2. Poista kelkan suojukset. Katso ”Suojusten poisto ja vaihtaminen” sivulta 10-80.
3. Irrota TPS-kaapeli (A) pääkaapeliyksiköstä (kuva 79).
4. Käytä 5/32 tuuman kuusiokoloavainta. Löystytä (älä irrota) kolokantaruuvi (B), joka kiinnittää paikalleen kelkan mekanismin varren (kuva 80).
5. Käytä 1/8 tuuman kuusiokoloavainta. Poista tasakantaruuvi (C), joka kiinnittää välitangon kelkkamekanismin varteen, ja poista kelkkamekanismin kääntötappi (D) (kuva 80).
6. Käytä 1/8 tuuman kuusiokoloavainta. Löystytä (älä poista) tasakantaruuvi (E), joka kiinnittää etuvälitangon (F) kelkan mekanismin varteen ja käännä se pois tieltä (kuva 80).

   Huomautus: Poista kääntötappi kiertämällä välitankoa. Poiston aikana pane merkille kääntötapin suunta.

7. Käytä 1/4 tuuman räikkäavainta ja T25 Torx-ruuvimeisseliä. Poista kaksi kupukantaruuvia (G), jotka kiinnittävät TPS-yksikön paikalleen (H) (kuva 81).

   Huomautukset:
   - Nosta kelkan mekanismivartta hieman ylöspäin ja poista TPS vetämällä kaapeli läpi. Poista TPS käytöstä.
   - Älä hävitä sekajätteiden mukana. Ota yhteyttä paikalliseen jälleenmyyjään, jolta saa tietoja palautuksesta ja/tai maasi keräysjärjestelmistä.

8. Uudelleen asentaminen tapahtuu tekemällä vaiheet käänteisessä järjestyksessä.
9. Varmista yksikön oikea toiminta ennen sen palauttamista käyttöön.

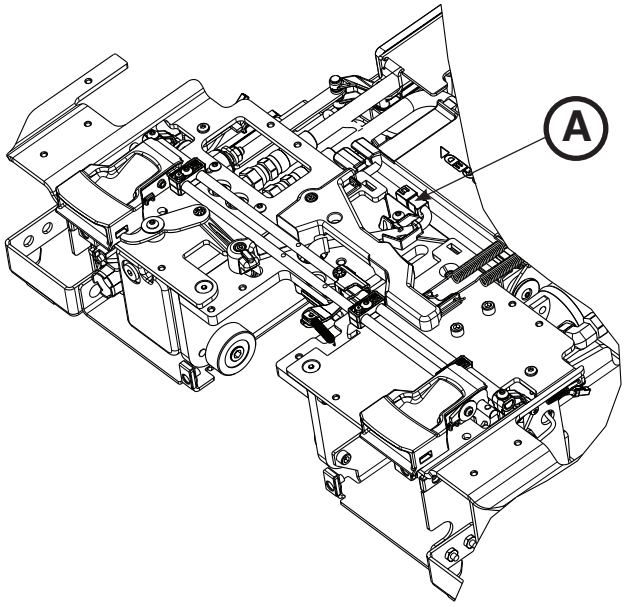

Kuva 79

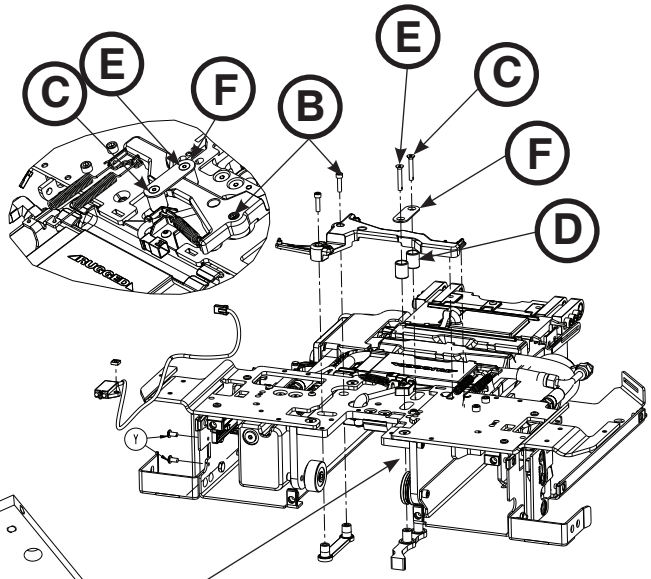

Kuva 80

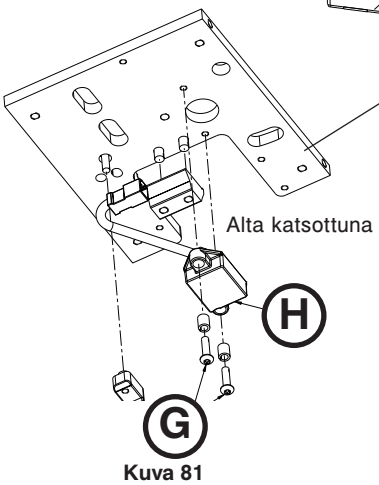

Kuva 81

Takaisin sisällysluetteloon

TASAISTEN RULLIEN JA V-OHJAINRULLIEN VAIHTO

Tarvittavat työkalut:

- 1/4 tuuman hylsy
- 3/8 tuuman räikkäavain
- Momenttiavain (Nm (ft-lb)) > 35,8 Nm (317 in-lb)

Toimenpide:

VAROTOIMI

Kun vaihdat rullia, varmista että kelkka on tasaisella, vaakasuoralla työpinnalla. Pane merkille kelkan asema kun löystytät tai kiristät kuningaspultteja.

1. Poista kelkka. Katso ”Kelkan poistaminen” sivulta 10-78.
2. Aseta kelkka varovasti pystyasentoon kuvassa 82 esitetyllä tavalla.

   Huomautus: Älä käännä kelkkaa ylösalaisin, sen etupäätä alas tai kyljelleen.

3. Käytä 1/4 tuuman hylsyä ja 3/8 tuuman räikkäavainta. Löystytä (älä poista) kuningaspultti, joka kiinnittää huonon rullan kelkkaan.

   Huomautus: V-ohjainrullat ovat potilaan oikealla puolella (viisi rullaa) (A) ja tasaiset rullat ovat potilaan vasemmalla puolella (kaksi rullaa) (B) (kuva 82).

4. Uudelleen asentaminen tapahtuu tekemällä vaiheet käänteisessä järjestyksessä. Uudelleen asentamisen yhteydessä kiristä kaikki pultit arvoon 26,6-35,8 Nm (235–317 in-lb).
5. Varmista yksikön oikea toiminta ennen sen palauttamista käyttöön.

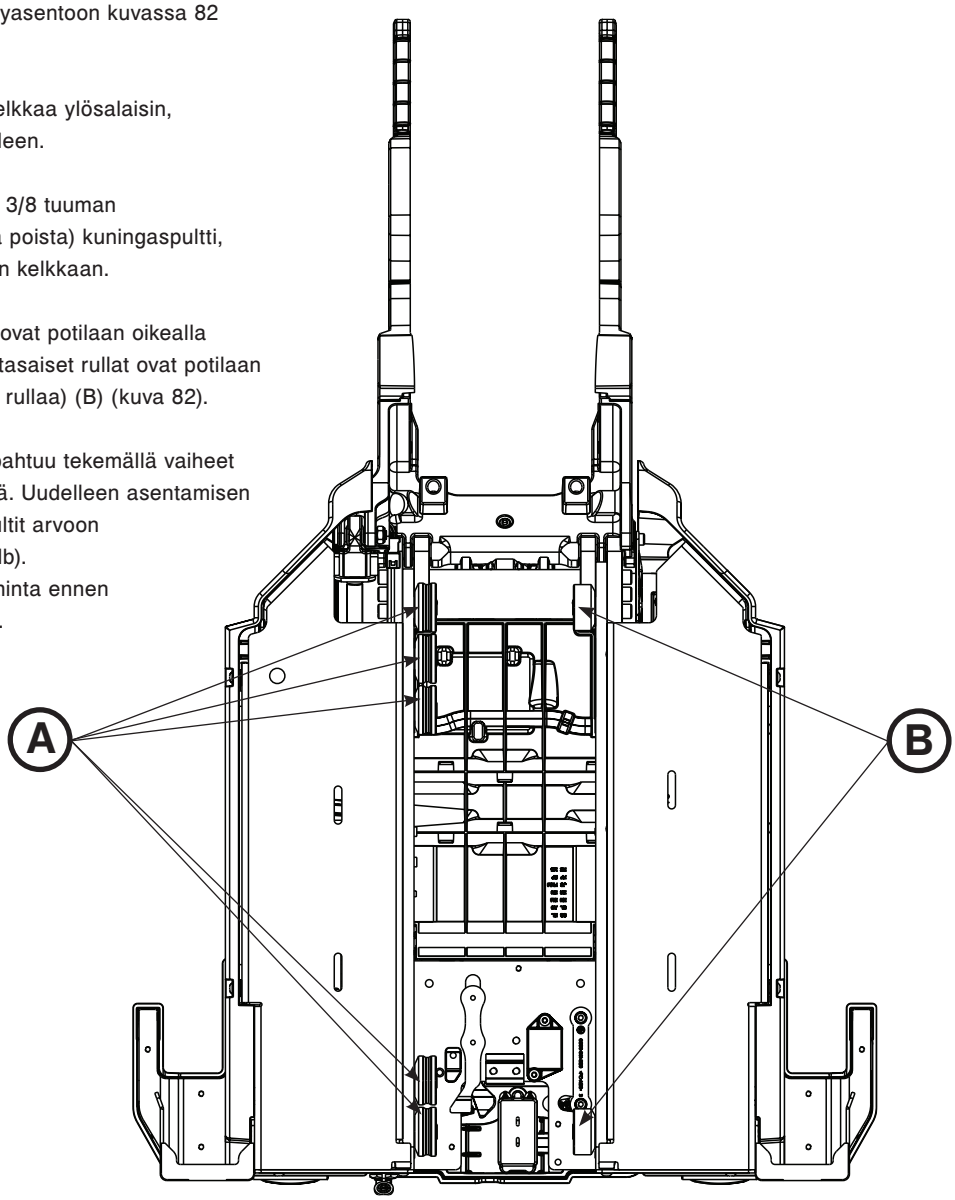

Kuva 82

Takaisin sisällysluetteloon

HYDRAULISEN SYLINTERIN POISTAMINEN JA VAIHTO

Tarvittavat työkalut:

- 1/4 tuuman kuusiokoloavain
- 1/8 tuuman kuusiokoloavain
- 1/2 tuuman yhdistelmäavain
- Katkaisupihdit
- 5/8 tuuman yhdistelmäavain
- 3/16 tuuman kuusiokoloavain
- 11/16 tuuman yhdistelmäavain

Toimenpide:

1. Vedä kelkkayksikkö pois potilasosastosta, kunnes se lukittuu kuormausasentoon.

   Huomautus: Tämä helpottaa yksikön käsittelyä, mutta ei ole välttämätöntä.

2. Paina manuaalista vapautuspainiketta Power-LOAD -yksikön ohjauspaneelissa, kunnes nostovarret ovat alimmassa asemassaan.
3. Poista kelkan suojukset. Katso ”Suojusten poisto ja vaihtaminen” sivulta 10-80.
4. Käytä 1/4 tuuman kuusiokoloavainta ja 1/2 tuuman yhdistelmäavainta. Poista sylinterin päätytappi (A) ja mutteri (B) (kuva 83).
5. Katkaise katkaisupihdeillä nippusiteet (D) (kuva 84), jotka kiinnittävät hydraulisen sylinterin tangon pään yksikön (C) kaapelin muovisuojukseen (kuva 83).

   Huomautus: Pane merkille kaikkien kaapelin siteiden sijainti uudelleen asennusta varten.

6. Kun nostat sylinteriä ylös, poista hydraulisen sylinterin tangon pään yksikkö (C) (kuva 83). Säästä hydraulisen sylinterin tangon pään yksikkö uudelleen asennusta varten.
7. Käytä 11/16 tuuman yhdistelmäavainta. Irrota molemmat letkut sylinteristä. Katso ”Nopeussulakkeen poistaminen ja vaihto” sivulta 10-94.

   Huomautus: Hydraulinestettä vuotaa sylinteristä ja letkuista. Aseta paikalle pyyhkeitä nesteen imeyttämiseksi.

8. Käytä 5/8 tuuman yhdistelmäavainta. Löystytä (älä poista) lukkomutterit molemmissa sylinterin letkun sovittimissa ja kierrä sovitin auki hydraulisesta sylinteristä. Säästä kaikki osat uudelleen asentamista varten.

   Huomautus: Pane merkille letkun reititys ja sijainti uudelleen asentamista varten.

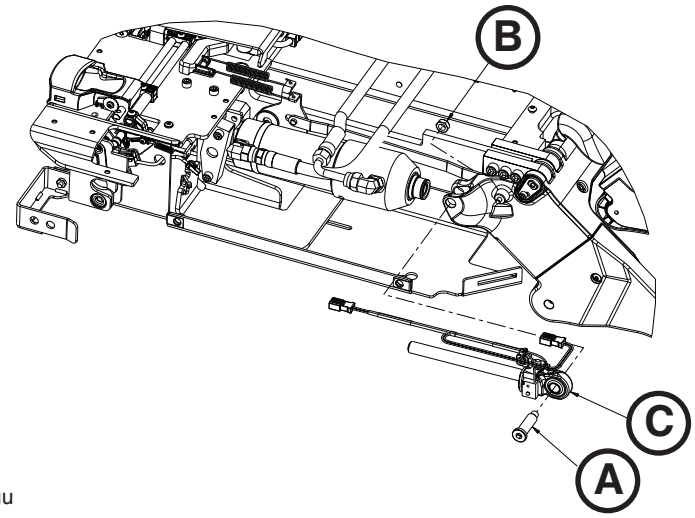

Kuva 83

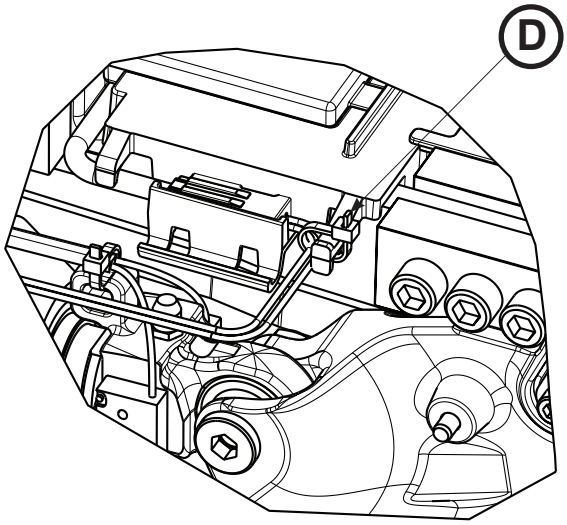

Kuva 84

Takaisin sisällysluetteloon

HYDRAULISEN SYLINTERIN POISTO JA VAIHTAMINEN (JATKUU)

9. Käytä 1/8 tuuman kuusiokoloavainta. Poista nopeussulake hydraulisesta sylinteristä. Säästä sulake uudelleen asentamista varten.
10. Käytä 3/16 tuuman kuusiokoloavainta. Poista kaksi ruuvia (E), jotka kiinnittävät sylinterin kannattimen (F) kelkkaan, ja poista sylinterin päätytappi (G) (kuva 85).
11. Poista hydraulinen yksikkö ja poista se käytöstä.
12. Käytä 1/8 tuuman kuusiokoloavainta. Asenna nopeussulake sylinteriin.
13. Uudelleen asentaminen tapahtuu tekemällä vaiheet käänteisessä järjestyksessä.
14. Tarkista nesteen määrä ennen kuin palautat yksikön käyttöön. Katso ”Kelkan huoltotiedot” sivulta 10-100.
15. Varmista yksikön oikea toiminta ennen sen palauttamista käyttöön.

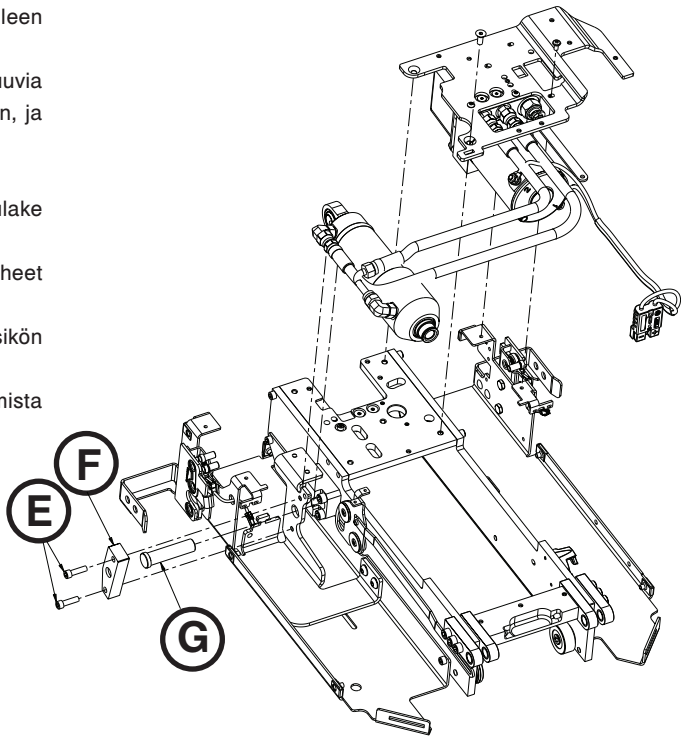

Kuva 85

Takaisin sisällysluetteloon

NOPEUSSULAKKEEN POISTAMINEN JA VAIHTO

Tarvittavat työkalut:

- 1/8 tuuman kuusiokoloavain
- 11/16 tuuman yhdistelmäavain
- 5/8 tuuman yhdistelmäavain
- Momenttiavain
  (Nm (in-lb, tuuma-pauna))

Toimenpide:

1. Vedä kelkkayksikkö pois potilasosastosta, kunnes se lukittuu kuormausasentoon.

   Huomautus: Tämä helpottaa yksikön käsittelyä, mutta ei ole välttämätöntä.

2. Poista kelkan suojukset. Katso ”Suojusten poisto ja vaihtaminen” sivulta 10-80.
3. Käytä 11/16 tuuman yhdistelmäavainta. Irrota hydraulinen letku, joka on lähinnä pidikettä kelkan päänpuoleisessa päässä (A) (kuva 86).

   Huomautus: Hydraulinestettä vuotaa sylinteristä ja letkuista. Aseta paikalle pyyhkeitä nesteen imeyttämiseksi.

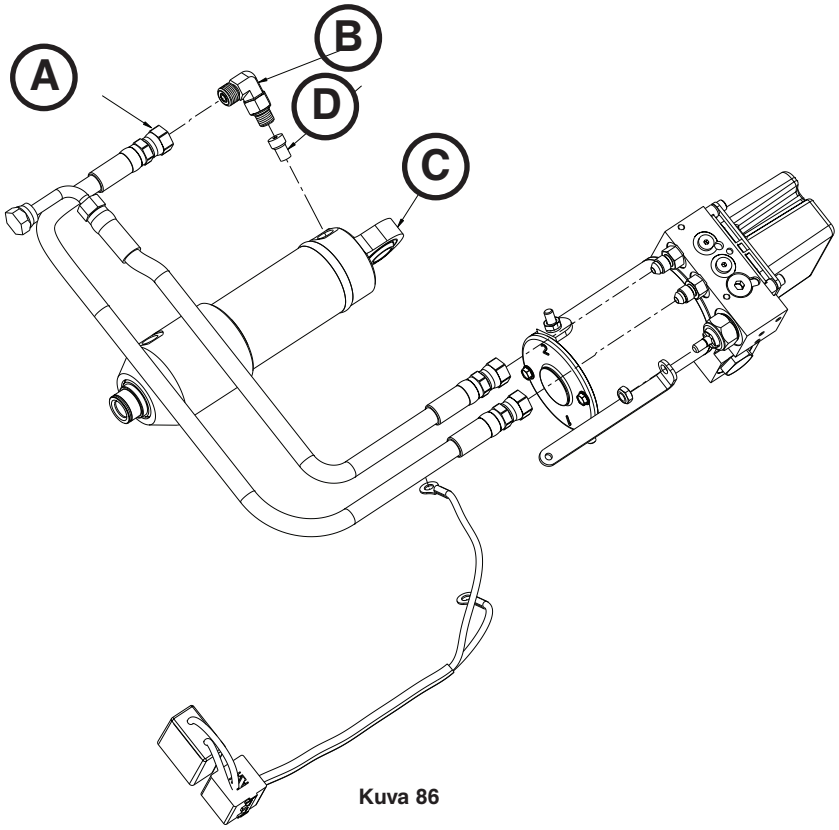

Kuva 86

4. Käytä 5/8 tuuman yhdistelmäavainta. Löystytä (älä poista) lukkomutteri sylinterin letkun sovittimessa (B) ja kierrä sovitin auki hydraulisesta sylinteristä (C) (kuva 86). Säästä kaikki osat uudelleen asentamista varten.
5. Käytä 1/8 tuuman kuusiokoloavainta. Poista nopeussulake (D) hydraulisesta sylinteristä (C) (kuva 86). Poista sulake käytöstä.
6. Uudelleen asentaminen tapahtuu tekemällä vaiheet käänteisessä järjestyksessä.

   Huomautus: Kun asennat uudelleen sylinterin letkun sovittimen (B), voitele o-rengas ATF:llä ja kierrä sovitin sisään vain sen verran, että tunnet vastusta. Kun sovitat sovittimen asemaa oikeaksi, älä peruuta yli 340 astetta asemasta, jossa tunsit vastusta. Käytä momenttiavainta. Väännä sovittimen lukkomutteri arvoon 21,5±1,1 Nm (190±10 in-lb).

7. Tarkista nesteen määrä ennen kuin palautat yksikön käyttöön. Katso ”Kelkan huoltotiedot” sivulta 10-100.
8. Varmista yksikön oikea toiminta ennen sen palauttamista käyttöön.

Takaisin sisällysluetteloon

EI-LUKITTUVAN MANUAALISEN VENTTIILIN POISTAMINEN JA VAIHTO

Tarvittavat työkalut:

- 7/16 tuuman pitkä hylsy
- 7/8 tuuman pitkä hylsy
- 3/8 tuuman räikkäavain
- 1/16 tuuman kuusiokoloavain

Toimenpide:

1. Vedä kelkkayksikkö pois potilasosastosta, kunnes se lukittuu kuormausasentoon.

   Huomautus: Tämä helpottaa yksikön käsittelyä, mutta ei ole välttämätöntä.

2. Laske nostovarret alas.
3. Poista kelkan suojukset. Katso ”Suojusten poisto ja vaihtaminen” sivulta 10-80.
4. Poista manuaalisen vapautuspainikkeen yksikkö. Katso ”Manuaalisen vapautuspainikkeen yksikön poisto ja vaihtaminen” sivulta 10-81.
5. Käytä 7/16 tuuman pitkää hylsyä ja 3/8 tuuman räikkäavainta. Poista Nylock-kuusiomutteri (A), joka kiinnittää lukittumattoman manuaalisen venttiilin (B) manuaaliseen vapautustankoon (C) (kuva 87).

   Huomautus: Sijoita 1/16 tuuman kuusiokoloavain lukittumattoman manuaalisen venttiilin kolon läpi (B), jotta se ei pääse kääntymään (kuva 87).

6. Käytä 7/8 tuuman pitkää hylsyä ja 3/8 räikkäavainta. Poista lukittumaton manuaalinen venttiili (B) (kuva 87). Poista venttiili käytöstä.

   Huomautus: Hydraulinestettä vuotaa sylinteristä ja letkuista. Aseta paikalle pyyhkeitä nesteen imeyttämiseksi.

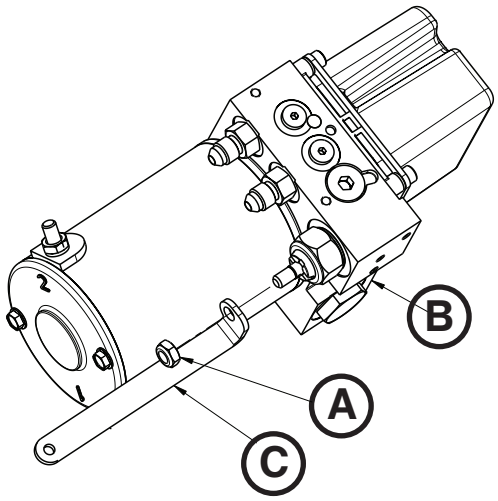

Kuva 87

7. Uudelleen asentaminen tapahtuu tekemällä vaiheet käänteisessä järjestyksessä.
8. Tarkista nesteen määrä ennen kuin palautat yksikön käyttöön. Katso ”Sähkömagneettisen yhteensopivuuden tiedot” sivulta 10-122.
9. Varmista yksikön oikea toiminta ennen sen palauttamista käyttöön.

Takaisin sisällysluetteloon

LETKUN POISTAMINEN JA VAIHTO

Tarvittavat työkalut:

- 11/16 tuuman yhdistelmäavain
- (2) 9/16 tuuman yhdistelmäavain
- T25 Torx-ruuvimeisseli

Toimenpide:

1. Vedä kelkkayksikkö ulos potilasosastosta.

   Huomautus: Tämä helpottaa yksikön käsittelyä, mutta ei ole välttämätöntä.

2. Poista kelkan suojukset. Katso ”Suojusten poisto ja vaihtaminen” sivulta 10-80.
3. Käytä 11/16 tuuman yhdistelmäavainta. Irrota huono letku sylinteristä.

   Huomautus: Hydraulinestettä vuotaa sylinteristä ja letkuista. Aseta paikalle pyyhkeitä nesteen imeyttämiseksi.

4. Käytä T25 Torx-ruuvimeisseliä. Löystytä (älä irrota) kaksi ruuvia (A), jotka kiinnittävät jakelimen sovittimen vasempaan siipilevyyn (kuva 89).

   Huomautus: Älä irrota jakelimen sovitinta, löystytä vain ruuvit päästäksesi paremmin käsiksi muttereihin.

5. Käytä kahta 9/16 tuuman yhdistelmäavainta. Irrota huono letku jakelimen sovittimesta. Poista letku käytöstä.

   Huomautus: Hydraulinestettä vuotaa sylinteristä ja letkuista. Aseta paikalle pyyhkeitä nesteen imeyttämiseksi.

6. Uudelleen asentaminen tapahtuu tekemällä vaiheet käänteisessä järjestyksessä.
7. Tarkista nesteen määrä ennen kuin palautat yksikön käyttöön. Katso ”Kelkan huoltotiedot” sivulta 10-100.
8. Varmista yksikön oikea toiminta ennen sen palauttamista käyttöön.

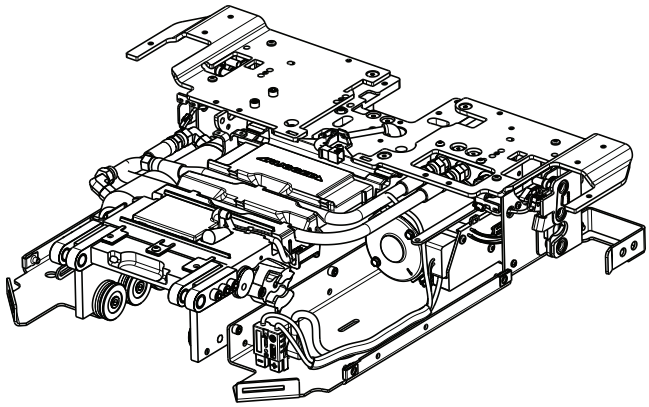

Kuva 88

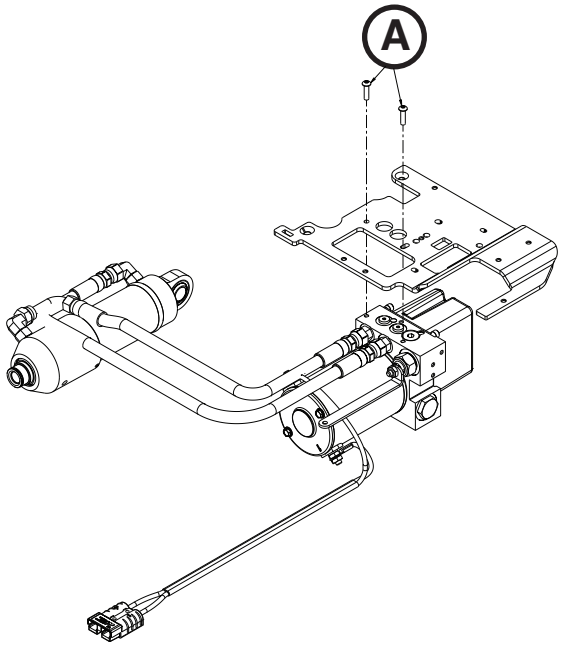

Kuva 89

Takaisin sisällysluetteloon

PUMPPU/MOOTTORIYKSIKÖN VAIHTO

Tarvittavat työkalut:

- (2) 9/16 tuuman yhdistelmäavain

Toimenpide:

1. Vedä kelkkayksikkö pois potilasosastosta, kunnes se lukittuu kuormausasentoon.

   Huomautus: Tämä helpottaa yksikön käsittelyä, mutta ei ole välttämätöntä.

2. Poista hydraulinen yksikkö. Katso ”Hydraulisen yksikön poistaminen ja vaihto” sivulta 10-85.
3. Käytä kahta 9/16 tuuman yhdistelmäavainta. Löystytä (älä irrota) letkunpään liittimet (A) jakelimesta ja irrota molemmat letkut (kuva 90).

   Huomautus: Hydraulinestettä vuotaa sylinteristä ja letkuista. Aseta paikalle pyyhkeitä nesteen imeyttämiseksi.

4. Uudelleen asentaminen tapahtuu tekemällä vaiheet käänteisessä järjestyksessä.
5. Varmista yksikön oikea toiminta ennen sen palauttamista käyttöön.

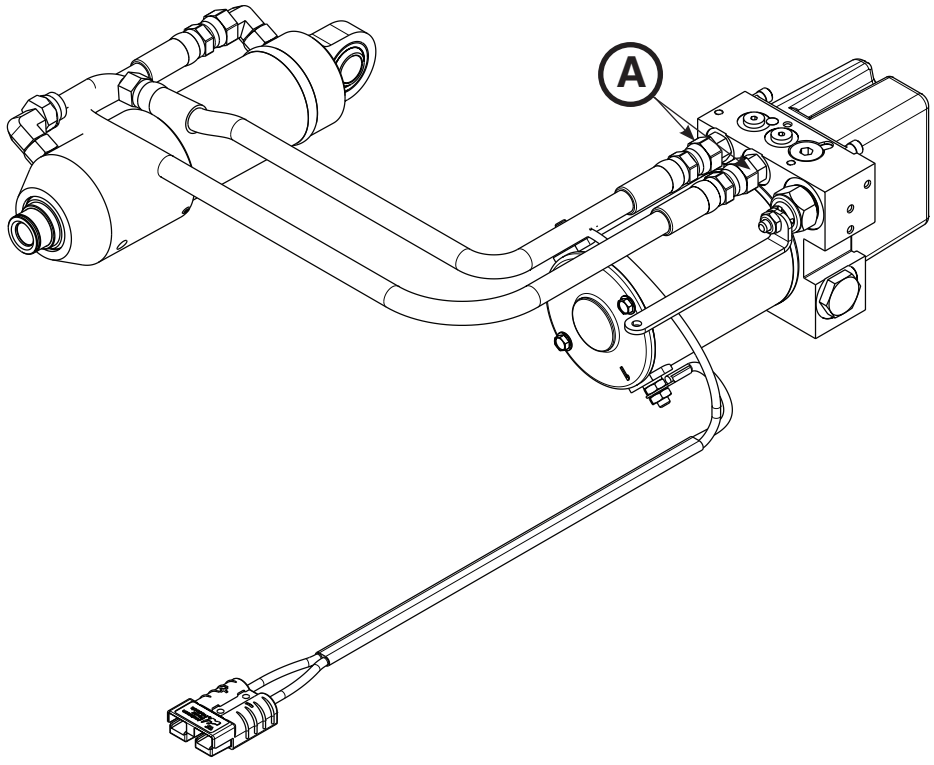

Kuva 90

Takaisin sisällysluetteloon

MOOTTORIN KAAPELIN IRROTTAMINEN JA VAIHTAMINEN

Tarvittavat työkalut:

- 7/16 tuuman yhdistelmäavain

Toimenpide:

1. Vedä kelkkayksikkö pois potilasosastosta, kunnes se lukittuu kuormausasentoon.

   Huomautus: Tämä helpottaa yksikön käsittelyä, mutta ei ole välttämätöntä.

2. Poista kelkan suojukset. Katso ”Suojusten poisto ja vaihtaminen” sivulta 10-80.
3. Poista hydraulinen yksikkö. Katso ”Hydraulisen yksikön poistaminen ja vaihto” sivulta 10-85.
4. Käytä 7/16 tuuman yhdistelmäavainta. Poista kaksi mutteria (A) ja tähtialuslevyt (B), jotka kiinnittävät moottorin kaapelin (C) moottoriyksikköön (kuva 91).

   Huomautus: Pane merkille kaapelin reititys ja päiden suunta uudelleen asentamista varten.

5. Uudelleen asentaminen tapahtuu tekemällä vaiheet käänteisessä järjestyksessä.
6. Varmista yksikön oikea toiminta ennen sen palauttamista käyttöön.

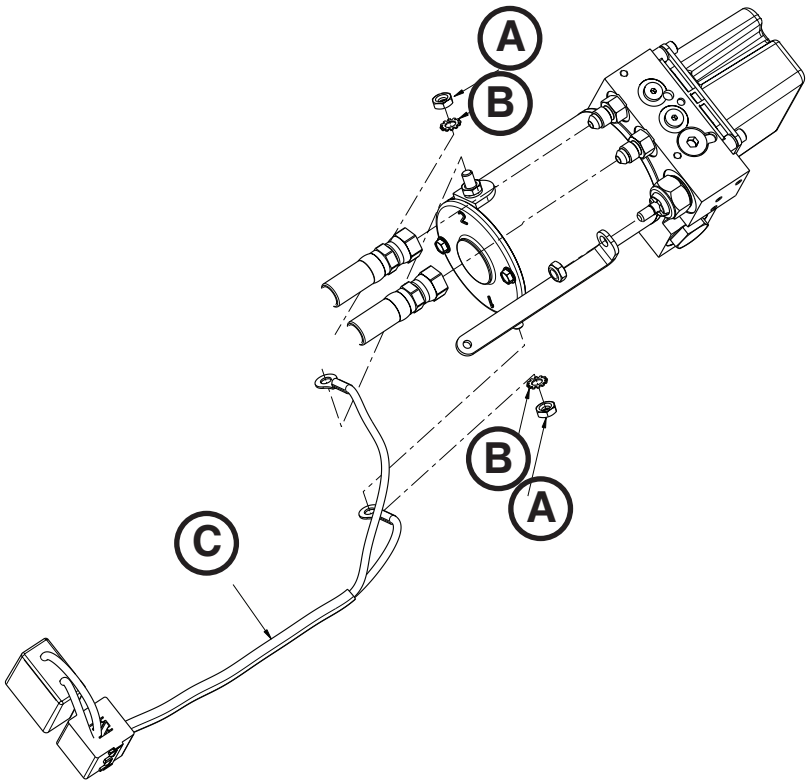

Kuva 91

MOOTTORIN VAIHTAMINEN

Tarvittavat työkalut:

- 7/16 tuuman yhdistelmäavain
- 1/4 tuuman räikkäavain
- 9/32 tuuman hylsy

Toimenpide:

1. Vedä kelkkayksikkö pois potilasosastosta, kunnes se lukittuu kuormausasentoon.

   Huomautus: Tämä helpottaa yksikön käsittelyä, mutta ei ole välttämätöntä.

2. Poista kelkan suojukset. Katso ”Suojusten poisto ja vaihtaminen” sivulta 10-80.
3. Poista moottorin kaapeli. Katso ”Moottorin kaapelin irrottaminen ja vaihtaminen” sivulta 10-98.
4. Käytä 9/32 tuuman hylsyä ja 1/4 tuuman räikkäavainta. Poista kaksi pulttia (A), jotka kiinnittävät moottorin (B) hydrauliseen jakeluyksikköön (C) (kuva 92).

   Huomautus: Älä ylikiristä pultteja uudelleen asentamisen aikana.

5. Uudelleen asentaminen tapahtuu tekemällä vaiheet käänteisessä järjestyksessä.

⚠ VAROTOIMI

Kun moottoria vaihdetaan, se voi vaurioitua, jos moottorin pyörijä tai staattori saa iskuja.

6. Varmista yksikön oikea toiminta ennen sen palauttamista käyttöön.

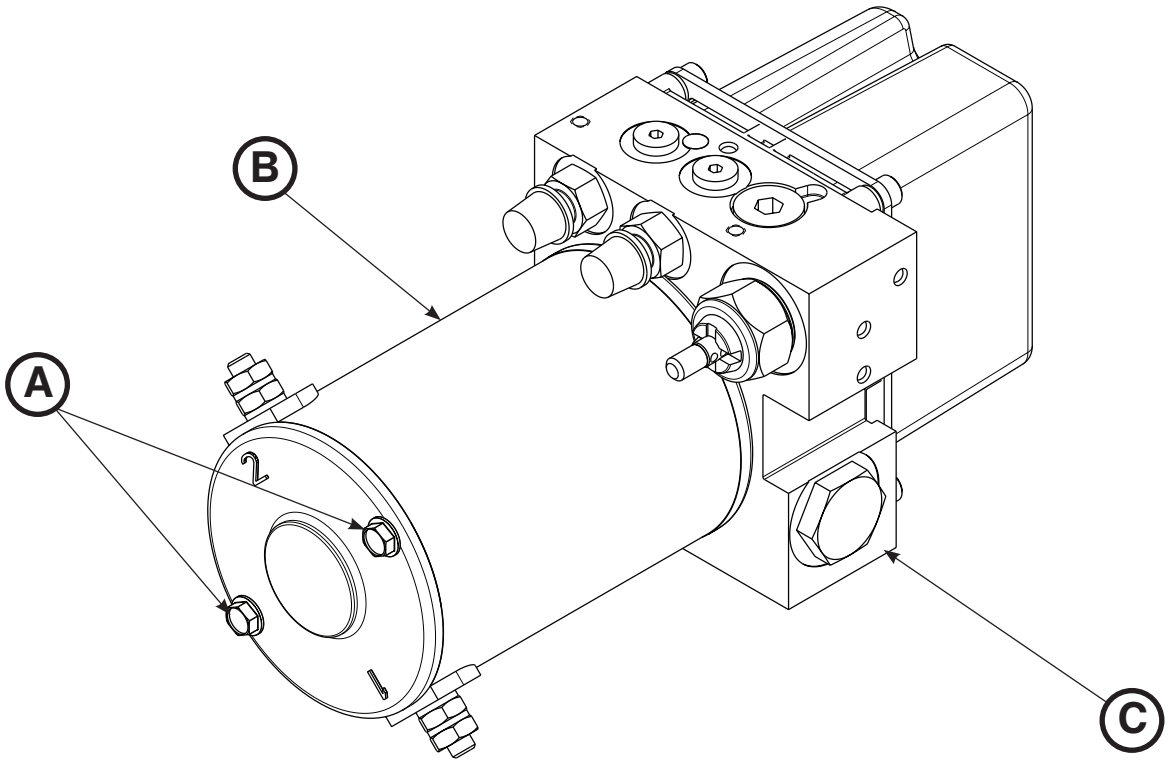

Kuva 92

Takaisin sisällysluetteloon

PAINEKOMPENSOIDUN VIRTAUSSÄÄTÖVENTTIILIN VAIHTAMINEN

Tarvittavat työkalut:

- 1/4 tuuman kuusiokoloavain
- Kärkipihdit

Toimenpide:

1. Vedä kelkkayksikkö pois potilasosastosta, kunnes se lukittuu kuormausasentoon.

   Huomautus: Tämä helpottaa yksikön käsittelyä, mutta ei ole välttämätöntä.

2. Poista kelkan suojukset. Katso ”Suojusten poisto ja vaihtaminen” sivulta 10-80.
3. Poista hydraulinen yksikkö. Katso ”Hydraulisen yksikön poistaminen ja vaihto” sivulta 10-85.
4. Käytä 1/4 tuuman kuusiokoloavainta. Poista kuusikulmainen tulppa (A) hydraulisen jakeluyksikön yläosasta (kuva 93).
5. Poista painekompensoitu virtaussäätöventtiili kärkipihdeillä.

   Huomautus: Pane merkille venttiilin asento uudelleen asentamista varten.

6. Asenna uusi painekompensoitu virtaussäätöventtiili.

   Huomautus: Asenna venttiilin o-renkaan puoli alas porttiin.

7. Uudelleen asentaminen tapahtuu tekemällä vaiheet käänteisessä järjestyksessä.
8. Tarkista nesteen määrä ennen kuin palautat yksikön käyttöön. Katso ”Kelkan huoltotiedot” sivulta 10-100.
9. Varmista yksikön oikea toiminta ennen sen palauttamista käyttöön.

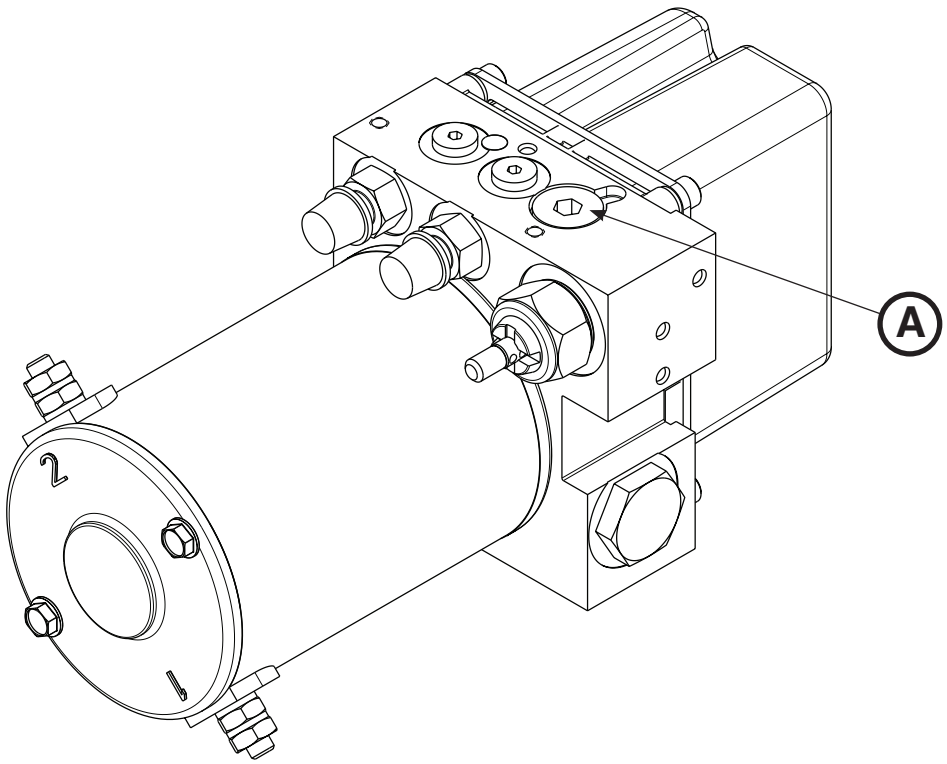

Kuva 93

Takaisin sisällysluetteloon

AKUN VAIHTO

Tarvittavat työkalut:

- T25 Torx -ruuvimeisseli

Menettely:

1. Sammuta yksikkö painamalla pääkatkaisinta.
2. Poista T25 Torx -ruuvimeisselillä kaksi kupukantaruuvia (A), jotka kiinnittävät kelkan takalevysuojuksen (B) kelkan runkoon (kuva 94). Poista kansi.
3. Vedä akkukotelo (C) ulos (kuva 94).
4. Poista ja hävitä akku.

   Huomautus: Älä hävitä sekajätteen mukana. Pyydä paikalliselta myyjältä tietoja maakohtaisista palautus- ja keräysjärjestelmistä.

⚠ VAROTOIMI

Kun vaihdat akkua, älä kosketa negatiivisia ja positiivisia akkunapoja yhtä aikaa mihinkään metallipintaan.

5. Takaisin asentaminen tapahtuu tekemällä vaiheet käänteisessä järjestyksessä.
6. Varmista yksikön oikea toiminta ennen sen palauttamista käyttöön.

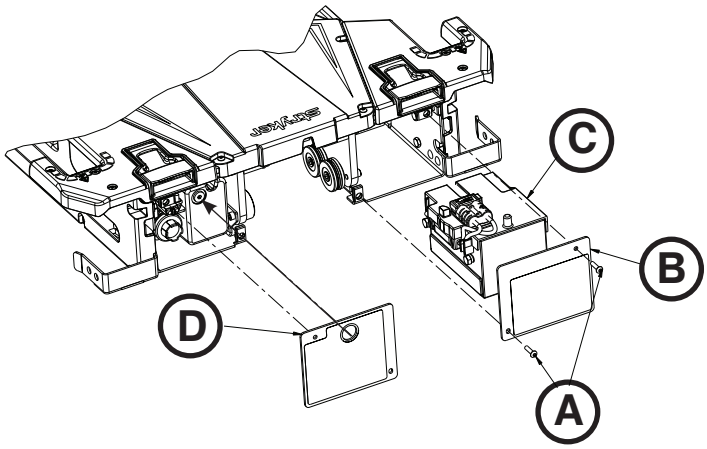

Kuva 94

SÄILIÖN TÄYTTÄMINEN

Tarvittavat työkalut:

- 3/16 tuuman kuusiokoloavain

Menettely:

1. Vedä kelkkayksikkö pois potilasosastosta, kunnes se lukittuu kuormausasentoon.
2. Varmista ennen säiliön täyttämistä, että nostovarret ovat ala-asennossa.
3. Poista täyttötulppa (D) (kuva 94) 3/16 tuuman kuusiokoloavaimella.
4. Täytä säiliö täyttöportin alaosaan asti Mobil Mercon® V Blend ATF -öljyllä (6500-001-293).
5. Asenna tulppa takaisin paikalleen.

⚠ VAROITUS

Käytä vain Mobil Mercon® V Blend ATF -öljyä (6500-001-293) ja lisää vain mainittu määrä. Säiliötä ei saa ylitäyttää öljyllä. Katso Mobil Mercon® V Blend ATF -öljyn valmistajan julkaisema käyttöturvallisuustiedote (Exxon Mobil Corporation, 1-(800) 947-9147, http://www.exxon.com, http://www.mobil.com, tuotekoodi: 20103020B010, 525147-00, 97X826).

Takaisin sisällysluetteloon

ENSIÖKELAN VAIHTO, JALKOPÄÄ

Tarvittavat työkalut:

- 5/32 tuuman kuusiokoloavain
- (2) 1/8 tuuman kuusiokoloavain
- 1/4 tuuman kuusiokoloavain
- 3/8 tuuman kuusiokolomeisseli
- Momenttiavain (Nm (ft-lb)) > 81,3 Nm (60 ft-lb)

Toimenpide:

1. Poista kelkka. Katso ”Kelkan poistaminen” sivulta 10-78.
2. Poista siirtokisko. Katso ”Siirtokiskon poisto” sivulta 10-77.
3. Käytä 5/32 tuuman kuusiokoloavainta. Poista kaksi ruuvia, jotka kiinnittävät turvakoukun lattialevyyn, ja poista turvakoukku.
4. Käytä 3/8 tuuman kuusiokolomeisseliä. Poista neljä ankkurin kiinnitystappia (A), jotka kiinnittävät ankkurin lattialevyyn (kuva 95).

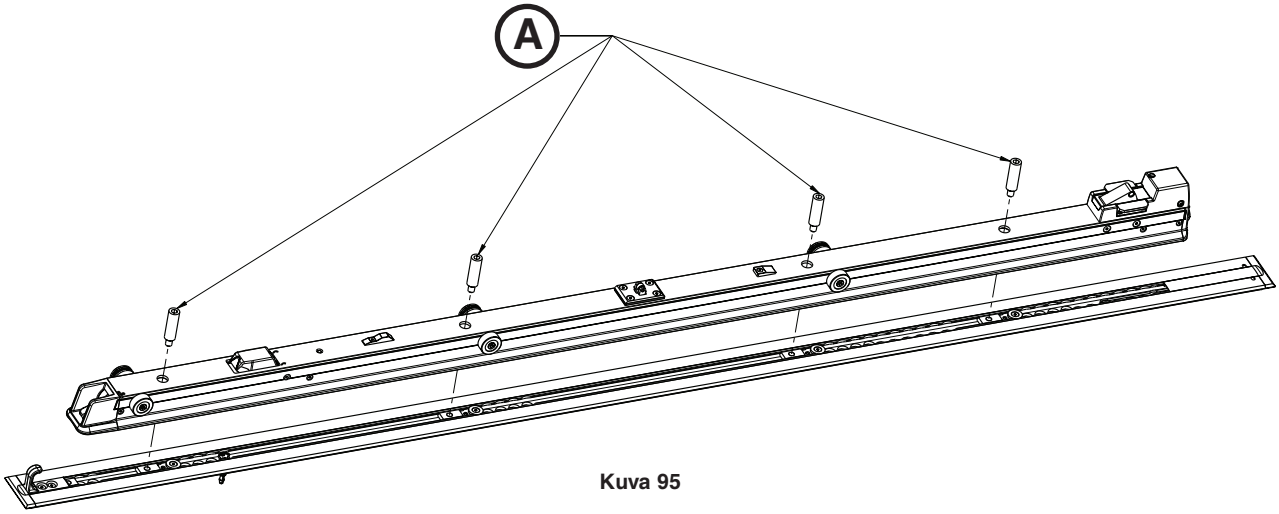

Kuva 95

5. Käännä ankkuri kyljelleen ja irrota ankkurin mäntäyksikön kaapelit potilaosaston päävirtakaapelista (päänpuoleisessa päässä).
6. Käytä 1/8 tuuman kuusiokoloavainta. Poista yksi kahdesta tasakantaruuvista (B), jotka kiinnittävät vapautusvivun kotelon (F) ankkuriin (kuva 96).

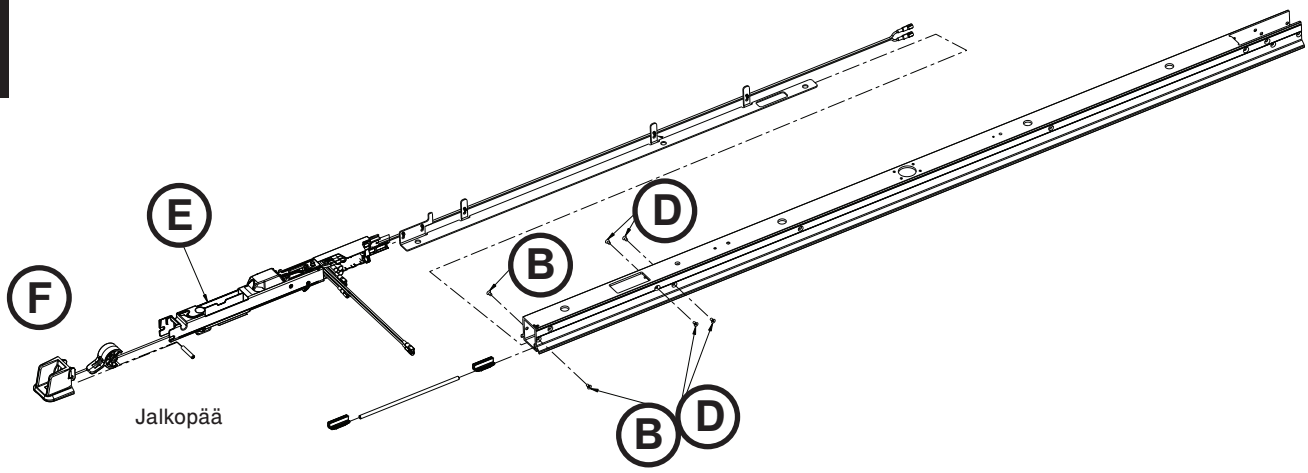

Kuva 96

Takaisin sisällysluetteloon

ENSIÖKELAN VAIHTO, JALKOPÄÄ (JATKUU)

7. Käytä toista 1/8 tuuman kuusiokoloavainta. Työnnä avain ankkurikääntötappiin ja poista toinen ruuvi ja ankkurin liipaisinyksikkö.

   Huomautus: LED-kaapeli on edelleen kiinnitettynä. Älä vedä osista. Näin estät vaurion.
8. Käytä 1/4 tuuman kuusiokoloavainta. Poista kaksi ruuvia (C), jotka kiinnittävät tasaisen rullayksikön ja V-ohjainrullayksikön ankkuriyksikön jalkopäähän (kuva 97). Säästä kaikki osat uudelleen asentamista varten.

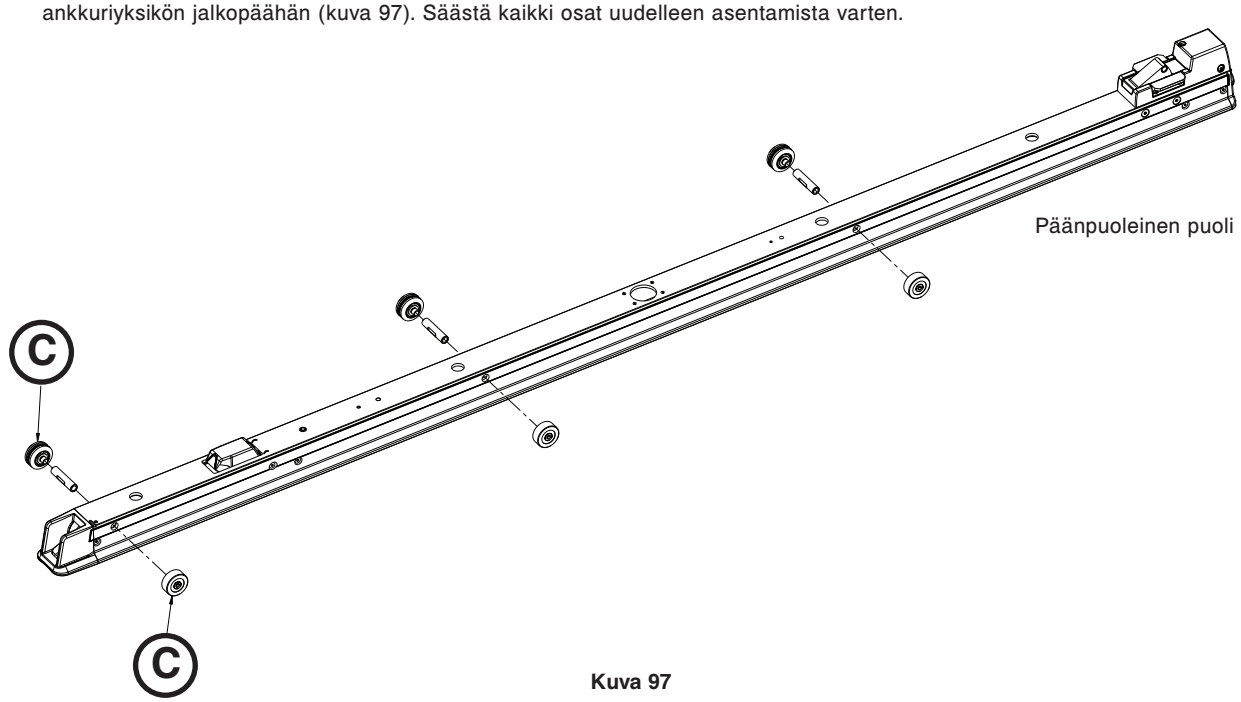

Kuva 97

9. Käytä 1/8 tuuman kuusiokoloavainta. Poista kaksi neljästä tasakantaruuvista (D) ankkurin mäntäyksikön yhdeltä puolelta keskeltä (kuva 96). Säästä kaikki osat uudelleen asentamista varten.
10. Käytä toista 1/8 tuuman kuusiokoloavainta. Työnnä avain ankkurikääntötappiin ja poista toiset kaksi neljästä tasakantaruuvista (D) (kuva 96). Säästä ruuvit uudelleen asentamista varten.
11. Irrota virtakaapelit jatkokaapelista ankkurin alapuolelta.
12. Poista huolellisesti ankkurin mäntäyksikkö, keskeltä (E) ankkurista (kuva 96).

Takaisin sisällysluetteloon

ENSIÖKELAN VAIHTO, JALKOPÄÄ (JATKUU)

13. Poista ankkurikääntötappi (G), joka pitää ankkurikelayksikköä (H) kiinni ankkurin kotelossa (J) (kuva 98).
14. Irrota kelan johdot induktiivisesta ensisijaisesta levystä (I) (kuva 98). Poista ankkurikelayksikkö käytöstä.

    Huomautus: Älä hävitä sekajätteiden mukana. Ota yhteyttä paikalliseen jälleenmyyjään, jolta saa tietoja palautuksesta ja/tai maasi keräysjärjestelmistä.

15. Uudelleen asentaminen tapahtuu tekemällä vaiheet käänteisessä järjestyksessä. Kiristä V-ohjainrullayksikkö ja tasainen rullayksikkö arvoon 26,5 - 35,8 Nm (235–317 in-lb). Kiristä ankkurin kiinnitystapit arvoon 81,3±13,6 Nm (60±10 ft-lb).
16. Varmista yksikön oikea toiminta ennen sen palauttamista käyttöön.

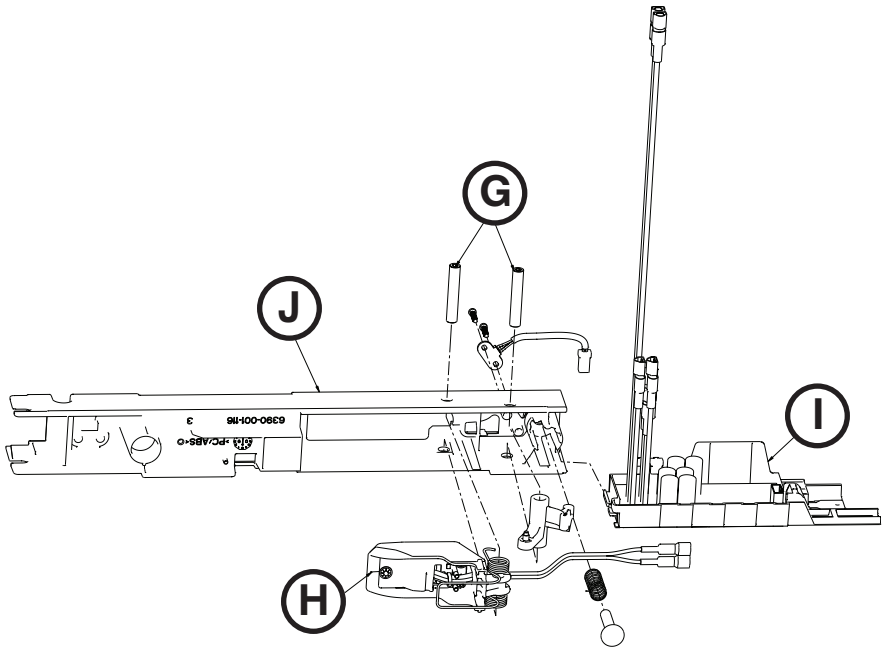

Kuva 98

Takaisin sisällysluetteloon

ENSIÖKELAN VAIHTO, PÄÄNPUOLEINEN PÄÄ

Tarvittavat työkalut:

- 5/32 tuuman kuusiokoloavain
- (2) 1/8 tuuman kuusiokoloavain
- 3/8 tuuman kuusiokolomeisseli
- T25 Torx-ruuvimeisseli
- Katkaisupihdit
- Momenttiavain (Nm (ft-lb)) > 81,3 Nm (60 ft-lb)

Toimenpide:

1. Poista kelkka. Katso ”Kelkan poistaminen” sivulta 10-78.
2. Poista siirtokisko. Katso ”Siirtokiskon poisto” sivulta 10-77.
3. Käytä 5/32 tuuman kuusiokoloavainta. Poista kaksi ruuvia, jotka kiinnittävät turvakoukun lattialevyyn, ja poista turvakoukku.
4. Käytä 3/8 tuuman kuusiokolomeisseliä. Poista neljä ankkurin kiinnityspulttia, jotka kiinnittävät ankkurin lattialevyyn.
5. Irrota potilasosastosta ankkuriyksikköön päänpuoleisessa päässä menevä päävirtakaapeli.
6. Käytä 5/32 tuuman kuusiokoloavainta. Poista neljä ruuvia (A) (kuva 99).
7. Käytä kahta 1/8 tuuman kuusiokoloavainta. Poista neljä tasakantaruuvia (B), jotka kiinnittävät ankkurin salpayksikön ankkuriin (kuva 99). Säästä kaikki osat uudelleen asentamista varten.
8. Irrota huolellisesti ankkurin salpayksikkö (C) ankkurista vetämällä kohti ankkurin päänpuoleista päätä (kuva 99).

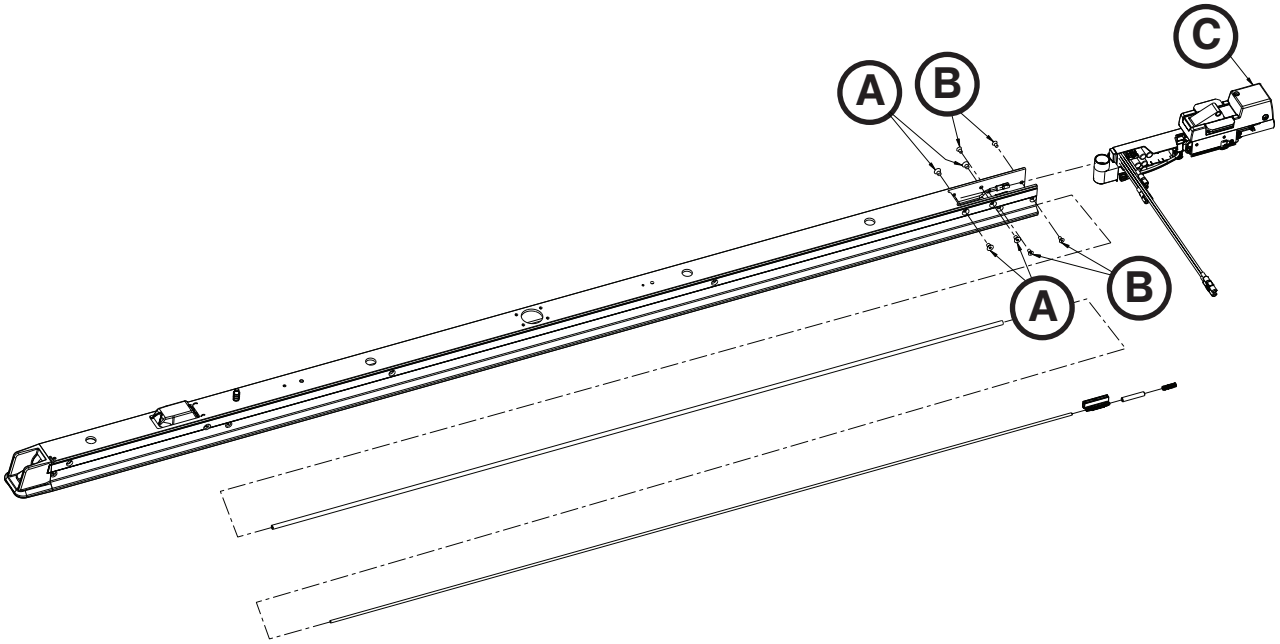

Kuva 99

9. Irrota virtakaapelit jatkokaapelista ankkurista.

Takaisin sisällysluetteloon

ENSIÖKELAN VAIHTO, PÄÄN PUOLI (JATKUU)

10. Irrota kaksi kelan johtoa induktiivisesta ensisijaisesta levystä.
11. Käytä katkaisupihtejä. Leikkaa nippusiteet (D), jotka kiinnittävät kelan johdot johdon ohjaushihnaan (kuva 100).
12. Käytä T25 Torx-ruuvimeisseliä. Poista neljä kupukantaruuvia (E), jotka kiinnittävät kaksi kiinnikesiipeä paikalleen ja poista kiinnikesiivet (kuva 101). Säästä kaikki osat uudelleen asentamista varten.
13. Käytä 1/8 tuuman kuusiokoloavainta. Poista kaksi kupukantaruuvia (F), jotka kiinnittävät ankkurin koteloyksikön päänpuoleisessa päässä ankkurin salpayksikköön ja poista ankkurin koteloyksikkö (G) (kuva 102).
14. Poista varovasti ankkurin kotelo. Poista ankkurin kotelo käytöstä.

Huomautus: Älä hävitä sekajätteiden mukana. Ota yhteyttä paikalliseen jälleenmyyjään, jolta saa tietoja palautuksesta ja/tai maasi keräysjärjestelmistä.

15. Uudelleen asentaminen tapahtuu tekemällä vaiheet käänteisessä järjestyksessä. Uudelleen asentaessasi käytä momenttiavainta ja kiristä jokainen ankkurin asennustappi arvoon 81,3±13,6 Nm (60±10 ft-lb).
16. Varmista yksikön oikea toiminta ennen sen palauttamista käyttöön.

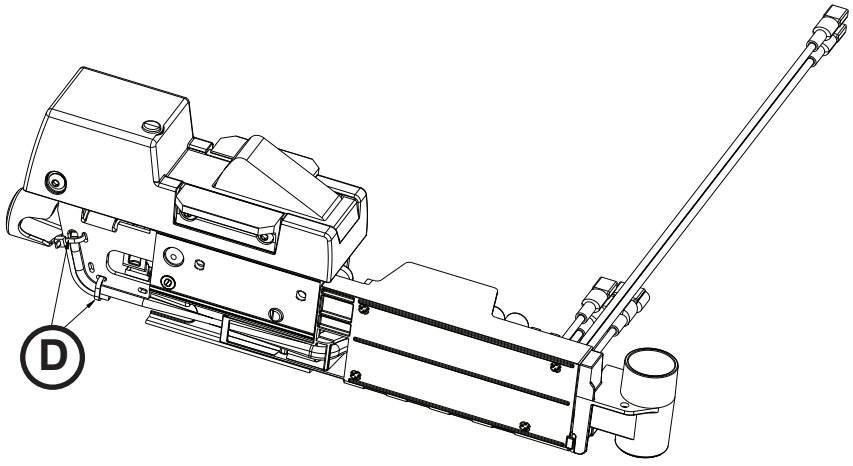

Kuva 100

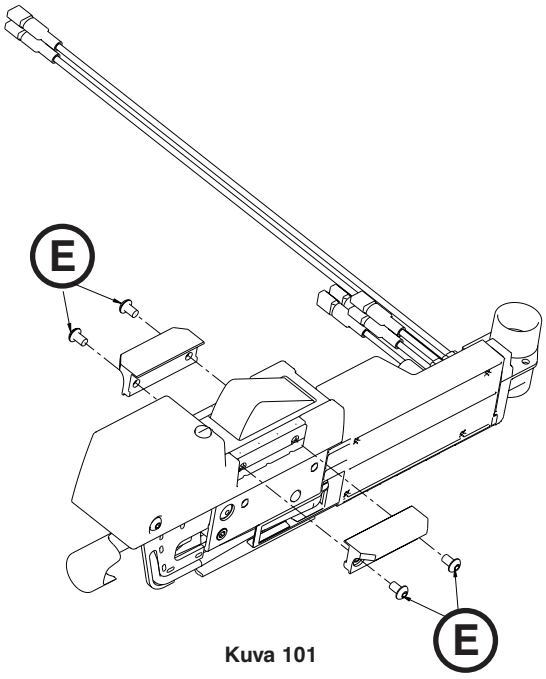

Kuva 101

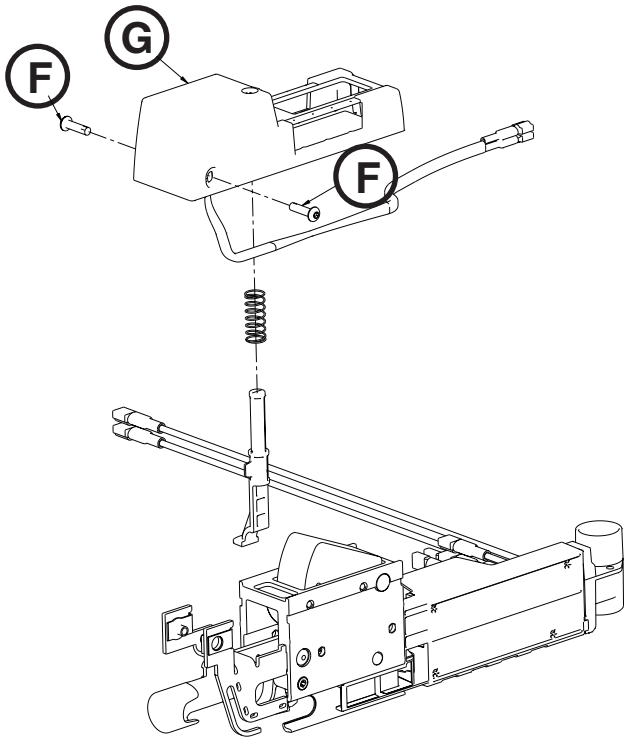

Kuva 102

Suomi

Takaisin sisällysluetteloon

SIIRTOKISKON LUKON LAAKERIN POISTAMINEN JA VAIHTO

Tarvittavat työkalut:

- 5/32 tuuman kuusiokoloavain

Toimenpide:

1. Poista kelkka. Katso ”Kelkan poistaminen” sivulta 10-78.
2. Poista siirtokisko. Katso ”Siirtokiskon poisto” sivulta 10-77.
3. Käytä 5/32 tuuman kuusiokoloavainta. Poista neljä tasakantaruuvia (A), jotka kiinnittävät siirtokiskon lukon kannen ankkurin suulakkeeseen (kuva 103).
4. Poista siirtokiskon lukon kansi (B) (kuva 103).
5. Poista siirtokiskon lukon tappiyksikkö (C), puristusjousi (D), ja pronssilaakeri (E) ankkurin suulakkeesta (kuva 103). Poista pronssilaakeri käytöstä.
6. Puhdista siirtokiskon lukon tappiyksikkö (C) ja jousi (D) perusteellisesti (kuva 103).
7. Asenna uusi pronssilaakeri (E), puristusjousi (D) ja siirtokiskon lukon tappiyksikkö (C) ankkurin suulakkeeseen (kuva 103).

   Huomautus: Ennen uudelleen asentamista rasvaa siirtokiskon lukon tappiyksikkö molybdeenidisulfidivoiteluaineella (6390-001-263).

8. Käytä 5/32 tuuman kuusiokoloavainta. Asenna takaisin neljä tasakantaruuvia, jotka kiinnittävät siirtokiskon lukon kannen (B) ankkurin suulakkeeseen kiertämällä ensin jokaista ruuvia ja sitten kiristämällä kaikki neljä (kuva 103).
9. Uudelleen asentaminen tapahtuu tekemällä vaiheet käänteisessä järjestyksessä.
10. Varmista yksikön oikea toiminta ennen sen palauttamista käyttöön.

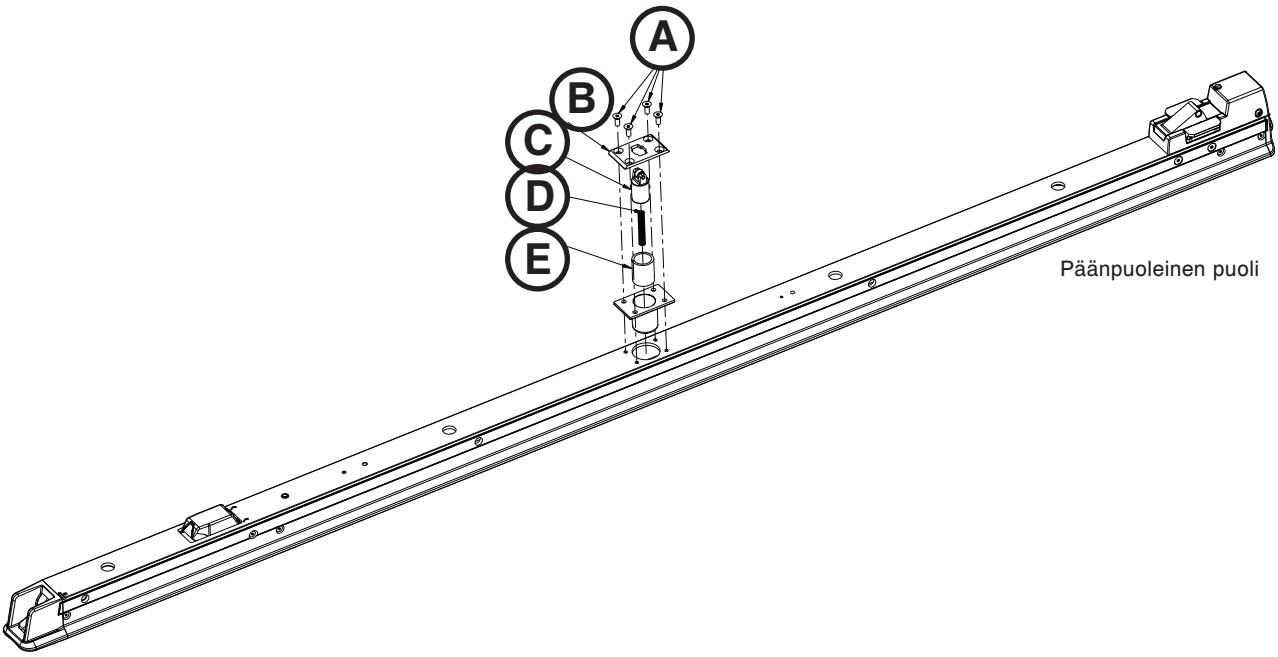

Kuva 103

Takaisin sisällysluetteloon

Vianetsintäohje

Tarkista oikea toiminta jokaisen vaiheen jälkeen. Kun ongelma on ratkaistu, palauta yksikkö käyttöön. Jos vianetsinnän aikana tarvitaan apua, ota yhteyttä huoltoteknikkoon, +1 800 327 0770 (vain Yhdysvalloissa ja Kanadassa) tai +1 269 389 6500.

ONGELMA/VIKA	SUOSITELTU TOIMENPIDE
Siirtokisko/ ambulanssipaarit eivät siirry ulos kuljetusasennosta, kun painat vapautusvipua ankkurin jalkopäässä	1. Varmista, ovatko nostovarret perusputken päällä: a. Jos nostovarret ovat perusputken päällä: i. Paina siirtokiskon vapautusvipua ja kelkan vapautuspainiketta ankkurin päänpuoleisessa päässä samaan aikaan toisen henkilön avustaessa. 1. Jos ambulanssipaarit ovat vapautuneet, tutki päänpuoleisen pään ankkurimekanismi. ii. Jos ambulanssipaarit eivät liiku vieläkään, toista vaihe i samalla kun vedät potilaan oikeanpuoleista siirtokiskon lukon liipaisinta siirtokiskon jalkopäässä. Tämän toimenpiteen jälkeen ambulanssipaarien pitäisi olla vedettävissä ulos niiden ollessa edelleen lukittuna kelkkaan ja siirtokiskoon. Sen jälkeen kun siirtokisko on vedetty ulos, katso sen alapuolta. Noin 38 cm päässä jalkopäästä näet metallikoukun, jonka päässä on puoliympyrän muotoinen leikkaus. Työnnä puoliympyrää ylöspäin, jolloin ambulanssipaarien pitäisi pystyä liikkumaan (pyydä jotakuta auttamaan ambulanssipaarien vetämisessä tässä vaiheessa). 1. Jos ambulanssipaarit ovat vapautuneet, tutki jalkopään ankkurimekanismi. a. Poista siirtokisko ja tutki jalkopään ankkurin tappi. Poista ankkurimekanismi ankkurin jalkopäästä. b. Jos nostovarret ovat perusputken alla: i. Pyydä apua toiselta henkilöltä. Paina siirtokiskon vapautusvipua ja nosta yksi kelkassa olevista ambulanssipaarien vapautuskahvoista ylös samaan aikaan. 1. Jos ambulanssipaarit ovat vapautuneet, poista ambulanssipaarit ja varmista, että musta tappi tulee ankkurin päänpuoleisesta pään suojuksesta ylös. **Huomautus:** Kelkan on oltava keskiasennossa ja vapautusvipu työnnetty ala-asentoon tapin kohottamiseksi. a. Jos tappi tulee ylös ilman näkyviä vaurioita, tarkista valos kelkan vapautuskahvan mekanismissa (6390-001-328) tai muovivipu kelkan keskimekanismissa. b. Jos tappi ei tule ylös, tarkista onko päänpuoleinen ankkurimekanismi vaurioitunut. ii. Jos ambulanssipaarit eivät liiku vieläkään, työnnä ruuvimeisseli jokaiseen koloon kelkan sivusuojusten päänpuoleisessa päässä vapauttaaksesi ambulanssipaarien päänpuoleisen pään salvat. 1. Kun salpojen lukitus on vapautettu, irrota ambulanssipaarit käyttämällä jalkopään vapautusvipua. 2. Kun ambulanssipaarit on poistettu, tutki kelkan vapautuskahvan mekanismia.
Kelkka ei vieri tasaisesti	1. Jos vieriminen on vaikeaa kelkan vieriessä siirtokiskon päällä: a. Tarkista siirtokiskon suulakkeen ulkopuolella olevien kanavien tapit – jos niissä on roskia tai vierasmateriaaleja, poista ne. b. Jos tämä ei ratkaise ongelmaa, tarkista, onko siirtokiskon suulake kulunut kanavien ympärillä. Jos näin on, vaihda V-ohjaintelat kelkan päällä. 2. Jos vieriminen on vaikeaa kelkan vieriessä siirtokiskon päällä: a. Tarkista liikkumattomat metallirajoittimet (6390-001-246) siirtokiskon päänpuoleisessa päässä. Varmista, että ne ovat täysin paikallaan eivätkä liiku ankkurin suulaketta vasten. b. Tarkista siirtokiskon suulakkeen sisäpuolella olevien kanavien tapit - jos niissä on roskia tai vierasmateriaaleja, poista ne. c. Jos vaihe a tai b ei kumpikaan ratkaise ongelmaa, tarkista, onko siirtokiskon suulake kulunut kanavien ympärillä. Jos näin on, vaihda V-ohjaintelat ankkurin päällä.
Kelkka vierii osan matkaa ja pysähtyy.	1. Tarkista siirtokiskon lukon laakeri ankkurissa: a. Puhdista siirtokiskon lukon tappi, vaihda laakeri ja lisää molybdeenidisulfidivoiteluainetta (6390-001-263) uuden laakerin sisäosaan. 2. Tarkista, ovatko siirtokiskon lukon ohitusluistit (6390-001-261) kuluneet liikaa.

Takaisin sisällysluetteloon

VIANETSINTÄOHJE (JATKUU)

ONGELMA/VIKA	SUOSITELTU TOIMENPIDE
Kelkka pitää meteliä vieriessään	1. Jos meteli ilmenee kelkan vieriessä siirtokiskon päällä: a. Kun järjestelmä vierii ulos kuljetusasemasta, pääseekö kelkka siirtokiskon jalkopäähän ennen kuin siirtokisko liikkuu? i. Jos ei, todennäköisimmin ongelma on siirtokiskon lukon tappi ankkurissa tai sen palautusjousi. Tapin pitäisi palata täysin yläasentoon sen jälkeen kun sitä on painettu. Tarkista tuleeko siirtokiskon lukon tappi puhdistaa, tai jousi tai laakeri vaihtaa. ii. Jos näin on, poista roskat tai vierasesineet siirtokiskosta ja ajoneuvon lattialta. Tutki, onko siirtokiskon suulake kulunut. Poista kelkka siirtokiskosta ja tarkista, että kelkan rullissa ei ole roskia. Jos tämä ei ratkaise ongelmaa, tai jos siirtokiskon suulake on kulunut tappien ympärillä, vaihda V-ohjaintelat kelkan päällä. 2. Jos meteli ilmenee siirtokiskon vieriessä ankkurin päällä: a. Metelin aiheuttaa todennäköisesti joko pidätinrulla (yleensä kimeä kitinä) tai siirtokiskon lukitustappi (yleensä enemmänkin jauhava ääni).
Kelkan LED-valot pysyvät sammuneena kelkan saavuttaessa kuormausasennon	1. Varmista, että kelkka on käynnistetty ja akku ladattu. 2. Tarkista, että magneetin aktivaattori (6390-001-106) on läsnä ja että se on oikein kiinnitetty ankkurin jalkopäässä. 3. Tarkista, että jos työnnät kelkkaa (nostovarret alaspäin), järjestelmä ei vieri poispäin kuormausasennosta ja on lukittu tähän asentoon. 4. Poista siirtokisko ja vahvista, että magneettinen siirtolaukaisin (6390-001-205) on ehjä ja vahingoittumaton. 5. Poista magneettinen siirtolaukaisin (6390-001-205). Poista jalkopään salpayksikkö siirtokiskosta ja vedä ulos välitanko kanavassa potilaan vasemmalla puolella. Tarkista, että kyseisessä välitangossa oleva magneetti on läsnä ja ehjä. Tarkista, että palautusjousi välitangon päällä on hyvässä kunnossa. 6. Poista kelkan suojukset ja tarkista kelkan asentoanturin (TPS) kaapelin (6390-001-361) liitos. 7. Tarkista kelkan pääkaapelin (6390-001-391) liitos piirilevyyn (6390-001-014). 8. Tarkista kelkan LED-kaapelien liitos (6390-001-396). 9. Vaihda kelkan asentoanturi (TPS) (6390-001-361). 10. Vaihda yksi kelkan LED-valoista (6390-001-396). 11. Vaihda kelkan ohjauslevy (6390-001-014). 12. Vaihda kelkan pääkaapeli (6390-001-391).

Takaisin sisällysluetteloon

VIANETSINTÄOHJE (JATKUU)

ONGELMA/VIKA	SUOSITELTU TOIMENPIDE
Ambulanssipaarien vapautuspainike ei vapauta ambulanssipaarien lukitusta kelkasta.	1. Varmista, että sekä ambulanssipaareissa että kelkassa on virta, virheitä ei ole ja ne toimivat itsenäisesti. 2. Varmista, että ambulanssipaarien vapautuskahvat kelkassa kykenevät vapauttamaan ambulanssipaarit Power-LOAD -yksiköstä. 3. Varmista, että ambulanssipaarien ja Power-LOAD -yksikön välillä on yhteys nostamalla ambulanssipaarit ambulanssipaarien ohjaimia käyttämällä. 4. Kokeile vapautuspainiketta toisessa kytkimessä. Jos tämä toimii, ongelma on ensimmäisessä kytkimessä tai ambulanssipaarien huonossa liitoksessa. 5. Paina hiljaisella alueella vapautuspainiketta ja kuuntele napsahtelevaa ääntä kelkan potilaan vasemman puolen päänpuoleisessa päässä. Jos ambulanssipaarit ovat lepotilassa, painiketta on kenties painettava kahdesti. a. Jos kuulet äänen, ongelma on todennäköisesti rikkoutunut osa aktuaattoriyksikössä tai väärin asennettu aktuaattoriyksikkö (6390-001-478). b. Jos ääntä ei kuulu, poista kelkan kansi ja potilaan vasemman puolen suojukset ja tarkista seuraavat: i. Tarkista, että aktuaattorin (6390-001-478) liitos piirilevyyn on hyvä ja kontaktit vaikuttavat hyväkuntoisilta. ii. Tarkista, että kelkan pääkaapelin (6390-001-391) liitos piirilevyyn (6390-001-014) on hyvä, liitosruuvit ovat tiukalla ja kontaktit vaikuttavat hyväkuntoisilta. iii. Testaa Power-LOAD uuden aktuaattorin kanssa (6390-001-478). iv. Testaa Power-LOAD uuden piirilevyn kanssa (6390-001-014).
Kelkan vapautuskahvat eivät vapauta ambulanssipaarien lukitusta kelkasta.	1. Varmista, että järjestelmä on kuormausasennossa, ambulanssipaarien pyörät ovat maassa ja päänpuoleinen pää on lukittu kelkkaan. 2. Varmista, että nostovarret ovat täysin ala-asennossa. 3. Ovatko kelkan vapautuskahvat täysin vapaita kiertymään (niiden pitäisi kiertyä noin 20 astetta)? a. Jos näin on, tutki vapautuskahvan mekanismi. Kiinnitä erityistä huomiota aktivoiviin epäkeskoihin (6390-001-329). Tutki myös kelkan salvat (6390-001-318 ja 6390-001-319). b. Jos näin ei ole, poista kelkan suojukset ja tutki seuraavat: i. Mekanismissa kelkan keskellä päänpuoleisessa päässä tutki kelkan varsi (6390-001-334) tai sen palautusjousi, joka voisi olla rikki tai roskien jumittama. ii. Kelkan varren mekanismi (6390-001-045) kelkassa voisi olla jumissa. iii. Kelkan salvat (6390-001-318 ja 6390-001-319) voisivat olla kiinni juuttuneita tai rikki.

Takaisin sisällysluetteloon

VIANETSINTÄOHJE (JATKUU)

ONGELMA/VIKA	SUOSITELTU TOIMENPIDE
Kelkka ei lukitu kuormausasentoon	1. Vahvista, mistä järjestelmä vapautuu lukituksesta: a. Jos kelkka vapautuu lukituksesta siirtokiskosta: i. Poista ambulanssipaarit. Aseta kelkka siirtokiskon keskelle. 1. Paikanna ulos tuodussa siirtokiskossa jalkopään kiinnittimen päänpuoleisessa päässä siirtokiskon ja kelkan välinen lukitussalpa (6390-001-073), jonka pitäisi ulottua siirtokiskosta poispäin noin 1,25 cm. Jos salpa ei työnny ylöspäin tai ei palaudu painettaessa, tarkista sen palautusjousi tai katso, pitävätkö roskat sitä ala-asennossa. 2. Tarkista, että rullan tappi salvassa ei työnny ulos kummallakaan puolella. 3. Poista siirtokiskon päänpuoleisen pään liikkumattomat rajoittimet ja poista siirtokisko ankkurista. Poista kaikki roskat tai vierasmateriaali ankkurin päältä ja siirtokiskon kanavista. Vierasesineet, jotka eivät salli kelkan päästä täysin ulos-asentoon, voisivat saada aikaan sen, että tämä mekanismi ei toimi oikein. 4. Tarkista kelkan pysäytysramppi (6390-001-325) kelkan keskimekanismin alapuolella. Varmista, että se on läsnä ja kiinni. b. Jos siirtokisko vapautuu lukituksesta ankkurista: i. Poista ambulanssipaarit. Siirrä kelkka keskiasentoon. Tarkista, onko siirtokiskon lukon liipaisimen (6390-001-231) ympärillä roskia. 1. Työnnä siirtokisko kokonaan kuljetusasentoon. Vedä siirtokiskoa tarkistaaksesi, että se on lukittu. Jos siirtokisko ei ole lukittu, ongelma on todennäköisesti siinä, että siirtokiskon lukitustappi ankkurissa on juuttunut tai rikki. Tarkista palautusjousi ja katso onko siinä särmiä tai roskia.
Kelkan lukitusta ei voida poistaa kuljetusasennosta.	1. Poista ambulanssipaarit. Käytä päänpuoleisen pään siirtokiskon lukituksen ohitusluistia (6390-001-261), siirrä siirtokisko sisään ja aseta kelkka keskiasentoon.
Kelkan pumppu on käynnissä pitkään ambulanssipaarien ylös askelluksen jälkeen.	1. Tarkista kulman asentoanturin (APS) (6390-001-397) kalibroinnin asetuspiste. Soita Strykerin huoltoon. 2. Tarkista, että hydraulinen sylinteri ei "iske liikaa". Liikaa iskevästä tilasta on merkkinä se, että hydraulisen sylinterin tanko asettuu takaisin ˜1/8 tuumaa ollessaan täysin ulkona. **Huomautus:** Potilaan oikeanpuoleinen suojus on poistettava tämän seikan havaitsemiseksi. 3. Tarkista, ovatko komponentit vahingoittuneet kuormaa kantavien osien ketjussa nostovarsista potilaan oikeanpuolimmaiseen levyyn (6390-001-344).

Takaisin sisällysluetteloon

VIANETSINTÄOHJE (JATKUU)

ONGELMA/VIKA	SUOSITELTU TOIMENPIDE
Ambulanssipaarit eivät lukitu kelkkaan ja LED-valot välkkyvät punaisina	1. Poista ambulanssipaarit Power-LOAD -yksiköstä. Varmista, että ambulanssipaarit ovat Power-LOAD -yksikön kanssa yhteensopivia ja kuormauspyörän sarvimaiset ulkonemat ja tapit (6500-002-104) ovat läsnä, oikein kiristettyjä ja hyvässä kunnossa. 2. Tarkista, että kahvan vapautusmekanismi (6390-001-046) liikkuu vapaasti ja vapautuskahvat palaavat täysin alas-asentoon. Tämän ongelman voisivat aiheuttaa vapautuskahvojen alla olevat roskat. 3. Poista kelkan suojukset ja tarkista kelkan salvan kytkinkaapelien (6390-001-318 ja 6390-001-319) liitos. 4. Tarkista kelkan pääkaapelin (6390-001-391) liitos piirilevyyn (6390-001-014). 5. Poista aktuaattoriyksikkö (6390-001-028) kelkasta ja tutki sitä. 6. Tarkista palautusjouset, jotka liittävät vapauttavat epäkeskot (6390-001-329) kelkan pohjalevyihin. 7. Tutki kelkan salvat (6390-001-318 ja 6390-001-319). Varmista, että kun salpa lukitaan, elektroninen kytkin painuu alas. Tätä voisivat estää kaapelit, jotka peittävät tapin salvan päällä, tai salvan sisäpuolinen rikkoutunut jousi. a. Vaihda jokainen salpa. b. Vaihda kelkan ohjauslevy (6390-001-014). c. Vaihda kelkan pääkaapeli (6390-001-391).
Ambulanssipaarit lukittuvat kelkkaan kuormausasennossa, mutta LED-valot eivät pala	1. Varmista, että kelkka on käynnistetty ja akku ladattu. 2. Tarkista, että magneetin aktivaattori (6390-001-106) on läsnä ja että se on oikein kiinnitetty ankkurin jalkopäässä. 3. Tarkista, että jos työnnät kelkkaa (nostovarret ala-asennossa), järjestelmä ei vieri poispäin kuormausasennosta. 4. Poista siirtokisko ja vahvista, että magneettinen siirtolaukaisin (6390-001-205) on vahingoittumaton. 5. Poista magneettinen siirtolaukaisin (6390-001-205). Poista jalkopään salpayksikkö siirtokiskosta ja vedä ulos välitanko kanavassa potilaan oikealla puolella. Tarkista, että kyseisessä välitangossa oleva magneetti on läsnä ja ehjä. Tarkista, että palautusjousi välitangon päällä on hyvässä kunnossa. 6. Poista kelkan suojukset ja kiinnitä kelkan asentoanturin (TPS) kaapelin (6390-001-361) liitos. 7. Tarkista kelkan pääkaapelin liitos piirilevyyn (6390-001-014). 8. Tarkista kelkan LED-kaapelien liitos (6390-001-396). 9. Vaihda kelkan asentoanturi (TPS) (6390-001-361). 10. Vaihda yksi kelkan LED-valoista (6390-001-396). 11. Vaihda kelkan ohjauslevy (6390-001-014). 12. Vaihda kelkan pääkaapeli (6390-001-391).

Takaisin sisällysluetteloon

VIANETSINTÄOHJE (JATKUU)

ONGELMA/VIKA	SUOSITELTU TOIMENPIDE
Ambulanssipaarit eivät askella ylös kun ne vapautetaan kuljetusasennosta	1. Tarkista kelkan ohjauspaneelin LED-valot. Niiden pitäisi olla tasaisen vihreitä, ilman mitään tasaisesti palavia keltaisia virhevaloja. a. Jos kelkan ohjauspaneelin LED-valot eivät pala: i. Käynnistä yksikkö painamalla pääkatkaisinta. Yksikkö on kenties käynnistettävä ja sitten sammutettava sen varmistamiseksi, että Power-LOAD ei ole lepotilassa b. Jos kelkan ohjauspaneelin LED-valot palavat: i. Vilkkuva keltainen valo tarkoittaa, että akku on vähissä. Siirrä kelkka kuljetusasentoon. Varmista, että yksikkö alkaa latautua, minkä merkkinä on vilkkuva vihreä akun LED. Vähissä olevan akun merkkivalo (vilkkuva keltainen) voi näkyä edelleen akun latautuessa. ii. Tasaisesti palava vihreä akun LED ja tasaisesti palava keltainen LED tarkoittaa: Soita Strykerin huoltoon perusteellista ongelmanratkaisua varten. Seuraavia toimenpiteitä voidaan yrittää: 1. Jos kuulet moottorin käyvän vetäessäsi yksikköä siirtokiskosta kohti kuormausasentoa, ongelma on todennäköisesti hydraulisessa yksikössä. a. Vaihda hydraulinen yksikkö (6390-001-039). b. Vaihda moottorin kaapeli (6390-001-397). c. Vaihda kulman asentoanturi (APS) (6390-001-397). d. Vaihda kelkan asentoanturi (TPS) (6390-001-361). e. Vaihda ohjauslevy (6390-001-014).
Ambulanssipaarit ei askella tarpeeksi ylös, kun ne vapautetaan kuljetusasennosta	1. Tarkista kulman asentoanturin (APS) (6390-001-397) kalibroinnin asetuspiste. Soita Strykerin huoltoon. 2. Tarkista, että hydraulinen sylinteri ei "iske liikaa". Liikaa iskevästä tilasta on merkkinä se, että hydraulisen sylinterin tanko asettuu takaisin ˜3,2 mm ollessaan täysin ulkona. **Huomautus:** Potilaan oikeanpuoleinen suojus on poistettava tämän seikan havaitsemiseksi. 3. Tarkista, ovatko komponentit vahingoittuneet kuormaa kantavien osien ketjussa nostovarsista potilaan oikeanpuolimmaiseen levyyn (6390-001-344).
Ambulanssipaarien ylös askeltaminen vie kauan	1. Tarkista, että akun jännite on 12,2 V DC. 2. Tarkista, että akun kaapelin liittimet eivät ole vaurioituneet. 3. Tarkista kaapelin liittimet ohjauslevyyn. 4. Vaihda hydraulinen yksikkö (6390-001-039). 5. Vaihda ohjauslevy (6390-001-014).

Takaisin sisällysluetteloon

VIANETSINTÄOHJE (JATKUU)

ONGELMA/VIKA	SUOSITELTU TOIMENPIDE
Nostovarret eivät mene alas, mutta ambulanssipaarien jalat pidentyvät kun ulostuontipainiketta (+) painetaan	1. Varmista, että kelkan virta on päällä ja että Power-LOAD tunnistaa kuormausasennon varmistamalla, että päänpuoleisen pään LED-merkkivalot ovat vihreitä. a. Jos päänpuoleisen pään LED-merkkivalot eivät pala: i. Tarkista kelkan ohjauspaneelin LED-valot ja varmista, että yksikön virta on päällä. LED-valojen pitäisi näkyä tasaisen vihreänä akkusymbolina ilman mitään virhevaloja. ii. Jos kelkan ohjauspaneelin LED palaa vain tasaisen vihreänä, kelkka ei kenties näe, missä asennossa se on. 1. Tarkista, että magneetin aktivaattori (6390-001-106) on läsnä ja että se on oikein kiinnitetty ankkurin jalkopäässä. b. Jos päänpuoleisen pään LED-merkkivalot palavat: i. Tarkista, toimiiko kelkan moottori, kun painat ambulanssipaarien kytkintä. 1. Jos kuulet kelkan moottorin, ongelma on kelkan hydraulisen yksikön alipaineen päästöventtiilissä. Pidennä ambulanssipaarien jalkoja ja käytä kelkan manuaalista vapauttamista pudottaaksesi nostovarret, kunnes ne eivät enää tue ambulanssipaareja. Vie varret täysin alas painamalla alas-painiketta kelkan sivupaneelissa. Jos varsi liikkuu, vaihda hydraulinen yksikkö (6390-001-039). 2. Jos kelkan moottoria ei voi kuulla. a. Tarkista moottori ja moottorin jännite. Jos jännite on läsnä, vaihda moottori (6390-001-132). b. Tarkista moottori ja moottorin jännite. Jos jännitettä ei ole läsnä, vaihda moottorin kaapeli (6390-001-431) tai ohjauslevy (6390-001-014). c. Vie nostovarret alas käyttämällä kelkan ohjauspaneelia. Jos yksikkö menee alas, ongelma on todennäköisesti tietoliikenteessä. Tarkista tietoliikennetangon molemmat puolet. Vaihda tietoliikennelevyt (6390-001-378 tai 6500-002-100) tarvittaessa. c. Jos kelkan ohjauspaneelin LED-virhevalo palaa. i. Soita Strykerin huoltoon perusteellista ongelmanratkaisua varten.
Nostovarret menevät alas, mutta ambulanssipaarien jalat eivät pitene, kun ulostuontipainiketta (+) painetaan	1. Tarkista, että ambulanssipaarien akussa on riittävästi virtaa ambulanssipaarien käyttämiseen (ei keltaista akkuvaloa). 2. Tarkista, voitko kuulla ambulanssipaarien pumpun moottoria. a. Jos voit, ongelma on ambulanssipaarien hydraulisessa yksikössä. b. Jos et, tarkista ambulanssipaarien LCD:n virhekoodit. Tarkista myös kaikki kaapelin liittimet ohjauslevyssä ja hydraulisessa yksikössä. c. Vaihda ambulanssipaarien ohjauslevy (6500-002-014). d. Vaihda ambulanssipaarien hydraulinen yksikkö (6500-001-030). e. Vaihda ambulanssipaarien pääkaapeli (6500-002-159).
Nostovarret laskevat ambulanssipaarit alas liian nopeasti, kun ulostuontipainiketta (+) painetaan	1. Tarkista, että tukianturi (6390-001-452) toimii oikein. Tarkista, että molemmissa kytkimissä on yhteys, kun nostovarsien päällä on alle 45 kg paino. a. Jos yhteyttä ei ole, vaihda tangon pään yksikkö (6390-001-040). 2. Tarkista, ovatko tukianturien kaapelien liitokset ohjauslevyyn löysällä.

Takaisin sisällysluetteloon

VIANETSINTÄOHJE (JATKUU)

ONGELMA/VIKA	SUOSITELTU TOIMENPIDE
Nostovarret laskevat ambulanssipaarit alas liian hitaasti, kun ulostuontipainiketta (+) painetaan	1. Tarkista kelkan ohjauspaneelin LED-valoista, onko akun virta vähissä. 2. Tarkista, onko nopeussulake sulkeutunut väärin. 3. Nosta ambulanssipaarit käyttämällä kelkan ohjauspaneelia. a. Jos ambulanssipaarit eivät nouse, tarkista onko kelkan pumpun moottorin liitos löystynyt tai huono. 4. Laske ambulanssipaarit käyttämällä kelkan ohjauspaneelia. a. Menevätkö ambulanssipaarit alas oikealla nopeudella? i. Jos menevät, vaihda hydraulinen nopeussulake (6390-001-381). ii. Jos eivät, vaihda hydraulinen moottori (6390-001-132).
Kelkka ei mene alas pehmeästi, kun painat ulostuontipainiketta (+)	1. Tarkista, että kelkan hydrauliikassa on riittävästi öljyä säiliössä, kun nostovarret ovat kokonaan alhaalla. Öljyn tason pitäisi olla aivan täyttöportin alapuolella. Tarkista, onko merkkejä vuodosta tai korjauksista. 2. Vie nostovarret ylös ja alas muutaman kerran ilman ambulanssipaareja sulkemalla kiinnittynyt/lukittunut salpa ja käyttämällä kelkan ohjauspaneelia. 3. Tarkista, että tukianturi (6390-001-452) toimii oikein. Tarkista, että molemmissa kytkimissä on yhteys, kun nostovarsien päällä on alle 45 kg paino. a Jos yhteyttä ei ole, vaihda tangon pään yksikkö (6390-001-040). 4. Tarkista, ovatko tukianturien kaapelien liitokset ohjauslevyyn löysällä. 5. Vaihda hydraulinen yksikkö (6390-001-039).
Kelkan hydraulinen moottori pitää meteliä, kun painat ulostuonti- (+) tai sisäänvienti (-) -painiketta	1. Tarkista, että kelkan hydrauliikassa on riittävästi öljyä säiliössä, kun nostovarret ovat kokonaan alhaalla. Öljyn tason pitäisi olla aivan täyttöportin alapuolella. Tarkista, onko merkkejä vuodosta tai korjauksista. 2. Vie nostovarret ylös ja alas muutaman kerran ilman ambulanssipaareja sulkemalla kiinnittynyt/lukittunut salpa ja käyttämällä kelkan ohjauspaneelia. 3. Vie yksikkö ylös ja alas 3–5 kertaa, erityisesti jos tämä ilmiö tapahtuu juuri korjauksen jälkeen. 4. Vaihda moottori (6390-001-132) hydraulisessa yksikössä. 5. Vaihda hydraulinen yksikkö (6390-001-039).
Nostovarret eivät vie ambulanssipaareja tarpeeksi alas, kun ulostuontipainiketta (+) painetaan	1. Tarkista kelkan ohjauspaneelin virheilmoitukset. a. Jos virhe tapahtuu, kun nostovarret on kuormitettu: i. Turvaraja varsien kuormitetulle käytölle on saavutettu. Tämä voi tapahtua kun kuorma on korkealla (> 86 cm) ja kuorma on painava (>= 180 kg). 1. Tarkista, onko tukianturi (6390-001-452) tai kulman asentoanturi (APS) (6390-001-397) vaurioitunut. b. Jos virhe tapahtuu, kun varret ovat kuormittamattomia tai kuorma poistuu niistä: i. Tarkista, että ambulanssipaarien jalat eivät kannattele varsia tai estä niiden liikkumista. ii. Tarkista, onko kulman asentoanturi (APS) (6390-001-397) tai kulman asentoanturin (APS) kiinnityslaite rikki. iii. Tarkista, ovatko kulman asentoanturin kaapelien liitokset ohjauslevyyn löysällä. 2. Vaihda ohjauslevy.

Takaisin sisällysluetteloon

VIANETSINTÄOHJE (JATKUU)

ONGELMA/VIKA	SUOSITELTU TOIMENPIDE
Ambulanssipaarit liikkuvat alaspäin tai menevät ajoneuvon sisään suurella nopeudella, kun painat sisäänvienti (-) -painiketta	1. Tarkista, että kelkassa on virta ja se toimii virheettömästi. 2. Tarkista, että ambulanssipaarien ja kelkan tietoliikennemoduulit on liitetty, niissä ei ole vaurioita, ja ne toimivat oikein. a. Tee tämä kokeilemalla ambulanssipaareja tunnetusti hyvän Power-LOAD -yksikön kanssa ja/tai kelkkaa tunnetusti hyvien ambulanssipaarien kanssa. 3. Tarkista kaikki tietoliikenteeseen liittyvien kaapelien liitokset, jotka johtavat takaisin ohjauslevyyn. 4. Vaihda tietoliikennelevy (6390-001-378 tai 6500-002-100). 5. Vaihda ohjauslevy(t) (6390-001-014 tai 6500-002-014).
Ambulanssipaarien jalat on vedetty sisään, mutta nostovarret eivät nosta ambulanssipaareja, kun painat sisäänvienti (-) -painiketta	1. Tarkista, että kelkassa on virta ja se toimii virheettömästi. 2. Tarkista, että ambulanssipaarien ja kelkan tietoliikennemoduulit on liitetty, niissä ei ole vaurioita, ja ne toimivat oikein. a. Tee tämä kokeilemalla ambulanssipaareja tunnetusti hyvän Power-LOAD -yksikön kanssa ja/tai kelkkaa tunnetusti hyvien ambulanssipaarien kanssa. 3. Tarkista kaikki tietoliikenteeseen liittyvien kaapelien liitokset, jotka johtavat takaisin ohjauslevyyn. 4. Vaihda tietoliikennelevy (6390-001-378 tai 6500-002-100). 5. Vaihda ohjauslevy(t) (6390-001-014 tai 6500-002-014).
Nostovarret nostavat ambulanssipaarit, mutta ambulanssipaarien jalat eivät vetäydy sisään, kun painat sisäänvienti (-) -painiketta	1. Tarkista tukianturi (6390-001-397) kelkassa tai kaapeli ja liittimet ohjauslevyyn. 2. Tarkista, onko kelkan ohjauspaneelissa virhe. a. Jos virhe löytyy, soita Strykerin huoltoon. 3. Tarkista, että itse ambulanssipaarit toimivat oikein. 4. Varmista, että ambulanssipaarien akku on hyvä ja ambulanssipaarien LCD:ssä ei näy virheitä. Jos virhe ilmenee, tutki ambulanssipaarien käsikirjaa ongelman ratkaisemiseksi. 5. Paina sisäänvienti (-) -painiketta ambulanssipaareissa: a. Jos kuulet ambulanssipaarien pumpun moottorin käyvän, ongelma on juuttunut tapin puoleinen manuaalinen venttiili (potilaan vasemmalla puolella oleva manuaalinen venttiili) ambulanssipaareissa. 6. Tarkista, onko painekytkimessä vika poistamalla painekytkimen kytkentä ambulanssipaarien pääkaapelissa päädyssä, lähinnä hydrauliikkaa. a. Tee kaapeliin ristikytkentä suljetun kytkimen simuloimiseksi ja paina sisäänvienti (-) -painiketta. i. Jos et kuule moottoria, ongelma on joko kaapelin liittimissä tai pumpun moottori on huono. ii. Korjaa liitos tai vaihda pumpun moottori. 7. Tarkista ja/tai vaihda ambulanssipaarien ohjauslevy (6500-002-014).
Kelkka nostaa ambulanssipaarit liian hitaasti, kun sisäänvienti (-) -painiketta painetaan.	1. Tarkista, että kelkan akun jännite on > 12,2 V DC. a. Jos akku on ladattu ja jännite painuu alle 10,0 V DC:n, kun sisäänvienti (-) -painiketta painetaan, vaihda kelkan akku. 2. Tarkista, näkyykö kelkan ohjauspaneelin LED-valoissa virhe, kun siirrät nostovarsia kelkan ohjauspaneelilla. a Jos virhe on aktiivinen vain nostovarsia käytettäessä, vaihda tukianturi (6390-001-452). 3. Vaihda hydraulinen yksikkö (6390-001-039). 4. Vaihda kelkan ohjauslevy (6390-001-014).

Takaisin sisällysluetteloon

VIANETSINTÄOHJE (JATKUU)

ONGELMA/VIKA	SUOSITELTU TOIMENPIDE
Nostovarret nostavat ambulanssipaarit liian nopeasti, kun sisäänvienti (-) -painiketta painetaan.	1. Tarkista, onko tukianturin kaapeli (6390-001-452) viallinen tai rikki. 2. Tarkista, onko kaapelien kytkentä ohjauslevyyn viallinen.
Kelkka ei nouse pehmeästi, kun sisäänvienti (-) -painiketta painetaan	1. Tarkista, että kelkan hydrauliikassa on riittävästi öljyä säiliössä, kun nostovarret ovat kokonaan alhaalla. Öljyn tason pitäisi olla aivan täyttöportin alapuolella. Tarkista, onko merkkejä vuodosta tai korjauksista. 2. Vie nostovarret ylös ja alas muutaman kerran ilman ambulanssipaareja sulkemalla kiinnittynyt/lukittunut salpa ja käyttämällä kelkan ohjauspaneelia. 3. Tarkista, että tukianturi (6390-001-452) toimii oikein. Tarkista, että molemmissa kytkimissä on yhteys, kun nostovarsien päällä on alle 45,5 kg paino. a. Jos yhteyttä ei ole, vaihda tangon pään yksikkö (6390-001-040). 4. Tarkista, ovatko tukianturien kaapelien liitokset ohjauslevyyn löysällä. 5. Vaihda hydraulinen yksikkö (6390-001-039).
Ambulanssipaarit eivät nouse tarpeeksi ylös	1. Tarkista kulman asentoanturin (APS) (6390-001-397) kalibroinnin asetuspiste. Soita Strykerin huoltoon. 2. Tarkista, että hydraulinen sylinteri ei "iske liikaa". Liikaa iskevästä tilasta on merkkinä se, että hydraulisen sylinterin tanko asettuu takaisin ˜3,2 mm ollessaan täysin ulkona. **Huomautus:** Potilaan oikeanpuoleinen suojus on poistettava tämän seikan havaitsemiseksi. 3. Tarkista, ovatko komponentit vahingoittuneet kuormaa kantavien osien ketjussa nostovarsista potilaan oikeanpuolimmaiseen levyyn (6390-001-344).
Ambulanssipaarit eivät askella alas kun ne ovat kuljetusasennossa	1. Tarkista kelkan ohjauspaneelin LED-valot. Niiden pitäisi olla tasaisen vihreitä, ilman mitään tasaisesti palavia keltaisia virhevaloja. a. Jos kelkan ohjauspaneelin LED-valoista yksikään ei pala: i. Käynnistä yksikkö painamalla pääkatkaisinta. Yksikkö on kenties käynnistettävä ja sitten sammutettava sen varmistamiseksi, että Power-LOAD ei ole lepotilassa. b. Jos kelkan ohjauspaneelin LED-valot palavat: i. Vilkkuva keltainen valo tarkoittaa, että akku on vähissä. Siirrä kelkka kuljetusasentoon. Varmista, että yksikkö alkaa latautua, minkä merkkinä on vilkkuva vihreä akun LED. Vähissä olevan akun merkkivalo (vilkkuva keltainen) voi näkyä edelleen akun latautuessa. ii. Tasaisesti palava vihreä akun LED ja tasaisesti palava keltainen LED tarkoittaa: Soita Strykerin huoltoon perusteellista ongelmanratkaisua varten. 2. Tarkista seuraavat osat: hydraulinen yksikkö (6390-001-039), moottorin kaapeli (6390-001-431), kulman asentoanturi (APS) (6390-001-397) ja ohjauslevy (6390-001-014). a. Vedä kelkka pois kuljetusasennosta. Jos kuulet moottorin käyvän vetäessäsi yksikköä kuljetusasennosta kohti kuormausasentoa, ongelma on hydraulisessa yksikössä. 3. Tarkista ankkurin salvassa päänpuoleisessa päässä oleva magneetti, joka aloittaa "askelluksen alas". Varmista, että salpa on kunnolla kontaktissa kelkan haan kanssa, kun kelkka on kuljetusasennossa, ja että se ei ole juuttunut. Tämä voidaan tehdä silmämääräisesti tutkimalla, mutta kunnollisen kytkennän hyvä merkki on se, että vapautusvipu ankkurin jalkopäässä on täysin ylhäällä eikä se ole painettuna osittain sisään.

Takaisin sisällysluetteloon

VIANETSINTÄOHJE (JATKUU)

ONGELMA/VIKA	SUOSITELTU TOIMENPIDE
Kelkan manuaalinen vapautuspainike ei laske nostovarsia alas	1. Tarkista, että sen manuaalisen vapautuskahvan liitokset, joka kiinnittyy sivuohjaimiin, on kiinnitetty oikein ja käynnistävät manuaalisen varoventtiilin hydraulisessa pumpussa. Tämän tekemiseksi potilaan oikeanpuoleinen suojus on poistettava. a. Jos manuaalinen varoventtiili on käynnissä, niin ongelma on viallisessa nopeussulakkeessa. Nopeussulake (6390-001-381) sijaitsee sylinterin suljetussa aukossa kulmaliittimen alla. Poista ja vaihda se. b. Jos tämä ei korjaa ongelmaa, vaihda painekompensoitu virtauksensäädin (6390-001-151). c. Vaihda hydraulinen yksikkö (6390-001-039).
Kelkan manuaalinen vapautuspainike laskee nostovarret, mutta ei pehmeästi	1. Vaihda nopeussulake (6390-001-381). Nopeussulake sijaitsee sylinterin suljetussa aukossa kulmaliittimen alla. Poista ja vaihda se. 2. Jos tämä ei korjaa ongelmaa, vaihda painekompensoitu virtauksensäädin (6390-001-151). 3. Vaihda hydraulinen yksikkö (6390-001-039).
Kelkan virhe-LED näyttää virhettä (tasaisesti palava keltainen)	1. Soita Strykerin huoltoon.
Kelkan ohjauspaneeli ei liikuta nostovarsia	1. Tarkista, että yksikössä näkyy tasaisesti palava vihreä LED kelkan ohjauspaneelissa, mikä on virran merkki. 2. Kelkan ohjauspaneeli toimii vain, jos kelkka on kuormausasennossa ja salvat ovat kiinni. Kun nostovarret ovat kuormitettuja, ne laskeutuvat vain tiettyyn kulmaan. Nämä ovat turvaominaisuuksia. 3. Tarkista, että yksikkö on kuormausasennossa ja että molemmat salvat ovat kiinni. Tämä osoitetaan kiinteällä vihreällä LED-merkkivalolla päänpuoleisen pään merkkivaloissa. a Jos päänpuoleisen pään LED-merkkivalot eivät pala, niin yksikkö ei ole kuormausasennossa. b Jos päänpuoleisen pään LED-merkkivalot vilkkuvat keltaisina, toinen tai kumpikin salpa ei ole kiinnitetty. Tarkista salpojen tila. Jos ongelma jatkuu, tarkista kytkimet ja liitokset ohjauslevyn kanssa. 4. Tarkista liitokset kelkan ohjauspaneelista ohjauslevyyn. 5. Vaihda kelkan ohjauspaneelin levy (6390-001-450).
Kelkka pysähtyy kesken, kun se rullaa kuljetusasentoon	1. Poista siirtokisko ankkurista. a. Tarkista, onko ankkurissa ja siirtokiskon sisäisissä kanavissa roskia, ja poista ne. b. Tutki kelkan ja siirtokiskon keskinäisen lukituksen vapautusramppia (6390-001-144) joka sijaitsee noin 61 cm ankkurin jalkopäästä. Tarkista, että se on ehjä, tiukasti kiinnitetty eikä liian kulunut. c. Tarkista kelkan ja siirtokiskon keskinäisen lukituksen salpayksikkö (6390-001-021). Tarkista, että salpa pääsee kiertymään vapaasti ja kun sitä painetaan, se voi kiertyä täysin siirtokiskon pinnan alle. d. Tarkista V-ohjainrullat ja tasaiset rullat kelkan ja ankkurin päällä. Vaihda kaikki rullat, jotka eivät vieri tasaisesti tai ovat liian kuluneita.

Takaisin sisällysluetteloon

VIANETSINTÄOHJE (JATKUU)

ONGELMA/VIKA	SUOSITELTU TOIMENPIDE
Kelkka pitää meteliä vieriessään	1. Tarkista onko siirtokiskon kanavissa roskia tai vierasesineitä, ja poista ne. 2. Tarkista, onko siirtokisko kulunut kanavien ympäriltä. Vaihda tarvittaessa. 3. Poista kelkka siirtokiskosta ja tarkista, että kelkan rullissa ei ole roskia. 4. Vaihda kelkan V-ohjainrullat (6390-001-025).
Kelkka on kuljetusasennossa ambulanssipaarien kanssa ja kelkan LED-valot eivät pala (vihreä).	1. Vedä kelkka pois kuljetusasennosta. Tutki kelkan päänpuoleisen pään salpa. Sen pitäisi palautua voimakkaasti, kun se painetaan alas. Jos näin ei ole, tarkista seuraavat: a. Varmista, että salvassa ei ole roskia tai vierasesineitä, jotka voivat estää sitä palautumasta. b. Tarkista, että päänpuoleisen ankkurin vapautuspainikkeessa ei ole liikkumista estäviä roskia. c. Tarkista salvan palautusjouset (0038-885-000). 2. Tarkista kelkan pysäytysramppi (6390-001-325) kelkan keskimekanismin alapuolella. 3. Poista siirtokisko ankkurista. Tarkista, että kanavat, joissa kelkka ja ankkurin rullat liikkuvat, ovat vapaita roskista tai vierasesineistä, jotka voisivat rajoittaa liikettä.
Kelkka on kuljetusasennossa ja ambulanssipaareja ei ole lukittu jalkopäässä	1. Tarkista, ovatko ambulanssipaarien jalkopään rullapyörät ajoneuvon lattian päällä: a. Jos näin on, vedä ambulanssipaarien manuaalisesta vapauttimesta ja paina alas ambulanssipaarien jalkopäätä. Jos ambulanssipaarit eivät edelleenkään putoa lukkoon, vedä ambulanssipaarit kokonaan ulos ja paina ambulanssipaarien sisäänvienti (-) -painiketta viedäksesi ambulanssipaarien alustan kokonaan sisään. Kuormaa ambulanssipaarit uudelleen käyttämättä manuaalista vapautinvipua. Jos ambulanssipaarit ovat edelleen jalkopään rullapyörien päällä, niin ongelma on ambulanssipaarien hydraulisessa järjestelmässä. b. Jos näin ei ole, käyttikö Power-LOAD moottoria ambulanssipaarien askeltamiseksi alas, kun ambulanssipaarit saavuttivat kuljetusasennon päänpuoleisessa päässä? Jos näin ei ole, katso kohdasta ”Ambulanssipaarit eivät askella alas, kun ne ovat kuljetusasennossa” lisää ongelmanratkaisun ohjeita. Jos näin on, tarkista, että ambulanssipaarien jalkopään ohjain (6500-002-111) on kohdistettu siirtokiskon jalkopään ohjaimen (6390-001-220) kanssa. Kohdistuksen varmistamiseksi liikuta ambulanssipaarien jalkopäätä voimakkaasti edestakaisin, jolloin ambulanssipaarien pitäisi pudota paikalleen. Poista myös ambulanssipaarit ja katso, onko siirtokiskon ohjaimessa roskia, jotka voivat estää ambulanssipaareja lukittumasta.
Siirtokisko ei lukitu ankkuriin	1. Työnnä siirtokiskoa sisään kädellä ja tarkista, meneekö siirtokisko sisään koko matkan puskuripysäyttimiä vastaan. a. Jos näin on, ongelma on todennäköisesti siirtokiskon lukon laakerissa ankkurissa. Puhdista siirtokiskon lukon tappi, vaihda laakeri ja lisää molybdeenidisulfidivoiteluainetta (6390-001-263) uuden laakerin sisäosaan. Tarkista, ovatko siirtokiskon lukon ohitusluistit (6390-001-261) kuluneet liikaa. b. Poista siirtokiskon päänpuoleisen pään liikkumattomat rajoittimet ja poista siirtokisko ankkurista. Poista kaikki roskat ankkurin päältä ja siirtokiskon kanavista. Vierasesineet, jotka eivät salli kelkan päästä täysin ulos-asentoon, voisivat saada aikaan sen, että tämä mekanismi ei toimi oikein.

Takaisin sisällysluetteloon

Sähkömagneettisen yhteensopivuuden tiedot

POWER-LOAD

Ohjeet ja valmistajan ilmoitus – sähkömagneettiset päästöt		
Mallin 6390 Power-LOAD-järjestelmä on tarkoitettu käytettäväksi alla määritellyssä sähkömagneettisessa ympäristössä. Asiakkaan tai mallin 6390 Power-LOAD-järjestelmän käyttäjän tulee varmistaa, että käyttöympäristö on seuraavassa kuvatun mukainen.		
Päästötesti	**Yhteensopivuus**	**Sähkömagneettinen toimintaympäristö – ohjeistus**
Radiotaajuuspäästöt CISPR 11	Ryhmä 1	Mallin 6390 Power-LOAD-järjestelmä käyttää radiotaajuusenergiaa vain sisäisiin toimintoihinsa. Näin ollen radiotaajuuspäästöt ovat hyvin alhaisia, eikä niiden pitäisi häiritä lähellä olevia elektronisia laitteita.
Radiotaajuuspäästöt CISPR 11	Ryhmä 2	Mallin 6390 Power-LOAD-järjestelmän on säteiltävä sähkömagneettista energiaa toimiakseen tarkoitetulla tavalla. Säteily voi vaikuttaa lähellä oleviin elektroniikkalaitteisiin.
Radiotaajuuspäästöt CISPR 11	Luokka A	Mallin 6390 Power-LOAD-järjestelmä soveltuu käytettäväksi kaikissa tiloissa, lukuun ottamatta asuintiloja ja tiloja, jotka on liitetty suoraan yleiseen pienjänniteverkkoon, josta asuinrakennukset saavat sähkön.

Ohjeet ja valmistajan ilmoitus – sähkömagneettinen häiriönsieto			
Mallin 6390 Power-LOAD-järjestelmä on tarkoitettu käytettäväksi alla määritellyssä sähkömagneettisessa ympäristössä. Asiakkaan tai mallin 6390 Power-LOAD-järjestelmän käyttäjän tulee varmistaa, että käyttöympäristö on seuraavassa kuvatun mukainen.			
Häiriönsietotesti	**EN/IEC 60601 -testitaso**	**Yhteensopivuustaso**	**Sähkömagneettinen toimin-taympäristö – ohjeistus**
Sähköstaattinen purkaus (ESD) EN/IEC 61000-4-2	±6 kV kontakti ±8 kV ilma	±6 kV kontakti ±8 kV ilma	Lattiapintojen on oltava puuta, betonia tai keraamista laattaa. Jos lattiat on pinnoitettu synteettisellä materiaalilla, ilman suhteellisen kosteuden on oltava vähintään 30 %.
Verkkotaajuuden (50/60 Hz) magneettikenttä EN/IEC 61000-4-8	3 A/m	3 A/m	Verkkotaajuuden magneettikenttien on vastattava tyypillisen kaupallisen tai sairaalaympäristön tasoa.

POWER-LOAD (JATKUU)

Ohjeet ja valmistajan ilmoitus – sähkömagneettinen häiriönsieto			
Mallin 6390 Power-LOAD-järjestelmä on tarkoitettu käytettäväksi alla määritellyssä sähkömagneettisessa ympäristössä. Asiakkaan tai mallin 6390 Power-LOAD-järjestelmän käyttäjän tulee varmistaa, että käyttöympäristö on seuraavassa kuvatun mukainen.			
Häiriönsietotesti	**EN/IEC 60601 -testitaso**	**Yhteensopivuustaso**	**Sähkömagneettinen toimintaympäristö – ohjeistus**
			Kannettavia ja siirrettäviä radiotaajuustekniikkaan perustuvia viestintälaitteita ei saa käyttää lähempänä mallin 6390 Power-LOAD-järjestelmän mitään osaa (kaapelit mukaan lukien) kuin suositeltava erotusetäisyys, joka lasketaan lähettimen taajuuteen soveltuvaa yhtälöä käyttäen. **Suositeltu erotusetäisyys**
Johtuva radiotaajuus EN/IEC 61000-4-6	3 Vrms 150 kHz – 80 MHz	3 Vrms	D=(1,2)(√P)
Säteilevä radiotaajuus EN/IEC 61000-4-3	20 V/m 80 MHz – 2,5 GHz	20 V/m	D=(0,18)(√P) 80–800 MHz D=(0,35)(√P) 800 MHz – 2,5 GHz jossa *P* on lähettimen valmistajan ilmoittama lähettimen enimmäislähtöteho watteina (W) ja *d* on suositeltu erotusetäisyys metreinä (m). Sähkömagneettisen paikkatutkimuksen määrittämien kiinteiden radiotaajuuslähettimien kenttävahvuuksien [a] tulee olla pienempiä kuin yhteensopivuustaso kullakin taajuusalueella. [b] Tällä symbolilla merkittyjen laitteiden läheisyydessä saattaa esiintyä häiriöitä:
HUOMAUTUS 1: 80 MHz:n ja 800 MHz:n tasolla sovelletaan korkeampaa taajuusaluetta. HUOMAUTUS 2: Nämä ohjeet eivät ehkä päde kaikissa tilanteissa. Sähkömagneettisen säteilyn etenemiseen vaikuttavat imeytyminen sekä heijastuminen rakenteista, esineistä ja ihmisistä.			
[a] Kiinteiden lähettimien, kuten matkapuhelinten (matkapuhelin / langaton puhelin) ja erillisradioverkkojen tukiasemien, amatööriradioiden, AM- ja FM-radiolähetysten ja TV-lähetysten kenttävoimakkuuksia ei ole mahdollista ennustaa täsmällisesti teoreettisin menetelmin. Kiinteiden radiolähettimien synnyttämän sähkömagneettisen ympäristön arvioimiseksi on syytä harkita sähkömagneettista mittausta paikan päällä. Jos mallin 6390 Power-LOAD-järjestelmän käyttöympäristössä mitattu kenttävoimakkuus ylittää edellä määritetyn radiotaajuuden yhteensopivuustason, mallin 6390 Power-LOAD-järjestelmää on tarkkailtava normaalin toiminnan varmistamiseksi. Jos poikkeavaa toimintaa havaitaan, lisätoimet, kuten mallin 6390 Power-LOAD-järjestelmän suuntaaminen tai sijoittaminen uudelleen, voivat olla tarpeen. [b] Taajuusalueella 150 kHz – 80 MHz kenttävoimakkuuksien on oltava alle 20 V/m.			

Takaisin sisällysluetteloon

POWER-LOAD (JATKUU)

Suositeltava erotusetäisyys kannettavien ja siirrettävien radiotaajuustekniikkaan perustuvien viestintälaitteiden ja mallin 6390 Power-LOAD-järjestelmän välillä

Mallin 6390 Power-LOAD-järjestelmä on tarkoitettu käytettäväksi sähkömagneettisessa ympäristössä, jossa säteilevän radiotaajuuden häiriöt ovat hallinnassa. Asiakas tai mallin 6390 Power-LOAD-järjestelmän käyttäjä voi edesauttaa sähkömagneettisten häiriöiden torjuntaa säilyttämällä kannettavien ja siirrettävien radiotaajuustekniikkaan perustuvien viestintälaitteiden (lähettimien) ja mallin 6390 Power-LOAD-järjestelmän välillä seuraavien suositusten mukaisen vähimmäisetäisyyden viestintälaitteiden enimmäislähtötehon mukaisesti.

Lähettimen suurin nimellislähtöteho W	**Etäisyys lähettimen taajuuden mukaan** m		
	150 kHz – 80 MHz **D=(1,2)(√P)**	**80–800 MHz** **D=(0,18)(√P)**	**800 MHz – 2,5 GHz** **D=(0,35)(√P)**
0,01	0,12	0,018	0,035
0,1	0,38	0,57	0,11
1	1,2	0,18	0,35
10	3,8	0,57	1,1
100	12	1,8	3,5

Lähettimien, joiden nimellistä enimmäislähtötehoa ei luetella yllä, suositeltu erotusetäisyys *d* metreinä (m) voidaan arvioida käyttämällä lähettimen taajuuteen sovellettavaa yhtälöä, jossa *P* on lähettimen valmistajan ilmoittama lähettimen enimmäisteholukema watteina (W).

HUOMAUTUS 1: 80 MHz:n ja 800 MHz:n tasolla sovelletaan korkeamman taajuusalueen erotusetäisyyttä.

HUOMAUTUS 2: Nämä ohjeet eivät ehkä päde kaikissa tilanteissa. Sähkömagneettisen säteilyn etenemiseen vaikuttavat imeytyminen sekä heijastuminen rakenteista, esineistä ja ihmisistä.

Takuu

Stryker EMS, Stryker Corporationin liiketoimintayksikkö, tarjoaa kaksi erillistä takuuvaihtoehtoa Yhdysvalloissa:

Yksi (1) vuosi osille ja työlle. Tämän vaihtoehdon mukaisesti Stryker EMS takaa alkuperäiselle ostajalle, että sen tuotteissa ei pitäisi olla valmistuspoikkeamia, jotka vaikuttavat tuotteen suorituskykyyn ja asiakastyytyväisyyteen yhden (1) vuoden ajan toimituspäivämäärästä. Strykerin vastuu tämän takuun puitteissa on nimenomaisesti rajattu vaihto-osien ja työn toimittamiseen tai valintansa mukaisesti se voi vaihtaa minkä tahansa tuotteen, joka Strykerin yksinomaisella päätöksellä havaitaan vialliseksi.

Kaksi (2) vuotta osille. Tämän vaihtoehdon mukaisesti Stryker EMS takaa alkuperäiselle ostajalle, että sen tuotteiden ei-kuluvissa osissa ei pitäisi olla valmistuspoikkeamia, jotka vaikuttavat tuotteen suorituskykyyn ja asiakastyytyväisyyteen kahden (2) vuoden ajan toimituspäivämäärästä. Strykerin vastuu tämän takuun puitteissa on nimenomaisesti rajattu vaihto-osien toimittamiseen tai valintansa mukaisesti se voi vaihtaa minkä tahansa tuotteen, joka Strykerin yksinomaisella päätöksellä havaitaan vialliseksi. Kuluvilla osilla, eli patjoilla, lepositeillä, tippatelineillä, säilytysverkoilla, säilytyspusseilla, happipullojen hihnoilla, akuilla ja muilla pehmeillä tarvikkeilla, on yhden (1) vuoden rajattu takuu tämän vaihtoehdon mukaisesti.

Kumman tahansa takuuvaihtoehdon mukaisesti Power-LOAD on suunniteltu 7 vuoden käyttöä varten normaalissa käytössä, olosuhteissa ja suoritettaessa soveltuvat huoltotoimenpiteet, kuten laitteen huoltokäsikirjassa kuvataan. Stryker takaa alkuperäiselle ostajalle, että Power-LOAD -yksikön hitsaussaumoissa ei ole rakenteellisia vikoja Power-LOAD -yksikön odotetun 7 vuoden ajan, niin kauan kuin alkuperäinen ostaja omistaa tuotteen.

Jos Stryker vaatii tuotteita tai osia, joiden suhteen alkuperäinen ostaja tekee takuuanomuksen, ostaja palauttaa tuotteen tai osan ennakolta maksettuna rahtina Strykerin tehtaalle.

Mikä tahansa sopimaton käyttö tai valtuuttamattoman huollon tekemä muutos tai korjaus sellaisella tavalla, joka Strykerin päätöksen mukaan vaikuttaa tuotteeseen materiaalisesti ja haitallisesti, mitätöi tämän takuun. Mikä tahansa Strykerin tuotteen korjaus, jossa käytetään osia, joita Stryker ei ole toimittanut tai hyväksynyt, mitätöi tämän takuun. Kukaan Strykerin työntekijä tai edustaja ei voi muuttaa tätä takuuta millään tavalla.

Tämä lausunto muodostaa Stryker EMS:n koko takuun, mitä edellä mainittuun laitteeseen tulee. STRYKER EI ANNA MITÄÄN MUUTA TAKUUTA TAI VAKUUTUSTA, SUORAA TAI EPÄSUORAA, PAITSI MITÄ TÄSSÄ ESITETÄÄN. KAUPATTAVUUTTA KOSKEVAA TAKUUTA EI ANNETA, EIKÄ TAKUUTA SOPIVUUDESTA MIHINKÄÄN TIETTYYN TARKOITUKSEEN. MISSÄÄN TAPAUKSESSA STRYKER EI OLE VASTUUSSA TÄMÄN ASIAKIRJAN MUKAISESTI SATUNNAISISTA TAI SEURAAMUKSELLISISTA VAHINGOISTA, JOTKA JOHTUVAT MILLÄÄN TAVALLA MINKÄÄN SELLAISEN LAITTEEN MYYNNISTÄ TAI KÄYTÖSTÄ.

Takaisin sisällysluetteloon

STRYKER EMS:N PALAUTUSEHDOT

Ambulanssipaarit, porrastuolit, evakuointituolit, Power-LOAD ja jälkimarkkinoiden lisävarusteet voidaan palauttaa 180 päivän sisällä vastaanottamisesta, jos ne täyttävät seuraavat ohjenuorat:

30 päivän sisällä

- Ostohinnan palauttamista koskeva 30 päivän takuu voimassa
- Stryker EMS vastaa kaikista maksuista
- Muunnettujen artikkeleiden palautusta ei hyväksytä

90 päivän sisällä

- Tuotteen on oltava **käyttämätön**, **vaurioitumaton** sekä alkuperäisessä pakkauksessaan
- Asiakas vastaa 10 %:n varastontäydennysmaksusta.

180 päivän sisällä

- Tuotteen on oltava **käyttämätön**, **vaurioitumaton** sekä alkuperäisessä pakkauksessaan
- Asiakas vastaa 25 %:n varastontäydennysmaksusta.

PALAUTUSOIKEUS

Tavaraa ei voi palauttaa ilman Strykerin asiakaspalveluosaston antamaa hyväksyntää. Annettu hyväksyntänumero on tekstattava palautettuun tavaraan. Stryker pidättää oikeuden periä kuljetus- ja varastontäydennysmaksun palautetuista artikkeleista.
ERIKOISARTIKKELIT SEKÄ MUUNNETUT JA LAKKAUTETUT ARTIKKELIT EIVÄT OLE PALAUTETTAVISSA.

VAURIOITUNEET TAVARAT

ICC:n (Interstate Commerce Commissionin) säännöt edellyttävät vaurioituneita tavaroita koskevien korvausvaatimusten esittämistä kuljetusfirmalle viidentoista (15) päivän kuluessa tavaran vastaanottamisesta. VAURIOITUNEITA LÄHETYKSIÄ EI SAA HYVÄKSYÄ, ELLEI VAURIOITA OLE MERKITTY VASTAANOTTOKUITTIIN VASTAANOTTOHETKELLÄ. Välittömän ilmoituksen saatuaan Stryker jättää asianomaiselle kuljetusyhtiölle rahdin vahingoittumista koskevan korvausvaatimuksen. Korvaus rajoittuu todellisen jälleenhankintakustannuksen määrään. Jos Stryker ei vastaanota näitä tietoja viidentoista (15) päivän kuluessa tavaran toimittamisesta tai jos vahinkoa ei ole merkitty vastaanottokuittiin vastaanottohetkellä, asiakas vastaa alkuperäisen laskun täydellisestä maksamisesta.
Vajaatoimitusta koskevat reklamaatiot on jätettävä kolmenkymmenen (30) päivän kuluessa laskun päivämäärästä.

KANSAINVÄLINEN TAKUULAUSEKE:

Tämä takuu on Yhdysvaltain kotimaisten toimintatapojen mukainen. Yhdysvaltain ulkopuolella takuu voi vaihdella maasta toiseen. Lisätietoja saa ottamalla yhteyden Stryker Medicalin paikalliseen edustajaan.

PATENTTITIEDOT

Power-LOAD -yksikköä suojaa yksi tai useampi seuraavista patenteista:
Yhdysvallat 7,478,855 7,520,551 7,540,547
Muita patentteja vireillä

Spis treści

Symbole i definicje 11-4
Symbole 11-4
Symbole (ciąg dalszy) 11-5
Definicja ostrzeżenia/przestrogi/uwagi 11-5
Wstęp 11-6
Opis produktu 11-6
Przeznaczenie produktu 11-6
Ilustracja produktu 11-6
Ważne dane kontaktowe 11-7
Dane kontaktowe firmy Stryker 11-7
Miejsce numeru seryjnego 11-7
Dane techniczne 11-8
Podsumowanie informacji o środkach ostrożności zapewniających bezpieczeństwo 11-10
Punkty zagrożenia przytrzaśnięciem 11-13
Informacje dotyczące kompatybilności noszy 11-14
Procedury ustawiania podczas instalacji 11-15
Lista kontrolna komponentów montażu zespołu płyty podłogowej 11-15
Lista kontrolna komponentów montażu systemu Power-LOAD 11-16
Lista kontrolna komponentów montażu zespołu opcjonalnej prowadnicy kółek 11-17
Przepisy systemów jakości dotyczące montażu 11-18
Przepisy systemów jakości 11-18
Wskazówki dotyczące montażu płyty podłogowej 11-19
Przewodnik montażu 11-21
Montaż płyty podłogowej 11-21
Montaż systemu Power-LOAD 11-27
Montaż opcjonalnej prowadnicy kółek 11-37
Montaż osłon kółek noszy 11-41
Lista kontrolna montażu systemu Power-LOAD 11-42
Procedury ustawiania przez użytkownika 11-44
Elementy sterownicze użytkownika i kontrolki LED 11-45
Ręczne elementy sterownicze użytkownika 11-47
Elementy sterownicze użytkownika w noszach Power-PRO 11-48
Używanie przełączników sterowania noszami 11-48
Sprawdzanie poziomu naładowania akumulatora noszy 11-49
Instrukcje dla czynności wspomaganych przez urządzenie 11-50
Instrukcje dla czynności wykonywanych ręcznie 11-51
Instrukcja obsługi 11-52
Wskazówki eksploatacyjne 11-52
Sprawdzanie poziomu naładowania akumulatora 11-53
Ładowanie akumulatora 11-53
PRZECHOWYWANIE systemu Power-LOAD 11-53
Ustawianie wysokości noszy pod obciążeniem 11-53
Używanie niezmodernizowanych noszy z ramą krzyżakową przy wypadkach masowych 11-54
Wysuwanie z pojazdu systemu Power-LOAD bez noszy 11-54
Załadunek noszy Performance-PRO do pojazdu (model 6085/6086 z opcją Power-LOAD) 11-55

Polski

Spis treści

Rozładunek noszy Performance-PRO z pojazdu (model 6085/6086 z opcją Power-LOAD) 11-57
Załadunek noszy Power-PRO do pojazdu (model 6500/6506 i 6510/6516 z opcją Power-LOAD) 11-59
Rozładunek noszy Power-PRO z pojazdu (model 6500/6506 i 6510/6516 z opcją Power-LOAD) 11-61
Ręczny rozładunek noszy z pojazdu po załadunku za pomocą systemu Power-LOAD (utrata zasilania lub błąd systemu Power-LOAD) 11-63
Ręczny załadunek noszy do pojazdu (utrata zasilania lub błąd systemu Power-LOAD) 11-65
Ręczny rozładunek noszy z pojazdu 11-66
Wyjmowanie noszy z pojazdu w celu naprawy. 11-67
Ręczny załadunek noszy do pojazdu (utrata zasilania systemu Power-PRO). 11-68
Czyszczenie 11-70
Procedura czyszczenia 11-70
Ograniczenia podczas czyszczenia. 11-70
Usuwanie plam po jodynie 11-71
Konserwacja zapobiegawcza 11-72
Okresowa kontrola i regulacja 11-72
Zapis konserwacji. 11-74
Podręczna lista części zamiennych 11-75
Podręczna lista części zamiennych 11-76
Informacje dotyczące serwisowania przenośnika 11-77
Demontaż przenośnika. 11-77
Informacje dotyczące serwisowania wózka 11-78
Demontaż wózka 11-78
Demontaż i wymiana pokryw 11-80
Demontaż i wymiana zespołu przycisku zwalniania ręcznego. 11-81
Demontaż i wymiana zespołu płyty sterowania 11-82
Wymiana włącznika/wyłącznika głównego. 11-83
Wymiana zespołu siłownika wózka 11-84
Demontaż i wymiana zespołu hydraulicznego 11-85
Wymiana końcówki tłoczyska siłownika hydraulicznego 11-87
Wymiana płyty komunikacyjnej 11-88
Wymiana cewki indukcyjnej 11-89
Wymiana czujnika położenia wózka (TPS) 11-90
Wymiana rolki płaskiej i rolki prowadnicy V 11-91
Demontaż i wymiana siłownika hydraulicznego 11-92
Demontaż i wymiana bezpiecznika chroniącego przed wypływem 11-94
Demontaż i wymiana odblokowującego zaworu ręcznego 11-95
Demontaż i wymiana przewodu 11-96
Wymiana zespołu pompy/silnika 11-97
Demontaż i wymiana przewodu silnika 11-98
Wymiana silnika. 11-99
Wymiana zaworu regulacji przepływu z kompensacją ciśnienia 11-100
Wymiana akumulatora 11-101
Napełnianie zbiornika. 11-101

Polski

Spis treści

Informacje dotyczące serwisowania kotwiczenia 11-102
Wymiana cewki głównej, po stronie stóp 11-102
Wymiana cewki głównej, po stronie głowy 11-105
Demontaż i wymiana łożyska blokady przenośnika 11-107
Rozwiązywanie problemów 11-108
Informacje dotyczące kompatybilności elektromagnetycznej 11-120
Gwarancja 11-123
Polityka zwrotów firmy Stryker EMS 11-124
Autoryzacja zwrotu 11-124
Uszkodzony towar 11-124
Klauzula gwarancji międzynarodowej 11-124
Informacje o patentach 11-124

Powrót do spisu treści

Symbole i definicje

SYMBOLE

	Uwaga, sprawdź instrukcje w odnośnej literaturze
	Bezpieczne obciążenie robocze
	Masa maksymalna
	Niebezpieczne napięcie
	Niebezpieczeństwo przytrzaśnięcia
	Sprzęt klasy II: urządzenia, w których ochrona przed porażeniem prądem elektrycznym nie polega tylko na zastosowaniu podstawowej izolacji, ale w których zastosowano dodatkowe środki bezpieczeństwa, takie jak podwójna izolacja lub wzmocniona izolacja, ponieważ zastosowanie uziemienia nie było możliwe lub ponieważ wymagały tego warunki montażu.
	Prąd stały
	Sprzęt typu B: sprzęt zapewniający szczególny stopień ochrony przed porażeniem prądem elektrycznym, zwłaszcza dotyczący dopuszczalnego prądu upływowego oraz niezawodności ochronnego złącza uziemiającego.
	SPRZĘT ME lub części SPRZĘTU ME to nadajniki radiowe lub urządzenia emitujące fale elektromagnetyczne w trakcie diagnostyki lub leczenia.
UL60601-1 CAN/CSA C22.2 NR 601,1	Sprzęt medyczny sklasyfikowany przez firmę Underwriters Laboratories Inc. w zakresie zagrożeń porażenia prądem elektrycznym, pożaru oraz zagrożeń mechanicznych wyłącznie według UL 60601–1 i CAN/CSA C22.2 Nr 601.1.
IPX6	Ochrona przed silnymi strumieniami wody
	Organizacja Rechargeable Battery Recycling Corporation (RBRC) jest organizacją użyteczności publicznej typu non-profit, promującą recykling akumulatorów przenośnych. Akumulatory należy dostarczać do punktu zbiórki akumulatorów. Aby znaleźć najbliższy punkt zbiórki, należy odwiedzić stronę internetową organizacji RBRC (www.rbrc.org) lub zadzwonić pod numer telefonu znajdujący się na symbolu recyklingu.
	Zgodnie z dyrektywą nr 2002/96/WE Parlamentu Europejskiego i Rady w sprawie zużytego sprzętu elektrycznego i elektronicznego (WEEE) ten symbol wskazuje, że tego produktu nie wolno wyrzucać jako niesortowany odpad komunalny, lecz należy go składować oddzielnie. Informacje o systemach zbiórki i składowania odpadów w danym kraju dostępne są u lokalnego dystrybutora.
	Producent

Powrót do spisu treści

SYMBOLE (CIĄG DALSZY)

FC	To urządzenie spełnia wymogi części 18 przepisów FCC
 lub **THIS SIDE UP**	Tą stroną do góry **Uwaga:** Sformułowanie „THIS SIDE UP” (Tą stroną do góry) jest stosowane na rynku wewnętrznym jako uzupełnienie symbolu międzynarodowego.

Definicja ostrzeżenia/przestrogi/uwagi

Słowa OSTRZEŻENIE, PRZESTROGA oraz Uwaga posiadają specjalne znaczenia, dlatego też należy zawsze dokładnie czytać tekst przy nich umieszczony.

⚠ OSTRZEŻENIE

Ostrzega użytkownika przed sytuacją, która może stać się przyczyną poważnych obrażeń ciała lub śmierci, jeśli nie uda się jej uniknąć. Może również opisywać potencjalne poważne reakcje niepożądane oraz zagrożenia bezpieczeństwa.

⚠ PRZESTROGA

Ostrzega czytelnika przed potencjalnie niebezpieczną sytuacją, która w przypadku jej zaistnienia, może stać się przyczyną lekkich lub średnich obrażeń ciała użytkownika lub pacjenta, uszkodzenia sprzętu albo powstania innych szkód materialnych. Obejmuje to również dołożenie specjalnych starań, niezbędnych dla bezpiecznego i skutecznego używania urządzenia oraz dla uniknięcia uszkodzeń urządzenia, które mogą nastąpić wskutek używania lub nieprawidłowego używania.

Uwaga

Dostarcza specjalnych informacji ułatwiających konserwację lub wyjaśniających ważne instrukcje.

Powrót do spisu treści

W niniejszym podręczniku przedstawiono instrukcje dotyczące obsługi i konserwacji modelu Stryker 6390 systemu **Power-LOAD™**. Przed rozpoczęciem montażu, użytkowania lub jakichkolwiek czynności konserwacyjnych urządzenia konieczne jest dokładne przeczytanie całej instrukcji.

OPIS PRODUKTU

Przeznaczeniem systemu Stryker 6390 Power-LOAD jest ułatwienie użytkownikowi załadunku noszy do ambulansu, rozładunku noszy z ambulansu oraz ograniczenie ruchu noszy podczas ich transportu w przedziale pacjenta ambulansu w normalnych warunkach. Odpowiedzialność w przypadku stosowania tego produktu w inny sposób obciąża w całości właściciela/użytkownika. Podczas wkładania noszy do przedziału pacjenta w pojeździe należy cały czas zachowywać szczególną ostrożność.

PRZEZNACZENIE PRODUKTU

System mocowania noszy Power-LOAD, model Stryker 6390, jest przeznaczony do wspomagania załadunku i rozładunku kompatybilnych noszy na kółkach (noszy ambulansowych) do i z pojazdu transportowego oraz zabezpieczenia noszy ambulansowych podczas transportu. Maksymalne bezpieczne obciążenie robocze urządzenia wynosi 395 kg, co obejmuje masę noszy ambulansowych, pacjenta oraz osprzętu przyłączonego do noszy (tzn. butli tlenowych, monitorów i pomp). Zamierzonymi użytkownikami urządzenia są przeszkoleni specjaliści, w tym personel pogotowia ratunkowego, personel szpitalny, ratownicy medyczni, technicy serwisu i instalatorzy. Przewidywany okres eksploatacji produktu wynosi 7 lat.

ILUSTRACJA PRODUKTU

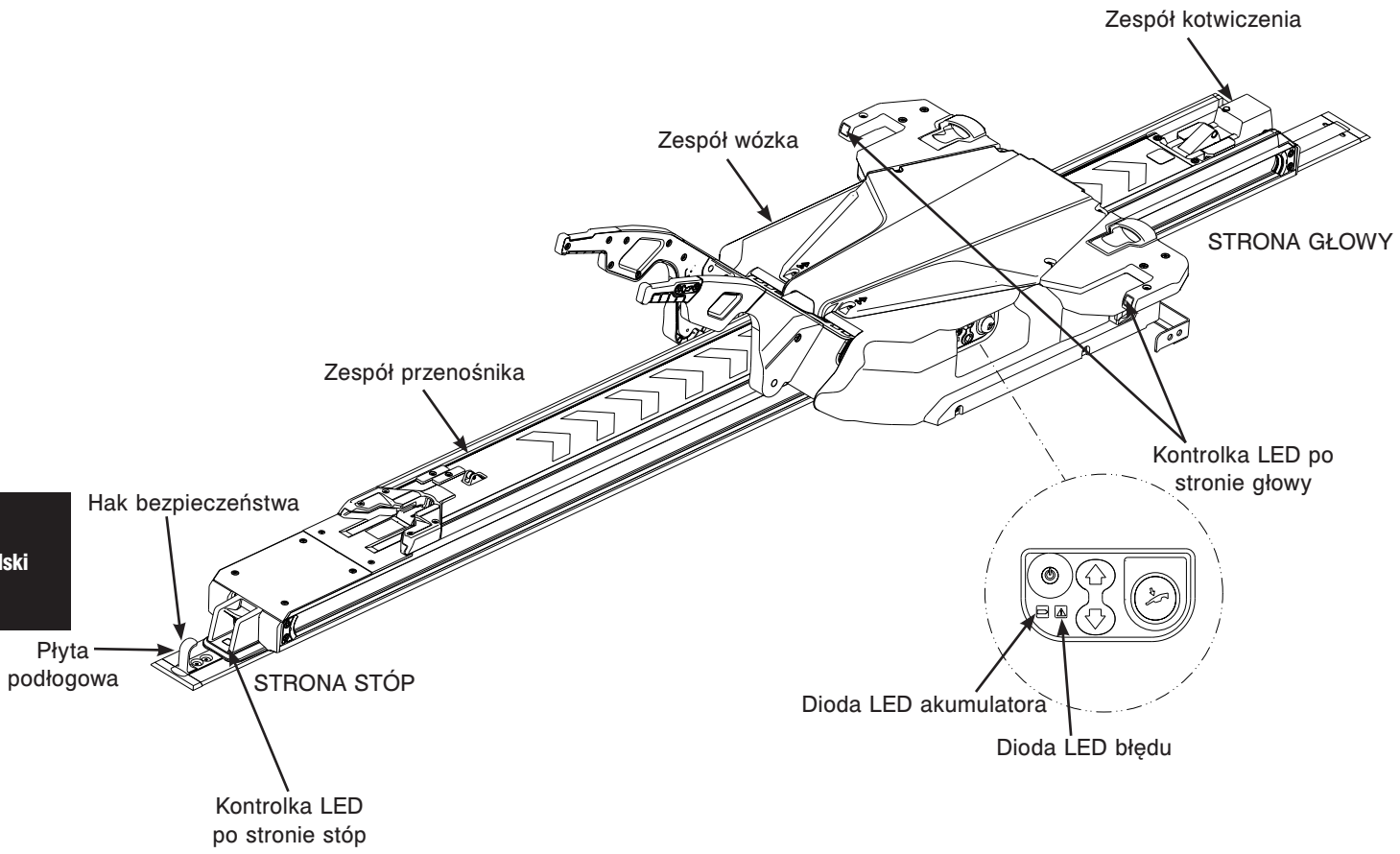

Rysunek 1: Ilustracja produktu

Powrót do spisu treści

WAŻNE DANE KONTAKTOWE

Aby uzyskać informacje na temat specyfikacji federalnej ambulansu KKK–A–1822, należy skontaktować się pod adresem:
Chief, Automotive & Commodity Management Branch (QMDAA)
Office of Motor Vehicle Management
General Services Administration
2200 Crystal Drive, Suite 1006
Arlington, VA 22202
Telefon: 703-605-2277

Aby uzyskać więcej informacji na temat norm AMD, należy skontaktować się pod adresem:
Ambulance Manufacturers Division
(National Truck Equipment Association)
37400 Hills Tech Drive
Farmington Hills, MI 48331–3414

DANE KONTAKTOWE FIRMY STRYKER

Skontaktować się z Biurem Obsługi Klienta lub Działem Pomocy Technicznej firmy Stryker, tel.: (800) 327-0770.
Stryker Medical
3800 E. Centre Avenue
Portage, MI 49002
USA

Telefonując do Biura Obsługi Klienta lub Działu Pomocy Technicznej firmy Stryker, należy mieć w zasięgu ręki numer seryjny (A) danego produktu Stryker. Należy powoływać się na numer seryjny we wszelkiej korespondencji.

MIEJSCE NUMERU SERYJNEGO

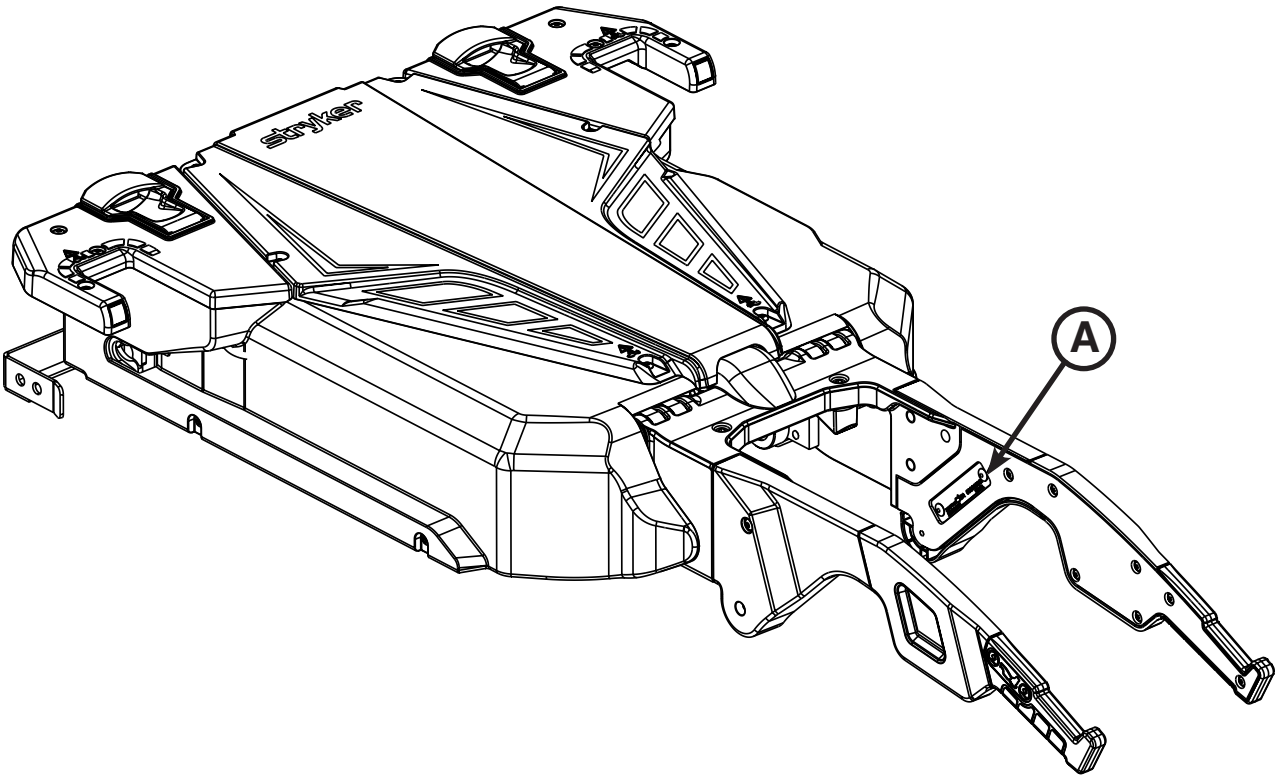

Rysunek 2: Miejsce numeru seryjnego

Powrót do spisu treści

DANE TECHNICZNE

Bezpieczne obciążenie robocze **Uwaga:** Bezpieczne obciążenie robocze reprezentuje sumę łącznej masy noszy i pacjenta.	870 funtów	395 kg
Maksymalny udźwig (pacjent i akcesoria)	700 funtów	318 kg
Całkowita długość/minimalna długość/szerokość	95 cali / 85 cali / 24,5 cala	241 cm / 216 cm / 62 cm
Masa		
Zespół płyty podłogowej	16,5 funta	7,5 kg
Zespół kotwiczenia	23 funty	10,5 kg
Zespół przenośnika	67 funtów	30,5 kg
Zespół wózka	105 funtów	48 kg
Minimalna liczba operatorów wymagana do załadunku/rozładunku noszy z pacjentem	2	
Minimalna liczba operatorów wymagana do załadunku/rozładunku noszy bez pacjenta	1	
Zalecana wysokość załadunku	od 22 cali do 36 cali	od 56 cm do 91 cm
Olej hydrauliczny	Olej Mobil Mercon® V do automatycznych skrzyń biegów (ATF) (6500-001-293) **Uwaga:** Informacje dotyczące bezpieczeństwa postępowania z olejem Mobil Mercon® V do automatycznych skrzyń biegów (ATF) można znaleźć na jego karcie charakterystyki substancji (MSDS).	
Wymagania elektryczne	12,8–15,6 V⎓, przerywacz obwodu o amperażu 15 A, przewód 2-dwużyłowy o przekroju 10 AWG	
Procent cyklu pracy akumulatora, ładowanie	100%	
Procent cyklu pracy akumulatora, rozładowywanie	10% (33 s włączony / 5 min wyłączony)	
Akumulator	12 V⎓, akumulator kwasowo-ołowiowy 5 Ah (6390-001-026)	
Normy	IEC 60601-1 CAN/CSA-C22.2 Nr 601.1-M90 UL 60601-1 IEC 60601-1-2:2007 BS EN 1789 AS/NZS-4535 KKK-A-1822	

Firma Stryker zastrzega sobie prawo do zmiany parametrów technicznych bez wcześniejszego powiadomienia.
Patenty oczekują na zatwierdzenie.
Schemat żółtej i czarnej barwy stanowi zastrzeżony znak handlowy firmy Stryker Corporation.

Firma Stryker niniejszym oświadcza, że system mocowania noszy **Power-LOAD™** (model 6390) jest zgodny z zasadniczymi wymogami oraz innymi stosownymi postanowieniami dyrektywy 1999/5/WE. Kopię oryginału deklaracji zgodności można otrzymać, kontaktując się z firmą Stryker Medical pod adresem 3800 E. Centre Ave. Portage, MI 49002 Do wiadomości: Dział ds. regulacyjnych

Warunki otoczenia	Obsługa	Przechowywanie
Temperatura	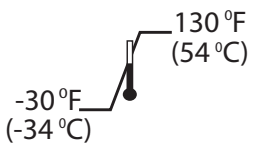	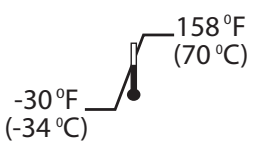
Wilgotność względna		

Powrót do spisu treści

DANE TECHNICZNE (CIĄG DALSZY)

⚠ OSTRZEŻENIE

- Nie używać systemu Power-LOAD, jeśli ma pracować z napięciami niezgodnymi z wartościami znamionowymi napięć podanymi na tabliczce znamionowej urządzenia.
- Aby uniknąć ryzyka wystąpienia uszkodzenia sprzętu i powstania pożaru, nie należy używać systemu Power-LOAD dłużej niż przewidywany okres eksploatacji.
- Aby zapewnić właściwe parametry pracy i zapobiec problemom związanym z zasilaniem, podłączać system Power-LOAD do obwodu pojazdu o napięciu 12,8–15,6 V DC, zabezpieczonego przerywaczem obwodu o amperażu 15 A. Nie podłączać systemu Power-LOAD do obwodu pojazdu o napięciu 24 V DC.
- Podczas korzystania z elementów sterowniczych systemu Power-LOAD przy współpracy z noszami z napędem (Power-PRO XT lub Power-PRO IT) system Power-LOAD generuje sygnały o częstotliwości 13,56 MHz, które mogą powodować zakłócenia w innych urządzeniach wykorzystujących do pracy ten zakres częstotliwości.
- Aby dla systemu mocowań przygotowanego na ewentualność wypadku, takiego jak system Power-LOAD (model 6390), zostały spełnione normy testów zderzeniowych BS EN 1789 i AS/NZS-4535, w noszach kompatybilnych z systemem Power-LOAD konieczny jest montaż pakietu elementów bezpieczeństwa dla pojazdów ratunkowych (6500-002-030) i materaca z podparciem pod kolana (6500-002-150). W sprawie możliwości zakupu i cen należy zadzwonić do Działu Obsługi Klienta firmy Stryker pod nr tel. 1-800-327-0770 w Stanach Zjednoczonych. System Power-LOAD nie spełnia norm testów zderzeniowych BS EN 1789 ani AZ/NZA-4535 w przypadku użytkowania z modelami noszy 6510 lub 6516 Power-PRO IT kompatybilnymi z systemem Power-LOAD ani nie spełnia norm testów zderzeniowych AS/NZS-4535 w przypadku użytkowania z modelami noszy 6085 lub 6086 Performance-PRO XT.

⚠ PRZESTROGA

- Zmiany i modyfikacje systemu Power-LOAD nie zatwierdzone na piśmie przez firmę Stryker mogą spowodować niemożliwość użytkowania systemu przez użytkownika.
- To urządzenie zostało przetestowane i uznane za zgodne z ograniczeniami dotyczącymi urządzeń cyfrowych klasy A na podstawie części 15 przepisów FCC. Ograniczenia te opracowano w celu zapewnienia odpowiedniej ochrony przed działaniem szkodliwych zakłóceń, wówczas gdy urządzenie pracuje w środowisku komercyjnym. Niniejsze urządzenie wytwarza, wykorzystuje i może emitować fale radiowe. Jeśli nie zostanie zainstalowane i nie będzie użytkowane zgodnie z instrukcją producenta, może powodować zakłócenia w łączności radiowej. Użytkowanie urządzenia w obszarze mieszkalnym może spowodować wystąpienie zakłóceń. Użytkownik jest zobowiązany do usunięcia tych zakłóceń na własny koszt. W przypadku wystąpienia zakłóceń należy zmienić umiejscowienie lub orientację systemu Power-LOAD albo produktu wywołującego zakłócenia.
- To urządzenie spełnia wymogi części 18 przepisów FCC. W przypadku wystąpienia zakłóceń należy zmienić umiejscowienie lub orientację systemu Power-LOAD albo produktu wywołującego zakłócenia.

Uwagi:

- To urządzenie jest zgodne z Europejską Dyrektywą 2002/95/WE w sprawie ograniczenia stosowania niektórych niebezpiecznych substancji w sprzęcie elektrycznym i elektronicznym (RoHS), ponieważ nie zawiera żadnych substancji podlegających ograniczeniom w stężeniach przekraczających dopuszczalne wartości progowe dla sprzętu elektrycznego i elektronicznego.
- Urządzenie to jest uważane za „artykuł” według definicji w artykule 3(3) Europejskiej Dyrektywy 1907/2006/WE w sprawie rejestracji, oceny, udzielania zezwoleń i stosowanych ograniczeń w zakresie chemikaliów (REACH). Urządzenie nie emituje substancji chemicznych podczas normalnego użytkowania. Dostawcy artykułów nie są zobligowani do rejestracji w Europejskiej Agencji Chemikaliów (ECHA), ale muszą dostarczyć odbiorcom informacji na temat substancji wzbudzających duże obawy (SVHC), jeśli substancje te są obecne w wagowym stężeniu przekraczającym wartość progową 0,1% masy artykułu. Po dogłębnym rozpatrzeniu informacji od dostawców stwierdzono, że urządzenie to nie zawiera żadnych substancji wzbudzających duże obawy (SVHC) (z listy przedstawionej przez agencję ECHA 30 marca 2010) w wagowym stężeniu przekraczającym wartość progową 0,1%. Firma Stryker będzie nadal monitorować przepisy REACH pod kątem występowania na następnych listach kandydackich agencji ECHA substancji wzbudzających duże obawy (SVHC) i przekaże te informacje klientom.

Powrót do spisu treści

Podsumowanie informacji o środkach ostrożności zapewniających bezpieczeństwo

Należy dokładnie przeczytać i ściśle stosować się do ostrzeżeń i przestróg wymienionych na tej stronie. Naprawy mogą być przeprowadzane wyłącznie przez wykwalifikowany personel.

⚠ OSTRZEŻENIE

- Nie używać systemu Power-LOAD, jeśli ma pracować z napięciami niezgodnymi z wartościami znamionowymi napięć podanymi na tabliczce znamionowej urządzenia.
- Aby uniknąć ryzyka wystąpienia uszkodzenia sprzętu i powstania pożaru, nie należy używać systemu Power-LOAD dłużej niż przewidywany okres eksploatacji.
- Aby zapewnić właściwe parametry pracy i zapobiec problemom związanym z zasilaniem, podłączać system Power-LOAD do obwodu pojazdu o napięciu 12,8–15,6 V DC, zabezpieczonego przerywaczem obwodu o amperażu 15 A. Nie podłączać systemu Power-LOAD do obwodu pojazdu o napięciu 24 V DC.
- Podczas korzystania z elementów sterowniczych systemu Power-LOAD przy współpracy z noszami z napędem (Power-PRO XT lub Power-PRO IT) system Power-LOAD generuje sygnały o częstotliwości 13,56 MHz, które mogą powodować zakłócenia w innych urządzeniach wykorzystujących do pracy ten zakres częstotliwości.
- Aby dla systemu mocowań przygotowanego na ewentualność wypadku, takiego jak system Power-LOAD (model 6390), zostały spełnione normy testów zderzeniowych BS EN 1789 i AS/NZS-4535, w noszach kompatybilnych z systemem Power-LOAD konieczny jest montaż pakietu elementów bezpieczeństwa dla pojazdów ratunkowych (6500-002-030) i materaca z podparciem pod kolana (6500-002-150). W sprawie możliwości zakupu i cen należy zadzwonić do Działu Obsługi Klienta firmy Stryker pod nr tel. 1-800-327-0770 w Stanach Zjednoczonych. System Power-LOAD nie spełni norm testów zderzeniowych w przypadku użytkowania z modelami noszy 6510 i 6516 Power-PRO IT kompatybilnymi z systemem Power-LOAD.
- System Power-LOAD został zaprojektowany tak, aby zachować kompatybilność z noszami Performance-PRO XT, Power-PRO XT i Power-PRO IT z opcją Power-LOAD. W niektórych okolicznościach system Power-LOAD można zastosować jako standardowy uchwyt do mocowania noszy z ramą krzyżakową, ale do tego celu dla wszystkich noszy bez opcji kompatybilności z systemem Power-LOAD wymagany jest zespół zacisku szyny.
- Obowiązkiem operatora noszy jest zapewnienie, że nosze użytkowane z modelem Stryker 6390 systemu Power-LOAD to nosze kompatybilne z systemem Power-LOAD. Użytkowanie z modelem Stryker 6390 noszy niekompatybilnych z systemem Power-LOAD może spowodować obrażenia ciała.
- Nieprawidłowy montaż może spowodować obrażenia ciała. Montaż modelu Stryker 6390 systemu Power-LOAD należy przeprowadzić w sposób opisany w niniejszym podręczniku. Należy przynajmniej się upewnić, że montaż systemu Power-LOAD w pojeździe spełnia normy organizacji National Truck Equipment Association/Ambulance Manufacturer's Division Standard 004, test Litter Retention System Static (AMD-004).
- W przypadku użytkowania elektrycznego sprzętu medycznego, takiego jak system Power-LOAD, należy podjąć specjalne środki ostrożności związane z zachowaniem kompatybilności elektromagnetycznej (EMC). Montować i wykonywać czynności konserwacyjne w systemie Power-LOAD zgodnie z informacjami dotyczącymi kompatybilności EMC, zamieszczonymi w niniejszym podręczniku. Na działanie systemu Power-LOAD mogą mieć niekorzystny wpływ ruchome i przenośne urządzenia do komunikacji radiowej.
- Stosowanie akcesoriów, przetworników oraz przewodów innych niż wskazane, za wyjątkiem przetworników i przewodów rozprowadzanych przez firmę Stryker jako części zamienne elementów wewnętrznych, może skutkować zwiększeniem emisji systemu Power-LOAD lub obniżeniem jego odporności.
- Nie należy ustawiać systemu Power-LOAD ani noszy Power-PRO w pobliżu innych urządzeń ani na innych urządzeniach. W przypadku konieczności używania urządzenia w pobliżu innych urządzeń lub ustawienia go na innym urządzeniu należy obserwować system Power-LOAD w celu oceny prawidłowości działania w danej konfiguracji.
- System Power-LOAD pracuje przy następujących częstotliwościach: 70–125 kHz w przypadku ładowania indukcyjnego oraz 13,56 MHz±7 kHz, z modulacją amplitudy (OOK), ERP: -82,37 dBm. System Power-LOAD może być narażony na zakłócenia generowane przez inne urządzenia, również w przypadku, gdy te urządzenia spełniają wymagania CISPR dotyczące emisji.
- Aby uniknąć ryzyka odniesienia obrażeń ciała i uszkodzenia sprzętu podczas montażu, należy prawidłowo zabezpieczyć wycinane elementy i pamiętać o położeniu elementów w obszarze sąsiadującym z obszarem wycinania. Podczas korzystania z piły zawsze nosić odpowiednie okulary ochronne.
- Podczas montażu zawsze nosić okulary ochronne. Podczas pracy frezarką zakładać maskę na twarz.
- Aby uniknąć ryzyka odniesienia obrażeń ciała oraz uszkodzenia pojazdu, podczas montażu płyty podłogowej należy pamiętać o obecności komponentów wokół i poniżej wlotu przewodów elektrycznych. Przed rozpoczęciem montażu skonsultować się z producentem pojazdu. Upewnić się, że nie zostaną uszkodzone przewody hamulcowe, przewody doprowadzania powietrza, przewody paliwowe, zbiornik paliwa i przewody elektryczne pojazdu oraz że działanie instalacji związanych z tymi elementami nie zostanie zakłócone.
- Upewnić się, że wszystkie otwory prowadzące na zewnątrz pojazdu zostały uszczelnione, aby zapobiec dostawaniu się spalin do przedziału pacjenta w pojeździe.
- Aby zapobiec dostawaniu się spalin do przedziału pacjenta w pojeździe, rurę odprowadzającą należy poprowadzić pod pojazdem z dala od układu wydechowego.
- Aby uniknąć ryzyka odniesienia obrażeń ciała lub uszkodzenia pojazdu, podczas montażu płyty podłogowej należy pamiętać, jakie komponenty znajdują się wokół przewodu kotwiczenie-pojazd i pod nim.
- Niezamontowanie haka bezpieczeństwa może spowodować obrażenia ciała pacjenta i operatora. Przeprowadzić montaż haka bezpieczeństwa i używać go w sposób opisany w niniejszym podręczniku.
- Nieodpowiedni odstęp od zderzaka może przyczynić się do powstania obrażeń ciała u pacjenta lub operatora.
- Aby uniknąć ryzyka odniesienia obrażeń ciała, do podnoszenia i pozycjonowania zespołu przenośnika wymagane jest zaangażowanie dwóch instalatorów.
- Aby uniknąć ryzyka odniesienia obrażeń ciała, trzymać ręce i palce z dala od wszystkich ruchomych mechanizmów.

Powrót do spisu treści

Podsumowanie informacji o środkach ostrożności zapewniających bezpieczeństwo

⚠ OSTRZEŻENIE (CIĄG DALSZY)

- Aby uniknąć ryzyka odniesienia obrażeń ciała, do podnoszenia i pozycjonowania zespołu wózka wymagane jest zaangażowanie dwóch osób.
- Aby uniknąć ryzyka odniesienia obrażeń ciała przez pacjenta, należy ustawić wysokość kółek ładujących noszy w taki sposób, aby odpowiadała wysokości pomostu pojazdu, jak opisano w odpowiednim podręczniku obsługi/konserwacji danego modelu noszy.
- Nieprawidłowe użycie funkcji mechanicznej lub dowolnego elementu może doprowadzić do powstania obrażeń u pacjenta lub obsługi. Z niniejszej funkcji oraz akcesoriów należy korzystać zgodnie z instrukcją obsługi.
- W przypadku czynności wykonywanych ręcznie operator musi unieść część noszy po stronie stóp.
- Niesprawdzenie przez rozpoczęciem użytkowania, czy system Power-LOAD działa prawidłowo, może spowodować obrażenia ciała u pacjenta i/lub obsługi.
- Podczas poruszania się w przedziale pacjenta w pojeździe należy zachować ostrożność, aby uniknąć potknięcia się o system Power-LOAD.
- Aby uniknąć powstania ryzyka dla obsługi i/lub zranienia pacjenta, należy zachować ostrożność podczas korzystania z systemu Power-LOAD w niekorzystnych warunkach atmosferycznych (np. deszcz, lód, śnieg).
- Pochwycenie przez napędzane nosze i/lub mechanizmy systemu Power-LOAD może skutkować poważnymi obrażeniami. Uruchamiać nosze i/lub system Power-LOAD dopiero wtedy, gdy wszystkie osoby oddalą się od tych mechanizmów.
- Należy ćwiczyć załadunek i rozładunek noszy za pomocą systemu Power-LOAD, aż obsługa produktu zostanie całkowicie zrozumiana. Nieprawidłowe użytkowanie może spowodować obrażenia ciała.
- Nie wolno dopuścić, aby w obsłudze systemu Power-LOAD pomagał niewyszkolony personel. Niewyszkoleni technicy/personel mogą doprowadzić do zranienia pacjenta i siebie samych.
- Aby zmniejszyć ryzyko odniesienia obrażeń ciała i/lub uszkodzenia sprzętu, nie należy jeździć pojazdem przy wózku ustawionym w położeniu środkowym. Położenie to nie jest blokowane i z tego powodu nie jest przeznaczone do używania podczas jazdy.
- System Power-LOAD jest tylko urządzeniem pomocniczym. Operatorzy są każdorazowo odpowiedzialni za ocenę sytuacji oraz decyzję o sposobie rozłożenia i podnoszenia ciężaru. Nosze należy zawsze podnosić obydwoma rękami.
- W przypadku podnoszenia przez obsługę ciężarów powyżej 181 kg należy zapewnić wystarczającą liczbę operatorów do załadunku lub rozładunku. Aby zwiększyć bezpieczeństwo, użytkownicy powinni dążyć do wykonania załadunku lub rozładunku na płaskim podłożu. Ręczny rozładunek w przypadku pojazdów o wysokości pomostu 91 może wymagać użycia przycisku zwalniania ręcznego na panelu sterowania systemu Power-LOAD lub uchwytów zwalniania ręcznego noszy systemu Power-LOAD po stronie głowy.
- Podczas załadunku i rozładunku wspomaganego przez urządzenie należy trzymać ręce i inne części ciała z dala od ramion podnoszących wózka systemu Power-LOAD i podstawy noszy.
- Uszkodzone akumulatory należy oddawać do centrum serwisowego w celu poddania ich recyklingowi. Nie należy ich wyrzucać razem z odpadami komunalnymi. Informacje o systemach zbiórki i składowania odpadów w danym kraju dostępne są u lokalnego dystrybutora.
- Aby zmniejszyć ryzyko wystąpienia porażenia prądem elektrycznym, nie należy wyjmować akumulatora, gdy system Power-LOAD jest w trakcie użytkowania.
- Przed przystąpieniem do czynności konserwacyjnych systemu Power-LOAD odłączyć akumulator pojazdu, nacisnąć główny przycisk zasilania, aby wyłączyć urządzenie, i przesunąć wózek w położenie załadunku.
- Nie naciskać głównego przycisku zasilania w celu wyłączenia urządzenia podczas normalnego użytkowania, ponieważ uniemożliwi to ładowanie akumulatora.
- Aby uniemożliwić zwolnienie ramy noszy przez szczęki szyny, przestrzeń między zaciskiem szyny i nieruchomą szczęką szyny nie może nigdy przekroczyć 2,5 cm. Aby uniemożliwić zwolnienie ramy noszy przez szczęki szyny i zapobiec ryzyku odniesienia obrażeń ciała przez pacjenta lub użytkownika, zacisk szyny nie może zachodzić za czerwoną etykietę granicy regulacji na rurze szyny.
- Element łączący zacisku szyny zamyka się pod silnym naciskiem sprężyny. Aby uniknąć ryzyka odniesienia obrażeń ciała, nigdy nie naciskać przycisku zwalniania ręką lub palcami, gdy szczęki szyny są otwarte.
- Załadunek i/lub rozładunek noszy z pacjentem do pojazdu wymaga zaangażowania minimum dwóch (2) przeszkolonych operatorów.
- Po załadowaniu noszy kompatybilnych z systemem Power-LOAD upewnić się, że do przedziału pacjenta w pojeździe weszły wszystkie pozostałe wymagane osoby.
- Przy rozładunku noszy upewnić się przed naciśnięciem któregokolwiek z przycisków na panelu sterowania systemu Power-LOAD, że podstawa noszy została rozłożona.
- Po odblokowaniu noszy w celu wyjęcia z przedziału pacjenta w pojeździe ramiona podnoszące systemu Power-LOAD nieznacznie podniosą nosze. Jeśli ramiona podnoszące nie podniosą noszy, obsługa musi być gotowa do przejęcia całego ciężaru noszy i pacjenta, co pozwoli uniknąć ryzyka odniesienia obrażeń ciała.
- Obsługa musi być gotowa do przejęcia całego ciężaru noszy i pacjenta w przypadku utraty zasilania lub błędu systemu Power-LOAD podczas rozładunku noszy z przedziału pacjenta w pojeździe.
- Wyjmowanie noszy z pojazdu w celu naprawy wymaga zaangażowania minimum dwóch (2) przeszkolonych operatorów.
- Przed przystąpieniem do czynności konserwacyjnych lub czyszczenia zawsze wyłączać urządzenie, naciskając główny przycisk zasilania.
- Aby uniknąć ryzyka inhalacji zarazków podczas czyszczenia, należy używać odpowiedniego sprzętu ochrony osobistej, np. okularów ochronnych, respiratora. Używanie sprzętu do mycia ciśnieniowego może rozproszyć w powietrzu zanieczyszczenia nagromadzone podczas użytkowania urządzenia.

Powrót do spisu treści

Podsumowanie informacji o środkach ostrożności zapewniających bezpieczeństwo

PRZESTROGA

- NIEKTÓRE ŚRODKI CZYSZCZĄCE MAJĄ DZIAŁANIE ŻRĄCE I NIEWŁAŚCIWIE STOSOWANE MOGĄ POWODOWAĆ USZKODZENIE PRODUKTU. Jeśli produkty opisane powyżej używane są do czyszczenia sprzętu firmy Stryker, należy przedsięwziąć środki gwarantujące przetarcie noszy czystą wodą i staranne ich osuszenie po oczyszczeniu. Brak spłukania i wysuszenia urządzenia spowoduje pozostawienie na jego powierzchni pozostałości przyspieszających korozję, co prawdopodobnie spowoduje przedwczesną korozję najważniejszych elementów.
- Aby uniknąć ryzyka odniesienia obrażeń ciała, należy wymienić system Power-LOAD, jeśli brał udział w wypadku. Element łączny, który brał udział w wypadku, może być uszkodzony, co może spowodować nieprawidłowe działanie zespołu.
- Uważać, aby podczas wykonywania czynności konserwacyjnych i montażu pokryw nie przyciąć przewodów.
- Stosować tylko olej Mobil Mercon® V do automatycznych skrzyń biegów (ATF) (6500-001-293) w określonej ilości. Nie przepełniać zbiornika olejem. Informacje dotyczące bezpieczeństwa postępowania z olejem Mobil Mercon® V do automatycznych skrzyń biegów (ATF) można znaleźć na karcie charakterystyki substancji (MSDS) udostępnianej przez producenta (firma Exxon Mobil Corporation, 1-(800) 947-9147, http://www.exxon.com, http://www.mobil.com, kod produktu: 20103020B010, 525147-00, 97X826).

PRZESTROGA

- Zmiany i modyfikacje systemu Power-LOAD nie zatwierdzone na piśmie przez firmę Stryker mogą spowodować niemożliwość użytkowania systemu przez użytkownika.
- To urządzenie zostało przetestowane i uznane za zgodne z ograniczeniami dotyczącymi urządzeń cyfrowych klasy A na podstawie części 15 przepisów FCC. Ograniczenia te opracowano w celu zapewnienia odpowiedniej ochrony przed działaniem szkodliwych zakłóceń, wówczas gdy urządzenie pracuje w środowisku komercyjnym. Niniejsze urządzenie wytwarza, wykorzystuje i może emitować fale radiowe. Jeśli nie zostanie zainstalowane i nie będzie użytkowane zgodnie z instrukcją producenta, może powodować zakłócenia w łączności radiowej. Użytkowanie urządzenia w obszarze mieszkalnym może spowodować wystąpienie zakłóceń. Użytkownik jest zobowiązany do usunięcia tych zakłóceń na własny koszt. W przypadku wystąpienia zakłóceń należy zmienić umiejscowienie lub orientację systemu Power-LOAD albo produktu wywołującego zakłócenia.
- To urządzenie spełnia wymogi części 18 przepisów FCC. W przypadku wystąpienia zakłóceń należy zmienić umiejscowienie lub orientację systemu Power-LOAD albo produktu wywołującego zakłócenia.
- Podczas montażu zespołu kotwiczenia upewnić się, że przewody są ułożone wewnątrz kanału zespołu płyty podłogowej i nie zostaną przyszczypnięte przez zespół kotwiczenia.
- Podczas montażu zespołu przenośnika przesuwać zespół powoli, aby uniknąć uszkodzenia obudowy układu ładowania indukcyjnego noszy.
- Aby uniknąć ryzyka wystąpienia uszkodzenia pojazdu, należy pamiętać o położeniu elementów wokół wybranych lokalizacji otworów wierconych podczas montażu.
- System Power-LOAD posiada możliwość sterowania ręcznego, dzięki czemu można go przemieszczać bez ograniczeń.
- Aby uniknąć ryzyka wystąpienia uszkodzenia sprzętu podczas załadunku nie rzucać noszy na wózek.
- Aby uniknąć ryzyka wystąpienia uszkodzenia sprzętu, nie wpychać noszy do przedziału pacjenta w pojeździe, dopóki podstawa noszy całkowicie się nie złoży.
- Nie zwalniać elementu ręcznego zwalniania, dopóki nosze nie zostaną zablokowane w swoim położeniu po stronie stóp. Jeśli blokada zostanie zwolniona zbyt wcześnie, podstawa noszy może uniemożliwić prawidłowe zablokowanie się noszy w systemie Power-LOAD.
- NIE WOLNO CZYŚCIĆ URZĄDZENIA ZA POMOCĄ PARY LUB ULTRADŹWIĘKÓW.
- Maksymalna temperatura wody nie powinna przekroczyć 82˚C.
- Przed przystąpieniem do użytkowania pozostawić urządzenie do wyschnięcia.
- Maksymalne ciśnienie wody nie powinno przekraczać 130,5 bara. Jeśli do mycia noszy używane jest ręczne urządzenie myjące, dysza ciśnieniowa musi być utrzymywana w odległości przynajmniej 61 cm od noszy.
- W przypadku mycia urządzenia wodą bieżącą za pomocą węża lub mycia za pomocą myjki ciśnieniowej nie rozpylać wody bezpośrednio na spodnią powierzchnię wózka, kierując strumień w górę, w stronę mechanizmu wózka, ponieważ woda może się dostać do wnętrza obudowy wózka, co w dłuższym okresie czasu może przyspieszyć korozję i pogorszyć działanie urządzenia.
- Niezastosowanie się do powyższych instrukcji może spowodować unieważnienie pewnych / wszystkich gwarancji.
- Aby zmniejszyć ryzyko wystąpienia uszkodzenia zespołu przyrządów elektronicznych, przed dotknięciem płyty sterowania należy podjąć środki ostrożności gwarantujące ochronę przed wyładowaniami elektrostatycznymi. Aby uzyskać więcej informacji na temat ochrony przed wyładowaniami elektrostatycznymi, należy skontaktować się z Działem Pomocy Technicznej firmy Stryker, tel.: (800) 327-0770.
- Należy się upewnić, że podczas wymiany rolek wózek będzie stał na płaskim i poziomym podłożu. Przy odkręcaniu i dokręcaniu śrub osi obrotu zwracać uwagę na pozycjonowanie wózka.
- Podczas wymiany silnika może nastąpić jego uszkodzenie, jeśli twornik lub stojan zostaną uderzone.
- Podczas wymiany akumulatora nie zwierać dodatniego i ujemnego zacisku akumulatora ze sobą oraz nie dotykać zaciskami żadnych powierzchni metalowych.

Powrót do spisu treści

PUNKTY ZAGROŻENIA PRZYTRZAŚNIĘCIEM

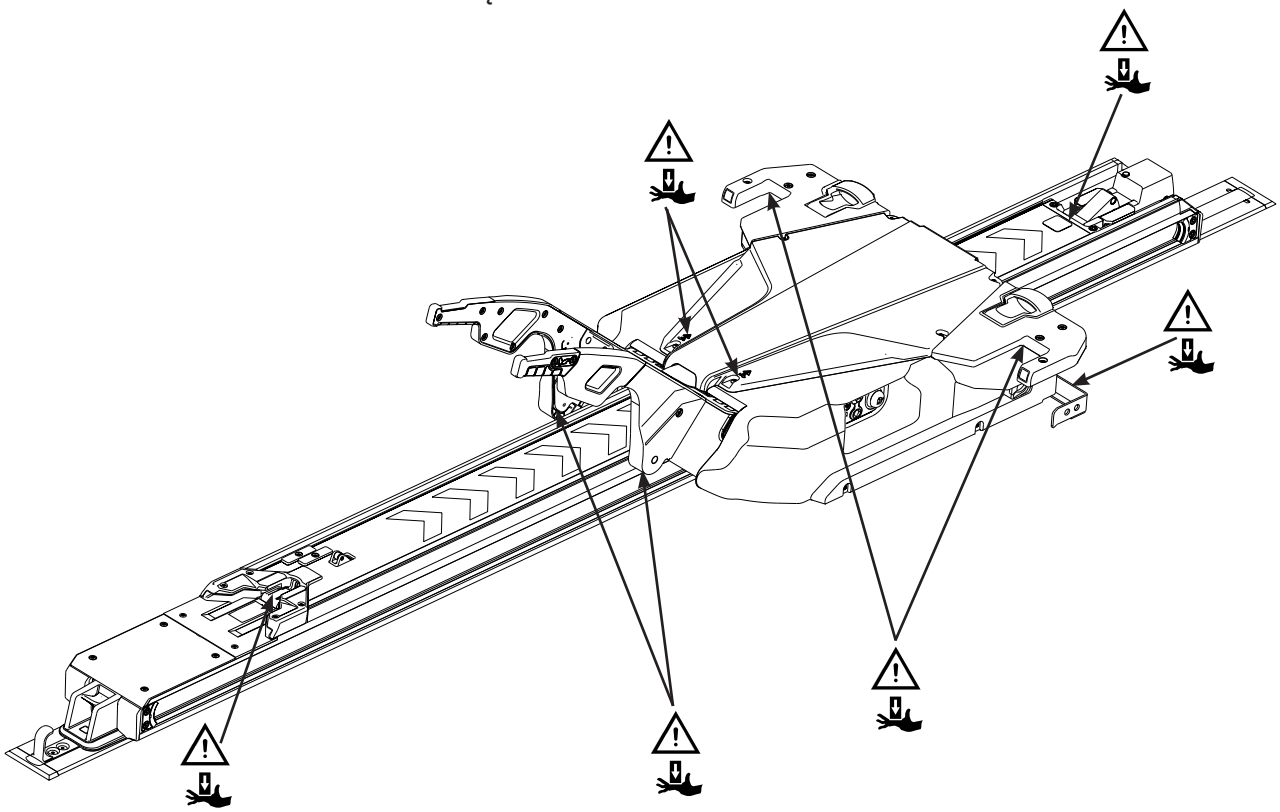

Rysunek 3: Punkty zagrożenia przytrzaśnięciem

Powrót do spisu treści

Informacje dotyczące kompatybilności noszy

Model Stryker 6390 systemu Power-LOAD został zaprojektowany tak, że zachowuje pełną kompatybilność tylko z noszami wyposażonymi w opcję kompatybilności z systemem Power-LOAD. Nosze aktualnie spełniające te wymagania to:

- Model 6085 **Performance-PRO™** XT z zestawem zapewniającym kompatybilność z systemem Power-LOAD (6085-700-010)
- Model 6086 **Performance-PRO™** XT z opcją kompatybilności lub zestawem zapewniającym kompatybilność z systemem Power-LOAD (6086-700-001)
- Model 6500 **Power-PRO™** XT z zestawem zapewniającym kompatybilność z systemem Power-LOAD (6500-700-049)
- Model 6506 **Power-PRO™** XT z opcją kompatybilności lub zestawem zapewniającym kompatybilność z systemem Power-LOAD (6506-700-001)
- Model 6510 **Power-PRO™** IT z zestawem zapewniającym kompatybilność z systemem Power-LOAD (6510-700-001)
- Model 6516 **Power-PRO™** IT z opcją kompatybilności lub zestawem zapewniającym kompatybilność z systemem Power-LOAD (6516-700-001)

⚠ OSTRZEŻENIE

- System Power-LOAD został zaprojektowany tak, aby zachować kompatybilność z noszami Performance-PRO XT, Power-PRO XT i Power-PRO IT z opcją Power-LOAD. W niektórych okolicznościach system Power-LOAD można zastosować jako standardowy uchwyt do mocowania noszy z ramą krzyżakową, ale do tego celu dla wszystkich noszy bez opcji kompatybilności z systemem Power-LOAD wymagany jest zespół zacisku szyny.
- Obowiązkiem operatora noszy jest zapewnienie, że nosze użytkowane z modelem Stryker 6390 systemu Power-LOAD to nosze kompatybilne z systemem Power-LOAD. Użytkowanie z modelem Stryker 6390 noszy niekompatybilnych z systemem Power-LOAD może spowodować obrażenia ciała.
- Aby dla systemu mocowań przygotowanego na ewentualność wypadku, takiego jak system Power-LOAD (model 6390), zostały spełnione normy testów zderzeniowych BS EN 1789 i AS/NZS-4535, w noszach kompatybilnych z systemem Power-LOAD konieczny jest montaż pakietu elementów bezpieczeństwa dla pojazdów ratunkowych (6500-002-030) i materaca z podparciem pod kolana (6500-002-150). W sprawie możliwości zakupu i cen należy zadzwonić do Działu Obsługi Klienta firmy Stryker pod nr tel. 1-800-327-0770 w Stanach Zjednoczonych. System Power-LOAD nie spełni norm testów zderzeniowych w przypadku użytkowania z modelami noszy 6510 i 6516 Power-PRO IT kompatybilnymi z systemem Power-LOAD.

Powrót do spisu treści

LISTA KONTROLNA KOMPONENTÓW MONTAŻU ZESPOŁU PŁYTY PODŁOGOWEJ

Postępować według zaleceń zamieszczonych na tej liście kontrolnej, aby zapewnić, że wszystkie wymagane elementy w systemie Power-LOAD zostały zamontowane prawidłowo. Instrukcje montażu można znaleźć w rozdziale „Montaż płyty podłogowej” na stronie 11-21.

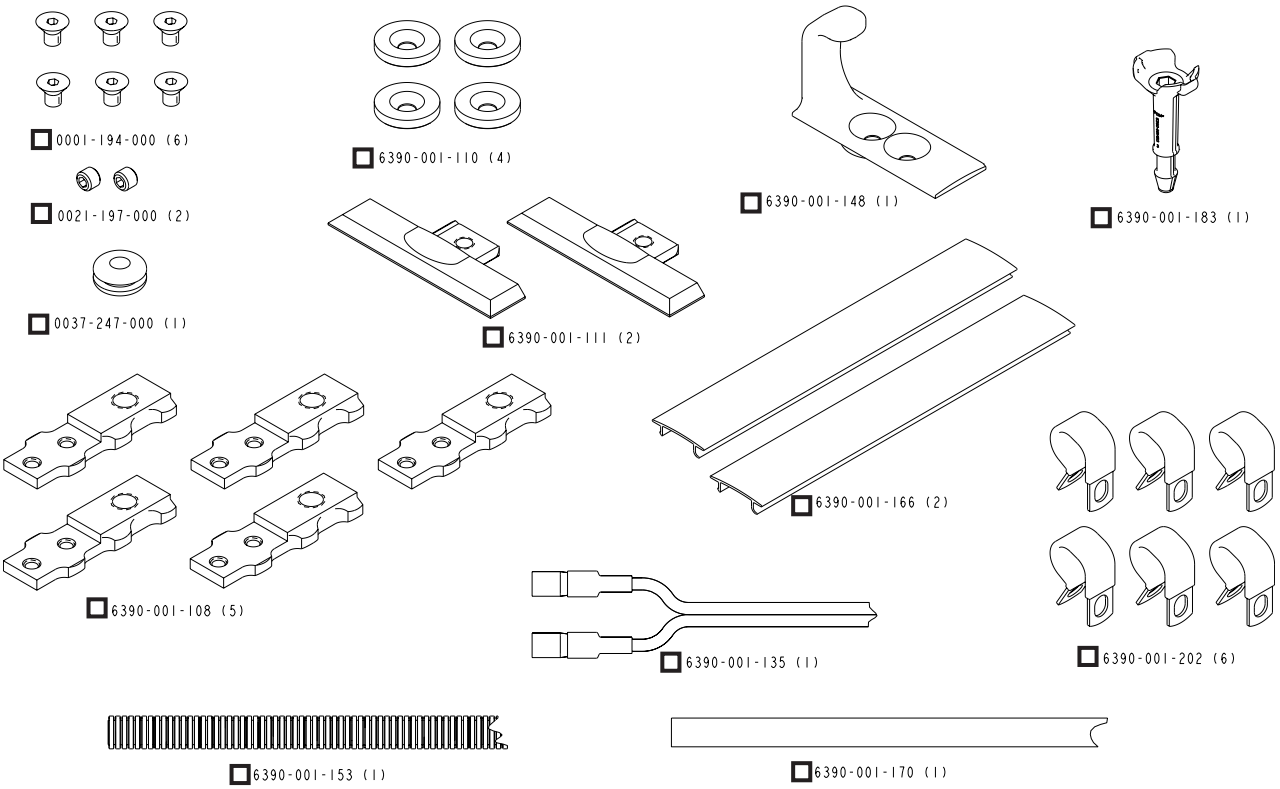

Rysunek 4: Elementy zestawu do montażu płyty podłogowej (6390-001-055)

Polski

Powrót do spisu treści

LISTA KONTROLNA KOMPONENTÓW MONTAŻU SYSTEMU POWER-LOAD

Postępować według zaleceń zamieszczonych na tej liście kontrolnej, aby zapewnić, że wszystkie wymagane elementy w systemie Power-LOAD zostały zamontowane prawidłowo. Instrukcje montażu można znaleźć w rozdziale „Montaż systemu Power-LOAD” na stronie 11-27.

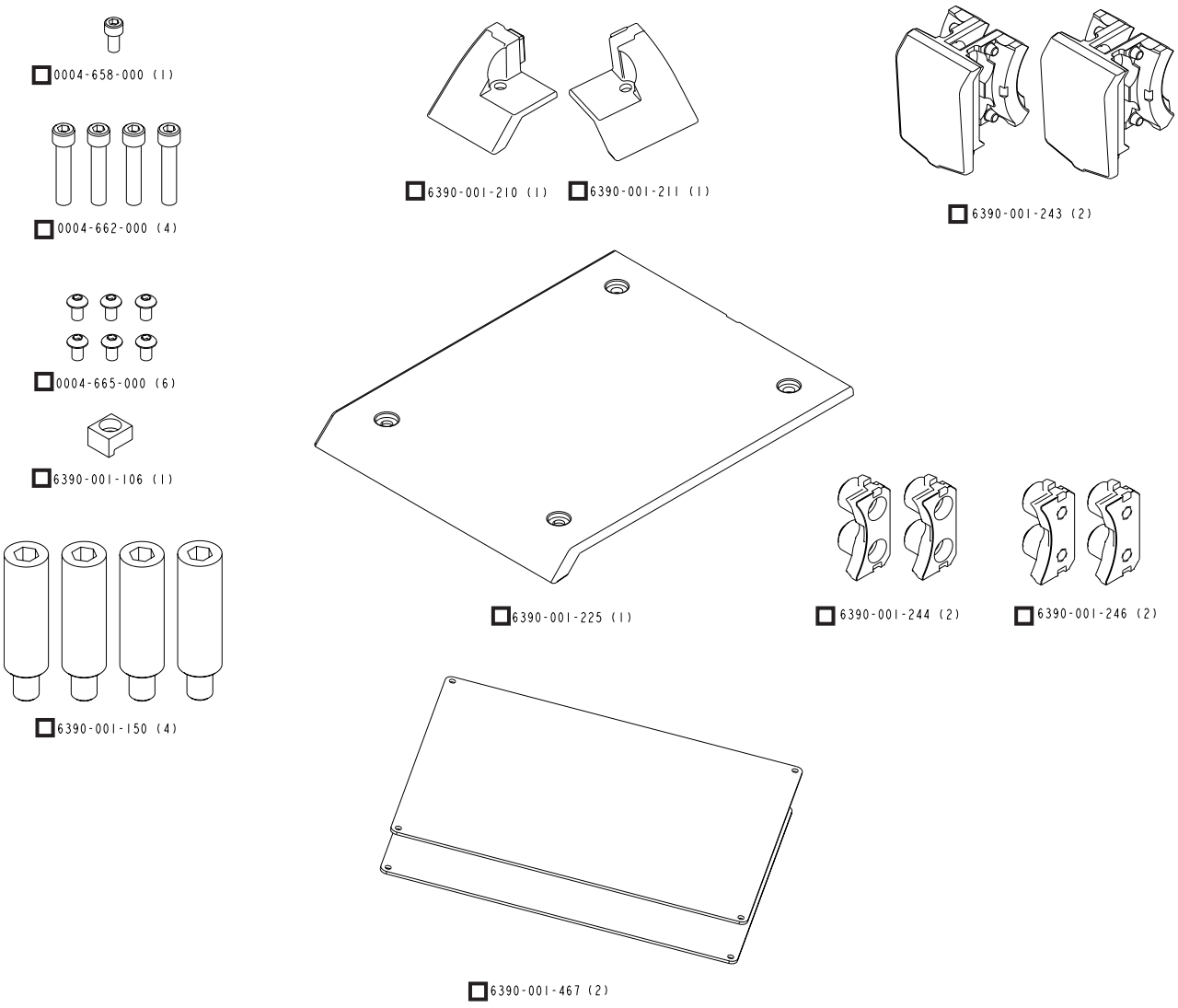

Rysunek 5: Elementy zestawu do montażu systemu Power-LOAD (6390-001-054)

Polski

Powrót do spisu treści

LISTA KONTROLNA KOMPONENTÓW MONTAŻU ZESPOŁU OPCJONALNEJ PROWADNICY KÓŁEK

Postępować według zaleceń zamieszczonych na tej liście kontrolnej, aby zapewnić, że wszystkie wymagane elementy w systemie Power-LOAD zostały zamontowane prawidłowo. Instrukcje montażu można znaleźć w rozdziale „Montaż opcjonalnej prowadnicy kółek” na stronie 11-37.

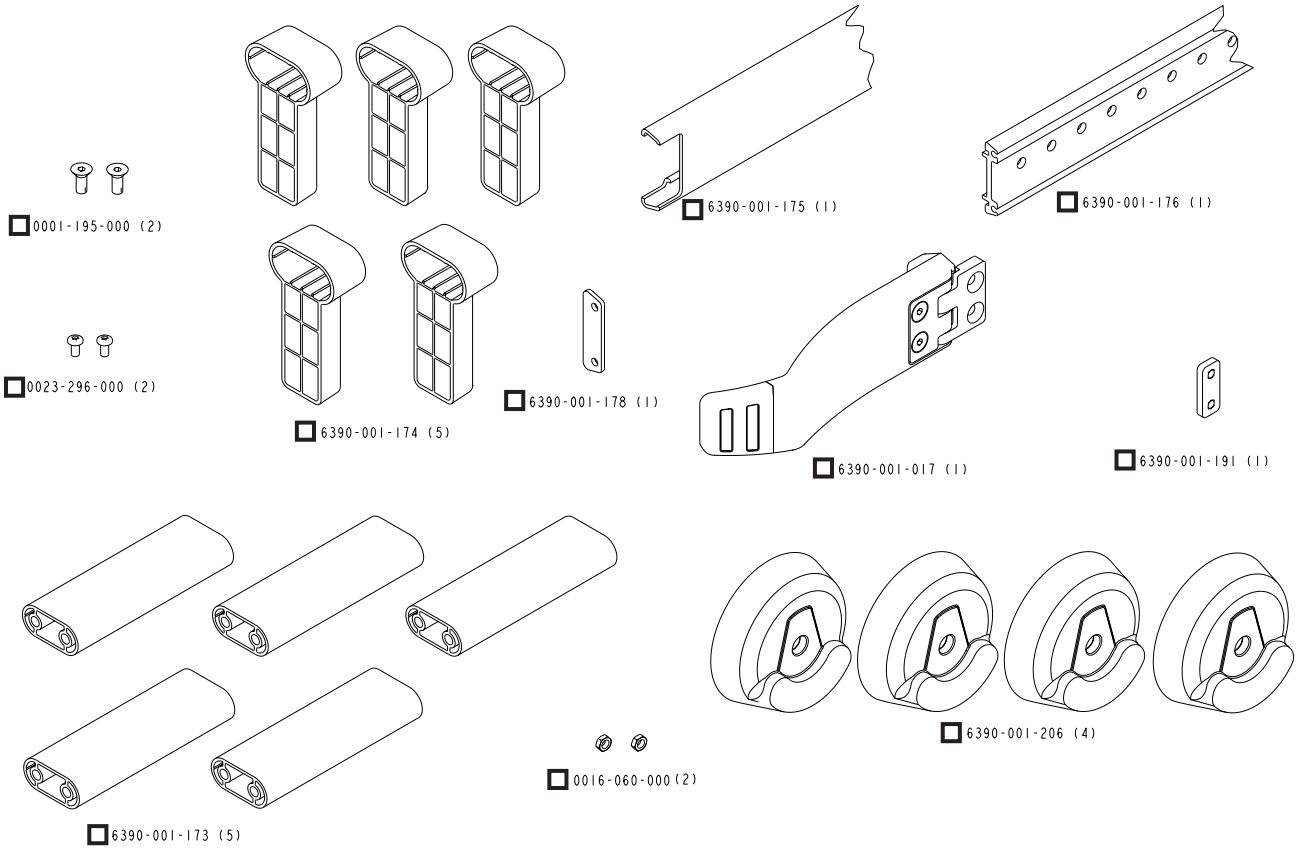

Rysunek 6: Elementy zestawu do montażu opcjonalnego zestawu prowadnicy kółek (6390-027-000)

Polski

Powrót do spisu treści

PRZEPISY SYSTEMÓW JAKOŚCI

Paragraf 21 Kodeksu Przepisów Federalnych (CFR) Amerykańskiej Agencji ds. Żywności i Leków (FDA) zawiera wytyczne dotyczące montażu urządzeń takich, jak system Power-LOAD. Zachowanie zgodności z tymi przepisami federalnymi wymaga, aby dla każdego urządzenia przeprowadzono weryfikację, czy zostało ono zamontowane prawidłowo przez przeszkolony* personel, według kryteriów z listy kontrolnej w rozdziale „Lista kontrolna montażu systemu Power-LOAD” na stronie 11-42. Ten dokument musi by przechowywany przez przynajmniej 7 lat dla każdego numeru seryjnego/montażu.

*Zakład montażowy zajmujący się montażem systemów Power-LOAD musi przechowywać własne certyfikaty szkoleń, świadczące o przeszkoleniu instalatora.

CFR 21 SEC. 820.170 - MONTAŻ

(a) Każdy producent urządzenia wymagającego przeprowadzenia montażu musi opracować i aktualizować odpowiednie instrukcje montażu i kontroli, a w wymaganych przypadkach także procedury testowe. Instrukcje i procedury powinny zawierać wskazówki umożliwiające prawidłową instalację tak, aby po przeprowadzeniu montażu urządzenie działało zgodnie z przeznaczeniem. Producent musi dostarczyć instrukcje i procedury wraz z urządzeniem lub musi udostępnić je osobie (osobom) przeprowadzającym montaż w inny sposób.

(b) Instalator przeprowadzający montaż urządzenia musi zapewnić, że montaż, kontrole i wymagane testy zostały przeprowadzone zgodnie z instrukcjami i procedurami producenta, a także musi udokumentować przebieg kontroli i wyniki testów potwierdzające prawidłowość montażu.

CFR 21 SEC. 820.180 - WYMAGANIA OGÓLNE

Wszystkie dokumenty wymagane w niniejszej części muszą być przechowywane w zakładzie produkcyjnym lub w innej lokalizacji dostępnej dla właściwych przedstawicieli producenta i pracowników agencji FDA wyznaczonych do prowadzenia kontroli. Dokumenty te, a także te nie przechowywane w kontrolowanym zakładzie produkcyjnym, muszą zostać udostępnione do wglądu pracowników agencji FDA, wraz z możliwością ich kopiowania. Dokumenty takie powinny być czytelne i powinny być przechowywane w sposób ograniczający do minimum możliwość pogorszenia ich stanu i możliwość utraty. Jeśli dokumenty te są przechowywane w systemach automatycznego przetwarzania danych, muszą być wykonane ich kopie zapasowe.

(a) Poufność. Dokumenty uznane przez producenta za poufne mogą zostać oznaczone w celu umożliwienia ustalenia agencji FDA, czy informacje mogą być ujawnione w zgodzie z przepisem o jawności informacji publicznej w części 20 niniejszego rozdziału.

(b) Okres przechowywania dokumentów. Wszystkie dokumenty określone w niniejszej części muszą być przechowywane przez okres czasu równoważny przewidzianemu przez projekt okresowi eksploatacji urządzenia, ale w żadnym przypadku nie krócej niż 2 lata od daty rozpoczęcia komercyjnej dystrybucji urządzenia przez producenta.

⚠ OSTRZEŻENIE

- Nieprawidłowy montaż może spowodować obrażenia ciała. Montaż modelu Stryker 6390 systemu Power-LOAD należy przeprowadzić w sposób opisany w niniejszym podręczniku. Należy przynajmniej się upewnić, że montaż systemu Power-LOAD w pojeździe spełnia normy organizacji National Truck Equipment Association/Ambulance Manufacturer’s Division Standard 004, test Litter Retention System Static (AMD-004).
- W przypadku użytkowania elektrycznego sprzętu medycznego, takiego jak system Power-LOAD, należy podjąć specjalne środki ostrożności związane z zachowaniem kompatybilności elektromagnetycznej (EMC). Montować i wykonywać czynności konserwacyjne w systemie Power-LOAD zgodnie z informacjami dotyczącymi kompatybilności EMC, zamieszczonymi w niniejszym podręczniku. Na działanie systemu Power-LOAD mogą mieć niekorzystny wpływ ruchome i przenośne urządzenia do komunikacji radiowej.

Wskazówki dotyczące montażu płyty podłogowej

Wybrać odpowiednią konfigurację (patrz rys. 7 lub rys. 8, strona 11-20). Wszystkie wymiary są podane w calach.

Uwaga: Wymaganych jest pięć kompletów śrub z łbem płaskim 3/8-16 UNC (klasy 8 ASTM-F835 lub SAE), podkładki płaskie oraz przeciwnakrętki. Elementy te nie są dostarczane z zestawem montażowym. Należy sprawdzić strukturę podtrzymującą pojazdu w celu określenia optymalnej długości śrub do montażu płyty podłogowej. Należy użyć tych śrub w celu zamocowania płyty podłogowej zgodnie z opisem w kroku 17.

1 Strona stóp płyty podłogowej powinna znajdować się w odległości 7 cm od miejsca, w którym próg drzwi zaczyna się zaginać w dół.

2 Płytę podłogową można dociąć na krótszą długość, jeśli jest to konieczne (co najmniej 227,33 cm).

3 Frezowanie w celu wykonania kieszeni płyty podłogowej przeprowadzać na głębokość 1,4 cm. Szerokość kieszeni płyty podłogowej wynosi około 6,5 cm.

4 Podłogowa płyta montażowa: 73,3 cm / ścienna płyta montażowa: 64,1 cm.

Uwagi:

- Wymiar nr 4 powinien być zgodny z wymiarem podanym powyżej w przypadku montażu kotwiczenia systemu Power-LOAD do płyty podłogowej systemu Power-LOAD w skrajnym tylnym położeniu (w kierunku strony stóp noszy). W przypadku instalacji kotwiczenia systemu Power-LOAD przed skrajnym tylnym położeniem wymiar nr 4 zwiększy się o tę samą ilość.
- W przypadku, gdy istnieje zainstalowana uprzednio płytka zaciskowa szyny — jeśli wymiar nr 4 jest mniejszy niż wartości podane powyżej — płytkę zaciskową szyny należy przenieść w odpowiednie położenie.

5 Wybrać miejsce przeznaczone na otwór o średnicy Ø 1,3 cm, który będzie stanowić wlot przewodów elektrycznych.

6 Średnica piątego otworu, licząc od strony stóp, powinna wynosić Ø 1,4 cm; będzie to otwór przeznaczony na zespół rury odprowadzającej.

7 Wybrać dowolną lokalizację śruby z każdego z pięciu układów śrub.

8 Ten wymiar jest odległością od krawędzi progu do kieszeni płyty podłogowej.

Uwagi:

- Użyć śrub z łbem płaskim 3/8-16 UNC klasy 8 wg ASTM-F835 lub SAE. Pod każdą śrubę należy podłożyć podkładkę płaską i nakręcić na nią przeciwnakrętkę.
- Każdą śrubę należy dokręcić momentem przynajmniej 54,3 Nm.
- Każda śruba i struktura podtrzymująca, do której jest ona przykręcona, muszą cechować się wytrzymałością na rozciąganie w pionie o wartości 12 230 N i wytrzymałością na ścinanie o wartości 2669 N we wszystkich kierunkach w poziomie.

- Można również zainstalować płytę ochronną. Przymocować śruby z łbem płaskim 3/8-16 bezpośrednio do płyty ochronnej (płyta ochronna musi spełniać wymagania dotyczące wytrzymałości). Należy użyć odpowiedniego kleju do gwintów zapobiegającego poluzowaniu się śrub.
- Wymagania elektryczne: 12,8–15,6 V ⎓, bezpiecznik/przerywacz obwodu o amperażu 15 A, przewód 2-dwużyłowy o przekroju 10 AWG (patrz strona 11-25).
- Upewnić się, że zachowana jest minimalna odległość od siedzenia kierowcy. Dalsze wytyczne można znaleźć w rozdziale 3.10.4 specyfikacji federalnej KKK-A-1822F ambulansu Star-of-Life.
- Jeśli linia środkowa noszy jest oddalona o 44,45 cm lub mniej od ściany pojazdu, należy zainstalować opcjonalną prowadnicę kółek (6390-027-000) (patrz strona 11-37).

Powrót do spisu treści

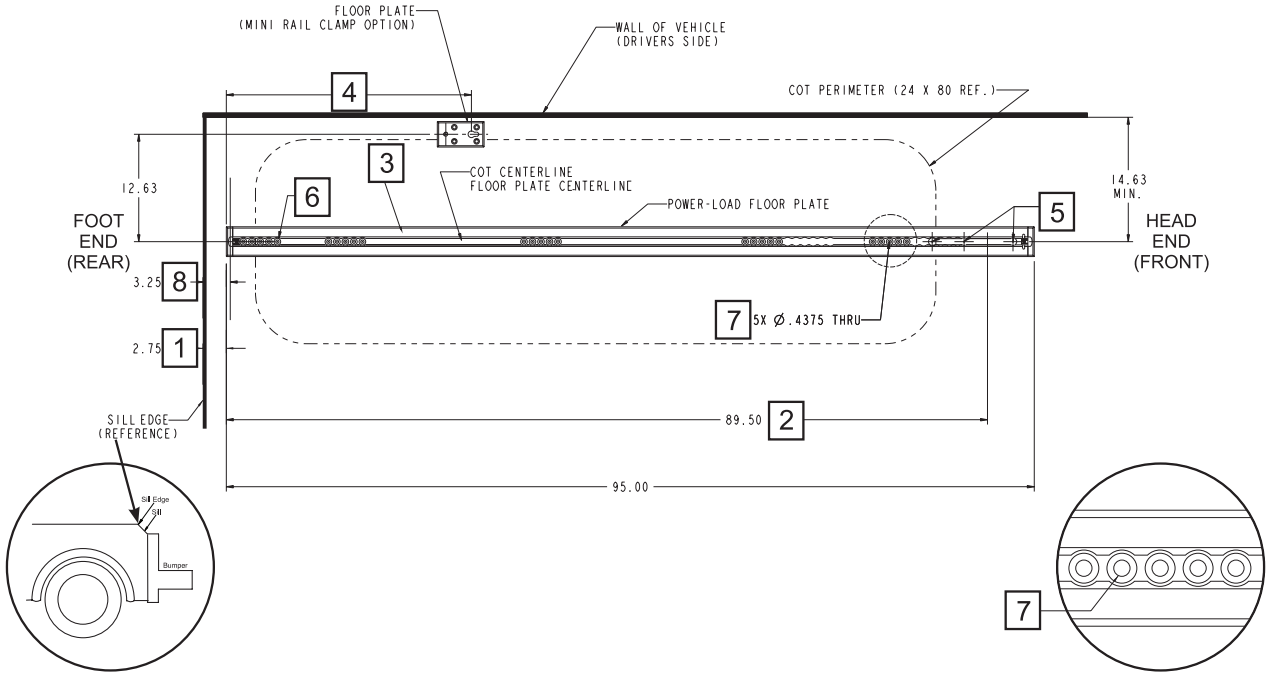

Rysunek 7: Płyta podłogowa systemu Power-LOAD w przypadku pojedynczej płyty podłogowej ze standardowymi mocowaniami noszy do podłogi (opcja)

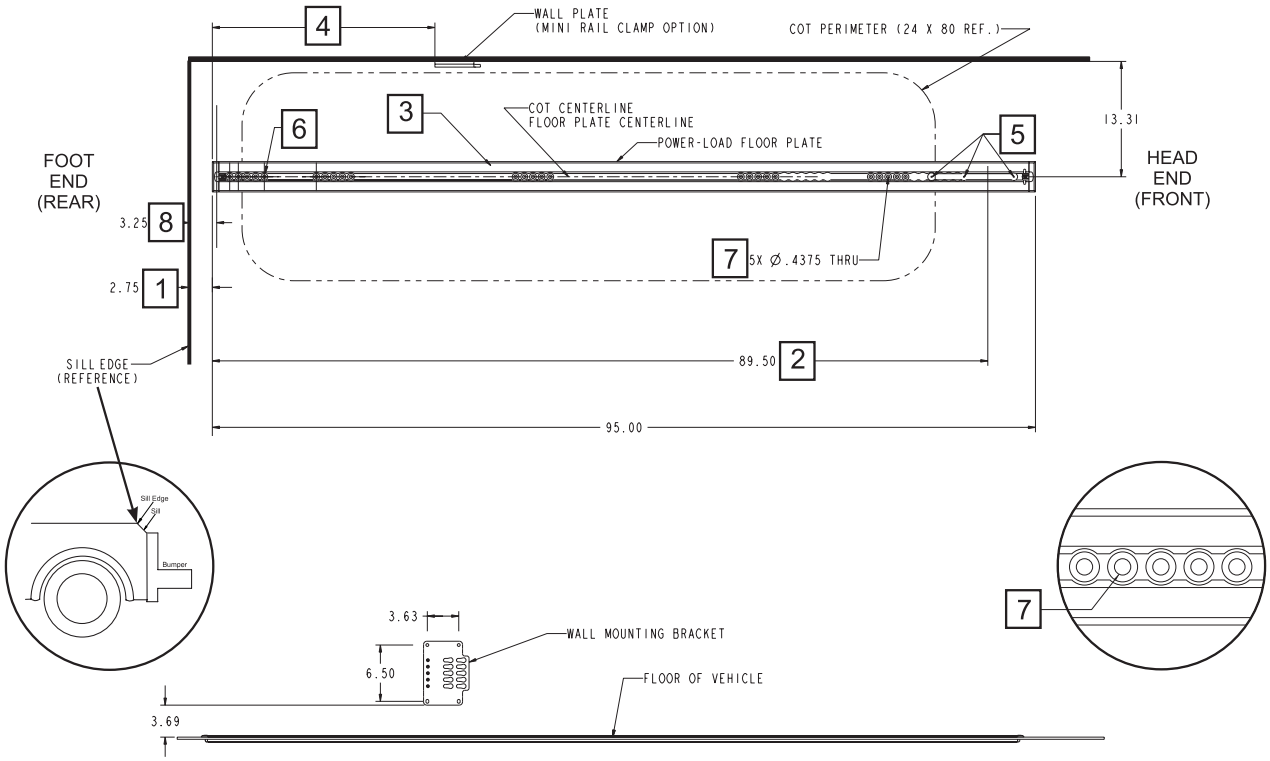

Rysunek 8: Płyta podłogowa systemu Power-LOAD w przypadku płyty ściennej ze standardowymi mocowaniami noszy do ściany (opcja)

Polski

Powrót do spisu treści

MONTAŻ PŁYTY PODŁOGOWEJ

Uwaga: Poniżej przedstawiono procedurę montażu płyty podłogowej do podłogi drewnianej. Ze względu na znaczną liczbę różnych konfiguracji pojazdów należy odpowiednio zaplanować procedurę montażu.

Elementy zestawu płyty podłogowej (6390-001-055)

- (6) Śruba z łbem płaskim (nr 0001-194-000)
- (4) Element ustalający wspornik mocujący podkotwiczenie (nr 6390-001-110)
- (1) Przelotka gumowa (nr 0037-247-000)
- (1) Przewód kotwiczenie-pojazd (nr 6390-001-135)
- (1) Koszulka ochronna przewodu (nr 6390-001-153)
- (1) Rura odprowadzająca (nr 6390-001-170)
- (6) Zacisk typu P (nr 6390-001-202)
- (2) Śruba ustalająca (nr 0021-197-000)
- (5) Wspornik mocujący płyty podłogowej (nr 6390-001-108)
- (2) Kołpak końcowy płyty podłogowej (nr 6390-001-111)
- (1) Hak bezpieczeństwa systemu Power-LOAD (nr 6390-001-148)
- (2) Pokrywa płyty podłogowej, krótka (nr 6390-001-166)
- (1) Rura odprowadzająca płyty podłogowej (nr 6390-001-183)

Użyte części dodatkowe

- (1) Płyta podłogowa (nr 6390-001-107)

Użyte części dodatkowe (niedostarczone w zestawie)

- **Wymaganych jest pięć kompletów śrub z łbem płaskim 3/8-16 UNC (klasy 8 ASTM-F835 lub SAE), podkładki płaskie oraz przeciwnakrętki**
- **Bezpiecznik/przerywacz obwodu o amperażu 15 A (do pojazdu)**
- **Śruby o średnicy 1/4 cala (do koszulki ochronnej przewodu)**

Wymagane narzędzia:

- Ołówek
- Frezarka
- Wiertarka
- Taśma miernicza
- Przedłużenie 1/2 cala z nasadką sześciokątną 7/32 cala
- Maska na twarz
- Miernik
- Piła
- Frez o średnicy od 1/2 do 1 cala
- Wiertło 1/2 cala
- Wiertło 7/16 cala
- Wiertło 9/16 cala
- Klucz imbusowy 1/4 cala
- Klucz dynamometryczny 1/2 cala o momencie większym niż 54,3 Nm
- Klucz imbusowy 5/32 cala
- Odkurzacz warsztatowy
- Silikonowy środek uszczelniający
- Młotek gumowy
- Okulary ochronne
- Przedłużacz

Postępowanie:

Uwaga: Wymaganych jest pięć kompletów śrub z łbem płaskim 3/8-16 UNC (klasy 8 ASTM-F835 lub SAE), podkładki płaskie oraz przeciwnakrętki. Elementy te nie są dostarczane z zestawem montażowym. Należy sprawdzić strukturę podtrzymującą pojazdu w celu określenia optymalnej długości śrub do montażu płyty podłogowej. Należy użyć tych śrub w celu zamocowania płyty podłogowej zgodnie z opisem w kroku 17.

1. Określić lokalizację montażu w osi przód-tył względem progu drzwi. Pomiar rozpocząć w miejscu rozpoczynania się spadku progu, jak pokazano na rys. 7 lub rys. 8 (strona 11-20) i odmierzyć 7 cm w kierunku środka pojazdu. Zaznaczyć ołówkiem położenie w poprzek całej szerokości przedziału pacjenta w pojeździe.
2. Za pomocą klucza imbusowego 5/32 cala dokręcić śrubę ustalającą (0021-197-000), aby przymocować kołpaki końcowe płyty podłogowej (6390-001-111) po tylnej i przedniej stronie płyty podłogowej (6390-001-107).

Powrót do spisu treści

MONTAŻ PŁYTY PODŁOGOWEJ (CIĄG DALSZY)

3. Umieścić płytę podłogową w odpowiedniej odległości od ścian przedziału pacjenta w pojeździe (patrz rys. 7 lub rys. 8, strona 11-20).
   - Krawędź zamontowanego kołpaka końcowego wyrównać do zaznaczonej lokalizacji w odległości 7 cm.
   - Zaznaczyć ołówkiem środkowe położenie płyty podłogowej na podłodze pojazdu przy tylnej i przedniej krawędzi kołpaków końcowych.
   - Upewnić się, że elementy są ułożone równolegle, mierząc odległość między oznaczeniami a ścianą pojazdu.

   Uwaga: Jeśli linia środkowa noszy jest oddalona o 44,45 cm lub mniej od ściany pojazdu, należy zainstalować opcjonalną prowadnicę kółek (6390-027-000) (patrz strona 11-37).

⚠ OSTRZEŻENIE

Aby uniknąć ryzyka odniesienia obrażeń ciała i uszkodzenia sprzętu podczas montażu, należy prawidłowo zabezpieczyć wycinane elementy i pamiętać o położeniu elementów w obszarze sąsiadującym z obszarem wycinania. Podczas korzystania z piły zawsze nosić odpowiednie okulary ochronne.

Uwaga: Jeśli płyta podłogowa jest za długa i nie mieści się w przedziale pacjenta w pojeździe, należy skrócić płytę podłogową przy użyciu piły (patrz rys. 7 lub rys. 8, strona 11-20). Wyjąć przedni kołpak końcowy płyty podłogowej przed przystąpieniem do przycinania płyty podłogowej. Założyć kołpak po zakończeniu przycinania płyty podłogowej.

4. Dokładnie docisnąć płytę podłogową w odpowiednim położeniu. Wykorzystując płytę podłogową jako szablon, odrysować krawędź przednią płyty podłogowej oraz kołpaków końcowych na podłodze przedziału pacjenta w pojeździe, jak pokazano na rys. 9.

   Uwaga: W przypadku montażu wielu systemów Power-LOAD można wykonać szablon, co przyspieszy montaż.

5. Usunąć płytę podłogową i sprawdzić odrysowaną linię. Linię cięcia kieszeni płyty podłogowej przeznaczonej pod płytę podłogową prowadzić wzdłuż odrysowanej linii.

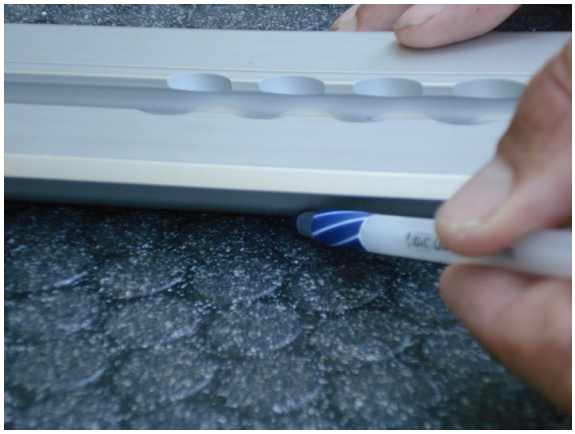

Rysunek 9

Uwagi:
- Należy wyciąć kształt o nieco większych rozmiarach, dzięki czemu płyta podłogowa zmieści się w kieszeni płyty podłogowej. Kołnierz płyty podłogowej zamaskuje odcinki kieszeni płyty podłogowej o nieznacznie większej szerokości.
- Może zajść konieczność wykonania nacięć w płycie progowej w celu dokładnego osadzenia płyty podłogowej w podłodze.

Powrót do spisu treści

MONTAŻ PŁYTY PODŁOGOWEJ (CIĄG DALSZY)

Uwaga: W krokach od 6 do 8 opisano sposób wykonania kieszeni płyty podłogowej przeznaczonej do osadzenia płyty podłogowej w podłodze pojazdu. Na potrzeby powyższej instrukcji przyjęto, że pojazd jest wyposażony w drewnianą podłogę o grubości przynajmniej 1,4 cm.

Poniżej przedstawiono alternatywne procedury montażu:

Grubość płyty podłogowej na podłodze przedziału pacjenta w pojeździe	**Wymagane działanie**
Mniejsza niż 1,1 cm	Zwiększenie grubości podłogi do 1,4 cm.
Od 1,1 cm do 1,4 cm	Frezowanie (lub wycinanie) do głębokości, na której znajduje się struktura podtrzymująca pojazdu. Podczas montażu płyty podłogowej powstanie szczelina o szerokości nie większej niż 0,32 cm między spodem kołnierza płyty podłogowej a podłogą. Tę szczelinę należy wypełnić silikonowym środkiem uszczelniającym.
Większa niż 1,4 cm lub konstrukcja piankowa	Frezowanie (lub wycinanie) kieszeni płyty podłogowej do głębokości, na której znajduje się sztywna struktura podtrzymująca pojazdu, a następnie zastosowanie elementów dystansowych (na przykład podkładek 0,95 cm, niedostarczanych w zestawie) w celu oparcia płyty podłogowej o strukturę podtrzymującą pojazdu. Na przykład w przypadku pojazdów o grubości podłogi wynoszącej 1,9 cm należy wstawić elementy dystansowe lub podkładki o grubości 0,5 cm w celu zapewnienia podparcia płyty podłogowej w pięciu otworach montażowych. Zalety takiego rozwiązania są następujące: • łatwiejsze odróżnienie struktury podpierającej przedziału pacjenta w pojeździe; • mniejsza liczba cięć w przedziale pacjenta w pojeździe; • możliwość wyeliminowania konieczności frezowania dodatkowej kieszeni płyty podłogowej w celu montażu gumowej przelotki na przewody elektryczne (patrz krok 14).

⚠ OSTRZEŻENIE

Podczas montażu zawsze nosić okulary ochronne. Podczas pracy frezarką zakładać maskę na twarz.

6. Za pomocą frezarki z założonym frezem o średnicy od 1/2 do 1 cala wyfrezować podłogę wzdłuż linii zaznaczonych na podłodze w kroku 4.

   Uwaga: Głębokość frezu ustawić na 1,4 cm. Podczas pracy frezarką przyjąć stabilną pozycję tak, aby nie uszkodzić podłogi.

7. Włożyć płytę podłogową do kieszeni płyty podłogowej w celu sprawdzenia poprawności dopasowania. Wykonać stosowne poprawki.

   Uwaga: Kołnierz płyty podłogowej zamaskuje odcinki kieszeni płyty podłogowej o nieznacznie większej szerokości.

8. Odnaleźć i zaznaczyć przynajmniej jeden z pięciu otworów montażowych w każdym z pięciu (5) układów otworów, ułożonych współliniowo ze strukturą podtrzymującą pojazdu. Jeśli żaden z pięciu otworów montażowych w żadnym z układów otworów nie jest ułożony współliniowo ze strukturą podtrzymującą, może być konieczne dodanie w tych lokalizacjach struktur podtrzymujących, takich jak płyta lub wspornik.

   Uwagi:
   - Należy nawiercić otwory montażowe o średnicy 1,1 cm.
   - Każda śruba i struktura podtrzymująca, do której jest ona przykręcona, muszą cechować się wytrzymałością na rozciąganie w pionie o wartości 12 230 N i wytrzymałością na ścinanie o wartości 2669 N we wszystkich kierunkach w poziomie.
   - Należy pamiętać o ograniczeniach, które są narzucone przez konieczność zachowania odstępów od wszystkich elementów pojazdu.

Powrót do spisu treści

MONTAŻ PŁYTY PODŁOGOWEJ (CIĄG DALSZY)

⚠ OSTRZEŻENIE

Aby uniknąć ryzyka odniesienia obrażeń ciała lub uszkodzenia pojazdu, podczas montażu płyty podłogowej należy pamiętać o obecności komponentów wokół i poniżej wlotu przewodów elektrycznych. Przed rozpoczęciem montażu skonsultować się z producentem pojazdu. Upewnić się, że nie zostaną uszkodzone przewody hamulcowe, przewody doprowadzania powietrza, przewody paliwowe, zbiornik paliwa i przewody elektryczne pojazdu oraz że działanie instalacji związanych z tymi elementami nie zostanie zakłócone.

Uwaga: Otwór wlotowy przewodów elektrycznych oraz otwór przeznaczony na zespół rury odprowadzającej nie muszą być ułożone współliniowo ze strukturą podtrzymującą.

9. Odnaleźć i zaznaczyć otwór wlotowy przewodów elektrycznych (patrz rys. 7 lub rys. 8, strona 11-20). Należy nawiercić otwór o średnicy 1,3 cm.
10. Odnaleźć i zaznaczyć piąty w kolejności otwór od strony stóp; będzie on przeznaczony na zespół rury odprowadzającej (patrz rys. 7 lub rys. 8, strona 11-20). Należy nawiercić otwór o średnicy 1,4 cm.

    Uwaga: Jeśli opisane powyżej lokalizacje otworów są niezgodne z danym typem rury odprowadzającej, miejsce montażu zespołu kotwiczenia należy określić przed wyborem miejsca nawiercenia otworu na nową rurę odprowadzającą. Upewnić się, że rura odprowadzająca nie koliduje z mechanizmem mocującym podkotwiczenie.

11. Wyjąć płytę podłogową z kieszeni płyty podłogowej.
12. Nawiercić następujące zaznaczone otwory w płycie podłogowej przy użyciu wiertarki i odpowiednich wierteł:

Przeznaczenie otworu	Liczba	Średnica	Średnica wiertła
Montażowy	5	1,1 cm	7/16 cala
Wlot przewodów elektrycznych	1	1,3 cm	1/2 cala
Rura odprowadzająca	1	1,4 cm	9/16 cala

13. Włożyć płytę podłogową do kieszeni płyty podłogowej. Zaznaczyć otwory w kieszeni płyty podłogowej w podłodze przedziału pacjenta w pojeździe. Usunąć płytę podłogową. Nawiercić odpowiednie otwory w podłodze przedziału pacjenta w pojeździe.
14. Za pomocą wiertarki lub frezarki wyciąć otwór o średnicy 2,54 cm i głębokości 0,635 cm poniżej kieszeni płyty podłogowej, przeznaczony do osadzenia gumowej przelotki przewodów elektrycznych.
15. Włożyć dostarczoną gumową przelotkę przewodów elektrycznych (0037-247-000) w płytę podłogową w miejscu wlotu przewodów elektrycznych.
16. Nałożyć silikonowy środek uszczelniający na spodnią stronę kołnierza płyty podłogowej, a następnie mocno wcisnąć płytę podłogową w kieszeń płyty podłogowej.

⚠ OSTRZEŻENIE

Upewnić się, że wszystkie otwory prowadzące na zewnątrz pojazdu zostały uszczelnione, aby zapobiec dostawaniu się spalin do przedziału pacjenta w pojeździe.

17. Założyć śruby z łbem płaskim 3/8-16 UNC o odpowiedniej długości, klasy 8 wg ASTM-F835 lub SAE, podkładkę płaską i przeciwnakrętkę.

    Uwaga: Te elementy są wymagane, ale nie są dostarczane z zestawem montażowym ze względu na ewentualne różnice w budowie struktury podtrzymującej pojazdu.

18. Za pomocą klucza dynamometrycznego 1/2 cala z przedłużeniem 1/2 cala i nasadką sześciokątną 7/32 cala dokręcić śruby mocujące płyty podłogowej momentem przynajmniej 54,3 Nm; procedurę dokręcania należy podzielić na przynajmniej dwa etapy.
19. Przymocować rurę odprowadzającą (6390-001-170) do rury odprowadzającej płyty podłogowej (6390-001-183). Połączone w ten sposób rury wprowadzić do otworu zespołu rury odprowadzającej w płycie podłogowej.

    Uwagi:
    - Można przygotować rurę odprowadzającą o długości 3 m, jeśli jest ona wymagana w konkretnej instalacji.
    - Można również montować rurę odprowadzającą od spodu pojazdu.

Powrót do spisu treści

MONTAŻ PŁYTY PODŁOGOWEJ (CIĄG DALSZY)

20. Za pomocą klucza imbusowego 1/4 cala obrócić element odprowadzający o ćwierć obrotu, aby zablokować go w odpowiednim położeniu.
21. Poprowadzić rurę odprowadzającą pod pojazdem z dala od układu wydechowego, upewniając się, że otwarty koniec rury znajduje się poniżej jej wlotu i samej rury, co zapewni prawidłowe odprowadzanie. Zamocować rurę odprowadzającą na pojeździe za pomocą odpowiednich opasek (niedostarczonych w zestawie).

⚠ OSTRZEŻENIE

Aby zapobiec dostawaniu się spalin do przedziału pacjenta w pojeździe, rurę odprowadzającą należy poprowadzić pod pojazdem z dala od układu wydechowego.

Uwagi dotyczące elementów elektrycznych: System Power-LOAD jest wyposażony w dwa złącza indukcyjne, dostarczające zasilanie służące do ładowania akumulatora noszy oraz wózka Power-LOAD. Ponadto dostarczają one zasilanie czujnika po stronie stóp oraz kontrolki LED, znajdującej się w kotwiczeniu systemu Power-LOAD. Połączenie, które należy przygotować w sposób opisany poniżej, zapewnia zasilanie z instalacji elektrycznej pojazdu, wymagane do działania tych elementów elektrycznych. Informacje na temat wymaganych parametrów elektrycznych połączenia zawiera krok 22. Należy wybrać lokalizację połączenia tych elementów elektrycznych z instalacją pojazdu.

W celu określenia miejsca połączenia systemu Power-LOAD z instalacją elektryczną pojazdu należy określić, czy i w jaki sposób zostanie wykonane połączenie elektryczne systemu Power-LOAD z następującymi elementami:
- modularny rozłącznik;
- zasilanie prądem stałym dostarczane przez przetwornik AC/DC z zewnętrznego źródła zasilania;
- włącznik zapłonu;
- bezpośrednie złącze akumulatora pojazdu;
- dedykowany przełącznik.

System Power-LOAD jest wyposażony w zabezpieczenia źródła zasilania, takie jak:
- blokada ładowania w przypadku napięcia źródłowego wynoszącego < 12,8 V;
- ograniczenie czasu ładowania do 2 godzin w przypadku napięcia źródłowego wynoszącego < 12,4 V;
- wyłączenie ładowania w przypadku napięcia źródłowego wynoszącego < 11,6 V;
- przejście elementów elektronicznych kotwiczenia w „tryb czuwania” w przypadku napięcia źródłowego wynoszącego < 11,1 V.

22. Określić miejsce połączenia dostarczonego przewodu kotwiczenie-pojazd (6390-001-135) z instalacją elektryczną pojazdu (wymagania elektryczne: 12,8–15,6 V DC, bezpiecznik/przerywacz obwodu o amperażu 15 A, przewód 2-dwużyłowy o przekroju 10 AWG).

    Uwaga: Aby zapobiec ewentualnemu rozładowaniu akumulatorów pojazdu do powyższych wartości granicznych, można podłączyć system Power-LOAD w taki sposób, aby zasilanie systemu było włączone tylko przy włączonym zapłonie pojazdu lub po podłączeniu zewnętrznego źródła zasilania.

⚠ OSTRZEŻENIE

Aby zapewnić właściwe parametry pracy i zapobiec problemom związanym z zasilaniem, podłączać system Power-LOAD do obwodu pojazdu o napięciu 12,8–15,6 V DC, zabezpieczonego bezpiecznikiem/przerywaczem obwodu o amperażu 15 A. Nie podłączać systemu Power-LOAD do obwodu pojazdu o napięciu 24 V DC.

23. Przeprowadzić przewód kotwiczenie-pojazd (6390-001-135) przez gumową przelotkę na przewody elektryczne przy wlocie przewodów elektrycznych. Pozostawić wystarczający luz (około 15 cm), umożliwiający podłączenie końcówki przewodu kotwiczenie-pojazd do przewodu kotwiczenia systemu Power-LOAD.

⚠ OSTRZEŻENIE

Aby uniknąć ryzyka odniesienia obrażeń ciała lub uszkodzenia pojazdu, podczas montażu płyty podłogowej należy pamiętać, jakie komponenty znajdują się wokół i poniżej przewodu kotwiczenie-pojazd.

24. Wyprowadzić przewód kotwiczenie-pojazd do miejsca jego podłączenia do instalacji pojazdu. W zestawie dostarczana jest koszulka ochronna przewodu (6390-001-153) o długości 365 cm oraz sześć zacisków typu P (6390-001-202).
25. Podłączyć przewód kotwiczenie-pojazd do instalacji elektrycznej pojazdu. Zabezpieczyć system Power-LOAD przy użyciu dedykowanego bezpiecznika/przerywacza obwodu o amperażu 15 A.

Powrót do spisu treści

MONTAŻ PŁYTY PODŁOGOWEJ (CIĄG DALSZY)

26. Za pomocą miernika sprawdzić napięcie na końcówce przewodu kotwiczenie-pojazd (6390-001-135). Wartość napięcia powinna mieścić się w zakresie 12,8 V–15,6 V DC.

    Uwagi:
    - Przed przystąpieniem do pomiaru napięcia włączyć wszelkie współpracujące systemy (włączyć zapłon pojazdu, połączenie modularne lub dedykowany przełącznik), jeśli dotyczy.
    - W przypadku instalacji korzystającej z zasilania stałoprądowego dostarczanego przez przetwornik AC/DC z zewnętrznego źródła zasilania należy zmierzyć napięcie na końcówce przewodu kotwiczenie-pojazd w konfiguracji, w jakiej zewnętrzne źródło zasilania będzie najczęściej używane (na przykład podłączenie zewnętrznego źródła zasilania, wyłączenie zapłonu lub otwarty rozłącznik modularny).

⚠ OSTRZEŻENIE

Upewnić się, że wszystkie otwory prowadzące na zewnątrz pojazdu zostały uszczelnione, aby zapobiec dostawaniu się spalin do przedziału pacjenta w pojeździe.

MONTAŻ SYSTEMU POWER-LOAD

Montaż zespołu kotwiczenia

27. Założyć wspornik mocujący płyty podłogowej (6390-001-108) po stronie stóp przedziału pacjenta w pojeździe, aby zamontować hak bezpieczeństwa (6390-001-148) (rys. 10). Wyrównać nacięcia z występami, aby włożyć wspornik, a następnie wsunąć wspornik w zespół płyty podłogowej.

⚠ OSTRZEŻENIE

Niezamontowanie haka bezpieczeństwa może spowodować obrażenia ciała pacjenta i operatora. Przeprowadzić montaż haka bezpieczeństwa i używać go w sposób opisany w niniejszej instrukcji.

28. Za pomocą klucza imbusowego 5/32 cala wkręcić dwie śruby z łbem płaskim (0001-194-000), aby przymocować hak bezpieczeństwa do zespołu płyty podłogowej (rys. 11).

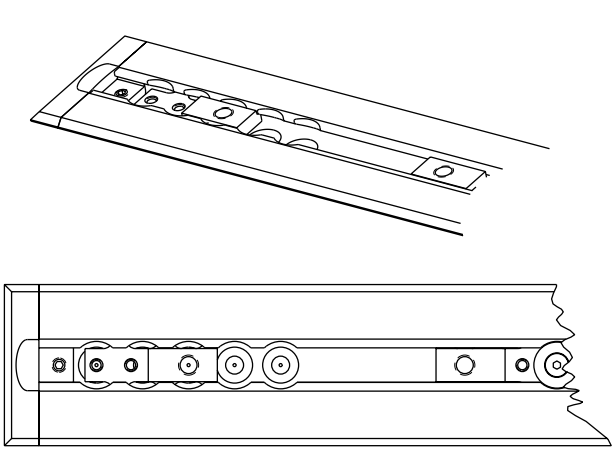

Rysunek 10: Wkładanie wspornika mocującego płyty podłogowej

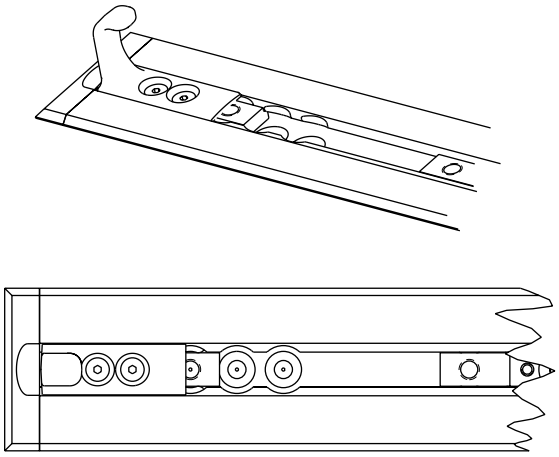

Rysunek 11: Zabezpieczania haka bezpieczeństwa

29. Podnieść zderzak pojazdu w położenie podniesione
30. Wykonać pomiar od końca płyty podłogowej do końca zderzaka, aby ustalić, jak daleko można przesunąć kotwiczenie w stronę głowy (rys. 12).

    Uwaga: Jeśli zmierzona odległość jest mniejsza od 46 cm, system Power-LOAD można przesunąć bliżej w stronę głowy przedziału pacjenta w pojeździe — maksymalnie o różnicę między wartością 46 cm i zmierzoną odległością.

⚠ OSTRZEŻENIE

Niewystarczający odstęp od zderzaka może doprowadzić do obrażeń ciała pacjenta lub operatora.

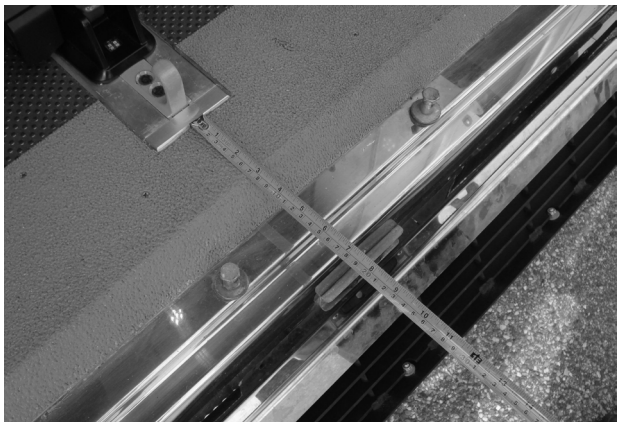

Rysunek 12: Pomiar przy montażu kotwiczenia

Polski

Powrót do spisu treści

MONTAŻ SYSTEMU POWER-LOAD (CIĄG DALSZY)

31. Znaleźć lokalizację dla pierwszego wspornika mocującego płytę podłogową (rys. 13) (w pobliżu strony stóp). Ta lokalizacja zapewnia największy odstęp dla kółek.

    Uwagi:
    - Aby przesunąć nosze bliżej końca strony głowy przedziału pojazdu pacjenta, wybrać inną lokalizację.
    - Wybór każdej kolejnej lokalizacji powoduje przesunięcie noszy o 2,54 cm w stronę głowy.
    - Upewnić się, że dana lokalizacja nie znajduje się dalej od pierwszej lokalizacji niż wartość obliczona w kroku 30. Pozostawić wystarczająco dużo miejsca, aby podstawa noszy nie zahaczała o zderzak pojazdu.
    - Odwrócenie wspornika w sposób pokazany na rys. 14 powoduje przesunięcie lokalizacji mocowania o dodatkowe 5,08 cm w stronę głowy.
    - Rys. 13 przedstawia lokalizację dla największego odstępu kółek od zderzaka. Rys. 14 przedstawia lokalizację dla najmniejszego odstępu kółek od zderzaka, tzn. wsunięcie o 20,3 cm w stosunku do pierwszej lokalizacji. Wybrać lokalizację, która zapewnia odpowiedni odstęp kółek dla posiadanej konfiguracji pojazdu.

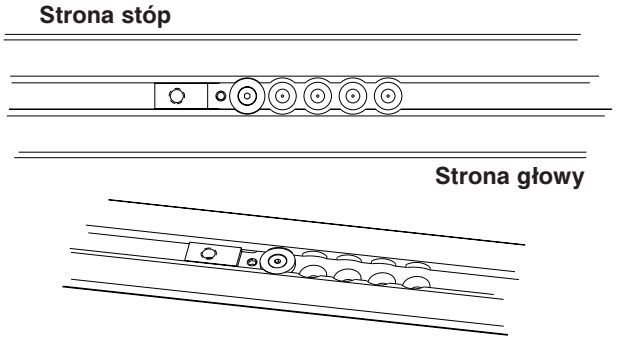

Rysunek 13: Największy odstęp dla kółek

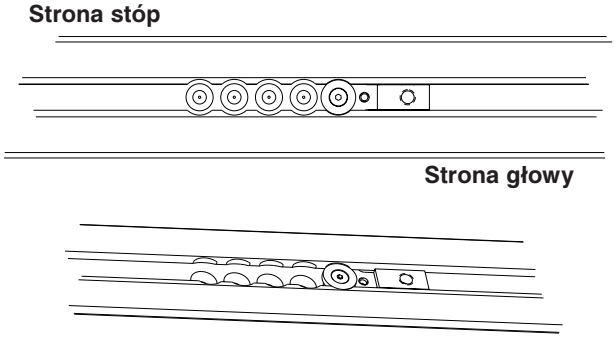

Rysunek 14: Odwracanie wspornika

32. Za pomocą klucza imbusowego 5/32 cala wkręcić śrubę z łbem płaskim (0001-194-000) do elementu ustalającego wspornik mocujący podkotwiczenie (6390-001-110), aby przymocować wspornik mocujący płyty podłogowej (6390-001-108).
33. Powtórzyć kroki 31–32 dla trzech pozostałych lokalizacji w zespole płyty podłogowej.

    Uwaga: Położenie tych trzech wsporników mocujących płyty podłogowej musi pasować do lokalizacji wybranej w kroku 31.

34. Przy podłączaniu zespołu kotwiczenia do przewodu kotwiczenie-pojazd podłączyć czerwony przewód do czerwonego przewodu i czarny przewód do czarnego przewodu. Ustawić kotwiczenie nad otworami montażowymi. Przeprowadzić nadmiar przewodu przez gumową przelotkę na przewody elektryczne. Zamontować złącza w kieszeni płyty podłogowej.

    Uwaga: Nałożyć silikonowy środek uszczelniający na gumową przelotkę na przewody elektryczne w celu dokładnego uszczelnienia miejsca przeprowadzenia przewodów elektrycznych.

Polski

⚠ OSTRZEŻENIE

Upewnić się, że wszystkie otwory prowadzące na zewnątrz pojazdu zostały uszczelnione, aby zapobiec dostawaniu się spalin do przedziału pacjenta w pojeździe.

35. Po podłączeniu zasilania do kotwiczenia upewnić się, że kontrolka LED po stronie stóp miga na pomarańczowo, potwierdzając prawidłowe działanie.

    Uwaga: Jeśli kontrolka LED po stronie stóp nie miga na pomarańczowo, należy się upewnić, że zasilanie jest dostarczane do kotwiczenia.

Powrót do spisu treści

MONTAŻ SYSTEMU POWER-LOAD (CIĄG DALSZY)

36. Ostrożnie umieścić zespół kotwiczenia (A) nad zespołem płyty podłogowej (B), jak pokazano na rys. 15, wkładając nadmiar przewodu w kieszeń płyty podłogowej. Wyrównać cztery otwory z czterema wspornikami mocującymi płyty podłogowej.

⚠ PRZESTROGA

Podczas montażu zespołu kotwiczenia upewnić się, że przewody są ułożone wewnątrz kieszeni płyty podłogowej i nie zostaną zmiażdżone przez zespół kotwiczenia.

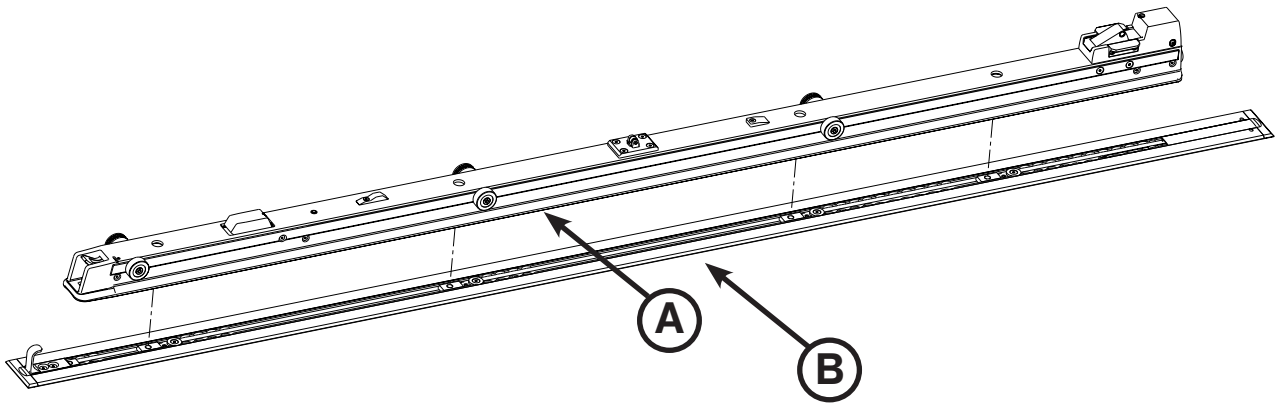

Rysunek 15: Zespół kotwiczenia i zespół płyty podłogowej

37. Wykonać pomiar odsłoniętej kieszeni płyty podłogowej po stronie głowy i po stronie stóp, aby dostosować pokrywy płyty podłogowej.

⚠ OSTRZEŻENIE

Aby uniknąć ryzyka odniesienia obrażeń ciała i uszkodzenia sprzętu podczas montażu, należy prawidłowo zabezpieczyć wycinane elementy i pamiętać o położeniu elementów w obszarze sąsiadującym z obszarem wycinania. Podczas korzystania z piły zawsze nosić odpowiednie okulary ochronne.

38. Za pomocą piły przyciąć dwie pokrywy płyty podłogowej (6390-001-166) (A) tak, aby pasowały do zmierzonych długości po obydwu stronach (rys. 16). Pokrywa płyty podłogowej nie zachodzi na wspornik mocujący płyty podłogowej.
    Uwaga: Jeśli kotwiczenie zostanie założone tak, że wystaje za płytę podłogową po stronie stóp lub głowy, pokrywy po tej stronie płyty podłogowej nie są potrzebne.
39. Ostukując młotkiem gumowym, spowodować zatrzaśnięcie każdej pokrywy płyty podłogowej na płycie podłogowej (zacząć najpierw od strony haka (B)).

    Uwaga: Aby odpiąć pokrywę płyty podłogowej, należy użyć śrubokręta po stronie pokrywy z podniesioną krawędzią.

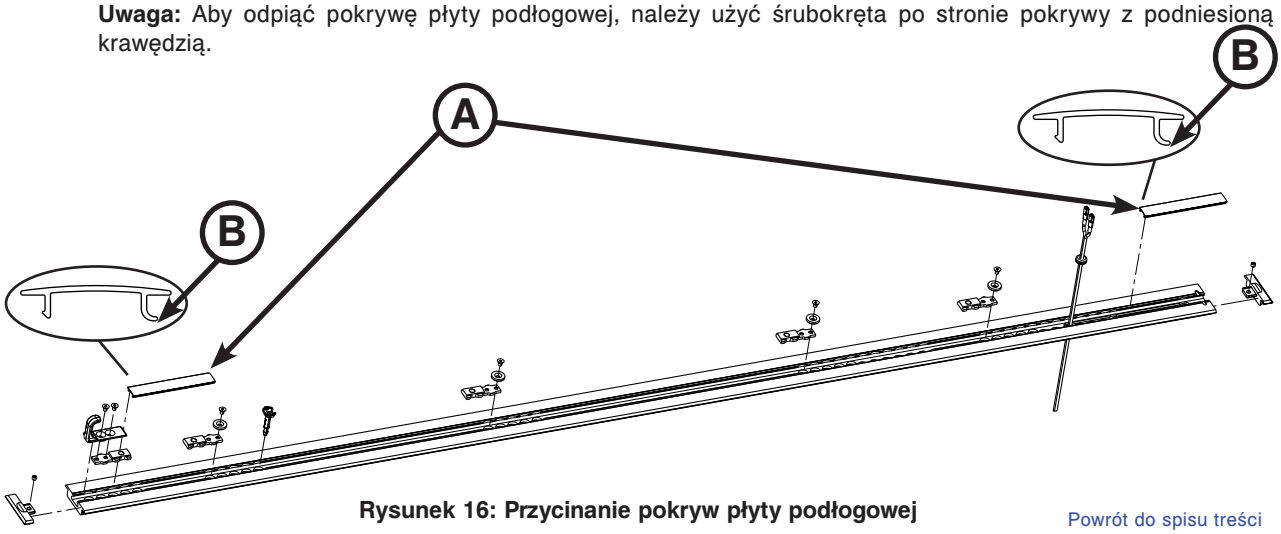

Rysunek 16: Przycinanie pokryw płyty podłogowej

Polski

Powrót do spisu treści

MONTAŻ SYSTEMU POWER-LOAD (CIĄG DALSZY)

Elementy zestawu systemu Power-LOAD (6390-001-054)

- (1) Śruba z łbem gniazdowym (nr 0004-658-000)
- (6) Śruba z łbem półkolistym (nr 0004-665-000)
- (4) Słupek mocujący kotwiczenia (nr 6390-001-150)
- (1) Wykończenie przenośnika, strona głowy, prawa strona (nr 6390-001-211)
- (2) Zderzak zatrzymujący (nr 6390-001-243)
- (2) Blok zatrzymujący, otwory gwintowane (nr 6390-001-246)
- (4) Śruba z łbem gniazdowym (nr 0004-662-000)
- (1) Aktywator magnesu wózka (nr 6390-001-106)
- (1) Wykończenie przenośnika, strona głowy, lewa strona (nr 6390-001-210)
- (1) Płyta ścieralna przenośnika, strona stóp (nr 6390-001-225)
- (2) Blok zatrzymujący, otwory przelotowe (nr 6390-001-244)

Wymagane narzędzia:

- Klucz imbusowy 3/8 cala
- Klucz imbusowy 5/32 cala
- Klucz imbusowy 3/16 cala
- Wkrętak Torx T25
- Klucz dynamometryczny 1/2 cala o momencie większym niż 81,3 Nm

Postępowanie:

1. Za pomocą klucza imbusowego 3/8 cala wkręcić cztery dostarczone słupki mocujące kotwicy (6390-001-150) (A) w cztery otwory w zespole kotwiczenia, jak pokazano na rys. 17.

   Uwaga: Nie dokręcać do końca słupków, dopóki wszystkie cztery słupki nie zostaną wyrównane, a ich wkręcanie rozpoczęte.

2. Za pomocą klucza dynamometrycznego dokręcić każdy słupek momentem 81,3±13,6 Nm.

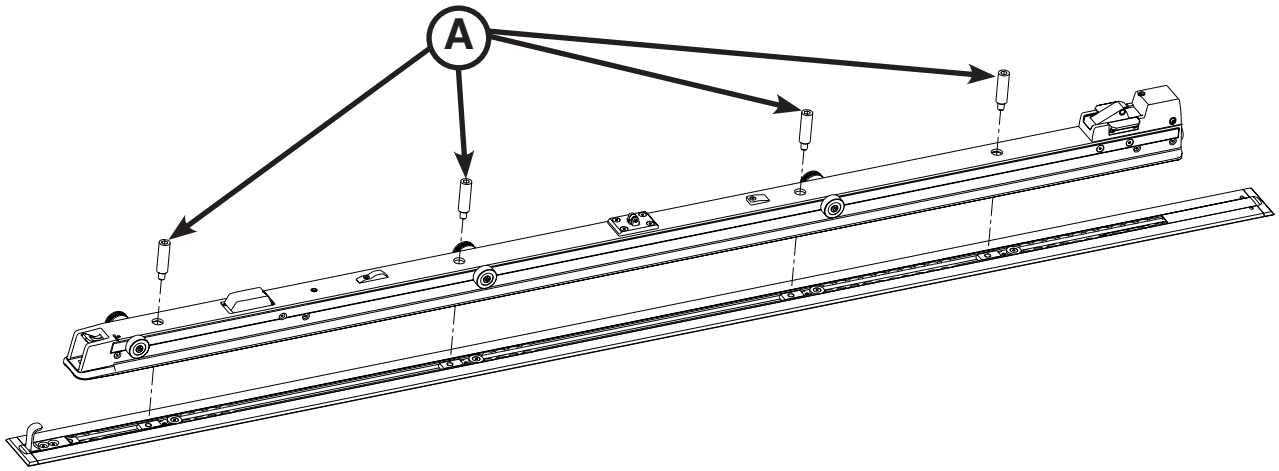

Rysunek 17: Montaż słupków mocujących kotwiczenia

Polski

MONTAŻ SYSTEMU POWER-LOAD (CIĄG DALSZY)

Montaż zespołu przenośnika

⚠ OSTRZEŻENIE

Aby uniknąć ryzyka odniesienia obrażeń ciała, do podnoszenia i pozycjonowania zespołu przenośnika wymagane jest zaangażowanie dwóch instalatorów.

3. Ustawić zespół przenośnika (A) tak, aby otwarty koniec był skierowany w stronę zespołu kotwiczenia (B), jak pokazano na rys. 18.

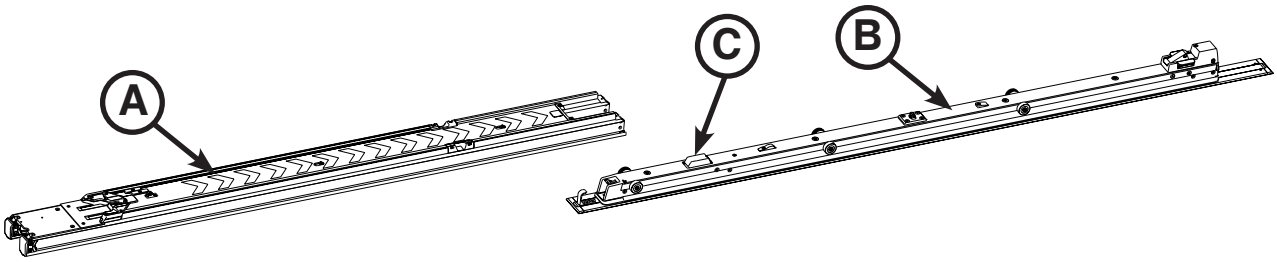

Rysunek 18: Montaż zespołu przenośnika

⚠ OSTRZEŻENIE

Aby uniknąć ryzyka odniesienia obrażeń ciała, trzymać ręce i palce z dala od wszystkich ruchomych mechanizmów.

4. Instalator nr 1 (po stronie stóp) — podnieść zespół przenośnika i przesunąć spusty blokady przenośnika (E) (rys. 19) w stronę stóp zespołu przenośnika w celu rozłączenia blokady przenośnika. Spusty blokady przenośnika należy utrzymywać w położeniu wysuniętym w stronę stóp do momentu, aż przenośnik zablokuje się na kotwiczeniu, jak pokazano na rys. 19. Instalator nr 2 (po stronie głowy) — przesunąć otwarty koniec zespołu przenośnika po rolkach i wyśrodkować go w zespole kotwiczenia.

   Uwaga: Podczas przetaczania po drugim zestawie rolek można wyczuć pewien opór; popchnąć zespół, pokonując opór, aż znajdzie się on w położeniu wskazanym na rys. 19.

⚠ PRZESTROGA

Podczas montażu zespołu przenośnika powoli przesuwać zespół przenośnika, aby uniknąć uszkodzenia obudowy układu ładowania indukcyjnego noszy (C) (jak pokazano na rys. 18).

Powrót do spisu treści

MONTAŻ SYSTEMU POWER-LOAD (CIĄG DALSZY)

Montaż zespołu wózka

5. Za pomocą klucza imbusowego 5/32" wkręcić dostarczoną śrubę z łbem gniazdowym (0004-658-000) (A), aby przymocować dostarczony aktywator magnesu wózka (6390-0001-106) (B), jak pokazano na rys. 19.
6. Za pomocą końcówki Torx T25 wkręcić cztery dostarczone śruby z łbem półkolistym (0004-665-000) (C), aby przymocować dostarczoną płytkę ścieralną przenośnika po stronie stóp (6390-001-225) (D) do zespołu przenośnika, jak pokazano na rys. 19.
7. Przesunąć spusty blokady przenośnika (najbliżej końca strony stóp) (E), jak pokazano na rys. 19 w stronę stóp zespołu przenośnika, aby je odblokować.

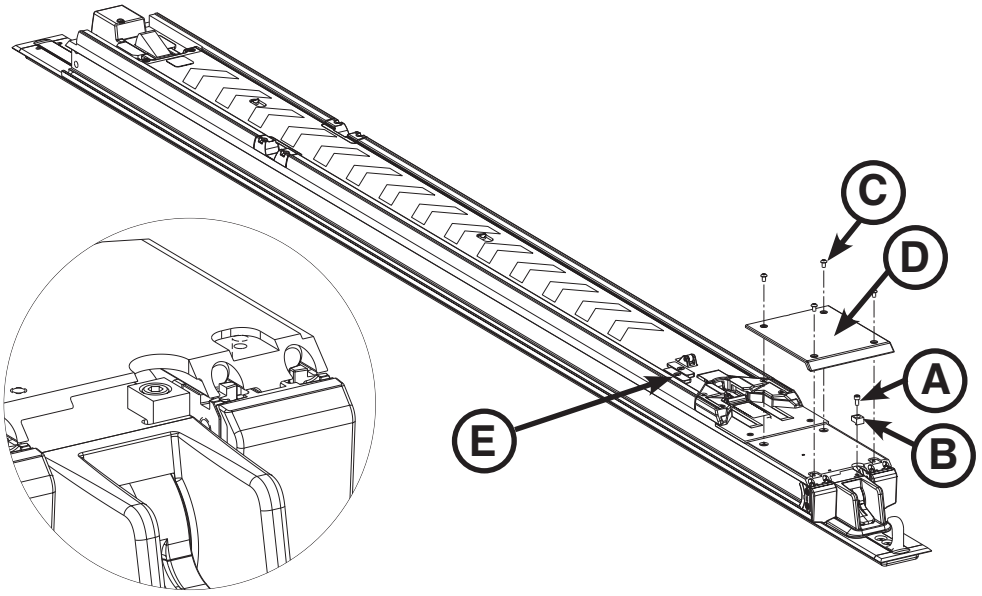

Rysunek 19: Montaż płyty ścieralnej przenośnika po stronie stóp

8. Przesunąć zespół przenośnika w jego położenie środkowe, jak pokazano na rys. 20.

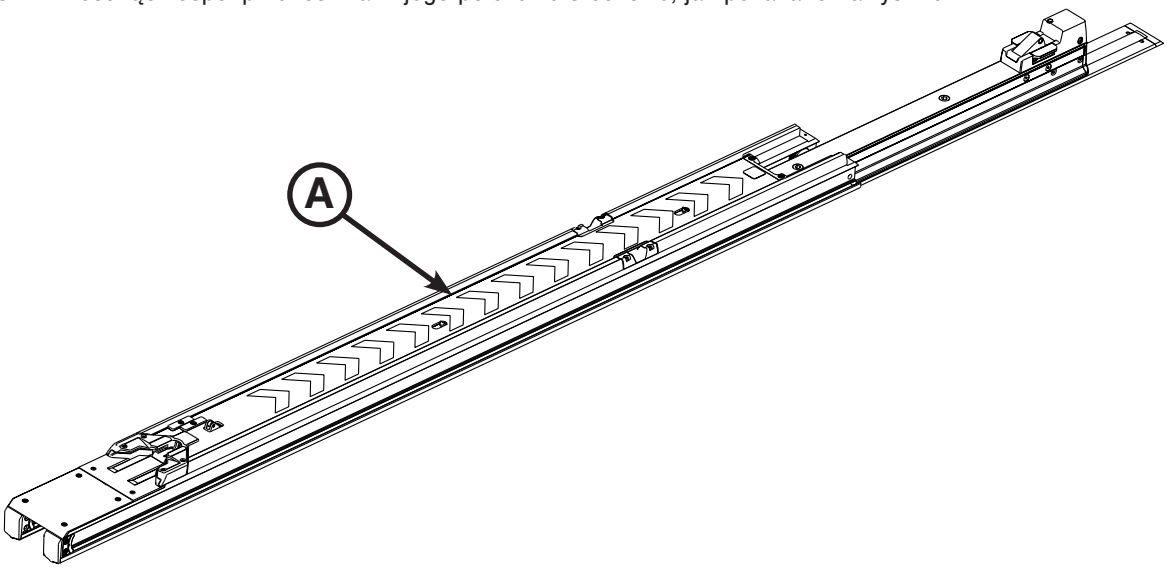

Rysunek 20: Pozycjonowanie zespołu przenośnika

Polski

Powrót do spisu treści

MONTAŻ SYSTEMU POWER-LOAD (CIĄG DALSZY)

⚠ OSTRZEŻENIE

Aby uniknąć ryzyka odniesienia obrażeń ciała, do podnoszenia i pozycjonowania zespołu wózka wymagane jest zaangażowanie dwóch osób.

9. Ostrożnie podnieść zespół wózka za ramię i skrzydło. Nie podnosić wózka za uchwyty zwalniania ręcznego noszy. Podnosić tylko we wskazanych miejscach. Instalator nr 1 – położyć ręce w miejscu A1 i A2. Instalator nr 2 – położyć ręce w miejscu B1 i B2, jak pokazano na rys. 21.

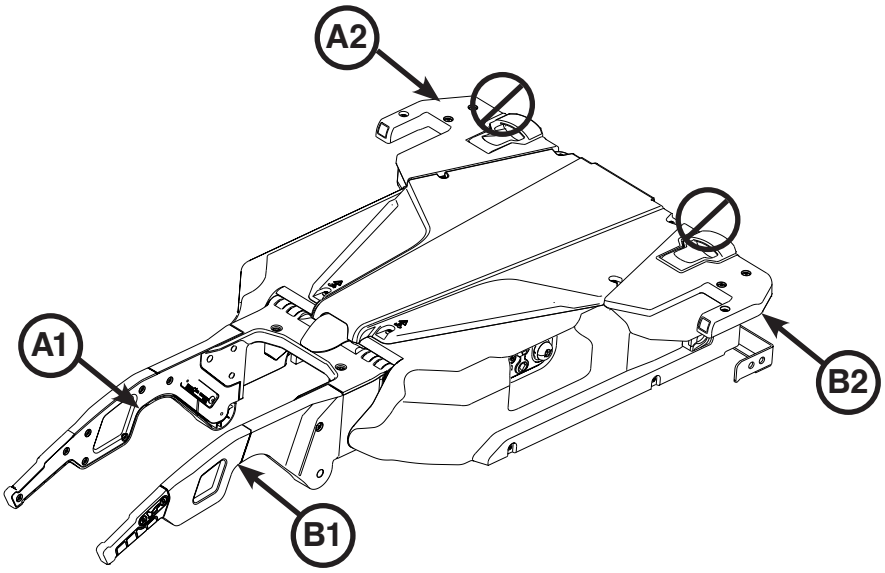

Rysunek 21: Zespół wózka

10. Ustawić zespół wózka (A) na podłodze między zespołem przenośnika (B) i zespołem kotwiczenia (C) po stronie głowy, jak pokazano na rys. 22.
11. Instalator nr 1 (po stronie stóp) – przesunąć rolki zespołu wózka w kanał boczny zespołu przenośnika.
12. Instalator nr 2 (po stronie głowy) – podnieść zespół wózka, aby ustawić współliniowo drugi zestaw rolek, i przesuwać rolki, aż wózek znajdzie się blisko środka przenośnika.

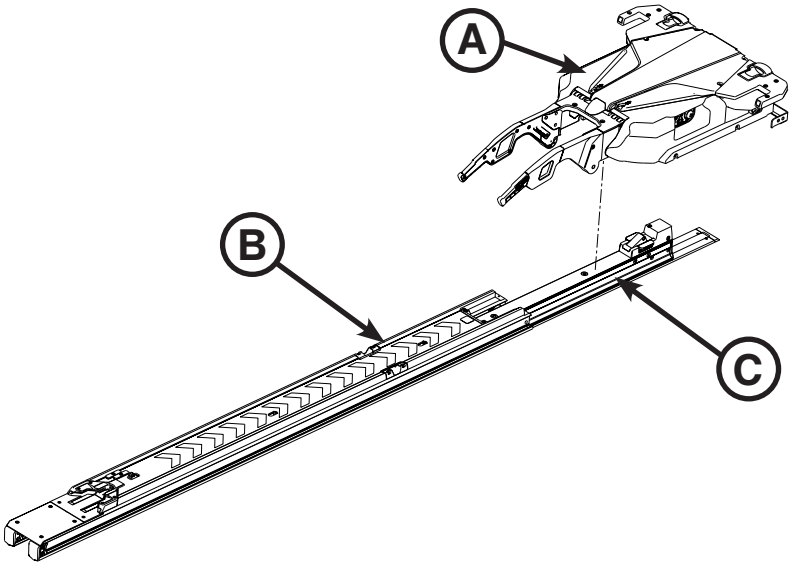

Rysunek 22: Pozycjonowanie zespołu wózka

Polski

Powrót do spisu treści

MONTAŻ SYSTEMU POWER-LOAD (CIĄG DALSZY)

13. Ostrożnie popchnąć zespół przenośnika do przodu w stronę głowy, aż zablokuje się w swoim położeniu.
14. Zmontować blok zderzaka, wyrównując dostarczony blok zatrzymujący (6390-001-244) (z otworami przelotowymi) (A) z dostarczonym zderzakiem zatrzymującym (6390-001-243) (B) i dostarczonym wewnętrznym blokiem zatrzymującym (6390-001-246) (z otworami gwintowanymi) (C), jak pokazano na rys. 23.

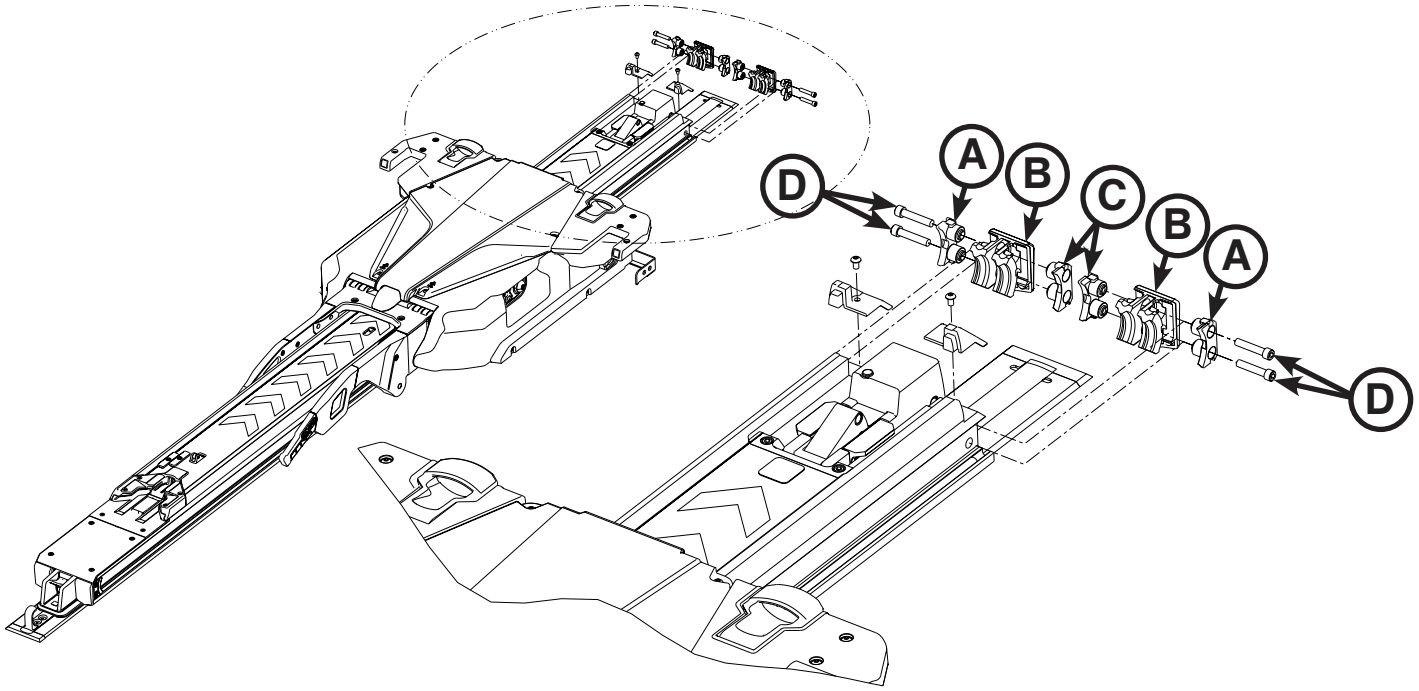

Rysunek 23: Zmontowanie bloku zderzaków

15. Przesunąć zmontowany zderzak zatrzymujący na koniec zespołu przenośnika.

    Uwaga: Ustawić zderzak zatrzymujący tak, aby występ (A) znajdował się u dołu, jak pokazano na rys. 24.

16. Powtórzyć kroki 14-15, aby zmontować i zamontować drugi zderzak zatrzymujący.
17. Za pomocą klucza imbusowego 3/16" wkręcić cztery dostarczone śruby z łbem gniazdowym (0004-662-000) (dwie po każdej stronie) (D) do zespołu przenośnika, jak pokazano na rys. 23.
18. Wzrokowo sprawdzić zderzaki przenośnika po stronie głowy, aby się upewnić, że nie wystają poza zewnętrzną krawędź zespołu przenośnika i nie są ustawione ani zamontowane nieprawidłowo.

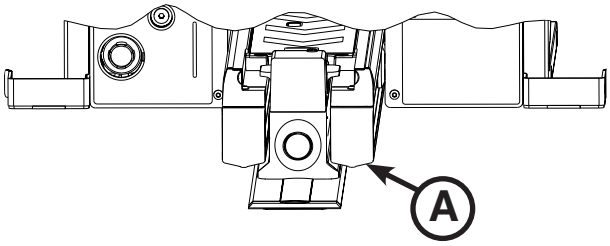

Rysunek 24: Występ zderzaka zatrzymującego

Polski

Powrót do spisu treści

MONTAŻ SYSTEMU POWER-LOAD (CIĄG DALSZY)

19. Za pomocą końcówki Torx T25 wkręcić dwie dostarczone śruby z łbem półkolistym (0004-665-000) (A), aby przymocować dostarczone wykończenie przenośnika po lewej stronie pacjenta, po stronie głowy (6390-001-210), i przymocować dostarczone wykończenie przenośnika po prawej stronie pacjenta, po stronie głowy (6390-001-211) (B), do zespołu przenośnika, jak pokazano na rys. 25.

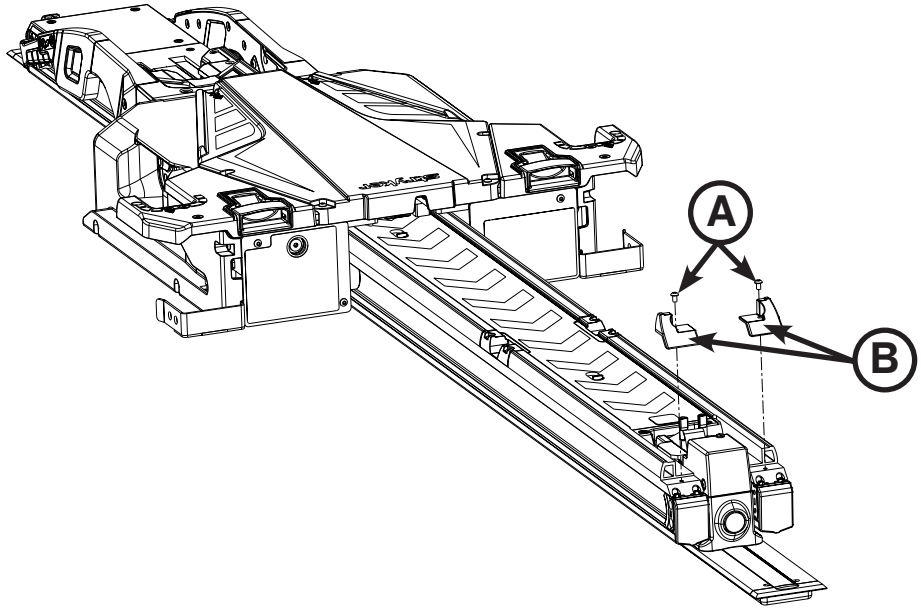

Rysunek 25: Montaż wykończenia po stronie głowy

Powrót do spisu treści

MONTAŻ SYSTEMU POWER-LOAD (CIĄG DALSZY)

20. Nacisnąć główny przycisk zasilania (A), jak pokazano na rys. 26, w zespole wózka po lewej stronie pacjenta, aby włączyć zasilanie urządzenia.

    Uwagi:
    - Jeśli system Power-LOAD podłączono do obwodu wyposażonego w dodatkowy przełącznik, należy się upewnić, że ten przełącznik jest włączony.
    - Po naciśnięciu głównego przycisku zasilania dioda LED (B) zasilania akumulatora zacznie także świecić, sygnalizując, że system Power-LOAD jest włączony. Jeśli stan naładowania akumulatora wózka jest niski, dioda LED błędu (C) może także zacząć migać na pomarańczowo.

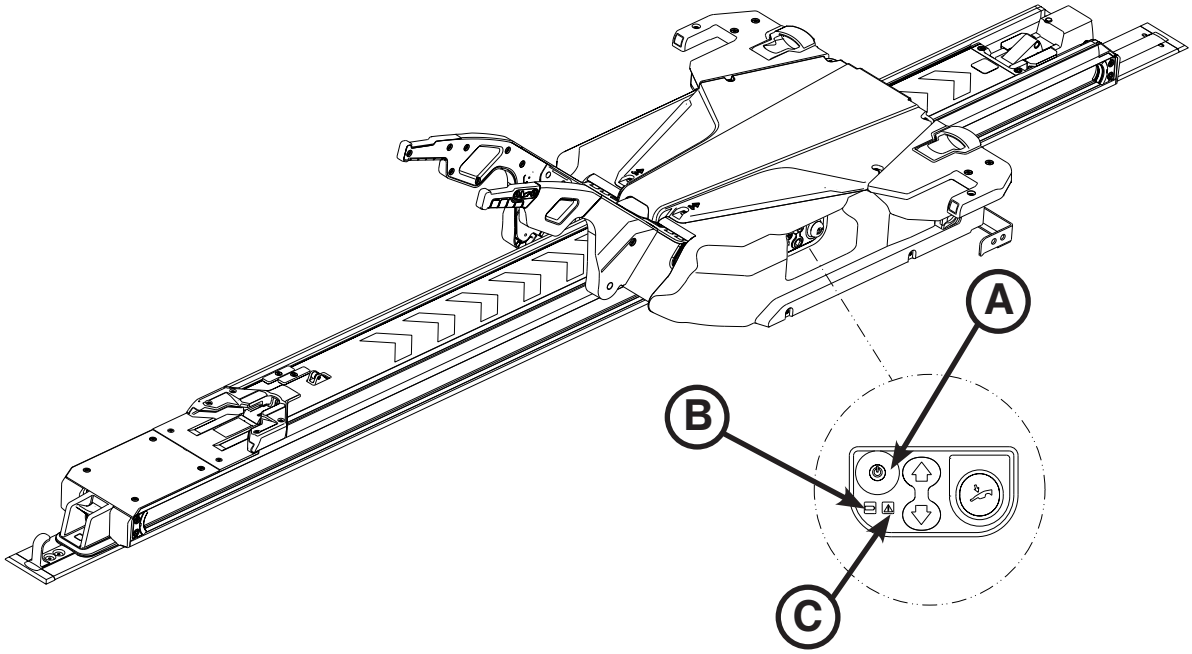

Rysunek 26: Panel sterowania systemu Power-LOAD

21. Podnieść ramiona podnoszące i ręcznie popchnąć wózek w stronę głowy przedziału pacjenta w pojeździe, aby rozpocząć ładowanie akumulatora.

    Uwaga: Podczas ładowania dioda LED zasilania akumulatora (B) miga na zielono.

22. Umieścić etykiety dotyczące czynności na drzwiach lub ścianie, w miejscu dobrze widocznym dla obsługi sytemu Power-LOAD. Patrz „Instrukcje dla czynności wspomaganych przez urządzenie” na stronie 11-50 i „Instrukcje dla czynności wykonywanych ręcznie” na stronie 11-51, aby uzyskać szczegółowe informacje dotyczące etykiet.

    Uwaga: Upewnić się, że powierzchnia, do której ma być przyklejona etykieta, jest gładka. Etykietę można także nakleić na dostarczoną tabliczkę metalową (6390-001-467), którą można przykręcić lub przynitować w pojeździe.

23. Wykonać czynności z listy kontrolnej montażu na strona 11-42.

MONTAŻ OPCJONALNEJ PROWADNICY KÓŁEK

Elementy zestawu opcjonalnej prowadnicy kółek (6390-027-000)

- (2) Śruba z łbem płaskim (nr 0001-195-000)
- (1) Zespół prowadnicy kółek (nr 6390-001-017)
- (5) Wspornik prowadnicy kółek (nr 6390-001-174)
- (1) Szyna prowadnicy kółek (nr 6390-001-176)
- (1) Nakrętka prowadnicy kółek (nr 6390-001-191)
- (2) Przeciwnakrętka ze zniekształconym gwintem (nr 0016-060-000)
- (2) Wkręt z łbem soczewkowym (nr 0023-296-000)
- (5) Element dystansowy (nr 6390-001-173)
- (1) Zderzak szyny prowadnicy kółek (nr 6390-001-175)
- (1) Zaślepka prowadnicy kółek (nr 6390-001-178)
- (4) Osłona kółka (nr 6390-001-206)

Użyte części dodatkowe (nieuwzględnione)

- **(10) śruby 1/4-20 z łbem sześciokątnym (klasy 8 wg ASTM-F835 lub SAE)**

Wymagane narzędzia:

- Taśma miernicza
- Wiertarka
- Klucz zapadkowy 3/8"
- Klucz imbusowy 5/32 cala
- Piła (lub narzędzie równoważne)
- Wiertło 1/4"
- Klucz płasko-oczkowy 7/16"
- Ołówek
- Nasadka 7/16"
- Końcówka Torx T25

Postępowanie:

Uwaga: Potrzebnych jest dziesięć śrub z łbem sześciokątnym 1/4-20 (klasy 8 wg ASTM-F835 lub SAE), które nie są dołączone do zestawu instalacyjnego. Należy sprawdzić, jaka długość śrub będzie najbardziej odpowiednia dla montowanego urządzenia. Za pomocą tych śrub należy przymocować prowadnicę kółek w sposób opisany w kroku 11. Podczas montażu prowadnicy kółek korzystać ze schematu montażu elementów (strona 11-39).

1. Za pomocą taśmy mierniczej wykonać pomiar od linii środkowej płyty podłogowej do ściany (szafki) po stronie kierowcy przedziału pacjenta w pojeździe (patrz rys. 27 i rys. 28).

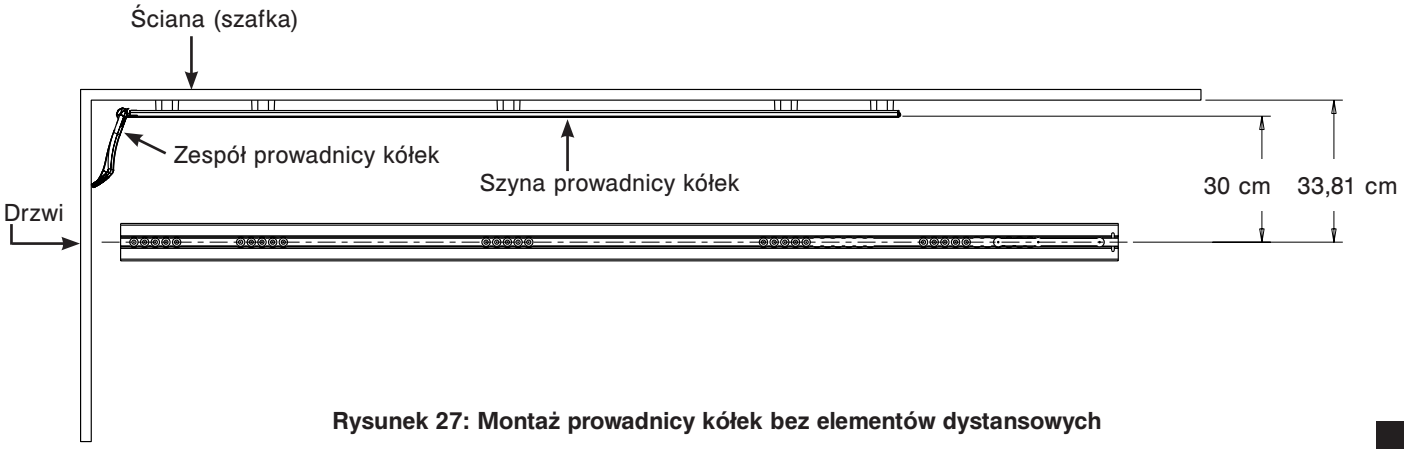

Rysunek 27: Montaż prowadnicy kółek bez elementów dystansowych

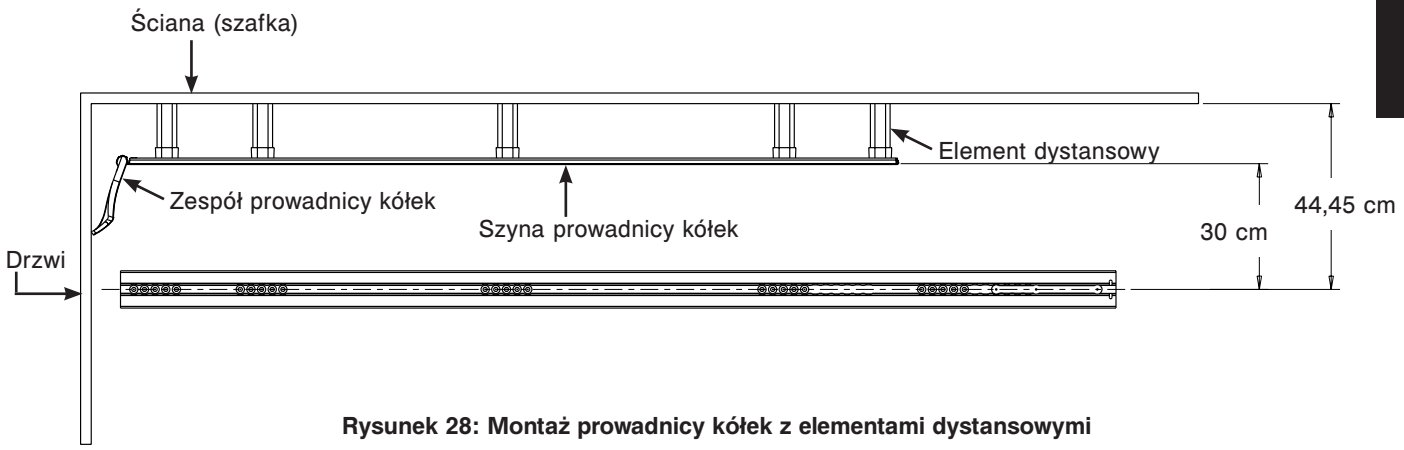

Rysunek 28: Montaż prowadnicy kółek z elementami dystansowymi

Polski

Powrót do spisu treści

MONTAŻ OPCJONALNEJ PROWADNICY KÓŁEK (CIĄG DALSZY)

2. Na podstawie pomiaru z kroku 1 ustalić, czy konieczny jest montaż elementów dystansowych (6390-001-173) (D) zespołu prowadnicy kółek.

Pomiar od linii środkowej (płyta podłogowa)	Wymagane działanie
Powyżej 44,45 cm od ściany	Opcjonalna prowadnica kółek nie jest wymagana.
Od 33,81 cm do 44,45 cm	Wymagane są elementy dystansowe (6390-001-173) (D). Odjąć 33,81 cm od pomiaru uzyskanego w kroku 1, aby ustalić rozmiar każdego elementu dystansowego. Każdy element dystansowy dociąć piłą (lub narzędziem równorzędnym) na wymiar.
Dokładnie 44,45 cm	Wymagane są elementy dystansowe (6390-001-173) (D), ale nie trzeba ich docinać na wymiar.
Dokładnie 33,81 cm	NIE są wymagane elementy dystansowe (6390-001-173) (D). Wyrzucić wszystkie pięć elementów dystansowych.

⚠ OSTRZEŻENIE

Aby uniknąć ryzyka odniesienia obrażeń ciała i uszkodzenia sprzętu podczas montażu, należy prawidłowo zabezpieczyć wycinane elementy i pamiętać o położeniu elementów w obszarze sąsiadującym z obszarem wycinania. Podczas korzystania z piły zawsze nosić odpowiednie okulary ochronne.

3. Przy zamkniętych drzwiach pojazdu przystawić szynę prowadnicy kółek (6390-001-176) (G) do ściany (szafki).
4. Za pomocą taśmy mierniczej odmierzyć 3,81 cm od końca szyny prowadnicy kółek po stronie stóp w kierunku panelu drzwi.
5. Wykonać niewielkie oznaczenie ołówkiem na ścianie (szafce), odpowiadające lokalizacji tylnej części szyny prowadnicy kółek.
6. Korzystając z pomocy innej osoby, umieścić wszystkie pięć wsporników prowadnicy kółek (6390-001-174) (E) w odpowiednich lokalizacjach montażowych.
7. Ustawić szynę prowadnicy kółek na górnej części wsporników prowadnicy kółek, korzystając przy tym ze znaku wykonanego w kroku 5 w celu ustalenia lokalizacji szyny prowadnicy kółek.

Uwagi:

- Upewnić się, że otwory w szynie prowadnicy kółek są ustawione współliniowo z otworami w przedziale pacjenta w pojeździe tak, aby szyna prowadnicy kółek miała odpowiednie podparcie.
- Każdy otwór jest przesunięty o 2,54 cm względem poprzedniego, co zapewnia wiele różnych możliwości montażu.
- Rozstawić wszystkie pięć wsporników prowadnicy kółek możliwie najbardziej równomiernie. Zamontować wszystkie pięć wsporników prowadnicy kółek.

MONTAŻ OPCJONALNEJ PROWADNICY KÓŁEK (CIĄG DALSZY)

8. Na ścianie (szafce) zaznaczyć ołówkiem każdy z otworów w pięciu obszarach, gdzie będą umiejscowione wsporniki prowadnicy kółek, jak pokazano na rys. 29.

   Uwaga: Upewnić się, że podczas montażu szyna prowadnicy kółek nie będzie się przesuwać. W przeciwnym razie otwory mogą zostać wykonane w niewłaściwych miejscach.

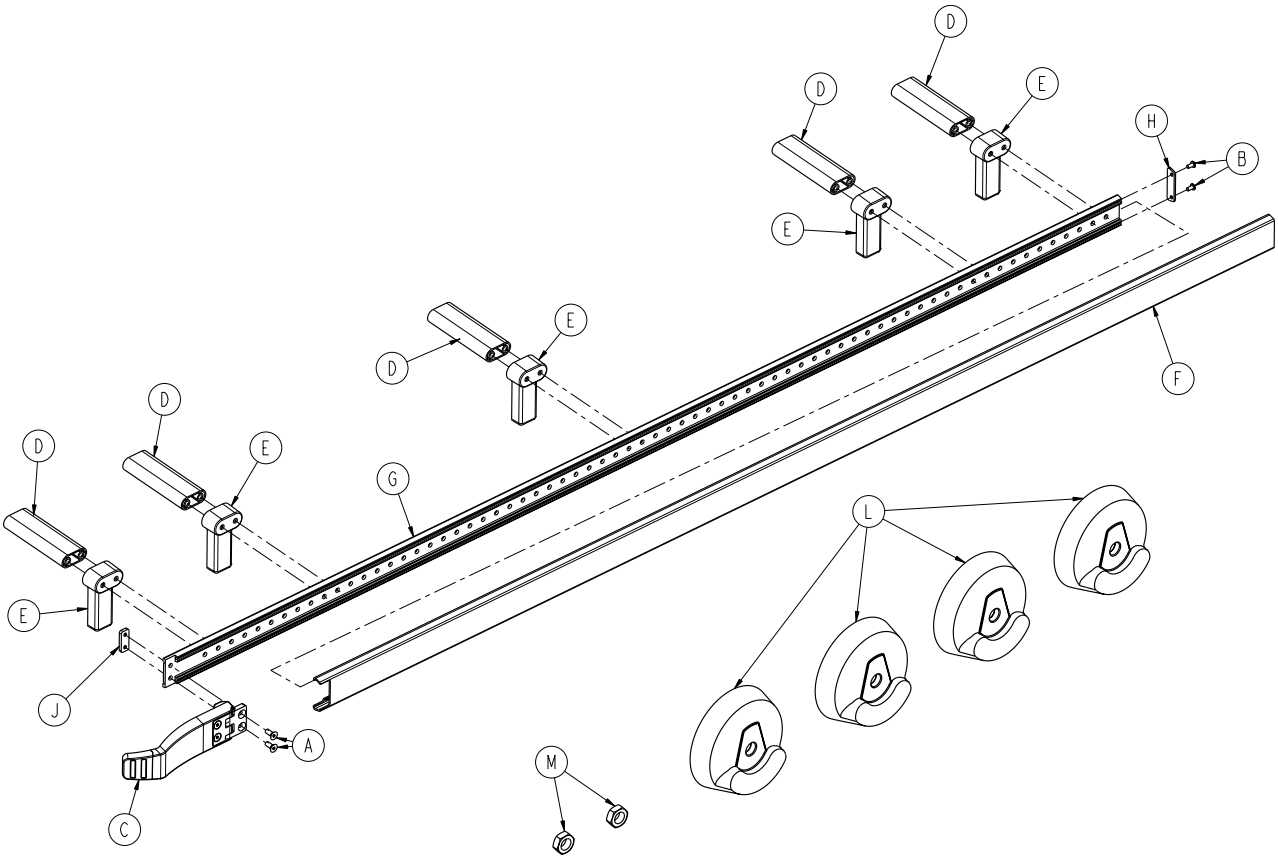

Rysunek 29: Elementy zestawu opcjonalnej prowadnicy kółek - 6390-027-000

9. Zdjąć szynę i wsporniki prowadnicy kółek.
10. Wiertłem o średnicy 1/4" nawiercić każdą z lokalizacji zaznaczonych (w kroku 8) na ścianie (szafce).

⚠ PRZESTROGA

Aby uniknąć ryzyka wystąpienia uszkodzenia pojazdu, należy pamiętać o położeniu elementów wokół wybranych lokalizacji otworów wierconych podczas montażu.

11. Do montażu szyny prowadnicy kółek zastosować śruby 1/4-20 z łbem sześciokątnym o odpowiedniej długości, klasy 8 wg ASTM-F835 lub SAE (niedostarczone w zestawie).
12. Za pomocą klucza zapadkowego 3/8" z nasadką 7/16" i klucza płasko-oczkowego 7/16" dokręcić śruby (wybrane w kroku 11) i zamocować szynę prowadnicy kółek do wspornika prowadnicy kółek, stosując w razie potrzeby element dystansowy (6390-001-173) (D), a następnie do ściany przedziału pacjenta w pojeździe, jak pokazuje „Rysunek 27: Montaż prowadnicy kółek bez elementów dystansowych” na stronie 11-37 lub „Rysunek 28: Montaż prowadnicy kółek z elementami dystansowymi” na stronie 11-37.
13. Za pomocą końcówki Torx T25 wkręcić dwa wkręty z łbem soczewkowym (0023-296-000) (B), aby zamocować zaślepkę prowadnicy kółek (6390-001-178) (H) do szyny prowadnicy kółek po stronie głowy.

Powrót do spisu treści

MONTAŻ OPCJONALNEJ PROWADNICY KÓŁEK (CIĄG DALSZY)

14. Przesunąć zderzak szyny prowadnicy kółek (6390-001-175) (F) po szynie prowadnicy kółek ze strony stóp przedziału pojazdu pacjenta na stronę głowy.
15. Za pomocą klucza imbusowego 5/32 cala wkręcić dwie śruby z łbem płaskim (0001-195-000) (A) w nakrętki prowadnicy kółek (6390-001-191) (J), przekładając je przez zawias zespołu prowadnicy kółek (6390-001-017) (C) i szynę prowadnicy kółek, zgodnie z „Rysunek 29: Elementy zestawu opcjonalnej prowadnicy kółek - 6390-027-000" na stronie 11-39.
16. W noszach, które będą używane z zespołem prowadnicy kółek, założyć dwie przeciwnakrętki ze zniekształconym gwintem (0016-060-000) (M) i cztery osłony kółek (6390-001-206) (L) po prawej stronie pacjenta. Patrz „Montaż osłon kółek noszy” na stronie 11-41.

MONTAŻ OSŁON KÓŁEK NOSZY

Wymagane narzędzia:

- Nasadka 5/8"
- Klucz zapadkowy 3/8"
- Klucz płasko-oczkowy 11/16"

Postępowanie:

1. Przechylić nosze na ich stronę głowy.

   Uwaga: Upewnić się, że sekcja głowy jest rozłożona i zablokowana.

2. Za pomocą klucza zapadkowego 3/8" z nasadką 5/8" i klucza płasko-oczkowego 11/16" wykręcić śrubę z łbem sześciokątnym (A) i nakrętkę (B) mocujące kółko (C) do widelca kółka obrotowego (Rys. 30) po prawej stronie pacjenta, po stronie stóp noszy, które mają być używane z instalowanym zespołem prowadnicy kółek. Zachować śrubę do ponownego montażu. Wyrzucić nakrętkę.
3. Wyjąć dwie tuleje (D) z kółka (Rys. 30). Wyrzucić obydwie tuleje.
4. Ustawić dwie osłony kółek (6390-001-206) (D) tak, aby obejmowały kółka i aby osłony dostosować odpowiednio do obydwu stron (Rys. 31).
5. Za pomocą klucza zapadkowego 3/8" z nasadką 5/8" i klucza płasko-oczkowego 11/16" wkręcić śrubę z łbem sześciokątnym (A) i przeciwnakrętkę ze zniekształconym gwintem (B) (0016-060-000), aby zamocować kółko (C) z obydwoma osłonami kółek (D) do widelca kółka obrotowego (Rys. 31).

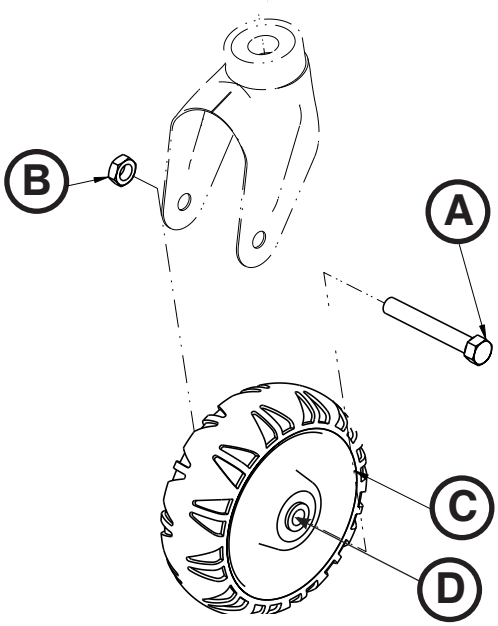

Rysunek 30: Kółka noszy bez osłon

Uwaga: Zwrócić uwagę na orientację osłon kółek podczas montażu i upewnić się, że osłony po obydwu stronach mają odpowiednią orientację. Nie przeciągnąć nakrętki. Upewnić się, że kółko obraca się swobodnie.

6. Przechylić nosze na stronę stóp.
7. Powtórzyć kroki 2-5 po prawej stronie pacjenta, po stronie głowy noszy.
8. Upewnić się, że obydwa kółka toczą się płynnie.

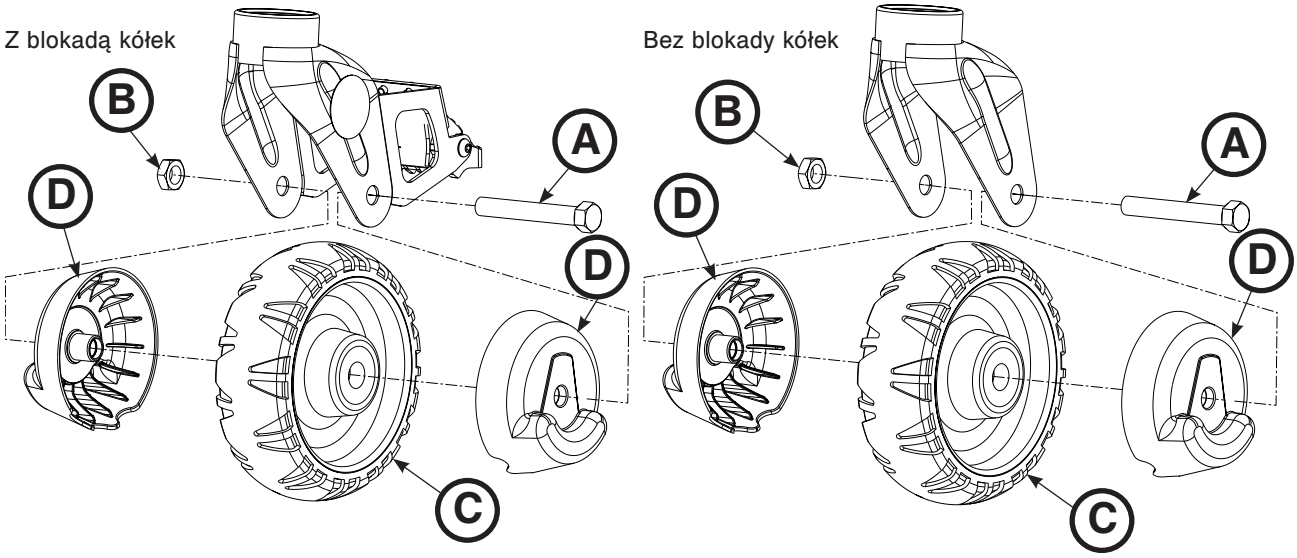

Rysunek 31: Kółka noszy z osłonami

Polski

Powrót do spisu treści

LISTA KONTROLNA MONTAŻU SYSTEMU POWER-LOAD

Uwaga: Przed rozpoczęciem kontroli działania systemu Power-LOAD ładować akumulator przez przynajmniej 20 minut. Akumulator będzie ładowany tylko wtedy, gdy wózek jest zablokowany po stronie głowy przedziału pacjenta w pojeździe. Podczas ładowania dioda LED zasilania akumulatora powinna migać w kolorze zielonym.

Przed rozpoczęciem kontroli działania systemu Power-LOAD upewnić się, że:

- Kontrola jest wykonywana z wykorzystaniem noszy Power-PRO kompatybilnych z systemem Power-LOAD (model 6500, 6506, 6510, 6516)
- System Power-LOAD jest zablokowany po stronie stóp pojazdu przy opuszczonych ramionach podnoszących (patrz „Wysuwanie z pojazdu systemu Power-LOAD bez noszy” na stronie 11-54)
- Zasilanie jest włączone
- Diody LED na skrzydłach zespołu wózka migają na pomarańczowo
  Uwaga: Po naciśnięciu głównego przycisku zasilania dioda LED zasilania akumulatora zacznie także świecić, sygnalizując, że system Power-LOAD jest włączony. Jeśli stan naładowania akumulatora wózka jest niski, dioda LED błędu może zacząć migać na pomarańczowo.

Uwaga: Przy sprawdzaniu działania przycisków noszy sprawdzić obydwa przełączniki sterowania noszy - górny i dolny.

_____ 1. Podnieść zderzak pojazdu w położenie podniesione (jeśli jest zainstalowany).
_____ 2. Zablokować nosze kompatybilne z systemem Power-LOAD w systemie Power-LOAD.
_____ 3. Upewnić się, że obydwa sworznie kółek ładujących noszy blokują się w systemie Power-LOAD (zatrzaski).
_____ 4. Upewnić się, że sposób świecenia diod LED zmienia się z migania na pomarańczowo na świecenie na zielono w sposób ciągły.
_____ 5. Nacisnąć i przytrzymać przycisk składania (-) na przełączniku sterowania noszy, aby całkowicie złożyć podwozie noszy.
_____ 6. Wepchnąć nosze do przedziału pacjenta w pojeździe, aż nosze zablokują się po stronie głowy przedziału pacjenta w pojeździe. Upewnić się, że ramiona podnoszące opuszczają się, aż kółka noszy oprą się na podłodze przedziału pacjenta w pojeździe i nosze po stronie stóp zablokują się w elemencie łączącym.
_____ 7. Sprawdzić kontrolkę LED po stronie stóp, aby upewnić się, że nosze są gotowe do transportu.
   - Jeśli dioda LED świeci na zielono w sposób ciągły, strona stóp noszy znajduje się w odpowiednim położeniu lub jest gotowa do transportu.
   - Jeśli dioda LED miga na pomarańczowo, strona stóp noszy nie znajduje się w odpowiednim położeniu lub nie jest gotowa do transportu.

_____ 8. Upewnić się, że nosze zostały zablokowane w systemie Power-LOAD, w zdecydowany sposób pociągając nosze po stronie stóp na boki.
_____ 9. Nacisnąć i przytrzymać przycisk rozkładania (+) na przełączniku sterowania noszy, aby upewnić się, że nosze nie rozkładają się wewnątrz pojazdu. W położeniu transportowym nogi noszy nie powinny próbować podnosić noszy.
   Uwaga: W niektórych okolicznościach naciśnięcie przycisku składania (-) na przełączniku sterowania noszy pozwoli na ruch.
_____ 10. Nacisnąć i przytrzymać dźwignię zwalniania po stronie stóp systemu Power-LOAD i pociągnąć nosze, a następnie wyjąć je z przedziału pacjenta w pojeździe. Upewnić się, że ramiona podnoszące podnoszą się, aż kółka noszy podniosą się z podłogi przedziału pacjenta w pojeździe.
_____ 11. Upewnić się, że kontrolki LED po stronie głowy świecą na zielono w sposób ciągły. Nacisnąć i przytrzymać przycisk rozkładania (+) na przełączniku sterowania noszy, aby rozłożyć nosze. Poczekać, aż kółka noszy opuszczą się na podłoże i nosze nie będą dalej podtrzymywane przez ramiona podnoszące systemu Power-LOAD.
   Uwaga: Ramiona podnoszące powinny pozostawać w położeniu całkowicie opuszczonym po uwolnieniu noszy z systemu Power-LOAD.
_____ 12. Nacisnąć przycisk „w górę” (↑) na panelu sterowania systemu Power-LOAD, aby podnieść ramiona podnoszące i nosze w najwyższe położenie.
   Uwaga: Nogi noszy się nie składają.
_____ 13. Nacisnąć przycisk „w dół” (↓) na panelu sterowania systemu Power-LOAD, aby opuścić ramiona podnoszące i nosze.
_____ 14. Nacisnąć przycisk zwalniania na przełączniku sterowania noszy, aby uwolnić nosze z systemu Power-LOAD. Kontrolki LED po stronie głowy będą migać na pomarańczowo.
_____ 15. Z powrotem zablokować nosze w systemie Power-LOAD.
_____ 16. Nacisnąć przycisk „w górę” (↑) na panelu sterowania systemu Power-LOAD, aby podnieść nosze w najwyższe położenie.
   Uwaga: Nogi noszy się nie składają.
_____ 17. Nacisnąć przycisk zwalniania ręcznego na panelu sterowania systemu Power-LOAD, aby opuścić nosze. Przytrzymywać przycisk, aż ramiona podnoszące nie będą zahaczać o nosze.

Powrót do spisu treści

LISTA KONTROLNA MONTAŻU SYSTEMU POWER-LOAD (CIĄG DALSZY)

_____ 18. Podnieść jeden z dwóch uchwytów zwalniania ręcznego noszy po stronie głowy wózka, aby odblokować nosze.
_____ 19. Stoczyć nosze i zdjąć z systemu Power-LOAD.
_____ 20. Podnieść ramiona podnoszące i wepchnąć wózek do przedziału pacjenta w pojeździe w położenie transportowe. Przy wózku znajdującym się po stronie głowy pozwolić opuścić się ramionom.
_____ 21. Załadować nosze kompatybilne z systemem Power-LOAD bez korzystania z funkcji załadunku i przeprowadzić symulację ręcznego załadunku noszy do przedziału pacjenta w pojeździe. Upewnić się, że nosze zablokowują się na swoim miejscu. Patrz „Ręczny załadunek noszy do pojazdu (utrata zasilania lub błąd systemu Power-LOAD)” na stronie 11-65.
_____ 22. Nacisnąć i przytrzymać dźwignię zwalniania po stronie stóp systemu Power-LOAD i pociągnąć nosze, a następnie wyjąć je z przedziału pacjenta w pojeździe. Upewnić się, że pręt bezpieczeństwa załącza hak bezpieczeństwa.
Uwaga: Odblokują się tylko nosze. Wózek powinien pozostać po stronie głowy systemu Power-LOAD.
_____ 23. Aby odblokować wózek, podnieść ramiona podnoszące i nacisnąć przycisk zwalniania wózka po stronie głowy systemu Power-LOAD. Przesunąć wózek tylko o kilka centymetrów w stronę stóp.
_____ 24. Przesunąć sterowanie ręczne blokady na przenośniku najbliżej strony stóp i popchnąć przenośnik w stronę stóp. Upewnić się, że przenośnika nie można odblokować.
_____ 25. Całkowicie wysunąć system Power-LOAD z przedziału pacjenta w pojeździe.
_____ 26. Przesunąć sterowanie ręczne blokady na przenośniku najbliżej strony głowy i popchnąć przenośnik w stronę głowy. Upewnić się, że przenośnika nie można odblokować. Patrz „Rysunek 22: Pozycjonowanie zespołu wózka” na stronie 11-33.
_____ 27. Wzrokowo sprawdzić zderzaki przenośnika po stronie głowy, aby się upewnić, że nie wystają poza zewnętrzną krawędź zespołu przenośnika i nie są ustawione ani zamontowane nieprawidłowo.
_____ 28. Wzrokowo sprawdzić, czy wszystkie śruby są prawidłowo dokręcone, elementy mocujące nie odstają i żadnego nie brakuje.
_____ 29. Popchnąć zapadkę po stronie głowy i za pomocą dźwigni zwalniania po stronie stóp aktywować sworzeń po stronie głowy, co zapewni, że będą one poruszać się swobodnie i nie będą się zakleszczać po zwolnieniu.
_____ 30. W przypadku ambulansów typu II lub jeśli linia środkowa noszy jest oddalona o 44,45 cm lub mniej od ściany pojazdu, upewnić się, że zamontowano zespół opcjonalnej prowadnicy kółek (6390-027-000). Zaznaczyć „Nie dotyczy”, jeśli prowadnica kółek nie jest wymagana.
_____ 31. Nacisnąć główny przycisk zasilania, aby wyłączyć urządzenie. Może być konieczne włączenie i ponowne wyłączenie urządzenia w celu upewnienia się, że system Power-LOAD jest wyłączony, a nie znajduje się w trybie uśpienia.

⚠ PRZESTROGA

System Power-LOAD posiada możliwość sterowania ręcznego, dzięki czemu można go przemieszczać bez ograniczeń.

Uwaga: Jeśli system Power-LOAD ma być nieużywany przez tydzień lub dłużej, nacisnąć główny przycisk zasilania, aby wyłączyć urządzenie, co pozwoli uniknąć rozładowania akumulatora. Może być konieczne włączenie i ponowne wyłączenie urządzenia w celu upewnienia się, że system Power-LOAD jest wyłączony, a nie znajduje się w trybie uśpienia.

Polski

Numer seryjny systemu Power-LOAD: _____

Zamontowany przez: _____ Data: _____

Skontrolowanyprzez:_____Data:_____

Uwaga: Kopię tego dokumentu należy przechowywać przez przynajmniej siedem lat.

Powrót do spisu treści

USTAWIANIE SYSTEMU POWER-LOAD

Zapewnienie dobrego stanu systemu Power-LOAD jest obowiązkiem użytkownika. Ważne jest, aby system Power-LOAD działał prawidłowo przed rozpoczęciem jego użytkowania. Przed rozpoczęciem użytkowania należy zlecić wykwalifikowanemu pracownikowi serwisu technicznego sprawdzenie działania systemu Power-LOAD zgodnie z poniższą listą.

1. Podnieść ramiona podnoszące i ręcznie wypchnąć wózek Power-LOAD w stronę głowy zespołu przenośnika, aby naładować akumulator. **Aby zapewnić prawidłowe działanie, akumulator powinien być ładowany przez przynajmniej dwie godziny przed pierwszym skorzystaniem z systemu Power-LOAD.**

   Uwaga: Podczas ładowania dioda LED zasilania akumulatora miga w kolorem zielonym.

2. Potwierdzić, że wszystkie czynności z listy kontrolnej montażu zostały wykonane (patrz „Lista kontrolna montażu systemu Power-LOAD” na stronie 11-42).
3. Jeśli czynności z listy kontrolnej montażu zostały wykonane przez instalatora z innej firmy, użytkownik końcowy powinien powtórzyć czynności z tej listy kontrolnej. Nie dopuszczać systemu Power-LOAD do użytkowania, jeśli nie udało się wykonać/potwierdzić wykonania czynności z listy kontrolnej montażu.

USTAWIANIE NOSZY KOMPATYBILNYCH Z SYSTEMEM POWER-LOAD

Zapewnienie dobrego stanu noszy kompatybilnych z systemem Power-LOAD jest obowiązkiem użytkownika. Ważne jest, aby nosze kompatybilne z systemem Power-LOAD działały prawidłowo przed rozpoczęciem ich użytkowania. Upewnić się, że nosze zostały ustawione odpowiednio do wymagań określonych w odpowiednim podręczniku obsługi/konserwacji danego modelu noszy.

⚠ OSTRZEŻENIE

Aby uniknąć ryzyka odniesienia obrażeń ciała przez pacjenta, należy ustawić wysokość kółek ładujących noszy w taki sposób, aby odpowiadała wysokości pomostu pojazdu, jak opisano w odpowiednim podręczniku obsługi/konserwacji danego modelu noszy.

Elementy sterownicze użytkownika i kontrolki LED

Kontrolki LED systemu Power-LOAD znajdujące się z boku panelu sterowania systemu Power-LOAD oraz po stronie głowy i stóp systemu Power-LOAD wyświetlają status systemu i akumulatora wózka. Na poniższej ilustracji i w tabeli przedstawiono wszystkie przyciski Power-LOAD i kontrolki LED.

Uwaga: Jeśli system Power-LOAD ma być nieużywany przez tydzień lub dłużej, nacisnąć czerwony główny przycisk zasilania (2), aby wyłączyć urządzenie i uniknąć rozładowania akumulatora. Może być konieczne włączenie i ponowne wyłączenie urządzenia w celu upewnienia się, że system Power-LOAD jest wyłączony, a nie znajduje się w trybie uśpienia.

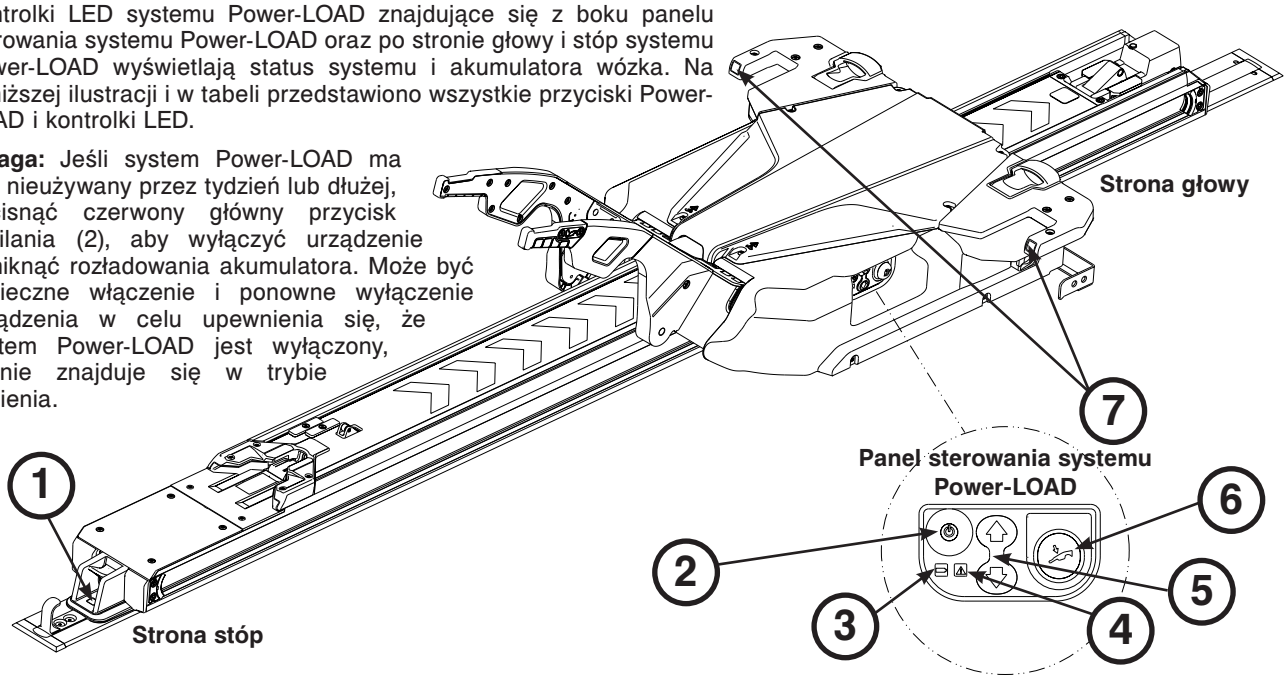

Nr ref.	Ikona/ Przycisk	Nazwa	Opis	Rodzaj	Położenie
1		Kontrolka LED po stronie stóp	Jeśli dioda LED świeci na zielono w sposób ciągły, strona stóp noszy znajduje się w odpowiednim położeniu lub jest gotowa do transportu. Jeśli dioda LED miga na pomarańczowo, strona stóp noszy nie znajduje się w odpowiednim położeniu lub nie jest gotowa do transportu.	LED	Wózek
2	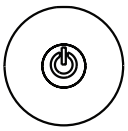	Zasilanie główne	Nacisnąć ten przycisk, aby włączyć lub wyłączyć zasilanie. **Uwaga:** Dioda LED zasilania akumulatora świeci się także, aby zasygnalizować, że system Power-LOAD jest włączony. Jeśli stan naładowania akumulatora wózka jest niski, dioda LED może zacząć migać na pomarańczowo.	Przycisk	Panel sterowania systemu Power-LOAD
3		Zasilanie z akumulatora	Jeśli dioda LED świeci na zielono w sposób ciągły, system Power-LOAD jest włączony, a akumulator nie jest ładowany. Jeśli dioda LED miga na zielono, akumulator jest ładowany. **Uwaga:** Akumulator będzie ładowany tylko wtedy, gdy wózek jest zablokowany po stronie głowy przedziału pacjenta w pojeździe.	LED	Panel sterowania systemu Power-LOAD
4		Błąd	Jeśli dioda świeci na pomarańczowo w sposób ciągły, wystąpił błąd systemu Power-LOAD. Dwukrotnie nacisnąć główny przycisk zasilania, aby zresetować urządzenie. Jeśli dioda LED będzie nadal świecić na pomarańczowo w sposób ciągły, skontaktować się z Działem Pomocy Technicznej. Jeśli dioda LED miga na pomarańczowo, stan naładowania akumulatora wózka jest niski.	LED	Panel sterowania systemu Power-LOAD
5	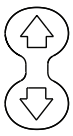	W górę/ w dół	Nacisnąć przycisk „w górę” (↑), aby podnieść ramiona podnoszące w najwyższe położenie. **Uwaga:** Nogi noszy się nie składają. Nacisnąć przycisk „w dół” (↓), aby opuścić ramiona podnoszące i nosze. **Uwaga:** Przed naciśnięciem przycisku rozłożyć podstawę noszy.	Przycisk	Panel sterowania systemu Power-LOAD
6		Ręczne zwalnianie	Nacisnąć, aby rozładować nosze w razie awarii zasilania systemu Power-LOAD. Przytrzymywać przycisk, aż ramiona podnoszące nie będą zahaczać o nosze. **Uwaga:** Przed naciśnięciem przycisku rozłożyć podstawę noszy.	Przycisk	Panel sterowania systemu Power-LOAD
7	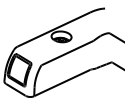	Kontrolka LED po stronie głowy	Jeśli dioda LED świeci na zielono w sposób ciągły, strona głowy noszy znajduje się w odpowiednim położeniu. Jeśli diody LED migają na pomarańczowo, strona głowy noszy nie znajduje się w odpowiednim położeniu.	LED	Wózek

Powrót do spisu treści

Elementy sterownicze użytkownika i kontrolki LED

Te kontrolki LED systemu Power-LOAD znajdują się na wózku Power-LOAD po stronie głowy.

Pokazano także umiejscowienie kontrolki zbiornika oleju.

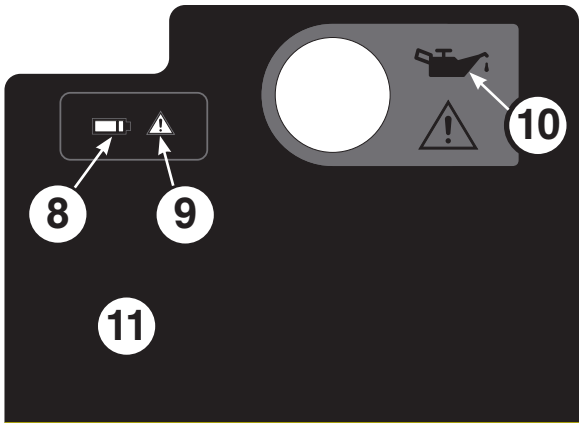

Etykieta na wózku, po stronie głowy

Nr ref.	Ikona/ Przycisk	Nazwa	Opis	Rodzaj	Położenie
8		Zasilanie z akumulatora	Jeśli dioda LED świeci na zielono w sposób ciągły, system Power-LOAD jest włączony, a akumulator nie jest ładowany. Jeśli dioda LED miga na zielono, akumulator jest ładowany. **Uwaga:** Akumulator będzie ładowany tylko wtedy, gdy wózek jest zablokowany po stronie głowy przedziału pacjenta.	LED	Wózek, po stronie głowy
9		Błąd	Jeśli dioda świeci na pomarańczowo w sposób ciągły, wystąpił błąd systemu Power-LOAD. Dwukrotnie nacisnąć czerwony główny przycisk zasilania, aby zresetować urządzenie. Jeśli dioda LED będzie nadal świecić na pomarańczowo w sposób ciągły, skontaktować się z Działem Pomocy Technicznej. Jeśli dioda LED miga na pomarańczowo, stan naładowania akumulatora wózka jest niski.	LED	Wózek, po stronie głowy
10		Zbiornik oleju	Dolać do pełna oleju Mobil Mercon® V do automatycznych skrzyń biegów (ATF) (6500-001-293). Nie przepełniać zbiornika, aby uniknąć wystąpienia awarii lub przecieku. Patrz „Wymiana akumulatora” na stronie 11-101.	Nie dotyczy	Wózek, po stronie głowy
11	Nie dotyczy	Port USB	Zdjąć płytkę, aby uzyskać dostęp do portu USB umożliwiającego diagnostykę. Naprawy mogą być przeprowadzane wyłącznie przez wykwalifikowany personel.	Nie dotyczy	Wózek, po stronie głowy

Ręczne elementy sterownicze użytkownika

Ręczne elementy sterownicze umożliwiają zwalnianie noszy z systemu Power-LOAD w przypadku utraty zasilania:

- Dźwignia zwalniania
- Spust blokady przenośnika
- Przycisk zwalniania wózka
- Uchwyt zwalniania noszy
- Ślizg blokady przenośnika

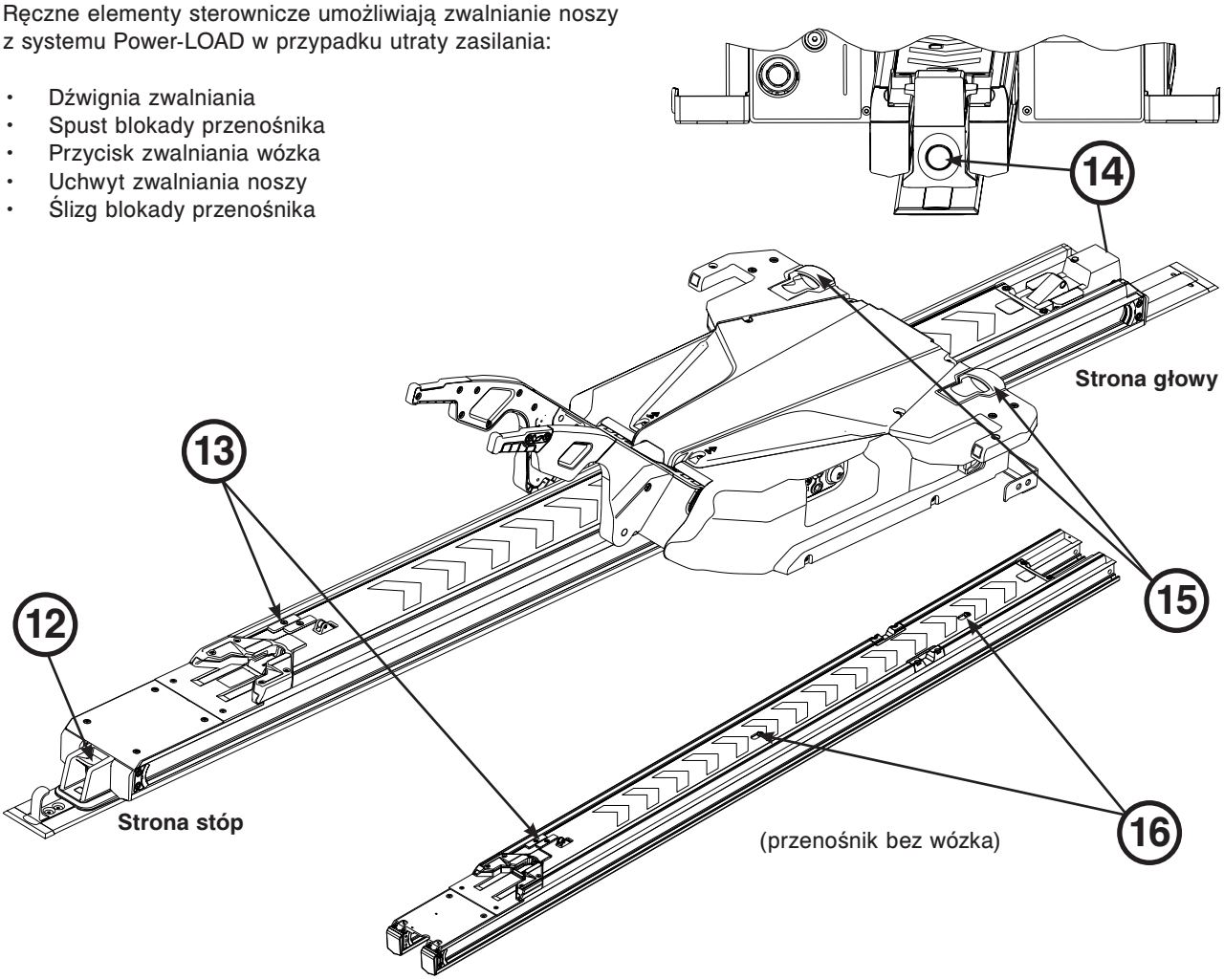

Nr ref.	Sterowanie ręczne	Nazwa	Opis	Położenie
12		Dźwignia zwalniania	Nacisnąć i przytrzymać, aby odłączyć nosze od podłogi przedziału pacjenta.	Strona stóp
13		Spust blokady przenośnika	Przesunąć, aby rozłączyć przenośnik z położenia zablokowanego.	Przenośnik
14	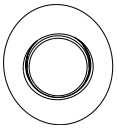	Przycisk zwalniania wózka	Nacisnąć podczas podnoszenia ramion podnoszących, aby z przedziału pacjenta w pojeździe zwolnić i wysunąć system Power-LOAD bez noszy. Następnie wyciągnąć wózek z przedziału pacjenta w pojeździe.	Strona głowy
15		Uchwyt zwalniania noszy	Podnieść, aby odblokować nosze z systemu Power-LOAD, gdy podstawa noszy jest całkowicie rozłożona.	Wózek
16		Ślizg blokady przenośnika	Przesunąć, aby rozłączyć przenośnik z położenia zablokowanego.	Przenośnik

Polski

Powrót do spisu treści

UŻYWANIE PRZEŁĄCZNIKÓW STEROWANIA NOSZAMI

W noszach Power-PRO dostępne są dwa identyczne przełączniki sterowania noszami (modele 6500/6506 i 6510/6516). Naciśnięcie przycisku na jednym z tych przełączników umożliwia rozkładanie i składanie noszy oraz uwalnianie noszy z systemu Power-LOAD.

Na poniższej ilustracji i w tabeli przedstawiono trzy przyciski znajdujące się na przełączniku sterowania noszami.

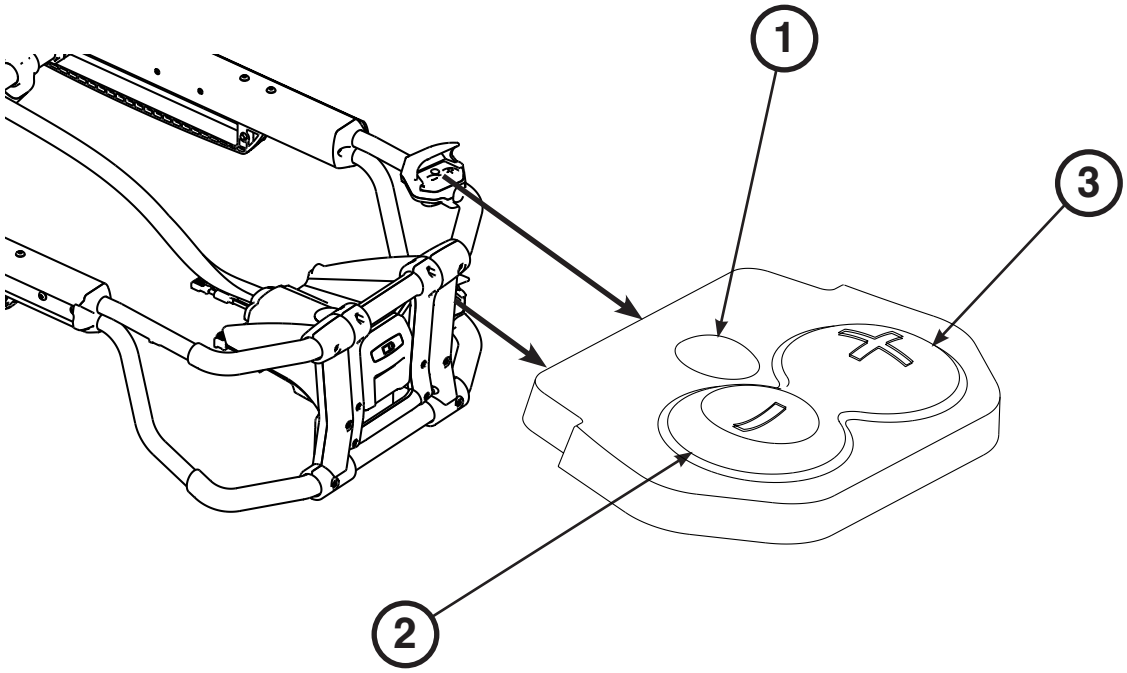

Nr ref.	Nazwa	Opis
1	Zwalnianie	Nacisnąć, aby odblokować nosze z systemu Power-LOAD.
2	Składanie (-)	Nacisnąć i przytrzymać przycisk, aby całkowicie złożyć podwozie noszy tak, aby nosze zaczęły być podtrzymywane.
3	Rozkładanie (+)	Nacisnąć i przytrzymać przycisk, aby całkowicie rozłożyć podwozie noszy tak, aby kółka noszy oparły się na podłożu.

Powrót do spisu treści

SPRAWDZANIE POZIOMU NAŁADOWANIA AKUMULATORA NOSZY

System Power-LOAD automatycznie ładuje akumulator Power-PRO **SMRT™**, gdy nosze zostaną zablokowane w systemie Power-LOAD w położeniu transportowym (nie jest wymagane podłączanie żadnych dodatkowych przewodów lub wtyczek). Kontrolka LED akumulatora noszy zaświeci się na chwilę, aby zasygnalizować, że akumulator się ładuje.

Aby sprawdzić poziom naładowania akumulatora, nacisnąć przycisk składania (-) (2) na przełączniku sterowania noszy, co spowoduje aktywację kontrolki LED akumulatora noszy (A), jak pokazano na rys. 32.

Kontrolka LED akumulatora noszy znajduje się przy obudowie elementów sterowniczych po stronie stóp systemu Power-PRO (wyświetlana jako symbol akumulatora).

- Dioda LED świeci na zielono w sposób ciągły, gdy akumulator jest naładowany w pełni lub poziom naładowania jest wystarczający.
- Dioda LED miga na pomarańczowo, gdy akumulator wymaga ładowania lub wymiany.
- Dioda LED świeci na pomarańczowo w sposób ciągły, sygnalizując wystąpienie błędu.

Patrz podręcznik obsługi/konserwacji systemu zasilania SMRT, aby uzyskać dodatkowe informacje o akumulatorach SMRT Pak i ładowarkach systemu SMRT.

Patrz podręcznik obsługi/konserwacji systemu Power-PRO, aby uzyskać dodatkowe informacje o akumulatorach noszy.

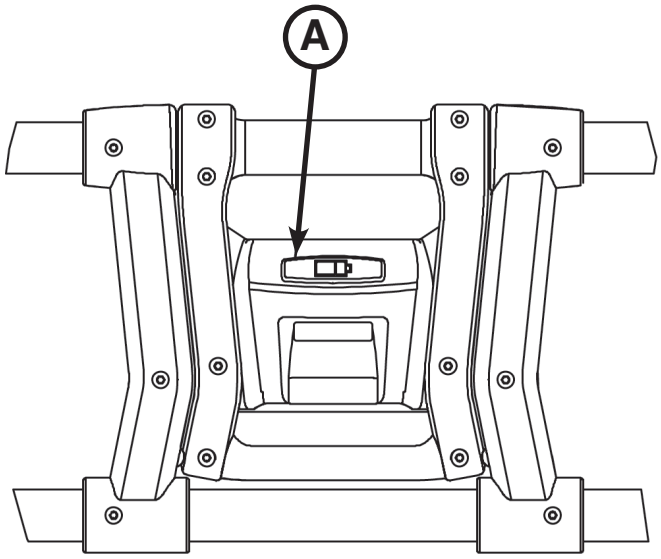

Rysunek 32: Kontrolka LED zasilania akumulatora

Uwagi:

- Automatyczne ładowanie jest możliwe tylko w przypadku stosowania akumulatorów SMRT Pak.
- W systemie Power-PRO należy używać tylko akumulatorów zatwierdzonych przez firmę Stryker.

Powrót do spisu treści

Instrukcje dla czynności wspomaganych przez urządzenie

Znaleźć etykietę z instrukcjami dla czynności wspomaganych przez urządzenie na wewnętrznym panelu lub ścianie drzwi przedziału pacjenta w pojeździe, w miejscu dobrze widocznym dla użytkowników. Patrz „Elementy sterownicze użytkownika i kontrolki LED” na stronie 11-45, aby znaleźć informacje na temat lokalizacji przycisków i diod LED.

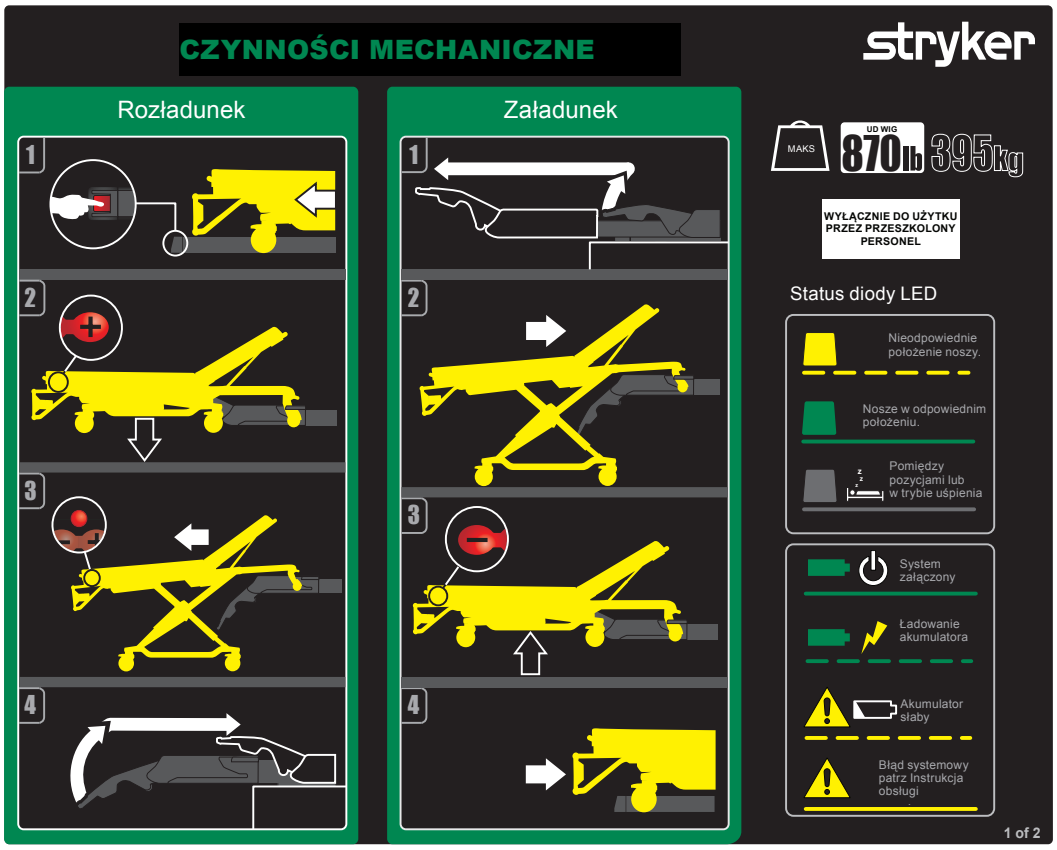

Aby wykonać rozładunek za pomocą systemu Power-LOAD, należy:

1. Nacisnąć i przytrzymać dźwignię zwalniania po stronie stóp systemu Power-LOAD i pociągnąć nosze, a następnie wyjąć je z przedziału pacjenta w pojeździe.
2. Nacisnąć i przytrzymać przycisk rozkładania (+) na przełączniku sterowania noszy, aby rozłożyć nosze. Poczekać, aż kółka noszy opuszczą się na podłoże.
3. Nacisnąć przycisk zwalniania na przełączniku sterowania noszy, aby odblokować nosze z systemu Power-LOAD.
4. Podnieść ramiona podnoszące i wprowadzić wózek do przedziału pacjenta w pojeździe. Poczekać, aż ramiona podnoszące znajdą się wystarczająco daleko, aby nie zahaczać o drzwi pojazdu.
5. Dodatkowe instrukcje rozładunku można znaleźć w rozdziale „Rozładunek noszy Power-PRO z pojazdu (model 6500/6506 i 6510/6516 z opcją Power-LOAD)” na stronie 11-61.

Aby wykonać załadunek za pomocą systemu Power-LOAD, należy:

1. Podnieść ramiona podnoszące, a następnie wyprowadzić i wyciągnąć wózek z przedziału pacjenta w pojeździe.
2. Wepchnąć nosze na system Power-LOAD, aż sworznie kółek ładujących noszy zablokują się w swoim położeniu. Upewnić się, że podczas załadunku nosze są ustawione współliniowo z ramionami podnoszącymi.
3. Nacisnąć i przytrzymać przycisk składania (-) na przełączniku sterowania noszy, aby całkowicie złożyć podwozie noszy. Poczekać, aż nosze zaczną być podtrzymywane.
4. Wepchnąć nosze do przedziału pacjenta w pojeździe, aż ramiona podnoszące opuszczą się, a nosze zablokują się w systemie Power-LOAD.
5. Sprawdzić kontrolkę LED po stronie stóp, aby upewnić się, że nosze są gotowe do transportu.
   - Jeśli dioda LED świeci na zielono w sposób ciągły, strona stóp noszy znajduje się w odpowiednim położeniu lub jest gotowa do transportu.
   - Jeśli dioda LED miga na pomarańczowo, strona stóp noszy nie znajduje się w odpowiednim położeniu lub nie jest gotowa do transportu.
6. Upewnić się, że nosze zostały zablokowane w systemie Power-LOAD, w zdecydowany sposób pociągając nosze po stronie stóp na boki.
7. Dodatkowe instrukcje załadunku można znaleźć w rozdziale „Załadunek noszy Power-PRO do pojazdu (model 6500/6506 i 6510/6516 z opcją Power-LOAD)” na stronie 11-59.

Uwaga: Jeśli system Power-LOAD ma być nieużywany przez tydzień lub dłużej, nacisnąć główny przycisk zasilania, aby wyłączyć urządzenie, co pozwoli uniknąć rozładowania akumulatora. Może być konieczne włączenie i ponowne wyłączenie urządzenia w celu upewnienia się, że system Power-LOAD jest wyłączony, a nie znajduje się w trybie uśpienia.

Powrót do spisu treści

Instrukcje dla czynności wykonywanych ręcznie

Znaleźć etykietę z instrukcjami dla czynności wykonywanych ręcznie na wewnętrznym panelu lub ścianie drzwi przedziału pacjenta w pojeździe, w miejscu dobrze widocznym dla użytkowników. Patrz „Elementy sterownicze użytkownika i kontrolki LED” na stronie 11-45, aby znaleźć informacje na temat lokalizacji przycisków i diod LED.

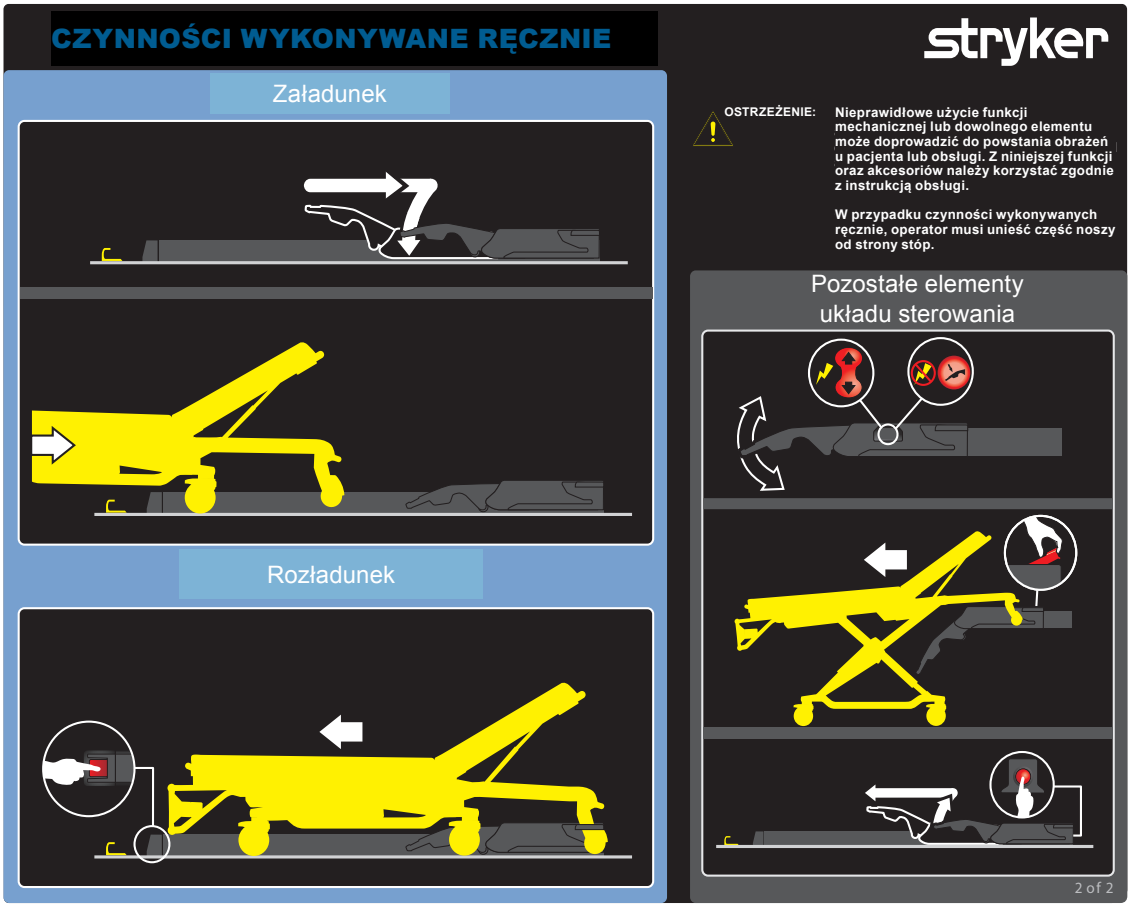

Aby wykonać załadunek za pomocą systemu Power-LOAD, należy:

1. Upewnić się, że system Power-LOAD znajduje się po stronie głowy przedziału pacjenta w pojeździe, a ramiona podnoszące są opuszczone.
2. Wepchnąć nosze do przedziału pacjenta w pojeździe, aż nosze zablokują się w systemie Power-LOAD.
3. Upewnić się, że nosze zostały zablokowane w systemie Power-LOAD, w zdecydowany sposób pociągając nosze po stronie stóp na boki.
4. Dodatkowe instrukcje załadunku można znaleźć w rozdziale „Ręczny załadunek noszy do pojazdu (utrata zasilania lub błąd systemu Power-LOAD)” na stronie 11-65.

Aby wykonać rozładunek za pomocą systemu Power-LOAD, należy:

Nacisnąć i przytrzymać dźwignię zwalniania po stronie stóp systemu Power-LOAD i pociągnąć nosze, a następnie wyjąć je z przedziału pacjenta w pojeździe. Dodatkowe instrukcje rozładunku można znaleźć w rozdziale „Ręczny rozładunek noszy z pojazdu” na stronie 11-66.

Uwagi:

- W przypadku braku zasilania ramiona podnoszące nie podniosą noszy. Obsługa musi być gotowa do przejęcia całego ciężaru noszy.
- Jeśli system Power-LOAD ma być nieużywany przez tydzień lub dłużej, nacisnąć główny przycisk zasilania, aby wyłączyć urządzenie i uniknąć rozładowania akumulatora. Może być konieczne włączenie i ponowne wyłączenie urządzenia w celu upewnienia się, że system Power-LOAD jest wyłączony, a nie znajduje się w trybie uśpienia.

⚠ OSTRZEŻENIE

- Nieprawidłowe użycie funkcji mechanicznej lub dowolnego elementu może doprowadzić do powstania obrażeń u pacjenta lub obsługi. Z niniejszej funkcji oraz akcesoriów należy korzystać zgodnie z instrukcją obsługi.
- W przypadku czynności wykonywanych ręcznie operator musi unieść część noszy po stronie stóp.

Powrót do spisu treści

WSKAZÓWKI EKSPLOATACYJNE

- Zawsze przed rozpoczęciem zmiany należy sprawdzić, czy system Power-LOAD działa prawidłowo (ramiona podnoszące powinny lekko podnieść nosze przy ich odblokowywaniu, sprawdzić poziom naładowania akumulatora itp.). Jeśli wydaje się, że urządzenie nie działa prawidłowo, wycofać pojazd z eksploatacji, a następnie wykonać diagnostykę i naprawę systemu Power-LOAD.
- Nie używać systemu Power-LOAD przy obciążeniach większych niż 318 kg, włączając w to masę pacjenta i akcesoriów. Bezpieczne obciążenie robocze dla systemu Power-LOAD wynosi 395 kg, włączając w to masę noszy.
- Podczas normalnego użytkowania nie wyłączać zasilania za pomocą głównego przycisku zasilania, ponieważ uniemożliwi to ładowanie akumulatora.
- Nie jeździć pojazdem przy wózku w położeniu środkowym. Położenie to nie jest blokowane i z tego powodu nie jest przeznaczone do używania podczas jazdy.
- System Power-LOAD jest tylko urządzeniem pomocniczym. Operatorzy są każdorazowo odpowiedzialni za ocenę sytuacji oraz decyzję o sposobie rozłożenia i podnoszenia ciężaru. Nosze należy zawsze podnosić obydwoma rękami.
- W przypadku podnoszenia przez obsługę ciężarów powyżej 181 kg należy zapewnić wystarczającą liczbę operatorów do załadunku lub rozładunku. Aby zwiększyć bezpieczeństwo, użytkownicy powinni dążyć do wykonania załadunku lub rozładunku na płaskim podłożu. Ręczny rozładunek w przypadku pojazdów o wysokości pomostu 91 może wymagać użycia przycisku zwalniania ręcznego na panelu sterowania systemu Power-LOAD lub uchwytów zwalniania ręcznego noszy systemu Power-LOAD po stronie głowy.
- Podczas załadunku i rozładunku wspomaganego przez urządzenie należy trzymać ręce i inne części ciała z dala od ramion podnoszących wózka systemu Power-LOAD i podstawy noszy.
- Należy zachować ostrożność podczas pracy systemem Power-LOAD w niekorzystnych warunkach atmosferycznych (np. deszcz, lód, śnieg), aby uniknąć ryzyka odniesienia obrażeń ciała przez obsługę i/lub pacjenta.
- Jeśli to możliwe, pracować systemem Power-LOAD po ustawieniu pojazdu na płaskim podłożu.
- Jeśli rozładunek pacjenta na noszach z przedziału pacjenta w pojeździe okaże się niemożliwy, należy rozładować pacjenta na noszach twardych.
- Firma Stryker zaleca przeprowadzanie okresowych szkoleń (przynajmniej raz na rok) w zakresie awaryjnych procedur ręcznych. Patrz „Ręczny rozładunek noszy z pojazdu po załadunku za pomocą systemu Power-LOAD (utrata zasilania lub błąd systemu Power-LOAD)” na strona 11-65 , „Ręczny załadunek noszy do pojazdu (utrata zasilania lub błąd systemu Power-LOAD)” na strona 11-63 , „Ręczny rozładunek noszy z pojazdu” na strona 11-66. „Ręczny rozładunek noszy z pojazdu” na strona 11-66 , „Ręczny załadunek noszy do pojazdu (utrata zasilania systemu Power-PRO)” na strona 11-68 . Dodatkowy formularz listy kontrolnej (Mkt Lit-676) jest dostępny na stronie www.stryker.com lub u lokalnego przedstawiciela handlowego firmy Stryker.

⚠ OSTRZEŻENIE

- Nieprawidłowe użycie funkcji mechanicznej lub dowolnego elementu może doprowadzić do powstania obrażeń u pacjenta lub obsługi. Z niniejszej funkcji oraz akcesoriów należy korzystać zgodnie z instrukcją obsługi.
- Niesprawdzenie przez rozpoczęciem użytkowania, czy system Power-LOAD działa prawidłowo, może spowodować obrażenia ciała u pacjenta i/lub obsługi.
- Podczas poruszania się w przedziale pacjenta w pojeździe należy zachować ostrożność, aby uniknąć potknięcia się o system Power-LOAD.
- Aby uniknąć powstania ryzyka dla obsługi i/lub zranienia pacjenta, należy zachować ostrożność podczas korzystania z systemu Power-LOAD w niekorzystnych warunkach atmosferycznych (np. deszcz, lód, śnieg).
- Pochwycenie przez napędzane nosze i/lub mechanizmy systemu Power-LOAD może skutkować poważnymi obrażeniami. Uruchamiać nosze i/lub system Power-LOAD dopiero wtedy, gdy wszystkie osoby oddalą się od tych mechanizmów.
- Należy ćwiczyć załadunek i rozładunek noszy za pomocą systemu Power-LOAD, aż obsługa produktu zostanie całkowicie zrozumiana. Nieprawidłowe użytkowanie może spowodować obrażenia ciała.
- Nie wolno dopuścić, aby w obsłudze systemu Power-LOAD pomagał niewyszkolony personel. Niewyszkoleni technicy/personel mogą doprowadzić do zranienia pacjenta i siebie samych.
- Aby zmniejszyć ryzyko odniesienia obrażeń ciała i/lub uszkodzenia sprzętu, nie należy jeździć pojazdem przy wózku ustawionym w położeniu środkowym. Położenie to nie jest blokowane i z tego powodu nie jest przeznaczone do używania podczas jazdy.
- System Power-LOAD jest tylko urządzeniem pomocniczym. Operatorzy są każdorazowo odpowiedzialni za ocenę sytuacji oraz decyzję o sposobie rozłożenia i podnoszenia ciężaru. Nosze należy zawsze podnosić obydwoma rękami.
- W przypadku podnoszenia przez obsługę ciężarów powyżej 181 kg należy zapewnić wystarczającą liczbę operatorów do załadunku/rozładunku. Aby zwiększyć bezpieczeństwo, użytkownicy powinni dążyć do wykonania załadunku/rozładunku na płaskim podłożu. Ręczny rozładunek w przypadku pojazdów o wysokości pomostu 91 może wymagać użycia przycisku zwalniania ręcznego na panelu sterowania systemu Power-LOAD lub uchwytów zwalniania ręcznego noszy systemu Power-LOAD po stronie głowy.
- Podczas załadunku i rozładunku wspomaganego przez urządzenie należy trzymać ręce i inne części ciała z dala od ramion podnoszących wózka systemu Power-LOAD i podstawy noszy.

Powrót do spisu treści

SPRAWDZANIE POZIOMU NAŁADOWANIA AKUMULATORA

Upewnić się, że zasilanie wózka jest włączone, i sprawdzić poziom naładowania akumulatora na panelu sterowania systemu Power-LOAD (wyświetlany jako symbol akumulatora).

- Dioda LED zasilania akumulatora świeci na zielono w sposób ciągły, gdy system Power-LOAD jest włączony, a akumulator nie jest ładowany.
- Dioda LED zasilania akumulatora miga na zielono, gdy akumulator jest ładowany.
- Dioda LED błędu miga na pomarańczowo, gdy stan naładowania akumulatora jest niski.

Aby naładować akumulator, patrz „Ładowanie akumulatora”.

⚠ OSTRZEŻENIE

- Uszkodzone akumulatory należy oddawać do centrum serwisowego w celu poddania ich recyklingowi. Nie należy ich wyrzucać razem z odpadami komunalnymi. Informacje o systemach zbiórki i składowania odpadów w danym kraju dostępne są u lokalnego dystrybutora.
- Aby zmniejszyć ryzyko wystąpienia porażenia prądem elektrycznym, nie należy wyjmować akumulatora, gdy system Power-LOAD jest w trakcie użytkowania.
- Przed przystąpieniem do czynności konserwacyjnych systemu Power-LOAD odłączyć akumulator pojazdu, nacisnąć główny przycisk zasilania, aby wyłączyć urządzenie, i przesunąć wózek w położenie załadunku.

ŁADOWANIE AKUMULATORA

Upewnić się, że stan naładowania akumulatora jest wystarczający do prawidłowej pracy systemu Power-LOAD. Po całkowitym rozładowaniu akumulatora jego naładowanie trwa przynajmniej 10 godzin. Akumulatory są ładowane zawsze, gdy wózek jest zablokowany w położeniu po stronie głowy przedziału pacjenta w pojeździe.

Aby naładować akumulator, należy:

1. Podnieść ramiona podnoszące i ręcznie popchnąć wózek w położenie po stronie głowy przedziału pacjenta w pojeździe.
2. Zablokować wózek w położeniu po stronie głowy przedziału pacjenta w pojeździe.
   Uwaga: Dioda LED zasilania akumulatora miga na zielono, gdy akumulator jest ładowany.

Aby sprawdzić poziom naładowania akumulatora, patrz „Sprawdzanie poziomu naładowania akumulatora”.

Uwaga: Jeśli system Power-LOAD ma być nieużywany przez tydzień lub dłużej, nacisnąć główny przycisk zasilania, aby wyłączyć urządzenie, co pozwoli uniknąć rozładowania akumulatora. Może być konieczne włączenie i ponowne wyłączenie urządzenia w celu upewnienia się, że system Power-LOAD jest wyłączony, a nie znajduje się w trybie uśpienia.

⚠ OSTRZEŻENIE

Nie naciskać głównego przycisku zasilania w celu wyłączenia urządzenia podczas normalnego użytkowania, ponieważ uniemożliwi to ładowanie akumulatora.

PRZECHOWYWANIE SYSTEMU POWER-LOAD

Wszystkie akumulatory rozładowują się podczas przechowywania lub braku aktywności. Jeśli system Power-LOAD ma być nieużywany przez tydzień lub dłużej, nacisnąć główny przycisk zasilania, aby wyłączyć urządzenie i uniknąć rozładowania akumulatora. Może być konieczne włączenie i ponowne wyłączenie urządzenia w celu upewnienia się, że system Power-LOAD jest wyłączony, a nie znajduje się w trybie uśpienia.

USTAWIANIE WYSOKOŚCI NOSZY POD OBCIĄŻENIEM

Przed oddaniem pojazdu do eksploatacji konieczne jest ustawienie wysokości pod obciążeniem za pomocą opcji w systemie Power-LOAD. Listę kompatybilnych noszy można znaleźć w rozdziale „Informacje dotyczące kompatybilności noszy” na stronie 11-14. Patrz podręczniki obsługi/napraw posiadanych noszy, aby uzyskać więcej informacji na temat ustawiania prawidłowej wysokości noszy.

Powrót do spisu treści

UŻYWANIE NIEZMODERNIZOWANYCH NOSZY Z RAMĄ KRZYŻAKOWĄ PRZY WYPADKACH MASOWYCH

Niektórych niekompatybilnych noszy, w tym noszy z ramą krzyżakową, można używać przy wypadkach masowych. Czynności załadunku i rozładunku są podobne do tych opisanych instrukcjami załadunku i rozładunku noszy (patrz strona 11-65), jednakże w tym przypadku stosowany jest zespół zacisku szyny zamiast blokady noszy po stronie stóp. Podczas załadunku niekompatybilnych noszy zablokować słupek ustalający noszy w zespole zacisku szyny.

W opcji przystosowującej urządzenie do obsługi wypadków masowych dostępny jest zespół szyny do montażu na ścianie lub na podłodze. Ten zespół szyny należy przechowywać w szafce, co w razie nagłego wypadku pozwoli na jego szybkie zamocowanie w przedziale pacjenta w pojeździe.

⚠ OSTRZEŻENIE

- Aby uniemożliwić zwolnienie ramy noszy przez szczęki szyny, przestrzeń między zaciskiem szyny i nieruchomą szczęką szyny nie może nigdy przekroczyć 2,5 cm. Aby uniemożliwić zwolnienie ramy noszy przez szczęki szyny i zapobiec ryzyku odniesienia obrażeń ciała przez pacjenta lub użytkownika, zacisk szyny nie może zachodzić za czerwoną etykietę granicy regulacji na rurze szyny.
- Element łączący zacisku szyny zamyka się pod silnym naciskiem sprężyny. Aby uniknąć ryzyka odniesienia obrażeń ciała, nigdy nie naciskać przycisku zwalniania ręką lub palcami, gdy szczęki szyny są otwarte.

WYSUWANIE Z POJAZDU SYSTEMU POWER-LOAD BEZ NOSZY

Aby z przedziału pacjenta w pojeździe wysunąć system Power-LOAD bez noszy, należy:
1. Podejść do systemu Power-LOAD od strony głowy.
2. Podnosząc ramiona podnoszące, nacisnąć przycisk zwalniania wózka po stronie głowy systemu Power-LOAD, jak pokazano na rys. 33.
3. Wyciągnąć wózek z przedziału pacjenta w pojeździe, jak pokazano na rys. 34.

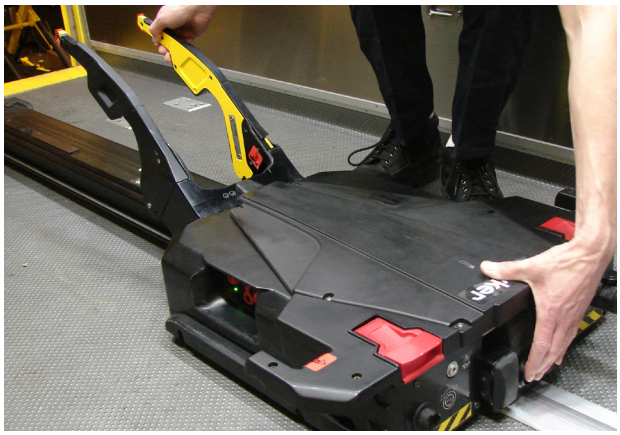

Rysunek 33: Naciśnięcie przycisku zwalniania wózka

Rysunek 34: Wyciąganie wózka

Powrót do spisu treści

ZAŁADUNEK NOSZY PERFORMANCE-PRO DO POJAZDU (MODEL 6085/6086 Z OPCJĄ POWER-LOAD)

⚠ OSTRZEŻENIE

- Załadunek i/lub rozładunek noszy z pacjentem do pojazdu wymaga zaangażowania minimum dwóch (2) przeszkolonych operatorów.
- Po załadowaniu noszy kompatybilnych z systemem Power-LOAD upewnić się, że do przedziału pacjenta w pojeździe weszły wszystkie pozostałe wymagane osoby.

1. Podnieść zderzak pojazdu w położenie podniesione (jeśli jest zainstalowany).
2. Podnieść ramiona podnoszące, a następnie wyprowadzić i wyciągnąć wózek z przedziału pacjenta w pojeździe, jak pokazano na rys. 35.
3. Podnieść nosze w położenie załadunku.
4. Wepchnąć nosze na system Power-LOAD, aż sworznie kółek ładujących noszy zablokują się w swoim położeniu, jak pokazano na rys. 36. Upewnić się, że podczas załadunku nosze są ustawione współliniowo z ramionami podnoszącymi.

⚠ PRZESTROGA

Aby uniknąć ryzyka wystąpienia uszkodzenia sprzętu, podczas załadunku nie rzucać noszy na wózek.

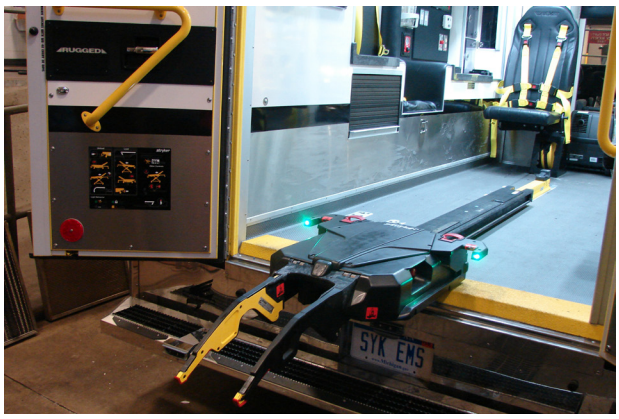

Rysunek 35

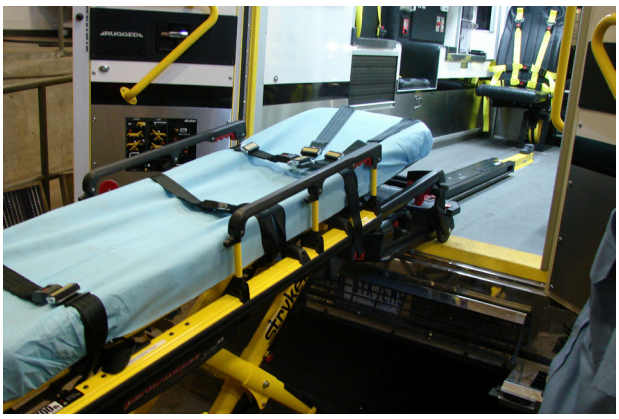

Rysunek 36

5. Sprawdzić kontrolki LED po stronie głowy, aby upewnić się, że nosze są gotowe do załadunku.
   - Jeśli dioda LED świeci na zielono w sposób ciągły, strona głowy noszy znajduje się w odpowiednim położeniu.
   - Jeśli diody LED migają na pomarańczowo, strona głowy noszy nie znajduje się w odpowiednim położeniu.

Powrót do spisu treści

ZAŁADUNEK NOSZY PERFORMANCE-PRO DO POJAZDU (MODEL 6085/6086 Z OPCJĄ POWER-LOAD) (CIĄG DALSZY)

6. Nacisnąć przycisk „w górę” (↑) na panelu sterowania systemu Power-LOAD, aby podnieść ramiona podnoszące w najwyższe położenie, jak pokazano na rys. 37.

   Uwaga: Nogi noszy się nie składają.

7. Operator nr 1 (po stronie stóp) – chwycić ramę noszy po stronie stóp. Ścisnąć i przytrzymać element zwalniania ręcznego noszy.
8. Operator nr 2 (z boku) – położyć jedną rękę na szynie zewnętrznej i podtrzymywać nosze, stabilizując je. Chwycić ramę podstawy, jak pokazano na rys. 38. Po podniesieniu noszy przez operatora po stronie stóp i ściśnięciu elementu zwalniania ręcznego noszy, wsunąć podwozie jedną ręką i przytrzymać je na swoim miejscu.

Rysunek 37

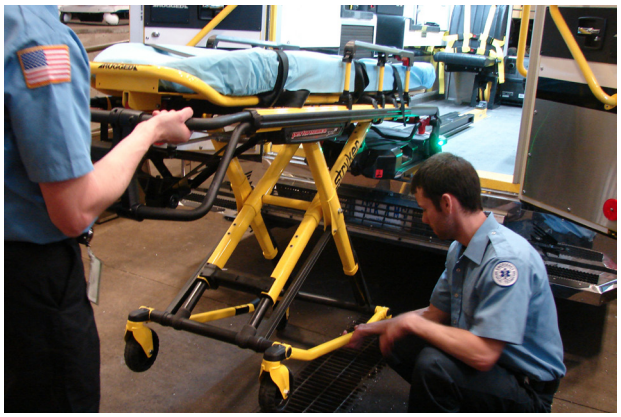

Rysunek 38

9. Operator nr 1 (po stronie stóp) – zwolnić element zwalniania ręcznego noszy, aby zablokować podwozie w położeniu wsunięcia. Upewnić się, że element zwalniania ręcznego noszy jest zwolniony. Jeśli nie został zwolniony, podstawa noszy rozłoży się, uniemożliwiając noszom zablokowanie się w elemencie łączącym.

⚠ PRZESTROGA

Aby uniknąć ryzyka wystąpienia uszkodzenia sprzętu, nie wpychać noszy do przedziału pacjenta w pojeździe, dopóki podstawa noszy całkowicie się nie złoży.

10. Wepchnąć nosze do przedziału pacjenta w pojeździe, aż ramiona podnoszące opuszczą się, a nosze zablokują się w systemie Power-LOAD.
11. Sprawdzić kontrolkę LED po stronie stóp, aby upewnić się, że nosze są gotowe do transportu.
    - Jeśli dioda LED świeci na zielono w sposób ciągły, strona stóp noszy znajduje się w odpowiednim położeniu lub jest gotowa do transportu.
    - Jeśli dioda LED miga na pomarańczowo, strona stóp noszy nie znajduje się w odpowiednim położeniu lub nie jest gotowa do transportu.
12. Upewnić się, że nosze zostały zablokowane w systemie Power-LOAD, w zdecydowany sposób pociągając nosze po stronie stóp na boki.

Powrót do spisu treści

ROZŁADUNEK NOSZY PERFORMANCE-PRO Z POJAZDU (MODEL 6085/6086 Z OPCJĄ POWER-LOAD)

⚠ OSTRZEŻENIE

Załadunek i/lub rozładunek noszy z pacjentem do pojazdu wymaga zaangażowania minimum dwóch (2) przeszkolonych operatorów.

1. Podnieść zderzak pojazdu w położenie podniesione (jeśli jest zainstalowany).
2. Nacisnąć i przytrzymać dźwignię zwalniania po stronie stóp systemu Power-LOAD i pociągnąć nosze, a następnie wyjąć je z przedziału pacjenta w pojeździe.

⚠ OSTRZEŻENIE

Po odblokowaniu noszy w celu wyjęcia z przedziału pacjenta w pojeździe ramiona podnoszące systemu Power-LOAD nieznacznie podniosą nosze. Jeśli ramiona podnoszące nie podniosą noszy, obsługa musi być gotowa do przejęcia całego ciężaru noszy i pacjenta, co pozwoli uniknąć ryzyka odniesienia obrażeń ciała.

3. Chwycić ramę noszy po stronie stóp, a następnie wyciągnąć nosze z przedziału pacjenta w pojeździe.

   Uwaga: Kontrolki LED po stronie głowy zaczną świecić na zielono w sposób ciągły tylko wtedy, gdy nosze są gotowe do rozładunku.

4. Operator nr 1 (po stronie stóp) – chwycić ramę noszy, jak pokazano na rys. 39. Ścisnąć i przytrzymać element zwalniania ręcznego noszy.
5. Operator nr 2 (z boku) – chwycić ramę podstawy w miejscu wskazanym na rys. 39, nieznacznie podnieść i opuścić ramę podstawy w położenie całkowitego rozłożenia. Upewnić się, że kółka noszy spoczywają na podłożu.

Rysunek 39

⚠ OSTRZEŻENIE

Podczas rozładunku noszy upewnić się przed naciśnięciem któregokolwiek z przycisków na panelu sterowania systemu Power-LOAD, że podstawa noszy jest rozłożona.

6. Operator nr 1 (po stronie stóp) – zwolnić element zwalniania ręcznego noszy, aby zablokować podwozie w położeniu rozłożenia.

Powrót do spisu treści

ROZŁADUNEK NOSZY PERFORMANCE-PRO Z POJAZDU (MODEL 6085/6086 Z OPCJĄ POWER-LOAD) (CIĄG DALSZY)

7. Nacisnąć przycisk „w dół” (↓) na panelu sterowania systemu Power-LOAD, aby opuścić ramiona podnoszące i nosze, jak pokazano na rys. 40.
8. Podnieść jeden z dwóch uchwytów zwalniania ręcznego noszy po stronie głowy wózka, aby odblokować nosze, jak pokazano na rys. 41.

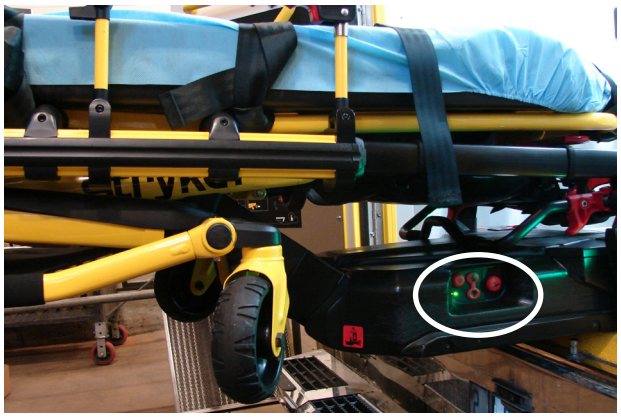

Rysunek 40

Rysunek 41

9. Podnieść ramiona podnoszące i wprowadzić wózek do przedziału pacjenta w pojeździe. Poczekać, aż ramiona podnoszące znajdą się wystarczająco daleko, aby nie zahaczać o drzwi pojazdu.

ZAŁADUNEK NOSZY POWER-PRO DO POJAZDU (MODEL 6500/6506 I 6510/6516 Z OPCJĄ POWER-LOAD)

⚠ OSTRZEŻENIE

- Załadunek i/lub rozładunek noszy z pacjentem do pojazdu wymaga zaangażowania minimum dwóch (2) przeszkolonych operatorów.
- Po załadowaniu noszy kompatybilnych z systemem Power-LOAD upewnić się, że do przedziału pacjenta w pojeździe weszły wszystkie pozostałe wymagane osoby.

1. Podnieść zderzak pojazdu w położenie podniesione (jeśli jest zainstalowany).
2. Podnieść ramiona podnoszące, a następnie wyprowadzić i wyciągnąć wózek z przedziału pacjenta w pojeździe, jak pokazano na rys. 42.
3. Nacisnąć i przytrzymać przycisk rozkładania (+) na przełączniku sterowania noszy, aby rozłożyć podwozie noszy na ustawioną wysokość pod obciążeniem. (Rys. 43)

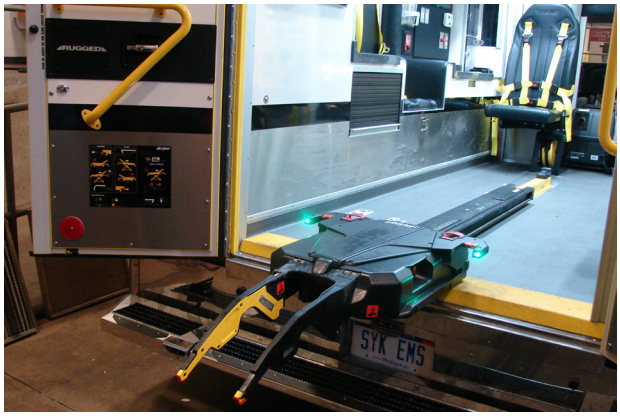

Rysunek 42

Rysunek 43

4. Wepchnąć nosze na system Power-LOAD, aż sworznie kółek ładujących noszy zablokują się w swoim położeniu, jak pokazano na rys. 44. Upewnić się, że podczas załadunku nosze są ustawione współliniowo z ramionami podnoszącymi.

⚠ PRZESTROGA

Aby uniknąć ryzyka wystąpienia uszkodzenia sprzętu, podczas załadunku nie rzucać noszy na wózek.

5. Sprawdzić kontrolki LED po stronie głowy, aby upewnić się, że nosze są gotowe do załadunku.
   - Jeśli dioda LED świeci na zielono w sposób ciągły, strona głowy noszy znajduje się w odpowiednim położeniu.
   - Jeśli diody LED migają na pomarańczowo, strona głowy noszy nie znajduje się w odpowiednim położeniu.

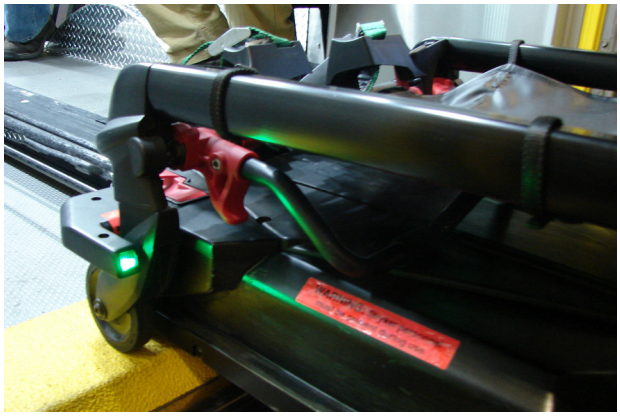

Rysunek 44

Polski

Powrót do spisu treści

ZAŁADUNEK NOSZY POWER-PRO DO POJAZDU (MODEL 6500/6506 I 6510/6516 Z OPCJĄ POWER-LOAD) (CIĄG DALSZY)

6. Nacisnąć i przytrzymać przycisk składania (–) na przełączniku sterowania noszy, jak pokazano na rys. 45, aby całkowicie złożyć podwozie noszy. Poczekać, aż nosze zaczną być podtrzymywane.
7. Wepchnąć nosze do przedziału pacjenta w pojeździe, aż ramiona podnoszące opuszczą się, a nosze zablokują się w systemie Power-LOAD.
8. Sprawdzić kontrolkę LED po stronie stóp, aby upewnić się, że nosze są gotowe do transportu.
   - Jeśli dioda LED świeci na zielono w sposób ciągły, strona stóp noszy znajduje się w odpowiednim położeniu lub jest gotowa do transportu.
   - Jeśli dioda LED miga na pomarańczowo, strona stóp noszy nie znajduje się w odpowiednim położeniu lub nie jest gotowa do transportu.
9. Upewnić się, że nosze zostały zablokowane w systemie Power-LOAD, w zdecydowany sposób pociągając nosze po stronie stóp na boki.

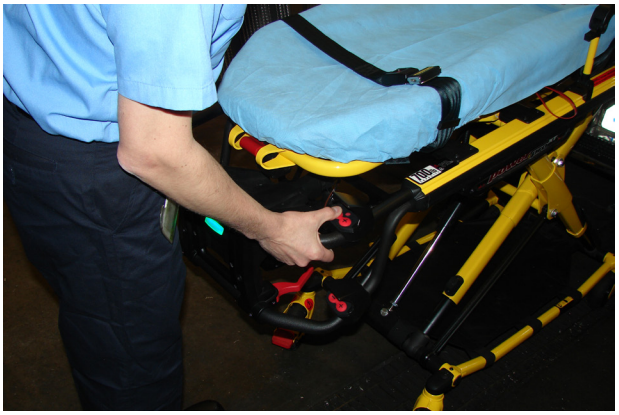

Rysunek 45

ROZŁADUNEK NOSZY POWER-PRO Z POJAZDU (MODEL 6500/6506 I 6510/6516 Z OPCJĄ POWER-LOAD)

⚠ OSTRZEŻENIE

Załadunek i/lub rozładunek noszy z pacjentem do pojazdu wymaga zaangażowania minimum dwóch (2) przeszkolonych operatorów.

1. Podnieść zderzak pojazdu w położenie podniesione (jeśli jest zainstalowany).
2. Nacisnąć i przytrzymać dźwignię zwalniania po stronie stóp systemu Power-LOAD i pociągnąć nosze, a następnie wyjąć je z przedziału pacjenta w pojeździe, jak pokazano na rys. 46.

⚠ OSTRZEŻENIE

Po odblokowaniu noszy w celu wyjęcia z przedziału pacjenta w pojeździe ramiona podnoszące systemu Power-LOAD nieznacznie podniosą nosze. Jeśli ramiona podnoszące nie podniosą noszy, obsługa musi być gotowa do przejęcia całego ciężaru noszy i pacjenta, co pozwoli uniknąć ryzyka odniesienia obrażeń ciała.

3. Chwycić ramę noszy po stronie stóp, a następnie wyciągnąć nosze z przedziału pacjenta w pojeździe, jak pokazano na rys. 47.

   Uwaga: Kontrolki LED po stronie głowy zaczną świecić na zielono w sposób ciągły tylko wtedy, gdy nosze są gotowe do rozładunku.

Rysunek 46

Rysunek 47

4. Nacisnąć i przytrzymać przycisk rozkładania (+) na przełączniku sterowania noszy, aby rozłożyć nosze. Poczekać, aż kółka noszy opuszczą się na podłoże.
5. Zwolnić przycisk rozkładania (+), gdy nosze przestaną być podtrzymywane przez ramiona podnoszące. Ramiona podnoszące będą poruszać się dalej, aż całkowicie się opuszczą.

Powrót do spisu treści

ROZŁADUNEK NOSZY POWER-PRO Z POJAZDU (MODEL 6500/6506 I 6510/6516 Z OPCJĄ POWER-LOAD) (CIĄG DALSZY)

6. Nacisnąć przycisk zwalniania (Rys. 48) na przełączniku sterowania noszy po stronie stóp noszy lub podnieść jeden z dwóch uchwytów zwalniania ręcznego noszy po stronie głowy wózka, aby odblokować nosze (Rys. 49).

Rysunek 48

Rysunek 49

7. Podnieść ramiona podnoszące i wprowadzić wózek do przedziału pacjenta w pojeździe. Poczekać, aż ramiona podnoszące znajdą się wystarczająco daleko, aby nie zahaczać o drzwi pojazdu.

RĘCZNY ROZŁADUNEK NOSZY Z POJAZDU PO ZAŁADUNKU ZA POMOCĄ SYSTEMU POWER-LOAD (UTRATA ZASILANIA LUB BŁĄD SYSTEMU POWER-LOAD)

⚠ OSTRZEŻENIE

- Załadunek i/lub rozładunek noszy z pacjentem do pojazdu wymaga zaangażowania minimum dwóch (2) przeszkolonych operatorów.
- Obsługa musi być gotowa do przejęcia całego ciężaru noszy i pacjenta w przypadku utraty zasilania lub błędu systemu Power-LOAD podczas rozładunku noszy z przedziału pacjenta w pojeździe.

Jeśli wystąpi utrata zasilania lub błąd systemu Power-LOAD po załadowaniu noszy, poniższa procedura pozwoli rozładować nosze:

Uwaga: Ramiona podnoszące pozostaną w podniesionym położeniu.

1. Nacisnąć i przytrzymać dźwignię zwalniania po stronie stóp systemu Power-LOAD i pociągnąć nosze, a następnie wyjąć je z przedziału pacjenta w pojeździe, jak pokazano na rys. 50.

   Uwaga: Ramiona podnoszące nie podniosą noszy. Obsługa musi być gotowa do przejęcia całego ciężaru noszy.

Rysunek 50

2. Chwycić ramę noszy po stronie stóp, a następnie wyciągnąć nosze z przedziału pacjenta w pojeździe.

W przypadku modeli 6500/6506 i 6510/6516 z opcją Power-LOAD:

- Operator nr 1 – chwycić ramę noszy po stronie stóp. Podtrzymując nosze, wyprowadzić i wyciągnąć nosze z przedziału pacjenta w pojeździe. Nacisnąć i przytrzymać przycisk rozkładania (+) na przełączniku sterowania noszy, aby rozłożyć nosze. Poczekać, aż kółka noszy opuszczą się na podłoże.
- Operator nr 2 – chwytając pewnie szynę zewnętrzną, podtrzymywać nosze, stabilizując je podczas czynności rozładunku.

W przypadku modeli 6085/6086 z opcją Power-LOAD:

- Operator nr 1 – chwycić ramę podstawy.
- Operator nr 2 – chwycić ramę podstawy we wskazanym miejscu, nieznacznie podnieść i opuścić ramę podstawy w położenie całkowitego rozłożenia, gdy operator nr 1 ściska i przytrzymuje element zwalniania ręcznego noszy. Upewnić się, że kółka noszy spoczywają na podłożu.
- Operator nr 1 (po stronie stóp) – zwolnić element zwalniania ręcznego noszy, aby zablokować podwozie w położeniu rozłożenia.

⚠ OSTRZEŻENIE

Podczas rozładunku noszy upewnić się przed naciśnięciem któregokolwiek z przycisków na panelu sterowania systemu Power-LOAD, że podstawa noszy jest rozłożona.

Powrót do spisu treści

RĘCZNY ROZŁADUNEK NOSZY Z POJAZDU PO ZAŁADUNKU ZA POMOCĄ SYSTEMU POWER-LOAD (UTRATA ZASILANIA LUB BŁĄD SYSTEMU POWER-LOAD) (CIĄG DALSZY)

3. Nacisnąć przycisk zwalniania ręcznego na panelu sterowania systemu Power-LOAD, jak pokazano na rys. 51, aby opuścić ramiona podnoszące. Poczekać, aż nie będą zahaczać o nosze.
4. Podnieść jeden z uchwytów zwalniania ręcznego noszy po stronie głowy systemu Power-LOAD, aby odblokować nosze, jak pokazano na rys. 52.

Rysunek 51

Rysunek 52

5. Podnieść ramiona podnoszące i wprowadzić wózek do przedziału pacjenta w pojeździe. Poczekać, aż ramiona podnoszące znajdą się wystarczająco daleko, aby nie zahaczać o drzwi pojazdu.
6. Po zakończeniu wezwania wycofać pojazd z eksploatacji, aby wykonać diagnostykę i naprawę systemu Power-LOAD.

RĘCZNY ZAŁADUNEK NOSZY DO POJAZDU (UTRATA ZASILANIA LUB BŁĄD SYSTEMU POWER-LOAD)

⚠ OSTRZEŻENIE

- Załadunek i/lub rozładunek noszy z pacjentem do pojazdu wymaga zaangażowania minimum dwóch (2) przeszkolonych operatorów.
- Po załadowaniu noszy kompatybilnych z systemem Power-LOAD upewnić się, że do przedziału pacjenta w pojeździe weszły wszystkie pozostałe wymagane osoby.

1. Podnieść zderzak pojazdu w położenie podniesione (jeśli jest zainstalowany).
2. Upewnić się, że wózek znajduje się po stronie głowy przedziału pacjenta w pojeździe, a ramiona podnoszące są opuszczone. Jeśli nie, podnieść ramiona podnoszące i wprowadzić wózek do przedziału pacjenta w pojeździe. Poczekać, aż system Power-LOAD zablokuje się w położeniu z opuszczonymi ramionami podnoszącymi.
3. Upewnić się, że składana sekcja głowy noszy jest całkowicie rozłożona i zablokowana.
4. Umieścić nosze w położeniu załadunku (dowolne położenie, w którym kółka ładujące znajdują się na wysokości podłogi przedziału pacjenta w pojeździe).
5. Przetoczyć nosze do otwartego przedziału pacjenta w pojeździe.
6. Popychać nosze do przodu, aż kółka ładujące znajdą się na podłodze przedziału pacjenta w pojeździe, a pręt bezpieczeństwa ominie hak bezpieczeństwa, jak pokazano na rys. 53.

Rysunek 53

Uwaga: W celu uzyskania maksymalnego odstępu podczas podnoszenia podstawy, wyciągać nosze, aż pręt bezpieczeństwa zatrzaśnie się w haku bezpieczeństwa.

W przypadku modeli 6500/6506 i 6510/6516 z opcją Power-LOAD:

- Chwycić ramę noszy po stronie stóp.
- Podnieść nosze po stronie stóp, a następnie nacisnąć i przytrzymać przycisk składania (-) na przełączniku sterowania noszy, aby całkowicie złożyć podwozie noszy.
  Uwaga: Podwozie noszy wsunie się w czasie krótszym niż trzy sekundy.

W przypadku modeli 6085/6086 z opcją Power-LOAD:

- Operator nr 1 (po stronie stóp) – chwycić ramę noszy po stronie stóp. Ścisnąć i przytrzymać element zwalniania ręcznego noszy.
- Operator nr 2 (z boku) – położyć jedną rękę na szynie zewnętrznej i podtrzymywać nosze, stabilizując je. Chwycić ramę podstawy. Po podniesieniu noszy przez operatora po stronie stóp i ściśnięciu elementu zwalniania ręcznego noszy, wsunąć podwozie jedną ręką i przytrzymać je na swoim miejscu.
- Operator nr 1 (po stronie stóp) – zwolnić element zwalniania ręcznego noszy, aby zablokować podwozie w położeniu wsunięcia.

⚠ PRZESTROGA

Aby uniknąć ryzyka wystąpienia uszkodzenia sprzętu, nie wpychać noszy do przedziału pacjenta w pojeździe, dopóki podstawa noszy całkowicie się nie złoży.

7. Wepchnąć nosze do przedziału pacjenta w pojeździe, aż nosze zablokują się w systemie Power-LOAD.
8. Upewnić się, że nosze zostały zablokowane w systemie Power-LOAD, w zdecydowany sposób pociągając nosze po stronie stóp na boki.
9. Po zakończeniu wezwania wycofać pojazd z eksploatacji, aby wykonać diagnostykę i naprawę systemu Power-LOAD.

Powrót do spisu treści

RĘCZNY ROZŁADUNEK NOSZY Z POJAZDU

⚠ OSTRZEŻENIE

- Załadunek i/lub rozładunek noszy z pacjentem do pojazdu wymaga zaangażowania minimum dwóch (2) przeszkolonych operatorów.
- System Power-LOAD jest tylko urządzeniem pomocniczym. Operatorzy są każdorazowo odpowiedzialni za ocenę sytuacji oraz decyzję o sposobie rozłożenia i podnoszenia ciężaru. Nosze należy zawsze podnosić obydwoma rękami.
- W przypadku podnoszenia przez obsługę ciężarów powyżej 181 kg należy zapewnić wystarczającą liczbę operatorów do załadunku lub rozładunku. Aby zwiększyć bezpieczeństwo, użytkownicy powinni dążyć do wykonania załadunku lub rozładunku na płaskim podłożu. Ręczny rozładunek w przypadku pojazdów o wysokości pomostu 91 może wymagać użycia przycisku zwalniania ręcznego na panelu sterowania systemu Power-LOAD lub uchwytów zwalniania ręcznego noszy systemu Power-LOAD po stronie głowy.

1. Podnieść zderzak pojazdu w położenie podniesione (jeśli jest zainstalowany).
2. Nacisnąć i przytrzymać dźwignię zwalniania po stronie stóp systemu Power-LOAD i pociągnąć nosze, a następnie wyjąć je z przedziału pacjenta w pojeździe, jak pokazano na rys. 54.
3. Chwycić ramę noszy po stronie stóp, a następnie wyciągnąć nosze z przedziału pacjenta w pojeździe.

Rysunek 54

W przypadku modeli 6500/6506 i 6510/6516 z opcją Power-LOAD:

- Operator nr 1 – chwycić ramę noszy po stronie stóp. Podtrzymując nosze, wyprowadzić i wyciągnąć nosze z przedziału pacjenta w pojeździe, aż pręt bezpieczeństwa zatrzaśnie się w haku bezpieczeństwa. Nacisnąć i przytrzymać przycisk rozkładania (+) na przełączniku sterowania noszy, aby rozłożyć nosze. Poczekać, aż kółka noszy opuszczą się na podłoże.
- Operator nr 2 – upewnić się, że pręt bezpieczeństwa zablokował się w haku bezpieczeństwa. Stabilizować nosze w trakcie rozładunku przez chwycenie szyny zewnętrznej w pewny sposób. Popchnąć dźwignię zwalniania pręta bezpieczeństwa do przodu, aby zwolnić pręt bezpieczeństwa z haka bezpieczeństwa w przedziale pacjenta w pojeździe.

W przypadku modeli 6085/6086 z opcją Power-LOAD:

- Operator nr 1 (po stronie stóp) – chwycić ramę noszy po stronie stóp. Podtrzymując nosze, wyprowadzić i wyciągnąć nosze z przedziału pacjenta w pojeździe, aż pręt bezpieczeństwa zatrzaśnie się w haku bezpieczeństwa.
- Operator nr 2 (z boku) – chwycić ramę podstawy we wskazanym miejscu, nieznacznie podnieść i opuścić ramę podstawy w położenie całkowitego rozłożenia, gdy operator nr 1 ściska i przytrzymuje element zwalniania ręcznego noszy.
- Operator nr 1 (po stronie stóp) – zwolnić element zwalniania ręcznego noszy i upewnić się, że podwozie zablokowało się na swoim miejscu. Ustawić nosze na podłożu.
- Operator nr 2 (z boku) – odłączyć pręt bezpieczeństwa od haka bezpieczeństwa, popychając dźwignię zwalniania pręta bezpieczeństwa do przodu.

⚠ OSTRZEŻENIE

Podczas rozładunku noszy upewnić się przed naciśnięciem któregokolwiek z przycisków na panelu sterowania systemu Power-LOAD, że podstawa noszy jest rozłożona.

Uwaga: W przypadku bardzo rzadkiej sytuacji awarii po stronie stóp noszy, a przez to niemożliwości wyjęcia noszy z pojazdu, wyjąć pacjenta przy wykorzystaniu alternatywnych sposobów (na przykład przenieść pacjenta na noszach twardych lub polowych).

Polski

Powrót do spisu treści

WYJMOWANIE NOSZY Z POJAZDU W CELU NAPRAWY

OSTRZEŻENIE

Wyjmowanie noszy z pojazdu w celu naprawy wymaga zaangażowania minimum dwóch (2) przeszkolonych operatorów.

Aby wyjąć nosze z pojazdu w celu naprawy, należy:

1. Operator nr 1 – nacisnąć i przytrzymać przycisk zwalniania wózka po stronie głowy systemu Power-LOAD. Operator nr 2 – przesunąć obydwa spusty blokady przenośnika (najbliższe strony stóp) w stronę stóp zespołu przenośnika, aby go odblokować i z pomocą operatora nr 1 wypchnąć nosze i wynieść je z przedziału pojazdu.
2. Operator nr 1 – za pomocą śrubokręta lub podobnego narzędzia popchnąć zespół haka pod przenośnikiem. Jednocześnie operator nr 2 musi popchnąć przenośnik do przodu w stronę głowy przedziału pojazdu, aby zwolnić nosze z blokady.
3. Po odblokowaniu noszy wyciągnąć całkowicie nosze.

OSTRZEŻENIE

System Power-LOAD jest tylko urządzeniem pomocniczym. Operatorzy są każdorazowo odpowiedzialni za ocenę sytuacji oraz decyzję o sposobie rozłożenia i podnoszenia ciężaru. Nosze należy zawsze podnosić obydwoma rękami.

4. Upewnić się, że podstawa noszy jest rozłożona, a następnie nacisnąć w górę jeden z uchwytów zwalniania ręcznego noszy po stronie głowy systemu Power-LOAD, aby odblokować nosze.

OSTRZEŻENIE

Podczas rozładunku noszy upewnić się przed naciśnięciem któregokolwiek z przycisków na panelu sterowania systemu Power-LOAD, że podstawa noszy jest rozłożona.

Powrót do spisu treści

RĘCZNY ZAŁADUNEK NOSZY DO POJAZDU (UTRATA ZASILANIA SYSTEMU POWER-PRO)

⚠ OSTRZEŻENIE

- Załadunek i/lub rozładunek noszy z pacjentem do pojazdu wymaga zaangażowania minimum dwóch (2) przeszkolonych operatorów.
- Po załadowaniu noszy kompatybilnych z systemem Power-LOAD upewnić się, że do przedziału pacjenta w pojeździe weszły wszystkie pozostałe wymagane osoby.

1. Podnieść zderzak pojazdu w położenie podniesione (jeśli jest zainstalowany).
2. Podnieść ramiona podnoszące, a następnie wyprowadzić i wyciągnąć wózek z przedziału pacjenta w pojeździe, jak pokazano na rys. 55.
3. Podnieść nosze w położenie załadunku.
4. Wepchnąć nosze na system Power-LOAD, aż sworznie kółek ładujących noszy zablokują się w swoim położeniu, jak pokazano na rys. 56. Upewnić się, że podczas załadunku nosze są ustawione współliniowo z ramionami podnoszącymi.

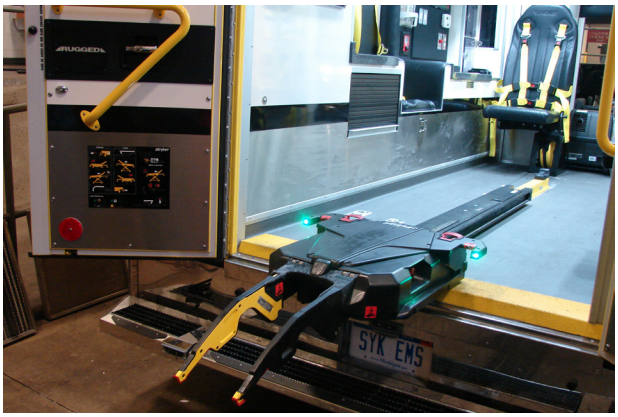

Rysunek 55

⚠ PRZESTROGA

Aby uniknąć ryzyka wystąpienia uszkodzenia sprzętu, podczas załadunku nie rzucać noszy na wózek.

5. Sprawdzić kontrolki LED po stronie głowy, aby upewnić się, że nosze są gotowe do załadunku.
   - Jeśli dioda LED świeci na zielono w sposób ciągły, strona głowy noszy znajduje się w odpowiednim położeniu.
   - Jeśli diody LED migają na pomarańczowo, strona głowy noszy nie znajduje się w odpowiednim położeniu.
6. Nacisnąć przycisk „w górę” (↑) na panelu sterowania systemu Power-LOAD, aby podnieść ramiona podnoszące w najwyższe położenie, jak pokazano na rys. 57.

   Uwaga: Nogi noszy się nie składają.

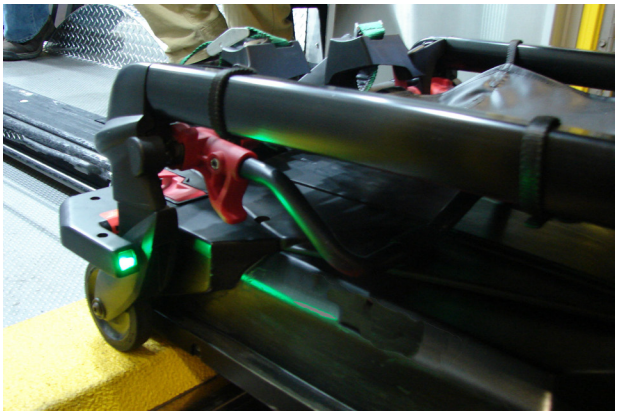

Rysunek 56

7. Operator nr 1 (po stronie stóp) – chwycić ramę noszy po stronie stóp. Ścisnąć i przytrzymać element zwalniania ręcznego noszy.
8. Operator nr 2 (z boku) – chwycić ramę podstawy. Po ściśnięciu elementu zwalniania ręcznego noszy przez operatora po stronie stóp jedną ręką wsunąć podwozie, a drugą podtrzymywać nosze, stabilizując je.

Rysunek 57

⚠ PRZESTROGA

Aby uniknąć ryzyka wystąpienia uszkodzenia sprzętu, nie wpychać noszy do przedziału pacjenta w pojeździe, dopóki podstawa noszy całkowicie się nie złoży.

Polski

Powrót do spisu treści

RĘCZNY ZAŁADUNEK NOSZY DO POJAZDU (UTRATA ZASILANIA SYSTEMU POWER-PRO) (CIĄG DALSZY)

9. Obydwaj operatorzy – wepchnąć nosze do przedziału pacjenta w pojeździe, aż ramiona podnoszące opuszczą się, a nosze zablokują się w systemie Power-LOAD.
10. Operator nr 1 – nadal ściskać i przytrzymywać element zwalniania ręcznego noszy.

⚠ PRZESTROGA

Nie zwalniać elementu ręcznego zwalniania, dopóki nosze nie zostaną zablokowane w swoim położeniu po stronie stóp. Jeśli blokada zostanie zwolniona zbyt wcześnie, podstawa noszy może uniemożliwić prawidłowe zablokowanie się noszy w systemie Power-LOAD.

11. Upewnić się, że nosze zostały zablokowane w systemie Power-LOAD, w zdecydowany sposób pociągając nosze po stronie stóp na boki.
12. Po zakończeniu wezwania wycofać nosze z użytkowania, aby wykonać diagnostykę i naprawę noszy Power-PRO.

Uwaga: System Power-LOAD automatycznie ładuje akumulator Power-PRO SMRT Pak, gdy nosze zostaną zablokowane w systemie Power-LOAD w położeniu transportowym (nie jest wymagane podłączanie żadnych dodatkowych przewodów lub wtyczek). Kontrolka LED akumulatora noszy zaświeci się na chwilę, aby zasygnalizować, że akumulator się ładuje.

Powrót do spisu treści

⚠ OSTRZEŻENIE

Przed przystąpieniem do czynności konserwacyjnych lub czyszczenia zawsze wyłączać urządzenie, naciskając główny przycisk zasilania.

Podczas projektowania systemu Power-LOAD przewidziano możliwość mycia ciśnieniowego. Produkt może wykazywać pewne oznaki utleniania lub odbarwienia spowodowanego ciągłym myciem, jednak z powodu mycia strumieniem wody pod ciśnieniem nie zachodzi żadne pogorszenie parametrów technicznych lub funkcjonalności produktu, o ile postępowano zgodnie z odpowiednimi procedurami.

PROCEDURA CZYSZCZENIA

- Należy dokładnie stosować się do zaleceń producenta dotyczących rozcieńczania środka myjącego.
- Firma Stryker Medical zaleca mycie ciśnieniowe systemu Power-LOAD za pomocą zalecanych myjek, mycie wodą bieżącą za pomocą węża i osuszanie ręcznikami szyn przenośnika i zawiasów ramion. System Power-LOAD można także myć za pomocą ręcznego urządzenia do mycia z lancą, a także przecierać urządzenie do czysta za pomocą ścierki nasączonej zalecanym środkiem czyszczącym, znajdującym się na liście podanej w rozdziale „Czyszczenie” na stronie 11-71.
- W przypadku mycia urządzenia wodą bieżącą za pomocą węża lub mycia za pomocą myjki ciśnieniowej nie rozpylać wody bezpośrednio na spodnią powierzchnię wózka, kierując strumień w górę, w stronę mechanizmu wózka, ponieważ woda może się dostać do wnętrza obudowy wózka, co w dłuższym okresie czasu może przyspieszyć korozję i pogorszyć działanie urządzenia.
- Za pomocą delikatnej ścierki i szczotki wyczyścić kanały rolek przenośnika, aby zapobiec nagromadzeniu zanieczyszczeń, zgodnie z listą kontrolną na „Okresowa kontrola i regulacja” na stronie 11-72.
- Zdjąć górną pokrywę wózka i pokrywę po lewej stronie pacjenta, a następnie osuszyć ręcznikami zespół płyty sterowania. Patrz na „Demontaż i wymiana pokryw” na stronie 11-80.
- Odłączyć złącza silnika i akumulatora, a następnie osuszyć złącza ręcznikami.
- Osuszyć ręcznikami szyny przenośnika i zawiasy ramion.

Przed rozpoczęciem czyszczenia ustawić ambulans pod górę, a następnie całkowicie wysunąć przenośnik i wózek tak, aby woda spływała z tyłu przedziału pacjenta.

Uwaga: Woda, która dostanie się do wnętrza systemu Power-LOAD, spłynie przez rurę odprowadzającą pod spodem ambulansu.

⚠ OSTRZEŻENIE

Aby uniknąć ryzyka inhalacji zarazków podczas czyszczenia, należy używać odpowiedniego sprzętu ochrony osobistej, np. okularów ochronnych, respiratora. Używanie sprzętu do mycia ciśnieniowego może rozproszyć w powietrzu zanieczyszczenia nagromadzone podczas użytkowania urządzenia.

OGRANICZENIA PODCZAS CZYSZCZENIA

⚠ PRZESTROGA

- NIE WOLNO CZYŚCIĆ URZĄDZENIA ZA POMOCĄ PARY LUB ULTRADŹWIĘKÓW.
- Maksymalna temperatura wody nie powinna przekroczyć 82˚C.
- Przed przystąpieniem do użytkowania pozostawić urządzenie do wyschnięcia.
- Maksymalne ciśnienie wody nie powinno przekraczać 130,5 bara. Jeśli do mycia noszy używane jest ręczne urządzenie myjące, dysza ciśnieniowa musi być utrzymywana w odległości przynajmniej 61 cm od noszy.
- W przypadku mycia urządzenia wodą bieżącą za pomocą węża lub mycia za pomocą myjki ciśnieniowej nie rozpylać wody bezpośrednio na spodnią powierzchnię wózka, kierując strumień w górę, w stronę mechanizmu wózka, ponieważ woda może się dostać do wnętrza obudowy wózka, co w dłuższym okresie czasu może przyspieszyć korozję i pogorszyć działanie urządzenia.
- Niezastosowanie się do powyższych instrukcji może spowodować unieważnienie pewnych / wszystkich gwarancji.

Powrót do spisu treści

Czyszczenie

Na ogół można używać fenolowych środków dezynfekcyjnych lub środków dezynfekcyjnych na bazie czwartorzędowego związku amoniowego (**z wyjątkiem środka Virex® TB**), gdy używa się ich w stężeniach zalecanych przez producenta. Nie zaleca się stosowania jodoforowych środków dezynfekujących, ponieważ mogą one spowodować zaplamienie.

Zalecane środki do czyszczenia powierzchni systemu Power-LOAD:

- Czwartorzędowe środki czyszczące (składnik aktywny – chlorek amonu)
- Fenolowe środki czyszczące (składnik aktywny – o-fenylofenol)
- Roztwór wybielacza chlorowego (5,25% - mniej niż 1 część wybielacza na 100 części wody)

Należy unikać przesycenia i zadbać, aby produkt nie pozostawał mokry przez czas dłuższy, niż to podano w zaleceniach producenta środka chemicznego, dotyczących prawidłowej dezynfekcji.

⚠ OSTRZEŻENIE

NIEKTÓRE ŚRODKI CZYSZCZĄCE MAJĄ DZIAŁANIE ŻRĄCE I NIEWŁAŚCIWIE STOSOWANE MOGĄ POWODOWAĆ USZKODZENIE PRODUKTU. Jeśli produkty opisane powyżej używane są do czyszczenia sprzętu firmy Stryker, należy przedsięwziąć środki gwarantujące przetarcie noszy czystą wodą i staranne ich osuszenie po oczyszczeniu. Brak spłukania i wysuszenia urządzenia spowoduje pozostawienie na jego powierzchni pozostałości przyspieszających korozję, co prawdopodobnie spowoduje przedwczesną korozję najważniejszych elementów.

Uwaga: Niezastosowanie się do powyższych instrukcji podczas stosowania tych środków czyszczących może spowodować unieważnienie gwarancji na niniejszy produkt.

USUWANIE PLAM PO JODYNIE

Do wyczyszczenia zaplamionego obszaru należy użyć roztworu sporządzonego z 1/2 łyżki stołowej tiosiarczanu sodu na 0,5 litra ciepłej wody. Czyszczenie przeprowadzić jak najszybciej po zaplamieniu. Jeżeli plamy nie zostaną natychmiast wywabione, należy pozostawić roztwór na powierzchni lub nasączyć nim materiał. Przed dopuszczeniem urządzenia do użytkowania należy spłukać wodą powierzchnie, które miały styczność z roztworem.

Powrót do spisu treści

OKRESOWA KONTROLA I REGULACJA

Okresy międzyobsługowe

Poniższy harmonogram powinien być traktowany jako ogólne zalecenie przeprowadzania czynności obsługowo-konserwacyjnych. Harmonogram obsługi powinien być dostosowany do liczby wezwań, warunków pogodowych, warunków terenowych, lokalizacji geograficznej i indywidualnego sposobu użytkowania. Jeśli użytkownik nie jest pewien, w jaki sposób przeprowadzić te kontrole, lub istnieją wątpliwości, czy należy wykonywać czynności określone dla danego okresu międzyobsługowego, należy skontaktować się z Działem Pomocy Technicznej firmy Stryker. Numery części, których wymiana okaże się konieczna, można znaleźć w rozdziale „Podręczna lista części zamiennych” na stronie 11-75.

Przeprowadzając okresową kontrolę i regulację systemu Power-LOAD należy również uwzględnić odpowiednie nosze kompatybilne z systemem Power-LOAD oraz zespół opcjonalnej prowadnicy kółek (jeśli jest zainstalowany). Zapewni to utrzymanie całego systemu w dobrym stanie technicznym.

Konserwacja noszy kompatybilnych z systemem Power-LOAD
Elementami noszy kompatybilnych z systemem Power-LOAD, które ulegają zużyciu i mogą wymagać wymiany, są między innymi: element dystansowy ramion noszy (6500-002-123), zderzak zatrzymujący podstawy (6085-001-094) oraz sworzeń kółek ładujących (6500-002-104).

Konserwacja zespołu opcjonalnej prowadnicy kółek (jeśli jest zainstalowany)
W celu zapewnienia prawidłowego działania mocowania systemu Power-LOAD należy sprawdzić, czy prowadnica kółek działa prawidłowo, a jej konstrukcja nie uległa uszkodzeniu. System szyn prowadnicy kółek wspomaga system Power-LOAD podczas załadunku noszy. Jeśli prowadnica kółek uległa uszkodzeniu, należy ją natychmiast wymienić.

Uwaga: Ten harmonogram obsługi systemu Power-LOAD został opracowany przy uwzględnieniu 10 wezwań ambulansu dziennie. Harmonogram należy dostosować do rzeczywistej częstotliwości wezwań.

⚠ OSTRZEŻENIE

Aby uniknąć ryzyka odniesienia obrażeń ciała, należy wymienić system Power-LOAD, jeśli brał udział w wypadku. Element łączny, który brał udział w wypadku, może być uszkodzony, co może spowodować nieprawidłowe działanie zespołu.

Procedura	Co...			
	1 miesiąc	3 miesiące	6 miesięcy	12 miesięcy
Sprawdzić, czy elementy łączące się nie poluzowały. W przypadku poluzowania wymienić. Odpowiednie dane odczytać z rysunków montażowych.		X		
Upewnić się, że śruby zacisków akumulatora są dokręcone (momentem 1 Nm).		X		
Sprawdzić akumulator. Wymienić, jeśli podnoszenie jest powolne.				X
Sprawdzić i w razie potrzeby wymienić wszelkie zużyte części, np. pokrywy ramion, płyty ścieralne ramion, pokrywy boczne i górne wózka, sprężyny uchwytów zwalniania noszy, pokrywę dźwigni kotwiczenia i prowadnice noszy.				X
Sprawdzić zderzaki zatrzymujące. Wymienić, jeśli uszkodzony jest narożnik.				X
Sprawdzić silnik. Wymienić w przypadku braku obrotów silnika.				X
Sprawdzić końcówkę tłoczyska siłownika. Wymienić, jeśli system Power-LOAD działa w trybie ręcznym i świeci się dioda LED błędu.				X
Usunąć zanieczyszczenia wokół blokady przenośnika po stronie stóp.	X			
Usunąć zanieczyszczenia z górnej części zespołu przenośnika i zespołu kotwiczenia.		X		
Wyczyścić kanały rolek przenośnika, aby zapobiec nagromadzeniu się zanieczyszczeń.		X		
Sprawdzić wszystkie funkcje według „Lista kontrolna montażu systemu Power-LOAD” na stronie 11-42.				X
Ciąg dalszy procedur na strona 11-73				

Powrót do spisu treści

OKRESOWA KONTROLA I REGULACJA (CIĄG DALSZY)

Procedura	Co...			
	1 miesiąc	3 miesięcy	6 miesięcy	12 miesięcy
Sprawdzić, czy nie występują przecieki z układu hydraulicznego.				X
Raz na rok wymienić łożysko blokady przenośnika. Patrz harmonogram wymiany na strona 11-73, aby uzyskać więcej informacji. **Uwaga:** Podczas wymiany łożyska upewnić się, że pobliski obszar jest czysty (kotwiczenie) i nałożyć smaru na bazie dwusiarczku molibdenu na sworzeń blokady przenośnika.				X
Sprawdzić funkcję załadunku i rozładunku systemu Power-LOAD. Jeśli urządzenie jest trudno przetoczyć lub widoczne jest zużycie w kanale rolek przenośnika za prętem wewnętrznym, wymienić rolki prowadnicy V w wózku i zamienić dolny, zewnętrzny pręt przenośnika z prawej strony pacjenta na górny, zewnętrzny pręt przenośnika z prawej strony pacjenta. Sprawdzić wszystkie pozostałe rolki pod kątem uszkodzeń lub nadmiernego zużycia. W razie potrzeby wymienić. **Uwaga:** Patrz harmonogram wymiany na strona 11-73, aby uzyskać więcej informacji.				X

Harmonogram wymiany części rolek płaskich i rolek prowadnicy V

Aby zapewnić, że system Power-LOAD pozostanie w pełni funkcjonalny, części rolek płaskich i rolek prowadnicy V muszą być wymieniane co 14 110 wezwań. Przy planowaniu terminów wykonania czynności konserwacyjnych należy skorzystać z poniższej tabeli, uwzględniając liczbę wezwań.

Wezwania na dzień	Miesiące
6	80
7-8	60
9-10	48
11-12	40
13	36
14-15	30

Harmonogram wymiany części łożyska blokady przenośnika

Aby zapewnić, że system Power-LOAD pozostanie w pełni funkcjonalny, części łożyska blokady przenośnika muszą być wymieniane co 3 653 wezwań. Przy planowaniu terminów wykonania czynności konserwacyjnych należy skorzystać z poniższej tabeli, uwzględniając liczbę wezwań.

Wezwania na dzień	Miesiące
2	60
3	40
4-5	24
6	20
7-8	15
9-10	12
11-12	10
13-15	8

Powrót do spisu treści

Zapis konserwacji

Data	Przeprowadzona operacja konserwacyjna	Osoba przeprowadzająca

Podręczna lista części zamiennych

Wszystkie części i akcesoria wymienione na tej stronie można obecnie kupić. Niektóre z części wskazanych na rysunkach ilustrujących składanie w tej instrukcji mogą nie być dostępne osobno do kupienia. W sprawie możliwości zakupu i cen należy zadzwonić do Działu Obsługi Klienta firmy Stryker pod nr tel. 1-800-327-0770 w Stanach Zjednoczonych.

Nazwa części	Numer części
Zespół siłownika, wózek	6390-001-028
Akumulator	6390-001-026
Płyta komunikacyjna, wózek	6390-001-378
Płyta, główny element indukcyjny, kotwiczenie	6390-001-147
Płyta, wózek	6390-001-014
Łożysko brązowe (łożysko blokady kotwiczenia)	0081-439-000
Blokada zderzaka, położenie środkowe	6390-001-322
Zespół cewki, środek, kotwiczenie	6390-001-030
Zespół cewki, główny, kotwiczenie	6390-001-071
Zespół cewki, wózek	6390-001-066
Sprężyna uchwytu zwalniania noszy	0038-376-000
Osłona, góra	6390-001-420
Zespół pokrywy, bok, po prawej stronie pacjenta	6390-001-041
Zespół pokrywy, bok, po lewej stronie pacjenta	6390-001-042
Zespół pokrywy, skrzydło, po prawej stronie pacjenta	6390-001-047
Zespół pokrywy, skrzydło, po lewej stronie pacjenta	6390-001-048
Pokrywa, ramię, środek, po prawej stronie pacjenta	6390-001-369
Pokrywa, ramię, środek, po lewej stronie pacjenta	6390-001-370
Pokrywa, ramię, strona głowy, po prawej stronie pacjenta	6390-001-371
Pokrywa, ramię, strona głowy, po lewej stronie pacjenta	6390-001-372
Uchwyt, ramię, po lewej stronie pacjenta	6390-001-341
Uchwyt, ramię, po prawej stronie pacjenta	6390-001-368
Zderzak zatrzymujący	6390-001-243
Zespół hydrauliczny	6390-001-039
Płyn hydrauliczny	6500-001-293
Końcówka tłoczyska siłownika hydraulicznego	6390-001-040
Etykieta, instrukcje dla czynności wspomaganych przez urządzenie	6390-001-498
Etykieta, instrukcje dla czynności wykonywanych ręcznie	6390-001-499
Blok zatrzymujący, gwintowany	6390-001-246
Blok zatrzymujący, otwór przelotowy	6390-001-244
Silnik	6390-001-132

Powrót do spisu treści

Podręczna lista części zamiennych

Nazwa części	Numer części
Mocowanie systemu Power-LOAD do obsługi wypadków masowych, mocowanie ścienne (model 6391)	6391-000-000
Mocowanie systemu Power-LOAD do obsługi wypadków masowych, mocowanie podłogowe (model 6391)	6391-000-000
Obudowa dźwigni zwalniania	6390-001-105
Zespół rolek płaskich	6390-001-027
Zespół rolek prowadnicy V	6390-001-025
Czujnik pozycji kątowej (APS)	6390-001-397
Czujnik położenia wózka (TPS)	6390-001-361
Przełącznik, włącznik/wyłącznik główny	6390-001-450
Zderzak szyny prowadnicy kółek	6390-001-175
Szyna prowadnicy kółek	6390-001-176

DEMONTAŻ PRZENOŚNIKA

Wymagane narzędzia:

- Końcówka Torx T25
- Klucz imbusowy 5/32 cala

Postępowanie:

1. Wymontować wózek. Patrz „Demontaż wózka” na stronie 11-78.
2. Umieścić przenośnik w położeniu transportowym, całkowicie wsuwając go do przedziału pojazdu.
3. Za pomocą końcówki Torx T25 wykręcić cztery śruby (A) mocujące płytę ścieralną (B) przenośnika po stronie stóp do wytłoczenia przenośnika i zdjąć tę płytę (Rys. 58).
4. Za pomocą klucza imbusowego 5/32 cala wykręcić śrubę (C) mocującą aktywator magnesu wózka (D) w wytłoczeniu kotwiczenia i zdjąć aktywator magnesu wózka (rys. 58).
5. Przesunąć obydwa spusty blokady przenośnika (E), aby wysunąć i całkowicie ściągnąć przenośnik z kotwiczenia (Rys. 58).

   Uwaga: Zespół przenośnika jest ciężki, a jego zdejmowanie może wymagać pomocy dodatkowych osób.

6. Ponowny montaż przeprowadzić, wykonując kroki w odwrotnej kolejności.
7. Przed dopuszczeniem do użytkowania sprawdzić, czy urządzenie działa prawidłowo.

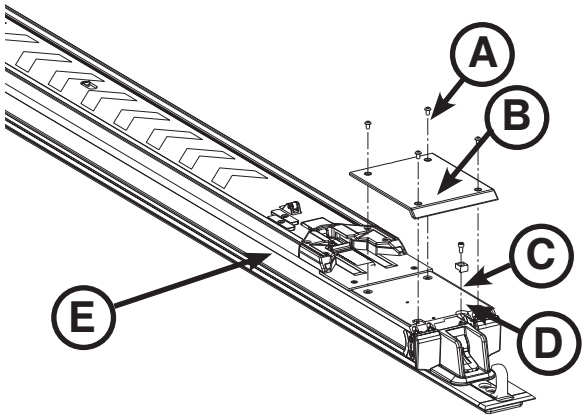

Rysunek 58

Powrót do spisu treści

DEMONTAŻ WÓZKA

Wymagane narzędzia:

- Klucz imbusowy 5/32 cala
- Końcówka Torx T25

Postępowanie:

1. Podnieść ramiona podnoszące (A), nacisnąć przycisk zwalniania wózka po stronie głowy kotwiczenia (B) i pociągnąć wózek w stronę stóp do środka zespołu przenośnika (Rys. 59).
2. Przesunąć spust blokady przenośnika po prawej stronie pacjenta (C), aby wysunąć i wyciągnąć przenośnik w stronę stóp, aż przenośnik zatrzyma się w pierwszym położeniu blokowanym (Rys. 59).

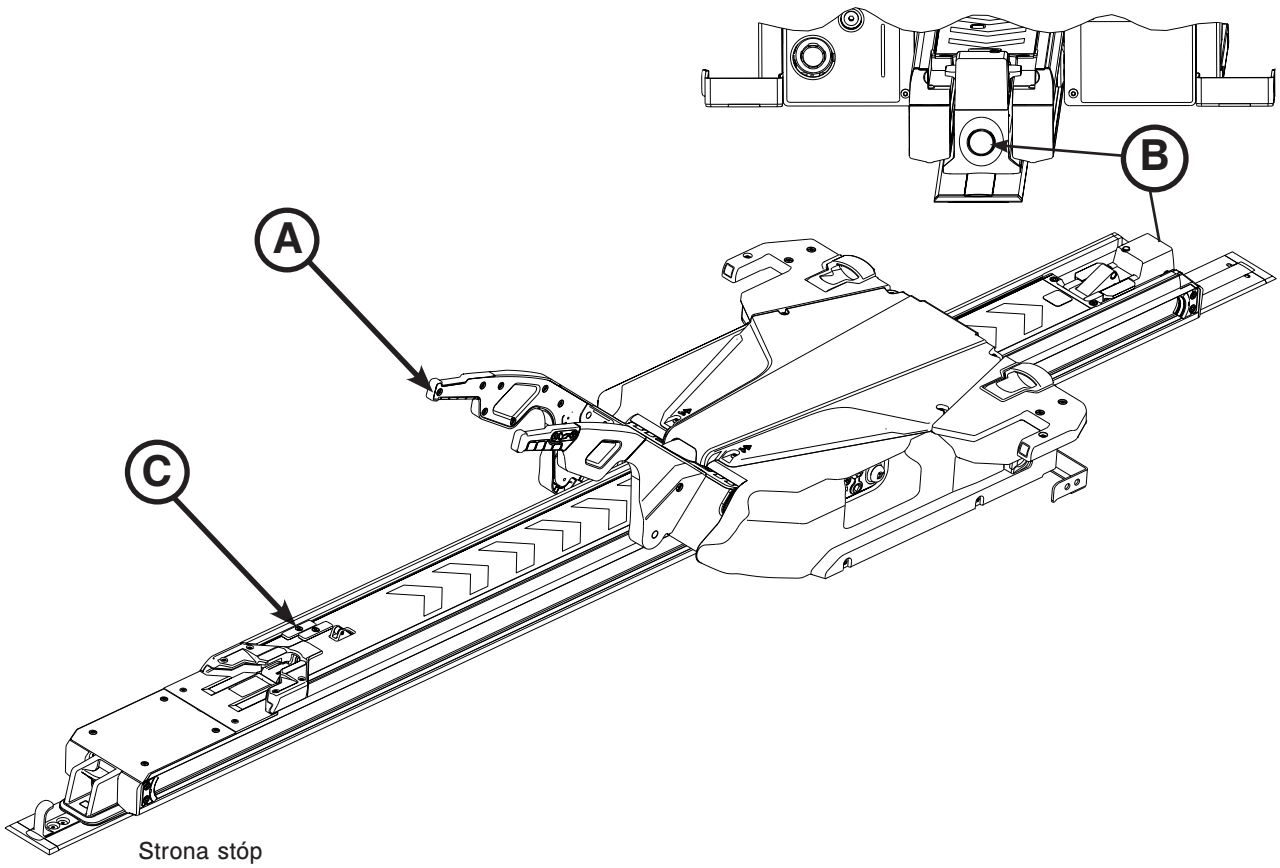

Rysunek 59

DEMONTAŻ WÓZKA (CIĄG DALSZY)

3. Za pomocą końcówki Torx T25 wykręcić dwie śruby mocujące wykończenie przenośnika (E) (Rys. 60).
4. Za pomocą klucza imbusowego 3/16 cala poluzować (nie odkręcać) cztery śruby z łbem gniazdowym (dwie po każdej stronie) (D) mocujące zderzaki zatrzymujące w zespole przenośnika (rys. 60).
5. Nacisnąć śruby (poluzowane w kroku 4), aby poluzować zderzaki zatrzymujące na przenośniku.

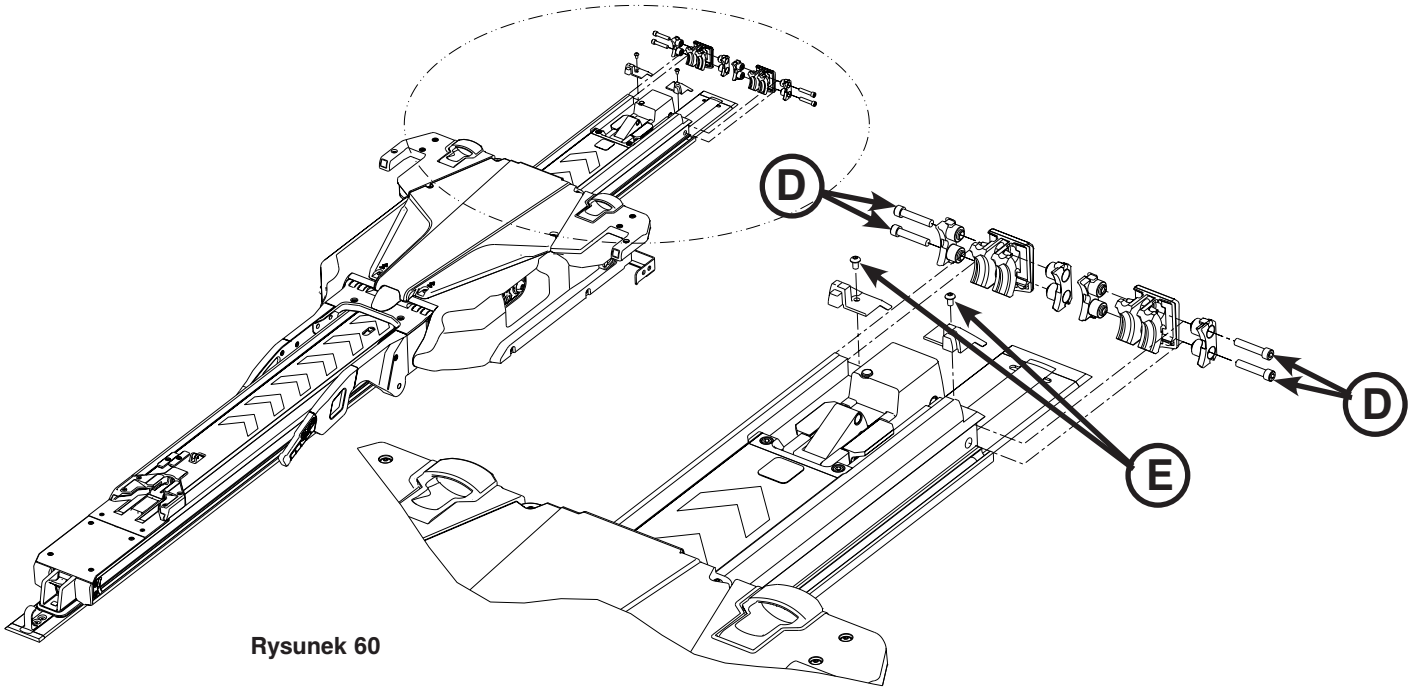

Rysunek 60

6. Zdjąć zderzaki zatrzymujące. Zachować zderzaki do ponownego montażu.

⚠ OSTRZEŻENIE

Aby uniknąć ryzyka odniesienia obrażeń ciała, do podnoszenia i pozycjonowania zespołu wózka wymagane jest zaangażowanie dwóch osób.

Uwaga: Wózek nieznacznie opadnie po jego wyjęciu z przenośnika. Nie przewracać wózka do góry nogami, do przodu lub na boki.

7. Ostrożnie podnieść zespół wózka za ramię i skrzydło. Nie podnosić wózka za uchwyty zwalniania ręcznego noszy. Podnosić tylko we wskazanych miejscach. Instalator nr 1 – położyć ręce w miejscu A1 i A2. Instalator nr 2 – położyć ręce w miejscu B1 i B2, jak pokazano na rys. 61. Przesunąć wózek w stronę głowy, aż zejdzie z przenośnika. Wyjąć wózek z kotwiczenia. Umieścić wózek w odpowiednim obszarze roboczym.
8. Ponowny montaż przeprowadzić, wykonując kroki w odwrotnej kolejności.
9. Przed dopuszczeniem do użytkowania sprawdzić, czy urządzenie działa prawidłowo.

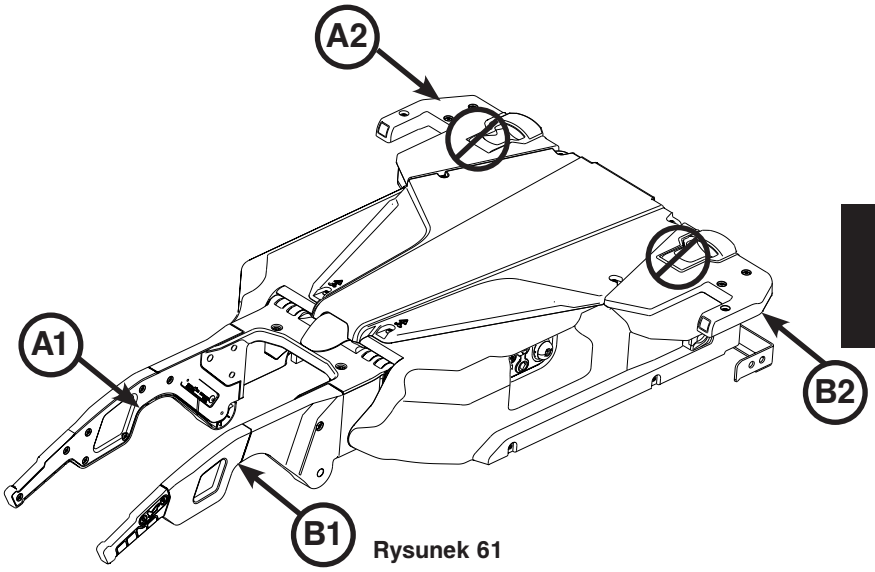

Rysunek 61

Powrót do spisu treści

DEMONTAŻ I WYMIANA POKRYW

Wymagane narzędzia:

- Końcówka Torx T25
- Klucz imbusowy 5/32 cala

Postępowanie:

1. Za pomocą końcówki Torx T25 wykręcić sześć śrub (A) mocujących górną pokrywę wózka (B) (Rys. 62).
2. Za pomocą końcówki Torx T25 wykręcić trzy śruby (C) mocujące lewą boczną pokrywę (D) (Rys. 63).
3. Za pomocą klucza imbusowego 5/32 cala wykręcić jedną śrubę imbusową (E) z górnej części lewej pokrywy bocznej (D) (rys. 63).
4. Zdjąć pokrywę. Zachować pokrywę boczną, śruby po lewej stronie i pozostałe śruby do ponownego montażu.
5. Powtórzyć kroki 2-4 i wymontować prawą pokrywę boczną (F) (Rys. 63).
6. Ponowny montaż przeprowadzić, wykonując kroki w odwrotnej kolejności.

⚠ OSTRZEŻENIE

Uważać, aby podczas wykonywania czynności konserwacyjnych i montażu pokryw nie przyciąć przewodów.

7. Przed dopuszczeniem do użytkowania sprawdzić, czy urządzenie działa prawidłowo.

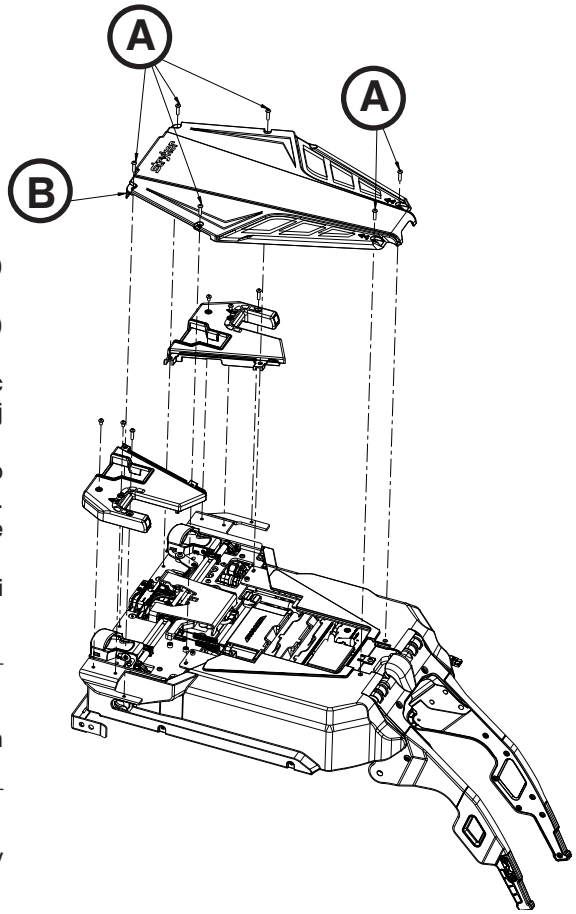

Rysunek 62

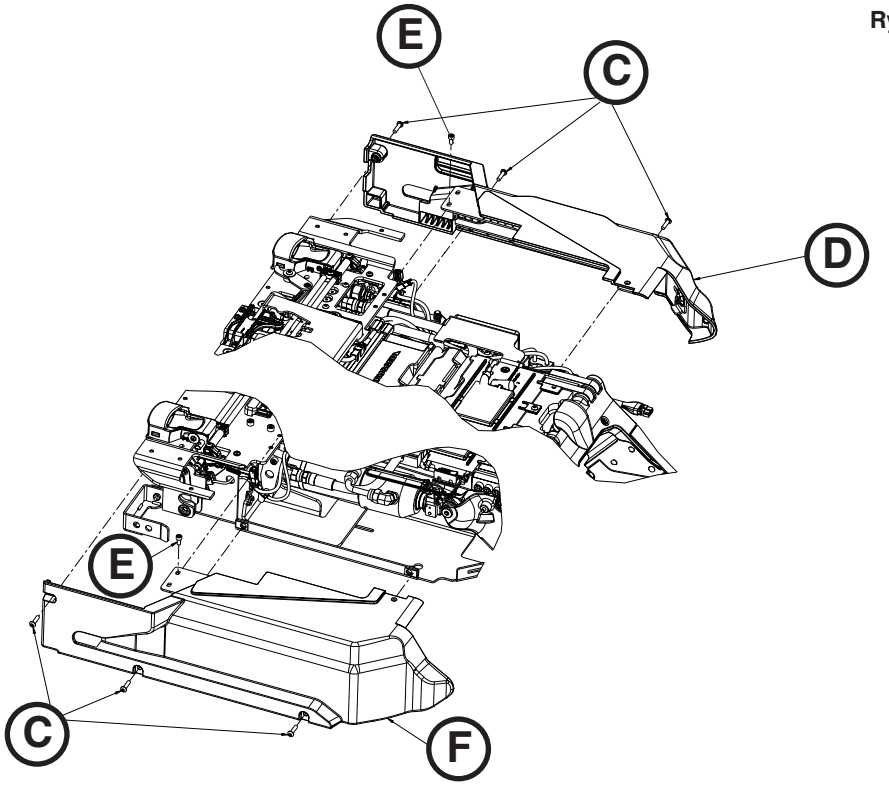

Rysunek 63

Polski

Powrót do spisu treści

DEMONTAŻ I WYMIANA ZESPOŁU PRZYCISKU ZWALNIANIA RĘCZNEGO

Wymagane narzędzia:

- Końcówka Torx T25
- Klucz imbusowy 5/32 cala

Postępowanie:

1. Wyciągnąć zespół wózka z przedziału pacjenta, aż zostanie zablokowany w położeniu załadunku.
2. Wymontować pokrywy wózka. Patrz „Demontaż i wymiana pokryw” na stronie 11-80.
3. Nacisnąć główny przycisk zasilania, aby wyłączyć urządzenie.
4. Wyjąć sworzeń samoblokujący SLIC (A) z zespołu przełącznika/wspornika (Rys. 64).
5. Za pomocą końcówki Torx T25 wykręcić dwie śruby z łbem półkolistym (B) mocujące wspornik przycisku zwalniania ręcznego do ramy wózka (Rys. 64).
6. Za pomocą klucza imbusowego 5/32 cala poluzować (nie odkręcać) śrubę z łbem gniazdowym (C) mocującą wspornik przycisku zwalniania ręcznego w ramie wózka (rys. 64).
7. Odłączyć przewody od włącznika/wyłącznika głównego (D) i wymontować zespół przycisku zwalniania ręcznego (Rys. 65).

   Uwaga: Zweryfikować, czy umiejscowienie przewodów jest prawidłowe, aby przewody się nie pomieszały.

8. Ponowny montaż przeprowadzić, wykonując kroki w odwrotnej kolejności.
9. Przed dopuszczeniem do użytkowania sprawdzić, czy urządzenie działa prawidłowo.

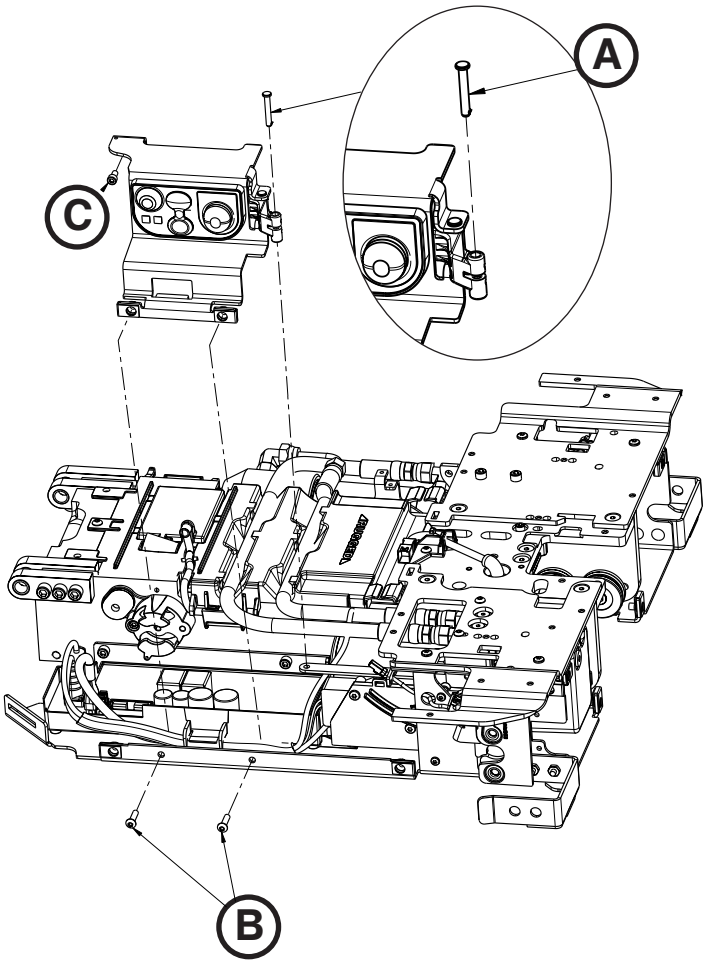

Rysunek 64

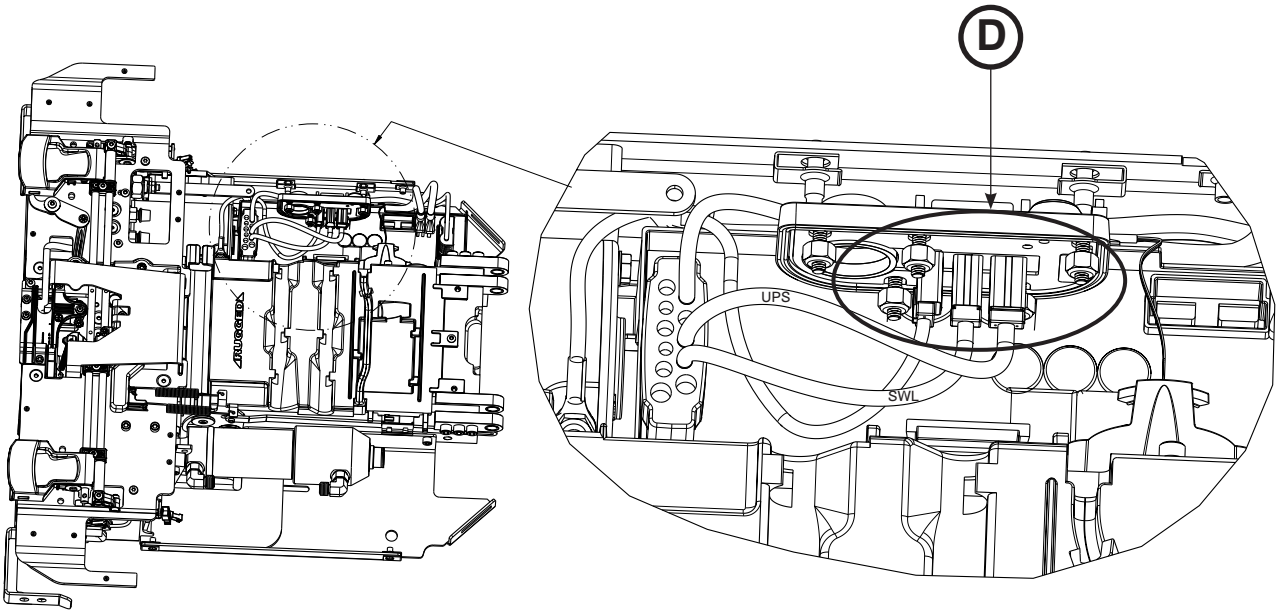

Rysunek 65

Polski

Powrót do spisu treści

DEMONTAŻ I WYMIANA ZESPOŁU PŁYTY STEROWANIA

Wymagane narzędzia:

- Klucz imbusowy 3/32 cala

⚠ PRZESTROGA

Aby zmniejszyć ryzyko wystąpienia uszkodzenia zespołu przyrządów elektronicznych, przed dotknięciem płyty sterowania należy podjąć środki ostrożności gwarantujące ochronę przed wyładowaniami elektrostatycznymi. Aby uzyskać więcej informacji na temat ochrony przed wyładowaniami elektrostatycznymi, należy skontaktować się z Działem Pomocy Technicznej firmy Stryker, tel.: (800) 327-0770.

Postępowanie:

1. Wymontować zespół przycisku zwalniania ręcznego. Patrz „Demontaż i wymiana zespołu przycisku zwalniania ręcznego” na stronie 11-81.
2. Za pomocą klucza imbusowego 3/32 cala poluzować (nie odkręcać) dwie śruby (A) mocujące zespół przewodu głównego (B) w zespole płyty sterowania (rys. 66).
3. Odłączyć wszystkie inne przewody od zespołu płyty sterowania (C), a następnie wyjąć zespół płyty sterowania (Rys. 66). Wyrzucić zespół płyty sterowania.

   Uwaga: Nie należy wyrzucać tych odpadów razem z odpadami komunalnymi. Informacje o systemach zbiórki i składowania odpadów w danym kraju dostępne są u lokalnego dystrybutora.

4. Ustawić współliniowo występy zespołu płyty sterowania z otworami w korycie dolnym, pozostawionymi w celu montażu nowego zespołu płyty sterowania. Upewnić się, że wszystkie przewody są poprowadzone prawidłowo.
5. Ponowny montaż przeprowadzić, wykonując kroki w odwrotnej kolejności.
6. Przed dopuszczeniem do użytkowania sprawdzić, czy urządzenie działa prawidłowo.

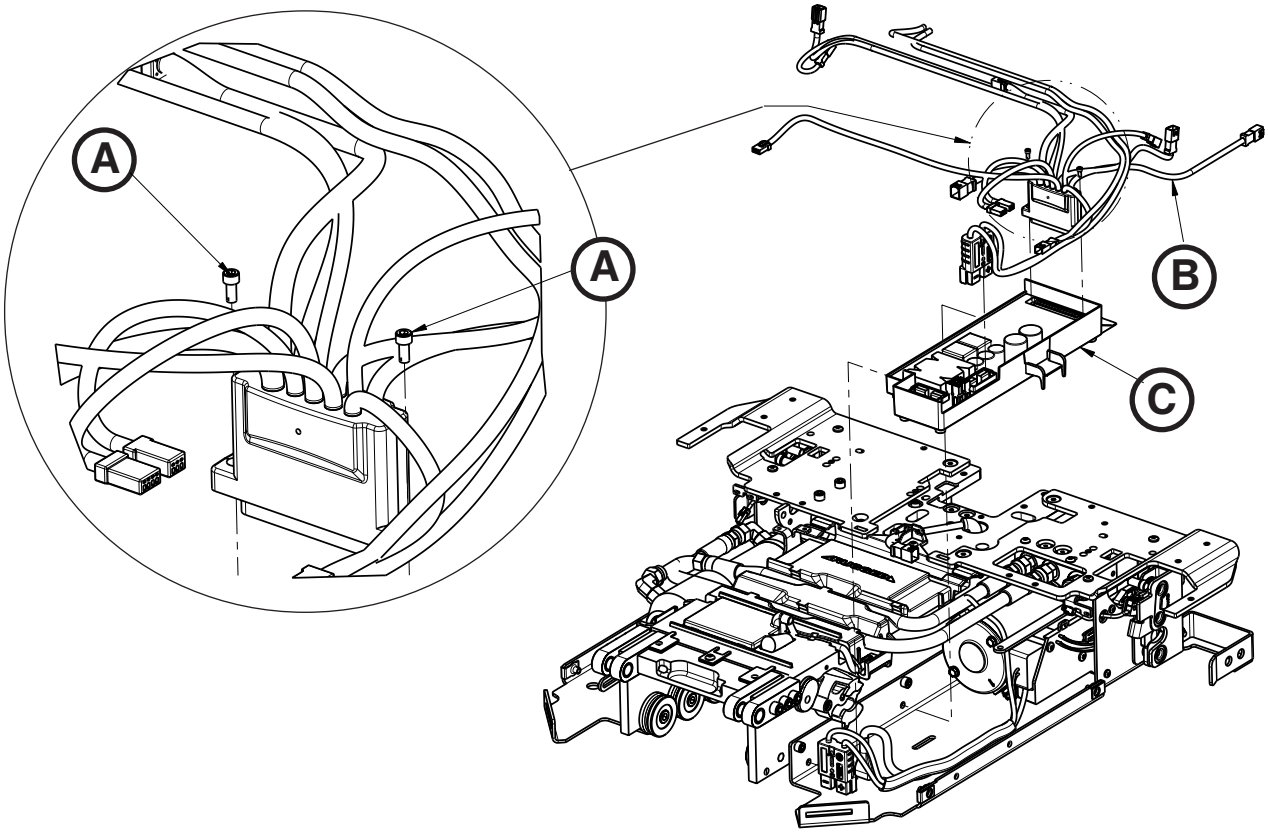

Rysunek 66

Powrót do spisu treści

WYMIANA WŁĄCZNIKA/WYŁĄCZNIKA GŁÓWNEGO

Wymagane narzędzia:

- Klucz do nakrętek 11/32"

Postępowanie:

1. Wymontować zespół przycisku zwalniania ręcznego. Patrz „Demontaż i wymiana zespołu przycisku zwalniania ręcznego” na stronie 11-81.
2. Za pomocą końcówki prowadzącej nakrętki 11/32" wykręcić pięć nakrętek sześciokątnych z wkładką plastikową (A) mocujących włącznik/wyłącznik główny (B) do wspornika przycisku zwalniania ręcznego (C). Wyrzucić włącznik/wyłącznik główny (Rys. 67).

   Uwaga: Nie należy wyrzucać tych odpadów razem z odpadami komunalnymi. Informacje o systemach zbiórki i składowania odpadów w danym kraju dostępne są u lokalnego dystrybutora.

3. Ponowny montaż przeprowadzić, wykonując kroki w odwrotnej kolejności.

   Uwaga: Nie przeciągnąć nakrętek.

4. Przed dopuszczeniem do użytkowania sprawdzić, czy urządzenie działa prawidłowo.

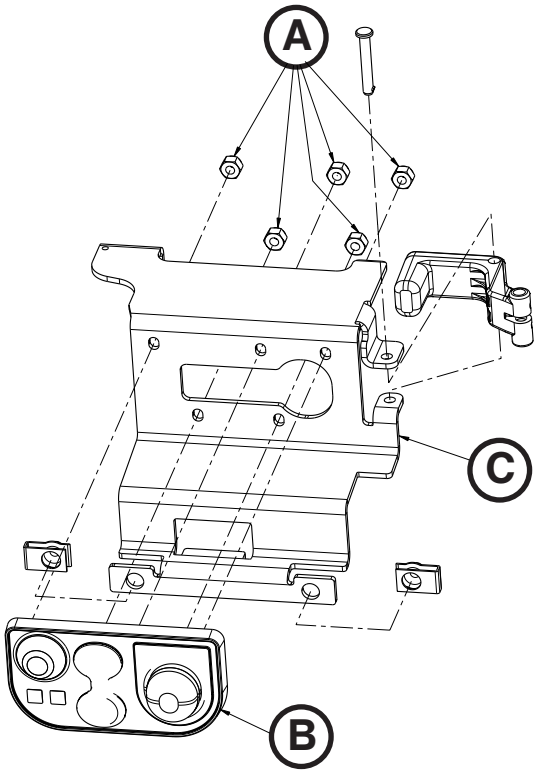

Rysunek 67

Polski

Powrót do spisu treści

WYMIANA ZESPOŁU SIŁOWNIKA WÓZKA

Wymagane narzędzia:

- Końcówka Torx T20

Postępowanie:

1. Wymontować zespół przycisku zwalniania ręcznego. Patrz „Demontaż i wymiana zespołu przycisku zwalniania ręcznego” na stronie 11-81.
2. Za pomocą końcówki Torx T20 wykręcić trzy śruby delta (A) mocujące siłownik wózka (B) do ramy wózka (Rys. 68).
3. Odłączyć przewód (C) biegnący od siłownika wózka do zespołu przewodu głównego (Rys. 69).
4. Wyciągnąć siłownik na zewnątrz i do góry, w kierunku płyty sterowania wózka i je usunąć.
5. Ponowny montaż przeprowadzić, wykonując kroki w odwrotnej kolejności.

   Uwaga: Upewnić się, że przewody są prawidłowo osadzone i poprowadzone.

6. Przed dopuszczeniem do użytkowania sprawdzić, czy urządzenie działa prawidłowo.

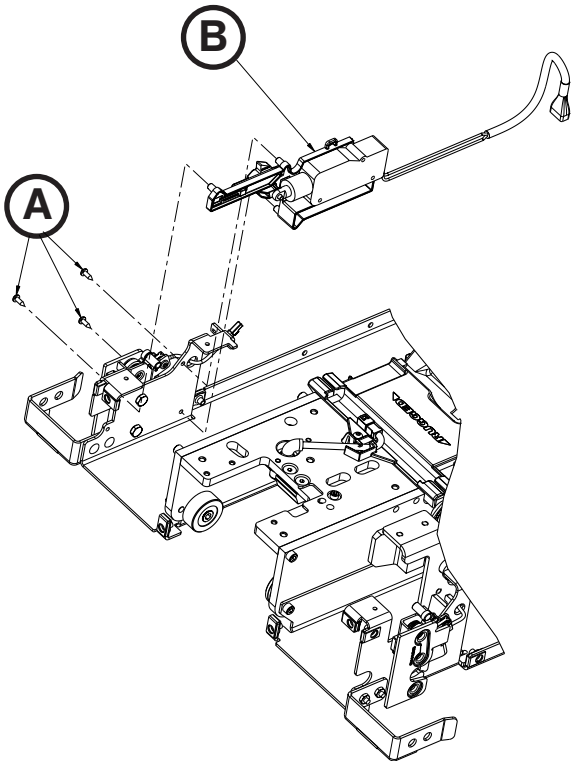

Rysunek 68

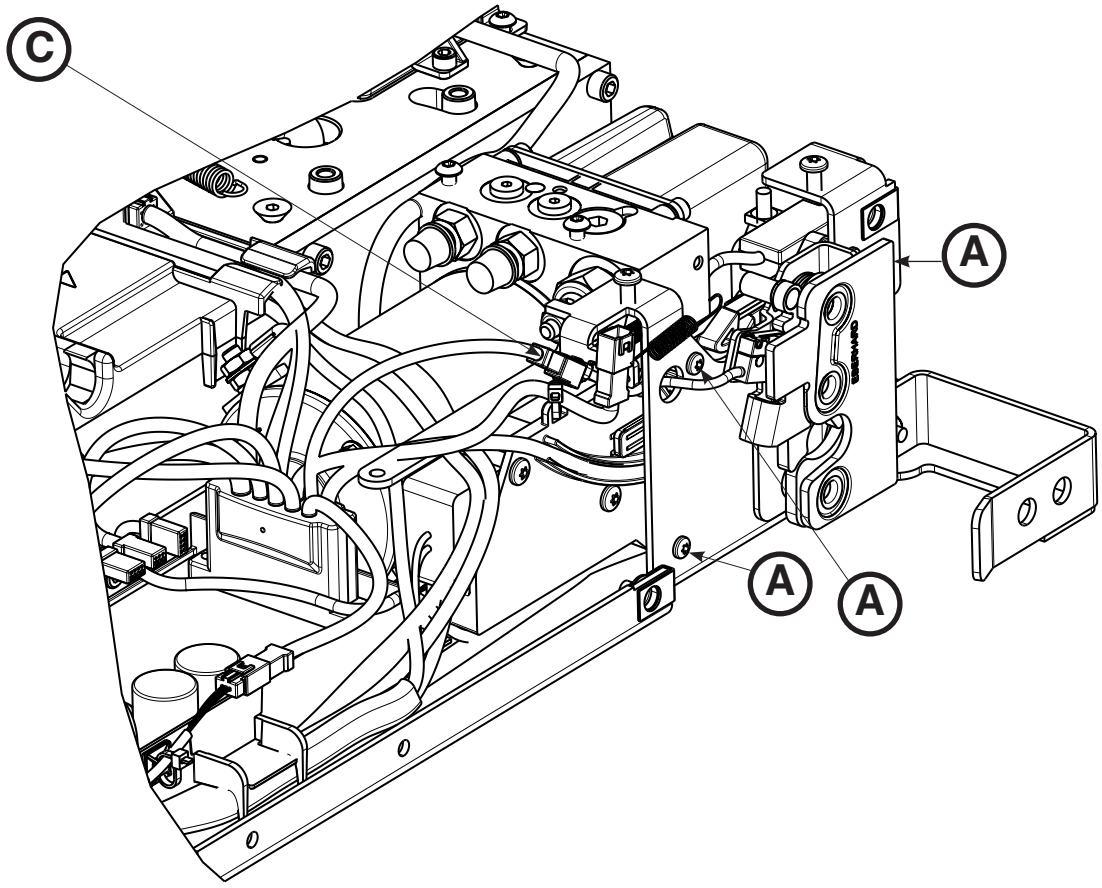

Rysunek 69

Polski

Powrót do spisu treści

DEMONTAŻ I WYMIANA ZESPOŁU HYDRAULICZNEGO

Wymagane narzędzia:

- Końcówka Torx T20
- Końcówka Torx T25
- Klucz imbusowy 1/4 cala
- Klucz imbusowy 3/16 cala
- Klucz płasko-oczkowy 1/2"
- Szczypce do cięcia kabli

Postępowanie:

1. Wymontować zespół płyty sterowania. Patrz „Demontaż i wymiana zespołu płyty sterowania” na stronie 11-82.
2. Wymontować zespół siłownika wózka. Patrz „Wymiana zespołu siłownika wózka” na stronie 11-84.
3. Odpiąć przewody od koryta prowadzącego wózka i przewodów hydraulicznych.
4. Odłączyć szybkozłącze USB i przewód przełącznika blokady D+L-L od przewodu głównego.
5. Przestawić zespół przewodu głównego w kierunku środka wózka, aby zrobić miejsce.
6. Za pomocą końcówki Torx T25 wykręcić dwie śruby (A) mocujące zespół hydrauliczny (B) do płyty skrzydła, po lewej stronie (C) (Rys. 70).
7. Pociągnąć zespół pompy do zewnątrz, aby go wyjąć, a następnie ustawić zespół pompy na górnej części płyty skrzydła po lewej stronie.
8. Za pomocą klucza imbusowego 1/4 cala i klucza płasko-oczkowego 1/2 cala wykręcić sworzeń ucha siłownika (D) i nakrętkę (E) (rys. 71).

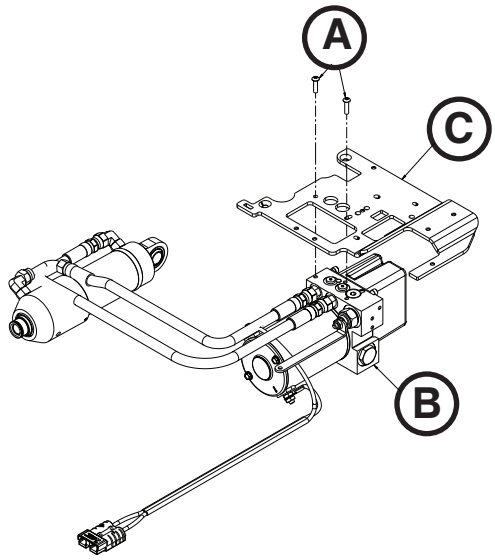

Rysunek 70

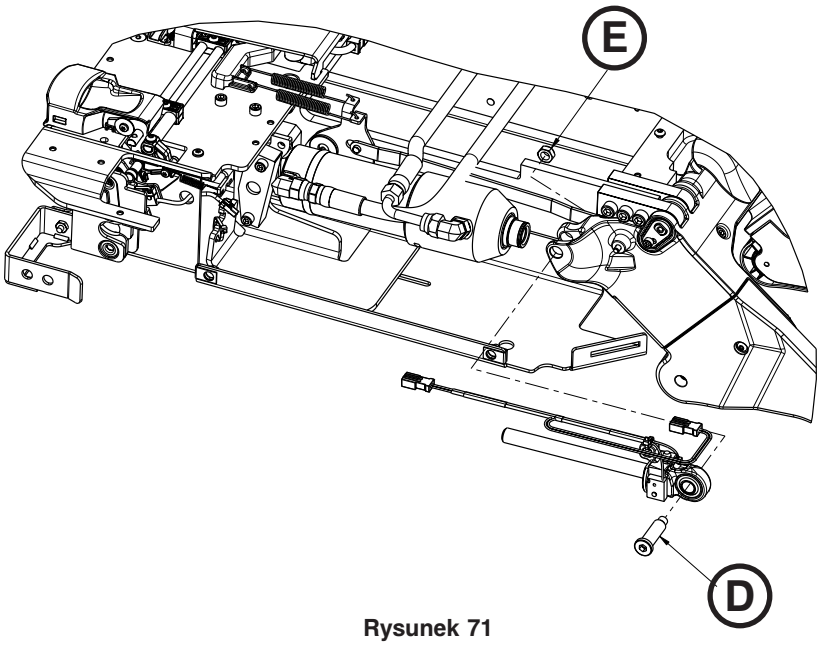

Rysunek 71

Powrót do spisu treści

DEMONTAŻ I WYMIANA ZESPOŁU HYDRAULICZNEGO (CIĄG DALSZY)

9. Za pomocą szczypców do cięcia kabli przeciąć plastikowe zapinki (F) mocujące przewód zespołu końcówki tłoczyska siłownika hydraulicznego do plastikowej pokrywy (Rys. 72).

   Uwaga: Zapamiętać umiejscowienie wszystkich zapinek przewodów, ponieważ będzie to przydatne przy ponownym montażu.

10. Przytrzymując siłownik w górze, wyciągnąć zespół końcówki tłoczyska siłownika hydraulicznego. Zachować zespół końcówki tłoczyska siłownika hydraulicznego do ponownego montażu.
11. Za pomocą klucza imbusowego 3/16 cala wykręcić dwie śruby (G) mocujące wspornik sworznia (H) w wózku (rys. 73).
12. Wyjąć sworzeń (I) i podnieść siłownik hydrauliczny, wyjmując go na zewnątrz (Rys. 73).
13. Wyjąć zespół hydrauliczny i wyrzucić w sposób zgodny z przepisami.

    Uwaga: Nie należy wyrzucać tych odpadów razem z odpadami komunalnymi. Informacje o systemach zbiórki i składowania odpadów w danym kraju dostępne są u lokalnego dystrybutora.

14. Ponowny montaż przeprowadzić, wykonując kroki w odwrotnej kolejności.
15. Przed dopuszczeniem do użytkowania sprawdzić, czy urządzenie działa prawidłowo.

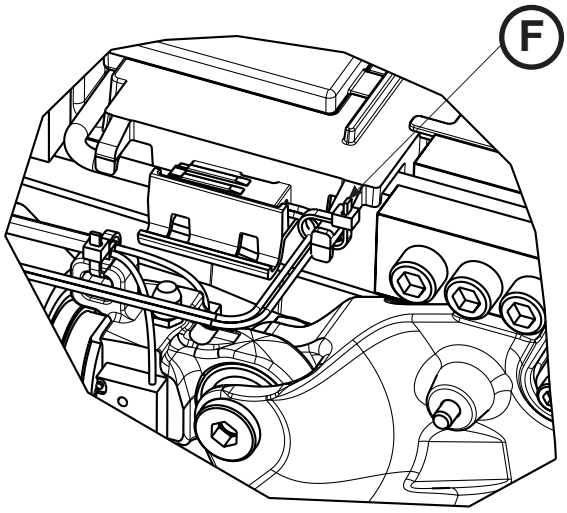

Rysunek 72

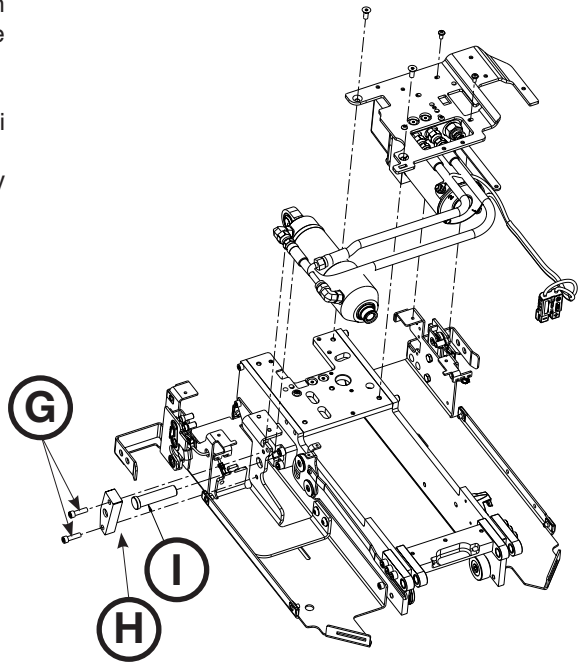

Rysunek 73

WYMIANA KOŃCÓWKI TŁOCZYSKA SIŁOWNIKA HYDRAULICZNEGO

Wymagane narzędzia:

- Klucz imbusowy 1/4 cala
- Klucz płasko-oczkowy 1/2"
- Szczypce do cięcia kabli

Postępowanie:

1. Wyciągnąć zespół wózka z przedziału pacjenta, aż zostanie zablokowany w położeniu załadunku.
2. Wymontować pokrywy wózka. Patrz „Demontaż i wymiana pokryw” na stronie 11-80.
3. Nacisnąć główny przycisk zasilania, aby wyłączyć urządzenie.
4. Za pomocą klucza imbusowego 1/4 cala i klucza płasko-oczkowego 1/2" wykręcić sworzeń ze spłaszczonym łbem (A) i nakrętkę (B) (rys. 75).
5. Za pomocą szczypców do cięcia kabli przeciąć plastikowe zapinki (C) mocujące przewód zespołu końcówki tłoczyska siłownika hydraulicznego do plastikowej pokrywy (Rys. 74).

   Uwaga: Zapamiętać umiejscowienie wszystkich zapinek przewodów, ponieważ będzie to przydatne przy ponownym montażu.

6. Przytrzymując siłownik w górze, wyciągnąć zespół końcówki tłoczyska siłownika hydraulicznego (D) i go wyrzucić (Rys. 75).
7. Ponowny montaż przeprowadzić, wykonując kroki w odwrotnej kolejności.
8. Przed dopuszczeniem do użytkowania sprawdzić, czy urządzenie działa prawidłowo.

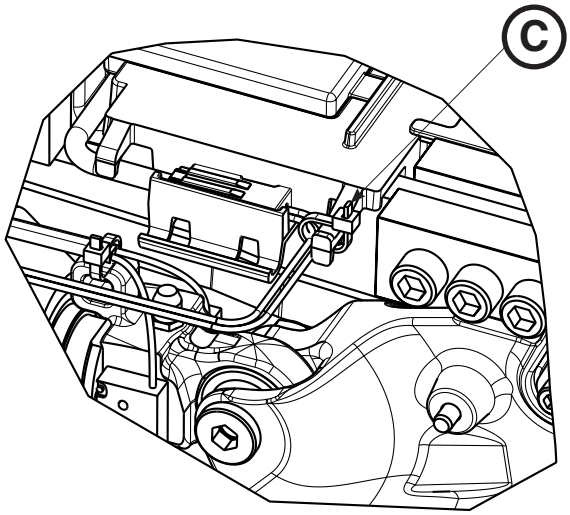

Rysunek 74

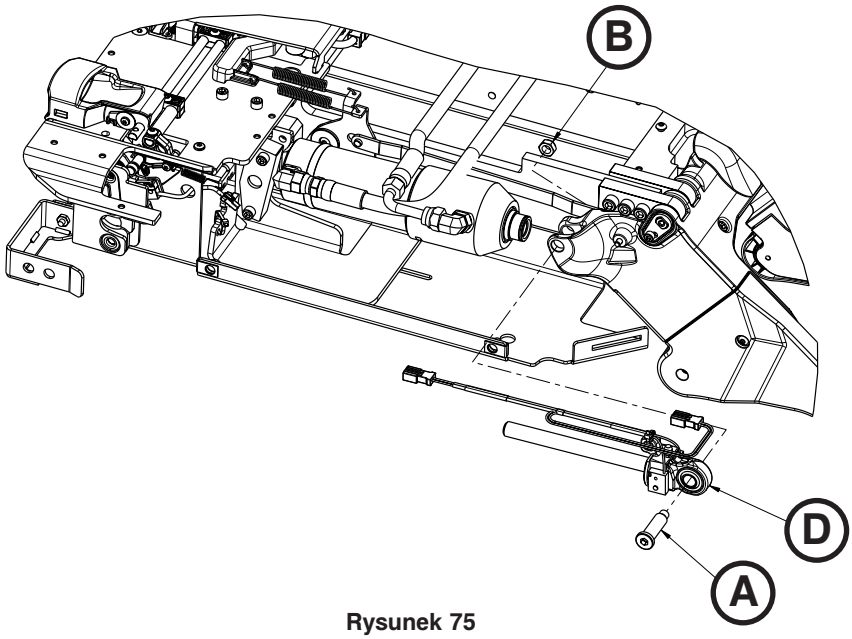

Rysunek 75

Polski

Powrót do spisu treści

WYMIANA PŁYTY KOMUNIKACYJNEJ

Wymagane narzędzia:

- Szczypce do cięcia kabli

Postępowanie:

1. Wyciągnąć zespół wózka z przedziału pacjenta, aż zostanie zablokowany w położeniu załadunku.
2. Wymontować pokrywy wózka. Patrz „Demontaż i wymiana pokryw” na stronie 11-80.
3. Za pomocą szczypców do cięcia kabli przeciąć plastikowe zapinki mocujące przewód komunikacyjny do plastikowej pokrywy.
4. Podnieść płytę komunikacyjną wózka (A), aby ją wyjąć (Rys. 76). Wyrzucić płytę komunikacyjną.

   Uwaga: Nie należy wyrzucać tych odpadów razem z odpadami komunalnymi. Informacje o systemach zbiórki i składowania odpadów w danym kraju dostępne są u lokalnego dystrybutora.

5. Ponowny montaż przeprowadzić, wykonując kroki w odwrotnej kolejności.
6. Przed dopuszczeniem do użytkowania sprawdzić, czy urządzenie działa prawidłowo.

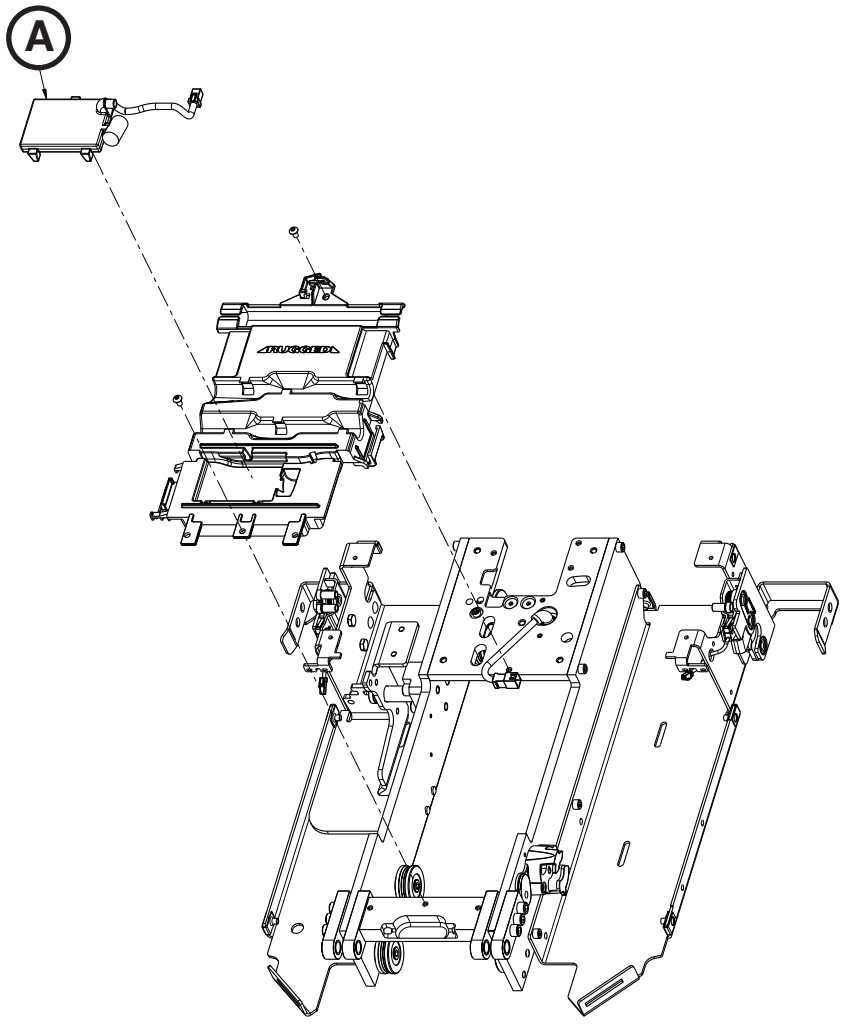

Rysunek 76

Powrót do spisu treści

WYMIANA CEWKI INDUKCYJNEJ

Wymagane narzędzia:

- Klucz imbusowy 5/32 cala
- Klucz imbusowy 3/16 cala
- Końcówka Torx T25

Postępowanie:

1. Wymontować zespół przycisku zwalniania ręcznego. Patrz „Demontaż i wymiana zespołu przycisku zwalniania ręcznego” na stronie 11-81.
2. Za pomocą klucza imbusowego 5/32 cala wykręcić śrubę (A) mocującą zespół cewki indukcyjnej w ramie (rys. 78).
3. Za pomocą klucza imbusowego 3/16 cala wykręcić śrubę (B) mocującą zespół cewki indukcyjnej w ramie (rys. 78).
4. Zdjąć pokrywę (C) (Rys. 78). Zachować do ponownego montażu.
5. Zdjąć sprężynę powrotną (D) (Rys. 79). Zachować do ponownego montażu.
6. Za pomocą końcówki Torx T25 wykręcić śruby (E) mocujące wspornik ładowania (Rys. 78).
7. Za pomocą klucza imbusowego 5/32 cala wykręcić śrubę (F) mocującą wspornik ładowania (rys. 78).
8. Za pomocą końcówki Torx T25 wykręcić dwie śruby mocujące pokrywę tylnego lewego skrzydła.
9. Odłączyć przewód (G) od płyty sterowania wózka i wyjąć cewkę indukcyjną (H) (Rys. 78). Wyrzucić cewkę indukcyjną.

Uwagi:

- Podnieść płytę sterowania wózka, aby przeciągnąć przewód.
- Zapamiętać sposób prowadzenia przewodu, ponieważ będzie to przydatne przy ponownym montażu.
- Nie należy wyrzucać tych odpadów razem z odpadami komunalnymi. Informacje o systemach zbiórki i składowania odpadów w danym kraju dostępne są u lokalnego dystrybutora.

10. Ponowny montaż przeprowadzić, wykonując kroki w odwrotnej kolejności.
11. Przed dopuszczeniem do użytkowania sprawdzić, czy urządzenie działa prawidłowo.

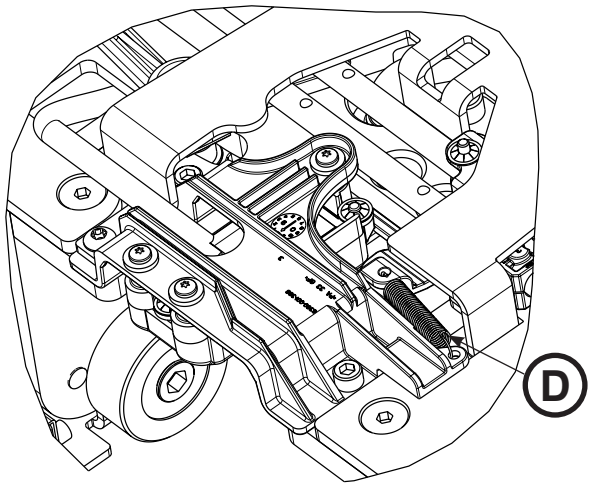

Rysunek 77

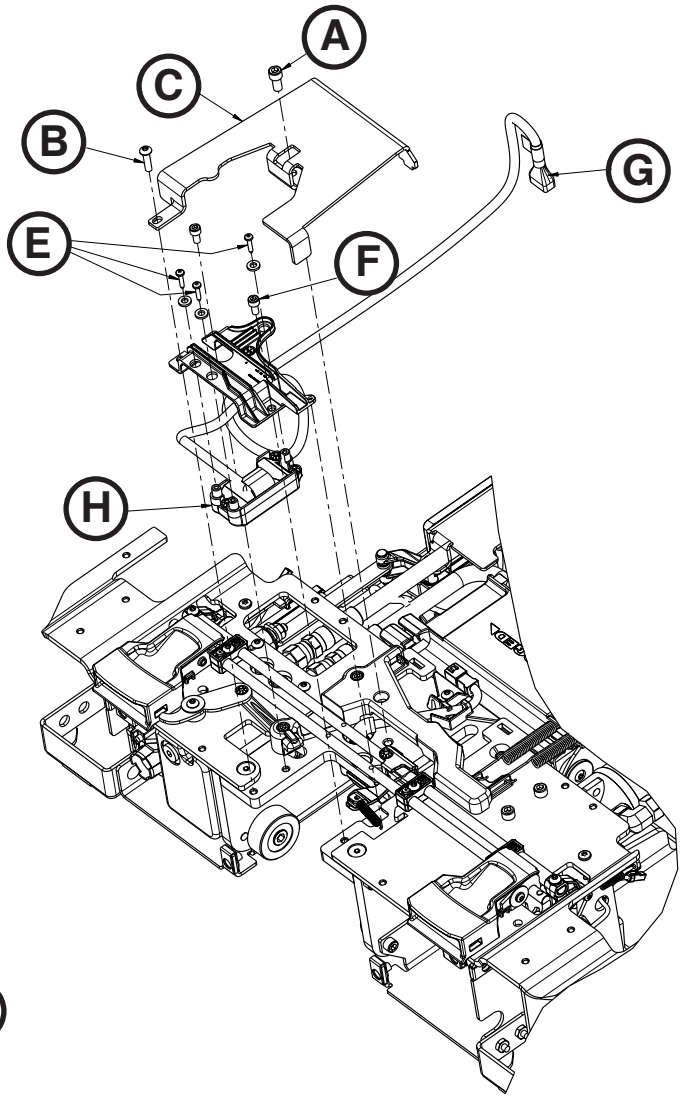

Rysunek 78

Polski

Powrót do spisu treści

WYMIANA CZUJNIKA POŁOŻENIA WÓZKA (TPS)

Wymagane narzędzia:

- Końcówka Torx T25
- Klucz imbusowy 1/8 cala
- Klucz imbusowy 5/32 cala
- Klucz zapadkowy 1/4"

Postępowanie:

1. Wymontować wózek. Patrz „Demontaż wózka” na stronie 11-78.
2. Wymontować pokrywy wózka. Patrz „Demontaż i wymiana pokryw” na stronie 11-80.
3. Odłączyć przewód czujnika TPS (A) od zespołu przewodu głównego (Rys. 79).
4. Za pomocą klucza imbusowego 5/32 cala poluzować (nie odkręcać) śrubę z łbem gniazdowym (B) mocującą ramię mechanizmu wózka (rys. 80).
5. Za pomocą klucza imbusowego 1/8" wykręcić śrubę z łbem płaskim (C) mocującą cięgno w ramieniu mechanizmu wózka i zdjąć słupek obrotu mechanizmu wózka (D) (rys. 80).
6. Za pomocą klucza imbusowego 1/8 cala poluzować (nie odkręcać) śrubę z łbem płaskim (E) mocującą przednie cięgno (F) w ramieniu mechanizmu wózka i odchylić go tak, aby nie przeszkadzał (rys. 80).

   Uwaga: Aby zdjąć słupek obrotu, należy obrócić cięgno. Podczas demontażu zwracać uwagę na orientację słupka obrotu.

7. Za pomocą klucza zapadkowego 1/4" i końcówki Torx T25 wykręcić dwie śruby z łbem półkolistym (G) mocujące zespół czujnika TPS (H) (Rys. 81).

   Uwagi:
   - Nieznacznie podnieść ramię mechanizmu wózka, aby przeciągnąć cięgno i wyjąć czujnik TPS. Wyrzucić czujnik TPS.
   - Nie należy wyrzucać tych odpadów razem z odpadami komunalnymi. Informacje o systemach zbiórki i składowania odpadów w danym kraju dostępne są u lokalnego dystrybutora.

8. Ponowny montaż przeprowadzić, wykonując kroki w odwrotnej kolejności.
9. Przed dopuszczeniem do użytkowania sprawdzić, czy urządzenie działa prawidłowo.

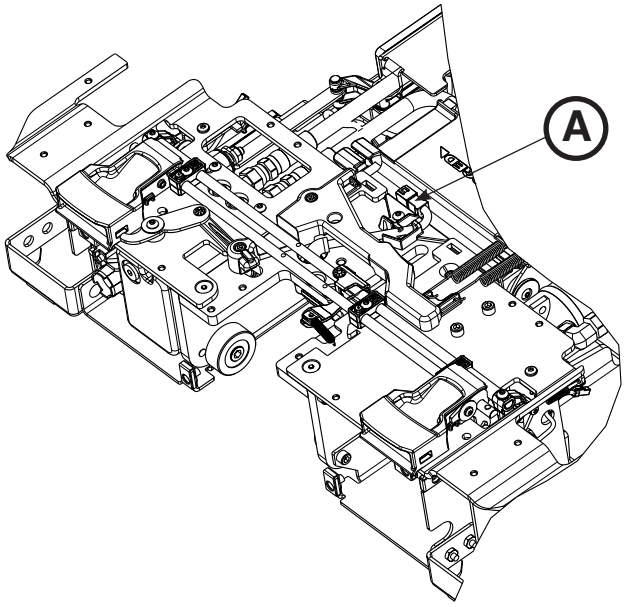

Rysunek 79

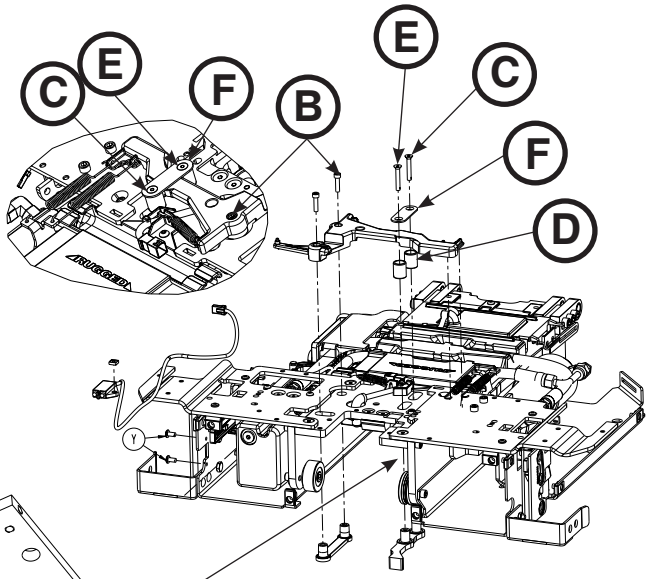

Rysunek 80

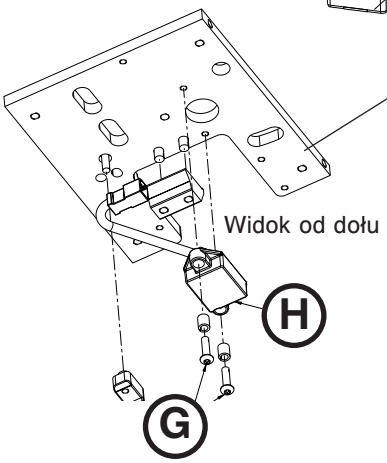

Rysunek 81

Powrót do spisu treści

WYMIANA ROLKI PŁASKIEJ I ROLKI PROWADNICY V

Wymagane narzędzia:

- Nasadka 1/4"
- Klucz zapadkowy 3/8"
- Klucz dynamometryczny o momencie większym niż 35,5 Nm

Postępowanie:

PRZESTROGA

Należy się upewnić, że podczas wymiany rolek wózek będzie stał na płaskim i poziomym podłożu. Przy odkręcaniu i dokręcaniu śrub osi obrotu zwracać uwagę na pozycjonowanie wózka.

1. Wymontować wózek. Patrz „Demontaż wózka” na stronie 11-78.
2. Ostrożnie ustawić wózek w pozycji pionowej, jak pokazano na rys. 82.

   Uwaga: Nie przewracać wózka do góry nogami, do przodu lub na boki.

3. Za pomocą klucza zapadkowego 3/8" z nasadką 1/4" poluzować (nie odkręcać) śruby osi obrotu mocującej uszkodzoną rolkę do wózka.

   Uwaga: Rolki prowadnicy V znajdują się po prawej stronie pacjenta (pięć rolek) (A), a rolki płaskie znajdują się po lewej stronie pacjenta (dwie rolki) (B) (Rys. 82).

4. Ponowny montaż przeprowadzić, wykonując kroki w odwrotnej kolejności. Przy montażu dokręcić wszystkie śruby momentem 26,3-35,5 Nm.
5. Przed dopuszczeniem do użytkowania sprawdzić, czy urządzenie działa prawidłowo.

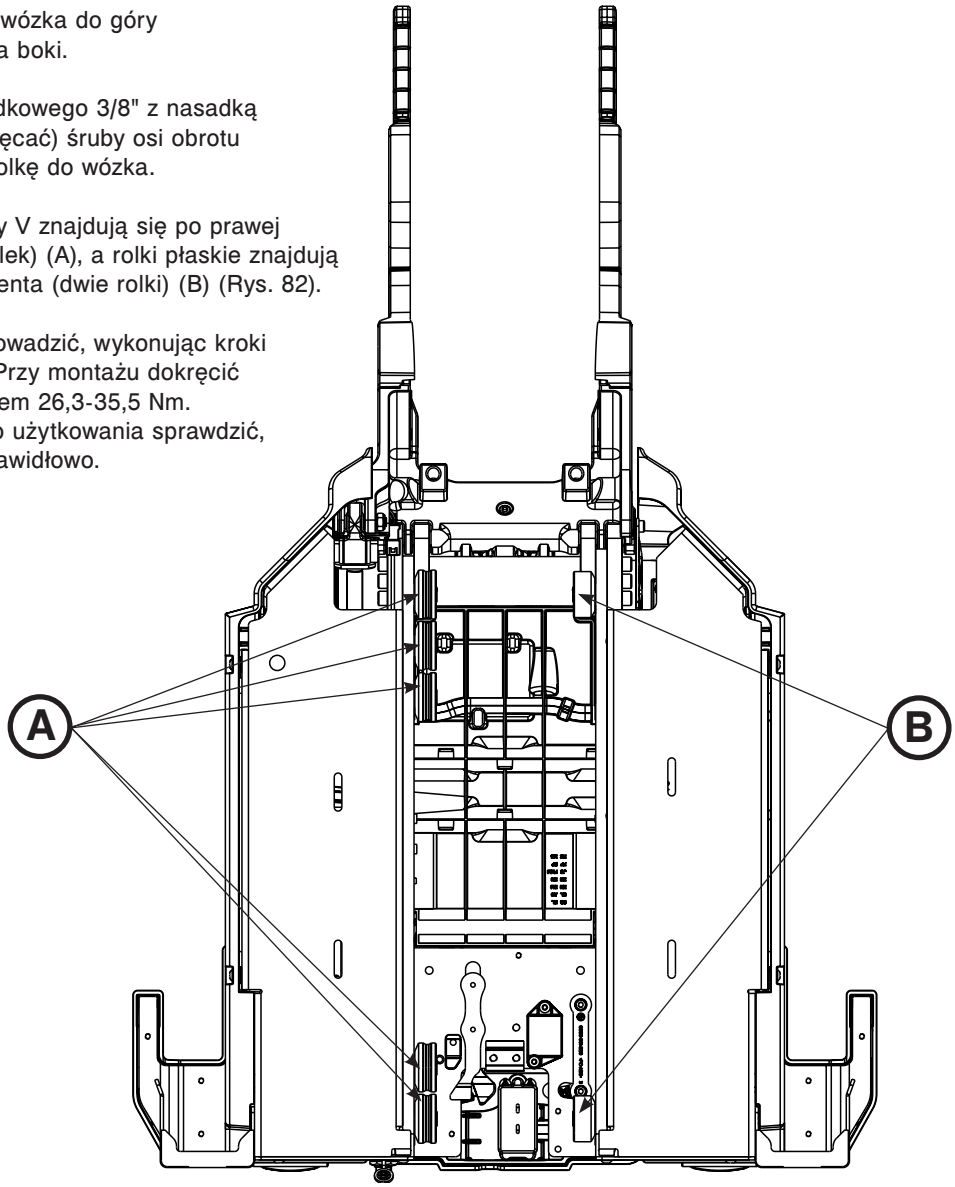

Rysunek 82

Powrót do spisu treści

DEMONTAŻ I WYMIANA SIŁOWNIKA HYDRAULICZNEGO

Wymagane narzędzia:

- Klucz imbusowy 1/4 cala
- Klucz imbusowy 1/8 cala
- Klucz płasko-oczkowy 1/2"
- Szczypce do cięcia kabli
- Klucz płasko-oczkowy 5/8"
- Klucz imbusowy 3/16 cala
- Klucz płasko-oczkowy 11/16"

Postępowanie:

1. Wyciągnąć zespół wózka z przedziału pacjenta, aż zostanie zablokowany w położeniu załadunku.

   Uwaga: Ułatwi to pracę z urządzeniem, ale nie jest konieczne.

2. Nacisnąć przycisk zwalniania ręcznego na panelu sterowania systemu Power-LOAD i poczekać, aż ramiona podnoszące znajdą się w najniższym położeniu.
3. Wymontować pokrywy wózka. Patrz „Demontaż i wymiana pokryw” na stronie 11-80.
4. Za pomocą klucza imbusowego 1/4 cala i klucza płasko-oczkowego 1/2 cala zdemontować sworzeń ucha siłownika (A) i wykręcić nakrętkę (B) (rys. 83).
5. Za pomocą szczypców do cięcia kabli przeciąć plastikowe zapinki (D) (Rys. 84) mocujące przewód zespołu końcówki tłoczyska siłownika hydraulicznego (C) do plastikowej pokrywy (Rys. 83).

   Uwaga: Zapamiętać położenie wszystkich zapinek przewodów, ponieważ będzie to przydatne przy ponownym montażu.

6. Przytrzymując siłownik w górze, wyjąć zespół końcówki tłoczyska siłownika hydraulicznego (C) (Rys. 83). Zachować zespół końcówki tłoczyska siłownika hydraulicznego do ponownego montażu.
7. Za pomocą klucza płasko-oczkowego 11/16" odłączyć obydwa przewody od siłownika. Patrz „Demontaż i wymiana bezpiecznika chroniącego przed wypływem” na stronie 11-94.

   Uwaga: Płyn hydrauliczny zacznie wyciekać z siłownika i przewodów. Rozłożyć ręczniki, w które będzie mógł wsiąknąć płyn.

8. Za pomocą klucza płasko-oczkowego 5/8" poluzować (nie odkręcać) przeciwnakrętki na obydwu złączkach przewodu siłownika i odkręcić złączkę od siłownika hydraulicznego. Zachować wszystkie części do ponownego montażu.

   Uwaga: Zapamiętać sposób prowadzenia przewodu i jego położenie, ponieważ będzie to przydatne przy ponownym montażu.

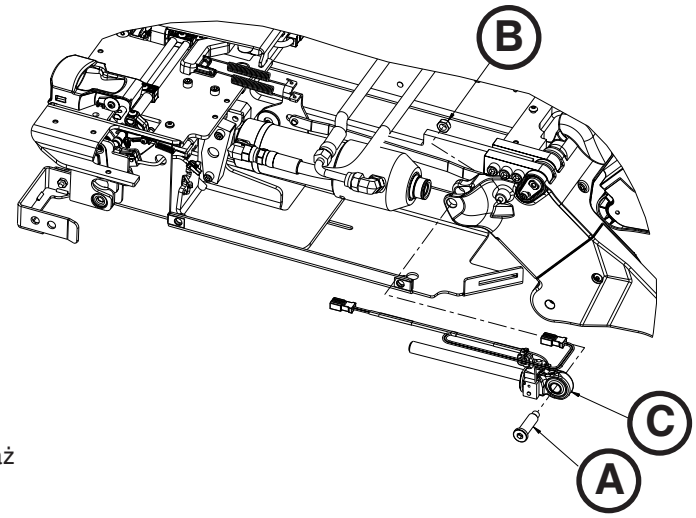

Rysunek 83

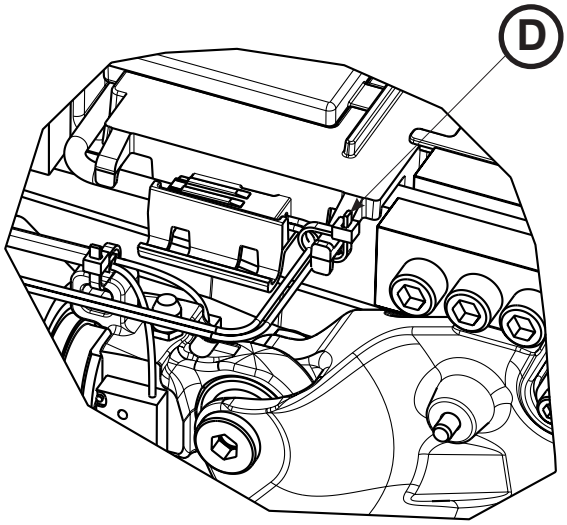

Rysunek 84

Polski

Powrót do spisu treści

DEMONTAŻ I WYMIANA SIŁOWNIKA HYDRAULICZNEGO (CIĄG DALSZY)

9. Za pomocą klucza imbusowego 1/8 cala wykręcić bezpiecznik chroniący przed wypływem z siłownika hydraulicznego. Zachować bezpiecznik do ponownego montażu.
10. Za pomocą klucza imbusowego 3/16 cala wykręcić dwie śruby (E) mocujące wspornik (F) siłownika w wózku i wyjąć sworzeń ucha siłownika (G) (rys. 85).
11. Wymontować zespół hydrauliczny i wyrzucić go.
12. Za pomocą klucza imbusowego 1/8 cala wkręcić do siłownika bezpiecznik chroniący przed wypływem.
13. Ponowny montaż przeprowadzić, wykonując kroki w odwrotnej kolejności.
14. Przed dopuszczeniem urządzenia do użytkowania sprawdzić poziom płynu. Patrz „Wymiana akumulatora” na stronie 11-101.
15. Przed dopuszczeniem do użytkowania sprawdzić, czy urządzenie działa prawidłowo.

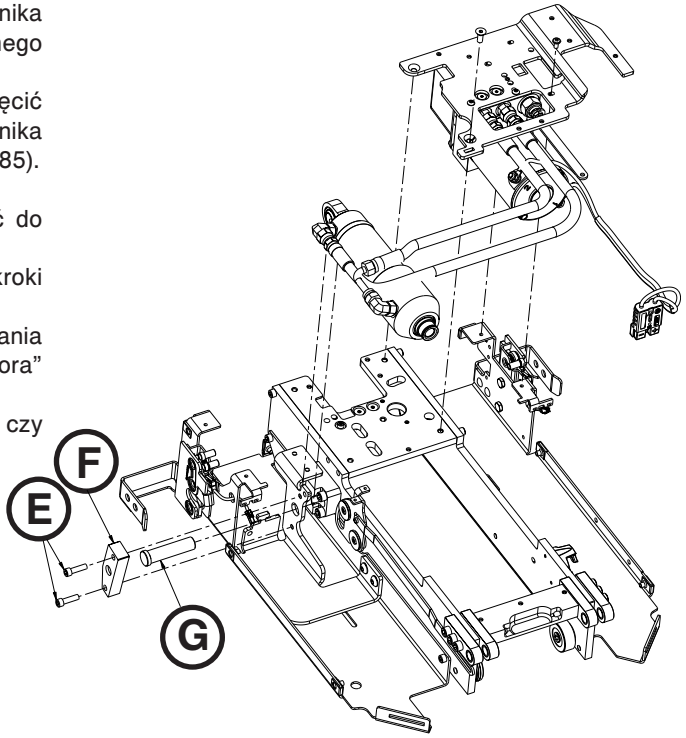

Rysunek 85

Polski

Powrót do spisu treści

DEMONTAŻ I WYMIANA BEZPIECZNIKA CHRONIĄCEGO PRZED WYPŁYWEM

Wymagane narzędzia:

- Klucz imbusowy 1/8 cala
- Klucz płasko-oczkowy 11/16"
- Klucz płasko-oczkowy 5/8"
- Klucz dynamometryczny (Nm)

Postępowanie:

1. Wyciągnąć zespół wózka z przedziału pacjenta, aż zostanie zablokowany w położeniu załadunku.

   Uwaga: Ułatwi to pracę z urządzeniem, ale nie jest konieczne.

2. Wymontować pokrywy wózka. Patrz „Demontaż i wymiana pokryw” na stronie 11-80.
3. Za pomocą klucza płasko-oczkowego 11/16" odłączyć przewód hydrauliczny (A) znajdujący się najbliżej wspornika mocującego po stronie głowy wózka (Rys. 86).

   Uwaga: Płyn hydrauliczny zacznie wyciekać z siłownika i przewodów. Rozłożyć ręczniki, w które będzie mógł wsiąknąć płyn.

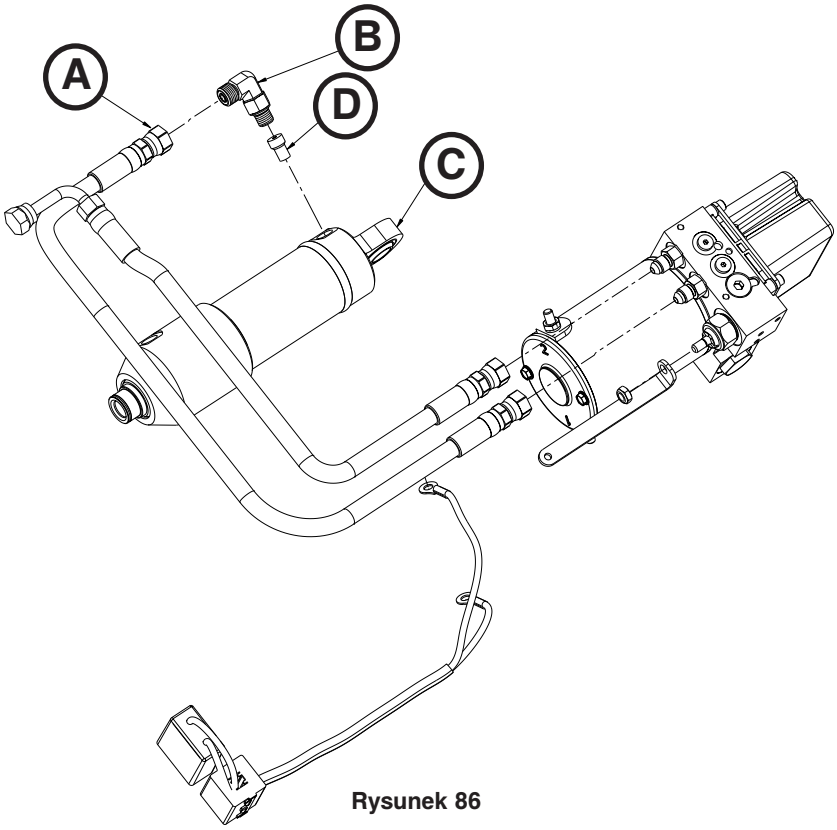

Rysunek 86

4. Za pomocą klucza płasko-oczkowego 5/8" poluzować (nie odkręcać) przeciwnakrętki na złączce (B) przewodu siłownika i odkręcić złączkę od siłownika hydraulicznego (C) (Rys. 86). Zachować wszystkie części do ponownego montażu.
5. Za pomocą klucza imbusowego 1/8 cala wykręcić bezpiecznik chroniący przed wypływem (D) z siłownika hydraulicznego (C) (rys. 86). Wyrzucić bezpiecznik.
6. Ponowny montaż przeprowadzić, wykonując kroki w odwrotnej kolejności.

   Uwaga: Przy ponownym montażu złączki (B) przewodu siłownika posmarować O-ring olejem do automatycznych skrzyń biegów (ATF) i dokręcić złączkę tylko do wyczucia oporu. Przy ustawianiu złączki we właściwym położeniu nie należy jej odkręcać o więcej niż 340 stopni od położenia, w którym wyczuto opór. Za pomocą klucza dynamometrycznego dokręcić przeciwnakrętkę złączki momentem 21,3±1,1 Nm.

7. Przed dopuszczeniem urządzenia do użytkowania sprawdzić poziom płynu. Patrz „Wymiana akumulatora” na stronie 11-101.
8. Przed dopuszczeniem do użytkowania sprawdzić, czy urządzenie działa prawidłowo.

DEMONTAŻ I WYMIANA ODBLOKOWUJĄCEGO ZAWORU RĘCZNEGO

Wymagane narzędzia:

- Głęboka nasadka 7/16"
- Głęboka nasadka 7/8"
- Klucz zapadkowy 3/8"
- Klucz imbusowy 1/16 cala

Postępowanie:

1. Wyciągnąć zespół wózka z przedziału pacjenta, aż zostanie zablokowany w położeniu załadunku.

   Uwaga: Ułatwi to pracę z urządzeniem, ale nie jest konieczne.

2. Opuścić ramiona podnoszące.
3. Wymontować pokrywy wózka. Patrz „Demontaż i wymiana pokryw” na stronie 11-80.
4. Wymontować zespół przycisku zwalniania ręcznego. Patrz „Demontaż i wymiana zespołu przycisku zwalniania ręcznego” na stronie 11-81.
5. Za pomocą klucza zapadkowego 3/8" z głęboką nasadką 7/16" wykręcić nakrętkę sześciokątną Nylock (A) mocującą odblokowujący zawór ręczny (B) do cięgna zwalniania ręcznego (C) (Rys. 87).

   Uwaga: Włożyć klucz imbusowy 1/16 cala do szczeliny w odblokowującym zaworze ręcznym (B), aby uniemożliwić jego obracanie się (rys. 87).

6. Za pomocą klucza zapadkowego 3/8" z głęboką nasadką 7/8" wykręcić odblokowujący zawór ręczny (B) (Rys. 87). Wyrzucić zawór.

   Uwaga: Płyn hydrauliczny zacznie wyciekać z siłownika i przewodów. Rozłożyć ręczniki, w które będzie mógł wsiąknąć płyn.

7. Ponowny montaż przeprowadzić, wykonując kroki w odwrotnej kolejności.
8. Przed dopuszczeniem urządzenia do użytkowania sprawdzić poziom płynu. Patrz „Wymiana akumulatora” na stronie 11-101.
9. Przed dopuszczeniem do użytkowania sprawdzić, czy urządzenie działa prawidłowo.

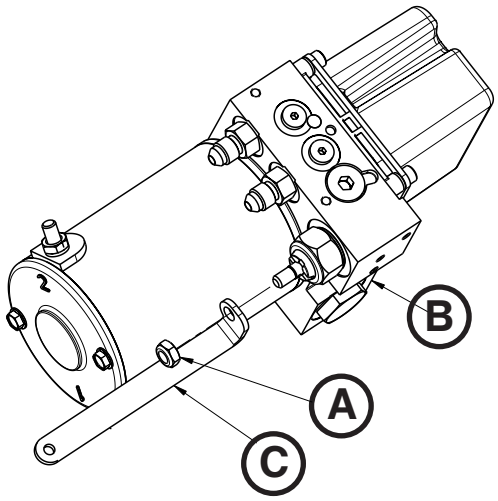

Rysunek 87

Powrót do spisu treści

DEMONTAŻ I WYMIANA PRZEWODU

Wymagane narzędzia:

- Klucz płasko-oczkowy 11/16"
- (2) Klucz płasko-oczkowy 9/16"
- Końcówka Torx T25

Postępowanie:

1. Wyciągnąć zespół wózka z przedziału pacjenta.

   Uwaga: Ułatwi to pracę z urządzeniem, ale nie jest konieczne.

2. Wymontować pokrywy wózka. Patrz „Demontaż i wymiana pokryw” na stronie 11-80.
3. Za pomocą klucza płasko-oczkowego 11/16" odłączyć uszkodzony przewód od siłownika.

   Uwaga: Płyn hydrauliczny zacznie wyciekać z siłownika i przewodów. Rozłożyć ręczniki, w które będzie mógł wsiąknąć płyn.

4. Za pomocą końcówki Torx T25 poluzować (nie odkręcać) dwie śruby (A) mocujące złączkę kolektora do płyty lewego skrzydła (Rys. 89).

   Uwaga: Nie należy zdejmować złączki kolektora. Wystarczy poluzować śruby, aby uzyskać lepszy dostęp do nakrętek.

5. Za pomocą dwóch kluczy płasko-oczkowych 9/16" odłączyć uszkodzony przewód od złączki kolektora. Wyrzucić przewód.

   Uwaga: Płyn hydrauliczny zacznie wyciekać z siłownika i przewodów. Rozłożyć ręczniki, w które będzie mógł wsiąknąć płyn.

6. Ponowny montaż przeprowadzić, wykonując kroki w odwrotnej kolejności.
7. Przed dopuszczeniem urządzenia do użytkowania sprawdzić poziom płynu. Patrz „Wymiana akumulatora” na stronie 11-101.
8. Przed dopuszczeniem do użytkowania sprawdzić, czy urządzenie działa prawidłowo.

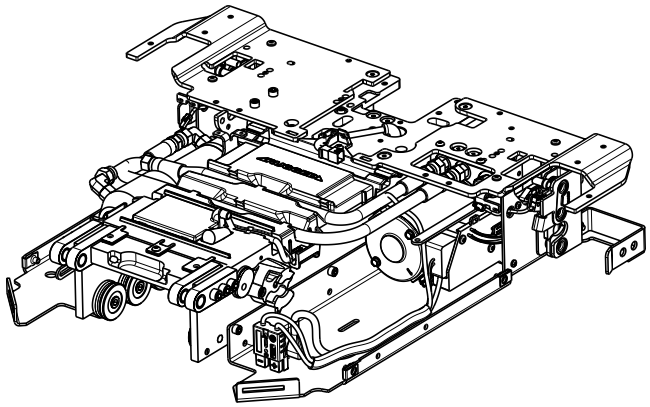

Rysunek 88

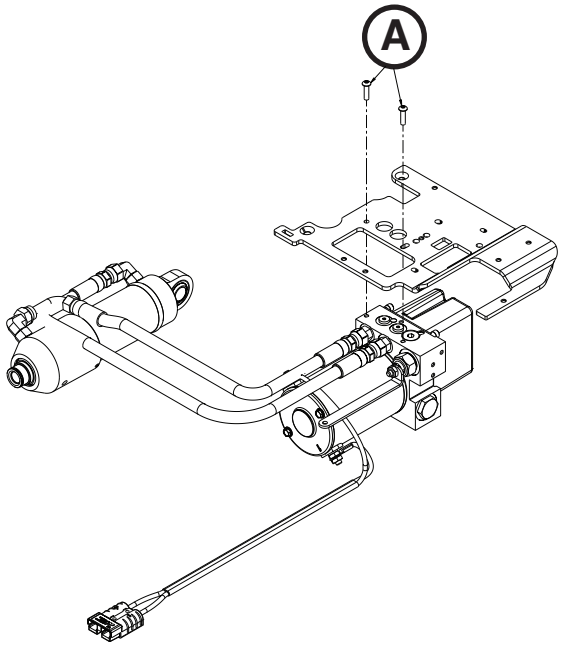

Rysunek 89

WYMIANA ZESPOŁU POMPY/SILNIKA

Wymagane narzędzia:

- (2) Klucz płasko-oczkowy 9/16"

Postępowanie:

1. Wyciągnąć zespół wózka z przedziału pacjenta, aż zostanie zablokowany w położeniu załadunku.

   Uwaga: Ułatwi to pracę z urządzeniem, ale nie jest konieczne.

2. Wymontować zespół hydrauliczny. Patrz „Demontaż i wymiana zespołu hydraulicznego” na stronie 11-85.
3. Za pomocą dwóch kluczy płasko-oczkowych 9/16" poluzować (nie odkręcać) złącza (A) końców przewodów przy kolektorze, co pozwoli na wymontowanie obydwu przewodów (Rys. 90).

   Uwaga: Płyn hydrauliczny zacznie wyciekać z siłownika i przewodów. Rozłożyć ręczniki, w które będzie mógł wsiąknąć płyn.

4. Ponowny montaż przeprowadzić, wykonując kroki w odwrotnej kolejności.
5. Przed dopuszczeniem do użytkowania sprawdzić, czy urządzenie działa prawidłowo.

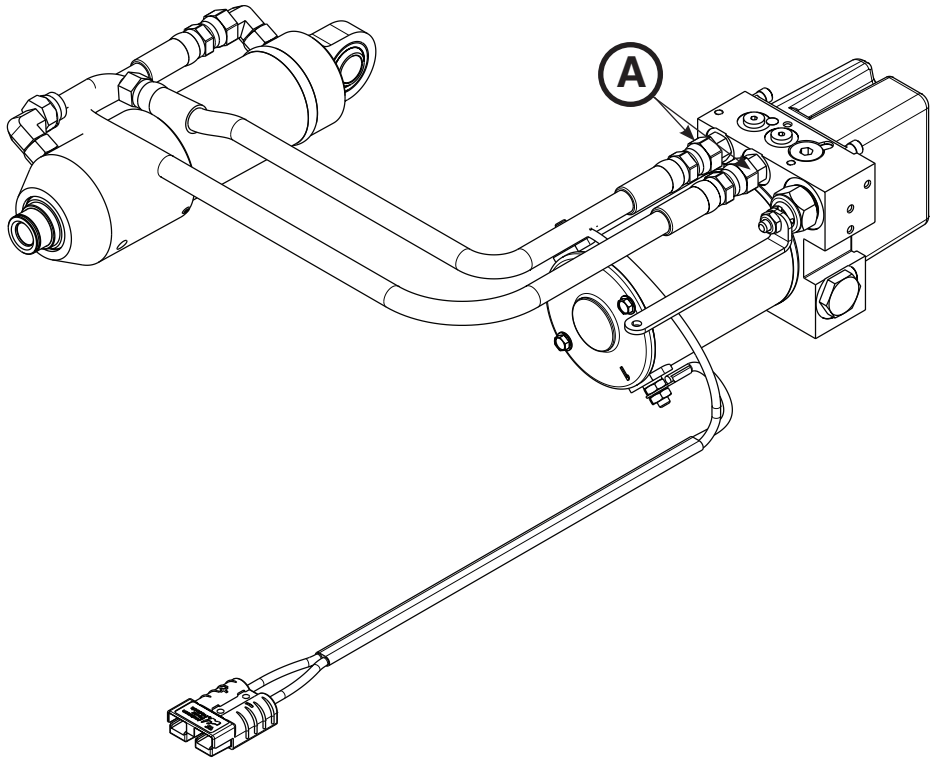

Rysunek 90

Powrót do spisu treści

DEMONTAŻ I WYMIANA PRZEWODU SILNIKA

Wymagane narzędzia:

- Klucz płasko-oczkowy 7/16"

Postępowanie:

1. Wyciągnąć zespół wózka z przedziału pacjenta, aż zostanie zablokowany w położeniu załadunku.

   Uwaga: Ułatwi to pracę z urządzeniem, ale nie jest konieczne.

2. Wymontować pokrywy wózka. Patrz „Demontaż i wymiana pokryw” na stronie 11-80.
3. Wymontować zespół hydrauliczny. Patrz „Demontaż i wymiana zespołu hydraulicznego” na stronie 11-85.
4. Za pomocą klucza płasko-oczkowego 7/16" wykręcić dwie nakrętki (A) mocujące przewód silnika (C) do zespołu silnika (Rys. 91) i zdjąć podkładki gwiazdkowe (B).

   Uwaga: Zapamiętać sposób prowadzenia przewodu i orientację końcówek, ponieważ będzie to przydatne przy ponownym montażu.

5. Ponowny montaż przeprowadzić, wykonując kroki w odwrotnej kolejności.
6. Przed dopuszczeniem do użytkowania sprawdzić, czy urządzenie działa prawidłowo.

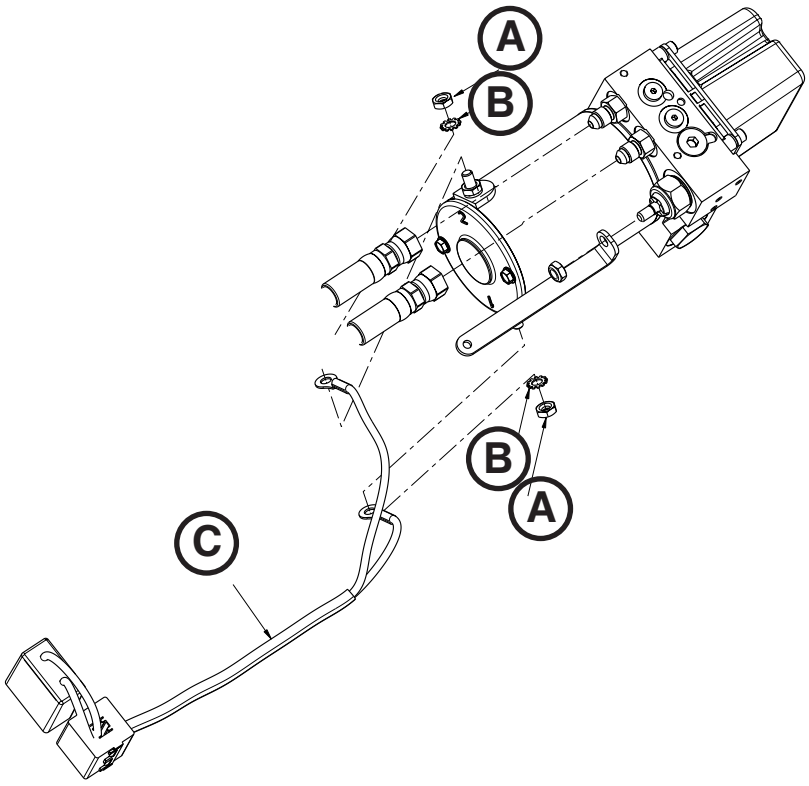

Rysunek 91

WYMIANA SILNIKA

Wymagane narzędzia:

- Klucz płasko-oczkowy 7/16"
- Klucz zapadkowy 1/4"
- Nasadka 9/32"

Postępowanie:

1. Wyciągnąć zespół wózka z przedziału pacjenta, aż zostanie zablokowany w położeniu załadunku.

   Uwaga: Ułatwi to pracę z urządzeniem, ale nie jest konieczne.

2. Wymontować pokrywy wózka. Patrz „Demontaż i wymiana pokryw” na stronie 11-80.
3. Wymontować przewód silnika. Patrz „Demontaż i wymiana przewodu silnika” na stronie 11-98.
4. Za pomocą klucza zapadkowego 1/4" z nasadką 9/32" wykręcić dwie śruby (A) mocujące silnik (B) do zespołu kolektora hydraulicznego (C) (Rys. 92).

   Uwaga: Uważać, aby podczas montażu nie przeciągnąć śrub.

5. Ponowny montaż przeprowadzić, wykonując kroki w odwrotnej kolejności.

⚠ PRZESTROGA

Podczas wymiany silnika może nastąpić jego uszkodzenie, jeśli twornik lub stojan zostaną uderzone.

6. Przed dopuszczeniem do użytkowania sprawdzić, czy urządzenie działa prawidłowo.

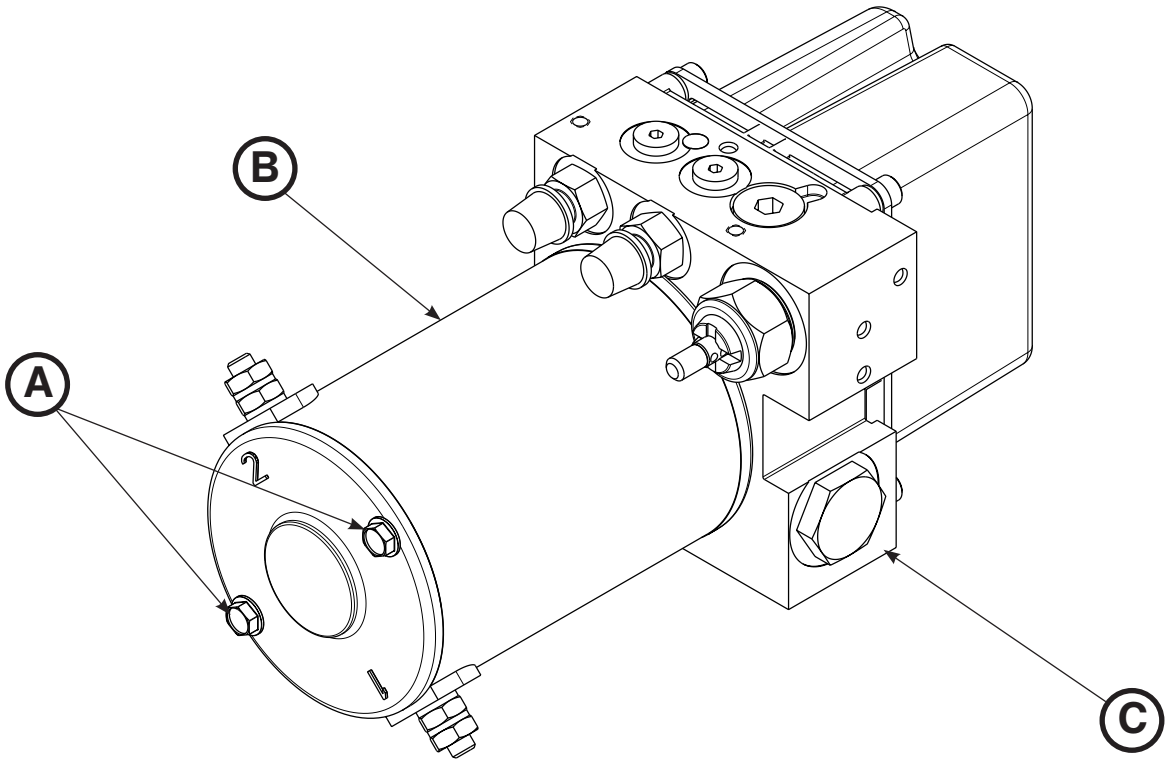

Rysunek 92

Powrót do spisu treści

WYMIANA ZAWORU REGULACJI PRZEPŁYWU Z KOMPENSACJĄ CIŚNIENIA

Wymagane narzędzia:

- Klucz imbusowy 1/4 cala
- Szczypce wydłużane

Postępowanie:

1. Wyciągnąć zespół wózka z przedziału pacjenta, aż zostanie zablokowany w położeniu załadunku.

   Uwaga: Ułatwi to pracę z urządzeniem, ale nie jest konieczne.

2. Wymontować pokrywy wózka. Patrz „Demontaż i wymiana pokryw” na stronie 11-80.
3. Wymontować zespół hydrauliczny. Patrz „Demontaż i wymiana zespołu hydraulicznego” na stronie 11-85.
4. Za pomocą klucza imbusowego 1/4 cala wykręcić korek sześciokątny (A) z górnej części zespołu kolektora hydraulicznego (rys. 93).
5. Za pomocą szczypców wydłużanych wyjąć zawór regulacji przepływu z kompensacją ciśnienia.

   Uwaga: Zapamiętać orientację zaworu, ponieważ będzie to przydatne przy ponownym montażu.

6. Zamontować wymienny zawór regulacji przepływu z kompensacją ciśnienia.

   Uwaga: Założyć O-ring, kierując go stroną zaworu do środka otworu.

7. Ponowny montaż przeprowadzić, wykonując kroki w odwrotnej kolejności.
8. Przed dopuszczeniem urządzenia do użytkowania sprawdzić poziom płynu. Patrz „Wymiana akumulatora” na stronie 11-101.
9. Przed dopuszczeniem do użytkowania sprawdzić, czy urządzenie działa prawidłowo.

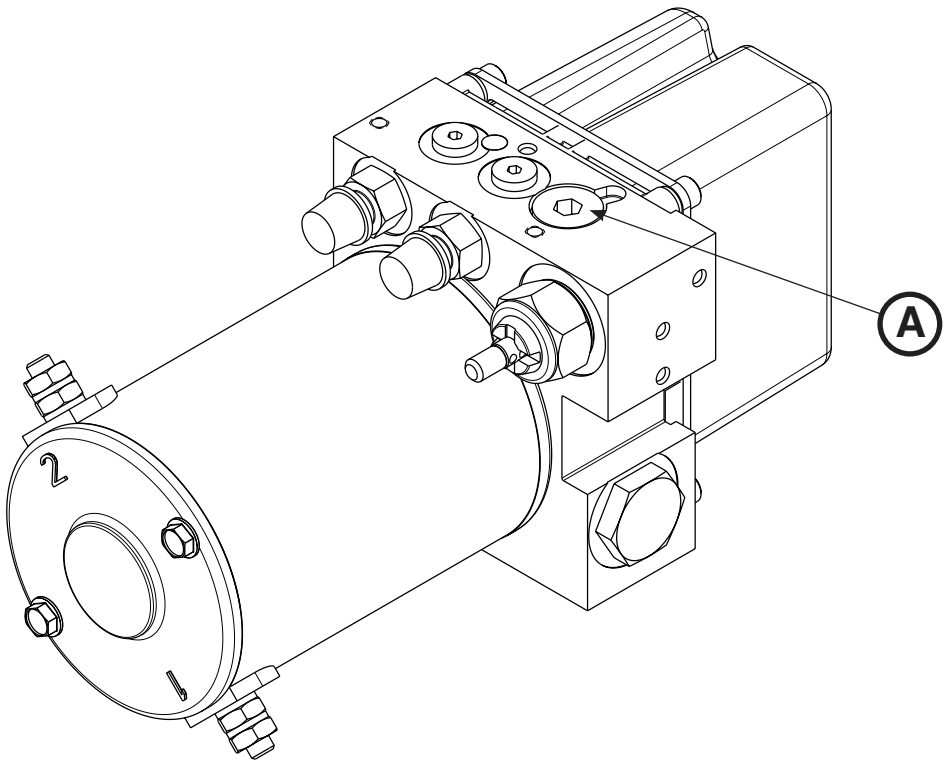

Rysunek 93

WYMIANA AKUMULATORA

Wymagane narzędzia:

- Końcówka Torx T25

Postępowanie:

1. Nacisnąć główny przycisk zasilania, aby wyłączyć urządzenie.
2. Za pomocą końcówki Torx T25 wykręcić dwie śruby z łbem półkolistym (A) mocujące tylną pokrywę płyty wózka (B) do ramy wózka (Rys. 94). Zdjąć pokrywę.
3. Wyciągnąć zespół obudowy akumulatora (C) (Rys. 94).
4. Wyjąć i wyrzucić akumulator.

   Uwaga: Nie należy wyrzucać tych odpadów razem z odpadami komunalnymi. Informacje o systemach zbiórki i składowania odpadów w danym kraju dostępne są u lokalnego dystrybutora.

⚠ PRZESTROGA

Podczas wymiany akumulatora nie zwierać dodatniego i ujemnego zacisku akumulatora ze sobą oraz nie dotykać zaciskami żadnych powierzchni metalowych.

5. Ponowny montaż przeprowadzić, wykonując kroki w odwrotnej kolejności.
6. Przed dopuszczeniem do użytkowania sprawdzić, czy urządzenie działa prawidłowo.

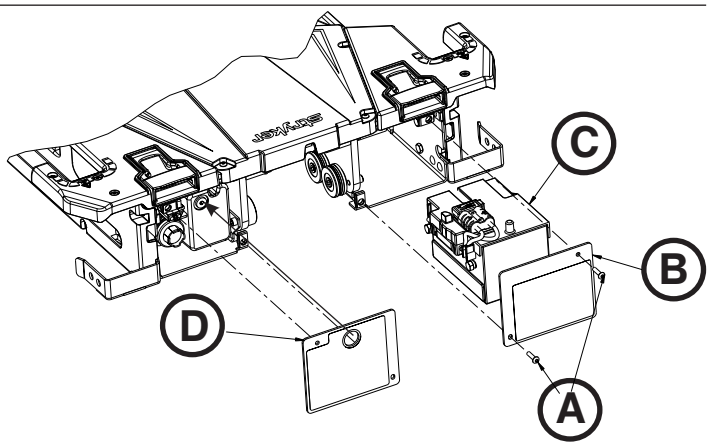

Rysunek 94:

NAPEŁNIANIE ZBIORNIKA

Wymagane narzędzia:

- Klucz imbusowy 3/16 cala

Postępowanie:

1. Wyciągnąć zespół wózka z przedziału pacjenta, aż zostanie zablokowany w położeniu załadunku.
2. Przed przystąpieniem do napełniania zbiornika upewnić się, że ramiona podnoszące są opuszczone.
3. Za pomocą klucza imbusowego 3/16 cala wykręcić korek wlewu (D) (rys. 94).
4. Napełnić zbiornik olejem Mobil Mercon® V do automatycznych skrzyń biegów (ATF) (6500-001-293) aż do dolnej części otworu wlewowego.
5. Założyć z powrotem korek.

⚠ OSTRZEŻENIE

Stosować tylko olej Mobil Mercon® V do automatycznych skrzyń biegów (ATF) (6500-001-293) w określonej ilości. Nie przepełniać zbiornika olejem. Informacje dotyczące bezpieczeństwa postępowania z olejem Mobil Mercon® V do automatycznych skrzyń biegów (ATF) można znaleźć na karcie charakterystyki substancji niebezpiecznej (MSDS) udostępnianej przez producenta (firma Exxon Mobil Corporation, 1-(800) 947-9147, http://www.exxon.com, http://www.mobil.com, kod produktu: 20103020B010, 525147-00, 97X826).

Powrót do spisu treści

WYMIANA CEWKI GŁÓWNEJ, PO STRONIE STÓP

Wymagane narzędzia:

- Klucz imbusowy 5/32 cala
- (2) Klucz imbusowy 1/8 cala
- Klucz imbusowy 1/4 cala
- Końcówka imbusowa 3/8"
- Klucz dynamometryczny o momencie większym niż 81,3 Nm

Postępowanie:

1. Wymontować wózek. Patrz „Demontaż wózka” na stronie 11-78.
2. Wymontować przenośnik. Patrz „Demontaż przenośnika” na stronie 11-77.
3. Za pomocą klucza imbusowego 5/32 cala odkręcić dwie śruby mocujące hak bezpieczeństwa w płycie podłogowej i zdjąć hak bezpieczeństwa.
4. Za pomocą końcówki imbusowej 3/8" wykręcić cztery słupki mocujące kotwiczenie (A) do płyty podłogowej (Rys. 95).

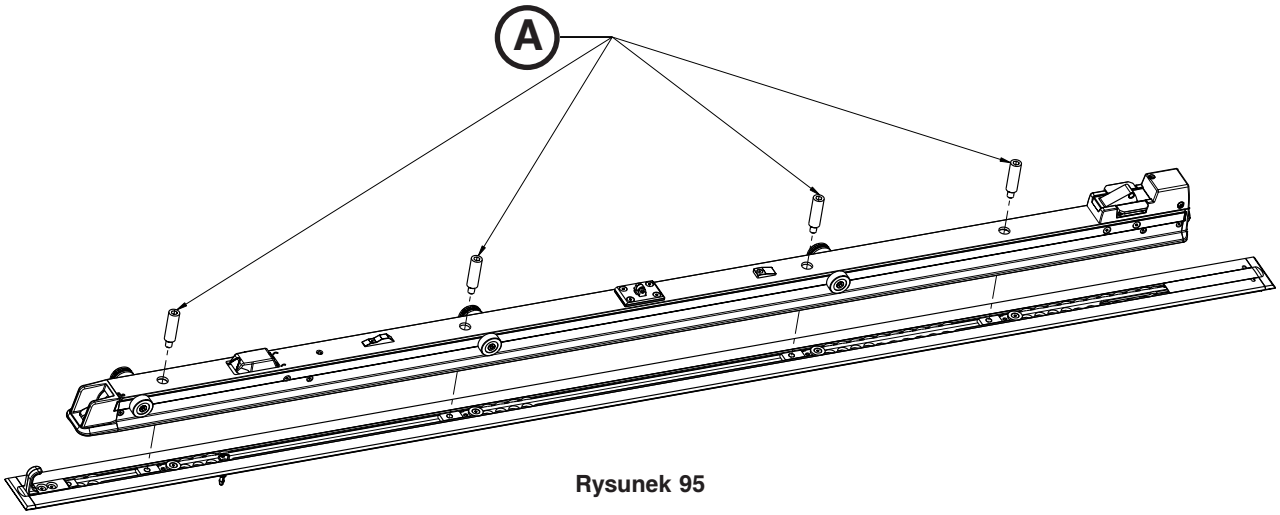

Rysunek 95

5. Odwrócić kotwiczenie na bok i odłączyć przewody zespołu tłoka kotwiczenia od głównego przewodu zasilania przedziału pacjenta (po stronie głowy).
6. Za pomocą klucza imbusowego 1/8 cala wykręcić jedną z dwóch śrub z łbem płaskim (B) mocujących obudowę dźwigni zwalniania (F) w kotwiczeniu (rys. 96).

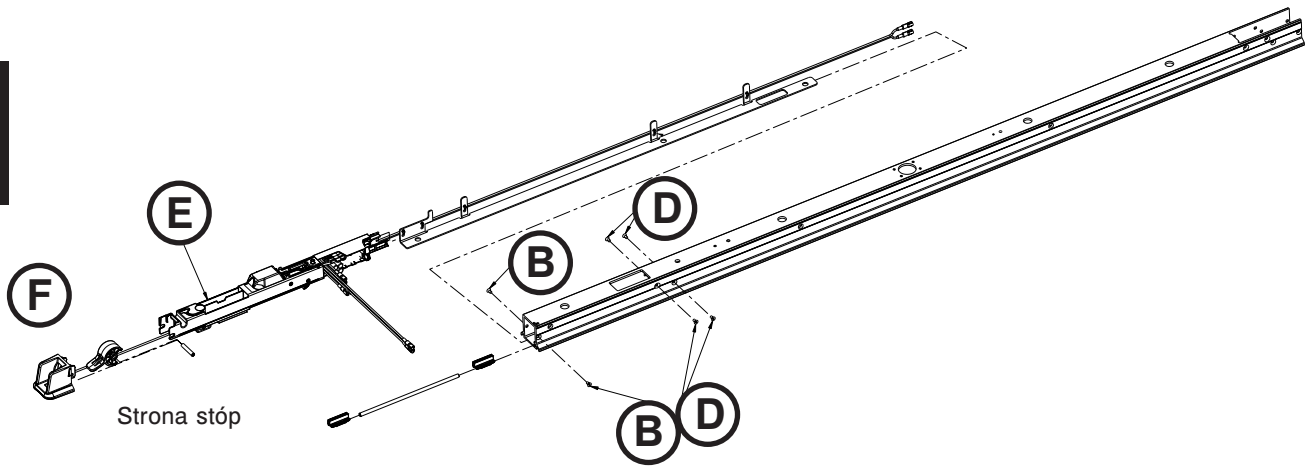

Rysunek 96

Polski

Powrót do spisu treści

WYMIANA CEWKI GŁÓWNEJ, PO STRONIE STÓP (CIĄG DALSZY)

7. Włożyć drugi klucz imbusowy 1/8 cala do sworznia obrotu kotwiczenia, aby wykręcić drugą śrubę i wymontować zespół spustu kotwiczenia.

   Uwaga: Przewód diod LED będzie nadal podłączony. Nie ciągnąć części, ponieważ może to spowodować uszkodzenie.
8. Za pomocą klucza imbusowego 1/4 cala wykręcić dwie śruby (C) mocujące zespół rolek płaskich i zespół rolek prowadnicy V po stronie stóp zespołu kotwiczenia (rys. 97). Zachować wszystkie części do ponownego montażu.

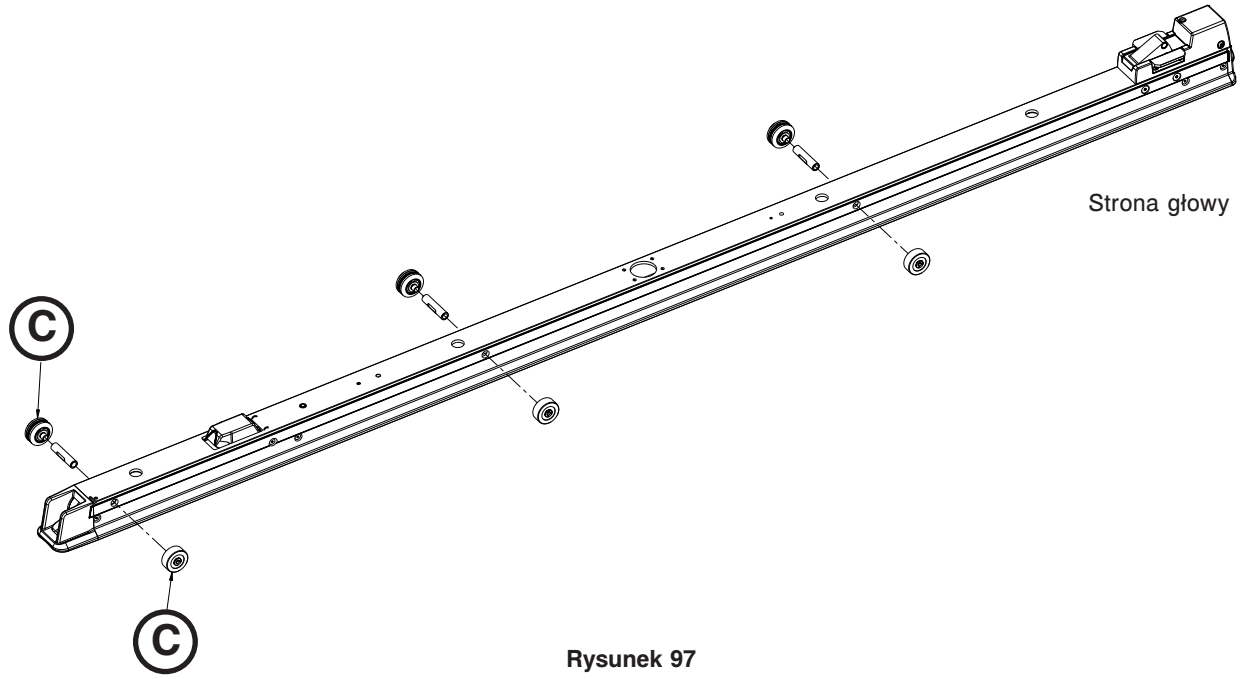

Rysunek 97

9. Za pomocą klucza imbusowego 1/8 cala wykręcić dwie z czterech śrub z łbem płaskim (D) z jednego boku zespołu tłoka kotwiczenia, po środku (rys. 96). Zachować wszystkie części do ponownego montażu.
10. Włożyć drugi klucz imbusowy 1/8 cala do sworznia obrotu kotwiczenia, aby wykręcić dwie pozostałe śruby z łbem płaskim (D) (rys. 96). Zachować śruby do ponownego montażu.
11. Odłączyć przewody zasilania od przewodu przedłużającego z dolnej strony kotwiczenia.
12. Ostrożnie wyjąć zespół tłoka kotwiczenia, po środku (E), z kotwiczenia (Rys. 96).

Powrót do spisu treści

WYMIANA CEWKI GŁÓWNEJ, PO STRONIE STÓP (CIĄG DALSZY)

13. Wymontować sworzeń obrotu kotwiczenia (G) mocujący zespół cewek kotwiczenia (H) do obudowy kotwiczenia (J) (Rys. 98).
14. Odłączyć przewody cewek od płyty głównego elementu indukcyjnego (I) (Rys. 98). Wyrzucić zespół cewek kotwiczenia.

    Uwaga: Nie należy wyrzucać tych odpadów razem z odpadami komunalnymi. Informacje o systemach zbiórki i składowania odpadów w danym kraju dostępne są u lokalnego dystrybutora.

15. Ponowny montaż przeprowadzić, wykonując kroki w odwrotnej kolejności. Dokręcić zespół rolek prowadnicy V i zespół rolek płaskich momentem 26,3-35,5 Nm. Dokręcić słupki mocujące kotwiczenie momentem 81,3±13,6 Nm.
16. Przed dopuszczeniem do użytkowania sprawdzić, czy urządzenie działa prawidłowo.

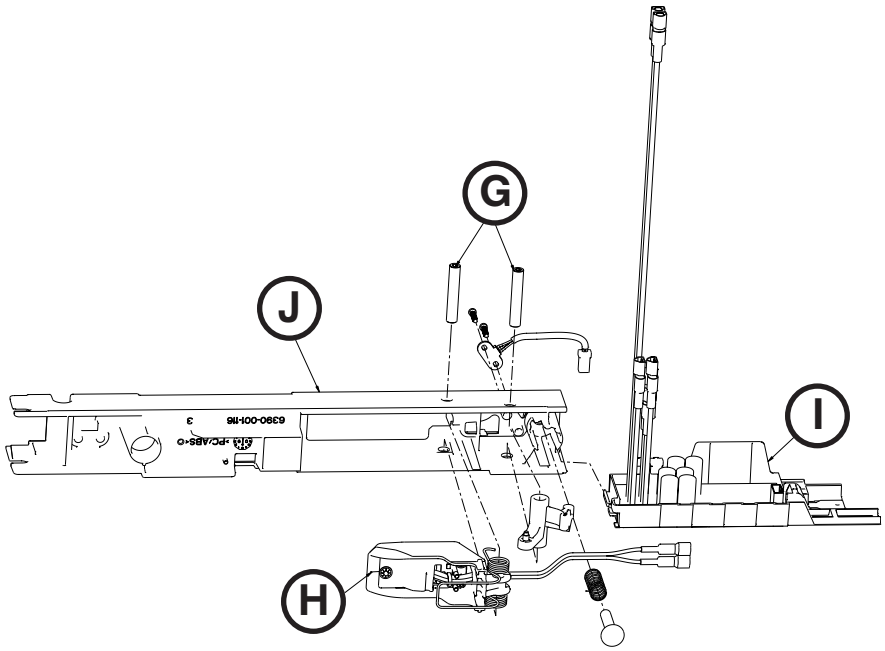

Rysunek 98

Powrót do spisu treści

WYMIANA CEWKI GŁÓWNEJ, PO STRONIE GŁOWY

Wymagane narzędzia:

- Klucz imbusowy 5/32 cala
- (2) Klucz imbusowy 1/8 cala
- Końcówka imbusowa 3/8"
- Końcówka Torx T25
- Szczypce do cięcia kabli
- Klucz dynamometryczny o momencie większym niż 81,3 Nm

Postępowanie:

1. Wymontować wózek. Patrz „Demontaż wózka” na stronie 11-78.
2. Wymontować przenośnik. Patrz „Demontaż przenośnika” na stronie 11-77.
3. Za pomocą klucza imbusowego 5/32 cala odkręcić dwie śruby mocujące hak bezpieczeństwa w płycie podłogowej i zdjąć hak bezpieczeństwa.
4. Za pomocą końcówki imbusowej 3/8" wykręcić cztery śruby mocujące kotwiczenie do płyty podłogowej.
5. Odłączyć główny przewód zasilania biegnący z przedziału pacjenta do zespołu kotwiczenia po stronie głowy.
6. Za pomocą klucza imbusowego 5/32 cala wykręcić cztery śruby (A) (rys. 99).
7. Za pomocą dwóch kluczy imbusowych 1/8 cala wykręcić cztery śruby z łbem płaskim (B) mocujące zespół zapadki kotwiczenia do kotwiczenia (rys. 99). Zachować wszystkie części do ponownego montażu.
8. Ostrożnie wyjąć zespół zapadki kotwiczenia (C) z kotwiczenia, wyciągając go w stronę głowy kotwiczenia (Rys. 99).

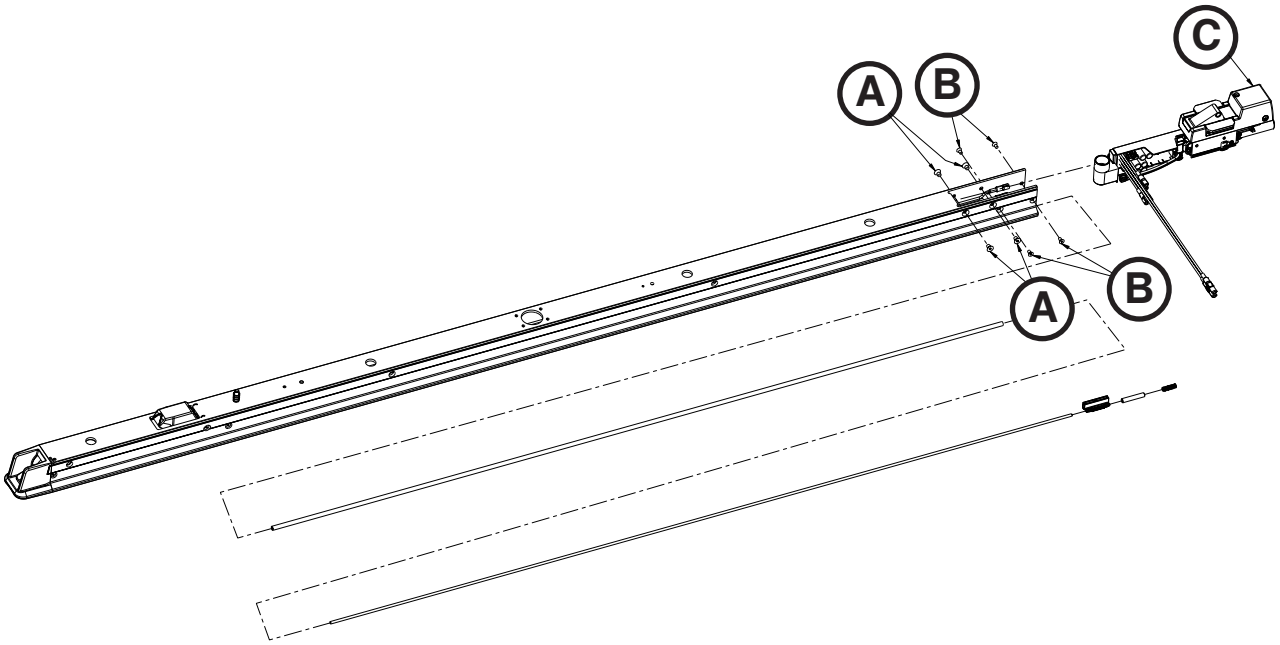

Rysunek 99

9. Odłączyć przewody zasilania od przewodu przedłużającego w kotwiczeniu.

Powrót do spisu treści

WYMIANA CEWKI GŁÓWNEJ, PO STRONIE GŁOWY (CIĄG DALSZY)

10. Odłączyć dwa przewody cewek od płyty głównego elementu indukcyjnego.
11. Za pomocą szczypców do cięcia kabli przeciąć plastikowe zapinki (D) mocujące przewody cewek do taśmy na przewody (Rys. 100).
12. Za pomocą końcówki Torx T25 wykręcić cztery śruby z łbem półkolistym (E) mocujące dwa skrzydła podtrzymujące i zdjąć skrzydła podtrzymujące (Rys. 101). Zachować wszystkie części do ponownego montażu.
13. Za pomocą klucza imbusowego 1/8 cala wykręcić dwie śruby z łbem półkolistym (F) mocujące zespół obudowy kotwiczenia po stronie głowy w zespole zapadki kotwiczenia i zdjąć zespół obudowy kotwiczenia (G) (rys. 102).
14. Ostrożnie zdjąć obudowę kotwiczenia. Wyrzucić obudowę kotwiczenia.

    Uwaga: Nie należy wyrzucać tych odpadów razem z odpadami komunalnymi. Informacje o systemach zbiórki i składowania odpadów w danym kraju dostępne są u lokalnego dystrybutora.

15. Ponowny montaż przeprowadzić, wykonując kroki w odwrotnej kolejności. Przy montażu dokręcić każdy ze słupków mocujących kotwiczenie kluczem dynamometrycznym momentem 81,3±13,6 Nm.
16. Przed dopuszczeniem do użytkowania sprawdzić, czy urządzenie działa prawidłowo.

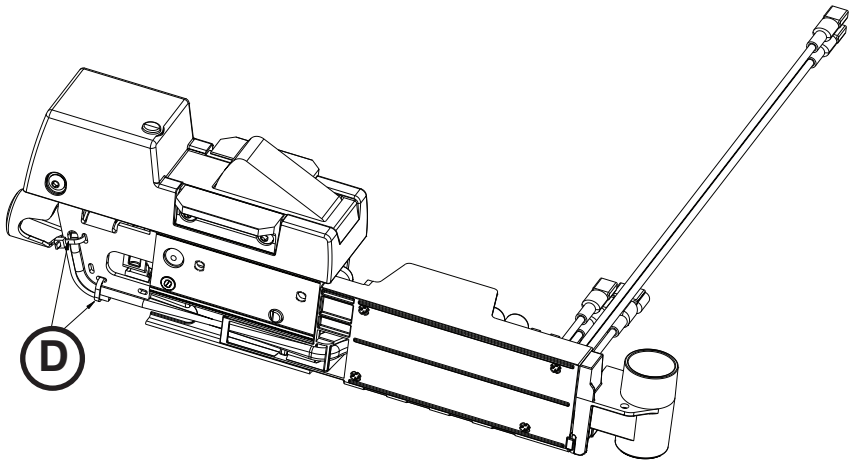

Rysunek 100

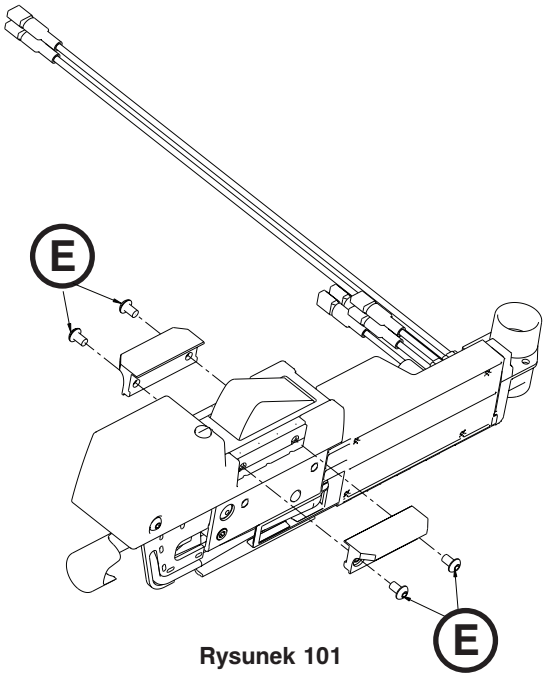

Rysunek 101

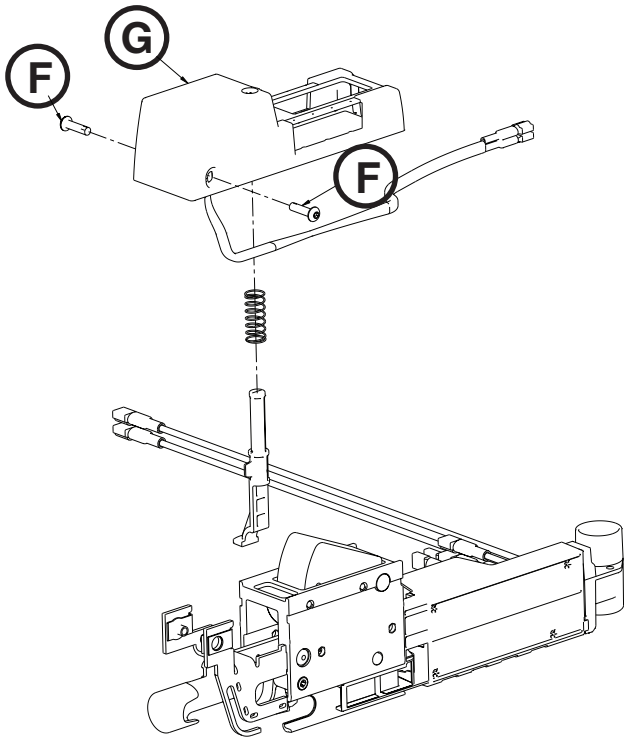

Rysunek 102

Polski

Powrót do spisu treści

DEMONTAŻ I WYMIANA ŁOŻYSKA BLOKADY PRZENOŚNIKA

Wymagane narzędzia:

- Klucz imbusowy 5/32 cala

Postępowanie:

1. Wymontować wózek. Patrz „Demontaż wózka” na stronie 11-78.
2. Wymontować przenośnik. Patrz „Demontaż przenośnika” na stronie 11-77.
3. Za pomocą klucza imbusowego 5/32 cala wykręcić cztery śruby z łbem płaskim (A) mocujące zaślepkę blokady przenośnika w wytłoczeniu kotwiczenia (rys. 103).
4. Wyjąć zaślepkę blokady przenośnika (B) (Rys. 103).
5. Wyjąć zespół sworznia blokady przenośnika (C), sprężynę dociskową (D) i łożysko brązowe (E) z wytłoczenia kotwiczenia (Rys. 103). Wyrzucić łożysko brązowe.
6. Dokładnie oczyścić zespół sworznia blokady przenośnika (C) i sprężynę (D) (Rys. 103).
7. Założyć nowe łożysko brązowe (E), sprężynę dociskową (D), zespół sworznia blokady przenośnika (C) w wytłoczeniu kotwiczenia (Rys. 103).

   Uwaga: Przed montażem nasmarować zespół sworznia blokady przenośnika smarem na bazie dwusiarczku molibdenu (6390-001-263).

8. Za pomocą klucza imbusowego 5/32 cala wkręcić z powrotem cztery śruby z łbem płaskim mocujące zaślepkę blokady przenośnika (B) w wytłoczeniu kotwiczenia. Śruby należy najpierw wkręcić pojedynczo, a później dokręcić wszystkie jednocześnie (rys. 103).
9. Ponowny montaż przeprowadzić, wykonując kroki w odwrotnej kolejności.
10. Przed dopuszczeniem do użytkowania sprawdzić, czy urządzenie działa prawidłowo.

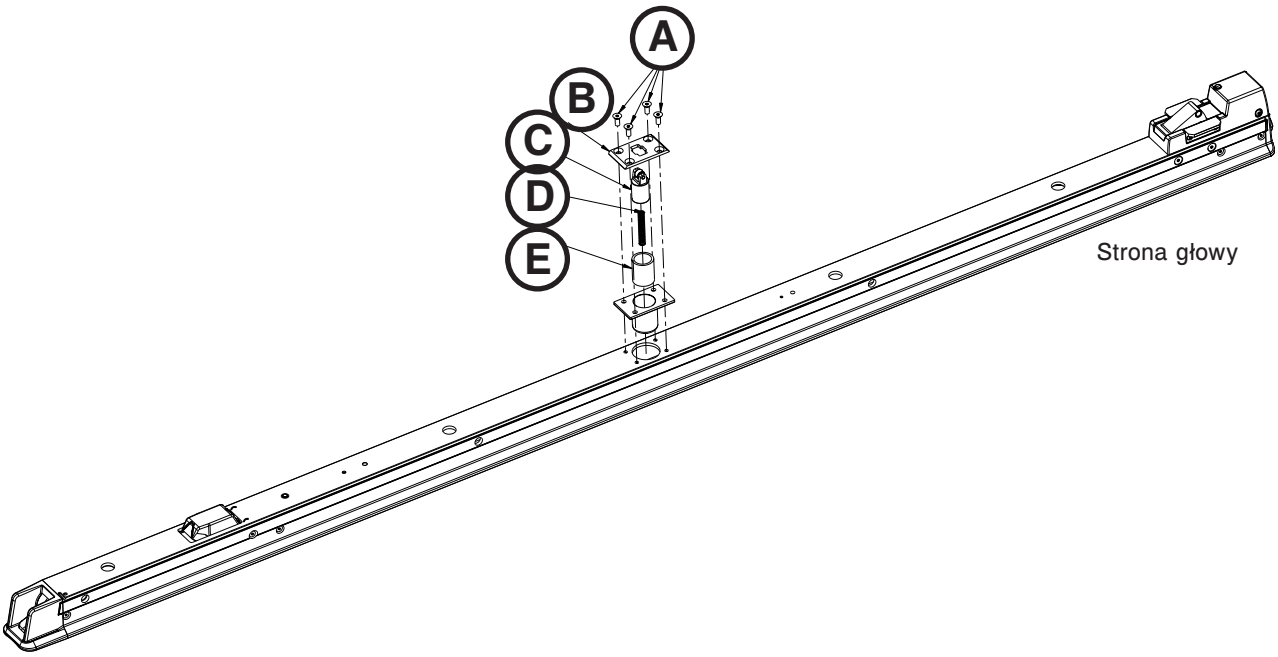

Rysunek 103

Powrót do spisu treści

Rozwiązywanie problemów

Po wykonaniu każdego kroku upewnić się, że działanie urządzenia jest prawidłowe. Po rozwiązaniu problemu dopuścić urządzenie do użytkowania. Jeśli w pewnej chwili podczas rozwiązywania problemów okaże się potrzebna pomoc, należy skontaktować się z Działem Pomocy Technicznej pod nr tel. (800) 327-0770 lub (269) 389-6500.

PROBLEM/USTERKA	ZALECANE POSTĘPOWANIE
Przenośnik/nosze nie wysuwają się z położenia transportowego po naciśnięciu dźwigni zwalniania po stronie stóp kotwiczenia	1. Upewnić się, że ramiona podnoszące znajdują się powyżej rury podstawy: a. Jeśli ramiona podnoszące znajdują się powyżej rury podstawy: i. Korzystając z pomocy drugiej osoby, nacisnąć dźwignię zwalniania przenośnika i jednocześnie przycisk zwalniania wózka po stronie głowy kotwiczenia. 1. Jeśli nosze poruszają się swobodnie, należy sprawdzić mechanizm kotwiczenia po stronie głowy. ii. Jeśli nosze nadal się nie przesuwają, należy powtórzyć krok i, jednocześnie pociągając spust blokady przenośnika po prawej stronie pacjenta, po stronie stóp przenośnika. Powinno to umożliwić wyciągnięcie noszy, gdy są one nadal zablokowane w wózku i w przenośniku. Po wyciągnięciu noszy obejrzeć dolną stronę przenośnika. Około 38,1 cm od końca po stronie stóp można zobaczyć metalowy hak z półokrągłym wycięciem znajdującym się po stronie głowy haka. Nacisnąć w górę półokrągłe wycięcie. Nosze powinny się swobodnie poruszać (w tej chwili nosze powinny zostać wyciągnięte z pomocą innej osoby). 1. Jeśli nosze poruszają się swobodnie, sprawdzić mechanizm kotwiczenia po stronie stóp. a. Wymontować przenośnik, aby sprawdzić sworzeń kotwiczenia po stronie stóp i wymontować mechanizm kotwiczenia po stronie stóp kotwiczenia. b. Jeśli ramiona podnoszące znajdują się poniżej rury podstawy: i. Korzystając z pomocy drugiej osoby, nacisnąć dźwignię zwalniania przenośnika i jednocześnie podnieść jeden z uchwytów zwalniania noszy na wózku. 1. Jeśli nosze poruszają się swobodnie, należy wyjąć nosze i sprawdzić, czy czarny sworzeń wysuwa się w górę z pokrywy kotwiczenia po stronie głowy. **Uwaga:** Aby podnieść sworzeń, wózek musi znajdować się w położeniu środkowym, a dźwignia zwalniania musi zostać pchnięta w dół. a. Jeśli sworzeń wysuwa się i nie widać żadnych oznak uszkodzeń, sprawdzić odlew w mechanizmie uchwytu zwalniania wózka (6390-001-328) lub plastikową dźwignię w środkowym mechanizmie wózka. b. Jeśli sworzeń się nie wysuwa, sprawdzić pod kątem uszkodzeń mechanizm kotwiczenia po stronie głowy. ii. Jeśli nosze nadal się nie poruszają, włożyć śrubokręt w każde z wycięć po stronie głowy w pokrywach bocznych wózka i zwolnić zatrzaski sekcji głowy noszy. 1. Po odblokowaniu zatrzasków zwolnić nosze za pomocą dźwigni zwalniania po stronie stóp. 2. Po wyjęciu noszy sprawdzić mechanizm uchwytu zwalniania w wózku.
Wózek nie przetacza się płynnie	1. Jeśli przetaczanie sprawia trudność, gdy wózek toczy się po przenośniku: a. Sprawdzić pręty w kanałach po zewnętrznej stronie wytłoczenia przenośnika i w razie potrzeby usunąć zanieczyszczenia oraz inne obce materiały. b. Jeśli wykonanie tej czynności nie doprowadziło do rozwiązania problemu, sprawdzić, czy wokół kanałów nie nastąpiło zużycie wytłoczenia przenośnika. Jeśli tak, należy wymienić rolki prowadnicy V w wózku 2. Jeśli przetaczanie sprawia trudność, gdy przenośnik przetacza się po kotwiczeniu: a. Sprawdzić metalowe zderzaki zatrzymujące (6390-001-246) po stronie głowy przenośnika, aby upewnić się, że są całkowicie osadzone i nie ocierają o wytłoczenie kotwiczenia. b. Sprawdzić pręty w kanałach po wewnętrznej stronie wytłoczenia przenośnika i usunąć zanieczyszczenia oraz inne obce materiały. c. Jeśli żadna z czynności w kroku a oraz b nie doprowadziła do rozwiązania problemu, sprawdzić, czy wokół kanałów nie nastąpiło zużycie wytłoczenia przenośnika. Jeśli tak, należy wymienić rolki prowadnicy V w kotwiczeniu.
Wózek przetacza się i zatrzymuje się w połowie drogi	1. Sprawdzić łożysko blokady przenośnika w kotwiczeniu: a. Wyczyścić sworzeń blokady przenośnika, wymienić łożysko i nałożyć smar na bazie dwusiarczku molibdenu (6390-001-263) do wnętrza nowego łożyska. 2. Sprawdzić, czy suwaki sterowania ręcznego blokady przenośnika (6390-001-261) nie są nadmiernie zużyte.

Powrót do spisu treści

ROZWIĄZYWANIE PROBLEMÓW (CIĄG DALSZY)

PROBLEM/USTERKA	ZALECANE POSTĘPOWANIE
Wózek hałasuje podczas przetaczania	1. Jeśli hałas występuje podczas przetaczania wózka po przenośniku: a. Czy podczas przetaczania systemu z położenia transportowego wózek dojeżdża do strony stóp przenośnika, zanim przenośnik się poruszy? i. Jeśli nie, problem stanowi najprawdopodobniej sworzeń blokady przenośnika w kotwiczeniu lub jego sprężyna powrotna. Sworzeń powinien powrócić do całkowicie podniesionego położenia po jego naciśnięciu. Sprawdzić, czy nie jest wymagane czyszczenie sworznia blokady przenośnika, wymiana sprężyny lub łożyska. ii. Jeśli tak, usunąć zanieczyszczenia oraz obce materiały z przenośnika i drzwi pojazdu. Sprawdzić pod kątem zużycia wytłoczenie przenośnika. Wyjąć wózek z przenośnika i upewnić się, że rolki wózka są wolne od zanieczyszczeń. Jeśli to nie doprowadziło do rozwiązania problemu lub jeśli nastąpiło zużycie wytłoczenia przenośnika wokół prętów, wymienić rolki prowadnicy V w wózku. 2. Jeśli hałas występuje podczas przetaczania przenośnika po kotwiczeniu: a. Hałas jest prawdopodobnie spowodowany przez rolkę zapadki (jest to zazwyczaj pisk o wysokiej częstotliwości) lub sworzeń blokady przenośnika (ten odgłos zazwyczaj przypomina odgłos tarcia).
Diody LED pozostają wyłączone po osiągnięciu przez wózek położenia załadunku	1. Upewnić się, że wózek jest włączony, a akumulator naładowany. 2. Upewnić się, że aktywator magnesu (6390-001-106) jest obecny i że jest właściwie zamocowany po stronie stóp kotwiczenia. 3. Upewnić się, że po popchnięciu wózka (przy opuszczonych ramionach podnoszących) system nie odtacza się z położenia załadunku i jest zablokowany w tym położeniu. 4. Wymontować przenośnik i upewnić się, że spust przesuwający magnes (6390-001-205) nie jest zużyty ani uszkodzony. 5. Wymontować spust przesuwający magnes (6390-001-205). Wymontować zespół zatrzasku po stronie stóp z przenośnika i wyciągnąć cięgno z kanału po lewej stronie pacjenta. Upewnić się, że magnes zagnieżdżony w tym cięgle jest obecny, a jego stan nienaruszony. Upewnić się, że sprężyna powrotna na cięgle jest w dobrym stanie. 6. Wymontować pokrywy wózka i sprawdzić połączenie przewodu czujnika położenia wózka (TPS) (6390-001-361). 7. Sprawdzić połączenie między głównym przewodem wózka (6390-001-391) i płytą drukowaną (6390-001-014). 8. Sprawdzić połączenie przewodów diod LED wózka (6390-001-396). 9. Wymienić czujnik położenia wózka (TPS) (6390-001-361). 10. Wymienić jedną z diod LED wózka (6390-001-396). 11. Wymienić płytę sterowania wózka (6390-001-014). 12. Wymienić główny przewód wózka (6390-001-391).

Powrót do spisu treści

ROZWIĄZYWANIE PROBLEMÓW (CIĄG DALSZY)

PROBLEM/USTERKA	ZALECANE POSTĘPOWANIE
Przycisk zwalniania noszy nie odblokowuje noszy z wózka	1. Upewnić się, że zarówno nosze, jak i wózek, mają zasilanie, nie występują błędy i mogą działać prawidłowo niezależnie od siebie. 2. Upewnić się, że uchwyty zwalniania noszy na wózku, są zdolne do zwolnienia noszy z systemu Power-LOAD. 3. Podnosząc nosze za pomocą elementów sterowniczych noszy, upewnić się, że nosze i system Power-LOAD komunikują się między sobą. 4. Spróbować użyć przycisku zwalniania na drugim przełączniku. Jeśli ten przełącznik zadziała, problem stanowi pierwszy przełącznik lub złe połączenie w noszach. 5. W cichym miejscu nacisnąć przycisk zwalniania i posłuchać, czy występuje odgłos klikania w wózku po stronie głowy, po lewej stronie pacjenta. Może być konieczne dwukrotne naciśnięcie przycisku, jeśli nosze przeszły do trybu uśpienia. a. Jeśli słyszalny jest dźwięk, problem stanowi prawdopodobnie uszkodzona część w zespole siłownika lub nieprawidłowy montaż siłownika (6390-001-478). b. Jeśli dźwięk nie jest słyszalny, wymontować górną pokrywę wózka i pokrywę boczną wózka po lewej stronie pacjenta i sprawdzić następujące pozycje: i. Upewnić się, że połączenie między siłownikiem (6390-001-478) i płytą drukowaną jest dobre, a stan styków jest zadowalający. ii. Upewnić się, że połączenie między głównym przewodem wózka (6390-001-391) i płytą drukowaną (6390-001-014) jest dobre, śruby złącza są dobrze dokręcone, a stan styków jest zadowalający. iii. Przetestować system Power-LOAD po założeniu nowego siłownika (6390-001-478). iv. Przetestować system Power-LOAD po założeniu nowej płyty drukowanej (6390-001-014).
Uchwyty zwalniania wózka nie zwalniają noszy z wózka	1. Upewnić się, że system znajduje się w położeniu załadunku przy kółkach noszy na podłożu i sekcji głowy zablokowanej na wózku. 2. Upewnić się, że ramiona podnoszące znajdują się w całkowicie opuszczonym położeniu. 3. Czy uchwyty zwalniania na wózku można swobodnie obracać (zakres obrotu powinien wynosić około 20 stopni)? a. Jeśli tak, sprawdzić mechanizm uchwytu zwalniania. Zwrócić szczególną uwagę na krzywki aktywacyjne (6390-001-329). Sprawdzić także zatrzaski wózka (6390-001-318 i 6390-001-319). b. Jeśli nie, wymontować pokrywy wózka i sprawdzić następujące pozycje: i. W mechanizmie w środku wózka po stronie głowy sprawdzić ramię wózka (6390-001-334) i jego sprężynę powrotną, ponieważ może być ona uszkodzona lub zablokowana przez zanieczyszczenia. ii. Mechanizm ramienia wózka (6390-001-045) w wózku mógł się zakleszczyć. iii. Zatrzaski wózka (6390-001-318 i 6390-001-319) mogą być zakleszczone lub uszkodzone.

Powrót do spisu treści

ROZWIĄZYWANIE PROBLEMÓW (CIĄG DALSZY)

PROBLEM/USTERKA	ZALECANE POSTĘPOWANIE
Wózek nie blokuje się w położeniu załadunku.	1. Sprawdzić, z których miejsc system się odblokowuje: a. Jeśli wózek odblokowuje się z przenośnika: i. Zdjąć nosze. Ustawić wózek na środku przenośnika. 1. Przy wysuniętym przenośniku znaleźć tuż przy końcu strony głowy elementu łączącego po stronie stóp zapadkę blokady przenośnik-wózek (6390-001-073), która powinna wystawać z przenośnika na około 12,7 mm. Jeśli zapadka nie znajduje się w podniesionym położeniu lub nie powraca po naciśnięciu, sprawdzić jej sprężynę powrotną lub sprawdzić, czy zanieczyszczenia nie blokują jej w opuszczonym położeniu. 2. Upewnić się, że sworzeń rolki w zapadce nie wystaje po którejkolwiek stronie. 3. Wymontować zderzaki zatrzymujące przenośnika po stronie głowy i wymontować przenośnik z kotwiczenia. Usunąć zanieczyszczenia oraz inne obce materiały z górnej części kotwiczenia i z kanałów w przenośniku. Obce przedmioty uniemożliwiające wózkowi osiągnięcie położenia całkowitego wysunięcia mogą powodować, że mechanizm ten nie będzie działał prawidłowo. 4. Sprawdzić rampę zatrzymującą wózka (6390-001-325) na dolnej stronie mechanizmu środkowego wózka, aby upewnić się, że jest obecna i zabezpieczona. b. Jeśli przenośnik odblokowuje się z kotwiczenia: i. Zdjąć nosze. Przesunąć wózek w położenie środkowe. Sprawdzić, czy nie występują zanieczyszczenia wokół spustu blokady przenośnika (6390-001-231). 1. Wepchnąć przenośnik do końca w położenie transportowe. Pociągnąć przenośnik, aby sprawdzić, czy jest zablokowany. Jeśli przenośnik nie jest zablokowany, problem stanowi prawdopodobnie zakleszczony lub uszkodzony sworzeń blokady przenośnika w kotwiczeniu. Sprawdzić sprężynę powrotną, czy nie występują zadziory lub zanieczyszczenia.
Wózek nie odblokowuje się z położenia przenoszenia	1. Zdjąć nosze. Za pomocą suwaka sterowania ręcznego blokady przenośnika po stronie głowy (6390-001-261) wsunąć przenośnik i umieścić wózek w położeniu środkowym.
Pompa wózka pracuje przez dłuższy czas po odskoczeniu noszy w górę	1. Sprawdzić ustawienie kalibracji czujnika pozycji kątowej (APS) (6390-001-397). Skontaktować się z Działem Serwisu firmy Stryker. 2. Upewnić się, że siłownik hydrauliczny nie przekroczył zakresu swojego skoku. O przekroczeniu zakresu skoku świadczy wsteczne osiadanie tłoczyska siłownika o około 0,3 cm po jego pełnym wysunięciu. **Uwaga:** Konieczne jest zdjęcie pokrywy po prawej stronie pacjenta w celu obserwacji. 3. Sprawdzić, czy nie występują uszkodzenia elementów w kolejnych częściach łożyska ładującego, począwszy od ramion podnoszących, a skończywszy na płycie bocznej po prawej stronie pacjenta (6390-001-344).

Powrót do spisu treści

ROZWIĄZYWANIE PROBLEMÓW (CIĄG DALSZY)

PROBLEM/USTERKA	ZALECANE POSTĘPOWANIE
Nosze nie zablokowują się na wózku i diody LED migają na czerwono	1. Zdjąć nosze z systemu Power-LOAD. Upewnić się, że nosze są kompatybilne z systemem Power-LOAD oraz że sworznie i widelce kółek ładujących (6500-002-104) są obecne, prawidłowo dokręcone i w dobrym stanie. 2. Upewnić się, że mechanizm zwalniania uchwytu (6390-001-046) porusza się swobodnie, a uchwyty zwalniania powracają do całkowicie opuszczonego położenia. Ten problem mogą spowodować zanieczyszczenia pod uchwytami zwalniania. 3. Wymontować pokrywy wózka i sprawdzić połączenia przewodów przełączników zatrzasków wózka (6390-001-318 i 6390-001-319). 4. Sprawdzić połączenie między głównym przewodem wózka (6390-001-391) i płytą drukowaną (6390-001-014). 5. Wymontować z wózka i sprawdzić zespół siłownika (6390-001-028). 6. Sprawdzić sprężyny powrotne łączące krzywki zwalniania (6390-001-329) z dolnymi korytami wózka. 7. Sprawdzić zatrzaski wózka (6390-001-318 i 6390-001-319). Upewnić się, że wtedy, gdy zatrzask jest zablokowany, przełącznik elektroniczny jest naciskany. Może być to utrudnione przez przewody zahaczające o sworzeń u góry zatrzasku lub uszkodzenie sprężyny wewnętrznej zatrzasku. a. Wymienić każdy zatrzask. b. Wymienić płytę sterowania wózka (6390-001-014). c. Wymienić przewód główny wózka (6390-001-391).
Nosze zablokowują się na wózku w położeniu załadunku, ale diody LED nie są włączone	1. Upewnić się, że wózek jest włączony, a akumulator naładowany. 2. Upewnić się, że aktywator magnesu (6390-001-106) jest obecny i że jest właściwie zamocowany po stronie stóp kotwiczenia. 3. Upewnić się, że po popchnięciu wózka (przy opuszczonych ramionach podnoszących) system nie odtacza się z położenia załadunku. 4. Wymontować przenośnik i upewnić się, że spust przesuwający magnes (6390-001-205) nie jest uszkodzony. 5. Wymontować spust przesuwający magnes (6390-001-205). Wymontować zespół zatrzasku po stronie stóp z przenośnika i wyciągnąć cięgno z kanału po prawej stronie pacjenta. Upewnić się, że magnes zagnieżdżony w tym cięgle jest obecny, a jego stan nienaruszony. Upewnić się, że sprężyna powrotna na cięgle jest w dobrym stanie. 6. Wymontować pokrywy wózka i sprawdzić połączenie przewodu czujnika położenia wózka (TPS) (6390-001-361). 7. Sprawdzić połączenie między głównym przewodem wózka i płytą drukowaną (6390-001-014). 8. Sprawdzić połączenie przewodów diod LED wózka (6390-001-396). 9. Wymienić czujnik położenia wózka (TPS) (6390-001-361). 10. Wymienić jedną z diod LED wózka (6390-001-396). 11. Wymienić płytę sterowania wózka (6390-001-014). 12. Wymienić główny przewód wózka (6390-001-391).

ROZWIĄZYWANIE PROBLEMÓW (CIĄG DALSZY)

PROBLEM/USTERKA	ZALECANE POSTĘPOWANIE
Nosze nie odskakują w górę po zwolnieniu z położenia transportowego	1. Sprawdzić diody LED na panelu sterowania wózka. Powinny one świecić się na zielono w sposób ciągły; żadna z diod nie powinna się świecić na pomarańczowo w sposób ciągły, sygnalizując błąd. a. Jeśli żadna z diod LED na panelu sterowania wózka się nie świeci: i. Nacisnąć główny przycisk zasilania, aby włączyć urządzenie. Może być konieczne włączenie i ponowne wyłączenie urządzenia w celu upewnienia się, że system Power-LOAD nie znajduje się w trybie uśpienia. b. Jeśli diody LED na panelu sterowania wózka się świecą: i. Jeśli dioda LED miga na pomarańczowo, stan naładowania akumulatora jest niski. Przesunąć wózek z powrotem w położenie transportowe. Upewnić się, że urządzenie zaczęło się ładować, co sygnalizowane jest przez migającą na zielono diodę LED akumulatora. Dopóki akumulator się nie naładuje, może być sygnalizowany niski poziom naładowania akumulatora (miganie na pomarańczowo). ii. Świecenie diody LED akumulatora na zielono w sposób ciągły i świecenie diody LED na pomarańczowo w sposób ciągły oznacza błąd systemu: Skontaktować się z Działem Serwisu firmy Stryker w celu przeprowadzenia procedury zaawansowanego rozwiązywania problemów. Można spróbować wykonać następujące czynności: 1. Jeśli po wyciągnięciu urządzenia z położenia transportowego w położenie załadunku słychać pracę silnika, problem stanowi najprawdopodobniej zespół hydrauliczny. a. Wymienić zespół hydrauliczny (6390-001-039). b. Wymienić przewód silnika (6390-001-397). c. Wymienić czujnik pozycji kątowej (APS) (6390-001-397). d. Wymienić czujnik położenia wózka (TPS) (6390-001-361). e. Wymienić płytę sterowania (6390-001-014).
Nosze nie odskakują w górę wystarczająco wysoko, gdy zostaną zwolnione z położenia transportowego	1. Sprawdzić ustawienie kalibracji czujnika pozycji kątowej (APS) (6390-001-397). Skontaktować się z Działem Serwisu firmy Stryker. 2. Upewnić się, że siłownik hydrauliczny nie przekroczył zakresu swojego skoku. O przekroczeniu zakresu skoku świadczy wsteczne osiadanie tłoczyska siłownika o około 0,3 cm po jego pełnym wysunięciu. **Uwaga:** Konieczne jest zdjęcie pokrywy po prawej stronie pacjenta w celu obserwacji. 3. Sprawdzić, czy nie występują uszkodzenia elementów w kolejnych częściach łożyska ładującego, począwszy od ramion podnoszących, a skończywszy na płycie bocznej po prawej stronie pacjenta (6390-001-344).
Odskakiwanie noszy w górę trwa zbyt długo	1. Upewnić się, że napięcie akumulatora wynosi 12,2 V DC. 2. Sprawdzić pod kątem uszkodzeń połączenia przewodów akumulatora. 3. Sprawdzić połączenia przewodów biegnących do płyty sterowania. 4. Wymienić zespół hydrauliczny (6390-001-039). 5. Wymienić płytę sterowania (6390-001-014).

Powrót do spisu treści

ROZWIĄZYWANIE PROBLEMÓW (CIĄG DALSZY)

PROBLEM/USTERKA	ZALECANE POSTĘPOWANIE
Ramiona podnoszące się nie opuszczają, ale nogi noszy rozkładają się po naciśnięciu przycisku rozkładania (+)	1. Upewnić się, że zasilanie wózka jest włączone i że system Power-LOAD rozpoznaje położenie załadunku, sprawdzając, czy kontrolki LED po stronie głowy świecą na zielono. a. Jeśli kontrolki LED po stronie głowy się nie świecą: i. Sprawdzić diody LED na panelu sterowania wózka, aby się upewnić, że urządzenie jest włączone. Diody LED powinny podświetlać symbol akumulatora na zielono w sposób ciągły, a więc nie sygnalizować błędu. ii. Jeśli diody LED na panelu sterowania wózku świecą się tylko na zielono w sposób ciągły, wózek może nie rozpoznawać, w jakim znajduje się położeniu. 1. Upewnić się, że aktywator magnesu (6390-001-106) jest obecny i że jest właściwie zamocowany po stronie stóp kotwiczenia. b. Jeśli kontrolki LED po stronie głowy się świecą: i. Sprawdzić, czy silnik wózka pracuje po naciśnięciu przełącznika noszy. 1. Jeśli słychać pracę silnika wózka, problem stanowi zawór nadmiarowy niskiego ciśnienia w zespole hydraulicznym wózka. Rozłożyć nogi noszy i za pomocą przycisku zwalniania ręcznego wózka opuścić ramiona podnoszące, aż nie będą podtrzymywać noszy. Nacisnąć przycisk „w dół" na panelu bocznym wózka, aby dokończyć opuszczanie ramion. Jeśli ramiona się przesuną, wymienić zespół hydrauliczny (6390-001-039). 2. Jeśli nie słychać pracy silnika wózka. a. Sprawdzić silnik i napięcie zasilania silnika. Jeśli napięcie jest obecne, wymienić silnik (6390-001-132). b. Sprawdzić silnik i napięcie zasilania silnika. Jeśli napięcie nie jest obecne, wymienić przewód silnika (6390-001-431) lub płytę sterowania (6390-001-014). c. Aktywować opuszczanie ramion podnoszących za pomocą panelu sterowania wózka. Jeśli urządzenie się opuści, problem najprawdopodobniej stanowi komunikacja. Sprawdzić elementy po obydwu stronach łącza komunikacyjnego. W razie potrzeby wymienić płyty komunikacyjne (6390-001-378 lub 6500-002-100). c. Jeśli na panelu sterowania wózka świeci się dioda LED sygnalizująca błąd. i. Skontaktować się z Działem Serwisu firmy Stryker w celu przeprowadzenia procedury zaawansowanego rozwiązywania problemów.
Ramiona podnoszące się opuszczają, ale nogi noszy nie rozkładają się po naciśnięciu przycisku rozkładania (+)	1. Upewnić się, że akumulator noszy jest wystarczająco naładowany do zapewnienia noszom odpowiedniej siły napędowej (kontrolka akumulatora nie świeci się na pomarańczowo). 2. Sprawdzić, czy słychać pracę silnika pompy noszy. a. Jeśli tak, problem stanowi zespół hydrauliczny noszy. b. Jeśli nie, sprawdzić, czy na ekranie LCD noszy nie są wyświetlone kody błędu. Sprawdzić także wszystkie połączenia przewodów płyty sterowania i zespołu hydraulicznego. c. Wymienić płytę sterowania noszy (6500-002-014). d. Wymienić zespół hydrauliczny noszy (6500-001-030). e. Wymienić główny przewód noszy (6500-002-159).
Ramiona podnoszące opuszczają nosze zbyt szybko po naciśnięciu przycisku rozkładania (+)	1. Sprawdzić, czy działanie czujnika podtrzymywania jest prawidłowe (6390-001-452). Upewnić się, że obydwa przełączniki wykazują ciągłość, gdy ciężar na ramionach podnoszących < 45,4 kg. a. Jeśli stwierdzono brak ciągłości, wymienić zespół końcówki tłoczyska (6390-001-040). 2. Sprawdzić, czy połączenia przewodów między czujnikami podtrzymywania i płytą sterowania nie są luźne.

Polski

Powrót do spisu treści

ROZWIĄZYWANIE PROBLEMÓW (CIĄG DALSZY)

PROBLEM/USTERKA	ZALECANE POSTĘPOWANIE
Ramiona podnoszące opuszczają nosze zbyt wolno po naciśnięciu przycisku rozkładania (+)	1. Sprawdzić, czy diody LED na panelu sterowania wózka nie sygnalizują niskiego stanu naładowania akumulatora. 2. Sprawdzić, czy nie występuje fałszywe zamykanie bezpiecznika chroniącego przed wypływem. 3. Podnieść nosze za pomocą panelu sterowania wózka. a. Jeśli nosze się nie podnoszą, sprawdzić, czy połączenie silnika pompy wózka nie jest luźne lub uszkodzone. 4. Opuścić nosze za pomocą panelu sterowania wózka. a. Czy nosze opuszczają się z prawidłową prędkością? i. Jeśli tak, wymienić bezpiecznik chroniący przed wypływem płynu z układu hydraulicznego w razie pęknięcia przewodu (6390-001-381). ii. Jeśli nie, wymienić silnik hydrauliczny (6390-001-132).
Wózek nie opuszcza się płynnie po naciśnięciu przycisku rozkładania (+)	1. Sprawdzić, czy poziom oleju w zbiorniku układu hydraulicznego wózka jest wystarczający po całkowitym opuszczeniu ramion podnoszących. Olej powinien sięgać poziomu tuż pod otworem napełniania. Poszukać przecieków i je naprawić. 2. Kilka razy podnieść i opuścić ramiona podnoszące bez noszy, zamykając zadokowany/zablokowany zatrzask i używając panelu sterowania wózka. 3. Sprawdzić, czy działanie czujnika podtrzymywania jest prawidłowe (6390-001-452). Upewnić się, że obydwa przełączniki wykazują ciągłość, gdy ciężar na ramionach podnoszących < 45,4 kg. a. Jeśli stwierdzono brak ciągłości, wymienić zespół końcówki tłoczyska (6390-001-040). 4. Sprawdzić, czy połączenia przewodów między czujnikami podtrzymywania i płytą sterowania nie są luźne. 5. Wymienić zespół hydrauliczny (6390-001-039).
Silnik hydrauliczny wózka hałasuje po naciśnięciu przycisku rozkładania (+) lub składania (-)	1. Sprawdzić, czy poziom oleju w zbiorniku układu hydraulicznego wózka jest wystarczający po całkowitym opuszczeniu ramion podnoszących. Olej powinien sięgać poziomu tuż pod otworem napełniania. Poszukać przecieków i je naprawić. 2. Kilka razy podnieść i opuścić ramiona podnoszące bez noszy, zamykając zadokowany/zablokowany zatrzask i używając panelu sterowania wózka. 3. Podnieść i opuścić urządzenie od 3 do 5 razy, szczególnie jeśli to zjawisko występuje zaraz po naprawie. 4. Wymienić silnik (6390-001-132) zespołu hydraulicznego. 5. Wymienić zespół hydrauliczny (6390-001-039).
Ramiona podnoszące nie opuszczają noszy wystarczająco nisko po naciśnięciu przycisku rozkładania (+)	1. Sprawdzić, czy na panelu sterowania wózka nie są sygnalizowane błędy. a. Jeśli błąd występuje, gdy ramiona podnoszące są pod obciążeniem: i. Został przekroczony limit bezpieczeństwa pracy pod obciążeniem. Może się to zdarzyć w przypadku dużych wysokości (>86,4 cm) przy dużych obciążeniach (>=181 kg). 1. Sprawdzić pod kątem uszkodzeń czujnik podtrzymywania (6390-001-452) i czujnik pozycji kątowej (APS) (6390-001-397). b. Jeśli błąd występuje, gdy ramiona nie są pod obciążeniem lub obciążenie jest właśnie redukowane: i. Sprawdzić, czy ramiona nie zahaczają o nogi noszy. ii. Sprawdzić, czy czujnik pozycji kątowej (APS) (6390-001-397) lub elementy mocujące czujnika pozycji kątowej (APS) nie są uszkodzone. iii. Sprawdzić, czy połączenia przewodów między czujnikiem pozycji kątowej i płytą sterowania nie są luźne. 2. Wymienić płytę sterowania.

Polski

Powrót do spisu treści

ROZWIĄZYWANIE PROBLEMÓW (CIĄG DALSZY)

PROBLEM/USTERKA	ZALECANE POSTĘPOWANIE
Nosze opuszczają się bardzo powoli lub bardzo szybko po naciśnięciu przycisku składania (-)	1. Upewnić się, że wózek jest włączony i nie wystąpiły błędy działania. 2. Upewnić się, że moduły komunikacyjne noszy i wózka są podłączone, nie uszkodzone i działają prawidłowo. a. W tym celu wypróbować działanie noszy z systemem Power-LOAD o potwierdzonej sprawności i/lub wypróbować działanie wózka z noszami o potwierdzonej sprawności. 3. Sprawdzić wszystkie połączenia przewodów powiązanych z komunikacją, prowadzących do płyty sterowania. 4. Wymienić płytę komunikacyjną (6390-001-378 lub 6500-002-100). 5. Wymienić jedną lub więcej płyt sterowania (6390-001-014 lub 6500-002-014).
Nogi noszy są składane, ale nosze nie są podnoszone przez ramiona podnoszące po naciśnięciu przycisku składania (-)	1. Upewnić się, że wózek jest włączony i nie wystąpiły błędy działania. 2. Upewnić się, że moduły komunikacyjne noszy i wózka są podłączone, nie uszkodzone i działają prawidłowo. a. W tym celu wypróbować działanie noszy z systemem Power-LOAD o potwierdzonej sprawności i/lub wypróbować działanie wózka z noszami o potwierdzonej sprawności. 3. Sprawdzić wszystkie połączenia przewodów powiązanych z komunikacją, prowadzących do płyty sterowania. 4. Wymienić płytę komunikacyjną (6390-001-378 lub 6500-002-100). 5. Wymienić jedną lub więcej płyt sterowania (6390-001-014 lub 6500-002-014).
Nosze są podnoszone przez ramiona podnoszące, ale nogi noszy nie składają się po naciśnięciu przycisku składania (-)	1. Sprawdzić czujnik podtrzymywania (6390-001-397) w wózku lub przewód i połączenia na płycie sterowania. 2. Sprawdzić, czy na panelu sterowania wózka nie jest sygnalizowany błąd. a. Jeśli występuje błąd, skontaktować się z Działem Serwisu firmy Stryker. 3. Sprawdzić, czy działanie samych noszy jest prawidłowe. 4. Upewnić się, że sygnalizowany jest odpowiedni stan naładowania akumulatora w noszach i na wyświetlaczu LCD nie są wyświetlane błędy. Jeśli występuje błąd, informacje na temat jego usuwania należy znaleźć w podręczniku użytkownika noszy. 5. Nacisnąć przycisk składania (-) na noszach: a. Jeśli słychać pracę silnika pompy noszy, problem stanowi zakleszczenie zaworu ręcznego noszy po stronie tłoczyska (zawór ręczny po lewej stronie pacjenta). 6. Sprawdzić, czy nie występuje uszkodzenie przełącznika ciśnieniowego, odłączając połączenie przełącznika ciśnieniowego od głównego przewodu noszy na końcu, w miejscu znajdującym się najbliżej układu hydraulicznego. a. Za pomocą przewodu zewrzeć końcówki przełącznika tak, aby przeprowadzić symulację zwierania przełącznika, i nacisnąć przycisk składania (-). i. Jeśli słychać pracę silnika, problem stanowią połączenia przewodu lub uszkodzony silnik pompy. ii. Naprawić połączenie lub wymienić silnik pompy. 7. Sprawdzić i/lub wymienić płytę sterowania noszy (6500-002-014).
Wózek podnosi nosze zbyt powoli po naciśnięciu przycisku składania (-)	1. Upewnić się, że napięcie akumulatora wózka wynosi powyżej 12,2 V DC. a. Jeśli akumulator jest naładowany i napięcie spada poniżej 10,0 V DC po naciśnięciu przycisku składania (-), należy wymienić akumulator wózka. 2. Sprawdzić, czy diody LED na panelu sterowania wózka nie sygnalizują błędu podczas poruszania ramionami podnoszącymi na panelu sterowania wózka. a. Jeśli błąd jest aktywny tylko podczas korzystania z ramion podnoszących, wymienić czujnik podtrzymywania (6390-001-452). 3. Wymienić zespół hydrauliczny (6390-001-039). 4. Wymienić płytę sterowania wózka (6390-001-014).

Powrót do spisu treści

ROZWIĄZYWANIE PROBLEMÓW (CIĄG DALSZY)

PROBLEM/USTERKA	ZALECANE POSTĘPOWANIE
Ramiona podnoszące podnoszą nosze zbyt szybko po naciśnięciu przycisku składania (-)	1. Sprawdzić, czy nie występuje uszkodzenie lub ułamanie przewodu czujnika podtrzymywania (6390-001-452). 2. Sprawdzić, czy połączenie przewodów biegnących do płyty sterowania nie jest uszkodzone.
Wózek nie podnosi się płynnie po naciśnięciu przycisku składania (-)	1. Sprawdzić, czy poziom oleju w zbiorniku układu hydraulicznego wózka jest wystarczający po całkowitym opuszczeniu ramion podnoszących. Olej powinien sięgać poziomu tuż pod otworem napełniania. Poszukać przecieków i je naprawić. 2. Kilka razy podnieść i opuścić ramiona podnoszące bez noszy, zamykając zadokowany/zablokowany zatrzask i używając panelu sterowania wózka. 3. Sprawdzić, czy działanie czujnika podtrzymywania jest prawidłowe (6390-001-452). Upewnić się, że obydwa przełączniki wykazują ciągłość, gdy ciężar na ramionach podnoszących < 45,4 kg. a. Jeśli stwierdzono brak ciągłości, wymienić zespół końcówki tłoczyska (6390-001-040). 4. Sprawdzić, czy połączenia przewodów między czujnikami podtrzymywania i płytą sterowania nie są luźne. 5. Wymienić zespół hydrauliczny (6390-001-039).
Nosze nie podnoszą się wystarczająco wysoko	1. Sprawdzić ustawienie kalibracji czujnika pozycji kątowej (APS) (6390-001-397). Skontaktować się z Działem Serwisu firmy Stryker. 2. Upewnić się, że siłownik hydrauliczny nie przekroczył zakresu swojego skoku. O przekroczeniu zakresu skoku świadczy wsteczne osiadanie tłoczyska siłownika o około 0,3 cm po jego pełnym wysunięciu. **Uwaga:** Konieczne jest zdjęcie pokrywy po prawej stronie pacjenta w celu obserwacji. 3. Sprawdzić, czy nie występują uszkodzenia elementów w kolejnych częściach łożyska ładującego, począwszy od ramion podnoszących, a skończywszy na płycie bocznej po prawej stronie pacjenta (6390-001-344).
Nosze nie odskakują w dół, gdy znajdą się w położeniu transportowym	1. Sprawdzić diody LED na panelu sterowania wózka. Powinny one świecić się na zielono w sposób ciągły; żadna z diod nie powinna się świecić na pomarańczowo w sposób ciągły, sygnalizując błąd. a. Jeśli żadna z diod LED na panelu sterowania wózka się nie świeci: i. Nacisnąć główny przycisk zasilania, aby włączyć urządzenie. Może być konieczne włączenie i ponowne wyłączenie urządzenia w celu upewnienia się, że system Power-LOAD nie znajduje się w trybie uśpienia. b. Jeśli diody LED na panelu sterowania wózka się świecą: i. Jeśli dioda LED miga na pomarańczowo, stan naładowania akumulatora jest niski. Przesunąć wózek z powrotem w położenie transportowe. Upewnić się, że urządzenie zaczęło się ładować, co sygnalizowane jest przez migającą na zielono diodę LED akumulatora. Dopóki akumulator się nie naładuje, może być sygnalizowany niski poziom naładowania akumulatora (miganie na pomarańczowo). ii. Świecenie diody LED akumulatora na zielono w sposób ciągły i świecenie diody LED na pomarańczowo w sposób ciągły oznacza błąd systemu: Skontaktować się z Działem Serwisu firmy Stryker w celu przeprowadzenia procedury zaawansowanego rozwiązywania problemów. 2. Sprawdzić następujące pozycje: zespół hydrauliczny (6390-001-039), przewód silnika (6390-001-431), czujnik pozycji kątowej (APS) (6390-001-397) i płytę sterowania (6390-001-014). a. Wyciągnąć wózek z położenia transportowego. Jeśli słychać pracę silnika przy wyciąganiu urządzenia z położenia transportowego w kierunku położenia załadunku, problem stanowi zespół hydrauliczny. 3. Sprawdzić, czy magnes w zapadce kotwiczenia po stronie głowy inicjuje „odskakiwanie w dół". Upewnić się, że zapadka całkowicie załącza się na zaczepie wózka, gdy wózek jest w położeniu transportowym, i że zapadka nie jest zakleszczona. W tym celu można przeprowadzić kontrolę wzrokową, ale dobrym wskaźnikiem pełnego załączenia jest fakt, że dźwignia zwalniania kotwiczenia po stronie stóp jest całkowicie podniesiona i nie wepchnięta częściowo do środka.

Powrót do spisu treści

ROZWIĄZYWANIE PROBLEMÓW (CIĄG DALSZY)

PROBLEM/USTERKA	ZALECANE POSTĘPOWANIE
Przycisk zwalniania ręcznego wózka nie opuszcza ramion podnoszących	1. Upewnić się, że cięgna zwalniania ręcznego, które są przymocowane do bocznych elementów sterowniczych, są prawidłowo podłączone i uruchamiają zawór zwalniania ręcznego pompy hydraulicznej. W tym celu należy wymontować pokrywę po prawej stronie pacjenta. a. Jeśli zawór zwalniania ręcznego uruchamia się, problem stanowi uszkodzony bezpiecznik chroniący przed wypływem. Bezpiecznik chroniący przed wypływem (6390-001-381) znajduje się w otworze zaślepki końcówki siłownika pod kolankiem. Należy go wymontować i wymienić. b. Jeśli to nie doprowadzi do rozwiązania problemu, wymienić zawór regulacji przepływu z kompensacją ciśnienia (6390-001-151). c. Wymienić zespół hydrauliczny (6390-001-039).
Przycisk zwalniania ręcznego wózka opuszcza ramiona podnoszące, ale nie płynnie	1. Wymienić bezpiecznik chroniący przed wypływem (6390-001-381). Bezpiecznik chroniący przed wypływem znajduje się w otworze zaślepki końcówki siłownika pod kolankiem. Należy go wymontować i wymienić. 2. Jeśli to nie doprowadzi do rozwiązania problemu, wymienić zawór regulacji przepływu z kompensacją ciśnienia (6390-001-151). 3. Wymienić zespół hydrauliczny (6390-001-039).
Dioda LED błędu wózka sygnalizuje błąd (świeci na pomarańczowo w sposób ciągły)	1. Skontaktować się z Działem Serwisu firmy Stryker.
Za pomocą panelu sterowania wózka nie można przesunąć ramion podnoszących	1. Upewnić się, że dioda LED na panelu sterowania wózka świeci na zielono w sposób ciągły, sygnalizując, że zasilanie jest włączone. 2. Panel sterowania wózka działa tylko wtedy, gdy wózek jest w położeniu załadunku i zatrzaski są załączone. Gdy ramiona podnoszące są pod obciążeniem, opuszczają się tylko o pewien kąt. Ten sposób działania zapewnia bezpieczeństwo pracy. 3. Upewnić się, że urządzenie jest w położeniu załadunku i że obydwa zatrzaski są załączone. Jest to sygnalizowane przez świecenie diody LED na zielono w sposób ciągły kontrolek po stronie głowy. a. Jeśli kontrolka LED po stronie głowy nic nie sygnalizuje, urządzenie nie znajduje się w położeniu załadunku. b. Jeśli diody LED kontrolek po stronie głowy migają na pomarańczowo, jeden lub obydwa zatrzaski nie są zamknięte. Sprawdzić stan zatrzasków. Jeśli problem wystąpi ponownie, sprawdzić przełączniki i połączenia z płytą sterowania. 4. Sprawdzić połączenia między panelem sterowania wózka i płytą sterowania. 5. Wymienić płytę panelu sterowania wózka (6390-001-450).
Wózek zatrzymuje się w połowie drogi przy przetaczaniu się w położenie transportowe	1. Wymontować przenośnik z kotwiczenia. a. Sprawdzić, czy nie występują zanieczyszczenia w kotwiczeniu i kanałach od strony wnętrza przenośnika, i je usunąć. b. Sprawdzić rampę zwalniania blokady wózek-przenośnik (6390-001-144) znajdującą się około 61 cm od końca strony stóp kotwiczenia. Upewnić się, że jej stan jest nienaruszony, jest dokładnie dokręcona i nie nadmiernie zużyta. c. Sprawdzić zespół zapadki blokady wózek-przenośnik (6390-001-021). Upewnić się, że zapadka może obracać się swobodnie i po naciśnięciu może obracać się swobodnie pod powierzchnią przenośnika. d. Sprawdzić rolki prowadnicy V i rolki płaskie w wózku i kotwiczeniu. Wymienić wszystkie rolki, które nie toczą się płynnie lub są nadmiernie zużyte.

ROZWIĄZYWANIE PROBLEMÓW (CIĄG DALSZY)

PROBLEM/USTERKA	ZALECANE POSTĘPOWANIE
Wózek hałasuje podczas przetaczania	1. Sprawdzić, czy nie występują zanieczyszczenia lub obce przedmioty w kanałach przenośnika, i je usunąć. 2. Sprawdzić pod kątem zużycia obszar przenośnika wokół kanałów. W razie potrzeby wymienić. 3. Wyjąć wózek z przenośnika i upewnić się, że rolki wózka są wolne od zanieczyszczeń. 4. Wymienić rolki prowadnicy V w wózku (6390-001-025).
Wózek jest w położeniu transportowym, a diody LED noszy i wózka się nie świecą (na zielono)	1. Wyciągnąć wózek z położenia transportowego. Sprawdzić zapadkę wózka po stronie głowy. Po naciśnięciu w dół powinna powrócić z dużą siłą. Jeśli nie, sprawdzić następujące pozycje: a. Upewnić się, że zapadka jest wolna od zanieczyszczeń i obcych przedmiotów, które mogłyby utrudniać jej powrót. b. Upewnić się, że przycisk zwalniania kotwiczenia po stronie głowy jest wolny od zanieczyszczeń utrudniających ruch. c. Sprawdzić sprężyny powrotne zapadki (0038-885-000). 2. Sprawdzić rampę zatrzymującą wózka (6390-001-325) na dolnej stronie mechanizmu środkowego wózka. 3. Wymontować przenośnik z kotwiczenia. Upewnić się, że kanały, w których poruszają się rolki wózka i kotwiczenia, są wolne od zanieczyszczeń i obcych przedmiotów, które mogłyby ograniczyć zakres ruchu.
Wózek jest w położeniu transportowym, a nosze nie są zablokowane po stronie stóp	1. Sprawdzić, czy kółka obrotowe noszy po stronie stóp znajdują się na podłodze pojazdu: a. Jeśli tak, pociągnąć element zwalniania ręcznego noszy i popchnąć w dół nosze po stronie stóp. Jeśli nosze nadal nie opadają na blokadę, całkowicie wyciągnąć nosze i nacisnąć przycisk składania (-) noszy, aby całkowicie złożyć podstawę noszy. Załadować nosze ponownie bez korzystania z dźwigni zwalniania ręcznego. Jeśli nosze są nadal przytrzymywane przez kółka obrotowe po stronie stóp, problem stanowi układ hydrauliczny noszy. b. Jeśli nie, czy system Power-LOAD uruchomił silnik, aby nosze odskoczyły w dół, co dzieje się po osiągnięciu przez nosze położenia transportowego po stronie głowy? Jeśli nie, patrz część „Nosze nie odskakują w dół, gdy znajdą się w położeniu transportowym”, aby kontynuować rozwiązywanie problemów. Jeśli tak, upewnić się, że prowadnica noszy po stronie stóp (6500-002-111) jest ustawiona współliniowo z prowadnicą przenośnika po stronie stóp (6390-001-220). Aby zapewnić ustawienie współliniowe, w zdecydowany sposób przesunąć do przodu i do tyłu nosze po stronie stóp – nosze powinny opaść w swoje właściwe położenie. Ponadto wyjąć nosze i sprawdzić, czy nie występują zanieczyszczenia w prowadnicy przenośnika, co może uniemożliwiać zablokowanie się noszy.
Przenośnik nie zablokowuje się w kotwiczeniu	1. Wepchnąć przenośnik do środka ręcznie, aby sprawdzić, czy może poruszać się do końca, aż do zderzaków zatrzymujących. a. Jeśli tak, problem stanowi prawdopodobnie łożysko blokady przenośnika w kotwiczeniu. Wyczyścić sworzeń blokady przenośnika, wymienić łożysko i nałożyć smar na bazie dwusiarczku molibdenu (6390-001-263) do wnętrza nowego łożyska. Sprawdzić, czy suwaki sterowania ręcznego blokady przenośnika (6390-001-261) nie są nadmiernie zużyte. b. Jeśli nie, wymontować zderzaki zatrzymujące przenośnika po stronie głowy i wyjąć przenośnik z kotwiczenia. Usunąć wszystkie zanieczyszczenia z górnej części kotwiczenia i kanałów w przenośniku. Obce przedmioty uniemożliwiające wózkowi osiągnięcie położenia całkowitego wysunięcia mogą powodować, że mechanizm ten nie będzie działał prawidłowo.

Powrót do spisu treści

SYSTEM POWER-LOAD

Wskazówki i deklaracja producenta — emisja elektromagnetyczna		
Model 6390 systemu Power-LOAD jest przeznaczony do użytkowania w środowisku elektromagnetycznym określonym poniżej. Klient lub użytkownik modelu 6390 systemu Power-LOAD powinien zapewnić, aby urządzenie było używane w takim środowisku.		
Test emisji	**Zgodność**	**Środowisko elektromagnetyczne — wskazówki**
Emisje RF (częstotliwości radiowe) CISPR 11	Grupa 1	Model 6390 systemu Power-LOAD korzysta z fal radiowych (RF) jedynie na potrzeby funkcji wewnętrznych. Tak więc, emisja częstotliwości radiowych jest bardzo niska i nie jest prawdopodobne, aby powodowała jakiekolwiek zakłócenia sprzętu elektronicznego znajdującego się w pobliżu.
Emisje RF (częstotliwości radiowe) CISPR 11	Grupa 2	Model 6390 systemu Power-LOAD musi emitować promieniowanie elektromagnetyczne w celu wykonywania założonych funkcji. Może ono wywierać wpływ na znajdujące się w pobliżu urządzenia elektroniczne.
Emisje RF (częstotliwości radiowe) CISPR 11	Klasa A	Z modelu 6390 systemu Power-LOAD można korzystać we wszystkich placówkach innych niż gospodarstwa domowe oraz placówki bezpośrednio podłączone do publicznej, niskonapięciowej sieci zasilającej, która stosowana jest do zasilania budynków mieszkalnych.

Wskazówki i deklaracja producenta — odporność elektromagnetyczna			
Model 6390 systemu Power-LOAD jest przeznaczony do użytkowania w środowisku elektromagnetycznym określonym poniżej. Klient lub użytkownik modelu 6390 systemu Power-LOAD powinien zapewnić, aby urządzenie było używane w takim środowisku.			
Test odporności	**EN/IEC 60601 — poziom testowy**	**Poziom zgodności**	**Środowisko elektromagnetyczne — wskazówki**
Wyładowania elektrostatyczne (ESD) EN/IEC 61000-4-2	±6 kV styk ±8 kV powietrze	±6 kV styk ±8 kV powietrze	Podłogi powinny być drewniane, betonowe lub z płytek ceramicznych. Jeśli podłogi pokryte są tworzywem syntetycznym, wilgotność względna powinna wynosić co najmniej 30%.
Pole magnetyczne o (50/60 Hz) częstotliwości sieci zasilającej EN/IEC 61000-4-8	3 A/m	3 A/m	Pola magnetyczne o częstotliwości sieci zasilającej powinny być na poziomach typowych dla lokalizacji w typowym środowisku komercyjnym i/lub szpitalnym.

Informacje dotyczące kompatybilności elektromagnetycznej

SYSTEM POWER-LOAD (CIĄG DALSZY)

Wskazówki i deklaracja producenta — odporność elektromagnetyczna

Model 6390 systemu Power-LOAD jest przeznaczony do użytkowania w środowisku elektromagnetycznym określonym poniżej. Klient lub użytkownik modelu 6390 systemu Power-LOAD powinien zapewnić, aby urządzenie było używane w takim środowisku.

Test odporności	EN/IEC 60601 — poziom testowy	Poziom zgodności	Środowisko elektromagnetyczne — wskazówki
			Przenośny i mobilny sprzęt łączności radiowej nie powinien być używany w odległości mniejszej od jakiejkolwiek części modelu 6390 systemu Power-LOAD, włącznie z jego przewodami, niż zalecana odległość separacji wyliczona na podstawie równania odpowiedniego dla częstotliwości nadajnika. **Zalecana odległość separacji**
Przewodzone zakłócenia o częstotliwościach radiowych EN/IEC 61000-4-6	3 Vrms od 150 kHz do 80 MHz	3 Vrms	D=(1,2)(√P)
Wypromieniowane zakłócenia o częstotliwościach radiowych EN/IEC 61000-4-3	20 V/m od 80 MHz do 2,5 GHz	20 V/m	D=(0,18)(√P) od 80 MHz do 800 MHz D=(0,35)(√P) od 800 MHz do 2,5 GHz gdzie *P* jest maksymalną znamionową mocą wyjściową nadajnika w watach (W) według producenta nadajnika, a *d* jest zalecaną odległością separacji w metrach (m). Natężenie pola emitowanego z nieruchomych nadajników częstotliwości radiowych, określone wynikami lokalnych pomiarów elektromagnetycznych, powinno[a] być na poziomie niższym od poziomu zgodności dla każdego z przedziałów częstotliwości[b]. Zakłócenia mogą wystąpić w pobliżu sprzętu z następującym oznakowaniem:

UWAGA 1: Przy częstotliwościach 80 MHz i 800 MHz ma zastosowanie wyższy zakres częstotliwości.

UWAGA 2: Te wytyczne mogą nie mieć zastosowania do wszystkich sytuacji. Na rozprzestrzenianie się pola elektromagnetycznego ma wpływ pochłanianie i odbijanie przez budynki, przedmioty i ludzi.

[a] Natężenia pól pochodzących ze stacjonarnych nadajników, takich jak stacje naziemne radiotelefonii (komórkowej/bezprzewodowej) i przenośne nadajniki radiowe, radio amatorskie, nadajniki radiowe AM i FM oraz telewizyjne, nie mogą być teoretycznie dokładnie przewidziane. Aby ocenić środowisko elektromagnetyczne wytwarzane przez nieruchome nadajniki fal radiowych, należy rozważyć przeprowadzenie lokalnych pomiarów pola elektromagnetycznego. Jeśli zmierzona moc pola w miejscu, gdzie używany jest model 6390 systemu Power-LOAD, przekracza odpowiedni poziom zgodności dla fal radiowych przedstawiony powyżej, pracę modelu 6390 systemu Power-LOAD należy ocenić pod kątem poprawności działania. W przypadku stwierdzenia nieprawidłowego działania konieczne może być zastosowanie dodatkowych środków, takich jak zmiana orientacji lub umiejscowienia modelu 6390 systemu Power-LOAD.

[b] W zakresie częstotliwości od 150 kHz do 80 MHz natężenia pól nie powinny przekraczać wartości 20 V/m.

Powrót do spisu treści

SYSTEM POWER-LOAD (CIĄG DALSZY)

Zalecane odległości separacji między przenośnym i mobilnym sprzętem łączności radiowej i modelem 6390 systemu Power-LOAD

Model 6390 systemu Power-LOAD jest przeznaczony do użytkowania w środowisku elektromagnetycznym, w którym zakłócenia w zakresie częstotliwości radiowych są kontrolowane. Klient lub użytkownik modelu 6390 systemu Power-LOAD może zapobiegać powstawaniu zakłóceń elektromagnetycznych, zachowując minimalną odległość separacji pomiędzy przenośnym i mobilnym sprzętem łączności radiowej (nadajniki) a modelem 6390 systemu Power-LOAD zgodnie z poniższymi zaleceniami podanymi według maksymalnej mocy wyjściowej sprzętu łączności.

Znamionowa maksymalna moc wyjściowa nadajnika W	**Odległość separacji w zależności od częstotliwości nadajnika** m		
	od 150 kHz do 80 MHz D=(1,2)(√P)	**od 80 MHz do 800 MHz D=(0,18)(√P)**	**od 800 MHz do 2,5 GHz D=(0,35)(√P)**
0,01	0,12	0,018	0,035
0,1	0,38	0,57	0,11
1	1,2	0,18	0,35
10	3,8	0,57	1,1
100	12	1,8	3,5

W przypadku nadajników o maksymalnej znamionowej mocy wyjściowej nieujętej w powyższym zestawieniu, zalecana odległość separacji *d* w metrach (m) może zostać oszacowana przy użyciu równania odpowiedniego dla częstotliwości nadajnika, gdzie *P* oznacza maksymalną znamionową moc wyjściową nadajnika w watach (W) według producenta nadajnika.

UWAGA 1: Przy 80 MHz i 800 MHz, zastosowanie ma odległość separacji dla wyższego zakresu częstotliwości.

UWAGA 2: Te wytyczne mogą nie mieć zastosowania do wszystkich sytuacji. Na rozprzestrzenianie się pola elektromagnetycznego ma wpływ pochłanianie i odbijanie przez budynki, przedmioty i ludzi.

Gwarancja

Firma Stryker EMS, oddział firmy Stryker Corporation, oferuje dwie oddzielne opcje gwarancyjne w Stanach Zjednoczonych:

Jednoroczna (1 rok) gwarancja na części i robociznę. W ramach tej opcji firma Stryker EMS gwarantuje pierwotnemu nabywcy produktów, że jej produkty będą wolne od fabrycznych niezgodności wpływających na działanie produktu i zadowolenie klienta przez okres jednego (1) roku od daty oddania go w posiadanie. W ramach tej gwarancji, firma Stryker jest zobowiązana do dostarczania części zamiennych oraz robocizny, lub wymiany — według własnej decyzji, dowolnego produktu, który zostanie uznany za wadliwy, wyłączną decyzją firmy Stryker.

Dwuletnia (2 lata) gwarancja na części. W ramach tej opcji firma Stryker EMS gwarantuje oryginalnemu nabywcy, że niewymienne elementy niniejszego produktu będą wolne od niezgodności z procesem produkcyjnym, które mogą mieć wpływ na wydajność produktu oraz satysfakcję klienta, przez okres dwóch (2) lat od daty dostarczenia. W ramach tej gwarancji, firma Stryker jest zobowiązana do dostarczania części zamiennych, lub wymiany — według własnej decyzji, dowolnego produktu, który zostanie uznany za wadliwy, wyłączną decyzją firmy Stryker. W ramach tej opcji, elementy wymienne, tj. materace, pasy unieruchamiające, stojaki do kroplówek, siatki do przechowywania, torby do przechowywania, pasy O2 oraz inne „dobra miękkie”, posiadają jednoroczną (1 rok) ograniczoną gwarancję.

W ramach każdej z tych opcji gwarancyjnych, przy normalnym użytkowaniu w normalnych warunkach oraz przy przeprowadzaniu odpowiedniej konserwacji okresowej według opisu w instrukcji konserwacji dołączonej do każdego produktu, planowany okres eksploatacji systemu Power-LOAD wynosi 7 lat. Firma Stryker gwarantuje oryginalnemu nabywcy, że spawy w systemie Power-LOAD pozostaną wolne od wad strukturalnych przez planowany okres 7 lat eksploatacji tego produktu, jeśli pozostanie on w posiadaniu oryginalnego nabywcy.

W razie zażądania przez firmę Stryker produktów lub części, których dotyczy roszczenie gwarancyjne, nabywca prześle produkt lub część przesyłką opłaconą do fabryki firmy Stryker.

Nieprawidłowe używanie, modyfikacja lub naprawa przez nieautoryzowane instytucje naprawcze w sposób, który według oceny firmy Stryker wpływa zasadniczo niekorzystnie na produkt, spowodują unieważnienie niniejszej gwarancji. Wszelkie naprawy produktów firmy Stryker przy użyciu części niedostarczonych lub niezatwierdzonych przez firmę Stryker spowodują unieważnienie niniejszej gwarancji. Żaden pracownik ani przedstawiciel firmy Stryker nie jest upoważniony do wprowadzania jakichkolwiek zmian w niniejszej gwarancji.

To oświadczenie stanowi całą gwarancję firmy Stryker EMS, udzielaną na wcześniej wymieniony sprzęt. FIRMA STRYKER NIE UDZIELA ŻADNYCH INNYCH GWARANCJI LUB OŚWIADCZEŃ, WYRAŻONYCH LUB DOMNIEMANYCH, POZA POSTANOWIENIAMI WYMIENIONYMI W NINIEJSZYM DOKUMENCIE. NIE JEST UDZIELANA GWARANCJA PRZYDATNOŚCI HANDLOWEJ ORAZ PRZYDATNOŚCI DO OKREŚLONEGO CELU. W ŻADNYM PRZYPADKU FIRMA STRYKER NIE BĘDZIE, ZGODNIE Z NINIEJSZYMI POSTANOWIENIAMI, ODPOWIEDZIALNA ZA PRZYPADKOWE LUB WYNIKAJĄCE SZKODY POWSTAŁE W ZWIĄZKU ZE SPRZEDAŻĄ LUB STOSOWANIEM TAKIEGO SPRZĘTU.

Powrót do spisu treści

Gwarancja

POLITYKA ZWROTÓW FIRMY STRYKER EMS

Nosze, krzesła do przenoszenia po schodach, krzesła do ewakuacji, system Power-LOAD i akcesoria zapasowe można zwracać w terminie do 180 dni od dnia otrzymania, jeśli spełniają następujące warunki:

Przed upływem 30 dni

- Obowiązuje 30-dniowa gwarancja zwrotu pieniędzy
- Firma Stryker EMS ponosi wszystkie opłaty
- Zwroty produktów, do których wprowadzono modyfikacje, nie zostaną przyjęte

Przed upływem 90 dni

- Produkt musi być **nieużywany**, **nieuszkodzony** i w oryginalnym opakowaniu
- Potrącane jest 10% ceny na poczet kosztów ponownego magazynowania

Przed upływem 180 dni

- Produkt musi być **nieużywany**, **nieuszkodzony** i w oryginalnym opakowaniu
- Potrącane jest 25% ceny na poczet kosztów ponownego magazynowania

AUTORYZACJA ZWROTU

Towaru nie można zwrócić bez zatwierdzenia wydanego przez oddział obsługi klienta firmy Stryker. Zostanie wydany numer autoryzacji, który należy nanieść na zwracany towar. Firma Stryker zastrzega sobie prawo do obciążenia klienta kosztami przesyłki oraz kosztami ponownego umieszczenia zwracanych urządzeń w magazynie.
PRODUKTY SPECJALNE, ZMODYFIKOWANE LUB PRODUKTY, KTÓRYCH PRODUKCJI ZAPRZESTANO NIE PODLEGAJĄ ZWROTOWI.

USZKODZONY TOWAR

Przepisy komisji ICC (ang. Interstate Commerce Commission) wymagają, aby w przypadku otrzymania uszkodzonego towaru reklamacja została zgłoszona do firmy transportowej w ciągu piętnastu (15) dni od daty otrzymania towaru. NIE WOLNO PRZYJMOWAĆ USZKODZONEJ PRZESYŁKI, O ILE TAKOWE USZKODZENIE NIE ZOSTAŁO ODNOTOWANE NA POTWIERDZENIU OTRZYMANIA DOSTAWY W MOMENCIE ODBIORU. W przypadku szybkiego powiadomienia firma Stryker złoży w firmie transportowej roszczenie dotyczące zrekompensowania uszkodzeń. Kwota roszczenia będzie ograniczona do rzeczywistego kosztu wymiany produktu. Jeśli firma Stryker nie otrzyma takich informacji w ciągu piętnastu (15) dni od momentu dostawy towaru lub jeżeli uszkodzenie nie zostało odnotowane na potwierdzeniu otrzymania dostawy w momencie odbioru, klient jest zobowiązany do opłacenia pełnej kwoty faktury.
Reklamacje dotyczące niepełnej przesyłki muszą zostać przesłane w ciągu trzydziestu (30) dni od daty wystawienia faktury.

KLAUZULA GWARANCJI MIĘDZYNARODOWEJ

Niniejsza gwarancja odzwierciedla zasady krajowe stosowane w Stanach Zjednoczonych. Gwarancja udzielana poza Stanami Zjednoczonymi może się różnić w zależności od kraju. W celu uzyskania dodatkowych informacji należy skontaktować się z lokalnym przedstawicielem firmy Stryker Medical.

INFORMACJE O PATENTACH

System Power-LOAD jest objęty jednym lub wieloma następującymi patentami:
W Stanach Zjednoczonych: 7 478 855, 7 520 551, 7 540 547
Pozostałe patenty oczekują na zatwierdzenie.

Powrót do spisu treści

Obsah

Symboly a definice 12-4
Symboly 12-4
Symboly (pokr.) 12-5
Definice varování/upozornění/poznámky 12-5
Úvod 12-6
Popis výrobku 12-6
Použití výrobku 12-6
Nákres výrobku 12-6
Důležité kontaktní údaje 12-7
Kontaktní údaje společnosti Stryker 12-7
Umístění sériového čísla 12-7
Specifikace 12-8
Shrnutí bezpečnostních opatření 12-10
Místa uskřípnutí 12-13
Informace o kompatibilitě lůžek 12-14
Postup montáže 12-15
Přehled součástí montážní sady podlahové desky 12-15
Přehled součástí montážní sady Power-LOAD 12-16
Přehled součástí montážní sady pomocného vedení kol 12-17
Předpisy pro řízení kvality - montáž 12-18
Předpisy pro řízení kvality 12-18
Návod k instalaci podlahové desky 12-19
Postup montáže 12-21
Instalace podlahové desky 12-21
Montáž systému Power-LOAD 12-27
Montáž pomocného vedení kol 12-37
Montáž krytů kol lůžka 12-41
Kontrolní seznam pro instalaci Power-LOAD 12-42
Uživatelské úpravy 12-44
Ovládací prvky a kontrolky LED 12-45
Ruční ovládací prvky 12-47
Ovládací prvky lůžka Power-PRO 12-48
Ovládací prvky lůžka 12-48
Kontrola úrovně nabití baterie lůžka 12-49
Pokyny k ovládání s pohonem 12-50
Pokyny k ručnímu ovládání 12-51
Návod k obsluze 12-52
Pokyny pro obsluhu 12-52
Kontrola úrovně nabití baterie 12-53
Nabíjení baterie 12-53
Skladování zařízení Power-LOAD 12-53
Nastavení výšky nakládání lůžka 12-53
Použití standardních lůžek se skládacím rámem při zásazích po hromadných nehodách 12-54
Vysunutí zařízení Power-LOAD z vozidla bez lůžka 12-54

Návrat na obsah

Obsah

Nakládání lůžka Performance-PRO do vozidla (model 6085/6086 volitelně se systémem Power-LOAD) . . . 12-55
Vykládání lůžka Performance-PRO z vozidla (model 6085/6086 volitelně se systémem Power-LOAD) . . . 12-57
Nakládání lůžka Power-PRO do vozidla (modely 6500/6506 a 6510/6516 volitelně se systémem Power-LOAD) . . . 12-59
Vykládání lůžka Power-PRO z vozidla (modely 6500/6506 a 6510/6516 volitelně se systémem Power-LOAD) . . . 12-61
Ruční vykládání lůžka z vozidla po naložení pomocí Power-LOAD (kvůli ztrátě napájení pro Power-LOAD nebo chybě systému) . . . 12-63
Ruční nakládání lůžka do vozidla (kvůli ztrátě napájení pro Power-LOAD nebo chybě systému) . . . 12-65
Ruční vykládání lůžka z vozidla . . . 12-66
Demontáž lůžka z vozidla kvůli opravě . . . 12-67
Ruční nakládání lůžka do vozidla (kvůli ztrátě napájení pro Power-LOAD) . . . 12-68
Čištění . . . 12-70
Postup čištění . . . 12-70
Omezení čištění . . . 12-70
Odstranění jódových látek . . . 12-71
Preventivní údržba . . . 12-72
Pravidelná kontrola a seřizování . . . 12-72
Záznamy o údržbě . . . 12-74
Přehled náhradních dílů a objednacích čísel . . . 12-75
Přehled náhradních dílů a objednacích čísel . . . 12-76
Servisní informace k pojezdové dráze . . . 12-77
Demontáž pojezdové dráhy . . . 12-77
Servisní informace k nosiči . . . 12-78
Demontáž nosiče . . . 12-78
Demontáž a výměna krytů . . . 12-80
Demontáž a výměna spínače ručního uvolnění . . . 12-81
Demontáž a výměna řídicí desky . . . 12-82
Výměna hlavního vypínače . . . 12-83
Výměna pohonu nosiče . . . 12-84
Demontáž a výměna hydraulického zařízení . . . 12-85
Výměna koncovky pístnice hydraulického válce . . . 12-87
Výměna komunikační desky . . . 12-88
Výměna indukční cívky . . . 12-89
Výměna snímače polohy nosiče (TPS) . . . 12-90
Výměna plochých a kónických rolen . . . 12-91
Demontáž a výměna hydraulického válce . . . 12-92
Demontáž a výměna rychlostní pojistky . . . 12-94
Demontáž a výměna ručního nejištěného ventilu . . . 12-95
Demontáž a výměna hadice . . . 12-96
Výměna čerpadla s motorem . . . 12-97
Demontáž a výměna kabelu motoru . . . 12-98
Výměna motoru . . . 12-99
Výměna tlakového vyrovnávacího regulačního ventilu . . . 12-100

Česky

Návrat na obsah

Obsah

Výměna baterie 12-101
Doplňování nádržky 12-101
Servisní informace ke kotvě 12-102
Výměna primární cívky, strana nohou 12-102
Výměna primární cívky, strana hlavy 12-105
Demontáž a výměna pojistné západky pojezdu 12-107
Odstraňování závad 12-108
Údaje o elektromagnetické kompatibilitě 12-120
Záruka 12-123
Zásady pro vracení výrobků Stryker EMS 12-124
Schválení vraceného zboží 12-124
Poškozené zboží 12-124
Doložka o mezinárodní záruce 12-124
Informace o patentech 12-124

Česky

Návrat na obsah

Symboly a definice

SYMBOLY

	Pozor, přečtěte si doprovodnou dokumentaci
	Bezpečné pracovní zatížení
	Maximální hmotnost
	Nebezpečné napětí
	Místo uskřípnutí
	Zařízení třídy II zařízení v ochraně před úrazem elektrickým proudem nespoléhá na ochranné prostředky základní izolace, ale má zajištění dvojitou nebo zesílenou izolací; zařízení nemá vyvedeno žádné ochranné uzemnění
	Stejnosměrný proud
	Zařízení typu B: zařízení se zvláštní ochranou před úrazem elektrickým proudem, zejména před přípustným únikovým proudem a spolehlivým ochranným uzemněním
	Zdravotnická zařízení nebo jejich části, jejich součástí jsou vysokofrekvenční vysílače, nebo která používají vysokofrekvenční elektromagnetickou energii pro diagnostické nebo léčebné účely
UL60601-1 CAN/CSA C22.2 č. 601.1	Zdravotnické zařízení vyhovuje podmínkám Underwriters Laboratories Inc. z hlediska úrazů elektrickým proudem, nebezpečí požáru a mechanických ohrožení podle norem UL 60601–1 a CAN/CSA C22.2 č. 601.1
IPX6	Ochrana proti proudu vody
	Rechargeable Battery Recycling Corporation (RBRC) je nezisková obecně prospěšná organizace propagující recyklaci přenosných dobíjecích akumulačních článků. Baterie se musí odevzdávat ve sběrných místech. Sběrná místa lze nalézt na stránkách RBRC (www.rbrc.org) nebo zjistit telefonickým dotazem na čísle uvedeném u symbolu recyklace
	Podle evropské směrnice 2002/96/ES o odpadních elektrických a elektronických zařízeních tento symbol znamená, že výrobek nesmí být likvidován se směsným komunálním odpadem, ale samostatně. Podle místně platných předpisů jej odevzdejte jako tříděný odpad
	Výrobce

Česky

SYMBOLY (POKR.)

FC	Toto zařízení odpovídá části 18 předpisů Federální komunikační komise USA (FCC).
 nebo **THIS SIDE UP**	Takto nahoru **Poznámka:** Text „THIS SIDE UP“ je určen pro domácí trh a jedná se o duplicitní informaci, protože je rovněž poskytnut i mezinárodní symbol.

DEFINICE VAROVÁNÍ/UPOZORNĚNÍ/POZNÁMKY

Výrazy VAROVÁNÍ, UPOZORNĚNÍ a POZNÁMKA mají zvláštní význam a je nutné jim věnovat zvýšenou pozornost.

⚠ VAROVÁNÍ

Upozorňuje uživatele na situaci, která by mohla vést k usmrcení nebo vážnému zranění, pokud se jí nevyhne. Také může popisovat potenciální závažné nepříznivé reakce a bezpečnostní rizika.

⚠ UPOZORNĚNÍ

Upozorňuje uživatele na potenciálně nebezpečnou situaci, která by mohla vést k lehkému nebo středně těžkému zranění uživatele či pacienta nebo ke škodám na zařízení či jiným věcným škodám, pokud se jí nevyhne. S tím souvisí nutnost zvýšené opatrnosti pro bezpečné a efektivní využívání zařízení a na ochranu před poškozením zařízení, k němuž by mohlo dojít v důsledku správného či nesprávného použití.

Poznámka

Uvádí zvláštní informace, které usnadňují údržbu nebo objasňují důležité pokyny.

Úvod

Tato příručka shrnuje pokyny pro obsluhu a údržbu zařízení Stryker 6390 **Power-LOAD™**. Než se pustíte do instalace či údržby, než začnete zařízení používat, pozorně si ji přečtěte.

POPIS VÝROBKU

Účelem zařízení Stryker 6390 Power-LOAD je pomáhat uživateli při nakládání lůžka do vozidla, vykládání lůžka z vozidla a zamezení pohybu lůžka při přepravě v prostoru pro pacienta ve vozidle za normálních podmínek. Použití výrobku jakýmkoliv jiným způsobem je zcela na odpovědnosti vlastníka, resp. uživatele. Každé umístění lůžka s pacientem do vozidla vyžaduje trvalou pozornost.

POUŽITÍ VÝROBKU

Účelem lůžkového upínacího systému Stryker 6390 Power-LOAD je pomáhat s nakládáním a vykládáním kompatibilních pojízdných skládacích (sanitních) lůžek při přepravě ve vozidle a při zabezpečení během přepravy. Zařízení umožňuje maximální zatížení 395 kg. Je v něm započtena hmotnost lůžka, pacienta a zařízení spojeného s lůžkem (např. kyslíkových nádob, monitorů, čerpadel apod.). Zařízení je určeno k použití školenými profesionály, záchranáři a zdravotníky, poskytovateli první pomoci, servisními a montážními techniky. Předpokládaná životnost výrobku je 7 let.

NÁKRES VÝROBKU

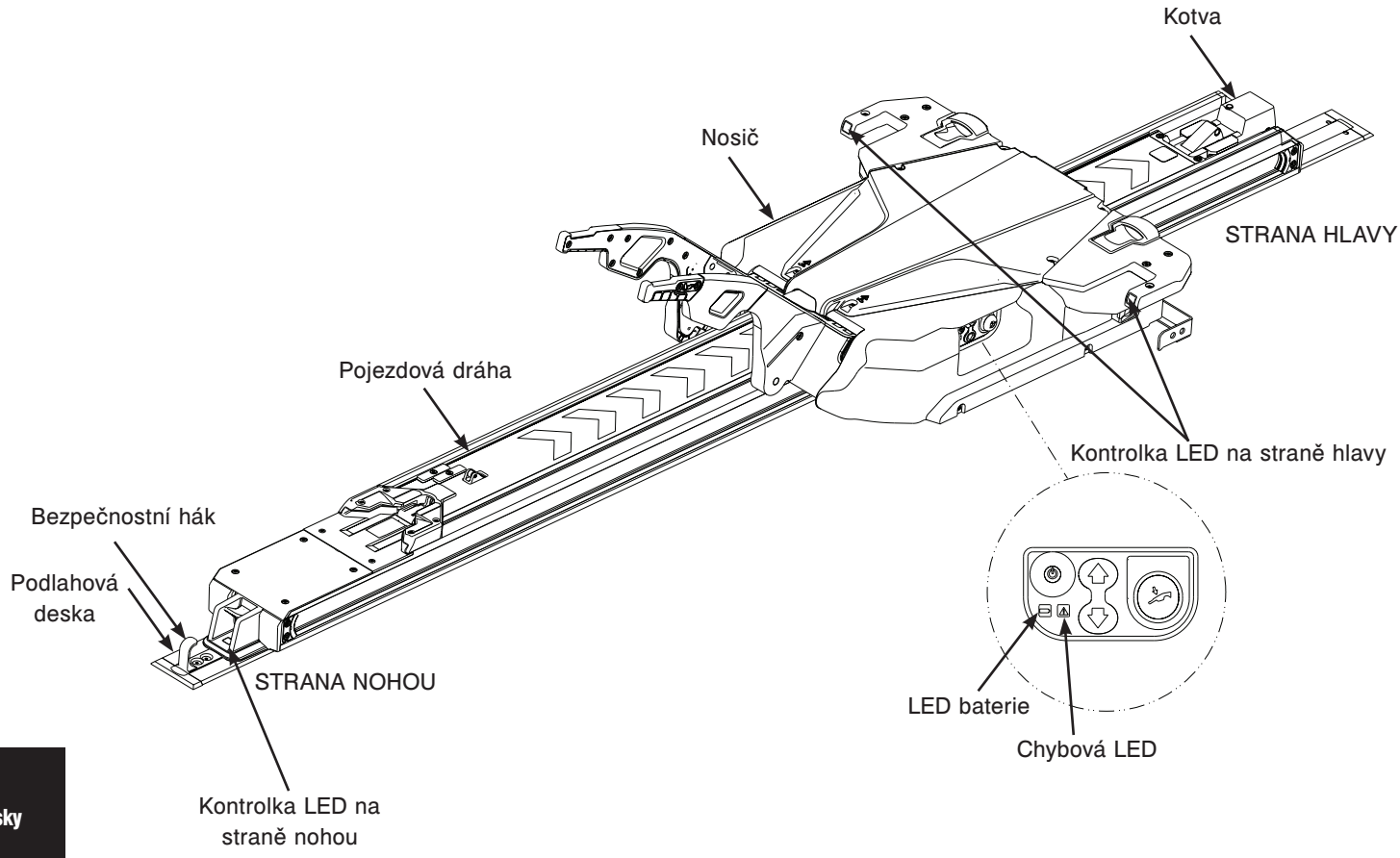

Obrázek 1: Nákres výrobku

Česky

DŮLEŽITÉ KONTAKTNÍ ÚDAJE

Informace o Federal Ambulance Specification KKK–A–1822 podá:
Chief, Automotive & Commodity Management Branch (QMDAA)
Office of Motor Vehicle Management
General Services Administration
2200 Crystal Drive, Suite 1006
Arlington, VA 22202
Telefon: 703-605-2277

Bližší informace o normách AMD podá:
Ambulance Manufacturers Division
(National Truck Equipment Association)
37400 Hills Tech Drive
Farmington Hills, MI 48331–3414

KONTAKTNÍ ÚDAJE SPOLEČNOSTI STRYKER

Stryker - středisko služeb zákazníkům a technická podpora: tel. (800)327-327-0770.
Stryker Medical
3800 E. Centre Avenue
Portage, MI 49002
USA

V kontaktech se střediskem služeb zákazníkům a technickou podporou vždy uvádějte výrobní číslo výrobků Stryker (A). Výrobní číslo uvádějte také ve veškeré písemné komunikaci.

UMÍSTĚNÍ SÉRIOVÉHO ČÍSLA

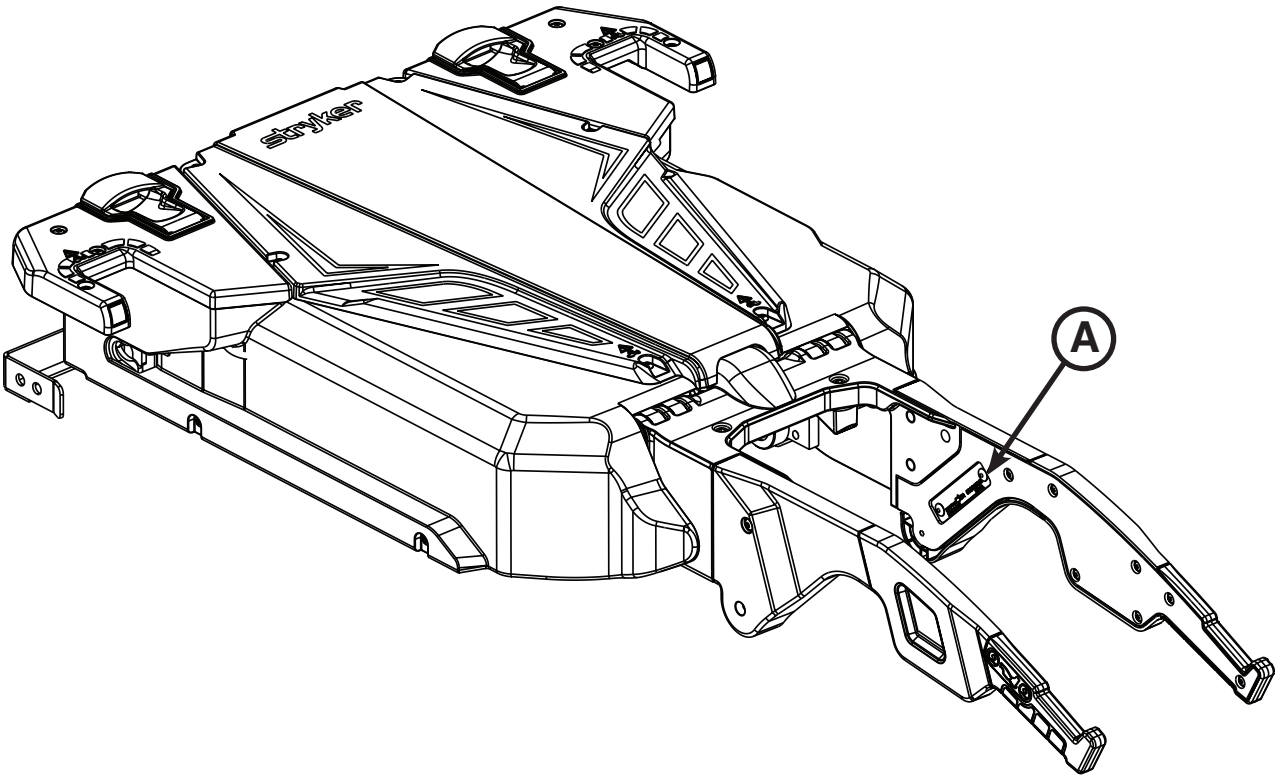

Obrázek 2: Umístění sériového čísla

Návrat na obsah

SPECIFIKACE

Bezpečné pracovní zatížení **Poznámka:** Bezpečné pracovní zatížení představuje součet celkové hmotnosti lůžka s hmotností pacienta.	870 lb	395 kg
Maximální nosnost zvedání (pacient + příslušenství)	700 lb	318 kg
Celková délka/minimální délka/šířka	95 in/85 in/24,5 in	241 cm x 216 cm x 62 cm
Hmotnost		
Podlahová deska	16,5 lb	7,5 kg
Kotva	23 lb	10,5 kg
Pojezdová dráha	67 lb	30,5 kg
Nosič	105 lb	48 kg
Minimální počet pracovníků obsluhy k nakládání a vykládání lůžka s pacientem	2	
Minimální počet pracovníků obsluhy k nakládání a vykládání lůžka bez pacienta	1	
Doporučená nakládací výška	22 až 36 in	56 až 91 cm
Hydraulický olej	Mobil Mercon® V Blend ATF (6500-001-293) **Poznámka:** Bezpečnostní údaje o oleji Mobil Mercon® V Blend ATF obsahuje materiálový list výrobce	
Požadavky na napájení	12,8–15,6 V ⎓, pojistka 15 A, dvoužilový kabel 10 AWG	
Baterie - využitelnost, nabíjení	100%	
Baterie - využitelnost, zatížení	10% (33 s zap., 5 min vyp.)	
Akumulátor	12 V ⎓, 5 Ah olověný akumulátor (6390-001-026)	
Normy	IEC 60601-1 CAN/CSA-C22.2 č. 601.1-M90 UL 60601-1 IEC 60601-1-2:2007 BS EN 1789 AS/NZS-4535 KKK-A-1822	

Společnost Stryker si vyhrazuje právo na změnu specifikací bez předchozího oznámení.
Patent se vyřizuje.
Kombinace žluté a černé barvy je chráněnou známkou společnosti Stryker Corporation.

Společnost Stryker tímto prohlašuje, že tento **Power-LOAD™** systém upevňování lůžka (model 6390) splňuje základní požadavky a další příslušná ustanovení směrnice 1999/5/ES. Kopii originálu prohlášení o souladu s požadavky získáte na adrese Stryker Medical, 3800 E. Centre Ave. Portage, MI 49002 Attn. Regulatory Affairs.

Podmínky prostředí	Ovládání	Uchovávání
Teplota	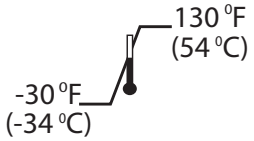	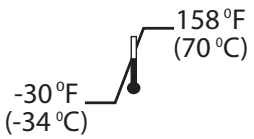
Relativní vlhkost	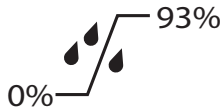	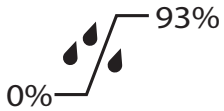

Česky

Návrat na obsah

PARAMETRY (POKR.)

⚠ VAROVÁNÍ

- Zařízení Power-LOAD se nesmí použít s napájením o jiných než předepsaných parametrech.
- V prevenci poškození zařízení, případně požáru nepoužívejte Power-LOAD v zatížení nad rámec jeho účelu.
- Ochranu funkce a vyloučení nebezpečí úrazu elektrickým proudem zajistí zapojení Power-LOAD na přívod 12,8–15,6 V DC z vozidla přes pojistku 15 A. Power-LOAD není určen pro vozidla s rozvodem 24 V DC.
- Power-LOAD pracuje s frekvencí ovládacích signálů pro lůžko (Power-PRO XT nebo Power-PRO IT) 13,56 MHz. Ta může být rušena jiným zařízením pracujícím ve stejném frekvenčním pásmu.
- S ohledem na podmínky norem BS EN 1789 a AS/NZS-4535 o destrukčních zkouškách s hodnocením upevňovacích prvků (jako je mj. Power-LOAD, model 6390), je uživatel povinen nainstalovat na lůžka kompatibilní s Power-LOAD zádržný systém EMS (6500-002-030) a kolenní polštářové obložení (6500-002-150). Informace o dostupnosti a cenách sdělí zákaznické středisko společnosti Stryker, USA, tel. (1)-800-327-0770. Power-LOAD podle destrukčních zkoušek nevyhovuje normám BS EN 1789 a AZ/NZA-4535 pro použití s modely lůžek 6510 a 6516 Power-PRO IT kompatibilními s Power-LOAD a normě AS/NZS-4535 pro použití s modely Performance-PRO XT 6085 a 6086.

⚠ UPOZORNĚNÍ

- Jakékoli změny nebo úpravy zařízení Power-LOAD, které nebyly výslovně schváleny společností Stryker, mohou mít za následek neplatnost oprávnění k používání zařízení.
- Zařízení ve zkouškách prokázalo, že splňuje limity pro digitální zařízení třídy A na základě části 15 pravidel Federální komunikační komise (FCC) Spojených států. Tyto limity jsou stanoveny tak, aby pro zařízení užívané v obvyklém provozním prostředí zajišťovaly ochranu proti rušení. Zařízení generuje, užívá a vyzařuje RF energii, a pokud není zapojeno v souladu s pokyny v tomto manuálu, může rušit RF komunikaci. Provozování přístroje v obytných oblastech může působit rušení. V takovém případě musí uživatel provést nápravu na vlastní náklady. Dojde-li k rušení, změňte umístění nebo orientaci systému Power-LOAD nebo rušícího zařízení.
- Toto zařízení odpovídá části 18 předpisů Federální komunikační komise USA (FCC). Dojde-li k rušení, změňte umístění nebo orientaci systému Power-LOAD nebo rušícího zařízení.

Poznámky:

- Toto zařízení vyhovuje evropské směrnici 2002/95/ES o omezování používání nebezpečných látek (RoHS), protože neobsahuje žádné zakázané látky nad míru mezí povolených pro elektrická a elektronická zařízení.
- Zařízení je považováno za zboží ve smyslu článku 3(3) nařízení REACH 1907/2006 a při normálním užívání nevypouští škodlivé látky. Na zboží se nevztahuje povinnost registrace u evropské agentury ECHA, dodavatel však musí nabyvatelům zboží poskytovat informace o látkách vzbuzující mimořádné obavy (SVHC), pokud výrobek takové látky obsahuje v koncentracích nad 0,1% hmotnosti zboží. Na základě pečlivého sledování informací od našich dodavatelů prohlašujeme, že toto zařízení neobsahuje více než 0,1% hmotnosti kterékoliv látky SVHC figurující na seznamu ECHA platnému ke dni 30. března 2010. Společnost Stryker soustavně sleduje předpisy REACH o SVHC, které by se mohly objevit na kandidátském seznamu ECHA a informace poskytuje svým zákazníkům.

Návrat na obsah

Shrnutí bezpečnostních opatření

Pečlivě si pročtěte a důsledně dodržujte varování a upozornění na této straně. Servisní zásahy smí provádět pouze kvalifikovaný personál.

⚠ VAROVÁNÍ

- Zařízení Power-LOAD se nesmí použít s napájením o jiných než předepsaných parametrech.
- V prevenci poškození zařízení, případně požáru nepoužívejte Power-LOAD v zatížení nad rámec jeho účelu.
- Ochranu funkce a vyloučení nebezpečí úrazu elektrickým proudem zajistí zapojení Power-LOAD na přívod 12,8–15,6 V DC z vozidla přes pojistku 15 A. Power-LOAD není určen pro vozidla s rozvodem 24 V DC.
- Power-LOAD pracuje s frekvencí ovládacích signálů pro lůžko (Power-PRO XT nebo Power-PRO IT) 13,56 MHz. Ta může být rušena jiným zařízením pracujícím ve stejném frekvenčním pásmu.
- S ohledem na podmínky norem BS EN 1789 a AS/NZS-4535 o destrukčních zkouškách s hodnocením upevňovacích prvků (jako je mj. Power-LOAD, model 6390), je uživatel povinen nainstalovat na lůžka kompatibilní s Power-LOAD zádržný systém EMS (6500-002-030) a kolenní polštářové obložení (6500-002-150). Informace o dostupnosti a cenách sdělí zákaznické středisko společnosti Stryker, USA, tel. (1)-800-327-0770. Power-LOAD nevyhovuje normám podle destrukčních zkoušek s použitím kompatibilních lůžek - model 6510 či 6516 Power-PRO IT.
- Power-LOAD je systém kompatibilních lůžek Performance-PRO XT, Power-PRO XT a Power-PRO IT s volitelným vybavením Power-LOAD. Za určitých okolností lze systém Power-LOAD používat jako standardní nosič pro většinu skládacích lůžek, ta však musí být doplněna fixačními svorkami k upevnění na konstrukci.
- Zajištění způsobilosti lůžek k použití se systémem Stryker Model 6390 Power-LOAD a kompatibility s lůžky Power-LOAD je věcí uživatele. Používání nekompatibilních lůžek se systémem Stryker Model 6390 Power-LOAD může být příčinou zranění.
- Nesprávná instalace může být příčinou úrazů. Zařízení Stryker model 6390 Power-LOAD musí být instalováno způsobem popsaným v této příručce. Přinejmenším musí konfigurace s Power-LOAD vyhovovat podmínkám National Truck Equipment Association/Ambulance Manufacturer's Division Standard 004, Litter Retention System Static Test (AMD-004).
- Při používání zařízení jako je Power-LOAD, je třeba věnovat zvláštní pozornost elektromagnetické kompatibilitě (EMC). Power-LOAD je třeba instalovat a užívat v souladu s údaji o EMC uvedenými v této příručce. Mobilní a přenosné vysokofrekvenční komunikační přístroje mohou ovlivňovat funkci zařízení Power-LOAD.
- Užívání příslušenství, měničů a kabelů, které nepředepisuje specifikace nebo nedodává společnost Stryker jako náhradní díly pro vnitřní součásti, může způsobit zvýšení vyzařování nebo snížení odolnosti systému Power-LOAD.
- Systém Power-LOAD a lůžko Power-PRO se nesmí používat v těsné blízkosti jiného zařízení. V blízkosti jiného zařízení je třeba systém Power-LOAD sledovat a kontrolovat, zda takto umístěno funguje normálně.
- Power-LOAD pracuje na frekvencích: 70-125 kHz při indukčním nabíjení a 13,56 MHz ± 7 kHz při amplitudové modulaci (OOK), ERP: -82,37 dBm Systém Power-LOAD může být rušen jiným zařízením, a to i zařízením splňujícím emisní podmínky CISPR.
- Aby při montáži nedošlo ke zranění osob ani poškození zařízení, veškeré součásti při montáži řezané důkladně upevněte a dbejte dostatečné opatrnosti vůči svému okolí. Při práci s pilou používejte ochranné brýle.
- Při montáži používejte ochranné brýle a při frézování obličejovou masku.
- V prevenci úrazu či poškození vozidla dbejte při instalaci podlahové desky na předměty a podmínky okolí a pod vstupem pro kabeláž. Montáž předem konzultujte s výrobcem. Dbejte, aby nedošlo k poškození nebo křížení s brzdovým, kyslíkovým, palivovým či elektrickým vedením vozidla.
- Všechny otvory z vnitřku vozidla ven musí být utěsněny, aby nemohly do prostoru pro pacienta vnikat výfukové zplodiny.
- Aby se nedostávaly výfukové zplodiny do prostoru pacienta, veďte odtokovou trubici po spodku vozidla mimo dosah výfukového potrubí.
- V prevenci úrazu či poškození vozidla dbejte při instalaci podlahové desky na předměty a podmínky okolí a pod kabelem propojení kotvy a vozidla.
- Bez nainstalovaného bezpečnostního háku může docházet ke zranění pacienta i obsluhy. Bezpečnostní hák nainstalujte a používejte způsobem popsaným v této příručce.
- Nedostatečná vůle nárazníku může vést ke zranění pacienta nebo obsluhy.
- Zvedání a ukládání pojezdu vyžaduje v prevenci hrozících zranění dvě osoby.
- Pozor na veškeré pohyblivé součásti, může dojít k úrazu.

Návrat na obsah

⚠ VAROVÁNÍ (POKR.)

- Pro prevenci zranění vyžaduje zvedání a ukládání nosiče dvě osoby.
- Aby nedošlo k ohrožení pacienta, upravte výšku kol pro nakládání lůžka podle výšky vozidla způsobem popsaným v doprovodné dokumentaci konkrétního modelu lůžka.
- Nesprávné použití systému Power-LOAD nebo jakéhokoliv příslušenství může vést ke zranění pacienta nebo obsluhy. Ovládejte systém Power-LOAD a příslušenství pouze podle popisu v návodech.
- Při ručním ovládání musí obsluha udržet hmotnost lůžka na straně nohou.
- Bez ověření funkčnosti zařízení Power-LOAD před použitím může dojít ke zranění pacienta nebo obsluhy.
- Při pohybu v prostoru vozidla pro pacienta dbejte přiměřené pozornosti, aby nedošlo k zachycení zařízením Power-LOAD.
- Při práci se zařízením Power-LOAD za nepříznivého počasí (deště, sněhu, ledu) dbejte zvýšené opatrnosti, aby nedošlo ke zranění obsluhy ani pacienta.
- Zakopnutím o lůžko v chodu nebo mechanizmus Power-LOAD může dojít k vážnému zranění. Pohyb lůžka a zařízení Power-LOAD spouštějte výhradně s mechanizmy mimo dosah osob.
- Nakládání a vykládání lůžka pomocí zařízení Power-LOAD cvičte, dokud postup zcela nezvládnete. Nesprávným užitím může dojít k úrazu.
- Neškolené osoby nesmí při práci s Power-LOAD ani pomáhat. Neškolení technici mohou přivodit zranění pacientovi i sobě.
- Aby nedošlo ke zranění či poškození věcí, vozidlo nesmí vyjet s nosičem ve střední poloze. Tato poloha není určena pro jízdu a nosič ní není zajištěný.
- Power-LOAD je pouze pomocné zařízení. Vyhodnocení každé situace a rozhodnutí o způsobu zvedání a přepravy je na odpovědnosti obsluhy. Při manipulaci s lůžkem vždy používejte obě ruce.
- Manipulace s břemeny nad 181 kg vyžaduje dostatečný počet osob k nakládání a vykládání. Pro větší bezpečnost je vždy příhodnější nakládat a vykládat na rovině. U vozidel s podlahou ve výšce od 91 cm je třeba použít tlačítko ručního uvolnění na ovládacím panelu Power-LOAD nebo páky uvolnění lůžka v hlavové části Power-LOAD a vyložení provést ručně.
- Při nakládán a vykládání dbejte, aby se do dráhy podvozku lůžka a zvedacích ramen nosiče Power-LOAD nedostaly ruce či nohy.
- Poškozené baterie je nutno odevzdávat do specializovaných sběren k recyklaci. Nepatří do směsného komunálního odpadu. Podle místně platných předpisů je odevzdejte jako tříděný odpad.
- Za chodu zařízení Power-LOAD baterii neodpojujte, mohlo by dojít k úrazu elektrickým proudem.
- Před jakýmkoliv servisním zásahem do zařízení Power-LOAD odpojte baterii vozidla, vypněte zařízení hlavním vypínačem a uveďte nosič do nakládací polohy.
- Za normálního provozu hlavní vypínač nevypínejte. Baterie se pak nedobíjí.
- Aby se čelisti svorek z konstrukce lůžka neuvolňovaly, vzdálenost mezi svorkou a pevnou čelistí nesmí být větší než 2,5 cm. Pomůckou k tomu, aby uvolněním čelistí nevznikalo nebezpečí úrazu pacienta, jsou červené vymezovací značky na rámu lůžka. Svorky nesmí na rámu zasahovat přes tuto mez.
- Svorky na rám používají jako silově činné prvky silné pružiny. V prevenci úrazu se nedotýkejte prsty či jinou částí ruky uvolňovací pojistky, jsou-li čelisti svorky otevřené.
- Nakládání a vykládání lůžka s pacientem vyžaduje spolupráci alespoň dvou (2) zkušených osob.
- Spolucestující osádka smí do prostoru vozidla pro pacienta nastoupit až po naložení lůžka kompatibilního s Power-LOAD.
- Při vykládání lůžka musí být jeho podvozek před stiskem tlačítka na ovládacím panelu Power-LOAD roztažený.
- Zvedací ramena Power-LOAD mírně zvednou lůžko odjištěné k vysunutí z vozidla. Pokud ramena lůžko nezvednou, obsluha musí celou hmotnost lůžka s pacientem nést vlastní silou a dbát, aby nedošlo ke zranění.
- Při vykládání lůžka z vozidla bez pomoci systému Power-LOAD, u kterého došlo k chybě napájení nebo systému, musí obsluha zvládnout celou hmotnost lůžka s pacientem.
- Demontáž lůžka z vozidla kvůli opravě vyžaduje spolupráci alespoň dvou (2) zkušených osob.
- Před čištěním odpojte napájení zařízení.
- Při čištění používejte na ochranu před vdechnutím infekce vhodné osobní ochranné prostředky (brýle, respirátor atd.). Kontaminační látky nahromaděné během používání zařízení lze odstranit tlakovým zařízením.

Návrat na obsah

⚠ VAROVÁNÍ (POKR.)

- NĚKTERÉ ČISTICÍ PROSTŘEDKY MAJÍ KOROZNÍ ÚČINKY A PŘI NESPRÁVNÉM POUŽITÍ BY MOHLY POŠKODIT VÝROBEK. Při čištění zdravotnického vybavení Stryker výše popsanými výrobky je nutné přijmout taková opatření, která zaručí, že zařízení budou po vyčištění omyta čistou vodou a důkladně vysušena. Bez řádného opláchnutí a vysušení zůstanou na povrchu zbytky, které by mohly působit předčasnou korozi kritických dílů.
- Zařízení Power-LOAD, které se stalo součástí nehod, vyměňte. Mohlo by způsobit úraz osob. Upínací prvky, které prošly nehodou, mohou být poškozené a mohou v provozu selhat.
- Při servisních a instalačních úkonech dbejte, aby nedošlo ke skřípnutí kabelů.
- Používejte olej Mobil Mercon® V Blend ATF (6500-001-293) v předepsaném množství. Nepřeplňujte nádržku. Bezpečnostní údaje o oleji Mobil Mercon® V Blend ATF obsahuje materiálový list (MSDS) výrobce (Exxon Mobil Corporation, 1-(800) 947-9147, http://www.exxon.com, http://www.mobil.com, kód výrobku: 20103020B010, 525147-00, 97X826).

⚠ UPOZORNĚNÍ

- Jakékoli změny nebo úpravy zařízení Power-LOAD, které nebyly výslovně schváleny společností Stryker, mohou mít za následek neplatnost oprávnění k používání zařízení.
- Zařízení ve zkouškách prokázalo, že splňuje limity pro digitální zařízení třídy A na základě části 15 pravidel Federální komunikační komise (FCC) Spojených států. Tyto limity jsou stanoveny tak, aby pro zařízení užívané v obvyklém provozním prostředí zajišťovaly ochranu proti rušení. Zařízení generuje, užívá a vyzařuje RF energii, a pokud není zapojeno v souladu s pokyny v tomto manuálu, může rušit RF komunikaci. Provozování přístroje v obytných oblastech může působit rušení. V takovém případě musí uživatel provést nápravu na vlastní náklady. Dojde-li k rušení, změňte umístění nebo orientaci systému Power-LOAD nebo rušícího zařízení.
- Toto zařízení odpovídá části 18 předpisů Federální komunikační komise USA (FCC). Dojde-li k rušení, změňte umístění nebo orientaci systému Power-LOAD nebo rušícího zařízení.
- Při montáži kotvy musí vodiče zůstat v drážce pod podlahovou deskou a nesmí být kotvou skřípnuty.
- Při montáži pojezd posouvejte pomalu, aby nedošlo ke kolizi se skříňkou indukčního nabíjení lůžka.
- Při vrtání postupujte s potřebnou opatrností, aby nemohlo dojít k poškození vozidla.
- Ruční přejezdy dovolují volný pohyb zařízení Power-LOAD.
- Vyvarujte se při nakládání nárazů lůžkem do nosiče, mohlo by dojít k poškození zařízení.
- Netlačte lůžko do vozidla do úplného zasunutí podvozku, mohlo by dojít k poškození zařízení.
- Nepouštějte páčku ručního uvolnění, dokud lůžko není zajištěné v konci na straně nohou. Po předčasném puštění může podvozek lůžka překážet správnému zajištění v Power-LOAD.
- ZAŘÍZENÍ NEČISTĚTE PÁROU ANI ULTRAZVUKEM.
- Maximální teplota vody nesmí překročit 82 °C.
- Před dalším použitím nechte zařízení oschnout.
- Maximální tlak vody nesmí překročit 130,5 bar. Při ostřiku ručním zařízením je třeba tlakovou trysku držet minimálně 60 cm od zařízení.
- Vyvarujte se přímého ostřiku spodku nosiče a mechanizmů v těchto místech. Voda může proniknout do vnitřku nosiče a urychlit korozi nebo způsobit funkční poškození.
- Nedodržení těchto pokynů může znamenat pozbytí platnosti záruky.
- Kvůli nebezpečí poškození elektroniky při manipulaci s řídicí deskou dodržujte pokyny ESD. Podrobnosti o ochraně podle ESD žádejte u technické podpory Stryker na čísle (800) 327-0770.
- Při výměně rolen musí nosič stát na vodorovné podložce. Dbejte zvýšené pozornosti vůči poloze nosiče při povolování a utahování točných čepů.
- Při výměně motoru může dojít k poškození nárazem armatury nebo statoru.
- Při výměně baterie se vyvarujte současného kontaktu záporného a kladného pólu kovovým předmětem.

Návrat na obsah

MÍSTA USKŘÍPNUTÍ

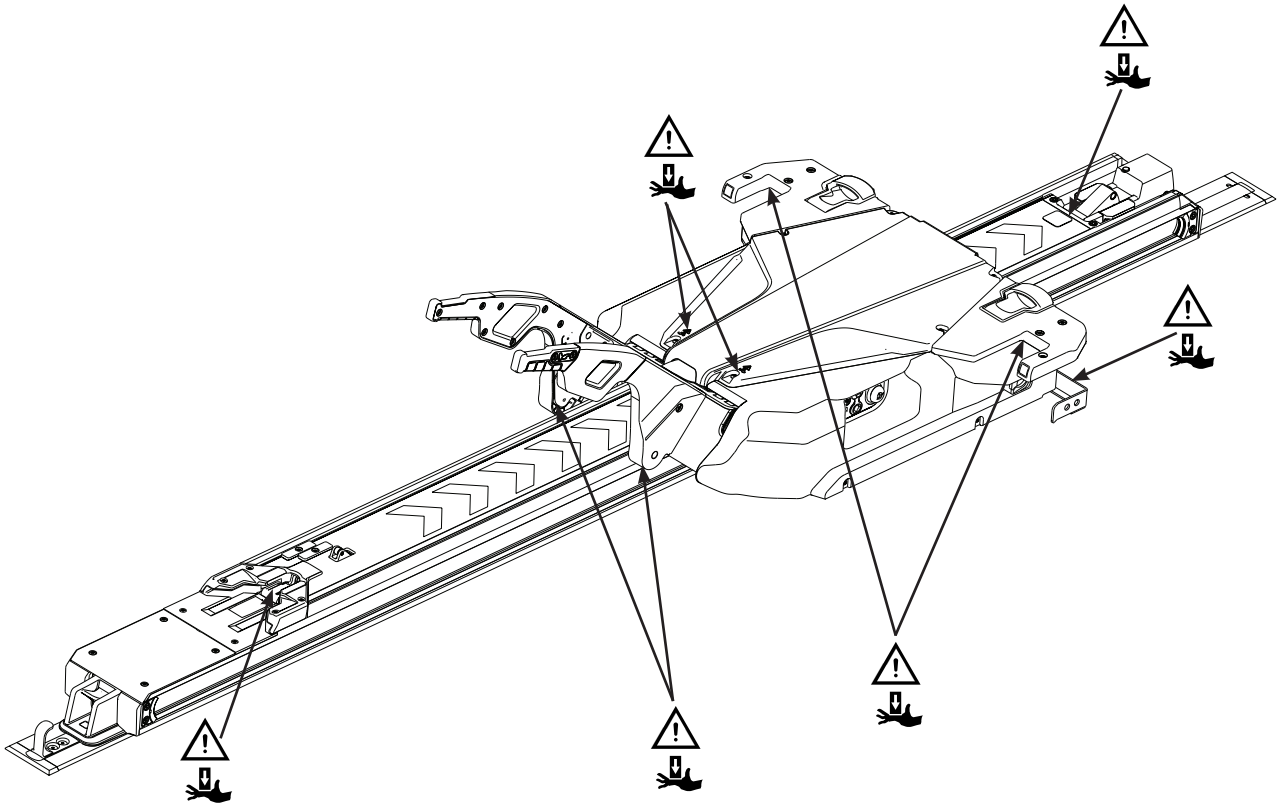

Obrázek 3: Místa uskřípnutí

Informace o kompatibilitě lůžek

Zařízení Stryker model 6390 Power-LOAD je určeno pro lůžka plně kompatibilní se systémem Power-LOAD. Lůžka kompatibilní v době vydání tohoto dokumentu:

- Model 6085 **Performance-PRO™** XT + sada pro kompatibilitu Power-LOAD (6085-700-010)
- Model 6086 **Performance-PRO™** XT + sada pro kompatibilitu Power-LOAD (6086-700-001)
- Model 6500 **Power-PRO™** XT + sada pro kompatibilitu Power-LOAD (6500-700-049)
- Model 6506 **Power-PRO™** XT + volitelné vybavení nebo sada pro kompatibilitu Power-LOAD (6506-700-001)
- Model 6510 **Power-PRO™** XT + sada pro kompatibilitu Power-LOAD (6510-700-001)
- Model 6516 **Power-PRO™** IT + volitelné vybavení nebo sada pro kompatibilitu Power-LOAD (6516-700-001)

⚠ VAROVÁNÍ

- Power-LOAD je systém kompatibilních lůžek Performance-PRO XT, Power-PRO XT a Power-PRO IT s volitelným vybavením Power-LOAD. Za určitých okolností lze systém Power-LOAD používat jako standardní nosič pro většinu skládacích lůžek, ta však musí být doplněna fixačními svorkami k upevnění na konstrukci.
- Zajištění způsobilosti lůžek k použití se systémem Stryker Model 6390 Power-LOAD a kompatibility s lůžky Power-LOAD je věcí uživatele. Používání nekompatibilních lůžek se systémem Stryker Model 6390 Power-LOAD může být příčinou zranění.
- S ohledem na podmínky norem BS EN 1789 a AS/NZS-4535 o destrukčních zkouškách s hodnocením upevňovacích prvků (jako je mj. Power-LOAD, model 6390), je uživatel povinen nainstalovat na lůžka kompatibilní s Power-LOAD zádržný systém EMS (6500-002-030) a kolenní polštářové obložení (6500-002-150). Informace o dostupnosti a cenách sdělí zákaznické středisko společnosti Stryker, USA, tel. (1)-800-327-0770. Power-LOAD nevyhovuje normám podle destrukčních zkoušek s použitím kompatibilních lůžek - model 6510 či 6516 Power-PRO IT.

PŘEHLED SOUČÁSTÍ MONTÁŽNÍ SADY PODLAHOVÉ DESKY

- Podle tohoto přehledu zkontrolujte kompletnost součástí potřebných k montáži systému Power-LOAD. Pokyny k montáži obsahuje část „Instalace podlahové desky“ na straně 12-21.

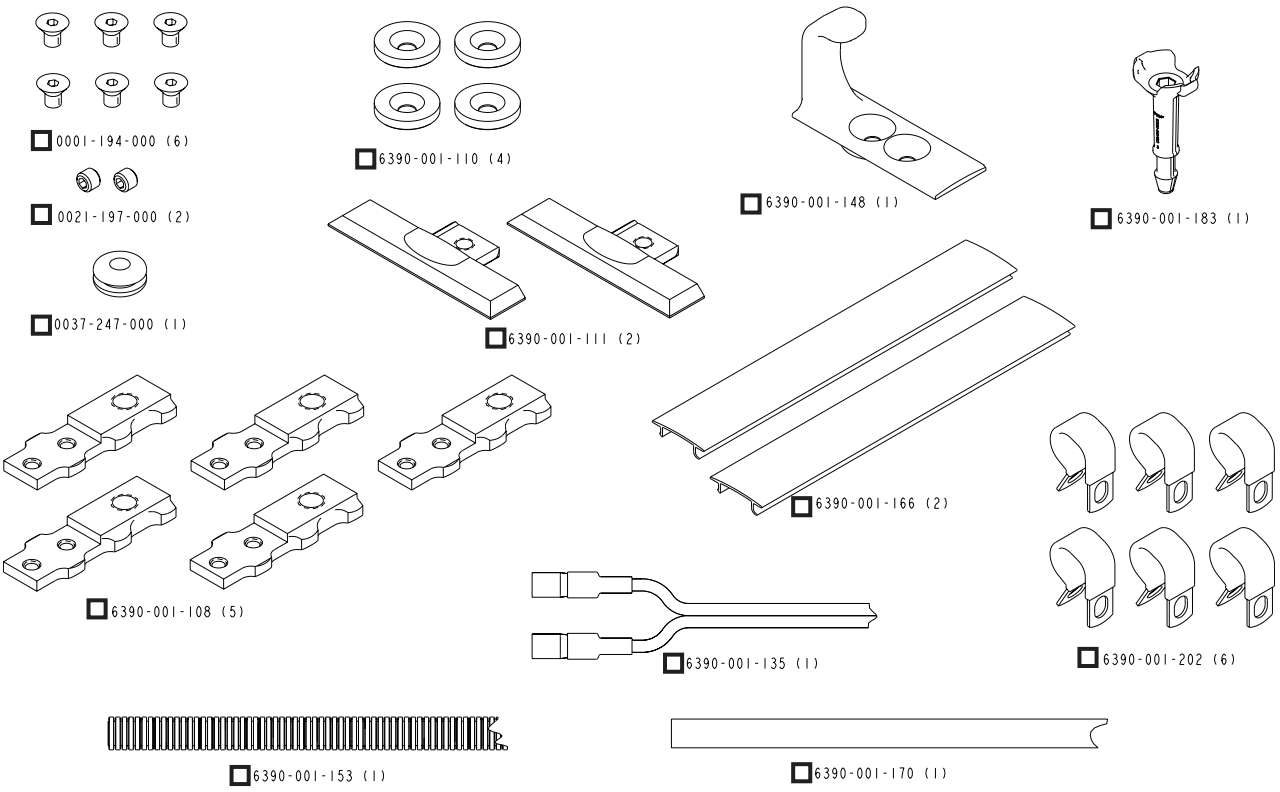

Obrázek 4: Součásti montážní sady podlahové desky (6390-001-055)

Česky

Návrat na obsah

PŘEHLED SOUČÁSTÍ MONTÁŽNÍ SADY POWER-LOAD

Podle tohoto přehledu zkontrolujte kompletnost součástí potřebných k montáži systému Power-LOAD. Pokyny k montáži obsahuje část „Montáž systému Power-LOAD“ na straně 12-27.

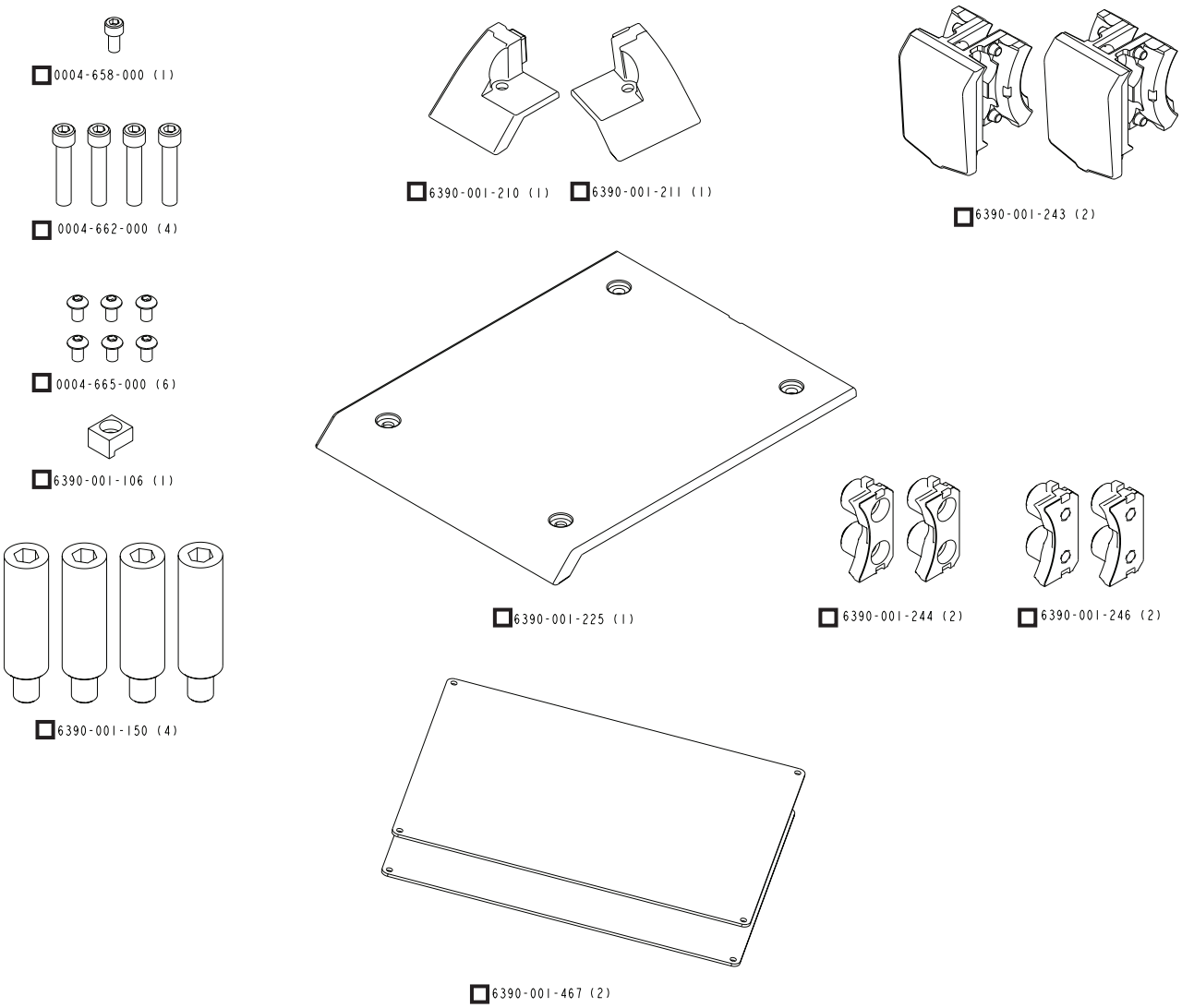

Obrázek 5: Součásti montážní sady Power-LOAD (6390-001-054)

PŘEHLED SOUČÁSTÍ MONTÁŽNÍ SADY POMOCNÉHO VEDENÍ KOL

Podle tohoto přehledu zkontrolujte kompletnost součástí potřebných k montáži systému Power-LOAD. Pokyny k montáži obsahuje část „Montáž pomocného vedení kol“ na straně 12-37.

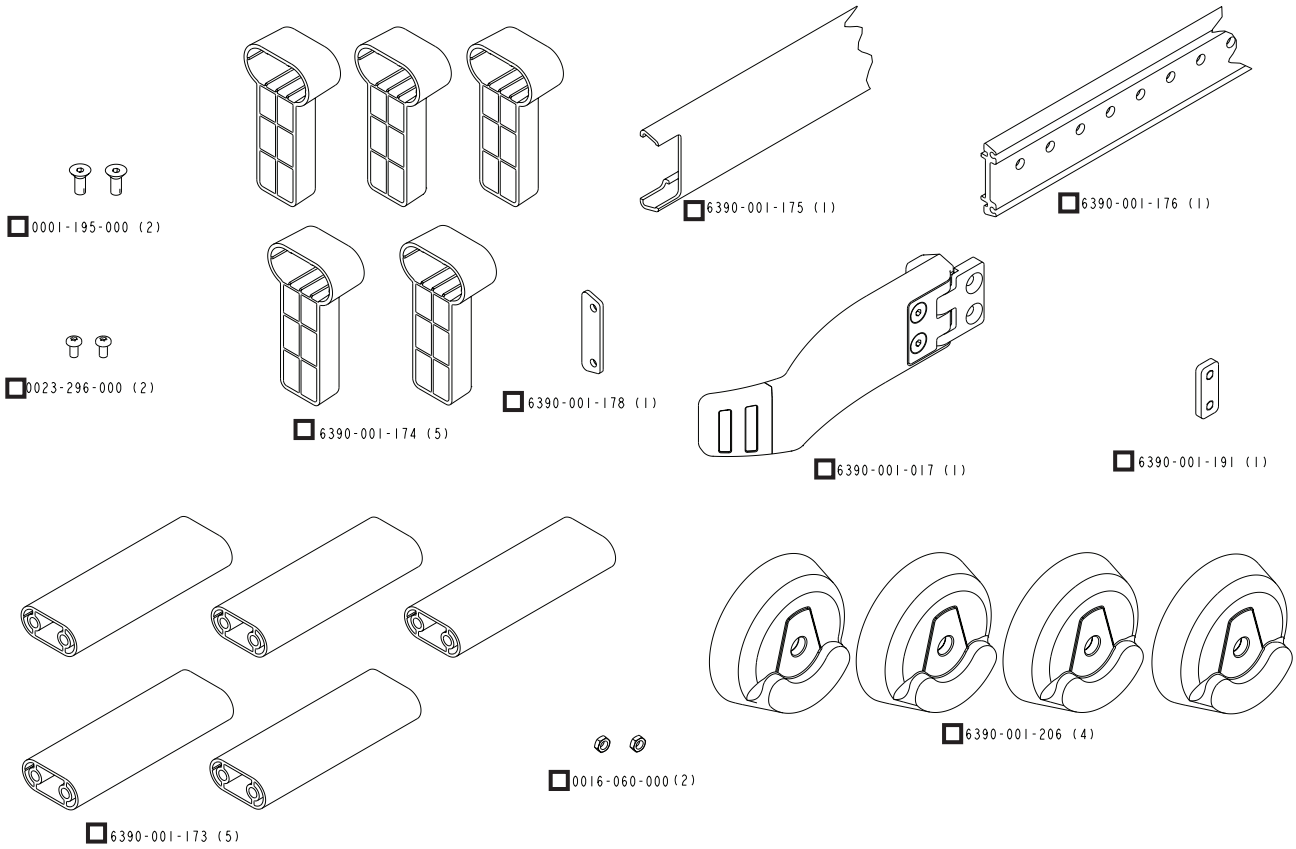

Obrázek 6: Součásti montážní sady pomocného vedení kol (6390-027-000)

Česky

Návrat na obsah

PŘEDPISY PRO ŘÍZENÍ KVALITY

Americký federální úřad pro kontrolu potravin a léčiv (FDA) v hlavě 21 Sbírky federálních předpisů a nařízení USA (CFR) stanoví předpisy pro instalaci zařízení jako Power-LOAD. Zařízení, která mají těmto předpisům vyhovět, musí být verifikována jako správně instalovaná školenými* osobami podle inspekčních kritérií uvedených v části „Kontrolní seznam pro instalaci Power-LOAD“ na straně 12-42. Doklad o tom musí být pro každé výrobní číslo resp. výrobek uchováván nejméně 7 let.

*Zařízení využívající Power-LOAD musí vést záznamy o proškolování, prokazující kvalifikaci montážních techniků.

INSTALACE PODLE CFR 21, ČÁSTI 820.170

(a) Výrobce zařízení vyžadujících instalaci je povinen sestavit a aktualizovat náležité instalační a kontrolní instruktážní materiály, v opodstatněných případech také zkušební postupy. Instrukce a postupy musí obsahovat pokyny pro řádné provedení instalace, zajišťující způsobilost zařízení po instalaci plnit svůj účel. Výrobce je povinen instrukce a postupy distribuovat se zařízením nebo jinak zpřístupnit osobám instalujícím zařízení.

(b) Osoby instalující zařízení jsou povinny zajistit, aby instalační, kontrolní a zkušební činnost byla prováděna v souladu s pokyny výrobce a zdokumentovat kontrolní a zkušební výsledky jako doklad patřičné instalace.

VŠEOBECNÉ POŽADAVKY PODLE CFR 21, ČÁSTI 820.180

Všechny záznamy vyžadované touto částí se vedou ve výrobním zařízení nebo jiném místě přístupném zástupcům výrobce a inspektorům FDA. Tyto záznamy, včetně záznamů vedených mimo sledované zařízení, musí být snadno přístupné zaměstnancům FDA k nahlédnutí i pořizování kopií. Musí být vedené čitelnou formou a ukládané bez nebezpečí poškození či ztráty. Záznamy ukládané v elektronické formě musí být zálohované.

(a) Důvěrnost Záznamy považované výrobcem za důvěrné mohou být jako takové označené. FDA podle označení určí, které informace lze zpřístupnit ve smyslu nařízení o veřejně přístupných informacích v části 20 této kapitoly.

(b) Doba archivace záznamů Pro veškeré záznamy vyžadovaných v této variantě platí povinnost uchovávat či archivovat je po dobu konstrukční a předpokládané životnosti, nejméně však 2 roky od data zahájení komerční distribuce výrobcem.

⚠ VAROVÁNÍ

- Nesprávná instalace může být příčinou úrazů. Zařízení Stryker model 6390 Power-LOAD musí být instalováno způsobem popsaným v této příručce. Přinejmenším musí konfigurace s Power-LOAD vyhovovat podmínkám National Truck Equipment Association/Ambulance Manufacturer’s Division Standard 004, Litter Retention System Static Test (AMD-004).
- Při používání zařízení jako je Power-LOAD, je třeba věnovat zvláštní pozornost elektromagnetické kompatibilitě (EMC). Power-LOAD je třeba instalovat a užívat v souladu s údaji o EMC uvedenými v této příručce. Mobilní a přenosné vysokofrekvenční komunikační přístroje mohou ovlivňovat funkci zařízení Power-LOAD.

Návrat na obsah

Návod k instalaci podlahové desky

Zvolte si konfiguraci (viz obrázek 7 nebo obrázek 8, strana 12-20). Rozměry jsou uvedeny v palcích.

Poznámka: K montáži je potřeba pět sad šroubů 3/8-16 UNC s šestihrannou hlavou (ASTM-F835 nebo SAE třídy 8), ploché podložky a pojistné matice, které však nejsou součástí dodávky. Prohlédněte opěrnou konstrukci vozidla a vyberte optimální délku šroubů pro instalaci podlahové desky. Použijte tyto šrouby k uchycení podlahové desky, jak je popsáno v kroku 17.

1 Konec podlahové desky na straně nohou musí být 7 cm od lomu prahu dveří.

2 V případě potřeby můžete podlahovou desku zkrátit (minimální délka je 227,33 cm).

3 Fréza na drážku v podlahové desce musí umožňovat hloubku 1,4 cm. Šířka prostoru podlahové desky je přibližně 6,5 cm.

4 Montážní deska podlahy – 73,3 cm / montážní deska stěny – 64,1 cm

Poznámky:

- Rozměr 4 by měl odpovídat výše uvedeným rozměrům, pokud instalujete kotvu Power-LOAD na podlahovou desku Power-LOAD v maximální zadní poloze (blízko k nožní straně nosítek). Pokud instalujete kotvu Power-LOAD na podlahovou desku Power-LOAD směrem k maximální zadní poloze, rozměr 4 se zvýší o stejnou hodnotu.
- V případě stávající desky s upevňovacími lištami, pokud je rozměr 4 kratší než výše uvedené hodnoty, posuňte desku s fixačními svorkami na vhodné místo.

5 Zvolte místo k vyvrtání otvoru o Ø 1,3 cm jako elektroinstalační průchod.

6 Pro pátý otvor na straně nohou vyvrtejte díru pro šroub o Ø 1,4 cm pro sestavu odtokové trubice.

7 Vyberte jakékoli umístění šroubu z každé z pěti předloh pro šrouby.

8 Tento rozměr se měří od okraje prahu k prostoru podlahové desky.

Poznámky:

- Použijte šrouby 3/8-16 UNC s šestihrannou hlavou ASTM-F835 nebo SAE třídy 8. Každý šroub musí mít plochou podložku a pojistná matici.
- Každý šroub musí být utažen momentem minimálně 54,3 Nm.
- Každý šroub a nosný prvek musí mít vertikální nosnost 12 230 kg a střihovou pevnost 2 669 kg ve všech horizontálních směrech.

- Alternativně můžete namontovat závitovou desku. Zašroubujte šrouby s plochou hlavou 3/8-16 přímo do závitové desky (závitová deska musí splňovat pevnostní požadavky). Použijte vhodný tmel na závity, abyste zabránili uvolnění šroubů.
- Elektrické požadavky: 12,8–15,6 V ⎓, pojistka/jistič 15 A, dvoužilový kabel 10 AWG (viz straně 12-25).
- Vzdálenost od sedačky osádky musí být co nejmenší. Další podmínky stanoví v části 3.10.4 předpis KKK-A-1822F Federal Specification for the Star-of-Life Ambulance.
- Pokud je osa lůžka vzdálena od stěny vozidla 44,5 cm nebo méně, musíte namontovat doplňkové vedení kol (6390-027-000), (viz straně 12-37).

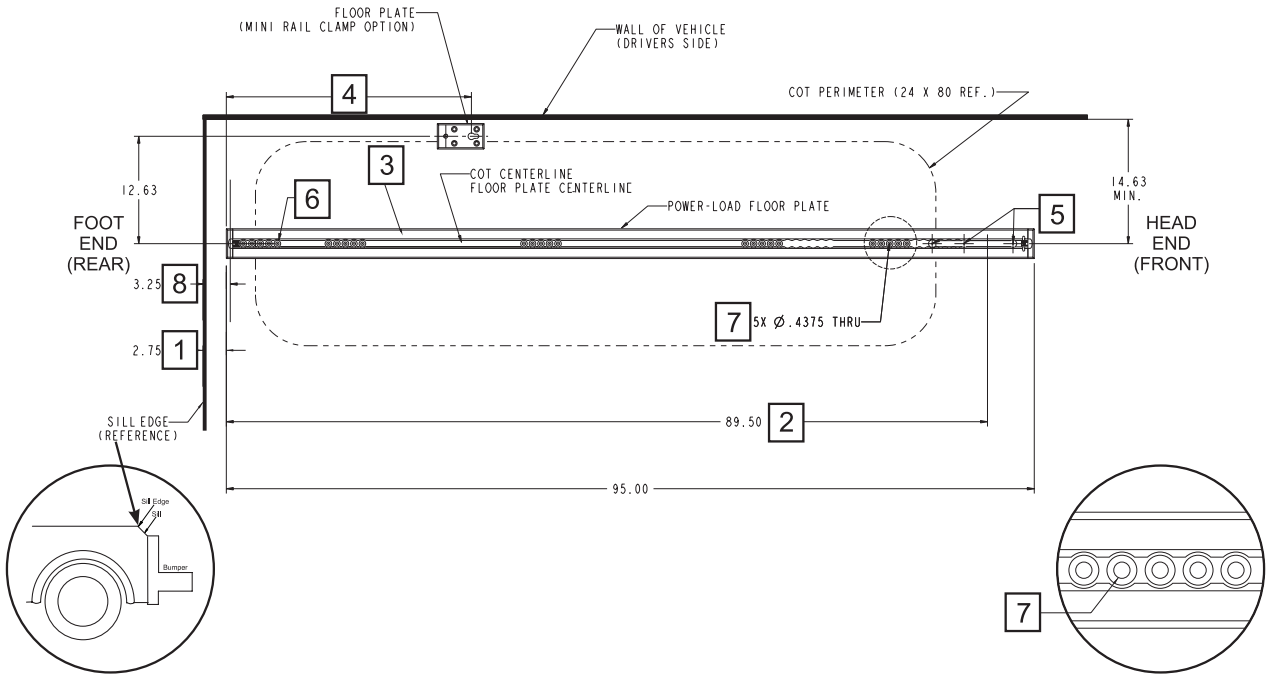

Obrázek 7: Podlahová deska Power-LOAD s jednou standardní podlahovou deskou pro uchycení lůžka (volitelně)

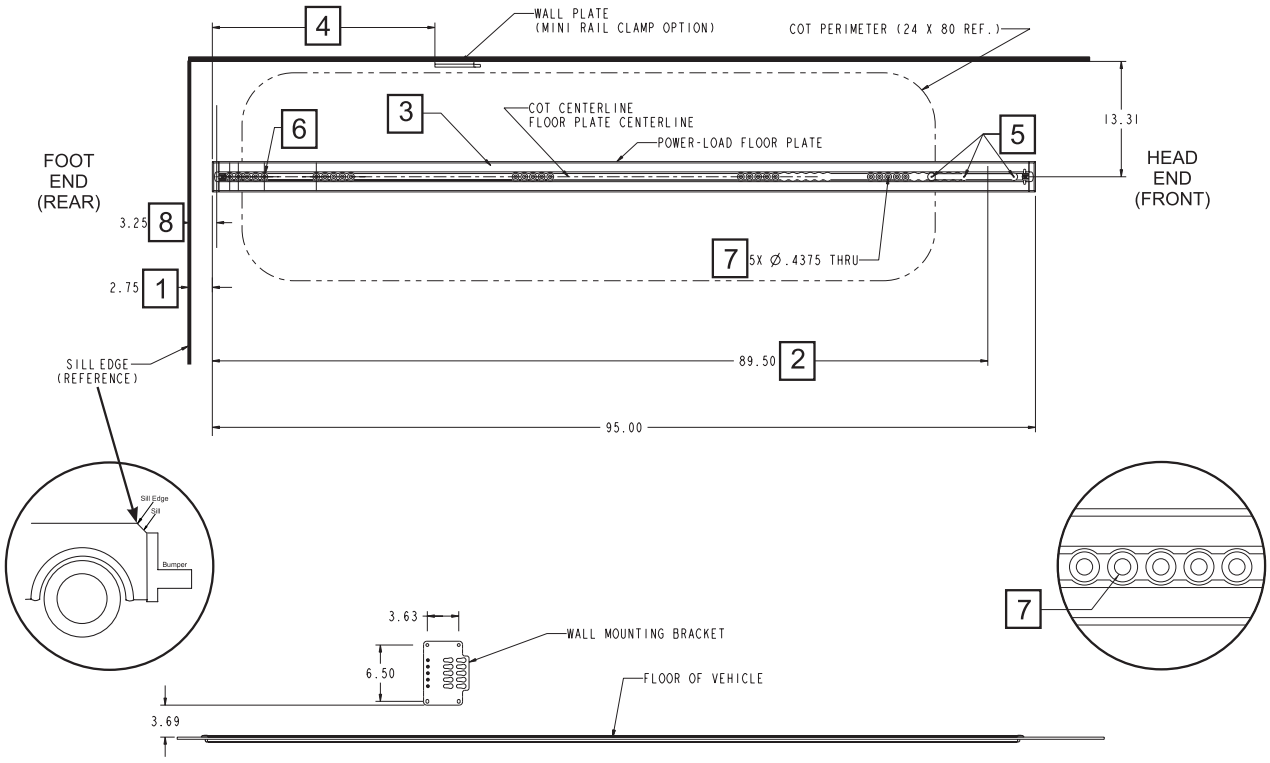

Obrázek 8: Podlahová deska Power-LOAD se standardní stěnovou deskou pro uchycení lůžka (volitelně)

Česky

Návrat na obsah

INSTALACE PODLAHOVÉ DESKY

Poznámka: Tento postup znázorňuje montáž podlahové desky s dřevěnou podlahou. Existuje mnoho různých konfigurací vozidel, a proto byste měli montáž důkladně naplánovat.

Součásti montážní sady podlahové desky (6390-001-055)

- (6) šroub s plochou hlavou (obj. č. 0001-194-000)
- (4) uchycení držáku pod kotvu (obj. č. 6390-001-110)
- (1) gumová průchodka (obj. č. 0037-247-000)
- (1) kabel mezi kotvou a vozidlem (obj. č. 6390-001-135)
- (1) chránič vedení (obj. č. 6390-001-153)
- (1) odtoková trubice (obj. č. 6390-001-170)
- (6) p-svorka (obj. č. 6390-001-202)
- (2) stavěcí šroub (obj. č. 0021-197-000)
- (5) držák v podlahové desce (obj. č. 6390-001-108)
- (2) krytka na konec podlaho vé desky (obj. č. 6390-001-111)
- (1) bezpečnostní hák Power-LOAD (obj. č. 6390-001-148)
- (2) krytka podlahové desky, krátká (obj. č. 6390-001-166)
- (1) odtoková trubice podlahové desky (obj. č. 6390-001-183)

Doplňkové součásti

- (1) podlahová deska (obj. č. 6390-001-107)

Doplňkové součásti (nejsou součást dodávky)

- **Pět sad šroubů 3/8-16 UNC s šestihrannou hlavou (ASTM-F835 nebo SAE třídy 8), ploché podložky a pojistné matice.**
- **Pojistka/jistič 15 A (pro vozidlo)**
- **Šrouby 1/4" (pro chránič vedení)**

Potřebné nástroje:

- Tužka
- Fréza
- Vrtačka
- Měřicí pásmo
- Šroubovák 1/2" šestihran 7/32"
- Obličejová maska
- Multimetr
- Pilka
- Fréza 1/2" až 1"
- Vrták 1/2"
- Vrták 7/16"
- Vrták 9/16"
- Šestihranný klíč 1/4"
- Momentový klíč 1/2" > 54,3 Nm
- Šestihranný klíč 5/32"
- Dílenský vysavač
- Silikonové těsnění
- Gumová palička
- Ochranné brýle
- Prodlužovací kabel

Postup:

Poznámka: K montáži je potřeba pět sad šroubú 3/8-16 UNC s šestihrannou hlavou (ASTM-F835 nebo SAE třídy 8), ploché podložky a pojistné matice, které však nejsou součástí dodávky. Prohlédněte opěrnou konstrukci vozidla a vyberte optimální délku šroubů pro instalaci podlahové desky. Použijte tyto šrouby k uchycení podlahové desky, jak je popsáno v kroku 17.

1. Určete místo montáže mezi přední a zadní stranou od prahu dveří. Začněte na místě lomu prahu dveří, jak je zřejmé z obrázku 7 nebo obrázku 8 na straně 12-20 straně, a změřte 7 cm směrem dovnitř. Tužkou označte umístění po celé šířce prostoru pacienta ve vozidle.
2. Šestihranným klíčem 5/32" našroubujte šroub (0021-197-000) k upevnění krytky podlahové desky (6390-001-111) na zadní a přední konec podlahové desky (6390-001-107).

Návrat na obsah

MONTÁŽ PODLAHOVÉ DESKY (POKRAČOVÁNÍ)

3. Umístěte podlahovou desku do potřebné vzdálenosti stěn prostoru pacienta ve vozidle (viz obrázek 7 nebo obrázek 8, straně 12-20).
   - Vyrovnejte okraj namontované koncové krytky s vyznačeným místem 7 cm.
   - Tužkou označte střed podlahové desky na podlaze vozidla na zadní a přední části koncových krytek.
   - Změřte vzdálenost od těchto značek ke stěnám vozidla, abyste zkontrolovali, že jsou rovnoběžné.

   Poznámka: Pokud je osa lůžka vzdálena od stěny vozidla méně než 44,5 cm, musíte použít doplňkové vedení kol (6390-027-000), (viz straně 12-37).

⚠ VAROVÁNÍ

Aby při montáži nedošlo ke zranění osob ani poškození zařízení, důkladně zajistěte řezaný předmět a dbejte dostatečné opatrnosti vůči svému okolí. Při práci s pilou používejte ochranné brýle.

Poznámka: Pokud podlahová deska nepasuje do prostoru pacienta ve vozidle po délce, pilou podlahovou desku zkraťte (viz obrázek 7 nebo obrázek 8, straně 12-20). Před uříznutím podlahové desky sejměte přední a zadní krytku podlahové desky. Po seříznutí podlahové desky krytku nasaďte zpět.

4. Bezpečně přidržte podlahovou desku na místě. Využijte podlahovou desku jako šablonu a obkreslete podlahovou deku a koncových krytek na podlahu prostoru pro pacienta ve vozidle, jak znázorňuje obrázek 9.

   Poznámka: Při montáži více zařízení Power-LOAD je účelné udělat si šablonu ke zrychlení montáže.

5. Odstraňte podlahovou desku a zkontrolujte obrys. Sledujte tento obrys při řezání prostoru na podlahovou desku.

   Poznámky:
   - Výřez udělejte mírně větší, abyste zajistili, že se podlahová deska vejde do prostoru podlahové desky. Příruba podlahové desky překryje mírné rozšíření prostoru podlahové desky.
   - Může se stát, že do podkladové desky budete muset vyříznout drážku, aby podlahová deska spočívala rovně na podlaze.

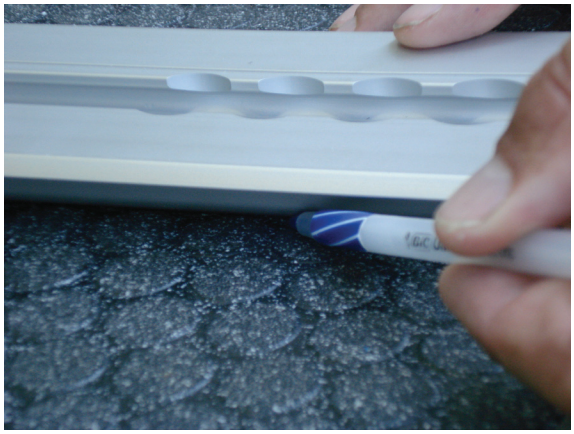

Obrázek 9

MONTÁŽ PODLAHOVÉ DESKY (POKRAČOVÁNÍ)

Poznámka: Kroky 6–8 vysvětlují proces vytváření prostoru pro podlahovou desku v podlaze vozidla, aby sem bylo možné umístit podlahovou desku. Tyto pokyny předpokládají, že vozidlo má dřevěnou podlahu s tloušťkou nejméně 1,4 cm.

Zde je několik verzí montáže:

Tloušťka podlahy prostoru pro pacienta	Potřebné operace
Méně než 1,1 cm	Zesilte podlahu na tloušťku nejméně 1,4 cm.
1,1 až 1,4 cm	Veďte (nebo vyřízněte) k nosné konstrukci vozidla. Když instalujte podlahovou desku, bude mezi dnem příruby podlahové desky a podlahou mezera nejvýše 0,32 cm. Vyplňte tuto mezeru silikonovým těsněním.
Více než 1,4 cm nebo s pěnovou konstrukcí	Veďte (nebo vyřízněte) prostor pro podlahovou desku na hloubku nosné konstrukce vozidla a potom použijte distanční podložky (například podložky 0,95 cm – nejsou součástí balení) ke zvýšení nosné konstrukce vozidla k dolní straně podlahové desky. Například, pokud je tloušťka podlahy vozidla 1,9 cm, musíte v pěti montážních otvorech instalovat distanční podložky 0,5 cm, abyste podepřeli podlahovou desku. To má následující výhody: • Snazší vyhledání nosné konstrukce prostoru pro pacienta. • Méně řezání v prostoru pro pacienta ve vozidle. • Může odstranit potřebu vyfrézovat další prostor v podlahové desce pro elektrickou gumovou průchodku (viz krok 14).

⚠ VAROVÁNÍ

Při montáži používejte ochranné brýle a při frézování obličejovou masku.

6. Frézou 1/2" až 1" udělejte v podlahové desce drážku podle čar vyznačených v kroku 4.

   Poznámka: Nastavte hloubku frézování na 1,4 cm. Při frézování zaujměte stabilní polohu, aby nedošlo k poškození podlahy.

7. Nasaďte podlahovou desku do prostoru podlahové desky a zkontrolujte, zda sedí. Proveďte jakékoliv potřebné změny.

   Poznámka: Příruba podlahové desky překryje mírné rozšíření prostoru podlahové desky.

8. Vyhledejte a označte nejméně jeden z pěti montážních otvorů v každé z pěti (5) předloh, které jsou vyrovnány s nosnou konstrukcí vozidla. Pokud žádný z těchto montážních otvorů nelícuje, s nosnou konstrukcí, musíte vytvořit nosnou konstrukci v tomto místě, například pomocí desky nebo konzoly.

   Poznámky:
   - Tyto montážní otvory budou vyvrtány na průměr 1,1 cm.
   - Každý šroub a nosný prvek musí mít vertikální nosnost 12 230 kg a střihovou pevnost 2 669 kg ve všech horizontálních směrech.
   - Vezměte v potaz jakákoli omezení daná prostorovými nároky součástí vozidla.

Návrat na obsah

MONTÁŽ PODLAHOVÉ DESKY (POKRAČOVÁNÍ)

⚠ VAROVÁNÍ

Abyste předešli úrazu či poškození vozidla, při montáži podlahové desky dávejte pozor na na předměty a podmínky okolí a pod vstupem pro kabeláž. Montáž předem konzultujte s výrobcem. Dbejte, aby nedošlo k poškození nebo k zásahu do brzdového, kyslíkového, palivového či elektrického vedení vozidla.

Poznámka: Elektrický vstupní otvor a sestava odtokové trubky nemusí být vyrovnány s nosnou konstrukcí.

9. Vyhledejte a označte elektrický vstupní otvor (viz obrázek 7 nebo obrázek 8, straně 12-20). Tento otvor bude vyvrtán na průměr 1,3 cm.
10. Vyhledejte a označte pátý otvor od strany nohou pro sestavu odtokové trubky (viz obrázek 7 nebo obrázek 8, straně 12-20). Tento otvor bude vyvrtán na průměr 1,4 cm.

    Poznámka: Pokud umístění tohoto otvoru není vhodné pro vaší instalaci odtokové trubky, určete montážní pozici sestavy kovy před výběrem nepoužitého otvoru odtokové trubky. Zkontrolujte, zda odtok nenarušuje mechanismus upevňovací kotvy.

11. Vyjměte podlahovou desku z prostoru podlahové desky.
12. Vrtačkou s vhodným vrtákem udělejte potřebný otvor v podlahové desce v následujících vyznačených místech:

Otvor	Množství	Průměr	Vrták
Montážní	5	1,1 cm	7/16"
Elektrický vstup	1	1,3 cm	1/2"
Odvodňovací trubka	1	1,4 cm	9/16"

13. Namontujte podlahovou desku do prostoru podlahové desky. Přeneste otvory na prostor podlahové desky v podlaze prostoru pro pacienta ve vozidle. Vyndejte desku. Vyvrtejte odpovídající otvory do podlahy prostoru pro pacienta
14. Vrtačkou nebo frézou udělejte díru o průměru 2,54 cm v hloubce 0,635 cm pod prostorem podlahové desky pro elektrickou gumovou průchodku.
15. Dodané elektrické gumové průchodky (0037-247-000) nasaďte do otvorů pro elektroinstalaci v podlahové desce.
16. Naneste silikonové těsnění na spodní stranu příruby podlahové desky a pevně zasuňte podlahovou desku do prostoru podlahové desky.

⚠ VAROVÁNÍ

Všechny otvory do vozidla musejí být utěsněny, aby do prostoru pro pacienta nemohly vnikat výfukové zplodiny.

17. Našroubujte správně dlouhé šrouby 3/8-16 UNC s šestihrannou hlavou ASTM-F835 nebo SAE třídy 8, ploché podložky a pojistné matice.

    Poznámka: Toto technické vybavení je vyžadováno, ale není součástí montážní sady, protože nosné konstrukce různých vozidel se liší.

18. Momentovým klíčem 1/2" a šroubovákem 1/2" na šestihran 7/32" rovnoměrně utáhněte šrouby v podlahové desce momentem 54,3 Nm nejméně ve dvou krocích utahování.
19. Připojte odtokovou trubici (6390-001-170) k odtokové trubicí z podlahové desky (6390-001-183) a zasuňte ji do otvoru sestavy odtokové trubice podlahové desky.

    Poznámky:
    - Tuto 3 m dlouhou odtokovou trubici můžete uříznout podle místních podmínek montáže.
    - Odtokovou trubici také můžete namontovat ze spodní strany vozidla.

Návrat na obsah

MONTÁŽ PODLAHOVÉ DESKY (POKRAČOVÁNÍ)

20. Otočením odtoku o čtvrtinu otáčky šestihranným klíčem 1/4" zajistěte odtok na místě.
21. Odtokovou trubici veďte po spodku vozidla mimo dosah výfukového potrubí a výtokový konec upevněte pod úroveň rozvodu. Upevněte odtokové vedení k vozidlu pomocí vazaček (nejsou součástí dodávky).

⚠ VAROVÁNÍ

Aby se nedostávaly výfukové zplodiny do prostoru pacienta, veďte odtokovou trubici po spodku vozidla mimo dosah výfukového potrubí.

Poznámka k elektroinstalaci: Systém Power-LOAD obsahuje dvě vodivé spojky, které přivádějí napětí pro nabíjení baterií nosítek i nosiče Power-LOAD a poskytuje napájení pro senzor na straně nohou a indikátor LED umístěný v kotvě Power-LOAD. Systém vozidla zajišťuje napájení k provozu těchto elektronických prvků přes spojení vytvořené v následujících krocích. Viz krok 22 pro požadavky na elektrické připojení. V systému vozidla zvolte vhodné místo k vytvoření elektrického přiojení.

Pro určení, kde je systém Power-LOAD umístěn v elektrickém systému vozidla, zvažte, jak a zda bude zapotřebí elektricky propojit Power-LOAD s následujícími prvky:
- Modulární rozpojovací spínač
- Stejnosměrné napájení poskytované měničem AC/DC z pomocných kabelů
- Spínač zapalování
- Přímé připojení k akumulátoru vozidla
- Vyhrazený spínač

Systém Power-LOAD je vybaven ochranou zdroje napájení, například:
- Nabíjení nezačne, pokud je napětí zdroje < 12,8 V.
- Nabíjení je omezeno na dobu 2 hodin, pokud je napětí zdroje < 12,4 V.
- Nabíjení se ukončí, pokud je napětí zdroje < 11,6 V.
- Elektronika kotvy přejde do režimu spánku, pokud je napětí zdroje < 11,1 V.

22. Vyhledejte spojení mezi kabelem kotvy k vozidlu (6390-001-135) a elektrickým okruhem vozidla (elektrické požadavky: 12,8–15,6 V ss, pojistka/jistič 15 A, dvoužilový kabel 10 AWG).

    Poznámka: Na ochranu před možností vybití akumulátorů vozidla na výše uvedené limity, můžete Power-LOAD zapojit tak, aby se Power-LOAD napájel pouze po zapnutí klíčem zapalování nebo připojení pomocných kabelů.

⚠ VAROVÁNÍ

Ochranu funkce a vyloučení nebezpečí úrazu elektrickým proudem zajistí zapojení Power-LOAD k přívodu 12,8–15,6 V ss z vozidla přes pojistku/jistič 15 A. Power-LOAD není určen pro vozidla s rozvodem 24 V ss.

23. Instalujte kabel mezi kotvou a vozidlem ((6390-001-135) přes elektrickou gumovou průchodku v elektrickém vstupu. Nechte dostatek vůle (přibližně 15 cm), abyste mohli připojit rozšířený konec konektoru kabelu mezi kotvou a vozidlem ke kabelu kotvy Power-LOAD.

⚠ VAROVÁNÍ

Abyste předešli úrazu či poškození vozidla, při montáži podlahové desky dávejte pozor na na předměty kolem a pod kabelem mezi kotvou a vozidlem.

24. Veďte kabel mezi kotvou a vozidlem zpět do připojovacího bodu ve vozidle. Součástí sady je 4 m dlouhý chránič vodiče (6390-001-153) a šest úchytek (6390-001-202).
25. Připojte kabel mezi kotvou a vozidlem k elektrickému systému vozidla. Připojte systém Power-LOAD k samostatné pojistce/jističi 15 A.

Návrat na obsah

MONTÁŽ PODLAHOVÉ DESKY (POKRAČOVÁNÍ)

26. Multimetrem zkontrolujte napětí připojovacího konce konektoru kabelu mezi kotvou a vozidlem (6390-001-135) pro ověření, že je napětí v rozsahu 12,8 V - 15,6 V ss.

    Poznámky:
    - Před kontrolou napětí zajistěte všechna další propojení (zapněte zapalování, modulární připojení nebo vyhrazený spínač), pokud se vztahuje.
    - Pokud vaše zařízení používá ss napájení poskytované měničem st/ss z pomocných kabelů, zkontrolujte připojovací konec kabelu mezi kotvou a vozidlem v konfiguraci, ve které budete nejčastěji používat pomocné kabely (například s připojeným pomocným napájením, vypnutým zapalováním a rozpojeným modulárním systémem).

⚠ VAROVÁNÍ

Všechny otvory do vozidla musejí být utěsněny, aby do prostoru pro pacienta nemohly vnikat výfukové zplodiny.

MONTÁŽ SYSTÉMU POWER-LOAD

Montáž kotvy

27. Nasaďte na podlahovou desku na straně nohou držák (6390-001-108) pro upevnění bezpečnostního háku (6390-001-148) (obrázek 10). Vyrovnejte zářezy s výčnělky a nasaďte držák do podlahové desky.

⚠ VAROVÁNÍ

Při nesprávné montáži bezpečnostních zarážek hrozí zranění pacienta nebo obsluhy. Bezpečnostní zarážku nainstalujte a používejte způsobem popsaným v této příručce.

28. Šestihranným klíčem 5/32" našroubujte dva šrouby s plochou hlavou (0001-194-000), které upevňují bezpečnostní hák k podlahové desce (obrázek 11).

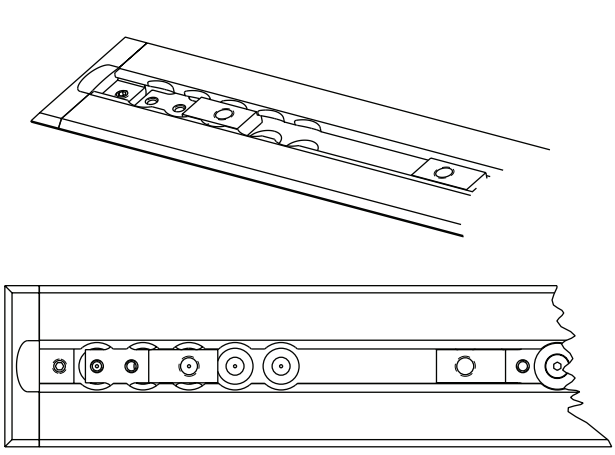

Obrázek 10: Uložení držáku v podlahové desce

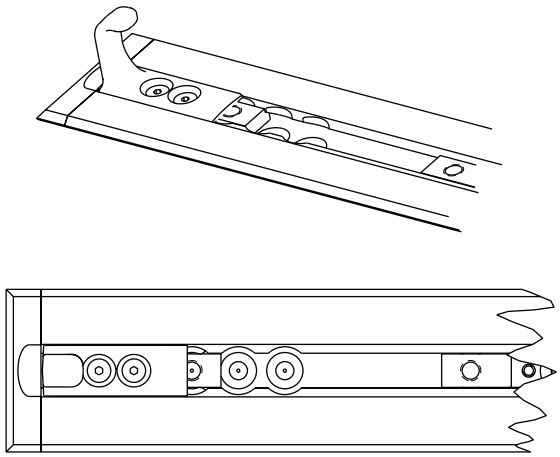

Obrázek 11: Upevnění bezpečnostního háku

29. Zvedněte nárazník vozidla (je-li součástí vybavení).
30. Změřte vzdálenost konce podlahové desky od konce nárazníku na posouzení, jak daleko lze posunout kotvu ve směru ke straně hlavy (obrázek 12).

    Poznámka: Pokud je vzdálenost kratší než 46 cm, lze posunout Power-LOAD ke straně hlavy o maximum rozdílu mezi 46 cm a naměřenou vzdáleností.

⚠ VAROVÁNÍ

Nedostatečná vzdálenost od nárazníku může mít za následek poranění pacienta nebo obsluhy přístroje.

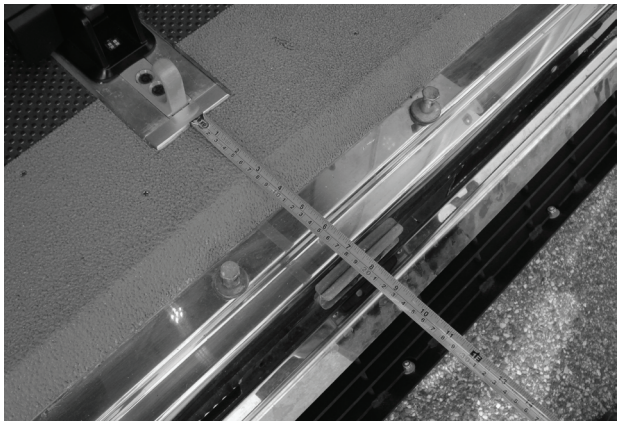

Obrázek 12: Rozměry k montáži kotvy

Česky

Návrat na obsah

MONTÁŽ SYSTÉMU POWER-LOAD (POKR.)

31. Vyhledejte umístění prvního držáku podlahové desky (obrázek 13) (u konce na straně nohou). V tomto místě je vzdálenost kol největší.

    Poznámky:
    - Pokud je třeba dostat lůžko dále ve směru hlavy, zvolte jiné místo.
    - Každou další pozicí se lůžko dostane ve směru k hlavě o 2,5 cm dále.
    - Dbejte, aby zvolené místo nebylo od prvního místa dále, než byla hodnota vypočtená v kroku 30. Musí zůstat dost místa pro podvozek lůžka vůči nárazníku vozidla.
    - Otočením držáku podle obrázku 14 se místo upevnění posune o dalších 5 cm ke straně hlavy.
    - Obrázek 13 znázorňuje umístění největší vzdálenost kol od nárazníku. Obrázek14 znázorňuje umístění na nejmenší vzdálenost od nárazníku s posunem o 20,3 cm od prvního místa. Zvolte umístění, které poskytne pro kola dostatek místa podle konkrétní situace.

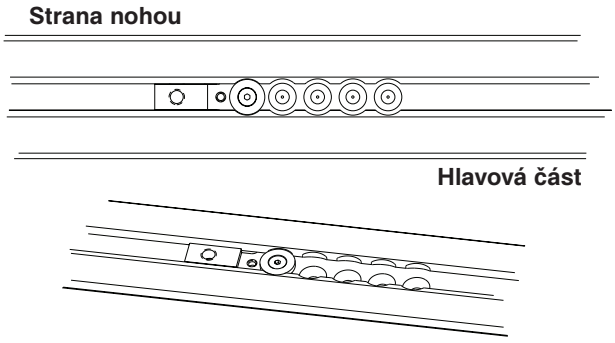

Obrázek 13: Největší vzdálenost kol

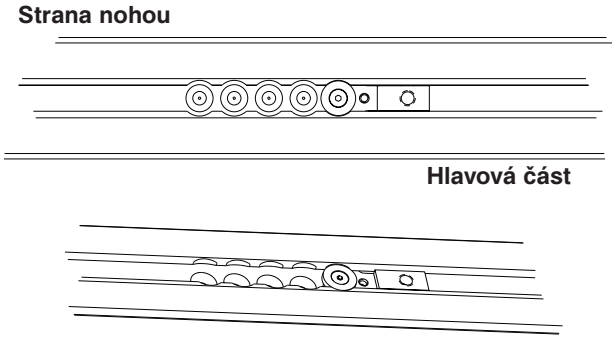

Obrázek 14: Obrácení držáku

32. Šestihranným klíčem 5/32" našroubujte šroub s plochou hlavou (0001-194-000) do uchycení držáku pod kotvou, (6390-001-110) a upevněte držák k podlahové desce (6390-001-108).
33. Kroky 31–32 opakujte i v ostatních třech místech podlahové desky.

    Poznámka: Umístění těchto tří držáků musí souhlasit s umístěním vybraným v kroku 31.

34. Propojte červený vodič s červeným vodičem a černý s černým k připojení sestavy kotvy k ke kabelu mezi kotvou a vozidlem. Umístěte kotvu nad montážní otvory. Protáhněte jakýkoli přebytečný vodič přes elektrickou gumovou průchodku. Umístěte konektory do prostoru podlahové desky.

    Poznámka: Použijte silikonové těsnění na elektrickou gumovou průchodku, abyste kompletně utěsnili tento elektrický průchod.

⚠ VAROVÁNÍ

Všechny otvory do vozidla musejí být utěsněny, aby do prostoru pro pacienta nemohly vnikat výfukové zplodiny.

35. Po připojení napájení ke kotvě se ujistěte, že kontrolka LED na straně nohou bliká žlutě, což indikuje správnou funkci.

    Poznámka: Pokud kontrolka LED na straně nohou nebliká žlutě, zkontrolujte, že je ke kotvě připojeno napájení.

Návrat na obsah

MONTÁŽ SYSTÉMU POWER-LOAD (POKR.)

36. Opatrně usaďte kotvu (A) na podlahovou desku (B) podle obrázku 15; volné vedení uložte do dutiny podlahové desky. Vyrovnejte všechny čtyři otvory s držáky na podlahové desce.

⚠ UPOZORNĚNÍ

Při montáži kotvy musí vodiče zůstat v prostoru pod podlahovou deskou a nesmí být kotvou skřípnuty.

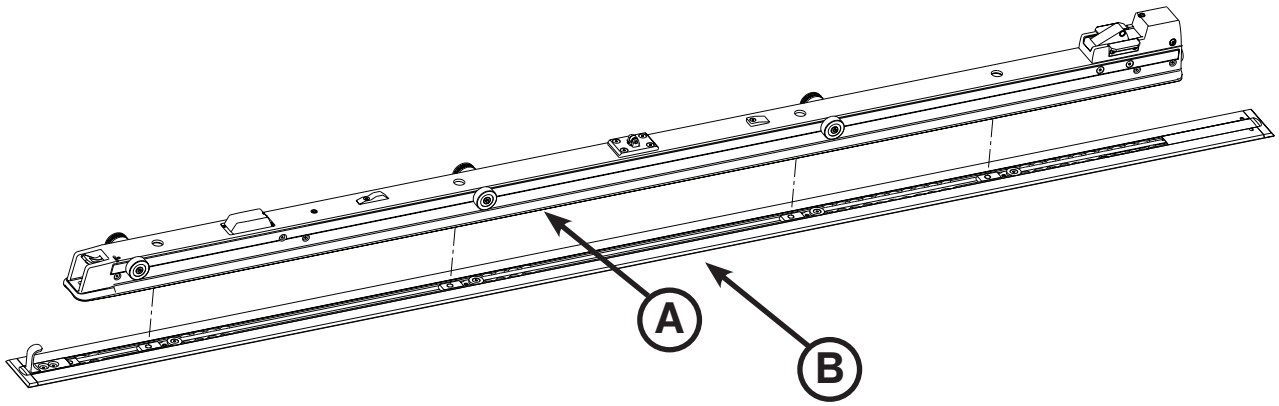

Obrázek 15: Kotva a podlahová deska

37. Změřte nezakrytou dutinu na straně hlavy i na straně nohou a upravte kryty podlahové desky.

⚠ VAROVÁNÍ

Aby při montáži nedošlo ke zranění osob ani poškození zařízení, důkladně zajistěte řezaný předmět a dbejte dostatečné opatrnosti vůči svému okolí. Při práci s pilou používejte ochranné brýle.

38. Pilkou upravte krytky podlahové desky (6390-001-166) (A) obou stran na potřebné rozměry (obrázek 16). Krytky nesmí přesahovat přes držák na podlahové desce.
Poznámka: Pokud kotva na desce přesahuje na straně nohou nebo hlavy, musí být příslušná strana opatřena koncovým krytem.

39. Gumovou paličkou narazte koncové krytky do podlahové desky (nejprve do strany s hákem (B)).

Poznámka: K uvolnění krytu podlahové desky použijte jako pomůcku na straně zvýšeného okraje šroubovák.

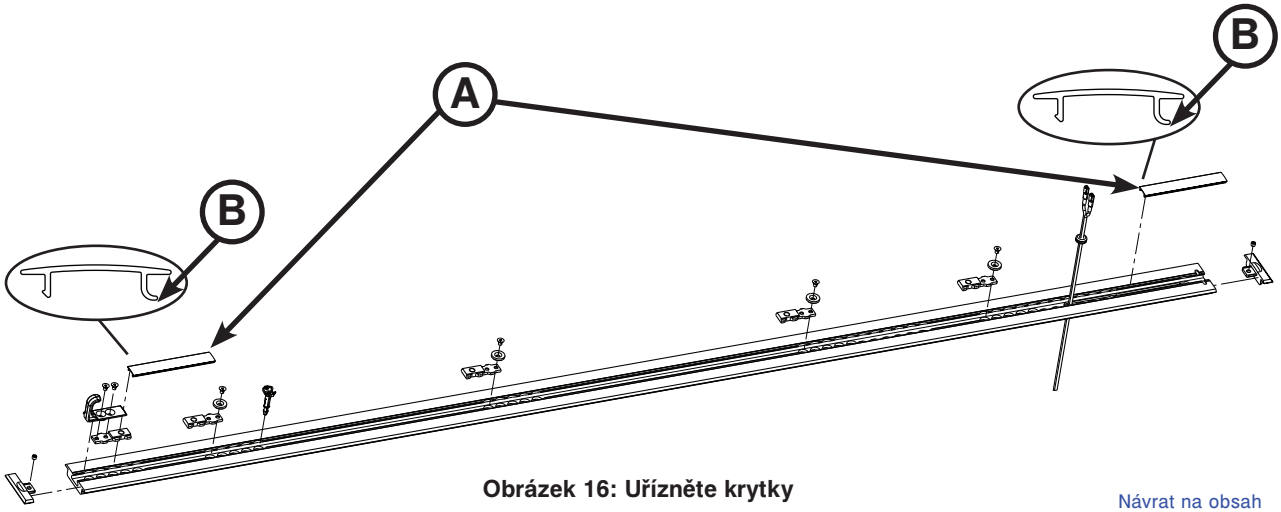

Obrázek 16: Uřízněte krytky

Návrat na obsah

MONTÁŽ SYSTÉMU POWER-LOAD (POKR.)

Součásti montážní sady Power-LOAD (6390-001-054)

- (1) šroub s hlavou s vnitřním šestihranem (obj. č. 0004-658-000)
- (6) šroub s půlkulatou hlavou (obj. č. 0004-665-000)
- (4) montážní čep kotvy (obj. č. 6390-001-150)
- (1) kryt držáku na pojezdu, HE, pravý (obj. č. 6390-001-211)
- (2) dorazový tlumič (obj. č. 6390-001-243)
- (2) doraz, se závitem (obj. č. 6390-001-246)
- (4) šroub s hlavou s vnitřním šestihranem (obj. č. 0004-662-000)
- (1) budič magnetu nosiče (obj. č. 6390-001-106)
- (1) kryt držáku na pojezdu, HE, levý (obj. č. 6390-001-210)
- (1) krytka pojezdu, HE, strana nohou (obj. č. 6390-001-225)
- (2) doraz, s otvorem skrz (obj. č. 6390-001-244)

Potřebné nástroje:

- šestihranný klíč 3/8"
- šestihranný klíč 5/32"
- šestihranný klíč 3/16"
- šroubovák T25
- momentový klíč 1/2" > 80 Nm

Postup:

1. Šestihranným klíčem 3/8" našroubujte čtyři dodané montážní čepy (6390-001-150) (A) do otvorů v kotvě podle obrázku 17.

   Poznámka: Úplné utažení proveďte až po našroubování a vyrovnání všech čtyř čepů.

2. Momentovým klíčem utáhněte upevňovací čepy na hodnotu 80 ± 14 Nm.

Montáž pojezdu

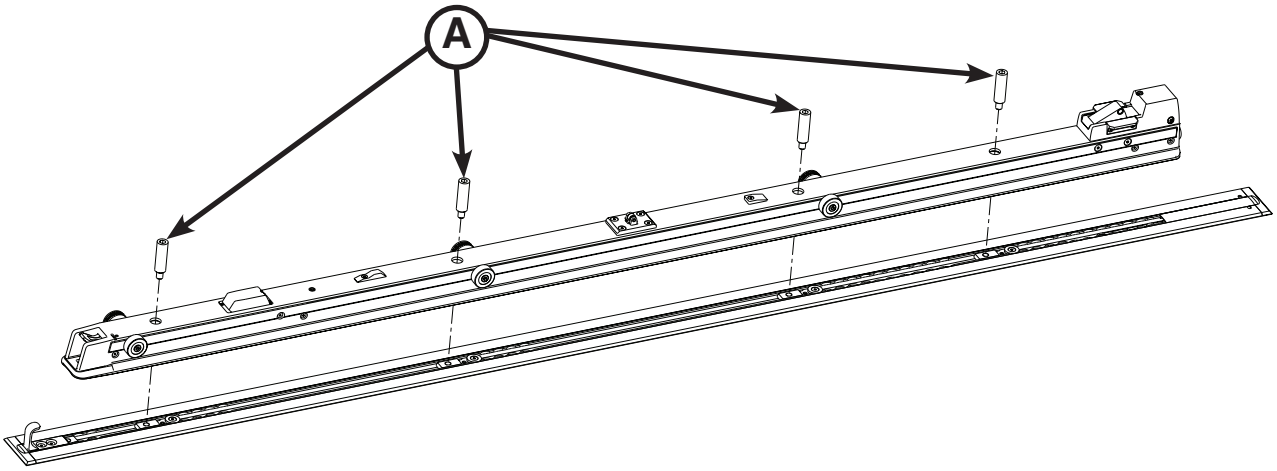

Obrázek 17: Montáž montážních čepů kotvy

Česky

MONTÁŽ SYSTÉMU POWER-LOAD (POKR.)

⚠ VAROVÁNÍ

Zvedání a ukládání pojezdu vyžaduje v prevenci hrozících zranění dvě osoby.

3. Pojezdovou dráhu (A) umístěte otevřeným koncem ke kotvě (B), jak je zřejmé z obrázku 18.

⚠ VAROVÁNÍ

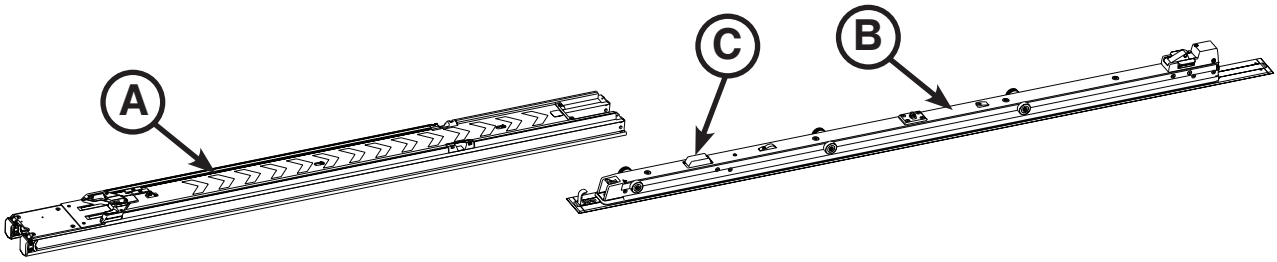

Obrázek 18: Montáž pojezdu

Pozor na veškeré pohyblivé součásti, může dojít k úrazu.

4. Technik 1 (na straně nohou) zvedne sestavu pojezdu a posune pojistku pojezdu (E) (obrázek 19) ke straně nohou pojezdu, aby se mohly rozpojit pojistky pojezdu. Udržujte pojistky pojezdu na straně nohou, dokud není pojezd usazen na kotvě podle obrázku 19. Technik 2 (strana u hlavy) posouvá a vyrovnává na střed otevřený konec pojezdu přes rolny v kotvě.

   Poznámka: Při pohybu na druhé skupině rolen může obsluha pocítit jistý odpor; je třeba překonat jej zatlačením do polohy na obrázku 19.

⚠ UPOZORNĚNÍ

Při montáži posouvejte pojezd pomalu, aby nedošlo ke kolizi se skříňkou indukčního nabíjení lůžka (C) (viz obrázek 18).

Česky

Návrat na obsah

MONTÁŽ SYSTÉMU POWER-LOAD (POKR.)

Montáž nosiče

5. Imbusovým klíčem 5/32" našroubujte dodaný šroub s vnitřním šestihranem (0004-658-000) (A) a upevněte budič magnetu (6390-0001-106) (B) podle obrázku 19.
6. Šroubovákem T25 našroubujte čtyři dodané závrtné šrouby s půlkulovou hlavou (0004-665-000) (C) k dodané koncové krytce pojezdu na straně nohou (6390-001-225) (D) k pojezdu podle obrázku 19.
7. Posunem kluzných pojistek pojezdu (nejbližší konci na straně nohou) (E) ke konci pojezd uvolněte podle obrázku 19.

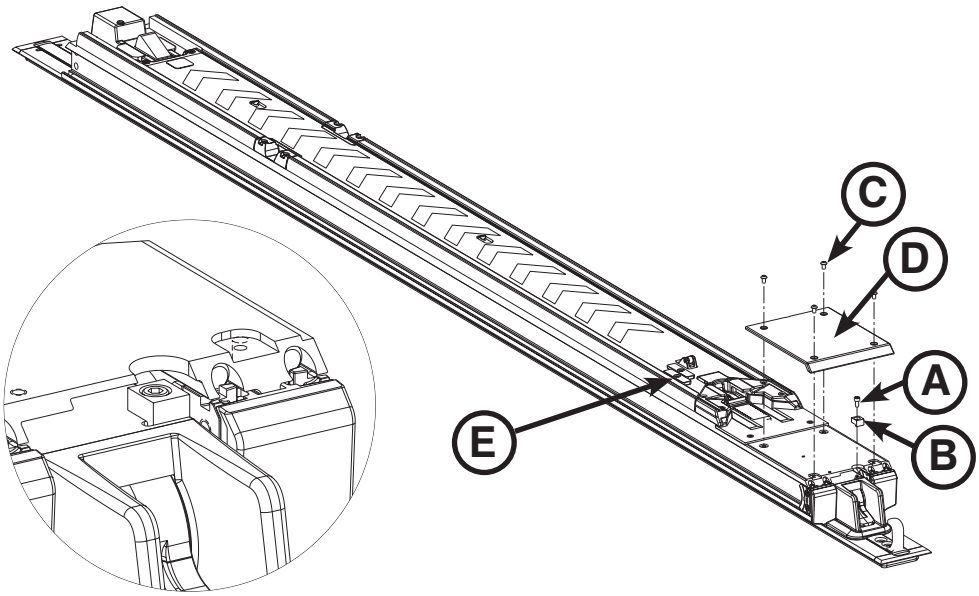

Obrázek 19: Upevnění koncové krytky pojezdu na straně nohou

8. Přesuňte pojezd do střední pozice podle obrázku 20.

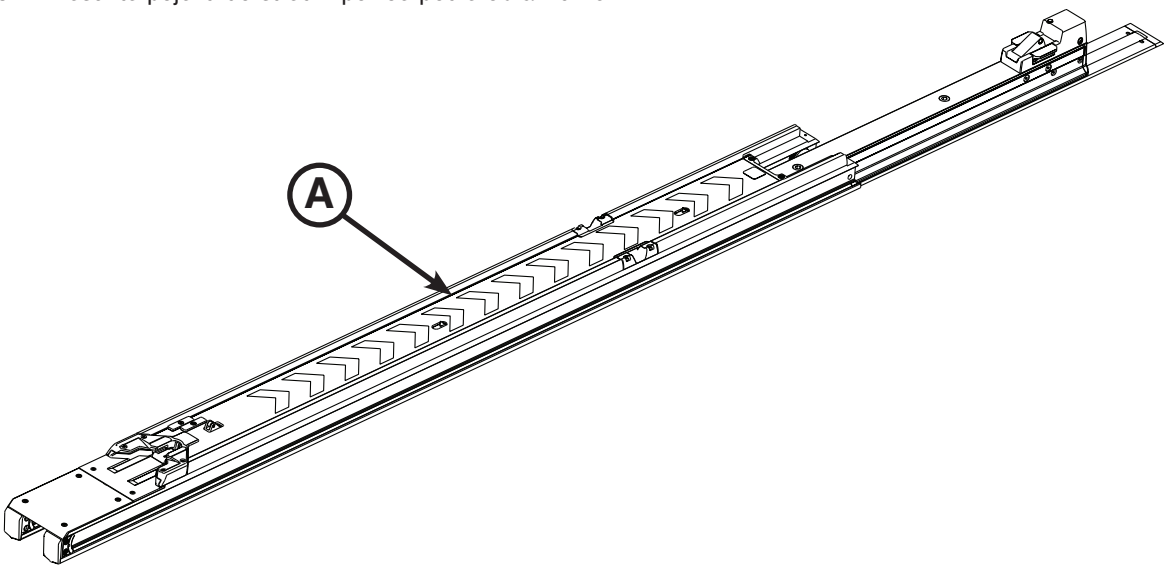

Obrázek 20: Pozice pojezdu

MONTÁŽ SYSTÉMU POWER-LOAD (POKR.)

⚠ VAROVÁNÍ

Pro prevenci zranění vyžaduje zvedání a ukládání nosiče dvě osoby.

9. Opatrně zvedněte nosič za ramena a vodorovné opěry. Nezvedejte nosič za páčky k ručnímu uvolnění lůžka. Zvedejte pouze v místech označených pro zvedání. Technik 1 uchopí v místech A1 a A2. Technik 2 uchopí v místech B1 a B2, viz obrázek 21.

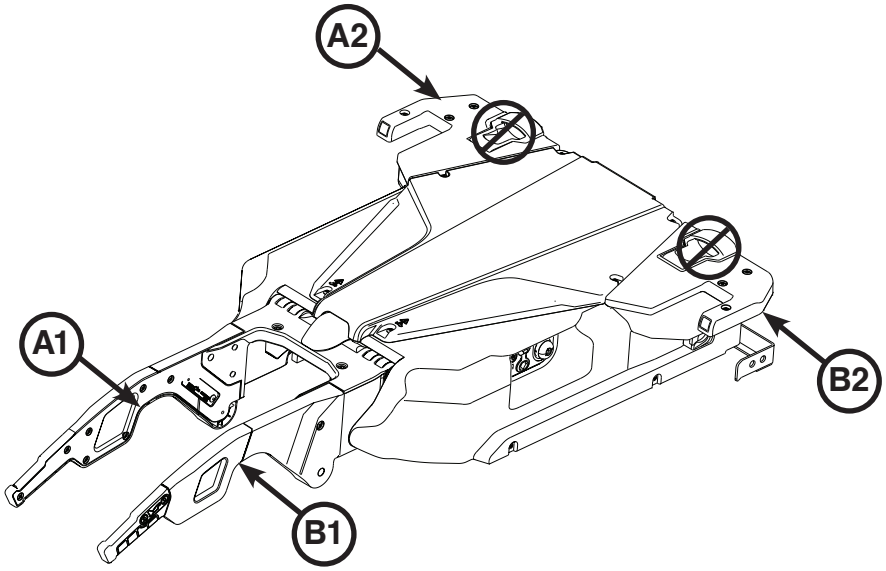

Obrázek 21: Nosič

10. Umístěte nosič (A) mezi pojezd (B) a konec kotvy na straně hlavy (C) na podlaze podle obrázku 22.
11. Technik 1: (strana nohou) posune rolny nosiče do bočního kanálu pojezdu.
12. Technik 2: (strana hlavy) zvedne nosič, vyrovná druhou skupinu rolen a posune rolny tak, aby se nosič dostal ke středu pojezdu.

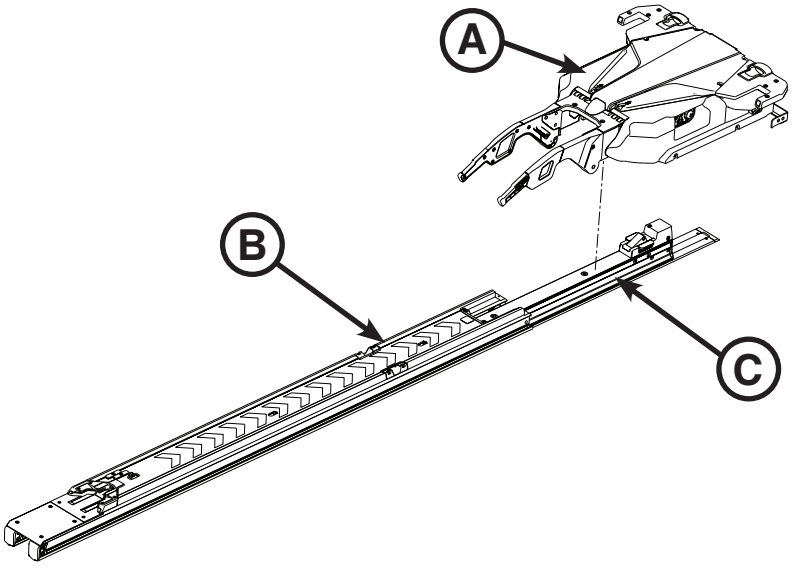

Obrázek 22: Pozice nosiče

Česky

Návrat na obsah

MONTÁŽ SYSTÉMU POWER-LOAD (POKR.)

13. Opatrně zatlačte pojezd dopředu ke straně hlavy, kde se v koncové poloze zajistí.
14. Sestavte dorazový tlumicí blok s vyrovnáním dodaného dorazu (6390-001-244) (s otvory skrz) (A), dodaného dorazového tlumiče (6390-001-243) (B) a vnitřního dorazu (6390-001-246) (s otvory se závitem) (C) jak je zřejmé z obrázku 23.

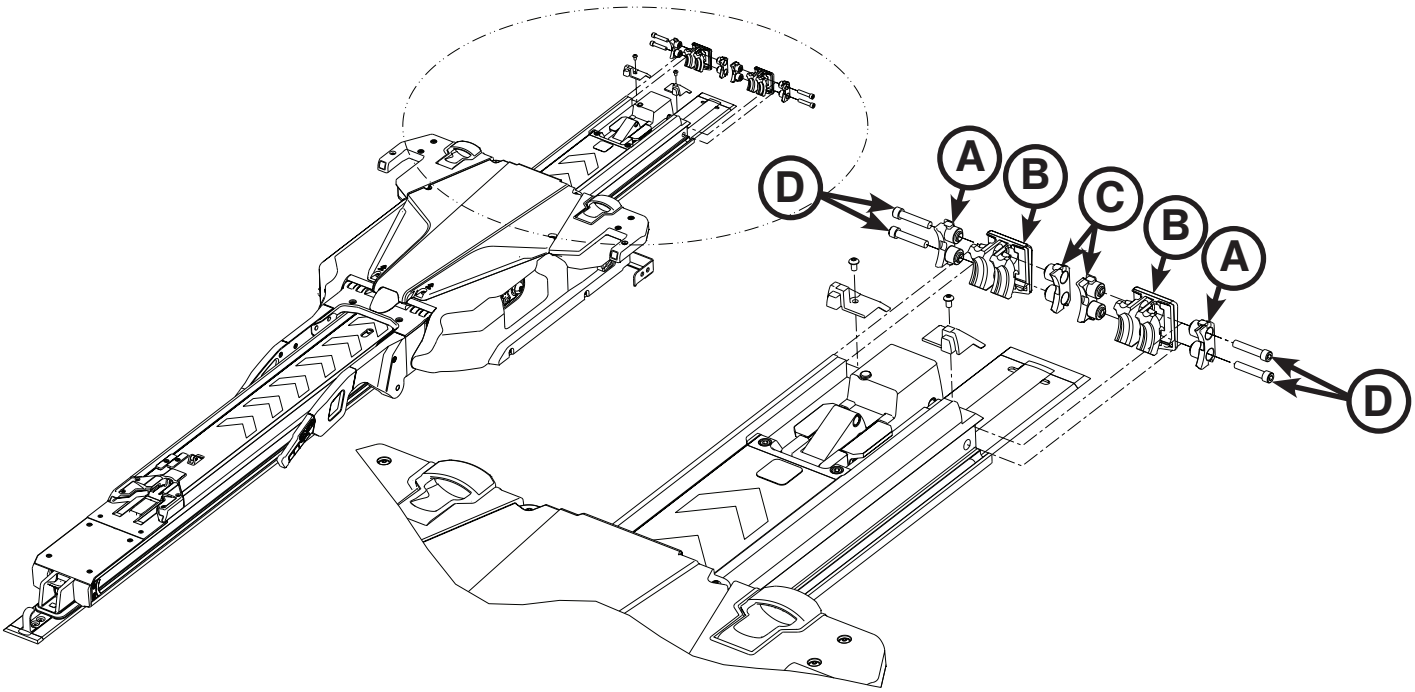

Obrázek 23: Sestavení tlumicího bloku

15. Zasuňte sestavený dorazový tlumič do koncové polohy pojezdové dráhy.

    Poznámka: Dorazový tlumič umístěte prahem (A) dolů, jak ze zřejmé z obrázku 24.

16. Opakováním kroků 14–15 sestavte a namontujte druhý dorazový tlumič.
17. Imbusovým klíčem 3/16" našroubujte čtyři dodané šrouby s vnitřním šestihranem (0004-662-000) (po dvou na každé straně) (D) do pojezdu podle obrázku 23.
18. Vizuálně zkontrolujte, zda tlumiče pojezdu na straně hlavy jsou upevněny rovně s vnějším okrajem pojezdu, bez známek vychýlení nebo nesprávné montáže.

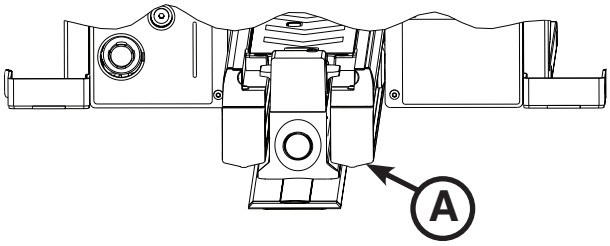

Obrázek 24: Práh dorazového tlumiče

Česky

MONTÁŽ SYSTÉMU POWER-LOAD (POKR.)

19. Šroubem T25 přišroubujte dva dodané šrouby s půlkulatou hlavou (0004-665-000) (A), které upevňují k pojezdu dodané koncovky na straně hlavy - levou (6390-001-210) (D) a pravou (6390-001-211) (B), jak je zřejmé z obrázku 25.

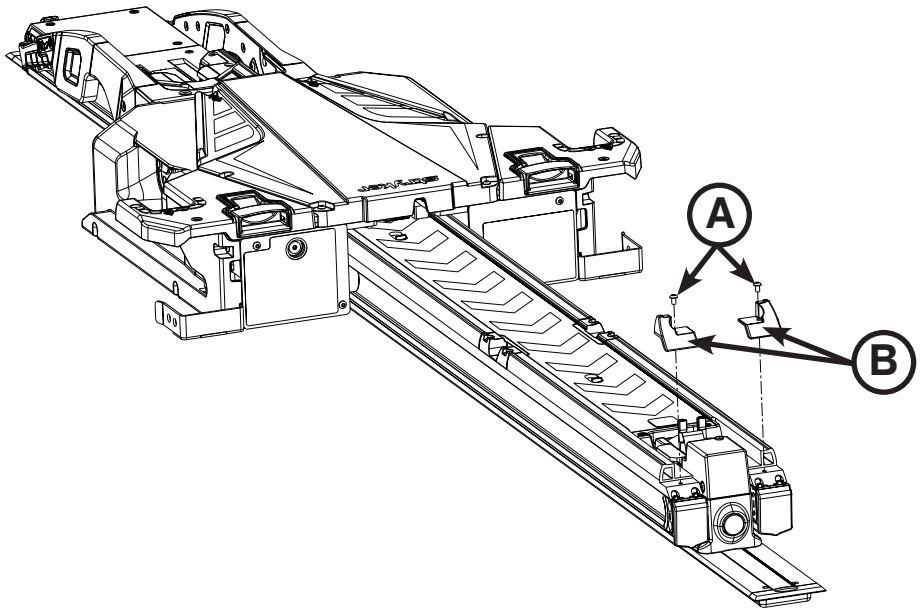

Obrázek 25: Upevnění koncovek na straně hlavy

Návrat na obsah

MONTÁŽ SYSTÉMU POWER-LOAD (POKR.)

20. Zapněte zařízení stiskem hlavního vypínače (A) na levé straně nosiče (z pohledu pacienta) podle obrázku 26.

    Poznámky:
    - Pokud je Power-LOAD připojen přes vlastní vypínač, zapněte jej.
    - Zapnutím hlavního vypínače se rozsvítí také zelená LED baterie (B), indikující zapnutí systému Power-LOAD. Blikání žluté LED (C) oznamuje slabou baterii nosiče.

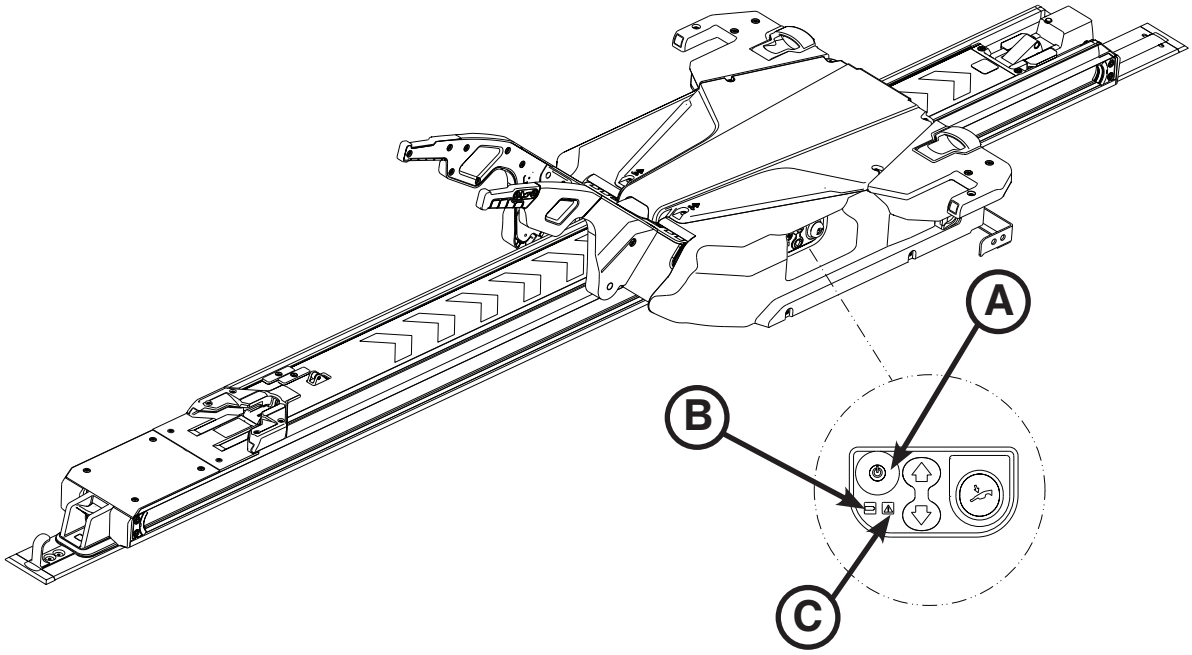

Obrázek 26: Ovládací panel Power-LOAD

21. Vysuňte zvedací ramena a ručně posuňte nosič do koncové polohy na straně hlavy prostoru pro pacienta; zahájí se dobíjení.

    Poznámka: Dobíjení baterie indikuje blikání zelené LED (B).

22. Na dobře viditelné místo na dveřích nebo stěně nalepte štítek se zásadami ovládání pro obsluhu Power-LOAD. Podrobnosti rozvádí části „Pokyny k ovládání s pohonem“ na straně 12-50 a „Pokyny k ručnímu ovládání“ na straně 12-51.

    Poznámka: Štítek nalepte na hladký povrch nebo plechovou podložku (6390-001-467), kterou do vozidla přišroubujete.

23. Zkontrolujte naplnění kontrolního seznamu na straně 12-42.

MONTÁŽ POMOCNÉHO VEDENÍ KOL

Součásti sady pomocného vedení kol (6390-027-000)

- (2) šroub s plochou hlavou (obj. č. 0001-195-000)
- (1) vedení kol (obj. č. 6390-001-017)
- (5) opěra vedení kol (obj. č. 6390-001-174)
- (1) profil vedení kol (obj. č. 6390-001-176)
- (1) matice vedení kol (obj. č. 6390-001-191)
- (2) kryt kola (obj. č. 0016-060-000)
- (2) šroub s kónickou hlavou (obj. č. 0023-296-000)
- (5) rozpěra (obj. č. 6390-001-173)
- (1) krycí lišta vedení kol (obj. č. 6390-001-175)
- (1) krytka vedení kol (obj. č. 6390-001-178)
- (4) kryt kola (obj. č. 6390-001-206)

Další součásti (nejsou součástí dodávky)

- **(10) šroubů s hlavou s vnitřním šestihranem 1/4-20 (ASTM-F835 nebo SAE třída 8)**

Potřebné nástroje:

- měřicí pásmo
- vrtačka
- ráčna 3/8"
- šestihranný klíč 5/32"
- pila (nebo ekvivalentní nástroj)
- vrták 1/4"
- klíč 7/16"
- tužka
- klíč s vnitřním šestihranem 7/16"
- šroubovák T25

Postup:

Poznámka: Je zapotřebí deset šroubů s šestihrannou hlavou 1/4-20 (ASTM-F835 nebo SAE třída 8), které však nejsou součástí dodávky. Prohlédněte vozidlo a určete optimální délku šroubů pro instalaci. Použijte tyto šrouby k zajištění vedení kol, jak je popsáno v kroku 11. Při montáži vedení kol se podívejte na stranu 12-39, kde jsou uvedeny podrobné informace o montáži součástí.

1. Podle obrázků 27 a 28 si v prostoru vozidla pro pacienta vyměřte hodnoty od osy podlahové desky ke stěně na straně řidiče.

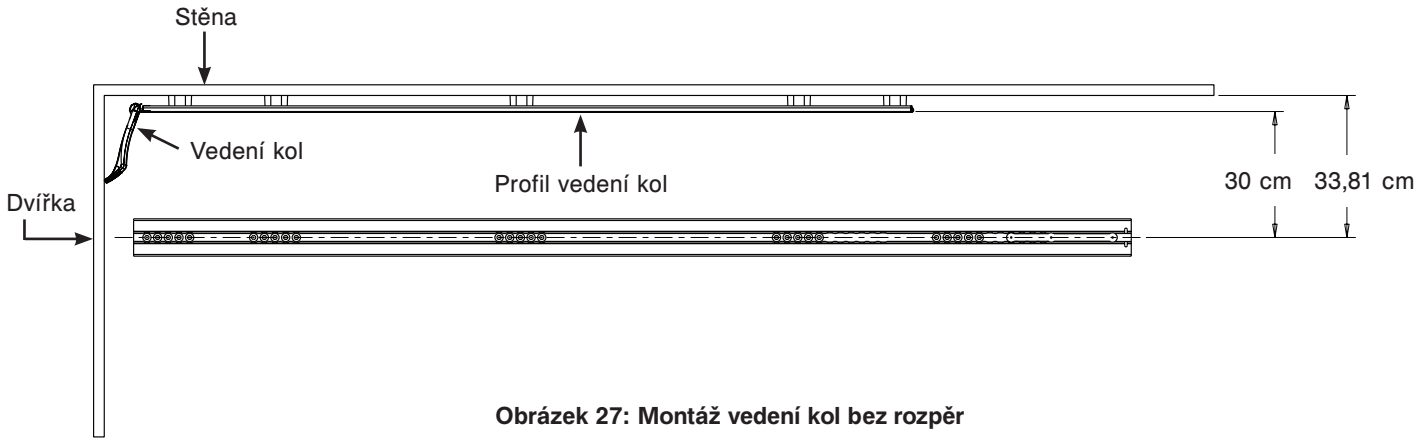

Obrázek 27: Montáž vedení kol bez rozpěr

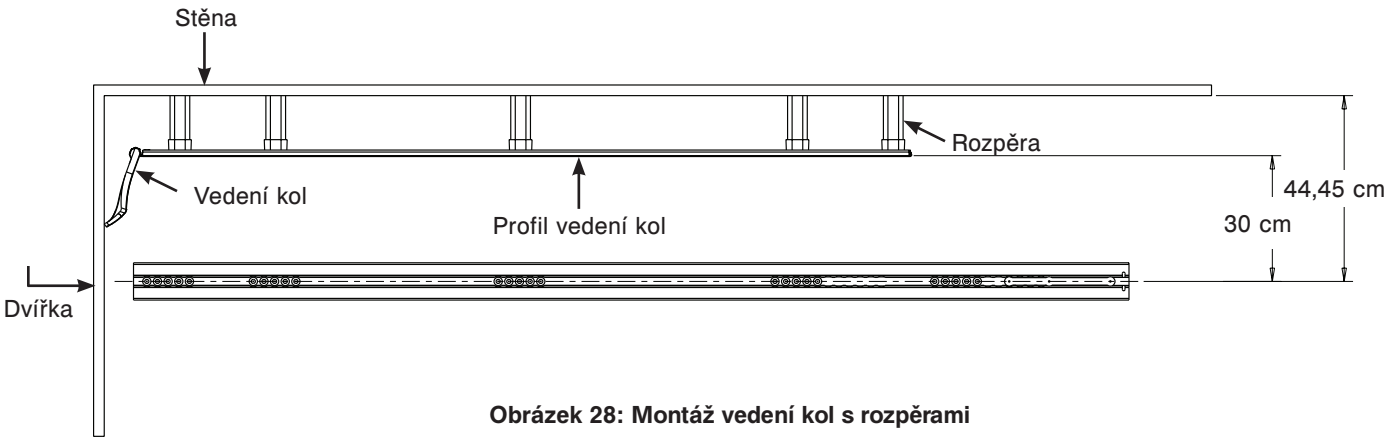

Obrázek 28: Montáž vedení kol s rozpěrami

Návrat na obsah

Česky

MONTÁŽ POMOCNÉHO VEDENÍ KOL (POKR.)

2. Podle měření z kroku 1 určete, zda bude třeba pro vedení kol použít rozpěry (6390-001-173) (D).

Rozměry od středové osy (na podlahové desce)	Potřeby
Více než 44,45 cm od stěny	Pomocné vedení kol není potřebné.
33,81 až 44,45 cm	Rozpěry (6390-001-173) (D) jsou nutné. Velikost rozpěr se určí odečtením 33,81 cm od rozměrů z kroku 1. Rozpěry se seřezávají pilou.
Přesně 44,45 cm	Rozpěry (6390-001-173) (D) jsou potřebné, ale nemusí být přesně seříznuté.
Přesně 33,81 cm	Rozpěry (6390-001-173) (D) nejsou nutné. Zlikvidujte všech pět rozpěr.

⚠ VAROVÁNÍ

Aby při montáži nedošlo ke zranění osob ani poškození zařízení, veškeré součásti při montáži řezané důkladně upevněte a dbejte dostatečné opatrnosti vůči svému okolí. Při práci s pilou používejte ochranné brýle.

3. Se zavřenými dveřmi vozidla vyrovnejte profil vedení kol (6390-001-176) (G) podle stěny.
4. Na straně nohou naměřte 3,81 cm od konce profilu ke dveřnímu dílu.
5. Tužkou označte na stěně místo konce profilu vedení kol.
6. S pomocí druhé osoby si rozložte všech pět vodicích opěr (6390-001-174) (E) do přibližných poloh pro montáž.
7. Přiložte profil vedení kol shora na tyto opěry podle značky pro jeho umístění z kroku 5.

Poznámky:

- Otvory v profilu vedení kol musí v prostoru pro pacienta pasovat na otevřená místa opěr profilu.
- Otvory musí být od sebe 2,54 cm, aby umožnily montáž různých prvků.
- Rozmístěte pět opěr co nejrovnoměrněji od sebe. Připevněte všech pět opěr.

MONTÁŽ POMOCNÉHO VEDENÍ KOL (POKR.)

8. Tužkou si na stěně v pěti místech naznačte otvory pro umístění nosných prvků kol podle obrázku 29.

   Poznámka: Profil vedení kol se nesmí do upevnění pohnout. Otvory by byly umístěny špatně.

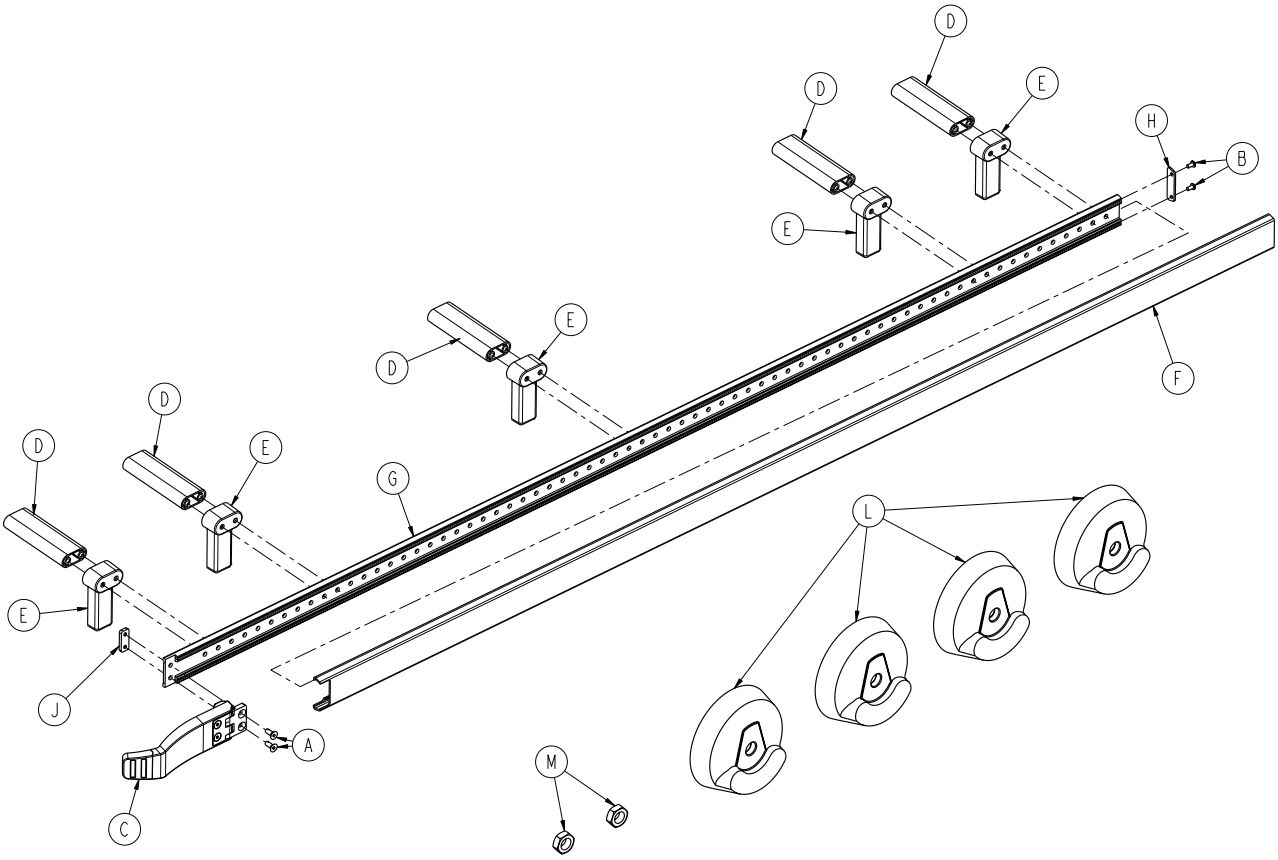

Obrázek 29: Součásti sady pomocného vedení kol - 6390-027-000

9. Odložte profil vedení kol a opěry.
10. Vrtačkou s vrtákem 1/4" udělejte na stěně díry v místech označených (v kroku 8).

⚠ UPOZORNĚNÍ

Při vrtání postupujte s potřebnou opatrností, aby nemohlo dojít k poškození vozidla.

11. Připravte si k montáži potřebné šrouby 1/4-20 s šestihrannou hlavou ASTM-F835 nebo SAE 8 (nejsou součástí dodávky).
12. Klíčem s vnitřním šestihranem 7/16" a ráčnou 3/8" s klíčem 7/16" našroubujte šrouby (připravené v kroku 11) pro upevnění profilu vedení kol a opěr (6390-001-173) (D). Podle potřeby také ke stěně vozidla podle obrázku „Obrázek 27: Montáž vedení kol bez rozpěr“ na straně 12-37 nebo „Obrázek 28: Montáž vedení kol s rozpěrami“ na straně 12-37.
13. Šroubovákem T25 a dvěma šrouby s kónickou hlavou (0023-296-000) (B) upevněte na profil vedení kol koncovou krytku (6390-001-178) (H).

Návrat na obsah

MONTÁŽ POMOCNÉHO VEDENÍ KOL (POKR.)

14. Od konce na straně nohou směrem k hlavě nasuňte na profil vedení kol krycí lištu (6390-001-175) (F).
15. Šestihranným klíčem 5/32" našroubujte dva šrouby se zápustnou hlavou (0001-195-000) (A) do koncovky vedení kol (6390-001-017) (C) a profilu až do dvojmatice (6390-001-191) (J), viz „Obrázek 29: Součásti sady pomocného vedení kol - 6390-027-000“ na straně 12-39.
16. Našroubujte dvě pojistné matice (0016-060-000) (M) a připevněte čtyři kryty kol (6390-001-206) (L) na pravou stranu lůžka (z pohledu pacienta), kam bude vedení kol montováno. Viz „Montáž krytů kol lůžka“ na straně 12-41.

MONTÁŽ KRYTŮ KOL LŮŽKA

Potřebné nástroje:

- klíč s vnitřním šestihranem 5/8"
- ráčna 3/8"
- klíč 11/16"

Postup:

1. Nakloňte lůžko na stranu hlavy.

   Poznámka: Hlavová část musí být vysunutá a zajištěná.

2. Klíčem s vnitřním šestihranem 5/8" a ráčnou 3/8" s klíčem 11/16" vyšroubujte šroub s šestihrannou hlavou (A) a matici (B), upevňující kolo (C) v ose (obrázek 30) na pravé straně (z pohledu pacienta) na straně nohou lůžka, ke kterému se montuje vedení kol. Šrouby uložte pro zpětnou instalaci. Matici zlikvidujte.
3. Demontujte z kola obě pouzdra (D) (obrázek 30). Pouzdra se již nebudou používat a jsou určena k likvidaci.
4. Vyrovnejte na kolo kryty (6390-001-206) (D), aby lícovaly z obou stran (obrázek 31).
5. Klíčem s vnitřním šestihranem 5/8" a ráčnou 3/8" s klíčem 11/16" našroubujte šroub s šestihrannou hlavou (A) a matici (B) (0016-060-000) jako upevnění kola (C) a krytů (D) v ose (obrázek 31).

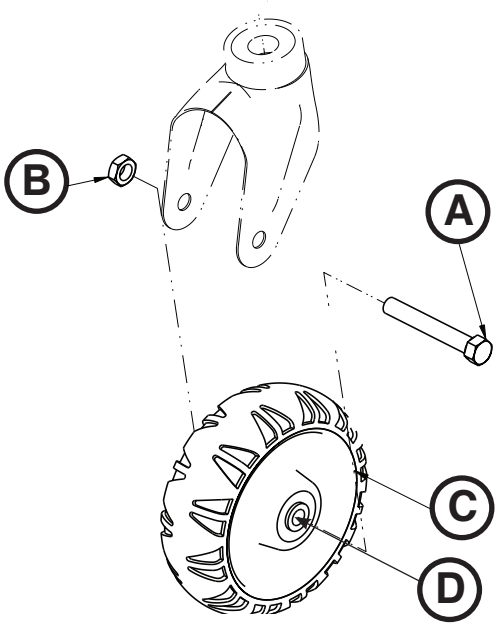

Obrázek 30: Kola lůžka bez krytů

Poznámka: Při montáži je třeba dát pozor na orientaci a přesné vyrovnání krytů z obou stran. Šroub neutahujte přespříliš. Kolo se musí volně otáčet.

6. Nakloňte lůžko na stranu nohou.
7. Opakujte kroky 2–5 i na pravé straně na straně hlavy.
8. Obě kola se musí volně otáčet.

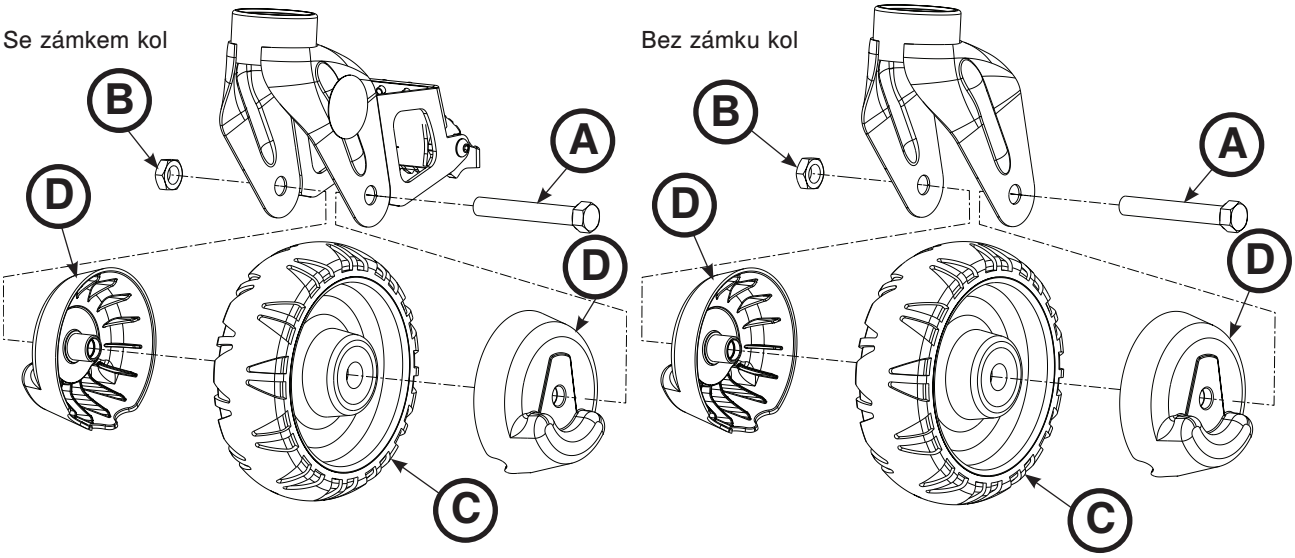

Obrázek 31: Kola lůžka s kryty

Česky

Návrat na obsah

KONTROLNÍ SEZNAM PRO INSTALACI POWER-LOAD

Poznámka: Baterii nechte před kontrolou funkce Power-LOAD nabíjet alespoň 20 minut. Baterie se nabíjí, pouze když je nosič v prostoru pro pacienta zajištěný v koncové poloze na straně hlavy. Dobíjení baterie indikuje blikání zelené LED.

Před spuštěním kontroly funkce Power-LOAD:

- Proveďte kontrolu s lůžkem Power-PRO kompatibilním s Power-LOAD (model 6500, 6506, 6510, 6516).
- Systém Power-LOAD je zajištěn na straně nohou vozidla se spuštěnými zvedacími rameny (viz „Vysunutí zařízení Power-LOAD z vozidla bez lůžka“ na straně 12-54)
- Je zapnuté napájení.
- Kontrolky LED na vodorovných opěrách nosiče blikají žlutě.
  Poznámka: Zapnutím hlavního vypínače se rozsvítí také LED baterie, indikující zapnutí systému Power-LOAD. Blikání žluté LED oznamuje slabou baterii nosiče.

Poznámka: Při kontrole funkce lůžka zkontrolujte horní i dolní ovládací panel lůžka.

_____ 1. Zvedněte tlumicí doraz vozidla (je-li součástí vybavení).

_____ 2. Zajistěte v Power-LOAD kompatibilní lůžko.

_____ 3. Zkontrolujte, zda čepy kol jsou zajištěné v (západkách) Power-LOAD.

_____ 4. Zkontrolujte, zda se zelené blikání LED mění na svícení.

_____ 5. Stiskem s přidržením tlačítka zasunutí (-) na ovládacím panelu lůžka zasuňte podvozek.

_____ 6. Posuňte lůžko do prostoru pro pacienta. Zajistí se v prostoru pro pacienta v koncové poloze na straně hlavy. Zvedací ramena musí klesnout do kontaktu kol podvozku lůžka s podlahou a zajištění lůžka ve spojce.

_____ 7. Podle kontrolky LED na straně nohou zkontrolujte, zda je lůžko připraveno k transportu.
   - Pokud LED svítí zeleně, je strana nohou lůžka v patřičné poloze nebo připravena k transportu.
   - Pokud LED bliká žlutě, strana nohou lůžka není v patřičné poloze nebo připravena k transportu.

_____ 8. Zacloumáním na straně nohou ze strany na stranu zkontrolujte pevnost zajištění lůžka v zařízení Power-LOAD.

_____ 9. Stiskem s přidržením tlačítka vysunutí (+) na ovládacím panelu lůžka zkontrolujte, zda se lůžko nevysune z vozidla. Nohy lůžka se nesmí v transportní poloze zvedat.
   Poznámka: Stiskem s přidržením tlačítka zasunutí (-) na ovládacím panelu lůžka umožní za určitých podmínek pohyb.

_____ 10. Stiskněte a přidržte uvolňovací páčku zařízení Power-LOAD na straně nohou. Zatažením z prostoru pro pacienta pak lůžko vysuňte z vozidla. Zvedací ramena musí zvednout lůžko tak, aby se jeho nohy dostaly z podlahy prostoru pro pacienta.

_____ 11. Koncové kontrolky LED na straně pacienta musí svítit zeleně. Stiskem s přidržením tlačítka vysunutí (+) na ovládacím panelu lůžka je vysuňte, aby se nohy dostaly na podlahu a lůžko nespočívalo na ramenech systému Power-LOAD.
   Poznámka: Zvedací ramena musí po uvolnění lůžka ze zařízení Power-LOAD zůstat úplně dole.

_____ 12. Stiskem tlačítka nahoru (↑) na panelu Power-LOAD se zvedací ramena a lůžko zvednou do nejvyšší polohy.
   Poznámka: Nohy lůžka se nezatáhnou.

_____ 13. Stiskem tlačítka dolů (↓) na panelu Power-LOAD se spustí zvedací ramena a lůžko.

_____ 14. Stiskem spínače uvolnění na ovládacím panelu lůžka e uvolní lůžko z Power-LOAD. Kontrolky LED na straně hlavy budou žlutě blikat.

_____ 15. Zajistěte znovu lůžko v zařízení Power-LOAD.

_____ 16. Stiskem tlačítka nahoru (↑) na panelu Power-LOAD se lůžko zvedne do nejvyšší polohy.
   Poznámka: Nohy lůžka se nezatáhnou.

_____ 17. Stiskem tlačítka dolů (↓) na panelu Power-LOAD se spustí lůžko. Musí se držet, dokud se lůžko nedostane ze zvedacích ramen.

Návrat na obsah

KONTROLNÍ SEZNAM PRO INSTALACI POWER-LOAD (POKR.)

_____ 18. K uvolnění lůžka zvedněte jednu ze dvou páček uvolnění lůžka na nosiči na straně hlavy.

_____ 19. Vysuňte lůžko ze zařízení Power-LOAD.

_____ 20. Vysuňte zvedací ramena a ručně posuňte nosič do transportní polohy v prostoru pro pacienta. S nosičem v koncové poloze na straně hlavy spusťte ramena.

_____ 21. Naložte lůžko kompatibilní s Power-LOAD bez použití funkcí nakládání jako simulaci ručního naložení lůžka do vozidla. Lůžko se musí ve své poloze zajistit. Viz část „Ruční nakládání lůžka do vozidla (kvůli ztrátě napájení pro Power-LOAD nebo chybě systému)“ na straně 12-65.

_____ 22. Stiskněte a přidržte uvolňovací páčku zařízení Power-LOAD na straně nohou. Zatažením z prostoru pro pacienta pak lůžko vysuňte z vozidla. Bezpečnostní hák musí zachytit bezpečnostní tyč.
Poznámka: Uvolní se pouze lůžko. Nosič musí zůstat v koncové poloze Power-LOAD na straně hlavy.

_____ 23. K odjištění nosiče vysuňte zvedací ramena a stiskněte tlačítko uvolnění v koncové poloze strany hlavy systému Power-LOAD. Posuňte nosič několik centimetrů ke straně nohou.

_____ 24. Posuňte ruční zákluz na pojezdu co nejblíže na stranu nohou a zatlačte pojezd ven ke straně nohou. Pojezd musí být odjištěn.

_____ 25. Vysuňte Power-LOAD z prostoru pro pacienta vozidla.

_____ 26. Posuňte ruční zákluz na pojezdu co nejblíže na stranu hlavy a zatlačte pojezd dovnitř ke straně hlavy. Pojezd musí být odjištěn. Viz „Obrázek 22: Pozice nosiče“ na straně 12-33.

_____ 27. Vizuálně zkontrolujte, zda tlumiče pojezdu na straně hlavy jsou upevněny rovně s vnějším okrajem pojezdu, bez známek vychýlení nebo nesprávné montáže.

_____ 28. Pohledem zkontrolujte, zda jsou šrouby řádně utažené, bez známek deformací a chybějících spojovacích prvků.

_____ 29. Zatlačte na koncovou západku na straně hlavy a uvolňovací páčkou ze strany nohou aktivujte čep na straně hlavy. Musí se pohybovat volně a po uvolnění nesmí váznout.

_____ 30. Pro ambulance typu II, nebo pokud je osa lůžka vzdálena od stěny vozidla méně než 44,45 cm, je třeba zkontrolovat, zda je používáno pomocné vedení kol (6390-027-000). Pokud není pomocné vedení kol používáno, uveďte N/A.

_____ 31. Vypněte zařízení vypínačem. Někdy je třeba zařízení zapnout a vypnout pro jistotu, že Power-LOAD není v režimu spánku.

⚠ UPOZORNĚNÍ

Ruční přejezdy dovolují volný pohyb zařízení Power-LOAD.

Poznámka: Pokud má být zařízení Power-LOAD mimo provoz déle než týden, vypněte je hlavním vypínačem, aby se baterie nevybíjela. Někdy je třeba zařízení zapnout a vypnout pro jistotu, že Power-LOAD není v režimu spánku.

Výrobní číslo Power-LOAD: _____

Instaloval: _____ Datum: _____

Kontroloval: _____ Datum: _____

Poznámka: Kopii tohoto formuláře uchovejte alespoň sedm let.

Návrat na obsah

PŘÍPRAVA POWER-LOAD

Stav zařízení Power-LOAD je věcí uživatele. Power-LOAD musí být před uvedením do provozu plně funkční. Před předáním do užívání musí kvalifikovaný technik podle dále uvedených zásad a návodu k obsluze prověřit funkčnost Power-LOAD.

1. Pro nabíjení baterie vysuňte zvedací ramena a ručně přesuňte nosič Power-LOAD do koncové polohy pojezdu na straně hlavy. **Před prvním uvedením zařízení Power-LOAD do provozu je třeba baterii dobíjet alespoň dvě hodiny.**

   Poznámka: Dobíjení baterie indikuje blikání zelené LED.

2. Zkontrolujte splnění kontrolního seznamu (viz „Kontrolní seznam pro instalaci Power-LOAD“ na straně 12-42).
3. Pokud je instalace prováděna dodavatelsky, je pro uživatele užitečné zkontrolovat seznam znovu. Power-LOAD nesmí být předán k užívání bez naplnění všech součástí kontrolního seznamu.

PŘÍPRAVA LŮŽKA KOMPATIBILNÍHO S POWER-LOAD

Použití lůžka vhodného pro Power-LOAD je věcí uživatele. Lůžko kompatibilní se zařízením Power-LOAD musí být před uvedením do provozu plně funkční. Lůžko musí být připraveno podle všech požadavků stanovených v doprovodné dokumentaci konkrétního modelu.

⚠ VAROVÁNÍ

Aby nedošlo k ohrožení pacienta, upravte výšku kol pro nakládání lůžka podle výšky vozidla způsobem popsaným v doprovodné dokumentaci konkrétního modelu lůžka.

Česky

Ovládací prvky a kontrolky LED

Stav baterie nosiče a systému Power-LOAD indikují kontrolky LED na bočním ovládacím panelu a na koncích Power-LOAD na straně nohou i hlavy. Obrázky a tabulka popisují ovládací prvky Power-LOAD a kontrolky LED.

Poznámka: Má-li být Power-LOAD odstaven déle než týden, stiskem červeného tlačítka hlavního vypínače (2) zařízení vypněte, aby se nevybila baterie. Zapnutím a dalším vypnutím se ujistěte, že zařízení Power-LOAD je skutečně vypnuté, nikoliv v režimu spánku.

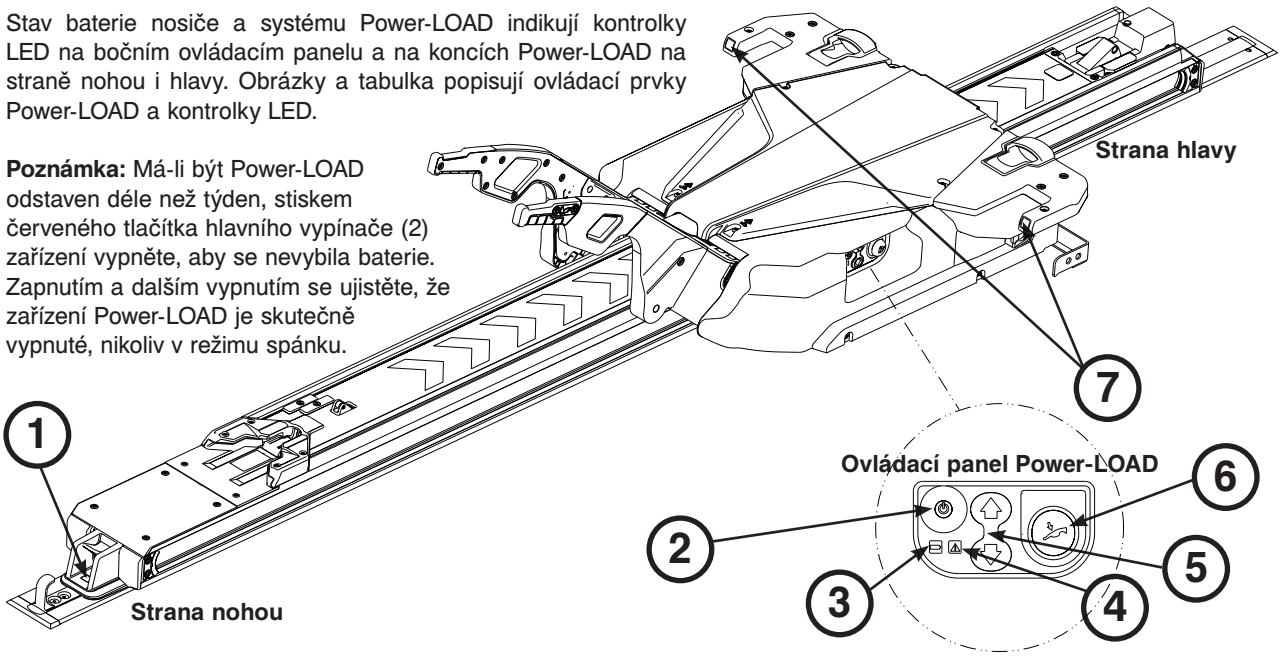

Poz.	Ikona, tlačítko	Název	Popis	Typ	Umístění
1		Kontrolka LED na straně nohou	Pokud LED svítí zeleně, je strana nohou lůžka v patřičné poloze nebo připravena k transportu. Pokud LED bliká žlutě, strana nohou lůžka není v patřičné poloze nebo připravena k transportu.	LED	Nosič
2	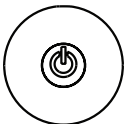	Hlavní vypínač	Stiskem se zapíná a vypíná zařízení. **Poznámka:** Zapnutí systému Power-LOAD je indikováno také světlem kontrolky LED baterie. Blikání žluté LED oznamuje slabou baterii nosiče.	Tlačítko	Ovládací panel Power-LOAD
3		Napájení z baterií	Pokud svítí zelená LED, systém Power-LOAD je zapnutý a baterie se nedobíjí. Pokud bliká zelená LED, baterie se dobíjí. **Poznámka:** Baterie se nabíjí, pouze když je nosič v prostoru pro pacienta zajištěný v koncové poloze na straně hlavy.	LED	Ovládací panel Power-LOAD
4		Chyba	Pokud LED svítí žlutě, znamená to chybu Power-LOAD. Dvěma stisky hlavního vypínače zařízení resetujte. Pokud žlutá LED svítí i poté, vyžádejte si technickou pomoc. Blikání žluté LED oznamuje slabou baterii nosiče.	LED	Ovládací panel Power-LOAD
5	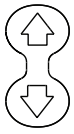	Nahoru a dolů	Tlačítkem (↑) se zvedací ramena vysunou do nejvyšší polohy. **Poznámka:** Nohy lůžka se nezatáhnou. Tlačítkem (↑) se zvedací ramena s lůžkem spustí do nejnižší polohy. **Poznámka:** Před stisknutím vysuňte podvozek lůžka.	Tlačítko	Ovládací panel Power-LOAD
6		Ruční uvolnění	Stisknutí umožňuje uvolnit lůžko, dojde-li k závadě napájení Power-LOAD. Musí se držet, dokud se lůžko nedostane ze zvedacích ramen. **Poznámka:** Před stisknutím vysuňte podvozek lůžka.	Tlačítko	Ovládací panel Power-LOAD
7	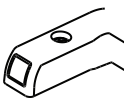	Kontrolka LED na straně hlavy	Pokud LED svítí zeleně, je strana hlavy v patřičné poloze. Pokud LED bliká žlutě, není strana hlavy v patřičné poloze.	LED	Nosič

Česky

Návrat na obsah

Ovládací prvky a kontrolky LED

Tyto kontrolky LED jsou umístěny na straně hlavy nosiče Power-LOAD.

Umístění nádržky na olej je zobrazeno orientačně.

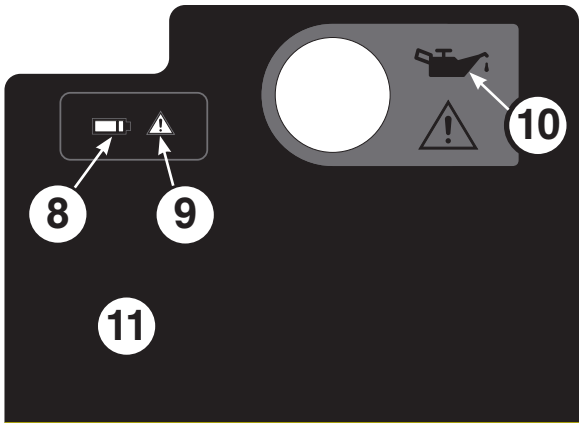

Štítek na nosiči, strana hlavy

Poz.	Ikona, tlačítko	Název	Popis	Typ	Umístění
8		Napájení z baterií	Pokud svítí zelená LED, systém Power-LOAD je zapnutý a baterie se nedobíjí. Pokud bliká zelená LED, baterie se dobíjí. **Poznámka:** Baterie se nabíjí, pouze když je nosič v prostoru pro pacienta zajištěný v koncové poloze na straně hlavy.	LED	Nosič, strana hlavy
9		Chyba	Pokud LED svítí žlutě, znamená to chybu Power-LOAD. Dvěma stisky červeného hlavního vypínače zařízení resetujte. Pokud žlutá LED svítí i poté, vyžádejte si technickou pomoc. Blikání žluté LED oznamuje slabou baterii nosiče.	LED	Nosič, strana hlavy
10		Nádržka na olej	Doplňte olej Mobil Mercon® V Blend ATF (6500-001-293). Nádržku na olej nepřeplňujte. Mohlo by to způsobit funkční chyby nebo unikání oleje. Viz „Doplňování nádržky“ na straně 12-101.	Nelze použít	Nosič, strana hlavy
11	Nelze použít	Přípojka USB	Přístup k USB a diagnostice vstupů a výstupů vyžaduje odstranění krytky. Servisní zásahy smí provádět pouze kvalifikovaný personál.	Nelze použít	Nosič, strana hlavy

Ruční ovládací prvky

Tyto ruční ovládací prvky umožňují uvolnit lůžko ze zařízení Power-LOAD bez pohonu:

- Uvolňovací páčka
- Kluzná pojistka
- Uvolňovací tlačítko nosiče
- Páčka uvolnění lůžka
- Kluzný prvek pojistky

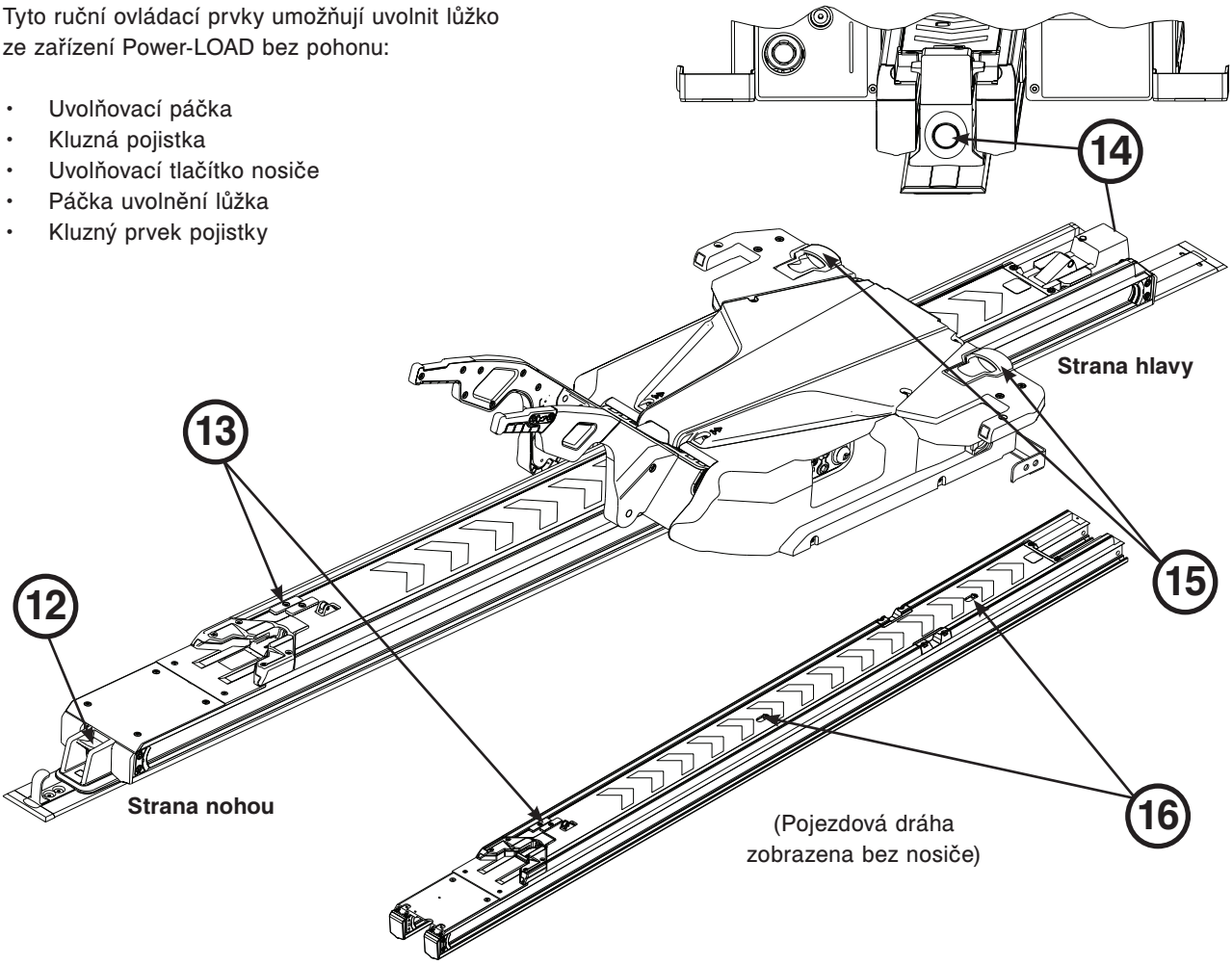

Poz.	Prvek	Název	Popis	Umístění
12		Uvolňovací páčka	Stiskem a přidržením se uvolní lůžko z konstrukce.	Strana nohou
13		Kluzná pojistka	Posunem se uvolní pojezd ze zajištěné polohy.	Pojezd
14	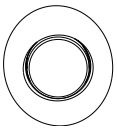	Uvolňovací tlačítko nosiče	Stiskem při zvedání ramen se Power-LOAD uvolní a bez lůžka se vysune z prostoru pro pacienta ve vozidle. Pak lze z prostoru pro pacienta vytáhnout nosič.	Strana hlavy
15		Páčka uvolnění lůžka	Zvednutím se zařízení Power-LOAD uvolní od roztaženého podvozku lůžka.	Nosič
16		Kluzný prvek pojistky	Posunem se uvolní pojezd ze zajištěné polohy.	Pojezd

Návrat na obsah

OVLÁDACÍ PRVKY LŮŽKA

Lůžka Power-PRO (modely 6500/6506 a 6510/6516) mají dva shodné ovládací panely. Oba dovolují stiskem tlačítka lůžko vysunout, zasunout a uvolnit ze zařízení Power-LOAD.

Obrázek a přehled podávají popis tří tlačítek na těchto panelech.

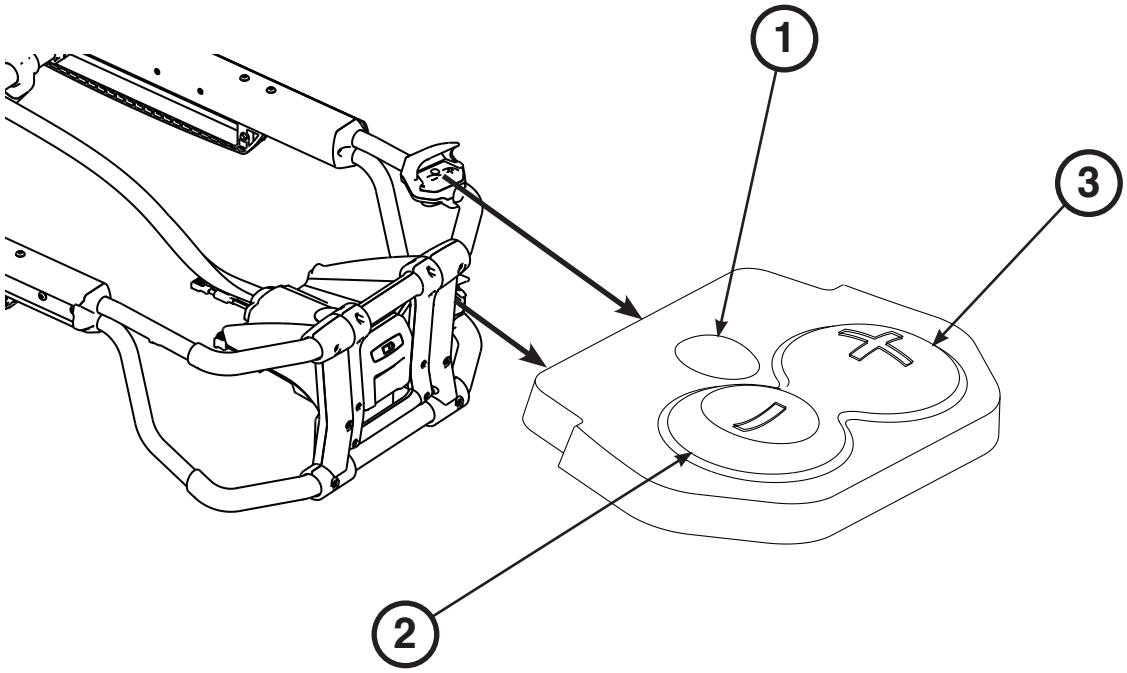

Poz.	Název	Popis
1	Uvolnění	Uvolnění lůžka ze zařízení Power-LOAD.
2	Zasunutí (-)	Stiskem a přidržením se zasune podvozek lůžka a lůžko zůstane podepřeno.
3	Vysunutí (+)	Stiskem a přidržením se vysune podvozek lůžka a lůžko se postaví na svá kola.

KONTROLA ÚROVNĚ NABITÍ BATERIE LŮŽKA

Power-LOAD automaticky dobíjí baterii Power-PRO **SMRT™** Pak, je-li lůžko zajištěno v zařízení Power-LOAD v transportní poloze (není třeba žádného kabelu a připojení). Nabíjení indikuje blikání zelené LED baterie lůžka.

Ke kontrole nabití slouží tlačítko zasunutí (-) (2) na ovládacím panelu, které zapne LED indikaci baterie lůžka (A), jak je zřejmé z obrázku 32.

LED baterie lůžka je součástí ovládání Power-PRO na straně nohou (jako symbol baterie).

- Pokud svítí zelená LED, baterie je plně nebo dostatečně nabitá.
- Pokud bliká zelená LED, baterii je třeba dobít nebo vyměnit.
- Pokud svítí žlutá LED, znamená to chybu baterie.

Další údaje o SMRT Pak a nabíječce SMRT naleznete v návodu k obsluze a údržbě systému SMRT.

Další údaje o baterii lůžka naleznete v návodu k obsluze a údržbě Power-PRO.

Poznámky:

- Automatické dobíjení probíhá pouze u baterií SMRT Pak.
- Pro zařízení Power-PRO používejte výhradně baterie schválené společností Stryker.

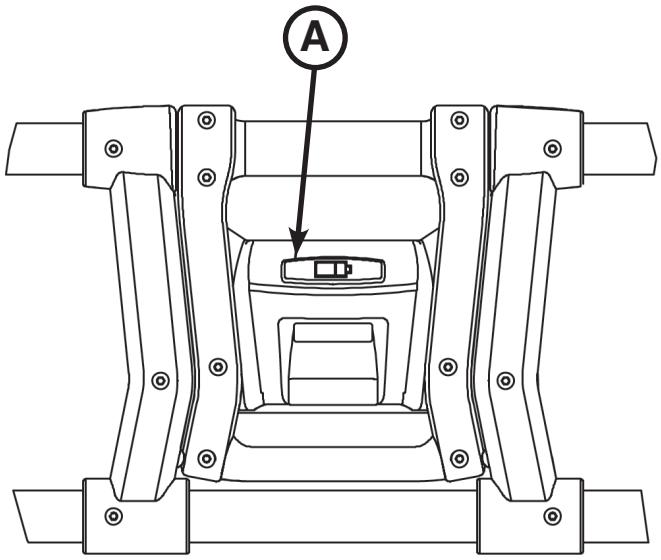

Obrázek 32: Kontrolka LED nabití baterie

Česky

Návrat na obsah

Pokyny k ovládání s pohonem

Štítek s pokyny pro ovládání s pohonem umístěte viditelně na vnitřek dveří nebo na stěnu prostoru pro pacienta. Popis tlačítek a významu LED naleznete v části „Ovládací prvky a kontrolky LED“ na straně 12-45.

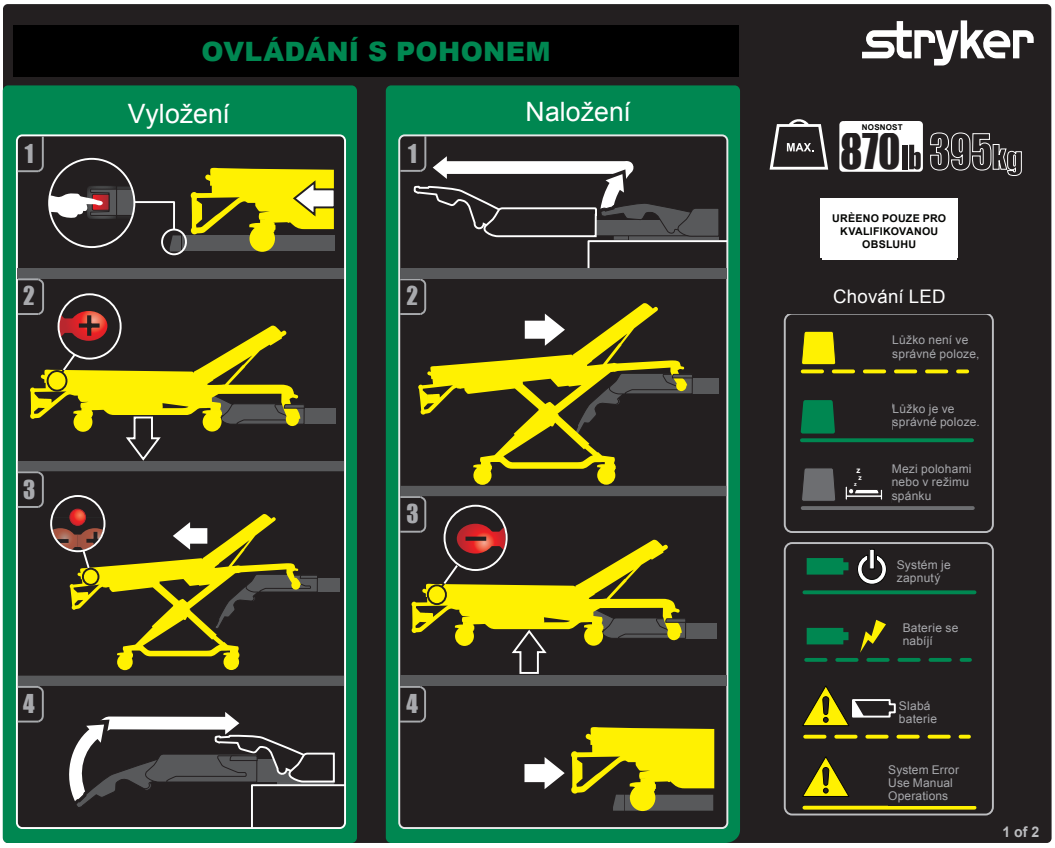

Vykládání Power-LOAD:

1. Stiskněte a přidržte uvolňovací páčku zařízení Power-LOAD na straně nohou. Zatažením z prostoru pro pacienta pak lůžko vysuňte z vozidla.
2. Stiskem s přidržením tlačítka vysunutí (+) na ovládacím panelu lůžka vysuňte lůžko, aby se nohy dostaly na podlahu.
3. Stiskem spínače uvolnění na ovládacím panelu lůžka odjistěte lůžko z Power-LOAD.
4. Vysuňte zvedací ramena a zaveďte nosič do prostoru pro pacienta ve vozidle tak, aby ramena byla dost daleko a nezasahovala do záběru dveří.
5. Další pokyny k vykládání lůžka naleznete v části „Vykládání lůžka Power-PRO z vozidla (modely 6500/6506 a 6510/6516 volitelně se systémem Power-LOAD)“ na straně 12-61.

Nakládání Power-LOAD:

1. Vysuňte zvedací ramena do vodiče a z prostoru pro pacienta vytáhněte nosič.
2. Zatlačte lůžko do zařízení Power-LOAD tak, aby čepy kol zapadly na místo. Lůžko musí být při nakládání vyrovnané se zvedacími rameny.
3. Stiskem s přidržením tlačítka zasunutí (-) na ovládacím panelu lůžka zasuňte podvozek, aby lůžko zůstalo podepřeno.
4. Posuňte lůžko do prostoru pro pacienta. Zvedací ramena a lůžko se zajistí v Power-LOAD.
5. Podle kontrolky LED na straně nohou zkontrolujte, zda je lůžko připraveno k transportu.
   - Pokud LED svítí zeleně, je strana nohou lůžka v patřičné poloze nebo připravena k transportu.
   - Pokud LED bliká žlutě, strana nohou lůžka není v patřičné poloze nebo připravena k transportu.
6. Zacloumáním na straně nohou ze strany na stranu zkontrolujte pevnost zajištění lůžka v zařízení Power-LOAD.
7. Další pokyny k vykládání lůžka naleznete v části „Nakládání lůžka Power-PRO do vozidla (modely 6500/6506 a 6510/6516 volitelně se systémem Power-LOAD)“ na straně 12-59.

Poznámka: Pokud má být zařízení Power-LOAD mimo provoz déle než týden, vypněte je hlavním vypínačem, aby se baterie nevybíjela. Někdy je třeba zařízení zapnout a vypnout pro jistotu, že Power-LOAD není v režimu spánku.

Návrat na obsah

Pokyny k ručnímu ovládání

Štítek s pokyny pro ruční ovládání umístěte viditelně na vnitřek dveří nebo na stěnu prostoru pro pacienta. Popis tlačítek a významu LED naleznete v části „Ovládací prvky a kontrolky LED“ na straně 12-45.

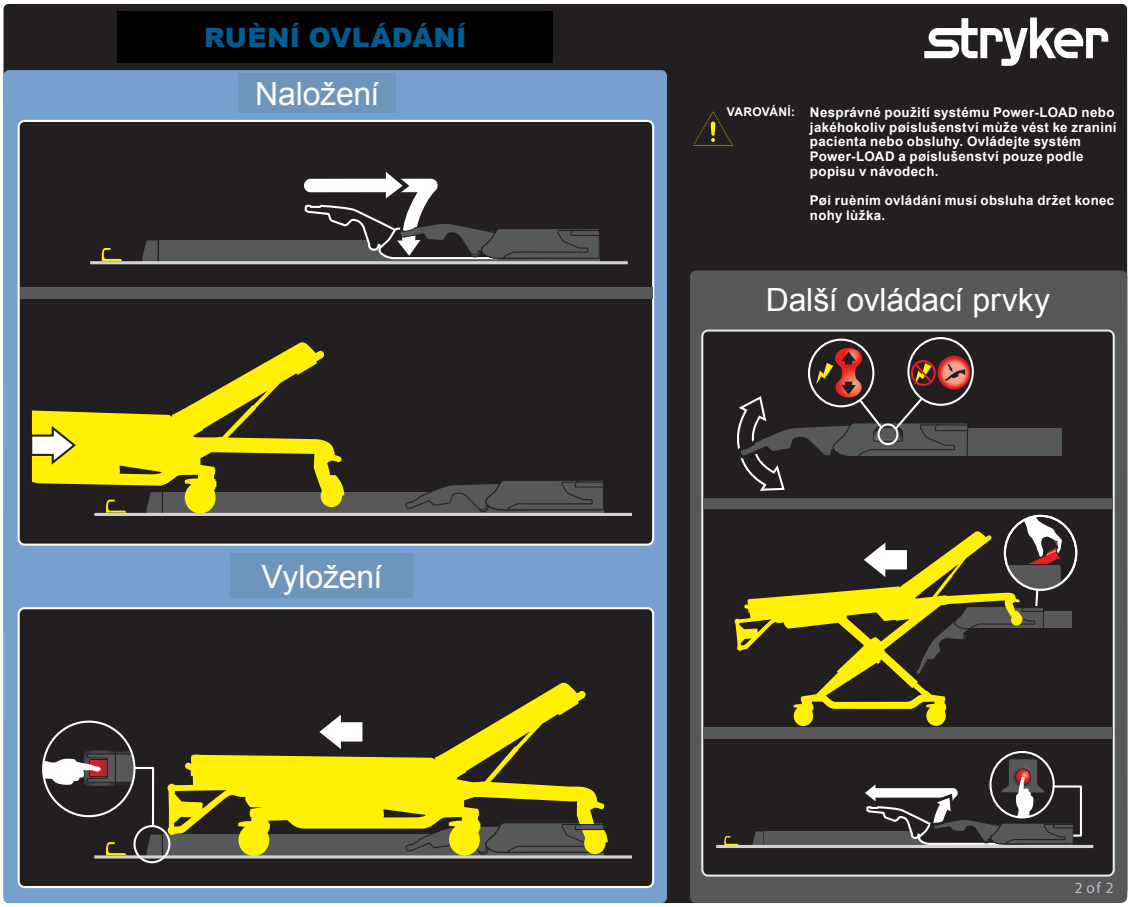

Nakládání Power-LOAD:

1. Power-LOAD musí stát na konci prostoru pro pacienta na straně hlavy se zvedacími rameny dole.
2. Zasuňte lůžko do prostoru pro pacienta. V koncové poloze se lůžko zajistí v Power-LOAD.
3. Zacloumáním na straně nohou ze strany na stranu zkontrolujte pevnost zajištění lůžka v zařízení Power-LOAD.
4. Podrobněji nakládání popisuje část „Ruční nakládání lůžka do vozidla (kvůli ztrátě napájení pro Power-LOAD nebo chybě systému)“ na straně 12-65.

Vykládání Power-LOAD:

Stiskněte a přidržte uvolňovací páčku zařízení Power-LOAD na straně nohou. Zatažením z prostoru pro pacienta pak lůžko vysuňte z vozidla. Další pokyny k vykládání obsahuje část „Ruční vykládání lůžka z vozidla“ na straně 12-66.

Poznámky:

- Bez napájení zvedací ramena lůžko nezvednou. Obsluha pak musí nést celou hmotnost lůžka.
- Pokud má být zařízení Power-LOAD mimo provoz déle než týden, vypněte je hlavním vypínačem, aby se baterie nevybíjela. Někdy je třeba zařízení zapnout a vypnout pro jistotu, že Power-LOAD není v režimu spánku.

⚠ VAROVÁNÍ

- Nesprávné použití systému Power-LOAD nebo jakéhokoliv příslušenství může vést ke zranění pacienta nebo obsluhy. Ovládejte systém Power-LOAD a příslušenství pouze podle popisu v návodech.
- Při ručním ovládání musí obsluha udržet hmotnost lůžka na straně nohou.

Návrat na obsah

POKYNY PRO OBSLUHU

- Před každou směnou zkontrolujte funkčnost zařízení Power-LOAD (zvedací ramena musí nezajištěné lůžko mírně zvedat, zkontrolujte nabití baterie apod.). Pokud zařízení zjevně nefunguje správně, odstavte vozidlo a nechte Power-LOAD opravit.
- Power-LOAD nezatěžujte nad 318 kg. Počítá se hmotnost pacienta i příslušenství. Bezpečné zatížení Power-LOAD je 395 kg včetně lůžka.
- Za normálního provozu nevypínejte hlavní vypínač. Baterie se pak nedobíjí.
- Vozidlo nesmí vyjet s nosičem ve středové poloze. Tato poloha není určena pro jízdu a nosič v ní není zajištěný.
- Power-LOAD je pouze pomocné zařízení. Vyhodnocení každé situace a rozhodnutí o způsobu zvedání a přepravy je na odpovědnosti obsluhy. Při manipulaci s lůžkem vždy používejte obě ruce.
- Manipulace s břemeny nad 181 kg vyžaduje dostatečný počet osob k nakládání a vykládání. Pro větší bezpečnost je vždy příhodnější nakládat a vykládat na rovině. U vozidel s podlahou ve výšce od 91 cm je třeba použít tlačítko ručního uvolnění na ovládacím panelu Power-LOAD nebo páky uvolnění lůžka v hlavové části Power-LOAD a vyložení provést ručně.
- Při nakládán a vykládání dbejte, aby se do dráhy podvozku lůžka a zvedacích ramen nosiče Power-LOAD nedostaly ruce či nohy.
- Při práci se zařízením Power-LOAD za nepříznivého počasí (deště, sněhu, ledu) dbejte zvýšené opatrnosti, aby nedošlo ke zranění obsluhy ani pacienta.
- Pokud možno pracujte se zařízením Power-LOAD s vozidlem stojícím na rovině.
- Pokud nelze vyložit lůžko s pacientem z prostoru pro pacienta, použijte zadní nosnou desku.
- Společnost Stryker doporučuje provádět pravidelně (alespoň jednou ročně) proškolování postupu ruční manipulace. Viz „Ruční vykládání lůžka z vozidla po naložení pomocí Power-LOAD (kvůli ztrátě napájení pro Power-LOAD nebo chybě systému)“ na straně 12-63, „Ruční nakládání lůžka do vozidla (kvůli ztrátě napájení pro Power-LOAD nebo chybě systému)“ na straně 12-65, „Ruční vykládání lůžka z vozidla“ na straně 12-66 „Ruční vykládání lůžka z vozidla“ na straně 12-66, „Ruční nakládání lůžka do vozidla (kvůli ztrátě napájení pro Power-LOAD)“ na straně 12-68. Další školicí příklady naleznete na www.stryker.com nebo získáte u obchodního zastoupení Stryker (Mkt Lit-676).

⚠ VAROVÁNÍ

- Nesprávné použití systému Power-LOAD nebo jakéhokoliv příslušenství může vést ke zranění pacienta nebo obsluhy. Ovládejte systém Power-LOAD a příslušenství pouze podle popisu v návodech.
- Bez ověření funkčnosti zařízení Power-LOAD před použitím může dojít ke zranění pacienta nebo obsluhy.
- Při pohybu v prostoru vozidla pro pacienta dbejte přiměřené pozornosti, aby nedošlo k zachycení zařízením Power-LOAD.
- Při práci se zařízením Power-LOAD za nepříznivého počasí (deště, sněhu, ledu) dbejte zvýšené opatrnosti, aby nedošlo ke zranění obsluhy ani pacienta.
- Zakopnutím o lůžko v chodu nebo mechanizmus Power-LOAD může dojít k vážnému zranění. Pohyb lůžka a zařízení Power-LOAD spouštějte výhradně s mechanizmy mimo dosah osob.
- Nakládání a vykládání lůžka pomocí zařízení Power-LOAD cvičte, dokud postup zcela nezvládnete. Nesprávným užitím může dojít k úrazu.
- Neškolené osoby nesmí při práci s Power-LOAD ani pomáhat. Neškolení technici mohou přivodit zranění pacientovi i sobě.
- Aby nedošlo ke zranění či poškození věcí, vozidlo nesmí vyjet s nosičem ve střední poloze. Tato poloha není určena pro jízdu a nosič v ní není zajištěný.
- Power-LOAD je pouze pomocné zařízení. Vyhodnocení každé situace a rozhodnutí o způsobu zvedání a přepravy je na odpovědnosti obsluhy. Při manipulaci s lůžkem vždy používejte obě ruce.
- Manipulace s hmotností nad 181 kg vyžaduje zajistit dostatečný počet osob k nakládání a vykládání. Pro větší bezpečnost je vždy příhodnější nakládat a vykládat na rovině. U vozidel s podlahou ve výšce od 91 cm je třeba použít tlačítko ručního uvolnění na ovládacím panelu Power-LOAD nebo páky uvolnění lůžka v hlavové části Power-LOAD a vyložení provést ručně.
- Při nakládán a vykládání dbejte, aby se do dráhy podvozku lůžka a zvedacích ramen nosiče Power-LOAD nedostaly ruce či nohy.

Návrat na obsah

KONTROLA ÚROVNĚ NABITÍ BATERIE

Zapněte napájení nosiče a nabití baterie zkontrolujte na ovládacím panelu Power-LOAD (zobrazuje se symbolem baterie).

- Pokud svítí zelená LED, systém Power-LOAD je zapnutý a baterie se nedobíjí.
- Pokud bliká zelená LED, baterie se dobíjí.
- Blikání žluté LED znamená slabou baterii.

Postup dobíjení popisuje část “Nabíjení baterie”.

⚠ VAROVÁNÍ

- Poškozené baterie je nutno odevzdávat do specializovaných sběren k recyklaci. Nepatří do směsného komunálního odpadu. Podle místně platných předpisů je odevzdejte jako tříděný odpad.
- Za chodu zařízení Power-LOAD baterii neodpojujte, mohlo by dojít k úrazu elektrickým proudem.
- Před jakýmkoliv servisním zásahem do zařízení Power-LOAD odpojte baterii vozidla, vypněte zařízení hlavním vypínačem a uveďte nosič do nakládací polohy.

NABÍJENÍ BATERIE

Řádný chod zařízení Power-LOAD vyžaduje dostatečně nabitou baterii. Úplně vybitá baterie potřebuje k nabití minimálně 10 hodin. Baterie se nabíjí, když je nosič v prostoru pro pacienta zajištěný v koncové poloze na straně hlavy.

Dobíjení baterie:

1. Vysuňte zvedací ramena a ručně posuňte nosič do koncové polohy na straně hlavy v prostoru pro pacienta.
2. Zajistěte jej v této poloze.
   Poznámka: Pokud bliká zelená LED, baterie se dobíjí.

Kontrola stavu nabití baterie je popsána v části “Kontrola úrovně nabití baterie”.

Poznámka: Pokud má být zařízení Power-LOAD mimo provoz déle než týden, vypněte je hlavním vypínačem, aby se baterie nevybíjela. Někdy je třeba zařízení zapnout a vypnout pro jistotu, že Power-LOAD není v režimu spánku.

⚠ VAROVÁNÍ

Za normálního provozu hlavní vypínač nevypínejte. Baterie se pak nedobíjí.

SKLADOVÁNÍ ZAŘÍZENÍ POWER-LOAD

Všechny baterie se během skladování a nečinnosti vybíjejí. Pokud má být zařízení Power-LOAD mimo provoz déle než týden, vypněte je hlavním vypínačem, aby se baterie nevybíjela. Někdy je třeba zařízení zapnout a vypnout pro jistotu, že Power-LOAD není v režimu spánku.

NASTAVENÍ VÝŠKY NAKLÁDÁNÍ LŮŽKA

Před předáním k servisu je třeba nastavit výšku nakládání lůžka se zařízením Power-LOAD. Seznam kompatibilních lůžek je uveden v části „Informace o kompatibilitě lůžek“ na straně 12-14. Správné nastavení výšky lůžka je popsáno v návodu k obsluze a údržbě konkrétního lůžka.

POUŽITÍ STANDARDNÍCH LŮŽEK SE SKLÁDACÍM RÁMEM PŘI ZÁSAZÍCH PO HROMADNÝCH NEHODÁCH

Některá nekompatibilní lůžka se skládacím rámem lze v případech hromadných nehod používat. Pro nakládání a vykládání platí podobné pokyny jako pro ruční nakládání a vykládání kompatibilního lůžka (viz straně 12-65), místo zajištění lůžka u nohou se ovšem použije svorka na konstrukci. Při nakládání nekompatibilního lůžka zajistěte čep uchycení lůžka do svorky na konstrukci.

Vybavení počítá s těmito stavy příslušenstvím k uchycení konstrukce ke stěně nebo podlaze. Toto příslušenství uložte ve vozidle do ukládací schránky pro případ nouze a potřebu rychlé úpravy.

⚠ VAROVÁNÍ

- Aby se čelisti svorek z konstrukce lůžka neuvolňovaly, vzdálenost mezi svorkou a pevnou čelistí nesmí být větší než 2,5 cm. Pomůckou k tomu, aby uvolněním čelistí nevznikalo nebezpečí úrazu pacienta, jsou červené vymezovací značky na rámu lůžka. Svorky nesmí na rámu zasahovat přes tuto mez.
- Svorky na rám používají jako silově činné prvky silné pružiny. V prevenci úrazu se nedotýkejte prsty či jinou částí ruky uvolňovací pojistky, jsou-li čelisti svorky otevřené.

VYSUNUTÍ ZAŘÍZENÍ POWER-LOAD Z VOZIDLA BEZ LŮŽKA

Postup vysunutí zařízení Power-LOAD z vozidla bez lůžka:

1. Přejděte ke straně hlavy systému Power-LOAD.
2. Vysuňte zvedací ramena a stiskněte tlačítko uvolnění v koncové poloze strany hlavy systému Power-LOAD, jak naznačuje obrázek 33.
3. Pak lze z prostoru pro pacienta vytáhnout nosič podle obrázku 34.

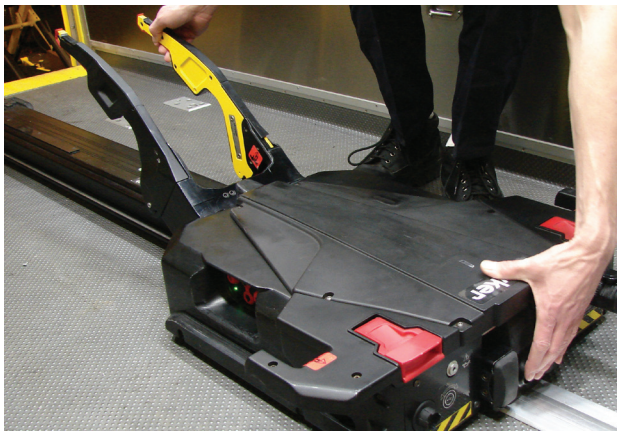

Obrázek 33: Stiskněte uvolňovací tlačítko nosiče

Obrázek 34: Vysuňte nosič

Česky

NAKLÁDÁNÍ LŮŽKA PERFORMANCE-PRO DO VOZIDLA (MODEL 6085/6086 VOLITELNĚ SE SYSTÉMEM POWER-LOAD)

⚠ VAROVÁNÍ

- Nakládání a vykládání lůžka s pacientem vyžaduje spolupráci alespoň dvou (2) zkušených osob.
- Spolucestující osádka smí do prostoru vozidla pro pacienta nastoupit až po naložení lůžka kompatibilního s Power-LOAD.

1. Zvedněte tlumicí doraz vozidla (je-li součástí vybavení).
2. Vysuňte zvedací ramena do vodiče a z prostoru pro pacienta vytáhněte nosič podle obrázku 35.
3. Zvedněte lůžko do nakládací polohy.
4. Zatlačte lůžko do zařízení Power-LOAD tak, aby čepy kol zapadly na místo podle obrázku 36. Lůžko musí být při nakládání vyrovnané se zvedacími rameny.

⚠ UPOZORNĚNÍ

Vyvarujte se při nakládání nárazů lůžkem do nosiče, mohlo by dojít k poškození zařízení.

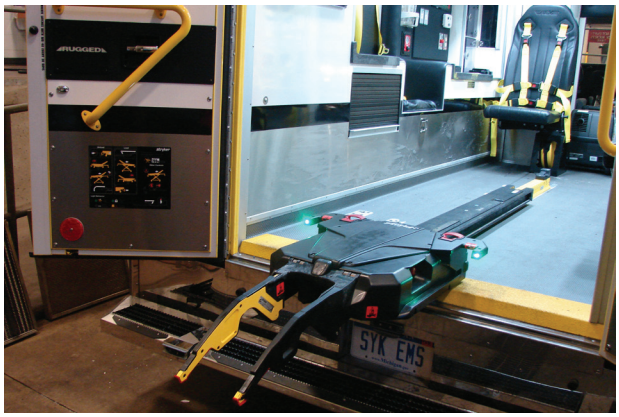

Obrázek 35

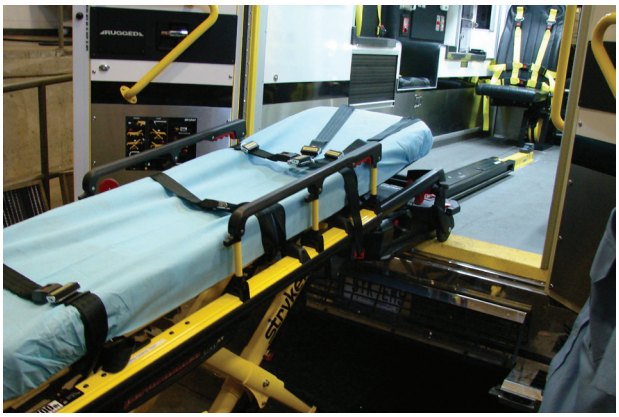

Obrázek 36

5. Podle kontrolek LED na straně hlavy zkontrolujte, zda je lůžko připraveno k naložení.
   - Pokud LED svítí zeleně, je strana hlavy v patřičné poloze.
   - Pokud LED bliká žlutě, není strana hlavy v patřičné poloze.

Návrat na obsah

NAKLÁDÁNÍ LŮŽKA PERFORMANCE-PRO DO VOZIDLA (MODEL 6085/6086 VOLITELNĚ SE SYSTÉMEM POWER-LOAD) (POKR.)

6. Stiskem tlačítka nahoru (↑) na panelu nosiče Power-LOAD podle obrázku 37 se zvedací ramena a lůžko zvednou do nejvyšší polohy.

   Poznámka: Nohy lůžka se nezatáhnou.

7. Obsluha 1: (u nohou) uchopí rám lůžka na konci u nohou a stiskne a přidrží páčku uvolnění lůžka.
8. Obsluha 2: (z boku) stabilizuje lůžko rukou na vnějším profilu Uchopte rám podvozku, jak je zřejmé z obrázku 38. Jakmile obsluha na straně nohou zvedne lůžko a stiskne ovladač ručního uvolnění, jednou rukou zasune podvozek a druhou stabilizuje lůžko.

Obrázek 37

Obrázek 38

9. Obsluha 1: (u nohou) ručně uvolní lůžko a stará se, aby se podvozek ve spuštěné poloze zajistil. Spínač ručního uvolnění lůžka musí být uvolněný. Pokud není, podvozek se vysune a nebude možné zajistit lůžko ve spojce.

⚠ UPOZORNĚNÍ

Netlačte lůžko do vozidla do úplného zasunutí podvozku, mohlo by dojít k poškození zařízení.

10. Posuňte lůžko do prostoru pro pacienta. Zvedací ramena a lůžko se zajistí v Power-LOAD.
11. Podle kontrolky LED na straně nohou zkontrolujte, zda je lůžko připraveno k transportu.
    - Pokud LED svítí zeleně, je strana nohou lůžka v patřičné poloze nebo připravena k transportu.
    - Pokud LED bliká žlutě, strana nohou lůžka není v patřičné poloze nebo připravena k transportu.
12. Zacloumáním na straně nohou ze strany na stranu zkontrolujte pevnost zajištění lůžka v zařízení Power-LOAD.

VYKLÁDÁNÍ LŮŽKA PERFORMANCE-PRO Z VOZIDLA (MODEL 6085/6086 VOLITELNĚ SE SYSTÉMEM POWER-LOAD)

⚠ VAROVÁNÍ

Nakládání a vykládání lůžka s pacientem vyžaduje spolupráci alespoň dvou (2) zkušených osob.

1. Zvedněte tlumicí doraz vozidla (je-li součástí vybavení).
2. Stiskněte a přidržte uvolňovací páčku zařízení Power-LOAD na straně nohou. Zatažením z prostoru pro pacienta pak lůžko vysuňte z vozidla.

⚠ VAROVÁNÍ

Zvedací ramena Power-LOAD mírně zvednou lůžko odjištěné k vysunutí z vozidla. Pokud ramena lůžko nezvednou, obsluha musí celou hmotnost lůžka s pacientem nést vlastní silou a dbát, aby nedošlo ke zranění.

3. Uchopte rám lůžka na straně nohou pro vysunutí.

   Poznámka: Je-li lůžko připraveno k vyložení, kontrolky LED na straně hlavy svítí zeleně.

4. Obsluha 1: (u nohou) uchopí rám lůžka podle obrázku 39, stiskne a přidrží páčku uvolnění lůžka.
5. Obsluha 2: (z boku) uchopí rám podvozku v označených místech podle obrázku 39, přizvedává a spouští rám podvozku do plně vysunuté polohy. Kontroluje, že kola lůžka dosáhnou na podlahu.

⚠ VAROVÁNÍ

Při vykládání lůžka musí být jeho podvozek před stiskem tlačítka na ovládacím panelu Power-LOAD roztažený.

6. Obsluha 1: (u nohou) ručně uvolní lůžko a stará se, aby se podvozek ve správné poloze zajistil.

Obrázek 39

Česky

Návrat na obsah

VYKLÁDÁNÍ LŮŽKA PERFORMANCE-PRO Z VOZIDLA (MODEL 6085/6086 SE SYSTÉMEM POWER-LOAD) (POKR.)

7. Stiskem tlačítka dolů (↓) na panelu nosiče Power-LOAD se spustí zvedací ramena a lůžko, jak naznačuje obrázek 40.
8. Zvedněte jednu ze dvou páček uvolnění lůžka na nosiči na straně hlavy podle obrázku 41.

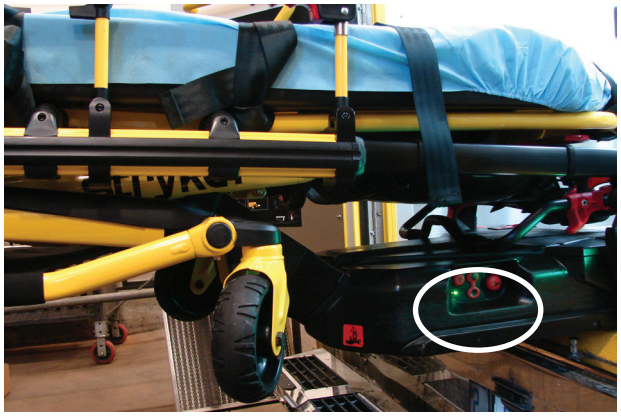

Obrázek 40

Obrázek 41

9. Vysuňte zvedací ramena a zaveďte nosič do prostoru pro pacienta ve vozidle tak, aby ramena byla dost daleko a nezasahovala do záběru dveří.

NAKLÁDÁNÍ LŮŽKA POWER-PRO DO VOZIDLA (MODELY 6500/6506 A 6510/6516 VOLITELNĚ SE SYSTÉMEM POWER-LOAD)

⚠ VAROVÁNÍ

- Nakládání a vykládání lůžka s pacientem vyžaduje spolupráci alespoň dvou (2) zkušených osob.
- Spolucestující osádka smí do prostoru vozidla pro pacienta nastoupit až po naložení lůžka kompatibilního s Power-LOAD.

1. Zvedněte tlumicí doraz vozidla (je-li součástí vybavení).
2. Vysuňte zvedací ramena do vodiče a z prostoru pro pacienta vytáhněte nosič podle obrázku 42.
3. Stiskem s přidržením tlačítka vysunutí (+) na ovládacím panelu lůžka vysuňte podvozek lůžka do nastavené výšky nakládání. (obrázek 43).

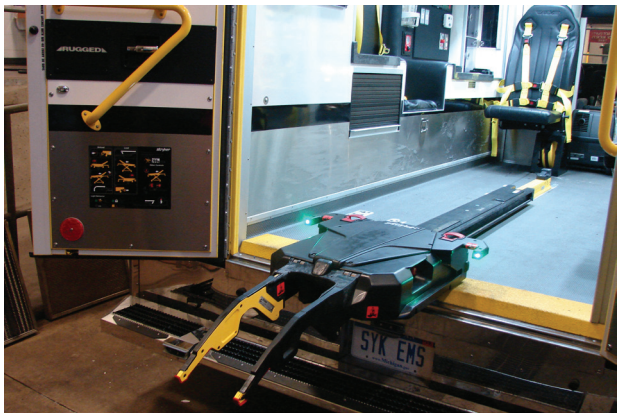

Obrázek 42

Obrázek 43

4. Zatlačte lůžko do zařízení Power-LOAD tak, aby čepy kol zapadly na místo podle obrázku 44. Lůžko musí být při nakládání vyrovnané se zvedacími rameny.

⚠ UPOZORNĚNÍ

Vyvarujte se při nakládání nárazů lůžkem do nosiče, mohlo by dojít k poškození zařízení.

5. Podle kontrolek LED na straně hlavy zkontrolujte, zda je lůžko připraveno k naložení.
   - Pokud LED svítí zeleně, je strana hlavy v patřičné poloze.
   - Pokud LED bliká žlutě, není strana hlavy v patřičné poloze.

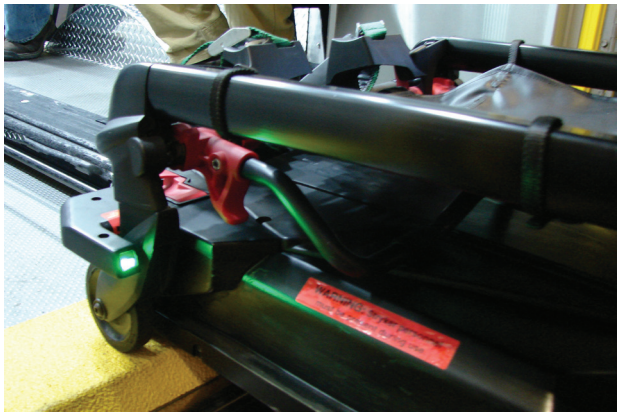

Obrázek 44

Česky

Návrat na obsah

NAKLÁDÁNÍ LŮŽKA POWER-PRO DO VOZIDLA (MODELY 6500/6506 A 6510/6516 VOLITELNĚ SE SYSTÉMEM POWER-LOAD) (POKR.)

6. Stiskem s přidržením tlačítka zasunutí (-) na ovládacím panelu lůžka se podvozek zasune, dokud lůžko zůstává podepřeno, jak naznačuje obrázek 45.
7. Posuňte lůžko do prostoru pro pacienta. Zvedací ramena a lůžko se zajistí v Power-LOAD.
8. Podle kontrolky LED na straně nohou zkontrolujte, zda je lůžko připraveno k transportu.
   - Pokud LED svítí zeleně, je strana nohou lůžka v patřičné poloze nebo připravena k transportu.
   - Pokud LED bliká žlutě, strana nohou lůžka není v patřičné poloze nebo připravena k transportu.
9. Zacloumáním na straně nohou ze strany na stranu zkontrolujte pevnost zajištění lůžka v zařízení Power-LOAD.

Obrázek 45

VYKLÁDÁNÍ LŮŽKA POWER-PRO Z VOZIDLA (MODELY 6500/6506 A 6510/6516 VOLITELNĚ SE SYSTÉMEM POWER-LOAD)

⚠ VAROVÁNÍ

Nakládání a vykládání lůžka s pacientem vyžaduje spolupráci alespoň dvou (2) zkušených osob.

1. Zvedněte tlumicí doraz vozidla (je-li součástí vybavení).
2. Stiskněte a přidržte uvolňovací páčku zařízení Power-LOAD na straně nohou. Zatažením z prostoru pro pacienta pak lůžko vysuňte z vozidla podle obrázku 46.

⚠ VAROVÁNÍ

Zvedací ramena Power-LOAD mírně zvednou lůžko odjištěné k vysunutí z vozidla. Pokud ramena lůžko nezvednou, obsluha musí celou hmotnost lůžka s pacientem nést vlastní silou a dbát, aby nedošlo ke zranění.

3. Uchopte rám lůžka na straně nohou pro vysunutí z prostoru pro pacienta podle obrázku 47.

   Poznámka: Je-li lůžko připraveno k vyložení, kontrolky LED na straně hlavy svítí zeleně.

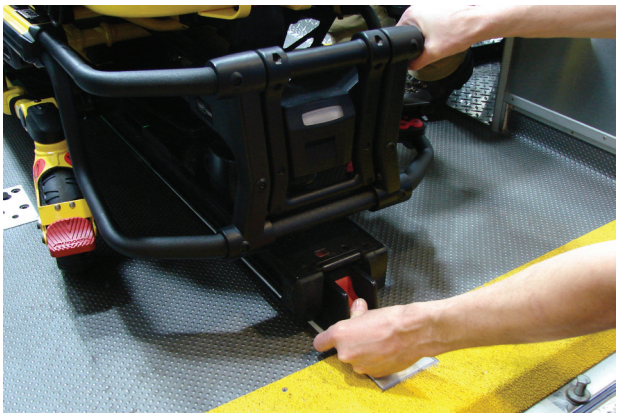

Obrázek 46

Obrázek 47

4. Stiskem s přidržením tlačítka vysunutí (+) na ovládacím panelu lůžka vysuňte lůžko, aby se nohy dostaly na podlahu.
5. Jakmile zvedací ramena přestanou lůžko podepírat, tlačítko vysunutí (+) pusťte. Zvedací ramena klesnou do úplně spodní polohy.

Návrat na obsah

VYKLÁDÁNÍ LŮŽKA POWER-PRO Z VOZIDLA (MODELY 6500/6506 A 6510/6516 VOLITELNĚ SE SYSTÉMEM POWER-LOAD) (POKR.)

6. Odjistěte lůžko stiskem uvolňovacího tlačítka (obrázek 48) na ovládacím panelu lůžka na straně nohou nebo zvednutím jedné ze dvou páček uvolnění lůžka na nosiči na straně hlavy (obrázek 49).

Obrázek 48

Obrázek 49

7. Vysuňte zvedací ramena a zaveďte nosič do prostoru pro pacienta ve vozidle tak, aby ramena byla dost daleko a nezasahovala do záběru dveří.

RUČNÍ VYKLÁDÁNÍ LŮŽKA Z VOZIDLA PO NALOŽENÍ POMOCÍ POWER-LOAD (KVŮLI ZTRÁTĚ NAPÁJENÍ PRO POWER-LOAD NEBO CHYBĚ SYSTÉMU)

⚠ VAROVÁNÍ

- Nakládání a vykládání lůžka s pacientem vyžaduje spolupráci alespoň dvou (2) zkušených osob.
- Při vykládání lůžka z vozidla bez pomoci systému Power-LOAD, u kterého došlo k chybě napájení nebo systému, musí obsluha zvládnout celou hmotnost lůžka s pacientem.

Pokud na zařízení Power-LOAD dojde k chybě napájení nebo systému po naložení lůžka, je postup vykládání následující:

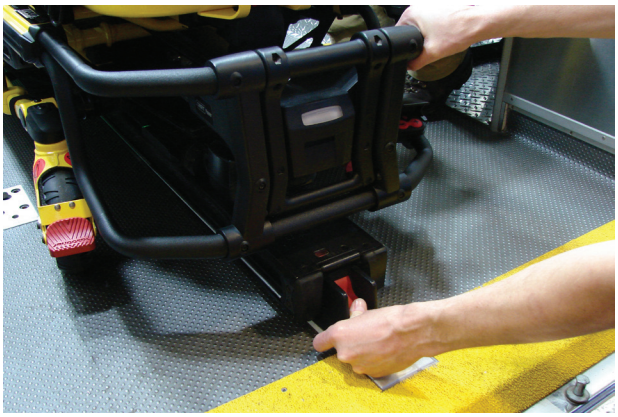

Obrázek 50

Poznámka: Zvedací ramena zůstanou ve vysunuté poloze.

1. Stiskněte a přidržte uvolňovací páčku zařízení Power-LOAD na straně nohou. Zatažením z prostoru pro pacienta pak lůžko vysuňte z vozidla podle obrázku 50.

   Poznámka: Zvedací ramena lůžko nezvednou. Obsluha pak musí nést celou hmotnost lůžka.

2. Uchopte rám lůžka na straně nohou pro vysunutí.

   Pro modely 6500/6506 a 6510/6516 volitelně se systémem Power-LOAD:
   - Obsluha 1: uchopí rám lůžka na konci u nohou a nese hmotnost lůžka, vede a vysouvá lůžko z vozidla. Stiskem s přidržením tlačítka vysunutí (+) na ovládacím panelu lůžka vysuňte lůžko, aby se nohy dostaly na podlahu.
   - Obsluha 2: stabilizuje při vykládání lůžko uchopením vnější konstrukce.

   Pro modely 6085/6086 volitelně se systémem Power-LOAD:
   - Obsluha 1: uchopí rám podvozku.
   - Obsluha 2: uchopí rám podvozku v označených místech, přizvedává a spouští rám podvozku do plně vysunuté polohy za pomoci obsluhy 1, který manipuluje s ovladačem ručního uvolnění lůžka. Kontroluje, že kola lůžka dosáhnou na podlahu.
   - Obsluha 1: (u nohou) ručně uvolní lůžko a stará se, aby se podvozek ve správné poloze zajistil.

⚠ VAROVÁNÍ

Při vykládání lůžka musí být jeho podvozek před stiskem tlačítka na ovládacím panelu Power-LOAD roztažený.

Návrat na obsah

RUČNÍ VYKLÁDÁNÍ LŮŽKA Z VOZIDLA PO NALOŽENÍ POMOCÍ POWER-LOAD (KVŮLI ZTRÁTĚ NAPÁJENÍ PRO POWER-LOAD NEBO CHYBĚ SYSTÉMU) (POKR.)

3. Stiskem tlačítka uvolnění na panelu nosiče Power-LOAD podle obrázku 51 se zvedací ramena spustí do polohy, kdy ztratí kontakt s lůžkem.
4. Zvednutím jedné z páček uvolnění lůžka na zařízení Power-LOAD na straně hlavy odjistěte lůžko podle obrázku 52.

Obrázek 51

Obrázek 52

5. Vysuňte zvedací ramena a zaveďte nosič do prostoru pro pacienta ve vozidle tak, aby ramena byla dost daleko a nezasahovala do záběru dveří.
6. V případě potřeby odstavte vozidlo, proveďte diagnostiku a opravu zařízení Power-LOAD.

RUČNÍ NAKLÁDÁNÍ LŮŽKA DO VOZIDLA (KVŮLI ZTRÁTĚ NAPÁJENÍ PRO POWER-LOAD NEBO CHYBĚ SYSTÉMU)

⚠ VAROVÁNÍ

- Nakládání a vykládání lůžka s pacientem vyžaduje spolupráci alespoň dvou (2) zkušených osob.
- Spolucestující osádka smí do prostoru vozidla pro pacienta nastoupit až po naložení lůžka kompatibilního s Power-LOAD.

1. Zvedněte tlumicí doraz vozidla (je-li součástí vybavení).
2. Nosič musí stát v konci prostoru pro pacienta na straně hlavy se zvedacími rameny dole. Pokud ne, vysuňte zvedací ramena a zaveďte nosič do prostoru pro pacienta ve vozidle tak, aby se Power-LOAD zajistil s rameny dole.
3. Zatahovatelná hlavová část lůžka musí být vysunutá a zajištěná.
4. Umístěte lůžko do nakládací polohy (jakékoliv polohy, kde kola mohou být ve výšce podlahy vozidla).
5. Najeďte lůžkem do otevřeného prostoru pro pacienta vozidla.
6. Tlačte lůžko dovnitř, dokud se kola lůžka budou dotýkat podlahy a bezpečnostní tyč prochází hákem, jak je vidět na obrázku 53.

Obrázek 53

Poznámka: Maximální vzdálenosti pro zvednutí podvozku lze dosáhnout zatažením lůžka ven, aby se bezpečnostní tyč zachytila do bezpečnostního háku.

Pro modely 6500/6506 a 6510/6516 volitelně se systémem Power-LOAD:

- Uchopte rám lůžka na konci u nohou.
- Zvedněte stranu nohou lůžka a stiskem s přidržením tlačítka zasunutí (-) na ovládacím panelu lůžka zasuňte podvozek.
  Poznámka: Podvozek lůžka se zatáhne do tří sekund.

Pro modely 6085/6086 volitelně se systémem Power-LOAD:

- Obsluha 1: (u nohou) uchopí rám lůžka na konci u nohou a stiskne a přidrží páčku uvolnění lůžka.
- Obsluha 2: (z boku) stabilizuje lůžko rukou na vnějším profilu Uchopte rám podvozku. Jakmile obsluha na straně nohou zvedne lůžko a stiskne ovladač ručního uvolnění, jednou rukou zasune podvozek a druhou stabilizuje lůžko.
- Obsluha 1: (u nohou) ručně uvolní lůžko a stará se, aby se podvozek ve spuštěné poloze zajistil.

⚠ UPOZORNĚNÍ

Netlačte lůžko do vozidla do úplného zasunutí podvozku, mohlo by dojít k poškození zařízení.

7. Zasuňte lůžko do prostoru pro pacienta. V koncové poloze se lůžko zajistí v Power-LOAD.
8. Zacloumáním na straně nohou ze strany na stranu zkontrolujte pevnost zajištění lůžka v zařízení Power-LOAD.
9. V případě potřeby odstavte vozidlo, proveďte diagnostiku a opravu zařízení Power-LOAD.

Návrat na obsah

RUČNÍ VYKLÁDÁNÍ LŮŽKA Z VOZIDLA

⚠ VAROVÁNÍ

- Nakládání a vykládání lůžka s pacientem vyžaduje spolupráci alespoň dvou (2) zkušených osob.
- Power-LOAD je pouze pomocné zařízení. Vyhodnocení každé situace a rozhodnutí o způsobu zvedání a přepravy je na odpovědnosti obsluhy. Při manipulaci s lůžkem vždy používejte obě ruce.
- Manipulace s břemeny nad 181 kg vyžaduje dostatečný počet osob k nakládání a vykládání. Pro větší bezpečnost je vždy příhodnější nakládat a vykládat na rovině. U vozidel s podlahou ve výšce od 91 cm je třeba použít tlačítko ručního uvolnění na ovládacím panelu Power-LOAD nebo páky uvolnění lůžka v hlavové části Power-LOAD a vyložení provést ručně.

1. Zvedněte tlumicí doraz vozidla (je-li součástí vybavení).
2. Stiskněte a přidržte uvolňovací páčku zařízení Power-LOAD na straně nohou. Zatažením z prostoru pro pacienta pak lůžko vysuňte z vozidla podle obrázku 54.
3. Uchopte rám lůžka na straně nohou pro vysunutí.

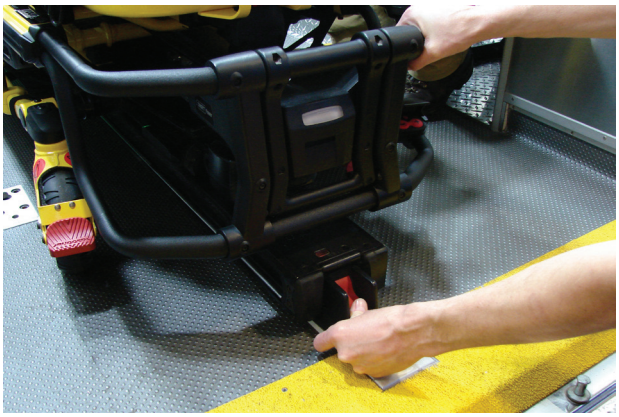

Obrázek 54

Pro modely 6500/6506 a 6510/6516 volitelně se systémem Power-LOAD:

- Obsluha 1: uchopí rám lůžka na konci u nohou a nese hmotnost lůžka, vede a vysouvá lůžko z vozidla do stavu, kdy bezpečnostní tyč zapojí bezpečnostní hák. Stiskem s přidržením tlačítka vysunutí (+) na ovládacím panelu lůžka vysuňte lůžko, aby se nohy dostaly na podlahu.
- Obsluha 2: kontroluje, zda bezpečnostní tyč zapojí bezpečnostní hák a stabilizuje lůžko během vykládání v pevném úchopu vnějšího profilu, stlačí uvolňovací páčku bezpečnostní tyče dopředu pro uvolnění tyče z háku v prostoru vozidla pro pacienta.

Pro modely 6085/6086 volitelně se systémem Power-LOAD:

- Obsluha 1: (u nohou) uchopí rám lůžka na konci u nohou a nese hmotnost lůžka, vede a vysouvá lůžko z vozidla do stavu, kdy bezpečnostní tyč zapojí bezpečnostní hák.
- Obsluha 2: (z boku) uchopí rám podvozku v označených místech, přizvedává a spouští rám podvozku do plně vysunuté polohy za pomoci obsluhy 1, který manipuluje s ovladačem ručního uvolnění lůžka.
- Obsluha 1: (u nohou) vede lůžko po ručním uvolnění a stará se, aby se podvozek ve správné poloze zajistil. Usadí lůžko na podlahu.
- Obsluha 2: (z boku) uvolní bezpečnostní tyč z háku zatlačením na páčku uvolnění tyče dopředu.

⚠ VAROVÁNÍ

Při vykládání lůžka musí být jeho podvozek před stiskem tlačítka na ovládacím panelu Power-LOAD roztažený.

Poznámka: V málo pravděpodobném případě, že lůžko stranou u nohou řádně nedosedne, a lůžko nebude možné vysunout z vozidla, je třeba pacienta uvolnit alternativní cestou (například pomocí zadní desky nebo polního lůžka).

Návrat na obsah

DEMONTÁŽ LŮŽKA Z VOZIDLA KVŮLI OPRAVĚ

VAROVÁNÍ

Demontáž lůžka z vozidla kvůli opravě vyžaduje spolupráci alespoň dvou (2) zkušených osob.

Postup demontáže lůžka z vozidla kvůli opravě:

1. Obsluha 1: stiskne a drží tlačítko uvolnění nosiče na straně hlavy systému Power-LOAD. Obsluha 2: vysune a uvolní obě kluzné pojistky pojezdové dráhy (úplně u konce na straně nohou) ke straně nohou pojezdu a s pomocí technika 1 silou vytlačí lůžko a pojezd z vozidla.
2. Obsluha 1: šroubovákem nebo podobným nástrojem zatlačí na hák pod pojezdem a technik 2 přitom uvolní lůžko ze zámku vytlačením pojezdu dopředu ke straně hlavy ve vozidle.
3. Po uvolnění lze lůžko úplně vysunout.

VAROVÁNÍ

Power-LOAD je pouze pomocné zařízení. Vyhodnocení každé situace a rozhodnutí o způsobu zvedání a přepravy je na odpovědnosti obsluhy. Při manipulaci s lůžkem vždy používejte obě ruce.

4. Podvozek lůžka musí být roztažený. Pak stačí zvednout některý z ručních uvolňovacích páček na straně hlavy systému Power-LOAD a lůžko se uvolní.

VAROVÁNÍ

Při vykládání lůžka musí být jeho podvozek před stiskem tlačítka na ovládacím panelu Power-LOAD roztažený.

Návrat na obsah

RUČNÍ NAKLÁDÁNÍ LŮŽKA DO VOZIDLA (KVŮLI ZTRÁTĚ NAPÁJENÍ PRO POWER-LOAD)

⚠ VAROVÁNÍ

- Nakládání a vykládání lůžka s pacientem vyžaduje spolupráci alespoň dvou (2) zkušených osob.
- Spolucestující osádka smí do prostoru vozidla pro pacienta nastoupit až po naložení lůžka kompatibilního s Power-LOAD.

1. Zvedněte tlumicí doraz vozidla (je-li součástí vybavení).
2. Vysuňte zvedací ramena do vodiče a z prostoru pro pacienta vytáhněte nosič podle obrázku 55.
3. Zvedněte lůžko do nakládací polohy.
4. Zatlačte lůžko do zařízení Power-LOAD tak, aby čepy kol zapadly na místo podle obrázku 56. Lůžko musí být při nakládání vyrovnané se zvedacími rameny.

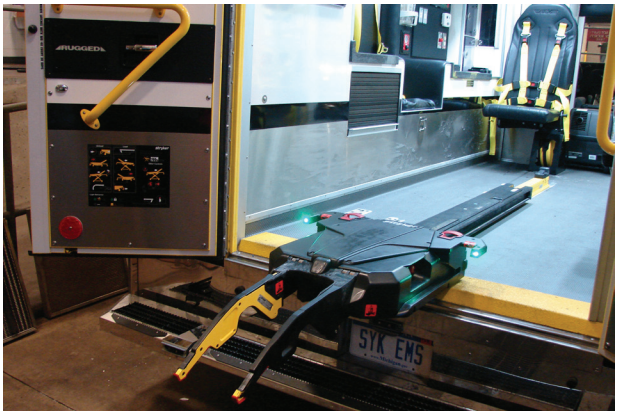

Obrázek 55

⚠ UPOZORNĚNÍ

Vyvarujte se při nakládání nárazů lůžkem do nosiče, mohlo by dojít k poškození zařízení.

5. Podle kontrolek LED na straně hlavy zkontrolujte, zda je lůžko připraveno k naložení.
   - Pokud LED svítí zeleně, je strana hlavy v patřičné poloze.
   - Pokud LED bliká žlutě, není strana hlavy v patřičné poloze.
6. Stiskem tlačítka nahoru (↑) na panelu nosiče Power-LOAD podle obrázku 57 se zvedací ramena a lůžko zvednou do nejvyšší polohy.

   Poznámka: Nohy lůžka se nezatáhnou.

7. Obsluha 1: (u nohou) uchopí rám lůžka na konci u nohou a stiskne a přidrží páčku uvolnění lůžka.
8. Obsluha 2: (z boku) uchopí rám podvozku. Jakmile obsluha na straně nohou stiskne ovladač ručního uvolnění lůžka, jednou rukou zasune podvozek a druhou stabilizuje lůžko.

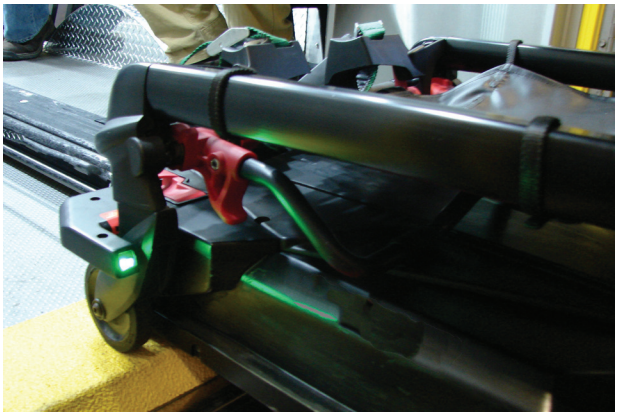

Obrázek 56

⚠ UPOZORNĚNÍ

Netlačte lůžko do vozidla do úplného zasunutí podvozku, mohlo by dojít k poškození zařízení.

Obrázek 57

Návrat na obsah

RUČNÍ NAKLÁDÁNÍ LŮŽKA DO VOZIDLA (KVŮLI ZTRÁTĚ NAPÁJENÍ PRO POWER-LOAD) (POKR.)

9. Oba operátoři: zasuňte lůžko do prostoru pro pacienta; zvedací ramena se musí spustit a lůžko se zajistí v Power-LOAD.
10. Obsluha 1: stiskne a drží páčku uvolnění lůžka.

⚠ UPOZORNĚNÍ

Nepouštějte páčku ručního uvolnění, dokud lůžko není zajištěné v konci na straně nohou. Po předčasném puštění může podvozek lůžka překážet správnému zajištění v Power-LOAD.

11. Zacloumáním na straně nohou ze strany na stranu zkontrolujte pevnost zajištění lůžka v zařízení Power-LOAD.
12. V případě potřeby lůžko Power-PRO odstavte, proveďte diagnostiku a opravu.

Poznámka: Power-LOAD automaticky dobíjí baterii Power-PRO SMRT Pak, je-li lůžko zajištěno v zařízení Power-LOAD v transportní poloze (není třeba žádného kabelu a připojení). Nabíjení indikuje blikání zelené LED baterie lůžka.

Čištění

⚠ VAROVÁNÍ

Před čištěním odpojte napájení zařízení.

Power-LOAD umožňuje tlakový ostřik. Zařízení může vykazovat jisté známky oxidace nebo změny barvy v důsledku častého čištění, avšak pokud se dodržují správné postupy, tlakové čištění nezpůsobuje zhoršování jeho vlastností nebo funkčnosti.

POSTUP ČIŠTĚNÍ

- Přísně dodržujte doporučenou koncentraci čisticího roztoku podle výrobce.
- Stryker Medical doporučuje čistit Power-LOAD v myčce uvedenými prostředky, poté zařízení ostříkat a dosucha otřít profily pojezdové dráhy a závěsy ramen. Alternativně lze Power-LOAD ostříkat ručně vodou pod tlakem a otřít mopem nebo utěrkou s prostředkem doporučeným v části „Čištění“ na straně 12-71.
- Vyvarujte se přímého ostřiku spodku nosiče a mechanizmů v těchto místech. Voda může proniknout do vnitřku nosiče a urychlit korozi nebo způsobit funkční poškození.
- Měkkou utěrkou a kartáčem čistěte kanály pro rolny pojezdu od usazených nečistot podle harmonogramu preventivní údržby uvedeného na straně 12-72.
- Osušení řídicí desky vyžaduje sundání horního krytu nosiče a levého krytu nosiče (z pohledu pacienta). Viz „Demontáž a výměna krytů“ na straně 12-80.
- Odpojte konektory motoru a akumulátoru otřete je do sucha.
- Profily pojezdové dráhy a závěsy ramen utírejte dosucha.

Na čištění zaparkujte sanitní vozidlo do stoupání a pojezd i nosič úplně vysuňte, aby voda z prostoru pacienta odtékala dozadu.

Poznámka: Voda, která se dostane do systému Power-LOAD, odtéká výtokem v podlaze vozidla.

⚠ VAROVÁNÍ

Při čištění používejte na ochranu před vdechnutím infekce vhodné osobní ochranné prostředky (brýle, respirátor atd.). Kontaminační látky nahromaděné během používání zařízení lze odstranit tlakovým zařízením.

OMEZENÍ ČIŠTĚNÍ

⚠ UPOZORNĚNÍ

- ZAŘÍZENÍ NEČISTĚTE PÁROU ANI ULTRAZVUKEM.
- Maximální teplota vody nesmí překročit 82 °C.
- Před dalším použitím nechte zařízení oschnout.
- Maximální tlak vody nesmí překročit 130,5 bar. Při ostřiku ručním zařízením je třeba tlakovou trysku držet minimálně 61 cm od zařízení.
- Vyvarujte se přímého ostřiku spodku nosiče a mechanizmů v těchto místech. Voda může proniknout do vnitřku nosiče a urychlit korozi nebo způsobit funkční poškození.
- Nedodržení těchto pokynů může znamenat pozbytí platnosti záruky.

Návrat na obsah

Všeobecně platí, že při dodržení koncentrací doporučených výrobcem lze použít fenolové nebo kvartérní dezinfekční prostředky (**vyjma výrobku Virex® TB**). Nedoporučují se jodoformové dezinfekční prostředky, protože mohou zanechávat skvrny.

Čisticí prostředky doporučené na povrchové části Power-LOAD:
- Kvartérní čisticí prostředky (účinná složka: chlorid amonný)
- Fenolové čisticí prostředky (účinná složka: o-fenylfenol)
- Roztok chlornanového čisticího prostředku (5,25%, tj. 1 díl chlornanu na 100 dílů vody)

Nepoužívejte koncentrovanější roztoky. Výrobek nesmí zůstat mokrý déle, než je uvedeno v pokynech výrobce chemického prostředku pro správnou dezinfekci.

⚠ VAROVÁNÍ

NĚKTERÉ ČISTICÍ PROSTŘEDKY MAJÍ KOROZNÍ ÚČINKY A PŘI NESPRÁVNÉM POUŽITÍ BY MOHLY POŠKODIT VÝROBEK. Při čištění zdravotnického vybavení Stryker výše popsanými výrobky je nutné přijmout taková opatření, která zaručí, že zařízení budou po vyčištění omyta čistou vodou a důkladně vysušena. Bez řádného opláchnutí a vysušení zůstanou na povrchu zbytky, které by mohly působit předčasnou korozi kritických dílů.

Poznámka: Nedodržení výše uvedených pokynů při použití těchto typů čisticích prostředků může mít za následek zrušení platnosti záruky.

ODSTRANĚNÍ JÓDOVÝCH LÁTEK

K čištění potřísněných míst používejte roztok 1/2 lžíce sirnatanu sodného v půllitru horké vody. Skvrny očistěte co nejdříve. Na zaschlé skvrny nechte roztok po nanesení nějakou dobu působit. Před dalším použitím postižená místa opláchněte čistou vodou.

Návrat na obsah

PRAVIDELNÁ KONTROLA A SEŘIZOVÁNÍ

Intervaly údržby

Následující harmonogram představuje obecné vodítko. Náročnost rozsahu, počasí, terénu, zeměpisné polohy a konkrétních podmínek užívání mohou vyvolat potřebu jeho úprav. S nejasnostmi v postupech, smyslu a rozsahu úkolů či pochybnostmi o intervalech údržby konkrétního zařízení se obracejte na místně příslušnou servisní službu Stryker. Čísla součástí, které můžete potřebovat, naleznete v části „Přehled náhradních dílů a objednacích čísel“ na straně 12-75.

V rámci kontrol Power-LOAD při preventivní údržbě se pro zabezpečení pohotovostního stavu celého systému provádí i preventivní kontrola lůžek kompatibilních s Power-LOAD a pomocného vedení kol (je-li instalováno).

Údržba lůžka kompatibilního s Power-LOAD
Mezi součásti podléhající opotřebení a vyžadující výměny na lůžkách kompatibilních s Power-LOAD patří distanční vložka ramene lůžka (6500-002-123), doraz základny (6085-001-094) a čepy kol (6500-002-104).

Údržba sady pomocného vedení kol (je-li instalována)
Ochrana funkčnosti upínání Power-LOAD vyžaduje funkční pomocné vedení kol a nepoškozenou konstrukci. Profil vedení kol je konstrukčně řešeno pro ulehčení nakládání lůžka systému Power-LOAD. Dojde-li k poškození vedení kol, ihned je vyměňte.

Poznámka: Harmonogram údržby Power-LOAD vychází z rozsahu užití 10x denně. Hodnoty v přehledu si upravte podle vlastního rozsahu využití.

⚠ VAROVÁNÍ

Zařízení Power-LOAD, které se stalo součástí nehod, vyměňte. Mohlo by způsobit úraz osob. Upínací prvky, které prošly nehodou, mohou být poškozené a mohou v provozu selhat.

Úkon	Interval			
	1x za měsíc	1x za 3 měsíce	1x za 6 měsíců	1x za 12 měsíců
Zkontrolujte pevnost upínacích prvků. Vyměňte uvolněné. Kontrolujte podle výkresové dokumentace.		X		
Zkontrolujte pevnost dotažení svorek baterie (momentem 1 Nm).		X		
Zkontrolujte baterii. Pokud je zvedání pomalé, vyměňte ji.				X
Zkontrolujte, případně vyměňte opotřebené součásti, zejména kryty ramen, obložení ramen, kryty nosiče, pružiny páček uvolnění lůžka, kryt páky kotvy nebo vodicí prvky lůžka.				X
Zkontrolujte dorazové tlumiče. Poškozené vyměňte.				X
Zkontrolujte motor. Pokud nefunguje, vyměňte jej.				X
Zkontrolujte konec pístnice. Pokud funkce Power-LOAD v ručním režimu doprovází indikace chybových LED, vyměňte je.				X
Očistěte pojezdovou dráhu na straně hlavy i nohou.	X			
Očistěte povrch pojezdu a kotvu.		X		
Očistěte kanály pro rolny pojezdu.		X		
Zkontrolujte funkčnost podle „Kontrolní seznam pro instalaci Power-LOAD“ na straně 12-42.				X
Další běžné úkony jsou uvedeny na straně 12-73				

Návrat na obsah

PRAVIDELNÁ KONTROLA A SEŘIZOVÁNÍ (POKR.)

Úkon	Interval			
	1x za měsíc	1x za 3 měsíce	1x za 6 měsíců	1x za 12 měsíců
Zkontrolujte těsnost hydraulického okruhu.				X
Vyměňte pojistnou západku pojezdu jednou ročně. Podrobnosti naleznete v harmonogramu výměn na straně 12-73. **Poznámka:** Při výměně ložisek dbejte na čistotu okolí (kotvy) a čep pojezdu namažte vazelínou se sulfidem molybdeničitým.				X
Zkontrolujte funkčnost nakládání a vykládání s Power-LOAD. Pokud vázne pojezd zařízení nebo je zjevné poškození kanálu rolen za vnitřní tyčí, vyměňte kónické rolny na nosiči a na pravé straně (z pohledu pacienta) zaměňte pravou vnější spodní tyč s pravou vnější horní tyčí pojezdu. Zkontrolujte míru opotřebení a poškození rolen. Vyměňte podle potřeby. **Poznámka:** Podrobnosti naleznete v harmonogramu výměn na straně 12-73.				X

Harmonogram výměny plochých a kónických rolen

Spolehlivost funkce systému Power-LOAD vyžaduje měnit ploché i kónické rolny po každých 14 110 použitích. Servisní intervaly je proto třeba plánovat podle údajů následujícího přehledu s ohledem na rozsah užívání.

Počet použití za den	Počet měsíců
6	80
7–8	60
9–10	48
11–12	40
13	36
14–15	30

Harmonogram výměny pojistné západky pojezdu

Spolehlivost funkce systému Power-LOAD vyžaduje měnit pojistnou západku pojezdu po každých 3 653 použitích. Servisní intervaly je proto třeba plánovat podle údajů následujícího přehledu s ohledem na rozsah užívání.

Počet použití za den	Počet měsíců
2	60
3	40
4–5	24
6	20
7–8	15
9–10	12
11–12	10
13–15	8

Návrat na obsah

Záznamy o údržbě

Datum	Úkon v rámci údržby	Podpis:

Přehled náhradních dílů a objednacích čísel

Díly a příslušenství uvedené na této straně jsou běžně k dodání. Některé z dílů vyobrazených na montážních výkresech v této příručce nelze zakoupit jednotlivě. Informace o dostupnosti a cenách sdělí zákaznické středisko společnosti Stryker, USA, tel. (1)-800-327-0770.

Název dílu	Objednací číslo
Pohon, nosič	6390-001-028
Akumulátor	6390-001-026
Deska, komunikační, nosič	6390-001-378
Deska, primární indukční, kotva	6390-001-147
Deska, nosič	6390-001-014
Bronzová rozpěrka (kotvy)	0081-439-000
Tlumič, střední	6390-001-322
Cívka, střední, kotva	6390-001-030
Cívka, primární, kotva	6390-001-071
Cívka, nosič	6390-001-066
Pružina páčky uvolnění lůžka	0038-376-000
Kryt, horní	6390-001-420
Kryt, boční, pravá strana pacienta	6390-001-041
Kryt, boční, levá strana pacienta	6390-001-042
Kryt, vodorovná opěra, pravá strana pacienta	6390-001-047
Kryt, vodorovná opěra, levá strana pacienta	6390-001-048
Kryt, rameno, střední, pravá strana pacienta	6390-001-369
Kryt, rameno, střední, levá strana pacienta	6390-001-370
Kryt, rameno, strana hlavy, pravá strana pacienta	6390-001-371
Kryt, rameno, strana hlavy, levá strana pacienta	6390-001-372
Doraz, se závitem	6390-001-246
Doraz, s otvorem skrz	6390-001-244
Úchyt, rameno, levá strana pacienta	6390-001-341
Úchyt, rameno, pravá strana pacienta	6390-001-368
Dorazový tlumič	6390-001-243
Hydraulické zařízení	6390-001-039
Hydraulická kapalina	6500-001-293
Koncovka pístnice hydraulického válce	6390-001-040
Štítek, pokyny k ovládání s pohonem	6390-001-498
Štítek, pokyny k ručnímu ovládání	6390-001-499
Motor	6390-001-132

Přehled náhradních dílů a objednacích čísel

Název dílu	Objednací číslo
Upínání Power-LOAD pro zásahy po hromadných nehodách, upínání na stěnu (model 6391)	6391-000-000
Upínání Power-LOAD pro zásahy po hromadných nehodách, upínání na podlahu (model 6391)	6391-000-000
Krytování uvolňovací páky	6390-001-105
Rolna, plochá	6390-001-027
Rolna, kónická	6390-001-025
Snímač polohy, úhlový (APS)	6390-001-397
Snímač polohy nosiče (TPS)	6390-001-361
Vypínač, hlavní	6390-001-450
Krycí lišta vedení kol	6390-001-175
Profil vedení kol	6390-001-176

DEMONTÁŽ POJEZDOVÉ DRÁHY

Potřebné nástroje:

- Šroubovák T25
- Šestihranný klíč 5/32"

Postup:

1. Demontujte nosič. Viz „Demontáž nosiče“ na straně 12-78.
2. Zasuňte pojezd do transportní polohy, úplně do prostoru pro pacienta ve vozidle.
3. Šroubovákem T25 vyšroubujte čtyři šrouby (A), které upevňují koncovou krytku pojezdu na straně nohou (B) k horní liště pojezdu a krytku sundejte (obrázek 58).
4. Šestihranným klíčem 5/32" vyšroubujte šroub (C), kterým je uchycen budič magnetu nosiče (D) k horní liště kotvy a vyjměte budič magnetu nosiče (obrázek 58).
5. Vysuňte obě kluzné pojistky pojezdové dráhy (E) a vytáhněte celý pojezd z kotvy (obrázek 58).

   Poznámka: Pojezdová dráha je těžká a zpravidla je třeba mít k manipulaci pomocníka.

6. Instalace se provádí opačným postupem kroků demontáže.
7. Před uvedením zařízení do chodu zkontrolujte jeho funkčnost.

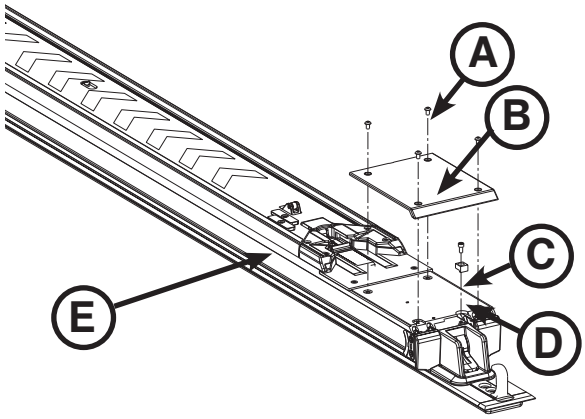

Obrázek 58

Česky

Návrat na obsah

DEMONTÁŽ NOSIČE

Potřebné nástroje:

- Šestihranný klíč 5/32"
- Šroubovák T25

Postup:

1. Vysuňte zvedací ramena (A) nahoru, stiskněte tlačítko uvolnění nosiče na kotvě na straně hlavy (B) a vytáhněte nosič doprostřed pojezdové dráhy (obrázek 59).
2. Vysuňte pacientovu kluznou pojistku pojezdu (C) a vysuňte pojezd ke straně nohou k dorazu v první zajištění poloze (obrázek 59).

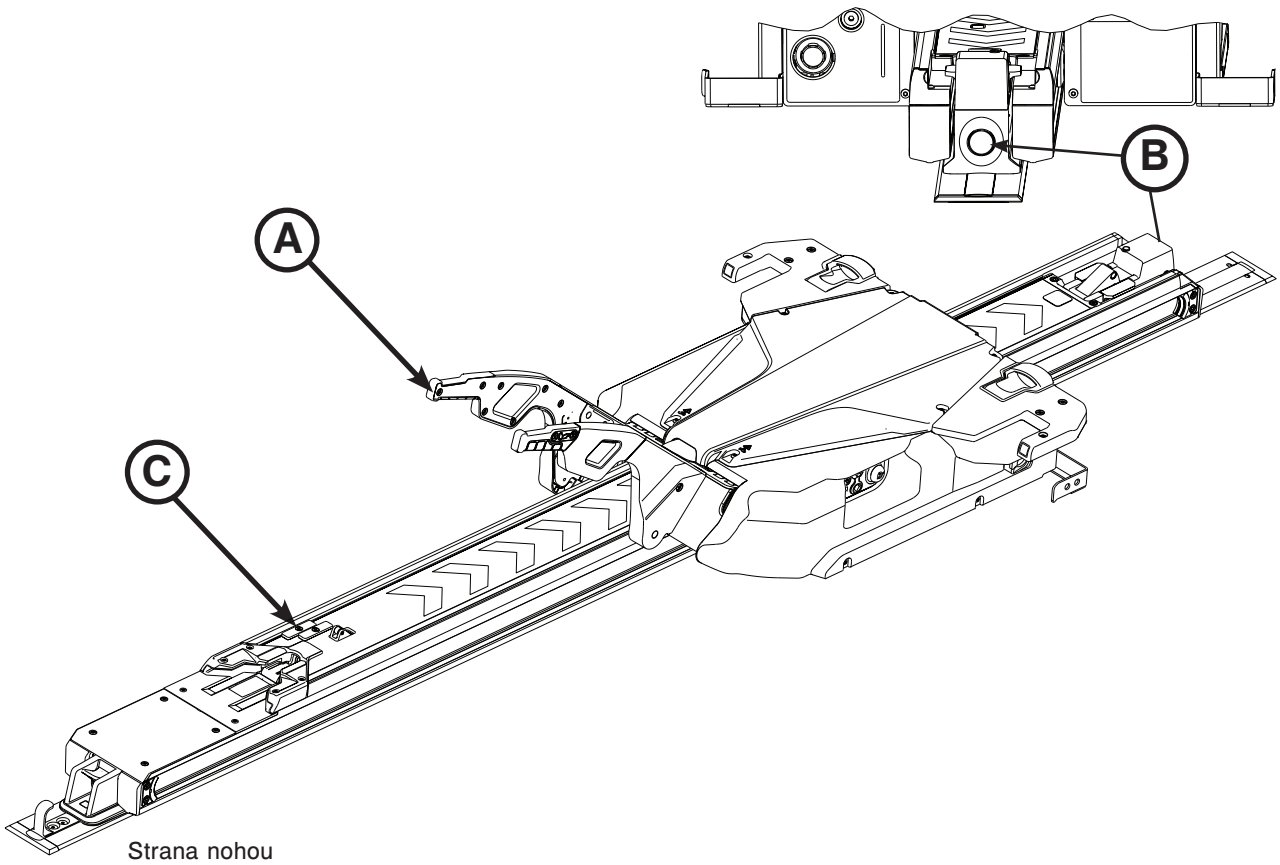

Obrázek 59

DEMONTÁŽ NOSIČE (POKR.)

3. Šroubovákem T25 vyšroubujte dva šrouby (E) upevnění krytu držáku na pojezdu (obrázek 60).
4. Šestihranným klíčem 3/16" povolte (ale nevyšroubujte) čtyři šrouby s hlavami s vnitřním šestihranem (D) (dva na každé straně), kterými jsou upevněny dorazy k pojezdu (obrázek 60).
5. Vytlačte šrouby (povolené v kroku 4) a uvolněte dorazy z pojezdu.

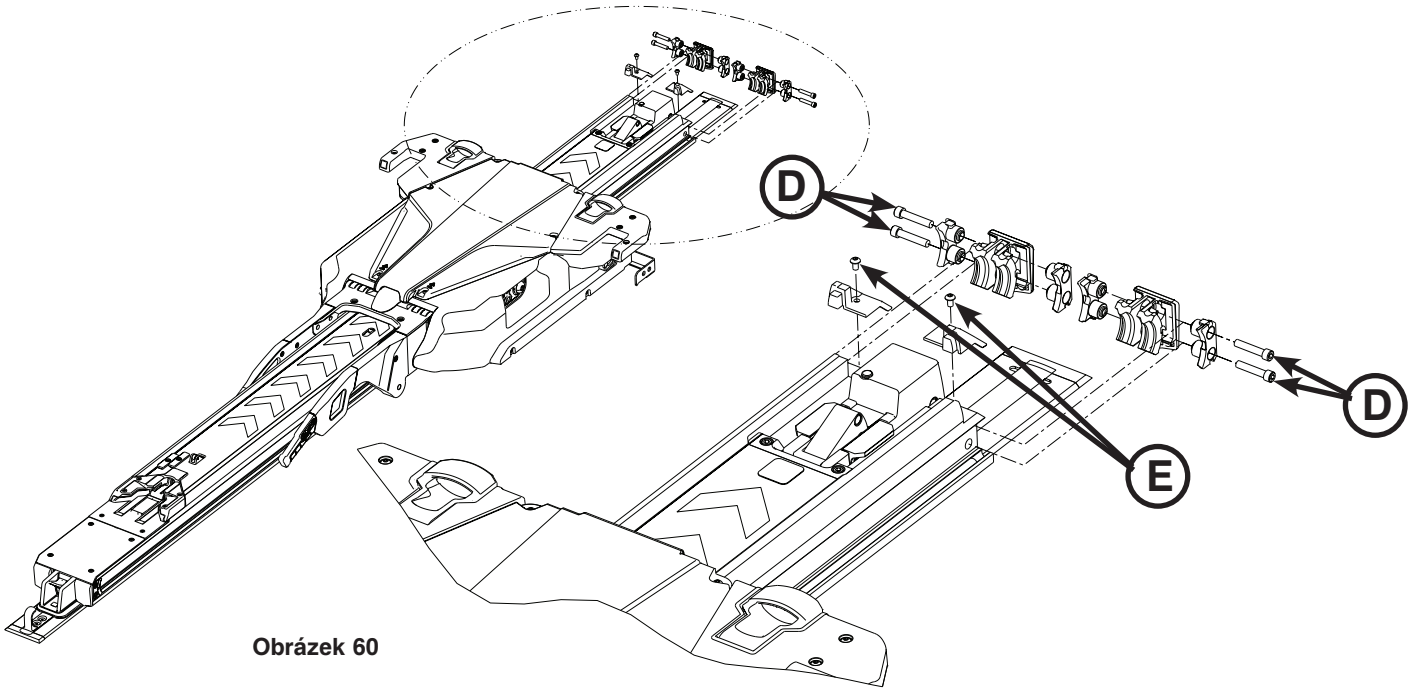

Obrázek 60

6. Sundejte dorazové tlumiče. Uložte je pro zpětnou instalaci.

⚠ VAROVÁNÍ

Pro prevenci zranění vyžaduje zvedání a ukládání nosiče dvě osoby.

Poznámka: Nosič po vyjetí z pojezdu mírně poklesne. Neobracejte nosič vzhůru nohama, dopředu ani na bok.

7. Opatrně zvedněte nosič za ramena a vodorovné opěry. Nezvedejte nosič za páčky k ručnímu uvolnění lůžka. Zvedejte pouze v místech označených pro zvedání. Technik 1 uchopí v místech A1 a A2. Technik 2 uchopí v místech B1 a B2, viz obrázek 61. Ve směru hlavy vysuňte nosič z pojezdu. Uvolněte pojezd z kotvy. Odložte nosič na vhodné pracovní místo.
8. Instalace se provádí opačným postupem kroků demontáže.
9. Před uvedením zařízení do chodu zkontrolujte jeho funkčnost.

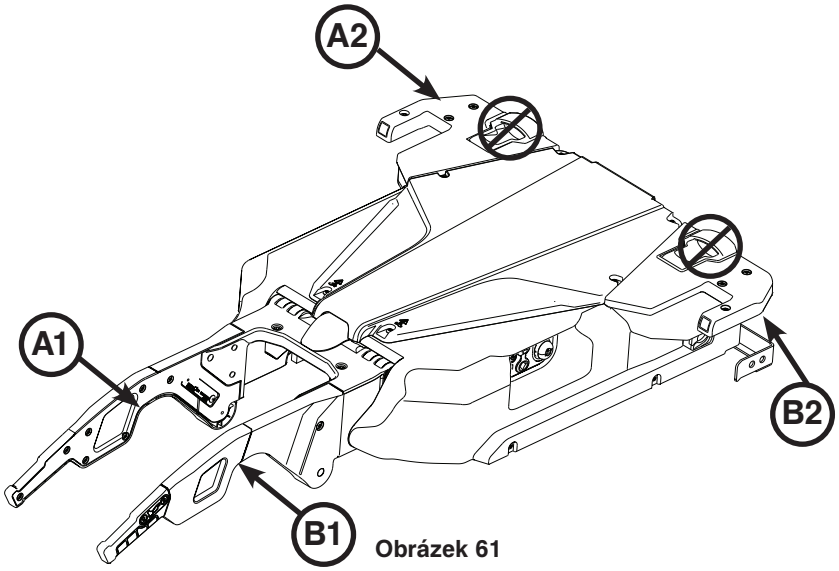

Obrázek 61

Návrat na obsah

DEMONTÁŽ A VÝMĚNA KRYTŮ

Potřebné nástroje:

- Šroubovák T25
- Šestihranný klíč 5/32"

Postup:

1. Šroubovákem T25 vyšroubujte šest šroubů (A) upevnění horního krytu nosiče (B) (obrázek 62).
2. Šroubovákem T25 vyšroubujte tři šrouby (C) z levého krytu (D) (obrázek 63).
3. Šestihranným klíčem 5/32" vyšroubujte jeden šroub s vnitřním šestihranem (E) z horní části levého bočního krytu (D) (obrázek 63).
4. Sundejte kryt. Uložte levý boční kryt a všechny šrouby pro zpětnou instalaci.
5. Postupem popsaným v krocích 2–4 sundejte pravý boční kryt (F) (obrázek 63).
6. Instalace se provádí opačným postupem kroků demontáže.

⚠ VAROVÁNÍ

Při servisních a instalačních úkonech dbejte, aby nedošlo ke skřípnutí kabelů.

7. Před uvedením zařízení do chodu zkontrolujte jeho funkčnost.

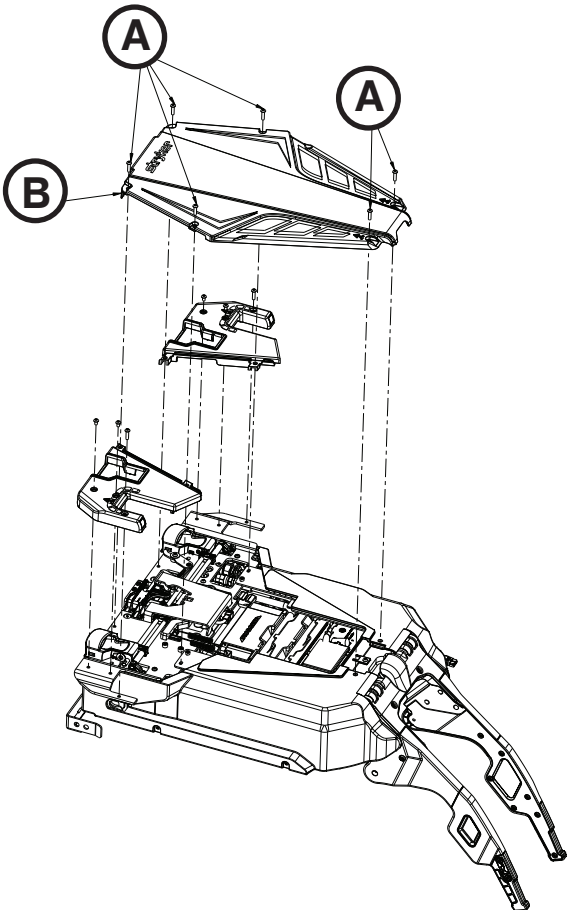

Obrázek 62

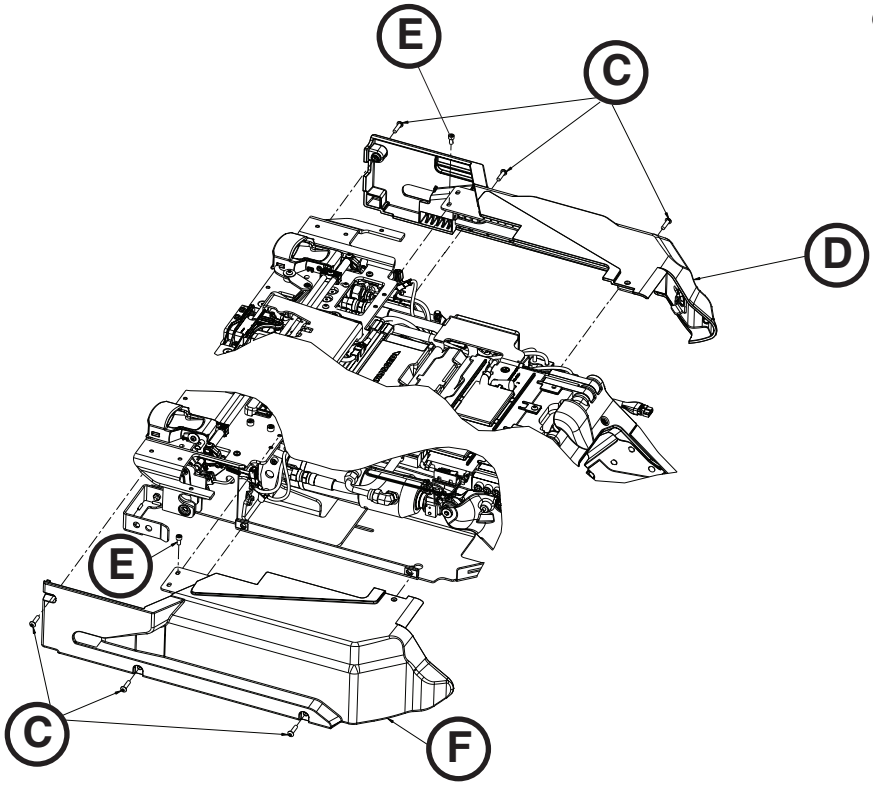

Obrázek 63

Návrat na obsah

DEMONTÁŽ A VÝMĚNA SPÍNAČE RUČNÍHO UVOLNĚNÍ

Potřebné nástroje:

- Šroubovák T25
- Šestihranný klíč 5/32"

Postup:

1. Vytáhněte celý nosič z prostoru pro pacienta až do nakládací polohy, kde se zajistí.
2. Sundejte kryty nosiče. Viz „Demontáž a výměna krytů“ na straně 12-80.
3. Vypněte zařízení vypínačem.
4. Vyndejte čep (A) ze spínače a držáku (obrázek 64).
5. Šroubovákem T25 vyšroubujte dva šrouby s půlkulatou hlavou (B), které upevňují držák spínače ručního uvolnění k rámu nosiče (obrázek 64).
6. Šestihranným klíčem 5/32" povolte (ale nevyšroubujte) šroub s vnitřním šestihranem (C), který upevňuje držák spínače ručního uvolnění k rámu nosiče (obrázek 64).
7. Odpojte kabely od hlavního vypínače (D) a vysaďte spínač ručního uvolnění (obrázek 65).

   Poznámka: Kontrolujte umístění kabelových spojů, aby nemohlo dojít k záměně.

8. Instalace se provádí opačným postupem kroků demontáže.
9. Před uvedením zařízení do chodu zkontrolujte jeho funkčnost.

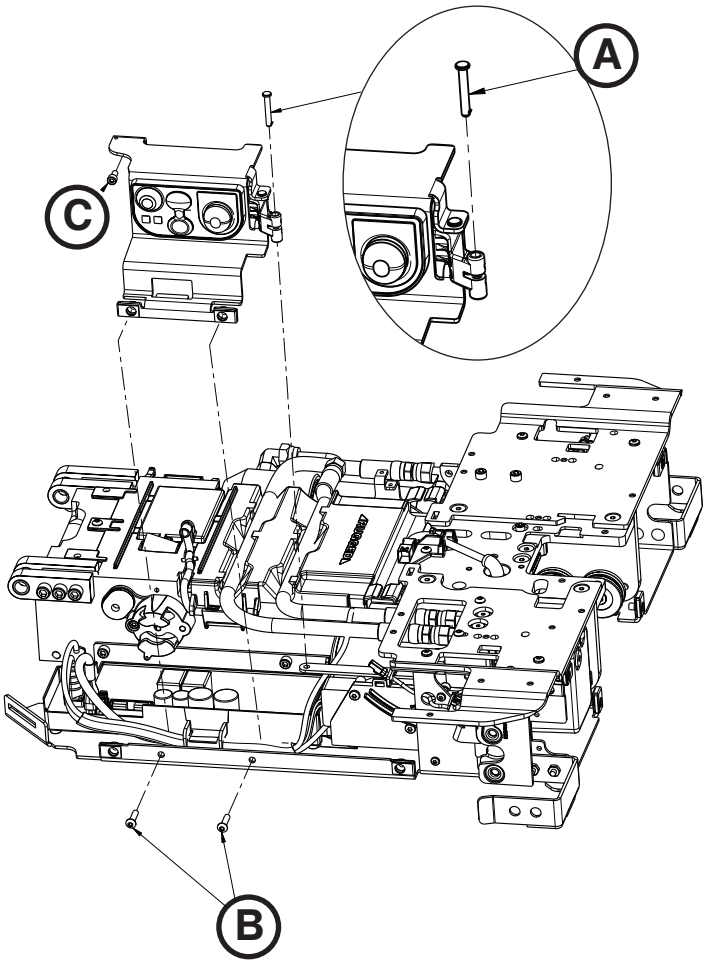

Obrázek 64

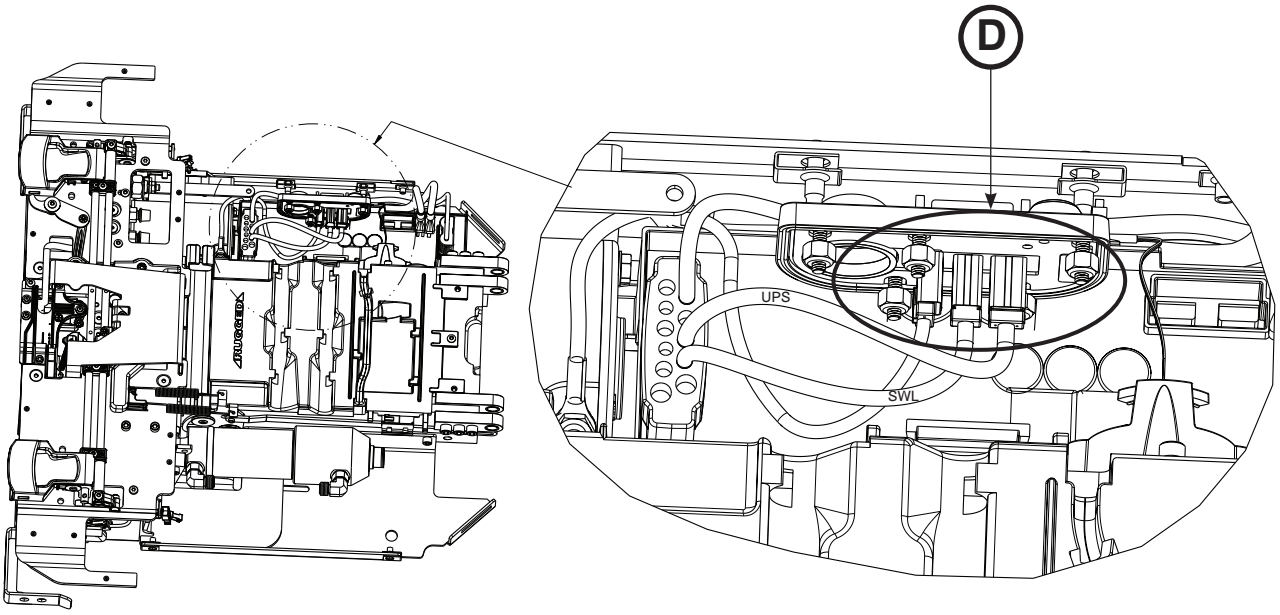

Obrázek 65

Návrat na obsah

DEMONTÁŽ A VÝMĚNA ŘÍDICÍ DESKY

Potřebné nástroje:

- Šestihranný klíč 3/32"

⚠ UPOZORNĚNÍ

Kvůli nebezpečí poškození elektroniky při manipulaci s řídicí deskou dodržujte pokyny ESD. Podrobnosti o ochraně podle ESD žádejte u technické podpory Stryker na čísle (800) 327-0770.

Postup:

1. Demontujte spínač ručního uvolnění. Viz „Demontáž a výměna spínače ručního uvolnění“ na straně 12-81.
2. Šestihranným klíčem 3/32" povolte (ale nevyšroubujte) dva šrouby (A), kterými je uchycen hlavní kabel (B) k řídicí desce (obrázek 66).
3. Odpojte z řídicí desky (C) ostatní kabely a řídicí desku vyndejte (obrázek 66). Řídicí desku zlikvidujte.

   Poznámka: Nepatří do směsného komunálního odpadu. Podle místně platných předpisů ji odevzdejte jako tříděný odpad.

4. Vyrovnejte výčnělky nové řídicí desky a usaďte desku na místo. Všechny kabely musí být správně vedené.
5. Instalace se provádí opačným postupem kroků demontáže.
6. Před uvedením zařízení do chodu zkontrolujte jeho funkčnost.

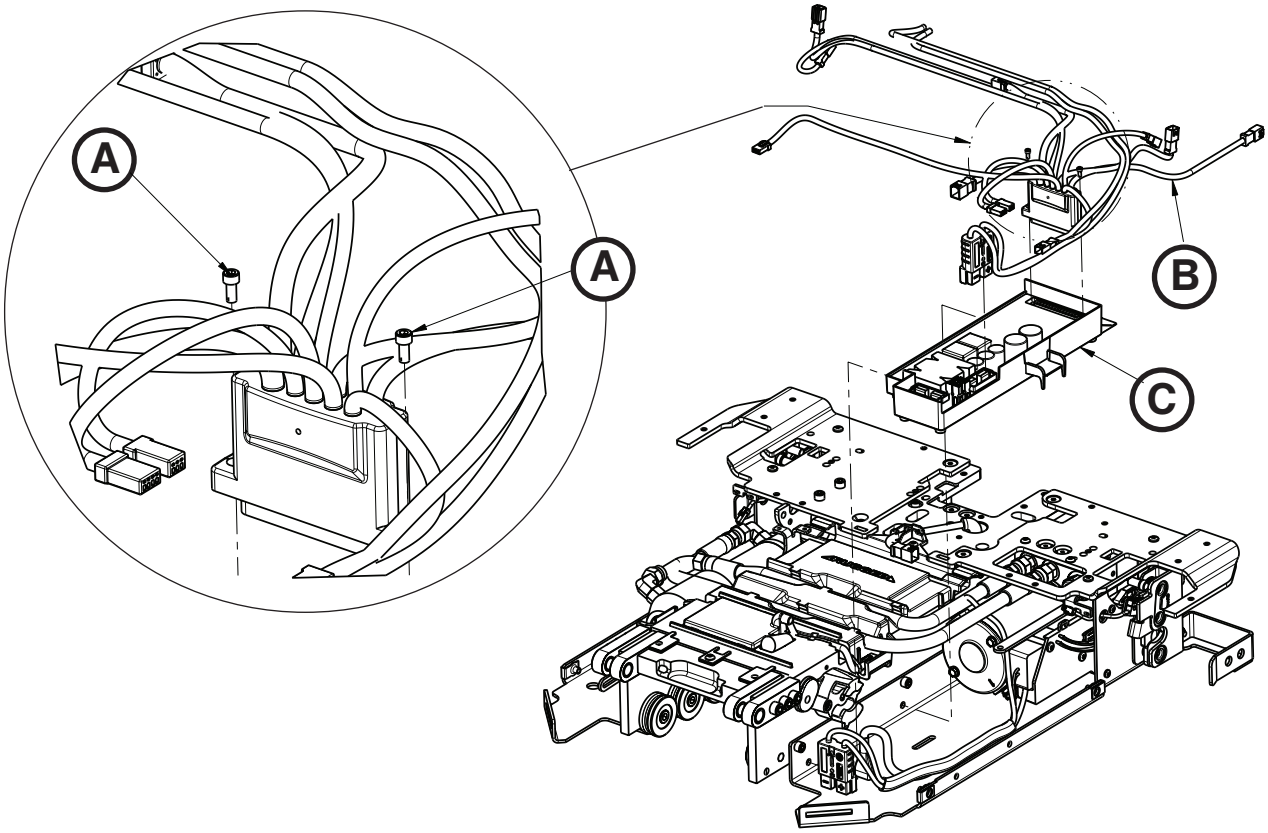

Obrázek 66

Návrat na obsah

VÝMĚNA HLAVNÍHO VYPÍNAČE

Potřebné nástroje:

- Maticový šroubovák 11/32"

Postup:

1. Demontujte spínač ručního uvolnění. Viz „Demontáž a výměna spínače ručního uvolnění“ na straně 12-81.
2. Maticovým šroubovákem 11/32" vyšroubujte pět šestihranných matic Fiberlock (A), které upevňují hlavní vypínač (B) k držáku spínač ručního uvolnění (C). Vypínač zlikvidujte (obrázek 67).

   Poznámka: Nepatří do směsného komunálního odpadu. Podle místně platných předpisů jej odevzdejte jako tříděný odpad.

3. Instalace se provádí opačným postupem kroků demontáže.

   Poznámka: Předepsaný moment matic nepřekračujte.

4. Před uvedením zařízení do chodu zkontrolujte jeho funkčnost.

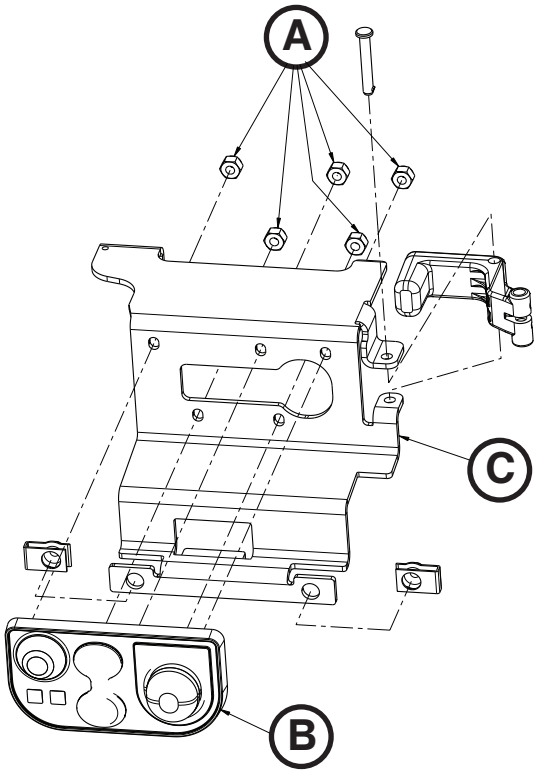

Obrázek 67

Návrat na obsah

VÝMĚNA POHONU NOSIČE

Potřebné nástroje:

- Šroubovák T20

Postup:

1. Demontujte spínač ručního uvolnění. Viz „Demontáž a výměna spínače ručního uvolnění“ na straně 12-81.
2. Šroubovákem T20 vyšroubujte tři šrouby (A) upevňující pohon nosiče (B) k rámu (obrázek 68).
3. Odpojte kabel (C) od vedení mezi pohonem nosiče a hlavním kabelem (obrázek 69).
4. Tahem a zvedáním k řídicí desce nosiče pohon vytáhněte.
5. Instalace se provádí opačným postupem kroků demontáže.

   Poznámka: Dbejte na správné vedení a uložení kabelů.

6. Před uvedením zařízení do chodu zkontrolujte jeho funkčnost.

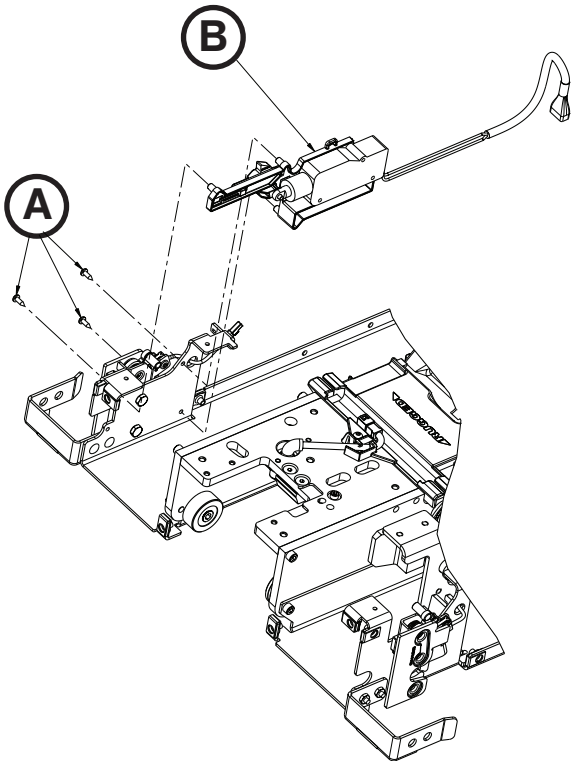

Obrázek 68

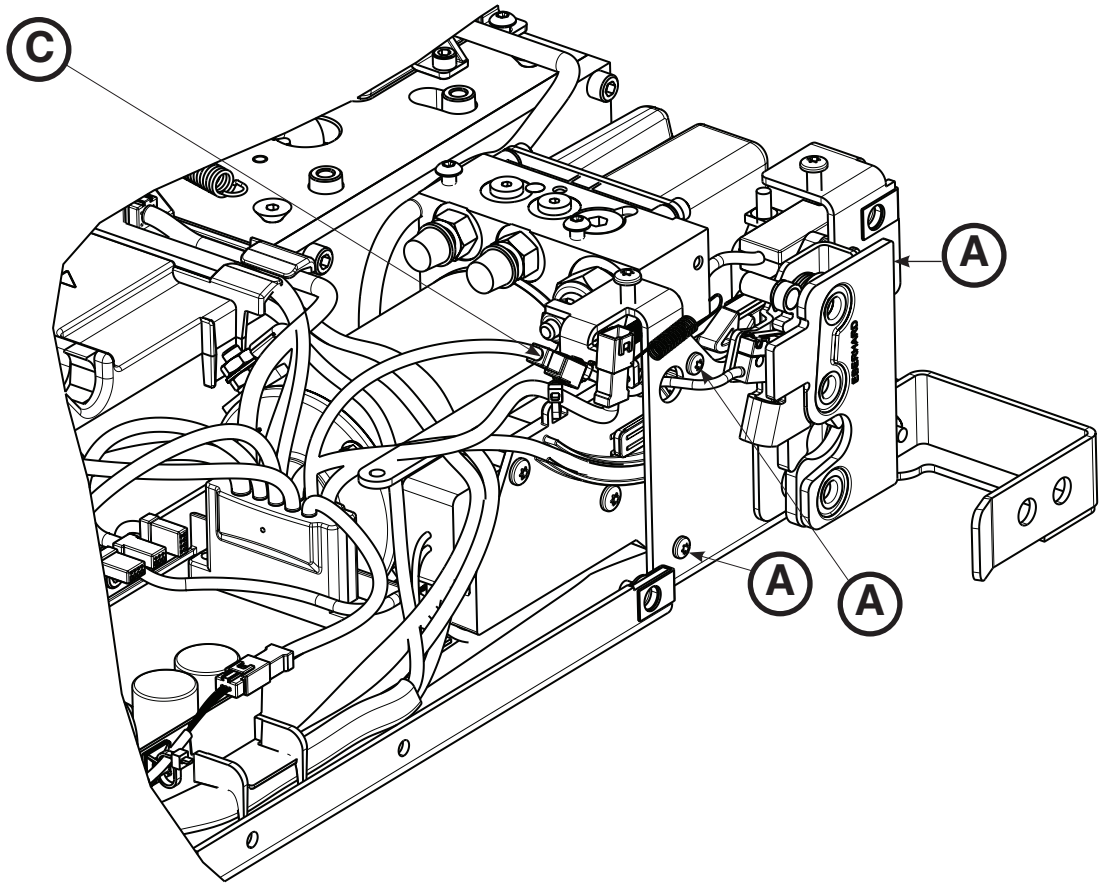

Obrázek 69

Návrat na obsah

DEMONTÁŽ A VÝMĚNA HYDRAULICKÉHO ZAŘÍZENÍ

Potřebné nástroje:

- Šroubovák T20
- Šroubovák T25
- Šestihranný klíč 1/4"
- Šestihranný klíč 3/16"
- Klíč 1/2"
- Štípací kleště

Postup:

1. Demontujte řídicí desku. Viz „Demontáž a výměna řídicí desky“ na straně 12-82.
2. Demontujte pohon nosiče. Viz „Výměna pohonu nosiče“ na straně 12-84.
3. Odepněte kabely z vodičů na nosiči a hydraulických hadic.
4. Odpojte přípojku USB a spínací kabel D+L-L z hlavního kabelu.
5. Uložte hlavní kabel ke středu nosiče s potřebnou vůlí.
6. Šroubovákem T25 vyšroubujte dva šrouby (A) upevňující hydraulické zařízení (B) k levé vodorovné opěře (C) (obrázek 70).
7. Tahem ven uvolněte čerpadlo a položte je nahoru k levé vodorovné opěře.
8. Šestihranným klíčem 1/4" a kombinovaným klíčem 1/2" uvolněte koncový čep válce (D) a matici (E) (obrázek 71).

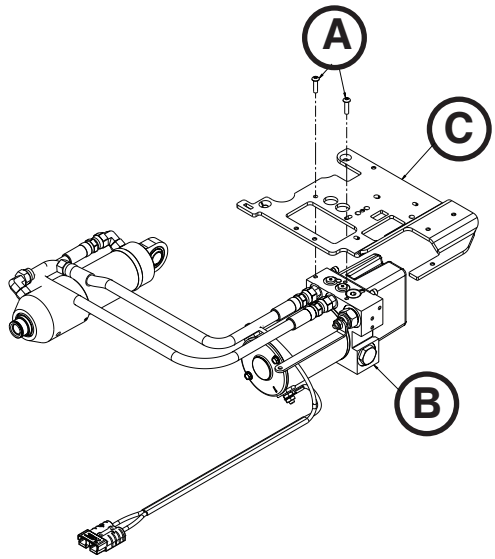

Obrázek 70

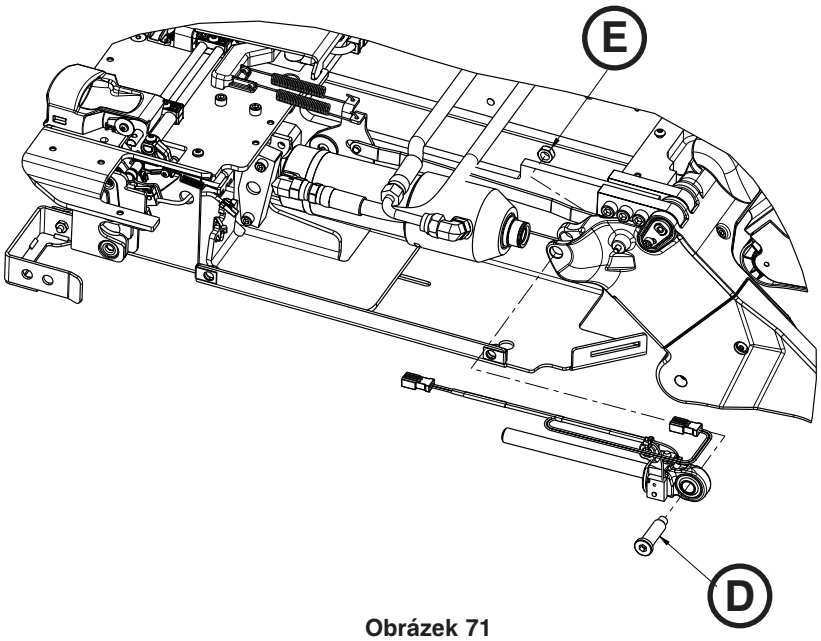

Obrázek 71

Česky

Návrat na obsah

DEMONTÁŽ A VÝMĚNA HYDRAULICKÉHO ZAŘÍZENÍ (POKR.)

9. Štípacími kleštěmi přestřihněte vazačky (F), kterými je kabel konce pístnice hydraulického válce uchycen k plastovému krytu (obrázek 72).

   Poznámka: Nepřehlédněte umístění vazaček pro zpětnou instalaci.

10. Zvedněte válec a vytáhněte konec pístnice. Odložte pístnici hydraulického válce na bezpečné místo.
11. Šestihranným klíčem 3/16" vyšroubujte dva šrouby (G) upevnění držáku čepu (H) k nosiči (obrázek 73).
12. Vytáhněte čep (I) a zvedněte hydraulický válec (obrázek 73).
13. Demontujte a náležitě zlikvidujte hydraulické zařízení.

    Poznámka: Nepatří do směsného komunálního odpadu. Podle místně platných předpisů je odevzdejte jako tříděný odpad.

14. Instalace se provádí opačným postupem kroků demontáže.
15. Před uvedením zařízení do chodu zkontrolujte jeho funkčnost.

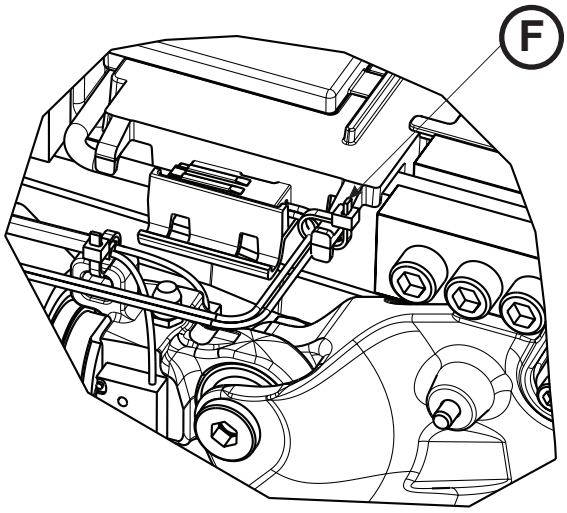

Obrázek 72

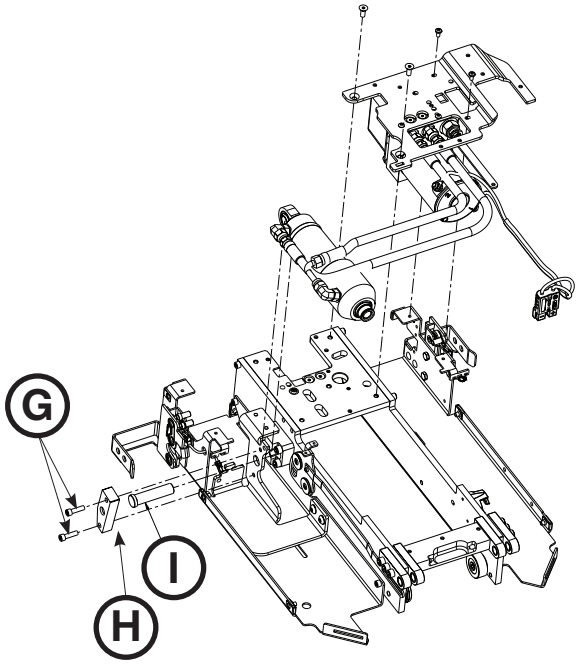

Obrázek 73

Česky

VÝMĚNA KONCOVKY PÍSTNICE HYDRAULICKÉHO VÁLCE

Potřebné nástroje:

- Šestihranný klíč 1/4"
- Klíč 1/2"
- Štípací kleště

Postup:

1. Vytáhněte celý nosič z prostoru pro pacienta až do nakládací polohy, kde se zajistí.
2. Sundejte kryty nosiče. Viz „Demontáž a výměna krytů“ na straně 12-80.
3. Vypněte zařízení vypínačem.
4. Šestihranným klíčem 1/4" a kombinovaným klíčem 1/2" vymontujte čep závěsu válce (A) a matici (B) (obrázek 75).
5. Štípacími kleštěmi přestřihněte vazačky (C), kterými je kabel konce pístnice hydraulického válce uchycen k plastovému krytu (obrázek 74).

   Poznámka: Nepřehlédněte umístění vazaček pro zpětnou instalaci.

6. Zvedněte válec, vytáhněte konec pístnice hydraulického válce (D) a zlikvidujte jej (obrázek 75).
7. Instalace se provádí opačným postupem kroků demontáže.
8. Před uvedením zařízení do chodu zkontrolujte jeho funkčnost.

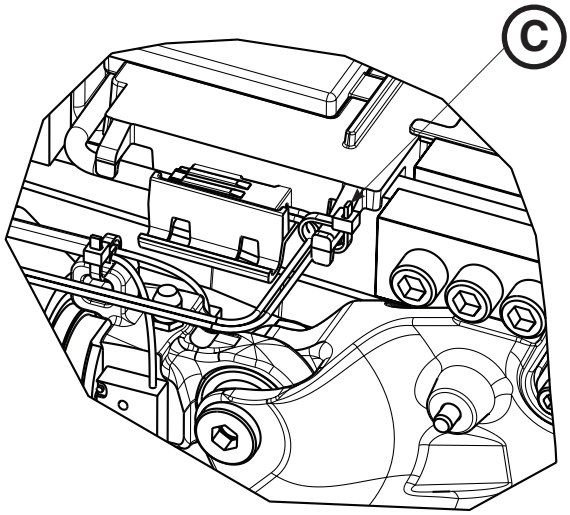

Obrázek 74

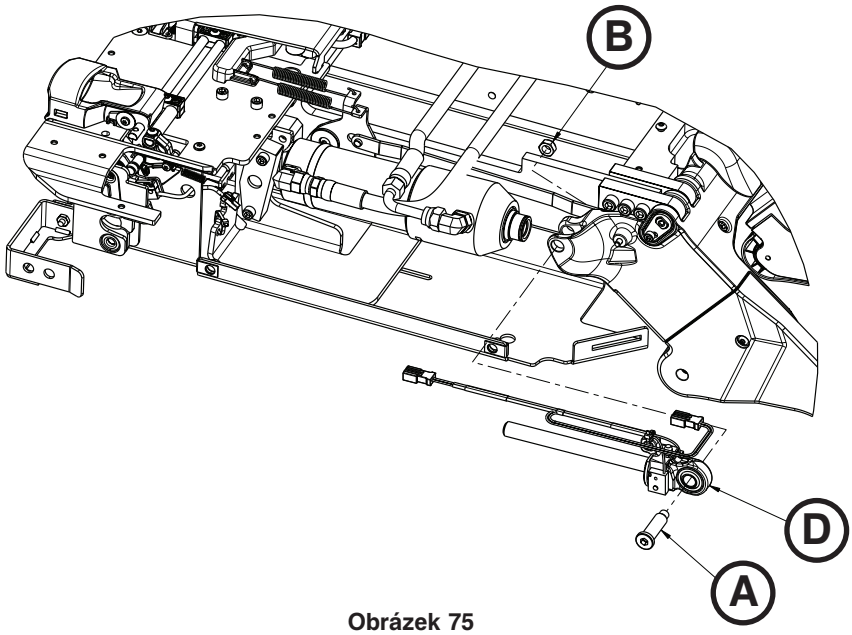

Obrázek 75

Česky

Návrat na obsah

VÝMĚNA KOMUNIKAČNÍ DESKY

Potřebné nástroje:

- Štípací kleště

Postup:

1. Vytáhněte celý nosič z prostoru pro pacienta až do nakládací polohy, kde se zajistí.
2. Sundejte kryty nosiče. Viz „Demontáž a výměna krytů“ na straně 12-80.
3. Štípacími kleštěmi přestřihněte vazačku uchycení komunikačního kabelu k plastovému krytu.
4. Komunikační desku (A) nosiče je třeba kvůli protažení kabelu zvednout (obrázek 76). Komunikační desku zlikvidujte.

   Poznámka: Nepatří do směsného komunálního odpadu. Podle místně platných předpisů ji odevzdejte jako tříděný odpad.

5. Instalace se provádí opačným postupem kroků demontáže.
6. Před uvedením zařízení do chodu zkontrolujte jeho funkčnost.

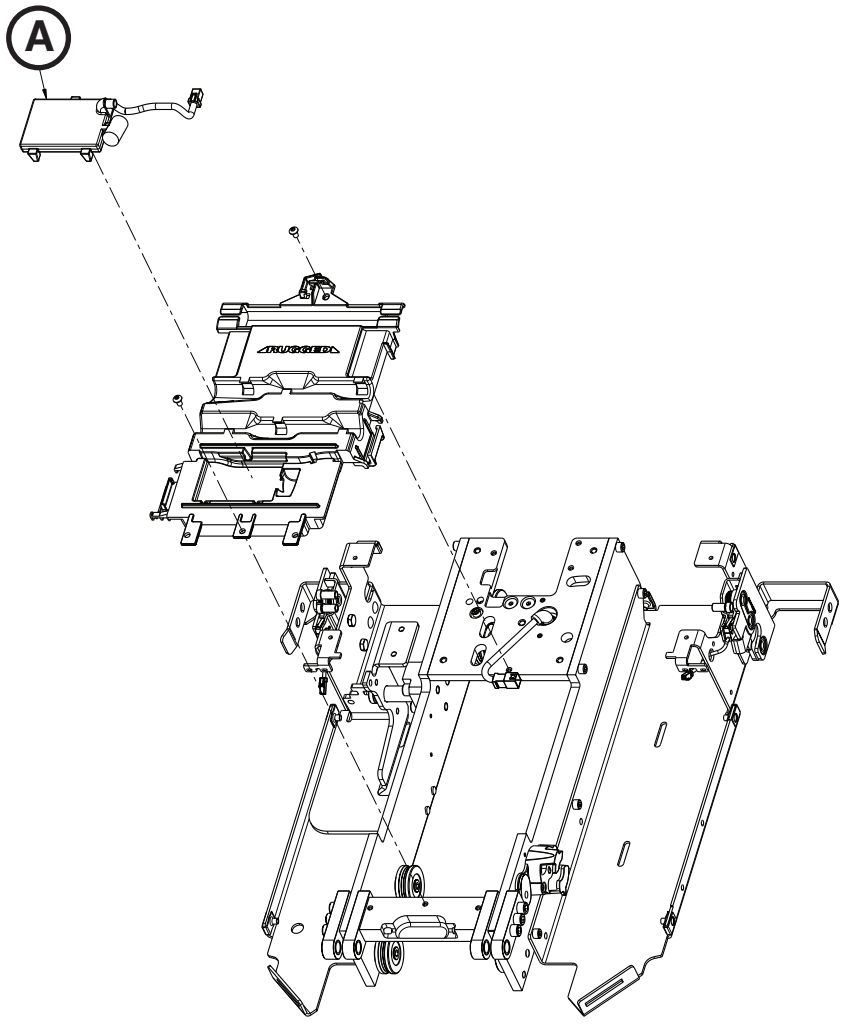

Obrázek 76

Návrat na obsah

VÝMĚNA INDUKČNÍ CÍVKY

Potřebné nástroje:

- Šestihranný klíč 5/32"
- Šestihranný klíč 3/16"
- Šroubovák T25

Postup:

1. Demontujte spínač ručního uvolnění. Viz „Demontáž a výměna spínače ručního uvolnění“ na straně 12-81.
2. Šestihranným klíčem 5/32" vyšroubujte šroub (A), kterým je indukční cívka uchycena k rámu (obrázek 78).
3. Šestihranným klíčem 3/16" vyšroubujte šroub (B), kterým je indukční cívka uchycena k rámu (obrázek 78).
4. Sundejte kryt (C) (obrázek 78). Uložte pro další použití.
5. Odeberte vratnou pružinu (D) (obrázek 79). Uložte pro další použití.
6. Šroubovákem T25 vyšroubujte šrouby (E) upevnění držáku (obrázek 78).
7. Šestihranným klíčem 5/32" vyšroubujte šroub (F) upevnění držáku (obrázek 78).
8. Šroubovákem T25 vyšroubujte dva šrouby upevnění zadního krytu levé vodorovné opěry.
9. Odpojte kabel (G) z řídicí desky nosiče a vyndejte indukční cívku (H) (obrázek 78). Cívku zlikvidujte.

Poznámky:

- Řídicí desku nosiče je třeba kvůli protažení kabelu zvednout.
- Nepřehlédněte vedení kabelu pro zpětnou montáž.
- Nepatří do směsného komunálního odpadu. Podle místně platných předpisů ji odevzdejte jako tříděný odpad.

10. Instalace se provádí opačným postupem kroků demontáže.
11. Před uvedením zařízení do chodu zkontrolujte jeho funkčnost.

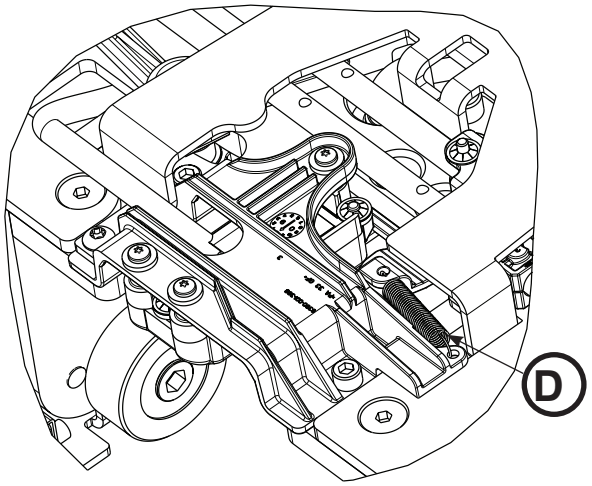

Obrázek 77

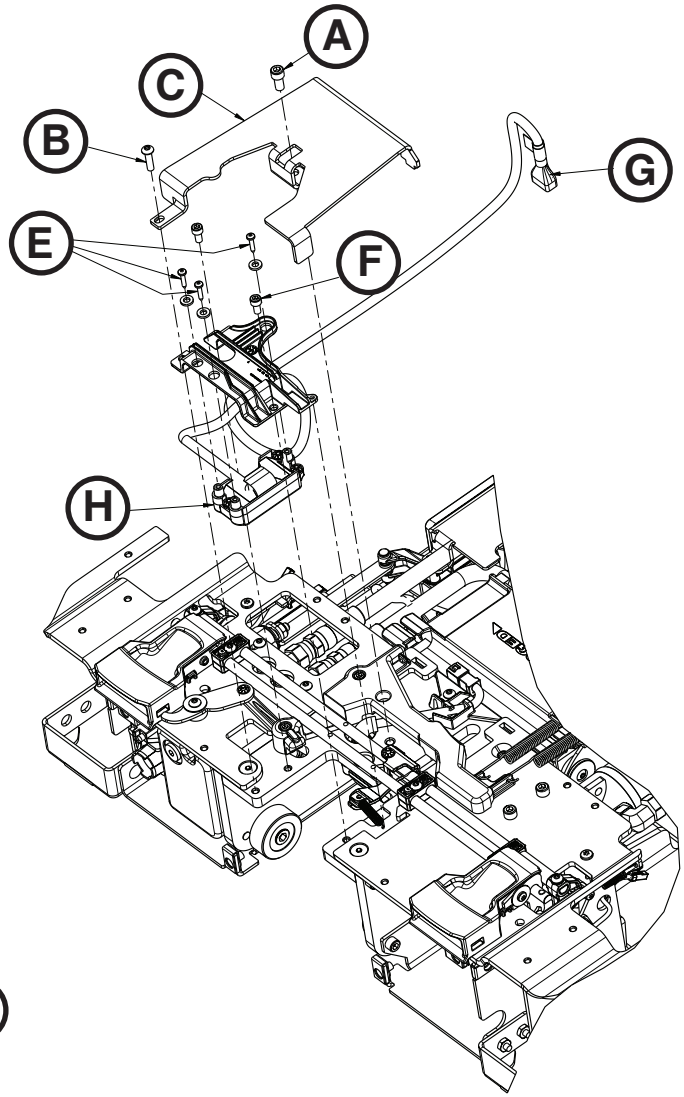

Obrázek 78

Návrat na obsah

VÝMĚNA SNÍMAČE POLOHY NOSIČE (TPS)

Potřebné nástroje:

- Šroubovák T25
- Šestihranný klíč 1/8"
- Šestihranný klíč 5/32"
- Ráčna 1/4"

Postup:

1. Demontujte nosič. Viz „Demontáž nosiče“ na straně 12-78.
2. Sundejte kryty nosiče. Viz „Demontáž a výměna krytů“ na straně 12-80.
3. Odpojte kabel TPS (A) od hlavního kabelového přívodu (obrázek 79).
4. Šestihranným klíčem 5/32" povolte (ale nevyšroubujte) šroub s vnitřním šestihranem (B), který upevňuje rameno mechanizmu nosiče (obrázek 80).
5. Šestihranným klíčem 1/8" vyšroubujte šroub se zápustnou hlavou (C), který upevňuje táhlo mechanizmu nosiče, a vyndejte otočnou rozpěru mechanismu nosiče (D) (obrázek 80).
6. Šestihranným klíčem 1/8" povolte (ale nevyšroubujte) šroub se zápustnou hlavou (E), který upevňuje přední člen (F) k mechanizmu nosiče a odklopte ho na stranu (obrázek 80).

   Poznámka: Přední spojovací člen je třeba pro přístup k otočné rozpěře otočit. Při vytahování dbejte na orientaci otočné rozpěry.

7. Ráčnou 1/4" a šroubovákem T25 vyšroubujte dva šrouby s půlkulatou hlavou (G), které upevňují TPS (H) (obrázek 81).

   Poznámky:
   - Uvolnění TPS vyžaduje mechanizmus nosiče přizvednout a vytáhnout kabel. TPS zlikvidujte.
   - Nepatří do směsného komunálního odpadu. Podle místně platných předpisů je odevzdejte jako tříděný odpad.

8. Instalace se provádí opačným postupem kroků demontáže.
9. Před uvedením zařízení do chodu zkontrolujte jeho funkčnost.

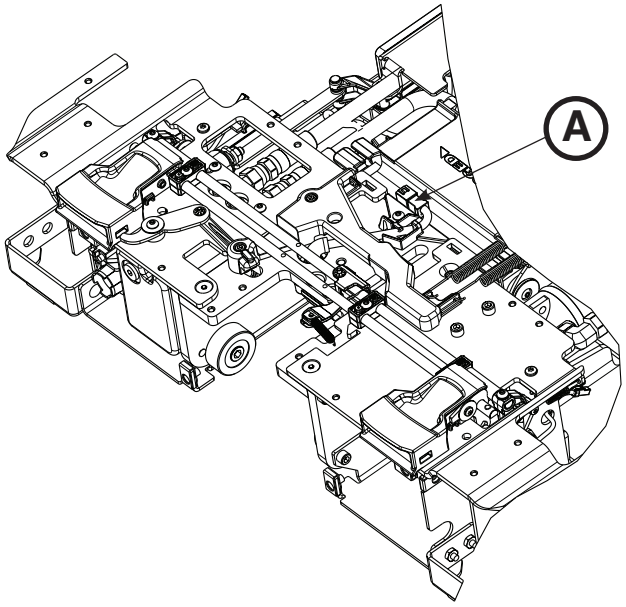

Obrázek 79

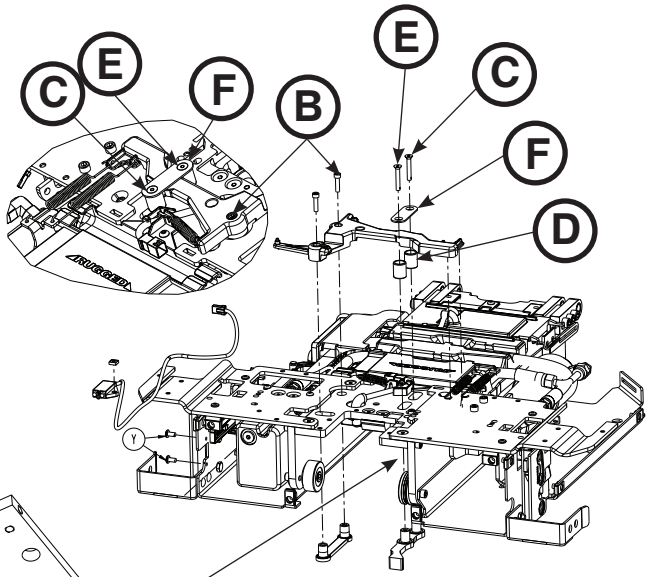

Obrázek 80

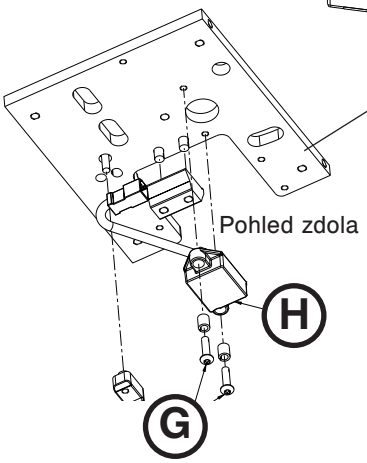

Obrázek 81

Česky

Návrat na obsah

VÝMĚNA PLOCHÝCH A KÓNICKÝCH ROLEN

Potřebné nástroje:

- Klíč s vnitřním šestihranem 1/4"
- Ráčna 3/8"
- Momentový klíč > 35,8 Nm

Postup:

⚠ UPOZORNĚNÍ

Při výměně rolen musí nosič stát na vodorovné podložce. Dbejte zvýšené pozornosti vůči poloze nosiče při povolování a utahování točných čepů.

1. Demontujte nosič. Viz „Demontáž nosiče“ na straně 12-78.
2. Opatrně otočte nosič nastojato, jak je zřejmé z obrázku 82.

   Poznámka: Neobracejte nosič vzhůru nohama, dopředu ani na bok.

3. Klíčem s vnitřním šestihranem 1/4" a ráčnou 3/8" povolte (nevyšroubujte) točný čep upevnění vadné rolny k nosiči.

   Poznámka: Pět kónických rolen je na pravé straně (z pohledu pacienta) (A), dvě ploché rolny jsou na levé straně (z pohledu pacienta) (B) (obrázek 82).

4. Instalace se provádí opačným postupem kroků demontáže. Při montáži všechny šrouby utáhněte momentem 26,6–35,8 Nm.
5. Před uvedením zařízení do chodu zkontrolujte jeho funkčnost.

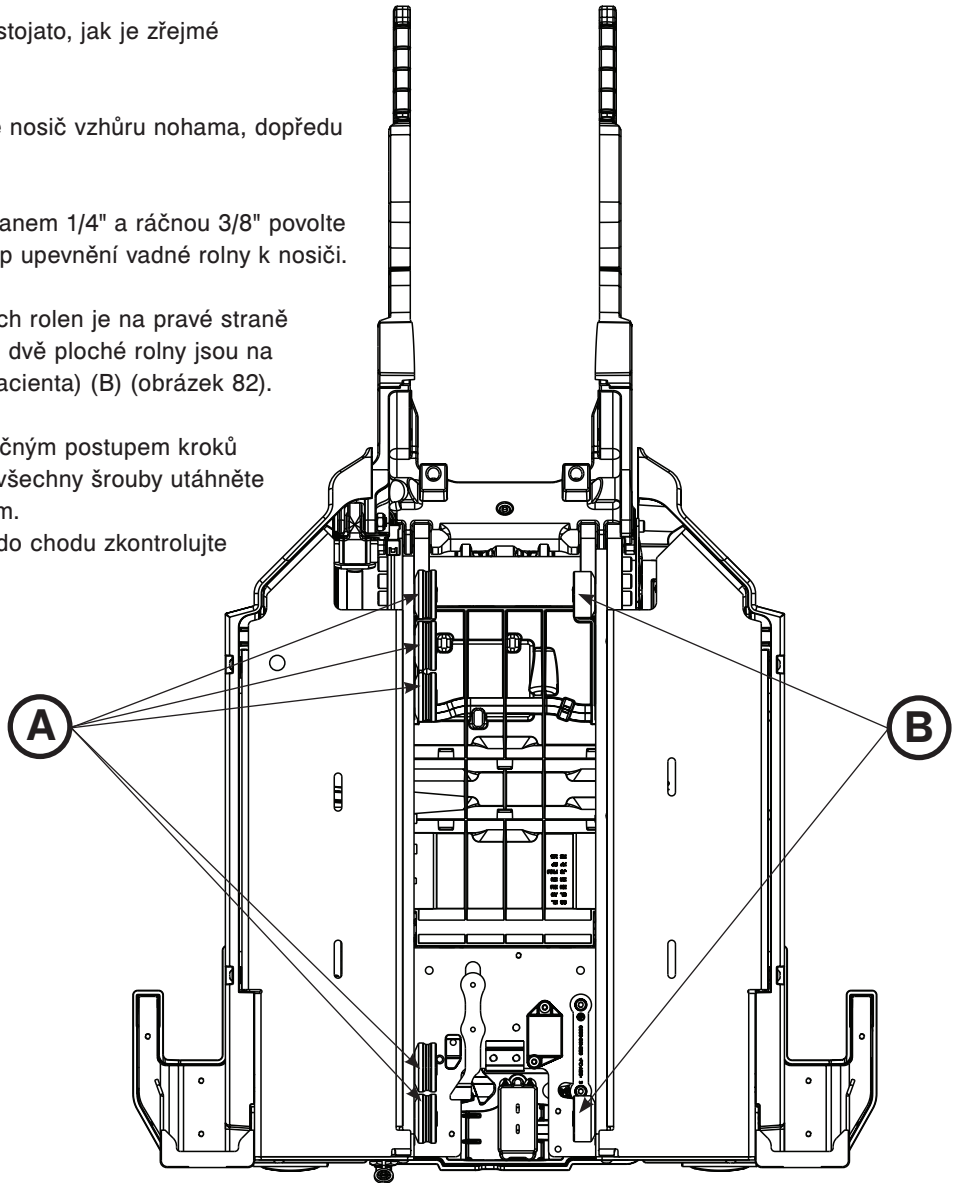

Obrázek 82

Česky

Návrat na obsah

DEMONTÁŽ A VÝMĚNA HYDRAULICKÉHO VÁLCE

Potřebné nástroje:

- Šestihranný klíč 1/4"
- Šestihranný klíč 1/8"
- Klíč 1/2"
- Štípací kleště
- Klíč 5/8"
- Šestihranný klíč 3/16"
- Klíč 11/16"

Postup:

1. Vytáhněte celý nosič z prostoru pro pacienta až do nakládací polohy, kde se zajistí.

   Poznámka: Tento úkon práci ulehčí, ale není nezbytný.

2. Stiskem spínače ručního uvolnění na ovládacím panelu Power-LOAD spusťte zvedací ramena do nejnižší polohy.
3. Sundejte kryty nosiče. Viz „Demontáž a výměna krytů“ na straně 12-80.
4. Šestihranným klíčem 1/4" a kombinovaným klíčem 1/2" uvolněte koncový čep válce (A) a matici (B) (obrázek 83).
5. Štípacími kleštěmi přestřihněte vazačky (D) (obrázek 84), kterými je kabel konce pístnice hydraulického válce (C) uchycen k plastovému krytu (obrázek 83).

   Poznámka: Nepřehlédněte umístění vazaček pro zpětnou instalaci.

6. Zvedněte válec a vytáhněte konec pístnice (C) (obrázek 83). Odložte pístnici hydraulického válce na bezpečné místo.
7. Klíčem 11/16" odpojte oba konce hadice od válce. Viz „Demontáž a výměna rychlostní pojistky“ na straně 12-94.

   Poznámka: Z válce a hadic bude vytékat hydraulická kapalina. Na její zachycení přiložte utěrky podle potřeby.

8. Klíčem 5/8" povolte (ale neodšroubujte) pojistnou matici na obou hadicových spojkách (B) a vyšroubujte spojku z hydraulického válce. Všechny součástky si uložte, budou znovu použity.

   Poznámka: Nepřehlédněte vedení a umístění hadice pro zpětnou montáž.

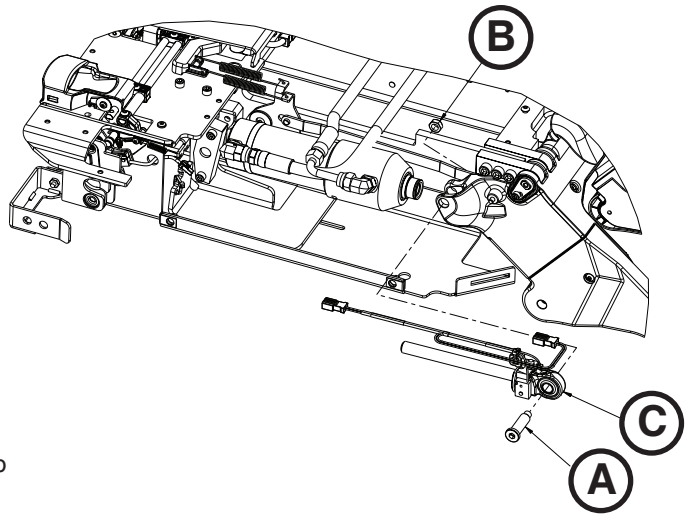

Obrázek 83

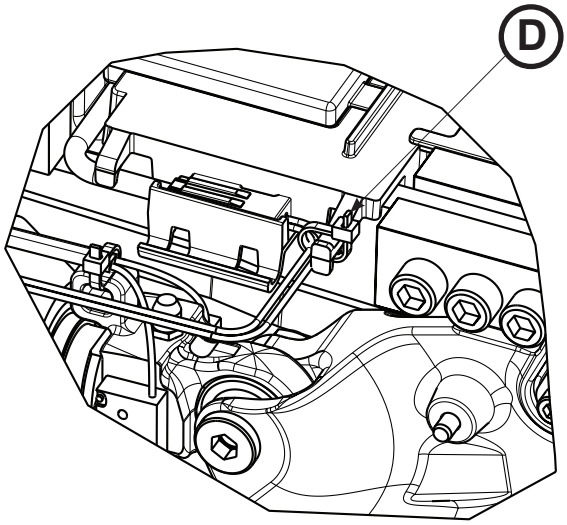

Obrázek 84

Návrat na obsah

DEMONTÁŽ A VÝMĚNA HYDRAULICKÉHO VÁLCE (POKR.)

9. Šestihranným klíčem 1/8" vyšroubujte rychlostní pojistku z hydraulického válce. Pojistku si uložte, bude znovu použita.
10. Šestihranným klíčem 3/16" vyšroubujte dva šrouby (E), které upevňují držák (F) k nosiči a vysuňte koncový čep válce (G) (obrázek 85).
11. Demontujte a zlikvidujte hydraulické zařízení.
12. Šestihranným klíčem 1/8" upevněte rychlostní pojistku k hydraulickému válci.
13. Instalace se provádí opačným postupem kroků demontáže.
14. Před uvedením zařízení do chodu zkontrolujte hladinu kapaliny. Viz „Doplňování nádržky“ na straně 12-101.
15. Před uvedením zařízení do chodu zkontrolujte jeho funkčnost.

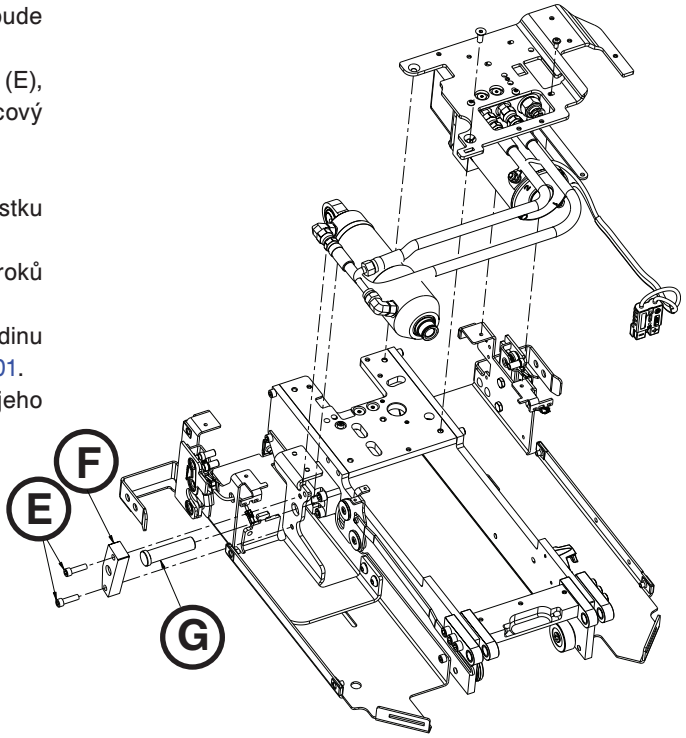

Obrázek 85

Návrat na obsah

DEMONTÁŽ A VÝMĚNA RYCHLOSTNÍ POJISTKY

Potřebné nástroje:

- Šestihranný klíč 1/8"
- Klíč 11/16"
- Klíč 5/8"
- Momentový klíč

Postup:

1. Vytáhněte celý nosič z prostoru pro pacienta až do nakládací polohy, kde se zajistí.

   Poznámka: Tento úkon práci ulehčí, ale není nezbytný.

2. Sundejte kryty nosiče. Viz „Demontáž a výměna krytů“ na straně 12-80.
3. Klíčem 11/16" odpojte hydraulickou hadici (A) úplně u držáku na nosiči na straně hlavy (obrázek 86).

   Poznámka: Z válce a hadic bude vytékat hydraulická kapalina. Na její zachycení přiložte utěrky podle potřeby.

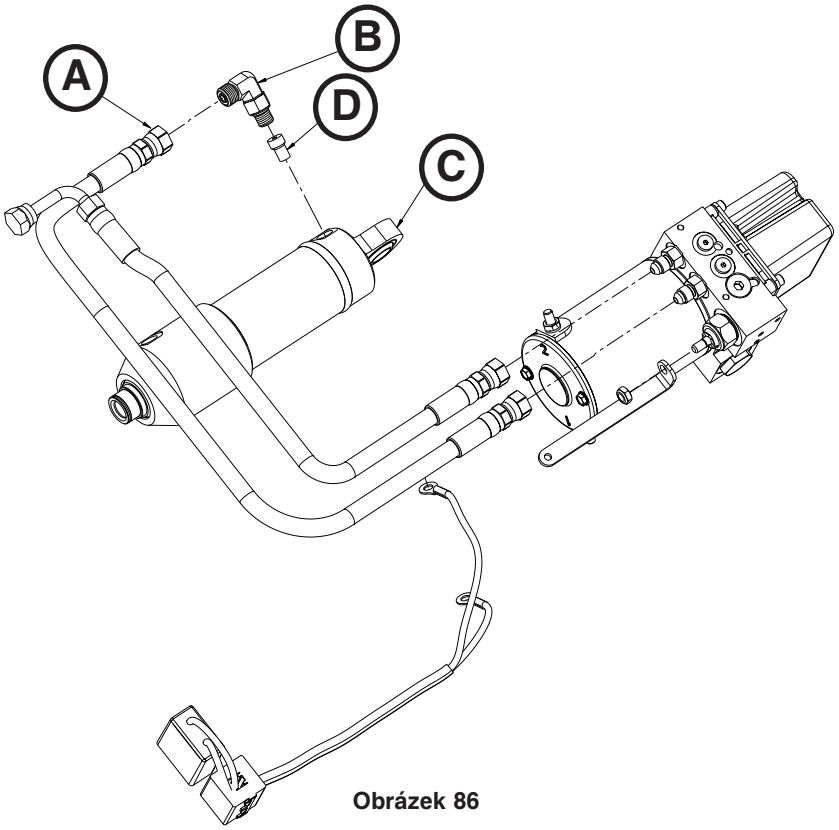

Obrázek 86

4. Klíčem 5/8" povolte (ale neodšroubujte) pojistnou matici na hadicové spojce válce (B) a vyšroubujte spojku z hydraulického válce (C) (obrázek 86). Všechny součástky si uložte, budou znovu použity.
5. Šestihranným klíčem 1/8" vyšroubujte rychlostní pojistku (D) z hydraulického válce (C) (obrázek 86). Pojistku zlikvidujte, nebude již použita.
6. Instalace se provádí opačným postupem kroků demontáže.

   Poznámka: Při připojování hadicové spojky válce (B) namažte O-kroužek ATF a spojku volně našroubujte – jen do meze, kdy pocítíte odpor. Jakmile při vyrovnávání do přesné polohy pocítíte odpor, spojku neotáčejte zpět o více než 340 stupňů. Momentovým klíčem dotáhněte pojistnou matici spojky na 21,5 ± 1,1 Nm.

7. Před uvedením zařízení do chodu zkontrolujte hladinu kapaliny. Viz „Doplňování nádržky“ na straně 12-101.
8. Před uvedením zařízení do chodu zkontrolujte jeho funkčnost.

DEMONTÁŽ A VÝMĚNA RUČNÍHO NEJIŠTĚNÉHO VENTILU

Potřebné nástroje:

- klíč s vnitřním šestihranem 7/16"
- klíč s vnitřním šestihranem 7/8"
- Ráčna 3/8"
- Šestihranný klíč 1/16"

Postup:

1. Vytáhněte celý nosič z prostoru pro pacienta až do nakládací polohy, kde se zajistí.

   Poznámka: Tento úkon práci ulehčí, ale není nezbytný.

2. Spusťte zvedací rameno.
3. Sundejte kryty nosiče. Viz „Demontáž a výměna krytů“ na straně 12-80.
4. Demontujte spínač ručního uvolnění. Viz „Demontáž a výměna spínače ručního uvolnění“ na straně 12-81.
5. Klíčem s vnitřním šestihranem 7/16" a ráčnou 3/8" odšroubujte šestihrannou pojistnou matici (A) upevnění ručního ventilu (B) k táhlu ručního uvolnění (C) (obrázek 87).

   Poznámka: Zasuňte šestihranný klíč 1/16" do otvoru nejištěného ručního ventilu (B) jako pojistku proti otáčení (obrázek 87).

6. Klíčem s vnitřním šestihranem 7/8" a ráčnou 3/8" odšroubujte ruční ventil (B) (obrázek 87). Ventil zlikvidujte.

   Poznámka: Z válce a hadic bude vytékat hydraulická kapalina. Na její zachycení přiložte utěrky podle potřeby.

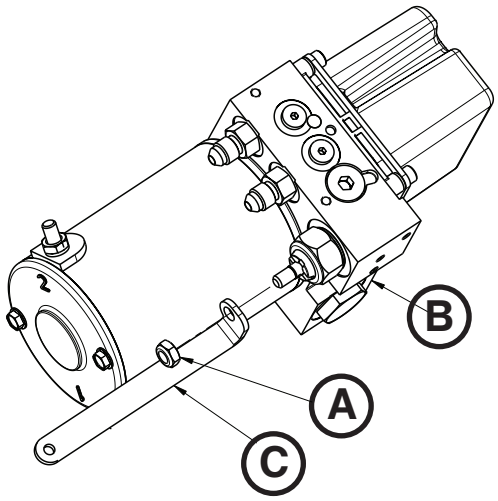

Obrázek 87

7. Instalace se provádí opačným postupem kroků demontáže.
8. Před uvedením zařízení do chodu zkontrolujte hladinu kapaliny. Viz „Doplňování nádržky“ na straně 12-101.
9. Před uvedením zařízení do chodu zkontrolujte jeho funkčnost.

Návrat na obsah

DEMONTÁŽ A VÝMĚNA HADICE

Potřebné nástroje:

- Klíč 11/16"
- (2) Klíč 9/16"
- Šroubovák T25

Postup:

1. Vytáhněte celý nosič z prostoru pro pacienta.

   Poznámka: Tento úkon práci ulehčí, ale není nezbytný.

2. Sundejte kryty nosiče. Viz „Demontáž a výměna krytů“ na straně 12-80.
3. Klíčem 11/16" odpojte vadnou hadici od válce.

   Poznámka: Z válce a hadic bude vytékat hydraulická kapalina. Na její zachycení přiložte utěrky podle potřeby.

4. Šroubovákem T25 povolte (bez vyšroubování) dva šrouby (A) upevňující potrubní těleso k levé vodorovné opěře (obrázek 89).

   Poznámka: Pro lepší přístup k maticím stačí povolit šrouby, spoj není třeba demontovat.

5. Klíčem 9/16" odpojte vadnou hadici od potrubní spojky. Hadici zlikvidujte.

   Poznámka: Z válce a hadic bude vytékat hydraulická kapalina. Na její zachycení přiložte utěrky podle potřeby.

6. Instalace se provádí opačným postupem kroků demontáže.
7. Před uvedením zařízení do chodu zkontrolujte hladinu kapaliny. Viz „Doplňování nádržky“ na straně 12-101.
8. Před uvedením zařízení do chodu zkontrolujte jeho funkčnost.

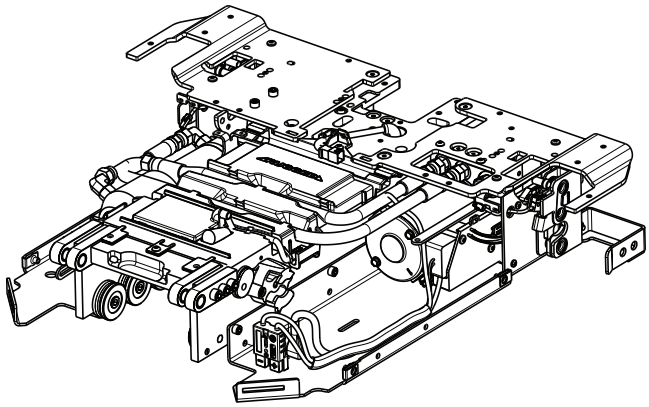

Obrázek 88

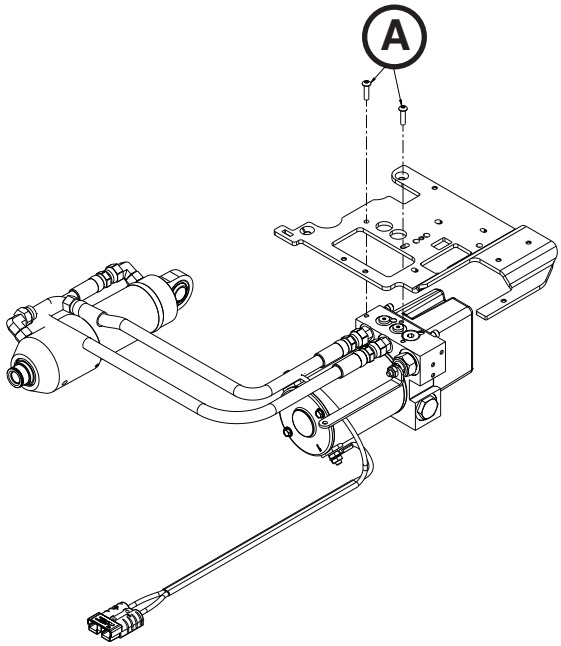

Obrázek 89

VÝMĚNA ČERPADLA S MOTOREM

Potřebné nástroje:

- (2) Klíč 9/16"

Postup:

1. Vytáhněte celý nosič z prostoru pro pacienta až do nakládací polohy, kde se zajistí.

   Poznámka: Tento úkon práci ulehčí, ale není nezbytný.

2. Demontujte hydraulické zařízení. Viz „Demontáž a výměna hydraulického zařízení“ na straně 12-85.
3. Dvěma klíči 9/16" povolte (bez vyšroubování) koncovky hadic (A) od potrubního tělesa (obrázek 90).

   Poznámka: Z válce a hadic bude vytékat hydraulická kapalina. Na její zachycení přiložte utěrky podle potřeby.

4. Instalace se provádí opačným postupem kroků demontáže.
5. Před uvedením zařízení do chodu zkontrolujte jeho funkčnost.

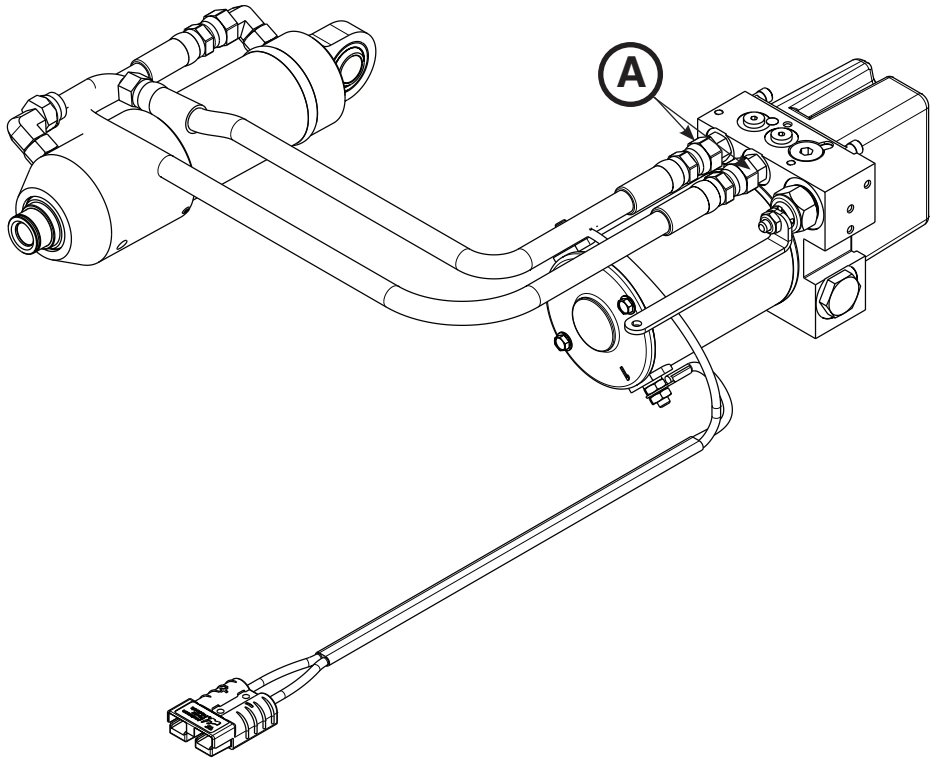

Obrázek 90

Návrat na obsah

DEMONTÁŽ A VÝMĚNA KABELU MOTORU

Potřebné nástroje:

- Klíč 7/16"

Postup:

1. Vytáhněte celý nosič z prostoru pro pacienta až do nakládací polohy, kde se zajistí.

   Poznámka: Tento úkon práci ulehčí, ale není nezbytný.

2. Sundejte kryty nosiče. Viz „Demontáž a výměna krytů“ na straně 12-80.
3. Demontujte hydraulické zařízení. Viz „Demontáž a výměna hydraulického zařízení“ na straně 12-85.
4. Klíčem 7/16" odšroubujte matice (A) s hvězdicovými podložkami (B) z upevnění motorového kabelu (C) k tělesu motoru (obrázek 91).

   Poznámka: Nepřehlédněte vedení kabelu a orientaci koncovek pro zpětnou montáž.

5. Instalace se provádí opačným postupem kroků demontáže.
6. Před uvedením zařízení do chodu zkontrolujte jeho funkčnost.

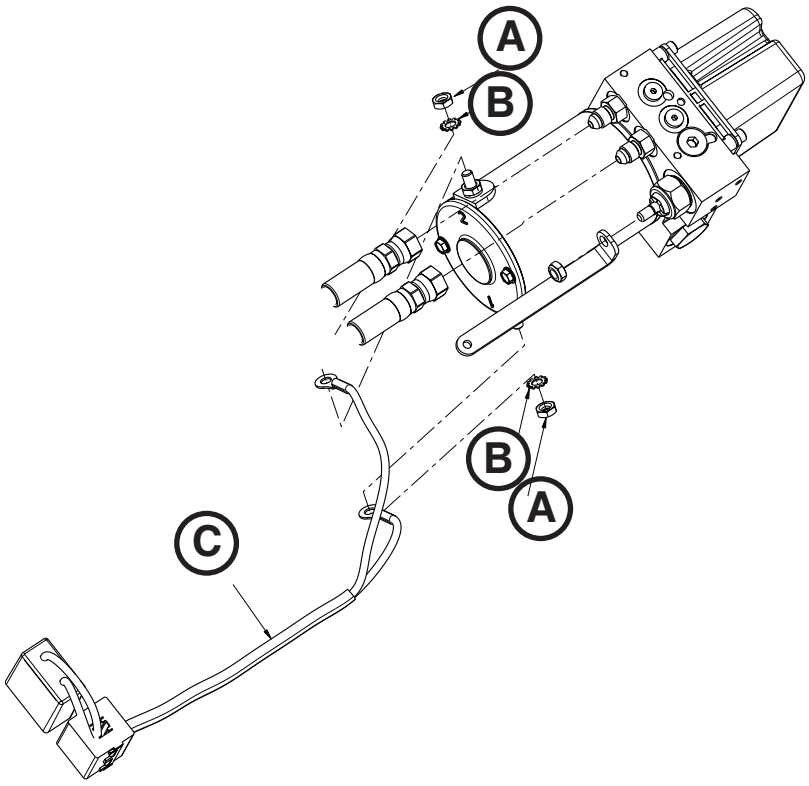

Obrázek 91

VÝMĚNA MOTORU

Potřebné nástroje:

- Klíč 7/16"
- Ráčna 1/4"
- Vnitřní šestihran 9/32"

Postup:

1. Vytáhněte celý nosič z prostoru pro pacienta až do nakládací polohy, kde se zajistí.

   Poznámka: Tento úkon práci ulehčí, ale není nezbytný.

2. Sundejte kryty nosiče. Viz „Demontáž a výměna krytů“ na straně 12-80.
3. Odpojte kabel motoru. Viz „Demontáž a výměna kabelu motoru“ na straně 12-98.
4. Klíčem s vnitřním šestihranem 9/32" a ráčnou 1/4" vyšroubujte dva šrouby (A) upevnění motoru (B) k hydraulickému potrubnímu tělesu (C) (obrázek 92).

   Poznámka: Při instalaci dbejte, ať šrouby neutáhnete přespříliš.

5. Instalace se provádí opačným postupem kroků demontáže.

⚠ UPOZORNĚNÍ

Při výměně motoru může dojít k poškození nárazem armatury nebo statoru.

6. Před uvedením zařízení do chodu zkontrolujte jeho funkčnost.

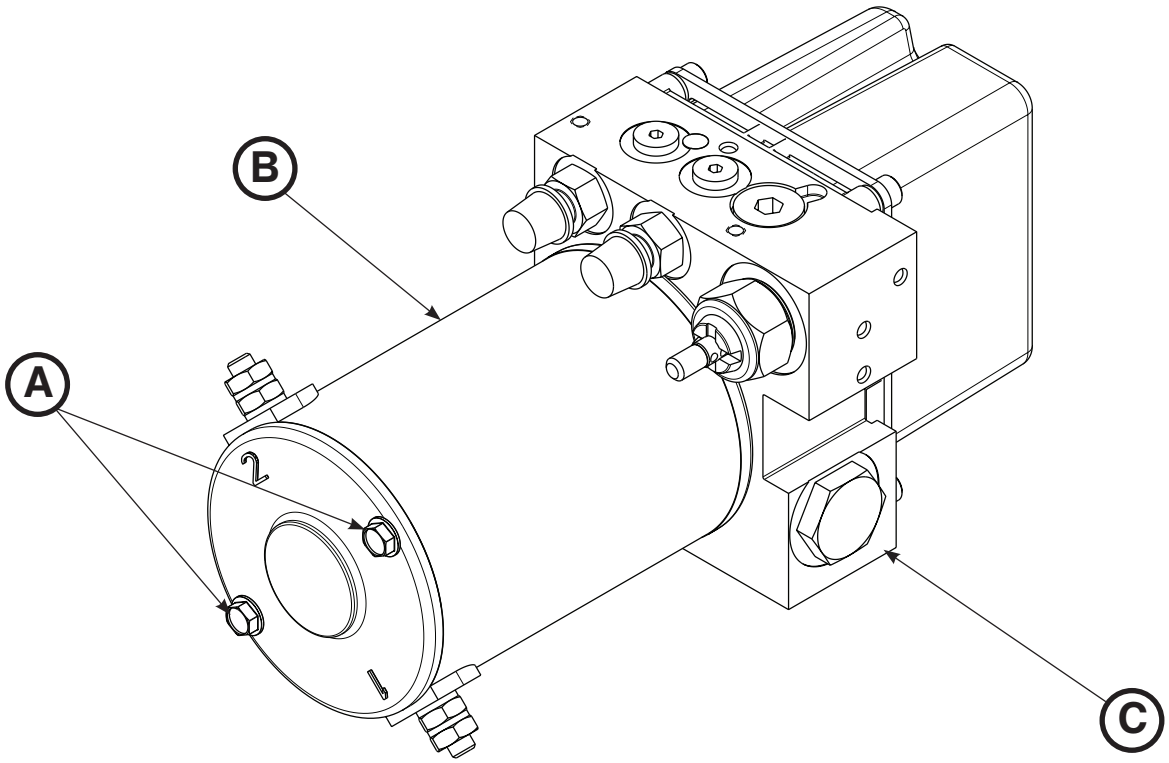

Obrázek 92

Návrat na obsah

VÝMĚNA TLAKOVÉHO VYROVNÁVACÍHO REGULAČNÍHO VENTILU

Potřebné nástroje:

- Šestihranný klíč 1/4"
- Kleště s dlouhou čelistí

Postup:

1. Vytáhněte celý nosič z prostoru pro pacienta až do nakládací polohy, kde se zajistí.

   Poznámka: Tento úkon práci ulehčí, ale není nezbytný.

2. Sundejte kryty nosiče. Viz „Demontáž a výměna krytů“ na straně 12-80.
3. Demontujte hydraulické zařízení. Viz „Demontáž a výměna hydraulického zařízení“ na straně 12-85.
4. Šestihranným klíčem 1/4" odšroubujte záslepku (A) z horní strany hydraulického potrubí (obrázek 93).
5. Kleštěmi s dlouhou čelistí vysuňte tlakový vyrovnávací regulační ventil.

   Poznámka: Nepřehlédněte orientaci ventilu pro zpětnou instalaci.

6. Nainstalujte tlakový vyrovnávací regulační ventil.

   Poznámka: Ventil se usazuje stranou s O-kroužkem dolů na přípojku.

7. Instalace se provádí opačným postupem kroků demontáže.
8. Před uvedením zařízení do chodu zkontrolujte hladinu kapaliny. Viz „Doplňování nádržky“ na straně 12-101.
9. Před uvedením zařízení do chodu zkontrolujte jeho funkčnost.

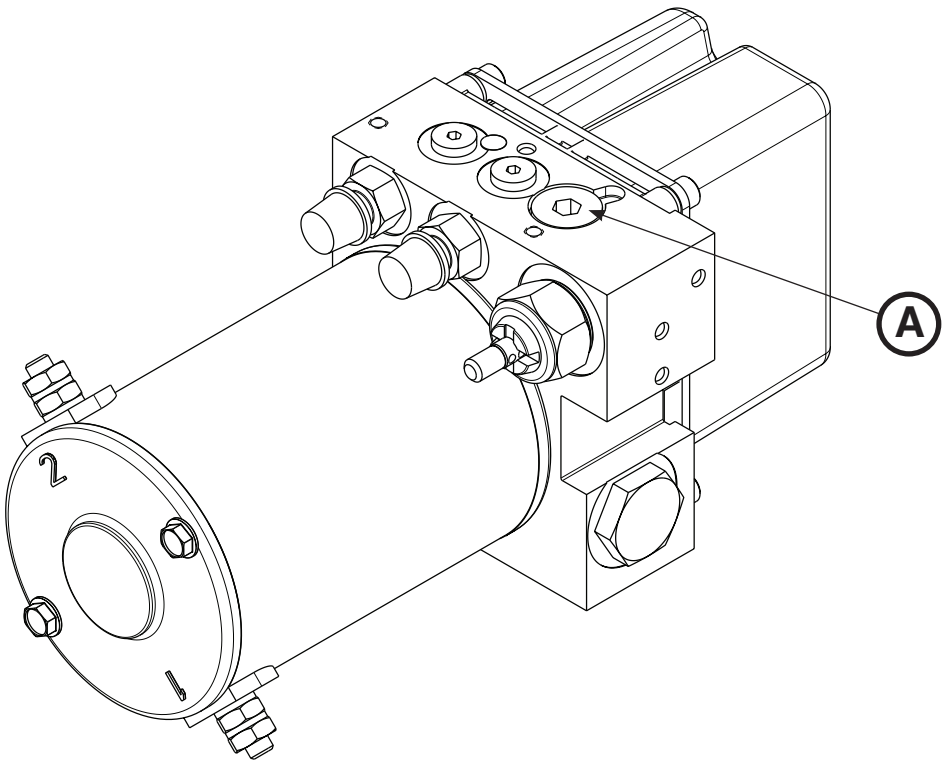

Obrázek 93

Návrat na obsah

VÝMĚNA BATERIE

Potřebné nástroje:

- Šroubovák T25

Postup:

1. Vypněte zařízení vypínačem.
2. Šroubovákem T25 vyšroubujte dva šrouby s půlkulatou hlavou (A), které upevňují zadní krytku nosiče (B) k rámu (obrázek 94). Sundejte kryt.
3. Vysuňte lůžko akumulátoru (C) ven (obrázek 94).
4. Baterii vyndejte a zlikvidujte.

   Poznámka: Nepatří do směsného komunálního odpadu. Podle místně platných předpisů jej odevzdejte jako tříděný odpad.

⚠ UPOZORNĚNÍ

Při výměně baterie se vyvarujte současného kontaktu záporného a kladného pólu kovovým předmětem.

5. Instalace se provádí opačným postupem kroků demontáže.
6. Před uvedením zařízení do chodu zkontrolujte jeho funkčnost.

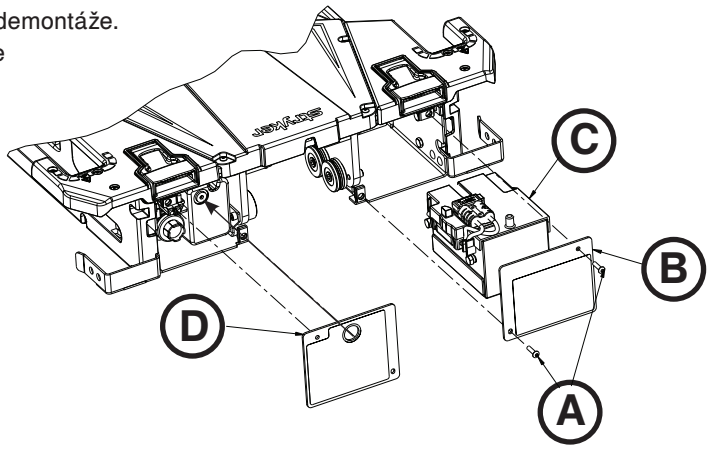

Obrázek 94

DOPLŇOVÁNÍ NÁDRŽKY

Potřebné nástroje:

- Šestihranný klíč 3/16"

Postup:

1. Vytáhněte celý nosič z prostoru pro pacienta až do nakládací polohy, kde se zajistí.
2. Před plněním nádržky zkontrolujte, zda jsou zvedací ramena v nejnižší poloze.
3. Šestihranným klíčem 3/16 odšroubujte uzávěr (D) (obrázek 94).
4. Doplňte nádržku po spodek hrdla olejem Mobil Mercon® V Blend ATF (6500-001-293).
5. Připevněte uzávěr.

⚠ VAROVÁNÍ

Používejte olej Mobil Mercon® V Blend ATF (6500-001-293) v předepsaném množství. Nepřeplňujte nádržku. Bezpečnostní údaje o oleji Mobil Mercon® V Blend ATF obsahuje materiálový list (MSDS) výrobce (Exxon Mobil Corporation, 1-(800) 947-9147, http://www.exxon.com, http://www.mobil.com, kód výrobku: 20103020B010, 525147-00, 97X826).

Návrat na obsah

VÝMĚNA PRIMÁRNÍ CÍVKY, STRANA NOHOU

Potřebné nástroje:

- Šestihranný klíč 5/32"
- (2) Šestihranný klíč 1/8"
- Šestihranný klíč 1/4"
- Imbusový šroubovák 3/8"
- Momentový klíč > 81,3 Nm

Postup:

1. Demontujte nosič. Viz „Demontáž nosiče“ na straně 12-78.
2. Demontujte pojezd. Viz „Demontáž pojezdové dráhy“ na straně 12-77.
3. Šestihranným klíčem 5/32" odšroubujte dva šrouby upevňující bezpečnostní zarážku k podlaze a bezpečnostní zarážku vyndejte.
4. Imbusovým šroubovákem 3/8" vyšroubujte čtyři šrouby (A) upevnění kotvy k podlaze (obrázek 95).

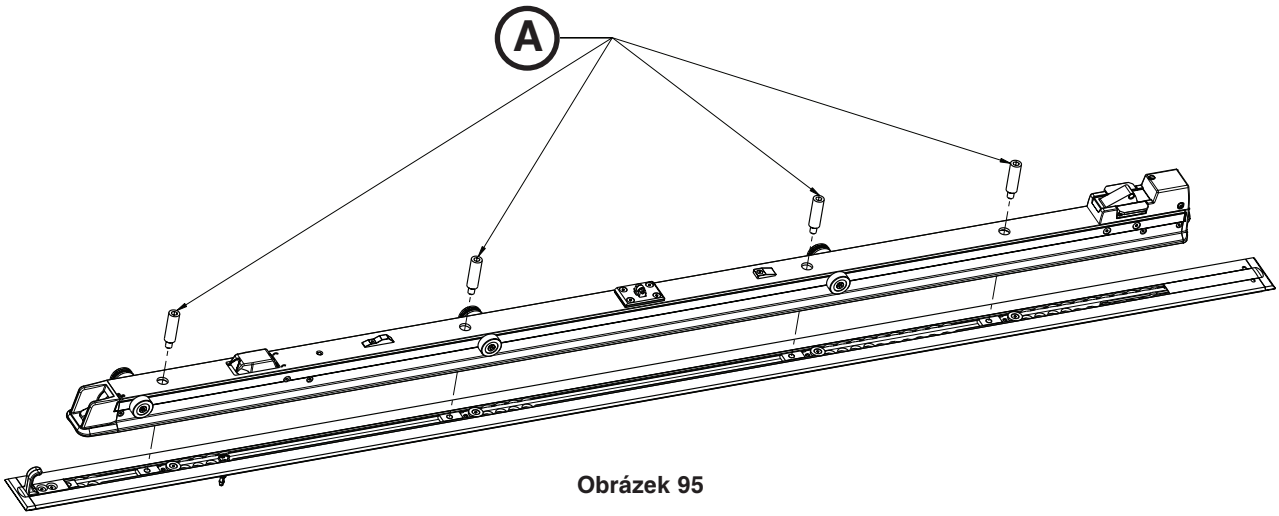

Obrázek 95

5. Otočte kotvu na bok a odpojte kabely jejího pístu od hlavního vedení z prostoru pro pacienta (na straně hlavy).
6. Šestihranným klíčem 1/8" vyšroubujte jeden ze dvou šroubů se zápustnou hlavou (B), které upevňují krytku uvolňovací páčky (F) ke kotvě (obrázek 96).

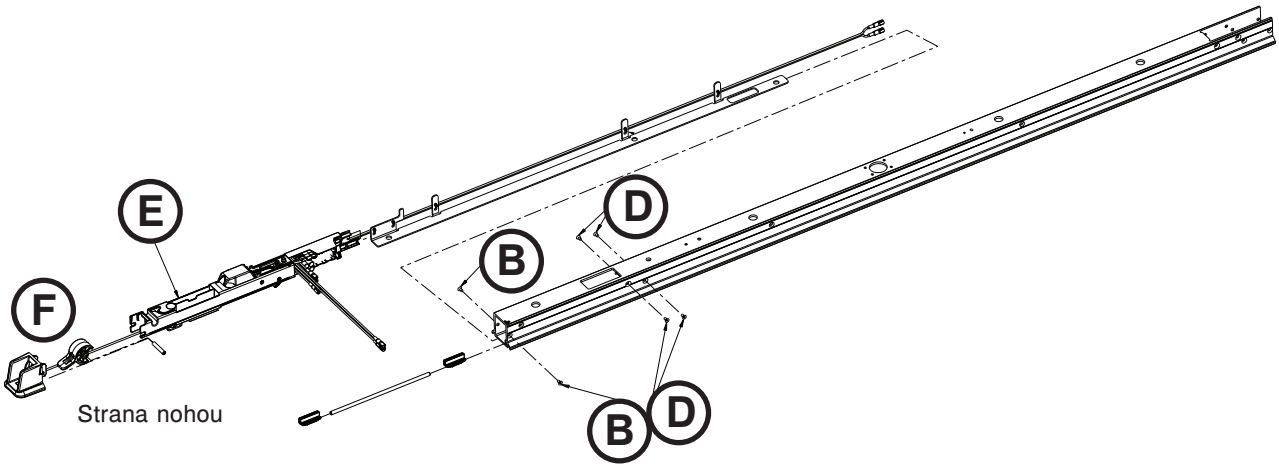

Obrázek 96

Návrat na obsah

VÝMĚNA PRIMÁRNÍ CÍVKY, STRANA NOHOU (POKR.)

7. Vsuňte druhý šestihranný klíč 1/8" do otočného čepu kotvy, vyšroubujte další šroub a vyjměte mechanizmus spouštění.

   Poznámka: Kabel LED zůstává připojený. Netahejte za jednotlivé části, mohlo by dojít k poškození.
8. Šestihranným klíčem 1/4" vyšroubujte dva šrouby (C), které upevňují plochou rolnu a kónickou rolnu na straně nohou kotvy (obrázek 97). Všechny součástky si uložte, budou znovu použity.

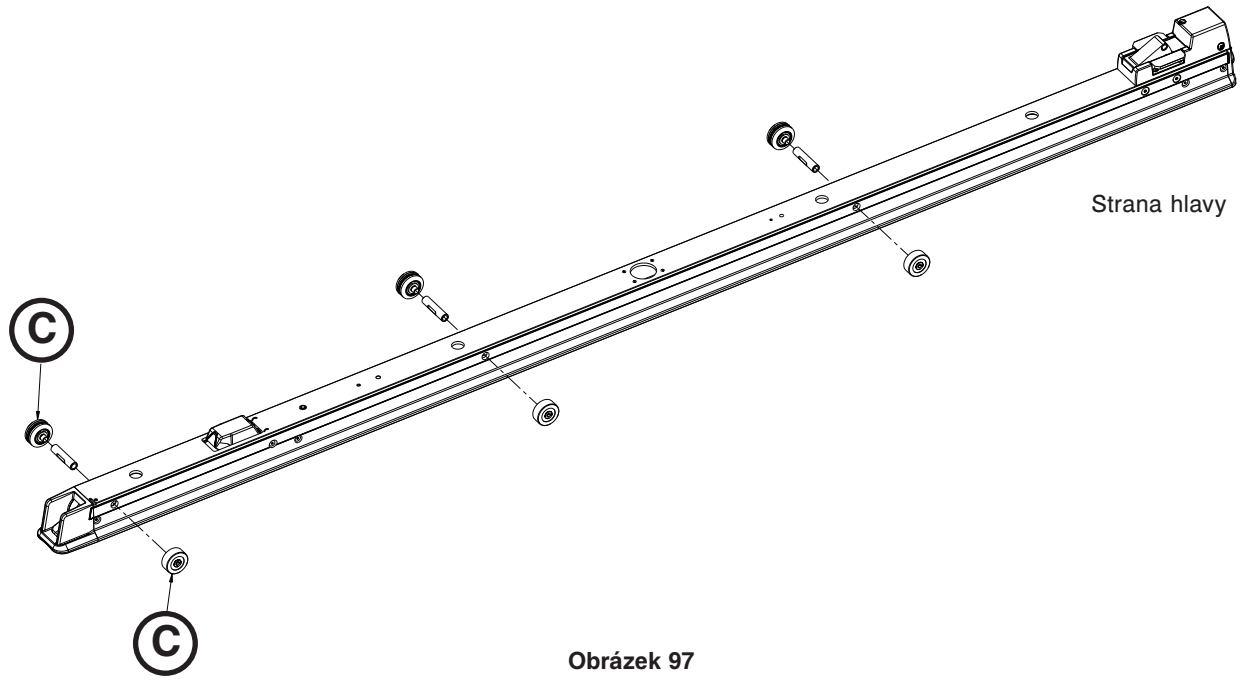

Obrázek 97

9. Šestihranným klíčem 1/8" vyšroubujte dva ze čtyř šroubů se zápustnou hlavou (D) z jedné strany pístu kotvy, uprostřed (obrázek 96). Všechny součástky si uložte, budou znovu použity.
10. Druhý šestihranný klíč 1/8" vsuňte do otočného čepu kotvy a vyšroubujte další dva ze čtyř šroubů se zápustnou hlavou (D) (obrázek 96). Šrouby si uložte, budou znovu použity.
11. Odpojte napájecí kabely od kabelu zespodu kotvy.
12. Opatrně uprostřed vyzvedněte píst (E) z kotvy (obrázek 96).

Návrat na obsah

VÝMĚNA PRIMÁRNÍ CÍVKY, STRANA NOHOU (POKR.)

13. Vytáhněte otočné čepy (G) přidržující cívky (H) na tělese kotvy (J) (obrázek 98).
14. Odpojte oba vodiče cívky od indukční primární desky (I) (obrázek 98). Cívky zlikvidujte, nebudou znovu použity.

    Poznámka: Nepatří do směsného komunálního odpadu. Podle místně platných předpisů je odevzdejte jako tříděný odpad.

15. Instalace se provádí opačným postupem kroků demontáže. Momentovým klíčem utáhněte kónické i ploché rolny na moment 26,5–35,8 Nm. Upevňovací šrouby kotvy utáhněte momentem 81,3±13,6 Nm.
16. Před uvedením zařízení do chodu zkontrolujte jeho funkčnost.

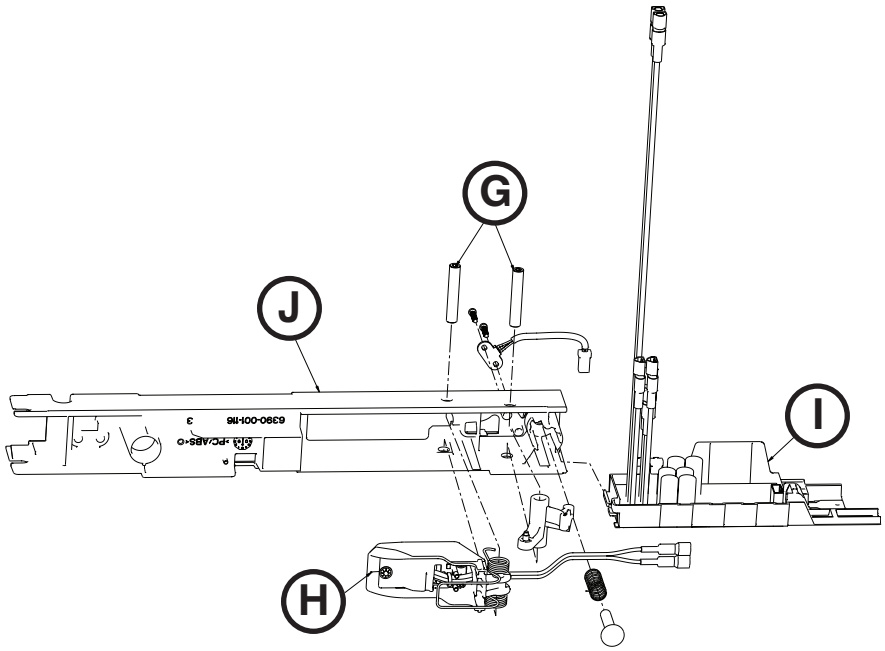

Obrázek 98

Česky

VÝMĚNA PRIMÁRNÍ CÍVKY, STRANA HLAVY

Potřebné nástroje:

- Šestihranný klíč 5/32"
- (2) Šestihranný klíč 1/8"
- Imbusový šroubovák 3/8"
- Šroubovák T25
- Štípací kleště
- Momentový klíč > 81,3 Nm

Postup:

1. Demontujte nosič. Viz „Demontáž nosiče“ na straně 12-78.
2. Demontujte pojezd. Viz „Demontáž pojezdové dráhy“ na straně 12-77.
3. Šestihranným klíčem 5/32" odšroubujte dva šrouby upevňující bezpečnostní zarážku k podlaze a bezpečnostní zarážku vyndejte.
4. Imbusovým šroubovákem 3/8" vyšroubujte 4 šrouby upevňující kotvy k podlaze.
5. Odpojte hlavní kabel napájení z prostoru pro pacienta do kotvy na straně hlavy.
6. Šestihranným klíčem 5/32" vyšroubujte čtyři šrouby (A) (obrázek 99).
7. Dvěma šestihrannými klíči 1/8" vyšroubujte čtyři šrouby se zápustnou hlavou (B), které upevňují západku kotvy ke kotvě (obrázek 99). Všechny součástky si uložte, budou znovu použity.
8. Opatrně tahem ke straně hlavy oddělte západku od kotvy (C) (obrázek 99).

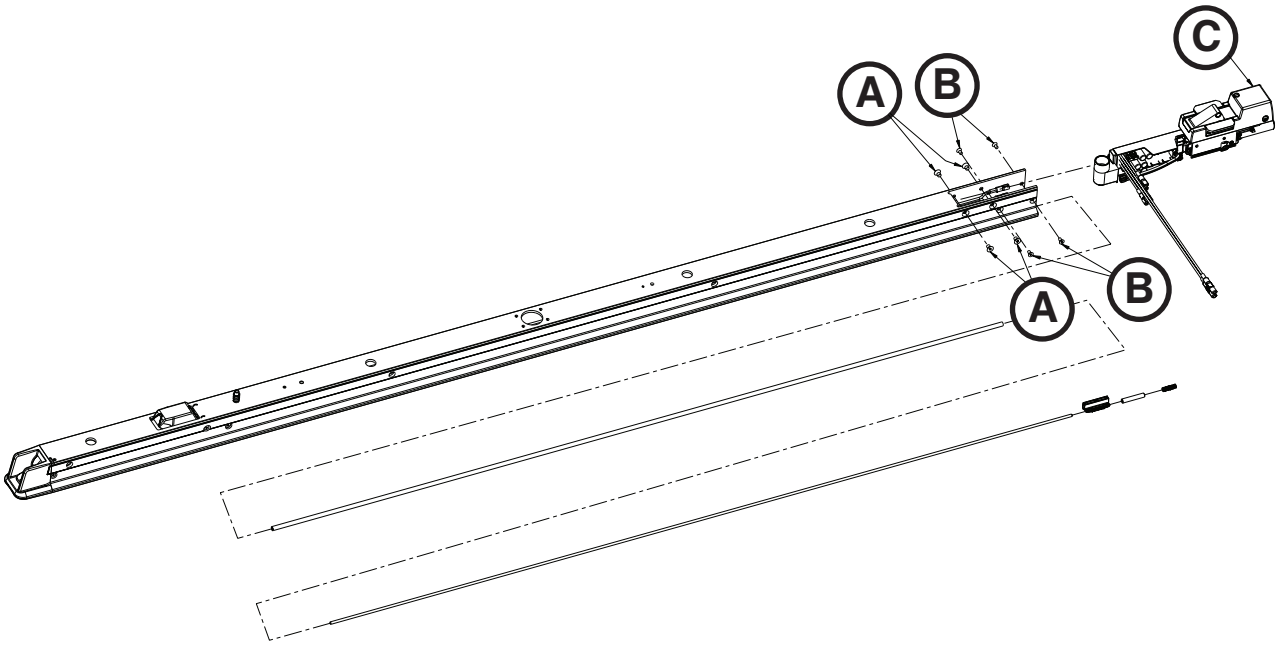

Obrázek 99

9. Odpojte napájecí kabely od prodlužovacího kabelu kotvy.

Návrat na obsah

VÝMĚNA PRIMÁRNÍ CÍVKY, STRANA HLAVY (POKR.)

10. Odpojte oba vodiče cívky od indukční primární desky.
11. Štípacími kleštěmi přestřihněte vazačky (D) upevňující vodiče cívky ke svazku (obrázek 100).
12. Šroubovákem T25 vyšroubujte čtyři šrouby s půlkulatou hlavou (E), které upevňují krytky rozpěrky pojezdu a vysaďte vodorovné opěry (obrázek 101). Všechny součástky si uložte, budou znovu použity.
13. Šestihranným klíčem 1/8" vyšroubujte dva šrouby s oválnou hlavou (F), které upevňují kryt kotvy, konec na straně hlavy k západce, a sundejte kryt kotvy (G) (obrázek 102).
14. S krytováním kotvy manipulujte opatrně. Zlikvidujte krytování kotvy.

    Poznámka: Nepatří do směsného komunálního odpadu. Podle místně platných předpisů je odevzdejte jako tříděný odpad.

15. Instalace se provádí opačným postupem kroků demontáže. Při instalaci momentovým klíčem utáhněte upevňovací šrouby u kotvy na 81,3±13,6 Nm.
16. Před uvedením zařízení do chodu zkontrolujte jeho funkčnost.

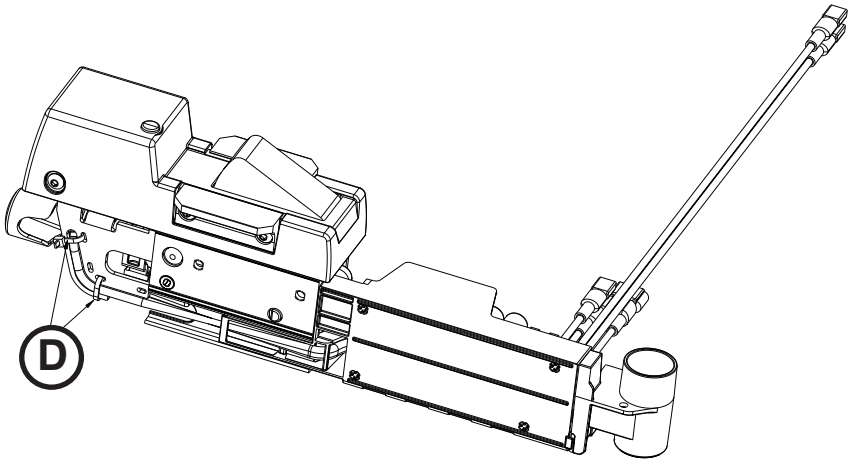

Obrázek 100

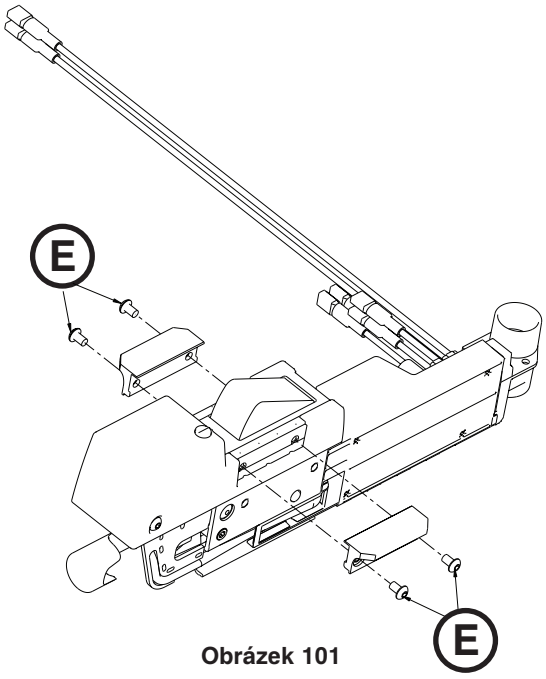

Obrázek 101

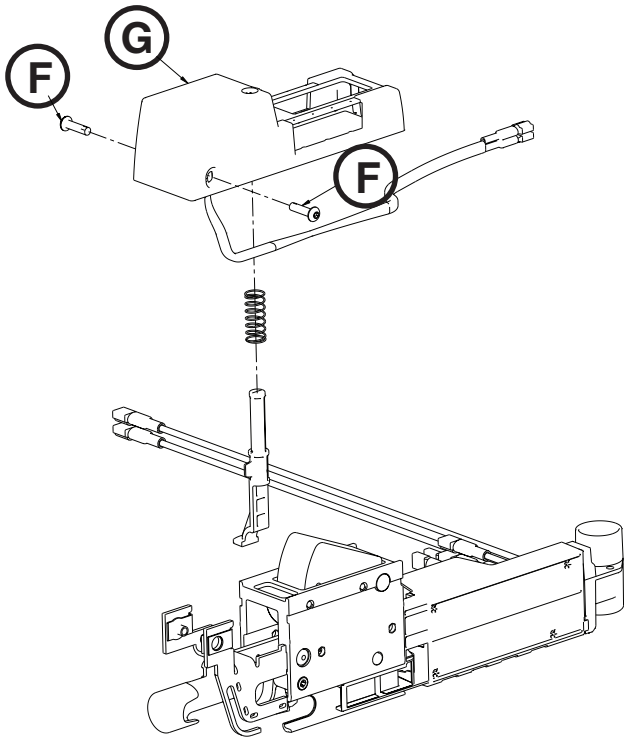

Obrázek 102

Česky

Návrat na obsah

DEMONTÁŽ A VÝMĚNA POJISTNÉ ZÁPADKY POJEZDU

Potřebné nástroje:

- Šestihranný klíč 5/32"

Postup:

1. Demontujte nosič. Viz „Demontáž nosiče“ na straně 12-78.
2. Demontujte pojezd. Viz „Demontáž pojezdové dráhy“ na straně 12-77.
3. Šestihranným klíčem 5/32" vyšroubujte čtyři šrouby se zápustnou hlavou (A), které upevňují krytku rozpěrky pojezdu k horní liště kotvy (obrázek 103).
4. Odložte krytku (B) (obrázek 103).
5. Demontujte pojistný čep pojezdu (C), tlačnou pružinu (D) a bronzovou rozpěrku (E) z horní lišty kotvy (obrázek 103). Bronzový rozpěrný kus zlikvidujte.
6. Důkladně očistěte pojistný čep pojezdu (C) a pružinu (D) (obrázek103).
7. Nasaďte novou bronzovou rozpěrku (E), tlačnou pružinu (D) a pojistný čep pojezdu (C) na horní lištu kotvy (obrázek 103).

   Poznámka: Před upevněním naneste na pojistný čep pojezdu vazelínu se sulfidem molybdeničitým (6390-001-263).

8. Šestihranným klíčem 5/32" zašroubujte čtyři šrouby se zápustnou hlavou, které upevňují krytku rozpěrky pojezdu (B) k horní liště kotvy (obrázek 103). Šrouby nejprve jednotlivě utáhněte a na konec všechny čtyři dotáhněte.
9. Instalace se provádí opačným postupem kroků demontáže.
10. Před uvedením zařízení do chodu zkontrolujte jeho funkčnost.

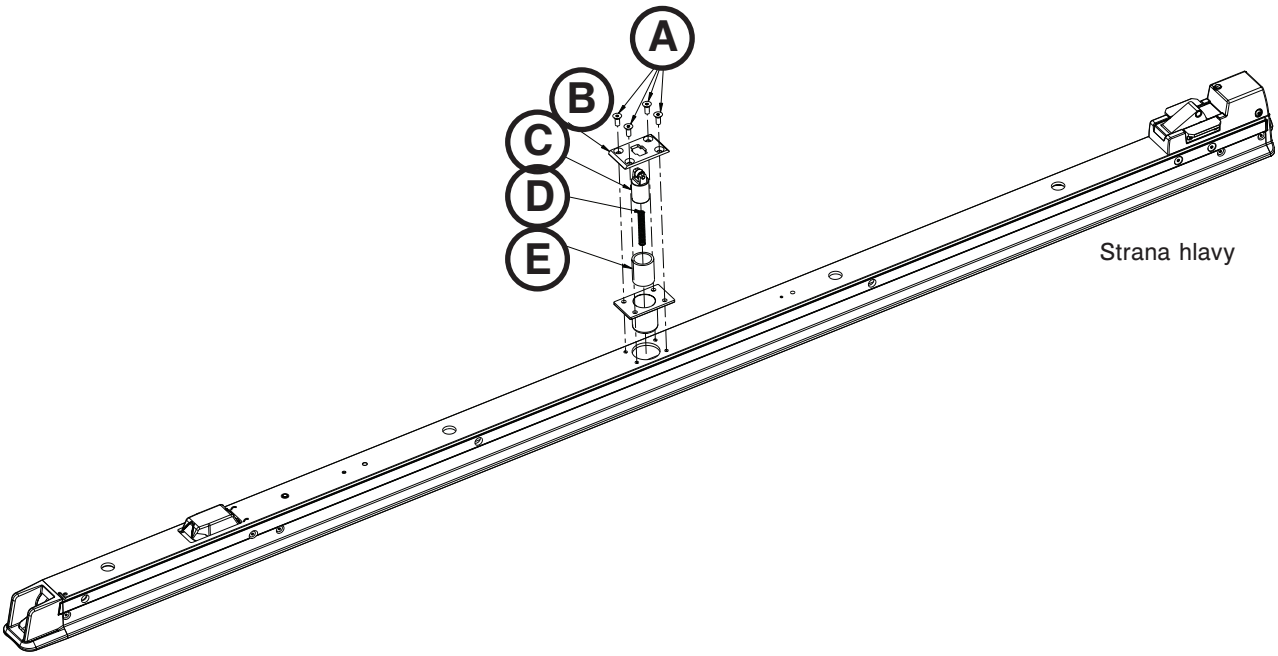

Obrázek 103

Návrat na obsah

Odstraňování závad

Po každém kroku přezkoušejte funkčnost. Po provedení opravy lze zařízení vrátit do užívání. S potřebou pomoci při řešení potíží se obracejte na servisní techniky na tel. (800) 327-0770 nebo (269) 389-6500.

PROBLÉM, ZÁVADA	DOPORUČENÝ POSTUP
Pojezd s lůžkem nelze vysunout z transportní polohy stiskem uvolňovací páčky na straně nohou kotvy	1. Zkontrolujte, zda jsou zvedací ramena nad trubkou podvozku. a. Pokud jsou zvedací ramena nad trubkou podvozku: i. Za pomoci druhé osoby stiskněte současně uvolňovací páčku na pojezdu a uvolňovací páčku nosiče na kotvě na straně hlavy. 1. Pokud je lůžko volné, zkontrolujte mechanizmus kotvy na straně hlavy. ii. Pokud se lůžko nepohybuje, opakujte krok i a současně tahejte kluzné pojistky pojezdu na straně nohou vpravo (z pohledu pacienta). To by mělo umožnit vytažení lůžka ještě zajištěného v pojezdu a nosiči. Po vytažení prohlédněte spodek pojezdové dráhy. Asi 40 cm od konce na straně nohou je kovový hák s půlkruhovým výřezem u hlavičky. Zatlačte na něj. Lůžko by se tím mělo uvolnit (druhá osoba přitom musí pomoci tahem za lůžko). 1. Pokud je lůžko volné, zkontrolujte mechanizmus kotvy na straně nohou. a. Vysuňte pojezd a na straně nohou zkontrolujte čep kotvy a vysuňte mechanizmus z kotvy. b. Pokud jsou zvedací ramena pod trubkou podvozku: i. Za pomoci druhé osoby současně stiskněte uvolňovací páčku pojezdu a zvedněte jedno z táhel na uvolnění lůžka na nosiči. 1. Pokud je lůžko volné, vysuňte je a zkontrolujte, zda se vysune černý kolík nahoru z krytu kotvy na straně hlavy. **Poznámka:** Nosič musí být ve středové poloze a uvolňovací páčka stlačením zvedá kolík. a. Pokud se bez zjevné známky závady kolík zasune, zkontrolujte chod mechanizmu páčky uvolnění nosiče (6390-001-328) nebo plastové páčky ve středním mechanizmu nosiče. b. Pokud se kolík nezasune, zkontrolujte, zda není poškozený mechanizmus kotvy na straně hlavy ii. Pokud se lůžko nepohybuje, vsuňte šroubovák do každého vrubu krytů nosiče na straně u hlavy a uvolněte západky lůžka na straně hlavy. 1. Po odemknutí západek uvolňovací páčkou na straně nohou uvolněte lůžko. 2. Po vysazení lůžka zkontrolujte mechanizmus uvolňovací páčky v nosiči.
Nosič se neposouvá plynule	1. Pohyb nosiče vázne na pojezdové dráze: a. Zkontrolujte, zda tyče v kanálech vnějšího profilu pojezdové dráhy neváznou na nečistotách a očistěte je. b. Pokud i pak problém trvá, zkontrolujte opotřebení po celé délce kotvy. Pokud je patrné, vyměňte kónické rolny nosiče. 2. Pohyb nosiče vázne na kotvě: a. Zkontrolujte, zda jsou kovové dorazy (6390-001-246) pojezdu na straně hlavy dobře usazené a netřou se o profil kotvy. b. Zkontrolujte, zda tyče v kanálech vnitřního profilu pojezdové dráhy neváznou na nečistotách a očistěte je. c. Pokud i pak problém trvá, zkontrolujte zrakem opotřebení po celé délce kotvy. Pokud je patrné, vyměňte kónické rolny kotvy.

Návrat na obsah

ODSTRAŇOVÁNÍ ZÁVAD (POKR.)

PROBLÉM, ZÁVADA	DOPORUČENÝ POSTUP
Nosič se krátce po rozjetí zastaví	1. Zkontrolujte ložisko pojistné západky v kotvě: a. Očistěte pojistný čep pojezdu, vyměňte rozpěru a vnitřek namažte vazelínou se sulfidem molybdeničitým (6390-001-263). 2. Zkontrolujte, zda nejsou opotřebené zákluzy západky (6390-001-261).
Pohyb nosiče je hlučný	1. Hluk se projevuje při pohybu nosiče na pojezdové dráze: a. Zkontrolujte, zda se při vyjíždění systému z přepravní polohy dostane nosič na konec pojezdu u nohou dříve, než se pohne pojezd. i. Pokud ne, bude problém v pojistném čepu pojezdu v kotvě nebo jeho vratné pružině. Čep se musí po stlačení úplně vracet do horní polohy. Očistěte nebo vyměňte u pojistného čepu pojezdu pružinu nebo ložisko. ii. Pokud ano, očistěte pojezdovou dráhu a celou podlahu vozidla od veškerých nečistot. Zkontrolujte, zda není opotřebený profil pojezdu. Vysuňte z pojezdu nosič a zkontrolujte, zda jsou čisté rolny nosiče. Pokud to problém neodstraní, nebo pokud je profil pojezdu kolem táček opotřebený, vyměňte na nosiči kónické rolny. 2. Hluk se projevuje při pohybu nosiče na kotvě: a. Příčinou hluku pravděpodobně bude opěrná rolna (pokud jde o vysoký vrzavý zvuk), nebo pojistný čep pojezdu (pokud jde o skřípavý zvuk).
Po dojezdu nosiče do nakládací polohy zůstávají kontrolky LED nosiče zhasnuté	1. Zkontrolujte, zda je nosič zapnutý a baterie dostatečně nabitá. 2. Zkontrolujte, zda je budič magnetu (6390-001-106) řádně upevněný ke kotvě na straně nohou. 3. Zkontrolujte, zda zatlačením na nosič (se spuštěným zvedacím ramenem) systém nevyjíždí z nakládací polohy, a je v ní řádně zajištěn. 4. Vysuňte pojezd a zkontrolujte, zda je spínač pohybu magnetu (6390-001-205) neporušený a nepoškozený. 5. Vysaďte spínač pohybu magnetu (6390-001-205). Demontujte z pojezdu západku na straně nohou a vytáhněte táhlo z kanálu levé strany (z pohledu pacienta). Zkontrolujte, zda je magnet uložený v tomto táhle neporušený. Zkontrolujte, zda je vratná pružina na táhle v pořádku. 6. Sundejte kryty nosiče a zkontrolujte připojení kabelu snímače polohy nosiče (TPS) (6390-001-361). 7. Zkontrolujte připojení hlavního kabelu nosiče (6390-001-391) k řídicí desce (6390-001-014). 8. Zkontrolujte připojení kablíků LED nosiče (6390-001-396). 9. Vyměňte snímač polohy nosiče (TPS) (6390-001-361). 10. Vyměňte jednu z LED nosiče (6390-001-396). 11. Vyměňte řídicí desku nosiče (6390-001-014). 12. Vyměňte hlavní kabel nosiče (6390-001-391).

Návrat na obsah

ODSTRAŇOVÁNÍ ZÁVAD (POKR.)

PROBLÉM, ZÁVADA	DOPORUČENÝ POSTUP
Tlačítko uvolnění lůžka neuvolní lůžko z nosiče	1. Zkontrolujte, zda je v pořádku napájení lůžka i nosiče a každé funguje nezávisle. 2. Zkontrolujte, zda uvolňovací páčky na nosiči uvolní lůžko ze systému Power-LOAD. 3. Zvednutím lůžka pomocí jeho ovládacích prvků zkontrolujte funkčnost komunikace mezi lůžkem a systémem Power-LOAD. 4. Vyzkoušejte také tlačítko uvolnění druhého spínače. Pokud funguje, problém tkví v prvním spínači nebo špatném připojení lůžka. 5. Na tichém místě stiskněte tlačítko uvolnění a poslouchejte cvakavý zvuk na straně hlavy nosiče vlevo (z pohledu pacienta). Pokud je lůžko v režimu spánku, je třeba stisknout tlačítko dvakrát. a. Je-li slyšet zvuk, problémem bude poškození některé součásti pohonu nebo chybná instalace pohonu (6390-001-478). b. Není-li slyšet žádný zvuk, sundejte vrchní a levý kryt nosiče (z pohledu pacienta) a proveďte potřebnou kontrolu. i. Zkontrolujte, zda je v pořádku připojení pohonu (6390-001-478) k řídicí desce a všechny spoje jsou v dobrém stavu. ii. Zkontrolujte, zda je v pořádku připojení hlavního kabelu nosiče (6390-001-391) k řídicí desce (6390-001-014), šrouby přípojek jsou dotažené a všechny spoje jsou v dobrém stavu. iii. Přezkoušejte Power-LOAD s novým pohonem (6390-001-478). iv. Přezkoušejte Power-LOAD s novou řídicí deskou (6390-001-014).
Páčka uvolnění nosiče neuvolní lůžko z nosiče	1. Zkontrolujte, zda je systém v nakládací poloze s koly lůžka na podlaze a stranou hlavy zajištěnou v nosiči. 2. Zkontrolujte, zda jsou zvedací ramena v nejnižší poloze. 3. Zkontrolujte, zda lze uvolňovací páčky na nosiči otáčet (mají mít vůli 20 stupňů). a. Pokud ano, zkontrolujte jejich mechanizmus. Dobře zkontrolujte ovládací vačky (6390-001-329). Zkontrolujte také západky nosiče (6390-001-318 a 6390-001-319). b. Pokud ne, sundejte kryty nosiče a proveďte další kontrolu. i. V mechanizmu uprostřed nosiče na straně hlavy zkontrolujte rameno nosiče (6390-001-334) a jeho vratnou pružina, která může prasknout nebo váznou kvůli nečistotám. ii. Mechanizmus ramena nosiče (6390-001-045) může být zanesený. iii. Západky nosiče (6390-001-318 a 6390-001-319) mohou být zaseklé nebo prasklé.

ODSTRAŇOVÁNÍ ZÁVAD (POKR.)

PROBLÉM, ZÁVADA	DOPORUČENÝ POSTUP
Nosič se v nakládací poloze nezajistí	1. Zjistěte, které součásti se nezajistí: a. Pokud není zajištěný nosič v pojezdu: i. Vysuňte lůžko. Zaveďte nosič doprostřed pojezdové dráhy. 1. Na vysunutém pojezdu na sponě strany nohou na straně hlavy je pojistná západka pojezdu do nosiče (6390-001-073), která má vyčnívat z pojezdu asi 12 mm. Pokud nevyčnívá nebo se po stisknutí nevrací, zkontrolujte vratnou pružinu, případně odstraňte nečistoty, ve kterých vázne. 2. Zkontrolujte, zda čep válečku v západce na některé straně neváz ne. 3. Odstraňte koncové dorazy pojezdu a vysuňte pojezd z kotvy. Zbavte kotvu a kanály pojezdu veškerých nečistot a cizích předmětů. Pokud nosiči cizí předměty brání dosáhnout krajní polohy, může to omezovat funkčnost mechanizmu. 4. Zkontrolujte umístění a upevnění brzdné rampy (6390-001-325) na spodku středového mechanizmu nosiče. b. Pokud není zajištěný pojezd v kotvě: i. Vysuňte lůžko. Přesuňte nosič do středové polohy. Zkontrolujte čistotu kolem kluzné pojistky pojezdu (6390-001-231). 1. Zatlačte celý pojezd do transportní polohy. Pro kontrolu, zda je zajištěný, za něj zatáhněte. Pokud zajištěný není, problémem je pravděpodobně zaseklý nebo prasklý pojistný čep pojezdu v kotvě. Zkontrolujte vratnou pružinu a výskyt otřepů a nečistot.
Nosič se neodjišťuje z pojezdové polohy	1. Vysuňte lůžko. Pomocí zákluzu západky pojezdu (6390-001-261) na straně hlavy zasuňte pojezd a zaveďte nosič do středové polohy.
Čerpadlo nosiče pracuje po posunu lůžka příliš dlouho	1. Zkontrolujte kalibrační nastavení snímače úhlové polohy (APS) (6390-001-397). Obraťte se na servis Stryker. 2. Zkontrolujte, zda hydraulický válec nepřejíždí zdvihem. Přejíždění zdvihu se pozná podle asi 1/8" zpětného zákluzu pístnice hydraulického válce po plném vysunutí. **Poznámka:** Sledování vyžaduje sundat kryt pravé strany (z pohledu pacienta). 3. Zkontrolujte, zda nejsou poškozené součásti od nosných dílů zvedacích ramen po desku (6390-001-344) na pravé straně (z pohledu pacienta).

Návrat na obsah

ODSTRAŇOVÁNÍ ZÁVAD (POKR.)

PROBLÉM, ZÁVADA	DOPORUČENÝ POSTUP
Lůžko se nezajistí v nosiči a kontrolky LED blikají červeně	1. Vysuňte lůžko ze zařízení Power-LOAD. Zkontrolujte, zda jde o lůžko správného typu pro Power-LOAD a uložení vidlic s čepy (6500-002-104) je v pořádku, řádně dotažené a v dobrém stavu. 2. Zkontrolujte, zda se mechanizmus uvolňovací páčky (6390-001-046) pohybuje volně a páčka se řádně vrací do spodní polohy. Problém mohou působit nečistoty pod uvolňovacími páčkami. 3. Sundejte kryty nosiče a zkontrolujte připojení kabelů spínače západky nosiče (6390-001-318 a 6390-001-319). 4. Zkontrolujte připojení hlavního kabelu nosiče (6390-001-391) k řídicí desce (6390-001-014). 5. Demontujte pohon z nosiče a přezkoušejte pohon (6390-001-028). 6. Zkontrolujte vratné pružiny spojující uvolňovací vačky (6390-001-329) se spodními miskami nosiče. 7. Zkontrolujte západky nosiče (6390-001-318 a 6390-001-319). Při zamknuté západce musí dojít ke stisknutí elektronického spínače. Tomu mohou bránit kabely překážející kolíku na horní straně západky nebo prasklá pružina v západce. a. Vyměňte západky. b. Vyměňte řídicí desku nosiče (6390-001-014). c. Vyměňte hlavní kabel nosiče (6390-001-391).
Lůžko se v nakládací poloze zamyká do nosiče, ale nerozsvítí se kontrolky LED	1. Zkontrolujte, zda je nosič zapnutý a baterie dostatečně nabitá. 2. Zkontrolujte, zda je budič magnetu (6390-001-106) řádně upevněný ke kotvě na straně nohou. 3. Zkontrolujte, zda zatlačením na nosič (se spuštěným zvedacím ramenem) systém nevyjíždí z nakládací polohy. 4. Vysuňte pojezd a zkontrolujte, zda je nepoškozený spínač pohybu magnetu (6390-001-205). 5. Vysaďte spínač pohybu magnetu (6390-001-205). Demontujte z pojezdu západku na straně nohou a vytáhněte táhlo z kanálu pravé strany (z pohledu pacienta). Zkontrolujte, zda je magnet uložený v tomto táhle neporušený. Zkontrolujte, zda je vratná pružina na táhle v pořádku. 6. Sundejte kryty nosiče a zkontrolujte připojení kabelu snímače polohy nosiče (TPS) (6390-001-361). 7. Zkontrolujte připojení hlavního kabelu nosiče k řídicí desce (6390-001-014). 8. Zkontrolujte připojení kablíků LED nosiče (6390-001-396). 9. Vyměňte snímač polohy nosiče (TPS) (6390-001-361). 10. Vyměňte jednu z LED nosiče (6390-001-396). 11. Vyměňte řídicí desku nosiče (6390-001-014). 12. Vyměňte hlavní kabel nosiče (6390-001-391).

ODSTRAŇOVÁNÍ ZÁVAD (POKR.)

PROBLÉM, ZÁVADA	DOPORUČENÝ POSTUP
Lůžko se po uvolnění z transportní polohy nepohybuje	1. Zkontrolujte funkčnost LED ovládacího panelu nosiče. Mají svítit zeleně bez indikace chyby žlutou. a. Pokud nesvítí žádná LED ovládacího panelu nosiče: i. Zapněte zařízení vypínačem. Někdy je třeba zařízení zapnout a vypnout pro jistotu, že Power-LOAD není v režimu spánku b. Pokud svítí LED ovládacího panelu nosiče: i. Žluté blikání znamená slabou baterii. Přesuňte nosič do transportní polohy. Zařízení se musí začít nabíjet a indikuje to blikání zelené LED baterie. Indikace slabé baterie (blikání žluté) může při nabíjení pokračovat. ii. Svítící zelená LED baterie a žlutá LED indikují chybu systému. Je nutný zásah odborného servisu Stryker. Jedna z možností: 1. Je-li slyšet zvuk motoru při přesunu zařízení z transportní do nakládací polohy, problém pravděpodobně spočívá v hydraulické jednotce. a. Vyměňte hydraulickou jednotku (6390-001-039). b. Vyměňte kabel motoru (6390-001-397). c. Vyměňte snímač úhlové polohy (APS) (6390-001-397). d. Vyměňte snímač polohy nosiče (TPS) (6390-001-361). e. Vyměňte řídicí desku (6390-001-014).
Lůžko se po uvolnění z transportní polohy nepohybuje dostatečně vysoko	1. Zkontrolujte kalibrační nastavení snímače úhlové polohy (APS) (6390-001-397). Obraťte se na servis Stryker. 2. Zkontrolujte, zda hydraulický válec nepřejíždí zdvihem. Přejíždění zdvihu se pozná podle asi 1/8" zpětného zákluzu pístnice hydraulického válce po plném vysunutí. **Poznámka:** Sledování vyžaduje sundat kryt pravé strany (z pohledu pacienta). 3. Zkontrolujte, zda nejsou poškozené součásti od nosných dílů zvedacích ramen po desku (6390-001-344) na pravé straně (z pohledu pacienta).
Trvá dlouho, než se lůžko pohne	1. Zkontrolujte, zda je napětí baterie 12,2 V. 2. Zkontrolujte, zda nejsou poškozené přípojky kabelů baterie. 3. Zkontrolujte připojení kabelů k řídicí desce. 4. Vyměňte hydraulickou jednotku (6390-001-039). 5. Vyměňte řídicí desku (6390-001-014).

Návrat na obsah

ODSTRAŇOVÁNÍ ZÁVAD (POKR.)

PROBLÉM, ZÁVADA	DOPORUČENÝ POSTUP
Na stisk tlačítka vysunutí (+) se nohy lůžka vysunou, ale zvedací ramena se nespustí	1. Nosič musí mít zapnuté napájení a Power-LOAD musí rozpoznat nakládací polohu se signalizací zelenými LED na straně hlavy. a. Pokud LED na straně hlavy nesvítí: i. Zkontrolujte zapnutí zařízení podle LED na ovládacím panelu nosiče. Musí svítí zelený symbol baterie bez jakékoliv LED indikující chybu. ii. Pokud na ovládacím panelu nosiče svítí pouze zelené LED, nemusí nosič rozpoznávat svoji aktuální polohu. 1. Zkontrolujte, zda je budič magnetu (6390-001-106) řádně upevněný ke kotvě na straně nohou. b. Pokud LED na straně hlavy svítí: i. Zkontrolujte, zda při stisku spínače lůžka běží motor nosiče. 1. Pokud je motor nosiče slyšet, problém bude spočívat v nízkotlakém odpouštěcím ventilu v hydraulice nosiče. Vysuňte nohy lůžka a ručním uvolněním nosiče spusťte zvedací ramena tak, aby nepodepíraly lůžko. Stisknutím tlačítka na boku nosiče dokončete spouštění ramen. Pokud se rameno pohne, vyměňte hydraulické zařízení (6390-001-039). 2. Pokud není motor nosiče slyšet. a. Zkontrolujte motor a jeho napájecí napětí. Pokud je napětí v pořádku, vyměňte motor (6390-001-132). b. Zkontrolujte motor a jeho napájecí napětí. Pokud není napětí v pořádku, vyměňte kabel motoru (6390-001-431) nebo řídicí desku (6390-001-014). c. Spusťte zvedací ramena dolů z panelu ovládání na nosiči. Pokud klesnou, problém pravděpodobně bude v komunikaci. Zajistěte oba konce komunikačního kabelu. Podle potřeby vyměňte komunikační desky (6390-001-378 nebo 6500-002-100). c. Pokud je na panelu nosiče indikují LED chybu. i. Je nutný zásah odborného servisu Stryker.
Na stisk tlačítka vysunutí (+) se nohy lůžka nevysunou, ale zvedací ramena se spustí	1. Zkontrolujte, zda je baterie pro pohon lůžka dostatečně nabitá (žádný žlutý indikátor pro baterii nesvítí). 2. Zkontrolujte, zda běží motor lůžka. a. Pokud je slyšet, problém bude v hydraulické jednotce lůžka b. Pokud slyšet není, zkontrolujte chybové kódy na LCD lůžka. Přezkoušejte také všechny kabelové spoje na řídicí desce a hydraulické jednotce. c. Vyměňte řídicí desku lůžka (6500-002-014). d. Vyměňte hydrauliku lůžka (6500-001-030). e. Vyměňte hlavní kabel lůžka (6500-002-159).
Na stisk tlačítka vysunutí (+) spouští zvedací ramena lůžko příliš rychle	1. Zkontrolujte funkčnost snímače nosnosti (6390-001-452). Pro zatížení zvedacích ramen do 50 kg musí být oba spínače sepnuté. a. Pokud nejsou, vyměňte konec tyče (6390-001-040). 2. Zkontrolujte, zda nejsou uvolněné kabelové spoje ze snímače nosnosti do řídicí desky.

Návrat na obsah

ODSTRAŇOVÁNÍ ZÁVAD (POKR.)

PROBLÉM, ZÁVADA	DOPORUČENÝ POSTUP
Na stisk tlačítka vysunutí (+) spouští zvedací ramena lůžko příliš pomalu	1. Podle LED ovládacího panelu nosiče zkontrolujte nabití baterie. 2. Zkontrolujte, zda chybně nespíná rychlostní pojistka. 3. Zvedněte lůžko z panelu ovládání na nosiči. a. Pokud se lůžko nezvedne, zkontrolujte, zda není chyba v připojení motoru čerpadla nosiče. 4. Spusťte lůžko z panelu ovládání na nosiči. a. Sledujte, zda se spouští správnou rychlostí. i. Pokud ano, vyměňte rychlostní pojistku hydrauliky (6390-001-381). ii. Pokud ne, vyměňte motor hydrauliky (6390-001-132).
Nosič se nespouští plynule na stisk tlačítka vysunutí (+)	1. Se zvedacími rameny úplně dole zkontrolujte, zda je v zásobníku hydrauliky nosiče dostatek kapaliny. Hladina má být těsně pod plnicím otvorem. Zkontrolujte, zda někde neuniká, případnou závadu opravte. 2. Několikrát zvedací ramena bez lůžka zvedněte a spusťte zavřením západky a z ovládacího panelu nosiče. 3. Zkontrolujte funkčnost snímače nosnosti (6390-001-452). Pro zatížení zvedacích ramen do 50 kg musí být oba spínače sepnuté. a. Pokud nejsou, vyměňte konec tyče (6390-001-040). 4. Zkontrolujte, zda nejsou uvolněné kabelové spoje ze snímače nosnosti do řídicí desky. 5. Vyměňte hydraulickou jednotku (6390-001-039).
Motor hydrauliky nosiče je hlučný po stisku tlačítka vysunutí (+) nebo zasunutí (-)	1. Se zvedacími rameny úplně dole zkontrolujte, zda je v zásobníku hydrauliky nosiče dostatek kapaliny. Hladina má být těsně pod plnicím otvorem. Zkontrolujte, zda někde neuniká, případnou závadu opravte. 2. Několikrát zvedací ramena bez lůžka zvedněte a spusťte zavřením západky a z ovládacího panelu nosiče. 3. Zvedněte a spusťte zařízení 3 až 5krát, zejména pokud jev nastává i po opravě. 4. Vyměňte motor hydraulické jednotky (6390-001-132). 5. Vyměňte hydraulickou jednotku (6390-001-039).
Na stisk tlačítka vysunutí (+) zvedací ramena nespustí lůžko dostatečně nízko	1. Zkontrolujte, zda nejsou na ovládacím panelu nosiče indikovány chyby. a. Pokud k chybě dochází při zatížení zvedacích ramen: i. Byl dosažen limitní počet zvedání ramen. K tomu může docházet při větších výškách zvedání (nad 86 cm) s velkou zátěží (nad 180 kg). 1. Zkontrolujte, zda není poškozený snímač nosnosti (6390-001-452) nebo snímač úhlové polohy (APS) (6390-001-397). b. Pokud k chybě dochází na nezatížených nebo odlehčených zvedacích ramenech: i. Zkontrolujte, zda se ramena nezachycují o nohy lůžka. ii. Zkontrolujte, zda není vadný snímač úhlové polohy (APS) (6390-001-397) nebo jeho úchyt (APS). iii. Zkontrolujte, zda nejsou uvolněné kabelové spoje ze snímače úhlové polohy do řídicí desky. 2. Vyměňte řídicí desku.

Návrat na obsah

ODSTRAŇOVÁNÍ ZÁVAD (POKR.)

PROBLÉM, ZÁVADA	DOPORUČENÝ POSTUP
Po stisku tlačítka stažení (-) se lůžko sesouvá nebo zatažení proběhne velmi rychle	1. Zkontrolujte, zda je samotný nosič zapnutý a funguje bez chyb. 2. Zkontrolujte, zda komunikační propojení lůžka s nosičem nevykazuje poškození a řádně funguje. a. Jako pomůcky použijte dobrý Power-LOAD s nosičem v pořádku a lůžko bez závady. 3. Zkontrolujte připojení komunikačních kabelů k řídicí desce. 4. Vyměňte komunikační desku (6390-001-378 nebo 6500-002-100). 5. Vyměňte řídicí desku (6390-001-014 nebo 6500-002-014).
Po stisku tlačítka stažení (-) se nohy lůžka stahují, ale zvedací ramena lůžko nezvednou	1. Zkontrolujte, zda je samotný nosič zapnutý funguje řádně. 2. Zkontrolujte, zda komunikační propojení lůžka s nosičem nevykazuje poškození a řádně funguje. a. Jako pomůcky použijte dobrý Power-LOAD s nosičem v pořádku a lůžko bez závady. 3. Zkontrolujte připojení komunikačních kabelů k řídicí desce. 4. Vyměňte komunikační desku (6390-001-378 nebo 6500-002-100). 5. Vyměňte řídicí desku (6390-001-014 nebo 6500-002-014).
Po stisku tlačítka stažení (-) zvedací ramena lůžko zvednou, ale nohy lůžka se nestahují	1. Zkontrolujte funkčnost snímače nosnosti (6390-001-397) na nosiči nebo kabel a připojení na řídicí desce. 2. Zkontrolujte, zda nejsou na ovládacím panelu nosiče indikovány chyby. a. Pokud ano, je nutný zásah odborného servisu Stryker. 3. Zkontrolujte funkčnost samotného lůžka. 4. Především musí být v pořádku indikace baterie a bezchybného stavu na LCD lůžka. Postup odstranění zjištěných chyb vyhledejte v návodu. 5. Stiskněte tlačítko stažení (-) na lůžku. a. Pokud je slyšet motor čerpadla lůžka, problémem je váznoucí ruční ventil na straně tyče na lůžku (vlevo z pohledu pacienta). 6. Zkontrolujte, zda není vadný tlakový spínač - odpojením tlakového spínače z hlavního kabelu lůžka na konci nejblíže k hydraulice. a. Můstkem kabelu nasimulujte sepnutí spínače a stiskněte tlačítko stažení (-). i. Pokud nebude slyšet motor, problém je buď v kabelu, nebo vadném motoru čerpadla. ii. Opravte vedení nebo vyměňte motor. 7. Zkontrolujte, případně vyměňte řídicí desku lůžka (6500-002-014).
Na stisk tlačítka zasunutí (-) zvedací ramena zvedají lůžko příliš pomalu	1. Zkontrolujte, zda je napětí baterie nosiče 12,2 V. a. Pokud je baterie nabitá a na stisk tlačítka zasunutí (-) napětí klesá pod 10 V, vyměňte baterii nosiče. 2. Během pohybu zvedacích ramen ovládaných z panelu nosiče zkontrolujte, zda LED na panelu neindikují chybu. a. Pokud ano, a pouze za pohybu ramen, vyměňte snímač nosnosti (6390-001-452). 3. Vyměňte hydraulickou jednotku (6390-001-039). 4. Vyměňte řídicí desku nosiče (6390-001-014).

ODSTRAŇOVÁNÍ ZÁVAD (POKR.)

PROBLÉM, ZÁVADA	DOPORUČENÝ POSTUP
Na stisk tlačítka zasunutí (-) zvedací ramena lůžko zvedají příliš rychle	1. Zkontrolujte funkčnost kabelů snímače nosnosti (6390-001-452). 2. Zkontrolujte připojení kabelů k řídicí desce.
Nosič se nezvedá plynule na stisk tlačítka zasunutí (-)	1. Se zvedacími rameny úplně dole zkontrolujte, zda je v zásobníku hydrauliky nosiče dostatek kapaliny. Hladina má být těsně pod plnicím otvorem. Zkontrolujte, zda někde neuniká, případnou závadu opravte. 2. Několikrát zvedací ramena bez lůžka zvedněte a spusťte zavřením západky a z ovládacího panelu nosiče. 3. Zkontrolujte funkčnost snímače nosnosti (6390-001-452). Pro zatížení zvedacích ramen do < 45,5 kg musí být oba spínače sepnuté. a. Pokud nejsou, vyměňte konec tyče (6390-001-040). 4. Zkontrolujte, zda nejsou uvolněné kabelové spoje ze snímače nosnosti do řídicí desky. 5. Vyměňte hydraulickou jednotku (6390-001-039).
Lůžko se nezvedá dostatečně vysoko	1. Zkontrolujte kalibrační nastavení snímače úhlové polohy (APS) (6390-001-397). Obraťte se na servis Stryker. 2. Zkontrolujte, zda hydraulický válec nepřejíždí zdvihem. Přejíždění zdvihu se pozná podle asi 1/8" zpětného zákluzu pístnice hydraulického válce po plném vysunutí. **Poznámka:** Sledování vyžaduje sundat kryt pravé strany (z pohledu pacienta). 3. Zkontrolujte, zda nejsou poškozené součásti od nosných dílů zvedacích ramen po desku (6390-001-344) na pravé straně (z pohledu pacienta).
Lůžko v transportní poloze se nehne	1. Zkontrolujte funkčnost LED ovládacího panelu nosiče. Mají svítit zeleně bez indikace chyby žlutou. a. Pokud nesvítí žádné LED ovládacího panelu nosiče: i. Zapněte zařízení vypínačem. Někdy je třeba zařízení zapnout a vypnout pro jistotu, že Power-LOAD není v režimu spánku. b. Pokud svítí LED ovládacího panelu nosiče: i. Žluté blikání znamená slabou baterii. Přesuňte nosič do transportní polohy. Zařízení se musí začít nabíjet a indikuje to blikání zelené LED baterie. Indikace slabé baterie (blikání žluté) může při nabíjení pokračovat. ii. Svítící zelená LED baterie a žlutá LED indikují chybu systému. Je nutný zásah odborného servisu Stryker. 2. Kontrolu vyžadují: hydraulická jednotka (6390-001-039), kabel motoru (6390-001-431) snímač úhlové polohy (APS) (6390-001-397) a řídicí deska (6390-001-014). a. Vysuňte nosič z transportní polohy. Je-li slyšet zvuk motoru při přesunu zařízení z transportní do nakládací polohy, problém spočívá v hydraulické jednotce. 3. Zkontrolujte magnet v západce kotvy na straně hlavy, který budí základní pohyb. Západka musí být v plném záběru nosiče v transportní poloze a nesmí se zasekávat. Lze to kontrolovat pohledem, ale šikovným indikátorem plného záběru je uvolňovací páčka na straně nohou kotvy je úplně nahoře, ani částečně stlačená.

Návrat na obsah

ODSTRAŇOVÁNÍ ZÁVAD (POKR.)

PROBLÉM, ZÁVADA	DOPORUČENÝ POSTUP
Zvedací ramena se nespustí spínačem ručního uvolnění nosiče	1. Zkontrolujte, zda jsou dobře připojena táhla ručního uvolnění u bočního ovládání a působí na ventil ručního uvolnění na hydraulickém čerpadle. Kontrola vyžaduje sundat kryt na pravé straně (z pohledu pacienta). a. Pokud je ovládání ventilu v pořádku, problémem je vadná rychlostní pojistka. Rychlostní pojistka (6390-001-381) je umístěna v zavřeném konci válce pod kolenovou spojkou. Vyměňte ji. b. Pokud výměna problém nevyřeší, vyměňte tlakový regulátor (6390-001-151). c. Vyměňte hydraulickou jednotku (6390-001-039).
Zvedací ramena se spínačem ručního uvolnění nosiče nespouštějí plynule.	1. Vyměňte rychlostní pojistku (6390-001-381). Rychlostní pojistka je umístěna v zavřeném konci válce pod kolenovou spojkou. Vyměňte ji. 2. Pokud výměna problém nevyřeší, vyměňte tlakový regulátor (6390-001-151). 3. Vyměňte hydraulickou jednotku (6390-001-039).
Chybová LED nosiče indikuje chybu (svítí žlutě)	1. Obraťte se na servis Stryker.
Z ovládacího panelu nosiče nelze pohnout zvedacími rameny	1. Zkontrolujte napájení, indikované světlem zelené LED na ovládacím panelu nosiče. 2. Ovládací panel nosiče funguje pouze na nosiči v nakládací poloze, se sepnutou západkou. Zvedací ramena v zátěži se spouštějí jen v určitém úhlu. Jde o bezpečnostní nastavení. 3. Zkontrolujte, zda je zařízení v nakládací poloze a obě západky jsou sepnuté. To signalizuje svítící zelená LED mezi indikátory na straně hlavy. a. Pokud žádné indikátory LED na straně hlavy nesvítí, zařízení není v nakládací poloze. b. Pokud indikátory LED na straně hlavy žlutě blikají, jedna ze západek není sepnutá. Zkontrolujte stav západek. Pokud problém trvá, zkontrolujte spínače a propojení s řídicí deskou. 3. Zkontrolujte propojení ovládacího panelu nosiče s řídicí deskou. 4. Vyměňte panel řídicí desky nosiče (6390-001-450).
Nosič se při přejezdu do transportní polohy zastavuje	1. Vysuňte pojezd z kotvy. a. Zkontrolujte, zda se v kotvě a kanálech pojezdové dráhy nevyskytují nečistoty, případně je odstraňte. b. Přezkoušejte přechod nosiče přes odjišťovací rampu (6390-001-144) umístěnou asi 610 mm od konce kotvy na straně hlavy. Musí být neporušená, pevně uchycená, a ne příliš opotřebená. c. Zkontrolujte pojistnou západku nosiče (6390-001-021). Západka se musí volně otáčet a stisknutá se protočí i pod povrch pojezdu. d. Zkontrolujte kónické i ploché rolny na nosiči a kotvě. Vyměňte všechny rolny, které se neotáčejí plynule, a rolny výrazně opotřebené.

ODSTRAŇOVÁNÍ ZÁVAD (POKR.)

PROBLÉM, ZÁVADA	DOPORUČENÝ POSTUP
Pohyb nosiče je hlučný	1. Zkontrolujte, zda se v kanálech nevyskytují nečistoty a cizí předměty, nalezené odstraňte. 2. Zkontrolujte opotřebení kanálů pojezdu. Podle potřeby součásti vyměňte. 3. Vysuňte z pojezdu nosič a zkontrolujte, zda jsou čisté rolny nosiče. 4. Vyměňte kónické rolny nosiče (6390-001-025).
Nosič je v transportní poloze s lůžkem a (zelené) LED nosiče nesvítí	1. Vysuňte nosič z transportní polohy. Zkontrolujte západku nosiče na straně hlavy. Po stlačení se musí znatelnou silou vracet. Pokud se nevrací: a. Zkontrolujte, zda pohyb neváznе na nečistotách a cizích předmětech. b. Odstraňte veškeré nečistoty, které brání pohybu, z dráhy uvolňovacího tlačítka kotvy na straně hlavy. c. Zkontrolujte vratnou pružinu západky (0038-885-000). 2. Zkontrolujte brzdnou rampu nosiče (6390-001-325) na spodku středového mechanizmu nosiče. 3. Vysuňte pojezd z kotvy. Očistěte kanály, v nichž se pohybují rolny nosiče a kotvy od nečistot a cizích předmětů, které mohou omezovat pohyb.
Nosič je v transportní poloze a lůžko není zajištěné v koncové poloze na straně nohou	1. Zkontrolujte, zda jsou kolečka strany nohou na podlaze vozidla. a. Pokud ano, zatažením ručně uvolněte lůžko a zatlačte na lůžko a straně nohou. Pokud ani pak lůžko nezapadne do mechanizmu, celé je vysuňte a stiskem tlačítka zasunutí (-) zatáhněte celý podvozek lůžka. Lůžko znovu naložte a pomocí ruční uvolňovací páčky zasuňte. Pokud ani pak kola na straně nohou nesedí, problém tkví v hydraulice lůžka. b. Pokud ne, zkontrolujte, zda motor Power-LOAD pohne lůžkem dolů když lůžko dosáhne transportní koncové polohy na straně hlavy. Pokud ne, postupujte dále podle části „Lůžko v transportní poloze se nehne“. Pokud ano, zkontrolujte, zda je konec lůžka na straně nohou (6500-002-111) vyrovnaný s vodičem pojezdu na straně nohou (6390-001-220). Vyrovnání vyžaduje pevně uchopit lůžko u konce na straně nohou a pohybem dozadu a dopředu jej usadit. Užitečné je také vysunout lůžko a zkontrolovat pojezdovou dráhu, zda zapadnutí nebrání nečistoty.
Pojezd se nezajistí v kotvě	1. Zasuňte ručně pojezd a zkontrolujte, zda zajede úplně k tlumicím dorazům. a. Pokud ano, problémem je pravděpodobně v usazení pojistné západky pojezdu v kotvě. Očistěte pojistný čep pojezdu, vyměňte rozpěru a vnitřek namažte vazelínou se sulfidem molybdeničitým (6390-001-263). Zkontrolujte, zda nejsou opotřebené zákluzy západky (6390-001-261). b. Pokud ne, odstraňte koncové dorazy pojezdu na straně hlavy a vysuňte pojezd z kotvy. Zbavte kotvu a kanály pojezdu veškerých nečistot. Pokud nosiči cizí předměty brání dosáhnout krajní polohy, může to omezovat funkčnost mechanizmu.

Návrat na obsah

Údaje o elektromagnetické kompatibilitě

POWER-LOAD

Pokyny a prohlášení výrobce – elektromagnetické emise		
Systém Power-LOAD model 6390 je určen k použití v podmínkách elektromagnetického prostředí vymezeného v tomto přehledu. Zajištění těchto podmínek pro praxi je věcí zákazníka nebo uživatele systému Power-LOAD model 6390.		
Test záření	**Stupeň naplnění**	**Elektromagnetické prostředí - pokyny**
Vysokofrekvenční (RF) vyzařování CISPR 11	Skupina 1	Model 6390 systému Power-LOAD používá vysokofrekvenční energii pouze pro své vnitřní funkce. Proto jsou vyzařované hodnoty velmi nízké a není pravděpodobné, že by záření rušilo blízká elektronická zařízení.
Vysokofrekvenční (RF) vyzařování CISPR 11	Skupina 2	Model 6390 systému Power-LOAD vyzařuje elektromagnetickou energii jako podstatu svého účelu. Může ovlivnit elektronická zařízení v blízkém okolí.
Vysokofrekvenční (RF) vyzařování CISPR 11	třída A	Model 6390 Power-LOAD je vhodný pro použití ve všech zařízeních mimo domácností a zařízení přímo napojených na veřejnou síť nízkého napětí zásobující obytné budovy.

Pokyny a prohlášení výrobce – elektromagnetická odolnost			
Systém Power-LOAD model 6390 je určen k použití v podmínkách elektromagnetického prostředí vymezeného v tomto přehledu. Zajištění těchto podmínek pro praxi je věcí zákazníka nebo uživatele systému Power-LOAD model 6390.			
Zkouška odolnosti	**Úroveň zkoušky EN/IEC 60601**	**Úroveň shody**	**Elektromagnetické prostředí – pokyny**
Elektrostatický výboj (ESD) EN/IEC 61000-4-2	± 6 kV kontakt ± 8 kV vzduch	± 6 kV kontakt ± 8 kV vzduch	Podlaha musí být dřevěná, betonová nebo krytá dlažbou. Pokud je povrch podlahy ze syntetického materiálu, musí být relativní vlhkost alespoň 30%.
Magnetické pole napájecí frekvence (50/60 Hz) Magnetické pole EN/IEC 61000-4-8	3 A/m	3 A/m	Magnetická pole střídavého proudu by měla být na hladinách typických pro umístění v běžném komerčním a nemocničním prostředí.

Údaje o elektromagnetické kompatibilitě

POWER-LOAD (POKR.)

Pokyny a prohlášení výrobce – elektromagnetická odolnost			
Systém Power-LOAD model 6390 je určen k použití v podmínkách elektromagnetického prostředí vymezeného v tomto přehledu. Zajištění těchto podmínek pro praxi je věcí zákazníka nebo uživatele systému Power-LOAD model 6390.			
Zkouška odolnosti	**Úroveň zkoušky EN/IEC 60601**	**Úroveň shody**	**Elektromagnetické prostředí – pokyny**
			Přenosná a mobilní vysokofrekvenční komunikační zařízení se v blízkosti jakékoli části modelu 6390 systému Power-LOAD, včetně kabelů, nesmí používat do vzdálenosti kratší, než je doporučená oddělovací vzdálenost podle rovnice, platné pro frekvenci vysílače. **Doporučená dělicí vzdálenost**
Rušení šířené vedením EN/IEC 61000-4-6	3 V RMS 150 kHz až 80 MHz	3 V RMS	D=(1,2)(√P)
Vyzařované vysokofrekvenční elektromagnetické pole EN/IEC 61000-4-3	20 V/m 80 MHz až 2,5 GHz	20 V/m	D=(0,18)(√P) 80 MHz až 800 MHz D=(0,35)(√P) 800 MHz až 2,5 GHz kde je *P* maximální výkon vysílače ve wattech (W) podle výrobce vysílače a *d* je doporučená oddělovací vzdálenost v metrech(m). Intenzita polí emitovaných pevnými RF vysílači, zjištěná elektromagnetickým průzkumem místa, [a] musí být nižší než hodnota vyhovující pro každý frekvenční rozsah. [b] K rušení může dojít v blízkosti zařízení označeného následujícím symbolem:
POZNÁMKA 1: Při hodnotách 80 MHz a 800 MHz platí vyšší frekvenční rozsah. POZNÁMKA 2: Tyto údaje nemusí být platné ve všech situacích. Šíření elektromagnetických vln je ovlivněno pohltivostí a odrazy od struktur, předmětů a osob.			
[a] Síla pole z pevných vysílačů, například základních stanic radiotelefonů (bezdrátových i drátových) a mobilních telefonů, amatérských radiostanic, vysílání AM a FM rádia a televizního signálu nelze teoreticky přesně předpovědět. Pro hodnocení elektromagnetického prostředí ovlivněného pevnými vysokofrekvenčními vysílači je třeba vzít zvážit provedení elektromagnetického průzkumu místa. Pokud naměřená síla pole na místě, kde se používá model 6390 systému Power-LOAD, přesahuje výše uvedenou předepsanou RF mez, je nutné trvale kontrolovat správnou funkci modelu 6390 systému Power-LOAD, aby byl zaručen normální provoz. Pokud zařízení nefunguje normálně, bude pravděpodobně nutné provést další opatření, například změnit orientaci nebo polohu modelu 6390 systému Power-LOAD. [b] Ve frekvenčním rozmezí 150 kHz až 80 MHz by měla být síla pole nižší než 20 V/m.			

Návrat na obsah

POWER-LOAD (POKR.)

Doporučené oddělovací vzdálenosti mezi přenosnými a mobilními RF komunikačními zařízeními a lůžkem modelu 6390 systému Power-LOAD			
Model 6390 systému Power-LOAD určen k použití v podmínkách elektromagnetického prostředí s regulací vyzařovaného rušení. Zákazník nebo uživatel modelu 6390 systému Power-LOAD může pomoci zabránit elektromagnetickému rušení dodržováním minimální vzdálenosti mezi přenosnými a mobilními vysokofrekvenčními přístroji pro komunikaci (vysílači) a modelem 6390 systému Power-LOAD, jak je doporučeno níže, v závislosti na maximálním výstupním výkonu přístrojů pro komunikaci.			
Jmenovitý maximální výstupní výkon vysílače W	**Dělicí vzdálenost v závislosti na frekvenci vysílače** (m)		
	150 kHz až 80 MHz D=(1,2)(√P)	**80 MHz až 800 MHz D=(0,18)(√P)**	**800 MHz až 2,5 GHz D=(0,35)(√P)**
0,01	0,12	0,018	0,035
0,1	0,38	0,57	0,11
1	1,2	0,18	0,35
10	3,8	0,57	1,1
100	12	1,8	3,5
Pro vysílače se jmenovitým maximálním výstupní výkonem zde neuvedeným může být doporučená dělicí vzdálenost *d* (m) orientačně vypočtena podle rovnice platné pro frekvenci vysílače, kde *P* je maximální výstupní výkon vysílače (W) podle údaje výrobce vysílače. POZNÁMKA 1: Při 80 MHz a 800 MHz platí oddělovací vzdálenost pro vyšší frekvenční rozsah. POZNÁMKA 2: Tyto údaje nemusí být platné ve všech situacích. Šíření elektromagnetických vln je ovlivněno pohltivostí a odrazy od struktur, předmětů a osob.			

Záruka

Stryker EMS, divize Stryker Corporation, nabízí dvě odlišné varianty záruky pro Spojené státy:

Jeden (1) rok na díly a provedení. V této variantě společnost Stryker EMS prvnímu nabyvateli zaručuje, že její výrobky budou po dobu 1 (jednoho) roku od data pořízení bez vad, které ovlivňují funkčnost výrobku a spokojenost zákazníka. Povinnost společnosti Stryker podle těchto záručních podmínek se výslovně omezuje na dodání náhradních dílů a práce pro jakýkoliv výrobek, který je na základě výhradního úsudku společnosti Stryker shledán vadným, nebo na výměnu takového výrobku podle jejího vlastního rozhodnutí.

Dva (2) roky na díly. V této variantě poskytuje společnost Stryker EMS původnímu zákazníkovi záruku, že nespotřební díly jejích výrobků budou po dobu dvou (2) let od data dodání bez takových výrobních vad, které ovlivňují funkčnost výrobku a spokojenost zákazníka. Povinnost společnosti Stryker podle těchto záručních podmínek se výslovně omezuje na dodání náhradních dílů pro jakýkoliv výrobek, který je na základě výhradního úsudku společnosti Stryker shledán vadným, nebo na výměnu takového výrobku podle jejího vlastního uvážení. Na spotřební díly, tj. matrace, zadržovací prvky, infúzní stojany, úložné sítě, úložné vaky, pásy na kyslík, baterie a další zboží se v této variantě vztahuje jednoletá (1) záruka.

V obou variantách záruky platí, že výrobky Power-LOAD jsou konstruovány se sedmiletou předpokládanou životností při běžném užívání v normálních podmínkách, s náležitou pravidelnou údržbou podle návodu k údržbě zařízení. Společnost Stryker poskytuje prvnímu nabyvateli záruku, že svary na výrobcích Power-LOAD budou po dobu sedmileté předpokládané životnosti výrobku Power-LOAD bez konstrukčních vad, dokud bude původní zákazník vlastníkem výrobku.

Pokud si to společnost Stryker vyžádá, zákazník zašle placeně do výrobního závodu Stryker výrobky nebo díly, které jsou předmětem záruční reklamace.

V případě jakéhokoliv nesprávného použití, úpravy nebo opravy provedené neautorizovaným poskytovatelem služeb, která podle názoru společnosti Stryker podstatně a nepříznivě ovlivnila výrobek, pozbývá záruka platnosti. Veškeré opravy výrobků Stryker s použitím součástí, které společnost Stryker nedodala nebo neschválila, budou mít za následek zrušení platnosti této záruky. Žádný zaměstnanec nebo zástupce společnosti Stryker není oprávněn jakkoliv měnit tuto záruku.

Toto prohlášení ustanovuje kompletní záruku společnosti Stryker EMS týkající se výše uvedeného zařízení. SPOLEČNOST STRYKER NEPOSKYTUJE ŽÁDNÉ JINÉ VÝSLOVNÉ NEBO IMPLIKOVANÉ ZÁRUKY ANI RUČENÍ VYJMA ZDE UVEDENÝCH ZÁRUK. NEPOSKYTUJE ŽÁDNOU ZÁRUKU PRODEJNOSTI ANI VHODNOSTI PRO KONKRÉTNÍ ÚČEL. SPOLEČNOST STRYKER ZA ŽÁDNÝCH OKOLNOSTÍ NEPONESE ODPOVĚDNOST ZA NÁHODNÉ NEBO NÁSLEDNÉ ŠKODY VZNIKLÉ V DŮSLEDKU NEBO JAKKOLIV SOUVISEJÍCÍ S PRODEJEM NEBO UŽITÍM TOHOTO ZAŘÍZENÍ.

Návrat na obsah

ZÁSADY PRO VRACENÍ VÝROBKŮ STRYKER EMS

Lůžka, schodišťová křesla, evakuační křesla, Power-LOAD a doplňkové příslušenství lze vrátit do 180 dnů od data převzetí, pokud jsou splněny podmínky:

Do 30 dnů

- Platí záruka vrácení peněz do 30 dnů.
- Stryker EMS uhradí všechny náklady.
- Nebude schváleno vrácení upravených dílů.

Do 90 dnů

- Výrobek musí být **nepoužitý**, **nepoškozený** a v původním obalu.
- Zákazník uhradí 10% poplatek za převzetí zpět na sklad.

Do 180 dnů

- Výrobek musí být **nepoužitý**, **nepoškozený** a v původním obalu.
- Zákazník uhradí 25% poplatek za převzetí zpět na sklad.

SCHVÁLENÍ VRACENÉHO ZBOŽÍ

Zboží nelze vrátit bez souhlasu od oddělení služeb zákazníkům společnosti Stryker. Bude vydáno schvalovací číslo, které musí být vytištěno na vraceném zboží. Společnost Stryker si vyhrazuje právo účtovat poplatky za dopravu a uložení zpět do skladu.
NELZE VRACET POLOŽKY, KTERÉ MAJÍ SPECIÁLNÍ KONSTRUKCI, BYLY UPRAVENÉ NEBO SE JIŽ NEVYRÁBĚJÍ.

POŠKOZENÉ ZBOŽÍ

Předpisy ICC vyžadují, aby bylo poškozené zboží reklamováno u přepravce do patnácti (15) dnů od data přijetí. NEPŘEJÍMEJTE POŠKOZENÉ ZÁSILKY, POKUD POŠKOZENÍ NEUVEDETE DO POTVRZENÍ O DODÁVCE V OKAMŽIKU PŘIJETÍ. Společnost Stryker po bezodkladném oznámení reklamuje vzniklé škody u příslušného přepravce. Reklamace bude omezena na hodnotu skutečných nákladů na výměnu. V případě, že společnost Stryker neobdrží takovou informaci do 15 (patnácti) dnů od dodání zboží nebo že poškození nebylo uvedeno do potvrzení o dodávce v okamžiku přijetí, zákazník bude povinen uhradit původní fakturu v plné výši.
Neúplné dodávky je třeba reklamovat do 30 (třiceti) dnů od data fakturace.

DOLOŽKA O MEZINÁRODNÍ ZÁRUCE

Tato záruka se vztahuje na vnitrostátní dodávky v USA. Záruka mimo USA se může v jednotlivých zemích lišit. Další informace získáte od místního zastoupení Stryker Medical.

INFORMACE O PATENTECH

Výrobek Power-LOAD je chráněn jedním nebo více patenty:
USA 7,478,855; 7,520,551; 7,540,547
Další patenty v řízení

English Equivalence Part Number: 6390-009-001 REV F

Stryker Medical
3800 E. Centre Ave.
Portage, Michigan 49002
USA

EC REP

Stryker France S.A.S.
ZAC - Avenue de Satolas Green
69881 MEYZIEU Cedex
France

Made in the U.S.A.

stryker®

2012/10 6390-009-005 REV C www.stryker.com