Power-LOAD® Cot Fastener System

Operations Manual

REF 6390

CE

EN CS DA DE EL ES ET FI FR HR HU IT JA KO LT LV NL NO PL PT RO RU SK SL SV TR ZH

6390-809-005 Rev AB.0 2023-07

Symbols

	Refer to instruction manual/booklet
	Consult instructions for use
	General warning
	Caution
	Warning; crushing of hands
	Warning; non-ionizing radiation
CE	CE mark
UK CA	UK Conformity Assessment mark
	Importer
UDI	Unique device identifier
EC REP	Authorized representative in the European Community
CH REP	Authorized representative in Switzerland
MD	European medical device
REF	Catalogue number
LOT	Lot (batch) code
SN	Serial number
US Patents	For US Patents see www.stryker.com/patents
	Manufacturer
	Date of manufacture

	Safe working load
	Dangerous voltage
	Medical Equipment Recognized by Underwriters Laboratories LLC With Respect to Electric Shock, Fire, and Mechanical Hazards only in accordance with ANSI/AAMI ES60601-1:2012 and CAN/CSA-C22.2 No. 60601-1:14.
	Direct current
	Class II electrical equipment: equipment in which protection against electric shock does not rely on basic insulation only, but in which additional safety precautions such as double insulation or reinforced insulation are provided, there being no provision for protective earthing or reliance upon installation conditions.
	In accordance with European Directive 2012/19/EU on Waste Electrical and Electronic Equipment (WEEE) as amended, this symbol indicates that the product should be collected separately for recycling. Do not dispose of as unsorted municipal waste. Contact local distributor for disposal information. Ensure infected equipment is decontaminated prior to recycling.
	The Rechargeable Battery Recycling Corporation (RBRC) is a non-profit, public service organization that promotes the recycling of portable rechargeable batteries. Batteries must be delivered to a battery collection site. Visit the RBRC website (www.rbrc.org) to find a nearby collection site or call the phone number shown on the recycling symbol.
IPX6	Protection from powerful water jets
	This device complies with Part 18 of the FCC Rules
	Two person lift
	This way up
	Fragile, handle with care
	Keep dry
	Stacking limit by number
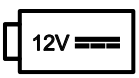	12 VDC battery powered
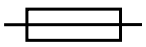	Fuse
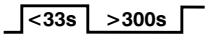	Battery duty cycle (loading): 10.0% (less than 33 seconds on, more than 300 seconds off)
	Battery duty cycle (charging): 100%
U.S.A.	English text below this symbol is intended for USA audiences only.

TRA Registered No: ER35122/14 Dealer No: DA35173/14	Registered in United Arab Emirates by the Telecommunications Regulatory Authority
	Product complies with applicable EMC standards in Australia/New Zealand
TA-2013/2350 APPROVED	Approved by independent communications authority of South Africa
	Box manufacturer’s certificate - this packaging box has minimum edge crush test value of 82 lb/ in.
	Box manufacturer’s certificate - this packaging box has minimum edge crush test value of 51 lb/ in.

Table of Contents

Warning/Caution/Note Definition 3
Summary of safety precautions 3
Pinch points 6
Introduction 7
Product description 7
Indications for use 7
Clinical benefits 7
Contraindications 8
Expected service life 8
Disposal/recycle 8
Specifications 8
European REACH 9
Standards with required options 9
Product illustration 10
Contact information 10
Serial number location 11
Date of manufacture 11
Setup 12
Cot compatibility 12
Installation 13
Quality system regulation 13
21 CFR 820.170 installation 13
Power-LOAD assembly installation components checklist 13
Installing the floor plate 14
Installing Power-LOAD 14
Installing the battery 24
Installation checklist 25
Installation verification 27
Operation 28
User controls and LED indicators 28
Trolley head end LED indicators 30
Manual user controls 31
Operating guidelines 32
Raising, lowering, or releasing the cot with power 32
Checking the battery power level 33
Loading and unloading with powered operations 34
Loading Power-LOAD with powered operations 34
Unloading Power-LOAD with powered operations 35
Loading and unloading with manual operations 35
Loading Power-LOAD with manual operations 36
Unloading Power-LOAD with manual operations 36
Checking the battery power level on the Power-LOAD control panel 37
Charging the battery 37
Storing Power-LOAD 37
Setting the cot load height 37
Using a non-upgraded X-frame cot for a mass casualty incident 38
Extending Power-LOAD from the vehicle without a cot 38
Loading a Performance-PRO cot into a vehicle with the Power-LOAD option 38
Unloading a Performance-PRO cot from a vehicle with Power-LOAD option 40
Loading a Power-PRO cot into a vehicle with the Power-LOAD option 41
Unloading a Power-PRO cot from a vehicle with Power-LOAD option 42
Unloading a cot from a vehicle manually after loading with Power-LOAD (Power-LOAD power loss or system error) 43
Loading a cot into a vehicle manually after a powered cot fastener power loss or system error 45
Unloading a cot from a vehicle manually 46
Removing a cot from a vehicle for repair 47
Loading a cot into a vehicle manually (Power-PRO power loss) 47
Preventive maintenance 49
Regular inspection and adjustments 49
Every month or two hours 49

Every three months or six hours 49
Every twelve months or 24 hours 50
Flat roller and V-guide part replacement schedule 50
Transfer lock bearing part replacement schedule 51
Cleaning 52
Suggested cleaners 52
Troubleshooting guide 53
Wireless notifications 54
EMC information 55

Warning/Caution/Note Definition

The words **WARNING**, **CAUTION**, and **NOTE** carry special meanings and should be carefully reviewed.

WARNING

Alerts the reader about a situation which, if not avoided, could result in death or serious injury. It may also describe potential serious adverse reactions and safety hazards.

CAUTION

Alerts the reader of a potentially hazardous situation which, if not avoided, may result in minor or moderate injury to the user or patient or damage to the product or other property. This includes special care necessary for the safe and effective use of the device and the care necessary to avoid damage to a device that may occur as a result of use or misuse.

Note - Provides special information to make maintenance easier or important instructions clearer.

Summary of safety precautions

Always read and strictly follow the warnings and cautions listed on this page. Service only by qualified personnel.

WARNING

- Do not operate **Power-LOAD** with a voltage that is inconsistent with the rating on the product.
- Do not operate **Power-LOAD** above its duty cycle to avoid the risk of equipment damage or smoke hazard.
- Do not connect **Power-LOAD** to a 24 VDC vehicle circuit. Always connect **Power-LOAD** to a 12.8 VDC-15.6 VDC vehicle circuit that is on a 15A fuse/breaker to prevent power hazards.
- Always adjust the cot load wheel height to match the vehicle deck height as specified in the Operations Manual for your cot model.
- Always use a rail clamp assembly for all cots without the **Power-LOAD** option. **Power-LOAD** is compatible with cots with the **Power-LOAD** option only (see *Cot compatibility* (page 12)). In certain situations, you can use **Power-LOAD** as a standard antler for most X-frame cots.
- Always use a **Power-LOAD** compatible cot with the Stryker Model 6390 **Power-LOAD** system. Injury may result if a non-compatible cot is used in the Stryker Model 6390 **Power-LOAD** system.
- Always install the cot fastener system as described in this manual. Improper installation can result in injury. Make sure that, at a minimum, your configuration is tested to meet the National Truck Equipment Association/Ambulance Manufacturer's Division Standard 004, Litter Retention System Static Test (AMD-004).
- Take special precautions regarding electromagnetic compatibility (EMC) when you use medical electrical equipment. Install and place the cot fastener system into service according to the EMC information in this manual. Portable and mobile RF communications equipment can affect the function of the cot fastener system.
- Always use two installers when you lift and position the transfer and trolley assembly to avoid the risk of injury.
- Always keep hands, fingers, and feet away from moving parts.
- Always wear appropriate eye protection while you operate a saw. Secure the item that you are cutting and be aware of the area around your cutting location.
- Always allow for bumper clearance. Inadequate bumper clearance could result in patient or operator injury.
- Always seal all gaps to the exterior of the vehicle to prevent exhaust fumes from entering the vehicle patient compartment.
- Always connect **Power-LOAD** to a 15 A fuse/resettable breaker that is installed in the vehicle to prevent electrical hazards. Stryker recommends that you install the fuse/resettable breaker in the fuse box.
- Do not connect **Power-LOAD** to a 24V DC vehicle circuit.
- Always make sure of **Power-LOAD** functionality before use. Failure may result in patient or operator injury.
- Always use caution when you move around in the vehicle patient compartment to avoid tripping on **Power-LOAD**.
- Always use caution when you operate **Power-LOAD** in adverse weather conditions (for example, rain, ice, snow).
- Always operate the cot or **Power-LOAD** only when all persons are clear of the mechanisms. Entanglement in powered cot or **Power-LOAD** mechanisms can cause serious injury.

- Always practice loading and unloading the cot with **Power-LOAD** until operation of the product is fully understood. Improper use can cause injury.
- Do not allow untrained personnel to assist in the operation of **Power-LOAD**. Untrained technicians/personnel can cause injury to the patient or themselves.
- Do not drive the vehicle with the trolley in the mid position. This position does not lock and is not intended for driving.
- Always use both hands when you handle the cot. **Power-LOAD** is only an assisting device. Evaluate each situation to determine how to distribute and lift the weight that you are transporting.
- Always use enough operators to handle the forces that are required to load or unload when you handle weights over 400 lb (181 kg). To increase safety, operators should load or unload on flat surfaces. For 36 in. (91 cm) vehicle deck heights, you may need to manually unload.
- Always keep hands and extremities clear of the **Power-LOAD** trolley lifting arms and the cot base during powered loading and unloading.
- Do not remove the battery when the cot is active.
- Always operate the **Power-LOAD** system and accessories only as described in the manuals. Improper usage of the **Power-LOAD** system or any accessory can cause injury to the patient or operator. Usage of this product in any other way becomes the complete responsibility of the owner or user.
- Always support the weight at the foot end of the cot for manual operations.
- Always make sure that you are ready to support the entire weight of the cot when you load and unload. Without power, the lifting arms will not raise the cot.
- Always return damaged batteries to a service center for recycling. Do not dispose of as unsorted municipal waste. Refer to your local distributor for return and/or collection systems available in your country.
- Always unplug the shoreline (if applicable), disconnect the vehicle battery, press the main power button to turn the product off, and then place the trolley into the loading position before you service **Power-LOAD**.
- Do not remove the battery when **Power-LOAD** is in operation.
- Do not press the main power button to turn the product off during normal use as it will prevent battery charging.
- Do not allow the rail clamp to overlap the red adjustment limit label on the rail tube. To prevent the rail jaws from releasing the cot frame, the space between the rail clamp and the rail stationary jaw must never exceed 1 in. (2.5 cm).
- Do not use hand or fingers to press the release button when the rail jaws are open. The rail clamp fastener closes with a strong spring action.
- Always load or unload an occupied cot into a vehicle with a minimum of two trained operators.
- Always load the **Power-LOAD** compatible cot into the vehicle patient compartment before all occupants.
- Always be ready to support the entire weight of the cot and patient if the lifting arms do not raise the cot when you unload a cot from the vehicle patient compartment. As the cot is unlocked for removal from the vehicle patient compartment, the **Power-LOAD** lifting arms will slightly raise the cot.
- Always make sure that the cot base is extended before you press any buttons on the **Power-LOAD** control panel when you unload the cot.
- Always be ready to support the entire weight of the cot and patient when you unload a cot from the vehicle patient compartment while **Power-LOAD** is experiencing a power loss or system error.
- Always load the cot before you allow patients to enter the vehicle patient compartment.
- Always press the main power button to turn the unit off before service or cleaning.
- Always use any appropriate personal protective equipment while power washing to avoid inhaling contagion. Power washing equipment may aerate contamination.
- **Power-LOAD** operates at 13.56 MHz when you use **Power-LOAD** controls with a powered cot (**Power-PRO** XT or **Power-PRO** IT) that could interfere with other equipment that operate at this frequency band.
- Do not use accessories, transducers, and cables, other than those specified, with the exception of transducers and cables that are sold by Stryker as replacement parts for internal components, to avoid potentially increased emissions or decreased immunity of the **Power-LOAD** system.
- Do not use the **Power-LOAD** system and the **Power-PRO** cot adjacent to or stacked with other equipment. If adjacent or stacked use is necessary, observe the **Power-LOAD** system to confirm normal operation in the configuration where it will be used.
- **Power-LOAD** operates primarily at these frequencies: 70 - 85 kHz for inductive charging and 13.56 MHz±7 kHz, Amplitude Modulated (OOK), ERP: -82.37 dBm. The inductive charging can operate between these frequencies: 70 - 125 kHz. Other equipment may interfere with the **Power-LOAD** system, even if that other equipment complies with CISPR emission requirements.

CAUTION

- Improper usage of the product can cause injury to the patient or operator. Operate the product only as described in this manual.
- Do not modify the product or any components of the product. Modifying the product can cause unpredictable operation resulting in injury to patient or operator. Modifying the product also voids its warranty.
- Do not break the cot inductive charge housing when you install the transfer assembly.
- Always make sure that the wires rest inside of the floor plate pocket and are not pinched by the anchor assembly when you install the anchor assembly.
- The manual overrides allow the **Power-LOAD** system to move freely.
- Always charge the battery before you place the product into service. An uncharged or depleted battery may cause poor product performance.
- Do not slam the cot into the trolley when you load the cot to avoid the risk of equipment damage.
- Do not push the cot into the vehicle patient compartment until the cot base is fully retracted.
- Do not push the cot into the vehicle patient compartment until you fully retract the cot base.
- Do not let go of the manual release until the cot locks into position at the foot end. If you let go too early, then the cot base may prevent the cot from locking into **Power-LOAD**.
- Do not spray directly underneath the trolley up in to the trolley mechanism. Water could gain ingress into the trolley housing and may accelerate corrosion or degrade operation.
- Do not clean, service, or perform maintenance while the product is in use.
- This equipment has been tested and found to comply with the limits for a Class A digital device, pursuant to part 15 of the FCC Rules. These limits are designed to provide reasonable protection against harmful interference when the equipment is operated in a commercial environment. This equipment generates, uses, and can radiate radio frequency energy and, if not installed and used in accordance with the instruction manual, may cause harmful interference to radio communications. Operation of this equipment in a residential area is likely to cause harmful interference in which case the user will be required to correct the interference at their expense. In the event of interference, please relocate or reorient the **Power-LOAD** system or interfering product.
- Always relocate or reorient the **Power- LOAD** system or interfering product in the event of interference. This device complies with Part 18 of the FCC Rules.
- Do not use portable RF communications equipment (including peripherals such as antenna cables and external antennas) closer than 30 cm (12 in.) to any part of the **Power-LOAD** system, including cables specified by the manufacturer. Otherwise, degradation of the performance of this equipment may result.
- The emissions characteristics of this equipment make it suitable for use in industrial areas and hospitals (CISPR 11 class A). This equipment generates, uses, and can radiate radio frequency energy and, if not installed and used in accordance with the instruction manual, may cause harmful interference to radio communications. Operation of this equipment in a residential area (for which CISPR 11 class B is normally required) is likely to cause harmful interference, in which case the user will be required to correct the interference at their expense. In the event of interference, please relocate or reorient the **Power-LOAD** system or interfering product.

Pinch points

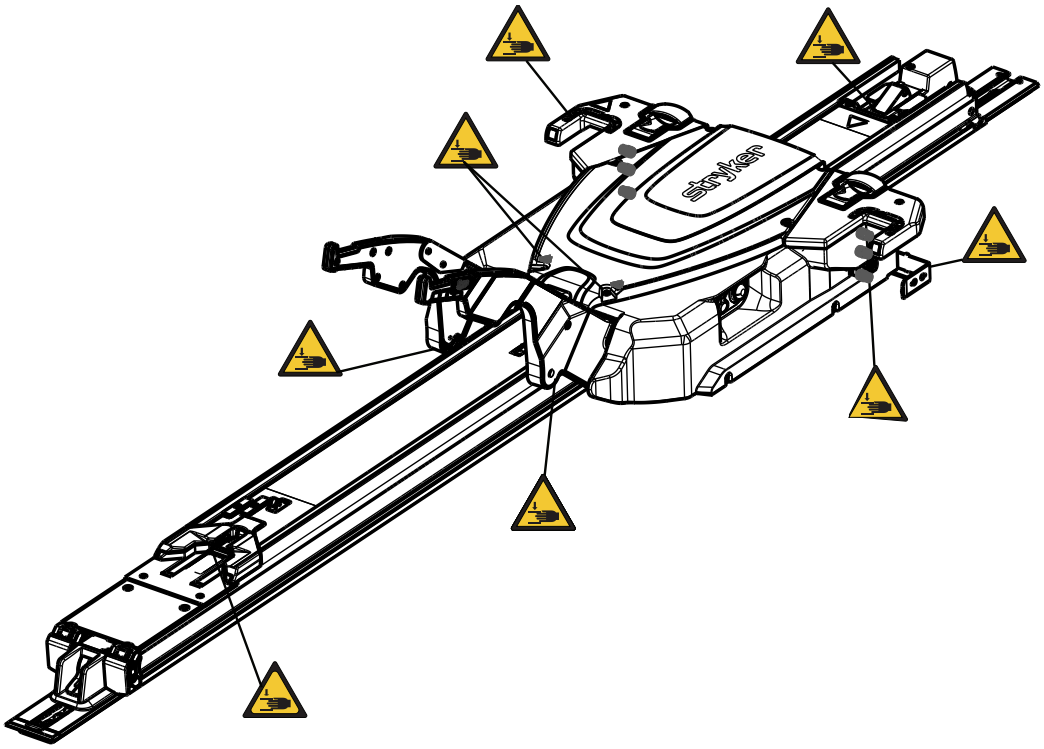

Figure 1 – Pinch points

Introduction

This manual assists you with the operation or maintenance of your Stryker product. Read this manual before operating or maintaining this product. Set methods and procedures to educate and train your staff on the safe operation or maintenance of this product.

CAUTION

- Improper usage of the product can cause injury to the patient or operator. Operate the product only as described in this manual.
- Do not modify the product or any components of the product. Modifying the product can cause unpredictable operation resulting in injury to patient or operator. Modifying the product also voids its warranty.

Note

- This manual is a permanent part of the product and should remain with the product even if the product is sold.
- Stryker continually seeks advancements in product design and quality. This manual contains the most current product information available at the time of printing. There may be minor discrepancies between your product and this manual. If you have any questions, contact Stryker Customer Service or Technical Support at 1-800-327-0770.

Product description

The Stryker Model 6390 **Power-LOAD®** power-loading cot fastener system is designed to lift, lower, or steer compatible ambulance cots into and out of an emergency ground transport vehicle. When the cot is securely attached to the system, a battery powered hydraulic system assists the operators in loading and unloading a cot. The system also secures the compatible ambulance cot within the vehicle for patient transportation purposes. When the cot is secured in the transport position, **Power-LOAD** inductively charges compatible Model 6506 **Power-PRO™** XT and 6516 **Power-PRO™** IT ambulance cots. In the event of power loss, the system remains functional for securing the cot within the vehicle.

Indications for use

Power-LOAD is intended to assist with loading and unloading of a compatible wheeled stretcher (ambulance cot) to and from a transport vehicle and to secure the ambulance cot during transport. The device has a maximum safe working load of 870 lb (395 kg), which includes the weight of the ambulance cot, patient, and equipment attached to the cot (such as oxygen bottles, monitors, and pumps). The intended users of the device are trained professionals, including emergency medical service and medical care center personnel, as well as medical first responders, service technicians and installers.

Clinical benefits

Cot: patient transport

Fastener: support cot for transport

Cot and fastener system: support and transport patients

Contraindications

None known.

Expected service life

Power-LOAD has a seven year expected service life under normal use conditions and with appropriate periodic maintenance.

Disposal/recycle

Always follow the current local recommendations and/or regulations governing environmental protection and the risks associated with recycling or disposing of the equipment at the end of its useful life.

Specifications

	Safe working load **Note** - Safe working load indicates the sum of the cot, patient, mattress, and accessory weight.	870 lb	395 kg
Maximum lift capacity (patient and accessories)		700 lb	318 kg
Overall length		95 in.	241 cm
Minimum length		89.5 in.	228 cm
Width		24.5 in.	62 cm
Weight			
	Floor plate assembly	16.5 lb	7.5 kg
	Anchor assembly	23 lb	10.5 kg
	Transfer assembly	67 lb	30.5 kg
	Trolley assembly	105 lb	48 kg
Minimum operators required for loading/unloading an occupied cot		2	
Minimum operators required for loading/unloading an unoccupied cot		1	
Recommended loading height		22 in. to 36 in.	56 cm to 91 cm
Hydraulic oil		Mobil **Mercon**® V Blend ATF Oil (6500-001-293) See the Mobil **Mercon**® V Blend ATF oil material safety data sheet (MSDS) for safety information.	
Electrical requirements		12.8 VDC-15.6 VDC, 15A fuse/breaker, 2 conductor 10 AWG cable	
Battery duty cycle, charging		100%	
Battery duty cycle, loading		10% (33 sec on/5 min off)	
Battery		12 VDC, 5 Ah lead acid battery (6390-001-468)	

Fuse	LITTELFUSE 0496060.ZXD-UL
Standards	ANSI/AAMI ES60601-1:2012, CAN/CSA-C22.2 No. 60601-1:14, KKK-A-1822F, IEC 60601-1-12:2014 For standards that require specific options, see *Standards with required options* (page 9).

Stryker reserves the right to change specifications without notice.

The yellow and black color scheme is a proprietary trademark of Stryker Corporation.

Hereby, Stryker declares that the radio equipment type short range device is in compliance with Directive 2014/53/EU. The full text of the EU declaration of conformity is available at the following internet address: http://techweb.med.strykercorp.com/EMS/EU%20Declaration%20of%20Conformity/index.html.

Labels may be unreadable from a viewing distance greater than 12 inches.

WARNING

- Do not operate **Power-LOAD** with a voltage that is inconsistent with the rating on the product.
- Do not operate **Power-LOAD** above its duty cycle to avoid the risk of equipment damage or smoke hazard.
- Do not connect **Power-LOAD** to a 24 VDC vehicle circuit. Always connect **Power-LOAD** to a 12.8 VDC-15.6 VDC vehicle circuit that is on a 15A fuse/breaker to prevent power hazards.

Environmental conditions	Operation	Storage and transportation
Temperature	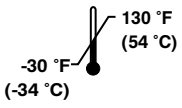	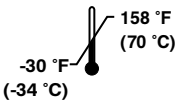
Relative humidity	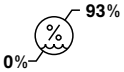	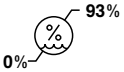
Atmospheric pressure	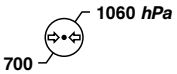	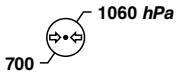

European REACH

In accordance with the European REACH regulation and other environmental regulatory requirements, the components that contain declarable substances are listed.

Description	Number	Substance of very high concern (SVHC) chemical name
Battery, 12V	6390-001-468	Lead
Control board assembly	639002010014	Lead
Trolley comm board	6390-001-378	Octamethylcyclotetrasiloxane

Standards with required options

To be compliant with the standards, you must use **Power-LOAD** with the following compatible cots. See the Operations Manual for your cot model for more information.

Note - Compatible cot is loaded into **Power-LOAD** in powered mode for crash testing.

Standard	Power-LOAD compatible cot model
SAE J3027 and AS/NZS-4535	6500, 6506, 6507
BS EN 1789	6500, 6506, 6085, 6086, 6507

Product illustration

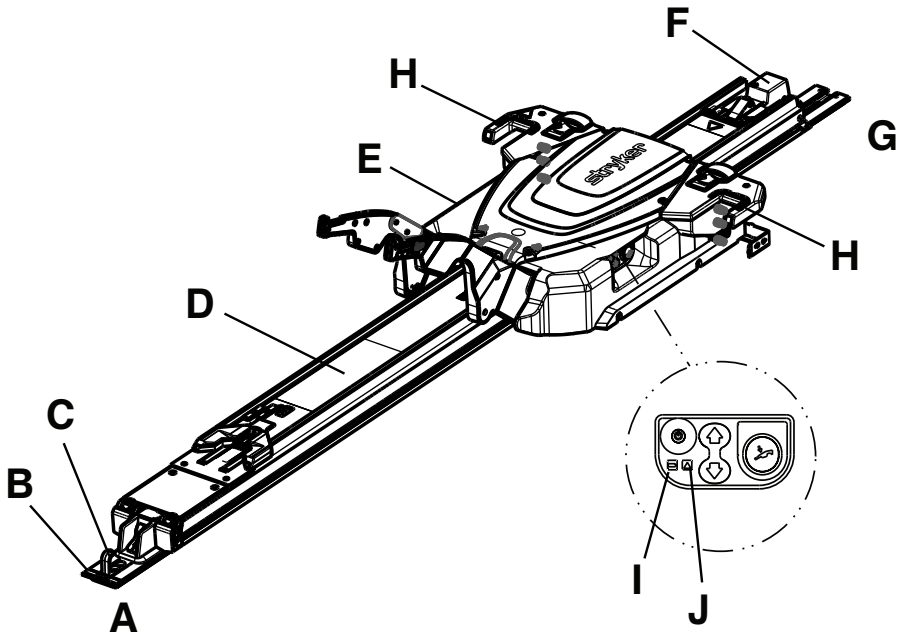

A	Foot end	F	Anchor assembly
B	Floor plate	G	Head end
C	Safety hook	H	LED indicator, head end
D	Transfer assembly	I	Battery LED
E	Trolley assembly	J	Error LED

Contact information

Contact Stryker Customer Service or Technical Support at: 1-800-327-0770.

Stryker Medical
3800 E. Centre Avenue
Portage, MI 49002
USA

Note - The user and/or the patient should report any serious product-related incident to both the manufacturer and the Competent authority of the European Member State where the user and/or patient is established.

To view your operations or maintenance manual online, see https://techweb.stryker.com/.

Have the serial number (A) of your Stryker product available when calling Stryker Customer Service or Technical Support. Include the serial number in all written communication.

Serial number location

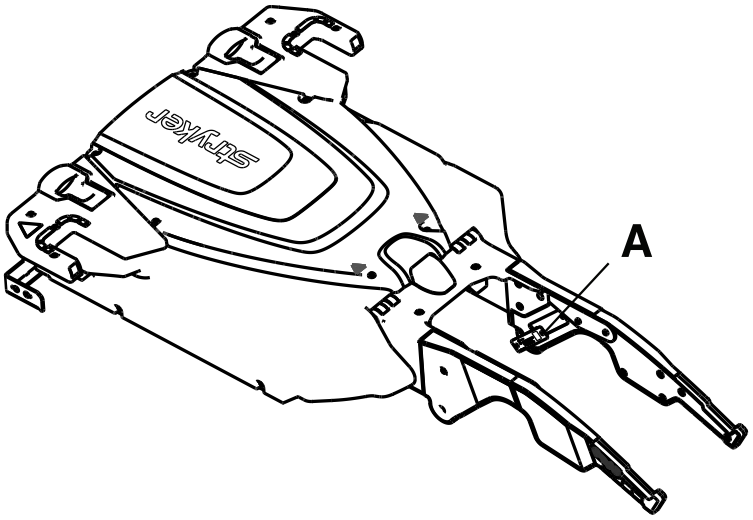

Date of manufacture

The year of manufacture is the first 2 digits of the serial number.

Setup

During setup, unpack the cartons and check all items for proper operation. Confirm proper operation before you place the product into service.

WARNING - Always adjust the cot load wheel height to match the vehicle deck height as specified in the Operations Manual for your cot model.

Remove all the shipping and packaging materials from the product before use.

The condition of **Power-LOAD** is the responsibility of the user. Have a qualified service person use the following list and the operation guide instructions to check **Power-LOAD** functionality.

1. Raise the lifting arms and manually push the **Power-LOAD** trolley into the head end of the transfer assembly to charge the battery. Charge the battery for a minimum of two hours before you place **Power-LOAD** into service for its first use.

   Note - The battery power LED flashes green while charging.
2. Confirm that the installation checklist is complete.
3. Repeat the installation checklist if the installation checklist was completed by a third-party installer. Do not place the product into service if you cannot complete the installation checklist.

The condition of the **Power-LOAD** compatible cot is also the responsibility of the user. Confirm proper operation before you place the product into service. See the cot Operations Manual for the setup requirements for your cot model.

Cot compatibility

The Stryker Model 6390 **Power-LOAD** system is compatible with cots with the **Power-LOAD** compatible option only.

WARNING

- Always use a rail clamp assembly for all cots without the **Power-LOAD** option. **Power-LOAD** is compatible with cots with the **Power-LOAD** option only (see *Cot compatibility* (page 12)). In certain situations, you can use **Power-LOAD** as a standard antler for most X-frame cots.
- Always use a **Power-LOAD** compatible cot with the Stryker Model 6390 **Power-LOAD** system. Injury may result if a non-compatible cot is used in the Stryker Model 6390 **Power-LOAD** system.

Cots that currently meet these specifications include:

- Model 6085 **Performance-PRO** XT with the **Power-LOAD** compatibility kit (6085-700-010)
- Model 6086 **Performance-PRO** XT with the **Power-LOAD** option or compatibility kit (6086-700-001)
- Model 6500 **Power-PRO** XT with the **Power-LOAD** compatibility kit (6500-700-049)
- Model 6506 **Power-PRO** XT with the **Power-LOAD** option or compatibility kit (6506-700-001)
- Model 6510 **Power-PRO** IT with the **Power-LOAD** compatibility kit (6510-700-001)
- Model 6516 **Power-PRO** IT with the **Power-LOAD** option or compatibility kit (6516-700-001)
- Model 6507 **Power-PRO** 2 with the **Power-LOAD** option or compatibility kit (650707000014 or 650707000016)

Installation

Quality system regulation

WARNING

- Always install the cot fastener system as described in this manual. Improper installation can result in injury. Make sure that, at a minimum, your configuration is tested to meet the National Truck Equipment Association/Ambulance Manufacturer's Division Standard 004, Litter Retention System Static Test (AMD-004).
- Take special precautions regarding electromagnetic compatibility (EMC) when you use medical electrical equipment. Install and place the cot fastener system into service according to the EMC information in this manual. Portable and mobile RF communications equipment can affect the function of the cot fastener system.

The U.S. Food and Drug Administration (FDA) Code of Federal Regulations (CFR) Title 21 provides guidance regarding the installation of devices, such as the cot fastener system. To comply with these federal regulations, each device must be verified to have been properly installed by trained* individuals by following the inspection criteria in the installation checklist. This document must be maintained for a minimum of seven years for each serial number/installation.

*The installation facility must maintain their own training records showing that the installer was qualified.

21 CFR 820.170 installation

(a) Each manufacturer of a device requiring installation shall establish and maintain adequate installation and inspection instructions, and where appropriate test procedures. Instructions and procedures shall include directions for ensuring proper installation so that the device will perform as intended after installation. The manufacturer shall distribute the instructions and procedures with the device or otherwise make them available to the persons installing the device.

(b) The person installing the device shall make sure that the installation, inspection, and any required testing are performed in accordance with the manufacturer's instructions and procedures and shall document the inspection and any test results to demonstrate proper installation.

Power-LOAD assembly installation components checklist

Make sure that you have all the required components to install the **Power-LOAD** system. For installation instructions, see *Installing Power-LOAD* (page 14).

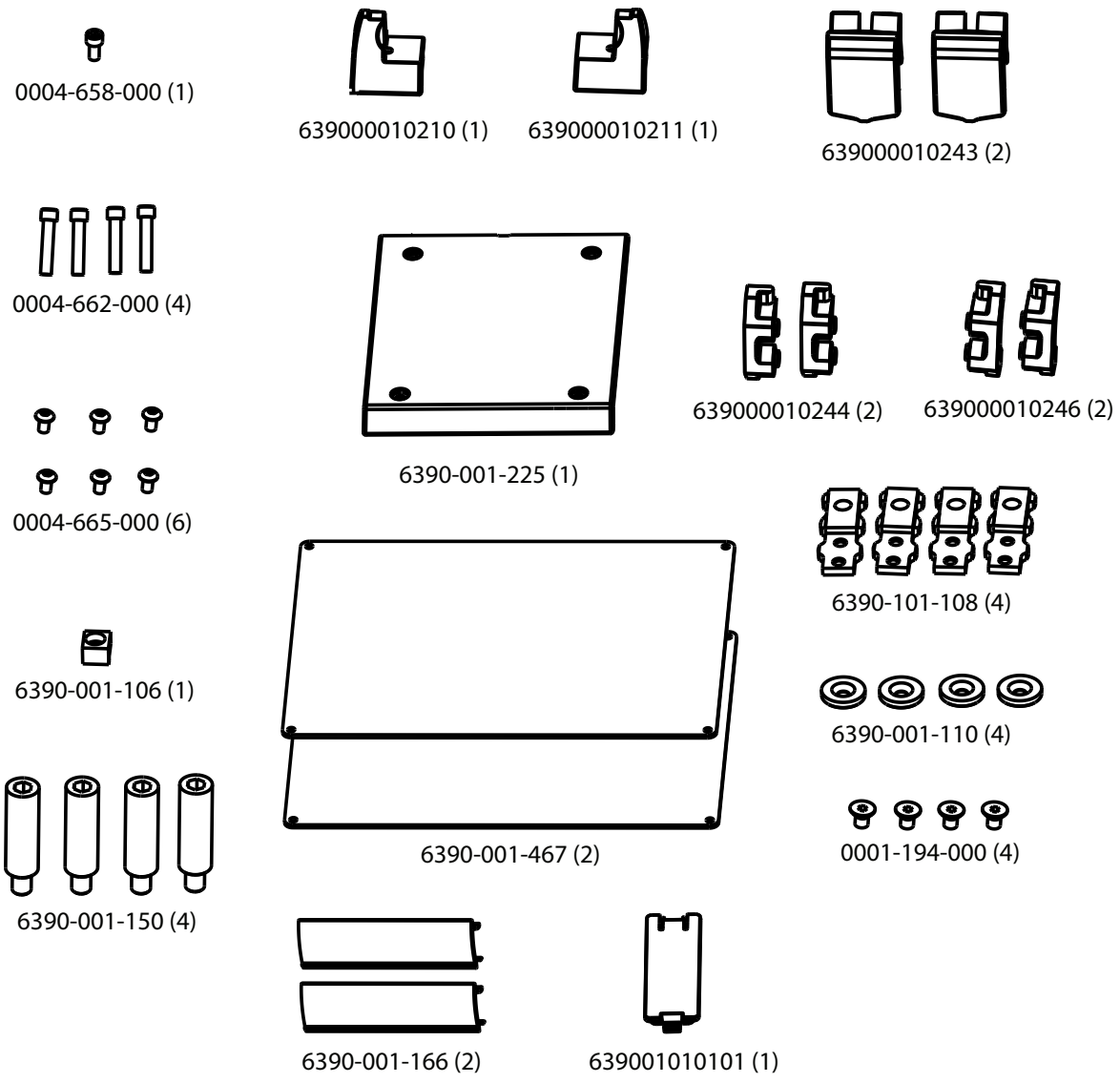

Figure 2 – Power-LOAD assembly installation kit components 6390-001-054

Installing the floor plate

Install the Stryker universal floor plate in your vehicle patient compartment before you install your cot fastener system. See the Stryker Floor Plate Installation Manual (6390-109-020) for instructions.

Installing Power-LOAD

WARNING

- Always use two installers when you lift and position the transfer and trolley assembly to avoid the risk of injury.
- Always keep hands, fingers, and feet away from moving parts.
- Always wear appropriate eye protection while you operate a saw. Secure the item that you are cutting and be aware of the area around your cutting location.

CAUTION - Do not break the cot inductive charge housing when you install the transfer assembly.

Power-LOAD assembly kit components (6390-001-054)

(1) Socket head cap screw (0004-658-000)	(4) Socket head cap screw (0004-662-000)	(6) Button head cap screw (0004-665-000)
(4) Anchor mounting post (6390-001-150)	(1) Trolley magnet activator (6390-001-106)	(1) Transfer trim, head end, right (639000010211)
(1) Transfer trim, head end, left (639000010210)	(2) Dead stop bumper (639000010243)	(1) Transfer wear pad, foot end (6390-001-225)
(2) Dead stop block, threaded (639000010246)	(2) Dead stop block, thru hole (639000010244)	(4) Flat head cap screw (0001-194-000)
(4) Floor plate attachment bracket (6390-101-108)	(4) Sub anchor attachment bracket (6390-001-110)	(2) Floor plate cover, short (6390-001-166)
(1) Anchor inductive primary cover (639001010101)		

Additional parts used (not included)

Electrical tape

Tools required:

5/32" hex wrench	Measuring tape	Saw
Flat blade screwdriver	3/8" hex wrench	3/16" hex wrench
T25 Torx driver	1/2" drive torque wrench (ft-lb) > 60 ft-lb	Rubber hammer

Procedure:

1. Lift the vehicle bumper to the raised position, if equipped.
2. Using a measuring tape, measure from the end of the floor plate to the end of the bumper to determine how far you can move the anchor toward the head end (Figure 3).

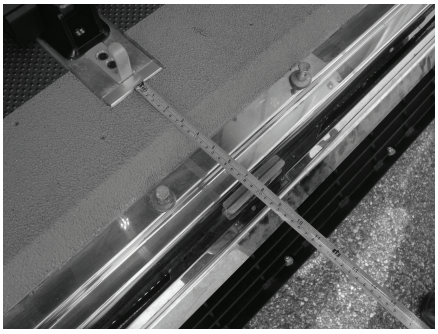

Figure 3 – Measure for anchor installation

Note - If the distance measured is less than 18 in. (46 cm), you can shift **Power-LOAD** closer to the head end of the vehicle patient compartment by a maximum of 18 in. (46 cm) and the measured distance.

WARNING - Always allow for bumper clearance. Inadequate bumper clearance could result in patient or operator injury.

3. Locate the first floor plate attachment bracket (6390-101-108) (Figure 4) location (near the foot end). This location provides the most wheel clearance.
   - To shift the cot closer to the head end of the vehicle patient compartment, select another floor plate attachment location.
   - Make sure that the location is not further from the first location than the value calculated in step 2. Leave enough room for the cot base to clear the vehicle bumper.
   - Flip the bracket (Figure 5) to move the mounting location an additional 2 in. (5 cm) toward the head end.
   - Figure 4 shows the location for the most wheel clearance from the bumper. Figure 5 shows the location for the least wheel clearance from the bumper and represents an 8 in. (20.3 cm) shift in from the first location. Select the location that provides the appropriate wheel clearance for your set up. In Figure 4 and Figure 5 below, (A) represents the head end of the vehicle patient compartment and (B) represents the foot end.

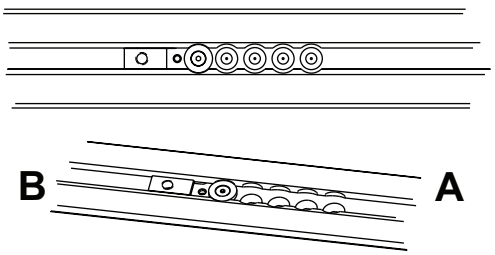

Figure 4 – Most wheel clearance

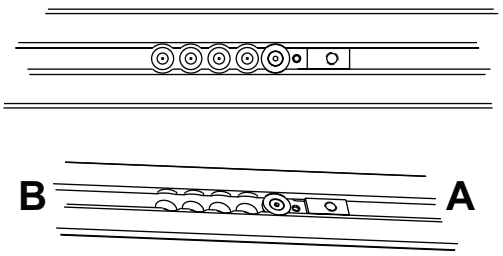

Figure 5 – Flipping the bracket

4. Using a 5/32" hex wrench, install a flat head cap screw (0001-194-000) to the sub anchor attachment bracket retainer (6390-001-110) to secure the floor plate attachment bracket (6390-101-108).
5. Repeat step 3 and 4 for the three other locations in the floor plate assembly.

   Note - The position of these three floor plate attachment brackets must match the location that was selected in step 3.
6. Route the anchor-to-vehicle cable (639000010135) into the bottom of the anchor and out through the window on the side of the anchor (Figure 6).
7. Position the anchor over the mounting holes. Route any excess wire back through the electrical rubber grommet.

WARNING - Always seal all gaps to the exterior of the vehicle to prevent exhaust fumes from entering the vehicle patient compartment.

   Note - Apply silicone sealant to the electrical rubber grommet to completely seal the electrical pass through.
8. Place the anchor assembly (C) on top of the floor plate assembly (D) (Figure 6), and lay the excess wire into the floor plate pocket. Align the four holes with the floor plate attachment brackets.

CAUTION - Always make sure that the wires rest inside of the floor plate pocket and are not pinched by the anchor assembly when you install the anchor assembly.

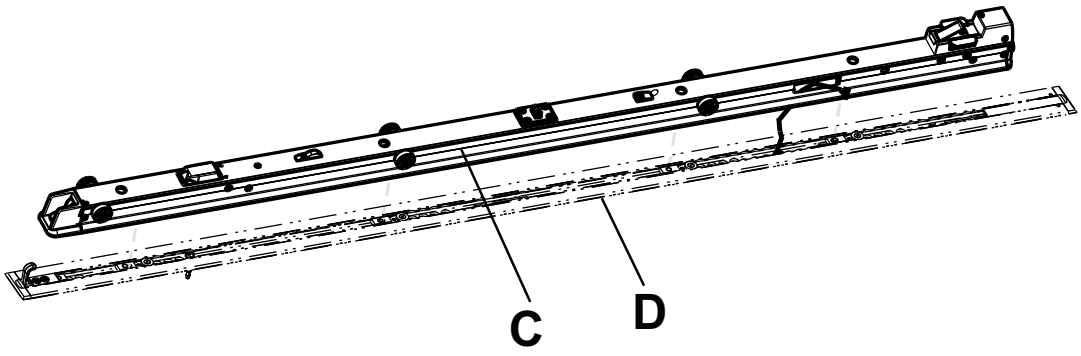

Figure 6 – Anchor assembly and floor plate assembly

9. Using a measuring tape, measure the exposed pocket at the head end and the foot end of the floor plate to customize the floor plate covers.
10. Using a saw, cut the two floor plate covers (6390-001-166) (E) to fit the measured length on both ends (Figure 7). The floor plate cover does not fit over the floor plate attachment bracket.

    Note - If you assemble the anchor over the foot end or head end of the floor plate, then no floor plate cover is needed on that end.
11. Using a rubber hammer, snap each floor plate cover into the floor plate (hook side (F) first).

    Note - To unsnap the floor plate cover, use a flat blade screwdriver on the side of the cover with a raised edge.

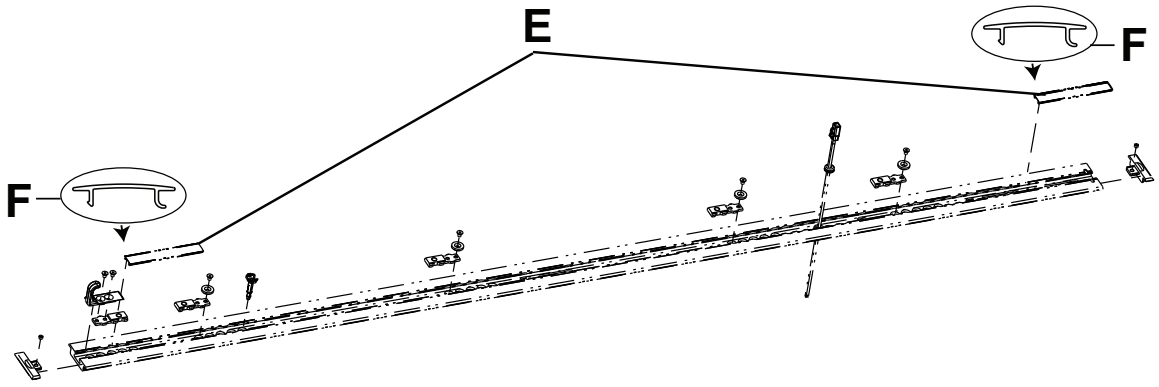

Figure 7 – Cut floor plate covers

12. Make sure that the anchor seals (G) are installed into the grooves of the anchor assembly (Figure 8). If the anchor seals are not installed, push them back into the grooves of the anchor assembly.

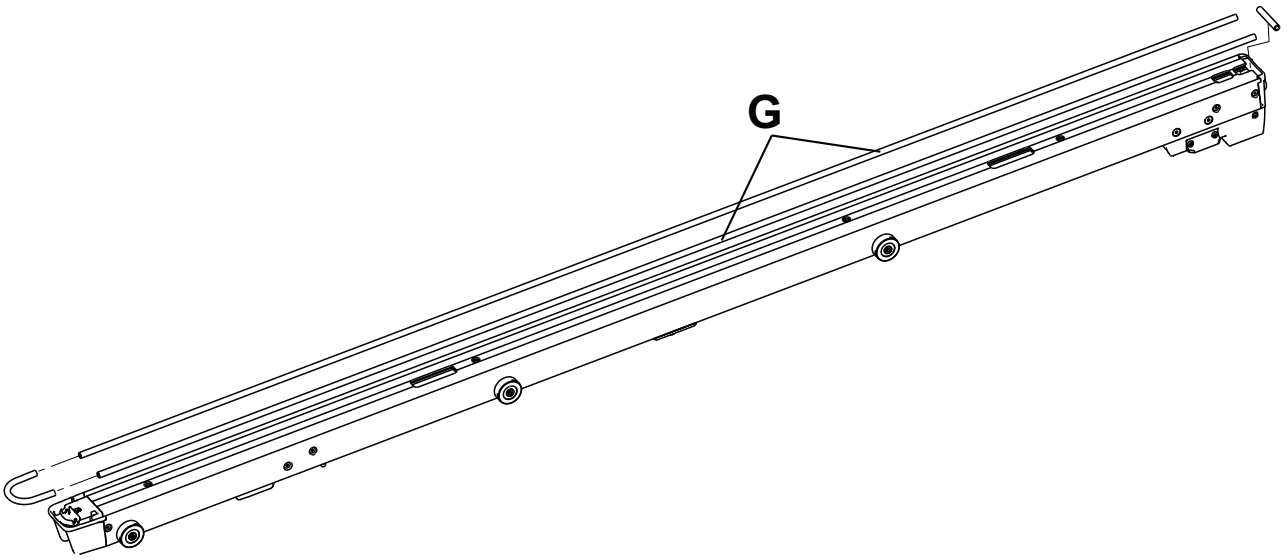

Figure 8 – Anchor seals

13. Using a 3/8" hex wrench, install the four supplied anchor mounting posts (6390-001-150) (H) into the four holes in the anchor assembly (Figure 9).

    Note

    - Do not fully tighten the posts until all four posts are aligned and started.
    - Do not pinch any wires when you install the post closest to the head end of the anchor.

14. Using a 1/2” drive torque wrench, tighten each post (H) to 60±10 ft-lb (Figure 9).

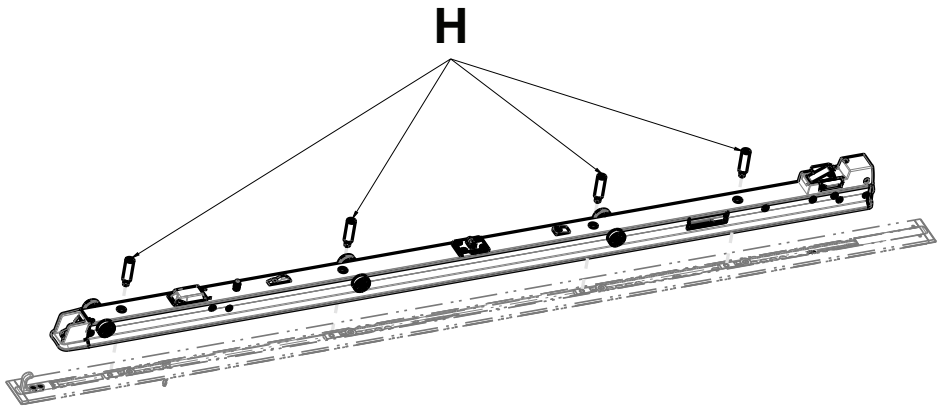

Figure 9 – Install anchor mounting posts

15. On the side of the anchor, connect the anchor-to-vehicle cable to the connector on the anchor assembly.
16. Push the connectors back into the anchor assembly.
17. Position the transfer assembly (I), so the open end faces the anchor assembly (J) (Figure 10).

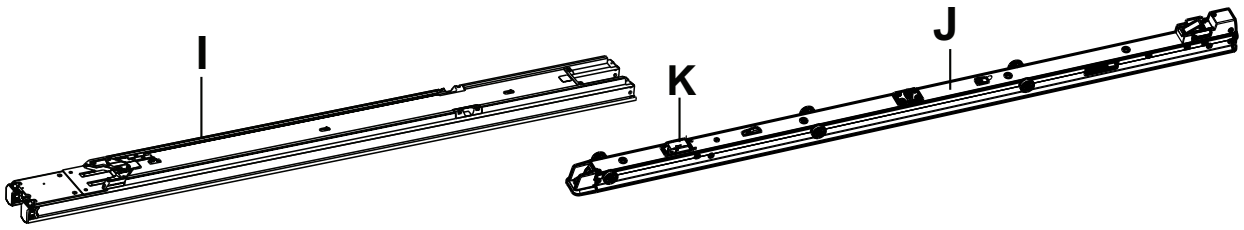

Figure 10 – Install transfer assembly

18. Installer 1 (foot end) lifts the transfer assembly and slides the transfer lock triggers (L) (Figure 12) toward the foot end of the transfer to release the transfer locks. Installer 2 (head end) slides and centers the open end of the transfer assembly over the rollers in the anchor assembly.
    - When you install the transfer assembly, slowly slide the transfer assembly. Do not break the cot inductive charge housing (K) (Figure 10).
    - Keep the transfer lock triggers pulled toward the foot end until the transfer is seated on the anchor (Figure 12).
    - You may notice slight resistance when you roll over the second set of rollers; push past the resistance to the position shown in Figure 12.
19. Position the anchor inductive primary cover (639001010101) over the opening so the U-hook faces the foot end of the anchor (Figure 11).

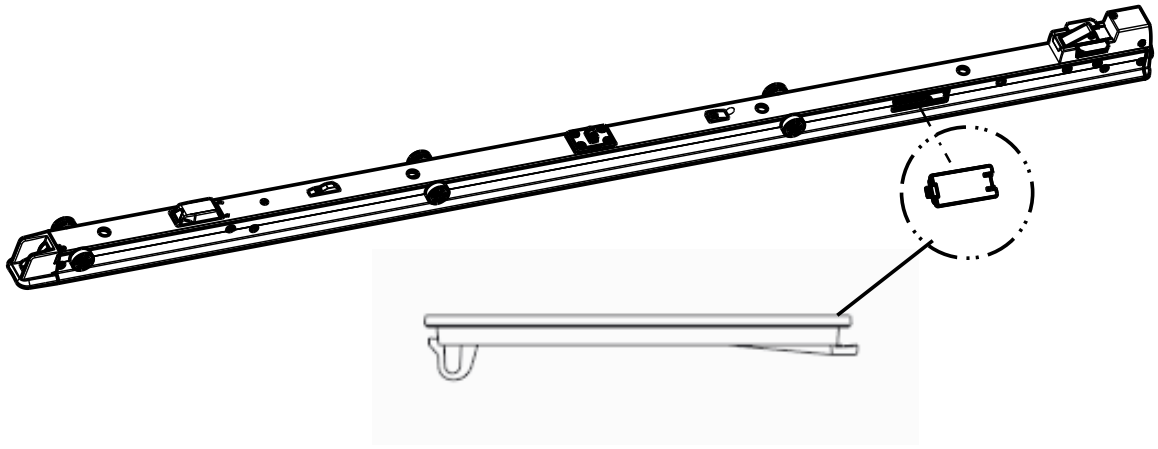

Figure 11 – Anchor inductive primary cover

Note - Do not let the connectors (installed in step 16) push against the anchor inductive primary cover.

20. Using a flat blade screwdriver, press the U-hook into the anchor until you hear it click into place (Figure 11).
21. Using a 5/32" hex wrench, install the supplied socket head cap screw (0004-658-000) (O) to secure the supplied trolley magnet activator (6390-001-106) (P) (Figure 12).
22. Using a T25 Torx driver, install four supplied button head cap screws (0004-665-000) (M) to attach the supplied foot end transfer wear pad (6390-001-225) (N) to the transfer assembly (Figure 12).
23. Slide the transfer lock triggers (closest to the foot end) (L) (Figure 12) toward the foot end of the transfer assembly to unlock.

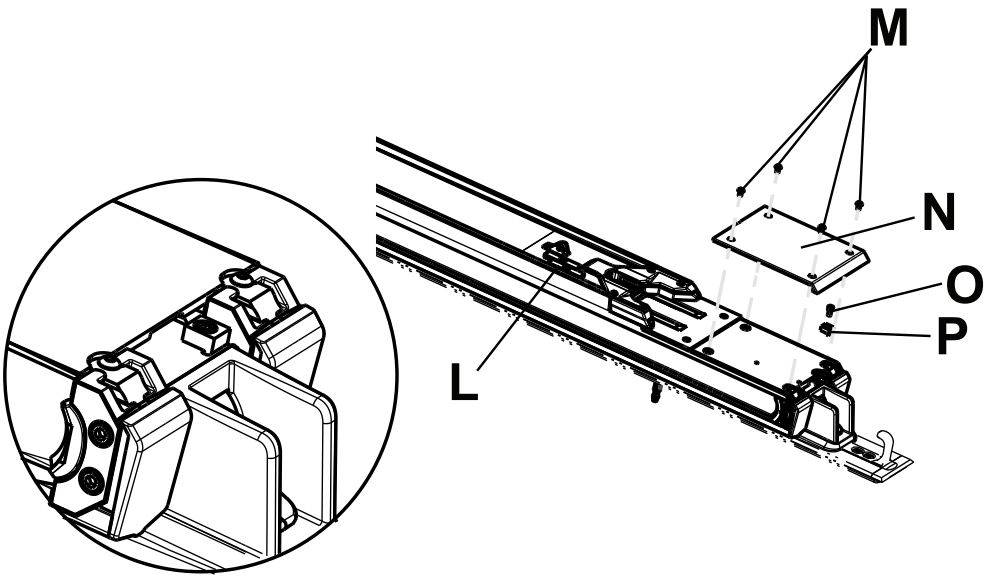

Figure 12 – Attach the foot end transfer wear pad

24. Move the transfer assembly into its mid position (Q) (Figure 13).

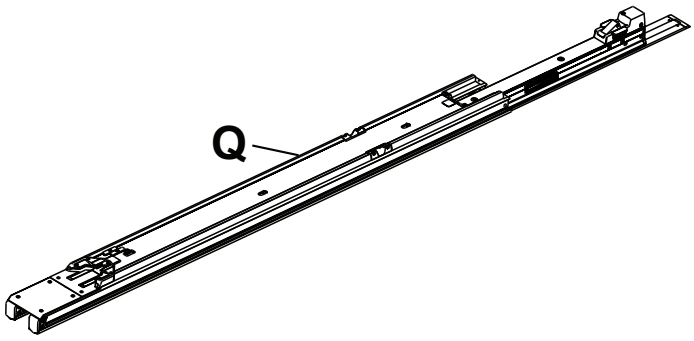

Figure 13 – Position the transfer assembly

25. Lift the trolley assembly by its arm and wing. Do not lift the trolley by the manual cot release handles. Lift only where indicated. Installer 1, position hands at R1 and R2. Installer 2, position hands at S1 and S2 (Figure 14).

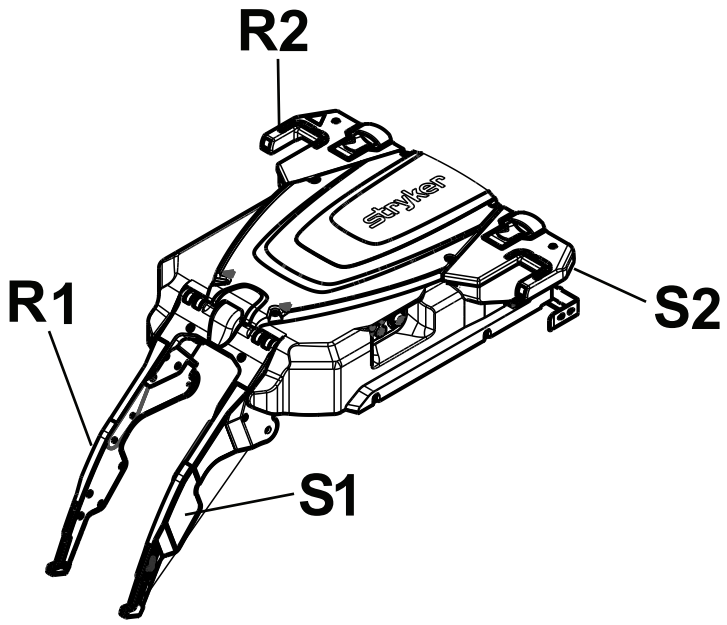

Figure 14 – Trolley assembly

26. Position the trolley assembly (T) between the transfer assembly (U) and head end of the anchor assembly (V) on the floor (Figure 15).
27. Installer 1 (foot end): Slide the rollers of the trolley assembly into the side channel of the transfer assembly.
28. Installer 2 (head end): Lift the trolley assembly to align the second set of rollers and slide the rollers until the trolley is near the middle of the transfer.

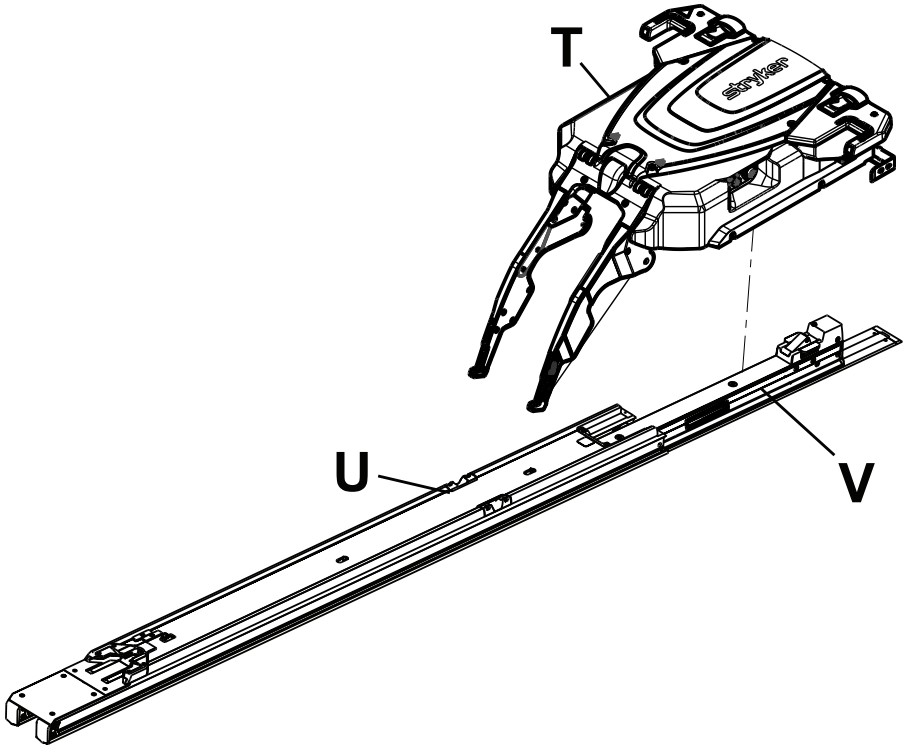

Figure 15 – Position the trolley assembly

29. Push the transfer assembly forward toward the head end until it locks into position.

30. Assemble the bumper block. Align the supplied inner dead stop block (639000010246) (with threaded holes) (Y) with the supplied dead stop bumper (639000010243) (X) (Figure 16).

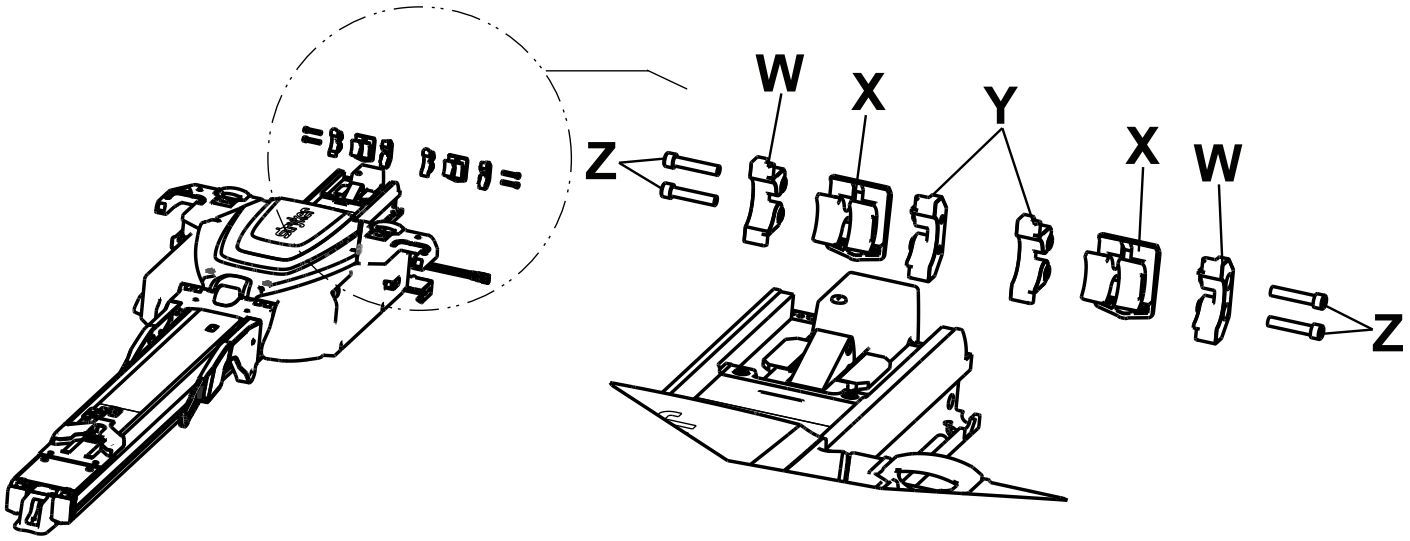

Figure 16 – Assemble bumper block

31. Slide the assembled components (X and Y) into the end of the transfer assembly.

    Note - Position the dead stop bumper, so that the hump (AA) is on the bottom (Figure 17).

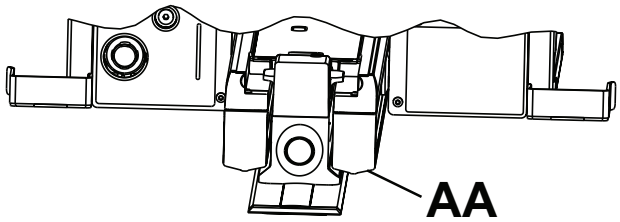

Figure 17 – Dead stop bumper hump

32. Align the dead stop block (639000010244) (with thru holes) (W) with the assembled components (X and Y) and slide it into the end of the transfer assembly.
33. Repeat steps 26 - 28 to assemble and install the second dead stop bumper.
34. Using a 3/16" hex wrench, install the four supplied socket head cap screws (0004-662-000) (two for each side) (Z) into the transfer assembly (Figure 16).
35. Visually inspect the head end transfer bumpers to make sure that they are installed flush to the outer edge of the transfer assembly with no signs of misalignment or improper installation.
36. Using a T25 Torx driver, install the two supplied button head cap screws (0004-665-000) (AB) to attach the supplied patient left transfer head end trim (639000010210) and supplied patient right transfer head end trim (639000010211) (AC) to the transfer assembly (Figure 18).

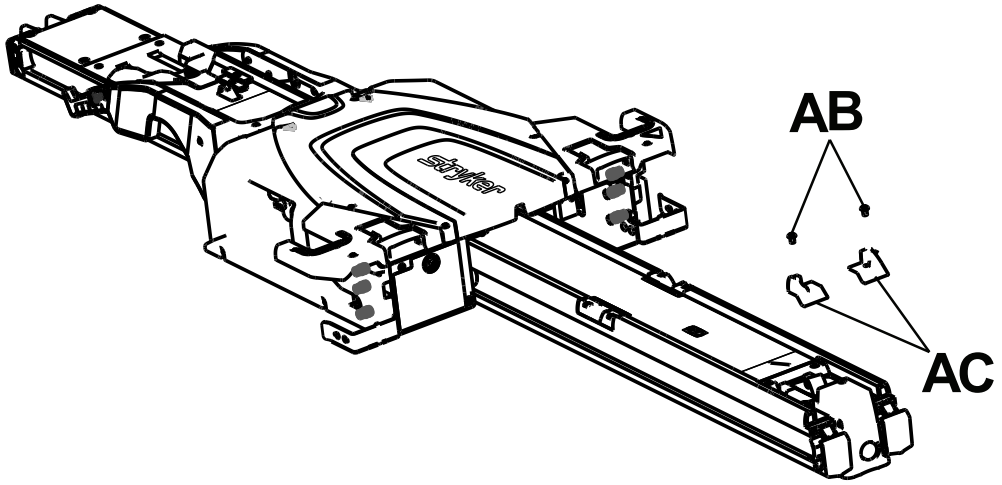

Figure 18 – Attach head end trim

37. Complete *Installing the battery* (page 24).
38. Press the main power button (AD) (Figure 19), on the patient left side of the trolley assembly, to turn power on to the product.

    Note

    - If you wired **Power-LOAD** into a circuit with a switch, make sure that the switch is turned on.
    - When you press the main power button, a green battery power LED (AE) also turns on to indicate that the **Power-LOAD** system is on. If the trolley battery is low, a flashing amber error LED (AF) may also appear.
    - The **Power-LOAD** battery is not charging if the trolley head end LED indicators flash amber when the product is in the transport position.

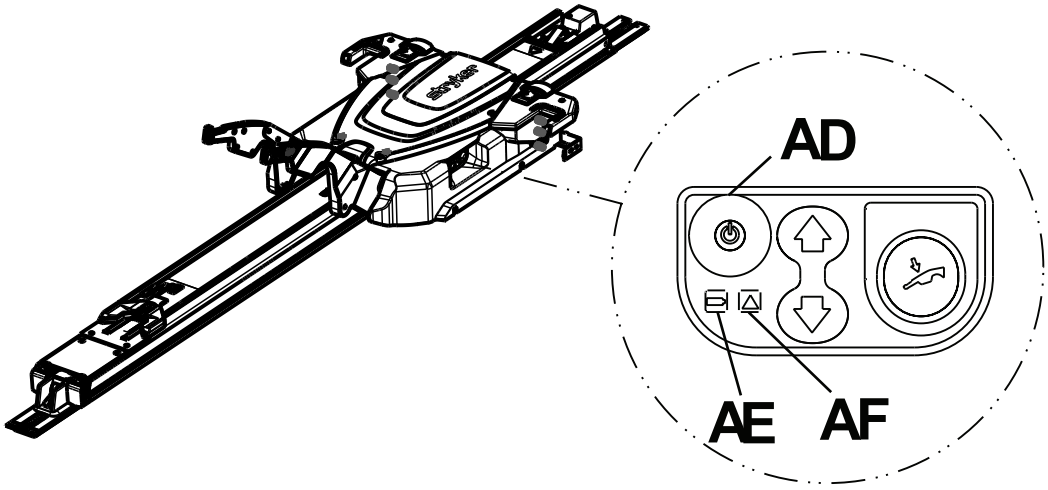

Figure 19 – Power-LOAD control panel

39. Raise the lifting arms and manually push the trolley into the head end of the vehicle patient compartment to charge the battery.

    Note - The battery power LED (AE) flashes green while charging.

40. Affix the operation labels to the door or wall where it is visible to **Power-LOAD** operators (*Loading and unloading with powered operations* (page 34) and *Loading and unloading with manual operations* (page 35)).

    Note - Affix the label to a smooth surface or the supplied sheet metal plate (6390-001-467) that you can screw or rivet into the vehicle.

41. Complete the *Installation checklist* (page 25).

Installing the battery

After you install the trolley, follow these steps to install and charge the battery for the first time.

1. Insert the battery (A) into the battery compartment (D) until you hear a click (Figure 20).

   Note - Make sure that you orient the battery so that the black cover faces up.

2. Raise the lifting arms and manually push the trolley into the head end of the vehicle patient compartment.
3. Lock the trolley at the head end of the vehicle patient compartment (transport position).
4. Press the main power button to make sure that the trolley will turn on.

   Note - The battery will not charge if you do not turn power on to the product.

5. Make sure that the power LED is flashing green (see *Checking the battery power level on the Power-LOAD control panel* (page 37)).

   Note - The **Power-LOAD** battery is not charging if the trolley head end LED indicators flash amber when the product is in the transport position.

6. Using a T25 Torx driver, secure the trolley cover plate (B) to **Power-LOAD** with the supplied screws (C) (Figure 20).
7. Connect the vehicle to the shoreline and charge the battery for at least six hours.
8. Slide the trolley to the foot end of the transfer and then back to the head end of the vehicle patient compartment to wake the system from Sleep Mode.
9. Press the main power button to turn power off to the product.
10. Make sure that the battery power LED is not illuminated so you know that the power is off.

    Note

    - If the power is not off, the product will drain your vehicle battery.
    - To supplement the charge of the battery before installation, use the Odyssey OBC charger. Current draw: 6A (1-2 batteries in parallel), 12A (1-4 batteries in parallel), or 20A (1-6 batteries in parallel). This charger has connections for a single battery only. A harness that is rated for the current draw is required to create a parallel circuit for charging multiple batteries.
    - If you do not follow these requirements and recommendations, fully charge the battery, and turn off the product when it is not in use, **Power-LOAD** battery failure may result.

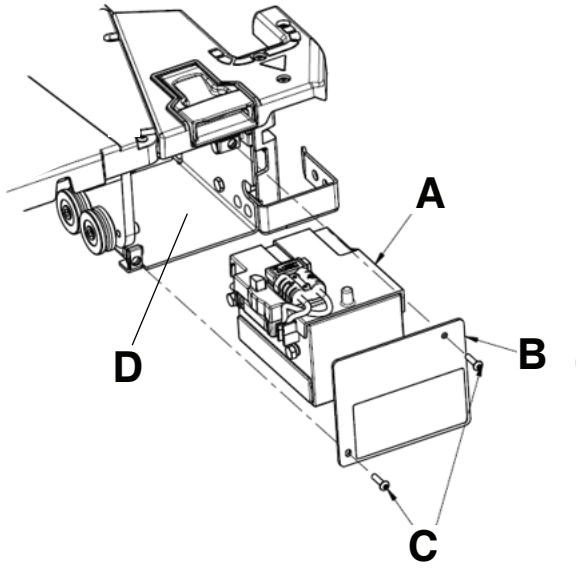

Figure 20 – Battery assembly

Installation checklist

CAUTION - The manual overrides allow the **Power-LOAD** system to move freely.

Note - Allow the battery to charge for a minimum of 20 minutes before you start the **Power-LOAD** functional check. The battery will only charge when the trolley is locked at the head end of the vehicle patient compartment. The battery power LED should flash green while charging.

Before you start the **Power-LOAD** functional check, make sure that the:

- Check is performed with a **Power-LOAD** compatible **Power-PRO** cot (see *Cot compatibility* (page 12))
- **Power-LOAD** is locked at the foot end of the vehicle patient compartment with the lifting arms down
- Power is turned on
- LEDs on the trolley assembly wings flash amber

Note

- When you press the main power button, the battery power LED also illuminates to indicate that the **Power-LOAD** system is on. If the trolley battery is low, a flashing amber error LED may appear.
- Check both the upper and lower cot control switches when you check the cot button functionality.

_____ Lock the **Power-LOAD** compatible cot into **Power-LOAD**.

_____ Check that both cot load wheel pins are locked into **Power-LOAD** (latches).

_____ Check that LEDs change from flashing amber to solid green.

_____ Press and hold the retract (-) button on the cot control switch to fully retract the cot undercarriage.

_____ Push the cot into the vehicle patient compartment until it locks at the head end of the vehicle patient compartment. Make sure that the lifting arms lower until the cot wheels are on the vehicle patient compartment floor and the cot foot end locks into the cot fastener.

_____ Make sure that the cot is locked into **Power-LOAD** by firmly pulling side to side on the foot end of the cot.

_____ Press and hold the extend (+) button on the cot control switch to make sure that the cot does not extend in the vehicle patient compartment. The cot legs should not attempt to lift in the transport position.

Note - The retract (-) button on the cot control switch allows motion in some conditions.

_____ Press and hold the release lever at the foot end of the **Power-LOAD** system and pull to remove the cot from the vehicle patient compartment. Make sure that the lifting arms raise the cot until the cot wheels are off the vehicle patient compartment floor.

_____ Make sure that the head end LED indicators are off until the cot is fully extended. After the cot is fully extended, make sure that the LED indicators are solid green. Press and hold the extend (+) button on the cot control switch to extend the cot until the cot wheels rest on the ground and the cot is no longer supported by the **Power-LOAD** lifting arms.

_____ Press the up (↑) button on the **Power-LOAD** control panel to raise the lifting arms and the cot to the highest position.

Note - The cot legs do not retract.

_____ Press the down (↓) button on the **Power-LOAD** control panel to lower the lifting arms and the cot.

_____ Press the release button on the cot control switch to release the cot from **Power-LOAD**. The head end LED indicators will flash amber.

_____ Lock the cot into **Power-LOAD** again.

_____ Press the up (↑) button on the **Power-LOAD** control panel to lift the cot up to the highest position.

Note - The cot legs do not retract.

_____ Press the manual release button on the **Power-LOAD** control panel to lower the cot. Continue to hold the button and pull the Power-LOAD lifting arms to the fully lowered position.

_____ Lift one of the two manual cot release handles at the head end of the trolley to unlock the cot.

_____ Roll the cot away from **Power-LOAD**.

_____ Raise the lifting arms and push the trolley into the vehicle patient compartment to the transport position. With the trolley at the head end, allow the arms to lower.

_____ Make sure that the battery power LED is flashing green when the trolley is in the transport position.

_____ Load the **Power-LOAD** compatible cot without using the load functions to simulate manual loading of the cot into the vehicle patient compartment. Make sure that the cot locks into place.

_____ Press and hold the release lever at the foot end of the **Power-LOAD** system and pull to remove the cot from the vehicle patient compartment. Make sure that the cot safety bar is secured by the vehicle safety hook.

Note - Only the cot will unlock. The trolley should remain at the head end of **Power-LOAD**.

_____ To unlock the trolley, raise the lifting arms and press the trolley release button at the head end of the **Power-LOAD** system.

_____ Fully extend **Power-LOAD** out of the vehicle patient compartment.

_____ Visually inspect the head end transfer bumpers to make sure that they are installed flush to the outer edge of the transfer assembly with no signs of misalignment or improper installation.

_____ Visually check that all bolts and screws are tight, with no signs of protruding or missing fasteners.

_____ For Type II ambulances or if the cot center line is 17.5 in. (44.5 cm) or less from the vehicle wall, make sure that the optional wheel guide assembly (6390-027-000) is installed. Mark N/A if the wheel guide is not required.

_____ Press the main power button to turn the product off. You may need to turn the product on and then off to make sure that **Power-LOAD** is off and not in sleep mode.

Note - If you will not use **Power-LOAD** for a week or more, press the main power button to turn the product off and avoid draining the battery. You may need to turn the product on and then off to make sure that **Power-LOAD** is off and not in sleep mode.

Product serial number:			
Installed by:		Date:	
Inspected by:		Date:	

Note - Maintain a copy of this record for at least seven years.

Installation verification

Complete these checks to verify your **Power-LOAD** installation follows Stryker recommended best practices.

For floor plate installation:

_____ Confirm that the floor plate was installed according to the Stryker Global Floor Plate Installation Manual (6390-009-020).

_____ Make sure that all floor plate tie-down bolts are set to a minimum torque of 40 ft-lb (54.3N-m) in at least a two-step tightening process.

_____ Visually check that the floor plate sits flat on the floor deck.

_____ Confirm that the vehicle circuit can continuously deliver 12.8V-15.6V DC under a maximum load of 10A.
WARNING - Always connect Power-LOAD to a 15 A fuse/resettable breaker that is installed in the vehicle to prevent electrical hazards. Stryker recommends that you install the fuse/resettable breaker in the fuse box.

_____ Make sure that the product is wired to the vehicle battery bank (Stryker's preferred installation method).
WARNING - Do not connect Power-LOAD to a 24V DC vehicle circuit.

_____ Make sure that the installed floor plate bolts are 3/8-16 UNC flat head cap screws (ASTM-F835 or SAE grade 8).

Note - Each floor plate bolt and support structure must be able to withstand 2,750 lbf (12,230 N) in upward tension and 600 lbf (2,669 N) in shear in all horizontal directions.

You can cut the floor plate, if necessary (minimum 89.50 in. (227.33 cm) for **Power-LOAD**). Only remove material from the head end.

For floor plate and Power-LOAD installation:

_____ Complete the floor plate installation checks above.

_____ Confirm *Installing Power-LOAD* (page 14).

_____ Confirm *Installing the battery* (page 24).

_____ Confirm completion of the *Installation checklist* (page 25).

_____ Load and unload the **Power-LOAD** compatible cot with power to check for functionality (*Loading and unloading with powered operations* (page 34)).

_____ Load and unload the **Power-LOAD** compatible cot without power to check for functionality (*Loading and unloading with manual operations* (page 35)).

_____ Make sure that the battery power LED is flashing green when the trolley is in the transport position.

_____ Make sure that the anchor seals are installed into the grooves of the anchor assembly.

_____ Visually inspect the head end transfer bumpers to make sure that they are installed flush to the outer edge of the transfer assembly with no signs of misalignment or improper installation.

_____ Visually check that all bolts and screws are tight, with no signs of protruding or missing fasteners.

_____ If the trolley LEDs stay off when the trolley reaches the loading position, confirm that the trolley is powered on and the battery is charged. Also make sure that the magnet activator (6390-001-106) is present and that it is fastened at the foot end of the anchor.

_____ Confirm that the torque for the supplied anchor mounting posts is 60 ±10 ft-lb.

_____ If you will not use **Power-LOAD** for a week or more, press the main power button to turn the product off and avoid draining the battery.

_____ Turn the product on and then off to make sure that **Power-LOAD** is off and not in sleep mode.

Stryker offers a wheel guide option if you install the **Power LOAD** system close to the wall. See *Installing the optional wheel guide* (6390-009-021).

Call Stryker service at 1-800-327-0770 if you need help after installation.

Operation

User controls and LED indicators

Power-LOAD LED indicators, located on the side **Power-LOAD** control panel and at the head end of **Power-LOAD** display trolley battery and system status. This figure and table highlight all **Power-LOAD** buttons and LED indicators.

Note - If you will not use **Power-LOAD** for a week or more, press the red main power button (A) to turn the product off. Power off to avoid draining the battery. You may need to turn the product on and then off to make sure that **Power-LOAD** is off and not in sleep mode.

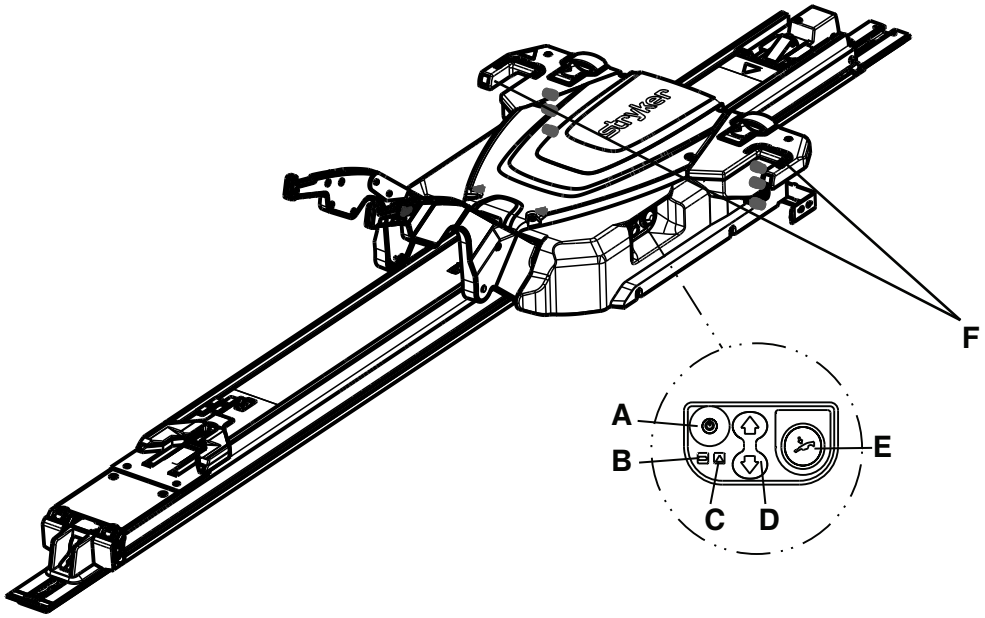

Figure 21 – Control panel

Ref and name	LED or button	Description
A: Main power	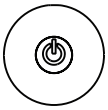	Press to power the product on or off. The battery power LED also illuminates to indicate that the **Power-LOAD** system is on. If the trolley battery is low, a flashing amber LED may appear.
B: Battery power		If LED is solid green, the **Power-LOAD** system is on and not charging. If LED is flashing green, the battery is charging. The battery will only charge when the trolley is locked at the head end of the vehicle patient compartment.
C: Error		If LED is solid amber, there is a **Power-LOAD** error. Press the main power button twice to reset the product. If the LED remains solid amber, contact technical support. If LED is flashing amber, the trolley battery power is low.

Ref and name	LED or button	Description
D: Up/down	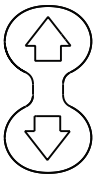	Press up (↑) to raise the lifting arms to the highest position. The cot legs do not retract. Press down (↓) to lower the lifting arms and the cot. Extend the cot base before you press.
E: Manual release		Press to unload the cot in the event of a **Power-LOAD** power failure. Continue to hold the button until the lifting arms are clear of the cot. Extend the cot base before you press.
F: Head end LED indicator		If LEDs are solid green, the cot head end is in position. If LEDs are flashing amber in the loading position, the cot head end is not in position. If LEDs are flashing amber in the transport position, the **Power-LOAD** battery is not charging.

Note - You will see a solid green LED on the trolley head end LED indicators when the product is in transport position. If the **Power-LOAD** battery is not charging, you will see a flashing amber LED about 30 seconds after the solid green LED. This flashing amber LED should not impact product functionality.

Trolley head end LED indicators

These **Power-LOAD** LED indicators are located at the head end of the **Power-LOAD** trolley. The oil reservoir location is shown for your reference.

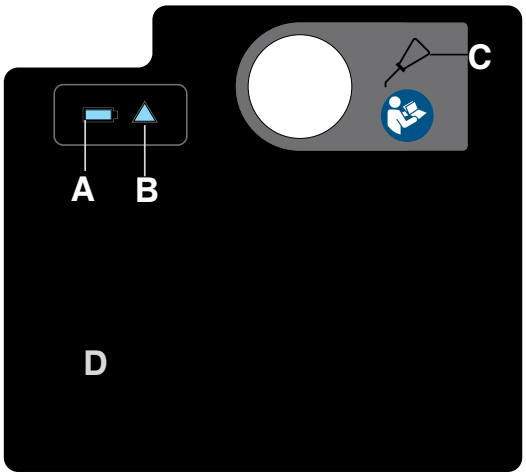

Figure 22 – Trolley head end label

Ref and Name	Icon or LED	Description
A: Battery power		If LED is solid green, the **Power-LOAD** system is on and not charging. If LED is flashing green, the battery is charging. **Note** - The battery will only charge when the trolley is locked at the head end of the vehicle patient compartment.
B: Error		If LED is solid amber, there is a **Power-LOAD** error. Press the main power button twice to reset the product. If the LED remains solid amber, contact technical support. If LED is flashing amber, the trolley battery power is low.
C: Oil reservoir		Add Mobil **Mercon** V Blend ATF oil (6500-001-293) here until full. To avoid the risk of a product malfunction or leak, do not overfill the reservoir with oil.
D: USB port	Not applicable	Remove the plate to access the USB port for input/output diagnostics. Service only by qualified personnel.

Manual user controls

Manual user controls allow you to release a cot from **Power-LOAD** without power:

- Release lever
- Transfer lock trigger
- Trolley release button
- Cot release handle
- Transfer lock slide

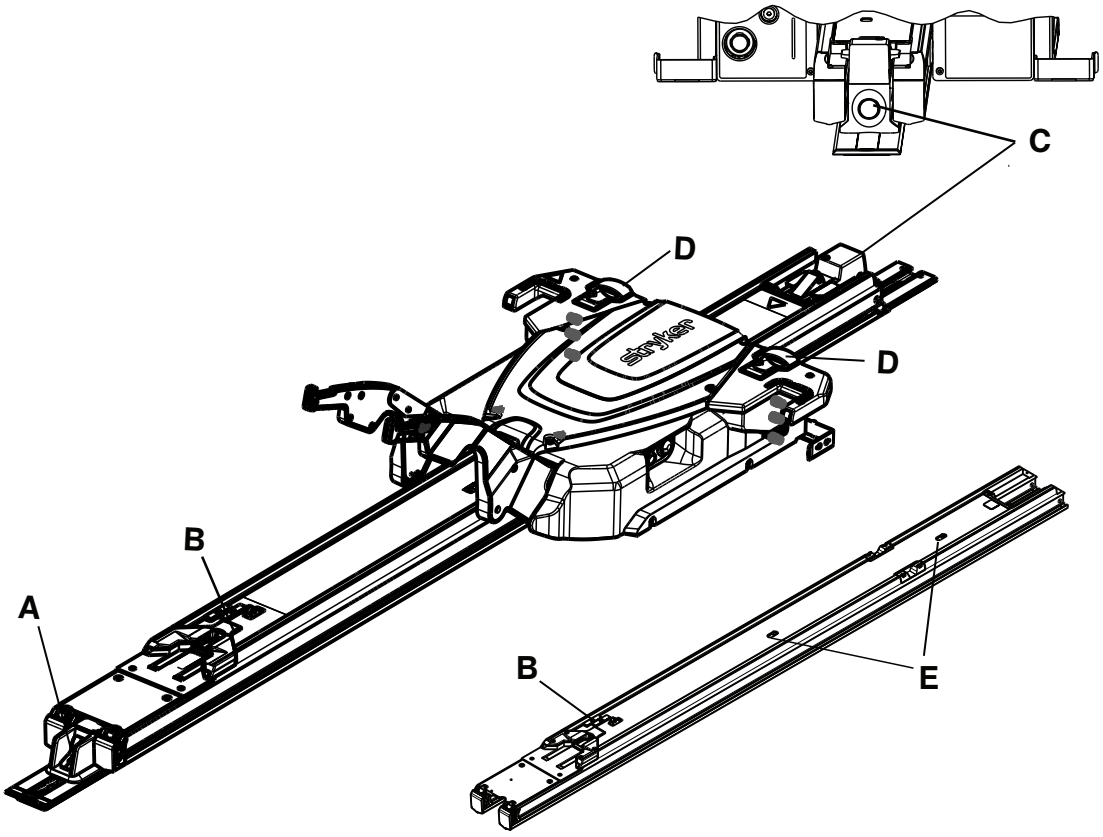

Figure 23 – Transfer shown with and without trolley

Ref and name	Icon or button	Description
A: Release lever (foot end)		Press and hold to release the cot from the patient compartment.
B: Transfer lock trigger (transfer)		Slide to release the transfer from a locked position.
C: Trolley release (head end)		Press while you raise the lifting arms to release and extend **Power-LOAD** from the vehicle patient compartment without a cot. Then, pull the trolley out of the vehicle patient compartment.

Ref and name	Icon or button	Description
D: Cot release handle (trolley)		Lift to unlock the cot from **Power-LOAD** when the cot base is fully extended.
E: Transfer lock slide (transfer)		Slide to release the transfer from a locked position.

Operating guidelines

WARNING

- Always make sure of **Power-LOAD** functionality before use. Failure may result in patient or operator injury.
- Always use caution when you move around in the vehicle patient compartment to avoid tripping on **Power-LOAD**.
- Always use caution when you operate **Power-LOAD** in adverse weather conditions (for example, rain, ice, snow).
- Always operate the cot or **Power-LOAD** only when all persons are clear of the mechanisms. Entanglement in powered cot or **Power-LOAD** mechanisms can cause serious injury.
- Always practice loading and unloading the cot with **Power-LOAD** until operation of the product is fully understood. Improper use can cause injury.
- Do not allow untrained personnel to assist in the operation of **Power-LOAD**. Untrained technicians/personnel can cause injury to the patient or themselves.
- Do not drive the vehicle with the trolley in the mid position. This position does not lock and is not intended for driving.
- Always use both hands when you handle the cot. **Power-LOAD** is only an assisting device. Evaluate each situation to determine how to distribute and lift the weight that you are transporting.
- Always use enough operators to handle the forces that are required to load or unload when you handle weights over 400 lb (181 kg). To increase safety, operators should load or unload on flat surfaces. For 36 in. (91 cm) vehicle deck heights, you may need to manually unload.
- Always keep hands and extremities clear of the **Power-LOAD** trolley lifting arms and the cot base during powered loading and unloading.

Note

- Check **Power-LOAD** for proper functionality before you start each shift. For example, the lifting arms should slightly raise the cot as the cot is unlocked, check the battery power level, and so on. If the product does not operate, remove the vehicle from service to diagnose and repair **Power-LOAD**.
- Do not operate **Power-LOAD** with weights greater than 700 lb (318 kg), which includes patient weight and accessories. The safe working load of **Power-LOAD** is 870 lb (395 kg), which includes the weight of the cot.
- Do not turn off the main power button during normal use as it will prevent battery charging.
- Do not drive the vehicle with the trolley in the mid position. This position does not lock and is not intended for driving.
- Operate **Power-LOAD** with the vehicle on a flat surface, if possible.
- If you are unable to unload an occupied cot from the vehicle patient compartment, use a backboard to unload the patient.
- Stryker recommends periodic training (at least once per year) on manual backup procedures. See www.stryker.com or contact your Stryker sales representative for an additional training checklist example (Mkt Lit-676).

Raising, lowering, or releasing the cot with power

There are two identical cot control switches located on the **Power-PRO** cots. Press the button on either of these switches to raise (extend) the cot, lower (retract) the cot, or release the cot from **Power-LOAD**, if applicable (Figure 24).

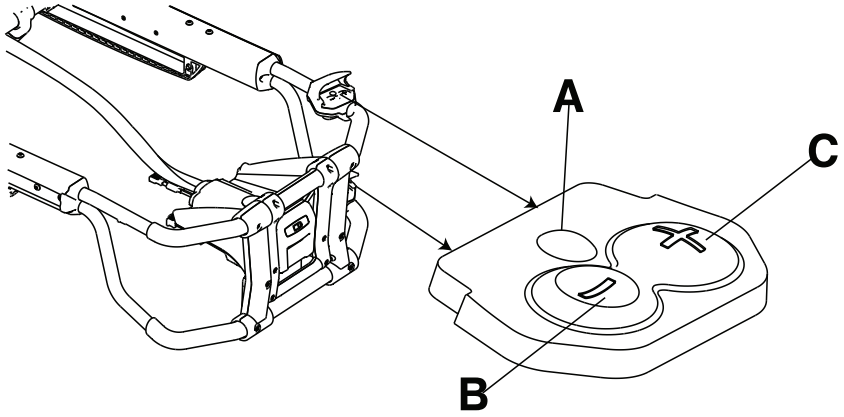

Figure 24 – Cot control switches

Reference	Name	Description
A	Release	Press to unlock the cot (for use with **Power-LOAD** only)
B	Retract (-)	Press and hold to lower the litter or retract the cot undercarriage
C	Extend (+)	Press and hold to raise the litter or extend the cot undercarriage

Checking the battery power level

Use the cot battery LED indicator to check the **SMRT** Pak power level. A charged **SMRT** Pak, in working condition, provides up to 25 calls with a 250 pound patient (actual results may vary). The 24 VDC **Power-PRO** system and the **SMRT** Pak is rated for 2.4 amp-hours of electric energy.

WARNING - Do not remove the battery when the cot is active.

CAUTION - Always charge the battery before you place the product into service. An uncharged or depleted battery may cause poor product performance.

To check the battery power level, press the retract (-) button on the cot control switch to activate the cot battery LED indicator. The cot battery LED indicator is located at the foot end control enclosure (shown as a battery symbol).

- The LED is solid green when the battery has a full charge or has an adequate battery power charge.

  Note - For best results, use the **SMRT** Pak until the cot battery LED indicator changes from solid green to flashing amber.

- The LED flashes amber when you need to charge or replace the battery.

  Note - The cot battery LED indicator does not have to flash amber before you remove and replace the **SMRT** Pak, however, this is considered to be a best practice. You can remove and recharge the **SMRT** Pak at any time.

- The LED is a solid amber to indicate a battery error.

Note

- Only use Stryker approved batteries.
- If equipped, the powered cot fastener automatically charges the **SMRT** Pak battery. Automatic charging occurs when you lock the cot into the powered cot fastener (no cable or connectors required). The cot battery LED indicator flashes green for a moment to signify that it is charging.
- Automatic charging will only occur with **SMRT** Pak batteries.

Loading and unloading with powered operations

Adhere this Powered Operations instruction label to the plate (6390-001-467) and mount the plate on the inside door panel or wall of the vehicle patient compartment where the plate is visible to users.

See *User controls and LED indicators* (page 28) for button and LED locations.

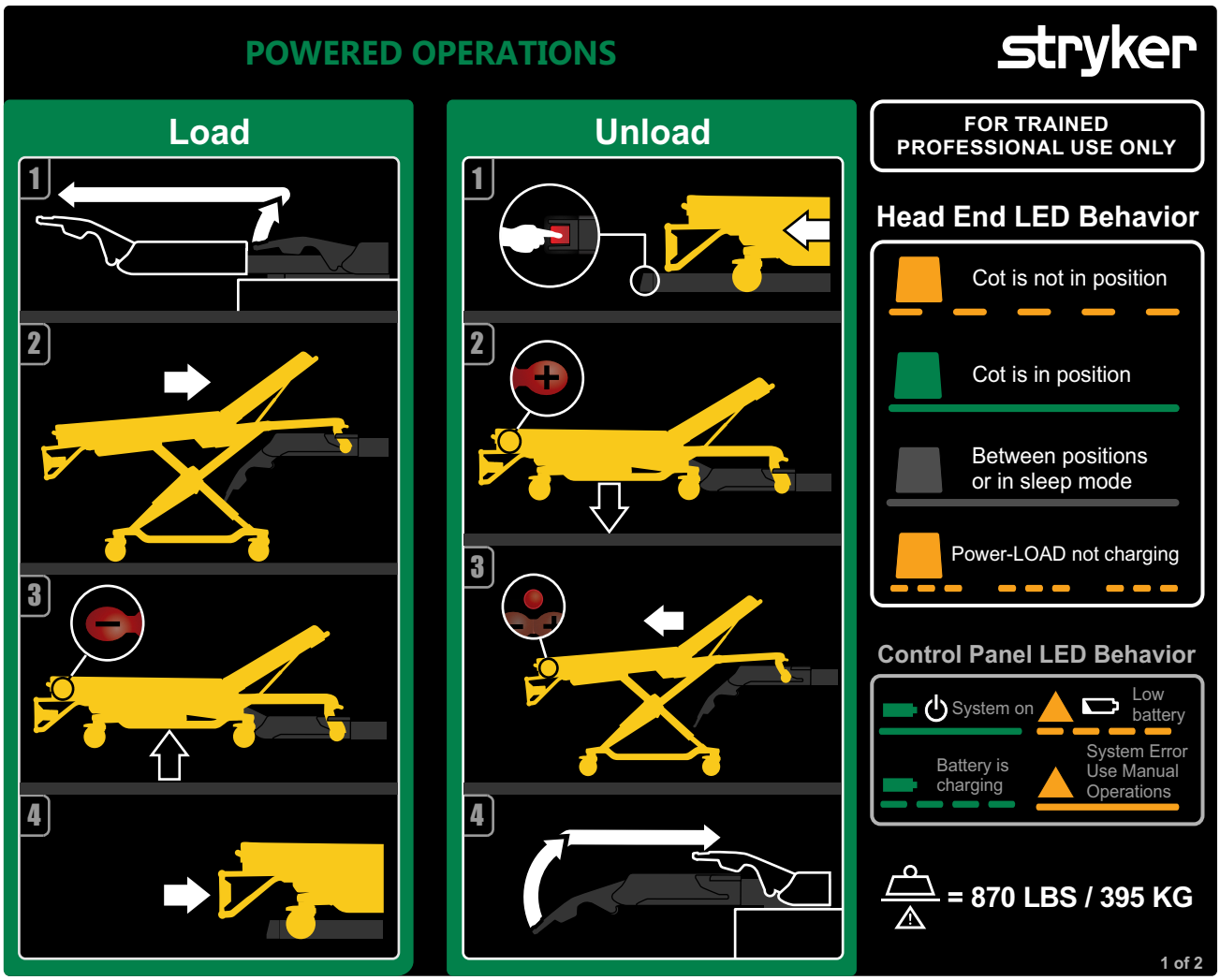

Figure 25 – Powered Operations

Loading Power-LOAD with powered operations

1. Raise the lifting arms to guide and pull the trolley out of the vehicle patient compartment.
2. Push the cot into **Power-LOAD** until the cot load wheel pins lock into position. Make sure that the cot is aligned with the lifting arms when you load the cot.
3. Press and hold the retract (-) button on the cot control switch to fully retract the cot undercarriage until the cot is supported.
4. Push the cot into the vehicle patient compartment until the lifting arms lower and the cot locks into **Power-LOAD**.
5. Pull side to side on the foot end of the cot to make sure that the cot is locked into **Power-LOAD**.
6. For additional loading instructions, see *Loading a Power-PRO cot into a vehicle with the Power-LOAD option* (page 41).

Unloading Power-LOAD with powered operations

1. Press and hold the release lever at the foot end of the **Power-LOAD** system and pull to remove the cot from the vehicle patient compartment.
2. Press and hold the extend (+) button on the cot control switch to extend the cot until the cot wheels rest on the ground.
3. Press the release button on the cot control switch to unlock the cot from **Power-LOAD**.
4. Raise the lifting arms and guide the trolley into the vehicle patient compartment. Make sure that the trolley does not interfere when you close the vehicle doors.
5. For additional unloading instructions, see *Unloading a Power-PRO cot from a vehicle with Power-LOAD option* (page 42).

   Note - If **Power-LOAD** will not be in use for a week or more, press the main power button to turn the product off and avoid draining the battery. You may need to turn the product on and then off to make sure that **Power-LOAD** is off and not in sleep mode.

Loading and unloading with manual operations

Adhere this Manual Operations instruction label to the plate (6390-001-467) and mount the plate on the inside door panel or wall of the vehicle patient compartment where the plate is visible to users.

See *User controls and LED indicators* (page 28) for button and LED locations.

WARNING

- Always operate the **Power-LOAD** system and accessories only as described in the manuals. Improper usage of the **Power-LOAD** system or any accessory can cause injury to the patient or operator. Usage of this product in any other way becomes the complete responsibility of the owner or user.
- Always support the weight at the foot end of the cot for manual operations.
- Always make sure that you are ready to support the entire weight of the cot when you load and unload. Without power, the lifting arms will not raise the cot.

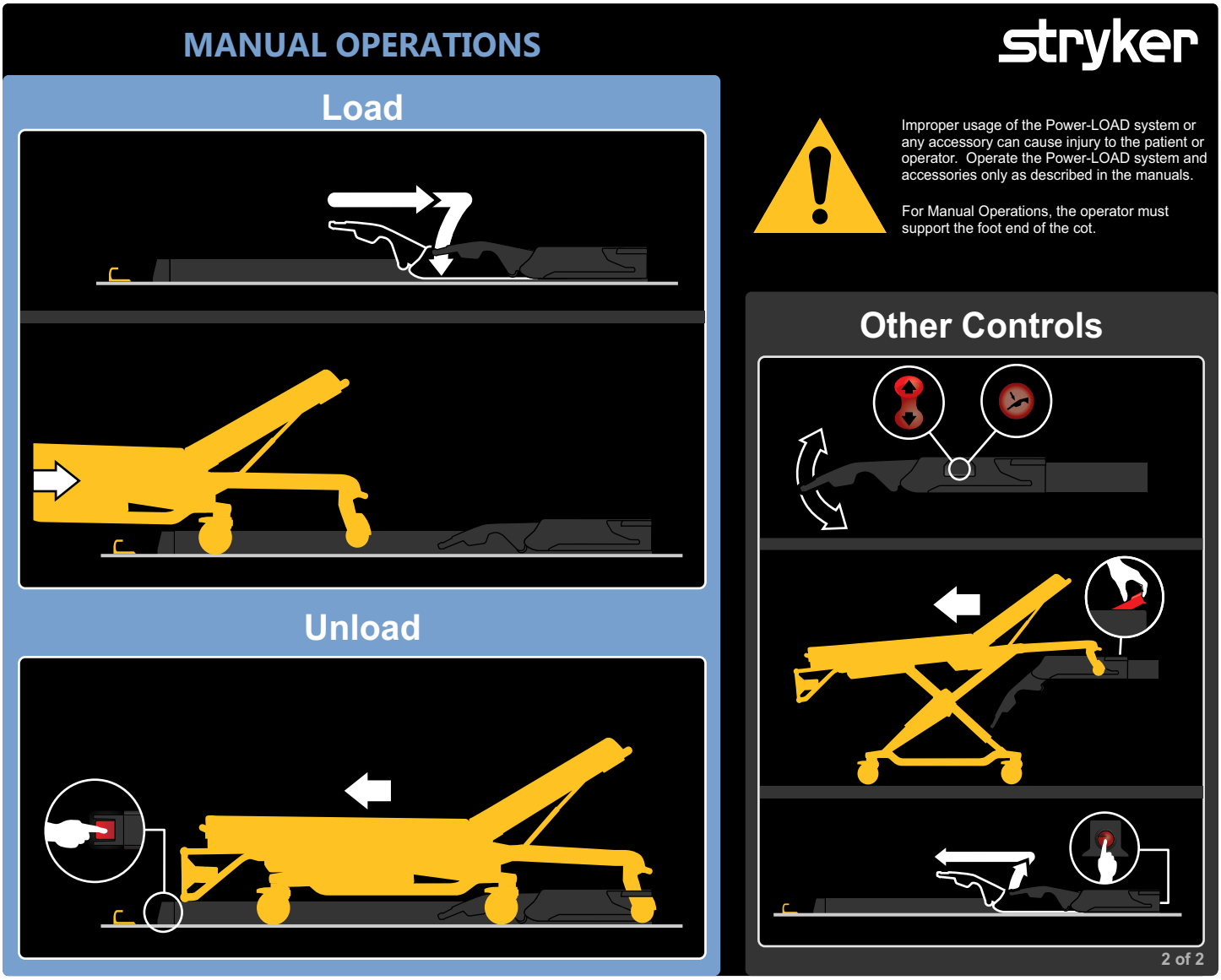

Figure 26 – Manual operations

Note - If **Power-LOAD** will not be in use for a week or more, press the main power button to turn the product off and avoid draining the battery. You may need to turn the product on and then off to make sure that **Power-LOAD** is off and not in sleep mode.

Loading Power-LOAD with manual operations

1. Make sure that **Power-LOAD** is located at the head end of the vehicle patient compartment with the lifting arms down.
2. Push the cot into the vehicle patient compartment until the cot locks into **Power-LOAD**.
3. Make sure that the cot is locked into **Power-LOAD** by firmly pulling side to side on the foot end of the cot.
4. For additional loading instructions, see *Loading a cot into a vehicle manually (Power-PRO power loss)* (page 47).

Unloading Power-LOAD with manual operations

1. Press and hold the release lever at the foot end of the **Power-LOAD** system.
2. Pull to remove the cot from the vehicle patient compartment.

Checking the battery power level on the Power-LOAD control panel

WARNING

- Always return damaged batteries to a service center for recycling. Do not dispose of as unsorted municipal waste. Refer to your local distributor for return and/or collection systems available in your country.
- Always unplug the shoreline (if applicable), disconnect the vehicle battery, press the main power button to turn the product off, and then place the trolley into the loading position before you service **Power-LOAD**.
- Do not remove the battery when **Power-LOAD** is in operation.

To check the battery power level:

1. Make sure that the battery power LED is turned on.
2. Check the battery power level on the **Power-LOAD** control panel (shown as a battery symbol).
   - The battery power LED is solid green when the **Power-LOAD** system is on and not charging.
   - The battery power LED flashes green when the battery is charging.
   - The error LED flashes amber when the battery is low.

Charging the battery

WARNING - Do not press the main power button to turn the product off during normal use as it will prevent battery charging.

Make sure that the battery is charged for the **Power-LOAD** to operate. When discharged, the battery requires a minimum of ten hours to recharge. The batteries charge whenever the trolley is locked into the head end of the vehicle patient compartment.

To charge the battery:

1. Raise the lifting arms and manually push the trolley into the head end of the vehicle patient compartment.
2. Lock the trolley at the head end of the vehicle patient compartment.

Note

- The battery power LED flashes green when the battery is charging.
- The **Power-LOAD** battery is not charging if the trolley head end LED indicators flash amber when the product is in the transport position.

Storing Power-LOAD

Avoid draining the battery. All batteries lose charge during storage or periods of inactivity. If you will not use **Power-LOAD** for a week or more, press the main power button to turn the product off. You may need to turn the product on and then off to make sure that **Power-LOAD** is off and not in sleep mode.

Setting the cot load height

You must set the cot load height for the cot with the **Power-LOAD** option before you place the vehicle into service. For a list of compatible cots, see *Cot compatibility* (page 12). See the Operations Manual for your cot for more information about how to set the appropriate cot height.

Using a non-upgraded X-frame cot for a mass casualty incident

You can use some non-compatible cots, including most X-frame cots, in a mass casualty incident.

WARNING

- Do not allow the rail clamp to overlap the red adjustment limit label on the rail tube. To prevent the rail jaws from releasing the cot frame, the space between the rail clamp and the rail stationary jaw must never exceed 1 in. (2.5 cm).
- Do not use hand or fingers to press the release button when the rail jaws are open. The rail clamp fastener closes with a strong spring action.

The loading and unloading operations are similar to the instructions for manual loading and unloading of a cot. However, a rail clamp assembly is used instead of a foot end cot lock. When you load a non-compatible cot, lock the cot retaining post into the rail clamp assembly.

The mass casualty option contains a rail assembly for wall or floor mount. You should store this rail assembly in a cabinet in case of emergency for quick attachment in the vehicle patient compartment.

Extending Power-LOAD from the vehicle without a cot

To extend **Power-LOAD** from the vehicle patient compartment without a cot:

1. Walk to the head end of the **Power-LOAD** system.
2. While you raise the lifting arms, press the trolley release button at the head end of the **Power-LOAD** system (Figure 27).
3. Pull the trolley out of the vehicle patient compartment (Figure 28).

Figure 27 – Press trolley release button

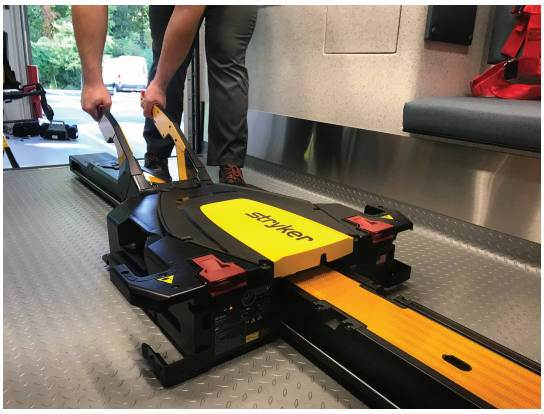

Figure 28 – Pull trolley out

Loading a Performance-PRO cot into a vehicle with the Power-LOAD option

WARNING

- Always load or unload an occupied cot into a vehicle with a minimum of two trained operators.
- Always load the **Power-LOAD** compatible cot into the vehicle patient compartment before all occupants.

CAUTION

- Do not slam the cot into the trolley when you load the cot to avoid the risk of equipment damage.
- Do not push the cot into the vehicle patient compartment until the cot base is fully retracted.

1. Lift the vehicle bumper to the raised position, if equipped.

2. Raise the lifting arms to guide and pull the trolley out of the vehicle patient compartment (Figure 29).

Figure 29 – Guide trolley out of vehicle

3. Raise the cot to the load position.
4. Fully extend and lock the cot retractable head section before you load the cot into **Power-LOAD**.
5. Push the cot into **Power-LOAD** until the cot load wheel pins lock into position (Figure 30). Make sure that the cot is aligned with the lifting arms when you load the cot.

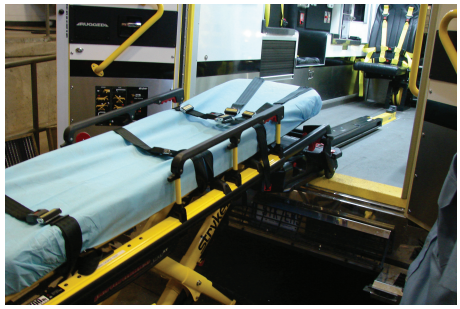

Figure 30 – Lock wheel pins into position

6. Check the head end LED indicators to make sure that the cot is ready to load.
   - If the LEDs are solid green, then the cot head end is in position.
   - If the LEDs are flashing amber, then the cot head end is not in position.
7. Press the up (↑) button on the **Power-LOAD** control panel to raise the lifting arms to the highest position (Figure 31).

   Note - The cot legs do not retract.

Figure 31 – Raise the lifting arms to the highest position

8. Operator 1 (foot end): Grasp the cot frame at the foot end. Squeeze and hold the cot manual release.
9. Operator 2 (side): Grasp the outer rail to stabilize the cot. Then, grasp the base frame (Figure 32). After the foot end operator has lifted the cot and squeezed the cot manual release, retract the undercarriage with one hand and hold it in place.

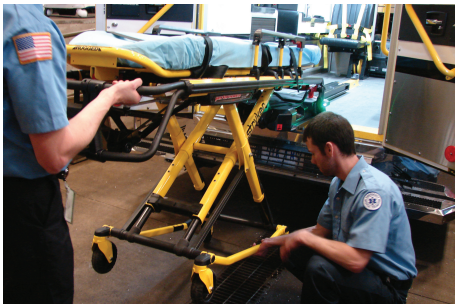

Figure 32 – Grasp the base frame

10. Operator 1 (foot end): Release the cot manual release to lock the undercarriage in the retracted position. Make sure that the cot manual release is released. If the cot manual release is not released, the cot base will extend and the cot will not lock into the cot fastener.
11. Push the cot into the vehicle patient compartment until the lifting arms lower and the cot locks into **Power-LOAD**.
12. Make sure that the cot is locked into **Power-LOAD** by firmly pulling side to side on the foot end of the cot.

Unloading a Performance-PRO cot from a vehicle with Power-LOAD option

WARNING

- Always load or unload an occupied cot into a vehicle with a minimum of two trained operators.
- Always be ready to support the entire weight of the cot and patient if the lifting arms do not raise the cot when you unload a cot from the vehicle patient compartment. As the cot is unlocked for removal from the vehicle patient compartment, the **Power-LOAD** lifting arms will slightly raise the cot.
- Always make sure that the cot base is extended before you press any buttons on the **Power-LOAD** control panel when you unload the cot.

1. Lift the vehicle bumper to the raised position, if equipped.
2. Press and hold the release lever at the foot end of the **Power-LOAD** system and pull to remove the cot from the vehicle patient compartment.
3. Grasp the cot frame at the foot end to pull the cot out of the vehicle patient compartment.

   Note - The head end LED indicators turn solid green only when the cot is ready to unload.
4. Operator 1 (foot end): Grasp the cot frame (Figure 33). Squeeze and hold the cot manual release.

Figure 33 – Grasp the cot frame

5. Operator 2 (side): Grasp the base frame where indicated (Figure 33), lift slightly, and lower the base frame to its fully extended position. Make sure that the cot wheels are on the ground.
6. Operator 1 (foot end): Release the cot manual release to lock the undercarriage into the extended position.
7. Press the down (↓) button on the **Power-LOAD** control panel to lower the lifting arms and the cot (Figure 34).

Figure 34 – Lower the lifting arms

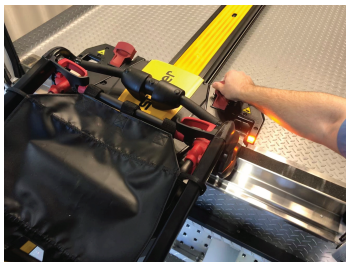

Figure 35 – Unlock the cot

8. Lift one of the two manual cot release handles at the head end of the trolley to unlock the cot (Figure 35).
9. Raise the lifting arms and guide the trolley into the vehicle patient compartment until the arms are far enough in to not interfere with the vehicle doors.

Loading a Power-PRO cot into a vehicle with the Power-LOAD option

WARNING

- Always load or unload an occupied cot into a vehicle with a minimum of two trained operators.
- Always load the **Power-LOAD** compatible cot into the vehicle patient compartment before all occupants.

CAUTION - Do not slam the cot into the trolley when you load the cot to avoid the risk of equipment damage.

1. Lift the vehicle bumper to the raised position, if equipped.
2. Raise the lifting arms to guide and pull the trolley out of the vehicle patient compartment (Figure 36).

Figure 36 – Guide trolley out of vehicle

Figure 37 – Set the load height

3. Press and hold the extend (+) button on the cot control switch to extend the cot undercarriage to the set load height (Figure 37).
4. Fully extend and lock the cot retractable head section before you load the cot into **Power-LOAD**.
5. Push the cot into **Power-LOAD** until the cot load wheel pins lock into position (Figure 38). Make sure that the cot is aligned with the lifting arms when you load the cot.

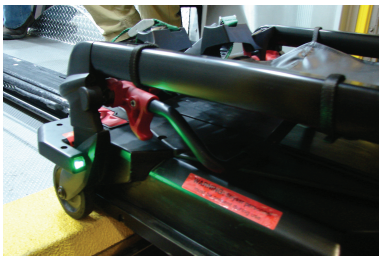

Figure 38 – Lock wheel pins into position

6. Check the head end LED indicators to make sure that the cot is ready to load.
   a. If the LEDs are solid green, then the cot head end is in position.
   b. If the LEDs are flashing amber, then the cot head end is not in position.
7. Press and hold the retract (-) button on the cot control switch (Figure 39), to fully retract the cot undercarriage until the cot is supported.

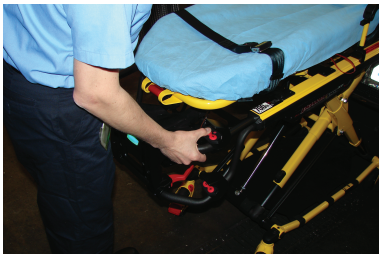

Figure 39 – Fully retract the cot

8. Push the cot into the vehicle patient compartment until the lifting arms lower and the cot locks into **Power-LOAD**.
9. Make sure that the cot is locked into **Power-LOAD** by firmly pulling side to side on the foot end of the cot.

Unloading a Power-PRO cot from a vehicle with Power-LOAD option

WARNING

- Always load or unload an occupied cot into a vehicle with a minimum of two trained operators.
- Always be ready to support the entire weight of the cot and patient if the lifting arms do not raise the cot when you unload a cot from the vehicle patient compartment. As the cot is unlocked for removal from the vehicle patient compartment, the **Power-LOAD** lifting arms will slightly raise the cot.

1. Lift the vehicle bumper to the raised position, if equipped.
2. Press and hold the release lever at the foot end of the **Power-LOAD** system and pull to remove the cot from the vehicle patient compartment (Figure 40).

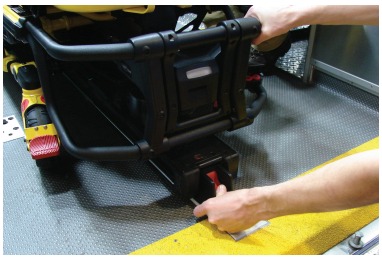

Figure 40 – Press and hold the release lever

Figure 41 – Grasp the cot frame

3. Grasp the cot frame at the foot end to pull the cot out of the vehicle patient compartment (Figure 41).

   Note - The head end LED indicators turn solid green only when the cot is ready to unload.
4. Press and hold the extend (+) button on the cot control switch to extend the cot until the cot wheels rest on the ground.
5. Release the extend (+) button after the cot is no longer supported by the lifting arms. The lifting arms will continue to move until they have fully lowered.
6. Press the release button (Figure 42) on the cot control switch at the foot end of the cot or lift one of the two manual cot release handles at the head end of the trolley to unlock the cot (Figure 43).

Figure 42 – Press the release button

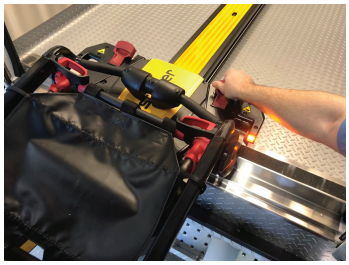

Figure 43 – Unlock the cot

7. Raise the lifting arms and guide the trolley into the vehicle patient compartment until the arms are far enough in to not interfere with the vehicle doors.

Unloading a cot from a vehicle manually after loading with Power-LOAD (Power-LOAD power loss or system error)

If **Power-LOAD** loses power or experiences a system error after a cot was loaded, follow these instructions to unload the cot.

WARNING

- Always load or unload an occupied cot into a vehicle with a minimum of two trained operators.
- Always be ready to support the entire weight of the cot and patient when you unload a cot from the vehicle patient compartment while **Power-LOAD** is experiencing a power loss or system error.
- Always make sure that the cot base is extended before you press any buttons on the **Power-LOAD** control panel when you unload the cot.
- Always make sure that you are ready to support the entire weight of the cot when you load and unload. Without power, the lifting arms will not raise the cot.

Note - The lifting arms will be in the up position.

1. Press and hold the release lever at the foot end of the **Power-LOAD** system and pull to remove the cot from the vehicle patient compartment (Figure 44).

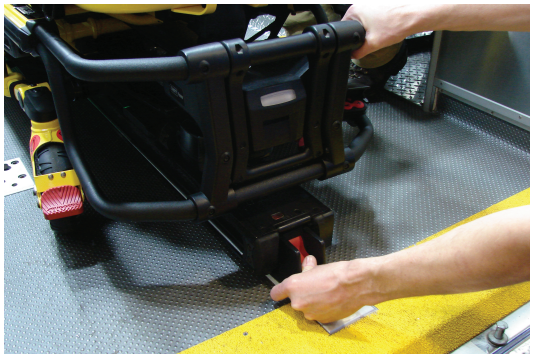

Figure 44 – Press and hold the release lever

2. Grasp the cot frame at the foot end to pull the cot out of the vehicle patient compartment.

   For Model 6500/6506 and 6510/6516 with **Power-LOAD** option:

   - Operator 1: Grasp the cot frame at the foot end. While you support the weight of the cot, guide and pull the cot out of the vehicle patient compartment. Press and hold the extend (+) button on the cot control switch to extend the cot until the cot wheels rest on the ground.
   - Operator 2: Grasp the outer rail to stabilize the cot.

   For Model 6085/6086 with the **Power-LOAD** option:

   - Operator 1: Grasp the cot frame.
   - Operator 2: Grasp the base frame where indicated, lift slightly, and lower the base frame to its fully extended position while Operator 1 squeezes and holds the cot manual release. Make sure that the cot wheels are on the ground.
   - Operator 1 (foot end): Release the cot manual release to lock the undercarriage into the extended position.

3. Press the manual release button on the **Power-LOAD** control panel (Figure 45).

Figure 45 – Press the manual release button

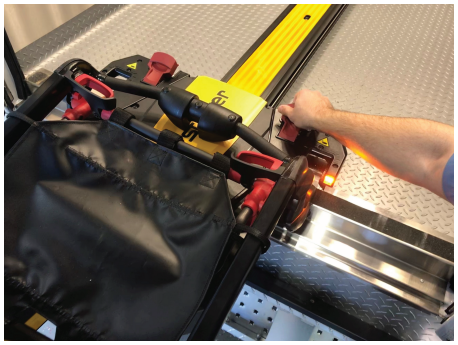

Figure 46 – Unlock the cot

4. Lift one of the manual cot release handles at the head end of **Power-LOAD** to unlock the cot (Figure 46).
5. Raise the lifting arms and guide the trolley into the vehicle patient compartment until the arms are far enough in to not interfere with the vehicle doors.
6. Remove the vehicle from service to diagnose and repair **Power-LOAD** after the call.

Loading a cot into a vehicle manually after a powered cot fastener power loss or system error

WARNING

- Always load or unload an occupied cot into a vehicle with a minimum of two trained operators.
- Always load the cot before you allow patients to enter the vehicle patient compartment.

CAUTION - Do not push the cot into the vehicle patient compartment until you fully retract the cot base.

1. Lift the vehicle bumper to the raised position, if equipped.
2. Locate the trolley at the head end of the vehicle patient compartment with the lifting arms down. To move the trolley to the head end, raise the lifting arms and guide the trolley into the vehicle patient compartment until **Power-LOAD** locks into position with the lifting arms down.
3. Fully extend and lock the cot retractable head section before you load the cot into the powered cot fastener.
4. Place the cot in a loading position (any position where the cot loading wheels meet the vehicle patient compartment floor height).
5. Roll the cot to the open vehicle patient compartment.
6. Push the cot forward until the cot loading wheels are on the vehicle patient compartment floor and the cot safety bar is secured by the vehicle safety hook (Figure 47).

Figure 47 – Vehicle safety hook

Note - For maximum clearance to lift the base, pull the cot out until the cot safety bar is secured by the vehicle safety hook.

For **Power-PRO XT** or **Power-PRO IT** with the **Power-LOAD** option:

- Grasp the cot frame at the foot end.
- Lift the foot end of the cot and press and hold the retract (-) button on the cot control switch to fully retract the cot undercarriage.

Note - The cot undercarriage will retract in less than three seconds.

For **Performance-PRO XT** with the **Power-LOAD** option:

- Operator 1 (foot end): Grasp the cot frame at the foot end. Squeeze and hold the cot manual release.
- Operator 2 (side): Grasp the outer rail to stabilize the cot. Then, grasp the base frame. After the foot end operator has lifted the cot and squeezed the cot manual release, retract the undercarriage with one hand and hold it in place.
- Operator 1 (foot end): Release the cot manual release to lock the undercarriage in the retracted position.

7. Push the cot into the vehicle patient compartment until the cot locks into **Power-LOAD**.
8. Make sure that the cot is locked into the powered cot fastener by firmly pulling side to side on the foot end of the cot.

Remove the vehicle from service to diagnose and repair **Power-LOAD** after your service call.

Unloading a cot from a vehicle manually

WARNING

- Always load or unload an occupied cot into a vehicle with a minimum of two trained operators.
- Always use both hands when you handle the cot. **Power-LOAD** is only an assisting device. Evaluate each situation to determine how to distribute and lift the weight that you are transporting.
- Always use enough operators to handle the forces that are required to load or unload when you handle weights over 400 lb (181 kg). To increase safety, operators should load or unload on flat surfaces. For 36 in. (91 cm) vehicle deck heights, you may need to manually unload.
- Always make sure that the cot base is extended before you press any buttons on the **Power-LOAD** control panel when you unload the cot.

1. Lift the vehicle bumper to the raised position, if equipped.
2. Press and hold the release lever or release button at the foot end of your cot fastener and pull to remove the cot from the vehicle patient compartment.
3. Grasp the cot frame at the foot end to pull the cot out of the vehicle patient compartment.

   For **Power-PRO XT** or **Power-PRO IT** with the **Power-LOAD** option:

   - Operator 1: Grasp the cot frame at the foot end. While you support the weight of the cot, guide and pull the cot out of the vehicle patient compartment until the cot safety bar is secured by the vehicle safety hook. Press and hold the extend (+) button on the cot control switch to extend the cot until the cot wheels rest on the ground.
   - Operator 2: Make sure that the cot safety bar is secured by the vehicle safety hook. Grasp the cot outer rail to stabilize the cot. Push the cot safety bar release lever forward to release the cot safety bar from the vehicle safety hook in the vehicle patient compartment.

   For **Performance-PRO XT** with the **Power-LOAD** option:

   - Operator 1 (foot end): Grasp the cot frame at the foot end. While you support the weight of the cot, guide and pull the cot out of the vehicle patient compartment until the cot safety bar is secured by the vehicle safety hook.
   - Operator 2 (side): Grasp the base frame where indicated, lift slightly, and lower the base frame to its fully extended position while Operator 1 squeezes and holds the cot manual release.
   - Operator 1 (foot end): Release the cot manual release and make sure that the undercarriage locks into place. Set the cot onto the ground.
   - Operator 2 (side): Push the cot safety bar release lever forward to release the cot safety bar from the vehicle in the vehicle patient compartment.

   Note - In the unlikely case that the cot foot end fails and you cannot remove the cot from the vehicle, remove the patient by alternative means (for example, use backboard or field cot).

Removing a cot from a vehicle for repair

WARNING

- Always load or unload an occupied cot into a vehicle with a minimum of two trained operators.
- Always use both hands when you handle the cot. **Power-LOAD** is only an assisting device. Evaluate each situation to determine how to distribute and lift the weight that you are transporting.
- Always make sure that the cot base is extended before you press any buttons on the **Power-LOAD** control panel when you unload the cot.

1. Operator 1: Press and hold the trolley release button at the head end of the **Power-LOAD** system.
2. Operator 2: Slide both transfer lock triggers (closest to the foot end) toward the foot end of the transfer assembly to unlock. With the help of Operator 1, push the cot and transfer firmly out of the vehicle patient compartment.
3. Operator 1: With a screwdriver or similar tool, push on the hook assembly underneath the transfer while Operator 2 pushes the transfer forward toward the head end of the vehicle patient compartment to release the cot from the lock.
4. After the cot is unlocked, pull the cot all the way out.
5. Make sure that the cot base is extended, then lift one of the manual cot release handles at the head end of **Power-LOAD** to unlock the cot.

Loading a cot into a vehicle manually (Power-PRO power loss)

WARNING

- Always load or unload an occupied cot into a vehicle with a minimum of two trained operators.
- Always load the cot before you allow patients to enter the vehicle patient compartment.

CAUTION

- Do not push the cot into the vehicle patient compartment until you fully retract the cot base.
- Do not slam the cot into the trolley when you load the cot to avoid the risk of equipment damage.
- Do not let go of the manual release until the cot locks into position at the foot end. If you let go too early, then the cot base may prevent the cot from locking into **Power-LOAD**.

1. Lift the vehicle bumper to the raised position, if equipped.
2. Raise the lifting arms to guide and pull the trolley out of the vehicle patient compartment (Figure 48).

Figure 48 – Guide the trolley out of the vehicle

3. Raise the cot to the load position.
4. Fully extend and lock the cot retractable head section before you load the cot into **Power-LOAD**.
5. Push the cot into **Power-LOAD** until the cot load wheel pins lock into position (Figure 49). Make sure that the cot is aligned with the lifting arms when you load the cot.
6. Check the head end LED indicators to make sure that the cot is ready to load.
   - If the LEDs are solid green, then the cot head end is in position.

- If the LEDs are flashing amber, then the cot head end is not in position.

7. Press the up (↑) button on the **Power-LOAD** control panel (Figure 50) to raise the lifting arms to the highest position.

   Note - The cot legs do not retract.

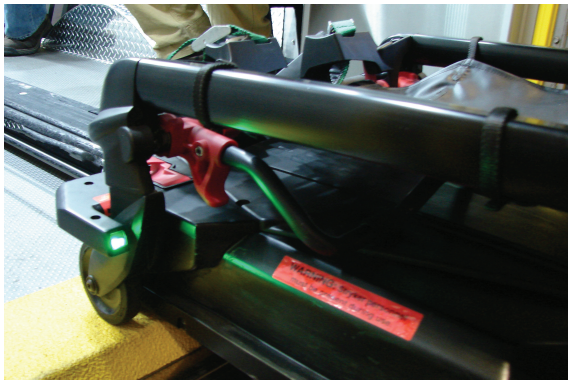

Figure 49 – Lock the wheel pins into position

Figure 50 – Press the up button to raise the lifting arms

8. Operator 1 (foot end): Grasp the cot frame at the foot end. Squeeze and hold the cot manual release.
9. Operator 2 (side): Grasp the base frame. After the foot end operator squeezes the cot manual release, retract the undercarriage with one hand and stabilize the cot with your other hand.
10. Both operators: Push the cot into the vehicle patient compartment, until the lifting arms lower and the cot locks into **Power-LOAD**.
11. Operator 1: Continue to squeeze and hold the cot manual release.
12. Make sure that the cot is locked into **Power-LOAD** by firmly pulling side to side on the foot end of the cot.
13. After the call, remove the cot from service to diagnose and repair the **Power-PRO** cot.

    Note - **Power-LOAD** automatically charges the **SMRT** Pak battery when the cot is locked into **Power-LOAD** in the transport position (no cable or connectors required). The cot battery LED indicator momentarily flashes green to signify that it is charging.

Preventive maintenance

Regular inspection and adjustments

Maintenance intervals

This schedule is a general guide to maintenance. The required maintenance schedule may vary based on:

- Call volume
- Weather
- Terrain
- Geographical location
- Individual usage

If you are not sure how or when to perform these checks, contact your Stryker Service Technician.

When you perform **Power-LOAD** preventive maintenance checks, you must perform a preventive maintenance check on its corresponding **Power-LOAD** compatible cot and the wheel guide assembly option (if applicable) to confirm operability of the entire system.

Power-LOAD compatible cot maintenance

Wear items that may require replacement on the **Power-LOAD** compatible cot include the cot arm spacer (6500-002-123), base dead stop (6085-001-094), and load wheel pin (6500-002-104).

Wheel guide assembly option maintenance (if applicable)

To preserve **Power-LOAD** fastener functionality, make sure that the wheel guide is functional and its structure has not been compromised. The wheel guide rail system assists the **Power-LOAD** system in loading the cot. If the wheel guide has been compromised, replace it immediately.

Note - The **Power-LOAD** maintenance schedule is based on 10 calls per day. Adjust the routine maintenance schedule to your actual service usage.

Every month or two hours

Inspect these items every month or two hours of motor run time, whichever comes first.

Check	Routine
Lock location	Clean debris from the foot end lock location on the transfer

Every three months or six hours

Inspect these items every three months or six hours of motor run time, whichever comes first.

Check	Routine
Loose fasteners	Replace if loose
Battery terminal screws	Tighten loose screws (torque to 9 in-lb)
Transfer assembly and anchor assembly	Clean debris from the top of the transfer assembly and anchor assembly

Check	Routine
Transfer roller channels	Clean transfer roller channels to prevent debris accumulation
Trolley stop ramp	Tighten loose screws

Every twelve months or 24 hours

Inspect these items every 12 months or 24 hours of motor run time, whichever comes first.

Check	Routine
Battery	Replace if lifting is sluggish
All parts	Check and replace any worn parts, including arm covers, arm wear pads, trolley top and side covers, cot release handle springs, anchor lever cover, anchor inductive primary cover, transfer lock plate, transfer lock pin, or cot guides, if necessary **Note** - The transfer lock plate (639000010260) is only compatible with **Power-LOAD** units manufactured after July 31, 2017 or units that have been previously serviced with the 639007000021 kit. Check the product serial number tag to confirm date of manufacture.
Dead stop bumpers	Replace if the corner is damaged
Motor	Replace when no motor motion exists
Cylinder rod end	Replace if **Power-LOAD** functions in manual mode and the error LED is illuminated
Full functionality	See *Installation checklist* in the Operations Manual
Hydraulic	Check for hydraulic leaks
Transfer lock bearing	Replace once per year **Note** - During bearing replacement, make sure that the surrounding area is clean (anchor) and apply molybdenum disulfide grease to the transfer lock pin.
V-guide rollers	If the product is difficult to roll or wear is noticeable in the transfer roller channel beyond the inner rod, replace the V-guide rollers on the trolley and switch the patient right, outside, bottom transfer rod with the patient right, outside top transfer rod. Check all remaining rollers for damage or excessive wear. Replace, if necessary.
Lift arm springs	Replace the lift arm springs (0038-895-000) that are located under the trolley top cover

Flat roller and V-guide part replacement schedule

You must replace the flat roller and V-guide parts every 14,110 calls. This is to make sure that the **Power-LOAD** remains functional. Follow this call volume time table to remain compliant with this requirement. The time table will also help plan appropriate service intervals.

Calls per day	Months
6	80
7-8	60
9-10	48
11-12	40
13	36
14-15	30

Transfer lock bearing part replacement schedule

You must replace the transfer lock bearing parts every 3,653 calls. This is to make sure that **Power-LOAD** remains functional. Follow this call volume time table to remain compliant with this requirement.

Calls per day	Months
2	60
3	40
4-5	24
6	20
7-8	15
9-10	12
11-12	10
13-15	8

Cleaning

WARNING

- Always press the main power button to turn the unit off before service or cleaning.
- Always use any appropriate personal protective equipment while power washing to avoid inhaling contagion. Power washing equipment may aerate contamination.

CAUTION

- Do not spray directly underneath the trolley up in to the trolley mechanism. Water could gain ingress into the trolley housing and may accelerate corrosion or degrade operation.
- Do not clean, service, or perform maintenance while the product is in use.

The product is power washable. The product may show some signs of oxidation or discoloration from continuous washing. No degradation of the product's performance will occur from power washing as long as you follow the proper procedures.

- Follow the cleaning solution manufacturer's dilution recommendations exactly.
- Power wash **Power-LOAD** with recommended cleaners. Hose down the product and towel dry the transfer rails and arm hinges.
- Power wash **Power-LOAD** with a hand held wand unit or wipe the product with a clean cloth and recommended cleaners.
- When you hose down or power wash the product, do not spray directly underneath the trolley up in to the trolley mechanism. Water could gain ingress into the trolley housing and may accelerate corrosion or degrade operation.
- Using a soft cloth and brush, clean the transfer roller channels to prevent debris accumulation.
- Remove the trolley top cover and patient left side cover assembly to towel dry the control board assembly.
- Disconnect the motor and battery connectors and towel dry the connectors.
- Towel dry the transfer rails and arm hinges.
- When cleaning, park the ambulance uphill and extend the transfer and trolley so the water drains out of the rear end of the vehicle patient compartment.

Note - Water that gets into the **Power-LOAD** system will drain through the drain tube to the underside of the vehicle.

Suggested cleaners

In general, when used in concentrations recommended by the manufacturer, either phenolic type or quaternary (excluding **Virex®** TB) type disinfectants can be used. Iodophor type disinfectants are not recommended for use because staining may occur.

Suggested cleaners include:

- Quaternary cleaners (active ingredient - ammonium chloride) that contain less than 3% glycol ether
- Phenolic cleaners (active ingredient - o-phenylphenol)
- Chlorinated bleach solution (5.25% - less than 1 part bleach to 100 parts water)
- ≤ 21% isopropanol alcohol

Avoid oversaturation. Do not allow the product to stay wet longer than the chemical manufacturer's guidelines for proper disinfecting.

Note

- Failure to follow the above directions when using these types of cleaners may void this product's warranty.
- Always wipe the product with clean water and dry after cleaning. Some cleaning products are corrosive in nature and may cause damage to the product. Failure to rinse and dry the product leaves a corrosive residue on the surface of the product and may cause premature corrosion of critical components.

Troubleshooting guide

These instructions are only intended for as a short-term solution. Contact your local Stryker Service Technician or Account Manager to schedule a maintenance inspection following any incident where troubleshooting is required. See your maintenance manual for complete troubleshooting information.

Cot gets stuck when unloading

Scenario: Cot gets stuck halfway out when you press the red release lever at the foot end of the anchor.

1. Pull the patient left transfer lock trigger and push the cot back into the vehicle until it locks into place.
2. Hold down the red release lever at the foot end of the anchor with your thumb and use your knuckle to hold the transfer in place while you pull the cot toward you until it raises up. Pull the cot out to unload.

Cot gets stuck when loading

Scenario: Trolley and cot get stuck halfway out when loading.

1. Check for debris in the transfer trolley lock.
2. Remove the debris so the roller will spring up. If there is no debris, see step 4.
3. Pull the cot and trolley all the way out of the vehicle to reset. Load the cot into the vehicle. The trolley will then lock into place.
4. If there is no debris in the transfer trolley lock, pull the patient left transfer lock trigger. Load the cot into the vehicle.

Cot will not unlock from the trolley

Scenario: Cot will not release from the trolley in the loading position and the error LED is illuminated.

1. Firmly press the manual release button on the **Power-LOAD** control panel to release pressure in the hydraulics.
2. To lower the lifting arms, press the extend (+) button on the cot or press down (↓) on the **Power-LOAD** control panel.

   Note - You may need to apply pressure to the lifting arms while you press the manual release button to lower the lifting arms completely.
3. Remove the cot from the trolley.

Cot does not lower and lock into the transfer

Scenario: Trolley arms do not lower to lock the cot into the transfer when loading.

1. Firmly press the manual release button on the **Power-LOAD** control panel. The cot will then lower and lock into the transfer.

Cot locked into the trolley in the load position

Scenario: Cot begins to collapse and the trolley lifting arms do not raise.

1. Press up (↑) on the **Power-LOAD** control panel to raise the cot until the lifting arms stop.
2. At the foot end of the cot, press the retract (-) button to raise the cot legs. Load the cot into the vehicle.

Power-LOAD lifting arms stop when loading

Scenario: Lifting arms are not centered between the cot legs and amber head end LED indicators are flashing.

1. Realign the cot to center the lifting arms between the cot legs and the head end LED indicators are solid green.
2. Press up (↑) on the **Power-LOAD** control panel or the retract (-) button on the cot to resume loading.

Wireless notifications

For products equipped with optional wireless communication technology, these statements apply to the countries as indicated:

Country	Notification
Taiwan	CCAQ23LP0270T7
Thailand	กสทช. เครื่องวิทยุคมนาคมนี้ ได้รับยกเว้น ไม่ต้องได้รับใบอนุญาตให้มี ใช้ซึ่งเครื่องวิทยุคมนาคม หรือตั้งสถานีวิทยุคมนาคมตามประกาศ กสทช. เรื่อง เครื่องวิทยุคมนาคม และสถานีวิทยุคมนาคมที่ได้รับยกเว้นไม่ต้องได้รับใบอนุญาต วิทยุคมนาคมตามพระราชบัญญัติวิทยุคมนาคม พ.ศ. 2498 กสทช. | โทรคมนาคม กำกับดูแลเพื่อประชาชน Call Center 1200 (โทรฟรี)

EMC information

WARNING

- **Power-LOAD** operates at 13.56 MHz when you use **Power-LOAD** controls with a powered cot (**Power-PRO** XT or **Power-PRO** IT) that could interfere with other equipment that operate at this frequency band.
- Do not use accessories, transducers, and cables, other than those specified, with the exception of transducers and cables that are sold by Stryker as replacement parts for internal components, to avoid potentially increased emissions or decreased immunity of the **Power-LOAD** system.
- Do not use the **Power-LOAD** system and the **Power-PRO** cot adjacent to or stacked with other equipment. If adjacent or stacked use is necessary, observe the **Power-LOAD** system to confirm normal operation in the configuration where it will be used.
- **Power-LOAD** operates primarily at these frequencies: 70 - 85 kHz for inductive charging and 13.56 MHz±7 kHz, Amplitude Modulated (OOK), ERP: -82.37 dBm. The inductive charging can operate between these frequencies: 70 - 125 kHz. Other equipment may interfere with the **Power-LOAD** system, even if that other equipment complies with CISPR emission requirements.

CAUTION

- This equipment has been tested and found to comply with the limits for a Class A digital device, pursuant to part 15 of the FCC Rules. These limits are designed to provide reasonable protection against harmful interference when the equipment is operated in a commercial environment. This equipment generates, uses, and can radiate radio frequency energy and, if not installed and used in accordance with the instruction manual, may cause harmful interference to radio communications. Operation of this equipment in a residential area is likely to cause harmful interference in which case the user will be required to correct the interference at their expense. In the event of interference, please relocate or reorient the **Power-LOAD** system or interfering product.
- Always relocate or reorient the **Power- LOAD** system or interfering product in the event of interference. This device complies with Part 18 of the FCC Rules.
- Do not use portable RF communications equipment (including peripherals such as antenna cables and external antennas) closer than 30 cm (12 in.) to any part of the **Power-LOAD** system, including cables specified by the manufacturer. Otherwise, degradation of the performance of this equipment may result.
- The emissions characteristics of this equipment make it suitable for use in industrial areas and hospitals (CISPR 11 class A). This equipment generates, uses, and can radiate radio frequency energy and, if not installed and used in accordance with the instruction manual, may cause harmful interference to radio communications. Operation of this equipment in a residential area (for which CISPR 11 class B is normally required) is likely to cause harmful interference, in which case the user will be required to correct the interference at their expense. In the event of interference, please relocate or reorient the **Power-LOAD** system or interfering product.

Guidance and manufacturer's declaration - electromagnetic emissions		
Power-LOAD is intended for use in the electromagnetic environment specified below. The customer or the user of **Power-LOAD** should assure that it is used in such an environment.		
Emissions test	**Compliance**	**Electromagnetic environment**
RF Emissions CISPR 11	Group 1	The **Power-LOAD** system uses RF energy only for its internal function. Therefore, its RF emissions are very low and are not likely to cause any interference in nearby electronic equipment.
RF Emissions CISPR 11	Group 2	The **Power-LOAD** system must emit electromagnetic energy in order to perform its intended function. Nearby electronic equipment may be affected.
RF Emissions CISPR 11	Class A	The **Power-LOAD** system is suitable for use in all establishments other than domestic and those directly connected to the public low-voltage power supply network that supplies buildings used for domestic purposes.

Recommended separations distances between portable and mobile RF communications equipment and Power-LOAD			
Power-LOAD is intended for use in an electromagnetic environment in which radiated RF disturbances are controlled. The customer or the user of **Power-LOAD** can help prevent electromagnetic interferences by maintaining a minimum distance between portable and mobile RF communications equipment (transmitters) and **Power-LOAD** as recommended below, according to the maximum output power of the communications equipment.			
Rated maximum output power of transmitter **W**	**Separation distance according to frequency of transmitter** **m**		
	150 kHz to 80 MHz **d=(1.2) (√P)**	**80 MHz to 800 MHz** **d=(0.35) (√P)**	**800 MHz to 2.7 GHz** **d=(0.70) (√P)**
0.01	0.12	0.04	0.07
0.1	0.38	0.11	0.22
1	1.20	0.35	0.70
10	3.79	1.11	2.21
100	12	3.5	7
For transmitters rated at a maximum output power not listed above, the recommended separation distance d in meters (m) can be estimated using the equation applicable to the frequency of the transmitter, where P is the maximum output power rating of the transmitter in watts (W) according to the transmitter manufacturer. Note 1: At 80 MHz and 800 MHz, the separation distance for the higher frequency range applies. Note 2: These guidelines may not apply in all situations. Electromagnetic propagation is affected by absorption and reflection from structures, objects, and people.			

Guidance and manufacturer's declaration - electromagnetic immunity			
Power-LOAD is suitable for use in the electromagnetic environment specified below. The customer or the user of **Power-LOAD** should assure that it is used in such an environment.			
Immunity test	**EN/IEC 60601 test level**	**Compliance level**	**Electromagnetic environment-guidance**
Electrostatic discharge (ESD) IEC 61000-4-2	±8 kV contact ±15 kV air	±8 kV contact ±15 kV air	Floors should be wood, concrete, or ceramic tile. If floors are covered with synthetic material, the relative humidity should be at least 30%.
Surge IEC 61000-4-5	±1 kV line(s) to line(s) ±2 kV line(s) to ground	±1 kV line(s) to line(s) ±2 kV line(s) to ground	Mains power quality should be that of a typical commercial or hospital environment.
Power frequency (50/60 Hz) magnetic field IEC 61000-4-8	30 A/m	30 A/m	Power frequency magnetic fields should be at levels characteristic of a typical location in a typical commercial or hospital environment.
Electrical transient conduction along supply ISO 7637-2	per ISO 7637-2	per ISO 7637-3	N/A

Guidance and manufacturer's declaration - electromagnetic immunity			
Conducted RF IEC 61000-4-6 Radiated RF IEC 61000-4-3	3 Vrms 6 Vrms in ISM and amateur radio bands 150 kHz to 80 MHz 10 V/m 80 MHz to 2.7 GHz	3 V 6 Vrms in ISM and amateur radio bands 10 V/m	Portable and mobile RF communications equipment should be used no closer to any part of **Power-LOAD**, including cables, than the recommended separation distance calculated from the equation appropriate for the frequency of the transmitter. Recommended separation distance D=(1.2) (√*P*) D=(.35) (√*P*) 80 MHz to 800 MHz D=(0.70) (√*P*) 800 MHz to 2.7 GHz where *P* is the maximum output power rating of the transmitter in watts (W) according to the transmitter manufacturer and *d* is the recommended separation distance in meters (m). Field strengths from fixed RF transmitters, as determined by an electromagnetic site [a] should be less than the compliance level in each frequency range.[b] Interference may occur in the vicinity of equipment marked with the following symbol:

Guidance and manufacturer's declaration - electromagnetic immunity
Note 1: At 80 MHz and 800 MHz, the higher frequency range applies. **Note 2:** These guidelines may not apply in all situations. Electromagnetic propagation is affected by absorption and reflection from structures, objects, and people. **Note 3:** The ISM (industrial, scientific and medical) bands between 0.15 MHz and 80 MHz are 6.765 MHz to 6.795 MHz; 13.553 MHz to 13.567 MHz; 26.957 MHz to 27.283 MHz; and 40.66 MHz to 40.70 MHz. The amateur radio bands between 0.15 MHz and 80 MHz are 1.8 MHz to 2.0 MHz, 3.5 MHz to 4.0 MHz, 5.3 MHz to 5.4 MHz, 7 MHz to 7.3 MHz, 10.1 MHz to 10.15 MHz, 14 MHz to 14.2 MHz, 18.07 MHz to 18.17 MHz, 21.0 MHz to 21.4 MHz, 24.89 MHz to 24.99 MHz, 28.0 MHz to 29.7 MHz and 50.0 MHz to 54.0 MHz. **Note 4:** Evaluated for immunity to proximity fields from RF wireless communication equipment per IEC 60601-1-2: 2014 Table 9.
[a] Field strengths from fixed transmitters, such as base stations for radio (cellular/cordless) telephones and land mobile radios, amateur radio, AM and FM radio broadcast, and TV broadcast cannot be predicted theoretically with accuracy. To assess the electromagnetic environment due to fixed RF transmitters, an electromagnetic site survey should be considered. If the measured field strength in the location in which **Power-LOAD** is used exceeds the applicable RF compliance level above, the **Power-LOAD** system should be observed to verify normal operation. If abnormal performance is observed, additional measures may be necessary, such as reorienting or relocating **Power-LOAD**. [b] Over the frequency range 150 kHz to 80 MHz, field strengths should be less than 20 V/m.

Systém Power-LOAD® pro připevnění lehátka

Příručka pro obsluhu

REF 6390

CE

CS

6390-809-005 Rev AB.0 2023-07

Symboly

	Prostudujte si příručku/brožuru s pokyny
	Přečtěte si návod k použití
	Obecné varování
	Upozornění
	Varování; rozdrcení rukou
	Varování; neionizující záření
CE	Označení CE
UK CA	Značka posuzování shody ve Spojeném království
	Dovozce
UDI	Jedinečný identifikátor prostředku
EC REP	Zplnomocněný zástupce pro Evropské společenství
CH REP	Zplnomocněný zástupce pro Švýcarsko
MD	Evropský zdravotnický prostředek
REF	Katalogové číslo
LOT	Číslo šarže
SN	Sériové číslo
US Patents	Pro patenty USA viz www.stryker.com/patents
	Výrobce
	Datum výroby

	Bezpečná pracovní zátěž
	Nebezpečné napětí
	Zdravotnické vybavení uznávané společností Underwriters Laboratories LLC, pouze pokud jde o nebezpečí zásahu elektrickým proudem, nebezpečí požáru nebo mechanická nebezpečí, podle norem ANSI/AAMI ES60601-1:2012 a CAN/CSA-C22.2 č. 60601-1:14.
	Stejnosměrný proud
	Elektrické přístroje třídy II: přístroje, v nichž ochrana před úrazem elektrickým proudem nespoléhá pouze na základní izolaci, ale v nichž se uplatňují i dodatečná bezpečnostní opatření, například dvojitá nebo zesílená izolace, aniž by bylo využito ochranného uzemnění nebo se spoléhalo na podmínky instalace.
	Podle směrnice Evropského parlamentu a Rady 2012/19/EU o odpadních elektrických a elektronických zařízeních (OEEZ) ve znění pozdějších předpisů tento symbol označuje, že výrobek se musí sbírat k recyklaci odděleně. Nelikvidujte s běžným netříděným odpadem. Informace o likvidaci si vyžádejte od místního distributora. Před recyklací zajistěte dekontaminaci infikovaných zařízení.
	Rechargeable Battery Recycling Corporation (RBRC) je nezisková organizace veřejné služby, která prosazuje recyklaci přenosných dobíjecích baterií. Baterie je nutno odevzdat v příslušném sběrném místě. Nejbližší sběrné místo lze nalézt na webu RBRC (www.rbrc.org), případně můžete zavolat na telefonní číslo uvedené u symbolu recyklace.
IPX6	Ochrana proti silnému proudu vody
	Tento prostředek splňuje požadavky části 18 pravidel komise FCC
	Zvedat ve dvou
	Touto stranou nahoru
	Křehké, manipulaci provádějte s opatrností
	Uchovávejte v suchu
	Limit stohování podle počtu
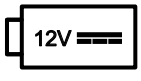	Napájení baterií o napětí 12 V (stejn.)
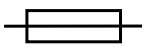	Pojistka
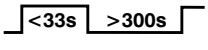	Pracovní cyklus baterie (nakládání): 10,0 % (méně než 33 sekund zapnuto, více než 300 sekund vypnuto)
	Pracovní cyklus baterie (dobíjení): 100 %

U.S.A.	Anglický text pod tímto symbolem je určen pouze pro čtenáře v USA.
TRA Registered No: ER35122/14 Dealer No: DA35173/14	Registrováno ve Spojených arabských emirátech regulačním orgánem pro oblast telekomunikací
	Výrobek splňuje platné normy o elektromagnetické kompatibilitě v Austrálii a na Novém Zélandu
	Schváleno nezávislým orgánem Jihoafrické republiky pro oblast komunikací
	Certifikát výrobce kartonu – tento obalový karton dosahuje v testu pevnosti hran minimální hodnoty 82 liber/palec.
	Certifikát výrobce kartonu – tento obalový karton dosahuje v testu pevnosti hran minimální hodnoty 51 liber/palec.

Obsah

Definice varování/upozornění/poznámky 3
Přehled bezpečnostních opatření 3
Místa, kde hrozí skřípnutí 6
Úvod 7
Popis výrobku 7
Indikace k použití 7
Klinické přínosy 7
Kontraindikace 8
Očekávaná životnost 8
Likvidace / recyklace 8
Technické parametry 8
Evropské nařízení REACH 9
Normy požadující použití určitých doplňků 10
Obrázek výrobku 10
Kontaktní informace 10
Umístění sériového čísla 11
Datum výroby 11
Příprava 12
Kompatibilita lehátka 12
Instalace 13
Předpisy upravující systém řízení kvality 13
21 CFR 820.170 – Instalace 13
Kontrolní seznam pro montážní sadu systému Power-LOAD 13
Instalace podlahové desky 14
Instalace systému Power-LOAD 14
Instalace baterie 24
Kontrolní seznam instalace 25
Ověření instalace 27
Provoz 29
Uživatelské ovládací prvky a kontrolky 29
Kontrolky na horním konci vozíku 31
Ruční ovládací prvky 32
Návod k obsluze 33
Elektrické zvyšování, snižování a odjišťování lehátka 33
Kontrola úrovně nabití baterie 34
Nakládání a vykládání pomocí elektrického ovládání 35
Nakládání systému Power-LOAD pomocí elektrického ovládání 35
Vykládání pomocí systému Power-LOAD za použití elektrického ovládání 36
Nakládání a vykládání za použití ručního ovládání 36
Nakládání pomocí systému Power-LOAD při ručním ovládání 37
Vykládání pomocí systému Power-LOAD při ručním ovládání 37
Kontrola úrovně nabití baterie na ovládacím panelu systému Power-LOAD 38
Dobíjení baterie 38
Skladování systému Power-LOAD 38
Nastavení nakládací výšky lehátka 38
Používání běžného lehátka s křížovým rámem v případě hromadného neštěstí 39
Vysunutí systému Power-LOAD z vozidla bez lehátka 39
Naložení lehátka Performance-PRO do vozidla se systémem Power-LOAD 39
Vyložení lehátka Performance-PRO z vozidla se systémem Power-LOAD 41
Naložení lehátka Power-PRO do vozidla se systémem Power-LOAD 42
Vyložení lehátka Power-PRO z vozidla se systémem Power-LOAD 44
Ruční vyložení lehátka naloženého do vozidla pomocí systému Power-LOAD (v případě výpadku napájení systému Power-LOAD nebo chyby systému) 45
Ruční naložení lehátka do vozidla při výpadku napájení elektrického systému pro připevnění lehátka nebo chybě systému 46
Ruční vyložení lehátka z vozidla 47
Vyjmutí lehátka z vozidla za účelem opravy 48
Ruční naložení lehátka do vozidla (při výpadku napájení systému Power-PRO) 49
Preventivní údržba 51
Pravidelná prohlídka a seřízení 51

Každý měsíc nebo po dvou hodinách provozu 51
Každé tři měsíce nebo po šesti hodinách provozu 51
Každých dvanáct měsíců nebo po 24 hodinách provozu 52
Harmonogram výměny válečků a vodítek 53
Harmonogram výměny ložisek zámku převodu 53
Čištění 54
Doporučené čisticí prostředky 54
Pokyny pro řešení problémů 56
Bezdrátová oznámení 58
Informace o elektromagnetické kompatibilitě 59

Definice varování/upozornění/poznámky

Text uvedený slovy **VAROVÁNÍ**, **UPOZORNĚNÍ** a **POZNÁMKA** má důležitý význam a je nutno si jej pečlivě přečíst.

VAROVÁNÍ

Upozorňuje čtenáře na situaci, jež by mohla vést k úmrtí nebo vážnému poranění, pokud se jí nevyvarujete. Může také popisovat možné vážné nežádoucí reakce a bezpečnostní rizika.

UPOZORNĚNÍ

Upozorňuje čtenáře na možnou nebezpečnou situaci, jež by mohla mít za následek menší nebo středně vážné poranění uživatele nebo pacienta, nebo poškození výrobku či jiného majetku, pokud se jí nevyvarujete. To zahrnuje zvláštní péči nezbytnou pro bezpečné a efektivní používání prostředku a péči nutnou k tomu, aby nedošlo k poškození prostředku, které by mohlo nastat v důsledku jeho používání nebo nesprávného používání.

Poznámka - Poskytuje speciální informace pro usnadnění údržby nebo objasnění důležitých pokynů.

Přehled bezpečnostních opatření

Pečlivě si přečtěte a vždy přísně dodržujte varování a upozornění uvedená na této straně. Servis smí provádět pouze kvalifikovaný personál.

VAROVÁNÍ

- K provozování systému **Power-LOAD** nepoužívejte napájení elektrickým proudem, jehož napětí není v souladu se jmenovitou hodnotou uvedenou na výrobku.
- Systém **Power-LOAD** neprovozujte nad rámec jeho pracovního cyklu, aby nedošlo k jeho poškození nebo ohrožení osob kouřem.
- Systém **Power-LOAD** nepřipojujte k elektrickému okruhu vozidla o napětí 24 V (stejn.). Systém **Power-LOAD** vždy připojte k elektrickému okruhu vozidla o napětí 12,8–15,6 V (stejn.), který je jištěn 15A pojistkou/jističem, aby nedošlo k zásahu elektrickým proudem.
- Výšku nakládacích koleček lehátka vždy nastavte podle výšky podlahy vozidla, jak je uvedeno v příručce pro obsluhu k vašemu modelu lehátka.
- Pro všechna lehátka v provedení bez možnosti **Power-LOAD** vždy používejte sestavu upínače. Systém **Power-LOAD** je kompatibilní pouze s lehátky v provedení pro systém **Power-LOAD** (viz *Kompatibilita lehátka* (straně 12)). V určitých situacích můžete systém **Power-LOAD** použít jako standardní připevňovací zařízení v parohovém stylu pro většinu lehátek s křížovou konstrukcí.
- Se systémem Stryker **Power-LOAD** model 6390 vždy používejte lehátko kompatibilní se systémem **Power-LOAD**. V případě použití nekompatibilního lehátka se systémem Stryker **Power-LOAD** model 6390 může dojít ke zranění.
- Systém pro připevnění lehátka vždy namontujte podle pokynů v této příručce. Nesprávná instalace může vést ke zranění osob. Zajistěte odzkoušení použité konfigurace tak, aby přinejmenším splňovala požadavky normy 004 divize výrobců sanitních vozidel v rámci národního sdružení výrobců vybavení pro nákladní vozidla (National Truck Equipment Association/Ambulance Manufacturers Division): Statický test systémů pro připevňování lehátek (Litter Retention System Static Test (AMD-004)).
- Při používání zdravotnických elektrických přístrojů přijměte zvláštní opatření ohledně elektromagnetické kompatibility (EMK). Systém pro připevňování lehátek namontujte a uveďte do provozu v souladu s informacemi o EMK uvedenými v této příručce. Přenosná a mobilní VF komunikační zařízení mohou nepříznivě ovlivnit funkci systému pro připevňování lehátek.
- Při zvedání a umísťování sestavy převodu a vozíku musí spolupracovat dva montéři, aby nedošlo ke zranění.
- Ruce, prsty a nohy mějte vždy mimo dosah pohyblivých částí.
- Při práci s pilou používejte vždy vhodnou ochranu očí. Upevněte předmět, který řežete, a dávejte pozor na prostor v okolí místa řezání.
- Vždy ponechte dostatečný prostor, aby kolečka nenarážela do nárazníku. Nedostatečný prostor od nárazníku může způsobit poranění pacienta nebo pracovníka obsluhy.
- Vždy utěsněte všechny otvory do exteriéru vozidla, aby nedošlo k proniknutí výfukových plynů do prostoru pro pacienta ve vozidle.

- Systém **Power-LOAD** vždy připojte k 15 A pojistce/jističi elektrického okruhu vozidla, aby nedošlo k zásahu elektrickým proudem. Společnost Stryker doporučuje nainstalovat pojistku/jistič do pojistkové skříňky.
- Systém **Power-LOAD** nepřipojujte k elektrickému okruhu vozidla o stejnosměrném napětí 24 V.
- Před zahájením používání vždy ověřte funkčnost systému **Power-LOAD**. Nedodržení tohoto pokynu může způsobit poranění pacienta nebo pracovníka obsluhy.
- Při pohybu v okolí prostoru pro pacienta ve vozidle vždy buďte opatrní, abyste o systém **Power-LOAD** nezakopli.
- Při provozu systému **Power-LOAD** v nepříznivých povětrnostních podmínkách (jako je déšť, sníh, led) buďte vždy opatrní.
- Lehátko nebo systém **Power-LOAD** vždy provozujte pouze tehdy, když jsou všechny osoby mimo dosah mechanismů. Zachycení do poháněných mechanismů lehátka nebo systému **Power-LOAD** může způsobit vážné zranění.
- Nakládání a vykládání lehátka se systémem **Power-LOAD** si vždy vyzkoušejte, dokud nebudete plně rozumět provozu výrobku. Nesprávné použití může způsobit poranění.
- Nedovolte, aby při obsluze systému **Power-LOAD** pomáhaly nevyškolené osoby. Nevyškolení technici/pracovníci mohou způsobit poranění pacientů nebo mohou zranit sami sebe.
- S vozidlem nejezděte, když je vozík v prostřední poloze. Tato poloha není uzamykatelná a není určena pro jízdu.
- Při manipulaci držte lehátko vždy oběma rukama. Systém **Power-LOAD** je pouze pomocné zařízení. Posuďte každou situaci a určete, jak rozložit a zvedat hmotnost, kterou přepravujete.
- Při nakládání a vykládání hmotností nad 400 lb (181 kg) vždy zapojte dostatečný počet pracovníků obsluhy, kteří danou hmotnost unesou. Pro zvýšení bezpečnosti je nutné, aby pracovníci obsluhy prováděli nakládání a vykládání na rovném povrchu. U vozidel s výškou podlahy 36 palců (91 cm) může být nutné ruční vyložení.
- Během elektrického nakládání a vykládání dávejte vždy pozor, aby se ruce a nohy nedostaly do blízkosti zvedacích ramen systému **Power-LOAD** a podvozku lehátka.
- Baterii nevyjímejte, když se s lehátkem provádí jakákoliv činnost.
- Se systémem **Power-LOAD** a příslušenstvím zacházejte vždy pouze v souladu s příručkami. Nesprávné užívání systému **Power-LOAD** nebo jakéhokoliv příslušenství může způsobit poranění pacienta nebo obsluhy. Používání tohoto výrobku jakýmkoliv jiným způsobem je zcela na vlastní odpovědnost majitele nebo uživatele.
- Při ručním ovládání držte vždy váhu lehátka na dolním konci.
- Před nakládáním nebo vykládáním lehátka se vždy ujistěte, že udržíte celou jeho váhu. Pokud nefunguje elektrické napájení, zvedací ramena lehátko nezvednou.
- Poškozené baterie vždy vracejte do servisního centra k recyklaci. Nelikvidujte s běžným netříděným odpadem. Informace o systémech vracení nebo sběru odpadu dostupných ve vaší zemi vám poskytne místní distributor.
- Před zahájením servisu systému **Power-LOAD** vždy odpojte připojení k elektrické síti (pokud jej používáte), vyjměte baterii vozidla, stisknutím hlavního vypínače vypněte výrobek a potom uveďte vozík do nakládací polohy.
- Baterii nevyndávejte, když je systém **Power-LOAD** v provozu.
- Při běžném provozu nevypínejte výrobek stisknutím hlavního vypínače, protože by se tím přerušilo nabíjení baterie.
- Upínač nesmí sahat za červenou značku seřizovacího limitu na trubce. Aby se rám lehátka neuvolnil z čelistí, nesmí vzdálenost mezi upínačem a pevnou čelistí nikdy přesáhnout 1 palec (2,5 cm).
- Když jsou čelisti otevřené, nesmíte nikdy stisknout odjišťovací tlačítko rukou ani prsty. Uzavírací mechanismus upínače má silnou pružinu.
- Lehátko s pacientem musí vždy nakládat a vykládat minimálně dva vyškolení pracovníci obsluhy.
- Lehátko kompatibilní se systémem **Power-LOAD** vždy nakládejte do prostoru pro pacienta ve vozidle předtím, než do něho nastoupí ostatní osoby.
- Buďte vždy připraveni udržet celou váhu lehátka a pacienta vlastními silami, pokud při vykládání lehátka z prostoru pro pacienta ve vozidle zvedací ramena lehátko nezvednou. Jakmile je lehátko odjištěné, aby mohlo být vyjmuto z prostoru pro pacienta ve vozidle, zvedací ramena systému **Power-LOAD** lehátko mírně nadzvednou.
- Při vykládání lehátka se před stisknutím kteréhokoli tlačítka na ovládacím panelu systému **Power-LOAD** ujistěte, že je podvozek lehátka zcela vysunutý.
- Buďte vždy připraveni udržet celou váhu lehátka a pacienta vlastními silami, když vykládáte lehátko z prostoru pro pacienta ve vozidle poté, co došlo k výpadku napájení systému **Power-LOAD** nebo k chybě systému.
- Předtím, než dovolíte pacientovi nastoupit do prostoru pro pacienta ve vozidle, lehátko vždy naložte.
- Před servisem nebo čištěním vždy vypněte jednotku hlavním vypínačem.
- Při tlakovém mytí vždy používejte všechny vhodné osobní ochranné pomůcky, aby se zabránilo vdechování infekčních látek. Vybavení pro tlakové mytí může vytvářet kontaminovaný aerosol.

- Systém **Power-LOAD** funguje na frekvenci 13,56 MHz, když používáte ovládací prvky systému **Power-LOAD** spolu s elektricky ovládaným lehátkem (**Power-PRO** XT nebo **Power-PRO** IT), kde by mohlo docházet ke vzájemnému rušení s jiným vybavením fungujícím v tomto frekvenčním pásmu.
- Nepoužívejte jiné příslušenství, převodníky/snímače a kabely, než které jsou určeny, s výjimkou převodníků/snímačů a kabelů, jež prodává společnost Stryker jako náhradní díly pro vnitřní komponenty, protože to by mohlo vést ke zvýšení emisí nebo snížení odolnosti systému **Power-LOAD**.
- Systém **Power-LOAD** a lehátko **Power-PRO** nepoužívejte v bezprostřední blízkosti jiného vybavení, na něm ani pod ním. Pokud je nutno je používat v bezprostřední blízkosti jiného vybavení, na něm nebo pod ním, systém **Power-LOAD** sledujte, abyste se ujistili, že v dané konfiguraci, ve které bude používán, funguje normálně.
- Systém **Power-LOAD** funguje hlavně na těchto frekvencích: 70–85 kHz při indukčním nabíjení a 13,56 MHz ±7 kHz, modulace amplitudy (OOK), efektivní vyzářený výkon (ERP): -82,37 dBm. Indukční nabíjení může fungovat v tomto rozmezí frekvencí: 70–125 kHz. Systém **Power-LOAD** může být rušen jiným zařízením, a to dokonce i tehdy, jestliže takové zařízení splňuje emisní požadavky stanovené výborem CISPR.

UPOZORNĚNÍ

- Nesprávné používání výrobku může způsobit poranění pacienta nebo obsluhy. Výrobek používejte pouze tak, jak popisuje tato příručka.
- Výrobek ani žádné jeho součásti neupravujte. Úpravy výrobku mohou způsobit nepředvídatelné fungování a přivodit poranění pacienta nebo obsluhy. Úprava výrobku má také za následek zánik platnosti záruky.
- Při instalaci sestavy převodu nesmíte porušit kryt indukčního nabíjení lehátka.
- Při instalaci sestavy podlahové desky vždy dbejte na to, aby kabely ležely uvnitř kapsy pro podlahovou desku a nebyly skřípnuty sestavou ukotvení.
- Ruční ovládání umožňuje volný pohyb systému **Power-LOAD**.
- Před uvedením výrobku do provozu baterii vždy nabijte. Nenabitá nebo vybitá baterie může způsobit špatnou účinnost výrobku.
- Při nakládání nenarazte lehátkem do vozíku příliš prudce, aby nedošlo k jejich poškození.
- Lehátko nezatlačujte do prostoru pro pacienta ve vozidle, dokud není podvozek lehátka zcela zatažen.
- Lehátko nezatlačujte do prostoru pro pacienta ve vozidle, dokud podvozek lehátka zcela nezatáhnete.
- Rukojeť pro ruční odjištění neuvolňujte, dokud se lehátko na dolním konci nezaklesne na své místo. Pokud rukojeť uvolníte příliš brzy, může podvozek zabránit správnému zaklesnutí lehátka do systému **Power-LOAD**.
- Tekutiny nestříkejte přímo pod vozíkem směrem nahoru do mechanismu vozíku. Do krytu vozíku by mohla vniknout voda, která by urychlila korozi nebo snížila jeho provozuschopnost.
- V době, kdy se výrobek používá, neprovádějte jeho čištění, servis ani údržbu.
- Toto zařízení bylo odzkoušeno a bylo zjištěno, že splňuje limity pro digitální přístroje třídy A podle části 15 pravidel komise FCC. Tyto limity jsou navrženy tak, aby poskytovaly přiměřenou ochranu proti škodlivému rušení, když se zařízení provozuje v komerčním prostředí. Toto zařízení vytváří, používá a může vyzařovat vysokofrekvenční energii a pokud není instalováno a používáno v souladu s návodem k obsluze, může způsobovat nežádoucí rušení radiokomunikačních sítí. Provoz tohoto zařízení v obytných oblastech pravděpodobně způsobí škodlivé rušení a v takovém případě bude uživatel požádán, aby tomuto rušení na vlastní náklady zabránil. V případě rušení prosím systém **Power-LOAD** nebo výrobek způsobující rušení přemístěte nebo změňte jeho orientaci.
- V případě rušení systém **Power- LOAD** nebo výrobek způsobující rušení vždy přemístěte nebo změňte jeho orientaci. Tento prostředek splňuje požadavky části 18 pravidel komise FCC.
- Přenosná komunikační VF zařízení (včetně periferních zařízení – anténních kabelů a externích antén) nepoužívejte blíže než 30 cm (12 palců) od jakékoli součásti systému **Power-LOAD**, včetně výrobcem specifikovaných kabelů. Pokud tak učiníte, může dojít ke zhoršení funkce tohoto zařízení.
- Emisní vlastnosti tohoto přístroje jej činí vhodným pro použití v průmyslových prostorech a nemocnicích (CISPR 11, třída A). Toto zařízení vytváří, používá a může vyzařovat vysokofrekvenční energii a pokud není instalováno a používáno v souladu s návodem k obsluze, může způsobovat nežádoucí rušení radiokomunikačních sítí. Provoz tohoto zařízení v obytných oblastech (kde se normálně požaduje CISPR 11, třída B) pravděpodobně způsobí škodlivé rušení, a v takovém případě bude muset uživatel tomuto rušení na vlastní náklady zabránit. V případě rušení prosím systém **Power-LOAD** nebo výrobek způsobující rušení přemístěte nebo změňte jeho orientaci.

Místa, kde hrozí skřípnutí

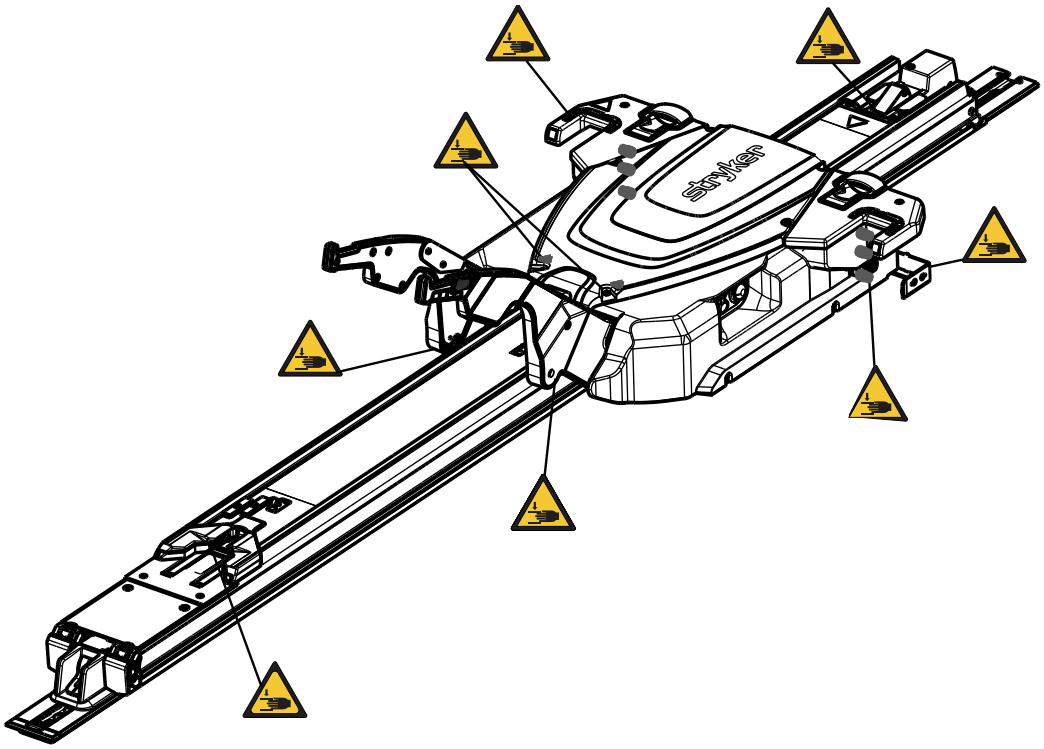

Obrázek 1 – Místa, kde hrozí skřípnutí

Úvod

Tato příručka vám pomáhá s provozem a údržbou vašeho výrobku Stryker. Tuto příručku si přečtěte dříve, než budete pracovat s tímto výrobkem nebo provádět jeho údržbu. Zaveďte metody a postupy výuky a školení zaměstnanců v oblasti bezpečného provozu a údržby tohoto výrobku.

UPOZORNĚNÍ

- Nesprávné používání výrobku může způsobit poranění pacienta nebo obsluhy. Výrobek používejte pouze tak, jak popisuje tato příručka.
- Výrobek ani žádné jeho součásti neupravujte. Úpravy výrobku mohou způsobit nepředvídatelný provoz a způsobit poranění pacienta nebo operátora. Úprava výrobku také zruší jeho záruku.

Poznámka

- Tuto příručku je třeba považovat za trvalou součást výrobku a musí zůstat s výrobkem i v případě, že dojde k jeho prodeji.
- Společnost Stryker trvale usiluje o zlepšení konstrukce a kvality výrobku. Tato příručka obsahuje aktuální informace o výrobku dostupné v době tisku. Mezi vaším výrobkem a touto příručkou mohou být malé rozdíly. V případě jakýchkoli dotazů kontaktujte zákaznický servis nebo technickou podporu společnosti Stryker na čísle +1-800-327-0770.

Popis výrobku

Připevňovací systém pro lehátka s posilovačem nakládání Stryker Model 6390 **Power-LOAD®** je určen pro zvedání, spouštění nebo řízení kompatibilních lehátek pro sanitky do vozidel rychlé pomoci a z nich. Když je lehátko bezpečně připevněno k systému, baterií napájený hydraulický systém pomáhá obsluze při nakládání a vykládání lehátka. Systém také zajistí kompatibilní lehátko pro sanitky uvnitř vozidla pro přepravu pacienta. Po upevnění lehátka v přepravní poloze systém **Power-LOAD** indukcí nabije kompatibilní modely lehátek pro sanitky 6506 **Power-PRO™** XT a 6516 **Power-PRO™** IT. V případě ztráty přívodu energie systém zůstává funkční pro účely zajištění lehátka uvnitř vozidla.

Indikace k použití

Systém **Power-LOAD** je určen pro usnadnění nakládání a vykládání kompatibilních nosítek na kolečkách (lehátek pro sanitky) do přepravního vozidla a z něj a zajištění lehátka pro sanitky během přepravy. Maximální bezpečné pracovní zatížení tohoto zařízení je 870 liber (395 kg) včetně váhy lehátka pro sanitky, pacienta a zařízení k lehátku připojeného (jako kyslíkové bomby, monitory a pumpy). Zařízení je určeno pro použití vyškolenými odborníky včetně personálu lékařské pohotovostní služby a zdravotnického personálu, jakož i personálu záchranných služeb, servisních techniků a montérů.

Klinické přínosy

Lehátko: přeprava pacienta

Připevňovací systém: podpora lehátka při přepravě

Lehátko a připevňovací systém: podpora a přeprava pacientů

Kontraindikace

Nejsou známy.

Očekávaná životnost

Systém **Power-LOAD** má předpokládanou životnost sedm let při normálních podmínkách používání a řádné pravidelné údržbě.

Likvidace / recyklace

Vždy dodržujte aktuální místní doporučení, popř. nařízení týkající se ochrany životního prostředí a rizik spojených s recyklací nebo likvidací prostředku na konci jeho životnosti.

Technické parametry

	Bezpečná pracovní zátěž **Poznámka** - Bezpečná pracovní zátěž uvádí souhrn hmotnosti lehátka, pacienta, matrace a příslušenství.	870 liber	395 kg
Maximální nosnost (pacient a příslušenství)		700 liber	318 kg
Celková délka		95 palců	241 cm
Minimální délka		89,5 palce	228 cm
Šířka		24,5 palce	62 cm
Hmotnost			
	Sestava podlahové desky	16,5 libry	7,5 kg
	Sestava ukotvení	23 liber	10,5 kg
	Sestava převodu	67 liber	30,5 kg
	Sestava vozíku	105 liber	48 kg
Minimální počet pracovníků obsluhy potřebných k naložení/ vyložení lehátka s pacientem		2	
Minimální počet pracovníků obsluhy potřebných k naložení/ vyložení lehátka bez pacienta		1	
Doporučená nakládací výška		22 až 36 palců	56 až 91 cm
Hydraulický olej		Olej Mobil **Mercon**® V Blend ATF (6500-001-293) Informace týkající se bezpečnosti najdete v bezpečnostním listu (MSDS) k oleji Mobil **Mercon**® V Blend ATF.	
Požadavky na elektroinstalaci		12,8–15,6 V (stejn.), 15 A pojistka/jistič, 2vodičový kabel 10 AWG	
Pracovní cyklus baterie při dobíjení		100 %	
Pracovní cyklus baterie při nakládání		10 % (33 s zapnuto – 5 min vypnuto)	

Baterie	12 V (stejn.), 5 Ah olověná baterie s kyselinovým elektrolytem (6390-001-468)
Pojistka	LITTELFUSE 0496060.ZXD-UL
Normy	ANSI/AAMI ES60601-1:2012, CAN/CSA-C22.2 č. 60601-1:14, KKK-A-1822F, IEC 60601-1-12:2014 Normy vyžadující konkrétní volitelné prvky viz *Normy požadující použití určitých doplňků* (straně 10).

Společnost Stryker si vyhrazuje právo měnit technické parametry bez předchozího upozornění.

Žlutočerné barevné schéma je ochranná známka společnosti Stryker Corporation.

Společnost Stryker tímto prohlašuje, že rádiový přístroj s krátkým dosahem je ve shodě se směrnicí 2014/53/EU. Úplný text prohlášení o shodě EU je k dispozici na internetové adrese: http://techweb.med.strykercorp.com/EMS/EU%20Declaration%20of%20Conformity/index.html.

Štítky nemusí být čitelné ze vzdálenosti větší než 12 palců (30 cm).

VAROVÁNÍ

- K provozování systému **Power-LOAD** nepoužívejte napájení elektrickým proudem, jehož napětí není v souladu se jmenovitou hodnotou uvedenou na výrobku.
- Systém **Power-LOAD** neprovozujte nad rámec jeho pracovního cyklu, aby nedošlo k jeho poškození nebo ohrožení osob kouřem.
- Systém **Power-LOAD** nepřipojujte k elektrickému okruhu vozidla o napětí 24 V (stejn.). Systém **Power-LOAD** vždy připojte k elektrickému okruhu vozidla o napětí 12,8–15,6 V (stejn.), který je jištěn 15 A pojistkou/jističem, aby nedošlo k zásahu elektrickým proudem.

Podmínky prostředí	Obsluha	Skladování a přeprava
Teplota	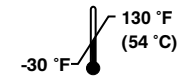	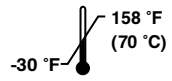
Relativní vlhkost	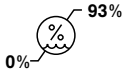	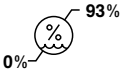
Atmosférický tlak	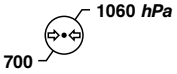	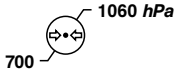

Evropské nařízení REACH

V souladu s evropským nařízením REACH (nařízení o registraci, hodnocení, povolování a omezování chemických látek) a s dalšími regulačními požadavky v oblasti ochrany životního prostředí platí, že je uveden seznam součástí, které obsahují deklarovatelné látky.

Popis	Číslo	Látka vzbuzující mimořádné obavy (SVHC) – chemický název
Baterie, 12 V	6390-001-468	Olovo
Sestava ovládacího panelu	639002010014	Olovo
Komunikační deska tištěných spojů vozíku	6390-001-378	Oktamethylcyklotetrasiloxan

Normy požadující použití určitých doplňků

Aby byly dodrženy příslušné normy, musíte systém **Power-LOAD** používat spolu s následujícími kompatibilními lehátky. Další informace najdete v příručce pro obsluhu k vašemu modelu lehátka.

Poznámka - Pro nárazovou zkoušku se kompatibilní lehátko naloží na systém **Power-LOAD** v elektrickém režimu.

Standardní	**Model lehátka kompatibilního se systémem Power-LOAD**
SAE J3027 a AS/NZS-4535	6500, 6506, 6507
BS EN 1789	6500, 6506, 6085, 6086, 6507

Obrázek výrobku

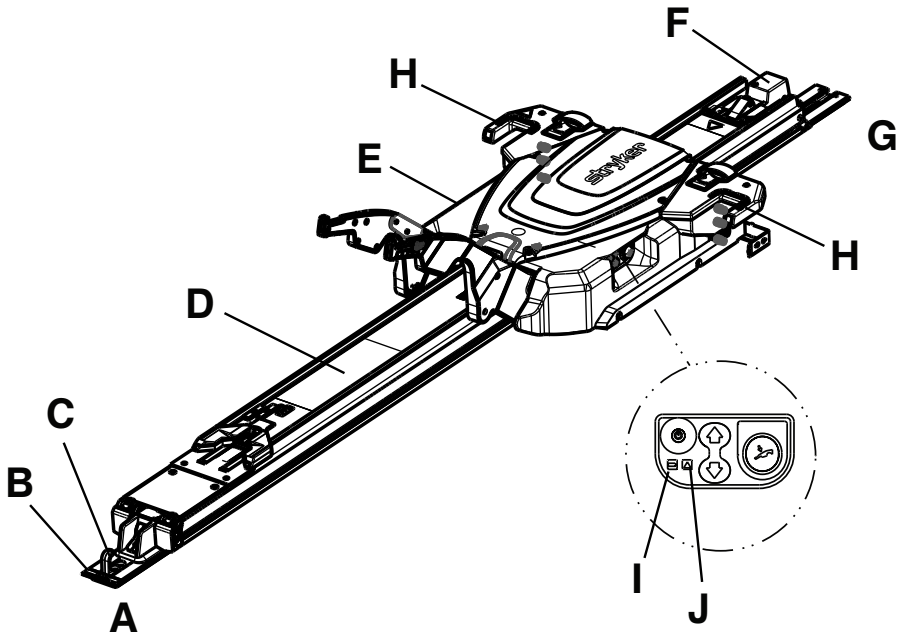

A	Dolní konec
B	Podlahová deska
C	Bezpečnostní hák
D	Sestava převodu
E	Sestava vozíku
F	Sestava ukotvení
G	Horní konec
H	Kontrolka na horním konci
I	Kontrolka baterie
J	Výstražná kontrolka

Kontaktní informace

Kontaktujte zákaznický servis Stryker nebo technickou podporu na čísle: 1-800-327-0770.

Stryker Medical
3800 E. Centre Avenue
Portage, MI 49002
USA

Poznámka - Uživatel a/nebo pacient by měl nahlásit jakýkoli závažný incident související s výrobkem, a to jak výrobci, tak příslušnému orgánu členského státu, v němž uživatel a/nebo pacient sídlí.

Příručka k provozu a údržbě je k dispozici online na adrese https://techweb.stryker.com/.

Při volání zákaznickému servisu nebo technické podpoře společnosti Stryker si připravte sériové číslo (A) vašeho výrobku Stryker. Sériové číslo uveďte ve veškeré písemné komunikaci.

Umístění sériového čísla

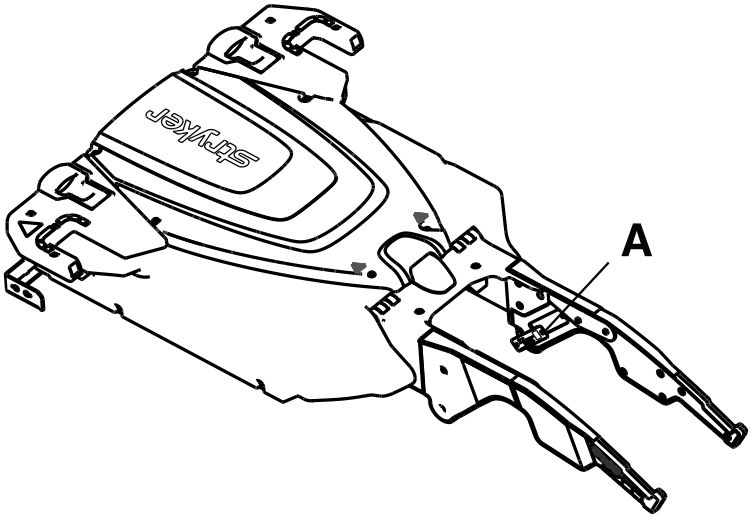

Datum výroby

První 2 číslice sériového čísla označují rok výroby.

Příprava

Během přípravy vybalte krabice a zkontrolujte, zda všechny položky správně fungují. Před uvedením výrobku do provozu ověřte jeho správnou funkci.

VAROVÁNÍ - Výšku nakládacích koleček lehátka vždy nastavte podle výšky podlahy vozidla, jak je uvedeno v příručce pro obsluhu k vašemu modelu lehátka.

Před použitím z výrobku odstraňte všechny přepravní a balicí materiály.

Za stav systému **Power-LOAD** zodpovídá uživatel. Správné fungování systému **Power-LOAD** nechte zkontrolovat kvalifikovaným servisním technikem podle níže uvedeného seznamu a provozních pokynů.

1. Zvedněte zvedací ramena a vozík systému **Power-LOAD** ručně zatlačte do horního konce sestavy převodu, aby se začala nabíjet baterie. Než systém **Power-LOAD** uvedete poprvé do provozu, nechte baterii nabíjet nejméně dvě hodiny.

   Poznámka - Během nabíjení bliká kontrolka baterie zeleně.

2. Ujistěte se, že jsou provedeny všechny body montážního kontrolního seznamu.
3. Pokud jednotlivé úkony montážního kontrolního seznamu prováděl montér jiné společnosti, projděte kontrolní seznam ještě jednou. Výrobek neuvádějte do provozu, pokud jste nemohli provést všechny úkony montážního kontrolního seznamu.

Za stav lehátka kompatibilního se systémem **Power-LOAD** rovněž zodpovídá uživatel. Před uvedením výrobku do provozu ověřte jeho správnou funkci. Požadavky na seřízení vašeho modelu lehátka najdete v příručce pro obsluhu lehátka.

Kompatibilita lehátka

Systém Stryker Model 6390 **Power-LOAD** je kompatibilní pouze s lehátky kompatibilními se systémem **Power-LOAD**.

VAROVÁNÍ

- Pro všechna lehátka v provedení bez možnosti **Power-LOAD** vždy používejte sestavu upínače. Systém **Power-LOAD** je kompatibilní pouze s lehátky v provedení pro systém **Power-LOAD** (viz *Kompatibilita lehátka* (straně 12)). V určitých situacích můžete systém **Power-LOAD** použít jako standardní připevňovací zařízení v parohovém stylu pro většinu lehátek s křížovou konstrukcí.
- Se systémem Stryker **Power-LOAD** model 6390 vždy používejte lehátko kompatibilní se systémem **Power-LOAD**. V případě použití nekompatibilního lehátka se systémem Stryker **Power-LOAD** model 6390 může dojít ke zranění.

V současné době těmto specifikacím odpovídají následující lehátka:

- Model 6085 **Performance-PRO** XT se sadou pro zajištění kompatibility se systémem **Power-LOAD** (6085-700-010)
- Model 6086 **Performance-PRO** XT v provedení pro systém **Power-LOAD** nebo se sadou pro zajištění kompatibility (6086-700-001)
- Model 6500 **Power-PRO** XT se sadou pro zajištění kompatibility se systémem **Power-LOAD** (6500-700-049)
- Model 6506 **Power-PRO** XT v provedení pro systém **Power-LOAD** nebo sadou pro zajištění kompatibility (6506-700-001)
- Model 6510 **Power-PRO** IT se sadou pro zajištění kompatibility se systémem **Power-LOAD** (6510-700-001)
- Model 6516 **Power-PRO** IT v provedení pro systém **Power-LOAD** nebo sadou pro zajištění kompatibility (6516-700-001)
- Model 6507 **Power-PRO** 2 v provedení pro systém **Power-LOAD** nebo sadou pro zajištění kompatibility (650707000014 nebo 650707000016)

Instalace

Předpisy upravující systém řízení kvality

VAROVÁNÍ

- Systém pro připevnění lehátka vždy namontujte podle pokynů v této příručce. Nesprávná instalace může vést ke zranění osob. Zajistěte odzkoušení použité konfigurace tak, aby přinejmenším splňovala požadavky normy 004 divize výrobců sanitních vozidel v rámci národního sdružení výrobců vybavení pro nákladní vozidla (National Truck Equipment Association / Ambulance Manufacturers Division): Statický test systémů pro připevňování lehátek (Litter Retention System Static Test (AMD-004)).
- Při používání zdravotnických elektrických přístrojů přijměte zvláštní opatření ohledně elektromagnetické kompatibility (EMK). Systém pro připevňování lehátek namontujte a uveďte do provozu v souladu s informacemi o EMK uvedenými v této příručce. Přenosná a mobilní VF komunikační zařízení mohou nepříznivě ovlivnit funkci systému pro připevňování lehátek.

Pokyny k instalaci zdravotnických prostředků, jako je systém pro připevňování lehátek, jsou uvedeny v hlavě 21 sbírky federálních předpisů USA (CFR) vydané Úřadem pro kontrolu potravin a léčiv USA (FDA). Aby byly splněny požadavky těchto federálních předpisů, musí se u každého zdravotnického prostředku ověřit, že byl řádně nainstalován vyškolenými* osobami, které přitom dodržely kontrolovaná kritéria uvedená v kontrolním seznamu pro instalaci. Tento dokument musí být uchováván po dobu nejméně sedmi let pro každé sériové číslo nebo instalaci.

* Instalační podnik musí vést své vlastní záznamy o školeních, které prokazují, že osoba, která instalaci provedla, měla řádnou kvalifikaci.

21 CFR 820.170 – Instalace

(a) Každý výrobce zařízení, které vyžaduje instalaci, musí vytvořit a udržovat odpovídající pokyny pro instalaci a kontrolu, a případně také zkušební metody. Pokyny a postupy musí obsahovat návod pro zajištění správné instalace, aby zařízení po instalaci fungovalo tak, jak bylo zamýšleno. Výrobce musí pokyny a postupy distribuovat spolu se zařízením nebo je jinak zpřístupnit pro osoby provádějící instalaci zařízení.

(b) Osoba provádějící instalaci zařízení musí zajistit, aby instalace, revize a případné potřebné zkoušky byly prováděny v souladu s pokyny a postupy výrobce, a doložit provedení kontroly a výsledky případných zkoušek, aby se prokázala správná instalace.

Kontrolní seznam pro montážní sadu systému Power-LOAD

Ujistěte se, že máte všechny součásti potřebné k montáži systému **Power-LOAD**. Pokyny k montáži viz *Instalace systému Power-LOAD* (straně 14).

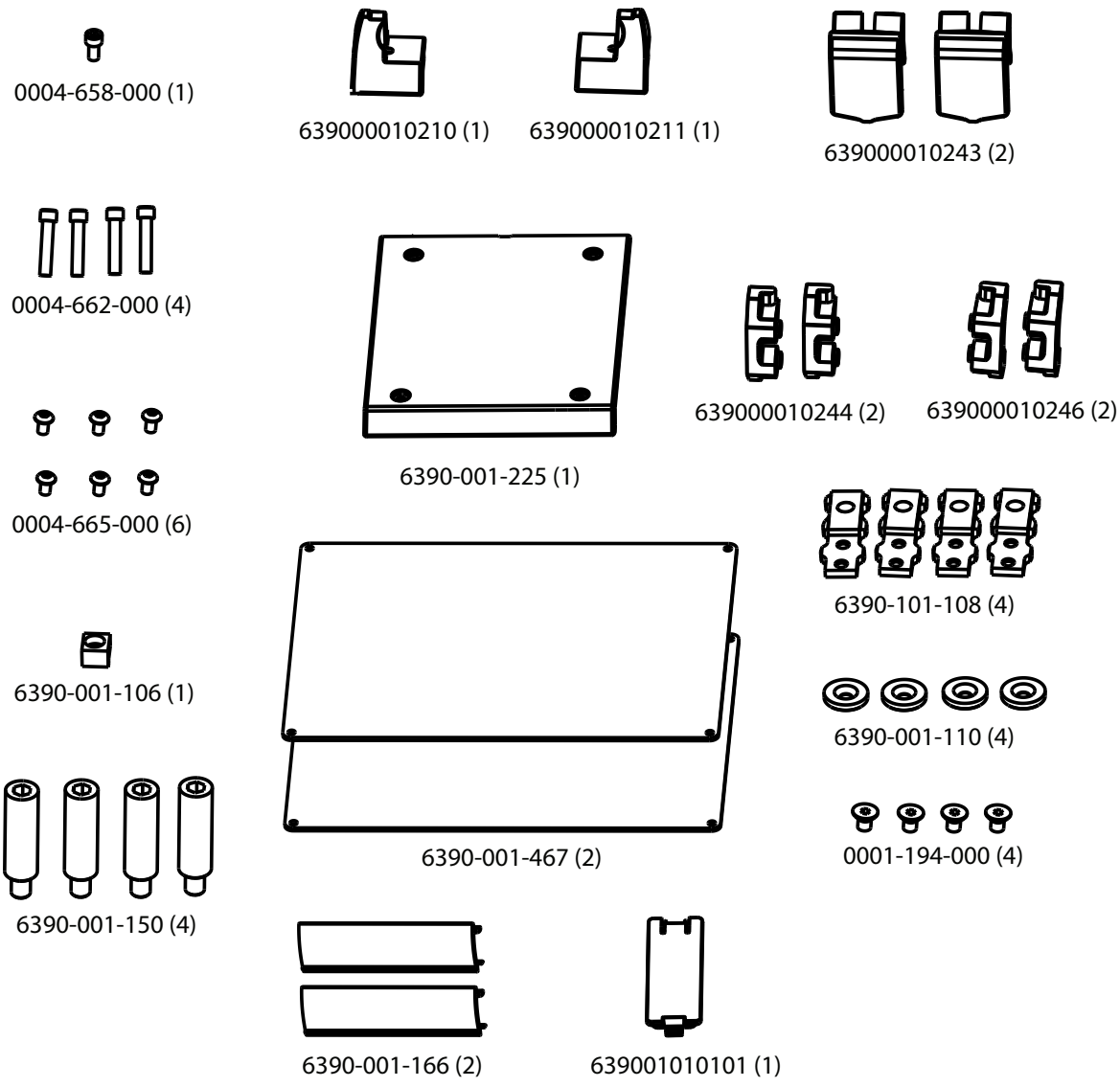

Obrázek 2 – Součásti montážní sady systému Power-LOAD 6390-001-054

Instalace podlahové desky

Před instalací systému pro připevňování lehátek namontujte do prostoru pro pacienta ve vozidle univerzální podlahovou desku značky Stryker. Pokyny najdete v příručce k instalaci podlahové desky Stryker (6390-109-020).

Instalace systému Power-LOAD

VAROVÁNÍ

- Při zvedání a umísťování sestavy převodu a vozíku musí spolupracovat dva montéři, aby nedošlo ke zranění.
- Ruce, prsty a nohy mějte vždy mimo dosah pohyblivých částí.
- Při práci s pilou používejte vždy vhodnou ochranu očí. Upevněte předmět, který řežete, a dávejte pozor na prostor v okolí místa řezání.

UPOZORNĚNÍ - Při instalaci sestavy převodu nesmíte porušit kryt indukčního nabíjení lehátka.

Součásti montážní sady systému **Power-LOAD** (6390-001-054)

(1) Imbusový šroub s válcovou hlavou (0004-658-000)	(4) Imbusový šroub s válcovou hlavou (0004-662-000)	(6) Imbusový šroub s vypouklou hlavou (0004-665-000)
(4) Montážní sloupek ukotvení (6390-001-150)	(1) Aktivátor magnetu vozíku (6390-001-106)	(1) Kování převodu, horní konec, vpravo (639000010211)
(1) Kování převodu, horní konec, vlevo (639000010210)	(2) Nárazník (639000010243)	(1) Podložka převodu, dolní konec (6390-001-225)
(2) Blok zarážky, se závity (639000010246)	(2) Blok zarážky, s průchozím otvorem (639000010244)	(4) Imbusové šrouby s plochou hlavou (0001-194-000)
(4) Držák pro upevnění podlahové desky (6390-101-108)	(4) Připojovací konzola pod ukotvením (6390-001-110)	(2) Kryt podlahové desky, krátký (6390-001-166)
(1) Kryt kotvicího indukčního primárního okruhu (639001010101)		

Další používané díly (nejsou součástí dodávky)

Elektrikářská izolační páska

Potřebné nástroje:

Šestihranný klíč 5/32"	Metr	Pila
Plochý šroubovák	Šestihranný klíč 3/8"	Šestihranný klíč 3/16"
Šroubovák Torx T25	Momentový klíč 1/2" > 60 ft-lb	Gumová palička

Postup:

1. Pokud je vozidlo vybaveno zvedacím nárazníkem, zvedněte jej.
2. Změřte metrem vzdálenost od konce podlahové desky ke konci nárazníku a stanovte, jak daleko můžete posunout ukotvení k hornímu konci (Obrázek 3).

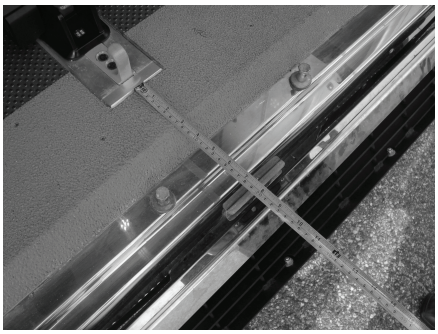

Obrázek 3 – Změření vzdálenosti pro instalaci ukotvení

Poznámka - Pokud je naměřená vzdálenost menší než 18 palců (46 cm), můžete **Power-LOAD** posunout blíže k hornímu konci prostoru pro pacienty o maximálně 18 palců (46 cm) a měřenou vzdálenost.

VAROVÁNÍ - Vždy ponechte dostatečný prostor, aby kolečka nenarážela do nárazníku. Nedostatečný prostor od nárazníku může způsobit poranění pacienta nebo pracovníka obsluhy.

3. Vyhledejte umístění prvního držáku pro upevnění podlahové desky (6390-101-108) (Obrázek 4) (v oblasti dolního konce). Toto umístění poskytuje největší prostor pro kolečka.

   - Pokud chcete lehátko posunout blíže hornímu konci prostoru pro pacienta ve vozidle, vyberte jiné umístění upevnění podlahové desky.
   - Toto umístění nesmí být dál od prvního umístění než hodnota vypočítaná v kroku 2. Ponechte dostatečný prostor, aby podvozek lehátka prošel kolem nárazníku vozidla.
   - Přetočením držáku (Obrázek 5) posunete montážní místo o další 2 palce (5 cm) směrem k hornímu konci.
   - Obrázek 4 ukazuje umístění poskytující největší prostor pro kolečka od nárazníku. Obrázek 5 ukazuje umístění poskytující nejmenší prostor pro kolečka od nárazníku a představuje posun směrem dovnitř o 8 palců (20,3 cm) z první polohy. Vyberte umístění, které poskytuje dostatečný prostor pro kolečka u vaší konfigurace. Na Obrázek 4 a Obrázek 5 níže písmeno (A) představuje horní konec prostoru pro pacienta ve vozidle a písmeno (B) představuje dolní konec.

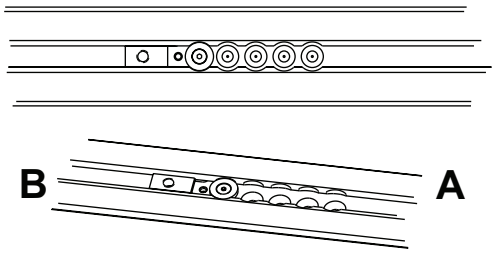

Obrázek 4 – Největší prostor pro kolečka

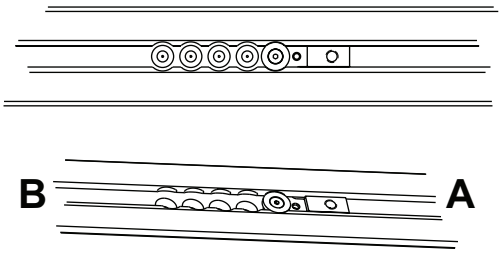

Obrázek 5 – Převrácení držáku

4. Pomocí šestihranného klíče 5/32" přišroubujte imbusový šroub s plochou hlavou (0001-194-000) k připojovací konzole pod ukotvení (6390-001-110) za účelem zajištění držáku pro upevnění podlahové desky (6390-101-108).
5. Opakujte kroky 3 a 4 u dalších tří umístění sestavy podlahové desky.

   Poznámka - Umístění těchto tří držáků pro upevnění podlahové desky musí odpovídat umístění vybranému v kroku 3.
6. Zaveďte kabel ukotvení-vozidlo (639000010135) do spodní části ukotvení a pak ven otvorem na boku ukotvení (Obrázek 6).
7. Umístěte ukotvení na montážní otvory. Nadbytečný kabel protáhněte zpět gumovou elektrickou průchodkou.

   VAROVÁNÍ - Vždy utěsněte všechny otvory do exteriéru vozidla, aby nedošlo k proniknutí výfukových plynů do prostoru pro pacienta ve vozidle.

   Poznámka - Do gumové elektrické průchodky naneste silikonový tmel, aby se průchod elektrických kabelů zcela utěsnil.
8. Umístěte sestavu ukotvení (C) na povrch sestavy podlahové desky (D) (Obrázek 6) a přebytečný kabel položte do kapsy pro podlahovou desku. Všechny čtyři otvory zarovnejte s držáky pro upevnění podlahové desky.

   UPOZORNĚNÍ - Při instalaci sestavy podlahové desky vždy dbejte na to, aby kabely ležely uvnitř kapsy pro podlahovou desku a nebyly skřípnuty sestavou ukotvení.

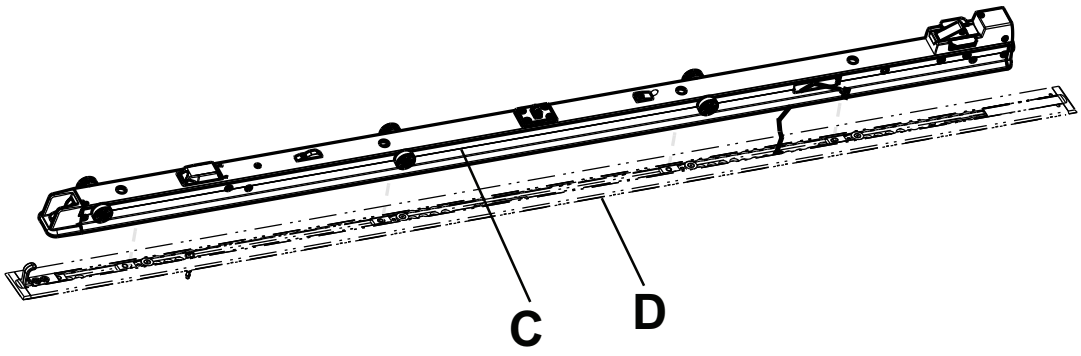

Obrázek 6 – Sestava ukotvení a sestava podlahové desky

9. Otevřenou kapsu na horním a dolním konci podlahové desky změřte metrem, abyste mohli přizpůsobit kryty podlahové desky.
10. Dva kryty podlahové desky (6390-001-166) (E) odpovídající naměřeným délkám na obou koncích (Obrázek 7) uřízněte pilou. Kryt podlahové desky nesedí přes držák pro upevnění podlahové desky.

    Poznámka - Pokud sestavíte ukotvení přes dolní nebo horní konec podlahové desky, na tomto konci není potřeba žádný kryt podlahové desky.
11. Gumovou paličkou zacvakněte oba kryty podlahové desky do podlahové desky (stranou s hákem (F) napřed).

    Poznámka - Pokud chcete kryt podlahové desky odstranit, použijte plochý šroubovák na straně krytu se zvýšeným okrajem.

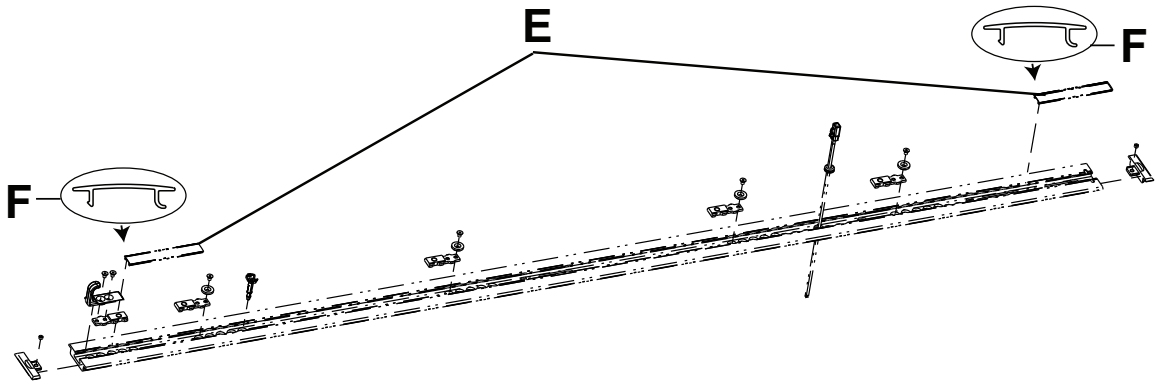

Obrázek 7 – Uříznutí krytů podlahové desky

12. Ujistěte se, že jsou těsnění ukotvení (G) nainstalovaná v drážkách sestavy ukotvení (Obrázek 8). Pokud nejsou těsnění ukotvení nainstalována, zatlačte je zpět do drážek sestavy ukotvení.

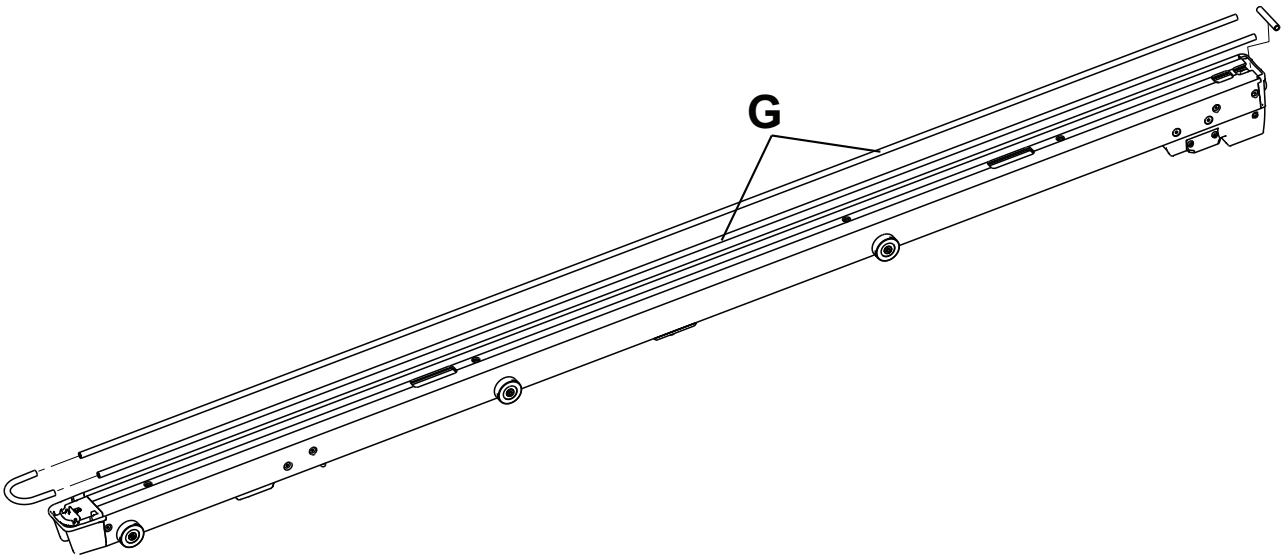

Obrázek 8 – Těsnění ukotvení

13. Pomocí šestihranného klíče 3/8" namontujte čtyři dodané montážní sloupky ukotvení (6390-001-150) (H) do čtyř otvorů sestavy ukotvení (Obrázek 9).

    Poznámka

    - Sloupky plně neutahujte, dokud nebudou vyrovnané a zavedené všechny čtyři sloupky.
    - Dbejte na to, aby při instalaci sloupku nejbližšího k hornímu konci ukotvení nedošlo k přiskřípnutí žádných drátů.

14. Pomocí momentového klíče 1/2" utáhněte každý sloupek (H) na 60 ± 10 ft-lb (Obrázek 9).

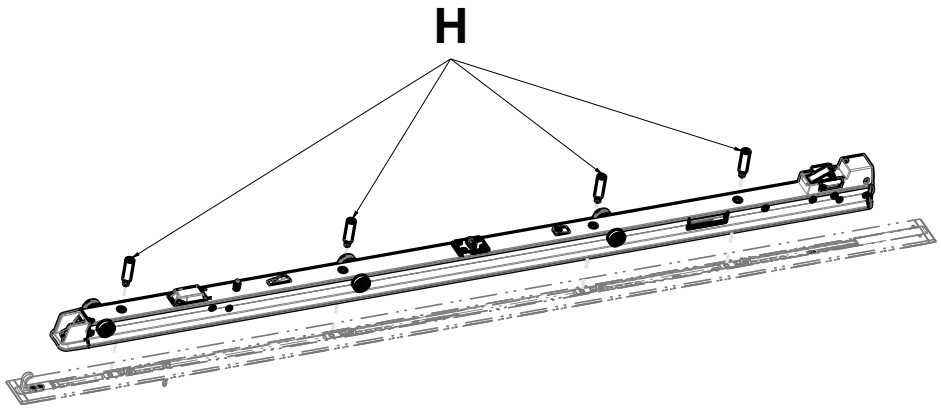

Obrázek 9 – Nainstalujte montážní sloupky ukotvení

15. Na boku ukotvení připojte kabel ukotvení-vozidlo ke konektoru na sestavě ukotvení.
16. Konektory zatlačte zpět do sestavy ukotvení.
17. Umístěte sestavu převodu (I) tak, aby byla otevřenou stranou k sestavě ukotvení (J) (Obrázek 10).

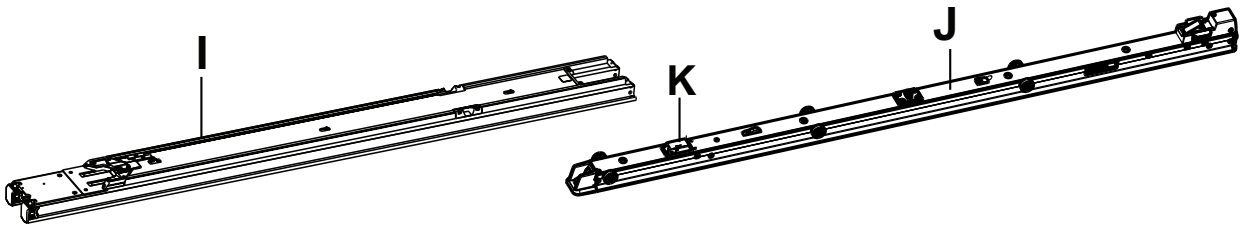

Obrázek 10 – Instalace sestavy převodu

18. Montér 1 (dolní konec) zvedne sestavu převodu a posune západky zámku převodu (L) (Obrázek 12) směrem k dolnímu konci převodu, aby se zámky převodu uvolnily. Montér 2 (horní konec) posune a vycentruje otevřený konec sestavy převodu po válečcích v sestavě ukotvení.
    - Sestavu převodu při instalaci posunujte pomalu. Nepoškoďte kryt indukčního nabíjení lehátka (K) (Obrázek 10).
    - Západky zámku převodu nechte vytažené směrem k dolnímu konci, dokud nebude převod usazený na ukotvení (Obrázek 12).
    - Při přejetí přes druhou sadu válečků si možná povšimnete mírného odporu; tlačte přes odpor do pozice, kterou znázorňuje Obrázek 12.
19. Umístěte kryt kotvicího indukčního primárního okruhu (639001010101) přes otvor tak, aby háček U směřoval k dolnímu konci kotvicího okruhu (Obrázek 11).

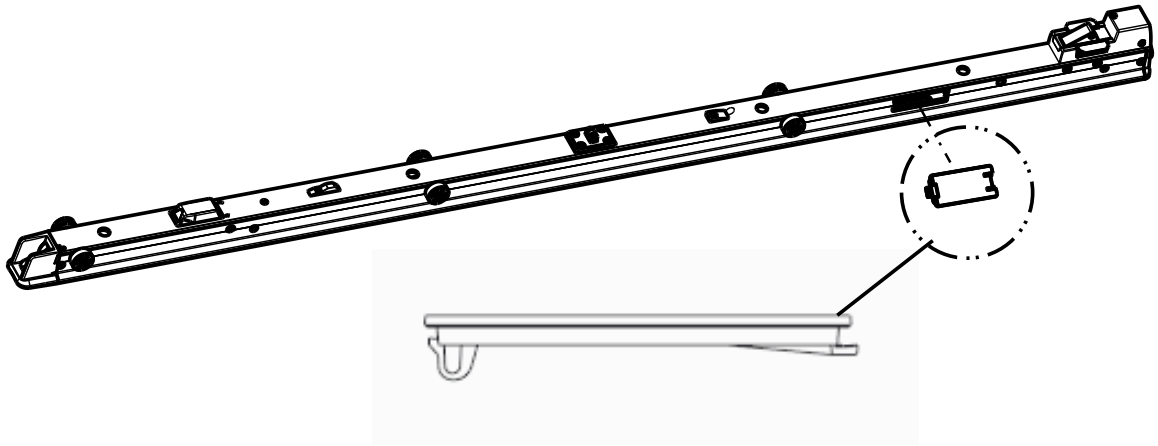

Obrázek 11 – Kryt kotvicího indukčního primárního okruhu

Poznámka - Dbejte na to, aby konektory (nainstalované v kroku 16) netlačily na kryt kotvícího indukčního primárního okruhu.

20. Pomocí plochého šroubováku tlačte háček U do kotvicího okruhu, dokud neuslyšíte zacvaknutí (Obrázek 11).
21. Pomocí šestihranného klíče 5/32" zašroubujte přiložený imbusový šroub s válcovou hlavou (0004-658-000) (O), čímž zajistíte dodaný aktivátor magnetu vozíku (6390-001-106) (P) (Obrázek 12).
22. Pomocí šroubováku Torx T25 přišroubujte čtyřmi přiloženými imbusovými šrouby s vypouklou hlavou (0004-665-000) (M) dodanou podložku převodu na dolní konec (6390-001-225) (N) k sestavě převodu (Obrázek 12).
23. Posunutím obou západek zámku převodu (nejblíže dolnímu konci) (L) (Obrázek 12) směrem k dolnímu konci sestavy převodu odjistěte převod.

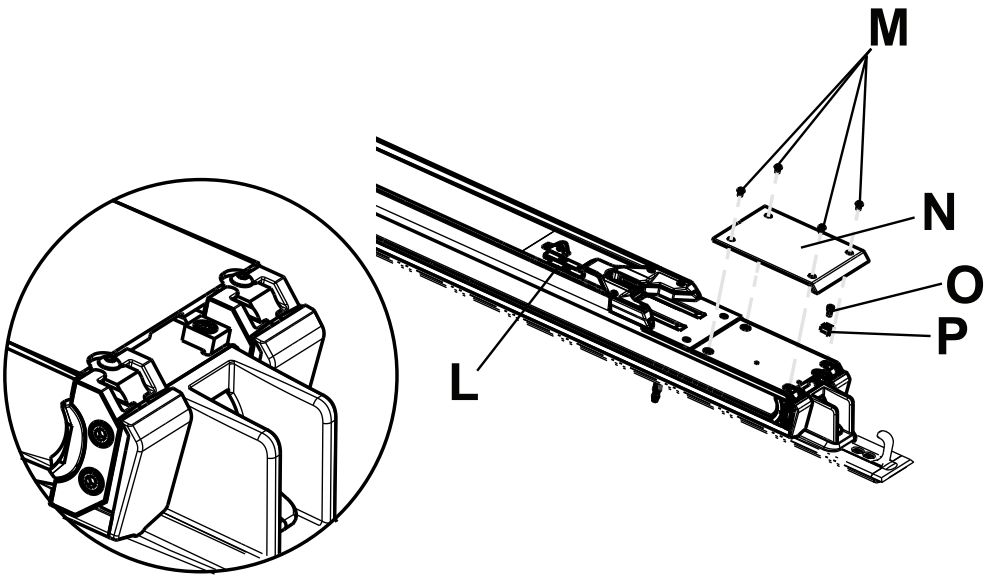

Obrázek 12 – Připojení podložky převodu na dolní konec

24. Přesuňte sestavu převodu do střední polohy (Q) (Obrázek 13).

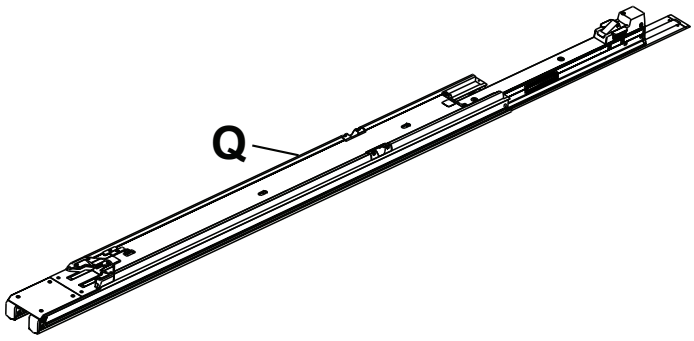

Obrázek 13 – Umístěte sestavu převodu

25. Nadzvedněte sestavu vozíku za rameno a křídlo. Nezvedejte vozík za ruční odjišťovací rukojeti lehátka. Zvedejte pouze v označených místech. Montér 1 položí ruce na místa označená R1 a R2. Montér 2 položí ruce na místa označená S1 a S2 (Obrázek 14).

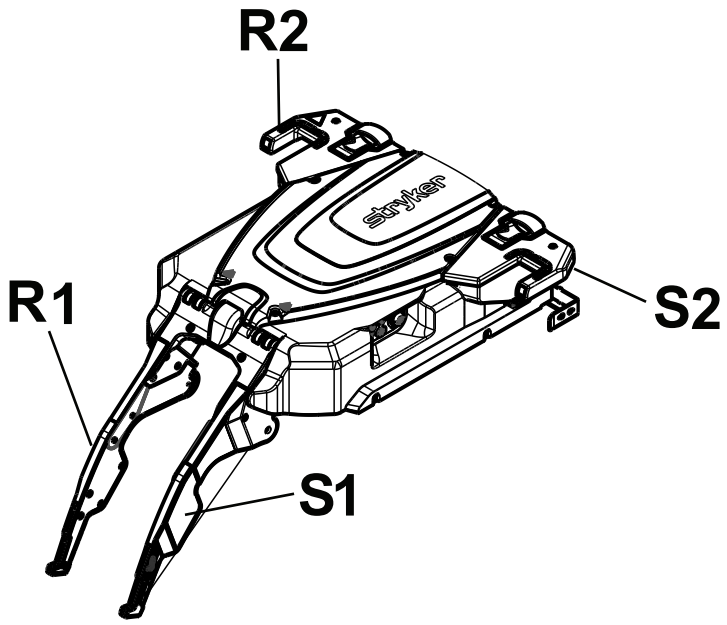

Obrázek 14 – Sestava vozíku

26. Sestavu vozíku (T) umístěte mezi sestavu převodu (U) a horní konec sestavy ukotvení (V) na podlaze (Obrázek 15).
27. Montér 1 (dolní konec): Válečky sestavy vozíku zasuňte do bočního kanálu sestavy převodu.
28. Montér 2 (horní konec): Nadzvedněte sestavu vozíku tak, abyste zarovnali druhou sadu válečků, a posouvejte válečky, dokud se vozík nedostane do blízkosti středu převodu.

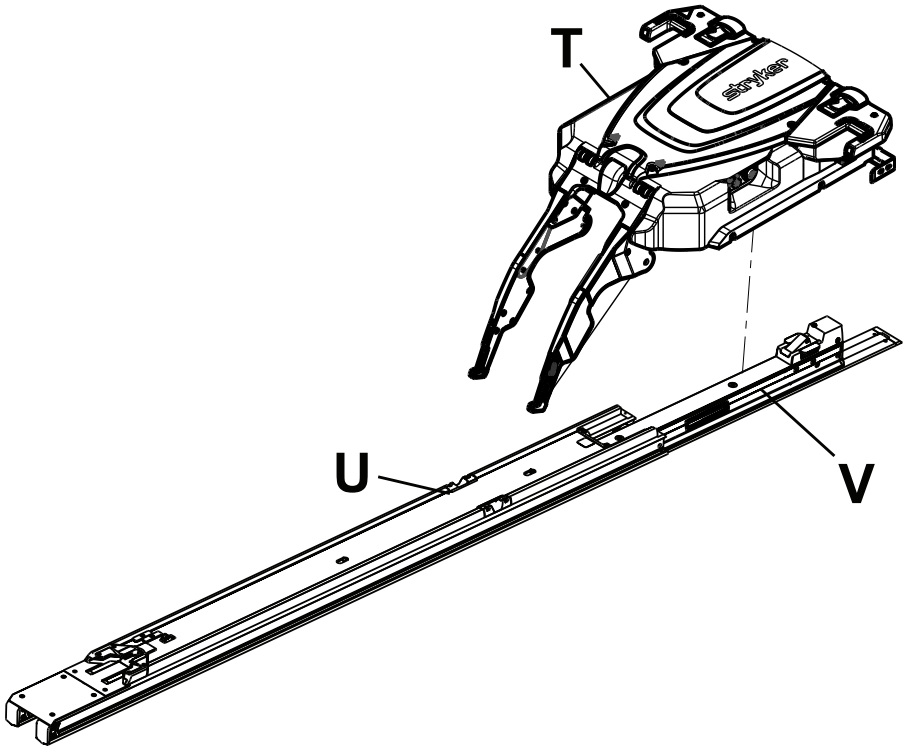

Obrázek 15 – Umístěte sestavu vozíku

29. Tlačte sestavu převodu dopředu směrem k hornímu konci, dokud nezapadne na své místo.
30. Sestavte blok nárazníku. Vnitřní blok zarážky (639000010246) (se závitovými otvory) (Y) nastavte proti nárazníku (639000010243) (X) (Obrázek 16).

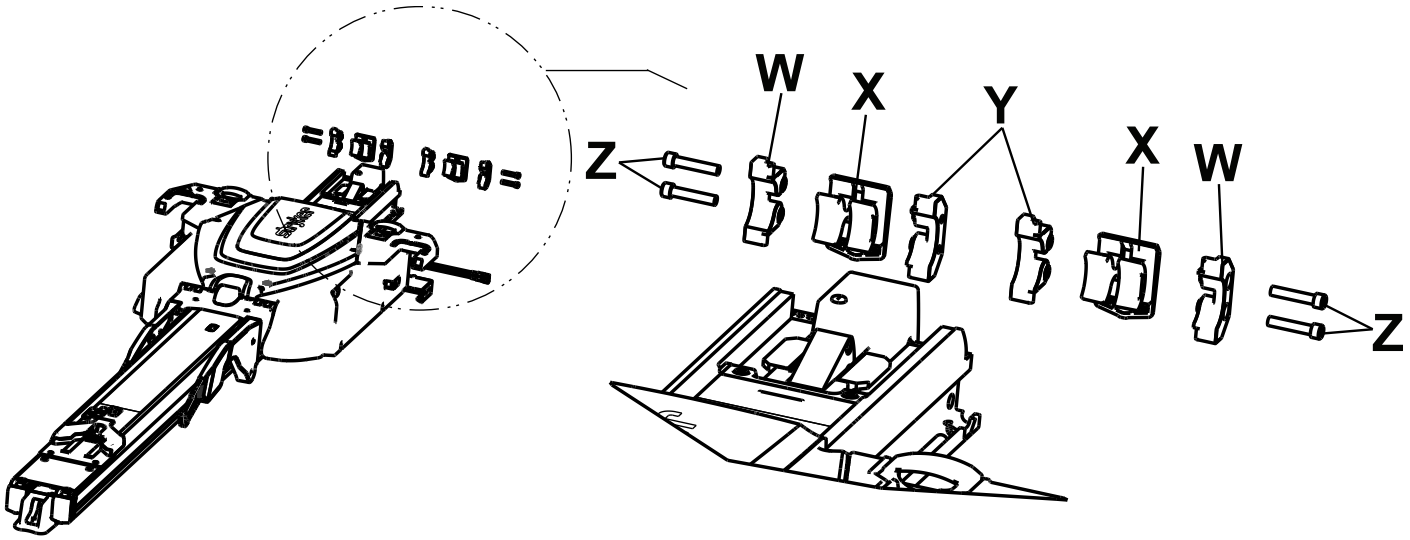

Obrázek 16 – Sestavte blok nárazníku

31. Sestavené komponenty (X a Y) vsuňte do koncové části sestavy převodu.

    Poznámka - Nárazník umístěte tak, aby vypouklá část (AA) směřovala dolů (Obrázek 17).

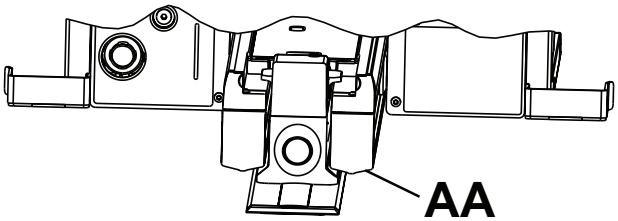

Obrázek 17 – Vypouklá část nárazníku

32. Blok zarážky (639000010244) (s průchozími otvory) (W) nastavte proti sestaveným komponentám (X a Y) a vsuňte jej do koncové části sestavy převodu.
33. Opakováním kroků 26–28 sestavte a namontujte druhý nárazník.
34. Pomocí šestihranného klíče 3/16" zašroubujte čtyři imbusové šrouby s válcovou hlavou (0004-662-000) (dva na každé straně) (Z) do sestavy převodu (Obrázek 16).
35. Vizuálně zkontrolujte nárazníky převodu na horním konci a ujistěte se, že jsou nainstalovány v jedné rovině s vnějším koncem sestavy převodu bez známek nesprávné instalace nebo chybného zarovnání.
36. Pomocí šroubováku Torx T25 upevněte dvěma imbusovými šrouby s vypouklou hlavou (0004-665-000) (AB) dodané levé (z pohledu pacienta) kování horního konce převodu (639000010210) a pravé (z pohledu pacienta) kování horního konce převodu (639000010211) (AC) k sestavě převodu (Obrázek 18).

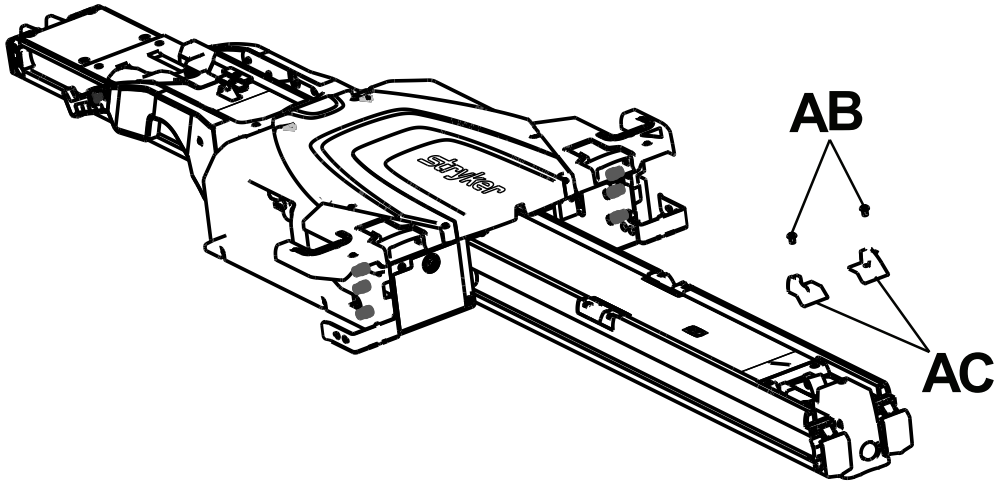

Obrázek 18 – Připevněte kování horního konce

37. Proveďte úkony popsané v části *Instalace baterie* (straně 24).
38. Stisknutím hlavního vypínače (AD) (Obrázek 19) na levé straně sestavy vozíku (z pohledu pacienta) zapněte napájení výrobku.

Poznámka

- Pokud jste systém **Power-LOAD** zapojili do okruhu s vypínačem, ujistěte se, že je vypínač zapnutý.
- Při stisknutí hlavního vypínače se rozsvítí zelená kontrolka napájení baterie (AE), která indikuje, že je systém **Power-LOAD** zapnutý. Pokud je baterie vozíku málo nabitá, může začít blikat oranžová výstražná kontrolka (AF).
- Baterie systému **Power-LOAD** se nenabíjí, pokud kontrolky na horním konci vozíku blikají oranžově, když je produkt v přepravní poloze.

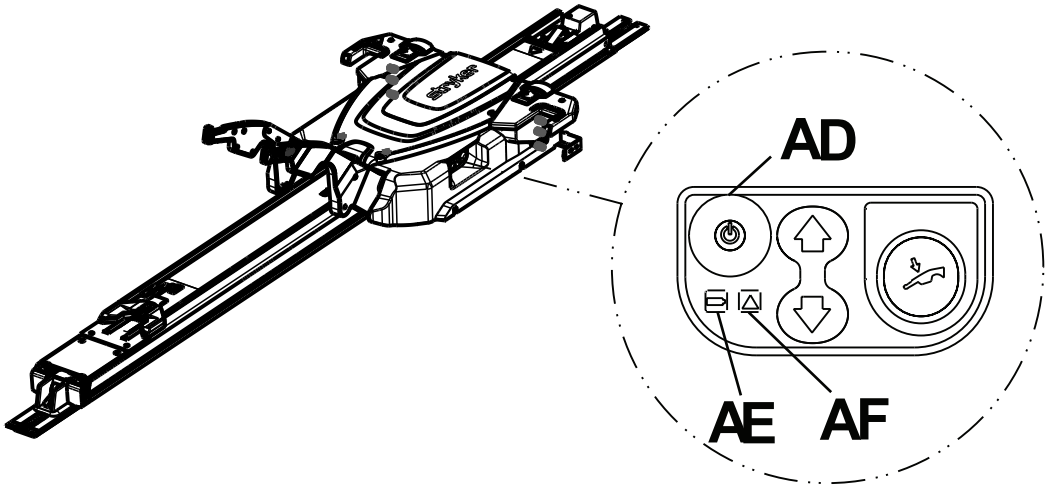

Obrázek 19 – Ovládací panel systému Power-LOAD

39. Zvedněte zvedací ramena a ručně zatlačte vozík do horního konce prostoru pro pacienta ve vozidle, aby se baterie nabila.

Poznámka - Během nabíjení bliká kontrolka baterie (AE) zeleně.

40. Nálepky s pokyny k ovládání umístěte na dveře nebo stěnu, kde na ně obsluha systému **Power-LOAD** uvidí (*Nakládání a vykládání pomocí elektrického ovládání* (straně 35) a *Nakládání a vykládání za použití ručního ovládání* (straně 36)).

Poznámka - Nalepte nálepku na hladký povrch nebo na dodanou plechovou destičku (6390-001-467), kterou můžete přišroubovat nebo přinýtovat do vozidla.

41. Projděte *Kontrolní seznam instalace* (straně 25).

Instalace baterie

Po nainstalování vozíku podle následujících kroků nainstalujte a poprvé nabijte baterii.

1. Baterii (A) zasuňte do prostoru pro baterii (D) tak, aby se slyšitelným cvaknutím zapadla na místo (Obrázek 20).

   Poznámka - Baterie musí být orientována tak, aby černý kryt směřoval nahoru.
2. Zvedněte zvedací ramena a ručně zatlačte vozík do horního konce prostoru pro pacienta ve vozidle.
3. Uzamkněte vozík na horním konci prostoru pro pacienta ve vozidle (přepravní poloha).
4. Stisknutím hlavního vypínače se ujistěte, že se zapne napájení vozíku.

   Poznámka - Pokud nezapnete napájení výrobku, baterie se nenabije.
5. Ujistěte se, že kontrolka napájení bliká zeleně (viz *Kontrola úrovně nabití baterie na ovládacím panelu systému Power-LOAD* (straně 38)).

   Poznámka - Baterie systému **Power-LOAD** se nenabíjí, pokud kontrolky na horním konci vozíku blikají oranžově, když je produkt v přepravní poloze.
6. Šroubovákem Torx T25 upevněte krycí desku vozíku (B) k systému **Power-LOAD** pomocí přiložených šroubů (C) (Obrázek 20).
7. Vozidlo připojte k elektrické síti a nechte baterii nabíjet nejméně šest hodin.
8. Vozík posuňte na dolní konec převodu a poté zpět na horní konec prostoru pro pacienta ve vozidle, abyste systém probudili z režimu spánku.
9. Stisknutím hlavního vypínače výrobek vypněte.
10. Zkontrolujte, zda kontrolka napájení baterie nesvítí, abyste měli jistotu, že je napájení vypnuté.

Poznámka

- Pokud napájení není vypnuté, výrobek vybije baterii vozidla.
- K dobití baterie před instalací použijte nabíječku Odyssey OBC. Příkon: 6 A (1–2 paralelně připojené baterie), 12 A (1–4 paralelně připojené baterie) nebo 20 A (1–6 paralelně připojených baterií). Tato nabíječka má připojení pouze pro jednu baterii. K vytvoření paralelního okruhu pro nabíjení několika baterií je vyžadován vodič s hodnocením pro daný příkon.
- Pokud nedodržíte tyto požadavky a doporučení, plně nenabijete baterii a nevypnete výrobek, když se nepoužívá, může dojít k poruše baterie systému **Power-LOAD**.

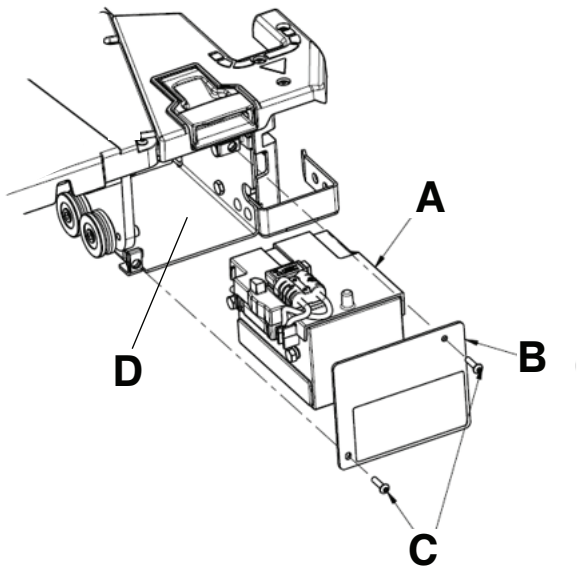

Obrázek 20 – Sestava baterie

Kontrolní seznam instalace

UPOZORNĚNÍ - Ruční ovládání umožňuje volný pohyb systému **Power-LOAD**.

Poznámka - Před zahájením funkční kontroly systému **Power-LOAD** nechte baterii nejméně 20 minut nabíjet. Baterie se nabíjejí pouze tehdy, když je vozík zajištěný na horním konci prostoru pro pacienta ve vozidle. Během nabíjení by měla kontrolka baterie zeleně blikat.

Před zahájením funkční kontroly systému **Power-LOAD** ověřte následující:

- Kontrola se provádí s lehátkem **Power-PRO** kompatibilním se systémem **Power-LOAD** (viz *Kompatibilita lehátka* (straně 12)).
- Systém **Power-LOAD** je zajištěn na dolním konci prostoru pro pacienta ve vozidle a zvedací ramena jsou sklopená dolů.
- Je zapnuto napájení.
- Kontrolky na stranách sestavy vozíku oranžově blikají.

Poznámka

- Při stisknutí hlavního vypínače se rozsvítí také kontrolka napájení baterie, která označuje, že je systém **Power-LOAD** zapnutý. Pokud je baterie vozíku málo nabitá, může začít blikat oranžová chybová kontrolka.
- Při kontrole funkčnosti tlačítek lehátka zkontrolujte horní i dolní ovladač lehátka.

_____ Uzamkněte kompatibilní lehátko **Power-LOAD** do systému **Power-LOAD**.

_____ Zkontrolujte, zda jsou oba čepy nakládacích koleček lehátka uzamčeny v systému **Power-LOAD** (západky).

_____ Ujistěte se, že se světelná signalizace kontrolek změnila z oranžového blikání na nepřerušované zelené světlo.

_____ Stisknutím a podržením tlačítka „Zasunout“ (-) na ovladači lehátka zcela zasuňte podvozek lehátka.

_____ Zatlačte lehátko do prostoru pro pacienta ve vozidle, až se uzamkne na horním konci prostoru pro pacienta ve vozidle. Ujistěte se, že zvedací ramena klesají, dokud nebudou kolečka lehátka na podlaze prostoru pro pacienta ve vozidle a dolní konec lehátka nezapadne do připevňovacího systému lehátka.

_____ Silným tahem ze strany na stranu na dolním konci lehátka se ujistěte, že je lehátko uzamčené v systému **Power-LOAD**.

_____ Stisknutím a podržením tlačítka „Vysunout“ (+) na ovladači lehátka se ujistěte, že se lehátko v prostoru pro pacienta ve vozidle nevysune. Nohy lehátka by se v přepravní poloze neměly zvedat.

Poznámka - Tlačítko „Zasunout“ (-) na ovladači lehátka umožňuje pohyb za určitých podmínek.

_____ Podržte stisknutou odjišťovací páčku na dolním konci systému **Power-LOAD** a vytáhněte lehátko z prostoru pro pacienta ve vozidle. Ujistěte se, že zvedací ramena zvedají lehátko, dokud jeho kolečka nebudou nad podlahou prostoru pro pacienta ve vozidle.

_____ Ujistěte se, že kontrolky LED na horním konci jsou vypnuté, dokud lehátko nebude úplně vysunuté. Po úplném vysunutí lehátka se ujistěte, že kontrolky LED svítí zeleně. Podržením tlačítka „Vysunout“ (+) na ovladači lehátka vysuňte lehátko, až budou jeho kolečka spočívat na zemi a lehátko již nebude podepřené zvedacími rameny systému **Power-LOAD**.

_____ Stiskněte tlačítko „Nahoru“ (↑) na ovládacím panelu systému **Power-LOAD**, aby se zvedací ramena a lehátko zvedly do nejvyšší možné polohy.

Poznámka - Nohy lehátka se nezatahují.

_____ Stisknutím tlačítka „Dolů“ (↓) na ovládacím panelu systému **Power-LOAD** spusťte zvedací ramena s lehátkem dolů.

_____ Stisknutím uvolňovacího tlačítka na ovladači lehátka uvolněte lehátko ze systému **Power-LOAD**. Kontrolky na horním konci budou blikat oranžově.

_____ Znovu uzamkněte lehátko v systému **Power-LOAD**.

_____ Stiskněte tlačítko „Nahoru“ (↑) na ovládacím panelu systému **Power-LOAD**, aby se lehátko zvedlo do nejvyšší možné polohy.

Poznámka - Nohy lehátka se nezatahují.

_____ Stiskněte tlačítko pro ruční odjištění na ovládacím panelu systému **Power-LOAD**, aby lehátko kleslo dolů. Držte tlačítko a zatáhněte zvedací ramena systému Power-LOAD do zcela spuštěné polohy.

_____ Zvednutím jedné ze dvou rukojetí pro ruční odjištění lehátka na horním konci vozíku lehátko odjistěte.

_____ Vyjeďte lehátkem ze systému **Power-LOAD**.

_____ Zvedněte zvedací ramena a zatlačte vozík do prostoru pro pacienta ve vozidle do přepravní pozice. Až bude vozík na horním konci, nechte ramena klesnout.

_____ Ujistěte se, že kontrolka nabíjení baterie bliká zeleně, když je vozík v přepravní poloze.

_____ Naložte lehátko kompatibilní se systémem **Power-LOAD** bez použití nakládacích funkcí, a tím nasimulujte ruční naložení lehátka do prostoru pro pacienta ve vozidle. Ujistěte se, že se lehátko uzamkne na místě.

_____ Podržte stisknutou odjišťovací páčku na dolním konci systému **Power-LOAD** a vytáhněte lehátko z prostoru pro pacienta ve vozidle. Ujistěte se, že bezpečnostní tyč lehátka je zajištěná bezpečnostním hákem vozidla.

Poznámka - Odjistí se pouze lehátko. Vozík by měl zůstat na horním konci systému **Power-LOAD**.

_____ Chcete-li vozík odjistit, zvedněte zvedací ramena a stiskněte tlačítko pro odjištění vozíku na horním konci systému **Power-LOAD**.

_____ Zcela vysuňte systém **Power-LOAD** z prostoru pro pacienta ve vozidle.

_____ Vizuálně zkontrolujte nárazníky převodu na horním konci a ujistěte se, že jsou nainstalovány v jedné rovině s vnějším koncem sestavy převodu bez známek nesprávné instalace nebo chybného zarovnání.

_____ Vizuálně zkontrolujte, že jsou všechny šrouby a matice pevně utažené a že nikde nevyčnívají ani nechybí žádné spojovací prvky.

_____ U sanitek typu II, nebo pokud je středová osa lehátka 17,5 palců (44,5 cm) nebo méně od stěny vozidla, zajistěte instalaci volitelné sestavy vodítek pro kolečka (6390-027-000). Pokud vodítko pro kolečka není nutné, označte N/A.

_____ Stisknutím hlavního vypínače výrobek vypněte. Výrobek může být nutné zapnout a potom znovu vypnout, a ověřit tak, že je systém **Power-LOAD** vypnutý, a nikoli v režimu spánku.

Poznámka - Pokud nebudete systém **Power-LOAD** používat po dobu jednoho týdne nebo déle, stisknutím hlavního vypínače systém vypněte, aby se zbytečně nevybíjela baterie. Výrobek může být nutné zapnout a potom znovu vypnout, a ověřit tak, že je systém **Power-LOAD** vypnutý, a nikoli v režimu spánku.

Sériové číslo výrobku:			
Instalaci provedl(a):		Datum:	
Kontrolu provedl(a):		Datum:	

Poznámka - Kopii tohoto záznamu uchovejte minimálně sedm let.

Ověření instalace

Provedením těchto kontrol ověřte, zda instalace **Power-LOAD** odpovídá doporučeným osvědčeným postupům společnosti Stryker.

Pro instalaci na podlahovou desku:

_____ Ověřte, že podlahová deska byla nainstalována podle návodu k instalaci univerzální podlahové desky Stryker (6390-009-020).

_____ Všechny šrouby podlahové desky nejméně ve dvou utahovacích krocích dotáhněte na hodnotu utahovacího momentu alespoň 40 ft-lb (54,3 Nm).

_____ Vizuálně zkontrolujte, že podlahová deska sedí na podlaze rovně.

_____ Ověřte, že elektrický obvod vozidla je schopen nepřetržitě dodávat stejnosměrný proud o napětí 12,8 až 15,6 V při maximálním zatížení 10 A.
VAROVÁNÍ - Systém Power-LOAD vždy připojte k 15A pojistce/jističi elektrického okruhu vozidla, aby nedošlo k zásahu elektrickým proudem. Společnost Stryker doporučuje nainstalovat pojistku/jistič do pojistkové skříňky.

_____ Ujistěte se, že je produkt připojen kabelem k soustavě baterií vozidla (preferovaný způsob instalace společnosti Stryker).
VAROVÁNÍ - Systém Power-LOAD nepřipojujte k elektrickému okruhu vozidla o stejnosměrném napětí 24 V.

_____ Ujistěte se, že instalované šrouby podlahové desky jsou imbusové šrouby s plochou hlavou 3/8-16 UNC (třída pevnosti 8 podle normy ASTM-F835 nebo SAE).

Poznámka - Každý šroub a nosná konstrukce podlahové desky musí odolat 2 750 lbf (12 230 N) v tahu směrem vzhůru a 600 lbf (2 669 N) ve smyku ve všech vodorovných směrech.

V případě potřeby lze podlahovou desku uříznout na požadovaný rozměr (nejméně 89,50 palec (227,33 cm) pro systém **Power-LOAD**). Odstraňujte pouze materiál z horního konce.

U instalace podlahové desky a systému Power-LOAD:

_____ Proveďte výše uvedené body kontroly instalace podlahové desky.

_____ Potvrdit *Instalace systému Power-LOAD* (straně 14).

_____ Potvrdit *Instalace baterie* (straně 24).

_____ Potvrďte dokončení *Kontrolní seznam instalace* (straně 25).

_____ Naložením a vyložením lehátka s elektrickým pohonem kompatibilního se systémem **Power-LOAD** zkontrolujte funkčnost (*Nakládání a vykládání pomocí elektrického ovládání* (straně 35)).

_____ Naložením a vyložením lehátka bez elektrického pohonu kompatibilního se systémem **Power-LOAD** zkontrolujte funkčnost (*Nakládání a vykládání za použití ručního ovládání* (straně 36)).

_____ Ujistěte se, že kontrolka nabíjení baterie bliká zeleně, když je vozík v přepravní poloze.

_____ Ujistěte se, že jsou těsnění ukotvení nainstalovaná v drážkách sestavy ukotvení.

_____ Vizuálně zkontrolujte nárazníky převodu na horním konci a ujistěte se, že jsou nainstalovány v jedné rovině s vnějším koncem sestavy převodu bez známek nesprávné instalace nebo chybného zarovnání.

_____ Vizuálně zkontrolujte, že jsou všechny šrouby a matice pevně utažené a že nikde nevyčnívají ani nechybí žádné spojovací prvky.

_____ Pokud se kontrolky vozíku nerozsvítí, když se vozík dostane do nakládací polohy, ověřte, zda je vozík zapnutý a baterie nabitá. Rovněž se ujistěte, že je lehátko vybaveno aktivátorem magnetu (6390-001-106) a že je tento aktivátor upevněný na dolním konci ukotvení.

_____ Ověřte, zda je utahovací moment pro dodávané montážní sloupky ukotvení 60 ±10 ft-lb.

_____ Pokud nebudete systém **Power-LOAD** používat po dobu jednoho týdne nebo déle, stisknutím hlavního vypínače systém vypněte, aby se zbytečně nevybíjela baterie.

_____ Zapnutím a následným vypnutím výrobku ověřte, že je systém **Power-LOAD** vypnutý, a nikoli v režimu spánku.

Pokud instalujete systém **Power-LOAD** blízko ke zdi, společnost Stryker nabízí jako doplněk volitelné vodítko pro kolečka. Viz *Montáž volitelného vodítka pro kolečka* (6390-009-021).

Pokud po instalaci potřebujete pomoc, obraťte se na servis společnosti Stryker na čísle 1-800-327-0770.

Provoz

Uživatelské ovládací prvky a kontrolky

Kontrolky systému **Power-LOAD** umístěné po straně ovládacího panelu **Power-LOAD** a na horním konci systému **Power-LOAD** zobrazují stav baterie a systému vozíku. Tento obrázek a tabulka zobrazují všechna tlačítka a kontrolky systému **Power-LOAD**.

Poznámka - Pokud nebudete systém **Power-LOAD** používat po dobu jednoho týdne nebo déle, stisknutím hlavního vypínače (A) systém vypněte. Systém vypněte, aby se baterie zcela nevybila. Výrobek může být nutné zapnout a potom znovu vypnout, a ověřit tak, že je systém **Power-LOAD** vypnutý, a nikoli v režimu spánku.

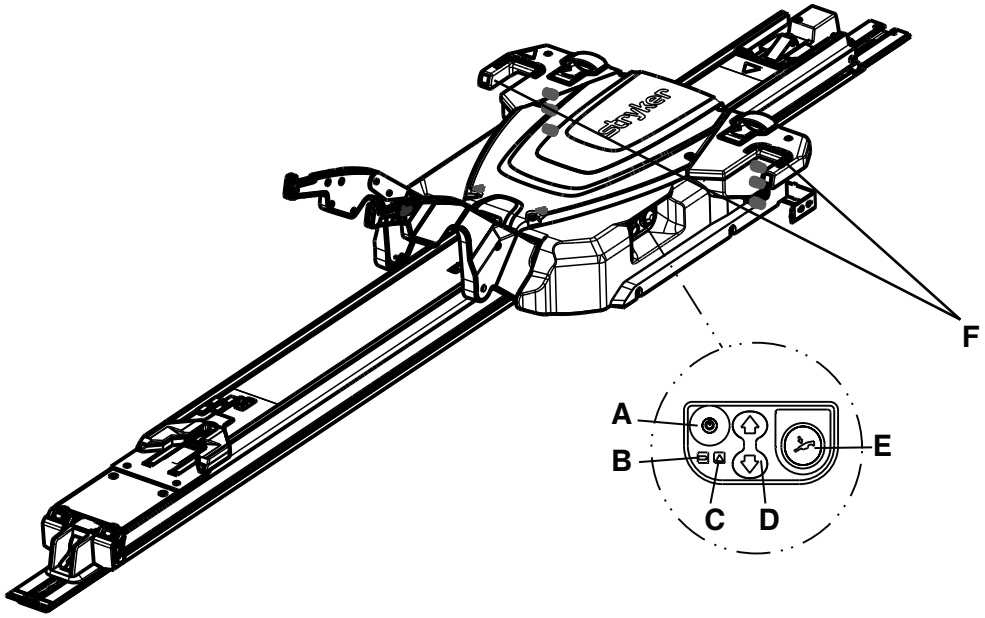

Obrázek 21 – Ovládací panel

Reference a název	Kontrolka nebo tlačítko	Popis
A: Hlavní vypínač	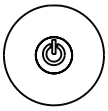	Stisknutím hlavního vypínače výrobek zapnete nebo vypnete. Rozsvítí se také kontrolka nabití baterie, která označuje, že je systém **Power-LOAD** zapnutý. Pokud je baterie vozíku málo nabitá, může začít blikat oranžová kontrolka.
B: Nabití baterie		Když kontrolka nabití baterie svítí zeleně, systém **Power-LOAD** je zapnutý a nenabíjí se. Když kontrolka bliká zeleně, baterie se nabíjí. Baterie se nabíjejí pouze tehdy, když je vozík zajištěný na horním konci prostoru pro pacienta ve vozidle.
C: Chyba		Pokud kontrolka svítí oranžově, znamená to chybu systému **Power-LOAD**. Dvojím stisknutím hlavního vypínače výrobek resetujte. Pokud kontrolka svítí oranžově, kontaktujte technickou podporu. Pokud kontrolka bliká oranžově, je úroveň nabití baterie vozíku nízká.

Reference a název	Kontrolka nebo tlačítko	Popis
D: Nahoru/dolů	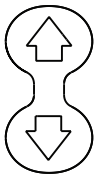	Stisknutím tlačítka „Nahoru“ (↑) zvednete zvedací ramena do nejvyšší možné polohy. Nohy lehátka se nezatahují. Stisknutím tlačítka „Dolů“ (↓) snížíte zvedací ramena a lehátko. Před stisknutím vysuňte podvozek lehátka.
E: Ruční uvolnění		Stisknutím vyložte lehátko v případě výpadku napájení systému **Power-LOAD**. Tlačítko držte stisknuté, dokud nebudou zvedací ramena mimo lehátko. Před stisknutím vysuňte podvozek lehátka.
F: Kontrolka na horním konci		Pokud kontrolky svítí nepřetržitě zeleně, je horní konec lehátka na svém místě. Pokud kontrolky blikají oranžově v nakládací poloze, horní konec lehátka není na svém místě. Pokud kontrolky blikají oranžově v přepravní poloze, baterie systému **Power-LOAD** se nenabíjí.

Poznámka - Když je produkt v přepravní poloze, bude na horním konci vozíku svítit nepřerušovaně zelená kontrolka. Pokud se baterie systému **Power-LOAD** nenabíjí, bude po nepřerušovaně svítící zelené kontrolce blikat oranžová kontrolka po dobu přibližně 30 sekund. Tato blikající oranžová kontrolka by neměla mít vliv na funkčnost produktu.

Kontrolky na horním konci vozíku

Tyto kontrolky systému **Power-LOAD** se nacházejí na horním konci vozíku **Power-LOAD**. Pro vaši referenci je vyobrazeno umístění nádrže na olej.

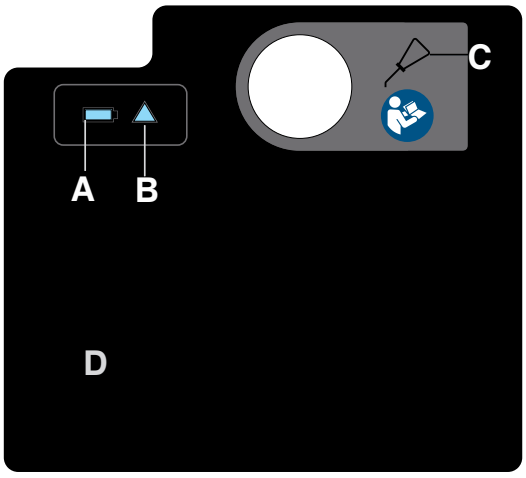

Obrázek 22 – Štítek na horním konci vozíku

Reference a název	Ikona nebo kontrolka	Popis
A: Nabití baterie		Když kontrolka nabití baterie svítí zeleně, systém **Power-LOAD** je zapnutý a nenabíjí se. Když kontrolka zeleně bliká, baterie se nabíjí. **Poznámka** - Baterie se nabíjejí pouze tehdy, když je vozík zajištěný na horním konci prostoru pro pacienta ve vozidle.
B: Chyba		Pokud kontrolka svítí oranžově, znamená to chybu systému **Power-LOAD**. Dvojím stisknutím hlavního vypínače výrobek resetujte. Pokud kontrolka svítí oranžově, kontaktujte technickou podporu. Pokud kontrolka bliká oranžově, je úroveň nabití baterie vozíku nízká.
C: Zásobník oleje		Sem dolévejte olej Mobil **Mercon** V Blend ATF (6500-001-293), dokud nebude zásobník plný. Aby nedošlo k nesprávné funkci výrobku nebo úniku oleje, zásobník na olej nepřeplňujte.
D: Port USB	—	Vyjměte destičku, abyste získali přístup k portu USB pro účely vstupní/výstupní diagnostiky. Servis smí provádět pouze kvalifikovaný personál.

Ruční ovládací prvky

Ruční ovládací prvky umožňují uvolnit lehátko ze systému **Power-LOAD** bez napájení:

- Odjišťovací páčka
- Západka zámku převodu
- Tlačítko pro odjištění vozíku
- Odjišťovací rukojeti lehátka
- Odjišťovací jezdec převodu

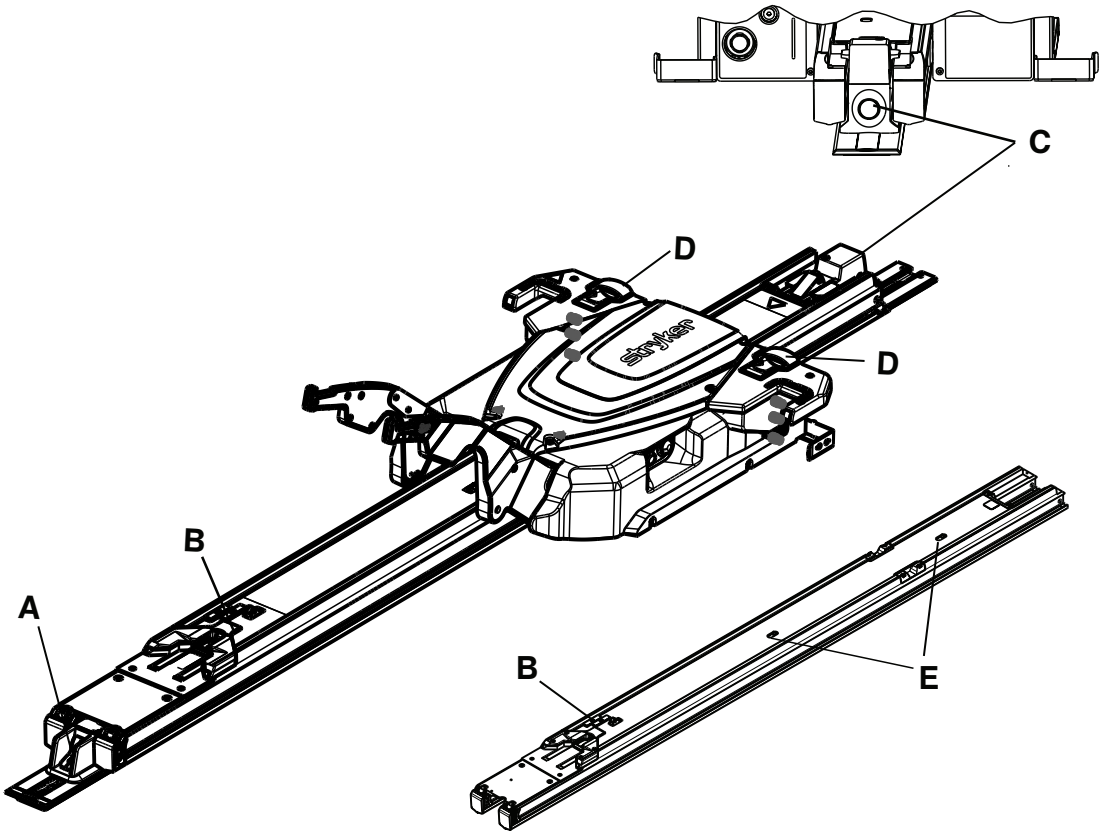

Obrázek 23 – Převod zobrazený s vozíkem a bez něho

Reference a název	Symbol nebo tlačítko	Popis
A: Odjišťovací páčka (dolní konec)		Stisknutím a podržením uvolníte lehátko z prostoru pro pacienta.
B: Západka zámku převodu (převod)		Posunutím uvolníte převod ze zajištěné polohy.
C: Odjištění vozíku (horní konec)		Stisknutím při současném zvednutí zvedacích ramen odjistíte systém **Power-LOAD** a vysunete jej bez lehátka z prostoru pro pacienta ve vozidle. Potom z prostoru pro pacienta ve vozidle vytáhněte vozík.

Reference a název	Symbol nebo tlačítko	Popis
D: Odjišťovací rukojeť lehátka (vozík)		Zvednutím uvolníte lehátko ze systému **Power-LOAD**, když je zcela vysunutý podvozek lehátka.
E: Odjišťovací jezdec převodu (převod)		Posunutím uvolníte převod ze zajištěné polohy.

Návod k obsluze

VAROVÁNÍ

- Před zahájením používání vždy ověřte funkčnost systému **Power-LOAD**. Nedodržení tohoto pokynu může způsobit poranění pacienta nebo pracovníka obsluhy.
- Při pohybu v okolí prostoru pro pacienta ve vozidle vždy buďte opatrní, abyste o systém **Power-LOAD** nezakopli.
- Při provozu systému **Power-LOAD** v nepříznivých povětrnostních podmínkách (jako je déšť, sníh, led) buďte vždy opatrní.
- Lehátko nebo systém **Power-LOAD** vždy provozujte pouze tehdy, když jsou všechny osoby mimo dosah mechanismů. Zachycení do poháněných mechanismů lehátka nebo systému **Power-LOAD** může způsobit vážné zranění.
- Nakládání a vykládání lehátka se systémem **Power-LOAD** si vždy vyzkoušejte, dokud nebudete plně rozumět provozu výrobku. Nesprávné použití může způsobit poranění.
- Nedovolte, aby při obsluze systému **Power-LOAD** pomáhaly nevyškolené osoby. Nevyškolení technici/pracovníci mohou způsobit poranění pacientů nebo mohou zranit sami sebe.
- S vozidlem nejezděte, když je vozík v prostřední poloze. Tato poloha není uzamykatelná a není určena pro jízdu.
- Při manipulaci držte lehátko vždy oběma rukama. Systém **Power-LOAD** je pouze pomocné zařízení. Posuďte každou situaci a určete, jak rozložit a zvedat hmotnost, kterou přepravujete.
- Při nakládání a vykládání hmotností nad 400 lb (181 kg) vždy zapojte dostatečný počet pracovníků obsluhy, kteří danou hmotnost unesou. Pro zvýšení bezpečnosti je nutné, aby pracovníci obsluhy prováděli nakládání a vykládání na rovném povrchu. U vozidel s výškou podlahy 36 palců (91 cm) může být nutné ruční vyložení.
- Během elektrického nakládání a vykládání dávejte vždy pozor, aby se ruce a nohy nedostaly do blízkosti zvedacích ramen systému **Power-LOAD** a podvozku lehátka.

Poznámka

- Před začátkem každé směny ověřte řádné fungování systému **Power-LOAD**. Například zvedací ramena musí mírně nadzvednout lehátko, když je lehátko odjištěné, zkontrolujte nabití baterie atd. Pokud výrobek není funkční, odstavte vozidlo z provozu pro účely diagnostiky a opravy systému **Power-LOAD**.
- Systém **Power-LOAD** neprovozujte s větším zatížením než 700 lb (318 kg), což zahrnuje hmotnost pacienta a příslušenství. Bezpečné pracovní zatížení systému **Power-LOAD** je 870 lb (395 kg), včetně váhy lehátka.
- Při běžném provozu nevypínejte hlavní vypínač, protože by se tím přerušilo nabíjení baterie.
- S vozidlem nejezděte, když je vozík v prostřední poloze. Tato poloha není uzamykatelná a není určena pro jízdu.
- Systém **Power-LOAD** provozujte s vozidlem na rovném povrchu, pokud to je možné.
- Pokud se vám nedaří vyložit obsazené lehátko z prostoru pro pacienta ve vozidle, použijte k vyložení pacienta nouzová nosítka.
- Společnost Stryker doporučuje pravidelné školení ohledně manuálních záložních postupů (nejméně jednou ročně). Další příklad kontrolního seznamu školení (Mkt Lit-676) naleznete na stránkách www.stryker.com nebo vám ho poskytne obchodní zástupce společnosti Stryker.

Elektrické zvyšování, snižování a odjišťování lehátka

Na lehátkách **Power-PRO** jsou dva stejné ovladače. Stisknutím příslušného tlačítka na kterémkoli z těchto dvou ovladačů můžete lehátko zvýšit nebo snížit, případně odjistit ze systému **Power-LOAD** (Obrázek 24).

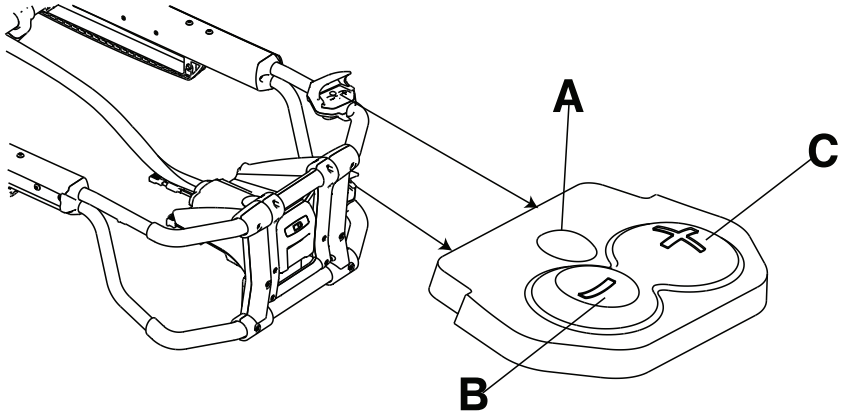

Obrázek 24 – Ovladače lehátka

Reference	Název	Popis
A	Odjistit	Stisknutím lehátko odjistíte (určeno k použití pouze společně se systémem **Power-LOAD**)
B	Zasunout (-)	Podržením tohoto tlačítka spustíte níž ložnou plochu lehátka nebo zatáhnete jeho podvozek
C	Vysunout (+)	Podržením tohoto tlačítka zvednete ložnou plochu lehátka nebo vysunete jeho podvozek

Kontrola úrovně nabití baterie

Úroveň nabití baterie **SMRT** Pak zkontrolujte pomocí kontrolky baterie na lehátku. Nabitá baterie **SMRT** Pak v provozním stavu poskytuje dostatek energie až na 25 výjezdů s pacientem o hmotnosti 250 liber (113 kg) (skutečné výsledky se mohou lišit). Systém **Power-PRO** a baterie **SMRT** Pak, které využívají stejnosměrný proud o napětí 24 V, jsou dimenzovány pro 2,4 Ah elektrické energie.

VAROVÁNÍ - Nevyjímejte baterii, když se s lehátkem provádí jakákoliv činnost.

UPOZORNĚNÍ - Před uvedením výrobku do provozu baterii vždy nabijte. Nenabitá nebo vybitá baterie může způsobit špatnou funkčnost výrobku.

Chcete-li zkontrolovat úroveň nabití baterie, stisknutím tlačítka „Zasunout“ (-) na ovladači lehátka aktivujte kontrolku baterie na lehátku. Kontrolka baterie na lehátku se nachází na pouzdru ovladače na dolním konci lehátka (je označená symbolem baterie).

- Když je baterie je plně nabitá nebo má dostatečnou úroveň nabití, svítí kontrolka zeleně.

  Poznámka - Baterii **SMRT** Pak můžete používat tak dlouho, dokud kontrolka baterie na lehátku místo trvalého zeleného světla nezačne oranžově blikat.

- Oranžové blikání kontrolky upozorňuje, že je nutno baterii dobít nebo vyměnit.

  Poznámka - Baterii **SMRT** Pak můžete vyměnit i dříve, než začne kontrolka baterie na lehátku oranžově blikat, nicméně výše popsaný postup se považuje za nejlepší. Baterii **SMRT** Pak můžete vyjmout a dobít kdykoli.

- Nepřerušované oranžové světlo kontrolky upozorňuje na chybu baterie.

Poznámka

- Používejte pouze baterie schválené společností Stryker.

- Pokud je jím vozidlo vybaveno, elektrický systém pro připevnění lehátka baterii **SMRT** Pak automaticky dobíjí. K automatickému dobíjení dochází, když lehátko zaklesnete do elektrického systému pro připevnění lehátka (není nutný žádný kabel ani konektory). Kontrolka baterie lehátka čas od času na chvíli zeleně zabliká, čímž signalizuje, že se baterie nabíjí.
- Automatické dobíjení probíhá pouze při použití baterií **SMRT** Pak.

Nakládání a vykládání pomocí elektrického ovládání

Tuto nálepku s pokyny pro elektrické ovládání nalepte na destičku (6390-001-467) a tu umístěte na vnitřní stranu dveří nebo stěnu prostoru pro pacienta ve vozidle, kde na ni uživatelé dobře uvidí.

Umístění tlačítek a kontrolek viz *Uživatelské ovládací prvky a kontrolky* (straně 29).

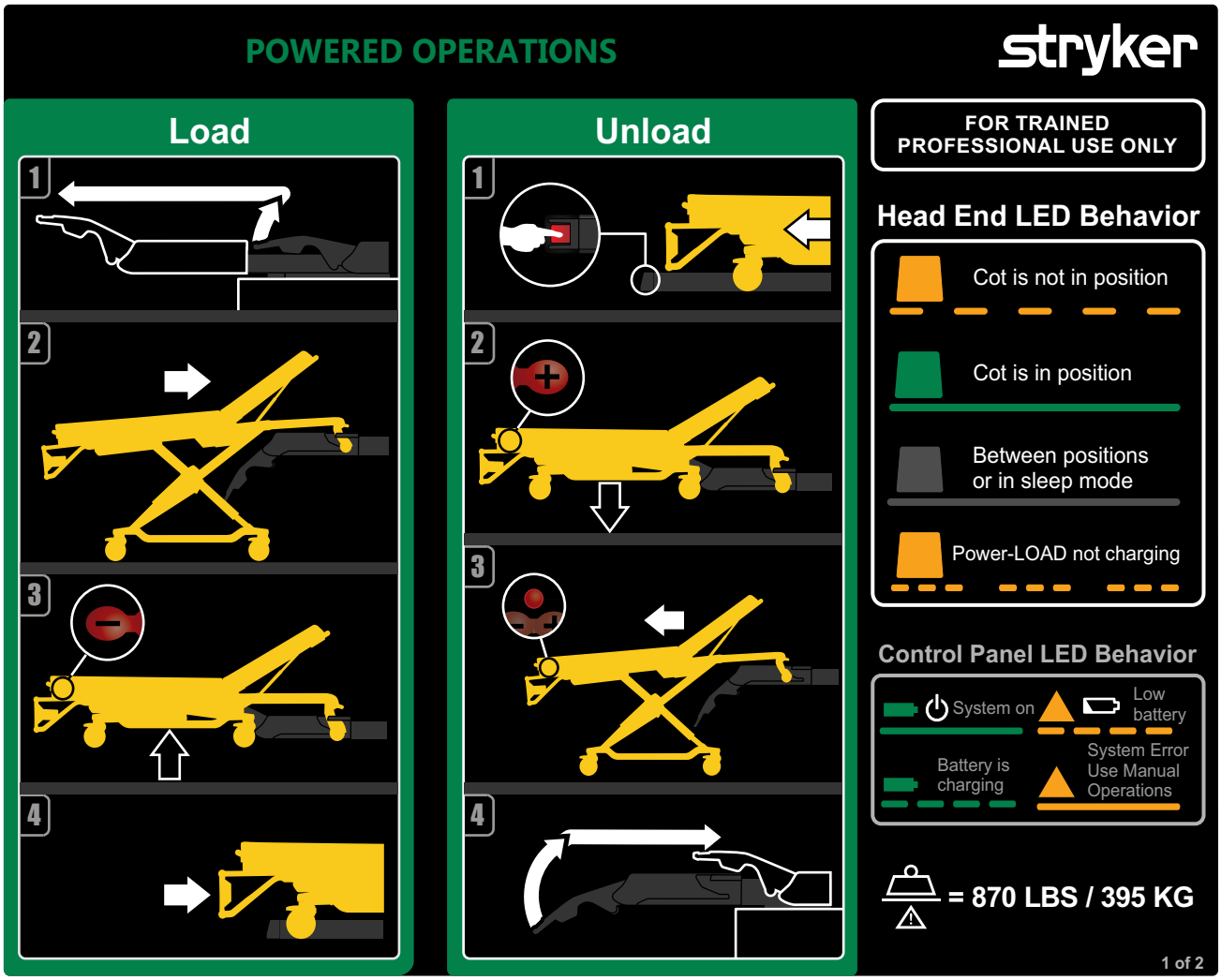

Obrázek 25 – Elektrické ovládání

Nakládání systému Power-LOAD pomocí elektrického ovládání

1. Zvedněte zvedací ramena a vytáhněte vozík z prostoru pro pacienta ve vozidle.
2. Lehátko zatlačte do systému **Power-LOAD**, aby čepy nakládacích koleček lehátka zapadly na své místo. Při nakládání se ujistěte, že je lehátko na úrovni zvedacích ramen.
3. Podržením tlačítka „Zatáhnout“ (-) na ovladači lehátka zcela zatáhněte podvozek, aby lehátko spočívalo na připevňovacím systému.

4. Lehátko zatlačte do prostoru pro pacienta ve vozidle, aby zvedací ramena klesla a lehátko se zakleslo do systému **Power-LOAD**.
5. Tahem ze strany na stranu na dolním konci lehátka se ujistěte, že je lehátko uzamčené v systému **Power-LOAD**.
6. Další pokyny k nakládání viz *Naložení lehátka Power-PRO do vozidla se systémem Power-LOAD* (straně 42).

Vykládání pomocí systému Power-LOAD za použití elektrického ovládání

1. Podržte stisknutou odjišťovací páčku na dolním konci systému **Power-LOAD** a vytáhněte lehátko z prostoru pro pacienta ve vozidle.
2. Stisknutím a podržením tlačítka „Vysunout“ (+) na ovladači lehátka vysuňte podvozek tak, aby kolečka spočívala na zemi.
3. Stisknutím odjišťovacího tlačítka na ovladači lehátka uvolněte lehátko ze systému **Power-LOAD**.
4. Zvedněte zvedací ramena a zasuňte vozík do prostoru pro pacienta ve vozidle. Ujistěte se, že vozík nepřekáží při zavření dveří vozidla.
5. Další pokyny k vykládání viz *Vyložení lehátka Power-PRO z vozidla se systémem Power-LOAD* (straně 44).

   Poznámka - Pokud nebudete systém **Power-LOAD** používat po dobu jednoho týdne nebo déle, stisknutím hlavního vypínače systém vypněte, aby se zbytečně nevybíjela baterie. Výrobek může být nutné zapnout a potom znovu vypnout, a ověřit tak, že je systém **Power-LOAD** vypnutý, a nikoli v režimu spánku.

Nakládání a vykládání za použití ručního ovládání

Tuto nálepku s pokyny pro ruční ovládání nalepte na destičku (6390-001-467) a tu umístěte na vnitřní stranu dveří nebo stěnu prostoru pro pacienta ve vozidle, kde na ni uživatelé dobře uvidí.

Umístění tlačítek a kontrolek viz *Uživatelské ovládací prvky a kontrolky* (straně 29).

VAROVÁNÍ

- Se systémem **Power-LOAD** a příslušenstvím zacházejte vždy pouze v souladu s příručkami. Nesprávné užívání systému **Power-LOAD** nebo jakéhokoliv příslušenství může způsobit poranění pacienta nebo obsluhy. Používání tohoto výrobku jakýmkoliv jiným způsobem je zcela na majitelovu nebo uživatelovu vlastní odpovědnost.
- Při ručním ovládání vždy držte váhu lehátka na dolním konci.
- Před nakládáním nebo vykládáním lehátka se vždy ujistěte, že udržíte celou jeho váhu. Pokud nefunguje elektrické napájení, zvedací ramena lehátko nezvednou.

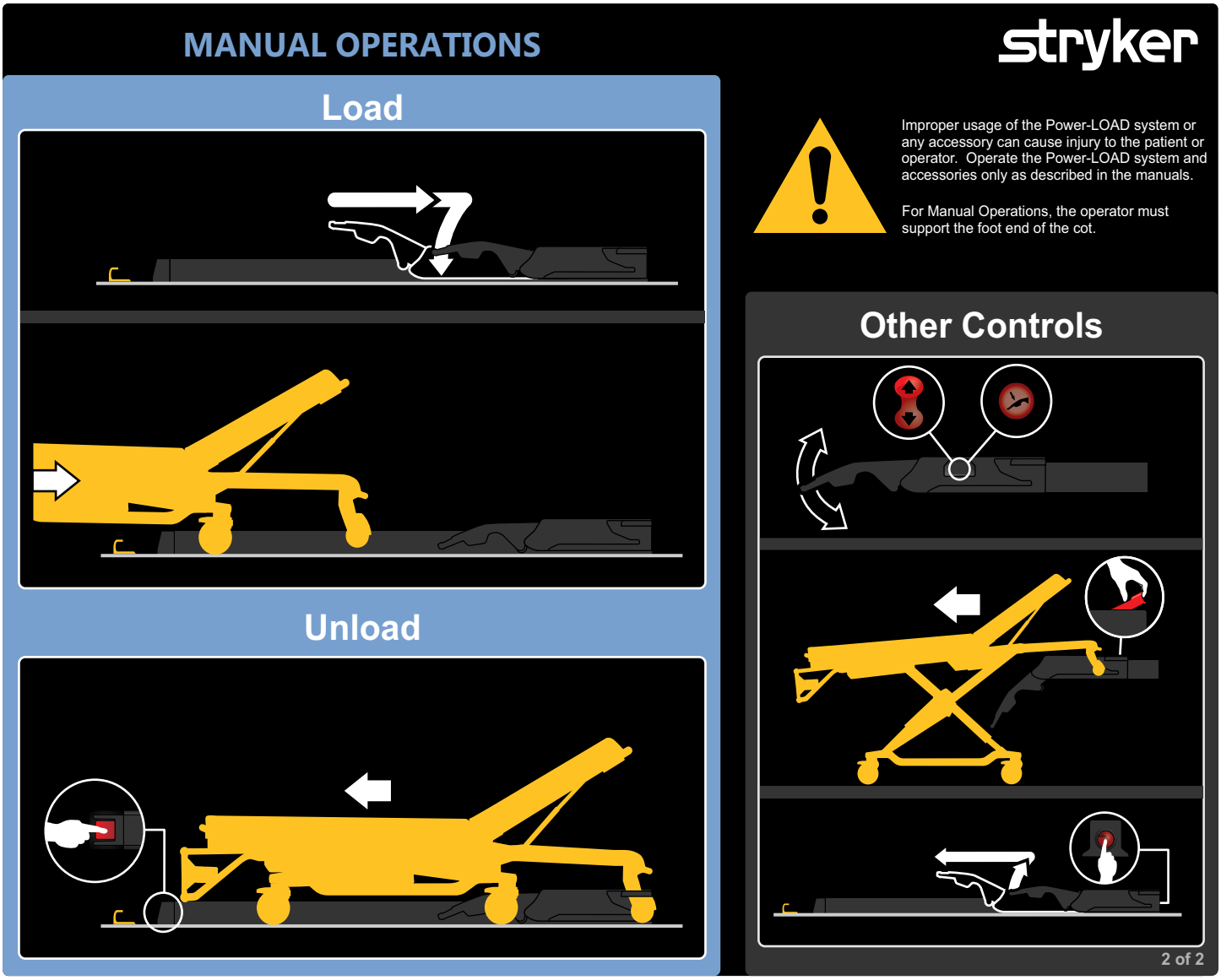

Obrázek 26 – Ruční ovládání

Poznámka - Pokud nebudete systém **Power-LOAD** používat po dobu jednoho týdne nebo déle, stisknutím hlavního vypínače systém vypněte, aby se zbytečně nevybíjela baterie. Výrobek může být nutné zapnout a potom znovu vypnout, a ověřit tak, že je systém **Power-LOAD** vypnutý, a nikoli v režimu spánku.

Nakládání pomocí systému Power-LOAD při ručním ovládání

1. Ujistěte se, že je systém **Power-LOAD** na horním konci prostoru pro pacienta ve vozidle a zvedací ramena jsou sklopená dolů.
2. Lehátko zatlačte do prostoru pro pacienta ve vozidle, aby se lehátko zakleslo do systému **Power-LOAD**.
3. Silným tahem ze strany na stranu na dolním konci lehátka se ujistěte, že je lehátko uzamčené v systému **Power-LOAD**.
4. Další pokyny k nakládání viz *Ruční naložení lehátka do vozidla (při výpadku napájení systému Power-PRO)* (straně 49).

Vykládání pomocí systému Power-LOAD při ručním ovládání

1. Podržte stisknutou odjišťovací páčku na dolním konci systému **Power-LOAD**.
2. Vytáhněte lehátko z prostoru pro pacienta ve vozidle.

Kontrola úrovně nabití baterie na ovládacím panelu systému Power-LOAD

VAROVÁNÍ

- Poškozené baterie vždy vracejte do servisního centra k recyklaci. Nelikvidujte je s běžným netříděným odpadem. Informace o systémech vracení nebo sběru odpadu dostupných ve vaší zemi vám poskytne místní distributor.
- Před zahájením servisu systému **Power-LOAD** vždy odpojte připojení k elektrické síti (pokud jej používáte), vyjměte baterii vozidla, stisknutím hlavního vypínače vypněte výrobek a potom uveďte vozík do nakládací polohy.
- Baterii nevyndávejte, když je systém **Power-LOAD** v provozu.

Kontrola úrovně nabití baterie:

1. Ujistěte se, že kontrolka nabíjení baterie svítí.
2. Zkontrolujte úroveň nabití baterie na ovládacím panelu systému **Power-LOAD** (je znázorněná jako symbol baterie).
   - Když je systém **Power-LOAD** zapnutý a nenabíjí se, kontrolka nabití baterie svítí zeleně.
   - Během nabíjení bliká kontrolka baterie zeleně.
   - Při nízkém nabití baterie bliká chybová kontrolka oranžově.

Dobíjení baterie

VAROVÁNÍ - Při běžném provozu nevypínejte výrobek stisknutím hlavního vypínače, protože by se tím přerušilo nabíjení baterie.

Baterie musí být nabitá, aby byl systém **Power-LOAD** funkční. Vybitá baterie se musí nabíjet nejméně deset hodin. Baterie se nabíjejí, kdykoli je vozík uzamčený na horním konci prostoru pro pacienta ve vozidle.

Nabíjení baterie:

1. Zvedněte zvedací ramena a ručně zatlačte vozík do horního konce prostoru pro pacienta ve vozidle.
2. Uzamkněte vozík na horním konci prostoru pro pacienta ve vozidle.

Poznámka

- Během nabíjení bliká kontrolka baterie zeleně.
- Baterie systému **Power-LOAD** se nenabíjí, pokud kontrolky na horním konci vozíku blikají oranžově, když je produkt v přepravní poloze.

Skladování systému Power-LOAD

Zabraňte vybití baterie. Všechny baterie se během skladování nebo dlouhodobé nečinnosti vybijí. Pokud nebudete systém **Power-LOAD** používat po dobu jednoho týdne nebo déle, stisknutím hlavního vypínače systém vypněte. Výrobek může být nutné zapnout a potom znovu vypnout, a ověřit tak, že je systém **Power-LOAD** vypnutý, a nikoli v režimu spánku.

Nastavení nakládací výšky lehátka

Před uvedením vozidla do provozu musíte nastavit nakládací výšku lehátka v provedení pro systém **Power-LOAD**. Seznam kompatibilních lehátek viz *Kompatibilita lehátka* (straně 12). Pokyny, jak nastavit správnou výšku lehátka, najdete v příručce pro obsluhu vašeho lehátka.

Používání běžného lehátka s křížovým rámem v případě hromadného neštěstí

V případě hromadného neštěstí lze použít i některá nekompatibilní lehátka včetně většiny lehátek s křížovým rámem (ve tvaru písmene „X“).

VAROVÁNÍ

- Upínač nesmí sahat za červenou značku seřizovacího limitu na trubce. Aby se rám lehátka neuvolnil z čelistí, nesmí vzdálenost mezi upínačem a pevnou čelistí nikdy přesáhnout 1 palec (2,5 cm).
- Když jsou čelisti otevřené, nikdy netiskněte odjišťovací tlačítko rukou nebo prsty. Uzavírací mechanismus upínače má silnou pružinu.

Postupy nakládání a vykládání jsou podobné jako při ručním nakládání a vykládání lehátka. Místo zámku na dolním konci lehátka se však použije sestava upínače. Při nakládání nekompatibilního lehátka zaklesněte přídržný čep lehátka do sestavy upínače.

Varianta pro hromadná neštěstí obsahuje trubkovou sestavu určenou k upevnění na stěnu nebo podlahu vozidla. Tuto sestavu trubek byste měli mít uloženou v přihrádce, abyste ji v urgentním případě mohli rychle upevnit do prostoru pro pacienta ve vozidle.

Vysunutí systému Power-LOAD z vozidla bez lehátka

Vysunutí systému **Power-LOAD** z prostoru pro pacienta ve vozidle bez lehátka:

1. Přejděte k hornímu konci systému **Power-LOAD**.
2. Při zvedání zvedacích ramen stiskněte tlačítko pro odjištění vozíku na horním konci systému **Power-LOAD** (Obrázek 27).
3. Vytáhněte vozík z prostoru pro pacienta ve vozidle (Obrázek 28).

Obrázek 27 – Stiskněte tlačítko pro odjištění vozíku

Obrázek 28 – Vytáhněte vozík ven

Naložení lehátka Performance-PRO do vozidla se systémem Power-LOAD

VAROVÁNÍ

- Lehátko s pacientem musí vždy nakládat a vykládat minimálně dva vyškolení pracovníci obsluhy.
- Lehátko kompatibilní se systémem **Power-LOAD** vždy nakládejte do prostoru pro pacienta ve vozidle předtím, než do něho nastoupí ostatní osoby.

UPOZORNĚNÍ

- Při nakládání nenarazte lehátkem do vozíku příliš prudce, aby nedošlo k jejich poškození.

- Lehátko nezatlačujte do prostoru pro pacienta ve vozidle, dokud není podvozek lehátka zcela zatažen.

1. Pokud je vozidlo vybaveno zvedacím nárazníkem, zvedněte jej.
2. Zvedněte zvedací ramena a vytáhněte vozík z prostoru pro pacienta ve vozidle (Obrázek 29).

Obrázek 29 – Vozík vytáhněte z vozidla

3. Lehátko zvedněte do nakládací polohy.
4. Před naložením lehátka do systému **Power-LOAD** zcela vysuňte zatahovací hlavovou část lehátka a zajistěte ji ve vysunuté poloze.
5. Lehátko zatlačte do systému **Power-LOAD**, aby čepy nakládacích koleček lehátka zapadly na své místo (Obrázek 30). Při nakládání se ujistěte, že je lehátko na úrovni zvedacích ramen.

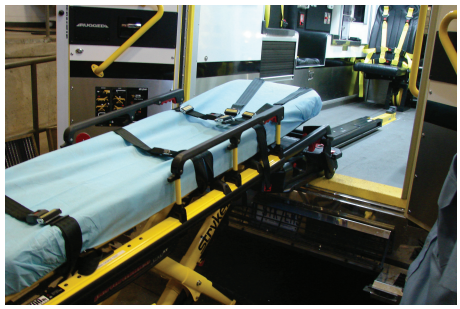

Obrázek 30 – Zajistěte čepy koleček

6. Pohledem na kontrolky horního konce se ujistěte, že je lehátko připraveno k naložení.
   - Pokud kontrolky svítí zeleně nepřetržitě, je horní konec lehátka na svém místě.
   - Pokud kontrolky blikají oranžově, horní konec lehátka není na svém místě.
7. Stiskněte tlačítko „Nahoru“ (↑) na ovládacím panelu systému **Power-LOAD**, aby se zvedací ramena zvedla do nejvyšší možné polohy (Obrázek 31).

   Poznámka - Nohy lehátka se nezasouvají.

Obrázek 31 – Zvedací ramena zvedněte do nejvyšší možné polohy

8. Pracovník obsluhy 1 (na dolním konci): Uchopte rám lehátka na dolním konci. Stiskněte a podržte stisknutou rukojeť pro ruční odjištění lehátka.
9. Pracovník obsluhy 2 (na straně): Uchopením za postranici lehátko přidržujte ve stabilní poloze. Pak uchopte rám podvozku (Obrázek 32). Poté, co pracovník obsluhy na dolním konci zvedl lehátko a stiskl rukojeť pro ruční odjištění lehátka, zatáhněte jednou rukou podvozek a držte jej zatažený.

Obrázek 32 – Uchopte rám podvozku

10. Pracovník obsluhy 1 (na dolním konci): Uvolněním rukojeti pro ruční odjištění lehátka zajistěte podvozek v zatažené poloze. Ujistěte se, že rukojeť pro ruční odjištění lehátka je zcela uvolněná. Pokud rukojeť pro ruční odjištění lehátka neuvolníte, podvozek se vysune dolů a lehátko nezapadne do připevňovacího systému.
11. Lehátko zatlačte do prostoru pro pacienta ve vozidle, aby zvedací ramena klesla a lehátko se zakleslo do systému **Power-LOAD**.
12. Silným tahem ze strany na stranu na dolním konci lehátka se ujistěte, že je lehátko uzamčené v systému **Power-LOAD**.

Vyložení lehátka Performance-PRO z vozidla se systémem Power-LOAD

VAROVÁNÍ

- Lehátko s pacientem musí vždy nakládat a vykládat minimálně dva vyškolení pracovníci obsluhy.
- Vždy buďte připraveni udržet celou váhu lehátka a pacienta vlastními silami, pokud při vykládání lehátka z prostoru pro pacienta ve vozidle zvedací ramena lehátko nezvednou. Jakmile je lehátko odjištěné, aby mohlo být vyjmuto z prostoru pro pacienta ve vozidle, zvedací ramena systému **Power-LOAD** lehátko mírně nadzvednou.
- Při vykládání lehátka se před stisknutím kteréhokoli tlačítka na ovládacím panelu systému **Power-LOAD** ujistěte, že je podvozek lehátka zcela vysunutý.

1. Pokud je vozidlo vybaveno zvedacím nárazníkem, zvedněte jej.
2. Podržte stisknutou odjišťovací páčku na dolním konci systému **Power-LOAD** a vytáhněte lehátko z prostoru pro pacienta ve vozidle.
3. Uchopte rám lehátka na dolním konci a vytáhněte lehátko z prostoru pro pacienta ve vozidle.

   Poznámka - Kontrolky na horním konci se rozsvítí zeleně teprve tehdy, když je lehátko připravené k vyložení.

4. Pracovník obsluhy 1 (na dolním konci): Uchopte rám lehátka (Obrázek 33). Stiskněte a podržte stisknutou rukojeť pro ruční odjištění lehátka.

Obrázek 33 – Uchopte rám lehátka

5. Pracovník obsluhy 2 (na straně): Uchopte rám podvozku lehátka na určených místech (Obrázek 33), mírně jej nadzvedněte a pak rám podvozku spusťte dolů do zcela vysunuté polohy. Ujistěte se, že kolečka lehátka spočívají na zemi.
6. Pracovník obsluhy 1 (na dolním konci): Uvolněním rukojeti pro ruční odjištění lehátka zajistěte podvozek ve vysunuté poloze.
7. Stisknutím tlačítka „Dolů“ (↓) na ovládacím panelu systému **Power-LOAD** spusťte zvedací ramena s lehátkem dolů (Obrázek 34).

Obrázek 34 – Spusťte zvedací ramena dolů

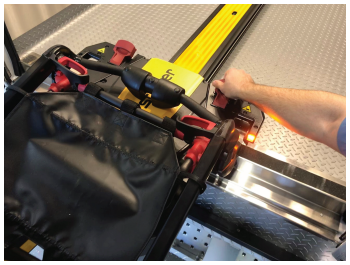

Obrázek 35 – Odjistěte lehátko

8. Zvednutím jedné nebo obou rukojetí pro ruční odjištění lehátka na horním konci vozíku lehátko odjistěte (Obrázek 35).
9. Zvedněte zvedací ramena a naveďte vozík do prostoru pro pacienta ve vozidle tak, aby ramena byla dostatečně daleko a nezasahovala do dveří vozidla.

Naložení lehátka Power-PRO do vozidla se systémem Power-LOAD

VAROVÁNÍ

- Lehátko s pacientem musí vždy nakládat a vykládat minimálně dva vyškolení pracovníci obsluhy.
- Lehátko kompatibilní se systémem **Power-LOAD** vždy nakládejte do prostoru pro pacienta ve vozidle předtím, než do něho nastoupí ostatní osoby.

UPOZORNĚNÍ - Při nakládání nenarazte lehátkem do vozíku příliš prudce, aby nedošlo k jejich poškození.

1. Pokud je vozidlo vybaveno zvedacím nárazníkem, zvedněte jej.
2. Zvedněte zvedací ramena a vytáhněte vozík z prostoru pro pacienta ve vozidle (Obrázek 36).

Obrázek 36 – Vozík vytáhněte z vozidla

Obrázek 37 – Nastavte nakládací výšku

3. Podržením tlačítka „Vysunout“ (+) na ovladači lehátka vysuňte podvozek, čímž nastavíte nakládací výšku (Obrázek 37).
4. Před naložením lehátka do systému **Power-LOAD** zcela vysuňte zatahovací hlavovou část lehátka a zajistěte ji ve vysunuté poloze.
5. Lehátko zatlačte do systému **Power-LOAD**, aby čepy nakládacích koleček lehátka zapadly na své místo (Obrázek 38). Při nakládání se ujistěte, že je lehátko na úrovni zvedacích ramen.

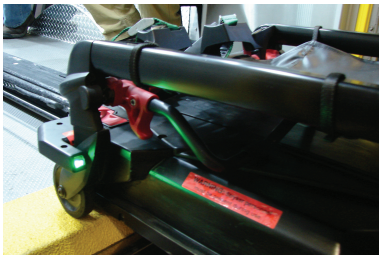

Obrázek 38 – Zajistěte čepy koleček

6. Pohledem na kontrolky horního konce se ujistěte, že je lehátko připraveno k naložení.
   a. Pokud kontrolky svítí zeleně nepřetržitě, je horní konec lehátka na svém místě.
   b. Pokud kontrolky blikají oranžově, horní konec lehátka není na svém místě.
7. Podržením tlačítka „Zasunout“ (-) na ovladači lehátka (Obrázek 39) zcela zasuňte podvozek, aby lehátko spočívalo na připevňovacím systému.

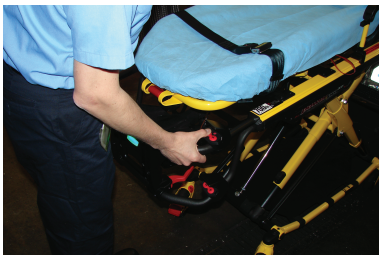

Obrázek 39 – Zcela zasuňte podvozek lehátka

8. Lehátko zatlačte do prostoru pro pacienta ve vozidle, aby zvedací ramena klesla a lehátko se zakleslo do systému **Power-LOAD**.
9. Silným tahem ze strany na stranu na dolním konci lehátka se ujistěte, že je lehátko uzamčené v systému **Power-LOAD**.

Vyložení lehátka Power-PRO z vozidla se systémem Power-LOAD

VAROVÁNÍ

- Lehátko s pacientem musí vždy nakládat a vykládat minimálně dva vyškolení pracovníci obsluhy.
- Vždy buďte připraveni udržet celou váhu lehátka a pacienta vlastními silami, pokud při vykládání lehátka z prostoru pro pacienta ve vozidle zvedací ramena lehátko nezvednou. Jakmile je lehátko odjištěné, aby mohlo být vyjmuto z prostoru pro pacienta ve vozidle, zvedací ramena systému **Power-LOAD** lehátko mírně nadzvednou.

1. Pokud je vozidlo vybaveno zvedacím nárazníkem, zvedněte jej.
2. Podržte stisknutou odjišťovací páčku na dolním konci systému **Power-LOAD** a vytáhněte lehátko z prostoru pro pacienta ve vozidle (Obrázek 40).

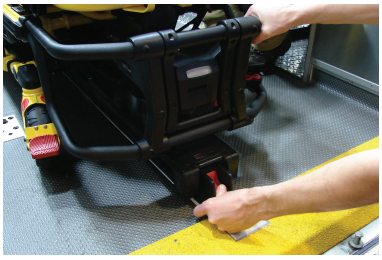

Obrázek 40 – Podržte stisknutou odjišťovací páčku

Obrázek 41 – Uchopte rám lehátka

3. Uchopte rám lehátka na dolním konci a vytáhněte lehátko z prostoru pro pacienta ve vozidle (Obrázek 41).

   Poznámka - Kontrolky na horním konci se rozsvítí zeleně teprve tehdy, když je lehátko připravené k vyložení.
4. Stisknutím a podržením tlačítka „Vysunout“ (+) na ovladači lehátka vysuňte podvozek tak, aby kolečka spočívala na zemi.
5. Jakmile zvedací ramena přestanou lehátko nadlehčovat, uvolněte tlačítko „Vysunout“ (+). Zvedací ramena budou pokračovat v pohybu dolů až nadoraz.
6. Stisknutím odjišťovacího tlačítka (Obrázek 42) na ovladači na dolním konci lehátka nebo zvednutím jedné nebo obou rukojetí pro ruční odjištění lehátka na horním konci vozíku lehátko odjistěte (Obrázek 43).

Obrázek 42 – Stiskněte odjišťovací tlačítko

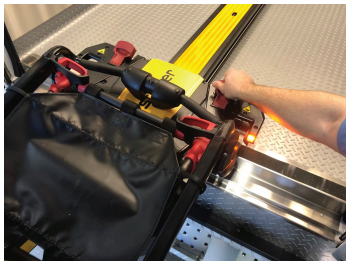

Obrázek 43 – Odjistěte lehátko

7. Zvedněte zvedací ramena a naveďte vozík do prostoru pro pacienta ve vozidle tak, aby ramena byla dostatečně daleko a nezasahovala do dveří vozidla.

Ruční vyložení lehátka naloženého do vozidla pomocí systému Power-LOAD (v případě výpadku napájení systému Power-LOAD nebo chyby systému)

Pokud se přeruší napájení systému **Power-LOAD** nebo dojde k chybě systému po naložení lehátka, vyložte lehátko podle následujících pokynů.

VAROVÁNÍ

- Lehátko s pacientem musí vždy nakládat a vykládat minimálně dva vyškolení pracovníci obsluhy.
- Vždy buďte připraveni udržet celou váhu lehátka a pacienta vlastními silami, když vykládáte lehátko z prostoru pro pacienta ve vozidle poté, co došlo k výpadku napájení systému **Power-LOAD** nebo k chybě systému.
- Při vykládání lehátka se před stisknutím kteréhokoli tlačítka na ovládacím panelu systému **Power-LOAD** ujistěte, že je podvozek lehátka zcela vysunutý.
- Před nakládáním nebo vykládáním lehátka se vždy ujistěte, že udržíte celou jeho váhu. Pokud nefunguje elektrické napájení, zvedací ramena lehátko nezvednou.

Poznámka - Zvedací ramena budou ve zvednuté poloze.

1. Podržte stisknutou odjišťovací páčku na dolním konci systému **Power-LOAD** a vytáhněte lehátko z prostoru pro pacienta ve vozidle (Obrázek 44).

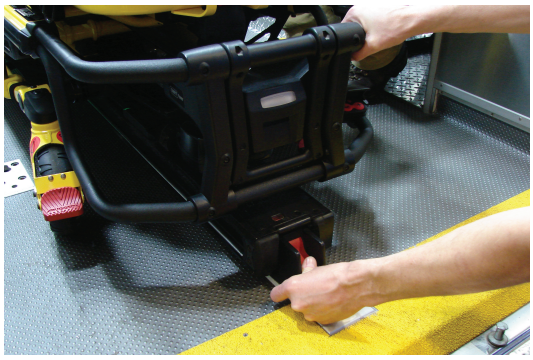

Obrázek 44 – Podržte stisknutou odjišťovací páčku

2. Uchopte rám lehátka na dolním konci a vytáhněte lehátko z prostoru pro pacienta ve vozidle.

   Pro modely 6500/6506 a 6510/6516 v provedení pro systém **Power-LOAD**:

   - Pracovník obsluhy 1: Uchopte rám lehátka na dolním konci. Lehátko nadzvedněte a vytáhněte jej z prostoru pro pacienta ve vozidle. Stisknutím a podržením tlačítka „Vysunout“ (+) na ovladači lehátka vysuňte podvozek tak, aby kolečka spočívala na zemi.
   - Pracovník obsluhy 2: Uchopením za postranici lehátko přidržujte ve stabilní poloze.

   Pro model 6085/6086 v provedení pro systém **Power-LOAD**:

   - Pracovník obsluhy 1: Uchopte rám lehátka.
   - Pracovník obsluhy 2: Uchopte rám podvozku lehátka na určených místech, mírně jej nadzvedněte a pak rám podvozku spusťte dolů do zcela vysunuté polohy, zatímco pracovník obsluhy 1 stiskne a podrží stisknutou rukojeť pro ruční odjištění lehátka. Ujistěte se, že kolečka lehátka spočívají na zemi.
   - Pracovník obsluhy 1 (na dolním konci): Uvolněním rukojeti pro ruční odjištění lehátka zajistěte podvozek ve vysunuté poloze.

3. Stiskněte tlačítko pro ruční odjištění na ovládacím panelu systému **Power-LOAD** (Obrázek 45).

Obrázek 45 – Stiskněte tlačítko pro ruční odjištění

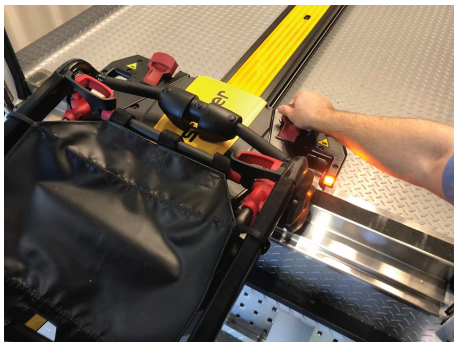

Obrázek 46 – Odjistěte lehátko

4. Zvednutím jedné z rukojetí pro ruční odjištění lehátka na horním konci systému **Power-LOAD** lehátko odjistěte (Obrázek 46).
5. Zvedněte zvedací ramena a naveďte vozík do prostoru pro pacienta ve vozidle tak, aby ramena byla dostatečně daleko a nezasahovala do dveří vozidla.
6. Po výjezdu vyřaďte vozidlo z provozu, abyste mohli odhalit závadu systému **Power-LOAD** a opravit ji.

Ruční naložení lehátka do vozidla při výpadku napájení elektrického systému pro připevnění lehátka nebo chybě systému

VAROVÁNÍ

- Lehátko s pacientem musí vždy nakládat a vykládat minimálně dva vyškolení pracovníci obsluhy.
- Vždy nejprve naložte lehátko dříve, než dovolíte pacientovi nastoupit do prostoru pro pacienta ve vozidle.

UPOZORNĚNÍ - Lehátko nezatlačujte do prostoru pro pacienta ve vozidle, dokud podvozek lehátka zcela nezatáhnete.

1. Pokud je vozidlo vybaveno zvedacím nárazníkem, zvedněte jej.
2. Vozík umístěte na horní konec prostoru pro pacienta ve vozidle, přičemž zvedací ramena musí být spuštěna dolů. Abyste mohli vozík přemístit na horní konec prostoru pacienta ve vozidle, zvedněte zvedací ramena a vozík zasuňte do prostoru pro pacienta tak, aby se systém **Power-LOAD** zaklesl na místě a zvedací ramena směřovala dolů.
3. Před uchycením lehátka do elektrického systému pro připevnění lehátka zcela vysuňte zatahovací horní část lehátka a zajistěte ji ve vysunuté poloze.
4. Lehátko nastavte do nakládací výšky (jakákoli poloha, ve které jsou nakládací kolečka lehátka na úrovní podlahy prostoru pro pacienta ve vozidle).
5. S lehátkem zajeďte dovnitř prostoru pro pacienta ve vozidle.
6. Zatlačte lehátko dopředu, dokud jeho nakládací kolečka nespočinou na podlaze prostoru pro pacienta ve vozidle a bezpečnostní tyč lehátka nebude zajištěna bezpečnostním hákem vozidla (Obrázek 47).

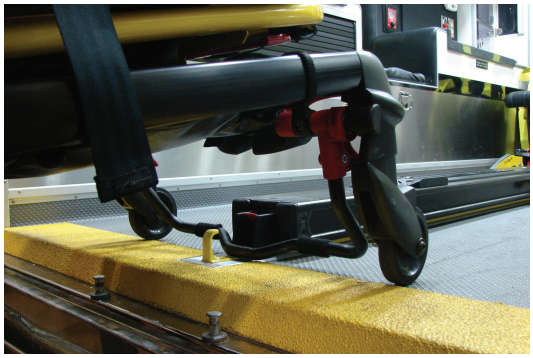

Obrázek 47 – Bezpečnostní hák vozidla

Poznámka - Abyste měli co nejvíce prostoru ke zvednutí podvozku, táhněte lehátko ven, dokud jeho bezpečnostní tyč nebude zajištěna bezpečnostním hákem vozidla.

Pro lehátka **Power-PRO XT** nebo **Power-PRO IT** v provedení pro systém **Power-LOAD**:

- Uchopte rám lehátka na dolním konci.
- Zvedněte dolní konec lehátka a stisknutím a podržením tlačítka „Zasunout“ (-) na ovladači lehátka zcela zasuňte podvozek.

Poznámka - Podvozek lehátka se zasune za méně než tři sekundy.

Pro lehátka **Performance-PRO XT** v provedení pro systém **Power-LOAD**:

- Pracovník obsluhy 1 (na dolním konci): Uchopte rám lehátka na dolním konci. Stiskněte a podržte stisknutou rukojeť pro ruční odjištění lehátka.
- Pracovník obsluhy 2 (na straně): Uchopením za postranici lehátko přidržujte ve stabilní poloze. Pak uchopte rám dolní části podvozku. Poté, co pracovník obsluhy na dolním konci zvedl lehátko a stiskl rukojeť pro ruční odjištění lehátka, zatáhněte jednou rukou podvozek a držte jej zatažený.
- Pracovník obsluhy 1 (na dolním konci): Uvolněním rukojeti pro ruční odjištění lehátka zajistěte podvozek v zatažené poloze.

7. Lehátko zatlačte do prostoru pro pacienta ve vozidle, aby se lehátko zakleslo do systému **Power-LOAD**.
8. Silným tahem ze strany na stranu na dolním konci lehátka se ujistěte, že je lehátko zajištěné v elektrickém připevňovacím systému.

Po výjezdu vyřaďte vozidlo z provozu, abyste mohli odhalit závadu systému **Power-LOAD** a opravit ji.

Ruční vyložení lehátka z vozidla

VAROVÁNÍ

- Lehátko s pacientem musí vždy nakládat a vykládat minimálně dva vyškolení pracovníci obsluhy.
- Při manipulaci držte lehátko vždy oběma rukama. **Systém Power-LOAD** je pouze pomocné zařízení. Posuďte každou situaci a určete, jak rozložit a zvedat hmotnost, kterou přepravujete.
- Při nakládání a vykládání hmotností nad 400 lb (181 kg) vždy zapojte dostatečný počet pracovníků obsluhy, kteří danou hmotnost unesou. Pro zvýšení bezpečnosti je nutné, aby pracovníci obsluhy prováděli nakládání a vykládání na rovném povrchu. U vozidel s výškou podlahy 36 palců (91 cm) může být nutné ruční vyložení.
- Při vykládání lehátka se před stisknutím kteréhokoli tlačítka na ovládacím panelu systému **Power-LOAD** ujistěte, že je podvozek lehátka zcela vysunutý.

1. Pokud je vozidlo vybaveno zvedacím nárazníkem, zvedněte jej.

2. Podržte stisknutou odjišťovací páčku nebo odjišťovací tlačítko na dolním konci připevňovacího systému a vytáhněte lehátko z prostoru pro pacienta ve vozidle.
3. Uchopte rám lehátka na dolním konci a vytáhněte lehátko z prostoru pro pacienta ve vozidle.

   Pro lehátka **Power-PRO XT** nebo **Power-PRO IT** v provedení pro systém **Power-LOAD**:

   - Pracovník obsluhy 1: Uchopte rám lehátka na dolním konci. Lehátko nadzvedněte a táhněte jej ven z prostoru pro pacienta ve vozidle, dokud bezpečnostní tyč lehátka nebude zajištěna bezpečnostním hákem vozidla. Stisknutím a podržením tlačítka „Vysunout“ (+) na ovladači lehátka vysuňte podvozek tak, aby kolečka spočívala na zemi.

   - Pracovník obsluhy 2: Ujistěte se, že bezpečnostní tyč lehátka je zajištěná bezpečnostním hákem vozidla. Uchopením za vnější trubku rámu lehátko přidržujte ve stabilní poloze. Zatlačením na odjišťovací páčku bezpečnostní tyče směrem dopředu uvolněte bezpečnostní tyč z bezpečnostního háku v prostoru pro pacienta ve vozidle.

   Pro lehátka **Performance-PRO XT** v provedení pro systém **Power-LOAD**:

   - Pracovník obsluhy 1 (na dolním konci): Uchopte rám lehátka na dolním konci. Lehátko nadzvedněte a táhněte jej ven z prostoru pro pacienta ve vozidle, dokud bezpečnostní tyč lehátka nebude zajištěna bezpečnostním hákem vozidla.

   - Pracovník obsluhy 2 (na straně): Uchopte rám podvozku lehátka na určených místech, mírně jej nadzvedněte a pak rám podvozku spusťte dolů do zcela vysunuté polohy, zatímco pracovník obsluhy 1 stiskne a podrží stisknutou rukojeť pro ruční odjištění lehátka.

   - Pracovník obsluhy 1 (na dolním konci): Uvolněte rukojeť pro ruční odjištění lehátka a ujistěte se, že je podvozek lehátka zajištěn ve vysunuté poloze. Lehátko postavte na zem.

   - Pracovník obsluhy 2 (na straně): Zatlačením na odjišťovací páčku bezpečnostní tyče směrem dopředu uvolněte bezpečnostní tyč z bezpečnostního háku v prostoru pro pacienta ve vozidle.

   Poznámka - Pokud by snad mimořádně nešel dolní konec lehátka uvolnit, takže byste nemohli lehátko vyjmout z vozidla, vyložte pacienta pomocí alternativních prostředků (například nouzových nebo polních nosítek).

Vyjmutí lehátka z vozidla za účelem opravy

VAROVÁNÍ

- Lehátko s pacientem musí vždy nakládat a vykládat minimálně dva vyškolení pracovníci obsluhy.
- Při manipulaci lehátko vždy držte oběma rukama. Systém **Power-LOAD** je pouze pomocné zařízení. Posuďte každou situaci a určete, jak rozložit a zvedat hmotnost, kterou přepravujete.
- Při vykládání lehátka se před stisknutím kteréhokoli tlačítka na ovládacím panelu systému **Power-LOAD** ujistěte, že je podvozek lehátka zcela vysunutý.

1. Pracovník obsluhy 1: Podržte stisknuté tlačítko pro odjištění vozíku na horním konci systému **Power-LOAD**.
2. Pracovník obsluhy 2: Posunutím obou západek zámku převodu (nejblíže dolnímu konci) směrem k dolnímu konci sestavy převodu odjistěte převod. Za pomoci pracovníka obsluhy 1 silou vytlačte lehátko a převod ven z prostoru pro pacienta ve vozidle.
3. Pracovník obsluhy 1: Šroubovákem nebo podobným nástrojem zatlačte na sestavu bezpečnostního háku pod převodem, zatímco pracovník obsluhy 2 tlačí převod vpřed směrem k dolnímu konci prostoru pro pacienta ve vozidle, aby lehátko uvolnil.
4. Jakmile je lehátko odjištěné, vytáhněte jej zcela ven.
5. Ujistěte se, že je vysunutý podvozek lehátka, a pak zvednutím jedné z rukojetí pro ruční odjištění lehátka na horním konci systému **Power-LOAD** lehátko odjistěte.

Ruční naložení lehátka do vozidla (při výpadku napájení systému Power-PRO)

VAROVÁNÍ

- Lehátko s pacientem musí vždy nakládat a vykládat minimálně dva vyškolení pracovníci obsluhy.
- Předtím, než dovolíte pacientovi nastoupit do prostoru pro pacienta ve vozidle, lehátko vždy naložte.

UPOZORNĚNÍ

- Lehátko nezatlačujte do prostoru pro pacienta ve vozidle, dokud podvozek lehátka zcela nezatáhnete.
- Při nakládání nenarazte lehátkem do vozíku příliš prudce, aby nedošlo k jejich poškození.
- Rukojeť pro ruční odjištění neuvolňujte, dokud se lehátko na dolním konci nezaklesne na své místo. Pokud rukojeť uvolníte příliš brzy, může podvozek zabránit správnému zaklesnutí lehátka do systému **Power-LOAD**.

1. Pokud je vozidlo vybaveno zvedacím nárazníkem, zvedněte jej.
2. Zvedněte zvedací ramena a vytáhněte vozík z prostoru pro pacienta ve vozidle (Obrázek 48).

Obrázek 48 – Vozík vytáhněte z vozidla

3. Lehátko zvedněte do nakládací polohy.
4. Před naložením lehátka do systému **Power-LOAD** zcela vysuňte zatahovací hlavovou část lehátka a zajistěte ji ve vysunuté poloze.
5. Lehátko zatlačte do systému **Power-LOAD**, aby čepy nakládacích koleček lehátka zapadly na své místo (Obrázek 49). Při nakládání se ujistěte, že je lehátko na úrovni zvedacích ramen.
6. Pohledem na kontrolky horního konce se ujistěte, že je lehátko připraveno k naložení.
   - Pokud kontrolky svítí zeleně nepřetržitě, je horní konec lehátka na svém místě.
   - Pokud kontrolky blikají oranžově, horní konec lehátka není na svém místě.
7. Stiskněte tlačítko „Nahoru“ (↑) na ovládacím panelu systému **Power-LOAD** (Obrázek 50), aby se zvedací ramena zvedla do nejvyšší možné polohy.

   Poznámka - Nohy lehátka se nezatahují.

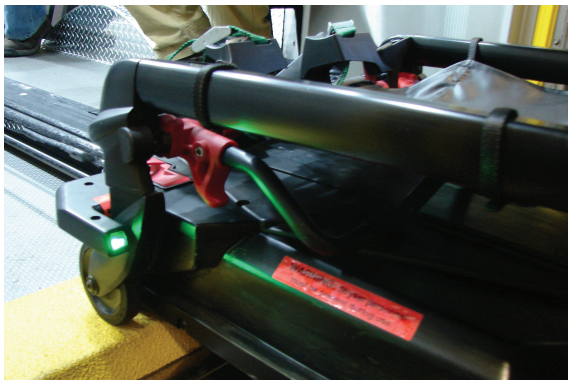

Obrázek 49 – Zajistěte čepy koleček

Obrázek 50 – Stisknutím tlačítka „Nahoru“ zvedněte zvedací ramena

8. Pracovník obsluhy 1 (na dolním konci): Uchopte rám lehátka na dolním konci. Stiskněte a podržte stisknutou rukojeť pro ruční odjištění lehátka.
9. Pracovník obsluhy 2 (na straně): Uchopte rám podvozku. Poté, co pracovník obsluhy na dolním konci stiskl rukojeť pro ruční odjištění lehátka, zatáhněte jednou rukou podvozek a druhou rukou přidržujte lehátko ve stabilní poloze.
10. Oba pracovníci obsluhy: Lehátko zatlačte do prostoru pro pacienta ve vozidle, aby zvedací ramena klesla a lehátko se zakleslo do systému **Power-LOAD**.
11. Pracovník obsluhy 1: Držadlo pro ruční odjištění lehátka držte dál stisknuté.
12. Silným tahem ze strany na stranu na dolním konci lehátka se ujistěte, že je lehátko uzamčené v systému **Power-LOAD**.
13. Po výjezdu vyřaďte lehátko **Power-PRO** z provozu, abyste mohli odhalit a opravit jeho závadu.

Poznámka - Systém **Power-LOAD** automaticky nabíjí baterii **SMRT** Pak, když je lehátko zajištěné v systému **Power-LOAD** v přepravní poloze (nejsou nutné žádné kabely ani konektory). Kontrolka baterie lehátka každou chvíli zeleně zabliká, čímž signalizuje, že se baterie nabíjí.

Preventivní údržba

Pravidelná prohlídka a seřízení

Intervaly údržby

Tento harmonogram představuje všeobecný návod k údržbě. Potřebný harmonogram údržby se může lišit v závislosti na těchto faktorech:

- Množství výjezdů
- Počasí
- Terén
- Zeměpisná poloha
- Individuální používání

Pokud si nejste jisti, jak a kdy se mají provádět tyto kontroly, obraťte se na servisního technika společnosti Stryker.

Při kontrolách systému **Power-LOAD** je nutno v rámci preventivní údržby provést také kontrolu příslušného lehátka kompatibilního se systémem **Power-LOAD** a volitelné sestavy vodítek pro kolečka (pokud ji používáte), aby se potvrdila provozuschopnost celého systému.

Údržba lehátka kompatibilního se systémem Power-LOAD

Mezi součásti lehátka kompatibilního se systémem **Power-LOAD**, které podléhají opotřebení a které je tudíž nutno vyměňovat, patří podložka ramena lehátka (6500-002-123), zarážka podvozku (6085-001-094) a čepy nakládacích koleček (6500-002-104).

Údržba volitelné sestavy vodítek pro kolečka (pokud se používá)

Aby byl připevňovací systém **Power-LOAD** neustále schopný provozu, ujistěte se, že vodítko pro kolečka správně funguje a že není narušena jeho konstrukce. Systém vodítek pro kolečka pomáhá systému **Power-LOAD** při nakládání lehátka. Pokud je vodítko pro kolečka poškozené, okamžitě jej vyměňte.

Poznámka - Harmonogram údržby systému **Power-LOAD** vychází z předpokládaného počtu 10 výjezdů denně. Svůj harmonogram běžné údržby upravte podle skutečné míry využívání systému.

Každý měsíc nebo po dvou hodinách provozu

Následující položky kontrolujte každý měsíc nebo po dvou hodinách provozu motoru, podle toho, která situace nastane dříve.

Kontrola	Úkon
Prostor zámku	Odstraňte nečistoty z prostoru zámku na dolním konci převodu

Každé tři měsíce nebo po šesti hodinách provozu

Následující položky kontrolujte každé tři měsíce nebo po šesti hodinách provozu motoru, podle toho, která situace nastane dříve.

Kontrola	Úkon
Uvolněné spojovací prvky	Pokud jsou spojovací prvky uvolněné, vyměňte je
Šrouby svorek baterie	Povolené šrouby utáhněte (utahovací moment 9 pal.-libra (1 Nm))

Kontrola	Úkon
Sestava převodu a sestava ukotvení	Odstraňte nečistoty z povrchu sestavy převodu a sestavy ukotvení
Válečkové kanály převodu	Vyčistěte válečkové kanály převodu, aby se v nich nehromadily nečistoty
Rampa pro zastavení vozíku	Volné šrouby utáhněte

Každých dvanáct měsíců nebo po 24 hodinách provozu

Následující položky kontrolujte každých 12 měsíců nebo po 24 hodinách provozu motoru, podle toho, která situace nastane dříve.

Kontrola	Úkon
Baterie	Pokud je zvedání pomalé, baterii vyměňte
Všechny součásti	Zkontrolujte a v případě potřeby vyměňte opotřebené součásti včetně krytů ramen, podložek ramen, horních a bočních krytů vozíku, pružin odjišťovací rukojeti lehátka, krytu páky ukotvení, krytu kotvicího indukčního primárního okruhu, pojistné destičky převodu, pojistného kolíku převodu a vodítek lehátka **Poznámka** - Pojistná destička převodu (639000010260) je kompatibilní pouze s jednotkami **Power**-**LOAD** vyrobenými po 31. červenci 2017 nebo jednotkami, u kterých byl dříve proveden jejich servis pomocí soupravy kat. č. 639007000021. Datum výroby zkontrolujte na štítku se sériovým číslem výrobku.
Nárazníky	Pokud je roh poškozený, nárazník vyměňte
Motor	Pokud motor nefunguje, vyměňte jej
Koncovka tyče válce	Koncovku vyměňte, pokud systém **Power**-**LOAD** funguje jen v ručním režimu a svítí výstražná kontrolka
Celkové fungování	Viz *kontrolní seznam instalace* v příručce pro obsluhu
Hydraulika	Zkontrolujte, zda neuniká hydraulická kapalina
Ložisko zámku převodu	Jednou ročně vyměňte **Poznámka** - Při výměně ložiska se ujistěte, že je okolí čisté (ukotvení) a na pojistný kolík převodu naneste vazelínu s obsahem sirníku molybdeničitého.
Válečky vodítka	Pokud je pohyb výrobku obtížný nebo je patrné opotřebení v části válečkového kanálu převodu za vnitřní tyčí, vyměňte válečky vodítka na vozíku a navzájem vyměňte vnější dolní a vnější horní tyč převodu na pravé straně (z pohledu pacienta). Zkontrolujte všechny ostatní válečky, zda nejsou poškozené nebo příliš opotřebené. V případě potřeby je vyměňte.
Pružiny zvedacích ramen	Vyměňte pružiny zvedacího ramena (0038-895-000) umístěné pod horním krytem vozíku

Harmonogram výměny válečků a vodítek

Ploché válečky a vodítka musíte vyměnit po každých 14 110 výjezdech. Jen tak zajistíte, aby byl systém **Power-LOAD** neustále provozuschopný. Řiďte se podle počtu výjezdů denně uvedených v následující tabulce. Tato tabulka vám také pomůže naplánovat správné servisní intervaly.

Počet výjezdů denně	Počet měsíců
6	80
7-8	60
9-10	48
11-12	40
13	36
14-15	30

Harmonogram výměny ložisek zámku převodu

Ložiska zámku převodu musíte vyměnit po každých 3 653 výjezdech. Jen tak zajistíte, aby byl systém **Power-LOAD** neustále schopný provozu. Řiďte se podle počtu výjezdů denně uvedených v následující tabulce.

Počet výjezdů denně	Počet měsíců
2	60
3	40
4-5	24
6	20
7-8	15
9-10	12
11-12	10
13-15	8

Čištění

VAROVÁNÍ

- Před servisem nebo čištěním vždy vypněte jednotku hlavním vypínačem.
- Při tlakovém mytí vždy používejte všechny vhodné osobní ochranné pomůcky, aby se zabránilo vdechování nákazy. Vybavení pro tlakové mytí může vytvářet kontaminovaný aerosol.

UPOZORNĚNÍ

- Nestříkejte přímo pod vozíkem nahoru do mechanismu vozíku. Do krytu vozíku by mohla vniknout voda, která by urychlila korozi nebo snížila provozuschopnost.
- Pokud se výrobek používá, neprovádějte čištění, servis ani údržbu.

Výrobek je možné čistit tlakovou čističkou. Při častém čištění může výrobek jevit známky oxidace nebo ztráty barev. Při tlakovém čištění nedojde ke zhoršení výkonu výrobku, pokud dodržujete správný postup.

- Přesně dodržujte doporučení výrobce k ředění čisticích prostředků.
- Výrobek **Power-LOAD** čistěte tlakovou čističkou s doporučenými čisticími prostředky. Výrobek opláchněte hadicí a utěrkou osušte přepravní trubky a panty ramen.
- Výrobek **Power-LOAD** čistěte pod tlakem ruční čisticí jednotkou nebo ho otřete navlhčeným čistým hadříkem s doporučenými čisticími prostředky.
- Když výrobek oplachujete hadicí nebo čistíte tlakovou čističkou, nestříkejte přímo pod vozíkem směrem nahoru, aby se voda nedostala do mechanismu vozíku. Do krytu vozíku by mohla vniknout voda, která by urychlila korozi nebo snížila provozuschopnost.
- Jemným hadříkem a kartáčkem vyčistěte válečkové kanály převodu, aby se v nich nehromadily nečistoty.
- Sejměte sestavu horního krytu vozíku a krytu levé strany (z pohledu pacienta) a utěrkou dosucha otřete sestavu ovládacího panelu.
- Odpojte konektory motoru a baterie a otřete je dosucha utěrkou.
- Utěrkou dosucha otřete přepravní trubky a panty ramen.
- Při čištění zaparkujte sanitku do kopce a vysuňte přepravní zařízení a vozík, aby voda vytekla ze zadní strany prostoru pro pacienta ve vozidle.

Poznámka - Voda, která vnikne do systému **Power-LOAD**, bude odvedena odtokovou hadicí na spodní stranu vozidla.

Doporučené čisticí prostředky

Obecně platí, že pokud se používají v koncentracích doporučených výrobcem, lze používat dezinfekční prostředky na bázi fenolických látek nebo kvartérních amoniových sloučenin (s výjimkou přípravku **Virex®** TB). Jodoforové dezinfekční prostředky se nedoporučuje používat, protože mohou způsobovat vznik skvrn.

Mezi doporučené čisticí prostředky patří:

- Čisticí prostředky na bázi kvartérních amoniových sloučenin (aktivní složkou je chlorid amonný), které obsahují méně než 3 % glykol éteru
- Fenolové čisticí prostředky (aktivní složka – o-fenylfenol)
- Roztok chlorového bělidla (5,25 % – méně než 1 díl bělidla na 100 dílů vody)
- ≤ 21% izopropylalkohol

Zamezte promočení. Zajistěte, aby výrobek nezůstal namočený déle, než vyžadují pokyny výrobce chemikálie pro řádnou dezinfekci.

Poznámka

- Nedodržení výše uvedených pokynů při používání těchto typů čisticích prostředků může vést k zániku platnosti záruky na tento výrobek.

- Po čištění výrobek vždy otřete utěrkou navlhčenou v čisté vodě a osušte ho. Některé čisticí prostředky jsou svým charakterem žíraviny a mohou způsobit poškození výrobku. Pokud výrobek neopláchnete a neosušíte, na jeho povrchu se mohou usadit žíravé zbytky, které mohou způsobit předčasnou korozi důležitých součástí.

Pokyny pro řešení problémů

Tyto pokyny jsou určeny pouze jako krátkodobé řešení. Pokud potřebujete naplánovat servisní prohlídku po jakékoli události, v jejímž důsledku je nutno vyřešit nějaký problém, obraťte se na servisního technika společnosti Stryker nebo pracovníka prodeje, který vás má na starost. Kompletní pokyny pro řešení případných problémů najdete v příručce pro údržbu.

Lehátko se zasekne při vykládání

Situace: Lehátko se uprostřed vykládání zasekne, když stisknete červenou odjišťovací páčku na dolním konci ukotvení.

1. Zatáhněte za západku zámku převodu na levé straně (z pohledu pacienta) a zatlačte lehátko zpět do vozidla, dokud se nezaklesne na své místo.
2. Palcem podržte stisknutou červenou odjišťovací páčku na dolním konci ukotvení a klouby prstů podržte převod na místě, zatímco táhnete za lehátko směrem k sobě, dokud se nezvedne. Lehátko vytáhněte ven a vyložte z vozidla.

Lehátko se zasekne při nakládání

Situace: Vozík s lehátkem se uprostřed nakládání zasekne.

1. Zkontrolujte, zda v zámku převodového vozíku nejsou nečistoty.
2. Nečistoty odstraňte, aby se váleček v důsledku působení pružiny zvedl. Pokud zde žádné nečistoty nejsou, pokračujte krokem 4.
3. Vozík s lehátkem zcela vytáhněte z vozidla, aby se systém resetoval. Lehátko naložte do vozidla. Vozík se poté zaklesne na své místo.
4. Pokud v zámku převodového vozíku žádné nečistoty nejsou, zatáhněte za západku zámku převodu na levé straně (z pohledu pacienta). Lehátko naložte do vozidla.

Lehátko se neuvolní z vozíku

Situace: Lehátko se neuvolní z vozíku v nakládací poloze a rozsvítí se výstražná kontrolka.

1. Silným stisknutím tlačítka pro ruční odjištění na ovládacím panelu systému **Power-LOAD** uvolněte tlak v hydraulickém systému.
2. Zvedací ramena spustíte dolů stisknutím tlačítka „Vysunout“ (+) na ovladači lehátka nebo tlačítka „Dolů“ (↓) na ovládacím panelu systému **Power-LOAD**.

   Poznámka - Může být nutné zvedací ramena zatlačit silou při současném stisknutí tlačítka pro ruční odjištění, aby se zvedací ramena spustila zcela doů.
3. Vyjměte lehátko z vozíku.

Lehátko se nespustí dolů a nezaklesne se do převodu

Situace: Při nakládání se ramena vozíku nespustí dolů, takže se lehátko nezaklesne do převodu.

1. Silně stiskněte tlačítko pro ruční odjištění na ovládacím panelu systému **Power-LOAD**. Lehátko se spustí dolů a zaklesne se do převodu.

Lehátko zůstane zaklesnuté do vozíku v nakládací poloze

Situace: Lehátko se začne skládat a zvedací ramena vozíku se nezvednou.

1. Stisknutím tlačítka „Nahoru“ (↑) na ovládacím panelu systému **Power-LOAD** zvedněte lehátko, až se zvedací ramena sama zastaví.
2. Stisknutím tlačítka „Zasunout“ (-) na dolním konci lehátka zvedněte nohy lehátka. Lehátko naložte do vozidla.

Při nakládání se zvedací ramena systému Power-LOAD zastaví.

Situace: Zvedací ramena nejsou uprostřed mezi nohama lehátka a kontrolky LED na horním konci blikají oranžově.

1. Znovu nastavte lehátko, aby zvedací ramena byla vyrovnaná uprostřed mezi nohama lehátka a ujistěte se, že LED kontrolky na horním konci svítí zeleně.

2. Nakládání znovu spustíte stisknutím tlačítka „Nahoru“ (↑) na ovládacím panelu systému **Power-LOAD** nebo tlačítka „Zasunout“ (-) na lehátku.

Bezdrátová oznámení

U produktů vybavených doplňkovou bezdrátovou komunikační technologií tato prohlášení platí podle zemí, jak je uvedeno níže:

Země	Oznámení
Tchaj-wan	CCAQ23LP0270T7
Thajsko	

Informace o elektromagnetické kompatibilitě

VAROVÁNÍ

- Systém **Power-LOAD** funguje na frekvenci 13,56 MHz, když používáte ovládací prvky systému **Power-LOAD** spolu s elektricky ovládaným lehátkem (**Power-PRO** XT nebo **Power-PRO** IT), kde by mohlo docházet ke vzájemnému rušení s jiným vybavením fungujícím v tomto frekvenčním pásmu.
- Nepoužívejte jiné příslušenství, převodníky/snímače a kabely, než které jsou určeny, s výjimkou převodníků/snímačů a kabelů, jež prodává společnost Stryker jako náhradní díly pro vnitřní komponenty, protože to by mohlo vést ke zvýšení emisí nebo snížení odolnosti systému **Power-LOAD**.
- Systém **Power-LOAD** a lehátko **Power-PRO** nepoužívejte v bezprostřední blízkosti jiného vybavení, na něm ani pod ním. Pokud je nutno je používat v bezprostřední blízkosti jiného vybavení, na něm nebo pod ním, systém **Power-LOAD** sledujte, abyste se ujistili, že v dané konfiguraci, ve které bude používán, funguje normálně.
- Systém **Power-LOAD** funguje hlavně na těchto frekvencích: 70–85 kHz při indukčním nabíjení a 13,56 MHz ±7 kHz, modulace amplitudy (OOK), efektivní vyzářený výkon (ERP): -82,37 dBm. Indukční nabíjení může fungovat v tomto rozmezí frekvencí: 70–125 kHz. Systém **Power-LOAD** může být rušen jiným zařízením, a to dokonce i tehdy, jestliže takové zařízení splňuje emisní požadavky stanovené výborem CISPR.

UPOZORNĚNÍ

- Toto zařízení bylo odzkoušeno a bylo zjištěno, že splňuje limity pro digitální přístroje třídy A podle části 15 pravidel komise FCC. Tyto limity jsou navrženy tak, aby poskytovaly přiměřenou ochranu proti škodlivému rušení, když se zařízení provozuje v komerčním prostředí. Toto zařízení vytváří, používá a může vyzařovat vysokofrekvenční energii a pokud není instalováno a používáno v souladu s návodem k obsluze, může způsobovat nežádoucí rušení radiokomunikačních sítí. Provoz tohoto zařízení v obytných oblastech pravděpodobně způsobí škodlivé rušení a v takovém případě bude uživatel požádán, aby tomuto rušení na vlastní náklady zabránil. V případě rušení prosím systém **Power-LOAD** nebo výrobek způsobující rušení přemístěte nebo změňte jeho orientaci.
- V případě rušení systém **Power-LOAD** nebo výrobek způsobující rušení vždy přemístěte nebo změňte jeho orientaci. Tento prostředek splňuje požadavky části 18 pravidel komise FCC.
- Přenosná komunikační VF zařízení (včetně periferních zařízení – anténních kabelů a externích antén) nepoužívejte blíže než 30 cm (12 palců) od jakékoli součásti systému **Power-LOAD**, včetně výrobcem specifikovaných kabelů. Pokud tak učiníte, může dojít ke zhoršení funkce tohoto zařízení.
- Emisní vlastnosti tohoto přístroje jej činí vhodným pro použití v průmyslových prostorech a nemocnicích (CISPR 11, třída A). Toto zařízení vytváří, používá a může vyzařovat vysokofrekvenční energii a pokud není instalováno a používáno v souladu s návodem k obsluze, může způsobovat nežádoucí rušení radiokomunikačních sítí. Provoz tohoto zařízení v obytných oblastech (kde se normálně požaduje CISPR 11, třída B) pravděpodobně způsobí škodlivé rušení, a v takovém případě bude muset uživatel tomuto rušení na vlastní náklady zabránit. V případě rušení prosím systém **Power-LOAD** nebo výrobek způsobující rušení přemístěte nebo změňte jeho orientaci.

Pokyny a prohlášení výrobce – elektromagnetické emise		
Systém **Power-LOAD** je určen k použití v níže specifikovaném elektromagnetickém prostředí. Zákazník nebo uživatel musí zajistit, aby se systém **Power-LOAD** používal v takovémto prostředí.		
Emisní test	**Shoda**	**Elektromagnetické prostředí**
VF emise CISPR 11	Skupina 1	Systém **Power-LOAD** používá VF energii pouze pro své vnitřní funkce. VF emise systému jsou proto velmi nízké a není pravděpodobné, že by způsobily rušení elektronického zařízení v jeho blízkosti.

Pokyny a prohlášení výrobce – elektromagnetické emise		
VF emise CISPR 11	Skupina 2	Systém **Power-LOAD** musí vyzařovat elektromagnetickou energii, aby mohl plnit svou zamýšlenou funkci. Mohou být ovlivněny elektronické přístroje v jeho blízkosti.
VF emise CISPR 11	Třída A	Systém **Power-LOAD** je vhodný k použití ve všech zařízeních kromě domácích a přímo připojených k veřejné nízkonapěťové rozvodné síti, která napájí budovy používané jako domácnosti.

Doporučené vzdálenosti odstupu mezi přenosnými a mobilními VF komunikačními zařízeními a systémem Power-LOAD

Systém **Power-LOAD** je určen pro použití v elektromagnetickém prostředí, kde je vyzařované VF rušení omezeno. Zákazník nebo uživatel systému **Power-LOAD** může přispět k prevenci elektromagnetického rušení udržováním minimální požadované vzdálenosti mezi přenosným a mobilním VF komunikačním zařízením (vysílači) a systémem **Power-LOAD**, jak je doporučeno níže, v souladu s maximálním výstupním výkonem komunikačního zařízení.

Jmenovitý maximální výstupní výkon vysílače **W**	**Vzdálenost odstupu v závislosti na frekvenci vysílače** **m**		
	150 kHz až 80 MHz **d=(1,2) (√P)**	**80 MHz až 800 MHz** **d=(0,35) (√P)**	**800 MHz až 2,7 GHz** **d=(0,70) (√P)**
0,01	0,12	0,04	0,07
0,1	0,38	0,11	0,22
1	1,20	0,35	0,70
10	3,79	1,11	2,21
100	12	3,5	7

Pro vysílače s maximální hodnotou jmenovitého výkonu neuvedenou výše lze doporučenou vzdálenost odstupu d v metrech (m) odhadnout pomocí rovnice příslušné pro frekvenci vysílače, kde P je maximální jmenovitý výstupní výkon vysílače ve wattech (W) udaný výrobcem vysílače. Poznámka 1: Při 80 MHz a 800 MHz platí vzdálenost odstupu pro vyšší frekvenční pásmo. Poznámka 2: Tyto pokyny nemusí platit pro všechny situace. Šíření elektromagnetických vln je ovlivněno absorpcí stavbami, předměty a osobami a odrazem od nich.

Pokyny a prohlášení výrobce – elektromagnetická odolnost

Systém **Power-LOAD** je určen k použití v níže specifikovaném elektromagnetickém prostředí. Zákazník nebo uživatel musí zajistit, aby byl systém **Power-LOAD** používán v takovém prostředí.

Test odolnosti	**Úroveň testu podle EN/ IEC 60601**	**Úroveň shody**	**Elektromagnetické prostředí – pokyny**
Elektrostatický výboj IEC 61000-4-2	±8 kV při kontaktním svodu ±15 kV při svodu vzduchem	±8 kV při kontaktním svodu ±15 kV při svodu vzduchem	Podlahy musí být dřevěné, betonové nebo kachlíkové. Pokud je podlahová krytina ze syntetického materiálu, relativní vlhkost vzduchu musí být alespoň 30 %.

Pokyny a prohlášení výrobce – elektromagnetická odolnost			
Přepětí IEC 61000-4-5	±1 kV mezi vodiči ±2 kV vodič(e) - země	±1 kV mezi vodiči ±2 kV vodič(e) - země	Kvalita napájení ze sítě musí být na úrovni běžného komerčního nebo nemocničního prostředí.
Elektromagnetické pole se síťovou frekvencí (50/60 Hz) IEC 61000-4-8	30 A/m	30 A/m	Elektromagnetické pole se síťovou frekvencí musí mít intenzitu charakteristickou pro typické komerční či zdravotnické prostředí.
Elektrické unikající proudy podél napájecích vodičů ISO 7637-2	podle ISO 7637-2	podle ISO 7637-3	—
Vedený VF signál IEC 61000-4-6 Vyzařovaný VF signál IEC 61000-4-3	3 Vrms 6 Vrms v pásmech ISM a amatérských radiovysílaček 150 kHz až 80 MHz 10 V/m 80 MHz až 2,7 GHz	3 V 6 Vrms v pásmech ISM a amatérských radiovysílaček 10 V/m	Přenosná a mobilní VF komunikační zařízení se nesmí používat ve větší blízkosti k jakékoli části systému **Power-LOAD** včetně kabelů, než je doporučená vzdálenost odstupu vypočítaná podle rovnice příslušné k frekvenci vysílače. Doporučená vzdálenost odstupu D=(1,2) (√*P*) D=(0,35) (√*P*) 80 MHz až 800 MHz D=(0,70) (√*P*) 800 MHz až 2,7 GHz kde *P* je maximální jmenovitý výstupní výkon vysílače ve wattech (W) udaný výrobcem vysílače, a *d* je doporučená vzdálenost odstupu v metrech (m). Síly pole pevných VF vysílačů, určené elektromagnetickou studií lokality [a], musí být nižší než úroveň shody v každém z frekvenčních pásem.[b] Rušení se může vyskytnout v blízkosti zařízení označených následujícím symbolem:

Pokyny a prohlášení výrobce – elektromagnetická odolnost
Poznámka 1: Při 80 MHz a 800 MHz platí vyšší frekvenční pásmo. **Poznámka 2**: Tyto pokyny nemusí platit pro všechny situace. Šíření elektromagnetických vln je ovlivněno absorpcí stavbami, předměty a osobami a odrazem od nich. **Poznámka 3:** Pásma ISM (průmyslová, vědecká a zdravotnická) v rozmezích 0,15 MHz a 80 MHz jsou 6,765 MHz až 6,795 MHz, 13,553 MHz až 13,567 MHz, 26,957 MHz až 27,283 MHz a 40,66 MHz až 40,70 MHz. Pásma amatérských radiovysílaček v rozmezích 0,15 MHz a 80 MHz jsou 1,8 MHz až 2,0 MHz, 3,5 MHz až 4,0 MHz, 5,3 MHz až 5,4 MHz, 7 MHz až 7,3 MHz, 10,1 MHz až 10,15 MHz, 14 MHz až 14,2 MHz, 18,07 MHz až 18,17 MHz, 21,0 MHz až 21,4 MHz, 24,89 MHz až 24,99 MHz, 28,0 MHz až 29,7 MHz a 50,0 MHz až 54,0 MHz. **Poznámka 4**: Hodnoceno z hlediska odolnosti vůči blízkým polím vysokofrekvenčních bezdrátových komunikačních zařízení podle IEC 60601-1-2: 2014 – Tabulka 9.
[a] Sílu polí pevných vysílačů, jako jsou základní stanice pro radiotelefony (mobilní/bezdrátové) a pozemní mobilní rádia, amatérská rádia, AM a FM rádiové vysílání a TV vysílání, nelze s přesností teoreticky odhadnout. Pro zhodnocení elektromagnetického prostředí s pevnými VF vysílači by měla být uvážena elektromagnetická studie lokality. Pokud naměřená intenzita pole v místě, kde se systém **Power-LOAD** používá, překračuje výše uvedenou platnou úroveň shody pro vysokofrekvenční záření, je třeba systém **Power-LOAD** sledovat a ověřit jeho normální fungování. Pokud systém **Power-LOAD** nefunguje normálně, možná bude nutno provést další opatření, například jej přemístit nebo otočit. [b] V rozsahu frekvence mezi 150 kHz a 80 MHz by síla pole neměla být vyšší než 20 V/m.

Power-LOAD®-bårebeslagssystem

Betjeningsvejledning

REF 6390

CE

DA

6390-809-005 Rev AB.0 2023-07

Symboler

	Se betjeningsvejledningen/-brochuren
	Se brugsanvisningen
	Generel advarsel
	Forsigtig
	Advarsel – hænder kan knuses
	Advarsel – ikke-ioniserende stråling
CE	CE-mærke
UK CA	Mærke for overensstemmelsesvurdering i Storbritannien
	Importør
UDI	Unik udstyrsidentifikationskode
EC REP	Autoriseret repræsentant i Det Europæiske Fællesskab
CH REP	Autoriseret repræsentant i Schweiz
MD	Europæisk medicinsk udstyr
REF	Katalognummer
LOT	Partikode
SN	Serienummer
US Patents	Se www.stryker.com/patents vedrørende patenter i USA
	Fabrikant
	Fremstillingsdato

	Sikker arbejdsbelastning
	Farlig spænding
	Medicinsk udstyr godkendt af Underwriters Laboratories LLC udelukkende med hensyn til elektrisk stød, brand og mekaniske risici i overensstemmelse med ANSI/AAMI ES60601-1:2012 og CAN/CSA-C22.2 nr. 60601-1:14.
	Jævnstrøm
	Klasse II elektrisk udstyr: Udstyr der beskytter mod elektrisk stød og ikke udelukkende benytter grundlæggende isolering, men som omfatter yderligere sikkerhedsforholdsregler som f.eks. dobbeltisolering eller forstærket isolering, da beskyttende jordforbindelse eller monteringsforhold ikke forefindes.
	Ifølge kravene i EU-direktiv 2012/19/EU om affald af elektrisk og elektronisk udstyr (WEEE), som ændret, angiver dette symbol, at produktet skal indsamles separat med henblik på genbrug. Må ikke bortskaffes som usorteret husholdningsaffald. Kontakt nærmeste distributør vedrørende information om bortskaffelse. Sørg for, at inficeret udstyr dekontamineres før genbrug.
	Rechargeable Battery Recycling Corporation (RBRC) er en non-profit, offentlig serviceorganisation, der fremmer genbrug af bærbare, genopladelige batterier. Batterierne skal indleveres på et batteriindsamlingssted. Gå ind på RBRC's website (www.rbrc.org) for at finde et indsamlingssted i nærheden, eller ring på det telefonnummer, der vises på genbrugssymbolet.
IPX6	Beskyttet mod kraftige vandstråler
	Dette produkt overholder Del 18 af FCC-reglerne
	Løftes af to personer
	Opad
	Skrøbelig, håndteres forsigtigt
	Holdes tør
	Stablingsgrænse efter antal
	12 V DC batteristrøm
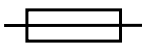	Sikring
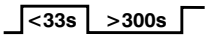	Batteriets driftscyklus (indladning): 10,0 % (tændt i mindre end 33 sekunder, slukket i mere end 300 sekunder)
	Batteriets driftscyklus (opladning): 100 %

U.S.A.	Engelsk tekst under dette symbol henvender sig kun til brugere i USA.
TRA Registered No: ER35122/14 Dealer No: DA35173/14	Registreret i De Forenede Arabiske Emirater af den regulerende telekommunikationsmyndighed
	Produktet overholder gældende EMC-standarder i Australien/New Zealand
TA-2013/2350 APPROVED	Godkendt af uafhængig kommunikationsmyndighed i Sydafrika
	Æskefabrikantens certifikat – denne pakkeæske har en minimum testværdi for kantknusning på 82 pund/tomme
	Æskefabrikantens certifikat – denne pakkeæske har en minimum testværdi for kantknusning på 51 pund/tomme

Indholdsfortegnelse

Definition af betegnelserne Advarsel/Forsigtig/Bemærk 3
Oversigt over sikkerhedsforholdsregler 3
Klemmepunkter 6
Indledning 7
Produktbeskrivelse 7
Indikationer 7
Kliniske fordele 7
Kontraindikationer 8
Forventet levetid 8
Bortskaffelse/genanvendelse 8
Specifikationer 8
EU's REACH-forordning 9
Standarder med påkrævet ekstraudstyr 9
Produktillustration 10
Kontaktinformation 10
Serienummerets placering 11
Fremstillingsdato 11
Opsætning 12
Bårekompatibilitet 12
Installation 13
Regler vedrørende kvalitetsstyringssystem 13
21 CFR 820.170 installation 13
Tjekliste til installation af komponenter i Power-LOAD-samlingen 13
Sådan installeres gulvpladen 14
Sådan installeres Power-LOAD 14
Sådan installeres batteriet 24
Installationstjekliste 25
Installationsverifikation 27
Betjening 28
Brugerkontroller og LED-indikatorer 28
LED-indikatorer til vognens hovedende 30
Manuelle brugerkontroller 31
Betjeningsvejledning 32
Sådan hæves, sænkes eller frigøres båren vha. af de strømførte funktioner 32
Sådan kontrolleres batteriniveauet 33
Automatiseret ind- og udladning 34
Automatiseret indladning af Power-LOAD 34
Automatiseret udladning af Power-LOAD 35
Manuel ind- og udladning 35
Manuel indladning af Power-LOAD 36
Manuel udladning af Power-LOAD 36
Sådan kontrolleres batteriniveauet på Power-LOAD-kontrolpanelet 37
Opladning af batteriet 37
Opbevaring af Power-LOAD 37
Indstilling af bårens indladningshøjde 37
Brug af en ikke opgraderet X-ramme båre i situationer med mange tilskadekomne 38
Skyd Power-LOAD ud af køretøjet uden en båre 38
Indladning af en Performance-PRO båre i en ambulance ved brug af det valgfrie Power-LOAD 38
Udladning af en Performance-PRO båre fra et køretøj ved brug af det valgfrie Power-LOAD 40
Indladning af en Power-PRO-båre i et køretøj med det valgfrie Power-LOAD 41
Udladning af en Power-PRO båre fra et køretøj ved brug af det valgfrie Power-LOAD 42
Manuel udladning af en båre fra køretøjet efter indladning med Power-LOAD (tab af strøm til Power-LOAD eller systemfejl) 43
Manuel indladning af en båre i et køretøj efter strømtab til bårebeslaget eller en systemfejl 45
Manuel udladning af en båre fra et køretøj 46
Sådan fjernes båren fra køretøjet inden reparation 46
Manuel indladning af en båre i køretøjet (tab af strøm til Power-PRO) 47
Forebyggende vedligeholdelse 49
Regelmæssige inspektioner og justeringer 49
Hver måned eller efter to timers brug 49

Hver tredje måned eller efter seks timers brug 49
Hver 12. måned eller efter 24 timers brug 50
Udskiftning af dele til flade ruller og V-styr 50
Udskiftning af overførslens låselejedele 51
Rengøring 52
Anbefalede rengøringsmidler 52
Fejlfinding 53
Trådløse meddelelser 54
Oplysninger om EMC 55

Definition af betegnelserne Advarsel/Forsigtig/Bemærk

Betegnelserne **ADVARSEL**, **FORSIGTIG** og **BEMÆRK** benyttes med særlige betydninger og skal læses omhyggeligt.

ADVARSEL

Gør læseren opmærksom på en situation, der kan medføre død eller alvorlig personskade, hvis situationen ikke undgås. Den kan også beskrive potentielle alvorlige hændelser og sikkerhedsfarer.

FORSIGTIG

Gør læseren opmærksom på en potentielt farlig situation, der kan medføre mindre eller moderat personskade på bruger eller patient eller beskadige produktet eller andre genstande, hvis situationen ikke undgås. Dette omfatter særlig omhu, der er nødvendig for sikker og effektiv brug af udstyret og den omhu, der er nødvendig for at undgå beskadigelse af udstyr, som kan opstå som et resultat af brug eller misbrug.

Bemærk - Her gives særlige oplysninger, der letter vedligeholdelse eller uddyber vigtige anvisninger.

Oversigt over sikkerhedsforholdsregler

Læs altid advarslerne og forholdsreglerne på denne side omhyggeligt, og følg dem nøje. Service må kun foretages af kvalificeret personale.

ADVARSEL

- **Power-LOAD** må ikke betjenes ved en spænding, der ikke svarer til produktets nominerede spænding.
- **Power-LOAD** må ikke betjenes ved mere end dets driftscyklus for at undgå risiko for udstyrsskader eller røgdannelse.
- **Power-LOAD** må ikke kobles til et 24 V DC-kredsløb i køretøjet. Kobl altid **Power-LOAD** til et 12,8 V DC-15,6 V DC-kredsløb i køretøjet, der er tilsluttet en 15 A sikring/afbryder for at forhindre spændingsrelaterede farer.
- Højden af bårens indladningshjul skal altid justeres, så den passer til køretøjets platformshøjde som specificeret i betjeningsvejledningen til din båremodel.
- Brug altid en skinneklemmesamling til alle bårer uden det valgfrie **Power-LOAD**. **Power-LOAD** er kun kompatibel med bårer med det valgfrie **Power-LOAD** (se *Bårekompatibilitet* (side 12)). I visse situationer kan du bruge **Power-LOAD** som et standard hjortetaksbeslag til de fleste bårer med X-ramme.
- Brug altid en **Power-LOAD**-kompatibel båre med Stryker Model 6390 **Power-LOAD**-systemet. Der er risiko for at komme til skade, hvis der anvendes en ikke-kompatibel båre i Stryker Model 6390 **Power-LOAD**-systemet.
- Installér altid bårens beslagssystem som beskrevet i denne vejledning. Forkert installation kan resultere i tilskadekomst. Sørg for, som et minimumskrav, at konfigurationen afprøves, så den opfylder National Truck Equipment Association/ Ambulance Manufacturer's Division Standard 004, Litter Retention System Static Test (AMD-004) (National Truck Equipment Association/Ambulancefabrikantens standard 004, statisk test af bårelejets fastspændingssystem (AMD-004)).
- Udvis særlig forsigtighed med hensyn til elektromagnetisk kompatibilitet (EMC) ved anvendelse af elektromedicinsk udstyr. Installér bårebeslagssystemet, og tag det i brug i henhold til EMC-oplysningerne, som findes i afsnittet om EMC i denne vejledning. Bærbart og mobilt RF-kommunikationsudstyr kan påvirke bårebeslagssystemets funktion.
- Brug altid to installatører, når overførsels- og vognsamlingen skal løftes og placeres, for at undgå at nogen kommer til skade.
- Hold altid hænder, fingre og fødder væk fra bevægelige dele.
- Bær altid passende øjenværn, mens du bruger en sav. Fastgør den genstand, som du skærer i, og vær opmærksom på området omkring det sted, hvor du arbejder.
- Sørg for, at der altid er friafstand ved stopklodsen. Hvis der er utilstrækkelig friafstand til stopklodsen, kan det medføre, at patienten eller operatøren kommer til skade.
- Sørg altid for, at alle åbninger til ydersiden af køretøjet er forseglet for at forhindre, at der kommer udstødningsgas ind i køretøjets patientrum.
- Tilslut altid **Power-LOAD** til en 15 A sikring/manuel afbryder, der er installeret i køretøjet, for at forhindre elektriske farer. Stryker anbefaler, at du installerer sikringen/den manuelle afbryder i sikringsboksen.
- **Power-LOAD** må ikke kobles til et 24 V DC-kredsløb i køretøjet.

- Sørg altid for, at **Power-LOAD** fungerer, inden det tages i brug. Hvis det svigter, kan det medføre, at patienten eller operatøren kommer til skade.
- Vær altid forsigtig, når du bevæger dig rundt i køretøjets patientrum, for at undgå, at du falder over **Power-LOAD**.
- Udvis altid forsigtighed, når du betjener **Power-LOAD** i dårligt vejr (f.eks. regn, is, sne).
- Brug kun båren eller **Power-LOAD**, når alle personer er frie af mekanismerne. Hvis man bliver viklet ind i mekanismerne i den elektriske båre eller **Power-LOAD**, kan man komme alvorligt til skade.
- Øv dig altid i at ind- og udlade båren med **Power-LOAD**, indtil du har fuld indsigt i, hvordan produktet betjenes. Forkert brug kan medføre personskade.
- Lad ikke utrænet personale medvirke ved betjeningen af **Power-LOAD**. Utrænede teknikere/medarbejdere kan forårsage skade på patienten eller dem selv.
- Køretøjet må ikke køres med vognen i midterpositionen. Denne position låser ikke og er ikke beregnet til kørsel.
- Brug altid begge hænder, når du håndterer båren. **Power-LOAD** er kun en hjælpeanordning. Evaluér den enkelte situation for at bestemme, hvordan den vægt, som du transporterer, skal fordeles og løftes.
- Brug altid nok operatører til at håndtere de kræfter, der er nødvendige for at ind- eller udlade, når du håndterer vægt over 400 pund (181 kg). For at forbedre sikkerheden skal operatører ind- eller udlade på jævne overflader. For køretøjer med 36 tommer (91 cm) platformshøjde skal udladning muligvis ske manuelt.
- Hold altid hænder og fødder væk fra **Power-LOAD**-vognens løftearme og bårens bund under elektrisk ind- og udladning.
- Batteriet må ikke fjernes, når båren er aktiv.
- **Power-LOAD**-systemet og tilbehøret må kun betjenes som beskrevet i manualerne. Forkert brug af **Power-LOAD**-systemet eller tilbehør kan forårsage skader på patienten eller operatøren. Brugeren eller ejeren bærer det fulde ansvar for anvendelse af dette produkt på nogen som helst anden måde.
- Understøt altid bårens vægt fra fodenden ved manuel betjening.
- Sørg altid for, at du er klar til at understøtte hele bårens vægt, når du indlader og udlader. Løftearmene kan ikke hæve båren uden strøm.
- Beskadigede batteripakker skal returneres til et servicecenter med henblik på genbrug. Må ikke bortskaffes som usorteret husholdningsaffald. Kontakt den lokale forhandler for at få oplysninger om, hvilke returnerings- og/eller indsamlingssystemer, der findes i dit land.
- Træk altid stikket ud af Shoreline-stikket (hvis relevant), frakobl køretøjets batteri, tryk på hovedafbryderknappen for at slukke for produktet, og anbring derefter vognen i indladningsstilling, før du servicerer **Power-LOAD**.
- Fjern ikke batteriet, når **Power-LOAD** er i drift.
- Tryk ikke på hovedafbryderknappen for at slukke for produktet ved normal brug, da det vil forhindre batteriet i at oplade.
- Kontrollér, at skinneklemmen ikke overlapper den røde justeringsbegrænsningsmærkning på skinnerøret. For at forhindre, at skinnens kæber river sig løs fra bårestellet, må mellemrummet mellem skinneklemmen og skinnens faste kæbe aldrig overstige 1 tomme (2,5 cm).
- Brug ikke hånden eller fingrene til at trykke på udløserknappen, mens skinnekæberne er åbne. Skinneklemmen lukker med en kraftig fjederlukkefunktion.
- Der skal altid være mindst to uddannede operatører til at ind- eller udlade en båre med patient i et køretøj.
- Indlad altid den **Power-LOAD** kompatible båre i køretøjets patientrum før alle andre personer i køretøjet.
- Vær altid parat til at understøtte hele bårens og patientens vægt, hvis løftearmene ikke hæver båren, når du udlader en båre fra køretøjets patientrum. Når båren låses op før udladning fra køretøjets patientrum, hæver **Power-LOAD**-løftearmene båren en smule.
- Bårens bund skal altid være udstrakt, før du trykker på knapperne på **Power-LOAD**-kontrolpanelet, når båren udlades.
- Vær altid parat til at understøtte hele bårens og patientens vægt under udladning af en båre fra køretøjets patientrum, hvis strømmen til **Power-LOAD** er gået tabt, eller der er opstået en systemfejl.
- Indlad altid båren, før du lader patienter komme ind i køretøjets patientrum.
- Tryk altid på hovedafbryderknappen for at slukke for enheden, inden den serviceres eller rengøres.
- Brug altid passende, personligt beskyttelsesudstyr under højtryksrensning for at undgå indånding af smitstoffer. Højtryksrensningsudstyr kan forårsage, at forureningsstoffer blandes med luften.
- **Power-LOAD** køres ved 13,56 MHz, når du bruger **Power-LOAD**-kontrollerne med en strømforsynet båre (**Power-PRO** XT eller **Power-PRO** IT), der muligvis kunne forstyrre andet udstyr, der kører med samme frekvensbånd.
- Der må ikke anvendes andet tilbehør, andre transducere og kabler end de specificerede, med undtagelse af transducere og kabler, der er solgt af Stryker til erstatning af interne komponenter, for at undgå potentielt øgede emissioner eller nedsat immunitet af **Power-LOAD**-systemet.

- Brug ikke **Power-LOAD**-systemet og **Power-PRO**-båren ved siden af eller stablet sammen med andet udstyr. Hvis det nødvendigt at bruge systemet tæt på eller stablet sammen med andet udstyr, skal **Power-LOAD**-systemet observeres for at bekræfte normal drift i den konfiguration, i hvilken systemet skal anvendes.
- **Power-LOAD** fungerer primært ved disse frekvenser: 70 - 85 kHz til induktiv opladning og 13,56 MHz ± 7 kHz, Amplitude Modulated (OOK), ERP: -82,37 dBm. Induktionsladningen kan fungere mellem disse frekvenser: 70 - 125 kHz. Andet udstyr kan forårsage interferens med **Power-LOAD**-systemet, også selv om dette andet udstyr er i overensstemmelse med CISPR-kravene angående emission.

FORSIGTIG

- Forkert brug af produktet kan medføre, at patienten eller operatøren kommer til skade. Produktet må kun betjenes som beskrevet i denne vejledning.
- Hverken produktet eller dets komponenter må ændres. Ændring af produktet kan forårsage uforudsigelig drift, hvilket kan medføre personskade på patient eller operatør. Garantien ugyldiggøres også, hvis produktet ændres.
- Pas på ikke at ødelægge bårens hus til induktiv opladning, når du installerer overførselssamlingen.
- Sørg altid for, at ledningerne ligger inden i gulvpladelommen og ikke er klemt af ankersamlingen, når du installerer ankersamlingen.
- De manuelle tilsidesættelser gør det muligt at bevæge **Power-LOAD**-systemet mere frit.
- Oplad altid batteriet, før du tager produktet i brug. Et ikke-opladet eller fladt batteri kan forårsage nedsat ydeevne af produktet.
- Sørg for ikke at smække båren ind i vognen, når du anbringer båren for at undgå risiko for beskadigelse af udstyret.
- Skub ikke båren ind i køretøjets patientrum, før bårens bund er trukket helt tilbage.
- Skub ikke båren ind i køretøjets patientrum, før bårens bund er trukket helt tilbage.
- Slip ikke den manuelle udløserknap, før båren er låst i position i fodenden. Hvis du slipper udløserknappen for hurtigt, vil bårens bund muligvis forhindre båren i at låse fast i **Power-LOAD**.
- Undlad at sprøjte direkte under vognen og op i vognmekanismen. Der kan trænge vand ind i vognhuset, hvilket kan forårsage øget korrosion eller svækket drift.
- Der må ikke foretages rengøring, service eller vedligeholdelse, mens produktet er i brug.
- Dette udstyr er blevet testet og fundet at være i overensstemmelse med grænserne for en klasse A digital enhed ifølge afsnit 15 af FCC-reglerne. Disse grænser er beregnet til at yde rimelig beskyttelse imod skadelig interferens, når udstyret betjenes i kommercielle miljøer. Udstyret danner, benytter og kan udsende højfrekvensenergi og kan, hvis det ikke installeres og bruges i overensstemmelse med betjeningsvejledningen, forårsage skadelig interferens for radiokommunikation. Betjening af dette udstyr i beboelsesområder vil højst sandsynligt forårsage skadelig interferens, og brugeren vil således være ansvarlig for at afhjælpe denne interferens og dække udgifterne, der er forbundet hermed. I tilfælde af interferens skal **Power-LOAD**-systemet eller det interfererende produkt placeres på et andet sted eller vendes i en anden retning.
- I tilfælde af interferens skal **Power-LOAD**-systemet eller det interfererende produkt altid placeres på et andet sted eller vendes i en anden retning. Dette produkt overholder Del 18 af FCC-reglerne.
- Brug ikke bærbart RF-kommunikationsudstyr (herunder ydre enheder, som f.eks. antennekabler og eksterne antenner) inden for 30 cm (12 tommer) på nogen del af **Power-LOAD**-systemet, herunder kabler angivet af fabrikanten. Dette kunne medføre forringelse af ydeevnen af dette udstyr.
- Dette udstyrs emissionskarakteristika gør det egnet til brug i industriområder og på hospitaler (CISPR 11 klasse A). Udstyret danner, benytter og kan udsende højfrekvensenergi og kan, hvis det ikke installeres og bruges i overensstemmelse med betjeningsvejledningen, forårsage skadelig interferens for radiokommunikation. Betjening af dette udstyr i beboelsesområder (hvor der normalt påkræves CISPR 11 klasse B) vil højst sandsynligt forårsage skadelig interferens, og brugeren vil således være ansvarlig for at afhjælpe denne interferens og dække udgifterne, der er forbundet hermed. I tilfælde af interferens skal **Power-LOAD**-systemet eller det interfererende produkt placeres på et andet sted eller vendes i en anden retning.

Klemmepunkter

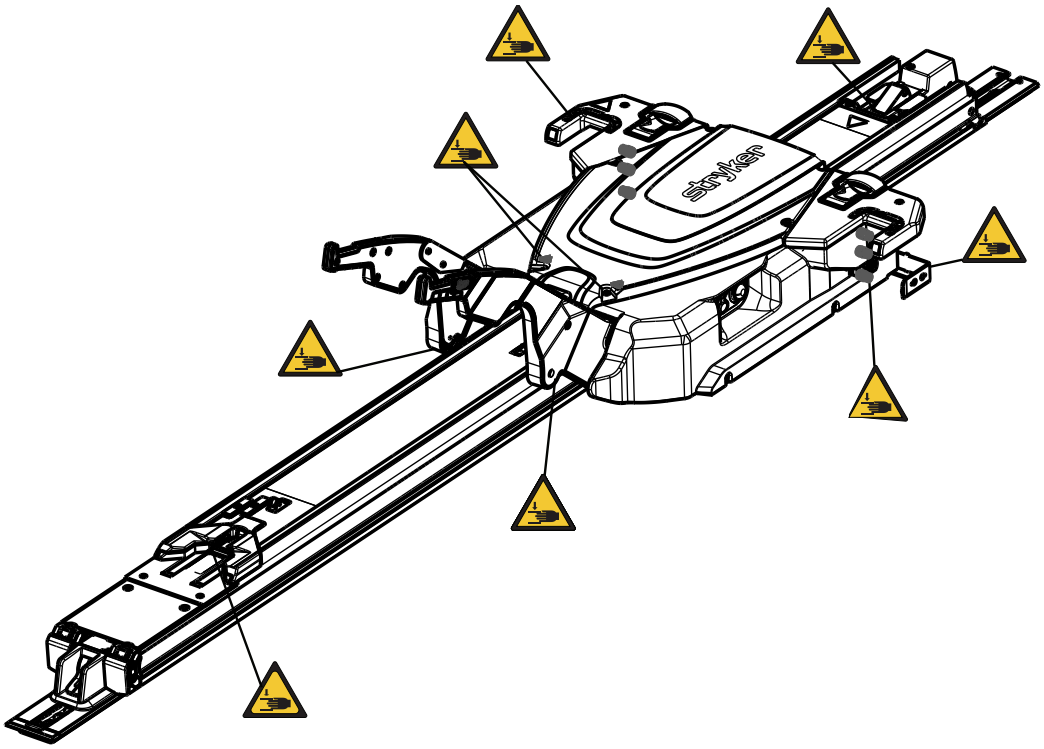

Figur 1 – Klemmepunkter

Indledning

Denne manual er en hjælp til betjening eller vedligeholdelse af dit Stryker-produkt. Læs manualen igennem, før du betjener eller vedligeholder produktet. Fastlæg metoder og procedurer til uddannelse og optræning af personalet med henblik på sikker betjening eller vedligeholdelse af dette produkt.

FORSIGTIG

- Forkert brug af produktet kan medføre, at patienten eller operatøren kommer til skade. Produktet må kun betjenes som beskrevet i denne manual.
- Hverken produktet eller dets komponenter må ændres. Ændring af produktet kan forårsage uforudsigelig drift, hvilket kan medføre personskade på patient eller operatør. Ændring af produktet vil også ugyldiggøre garantien.

Bemærk

- Denne manual er en permanent del af produktet, og den skal opbevares sammen med produktet, selv hvis dette senere sælges.
- Stryker tilstræber hele tiden forbedringer i produktdesign og -kvalitet. Manualen indeholder de seneste tilgængelige produktoplysninger på trykningstidspunktet. Der kan være mindre uoverensstemmelser mellem dit produkt og denne manual. Hvis du har spørgsmål, bedes du kontakte Stryker kundeservice eller teknisk support på +1-800-327-0770.

Produktbeskrivelse

Stryker 6390 **Power-LOAD®** bårens befæstelsessystem er beregnet til at løfte, sænke eller styre kompatible ambulancebårer ind og ud af en ambulance. Når båren er sikkert fastgjort til systemet, assisterer et batteridrevet hydraulisk system operatørerne med ind- og udladning af en båre. Systemet sikrer også den kompatible ambulancebåre inden i køretøjet under transport af patienten. Når båren er sikret i transportpositionen, oplader **Power-LOAD** induktivt de kompatible ambulancebårer, model 6506 **Power-PRO™** XT og 6516 **Power-PRO™** IT. I tilfælde af et strømtab forbliver systemet funktionsdygtigt, så båren kan sikres inden i køretøjet.

Indikationer

Power-LOAD er beregnet til at hjælpe med indladning og udladning af en kompatibel båre med hjul (ambulancebåre) til og fra et transportkøretøj og til at holde båren fast under transport. Enheden har en maksimal sikker arbejdsbelastning på 870 pund (395 kg), inklusive vægten af ambulancebåren, patienten og det udstyr, der er tilsluttet båren (dvs. iltflasker, monitorer og/eller pumper). De tilsigtede brugere af enheden er uddannede fagpersoner, herunder medicinsk nødhjælpspersonale og plejepersonale samt førstehjælpsydere, serviceteknikere og installatører.

Kliniske fordele

Båre: Patienttransport

Beslag: Støtter båren under transport

Båre og beslagssystem: Støtter og transporterer patienter

Kontraindikationer

Ingen kendte.

Forventet levetid

Power-LOAD har en forventet levetid på syv år under normale brugsforhold og med passende periodisk vedligeholdelse.

Bortskaffelse/genanvendelse

Følg altid gældende, lokale anbefalinger og/eller forordninger for beskyttelse af miljøet og risici ved genbrug eller bortskaffelse af udstyret ved afslutningen af dets levetid.

Specifikationer

	Sikker arbejdsbelastning **Bemærk** - Sikker arbejdsbelastning angiver summen af bårens, patientens, madrassens og tilbehørets vægt.	870 pund	395 kg
Maksimal løftekapacitet (patient og tilbehør)		700 pund	318 kg
Samlet længde		95 tommer	241 cm
Minimumslængde		89,5 tommer	228 cm
Bredde		24,5 tommer	62 cm
Vægt			
	Gulvpladesamling	16,5 pund	7,5 kg
	Ankersamling	23 pund	10,5 kg
	Overførselssamling	67 pund	30,5 kg
	Vognsamling	105 pund	48 kg
Påkrævet minimumsantal operatører til indladning/udladning af en båre med patient		2	
Påkrævet minimumsantal operatører til indladning/udladning af en båre uden patient		1	
Anbefalet indladningshøjde		22 til 36 tommer	56 til 91 cm
Hydraulisk olie		Mobil **Mercon**® V Blend ATF-olie (6500-001-293) Der henvises til leverandørbrugsanvisningen (MSDS) til Mobil **Mercon**® V Blend ATF-olien angående sikkerhedsoplysninger.	
Elektriske krav		12,8 V DC-15,6 V DC, 15 A sikring/afbryder, 2 lederkabler (10 AWG kabel)	
Batteriets driftscyklus, opladning		100 %	
Batteriets driftscyklus, indladning		10 % (33 sek. tændt/5 min. slukket)	

Batteri	12 V DC, 5 Ah blybatteri (6390-001-468)
Sikring	LITTELFUSE 0496060.ZXD-UL
Standarder	ANSI/AAMI ES60601-1:2012, CAN/CSA-C22.2 nr. 60601-1:14, KKK-A-1822F, IEC 60601-1-12:2014 For standarder, der kræver specifikt ekstraudstyr, henvises til *Standarder med påkrævet ekstraudstyr* (side 9).

Stryker forbeholder sig retten til at ændre specifikationerne uden varsel.

Den gule og sorte farve er et proprietært varemærke, der tilhører Stryker Corporation.

Hermed erklærer Stryker, at radioudstyrstypens kortdistanceudstyr er i overensstemmelse med direktiv 2014/53/EU. EU-overensstemmelseserklæringens fulde tekst kan findes på følgende internetadresse: http://techweb.med.strykercorp.com/EMS/EU%20Declaration%20of%20Conformity/index.html.

Det kan være vanskeligt at læse mærkningerne på afstande over 12 tommer (30 cm).

ADVARSEL

- **Power-LOAD** må ikke betjenes ved en spænding, der ikke svarer til produktets nominerede spænding.
- **Power-LOAD** må ikke betjenes ved mere end dets driftscyklus for at undgå risiko for udstyrsskader eller røgdannelse.
- **Power-LOAD** må ikke kobles til et 24 V DC-kredsløb i køretøjet. Kobl altid **Power-LOAD** til et 12,8 V DC-15,6 V DC-kredsløb i køretøjet, der er tilsluttet en 15 A sikring/afbryder for at forhindre spændingsrelaterede farer.

Miljøforhold	Betjening	Opbevaring og transport
Temperatur	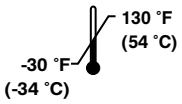	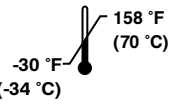
Relativ luftfugtighed	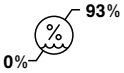	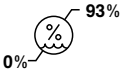
Atmosfærisk tryk	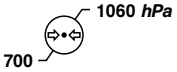	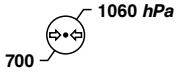

EU's REACH-forordning

Ifølge kravene i den europæiske REACH-forordning og andre lovbestemte miljøkrav angives de komponenter, der indeholder oplysningspligtige stoffer.

Beskrivelse	Nummer	Kemisk navn på særligt farligt stof (SVHC)
Batteri, 12 V	6390-001-468	Bly
Styretavle	639002010014	Bly
Printplade til vogn	6390-001-378	Oktamethylcyclotetrasiloxan

Standarder med påkrævet ekstraudstyr

For at overholde standarderne skal **Power-LOAD** anvendes sammen med følgende kompatible bårer. Yderligere oplysninger vedrørende din båremodel kan findes i betjeningsvejledningen.

Bemærk - Kompatibel båre indlades i **Power-LOAD** ved elektrisk funktion til crash-testning.

Standard	Båremodel, der er kompatibel med Power-LOAD
SAE J3027 og AS/NZS-4535	6500, 6506, 6507
BS EN 1789	6500, 6506, 6085, 6086, 6507

Produktillustration

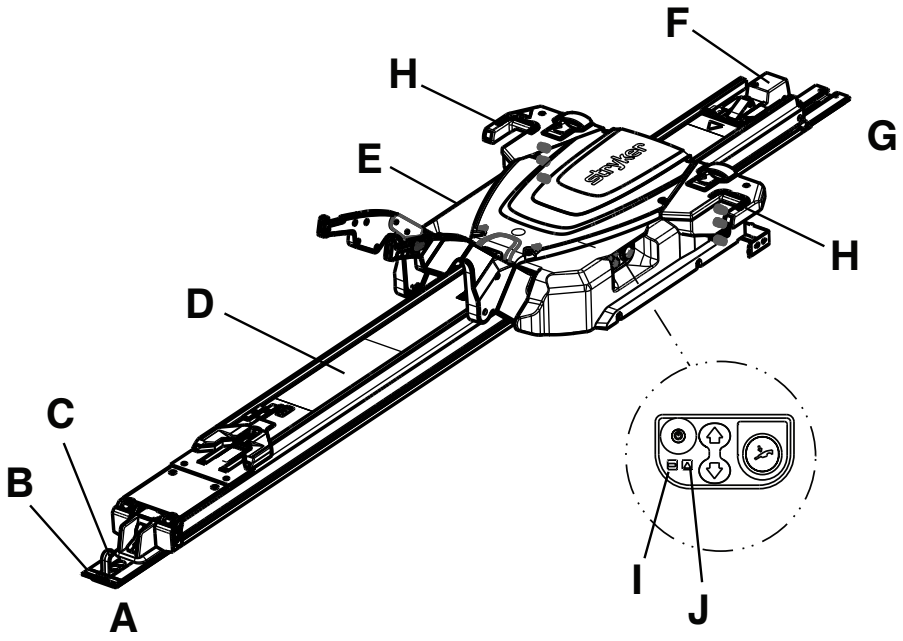

A	Fodende	F	Ankersamling
B	Gulvplade	G	Hovedende
C	Sikkerhedskrog	H	LED-indikator, hovedende
D	Overførselssamling	I	Batteriets LED-indikator
E	Vognsamling	J	LED-indikator for fejl

Kontaktinformation

Kontakt Stryker kundeservice eller teknisk support på: 1-800-327-0770.

Stryker Medical
3800 E. Centre Avenue
Portage, MI 49002
USA

Bemærk - Brugeren og/eller patienten bør rapportere enhver alvorlig produktrelateret hændelse til såvel producenten som til den kompetente myndighed i den EU-medlemsstat, hvor brugeren og/eller patienten er bosiddende.

Du finder betjenings- eller vedligeholdelsesvejledningen online ved at gå ind på https://techweb.stryker.com/.

Hav serienummeret (A) på dit Stryker-produkt klart, når du ringer til Stryker kundeservice eller teknisk support. Inkluder serienummeret i al skriftlig kommunikation.

Serienummerets placering

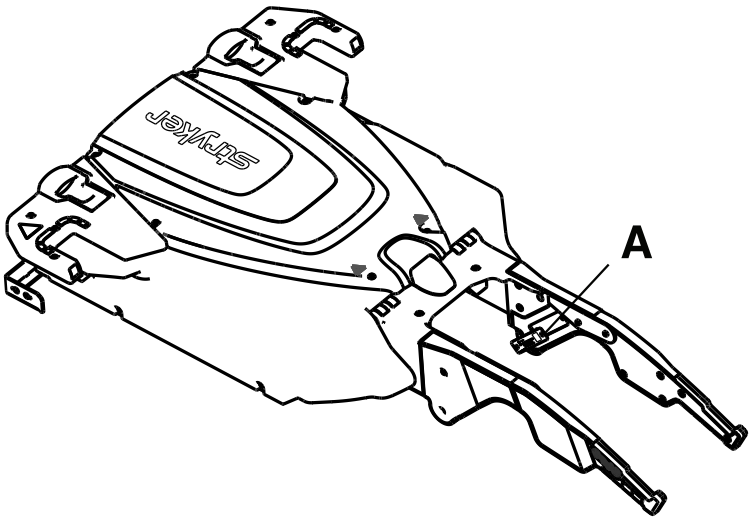

Fremstillingsdato

Fremstillingsåret er de to første tal i serienummeret.

Opsætning

Ved opsætning udpakkes alle kasserne, og alle ting kontrolleres for korrekt funktion. Bekræft korrekt funktion, inden du tager produktet i brug.

ADVARSEL - Højden af bårens indladningshjul skal altid justeres, så den passer til køretøjets platformshøjde som specificeret i betjeningsvejledningen til din båremodel.

Fjern alle forsendelses- og pakningsmaterialer fra produktet inden brug.

Tilstanden af **Power-LOAD** er brugerens ansvar. Bed en kvalificeret servicemedarbejder om at bruge den følgende liste og anvisningerne i betjeningsvejledningen til at kontrollere funktionen af **Power-LOAD**.

1. Hæv løftearmene, og skub **Power-LOAD**-vognen med hænderne ind i hovedenden af overførselssamlingen for at oplade batteriet. Oplad batteriet i mindst to timer, før du tager **Power-LOAD** i brug første gang.

   Bemærk - Batteriets LED-strømindikator blinker grønt under opladningen.
2. Bekræft, at tjeklisten for installation er færdiggjort.
3. Gå tjeklisten for installation igennem igen, hvis den er udfyldt af en tredjepartsinstallatør. Tag ikke produktet i brug, hvis du ikke kan færdiggøre tjeklisten for installation.

Den kompatible **Power-LOAD**-båres tilstand er også brugerens ansvar. Bekræft korrekt funktion, inden du tager produktet i brug. Se betjeningsvejledningen vedrørende krav til opsætning for din båremodel.

Bårekompatibilitet

Stryker Model 6390 **Power-LOAD**-systemet er kun kompatibelt med bårer, der er forsynet med det kompatible valgfrie **Power-LOAD**.

ADVARSEL

- Brug altid en skinneklemmesamling til alle bårer uden det valgfrie **Power-LOAD**. **Power-LOAD** er kun kompatibel med bårer med det valgfrie **Power-LOAD** (se *Bårekompatibilitet* (side 12)). I visse situationer kan du bruge **Power-LOAD** som et standard hjortetaksbeslag til de fleste bårer med X-ramme.
- Brug altid en **Power-LOAD**-kompatibel båre med Stryker Model 6390 **Power-LOAD**-systemet. Der er risiko for at komme til skade, hvis der anvendes en ikke-kompatibel båre i Stryker Model 6390 **Power-LOAD**-systemet.

Bårer, der i øjeblikket opfylder disse specifikationer, inkluderer:

- Model 6085 **Performance-PRO** XT med **Power-LOAD**-kompatibilitetskit (6085-700-010)
- Model 6086 **Performance-PRO** XT med det valgfrie **Power-LOAD** eller kompatibilitetskittet (6086-700-001)
- Model 6500 **Power-PRO** XT med **Power-LOAD**-kompatibilitetskit (6500-700-049)
- Model 6506 **Power-PRO** XT med det valgfrie **Power-LOAD** eller kompatibilitetskittet (6506-700-001)
- Model 6510 **Power-PRO** IT med **Power-LOAD**-kompatibilitetskittet (6510-700-001)
- Model 6516 **Power-PRO** IT med det valgfrie **Power-LOAD** eller kompatibilitetskittet (6516-700-001)
- Model 6507 **Power-PRO** 2 med det valgfrie **Power-LOAD** eller kompatibilitetskittet (650707000014 eller 650707000016)

Installation

Regler vedrørende kvalitetsstyringssystem

ADVARSEL

- Installér altid bårens beslagsystem, som beskrevet i denne vejledning. Forkert installation kan resultere i tilskadekomst. Sørg for, som et minimumskrav, at jeres konfiguration afprøves, så den opfylder National Truck Equipment Association/ Ambulance Manufacturer's Division Standard 004, Litter Retention System Static Test (AMD-004).
- Udvis særlig forsigtighed med hensyn til elektromagnetisk kompatibilitet (EMC) ved anvendelse af elektromedicinsk udstyr. Installér bårebeslagsystemet, og tag det i brug i henhold til EMC-oplysningerne, som findes i afsnittet om EMC i denne vejledning. Bærbart og mobilt RF-kommunikationsudstyr kan påvirke bårebeslagsystemets funktion.

CFR-reglerne, afsnit 21, fra den amerikanske fødevare- og medicinalstyrelse (FDA) indeholder vejledning vedrørende installation af enheder som f.eks. bårens beslagsystem. I overensstemmelse med disse regler skal det verificeres, at hver enhed er blevet installeret korrekt af uddannede* personer, ved at følge inspektionskriterierne på installationstjeklisten. Dette dokumentet skal holdes ajour i mindst syv år gældende for hvert serienummer/installation.

*Installationsstedet skal holde deres egne oplæringsjournaler, der viser, at installatøren var kvalificeret.

21 CFR 820.170 installation

(a) Hver producent af en enhed til installation skal fastlægge og vedligeholde passende installations- og inspektionsanvisninger og, hvor relevant, testprocedurer. Instruktioner og procedurer skal inkludere retningslinjer, der sikrer korrekt installation, så enheden vil fungere efter hensigten efter installationen. Producenten skal distribuere anvisningerne og procedurerne sammen med enheden eller på anden måde gøre dem tilgængelige for de personer, der installerer enheden.

(b) Personen, der installerer enheden, skal sørge for, at installationen, inspektionen og enhver påkrævet afprøvning udføres i overensstemmelse med producentens anvisninger og procedurer og skal dokumentere inspektionen og alle testresultater for at kunne demonstrere, at korrekt installation fandt sted.

Tjekliste til installation af komponenter i Power-LOAD-samlingen

Sørg for at have alle nødvendige komponenter ved hånden til installation af **Power-LOAD**-systemet. Se *Sådan installeres Power-LOAD* (side 14)for installationsanvisninger.

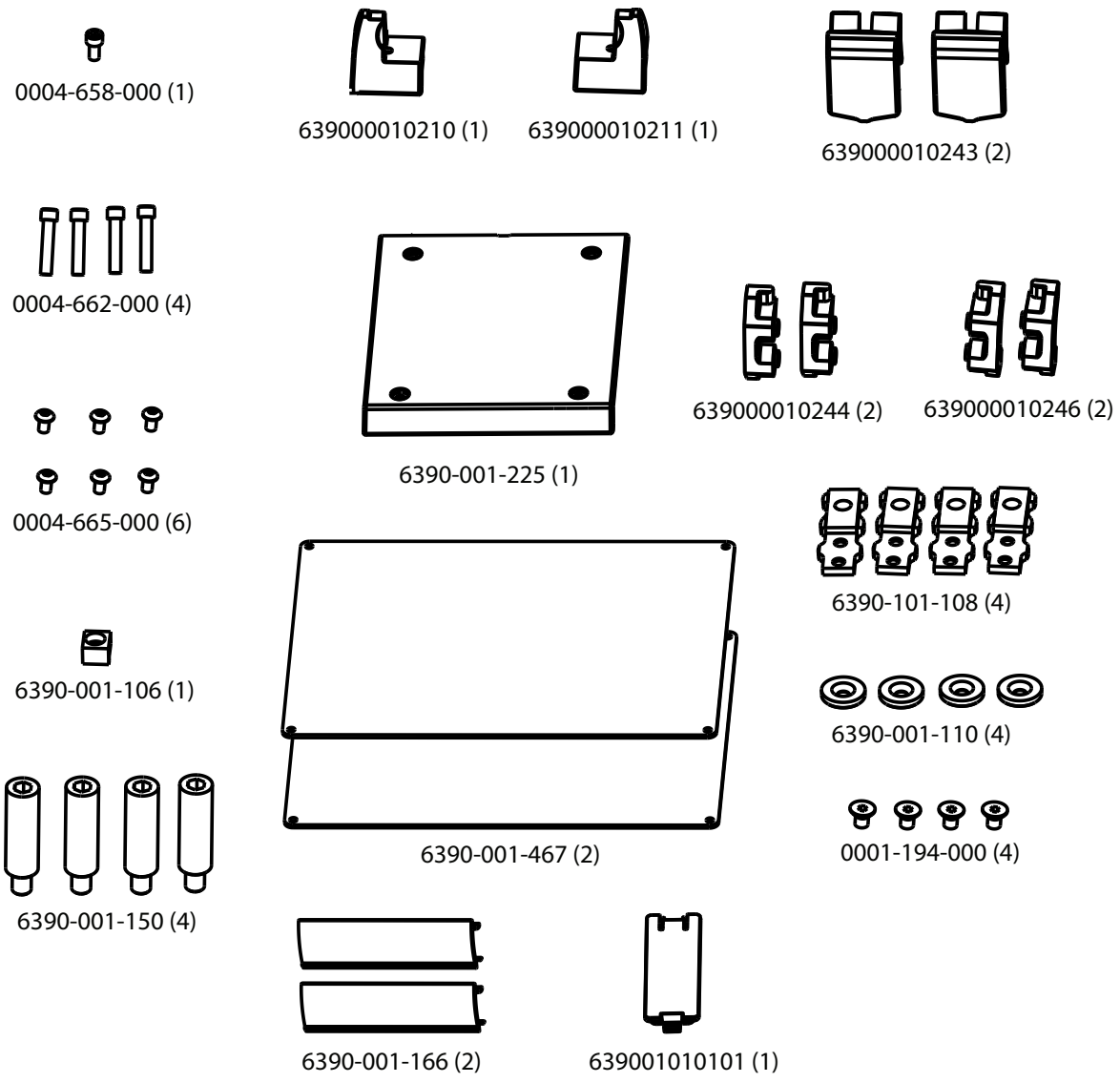

Figur 2 – Kitkomponenter til installation af Power-LOAD-samlingen 6390-001-054

Sådan installeres gulvpladen

Installér den universelle Stryker gulvplade i køretøjets patientrum, før bårens beslagsystem installeres. Se anvisningerne i installationsvejledningen til Stryker gulvplade (6390-109-020).

Sådan installeres Power-LOAD

ADVARSEL

- Brug altid to installatører, når overførsels- og vognsamlingen skal løftes og placeres, for at undgå at nogen kommer til skade.
- Hold altid hænder, fingre og fødder væk fra bevægelige dele.
- Bær altid passende øjenværn, mens du bruger en sav. Fastgør den genstand, som du skærer i, og vær opmærksom på området omkring det sted, hvor du arbejder.

FORSIGTIG - Pas på ikke at ødelægge bårens hus til induktiv opladning, når du installerer overførselssamlingen.

Komponenter i **Power-LOAD**-samlingskittet (6390-001-054)

(1) Cylinderskrue (0004-658-000)	(4) Cylinderskrue (0004-662-000)	(6) Hovedskrue (0004-665-000)
(4) Ankermonteringsstolpe (6390-001-150)	(1) Vognmagnetaktivator (6390-001-106)	(1) Overførselsindtræk, hovedende, højre (639000010211)
(1) Overførselsindtræk, hovedende, venstre (639000010210)	(2) Spærrestopklods (639000010243)	(1) Overførselsslidpude, fodende (6390-001-225)
(2) Dødstopblok, gevindskåret (639000010246)	(2) Dødstopblok, gennemhullet (639000010244)	(4) Maskinskrue med fladt hoved (0001-194-000)
(4) Gulvpladebeslag (6390-101-108)	(4) Underankerbeslag (6390-001-110)	(2) Gulvpladekappe, kort (6390-001-166)
(1) Primært ankerinduktivt dæksel (639001010101)		

Andre anvendte dele (ikke inkluderet)

Elektrotape

Påkrævet værktøj:

5/32 tomme sekskantnøgle	Målebånd	Sav
Skruetrækker med lige kærv	3/8 tomme sekskantnøgle	3/16 tomme sekskantnøgle
T25 Torx-nøgle	1/2 tomme drejemomentnøgle (fod-pund) > 60 fod-pund	Gummihammer

Procedure:

1. Løft køretøjets stopklods, hvis det er udstyret med en, op i den hævede position.
2. Mål ved hjælp af et målebånd fra enden af gulvpladen til enden af stopklodsen for at afgøre, hvor langt du kan flytte ankeret mod hovedenden (Figur 3).

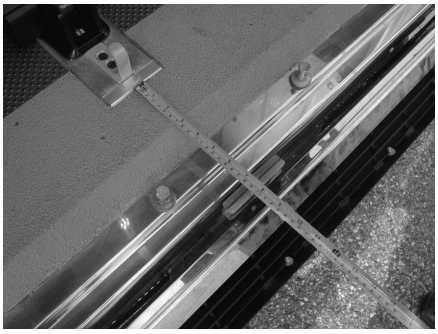

Figur 3 – Mål op til ankerinstallation

Bemærk - Hvis den målte afstand er kortere end 18 tommer (46 cm), kan du rykke **Power-LOAD** tættere på hovedenden af køretøjets patientrum med højest 18 tommer (46 cm) og den målte afstand.

ADVARSEL - Sørg for, at der altid er friafstand ved stopklodsen. Hvis der er utilstrækkelig friafstand til stopklodsen, kan det medføre, at patienten eller operatøren kommer til skade.

3. Find placeringen af det første gulvpladebeslag (6390-101-108) (Figur 4) (nær fodenden). Denne placering giver mest friafstand ved hjulet.
   - Båren kan rykkes tættere på hovedenden af køretøjets patientrum ved at vælge en anden placering til gulvpladebeslaget.
   - Sørg for, at denne placering ikke er længere fra den første placering end den værdi, som blev beregnet i trin 2. Sørg for, at der er plads nok til, at bårebunden kan komme fri af køretøjets stopklods.
   - Vend beslaget (Figur 5) for at bevæge ophængsstedet yderligere 2 tommer (5 cm) mod hovedenden.
   - Figur 4 viser placeringen for hjulets største friafstand fra stopklodsen. Figur 5 viser placeringen for hjulets mindste friafstand fra stopklodsen og udgør et ryk på 8 tommer (20,3) cm fra den første placering. Vælg den placering, der giver hjulet den rigtige friafstand for opsætningen. I Figur 4 og Figur 5 herunder viser (A) hovedenden af køretøjets patientrum, og (B) viser fodenden.

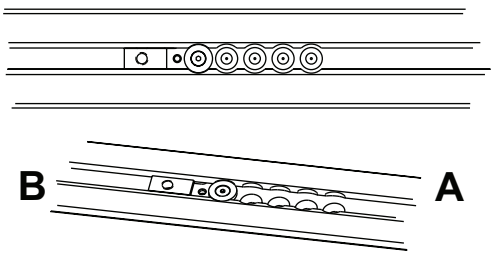

Figur 4 – Størst friafstand til hjul

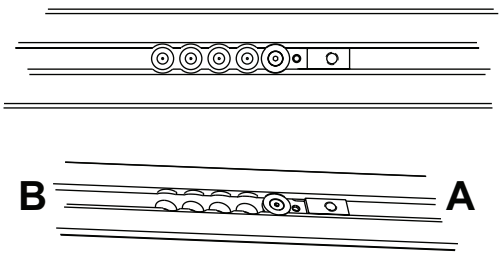

Figur 5 – Sådan vendes beslaget

4. Brug en 5/32 tommer sekskantnøgle til at montere en maskinskrue med fladt hoved (0001-194-000) til underankerbeslagets holder (6390-001-110) for at fastgøre gulvpladebeslaget (6390-101-108).
5. Gentag trin 3 og 4 for de tre andre placeringer i gulvpladesamlingen.

   Bemærk - Placeringen af disse tre gulvpladebeslag skal matche den placering, der blev valgt i trin 3.
6. Før kablet, der forbinder ankeret med køretøjet (639000010135), ind i bunden af ankeret og ud gennem åbningen i siden af ankeret (Figur 6).
7. Anbring ankeret over de tilsvarende monteringshuller. Før eventuel overskydende ledning tilbage gennem den elektriske gummiskive.

   ADVARSEL - Sørg altid for, at alle åbninger til ydersiden af køretøjet er forseglet for at forhindre, at der kommer udstødningsgas ind i køretøjets patientrum.

   Bemærk - Kom silikonefugemasse på den elektriske gummiskive for helt at forsegle den elektriske passage.
8. Anbring ankersamlingen (C) oven på gulvpladesamlingen (D) (Figur 6), og læg overskydende ledning i gulvpladelommen. Bring de fire huller på linje med gulvpladebeslaget.

   FORSIGTIG - Sørg altid for, at ledningerne ligger inden i gulvpladelommen og ikke er klemt af ankersamlingen, når du installerer ankersamlingen.

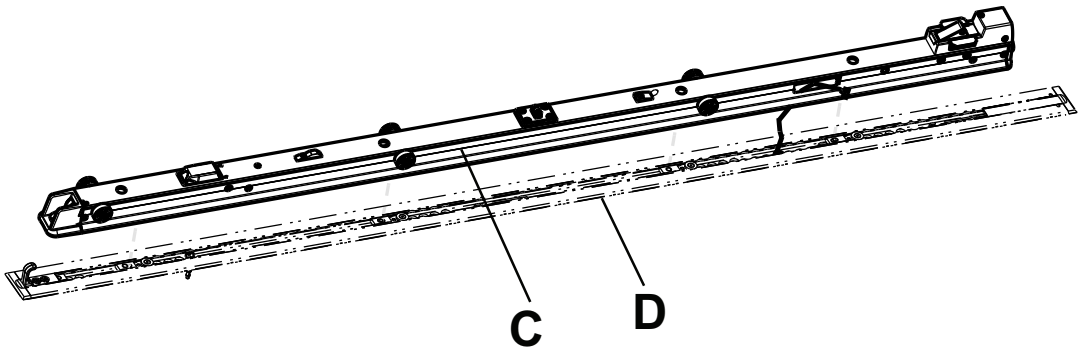

Figur 6 – Ankersamling og gulvpladesamling

9. Mål ved hjælp af et målebånd den eksponerede lomme i hovedenden og i fodenden af gulvpladen for at tilpasse gulvpladekapperne.
10. Brug en sav til at skære de to gulvpladekapper (6390-001-166) (E), så de passer til de målte længder i begge ender (Figur 7). Der er ikke plads til gulvpladekappen over gulvpladebeslaget.

    Bemærk - Hvis du samler ankeret over fodenden eller hovedenden af gulvpladen, så er der ikke behov for nogen gulvpladekappe i den ende.
11. Brug en gummihammer til at slå hver af gulvpladekapperne ind i gulvpladen (krogside (F) først).

    Bemærk - Gulvpladekappen løsnes ved at bruge en skruetrækker med lige kærv på den side af kappen, hvor der er en hævet kant.

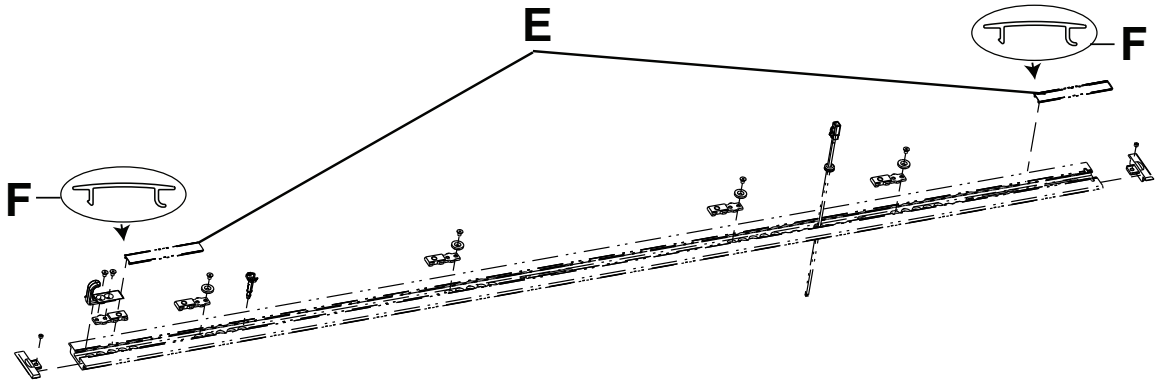

Figur 7 – Tilskæring af gulvpladekapper

12. Sørg for, at ankerforseglingerne (G) er installeret i ankersamlingens riller (Figur 8). Hvis der ikke er installeret ankerforseglinger, skubbes de tilbage ind i rillerne i ankersamlingen.

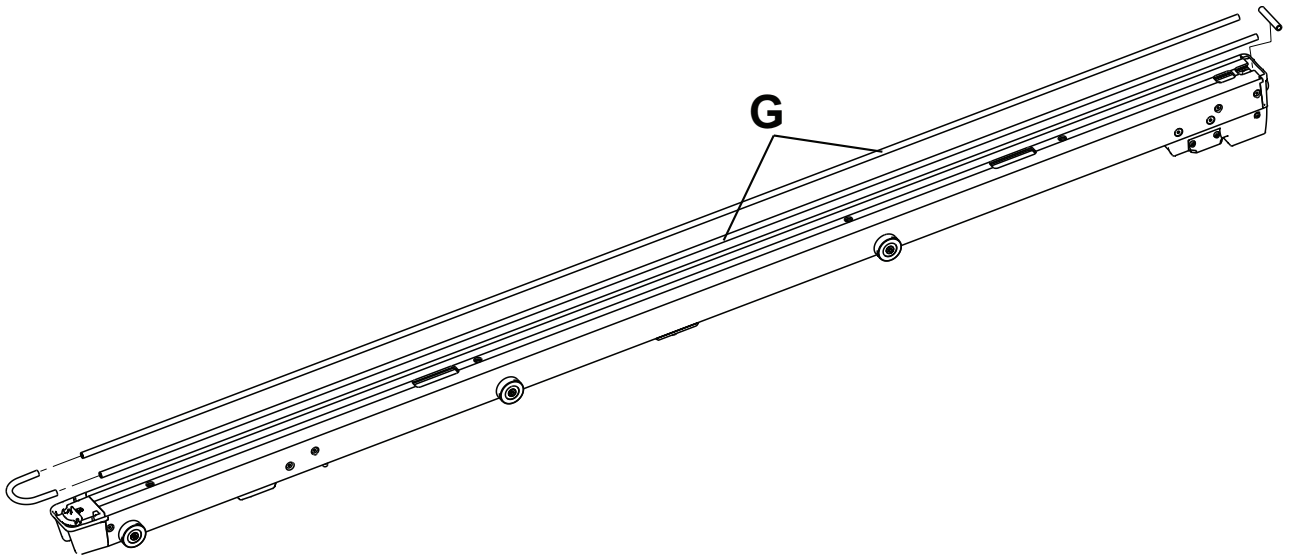

Figur 8 – Ankerforseglinger

13. Brug en 3/8 tommer sekskantnøgle til at installere de fire vedlagte ankermonteringsstolper (6390-001-150) (H) i de fire huller i ankersamlingen (Figur 9).

    Bemærk

    - Undlad at stramme stolperne fuldstændigt, indtil alle fire stolper er bragt på linje og startet.
    - Klem ikke ledningerne, når du installerer stolpen tættest på ankerets hovedende.

14. Brug en 1/2 tomme momentnøgle til at stramme hver stolpe (H) til 60±10 fod-pund (Figur 9).

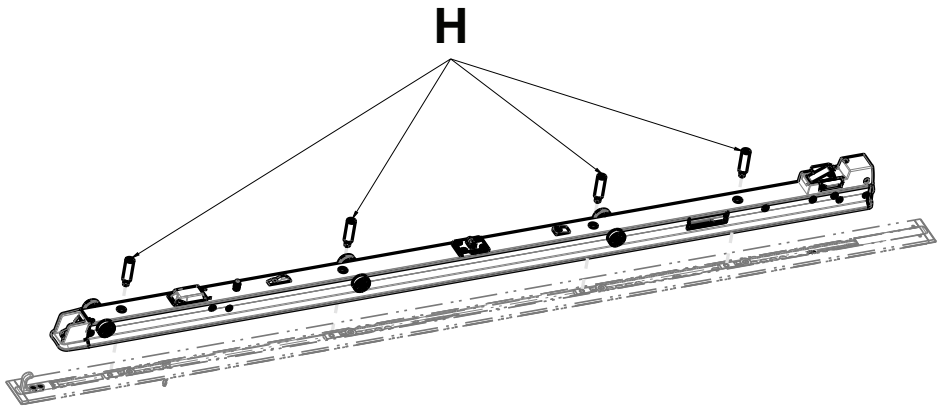

Figur 9 – Installér ankermonteringsstolper

15. Forbind på siden af ankeret det kabel, der forbinder ankeret med køretøjet, med konnektoren på ankersamlingen.
16. Skub konnektorerne tilbage i ankersamlingen.
17. Anbring overførselssamlingen (I), så den åbne ende vender mod ankersamlingen (J) (Figur 10).

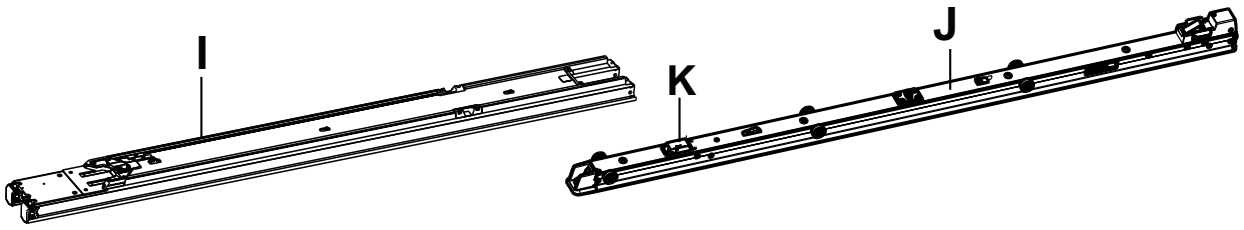

Figur 10 – Installér overførselssamlingen

18. Installatør 1 (fodende) løfter overførselssamlingen og fører overførselslåsudløserne (L) (Figur 12) hen mod fodenden af overførslen for at frigøre overførselslåsene. Installatør 2 (hovedende) bevæger og centrerer den åbne ende af overførselssamlingen hen over hjulene i ankersamlingen.
    - Når du installerer overførselssamlingen, skal du bevæge overførselssamlingen langsomt. Pas på ikke at ødelægge bårens hus til induktiv opladning (K) (Figur 10).
    - Hold overførselslåsens udløsere trukket mod fodenden, indtil overførslen sidder på ankeret (Figur 12).
    - Du vil måske bemærke let modstand, når du ruller hen over det andet sæt ruller. Skub forbi modstanden frem til positionen vist i Figur 12.
19. Placer det primære ankerinduktive dæksel (639001010101) over åbningen, så U-krogen vender i retning af ankerets fodende (Figur 11).

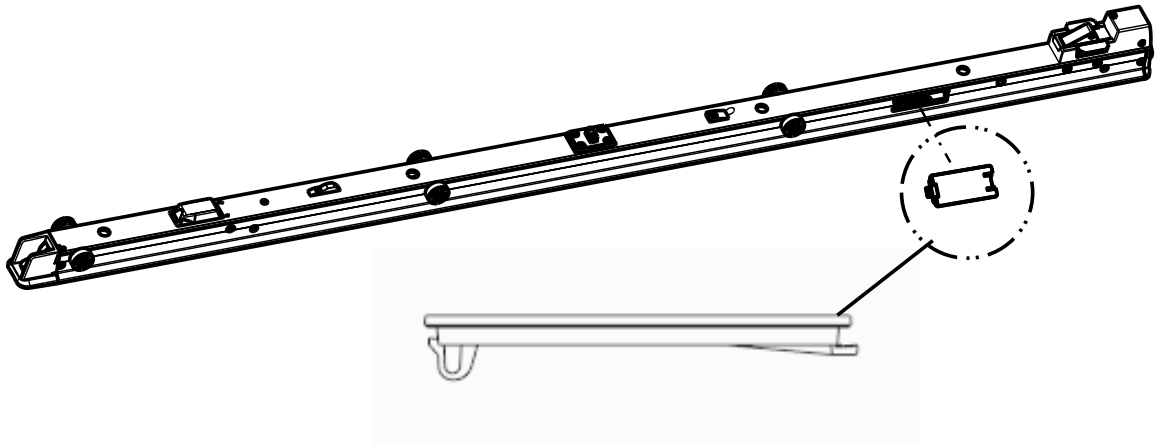

Figur 11 – Primært ankerinduktivt dæksel

Bemærk - Lad ikke konnektorerne (installeret i trin 16) trykke imod det primære ankerinduktive dæksel.

20. Ved hjælp af en skruetrækker med flad kærv trykkes U-krogen ind i ankeret, indtil man hører, at det klikker på plads (Figur 11).
21. Brug en 5/32 tommer sekskantsnøgle til at installere den vedlagte cylinderskrue (0004-658-000) (O) til at fastgøre den vedlagte vognmagnetaktivator (6390-001-106) (P) (Figur 12).
22. Brug en T25 Torx-skruetrækker til at installere fire vedlagte hovedskruer (0004-665-000) (M) for at fastgøre den vedlagte overførselsslidpude i fodenden (6390-001-225) (N) til overførselssamlingen (Figur 12).
23. Skub låseudløserne på overførslen (tættest på fodenden) (L) (Figur 12) mod fodenden på overførselssamlingen for at låse dem op.

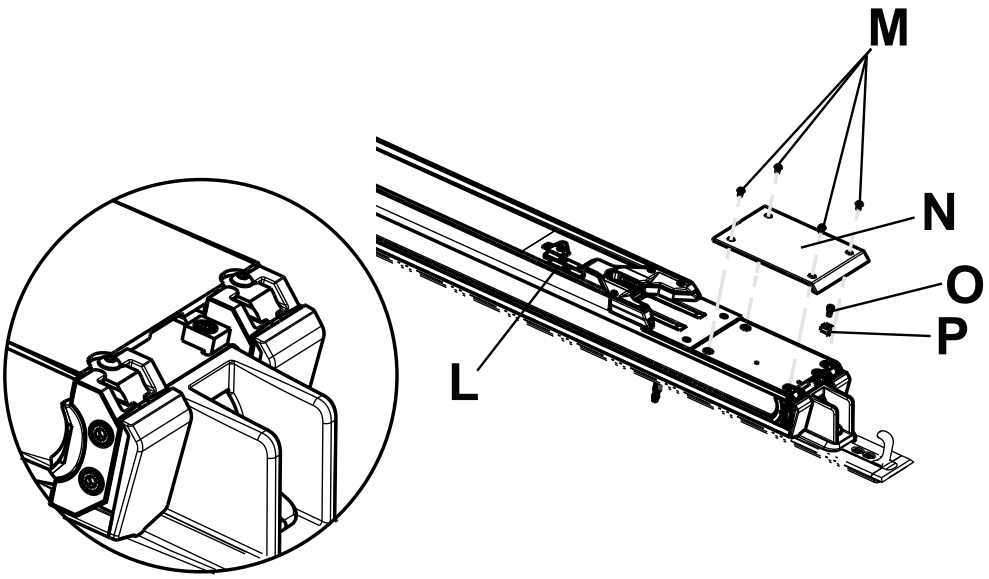

Figur 12 – Fastgør overførselsslidpuden i fodenden

24. Bevæg overførselssamlingen hen i midterpositionen (Q) (Figur 13).

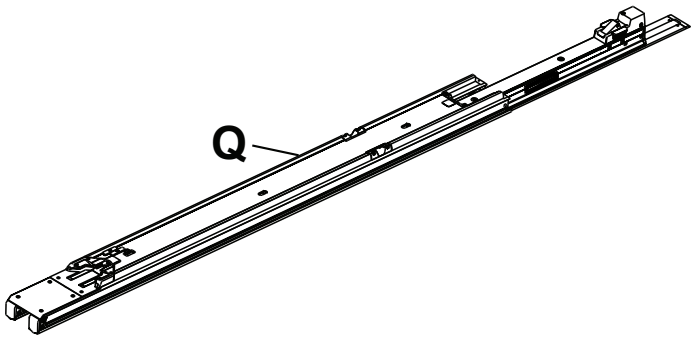

Figur 13 – Anbring overførselssamlingen

25. Løft vognsamlingen i dens arm og vinge. Løft ikke vognen i bårens manuelle udløsergreb. Løft kun, hvor det er angivet. Installatør 1: Anbring hænderne ved R1 og R2. Installatør 2: Anbring hænderne ved S1 og S2 (Figur 14).

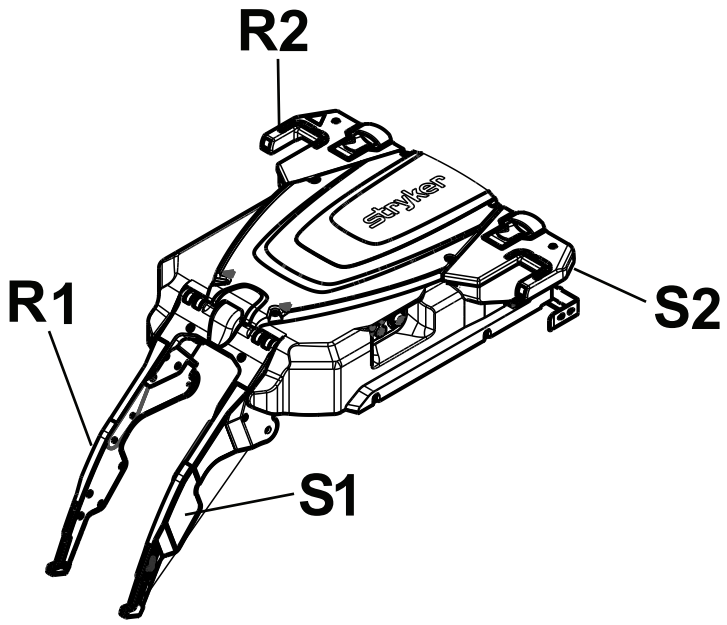

Figur 14 – Vognsamling

26. Anbring vognsamlingen (T) mellem overførselssamlingen (U) og hovedenden af ankersamlingen (V) på gulvet (Figur 15).
27. Installatør 1 (fodende): Skub rullerne på vognsamlingen ind i sidekanalen på overførselssamlingen.
28. Installatør 2 (hovedende): Løft vognsamlingen for at rette den ind med det andet sæt ruller, og skub rullerne, indtil vognen ligger tæt på midten af overførslen.

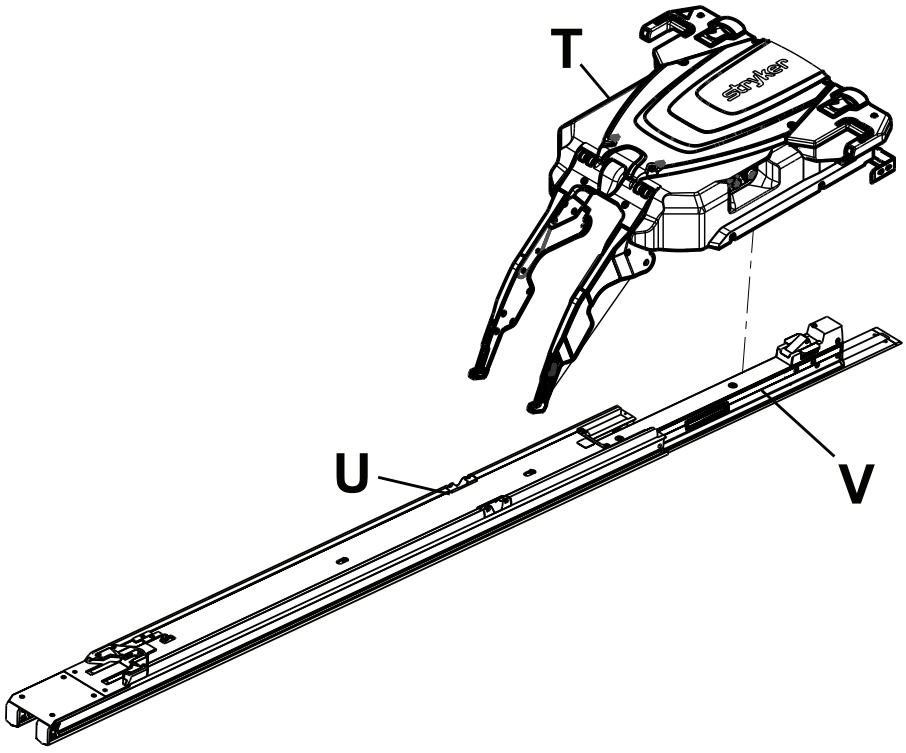

Figur 15 – Bring vognsamlingen i stilling

29. Skub overførselssamlingen fremad mod hovedenden, til den låses på plads.

30. Saml stopklodsen. Ret den vedlagte indvendige spærrestopklods (639000010246) (med gevindhuller) (Y) ind efter den vedlagte spærrestopklods (639000010243) (X) (Figur 16).

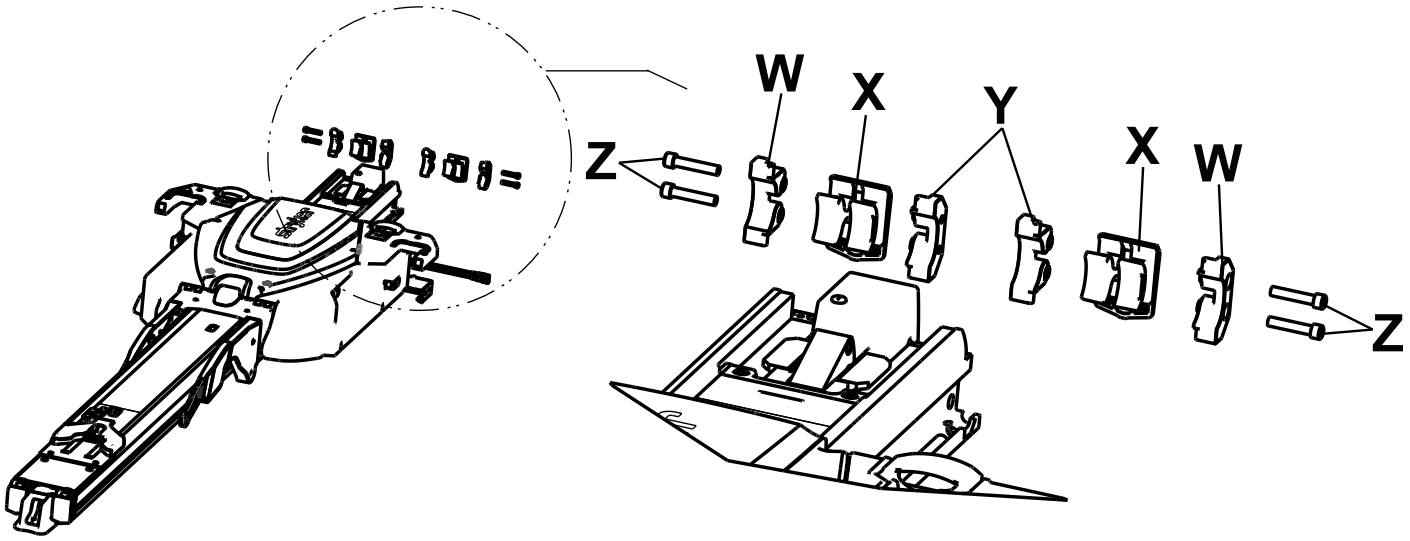

Figur 16 – Saml stopklodsen

31. Skub de samlede komponenter (X og Y) ind for enden af overførselssamlingen.

    Bemærk - Placér spærrestopklodsen sådan, at bumpet (AA) ligger nederst (Figur 17).

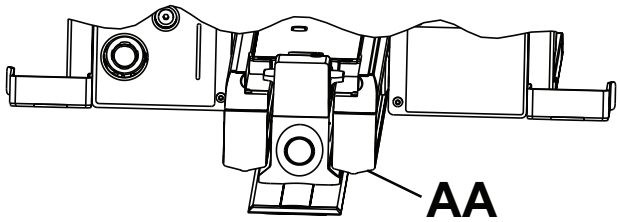

Figur 17 – Bump på spærrestopklods

32. Ret spærrestopklodsen (639000010244) (med huller) (W) ind efter de samlede komponenter (X og Y), og skub den ind i enden af overførselssamlingen.
33. Gentag trin 26-28 for at samle og installere den næste spærrestopklods.
34. Brug en 3/16 tommer sekskantnøgle til at installere de fire vedlagte cylinderskruer (0004-662-000) (to i hver side) (Z) i overførselssamlingen (Figur 16).
35. Kontrollér hovedendens overførselsklodser visuelt for at sikre, at de er installeret i niveau med yderkanten af overførselssamlingen uden tegn på fejlindstilling eller forkert installation.
36. Brug en T25 Torx-nøgle til at installere de to vedlagte hovedskruer (0004-665-000) (AB) til fastgøring af den vedlagte kant på venstre overførselsdels hovedende (639000010210) og den vedlagte kant på højre overførselsdels hovedende (639000010211) (AC) på overførselssamlingen (Figur 18).

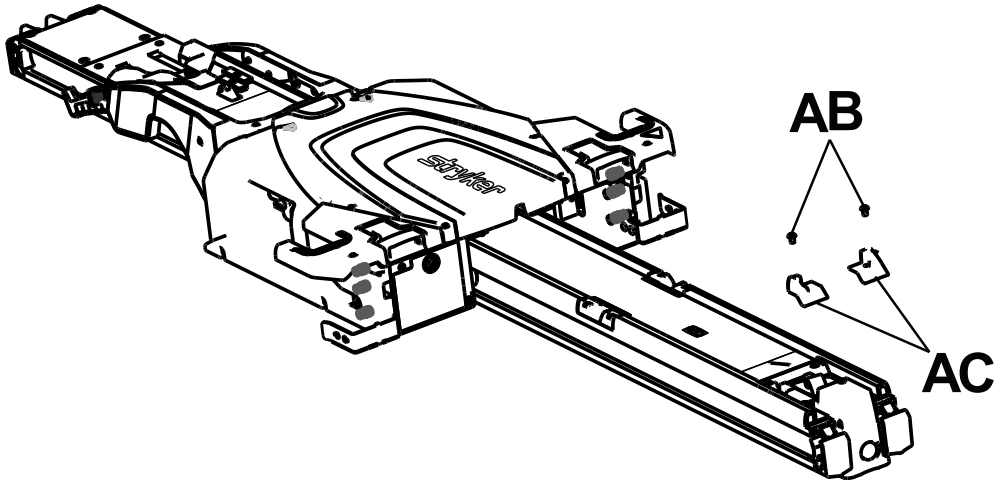

Figur 18 – Montering af hovedendekant

37. Udfør *Sådan installeres batteriet* (side 24).
38. Tryk på hovedafbryderknappen (AD) (Figur 19) på patientens venstre side af vognsamlingen for at tænde for produktet.

Bemærk

- Hvis du forbandt **Power-LOAD** til et kredsløb med en kontakt, skal du kontrollere, at kontakten er tændt.
- Når du trykker på hovedafbryderknappen, tændes en grøn LED-batteristrømsindikator (AE) også for at angive, at **Power-LOAD**-systemet er tændt. Hvis vognens batteri er lavt, blinker en ravgul LED-indikator (AF) muligvis også.
- **Power-LOAD**-batteriet oplades ikke, hvis LED-indikatorerne i vognens hovedende blinker ravgult, når produktet er i transportpositionen.

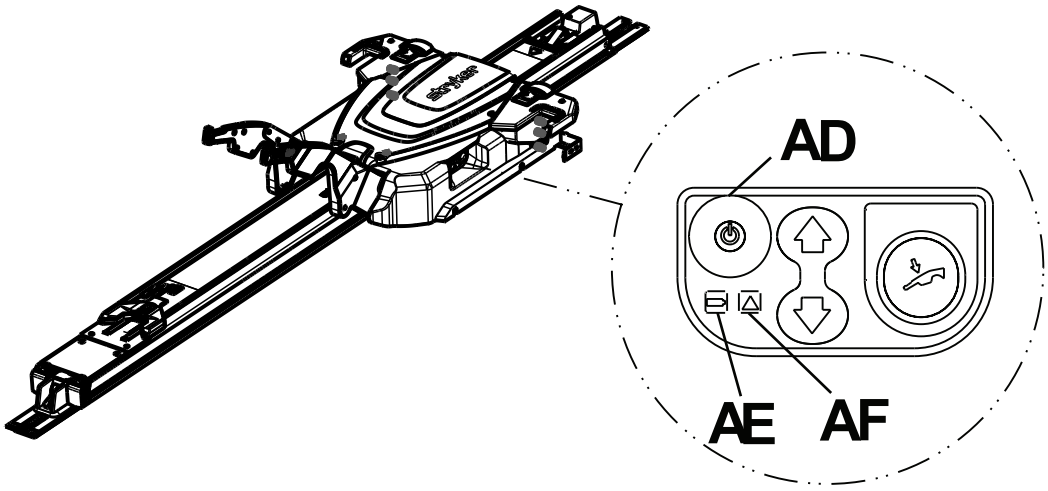

Figur 19 – Power-LOAD-kontrolpanel

39. Hæv løftearmene, og skub med hænderne vognen ind i hovedenden af køretøjets patientrum for at oplade batteriet.

Bemærk - Batteriets LED-strømindikator (AE) blinker grønt under opladningen.

40. Sæt betjeningsmærkninger på døren eller væggen på et sted, der kan ses af **Power-LOAD**-operatører (*Automatiseret ind- og udladning* (side 34) og *Manuel ind- og udladning* (side 35)).

Bemærk - Sæt mærkningen fast på et jævnt underlag eller på den vedlagte tynde metalplade (6390-001-467), som du kan skrue eller nitte fast på køretøjet.

41. Udfør *Installationstjekliste* (side 25).

Sådan installeres batteriet

Når vognen er monteret, følger du disse trin for at installere og lade batteriet første gang.

1. Sæt batteriet (A) i batterirummet (D), indtil du hører et klik (Figur 20).

   Bemærk - Sørg for, at batteriet er vendt sådan, at det sorte cover vender opad.

2. Hæv løftearmene, og skub med hænderne vognen ind i hovedenden af køretøjets patientrum.
3. Lås vognen i hovedenden af køretøjets patientrum (transportposition).
4. Tryk på hovedafbryderknappen for at kontrollere, om vognen tænder.

   Bemærk - Batteriet oplader kun, hvis produktet er tændt.

5. Kontrollér, at LED-strømindikatoren blinker grønt (se *Sådan kontrolleres batteriniveauet på Power-LOAD-kontrolpanelet* (side 37)).

   Bemærk - **Power-LOAD**-batteriet oplades ikke, hvis LED-indikatorerne i vognens hovedende blinker ravgult, når produktet er i transportpositionen.

6. Brug en T25 Torx-nøgle til at fastgøre vognens dækplade (B) til **Power-LOAD** med de vedlagte skruer (C) (Figur 20).
7. Forbind køretøjet til Shoreline, og oplad batteriet i mindst 6 timer.
8. Skub vognen til fodenden af overførslen og derefter tilbage til hovedenden af køretøjets patientrum for at vække systemet fra dvaletilstand.
9. Tryk på hovedafbryderknappen for at slukke for strømmen til produktet.
10. Kontrollér, at batteriets LED-strømindikator ikke lyser, så du ved, at der er slukket for strømmen.

    Bemærk

    - Hvis der ikke er slukket for strømmen, vil produktet dræne køretøjets batteri.
    - Benyt Odyssey OBC-opladeren til at supplere batteriets ladning før installation. Strømudtag: 6 A (1-2 batterier i parallelforbindelse), 12 A (1-4 batterier i parallelforbindelse) eller 20 A (1-6 batterier i parallelforbindelse). Denne oplader har kun forbindelser til et enkelt batteri. Der kræves et ledningsbundt, der er klassificeret til dette strømudtag, for at oprette et parallelt kredsløb til opladning af flere batterier.
    - Hvis du ikke følger disse krav og anbefalinger, oplader batteriet helt og slukker for produktet, når det ikke er i brug, kan det resultere i, at **Power-LOAD**-batteriet ikke virker.

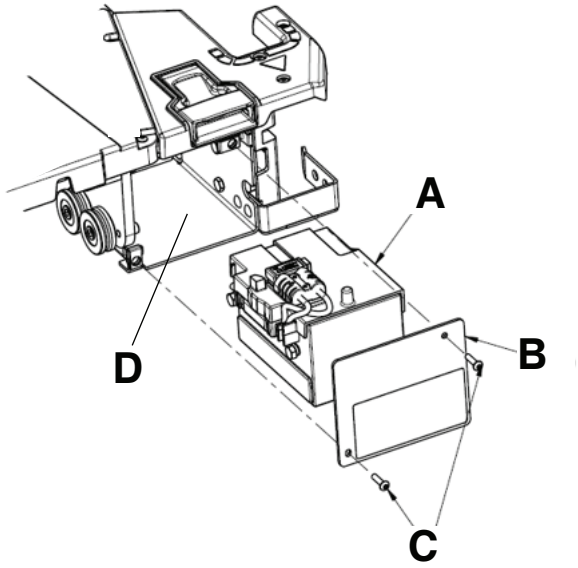

Figur 20 – Batterienheden

Installationstjekliste

FORSIGTIG - De manuelle tilsidesættelser gør det muligt at bevæge **Power-LOAD**-systemet mere frit.

Bemærk - Lad batteriet oplade i mindst 20 minutter, før du starter **Power-LOAD**-funktionskontrollen. Batteriet oplades kun, når vognen er låst fast i hovedenden af køretøjets patientrum. Batteriets LED-strømindikator bør blinke grønt under opladningen.

Før du starter **Power-LOAD**-funktionskontrollen, skal du sørge for, at:

- Kontrolle nudføres med en **Power-LOAD**-kompatibel **Power-PRO**-båre (se *Bårekompatibilitet* (side 12))
- **Power-LOAD** er låst fast i fodenden af køretøjets patientrum, med løftearmene nede
- Der er tændt for strømmen
- LED-indikatorerne på vognsamlingens vinger blinker ravgult

Bemærk

- Når du trykker på hovedafbryderknappen, tændes LED-batteristrømsindikatoren også for at angive, at **Power-LOAD**-systemet er tændt. Hvis vognens batteri er lavt, vil en ravgul LED-fejlindikator muligvis blinke.
- Kontrollér både de øvre og de nedre styreknapper til båren, når du undersøger knappernes funktionalitet.

_____ Lås den **Power-LOAD**-kompatible båre fast i **Power-LOAD**.

_____ Kontrollér, at begge stifter til bårens indladningshjul er låst fast i **Power-LOAD** (fastgjort).

_____ Kontrollér, at LED-indikatorerne skifter fra blinkende ravgult til konstant grønt.

_____ Tryk og hold tilbagetrækningsknappen (-) på bårens kontrolkontakt inde for at trække bårens understel helt tilbage.

_____ Skub båren ind i køretøjets patientrum, indtil den låser fast i hovedenden af køretøjets patientrum. Sørg for, at løftearmene sænkes, indtil bårehjulene befinder sig på gulvet i køretøjets patientrum, og bårens fodende låser fast i bårebeslaget.

_____ Sørg for, at båren er låst fast i **Power-LOAD** ved at rykke bårens fodende godt fra side til side.

_____ Tryk og hold forlængerknappen (+) på bårens kontrolkontakt inde for at sikre, at båren ikke forlænges i køretøjets patientrum. Forsøg ikke at løfte bårens ben i transportpositionen.

Bemærk - Tilbagetrækningsknappen (-) på bårens kontrolkontakt muliggør bevægelse i visse situationer.

_____ Tryk på og hold udløsergrebet nede for fodenden af **Power-LOAD**-systemet, og træk for at fjerne båren fra køretøjets patientrum. Sørg for, at løftearmene hæver båren, indtil bårehjulene løftes op fra gulvet i køretøjets patientrum.

_____ Sørg for, at hovedendens LED-indikatorer er slukkede, indtil båren er helt udstrakt. Efter at båren er helt udstrakt, skal det kontrolleres, at LED-indikatorerne er konstant grønne. Tryk og hold ned på forlængerknappen (+) på bårens kontrolkontakt for at forlænge båren, indtil bårens hjul hviler på jorden, og båren ikke længere understøttes af **Power-LOAD**-løftearmene.

_____ Tryk på opknappen (↑) på **Power-LOAD**-kontrolpanelet for at hæve løftearmene og båren til højeste position.

Bemærk - Bårens ben kan ikke trækkes ind.

_____ Tryk på nedknappen (↓) på **Power-LOAD**-kontrolpanelet for at sænke løftearmene og båren.

_____ Tryk på udløserknappen på bårens kontrolkontakt for at frigøre båren fra **Power-LOAD**. LED-indikatorerne i hovedenden blinker ravgult.

_____ Lås båren fast i **Power-LOAD** igen.

_____ Tryk på opknappen (↑) på **Power-LOAD**-kontrolpanelet for at hæve båren til den højeste position.

Bemærk - Bårens ben kan ikke trækkes ind.

_____ Tryk på den manuelle udløserknap på **Power-LOAD**-kontrolpanelet for at sænke båren. Fortsæt med at holde knappen nede, og træk Power-LOAD-løftearmene til den fuldt sænkede position.

_____ Løft op i et af bårens to manuelle udløsergreb i hovedenden af vognen for at låse op for båren.

_____ Træk båren ud af **Power-LOAD**.

_____ Hæv løftearmene, og skub vognen ind i køretøjets patientrum til transportpositionen. Sænk armene, mens vognen er i hovedenden.

_____ Kontrollér, at batteriets LED-strømindikator blinker grønt, når vognen er i transportpositionen.

_____ Indlad den **Power-LOAD**-kompatible båre uden at bruge indladefunktionerne til at simulere manuel indladning af båren i køretøjets patientrum. Sørg for, at båren låser på plads.

_____ Tryk på og hold udløsergrebet nede for fodenden af **Power-LOAD**-systemet, og træk for at fjerne båren fra køretøjets patientrum. Sørg for, at bårens sikkerhedsstang er fastgjort med køretøjets sikkerhedskrog.

Bemærk - Kun båren vil låse op. Vognen skal forblive i hovedenden af **Power-LOAD**.

_____ Når du låser op for vognen, skal du hæve løftearmene og trykke på vognens udløserknap i **Power-LOAD**-systemets hovedende.

_____ Træk **Power-LOAD** helt ud af køretøjets patientrum.

_____ Kontrollér hovedendens overførselsklodser visuelt for at sikre, at de er installeret i niveau med yderkanten af overførselssamlingen uden tegn på fejlindstilling eller forkert installation.

_____ Kontrollér visuelt, at alle bolte og møtrikker er spændte, og der ikke er tegn på manglende skruer eller skruer, der stikker ud.

_____ Hvis det er en type II-ambulance, eller hvis bårens midterlinje er 17,5 tommer (44,5 cm) eller derunder fra køretøjets væg, skal det kontrolleres, at det valgfri hjulstyr (6390-027-000) er installeret. Skriv I/R (ikke relevant), hvis der ikke er behov for hjulstyr.

_____ Tryk på hovedafbryderknappen for at slukke for produktet. Du kan være nødt til at tænde for produktet og derpå sikre dig, at **Power-LOAD** er slukket og ikke i dvaletilstand.

Bemærk - Hvis **Power-LOAD** ikke skal bruges i en uge eller længere, trykkes hovedafbryderknappen ind for at slukke for produktet og undgå at tømme batteriet. Du kan være nødt til at tænde for produktet og derpå sikre dig, at **Power-LOAD** er slukket og ikke i dvaletilstand.

Produktets serienummer:			
Installeret af:		Dato:	
Inspiceret af:		Dato:	

Bemærk - Opbevar en kopi af denne optegnelse i mindst syv år.

Installationsverifikation

Fuldfør disse kontroller for at bekræfte, at din **Power-LOAD**-installation følger Strykers anbefalede bedste praksis.

For gulvpladeinstallation:

_____ Bekræft, at gulvpladen er installeret i henhold til Strykers globale installationsmanual for gulvplader (6390-009-020).

_____ Kontrollér, at alle gulvpladebolte er indstillet til et minimumsmoment på 40 fod-pund (54,3 Nm) i, hvad der mindst er en to-trins stramningsproces.

_____ Efterse visuelt, at gulvpladen ligger fladt på gulvet.

_____ Det skal altid sikres, at køretøjets kredsløb kontinuerligt kan yde 12,8 V-15,6 V jævnstrøm under en maksimal belastning på 10 A.
ADVARSEL - Tilslut altid Power-LOAD til en 15 A sikring/manuel afbryder, der er installeret i køretøjet, for at forhindre elektriske farer. Stryker anbefaler, at du installerer sikringen/den manuelle afbryder i sikringsboksen.

_____ Sørg for, at produktet er trådført til køretøjets batteribank (Strykers foretrukne installationsmetode).
ADVARSEL - Power-LOAD må ikke kobles til et 24 V DC-kredsløb i køretøjet.

_____ Sørg for, at de installerede gulvpladebolte er 3/8-16 UNC hætteskruer med fladt hoved (ASTM-F835 eller SAE grad 8).

Bemærk - Hver gulvpladebolt og støttestruktur skal kunne modstå 2.750 lbf (12.230 N) i opadgående spænding og 600 lbf (2.669 N) i forskydning i alle vandrette retninger.

Du kan om nødvendigt skære gulvpladen til (min. 89,50 tomme (227,33 cm) for **Power-LOAD**). Fjern kun materiale fra hovedenden.

For installation af gulvplade og Power-LOAD:

_____ Fuldfør ovenstående kontroller for gulvpladeinstallation.

_____ Bekræft *Sådan installeres Power-LOAD* (side 14).

_____ Bekræft *Sådan installeres batteriet* (side 24).

_____ Bekræft fuldførelse af *Installationstjekliste* (side 25).

_____ Ind- og udlad den **Power-LOAD**-kompatible båre med strøm for at kontrollere funktionalitet (*Automatiseret ind- og udladning* (side 34)).

_____ Ind- og udlad den **Power-LOAD**-kompatible båre uden strøm for at kontrollere funktionalitet (*Manuel ind- og udladning* (side 35)).

_____ Kontrollér, at batteriets LED-strømindikator blinker grønt, når vognen er i transportpositionen.

_____ Sørg for, at ankerforseglingerne er installeret i ankersamlingens riller.

_____ Kontrollér hovedendens overførselsklodser visuelt for at sikre, at de er installeret i niveau med yderkanten af overførselssamlingen uden tegn på fejlindstilling eller forkert installation.

_____ Kontrollér visuelt, at alle bolte og møtrikker er spændte, og der ikke er tegn på manglende skruer eller skruer, der stikker ud.

_____ Hvis vognens LED-indikatorer forbliver slukkede, når vognen når indladningsplaceringen, skal du bekræfte, at vognen er tændt, og at batteriet er opladet. Sørg også for, at magnetaktivatoren (6390-001-106) er til stede, og at den er fastgjort ved foden af ankeret.

_____ Bekræft, at momentet for de leverede ankermonteringsstolper er 60 ±10 ft-lb.

_____ Hvis **Power-LOAD** ikke skal bruges i en uge eller længere, trykkes hovedafbryderknappen ind for at slukke for produktet og undgå at tømme batteriet.

_____ Tænd for produktet og sluk det igen for at sikre dig, at **Power-LOAD** er slukket og ikke er i slumretilstand.

Stryker har et valgfrit hjulstyr til rådighed i tilfælde af, at **Power LOAD**-systemet skal installeres tæt på væggen. Se *Vejledning til installation af det valgfri hjulstyr* (6390-009-021).

Ring til Stryker service på 1-800-327-0770, hvis du har brug for hjælp efter installationen.

Betjening

Brugerkontroller og LED-indikatorer

Power-LOAD LED-indikatorer på **Power-LOAD**-kontrolpanelet i siden og hovedenden af **Power-LOAD** viser batteristatus for vogn og systemstatus. Denne figur og tabel viser alle **Power-LOAD**-systemets knapper og LED-indikatorer.

Bemærk - Hvis **Power-LOAD** ikke skal bruges i en uge eller længere, trykkes den røde hovedafbryderknap (A) ind for at slukke for produktet. Sluk for at undgå at dræne batteriet. Du kan være nødt til at tænde for produktet og derpå sikre dig, at **Power-LOAD** er slukket og ikke i dvaletilstand.

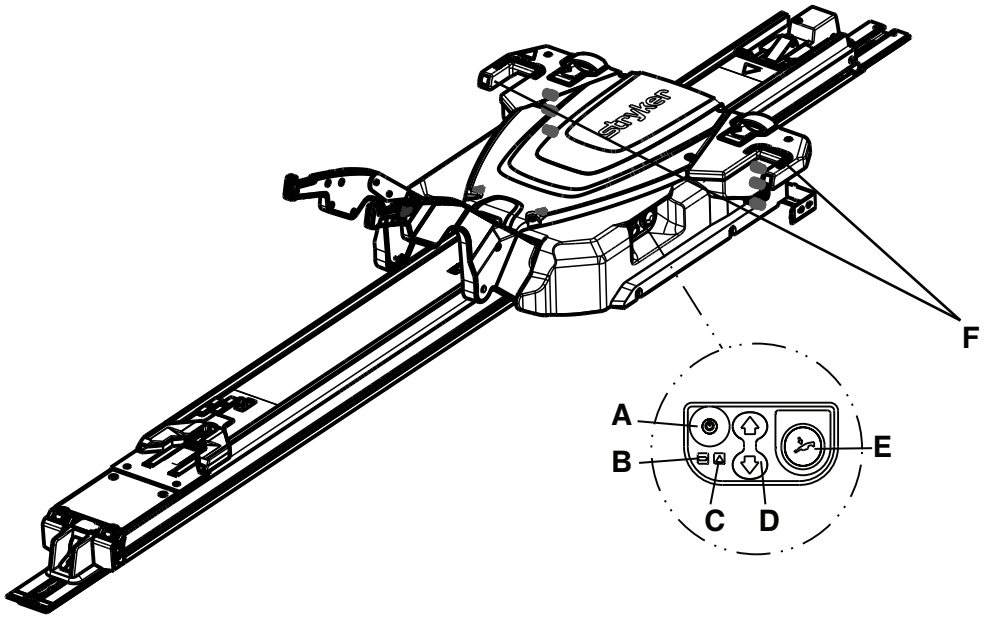

Figur 21 – Kontrolpanel

Ref og navn	LED-indikator eller knap	Beskrivelse
A: Hovedstrømforsyning	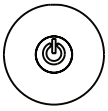	Tryk for at tænde eller slukke for produktet. LED-indikatoren for batteriopladning lyser også for at angive, at **Power-LOAD**-systemet er tændt. Hvis vognens batteri er lavt, vil en ravgul LED-indikator muligvis blinke.
B: Batterieffekt		Hvis LED-indikatoren lyser konstant grønt, er **Power-LOAD**-systemet tændt og oplader ikke. Hvis LED-indikatoren blinker grønt, oplader batteriet. Batteriet oplades kun, når vognen er låst fast i hovedenden af køretøjets patientrum.
C: Fejl		Hvis LED-indikatoren lyser konstant ravgult, er der en **Power-LOAD**-fejl. Tryk to gange på hovedafbryderknappen for at nulstille produktet. Hvis LED-indikatoren stadig lyser konstant ravgul, skal du kontakte teknisk support. Hvis LED-indikatoren blinker ravgult, er vognens batteriniveau lavt.

Ref og navn	LED-indikator eller knap	Beskrivelse
D: Op/ned	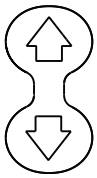	Tryk på op (↑) for at hæve løftearmene til den højeste position. Bårens ben kan ikke trækkes ind. Tryk på ned (↓) for at sænke løftearmene og båren. Forlæng bårens bund, før du trykker.
E: Manuel udløsning		Tryk for at udlade båren i tilfælde af et strømsvigt til **Power-LOAD**. Fortsæt med at holde knappen nede, indtil løftearmene er frie af båren. Forlæng bårens bund, før du trykker.
F: LED-indikator, hovedende		Hvis LED-indikatorerne lyser konstant grønt, er bårens hovedende på plads. Hvis LED-indikatorerne blinker ravgult i indladningsstillingen, er bårens hovedende ikke på plads. Hvis LED-indikatorerne blinker ravgult i transportpositionen, oplades **Power-LOAD**-batteriet ikke.

Bemærk - Der ses en konstant lysende grøn LED blandt LED-indikatorerne i vognens hovedende, når produktet står i transportposition. Hvis **Power-LOAD**-batteriet ikke oplades, ses en blinkende ravgul LED ca. 30 sekunder efter den konstant lysende grønne LED. Denne blinkende ravgule LED påvirker normalt ikke produktets funktionalitet.

LED-indikatorer til vognens hovedende

Disse **Power-LOAD** LED-indikatorer befinder sig i hovedenden af **Power-LOAD**-vognen. Oliebeholderens placering er vist på illustrationen.

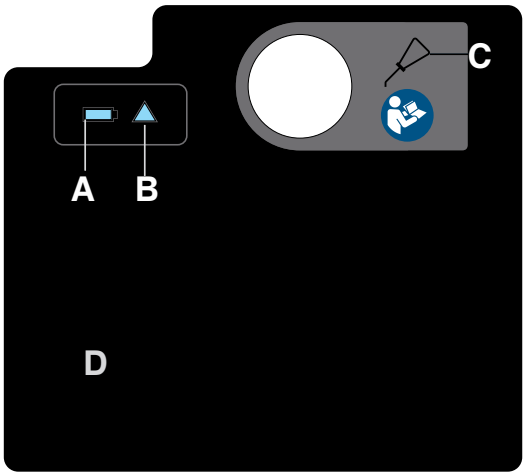

Figur 22 – Mærkat på vognens hovedende

Ref og navn	Ikon eller LED-indikator	Beskrivelse
A: Batterieffekt		Hvis LED-indikatoren lyser konstant grønt, er **Power-LOAD**-systemet er tændt og oplader ikke. Hvis LED-indikatoren blinker grønt, oplader batteriet. **Bemærk** - Batteriet oplades kun, når vognen er låst fast i hovedenden af køretøjets patientrum.
B: Fejl		Hvis LED-indikatoren lyser konstant ravgult, er der en **Power-LOAD**-fejl. Tryk to gange på hovedafbryderknappen for at nulstille produktet. Hvis LED-indikatoren stadig lyser konstant ravgul, skal I kontakte teknisk support. Hvis LED-indikatoren blinker ravgult, er vognens batteriniveau lavt.
C: Oliebeholder		Hæld Mobil **Mercon** V Blend ATF-olie (6500-001-293) på her, indtil beholderen er fuld. For at undgå, at et produkt holder op med at fungere eller lækker, må beholderen ikke overfyldes med olie.
D: USB-port	Ikke relevant	Tag pladen af for at få adgang til USB-porten med henblik på input/output-diagnostik. Service må kun foretages af kvalificeret personale.

Manuelle brugerkontroller

Med de manuelle kontroller kan du frigøre en båre fra **Power-LOAD** uden brug af strøm:

- Udløserknap
- Udløser til overførselslås
- Vognens udløserknap
- Bårens udløsergreb
- Overførselsglidelås

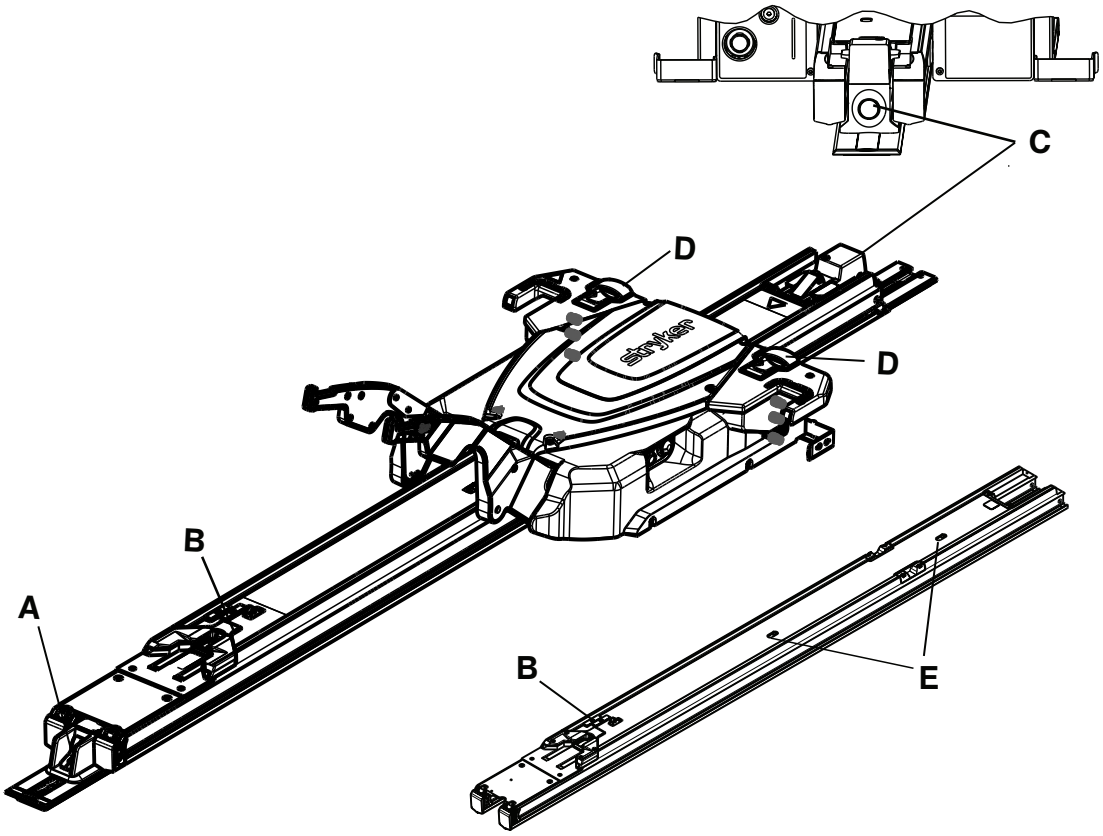

Figur 23 – Overførsel vist med og uden vogn

Ref og navn	Ikon eller knap	Beskrivelse
A: Udløserknap (fodende)		Hold nede for at frigøre båren fra patientrummet.
B: Udløser til overførselslås (overførsel)		Skub for at frigøre overførslen fra låst position.
C: Vognens udløser (hovedende)		Tryk ned, mens du hæver løftearmene for at frigøre og trække **Power-LOAD** ud køretøjets patientrum uden en båre. Træk derefter vognen ud af køretøjets patientrum.

Ref og navn	Ikon eller knap	Beskrivelse
D: Bårens udløsergreb (vogn)		Løft for at låse båren ud af **Power-LOAD**, når bårens bund er fuldt udstrakt.
E: Overførselsglidelås (overførsel)		Skub for at frigøre overførslen fra låst position.

Betjeningsvejledning

ADVARSEL

- Sørg altid for, at **Power-LOAD** fungerer, inden det tages i brug. Hvis det svigter, kan det medføre, at patienten eller operatøren kommer til skade.
- Vær altid forsigtig, når du bevæger dig rundt i køretøjets patientrum, for at undgå, at du falder over **Power-LOAD**.
- Udvis altid forsigtighed, når du betjener **Power-LOAD** i dårligt vejr (f.eks. regn, is, sne).
- Brug kun båren eller **Power-LOAD**, når alle personer er frie af mekanismerne. Hvis man bliver viklet ind i mekanismerne i den elektriske båre eller **Power-LOAD**, kan man komme alvorligt til skade.
- Øv dig altid i at ind- og udlade båren med **Power-LOAD**, indtil du har fuld indsigt i, hvordan produktet betjenes. Forkert brug kan medføre personskade.
- Lad ikke utrænet personale medvirke ved betjeningen af **Power-LOAD**. Utrænede teknikere/medarbejdere kan forårsage skade på patienten eller dem selv.
- Køretøjet må ikke køres med vognen i midterpositionen. Denne position låser ikke og er ikke beregnet til kørsel.
- Brug altid begge hænder, når du håndterer båren. **Power-LOAD** er kun en hjælpeanordning. Evaluér den enkelte situation for at bestemme, hvordan den vægt, som du transporterer, skal fordeles og løftes.
- Brug altid nok operatører til at håndtere de kræfter, der er nødvendige for at ind- eller udlade, når du håndterer vægt over 400 pund (181 kg). For at forbedre sikkerheden skal operatører ind- eller udlade på jævne overflader. For køretøjer med 36 tommer (91 cm) platformshøjde skal udladning muligvis ske manuelt.
- Hold altid hænder og fødder væk fra **Power-LOAD**-vognens løftearme og bårens bund under elektrisk ind- og udladning.

Bemærk

- Kontrollér, at **Power-LOAD** fungerer korrekt, før du begynder hvert skift. For eksempel bør løftearmene hæve båren en smule, når båren låses op, batteriniveauet kontrolleres og så videre. Hvis produktet ikke virker, skal køretøjet tages ud af drift for at diagnosticere og reparere **Power-LOAD**.
- Brug ikke **Power-LOAD** med vægt på over 700 pund (318 kg), hvilket inkluderer patientens vægt og tilbehør. Sikker arbejdsvægt for **Power-LOAD** er 870 pund (395 kg), hvilket inkluderer bårens vægt.
- Sluk ikke for hovedafbryderknappen ved normal brug, da det vil forhindre batteriet i at oplade.
- Køretøjet må ikke køres med vognen i midterpositionen. Denne position låser ikke og er ikke beregnet til kørsel.
- **Power-LOAD** skal så vidt muligt betjenes, mens køretøjet står på en jævn overflade.
- Hvis du ikke kan udlade en båre med patient fra køretøjets patientrum, skal du bruge en bagplade til at udlade patienten.
- Stryker anbefaler, at der gives uddannelse i manuelle backup-procedurer med jævne mellemrum (mindst en gang om året). Se www.stryker.com, eller kontakt jeres Stryker-salgsrepræsentant for at få et ekstra eksempel på en uddannelsestjekliste (Mkt Lit-676).

Sådan hæves, sænkes eller frigøres båren vha. af de strømførte funktioner

Der er to identiske bårekontrolkontakter på **Power-PRO** bårerne. Tryk på en knap på en af disse kontakter for at hæve (forlænge) båren, sænke båren (trække den tilbage) eller frigøre båren fra **Power-LOAD**, hvis relevant (Figur 24).

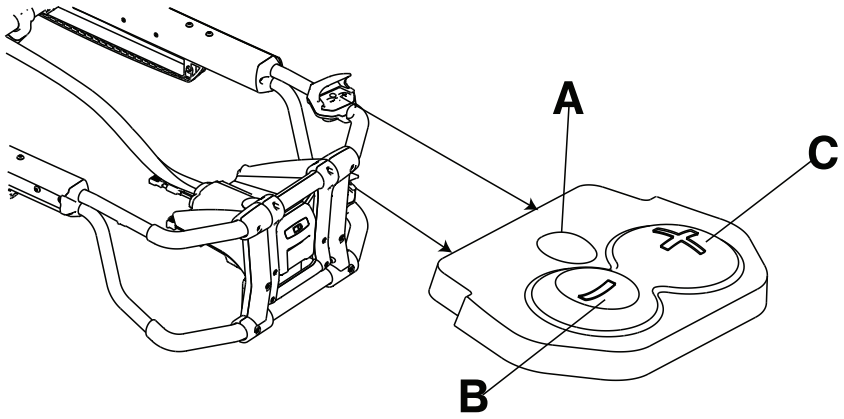

Figur 24 – Bårens kontrolkontakter

Reference	Navn	Beskrivelse
A	Udløser	Tryk for at låse op for båren (bruges kun med **Power-LOAD**)
B	Tilbagetrækning (-)	Hold knappen inde for at sænke bårelejet eller trække bårens understel tilbage
C	Forlængelse (+)	Hold knappen inde for at hæve bårelejet eller forlænge bårens understel

Sådan kontrolleres batteriniveauet

Brug LED-indikatoren til kontrol af strømniveauet i **SMRT** Pak. En opladet **SMRT** Pak, i korrekt driftstilstand, giver strøm til 25 udkald med en patient, der vejer 250 pund (113 kg) (faktiske resultater kan variere). 24 VDC **Power-PRO**-systemet og **SMRT** Pak er nomineret til 2,4 amp-timer elektrisk strøm.

ADVARSEL - Batteriet må ikke fjernes, når båren er aktiv.

FORSIGTIG - Oplad altid batteriet, før du tager produktet i brug. Et ikke-opladet eller fladt batteri kan forårsage nedsat ydeevne af produktet.

Batteriets strømniveau kontrolleres ved at trykke på tilbagetrækningsknappen (-) på bårens kontrolkontakt. Dette aktiverer bårebatteriets LED-indikator. Batteriets LED-indikator er placeret i fodendens kontrolkabinet (vist med et batterisymbol).

- LED-indikatoren lyser grønt konstant, når batteriet er fuldt opladet eller er tilstrækkeligt opladet.

  Bemærk - De bedste resultater fås ved at bruge **SMRT** Pak, indtil bårebatteriets LED-indikator skifter fra konstant grønt lys til blinkende ravgult.

- LED-indikatoren blinker ravgult, når batteriet skal oplades eller udskiftes.

  Bemærk - Bårebatteriets LED-indikator skal ikke nødvendigvis blinke ravgult, før du kan fjerne og udskifte **SMRT** Pak, men det anses for at være det mest hensigtsmæssige. Du kan fjerne og genoplade **SMRT** Pak når som helst.

- LED-indikatoren lyser ravgult konstant, hvis der er opstået en fejl i batteriet.

Bemærk

- Brug kun batterier, der er godkendt af Stryker.
- Det elektriske bårebeslag, hvis inkluderet, oplader automatisk **SMRT** Pak-batteriet. Automatisk opladning finder sted, når du låser båren fast i det elektriske bårebeslag (kabel eller konnektorer ikke påkrævet). LED-indikatoren til bårens batteri blinker kort grønt for at vise, at det bliver ladet op.

- Automatisk opladning finder kun sted med **SMRT** Pak-batterier.

Automatiseret ind- og udladning

Sæt denne mærkning med anvisninger til automatiseret betjening fast på pladen (6390-001-467), og montér pladen på indersiden af dørpanelet eller væggen i køretøjets patientrum, hvor pladen kan ses af brugerne.

Se *Brugerkontroller og LED-indikatorer* (side 28) angående placering af knapper og LED-indikatorer.

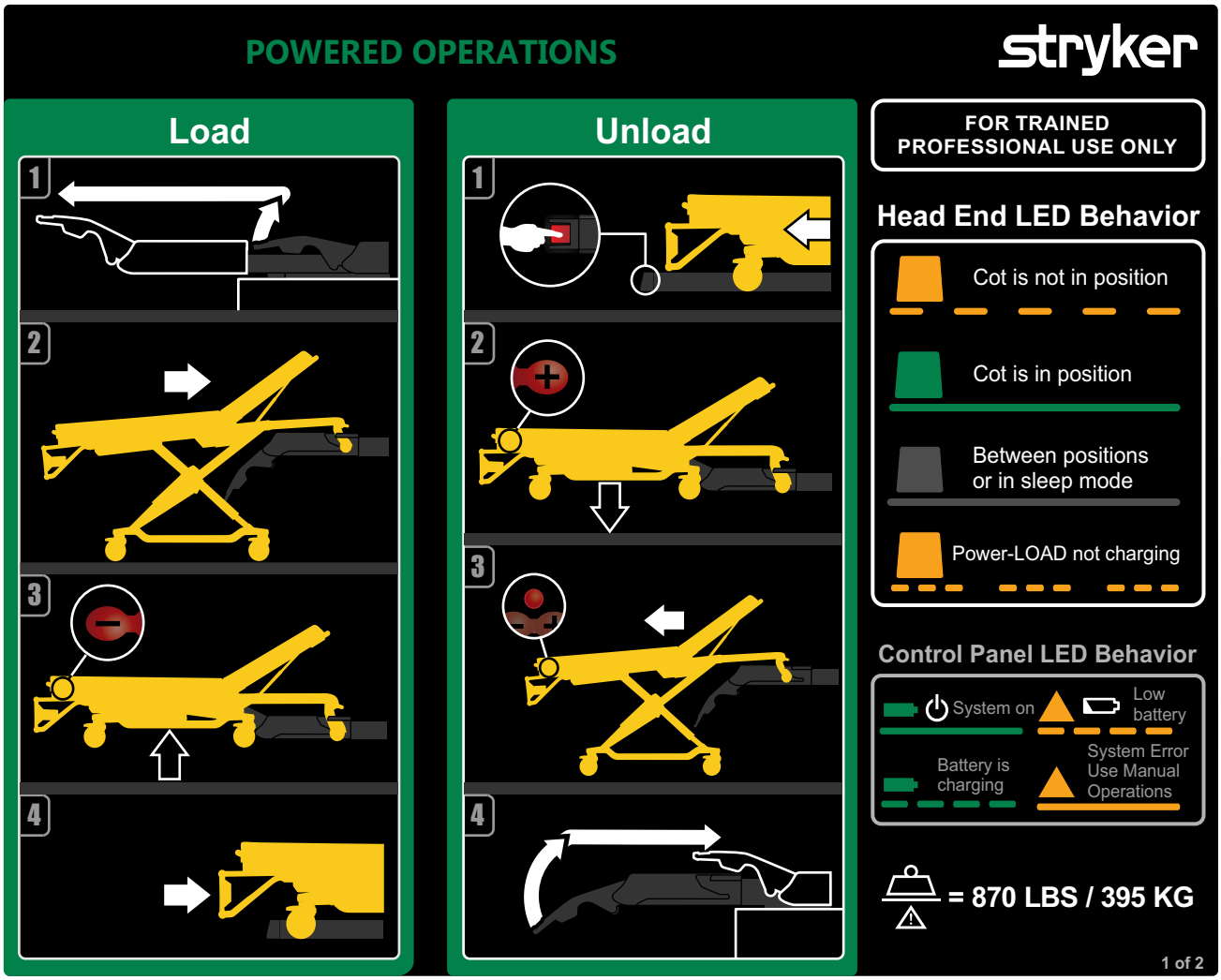

Figur 25 – Strømførte funktioner

Automatiseret indladning af Power-LOAD

1. Hæv løftearmene for at styre og trække vognen ud af køretøjets patientrum.
2. Skub båren ind i **Power-LOAD**, indtil bårens indladningshjulstifter låser på plads. Kontrollér, at båren er rettet ind med løftearmene, når båren indlades.
3. Hold tilbagetrækningsknappen (-) på bårens kontrolkontakt inde for at trække bårens understel helt tilbage, indtil båren er understøttet.
4. Skub båren ind i køretøjets patientrum, indtil løftearmene sænker sig, og båren låses fast i **Power-LOAD**.
5. Ryk bårens fodende fra side til side for at sikre, at båren er låst fast i **Power-LOAD**.
6. Se *Indladning af en Power-PRO-båre i et køretøj med det valgfrie Power-LOAD* (side 41) for yderligere anvisninger til indladning.

Automatiseret udladning af Power-LOAD

1. Tryk på og hold udløsergrebet nede for fodenden af **Power-LOAD**-systemet, og træk for at fjerne båren fra køretøjets patientrum.
2. Tryk og hold ned på forlængerknappen (+) på bårens kontrolkontakt for at forlænge båren, indtil bårens hjul hviler på jorden.
3. Tryk på udløserknappen på bårens kontrolkontakt for at frigøre båren fra **Power-LOAD**.
4. Hæv løftearmene for at styre vognen ind i køretøjets patientrum. Sørg for, at vognen ikke er i vejen, når køretøjets døre lukkes.
5. Se *Udladning af en Power-PRO båre fra et køretøj ved brug af det valgfrie Power-LOAD* (side 42) vedrørende yderligere anvisninger til udladning.

   Bemærk - Hvis **Power-LOAD** ikke skal bruges i en uge eller længere, trykkes hovedafbryderknappen ind for at slukke for enheden og undgå at tømme batteriet. Du kan være nødt til at tænde for produktet og derpå sikre dig, at **Power-LOAD** er slukket og ikke i slumretilstand.

Manuel ind- og udladning

Sæt denne mærkning med anvisninger til manuel betjening fast på pladen (6390-001-467), og montér pladen på indersiden af dørpanelet eller væggen i køretøjets patientrum, hvor pladen kan ses af brugerne.

Se *Brugerkontroller og LED-indikatorer* (side 28) angående placering af knapper og LED-indikatorer.

ADVARSEL

- **Power-LOAD**-systemet og tilbehøret må kun betjenes som beskrevet i manualerne. Forkert brug af **Power-LOAD**-systemet eller tilbehør kan forårsage skader på patienten eller operatøren. Brugeren eller ejeren bærer det fulde ansvar for anvendelse af dette produkt på nogen som helst anden måde.
- Understøt altid bårens vægt fra fodenden ved manuel betjening.
- Sørg altid for, at du er klar til at understøtte hele bårens vægt, når du indlader og udlader. Løftearmene kan ikke hæve båren uden strøm.

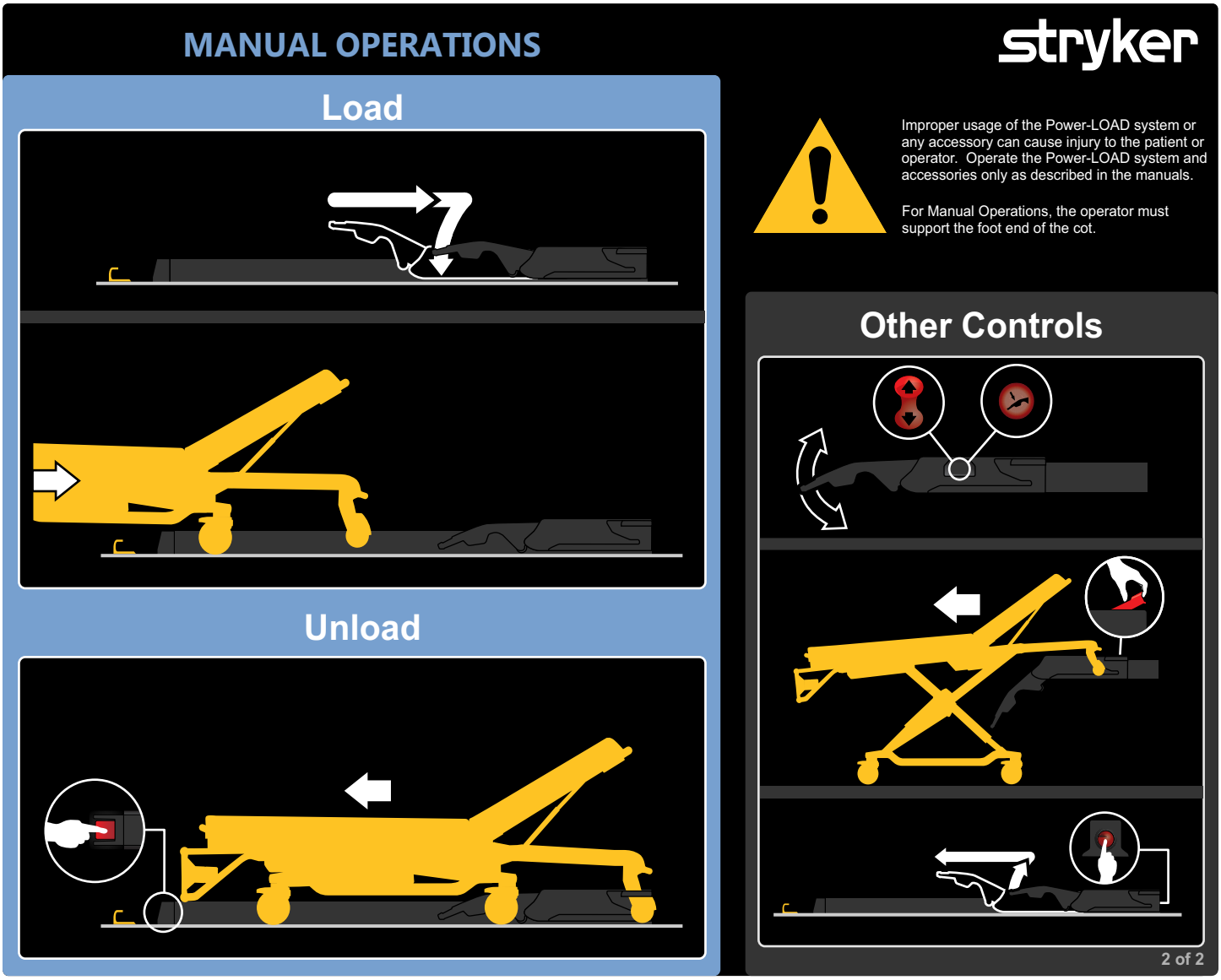

Figur 26 – Manuel betjening

Bemærk - Hvis **Power-LOAD** ikke skal bruges i en uge eller længere, trykkes hovedafbryderknappen ind for at slukke for enheden og undgå at tømme batteriet. Du kan være nødt til at tænde for produktet og derpå sikre dig, at **Power-LOAD** er slukket og ikke i slumretilstand.

Manuel indladning af Power-LOAD

1. Sørg for at **Power-LOAD** er placeret i hovedendedelen af køretøjets patientrum, med løftearmene nede.
2. Skub båren ind i køretøjets patientrum, indtil båren låses fast i **Power-LOAD**.
3. Sørg for, at båren er låst fast i **Power-LOAD** ved at rykke bårens fodende godt fra side til side.
4. Se *Manuel indladning af en båre i køretøjet (tab af strøm til Power-PRO)* (side 47) vedrørende yderligere anvisninger til indladning.

Manuel udladning af Power-LOAD

1. Hold ind på udløsergrebet i fodenden af **Power-LOAD**-systemet.
2. Træk for at fjerne båren fra patientrummet.

Sådan kontrolleres batteriniveauet på Power-LOAD-kontrolpanelet

ADVARSEL

- Beskadigede batteripakker skal returneres til et servicecenter med henblik på genbrug. Må ikke bortskaffes som usorteret husholdningsaffald. Kontakt den lokale forhandler for at få oplysninger om, hvilke returnerings- og/eller indsamlingssystemer der findes i jeres land.
- Træk altid stikket ud af Shoreline-stikket (hvis relevant), frakobl køretøjets batteri, tryk på hovedafbryderknappen for at slukke for produktet, og anbring derefter vognen i indladningsstilling, før du servicerer **Power-LOAD**.
- Fjern ikke batteriet, når **Power-LOAD** er i drift.

Sådan kontrolleres batteriniveauet:

1. Sørg for, at batteriets LED-strømindikator er tændt.
2. Kontrollér batteriniveauet på **Power-LOAD**-kontrolpanelet (vist som et batterisymbol).
    - Batteriets LED-strømindikator lyser konstant grønt, når **Power-LOAD**-systemet er tændt og ikke oplader.
    - Batteriets LED-strømindikator blinker grønt under opladningen.
    - LED-fejlindikatoren blinker ravgult, når batteriniveauet er lavt.

Opladning af batteriet

ADVARSEL - Tryk ikke på hovedafbryderknappen for at slukke for produktet ved normal brug, da det vil forhindre batteriet i at oplade.

Sørg for, at batteriet er opladet, så **Power-LOAD** kan køre. Når batteriet er afladet, tager det mindst ti timer at genoplade det. Batteriet oplader, når vognen er låst i hovedenden af køretøjets patientrum.

Sådan oplades batteriet:

1. Hæv løftearmene, og skub med hænderne vognen ind i hovedenden af køretøjets patientrum.
2. Lås vognen i hovedenden af køretøjets patientrum.

    Bemærk
    - Batteriets LED-strømindikator blinker grønt under opladningen.
    - **Power-LOAD**-batteriet oplades ikke, hvis LED-indikatorerne i vognens hovedende blinker ravgult, når produktet er i transportpositionen.

Opbevaring af Power-LOAD

Undgå at tømme batteriet. Alle batterier mister opladning under opbevaring eller i stilstandsperioder. Hvis **Power-LOAD** ikke skal bruges i en uge eller længere, trykkes hovedafbryderknappen ind for at slukke for produktet. Du kan være nødt til at tænde for produktet og derpå sikre dig, at **Power-LOAD** er slukket og ikke i slumretilstand.

Indstilling af bårens indladningshøjde

Du skal indstille bårens indladningshøjde med det valgfrie **Power-LOAD**, før du anvender køretøjet. Se *Bårekompatibilitet* (side 12) for en liste over kompatible bårer. Du finder flere oplysninger i betjeningsmanualen til båren om indstilling af den passende højde af båren.

Brug af en ikke opgraderet X-ramme båre i situationer med mange tilskadekomne

Visse ikke-kompatible bårer, herunder de fleste X-frame bårer, kan anvendes i situationer med mange tilskadekomne.

ADVARSEL

- Kontrollér, at skinneklemmen ikke overlapper den røde justeringsbegrænsningsmærkning på skinnerøret. For at forhindre skinnens kæber i at slippe bårerammen må afstanden mellem skinneklemmen og skinnens stationære kæbe aldrig være mere end 1 tomme (2,5 cm).
- Brug ikke hånden eller fingrene til at trykke på udløserknappen, mens skinnekæberne er åbne. Skinneklemmen lukker med en kraftig fjederlukkefunktion.

Ind- og udladningen svarer til anvisningerne til den manuelle ind- og udladning af en båre, men der anvendes en skinneklemmesamling i stedet for en bårelås i fodenden. Når du indlader en ikke-kompatibel båre, skal bårens holdestang låses ind i skinneklemmesamlingen.

Ekstraudstyr til situationer med mange tilskadekomne omfatter en skinnesamling til montering på væggen eller gulvet. Du skal opbevare denne skinnesamling i et skab til brug i nødsituationer til hurtig tilkobling i køretøjets patientrum.

Skyd Power-LOAD ud af køretøjet uden en båre

Skyd **Power-LOAD** ud af køretøjets patientrum uden en båre:

1. Gå til **Power-LOAD**-systemets hovedende.
2. Når du hæver løftearmene, skal du trykke på vognens udløserknap i **Power-LOAD**-systemets hovedende (Figur 27).
3. Træk vognen ud af køretøjets patientrum (Figur 28).

Figur 27 – Tryk på vognens udløserknap

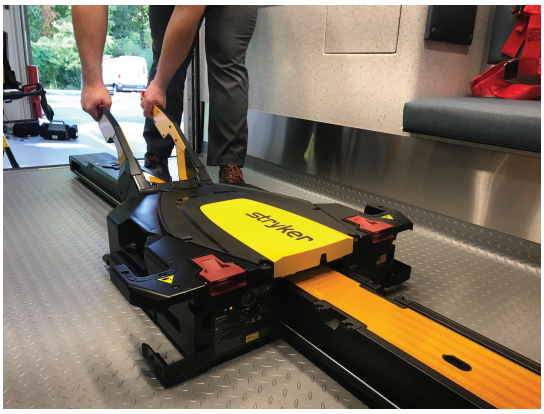

Figur 28 – Træk vognen ud

Indladning af en Performance-PRO båre i en ambulance ved brug af det valgfrie Power-LOAD.

ADVARSEL

- Der skal altid være mindst to uddannede operatører om at ind- eller udlade en båre med patient i et køretøj.
- Indlad altid den **Power-LOAD** kompatible båre i køretøjets patientrum før alle andre personer i køretøjet.

FORSIGTIG

- Sørg for ikke at smække båren ind i vognen, når du anbringer båren for at undgå risikoen for beskadigelse af udstyret.
- Skub ikke båren ind i køretøjets patientrum, før bårens bund er trukket helt tilbage.

1. Løft køretøjets stopklods, hvis det er udstyret med en, op i den hævede position.
2. Hæv løftearmene for at styre og trække vognen ud af køretøjets patientrum (Figur 29).

Figur 29 – Styr vognen ud af køretøjet

3. Hæv båren til indladningspositionen.
4. Træk bårens tilbagetrækkelige hovedsektion helt ud, og lås den i udtrukket position, inden båren indlades i **Power-LOAD**.
5. Skub båren ind i **Power-LOAD**, indtil bårens indladningshjulstifter låser på plads (Figur 30). Kontrollér, at båren er rettet ind med løftearmene, når båren indlades.

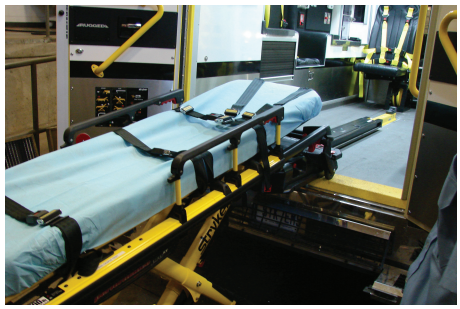

Figur 30 – Lås hjulstifterne på plads

6. Kontrollér hovedendens LED-indikatorer for at sikre, at båren er klar til indladning.
   - Hvis LED-indikatorerne lyser grønt, er bårens hovedende på plads.
   - Hvis LED-indikatorerne blinker ravgult, er bårens hovedende ikke på plads.
7. Tryk på op (↑) knappen på **Power-LOAD** kontrolpanelet for at hæve løftearmene til højeste position (Figur 31).

   Bemærk - Bårens ben kan ikke trækkes ind.

Figur 31 – Hæv løftearmene til højeste position

8. Operatør 1 (fodende): Tag fat i bårens ramme i fodenden. Klem og hold ind på bårens manuelle udløserknap.

9. Operatør 2 (side): Grib fat i bårens yderskinne for at stabilisere båren. Grib derpå fat i bundrammen (Figur 32). Når operatøren i fodenden har løftet båren og har trykket bårens manuelle udløserknap ind, trækker du understellet tilbage med én hånd, og holder det på plads.

Figur 32 – Grib fat i bundrammen

10. Operatør 1 (fodende): Slip bårens manuelle udløserknap for at låse understellet fast i tilbagetrukket position. Sørg for at bårens manuelle udløserknap er udløst. Hvis bårens manuelle udløser ikke er udløst, vil bårens bund være skudt ud, og båren kan ikke låses fast i bårebeslaget.
11. Skub båren ind i køretøjets patientrum, indtil løftearmene sænker sig, og båren låses fast i **Power-LOAD**.
12. Sørg for, at båren er låst fast i **Power-LOAD** ved at rykke bårens fodende godt fra side til side.

Udladning af en Performance-PRO båre fra et køretøj ved brug af det valgfrie Power-LOAD

ADVARSEL

- Der skal altid være mindst to uddannede operatører om at ind- eller udlade en båre med patient i et køretøj.
- Vær altid parat til at understøtte hele bårens og patientens vægt, hvis løftearmene ikke hæver båren, når du udlader en båre fra køretøjets patientrum. Når båren låses op før udladning fra køretøjets patientrum, hæver **Power-LOAD**-løftearmene båren en smule.
- Bårens bund skal altid være udstrakt, før du trykker på knapperne på **Power-LOAD**-kontrolpanelet, når båren udlades.

1. Løft køretøjets stopklods, hvis det er udstyret med en, op i den hævede position.
2. Tryk på og hold udløsergrebet nede for fodenden af **Power-LOAD**-systemet, og træk for at fjerne båren fra køretøjets patientrum.
3. Grib fat i bårens ramme i fodenden for at trække båren ud af køretøjets patientrum.

   Bemærk - Hovedendens LED-indikatorer lyser kun grønt konstant, hvis båren er klar til at blive udladet.
4. Operatør 1 (fodende): Grib fat i bårens ramme (Figur 33). Klem og hold ind på bårens manuelle udløserknap.

Figur 33 – Grib fat i bårens ramme

5. Operatør 2 (side): Grib fat i bundrammen, hvor angivet (Figur 33), løft en smule og sænk bundrammen til den fuldt udstrakte position. Sørg for, at bårens hjul rører jorden.
6. Operatør 1 (fodende): Slip bårens manuelle udløserknap for at låse understellet fast i den udstrakte position.

7. Tryk på nedknappen (↓) på **Power-LOAD**-kontrolpanelet for at sænke løftearmene og båren (Figur 34).

Figur 34 – Sænk løftearmene

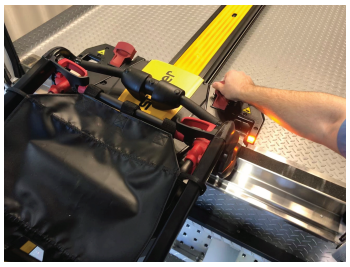

Figur 35 – Lås op for båren

8. Løft op i et af bårens to manuelle udløsergreb for hovedenden af vognen for at låse op for båren (Figur 35).
9. Hæv løftearmene, og led vognen ind i køretøjets patientrum, indtil armene er langt nok inde, og de ikke er i vejen for køretøjets døre.

Indladning af en Power-PRO-båre i et køretøj med det valgfrie Power-LOAD

ADVARSEL

- Der skal altid være mindst to uddannede operatører om at ind- eller udlade en båre med patient i et køretøj.
- Indlad altid den **Power-LOAD** kompatible båre i køretøjets patientrum før alle andre personer i køretøjet.

FORSIGTIG - Sørg for ikke at smække båren ind i vognen, når du anbringer båren for at undgå risikoen for beskadigelse af udstyret.

1. Løft køretøjets stopklods, hvis det er udstyret med en, op i den hævede position.
2. Hæv løftearmene for at styre og trække vognen ud af køretøjets patientrum (Figur 36).

Figur 36 – Styr vognen ud af køretøjet

Figur 37 – Indstil indladningshøjden

3. Hold forlængerknappen (+) på bårens kontrolkontakt inde for at forlænge bårens understel og indstille indladningshøjden (Figur 37).
4. Træk bårens tilbagetrækkelige hovedsektion helt ud, og lås den i udtrukket position, inden båren indlades i **Power-LOAD**.
5. Skub båren ind i **Power-LOAD**, indtil bårens indladningshjulstifter låser på plads (Figur 38). Kontrollér, at båren er rettet ind med løftearmene, når båren indlades.

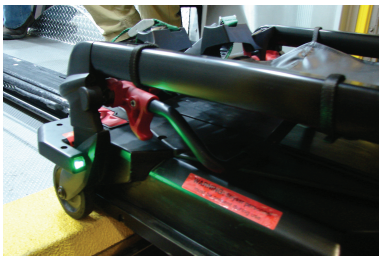

Figur 38 – Lås hjulstifterne på plads

6. Kontrollér hovedendens LED-indikatorer for at sikre, at båren er klar til indladning.
   a. Hvis LED-indikatorerne lyser grønt, er bårens hovedende på plads.
   b. Hvis LED-indikatorerne blinker ravgult, er bårens hovedende ikke på plads.
7. Hold tilbagetrækningsknappen (-) på bårens kontrolkontakt inde (Figur 39) for at trække bårens understel helt tilbage, indtil båren er understøttet.

Figur 39 – Træk båren helt tilbage

8. Skub båren ind i køretøjets patientrum, indtil løftearmene sænker sig, og båren låses fast i **Power-LOAD**.
9. Sørg for, at båren er låst fast i **Power-LOAD** ved at rykke bårens fodende godt fra side til side.

Udladning af en Power-PRO båre fra et køretøj ved brug af det valgfrie Power-LOAD

ADVARSEL

- Der skal altid være mindst to uddannede operatører om at ind- eller udlade en båre med patient i et køretøj.
- Vær altid parat til at understøtte hele bårens og patientens vægt, hvis løftearmene ikke hæver båren, når du udlader en båre fra køretøjets patientrum. Når båren låses op før udladning fra køretøjets patientrum, hæver **Power-LOAD**-løftearmene båren en smule.

1. Løft køretøjets stopklods, hvis det er udstyret med en, op i den hævede position.
2. Tryk og hold ned på udløsergrebet for fodenden af **Power-LOAD**-systemet, og træk for at fjerne båren fra køretøjets patientrum (Figur 40).

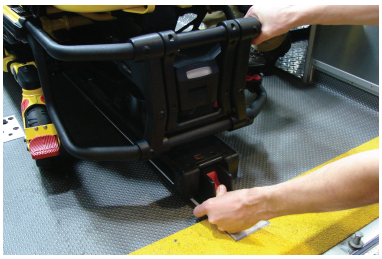

Figur 40 – Tryk og hold ned på udløsergrebet

Figur 41 – Grib fat i bårens ramme

3. Grib fat i bårens ramme for fodenden for at trække båren ud af køretøjets patientrum (Figur 41).

   Bemærk - Hovedendens LED-indikatorer lyser kun grønt konstant, hvis båren er klar til at blive udladet.
4. Tryk og hold ned på forlængerknappen (+) på bårens kontrolkontakt for at forlænge båren, indtil bårens hjul hviler på jorden.
5. Slip forlængerknappen (+), når båren ikke længere er understøttet af løftearmene. Løftearmene vil fortsat bevæge sig, indtil de er i nederste position.
6. Tryk på udløserknappen (Figur 42) på bårens kontrolkontakt i bårens fodende, eller løft en af de to manuelle udløsergreb i hovedenden af vognen for at frigøre båren (Figur 43).

Figur 42 – Tryk på udløserknappen

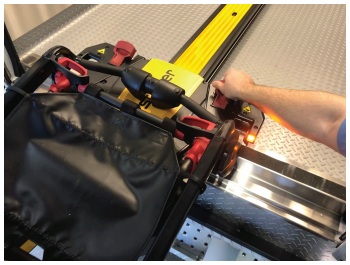

Figur 43 – Lås op for båren

7. Hæv løftearmene, og led vognen ind i køretøjets patientrum, indtil armene er langt nok inde, og de ikke er i vejen for køretøjets døre.

Manuel udladning af en båre fra køretøjet efter indladning med Power-LOAD (tab af strøm til Power-LOAD eller systemfejl)

Hvis strømmen til **Power-LOAD** går tabt, eller der opstår en systemfejl efter indladning af en båre, følges disse anvisninger til udladning af båren.

ADVARSEL

- Der skal altid være mindst to uddannede operatører om at ind- eller udlade en båre med patient i et køretøj.
- Vær altid parat til at understøtte hele bårens og patientens vægt under udladning af en båre fra køretøjets patientrum, hvis strømmen til **Power-LOAD** er gået tabt, eller der er opstået en systemfejl.
- Bårens bund skal altid være udstrakt, før du trykker på knapperne på **Power-LOAD**-kontrolpanelet, når båren udlades.
- Sørg altid for, at du er klar til at understøtte hele bårens vægt, når du indlader og udlader. Løftearmene kan ikke hæve båren uden strøm.

Bemærk - Løftearmene vil være i øverste position.

1. Tryk, og hold ned på udløsergrebet for fodenden af **Power-LOAD**-systemet, og træk for at fjerne båren fra køretøjets patientrum (Figur 44).

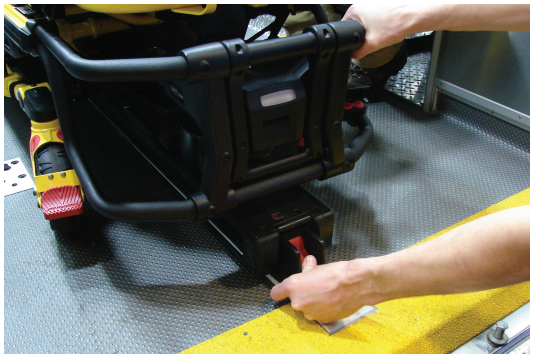

Figur 44 – Tryk, og hold ned på udløsergrebet

2. Grib fat i bårens ramme i fodenden for at trække båren ud af køretøjets patientrum.

   For model 6500/6506 og 6510/6516 med det valgfrie **Power-LOAD**:

   - Operatør 1: Tag fat i bårens ramme i fodenden. Understøt bårens vægt, og styr og træk båren ud af køretøjets patientrum. Tryk, og hold ned på forlængerknappen (+) på bårens kontrolkontakt for at forlænge båren, indtil bårens hjul hviler på jorden.
   - Operatør 2: Grib fat i bårens yderskinne for at stabilisere båren.

   For model 6085/6086 med det valgfrie **Power-LOAD**:

   - Operatør 1: Grib fat i bårens ramme.
   - Operatør 2: Grib fat i bundrammen som vist, løft lidt, og sænk bundrammen til dens fuldt udstrakte position, mens operatør 1 klemmer og holder bårens manuelle udløsergreb. Sørg for, at bårens hjul rører jorden.
   - Operatør 1 (fodende): Slip bårens manuelle udløserknap for at låse understellet fast i den udstrakte position.

3. Tryk den manuelle udløserknap ind på **Power-LOAD**-kontrolpanelet (Figur 45).

Figur 45 – Tryk på den manuelle udløserknap

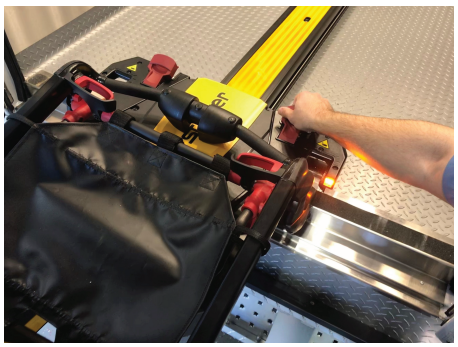

Figur 46 – Lås op for båren

4. Løft op i et af bårens to manuelle udløsergreb for hovedenden af **Power-LOAD** for at låse op for båren (Figur 46).
5. Hæv løftearmene, og før vognen ind i køretøjets patientrum, indtil armene er langt nok inde, og de ikke er i vejen for køretøjets døre.
6. Efter udkaldet tages køretøjet ud af brug, så **Power-LOAD** kan blive undersøgt og repareret.

Manuel indladning af en båre i et køretøj efter strømtab til bårebeslaget eller en systemfejl

ADVARSEL

- Der skal altid være mindst to uddannede operatører om at ind- eller udlade en båre med patient i et køretøj.
- Læs altid båren, før du lader patienter komme ind i køretøjets patientrum.

FORSIGTIG - Skub ikke båren ind i køretøjets patientrum, før bårens bund er trukket helt tilbage.

1. Løft køretøjets stopklods, hvis det er udstyret med en, op i den hævede position.
2. Find vognen i hovedenden af køretøjets patientrum med løftearmene nede. Flyt vognen til hovedenden ved at hæve løftearmene og lede vognen ind i køretøjets patientrum, indtil **Power-LOAD** låses på plads med løftearmene nedad.
3. Forlæng bårens tilbagetrækkelige hovedsektion helt, og lås den i forlænget position, inden båren indlades i det elektriske bårebeslag.
4. Sæt båren i en indladningsposition (enhver position, hvor bårens indladningshjul passer til gulvhøjden i køretøjets patientrum).
5. Kør båren frem til køretøjets åbne patientrum.
6. Skub båren fremefter, indtil bårens indladningshjul befinder sig på gulvet i køretøjets patientrum, og bårens sikkerhedsbøjle er fastgjort til køretøjets sikkerhedskrog (Figur 47).

Figur 47 – Køretøjets sikkerhedskrog

Bemærk - Træk båren tilbage, indtil bårens sikkerhedsstang er fastgjort til køretøjets sikkerhedskrog, så der opnås størst mulig friafstand til at løfte bunden.

For **Power-PRO XT** eller **Power-PRO IT** med det valgfrie **Power-LOAD**:

- Tag fat i bårens ramme i fodenden.
- Løft bårens fodende, og tryk og hold tilbagetrækningsknappen (-) på bårens kontrolkontakt inde for at trække bårens understel helt tilbage.

Bemærk - Bårens understel trækkes tilbage på mindre end tre sekunder.

For **Performance-PRO XT** med det valgfrie **Power-LOAD**:

- Operatør 1 (fodende): Tag fat i bårens ramme i fodenden. Klem og hold ind på bårens manuelle udløserknap.
- Operatør 2 (side): Grib fat i bårens yderskinne for at stabilisere båren. Grib derpå fat i bundrammen. Når operatøren i fodenden har løftet båren og har trykket bårens manuelle udløserknap ind, trækker du understellet tilbage med én hånd, og holder det på plads.
- Operatør 1 (fodende): Slip bårens manuelle udløserknap for at låse understellet fast i tilbagetrukket position.

7. Skub båren ind i køretøjets patientrum, indtil båren låses fast i **Power-LOAD**.
8. Sørg for, at båren er låst fast i det elektriske bårebeslag ved at rykke bårens fodende godt fra side til side.

Efter udkaldet tages køretøjet ud af brug, så **Power-LOAD** kan blive undersøgt og repareret.

Manuel udladning af en båre fra et køretøj

ADVARSEL

- Der skal altid være mindst to uddannede operatører til at ind- eller udlade en båre med patient i et køretøj.
- Brug altid begge hænder, når du håndterer båren. **Power-LOAD** er kun en hjælpeanordning. Evaluér den enkelte situation for at bestemme, hvordan den vægt, som du transporterer, skal fordeles og løftes.
- Brug altid nok operatører til at håndtere de kræfter, der er nødvendige for at ind- eller udlade, når du håndterer vægt over 400 pund (181 kg). For at forbedre sikkerheden skal operatører ind- eller udlade på jævne overflader. For køretøjer med 36 tommer (91 cm) platformshøjde skal udladning muligvis ske manuelt.
- Bårens bund skal altid være udstrakt, før du trykker på knapperne på **Power-LOAD**-kontrolpanelet, når båren udlades.

1. Løft køretøjets stopklods, hvis det er udstyret med en, op i den hævede position.
2. Tryk og hold ned på udløsergrebet eller udløserknappen i bårens fodende, og træk for at fjerne båren fra køretøjets patientrum.
3. Grib fat i bårens ramme i fodenden for at trække båren ud af køretøjets patientrum.

   For **Power-PRO XT** eller **Power-PRO IT** med det valgfrie **Power-LOAD**:

   - Operatør 1: Tag fat i bårens ramme i fodenden. Understøt bårens vægt, og styr og træk båren ud af køretøjets patientrum, indtil bårens sikkerhedsstang er fastgjort til køretøjets sikkerhedskrog. Tryk og hold ned på forlængerknappen (+) på bårens kontrolkontakt for at forlænge båren, indtil bårens hjul hviler på jorden.
   - Operatør 2: Sørg for, at bårens sikkerhedsstang er fastgjort med køretøjets sikkerhedskrog. Tag fat i bårens yderskinne for at stabilisere båren. Skub sikkerhedsbøjlens udløsergreb på båren fremefter for at frigøre sikkerhedsstangen fra køretøjets sikkerhedskrog i køretøjets patientrum.

   For **Performance-PRO XT** med det valgfrie **Power-LOAD**:

   - Operatør 1 (fodende): Tag fat i bårens ramme i fodenden. Understøt bårens vægt, og styr og træk båren ud af køretøjets patientrum, indtil bårens sikkerhedsstang er fastgjort til køretøjets sikkerhedskrog.
   - Operatør 2 (side): Grib fat i bundrammen som vist, løft lidt, og sænk bundrammen til dens fuldt udstrakte position, mens operatør 1 klemmer og holder bårens manuelle udløsergreb.
   - Operatør 1 (fodende): Slip bårens manuelle udløsergreb, og sørg for, at understellet låser på plads. Sæt båren på jorden.
   - Operatør 2 (side): Skub sikkerhedsbøjlens udløsergreb på båren fremefter for at frigøre sikkerhedsstangen fra køretøjets sikkerhedskrog i køretøjets patientrum.

   Bemærk - I det usandsynlige tilfælde, at bårens fodende svigter, og du ikke kan fjerne båren fra køretøjet, skal patienten bæres ud på anden vis (f.eks. ved hjælp af et bræt eller anden type båre).

Sådan fjernes båren fra køretøjet inden reparation

ADVARSEL

- Der skal altid være mindst to uddannede operatører om at ind- eller udlade en båre med patient i et køretøj.

- Brug altid begge hænder, når du håndterer båren. **Power-LOAD** er kun en hjælpeanordning. Evaluer den enkelte situation for at bestemme, hvordan den vægt, som du transporterer, skal fordeles og løftes.
- Bårens bund skal altid være udstrakt, før du trykker på knapperne på **Power-LOAD**-kontrolpanelet, når båren udlades.

1. Operatør 1: Hold ind på vognens udløserknap i hovedenden af **Power-LOAD**-systemet.
2. Operatør 2: Skub begge låseudløsere på overførslen (tættest på fodenden) i retning af fodenden på overførselssamlingen for at låse dem op. Skub med et fast greb og med hjælp fra operatør 1 båren og overførslen ud af køretøjets patientrum.
3. Operatør 1: Brug en skruetrækker eller lignende værktøj til at trykke på krogsamlingen neden under overførslen, mens operatør 2 skubber overførslen fremad imod hovedenden af patientrummet for at frigøre båren fra låsen.
4. Når båren er fri, trækkes den hele vejen ud.
5. Kontrollér, at bårens bund er udstrakt, og løft derpå en af bårens manuelle udløsergreb for hovedenden af **Power-LOAD** for at låse op for båren.

Manuel indladning af en båre i køretøjet (tab af strøm til Power-PRO)

ADVARSEL

- Der skal altid være mindst to uddannede operatører til at ind- eller udlade en båre med patient i et køretøj.
- Indlad altid båren, før du lader patienter komme ind i køretøjets patientrum.

FORSIGTIG

- Skub ikke båren ind i køretøjets patientrum, før bårens bund er trukket helt tilbage.
- Sørg for ikke at smække båren ind i vognen, når du anbringer båren for at undgå risiko for beskadigelse af udstyret.
- Slip ikke den manuelle udløserknap, før båren er låst i position i fodenden. Hvis du slipper udløserknappen for hurtigt, vil bårens bund muligvis forhindre båren i at låse fast i **Power-LOAD**.

1. Løft køretøjets stopklods, hvis det er udstyret med en, op i den hævede position.
2. Hæv løftearmene for at styre og trække vognen ud af køretøjets patientrum (Figur 48).

Figur 48 – Styr vognen ud af køretøjet

3. Hæv båren til indladningspositionen.
4. Træk bårens tilbagetrækkelige hovedsektion helt ud, og lås den i udtrukket position, inden båren indlades i **Power-LOAD**.
5. Skub båren ind i **Power-LOAD**, indtil bårens indladningshjulstifter låser på plads (Figur 49). Kontrollér, at båren er rettet ind med løftearmene, når båren indlades.
6. Kontrollér hovedendens LED-indikatorer for at sikre, at båren er klar til indladning.
   - Hvis LED-indikatorerne lyser grønt, er bårens hovedende på plads.
   - Hvis LED-indikatorerne blinker ravgult, er bårens hovedende ikke på plads.
7. Tryk på op (↑) knappen på **Power-LOAD**-kontrolpanelet (Figur 50) for at hæve løftearmene til højeste position.

   Bemærk - Bårens ben kan ikke trækkes ind.

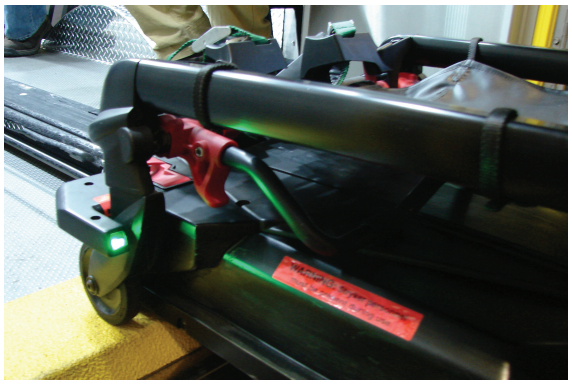

Figur 49 – Lås hjulstifterne på plads

Figur 50 – Tryk på op-knappen for at hæve løftearmene

8. Operatør 1 (fodende): Tag fat i bårens ramme i fodenden. Klem og hold ind på bårens manuelle udløserknap.
9. Operatør 2 (side): Tag fat i bundrammen. Når operatøren i fodenden trykker bårens manuelle udløserknap ind, skal understellet trækkes tilbage med én hånd og holdes på plads med den modsatte hånd.
10. Begge operatører: Skub båren ind i køretøjets patientrum, indtil løftearmene sænker sig, og båren låses fast i **Power-LOAD**.
11. Operatør 1: Fortsæt med at holde den manuelle udløserknap inde.
12. Sørg for, at båren er låst fast i **Power-LOAD** ved at rykke bårens fodende godt fra side til side.
13. Efter udkaldet tages båren ud af service, så **Power-PRO**-båren kan blive undersøgt og repareret.

Bemærk - **Power-LOAD**-oplader automatisk **SMRT** Pak-batteriet, når båren er låst ned i **Power-LOAD** i transportpositionen (kabel eller konnektorer ikke påkrævet). LED-indikatoren til bårens batteri blinker kort grønt for at vise, at det bliver ladet op.

Forebyggende vedligeholdelse

Regelmæssige inspektioner og justeringer

Vedligeholdelsesintervaller

Dette skema er en generel vedligeholdelsesoversigt. Planlægningen af den nødvendige vedligeholdelse kan variere afhængigt af:

- Hyppigheden af udkald
- Vejret
- Terrænet
- Geografisk sted
- Individuel brug

Hvis du ikke er sikker på, hvordan eller hvornår du skal udføre disse kontroller, skal du kontakte serviceteknikeren fra Stryker.

Når du udfører forebyggende vedligeholdelseskontroller af **Power-LOAD**, skal du også udføre en vedligeholdelseskontrol af den tilsvarende kompatible **Power-LOAD**-båre og valgmuligheden med hjulstyrssamling (hvis relevant) for at bekræfte hele systemets funktionsdygtighed.

Vedligeholdelse af den kompatible Power-LOAD-båre

Nedslidte komponenter, der muligvis skal udskiftes på den kompatible **Power-LOAD**-båre, inkluderer armdelens afstandsstykke (6500-002-123), bundens spærrestop (6085-001-094) og stiften på belastningshjulet (6500-002-104).

Vedligeholdelse af valgmuligheden med hjulstyrssamling (hvis relevant)

For at bibeholde **Power-LOAD**-beslagets funktionalitet skal du kontrollere, at hjulstyret fungerer, og at dets struktur er intakt. Hjulstyrets skinnesystem hjælper **Power-LOAD**-systemet under indladningen af båren. Hvis hjulstyret er kompromitteret, skal det udskiftes med det samme.

Bemærk - **Power-LOAD**-systemets vedligeholdelsesskema er baseret på 10 udkald pr. dag. Tilpas den rutinemæssige vedligeholdelse efter den aktuelle brug.

Hver måned eller efter to timers brug

Inspicér disse punkter hver måned eller efter to timers kørselstid af motoren, alt efter hvad der forekommer først.

Tjek	Rutinemæssig
Placering af lås	Fjern snavs fra fodendens låseområde på overførslen

Hver tredje måned eller efter seks timers brug

Inspicér disse punkter hver tredje måned eller efter seks timers kørselstid af motoren, alt efter hvad der forekommer først.

Tjek	Rutinemæssig
Løse beslag	Udskift, hvis løse
Batteriets polskruer	Spænd løse skruer (spænd til 9 tommer-pund) (1 N-m)
Overførselssamling og ankersamling	Fjern snavs fra toppen af overførselssamlingen og ankersamlingen

Tjek	Rutinemæssig
Overførslens rullekanaler	Rengør overførslens rullekanaler for at forhindre ophobning af snavs
Vognens stoprampe	Spænd løse skruer

Hver 12. måned eller efter 24 timers brug

Inspicér disse artikler hver 12. måned eller efter 24 timers kørselstid af motoren, alt efter hvad der forekommer først.

Tjek	Rutinemæssig
Batteri	Udskift, hvis løft føles træg
Alle dele	Inspicér, og udskift alle nedslidte dele, herunder armovertræk, armpuder, vognens top- og sidebetræk, fjedre i bårens udløsergreb, ankerdæksel, primært ankerinduktivt dæksel, overførselsbårens låseplade, overførslens låsestifter eller bårestyr, hvis nødvendigt **Bemærk** - Overførselsbårens låseplade (639000010260) er kun kompatibel med **Power-LOAD**-enheder fremstillet efter 31. juli 2017, eller enheder, som tidligere er blevet opdateret under service med 639007000021-kittet. Kontrollér mærket med produktets serienummer for at bekræfte fremstillingsdatoen.
Spærrestopklodser	Udskift, hvis hjørnet er beskadiget
Motor	Udskift, hvis motoren ikke bevæger sig
Enden af cylinderens stempelstang	Udskift, hvis **Power-LOAD** fungerer i manuel tilstand, og LED-indikatoren for fejl lyser
Fuld funktionalitet	Se *installationstjeklisten* i betjeningsvejledningen
Hydraulik	Tjek for hydrauliske lækager
Lejer til overførselslås	Udskift en gang om året **Bemærk** - Ved udskiftning af lejerne skal det kontrolleres, at stederne omkring lejerne er rene (anker). Smør overførslens låsestifter med molybdændisulfidfedt.
Ruller til V-styr	Hvis produktet er vanskeligt at rulle, eller der bemærkes slid i overførslens rullekanal forbi den indvendige stang, skal V-styrets ruller på vognen udskiftes. Skift patientens højre, udvendige, nederste overførselsstang ud med patientens højre, udvendige, øverste overførselsstang. Tjek alle andre ruller for tegn på skader eller kraftigt slid. Udskift dem efter behov.
Fjedre i løftearme	Udskift løftearmens fjedre (0038-895-000), der sidder under vognens topbetræk

Udskiftning af dele til flade ruller og V-styr

Du skal udskifte dele til flade ruller og V-styr efter hvert 14.110 udkald. På denne måde er der sørget for, at **Power-LOAD** altid er funktionel. Overhold dette skema vedrørende udkald for altid at overholde dette krav. Skemaet er også en hjælp ved udarbejdelse af passende serviceintervaller.

Udkald pr. dag	Måned
6	80
7-8	60
9-10	48
11-12	40
13	36
14-15	30

Udskiftning af overførslens låselejedele

Du skal udskifte låsens lejedele efter hvert 3.653 udkald. På denne måde er der sørget for, at **Power-LOAD** altid er funktionel. Overhold dette skema vedrørende udkald for altid at overholde dette krav.

Udkald pr. dag	Måned
2	60
3	40
4-5	24
6	20
7-8	15
9-10	12
11-12	10
13-15	8

Rengøring

ADVARSEL

- Tryk altid på hovedafbryderknappen for at slukke for enheden, inden den serviceres eller rengøres.
- Brug altid passende personligt beskyttelsesudstyr under højtryksrensning for at undgå indånding af smitstoffer. Højtryksrensningsudstyr kan medføre, at forureningsstoffer blandes med luften.

FORSIGTIG

- Undlad at sprøjte lige under vognen og op i vognmekanismen. Der kan trænge vand ind i vognhuset, hvilket kan forårsage øget korrosion eller svækket drift.
- Der må ikke foretages rengøring, service eller vedligeholdelse, mens produktet er i brug.

Produktet kan højtryksrenses. Produktet kan vise tegn på oxidering eller misfarvning pga. kontinuerlig vask. Der vil ikke ske nogen forringelse af produktets ydelse pga. højtryksrensning, så længe de korrekte procedurer følges.

- Følg nøjagtigt producentens anbefalinger vedr. fortynding af rengøringsmidlet.
- Vask **Power-LOAD** med en højtryksrenser og anbefalede rengøringsmidler. Afskyl produktet og aftør overførselsskinnerne og armhængslerne.
- Vask **Power-LOAD** med en håndbetjent højtryksrenser, eller aftør produktet med en ren klud og anbefalede rengøringsmidler.
- Når du giver produktet en almindelig vask eller bruger en højtryksrenser, må du ikke sprøjte lige under vognen op til vognmekanismen. Der kan trænge vand ind i vognhuset, hvilket kan forårsage øget korrosion eller svækket drift.
- Brug en blød klud og børste til at rengøre overførslens rullekanaler for at forhindre ophobning af snavs.
- Tag vognens topdækstykke og dæksamlingen i patientens venstre side af for at aftørre styretavlen med et håndklæde.
- Afbryd motoren og batteristik, og aftør stikkene med et viskestykke.
- Aftør overførselsskinnerne og armhængslerne med et viskestykke.
- Når ambulancen rengøres, skal den parkeres op ad bakke, og overførslen og vognen skal forlænges, så vandet løber ud af bagenden af køretøjets patientrum.

Bemærk - Vand, der trænger ind i **Power-LOAD**-systemet, vil dræne gennem drænrøret til køretøjets underside.

Anbefalede rengøringsmidler

Det gælder generelt, at hvis de anvendes i de koncentrationer, der anbefales af producenten, kan der anvendes desinfektionsmidler af enten fenol- eller kvarternærtypen (undtagen **Virex®** TB). Rengøringsmidler med iodophor anbefales ikke til brug, da der kan forekomme misfarvninger.

Anbefalede rengøringsmidler inkluderer:

- Kvarternære rengøringsmidler (aktivt stof – ammoniumklorid), der indeholder mindre end 3 % glykolæter
- Fenolholdige rengøringsmidler (aktivt stof – o-fenylfenol)
- Klorholdig blegemiddelopløsning (5,25 % – mindre end 1 del blegemiddel til 100 dele vand)
- ≤ 21 % isopropanolalkohol

Undgå for kraftig gennemvædning. Lad ikke produktet være vådt i længere tid, end retningslinjerne fra kemikaliets producent anbefaler, for at opnå korrekt desinfektion.

Bemærk

- Undladelse af at følge ovenstående anvisninger, når disse typer rengøringsmidler anvendes, kan ugyldiggøre produktets garanti.
- Tør altid produktet af med rent vand, og tør det tørt efter rengøring. Visse rengøringsprodukter er ætsende og kan forårsage skade på produktet. Hvis produktet ikke skylles og tørres af, kan det efterlade ætsende reststoffer på produktets overflader, som kan forårsage førtidig korrosion af kritiske komponenter.

Fejlfinding

Disse anvisninger er kun beregnet som midlertidige løsninger. Kontakt den lokale Stryker servicetekniker eller konsulent for at planlægge en vedligeholdelsesinspektion efter enhver hændelse efter hvilken, fejlfinding er nødvendigt. Se vedligeholdelsesmanualen for komplette fejlfindingsoplysninger.

Båren hænger fast under udladning

Hændelsesforløb: Båren hænger fast halvvejs ude, når du trykker på det røde udløsergreb for fodenden af ankeret.

1. Træk i udløseren til overførselslåsen i patientens venstre side, og skub båren tilbage i køretøjet, indtil den låser på plads.
2. Hold det røde udløsergreb nede med tommelfingeren for fodenden af ankeret, og brug knoen til at holde overførslen på plads, mens du trækker båren hen imod dig, indtil den hæves op. Træk båren ud for at udlade den.

Båren hænger fast, når den indlades

Hændelsesforløb: Vognen og båren sidder fast halvvejs ude under indladningen.

1. Se efter tegn på snavs i overførselsvognens lås.
2. Fjern snavset, så hjulet springer op. Hvis der ikke er snavs, se trin 4.
3. Træk båren og vognen hele vejen ud af køretøjet for at nulstille dem. Indlad båren i køretøjet. Vognen låser derefter på plads.
4. Hvis der ikke er snavs i overførselsvognens lås, trækkes udløseren til overførselslåsen i patientens venstre side. Indlad båren i køretøjet.

Båren kan ikke låses fri af vognen

Hændelsesforløb: Båren kan ikke frigøres fra vognen i indladningsposition, og LED-indikatoren for fejl lyser.

1. Tryk den manuelle udløserknap ind med et fast tryk på **Power-LOAD**-kontrolpanelet for at udløse trykket i hydraulikken.
2. Tryk på forlængerknappen (+) på båren for at sænke løftearmene, eller tryk ned på (↓) på **Power-LOAD**-kontrolpanelet.

   Bemærk - Du er muligvis nødt til at påføre tryk på løftearmene, mens du trykker på den manuelle udløserknap, for at sænke løftearmene helt.
3. Fjern båren fra vognen.

Båren kan ikke sænkes, og låser fast i overførslen

Hændelsesforløb: Vognens arme sænkes ikke for at låse båren ind i overførslen under indladningen.

1. Tryk den manuelle udløserknap ind med et fast tryk på **Power-LOAD**-kontrolpanelet. Båren sænkes derpå og låses ind i overførslen.

Båre låst ind i vognen i indladningsposition

Hændelsesforløb: Båren begynder at falde sammen, og vognens løftearme hæver sig ikke.

1. Tryk op på (↑) på **Power-LOAD**-kontrolpanelet for at hæve båren, indtil løftearmene stopper.
2. I fodenden af båren trykkes tilbagetrækningsknappen (-) for at hæve bårens ben. Indlad båren i køretøjet.

Power-LOAD-løftearmene stopper ved indladning

Hændelsesforløb: Løftearmene er ikke centreret mellem bårens ben, og hovedendens ravgule LED-indikatorer blinker.

1. Ret båren ind igen, så løftearmene centreres mellem bårens ben, og kontrollér, at hovedendens LED-indikatorer lyser grønt konstant.
2. Tryk på (↑) på **Power-LOAD**-kontrolpanelet eller tilbagetrækningsknappen (-) på båren for at genoptage indladning.

Trådløse meddelelser

For produkter udstyret med valgfri, trådløs kommunikationsteknologi, gælder disse erklæringer for landene som indikeret:

Land	Meddelelse
Taiwan	CCAQ23LP0270T7
Thailand	กสทช. เครื่องวิทยุคมนาคมนี้ ได้รับยกเว้น ไม่ต้องได้รับใบอนุญาตให้มี ใช้ซึ่งเครื่องวิทยุคมนาคม หรือตั้งสถานีวิทยุคมนาคมตามประกาศ กสทช. เรื่อง เครื่องวิทยุคมนาคม และสถานีวิทยุคมนาคมที่ได้รับยกเว้นไม่ต้องได้รับใบอนุญาต วิทยุคมนาคมตามพระราชบัญญัติวิทยุคมนาคม พ.ศ. 2498 กสทช. | โทรคมนาคม กำกับดูแลเพื่อประชาชน Call Center 1200 (โทรฟรี)

Oplysninger om EMC

ADVARSEL

- **Power-LOAD** køres ved 13,56 MHz, når du bruger **Power-LOAD**-kontrollerne med en strømforsynet båre (**Power-PRO** XT eller **Power-PRO** IT), der muligvis kunne forstyrre andet udstyr, der kører med samme frekvensbånd.
- Der må ikke anvendes andet tilbehør, andre transducere og kabler end de specificerede, med undtagelse af transducere og kabler, der er solgt af Stryker til erstatning af interne komponenter, for at undgå potentielt øgede emissioner eller nedsat immunitet af **Power-LOAD**-systemet.
- Brug ikke **Power-LOAD**-systemet og **Power-PRO**-båren ved siden af eller stablet sammen med andet udstyr. Hvis det nødvendigt at bruge systemet tæt på eller stablet sammen med andet udstyr, skal **Power-LOAD**-systemet observeres for at bekræfte normal drift i den konfiguration, i hvilken systemet skal anvendes.
- **Power-LOAD** fungerer primært ved disse frekvenser: 70 - 85 kHz til induktiv opladning og 13,56 MHz ± 7 kHz, Amplitude Modulated (OOK), ERP: -82,37 dBm. Induktionsladningen kan fungere mellem disse frekvenser: 70 - 125 kHz. Andet udstyr kan forårsage interferens med **Power-LOAD**-systemet, også selv om dette andet udstyr er i overensstemmelse med CISPR-kravene angående emission.

FORSIGTIG

- Dette udstyr er blevet testet og fundet at være i overensstemmelse med grænserne for en klasse A digital enhed ifølge afsnit 15 af FCC-reglerne. Disse grænser er beregnet til at yde rimelig beskyttelse imod skadelig interferens, når udstyret betjenes i kommercielle miljøer. Udstyret danner, benytter og kan udsende højfrekvensenergi og kan, hvis det ikke installeres og bruges i overensstemmelse med betjeningsvejledningen, forårsage skadelig interferens for radiokommunikation. Betjening af dette udstyr i beboelsesområder vil højst sandsynligt forårsage skadelig interferens, og brugeren vil således være ansvarlig for at afhjælpe denne interferens og dække udgifterne, der er forbundet hermed. I tilfælde af interferens skal **Power-LOAD**-systemet eller det interfererende produkt placeres på et andet sted eller vendes i en anden retning.
- I tilfælde af interferens skal **Power-LOAD**-systemet eller det interfererende produkt altid placeres på et andet sted eller vendes i en anden retning. Dette produkt overholder Del 18 af FCC-reglerne.
- Brug ikke bærbart RF-kommunikationsudstyr (herunder ydre enheder, som f.eks. antennekabler og eksterne antenner) inden for 30 cm (12 tommer) på nogen del af **Power-LOAD**-systemet, herunder kabler angivet af fabrikanten. Dette kunne medføre forringelse af ydeevnen af dette udstyr.
- Dette udstyrs emissionskarakteristika gør det egnet til brug i industriområder og på hospitaler (CISPR 11 klasse A). Udstyret danner, benytter og kan udsende højfrekvensenergi og kan, hvis det ikke installeres og bruges i overensstemmelse med betjeningsvejledningen, forårsage skadelig interferens for radiokommunikation. Betjening af dette udstyr i beboelsesområder (hvor der normalt påkræves CISPR 11 klasse B) vil højst sandsynligt forårsage skadelig interferens, og brugeren vil således være ansvarlig for at afhjælpe denne interferens og dække udgifterne, der er forbundet hermed. I tilfælde af interferens skal **Power-LOAD**-systemet eller det interfererende produkt placeres på et andet sted eller vendes i en anden retning.

Vejledning og producentens erklæring – elektromagnetiske emissioner		
Power-LOAD er beregnet til brug i et elektromagnetisk miljø, som angivet nedenfor. Kunden eller brugeren af **Power-LOAD** skal sikre, at det anvendes i et sådant miljø.		
Emissionstest	**Overensstemmelse**	**Elektromagnetisk miljø**
RF-emissioner CISPR 11	Gruppe 1	**Power-LOAD**-systemet anvender udelukkende RF-energi til interne funktioner. Produktets RF-emissioner er derfor meget lave og burde ikke forårsage interferens med andet elektronisk udstyr i nærheden.

Vejledning og producentens erklæring – elektromagnetiske emissioner		
RF-emissioner CISPR 11	Gruppe 2	**Power-LOAD**-systemet skal udsende elektromagnetisk energi for at kunne udføre dets tilsigtede funktion. Elektronisk udstyr i nærheden kan påvirkes.
RF-emissioner CISPR 11	Klasse A	**Power-LOAD**-systemet er egnet til brug i alle bygninger med undtagelse af private hjem og andre bygninger, der er tilsluttet det offentlige lavspændingsnetværk, som forsyner bygninger, der anvendes til bopælsformål.

Anbefalede separationsafstande mellem bærbart og mobilt RF-kommunikationsudstyr og Power-LOAD

Power-LOAD-systemet er beregnet til anvendelse i et elektromagnetisk miljø med begrænset interferens fra feltbåren RF. Kunden eller brugeren af **Power-LOAD** kan bidrage til at forhindre elektromagnetisk interferens ved at opretholde en minimumsafstand mellem bærbart og mobilt RF-kommunikationsudstyr (sendere) og **Power-LOAD**, som anbefalet nedenfor, i henhold til kommunikationsudstyrets maksimale udgangseffekt.

Senderens maksimale nominelle udgangseffekt **W**	**Separationsafstand ifølge senderfrekvensen** **m**		
	150 kHz til 80 MHz **d=(1,2) (√P)**	**80 MHz til 800 MHz** **d=(0,35) (√P)**	**800 MHz til 2,7 GHz** **d=(0,70) (√P)**
0,01	0,12	0,04	0,07
0,1	0,38	0,11	0,22
1	1,20	0,35	0,70
10	3,79	1,11	2,21
100	12	3,5	7

Den anbefalede separationsafstand d i meter (m) for sendere med en maksimal udgangseffekt, der ikke er angivet ovenfor, kan beregnes ved hjælp af den ligning, der gælder for den pågældende senders frekvens, hvor P er senderens maksimale nominelle udgangseffekt i watt (W) i henhold til senderens producent. Bemærk 1: Ved 80 MHz og 800 MHz gælder separationsafstanden for de højere frekvensområder. Bemærk 2: Disse retningslinjer gælder ikke nødvendigvis i alle situationer. Elektromagnetisk transmission påvirkes af absorption og refleksion fra strukturer, genstande og mennesker.

Vejledning og producentens erklæring - elektromagnetisk immunitet

Power-LOAD er egnet til brug i et elektromagnetisk miljø, som angivet nedenfor. Kunden eller brugeren af **Power-LOAD** skal sikre, at det anvendes i et sådant miljø.

Immunitetstest	**EN/IEC 60601-testniveau**	**Overensstemmelsesniveau**	**Elektromagnetisk miljø – vejledning**
Elektrostatisk udladning (ESD) IEC 61000-4-2	±8 kV ved kontakt ±15 kV via luft	±8 kV ved kontakt ±15 kV via luft	Gulve bør være af træ, beton eller keramiske fliser. Hvis gulvene er belagt med syntetisk materiale, bør den relative luftfugtighed være mindst 30 %.

Vejledning og producentens erklæring - elektromagnetisk immunitet			
Overspænding IEC 61000-4-5	±1 kV fra ledning til ledning ±2 kV fra ledning til jord	±1 kV fra ledning til ledning ±2 kV fra ledning til jord	Elforsyningen via elnettet skal være af en kvalitet, som er normal for et erhvervs- eller hospitalsmiljø.
Netfrekvens (50/60 Hz) magnetfelt IEC 61000-4-8	30 A/m	30 A/m	Magnetfelter for netfrekvens bør være på samme niveau som ved anvendelse i et typisk erhvervs- eller hospitalsmiljø.
Ledningsbårne transienter i elektriske installationer ISO 7637-2	i henhold til ISO 7637-2	i henhold til ISO 7637-3	Ikke relevant
Ledningsbåren RF IEC 61000-4-6 Feltbåren RF IEC 61000-4-3	3 Vrms 6 Vrms i ISM- og amatørradiobånd 150 kHz til 80 MHz 10 V/m 80 MHz til 2,7 GHz	3 V 6 Vrms i ISM- og amatørradiobånd 10 V/m	Bærbart og mobilt RF-kommunikationsudstyr bør ikke anvendes nærmere nogen del af **Power-LOAD**, inklusive ledninger, end den anbefalede separationsafstand, der er beregnet ud fra ligningen, som gælder for senderens frekvens. Anbefalet separationsafstand D=(1,2) (√*P*) D=(0,35)(√*P*) 80 MHz til 800 MHz D=(0,70) (√*P*) 800 MHz til 2,7 GHz hvor *P* er senderens maksimale nominelle udgangseffekt i watt (W) ifølge senderens producent, og *d* er den anbefalede separationsafstand i meter (m). Feltstyrker fra faste RF-sendere, bestemt ved en elektromagnetisk måling [a] på stedet, bør ligge under overensstemmelsesniveauet i alle frekvensområder.[b] Der kan forekomme interferens i nærheden af udstyr, der er mærket med følgende symbol:

Vejledning og producentens erklæring - elektromagnetisk immunitet
Bemærk 1: Ved 80 MHz og 800 MHz gælder de høje frekvensområder. **Bemærk 2:** Disse retningslinjer gælder ikke nødvendigvis i alle situationer. Elektromagnetisk transmission påvirkes af absorption og refleksion fra strukturer, genstande og mennesker. **Bemærk 3:** ISM (Industrial, Scientific and Medical)-bånd mellem 0,15 MHz og 80 MHz er 6,765 MHz til 6,795 MHz, 13,553 MHz til 13,567 MHz, 26,957 MHz til 27,283 MHz og 40,66 MHz til 40,70 MHz. Amatørradiobånd mellem 0,15 MHz og 80 MHz er 1,8 MHz til 2,0 MHz, 3,5 MHz til 4,0 MHz, 5,3 MHz til 5,4 MHz, 7 MHz til 7,3 MHz, 10,1 MHz til 10,15 MHz, 14 MHz til 14,2 MHz, 18,07 MHz til 18,17 MHz, 21,0 MHz til 21,4 MHz, 24,89 MHz til 24,99 MHz, 28,0 MHz til 29,7 MHz og 50,0 MHz til 54,0 MHz. **Bemærk 4:** Evalueret for immunitet over for nærfelter fra RF-trådløst kommunikationsudstyr ifølge IEC 60601-1-2: 2014 tabel 9.
[a] Feltstyrker fra stationære sendere, som f. eks. basestationer til radiotelefoner (mobile/trådløse) og landmobilradioer, amatørradioer, AM- og FM-radiosignaler og tv-signaler kan ikke forudsiges teoretisk med nøjagtighed. En undersøgelse af de elektromagnetiske forhold bør overvejes for at bestemme det elektromagnetiske miljø som følge af stationære RF-sendere. Hvis den målte feltstyrke på stedet, hvor **Power-LOAD** anvendes, overskrider det pågældende RF-overensstemmelsesniveau, skal **Power-LOAD**-systemet observeres for at kontrollere, om det fungerer korrekt. Hvis der observeres unormal funktion, kan yderligere foranstaltninger være nødvendige, som f. eks. at vende eller flytte **Power-LOAD**. [b] Over frekvensområdet 150 kHz til 80 MHz, skal feltstyrker være under 20 V/m.

Power-LOAD® Tragenbefestigungssystem

Bedienungsanleitung

REF 6390

CE

DE

6390-809-005 Rev AB.0 2023-07

Symbole

	Siehe Bedienungsanleitung
	Gebrauchsanweisung beachten
	Allgemeine Warnung
	Vorsicht
	Warnung: Hände können gequetscht werden
	Warnung: nichtionisierende Strahlung
CE	CE-Kennzeichnung
UK CA	UKCA-Kennzeichnung
	Importeur
UDI	Einmalige Produktkennung
EC REP	Bevollmächtigter in der Europäischen Gemeinschaft
CH REP	Bevollmächtigter in der Schweiz
MD	Europäisches Medizinprodukt
REF	Bestellnummer
LOT	Chargennummer
SN	Seriennummer
US Patents	Für Informationen zu US-Patenten siehe www.stryker.com/patents
	Hersteller
	Herstellungsdatum

	Sichere Arbeitslast
	Vorsicht: Hochspannung
	Medizinisches Gerät, klassifiziert von Underwriters Laboratories LLC nur bezüglich Stromschlag-, Brand- und mechanischen Gefahren gemäß ANSI/AAMI ES60601-1:2012 und CAN/CSA-C22.2 Nr. 60601-1:14.
	Gleichstrom
	Elektrische Geräte der Schutzklasse II: Geräte, bei denen der Schutz gegen elektrische Schläge nicht nur von der Basisisolierung abhängt, sondern zusätzliche Vorsichtsmaßnahmen wie doppelte oder verstärkte Isolierung vorhanden sind, die jedoch nicht an einen Schutzleiter angeschlossen sind oder von Installationsbedingungen beeinflusst werden.
	Gemäß der europäischen Richtlinie 2012/19/EU über Elektro- und Elektronik-Altgeräte (WEEE) in der jeweils geltenden Fassung gibt dieses Symbol an, dass das Produkt getrennt gesammelt werden muss. Nicht als unsortierten Hausmüll entsorgen. Zwecks Informationen zur Entsorgung bitte beim örtlichen Händler nachfragen. Mit infektiösem Material kontaminierte Geräte müssen vor dem Recycling dekontaminiert werden.
	Rechargeable Battery Recycling Corporation (RBRC) (Gemeinsames Rücknahmesystem) ist ein gemeinnütziges öffentlich-rechtlich organisiertes Unternehmen, das das Recycling von tragbaren wiederaufladbaren Batterien übernimmt. Die Batterien müssen in einem Sammelbehälter abgelegt werden. Sammelbehälter in Ihrer Nähe finden Sie auf der Website des RBRC (www.rbrc.org) oder unter der auf dem Recycling-Symbol angegebene Telefonnummer.
IPX6	Schutz gegen starkes Strahlwasser
	Dieses Gerät erfüllt Teil 18 der FFC-Richtlinien
	Anheben durch zwei Personen
	Oben
	Vorsicht, zerbrechlich
	Vor Nässe schützen
	Max. Stapelhöhe nach Stück
	12 V Gleichstrom Akkubetrieb
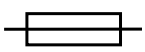	Sicherung
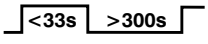	Einschaltdauer für den Akku (Transport): 10,0 % (weniger als 33 Sekunden ein, mehr als 300 Sekunden aus)

	Einschaltdauer für den Akku (Aufladen): 100 %
U.S.A.	Die Angaben in englischer Sprache unter diesem Symbol sind ausschließlich für Leser in den USA bestimmt.
TRA Registered No: ER35122/14 Dealer No: DA35173/14	Bei der Aufsichtsbehörde für Telekommunikation der Vereinigten Arabischen Emirate eingetragen
	Das Produkt entspricht den geltenden EMV-Normen in Australien/Neuseeland
	Von der unabhängigen Kommunikationsbehörde von Südafrika zugelassen
	Zertifikat des Kartonherstellers - Dieser Verpackungskarton weist einen Kantenstauchwiderstand von mindestens 82 lb/Zoll auf.
	Zertifikat des Kartonherstellers - Dieser Verpackungskarton weist einen Kantenstauchwiderstand von mindestens 51 lb/Zoll auf.

Inhaltsverzeichnis

Definition von Warnung/Vorsicht/Hinweis....3
Zusammenfassung der Vorsichtsmaßnahmen....3
Quetschpunkte....6
Einführung....7
Produktbeschreibung....7
Anwendungsgebiete....7
Klinische Vorteile....7
Kontraindikationen....8
Erwartete Einsatzdauer....8
Entsorgung/Recycling....8
Technische Daten....8
European REACH....9
Normen mit erforderlichen Optionen....10
Produktabbildung....10
Kontaktinformationen....10
Position der Seriennummer....11
Herstellungsdatum....11
Einrichtung....12
Tragenkompatibilität....12
Installation....13
Qualitätsrichtlinien....13
Installation gemäß 21 CFR 820.170....13
Checkliste der Komponenten für die Installation der Power-LOAD Baugruppe....13
Installieren der Bodenplatte....14
Installieren des Power-LOAD Systems....14
Einsetzen des Akkus....24
Installations-Checkliste....26
Verifizierung der Installation....28
Betrieb....30
Steuerungen für den Anwender und LED-Anzeigen....30
Kopfende des Wagens und LED-Anzeigen....32
Manuelle Steuerungen....33
Bedienungsrichtlinien....34
Anheben, Absenken oder Freigeben der elektrisch gesteuerten Trage....35
Überprüfen des Akkuladestands....35
Laden und Ausladen mit Stromversorgung....36
Laden des Power-LOAD mit Stromversorgung....37
Ausladen des Power-LOAD mit Stromversorgung....37
Laden und Ausladen mit manuellem Betrieb....38
Laden des Power-LOAD über manuellen Betrieb....39
Ausladen des Power-LOAD mit manuellem Betrieb....39
Überprüfen des Akkuladestands auf dem Power-LOAD Bedienfeld....40
Laden des Akkus....40
Aufbewahrung des Power-LOAD....40
Einstellen der Tragenladehöhe....40
Verwenden einer nicht aufgerüsteten X-Rahmentrage bei Unfällen mit mehreren Verletzten....41
Herausziehen des Power-LOAD ohne Trage aus dem Fahrzeug....41
Eine Performance-PRO Trage mit der Power-LOAD Option in das Fahrzeug einladen....41
Eine Performance-PRO Trage aus einem Fahrzeug mit Power-LOAD Option ausladen....43
Einladen einer Performance-PRO Trage in das Fahrzeug mit der Power-LOAD-Option....44
Eine Power-PRO Trage aus einem Fahrzeug mit Power-LOAD Option ausladen....46
Eine Trage nach dem Einladen mit Power-LOAD manuell ausladen (bei Verlust der Stromversorgung des Power-LOAD Systems oder bei einem Systemfehler)....47
Eine Trage nach einem Verlust der Stromversorgung oder einem Systemfehler an einer akkubetriebenen Trage von Hand einladen....48
Eine Trage von Hand aus dem Fahrzeug ausladen....49
Ausladen einer Trage aus dem Fahrzeug zur Reparatur....50
Manuelles Einladen der Trage in das Fahrzeug (bei Ausfall des Power-PRO)....51
Vorbeugende Wartung....53
Regelmäßige Kontrolle und Anpassungen....53
Jeden Monat oder nach zwei Stunden....53

Alle drei Monate oder nach sechs Stunden....53
Alle zwölf Monate oder nach 24 Stunden....54
Austauschplan für die flache Laufrolle und die V-Führung....55
Austauschplan für die Komponenten des Verriegelungslagers des Transfersystems....55
Reinigung....56
Empfohlene Reiniger....56
Anleitung zur Fehlerbehebung....58
Hinweise für drahtlose Produkte....60
EMV-Informationen....61

Definition von Warnung/Vorsicht/Hinweis

Die Begriffe **WARNUNG**, **VORSICHT** und **HINWEIS** haben eine besondere Bedeutung und müssen sorgfältig durchgelesen werden.

WARNUNG

Warnt den Leser vor einer Situation, welche bei Nichtvermeiden zu schwerer Verletzung oder zum Tod führen könnte. Hierunter können auch mögliche schwere Nebenwirkungen oder Sicherheitsrisiken beschrieben werden.

VORSICHT

Warnt den Leser vor einer möglichen gefährlichen Situation, welche bei Nichtvermeiden zu leichten oder mittelschweren Verletzungen des Benutzers oder des Patienten oder zu Beschädigung des Produkts oder anderer Gegenstände führen könnte. Dies beinhaltet auch die nötigen besonderen Vorsichtsmaßnahmen zur sicheren und effektiven Benutzung des Geräts und die nötigen Vorsichtsmaßnahmen, um Beschädigungen des Geräts zu vermeiden, die als Ergebnis des Gebrauchs oder der unsachgemäßen Benutzung auftreten könnten.

Hinweis - Hinweise enthalten Informationen, die die Wartung erleichtern oder wichtige Anweisungen verdeutlichen.

Zusammenfassung der Vorsichtsmaßnahmen

Die auf dieser Seite aufgelisteten Warn- und Vorsichtshinweise stets streng befolgen. Nur durch qualifiziertes Personal warten lassen.

WARNUNG

- **Power-LOAD** nicht mit einer Spannung betreiben, die nicht der Nennspannung des Produkts entspricht.
- **Power-LOAD** nicht über die Einschaltdauer hinaus betreiben, um das Risiko von Geräteschäden oder Rauchgefahr zu vermeiden.
- **Power-LOAD** nicht mit einem Fahrzeugstromkreis von 24 V Gleichstrom verbinden. **Power-LOAD** stets mit einem Fahrzeugstromkreis von 12,8 V bis 15,6 V Gleichstrom mit einer Sicherung/einem Leitungsschutzschalter von 15 A verbinden, um die Gefahr von Stromschlägen zu vermeiden.
- Immer die Höhe der Laderäder der Trage gemäß den Anweisungen in der Bedienungsanleitung des Modells Ihrer Trage an die Höhe des Fahrzeugdecks anpassen.
- Für alle Tragen ohne **Power-LOAD** Option immer eine Schienenklammerbaugruppe verwenden. **Power-LOAD** ist nur mit Tragen kompatibel, die mit der **Power-LOAD** Option ausgestattet sind (siehe *Tragenkompatibilität* (Seite 12)). In bestimmten Situationen kann **Power-LOAD** für die meisten X-Rahmentragen als ein geweihförmiges Standardbefestigungssystem verwendet werden.
- Immer eine **Power-LOAD**-kompatible Trage zusammen mit dem Stryker **Power-LOAD** System des Modells 6390 verwenden. Es kann zu Verletzungen kommen, wenn eine nicht kompatible Trage im Stryker **Power-LOAD** System des Modells 6390 verwendet wird.
- Das Tragenbefestigungssystem immer wie in dieser Anleitung beschrieben installieren. Eine unsachgemäße Installation kann zu Verletzungen führen. Darauf achten, dass Ihre Konfiguration zumindest auf die Einhaltung der Norm 004 der National Truck Equipment Association/Ambulance Manufacturer's Division, Litter Retention System Static Test (AMD-004) (Nationaler Verband für LKW-Ausrüstung/Abteilung Krankenwagenhersteller, Statikprüfung von Abfallrückhaltesystemen), überprüft wird.
- Beim Gebrauch dieses medizinischen elektrischen Geräts sind besondere Vorsichtsmaßnahmen hinsichtlich der elektromagnetischen Verträglichkeit (EMV) zu treffen. Das Tragenbefestigungssystem entsprechend den EMV-Informationen in diesem Handbuch installieren und anwenden. Tragbare und mobile HF-Kommunikationsgeräte können die Funktion des Tragenbefestigungssystems beeinträchtigen.
- Beim Heben und Positionieren der Transfersystem- und Wagenbaugruppe immer zwei Installateure einsetzen, um das Verletzungsrisiko zu vermeiden.
- Hände, Finger und Füße immer von beweglichen Teilen fernhalten.
- Bei der Arbeit mit einer Säge immer geeigneten Augenschutz tragen. Den zu schneidenden Gegenstand sichern und auf den Raum um die Stelle herum achten, an der geschnitten wird.
- Immer ausreichend Freiraum für den Stoßdämpfer einrechnen. Ein nicht ausreichender Freiraum für den Stoßdämpfer kann Verletzungen des Patienten oder Bedieners verursachen.

- Immer alle Öffnungen zur Außenseite des Fahrzeugs abdichten, um ein Eindringen von Abgasen in den Patientenraum des Fahrzeugs zu verhindern.
- **Power-LOAD** immer mit einer im Fahrzeug installierten Sicherung/einem im Fahrzeug installierten rücksetzbaren Schutzschalter von 15 A verbinden, um die Gefahr von Stromschlägen zu vermeiden. Stryker empfiehlt die Installation der Sicherung/des rücksetzbaren Schutzschalters im Sicherungskasten.
- **Power-LOAD** nicht mit einem Fahrzeugstromkreis von 24 V Gleichstrom verbinden.
- Vor jeder Verwendung die Funktionstüchtigkeit des **Power-LOAD** überprüfen. Eine Fehlfunktion kann Verletzungen des Patienten oder Bedieners verursachen.
- Beim Aufenthalt im Patientenraum des Fahrzeugs immer vorsichtig sein, um ein Stolpern über das **Power-LOAD** zu vermeiden.
- Bei der Bedienung des **Power-LOAD** unter schlechten Wetterbedingungen (zum Beispiel bei Regen, Eis, Schnee) immer vorsichtig sein.
- Die Trage oder das **Power-LOAD** nur benutzen, wenn sich alle Personen in angemessenem Abstand zu den Mechanismen befinden. Verwicklungen in den Mechanismen der elektrischen Trage oder des **Power-LOAD** können schwere Verletzungen verursachen.
- Das Ein- und Ausladen der Trage mit dem **Power-LOAD** immer üben, bis Sie mit dem Betrieb des Produkts vollständig vertraut sind. Eine falsche Verwendung kann zu Verletzungen führen.
- Ungeschultes Personal darf nicht bei der Bedienung des **Power-LOAD** helfen. Ungeschulte Techniker bzw. ungeschultes Personal können den Patienten oder sich selbst verletzen.
- Das Fahrzeug nicht fahren, wenn sich der Wagen in der mittleren Position befindet. In dieser Position kann der Wagen nicht arretiert werden, und die Position ist nicht für eine Verwendung während des Fahrens vorgesehen.
- Bei der Handhabung der Trage immer beide Hände verwenden. **Power-LOAD** ist nur eine Hilfsvorrichtung. Jede Situation ist zu bewerten, um zu bestimmen, wie das zu transportierende Gewicht verteilt und gehoben werden muss.
- Immer eine ausreichende Zahl von Bedienern für die Kräfte einsetzen, die für das Ein- und Ausladen von Gewichten von mehr als 400 lb (181 kg) erforderlich sind. Für eine bessere Sicherheit sollten Bediener das Ein- und Ausladen auf ebener Fläche durchführen. Bei Fahrzeugdeckhöhen von 36 Zoll (91 cm) muss das Entladen möglicherweise manuell erfolgen.
- Während des strombetriebenen Ein- und Ausladens Hände und Gliedmaßen immer in gebührendem Abstand zu den Hebearmen des **Power-LOAD**-Wagens und zum Tragegestell halten.
- Den Akku nicht herausnehmen, wenn die Trage aktiviert ist.
- Das **Power-LOAD** System und die Zubehörteile immer nur wie in den Handbüchern beschrieben betreiben. Ein unsachgemäßer Gebrauch des **Power-LOAD** Systems oder sonstigen Zubehörs kann zu Verletzungen des Patienten oder Bedieners führen. Für jegliche anderweitige Verwendung dieses Produkts ist der Eigentümer/Anwender allein verantwortlich.
- Beim manuellen Betrieb stets das Gewicht am Fußende der Trage stützen.
- Beim Laden und Ausladen stets darauf achten, dass Sie bereit sind, das gesamte Gewicht der Trage zu stützen. Ohne Stromversorgung wird die Trage von den Hebearmen nicht angehoben.
- Beschädigte Akkus immer zum Recyceln bei einem Servicezentrum abgeben. Nicht als unsortierten Hausmüll entsorgen. Informationen zu den in Ihrem Land verfügbaren Rückgabe- und/oder Sammelsystemen erhalten Sie beim örtlichen Händler.
- Immer den Stecker des Netzanschlusskabels (falls zutreffend) abziehen, die Fahrzeugbatterie trennen, die Hauptstromtaste drücken, um das Produkt auszuschalten, und den Wagen in die Ladeposition bringen, bevor das **Power-LOAD** gewartet wird.
- Den Akku nicht herausnehmen, während das **Power-LOAD** in Betrieb ist.
- Während des normalen Betriebs nicht die Hauptstromtaste drücken, um das Produkt auszuschalten, da dies ein Laden des Akkus verhindert.
- Die Schienenklammer darf die rote Kennzeichnung für die Einstellgrenze am Schienenrohr nicht überlappen. Um zu verhindern, dass die Schienenbacken den Rahmen der Trage freigeben, darf der Abstand zwischen der Schienenklammer und der festen Schienenbacke 1 Zoll (2,5 cm) nicht übersteigen.
- Die Freigabetaste bei geöffneten Schienenbacken nicht mit der Hand bzw. den Fingern drücken. Das Befestigungssystem der Schienenklammern schließt federnd.
- Eine Trage mit einem darauf befindlichen Patienten immer mit mindestens zwei geschulten Bedienern in das Fahrzeug einladen bzw. aus dem Fahrzeug ausladen.
- Die **Power-LOAD**-kompatible Trage stets vor allen anderen Insassen in den Patientenraum des Fahrzeugs laden.

- Die Bediener müssen stets darauf gefasst sein, das gesamte Gewicht von Trage und Patient zu halten, falls die Hebearme die Trage beim Ausladen aus dem Patientenraum des Fahrzeugs nicht anheben. Da die Trage für das Ausladen aus dem Patientenraum des Fahrzeugs entriegelt wird, heben die **Power-LOAD** Hebearme die Trage leicht an.
- Immer darauf achten, dass das Tragegestell ausgeklappt ist, ehe beim Ausladen der Trage irgendwelche Tasten auf dem **Power-LOAD** Bedienfeld gedrückt werden.
- Die Bediener müssen beim Ausladen einer Trage aus dem Patientenraum des Fahrzeugs stets darauf gefasst sein, das gesamte Gewicht von Trage und Patient zu halten, wenn die Stromversorgung zum **Power-LOAD** unterbrochen wird oder ein Systemfehler auftritt.
- Die Trage immer laden, bevor Patienten gestattet wird, den Patientenraum des Fahrzeugs zu betreten.
- Vor einer Wartung oder Reinigung immer die Hauptstromtaste drücken, um die Einheit auszuschalten.
- Bei der Hochdruckreinigung stets geeignete persönliche Schutzausrüstung tragen, um eine Ansteckung durch Einatmen zu vermeiden. Eine Hochdruckreinigung kann die Luft kontaminieren.
- **Power-LOAD** wird mit 13,56 MHz betrieben, wenn die **Power-LOAD** Steuerung mit einer elektrisch angetriebenen Trage (**Power-PRO** XT oder **Power-PRO** IT) verwendet wird, wodurch Störungen bei anderen Geräten in diesem Frequenzbereich entstehen könnten.
- Keine anderen Zubehörteile, Sender und Kabel verwenden als angegeben (mit Ausnahme von Sendern und Kabeln, die von Stryker als Ersatzteile für Innenkomponenten angeboten werden), um eine potenziell erhöhte Abstrahlung oder verminderte Störfestigkeit des **Power-LOAD** Systems zu vermeiden.
- Das **Power-LOAD** System und die **Power-PRO** Trage nicht neben, auf oder unter anderen Geräten betreiben. Müssen Geräte über- oder nebeneinander betrieben werden, muss sichergestellt werden, dass der normale Betrieb des **Power-LOAD** Systems möglich ist.
- Der Betrieb von **Power-LOAD** erfolgt in erster Linie bei folgenden Frequenzen: 70 bis 85 kHz induktives Laden und 13,56 MHz±7 kHz, amplitudenmoduliert (OOK), ERP: -82,37 dBm. Die induktive Ladefunktion kann zwischen diesen Frequenzen operieren: 70 bis 125 kHz. Andere Geräte können den Betrieb des **Power-LOAD** Systems stören, selbst wenn die anderen Geräte die CISPR-Emissionsauflagen erfüllen.

VORSICHT

- Der unsachgemäße Gebrauch des Produkts kann zu Verletzungen des Patienten oder des Bedieners führen. Das Produkt nur wie in diesem Handbuch beschrieben einsetzen.
- Das Produkt oder die Bestandteile des Produkts nicht verändern. Eine Modifizierung des Produkts kann zu unvorhersagbarem Betrieb führen und somit Verletzungen des Patienten oder des Bedieners verursachen. Veränderungen am Produkt lassen außerdem die Garantieansprüche erlöschen.
- Bei der Installation der Transfersystembaugruppe nicht das Induktionsladegerätgehäuse der Trage zerbrechen.
- Immer sicherstellen, dass sich die Drähte in der Bodenplattenaussparung befinden und bei der Installation der Ankerbaugruppe nicht von dieser gequetscht werden.
- Mit den manuellen Übersteuerungen kann das **Power-LOAD** System frei bewegt werden.
- Den Akku immer aufladen, ehe das Produkt in Betrieb genommen wird. Ist der Akku nicht aufgeladen oder entladen, kann dies die Produktleistung beeinträchtigen.
- Beim Einladen der Trage nicht mit dieser gegen den Wagen stoßen, um Schäden an der Ausrüstung zu vermeiden.
- Die Trage erst dann in den Patientenraum des Fahrzeugs schieben, wenn das Tragegestell voll eingefahren wurde.
- Die Trage erst dann in den Patientenraum des Fahrzeugs schieben, wenn das Tragegestell ganz eingefahren wurde.
- Die manuelle Entriegelung erst dann loslassen, wenn die Trage am Fußende einrastet. Wird die Entriegelung zu früh losgelassen, verhindert das Tragegestell möglicherweise, dass die Trage im **Power-LOAD** einrastet.
- Nicht unter den Wagen nach oben direkt in den Wagenmechanismus sprühen. Wasser könnte in das Wagengehäuse eindringen und Korrosion beschleunigen oder den Betrieb beeinträchtigen.
- Keine Reinigungs-, Instandhaltungs- oder Wartungsarbeiten durchführen, während das Produkt verwendet wird.
- Dieses Gerät wurde auf die Einhaltung der Grenzwerte eines Elektrogeräts der Klasse A gemäß Teil 15 der FCC-Richtlinien überprüft. Diese Grenzwerte sollen vor schädlichen Störungen schützen, wenn das Gerät in einem gewerblichen Umfeld betrieben wird. Dieses Gerät generiert, verwendet und kann hochfrequente Energie ausstrahlen, und kann, wenn es nicht der Bedienungsanleitung entsprechend verwendet wird, den Funkverkehr stören. Wird das Gerät in einem Wohngebiet betrieben, entstehen mit hoher Wahrscheinlichkeit schädliche Störungen. In diesem Fall muss der Anwender die Störungen auf eigene Kosten beheben. Im Fall von Störungen muss das **Power-LOAD** System oder das die Störungen verursachende Produkt woanders aufgestellt oder anders orientiert werden.
- Das **Power-LOAD** System bzw. das die Störungen verursachende Produkt im Falle von Störungen stets woanders aufstellen oder anders orientieren. Dieses Gerät erfüllt Teil 18 der FCC-Richtlinien.

- Tragbare HF-Kommunikationsgeräte (einschließlich peripherer Teile wie z. B. Antennenkabel und externe Antennen) dürfen nicht näher als im Abstand von 30 cm (12 Zoll) zu allen Teilen des **Power-LOAD** Systems, einschließlich der vom Hersteller angegebenen Kabel, betrieben werden. Andernfalls kann es zu Funktionseinbußen dieses Geräts kommen.
- Die Emissionseigenschaften dieses Geräts bedeuten, dass es sich für den Betrieb in Gewerbegebieten und Krankenhäusern (CISPR 11 Klasse A) eignet. Dieses Gerät generiert, verwendet und kann hochfrequente Energie ausstrahlen, und kann, wenn es nicht der Bedienungsanleitung entsprechend verwendet wird, den Funkverkehr stören. Wird das Gerät in einem Wohngebiet betrieben (wofür normalerweise CISPR 11 Klasse B erforderlich ist), entstehen mit hoher Wahrscheinlichkeit schädliche Störungen. In diesem Fall muss der Anwender die Störungen auf eigene Kosten beheben. Im Fall von Störungen muss das **Power-LOAD** System oder das die Störungen verursachende Produkt woanders aufgestellt oder anders orientiert werden.

Quetschpunkte

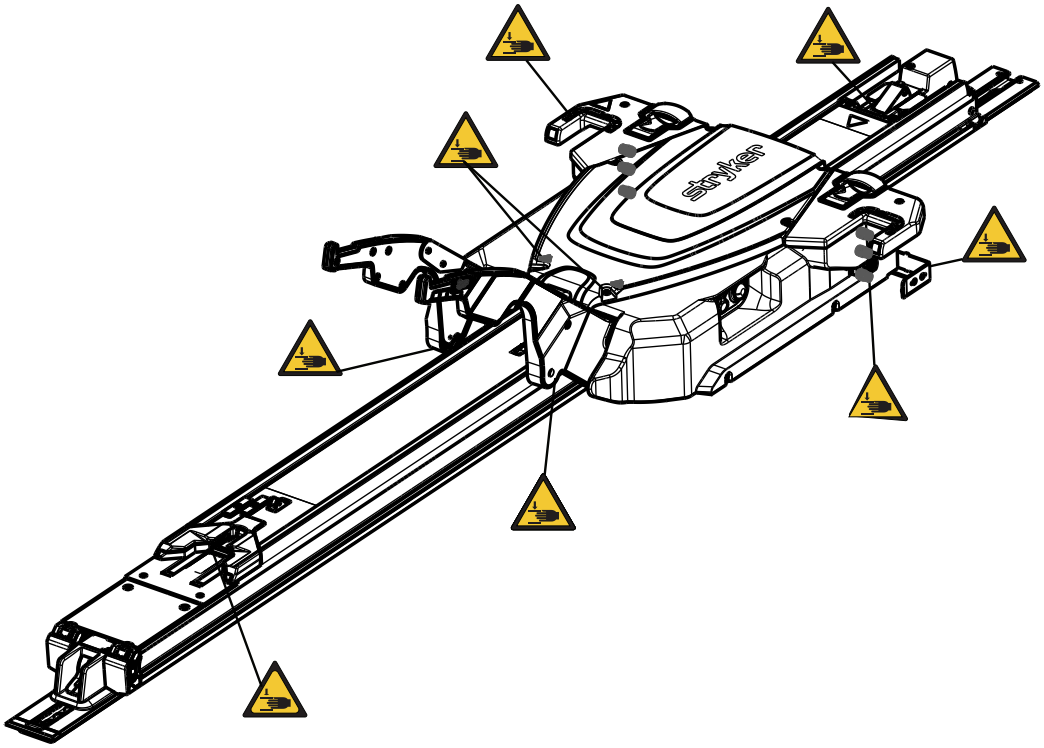

Abbildung 1 – Quetschpunkte

Einführung

Dieses Handbuch hilft dem Anwender beim Einsatz bzw. bei der Wartung des Stryker-Produkts. Dieses Handbuch vor dem Einsatz bzw. der Wartung dieses Produkts durchlesen. Es sind Methoden und Verfahren festzulegen, um das Personal über den sicheren Einsatz bzw. die sichere Wartung dieses Produkts zu informieren und zu schulen.

VORSICHT

- Unsachgemäßer Gebrauch des Produkts kann zu Verletzungen des Patienten oder des Anwenders führen. Das Produkt nur wie in diesem Handbuch beschrieben bedienen.
- Das Produkt oder Bestandteile des Produkts nicht verändern. Eine Modifizierung des Produkts kann zu unvorhergesehenem Betrieb führen und somit Verletzungen des Patienten oder der Bedienperson verursachen. Veränderungen am Produkt lassen außerdem die Garantieansprüche erlöschen.

Hinweis

- Dieses Handbuch ist ein fester Bestandteil des Produkts und sollte beim Produkt verbleiben, auch wenn das Produkt verkauft wird.
- Stryker strebt kontinuierlich nach Verbesserungen der Ausführung und Qualität des Produkts. Dieses Handbuch enthält die zum Zeitpunkt der Drucklegung aktuellsten Produktinformationen. Es können geringe Abweichungen zwischen dem Produkt und diesem Handbuch vorliegen. Bei Fragen den Stryker-Kundendienst oder den technischen Support unter +1-800-327-0770 (gebührenfrei in den USA) kontaktieren.

Produktbeschreibung

Das Stryker elektrisch angetriebene **Power-LOAD**®-Befestigungssystem für Tragen, Modell 6390, ist zum Anheben, Absenken und Steuern einer kompatiblen Krankenwagentrage beim Ein- und Ausladen in ein bzw. aus einem Notfall-Transportfahrzeug bestimmt. Wenn die Trage sicher am System befestigt ist, unterstützt eine batteriebetriebene Hydraulik die Bediener beim Ein- und Ausladen der Trage. Darüber hinaus dient das System zur Sicherung der kompatiblen Krankenwagentrage im Fahrzeug während des Patiententransports. Wenn die Trage in der Transportstellung gesichert ist, lädt **Power-LOAD** kompatible Krankenwagentragen der Modelle 6506 **Power-PRO**™ XT und 6516 **Power-PRO**™ IT induktiv auf. Bei einem Stromausfall bleibt die Systemfunktion zur Sicherung der Trage im Fahrzeug erhalten.

Anwendungsgebiete

Power-LOAD ist zur Unterstützung beim Ein- und Ausladen einer kompatiblen Trage mit Fahrgestell (Fahrtrage) in ein bzw. aus einem Transportfahrzeug und zur Sicherung der Rettungswagentrage während des Transports bestimmt. Die maximale sichere Arbeitslast des Geräts einschließlich des Gewichts der Krankenwagentrage, des Patienten und von an der Trage befestigten Geräten (wie z. B. Sauerstoffflaschen, Monitore und/oder Pumpen) beträgt 870 lb (395 kg). Das Gerät ist für eine Nutzung durch geschultes Fachpersonal bestimmt, wie z. B. Notfallsanitäter oder medizinisches Personal, medizinische Ersthelfer, Kundendiensttechniker und Installateure.

Klinische Vorteile

Trage: Patiententransport

Befestigungssystem: Stütztrage für den Transport

Trage- und Befestigungssystem: Unterstützung und Transport von Patienten

Kontraindikationen

Keine bekannt.

Erwartete Einsatzdauer

Die erwartete Einsatzdauer des **Power-LOAD** Systems bei normalem Gebrauch, unter normalen Bedingungen und mit angemessener regelmäßiger Wartung beträgt sieben Jahre.

Entsorgung/Recycling

Stets die aktuellen lokalen Empfehlungen und/oder gesetzlichen Vorschriften zum Umweltschutz und zu den Risiken befolgen, die mit dem Recycling oder der Entsorgung der Geräte am Ende ihrer Nutzungsdauer verbunden sind.

Technische Daten

	Sichere Arbeitslast **Hinweis** - Die sichere Arbeitslast setzt sich aus dem Gewicht von Trage, Patient, Matratze und Zubehör zusammen.	870 lb	395 kg
Maximales Hebevermögen (Patient und Zubehör)		700 lb	318 kg
Gesamtlänge		95 Zoll	241 cm
Mindestlänge		89,5 Zoll	228 cm
Breite		24,5 Zoll	62 cm
Gewicht			
	Bodenplattenbaugruppe	16,5 lb	7,5 kg
	Ankerbaugruppe	23 lb	10,5 kg
	Transferbaugruppe	67 lb	30,5 kg
	Wagenbaugruppe	105 lb	48 kg
Erforderliche Mindestzahl von Bedienern für das Ein- und Ausladen einer Trage mit einem darauf befindlichen Patienten		2	
Erforderliche Mindestzahl von Bedienern für das Ein- und Ausladen einer leeren Trage		1	
Empfohlene Ladehöhe		22 Zoll bis 36 Zoll	56 cm bis 91 cm
Hydrauliköl		Mobil **Mercon**® V Blend ATF-Öl (6500-001-293) Die Sicherheitsdaten zum Mobil **Mercon**® V Blend ATF-Öl entnehmen Sie bitte dem entsprechenden Sicherheitsdatenblatt.	
Elektrische Anforderungen		12,8 V bis 15,6 V Gleichstrom, 15-A-Sicherung/ Leitungsschutzschalter, Kabel mit 2 Leitern der Größe 10 AWG	
Einschaltdauer für den Akku, aufladen		100 %	

Einschaltdauer für den Akku, laden	10 % (33 Sek. an/5 Min. aus)
Akku	12 V Gleichstrom, Blei-Säure-Akku mit 5 Ah (6390-001-468)
Sicherung	LITTELFUSE 0496060.ZXD-UL
Normen	ANSI/AAMI ES60601-1:2012, CAN/CSA-C22.2 Nr. 60601-1:14, KKK-A-1822F, IEC 60601-1-12:2014 Normen mit spezifischen Optionen siehe *Normen mit erforderlichen Optionen* (Seite 10).

Stryker behält sich das Recht vor, technische Daten ohne Vorankündigung zu ändern.

Das gelb-schwarze Farbschema ist ein geschütztes Warenzeichen der Stryker Corporation.

Stryker erklärt hiermit, dass die Funkanlage mit geringer Reichweite die Bestimmungen der Richtlinie 2014/53/EU erfüllt. Der vollständige Wortlaut der EU-Konformitätserklärung steht unter der folgenden Internetadresse zur Verfügung: http://techweb.med.strykercorp.com/EMS/EU%20Declaration%20of%20Conformity/index.html.

Die Etiketten sind eventuell aus einem Abstand von über 12 Zoll (30 cm) nicht mehr lesbar.

WARNUNG

- **Power-LOAD** nicht mit einer Spannung betreiben, die nicht der Nennspannung des Produkts entspricht.
- **Power-LOAD** nicht über die Einschaltdauer hinaus betreiben, um das Risiko von Geräteschäden oder Rauchgefahr zu vermeiden.
- **Power-LOAD** nicht mit einem Fahrzeugstromkreis von 24 V Gleichstrom verbinden. **Power-LOAD** stets mit einem Fahrzeugstromkreis von 12,8 V bis 15,6 V Gleichstrom mit einer Sicherung/einem Leitungsschutzschalter von 15 A verbinden, um die Gefahr von Stromschlägen zu vermeiden.

Umgebungsbedingungen	Betrieb	Aufbewahrung und Transport
Temperatur	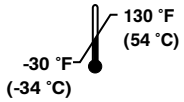	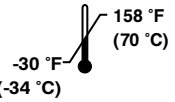
Relative Luftfeuchtigkeit	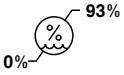	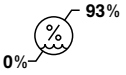
Luftdruck	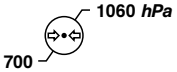	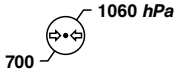

European REACH

Gemäß der europäischen REACH-Verordnung und anderen Umweltschutzbestimmungen sind die Komponenten angegeben, die meldepflichtige Stoffe enthalten.

Beschreibung	Nummer	Chemische Bezeichnung des besonders besorgniserregenden Stoffes (SVHC)
Akku, 12 V	6390-001-468	Blei
Bedientafelbaugruppe	639002010014	Blei
Wagen-Kommunikationstafel	6390-001-378	Octamethylcyclotetrasiloxan

Normen mit erforderlichen Optionen

Zur Erfüllung der Normen muss **Power-LOAD** mit den folgenden kompatiblen Tragen verwendet werden. Weitere Informationen sind in der Bedienungsanleitung des jeweiligen Tragenmodells zu finden.

Hinweis - Für Crash-Tests wird eine kompatible Trage im elektrisch betriebenen Modus in **Power-LOAD** geladen.

Norm	Power-LOAD-kompatibles Tragenmodell
SAE J3027 und AS/NZS-4535	6500, 6506, 6507
BS EN 1789	6500, 6506, 6085, 6086, 6507

Produktabbildung

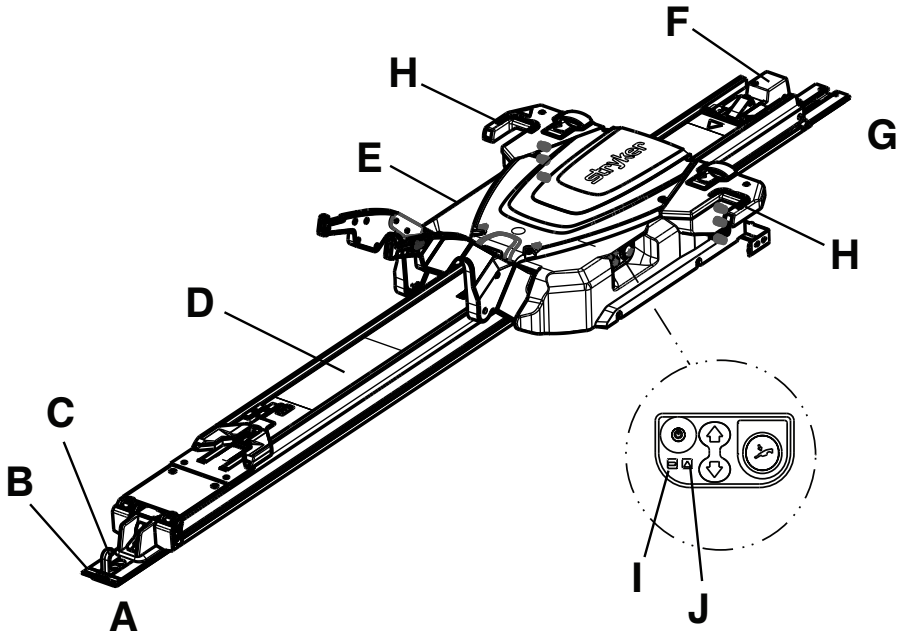

A	Fußende	F	Ankerbaugruppe
B	Bodenplatte	G	Kopfende
C	Sicherheitshaken	H	LED-Anzeige am Kopfende
D	Transferbaugruppe	I	Akku-LED
E	Wagenbaugruppe	J	Fehler-LED

Kontaktinformationen

Der Stryker-Kundendienst bzw. technische Support ist telefonisch erreichbar unter: 1-800-327-0770.

Stryker Medical
3800 E. Centre Avenue
Portage, MI 49002
USA

Hinweis - Der Benutzer und/oder der Patient sollte schwere produktbezogene Vorfälle sowohl dem Hersteller als auch der zuständigen Behörde des europäischen Mitgliedstaats melden, in dem sich der Benutzer und/oder der Patient befindet.

Die Betriebsanleitung bzw. das Wartungshandbuch steht unter der folgenden Adresse im Internet zur Verfügung: https://techweb.stryker.com/.

Bei Anrufen beim Stryker-Kundendienst oder technischen Support bitte die Seriennummer (A) des jeweiligen Stryker-Produkts bereithalten. Seriennummer bei allen schriftlichen Mitteilungen angeben.

Position der Seriennummer

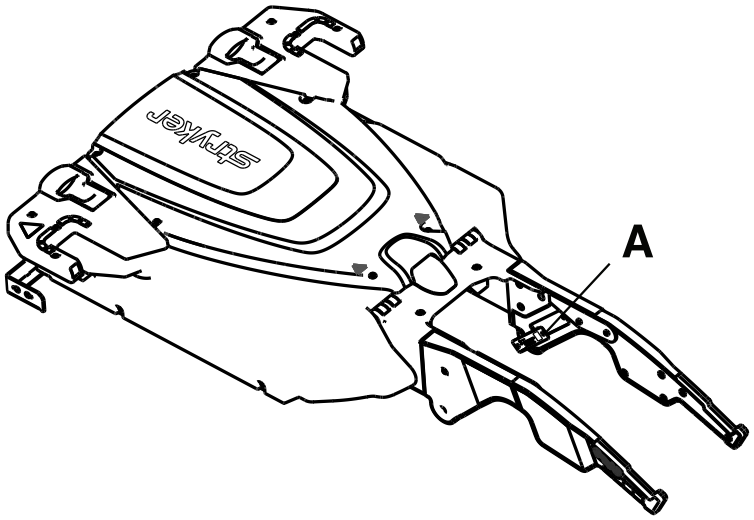

Herstellungsdatum

Die ersten 2 Ziffern der Seriennummer entsprechen dem Herstellungsjahr.

Einrichtung

Zur Einrichtung die Kartons auspacken und alle Artikel auf einwandfreie Funktion überprüfen. Vor der erneuten Inbetriebnahme die einwandfreie Funktion des Produkts bestätigen.

WARNUNG - Immer die Höhe der Laderäder der Trage gemäß den Anweisungen in der Bedienungsanleitung des Modells Ihrer Trage an die Höhe des Fahrzeugsdecks anpassen.

Vor dem Gebrauch alle Versand- und Verpackungsmaterialien vom Produkt entfernen.

Der Zustand des **Power-LOAD** liegt in der Verantwortung des Bedieners. Die Funktionstüchtigkeit des **Power-LOAD** muss von einem qualifizierten Wartungstechniker anhand der folgenden Liste und der Bedienungsanleitung überprüft werden.

1. Die Hebearme heben und den **Power-LOAD** Wagen von Hand in das Kopfende der Transferbaugruppe schieben, um den Akku zu laden. Den Akku mindestens zwei Stunden laden, ehe das **Power-LOAD** zum ersten Mal in Betrieb genommen wird.

   Hinweis - Während des Ladevorgangs leuchtet die LED des Akkus grün.

2. Sicherstellen, dass die Checkliste für die Installation durchgearbeitet wurde.
3. Die Checkliste für die Installation erneut durchgehen, wenn sie von einem Drittanbieter durchgearbeitet wurde. Das Produkt nicht in Betrieb nehmen, wenn Sie die Installations-Checkliste nicht durcharbeiten können.

Auch der Zustand der **Power-LOAD**-kompatiblen Trage liegt in der Verantwortung des Bedieners. Vor der erneuten Inbetriebnahme die einwandfreie Funktion des Produkts bestätigen. Die Einrichtungsanforderungen für das Modell Ihrer Trage entnehmen Sie bitte der Bedienungsanleitung der Trage.

Tragenkompatibilität

Das Stryker **Power-LOAD** System des Modells 6390 ist nur mit Tragen mit der **Power-LOAD**-kompatiblen Option kompatibel.

WARNUNG

- Für alle Tragen ohne **Power-LOAD** Option immer eine Schienenklammerbaugruppe verwenden. **Power-LOAD** ist nur mit Tragen kompatibel, die mit der **Power-LOAD** Option ausgestattet sind (siehe *Tragenkompatibilität* (Seite 12)). In bestimmten Situationen kann **Power-LOAD** für die meisten X-Rahmentragen als ein geweihförmiges Standardbefestigungssystem verwendet werden.
- Immer eine **Power-LOAD**-kompatible Trage zusammen mit dem Stryker **Power-LOAD** System des Modells 6390 verwenden. Es kann zu Verletzungen kommen, wenn eine nicht kompatible Trage im Stryker **Power-LOAD** System des Modells 6390 verwendet wird.

Zu den Tragen, die derzeit diese Spezifikationen erfüllen, gehören die folgenden:

- Modell 6085 **Performance-PRO** XT mit dem **Power-LOAD** Kompatibilitätskit (6085-700-010)
- Modell 6086 **Performance-PRO** XT mit der **Power-LOAD** Option oder dem Kompatibilitätskit (6086-700-001)
- Modell 6500 **Power-PRO** XT mit dem **Power-LOAD** Kompatibilitätskit (6500-700-049)
- Modell 6506 **Power-PRO** XT mit der **Power-LOAD** Option oder dem Kompatibilitätskit (6506-700-001)
- Modell 6510 **Power-PRO** IT mit dem **Power-LOAD** Kompatibilitätskit (6510-700-001)
- Modell 6516 **Power-PRO** IT mit der **Power-LOAD** Option oder dem Kompatibilitätskit (6516-700-001)
- Modell 6507 **Power-PRO** 2 mit der **Power-LOAD** Option oder dem Kompatibilitätskit (650707000014 oder 650707000016)

Installation

Qualitätsrichtlinien

WARNUNG

- Das Tragenbefestigungssystem immer wie in dieser Anleitung beschrieben installieren. Eine unsachgemäße Installation kann zu Verletzungen führen. Darauf achten, dass Ihre Konfiguration zumindest auf die Einhaltung der Norm 004 der National Truck Equipment Association/Ambulance Manufacturer's Division, Litter Retention System Static Test (AMD-004), überprüft wird.
- Beim Gebrauch dieses medizinischen elektrischen Geräts sind besondere Vorsichtsmaßnahmen hinsichtlich der elektromagnetischen Verträglichkeit (EMV) zu treffen. Das Tragenbefestigungssystem entsprechend den EMV-Informationen in diesem Handbuch installieren und anwenden. Tragbare und mobile HF-Kommunikationsgeräte können die Funktion des Tragenbefestigungssystems beeinträchtigen.

Der Code of Federal Regulations (CFR) der US-Arzneimittelbehörde Food and Drug Administration (FDA) stellt unter Titel 21 Richtlinien zur Installation von Geräten wie dem Tragenbefestigungssystem auf. Um diese Richtlinien zu erfüllen, muss jedes Gerät nachweislich von entsprechend geschultem* Personal installiert worden sein, die die Inspektionskriterien auf der Installations-Checkliste beachtet haben. Dieses Dokument jeder Seriennummer/Installation muss mindestens sieben Jahre lang aufbewahrt werden.

*Die Einrichtung, die die Installation vornimmt, muss eigene Schulungsunterlagen führen, um nachweisen zu können, dass der Installateur entsprechend geschult war.

Installation gemäß 21 CFR 820.170

(a) Jeder Hersteller eines zu installierenden Geräts hat eine angemessene Installations- und Inspektionsanleitung und, sofern erforderlich, angemessene Prüfverfahren bereitzustellen. Die Anleitung und Verfahren haben Anweisungen zur ordnungsgemäßen Installation zu umfassen, damit das Gerät nach der Installation wie vorgesehen funktioniert. Der Hersteller hat die Anleitung und Verfahren gemeinsam mit dem Gerät zu vertreiben oder sie den das Gerät installierenden Personen anderweitig verfügbar zu machen.

(b) Die das Gerät installierende Person hat sicherzustellen, dass die Installation, Inspektion und alle erforderlichen Prüfverfahren den Anweisungen und Verfahren des Herstellers gemäß durchgeführt werden und die Inspektion sowie die Prüfergebnisse zu protokollieren, um eine ordnungsgemäße Installation nachweisen zu können.

Checkliste der Komponenten für die Installation der Power-LOAD Baugruppe

Es muss sichergestellt werden, dass alle Komponenten vorhanden sind, die für die Installation des **Power-LOAD** Systems erforderlich sind. Für Installationsanweisungen siehe *Installieren des Power-LOAD Systems* (Seite 14).

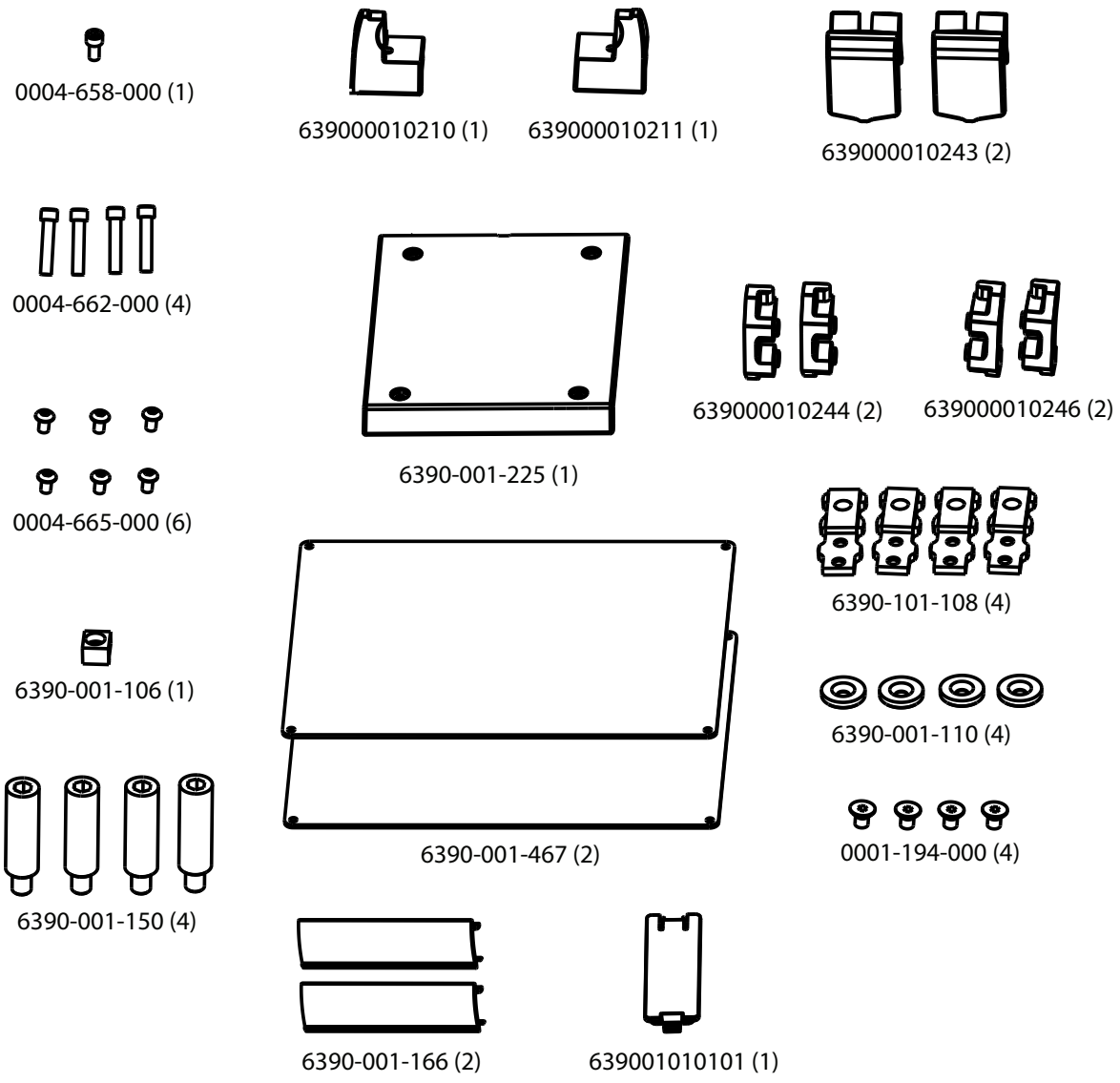

Abbildung 2 – Checkliste der Komponenten für die Installation des Power-LOAD Bausatzes 6390-001-054

Installieren der Bodenplatte

Die Stryker-Universalbodenplatte im Patientenraum des Fahrzeugs installieren, bevor das Tragenbefestigungssystem installiert wird. Eine Anleitung findet sich in der Installationsanleitung (6390-109-020) zur Bodenplatte von Stryker.

Installieren des Power-LOAD Systems

WARNUNG

- Beim Heben und Positionieren der Transfersystem- und Wagenbaugruppe immer zwei Installateure einsetzen, um das Verletzungsrisiko zu vermeiden.
- Hände, Finger und Füße immer von beweglichen Teilen fernhalten.
- Bei der Arbeit mit einer Säge immer geeigneten Augenschutz tragen. Den zu schneidenden Gegenstand sichern und auf den Raum um die Stelle herum achten, an der geschnitten wird.

VORSICHT - Bei der Installation der Transfersystembaugruppe nicht das Induktionsladegerätgehäuse der Trage zerbrechen.

Power-LOAD Montagekitkomponenten (6390-001-054)

(1) Zylinderkopf-Innensechskantschraube (0004-658-000)	(4) Zylinderkopf-Innensechskantschraube (0004-662-000)	(6) Linsenkopf-Innensechskantschraube (0004-665-000)
(4) Ankermontagestütze (6390-001-150)	(1) Magnetaktivator des Wagens (6390-001-106)	(1) Leiste des Transfersystems, Kopfende, rechts (639000010211)
(1) Leiste des Transfersystems, Kopfende, links (639000010210)	(2) Dämpferanschlag (639000010243)	(1) Verschleißbelag des Transfersystems, Fußende (6390-001-225)
(2) Anschlagblock, mit Gewinde (639000010246)	(2) Anschlagblock, mit Bohröffnung (639000010244)	(4) Senkkopfschrauben (0001-194-000)
(4) Befestigungshalterung für die Bodenplatte (6390-101-108)	(4) Befestigungshalterung für den Unteranker (6390-001-110)	(2) Bodenplattenabdeckung, kurz (6390-001-166)
(1) Abdeckung des induktiven Primärankers (639001010101)		

Weitere verwendete Teile (nicht im Lieferumfang enthalten)

Isolierband

Erforderliche Werkzeuge:

5/32-Zoll-Sechskantschlüssel	Maßband	Säge
Flachschraubendreher	3/8-Zoll-Sechskantschlüssel	3/16-Zoll-Sechskantschlüssel
T25-Torx-Schraubendreher	Drehmomentschlüssel mit 1/2-Zoll-Antrieb (ft-lb) > 60 ft-lb	Gummihammer

Vorgehensweise:

1. Den Fahrzeugstoßdämpfer, falls vorhanden, in die angehobene Position bringen.
2. Mit einem Maßband vom Ende der Bodenplatte bis zum Ende des Anschlags messen, um festzustellen, wie weit der Anker in Richtung auf das Kopfende verschoben werden kann (Abbildung 3).

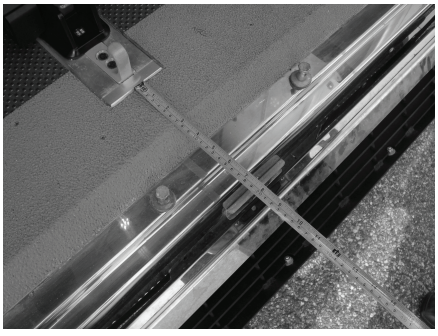

Abbildung 3 – Für die Ankerinstallation messen

Hinweis - Wenn der gemessene Abstand weniger als 18 Zoll (46 cm) beträgt, kann **Power-LOAD** näher an das Kopfende des Patientenraums des Fahrzeugs und den gemessenen Abstand verschoben werden, und zwar um maximal 18 Zoll (46 cm).

WARNUNG - Immer ausreichend Freiraum für den Stoßdämpfer einrechnen. Ein nicht ausreichender Freiraum für den Stoßdämpfer kann Verletzungen des Patienten oder Bedieners verursachen.

3. Die erste Position der Befestigungshalterung für die Bodenplatte (6390-101-108) (Abbildung 4) (nahe dem Fußende) suchen. An dieser Stelle gibt es den größten Radfreiraum.
   - Um die Trage näher an das Kopfende des Patientenraums des Fahrzeugs zu bringen, eine andere Position für die Bodenplattenbefestigung wählen.
   - Sicherstellen, dass sich die Position nicht weiter als um den in Schritt 2 berechneten Wert von der ersten Position entfernt befindet. Ausreichend Raum lassen, damit das Tragegestell den Fahrzeugstoßdämpfer passieren kann.
   - Die Halterung (Abbildung 5) umdrehen, um die Montageposition um weitere 2 Zoll (5 cm) in Richtung des Kopfendes zu verlagern.
   - Abbildung 4 zeigt die Position für den größten Radfreiraum vom Stoßdämpfer. Abbildung 5 zeigt die Position für den geringsten Radfreiraum vom Stoßdämpfer und stellt eine Verschiebung um 8 Zoll (20,3 cm) weiter nach innen als die erste Position dar. Die Position wählen, die den geeigneten Radfreiraum für Ihre Fahrzeugkonfiguration bietet. In Abbildung 4 und Abbildung 5 unten bezeichnet (A) das Kopfende des Patientenraums des Fahrzeugs und (B) das Fußende.

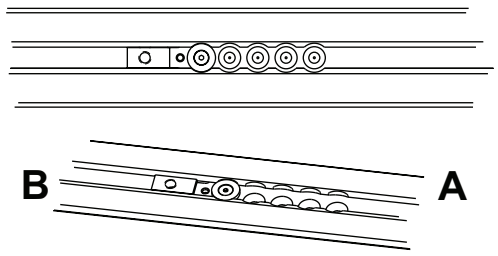

Abbildung 4 – Größter Radfreiraum

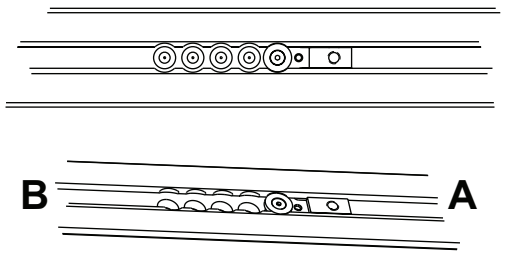

Abbildung 5 – Umdrehen der Halterung

4. Mit einem 5/32-Zoll-Sechskantschlüssel eine Senkkopfschraube (0001-194-000) an der Befestigungshalterung für den Unteranker (6390-001-110) anbringen, um die Befestigungshalterung für die Bodenplatte (6390-101-108) zu sichern.
5. Die Schritte 3 und 4 für die drei anderen Positionen in der Bodenplattenbaugruppe wiederholen.

   Hinweis - Die Position dieser drei Befestigungshalterungen für die Bodenplatte muss jeweils der Position entsprechen, die in Schritt 3 gewählt wurde.
6. Das Anker-Fahrzeug-Kabel (639000010135) in die Unterseite des Ankers führen und durch das Fenster auf der Seite des Ankers herausziehen (Abbildung 6).
7. Den Anker über den Montagelöchern positionieren. Überschüssigen Draht zurück durch die Stromkabeldurchführung aus Gummi führen.

WARNUNG - Immer alle Öffnungen zur Außenseite des Fahrzeugs abdichten, um ein Eindringen von Abgasen in den Patientenraum des Fahrzeugs zu verhindern.

Hinweis - Silikondichtmasse auf die Gummistromkabeldurchführung auftragen, um den elektrischen Durchgang vollständig zu versiegeln.

8. Die Ankerbaugruppe (C) oben auf der Bodenplattenbaugruppe (D) (Abbildung 6) positionieren und den überschüssigen Draht in der Bodenplattenaussparung verlegen. Die vier Löcher mit den Befestigungshalterungen für die Bodenplatte ausrichten.

VORSICHT - Immer sicherstellen, dass sich die Drähte in der Bodenplattenaussparung befinden und bei der Installation der Ankerbaugruppe nicht von dieser gequetscht werden.

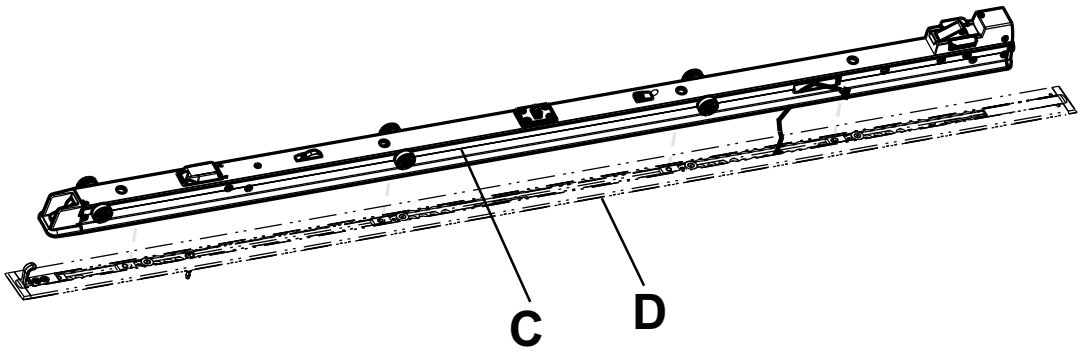

Abbildung 6 – Ankerbaugruppe und Bodenplattenbaugruppe

9. Mit einem Maßband die freiliegende Aussparung am Kopfende und am Fußende der Bodenplatte messen, um die Bodenplattenabdeckungen anzupassen.
10. Mit einer Säge die beiden Bodenplattenabdeckungen (6390-001-166) (E) so zurechtschneiden, dass sie an beiden Enden der gemessenen Länge entsprechen (Abbildung 7). Die Bodenplattenabdeckung passt nicht über die Befestigungshalterung für die Bodenplatte.

    Hinweis - Wenn der Anker über dem Fußende oder Kopfende der Bodenplatte zusammengebaut wird, ist an diesem Ende keine Bodenplattenabdeckung erforderlich.
11. Mit einem Gummihammer jede Bodenplattenabdeckung in die Bodenplatte bis zum Einrasten einhämmern (mit der Hakenseite (F) voran).

    Hinweis - Zum Lösen der Bodenplattenabdeckung einen Flachschraubendreher an der Seite der Abdeckung mit vorstehendem Rand verwenden.

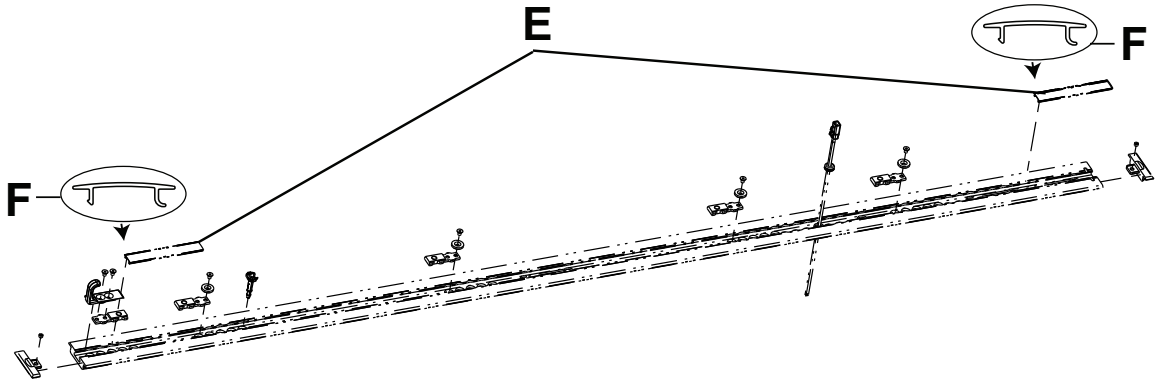

Abbildung 7 – Bodenplattenabdeckungen schneiden

12. Sicherstellen, dass alle Ankerdichtungen (G) in den Nuten der Ankerbaugruppe installiert sind (Abbildung 8). Wenn die Ankerdichtungen nicht installiert sind, werden sie wieder in die Nuten der Ankerbaugruppe gedrückt.

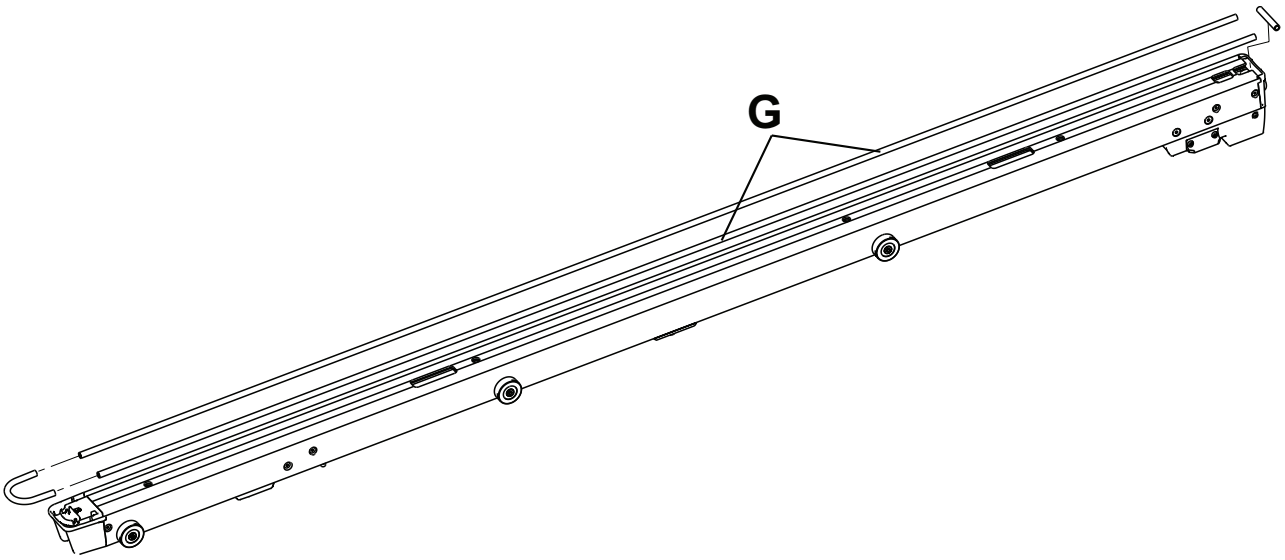

Abbildung 8 – Ankerdichtungen

13. Mit einem 3/8-Zoll-Sechskantschlüssel die vier mitgelieferten Ankermontagestützen (6390-001-150) (H) in die vier Löcher in der Ankerbaugruppe installieren (Abbildung 9).

    Hinweis

    - Die Stützen erst dann ganz festziehen, wenn alle vier Stützen ausgerichtet sind und das Anziehen gestartet wurde.
    - Keine Drähte durchstechen, wenn die dem Kopfende des Ankers am nächsten gelegene Stütze installiert wird.

14. Mit einem Drehmomentschlüssel mit 1/2-Zoll-Antrieb jede Stütze (H) auf 60±10 ft-lb festziehen (Abbildung 9).

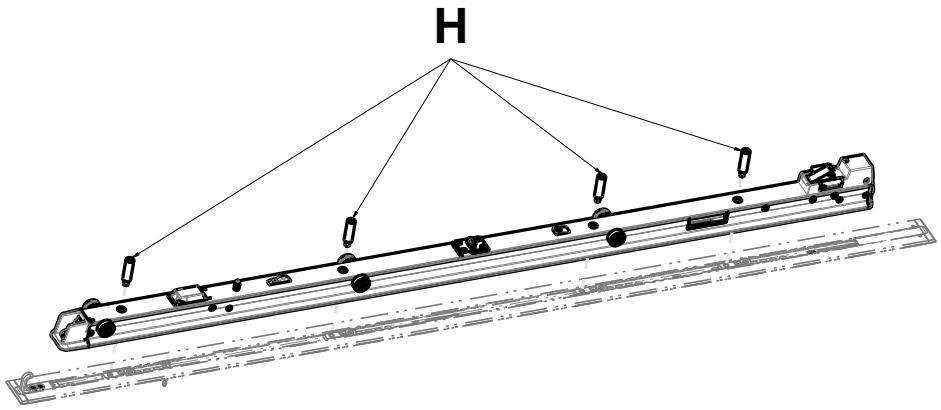

Abbildung 9 – Ankermontagestützen installieren

15. An der Seite des Ankers das Anker-Fahrzeug-Kabel an den Verbinder der Ankerbaugruppe anschließen.
16. Die Verbinder zurück in die Ankerbaugruppe drücken.
17. Die Transfersystembaugruppe (I) so positionieren, dass das offene Ende in Richtung auf die Ankerbaugruppe (J) zeigt (Abbildung 10).

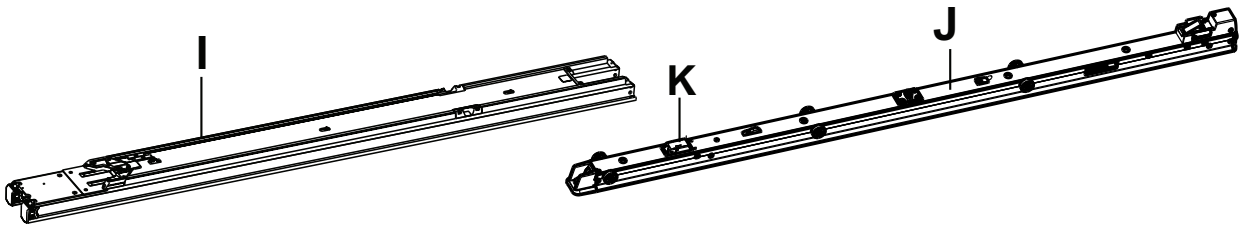

Abbildung 10 – Transfersystembaugruppe installieren

18. Installateur 1 (am Fußende) hebt die Transfersystembaugruppe an und schiebt die Auslöser der Transfersystemverriegelung (L) (Abbildung 12) in Richtung auf das Fußende des Transfersystems, um die Transfersystemverriegelungen zu lösen. Installateur 2 (am Kopfende) schiebt und zentriert das offene Ende der Transfersystembaugruppe über die Rollen in der Ankerbaugruppe.

    - Bei der Installation der Transfersystembaugruppe die Baugruppe langsam gleiten lassen. Nicht das Induktionsladegehäuse der Trage (K) zerbrechen (Abbildung 10).
    - Die Auslöser der Transfersystemverriegelung in Richtung auf das Fußende gezogen halten, bis das Transfersystem auf dem Anker sitzt (Abbildung 12).
    - Es ist beim Rollen über den zweiten Laufrollensatz möglicherweise ein leichter Widerstand zu spüren. Über diesen Widerstand hinaus und in die in Abbildung 12 gezeigte Position schieben.

19. Die Abdeckung des induktiven Primärankers (639001010101) so über der Öffnung positionieren, dass der U-Haken zum Fußende des Ankers zeigt (Abbildung 11).

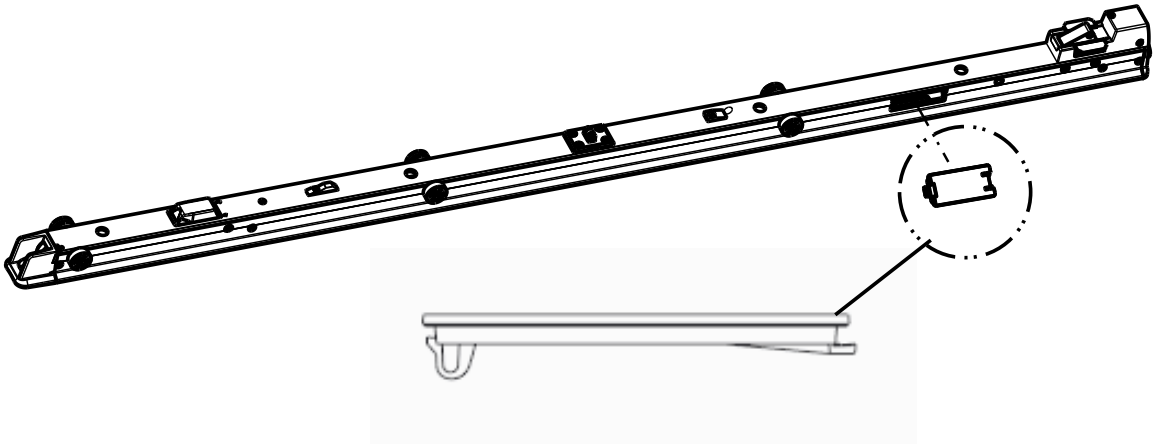

Abbildung 11 – Abdeckung des induktiven Primärankers

Hinweis - Die Verbinder (in Schritt 16 installiert) nicht gegen die Abdeckung des induktiven Primärankers drücken lassen.

20. Den U-Haken mit einem Flachschraubendreher in den Anker drücken, bis er hörbar einrastet (Abbildung 11).
21. Mit einem 5/32-Zoll-Sechskantschlüssel die mitgelieferte Zylinderkopf-Innensechskantschraube (0004-658-000) (O) einschrauben, um den mitgelieferten Magnetaktivator des Wagens (6390-001-106) (P) zu befestigen (Abbildung 12).
22. Mit einem T25-Torx-Schraubendreher die vier mitgelieferten Linsenkopf-Innensechskantschrauben (0004-665-000) (M) einschrauben, um den mitgelieferten Fußenden-Verschleißbelag des Transfersystems (6390-001-225) (N) an der Transfersystembaugruppe zu befestigen (Abbildung 12).
23. Zum Entriegeln die dem Fußende am nächsten gelegenen Auslöser der Transfersystemverriegelung (L) (Abbildung 12) in Richtung auf das Fußende der Transfersystembaugruppe schieben.

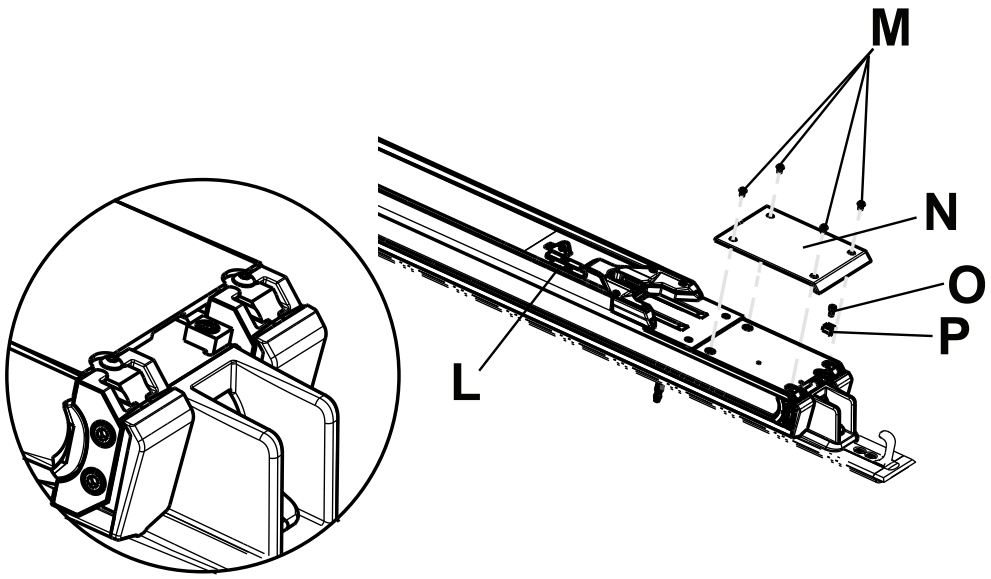

Abbildung 12 – Den Fußenden-Verschleißbelag des Transfersystems anbringen

24. Die Transfersystembaugruppe in ihre mittlere Position (Q) bringen (Abbildung 13).

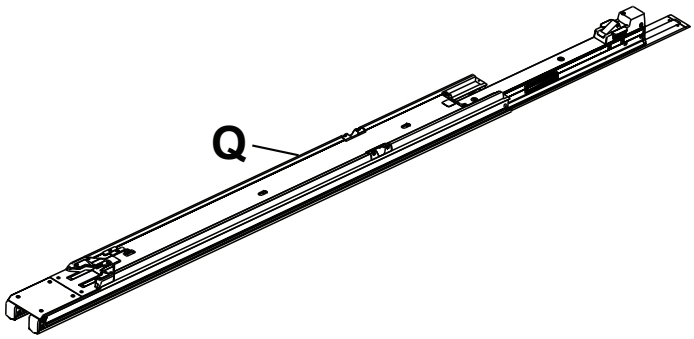

Abbildung 13 – Positionieren der Transfersystembaugruppe

25. Die Wagenbaugruppe am Arm und am Flügel anheben. Den Wagen nicht an den manuellen Entriegelungsgriffen der Trage anheben. Nur an den angegebenen Stellen anheben. Installateur 1 positioniert die Hände an R1 und R2. Installateur 2 positioniert die Hände an S1 und S2 (Abbildung 14).

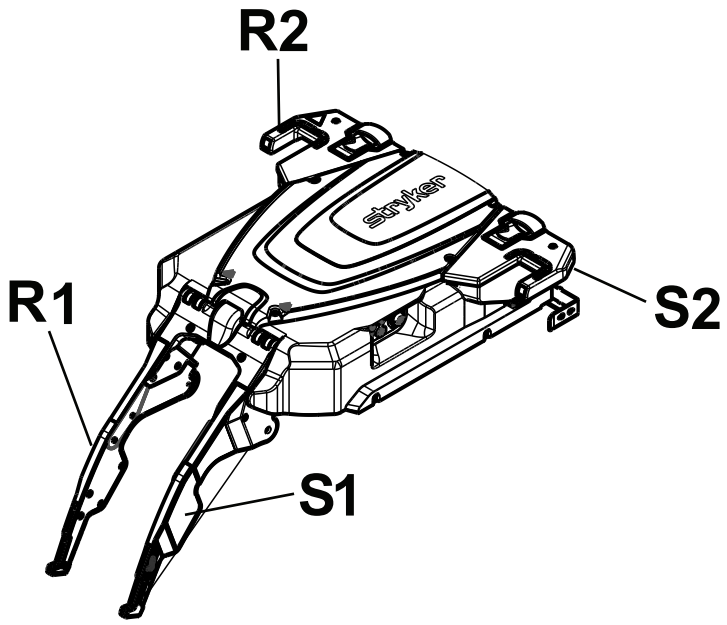

Abbildung 14 – Wagenbaugruppe

26. Die Wagenbaugruppe (T) zwischen der Transfersystembaugruppe (U) und dem Kopfende der Ankerbaugruppe (V) auf dem Boden positionieren (Abbildung 15).
27. Installateur 1 (Fußende): Die Laufrollen der Wagenbaugruppe in den Seitenkanal der Transfersystembaugruppe schieben.
28. Installateur 2 (Kopfende): Die Wagenbaugruppe anheben, um den zweiten Laufrollensatz auszurichten, und die Laufrollen so weit schieben, bis der Wagen etwa in der Mitte des Transfersystems liegt.

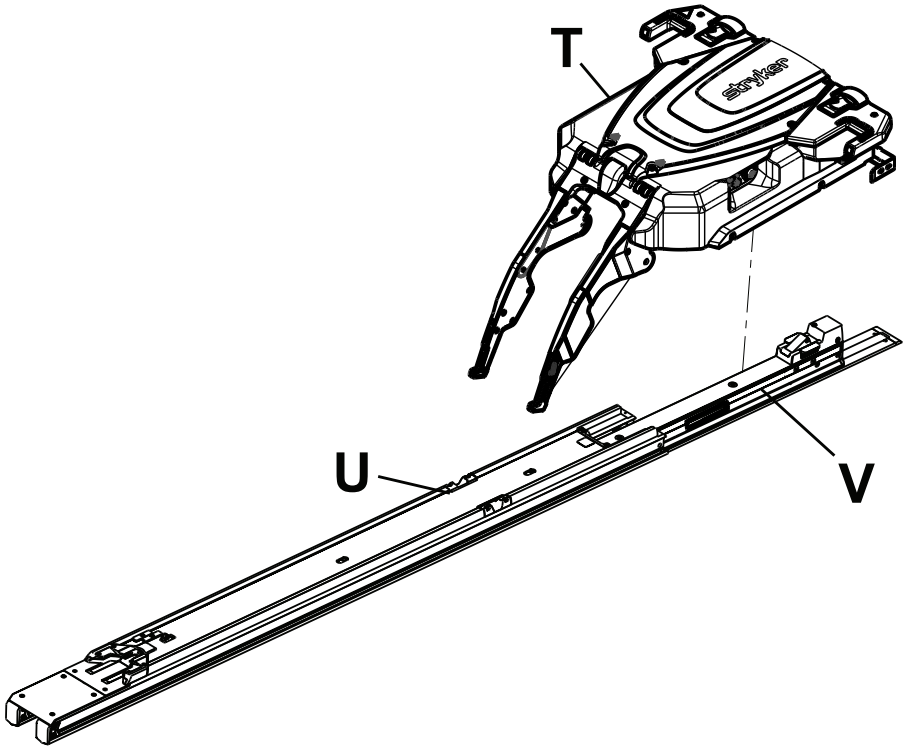

Abbildung 15 – Wagenbaugruppe positionieren

29. Die Transfersystembaugruppe nach vorn in Richtung Kopfende schieben, bis sie einrastet.

30. Den Stoßdämpferblock zusammenbauen. Den mitgelieferten inneren Anschlagblock (639000010246) (mit Gewindebohrungen) (Y) am mitgelieferten Dämpferanschlag (639000010243) (X) ausrichten (Abbildung 16).

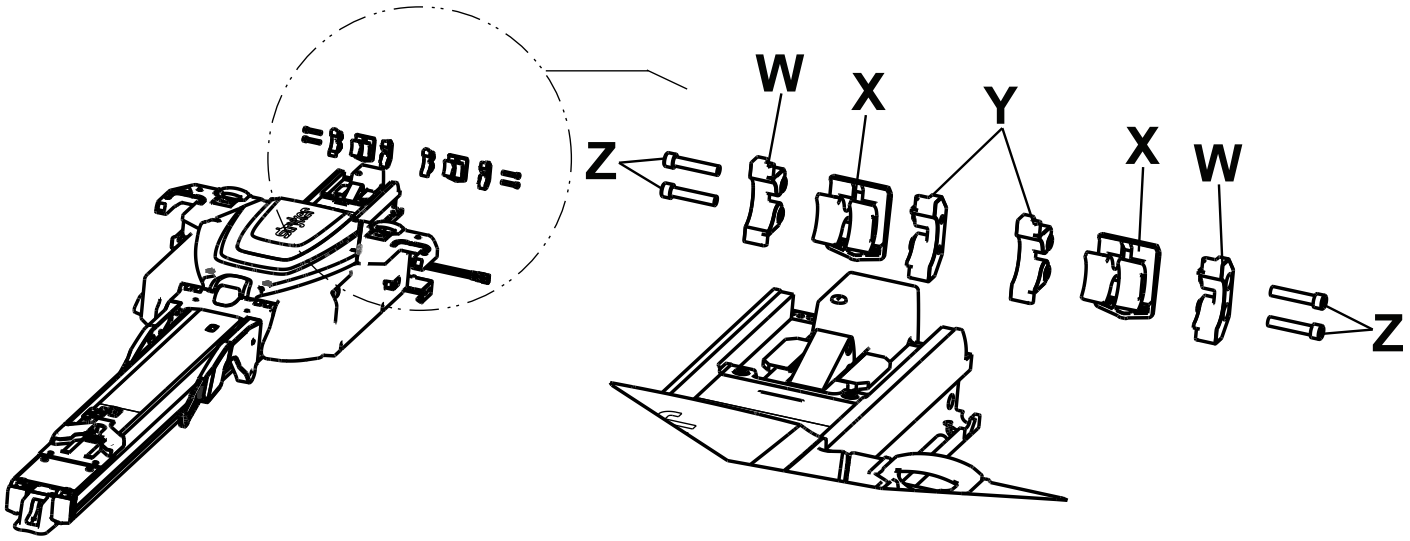

Abbildung 16 – Stoßdämpferblock zusammenbauen

31. Die zusammengebauten Komponenten (X und Y) in das Ende der Transfersystembaugruppe schieben.

    Hinweis - Den Dämpferanschlag so positionieren, dass der Höcker (AA) unten liegt (Abbildung 17).

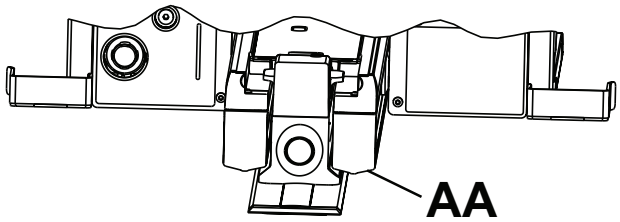

Abbildung 17 – Höcker des Dämpferanschlags

32. Den Anschlagblock (639000010244) (mit Bohröffnungen) (W) an den zusammengebauten Komponenten (X und Y) ausrichten und in das Ende der Transfersystembaugruppe schieben.
33. Die Schritte 26 bis 28 wiederholen, um den zweiten Dämpferanschlag zusammenzubauen und zu montieren.
34. Die vier mitgelieferten Zylinderkopf-Innensechskantschrauben (0004-662-000) (zwei auf jeder Seite) (Z) mit einem 3/16-Zoll-Sechskantschlüssel an der Transfersystembaugruppe montieren (Abbildung 16).
35. Die Anschläge des Transfersystems am Kopfende visuell überprüfen, um sicherzustellen, dass sie bündig mit der Außenkante der Transfersystembaugruppe ohne Anzeichen einer falschen Ausrichtung oder einer fehlerhaften Installation montiert sind.
36. Mittels eines T25-Torx-Schraubendrehers die mitgelieferte linke Kopfendleiste des Transfersystems an der Patientenseite (639000010210) und die mitgelieferte rechte Kopfendleiste des Transfersystems an der Patientenseite (639000010211) (AC) mit den zwei mitgelieferten Linsenkopf-Innensechskantschrauben (0004-665-000) (AB) an der Transfersystembaugruppe anschrauben (Abbildung 18).

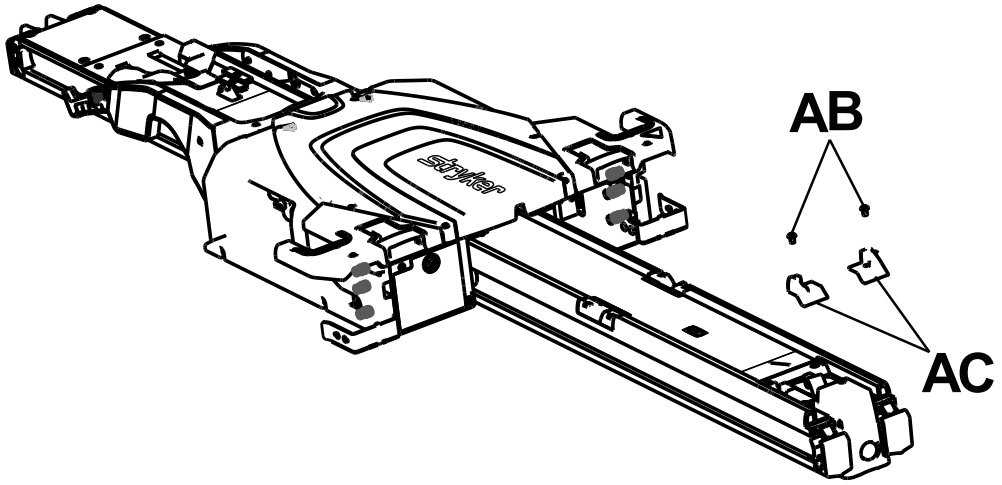

Abbildung 18 – Kopfendleiste montieren

37. *Einsetzen des Akkus* (Seite 24) durchführen.
38. Die Hauptstromtaste (AD) (Abbildung 19) auf der linken Patientenseite der Wagenbaugruppe drücken, um die Stromzufuhr zum Produkt einzuschalten.

    Hinweis

    - Wenn das **Power-LOAD** in einen mit Schalter versehenen Kreislauf installiert wurde, sicherstellen, dass der Schalter eingeschaltet ist.
    - Wenn die Hauptstromtaste gedrückt wird, schaltet sich auch eine grüne Batterieladestand-LED (AE) ein, um anzuzeigen, dass das **Power-LOAD** System eingeschaltet ist. Ist der Akkuladestand des Wagens niedrig, blinkt evtl. die gelbe Fehler-LED (AF).
    - Wenn die LED-Anzeigen am Kopfende des Wagens in der Transportposition gelb blinken, wird der **Power-LOAD** Akku nicht aufgeladen.

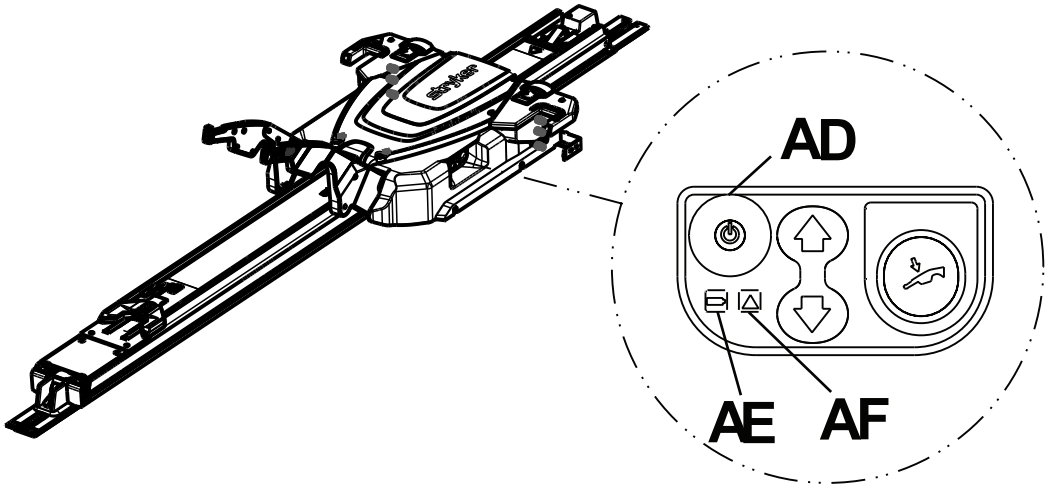

Abbildung 19 – Power-LOAD Bedienfeld

39. Die Hebearme anheben und den Wagen manuell an das Kopfende des Patientenraums des Fahrzeugs schieben, um den Akku zu laden.

    Hinweis - Während des Ladevorgangs blinkt die Batterieladestand-LED (AE) grün.

40. Die Betriebsetiketten für die **Power-LOAD** Bediener gut sichtbar an der Tür oder Wand anbringen (*Laden und Ausladen mit Stromversorgung* (Seite 36) und *Laden und Ausladen mit manuellem Betrieb* (Seite 38)).

    Hinweis - Das Etikett auf einer ebenen Oberfläche oder der mitgelieferten Metallplatte (6390-001-467) anbringen, die am Fahrzeug angeschraubt oder angenietet werden kann.

41. Die *Installations-Checkliste* (Seite 26) ausfüllen.

Einsetzen des Akkus

Nach dem Installieren des Wagens diese Schritte befolgen, um den Akku erstmals zu installieren und zu laden.

1. Den Akku (A) in das Akkufach (D) einlegen; es muss ein Klickgeräusch zu hören sein (Abbildung 20).

   Hinweis - Sicherstellen, dass der Akku so ausgerichtet ist, dass die schwarze Abdeckung nach oben zeigt.
2. Die Hebearme anheben und den Wagen manuell an das Kopfende des Patientenraums des Fahrzeugs schieben.
3. Den Wagen am Kopfende des Patientenraums des Fahrzeugs (Transportposition) einrasten lassen.
4. Die Hauptstromtaste drücken, um zu versichern, dass sich der Wagen einschaltet.

   Hinweis - Der Akku wird nur dann geladen, wenn das Produkt eingeschaltet ist.
5. Sicherstellen, dass die Betriebs-LED grün blinkt (siehe *Überprüfen des Akkuladestands auf dem Power-LOAD Bedienfeld* (Seite 40)).

   Hinweis - Wenn die LEDs am Kopfende des Wagens in der Transportposition gelb blinken, wird der **Power-LOAD** Akku nicht aufgeladen.
6. Die Wagenabdeckplatte (B) mithilfe der mitgelieferten Schrauben (C) mit einem T25-Torx-Schraubendreher am **Power-LOAD** befestigen (Abbildung 20).
7. Das Fahrzeug an Netzstrom anschließen und den Akku mindestens sechs Stunden lang aufladen.
8. Den Wagen zum Fußende des Transfersystems und dann zurück zum Kopfende des Patientenraums des Fahrzeugs schieben, um das System aus dem Schlafmodus zu holen.
9. Die Hauptstromtaste drücken, um die Stromversorgung des Produkts auszuschalten.
10. Sicherstellen, dass die Akkustrom-LED nicht leuchtet, damit man erkennt, dass der Strom ausgeschaltet ist.

    Hinweis
    - Wenn der Strom nicht ausgeschaltet ist, entleert das Produkt die Fahrzeugbatterie.
    - Um die Akkuladung vor der Installation aufzufrischen, das Odyssey OBC-Ladegerät verwenden. Stromaufnahme: 6 A (1-2 Akkus parallel), 12 A (1-4 Akkus parallel) bzw. 20 A (1-6 Akkus parallel). Dieses Ladegerät weist nur Anschlüsse für einen einzigen Akku auf. Um eine Parallelschaltung zum Aufladen mehrerer Akkus zusammenzustellen, ist ein Kabelbaum mit entsprechender Nennkapazität für die Stromaufnahme erforderlich.
    - Wenn diese Anforderungen und Empfehlungen nicht eingehalten werden und der Akku nicht vollständig aufgeladen und das Produkt nicht bei Nichtgebrauch ausgeschaltet wird, kann es zum Akkuausfall des **Power-LOAD** kommen.

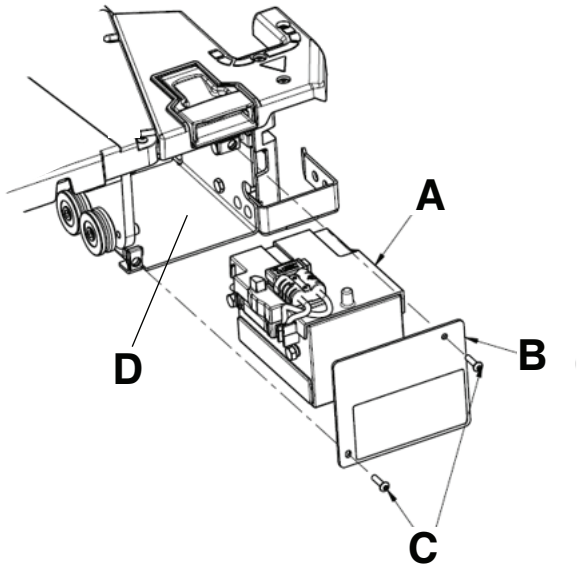

Abbildung 20 – Akkubaugruppe

Installations-Checkliste

VORSICHT - Mit den manuellen Übersteuerungen kann das **Power-LOAD** System frei bewegt werden.

Hinweis - Die Batterie muss mindestens 20 Minuten lang geladen werden, bevor die Funktionsprüfung des **Power-LOAD** durchgeführt wird. Die Batterie wird nur geladen, wenn der Wagen am Kopfende des Patientenraums des Fahrzeugs eingerastet ist. Die Batterieladestand-LED sollte während des Ladens grün blinken.

Vor Beginn der Funktionsprüfung des **Power-LOAD** muss Folgendes überprüft werden:

- Die Prüfung wird mit einer mit **Power-LOAD** kompatiblen **Power-PRO** Trage (siehe *Tragenkompatibilität* (Seite 12)) durchgeführt.
- Der **Power-LOAD** wird am Fußende des Patientenraums des Fahrzeugs mit den Hebearmen in der unteren Position arretiert.
- Strom ist eingeschaltet.
- LEDs an den Flügeln der Wagenbaugruppe blinken gelb.

Hinweis

- Wenn die Hauptstromtaste gedrückt wird, leuchtet auch die Batterieladestand-LED, um anzuzeigen, dass das **Power-LOAD** System eingeschaltet ist. Wenn der Batterieladestand des Wagens niedrig ist, erscheint möglicherweise eine gelb blinkende Fehler-LED.
- Bei der Prüfung der Funktionstüchtigkeit der Trage auch die oberen und unteren Steuerschalter der Trage prüfen.

_____ Die mit **Power-LOAD** kompatible Trage im **Power-LOAD** arretieren.

_____ Überprüfen, dass beide Stifte der Laderäder der Trage im **Power-LOAD** arretiert (eingerastet) sind.

_____ Überprüfen, dass die LEDs nicht mehr gelb blinken, sondern grün leuchten.

_____ Die Rückziehtaste (-) am Steuerschalter der Trage drücken und gedrückt halten, um das Fahrgestell der Trage einzufahren.

_____ Die Trage in den Patientenraum des Fahrzeugs schieben, bis sie am Kopfende des Patientenraums einrastet. Sicherstellen, dass die Hebearme abgesenkt werden, bis die Räder der Trage auf dem Boden des Patientenraums des Fahrzeugs sitzen und das Fußende der Trage in der Tragenbefestigung einrastet.

_____ Sicherstellen, dass die Trage im **Power-LOAD** arretiert ist; dazu die Trage am Fußende von Seite zu Seite rütteln.

_____ Die Ausfahrtaste (+) am Steuerschalter der Trage drücken und gedrückt halten, um sicherzustellen, dass die Trage nicht in den Patientenraum des Fahrzeugs hineinragt. In der Transportposition dürfen sich die Tragenbeine nicht vom Boden abheben.

Hinweis - Die Rückziehtaste (-) am Steuerschalter der Trage ermöglicht unter manchen Bedingungen Bewegungen.

_____ Den Entriegelungshebel am Fußende des **Power-LOAD** Systems drücken, gedrückt halten und ziehen, um die Trage aus dem Patientenraum des Fahrzeugs auszuladen. Sicherstellen, dass die Hebearme die Trage anheben, bis die Tragenräder nicht mehr auf dem Boden des Patientenraums des Fahrzeugs sitzen.

_____ Sicherstellen, dass die LED-Anzeigen am Kopfende nicht leuchten, bis die Trage vollständig ausgefahren ist. Nachdem die Trage vollständig ausgefahren ist, sicherstellen, dass die LED-Anzeigen am Kopfende dauernd grün leuchten. Die Ausfahrtaste (+) am Steuerschalter der Trage drücken und gedrückt halten, um die Trage auszufahren, bis die Räder der Trage auf dem Boden sitzen und die Trage nicht mehr von den Hebearmen von **Power-LOAD** gehalten wird.

_____ Auf dem Bedienfeld des **Power-LOAD** auf den Pfeil nach oben (↑) drücken, um die Hebearme und die Trage in die höchste Position zu bringen.

Hinweis - Die Beine der Trage werden nicht eingeklappt.

_____ Auf dem Bedienfeld des **Power-LOAD** auf den Pfeil nach unten (↓) drücken, um die Hebearme und die Trage abzusenken.

_____ Die Entriegelungstaste am Steuerschalter der Trage drücken, um die Trage vom **Power-LOAD** zu trennen. Die LED-Anzeigen am Kopfende blinken gelb.

_____ Die Trage wieder im **Power-LOAD** System arretieren.

_____ Auf dem Bedienfeld des **Power-LOAD** auf den Pfeil nach oben (↑) drücken, um die Trage in die höchste Position zu bringen.

Hinweis - Die Beine der Trage werden nicht eingeklappt.

_____ Die manuelle Entriegelungstaste auf dem Bedienfeld des **Power-LOAD** drücken, um die Trage abzusenken. Die Taste gedrückt halten und die Power-LOAD Hebearme in die vollständig abgesenkte Stellung ziehen.

_____ Einen der beiden Griffe zur manuellen Entriegelung der Trage am Kopfende des Wagens anheben, um die Trage zu entriegeln.

_____ Die Trage vom **Power-LOAD** wegrollen.

_____ Die Hebearme anheben und den Wagen in den Patientenraum des Fahrzeugs in die Transportposition schieben. Wenn sich der Wagen am Kopfende befindet, die Arme absenken.

_____ Sicherstellen, dass die Batterieladestand-LED grün blinkt, wenn der Wagen sich in Transportposition befindet.

_____ Die mit **Power-LOAD** kompatible Trage ohne Verwendung der Ladefunktionen einladen, um ein manuelles Einladen der Trage in den Patientenraum des Fahrzeugs zu simulieren. Sicherstellen, dass die Trage in Position einrastet.

_____ Den Entriegelungshebel am Fußende des **Power-LOAD** Systems drücken, gedrückt halten und ziehen, um die Trage aus dem Patientenraum des Fahrzeugs auszuladen. Sicherstellen, dass der Sicherheitshaken der Trage vom Fahrzeugsicherheitshaken gesichert ist.

Hinweis - Nur die Trage wird entriegelt. Der Wagen sollte am Kopfende des **Power-LOAD** bleiben.

_____ Zum Entriegeln des Wagens die Hebearme anheben und die Entriegelungstaste des Wagens am Kopfende des **Power-LOAD** Systems drücken.

_____ Den **Power-LOAD** vollständig aus dem Patientenraum des Fahrzeugs ausfahren.

_____ Die Anschläge des Transfersystems am Kopfende visuell überprüfen, um sicherzustellen, dass sie bündig mit der Außenkante der Transfersystembaugruppe ohne Anzeichen einer falschen Ausrichtung oder einer fehlerhaften Installation montiert sind.

_____ Visuell überprüfen, dass alle Schrauben festgezogen und keine Anzeichen für hervorstehende oder fehlende Befestigungen zu sehen sind.

_____ Bei Rettungswagen des Typs II oder wenn die Mittellinie der Trage 17,5 Zoll (44,5 cm) oder weniger von der Fahrzeugwand entfernt ist, sicherstellen, dass die optionale Radführungsbaugruppe (6390-027-000) installiert ist. Als nicht zutreffend markieren, wenn die Radführung nicht erforderlich ist.

_____ Die Hauptstromtaste drücken, um das Produkt auszuschalten. Das Produkt muss möglicherweise ein- und ausgeschaltet werden, um sicherzustellen, dass das **Power-LOAD** wirklich ausgeschaltet ist und sich nicht nur im Energiesparmodus befindet.

Hinweis - Wenn **Power-LOAD** eine Woche lang oder länger nicht verwendet wird, die Hauptstromtaste drücken, um das Produkt auszuschalten und ein Entleeren der Batterie zu vermeiden. Das Produkt muss möglicherweise ein- und ausgeschaltet werden, um sicherzustellen, dass das **Power-LOAD** wirklich ausgeschaltet ist und sich nicht nur im Energiesparmodus befindet.

Produktseriennummer:			
Installiert von:		Datum:	
Inspiziert von:		Datum:	

Hinweis - Ein Exemplar dieser Unterlagen mindestens sieben Jahre lang aufbewahren.

Verifizierung der Installation

Folgende Prüfungen sind durchzuführen, um sicherzustellen, dass Ihre **Power-LOAD** Installation die von Stryker empfohlenen bewährten Verfahren erfüllt.

Installation der Bodenplatte:

_____ Bestätigen, dass die Bodenplatte gemäß Installationsanleitung (6390-009-020) zur globalen Bodenplatte von Stryker installiert wurde.

_____ Sicherstellen, dass alle Ankerbolzen der Bodenplatte auf ein Drehmoment von mindestens 40 ft-lb (54,3 Nm) in einem Festziehvorgang in mindestens zwei Schritten festgezogen wurden.

_____ Sichtprüfen, ob die Bodenplatte flach auf dem Boden liegt.

_____ Bestätigen, dass der Schaltkreis des Fahrzeugs kontinuierlich 12,8 V bis 15,6 V Gleichstrom unter einer maximalen Last von 10 A liefern kann.
WARNUNG - Power-LOAD immer mit einer im Fahrzeug installierten Sicherung/einem im Fahrzeug installierten rücksetzbaren Schutzschalter von 15 A verbinden, um die Gefahr von Stromschlägen zu vermeiden. Stryker empfiehlt die Installation der Sicherung/des rücksetzbaren Schutzschalters im Sicherungskasten.

_____ Sicherstellen, dass das Produkt mit der Batteriebank des Fahrzeugs verdrahtet ist (bevorzugte Installationsmethode von Stryker).
WARNUNG - Power-LOAD nicht mit einem Fahrzeugstromkreis von 24 V Gleichstrom verbinden.

_____ Sicherstellen, dass es sich bei den installierten Schrauben der Bodenplatte um 3/8“-16-UNC-Senkkopfschrauben (ASTM-F835 oder SAE Klasse 8) handelt.

Hinweis - Jede Schraube und Stützstruktur der Bodenplatte muss einer Aufwärtsspannung von 2750 lbf (12.230 N) und einer Schubspannung von 600 lbf (2669 N) in allen horizontalen Richtungen standhalten können.

Die Bodenplatte kann bei Bedarf verkürzt werden (mindestens 89,50 Zoll [227,33 cm] für **Power-LOAD**). Es darf nur Material vom Kopfende entfernt werden.

Installation von Bodenplatte und Power-LOAD:

_____ Die oben genannten Inspektionen zur Installation der Bodenplatte durchführen.

_____ Bestätigen *Installieren des Power-LOAD Systems* (Seite 14).

_____ Bestätigen *Einsetzen des Akkus* (Seite 24).

_____ Den Abschluss der *Installations-Checkliste* (Seite 26) bestätigen.

_____ Die mit **Power-LOAD** kompatible elektrisch gesteuerte Trage laden und entladen, um auf ordnungsgemäße Funktion zu überprüfen (*Laden und Ausladen mit Stromversorgung* (Seite 36)).

_____ Die mit **Power-LOAD** kompatible Trage ohne Stromversorgung laden und entladen, um die ordnungsgemäße Funktion zu überprüfen (*Laden und Ausladen mit manuellem Betrieb* (Seite 38)).

_____ Sicherstellen, dass die Batterieladestand-LED grün blinkt, wenn der Wagen sich in Transportposition befindet.

_____ Sicherstellen, dass alle Ankerdichtungen in den Nuten der Ankerbaugruppe installiert sind.

_____ Die Anschläge des Transfersystems am Kopfende visuell überprüfen, um sicherzustellen, dass sie bündig mit der Außenkante der Transfersystembaugruppe ohne Anzeichen einer falschen Ausrichtung oder einer fehlerhaften Installation montiert sind.

_____ Visuell überprüfen, dass alle Schrauben festgezogen und keine Anzeichen für hervorstehende oder fehlende Befestigungen zu sehen sind.

_____ Schalten sich die LEDs des Wagens nicht ein, wenn der Wagen die Ladeposition erreicht, sicherstellen, dass der Wagen eingeschaltet und der Akku aufgeladen ist. Außerdem darauf achten, dass der Magnetaktivator (6390-001-106) vorhanden und am Fußende des Ankers befestigt ist.

_____ Sicherstellen, dass das Drehmoment der beiliegenden Ankermontagestützen 60 ±10 ft-lb beträgt.

_____ Wenn **Power-LOAD** eine Woche lang oder länger nicht verwendet wird, die Hauptstromtaste drücken, um das Produkt auszuschalten und ein Entleeren der Batterie zu vermeiden.

_____ Das Produkt ein- und wieder ausschalten, um sicherzustellen, dass der **Power-LOAD** wirklich ausgeschaltet ist und sich nicht nur im Energiesparmodus befindet.

Soll das **Power-LOAD** System nahe der Wand installiert werden, bietet Stryker optional auch eine Radführung an. Siehe *Montageanleitung der optionalen Radführung* (6390-009-021).

Wenn Sie nach der Installation Hilfe benötigen, wenden Sie sich unter der Nummer 1 800 327 0770 an den Kundendienst von Stryker.

Betrieb

Steuerungen für den Anwender und LED-Anzeigen

Die **Power-LOAD** LED-Anzeigen, welche sich auf dem seitlichen **Power-LOAD** Bedienfeld und am Kopfende von **Power-LOAD** befinden, zeigen Akku- und Systemstatus des Wagens an. Diese Abbildung und die Tabelle zeigen alle Tasten und LED-Anzeigen von **Power-LOAD**.

Hinweis - Wenn **Power-LOAD** eine Woche lang oder länger nicht verwendet wird, die rote Hauptstromtaste (A) drücken, um das Produkt auszuschalten. Ausschalten, um ein Entleeren des Akkus zu vermeiden. Das Produkt muss möglicherweise ein- und ausgeschaltet werden, um sicherzustellen, dass das **Power-LOAD** wirklich ausgeschaltet ist und sich nicht nur im Energiesparmodus befindet.

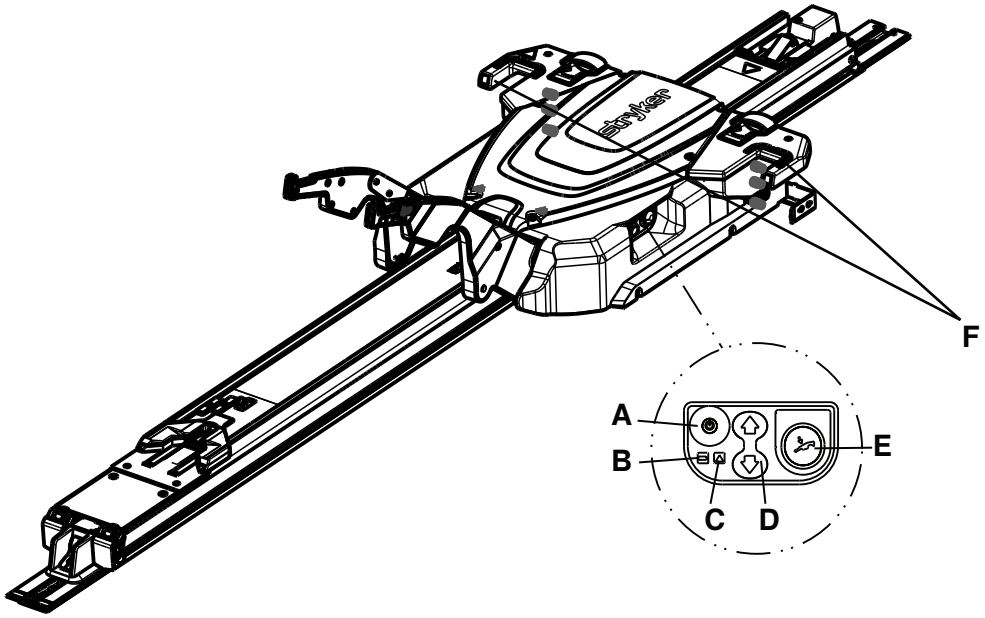

Abbildung 21 – Bedienfeld

Ref. und Name	LED oder Schaltfläche	Beschreibung
A: Hauptstromtaste	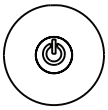	Drücken, um das Produkt ein- oder auszuschalten. Die Akkuladestands-LED leuchtet auch um anzuzeigen, dass das **Power-LOAD** System eingeschaltet ist. Wenn der Akkuladestand des Wagens niedrig ist, blinkt evtl. eine gelbe LED.
B: Akkubetrieb		Wenn die LED grün leuchtet, ist das **Power-LOAD** System eingeschaltet und lädt nicht. Wenn die LED grün blinkt, wird der Akku geladen. Der Akku wird nur geladen, wenn der Wagen am Kopfende des Patientenraums des Fahrzeugs eingerastet ist.

Ref. und Name	LED oder Schaltfläche	Beschreibung
C: Fehler		Wenn die LED gelb leuchtet, ist ein **Power-LOAD** Fehler aufgetreten. Die Hauptstromtaste zweimal drücken, um das Produkt zurückzusetzen. Wenn die LED weiterhin gelb leuchtet, den technischen Support kontaktieren. Wenn die LED gelb blinkt, ist der Akkuladestand des Wagens niedrig.
D: Nach oben/unten	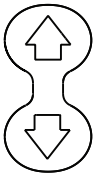	Auf den Pfeil nach oben (↑) drücken, um die Hebearme in die höchste Position zu bringen. Die Beine der Trage werden nicht eingeklappt. Auf den Pfeil nach unten (↓) drücken, um die Hebearme und die Trage abzusenken. Vor dem Drücken auf die Taste das Tragengestell aufklappen.
E: Manuelle Entriegelung		Im Fall, dass die Stromversorgung des **Power-LOAD** ausfällt, hier drücken, um die Trage auszuladen. Die Taste gedrückt halten, bis die Hebearme nicht mehr in unmittelbarer Nähe der Trage sind. Vor dem Drücken auf die Taste das Tragengestell aufklappen.
F: LED-Anzeige am Kopfende		Wenn die LEDs grün leuchten, ist das Kopfende der Trage in der richtigen Position. Wenn die LEDs in der Ladeposition gelb blinken, ist das Kopfende der Trage nicht in der richtigen Position. Wenn die LEDs in der Transportposition gelb blinken, wird der **Power-LOAD** Akku nicht aufgeladen.

Hinweis - Wenn sich das Produkt in der Transportposition befindet, sehen Sie eine durchgehend grüne LED an den LED-Anzeigen am Kopfende des Wagens. Wenn der **Power-LOAD** Akku nicht aufgeladen wird, sehen Sie etwa 30 Sekunden nach der durchgehend grünen LED eine blinkende gelbe LED. Diese blinkende gelbe LED sollte die Produktfunktionalität nicht beeinträchtigen.

Kopfende des Wagens und LED-Anzeigen

Diese **Power-LOAD** LED-Anzeigen befinden sich am Kopfende des **Power-LOAD** Wagens. Zur Bezugnahme wird hier angezeigt, wo sich der Ölbehälter befindet.

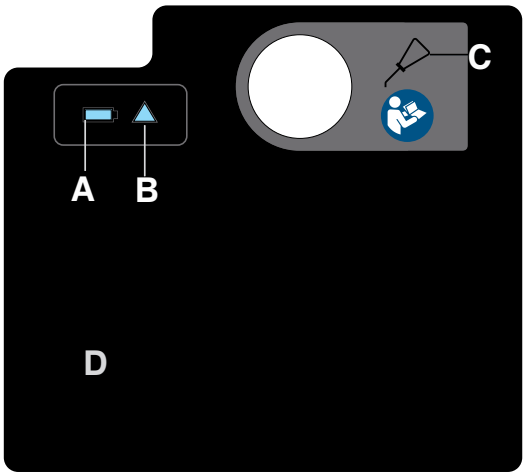

Abbildung 22 – Etikett am Kopfende des Wagens

Ref. und Name	Symbol oder LED	Beschreibung
A: Akkubetrieb		Wenn die LED grün leuchtet, ist das **Power-LOAD** System eingeschaltet und lädt nicht. Wenn die LED grün blinkt, wird der Akku geladen. **Hinweis** - Die Batterie wird nur geladen, wenn der Wagen am Kopfende des Patientenraums des Fahrzeugs eingerastet ist.
B: Fehler		Wenn die LED gelb leuchtet, ist ein **Power-LOAD** Fehler aufgetreten. Die Hauptstromtaste zweimal drücken, um das Produkt zurückzusetzen. Wenn die LED weiterhin gelb leuchtet, den technischen Support kontaktieren. Wenn die LED gelb blinkt, ist der Akkuladestand des Wagens niedrig.
C: Ölbehälter		Hier Mobil **Mercon** V Blend ATF-Öl (6500-001-293) einfüllen, bis der Behälter voll ist. Den Behälter nicht mit Öl überfüllen, um das Risiko einer Produktfehlfunktion zu vermeiden.
D: USB-Anschluss	Nicht zutreffend	Die Platte abnehmen, um für die Eingangs-/Ausgangsdiagnostik auf den USB-Anschluss zuzugreifen. Nur durch qualifiziertes Personal warten lassen.

Manuelle Steuerungen

Über die manuellen Steuerungen kann eine Trage auch ohne Stromversorgung aus dem **Power-LOAD** freigegeben werden:

- Entriegelungshebel
- Auslöser der Transfersystemverriegelung
- Entriegelungstaste des Wagens
- Entriegelungsgriff der Trage
- Verriegelungsschieber des Transfersystems

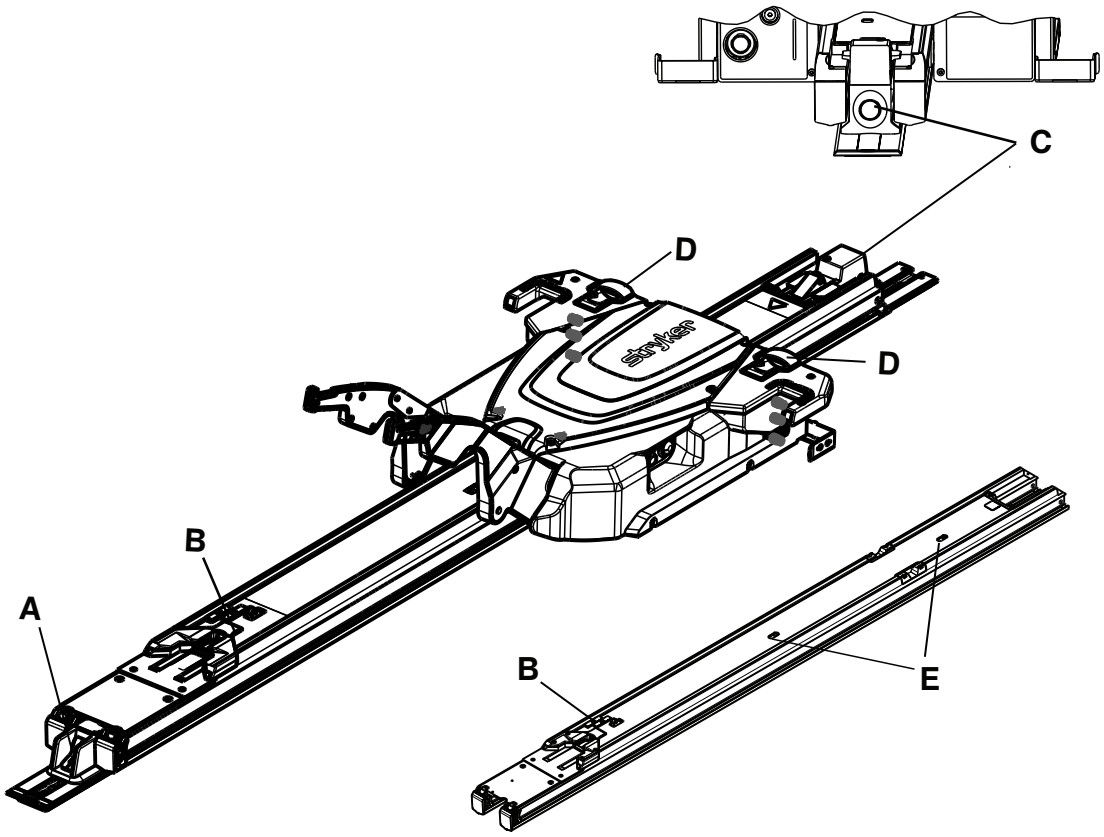

Abbildung 23 – Transfersystem mit und ohne Wagen

Ref. und Name	Symbol oder Taste	Beschreibung
A: Entriegelungshebel (Fußende)		Drücken und gedrückt halten, um die Trage aus dem Patientenraum freizugeben.
B: Auslöser der Transfersystemverriegelung (Transfersystem)		Schieben, um das Transfersystem aus der verriegelten Position freizugeben.

Ref. und Name	Symbol oder Taste	Beschreibung
C: Entriegelung des Wagens (Kopfende)		Drücken und dabei die Hebearme anheben, um das **Power-LOAD** aus dem Patientenraum des Fahrzeugs ohne Trage freizugeben und auszufahren. Anschließend den Wagen aus dem Patientenraum des Fahrzeugs ziehen.
D: Entriegelungsgriff der Trage (Wagen)		Anheben, um die Trage aus dem **Power-LOAD** freizugeben, wenn das Untergestell der Trage vollständig ausgefahren ist.
E: Verriegelungsschieber des Transfersystems (Transfersystem)		Schieben, um das Transfersystem aus der verriegelten Position freizugeben.

Bedienungsrichtlinien

WARNUNG

- Vor jeder Verwendung die Funktionstüchtigkeit des **Power-LOAD** überprüfen. Eine Fehlfunktion kann Verletzungen des Patienten oder Bedieners verursachen.
- Beim Aufenthalt im Patientenraum des Fahrzeugs immer vorsichtig sein, um ein Stolpern über das **Power-LOAD** zu vermeiden.
- Bei der Bedienung des **Power-LOAD** unter schlechten Wetterbedingungen (zum Beispiel bei Regen, Eis, Schnee) immer vorsichtig sein.
- Die Trage oder das **Power-LOAD** nur benutzen, wenn sich alle Personen in angemessenem Abstand zu den Mechanismen befinden. Verwicklungen in den Mechanismen der elektrischen Trage oder des **Power-LOAD** können schwere Verletzungen verursachen.
- Das Ein- und Ausladen der Trage mit dem **Power-LOAD** immer üben, bis Sie mit dem Betrieb des Produkts vollständig vertraut sind. Eine falsche Verwendung kann zu Verletzungen führen.
- Ungeschultes Personal darf nicht bei der Bedienung des **Power-LOAD** helfen. Ungeschulte Techniker bzw. ungeschultes Personal können den Patienten oder sich selbst verletzen.
- Das Fahrzeug nicht fahren, wenn sich der Wagen in der mittleren Position befindet. In dieser Position kann der Wagen nicht arretiert werden, und die Position ist nicht für eine Verwendung während des Fahrens vorgesehen.
- Bei der Handhabung der Trage immer beide Hände verwenden. **Power-LOAD** ist nur eine Hilfsvorrichtung. Jede Situation ist zu bewerten, um zu bestimmen, wie das zu transportierende Gewicht verteilt und gehoben werden muss.
- Immer eine ausreichende Zahl von Bedienern für die Kräfte einsetzen, die für das Ein- und Ausladen von Gewichten von mehr als 400 lb (181 kg) erforderlich sind. Für eine bessere Sicherheit sollten Bediener das Ein- und Ausladen auf ebener Fläche durchführen. Bei Fahrzeugdeckhöhen von 36 Zoll (91 cm) muss das Entladen möglicherweise manuell erfolgen.
- Während des strombetriebenen Ein- und Ausladens Hände und Gliedmaßen immer in gebührendem Abstand zu den Hebearmen des **Power-LOAD**-Wagens und zum Tragegestell halten.

Hinweis

- Vor dem Beginn jeder Schicht das **Power-LOAD** auf ordnungsgemäße Funktionstüchtigkeit überprüfen. So sollten beispielsweise die Hebearme die Trage leicht anheben, wenn die Trage entriegelt wird. Auch der Akkuladestand usw. sollten überprüft werden. Wenn das Produkt nicht funktioniert, das Fahrzeug zur Diagnose und Reparatur des **Power-LOAD** außer Betrieb nehmen.
- Das **Power-LOAD** nicht mit einem Gewicht von mehr als 700 lb (318 kg) verwenden; dieses Gewicht umfasst den Patienten und alles Zubehör. Die sichere Arbeitslast des **Power-LOAD** beträgt 870 lb (395 kg); dies schließt auch das Gewicht der Trage ein.
- Während des normalen Betriebs nicht mit der Hauptstromtaste ausschalten, da dies ein Laden des Akkus verhindert.
- Das Fahrzeug nicht fahren, wenn sich der Wagen in der mittleren Position befindet. In dieser Position kann der Wagen nicht arretiert werden, und die Position ist nicht für eine Verwendung während des Fahrens vorgesehen.

- Das **Power-LOAD** wenn immer möglich nur bedienen, wenn das Fahrzeug auf ebener Fläche steht.
- Wenn es nicht möglich ist, eine Trage mit einem darauf befindlichen Patienten aus dem Patientenraum des Fahrzeugs zu entladen, ein Backboard (Spineboard) zum Ausladen des Patienten verwenden.
- Stryker empfiehlt regelmäßige Schulungen (mindestens einmal pro Jahr) zu manuellen Verfahren. Siehe www.stryker.com oder wenden Sie sich an Ihren Stryker Außendienstmitarbeiter, um ein Beispiel für eine Checkliste für weitere Schulungen (Mkt Lit-676) zu erhalten.

Anheben, Absenken oder Freigeben der elektrisch gesteuerten Trage

Die **Power-PRO** Tragen sind mit zwei identischen Steuerschaltern ausgestattet. Die Taste auf einem dieser Schalter drücken, um die Trage anzuheben (auszufahren), abzusenken (einzufahren) oder gegebenenfalls aus dem **Power-LOAD** freizugeben (Abbildung 24).

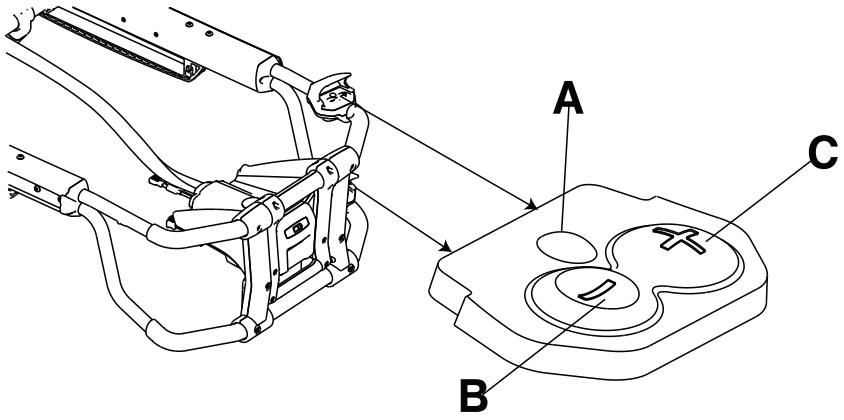

Abbildung 24 – Steuerschalter der Trage

Referenz	Name	Beschreibung
A	Entriegeln	Drücken, um die Trage zu entriegeln (nur Einsatz mit **Power-LOAD**)
B	Einfahren (-)	Gedrückt halten, um die Liegefläche abzusenken oder das Fahrgestell der Trage einzufahren
C	Ausfahren (+)	Gedrückt halten, um die Liegefläche anzuheben oder das Fahrgestell der Trage auszufahren

Überprüfen des Akkuladestands

Der Ladestand des **SMRT** Pak kann anhand der Akku-LED-Anzeige der Trage überprüft werden. Ein aufgeladener, betriebsbereiter **SMRT** Pak ermöglicht bis zu 25 Einsätze mit einem 250 lb (113 kg) schweren Patienten (die tatsächlichen Ergebnisse können abweichen). Das 24 V Gleichstrom **Power-PRO** System und der **SMRT** Pak haben 2,4 Amperestunden Leistung.

WARNUNG - Den Akku nicht herausnehmen, wenn die Trage aktiviert ist.

VORSICHT - Den Akku immer aufladen, ehe das Produkt in Betrieb genommen wird. Ist der Akku nicht aufgeladen oder entladen, kann dies die Produktleistung beeinträchtigen.

Um den Akkuladestand zu überprüfen, die Einfahrtaste (-) an der Steuerung der Trage drücken, um die Akku-LED-Anzeige der Trage zu aktivieren. Die Akku-LED-Anzeige des Trage befindet sich an der Verkleidung der Steuerung am Fußende (wird als Batteriesymbol angezeigt).

- Die LED leuchtet dauerhaft grün, wenn der Akku voll oder ausreichend weit aufgeladen ist.

  Hinweis - Für die besten Ergebnisse den **SMRT** Pak verwenden, bis die LED-Anzeige von grünem Dauerlicht auf oranges Blinklicht wechselt.

- Die LED blinkt orange, wenn der Akku aufgeladen oder ausgetauscht werden muss.

  Hinweis - Die Akku-LED-Anzeige der Trage muss zum Austauschen des **SMRT** Pak nicht orange blinken; dies wird jedoch empfohlen. Das **SMRT** Pak kann jederzeit herausgenommen und aufgeladen werden.

- Leuchtet die LED dauerhaft orange, weist dies auf einen Akkufehler hin.

Hinweis

- Nur von Stryker zugelassene Akkus verwenden.
- Falls vorhanden, lädt das elektrisch betriebene Tragenbefestigungssystem den **SMRT** Pak-Akku automatisch auf. Die automatische Aufladung erfolgt, wenn die Trage im elektrisch betriebenen Tragenbefestigungssystem arretiert wird (es sind keine Kabel oder Stecker erforderlich). Die Akku-LED der Trage blinkt kurz grün. Dies bedeutet, dass der Akku aufgeladen wird.
- Die automatische Aufladung ist nur mit einem **SMRT** Pak-Akku möglich.

Laden und Ausladen mit Stromversorgung

Diesen Aufkleber mit der Anleitung für den strombetriebenen Betrieb an der Platte (6390-001-467) anbringen und die Platte gut sichtbar an der Verkleidung der Türinnenseite oder der Wand des Patientenraums des Fahrzeugs anbringen.

Die Positionen der Tasten und LEDs sind in *Steuerungen für den Anwender und LED-Anzeigen* (Seite 30) beschrieben.

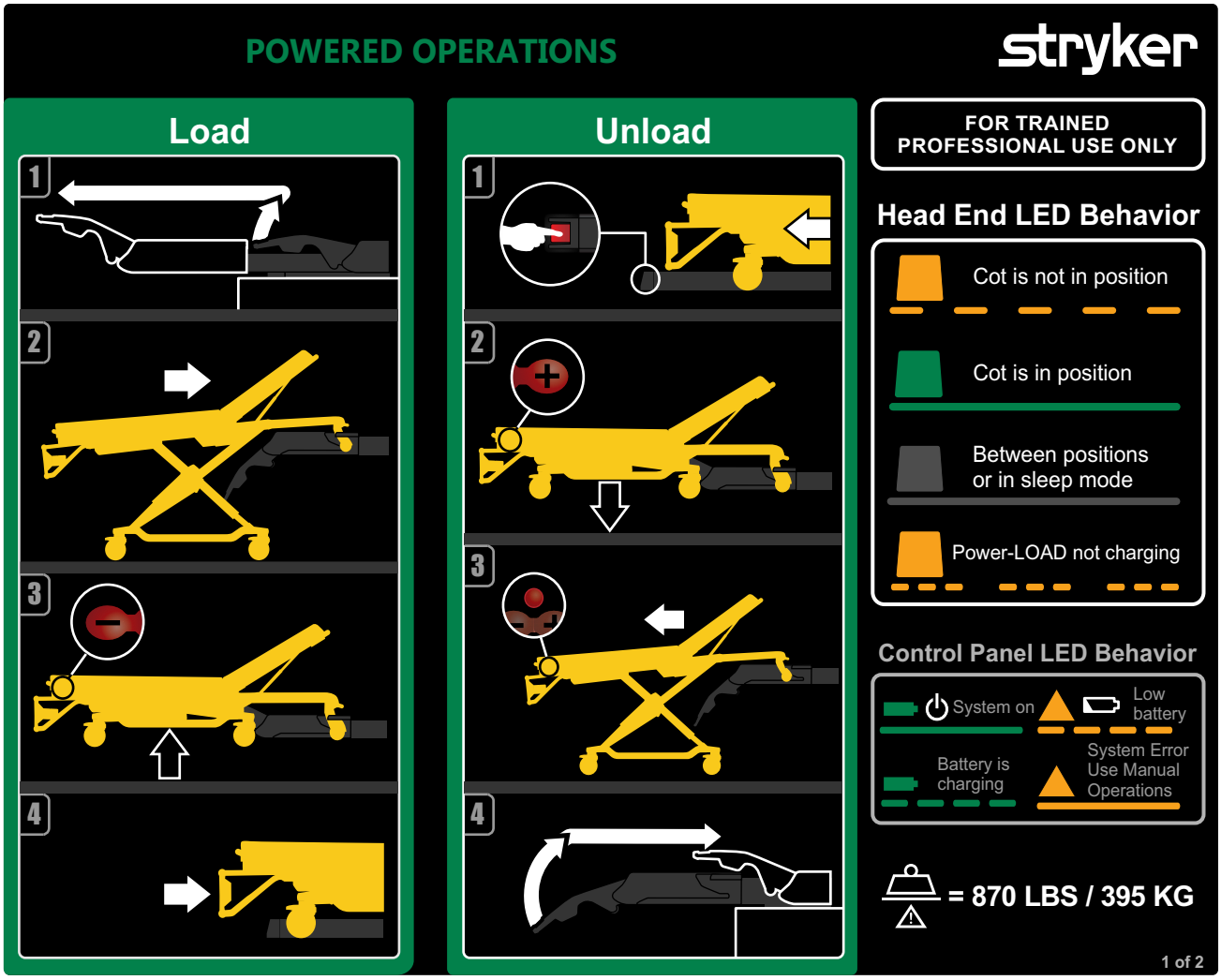

Abbildung 25 – Elektrische Bedienung

Laden des Power-LOAD mit Stromversorgung

1. Die Hebearme anheben und den Wagen aus dem Patientenraum des Fahrzeugs führen bzw. ziehen.
2. Die Trage in das **Power-LOAD** schieben, bis die Stifte der Laderäder der Trage eingerastet sind. Beim Einladen der Trage darauf achten, dass sie mit den Hebearmen ausgerichtet ist.
3. Die Rückziehtaste (-) am Steuerschalter der Trage drücken und gedrückt halten, um das Fahrgestell der Trage ganz einzufahren, bis die Trage gestützt wird.
4. Die Trage in den Patientenraum des Fahrzeugs schieben, bis sich die Hebearme senken und die Trage mit dem **Power-LOAD** verrastet.
5. Die Trage am Fußende von Seite zu Seite rütteln, um sicherzustellen, dass die Trage im **Power-LOAD** arretiert ist.
6. Zusätzliche Anweisungen zum Einladen siehe *Einladen einer Performance-PRO Trage in das Fahrzeug mit der Power-LOAD-Option* (Seite 44).

Ausladen des Power-LOAD mit Stromversorgung

1. Den Entriegelungshebel am Fußende des **Power-LOAD** Systems drücken, gedrückt halten und ziehen, um die Trage aus dem Patientenraum des Fahrzeugs auszuladen.
2. Die Ausfahrtaste (+) am Steuerschalter der Trage drücken und gedrückt halten, um die Trage auszufahren, bis die Räder der Trage auf dem Boden sitzen.

3. Die Entriegelungstaste am Steuerschalter der Trage drücken, um die Trage vom **Power-LOAD** zu trennen.
4. Die Hebearme anheben und den Wagen aus dem Patientenraum des Fahrzeugs führen. Darauf achten, dass der Wagen beim Schließen der Fahrzeugtüren nicht im Weg ist.
5. Zusätzliche Anweisungen zum Ausladen siehe *Eine Power-PRO Trage aus einem Fahrzeug mit Power-LOAD Option ausladen* (Seite 46).

   Hinweis - Wenn **Power-LOAD** eine Woche lang oder länger nicht verwendet wird, die Hauptstromtaste drücken, um das Produkt auszuschalten und ein Entleeren des Akkus zu vermeiden. Das Produkt muss möglicherweise ein- und ausgeschaltet werden, um sicherzustellen, dass der **Power-LOAD** wirklich ausgeschaltet ist und sich nicht nur im Energiesparmodus befindet.

Laden und Ausladen mit manuellem Betrieb

Diesen Aufkleber mit der Anleitung für den manuellen Betrieb an der Platte (6390-001-467) anbringen und die Platte gut sichtbar an der Verkleidung der Türinnenseite oder der Wand des Patientenraums des Fahrzeugs anbringen.

Die Positionen der Tasten und LEDs sind in *Steuerungen für den Anwender und LED-Anzeigen* (Seite 30) beschrieben.

WARNUNG

- Das **Power-LOAD** System und die Zubehörteile immer nur wie in den Handbüchern beschrieben betreiben. Ein unsachgemäßer Gebrauch des **Power-LOAD** Systems oder sonstigen Zubehörs kann zu Verletzungen des Patienten oder Bedieners führen. Für jegliche anderweitige Verwendung dieses Produkts ist der Eigentümer/Benutzer allein verantwortlich.
- Beim manuellen Betrieb stets das Gewicht am Fußende der Trage stützen.
- Beim Laden und Ausladen stets darauf achten, dass Sie bereit sind, das gesamte Gewicht der Trage zu stützen. Ohne Stromversorgung wird die Trage von den Hebearmen nicht angehoben.

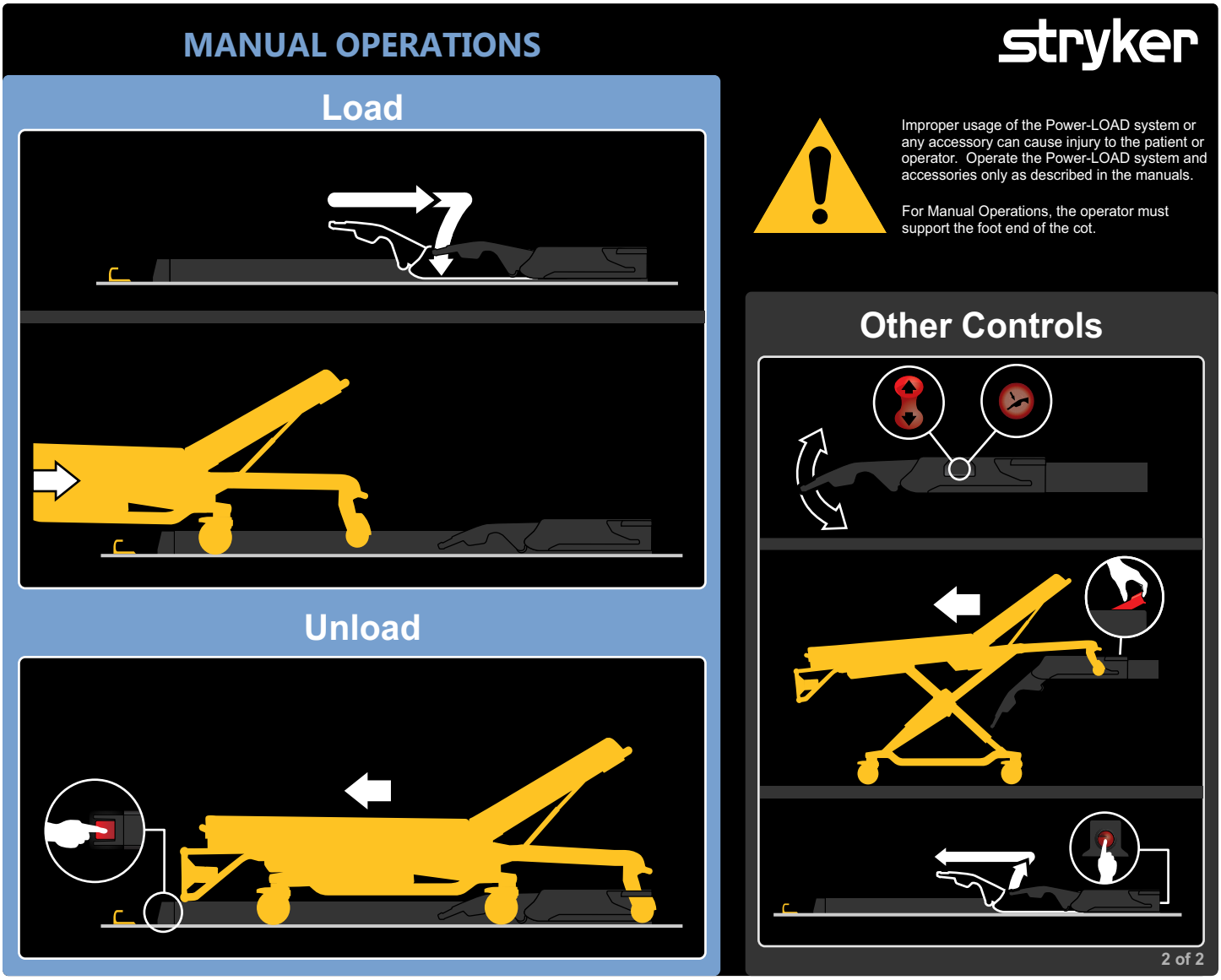

Abbildung 26 – Manuelle Bedienung

Hinweis - Wenn **Power-LOAD** eine Woche lang oder länger nicht verwendet wird, die Hauptstromtaste drücken, um das Produkt auszuschalten und ein Entleeren des Akkus zu vermeiden. Das Produkt muss möglicherweise ein- und ausgeschaltet werden, um sicherzustellen, dass der **Power-LOAD** wirklich ausgeschaltet ist und sich nicht nur im Energiesparmodus befindet.

Laden des Power-LOAD über manuellen Betrieb

1. Sicherstellen, dass das **Power-LOAD** am Kopfende des Patientenraums des Fahrzeugs mit den Hebearmen in der unteren Position arretiert.
2. Die Trage in den Patientenraum des Fahrzeugs schieben, bis sich die Trage mit dem **Power-LOAD** verrastet.
3. Sicherstellen, dass die Trage im **Power-LOAD** arretiert ist; dazu die Trage am Fußende von Seite zu Seite rütteln.
4. Zusätzliche Anweisungen zum Einladen siehe *Manuelles Einladen der Trage in das Fahrzeug (bei Ausfall des Power-PRO)* (Seite 51).

Ausladen des Power-LOAD mit manuellem Betrieb

1. Den Entriegelungsgriff am Fußende **Power-LOAD** Systems drücken und gedrückt halten.

2. Um die Trage aus dem Patientenraum des Fahrzeugs zu holen, am Hebel ziehen.

Überprüfen des Akkuladestands auf dem Power-LOAD Bedienfeld

WARNUNG

- Beschädigte Akkus immer zum Recyceln bei einem Servicezentrum abgeben. Nicht als unsortierten Hausmüll entsorgen. Informationen zu den in Ihrem Land verfügbaren Rückgabe- und/oder Sammelsystemen erhalten Sie beim örtlichen Vertrieb.
- Immer den Stecker des Netzanschlusskabels (falls zutreffend) abziehen, die Fahrzeugbatterie trennen, die Hauptstromtaste drücken, um das Produkt auszuschalten, und den Wagen in die Ladeposition bringen, bevor der **Power-LOAD** gewartet wird.
- Den Akku nicht herausnehmen, während der **Power-LOAD** in Betrieb ist.

Überprüfen des Akkuladestands:

1. Sicherstellen, dass die Akkuladestands-LED eingeschaltet ist.
2. Den Akkuladestand auf dem **Power-LOAD** Bedienfeld prüfen (wird als Batteriesymbol dargestellt).
    - Die Akkuladestands-LED leuchtet grün, wenn das **Power-LOAD** System eingeschaltet ist und nicht lädt.
    - Die Akkuladestands-LED blinkt grün, wenn der Akku geladen wird.
    - Die Fehleranzeige-LED blinkt gelb, wenn der Akkuladestand niedrig ist.

Laden des Akkus

WARNUNG - Während des normalen Betriebs nicht die Hauptstromtaste drücken, um das Produkt auszuschalten, da dies ein Laden des Akkus verhindert.

Sicherstellen, dass der Akku aufgeladen ist, damit das **Power-LOAD** betrieben werden kann. Wenn der Akku entladen ist, benötigt er mindestens zehn Stunden, bis er wieder aufgeladen ist. Die Akkus werden immer aufgeladen, wenn der Wagen am Kopfende des Patientenraums des Fahrzeugs eingerastet ist.

Laden des Akkus:

1. Die Hebearme anheben und den Wagen manuell an das Kopfende des Patientenraums des Fahrzeugs schieben.
2. Den Wagen am Kopfende des Patientenraums des Fahrzeugs einrasten lassen.

Hinweis

- Die Akkuladestands-LED blinkt grün, wenn der Akku geladen wird.
- Wenn die LEDs am Kopfende des Wagens in der Transportposition gelb blinken, wird der **Power-LOAD** Akku nicht aufgeladen.

Aufbewahrung des Power-LOAD

Ein Entleeren des Akkus vermeiden. Alle Akkus verlieren ihre Ladung während der Lagerung oder während Zeiträumen der Inaktivität. Wenn **Power-LOAD** eine Woche lang oder länger nicht verwendet wird, die Hauptstromtaste drücken, um das Produkt auszuschalten. Das Produkt muss möglicherweise ein- und ausgeschaltet werden, um sicherzustellen, dass der **Power-LOAD** wirklich ausgeschaltet ist und sich nicht nur im Energiesparmodus befindet.

Einstellen der Tragenladehöhe

Ehe das Fahrzeug in Betrieb genommen wird, muss die Ladehöhe der Trage mit der **Power-LOAD** Option bestimmt werden. Eine Liste der kompatiblen Tragen finden Sie in *Tragenkompatibilität* (Seite 12). Weitere Informationen dazu, wie die richtige Höhe der Trage eingestellt werden kann, finden Sie in der Bedienungsanleitung der Trage.

Verwenden einer nicht aufgerüsteten X-Rahmentrage bei Unfällen mit mehreren Verletzten

Manche nicht kompatiblen Tragen, so zum Beispiel die meisten X-Rahmentragen, können nach einem Unfall mit mehreren Verletzten verwendet werden.

WARNUNG

- Dabei darf die Schienenklemme den roten Aufkleber für die Einstellgrenze am Schienenrohr nicht überlappen. Um zu verhindern, dass die Schienenbacken den Rahmen der Trage freigeben, darf der Abstand zwischen der Schienenklemme und der festen Schienenbacke 1 Zoll (2,5 cm) niemals überschreiten.
- Drücken Sie die Freigabetaste bei geöffneten Schienenbacken nicht mit der Hand bzw. den Fingern. Das Befestigungssystem der Schienenbacken schließt federnd.

Das Einladen und Ausladen erfolgt ähnlich den Anweisungen für das manuelle Einladen und Ausladen einer Trage. Allerdings wird anstelle einer Tragenverriegelung am Fußende eine Schienenklemmenbaugruppe verwendet. Soll eine nicht kompatible Trage eingeladen werden, die Tragenhaltestütze in der Schienenklemmenbaugruppe arretieren.

Die Option für Unfälle mit mehreren Verletzten umfasst eine Schienenbaugruppe für die Montage an einer Wand oder auf dem Boden. Die Schienenbaugruppe sollte in einem Schrank verstaut werden, damit sie im Notfall schnell im Patientenraum des Fahrzeugs montiert werden kann.

Herausziehen des Power-LOAD ohne Trage aus dem Fahrzeug

Herausziehen des **Power-LOAD** ohne Trage aus dem Patientenraum des Fahrzeugs:

1. Zum Kopfende des **Power-LOAD** Systems gehen.
2. Während die Hebearme angehoben werden, die Entriegelungstaste des Wagens am Kopfende des **Power-LOAD** Systems drücken (Abbildung 27).
3. Den Wagen aus dem Patientenraum des Fahrzeugs herausziehen (Abbildung 28).

Abbildung 27 – Die Entriegelungstaste des Wagens drücken

Abbildung 28 – Wagen herausziehen

Eine Performance-PRO Trage mit der Power-LOAD Option in das Fahrzeug einladen

WARNUNG

- Eine Trage mit einem darauf befindlichen Patienten immer mit mindestens zwei geschulten Bedienern in das Fahrzeug einladen bzw. aus dem Fahrzeug ausladen.
- Die **Power-LOAD**-kompatible Trage stets vor allen anderen Insassen in den Patientenraum des Fahrzeugs laden.

VORSICHT

- Beim Einladen der Trage nicht mit dieser gegen den Wagen stoßen, um Schäden an der Ausrüstung zu vermeiden.
- Die Trage erst dann in den Patientenraum des Fahrzeugs schieben, wenn das Tragengestell voll eingezogen wurde.

1. Den Fahrzeugstoßfänger, falls vorhanden, in die angehobene Position bringen.
2. Die Hebearme anheben, um den Wagen aus dem Patientenraum des Fahrzeugs zu ziehen (Abbildung 29).

Abbildung 29 – Die Trage aus dem Fahrzeug führen

3. Die Trage in die Ladeposition anheben.
4. Sicherstellen, dass der einziehbare Kopfbereich der Trage vollständig ausgefahren und arretiert ist, bevor die Trage in das **Power-LOAD** geladen wird.
5. Die Trage in das **Power-LOAD** schieben, bis die Stifte der Laderäder der Trage eingerastet sind (Abbildung 30). Beim Einladen der Trage darauf achten, dass sie mit den Hebearmen ausgerichtet ist.

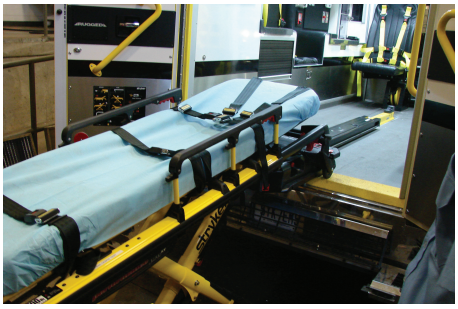

Abbildung 30 – Laderäder einrasten

6. Die LED-Anzeigen am Kopfende überprüfen, um sicherzugehen, dass die Trage für das Einladen bereit ist.
   - Wenn die LEDs grün leuchten, ist das Kopfende der Trage in der richtigen Position.
   - Wenn die LEDs gelb leuchten, befindet sich das Kopfende der Trage nicht in der richtigen Position.
7. Auf dem Bedienfeld des **Power-LOAD** auf den Pfeil nach oben (↑) drücken, um die Hebearme in die höchste Position zu bringen (Abbildung 31).

   Hinweis - Die Beine der Trage werden nicht eingeklappt.

Abbildung 31 – Hebearme in die höchste Position zu bringen

8. Bediener 1 (am Fußende): Das Tragegestell am Fußende fassen. Die manuelle Entriegelung an der Trage drücken und gedrückt halten.
9. Bediener 2 (an der Seite): Zum Stabilisieren der Trage das äußere Gitter der Trage fassen. Anschließend den Grundrahmen fassen (Abbildung 32). Nachdem der Bediener am Fußende die Trage angehoben und die manuelle Entriegelung der Trage gedrückt hat, das Untergestell mit einer Hand zurückziehen und festhalten.

Abbildung 32 – Grundrahmen fassen

10. Bediener 1 (am Fußende): Die manuelle Entriegelung der Trage lösen, um das Untergestell in der zurückgezogenen Position zu arretieren. Sicherstellen, dass die manuelle Entriegelung der Trage gelöst wurde. Wurde die manuelle Entriegelung der Trage nicht gelöst, fährt das Tragengestell aus, und die Trage verrastet nicht mit dem Tragenbefestigungssystem.
11. Die Trage in den Patientenraum des Fahrzeugs schieben, bis sich die Hebearme senken und die Trage mit dem **Power-LOAD** verrastet.
12. Sicherstellen, dass die Trage im **Power-LOAD** arretiert ist; dazu die Trage am Fußende von Seite zu Seite rütteln.

Eine Performance-PRO Trage aus einem Fahrzeug mit Power-LOAD Option ausladen

WARNUNG

- Eine Trage mit einem darauf befindlichen Patienten immer mit mindestens zwei geschulten Bedienern in das Fahrzeug einladen bzw. aus dem Fahrzeug ausladen.
- Die Bediener müssen sich stets darauf einstellen, das gesamte Gewicht der Trage und des Patienten zu stützen, falls die Hebearme die Trage beim Ausladen aus dem Patientenraum des Fahrzeugs nicht anheben. Da die Trage für das Ausladen aus dem Patientenraum des Fahrzeugs entriegelt wird, heben die **Power-LOAD** Hebearme die Trage leicht an.
- Immer darauf achten, dass das Untergestell der Trage ausgeklappt ist, ehe beim Ausladen der Trage irgendwelche Tasten auf dem **Power-LOAD** Bedienfeld gedrückt werden.

1. Den Fahrzeugstoßfänger, falls vorhanden, in die angehobene Position bringen.
2. Den Entriegelungshebel am Fußende des **Power-LOAD** Systems drücken, gedrückt halten und ziehen, um die Trage aus dem Patientenraum des Fahrzeugs auszuladen.

3. Den Rahmen der Trage am Fußende greifen, um die Trage aus dem Patientenraum des Fahrzeugs zu ziehen.

   Hinweis - Die LED-Anzeigen am Kopfende wechseln nur dann auf dauerhaft grün, wenn die Trage für das Ausladen bereit ist.

4. Bediener 1 (am Fußende): Den Rahmen der Trage greifen (Abbildung 33). Die manuelle Entriegelung an der Trage drücken und gedrückt halten.

Abbildung 33 – Den Rahmen der Trage greifen

5. Bediener 2 (an der Seite): Den Grundrahmen nach Anweisung (Abbildung 33) greifen, leicht anheben und in die ganz ausgeklappte Position absenken. Darauf achten, dass die Räder der Trage fest auf dem Boden stehen.
6. Bediener 1 (am Fußende): Die manuelle Entriegelung der Trage lösen, um das Untergestell in der ausgefahrenen Position zu arretieren.
7. Auf dem Bedienfeld des **Power-LOAD** auf den Pfeil nach unten (↓) drücken, um die Hebearme und die Trage abzusenken (Abbildung 34).

Abbildung 34 – Die Hebearme senken

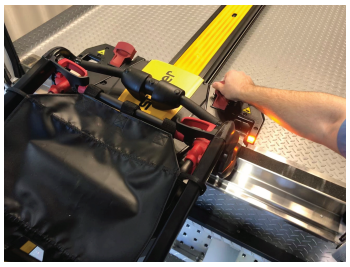

Abbildung 35 – Die Trage entriegeln

8. Einen der beiden Griffe zur manuellen Entriegelung der Trage am Kopfende des Wagens anheben, um die Trage zu entriegeln (Abbildung 35).
9. Die Hebearme anheben und den Wagen in den Patientenraum des Fahrzeugs führen, bis die Arme so weit innen liegen, dass die Fahrzeugtüren problemlos geschlossen werden können.

Einladen einer Performance-PRO Trage in das Fahrzeug mit der Power-LOAD-Option

WARNUNG

- Eine Trage mit einem darauf befindlichen Patienten immer mit mindestens zwei geschulten Bedienern in das Fahrzeug einladen bzw. aus dem Fahrzeug ausladen.
- Die **Power-LOAD**-kompatible Trage stets vor allen anderen Insassen in den Patientenraum des Fahrzeugs laden.

VORSICHT - Beim Einladen der Trage nicht mit dieser gegen den Wagen stoßen, um Schäden an der Ausrüstung zu vermeiden.

1. Den Fahrzeugstoßfänger, falls vorhanden, in die angehobene Position bringen.

2. Die Hebearme anheben, um den Wagen aus dem Patientenraum des Fahrzeugs zu ziehen (Abbildung 36).

Abbildung 36 – Die Trage aus dem Fahrzeug führen

Abbildung 37 – Ladehöhe einstellen

3. Die Ausfahrtaste (+) am Steuerschalter der Trage gedrückt halten, um das Untergestell der Trage in der eingestellten Ladehöhe auszufahren (Abbildung 37).
4. Sicherstellen, dass der einziehbare Kopfbereich der Trage vollständig ausgefahren und arretiert ist, bevor die Trage in das **Power-LOAD** geladen wird.
5. Die Trage in das **Power-LOAD** schieben, bis die Stifte der Laderäder der Trage eingerastet sind (Abbildung 38). Beim Einladen der Trage darauf achten, dass sie mit den Hebearmen ausgerichtet ist.

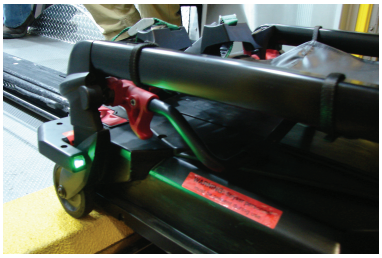

Abbildung 38 – Laderäder einrasten

6. Die LED-Anzeigen am Kopfende überprüfen, um sicherzugehen, dass die Trage für das Einladen bereit ist.
   a. Wenn die LEDs grün leuchten, ist das Kopfende der Trage in der richtigen Position.
   b. Wenn die LEDs gelb leuchten, befindet sich das Kopfende der Trage nicht in der richtigen Position.
7. Die Rückziehtaste (-) am Steuerschalter der Trage (Abbildung 39) drücken und gedrückt halten, um das Untergestell der Trage ganz einzufahren, bis die Trage gestützt wird.

Abbildung 39 – Trage ganz einfahren

8. Die Trage in den Patientenraum des Fahrzeugs schieben, bis sich die Hebearme senken und die Trage mit dem **Power-LOAD** verrastet.
9. Sicherstellen, dass die Trage im **Power-LOAD** arretiert ist; dazu die Trage am Fußende von Seite zu Seite rütteln.

Eine Power-PRO Trage aus einem Fahrzeug mit Power-LOAD Option ausladen

WARNUNG

- Eine Trage mit einem darauf befindlichen Patienten immer mit mindestens zwei geschulten Bedienern in das Fahrzeug einladen bzw. aus dem Fahrzeug ausladen.
- Die Bediener müssen sich stets darauf einstellen, das gesamte Gewicht der Trage und des Patienten zu stützen, falls die Hebearme die Trage beim Ausladen aus dem Patientenraum des Fahrzeugs nicht anheben. Da die Trage für das Ausladen aus dem Patientenraum des Fahrzeugs entriegelt wird, heben die **Power-LOAD** Hebearme die Trage leicht an.

1. Den Fahrzeugstoßfänger, falls vorhanden, in die angehobene Position bringen.
2. Den Entriegelungshebel am Fußende des **Power-LOAD** Systems drücken und gedrückt halten und ziehen, um die Trage aus dem Patientenraum des Fahrzeugs auszuladen (Abbildung 40).

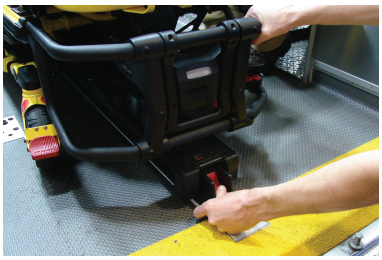

Abbildung 40 – Den Entriegelungshebel drücken und gedrückt halten

Abbildung 41 – Den Rahmen der Trage greifen

3. Den Rahmen der Trage am Fußende greifen, um die Trage aus dem Patientenraum des Fahrzeugs zu ziehen (Abbildung 41).

   Hinweis - Die LED-Anzeigen am Kopfende wechseln nur dann auf dauerhaft grün, wenn die Trage für das Ausladen bereit ist.
4. Die Ausfahrtaste (+) am Steuerschalter der Trage drücken und gedrückt halten, um die Trage auszufahren, bis die Räder der Trage auf dem Boden sitzen.
5. Die Ausfahrtaste (+) loslassen, wenn die Trage nicht mehr von den Hebearmen gestützt wird. Die Hebearme bewegen sich so lange weiter, bis sie sich ganz abgesenkt haben.
6. Auf die Entriegelungstaste (Abbildung 42) auf dem Bedienfeld am Fußende der Trage drücken oder einen der zwei manuellen Entriegelungshebel am Kopfende des Wagens ziehen, um die Trage freizugeben (Abbildung 43).

Abbildung 42 – Auf die Entriegelungstaste drücken

Abbildung 43 – Die Trage entriegeln

7. Die Hebearme anheben und den Wagen in den Patientenraum des Fahrzeugs führen, bis die Arme so weit innen liegen, dass die Fahrzeugtüren problemlos geschlossen werden können.

Eine Trage nach dem Einladen mit Power-LOAD manuell ausladen (bei Verlust der Stromversorgung des Power-LOAD Systems oder bei einem Systemfehler)

Wenn die Stromversorgung zum **Power-LOAD** unterbrochen wird oder nach dem Einladen einer Trage ein Systemfehler auftritt, müssen die folgenden Anweisungen befolgt werden, um die Trage auszuladen.

WARNUNG

- Eine Trage mit einem darauf befindlichen Patienten immer mit mindestens zwei geschulten Bedienern in das Fahrzeug einladen bzw. aus dem Fahrzeug ausladen.
- Die Bediener müssen beim Ausladen einer Trage aus dem Patientenraum des Fahrzeugs stets darauf gefasst sein, das gesamte Gewicht von Trage und Patient zu halten, wenn die Stromversorgung zum **Power-LOAD** unterbrochen wird oder ein Systemfehler auftritt.
- Immer darauf achten, dass das Untergestell der Trage ausgeklappt ist, ehe beim Ausladen der Trage irgendwelche Tasten auf dem **Power-LOAD** Bedienfeld gedrückt werden.
- Beim Laden und Ausladen stets darauf achten, dass Sie bereit sind, das gesamte Gewicht der Trage zu stützen. Ohne Stromversorgung wird die Trage von den Hebearmen nicht angehoben.

Hinweis - Die Hebearme werden sich in der oberen Stellung befinden.

1. Den Entriegelungshebel am Fußende des **Power-LOAD** Systems drücken und gedrückt halten und ziehen, um die Trage aus dem Patientenraum des Fahrzeugs auszuladen (Abbildung 44).

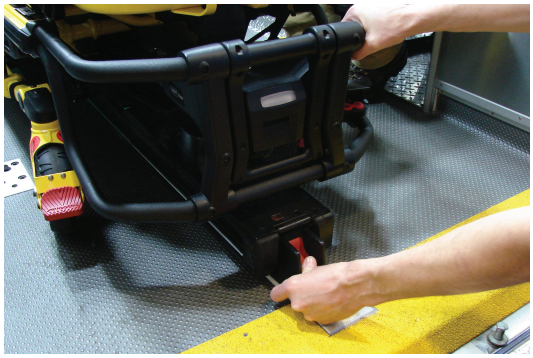

Abbildung 44 – Den Entriegelungshebel drücken und gedrückt halten

2. Den Rahmen der Trage am Fußende greifen, um die Trage aus dem Patientenraum des Fahrzeugs zu ziehen.

   Modelle 6500/6506 und 6510/6516 mit **Power-LOAD** Option:

   - Bediener 1: Das Tragegestell am Fußende fassen. Das Gewicht der Trage halten und die Trage dabei aus dem Patientenraum des Fahrzeugs führen und ziehen. Die Ausfahrtaste (+) am Steuerschalter der Trage drücken und gedrückt halten, um die Trage auszufahren, bis die Räder der Trage auf dem Boden sitzen.
   - Bediener 2: Zum Stabilisieren der Trage das äußere Gitter der Trage fassen.

   Modell 6085/6086 mit **Power-LOAD** Option:

   - Bediener 1: Den Rahmen der Trage greifen.
   - Bediener 2: Den Grundrahmen an den angegebenen Stellen fassen, leicht anheben und den Grundrahmen in seine voll ausgeklappte Position bringen, während Bediener 1 die manuelle Entriegelung der Trage drückt und gedrückt hält. Darauf achten, dass die Räder der Trage fest auf dem Boden stehen.
   - Bediener 1 (am Fußende): Die manuelle Entriegelung der Trage lösen, um das Untergestell in der ausgefahrenen Position zu arretieren.

3. Die manuelle Entriegelungstaste auf dem Bedienfeld des **Power-LOAD** drücken (Abbildung 45).

Abbildung 45 – Auf die manuelle Entriegelungstaste drücken

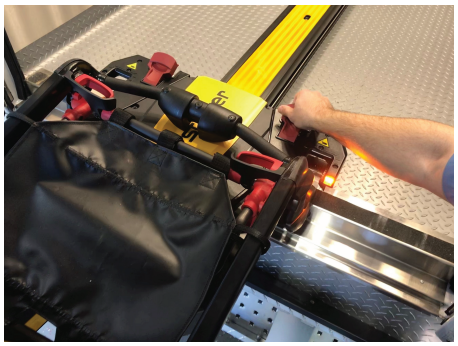

Abbildung 46 – Die Trage entriegeln

4. Einen der beiden Griffe zur manuellen Entriegelung der Trage am Kopfende des **Power-LOAD** anheben, um die Trage zu entriegeln (Abbildung 46).
5. Die Hebearme anheben und den Wagen in den Patientenraum des Fahrzeugs führen, bis die Arme so weit innen liegen, dass die Fahrzeugtüren problemlos geschlossen werden können.
6. Das Fahrzeug nach dem Einsatz außer Betrieb nehmen, um eine Fehlerbehebung und Reparatur am **Power-LOAD** durchzuführen.

Eine Trage nach einem Verlust der Stromversorgung oder einem Systemfehler an einer akkubetriebenen Trage von Hand einladen

WARNUNG

- Eine Trage mit einem darauf befindlichen Patienten immer mit mindestens zwei geschulten Bedienern in das Fahrzeug einladen bzw. aus dem Fahrzeug ausladen.
- Die Trage immer laden, bevor Patienten gestattet wird, den Patientenraum des Fahrzeugs zu betreten.

VORSICHT - Die Trage erst dann in den Patientenraum des Fahrzeugs schieben, wenn das Tragengestell ganz eingefahren wurde.

1. Den Fahrzeugstoßfänger, falls vorhanden, in die angehobene Position bringen.
2. Den Wagen am Kopfende des Patientenraums des Fahrzeugs bei abgesenkten Hebearmen greifen. Um den Wagen zum Kopfende zu bewegen, die Hebearme anheben und den Wagen in den Patientenraum des Fahrzeugs schieben, bis das **Power-LOAD** bei abgesenkten Hebearmen einrastet.
3. Sicherstellen, dass der einziehbare Kopfbereich der Trage vollständig ausgefahren und in dieser Stellung arretiert ist, bevor die Trage in das elektrisch gesteuerte Tragenbefestigungssystem geladen wird.
4. Die Trage in die Ladeposition bringen (jede Position, in der die Laderäder der Trage auf die Bodenhöhe des Patientenraums des Fahrzeugs kommen).
5. Die Trage zum offenen Patientenraum des Fahrzeugs fahren.
6. Die Trage nach vorn schieben, bis sich die Laderäder der Trage auf dem Boden des Patientenraums des Fahrzeugs befinden und der Sicherheitsbügel der Trage vom Sicherheitshaken des Fahrzeugs erfasst wird (Abbildung 47).

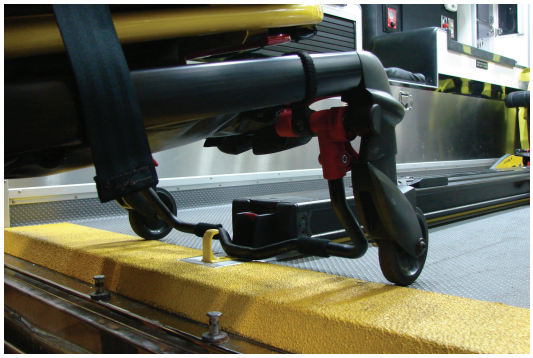

Abbildung 47 – Fahrzeugsicherheitshaken

Hinweis - Die Trage zurückziehen, bis der Sicherheitsbügel der Trage vom Sicherheitshaken des Fahrzeugs erfasst wird und so der größtmögliche Raum gegeben ist, um das Fahrgestell anzuheben.

Power-PRO XT oder **Power-PRO IT** mit der **Power-LOAD** Option:

- Das Tragegestell am Fußende fassen.
- Das Fußende der Trage anheben und die Rückziehtaste (-) am Steuerschalter der Trage drücken und gedrückt halten, um das Fahrgestell der Trage einzufahren.

Hinweis - Das Fahrgestell der Trage fährt in weniger als drei Sekunden ein.

Performance-PRO XT mit der **Power-LOAD** Option:

- Bediener 1 (am Fußende): Das Tragegestell am Fußende fassen. Die manuelle Entriegelung an der Trage drücken und gedrückt halten.
- Bediener 2 (an der Seite): Zum Stabilisieren der Trage das äußere Gitter der Trage fassen. Anschließend den Grundrahmen fassen. Nachdem der Bediener am Fußende die Trage angehoben und die manuelle Entriegelung der Trage gedrückt hat, das Untergestell mit einer Hand zurückziehen und festhalten.
- Bediener 1 (am Fußende): Die manuelle Entriegelung der Trage lösen, um das Untergestell in der zurückgezogenen Position zu arretieren.

7. Die Trage in den Patientenraum des Fahrzeugs schieben, bis sich die Trage mit dem **Power-LOAD** verrastet.
8. Sicherstellen, dass die Trage im Tragenbefestigungssystem arretiert ist; dazu die Trage am Fußende von Seite zu Seite rütteln.

Das Fahrzeug nach dem Einsatz außer Betrieb nehmen, um eine Fehlerbehebung und Reparatur am **Power-LOAD** durchzuführen.

Eine Trage von Hand aus dem Fahrzeug ausladen

WARNUNG

- Eine Trage mit einem darauf befindlichen Patienten immer mit mindestens zwei geschulten Bedienern in das Fahrzeug einladen bzw. aus dem Fahrzeug ausladen.
- Bei der Handhabung der Trage immer beide Hände verwenden. **Power-LOAD** ist nur eine Hilfsvorrichtung. Jede Situation ist zu bewerten, um zu bestimmen, wie das zu transportierende Gewicht verteilt und gehoben werden muss.
- Immer eine ausreichende Zahl von Bedienern für die Kräfte einsetzen, die für das Ein- und Ausladen von Gewichten von mehr als 400 lb (181 kg) erforderlich sind. Für eine bessere Sicherheit sollten Bediener das Ein- und Ausladen auf ebener Fläche durchführen. Bei Fahrzeugdeckhöhen von 36 Zoll (91 cm) muss das Entladen möglicherweise manuell erfolgen.

- Immer darauf achten, dass das Tragegestell ausgeklappt ist, ehe beim Ausladen der Trage irgendwelche Tasten auf dem **Power-LOAD** Bedienfeld gedrückt werden.

---

1. Den Fahrzeugstoßdämpfer, falls vorhanden, in die angehobene Position bringen.
2. Den Entriegelungshebel oder die Entriegelungstaste am Fußende des Tragenbefestigungssystems drücken und gedrückt halten und ziehen, um die Trage aus dem Patientenraum des Fahrzeugs auszuladen.
3. Den Rahmen der Trage am Fußende greifen, um die Trage aus dem Patientenraum des Fahrzeugs zu ziehen.

   Power-PRO XT oder **Power-PRO IT** mit der **Power-LOAD** Option:

   - Bediener 1: Das Tragegestell am Fußende fassen. Das Gewicht der Trage halten und die Trage dabei aus dem Patientenraum des Fahrzeugs ziehen, bis der Sicherungsbügel mit vom Sicherheitshaken des Fahrzeugs erfasst wird. Die Ausfahrtaste (+) am Steuerschalter der Trage drücken und gedrückt halten, um die Trage auszufahren, bis die Räder der Trage auf dem Boden sitzen.

   - Bediener 2: Sicherstellen, dass der Sicherheitsbügel der Trage vom Fahrzeugsicherheitshaken gesichert ist. Zum Stabilisieren der Trage das äußere Gitter der Trage fassen. Den Entriegelungshebel des Sicherheitsbügels der Trage nach vorn drücken, um den Sicherheitsbügel der Trage vom Sicherheitshaken im Patientenraum des Fahrzeugs zu lösen.

   Performance-PRO XT mit der **Power-LOAD** Option:

   - Bediener 1 (am Fußende): Das Tragegestell am Fußende fassen. Das Gewicht der Trage halten und die Trage dabei aus dem Patientenraum des Fahrzeugs ziehen, bis der Sicherungsbügel mit vom Sicherheitshaken des Fahrzeugs erfasst wird.

   - Bediener 2 (an der Seite): Den Grundrahmen an den angegebenen Stellen fassen, leicht anheben und den Grundrahmen in seine voll ausgeklappte Position bringen, während Bediener 1 die manuelle Entriegelung der Trage drückt und gedrückt hält.

   - Bediener 1 (am Fußende): Die manuelle Entriegelung der Trage lösen und sicherstellen, dass das Fahrgestell einrastet. Die Trage auf den Boden stellen.

   - Bediener 2 (an der Seite): Den Entriegelungshebel des Sicherheitsbügels der Trage nach vorn drücken, um den Sicherheitsbügel der Trage vom Sicherheitshaken im Patientenraum des Fahrzeugs zu lösen.

   Hinweis - Im unwahrscheinlichen Fall, dass das Fußende der Trage versagt und die Trage nicht auf dem Fahrzeug ausgeladen werden kann, den Patienten mit anderen Mitteln ausladen (zum Beispiel mithilfe eines Bretts oder eines Feldbetts).

Ausladen einer Trage aus dem Fahrzeug zur Reparatur

WARNUNG

- Eine Trage mit einem darauf befindlichen Patienten immer mit mindestens zwei geschulten Bedienern in das Fahrzeug einladen bzw. aus dem Fahrzeug ausladen.
- Bei der Handhabung der Trage immer beide Hände verwenden. **Power-LOAD** ist nur eine Hilfsvorrichtung. Jede Situation ist zu bewerten, um zu bestimmen, wie das zu transportierende Gewicht verteilt und gehoben werden muss.
- Immer darauf achten, dass das Untergestell der Trage ausgeklappt ist, ehe beim Ausladen der Trage irgendwelche Tasten auf dem **Power-LOAD** Bedienfeld gedrückt werden.

---

1. Bediener 1: Die Entriegelungstaste des Wagens am Kopfende des **Power-LOAD** Systems drücken und gedrückt halten.

2. Bediener 2: Zum Entriegeln die dem Fußende am nächsten gelegenen Auslöser der Transfersystemverriegelung in Richtung Fußende der Transfersystembaugruppe schieben. Die Trage mit Unterstützung von Bediener 1 behändig aus dem Patientenraum des Fahrzeugs schieben.
3. Bediener 1: Mit einem Schraubendreher oder ähnlichem Werkzeug die Hakenbaugruppe unter dem Transfersystem aufschieben, während Bediener 2 das Transfersystem in Richtung Kopfende des Patientenraums des Fahrzeugs schiebt, um die Trage vom Haken zu lösen.
4. Nachdem die Trage ganz entriegelt wurde, kann sie ganz herausgezogen werden.
5. Darauf achten, dass das Untergestell der Trage ausgeklappt ist, dann einen der manuellen Tragenentriegelungsgriffe am Kopfende des **Power-LOAD** anheben, um die Trage zu entriegeln.

Manuelles Einladen der Trage in das Fahrzeug (bei Ausfall des Power-PRO)

WARNUNG

- Eine Trage mit einem darauf befindlichen Patienten immer mit mindestens zwei geschulten Bedienern in das Fahrzeug einladen bzw. aus dem Fahrzeug ausladen.
- Die Trage immer laden, bevor Patienten gestattet wird, den Patientenraum des Fahrzeugs zu betreten.

VORSICHT

- Die Trage erst dann in den Patientenraum des Fahrzeugs schieben, wenn das Tragegestell ganz eingefahren wurde.
- Beim Einladen der Trage nicht mit dieser gegen den Wagen stoßen, um Schäden an der Ausrüstung zu vermeiden.
- Die manuelle Entriegelung erst dann loslassen, wenn die Trage am Fußende einrastet. Wird die Entriegelung zu früh losgelassen, verhindert das Tragegestell möglicherweise, dass die Trage im **Power-LOAD** einrastet.

1. Den Fahrzeugstoßdämpfer, falls vorhanden, in die angehobene Position bringen.
2. Die Hebearme anheben, um den Wagen aus dem Patientenraum des Fahrzeugs zu ziehen (Abbildung 48).

Abbildung 48 – Die Trage aus dem Fahrzeug führen

3. Die Trage in die Ladeposition anheben.
4. Sicherstellen, dass der einziehbare Kopfbereich der Trage vollständig ausgefahren und arretiert ist, bevor die Trage in das **Power-LOAD** geladen wird.
5. Die Trage in das **Power-LOAD** schieben, bis die Stifte der Laderäder der Trage eingerastet sind (Abbildung 49). Beim Einladen der Trage darauf achten, dass sie mit den Hebearmen ausgerichtet ist.
6. Die LED-Anzeigen am Kopfende überprüfen, um sicherzugehen, dass die Trage für das Einladen bereit ist.
   - Wenn die LEDs grün leuchten, ist das Kopfende der Trage in der richtigen Position.
   - Wenn die LEDs gelb leuchten, befindet sich das Kopfende der Trage nicht in der richtigen Position.
7. Auf dem Bedienfeld des **Power-LOAD** auf den Pfeil nach oben (↑) drücken (Abbildung 50), um die Hebearme in die höchste Position zu bringen.

   Hinweis - Die Beine der Trage werden nicht eingeklappt.

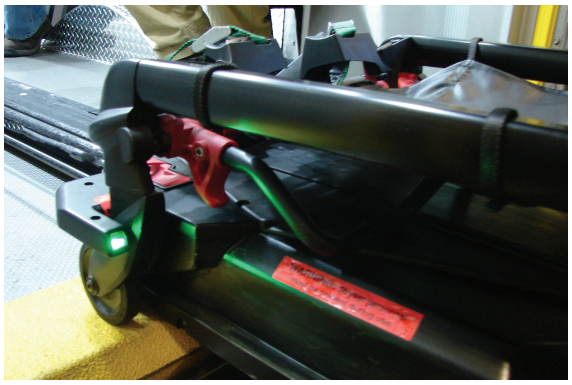

Abbildung 49 – Laderäder einrasten

Abbildung 50 – Auf den Pfeil nach oben drücken, um die Hebearme anzuheben

8. Bediener 1 (am Fußende): Das Tragegestell am Fußende fassen. Die manuelle Entriegelung an der Trage drücken und gedrückt halten.
9. Bediener 2 (an der Seite): Den Grundrahmen fassen. Nachdem der Bediener am Fußende die manuelle Entriegelung an der Trage gedrückt hat, das Fahrgestell mit einer Hand zurückziehen und mit der anderen Hand die Trage stabilisieren.
10. Beide Bediener: Die Trage in den Patientenraum des Fahrzeugs schieben, bis sich die Hebearme senken und die Trage mit dem **Power-LOAD** verrastet.
11. Bediener 1: Die manuelle Entriegelung an der Trage weiter gedrückt halten.
12. Sicherstellen, dass die Trage im **Power-LOAD** arretiert ist; dazu die Trage am Fußende von Seite zu Seite rütteln.
13. Nach dem erfolgten Einsatz die Trage nicht mehr verwenden und eine Diagnose und Reparatur der **Power-PRO** Trage durchführen.

    Hinweis - **Power-LOAD** lädt den **SMRT** Pak Akku automatisch auf, wenn die Trage in der Transportposition im **Power-LOAD** arretiert ist (keine Kabel oder Stecker erforderlich). Die Akku-LED an der Trage blinkt kurz grün. Dies bedeutet, dass der Akku aufgeladen wird.

Vorbeugende Wartung

Regelmäßige Kontrolle und Anpassungen

Wartungsintervalle

Dieser Plan soll als allgemeine Wartungsanleitung dienen. Der erforderliche Wartungsplan kann auf Folgendem basieren:

- Anzahl der Einsätze
- Wetter
- Gelände
- Geografischer Standort
- Individuelle Nutzung

Wenn Sie sich nicht sicher sind, wann Sie diese Inspektionen durchführen sollten, wenden Sie sich an Ihren Stryker-Wartungstechniker.

Bei der Durchführung von vorbeugenden Wartungen des **Power-LOAD** Systems müssen die entsprechende **Power-LOAD**-kompatible Trage und die optionale Radführungsbaugruppe (sofern vorhanden) inspiziert werden, um die Betriebstüchtigkeit des gesamten Systems zu verifizieren.

Wartung der Power-LOAD-kompatiblen Trage

Verschleißteile der **Power-LOAD**-kompatiblen Trage sind das Abstandsstück des Tragenarms (6500-002-123), der Anschlag des Untergestells (6085-001-094) und die Stifte der Laderäder (6500-002-104).

Wartung der optionalen Radführungsbaugruppe (sofern vorhanden)

Um die Funktionstüchtigkeit des **Power-LOAD** Befestigungssystems zu erhalten, muss sichergestellt werden, dass die Radführung funktionstauglich ist und sie nicht beschädigt wurde. Das Radführungsschienensystem unterstützt das **Power-LOAD** System beim Einladen der Trage. Wenn die Radführung beschädigt wurde, muss sie unverzüglich ausgetauscht werden.

Hinweis - Der Wartungsplan des **Power-LOAD** basiert auf 10 Einsätzen pro Tag. Der routinemäßige Wartungsplan ist den tatsächlichen Einsätzen entsprechend anzupassen.

Jeden Monat oder nach zwei Stunden

Diese Artikel jeden Monat oder nach zwei Motor-Betriebsstunden prüfen, je nachdem, was früher eintritt.

Prüfen	Wartungsvorgang
Position der Verriegelung	Verriegelung am Fußende des Transfersystems von Verschmutzungen befreien

Alle drei Monate oder nach sechs Stunden

Diese Artikel alle drei Monate oder nach sechs Motor-Betriebsstunden prüfen, je nachdem, was früher eintritt.

Prüfen	Wartungsvorgang
Lose Befestigungen	Gegebenenfalls austauschen
Schrauben der Akkuklemmen	Lockere Schrauben festziehen (mit Drehmoment von 9 Zoll-lb [1 Nm])
Transfersystembaugruppe und Ankerbaugruppe	Oberseite der Transfersystembaugruppe und der Ankerbaugruppe von Verschmutzungen befreien

Prüfen	Wartungsvorgang
Transferlaufrollenkanäle	Transferlaufrollenkanäle reinigen, um die Ansammlung von Verschmutzungen zu vermeiden
Wagenstopprampe	Lockere Schrauben festziehen

Alle zwölf Monate oder nach 24 Stunden

Diese Artikel alle 12 Monate oder nach 24 Motor-Betriebsstunden prüfen, je nachdem, was früher eintritt.

Prüfen	Wartungsvorgang
Akku	Austauschen, wenn der Hebevorgang schwergängig funktioniert
Alle Teile	Überprüfen und bei Bedarf abgenutzte Teile austauschen, darunter Armabdeckungen, Armpolster, obere und Seitenabdeckungen des Wagens, Federn des Entriegelungsgriffs der Trage, die Abdeckung des Ankerhebels, Abdeckung des induktiven Primärankers, Platte der Transfersystemverriegelung, Stift der Transfersystemverriegelung oder Tragenführungen **Hinweis** - Die Platte der Transfersystemverriegelung (639000010260) ist nur mit **Power-LOAD**-Einheiten kompatibel, die nach dem 31. Juli 2017 hergestellt oder zuvor mit dem 639007000021-Kit gewartet wurden. Das Seriennummernschild überprüfen, um das Herstellungsdatum zu bestätigen.
Dämpferanschläge	Bei Beschädigung der Kante austauschen
Motor	Bei fehlender Motorbewegung austauschen
Kolbenstangenende	Austauschen, wenn **Power-LOAD** im manuellen Modus betrieben wird und die Fehler-LED leuchtet
Volle Funktionstüchtigkeit	Die *Checkliste für die Installation* ist der Bedienungsanleitung zu entnehmen
Hydraulik	Auf Leckagen in der Hydraulik überprüfen
Verriegelungslager des Transfersystems	Einmal im Jahr austauschen **Hinweis** - Beim Austausch des Lagers darauf achten, dass der umgebende Bereich sauber ist (Anker) und zum Schmieren Molybdändisulfid auf den Verriegelungsstift des Transfersystems auftragen.
V-Führungsrollen	Wenn sich das Produkt nur schwer rollen lässt oder Abnutzungen im Transferlaufrollenkanal hinter dem Innenkolben zu sehen sind, die V-Führungsrollen am Wagen austauschen und den patientenseitig rechten, äußeren, unteren Transferkolben gegen den patientenseitig rechten, äußeren, oberen Transferkolben austauschen. Alle anderen Laufrollen auf Schäden oder starke Abnutzung überprüfen. Bei Bedarf austauschen.
Hubarmfedern	Die Hubarmfedern (0038-895-000) unter der oberen Abdeckung des Förderwagens auswechseln

Austauschplan für die flache Laufrolle und die V-Führung

Die Teile der flachen Laufrolle und der V-Führung müssen alle 14.110 Einsätze ausgetauscht werden. So wird sichergestellt, dass das **Power-LOAD** funktionstüchtig bleibt. Diesem Einsatzzeitplan muss Folge geleistet werden, um diese Voraussetzung zu erfüllen. Außerdem können anhand dieses Plans die erforderlichen Wartungsintervalle festgelegt werden.

Einsätze am Tag	Monate
6	80
7-8	60
9-10	48
11-12	40
13	36
14-15	30

Austauschplan für die Komponenten des Verriegelungslagers des Transfersystems

Die Komponenten des Verriegelungslagers des Transfersystems müssen alle 3653 Einsätze ausgetauscht werden. So wird sichergestellt, dass das **Power-LOAD** funktionstüchtig bleibt. Diesem Einsatzzeitplan muss Folge geleistet werden, um diese Voraussetzung zu erfüllen.

Einsätze am Tag	Monate
2	60
3	40
4-5	24
6	20
7-8	15
9-10	12
11-12	10
13-15	8

Reinigung

WARNUNG

- Vor einer Wartung oder Reinigung immer die Hauptstromtaste drücken, um die Einheit auszuschalten.
- Bei der Hochdruckreinigung stets geeignete Schutzkleidung tragen, um eine Ansteckung durch Einatmen zu vermeiden. Bei der Hochdruckreinigung kann es zur Kontamination durch die Luft kommen.

VORSICHT

- Nicht unter den Wagen nach oben direkt in den Wagenmechanismus sprühen. Wasser könnte in das Wagengehäuse eindringen und Korrosion beschleunigen oder den Betrieb beeinträchtigen.
- Keine Reinigungs-, Instandhaltungs- oder Wartungsarbeiten durchführen, während das Produkt verwendet wird.

Das Produkt kann mit Hochdruck gewaschen werden. Nach wiederholtem Reinigen kann das Produkt Anzeichen von Oxidation oder Verfärbung aufweisen. Durch die Hochdruckreinigung wird keine Beeinträchtigung der Leistungsfähigkeit verursacht, sofern die ordnungsgemäßen Verfahren eingehalten werden.

- Die Angaben des Herstellers der Reinigungslösung bzgl. der empfohlenen Verdünnung exakt einhalten.
- Das **Power-LOAD** System mit empfohlenen Reinigungsmitteln mit Hochdruck waschen. Das Produkt abspritzen und die Transferschienen und Armscharniere mit einem Tuch abtrocknen.
- Den **Power-LOAD** mit einem handgehaltenen Stab mit Hochdruck waschen oder das Produkt mit einem sauberen Tuch und empfohlenen Reinigungsmitteln abwischen.
- Beim Abspritzen oder Hochdruckwaschen des Produkts nicht direkt unter den Wagen nach oben in den Wagenmechanismus sprühen. Wasser könnte in das Wagengehäuse eindringen und Korrosion beschleunigen oder den Betrieb beeinträchtigen.
- Die Transferlaufrollenkanäle mit einem weichen Tuch und einer Bürste reinigen, um eine Schmutzansammlung zu vermeiden.
- Die obere Abdeckung des Wagens und die Abdeckungsbaugruppe an der Patientenseite abnehmen, um die Bedientafelbaugruppe mit einem Tuch zu trocken.
- Die Motor- und Akkuverbinder trennen und die Verbinder mit einem Tuch trocknen.
- Die Transferschienen und Armscharniere mit einem Tuch abtrocknen.
- Den Rettungswagen bei der Reinigung bergauf parken und das Transferteil und den Wagen herausziehen, damit das Wasser aus dem hinteren Ende des Patientenraums des Fahrzeugs laufen kann.

Hinweis - In das **Power-LOAD** System eingedrungenes Wasser läuft durch das Ablaufrohr zur Unterseite des Fahrzeugs ab.

Empfohlene Reiniger

Generell können Desinfektionsmittel auf Phenolharzbasis oder quartäre Desinfektionsmittel (außer **Virex**® TB) verwendet werden, solange sie die vom Hersteller angegebene Konzentration nicht überschreiten. Desinfektionsmittel auf Iodophorbasis werden nicht empfohlen, da sie Flecken verursachen können.

Zu den empfohlenen Reinigungsmitteln gehören u. a.:

- Quartäre Reiniger (Wirkstoff: Ammoniumchlorid), die weniger als 3 % Glykolether enthalten
- Phenolische Reiniger (Wirkstoff: o-Phenylphenol)
- Chlorhaltige Bleichmittellösung (5,25 % – weniger als 1 Teil Bleichmittellösung auf 100 Teile Wasser)
- ≤ 21%iges Isopropanol

Eine Übersättigung vermeiden. Darauf achten, dass das Produkt nur so lange nass bleibt, wie in den Richtlinien zur ordnungsgemäßen Desinfektion des Herstellers der Chemikalie angegeben ist.

Hinweis

- Werden die obigen Anweisungen bei der Verwendung dieser Art von Reinigungsmitteln nicht befolgt, kann dies zum Erlöschen der Garantie führen.
- Das Produkt nach der Reinigung immer mit sauberem Wasser abwischen und trocknen. Manche Reinigungsmittel sind ätzend und können das Produkt beschädigen. Das Produkt immer abspülen und trocknen, um zu vermeiden, dass ätzende Rückstände auf der Oberfläche des Produkts verbleiben, die eine vorzeitige Korrosion an wichtigen Komponenten verursachen können.

Anleitung zur Fehlerbehebung

Diese Anleitung soll lediglich als vorübergehende Lösung dienen. Wenden Sie sich nach einem Zwischenfall, der eine Fehlerbehebung erfordert, an Ihren zuständigen Stryker-Wartungstechniker oder -Kundenberater, um einen Termin für eine Inspektion zu vereinbaren. Vollständige Informationen zur Fehlerbehebung finden Sie im Wartungshandbuch.

Trage bleibt beim Ausladen stecken

Problem: Nach Betätigen des roten Freigabehebels am Fußende des Ankers bleibt die Trage auf halbem Weg stecken.

1. Den patientenseitig linken Auslöser der Transferverriegelung ziehen und die Trage zurück ins Fahrzeug schieben, bis sie einrastet.
2. Den roten Entriegelungshebel am Fußende des Ankers mit dem Daumen gedrückt halten und das Transfersystem mit dem Knöchel halten und dabei die Trage in Ihre Richtung ziehen, bis sie sich anhebt. Die Trage herausziehen.

Trage bleibt beim Einladen stecken

Problem: Wagen und Trage bleiben beim Einladen auf halbem Weg stecken.

1. Auf Verschmutzungen in der Verriegelung das Transferwagens überprüfen.
2. Die Verschmutzungen entfernen, damit sich die Laufrolle hebt. Sind keine Verschmutzungen vorhanden, siehe Schritt 4.
3. Zum zurücksetzen Trage und Wagen ganz aus dem Fahrzeug ziehen. Die Trage in ein Fahrzeug laden. Die Trage rastet sodann ein.
4. Sind in der Verriegelung des Transferwagens keine Verschmutzungen vorhanden, den patientenseitig linken Auslöser der Verriegelung ziehen. Die Trage in ein Fahrzeug laden.

Die Trage lässt sich nicht vom Wagen lösen

Problem: Die Trage lässt sich in der Einladeposition nicht vom Wagen lösen, und die Fehler-LED leuchtet.

1. Fest auf die manuelle Entriegelungstaste auf dem Bedienfeld des **Power-LOAD** drücken, um eine Druckentlastung in der Hydraulik durchzuführen.
2. Um die Hebearme abzusenken, die Ausfahrtaste (+) an der Trage drücken oder auf dem **Power-LOAD** Bedienfeld auf den Pfeil nach unten (↓) drücken.

   Hinweis - Eventuell muss Druck auf die Hebearme ausgeübt werden, während die manuelle Entriegelungstaste gedrückt wird, um die Hebearme vollständig abzusenken.
3. Die Trage vom Wagen nehmen.

Die Trage lässt sich nicht senken und mit dem Transfersystem verriegeln

Problem: Die Arme des Wagens lassen sich nicht senken, um die Trage beim Einladen im Transfersystem zu arretieren.

1. Die manuelle Entriegelungstaste auf dem Bedienfeld des **Power-LOAD** fest drücken, um die Trage abzusenken. Die Trage senkt sich sodann ab und arretiert im Transfersystem.

Die Trage ist in der Einladeposition im Wagen arretiert

Problem: Die Trage beginnt, sich abzusenken, und die Hebearme des Wagens heben sich nicht an.

1. Auf dem Bedienfeld des **Power-LOAD** auf den Pfeil nach oben (↑) drücken, um die Trage anzuheben, bis die Hebearme stoppen.
2. Am Fußende der Trage auf die Einfahrtaste (-) drücken, um den Ständer der Trage anzuheben. Die Trage in ein Fahrzeug laden.

Power-LOAD Hebearme stoppen beim Laden

Problem: Die Hebearme sind nicht zwischen den Tragenbeinen zentriert und die LED-Anzeigen am Kopfende blinken gelb.

1. Die Trage neu ausrichten, um die Hebearme zwischen den Tragenbeinen zu zentrieren, und sicherstellen, dass die LED-Anzeigen am Kopfende dauernd grün leuchten.

2. Auf dem Bedienfeld des **Power-LOAD** auf den Pfeil nach oben (↑) oder auf die Einfahrtaste (-) an der Trage drücken, um den Ladevorgang fortzustezen.

Hinweise für drahtlose Produkte

Für Produkte, die mit der optionalen drahtlosen Kommunikationstechnologie ausgestattet sind, gelten die folgenden Hinweise für das jeweils angegebene Land:

Land	Hinweis
Taiwan	CCAQ23LP0270T7
Thailand	กสทช. เครื่องวิทยุคมนาคมนี้ ได้รับยกเว้น ไม่ต้องได้รับใบอนุญาตให้มี ใช้ซึ่งเครื่องวิทยุคมนาคม หรือตั้งสถานีวิทยุคมนาคมตามประกาศ กสทช. เรื่อง เครื่องวิทยุคมนาคม และสถานีวิทยุคมนาคมที่ได้รับยกเว้นไม่ต้องได้รับใบอนุญาต วิทยุคมนาคมตามพระราชบัญญัติวิทยุคมนาคม พ.ศ. 2498 กสทช. โทรคมนาคม กำกับดูแลเพื่อประชาชน Call Center 1200 (โทรฟรี)

EMV-Informationen

WARNUNG

- **Power**-**LOAD** wird mit 13,56 MHz betrieben, wenn die **Power**-**LOAD** Steuerung mit einer elektrisch angetriebenen Trage (**Power**-**PRO** XT oder **Power**-**PRO** IT) verwendet wird, wodurch Störungen bei anderen Geräten in diesem Frequenzbereich entstehen könnten.
- Keine anderen Zubehörteile, Sender und Kabel verwenden als angegeben (mit Ausnahme von Sendern und Kabeln, die von Stryker als Ersatzteile für Innenkomponenten angeboten werden), um eine potenziell erhöhte Abstrahlung oder verminderte Störfestigkeit des **Power**-**LOAD** Systems zu vermeiden.
- Das **Power**-**LOAD** System und die **Power**-**PRO** Trage nicht neben, auf oder unter anderen Geräten betreiben. Müssen Geräte über- oder nebeneinander betrieben werden, muss sichergestellt werden, dass der normale Betrieb des **Power**-**LOAD** Systems möglich ist.
- Der Betrieb von **Power**-**LOAD** erfolgt in erster Linie bei folgenden Frequenzen: 70 bis 85 kHz induktives Laden und 13,56 MHz±7 kHz, amplitudenmoduliert (OOK), ERP: -82,27 dBm. Die induktive Ladefunktion kann zwischen diesen Frequenzen operieren: 70 bis 125 kHz. Andere Geräte können den Betrieb des **Power**-**LOAD** Systems stören, selbst wenn die anderen Geräte die CISPR-Emissionsauflagen erfüllen.

VORSICHT

- Dieses Gerät wurde auf die Einhaltung der Grenzwerte eines Elektrogeräts der Klasse A gemäß Teil 15 der FCC-Richtlinien überprüft. Diese Grenzwerte sollen vor schädlichen Störungen schützen, wenn das Gerät in einem gewerblichen Umfeld betrieben wird. Dieses Gerät generiert, verwendet und kann hochfrequente Energie ausstrahlen, und kann, wenn es nicht der Bedienungsanleitung entsprechend verwendet wird, den Funkverkehr stören. Wird das Gerät in einem Wohngebiet betrieben, entstehen mit hoher Wahrscheinlichkeit schädliche Störungen. In diesem Fall muss der Anwender die Störungen auf eigene Kosten beheben. Im Fall von Störungen muss das **Power**-**LOAD** System oder das die Störungen verursachende Produkt woanders aufgestellt oder anders orientiert werden.
- Das **Power**-**LOAD** System bzw. das, die Störungen verursachende Produkt im Falle von Störungen stets woanders aufstellen oder anders orientieren. Dieses Gerät erfüllt Teil 18 der Vorschriften der FCC.
- Tragbare HF-Kommunikationsgeräte (einschließlich peripherer Teile wie z. B. Antennenkabel und externe Antennen) dürfen nicht näher als im Abstand von 30 cm (12 Zoll) zu allen Teilen des **Power**-**LOAD** Systems, einschließlich der vom Hersteller angegebenen Kabel, betrieben werden. Andernfalls kann es zu Funktionseinbußen dieses Geräts kommen.
- Die Emissionseigenschaften dieses Geräts bedeuten, dass es sich für den Betrieb in Gewerbegebieten und Krankenhäusern (CISPR 11 Klasse A) eignet. Dieses Gerät generiert, verwendet und kann hochfrequente Energie ausstrahlen, und kann, wenn es nicht der Bedienungsanleitung entsprechend verwendet wird, den Funkverkehr stören. Wird das Gerät in einem Wohngebiet betrieben (wofür normalerweise CISPR 11 Klasse B erforderlich ist), entstehen mit hoher Wahrscheinlichkeit schädliche Störungen. In diesem Fall muss der Anwender die Störungen auf eigene Kosten beheben. Im Fall von Störungen muss das **Power**-**LOAD** System oder das die Störungen verursachende Produkt woanders aufgestellt oder anders orientiert werden.

Leitlinie und Herstellererklärung – elektromagnetische Emissionen		
Power-**LOAD** ist für den Gebrauch in der nachfolgend spezifizierten elektromagnetischen Umgebung vorgesehen. Der Kunde bzw. der Benutzer des **Power**-**LOAD** Systems hat dafür zu sorgen, dass es in einer solchen Umgebung verwendet wird.		
Emissionstest	**Übereinstimmung**	**Elektromagnetische Umgebung**
HF-Emissionen CISPR 11	Gruppe 1	Das **Power**-**LOAD** System verwendet HF-Energie nur für seine internen Funktionen. Daher sind ihre HF-Emissionen sehr gering und dürften keine Störung in benachbarten elektronischen Geräten verursachen.

Leitlinie und Herstellererklärung – elektromagnetische Emissionen		
HF-Emissionen CISPR 11	Gruppe 2	Das **Power-LOAD** System muss zur Erfüllung seiner beabsichtigten Funktion elektromagnetische Energie aussenden. In der Nähe befindliche elektronische Geräte können gestört werden.
HF-Emissionen CISPR 11	Klasse A	Das **Power-LOAD** System eignet sich zum Einsatz in allen Einrichtungen, außer in Wohngebieten und bei direktem Niederspannungsanschluss an ein öffentliches Versorgungsnetz für Wohngebiete.

Empfohlene Schutzabstände zwischen tragbaren und mobilen HF-Kommunikationsgeräten und dem Power-LOAD

Power-LOAD ist für den Gebrauch in einer elektromagnetischen Umgebung vorgesehen, in der Störungen durch abgestrahlte HF unter Kontrolle sind. Der Kunde bzw. der Benutzer des **Power-LOAD** kann zur Vermeidung von elektromagnetischen Störungen beitragen, indem zwischen tragbaren und mobilen HF-Kommunikationsgeräten (Sendern) und dem **Power-LOAD** entsprechend der maximalen Ausgangsleistung der Kommunikationsgeräte ein Mindestabstand eingehalten wird (siehe nachstehende Empfehlungen).

Maximale Nennausgangsleistung des Senders **W**	**Abstand entsprechend der Frequenz des Senders** **m**		
	150 kHz bis 80 MHz **d=(1,2) (√P)**	**80 MHz bis 800 MHz** **d=(0,35) (√P)**	**800 MHz bis 2,7 GHz** **d=(0,70) (√P)**
0,01	0,12	0,04	0,07
0,1	0,38	0,11	0,22
1	1,20	0,35	0,70
10	3,79	1,11	2,21
100	12	3,5	7

Für Sender, deren maximale Nennausgangsleistung oben nicht angegeben ist, kann der empfohlene Abstand d in Metern (m) anhand einer für die Frequenz des Senders anwendbaren Gleichung geschätzt werden, wobei P die maximale Nennausgangsleistung des Senders in Watt (W) nach Angaben des Senderherstellers ist. Hinweis 1: Bei 80 MHz und 800 MHz gilt der Abstand für den höheren Frequenzbereich. Hinweis 2: Diese Richtlinien treffen eventuell nicht in allen Situationen zu. Die Ausbreitung elektromagnetischer Größen wird durch Absorption und Reflexion der Gebäude, Gegenstände und Menschen beeinflusst.

Leitlinie und Herstellererklärung – elektromagnetische Störfestigkeit

Das **Power-LOAD** System eignet sich für den Gebrauch in der nachfolgend spezifizierten elektromagnetischen Umgebung. Der Kunde bzw. der Benutzer des **Power-LOAD** Systems hat dafür zu sorgen, dass es in einer solchen Umgebung verwendet wird.

Test zur Störfestigkeit	**Prüfpegel nach EN/ IEC 60601**	**Übereinstimmungspegel**	**Elektromagnetische Umgebung – Leitlinie**

Leitlinie und Herstellererklärung – elektromagnetische Störfestigkeit			
Elektrostatische Entladung (ESE) IEC 61000-4-2	±8 kV Kontakt ±15 kV Luft	±8 kV Kontakt ±15 kV Luft	Der Fußboden sollte aus Holz, Beton oder Keramikfliesen bestehen. Bei Fußböden mit Abdeckung aus Synthetikmaterial sollte eine relative Luftfeuchtigkeit von mindestens 30 % herrschen.
Spannungsstöße IEC 61000-4-5	±1 kV zwischen Leitungen ±2 kV zwischen Leitungen und Erde	±1 kV zwischen Leitungen ±2 kV zwischen Leitungen und Erde	Die Qualität der Netzversorgung sollte einer typischen kommerziellen oder Krankenhaus-Umgebung entsprechen.
Magnetfeld bei der Versorgungsfrequenz (50/ 60 Hz) IEC 61000-4-8	30 A/m	30 A/m	Die Stärke von Magnetfeldern aufgrund der Netzfrequenz sollte die übliche Stärke an einem typischen Ort in einer typischen kommerziellen oder Krankenhaus-Umgebung nicht überschreiten.
Elektrische, leitungsgeführte Störungen auf Versorgungsleitungen ISO 7637-2	gemäß ISO 7637-2	gemäß ISO 7637-3	n. z.

Leitlinie und Herstellererklärung – elektromagnetische Störfestigkeit			
Leitungsgeführte HF IEC 61000-4-6 Abgestrahlte HF IEC 61000-4-3	3 Vrms 6 Vrms in den ISM- und Amateurfunk-Frequenzbändern 150 kHz bis 80 MHz 10 V/m 80 MHz bis 2,7 GHz	3 V 6 Vrms in den ISM- und Amateurfunk-Frequenzbändern 10 V/m	Tragbare und mobile HF-Kommunikationsgeräte sollten nicht näher als in dem empfohlenen Abstand an irgendeinem Teil des **Power-LOAD** Systems, einschließlich von Kabeln, verwendet werden. Dieser Abstand wird anhand der der Frequenz des Senders entsprechenden Gleichung berechnetet. Empfohlener Schutzabstand D=(1,2) (√*P*) D=(0,35) (√*P*) 80 MHz bis 800 MHz D=(0,70) (√*P*) 800 MHz bis 2,7 GHz Dabei ist *P* die maximale Nennausgangsleistung des Senders in Watt (W) laut Hersteller des Senders und *d* der empfohlene Abstand in Metern (m). Von stationären HF-Sendern erzeugte Feldstärken, wie sie im Rahmen einer elektromagnetischen Standortvermessung [a] bestimmt wurden, müssen in jedem Frequenzbereich unterhalb des Übereinstimmungspegels liegen.[b] In der Nähe von Geräten, die mit dem folgenden Symbol gekennzeichnet sind, können Störungen auftreten:

Leitlinie und Herstellererklärung – elektromagnetische Störfestigkeit
Hinweis 1: Bei 80 MHz und 800 MHz gilt der jeweils höhere Frequenzbereich. **Hinweis 2**: Diese Richtlinien treffen eventuell nicht in allen Situationen zu. Die Ausbreitung elektromagnetischer Größen wird durch Absorption und Reflexion der Gebäude, Gegenstände und Menschen beeinflusst. **Hinweis 3**: Die ISM-Frequenzbänder (Industrial, Scientific, Medical) zwischen 0,15 MHz und 80 MHz sind 6,765 MHz bis 6,795 MHz, 13,553 MHz bis 13,567 MHz; 26,957 MHz bis 27,283 MHz und 40,66 MHz bis 40,70 MHz. Die Amateurfunk-Frequenzbänder zwischen 0,15 MHz und 80 MHz sind 1,8 MHz bis 2,0 MHz, 3,5 MHz bis 4,0 MHz, 5,3 MHz bis 5,4 MHz, 7 MHz bis 7,3 MHz, 10,1 MHz bis 10,15 MHz, 14 MHz bis 14,2 MHz, 18,07 MHz bis 18,17 MHz, 21,0 MHz bis 21,4 MHz, 24,89 MHz bis 24,99 MHz, 28,0 MHz bis 29,7 MHz und 50,0 MHz bis 54,0 MHz. **Hinweis 4**: Bewertet hinsichtlich der Störfestigkeit gegenüber Nahfeldern von drahtlosen HF-Kommunikationsgeräten gemäß IEC 60601-1-2: 2014 Tabelle 9.
[a] Von stationären Sendern wie z. B. Basisstationen von Funktelefonen (Handys, schnurlose Telefone) und öffentlichen beweglichen Landfunkgeräten sowie Amateurfunkgeräten, MW- und UKW-Radiosendern oder Fernsehsendern erzeugte Feldstärken lassen sich theoretisch nicht präzise vorhersagen. Zur Beurteilung der durch stationäre HF-Sender geschaffenen elektromagnetischen Umgebung sollte eine elektromagnetische Standortvermessung erwogen werden. Wenn die gemessene Feldstärke am Anwendungsort des **Power-LOAD** Systems den oben erwähnten zutreffenden HF-Übereinstimmungspegel übersteigt, sollte das **Power-LOAD** System beobachtet werden, um die normale Funktion zu bestätigen. Wenn Funktionsstörungen beobachtet werden, sind ggf. zusätzliche Maßnahmen erforderlich, wie z. B. eine Neuausrichtung oder ein Standortwechsel des **Power-LOAD** Systems. [b] Im Frequenzbereich von 150 kHz bis 80 MHz darf die Feldstärke maximal 20 V/m betragen.

Σύστημα στερέωσης φορείου Power-LOAD®

Εγχειρίδιο λειτουργιών

REF 6390

CE

EL

6390-809-005 Rev AB.0 2023-07

Σύμβολα

	Ανατρέξτε στο εγχειρίδιο/φυλλάδιο οδηγιών
	Συμβουλευτείτε τις οδηγίες χρήσης
	Γενική προειδοποίηση
	Προσοχή
	Προειδοποίηση, σύνθλιψη των χειρών
	Προειδοποίηση, μη ιοντίζουσα ακτινοβολία
CE	Σήμανση CE
UK CA	Σήμανση εκτίμησης της συμμόρφωσης του HB
	Εισαγωγέας
UDI	Αποκλειστικό αναγνωριστικό τεχνολογικού προϊόντος
EC REP	Εξουσιοδοτημένος αντιπρόσωπος στην Ευρωπαϊκή Κοινότητα
CH REP	Εξουσιοδοτημένος αντιπρόσωπος στην Ελβετία
MD	Ευρωπαϊκό ιατροτεχνολογικό προϊόν
REF	Αριθμός καταλόγου
LOT	Κωδικός παρτίδας
SN	Αριθμός σειράς
US Patents	Για διπλώματα ευρεσιτεχνίας Η.Π.Α. βλ. www.stryker.com/patents
	Κατασκευαστής
	Ημερομηνία κατασκευής

	Ασφαλές φορτίο λειτουργίας
	Επικίνδυνη τάση
	Ιατρικός εξοπλισμός που αναγνωρίζεται από το Underwriters Laboratories LLC σε σχέση με κινδύνους ηλεκτροπληξίας, πυρκαγιάς και μηχανικούς κινδύνους μόνο, σύμφωνα με τα πρότυπα ANSI/AAMI ES60601-1:2012 και CAN/CSA-C22.2 No. 60601-1:14.
	Συνεχές ρεύμα
	Ηλεκτρικός εξοπλισμός κατηγορίας II: εξοπλισμός για τον οποίο η προστασία από την ηλεκτροπληξία δεν βασίζεται αποκλειστικά στη βασική μόνωση, αλλά παρέχονται πρόσθετες προφυλάξεις ασφαλείας, όπως διπλή μόνωση ή ενισχυμένη μόνωση, ελλείψει πρόβλεψης για προστατευτική γείωση ή εξάρτηση από τις συνθήκες εγκατάστασης.
	Σύμφωνα με την Ευρωπαϊκή Οδηγία 2012/19/ΕΕ σχετικά με τα απόβλητα ηλεκτρικού και ηλεκτρονικού εξοπλισμού (ΑΗΗΕ), όπως τροποποιήθηκε, το σύμβολο αυτό υποδεικνύει ότι το προϊόν πρέπει να συλλέγεται ξεχωριστά για ανακύκλωση. Μην το απορρίπτετε μαζί με αδιαχώριστα αστικά απόβλητα. Επικοινωνήστε με τον τοπικό διανομέα για πληροφορίες σχετικά με την απόρριψη. Φροντίστε να απολυμάνετε τον εξοπλισμό που έχει μολυνθεί πριν από την ανακύκλωση.
	Η Rechargeable Battery Recycling Corporation (RBRC) είναι ένας μη κερδοσκοπικός, δημόσιος οργανισμός που προωθεί την ανακύκλωση των φορητών επαναφορτίσιμων μπαταριών. Οι μπαταρίες πρέπει να παραδίδονται σε σημείο συλλογής μπαταριών. Επισκεφθείτε την ιστοσελίδα RBRC (www.rbrc.org) για να βρείτε ένα κοντινό σημείο συλλογής ή καλέστε τον αριθμό τηλεφώνου που εμφανίζεται στο σύμβολο ανακύκλωσης.
IPX6	Προστασία από ισχυρούς πίδακες νερού
	Αυτή η συσκευή συμμορφώνεται με το Τμήμα 18 των Κανονισμών FCC
	Ανύψωση από δύο άτομα
	Αυτή η πλευρά προς τα πάνω
	Εύθραυστο, χειριστείτε με προσοχή
	Να διατηρείται στεγνό
	Όριο στοίβαξης κατά αριθμό
	Τροφοδοτούμενο από μπαταρία 12 VDC
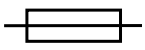	Ασφάλεια
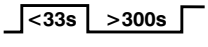	Κύκλος εργασίας μπαταρίας (φόρτωση): 10,0% (ενεργοποιημένο για λιγότερα από 33 δευτερόλεπτα, απενεργοποιημένο για περισσότερα από 300 δευτερόλεπτα)

	Κύκλος εργασίας μπαταρίας (φόρτιση): 100%
U.S.A.	Το αγγλικό κείμενο κάτω από αυτό το σύμβολο προορίζεται μόνο για κοινό στις Η.Π.Α.
TRA Registered No: ER35122/14 Dealer No: DA35173/14	Καταχωρημένο στα Ηνωμένα Αραβικά Εμιράτα από την Ρυθμιστική Αρχή Τηλεπικοινωνιών
	Το προϊόν συμμορφώνεται με τα ισχύοντα πρότυπα ΗΜΣ της Αυστραλίας/της Νέας Ζηλανδίας
	Εγκεκριμένο από την ανεξάρτητη αρχή επικοινωνιών της Νότιας Αφρικής
	Πιστοποιητικό του κατασκευαστή του κουτιού - αυτό το κουτί συσκευασίας έχει ελάχιστη τιμή αντοχής διατομής χαρτονιού 82 λίβρες/ίντσες
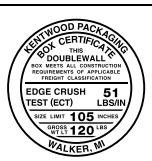	Πιστοποιητικό του κατασκευαστή του κουτιού - αυτό το κουτί συσκευασίας έχει ελάχιστη τιμή αντοχής διατομής χαρτονιού 51 λίβρες/ίντσες

Πίνακας περιεχομένων

Ορισμός προειδοποίησης/προσοχής/σημείωσης 3
Σύνοψη προφυλάξεων ασφαλείας 3
Σημεία που μπορεί να τραυματίσουν 6
Εισαγωγή 7
Περιγραφή του προϊόντος 7
Ενδείξεις χρήσης 7
Κλινικά οφέλη 7
Αντενδείξεις 8
Αναμενόμενη διάρκεια ζωής 8
Απόρριψη/ανακύκλωση 8
Προδιαγραφές 8
Ευρωπαϊκός κανονισμός REACH 9
Πρότυπα με απαιτούμενο προαιρετικό εξοπλισμό 10
Απεικόνιση του προϊόντος 10
Στοιχεία επικοινωνίας 10
Θέση αριθμού σειράς 11
Ημερομηνία κατασκευής 11
Προετοιμασία για χρήση 12
Συμβατότητα φορείου 12
Εγκατάσταση 13
Κανονισμός συστήματος ποιότητας 13
21 CFR 820.170, εγκατάσταση 13
Λίστα ελέγχου εξαρτημάτων εγκατάστασης διάταξης Power-LOAD 13
Εγκατάσταση της επιδαπέδιας πλάκας 14
Εγκατάσταση του Power-LOAD 14
Εγκατάσταση της μπαταρίας 24
Λίστα ελέγχου εγκατάστασης 26
Επαλήθευση εγκατάστασης 28
Λειτουργία 30
Κουμπιά ελέγχου χρήστη και ενδεικτικές λυχνίες LED 30
Ενδεικτικές λυχνίες LED στην πλευρά κεφαλής του εξαρτήματος μετακίνησης 32
Μη αυτόματα χειριστήρια χρήστη 33
Κατευθυντήριες οδηγίες λειτουργίας 35
Ανύψωση, χαμήλωμα ή απελευθέρωση του φορείου μέσω ρεύματος 35
Έλεγχος της στάθμης ισχύος της μπαταρίας 36
Φόρτωση και εκφόρτωση με ηλεκτρικές λειτουργίες 37
Φόρτωση του Power-LOAD με ηλεκτρικές λειτουργίες 37
Εκφόρτωση του Power-LOAD με ηλεκτρικές λειτουργίες 38
Φόρτωση και εκφόρτωση με μη αυτόματες λειτουργίες 38
Φόρτωση του Power-LOAD με μη αυτόματες λειτουργίες 39
Εκφόρτωση του Power-LOAD με μη αυτόματες λειτουργίες 40
Έλεγχος του επιπέδου ισχύος της μπαταρίας στον πίνακα ελέγχου του Power-LOAD 40
Φόρτιση της μπαταρίας 40
Φύλαξη του Power-LOAD 40
Ρύθμιση του ύψους φόρτωσης του φορείου 41
Χρήση μη αναβαθμισμένου φορείου με πλαίσιο σχήματος X για συμβάν με πολλούς τραυματίες 41
Προέκταση του Power-LOAD από το όχημα χωρίς φορείο 41
Φόρτωση φορείου Performance-PRO σε όχημα με προαιρετικό εξοπλισμό Power-LOAD 42
Εκφόρτωση φορείου Performance-PRO από όχημα με προαιρετικό εξοπλισμό Power-LOAD 44
Φόρτωση φορείου Power-PRO σε όχημα με προαιρετικό εξοπλισμό Power-LOAD 45
Εκφόρτωση φορείου Power-PRO από όχημα με προαιρετικό εξοπλισμό Power-LOAD 46
Μη αυτόματη εκφόρτωση φορείου από ένα όχημα μετά τη φόρτωση με το Power-LOAD (Διακοπή τροφοδοσίας ή σφάλμα του συστήματος Power-LOAD) 47
Φόρτωση φορείου σε όχημα μη αυτόματα μετά από διακοπή τροφοδοσίας ή σφάλμα συστήματος ηλεκτρικού εξαρτήματος στερέωσης φορείου 49
Εκφόρτωση φορείου από όχημα μη αυτόματα 50
Αφαίρεση φορείου από όχημα για επισκευή 51
Φόρτωση φορείου σε όχημα μη αυτόματα (διακοπή τροφοδοσίας του Power-PRO) 52
Προληπτική συντήρηση 54
Τακτική επιθεώρηση και προσαρμογές 54

Κάθε μήνα ή δύο ώρες....54
Κάθε τρεις μήνες ή έξι ώρες....54
Κάθε δώδεκα μήνες ή 24 ώρες....55
Χρονοδιάγραμμα αντικατάστασης για το εξάρτημα επίπεδου ράουλου και το εξάρτημα οδηγού σχήματος V....56
Πρόγραμμα αντικατάστασης του τμήματος εδράνου της ασφάλειας μεταφοράς....56
Καθαρισμός....57
Προτεινόμενα καθαριστικά....57
Οδηγός αντιμετώπισης προβλημάτων....59
Ασύρματες ειδοποιήσεις....61
Πληροφορίες περί ηλεκτρομαγνητικής συμβατότητας (ΗΜΣ)....62

Ορισμός προειδοποίησης/προσοχής/σημείωσης

Οι λέξεις **ΠΡΟΕΙΔΟΠΟΙΗΣΗ**, **ΠΡΟΣΟΧΗ** και **ΣΗΜΕΙΩΣΗ** έχουν ιδιαίτερη σημασία και θα πρέπει να τους δίνεται ιδιαίτερη προσοχή.

ΠΡΟΕΙΔΟΠΟΙΗΣΗ

Προειδοποιεί τον αναγνώστη για κατάσταση, η οποία, εάν δεν αποφευχθεί, θα μπορούσε να καταλήξει σε θάνατο ή σοβαρό τραυματισμό. Μπορεί επίσης να περιγράφει ενδεχόμενες σοβαρές ανεπιθύμητες αντιδράσεις και κινδύνους για την ασφάλεια.

ΠΡΟΣΟΧΗ

Προειδοποιεί τον αναγνώστη για ενδεχομένως επικίνδυνη κατάσταση, η οποία, εάν δεν αποφευχθεί, μπορεί να οδηγήσει σε ελαφρύ ή μέτριο τραυματισμό του χρήστη ή του ασθενούς ή στην πρόκληση ζημιάς στο προϊόν ή σε άλλο περιουσιακό στοιχείο. Συμπεριλαμβάνει την ιδιαίτερη προσοχή που απαιτείται για την ασφαλή και αποτελεσματική χρήση του προϊόντος και την προσοχή που απαιτείται για την αποφυγή ζημίας σε προϊόν, η οποία μπορεί να προκληθεί ως αποτέλεσμα της χρήσης ή της εσφαλμένης χρήσης.

Σημείωση - Παρέχει ειδικές πληροφορίες που διευκολύνουν τη συντήρηση ή διασαφηνίζουν σημαντικές οδηγίες.

Σύνοψη προφυλάξεων ασφαλείας

Πάντοτε να διαβάζετε και να ακολουθείτε αυστηρά τις προειδοποιήσεις και συστάσεις προσοχής που αναφέρονται σε αυτήν τη σελίδα. Η συντήρηση πρέπει να γίνεται μόνο από αρμόδιο προσωπικό.

ΠΡΟΕΙΔΟΠΟΙΗΣΗ

- Μη λειτουργείτε το **Power-LOAD** με τάση που δεν είναι σύμφωνη με τη διαβάθμιση που αναφέρεται στο προϊόν.
- Μη λειτουργείτε το **Power-LOAD** πάνω από τον κύκλο εργασίας του, για να αποτρέψετε τον κίνδυνο ζημιάς στον εξοπλισμό ή τον κίνδυνο εμφάνισης καπνού.
- Μη συνδέετε το **Power-LOAD** σε κύκλωμα οχήματος των 24 VDC. Να συνδέετε πάντοτε το **Power-LOAD** σε κύκλωμα οχήματος 12,8 VDC-15,6 VDC που βρίσκεται σε ασφάλεια/διακόπτη 15 A, για την αποτροπή κινδύνων λόγω τροφοδοσίας.
- Προσαρμόζετε πάντοτε το ύψος του τροχού φόρτωσης του φορείου για να ταιριάζει με το ύψος της πλατφόρμας του οχήματος, όπως καθορίζεται στο εγχειρίδιο λειτουργιών του μοντέλου του φορείου σας.
- Να χρησιμοποιείτε πάντοτε μια διάταξη σφιγκτήρα ράγας για όλα τα φορεία χωρίς τον προαιρετικό εξοπλισμό **Power-LOAD**. Το **Power-LOAD** είναι συμβατό με φορεία μόνο με την προαιρετική επιλογή **Power-LOAD** (βλ. *Συμβατότητα φορείου* (σελίδα 12)). Σε ορισμένες περιπτώσεις, μπορείτε να χρησιμοποιήσετε το **Power-LOAD** ως τυπικό εξάρτημα σχήματος «Y» για τα περισσότερα φορεία με πλαίσιο σχήματος X.
- Να χρησιμοποιείτε πάντοτε ένα συμβατό με **Power-LOAD** φορείο με το μοντέλο 6390 του συστήματος **Power-LOAD** της Stryker. Μπορεί να προκληθεί τραυματισμός εάν ένα μη συμβατό φορείο χρησιμοποιηθεί στο μοντέλο 6390 του συστήματος **Power-LOAD** της Stryker.
- Να εγκαθιστάτε πάντοτε το σύστημα στερέωσης φορείου, όπως περιγράφεται σε αυτό το εγχειρίδιο. Η εσφαλμένη εγκατάσταση μπορεί να προκαλέσει τραυματισμό. Βεβαιωθείτε ότι, κατ' ελάχιστον, η διαμόρφωσή σας έχει ελεγχθεί ώστε να πληροί το National Truck Equipment Association/Ambulance Manufacturer's Division Standard 004 Litter Retention System Static Test (Στατική δοκιμή συστήματος κατακράτησης απορριμάτων του προτύπου 004 της Μονάδας κατασκευής ασθενοφόρων του Εθνικού συλλόγου εξοπλισμού φορτηγών οχημάτων) (AMD-004).
- Να λαμβάνετε τις ειδικές προφυλάξεις που αφορούν την ηλεκτρομαγνητική συμβατότητα (ΗΜΣ) όταν χρησιμοποιείτε ιατρικό ηλεκτρικό εξοπλισμό. Να εγκαθιστάτε και να λειτουργείτε το σύστημα στερέωσης φορείου σύμφωνα με τις πληροφορίες ΗΜΣ που περιλαμβάνονται σε αυτό το εγχειρίδιο. Ο φορητός και ο κινητός εξοπλισμός επικοινωνίας με ραδιοσυχνότητες μπορεί να επηρεάσει τη λειτουργία του συστήματος στερέωσης φορείου.
- Να χρησιμοποιείτε πάντοτε δύο άτομα για την εγκατάσταση όταν ανασηκώνετε και τοποθετείτε τη διάταξη μεταφοράς και μετακίνησης, για να αποφύγετε τον κίνδυνο τραυματισμού.
- Να διατηρείτε πάντοτε τα χέρια, τα δάχτυλα και τα πόδια μακριά από τα κινούμενα μέρη.
- Να φοράτε πάντοτε κατάλληλα μέσα προστασίας των ματιών όταν χειρίζεστε πριόνι. Ασφαλίστε το αντικείμενο που κόβετε και να έχετε το νου σας στην περιοχή γύρω από τη θέση κοπής.

- Πάντοτε να αφήνετε προστατευτικό διάκενο. Ανεπαρκές προστατευτικό διάκενο θα μπορούσε να προκαλέσει τραυματισμό του ασθενούς ή του χειριστή.
- Στεγανοποιείτε πάντοτε όλα τα διάκενα στο εξωτερικό του οχήματος για να αποτρέψετε τυχόν είσοδο καυσαερίων στην καμπίνα ασθενούς του οχήματος.
- Να συνδέετε πάντοτε το **Power-LOAD** σε επαναφερόμενο ασφαλειοδιακόπτη 15 A που είναι εγκατεστημένος στο όχημα για την αποτροπή κινδύνων από το ηλεκτρικό ρεύμα. Η Stryker συνιστά την εγκατάσταση του επαναφερόμενου ασφαλειοδιακόπτη στο κιβώτιο των ασφαλειών.
- Μην συνδέετε το **Power-LOAD** σε κύκλωμα οχήματος των 24 VDC.
- Να επιβεβαιώνετε πάντοτε τη λειτουργικότητα του **Power-LOAD** πριν από τη χρήση. Σε αντίθετη περίπτωση ενδέχεται να προκληθεί τραυματισμός του ασθενούς ή του χειριστή.
- Να είστε πάντοτε προσεκτικοί όταν κινείστε γύρω από την καμπίνα ασθενούς του οχήματος, για να αποφύγετε τυχόν παραπάτημα στο **Power-LOAD**.
- Να είστε πάντοτε προσεκτικοί όταν χειρίζεστε το **Power-LOAD** σε αντίξοες καιρικές συνθήκες (για παράδειγμα βροχή, πάγος, χιόνι).
- Να χειρίζεστε πάντοτε το φορείο ή το **Power-LOAD** μόνο όταν όλα τα άτομα είναι μακριά από τους μηχανισμούς. Η εμπλοκή στους μηχανισμούς του ηλεκτροκίνητου φορείου ή του **Power-LOAD** μπορεί να προκαλέσει σοβαρό τραυματισμό.
- Να εξασκείστε πάντοτε στη φόρτωση και την εκφόρτωση του φορείου με το **Power-LOAD** μέχρι να κατανοήσετε πλήρως τη λειτουργία του προϊόντος. Η ακατάλληλη χρήση μπορεί να προκαλέσει τραυματισμό.
- Μην επιτρέπετε σε μη εκπαιδευμένο προσωπικό να βοηθήσει στον χειρισμό του **Power-LOAD**. Μη εκπαιδευμένοι τεχνικοί/προσωπικό μπορεί να προκαλέσουν τραυματισμό στον ασθενή ή στους ίδιους.
- Μην οδηγείτε το όχημα με το εξάρτημα μετακίνησης στη μεσαία θέση. Αυτή η θέση δεν ασφαλίζει και δεν προορίζεται για οδήγηση.
- Να χρησιμοποιείτε πάντοτε και τα δύο χέρια όταν χειρίζεστε το φορείο. Το **Power-LOAD** είναι μόνο μια συσκευή υποβοήθησης. Να αξιολογείτε κάθε κατάσταση για να προσδιορίσετε τον τρόπο κατανομής και ανύψωσης του βάρους που μεταφέρετε.
- Να χρησιμοποιείτε πάντοτε αρκετούς χειριστές για τη διαχείριση των δυνάμεων που απαιτούνται για τη φόρτωση ή την εκφόρτωση, όταν διαχειρίζεστε βάρη άνω των 400 λιβρών (181 kg). Για την αύξηση της ασφάλειας, οι χειριστές θα πρέπει να πραγματοποιούν τη φόρτωση ή την εκφόρτωση σε επίπεδες επιφάνειες. Για ύψη πλατφόρμας οχήματος 36 ιντσών (91 cm), μπορεί να χρειαστεί να πραγματοποιήσετε μη αυτόματη εκφόρτωση.
- Διατηρείτε πάντοτε τα χέρια και τα άκρα μακριά από τους βραχίονες ανύψωσης του εξαρτήματος μετακίνησης του **Power-LOAD** και τη βάση του φορείου κατά τη διάρκεια της ηλεκτρικής φόρτωσης και εκφόρτωσης.
- Μην αφαιρείτε την μπαταρία όταν είναι ενεργοποιημένο το φορείο.
- Να λειτουργείτε πάντοτε το σύστημα **Power-LOAD** και τα παρελκόμενα μόνο όπως περιγράφεται στα εγχειρίδια. Η ακατάλληλη χρήση του συστήματος **Power-LOAD** ή οποιουδήποτε παρελκόμενου μπορεί να προκαλέσει τραυματισμό στον ασθενή ή τον χειριστή. Η χρήση αυτού του προϊόντος με οποιονδήποτε άλλο τρόπο αποτελεί εξ ολοκλήρου ευθύνη του κατόχου ή του χρήστη.
- Να υποστηρίζετε πάντοτε το βάρος στην πλευρά των ποδιών του φορείου για μη αυτόματες λειτουργίες.
- Φροντίζετε πάντοτε να είστε έτοιμοι να υποστηρίξετε ολόκληρο το βάρος του φορείου κατά τη φόρτωση και εκφόρτωση. Χωρίς τροφοδοσία, οι βραχίονες ανύψωσης δεν θα ανυψώσουν το φορείο.
- Να επιστρέφετε πάντοτε τις μπαταρίες που έχουν υποστεί ζημιά σε κέντρο σέρβις για ανακύκλωση. Μην το απορρίπτετε μαζί με αδιαχώριστα αστικά απόβλητα. Ανατρέξτε στον τοπικό σας διανομέα για τα συστήματα επιστροφής ή/και συλλογής που είναι διαθέσιμα στη χώρα σας.
- Να αποσυνδέετε πάντοτε τη γραμμή επίγειας τροφοδοσίας (εάν εφαρμόζεται), να αποσυνδέετε την μπαταρία του οχήματος, να πατάτε το κεντρικό κουμπί λειτουργίας για την απενεργοποίηση του προϊόντος και κατόπιν να τοποθετείτε το εξάρτημα μετακίνησης στη θέση φόρτωσης προτού κάνετε σέρβις στο **Power-LOAD**.
- Μην αφαιρείτε την μπαταρία όταν λειτουργεί το **Power-LOAD**.
- Μην πατάτε το κεντρικό κουμπί λειτουργίας για να απενεργοποιήσετε το προϊόν κατά τη διάρκεια της κανονικής χρήσης, καθώς αυτό θα αποτρέψει τη φόρτιση της μπαταρίας.
- Μην αφήσετε τον σφιγκτήρα της ράγας να επικαλύψει την κόκκινη ετικέτα του ορίου προσαρμογής στον σωλήνα της ράγας. Για να εμποδίσετε την απελευθέρωση των σιαγόνων της ράγας από το πλαίσιο του φορείου, το διάστημα μεταξύ του σφιγκτήρα της ράγας και της στατικής σιαγόνας της ράγας δεν πρέπει ποτέ να υπερβαίνει τη 1 ίντσα (2,5 cm).
- Μη χρησιμοποιείτε τα χέρια ή τα δάχτυλα για να πιέσετε το κουμπί απελευθέρωσης όταν είναι ανοικτές οι σιαγόνες της ράγας. Το εξάρτημα στερέωσης του σφιγκτήρα της ράγας κλείνει με έντονη ελατηριωτή κίνηση.
- Να φορτώνετε και να εκφορτώνετε πάντοτε ένα κατειλημμένο φορείο σε όχημα με τουλάχιστον δύο εκπαιδευμένους χειριστές.

- Να φορτώνετε πάντοτε το συμβατό με **Power-LOAD** φορείο στην καμπίνα ασθενούς του οχήματος πριν από όλα τα άλλα άτομα.
- Να είστε πάντοτε έτοιμοι να υποστηρίξετε όλο το βάρος του φορείου και του ασθενούς, εάν οι βραχίονες ανύψωσης δεν ανυψώσουν το φορείο, όταν εκφορτώνετε ένα φορείο από την καμπίνα ασθενούς του οχήματος. Ενόσω το φορείο είναι απασφαλισμένο για αφαίρεση από την καμπίνα ασθενούς του οχήματος, οι βραχίονες ανύψωσης του **Power-LOAD** θα ανυψώσουν ελαφρά το φορείο.
- Πάντοτε να επιβεβαιώνετε ότι η βάση του φορείου έχει προεκταθεί προτού πατήσετε οποιοδήποτε κουμπί στον πίνακα ελέγχου του **Power-LOAD** όταν εκφορτώνετε το φορείο.
- Να είστε πάντοτε έτοιμοι να υποστηρίξετε όλο το βάρος του φορείου και του ασθενούς όταν εκφορτώνετε ένα φορείο από την καμπίνα ασθενούς του οχήματος, σε περίπτωση διακοπής τροφοδοσίας ή σφάλματος του συστήματος **Power-LOAD**.
- Να φορτώνετε πάντοτε το φορείο προτού επιτρέψετε την είσοδο ασθενών στην καμπίνα ασθενούς του οχήματος.
- Να πατάτε πάντοτε το κεντρικό κουμπί λειτουργίας για την απενεργοποίηση της μονάδας πριν από το σέρβις ή τον καθαρισμό.
- Να χρησιμοποιείτε πάντοτε τα κατάλληλα μέσα ατομικής προστασίας κατά το πλύσιμο με νερό υπό πίεση, για να αποφύγετε την εισπνοή τυχόν μολυσματικών παραγόντων. Το πλύσιμο με νερό υπό πίεση μπορεί να απελευθερώσει μολυσματικούς παράγοντες.
- Το **Power-LOAD** λειτουργεί στα 13,56 MHz όταν χρησιμοποιείτε τα χειριστήρια του **Power-LOAD** με ηλεκτροκίνητο φορείο (**Power-PRO** XT ή **Power-PRO** IT), οπότε θα μπορούσε να προκαλέσει παρεμβολές σε άλλον εξοπλισμό που λειτουργεί σε αυτήν τη ζώνη συχνοτήτων.
- Μη χρησιμοποιείτε παρελκομένα, μορφοτροπείς και καλωδία άλλα από αυτά που ορίζονται, με εξαίρεση τους μορφοτροπεις και τα καλώδια που πωλούνται από τη Stryker ως ανταλλακτικά εσωτερικών εξαρτημάτων, ώστε να αποφύγετε πιθανές αυξημένες εκπομπές ή μειωμένη ατρωσία του συστήματος **Power-LOAD**.
- Μη χρησιμοποιείτε το σύστημα **Power-LOAD** και το φορείο **Power-PRO** δίπλα ή σε στοίβαξη με άλλον εξοπλισμό. Εάν είναι απαραίτητη η χρήση δίπλα ή σε στοίβαξη με άλλον εξοπλισμό, παρακολουθήστε το σύστημα **Power-LOAD** για να επιβεβαιώσετε τη φυσιολογική λειτουργία του στη διαμόρφωση στην οποία θα χρησιμοποιηθεί.
- Το **Power-LOAD** λειτουργεί κυρίως σε αυτές τις συχνότητες: 70 - 85 kHz για επαγωγική φόρτιση και 13,56 MHz±7 kHz, διαμορφωμένο κατά πλάτος (OOK), ERP: -82,37 dBm. Η επαγωγική φόρτιση μπορεί να λειτουργήσει μεταξύ αυτών των συχνοτήτων: 70 - 125 kHz. Άλλος εξοπλισμός μπορεί να προκαλέσει παρεμβολές με το σύστημα **Power-LOAD**, ακόμη και αν ο εξοπλισμός αυτός συμμορφώνεται με τις απαιτήσεις εκπομπών των προτύπων CISPR.

ΠΡΟΣΟΧΗ

- Η ακατάλληλη χρήση του προϊόντος μπορεί να προκαλέσει τραυματισμό του ασθενούς ή του χειριστή. Ο χειρισμός του προϊόντος πρέπει να γίνεται μόνο όπως περιγράφεται στο παρόν εγχειρίδιο.
- Μην τροποποιείτε το προϊόν ή οποιαδήποτε εξαρτήματα του προϊόντος. Τυχόν τροποποίηση του προϊόντος μπορεί να προκαλέσει απρόβλεπτη λειτουργία, με αποτέλεσμα τον τραυματισμό του ασθενούς ή του χειριστή. Επίσης, η τροποποίηση του προϊόντος ακυρώνει την εγγύησή του.
- Μην σπάτε το περίβλημα επαγωγικής φόρτισης του φορείου όταν εγκαθιστάτε τη διάταξη μεταφοράς.
- Να φροντίζετε να παραμένουν πάντοτε τα σύρματα μέσα στην υποδοχή της επιδαπέδιας πλάκας και να διασφαλίζετε ότι δεν συμπιέζονται από τη διάταξη σταθεροποιητή όταν εγκαθιστάτε τη διάταξη σταθεροποιητή.
- Οι μη αυτόματες παρακάμψεις επιτρέπουν την ελεύθερη κίνηση του συστήματος **Power-LOAD**.
- Να φορτίζετε πάντοτε την μπαταρία προτού χρησιμοποιήσετε το προϊόν. Αν η μπαταρία δεν έχει φορτιστεί ή έχει εξαντληθεί, μπορεί να υποβαθμιστούν οι επιδόσεις του προϊόντος.
- Μην κτυπάτε το φορείο στο εξάρτημα μετακίνησης όταν φορτώνετε το φορείο, για να αποτρέψετε τυχόν κίνδυνο ζημιάς στον εξοπλισμό.
- Μην ωθείτε το φορείο στην καμπίνα ασθενούς του οχήματος μέχρι να συμπτυχθεί πλήρως η βάση.
- Μην ωθείτε το φορείο στην καμπίνα ασθενούς του οχήματος μέχρι να συμπτύξετε πλήρως τη βάση του φορείου.
- Μην αφήνετε τον μοχλό χειροκίνητης απελευθέρωσης μέχρι το φορείο να ασφαλιστεί στη θέση του στην πλευρά των ποδιών. Εάν τον απελευθερώσετε πολύ νωρίς, τότε η βάση του φορείου μπορεί να αποτρέψει την ασφάλιση του φορείου στο **Power-LOAD**.
- Μην ψεκάζετε απευθείας κάτω από το εξάρτημα μετακίνησης, έως και τον μηχανισμό του εξαρτήματος μετακίνησης. Μπορεί να εισχωρήσει νερό στο περίβλημα του εξαρτήματος μετακίνησης και μπορεί να επιταχυνθεί η διάβρωση ή η υποβάθμιση της λειτουργίας.
- Μην καθαρίζετε και μην πραγματοποιείτε σέρβις ή συντήρηση ενώ το προϊόν χρησιμοποιείται.

- Αυτός ο εξοπλισμός έχει υποβληθεί σε δοκιμές και έχει διαπιστωθεί ότι συμμορφώνεται με τα όρια για ψηφιακή συσκευή κατηγορίας A, σύμφωνα με το Μέρος 15 των Κανονισμών FCC. Αυτά τα όρια έχουν σχεδιαστεί για την παροχή εύλογης προστασίας έναντι επιβλαβών παρεμβολών, όταν ο εξοπλισμός λειτουργεί σε εμπορικό περιβάλλον. Αυτός ο εξοπλισμός δημιουργεί, χρησιμοποιεί και μπορεί να εκπέμψει ενέργεια ραδιοσυχνοτήτων και, εάν δεν εγκατασταθεί και δεν χρησιμοποιηθεί σύμφωνα με το εγχειρίδιο οδηγιών, μπορεί να προκαλέσει επιβλαβείς παρεμβολές σε ραδιοεπικοινωνίες. Ο χειρισμός αυτού του εξοπλισμού σε κατοικημένη περιοχή είναι πιθανόν να προκαλέσει επιβλαβείς παρεμβολές, οπότε ο χρήστης θα χρειαστεί να διορθώσει την παρεμβολή με δικά του έξοδα. Σε περίπτωση παρεμβολής, αλλάξτε θέση ή προσανατολισμό στο σύστημα **Power-LOAD** ή στο προϊόν που προκαλεί την παρεμβολή.
- Σε περίπτωση παρεμβολής, αλλάξτε θέση ή προσανατολισμό στο σύστημα **Power-LOAD** ή στο προϊόν που προκαλεί την παρεμβολή. Αυτή η συσκευή συμμορφώνεται με το Τμήμα 18 των Κανονισμών FCC.
- Μη χρησιμοποιείτε φορητό εξοπλισμό επικοινωνίας με ραδιοσυχνότητες (συμπεριλαμβανομένων περιφερειακών όπως καλώδια κεραίας και εξωτερικές κεραίες) σε απόσταση μικρότερη από 30 cm (12 ίντσες) από οποιοδήποτε τμήμα του συστήματος **Power-LOAD**, συμπεριλαμβανομένων των καλωδίων που καθορίζονται από τον κατασκευαστή. Η μη τήρηση αυτής της οδηγίας μπορεί να οδηγήσει σε υποβάθμιση της απόδοσης του εξοπλισμού αυτού.
- Τα χαρακτηριστικά εκπομπών αυτού του εξοπλισμού τον καθιστούν κατάλληλο για χρήση σε βιομηχανικές περιοχές και νοσοκομεία (CISPR 11 κατηγορία A). Αυτός ο εξοπλισμός δημιουργεί, χρησιμοποιεί και μπορεί να εκπέμψει ενέργεια ραδιοσυχνοτήτων και, εάν δεν εγκατασταθεί και δεν χρησιμοποιηθεί σύμφωνα με το εγχειρίδιο οδηγιών, μπορεί να προκαλέσει επιβλαβείς παρεμβολές σε ραδιοεπικοινωνίες. Ο χειρισμός αυτού του εξοπλισμού σε κατοικημένη περιοχή (για την οποία φυσιολογικά απαιτείται CISPR 11 κατηγορίας B) είναι πιθανόν να προκαλέσει επιβλαβείς παρεμβολές, οπότε ο χρήστης θα χρειαστεί να διορθώσει την παρεμβολή με δικά του έξοδα. Σε περίπτωση παρεμβολής, αλλάξτε θέση ή προσανατολισμό στο σύστημα **Power-LOAD** ή στο προϊόν που προκαλεί την παρεμβολή.

Σημεία που μπορεί να τραυματίσουν

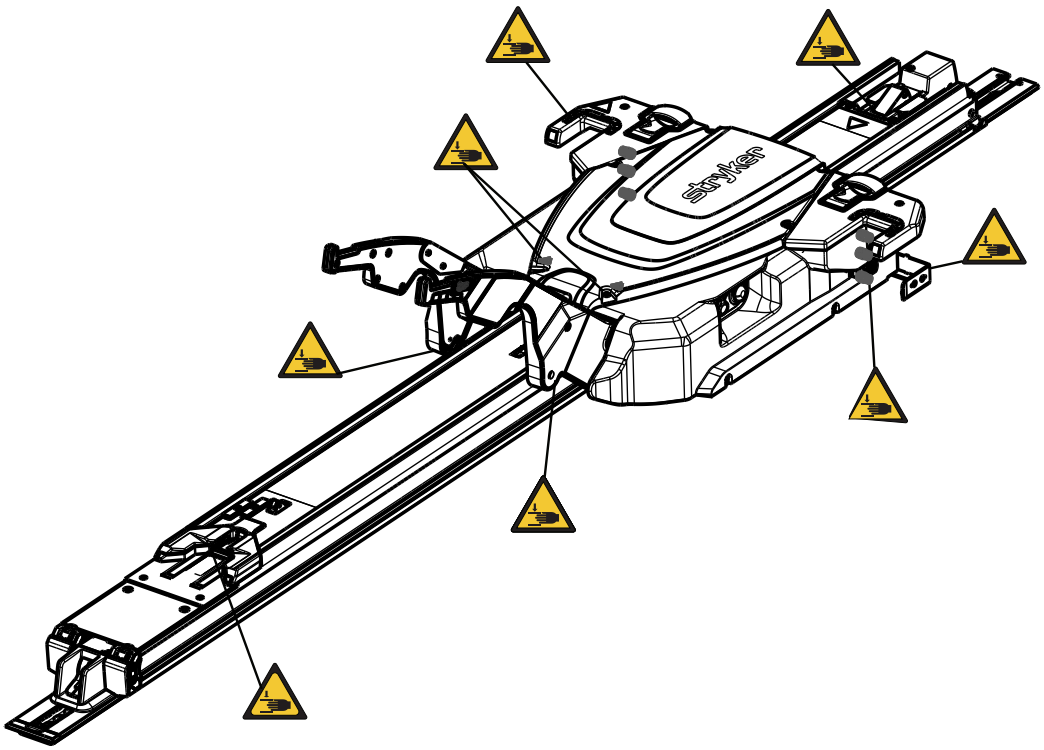

Σχήμα 1 – Σημεία που μπορεί να τραυματίσουν

Εισαγωγή

Αυτό το εγχειρίδιο σας βοηθά με τη λειτουργία ή τη συντήρηση του προϊόντος της Stryker που διαθέτετε. Διαβάστε αυτό το εγχειρίδιο πριν από τον χειρισμό ή τη συντήρηση αυτού του προϊόντος. Καθορίστε μεθόδους και διαδικασίες για την εκπαίδευση και επιμόρφωση του προσωπικού σας στην ασφαλή λειτουργία και συντήρηση αυτού του προϊόντος.

ΠΡΟΣΟΧΗ

- Η ακατάλληλη χρήση του προϊόντος μπορεί να προκαλέσει τραυματισμό του ασθενούς ή του χειριστή. Ο χειρισμός του προϊόντος πρέπει να γίνεται μόνο όπως περιγράφεται στο παρόν εγχειρίδιο.
- Μην τροποποιείτε το προϊόν ή οποιαδήποτε εξαρτήματα του προϊόντος. Τυχόν τροποποίηση του προϊόντος μπορεί να προκαλέσει απρόβλεπτη λειτουργία, με αποτέλεσμα τον τραυματισμό του ασθενούς ή του χειριστή. Τροποποίηση του προϊόντος ακυρώνει, επίσης, την εγγύησή του.

Σημείωση

- Αυτό το εγχειρίδιο είναι αναπόσπαστο μέρος του προϊόντος και θα πρέπει να συνοδεύει το προϊόν, ακόμα και αν το προϊόν πωληθεί.
- Η Stryker αναζητά συνεχώς τρόπους βελτίωσης της σχεδίασης και της ποιότητας του προϊόντος. Αυτό το εγχειρίδιο περιέχει τις πιο πρόσφατες πληροφορίες του προϊόντος που είναι διαθέσιμες κατά τον χρόνο της εκτύπωσης. Μπορεί να υπάρχουν ήσσονος σημασίας ανακολουθίες ανάμεσα στο προϊόν και το παρόν εγχειρίδιο. Αν έχετε οποιεσδήποτε ερωτήσεις, επικοινωνήστε με το τμήμα εξυπηρέτησης πελατών ή με το τμήμα τεχνικής υποστήριξης της Stryker στο: +1-800-327-0770.

Περιγραφή του προϊόντος

Το μοντέλο 6390 του ηλεκτρικού συστήματος στερέωσης φορείου **Power-LOAD®** της Stryker έχει σχεδιαστεί για την ανύψωση, το χαμήλωμα ή την καθοδήγηση συμβατών φορείων ασθενοφόρων μέσα και έξω από ένα επίγειο όχημα μεταφοράς έκτακτων περιστατικών. Όταν το φορείο έχει προσαρτηθεί με ασφάλεια στο σύστημα, ένα υδραυλικό σύστημα τροφοδοτούμενο από μπαταρία υποβοηθά τους χειριστές στη φόρτωση και την εκφόρτωση ενός φορείου. Το σύστημα ασφαλίζει επίσης το συμβατό φορείο ασθενοφόρου μέσα στο όχημα με σκοπό τη μεταφορά ασθενών. Όταν το φορείο είναι ασφαλισμένο στη θέση μεταφοράς, το **Power-LOAD** φορτίζει επαγωγικά τα συμβατά φορεία ασθενοφόρων, μοντέλο 6506 **Power-PRO**™ XT και μοντέλο 6516 **Power-PRO**™ IT. Σε περίπτωση διακοπής τροφοδοσίας, το σύστημα εξακολουθεί να λειτουργεί για ασφάλιση του φορείου μέσα στο όχημα.

Ενδείξεις χρήσης

Το **Power-LOAD** προορίζεται για την υποβοήθηση της φόρτωσης και της εκφόρτωσης ενός συμβατού τροχήλατου φορείου (φορείου ασθενοφόρου) σε και από ένα όχημα μεταφοράς, καθώς και για την ασφάλιση του φορείου του ασθενοφόρου κατά τη διάρκεια της μεταφοράς. Η συσκευή έχει μέγιστο ασφαλές φορτίο εργασίας 870 λίβρες (395 kg), που περιλαμβάνει το βάρος του φορείου του ασθενοφόρου, του ασθενούς και του εξοπλισμού που είναι προσαρτημένος στο φορείο (όπως φιάλες οξυγόνου, μόνιτορ και αντλίες). Οι χρήστες για τους οποίους προορίζεται η συσκευή είναι εκπαιδευμένοι επαγγελματίες, συμπεριλαμβανομένου του προσωπικού υπηρεσίας πρώτων βοηθειών και του προσωπικού του κέντρου ιατρικής φροντίδας, καθώς επίσης και διασώστες άμεσης βοήθειας, τεχνικοί σέρβις και άτομα που κάνουν την εγκατάσταση.

Κλινικά οφέλη

Φορείο: μεταφορά ασθενών

Σύστημα στερέωσης: υποστήριξη φορείου για μεταφορά

Φορείο και σύστημα στερέωσης: υποστήριξη και μεταφορά ασθενών

Αντενδείξεις

Καμία γνωστή.

Αναμενόμενη διάρκεια ζωής

Το **Power**-**LOAD** έχει αναμενόμενη διάρκεια λειτουργικής ζωής επτά ετών υπό κανονικές συνθήκες χρήσης και με την κατάλληλη περιοδική συντήρηση.

Απόρριψη/ανακύκλωση

Τηρείτε πάντοτε τις ισχύουσες τοπικές συστάσεις ή/και κανονισμούς σχετικά με την προστασία του περιβάλλοντος και τους κινδύνους που αφορούν την ανακύκλωση και την απόρριψη του εξοπλισμού στο τέλος της ωφέλιμης διάρκειας ζωής του.

Προδιαγραφές

	Ασφαλές φορτίο λειτουργίας **Σημείωση** - Το ασφαλές φορτίο λειτουργίας υποδεικνύει το συνολικό βάρος φορείου, ασθενούς, στρώματος και παρελκομένων.	870 λίβρες	395 kg
Μέγιστη ικανότητα ανύψωσης (ασθενής και παρελκόμενα)		700 λίβρες	318 kg
Συνολικό μήκος		95 ίντσες	241 cm
Ελάχιστο μήκος		89,5 ίντσες	228 cm
Πλάτος		24,5 ίντσες	62 cm
Βάρος			
	Διάταξη επιδαπέδιας πλάκας	16,5 λίβρες	7,5 kg
	Διάταξη σταθεροποιητή	23 λίβρες	10,5 kg
	Διάταξη μεταφοράς	67 λίβρες	30,5 kg
	Διάταξη μετακίνησης	105 λίβρες	48 kg
Ελάχιστοι χειριστές που απαιτούνται για τη φόρτωση/ εκφόρτωση ενός κατειλημμένου φορείου		2	
Ελάχιστοι χειριστές που απαιτούνται για τη φόρτωση/ εκφόρτωση ενός μη κατειλημμένου φορείου		1	
Συνιστώμενο ύψος φόρτωσης		22 ίντσες έως 36 ίντσες	56 cm έως 91 cm
Υδραυλικό λάδι		Λάδι Mobil **Mercon**® V Blend ATF (6500-001-293) Δείτε το φύλλο δεδομένων ασφάλειας υλικού (MSDS) του λαδιού Mobil **Mercon**® V Blend ATF για πληροφορίες ασφάλειας.	
Ηλεκτρικές απαιτήσεις		12,8 VDC-15,6 VDC, ασφάλεια/διακόπτης 15 A, καλώδιο 10 AWG με 2 αγωγούς	
Κύκλος εργασίας μπαταρίας, φόρτιση		100%	

Κύκλος εργασίας μπαταρίας, φόρτωση	10% (33 δευτερόλεπτα ενεργοποιημένο/5 λεπτά απενεργοποιημένο)
Μπαταρία	12 VDC, μπαταρία οξέων μολύβδου 5 Ah (6390-001-468)
Ασφάλεια	LITTELFUSE 0496060.ZXD-UL
Πρότυπα	ANSI/AAMI ES60601-1:2012, CAN/CSA-C22.2 No. 60601-1:14, KKK-A-1822F, IEC 60601-1-12:2014 Για πρότυπα που απαιτούν ειδικό προαιρετικό εξοπλισμό, βλ *Πρότυπα με απαιτούμενο προαιρετικό εξοπλισμό* (σελίδα 10).

Η Stryker διατηρεί το δικαίωμα αλλαγής των προδιαγραφών χωρίς ειδοποίηση.

Το μοτίβο κίτρινου και μαύρου χρώματος είναι ιδιόκτητο εμπορικό σήμα της Stryker Corporation.

Δια του παρόντος, η Stryker δηλώνει ότι η συσκευή μικρής εμβέλειας τύπου ραδιοεξοπλισμού συμμορφώνεται με την Οδηγία 2014/53/ΕΕ. Το πλήρες κείμενο της δήλωσης συμμόρφωσης ΕΕ διατίθεται στην παρακάτω διεύθυνση: http://techweb.med.strykercorp.com/EMS/EU%20Declaration%20of%20Conformity/index.html.

Οι ετικέτες μπορεί να μην είναι δυνατόν να διαβαστούν από απόσταση θέασης μεγαλύτερη από 12 ίντσες (30 εκ.).

ΠΡΟΕΙΔΟΠΟΙΗΣΗ

- Μη λειτουργείτε το **Power-LOAD** με τάση που δεν είναι σύμφωνη με τη διαβάθμιση που αναφέρεται στο προϊόν.
- Μη λειτουργείτε το **Power-LOAD** πάνω από τον κύκλο εργασίας του, για να αποτρέψετε τον κίνδυνο ζημιάς στον εξοπλισμό ή τον κίνδυνο εμφάνισης καπνού.
- Μη συνδέετε το **Power-LOAD** σε κύκλωμα οχήματος των 24 VDC. Να συνδέετε πάντοτε το **Power-LOAD** σε κύκλωμα οχήματος 12,8 VDC-15,6 VDC που βρίσκεται σε ασφάλεια/διακόπτη 15 A, για την αποτροπή κινδύνων λόγω τροφοδοσίας.

Συνθήκες περιβάλλοντος	Χειρισμός	Αποθήκευση και μεταφορά
Θερμοκρασία	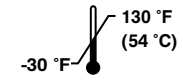	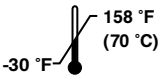
Σχετική υγρασία	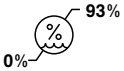	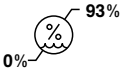
Ατμοσφαιρική πίεση	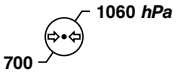	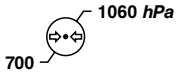

Ευρωπαϊκός κανονισμός REACH

Σύμφωνα με τον ευρωπαϊκό κανονισμό REACH και άλλες περιβαλλοντικές κανονιστικές απαιτήσεις, παρατίθενται τα εξαρτήματα που περιέχουν ουσίες που πρέπει να δηλώνονται.

Περιγραφή	Αριθμός	Χημική ονομασία ουσίας που προκαλεί πολύ μεγάλη ανησυχία (SVHC)
Μπαταρία, 12 V	6390-001-468	Μόλυβδος
Διάταξη της πλάκας ελέγχου	639002010014	Μόλυβδος
Πλακέτα επικοινωνιών τροχήλατου	6390-001-378	Οκταμεθυλοκυκλοτετρασιλοξάνιο

Πρότυπα με απαιτούμενο προαιρετικό εξοπλισμό

Για συμμόρφωση με τα πρότυπα, πρέπει να χρησιμοποιείτε το **Power-LOAD** με τα παρακάτω συμβατά φορεία. Δείτε το εγχειρίδιο λειτουργιών για το μοντέλο του φορείου σας για περισσότερες πληροφορίες.

Σημείωση - Το συμβατό φορείο φορτώνεται στο **Power-LOAD** σε λειτουργία ηλεκτροκίνησης για δοκιμές πρόσκρουσης.

Τυπικό	**Συμβατό μοντέλο φορείου Power-LOAD**
SAE J3027 και AS/NZS-4535	6500, 6506, 6507
BS EN 1789	6500, 6506, 6085, 6086, 6507

Απεικόνιση του προϊόντος

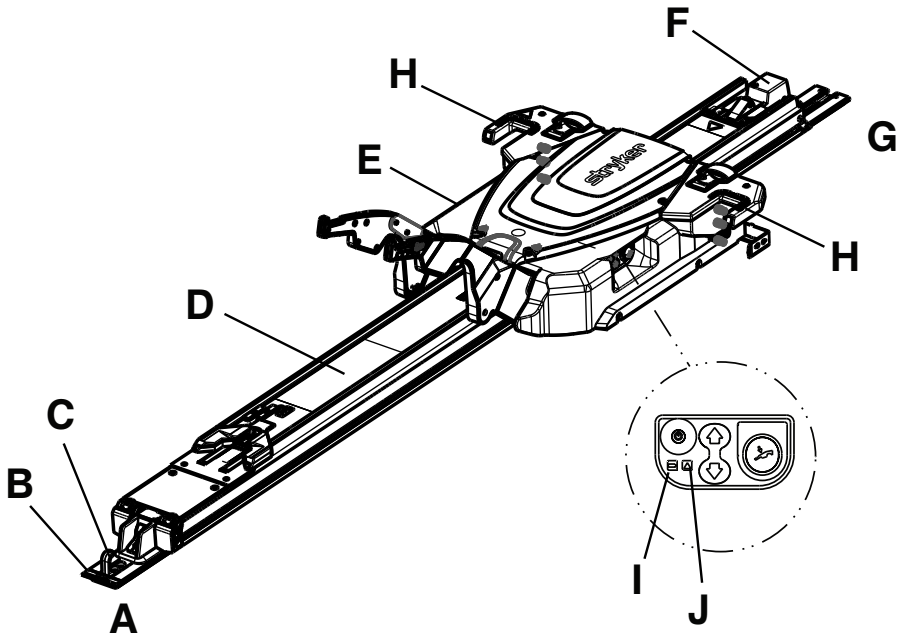

A	Πλευρά ποδιών
B	Επιδαπέδια πλάκα
C	Άγκιστρο ασφαλείας
D	Διάταξη μεταφοράς
E	Διάταξη μετακίνησης

F	Διάταξη σταθεροποίησης
G	Πλευρά κεφαλής
H	Ενδεικτική λυχνία LED, πλευρά κεφαλής
I	Λυχνία LED μπαταρίας
J	Λυχνία LED σφάλματος

Στοιχεία επικοινωνίας

Επικοινωνήστε με το τμήμα εξυπηρέτησης πελατών ή με το τμήμα τεχνικής υποστήριξης της Stryker στο: 1-800-327-0770.

Stryker Medical
3800 E. Centre Avenue
Portage, MI 49002
Η.Π.Α.

Σημείωση - Ο χρήστης ή/και ο ασθενής θα πρέπει να αναφέρουν τυχόν σοβαρά περιστατικά που σχετίζονται με το προϊόν τόσο στον κατασκευαστή όσο και στην αρμόδια αρχή του ευρωπαϊκού κράτους μέλους όπου είναι εγκατεστημένος ο χρήστης ή/και ο ασθενής.

Για να δείτε το εγχειρίδιο λειτουργιών ή συντήρησης στο διαδίκτυο, πηγαίνετε στη διεύθυνση https://techweb.stryker.com/.

Έχετε πρόχειρο τον αριθμό σειράς (A) του προϊόντος της Stryker όταν καλείτε το τμήμα εξυπηρέτησης πελατών ή το τμήμα τεχνικής υποστήριξης της Stryker. Σε κάθε γραπτή επικοινωνία πρέπει να συμπεριλαμβάνεται ο αριθμός σειράς.

Θέση αριθμού σειράς

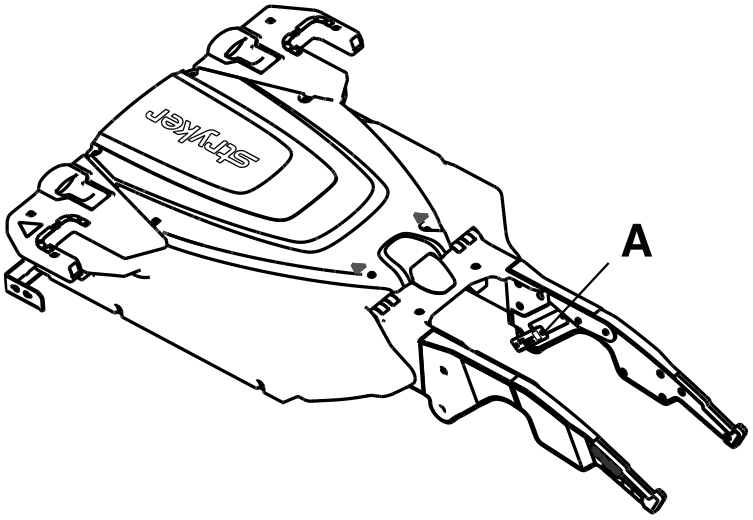

Ημερομηνία κατασκευής

Το έτος κατασκευής είναι τα πρώτα 2 ψηφία του αριθμού σειράς.

Προετοιμασία για χρήση

Κατά την προετοιμασία για χρήση, ανοίξτε τα χαρτοκιβώτια και ελέγξτε ότι όλα τα αντικείμενα λειτουργούν σωστά. Επιβεβαιώστε ότι το προϊόν λειτουργεί σωστά προτού αρχίσετε να το χρησιμοποιείτε.

ΠΡΟΕΙΔΟΠΟΙΗΣΗ - Προσαρμόζετε πάντοτε το ύψος του τροχού φόρτωσης του φορείου για να ταιριάζει με το ύψος της πλατφόρμας του οχήματος, όπως καθορίζεται στο εγχειρίδιο λειτουργιών του μοντέλου του φορείου σας.

Αφαιρέστε όλα τα υλικά αποστολής και συσκευασίας από το προϊόν πριν από τη χρήση.

Η κατάσταση του **Power-LOAD** αποτελεί ευθύνη του χρήστη. Αναθέστε σε ειδικευμένο τεχνικό του τμήματος σέρβις να χρησιμοποιήσει την παρακάτω λίστα και τις οδηγίες του οδηγού λειτουργίας για τον έλεγχο της λειτουργικότητας του **Power-LOAD**.

1. Ανυψώστε τους βραχίονες ανύψωσης και ωθήστε μη αυτόματα το εξάρτημα μετακίνησης του **Power-LOAD** στην πλευρά κεφαλής της διάταξης μεταφοράς για φόρτιση της μπαταρίας. Φορτίστε την μπαταρία για τουλάχιστον δύο ώρες προτού τη χρησιμοποιήσετε με το **Power-LOAD** για πρώτη φορά.

   Σημείωση - Η λυχνία LED ισχύος της μπαταρίας αναβοσβήνει με πράσινο χρώμα όταν φορτίζεται.

2. Επιβεβαιώστε ότι έχει συμπληρωθεί η λίστα ελέγχου εγκατάστασης.
3. Επαναλάβετε τη λίστα ελέγχου εγκατάστασης, εάν η λίστα ελέγχου εγκατάστασης έχει συμπληρωθεί από τρίτο τεχνικό εγκατάστασης. Μη χρησιμοποιήσετε το προϊόν εάν δεν μπορείτε να συμπληρώσετε τη λίστα ελέγχου εγκατάστασης.

Η κατάσταση του συμβατού με **Power-LOAD** φορείου αποτελεί επίσης ευθύνη του χρήστη. Επιβεβαιώστε ότι το προϊόν λειτουργεί σωστά προτού αρχίσετε να το χρησιμοποιείτε. Δείτε το εγχειρίδιο λειτουργιών για τις απαιτήσεις ρύθμισης για το μοντέλο του φορείου σας.

Συμβατότητα φορείου

Το μοντέλο 6390 του συστήματος **Power-LOAD** της Stryker είναι συμβατό με φορεία με προαιρετικό εξοπλισμό συμβατό με το **Power-LOAD** μόνο.

ΠΡΟΕΙΔΟΠΟΙΗΣΗ

- Να χρησιμοποιείτε πάντοτε μια διάταξη σφιγκτήρα ράγας για όλα τα φορεία χωρίς τον προαιρετικό εξοπλισμό **Power-LOAD**. Το **Power-LOAD** είναι συμβατό με φορεία μόνο με την προαιρετική επιλογή **Power-LOAD** (βλ. *Συμβατότητα φορείου* (σελίδα 12)). Σε ορισμένες περιπτώσεις, μπορείτε να χρησιμοποιήσετε το **Power-LOAD** ως τυπικό εξάρτημα σχήματος «Y» για τα περισσότερα φορεία με πλαίσιο σχήματος X.
- Να χρησιμοποιείτε πάντοτε ένα συμβατό με **Power-LOAD** φορείο με το μοντέλο 6390 του συστήματος **Power-LOAD** της Stryker. Μπορεί να προκληθεί τραυματισμός εάν ένα μη συμβατό φορείο χρησιμοποιηθεί στο μοντέλο 6390 του συστήματος **Power-LOAD** της Stryker.

Στα φορεία που πληρούν αυτές τις προδιαγραφές συγκαταλέγονται, επί του παρόντος, τα εξής:

- Μοντέλο 6085 **Performance-PRO** XT με κιτ συμβατότητας **Power-LOAD** (6085-700-010)
- Μοντέλο 6086 **Performance-PRO** XT με προαιρετικό εξοπλισμό ή κιτ συμβατότητας **Power-LOAD** (6086-700-001)
- Μοντέλο 6500 **Power-PRO** XT με κιτ συμβατότητας **Power-LOAD** (6500-700-049)
- Μοντέλο 6506 **Power-PRO** XT με την επιλογή ή το κιτ συμβατότητας **Power-LOAD** (6506-700-001)
- Μοντέλο 6510 **Power-PRO** IT με κιτ συμβατότητας **Power-LOAD** (6510-700-001)
- Μοντέλο 6516 **Power-PRO** IT με τον προαιρετικό εξοπλισμό ή το κιτ συμβατότητας **Power-LOAD** (6516-700-001)
- Μοντέλο 6507 **Power-PRO** 2 με την επιλογή ή το κιτ συμβατότητας **Power-LOAD** (650707000014 ή 650707000016)

Εγκατάσταση

Κανονισμός συστήματος ποιότητας

ΠΡΟΕΙΔΟΠΟΙΗΣΗ

- Να εγκαθιστάτε πάντοτε το σύστημα στερέωσης φορείου, όπως περιγράφεται σε αυτό το εγχειρίδιο. Η εσφαλμένη εγκατάσταση μπορεί να προκαλέσει τραυματισμό. Βεβαιωθείτε ότι, κατ' ελάχιστον, η διαμόρφωσή σας έχει ελεγχθεί ώστε να πληροί το πρότυπο National Truck Equipment Association/Ambulance Manufacturer's Division Standard 004, Litter Retention System Static Test (AMD-004).
- Να λαμβάνετε τις ειδικές προφυλάξεις που αφορούν την ηλεκτρομαγνητική συμβατότητα (ΗΜΣ) όταν χρησιμοποιείτε ιατρικό ηλεκτρικό εξοπλισμό. Να εγκαθιστάτε και να λειτουργείτε το σύστημα στερέωσης φορείου σύμφωνα με τις πληροφορίες ΗΜΣ που περιλαμβάνονται σε αυτό το εγχειρίδιο. Ο φορητός και ο κινητός εξοπλισμός επικοινωνίας με ραδιοσυχνότητες μπορεί να επηρεάσει τη λειτουργία του συστήματος στερέωσης φορείου.

Ο τίτλος 21 του Κώδικα Ομοσπονδιακών Κανονισμών (CFR) του Οργανισμού Τροφίμων και Φαρμάκων των Ηνωμένων Πολιτειών (FDA) παρέχει οδηγίες σχετικά με την εγκατάσταση συσκευών, όπως το σύστημα στερέωσης φορείου. Για τη συμμόρφωση με αυτούς τους ομοσπονδιακούς κανονισμούς, όλες οι συσκευές πρέπει να έχουν εγκατασταθεί σωστά, από εκπαιδευμένα* άτομα, ακολουθώντας τα κριτήρια επιθεώρησης στη λίστα ελέγχου εγκατάστασης. Αυτό το έγγραφο πρέπει να διατηρείται για τουλάχιστον επτά χρόνια για κάθε αριθμό σειράς/εγκατάσταση.

*Το ίδρυμα που πραγματοποιεί την εγκατάσταση πρέπει να διατηρεί τα δικά του αρχεία εκπαίδευσης, τα οποία να αποδεικνύουν ότι το άτομο που έκανε την εγκατάσταση ήταν ειδικευμένο.

21 CFR 820.170, εγκατάσταση

(a) Κάθε κατασκευαστής συσκευής που απαιτεί εγκατάσταση πρέπει να καταρτίζει και να διατηρεί επαρκείς οδηγίες εγκατάστασης και επιθεώρησης και, όπου αρμόζει, κατάλληλες διαδικασίες ελέγχου. Οι οδηγίες και οι διαδικασίες πρέπει να περιλαμβάνουν οδηγίες για τη διασφάλιση της σωστής εγκατάστασης, ώστε η συσκευή να λειτουργεί όπως προορίζεται μετά την εγκατάσταση. Ο κατασκευαστής πρέπει να διανείμει τις οδηγίες και τις διαδικασίες μαζί με τη συσκευή ή, εναλλακτικά, να τις καθιστά διαθέσιμες στα άτομα που εγκαθιστούν τη συσκευή.

(b) Το άτομο που εγκαθιστά τη συσκευή πρέπει να επιβεβαιώνει ότι η εγκατάσταση, η επιθεώρηση και οποιαδήποτε απαιτούμενη δοκιμή πραγματοποιούνται σύμφωνα με τις οδηγίες και τις διαδικασίες του κατασκευαστή και να τεκμηριώνει την επιθεώρηση και τυχόν αποτελέσματα δοκιμών που καταδεικνύουν τη σωστή εγκατάσταση.

Λίστα ελέγχου εξαρτημάτων εγκατάστασης διάταξης Power-LOAD

Βεβαιωθείτε ότι έχετε όλα τα απαιτούμενα εξαρτήματα, για την εγκατάσταση του συστήματος **Power-LOAD**. Για οδηγίες εγκατάστασης, βλ. *Εγκατάσταση του Power-LOAD* (σελίδα 14).

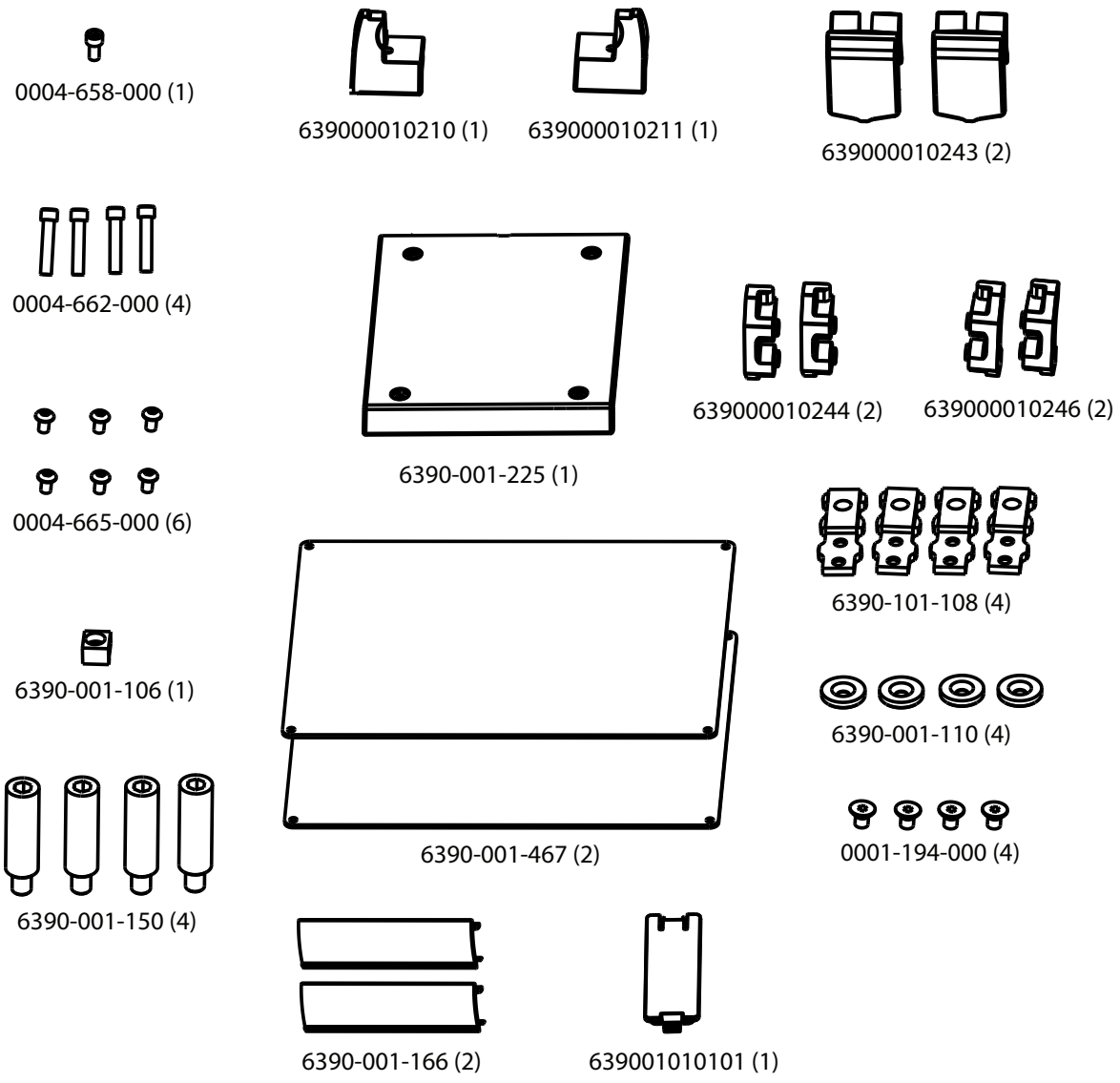

Σχήμα 2 – Κιτ εξαρτημάτων εγκατάστασης διάταξης Power-LOAD 6390-001-054

Εγκατάσταση της επιδαπέδιας πλάκας

Εγκαταστήστε τη γενική πλάκα δαπέδου της Stryker στην καμπίνα ασθενούς του οχήματος προτού εγκαταστήσετε το σύστημα στερέωσης του φορείου. Δείτε το εγχειρίδιο εγκατάστασης της πλάκας δαπέδου της Stryker (6390-109-020) για οδηγίες.

Εγκατάσταση του Power-LOAD

ΠΡΟΕΙΔΟΠΟΙΗΣΗ

- Να χρησιμοποιείτε πάντοτε δύο άτομα για την εγκατάσταση όταν ανασηκώνετε και τοποθετείτε τη διάταξη μεταφοράς και μετακίνησης, για να αποφύγετε τον κίνδυνο τραυματισμού.
- Να διατηρείτε πάντοτε τα χέρια, τα δάχτυλα και τα πόδια μακριά από τα κινούμενα μέρη.
- Να φοράτε πάντοτε κατάλληλα μέσα προστασίας των ματιών όταν χειρίζεστε πριόνι. Ασφαλίστε το αντικείμενο που κόβετε και να έχετε το νου σας στην περιοχή γύρω από τη θέση κοπής.

ΠΡΟΣΟΧΗ - Μην σπάτε το περίβλημα επαγωγικής φόρτισης του φορείου όταν εγκαθιστάτε τη διάταξη μεταφοράς.

Κιτ εξαρτημάτων εγκατάστασης διάταξης **Power-LOAD** (6390-001-054)

(1) Κεφαλόβιδα άλλεν (0004-658-000)	(4) Κεφαλόβιδα άλλεν (0004-662-000)	(6) Βίδα άλλεν με καμπυλωτή κεφαλή (0004-665-000)
(4) Στυλίσκος στερέωσης σταθεροποιητή (6390-001-150)	(1) Μαγνητικός ενεργοποιητής του εξαρτήματος μετακίνησης (6390-001-106)	(1) Επένδυση συστήματος μεταφοράς, τμήμα κεφαλής, δεξιά (639000010211)
(1) Επένδυση συστήματος μεταφοράς, τμήμα κεφαλής, αριστερή (639000010210)	(2) Προστατευτικό απόλυτης στάσης (639000010243)	(1) Προστατευτικό επίθεμα συστήματος μεταφοράς, τμήμα ποδιών (6390-001-225)
(2) Ανασχετικό απόλυτης στάσης, με σπείρωμα (639000010246)	(2) Ανασχετικό απόλυτης στάσης, με διαμπερή οπή (639000010244)	(4) Βίδα άλλεν με επίπεδη κεφαλή (0001-194-000)
(4) Στήριγμα προσάρτησης επιδαπέδιας πλάκας (6390-101-108)	(4) Στήριγμα προσάρτησης κάτω από τον σταθεροποιητή (6390-001-110)	(2) Κάλυμμα επιδαπέδιας πλάκας, κοντό (6390-001-166)
(1) Κύριο κάλυμμα του επαγωγικού σταθεροποιητή (639001010101)		

Πρόσθετα εξαρτήματα που χρησιμοποιούνται (δεν περιλαμβάνονται)

Μονωτική ταινία

Απαιτούμενα εργαλεία:

Κλειδί άλλεν 5/32"	Μετροταινία	Πριόνι
Απλό κατσαβίδι	Κλειδί άλλεν 3/8"	Κλειδί άλλεν 3/16"
Κατσαβίδι T25 Torx	Ροπόκλειδο 1/2" (ft-lb) > 60 ft-lb	Λαστιχένιο σφυρί

Διαδικασία:

1. Σηκώστε το προστατευτικό του οχήματος στην ανυψωμένη θέση, εάν διατίθεται.
2. Με τη χρήση μετροταινίας, μετρήστε από το άκρο της επιδαπέδιας πλάκας έως το άκρο του προστατευτικού για να προσδιορίσετε την απόσταση που μπορείτε να μετακινήσετε τον σταθεροποιητή προς το τμήμα κεφαλής (Σχήμα 3).

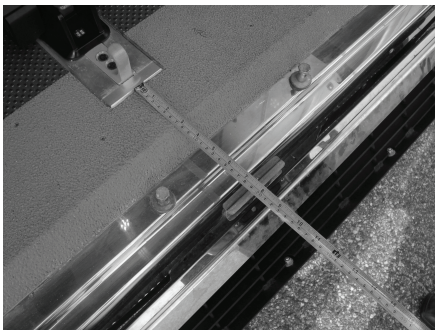

Σχήμα 3 – Μέτρηση για την εγκατάσταση του σταθεροποιητή

Σημείωση - Εάν η μετρούμενη απόσταση είναι μικρότερη από 18 ίντσες (46 cm), μπορείτε να μεταθέσετε το **Power-LOAD** πιο κοντά στο τμήμα κεφαλής της καμπίνας ασθενούς του οχήματος, για, κατά μέγιστο, 18 ίντσες (46 cm) συν τη μετρούμενη απόσταση.

ΠΡΟΕΙΔΟΠΟΙΗΣΗ - Πάντοτε να αφήνετε προστατευτικό διάκενο. Ανεπαρκές προστατευτικό διάκενο θα μπορούσε να προκαλέσει τραυματισμό του ασθενούς ή του χειριστή.

3. Εντοπίστε τη θέση του στηρίγματος προσάρτησης της πρώτης επιδαπέδιας πλάκας (6390-101-108) (Σχήμα 4) (κοντά στο τμήμα ποδιών). Αυτή η θέση επιτρέπει το μεγαλύτερο διάκενο του τροχού.

   - Για να μεταθέσετε το φορείο πιο κοντά στο τμήμα κεφαλής της καμπίνας ασθενούς του οχήματος, επιλέξτε κάποια άλλη θέση προσάρτησης της επιδαπέδιας πλάκας.
   - Βεβαιωθείτε ότι η θέση δεν είναι πιο μακριά από την πρώτη θέση από την τιμή που υπολογίστηκε στο βήμα 2. Αφήστε αρκετό χώρο ώστε να απομακρυνθεί η βάση του φορείου από τον προφυλακτήρα του οχήματος.
   - Περιστρέψτε το στήριγμα (Σχήμα 5) για να μετακινήσετε τη θέση στερέωσης κατά ακόμη 2 ίντσες (5 cm) προς το τμήμα κεφαλής.
   - Η Σχήμα 4 παρουσιάζει τη θέση με το μεγαλύτερο διάκενο του τροχού από το προστατευτικό. Η Σχήμα 5 παρουσιάζει τη θέση με το μικρότερο διάκενο του τροχού από το προστατευτικό και αντιπροσωπεύει μία μετατόπιση κατά 8 ίντσες (20,3 cm) προς τα μέσα από την πρώτη θέση. Επιλέξτε τη θέση που παρέχει το κατάλληλο διάκενο του τροχού για τη διαμόρφωσή σας. Στην Σχήμα 4 και την Σχήμα 5 παρακάτω, η ένδειξη (A) αντιπροσωπεύει το τμήμα κεφαλής της καμπίνας ασθενούς του οχήματος και η ένδειξη (B) αντιπροσωπεύει το τμήμα ποδιών.

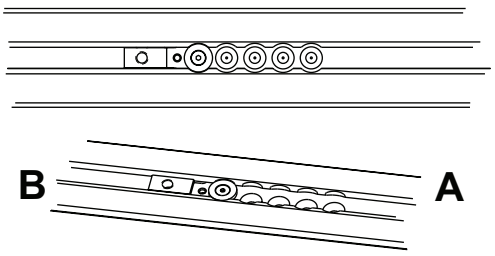

Σχήμα 4 – Μέγιστο διάκενο τροχού

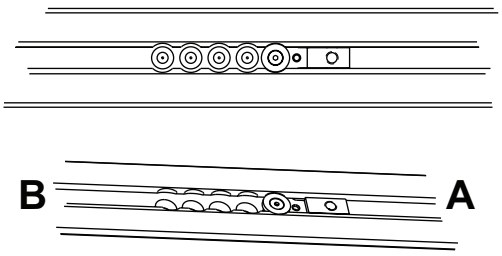

Σχήμα 5 – Περιστροφή του στηρίγματος

4. Χρησιμοποιώντας ένα κλειδί άλλεν 5/32", εγκαταστήστε μια βίδα άλλεν με επίπεδη κεφαλή (0001-194-000) στον δακτύλιο συγκράτησης του στηρίγματος προσάρτησης κάτω από τον σταθεροποιητή (6390-001-110) για να ασφαλίσετε το στήριγμα προσάρτησης της επιδαπέδιας πλάκας (6390-101-108).
5. Επαναλάβετε τα βήματα 3 και 4 για τις τρεις άλλες θέσεις στη διάταξη της επιδαπέδιας πλάκας.

   Σημείωση - Η θέση και των τριών αυτών στηριγμάτων προσάρτησης επιδαπέδιας πλάκας πρέπει να ταιριάζει με τη θέση που επιλέχθηκε στο βήμα 3.
6. Δρομολογήστε το καλώδιο σταθεροποίησης στο όχημα (639000010135) στο κάτω μέρος του σταθεροποιητή μέχρι να εξέλθει από το άνοιγμα στο πλάι του σταθεροποιητή (Σχήμα 6).
7. Τοποθετήστε τον σταθεροποιητή πάνω από τις οπές στερέωσης. Δρομολογήστε τυχόν πλεονάζον σύρμα ξανά μέσα από την ηλεκτρική λαστιχένια ροδέλα.

ΠΡΟΕΙΔΟΠΟΙΗΣΗ - Στεγανοποιείτε πάντοτε όλα τα διάκενα στο εξωτερικό του οχήματος για να αποτρέψετε τυχόν είσοδο καυσαερίων στην καμπίνα ασθενούς του οχήματος.

Σημείωση - Εφαρμόστε στεγανοποιητικό σιλικόνης στην ηλεκτρική λαστιχένια ροδέλα για πλήρη στεγανοποίηση του ηλεκτρικού καναλιού.

8. Τοποθετήστε τη διάταξη σταθεροποιητή (C) επάνω από τη διάταξη της επιδαπέδιας πλάκας (D) (Σχήμα 6) και τοποθετήστε το πλεονάζον σύρμα στην υποδοχή της επιδαπέδιας πλάκας. Ευθυγραμμίστε τις τέσσερις οπές με τα στηρίγματα προσάρτησης επιδαπέδιας πλάκας.

ΠΡΟΣΟΧΗ - Να φροντίζετε να παραμένουν πάντοτε τα σύρματα μέσα στην υποδοχή της επιδαπέδιας πλάκας και να διασφαλίζετε ότι δεν συμπιέζονται από τη διάταξη σταθεροποιητή όταν εγκαθιστάτε τη διάταξη σταθεροποιητή.

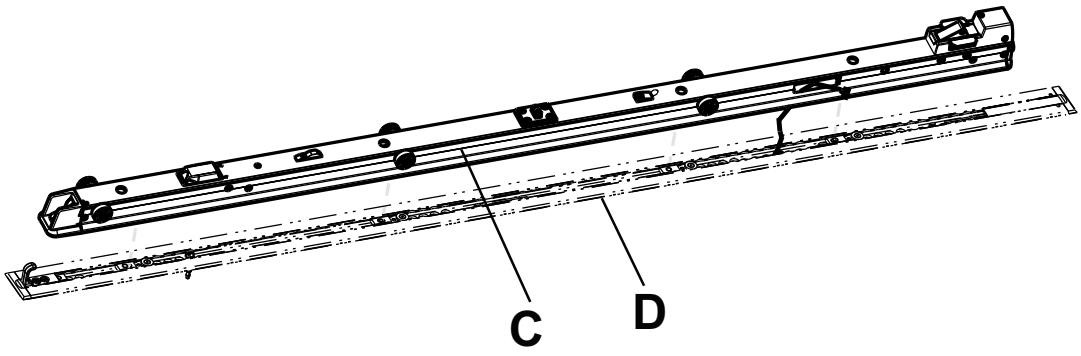

Σχήμα 6 – Διάταξη σταθεροποιητή και διάταξη επιδαπέδιας πλάκας

9. Με χρήση μετροταινίας, μετρήστε την εκτεθειμένη υποδοχή στο τμήμα κεφαλής και στο τμήμα ποδιών της επιδαπέδιας πλάκας, για να προσαρμόσετε τα καλύμματα τις επιδαπέδιας πλάκας.
10. Χρησιμοποιώντας ένα πριόνι, κόψτε τα δύο καλύμματα της επιδαπέδιας πλάκας (6390-001-166) (E) ώστε να εφαρμόζουν στο μετρημένο μήκος και στα δύο άκρα (Σχήμα 7). Το κάλυμμα της επιδαπέδιας πλάκας δεν εφαρμόζει πάνω από το στήριγμα προσάρτησης επιδαπέδιας πλάκας.

    Σημείωση - Εάν συναρμολογήσετε τον σταθεροποιητή επάνω από το τμήμα ποδιών ή το τμήμα κεφαλής της επιδαπέδιας πλάκας, τότε δεν απαιτείται κάλυμμα επιδαπέδιας πλάκας σε αυτό το τμήμα.
11. Χρησιμοποιώντας λαστιχένιο σφυρί, κουμπώστε όλα τα καλύμματα της επιδαπέδιας πλάκας στην επιδαπέδια πλάκα [με πρώτη την πλευρά με το άγκιστρο (F)].

    Σημείωση - Για να ξεκουμπώσετε το κάλυμμα της επιδαπέδιας πλάκας, χρησιμοποιήστε ένα απλό κατσαβίδι στην πλευρά του καλύμματος με το ανυψωμένο άκρο.

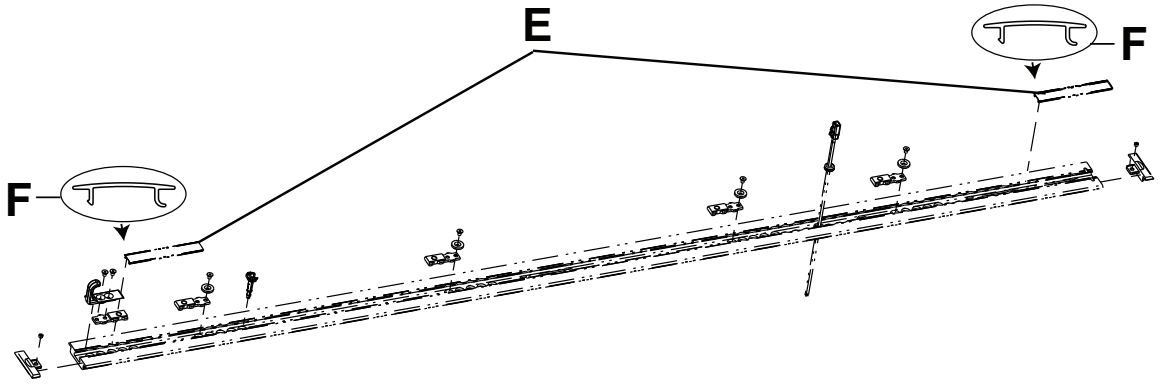

Σχήμα 7 – Κομμένα καλύμματα της επιδαπέδιας πλάκας

12. Φροντίστε να έχουν εγκατασταθεί τα στεγανοποιητικά του σταθεροποιητή (G) στις αύλακες της διάταξης του σταθεροποιητή (Σχήμα 8). Εάν δεν έχουν εγκατασταθεί τα στεγανοποιητικά του σταθεροποιητή, επανατοποθετήστε τα πιέζοντάς τα στις αύλακες της διάταξης του σταθεροποιητή.

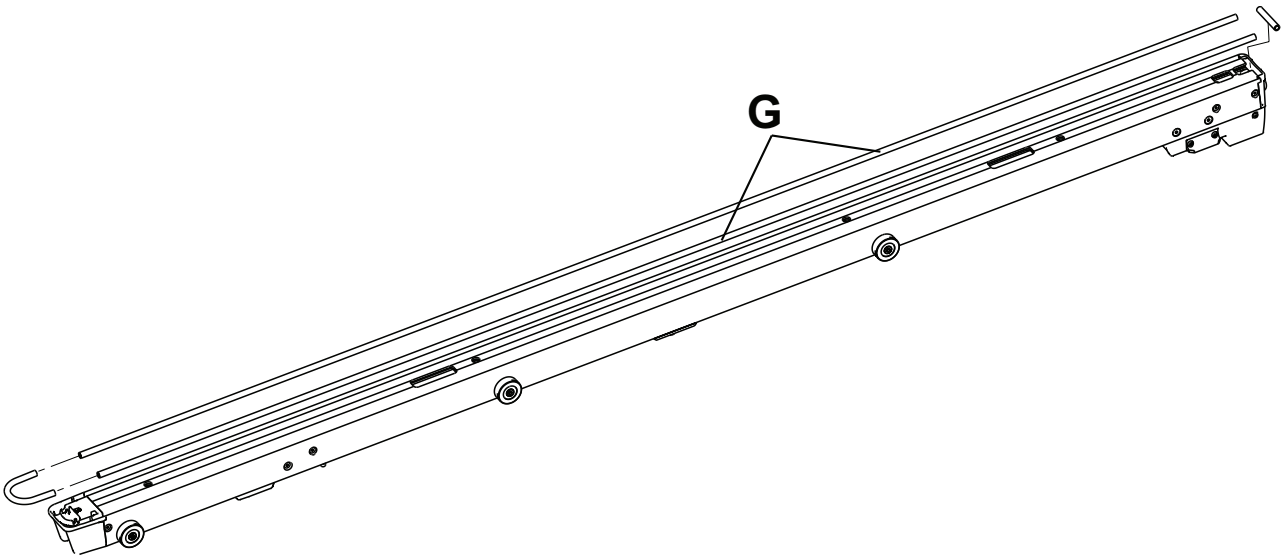

Σχήμα 8 – Στεγανοποιητικά σταθεροποιητή

13. Χρησιμοποιώντας ένα κλειδί άλλεν 3/8", εγκαταστήστε τους τέσσερις παρεχόμενους στυλίσκους στερέωσης του σταθεροποιητή (6390-001-150) (H) στις τέσσερις οπές στη διάταξη του σταθεροποιητή (Σχήμα 9).

Σημείωση

- Μη σφίγγετε πλήρως τους στυλίσκους, εωσότου έχουν ευθυγραμμιστεί και εισαχθεί εν μέρει και οι τέσσερις στυλίσκοι.
- Μην παγιδεύετε καλώδια όταν εγκαθιστάτε το στυλίσκο που βρίσκεται πλησιέστερα στην πλευρά κεφαλής του σταθεροποιητή.

14. Χρησιμοποιώντας ροπόκλειδο 1/2”, σφίξτε όλους τους στυλίσκους (H) έως τα 60±10 ft-lb (Σχήμα 9).

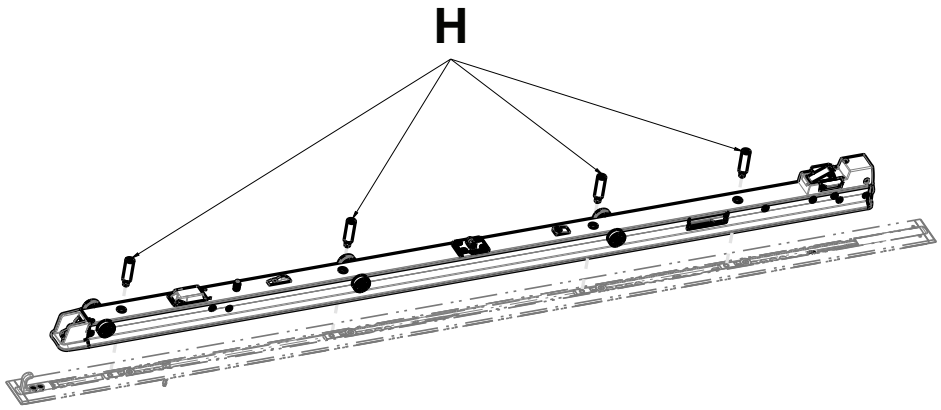

Σχήμα 9 – Εγκατάσταση στυλίσκων στερέωσης του σταθεροποιητή

15. Στο πλάι του σταθεροποιητή, συνδέστε το καλώδιο σταθεροποίησης στο όχημα στον σύνδεσμο της διάταξης του σταθεροποιητή.

16. Επανατοποθετήστε τους συνδέσμους μέσα στη διάταξη σταθεροποιητή.

17. Τοποθετήστε τη διάταξη μεταφοράς (I), ώστε το ανοικτό άκρο να είναι στραμμένο προς τη διάταξη σταθεροποιητή (J) (Σχήμα 10).

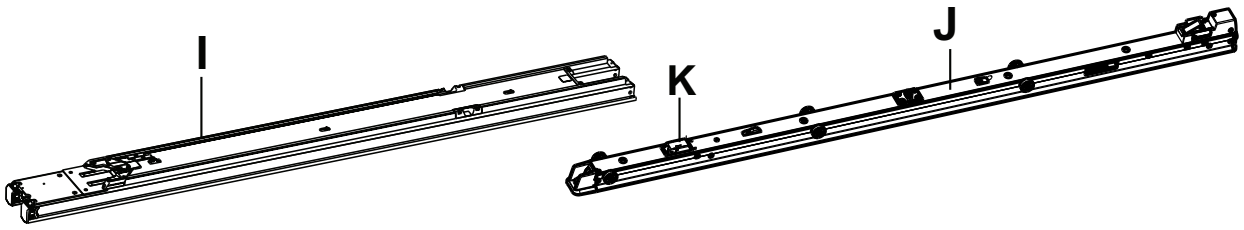

Σχήμα 10 – Εγκατάσταση διάταξης μεταφοράς

18. Ο τεχνικός εγκατάστασης 1 (τμήμα ποδιών) ανασηκώνει τη διάταξη μεταφοράς και σύρει τις σκανδάλες ασφάλισης μεταφοράς (L) (Σχήμα 12) προς το τμήμα ποδιών του συστήματος μεταφοράς, για την απελευθέρωση των ασφαλειών μεταφοράς. Ο τεχνικός εγκατάστασης 2 (τμήμα κεφαλής) σύρει και κεντράρει το ανοικτό άκρο της διάταξης μεταφοράς επάνω από τα ράουλα στη διάταξη σταθεροποιητή.

    - Όταν εγκαταστήσετε τη διάταξη μεταφοράς, σύρετε αργά τη διάταξη μεταφοράς. Μην σπάσετε το περίβλημα επαγωγικής φόρτισης του φορείου (K) (Σχήμα 10).
    - Διατηρήστε τις σκανδάλες ασφάλισης μεταφοράς τραβηγμένες προς το τμήμα ποδιών, μέχρι το σύστημα μεταφοράς να εφαρμοστεί στον σταθεροποιητή (Σχήμα 12).
    - Μπορεί να παρατηρήσετε ήπια αντίσταση όταν πραγματοποιείτε κύλιση επάνω από το δεύτερο σετ ράουλων. Ωθήστε για να υπερνικήσετε την αντίσταση, έως τη θέση που φαίνεται στην Σχήμα 12.

19. Τοποθετήστε το κύριο κάλυμμα του επαγωγικού σταθεροποιητή (639001010101) πάνω από το άνοιγμα έτσι ώστε το άγκιστρο σχήματος U να είναι στραμμένο προς στην πλευρά των ποδιών του σταθεροποιητή (Σχήμα 11).

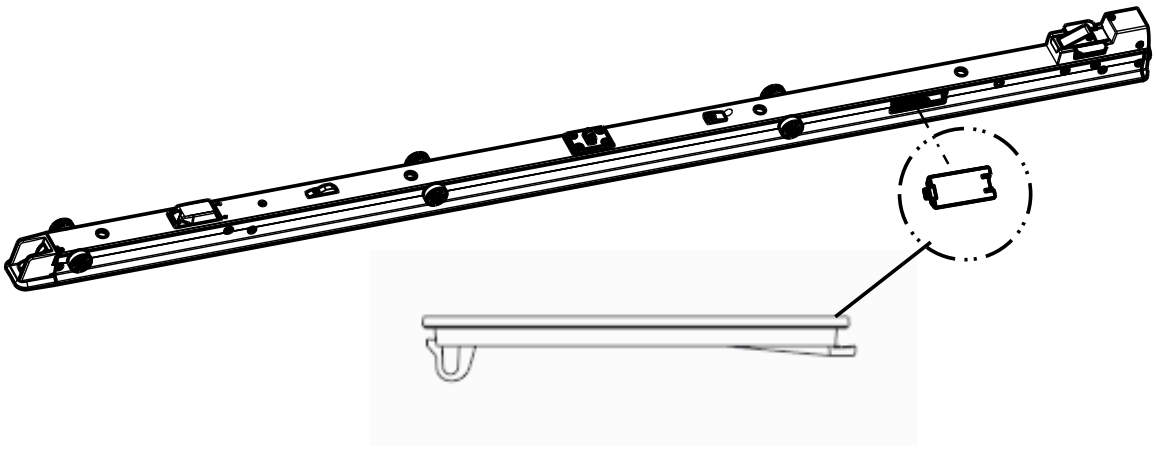

Σχήμα 11 – Κύριο κάλυμμα του επαγωγικού σταθεροποιητή

Σημείωση - Μην αφήνετε τους συνδέσμους (που εγκαταστάθηκαν στο βήμα 16) να πιέζουν το κύριο κάλυμμα του επαγωγικού σταθεροποιητή.

20. Χρησιμοποιώντας ένα απλό κατσαβίδι, πιέστε το άγκιστρο σχήματος U μέσα στον σταθεροποιητή, μέχρι να ακούσετε ένα κλικ (Σχήμα 11).
21. Χρησιμοποιώντας ένα κλειδί άλλεν 5/32", εγκαταστήστε την παρεχόμενη κεφαλόβιδα άλλεν (0004-658-000) (O) για να ασφαλίσετε τον παρεχόμενο μαγνητικό ενεργοποιητή του εξαρτήματος μετακίνησης (6390-001-106) (P) (Σχήμα 12).
22. Χρησιμοποιώντας κατσαβίδι Torx T25, εγκαταστήστε τις τέσσερις παρεχόμενες βίδες άλλεν με καμπυλωτή κεφαλή (0004-665-000) (M) για την προσάρτηση του παρεχόμενου προστατευτικού επιθέματος του συστήματος μεταφοράς για το τμήμα ποδιών (6390-001-225) (N) στη διάταξη μεταφοράς (Σχήμα 12).
23. Σύρετε τις σκανδάλες ασφάλισης μεταφοράς (που είναι πιο κοντά στο τμήμα ποδιών) (L) (Σχήμα 12) προς το τμήμα ποδιών της διάταξης μεταφοράς για να απασφαλιστούν.

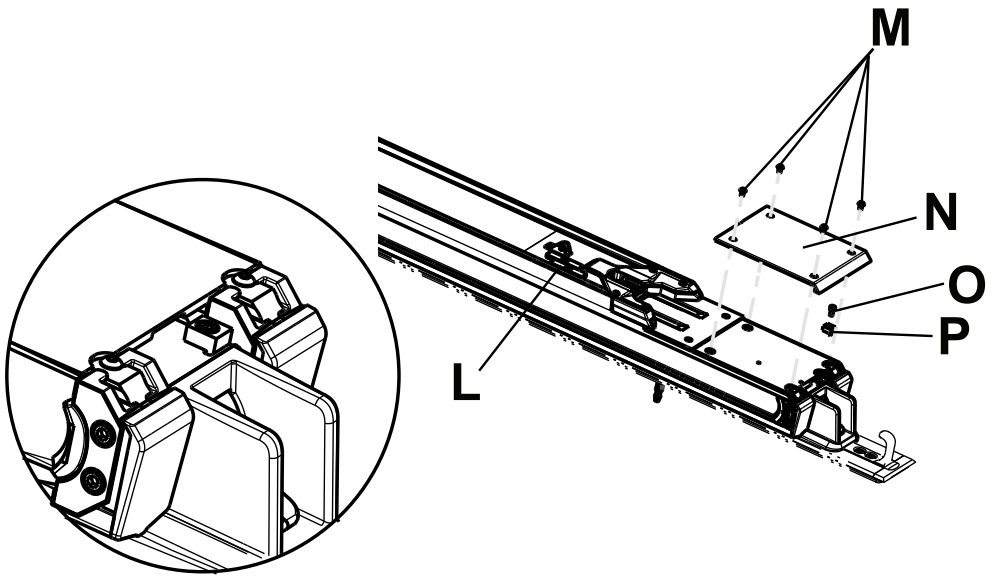

Σχήμα 12 – Προσάρτηση του προστατευτικού επιθέματος συστήματος μεταφοράς για το τμήμα ποδιών

24. Μετακινήστε τη διάταξη μεταφοράς στη μεσαία της θέση (Q) (Σχήμα 13).

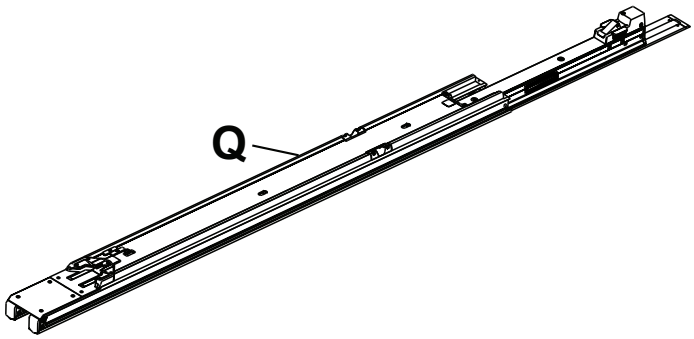

Σχήμα 13 – Τοποθέτηση της διάταξης μεταφοράς

25. Ανασηκώστε τη διάταξη μετακίνησης από τον βραχίονα και το πτερύγιό της. Μην ανασηκώνετε το εξάρτημα μετακίνησης από τις λαβές μη αυτόματης απελευθέρωσης του φορείου. Ανασηκώστε μόνο όπου υποδεικνύεται. Ο τεχνικός εγκατάστασης 1, τοποθετεί τα χέρια στα σημεία R1 και R2. Ο τεχνικός εγκατάστασης 2, τοποθετεί τα χέρια στα σημεία S1 και S2 (Σχήμα 14).

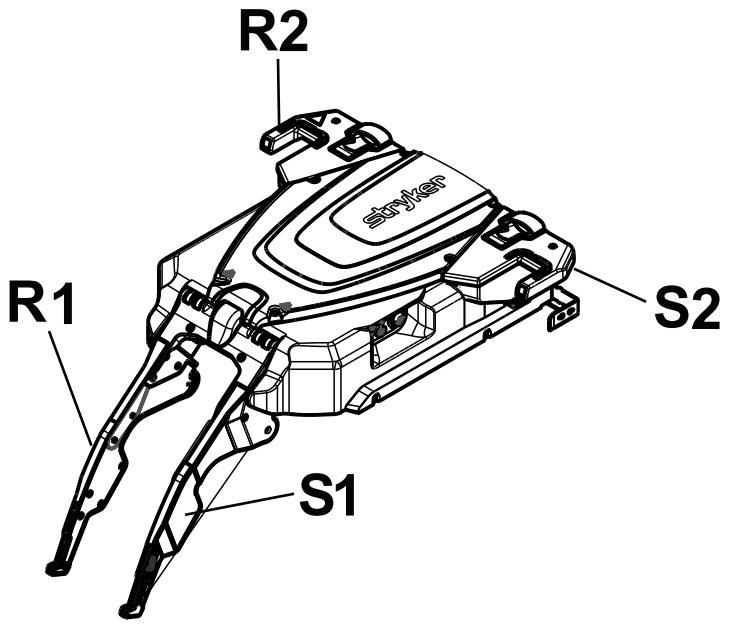

Σχήμα 14 – Διάταξη μετακίνησης

26. Τοποθετήστε τη διάταξη μετακίνησης (T) ανάμεσα στη διάταξη μεταφοράς (U) και το τμήμα κεφαλής της διάταξης σταθεροποιητή (V) στο δάπεδο (Σχήμα 15).
27. Τεχνικός εγκατάστασης 1 (τμήμα ποδιών): Σύρετε τα ράουλα της διάταξης μετακίνησης στο πλευρικό κανάλι της διάταξης μεταφοράς.
28. Τεχνικός εγκατάστασης 2 (τμήμα κεφαλής): Ανασηκώστε τη διάταξη μετακίνησης για να ευθυγραμμίσετε το δεύτερο σετ των ράουλων και σύρετε τα ράουλα, μέχρι το εξάρτημα μετακίνησης να βρεθεί στο μέσον της διάταξης μεταφοράς.

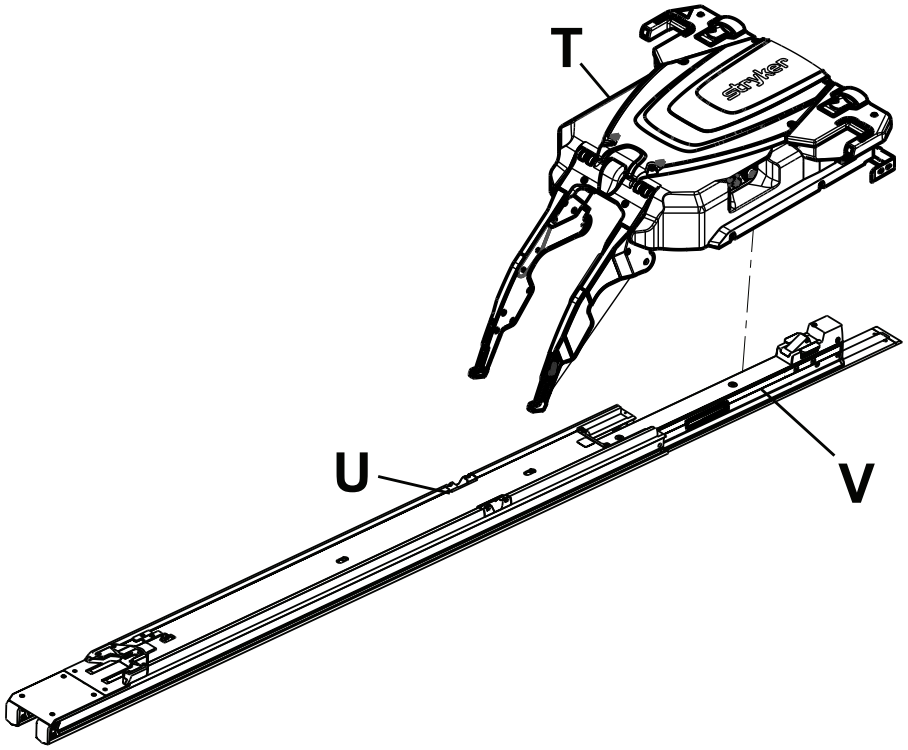

Σχήμα 15 – Τοποθέτηση της διάταξης μετακίνησης

29. Ωθήστε τη διάταξη μεταφοράς προς τα εμπρός, προς το τμήμα κεφαλής, μέχρι να ασφαλιστεί στη θέση της.

30. Συναρμολογήστε το ανασχετικό του προστατευτικού. Ευθυγραμμίστε το παρεχόμενο εσωτερικό ανασχετικό απόλυτης στάσης (639000010246) (με τις οπές με σπείρωμα) (Y) με το παρεχόμενο προστατευτικό απόλυτης στάσης (639000010243) (X) (Σχήμα 16).

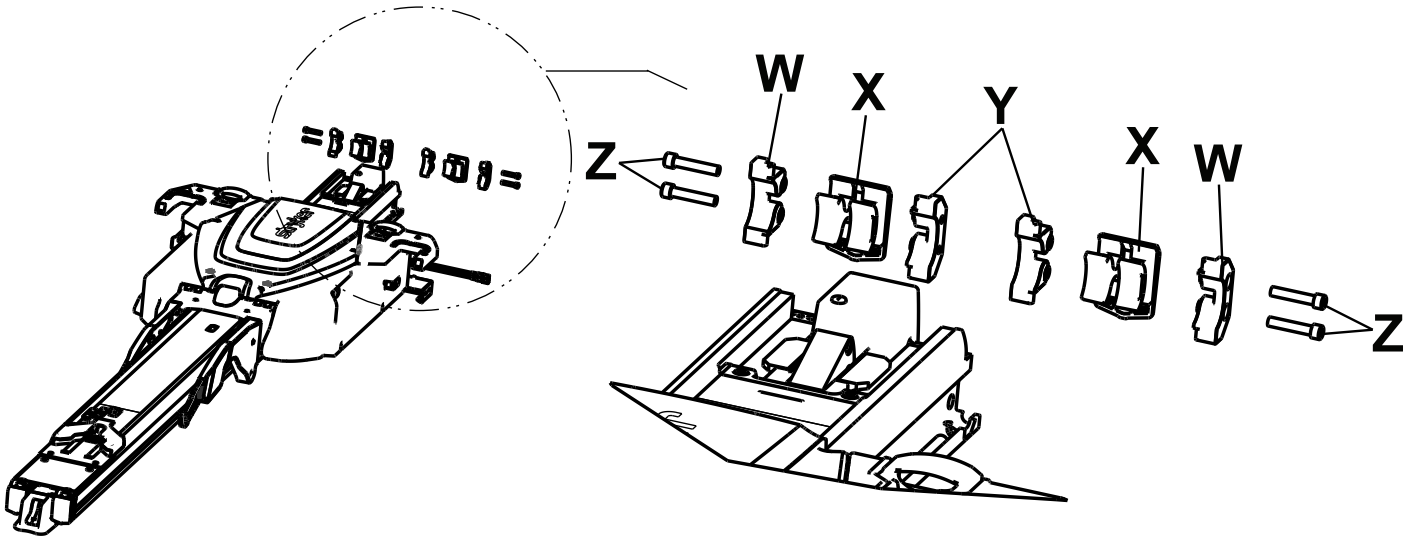

Σχήμα 16 – Συναρμολόγηση ανασχετικού του προστατευτικού

31. Σύρετε τα συναρμολογημένα εξαρτήματα (X και Y) στο άκρο της διάταξης μεταφοράς.

    Σημείωση - Τοποθετήστε το προστατευτικό απόλυτης στάσης, με τρόπο ώστε η ράχη (AA) να είναι στο κάτω μέρος (Σχήμα 17).

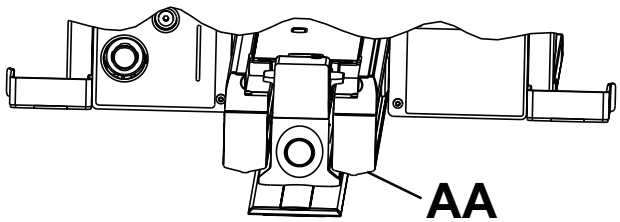

Σχήμα 17 – Ράχη του προστατευτικού απόλυτης στάσης

32. Ευθυγραμμίστε το ανασχετικό απόλυτης στάσης (639000010244) (με τις διαμπερείς οπές) (W) με τα συναρμολογημένα εξαρτήματα (X και Y) και σύρετέ το στο άκρο της διάταξης μεταφοράς.
33. Επαναλάβετε τα βήματα 26 - 28 για να συναρμολογήσετε και να εγκαταστήσετε το δεύτερο προστατευτικό απόλυτης στάσης.
34. Με χρήση ενός κλειδιού άλλεν 3/16", εγκαταστήστε τις τέσσερις κεφαλόβιδες άλλεν που παρέχονται (0004-662-000) (δύο για κάθε πλευρά) (Z) στη διάταξη μεταφοράς (Σχήμα 16).
35. Επιθεωρήστε οπτικά τα προστατευτικά μεταφοράς του τμήματος κεφαλής για να βεβαιωθείτε ότι είναι εγκατεστημένα στο ίδιο επίπεδο με την εξωτερική άκρη της διάταξης μεταφοράς, χωρίς ενδείξεις εσφαλμένης ευθυγράμμισης ή ακατάλληλης εγκατάστασης.
36. Χρησιμοποιώντας ένα κατσαβίδι T25 Torx, εγκαταστήστε τις δύο παρεχόμενες βίδες άλλεν με καμπυλωτή κεφαλή (0004-665-000) (AB) για να προσαρτήσετε την παρεχόμενη επένδυση συστήματος μεταφοράς του τμήματος κεφαλής για την αριστερή πλευρά του ασθενούς (639000010210) και την παρεχόμενη επένδυση συστήματος μεταφοράς του τμήματος κεφαλής για τη δεξιά πλευρά του ασθενούς (639000010211) (AC) στη διάταξη μεταφοράς (Σχήμα 18).

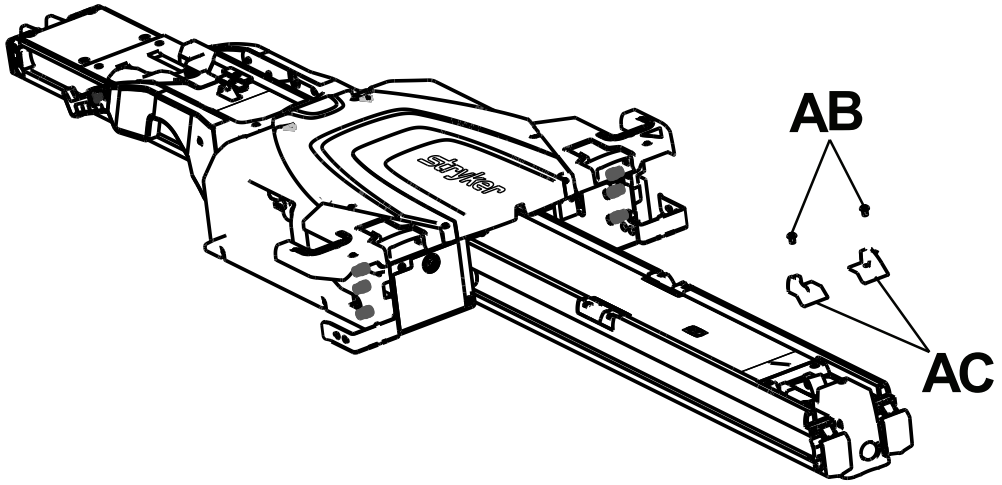

Σχήμα 18 – Προσαρτήστε την επένδυση του τμήματος κεφαλής

37. Ολοκληρώστε *Εγκατάσταση της μπαταρίας* (σελίδα 24).
38. Πατήστε το κεντρικό κουμπί λειτουργίας (AD) (Σχήμα 19), στην αριστερή πλευρά του ασθενούς της διάταξης μετακίνησης, για να ενεργοποιήσετε το προϊόν.

Σημείωση

- Εάν συνδέσατε το **Power-LOAD** σε ένα κύκλωμα με διακόπτη, βεβαιωθείτε ότι ο διακόπτης είναι αναμμένος.
- Όταν πατήσετε το κεντρικό κουμπί λειτουργίας, η πράσινη λυχνία LED ισχύος της μπαταρίας (AE) ανάβει επίσης για να υποδείξει ότι το σύστημα **Power-LOAD** είναι ενεργοποιημένο. Εάν η ισχύς της μπαταρίας του εξαρτήματος μετακίνησης είναι χαμηλή, μπορεί να επίσης να εμφανιστεί μια λυχνία LED σφάλματος (AF) που αναβοσβήνει με πορτοκαλί χρώμα.
- Η μπαταρία του **Power-LOAD** δε φορτίζει εάν οι ενδεικτικές λυχνίες LED στην πλευρά κεφαλής του τροχήλατου αναβοσβήνουν με πορτοκαλί χρώμα όταν το προϊόν βρίσκεται στη θέση μεταφοράς.

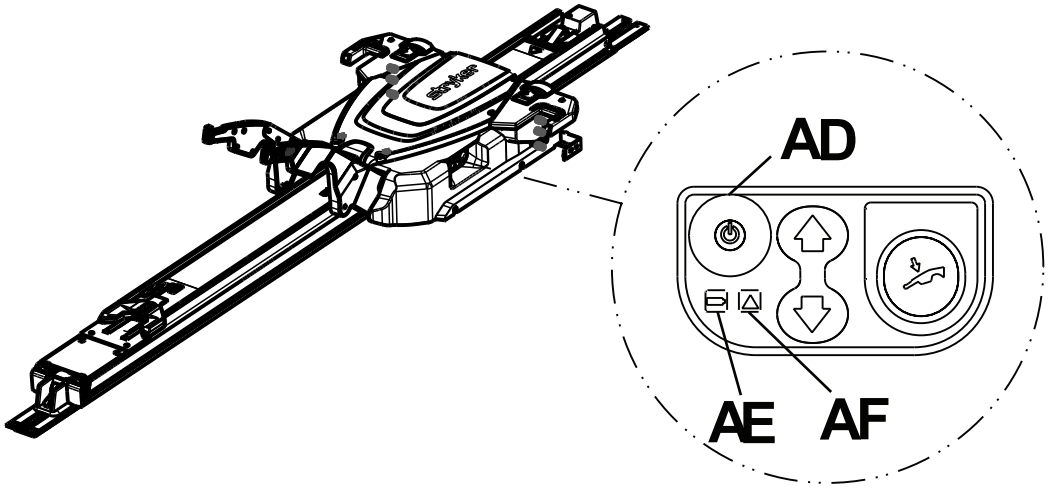

Σχήμα 19 – Πίνακας ελέγχου του Power-LOAD

39. Ανυψώστε τους βραχίονες ανύψωσης και ωθήστε μη αυτόματα το εξάρτημα μετακίνησης στο τμήμα κεφαλής της καμπίνας ασθενούς του οχήματος για φόρτιση της μπαταρίας.

Σημείωση - Η λυχνία LED ισχύος της μπαταρίας (AE) αναβοσβήνει με πράσινο χρώμα όταν φορτίζεται.

40. Επικολλήστε τις ετικέτες λειτουργίας στη θύρα ή στο εσωτερικό τοίχωμα, ώστε να είναι ορατές από τους χειριστές του **Power-LOAD** (*Φόρτωση και εκφόρτωση με ηλεκτρικές λειτουργίες* (σελίδα 37) και *Φόρτωση και εκφόρτωση με μη αυτόματες λειτουργίες* (σελίδα 38)).

Σημείωση - Επικολλήστε την ετικέτα σε μια λεία επιφάνεια ή στην παρεχόμενη μεταλλική πλάκα (6390-001-467) που μπορείτε να τη βιδώσετε ή να τη στερεώσετε στο όχημα.

41. Συμπληρώστε τη *Λίστα ελέγχου εγκατάστασης* (σελίδα 26).

Εγκατάσταση της μπαταρίας

Αφού εγκαταστήσετε το εξάρτημα μετακίνησης, ακολουθήστε αυτά τα βήματα για την εγκατάσταση και τη φόρτιση της μπαταρίας για πρώτη φορά.

1. Εισαγάγετε την μπαταρία (A) στο διαμέρισμα μπαταριών (D) μέχρι να ακούσετε ένα κλικ (Σχήμα 20).

   Σημείωση - Φροντίστε να προσανατολίσετε την μπαταρία ώστε το μαύρο κάλυμμα να είναι στραμμένο προς τα πάνω.

2. Ανυψώστε τους βραχίονες ανύψωσης και ωθήστε χειροκίνητα το εξάρτημα μετακίνησης στην πλευρά κεφαλής της καμπίνας ασθενούς του οχήματος.
3. Ασφαλίστε το εξάρτημα μετακίνησης στην πλευρά κεφαλής της καμπίνας ασθενούς του οχήματος (θέση μεταφοράς).
4. Πατήστε το κεντρικό κουμπί λειτουργίας για να βεβαιωθείτε ότι το εξάρτημα μετακίνησης θα ενεργοποιηθεί.

   Σημείωση - Η μπαταρία δεν θα φορτιστεί εάν δεν ενεργοποιήσετε την τροφοδοσία του προϊόντος.

5. Βεβαιωθείτε ότι η λυχνία LED ισχύος αναβοσβήνει με πράσινο χρώμα (βλ *Έλεγχος του επιπέδου ισχύος της μπαταρίας στον πίνακα ελέγχου του Power-LOAD* (σελίδα 40)).

   Σημείωση - Η μπαταρία του **Power-LOAD** δε φορτίζει εάν οι ενδεικτικές λυχνίες LED στην πλευρά κεφαλής του τροχήλατου αναβοσβήνουν με πορτοκαλί χρώμα όταν το προϊόν βρίσκεται στη θέση μεταφοράς.

6. Χρησιμοποιώντας έναν κατσαβίδι T25 Torx, ασφαλίστε την πλάκα του καλύμματος του εξαρτήματος μετακίνησης (B) στο **Power-LOAD** με τις παρεχόμενες βίδες (C) (Σχήμα 20).
7. Συνδέστε το όχημα στη γραμμή επίγειας τροφοδοσίας και φορτίστε την μπαταρία για τουλάχιστον έξι ώρες.
8. Σύρετε το εξάρτημα μετακίνησης προς την πλευρά των ποδιών του συστήματος μεταφοράς και κατόπιν πάλι προς την πλευρά της κεφαλής της καμπίνας ασθενούς του οχήματος για να ενεργοποιήσετε το σύστημα από την κατάσταση αναστολής λειτουργίας.
9. Πατήστε το κεντρικό κουμπί λειτουργίας για να απενεργοποιήσετε το προϊόν.
10. Βεβαιωθείτε ότι η λυχνία LED ισχύος της μπαταρίας δεν ανάβει, ώστε να είστε σίγουροι ότι η τροφοδοσία είναι απενεργοποιημένη.

    Σημείωση

    - Εάν η τροφοδοσία δεν είναι απενεργοποιημένη, το προϊόν θα εξαντλήσει την μπαταρία του προϊόντος.
    - Για να συμπληρώσετε το φορτίο της μπαταρίας πριν από την εγκατάσταση, χρησιμοποιήστε τον φορτιστή Odyssey OBC. Κατανάλωση ρεύματος: 6 A (1-2 μπαταρίες σε παράλληλο κύκλωμα), 12 A (1-4 μπαταρίες σε παράλληλο κύκλωμα) ή 20 A (1-6 μπαταρίες σε παράλληλο κύκλωμα). Αυτός ο φορτιστής έχει συνδέσεις για μία μόνο μπαταρία. Απαιτείται μια πλεξούδα καλωδίωσης διαβαθμισμένη για την κατανάλωση ρεύματος, για τη δημιουργία παράλληλου κυκλώματος για τη φόρτιση πολλαπλών μπαταριών.
    - Εάν δεν τηρήσετε αυτές τις απαιτήσεις και τις συστάσεις, δεν φορτίσετε πλήρως την μπαταρία και δεν απενεργοποιήσετε το προϊόν όταν δεν χρησιμοποιείτε, μπορεί να προκληθεί αστοχία της μπαταρίας του **Power-LOAD**.

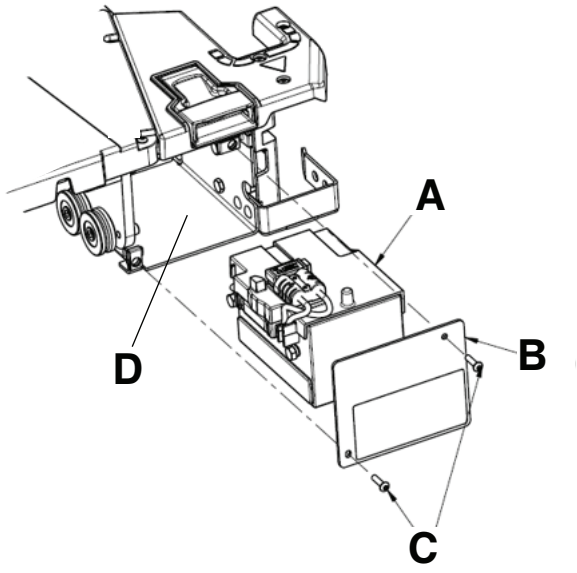

Σχήμα 20 – Διάταξη μπαταρίας

Λίστα ελέγχου εγκατάστασης

ΠΡΟΣΟΧΗ - Οι μη αυτόματες παρακάμψεις επιτρέπουν την ελεύθερη κίνηση του συστήματος **Power-LOAD**.

Σημείωση - Αφήστε την μπαταρία να φορτιστεί για τουλάχιστον 20 λεπτά προτού ξεκινήσετε τον έλεγχο λειτουργίας του **Power-LOAD**. Η μπαταρία θα φορτίζεται μόνο όταν το εξάρτημα μετακίνησης είναι ασφαλισμένο στην πλευρά κεφαλής της καμπίνας ασθενούς του οχήματος. Η λυχνία LED ισχύος της μπαταρίας θα πρέπει να αναβοσβήνει με πράσινο χρώμα όταν φορτίζεται.

Προτού ξεκινήσετε τον έλεγχο λειτουργίας του **Power-LOAD**, βεβαιωθείτε ότι:

- Ο έλεγχος πραγματοποιείται με ένα συμβατό με το **Power-LOAD** φορείο **Power-PRO** (βλ. *Συμβατότητα φορείου* (σελίδα 12))
- Το **Power-LOAD** είναι ασφαλισμένο στην πλευρά ποδιών της καμπίνας ασθενούς του οχήματος, με τους βραχίονες ανύψωσης κατεβασμένους
- Η τροφοδοσία είναι ενεργοποιημένη
- Οι λυχνίες LED στα πτερύγια της διάταξης του εξαρτήματος μετακίνησης αναβοσβήνουν με πορτοκαλί χρώμα

Σημείωση

- Όταν πατήσετε το κεντρικό κουμπί λειτουργίας, η λυχνία LED ισχύος της μπαταρίας ανάβει επίσης για να υποδείξει ότι το σύστημα **Power-LOAD** είναι ενεργοποιημένο. Εάν η ισχύς της μπαταρίας του εξαρτήματος μετακίνησης είναι χαμηλή, μπορεί να εμφανιστεί μια λυχνία LED σφάλματος που αναβοσβήνει με πορτοκαλί χρώμα.
- Ελέγξτε και τον επάνω και τον κάτω διακόπτη ελέγχου του φορείου όταν ελέγχετε τη λειτουργικότητα των κουμπιών του φορείου.

_____ Ασφαλίστε το συμβατό με **Power-LOAD** φορείο στο **Power-LOAD**.

_____ Ελέγξτε ότι και οι δύο πείροι του τροχού φόρτωσης του φορείου είναι ασφαλισμένοι στο **Power-LOAD** (ασφάλειες).

_____ Ελέγξτε ότι οι λυχνίες LED αλλάζουν από πορτοκαλί φως που αναβοσβήνει σε σταθερά πράσινο φως.

_____ Πιέστε και κρατήστε πατημένο το κουμπί σύμπτυξης (-) στον διακόπτη ελέγχου του φορείου για να συμπτύξετε πλήρως το πτυσσόμενο σύστημα κύλισης του φορείου.

_____ Ωθήστε το φορείο στην καμπίνα ασθενούς του οχήματος, μέχρι να ασφαλιστεί στην πλευρά κεφαλής της καμπίνας ασθενούς του οχήματος. Βεβαιωθείτε ότι οι βραχίονες ανύψωσης χαμηλώνουν μέχρι οι τροχοί του φορείου να βρεθούν στο δάπεδο της καμπίνας ασθενούς του οχήματος και ότι η πλευρά ποδιών του φορείου ασφαλίζει στο εξάρτημα στερέωσης του φορείου.

_____ Βεβαιωθείτε ότι το φορείο είναι ασφαλισμένο στο **Power-LOAD** τραβώντας καλά πλευρικά την πλευρά ποδιών του φορείου.

_____ Πατήστε και κρατήστε πατημένο το κουμπί προέκτασης (+) στον διακόπτη ελέγχου του φορείου για να βεβαιωθείτε ότι το φορείο δεν προεκτείνετε στην καμπίνα ασθενούς του οχήματος. Δεν θα πρέπει να επιχειρήσετε να ανασηκώσετε τα πόδια του φορείου στη θέση μεταφοράς.

Σημείωση - Το κουμπί σύμπτυξης (-) του διακόπτη ελέγχου του φορείου επιτρέπει την κίνηση σε ορισμένες καταστάσεις.

_____ Πατήστε και κρατήστε πατημένο τον μοχλό απελευθέρωσης στην πλευρά των ποδιών του συστήματος **Power-LOAD** και τραβήξτε τον για να αφαιρέσετε το φορείο από την καμπίνα ασθενούς του οχήματος. Βεβαιωθείτε ότι οι βραχίονες ανύψωσης ανυψώνουν το φορείο μέχρι οι τροχοί του φορείου να απομακρυνθούν από το δάπεδο της καμπίνας ασθενούς του οχήματος.

_____ Βεβαιωθείτε ότι οι ενδεικτικές λυχνίες LED της πλευράς κεφαλής είναι σβηστές μέχρι να προεκταθεί πλήρως το φορείο. Μετά την πλήρη προέκταση του φορείου, βεβαιωθείτε ότι οι ενδεικτικές λυχνίες LED παραμένουν μόνιμα αναμμένες με πράσινο χρώμα. Πατήστε και κρατήστε πατημένο το κουμπί προέκτασης (+) στον διακόπτη ελέγχου του φορείου, για την προέκταση του φορείου, μέχρι οι τροχοί του φορείου να ακουμπήσουν στο έδαφος και το φορείο να μην υποστηρίζεται πλέον από τους βραχίονες ανύψωσης του **Power-LOAD**.

_____ Πατήστε το κουμπί πάνω (↑) στον πίνακα ελέγχου του **Power-LOAD** για να ανυψώσετε τους βραχίονες ανύψωσης και το φορείο στην υψηλότερη θέση.

Σημείωση - Τα πόδια του φορείου δεν συμπτύσσονται.

_____ Πατήστε το κουμπί κάτω (↓) στον πίνακα ελέγχου του **Power-LOAD** για να χαμηλώσετε τους βραχίονες ανύψωσης και το φορείο.

_____ Πατήστε το κουμπί απελευθέρωσης στον διακόπτη ελέγχου του φορείου για να απελευθερώσετε το φορείο από το **Power-LOAD**. Οι ενδεικτικές λυχνίες LED της πλευρά κεφαλής θα αναβοσβήνουν με πορτοκαλί χρώμα.

_____ Ασφαλίστε το φορείο στο **Power-LOAD** ξανά.

_____ Πατήστε το κουμπί πάνω (↑) στον πίνακα ελέγχου του **Power-LOAD** για να ανασηκώσετε το φορείο έως την υψηλότερη θέση.

Σημείωση - Τα πόδια του φορείου δεν συμπτύσσονται.

_____ Πατήστε το κουμπί μη αυτόματης απελευθέρωσης στον πίνακα ελέγχου του **Power-LOAD** για να χαμηλώσετε το φορείο. Συνεχίστε να κρατάτε πατημένο το κουμπί και αποσύρετε τους βραχίονες ανύψωσης του Power-LOAD στην τελείως χαμηλωμένη θέση.

_____ Ανασηκώστε μία από τις δύο λαβές χειροκίνητης απελευθέρωσης του φορείου στην πλευρά κεφαλής του εξαρτήματος μετακίνησης για να απασφαλίσετε το φορείο.

_____ Τσουλήστε το φορείο μακριά από το **Power-LOAD**.

_____ Ανυψώστε τις λαβές ανύψωσης και ωθήστε το εξάρτημα μετακίνησης της καμπίνας ασθενούς του οχήματος στη θέση μεταφοράς. Με το εξάρτημα μετακίνησης στην πλευρά της κεφαλής, αφήστε τους βραχίονες να χαμηλώσουν.

_____ Βεβαιωθείτε ότι η λυχνία LED ισχύος της μπαταρίας αναβοσβήνει με πράσινο χρώμα, όταν το εξάρτημα μετακίνησης βρίσκεται στη θέση μεταφοράς.

_____ Φορτώστε το συμβατό με **Power-LOAD** φορείο, χρησιμοποιώντας τις λειτουργίες φόρτωσης, για την προσομοίωση της μη αυτόματης φόρτωσης του φορείου στην καμπίνα ασθενούς του οχήματος. Βεβαιωθείτε ότι το φορείο ασφαλίζει στη θέση του.

_____ Πατήστε και κρατήστε πατημένο τον μοχλό απελευθέρωσης στην πλευρά των ποδιών του συστήματος **Power-LOAD** και τραβήξτε τον για να αφαιρέσετε το φορείο από την καμπίνα ασθενούς του οχήματος. Βεβαιωθείτε ότι η ράβδος ασφαλείας του φορείου είναι ασφαλισμένη με το άγκιστρο ασφαλείας του οχήματος.

Σημείωση - Μόνο το φορείο θα απασφαλιστεί. Το εξάρτημα μετακίνησης θα πρέπει να παραμένει στην πλευρά της κεφαλής του **Power-LOAD**.

_____ Για ξεκλείδωμα του εξαρτήματος μετακίνησης, ανυψώστε τους βραχίονες ανύψωσης και πατήστε το κουμπί απελευθέρωσης του εξαρτήματος μετακίνησης στην πλευρά της κεφαλής του συστήματος **Power-LOAD**.

_____ Προεκτείνετε πλήρως το **Power-LOAD** έξω από την καμπίνα ασθενούς του οχήματος.

_____ Επιθεωρήστε οπτικά τα προστατευτικά μεταφοράς του τμήματος κεφαλής για να βεβαιωθείτε ότι είναι εγκατεστημένα στο ίδιο επίπεδο με την εξωτερική άκρη της διάταξης μεταφοράς, χωρίς ενδείξεις εσφαλμένης ευθυγράμμισης ή ακατάλληλης εγκατάστασης.

_____ Ελέγξτε οπτικά ότι όλα τα μπουλόνια και οι βίδες έχουν σφίξει, χωρίς ενδείξεις εξαρτημάτων στερέωσης που να προεξέχουν ή να λείπουν.

_____ Για ασθενοφόρα τύπου II ή εάν η κεντρική γραμμή του φορείου βρίσκεται σε απόσταση 17,5 ιντσών (44,5 cm) ή μικρότερη από το εσωτερικό τοίχωμα του οχήματος, βεβαιωθείτε ότι έχει εγκατασταθεί η προαιρετική διάταξη οδηγού τροχών (6390-027-000). Σημειώστε Δ/Ε εάν δεν απαιτείται οδηγός τροχών.

_____ Πατήστε το κεντρικό κουμπί λειτουργίας για να απενεργοποιήσετε το προϊόν. Μπορεί να χρειαστεί να ενεργοποιήσετε το προϊόν και κατόπιν να το απενεργοποιήσετε, για να βεβαιωθείτε ότι το **Power-LOAD** είναι απενεργοποιημένο και δεν βρίσκεται σε κατάσταση αναστολής λειτουργίας.

Σημείωση - Εάν δεν σκοπεύετε να χρησιμοποιήσετε το **Power-LOAD** για τουλάχιστον μια εβδομάδα, πατήστε το κεντρικό κουμπί λειτουργίας για να απενεργοποιήσετε το προϊόν και να αποφύγετε την εξάντληση της μπαταρίας. Μπορεί να χρειαστεί να ενεργοποιήσετε το προϊόν και κατόπιν να το απενεργοποιήσετε, για να βεβαιωθείτε ότι το **Power-LOAD** είναι απενεργοποιημένο και δεν βρίσκεται σε κατάσταση αναστολής λειτουργίας.

Αριθμός σειράς προϊόντος:			
Εγκαταστάθηκε από:		Ημερομηνία:	
Επιθεωρήθηκε από:		Ημερομηνία:	

Σημείωση - Διατηρήστε ένα αντίγραφο αυτού του αρχείου για τουλάχιστον επτά χρόνια.

Επαλήθευση εγκατάστασης

Ολοκληρώστε αυτούς τους ελέγχους για να επαληθεύσετε ότι η εγκατάσταση του **Power-LOAD** συμμορφώνεται με τις προτεινόμενες βέλτιστες πρακτικές της Stryker.

Για εγκατάσταση της πλάκας δαπέδου:

_____ Βεβαιωθείτε ότι η πλάκα δαπέδου εγκαταστάθηκε σύμφωνα με το εγχειρίδιο εγκατάστασης της γενικής πλάκας δαπέδου της Stryker (6390-009-020).

_____ Βεβαιωθείτε ότι όλοι οι κοχλίες καθήλωσης της πλάκας δαπέδου έχουν συσφιχθεί στην ελάχιστη ροπή στρέψης των 40 ft-lb (54,3 N-m), σε μια διαδικασία σύσφιξης τουλάχιστον δύο βημάτων.

_____ Ελέγξτε οπτικά ότι η επιδαπέδια πλάκα επικάθεται σε επίπεδη θέση στην επιφάνεια του δαπέδου.

_____ Να επιβεβαιώνετε πάντοτε ότι το κύκλωμα του οχήματος μπορεί να αποδώσει σταθερά 12,8V-15,6V DC, υπό μέγιστο φορτίο 10 A.
ΠΡΟΕΙΔΟΠΟΙΗΣΗ - Να συνδέετε πάντοτε το Power-LOAD σε επαναφερόμενο ασφαλειοδιακόπτη 15 A που είναι εγκατεστημένος στο όχημα για την αποτροπή κινδύνων από το ηλεκτρικό ρεύμα. Η Stryker συνιστά την εγκατάσταση του επαναφερόμενου ασφαλειοδιακόπτη στο κιβώτιο των ασφαλειών.

_____ Βεβαιωθείτε ότι το προϊόν είναι συνδεδεμένο με τον πίνακα μπαταριών του οχήματος (προτιμώμενη μέθοδος εγκατάστασης της Stryker).
ΠΡΟΕΙΔΟΠΟΙΗΣΗ - Μην συνδέετε το Power-LOAD σε κύκλωμα οχήματος των 24V DC.

_____ Βεβαιωθείτε ότι οι κοχλίες της εγκατεστημένης πλάκας δαπέδου είναι βίδες άλλεν με επίπεδη κεφαλή 3/8-16 UNC (ASTM-F835 ή SAE βαθμού 8).

Σημείωση - Κάθε κοχλίας και δομή υποστήριξης της πλάκας δαπέδου πρέπει να μπορεί να αντέχει ανωφερή τάση 2.750 lbf (12.230 N) και διάτμηση 600 lbf (2.669 N) προς όλες τις οριζόντιες κατευθύνσεις.

Μπορείτε να κόψετε την επιδαπέδια πλάκα, εάν είναι απαραίτητο (ελάχιστο 89,50 in. (227,33 cm) για το **Power-LOAD**). Αφαιρέστε το υλικό μόνο από την πλευρά κεφαλής.

Για την εγκατάσταση της πλάκας δαπέδου και του Power-LOAD:

_____ Ολοκληρώστε τους παραπάνω ελέγχους εγκατάστασης της πλάκας δαπέδου.

_____ Επιβεβαιώστε *Εγκατάσταση του Power-LOAD* (σελίδα 14).

_____ Επιβεβαιώστε *Εγκατάσταση της μπαταρίας* (σελίδα 24).

_____ Επιβεβαιώστε την ολοκλήρωση του *Λίστα ελέγχου εγκατάστασης* (σελίδα 26).

_____ Φορτώστε και εκφορτώστε το συμβατό φορείο **Power-LOAD** με ρεύμα για να ελέγξετε τη λειτουργικότητα (*Φόρτωση και εκφόρτωση με ηλεκτρικές λειτουργίες* (σελίδα 37)).

_____ Φορτώστε και εκφορτώστε το συμβατό φορείο **Power-LOAD** χωρίς ρεύμα για να ελέγξετε τη λειτουργικότητα (*Φόρτωση και εκφόρτωση με μη αυτόματες λειτουργίες* (σελίδα 38)).

_____ Βεβαιωθείτε ότι η λυχνία LED ισχύος της μπαταρίας αναβοσβήνει με πράσινο χρώμα, όταν το εξάρτημα μετακίνησης βρίσκεται στη θέση μεταφοράς.

_____ Φροντίστε να έχουν εγκατασταθεί τα στεγανοποιητικά του σταθεροποιητή στις αύλακες της διάταξης του σταθεροποιητή.

_____ Επιθεωρήστε οπτικά τα προστατευτικά μεταφοράς του τμήματος κεφαλής για να βεβαιωθείτε ότι είναι εγκατεστημένα στο ίδιο επίπεδο με την εξωτερική άκρη της διάταξης μεταφοράς, χωρίς ενδείξεις εσφαλμένης ευθυγράμμισης ή ακατάλληλης εγκατάστασης.

_____ Ελέγξτε οπτικά ότι όλα τα μπουλόνια και οι βίδες έχουν σφίξει, χωρίς ενδείξεις εξαρτημάτων στερέωσης που να προεξέχουν ή να λείπουν.

_____ Αν οι λυχνίες LED του εξαρτήματος μετακίνησης μένουν σβηστές όταν το εξάρτημα μετακίνησης προσεγγίζει τη θέση φόρτωσης, βεβαιωθείτε ότι το εξάρτημα μετακίνησης είναι ενεργοποιημένο και η μπαταρία φορτισμένη. Επίσης, βεβαιωθείτε ότι υπάρχει ο μαγνητικός ενεργοποιητής (6390-001-106) και ότι είναι στερεωμένος στην πλευρά ποδιών του σταθεροποιητή.

_____ Βεβαιωθείτε ότι η ροπή στρέψης για τους παρεχόμενους στυλίσκους στερέωσης του σταθεροποιητή είναι 60 ±10 ft-lb.

_____ Εάν δεν σκοπεύετε να χρησιμοποιήσετε το **Power-LOAD** για τουλάχιστον μια εβδομάδα, πατήστε το κεντρικό κουμπί λειτουργίας για να απενεργοποιήσετε το προϊόν και να αποφύγετε την εξάντληση της μπαταρίας.

_____ Ενεργοποιήστε και κατόπιν απενεργοποιήστε το προϊόν για να βεβαιωθείτε ότι το **Power-LOAD** είναι απενεργοποιημένο και δεν βρίσκεται σε κατάσταση αναστολής λειτουργίας.

Η Stryker προσφέρει μια επιλογή οδηγού τροχών εάν εγκαταστήσετε το σύστημα **Power-LOAD** κοντά στον τοίχο. Ανατρέξτε στην *Εγκατάσταση του προαιρετικού οδηγού τροχών* (6390-009-021).

Αν χρειάζεστε βοήθεια μετά την εγκατάσταση, καλέστε το τμήμα σέρβις της Stryker στο 1-800-327-0770.

Λειτουργία

Κουμπιά ελέγχου χρήστη και ενδεικτικές λυχνίες LED

Οι ενδεικτικές λυχνίες LED του **Power-LOAD**, που βρίσκονται στον πλευρικό πίνακα ελέγχου του **Power-LOAD** και στην πλευρά της κεφαλής του **Power-LOAD** εμφανίζουν την κατάσταση της μπαταρίας του εξαρτήματος μετακίνησης και του συστήματος. Αυτή η εικόνα και ο πίνακας επισημαίνουν όλα τα κουμπιά και τις ενδεικτικές λυχνίες LED του **Power-LOAD**.

Σημείωση - Εάν δεν σκοπεύετε να χρησιμοποιήσετε το **Power-LOAD** για μια και πλέον εβδομάδα, πατήστε το κόκκινο κεντρικό κουμπί λειτουργίας (A) για να απενεργοποιήσετε το προϊόν. Απενεργοποιήστε το για να αποφύγετε την εξάντληση της μπαταρίας. Μπορεί να χρειαστεί να ενεργοποιήσετε το προϊόν και κατόπιν να το απενεργοποιήσετε, για να βεβαιωθείτε ότι το **Power-LOAD** είναι απενεργοποιημένο και δεν βρίσκεται σε κατάσταση αναστολής λειτουργίας.

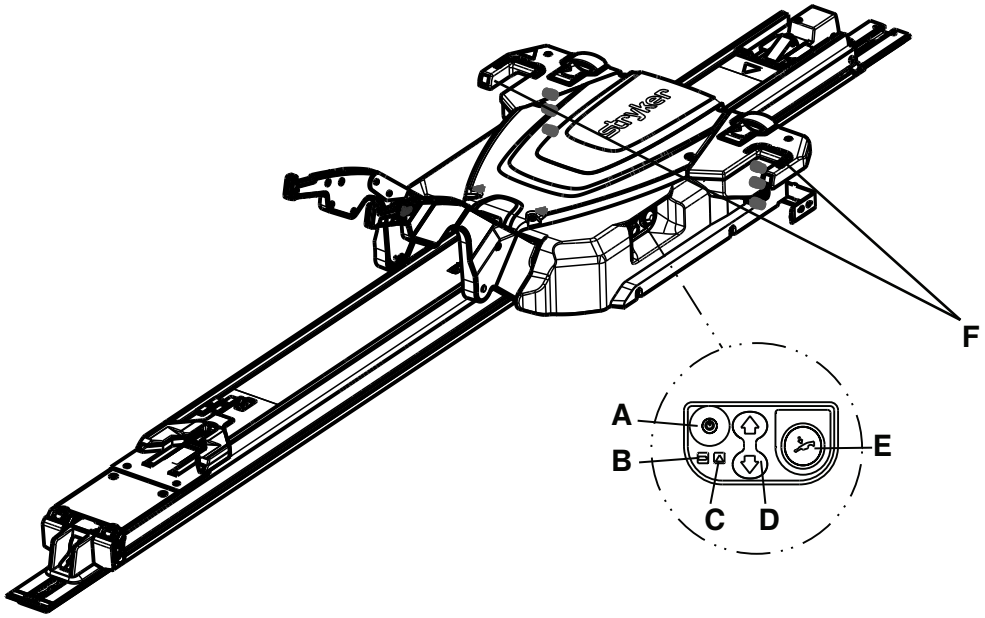

Σχήμα 21 – Πίνακας ελέγχου

Αναφορά και όνομα	LED ή κουμπί	Περιγραφή
A: Κεντρικό κουμπί λειτουργίας	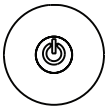	Πατήστε το για να ενεργοποιήσετε ή να απενεργοποιήσετε το προϊόν. Η λυχνία LED ισχύος της μπαταρίας ανάβει επίσης για να υποδείξει ότι το σύστημα **Power-LOAD** είναι ενεργοποιημένο. Εάν η ισχύς της μπαταρίας του εξαρτήματος μετακίνησης είναι χαμηλή, μπορεί να εμφανιστεί μια λυχνία LED που αναβοσβήνει με πορτοκαλί χρώμα.
B: Ισχύς της μπαταρίας		Εάν η λυχνία LED είναι μόνιμα πράσινη, το σύστημα **Power-LOAD** είναι ενεργοποιημένο και δεν φορτίζεται. Εάν η λυχνία LED αναβοσβήνει με πράσινο χρώμα, η μπαταρία φορτίζεται. Η μπαταρία θα φορτίζεται μόνο όταν το εξάρτημα μετακίνησης είναι ασφαλισμένο στην πλευρά κεφαλής της καμπίνας ασθενούς του οχήματος.

Αναφορά και όνομα	LED ή κουμπί	Περιγραφή
C: Σφάλμα		Εάν η λυχνία LED είναι μόνιμα πορτοκαλί, υπάρχει σφάλμα του **Power-LOAD**. Πατήστε το κεντρικό κουμπί λειτουργίας δύο φορές για να κάνετε επαναφορά του προϊόντος. Εάν η λυχνία LED παραμένει μόνιμα πορτοκαλί, επικοινωνήστε με την τεχνική υποστήριξη. Εάν η λυχνία LED αναβοσβήνει με πορτοκαλί χρώμα, η ισχύς της μπαταρίας του εξαρτήματος μετακίνησης είναι χαμηλή.
D: Πάνω/κάτω	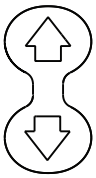	Πατήστε το πάνω βέλος (↑) για να ανυψώσετε τους βραχίονες ανύψωσης στην υψηλότερη θέση. Τα πόδια του φορείου δεν συμπτύσσονται. Πατήστε το κάτω βέλος (↓) για να χαμηλώσετε τους βραχίονες ανύψωσης και το φορείο. Προεκτείνετε τη βάση του φορείου προτού το πατήσετε.
E: Μη αυτόματη απελευθέρωση		Πατήστε για να εκφορτώσετε το φορείο σε περίπτωση διακοπής τροφοδοσίας του **Power-LOAD**. Συνεχίστε να κρατάτε πατημένο το κουμπί μέχρι να απομακρυνθούν οι βραχίονες ανύψωσης από το φορείο. Προεκτείνετε τη βάση του φορείου προτού το πατήσετε.
F: Ενδεικτική λυχνία LED στην πλευρά της κεφαλής		Εάν οι λυχνίες LED είναι μόνιμα πράσινες, η πλευρά κεφαλής του φορείου είναι στη θέση της. Εάν οι λυχνίες LED αναβοσβήνουν με πορτοκαλί χρώμα στη θέση φόρτωσης, η πλευρά της κεφαλής του φορείου δεν είναι στη θέση της. Εάν οι λυχνίες LED αναβοσβήνουν με πορτοκαλί χρώμα στη θέση μεταφοράς, η μπαταρία του **Power-LOAD** δε φορτίζει.

Σημείωση - Θα δείτε μια σταθερή πράσινη λυχνία LED στις ενδείξεις LED της πλευράς κεφαλής του τροχήλατου όταν το προϊόν βρίσκεται σε θέση μεταφοράς. Σε περίπτωση που η μπαταρία του **Power-LOAD** δε φορτίζει, θα δείτε μια πορτοκαλί λυχνία LED να αναβοσβήνει περίπου 30 δευτερόλεπτα μετά τη σταθερή πράσινη λυχνία LED. Αυτή η πορτοκαλί λυχνία LED που αναβοσβήνει δεν πρόκειται να επηρεάσει τη λειτουργικότητα του προϊόντος.

Ενδεικτικές λυχνίες LED στην πλευρά κεφαλής του εξαρτήματος μετακίνησης

Αυτές οι ενδεικτικές λυχνίες LED του **Power-LOAD** βρίσκονται στην πλευρά κεφαλής του εξαρτήματος μετακίνησης του **Power-LOAD**. Η θέση του ντεπόζιτου λαδιού εμφανίζεται για αναφορά.

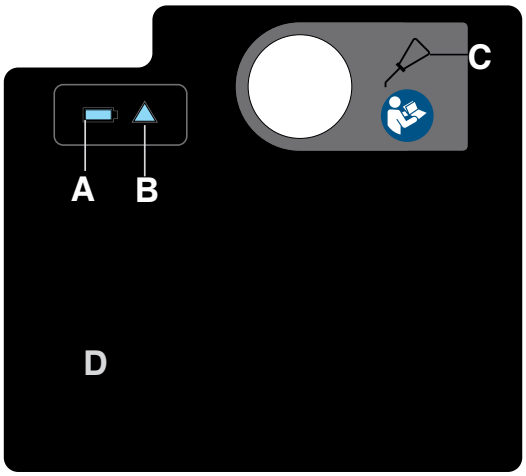

Σχήμα 22 – Ετικέτα της πλευράς κεφαλής του εξαρτήματος μετακίνησης

Αναφορά και όνομα	Εικονίδιο ή λυχνία LED	Περιγραφή
A: Ισχύς της μπαταρίας		Εάν η λυχνία LED είναι μόνιμα πράσινη, το σύστημα **Power-LOAD** είναι ενεργοποιημένο και δεν φορτίζεται. Εάν η λυχνία LED αναβοσβήνει με πράσινο χρώμα, η μπαταρία φορτίζεται. **Σημείωση** - Η μπαταρία θα φορτίζεται μόνο όταν το εξάρτημα μετακίνησης είναι ασφαλισμένο στην πλευρά κεφαλής της καμπίνας ασθενούς του οχήματος.
B: Σφάλμα		Εάν η λυχνία LED είναι μόνιμα πορτοκαλί, υπάρχει σφάλμα του **Power-LOAD**. Πατήστε το κεντρικό κουμπί λειτουργίας δύο φορές για να κάνετε επαναφορά του προϊόντος. Εάν η λυχνία LED παραμένει μόνιμα πορτοκαλί, επικοινωνήστε με την τεχνική υποστήριξη. Εάν η λυχνία LED αναβοσβήνει με πορτοκαλί χρώμα, η ισχύς της μπαταρίας του εξαρτήματος μετακίνησης είναι χαμηλή.

Αναφορά και όνομα	Εικονίδιο ή λυχνία LED	Περιγραφή
C: Ντεπόζιτο λαδιού		Προσθέστε λάδι Mobil **Mercon** V Blend ATF (6500-001-293) εδώ, μέχρι να γεμίσει. Για να αποτρέψετε τον κίνδυνο δυσλειτουργίας του προϊόντος ή διαρροής, μην υπερπληρώνετε το ντεπόζιτο με λάδι.
D: Θύρα USB	Δεν υπάρχει	Αφαιρέστε την πλάκα για πρόσβαση στη θύρα USB για διαγνωστικούς ελέγχους εισόδου/εξόδου. Η συντήρηση πρέπει να γίνεται μόνο από αρμόδιο προσωπικό.

Μη αυτόματα χειριστήρια χρήστη

Τα μη αυτόματα χειριστήρια χρήστη επιτρέπουν την απελευθέρωση του φορείου από το **Power-LOAD** χωρίς τροφοδοσία:

- Μοχλός απελευθέρωσης
- Σκανδάλη ασφάλισης μεταφοράς
- Κουμπί απελευθέρωσης εξαρτήματος μετακίνησης
- Λαβή απελευθέρωσης φορείου
- Συρόμενο εξάρτημα ασφάλισης μεταφοράς

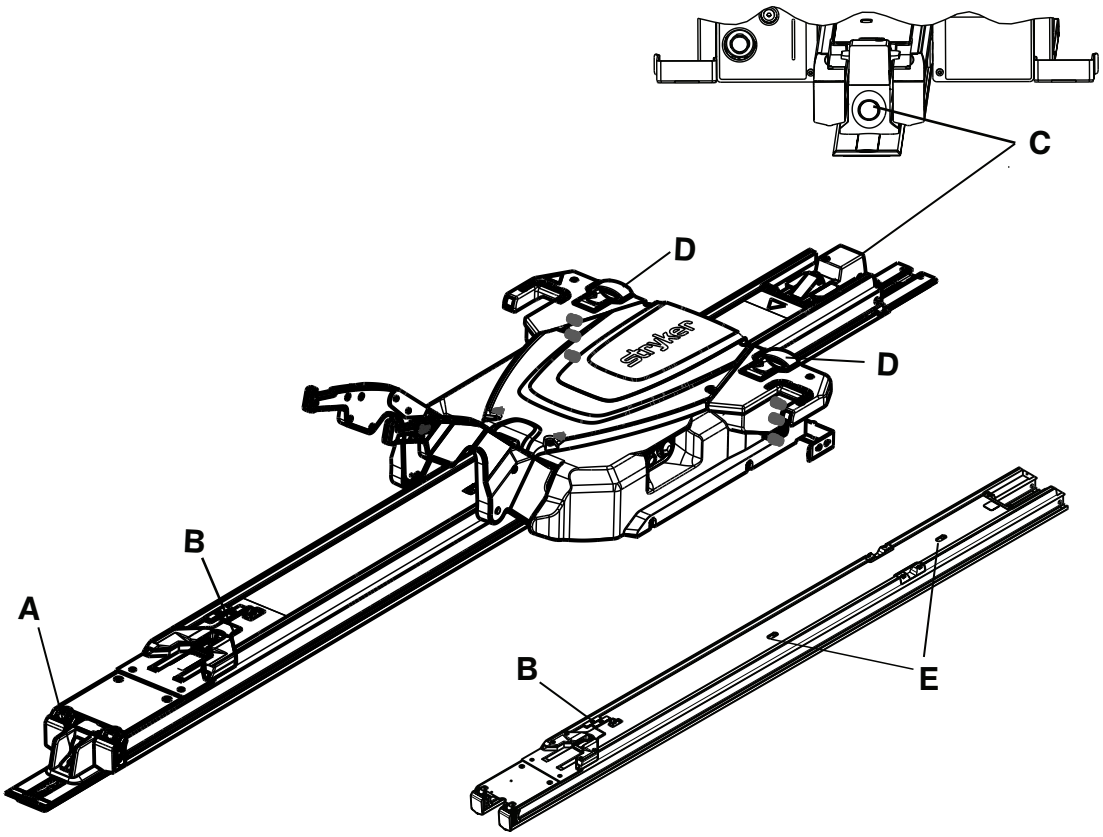

Σχήμα 23 – Εμφανίζεται το σύστημα μεταφοράς με και χωρίς εξάρτημα μετακίνησης

Αναφορά και όνομα	Εικονίδιο ή κουμπί	Περιγραφή
A: Μοχλός απελευθέρωσης (πλευρά ποδιών)		Πατήστε και κρατήστε πατημένο για την απελευθέρωση του φορείου από την καμπίνα ασθενούς.
B: Σκανδάλη ασφάλισης μεταφοράς (σύστημα μεταφοράς)		Σύρετε για απελευθέρωση του συστήματος μεταφοράς από μια ασφαλισμένη θέση.
C: Απελευθέρωση εξαρτήματος μετακίνησης (πλευρά κεφαλής)		Πατήστε ενόσω ανυψώνετε τους βραχίονες ανύψωσης για να απελευθερώσετε και να προεκτείνετε το **Power-LOAD** από την καμπίνα ασθενούς του οχήματος χωρίς φορείο. Κατόπιν, τραβήξτε το εξάρτημα μετακίνησης έξω από την καμπίνα ασθενούς του οχήματος.
D: Λαβή απελευθέρωσης του φορείου (εξάρτημα μετακίνησης)		Ανασηκώστε για να απασφαλίσετε το φορείο από το **Power-LOAD** όταν έχει προεκταθεί πλήρως η βάση του φορείου.
E: Συρόμενο εξάρτημα ασφάλισης μεταφοράς (σύστημα μεταφοράς)		Σύρετε για απελευθέρωση του συστήματος μεταφοράς από μια ασφαλισμένη θέση.

Κατευθυντήριες οδηγίες λειτουργίας

ΠΡΟΕΙΔΟΠΟΙΗΣΗ

- Να επιβεβαιώνετε πάντοτε τη λειτουργικότητα του **Power-LOAD** πριν από τη χρήση. Σε αντίθετη περίπτωση ενδέχεται να προκληθεί τραυματισμός του ασθενούς ή του χειριστή.
- Να είστε πάντοτε προσεκτικοί όταν κινείστε γύρω από την καμπίνα ασθενούς του οχήματος, για να αποφύγετε τυχόν παραπάτημα στο **Power-LOAD**.
- Να είστε πάντοτε προσεκτικοί όταν χειρίζεστε το **Power-LOAD** σε αντίξοες καιρικές συνθήκες (για παράδειγμα βροχή, πάγος, χιόνι).
- Να χειρίζεστε πάντοτε το φορείο ή το **Power-LOAD** μόνο όταν όλα τα άτομα είναι μακριά από τους μηχανισμούς. Η εμπλοκή στους μηχανισμούς του ηλεκτροκίνητου φορείου ή του **Power-LOAD** μπορεί να προκαλέσει σοβαρό τραυματισμό.
- Να εξασκείστε πάντοτε στη φόρτωση και την εκφόρτωση του φορείου με το **Power-LOAD** μέχρι να κατανοήσετε πλήρως τη λειτουργία του προϊόντος. Η ακατάλληλη χρήση μπορεί να προκαλέσει τραυματισμό.
- Μην επιτρέπετε σε μη εκπαιδευμένο προσωπικό να βοηθήσει στον χειρισμό του **Power-LOAD**. Μη εκπαιδευμένοι τεχνικοί/προσωπικό μπορεί να προκαλέσουν τραυματισμό στον ασθενή ή στους ίδιους.
- Μην οδηγείτε το όχημα με το εξάρτημα μετακίνησης στη μεσαία θέση. Αυτή η θέση δεν ασφαλίζει και δεν προορίζεται για οδήγηση.
- Να χρησιμοποιείτε πάντοτε και τα δύο χέρια όταν χειρίζεστε το φορείο. Το **Power-LOAD** είναι μόνο μια συσκευή υποβοήθησης. Να αξιολογείτε κάθε κατάσταση για να προσδιορίσετε τον τρόπο κατανομής και ανύψωσης του βάρους που μεταφέρετε.
- Να χρησιμοποιείτε πάντοτε αρκετούς χειριστές για τη διαχείριση των δυνάμεων που απαιτούνται για τη φόρτωση ή την εκφόρτωση, όταν διαχειρίζεστε βάρη άνω των 400 λιβρών (181 kg). Για την αύξηση της ασφάλειας, οι χειριστές θα πρέπει να πραγματοποιούν τη φόρτωση ή την εκφόρτωση σε επίπεδες επιφάνειες. Για ύψη πλατφόρμας οχήματος 36 ιντσών (91 cm), μπορεί να χρειαστεί να πραγματοποιήσετε μη αυτόματη εκφόρτωση.
- Διατηρείτε πάντοτε τα χέρια και τα άκρα μακριά από τους βραχίονες ανύψωσης του εξαρτήματος μετακίνησης του **Power-LOAD** και τη βάση του φορείου κατά τη διάρκεια της ηλεκτρικής φόρτωσης και εκφόρτωσης.

Σημείωση

- Ελέγξτε το **Power-LOAD** ως προς τη σωστή λειτουργία του προτού ξεκινήσετε κάθε βάρδια. Για παράδειγμα, οι βραχίονες ανύψωσης θα πρέπει να ανυψώνουν ελαφρώς το φορείο, όταν το φορείο είναι απασφαλισμένο, ελέγξτε το επίπεδο ισχύος της μπαταρίας και ούτω καθεξής. Εάν το προϊόν δεν λειτουργεί, διακόψτε τη χρήση του οχήματος για να πραγματοποιήσετε διαγνωστικό έλεγχο και να επισκευάσετε το **Power-LOAD**.
- Μη λειτουργείτε το **Power-LOAD** με βάρος άνω των 700 λιβρών (318 kg), το οποίο περιλαμβάνει το βάρος του ασθενούς και των παρελκομένων. Το ασφαλές φορτίο εργασίας του **Power-LOAD** είναι 870 λίβρες (395 kg), το οποίο περιλαμβάνει το βάρος του φορείου.
- Μην κλείνετε το κεντρικό κουμπί λειτουργίας κατά τη διάρκεια της κανονικής χρήσης, καθώς αυτό θα αποτρέψει τη φόρτιση της μπαταρίας.
- Μην οδηγείτε το όχημα με το εξάρτημα μετακίνησης στη μεσαία θέση. Αυτή η θέση δεν ασφαλίζει και δεν προορίζεται για οδήγηση.
- Να χειρίζεστε το **Power-LOAD** με το όχημα σε επίπεδη επιφάνεια, εάν είναι δυνατόν.
- Εάν δεν μπορείτε να εκφορτώσετε ένα κατειλημμένο φορείο από την καμπίνα ασθενούς του οχήματος, χρησιμοποιήστε μια σανίδα για να εκφορτώσετε τον ασθενή.
- Η Stryker συνιστά την περιοδική εκπαίδευση (τουλάχιστον μία φορά τον χρόνο) στις χειροκίνητες εφεδρικές διαδικασίες. Επισκεφθείτε την ιστοσελίδα www.stryker.com ή επικοινωνήστε με τον αντιπρόσωπο πωλήσεων της Stryker για πρόσθετο παράδειγμα λίστας ελέγχου εκπαίδευσης (Mkt Lit-676).

Ανύψωση, χαμήλωμα ή απελευθέρωση του φορείου μέσω ρεύματος

Υπάρχουν δύο πανομοιότυποι διακόπτες ελέγχου του φορείου στα φορεία **Power-PRO**. Πατήστε το κουμπί σε οποιονδήποτε από αυτούς τους διακόπτες για την ανύψωση (προέκταση) του φορείου, το χαμήλωμα (σύμπτυξη) του φορείου ή την απελευθέρωση του φορείου από το **Power-LOAD**, εάν εφαρμόζεται (Σχήμα 24).

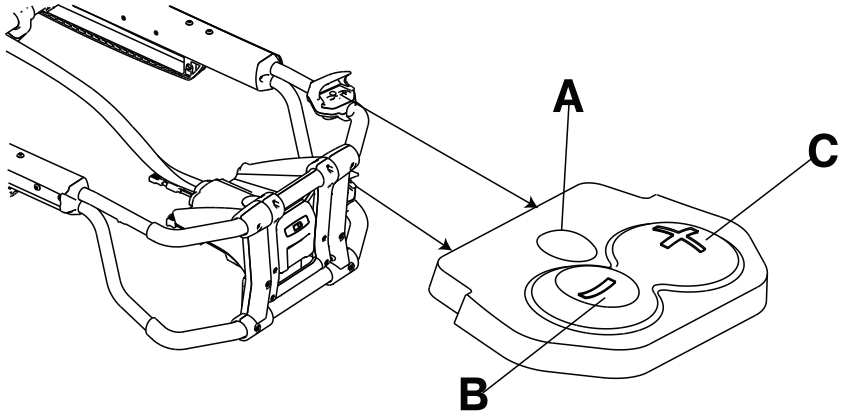

Σχήμα 24 – Διακόπτες ελέγχου φορείου

Παραπομπή	Ονομασία	Περιγραφή
A	Απελευθέρωση	Πατήστε για την απασφάλιση του φορείου (για χρήση μόνο με το **Power-LOAD**)
B	Σύμπτυξη (-)	Πατήστε και κρατήστε πατημένο για το χαμήλωμα του φορείου ή για την σύμπτυξη του πτυσσόμενου συστήματος κύλισης του φορείου
C	Προέκταση (+)	Πατήστε και κρατήστε πατημένο για την ανύψωση του φορείου ή για την προέκταση του πτυσσόμενου συστήματος κύλισης του φορείου

Έλεγχος της στάθμης ισχύος της μπαταρίας

Χρησιμοποιήστε την ενδεικτική λυχνία LED της μπαταρίας του φορείου για να ελέγξετε το επίπεδο ισχύος της μπαταρίας **SMRT** Pak. Μια φορτισμένη μπαταρία **SMRT** Pak, σε λειτουργική κατάσταση, παρέχει έως και 25 κλήσεις με ασθενή 250 λιβρών (113 κιλά) (τα πραγματικά αποτελέσματα μπορεί να ποικίλουν). Το σύστημα **Power-PRO** 24 VDC και η μπαταρία **SMRT** Pak είναι βαθμονομημένα για 2,4 αμπερώρια ηλεκτρικής ενέργειας.

ΠΡΟΕΙΔΟΠΟΙΗΣΗ - Μην αφαιρείτε την μπαταρία όταν είναι ενεργοποιημένο το φορείο.

ΠΡΟΣΟΧΗ - Να φορτίζετε πάντοτε την μπαταρία προτού χρησιμοποιήσετε το προϊόν. Αν η μπαταρία δεν έχει φορτιστεί ή έχει εξαντληθεί, μπορεί να υποβαθμιστούν οι επιδόσεις του προϊόντος.

Για να ελέγξετε το επίπεδο ισχύος της μπαταρίας, πατήστε το κουμπί σύμπτυξης (-) στον διακόπτη ελέγχου του φορείου για να ενεργοποιήσετε την ενδεικτική λυχνία LED της μπαταρίας του φορείου. Η ενδεικτική λυχνία LED της μπαταρίας του φορείου βρίσκεται στο περίβλημα του πίνακα ελέγχου στην πλευρά των ποδιών (εμφανίζεται ως σύμβολο μπαταρίας).

- Η λυχνία LED παραμένει μόνιμα πράσινη όταν η μπαταρία έχει πλήρες φορτίο ή έχει επαρκές φορτίο ισχύος μπαταρίας.

  Σημείωση - Για βέλτιστα αποτελέσματα, χρησιμοποιείτε την μπαταρία **SMRT** Pak μέχρι η ενδεικτική λυχνία LED της μπαταρίας του φορείου αλλάξει από μόνιμα πράσινη σε πορτοκαλί που αναβοσβήνει.

- Η λυχνία LED αναβοσβήνει με πορτοκαλί χρώμα όταν πρέπει να φορτίσετε ή να αντικαταστήσετε την μπαταρία.

  Σημείωση - Η ενδεικτική λυχνία LED της μπαταρίας του φορείου δεν χρειάζεται να αναβοσβήσει με πορτοκαλί χρώμα για να αφαιρέσετε και να αντικαταστήσετε την μπαταρία **SMRT** Pak. Ωστόσο, αυτό θεωρείται η καλύτερη πρακτική. Μπορείτε να αφαιρέσετε και να επαναφορτίσετε την μπαταρία **SMRT** Pak οποιαδήποτε στιγμή.

- Η λυχνία LED είναι μόνιμα πορτοκαλί για να υποδεικνύει σφάλμα της μπαταρίας.

Σημείωση

- Να χρησιμοποιείτε μόνο μπαταρίες εγκεκριμένες από την Stryker.
- Εάν διατίθεται, το ηλεκτρικό εξάρτημα στερέωσης φορείου φορτίζει αυτόματα την μπαταρία **SMRT** Pak. Η αυτόματη φόρτιση πραγματοποιείται όταν ασφαλίζετε το φορείο στο ηλεκτρικό εξάρτημα στερέωσης του φορείου (δεν απαιτείται καλώδιο ή σύνδεσμοι). Η ενδεικτική λυχνία LED της μπαταρίας του φορείου αναβοσβήνει με πράσινο χρώμα στιγμιαία για να υποδείξει ότι φορτίζεται.
- Η αυτόματη φόρτιση θα πραγματοποιηθεί μόνο με μπαταρίες **SMRT** Pak.

Φόρτωση και εκφόρτωση με ηλεκτρικές λειτουργίες

Επικολλήστε την ετικέτα οδηγιών ηλεκτρικών λειτουργιών στην πλάκα (6390-001-467) και στερεώστε την πλάκα στον εσωτερικό πλαίσιο της πόρτας ή στο τοίχωμα της καμπίνας ασθενούς του οχήματος, σε σημείο όπου η πλάκα να είναι ορατή από τους χρήστες.

Βλ. *Κουμπιά ελέγχου χρήστη και ενδεικτικές λυχνίες LED* (σελίδα 30) για τις θέσεις των κουμπιών και των ενδεικτικών λυχνιών LED.

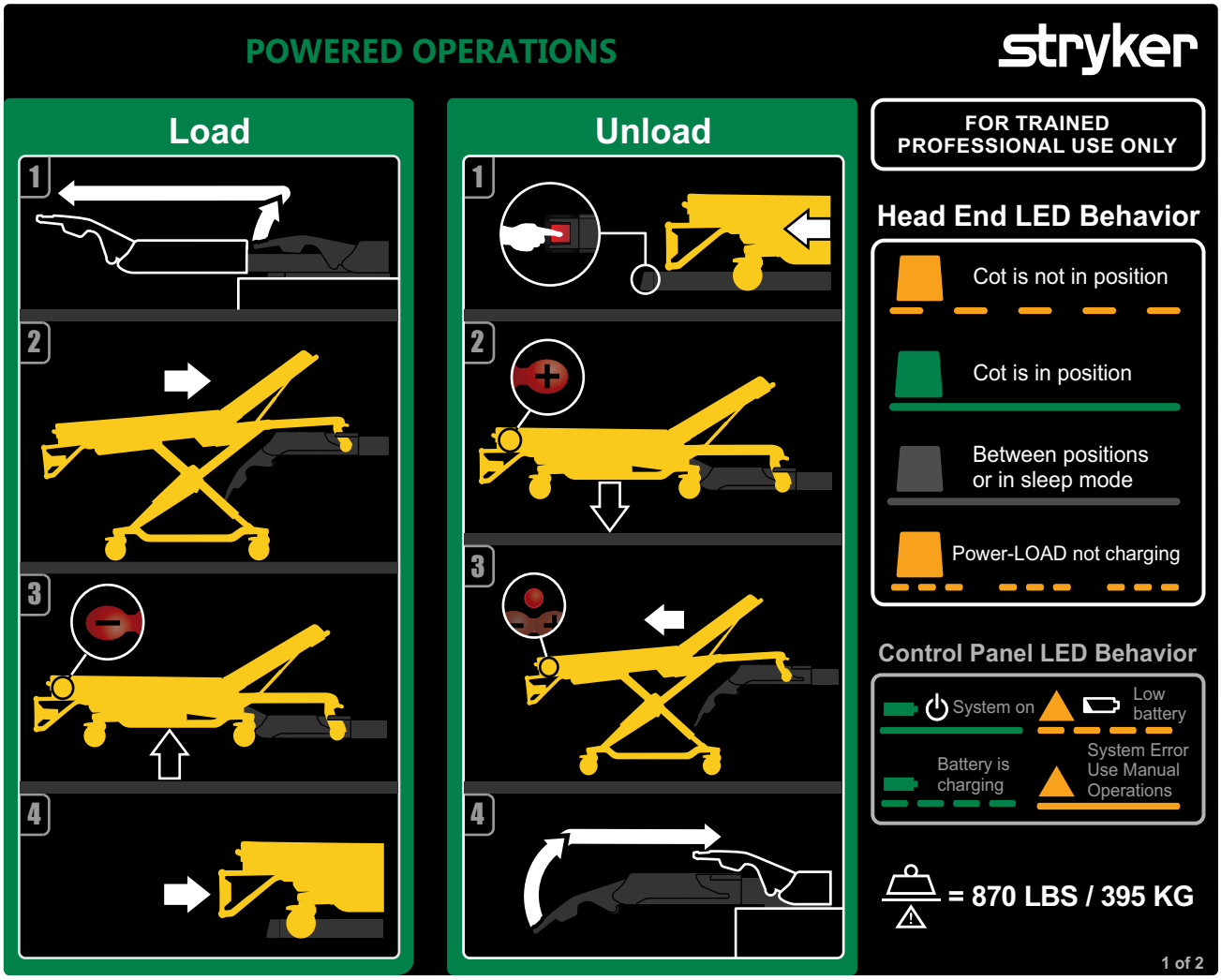

Σχήμα 25 – Ηλεκτρικές λειτουργίες

Φόρτωση του Power-LOAD με ηλεκτρικές λειτουργίες

1. Ανυψώστε τους βραχίονες ανύψωσης για να καθοδηγήσετε και να τραβήξετε το εξάρτημα μετακίνησης έξω από την καμπίνα ασθενούς του οχήματος.

2. Ωθήστε το φορείο **Power-LOAD** μέχρι να ασφαλιστούν στη θέση τους οι πείροι του τροχού φόρτωσης του φορείου. Βεβαιωθείτε ότι το φορείο είναι ευθυγραμμισμένο με τους βραχίονες ανύψωσης όταν φορτώνετε το φορείο.
3. Πιέστε και κρατήστε πατημένο το κουμπί σύμπτυξης (-) στον διακόπτη ελέγχου του φορείου για να συμπτύξετε πλήρως το πτυσσόμενο σύστημα κύλισης του φορείου, μέχρι να υποστηρίζεται το φορείο.
4. Ωθήστε το φορείο στην καμπίνα ασθενούς του οχήματος, μέχρι οι βραχίονες ανύψωσης να κατέβουν και το φορείο να ασφαλιστεί στο **Power-LOAD**.
5. Κινήστε πλευρικά το φορείο κρατώντας το από την πλευρά ποδιών για να βεβαιωθείτε ότι το φορείο είναι ασφαλισμένο στο **Power-LOAD**.
6. Για πρόσθετες οδηγίες φόρτωσης, βλ *Φόρτωση φορείου Power-PRO σε όχημα με προαιρετικό εξοπλισμό Power-LOAD* (σελίδα 45).

Εκφόρτωση του Power-LOAD με ηλεκτρικές λειτουργίες

1. Πατήστε και κρατήστε πατημένο τον μοχλό απελευθέρωσης στην πλευρά των ποδιών του συστήματος **Power-LOAD** και τραβήξτε τον για να αφαιρέσετε το φορείο από την καμπίνα ασθενούς του οχήματος.
2. Πατήστε και κρατήστε πατημένο το κουμπί προέκτασης (+) στον διακόπτη ελέγχου του φορείου, για την προέκταση του φορείου, μέχρι οι τροχοί του φορείου να ακουμπήσουν στο έδαφος.
3. Πατήστε το κουμπί απελευθέρωσης στον διακόπτη ελέγχου του φορείου για να απασφαλίσετε το φορείο από το **Power-LOAD**.
4. Ανυψώστε τους βραχίονες ανύψωσης και καθοδηγήστε το εξάρτημα μετακίνησης στην καμπίνα ασθενούς του οχήματος. Βεβαιωθείτε ότι το εξάρτημα μετακίνησης δεν παρεμποδίζει το κλείσιμο των θυρών του οχήματος.
5. Για πρόσθετες οδηγίες εκφόρτωσης, βλ. *Εκφόρτωση φορείου Power-PRO από όχημα με προαιρετικό εξοπλισμό Power-LOAD* (σελίδα 46).

   Σημείωση - Εάν το **Power-LOAD** δεν θα χρησιμοποιηθεί για μια εβδομάδα ή μεγαλύτερο χρονικό διάστημα, πατήστε το κεντρικό κουμπί λειτουργίας για να απενεργοποιήσετε το προϊόν και να αποφύγετε την εξάντληση της μπαταρίας. Μπορεί να χρειαστεί να ενεργοποιήσετε το προϊόν και κατόπιν να το απενεργοποιήσετε, για να βεβαιωθείτε ότι το **Power-LOAD** είναι απενεργοποιημένο και δεν βρίσκεται σε κατάσταση αναστολής λειτουργίας.

Φόρτωση και εκφόρτωση με μη αυτόματες λειτουργίες

Επικολλήστε την ετικέτα οδηγιών μη αυτόματων λειτουργιών στην πλάκα (6390-001-467) και στερεώστε την πλάκα στο εσωτερικό πλαίσιο της πόρτας ή στο τοίχωμα της καμπίνας ασθενούς του οχήματος, σε σημείο όπου η πλάκα να είναι ορατή από τους χρήστες.

Βλ. *Κουμπιά ελέγχου χρήστη και ενδεικτικές λυχνίες LED* (σελίδα 30) για τις θέσεις των κουμπιών και των ενδεικτικών λυχνιών LED.

ΠΡΟΕΙΔΟΠΟΙΗΣΗ

- Να λειτουργείτε πάντοτε το σύστημα **Power-LOAD** και τα παρελκόμενα μόνο όπως περιγράφεται στα εγχειρίδια. Η ακατάλληλη χρήση του συστήματος **Power-LOAD** ή οποιουδήποτε παρελκόμενου μπορεί να προκαλέσει τραυματισμό στον ασθενή ή τον χειριστή. Η χρήση αυτού του προϊόντος με οποιονδήποτε άλλο τρόπο αποτελεί εξ ολοκλήρου ευθύνη του κατόχου ή του χρήστη.
- Να υποστηρίζετε πάντοτε το βάρος στην πλευρά των ποδιών του φορείου για μη αυτόματες λειτουργίες.
- Φροντίζετε πάντοτε να είστε έτοιμοι να υποστηρίξετε ολόκληρο το βάρος του φορείου κατά τη φόρτωση και εκφόρτωση. Χωρίς τροφοδοσία, οι βραχίονες ανύψωσης δεν θα ανυψώσουν το φορείο.

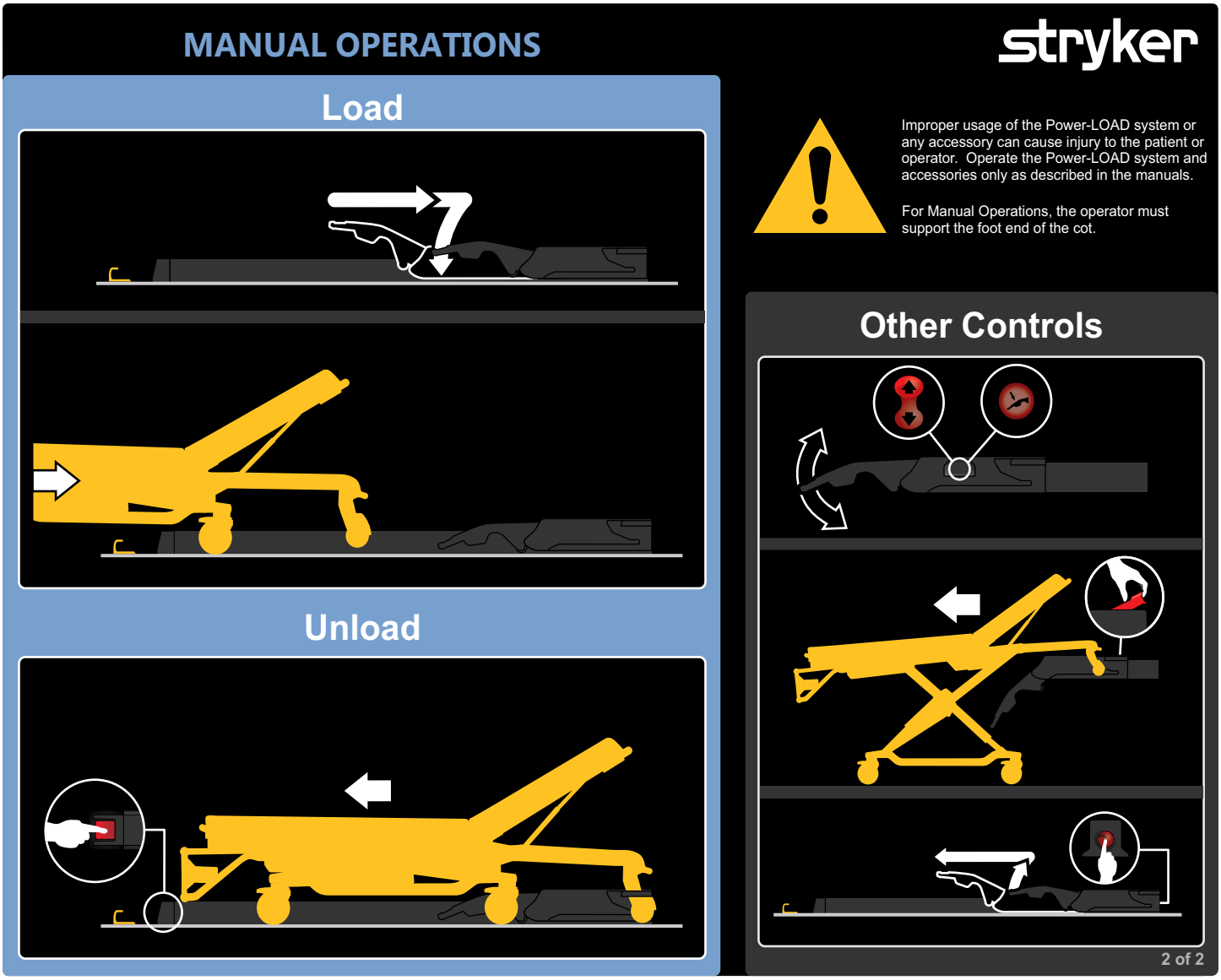

Σχήμα 26 – Μη αυτόματες λειτουργίες

Σημείωση - Εάν το **Power-LOAD** δεν θα χρησιμοποιηθεί για μια εβδομάδα ή μεγαλύτερο χρονικό διάστημα, πατήστε το κεντρικό κουμπί λειτουργίας για να απενεργοποιήσετε το προϊόν και να αποφύγετε την εξάντληση της μπαταρίας. Μπορεί να χρειαστεί να ενεργοποιήσετε το προϊόν και κατόπιν να το απενεργοποιήσετε, για να βεβαιωθείτε ότι το **Power-LOAD** είναι απενεργοποιημένο και δεν βρίσκεται σε κατάσταση αναστολής λειτουργίας.

Φόρτωση του Power-LOAD με μη αυτόματες λειτουργίες

1. Βεβαιωθείτε ότι το **Power-LOAD** βρίσκεται στην πλευρά κεφαλής της καμπίνας ασθενούς του οχήματος, με τους βραχίονες ανύψωσης κατεβασμένους.
2. Ωθήστε το φορείο στην καμπίνα ασθενούς του οχήματος, μέχρι να ασφαλιστεί στο **Power-LOAD**.
3. Βεβαιωθείτε ότι το φορείο είναι ασφαλισμένο στο **Power-LOAD** τραβώντας καλά πλευρικά την πλευρά ποδιών του φορείου.
4. Για πρόσθετες οδηγίες φόρτωσης, βλ. *Φόρτωση φορείου σε όχημα μη αυτόματα (διακοπή τροφοδοσίας του Power-PRO)* (σελίδα 52).

Εκφόρτωση του Power-LOAD με μη αυτόματες λειτουργίες

1. Πατήστε και κρατήστε πατημένο τον μοχλό απελευθέρωσης στην πλευρά των ποδιών του συστήματος **Power-LOAD**.
2. Τραβήξτε για να αφαιρέσετε το φορείο από την καμπίνα ασθενούς του οχήματος.

Έλεγχος του επιπέδου ισχύος της μπαταρίας στον πίνακα ελέγχου του Power-LOAD

ΠΡΟΕΙΔΟΠΟΙΗΣΗ

- Να επιστρέφετε πάντοτε τις μπαταρίες που έχουν υποστεί ζημιά σε κέντρο σέρβις για ανακύκλωση. Μην το απορρίπτετε ως μη ταξινομημένα αστικά απόβλητα. Ανατρέξτε στον τοπικό σας διανομέα για τα συστήματα επιστροφής ή/και συλλογής που είναι διαθέσιμα στη χώρα σας.
- Να αποσυνδέετε πάντοτε τη γραμμή επίγειας τροφοδοσίας (εάν εφαρμόζεται), να αποσυνδέετε την μπαταρία του οχήματος, να πατάτε το κεντρικό κουμπί λειτουργίας για την απενεργοποίηση του προϊόντος και κατόπιν να τοποθετείτε το εξάρτημα μετακίνησης στη θέση φόρτωσης προτού κάνετε σέρβις στο **Power-LOAD**.
- Μην αφαιρείτε την μπαταρία όταν λειτουργεί το **Power-LOAD**.

Για να ελέγξετε το επίπεδο ισχύος της μπαταρίας:

1. Βεβαιωθείτε ότι η λυχνία LED επιπέδου ισχύος της μπαταρίας είναι αναμμένη.
2. Ελέγξτε το επίπεδο ισχύος της μπαταρίας στον πίνακα ελέγχου του **Power-LOAD** (εμφανίζεται ως σύμβολο μπαταρίας).
    - Η λυχνία LED ισχύος μπαταρίας είναι μόνιμα πράσινη όταν το σύστημα **Power-LOAD** είναι ενεργοποιημένο και δεν φορτίζεται.
    - Η λυχνία LED ισχύος της μπαταρίας αναβοσβήνει με πράσινο χρώμα όταν φορτίζεται η μπαταρία.
    - Η λυχνία LED σφάλματος αναβοσβήνει με πορτοκαλί χρώμα όταν η ισχύς της μπαταρίας είναι χαμηλή.

Φόρτιση της μπαταρίας

ΠΡΟΕΙΔΟΠΟΙΗΣΗ - Μην πατάτε το κεντρικό κουμπί λειτουργίας για να απενεργοποιήσετε το προϊόν κατά τη διάρκεια της κανονικής χρήσης, καθώς αυτό θα αποτρέψει τη φόρτιση της μπαταρίας.

Βεβαιωθείτε ότι η μπαταρία είναι φορτισμένη για να λειτουργήσει το **Power-LOAD**. Όταν είναι αποφορτισμένη, η μπαταρία απαιτεί τουλάχιστον δέκα ώρες για να επαναφορτιστεί. Οι μπαταρίες φορτίζονται μόνο όταν το εξάρτημα μετακίνησης είναι ασφαλισμένο στη πλευρά κεφαλής της καμπίνας ασθενούς του οχήματος.

Για να φορτίσετε την μπαταρία:

1. Ανυψώστε τους βραχίονες ανύψωσης και ωθήστε χειροκίνητα το εξάρτημα μετακίνησης στην πλευρά κεφαλής της καμπίνας ασθενούς του οχήματος.
2. Ασφαλίστε το εξάρτημα μετακίνησης στην πλευρά κεφαλής της καμπίνας ασθενούς του οχήματος.

Σημείωση

- Η λυχνία LED ισχύος της μπαταρίας αναβοσβήνει με πράσινο χρώμα όταν φορτίζεται η μπαταρία.
- Η μπαταρία του **Power-LOAD** δε φορτίζει εάν οι ενδεικτικές λυχνίες LED στην πλευρά κεφαλής του τροχήλατου αναβοσβήνουν με πορτοκαλί χρώμα όταν το προϊόν βρίσκεται στη θέση μεταφοράς.

Φύλαξη του Power-LOAD

Αποφύγετε την εξάντληση της μπαταρίας. Όλες οι μπαταρίες χάνουν φορτίο κατά τη διάρκεια της φύλαξης ή σε περιόδους αδράνειας. Εάν δεν σκοπεύετε να χρησιμοποιήσετε το **Power-LOAD** για μια εβδομάδα ή μεγαλύτερο χρονικό διάστημα, πατήστε το κεντρικό κουμπί λειτουργίας για να απενεργοποιήσετε το προϊόν. Μπορεί να χρειαστεί να ενεργοποιήσετε το προϊόν και κατόπιν να το απενεργοποιήσετε, για να βεβαιωθείτε ότι το **Power-LOAD** είναι απενεργοποιημένο και δεν βρίσκεται σε κατάσταση αναστολής λειτουργίας.

Ρύθμιση του ύψους φόρτωσης του φορείου

Πρέπει να ρυθμίσετε το ύψος φόρτωσης του φορείου για φορείο με προαιρετικό εξοπλισμό **Power-LOAD** προτού χρησιμοποιήσετε το όχημα. Για μια λίστα συμβατών φορείων, βλ. *Συμβατότητα φορείου* (σελίδα 12). Για περισσότερες πληροφορίες σχετικά με τον τρόπο ρύθμισης του κατάλληλου ύψους του φορείου, δείτε το εγχειρίδιο λειτουργιών του φορείου σας.

Χρήση μη αναβαθμισμένου φορείου με πλαίσιο σχήματος X για συμβάν με πολλούς τραυματίες

Μπορείτε να χρησιμοποιήσετε ορισμένα μη συμβατά φορεία, όπως τα περισσότερα φορεία με πλαίσιο σχήματος X, σε συμβάν με πολλούς τραυματίες.

ΠΡΟΕΙΔΟΠΟΙΗΣΗ

- Μην αφήσετε τον σφιγκτήρα της ράγας να επικαλύψει την κόκκινη ετικέτα του ορίου προσαρμογής στον σωλήνα της ράγας. Για να εμποδίσετε την απελευθέρωση των σιαγόνων της ράγας από το πλαίσιο του φορείου, το διάστημα μεταξύ του σφιγκτήρα της ράγας και της στατικής σιαγόνας της ράγας δεν πρέπει ποτέ να υπερβαίνει τη 1 ίντσα (2,5 cm).
- Μη χρησιμοποιείτε τα χέρια ή τα δάχτυλα για να πιέσετε το κουμπί απελευθέρωσης όταν είναι ανοικτές οι σιαγόνες της ράγας. Το εξάρτημα στερέωσης του σφιγκτήρα της ράγας κλείνει με έντονη ελατηριωτή κίνηση.

Οι λειτουργίες φόρτωσης και εκφόρτωσης είναι παρόμοιες με τις οδηγίες για τη μη αυτόματη φόρτωση και εκφόρτωση ενός φορείου. Ωστόσο, χρησιμοποιείται μια διάταξη σφιγκτήρα ράγας αντί της ασφάλειας της πλευράς των ποδιών του φορείου. Όταν φορτώνετε ένα μη συμβατό φορείο, ασφαλίστε τον στυλίσκο συγκράτησης του φορείου στη διάταξη σφιγκτήρα ράγας.

Ο προαιρετικός εξοπλισμός για περιστατικά με πολλούς τραυματίες περιλαμβάνει μια διάταξη ράγας για στερέωση στο εσωτερικό τοίχωμα του οχήματος ή στο δάπεδο. Θα πρέπει να αποθηκεύετε αυτήν τη διάταξη ράγας σε ντουλάπι στην καμπίνα ασθενούς του οχήματος για ταχεία προσάρτηση σε περίπτωση επείγοντος περιστατικού.

Προέκταση του Power-LOAD από το όχημα χωρίς φορείο

Για να προεκτείνετε το **Power-LOAD** από την καμπίνα ασθενούς του οχήματος χωρίς φορείο:

1. Περπατήστε έως την πλευρά κεφαλής του συστήματος **Power-LOAD**.
2. Ενόσω ανυψώνετε τους βραχίονες ανύψωσης, πατήστε το κουμπί απελευθέρωσης του εξαρτήματος μετακίνησης στην πλευρά κεφαλής του συστήματος **Power-LOAD** (Σχήμα 27).
3. Τραβήξτε το εξάρτημα μετακίνησης έξω από την καμπίνα ασθενούς του οχήματος (Σχήμα 28).

Σχήμα 27 – Πατήστε το κουμπί απελευθέρωσης εξαρτήματος μετακίνησης

Σχήμα 28 – Τραβήξτε το εξάρτημα μετακίνησης προς τα έξω

Φόρτωση φορείου Performance-PRO σε όχημα με προαιρετικό εξοπλισμό Power-LOAD

ΠΡΟΕΙΔΟΠΟΙΗΣΗ

- Να φορτώνετε και να εκφορτώνετε πάντοτε ένα κατειλημμένο φορείο σε όχημα με τουλάχιστον δύο εκπαιδευμένους χειριστές.
- Να φορτώνετε πάντοτε το συμβατό με **Power-LOAD** φορείο στην καμπίνα ασθενούς του οχήματος πριν από όλα τα άλλα άτομα.

ΠΡΟΣΟΧΗ

- Μην κτυπάτε το φορείο στο εξάρτημα μετακίνησης όταν φορτώνετε το φορείο, για να αποτρέψετε τυχόν κίνδυνο ζημιάς στον εξοπλισμό.
- Μην ωθείτε το φορείο στην καμπίνα ασθενούς του οχήματος μέχρι να συμπτυχθεί πλήρως η βάση.

1. Σηκώστε τον προφυλακτήρα του οχήματος στην ανυψωμένη θέση, εάν διαθέτει.
2. Ανυψώστε τους βραχίονες ανύψωσης για να καθοδηγήσετε και να τραβήξετε το εξάρτημα μετακίνησης έξω από την καμπίνα ασθενούς του οχήματος (Σχήμα 29).

Σχήμα 29 – Καθοδηγήστε το εξάρτημα μετακίνησης έξω από το όχημα

3. Ανυψώστε το φορείο στη θέση φόρτωσης.
4. Προεκτείνετε πλήρως και ασφαλίστε το συμπτυσσόμενο τμήμα κεφαλής του φορείου προτού φορτώσετε το φορείο στο **Power-LOAD**.
5. Ωθήστε το φορείο **Power-LOAD** μέχρι να ασφαλιστούν στη θέση τους οι πείροι του τροχού φόρτωσης του φορείου (Σχήμα 30). Βεβαιωθείτε ότι το φορείο είναι ευθυγραμμισμένο με τους βραχίονες ανύψωσης όταν φορτώνετε το φορείο.

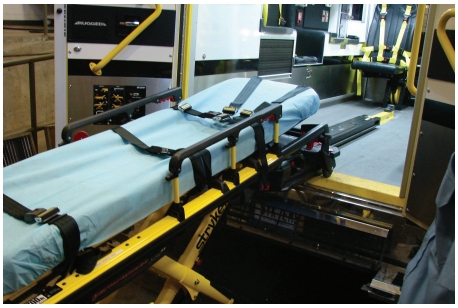

Σχήμα 30 – Ασφαλίστε τους πείρους του τροχού στη θέση τους

6. Ελέγξτε τις ενδεικτικές λυχνίες LED της πλευράς κεφαλής για να βεβαιωθείτε ότι το φορείο είναι έτοιμο για φόρτωση.
   - Εάν οι λυχνίες LED είναι μόνιμα πράσινες, τότε η πλευρά κεφαλής του φορείου είναι στη θέση της.
   - Εάν οι λυχνίες LED αναβοσβήνουν με πορτοκαλί χρώμα, τότε η πλευρά κεφαλής του φορείου δεν είναι στη θέση της.
7. Πατήστε το κουμπί πάνω (↑) στον πίνακα ελέγχου του **Power-LOAD** για να ανυψώσετε τους βραχίονες ανύψωσης στην υψηλότερη θέση (Σχήμα 31).

   Σημείωση - Τα πόδια του φορείου δεν συμπτύσσονται.

Σχήμα 31 – Ανυψώστε τους βραχίονες ανύψωσης στην υψηλότερη θέση

8. Χειριστής 1 (πλευρά ποδιών): Πιάστε το πλαίσιο του φορείου στην πλευρά των ποδιών. Πιέστε και κρατήστε τη λαβή χειροκίνητης απελευθέρωσης του φορείου.
9. Χειριστής 2 (στο πλάι): Πιάστε το εξωτερικό κιγκλίδωμα για να σταθεροποιήσετε το φορείο. Κατόπιν, πιάστε το πλαίσιο της βάσης (Σχήμα 32). Αφού ο χειριστής της πλευράς ποδιών έχει ανασηκώσει το φορείο και πιέσει τη χειροκίνητη απελευθέρωση του φορείου, συμπτύξτε το πτυσσόμενο σύστημα κύλισης με το ένα χέρι και κρατήστε το στη θέση του.

Σχήμα 32 – Πιάστε το πλαίσιο της βάσης

10. Χειριστής 1 (πλευρά ποδιών): Απελευθερώστε τη χειροκίνητη απελευθέρωση του φορείου για να ασφαλίσετε το πτυσσόμενο σύστημα κύλισης στην συμπτυγμένη θέση. Βεβαιωθείτε ότι η λαβή χειροκίνητης απελευθέρωσης του φορείου έχει απελευθερωθεί. Εάν η λαβή χειροκίνητης απελευθέρωσης του φορείου δεν έχει απελευθερωθεί, η βάση του φορείου θα προεκταθεί και το φορείο δεν θα ασφαλιστεί στο σύστημα στερέωσης φορείου.
11. Ωθήστε το φορείο στην καμπίνα ασθενούς του οχήματος, μέχρι οι βραχίονες ανύψωσης να κατέβουν και το φορείο να ασφαλιστεί στο **Power-LOAD**.

12. Βεβαιωθείτε ότι το φορείο είναι ασφαλισμένο στο **Power-LOAD** τραβώντας καλά πλευρικά την πλευρά ποδιών του φορείου.

Εκφόρτωση φορείου Performance-PRO από όχημα με προαιρετικό εξοπλισμό Power-LOAD

ΠΡΟΕΙΔΟΠΟΙΗΣΗ

- Να φορτώνετε και να εκφορτώνετε πάντοτε ένα κατειλημμένο φορείο σε όχημα με τουλάχιστον δύο εκπαιδευμένους χειριστές.
- Να είστε πάντοτε έτοιμοι να υποστηρίξετε όλο το βάρος του φορείου και του ασθενούς, εάν οι βραχίονες ανύψωσης δεν ανυψώσουν το φορείο, όταν εκφορτώνετε ένα φορείο από την καμπίνα ασθενούς του οχήματος. Ενόσω το φορείο είναι απασφαλισμένο για αφαίρεση από την καμπίνα ασθενούς του οχήματος, οι βραχίονες ανύψωσης του **Power-LOAD** θα ανυψώσουν ελαφρά το φορείο.
- Πάντοτε να επιβεβαιώνετε ότι η βάση του φορείου έχει προεκταθεί προτού πατήσετε οποιοδήποτε κουμπί στον πίνακα ελέγχου του **Power-LOAD** όταν εκφορτώνετε το φορείο.

1. Σηκώστε τον προφυλακτήρα του οχήματος στην ανυψωμένη θέση, εάν διαθέτει.
2. Πατήστε και κρατήστε πατημένο τον μοχλό απελευθέρωσης στην πλευρά των ποδιών του συστήματος **Power-LOAD** και τραβήξτε τον για να αφαιρέσετε το φορείο από την καμπίνα ασθενούς του οχήματος.
3. Πιάστε το πλαίσιο του φορείου στην πλευρά των ποδιών για να αποσύρετε το φορείο από την καμπίνα ασθενούς του οχήματος.

   Σημείωση - Οι ενδεικτικές λυχνίες LED της πλευράς κεφαλής γίνονται μόνιμα πράσινες μόνο όταν το φορείο είναι έτοιμο για εκφόρτωση.
4. Χειριστής 1 (πλευρά ποδιών): Πιάστε το πλαίσιο του φορείου (Σχήμα 33). Πιέστε και κρατήστε τη λαβή χειροκίνητης απελευθέρωσης του φορείου.

Σχήμα 33 – Πιάστε το πλαίσιο του φορείου

5. Χειριστής 2 (στο πλάι): Πιάστε το πλαίσιο της βάσης, όπου υποδεικνύεται (Σχήμα 33), ανασηκώστε ελαφρώς και χαμηλώστε το πλαίσιο της βάσης στην πλήρως εκτεταμένη θέση της. Βεβαιωθείτε ότι οι τροχοί του φορείου βρίσκονται στο έδαφος.
6. Χειριστής 1 (πλευρά ποδιών): Απελευθερώστε τη χειροκίνητη απελευθέρωση του φορείου για να ασφαλίσετε το πτυσσόμενο σύστημα κύλισης στην εκτεταμένη θέση.
7. Πατήστε το κουμπί κάτω (↓) στον πίνακα ελέγχου του **Power-LOAD** για να χαμηλώσετε τους βραχίονες ανύψωσης και το φορείο (Σχήμα 34).

Σχήμα 34 – Χαμηλώστε τους βραχίονες ανύψωσης

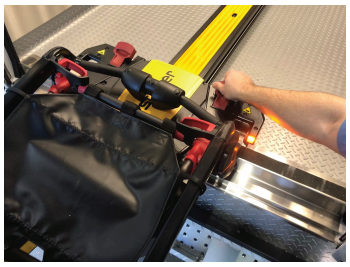

Σχήμα 35 – Απασφαλίστε το φορείο

8. Ανασηκώστε μία από τις δύο λαβές χειροκίνητης απελευθέρωσης του φορείου στην πλευρά κεφαλής του εξαρτήματος μετακίνησης για να απασφαλίσετε το φορείο (Σχήμα 35).
9. Ανυψώστε τους βραχίονες ανύψωσης και καθοδηγήστε το εξάρτημα μετακίνησης στην καμπίνα ασθενούς του οχήματος, μέχρι οι βραχίονες να είναι αρκετά μέσα ώστε να μην παρεμποδίζουν το κλείσιμο των θυρών του οχήματος.

Φόρτωση φορείου Power-PRO σε όχημα με προαιρετικό εξοπλισμό Power-LOAD

ΠΡΟΕΙΔΟΠΟΙΗΣΗ

- Να φορτώνετε και να εκφορτώνετε πάντοτε ένα κατειλημμένο φορείο σε όχημα με τουλάχιστον δύο εκπαιδευμένους χειριστές.
- Να φορτώνετε πάντοτε το συμβατό με **Power-LOAD** φορείο στην καμπίνα ασθενούς του οχήματος πριν από όλα τα άλλα άτομα.

ΠΡΟΣΟΧΗ - Μην κτυπάτε το φορείο στο εξάρτημα μετακίνησης όταν φορτώνετε το φορείο, για να αποτρέψετε τυχόν κίνδυνο ζημιάς στον εξοπλισμό.

1. Σηκώστε τον προφυλακτήρα του οχήματος στην ανυψωμένη θέση, εάν διαθέτει.
2. Ανυψώστε τους βραχίονες ανύψωσης για να καθοδηγήσετε και να τραβήξετε το εξάρτημα μετακίνησης έξω από την καμπίνα ασθενούς του οχήματος (Σχήμα 36).

Σχήμα 36 – Καθοδηγήστε το εξάρτημα μετακίνησης έξω από το όχημα

Σχήμα 37 – Ρυθμίστε το ύψος φόρτωσης

3. Πατήστε και κρατήστε πατημένο το κουμπί προέκτασης (+) στον διακόπτη ελέγχου του φορείου, για την προέκταση του πτυσσόμενου συστήματος κύλισης του φορείου μέχρι το καθορισμένο ύψος φόρτωσης (Σχήμα 37).
4. Προεκτείνετε πλήρως και ασφαλίστε το συμπτυσσόμενο τμήμα κεφαλής του φορείου προτού φορτώσετε το φορείο στο **Power-LOAD**.
5. Ωθήστε το φορείο **Power-LOAD** μέχρι να ασφαλιστούν στη θέση τους οι πείροι του τροχού φόρτωσης του φορείου (Σχήμα 38). Βεβαιωθείτε ότι το φορείο είναι ευθυγραμμισμένο με τους βραχίονες ανύψωσης όταν φορτώνετε το φορείο.

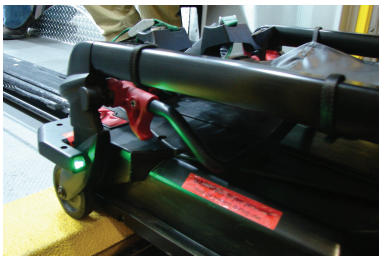

Σχήμα 38 – Ασφαλίστε τους πείρους του τροχού στη θέση τους

6. Ελέγξτε τις ενδεικτικές λυχνίες LED της πλευράς κεφαλής για να βεβαιωθείτε ότι το φορείο είναι έτοιμο για φόρτωση.
   a. Εάν οι λυχνίες LED είναι μόνιμα πράσινες, τότε η πλευρά κεφαλής του φορείου είναι στη θέση της.
   b. Εάν οι λυχνίες LED αναβοσβήνουν με πορτοκαλί χρώμα, τότε η πλευρά κεφαλής του φορείου δεν είναι στη θέση της.
7. Πιέστε και κρατήστε πατημένο το κουμπί σύμπτυξης (-) στον διακόπτη ελέγχου του φορείου (Σχήμα 39), για να συμπτύξετε πλήρως το πτυσσόμενο σύστημα κύλισης του φορείου, μέχρι να υποστηρίζεται το φορείο.

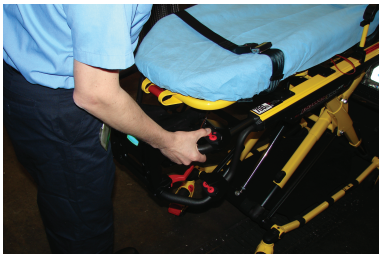

Σχήμα 39 – Συμπτύξτε πλήρως το φορείο

8. Ωθήστε το φορείο στην καμπίνα ασθενούς του οχήματος, μέχρι οι βραχίονες ανύψωσης να κατέβουν και το φορείο να ασφαλιστεί στο **Power-LOAD**.
9. Βεβαιωθείτε ότι το φορείο είναι ασφαλισμένο στο **Power-LOAD** τραβώντας καλά πλευρικά την πλευρά ποδιών του φορείου.

Εκφόρτωση φορείου Power-PRO από όχημα με προαιρετικό εξοπλισμό Power-LOAD

ΠΡΟΕΙΔΟΠΟΙΗΣΗ

- Να φορτώνετε και να εκφορτώνετε πάντοτε ένα κατειλημμένο φορείο σε όχημα με τουλάχιστον δύο εκπαιδευμένους χειριστές.
- Να είστε πάντοτε έτοιμοι να υποστηρίξετε όλο το βάρος του φορείου και του ασθενούς, εάν οι βραχίονες ανύψωσης δεν ανυψώσουν το φορείο, όταν εκφορτώνετε ένα φορείο από την καμπίνα ασθενούς του οχήματος. Ενόσω το φορείο είναι απασφαλισμένο για αφαίρεση από την καμπίνα ασθενούς του οχήματος, οι βραχίονες ανύψωσης του **Power-LOAD** θα ανυψώσουν ελαφρά το φορείο.

1. Σηκώστε τον προφυλακτήρα του οχήματος στην ανυψωμένη θέση, εάν διαθέτει.
2. Πατήστε και κρατήστε πατημένο τον μοχλό απελευθέρωσης στην πλευρά των ποδιών του συστήματος **Power-LOAD** και τραβήξτε τον για να αφαιρέσετε το φορείο από την καμπίνα ασθενούς του οχήματος (Σχήμα 40).

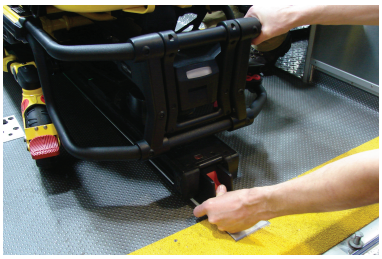

Σχήμα 40 – Πατήστε και κρατήστε πατημένο τον μοχλό απελευθέρωσης

Σχήμα 41 – Πιάστε το πλαίσιο του φορείου

3. Πιάστε το πλαίσιο του φορείου στην πλευρά των ποδιών για να αποσύρετε το φορείο από την καμπίνα ασθενούς του οχήματος (Σχήμα 41).

   Σημείωση - Οι ενδεικτικές λυχνίες LED της πλευράς κεφαλής γίνονται μόνιμα πράσινες μόνο όταν το φορείο είναι έτοιμο για εκφόρτωση.

4. Πατήστε και κρατήστε πατημένο το κουμπί προέκτασης (+) στον διακόπτη ελέγχου του φορείου, για την προέκταση του φορείου, μέχρι οι τροχοί του φορείου να ακουμπήσουν στο έδαφος.
5. Απελευθερώστε το κουμπί προέκτασης (+) όταν το φορείο δεν υποστηρίζεται πλέον από τους βραχίονες ανύψωσης. Οι βραχίονες ανύψωσης θα συνεχίσουν να κινούνται μέχρι να χαμηλώσουν πλήρως.
6. Πατήστε το κουμπί απελευθέρωσης (Σχήμα 42) στον διακόπτη ελέγχου του φορείου στην πλευρά των ποδιών του φορείου ή ανασηκώστε τη μία από τις δύο λαβές χειροκίνητης απελευθέρωσης του φορείου στην πλευρά κεφαλής του εξαρτήματος μετακίνησης για να απασφαλίσετε το φορείο (Σχήμα 43).

Σχήμα 42 – Πατήστε και αφήστε το κουμπί απελευθέρωσης

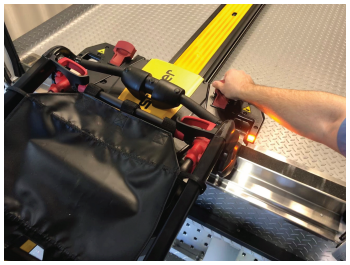

Σχήμα 43 – Απασφαλίστε το φορείο

7. Ανυψώστε τους βραχίονες ανύψωσης και καθοδηγήστε το εξάρτημα μετακίνησης στην καμπίνα ασθενούς του οχήματος, μέχρι οι βραχίονες να είναι αρκετά μέσα ώστε να μην παρεμποδίζουν το κλείσιμο των θυρών του οχήματος.

Μη αυτόματη εκφόρτωση φορείου από ένα όχημα μετά τη φόρτωση με το Power-LOAD (Διακοπή τροφοδοσίας ή σφάλμα του συστήματος Power-LOAD)

Εάν παρουσιαστεί διακοπή τροφοδοσίας ή σφάλμα συστήματος του **Power-LOAD** μετά τη φόρτωση ενός φορείου, ακολουθήστε αυτές τις οδηγίες για την εκφόρτωση του φορείου.

ΠΡΟΕΙΔΟΠΟΙΗΣΗ

- Να φορτώνετε και να εκφορτώνετε πάντοτε ένα κατειλημμένο φορείο σε όχημα με τουλάχιστον δύο εκπαιδευμένους χειριστές.
- Να είστε πάντοτε έτοιμοι να υποστηρίξετε όλο το βάρος του φορείου και του ασθενούς όταν εκφορτώνετε ένα φορείο από την καμπίνα ασθενούς του οχήματος, σε περίπτωση διακοπής τροφοδοσίας ή σφάλματος του συστήματος **Power-LOAD**.

- Πάντοτε να επιβεβαιώνετε ότι η βάση του φορείου έχει προεκταθεί προτού πατήσετε οποιοδήποτε κουμπί στον πίνακα ελέγχου του **Power-LOAD** όταν εκφορτώνετε το φορείο.
- Φροντίζετε πάντοτε να είστε έτοιμοι να υποστηρίξετε ολόκληρο το βάρος του φορείου κατά τη φόρτωση και εκφόρτωση. Χωρίς τροφοδοσία, οι βραχίονες ανύψωσης δεν θα ανυψώσουν το φορείο.

Σημείωση - Οι βραχίονες ανύψωσης θα είναι στην επάνω θέση.

1. Πατήστε και κρατήστε πατημένο τον μοχλό απελευθέρωσης στην πλευρά των ποδιών του συστήματος **Power-LOAD** και τραβήξτε τον για να αφαιρέσετε το φορείο από την καμπίνα ασθενούς του οχήματος (Σχήμα 44).

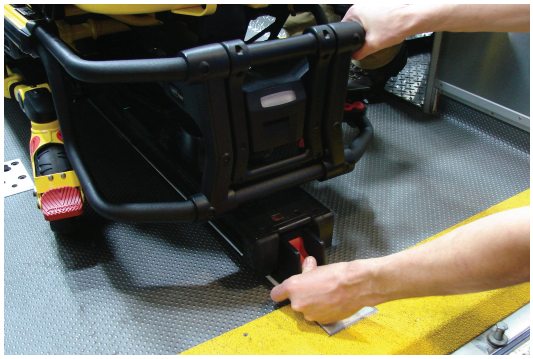

Σχήμα 44 – Πατήστε και κρατήστε πατημένο τον μοχλό απελευθέρωσης

2. Πιάστε το πλαίσιο του φορείου στην πλευρά των ποδιών για να αποσύρετε το φορείο από την καμπίνα ασθενούς του οχήματος.

   Για τα μοντέλα 6500/6506 και 6510/6516 με προαιρετικό εξοπλισμό **Power-LOAD**:

   - Χειριστής 1: Πιάστε το πλαίσιο του φορείου στην πλευρά ποδιών. Ενόσω υποστηρίζετε το βάρος του φορείου, κατευθύνετε και τραβήξτε το φορείο έξω από την καμπίνα ασθενούς του οχήματος. Πατήστε και κρατήστε πατημένο το κουμπί προέκτασης (+) στον διακόπτη ελέγχου του φορείου, για την προέκταση του φορείου, μέχρι οι τροχοί του φορείου να ακουμπήσουν στο έδαφος.
   - Χειριστής 2: Πιάστε το εξωτερικό κιγκλίδωμα για να σταθεροποιήσετε το φορείο.

   Για το μοντέλο 6085/6086 με προαιρετικό εξοπλισμό **Power-LOAD**:

   - Χειριστής 1: Πιάστε το πλαίσιο του φορείου.
   - Χειριστής 2: Πιάστε το πλαίσιο της βάσης, όπου υποδεικνύεται, ανασηκώστε ελαφρώς και χαμηλώστε το πλαίσιο της βάσης στην πλήρως εκτεταμένη θέση της, ενόσω ο χειριστής 1 πιέζει και κρατά πατημένο τον μοχλό χειροκίνητης απελευθέρωσης του φορείου. Βεβαιωθείτε ότι οι τροχοί του φορείου βρίσκονται στο έδαφος.
   - Χειριστής 1 (πλευρά ποδιών): Απελευθερώστε τη χειροκίνητη απελευθέρωση του φορείου για να ασφαλίσετε το πτυσσόμενο σύστημα κύλισης στην εκτεταμένη θέση.

3. Πατήστε το κουμπί χειροκίνητης απελευθέρωσης στον πίνακα ελέγχου του **Power-LOAD** (Σχήμα 45).

Σχήμα 45 – Πατήστε το κουμπί χειροκίνητης απελευθέρωσης

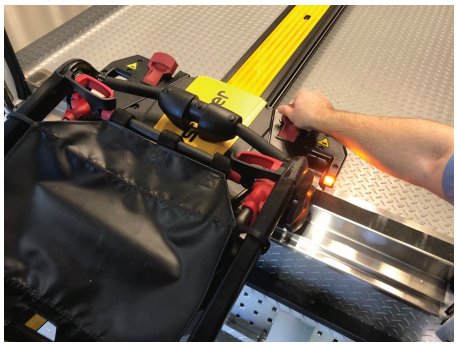

Σχήμα 46 – Απασφαλίστε το φορείο

4. Ανασηκώστε μία από τις λαβές χειροκίνητης απελευθέρωσης του φορείου στην πλευρά κεφαλής του **Power-LOAD** για να απασφαλίσετε το φορείο (Σχήμα 46).
5. Ανυψώστε τους βραχίονες ανύψωσης και καθοδηγήστε το εξάρτημα μετακίνησης στην καμπίνα ασθενούς του οχήματος, μέχρι οι βραχίονες να είναι αρκετά μέσα ώστε να μην παρεμποδίζουν το κλείσιμο των θυρών του οχήματος.
6. Διακόψτε τη χρήση του οχήματος για να πραγματοποιήσετε διαγνωστικό έλεγχο και να επισκευάσετε το **Power-LOAD** μετά την κλήση.

Φόρτωση φορείου σε όχημα μη αυτόματα μετά από διακοπή τροφοδοσίας ή σφάλμα συστήματος ηλεκτρικού εξαρτήματος στερέωσης φορείου

ΠΡΟΕΙΔΟΠΟΙΗΣΗ

- Να φορτώνετε και να εκφορτώνετε πάντοτε ένα κατειλημμένο φορείο σε όχημα με τουλάχιστον δύο εκπαιδευμένους χειριστές.
- Να φορτώνετε πάντοτε το φορείο προτού επιτρέψετε την είσοδο ασθενών στην καμπίνα ασθενούς του οχήματος.

ΠΡΟΣΟΧΗ - Μην ωθείτε το φορείο στην καμπίνα ασθενούς του οχήματος μέχρι να συμπτύξετε πλήρως τη βάση του φορείου.

1. Σηκώστε τον προφυλακτήρα του οχήματος στην ανυψωμένη θέση, εάν διαθέτει.
2. Τοποθετήστε το εξάρτημα μετακίνησης στην πλευρά κεφαλής της καμπίνας ασθενούς του οχήματος, με τους βραχίονες ανύψωσης κατεβασμένους. Για να μετακινήσετε το εξάρτημα μετακίνησης στην πλευρά κεφαλής, ανυψώστε τους βραχίονες ανύψωσης και καθοδηγήστε το εξάρτημα μετακίνησης στην καμπίνα ασθενούς του οχήματος μέχρι το **Power-LOAD** να ασφαλιστεί στη θέση του, με τους βραχίονες ανύψωσης κατεβασμένους.
3. Προεκτείνετε πλήρως και ασφαλίστε το συμπτυσσόμενο τμήμα κεφαλής του φορείου προτού φορτώσετε το φορείο στο ηλεκτρικό εξάρτημα στερέωσης φορείου.
4. Τοποθετήστε το φορείο σε θέση φόρτωσης (οποιαδήποτε θέση όπου οι τροχοί φόρτωσης του φορείου φτάνουν στο ύψος του δαπέδου της καμπίνας ασθενούς του οχήματος).
5. Κυλήστε το φορείο στην ανοικτή καμπίνα ασθενούς του οχήματος.
6. Ωθήστε το φορείο προς τα εμπρός, μέχρι να βρεθούν οι τροχοί φόρτωσης του φορείου στην καμπίνα ασθενούς του οχήματος και η ράβδος ασφαλείας του φορείου ασφαλιστεί στο άγκιστρο ασφαλείας του οχήματος (Σχήμα 47).

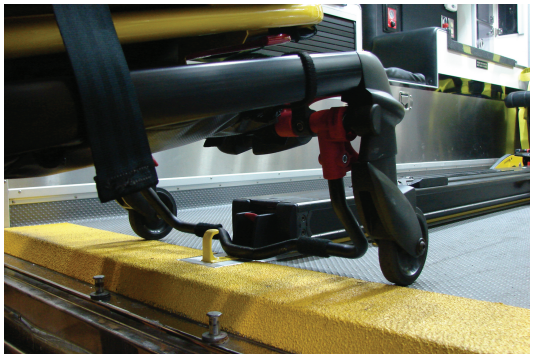

Σχήμα 47 – Άγκιστρο ασφαλείας του οχήματος

Σημείωση - Για το μέγιστο διάκενο για την ανύψωση της βάσης, τραβήξτε το φορείο προς τα έξω, μέχρι να συνδεθεί η ράβδος ασφαλείας του φορείου στο άγκιστρο ασφαλείας του οχήματος.

Για **Power-PRO XT** ή **Power-PRO IT** με προαιρετικό εξοπλισμό **Power-LOAD**:

- Πιάστε το πλαίσιο του φορείου στην πλευρά των ποδιών.
- Ανασηκώστε την πλευρά των ποδιών του φορείου και πιέστε και κρατήστε πατημένο το κουμπί σύμπτυξης (-) στον διακόπτη ελέγχου του φορείου για να συμπτύξετε πλήρως το πτυσσόμενο σύστημα κύλισης του φορείου.

Σημείωση - Το πτυσσόμενο σύστημα κύλισης του φορείου θα συμπτυχθεί σε λιγότερο από τρία δευτερόλεπτα.

Για **Performance-PRO XT** με προαιρετικό εξοπλισμό **Power-LOAD**:

- Χειριστής 1 (πλευρά ποδιών): Πιάστε το πλαίσιο του φορείου στην πλευρά των ποδιών. Πιέστε και κρατήστε τη λαβή χειροκίνητης απελευθέρωσης του φορείου.
- Χειριστής 2 (στο πλάι): Πιάστε το εξωτερικό κιγκλίδωμα για να σταθεροποιήσετε το φορείο. Κατόπιν, πιάστε το πλαίσιο της βάσης. Αφού ο χειριστής της πλευράς ποδιών έχει ανασηκώσει το φορείο και πιέσει τη χειροκίνητη απελευθέρωση του φορείου, συμπτύξτε το πτυσσόμενο σύστημα κύλισης με το ένα χέρι και κρατήστε το στη θέση του.
- Χειριστής 1 (πλευρά ποδιών): Απελευθερώστε τη χειροκίνητη απελευθέρωση του φορείου για να ασφαλίσετε το πτυσσόμενο σύστημα κύλισης στην συμπτυγμένη θέση.

7. Ωθήστε το φορείο στην καμπίνα ασθενούς του οχήματος, μέχρι να ασφαλιστεί στο **Power-LOAD**.
8. Βεβαιωθείτε ότι το φορείο είναι ασφαλισμένο στο ηλεκτρικό εξάρτημα στερέωσης φορείου, τραβώντας καλά πλευρικά την πλευρά ποδιών του φορείου.

Διακόψτε τη χρήση του οχήματος για να πραγματοποιήσετε διαγνωστικό έλεγχο και να επισκευάσετε το **Power-LOAD** μετά την κλήση για υπηρεσία.

Εκφόρτωση φορείου από όχημα μη αυτόματα

ΠΡΟΕΙΔΟΠΟΙΗΣΗ

- Να φορτώνετε και να εκφορτώνετε πάντοτε ένα κατειλημμένο φορείο σε όχημα με τουλάχιστον δύο εκπαιδευμένους χειριστές.
- Να χρησιμοποιείτε πάντοτε και τα δύο χέρια όταν χειρίζεστε το φορείο. Το **Power-LOAD** είναι μόνο μια συσκευή υποβοήθησης. Να αξιολογείτε κάθε κατάσταση για να προσδιορίσετε τον τρόπο κατανομής και ανύψωσης του βάρους που μεταφέρετε.
- Να χρησιμοποιείτε πάντοτε αρκετούς χειριστές για τη διαχείριση των δυνάμεων που απαιτούνται για τη φόρτωση ή την εκφόρτωση, όταν διαχειρίζεστε βάρη άνω των 400 λιβρών (181 kg). Για την αύξηση της ασφάλειας, οι χειριστές θα πρέπει να πραγματοποιούν τη φόρτωση ή την εκφόρτωση σε επίπεδες επιφάνειες. Για ύψη πλατφόρμας οχήματος 36 ιντσών (91 cm), μπορεί να χρειαστεί να πραγματοποιήσετε μη αυτόματη εκφόρτωση.

- Πάντοτε να επιβεβαιώνετε ότι η βάση του φορείου έχει προεκταθεί προτού πατήσετε οποιοδήποτε κουμπί στον πίνακα ελέγχου του **Power-LOAD** όταν εκφορτώνετε το φορείο.

---

1. Σηκώστε το προστατευτικό του οχήματος στην ανυψωμένη θέση, εάν διατίθεται.
2. Πατήστε και κρατήστε πατημένο τον μοχλό απελευθέρωσης ή το κουμπί απελευθέρωσης στην πλευρά ποδιών του συστήματος στερέωσης φορείου και τραβήξτε τον για να αφαιρέσετε το φορείο από την καμπίνα ασθενούς του οχήματος.
3. Πιάστε το πλαίσιο του φορείου στην πλευρά των ποδιών για να αποσύρετε το φορείο από την καμπίνα ασθενούς του οχήματος.

   Για **Power-PRO XT** ή **Power-PRO IT** με προαιρετικό εξοπλισμό **Power-LOAD**:

   - Χειριστής 1: Πιάστε το πλαίσιο του φορείου στην πλευρά ποδιών. Ενόσω υποστηρίζετε το βάρος του φορείου, κατευθύνετε και ωθήστε το φορείο έξω από την καμπίνα ασθενούς του οχήματος, μέχρι να στερεωθεί η ράβδος ασφαλείας του φορείου στο άγκιστρο ασφαλείας του οχήματος. Πατήστε και κρατήστε πατημένο το κουμπί προέκτασης (+) στον διακόπτη ελέγχου του φορείου, για την προέκταση του φορείου, μέχρι οι τροχοί του φορείου να ακουμπήσουν στο έδαφος.

   - Χειριστής 2: Βεβαιωθείτε ότι η ράβδος ασφαλείας του φορείου είναι ασφαλισμένη με το άγκιστρο ασφαλείας του οχήματος. Πιάστε το εξωτερικό κιγκλίδωμα του φορείου για να σταθεροποιήσετε το φορείο. Ωθήστε τον μοχλό απελευθέρωσης της ράβδου ασφαλείας του φορείου προς τα εμπρός για να απελευθερώσετε τη ράβδο ασφαλείας του φορείου από το άγκιστρο ασφαλείας του οχήματος στην καμπίνα ασθενούς του οχήματος.

   Για **Performance-PRO XT** με προαιρετικό εξοπλισμό **Power-LOAD**:

   - Χειριστής 1 (πλευρά ποδιών): Πιάστε το πλαίσιο του φορείου στην πλευρά ποδιών. Ενόσω υποστηρίζετε το βάρος του φορείου, κατευθύνετε και ωθήστε το φορείο έξω από την καμπίνα ασθενούς του οχήματος, μέχρι να στερεωθεί η ράβδος ασφαλείας του φορείου στο άγκιστρο ασφαλείας του οχήματος.

   - Χειριστής 2 (στο πλάι): Πιάστε το πλαίσιο της βάσης, όπου υποδεικνύεται, ανασηκώστε ελαφρώς και χαμηλώστε το πλαίσιο της βάσης στην πλήρως εκτεταμένη θέση της, ενόσω ο χειριστής 1 πιέζει και κρατά πατημένο τον μοχλό χειροκίνητης απελευθέρωσης του φορείου.

   - Χειριστής 1 (πλευρά ποδιών): Αφήστε τον μοχλό χειροκίνητης απελευθέρωσης του φορείου και βεβαιωθείτε ότι το πτυσσόμενο σύστημα κύλισης ασφαλίζει στη θέση του. Τοποθετήστε το φορείο στο έδαφος.

   - Χειριστής 2 (στο πλάι): Ωθήστε τον μοχλό απελευθέρωσης της ράβδου ασφαλείας του φορείου προς τα εμπρός για να απελευθερώσετε τη ράβδο ασφαλείας του φορείου από το όχημα στην καμπίνα ασθενούς του οχήματος.

   Σημείωση - Στην απίθανη περίπτωση που η πλευρά ποδιών του φορείου αστοχήσει και δεν μπορείτε να αφαιρέσετε το φορείο από το όχημα, απομακρύνετε τον ασθενή με εναλλακτικά μέσα (για παράδειγμα χρησιμοποιήστε σανίδα ή φορείο εκστρατείας).

Αφαίρεση φορείου από όχημα για επισκευή

ΠΡΟΕΙΔΟΠΟΙΗΣΗ

- Να φορτώνετε και να εκφορτώνετε πάντοτε ένα κατειλημμένο φορείο σε όχημα με τουλάχιστον δύο εκπαιδευμένους χειριστές.
- Να χρησιμοποιείτε πάντοτε και τα δύο χέρια όταν χειρίζεστε το φορείο. Το **Power-LOAD** είναι μόνο μια συσκευή υποβοήθησης. Να αξιολογείτε κάθε κατάσταση για να προσδιορίσετε τον τρόπο κατανομής και ανύψωσης του βάρους που μεταφέρετε.
- Πάντοτε να επιβεβαιώνετε ότι η βάση του φορείου έχει προεκταθεί προτού πατήσετε οποιοδήποτε κουμπί στον πίνακα ελέγχου του **Power-LOAD** όταν εκφορτώνετε το φορείο.

---

1. Χειριστής 1: Πατήστε και κρατήστε πατημένο το κουμπί απελευθέρωσης του εξαρτήματος μετακίνησης στην πλευρά κεφαλής του συστήματος **Power-LOAD**.

2. Χειριστής 2: Σύρετε και τις δύο σκανδάλες ασφάλισης μεταφοράς (που είναι πιο κοντά στην πλευρά ποδιών) προς την πλευρά ποδιών της διάταξης μεταφοράς για να απασφαλιστούν. Με τη βοήθεια του χειριστή 1, ωθήστε το φορείο και μεταφέρετέ το σταθερά έξω από την καμπίνα ασθενούς του οχήματος.
3. Χειριστής 1: Με ένα κατσαβίδι ή παρόμοιο εργαλείο, πιέστε τη διάταξη αγκίστρου κάτω από το σύστημα μεταφοράς, ενόσω ο χειριστής 2 πιέζει το σύστημα μεταφοράς προς τα εμπρός, προς την πλευρά κεφαλής της καμπίνας ασθενούς του οχήματος, για την απελευθέρωση του φορείου από την ασφάλεια.
4. Μετά την απασφάλιση του φορείου, τραβήξτε το φορείο τελείως προς τα έξω.
5. Βεβαιωθείτε ότι η βάση του φορείου έχει προεκταθεί, κατόπιν ανασηκώστε μία από τις λαβές χειροκίνητης απελευθέρωσης του φορείου στην πλευρά κεφαλής του **Power-LOAD** για να απασφαλίσετε το φορείο.

Φόρτωση φορείου σε όχημα μη αυτόματα (διακοπή τροφοδοσίας του Power-PRO)

ΠΡΟΕΙΔΟΠΟΙΗΣΗ

- Να φορτώνετε και να εκφορτώνετε πάντοτε ένα κατειλημμένο φορείο σε όχημα με τουλάχιστον δύο εκπαιδευμένους χειριστές.
- Να φορτώνετε πάντοτε το φορείο προτού επιτρέψετε την είσοδο ασθενών στην καμπίνα ασθενούς του οχήματος.

ΠΡΟΣΟΧΗ

- Μην ωθείτε το φορείο στην καμπίνα ασθενούς του οχήματος μέχρι να συμπτύξετε πλήρως τη βάση του φορείου.
- Μην κτυπάτε το φορείο στο εξάρτημα μετακίνησης όταν φορτώνετε το φορείο, για να αποτρέψετε τυχόν κίνδυνο ζημιάς στον εξοπλισμό.
- Μην αφήνετε τον μοχλό χειροκίνητης απελευθέρωσης μέχρι το φορείο να ασφαλιστεί στη θέση του στην πλευρά των ποδιών. Εάν τον απελευθερώσετε πολύ νωρίς, τότε η βάση του φορείου μπορεί να αποτρέψει την ασφάλιση του φορείου στο **Power-LOAD**.

1. Σηκώστε το προστατευτικό του οχήματος στην ανυψωμένη θέση, εάν διατίθεται.
2. Ανυψώστε τους βραχίονες ανύψωσης για να καθοδηγήσετε και να τραβήξετε το εξάρτημα μετακίνησης έξω από την καμπίνα ασθενούς του οχήματος (Σχήμα 48).

Σχήμα 48 – Καθοδηγήστε το εξάρτημα μετακίνησης έξω από το όχημα

3. Ανυψώστε το φορείο στη θέση φόρτωσης.
4. Προεκτείνετε πλήρως και ασφαλίστε το συμπτυσσόμενο τμήμα κεφαλής του φορείου προτού φορτώσετε το φορείο στο **Power-LOAD**.
5. Ωθήστε το φορείο **Power-LOAD** μέχρι να ασφαλιστούν στη θέση τους οι πείροι του τροχού φόρτωσης του φορείου (Σχήμα 49). Βεβαιωθείτε ότι το φορείο είναι ευθυγραμμισμένο με τους βραχίονες ανύψωσης όταν φορτώνετε το φορείο.
6. Ελέγξτε τις ενδεικτικές λυχνίες LED της πλευράς κεφαλής για να βεβαιωθείτε ότι το φορείο είναι έτοιμο για φόρτωση.
   - Εάν οι λυχνίες LED είναι μόνιμα πράσινες, τότε η πλευρά κεφαλής του φορείου είναι στη θέση της.
   - Εάν οι λυχνίες LED αναβοσβήνουν με πορτοκαλί χρώμα, τότε η πλευρά κεφαλής του φορείου δεν είναι στη θέση της.
7. Πατήστε το κουμπί πάνω (↑) στον πίνακα ελέγχου του **Power-LOAD** (Σχήμα 50) για να ανυψώσετε τους βραχίονες ανύψωσης στην υψηλότερη θέση.

   Σημείωση - Τα πόδια του φορείου δεν συμπτύσσονται.

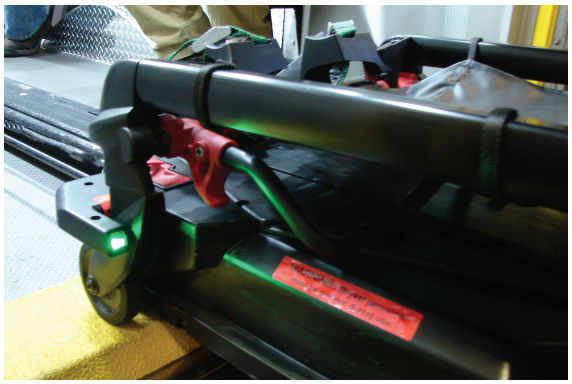

Σχήμα 49 – Ασφαλίστε τους πείρους του τροχού στη θέση τους

Σχήμα 50 – Πατήστε το κουμπί επάνω για να ανυψώσετε τους βραχίονες ανύψωσης

8. Χειριστής 1 (πλευρά ποδιών): Πιάστε το πλαίσιο του φορείου στην πλευρά ποδιών. Πιέστε και κρατήστε τη λαβή χειροκίνητης απελευθέρωσης του φορείου.
9. Χειριστής 2 (στο πλάι): Πιάστε το πλαίσιο της βάσης. Αφού ο χειριστής της πλευράς των ποδιών πιέσει τη λαβή χειροκίνητης απελευθέρωσης του φορείου, συμπτύξτε το πτυσσόμενο σύστημα κύλισης με το ένα χέρι και σταθεροποιήστε το φορείο με το άλλο σας χέρι.
10. Και οι δύο χειριστές: Ωθήστε το φορείο στην καμπίνα ασθενούς του οχήματος, μέχρι οι βραχίονες ανύψωσης να κατέβουν και το φορείο να ασφαλιστεί στο **Power-LOAD**.
11. Χειριστής 1: Συνεχίστε να πιέζετε τη λαβή χειροκίνητης απελευθέρωσης του φορείου.
12. Βεβαιωθείτε ότι το φορείο είναι ασφαλισμένο στο **Power-LOAD** τραβώντας καλά πλευρικά την πλευρά ποδιών του φορείου.
13. Μετά την κλήση, διακόψτε τη χρήση του φορείου για να πραγματοποιήσετε διαγνωστικό έλεγχο και να επισκευάσετε το φορείο **Power-PRO**.

Σημείωση - Το **Power-LOAD** φορτίζει αυτόματα την μπαταρία **SMRT** Pak όταν το φορείο είναι ασφαλισμένο στο **Power-LOAD**, στη θέση μεταφοράς (δεν απαιτούνται καλώδια ή σύνδεσμοι). Η ενδεικτική λυχνία LED της μπαταρίας του φορείου αναβοσβήνει στιγμιαία με πράσινο χρώμα για να υποδείξει ότι φορτίζεται.

Προληπτική συντήρηση

Τακτική επιθεώρηση και προσαρμογές

Διαστήματα συντήρησης

Αυτό το πρόγραμμα είναι ένας γενικός οδηγός για τη συντήρηση. Το απαιτούμενο πρόγραμμα συντήρησης μπορεί να βασίζεται στα εξής:

- Φόρτος κλήσεων
- Καιρός
- Έδαφος
- Γεωγραφική θέση
- Μεμονωμένη χρήση

Εάν δεν είστε σίγουροι για το πώς ή πότε να κάνετε αυτούς τους ελέγχους, επικοινωνήστε με τον τεχνικό του τοπικού τμήματος σέρβις της Stryker.

Όταν κάνετε ελέγχους προληπτικής συντήρησης στο **Power-LOAD**, πρέπει επίσης να κάνετε έλεγχο προληπτικής συντήρησης στο αντίστοιχο συμβατό με **Power-LOAD** φορείο και την προαιρετική διάταξη οδηγού τροχών (εάν εφαρμόζεται) για να επιβεβαιώσετε τη συμβατότητα ολόκληρου του συστήματος.

Συντήρηση φορείου συμβατού με Power-LOAD

Στα αντικείμενα που φθείρονται και τα οποία μπορεί να χρειάζονται αντικατάσταση στο συμβατό με **Power-LOAD** φορείο συγκαταλέγονται το διαχωριστικό του βραχίονα του φορείου (6500-002-123), το προστατευτικό απόλυτης στάσης της βάσης (6085-001-094) και ο πείρος του τροχού φόρτωσης (6500-002-104).

Συντήρηση της προαιρετικής διάταξης οδηγού τροχών (εάν εφαρμόζεται)

Για τη διατήρηση της λειτουργικότητας του εξαρτήματος στερέωσης **Power-LOAD**, βεβαιωθείτε ότι ο οδηγός τροχών λειτουργεί και η δομή του δεν έχει υποβαθμιστεί. Το σύστημα ραγών του οδηγού τροχών υποβοηθά το σύστημα **Power-LOAD** στη φόρτωση του φορείου. Εάν ο οδηγός τροχών έχει φθαρεί, αντικαταστήστε τον αμέσως.

Σημείωση - Το πρόγραμμα συντήρησης του **Power-LOAD** βασίζεται σε 10 κλήσεις την ημέρα. Προσαρμόστε το πρόγραμμα συντήρησης ρουτίνας στην πραγματική χρήση της υπηρεσίας.

Κάθε μήνα ή δύο ώρες

Επιθεωρείτε αυτά τα αντικείμενα κάθε μήνα ή κάθε δύο ώρες λειτουργίας του μοτέρ, όποιο από τα δύο συμβεί πρώτα.

Έλεγχος	Είδος ελέγχου
Θέση ασφάλισης	Καθαρίζετε τα υπολείμματα από τη θέση ασφάλισης της πλευράς ποδιών κατά τη μεταφορά

Κάθε τρεις μήνες ή έξι ώρες

Επιθεωρείτε αυτά τα αντικείμενα κάθε τρεις μήνες ή κάθε έξι ώρες λειτουργίας του μοτέρ, όποιο από τα δύο συμβεί πρώτα.

Έλεγχος	Είδος ελέγχου
Χαλαρά εξαρτήματα στερέωσης	Αντικαταστήστε εάν είναι χαλαρά
Βίδες ακροδεκτών μπαταριών	Σφίξτε τις χαλαρές βίδες (με ροπή στρέψης έως τα 9 in-lb [1 Nm])

Έλεγχος	Είδος ελέγχου
Διάταξη μεταφοράς και διάταξη σταθεροποίησης	Καθαρίστε τα υπολείμματα από το επάνω μέρος της διάταξης μεταφοράς και της διάταξης σταθεροποίησης
Κανάλια ράουλων μεταφοράς	Καθαρίστε τα κανάλια των ράουλων μεταφοράς για την αποτροπή της συσσώρευσης υπολειμμάτων
Ράμπα ανάσχεσης του εξαρτήματος μετακίνησης	Σφίξτε τις χαλαρές βίδες

Κάθε δώδεκα μήνες ή 24 ώρες

Επιθεωρείτε αυτά τα αντικείμενα κάθε 12 μήνες ή 24 ώρες λειτουργίας του μοτέρ, όποιο από τα δύο συμβεί πρώτα.

Έλεγχος	Είδος ελέγχου
Μπαταρία	Αντικαταστήστε εάν η ανύψωση είναι προβληματική
Όλα τα εξαρτήματα	Ελέγχετε και αντικαθιστάτε όλα τα φθαρμένα εξαρτήματα, συμπεριλαμβανομένων των καλυμμάτων του βραχίονα, των προστατευτικών επιθεμάτων βραχίονα, του επάνω και των πλευρικών καλυμμάτων του εξαρτήματος μετακίνησης, των ελατηρίων της λαβής απελευθέρωσης του φορείου, του καλύμματος του μοχλού του σταθεροποιητή, του κύριου καλύμματος του επαγωγικού σταθεροποιητή, της πλάκας της ασφάλειας μεταφοράς, του πείρου της ασφάλειας μεταφοράς ή των οδηγών του φορείου, εάν είναι απαραίτητο **Σημείωση** - Η πλάκα της ασφάλειας μεταφοράς (639000010260) είναι συμβατή μόνο με μονάδες **Power-LOAD** που έχουν κατασκευαστεί μετά τις 31 Ιουλίου 2017 ή μονάδες που έχουν ήδη υποβληθεί σε σέρβις με κιτ 639007000021. Ελέγξτε την ετικέτα αριθμού σειράς του προϊόντος για να επιβεβαιώσετε την ημερομηνία κατασκευής.
Προστατευτικά απόλυτης στάσης	Αντικαθιστάτε εάν η γωνία έχει υποστεί ζημιά
Μοτέρ	Αντικαθιστάτε όταν δεν υπάρχει κίνηση στο μοτέρ
Άκρο ράβδου κυλίνδρου	Αντικαθιστάτε εάν το **Power-LOAD** λειτουργεί σε μη αυτόματο τρόπο και η λυχνία LED σφάλματος είναι αναμμένη
Πλήρης λειτουργικότητα	Βλ. τη *λίστα ελέγχου εγκατάστασης* στο εγχειρίδιο λειτουργιών
Υδραυλικό σύστημα	Ελέγχετε για διαρροές στο υδραυλικό σύστημα
Έδρανο ασφάλειας μεταφοράς	Αντικαθιστάτε μία φορά τον χρόνο **Σημείωση** - Κατά τη διάρκεια της αντικατάστασης του εδράνου, βεβαιωθείτε ότι η γύρω περιοχή είναι καθαρή (σταθεροποιητής) και εφαρμόστε λιπαντικό δισουλφιδίου του μολυβδαινίου στον πείρο της ασφάλειας μεταφοράς.

Έλεγχος	Είδος ελέγχου
Ράουλα οδηγού σχήματος V	Εάν η κύλιση του προϊόντος είναι δύσκολη ή παρατηρείται φθορά στο κανάλι ράουλων μεταφοράς πέρα από την εσωτερική ράβδο, αντικαταστήστε τα ράουλα με οδηγό σχήματος V στο εξάρτημα μετακίνησης και εναλλάξτε την έξω, κάτω ράβδο μεταφοράς στα δεξιά του ασθενούς με την έξω, πάνω ράβδο μεταφοράς στα δεξιά του ασθενούς. Ελέγξτε όλα τα υπόλοιπα ράουλα για τυχόν ζημιά ή υπερβολική φθορά. Αντικαταστήστε, εάν είναι απαραίτητο.
Ελατήρια του βραχίονα ανύψωσης	Αντικαταστήστε τα ελατήρια του βραχίονα ανύψωσης (0038-895-000) που βρίσκονται κάτω από το επάνω κάλυμμα του εξαρτήματος μετακίνησης

Χρονοδιάγραμμα αντικατάστασης για το εξάρτημα επίπεδου ράουλου και το εξάρτημα οδηγού σχήματος V

Πρέπει να αντικαθιστάτε τα εξαρτήματα του επίπεδου ράουλου και τα εξαρτήματα οδηγού σχήματος V κάθε 14.110 κλήσεις. Αυτό γίνεται για να διασφαλιστεί η απρόσκοπτη λειτουργία του **Power-LOAD**. Ακολουθήστε το χρονοδιάγραμμα αριθμού κλήσεων για να συμμορφώνεστε με αυτήν την απαίτηση. Αυτό το χρονοδιάγραμμα θα βοηθήσει επίσης στον προγραμματισμό των κατάλληλων διαστημάτων πραγματοποίησης σέρβις.

Κλήσεις ανά ημέρα	Μήνες
6	80
7-8	60
9-10	48
11-12	40
13	36
14-15	30

Πρόγραμμα αντικατάστασης του τμήματος εδράνου της ασφάλειας μεταφοράς

Πρέπει να αντικαθιστάτε τα τμήματα εδράνων της ασφάλειας μεταφοράς κάθε 3.653 κλήσεις. Αυτό γίνεται για να διασφαλιστεί η απρόσκοπτη λειτουργία του **Power-LOAD**. Ακολουθήστε το χρονοδιάγραμμα αριθμού κλήσεων για να συμμορφώνεστε με αυτήν την απαίτηση.

Κλήσεις ανά ημέρα	Μήνες
2	60
3	40
4-5	24
6	20
7-8	15
9-10	12
11-12	10
13-15	8

Καθαρισμός

ΠΡΟΕΙΔΟΠΟΙΗΣΗ

- Να πατάτε πάντοτε το κεντρικό κουμπί λειτουργίας για την απενεργοποίηση της μονάδας πριν από το σέρβις ή τον καθαρισμό.
- Να χρησιμοποιείτε πάντοτε τα κατάλληλα μέσα ατομικής προστασίας κατά το πλύσιμο με νερό υπό πίεση, για να αποφύγετε την εισπνοή τυχόν μολυσματικών παραγόντων. Το πλύσιμο με νερό υπό πίεση μπορεί να απελευθερώσει μολυσματικούς παράγοντες.

ΠΡΟΣΟΧΗ

- Μην ψεκάζετε απευθείας κάτω από το εξάρτημα μετακίνησης, έως και τον μηχανισμό του εξαρτήματος μετακίνησης. Μπορεί να εισχωρήσει νερό στο περίβλημα του εξαρτήματος μετακίνησης και μπορεί να επιταχυνθεί η διάβρωση ή η υποβάθμιση της λειτουργίας.
- Μην καθαρίζετε και μην πραγματοποιείτε σέρβις ή συντήρηση ενόσω το προϊόν χρησιμοποιείται.

Το προϊόν μπορεί να πλυθεί με νερό υπό πίεση. Το προϊόν μπορεί να εμφανίζει κάποιες ενδείξεις οξείδωσης ή χρωματικής αλλοίωσης από τις συνεχείς πλύσεις. Δεν πρόκειται να προκληθεί υποβάθμιση της απόδοσης του προϊόντος από το πλύσιμο με νερό υπό πίεση, εφόσον ακολουθείτε τις σωστές διαδικασίες.

- Ακολουθήστε με ακρίβεια τις συστάσεις αραίωσης του παρασκευαστή του διαλύματος καθαρισμού.
- Πραγματοποιείτε πλύση του **Power-LOAD** με νερό υπό πίεση με τα συνιστώμενα καθαριστικά. Πλύνετε το προϊόν με λάστιχο και στεγνώστε με πετσέτα τις ράγες μεταφοράς και τις αρθρώσεις του βραχίονα.
- Πλύνετε με νερό υπό πίεση το **Power-LOAD** με συσκευή χειρός ή σκουπίστε το προϊόν με ένα καθαρό πανί και τα συνιστώμενα καθαριστικά.
- Όταν πλένετε το προϊόν με λάστιχο ή με νερό υπό πίεση, μην ψεκάζετε απευθείας κάτω από το εξάρτημα μετακίνησης, έως και τον μηχανισμό του εξαρτήματος μετακίνησης. Μπορεί να εισχωρήσει νερό στο περίβλημα του εξαρτήματος μετακίνησης και μπορεί να επιταχυνθεί η διάβρωση ή η υποβάθμιση της λειτουργίας.
- Χρησιμοποιώντας μαλακό πανί και βούρτσα, καθαρίστε τα κανάλια των ράουλων μεταφοράς, για την αποτροπή της συσσώρευσης υπολειμμάτων.
- Αφαιρέστε το επάνω κάλυμμα του εξαρτήματος μετακίνησης και τη διάταξη καλύμματος της αριστερής πλευράς του ασθενούς για να στεγνώσετε με πετσέτα τη διάταξη της πλάκας ελέγχου.
- Αποσυνδέστε του συνδέσμους του μοτέρ και της μπαταρίας και στεγνώστε τους με πετσέτα.
- Στεγνώστε με πετσέτα τις ράγες μεταφοράς και τις αρθρώσεις του βραχίονα.
- Κατά τον καθαρισμό, παρκάρετε το ασθενοφόρο σε ανηφορικό δρόμο και προεκτείνετε το σύστημα μεταφοράς και το εξάρτημα μετακίνησης ώστε να αποστραγγιστεί το νερό από το πίσω μέρος της καμπίνας ασθενούς του οχήματος.

Σημείωση - Το νερό που εισέρχεται στο σύστημα **Power-LOAD** θα αποστραγγιστεί, διαμέσου του σωλήνα αποστράγγισης, προς το κάτω μέρος του οχήματος.

Προτεινόμενα καθαριστικά

Γενικά, όταν χρησιμοποιούνται στις συγκεντρώσεις που συνιστώνται από τον κατασκευαστή, μπορούν να χρησιμοποιηθούν είτε φαινολικού τύπου είτε τεταρτοταγούς (με εξαίρεση το **Virex®** TB) τύπου απολυμαντικά. Τα ιωδοφόρου τύπου απολυμαντικά δεν συνιστώνται για χρήση επειδή μπορεί να δημιουργήσουν λεκέδες.

Στα συνιστώμενα καθαριστικά συγκαταλέγονται τα εξής:

- Τεταρτοταγή καθαριστικά (δραστικό συστατικό – χλωριούχο αμμώνιο) που περιέχουν λιγότερο από 3% αιθέρα γλυκόλης
- Φαινολικά καθαριστικά (δραστικό συστατικό - ορθοφαινυλοφαινόλη)
- Διάλυμα χλωριωμένου λευκαντικού (5,25% - λιγότερο από 1 μέρος λευκαντικού σε 100 μέρη νερού)
- ≤ 21% ισοπροπυλική αλκοόλη

Αποφύγετε την υπερβολική διαβροχή. Μην αφήσετε το προϊόν να παραμείνει νωπό για χρονικό διάστημα μεγαλύτερο από αυτό που αναφέρεται τις κατευθυντήριες οδηγίες του κατασκευαστή της χημικής ουσίας για να επιτευχθεί σωστή απολύμανση.

Σημείωση

- Εάν δεν ακολουθήσετε τις παραπάνω οδηγίες κατά τη χρήση αυτών των τύπων καθαριστικών, ενδέχεται να καταστεί άκυρη η εγγύηση του προϊόντος αυτού.
- Πάντα να σκουπίζετε το προϊόν με καθαρό νερό και να το στεγνώνετε μετά τον καθαρισμό. Ορισμένα προϊόντα καθαρισμού είναι εκ φύσεως διαβρωτικά και μπορεί να προκαλέσουν ζημιά στο προϊόν. Αν δεν ξεπλύνετε και δεν στεγνώσετε το προϊόν, θα παραμείνουν διαβρωτικά υπολείμματα στην επιφάνεια του προϊόντος και μπορεί να προκληθεί πρώιμη διάβρωση κρίσιμων εξαρτημάτων.

Οδηγός αντιμετώπισης προβλημάτων

Αυτές οι οδηγίες προορίζονται μόνο ως βραχυπρόθεσμη λύση. Επικοινωνήστε με τον τεχνικό του τοπικού τμήματος σέρβις ή τον διαχειριστή του λογαριασμού της Stryker για να προγραμματίσετε επιθεώρηση συντήρησης, μετά από οποιοδήποτε συμβάν στο οποίο απαιτήθηκε αντιμετώπιση προβλημάτων. Δείτε το εγχειρίδιο συντήρησης για ολοκληρωμένες πληροφορίες αντιμετώπισης προβλημάτων.

Το φορείο μπλοκάρει κατά την εκφόρτωση

Σενάριο: Το φορείο μπλοκάρει στη μέση της διαδρομής όταν πιέζετε τον κόκκινο μοχλό απελευθέρωσης στην πλευρά των ποδιών του σταθεροποιητή.

1. Τραβήξτε τη σκανδάλη ασφάλισης του συστήματος μεταφοράς της αριστερής πλευράς του ασθενούς και ωθήστε το φορείο πίσω στο όχημα μέχρι να ασφαλίσει στη θέση του.
2. Κρατήστε κάτω τον κόκκινο μοχλό απελευθέρωσης στην πλευρά ποδιών του σταθεροποιητή με τον αντίχειρά σας και χρησιμοποιήστε την άρθρωση του δακτύλου για να διατηρήσετε το σύστημα μεταφοράς στη θέση του, ενόσω τραβάτε το φορείο προς το μέρος σας, μέχρι να ανυψωθεί. Τραβήξτε το φορείο προς τα έξω για εκφόρτωση.

Το φορείο μπλοκάρει κατά τη φόρτωση

Σενάριο: Το εξάρτημα μετακίνησης και το φορείο μπλοκάρουν στη μέση της διαδρομής κατά τη φόρτωση.

1. Ελέγξτε για υπολείμματα στην ασφάλεια του εξαρτήματος μετακίνησης του συστήματος μεταφοράς.
2. Αφαιρέστε τα υπολείμματα ώστε να πεταχτεί το ράουλο. Εάν δεν υπάρχουν υπολείμματα, δείτε το βήμα 4.
3. Τραβήξτε το φορείο και το εξάρτημα μετακίνησης τελείως έξω από το όχημα για επαναφορά. Φορτώστε το φορείο στο όχημα. Το εξάρτημα μετακίνησης τότε θα ασφαλιστεί στη θέση του.
4. Εάν δεν υπάρχουν υπολείμματα στην ασφάλεια του εξαρτήματος μετακίνησης του συστήματος μεταφοράς, τραβήξτε τη σκανδάλη της ασφάλειας μεταφοράς στα αριστερά του ασθενούς. Φορτώστε το φορείο στο όχημα.

Το φορείο δεν απασφαλίζεται από το εξάρτημα μετακίνησης

Σενάριο: Το φορείο δεν απελευθερώνεται από το εξάρτημα μετακίνησης στη θέση φόρτωσης και η λυχνία LED σφάλματος είναι αναμμένη.

1. Πιέστε σταθερά το κουμπί χειροκίνητης απελευθέρωσης στον πίνακα ελέγχου του **Power-LOAD** για να εκτονώσετε την πίεση στα υδραυλικά μέρη.
2. Για να χαμηλώσετε τους βραχίονες ανύψωσης, πατήστε το κουμπί προέκτασης (+) του φορείου ή το κουμπί κάτω (↓) στον πίνακα ελέγχου του **Power-LOAD**.

   Σημείωση - Μπορεί να χρειαστεί να ασκήσετε πίεση στους βραχίονες ανύψωσης ενόσω πιέζετε το κουμπί χειροκίνητης απελευθέρωσης για να κατεβάσετε πλήρως τους βραχίονες ανύψωσης.
3. Αφαιρέστε το φορείο από το εξάρτημα μετακίνησης.

Το φορείο δεν χαμηλώνει και δεν ασφαλίζεται στο σύστημα μεταφοράς

Σενάριο: Οι βραχίονες του εξαρτήματος μετακίνησης δεν χαμηλώνουν για να ασφαλιστεί το φορείο στο σύστημα μεταφοράς κατά τη φόρτωση.

1. Πατήστε σταθερά το κουμπί χειροκίνητης απελευθέρωσης στον πίνακα ελέγχου του **Power-LOAD**. Το φορείο κατόπιν θα χαμηλώσει και θα ασφαλιστεί στο σύστημα μεταφοράς.

Φορείο ασφαλισμένο στο εξάρτημα μετακίνησης στη θέση φόρτωσης

Σενάριο: Το φορείο ξεκινά να συμπτύσσεται και οι βραχίονες ανύψωσης του εξαρτήματος μετακίνησης δεν ανυψώνονται.

1. Πατήστε το κουμπί πάνω (↑) στον πίνακα ελέγχου του **Power-LOAD** για να ανυψώσετε το φορείο μέχρι να σταματήσουν οι βραχίονες ανύψωσης.
2. Στην πλευρά ποδιών του φορείου, πατήστε το κουμπί σύμπτυξης (-) για να ανυψώσετε τα πόδια του φορείου. Φορτώστε το φορείο στο όχημα.

Οι βραχίονες ανύψωσης του Power-LOAD σταματούν κατά τη φόρτωση

Σενάριο: Οι βραχίονες ανύψωσης δεν είναι κεντραρισμένοι ανάμεσα στα πόδια του φορείου και οι ενδεικτικές λυχνίες LED της πλευράς κεφαλής αναβοσβήνουν με πορτοκαλί χρώμα.

1. Επανευθυγραμμίστε το φορείο για να κεντράρετε τους βραχίονες ανύψωσης ανάμεσα στα πόδια του φορείου και οι ενδεικτικές λυχνίες LED της πλευράς κεφαλής να ανάψουν με σταθερά πράσινο χρώμα.
2. Πατήστε το βέλος επάνω (↑) στον πίνακα ελέγχου του **Power-LOAD** ή το κουμπί σύμπτυξης (-) στο φορείο για να συνεχίσετε τη φόρτωση.

Ασύρματες ειδοποιήσεις

Για προϊόντα εξοπλισμένα με προαιρετική τεχνολογία ασύρματης επικοινωνίας, ισχύουν οι παρακάτω δηλώσεις για τις χώρες που αναφέρονται:

Χώρα	Ειδοποίηση
Ταϊβάν	CCAQ23LP0270T7
Ταϊλάνδη	กสทช. เครื่องวิทยุคมนาคมนี้ ได้รับยกเว้น ไม่ต้องได้รับใบอนุญาตให้มี ใช้ซึ่งเครื่องวิทยุคมนาคมหรือตั้งสถานีวิทยุคมนาคมตามประกาศ กสทช. เรื่อง เครื่องวิทยุคมนาคม และสถานีวิทยุคมนาคมที่ได้รับยกเว้นไม่ต้องได้รับใบอนุญาตวิทยุคมนาคมตามพระราชบัญญัติวิทยุคมนาคม พ.ศ. 2498 กสทช. โทรคมนาคม กำกับดูแลเพื่อประชาชน Call Center 1200 (โทรฟรี)

Πληροφορίες περί ηλεκτρομαγνητικής συμβατότητας (ΗΜΣ)

ΠΡΟΕΙΔΟΠΟΙΗΣΗ

- Το **Power-LOAD** λειτουργεί στα 13,56 MHz όταν χρησιμοποιείτε τα χειριστήρια του **Power-LOAD** με ηλεκτροκίνητο φορείο (**Power-PRO** XT ή **Power-PRO** IT), οπότε θα μπορούσε να προκαλέσει παρεμβολές σε άλλον εξοπλισμό που λειτουργεί σε αυτήν τη ζώνη συχνοτήτων.
- Μη χρησιμοποιείτε παρελκομένα, μορφοτροπείς και καλωδία άλλα από αυτά που ορίζονται, με εξαίρεση τους μορφοτροπεις και τα καλώδια που πωλούνται από τη Stryker ως ανταλλακτικά εσωτερικών εξαρτημάτων, ώστε να αποφύγετε πιθανές αυξημένες εκπομπές ή μειωμένη ατρωσία του συστήματος **Power-LOAD**.
- Μη χρησιμοποιείτε το σύστημα **Power-LOAD** και το φορείο **Power-PRO** δίπλα ή σε στοίβαξη με άλλον εξοπλισμό. Εάν είναι απαραίτητη η χρήση δίπλα ή σε στοίβαξη με άλλον εξοπλισμό, παρακολουθήστε το σύστημα **Power-LOAD** για να επιβεβαιώσετε τη φυσιολογική λειτουργία του στη διαμόρφωση στην οποία θα χρησιμοποιηθεί.
- Το **Power-LOAD** λειτουργεί κυρίως σε αυτές τις συχνότητες: 70 - 85 kHz για επαγωγική φόρτιση και 13,56 MHz±7 kHz, διαμορφωμένο κατά πλάτος (OOK), ERP: -82,37 dBm. Η επαγωγική φόρτιση μπορεί να λειτουργήσει μεταξύ αυτών των συχνοτήτων: 70 - 125 kHz. Άλλος εξοπλισμός μπορεί να προκαλέσει παρεμβολές με το σύστημα **Power-LOAD**, ακόμη και αν ο εξοπλισμός αυτός συμμορφώνεται με τις απαιτήσεις εκπομπών των προτύπων CISPR.

ΠΡΟΣΟΧΗ

- Αυτός ο εξοπλισμός έχει υποβληθεί σε δοκιμές και έχει διαπιστωθεί ότι συμμορφώνεται με τα όρια για ψηφιακή συσκευή κατηγορίας A, σύμφωνα με το Μέρος 15 των Κανονισμών FCC. Αυτά τα όρια έχουν σχεδιαστεί για την παροχή εύλογης προστασίας έναντι επιβλαβών παρεμβολών, όταν ο εξοπλισμός λειτουργεί σε εμπορικό περιβάλλον. Αυτός ο εξοπλισμός δημιουργεί, χρησιμοποιεί και μπορεί να εκπέμψει ενέργεια ραδιοσυχνοτήτων και, εάν δεν εγκατασταθεί και δεν χρησιμοποιηθεί σύμφωνα με το εγχειρίδιο οδηγιών, μπορεί να προκαλέσει επιβλαβείς παρεμβολές σε ραδιοεπικοινωνίες. Ο χειρισμός αυτού του εξοπλισμού σε κατοικημένη περιοχή είναι πιθανόν να προκαλέσει επιβλαβείς παρεμβολές, οπότε ο χρήστης θα χρειαστεί να διορθώσει την παρεμβολή με δικά του έξοδα. Σε περίπτωση παρεμβολής, αλλάξτε θέση ή προσανατολισμό στο σύστημα **Power-LOAD** ή στο προϊόν που προκαλεί την παρεμβολή.
- Σε περίπτωση παρεμβολής, αλλάξτε θέση ή προσανατολισμό στο σύστημα **Power-LOAD** ή στο προϊόν που προκαλεί την παρεμβολή. Αυτή η συσκευή συμμορφώνεται με το Τμήμα 18 των Κανονισμών FCC.
- Μη χρησιμοποιείτε φορητό εξοπλισμό επικοινωνίας με ραδιοσυχνότητες (συμπεριλαμβανομένων περιφερειακών όπως καλώδια κεραίας και εξωτερικές κεραίες) σε απόσταση μικρότερη από 30 cm (12 ίντσες) από οποιοδήποτε τμήμα του συστήματος **Power-LOAD**, συμπεριλαμβανομένων των καλωδίων που καθορίζονται από τον κατασκευαστή. Η μη τήρηση αυτής της οδηγίας μπορεί να οδηγήσει σε υποβάθμιση της απόδοσης του εξοπλισμού αυτού.
- Τα χαρακτηριστικά εκπομπών αυτού του εξοπλισμού τον καθιστούν κατάλληλο για χρήση σε βιομηχανικές περιοχές και νοσοκομεία (CISPR 11 κατηγορία A). Αυτός ο εξοπλισμός δημιουργεί, χρησιμοποιεί και μπορεί να εκπέμψει ενέργεια ραδιοσυχνοτήτων και, εάν δεν εγκατασταθεί και δεν χρησιμοποιηθεί σύμφωνα με το εγχειρίδιο οδηγιών, μπορεί να προκαλέσει επιβλαβείς παρεμβολές σε ραδιοεπικοινωνίες. Ο χειρισμός αυτού του εξοπλισμού σε κατοικημένη περιοχή (για την οποία φυσιολογικά απαιτείται CISPR 11 κατηγορίας B) είναι πιθανόν να προκαλέσει επιβλαβείς παρεμβολές, οπότε ο χρήστης θα χρειαστεί να διορθώσει την παρεμβολή με δικά του έξοδα. Σε περίπτωση παρεμβολής, αλλάξτε θέση ή προσανατολισμό στο σύστημα **Power-LOAD** ή στο προϊόν που προκαλεί την παρεμβολή.

Κατευθυντήριες οδηγίες και δήλωση του κατασκευαστή - ηλεκτρομαγνητικές εκπομπές		
Το **Power-LOAD** προορίζεται για χρήση στο ηλεκτρομαγνητικό περιβάλλον που καθορίζεται παρακάτω. Ο πελάτης ή ο χρήστης του **Power-LOAD** θα πρέπει να διασφαλίζει ότι χρησιμοποιείται σε τέτοιου είδους περιβάλλον.		
Δοκιμή εκπομπών	**Συμμόρφωση**	**Ηλεκτρομαγνητικό περιβάλλον**
Εκπομπές ραδιοσυχνοτήτων CISPR 11	Ομάδα 1	Το σύστημα **Power-LOAD** χρησιμοποιεί ενέργεια ραδιοσυχνοτήτων μόνο για την εσωτερική λειτουργία του. Επομένως, οι εκπομπές ραδιοσυχνοτήτων είναι πολύ χαμηλές και δεν είναι πιθανό να προκαλέσουν παρεμβολές σε παρακείμενο ηλεκτρονικό εξοπλισμό.

Κατευθυντήριες οδηγίες και δήλωση του κατασκευαστή - ηλεκτρομαγνητικές εκπομπές		
Εκπομπές ραδιοσυχνοτήτων CISPR 11	Ομάδα 2	Το σύστημα **Power-LOAD** πρέπει να εκπέμψει ηλεκτρομαγνητική ενέργεια για να πραγματοποιήσει τη λειτουργία για την οποία προορίζεται. Ο παρακείμενος ηλεκτρονικός εξοπλισμός μπορεί να επηρεαστεί.
Εκπομπές ραδιοσυχνοτήτων CISPR 11	Κατηγορία A	Το σύστημα **Power-LOAD** είναι κατάλληλο για χρήση σε όλες τις εγκαταστάσεις, εκτός των οικιακών εγκαταστάσεων και εκείνων που συνδέονται απευθείας με το δημόσιο δίκτυο παροχής ρεύματος χαμηλής τάσης, το οποίο τροφοδοτεί κτίρια που χρησιμοποιούνται ως κατοικίες.

Συνιστώμενες αποστάσεις διαχωρισμού μεταξύ φορητών και κινητών συσκευών επικοινωνίας με ραδιοσυχνότητες και του Power-LOAD

Το **Power-LOAD** προορίζεται για χρήση σε ηλεκτρομαγνητικό περιβάλλον ελεγχόμενων διαταραχών λόγω ακτινοβολούμενων ραδιοσυχνοτήτων. Ο πελάτης ή ο χρήστης του **Power-LOAD** είναι δυνατό να βοηθήσει στην πρόληψη τυχόν ηλεκτρομαγνητικών παρεμβολών διατηρώντας ελάχιστη απόσταση μεταξύ του φορητού και κινητού εξοπλισμού επικοινωνίας με ραδιοσυχνότητες (πομποί) και του **Power-LOAD**, όπως συνιστάται παρακάτω, ανάλογα με τη μέγιστη ισχύ εξόδου του εξοπλισμού επικοινωνίας.

Μέγιστη ονομαστική τιμή ισχύος εξόδου του πομπού **W**	**Απόσταση διαχωρισμού, ανάλογα με τη συχνότητα του πομπού** **m**		
	150 kHz έως 80 MHz **d = (1,2) (√P)**	**80 MHz έως 800 MHz** **d = (0,35) (√P)**	**800 MHz έως 2,7 GHz** **d = (0,70) (√P)**
0,01	0,12	0,04	0,07
0,1	0,38	0,11	0,22
1	1,20	0,35	0,70
10	3,79	1,11	2,21
100	12	3,5	7

Για πομπούς με μέγιστη ονομαστική τιμή ισχύος εκπομπής διαφορετική από τις τιμές που παρατίθενται παραπάνω, η συνιστώμενη απόσταση διαχωρισμού d σε μέτρα (m) μπορεί να υπολογιστεί μέσω της εξίσωσης που ισχύει για τη συχνότητα του πομπού, όπου P είναι η μέγιστη ονομαστική τιμή ισχύος εκπομπής του πομπού σε Watt (W), σύμφωνα με τον κατασκευαστή του πομπού. Σημείωση 1: Στα 80 MHz και 800 MHz, εφαρμόζεται η απόσταση διαχωρισμού για το υψηλότερο εύρος συχνοτήτων. Σημείωση 2: Αυτές οι κατευθυντήριες οδηγίες ενδέχεται να μην ισχύουν σε όλες τις περιπτώσεις. Η διάδοση της ηλεκτρομαγνητικής ακτινοβολίας επηρεάζεται από την απορρόφηση και την ανάκλαση από δομές, αντικείμενα και άτομα.

Καθοδήγηση και δήλωση του κατασκευαστή – ηλεκτρομαγνητική ατρωσία

Το **Power-LOAD** είναι κατάλληλο για χρήση στο ηλεκτρομαγνητικό περιβάλλον που καθορίζεται παρακάτω. Ο πελάτης ή ο χρήστης του **Power-LOAD** θα πρέπει να διασφαλίζει ότι χρησιμοποιείται σε τέτοιου είδους περιβάλλον.

Έλεγχος ατρωσίας	**Επίπεδο ελέγχου κατά EN/IEC 60601**	**Επίπεδο συμμόρφωσης**	**Ηλεκτρομαγνητικό περιβάλλον-καθοδήγηση**

Καθοδήγηση και δήλωση του κατασκευαστή – ηλεκτρομαγνητική ατρωσία			
Ηλεκτροστατική εκφόρτιση (ESD) IEC 61000-4-2	±8 kV σε επαφή ±15 kV στον αέρα	±8 kV σε επαφή ±15 kV στον αέρα	Τα δάπεδα πρέπει να είναι κατασκευασμένα από ξύλο, μπετόν ή κεραμικό πλακάκι. Εάν τα δάπεδα καλύπτονται από συνθετικό υλικό, η σχετική υγρασία θα πρέπει να είναι τουλάχιστον 30%.
Αιχμή ρεύματος IEC 61000-4-5	±1 kV από γραμμή(-ές) σε γραμμή(-ές) ±2 kV από γραμμή(-ές) σε γείωση	±1 kV από γραμμή(-ές) σε γραμμή(-ές) ±2 kV από γραμμή(-ές) σε γείωση	Η ποιότητα του ρεύματος τροφοδοσίας θα πρέπει να είναι κατάλληλη για τις συνήθεις επαγγελματικές ή νοσοκομειακές εγκαταστάσεις.
Μαγνητικό πεδίο συχνότητας ισχύος (50/60 Hz) IEC 61000-4-8	30 A/m	30 A/m	Τα μαγνητικά πεδία συχνότητας ισχύος θα πρέπει να φθάνουν στα χαρακτηριστικά επίπεδα μιας τυπικής θέσης σε ένα τυπικό εμπορικό ή νοσοκομειακό περιβάλλον.
Αγωγή μεταβάσματος ηλεκτρικού ρεύματος στην παροχή ISO 7637-2	βάσει ISO 7637-2	βάσει ISO 7637-3	Δ/Ε

Καθοδήγηση και δήλωση του κατασκευαστή – ηλεκτρομαγνητική ατρωσία			
Αγόμενες ραδιοσυχνότητες IEC 61000-4-6 Ακτινοβολούμενες ραδιοσυχνότητες IEC 61000-4-3	3 Vrms 6 Vrms σε ζώνες συχνοτήτων ISM και σε ζώνες συχνοτήτων ερασιτεχνικών ραδιοφωνικών σταθμών 150 kHz έως 80 MHz 10 V/m 80 MHz έως 2,7 GHz	3 V 6 Vrms σε ζώνες συχνοτήτων ISM και σε ζώνες συχνοτήτων ερασιτεχνικών ραδιοφωνικών σταθμών 10 V/m	Ο φορητός και ο κινητός εξοπλισμός επικοινωνίας με ραδιοσυχνότητες δεν θα πρέπει να χρησιμοποιείται σε απόσταση από οποιοδήποτε τμήμα του **Power-LOAD**, συμπεριλαμβανομένων των καλωδίων, μικρότερη από τη συνιστώμενη απόσταση διαχωρισμού, όπως αυτή υπολογίζεται από την εξίσωση που ισχύει για τη συχνότητα του πομπού. Συνιστώμενη απόσταση διαχωρισμού D = (1,2) (√*P*) D = (0,35) (√*P*) 80 MHz έως 800 MHz D = (0,70) (√*P*) 800 MHz έως 2,7 GHz όπου *P* είναι η μέγιστη ονομαστική τιμή ισχύος εκπομπής του πομπού σε Watt (W) σύμφωνα με τον κατασκευαστή του πομπού και *d* είναι η συνιστώμενη απόσταση διαχωρισμού σε μέτρα (m). Η τιμή έντασης πεδίου από σταθερούς πομπούς ραδιοσυχνοτήτων, όπως αυτή ορίζεται από μια επιτόπια ηλεκτρομαγνητική μελέτη[a] θα πρέπει να είναι μικρότερη από το επίπεδο συμμόρφωσης σε κάθε εύρος συχνοτήτων.[b] Παρεμβολές ενδέχεται να προκύψουν κοντά σε εξοπλισμό που επισημαίνεται με το παρακάτω σύμβολο:

Καθοδήγηση και δήλωση του κατασκευαστή – ηλεκτρομαγνητική ατρωσία
Σημείωση 1: Στα 80 MHz και 800 MHz, εφαρμόζεται το υψηλότερο εύρος συχνοτήτων. **Σημείωση 2:** Αυτές οι κατευθυντήριες οδηγίες ενδέχεται να μην ισχύουν σε όλες τις περιπτώσεις. Η διάδοση της ηλεκτρομαγνητικής ακτινοβολίας επηρεάζεται από την απορρόφηση και την ανάκλαση από δομές, αντικείμενα και άτομα. **Σημείωση 3:** Οι ζώνες συχνοτήτων ISM (βιομηχανική, επιστημονική και ιατρική) μεταξύ 0,15 MHz και 80 MHz είναι 6,765 MHz έως 6,795 MHz, 13,553 MHz έως 13,567 MHz, 26,957 MHz έως 27,283 MHz και 40,66 MHz έως 40,70 MHz. Οι ζώνες συχνοτήτων ερασιτεχνικών ραδιοφωνικών σταθμών μεταξύ 0,15 MHz και 80 MHz είναι 1,8 MHz έως 2,0 MHz, 3,5 MHz έως 4,0 MHz, 5,3 MHz έως 5,4 MHz, 7 MHz έως 7,3 MHz, 10,1 MHz έως 10,15 MHz, 14 MHz έως 14,2 MHz, 18,07 MHz έως 18,17 MHz, 21,0 MHz έως 21,4 MHz, 24,89 MHz έως 24,99 MHz, 28,0 MHz έως 29,7 MHz και 50,0 MHz έως 54,0 MHz. **Σημείωση 4:** Έχει αξιολογηθεί για ατρωσία σε πεδία εγγύτητας από ασύρματο εξοπλισμό επικοινωνίας με ραδιοσυχνότητες σύμφωνα με το IEC 60601-1-2: 2014 Πίνακας 9.
[a] Οι τιμές έντασης πεδίου από σταθερούς πομπούς, όπως π. χ. σταθμοί βάσης για τηλέφωνα (κινητά/ασύρματα) που λειτουργούν με ραδιοσυχνότητες και για κινητούς ραδιοπομπούς ξηράς, ερασιτεχνικούς ραδιοφωνικούς σταθμούς, ραδιοφωνικές εκπομπές AM και FM και τηλεοπτικές μεταδόσεις, δεν είναι δυνατό να προβλεφθούν θεωρητικά με ακρίβεια. Για την εκτίμηση του ηλεκτρομαγνητικού περιβάλλοντος από σταθερούς πομπούς ραδιοσυχνοτήτων, θα πρέπει να εξεταστεί το ενδεχόμενο διεξαγωγής επιτόπιας ηλεκτρομαγνητικής μελέτης. Εάν η μετρούμενη ένταση πεδίου στη θέση στην οποία χρησιμοποιείται το **Power-LOAD** υπερβαίνει το ισχύον επίπεδο συμμόρφωσης ραδιοσυχνοτήτων που αναφέρεται παραπάνω, το σύστημα **Power-LOAD** θα πρέπει να τεθεί υπό παρακολούθηση για την επαλήθευση της κανονικής λειτουργίας του. Εάν παρατηρηθεί μη φυσιολογική απόδοση, ενδέχεται να χρειαστεί η λήψη πρόσθετων μέτρων, όπως επαναπροσανατολισμός ή αλλαγή της θέσης του **Power-LOAD**. [b] Στο εύρος συχνοτήτων 150 kHz έως 80 MHz, οι τιμές έντασης πεδίου θα πρέπει να είναι μικρότερες από 20 V/m.

Sistema de sujeción de camilla Power-LOAD®

Manual de uso

REF 6390

CE

ES

6390-809-005 Rev AB.0 2023-07

Símbolos

	Consultar el manual/folleto de instrucciones
	Consultar las instrucciones de uso
	Advertencia general
	Precaución
	Advertencia: aplastamiento de las manos
	Advertencia: radiación no ionizante
CE	Marcado CE
UK CA	Marca de la evaluación de la conformidad para Reino Unido
	Importador
UDI	Identificador de dispositivo único
EC REP	Representante autorizado en la Comunidad Europea
CH REP	Representante autorizado en Suiza
MD	Producto sanitario europeo
REF	Número de catálogo
LOT	Código de lote
SN	Número de serie
US Patents	Para ver las patentes estadounidenses, visite www.stryker.com/patents
	Fabricante
	Fecha de fabricación

	Carga de trabajo segura
	Tensión peligrosa
	Equipo médico clasificado por Underwriters Laboratories LLC con respecto a peligros de descargas eléctricas, de incendio y mecánicos, solo de acuerdo con las normas ANSI/AAMI ES60601-1:2012 y CAN/CSA-C22.2 n.º 60601-1:14.
	Corriente continua
	Equipo eléctrico de clase II: equipo en el que la protección contra las descargas eléctricas no consiste solamente en un aislamiento básico, sino que incluye precauciones de seguridad adicionales, como un aislamiento doble o reforzado, sin requisitos en cuanto a puesta a tierra protectora o condiciones de instalación.
	De acuerdo con la modificación de la Directiva europea 2012/19/UE sobre residuos de aparatos eléctricos y electrónicos (RAEE), este símbolo indica que el producto debe desecharse por separado para su reciclaje. No lo deseche como residuo municipal sin clasificar. Póngase en contacto con el distribuidor local para obtener información sobre la eliminación. Asegúrese de descontaminar los equipos contaminados antes del reciclaje.
	La empresa Rechargeable Battery Recycling Corporation (RBRC) es una organización de servicio público, sin ánimo de lucro, que fomenta el reciclado de baterías reciclables portátiles. Las baterías se deben entregar en un centro de recogida de baterías. Visite la página web de RBRC (www.rbrc.org) para encontrar el centro de recogida más cercano o llame al número de teléfono que se muestra en el símbolo de reciclaje.
IPX6	Protección frente a chorros de agua potentes
	Este dispositivo cumple la sección 18 de las normas de la FCC
	Levantar entre dos personas
	Este lado hacia arriba
	Frágil, tratar con cuidado
	Mantener seco
	Límite de apilamiento por número
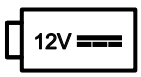	Alimentado con baterías de 12 V CC
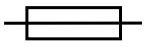	Fusible
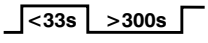	Ciclo de trabajo de la batería (carga): 10,0 % (menos de 33 segundos encendida, más de 300 segundos apagada)

	Ciclo de trabajo de la batería (recargando): 100 %
U.S.A.	El texto en inglés que aparece después de este símbolo está destinado exclusivamente a EE. UU.
TRA Registered No: ER35122/14 Dealer No: DA35173/14	Registrado en los Emiratos Árabes Unidos por la Autoridad Reguladora de las Telecomunicaciones
	El producto cumple las normas de compatibilidad electromagnética (CEM) aplicables de Australia y Nueva Zelanda
	Aprobado por la autoridad de comunicaciones independiente de Sudáfrica
	Certificado del fabricante de la caja. Esta caja de embalaje tiene un valor mínimo de 82 lb/in en la prueba de compresión de los bordes.
	Certificado del fabricante de la caja. Esta caja de embalaje tiene un valor mínimo de 51 lb/in en la prueba de compresión de los bordes.

Índice

Definición de advertencia, precaución y nota 3
Resumen de las precauciones de seguridad 3
Puntos de pinzamiento....6
Introducción 7
Descripción del producto 7
Indicaciones de uso....7
Beneficios clínicos....7
Contraindicaciones....8
Vida útil prevista....8
Eliminación/reciclado....8
Especificaciones 8
Reglamento REACH europeo....9
Normas que requieren opciones específicas 10
Ilustración del producto....10
Información de contacto....10
Ubicación del número de serie 11
Fecha de fabricación 11
Configuración 12
Compatibilidad de camillas 12
Instalación....13
Reglamentación sobre sistemas de calidad....13
Instalación de la sección 820.170 del CFR 21 13
Lista de comprobación de los componentes de instalación del conjunto Power-LOAD....13
Instalación de la placa de suelo....14
Instalación del Power-LOAD 14
Instalación de la batería....24
Lista de comprobación de la instalación....26
Verificación de la instalación....28
Funcionamiento....30
Controles del usuario e indicadores LED....30
Indicadores LED del extremo de la cabeza del carro 32
Controles manuales del usuario 33
Directrices de funcionamiento 34
Elevación, descenso o liberación de la camilla de forma motorizada 35
Comprobación del nivel de carga de la batería 35
Carga y descarga con operaciones motorizadas....36
Carga del Power-LOAD con operaciones motorizadas 37
Descarga del Power-LOAD con operaciones motorizadas 37
Carga y descarga con operaciones manuales 38
Carga del Power-LOAD con operaciones manuales....39
Descarga del Power-LOAD con operaciones manuales....40
Comprobación del nivel de carga de la batería en el panel de control del Power-LOAD 40
Carga de la batería....40
Almacenamiento del Power-LOAD 40
Ajuste de la altura de carga de la camilla....41
Uso de camillas con bastidor en X sin actualizar en caso de incidentes con múltiples víctimas....41
Extensión del Power-LOAD sin camilla desde el vehículo....41
Carga de una camilla Performance-PRO en un vehículo con la opción Power-LOAD 42
Descarga de una camilla Performance-PRO de un vehículo con la opción Power-LOAD 44
Carga de una camilla Power-PRO en un vehículo con la opción Power-LOAD 45
Descarga de una camilla Power-PRO de un vehículo con la opción Power-LOAD....46
Descarga manual de una camilla de un vehículo después de cargarla con el Power-LOAD (pérdida de suministro eléctrico o error del sistema Power-LOAD) 47
Carga manual de una camilla en un vehículo después de una pérdida de suministro eléctrico o error del sistema de sujeción motorizada de la camilla 49
Descarga manual de una camilla desde un vehículo 50
Retirada de una camilla de un vehículo para su reparación 51
Carga manual de una camilla en un vehículo (pérdida de suministro eléctrico del Power-PRO)....52
Mantenimiento preventivo....54
Inspección y ajustes regulares 54

Cada mes o cada dos horas....54
Cada tres meses o cada seis horas....54
Cada doce meses o cada 24 horas....55
Calendario de sustitución de piezas de los rodillos planos y de la guía en V....56
Calendario de sustitución de piezas del cojinete de bloqueo del conjunto de transferencia....56
Limpieza....57
Productos de limpieza propuestos....57
Guía para la resolución de problemas....59
Notificaciones inalámbricas....61
Información de compatibilidad electromagnética....62

Definición de advertencia, precaución y nota

Las palabras **ADVERTENCIA**, **PRECAUCIÓN** y **NOTA** tienen un significado especial y deberán considerarse detenidamente.

ADVERTENCIA

Advierten al lector sobre situaciones que, si no se evitan, podrían producir la muerte o lesiones graves. También pueden describir posibles reacciones adversas graves y peligros para la seguridad.

PRECAUCIÓN

Advierten al lector sobre situaciones potencialmente peligrosas que, si no se evitan, pueden producir lesiones leves o moderadas al usuario o al paciente, o daños al producto u otras propiedades. Incluyen cuidados especiales necesarios para el uso seguro y eficaz del dispositivo, y para evitar dañarlo con el uso o el mal uso.

Nota - Ofrecen información especial que facilita el mantenimiento o aclara instrucciones importantes.

Resumen de las precauciones de seguridad

Lea siempre las advertencias y precauciones indicadas en esta página, y sígalas escrupulosamente. Las reparaciones solo puede realizarlas personal cualificado.

ADVERTENCIA

- No utilice el **Power-LOAD** con una tensión incompatible con la tensión nominal que figura en el producto.
- No utilice el **Power-LOAD** por encima de su ciclo de trabajo para evitar el riesgo de deterioro del equipo o de lesiones por humo.
- No conecte el **Power-LOAD** a un circuito de vehículo de 24 V CC. Conecte siempre el **Power-LOAD** a un circuito de vehículo de 12,8-15,6 V CC con un fusible/disyuntor de 15 A para prevenir riesgos de tipo eléctrico.
- Ajuste siempre la altura de las ruedas de carga de la camilla de modo que coincida con la altura de la plataforma del vehículo especificada en el Manual de uso de su modelo de camilla.
- Utilice siempre un conjunto de abrazadera de raíl para todas las camillas que no tengan la opción **Power-LOAD**. **Power-LOAD** solo es compatible con camillas con la opción **Power-LOAD** (consulte *Compatibilidad de camillas* (página 12)). En determinadas situaciones, se puede usar un **Power-LOAD** como cuerno estándar para la mayoría de las estructuras en X.
- Utilice siempre una camilla **Power-LOAD** compatible con el modelo 6390 del sistema **Power-LOAD** de Stryker. Si se utiliza una camilla no compatible con el modelo 6390 del sistema **Power-LOAD** de Stryker, podrían producirse lesiones.
- Instale siempre el sistema de sujeción para la camilla según lo descrito en este manual. Una instalación inadecuada puede provocar lesiones. Asegúrese de que, como mínimo, su configuración cumpla la norma 004 de la National Truck Equipment Association/Ambulance Manufacturer's Division (Asociación estadounidense de equipos para camiones/ división de fabricantes de ambulancias) sobre ensayos estáticos de sistemas de retención para mesas (AMD-004).
- Adopte precauciones especiales en cuanto a compatibilidad electromagnética (CEM) cuando utilice equipos médicos eléctricos. Instale y ponga en servicio el sistema de sujeción para la camilla de conformidad con la información sobre compatibilidad electromagnética (CEM) que figura en este manual. Los equipos portátiles y móviles de comunicación por RF pueden afectar al funcionamiento del sistema de sujeción para la camilla.
- Utilice siempre dos instaladores para elevar y colocar el conjunto de transferencia y el conjunto del carro con el fin de evitar el riesgo de lesiones.
- Aleje siempre las manos, los dedos y los pies de las piezas móviles.
- Lleve siempre la protección ocular adecuada al utilizar una sierra. Proteja el componente que va a cortar y tenga presente el área que rodea al lugar de corte.
- Deje siempre una separación del parachoques. Si la separación del parachoques no es adecuada, el paciente o el operador podrían sufrir lesiones.
- Selle siempre todos los huecos al exterior del vehículo para impedir que los gases de escape entren en el compartimento para pacientes del vehículo.
- Conecte siempre el **Power-LOAD** a un fusible/disyuntor reajustable de 15 A que se haya instalado en el vehículo para evitar riesgos eléctricos. Stryker recomienda instalar el fusible/disyuntor reajustable en la caja de fusibles.

- No conecte el **Power-LOAD** a un circuito de vehículo de 24 V CC.
- Asegúrese siempre de que el **Power-LOAD** funciona antes de su uso. De no hacerlo, el paciente o el operador podrían sufrir lesiones.
- Tenga siempre precaución al desplazarse dentro del compartimento para pacientes del vehículo, para evitar tropezar con el **Power-LOAD**.
- Tenga siempre precaución al utilizar el **Power-LOAD** en condiciones atmosféricas adversas (como lluvia, hielo, nieve).
- Utilice siempre la camilla o el **Power-LOAD** únicamente cuando todas las personas estén apartadas de los mecanismos. Si se enredan en la cama motorizada o en el mecanismo del **Power-LOAD**, podrían sufrir lesiones graves.
- Practique siempre la carga y descarga de la camilla con el **Power-LOAD** hasta que comprenda totalmente el funcionamiento del producto. El uso indebido podría provocar lesiones.
- No permita que personal sin formar ayude en el uso del **Power-LOAD**. Los técnicos o el personal sin esta formación pueden sufrir lesiones o provocarlas al paciente.
- No conduzca el vehículo si el carro se encuentra en la posición media. Esta posición no se bloquea y no está concebida para conducir con ella.
- Utilice siempre las dos manos al manipular la camilla. El **Power-LOAD** es únicamente un dispositivo de ayuda. Debe evaluar cada situación para determinar cómo distribuir y levantar el peso que va a transportar.
- Utilice siempre un número suficiente de operadores en función de la fuerza necesaria para la carga o descarga al manipular pesos superiores a 400 lb (181 kg). Para mayor seguridad, los operadores deben cargar o descargar sobre superficies planas. Para alturas de plataforma del vehículo de 36 in (91 cm) es posible que haya que realizar una descarga manual.
- Mantenga siempre las manos y las extremidades alejadas de la base de la camilla y de los brazos elevadores del carro del **Power-LOAD** durante la carga y descarga mecanizadas.
- No retire la batería cuando la camilla esté activa.
- Utilice siempre el sistema **Power-LOAD** y los accesorios solo según se describe en los manuales. El uso inadecuado del sistema **Power-LOAD** o de cualquier otro accesorio podría provocar lesiones al paciente o al operador. El uso de este producto de modo distinto al indicado pasa a ser total responsabilidad del propietario o usuario.
- Soporte siempre el peso en el extremo de los pies de la camilla cuando realice operaciones manuales.
- Asegúrese siempre de que está preparado para soportar todo el peso de la camilla al cargar y descargar. Si no hay alimentación, los brazos elevadores no levantarán la camilla.
- Devuelva siempre las baterías dañadas a un centro de servicio técnico para su reciclaje. No lo deseche como residuo municipal sin clasificar. Consulte con su distribuidor local acerca de los sistemas de devolución o recogida disponibles en su país.
- Desconecte siempre la línea eléctrica externa (si corresponde), desconecte la batería del vehículo, pulse el botón de alimentación principal para apagar el producto y, a continuación, coloque el carro en la posición de carga antes de realizar el mantenimiento del **Power-LOAD**.
- No retire la batería cuando el **Power-LOAD** esté en funcionamiento.
- No pulse el botón de alimentación principal para apagar el producto durante su uso normal, pues impedirá la carga de la batería.
- No permita que la abrazadera de raíl se superponga a la etiqueta roja del límite de ajuste del tubo del raíl. Para evitar que las mordazas del raíl liberen el bastidor de la camilla, el espacio situado entre la abrazadera de raíl y la mordaza fija de este nunca podrá ser superior a 1 in (2,5 cm).
- No utilice las manos ni los dedos para pulsar el botón de liberación cuando las mordazas del raíl estén abiertas. La sujeción de la abrazadera de raíl se cierra con un fuerte efecto de resorte.
- Una camilla ocupada debe cargarse o descargarse siempre de un vehículo entre un mínimo de dos operadores con la formación adecuada.
- Cargue siempre la camilla compatible con **Power-LOAD** en el compartimento para pacientes del vehículo antes de que entren todos los ocupantes.
- Esté siempre preparado para soportar todo el peso de la camilla y del paciente si los brazos elevadores no levantan la camilla al descargarla del compartimento para pacientes del vehículo. A medida que desbloquee la camilla para extraerla del compartimento para pacientes del vehículo, los brazos elevadores del **Power-LOAD** levantarán la camilla ligeramente.
- Asegúrese siempre de que la base de la camilla esté extendida antes de pulsar cualquier botón del panel de control del **Power-LOAD** al descargar la camilla.
- Esté siempre preparado para soportar todo el peso de la camilla y del paciente al descargar una camilla del compartimento para pacientes del vehículo cuando el **Power-LOAD** experimente una pérdida de suministro o un error del sistema.

- Cargue siempre la camilla antes de permitir que los pacientes entren en el compartimento para pacientes del vehículo.
- Presione siempre el botón de encendido principal para apagar la unidad antes de realizar su mantenimiento o limpiarla.
- Utilice siempre equipos de protección individual adecuados durante la limpieza a presión para evitar contagios por inhalación. Los equipos de lavado a presión pueden dispersar la contaminación en el aire.
- El **Power-LOAD** funciona a 13,56 MHz cuando se utilizan los controles del **Power-LOAD** con una camilla motorizada (**Power-PRO** XT o **Power-PRO** IT), lo cual puede interferir con otros equipos que funcionen en esta banda de frecuencia.
- No utilice accesorios, transductores y cables distintos de los especificados, a excepción de los transductores y los cables vendidos por Stryker como piezas de repuesto de componentes internos, para evitar un posible aumento de las emisiones o una posible reducción de la inmunidad del sistema **Power-LOAD**
- No utilice el sistema **Power-LOAD** y la camilla **Power-PRO** junto a otros equipos o apilados con otros equipos. Si es necesario utilizarlos de estas formas, observe el sistema **Power-LOAD** para comprobar que funciona con normalidad en la configuración con la que se va a usar.
- El **Power-LOAD** funciona principalmente a estas frecuencias: 70-85 kHz para recarga inductiva y 13,56 MHz ± 7 kHz, modulación digital de amplitud (modulación binaria sencilla [OOK, On-Off Keying]), ERE: -82,37 dBm. La carga inductiva puede operar entre estas frecuencias: 70-125 kHz. El sistema **Power-LOAD** puede sufrir interferencias de otros equipos, aunque estos cumplan los requisitos de emisiones del CISPR.

PRECAUCIÓN

- El uso inadecuado del producto puede provocar lesiones al paciente o al operador. Utilice el producto únicamente como se describe en este manual.
- No modifique el producto ni ninguno de sus componentes. La modificación del producto puede provocar un funcionamiento impredecible que, a su vez, cause lesiones al paciente o al operador. La modificación del producto también anula su garantía.
- No rompa la carcasa de carga inductiva de la camilla al instalar el conjunto de transferencia.
- Asegúrese siempre de que los cables descansen dentro de la cavidad de la placa de suelo y no queden pinzados por el conjunto de anclaje al instalar este.
- Los controles manuales permiten que el sistema **Power-LOAD** se mueva con libertad.
- Cargue siempre la batería antes de poner el producto en servicio. Una batería sin cargar o agotada puede provocar un funcionamiento inadecuado del producto.
- No introduzca bruscamente la camilla en el carro al cargarla para evitar el riesgo de daños en el equipo.
- No empuje la camilla hacia el interior del compartimento para pacientes del vehículo hasta que la base de la camilla esté totalmente recogida.
- No empuje la camilla al interior del compartimento para pacientes del vehículo hasta haber retraído totalmente la base de la camilla.
- No suelte la liberación manual de la camilla hasta que esta se fije en su sitio en el extremo de los pies. Si la suelta demasiado pronto, la base de la camilla podría impedir que esta se bloqueara en el **Power-LOAD**.
- No aplique directamente aerosoles por debajo del carro hacia arriba, hacia el interior del mecanismo del carro. Podría entrar agua en la carcasa del carro y acelerar la corrosión o afectar al funcionamiento.
- No limpie el producto, no lo repare ni le realice el mantenimiento mientras se esté utilizando.
- Este equipo se ha probado y declarado conforme con los límites para los dispositivos digitales de clase A, con arreglo a la sección 15 de las normas de la FCC. Estos límites están diseñados para proporcionar una protección razonable frente a las interferencias nocivas cuando el equipo se utiliza en un entorno comercial. Este equipo genera, utiliza y puede irradiar energía de RF y, si no se instala y se utiliza de acuerdo con el manual de instrucciones, puede producir interferencias perjudiciales en las comunicaciones por radio. Es probable que el uso de este equipo en entornos residenciales provoque interferencias nocivas, en cuyo caso el usuario deberá corregir la interferencia a sus expensas. En caso de interferencia, cambie de lugar o de orientación el sistema **Power-LOAD** o el producto interferente.
- Cambie siempre de lugar o de orientación el sistema **Power-LOAD**, o el producto interferente en caso de producirse interferencias. Este dispositivo cumple la sección 18 de las normas de la FCC.
- No utilice equipos portátiles de comunicaciones por RF (incluidos los periféricos como los cables de antena y las antenas externas) a menos de 30 cm (12 in) de ninguna parte del sistema **Power-LOAD**, incluidos los cables especificados por el fabricante. De lo contrario, podría disminuir el rendimiento de este equipo.

- Las características de emisión de este equipo lo hacen adecuado para utilizarse en zonas industriales y hospitales (CISPR 11 clase A). Este equipo genera, utiliza y puede irradiar energía de RF y, si no se instala y se utiliza de acuerdo con el manual de instrucciones, puede producir interferencias perjudiciales en las comunicaciones por radio. Es probable que el uso de este equipo en entornos residenciales (para los que habitualmente se requiere CISPR 11 clase B) provoque interferencias nocivas, en cuyo caso el usuario deberá corregir la interferencia a sus expensas. En caso de interferencia, cambie de lugar o de orientación el sistema **Power-LOAD** o el producto interferente.

Puntos de pinzamiento

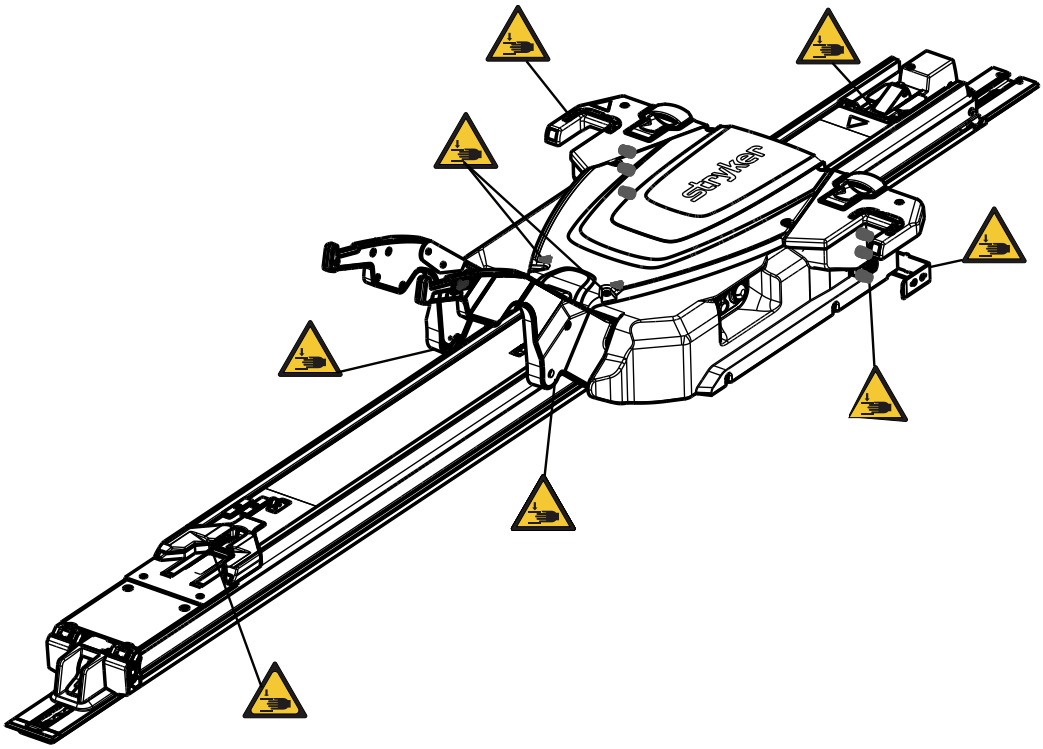

Figura 1 – Puntos de pinzamiento

Introducción

Este manual le ayudará a utilizar o mantener su producto de Stryker. Lea este manual antes de utilizar este producto o de realizar su mantenimiento. Establezca métodos y procedimientos para formar a su personal en el uso o el mantenimiento seguros de este producto.

PRECAUCIÓN

- El uso inadecuado del producto puede provocar lesiones al paciente o al operador. Utilice el producto únicamente como se describe en este manual.
- No modifique el producto ni ninguno de sus componentes. La modificación del producto puede provocar un funcionamiento impredecible que a su vez cause lesiones al paciente o al operador. La modificación del producto también anula su garantía.

Nota

- Este manual es un componente permanente del producto y debe permanecer con él si se vende.
- Stryker busca continuamente el avance en el diseño y la calidad de sus productos. Este manual contiene la información sobre el producto más actualizada disponible en el momento de la impresión. Puede haber ligeras discrepancias entre su producto y este manual. Si tiene preguntas, póngase en contacto con el Servicio de Atención al Cliente o con el Servicio de Asistencia Técnica de Stryker, en el +1-800-327-0770 (llamada gratuita en EE. UU.).

Descripción del producto

El sistema de sujeción de camilla con carga motorizada modelo 6390 del **Power-LOAD®** de Stryker está diseñado para subir, bajar o dirigir camillas de ambulancia compatibles dentro y fuera de un vehículo de transporte por tierra de emergencia. Cuando la camilla está bien sujeta al sistema, un sistema hidráulico accionado por batería asiste a los operadores en la carga y descarga de la camilla. El sistema también fija la camilla de ambulancia compatible en el interior del vehículo para el transporte del paciente. Cuando la camilla está bien sujeta en la posición de transporte, el **Power-LOAD** carga inductivamente las camillas de ambulancia compatibles modelos 6506 del **Power-PRO™** XT y 6516 del **Power-PRO™** IT. En caso de pérdida de suministro eléctrico, el sistema sigue operativo para la fijación de la camilla en el interior del vehículo.

Indicaciones de uso

Power-LOAD está indicado para asistir con la carga a un vehículo de transporte y la descarga de un vehículo de transporte de una camilla con ruedas compatible (camilla de ambulancia), y para fijar la camilla de ambulancia durante el transporte. El dispositivo tiene una carga máxima de trabajo segura de 870 lb (395 kg), que incluye el peso de la camilla de ambulancia, del paciente y del equipo adjunto a la camilla (como botellas de oxígeno, monitores y bombas). Los usuarios previstos del dispositivo serán profesionales formados, incluido el personal de servicios médicos de emergencia y de centros de atención médica, así como equipos de primeros auxilios, técnicos de servicios e instaladores.

Beneficios clínicos

Camilla: transporte de paciente

Sujeción: soporte de la camilla para el transporte

Sistema de camilla y sujeción: soporte y transporte de pacientes

Contraindicaciones

Ninguna conocida.

Vida útil prevista

El **Power-LOAD** tiene una vida útil prevista de siete años en condiciones de uso normales y con el mantenimiento periódico adecuado.

Eliminación/reciclado

Siga siempre las recomendaciones locales más recientes o los reglamentos sobre protección medioambiental y los riesgos asociados con el reciclado o la eliminación del equipo al final de su vida útil.

Especificaciones

	Carga de trabajo segura **Nota** - La carga de trabajo segura indica la suma del peso de la camilla, el paciente, el colchón y los accesorios.	870 lb	395 kg
Capacidad máxima de elevación (paciente y accesorios)		700 lb	318 kg
Longitud total		95 in	241 cm
Longitud mínima		89,5 in	228 cm
Anchura		24,5 in	62 cm
Peso			
	Conjunto de la placa de suelo	16,5 lb	7,5 kg
	Conjunto de anclaje	23 lb	10,5 kg
	Conjunto de transferencia	67 lb	30,5 kg
	Conjunto del carro	105 lb	48 kg
Número mínimo de operadores necesarios para cargar o descargar una camilla ocupada		2	
Número mínimo de operadores necesarios para cargar o descargar una camilla desocupada		1	
Altura de carga recomendada		De 22 a 36 in	De 56 a 91 cm
Aceite hidráulico		Aceite Mobil **Mercon**® V Blend ATF (6500-001-293) Para más datos, consulte la información sobre seguridad de la ficha de datos de seguridad (MSDS, Material Safety Data Sheet) del aceite Mobil **Mercon**® V Blend ATF.	
Requisitos eléctricos		12,8-15,6 V CC, fusible/disyuntor de 15 A, cable de 10 AWG de 2 conductores	
Ciclo de trabajo de la batería, recargando		100 %	

Ciclo de trabajo de la batería, cargando	10 % (33 s encendida/5 min apagada)
Batería	Batería de ácido-plomo de 12 V CC y 5 Ah (6390-001-468)
Fusible	LITTELFUSE 0496060.ZXD-UL
Normas	ANSI/AAMI ES60601-1:2012, CAN/CSA-C22.2 N.º 60601-1:14, KKK-A-1822F, IEC 60601-1-12:2014 Para las normas que requieren opciones específicas, consulte *Normas que requieren opciones específicas* (página 10).

Stryker se reserva el derecho a cambiar las especificaciones sin previo aviso.

El esquema de colores amarillo y negro es una marca comercial propiedad de Stryker Corporation.

Por el presente documento, Stryker declara que el dispositivo de radio de corto alcance cumple la Directiva 2014/53/EU. El texto completo de la declaración UE de conformidad está disponible en la siguiente dirección de Internet: http://techweb.med.strykercorp.com/EMS/EU%20Declaration%20of%20Conformity/index.html.

Las etiquetas pueden ser ilegibles desde una distancia visual superior a 12 in (30 cm).

ADVERTENCIA

- No utilice el **Power-LOAD** con una tensión incompatible con la tensión nominal que figura en el producto.
- No utilice el **Power-LOAD** por encima de su ciclo de trabajo para evitar el riesgo de deterioro del equipo o de lesiones por humo.
- No conecte el **Power-LOAD** a un circuito de vehículo de 24 V CC. Conecte siempre el **Power-LOAD** a un circuito de vehículo de 12,8-15,6 V CC con un fusible/disyuntor de 15 A para prevenir riesgos de tipo eléctrico.

Condiciones ambientales	Funcionamiento	Almacenamiento y transporte
Temperatura	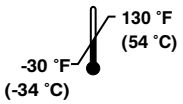	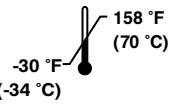
Humedad relativa	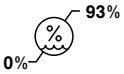	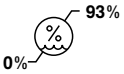
Presión atmosférica	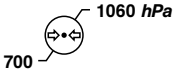	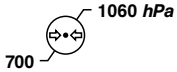

Reglamento REACH europeo

De acuerdo con el reglamento REACH europeo y otros requisitos normativos medioambientales, se enumeran los componentes que contienen sustancias declarables.

Descripción	Número	Nombre químico de la sustancia extremadamente preocupante (SEP)
Batería, 12 V	6390-001-468	Plomo
Conjunto del panel de control	639002010014	Plomo
Placa de circuitos del carro	6390-001-378	Octametilciclotetrasiloxano

Normas que requieren opciones específicas

Para cumplir la normativa, deberá utilizar el **Power-LOAD** con las camillas compatibles siguientes. Consulte el Manual de uso de su camilla para obtener más información.

Nota - Para las pruebas de choque, se carga una camilla compatible en **Power-LOAD** en modo motorizado.

Estándar	**Modelo de camilla compatibles con Power-LOAD**
SAE J3027 y AS/NZS-4535	6500, 6506, 6507
BS EN 1789	6500, 6506, 6085, 6086, 6507

Ilustración del producto

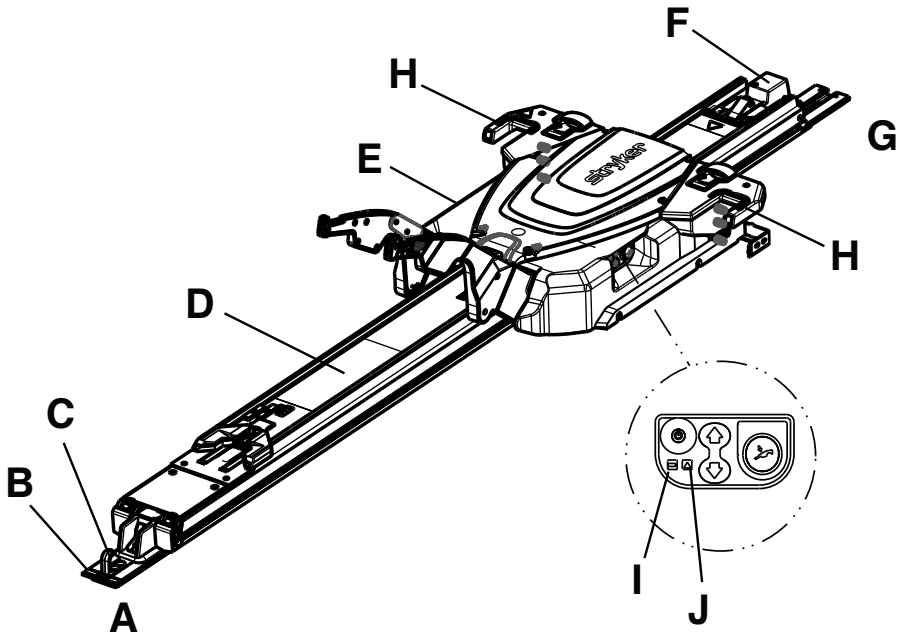

A	Extremo de los pies
B	Placa de suelo
C	Gancho de seguridad
D	Conjunto de transferencia
E	Conjunto del carro

F	Conjunto de anclaje
G	Extremo de la cabeza
H	Indicador LED, extremo de la cabeza
I	LED de la batería
J	LED de error

Información de contacto

Póngase en contacto con el Servicio de Atención al Cliente o con el Servicio de Asistencia Técnica de Stryker llamando al: 1-800-327-0770.

Stryker Medical

3800 E. Centre Avenue

Portage, MI 49002

EE. UU.

Nota - El usuario o el paciente deberán comunicar cualquier incidente grave relacionado con el producto tanto al fabricante como a la autoridad competente del estado miembro europeo en el que el usuario o el paciente estén establecidos.

Para ver en línea el manual de uso o de mantenimiento de su producto, visite https://techweb.stryker.com/.

Tenga a mano el número de serie (A) del producto de Stryker cuando llame al Servicio de Atención al Cliente o al Servicio de Asistencia Técnica de Stryker. Incluya el número de serie en todas las comunicaciones escritas.

Ubicación del número de serie

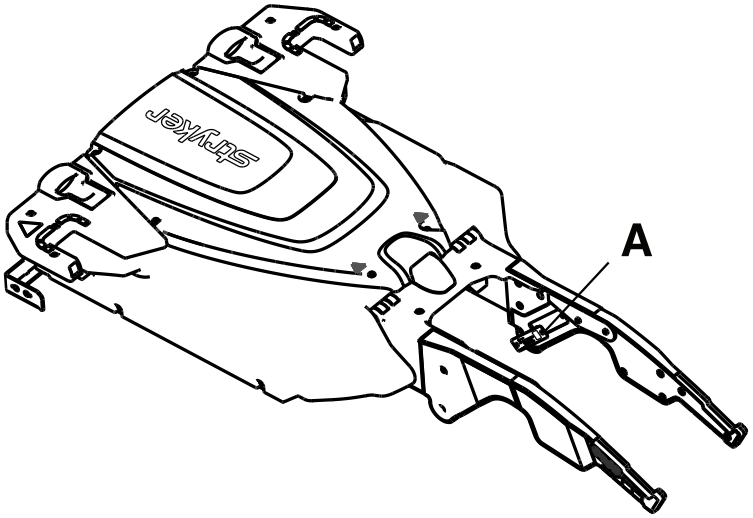

Fecha de fabricación

El año de fabricación se indica con los 2 primeros dígitos del número de serie.

Configuración

Durante la preparación, desembale las cajas y compruebe que todos los componentes funcionen correctamente. Confirme que el producto funciona correctamente antes de ponerlo en servicio.

ADVERTENCIA - Ajuste siempre la altura de las ruedas de carga de la camilla de modo que coincida con la altura de la plataforma del vehículo especificada en el Manual de uso de su modelo de camilla.

Retire todos los materiales de envío y embalaje del producto antes de usarlo.

La responsabilidad sobre el estado del **Power-LOAD** recae sobre el usuario. Solicite a un técnico cualificado que utilice la lista siguiente y las instrucciones de la guía de uso para comprobar el funcionamiento del **Power-LOAD**.

1. Levante los brazos elevadores y empuje manualmente el carro **Power-LOAD** hacia dentro del extremo de la cabeza del conjunto de transferencia para cargar la batería. Cargue la batería durante dos horas como mínimo antes de poner en servicio el **Power-LOAD** por primera vez.

   Nota - El LED de alimentación de la batería parpadea en verde mientras esta se está cargando.
2. Confirme que se ha seguido al completo la lista de comprobación de la instalación.
3. Repase la lista de comprobación de la instalación si la ha rellenado un instalador externo. No ponga el producto en servicio si no puede seguir al completo la lista de comprobación de la instalación.

La responsabilidad sobre el estado de la camilla compatible con el **Power-LOAD** recae también sobre el usuario. Confirme que el producto funciona correctamente antes de ponerlo en servicio. Consulte los requisitos para la configuración de su modelo de camilla en el Manual de uso de la camilla.

Compatibilidad de camillas

El modelo 6390 del sistema **Power-LOAD** de Stryker solo es compatible con camillas que tengan la opción de compatibilidad con **Power-LOAD**.

ADVERTENCIA

- Utilice siempre un conjunto de abrazadera de raíl para todas las camillas que no tengan la opción **Power-LOAD**. **Power-LOAD** solo es compatible con camillas con la opción **Power-LOAD** (consulte *Compatibilidad de camillas* (página 12)). En determinadas situaciones, se puede usar un **Power-LOAD** como cuerno estándar para la mayoría de las estructuras en X.
- Utilice siempre una camilla **Power-LOAD** compatible con el modelo 6390 del sistema **Power-LOAD** de Stryker. Si se utiliza una camilla no compatible con el modelo 6390 del sistema **Power-LOAD** de Stryker, podrían producirse lesiones.

Las camillas que cumplen actualmente estas especificaciones son:

- El modelo 6085 **Performance-PRO** XT con el kit de compatibilidad con **Power-LOAD** (6085-700-010)
- El modelo 6086 **Performance-PRO** XT con la opción de **Power-LOAD** o con el kit de compatibilidad (6086-700-001)
- El modelo 6500 **Power-PRO** XT con el kit de compatibilidad con **Power-LOAD** (6500-700-049)
- El modelo 6506 **Power-PRO** XT con la opción de **Power-LOAD** o con el kit de compatibilidad (6506-700-001)
- El modelo 6510 **Power-PRO** IT con el kit de compatibilidad con **Power-LOAD** (6510-700-001)
- El modelo 6516 **Power-PRO** IT con la opción de **Power-LOAD** o con el kit de compatibilidad (6516-700-001)
- El modelo 6507 **Power-PRO** 2 con la opción de **Power-LOAD** o con el kit de compatibilidad (650707000014 o 650707000016)

Instalación

Reglamentación sobre sistemas de calidad

ADVERTENCIA

- Instale siempre el sistema de sujeción para la camilla según lo descrito en este manual. Una instalación inadecuada puede provocar lesiones. Asegúrese de que, como mínimo, su configuración cumpla la norma 004 de la National Truck Equipment Association/Ambulance Manufacturer's Division (asociación estadounidense de equipos para camiones/ división de fabricantes de ambulancias) sobre ensayos estáticos de sistemas de retención para mesas (AMD-004).
- Adopte precauciones especiales en cuanto a compatibilidad electromagnética (CEM) cuando utilice equipos médicos eléctricos. Instale y ponga en servicio el sistema de sujeción para la camilla de conformidad con la información sobre compatibilidad electromagnética (CEM) que figura en este manual. Los equipos portátiles y móviles de comunicación por RF pueden afectar al funcionamiento del sistema de sujeción para la camilla.

La sección 21 del código de reglamentos federales (CFR) de la Administración de Alimentos y Medicamentos estadounidense (FDA) incluye directrices acerca de la instalación de dispositivos como el sistema de sujeción de camilla. Para cumplir estos reglamentos federales, debe verificarse que individuos cualificados* hayan instalado cada dispositivo debidamente con arreglo a los criterios de inspección de la lista de comprobación de la instalación. Este documento debe mantenerse durante un mínimo de siete años para cada número de serie o instalación.

* El lugar de instalación debe mantener sus propios registros de formación para demostrar que el instalador estaba cualificado.

Instalación de la sección 820.170 del CFR 21

(a) Cada fabricante de un dispositivo que requiera instalación establecerá y mantendrá las instrucciones correspondientes de instalación e inspección, así como los procedimientos de pruebas pertinentes. Las instrucciones y los procedimientos incluirán directrices para garantizar una instalación adecuada, de manera que el dispositivo funcione según lo previsto después de la instalación. El fabricante distribuirá las instrucciones y los procedimientos junto con el dispositivo o bien los pondrá a disposición de sus instaladores.

(b) La persona que instale el dispositivo deberá asegurarse de que la instalación, la inspección y cualquier prueba necesaria se realicen de acuerdo con las instrucciones y los procedimientos del fabricante, y documentará la inspección y los resultados de todas las pruebas para demostrar que la instalación ha sido adecuada.

Lista de comprobación de los componentes de instalación del conjunto Power-LOAD

Asegúrese de que dispone de todos los componentes necesarios para la instalación del sistema **Power-LOAD**. Para obtener instrucciones de instalación, consulte *Instalación del Power-LOAD* (página 14).

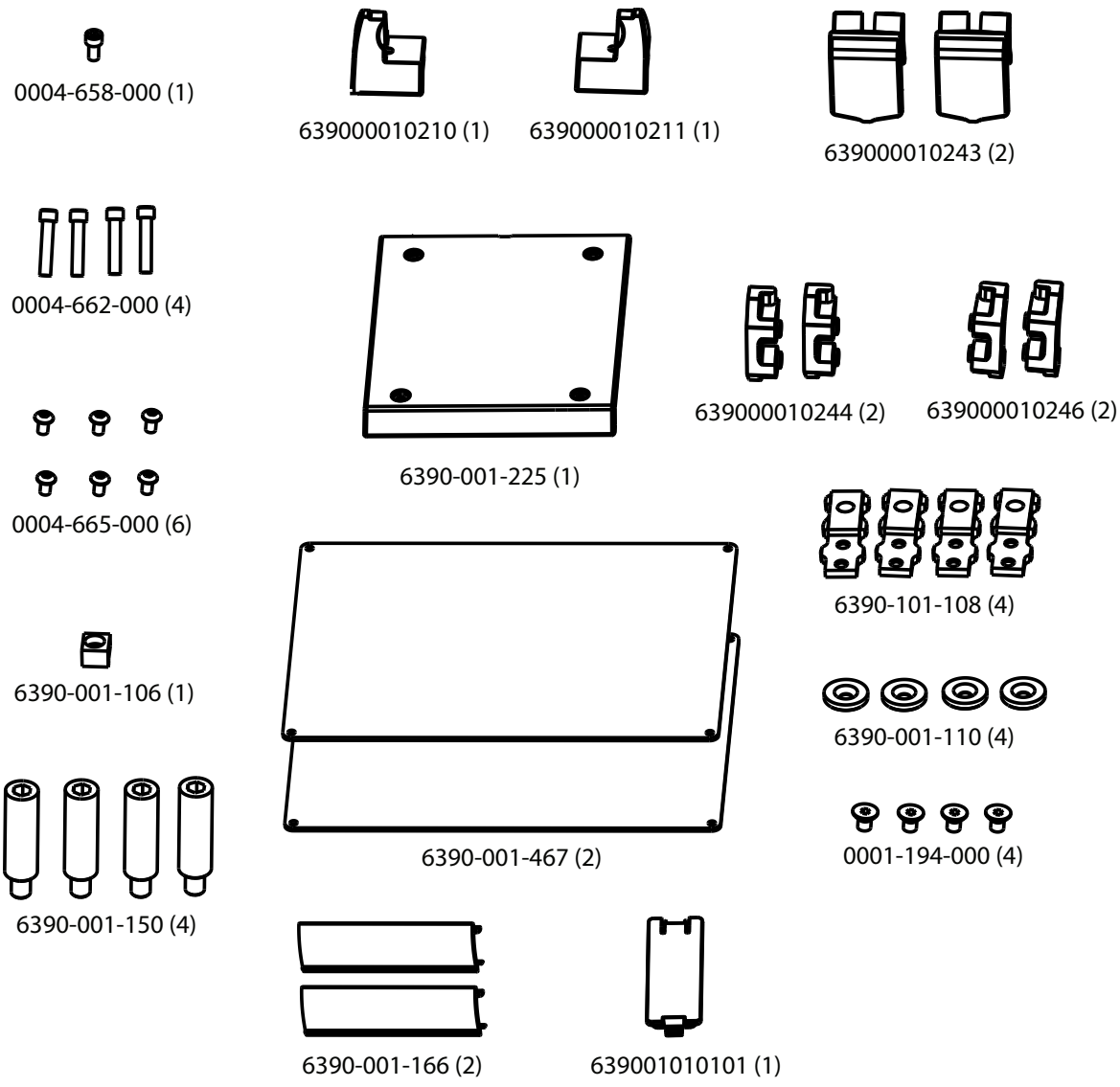

Figura 2 – Componentes del kit de instalación del conjunto Power-LOAD 6390-001-054

Instalación de la placa de suelo

Instale la placa de suelo universal Stryker en el compartimento para pacientes del vehículo antes de instalar su sistema de sujeción de camilla. Encontrará instrucciones en el manual de instalación de la placa de suelo de Stryker (6390-109-020).

Instalación del Power-LOAD

ADVERTENCIA

- Utilice siempre dos instaladores para elevar y colocar el conjunto de transferencia y el conjunto del carro con el fin de evitar el riesgo de lesiones.
- Aleje siempre las manos, los dedos y los pies de las piezas móviles.
- Lleve siempre la protección ocular adecuada al utilizar una sierra. Proteja el componente que va a cortar y tenga presente el área que rodea al lugar de corte.

PRECAUCIÓN - No rompa la carcasa de carga inductiva de la camilla al instalar el conjunto de transferencia.

Componentes del kit del conjunto **Power-LOAD** (6390-001-054)

(1) Tornillo de cabeza cilíndrica Allen (0004-658-000)

(4) Tornillo de cabeza cilíndrica Allen (0004-662-000)

(6) Tornillo de cabeza cilíndrica de botón (0004-665-000)

(4) Poste de montaje del anclaje (6390-001-150)

(1) Activador del imán del carro (6390-001-106)

(1) Ribete de transferencia, extremo de la cabeza, derecha (639000010211)

(1) Ribete de transferencia, extremo de la cabeza, izquierda (639000010210)

(2) Parachoques del tope fijo (639000010243)

(1) Almohadilla de desgaste del conjunto de transferencia, extremo de los pies (6390-001-225)

(2) Bloque del tope fijo, roscado (639000010246)

(2) Bloque del tope fijo, con orificio (639000010244)

(4) Tornillo de cabeza plana (0001-194-000)

(4) Soporte de acoplamiento de placa de suelo (6390-101-108)

(4) Soporte de acoplamiento por debajo del anclaje (6390-001-110)

(2) Cubierta de la placa de suelo, corta (6390-001-166)

(1) Cubierta del anclaje inductivo primario (639001010101)

Piezas adicionales utilizadas (no se incluyen)

Cinta eléctrica

Herramientas necesarias:

Llave hexagonal de 5/32"

Cinta métrica

Sierra

Destornillador de hoja plana

Llave hexagonal de 3/8"

Llave hexagonal de 3/16"

Destornillador de tipo Torx T25

Llave de apriete de 1/2" > 60 ft-lb

Martillo de goma

Procedimiento:

1. Levante el parachoques del vehículo a la posición elevada, si se incluye.
2. Con una cinta métrica, mida desde el extremo de la placa de suelo hasta el extremo del parachoques para determinar la distancia que puede mover el anclaje hacia el extremo de la cabeza (Figura 3).

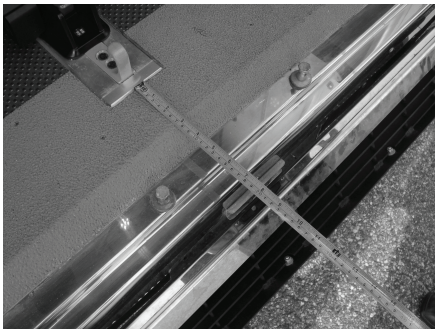

Figura 3 – Medida para la instalación del anclaje

Nota - Si la distancia medida es inferior a 18 in (46 cm), acerque el **Power-LOAD** al extremo de la cabeza del compartimiento para pacientes del vehículo a un máximo de 18 in (46 cm) y la distancia medida.

ADVERTENCIA - Deje siempre una separación del parachoques. Si la separación del parachoques no es adecuada, el paciente o el operador podrían sufrir lesiones.

3. Localice la ubicación del primer soporte de acoplamiento de la placa de suelo (6390-101-108) (Figura 4) (cerca del extremo de los pies). Esta ubicación es la que proporciona mayor separación de la rueda.
   - Para acercar la camilla al extremo de la cabeza del compartimento para pacientes del vehículo, seleccione otro lugar de fijación de la placa de suelo.
   - Asegúrese de que la ubicación no esté más lejos de la primera que el valor calculado en el paso 2. Deje suficiente espacio para la base de la camilla para despejar el parachoques del vehículo.
   - Voltee el soporte (Figura 5) para desplazar la ubicación del montaje 2 in (5 cm) hacia el extremo de la cabeza.
   - La Figura 4 muestra la ubicación que deja más espacio para la rueda desde el parachoques. La Figura 5 muestra la ubicación que deja menos espacio para la rueda desde el parachoques y representa una distancia de 8 in (20,3 cm) desde la primera ubicación. Seleccione la ubicación que proporciona una separación adecuada para la rueda en función de su configuración. En la Figura 4 y la Figura 5, a continuación, (A) representa el extremo de la cabeza del compartimento para pacientes del vehículo y (B) representa el extremo de los pies.

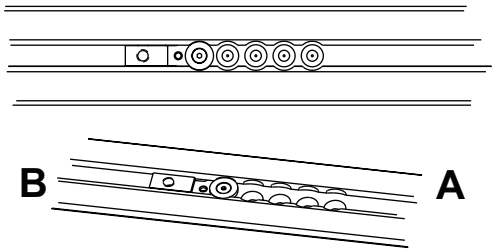

Figura 4 – Máxima separación para la rueda

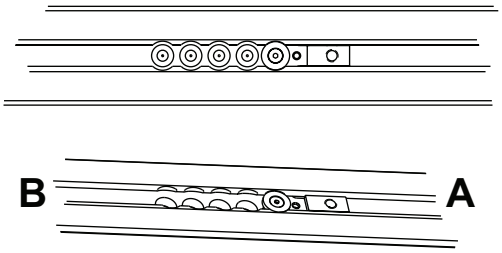

Figura 5 – Volteo del soporte

4. Con una llave hexagonal de 5/32", instale un tornillo de cabeza plana (0001-194-000) en el dispositivo de retención del soporte de acoplamiento por debajo del anclaje (6390-001-110) para asegurar el soporte de acoplamiento de la placa de suelo (6390-101-108).
5. Repita los pasos 3 y 4 para las otras tres ubicaciones en el conjunto de la placa de suelo.

   Nota - La posición de estos tres soportes de acoplamiento de la placa de suelo debe coincidir con la ubicación seleccionada en el paso 3.
6. Guíe el cable que va del anclaje al vehículo (639000010135) al interior de la parte inferior del anclaje y sáquelo por la ventana del lateral del anclaje (Figura 6).
7. Coloque el anclaje sobre los orificios de montaje. Guíe el cable que sobre de nuevo a través de la arandela de goma eléctrica.

   ADVERTENCIA - Selle siempre todos los huecos al exterior del vehículo para impedir que los gases de escape entren en el compartimento para pacientes del vehículo.

   Nota - Aplique sellador de silicona a la arandela de goma eléctrica para sellar por completo la conexión eléctrica.
8. Coloque el conjunto de anclaje (C) sobre el conjunto de la placa de suelo (D) (Figura 6) y disponga el cable que sobre en la cavidad de la placa de suelo. Alinee los cuatro orificios con los soportes de acoplamiento de la placa de suelo.

   PRECAUCIÓN - Asegúrese siempre de que los cables descansen dentro de la cavidad de la placa de suelo y no queden pinzados por el conjunto de anclaje al instalar este.

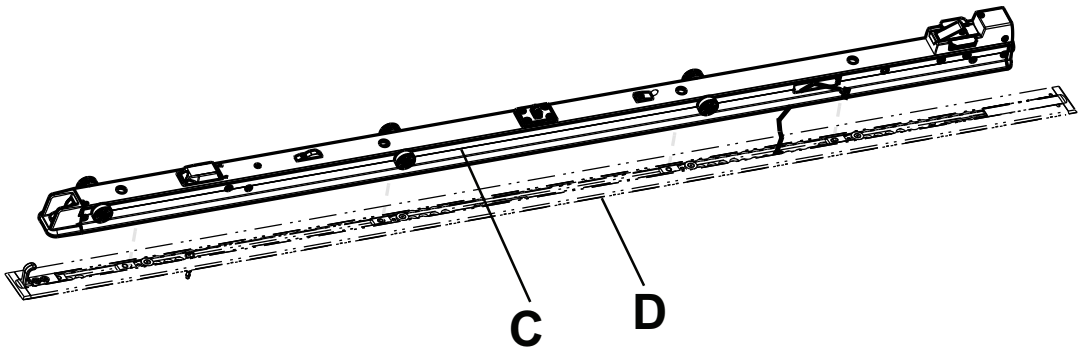

Figura 6 – Conjunto de anclaje y conjunto de placa de suelo

9. Con una cinta métrica, mida la cavidad expuesta en el extremo de la cabeza y en el extremo de los pies de la placa de suelo para personalizar las cubiertas de la placa de suelo.
10. Con una sierra, corte las dos cubiertas de la placa de suelo (6390-001-166) (E) para adaptarlas a la longitud medida en ambos extremos (Figura 7). La placa de suelo no cabe en su soporte de acoplamiento.

    Nota - Si monta el anclaje sobre el extremo de los pies o el extremo de la cabeza de la placa de suelo, no será necesaria ninguna cubierta de la placa de suelo en dicho extremo.
11. Con un martillo de goma, fije cada cubierta dentro de la placa de suelo (primero el lado del gancho [F]).

    Nota - Para desenganchar la cubierta de la placa de suelo, utilice un destornillador de hoja plana en el lateral de la cubierta que tiene un borde elevado.

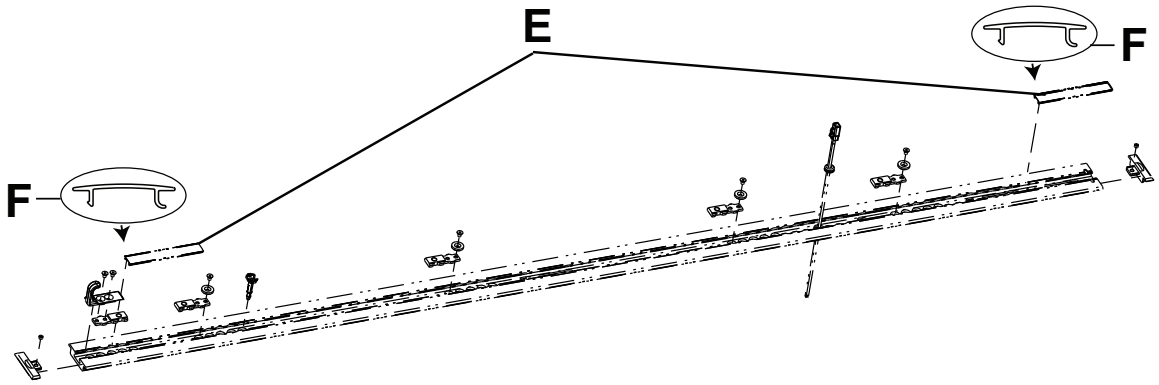

Figura 7 – Corte las cubiertas de la placa de suelo

12. Asegúrese de que se instalan sellos de anclaje (G) en las ranuras del conjunto de anclaje (Figura 8). Si no se instalan sellos de anclaje, vuelva a empujarlos al interior de las ranuras del conjunto de anclaje.

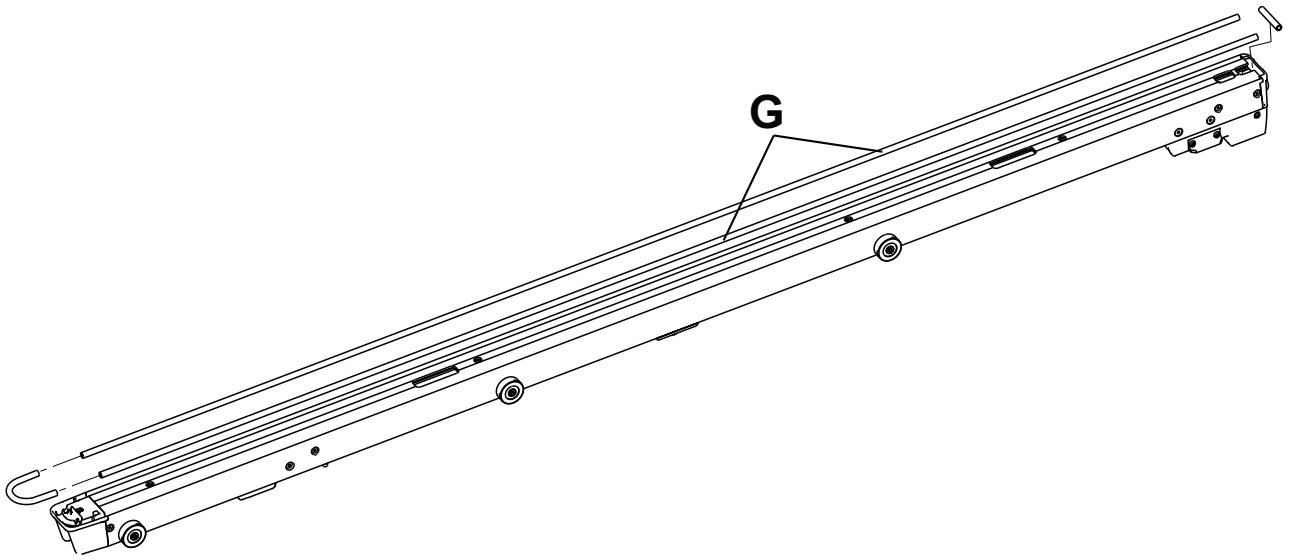

Figura 8 – Sellos de anclaje

13. Con una llave hexagonal de 3/8", instale los cuatro postes de montaje de anclaje suministrados (6390-001-150) (H) en los cuatro orificios del conjunto de anclaje (Figura 9).

    Nota
    - No apriete totalmente los postes hasta que los cuatro estén alineados y ligeramente apretados.
    - No pince ninguno de los cables al instalar el poste más cercano al extremo de la cabeza del anclaje.

14. Con una llave de apriete de 1/2", apriete cada poste (H) a 60±10 ft-lb (Figura 9).

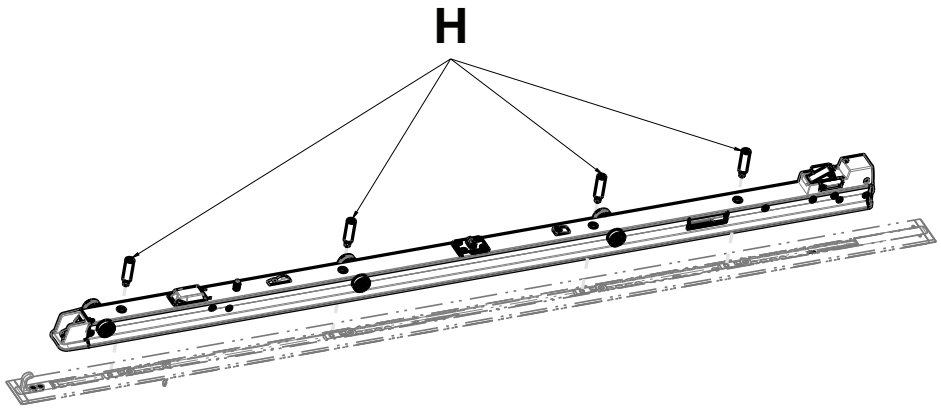

Figura 9 – Instalación de postes de montaje del anclaje

15. En el lateral del anclaje, conecte el cable que va del anclaje al vehículo al conector del conjunto de anclaje.
16. Vuelva a empujar los conectores al interior del conjunto de anclaje.
17. Disponga el conjunto de transferencia (I), de modo que el extremo abierto mire al conjunto de anclaje (J) (Figura 10).

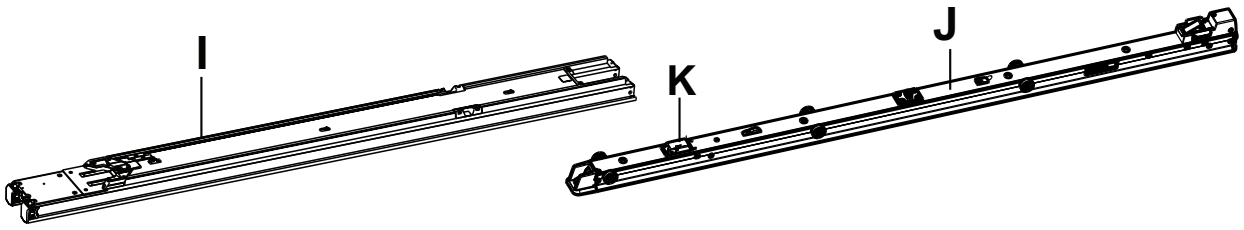

Figura 10 – Instalación del conjunto de transferencia

18. El instalador 1 (extremo de los pies) levanta el conjunto de transferencia y desliza los disparadores de bloqueo del conjunto de transferencia (L) (Figura 12) hacia el extremo de los pies del conjunto de transferencia para liberar los bloqueos de este. El instalador 2 (extremo de la cabeza) desliza y centra el extremo abierto del conjunto de transferencia sobre los rodillos del conjunto de anclaje.

    - Al instalar el conjunto de transferencia, deslice lentamente el conjunto de transferencia. No rompa la carcasa de carga inductiva (K) de la camilla) (Figura 10).
    - Mantenga los disparadores de bloqueo del conjunto de transferencia hacia el extremo de los pies hasta que el conjunto de transferencia quede asentado sobre el anclaje (Figura 12).
    - Es posible que observe una ligera resistencia al rodar sobre el segundo juego de rodillos; empuje hasta superar dicha resistencia, hasta la posición mostrada en Figura 12.

19. Coloque la cubierta del anclaje inductivo primario (639001010101) sobre la abertura de manera que el gancho en U quede mirando hacia el extremo de los pies del anclaje (Figura 11).

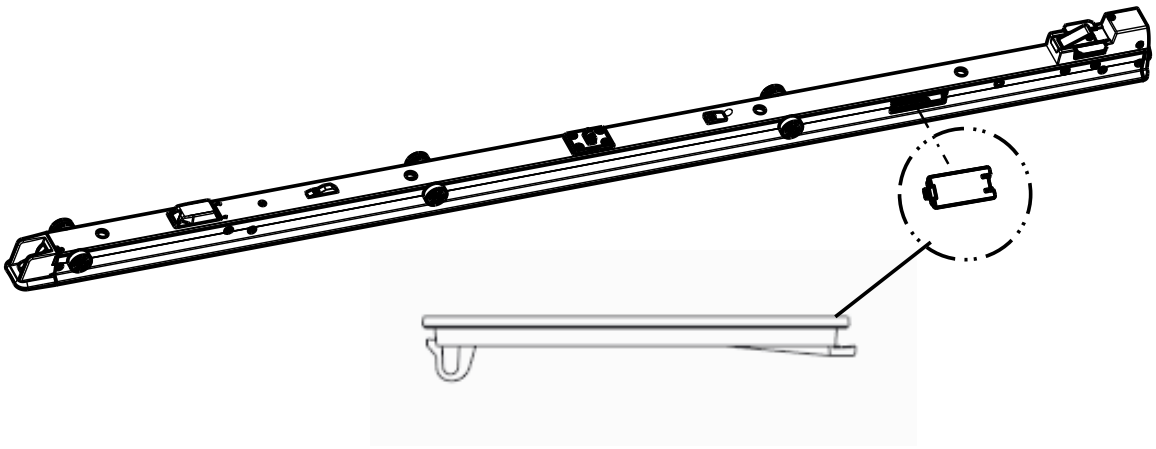

Figura 11 – Cubierta del anclaje inductivo primario

Nota - No deje que los conectores (instalados en el paso 16) empujen la cubierta del anclaje inductivo primario.

20. Con un destornillador plano, apriete el gancho en U en el anclaje hasta que oiga un clic que indique que se ha colocado en su lugar (Figura 11).
21. Con una llave hexagonal de 5/32", instale el tornillo de cabeza cilíndrica Allen (0004-658-000) (O) para fijar el activador de imán del carro suministrado (6390-001-106) (P) (Figura 12).
22. Con un destornillador de tipo Torx T25, instale los cuatro tornillos de cabeza cilíndrica de botón suministrados (0004-665-000) (M) para fijar la almohadilla de desgaste del conjunto de transferencia del extremo de los pies suministrada (6390-001-225) (N) al conjunto de transferencia (Figura 12).
23. Deslice los disparadores de bloqueo del conjunto de transferencia (los más próximos al extremo de los pies) (L) (Figura 12) hacia el extremo de los pies del conjunto de transferencia para desbloquearlo.

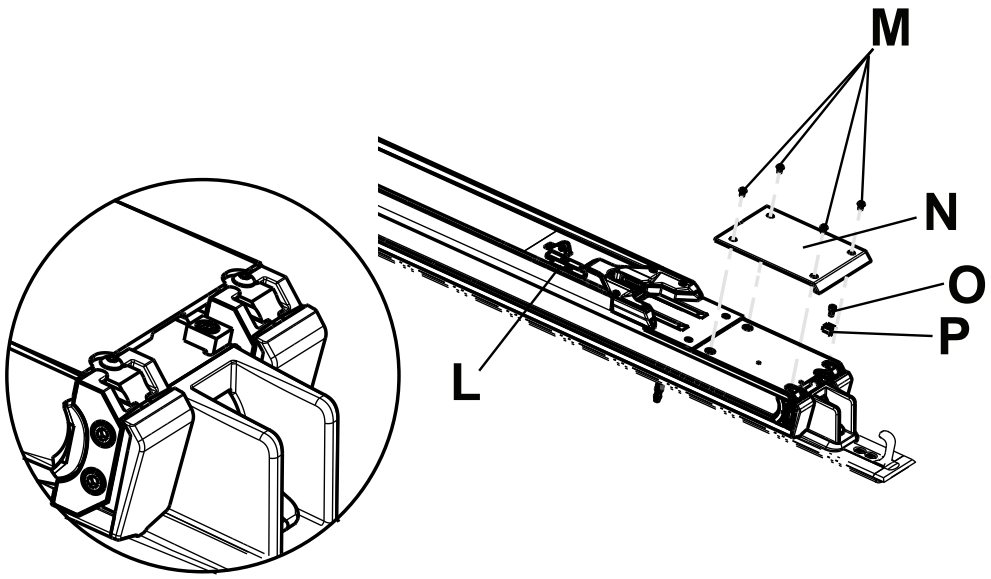

Figura 12 – Fijación de la almohadilla de desgaste del conjunto de transferencia del extremo de los pies

24. Mueva el conjunto de transferencia a su posición media (Q) (Figura 13).

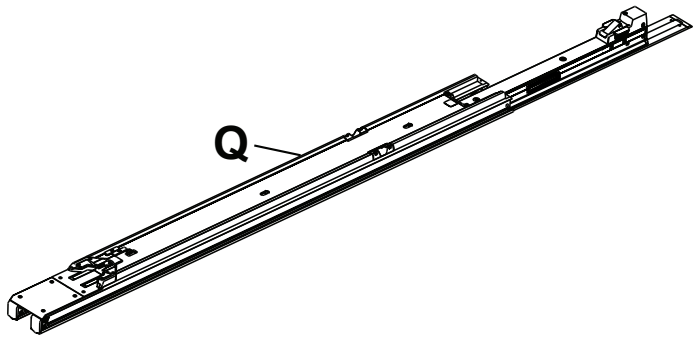

Figura 13 – Colocación del conjunto de transferencia

25. Levante el conjunto del carro por su brazo y ala. No levante el carro por los mangos de liberación manual de la camilla. Levante únicamente por donde se indica. Instalador 1, coloque las manos en R1 y R2. Instalador 2, coloque las manos en S1 y S2 (Figura 14).

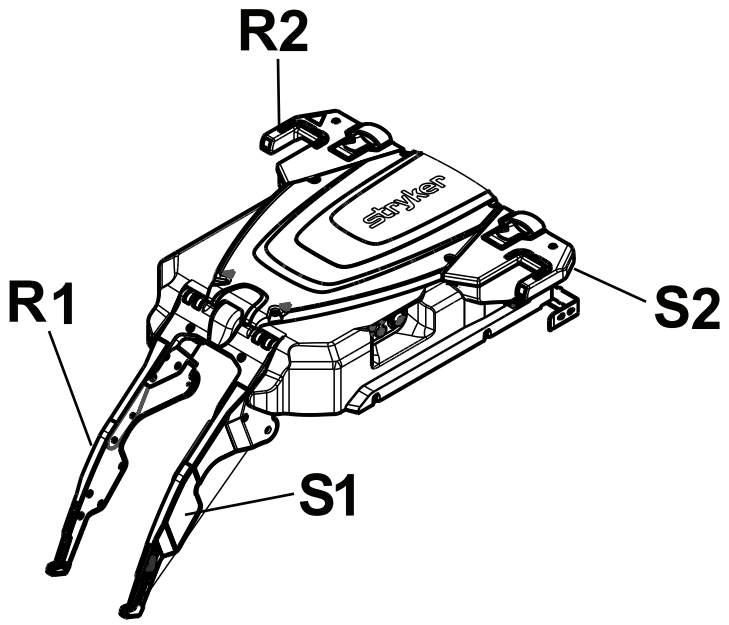

Figura 14 – Conjunto del carro

26. Disponga el conjunto del carro (T) entre el conjunto de transferencia (U) y el extremo de la cabeza del conjunto de anclaje (V) en el suelo (Figura 15).
27. Instalador 1 (extremo de los pies): Deslice las ruedas del conjunto del carro por el interior del canal lateral del conjunto de transferencia.
28. Instalador 2 (extremo de la cabeza): Levante el conjunto del carro para alinear el segundo juego de ruedas y deslice estas hasta que el carro se encuentre cerca del centro del conjunto de transferencia.

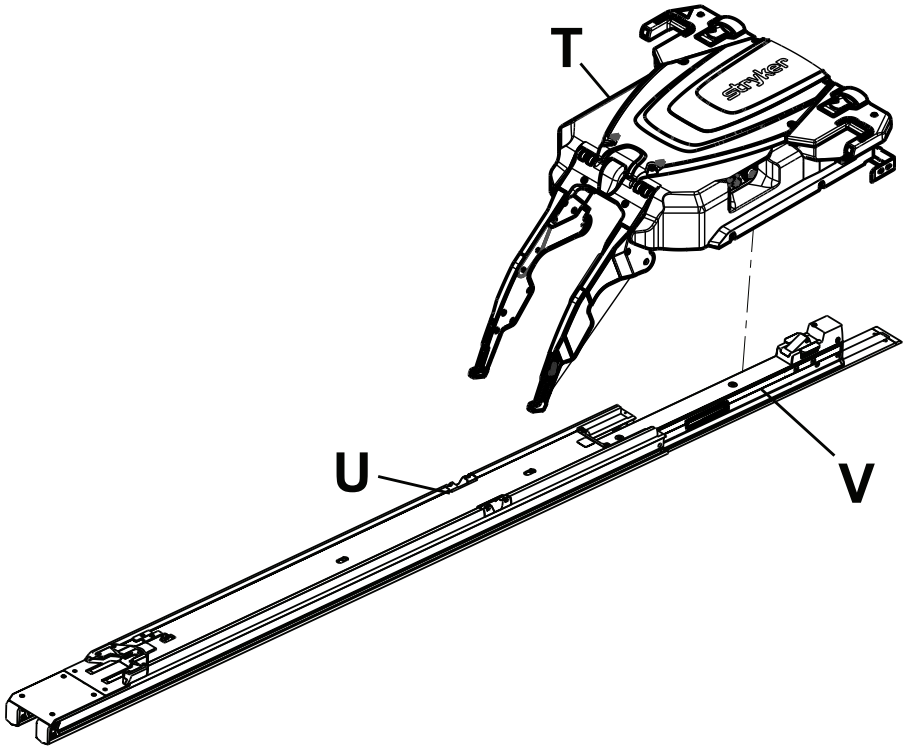

Figura 15 – Colocación del conjunto del carro

29. Empuje el conjunto de transferencia hacia adelante en dirección hacia el extremo de la cabeza hasta que se fije en su sitio.

30. Ensamble el bloque del parachoques. Alinee el bloque del tope fijo interior suministrado (639000010246) (con orificios roscados) (Y) con el parachoques del tope fijo suministrado (639000010243) (X) (Figura 16).

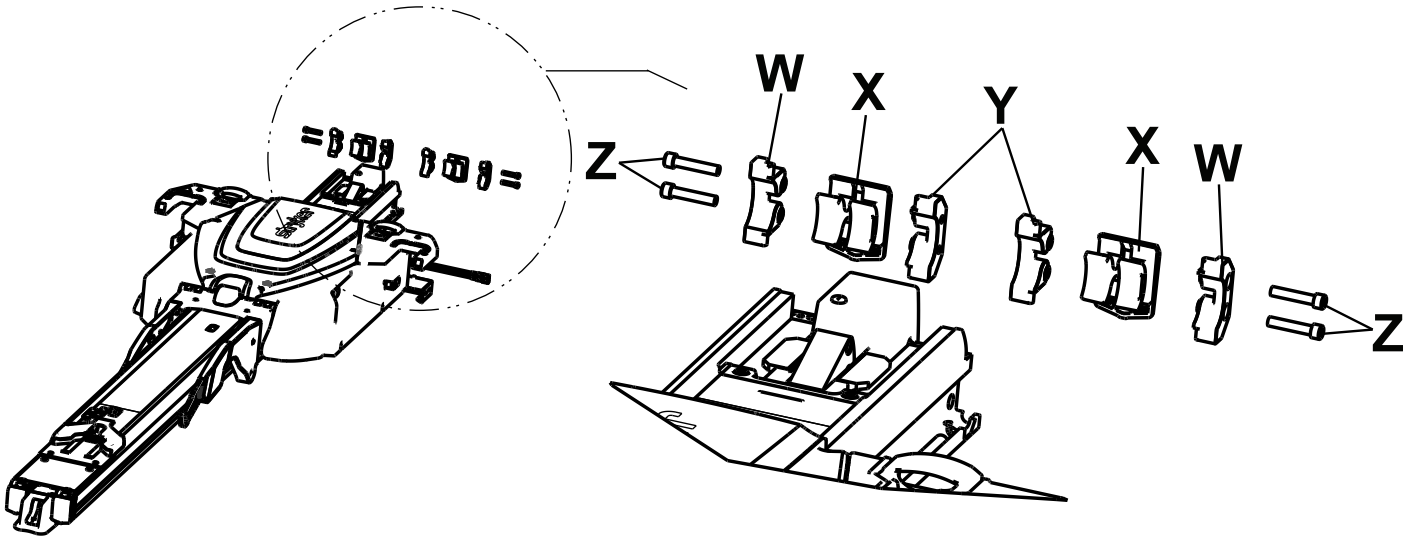

Figura 16 – Ensamblaje del bloque del parachoques

31. Deslice los componentes ensamblados (X e Y) hacia el interior del extremo del conjunto de transferencia.

    Nota - Coloque el parachoques del tope fijo de manera que el saliente (AA) quede abajo (Figura 17).

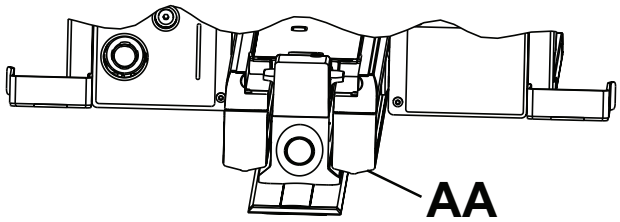

Figura 17 – Saliente del parachoques del tope fijo

32. Alinee el bloque del tope fijo (639000010244) (con orificios) (W) con los componentes ensamblados (X e Y) y deslícelos hacia el interior del extremo del conjunto de transferencia.
33. Repita los pasos 26-28 para montar e instalar el segundo parachoques del tope fijo.
34. Con una llave hexagonal de 3/16", instale los cuatro tornillos de cabeza cilíndrica Allen suministrados (0004-662-000) (dos a cada lado) (Z) en el conjunto de transferencia (Figura 16).
35. Inspeccione visualmente los parachoques del conjunto de transferencia del extremo de la cabeza para asegurarse de que están instalados al ras del borde exterior del conjunto de transferencia, sin signos de mala alineación ni de instalación incorrecta.
36. Con un destornillador de tipo Torx T25, instale los dos tornillos de cabeza cilíndrica de botón suministrados (0004-665-000) (AB) para acoplar el ribete izquierdo del extremo de la cabeza del conjunto de transferencia del paciente suministrado (639000010210) y el ribete derecho del extremo de la cabeza del conjunto de transferencia del paciente suministrado (639000010211) (AC) al conjunto de transferencia (Figura 18).

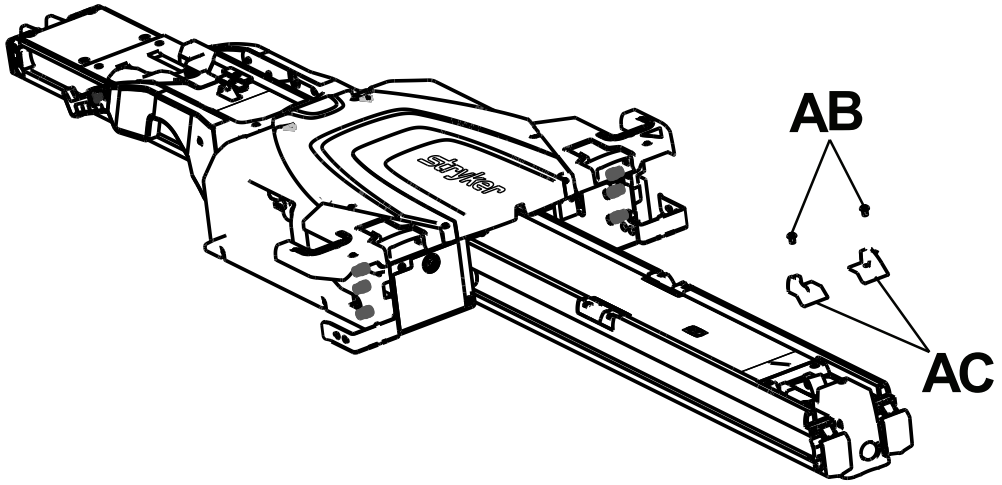

Figura 18 – Acoplamiento del ribete del extremo de la cabeza

37. Realice el procedimiento de *Instalación de la batería* (página 24).
38. Pulse el botón de alimentación principal (AD) (Figura 19) del conjunto del carro, situado en el lado izquierdo del paciente, para encender el producto.

    Nota

    - Si ha conectado el **Power-LOAD** a un circuito con interruptor, asegúrese de que este se halle encendido.
    - Al pulsar el botón de alimentación principal, también se enciende un LED verde de alimentación de la batería (AE) para indicar que el sistema **Power-LOAD** está encendido. Si la batería del carro está baja, también puede aparecer un LED parpadeante ámbar de error (AF).
    - La batería **Power-LOAD** no se está cargando si los indicadores LED del extremo de la cabeza del carro parpadean en ámbar cuando el producto está en la posición de transporte.

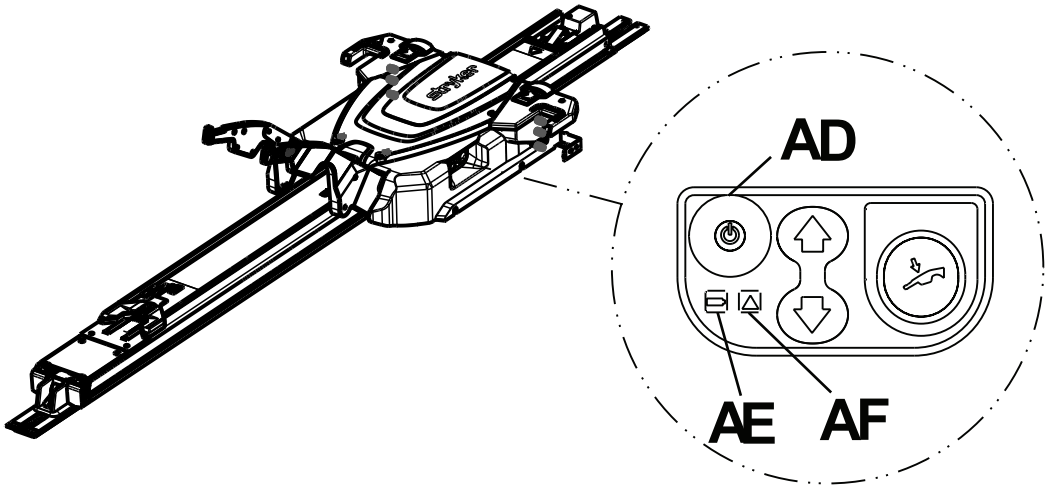

Figura 19 – Panel de control del Power-LOAD

39. Levante los brazos elevadores y empuje manualmente el carro hacia dentro del extremo de la cabeza del compartimento para pacientes del vehículo con el fin de cargar la batería.

    Nota - El LED de alimentación de la batería (AE) parpadea en verde mientras esta se está cargando.

40. Adhiera las etiquetas de operaciones a la puerta o a la pared donde queden a la vista de los operadores del **Power-LOAD** (*Carga y descarga con operaciones motorizadas* (página 36) y *Carga y descarga con operaciones manuales* (página 38)).

    Nota - Adhiera la etiqueta sobre una superficie lisa o sobre la placa metálica suministrada (6390-001-467) que se puede fijar mediante tornillos o remaches en el vehículo.

41. Siga las indicaciones de la *Lista de comprobación de la instalación* (página 26).

Instalación de la batería

Después de instalar el carro, realice estos pasos para instalar y cargar la batería por primera vez.

1. Inserte la batería (A) en el compartimento de baterías (D) hasta escuchar un clic (Figura 20).

   Nota - Asegúrese de orientar la batería de tal forma que la tapa negra esté hacia arriba.
2. Levante los brazos elevadores y empuje manualmente el carro hacia el extremo de la cabeza del compartimento para pacientes del vehículo.
3. Bloquee el carro en el extremo de la cabeza del compartimento para pacientes del vehículo (posición de transporte).
4. Pulse el botón de alimentación principal para encender el carro.

   Nota - Si no se enciende el producto, la batería no se cargará.
5. Asegúrese de que el LED de alimentación parpadee en verde (consulte *Comprobación del nivel de carga de la batería en el panel de control del Power-LOAD* (página 40)).

   Nota - La batería **Power-LOAD** no se está cargando si los indicadores LED del extremo de la cabeza del carro parpadean en ámbar cuando el producto está en la posición de transporte.
6. Con un destornillador de tipo Torx T25, sujete la placa de la cubierta del carro (B) al **Power-LOAD** con los tornillos suministrados (C) (Figura 20).
7. Conecte el vehículo a la línea eléctrica externa y cargue la batería durante un mínimo de seis horas.
8. Deslice el carro al extremo de los pies del conjunto de transferencia y, a continuación, al extremo de la cabeza del compartimiento para pacientes del vehículo para activar el sistema desde el modo de reposo.
9. Pulse el botón de alimentación principal para apagar el producto.
10. Asegúrese de que el LED de alimentación de la batería no esté encendido para confirmar que la alimentación está apagada.

    Nota
    - Si la alimentación no está apagada, el producto agotará la batería del vehículo.
    - Para complementar la carga de la batería antes de la instalación, utilice el cargador Odyssey OBC. Consumo de corriente: 6 A (1-2 baterías en paralelo), 12 A (1-4 baterías en paralelo) o 20 A (1-6 baterías en paralelo). Este cargador solamente tiene conexiones para una sola batería. Para crear un circuito paralelo para cargar varias baterías es necesario un arnés con las especificaciones adecuadas para el consumo corriente.
    - Si no cumple estos requisitos y recomendaciones, ni carga completamente la batería ni apaga el producto cuando no se está utilizando, puede producirse un fallo de la batería del **Power-LOAD**.

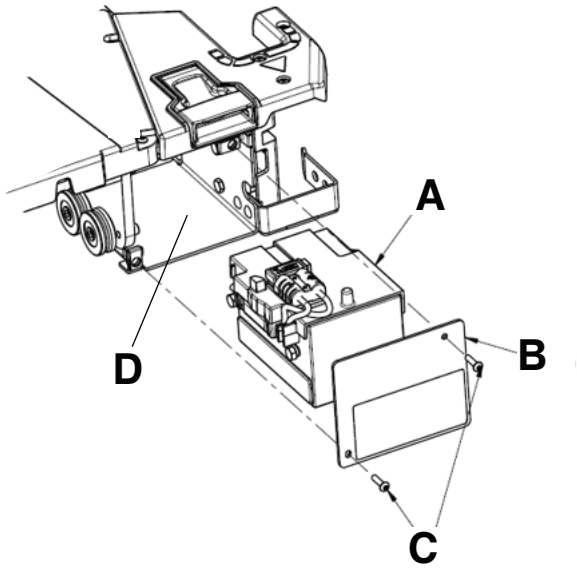

Figura 20 – Conjunto de la batería

Lista de comprobación de la instalación

PRECAUCIÓN - Los controles manuales permiten que el sistema **Power-LOAD** se mueva con libertad.

Nota - Deje que la batería se cargue durante 20 minutos como mínimo antes de comenzar la comprobación funcional del **Power-LOAD**. La batería solo se carga cuando el carro está bloqueado en el extremo de la cabeza del compartimento para pacientes del vehículo. El LED de alimentación de la batería debe parpadear en verde mientras esta se está cargando.

Antes de comenzar la comprobación funcional del **Power-LOAD**, asegúrese de lo siguiente:

- La comprobación se realiza con una camilla **Power-PRO** compatible con **Power-LOAD** (consulte *Compatibilidad de camillas* (página 12)).
- El **Power-LOAD** se encuentra bloqueado en el extremo de los pies del compartimento para pacientes del vehículo con los brazos elevadores bajados.
- La alimentación está encendida.
- Los LED de las alas del conjunto del carro parpadean en ámbar.

Nota

- Al pulsar el botón de alimentación principal, también se enciende el LED de alimentación de la batería para indicar que el sistema **Power-LOAD** está encendido. Si la batería del carro tiene poca carga, podría aparecer un LED parpadeante ámbar de error.
- Compruebe los interruptores de control superior e inferior de la camilla cuando compruebe el funcionamiento de los botones de la camilla.

_____ Bloquee la camilla compatible con el **Power-LOAD** en el **Power-LOAD**.

_____ Compruebe que las dos clavijas de las ruedas de carga de la camilla se bloquean en el **Power-LOAD** (pasadores).

_____ Compruebe que los LED pasan de ámbar parpadeante a verde fijo.

_____ Mantenga pulsado el botón de retraer (-) del interruptor de control de la camilla para retraer totalmente el bastidor inferior de la camilla.

_____ Empuje la camilla hacia el interior del compartimento para pacientes del vehículo hasta que se bloquee en el extremo de la cabeza de dicho compartimento. Asegúrese de que los brazos elevadores desciendan hasta que las ruedas de la camilla se encuentren sobre el suelo del compartimento para pacientes del vehículo y el extremo de los pies de la camilla se bloquee en la sujeción de la camilla.

_____ Asegúrese de que la camilla se bloquee en el **Power-LOAD** tirando con firmeza de un lado a otro en el extremo de los pies de la camilla.

_____ Mantenga pulsado el botón de extender (+) del interruptor de control de la camilla para asegurarse de que la camilla no se extienda en el compartimento para pacientes del vehículo. No debe intentar levantar las patas de la camilla en la posición de transporte.

Nota - El botón de retraer (-) del interruptor de control de la camilla permite cierto movimiento en algunas condiciones.

_____ Mantenga pulsada la palanca de liberación situada en el extremo de los pies del sistema **Power-LOAD** y tire para retirar la camilla del compartimento para pacientes del vehículo. Asegúrese de que los brazos elevadores levanten la camilla hasta que las ruedas de la camilla se encuentren despegadas del suelo del compartimento para pacientes del vehículo.

_____ Asegúrese de que los indicadores LED del extremo de la cabeza estén apagados hasta que la camilla esté totalmente extendida. Cuando la camilla esté totalmente extendida, asegúrese de que los indicadores LED estén en color verde fijo. Mantenga pulsado el botón de extender (+) del interruptor de control de la camilla para extender la camilla hasta que las ruedas de esta descansen sobre el suelo y la camilla deje de estar apoyada en los brazos elevadores del **Power-LOAD**.

_____ Pulse el botón arriba (↑) del panel de control del **Power-LOAD** para levantar los brazos elevadores y la camilla hasta la posición más alta.

Nota - Las patas de la camilla no se retraen.

_____ Pulse el botón abajo (↓) del panel de control del **Power-LOAD** para bajar los brazos elevadores y la camilla.

_____ Pulse el botón de liberación del interruptor de control de la camilla para liberar la camilla del **Power-LOAD**. Los indicadores LED del extremo de la cabeza parpadearán en ámbar.

_____ Bloquee la camilla en el **Power-LOAD** de nuevo.

_____ Pulse el botón arriba (↑) del panel de control del **Power-LOAD** para levantar la camilla hasta la posición más alta.

Nota - Las patas de la camilla no se retraen.

_____ Pulse el botón de liberación manual del panel de control del **Power-LOAD** para bajar la camilla. Siga manteniendo pulsado el botón y tire de los brazos elevadores del Power-LOAD hasta la posición totalmente bajada.

_____ Levante uno de los dos mangos de liberación manual de la camilla situados en el extremo de la cabeza del carro para desbloquear la camilla.

_____ Aleje la camilla del **Power-LOAD** rodando.

_____ Levante los brazos elevadores y empuje el carro hacia el interior del compartimento para pacientes del vehículo a la posición de transporte. Con el carro en el extremo de la cabeza, deje que bajen los brazos.

_____ Asegúrese de que el LED de alimentación de la batería parpadee en verde cuando el carro se encuentre en la posición de transporte.

_____ Cargue la camilla compatible con el **Power-LOAD** sin usar las funciones de carga para simular la carga manual de la camilla en el compartimento para pacientes del vehículo. Asegúrese de que la camilla queda bloqueada en su sitio.

_____ Mantenga pulsada la palanca de liberación situada en el extremo de los pies del sistema **Power-LOAD** y tire para retirar la camilla del compartimento para pacientes del vehículo. Asegúrese de que la barra de seguridad de la camilla queda asegurada por el gancho de seguridad del vehículo.

Nota - Solo se desbloqueará la camilla. El carro deberá permanecer en el extremo de la cabeza del **Power-LOAD**.

_____ Para desbloquear el carro, levante los brazos elevadores y presione el botón de liberación del carro situado en el extremo de la cabeza del sistema **Power-LOAD**.

_____ Extienda totalmente el **Power-LOAD** hacia fuera del compartimento para pacientes del vehículo.

_____ Inspeccione visualmente los parachoques del conjunto de transferencia del extremo de la cabeza para asegurarse de que están instalados al ras del borde exterior del conjunto de transferencia, sin signos de mala alineación ni de instalación incorrecta.

_____ Compruebe visualmente que todos los pernos y tornillos estén apretados, sin signos de sujeciones salientes ni ausentes.

_____ En ambulancias de tipo II o si la línea media de la camilla está a 17,5 in. (44,5 cm) o menos de la pared del vehículo, asegúrese de que esté instalado el conjunto de guía para las ruedas opcional (6390-027-000). Marque N/A si no se requiere guía para las ruedas.

_____ Pulse el botón de alimentación principal para apagar el producto. Es posible que tenga que encender y después apagar el producto para asegurarse de que el **Power-LOAD** se encuentre apagado y no en modo de reposo.

Nota - Si no se va a usar el **Power-LOAD** durante una semana o más, pulse el botón de alimentación principal para apagar el producto y evitar que se agote la batería. Es posible que tenga que encender y después apagar el producto para asegurarse de que el **Power-LOAD** se encuentre apagado y no en modo de reposo.

Número de serie del producto:			
Instalado por:		Fecha:	
Inspeccionado por:		Fecha:	

Nota - Conserve una copia de este registro durante al menos siete años.

Verificación de la instalación

Complete estas comprobaciones para verificar que la instalación de su **Power-LOAD** sigue las mejores prácticas recomendadas por Stryker.

Para la instalación de la placa de suelo:

_____ Confirme que la placa de suelo se instaló de acuerdo con el manual de instalación de la placa de suelo general de Stryker (6390-009-020).

_____ Asegúrese de apretar todos los pernos de amarre de la placa de suelo a un par de apriete mínimo de 40 pie-libra (54,3 N-m) en un proceso de apriete de dos pasos como mínimo.

_____ Compruebe visualmente que la placa de suelo se asiente plana sobre la superficie del suelo.

_____ Confirme de que el circuito del vehículo pueda producir un voltaje de 12,8 a 15,6 V CC a una carga máxima de 10 A.
ADVERTENCIA - Conecte siempre el Power-LOAD a un fusible/disyuntor reajustable de 15 A que se haya instalado en el vehículo para evitar riesgos eléctricos. Stryker recomienda instalar el fusible/disyuntor reajustable en la caja de fusibles.

_____ Asegúrese de que el producto esté conectado al banco de baterías del vehículo (el método de instalación preferido de Stryker).
ADVERTENCIA - No conecte el Power-LOAD a un circuito de vehículo de 24 V CC.

_____ Asegúrese de que los pernos de la placa de suelo instalados sean tornillos de cabeza plana UNC de 3/8-16 (ASTM-F835 o SAE de grado 8).

Nota - Cada perno de la placa de suelo y cada estructura de soporte deberán aguantar 2750 lbf (12 230 N) en tensión ascendente y 600 lbf (2669 N) en cizalladura en todas las direcciones horizontales.

Si es necesario, puede cortar la placa de suelo (mínimo 89,50 in [227,33 cm]) para el **Power-LOAD**). Retire solamente el material del extremo de la cabeza.

Para la instalación de la placa de suelo y el Power-LOAD:

_____ Complete las comprobaciones de instalación de la placa de suelo anteriores.

_____ Confirme *Instalación del Power-LOAD* (página 14).

_____ Confirme *Instalación de la batería* (página 24).

_____ Confirme la finalización de *Lista de comprobación de la instalación* (página 26).

_____ Cargue y descargue la camilla compatible con **Power-LOAD** con alimentación para comprobar su funcionalidad (*Carga y descarga con operaciones motorizadas* (página 36)).

_____ Cargue y descargue la camilla compatible con **Power-LOAD** sin alimentación para comprobar su funcionalidad (*Carga y descarga con operaciones manuales* (página 38)).

_____ Asegúrese de que el LED de alimentación de la batería parpadee en verde cuando el carro se encuentre en la posición de transporte.

_____ Asegúrese de que se instalan sellos de anclaje en las ranuras del conjunto de anclaje.

_____ Inspeccione visualmente los parachoques del conjunto de transferencia del extremo de la cabeza para asegurarse de que están instalados al ras del borde exterior del conjunto de transferencia, sin signos de mala alineación ni de instalación incorrecta.

_____ Compruebe visualmente que todos los pernos y tornillos estén apretados, sin signos de sujeciones salientes ni ausentes.

_____ Si los LED del carro permanecen apagados cuando el carro alcanza la posición de carga, confirme que dicho carro está encendido y la batería cargada. Asegúrese también de que el activador del imán (6390-001-106) esté presente y que esté sujeto al extremo de los pies del anclaje.

_____ Confirme que el apriete de los postes de montaje del anclaje suministrados es de 60 ±10 ft-lb.

_____ Si no se va a usar el **Power-LOAD** durante una semana o más, pulse el botón de alimentación principal para apagar el producto y evitar que se agote la batería.

_____ Encienda y después apague el producto para asegurarse de que el **Power-LOAD** se encuentre apagado y no en modo de reposo.

Stryker ofrece una opción de guía para las ruedas si instala el sistema **Power-LOAD** cerca de la pared. Consulte *Instalación de la guía para las ruedas opcional* (6390-009-021).

Llame al servicio técnico de Stryker al 1-800-327-0770 si necesita ayuda después de la instalación.

Funcionamiento

Controles del usuario e indicadores LED

Los indicadores LED del **Power-LOAD**, situados en el panel de control lateral del **Power-LOAD** y en el extremo de la cabeza del **Power-LOAD** muestran el estado de la batería del carro y del sistema. Esta figura y esta tabla incluyen todos los botones e indicadores LED del **Power-LOAD**.

Nota - Si no se va a usar el **Power-LOAD** durante una semana o más, pulse el botón rojo de alimentación principal (A) para apagar el producto. Apáguelo para evitar que se agote la batería. Es posible que tenga que encender y después apagar el producto para asegurarse de que el **Power-LOAD** se encuentre apagado y no en modo de reposo.

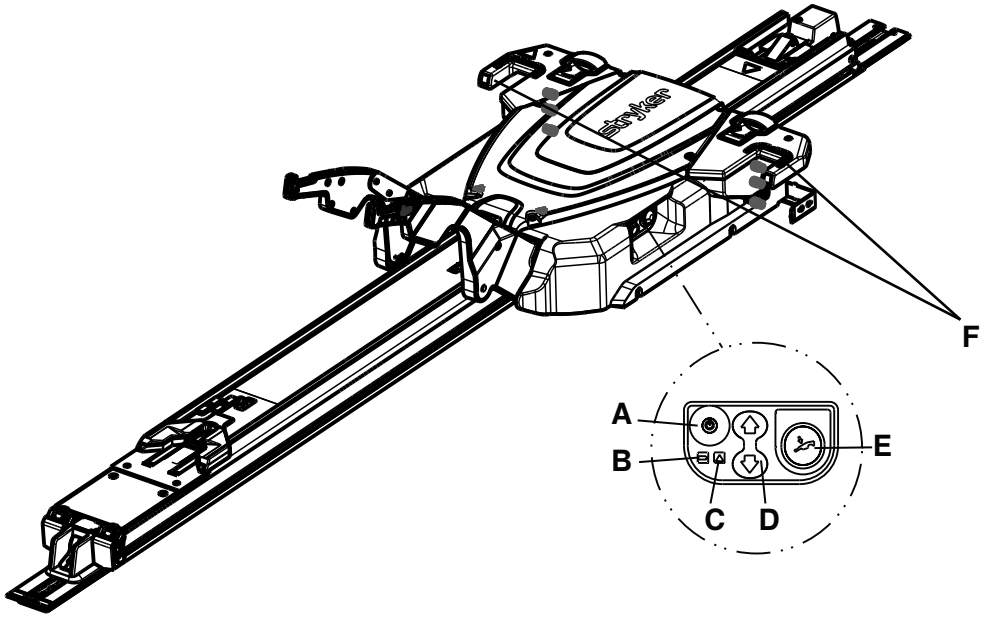

Figura 21 – Panel de control

Ref. y nombre	LED o botón	Descripción
A: Alimentación principal	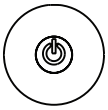	Púlselo para encender o apagar el producto. El LED de alimentación de la batería también se enciende para indicar que el sistema **Power-LOAD** está encendido. Si la batería del carro tiene poca carga, podría aparecer un LED parpadeante ámbar.
B: Alimentación de la batería		Si el LED es verde fijo, el sistema **Power-LOAD** está encendido y no se está cargando. Si el LED parpadea en verde, la batería se está cargando. La batería solo se carga cuando el carro está bloqueado en el extremo de la cabeza del compartimento para pacientes del vehículo.

Ref. y nombre	LED o botón	Descripción
C: Error		Si el LED es ámbar fijo, hay un error de **Power-LOAD**. Pulse el botón de alimentación principal dos veces para reiniciar el producto. Si el LED permanece ámbar fijo, contacte con el servicio técnico. Si el LED parpadea en ámbar, la batería del carro tiene poca carga.
D: Arriba/abajo	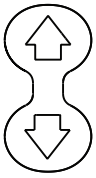	Pulse arriba (↑) para levantar los brazos elevadores hasta la posición más alta. Las patas de la camilla no se retraen. Pulse abajo (↓) para bajar los brazos elevadores y la camilla. Extienda la base de la camilla antes de presionarlos.
E: Liberación manual		Pulse para descargar la camilla en caso de un fallo de alimentación del **Power-LOAD**. Continúe pulsando el botón hasta que los brazos elevadores estén alejados de la camilla. Extienda la base de la camilla antes de presionarlos.
F: Indicador LED del extremo de la cabeza		Si los LED son verde fijo, el extremo de la cabeza de la camilla está en su posición. Si los LED parpadean en ámbar en la posición de carga, el extremo de la cabeza de la camilla no está en su posición. Si los LED parpadean en ámbar en la posición de transporte, la batería **Power-LOAD** no se está cargando.

Nota - Verá un LED verde fijo en los indicadores LED del extremo de la cabeza del carro cuando el producto esté en posición de transporte. Si la batería **Power-LOAD** no se está cargando, verá un LED ámbar parpadeante unos 30 segundos después del LED verde fijo. Este LED ámbar parpadeante no debería afectar a la funcionalidad del producto.

Indicadores LED del extremo de la cabeza del carro

Estos indicadores LED del **Power-LOAD** están situados en el extremo de la cabeza del carro **Power-LOAD**. Como referencia, se muestra la ubicación del depósito de aceite.

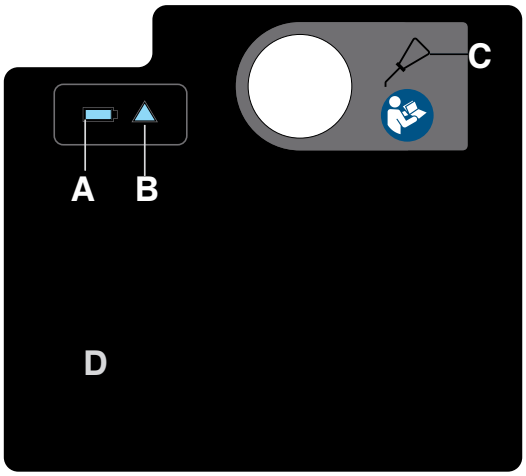

Figura 22 – Etiqueta del extremo de la cabeza del carro

Ref. y nombre	Icono o LED	Descripción
A: Alimentación de la batería		Si el LED es verde fijo, el sistema **Power-LOAD** está encendido y no se está cargando. Si el LED parpadea en verde, la batería se está cargando. **Nota** - La batería solo se carga cuando el carro está bloqueado en el extremo de la cabeza del compartimento para pacientes del vehículo.
B: Error		Si el LED es ámbar fijo, hay un error de **Power-LOAD**. Pulse el botón de alimentación principal dos veces para reiniciar el producto. Si el LED permanece ámbar fijo, contacte con el servicio técnico. Si el LED parpadea en ámbar, la batería del carro tiene poca carga.
C: Depósito de aceite		Añada aceite Mobil **Mercon** V Blend ATF (6500-001-293) aquí hasta que se llene. Para evitar el riesgo de fallo de un producto o de fugas, no llene en exceso el depósito de aceite.
D: Puerto USB	No aplicable	Quite la placa para acceder al puerto USB para el diagnóstico de entrada/salida. Las reparaciones solo puede realizarlas personal cualificado.

Controles manuales del usuario

Los controles manuales del usuario permiten liberar una camilla del **Power-LOAD** sin alimentación:

- Palanca de liberación
- Disparador de bloqueo del conjunto de transferencia
- Botón de liberación del carro
- Mango de la camilla
- Corredera de bloqueo del conjunto de transferencia

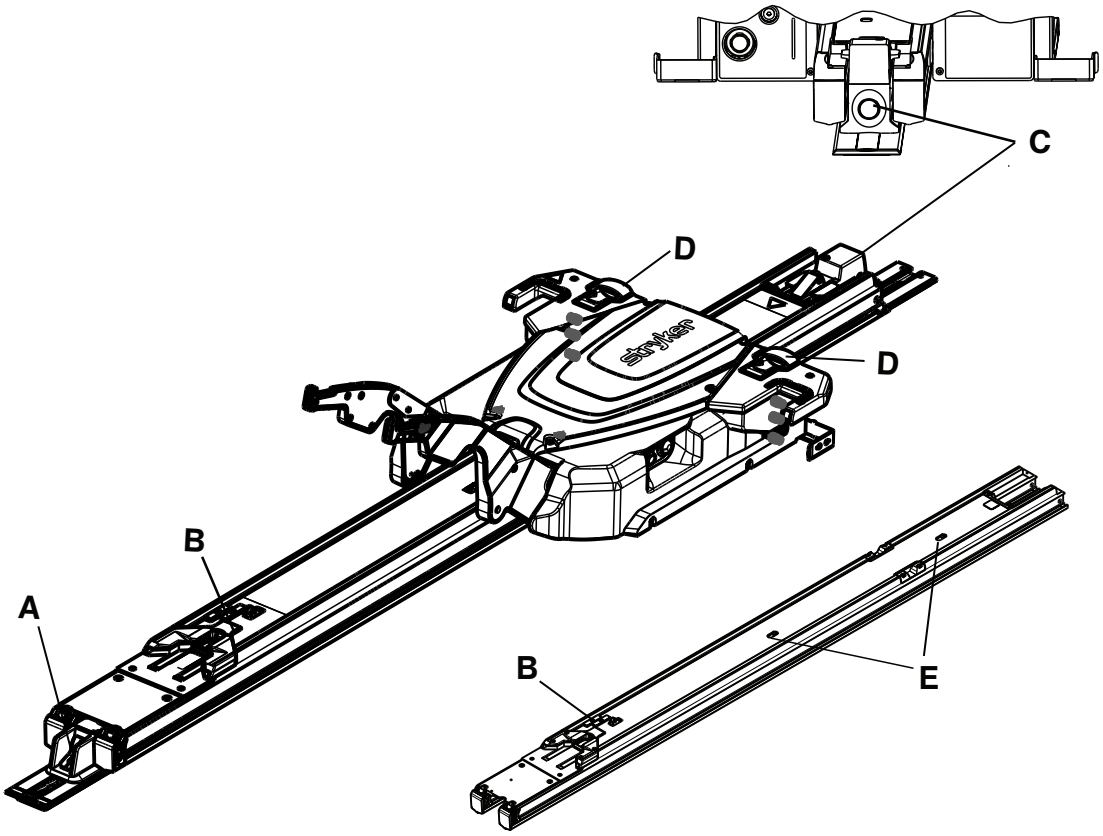

Figura 23 – Conjunto de transferencia con y sin carro

Ref. y nombre	Icono o botón	Descripción
A: Palanca de liberación (extremo de los pies)		Manténgala presionada para liberar la camilla del compartimento para pacientes.
B: Disparador de bloqueo del conjunto de transferencia (transferencia)		Deslícelo para liberar el conjunto de transferencia de la posición bloqueada.

Ref. y nombre	Icono o botón	Descripción
C: Liberación del carro (extremo de la cabeza)		Manténgalo pulsado mientras sube los brazos elevadores para liberar y extender el **Power-LOAD** desde el compartimento para pacientes del vehículo sin camilla. A continuación, tire del carro hacia fuera del compartimento para pacientes del vehículo.
D: Mango de la camilla (carro)		Levántela para liberar la camilla del **Power-LOAD** cuando la base de la camilla esté totalmente extendida.
E: Corredera de fijación del conjunto de transferencia (transferencia)		Deslícelo para liberar el conjunto de transferencia de la posición bloqueada.

Directrices de funcionamiento

ADVERTENCIA

- Asegúrese siempre de que el **Power-LOAD** funciona antes de su uso. De no hacerlo, el paciente o el operador podrían sufrir lesiones.
- Tenga siempre precaución al desplazarse dentro del compartimento para pacientes del vehículo, para evitar tropezar con el **Power-LOAD**.
- Tenga siempre precaución al utilizar el **Power-LOAD** en condiciones atmosféricas adversas (como lluvia, hielo, nieve).
- Utilice siempre la camilla o el **Power-LOAD** únicamente cuando todas las personas estén apartadas de los mecanismos. Si se enredan en la cama motorizada o en el mecanismo del **Power-LOAD**, podrían sufrir lesiones graves.
- Practique siempre la carga y descarga de la camilla con el **Power-LOAD** hasta que comprenda totalmente el funcionamiento del producto. El uso indebido podría provocar lesiones.
- No permita que personal sin formar ayude en el uso del **Power-LOAD**. Los técnicos o el personal sin esta formación pueden sufrir lesiones o provocarlas al paciente.
- No conduzca el vehículo si el carro se encuentra en la posición media. Esta posición no se bloquea y no está concebida para conducir con ella.
- Utilice siempre las dos manos al manipular la camilla. El **Power-LOAD** es únicamente un dispositivo de ayuda. Debe evaluar cada situación para determinar cómo distribuir y levantar el peso que va a transportar.
- Utilice siempre un número suficiente de operadores en función de la fuerza necesaria para la carga o descarga al manipular pesos superiores a 400 lb (181 kg). Para mayor seguridad, los operadores deben cargar o descargar sobre superficies planas. Para alturas de plataforma del vehículo de 36 in (91 cm) es posible que haya que realizar una descarga manual.
- Mantenga siempre las manos y las extremidades alejadas de la base de la camilla y de los brazos elevadores del carro del **Power-LOAD** durante la carga y descarga mecanizadas.

Nota

- Compruebe que el **Power-LOAD** funciona correctamente antes de comenzar cada turno. Por ejemplo, los brazos elevadores deberían levantar ligeramente la camilla cuando esta se desbloquea; además, debe comprobar la carga de la batería, etc. Si el producto no funciona, retire el vehículo del servicio para diagnosticar y reparar el **Power-LOAD**.
- No utilice el **Power-LOAD** con pesos superiores a 700 lb (318 kg), incluido el peso del paciente y los accesorios. La carga de trabajo segura del **Power-LOAD** es de 870 lb (395 kg), lo que incluye el peso de la camilla.
- No apague el producto con el botón de la alimentación principal durante su uso normal, pues impedirá la carga de la batería.
- No conduzca el vehículo si el carro se encuentra en la posición media. Esta posición no se bloquea y no está concebida para conducir con ella.
- Utilice el **Power-LOAD** con el vehículo sobre una superficie plana, si fuera posible.

- Si no puede descargar una camilla ocupada del compartimento para pacientes del vehículo, utilice una tabla para descargar al paciente.
- Stryker recomienda una formación periódica (al menos una vez al año) sobre los procedimientos manuales alternativos. Consulte www.stryker.com o contacte con su representante de ventas de Stryker para solicitar un ejemplo adicional de la lista de comprobación de la formación (Mkt Lit-676).

Elevación, descenso o liberación de la camilla de forma motorizada

Hay dos interruptores de control idénticos en las camillas **Power-PRO**. Pulse el botón de cualquiera de estos interruptores para elevar (extender), bajar (retraer) o liberar la camilla del **Power-LOAD**, si corresponde (Figura 24).

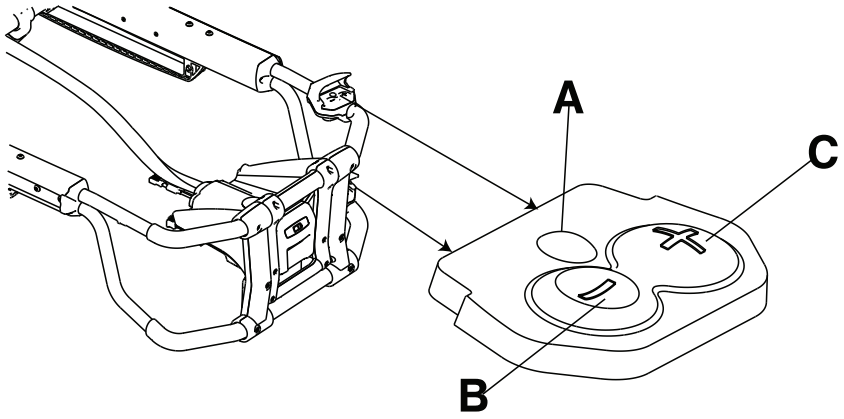

Figura 24 – Interruptores de control de la camilla

Referencia	Nombre	Descripción
A	Liberar	Púlselo para desbloquear la camilla (para su uso exclusivo con el **Power-LOAD**).
B	Retraer (-)	Manténgalo pulsado para bajar la mesa o retraer el bastidor inferior de la camilla.
C	Extender (+)	Manténgalo pulsado para subir la mesa o extender el bastidor inferior de la camilla.

Comprobación del nivel de carga de la batería

Use el indicador LED de la batería de la camilla para comprobar el nivel de carga del **SMRT** Pak. Un **SMRT** Pak cargado, en condiciones operativas, puede realizar hasta 25 avisos con un paciente de 250 lb (113 kg) (los resultados reales pueden variar). El sistema **Power-PRO** de 24 V CC y el **SMRT** Pak tienen una especificación nominal de 2,4 amperios-hora de energía eléctrica.

ADVERTENCIA - No retire la batería cuando la camilla esté activa.

PRECAUCIÓN - Cargue siempre la batería antes de poner el producto en servicio. Una batería sin cargar o agotada puede provocar un funcionamiento inadecuado del producto.

Para comprobar el nivel de carga de la batería, pulse el botón de retraer (-) del interruptor de control de la camilla para activar el indicador LED de la batería de la camilla. El indicador LED de la batería de la camilla se encuentra en la carcasa del control del extremo de los pies (se muestra como un símbolo de batería).

- El LED aparece en verde fijo cuando la batería está totalmente cargada o posee una carga de energía adecuada.

  Nota - Para obtener resultados óptimos, utilice el **SMRT** Pak hasta que el indicador LED de la batería de la camilla cambie de verde fijo a parpadear en ámbar.

- El LED parpadea en ámbar cuando hay que cargar o sustituir la batería.

  Nota - El indicador LED de la batería de la camilla no tiene por qué parpadear en ámbar para que pueda extraer y sustituir el **SMRT** Pak, aunque se considera que es la práctica recomendada. Se puede extraer y recargar el **SMRT** Pak en cualquier momento.

- El LED aparece en ámbar fijo para indicar un error de la batería.

Nota

- Utilice únicamente baterías aprobadas por Stryker.
- Si se incluye, el sistema de sujeción motorizada de la camilla carga automáticamente la batería del **SMRT** Pak. La carga automática se produce al bloquear la camilla en la sujeción motorizada de la camilla (no se necesita un cable ni conectores). El indicador LED de la batería de la camilla parpadea momentáneamente en verde para indicar que se está cargando.
- La carga automática solo se produce con las baterías **SMRT** Pak.

Carga y descarga con operaciones motorizadas

Adhiera esta etiqueta de instrucciones sobre operaciones motorizadas a la placa (6390-001-467) y monte esta en el panel interior de la puerta o en la pared del compartimento para pacientes del vehículo, en un lugar donde la placa esté a la vista de los usuarios.

Consulte *Controles del usuario e indicadores LED* (página 30) para averiguar dónde se encuentran los botones y los LED.

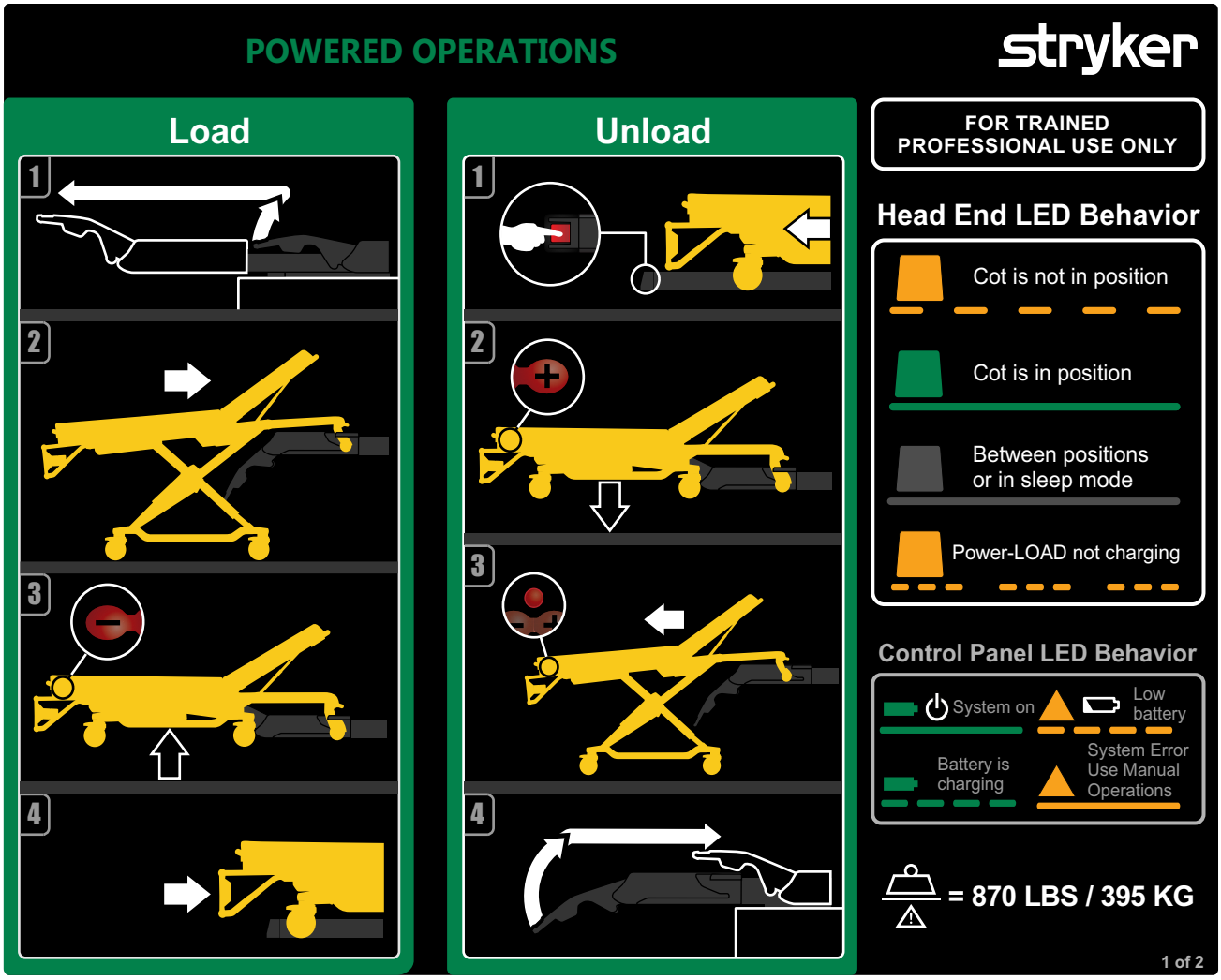

Figura 25 – Operaciones motorizadas

Carga del Power-LOAD con operaciones motorizadas

1. Levante los brazos elevadores para guiar el carro y tirar de él hacia afuera del compartimento para pacientes del vehículo.
2. Empuje la camilla hacia el interior del **Power-LOAD** hasta que los pivotes de las ruedas de carga de la camilla se bloqueen en su posición. Asegúrese de que la camilla esté alineada con los brazos elevadores al cargarla.
3. Mantenga pulsado el botón de retraer (-) del interruptor de control de la camilla para retraer totalmente el bastidor inferior de la camilla hasta que esta se sostenga.
4. Empuje la camilla hacia el interior del compartimento para pacientes del vehículo hasta que los brazos elevadores desciendan y la camilla se bloquee en el **Power-LOAD**.
5. Tire con firmeza de un lado a otro en el extremo de los pies de la camilla para asegurarse de que la camilla esté bloqueada en el **Power-LOAD**.
6. Para más instrucciones de carga, consulte *Carga de una camilla Power-PRO en un vehículo con la opción Power-LOAD* (página 45).

Descarga del Power-LOAD con operaciones motorizadas

1. Mantenga pulsada la palanca de liberación situada en el extremo de los pies del sistema **Power-LOAD** y tire para retirar la camilla del compartimento para pacientes del vehículo.

2. Mantenga pulsado el botón de extender (+) del interruptor de control de la camilla para extender la camilla hasta que sus ruedas descansen sobre el suelo.
3. Pulse el botón de liberación del interruptor de control de la camilla para desbloquearla del **Power-LOAD**.
4. Levante los brazos elevadores y guíe el carro hacia dentro del compartimento para pacientes del vehículo. Asegúrese de que el carro no obstaculice el cierre de las puertas del vehículo.
5. Para más instrucciones de descarga, consulte *Descarga de una camilla Power-PRO de un vehículo con la opción Power-LOAD* (página 46).

   Nota - Si no se va a usar el **Power-LOAD** durante una semana o más, pulse el botón de alimentación principal para apagar el producto y evitar que se agote la batería. Es posible que tenga que encender y después apagar el producto para asegurarse de que el **Power-LOAD** se encuentre apagado y no en modo de reposo.

Carga y descarga con operaciones manuales

Adhiera esta etiqueta de instrucciones sobre operaciones manuales a la placa (6390-001-467) y monte esta en el panel interior de la puerta o en la pared del compartimento para pacientes del vehículo, en un lugar donde la placa esté a la vista de los usuarios.

Consulte *Controles del usuario e indicadores LED* (página 30) para averiguar dónde se encuentran los botones y los LED.

ADVERTENCIA

- Utilice siempre el sistema **Power-LOAD** y los accesorios solo según se describe en los manuales. El uso inadecuado del sistema **Power-LOAD** o de cualquier otro accesorio podría provocar lesiones al paciente o al operador. El uso de este producto de modo distinto al indicado pasa a ser total responsabilidad del propietario o usuario.
- Soporte siempre el peso en el extremo de los pies de la camilla cuando realice operaciones manuales.
- Asegúrese siempre de que está preparado para soportar todo el peso de la camilla al cargar y descargar. Si no hay alimentación, los brazos elevadores no levantarán la camilla.

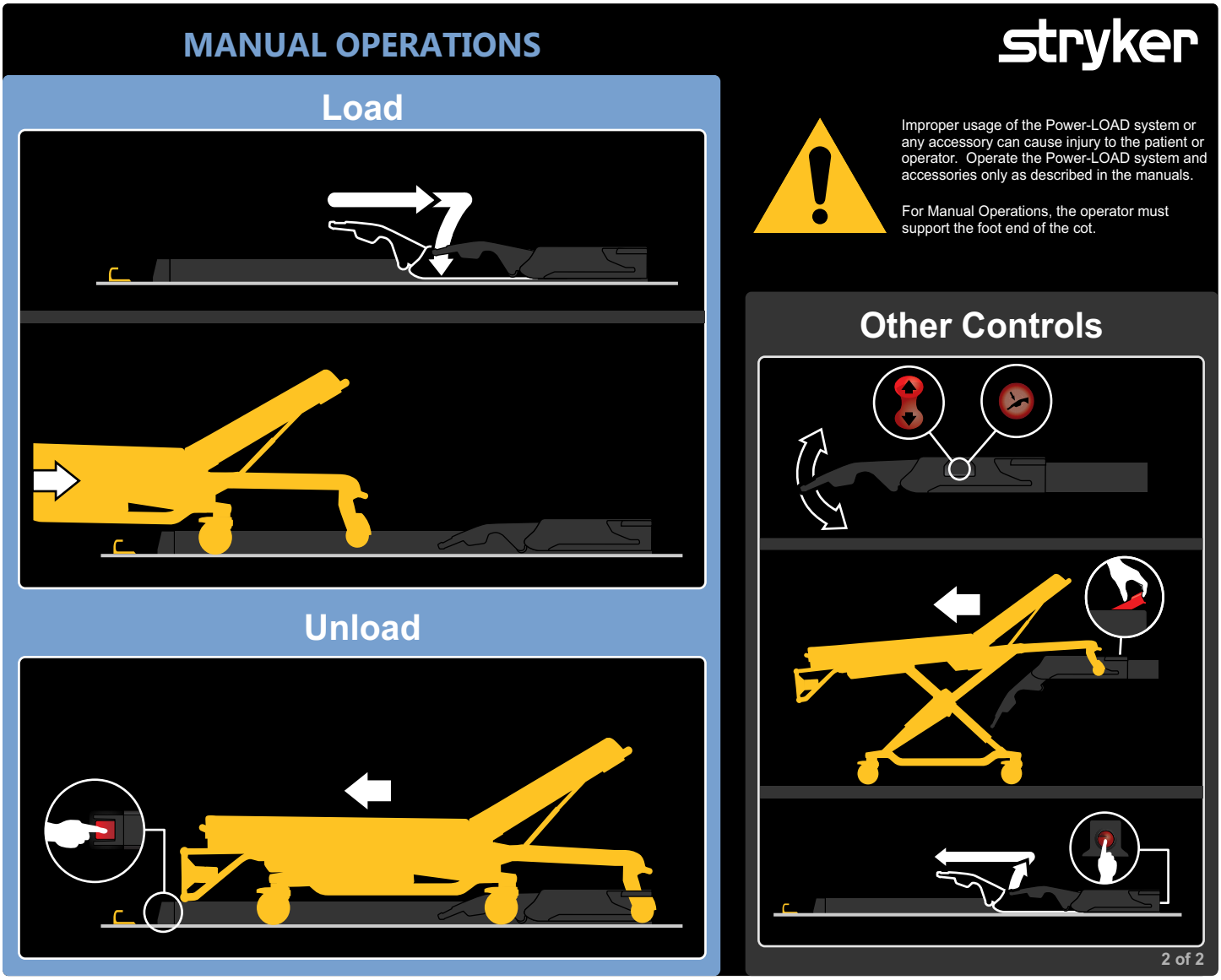

Figura 26 – Operaciones manuales

Nota - Si no se va a usar el **Power-LOAD** durante una semana o más, pulse el botón de alimentación principal para apagar el producto y evitar que se agote la batería. Es posible que tenga que encender y después apagar el producto para asegurarse de que el **Power-LOAD** se encuentre apagado y no en modo de reposo.

Carga del Power-LOAD con operaciones manuales

1. Asegúrese de que el **Power-LOAD** se encuentre en el extremo de la cabeza del compartimento para pacientes del vehículo con los brazos elevadores bajados.
2. Empuje la camilla hacia el interior del compartimento para pacientes del vehículo hasta que la camilla se fije en el **Power-LOAD**.
3. Asegúrese de que la camilla se bloquee en el **Power-LOAD** tirando con firmeza de un lado a otro en el extremo de los pies de la camilla.
4. Para más instrucciones de carga, consulte *Carga manual de una camilla en un vehículo (pérdida de suministro eléctrico del Power-PRO)* (página 52).

Descarga del Power-LOAD con operaciones manuales

1. Mantenga pulsada la palanca de liberación del extremo de los pies del sistema **Power-LOAD**.
2. Tire de la camilla para extraerla del compartimento para pacientes del vehículo.

Comprobación del nivel de carga de la batería en el panel de control del Power-LOAD

ADVERTENCIA

- Devuelva siempre las baterías dañadas a un centro de servicio técnico para su reciclaje. No las deseche como residuo municipal sin clasificar. Consulte con su distribuidor local acerca de los sistemas de devolución o recogida disponibles en su país.
- Desconecte siempre la línea eléctrica externa (si corresponde), desconecte la batería del vehículo, pulse el botón de alimentación principal para apagar el producto y, a continuación, coloque el carro en la posición de carga antes de realizar el mantenimiento del **Power-LOAD**.
- No retire la batería cuando el **Power-LOAD** esté en funcionamiento.

Para comprobar el nivel de carga de la batería:

1. Asegúrese de que el LED de alimentación de la batería esté encendido.
2. Compruebe el nivel de carga de la batería en el panel de control del **Power-LOAD** (se muestra como un símbolo de batería).
    - El LED de alimentación de la batería es verde fijo cuando el sistema **Power-LOAD** está encendido y no se está cargando.
    - El LED de alimentación de la batería parpadea en verde cuando la batería se está cargando.
    - El LED de error parpadea en ámbar cuando la batería tiene poca carga.

Carga de la batería

ADVERTENCIA - No pulse el botón de alimentación principal para apagar el producto durante su uso normal, pues impedirá la carga de la batería.

Asegúrese de que la batería está cargada para que funcione el **Power-LOAD**. Cuando está descargada, la batería requiere como mínimo diez horas para recargarse. Las baterías se cargan cuando el carro está bloqueado en el extremo de la cabeza del compartimento para pacientes del vehículo.

Para cargar la batería:

1. Levante los brazos elevadores y empuje manualmente el carro hacia el extremo de la cabeza del compartimento para pacientes del vehículo.
2. Bloquee el carro en el extremo de la cabeza del compartimento para pacientes del vehículo.

Nota

- El LED de alimentación de la batería parpadea en verde cuando la batería se está cargando.
- La batería **Power-LOAD** no se está cargando si los indicadores LED del extremo de la cabeza del carro parpadean en ámbar cuando el producto está en la posición de transporte.

Almacenamiento del Power-LOAD

Evite que se agote la batería. Todas las baterías pierden carga durante su almacenamiento o en períodos de inactividad. Si no se va a usar el **Power-LOAD** durante una semana o más, pulse el botón de alimentación principal para apagar el producto. Es posible que tenga que encender y después apagar el producto para asegurarse de que el **Power-LOAD** se encuentre apagado y no en modo de reposo.

Ajuste de la altura de carga de la camilla

Es necesario ajustar la altura de carga de las camillas que dispongan de la opción **Power-LOAD** antes de poner el vehículo en servicio. En *Compatibilidad de camillas* (página 12), encontrará una lista de las camillas compatibles. Consulte el Manual de uso de su camilla para más información acerca de cómo situar la camilla a una altura adecuada.

Uso de camillas con bastidor en X sin actualizar en caso de incidentes con múltiples víctimas

En caso de incidentes con múltiples víctimas, se pueden utilizar algunas camillas incompatibles, como la mayoría de las de estructura en X.

ADVERTENCIA

- No permita que la abrazadera de raíl se superponga a la etiqueta roja del límite de ajuste del tubo del raíl. Para evitar que las mordazas del raíl liberen el bastidor de la camilla, el espacio situado entre la abrazadera de raíl y la mordaza fija de este nunca podrá ser superior a 1 pulgada (2,5 cm).
- No utilice las manos ni los dedos para pulsar el botón de liberación cuando las mordazas del raíl estén abiertas. La sujeción de la abrazadera de raíl se cierra con un fuerte efecto de resorte.

Las operaciones de carga y descarga son similares a las que figuran en las instrucciones para la carga y descarga manuales de la camilla. Sin embargo, en lugar de una fijación para la camilla situada en el extremo de los pies, se utiliza un conjunto de abrazadera de raíl. Cuando cargue una camilla incompatible, bloquee el poste de retención de la camilla en el conjunto de la abrazadera de raíl.

La opción para incidentes con múltiples víctimas dispone de un conjunto de raíl para montarlo en la pared o en el suelo. Guarde este conjunto de raíl en un armario para, en caso de emergencia, acoplarlo rápidamente en el compartimento para los pacientes del vehículo.

Extensión del Power-LOAD sin camilla desde el vehículo

Para extender el **Power-LOAD** sin camilla desde el compartimento para pacientes del vehículo:

1. Vaya al extremo de la cabeza del sistema **Power-LOAD**.
2. Mientras levanta los brazos elevadores, presione el botón de liberación del carro situado en el extremo de la cabeza del sistema **Power-LOAD** (Figura 27).
3. Tire del carro hacia fuera del compartimento para pacientes del vehículo (Figura 28).

Figura 27 – Pulse el botón de liberación del carro.

Figura 28 – Tire del carro hacia afuera.

Carga de una camilla Performance-PRO en un vehículo con la opción Power-LOAD

ADVERTENCIA

- Una camilla ocupada debe cargarse o descargarse siempre de un vehículo entre un mínimo de dos operadores con la formación adecuada.
- Cargue siempre la camilla compatible con **Power-LOAD** en el compartimento para pacientes del vehículo antes de que entren todos los ocupantes.

PRECAUCIÓN

- No introduzca bruscamente la camilla en el carro al cargarla para evitar el riesgo de daños en el equipo.
- No empuje la camilla hacia el interior del compartimento para pacientes del vehículo hasta que la base de la camilla esté totalmente recogida.

1. Levante el parachoques del vehículo a la posición elevada, si se incluye.
2. Levante los brazos elevadores para guiar el carro y tirar de él hacia fuera del compartimento para pacientes del vehículo (Figura 29).

Figura 29 – Guiado del carro hacia fuera del vehículo

3. Levante la camilla hasta la posición de carga.
4. Antes de cargar la camilla en el **Power-LOAD**, extienda totalmente y bloquee la sección retráctil para la cabeza de la camilla.
5. Empuje la camilla hacia el interior del **Power-LOAD** hasta que las clavijas de las ruedas de carga de la camilla se bloqueen en su sitio (Figura 30). Asegúrese de que la camilla esté alineada con los brazos elevadores al cargarla.

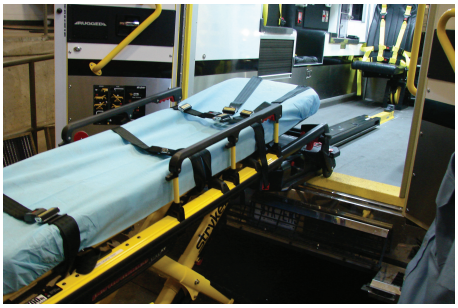

Figura 30 – Bloqueo de las clavijas de las ruedas en su posición

6. Compruebe los indicadores LED del extremo de la cabeza para asegurarse de que la camilla esté lista para cargarse.
   - Si los LED aparecen en verde fijo, significará que el extremo de la cabeza de la camilla está en su posición.
   - Si los LED parpadean en ámbar, significará que el extremo de la cabeza de la camilla no está en su posición.
7. Pulse el botón arriba (↑) del panel de control del **Power-LOAD** para levantar los brazos elevadores hasta la posición más alta (Figura 31).

   Nota - Las patas de la camilla no se retraen.

Figura 31 – Levantamiento de los brazos elevadores hasta la posición más alta

8. Operador 1 (extremo de los pies): Sujete el bastidor de la camilla en el extremo de los pies. Mantenga apretada la liberación manual de la camilla.
9. Operador 2 (lateral): Sujete el raíl exterior para estabilizar la camilla. A continuación, agarre el bastidor de la base (Figura 32). Cuando el operador del extremo de los pies haya levantado la camilla y apretado la liberación manual de esta, retraiga el bastidor inferior con una mano y manténgalo sujeto en su sitio.

Figura 32 – Sujeción del bastidor de la base

10. Operador 1 (extremo de los pies): Desactive la liberación manual de la camilla para fijar el bastidor inferior en la posición retraída. Asegúrese de que la liberación manual de la camilla esté desactivada. Si la liberación manual de la camilla no está desactivada, la base de la camilla se extenderá y la camilla no se bloqueará en su sujeción.
11. Empuje la camilla hacia el interior del compartimento para pacientes del vehículo hasta que los brazos elevadores desciendan y la camilla se bloquee en el **Power-LOAD**.

12. Asegúrese de que la camilla se bloquee en el **Power-LOAD** tirando con firmeza de un lado a otro en el extremo de los pies de la camilla.

Descarga de una camilla Performance-PRO de un vehículo con la opción Power-LOAD

ADVERTENCIA

- Una camilla ocupada debe cargarse o descargarse siempre de un vehículo entre un mínimo de dos operadores con la formación adecuada.
- Esté siempre preparado para soportar todo el peso de la camilla y del paciente si los brazos elevadores no levantan la camilla al descargarla del compartimento para pacientes del vehículo. A medida que desbloquee la camilla para extraerla del compartimento para pacientes del vehículo, los brazos elevadores del **Power-LOAD** levantarán la camilla ligeramente.
- Asegúrese siempre de que la base de la camilla esté extendida antes de pulsar cualquier botón del panel de control del **Power-LOAD** al descargar la camilla.

1. Levante el parachoques del vehículo a la posición elevada, si se incluye.
2. Mantenga pulsada la palanca de liberación situada en el extremo de los pies del sistema **Power-LOAD** y tire para retirar la camilla del compartimento para pacientes del vehículo.
3. Sujete el bastidor de la camilla por el extremo de los pies para tirar de ella hacia fuera del compartimento para pacientes del vehículo.

   Nota - Los indicadores LED del extremo de la cabeza solo aparecen en verde fijo cuando la camilla está lista para descargarse.
4. Operador 1 (extremo de los pies): Agarre el bastidor de la camilla (Figura 33). Mantenga apretada la liberación manual de la camilla.

Figura 33 – Sujeción del bastidor de la camilla

5. Operador 2 (lateral): Sujete el bastidor de la base por donde se indica (Figura 33), levántelo ligeramente y bájelo hasta su posición totalmente extendida. Asegúrese de que las ruedas de la camilla estén sobre el suelo.
6. Operador 1 (extremo de los pies): Desactive la liberación manual de la camilla para fijar el bastidor inferior en la posición extendida.
7. Pulse el botón abajo (↓) del panel de control del **Power-LOAD** para bajar los brazos elevadores y la camilla (Figura 34).

Figura 34 – Bajada de los brazos elevadores

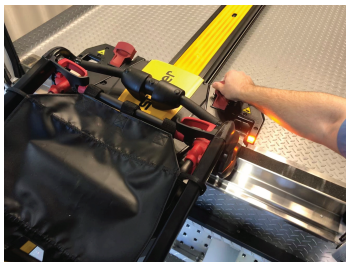

Figura 35 – Desbloqueo de la camilla

8. Levante uno de los dos mangos de liberación manual de la camilla situadas en el extremo de la cabeza del carro para desbloquear la camilla (Figura 35).
9. Levante los brazos elevadores y guíe el carro hacia dentro del compartimento para pacientes del vehículo hasta que los brazos estén lo suficientemente alejados en el interior como para no obstaculizar las puertas del vehículo.

Carga de una camilla Power-PRO en un vehículo con la opción Power-LOAD

ADVERTENCIA

- Una camilla ocupada debe cargarse o descargarse siempre de un vehículo entre un mínimo de dos operadores con la formación adecuada.
- Cargue siempre la camilla compatible con **Power-LOAD** en el compartimento para pacientes del vehículo antes de que entren todos los ocupantes.

PRECAUCIÓN - No introduzca bruscamente la camilla en el carro al cargarla para evitar el riesgo de daños en el equipo.

1. Levante el parachoques del vehículo a la posición elevada, si se incluye.
2. Levante los brazos elevadores para guiar el carro y tirar de él hacia fuera del compartimento para pacientes del vehículo (Figura 36).

Figura 36 – Guiado del carro hacia fuera del vehículo

Figura 37 – Ajuste de la altura de carga

3. Mantenga pulsado el botón de extender (+) del interruptor de control de la camilla para extender el bastidor inferior de esta hasta la altura de carga establecida (Figura 37).
4. Antes de cargar la camilla en el **Power-LOAD**, extienda totalmente y bloquee la sección retráctil para la cabeza de la camilla.
5. Empuje la camilla hacia el interior del **Power-LOAD** hasta que las clavijas de las ruedas de carga de la camilla se bloqueen en su sitio (Figura 38). Asegúrese de que la camilla esté alineada con los brazos elevadores al cargarla.

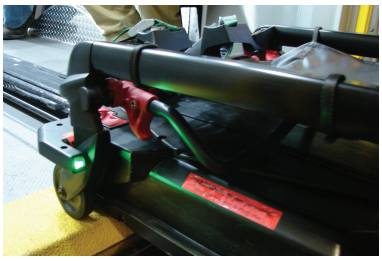

Figura 38 – Bloqueo de las clavijas de las ruedas en su posición

6. Compruebe los indicadores LED del extremo de la cabeza para asegurarse de que la camilla esté lista para cargarse.
   a. Si los LED aparecen en verde fijo, significará que el extremo de la cabeza de la camilla está en su posición.
   b. Si los LED parpadean en ámbar, significará que el extremo de la cabeza de la camilla no está en su posición.
7. Mantenga pulsado el botón de retraer (-) del interruptor de control de la camilla (Figura 39) para retraer totalmente el bastidor inferior de la camilla hasta que esta se sostenga.

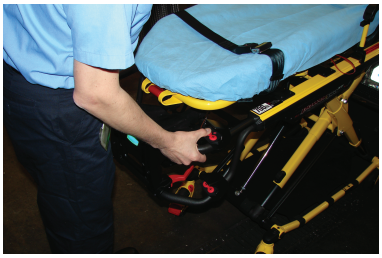

Figura 39 – Retracción total la camilla

8. Empuje la camilla hacia el interior del compartimento para pacientes del vehículo hasta que los brazos elevadores desciendan y la camilla se bloquee en el **Power-LOAD**.
9. Asegúrese de que la camilla se bloquee en el **Power-LOAD** tirando con firmeza de un lado a otro en el extremo de los pies de la camilla.

Descarga de una camilla Power-PRO de un vehículo con la opción Power-LOAD

ADVERTENCIA

- Una camilla ocupada debe cargarse o descargarse siempre de un vehículo entre un mínimo de dos operadores con la formación adecuada.
- Esté siempre preparado para soportar todo el peso de la camilla y del paciente si los brazos elevadores no levantan la camilla al descargarla del compartimento para pacientes del vehículo. A medida que desbloquee la camilla para extraerla del compartimento para pacientes del vehículo, los brazos elevadores del **Power-LOAD** levantarán la camilla ligeramente.

1. Levante el parachoques del vehículo a la posición elevada, si se incluye.
2. Mantenga pulsada la palanca de liberación situada en el extremo de los pies del sistema **Power-LOAD** y tire para extraer la camilla del compartimento para pacientes del vehículo (Figura 40).

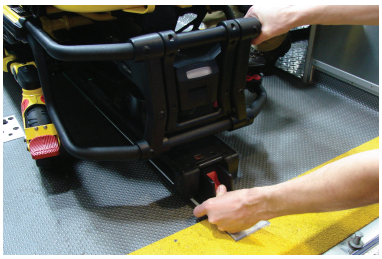

Figura 40 – Mango de liberación apretado

Figura 41 – Sujeción del bastidor de la camilla

3. Sujete el bastidor de la camilla por el extremo de los pies para tirar de ella hacia fuera del compartimento para pacientes del vehículo (Figura 41).

   Nota - Los indicadores LED del extremo de la cabeza solo aparecen en verde fijo cuando la camilla está lista para descargarse.

4. Mantenga pulsado el botón de extender (+) del interruptor de control de la camilla para extender la camilla hasta que sus ruedas descansen sobre el suelo.
5. Suelte el botón de extender (+) cuando los brazos elevadores dejen de sostener la camilla. Los brazos elevadores seguirán moviéndose hasta bajar por completo.
6. Pulse el botón de liberación (Figura 42) del interruptor de control de la camilla situado en el extremo de los pies de esta o levante uno de las dos mangos de liberación manual de la camilla situados en el extremo de la cabeza del carro para desbloquear la camilla (Figura 43).

Figura 42 – Activación del botón de liberación

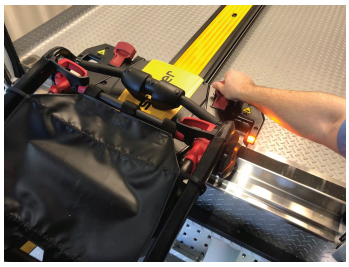

Figura 43 – Desbloqueo de la camilla

7. Levante los brazos elevadores y guíe el carro hacia dentro del compartimento para pacientes del vehículo hasta que los brazos estén lo suficientemente alejados en el interior como para no obstaculizar las puertas del vehículo.

Descarga manual de una camilla de un vehículo después de cargarla con el Power-LOAD (pérdida de suministro eléctrico o error del sistema Power-LOAD)

Si el **Power-LOAD** pierde el suministro eléctrico o experimenta un error del sistema después de haber cargado una camilla, siga estas instrucciones para descargar la camilla.

ADVERTENCIA

- Una camilla ocupada debe cargarse o descargarse siempre de un vehículo entre un mínimo de dos operadores con la formación adecuada.
- Esté siempre preparado para soportar todo el peso de la camilla y del paciente al descargar una camilla del compartimento para pacientes del vehículo cuando el **Power-LOAD** experimente una pérdida de suministro o un error del sistema.
- Asegúrese siempre de que la base de la camilla esté extendida antes de pulsar cualquier botón del panel de control del **Power-LOAD** al descargar la camilla.

- Asegúrese siempre de que está preparado para soportar todo el peso de la camilla al cargar y descargar. Si no hay alimentación, los brazos elevadores no levantarán la camilla.

Nota - Los brazos elevadores se hallarán en la posición elevada.

1. Mantenga pulsada la palanca de liberación situada en el extremo de los pies del sistema **Power-LOAD** y tire para extraer la camilla del compartimento para pacientes del vehículo (Figura 44).

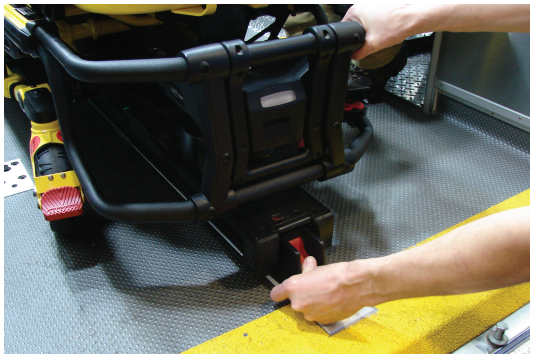

Figura 44 – Palanca de liberación pulsada

2. Sujete el bastidor de la camilla por el extremo de los pies para tirar de ella hacia fuera del compartimento para pacientes del vehículo.

   En los modelos 6500/6506 y 6510/6516 con la opción **Power-LOAD**:

   - Operador 1: Sujete el bastidor de la camilla en el extremo de los pies. Mientras sujeta el peso de la camilla, guíela y tire de ella hacia afuera del compartimento para pacientes del vehículo. Mantenga pulsado el botón de extender (+) del interruptor de control de la camilla para extender la camilla hasta que sus ruedas descansen sobre el suelo.
   - Operador 2: Sujete el raíl exterior para estabilizar la camilla.

   En el modelo 6085/6086 con la opción **Power-LOAD**:

   - Operador 1: Sujete el bastidor de la camilla.
   - Operador 2: Sujete el bastidor de la base por donde se indica, levántelo ligeramente y bájelo hasta la posición totalmente extendida mientras el operador 1 mantiene apretada la liberación manual de la camilla. Asegúrese de que las ruedas de la camilla estén sobre el suelo.
   - Operador 1 (extremo de los pies): Desactive la liberación manual de la camilla para fijar el bastidor inferior en la posición extendida.

3. Pulse el botón de liberación manual del panel de control del **Power-LOAD** (Figura 45).

Figura 45 – Pulsación del botón de liberación manual

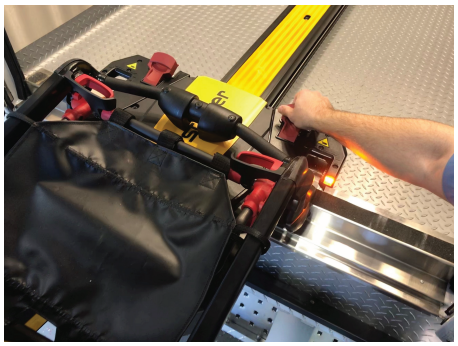

Figura 46 – Desbloqueo de la camilla

4. Levante uno de los dos mangos de liberación manual de la camilla situados en el extremo de la cabeza del **Power-LOAD** para desbloquear la camilla (Figura 46).
5. Levante los brazos elevadores y guíe el carro hacia dentro del compartimento para pacientes del vehículo hasta que los brazos estén lo suficientemente alejados en el interior como para no obstaculizar las puertas del vehículo.
6. Retire el vehículo del servicio para diagnosticar y reparar el **Power-LOAD** después de atender el aviso.

Carga manual de una camilla en un vehículo después de una pérdida de suministro eléctrico o error del sistema de sujeción motorizada de la camilla

ADVERTENCIA

- Una camilla ocupada debe cargarse o descargarse siempre de un vehículo entre un mínimo de dos operadores con la formación adecuada.
- Cargue siempre la camilla antes de permitir que los pacientes entren en el compartimento para pacientes del vehículo.

PRECAUCIÓN - No empuje la camilla al interior del compartimento para pacientes del vehículo hasta haber retraído totalmente la base de la camilla.

1. Levante el parachoques del vehículo a la posición elevada, si se incluye.
2. Localice el carro en el extremo de la cabeza del compartimento para pacientes del vehículo con los brazos elevadores bajados. Para desplazar el carro hasta el extremo de la cabeza, levante los brazos elevadores y guíe el carro hacia dentro del compartimento para pacientes del vehículo hasta que el **Power-LOAD** se bloquee en su posición con los brazos elevadores bajados.
3. Extienda totalmente y bloquee la sección retráctil para la cabeza de la camilla antes de cargar esta en la sujeción de la camilla motorizada.
4. Coloque la camilla en posición de carga (cualquiera en la que las ruedas de carga de la camilla lleguen a la altura del suelo del compartimento para pacientes del vehículo).
5. Lleve la camilla rodando hasta el compartimento para pacientes del vehículo abierto.
6. Empuje la camilla hacia adelante hasta que las ruedas de carga de la camilla se encuentren sobre el suelo del compartimento para pacientes del vehículo y la barra de seguridad quede asegurada por el gancho de seguridad del vehículo (Figura 47).

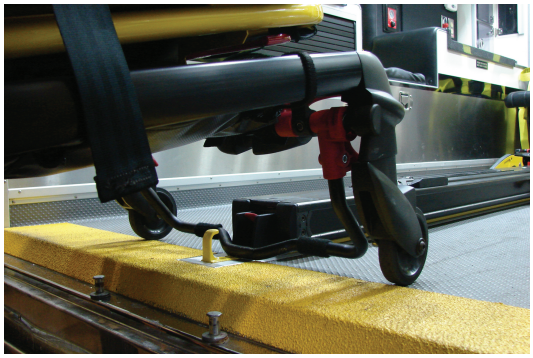

Figura 47 – Gancho de seguridad del vehículo

Nota - Para disponer del máximo espacio libre al levantar la base, tire de la camilla hacia fuera hasta que la barra de seguridad quede asegurada por el gancho de seguridad del vehículo.

En **Power-PRO XT** o **Power-PRO IT** con la opción **Power-LOAD**:

- Sujete el bastidor de la camilla en el extremo de los pies.
- Levante el extremo de los pies de la camilla y mantenga pulsado el botón de retraer (-) del interruptor de control de la camilla para retraer totalmente el bastidor inferior de la camilla.

Nota - El bastidor inferior de la camilla se retraerá en menos de tres segundos.

En **Performance-PRO XT** con la opción **Power-LOAD**:

- Operador 1 (extremo de los pies): Sujete el bastidor de la camilla en el extremo de los pies. Mantenga apretada la liberación manual de la camilla.
- Operador 2 (lateral): Sujete el raíl exterior para estabilizar la camilla. A continuación, sujete el bastidor de la base. Cuando el operador del extremo de los pies haya levantado la camilla y apretado la liberación manual de esta, retraiga el bastidor inferior con una mano y manténgalo sujeto en su sitio.
- Operador 1 (extremo de los pies): Desactive la liberación manual de la camilla para fijar el bastidor inferior en la posición retraída.

7. Empuje la camilla hacia el interior del compartimento para pacientes del vehículo hasta que la camilla se fije en el **Power-LOAD**.
8. Asegúrese de que la camilla se bloquee en el sistema de sujeción motorizada de la camilla tirando con firmeza de un lado a otro en el extremo de los pies de la camilla.

Retire el vehículo del servicio para diagnosticar y reparar el **Power-LOAD** después de atender el aviso.

Descarga manual de una camilla desde un vehículo

ADVERTENCIA

- Una camilla ocupada debe cargarse o descargarse siempre de un vehículo entre un mínimo de dos operadores con la formación adecuada.
- Utilice siempre las dos manos al manipular la camilla. El **Power-LOAD** es únicamente un dispositivo de ayuda. Debe evaluar cada situación para determinar cómo distribuir y levantar el peso que va a transportar.
- Utilice siempre un número suficiente de operadores en función de la fuerza necesaria para la carga o descarga al manipular pesos superiores a 400 lb (181 kg). Para mayor seguridad, los operadores deben cargar o descargar sobre superficies planas. Para alturas de plataforma del vehículo de 36 in (91 cm) es posible que haya que realizar una descarga manual.

- Asegúrese siempre de que la base de la camilla esté extendida antes de pulsar cualquier botón del panel de control del **Power-LOAD** al descargar la camilla.

---

1. Levante el parachoques del vehículo a la posición elevada, si se incluye.
2. Mantenga pulsada la palanca de liberación o el botón de liberación del extremo de los pies del sistema de sujeción de la camilla y tire para retirar esta del compartimento para pacientes del vehículo.
3. Sujete el bastidor de la camilla por el extremo de los pies para tirar de ella hacia fuera del compartimento para pacientes del vehículo.

   En **Power-PRO XT** o **Power-PRO IT** con la opción **Power-LOAD**:

   - Operador 1: Sujete el bastidor de la camilla en el extremo de los pies. Mientras sujeta el peso de la camilla, guíela y tire de ella hacia fuera del compartimento para pacientes del vehículo hasta que la barra de seguridad de la camilla quede asegurada por el gancho de seguridad del vehículo. Mantenga pulsado el botón de extender (+) del interruptor de control de la camilla para extender la camilla hasta que sus ruedas descansen sobre el suelo.

   - Operador 2: Asegúrese de que la barra de seguridad de la camilla queda asegurada por el gancho de seguridad del vehículo. Sujete el raíl exterior de la camilla para estabilizarla. Empuje hacia adelante la palanca de liberación de la barra de seguridad de la camilla para desengranar la barra de seguridad de la camilla del gancho de seguridad del vehículo en el compartimento para pacientes del vehículo.

   En **Performance-PRO XT** con la opción **Power-LOAD**:

   - Operador 1 (extremo de los pies): Sujete el bastidor de la camilla en el extremo de los pies. Mientras sujeta el peso de la camilla, guíela y tire de ella hacia fuera del compartimento para pacientes del vehículo hasta que la barra de seguridad de la camilla quede asegurada por el gancho de seguridad del vehículo.

   - Operador 2 (lateral): Sujete el bastidor de la base por donde se indica, levántelo ligeramente y bájelo hasta la posición totalmente extendida mientras el operador 1 mantiene apretada la liberación manual de la camilla.

   - Operador 1 (extremo de los pies): Suelte la liberación manual de la camilla y asegúrese de que el bastidor inferior se bloquee en su sitio. Disponga la camilla sobre el suelo.

   - Operador 2 (lateral): Empuje hacia adelante la palanca de liberación de la barra de seguridad de la camilla para desengranar la barra de seguridad de la camilla del gancho de seguridad del vehículo en el compartimento para pacientes del vehículo.

   Nota - En el improbable caso de que falle el extremo de los pies de la camilla y no pueda extraerla del vehículo, retire al paciente por otros medios (por ejemplo, mediante el uso de un tablero o una camilla de mano).

Retirada de una camilla de un vehículo para su reparación

ADVERTENCIA

- Una camilla ocupada debe cargarse o descargarse siempre de un vehículo entre un mínimo de dos operadores con la formación adecuada.
- Utilice siempre las dos manos al manipular la camilla. El **Power-LOAD** es únicamente un dispositivo de ayuda. Debe evaluar cada situación para determinar cómo distribuir y levantar el peso que va a transportar.
- Asegúrese siempre de que la base de la camilla esté extendida antes de pulsar cualquier botón del panel de control del **Power-LOAD** al descargar la camilla.

---

1. Operador 1: Mantenga pulsado el botón de liberación del carro situado en el extremo de la cabeza del sistema **Power-LOAD**.

2. Operador 2: Deslice los dos disparadores de bloqueo del conjunto de transferencia (los más próximos al extremo de los pies) hacia el extremo de los pies del conjunto de transferencia para desbloquearlo. Con ayuda del operador 1, empuje con firmeza la camilla y el conjunto de transferencia hacia fuera del compartimento para pacientes del vehículo.
3. Operador 1: Con un destornillador o una herramienta similar, empuje el conjunto del gancho situado debajo del de transferencia mientras el operador 2 empuja hacia adelante el conjunto de transferencia en dirección al extremo de la cabeza del compartimento para pacientes del vehículo, con el fin de liberar la camilla del bloqueo.
4. Una vez desbloqueada la camilla, tire de ella para extraerla del todo.
5. Asegúrese de que la base de la camilla se halle extendida y, después, levante uno de los dos mangos de liberación manual de la camilla situadas en el extremo de la cabeza del **Power-LOAD** para desbloquear la camilla.

Carga manual de una camilla en un vehículo (pérdida de suministro eléctrico del Power-PRO)

ADVERTENCIA

- Una camilla ocupada debe cargarse o descargarse siempre de un vehículo entre un mínimo de dos operadores con la formación adecuada.
- Cargue siempre la camilla antes de permitir que los pacientes entren en el compartimento para pacientes del vehículo.

PRECAUCIÓN

- No empuje la camilla al interior del compartimento para pacientes del vehículo hasta haber retraído totalmente la base de la camilla.
- No introduzca bruscamente la camilla en el carro al cargarla para evitar el riesgo de daños en el equipo.
- No suelte la liberación manual de la camilla hasta que esta se fije en su sitio en el extremo de los pies. Si la suelta demasiado pronto, la base de la camilla podría impedir que esta se bloqueara en el **Power-LOAD**.

1. Levante el parachoques del vehículo a la posición elevada, si se incluye.
2. Levante los brazos elevadores para guiar el carro y tirar de él hacia afuera del compartimento para pacientes del vehículo (Figura 48).

Figura 48 – Guiado del carro hacia fuera del vehículo

3. Levante la camilla hasta la posición de carga.
4. Antes de cargar la camilla en el **Power-LOAD**, extienda totalmente y bloquee la sección retráctil para la cabeza de la camilla.
5. Empuje la camilla hacia el interior del **Power-LOAD** hasta que las clavijas de las ruedas de carga de la camilla se bloqueen en su sitio (Figura 49). Asegúrese de que la camilla esté alineada con los brazos elevadores al cargarla.
6. Compruebe los indicadores LED del extremo de la cabeza para asegurarse de que la camilla esté lista para cargarse.
   - Si los LED aparecen en verde fijo, significará que el extremo de la cabeza de la camilla está en su posición.
   - Si los LED parpadean en ámbar, significará que el extremo de la cabeza de la camilla no está en su posición.
7. Pulse el botón arriba (↑) del panel de control del **Power-LOAD** (Figura 50) para levantar los brazos elevadores hasta la posición más alta.

   Nota - Las patas de la camilla no se retraen.

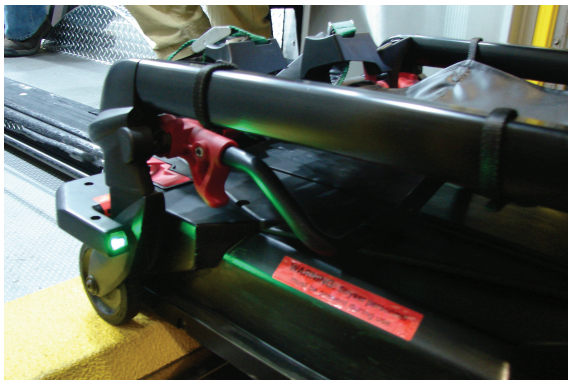

Figura 49 – Fijación de las clavijas de las ruedas en su sitio

Figura 50 – Activación del botón arriba para levantar los brazos elevadores

8. Operador 1 (extremo de los pies): Sujete el bastidor de la camilla en el extremo de los pies. Mantenga apretada la liberación manual de la camilla.
9. Operador 2 (lateral): Sujete el bastidor de la base. Cuando el operador del extremo de los pies apriete la liberación manual de la camilla, retraiga el bastidor inferior con una mano y estabilice la camilla con la otra.
10. Ambos operadores: Empuje la camilla hacia el interior del compartimento para pacientes del vehículo hasta que los brazos elevadores desciendan y la camilla se bloquee en el **Power-LOAD**.
11. Operador 1: Mantenga apretada la liberación manual de la camilla.
12. Asegúrese de que la camilla se bloquee en el **Power-LOAD** tirando con firmeza de un lado a otro en el extremo de los pies de la camilla.
13. Después de atender el aviso, retire la camilla del servicio para diagnosticar y reparar la camilla **Power-PRO**.

Nota - El **Power-LOAD** carga automáticamente la batería **SMRT** Pak cuando la camilla está bloqueada en el **Power-LOAD** en posición de transporte (no se necesitan ni cable ni conectores). El indicador LED de la batería de la camilla parpadeará momentáneamente en verde para mostrar que se está cargando.

Mantenimiento preventivo

Inspección y ajustes regulares

Intervalos de mantenimiento

Este calendario es una guía general de mantenimiento. El calendario de mantenimiento necesario puede variar en función de lo siguiente:

- Volumen de avisos atendidos
- Condiciones climáticas
- Terreno
- Ubicación geográfica
- Uso individual

Si no está seguro de cómo o de cuándo realizar estas comprobaciones, póngase en contacto con el Servicio Técnico de Stryker.

Las comprobaciones de mantenimiento preventivo del **Power-LOAD** deben hacerse también en su camilla compatible **Power-LOAD** correspondiente y en la opción de conjunto de guía para las ruedas (si corresponde) con el fin de confirmar el funcionamiento de todo el sistema.

Mantenimiento de la camilla compatible con Power-LOAD

Entre los elementos de desgaste que pueden requerir sustitución en la camilla compatible con el **Power-LOAD** se encuentran el separador del brazo de la camilla (6500-002-123), el tope fijo de la base (6085-001-094) y las clavijas de las ruedas de carga (6500-002-104).

Mantenimiento de la opción de conjunto de guía para las ruedas (si corresponde)

Para proteger la funcionalidad de la sujeción del **Power-LOAD**, asegúrese de que la guía para las ruedas funcione y de que su estructura no esté alterada. El juego de raíles de guía para las ruedas ayuda al sistema **Power-LOAD** a cargar la camilla. Si la guía para las ruedas está afectada, sustitúyala inmediatamente.

Nota - El calendario de mantenimiento del **Power-LOAD** se basa en un volumen de 10 avisos por día. Adapte el calendario de mantenimiento rutinario a su frecuencia real de servicios.

Cada mes o cada dos horas

Inspeccione estos elementos cada mes o cada dos horas de tiempo de funcionamiento del motor, lo que se produzca antes.

Compruebe	Rutina
Ubicación del bloqueo	Limpie la suciedad acumulada en la ubicación del bloqueo del extremo de los pies en el conjunto de transferencia.

Cada tres meses o cada seis horas

Inspeccione estos elementos cada tres meses o cada seis horas de tiempo de funcionamiento del motor, lo que se produzca antes.

Compruebe	Rutina
Holgura de las sujeciones	Cámbielas si tienen holgura.
Tornillos de los terminales de la batería	Apriete los tornillos que estén flojos (apretar a 9 in-lb [1 Nm])

Compruebe	Rutina
Conjunto de transferencia y conjunto de anclaje	Limpie la suciedad acumulada sobre el conjunto de transferencia y el conjunto de anclaje.
Canales de los rodillos de transferencia	Limpie los canales de los rodillos de transferencia para evitar la acumulación de suciedad.
Rampa de parada del carro	Apriete los tornillos que estén flojos.

Cada doce meses o cada 24 horas

Inspeccione estos elementos cada 12 meses o cada 24 horas de tiempo de funcionamiento del motor, lo que se produzca antes.

Compruebe	Rutina
Batería	Sustitúyala si la elevación se realiza de forma lenta
Todas las piezas	Inspeccione y sustituya las piezas desgastadas, lo que incluye las cubiertas de los brazos, las almohadillas de desgaste de los brazos, las cubiertas superior y laterales del carro, los resortes de los mangos de liberación de la camilla, la cubierta de la palanca de anclaje, la cubierta primaria inductiva de anclaje, la placa de bloqueo del conjunto de transferencia, la clavija de bloqueo del conjunto de transferencia o las guías de la camilla, si es necesario. **Nota** - La placa de bloqueo del conjunto de transferencia (639000010260) solo es compatible con unidades **Power-LOAD** fabricadas después del 31 de julio de 2017 o unidades a las que se les haya realizado un mantenimiento previo con el kit 639007000021. Compruebe la etiqueta del número de serie del producto para confirmar la fecha de fabricación.
Parachoques del tope fijo	Sustitúyalos si la esquina está deteriorada
Motor	Sustitúyalo si no existe movimiento motorizado
Extremo del vástago del cilindro	Sustitúyalo si el **Power-LOAD** funciona en modo manual y se ilumina el LED de error
Funcionamiento completo	Consulte la *lista de comprobación de la instalación* en el manual de uso
Sistema hidráulico	Compruebe si hay fugas hidráulicas
Cojinete de bloqueo del conjunto de transferencia	Sustitúyalo una vez al año **Nota** - Al cambiar el cojinete, asegúrese de que la zona circundante esté limpia (anclaje) y aplique grasa de disulfuro de molibdeno a la clavija de bloqueo del conjunto de transferencia.

Compruebe	Rutina
Rodillos de la guía en V	Si resulta difícil hacer rodar el producto o si se aprecia desgaste en el canal de los rodillos de transferencia más allá del vástago interno, sustituya los rodillos de la guía en V del carro y cambie el vástago de transferencia inferior, exterior, del lado derecho del paciente por el vástago de transferencia superior, exterior del lado derecho del paciente. Inspeccione todos los demás rodillos para comprobar que no presenten desperfectos ni exceso de desgaste. Si es necesario, reemplácelos.
Resortes de los brazos elevadores	Sustituya los muelles de los brazos elevadores (0038-895-000), situados debajo de la cubierta de la parte superior del carro

Calendario de sustitución de piezas de los rodillos planos y de la guía en V

Es preciso sustituir las piezas de los rodillos planos y de la guía en V cada 14 110 avisos. Esto permite garantizar el mantenimiento de la funcionalidad del **Power-LOAD**. Siga este calendario de volúmenes de aviso para mantener el cumplimiento de este requisito. El calendario también le ayudará a planificar los intervalos adecuados del Servicio Técnico.

Avisos por día	Meses
6	80
7-8	60
9-10	48
11-12	40
13	36
14-15	30

Calendario de sustitución de piezas del cojinete de bloqueo del conjunto de transferencia

Es necesario sustituir las piezas del cojinete de bloqueo del conjunto de transferencia cada 3653 avisos. Esto permite garantizar el mantenimiento de la funcionalidad del **Power-LOAD**. Siga este calendario de volúmenes de aviso para mantener el cumplimiento de este requisito.

Avisos por día	Meses
2	60
3	40
4-5	24
6	20
7-8	15
9-10	12
11-12	10
13-15	8

Limpieza

ADVERTENCIA

- Presione siempre el botón de encendido principal para apagar la unidad antes de realizar su mantenimiento o limpiarla.
- Utilice siempre equipos de protección individual adecuados durante la limpieza a presión para evitar contagios por inhalación. Los equipos de lavado a presión pueden dispersar la contaminación en el aire.

PRECAUCIÓN

- No aplique directamente aerosoles por debajo del carro hacia arriba, hacia el interior del mecanismo del carro. Podría entrar agua en la carcasa del carro y acelerar la corrosión o afectar al funcionamiento.
- No limpie el producto, no lo repare ni le realice el mantenimiento mientras se esté utilizando.

El producto se puede lavar a presión. El producto puede mostrar indicios de oxidación o decoloración debidos al lavado continuo. Siempre que se sigan los procedimientos adecuados, el lavado a presión no producirá ninguna degradación en el rendimiento del producto.

- Siga al pie de la letra las recomendaciones de dilución del fabricante de la solución de limpieza.
- Lave a presión el **Power-LOAD** con los limpiadores recomendados. Riegue con manguera el producto y seque con toalla los raíles de transferencia y las bisagras de los brazos.
- Lave a presión el **Power-LOAD** con una varilla de mano o pase por el producto un paño limpio con los limpiadores recomendados.
- Al regar con manguera o lavar a presión el producto, no aplique directamente aerosoles por debajo del carro hacia arriba, hacia el interior del mecanismo del carro. Podría entrar agua en la carcasa del carro y acelerar la corrosión o afectar al funcionamiento.
- Con un paño y un cepillo suaves, limpie los canales del rodillo de transferencia para evitar la acumulación de residuos.
- Retire la cubierta superior del carro y el conjunto de la cubierta del lateral izquierdo del paciente para secar con toalla el conjunto del panel de control.
- Desconecte los conectores del motor y la batería, y séquelos con toalla.
- Seque con toalla los raíles de transferencia y las bisagras de los brazos.
- Durante la limpieza, aparque la ambulancia cuesta arriba y extienda el conjunto de transferencia y el carro, de modo que el agua drene hacia fuera del extremo posterior del compartimento para pacientes del vehículo.

Nota - El agua que entre en el sistema **Power-LOAD** drenará por el tubo de drenaje a la parte inferior del vehículo.

Productos de limpieza propuestos

En general, si se utilizan en las concentraciones recomendadas por el fabricante, se pueden utilizar desinfectantes fenólicos o cuaternarios (excepto **Virex®** TB). No se recomienda emplear desinfectantes de tipo yodóforo porque pueden producir manchas.

Entre los productos de limpieza propuestos se encuentran:

- Productos de limpieza cuaternarios (ingrediente activo: cloruro de amonio) que contengan menos del 3 % de éter de glicol.
- Productos de limpieza fenólicos (ingrediente activo: o-fenilfenol)
- Solución de lejía clorada (al 5,25 %, menos de 1 parte de lejía por 100 partes de agua).
- Alcohol isopropílico ≤21 %

Evite la sobresaturación. No deje que el producto permanezca húmedo durante más tiempo del indicado en las directrices del fabricante del producto químico para una desinfección adecuada.

Nota

- La garantía de este producto puede quedar anulada si no se siguen las instrucciones antes mencionadas al utilizar estos tipos de productos de limpieza.

- Limpie siempre el producto con agua limpia y séquelo después. Algunos productos de limpieza son corrosivos por naturaleza y pueden provocar daños al producto. Si no se enjuaga y se seca, en la superficie del producto quedará un residuo corrosivo que podría provocar la corrosión prematura de componentes esenciales.

Guía para la resolución de problemas

Estas instrucciones ofrecen únicamente soluciones a corto plazo. Póngase en contacto con el Servicio Técnico local o con el jefe de cuenta de Stryker para programar una inspección de mantenimiento después de haberse producido cualquier incidente que haya requerido resolver algún problema. Consulte el manual de mantenimiento para obtener información completa sobre la resolución de problemas.

La camilla se atasca al descargarla.

Situación: La camilla se atasca a mitad del recorrido al sacarla cuando se pulsa la palanca roja de liberación situada en el extremo de los pies del anclaje.

1. Tire del disparador de bloqueo del conjunto de transferencia del lado izquierdo del paciente y empuje la camilla de nuevo hacia el interior del vehículo hasta que se bloquee en su sitio.
2. Mantenga pulsada con el pulgar la palanca roja de liberación situada en el extremo de los pies del anclaje y utilice su nudillo para mantener el conjunto de transferencia en su sitio mientras tira de la camilla hacia usted hasta que se eleve. Tire de la camilla hacia afuera para descargarla.

La camilla se atasca al cargarla.

Situación: El carro y la camilla se atascan a mitad del recorrido hacia fuera durante la carga.

1. Compruebe si hay suciedad en el bloqueo del carro de transferencia.
2. Elimine la suciedad para que el rodillo emerja. Si no existe suciedad, consulte el paso 4.
3. Tire de la camilla y del carro en todo su recorrido hacia afuera del vehículo para restablecerlo. Cargue la camilla en el vehículo. El carro se bloqueará en su sitio.
4. Si no hay suciedad en el bloqueo del carro de transferencia, tire del disparador de bloqueo del conjunto de transferencia del lado izquierdo del paciente. Cargue la camilla en el vehículo.

La camilla no se desbloquea del carro.

Situación: La camilla no se libera del carro en la posición de carga y se enciende el LED de error.

1. Presione con firmeza el botón de liberación manual del panel de control del **Power-LOAD** para liberar presión en el sistema hidráulico.
2. Para hacer descender los brazos elevadores, pulse el botón de extender (+) de la camilla o pulse abajo (↓) en el panel de control del **Power-LOAD**.

   Nota - Para hacer descender por completo los brazos elevadores, es posible que tenga que aplicar presión en los brazos elevadores mientras pulsa el botón de liberación manual.
3. Retire la camilla del carro.

La camilla no baja y se ha bloqueado en el conjunto de transferencia.

Situación: Los brazos del carro no bajan para bloquear la camilla en el conjunto de transferencia durante la carga.

1. Presione con firmeza el botón de liberación manual del panel de control del **Power-LOAD**. La camilla bajará y se bloqueará en el conjunto de transferencia.

La camilla se ha bloqueado en el carro en la posición de carga.

Situación: La camilla empieza a hundirse y los brazos elevadores del carro no suben.

1. Pulse arriba (↑) en el panel de control del **Power-LOAD** para levantar la camilla hasta que los brazos elevadores se detengan.
2. En el extremo de los pies de la camilla, presione el botón de retraer (-) para elevar las patas de la camilla. Cargue la camilla en el vehículo.

Los brazos elevadores del Power-LOAD se detienen durante la carga.

Situación: Los brazos elevadores no están centrado entre las patas de la camilla y los indicadores LED del extremo de la cabeza parpadean en ámbar.

1. Realinee la camilla para centrar los brazos elevadores entre las patas de la camilla y asegúrese de que los indicadores LED del extremo de la cabeza se pongan en verde fijo.
2. Pulse arriba (↑) en el panel de control del **Power-LOAD** o el botón de retraer (-) de la camilla para seguir con la carga.

Notificaciones inalámbricas

Para los productos que cuentan con tecnología de comunicación inalámbrica opcional, estas declaraciones se aplican a los países de la siguiente manera:

País	Notificación
Taiwán	CCAQ23LP0270T7
Tailandia	กสทช. เครื่องวิทยุคมนาคมนี้ ได้รับยกเว้น ไม่ต้องได้รับใบอนุญาตให้มี ใช้ซึ่งเครื่องวิทยุคมนาคม หรือตั้งสถานีวิทยุคมนาคมตามประกาศ กสทช. เรื่อง เครื่องวิทยุคมนาคม และสถานีวิทยุคมนาคมที่ได้รับยกเว้นไม่ต้องได้รับใบอนุญาต วิทยุคมนาคมตามพระราชบัญญัติวิทยุคมนาคม พ.ศ. 2498 กสทช. โทรคมนาคม กำกับดูแลเพื่อประชาชน Call Center 1200 (โทรฟรี)

Información de compatibilidad electromagnética

ADVERTENCIA

- El **Power-LOAD** funciona a 13,56 MHz cuando se utilizan los controles del **Power-LOAD** con una camilla motorizada (**Power-PRO** XT o **Power-PRO** IT), lo cual puede interferir con otros equipos que funcionen en esta banda de frecuencia.
- No utilice accesorios, transductores y cables distintos de los especificados, a excepción de los transductores y los cables vendidos por Stryker como piezas de repuesto de componentes internos, para evitar un posible aumento de las emisiones o una posible reducción de la inmunidad del sistema **Power-LOAD**.
- No utilice el sistema **Power-LOAD** y la camilla **Power-PRO** junto a otros equipos o apilados con otros equipos. Si es necesario utilizarlos de estas formas, observe el sistema **Power-LOAD** para comprobar que funciona con normalidad en la configuración con la que se va a usar.
- El **Power-LOAD** funciona principalmente a estas frecuencias: 70-85 kHz para recarga inductiva y 13,56 MHz ± 7 kHz, modulación digital de amplitud (modulación binaria sencilla [OOK, On-Off Keying]), ERE: -82,37 dBm. La carga inductiva puede operar entre estas frecuencias: 70-125 kHz. El sistema **Power-LOAD** puede sufrir interferencias de otros equipos, aunque estos cumplan los requisitos de emisiones del CISPR.

PRECAUCIÓN

- Este equipo se ha probado y declarado conforme con los límites para los dispositivos digitales de clase A, con arreglo a la sección 15 de las normas de la FCC. Estos límites están diseñados para proporcionar una protección razonable frente a las interferencias nocivas cuando el equipo se utiliza en un entorno comercial. Este equipo genera, utiliza y puede irradiar energía de RF y, si no se instala y se utiliza de acuerdo con el manual de instrucciones, puede producir interferencias perjudiciales en las comunicaciones por radio. Es probable que el uso de este equipo en entornos residenciales provoque interferencias nocivas, en cuyo caso el usuario deberá corregir la interferencia a sus expensas. En caso de interferencia, cambie de lugar o de orientación el sistema **Power-LOAD** o el producto interferente.
- Cambie siempre de lugar o de orientación el sistema **Power-LOAD**, o el producto interferente en caso de producirse interferencias. Este dispositivo cumple la sección 18 de las normas de la FCC.
- No utilice equipos portátiles de comunicaciones por RF (incluidos los periféricos como los cables de antena y las antenas externas) a menos de 30 cm (12 in) de ninguna parte del sistema **Power-LOAD**, incluidos los cables especificados por el fabricante. De lo contrario, podría disminuir el rendimiento de este equipo.
- Las características de emisión de este equipo lo hacen adecuado para utilizarse en zonas industriales y hospitales (CISPR 11 clase A). Este equipo genera, utiliza y puede irradiar energía de RF y, si no se instala y se utiliza de acuerdo con el manual de instrucciones, puede producir interferencias perjudiciales en las comunicaciones por radio. Es probable que el uso de este equipo en entornos residenciales (para los que habitualmente se requiere CISPR 11 clase B) provoque interferencias nocivas, en cuyo caso el usuario deberá corregir la interferencia a sus expensas. En caso de interferencia, cambie de lugar o de orientación el sistema **Power-LOAD** o el producto interferente.

Guía y declaración del fabricante sobre emisiones electromagnéticas		
El **Power-LOAD** está diseñado para su uso en el entorno electromagnético especificado a continuación. Los clientes o usuarios del **Power-LOAD** deben asegurarse de que se utilice en un entorno de estas características.		
Prueba de emisiones	**Conformidad**	**Entorno electromagnético**
Emisiones de RF CISPR 11	Grupo 1	El sistema **Power-LOAD** utiliza energía de RF solo para su funcionamiento interno. Por lo tanto, sus emisiones de RF son muy bajas y no es probable que produzcan interferencias en los equipos electrónicos cercanos.

Guía y declaración del fabricante sobre emisiones electromagnéticas		
Emisiones de RF CISPR 11	Grupo 2	El sistema **Power-LOAD** debe emitir energía electromagnética con el fin de realizar la función para la que se ha diseñado. Los equipos electrónicos próximos podrían verse afectados.
Emisiones de RF CISPR 11	Clase A	El sistema **Power-LOAD** es adecuado para su uso en todo tipo de establecimientos, salvo los domésticos y los conectados directamente a la red pública de suministro eléctrico de baja tensión que proporciona electricidad a los edificios utilizados con fines domésticos.

Distancias de separación recomendadas entre los equipos portátiles y móviles de comunicación por RF y el Power-LOAD

Power-LOAD está diseñado para su uso en un entorno electromagnético con control de interferencias radiadas por RF. El cliente o el usuario de **Power-LOAD** pueden ayudar a impedir las interferencias electromagnéticas manteniendo los equipos portátiles y móviles de comunicación por RF (transmisores) y el **Power-LOAD** separados por las distancias mínimas que se recomiendan a continuación, según la potencia máxima de salida del equipo de comunicación.

Potencia nominal de salida máxima del transmisor **W**	**Distancia de separación según la frecuencia del transmisor** **m**		
	De 150 kHz a 80 MHz **d = (1,2) (√P)**	**De 80 MHz a 800 MHz** **d = (0,35) (√P)**	**De 800 MHz a 2,7 GHz** **d = (0,70) (√P)**
0,01	0,12	0,04	0,07
0,1	0,38	0,11	0,22
1	1,20	0,35	0,70
10	3,79	1,11	2,21
100	12	3,5	7

Para transmisores con potencias nominales de salida máxima no incluidas en la lista anterior, la distancia de separación recomendada d en metros (m) puede calcularse utilizando la ecuación correspondiente a la frecuencia del transmisor, donde P es la potencia nominal de salida máxima del transmisor en vatios (W), según el fabricante del transmisor. Nota 1: A 80 MHz y 800 MHz, se aplica la distancia de separación del intervalo de frecuencia más alto. Nota 2: Estas normas no se aplican necesariamente en todas las situaciones. La propagación electromagnética se ve afectada por la absorción y la reflexión provenientes de estructuras, objetos y personas.

Guía y declaración del fabricante sobre inmunidad electromagnética

El **Power-LOAD** es adecuado para su uso en el entorno electromagnético especificado a continuación. Los clientes o usuarios del **Power-LOAD** deben asegurarse de que se utilice en un entorno de estas características.

Prueba de inmunidad	**Nivel de prueba EN/IEC 60601**	**Nivel de conformidad**	**Guía de entorno electromagnético**
Descarga electrostática (DES) IEC 61000-4-2	Contacto: ±8 kV Aire: ±15 kV	Contacto: ±8 kV Aire: ±15 kV	Los suelos deben ser de madera, cemento o baldosas de cerámica. Si los pisos están cubiertos con material sintético, la humedad relativa mínima debe ser del 30 %.

Guía y declaración del fabricante sobre inmunidad electromagnética			
Sobretensión IEC 61000-4-5	±1 kV de línea a línea ±2 kV de línea a tierra	±1 kV de línea a línea ±2 kV de línea a tierra	La calidad de la red eléctrica debe ser equivalente a la de un entorno comercial u hospitalario típico.
Campo magnético de la frecuencia de alimentación (50/60 Hz) IEC 61000-4-8	30 A/m	30 A/m	Las intensidades de los campos magnéticos de frecuencia de la alimentación deben ser las normales de un entorno comercial u hospitalario típico.
Conducción eléctrica transitoria por líneas de alimentación ISO 7637-2	según ISO 7637-2	según ISO 7637-3	N/A

Guía y declaración del fabricante sobre inmunidad electromagnética			
RF conducida IEC 61000-4-6 RF radiada IEC 61000-4-3	3 Vrms 6 Vrms en bandas ISM y de radioaficionados De 150 kHz a 80 MHz 10 V/m De 80 MHz a 2,7 GHz	3 V 6 Vrms en bandas ISM y de radioaficionados 10 V/m	La distancia de separación entre los equipos portátiles o móviles de comunicación por RF y cualquier componente del **Power-LOAD**, incluidos los cables, no debe ser menor que la distancia de separación recomendada calculada por la ecuación correspondiente a la frecuencia del transmisor. Distancia de separación recomendada D = (1,2) (√*P*) D = (0,35) (√*P*) De 80 MHz a 800 MHz D = (0,70) (√*P*) De 800 MHz a 2,7 GHz donde *P* es la potencia de salida nominal máxima del transmisor en vatios (W) según el fabricante del transmisor, y *d* es la distancia de separación recomendada en metros (m). Las intensidades de campo procedentes de transmisores de RF fijos, determinadas mediante un estudio electromagnético del lugar,[a] deben ser inferiores al nivel de conformidad en cada intervalo de frecuencias.[b] Se pueden producir interferencias en las proximidades de los equipos marcados con el siguiente símbolo:

Guía y declaración del fabricante sobre inmunidad electromagnética
Nota 1: A 80 MHz y 800 MHz se aplica el intervalo de frecuencias más amplio. **Nota 2:** Estas normas no se aplican necesariamente en todas las situaciones. La propagación electromagnética se ve afectada por la absorción y la reflexión provenientes de estructuras, objetos y personas. **Nota 3:** Las bandas ISM (industriales, científicas y médicas) entre 0,15 MHz y 80 MHz son: de 6,765 MHz a 6,795 MHz, de 13,553 MHz a 13,567 MHz, de 26,957 MHz a 27,283 MHz y de 40,66 MHz a 40,70 MHz. Las bandas de radioaficionados entre 0,15 MHz y 80 MHz son de 1,8 MHz a 2,0 MHz, de 3,5 MHz a 4,0 MHz, de 5,3 MHz a 5,4 MHz, de 7 MHz a 7,3 MHz, de 10,1 MHz a 10,15 MHz, de 14 MHz a 14,2 MHz, de 18,07 MHz a 18,17 MHz, de 21,0 MHz a 21,4 MHz, de 24,89 MHz a 24,99 MHz, de 28,0 MHz a 29,7 MHz y de 50,0 MHz a 54,0 MHz. **Nota 4:** Se ha evaluado su inmunidad a campos de proximidad procedentes de equipos de comunicaciones inalámbricas por radiofrecuencia según la tabla 9 de la norma IEC 60601-1-2: 2014.
[a] Las intensidades de campo de transmisores fijos, como las estaciones base de radioteléfonos (móviles e inalámbricos) y radiotransmisores terrestres, los equipos de radioaficionados, las emisoras de radio AM y FM, y las emisoras de televisión no pueden predecirse de forma teórica con exactitud. Para evaluar el entorno electromagnético generado por transmisores de RF fijos, debe considerarse la posibilidad de hacer un estudio electromagnético del lugar. Si la intensidad de campo medida en el sitio donde se utiliza el sistema **Power-LOAD** excede el nivel de conformidad de RF aplicable mencionado anteriormente, debe observarse el sistema **Power-LOAD** para verificar si funciona normalmente. Si se observa un funcionamiento irregular, es posible que deban tomarse otras medidas, como reorientar o reubicar el **Power-LOAD**. [b] En el intervalo de frecuencias de 150 kHz a 80 MHz, las intensidades de campo deben ser inferiores a 20 V/m.

Power-LOAD® lavatsikinniti süsteem

Kasutusjuhend

REF 6390

CE

ET

6390-809-005 Rev AB.0 2023-07

Sümbolid

	Vt kasutusjuhendit/brošüüri
	Vt kasutusjuhendit
	Üldhoiatus
	Ettevaatust
	Hoiatus: käte muljumine
	Hoiatus: mitteioniseeriv kiirgus
CE	CE-märgis
UK CA	ÜK vastavushindamise märgis
	Importija
UDI	Seadme kordumatu identifitseerimistunnus
EC REP	Volitatud esindaja Euroopa Ühenduses
CH REP	Volitatud esindaja Šveitsis
MD	Euroopa meditsiiniseade
REF	Kataloginumber
LOT	Partii kood
SN	Seerianumber
US Patents	USA patente vt www.stryker.com/patents
	Tootja
	Valmistamiskuupäev

	Ohutu töökoormus
	Ohtlik pinge
	Underwriters Laboratories LLC poolt elektrilöögi, süttimise ja mehaaniliste ohtude suhtes tunnustatud meditsiiniseadmed ainult vastavuses standarditega ANSI/AAMI ES60601-1:2012 ja CAN/CSA-C22.2 nr 60601-1:14.
	Alalisvool
	II klassi elektriline seade: seadme elektrilöögikaitse ei olene üksnes lihtisolatsioonist, vaid selles kasutatakse lisaohutusabinõusid, nagu kahekordne või tugevdatud isolatsioon, mille puhul ei nõuta kaitsemaandamist või paigaldustingimustele kohandamist.
	Kooskõlas Euroopa direktiiviga 2012/19/EL koos muudatustega elektri- ja elektroonikaseadmete jäätmete (WEEE) kohta näitab see märk, et ringlussevõtuks tuleb toode koguda eraldi. Ärge kõrvaldage sorteerimata olmejäätmena. Kõrvaldamise teavet küsige kohalikult levitajalt. Veenduge, et saastunud seade on enne ringlussevõttu puhastatud.
	Rechargeable Battery Recycling Corporation (RBRC) on mittetulunduslik avalik-õiguslik organisatsioon, mis edendab kantavate laetavate akude ringlussevõttu. Akud tuleb viia akude kogumiskohta. Külastage RBRC võrgulehte (www.rbrc.org), et leida lähedal asuv kogumiskoht või helistage ringlussevõtu sümbolil näidatud telefoninumbrile.
IPX6	Kaitse tugevate veejugade eest
	See seade vastab FCC reeglite 18. osale
	Tõsta kahekesi
	See külg üleval
	Habras, käsitseda hoolikalt
	Hoida kuivana
	Virnastamispiir arvuna
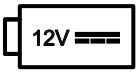	12 VDC akutoitel
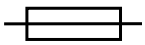	Sulavkaitse
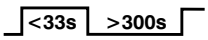	Aku töötsükkel (laadimine): 10,0% (vähem kui 33 sekundit sees, rohkem kui 300 sekundit väljas)
	Aku töötsükkel (laadimine): 100%
U.S.A.	Inglisekeelne tekst selle sümboli all on ette nähtud ainult kasutajatele USA-s.

TRA Registered No: ER35122/14 Dealer No: DA35173/14	Registreeritud Araabia Ühendemiraatides telekommunikatsiooni reguleeriva asutuse poolt
	Toode vastab kohaldatavatele EMÜ standarditele Austraalias/Uus-Meremaal
TA-2013/2350 ICASA APPROVED	Kinnitatud Lõuna-Aafrika sõltumatu kommunikatsiooniasutuse poolt
KENTWOOD PACKAGING BOX CERTIFICATE THIS DOUBLEWALL BOX MEETS ALL CONSTRUCTION REQUIREMENTS OF APPLICABLE FREIGHT CLASSIFICATION EDGE CRUSH TEST (ECT) 82 LBS/IN SIZE LIMIT 120 INCHES GROSS WT. LIMIT 180 LBS WALKER, MI	Kasti tootja sertifikaat – pakendi karbis on minimaalne serva purustamise katse väärtus 82 nael/toll
KENTWOOD PACKAGING BOX CERTIFICATE THIS DOUBLEWALL BOX MEETS ALL CONSTRUCTION REQUIREMENTS OF APPLICABLE FREIGHT CLASSIFICATION EDGE CRUSH TEST (ECT) 51 LBS/IN SIZE LIMIT 105 INCHES GROSS WT. LIMIT 120 LBS WALKER, MI	Kasti tootja sertifikaat – pakendi karbis on minimaalne serva purustamise katse väärtus 51 nael/toll

Sisukord

Hoiatuse/ettevaatuslause/märkuse määratlus 3
Ohutusalaste ettevaatusabinõude kokkuvõte 3
Pitsituspunktid 6
Sissejuhatus 7
Toote kirjeldus 7
Kasutusnäidustused 7
Kliinilised eelised 7
Vastunäidustused 8
Eeldatav kasutusiga 8
Kõrvaldamine/taasringlus 8
Tehnilised andmed 8
Euroopa REACH 9
Standardid ja nõutav valikvarustus 9
Toote selgitav joonis 10
Kontaktandmed 10
Seerianumbri asukoht 11
Valmistamiskuupäev 11
Seadistamine 12
Ühilduvus lavatsitega 12
Paigaldamine 13
Kvaliteedisüsteemi regulatsioon 13
21 CFR 820.170 paigaldamine 13
Power-LOAD komplekti paigalduskomponentide kontrollnimekiri 13
Põrandaplaadi paigaldamine 14
Power-LOAD-i paigaldamine 14
Aku paigaldamine 24
Paigaldamise kontrollnimekiri 25
Paigaldamise nõuetekohasuse kindlakstegemine 27
Kasutamine 28
Kasutaja juhtelemendid ja LED-märgutuled 28
Käru peaosa LED-indikaatorid 30
Manuaalsed kasutajakontrollid 31
Kasutamisjuhised 32
Tõstmine, langetamine või lavatsi elektritoitel vabastamine 32
Aku energiavaru kontrollimine 33
Peale- ja mahalaadimine mootori abil 34
Power-LOAD-i pealelaadimine mootori abil 34
Power-LOAD'i mahalaadimine toiteallikatega 35
Peale- ja mahalaadimine käsitsi 35
Power-LOAD'i pealelaadimine manuaalselt 36
Power-LOAD'i mahalaadimine manuaalselt 36
Aku võimsustaseme kontrollimine Power-LOAD'i juhtpaneelil 37
Aku laadimine 37
Power-LOAD'i hoiustamine 37
Lavatsi laadimiskõrguse seadistamine 37
Uuendamata X-raamiga lavatsi kasutamine paljude ohvritega õnnetusjuhtumi korral 38
Power-LOAD'i sõidukist välja tõmbamine ilma lavatsita 38
Performance-PRO lavatsi laadimine Power-LOAD-i valikuga sõidukisse 38
Performance-PRO lavatsi mahalaadimine Power-LOAD-i valikuga sõidukist 40
Power-PRO lavatsi laadimine Power-LOAD-i valikuga sõidukisse 41
Power-PRO lavatsi mahalaadimine Power-LOAD-i valikuga sõidukist 42
Lavatsi käsitsi mahalaadimine sõidukist pärast pealelaadimist Power-LOAD-iga (Power-LOAD-i toitekadu või süsteemi viga) 43
Lavatsi käsitsi sõidukisse laadimine, kui lavatsi elektritoitega kinniti on toiteta või süsteemis on viga 45
Lavatsi sõidukist käsitsi mahalaadimine 46
Lavatsi eemaldamine sõidukist remondiks 47
Lavatsi käsitsi sõidukisse laadimine (Power-PRO toitekadu) 47
Ennetav hooldus 49
Korrapärane ülevaatus ja reguleerimine 49

Kord kuus või iga kahe tunni järel 49
Iga kolme kuu või iga kuue tunni järel 49
Iga 12 kuu või iga 24 tunni järel 50
Tasapinnaline rull ja V-juhiku osa asendamise ajakava 51
Paigaldusluku laagriosade asendusgraafik 51
Puhastamine 52
Soovitatavad puhastusvahendid 52
Tõrkeotsingu juhend 53
Raadiovõrku puudutavad avaldused 54
Elektromagnetilise ühilduvuse teave 55

Hoiatuse/ettevaatuslause/märkuse määratlus

Sõnadel **HOIATUS**, **ETTEVAATUST** ja **MÄRKUS** on eritähendus ja neid tuleb hoolikalt silmas pidada.

HOIATUS

Teavitab lugejat olukorrast, mis selle eiramisel võib põhjustada surma või tõsiseid vigastusi. See võib samuti kirjeldada võimalikke kõrvaltoimeid ja turvariske.

ETTEVAATUST

Teavitab lugejat potentsiaalselt ohtlikust olukorrast, mis selle eiramisel võib põhjustada kasutaja või patsiendi väiksemaid või mõõdukaid vigastusi või seadmete või muu vara kahjustusi. Siia kuulub seadme ohutuks ja tõhusaks kasutamiseks nõutav eriline ettevaatus ning ettevaatus seadme kahjustamise vältimiseks selle kasutuse või väärkasutuse tulemusena.

Märkus - Sisaldab eriteavet hooldamise hõlbustamiseks või oluliste juhiste selgitamiseks.

Ohutusalaste ettevaatusabinõude kokkuvõte

Lugege hoolikalt ja järgige alati rangelt sellel leheküljel esitatud hoiatusi ja ettevaatusabinõusid. Laske hooldada üksnes väljaõppinud töötajail.

HOIATUS

- Ärge kasutage **Power-LOAD**-iga pinget, mis ei vasta tootel näidatud nimiväärtusele.
- Ärge kasutage **Power-LOAD**-i üle töötsükli, et vältida seadmete kahjustumist või suitsuohtu.
- Ärge ühendage **Power-LOAD**-i sõiduki 24 VDC vooluringiga. Ühendage **Power-LOAD** alati sõiduki 12,8–15,6 VDC vooluringiga, mis asub 15 A sulavkaitsel/võimsuslülitil, et vältida toiteohte.
- Reguleerige lavatsi laadimisratta kõrgus alati vastavalt sõiduki teki kõrgusele, nagu on ette nähtud teie lavatsi mudeli kasutusjuhendis.
- Kasutage alati kõikide lavatsitega rööpaklambri komplekti ilma valikulise **Power-LOAD**-ita. **Power-LOAD** ühildub lavatsitega, millel on ainult valikuline **Power-LOAD** (vt *Ühilduvus lavatsitega* (lk 12)). Teatud olukordades on võimalik kasutada **Power-LOAD**-i standardse hirvesarvena enamiku X-raami lavatsite jaoks.
- Kasutage alati **Power-LOAD**-iga ühilduvat lavatsit koos Strykeri mudeli 6390 **Power-LOAD** süsteemiga. Mitteühilduva lavatsi kasutamine Strykeri süsteemi **Power-LOAD** mudelis 6390 võib kaasa tuua vigastuse.
- Paigaldage alati selles kasutusjuhendis kirjeldatud lavatsikinnitussüsteem. Ebaõige paigaldamine võib põhjustada vigastusi. Tagage, et teie konfiguratsioon vastab vähemalt USA Riikliku Veokivarustuse Liidu kiirabisõidukite tootjate osakonna (National Truck Equipment Association/Ambulance Manufacturer's Division) standardile 004 „Alusmati kinnitussüsteemi staatiline test“ (AMD-004).
- Kui kasutate elektrilisi meditsiiniseadmeid, rakendage elektromagnetilise kokkusobivuse (EMÜ) osas asjakohaseid ettevaatusabinõusid. Paigaldage lavatsikinnitussüsteem kooskõlas selle kasutusjuhendi EMÜ teabega. Portatiivsed ja mobiilsed raadiosageduslikud sideseadmed võivad lavatsikinnitussüsteemi funktsioone mõjutada.
- Vigastusohu vältimiseks kasutage üleviimis- ja kärukoostu tõstmiseks alati kahte paigaldajat.
- Hoidke alati käed, sõrmed ja jalad liikuvatest osadest eemal.
- Sae kasutamisel kandke alati sobivat silmakaitset. Kinnitage lõigatav ese ja olge teadlik, mis toimub teie lõikamispaiga ümbruses.
- Jätke põrkerauale alati vaba ruumi. Põrkerauale jäetud ebapiisav vaba ruum võib põhjustada patsiendi või kasutaja vigastusi.
- Et vältida heitgaaside sisenemist sõiduki patsiendiossa, tuleb alati sulgeda kõik sõiduki kere läbivad avad.
- Ühendage **Power-LOAD** alati 15 A kaitsekorgiga/taaskäivitatava kaitselülitiga, mis on paigaldatud sõidukisse elektriliste ohtude vältimiseks. Stryker soovitab kaitsekorgi/taaskäivitatava kaitselüliti paigaldada kaitsmekarpi.
- Ärge ühendage **Power-LOAD**-i sõiduki 24 VDC vooluringiga.
- Enne kasutamist kontrollige alati süsteemi **Power-LOAD** toimimist. Nõude eiramine võib põhjustada patsiendile või kasutajale vigastusi.
- Liikuge sõiduki patsiendiruumis alati ettevaatlikult, et vältida komistamist süsteemi **Power-LOAD** tõttu.
- Kasutage süsteemi **Power-LOAD** raskete ilmastikuolude (nt vihm, jää, lumi) korral ettevaatlikult.

- Liigutage lavatsit või süsteemi **Power-LOAD** vaid siis, kui kõik kasutajad on mehhanismidest eemal. Elektriga käitatava lavatsi või süsteemi **Power-LOAD** mehhanismidesse kinnijäämine võib põhjustada tõsise vigastuse.
- Harjutage lavatsi ja süsteemi **Power-LOAD** laadimist ja mahalaadimist, kuni olete toote kasutamisega igakülgselt kursis. Ebaõige käsitlus võib põhjustada vigastusi.
- Ärge lubage koolituseta töötajatel süsteemi **Power-LOAD** kasutamise juures abiks olla. Koolituseta tehnikud/töötajad võivad põhjustada patsiendile või endale vigastuse.
- Ärge juhtige sõidukit, kui käru on keskmises asendis. See positsioon ei lukustu ega ole mõeldud sõitmiseks.
- Lavatsit käsitsedes kasutage alati mõlemat kätt. **Power-LOAD** on üksnes abiseade. Hinnake iga olukorda eraldi, et määrata kindlaks, kuidas jaotada ja tõsta transporditavat koormust.
- Üle 400 naela (181 kg) kaaluvate koormate liigutamisel on vaja mitut kasutajat. Ohutuse suurendamiseks peavad kasutajad laadimisel seisma rõhtsatel pindadel. Kui sõiduki põranda kõrgus on üle 36 tolli (91 cm), võib olla vajalik käsitsi mahalaadimine.
- Hoidke käed ja jäsemed alati toiteallikaga laadimise ja mahalaadimise ajal **Power-LOAD** käru tõstehoobadest ja lavatsi alusest eemale.
- Kui lavats on aktiivne, ärge eemaldage akut.
- Kasutage alati süsteemi **Power-LOAD** ja tarvikuid nii, nagu on kirjeldatud juhendites. Süsteemi **Power-LOAD** või mõne muu lisaseadme ebaõige kasutamine võib põhjustada patsiendile või töötajale vigastusi. Selle toote kasutamine muul viisil muutub omaniku või kasutaja täielikuks vastutuseks.
- Käsitsi toimingutel toetage alati lavatsit jalutsiosa poolt.
- Veenduge alati, et olete laadimise ja mahalaadimise ajal valmis toetama kogu lavatsit. Ilma toiteallikata ei tõsta tõstehoovid lavatsit.
- Viige alati kahjustatud akud ümbertöötlemiseks teeninduskeskusesse. Ärge kõrvaldage sorteerimata olmejäätmena. Pöörduge teie riigis toimivate tagastamis- ja/või kogumissüsteemide küsimustes oma kohaliku levitaja poole.
- Ühendage alati ääris (kui see on olemas) lahti, eemaldage sõiduki aku, vajutage toite väljalülitamiseks peatoite nuppu ja asetage käru laadimisasendisse enne **Power-LOAD** kasutuselevõttu.
- Ärge eemaldage akut, kui **Power-LOAD** töötab.
- Ärge vajutage peatoite nuppu, et seade tavapärase kasutamise ajal välja lülitada, sest see takistab aku laadimist.
- Jälgige, et piirdeklamber ei kattuks piirdetorul oleva punase reguleerimise piirmärgisega. Et vältida piirdehaaratsite lahti tulemist lavatsiraamist, ei tohi piirdeklambri ja piirde liikumatu haaratsi vaheline ruum kunagi ületada 1 tolli (2,5 cm).
- Ärge kasutage avamisnupu vajutamisel käsi või sõrmi, kui piirdehaaratsid on avatud. Piirde kinnitusklamber sulgub tugeva vedru toimel.
- Patsiendiga lavatsi sõidukisse või maha tõstmine nõuab alati vähemalt kaht väljaõppega kasutajat.
- Enne kõigi kaasareisijate sõidukisse minekut, laadige alati **Power-LOAD**-iga ühilduv lavats sõiduki patsiendiruumi.
- Lavatsi sõiduki patsiendiruumist maha laadimise ajal olge alati valmis toetama lavatsi ja patsiendi summaarset raskust juhul, kui tõstehoovad ei tõsta lavatsit. Kuna lavats lukustatakse sõiduki patsiendiruumist eemaldamiseks lahti, tõstavad **Power-LOAD** tõstehoovad lavatsit veidi.
- Veenduge alati, et lavatsi alus on välja tõmmatud, enne kui vajutate lavatsit maha laadides **Power-LOAD**-i juhtpaneelil mõnd nuppu.
- Lavatsi sõiduki patsiendiruumist maha laadimise ajal olge alati valmis toetama lavatsi ja patsiendi summaarset raskust juhul, kui **Power-LOAD**-il kaob toide või esineb süsteemi viga.
- Laadige alati lavats enne, kui lubate patsientidel sõiduki patsiendiruumi siseneda.
- Enne hooldust või puhastamist vajutage seadme väljalülitamiseks alati peavoolu nuppu.
- Survepesurit kasutades kasutage saasteainete sissehingamise vältimiseks alati sobivaid isikukaitsevahendeid. Survepesuseadmed võivad õhku paisata saasteaineid.
- **Power-LOAD** töötab sagedusel 13,56 MHz, kui kasutate **Power-LOAD** juhtelemente elektritoitel lavatsiga (**Power-PRO** XT või **Power-PRO** IT), mis võib segada teisi selles sagedusribas töötavaid seadmeid.
- Ärge kasutage muid tarvikuid, andureid ja kaableid kui need, mis on määratletud, välja arvatud andurid ja kaablid, mida müüb Stryker sisekomponentide varuosadena, et vältida süsteemi **Power-LOAD** võimalikku suurenenud emissiooni või vähendada selle immuunsust.
- Ärge kasutage süsteemi **Power-LOAD** ja lavatsit **Power-PRO** muude seadmetega kõrvuti või nendega virnastatuna. Kui kõrvuti või virnastatult kasutamine on vajalik, kontrollige kindlasti, kas süsteem **Power-LOAD** toimib antud konfiguratsioonis nõuetekohaselt.
- **Power-LOAD** töötab peamiselt järgmistel sagedustel: 70–85 kHz induktiivlaadimisel ja 13,56 MHz ± 7 kHz, amplituudmoduleeritud (OOK), ERP: –82,37 dBm. Induktsioonlaadimine võib toimida järgmises sagedusvahemikus: 70–125 kHz. Muud seadmed võivad häirida süsteemi **Power-LOAD**, isegi kui need vastavad CISPRi emissiooninõuetele.

ETTEVAATUST

- Toote nõuetele mittevastav kasutamine võib patsienti või kasutajat vigastada. Kasutage toodet ainult käesolevas juhendis kirjeldatud viisil.
- Ärge muutke toodet ega ühtegi selle koostisosa. Toote muutmine võib ettenägematult muuta selle toimimist, põhjustades vigastusi patsiendile või kasutajale. Toote muutmine muudab kehtetuks ka selle garantii.
- Üleviimiskoostu paigaldades ärge vigastage lavatsi induktiivlaadija korpust.
- Ankrukoostu paigaldades veenduge alati, et juhtmed asuvad põrandaplaadi soones ja neid ei näpista ankrukoost.
- Manuaalsed liigutamised võimaldavad süsteemil **Power-LOAD** vabalt liikuda.
- Laadige akut alati, enne kui toote kasutusele võtate. Laadimata või tühjenenud aku võib põhjustada toote kehva toimimise.
- Ärge kukutage lavatsit selle laadimisel kärule, et vältida seadmete kahjustamisohtu.
- Ärge lükake lavatsit sõiduki patsiendiruumi enne, kui lavatsi alus on täielikult sisse tõmmatud.
- Ärge lükake lavatsit sõidukipatsiendiruumi enne, kui olete lavatsi aluse täielikult sisse tõmmanud.
- Ärge laske manuaalsest vabastusest lahti seni, kuni lavats lukustub jalutsiosast paigale. Kui lasete liiga varakult lahti, võib lavatsi alus takistada lavatsi lukustumist **Power-LOAD** külge.
- Ärge pihustage vedelikku otse käru alla ja sealt kuni käru mehhanismini. Vesi võib tungida käru ümbrisesse ja võib kiirendada korrosiooni teket või halvendada toimivust.
- Ärge puhastage, teenindage ega hooldage toodet selle kasutamise ajal.
- Seadet on katsetatud ja on leitud, et see vastab FCC reeglite 15. osa kohaselt A-klassi digitaalse seadme piirangutele. Need piirmäärad on kavandatud mõistliku kaitse tagamiseks kahjulike mõjude eest seadme kasutamisel kaubanduslikus keskkonnas. Seade tekitab, kasutab ja võib kiirata raadiosageduslikku energiat ning kui seadet ei paigaldata ja kasutata vastavalt kasutusjuhendile, võib see häirida raadiosidet. Seadme kasutamine olmekeskkonnas põhjustab tõenäoliselt kahjulikke häireid, mille kasutaja peab oma kulul kõrvaldama. Häirete tekkides tuleb muuta süsteemi **Power-LOAD** või häireid põhjustava seadme asukohta või suunda.
- Häirete tekkides muutke alati süsteemi **Power-LOAD** või häireid põhjustava seadme asukohta või suunda. See seade vastab FCC reeglite 18. osale.
- Ärge kasutage kaasaskantavaid raadiosideseadmeid (sh välisseadmeid, nagu antennikaablid ja välisantennid) süsteemi **Power-LOAD** ühelegi osale ja tootja ettenähtud kaablitele lähemal kui 30 cm (12 tolli). Vastasel juhul ei pruugi seade nõuetekohaselt toimida.
- Seade on kiirgusnäitajate poolest sobiv kasutamiseks tööstuskeskkonnas ja haiglas (CISPR 11 A-klass). Seade tekitab, kasutab ja võib kiirata raadiosageduslikku energiat ning kui seadet ei paigaldata ja kasutata vastavalt kasutusjuhendile, võib see häirida raadiosidet. Seadme kasutamine olmekeskkonnas (kus nõutakse tavaliselt CISPR 11 B-klassi seadmeid) põhjustab tõenäoliselt kahjulikke häireid, mille kasutaja peab oma kulul kõrvaldama. Häirete tekkides tuleb muuta süsteemi **Power-LOAD** või häireid põhjustava seadme asukohta või suunda.

Pitsituspunktid

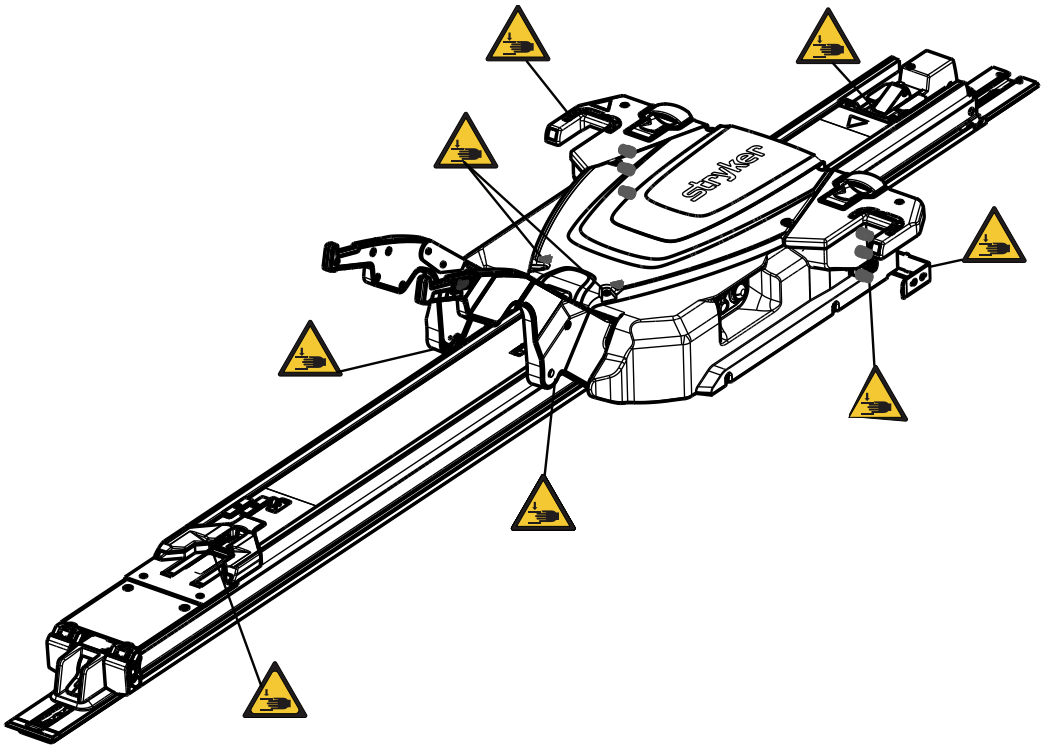

Joonis 1 – Pitsituspunktid

Sissejuhatus

See juhend abistab teid teie Strykeri toote kasutamisel või hooldamisel. Enne toote kasutamist või hooldamist tutvuge põhjalikult selle juhendiga. Kehtestage meetodid ja kord personali teavitamiseks ja väljaõppeks toote ohutu kasutamise ja hooldamise osas.

ETTEVAATUST

- Toote mittenõuetekohane kasutamine võib põhjustada patsiendil või kasutajal vigastusi. Kasutage toodet ainult käesolevas juhendis kirjeldatud viisil.
- Ärge muutke toodet ega ühtegi selle osa. Toote muutmine võib selle kasutamist ettenägematult muuta, põhjustades patsiendil või kasutajal vigastusi. Toote muutmine tühistab ka selle garantii.

Märkus

- Käesolevat juhendit tuleb vaadelda kui toote püsivat osa ning see peab tootega kaasas olema ka selle edasimüümisel.
- Stryker tegeleb pidevalt toote konstruktsiooni ja kvaliteedi täiustamisega. See juhend sisaldab toote kohta kõige värskemat teavet, mis trükkimise ajal on kättesaadav. Toote ja selle juhendi vahel võib olla väikesi lahknevusi. Küsimuste korral pöörduge Strykeri klienditeenindusse või tehnilise toe poole telefonil +1-800-327-0770.

Toote kirjeldus

Strykeri mudel 6390 **Power-LOAD®** toiteallikaga lavatsikinniti süsteem on mõeldud tõstma, langetama või juhtima ühilduvaid kiirabilavatseid maapealsetele hädaabi-transpordivahenditele ja sealt välja. Kui lavats on kindlalt süsteemile kinnitatud, aitab akutoitega hüdraulikasüsteem käitlejaid lavatsi laadimisel ja mahalaadimisel. Süsteem kinnitab ka ühilduva kiirabilavatsi sõidukisse, et transportida patsienti. Kui lavats on transpordiasendis kinnitatud, laadib **Power-LOAD** induktiivselt ühilduvad kiirabilavatsite mudelid 6506 **Power-PRO™** XT ja 6516 **Power-PRO™** IT. Toite kadumisel jääb süsteem funktsionaalseks lavatsi sõidukis kinnitamiseks.

Kasutusnäidustused

Power-LOAD on ette nähtud ühilduva ratastega kanduri (kiirabilavatsi) laadimise ja mahalaadimise abistamiseks transpordivahendisse ning kiirabilavatsi kinnitamiseks transpordi ajal. Seadme maksimaalne ohutu töökoormus on 870 lb (395 kg), mis hõlmab kiirabi, patsiendi ja kiirabilavatsi külge kinnitatud seadmete (näiteks hapniku pudelite, monitoride ja pumpade) kaalu. Seadme kavandatud kasutajad on koolitatud spetsialistid, sealhulgas erakorralise meditsiini ja arstiabi keskuse töötajad, samuti esmatasandi arstiabi osutajad, hooldustehnikud ja paigaldajad.

Kliinilised eelised

Lavats: patsiendi transportimine

Kinniti: lavatsi toetamine transportimiseks

Lavatsi ja kinniti süsteem: patsientide toetamine ja transportimine

Vastunäidustused

Ei ole teada.

Eeldatav kasutusiga

Tavapärasel kasutusel ja tingimustes ning nõuetekohase perioodilise hoolduse korral on **Power-LOAD** oodatav kasutusiga seitse aastat.

Kõrvaldamine/taasringlus

Järgige alati kohalikke soovitusi ja/või eeskirju keskkonnakaitse ning seadmestiku taasringluse või kõrvaldamise suhtes selle kasutusea lõppemisel.

Tehnilised andmed

	Ohutu töökoormus **Märkus** - Ohutu töökoormus näitab lavatsi, patsiendi, madratsi ja tarvikute kogukaalu.	870 naela	395 kg
Maksimaalne tõstevõime (patsient ja tarvikud)		700 naela	318 kg
Kogupikkus		95 tolli	241 cm
Minimaalne pikkus		89,5 tolli	228 cm
Laius		24,5 tolli	62 cm
Kaal			
	Põrandaplaadi komplekt	16,5 naela	7,5 kg
	Ankrukomplekt	23 naela	10,5 kg
	Paigalduskomplekt	67 naela	30,5 kg
	Kärukoost	105 naela	48 kg
Minimaalne kasutajate arv patsiendiga lavatsi peale- või mahalaadimiseks		2	
Minimaalne kasutajate arv tühja lavatsi peale- või mahalaadimiseks		1	
Soovitatav laadimiskõrgus		22 tolli kuni 36 tolli	56 cm kuni 91 cm
Hüdraulikaõli		Mobil **Mercon**® V Blend ATF õli (6500-001-293) Ohutusalase teabe saamiseks vaadake Mobil **Mercon**® V Blend ATF õlimaterjali ohutuskaarti (MSDS).	
Nõuded elektrisüsteemile		12,8–15,6 VDC, 15 A sulavkaitse/võimsuslüliti, 2-sooneline 10 AWG kaabel	
Aku töötsükkel, laadimine		100%	
Aku töötsükkel, laadimine		10% (33 sek sees/5 min väljas)	

Aku	12 VDC, 5 Ah pliiaku (6390-001-468)
Sulavkaitse	LITTELFUSE 0496060.ZXD-UL
Standardid	ANSI/AAMI ES60601-1:2012, CAN/CSA-C22.2 nr 60601-1:14, KKK-A-1822F, IEC 60601-1-12:2014 Erivalikuid nõudvate standardite kohta vt *Standardid ja nõutav valikvarustus* (lk 9).

Stryker jätab endale õiguse tehnilisi andmeid etteteatamata muuta.

Kollane-must värviskeem on Stryker Corporationi kaubamärk.

Käesolevaga kinnitab Stryker, et raadioseadmete tüüpi lähitoimeseade vastab direktiivile 2014/53/EL. ELi vastavusdeklaratsiooni terviktekst on kättesaadav järgmisel veebiaadressil: http://techweb.med.strykercorp.com/EMS/EU%20Declaration%20of%20Conformity/index.html.

Etiketid võivad olla loetamatud, kui vaatekaugus ületab 12 tolli (30 cm).

HOIATUS

- Ärge kasutage **Power-LOAD**-iga pinget, mis ei vasta tootel näidatud nimiväärtusele.
- Ärge kasutage **Power-LOAD**-i üle töötsükli, et vältida seadmete kahjustumist või suitsuohtu.
- Ärge ühendage **Power-LOAD**-i sõiduki 24 VDC vooluringiga. Ühendage **Power-LOAD** alati sõiduki 12,8–15,6 VDC vooluringiga, mis asub 15 A sulavkaitsel/võimsuslülitil, et vältida toiteohte.

Keskkonnatingimused	Kasutamine	Hoiustamine ja vedu
Temperatuur	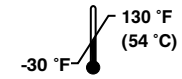	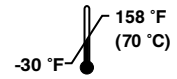
Suhteline niiskus	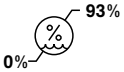	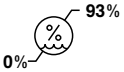
Õhurõhk	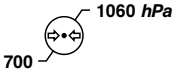	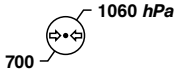

Euroopa REACH

Deklareeritavaid aineid sisaldavad koostisosad on loetletud kooskõlas Euroopa REACH-määruse jt regulatiivsete keskkonnanõuetega.

Kirjeldus	Number	Väga ohtliku aine (SVHC) keemiline nimetus
Aku, 12 V	6390-001-468	Plii
Juhtpaneeli komplekt	639002010014	Plii
Käru juhtplaat	6390-001-378	Oktametüültsüklotetrasiloksaan

Standardid ja nõutav valikvarustus

Vastavuse tagamiseks kohaldatavate standarditega tuleb süsteemi **Power-LOAD** kasutada koos järgmiste ühilduvate lavatsitega. Lisateavet teie lavatsimudeli kohta vaadake kasutusjuhendist.

Märkus - Ühilduv lavats laaditakse kokkupõrkekatse jaoks süsteemile **Power-LOAD** laaditud elektrilises režiimis.

Standardne	Power-LOAD'iga ühilduv lavatsi mudel
SAE J3027 ja AS/NZS-4535	6500, 6506, 6507
BS EN 1789	6500, 6506, 6085, 6086, 6507

Toote selgitav joonis

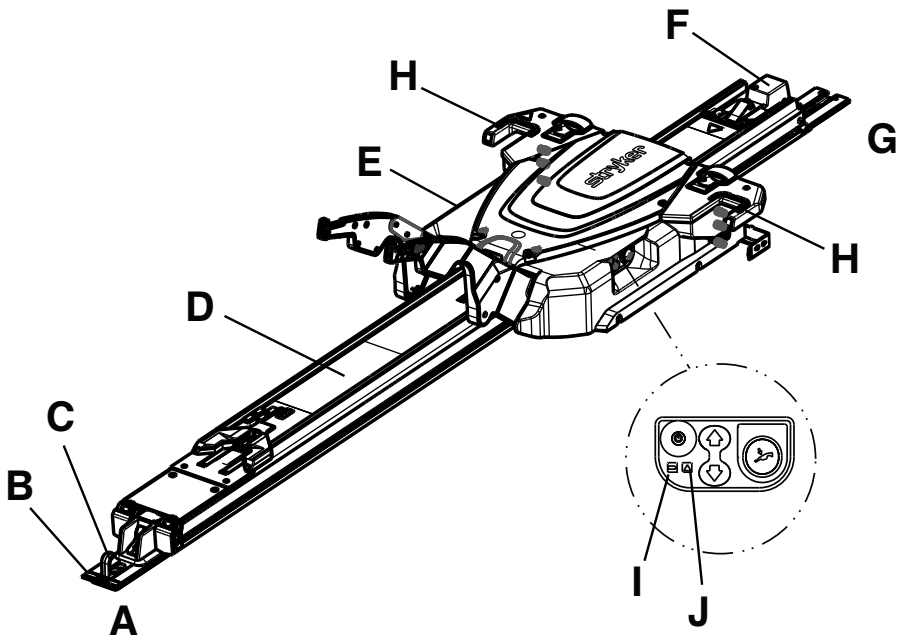

A	Jalaosa	F	Ankrukomplekt
B	Põrandaplaat	G	Peaosa
C	Turvakonks	H	LED-indikaator, peaosa
D	Paigalduskomplekt	I	Aku LED
E	Kärukomplekt	J	Veateate LED

Kontaktandmed

Pöörduge Strykeri klienditeeninduse või tehnilise toe poole tel. 1-800-327-0770.

Stryker Medical
3800 E. Centre Avenue
Portage, MI 49002
USA

Märkus - Kasutajal ja/või patsiendil tuleb kõikidest tõsistest antud tootega seotud intsidentidest teatada nii tootjale kui ka vastavale pädevale asutusele kasutaja ja/või patsiendi asukoha Euroopa liikmesriigis.

Toote kasutus- või hooldusjuhendit võite veebis lugeda aadressil https://techweb.stryker.com/.

Strykeri klienditeeninduse või tehnilise toele helistamisel hoidke käepärast oma Strykeri toote seerianumber (A). Lisage see seerianumber kogu kirjavahetusele.

Seerianumbri asukoht

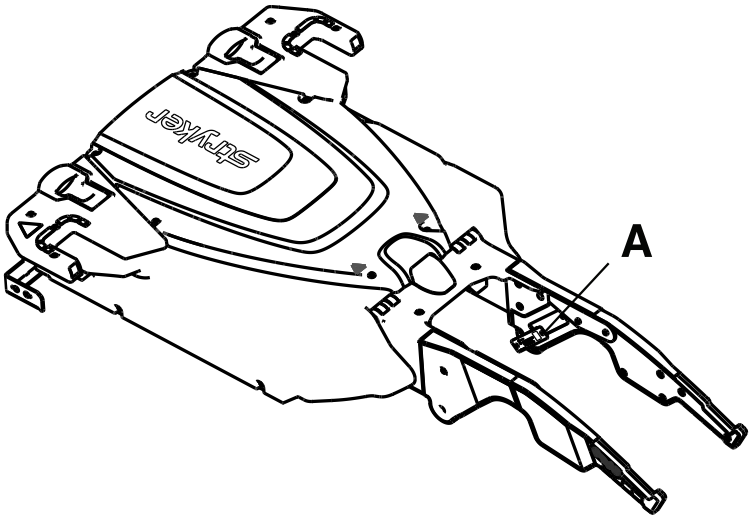

Valmistamiskuupäev

Valmistamisaastat näitavad seerianumbri kaks esimest numbrit.

Seadistamine

Seadistamisel pakkige karbid lahti ja kontrollige, et kõik osad töötavad õigesti. Enne toote kasutusele võtmist kontrollige selle nõuetekohast tööd.

HOIATUS - Reguleerige lavatsi laadimisratta kõrgus alati vastavalt sõiduki teki kõrgusele, nagu on ette nähtud teie lavatsi mudeli kasutusjuhendis.

Enne kasutamist eemaldage tootelt kõik veo- ja pakkematerjalid.

Kasutaja vastutab süsteemi **Power-LOAD** seisundi eest. Kvalifitseeritud tehnohoolduse töötaja peab süsteemi **Power-LOAD** talitlust kontrollima järgmist nimekirja ja kasutusjuhendi juhiseid kasutades.

1. Tõstke tõstehoovad üles ja lükake **Power-LOAD** manuaalselt paigalduskomplekti peaosa külge, et akut laadida. Laadige akut vähemalt kaks tundi enne **Power-LOAD** kasutuselevõttu selle esmakordsel kasutamisel.

   Märkus - Laadimise ajal vilgub aku LED-tuli roheliselt.

2. Kontrollige, kas paigaldamise kontrollnimekiri on täidetud.
3. Kui paigaldamise kontrollnimekirja on täitnud iseseisev paigaldaja, peate paigaldamise kontrollnimekirja täitmist kordama. Ärge võtke seadet kasutusele, kui te ei saa paigaldamise kontrollnimekirja täita.

Kasutaja vastutab ka **Power-LOAD** ühilduva lavatsi seisundi eest. Enne toote kasutusele võtmist kontrollige selle nõuetekohast tööd. Lavatsi mudeli seadistamisnõuete kohta vt lavatsi kasutusjuhendit.

Ühilduvus lavatsitega

Strykeri süsteemi **Power-LOAD** mudel 6390 ühildub lavatsitega, millel on vaid valikuline süsteemi **Power-LOAD** ühilduvus.

HOIATUS

- Kasutage alati kõikide lavatsitega rööpaklambri komplekti ilma valikulise **Power-LOAD**-ita. **Power-LOAD** ühildub lavatsitega, millel on ainult valikuline **Power-LOAD** (vt *Ühilduvus lavatsitega* (lk 12)). Teatud olukordades on võimalik kasutada **Power-LOAD**-i standardse hirvesarvena enamiku X-raami lavatsite jaoks.
- Kasutage alati **Power-LOAD**-iga ühilduvat lavatsit koos Strykeri mudeli 6390 **Power-LOAD** süsteemiga. Mitteühilduva lavatsi kasutamine Strykeri süsteemi **Power-LOAD** mudelis 6390 võib kaasa tuua vigastuse.

Nendele tingimustele vastavad praegu järgmised lavatsid:

- Mudel 6085 **Performance-PRO** XT koos **Power-LOAD** ühilduvuskomplektiga (6085-700-010)
- Mudel 6086 **Performance-PRO** XT koos **Power-LOAD** ühilduvuskomplektiga (6086-700-001)
- Mudel 6500 **Power-PRO** XT koos **Power-LOAD** ühilduvuskomplektiga (6500-700-049)
- Mudel 6506 **Power-PRO** XT koos **Power-LOAD** ühilduvuskomplektiga (6506-700-001)
- Mudel 6510 **Power-PRO** IT koos **Power-LOAD** ühilduvuskomplektiga (6510-700-001)
- Mudel 6516 **Power-PRO** IT koos **Power-LOAD** valikuga või ühilduvuskomplektiga (6516-700-001)
- Mudel 6507 **Power-PRO** 2 koos **Power-LOAD** valikuga või ühilduvuskomplektiga (650707000014 or 650707000016)

Paigaldamine

Kvaliteedisüsteemi regulatsioon

HOIATUS

- Paigaldage alati selles kasutusjuhendis kirjeldatud lavatsikinnitussüsteem. Ebaõige paigaldamine võib põhjustada vigastusi. Tagage, et teie konfiguratsioon vastab vähemalt USA Riikliku Veokivarustuse Liidu kiirabisõidukite tootjate osakonna (National Truck Equipment Association/Ambulance Manufacturer's Division) standardile 004 „Alusmati kinnitussüsteemi staatiline test“ (AMD-004).
- Kui kasutate elektrilisi meditsiiniseadmeid, rakendage elektromagnetilise ühilduvuse (EMÜ) osas ennetavaid meetmeid. Paigaldage lavatsikinnitussüsteem kooskõlas selle kasutusjuhendi EMÜ teabega. Portatiivsed ja mobiilsed raadiosageduslikud sideseadmed võivad lavatsikinnitussüsteemi funktsioone mõjutada.

USA Toidu- ja Ravimiameti (FDA) föderaalregulatsioonide koodeksi (CFR) jaotis 21 sisaldab juhiseid seadmete, nt lavatsi kinnitussüsteemi paigaldamise kohta. USA föderaalregulatsioonide täitmiseks peab iga seade olema tõestatult paigaldatud väljaõppega* isikute poolt, järgides paigalduse kontroll-loendi kriteeriume. Seda dokumenti tuleb iga seerianumbri/paigaldise kohta säilitada vähemalt seitse aastat.

* Paigaldav asutus peab säilitama oma koolituskanded, mis tõestavad paigaldaja kvalifikatsiooni.

21 CFR 820.170 paigaldamine

(a) Iga paigaldamist nõudva seadme tootja peab sisse seadma ja säilitama piisavad paigaldus- ja ülevaatusjuhised ning vajadusel ka sobivad testimisprotseduurid. Juhised ja protseduurid hõlmavad juhiseid, mis tagavad õige paigaldamise, et seade töötaks pärast paigaldamist ettenähtud viisil. Tootja levitab juhiseid ja protseduure koos seadmega või teeb need muul moel kättesaadavaks seadet paigaldavatele isikutele.

(b) Seadet paigaldav isik tagab, et paigaldamine, ülevaatus ja kõik nõutavad testimised viiakse läbi kooskõlas tootja juhiste ja protseduuridega, ning dokumenteerib ülevaatuse ja testimiste tulemused, et demonstreerida õiget paigaldust.

Power-LOAD komplekti paigalduskomponentide kontrollnimekiri

Veenduge, et teil on olemas kõik süsteemi **Power-LOAD** paigaldamiseks vajalikud osad. Paigaldusjuhised leiate jaotisest *Power-LOAD-i paigaldamine* (lk 14).

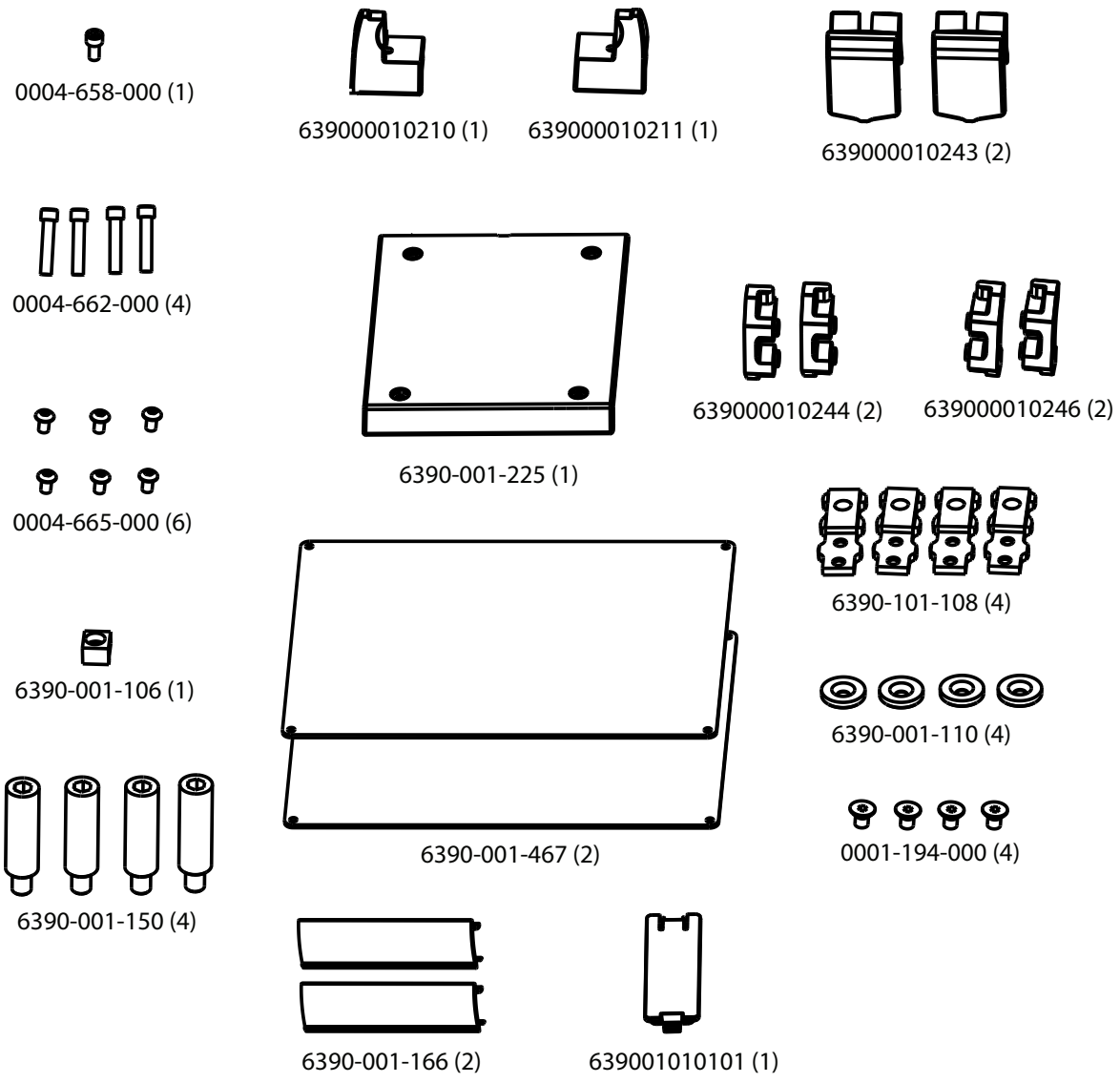

Joonis 2 – Power-LOAD paigalduskomplekti komponendid 6390-001-054

Põrandaplaadi paigaldamine

Paigaldage Strykeri universaalne põrandaplaat sõiduki patsiendiosasse enne lavatsi kinnitussüsteemi paigaldamist. Vt Strykeri põrandaplaatide paigaldusjuhendit (6390-109-020).

Power-LOAD-i paigaldamine

HOIATUS

- Vigastusohu vältimiseks kasutage üleviimis- ja kärukoostu tõstmiseks alati kahte paigaldajat.
- Hoidke alati käed, sõrmed ja jalad liikuvatest osadest eemal.
- Sae kasutamisel kandke alati sobivat silmakaitset. Kinnitage lõigatav ese ja olge teadlik, mis toimub teie lõikamispaiga ümbruses.

ETTEVAATUST - Üleviimiskoostu paigaldades ärge vigastage lavatsi induktiivlaadija korpust.

Power-LOAD-i koostamise komplekti osad (6390-001-054)

(1) Pesapeakruvi (0004-658-000)	(4) Pesapeakruvi (0004-662-000)	(6) Ümarpeakruvi (0004-665-000)
(4) Ankru paigalduspost (6390-001-150)	(1) Käru magnetaktivaator (6390-001-106)	(1) Üleviimise piire, peats, parempoolne (639000010211)
(1) Üleviimise piire, peats, vasakpoolne (639000010210)	(2) Piiraja põrkeraud (639000010243)	(1) Üleviimise kulumisplokk, jaluts (6390-001-225)
(2) Piiraja plokk, keermestatud (639000010246)	(2) Piiraja plokk, läbiv ava (639000010244)	(4) Lamepeakruvi (0001-194-000)
(4) Põrandaplaadi kinnitusklamber (6390-101-108)	(4) Alam-ankru kinnitusklamber (6390-001-110)	(2) Põrandaplaadi kate, lühike (6390-001-166)
(1) Ankru induktiivne esmane kate (639001010101)		

Muud kasutatavad osad (ei kuulu komplekti)

Isoleerlint

Vajalikud tööriistad

5/32-tolline kuuskantvõti	Mõõdulint	Saag
Lamepeaga kruvikeeraja	3/8-tolline kuuskantvõti	3/16-tolline kuuskantvõti
T25 Torx-kruvits	1/2-tolline momentvõti (jalgnaela) > 60 jalgnaela	Kummivasar

Protseduur

1. Kui sõidukil on põrkeraud, tõstke see ülemisse asendisse.
2. Mõõtke mõõdulindi abil vahemaa põrandaplaadi otsast põrkeraua otsani, et määrata, kui kaugele saab ankurdajat peatsi suunas liigutada (Joonis 3).

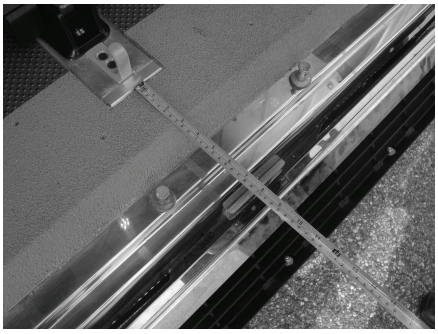

Joonis 3 – Mõõt ankru paigaldamiseks

Märkus - Kui mõõdetud vahemaa on alla 18 tolli (46 cm), saate **Power-LOAD**-i nihutada sõiduki patsiendiruumi peaosale lähemale kuni 18 tolli (46 cm) ja mõõdetud kauguse võrra.

HOIATUS - Jätke põrkerauale alati vaba ruumi. Põrkerauale jäetud ebapiisav vaba ruum võib põhjustada patsiendi või kasutaja vigastusi.

3. Leidke esimene põrandaplaadi kinnitusklambri (6390-101-108) (Joonis 4) koht (jalutsi lähedal). See asukoht tagab rattale enim vaba ruumi.

   - Lavatsi nihutamiseks sõiduki patsiendiruumi peatsile lähemale valige teine põrandaplaadi kinnituskoht.
   - Veenduge, et asukoht ei oleks esimesest asukohast kaugemal kui punktis 2 arvutatud väärtus. Jätke lavatsialusele piisavalt ruumi sõiduki põrkerauast möödumiseks.
   - Pöörake klambrit (Joonis 5), et liigutada kinnituskohta veel 2 tolli (5 cm) peaosa poole.
   - Joonis 4 kujutab kohta, kus ratta vaba ruum põrkerauast on suurim. Joonis 5 kujutab kohta, kus ratta vaba ruum põrkerauast on vähim, mis vastab 8-tollisele (20,3 cm) nihkele esimesest kohast. Valige asukoht, mis tagab teie seadistuse jaoks rattale sobiva vaba ruumi. Allolevail joonistel Joonis 4 ja Joonis 5 tähistab (A) sõiduki patsiendiosa peatsit ja (B) jalutsit.

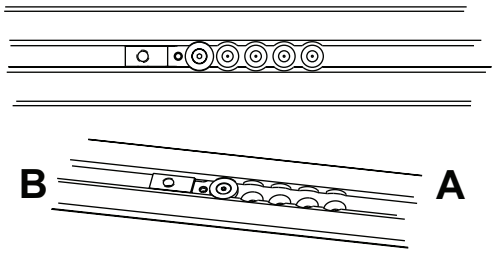

Joonis 4 – Suurim ratta vaba ruum

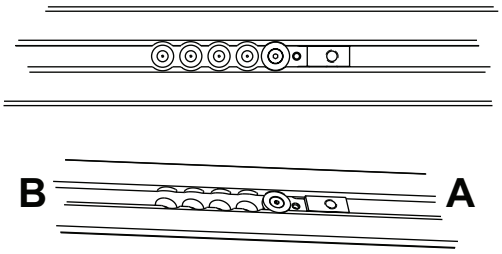

Joonis 5 – Klambri ümberpööramine

4. 5/32-tollise kuuskantvõtme abil paigaldage lamepeakruvi (0001-194-000) alam-ankru kinnitusklambri hoidjale (6390-001-110), et kinnitada põrandaplaadi kinnitusklamber (6390-101-108).
5. Korrake samme 3 ja 4 põrandaplaadi koostu kolmel teisel asukohal.

   Märkus - Nende kolme põrandaplaadi kinnitusklambri asukoht peab vastama sammus 3 valitud asukohale.
6. Viige ankru ja sõiduki vaheline kaabel (639000010135) läbi ankru põhja ja edasi välja läbi avause ankru küljel (Joonis 6).
7. Asetage ankur paigaldusaukude kohale. Viige üleliigne juhtmeosa tagasi läbi elektrikaabli kummist kaitserõnga.

HOIATUS - Et vältida heitgaaside sisenemist sõiduki patsiendiossa, tuleb alati sulgeda kõik sõiduki kere läbivad avad.

Märkus - Lisage elektriläbiviigu kummikaitsele silikoonhermeetikut, et muuta elektriläbiviik täiesti tihedaks.

8. Paigutage ankrukoost (C) põrandaplaadi koostu (D) peale (Joonis 6) ja asetage liigne juhe põrandaplaadi soonde. Joondage neli auku põrandaplaadi kinnitusklambritega.

ETTEVAATUST - Ankrukoostu paigaldades veenduge alati, et juhtmed asuvad põrandaplaadi soones ja neid ei näpista ankrukoost.

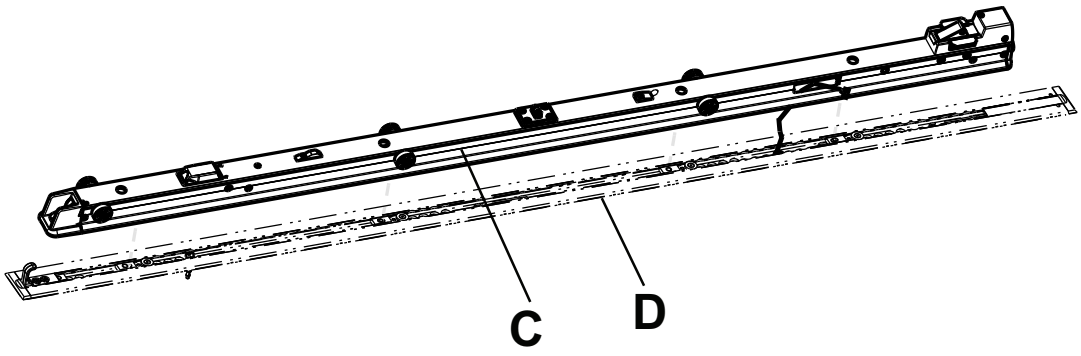

Joonis 6 – Ankrukoost ja põrandaplaadi koost

9. Põrandaplaadi katete kohandamiseks mõõtke mõõtelindi abil nähtavat soont põrandaplaadi peatsis ja jalutsis.
10. Lõigake sae abil kaks põrandaplaadi katet (6390-001-166) (E), mille pikkus vastab kummaski otsas mõõdetule (Joonis 7). Põrandaplaadi kate ei ulatu üle põrandaplaadi kinnitusklambri.

    Märkus - Kui paigaldate põrandaplaadi jalutsi või peatsi kohale ankru, ei ole selles otsas põrandaplaadi katet vaja.
11. Koputage kummivasaraga põrandaplaadi kate põrandaplaadi sisse (konksuga serv (F) esimesena).

    Märkus - Põrandaplaadi katte eemaldamiseks kasutage katte kõrgema servaga poolel lamepeaga kruvikeerajat.

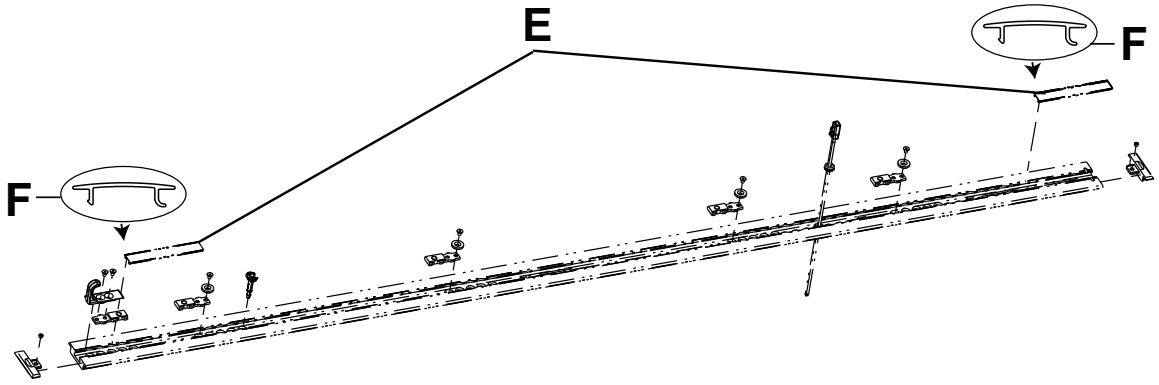

Joonis 7 – Lõigake põrandaplaadi katted

12. Veenduge, et ankrutihendid (G) on paigaldatud ankrukoostu soontesse (Joonis 8). Kui ankrutihendeid pole paigaldatud, lükake need ankrukoostu soontesse tagasi.

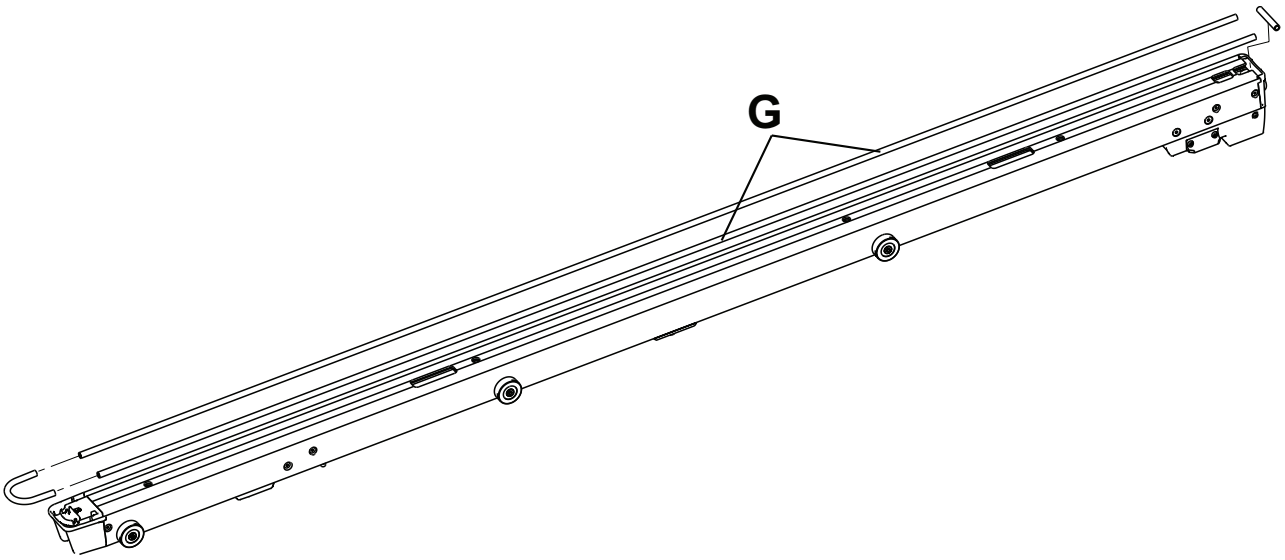

Joonis 8 – Ankrutihendid

13. Paigaldage 3/8-tollise kuuskantvõtme abil neli kaasasolevat ankru paigalduspostи (6390-001-150) (H) ankurkoostu nelja avasse (Joonis 9).

    Märkus

    - Ärge enne poste lõplikult pingutage, kui kõik neli posti on joondatud ja sisse keeratud.
    - Ärge muljuge juhtmeid, kui paigaldate ankru peaosale lähimat posti.

14. Pingutage 1/2-tollise momentvõtme abil kõik postid (H) kuni 60 ± 10 jalgnaela (Joonis 9).

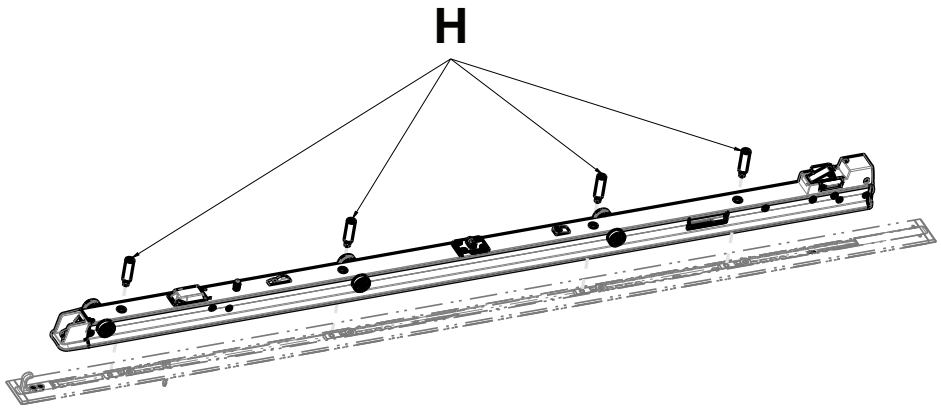

Joonis 9 – Paigaldage ankru paigalduspostid

15. Ühendage ankru ja sõiduki vaheline kaabel ankrupoolsel küljel ankrukoostu konnektoriga.
16. Lükake konnektorid tagasi ankrukoostu.
17. Seadke üleviimiskoostu (I) avatud ots ankrukoostu (J) poole) (Joonis 10).

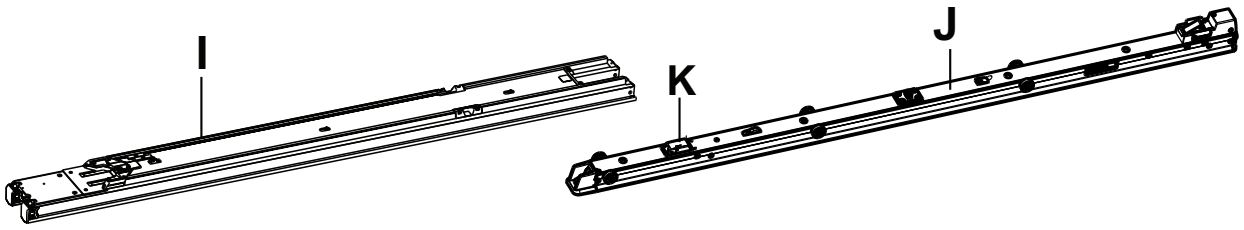

Joonis 10 – Paigaldage üleviimiskoost

18. Paigaldaja 1 (jalutsis) tõstab üleviimiskoostu ja libistab üleviimise luku päästikuid (L) (Joonis 12) üleviimise jalutsi poole üleviimise lukkude avamiseks. Paigaldaja 2 (peatsis) libistab ja tsentreerib üleviimiskoostu avatud otsa üle ankrukoostu rullide.
    - Üleviimiskoostu paigaldamisel libistage üleviimiskoostu aeglaselt. Ärge kahjustage lavatsi induktiivlaadija korpust (K) (Joonis 10).
    - Hoidke üleviimise luku päästikud jalutsi poole tõmmatuina, kuni üleviimine on kinnitatud ankrusse (Joonis 12).
    - Üle teise rullikomplekti veeretamisel võite märgata kerget takistust; lükake sellest takistusest üle näidatud asendisse Joonis 12.
19. Paigutage ankru induktiivne esmane kate (639001010101) avause kohale nii, et U-konks jääb ankru jalutsipoolse osa suunas (Joonis 11).

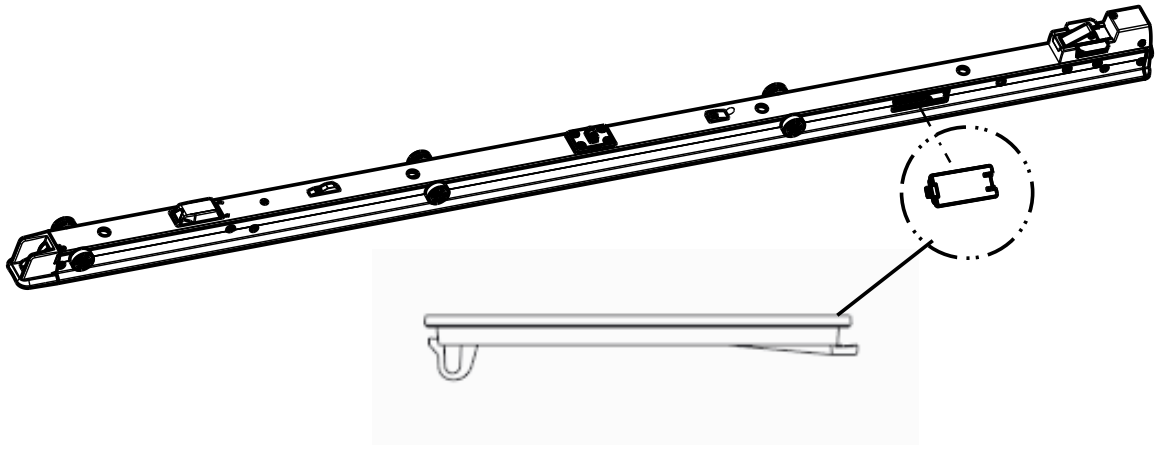

Joonis 11 – Ankru induktiivne esmane kate

Märkus - Ärge laske konnektoritel (paigaldatud sammus 16) suruda vastu ankru induktiivset esmast katet.

20. Suruge lamepeaga kruvikeeraja abil U-konks ankrusse, kuni kuulete selle klõpsatust (Joonis 11).
21. Paigaldage 5/32-tollise kuuskantvõtme abil kaasasolev pesapeakruvi (0004-658-000) (O), et kinnitada kaasasolev käru magnetaktivaator (6390-001-106) (P) (Joonis 12).
22. Paigaldage T25 Torx-kruvitsa abil neli kaasasolevat ümarpeakruvi (0004-665-000) (M), et kinnitada kaasasolev jalutsi üleviimise kulumisplokk (6390-001-225) (N) üleviimiskoostu külge (Joonis 12).
23. Luku avamiseks libistage üleviimise luku päästikud (jalutsile lähimad) (L) (Joonis 12) üleviimiskoostu jalutsi poole.

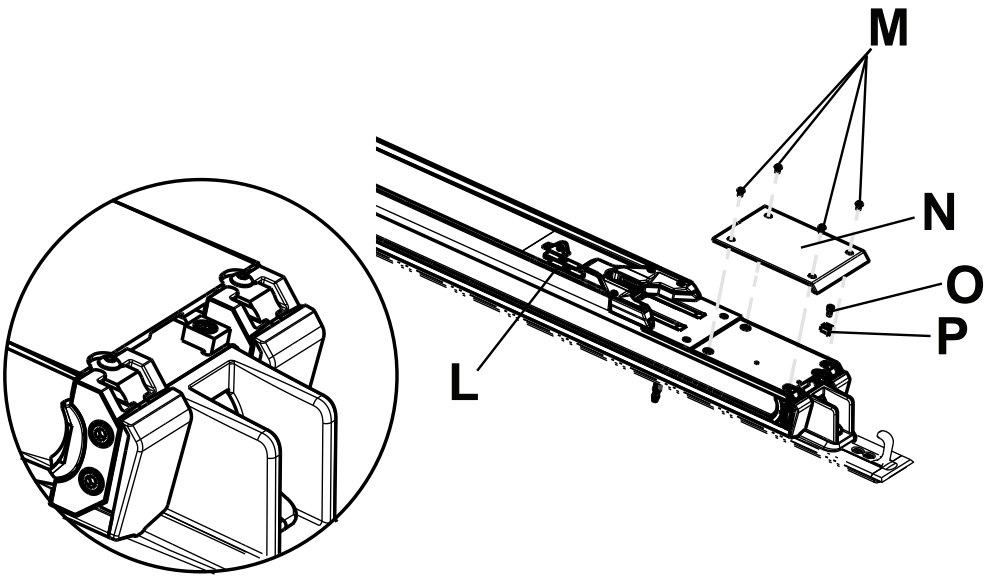

Joonis 12 – Kinnitage jalutsi üleviimise kulumisplokk

24. Viige üleviimiskoost selle keskmisse asendisse (Q) (Joonis 13).

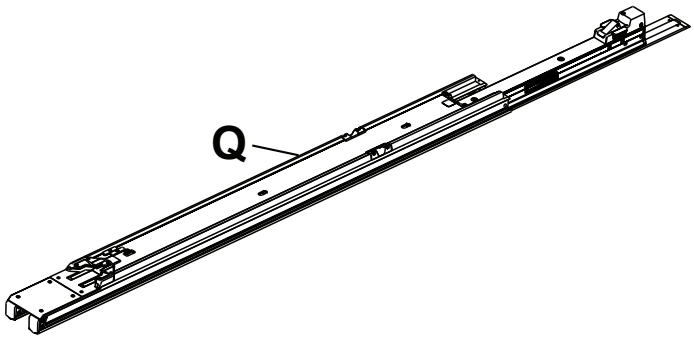

Joonis 13 – Üleviimiskoostu paigutamine

25. Tõstke kärukoost selle hoova ja tiiva abil üles. Ärge tõstke käru lavatsi käsitsi vabastamise linkide abil. Tõstke ainult sealt, kus see on märgitud. Paigaldaja 1 käte asukoht on R1 ja R2. Paigaldaja 2 käte asukoht on S1 ja S2 (Joonis 14).

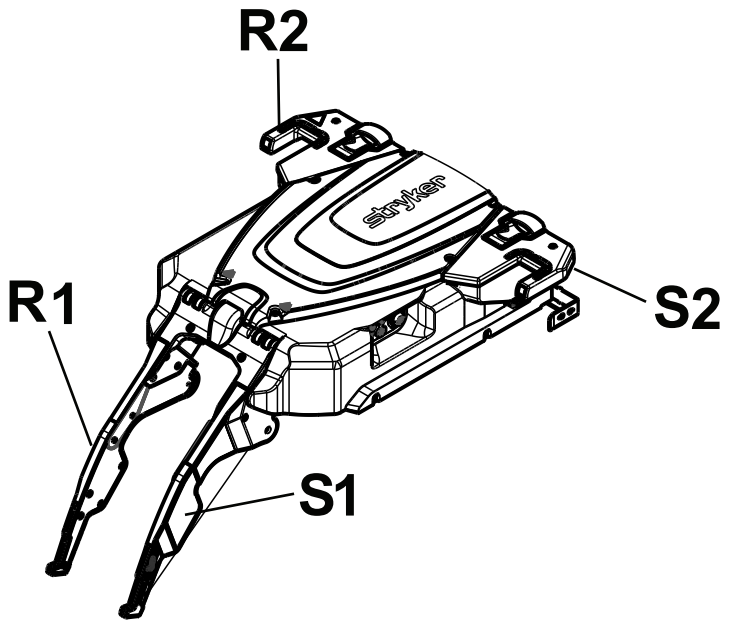

Joonis 14 – Kärukoost

26. Paigutage kärukoost (T) põrandale üleviimiskoostu (U) ja ankrukoostu (V) peatsi vahele (Joonis 15).
27. Paigaldaja 1 (jaluts): libistage kärukoostu rullid üleviimiskoostu külgkanalisse.
28. Paigaldaja 2 (peats): tõstke üleviimiskoostu, et joondada teine rullikomplekt ja libistage rulle, kuni käru on üleviimise keskme lähedal.

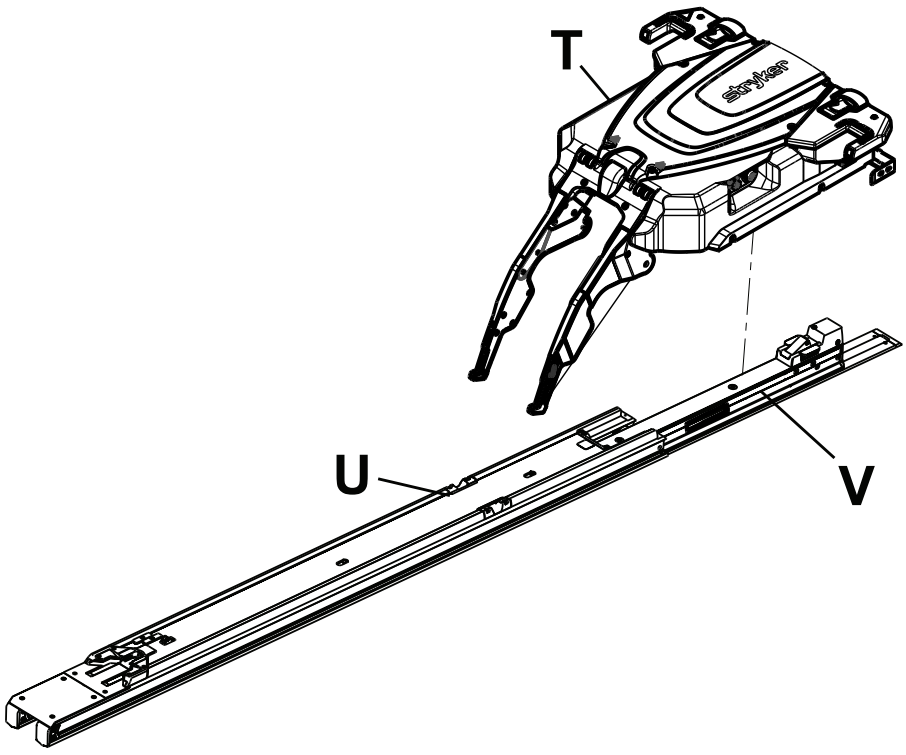

Joonis 15 – Paigutage kärukomplekt

29. Lükake üleviimiskoostu ette peatsi poole, kuni see paika lukustub.
30. Koostage põrkeraua plokk. Joondage kaasasolev piiraja plokk (639000010246) (keermestatud avadega) (Y) kaasasoleva piiraja põrkerauaga (639000010243) (X) (Joonis 16).

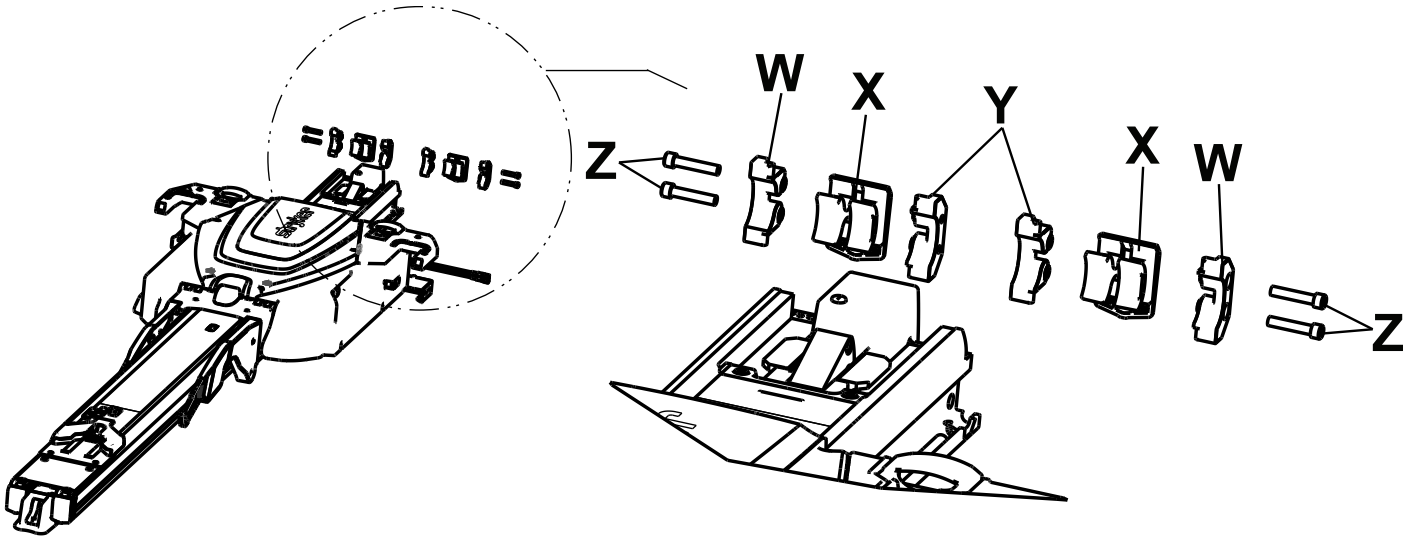

Joonis 16 – Koostage põrkeraua plokk

31. Libistage koostatud osad (X ja Y) üleviimiskoostu otsa.

    Märkus - Asetage piiraja põrkeraud nii, et kumerus (AA) on allpool (Joonis 17).

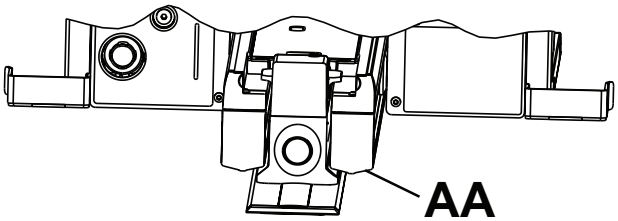

Joonis 17 – Piiraja põrkeraua kumerus

32. Joondage piiraja plokk (639000010244) (läbivate avadega) (W) koostatud osadega (X ja Y) ja libistage see üleviimiskoostu otsa.
33. Korrake samme 26 - 28, et koostada ja paigaldada teine piiraja põrkeraud.
34. Paigaldage 3/16-tollise kuuskantvõtme abil neli kaasasolevat pesapeakruvi (0004-662-000) (kaks kummagi külje jaoks) (Z) üleviimiskoostu külge (Joonis 16).
35. Kontrollige vaatluse teel peatsi üleviimise põrkeraudu ja veenduge, et need on paigaldatud otse üleviimiskoostu välisserva külge joondamatuse või väära paigaldamise märkideta.
36. Paigaldage T25 Torx-kruvitsa abil kaks kaasasolevat ümarpeakruvi (0004-665-000) (AB), et kinnitada kaasasolev patsiendi vasak üleviimise peatsi piire (639000010210) ja kaasasolev patsiendi parem üleviimise peatsi piire (639000010211) (AC) üleviimiskoostu külge (Joonis 18).

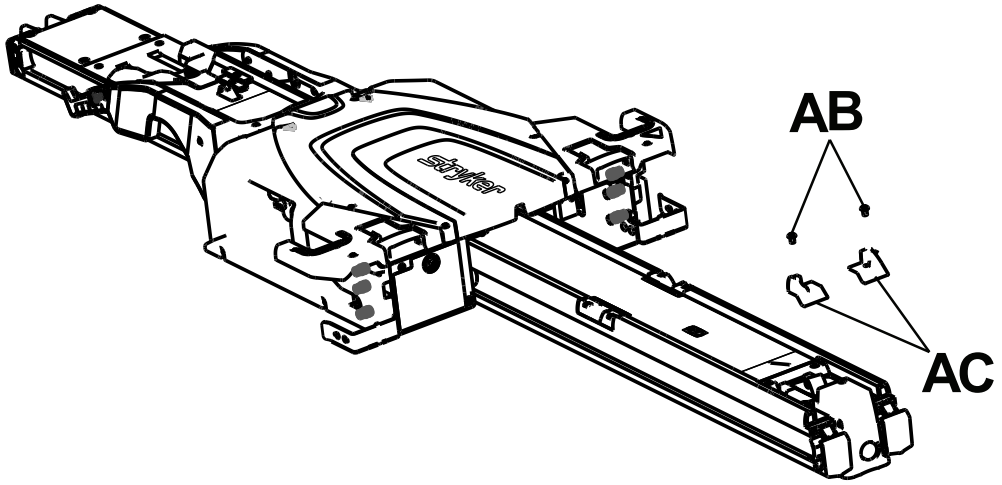

Joonis 18 – Kinnitage peatsi piire

37. Viige lõpule *Aku paigaldamine* (lk 24).
38. Seadme toite sisselülitamiseks vajutage kärukoostul patsiendi vasakul küljel asuvat peatoitenuppu (AD) (Joonis 19).

Märkus

- Kui ühendasite **Power-LOAD**-i vooluringi lüliti, veenduge et lüliti on sisse lülitatud.
- Kui vajutate peatoitenuppu, süttib ka aku roheline LED (AE), mis näitab, et süsteem **Power-LOAD** on sisse lülitatud. Kui käru aku tase on madal, võib merevaigukollane veateate LED (AF) hakata vilkuma.
- **Power-LOAD** aku ei lae, kui käru peatsi LED märgutuled vilguvad merevaikkollaselt, kui toode on transpordiasendis.

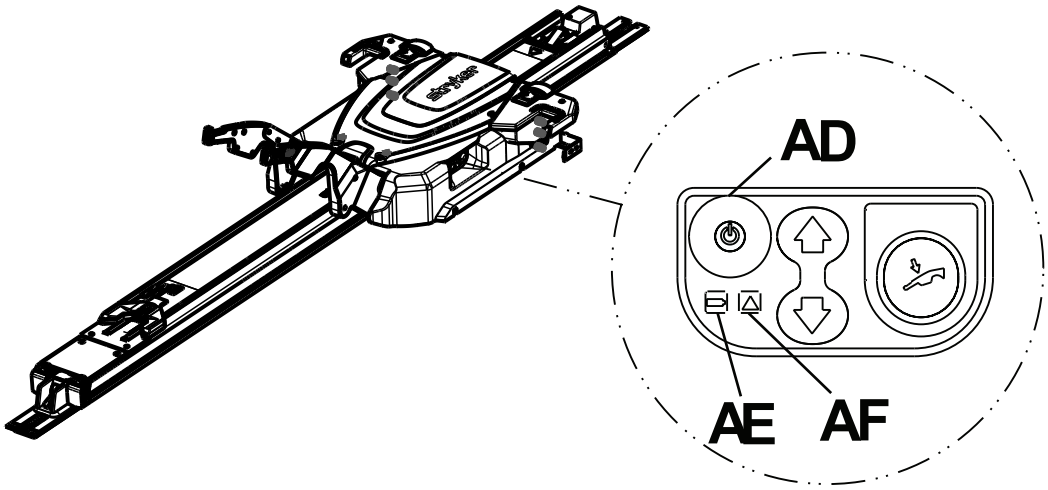

Joonis 19 – Power-LOAD-i juhtpaneel

39. Aku laadimiseks tõstke üles tõstehoovad ja lükake käru käsitsi sõiduki patsiendiruumi peatsi külge.

Märkus - Laadimise ajal vilgub aku roheline LED (AE).

40. Kinnitage toimingute märgistused uksele või seinale, kus need on **Power-LOAD**-i kasutajaile nähtavad (*Peale- ja mahalaadimine mootori abil* (lk 34) ja *Peale- ja mahalaadimine käsitsi* (lk 35)).

Märkus - Kinnitage märgistus siledale pinnale või kaasasolevale plekkplaadile (6390-001-467), mille saab sõiduki külge kruvida või neetida.

41. Viige lõpule *Paigaldamise kontrollnimekiri* (lk 25).

Aku paigaldamine

Pärast käru paigaldamist järgige neid samme, et paigaldada ja laadida akut esimest korda.

1. Sisestage aku (A) akupesasse (D), kuni kuulete klõpsatust (Joonis 20).

   Märkus - Veenduge, et te suunate aku nii, et must kate oleks ülespoole.

2. Tõstke tõstehoovad üles ja lükake käru manuaalselt sõiduki patsiendiruumi peaosa külge.
3. Lukustage käru sõiduki patsiendiruumi peaosale (transpordiasend).
4. Vajutage peatoite nupp, veendumaks, et käru lülitub sisse.

   Märkus - Akut ei laeta, kui te ei lülita seadmel toidet sisse.

5. Veenduge, et toite LED-tuli vilgub roheliselt (vt *Aku võimsustaseme kontrollimine Power-LOAD'i juhtpaneelil* (lk 37)).

   Märkus - **Power-LOAD** aku ei lae, kui käru peatsi LED märgutuled vilguvad merevaikkollaselt, kui toode on transpordiasendis.

6. T25 Torx-kruvitsat kasutades, kinnitage käru katteplaat (B) kaasasolevate kruvidega (C) **Power-Loadi** külge (Joonis 20).
7. Ühendage sõiduk äärisega ja laadige akut vähemalt kuus tundi.
8. Lükake käru paigaldusseadme jalutsipoolse osani ja seejärel tagasi sõiduki patsiendiruumi peaosani, et äratada süsteem unerežiimist.
9. Seadme väljalülitamiseks vajutage peatoite nuppu.
10. Veenduge, et aku toite LED-tuli ei põle, et teaksite, et toide on välja lülitatud.

Märkus

- Kui toide ei ole välja lülitatud, tühjendab seade sõiduki akut.
- Aku laadimise varustamiseks enne paigaldamist kasutage Odyssey OBC laadijat. Voolutõmme: 6A (1–2 paralleelset akut), 12A (1–4 paralleelset akut) või 20A (1–6 paralleelset akut). Seda laadijat saab ühendada ainult ühe akuga. Selleks, et luua paralleelset ahelat mitme aku laadimiseks, on vaja voolutõmbe jaoks määratud juhtmestikku.
- Kui te neid nõudeid ja soovitusi ei järgi, laadige aku täielikult täis ja lülitage seade välja, kui seda ei kasutata, tulemuseks võib muidu olla **Power-LOAD** aku tõrge.

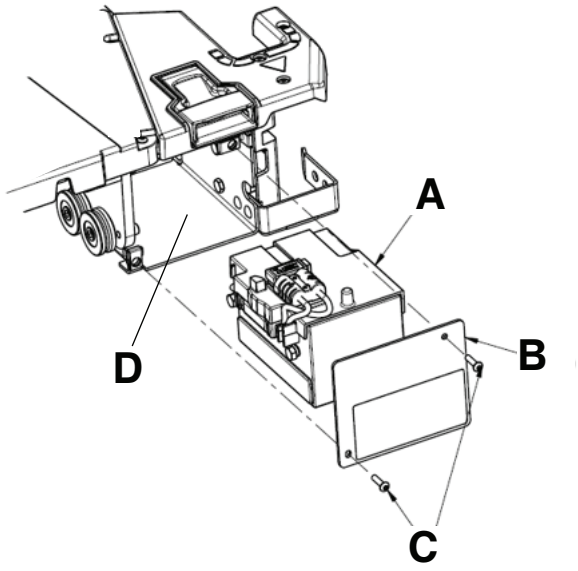

Joonis 20 – Aku komplekt

Paigaldamise kontrollnimekiri

ETTEVAATUST - Manuaalsed liigutamised võimaldavad süsteemil **Power-LOAD** vabalt liikuda.

Märkus - Enne **Power-LOAD** funktsionaalsuse kontrolli käivitamist laske akul laadida vähemalt 20 minutit. Aku laeb ainult siis, kui käru lukustatakse sõiduki patsiendiruumi peaosale. Laadimise ajal peaks aku LED-tuli vilkuma roheliselt.

Enne **Power-LOAD** funktsionaalsuse kontrolli alustamist veenduge, et:

- Kontroll viiakse läbi **Power-LOAD**-iga kokkusobiva **Power-PRO** lavatsiga (vt *Ühilduvus lavatsitega* (lk 12))
- **Power-LOAD** on lukustatud sõiduki patsiendiruumi jalutsiosa külge, tõstehoovad allapoole
- Toide on sisse lülitatud
- LED-tuled kärukomplekti tiibadel vilguvad kollaselt

Märkus

- Kui vajutate toitenuppu, süttib ka aku LED-tuli, mis näitab, et süsteem **Power-LOAD** on sisse lülitatud. Kui käru aku on tühi, võib ilmuda vilkuv merevaik-kollane LED-veateade.
- Kontrollige nii ülemist kui ka alumist lavatsi juhtlülitit, kui kontrollite lavatsi nupu funktsionaalsust.

_____ Lukusta **Power-LOAD**-iga ühilduv lavats **Power-LOAD** külge.

_____ Veenduge, et mõlemad lavatsi laadimisratta poldid on lukustatud **Power-LOAD** külge (sulgurid).

_____ Kontrollige, et LED-tuled muutuksid vilkuvast merevaik-kollasest roheliseks.

_____ Vajutage lavatsi juhtpuldil ja hoidke all sissetõmbenuppu (-), et lavatsi alusraami täielikult sisse tõmmata.

_____ Lükake lavats sõiduki patsiendiruumi, kuni see lukustub sõiduki patsiendiruumi peaosale. Veenduge, et tõstehoovad liiguvad allapoole, kuni lavatsi rattad on sõiduki patsiendiruumi põrandal ja lavatsi jalutsiosa lukustub lavatsikinniti külge.

_____ Veenduge, et lavats on lukustatud **Power-LOAD** külge, tõmmates lavatsi jalutsipoolset otsa tugevalt küljelt küljele.

_____ Vajutage ja hoidke all lavatsi juhtpuldil olevat laiendamise (+) nuppu, veendumaks, et lavats ei ulatu sõiduki patsiendiruumi. Lavatsi jalad ei tohiks transportimisasendis olles tõusta.

Märkus - Lavatsi juhtpuldil olev sissetõmbenupp (-) võimaldab liikumist teatud tingimustel.

_____ Vajutage ja hoidke all **Power-LOAD** süsteemi jalutsipoolses otsas olevat vabastushooba ning tõmmake, et lavatsit sõiduki patsiendiruumist eemaldada. Veenduge, et tõstehoovad tõstavad lavatsit üles, kuni lavatsi rattad on sõiduki patsiendiruumi põrandalt lahti.

_____ Veenduge, et peaosa LED-indikaatorid on välja lülitatud, kuni lavats on täielikult välja tõmmatud. Kui lavats on täielikult välja tõmmatud, veenduge, et LED-indikaatorid on rohelised. Vajutage ja hoidke all lavatsi juhtpuldil olevat laiendamise (+) nuppu, et lavats välja tõmmata, kuni lavatsi rattad on põrandal ja lavatsit ei toeta enam **Power-LOAD** tõstehoovad.

_____ Tõstehoobade ja lavatsi ülestõstmiseks nii kõrgele kui võimalik vajutage **Power-LOAD** juhtpaneelil üles (↑) nuppu.

Märkus - Lavatsi jalgu ei tõmmata sisse.

_____ Tõstehoobade ja lavatsi alandamiseks vajutage **Power-LOAD** juhtpaneelil alla (↓) nuppu.

_____ Lavatsi vabastamiseks **Power-LOAD** küljest vajutage lavatsi juhtlülitil vabastusnuppu. Peaosa LED-indikaatorid vilguvad mereavaik-kollaselt.

_____ Lukustage lavats uuesti **Power-LOAD** külge.

_____ Lavatsi ülestõstmiseks nii kõrgele kui võimalik vajutage **Power-LOAD** juhtpaneelil üles (↑) nuppu.

Märkus - Lavatsi jalgu ei tõmmata sisse.

_____ Lavatsi alandamiseks vajutage **Power-LOAD** juhtpaneelil manuaalset vabastusnuppu. Jätkake nupu allhoidmist ja tõmmake Power-LOAD-i tõstehoovad täielikult langetatud asendisse.

_____ Lavatsi lahtilukustamiseks tõstke üks kahest käru peaosas olevast lavatsi vabastuskäepidemest üles.

_____ Veeretage lavats **Power-LOAD**-ist eemale.

_____ Tõstke tõstehoovad üles ja lükake käru sõiduki patsiendiruumi transpordiasendisse. Kui käru on peaosas, laske hoobadel langeda.

_____ Veenduge, et aku LED-tuli vilgub roheliselt, kui käru on transpordiasendis.

_____ Laadige **Power-LOAD**-iga ühilduv lavats ilma laadimisfunktsioone kasutamata, et simuleerida lavatsi manuaalset laadimist sõiduki patsiendiruumi. Veenduge, et lavats lukustub.

_____ Vajutage ja hoidke all **Power-LOAD** süsteemi jalutsipoolses otsas olevat vabastushooba ning tõmmake, et lavatsit sõiduki patsiendiruumist eemaldada. Veenduge, et lavatsi ohutuspiire on kinnitatud sõiduki turvakonksuga.

Märkus - Ainult lavats lukustub lahti. Käru peaks jääma **Power-LOAD** peaosa külge.

_____ Käru lahtilukustamiseks tõstke tõstehoovad ja vajutage süsteemi **Power-LOAD** süsteemi peaosas asuvat käru vabastusnuppu.

_____ Pikendage **Power-LOAD** täielikult sõiduki patsiendiruumist välja.

_____ Kontrollige vaatluse teel peatsi üleviimise põrkeraudu ja veenduge, et need on paigaldatud otse üleviimiskoostu välisserva külge joondamatuse või väära paigaldamise märkideta.

_____ Kontrollige visuaalselt, kas kõik poldid ja kruvid on korralikult pingutatud ning ükski kinnitusvahend ei ulatu välja ega ole puudu.

_____ Tüüp II kiirabiautos või juhul, kui vahemaa lavatsi keskjoonest sõiduki seinani on 17,5 tolli (44,5 cm) või vähem, veenduge, et valikuline rattajuhiku koost (6390-027-000) on paigaldatud. Kui rattajuhik pole vajalik, märkige nimekirja „N/A“.

_____ Seadme väljalülitamiseks vajutage peatoite nuppu. Võimalik, et peate seadet sisse ja välja lülitama, veendumaks, et **Power-LOAD** on välja lülitatud ja mitte puhkeolekus.

Märkus - Kui te ei kasuta **Power-LOAD**-i nädala jooksul või kauem, vajutage seadme väljalülitamiseks ja aku tühjenemise vältimiseks peatoite nuppu. Võimalik, et peate seadet sisse ja välja lülitama, veendumaks, et **Power-LOAD** on välja lülitatud ja mitte puhkeolekus.

Toote seerianumber:			
Paigaldanud:		Kuupäev:	
Kontrollinud:		Kuupäev:	

Märkus - Protokolli koopiat tuleb säilitada vähemalt seitse aastat.

Paigaldamise nõuetekohasuse kindlakstegemine

Kontrollige järgmist, et veenduda **Power-LOAD**-i paigalduse vastavuses Strykeri soovitatud headele tavadele.

Põrandaplaadi paigaldus.

_____ Veenduge, et põrandaplaat on paigaldatud vastavalt Strykeri ülemaailmsele põrandaplaatide paigaldusjuhendile (6390-009-020).

_____ Veenduge, et kõik põrandaplaatide kinnituspoldid on vähemalt kaheetapiliselt pingutatud minimaalse momendini 40 ft-lb (54,3 Nm).

_____ Kontrollige visuaalselt, et põrandaplaat paikneb põrandakattel tasaselt.

_____ Veenduge, et sõiduki vooluahel suudab anda pinget 12,8–15,6 VDC tarviti maksimaalsel voolutugevusel 10 A.
HOIATUS - Ühendage Power-LOAD alati 15 A kaitsekorgiga/taaskäivitatava kaitselülitiga, mis on paigaldatud sõidukisse elektriliste ohtude vältimiseks. Stryker soovitab kaitsekorgi/taaskäivitatava kaitselüliti paigaldada kaitsmekarpi.

_____ Kontrollige, kas toode on ühendatud sõiduki akupakiga (Strykeri eelistatud paigaldusviis).
HOIATUS - Ärge ühendage Power-LOAD-i sõiduki 24 VDC vooluringiga.

_____ Kontrollige, kas põrandaplaadi paigaldamiseks on kasutatud 3/8-16 UNC mõõdus lamepeakruvisid (ASTM-F835 või SAE mark 8).

Märkus - Iga polt ja tugikonstruktsioon peab suutma taluda tõmbepinget 2750 lbf (12 230 N) ülespoole ja nihkepinget 600 lbf (2669 N) kõigis horisontaalsetes suundades.

Vajadusel saab põrandaplaati lõigata (minimaalselt 89,50 tolli (227,33 cm) **Power-LOAD**-i jaoks). Eemaldage materjali ainult peatsist.

Põrandaplaadi ja Power-LOAD-i paigaldus.

_____ Kontrollige põrandaplaadi paigaldust ülaltoodud punkte järgides.

_____ Veenduge *Power-LOAD-i paigaldamine* (lk 14).

_____ Veenduge *Aku paigaldamine* (lk 24).

_____ Veenduge, et *Paigaldamise kontrollnimekiri* (lk 25) on tehtud.

_____ Laadige **Power-LOAD**-iga kokkusobiv lavats elektriliselt peale ja maha, et kontrollida toimivust (*Peale- ja mahalaadimine mootori abil* (lk 34)).

_____ Laadige **Power-LOAD**-iga kokkusobiv lavats ilma elektrita peale ja maha, et kontrollida toimivust (*Peale- ja mahalaadimine käsitsi* (lk 35)).

_____ Veenduge, et aku LED-tuli vilgub roheliselt, kui käru on transpordiasendis.

_____ Veenduge, et ankurtihendid on paigaldatud ankrukoostu soontesse.

_____ Kontrollige vaatluse teel peatsi üleviimise põrkeraudu ja veenduge, et need on paigaldatud otse üleviimiskoostu välisserva külge joondamatuse või väära paigaldamise märkideta.

_____ Kontrollige visuaalselt, kas kõik poldid ja kruvid on korralikult pingutatud ning ükski kinnitusvahend ei ulatu välja ega ole puudu.

_____ Kui käru LED-id jäävad käru laadimisasendisse jõudes väljalülitatuks, kontrollige, kas käru on sisse lülitatud ja aku on laetud. Lisaks kontrollige, kas magnetaktivaator (6390-001-106) on olemas ja kinnitatud ankru jalutsipoolse osa külge.

_____ Veenduge, et tarnitud ankru kinnituspostide pingutusmoment on 60 ±10 ft-lb.

_____ Kui te ei kasuta **Power-LOAD**-i nädala jooksul või kauem, vajutage seadme väljalülitamiseks ja aku tühjenemise vältimiseks peatoite nuppu.

_____ Lülitage seadet sisse ja välja ning veenduge, et **Power-LOAD** on välja lülitatud ja mitte puhkeolekus.

Stryker pakub valikulist rattajuhikut, kui paigaldate **Power LOAD**-i süsteemi seina lähedale. Vt *Valikulise rattajuhiku paigaldamise juhend* (6390-009-021).

Kui vajate pärast paigaldamist abi, helistage Strykeri teenindusse numbril 1-800-327-0770.

Kasutamine

Kasutaja juhtelemendid ja LED-märgutuled

Power-LOAD LED-indikaatorid, mis asuvad **Power-LOAD**-i küljel oleval juhtpaneelil ja **Power-LOAD**-i peaosas, kuvavad käru aku ja süsteemi olekut. See joonis ja tabel tõstavad esile kõik **Power-LOAD**-i nupud ja LED-indikaatorid.

Märkus - Kui te ei kasuta **Power-LOAD**-i nädala jooksul või kauem, vajutage seadme väljalülitamiseks punast peatoite nuppu (A). Aku tühjenemise vältimiseks lülitage toide välja. Võimalik, et peate seadet sisse ja välja lülitama, veendumaks, et **Power-LOAD** on välja lülitatud ja mitte puhkeolekus.

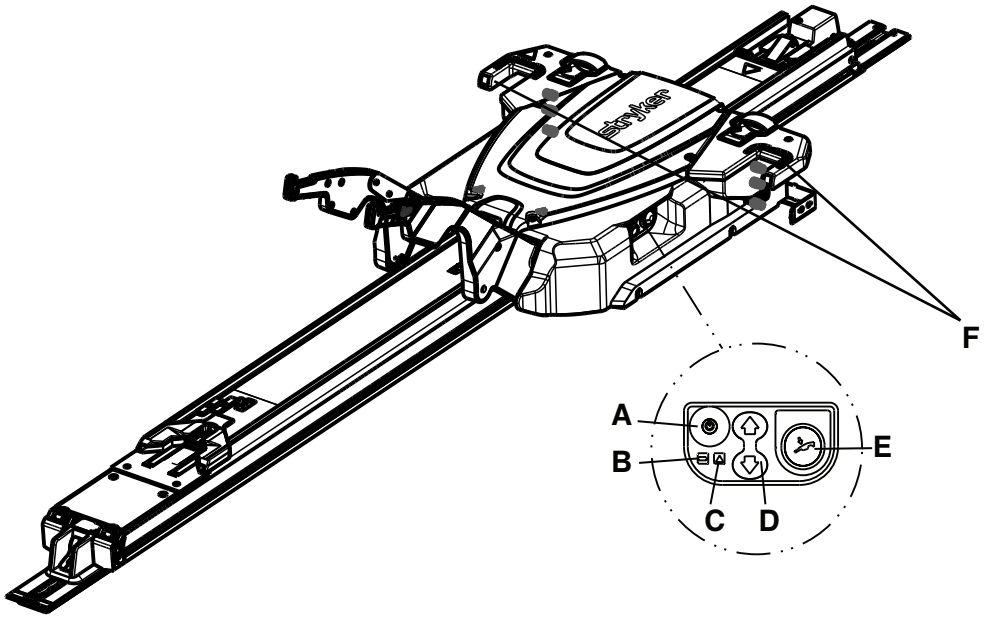

Joonis 21 – Juhtpaneel

Viide ja nimetus	LED või nupp	Kirjeldus
A: Peatoide	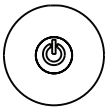	Vajutage seadme sisse- või väljalülitamiseks. Süttib ka aku LED-tuli, mis näitab, et süsteem **Power-LOAD** on sisse lülitatud. Kui käru aku tase on madal, võib ilmuda vilkuv merevaik-kollane LED-tuli.
B: Akutoide		Kui LED on ühtlaselt roheline, on süsteem **Power-LOAD** sisse lülitatud ja seda ei laadita. Kui LED vilgub roheliselt, laaditakse akut. Aku laeb ainult siis, kui käru lukustatakse sõiduki patsiendiruumi peaosale.
C: Viga		Kui LED on ühtlaselt merevaik-kollane, esineb **Power-LOAD** viga. Seadme lähtestamiseks vajutage peatoite nuppu kaks korda. Kui LED jääb merevaik-kollaseks, võtke ühendust tehnilise toega. Kui käru aku tase on madal, vilgub merevaik-kollane LED-tuli.

Viide ja nimetus	LED või nupp	Kirjeldus
D: Üles/alla	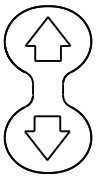	Vajutage üles (↑), et tõsta tõstehoovad kõige kõrgemale. Lavatsi jalgu ei tõmmata sisse. Tõstehoobade ja lavatsi langetamiseks vajutage alla (↓). Pikendage lavatsi alust, enne kui vajutate.
E: Manuaalne vabastamine		Vajutage lavatsi mahalaadimiseks, kui esineb **Power-LOAD** toitevõrgu viga. Jätkake nupu all hoidmist, kuni tõstehoovad on lavatsist eemaldunud. Pikendage lavatsi alust, enne kui vajutate.
F: Peatsiotsa LED-märgutuli		Kui LED-tuled on ühtlaselt rohelised, on lavatsi peaosa lõppasendis. Kui laadimisasendis vilguvad LED-tuled merevaikkollaselt, ei ole lavatsi peaosa paigas. Kui transpordiasendis vilguvad LED-tuled merevaikkollaselt, ei laadi **Power-LOAD** aku.

Märkus - Kui toode on transpordiasendis, näete käru peatsi märgutulede hulgas ühtlaselt põlevat rohelist. Kui **Power-LOAD** aku ei lae, näete vilkuvat merevaikkollast LED-märgutuld umbes 30 sekundit pärast kindlat rohelist LED-i. See vilkuv oranž märgutuli ei mõjuta toote toimivust.

Käru peaosa LED-indikaatorid

Need **Power-LOAD** LED-indikaatorid asuvad **Power-LOAD** käru peaosas. Võrdluseks näidatakse teile õlipaagi asukohta.

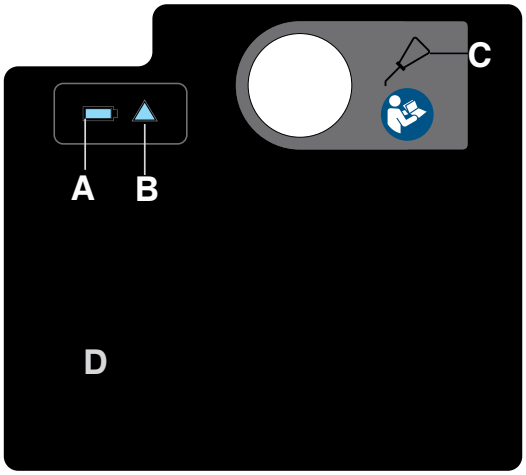

Joonis 22 – Käru peaosa märgis

Viide ja nimetus	Ikoon või LED	Kirjeldus
A: Akutoide		Kui LED on ühtlaselt roheline, on süsteem **Power-LOAD** sisse lülitatud ja seda ei laadita. Kui LED vilgub roheliselt, laaditakse akut. **Märkus** - Aku laeb ainult siis, kui käru lukustatakse sõiduki patsiendiruumi peaosale.
B: Viga		Kui LED on ühtlaselt merevaik-kollane, esineb **Power-LOAD** viga. Seadme lähtestamiseks vajutage peatoite nuppu kaks korda. Kui LED jääb merevaik-kollaseks, võtke ühendust tehnilise toega. Kui käru aku on tühi, vilgub merevaik-kollane LED-tuli.
C: Õlipaak		Lisage siia Mobil **Mercon** V Blend ATF õli (6500-001-293), kuni see on täis. Seadme talitlushäire või lekke vältimiseks ärge täitke mahutit õliga üle.
D: USB-port	Ei kohaldu	USB-pordile ligipääsuks sisend-/väljunddiagnostika jaoks eemaldage plaat. Laske teenindada ainult kvalifitseeritud personalil.

Manuaalsed kasutajakontrollid

Manuaalsed kasutajakontrollid võimaldavad vabastada lavatsit **Power-LOAD** küljest ilma toiteallikata:

- Vabastushoob
- Paigaldusluku päästik
- Käru vabastusnupp
- Lavatsi vabastuskäepide
- Paigaldusluku lükati

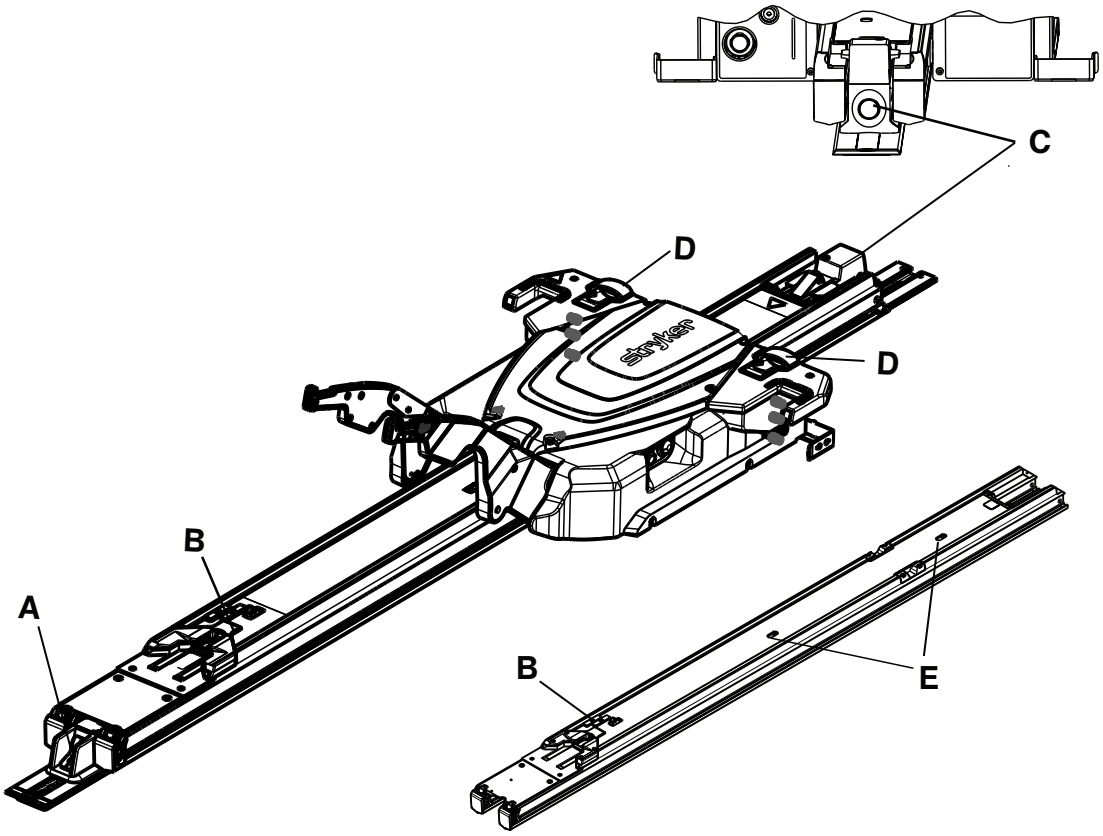

Joonis 23 – Paigaldus näidatuna koos ja ilma käruta

Viide ja nimetus	Ikoon või nupp	Kirjeldus
A: Vabastushoob (jalutsipoolne osa)		Vajutage ja hoidke all, et vabastada lavats patsiendiruumist.
B: Paigaldusluku päästik (paigaldusseade)		Lükake, et vabastada paigaldusseade lukustatud asendist.
C: Käru vabastamine (peaosa)		Vajutage ajal, kui tõstate tõstehoobasid üles, et vabastada ja pikendada **Power-LOAD** sõiduki patsiendikambrist välja ilma lavatsita. Seejärel tõmmake käru sõiduki patsiendiruumist välja.

Viide ja nimetus	Ikoon või nupp	Kirjeldus
D: Lavatsi vabastuskäepide (käru)		Tõstke, et lukustada lavats **Power-LOAD** küljest lahti, kui lavatsialus on täielikult välja tõmmatud.
E: Paigaldusluku lükati (paigaldusseade)		Lükake, et vabastada paigaldusseade lukustatud asendist.

Kasutamisjuhised

HOIATUS

- Enne kasutamist kontrollige alati süsteemi **Power-LOAD** toimimist. Nõude eiramine võib põhjustada patsiendile või kasutajale vigastusi.
- Liikuge sõiduki patsiendiruumis alati ettevaatlikult, et vältida komistamist süsteemi **Power-LOAD** tõttu.
- Kasutage süsteemi **Power-LOAD** raskete ilmastikuolude (nt vihm, jää, lumi) korral ettevaatlikult.
- Liigutage lavatsit või süsteemi **Power-LOAD** vaid siis, kui kõik kasutajad on mehhanismidest eemal. Elektriga käitatava lavatsi või süsteemi **Power-LOAD** mehhanismidesse kinnijäämine võib põhjustada tõsise vigastuse.
- Harjutage lavatsi ja süsteemi **Power-LOAD** laadimist ja mahalaadimist, kuni olete toote kasutamisega igakülgselt kursis. Ebaõige käsitlus võib põhjustada vigastusi.
- Ärge lubage koolituseta töötajatel süsteemi **Power-LOAD** kasutamise juures abiks olla. Koolituseta tehnikud/töötajad võivad põhjustada patsiendile või endale vigastuse.
- Ärge juhtige sõidukit, kui käru on keskmises asendis. See positsioon ei lukustu ega ole mõeldud sõitmiseks.
- Lavatsit käsitsedes kasutage alati mõlemat kätt. **Power-LOAD** on üksnes abiseade. Hinnake iga olukorda eraldi, et määrata kindlaks, kuidas jaotada ja tõsta transporditavat koormust.
- Üle 400 naela (181 kg) kaaluvate koormate liigutamisel on vaja mitut kasutajat. Ohutuse suurendamiseks peavad kasutajad laadimisel seisma rõhtsatel pindadel. Kui sõiduki põranda kõrgus on üle 36 tolli (91 cm), võib olla vajalik käsitsi mahalaadimine.
- Hoidke käed ja jäsemed alati toiteallikaga laadimise ja mahalaadimise ajal **Power-LOAD** käru tõstehoobadest ja lavatsi alusest eemale.

Märkus

- Kontrollige süsteemi **Power-LOAD** nõuetekohast toimimist enne iga töövahetust. Näiteks, tõstehoovad peaksid lavatsit kergelt tõstma, kui lavats on lukustatud, kontrollige aku energiataset jne. Kui seade ei tööta, eemaldage sõiduk hooldusest, et diagnoosida ja parandada **Power-LOAD**.
- Ärge kasutage **Power-LOAD**, kui kaal on üle 700 naela (318 kg), mis hõlmab ka patsiendi kaalu ja tarvikuid. Turvaline **Power-LOAD** töökoormus on 870 naela (395 kg), mis sisaldab lavatsi kaalu.
- Ärge lülitage peatoite nuppu tavapärase kasutamise ajal välja, sest see takistab aku laadimist.
- Ärge juhtige sõidukit, kui käru on keskmises asendis. See positsioon ei lukustu ega ole mõeldud sõitmiseks.
- Võimalusel kasutage süsteemi **Power-LOAD**, kui sõiduk paikneb tasasel pinnal.
- Kui patsiendiga lavatsit pole võimalik sõiduki patsiendiosast maha laadida, kasutage patsiendi mahalaadimiseks kanderaami.
- Stryker soovitab regulaarset väljaõpet (vähemalt kord aastas) manuaalsete varundamise protseduuride kohta. Täiendava väljaõpete kontrollnimekirja (Mkt Lit-676) leiate aadressilt www.stryker.com või võtke ühendust oma Strykeri müügiesindajaga.

Tõstmine, langetamine või lavatsi elektritoitel vabastamine

Power-PRO lavatsitel on kaks identset lavatsi juhtnuppu. Vajutage ükskõik kumba nuppu, et lavatsit tõsta (laiendada), langetada (sisse tõmmata) või lavats **Power-LOAD**-i küljest vabastada (Joonis 24).

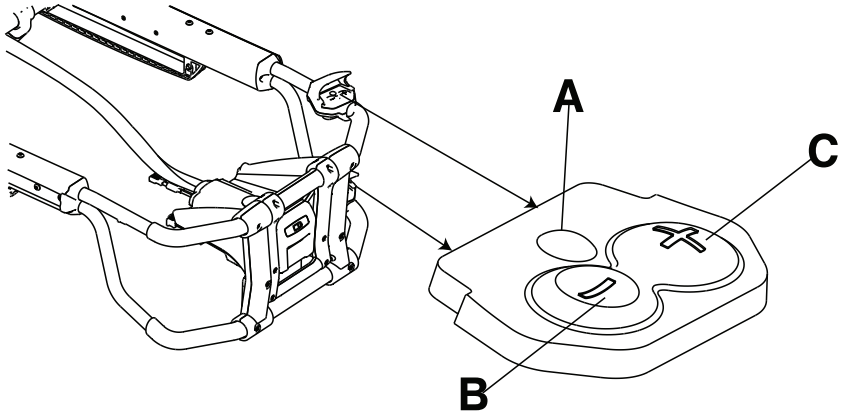

Joonis 24 – Lavatsi juhtnupud

Viited	Nimetus	Kirjeldus
A	Vabastamine	Vajutage, et lavats lukustusest vabastada (ainult **Power**-LOAD-iga)
B	Tagasitõmbamine (-)	Vajutage ja hoidke all, et alusmatti alla lasta või lavatsi alusraami tagasi tõmmata
C	Laiendamine (+)	Vajutage ja hoidke all, et alusmatti tõsta või lavatsi alusraami laiendada

Aku energiavaru kontrollimine

Kasutage lavatsi aku LED-märgutuld, et kontrollida **SMRT** Paki laetustaset. Laetud **SMRT** Pak võimaldab töökorras olles teha kuni 25 väljakutset 250 naelase (113 kg) patsiendiga (tegelikud tulemused võivad erineda). 24 V alalisvooluga **Power-PRO** süsteem ja **SMRT** Pak annavad 2,4 ampertundi elektrienergiat.

HOIATUS - Kui lavats on aktiivne, ärge eemaldage akut.

ETTEVAATUST - Laadige akut alati, enne kui toote kasutusele võtate. Laadimata või tühjenenud aku võib põhjustada toote kehva toimimise.

Aku laetustaseme kontrollimiseks vajutage lavatsi juhtpuldil sissetõmbamisnuppu (-), et aktiveerida lavatsi aku LED-märgutuli. Lavatsi aku LED-märgutuli asub juhtimispuldi jalutsipoolses otsas (märgitud aku sümboliga).

- LED põleb ühtlase rohelisena, kui aku on täis või piisavalt laetud.

  Märkus - Parimate tulemuste saamiseks kasutage **SMRT** Paki seni, kuni lavatsi aku LED-märgutuli muutub ühtlasest rohelisest vilkuvaks oranžiks.

- LED vilgub oranžilt, kui aku vajab laadimist või asendamist.

  Märkus - Lavatsi aku LED-märgutuli ei pea **SMRT** Paki eemaldamiseks ja laadima panemiseks oranžilt vilkuma, kuid parem oleks. **SMRT** Paki võib igal ajal ära võtta ja laadima panna.

- Kui tekib aku viga, põleb LED ühtlaselt oranžina.

Märkus

- Kasutage üksnes Strykeri tunnustatud akusid.
- Kui on olemas elektritoitel lavatsikinniti, laadib see **SMRT** Paki akut automaatselt. Automaatne laadimine toimub, kui lukustate lavatsi elektritoitel lavatsikinniti külge (see ei nõua kaableid ega liideseid). Lavatsi aku LED-märgutuli vilgub hetkeks roheliselt, näidates laadimist.
- Automaatne laadimine toimub üksnes **SMRT** Paki akudega.

Peale- ja mahalaadimine mootori abil

Järgige seda toiteallikaga toimingute juhendit plaadil (6390-001-467) ja paigaldage plaat sõiduki patsiendiruumi siseruumi või seina külge, kus plaat on kasutajatele nähtav.

Nuppude ja LED-tulede kohtade kohta vt *Kasutaja juhtelemendid ja LED-märgutuled* (lk 28).

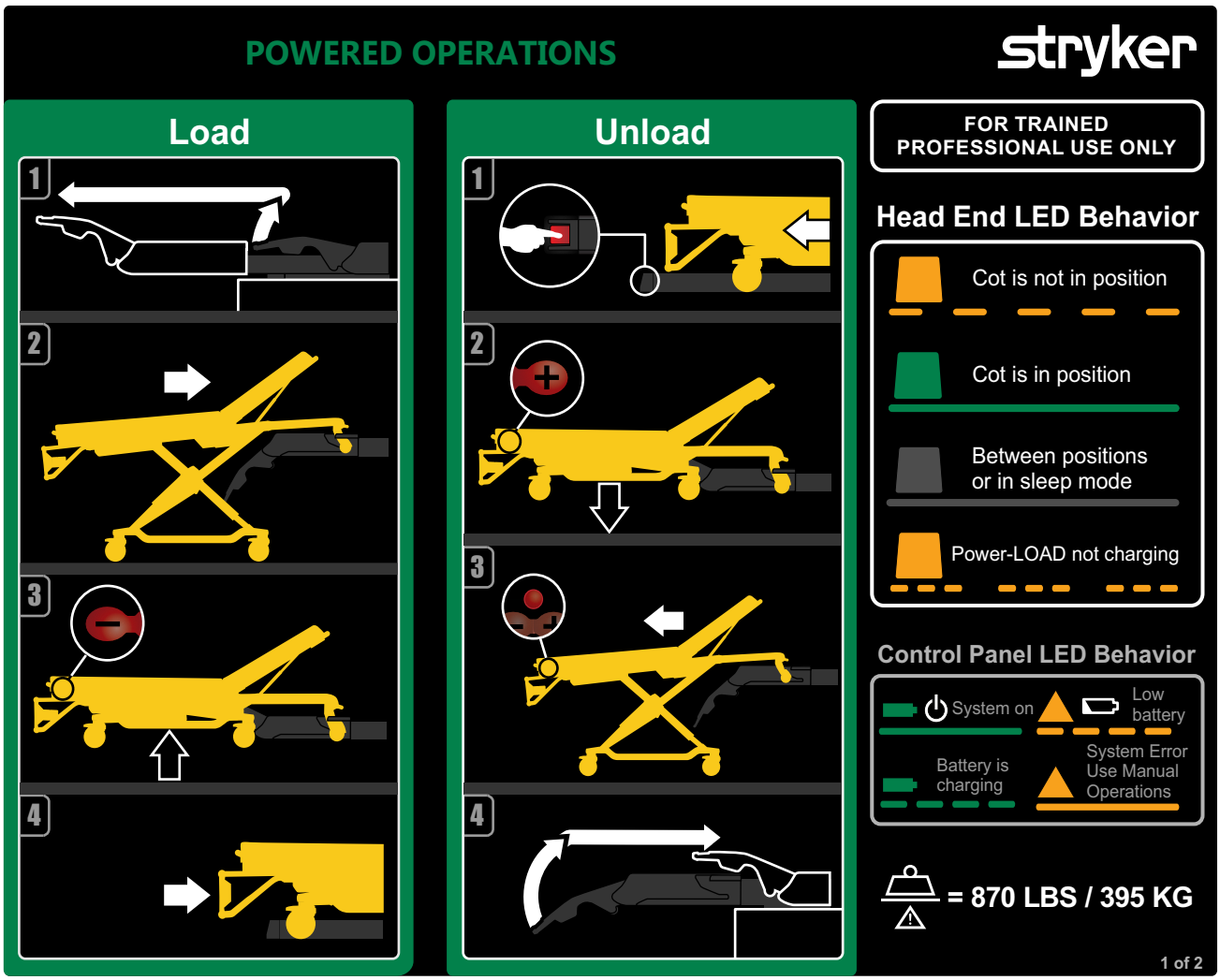

Joonis 25 – Elektriajamiga toimingud

Power-LOAD-i pealelaadimine mootori abil

1. Tõstke tõstehoovad üles, et juhtida ja tõmmata käru sõiduki patsiendiruumist välja.
2. Lükake lavats **Power-LOAD** külge seni, kuni lavatsi laadimisratta poldid lukustuvad asendisse. Veenduge, et lavats oleks laadimise ajal kohakuti tõstehoobadega.
3. Tõstke lavatsi jalutsipoolset osa ning vajutage lavatsi juhtlülitit ja hoidke all sissetõmbenuppu (-), et lavatsi alusraami täielikult sisse tõmmata, kuni lavats on täielikult toetatud.
4. Lükake lavats sõiduki patsiendiruumi, kuni tõstehoovad alanevad ja lavats lukustub **Power-LOAD** külge.
5. Veenduge, et lavats on lukustatud **Power-LOAD** külge, tõmmates lavatsi jalutsipoolset otsa küljelt küljele.
6. Täiendavate laadimise juhiste kohta vt *Power-PRO lavatsi laadimine Power-LOAD-i valikuga sõidukisse* (lk 41).

Power-LOAD'i mahalaadimine toiteallikatega

1. Vajutage ja hoidke all **Power-LOAD** süsteemi jalutsipoolses otsas olevat vabastushooba ning tõmmake, et lavatsit sõiduki patsiendiruumist eemaldada.
2. Vajutage ja hoidke all lavatsi juhtpuldil olevat laiendamise (+) nuppu, et lavats välja tõmmata, kuni lavatsi rattad on maapinnal.
3. Lavatsi lahtilukustamiseks **Power-LOAD** küljest vajutage lavatsi juhtlülitil vabastusnuppu.
4. Tõstke tõstehoovad üles ja juhtige käru sõiduki patsiendiruumi. Veenduge, et käru ei takistaks sõiduki uste sulgemist.
5. Täiendavate mahalaadimise juhiste kohta vt *Power-PRO lavatsi mahalaadimine Power-LOAD-i valikuga sõidukist* (lk 42).

   Märkus - Kui te ei kasuta **Power-LOAD**-i nädala jooksul või kauem, vajutage seadme väljalülitamiseks ja aku tühjenemise vältimiseks peatoite nuppu. Võimalik, et peate seadet sisse ja välja lülitama, veendumaks, et **Power-LOAD** on välja lülitatud ja mitte puhkeolekus.

Peale- ja mahalaadimine käsitsi

Järgige seda manuaalsete toimingute juhendit plaadil (6390-001-467) ja paigaldage plaat sõiduki patsiendiruumi siseruumi või seina külge, kus plaat on kasutajatele nähtav.

Nuppude ja LED-tulede kohtade kohta vt *Kasutaja juhtelemendid ja LED-märgutuled* (lk 28).

HOIATUS

- Kasutage alati süsteemi **Power-LOAD** ja tarvikuid nii, nagu on kirjeldatud juhendites. **Power-LOAD** süsteemi või mõne muu lisaseadme ebaõige kasutamine võib põhjustada patsiendile või töötajale vigastusi. Selle toote kasutamine muul viisil muutub omaniku või kasutaja täielikuks vastutuseks.
- Käsitsi toimingutel toetage alati lavatsit jalutsiosa poolt.
- Veenduge alati, et olete laadimise ja mahalaadimise ajal valmis toetama kogu lavatsit. Ilma toiteallikata ei tõsta tõstehoovid lavatsit.

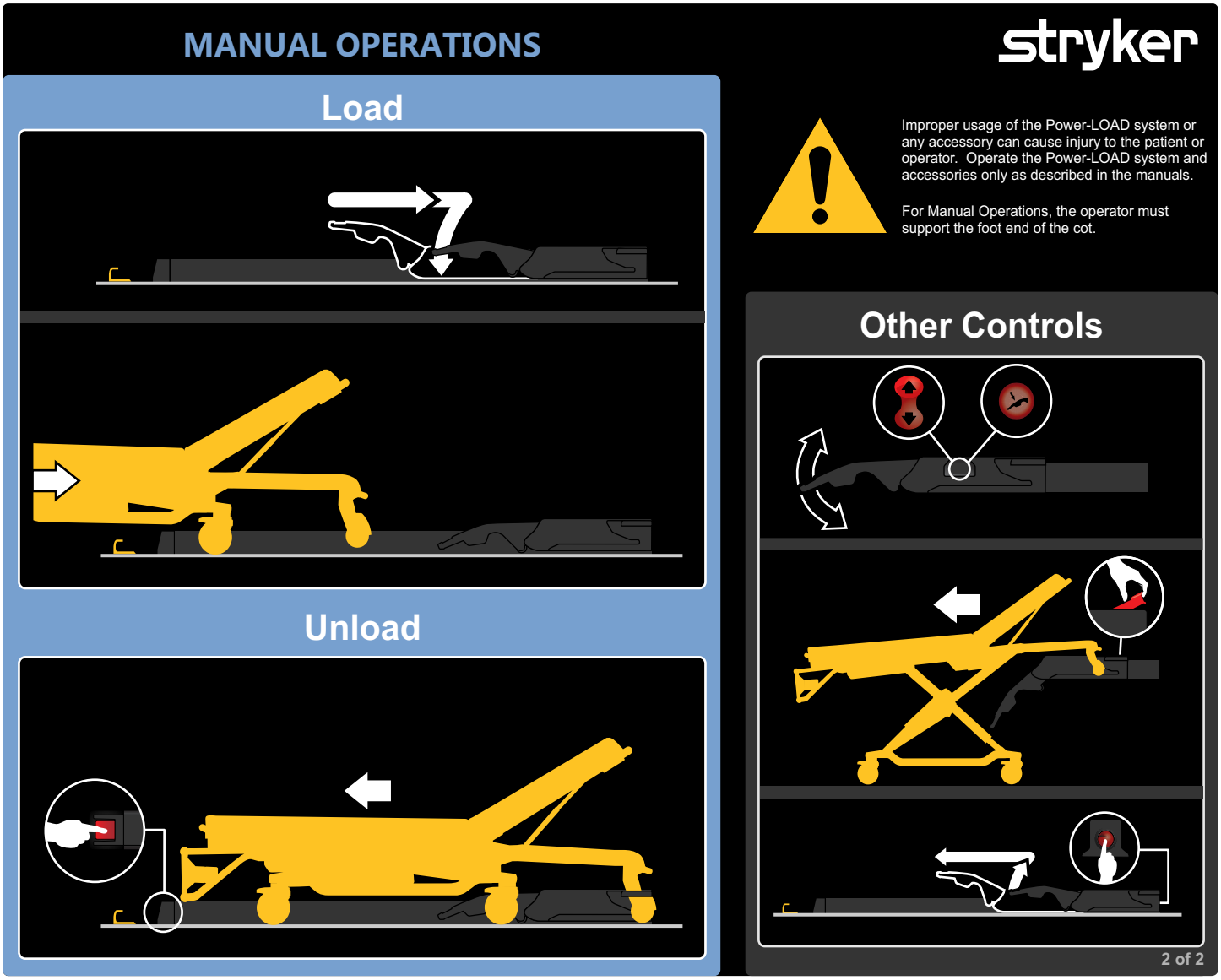

Joonis 26 – Toimingud käsitsi

Märkus - Kui te ei kasuta **Power-LOAD**-i nädala jooksul või kauem, vajutage seadme väljalülitamiseks ja aku tühjenemise vältimiseks peatoite nuppu. Võimalik, et peate seadet sisse ja välja lülitama, veendumaks, et **Power-LOAD** on välja lülitatud ja mitte puhkeolekus.

Power-LOAD'i pealelaadimine manuaalselt

1. Veenduge, et **Power-LOAD** asetseb sõiduki patsiendiruumi peaosas, tõstehoovad all.
2. Lükake lavats sõiduki patsiendiossa, kuni lavats lukustub **Power-LOAD**-i sisse.
3. Veenduge, et lavats on lukustatud **Power-LOAD** külge, tõmmates lavatsi jalutsipoolset otsa tugevalt küljelt küljele.
4. Täiendavate laadimise juhiste kohta vt *Lavatsi käsitsi sõidukisse laadimine (Power-PRO toitekadu)* (lk 47).

Power-LOAD'i mahalaadimine manuaalselt

1. Vajutage ja hoidke all **Power-LOAD** süsteemi jalutsipoolses osas olevat vabastushooba.
2. Tõmmake lavatsit, et see sõiduki patsiendiosast eemaldada.

Aku võimsustaseme kontrollimine Power-LOAD'i juhtpaneelil

HOIATUS

- Viige alati kahjustatud akud ümbertöötlemiseks teeninduskeskusesse. Ärge kõrvaldage sorteerimata olmejäätmena. Pöörduge teie riigis toimivate tagastamis- ja/või kogumissüsteemide küsimustes oma kohaliku turustaja poole.
- Ühendage alati ääris (kui see on olemas) lahti, eemaldage sõiduki aku, vajutage toite väljalülitamiseks peatoite nuppu ja asetage käru laadimisasendisse enne **Power-LOAD** kasutuselevõttu.
- Ärge eemaldage akut, kui **Power-LOAD** töötab.

Kontrollimaks aku võimsustaset:

1. Veenduge, et aku toite LED-tuli on sisse lülitatud.
2. Kontrollige aku võimsustaset juhtpaneelil **Power-LOAD** (näidatud aku sümbolina).
    - Aku võimsuse LED-tuli on ühtlaselt roheline, on süsteem **Power-LOAD** sisse lülitatud ja seda ei laadita.
    - Laadimise ajal vilgub aku LED-tuli roheliselt.
    - Kui aku on tühi, vilgub LED-tuli merevaik-kollaselt.

Aku laadimine

HOIATUS - Ärge vajutage peatoite nuppu, et seade tavapärase kasutamise ajal välja lülitada, sest see takistab aku laadimist.

Veenduge, et aku oleks **Power-LOAD** töötamiseks laetud. Kui aku tühjeneb, on uuesti laadimiseks vaja vähemalt 10 tundi. Akude laadimine toimub ainult siis, kui käru lukustatakse sõiduki patsiendiruumi peaosale.

Aku laadimiseks toimige järgmiselt.

1. Tõstke tõstehoovad üles ja lükake käru manuaalselt sõiduki patsiendiruumi peaosa külge.
2. Lukustage käru sõiduki patsiendiruumi peaosa külge.

Märkus

- Laadimise ajal vilgub aku LED-tuli roheliselt.
- **Power-LOAD** aku ei lae, kui käru peatsi LED märgutuled vilguvad merevaikkollaselt, kui toode on transpordiasendis.

Power-LOAD'i hoiustamine

Vältige aku tühjenemist Kõik akud kaotavad säilitamisel või kasutuseta seismisel oma laengu. Kui te ei kasuta **Power-LOAD**-i nädala jooksul või kauem, vajutage seadme väljalülitamiseks peatoite nuppu. Võimalik, et peate seadet sisse ja välja lülitama, veendumaks, et **Power-LOAD** on välja lülitatud ja mitte puhkeolekus.

Lavatsi laadimiskõrguse seadistamine

Enne sõiduki kasutuselevõttu peate seadistama lavatsi laadimiskõrguse **Power-LOAD** valikuga. Ühilduvate lavatsite loetelu leiate jaotisest *Ühilduvus lavatsitega* (lk 12). Lisateavet selle kohta, kuidas seadistada sobivat lavatsi kõrgust, vaadake kasutusjuhendist.

Uuendamata X-raamiga lavatsi kasutamine paljude ohvritega õnnetusjuhtumi korral

Paljude ohvritega õnnetusjuhtumi korral on võimalik kasutada mõningaid mitte-ühilduvaid lavatseid, sealhulgas enamikke X-raamiga lavatseid.

HOIATUS

- Jälgige, et piirdeklamber ei kattuks piirdetorul oleva punase reguleerimise piirmärgisega. Et vältida piirdehaaratsite lahti tulemist lavatsiraamist, ei tohi piirdeklambri ja piirde liikumatu haaratsi vaheline ruum kunagi ületada 1 tolli (2,5 cm).
- Ärge kasutage avamisnupu vajutamisel käsi või sõrmi, kui piirdehaaratsid on avatud. Piirde kinnitusklamber sulgub tugeva vetruva liigutusega.

Peale- ja mahalaadimine toimub sarnaselt lavatsi käsitsi peale- ja mahalaadimise juhistele. Siiski kasutatakse lavatsi jalutsipoolse osa luku asemel piirdeklambri komplekti. Mitte-ühilduva lavatsi laadimisel lukustage lavatsi kinnituspost piirdeklambri komplekti külge.

Suurõnnetuse valiku hulka kuulub piirdekomplekt seina- või põrandakinnitussüsteemi jaoks. Peaksite hoidma seda piirdekoostu kapis hädaolukorras kiireks kinnitamiseks sõiduki patsiendiruumis.

Power-LOAD'i sõidukist välja tõmbamine ilma lavatsita

Power-LOAD sõiduki patsiendiruumist välja tõmbamiseks ilma lavatsita:

1. Minge süsteemi **Power-LOAD** peaosa juurde.
2. Kui tõstate tõstehoobasid üles, vajutage käru vabastusnuppu **Power-LOAD** süsteemi peaosas (Joonis 27).
3. Tõmmake käru sõiduki patsiendiruumist välja (Joonis 28).

Joonis 27 – Vajutage käru vabastusnuppu

Joonis 28 – Tõmmake käru välja

Performance-PRO lavatsi laadimine Power-LOAD-i valikuga sõidukisse

HOIATUS

- Patsiendiga lavatsi sõidukisse või maha tõstmine nõuab alati vähemalt kaht väljaõppega kasutajat.
- Enne kõigi kaasareisijate sõidukisse minekut, laadige alati **Power-LOAD**-ga ühilduv lavats sõiduki patsiendiruumi.

ETTEVAATUST

- Ärge kukutage lavatsit selle laadimisel kärule, et vältida seadmete kahjustamise ohtu.
- Ärge lükake lavatsit sõidukisse enne, kui lavatsi alus on täielikult sisse tõmmatud.

1. Kui sõidukil on põrkeraud, tõstke see ülemisse asendisse.
2. Tõstke tõstehoovad üles, et juhtida ja tõmmata käru sõiduki patsiendiruumist välja (Joonis 29).

Joonis 29 – Juhtige käru sõidukist välja

3. Tõstke lavats laadimisasendisse.
4. Enne lavatsi laadimist **Power-LOAD** külge tõmmake lavatsi sissetõmmatav peaosa täielikult välja ja lukustage.
5. Lükake lavats **Power-LOAD** külge seni, kuni lavatsi laadimisratta poldid lukustuvad asendisse (Joonis 30). Veenduge, et lavats oleks laadimise ajal kohakuti tõstehoobadega.

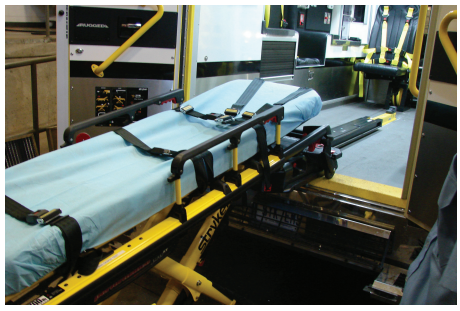

Joonis 30 – Lukustage rattapoldid asendisse

6. Kontrollige peaosa LED-indikaatoreid, veendumaks, et lavats on laadimiseks valmis.
   - Kui LED-tuled on ühtlaselt rohelised, on lavatsi peaosa lõppasendis.
   - Kui LED-tuled on vilkuvad merevaik-kollased, ei ole lavatsi peaosa lõppasendis.
7. Tõstehoobade ja lavatsi ülestõstmiseks nii kõrgele kui võimalik vajutage **Power-LOAD** juhtpaneelil üles (↑) nuppu (Joonis 31).

   Märkus - Lavatsi jalgu ei tõmmata sisse.

Joonis 31 – Tõstke tõstehoovad kõige kõrgemasse asendisse

8. 1. kasutaja (jalutsipoolne ots): Haarake jalutsipoolses otsas lavatsi raamist. Vajutage ja hoidke all lavatsi käsivabastit.

9. 2. kasutaja (küljel): Hoidke lavatsi stabiliseerimiseks kinni välispiirdest. Seejärel võtke kinni alusraamist (Joonis 32). Kui jalutsipoolne kasutaja on lavatsit tõstnud ja vajutanud lavatsi käsivabastit, tõmmake alusraam ühe käega tagasi ja hoidke seda paigal.

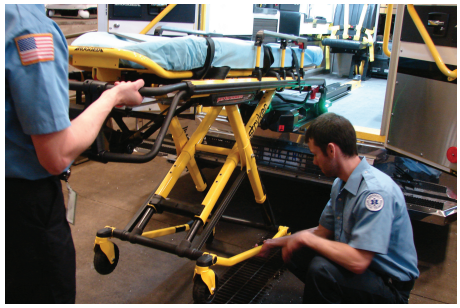

Joonis 32 – Võtke kinni aluse raamist

10. 1. kasutaja (jalutsipoolne ots): Vabastage lavatsi käsivabasti, et alusraam sissetõmmatud asendisse lukustada. Veenduge, et lavatsi käsivabasti on vabastatud. Kui lavatsi käsivabastit ei vabastata, pikeneb lavatsi alus välja ja lavats ei lukustu lavatsikinnitisse.
11. Lükake lavats sõiduki patsiendiruumi, kuni tõstehoovad alanevad ja lavats lukustub **Power-LOAD** külge.
12. Veenduge, et lavats on lukustatud **Power-LOAD** külge, tõmmates lavatsi jalutsipoolset otsa tugevalt küljelt küljele.

Performance-PRO lavatsi mahalaadimine Power-LOAD-i valikuga sõidukist

---

HOIATUS

- Patsiendiga lavatsi sõidukisse või maha tõstmine nõuab alati vähemalt kaht väljaõppega kasutajat.
- Lavatsi sõiduki patsiendiruumist maha laadimise ajal olge alati valmis toetama lavatsi ja patsiendi summaarset raskust juhul, kui tõstehoovad ei tõsta lavatsit. Kuna lavats lukustatakse sõiduki patsiendiruumist eemaldamiseks lahti, tõstavad **Power-LOAD** tõstehoovad lavatsit veidi.
- Veenduge alati, et lavatsi alus on välja tõmmatud, enne kui vajutate lavatsit maha laadides **Power-LOAD**-i juhtpaneelil mõnd nuppu.

---

1. Kui sõidukil on põrkeraud, tõstke see ülemisse asendisse.
2. Vajutage ja hoidke all **Power-LOAD** süsteemi jalutsipoolses otsas olevat vabastushooba ning tõmmake, et lavatsit sõiduki patsiendiruumist eemaldada.
3. Võtke kinni jalutsipoolse otsa raamist ja tõmmake lavats sõiduki patsiendiosast välja.

   Märkus - Peaosa LED-indikaatorid põlevad ühtlaselt roheliselt ainult siis, kui lavats on mahalaadimiseks valmis.
4. 1. kasutaja (jalutsipoolne ots): Võtke kinni lavatsi raamist (Joonis 33). Vajutage ja hoidke all lavatsi käsivabastit.

Joonis 33 – Võtke kinni lavatsi raamist

5. 2. kasutaja (küljel): Võtke näidatud kohtades kinni alusraamist (Joonis 33), tõstke kergelt ja langetage alusraam täielikult väljatõmmatud asendisse. Veenduge, et lavatsi rattad toetuvad maapinnale.
6. 1. kasutaja (jalutsipoolne ots): Laske lavatsi käsivabasti lahti, et alusraam pikendatud asendisse lukustada.

7. Tõstehoobade ja lavatsi alandamiseks vajutage **Power-LOAD** juhtpaneelil alla (↓) nuppu (Joonis 34).

Joonis 34 – Langetage tõstehoovad

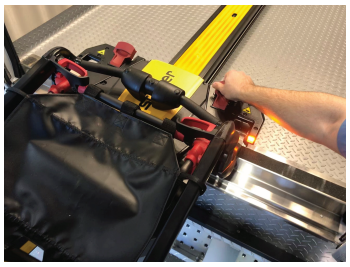

Joonis 35 – Laadige lavats maha

8. Lavatsi lahtilukustamiseks tõstke üks kahest käru peaosas olevast lavatsi vabastuskäepidemest üles (Joonis 35).
9. Tõstke tõstehoovad üles ja juhtige käru sõiduki patsiendiruumi, kuni hoovad on piisavalt kaugel, et need ei jääks ette sõiduki uksele.

Power-PRO lavatsi laadimine Power-LOAD-i valikuga sõidukisse

HOIATUS

- Patsiendiga lavatsi sõidukisse või maha tõstmine nõuab alati vähemalt kaht väljaõppega kasutajat.
- Enne kõigi kaasareisijate sõidukisse minekut, laadige alati **Power-LOAD**-ga ühilduv lavats sõiduki patsiendiruumi.

ETTEVAATUST - Ärge kukutage lavatsit selle laadimisel kärule, et vältida seadmete kahjustamise ohtu.

1. Kui sõidukil on põrkeraud, tõstke see ülemisse asendisse.
2. Tõstke tõstehoovad üles, et juhtida ja tõmmata käru sõiduki patsiendiruumist välja (Joonis 36).

Joonis 36 – Juhtige käru sõidukist välja

Joonis 37 – Seadke laadimiskõrgus

3. Vajutage ja hoidke all lavatsi juhtlülitil olevat laiendamise (+) nuppu, et lavatsit välja tõmmata ja seadistada laadimiskõrgus (Joonis 37).
4. Enne lavatsi laadimist **Power-LOAD** külge tõmmake lavatsi sissetõmmatav peaosa täielikult välja ja lukustage.
5. Lükake lavats **Power-LOAD** külge seni, kuni lavatsi laadimisratta poldid lukustuvad asendisse (Joonis 38). Veenduge, et lavats oleks laadimise ajal kohakuti tõstehoobadega.

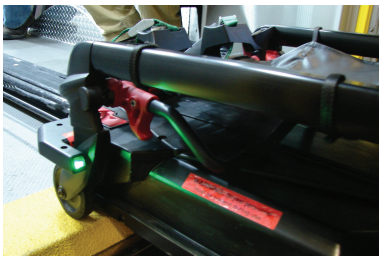

Joonis 38 – Lukustage rattapoldid asendisse

6. Kontrollige peaosa LED-indikaatoreid, veendumaks, et lavats on laadimiseks valmis.
   a. Kui LED-tuled on ühtlaselt rohelised, on lavatsi peaosa lõppasendis.
   b. Kui LED-tuled on vilkuvad merevaik-kollased, ei ole lavatsi peaosa lõppasendis.
7. Vajutage ja hoidke all sissetõmbenuppu (-) lavatsi juhtlülitil (Joonis 39), et lavatsi alusraami täielikult sisse tõmmata, kuni lavats on täielikult toestatud.

Joonis 39 – Tõmmake lavats täielikult sisse

8. Lükake lavats sõiduki patsiendiruumi, kuni tõstehoovad alanevad ja lavats lukustub **Power-LOAD** külge.
9. Veenduge, et lavats on lukustatud **Power-LOAD** külge, tõmmates lavatsi jalutsipoolset otsa tugevalt küljelt küljele.

Power-PRO lavatsi mahalaadimine Power-LOAD-i valikuga sõidukist

HOIATUS

- Patsiendiga lavatsi sõidukisse või maha tõstmine nõuab alati vähemalt kaht väljaõppega kasutajat.
- Lavatsi sõiduki patsiendiruumist maha laadimise ajal olge alati valmis toetama lavatsi ja patsiendi summaarset raskust juhul, kui tõstehoovad ei tõsta lavatsit. Kuna lavats lukustatakse sõiduki patsiendiruumist eemaldamiseks lahti, tõstavad **Power-LOAD** tõstehoovad lavatsit veidi.

1. Kui sõidukil on põrkeraud, tõstke see ülemisse asendisse.
2. Vajutage ja hoidke all **Power-LOAD** süsteemi jalutsipoolses otsas olevat vabastushooba ning tõmmake, et lavatsit sõiduki patsiendiruumist eemaldada (Joonis 40).

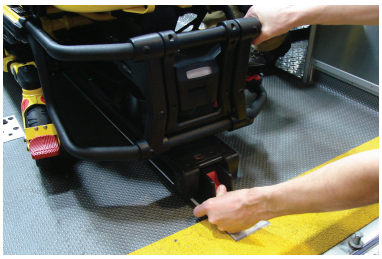

Joonis 40 – Vajutage ja hoidke vabastushooba all

Joonis 41 – Võtke kinni lavatsi raamist

3. Võtke kinni jalutsipoolse otsa raamist ja tõmmake lavats sõiduki patsiendiruumist välja (Joonis 41).

   Märkus - Peaosa LED-indikaatorid põlevad ühtlaselt roheliselt ainult siis, kui lavats on mahalaadimiseks valmis.

4. Vajutage ja hoidke all lavatsi juhtpuldil olevat laiendamise (+) nuppu, et lavats välja tõmmata, kuni lavatsi rattad on maapinnal.
5. Vabastage laiendamise (+) nupp pärast seda, kui tõstehoovad ei toeta enam lavatsit. Tõstehoovad liiguvad edasi, kuni need on täielikult langetatud.
6. Vajutage vabastusnuppu (Joonis 42) lavatsi jalutsipoolse osa juhtlülitil või tõmmake ühest kahest vabastuskäepidemest kärukomplekti peaosas, et lavats lahti lukustada (Joonis 43).

Joonis 42 – Vajutage vabastusnuppu

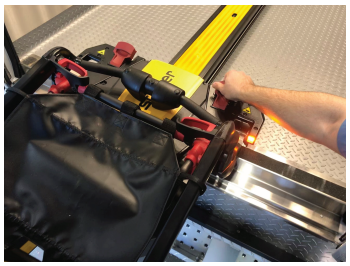

Joonis 43 – Laadige lavats maha

7. Tõstke tõstehoovad üles ja juhtige käru sõiduki patsiendiruumi, kuni hoovad on piisavalt kaugel, et need ei jääks ette sõiduki uksele.

Lavatsi käsitsi mahalaadimine sõidukist pärast pealelaadimist Power-LOAD-iga (Power-LOAD-i toitekadu või süsteemi viga)

Kui **Power-LOAD** kaotab pärast lavatsi laadimist võimsust või esineb süsteemi viga, järgige lavatsi mahalaadimiseks neid juhiseid.

HOIATUS

- Patsiendiga lavatsi sõidukisse või maha tõstmine nõuab alati vähemalt kaht väljaõppega kasutajat.
- Lavatsi sõiduki patsiendiruumist maha laadimise ajal olge alati valmis toetama lavatsi ja patsiendi summaarset raskust juhul, kui **Power-LOAD**-il kaob toide või esineb süsteemi viga.
- Veenduge alati, et lavatsi alus on välja tõmmatud, enne kui vajutate lavatsit maha laadides **Power-LOAD**-i juhtpaneelil mõnd nuppu.
- Veenduge alati, et olete laadimise ja mahalaadimise ajal valmis toetama kogu lavatsit. Ilma toiteallikata ei tõsta tõstehoovid lavatsit.

Märkus - Tõstehoovad on ülemises asendis.

1. Vajutage ja hoidke all **Power-LOAD** süsteemi jalutsipoolses otsas olevat vabastushooba ning tõmmake, et lavatsit sõiduki patsiendiruumist eemaldada (Joonis 44).

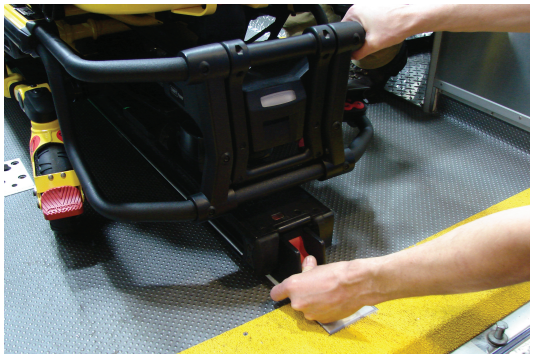

Joonis 44 – Vajutage ja hoidke vabastushooba all

2. Võtke kinni jalutsipoolse otsa raamist ja tõmmake lavats sõiduki patsiendiosast välja.

   Mudelile 6500/6506 ja 6510/6516 koos valikulise **Power-LOAD**-iga:

   - 1. kasutaja. Haarake jalutsipoolses otsas lavatsi raamist. Sel ajal kui toetate lavatsi raskust, suunake ja tõmmake lavatsit sõiduki patsiendiruumist välja. Vajutage ja hoidke all lavatsi juhtpuldil olevat laiendamise (+) nuppu, et lavats välja tõmmata, kuni lavatsi rattad on maapinnal.
   - 2. kasutaja. Hoidke lavatsi stabiliseerimiseks kinni välispiirdest.

   Mudelile 6085/6086 koos valikulise **Power-LOAD**-iga:

   - 1. kasutaja. Võtke kinni lavatsi raamist.
   - 2. kasutaja. Võtke näidatud kohtades kinni alusraamist, tõstke kergelt ja langetage alusraam täielikult väljatõmmatud asendisse, samal ajal kui 1. kasutaja vajutab ja hoiab all lavatsi käsivabastit. Veenduge, et lavatsi rattad toetuvad maapinnale.
   - 1. kasutaja (jalutsipoolne ots). Laske lavatsi käsivabasti lahti, et alusraam pikendatud asendisse lukustada.

3. Vajutage manuaalset vabastusnuppu **Power-LOAD** juhtpaneelil (Joonis 45) .

Joonis 45 – Vajutage manuaalset vabastusnuppu

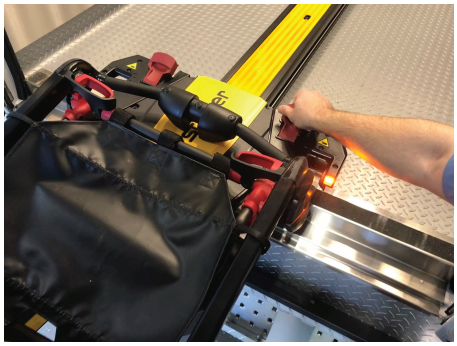

Joonis 46 – Laadige lavats maha

4. Tõstke **Power-LOAD** peaosas olevat ühte käsivabastit, et lavatsi lukustus vabastada (Joonis 46).
5. Tõstke tõstehoovad üles ja juhtige käru sõiduki patsiendiruumi, kuni hoovad on piisavalt kaugel, et need ei jääks ette sõiduki uksele.

6. Pärast väljakutset eemaldage sõiduk teenindusest **Power-LOAD**-i diagnoosimiseks ja remondiks.

Lavatsi käsitsi sõidukisse laadimine, kui lavatsi elektritoitega kinniti on toiteta või süsteemis on viga

HOIATUS

- Patsiendiga lavatsi sõidukisse või maha tõstmine nõuab alati vähemalt kaht väljaõppega kasutajat.
- Laadige alati lavats enne, kui lubate patsientidel sõiduki patsiendiruumi siseneda.

ETTEVAATUST - Ärge lükake lavatsit sõidukisse enne, kui lavatsi alus on täielikult sisse tõmmatud.

1. Kui sõidukil on põrkeraud, tõstke see ülemisse asendisse.
2. Kinnitage käru peatsipoolne ots sõiduki patsiendiosasse, tõsteõlad all. Käru liigutamiseks peatsipoolsesse otsa kergitage tõsteõlgu ja lükake käru sõiduki patsiendiosasse, kuni **Power-LOAD** lukustub kohale, tõsteõlad all.
3. Enne lavatsi laadimist elektritoitega lavatsikinniti külge tõmmake lavatsi sissetõmmatav peaosa täielikult välja ja lukustage.
4. Asetage lavats laadimisasendisse (asend, kus lavatsi laadimisrattad on vastu sõiduki patsiendiosa põrandat).
5. Veeretage lavats avatud sõiduki patsiendiossa.
6. Lükake lavatsit edasi, kuni lavatsi laadimisrattad asuvad sõiduki patsiendiosa põrandal ja lavatsi ohutuspiire on kinnitatud sõiduki turvakonksuga (Joonis 47).

Joonis 47 – Sõiduki turvakonks

Märkus - Maksimaalse kliirensi saamiseks tõstke alust ja tõmmake lavatsit välja, kuni lavatsi ohutuspiire on sõiduki turvakonksuga kinnitatud.

Power-PRO XT või **Power-PRO IT** koos **Power-LOAD**-iga:

- Haarake jalutsipoolses otsas lavatsi raamist.
- Tõstke lavatsi jalutsipoolset osa ning vajutage lavatsi juhtpuldil ja hoidke all sissetõmbenuppu (-), et lavatsi alusraami täielikult sisse tõmmata.

Märkus - Lavatsi alusraam tõmbub sisse vähem kui kolme sekundiga.

Performance-PRO XT koos **Power-LOAD**-iga:

- 1. kasutaja (jalutsipoolne ots): Haarake jalutsipoolses otsas lavatsi raamist. Vajutage ja hoidke all lavatsi käsivabastit.
- 2. kasutaja (küljel): Hoidke lavatsi stabiliseerimiseks kinni välispiirdest. Seejärel võtke kinni alusraamist. Kui jalutsipoolne kasutaja on lavatsit tõstnud ja vajutanud lavatsi käsivabastit, tõmmake alusraam ühe käega tagasi ja hoidke seda paigal.
- 1. kasutaja (jalutsipoolne ots): Vabastage lavatsi käsivabasti, et alusraam sissetõmmatud asendisse lukustada.

7. Lükake lavats sõiduki patsiendiossa, kuni lavats lukustub **Power-LOAD**-i sisse.
8. Veenduge, et lavats on lukustatud elektritoitel lavatsikinniti külge, tõmmates lavatsi jalutsipoolset otsa tugevalt küljelt küljele.

Pärast väljakutset tuleb sõiduk **Power-LOAD**-i diagnoosimiseks ja remondiks hooldusesse viia.

Lavatsi sõidukist käsitsi mahalaadimine

HOIATUS

- Patsiendiga lavatsi sõidukisse või maha tõstmine nõuab alati vähemalt kaht väljaõppega kasutajat.
- Lavatsit käsitsedes kasutage alati mõlemat kätt. **Power-LOAD** on üksnes abiseade. Hinnake iga olukorda eraldi, et määrata kindlaks, kuidas jaotada ja tõsta transporditavat koormust.
- Üle 400 naela (181 kg) kaaluvate koormate liigutamisel on vaja mitut kasutajat. Ohutuse suurendamiseks peavad kasutajad laadimisel seisma rõhtsatel pindadel. Kui sõiduki põranda kõrgus on üle 36 tolli (91 cm), võib olla vajalik käsitsi mahalaadimine.
- Veenduge alati, et lavatsi alus on välja tõmmatud, enne kui vajutate lavatsit maha laadides **Power-LOAD**-i juhtpaneelil mõnd nuppu.

---

1. Kui sõidukil on põrkeraud, tõstke see ülemisse asendisse.
2. Vajutage ja hoidke all oma lavatsikinniti jalutsipoolses otsas olevat vabastushooba või vabastusnuppu ning tõmmake, et lavatsit sõiduki patsiendiosast eemaldada.
3. Võtke kinni jalutsipoolse otsa raamist ja tõmmake lavats sõiduki patsiendiosast välja.

Power-PRO XT või **Power-PRO IT** koos **Power-LOAD-iga**:

- 1. kasutaja. Haarake jalutsipoolses otsas lavatsi raamist. Toetage lavatsi raskust ning suunake ja tõmmake lavatsit sõiduki patsiendiruumist välja, kuni lavatsi ohutuspiire on sõiduki turvakonksuga kinnitatud. Vajutage ja hoidke all lavatsi juhtpuldil olevat laiendamise (+) nuppu, et lavats välja tõmmata, kuni lavatsi rattad on maapinnal.

- 2. kasutaja. Veenduge, et lavatsi ohutuspiire on kinnitatud sõiduki turvakonksuga. Hoidke lavatsi stabiliseerimiseks kinni lavatsi välispiirdest. Lükake lavatsi ohutuspiirde vabastushooba ettepoole, et vabastada lavatsi ohutuspiire sõiduki patsiendiosa turvakonksu küljest.

Performance-PRO XT koos **Power-LOAD-iga**:

- 1. kasutaja (jalutsipoolne ots). Haarake jalutsipoolses otsas lavatsi raamist. Toetage lavatsi raskust ning suunake ja tõmmake lavatsit sõiduki patsiendiruumist välja, kuni lavatsi ohutuspiire on sõiduki turvakonksuga kinnitatud.

- 2. kasutaja (küljel). Võtke näidatud kohtades kinni alusraamist, tõstke kergelt ja langetage alusraam täielikult väljatõmmatud asendisse, samal ajal kui 1. kasutaja vajutab ja hoiab all lavatsi käsivabastit.

- 1. kasutaja (jalutsipoolne ots). Vabastage lavatsi käsivabasti ja veenduge, et alusraam lukustub asendisse. Asetage lavats maha.

- 2. kasutaja (küljel). Lükake lavatsi ohutuspiirde vabastushooba ettepoole, et vabastada lavatsi ohutuspiire sõiduki patsiendiosa küljest.

Märkus - Juhul, kui lavatsi jalutsipoolne ots on rikkis ja teil ei õnnestu lavatsit sõidukist eemaldada, tõstke patsient välja alternatiivseid võtteid kasutades (näiteks kanderaamiga).

Lavatsi eemaldamine sõidukist remondiks

HOIATUS

- Patsiendiga lavatsi sõidukisse või maha tõstmine nõuab alati vähemalt kaht väljaõppega kasutajat.
- Lavatsit käsitsedes kasutage alati mõlemat kätt. **Power-LOAD** on üksnes abiseade. Hinnake iga olukorda eraldi, et määrata kindlaks, kuidas jaotada ja tõsta transporditavat koormust.
- Veenduge alati, et lavatsi alus on välja tõmmatud, enne kui vajutate lavatsit maha laadides **Power-LOAD**-i juhtpaneelil mõnd nuppu.

1. 1. kasutaja: Vajutage ja hoidke all **Power-LOAD** süsteemi peaosas olevat käru vabastusnuppu.
2. 2. kasutaja: Lahtilukustamiseks lükake mõlemad paigaldusluku päästikud (jalutsiosale kõige lähemal) paigalduskomplekti jalutsiosa poole. Kasutaja 1 abiga lükake tugevalt lavats ja paigaldusseade sõiduki patsiendiruumist välja.
3. 1. kasutaja: Kruvikeeraja või muu sarnase tööriista abil lükake konksukomplekt paigaldusseadme alla, samal ajal kui kasutaja 2 surub paigaldusseadet sõiduki patsiendiruumi peaosa poole, et vabastada lavats luku küljest.
4. Pärast lavatsi lahtilukustamist tõmmake lavats täielikult välja.
5. Veenduge, et lavatsi alus on välja tõmmatud, seejärel tõstke lavatsi lahtilukustamiseks ühte manuaalset lavatsi vabastuskäepidet **Power-LOAD** peaosas.

Lavatsi käsitsi sõidukisse laadimine (Power-PRO toitekadu)

HOIATUS

- Patsiendiga lavatsi sõidukisse või maha tõstmine nõuab alati vähemalt kaht väljaõppega kasutajat.
- Laadige alati lavats enne, kui lubate patsientidel sõiduki patsiendiruumi siseneda.

ETTEVAATUST

- Ärge lükake lavatsit sõidukipatsiendiruumi enne, kui olete lavatsi aluse täielikult sisse tõmmanud.
- Ärge kukutage lavatsit selle laadimisel kärule, et vältida seadmete kahjustamisohtu.
- Ärge laske manuaalsest vabastusest lahti seni, kuni lavats lukustub jalutsiosast paigale. Kui lasete liiga varakult lahti, võib lavatsi alus takistada lavatsi lukustumist **Power-LOAD** külge.

1. Kui sõidukil on põrkeraud, tõstke see ülemisse asendisse.
2. Tõstke tõstehoovad üles, et juhtida ja tõmmata käru sõiduki patsiendiruumist välja (Joonis 48).

Joonis 48 – Juhtige käru sõidukist välja

3. Tõstke lavats laadimisasendisse.
4. Enne lavatsi laadimist **Power-LOAD** külge tõmmake lavatsi sissetõmmatav peaosa täielikult välja ja lukustage.
5. Lükake lavats **Power-LOAD** külge seni, kuni lavatsi laadimisratta poldid lukustuvad asendisse (Joonis 49). Veenduge, et lavats oleks laadimise ajal kohakuti tõstehoobadega.
6. Kontrollige peaosa LED-indikaatoreid, veendumaks, et lavats on laadimiseks valmis.
   - Kui LED-tuled on ühtlaselt rohelised, on lavatsi peaosa lõppasendis.
   - Kui LED-tuled on vilkuvad merevaik-kollased, ei ole lavatsi peaosa lõppasendis.
7. Tõstehoobade ja lavatsi ülestõstmiseks nii kõrgele kui võimalik vajutage **Power-LOAD** juhtpaneelil (Joonis 50) üles (↑) nuppu.

   Märkus - Lavatsi jalgu ei tõmmata sisse.

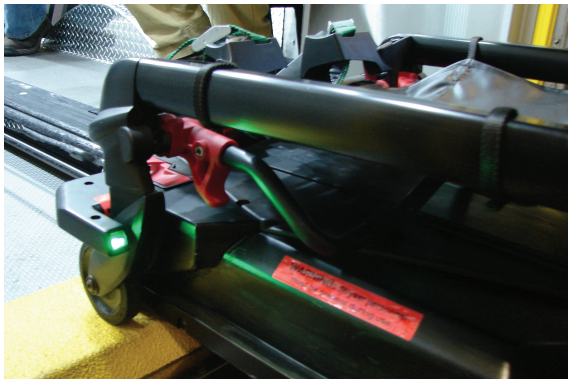

Joonis 49 – Lukustage rattapoldid asendisse

Joonis 50 – Tõstehoobade tõstmiseks vajutage üles nuppu

8. 1. kasutaja (jalutsipoolne ots). Haarake jalutsipoolses otsas lavatsi raamist. Vajutage ja hoidke all lavatsi käsivabastit.
9. 2. kasutaja (küljel). Võtke kinni aluse raamist. Kui jalutsipoolne kasutaja vajutab lavatsi manuaalset vabastust, tõmmake alusraam ühe käega tagasi ja stabiliseerige lavatsit teise käega.
10. Mõlemad kasutajad. Lükake lavats sõiduki patsiendiruumi, kuni lavats lukustub **Power-LOAD** külge.
11. 1. kasutaja. Vajutage ja hoidke jätkuvalt all lavatsi manuaalset vabastust.
12. Veenduge, et lavats on lukustatud **Power-LOAD** külge, tõmmates lavatsi jalutsipoolset otsa tugevalt küljelt küljele.
13. Pärast väljakutse lõpetamist eemaldage lavats teenistusest, et diagnoosida ja parandada **Power-PRO** lavats.

    Märkus - **Power-LOAD** laadib **SMRT** Pak aku automaatselt, kui lavats lukustatakse transpordiasendis **Power-LOAD** külge (pole vaja kaablit või pistikuid). Lavatsi aku LED-märgutuli vilgub hetkeks roheliselt, näidates laadimist.

Ennetav hooldus

Korrapärane ülevaatus ja reguleerimine

Hooldusintervallid

Järgnev graafik tuleb hooldamisel üldiseks aluseks võtta. Nõutav hooldusgraafik võib varieeruda sõltuvalt:

- väljakutsete arv;
- ilm;
- maastik;
- geograafiline asukoht;
- individuaalne kasutamine.

Kui te ei tea, kuidas kontrolle läbi viia, võtke ühendust Strykeri hooldustehnikuga.

Kui teostate **Power-LOAD** ennetavaid hooldustöid, peate läbi viima ennetava hooldustöö vastava **Power-LOAD** ühilduva lavatsi ja valikulise rattajuhiku komplekti suhtes (kui kohaldub), et kinnitada kogu süsteemi töökindlus.

Power-LOAD'iga ühilduva lavatsi hooldus

Kulumaterjalid, mis võivad nõuda **Power-LOAD**-ga ühilduva lavatsi asendamist, on lavatsi käetugi (6500-002-123), aluse piiraja (6085-001-094) ja koorma rattapolt (6500-002-104).

Valikulise rattajuhiku komplekti hooldus (kui kohaldub)

Et säilitada **Power-LOAD** kinnitusfunktsiooni, veenduge, et rattajuhik oleks funktsionaalne ja selle struktuuri ei kahjustata. Ratta juhtrööpa süsteem aitab **Power-LOAD** süsteemi lavatsi laadimisel. Kui rattajuhik on kahjustatud, vahetage see koheselt välja.

Märkus - **Power-LOAD** hooldusgraafik põhineb 10 väljakutsel päevas. Kohandage rutiinset hooldusgraafikut oma tegeliku teenusekasutusega.

Kord kuus või iga kahe tunni järel

Vaadake need osad üle iga kuu või iga kahe mootori töötunni järel, sõltuvalt sellest, kumb täitub esimesena.

Kontrollida	Toiming
Lukustuskoht	Ümberpaigutamisel puhastage jalaosa lukustuskoht prügist

Iga kolme kuu või iga kuue tunni järel

Vaadake need osad üle iga kolme kuu või iga kuue mootori töötunni järel, sõltuvalt sellest, kumb täitub esimesena.

Kontrollida	Toiming
Lõdvenenud kinnitusosad	Vahetada lõdvenenud osad välja
Aku klemmkruvid	Pingutage lõdvenenud kruvid (pöördemoment 9 tollnaela (1 Nm))
Paigalduskomplekt ja ankurkomplekt	Puhastage prahist paigaldus- ja ankurkomplekti ülemine osa

Kontrollida	Toiming
Paigaldusrullide kanalid	Puhastage paigaldusrullide kanalid, et vältida prahi kogunemist
Käru peatusnõlv	Pingutage lõdvenenud kruvid

Iga 12 kuu või iga 24 tunni järel

Vaadake need osad üle iga 12 kuu või iga 24 mootori töötunni järel, sõltuvalt sellest, kumb täitub esimesena.

Kontrollida	Toiming
Aku	Vahetage, kui tõstmine on aeglane
Kõik osad	Vajadusel kontrollige ja vahetage kulunud osad, kaasa arvatud käte ümbrised, käte toetuspadjad, käru ülemised ja külgmised katted, lavatsi vabastuskäepidemed, ankurhoova kate, ankru induktiivne esmane kate, paigalduse lukustusplaat, paigalduse lukustustihvt või lavatsi juhikud. **Märkus** - Paigalduse lukustusplaat (639000010260) ühildub ainult pärast 31. juulit 2017 valmistatud **Power-LOAD** seadmetega, mille hooldamiseks kasutati varasemalt komplekti 639007000021. Kontrollige valmistamiskuupäeva toote seerianumbri märgise järgi.
Piiraja kaitserauad	Asendage, kui nurk on kahjustatud
Mootor	Vahetage, kui mootori liikumist ei esine
Silindri varda ots	Vahetage, kui **Power-LOAD** funktsioneerib manuaalses režiimis ja veateate LED põleb.
Igakülgne toimivus	Vt kasutusjuhendi jaotist *Paigaldamise kontrollnimekiri*
Hüdraulika	Kontrollige hüdraulilisi lekkeid
Paigaldusluku laager	Vahetage kord aastas **Märkus** - Laagrite vahetamisel veenduge, et ümbritsev ala on puhas (ankur) ja kandke paigalduse lukustustihvti külge molübdeendisulfiidi määret.
V-juhiku rullid	Kui seadet on keeruline veeretada või paigaldusrullide kanalil on kulumisjälgi, mis ulatuvad üle sisemise varda, vahetage käru küljes olevad V-juhiku rullid ja vahetage patsiendist paremal asuv väljaspoolne alumine paigaldusvarras patsiendist paremal asuva väljaspoolse ülemise paigaldusvardaga. Kontrollige kõiki ülejäänud rulle kahjustuste või liigse kulumise suhtes. Vahetage vajadusel välja.
Tõstehoobade vedrud	Vahetage tõstehoobade vedrud (0038-895-000), mis asuvad käru ülemise katte all

Tasapinnaline rull ja V-juhiku osa asendamise ajakava

Tasapinnalise rulli ja V-juhiku osi peab asendama iga 14 110 väljakutse tagant. Selle eesmärk on tagada, et **Power-LOAD** jääb funktsionaalseks. Selle nõude täitmiseks järgige väljakutsete arvu ajagraafikut. Ajagraafik aitab ka planeerida sobivaid hooldusintervalle.

Väljakutsed päeva kohta	Kuud
6	80
7-8	60
9-10	48
11-12	40
13	36
14-15	30

Paigaldusluku laagriosade asendusgraafik

Te peate paigaldusluku laagriosad asendama iga 3 653 väljakutse kohta. Selle eesmärk on tagada, et **Power-LOAD** jääb funktsionaalseks. Selle nõude täitmiseks järgige väljakutsete arvu ajagraafikut.

Väljakutsed päeva kohta	Kuud
2	60
3	40
4-5	24
6	20
7-8	15
9-10	12
11-12	10
13-15	8

Puhastamine

HOIATUS

- Enne hooldust või puhastamist vajutage seadme väljalülitamiseks alati peavoolu nuppu.
- Survepesurit kasutades kasutage saasteainete sissehingamise vältimiseks alati sobivaid isikukaitsevahendeid. Survepesu seadmed võivad õhku paisata saasteaineid.

ETTEVAATUST

- Ärge pihustage otse käru alla ja sealt kuni käru masinavärgini. Vesi võib tungida kärupesasse ja võib kiirendada korrosiooni teket või halvendada toimivust.
- Ärge puhastage, teenindage ega hooldage kasutusel olevat toodet.

Toode sobib survepesuriga pesemiseks. Pideva pesemise tulemusena võib tootel ilmneda mõningaid oksüdeerumis- või pleekimismärke. Survepesuri kasutamine ei põhjusta toote funktsionaalsuse kadu, kui järgida õigeid protseduure.

- Järgige täpselt puhastuslahuse tootja lahjendamisjuhiseid.
- Peske **Power-LOAD** soovitatavate puhastusvahenditega. Loputage seade ja kuivatage rätikuga paigaldusrööpad ja käetoetused.
- Peske **Power-LOAD** survepesuri käsipüstoliga või pühkige toode üle, kasutades puhast lappi ja soovitatavaid puhastusvahendeid.
- Kui te loputate või pesete seadet, ärge pihustage otse käru alla ja sealt kuni käru masinavärgini. Vesi võib tungida kärupesasse ja võib kiirendada korrosiooni teket või halvendada toimivust.
- Puhastage paigaldusrullide kanalid pehme lapiga ja pintsliga, et vältida prügi kogunemist.
- Eemaldage käru ülemine kate ja patsiendi vasakpoolse katte komplekt, et juhtpaneeli komplekt rätikuga kuivatada.
- Ühendage lahti mootori- ja akuühendused ja kuivatage ühendused rätikuga.
- Kuivatage rätikuga paigaldusrööpad ja käetoetused.
- Puhastamisel parkige kiirabiauto mäenõlvale ja pikendage paigaldusseadet ja käru nii, et vesi voolaks sõidukist välja patsiendi sektsiooni tagumisest otsast.

Märkus - Süsteemi **Power-LOAD** sattunud vesi väljub äravoolutoru kaudu sõiduki alla.

Soovitatavad puhastusvahendid

Tootja soovitatud kontsentratsioonides võib üldiselt kasutada nii fenoolseid kui ka kvaternaarseid (v.a **Virex®** TB) desinfitseerimisaineid. Jodofoorsete desinfitseerimisainete kasutamine pole soovitatav, sest need võivad jätta plekke.

Soovitatavad puhastusained on järgmised.

- Kvaternaarsed puhastusained (toimeaine – ammooniumkloriid), mis sisaldavad alla 3% glükooleetrit
- Fenoolsed puhastusained (toimeaine o-fenüülfenool)
- Klooriga valgendilahus (5,25% – alla 1 osa valgendit 100 osa vee kohta)
- ≤21% isopropüülalkohol

Vältige üleimmutamist. Ärge laske tootel jääda märjaks kauemaks, kui näeb ette kemikaalitootja desinfitseerimisjuhend.

Märkus

- Esitatud juhiste eiramine seda tüüpi puhastusainete kasutamisel võib tühistada toote garantii.
- Pühkige toode alati puhta veega üle ja kuivatage pärast puhastamist. Mõned puhastusvahendid on söövitava toimega ning võivad toodet kahjustada. Toodet loputamata ja kuivatamata jääb selle pinnale söövitav jääk, mis võib põhjustada tähtsate koostisosade enneaegse korrosiooni.

Tõrkeotsingu juhend

Need juhised on mõeldud ainult lühiajaliseks lahenduseks. Pöörduge kohaliku Strykeri teenindustehniku või kontohalduri poole, et plaanida hooldusülevaatust, mis järgneb juhtumitele, kus tõrkeotsing on vajalik. Täielikku tõrkeotsingu teavet lugege hooldusjuhendist.

Lavats jääb mahalaadimise ajal kinni

Stsenaarium: Lavats jääb kinni poole peale, kui vajutate ankuri jalutsipoolses osas olevat punast vabastushooba.

1. Tõmmake patsiendi vasakpoolset paigaldusluku päästikut ja lükake lavats tagasi sõidukisse, kuni see lukustub paigale.
2. Hoidke pöidlaga ankuri jalutsipoolses osas olevat punast vabastushooba all ja kasutage oma sõrmenukki, et paigal hoida paigaldusseadet sellel ajal, kui tõmbate lavatsit enda poole, kuni see tõuseb üles. Tõmmake lavats mahalaadimiseks välja.

Lavats jääb laadimise ajal kinni

Stsenaarium: Käru ja lavats jäävad laadimise ajal poole peale kinni.

1. Kontrollige, et paigalduskäru lukus poleks prahti.
2. Eemaldage praht, nii et rull tõuseb üles. Kui praht puudub, vaadake punkti 4.
3. Lähtestamiseks tõmmake lavats ja käru täielikult välja. Laadige lavatsi sõidukisse. Seejärel lukustub käru paigale.
4. Kui paigalduskäru lukus ei ole prahti, tõmmake patsiendi vasakpoolset paigaldusluku päästikut. Laadige lavatsi sõidukisse.

Lavats ei lukustu käru küljest lahti

Stsenaarium: Lavatsit ei vabastata laadimisasendis käru küljest ja veateate LED-tuli põleb.

1. Vajutage tugevalt manuaalset vabastusnuppu **Power-LOAD** juhtpaneelil, et vabastada rõhk hüdraulikas.
2. Tõstehoobade alandamiseks vajutage lavatsil olevat väljatõmbe (+) nuppu või vajutage **Power-LOAD** juhtpaneelil alla (↓) nuppu.

   Märkus - Manuaalsele vabastusnupule vajutamisel võib olla vajalik avaldada survet, et tõstehoobasid täielikult langetada.
3. Eemaldage lavats käru küljest.

Lavats ei alane ega lukustu paigaldusseadmesse

Stsenaarium: Käru hoovad ei alane laadimise ajal, et lukustada lavats paigaldusseadmesse.

1. Vajutage tugevalt manuaalset vabastusnuppu **Power-LOAD** juhtpaneelil. Seejärel lavats alaneb ja lukustub paigaldusseadmesse.

Lavats lukustub laadimisasendis käru külge

Stsenaarium: Lavats hakkab kokku varisema ja käru tõstehoovad ei tõuse.

1. Lavatsi ülestõstmiseks vajutage **Power-LOAD** juhtpaneelil üles (↑) nuppu, kuni tõstehoovad peatuvad.
2. Vajutage tagasitõmbe (-) nuppu lavatsi jalutsipoolses osas, et tõsta lavatsi jalgu. Laadige lavatsi sõidukisse.

Power-LOAD'i tõstehoovad peatuvad laadimise ajal

Stsenaarium: Tõstehoovad ei ole jalgade suhtes tsentraalselt ja merevaik-kollased LED-indikaatorid peaosas vilguvad.

1. Joondage lavats nii, et tõstehoovad asetseksid lavatsi jalgade suhtes keskel ja peaosa LED-indikaatorid oleks ühtlaselt rohelised.
2. Vajutage **Power-LOAD** juhtpaneelil üles (↑) nuppu või sissetõmbenuppu (-) lavatsil, et jätkata laadimist.

Raadiovõrku puudutavad avaldused

Valikulise raadiosidetehnoloogiaga varustatud toodete puhul kehtivad need avaldused järgmistes riikides:

Riik	Teavitus
Taiwan	CCAQ23LP0270T7
Tai	กสทช. เครื่องวิทยุคมนาคมนี้ ได้รับยกเว้น ไม่ต้องได้รับใบอนุญาตให้มี ใช้ซึ่งเครื่องวิทยุคมนาคม หรือตั้งสถานีวิทยุคมนาคมตามประกาศ กสทช. เรื่อง เครื่องวิทยุคมนาคม และสถานีวิทยุคมนาคมที่ได้รับยกเว้นไม่ต้องได้รับใบอนุญาต วิทยุคมนาคมตามพระราชบัญญัติวิทยุคมนาคม พ.ศ. 2498 กสทช. | โทรคมนาคม กำกับดูแลเพื่อประชาชน Call Center 1200 (โทรฟรี)

Elektromagnetilise ühilduvuse teave

HOIATUS

- **Power-LOAD** töötab sagedusel 13,56 MHz, kui kasutate **Power-LOAD** juhtelemente elektritoitel lavatsiga (**Power-PRO** XT või **Power-PRO** IT), mis võib segada teisi selles sagedusribas töötavaid seadmeid.
- Ärge kasutage muid tarvikuid, andureid ja kaableid kui need, mis on määratletud, välja arvatud andurid ja kaablid, mida müüb Stryker sisekomponentide varuosadena, et vältida süsteemi **Power-LOAD** võimalikku suurenenud emissiooni või vähendada selle immuunsust.
- Ärge kasutage süsteemi **Power-LOAD** ja lavatsit **Power-PRO** muude seadmetega kõrvuti või nendega virnastatuna. Kui kõrvuti või virnastatult kasutamine on vajalik, kontrollige kindlasti, kas süsteem **Power-LOAD** toimib antud konfiguratsioonis nõuetekohaselt.
- **Power-LOAD** töötab peamiselt järgmistel sagedustel: 70–85 kHz induktiivlaadimisel ja 13,56 MHz ± 7 kHz, amplituudmoduleeritud (OOK), ERP: –82,37 dBm. Induktsioonlaadimine võib toimida järgmises sagedusvahemikus: 70–125 kHz. Muud seadmed võivad häirida süsteemi **Power-LOAD**, isegi kui need vastavad CISPRi emissiooninõuetele.

ETTEVAATUST

- Seadet on katsetatud ja on leitud, et see vastab FCC reeglite 15. osa kohaselt A-klassi digitaalse seadme piirangutele. Need piirmäärad on kavandatud mõistliku kaitse tagamiseks kahjulike mõjude eest seadme kasutamisel kaubanduslikus keskkonnas. Seade tekitab, kasutab ja võib kiirata raadiosageduslikku energiat ning kui seadet ei paigaldata ja kasutata vastavalt kasutusjuhendile, võib see häirida raadiosidet. Seadme kasutamine olmekeskkonnas põhjustab tõenäoliselt kahjulikke häireid, mille kasutaja peab oma kulul kõrvaldama. Häirete tekkides tuleb muuta süsteemi **Power-LOAD** või häireid põhjustava seadme asukohta või suunda.
- Häirete tekkides muutke alati süsteemi **Power-LOAD** või häireid põhjustava seadme asukohta või suunda. See seade vastab FCC reeglite 18. osale.
- Ärge kasutage kaasaskantavaid raadiosideseadmeid (sh välisseadmeid, nagu antennikaablid ja välisantennid) süsteemi **Power-LOAD** ühelegi osale ja tootja ettenähtud kaablitele lähemal kui 30 cm (12 tolli). Vastasel juhul ei pruugi seade nõuetekohaselt toimida.
- Seade on kiirgusnäitajate poolest sobiv kasutamiseks tööstuskeskkonnas ja haiglas (CISPR 11 A-klass). Seade tekitab, kasutab ja võib kiirata raadiosageduslikku energiat ning kui seadet ei paigaldata ja kasutata vastavalt kasutusjuhendile, võib see häirida raadiosidet. Seadme kasutamine olmekeskkonnas (kus nõutakse tavaliselt CISPR 11 B-klassi seadmeid) põhjustab tõenäoliselt kahjulikke häireid, mille kasutaja peab oma kulul kõrvaldama. Häirete tekkides tuleb muuta süsteemi **Power-LOAD** või häireid põhjustava seadme asukohta või suunda.

Suunis ja tootja deklaratsioon – elektromagnetkiirgus		
Power-LOAD on mõeldud kasutamiseks allpool kirjeldatud elektromagnetilises keskkonnas. **Power-LOAD** klient või kasutaja peab veenduma, et seadet kasutatakse vastavas keskkonnas.		
Kiirguskatse	**Vastavus**	**Elektromagnetiline keskkond**
Raadiosageduskiirgus CISPR 11	1. grupp	Süsteem **Power-LOAD** kasutab raadiosageduslikku energiat ainult sisemiste funktsioonide tarbeks. Seetõttu on selle raadiosageduslikud emissioonid väga väikesed ja tõenäoliselt ei põhjusta häireid lähedal asuvates elektroonikaseadmetes.
Raadiosageduskiirgus CISPR 11	2. grupp	Süsteem **Power-LOAD** peab ettenähtud funktsiooni täitmiseks kiirgama elektromagnetenergiat. See võib mõjutada lähedalasuvaid elektroonikaseadmeid.
Raadiosageduskiirgus CISPR 11	Klass A	Süsteem **Power-LOAD** sobib kasutamiseks igasuguses ruumis, välja arvatud eluhooned ja rajatised, mis on ühendatud otse eluhooneid elektrienergiaga varustava avaliku madalpinge toitevõrguga.

Soovituslikud vahemaad kaasaskantavate ja mobiilsete raadiosageduslike sideseadmete ja Power-LOAD vahel			
Power-LOAD on mõeldud kasutamiseks elektromagnetilises keskkonnas, kus kiirguslikud raadiosageduslikud häired on piiratud. **Power-LOAD** klient või kasutaja võib aidata elektromagnetilisi häireid ära hoida, säilitades kaasaskantavate ja mobiilsete raadiosageduslike sidevahendite (saatjate) ja **Power-LOAD** vahel minimaalset vahemaad, mis tuleneb sideseadmete maksimaalsest väljundvõimsusest.			
Saatja maksimaalne nimiväljundvõimsus **W**	**Eralduskaugus vastavalt saatja sagedusele** **m**		
	150 kHz kuni 80 MHz **d = (1,2) (√P)**	**80 MHz kuni 800 MHz** **d = (0,35) (√P)**	**800 MHz kuni 2,7 GHz** **d = (0,70) (√P)**
0,01	0,12	0,04	0,07
0,1	0,38	0,11	0,22
1	1,20	0,35	0,70
10	3,79	1,11	2,21
100	12	3,5	7
Ülalpool mitteloetletud maksimaalse väljundvõimusega saatjate jaoks saab soovitatavat vahemaad d meetrites (m) määrata antud saatja sagedusele vastava võrrandi abil, kus P on maksimaalne nimiväljundvõimsus vattides (W) saatja tootja andmetel. Märkus 1. 80 MHz ja 800 MHz korral kasutatakse kõrgemat sagedusala. Märkus 2. Neid juhiseid ei saa rakendada kõikides olukordades. Elektromagnetilist levi mõjutab neeldumine ja peegeldumine ehitistelt, objektidelt ning inimestelt.			

Juhend ja tootja deklaratsioon – elektromagnetiline häirekindlus			
Power-LOAD sobib kasutamiseks allpool kirjeldatud elektromagnetilises keskkonnas. **Power-LOAD** klient või kasutaja peab veenduma, et seadet kasutatakse vastavas keskkonnas.			
Häirekindluse test	**EN/IEC 60601 testitase**	**Vastavustase**	**Elektromagnetiline keskkond – suunis**
Elektrostaatiline lahendus (ESD) IEC 61000-4-2	±8 kV kontakt ±15 kV õhk	±8 kV kontakt ±15 kV õhk	Põrandad peavad olema puidust, betoonist või kaetud keraamiliste plaatidega. Sünteetilise põrandakatte korral peab suhteline õhuniiskus olema vähemalt 30%.
Impulsslaine IEC 61000-4-5	±1 kV liin(id) liini(desse) ±2 kV liin(id) maapinnale	±1 kV liin(id) liini(desse) ±2 kV liin(id) maapinnale	Toitevõrgu kvaliteet peab vastama tüüpilistele äri- või haiglakeskkonna nõuetele.
Võrgusageduse (50/60 Hz) magnetväljad IEC 61000-4-8	30 A/m	30 A/m	Toitepinge sageduse magnetväljad peavad jääma tasemele, mis on omased tüüpilisele äri- või haiglakeskkonnale.
Elektriline mööduv juhtivus tarnimisel ISO 7637-2	vastavalt standardile ISO 7637-2	vastavalt standardile ISO 7637-3	Ei kohaldu

Juhend ja tootja deklaratsioon – elektromagnetiline häirekindlus			
Juhtivus-raadiosagedus IEC 61000-4-6 Kiirgus-raadiosagedus IEC 61000-4-3	3 Vrms 6 Vrms ISM-is ja amatöör-raadiosagedusalas 150 kHz kuni 80 MHz 10 V/m 80 MHz kuni 2,7 GHz	3 V 6 Vrms ISM-is ja amatöör-raadiosagedusalas 10 V/m	Portatiivset ja mobiilset RF-sideseadmestikku ei tohi süsteemile **Power-LOAD** ja selle kaablitele kasutada lähemal kui soovituslik vahemaa, mida arvutatakse vastavalt saatja sageduse võrrandile. Soovitatav vahemaa D = (1,2) (√*P*) D=(0,35) (√*P*) 80 MHz kuni 800 MHz D=(0,70) (√*P*) 800 MHz kuni 2,7 GHz kus *P* on saatja maksimaalne nimiväljundvõimsus vattides (W) saatja tootja andmeil ja *d* soovitatav vahemaa meetrites (m). Statsionaarsete raadiosaatjate väljatugevus, mis on määratud asukoha elektromagnetilise uuringu teel, [a] peab olema väiksem kui vastavustase igas sagedusvahemikus.[b] Häired võivad tekkida järgmise sümboliga märgistatud seadmete läheduses.

Juhend ja tootja deklaratsioon – elektromagnetiline häirekindlus
Märkus 1. Väärtustel 80 MHz ja 800 MHz kohaldatakse kõrgemat sagedusvahemikku. **Märkus 2.** Neid juhiseid ei saa rakendada kõikides olukordades. Elektromagnetilist levi mõjutab neeldumine ja peegeldumine ehitistelt, objektidelt ning inimestelt. **Märkus 3.** TTM (tehniline, teaduslik ja meditsiiniaparatuur) sagedusalad 0,15 MHz kuni 80 MHz on 6,765 MHz kuni 6,795 MHz; 13,553 MHz kuni 13,567 MHz; 26,957 MHz kuni 27,283 MHz; ja 40,66 MHz kuni 40,70 MHz. Amatöör-raadiosagedusalas 0,15 MHz kuni 80 MHz on 1,8 MHz kuni 2,0 MHz, 3,5 MHz kuni 4,0 MHz, 5,3 MHz kuni 5,4 MHz, 7 MHz kuni 7,3 MHz, 10,1 MHz kuni 10,15 MHz, 14 MHz kuni 14,2 MHz, 18,07 MHz kuni 18,17 MHz, 21,0 MHz kuni 21,4 MHz, 24,89 MHz kuni 24,99 MHz, 28,0 MHz kuni 29,7 MHz ja 50,0 MHz kuni 54,0 MHz. **Märkus 4.** Kindlaksmääratud sagedusala sõltumatus raadiosagedusel töötavatest kommunikatsiooniseadmetest IEC 60601-1-2: 2014 Tabel 9.
[a] Statsionaarsete saatjate nagu näiteks raadiotelefonide (mobiil/juhtmeta) baasjaamade ja maaside raadiote, amatöörraadiote, AM ja FM raadiosaatjate ja TV saatjate väljatugevust ei saa teoreetiliselt täpselt ennustada. Statsionaarsete raadiosagedussaatjate poolt põhjustatud elektromagnetilise keskkonna hindamisel tuleb arvestada asukoha elektromagnetilise uuringuga. Kui mõõdetud väljatugevus **Power-LOAD** kasutamiskohas ületab kohaldatavat raadiosageduse vastavustaset, peab **Power-LOAD** süsteemi jälgima, et veenduda selle normaalses töötamises. Normist hälbimise korral võtke vajadusel kasutusele lisaabinõud, näiteks muutke **Power-LOAD** suunda või viige see teise kohta. [b] Väljaspool sagedusvahemikku 150 kHz kuni 80 MHz peaksid väljatugevused olema alla 20 V/m.

Power-LOAD®-ambulanssipaarien kiinnitysjärjestelmä

Toimintakäsikirja

REF 6390

CE

FI

6390-809-005 Rev AB.0 2023-07

Symbolit

	Katso ohjekirjasta/-lehtisestä
	Perehdy käyttöohjeisiin
	Yleinen varoitus
	Huomio
	Varoitus: käsien murskaantuminen
	Varoitus: ionisoimaton säteily
CE	CE-merkintä
UK CA	Yhdistyneen kuningaskunnan vaatimustenmukaisuuden arviointimerkki
	Maahantuoja
UDI	Yksilöllinen laitetunniste
EC REP	Valtuutettu edustaja Euroopan yhteisössä
CH REP	Valtuutettu edustaja Sveitsissä
MD	Eurooppalainen lääkinnällinen laite
REF	Luettelonumero
LOT	Eräkoodi
SN	Sarjanumero
US Patents	Yhdysvaltalaiset patentit ovat verkkosivuilla www.stryker.com/patents
	Valmistaja
	Valmistuspäivämäärä

	Turvallinen käyttökuormitus
	Vaarallinen jännite
	Lääkinnällinen laite, jonka Underwriters Laboratories LLC on hyväksynyt ainoastaan sähköiskun, tulipalon ja mekaanisten vaarojen osalta ANSI/AAMI ES60601-1:2012- ja CAN/CSA-C22.2 No. 60601-1:14 -standardien mukaisesti.
	Tasavirta
	Luokan II sähkölaite: laite, jossa suoja sähköiskua vastaan ei perustu pelkästään peruseristykseen, vaan jossa käytetään muitakin turvallisuusvarotoimia, kuten kaksoiseristystä tai vahvistettua eristystä. Suojamaadoitusta ei ole eikä suojauksessa luoteta asennusolosuhteisiin.
	Sähkö- ja elektroniikkalaiteromusta (WEEE) annetun eurooppalaisen direktiivin 2012/19/EU (muutoksineen) mukaisesti tämä symboli osoittaa, että tuote tulee kerätä erikseen kierrätystä varten. Älä hävitä sekajätteiden mukana. Hävittämistä koskevia tietoja saa ottamalla yhteyttä paikalliseen jakelijaan. Varmista, että infektoitunut laitteisto dekontaminoidaan ennen kierrättämistä.
	Rechargeable Battery Recycling Corporation (RBRC) on voittoa tuottamaton, julkinen palvelujärjestö, joka edistää kannettavien uudelleenladattavien akkujen kierrätystä. Akut on vietävä akkujen keräyspaikkaan. Etsi lähellä sijaitseva keräyspaikka RBRC:n verkkosivuilta (www.rbrc.org) tai soita kierrätyssymbolissa ilmoitettuun puhelinnumeroon.
IPX6	Suoja voimakkaita vesisuihkuja vastaan
	Tämä laite on FCC-sääntöjen osan 18 mukainen
	Nostamiseen tarvitaan kaksi henkilöä
	Tämä puoli ylöspäin
	Helposti särkyvä, käsittele varoen
	Säilytettävä kuivana
	Pinottavien tuotteiden enimmäismäärä
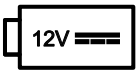	12 VDC akkuvirta
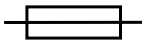	Sulake
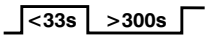	Akun käyttösuhde (kuormitus): 10,0 % (alle 33 sekuntia käytössä, yli 300 sekuntia pois käytöstä)
	Akun käyttösuhde (varaaminen): 100 %

U.S.A.	Tämän symbolin alla oleva englanninkielinen teksti on tarkoitettu vain yhdysvaltalaisille asiakkaille.
TRA Registered No: ER35122/14 Dealer No: DA35173/14	Arabiemiirikuntien telekommunikaatioviranomaisten rekisteröimä
	Tuote on Australiassa tai Uudessa-Seelannissa sovellettavien sähkömagneettisia päästöjä koskevien standardien mukainen
TA-2013/2350 ICASA APPROVED	Etelä-Afrikan riippumattoman tietoliikenneviranomaisen hyväksymä
KENTWOOD PACKAGING BOX CERTIFICATE THIS DOUBLEWALL'E BOX MEETS ALL CONSTRUCTION REQUIREMENTS OF APPLICABLE FREIGHT CLASSIFICATION EDGE CRUSH TEST (ECT) 82 LBS/IN SIZE LIMIT 120 INCHES GROSS WT LB 180 LBS WALKER, MI	Laatikon valmistajan sertifikaatti – tämän pakkauslaatikon reunan puristustestiarvo on vähintään 82 paunaa/tuuma.
KENTWOOD PACKAGING BOX CERTIFICATE THIS DOUBLEWALL'E BOX MEETS ALL CONSTRUCTION REQUIREMENTS OF APPLICABLE FREIGHT CLASSIFICATION EDGE CRUSH TEST (ECT) 51 LBS/IN SIZE LIMIT 105 INCHES GROSS WT LB 120 LBS WALKER, MI	Laatikon valmistajan sertifikaatti – tämän pakkauslaatikon reunan puristustestiarvo on vähintään 51 paunaa/tuuma.

Sisällysluettelo

Käsitteiden varoitus, varotoimi ja huomautus määritelmät 3
Tiivistelmä varotoimenpiteistä 3
Puristumiskohdat 6
Johdanto 7
Tuotteen kuvaus 7
Käyttötarkoitus 7
Kliiniset edut 7
Vasta-aiheet 8
Odotettu käyttöikä 8
Hävittäminen/kierrätys 8
Tekniset tiedot 8
Euroopan REACH-asetus 9
Standardit ja edellytetyt lisävarusteet 9
Tuotteen kuva 10
Yhteystiedot 10
Sarjanumeron sijainti 11
Valmistuspäivämäärä 11
Käyttöönotto 12
Ambulanssipaarien yhteensopivuus 12
Asennus 13
Laatujärjestelmän määräykset 13
21 CFR 820.170, asentaminen 13
Power-LOAD-yksikön asennusosien tarkistuslista 13
Lattialevyn asentaminen 14
Power-LOAD-järjestelmän asentaminen 14
Akun asentaminen 24
Asennuksen tarkistuslista 25
Asennuksen tarkastaminen 27
Käyttö 28
Käyttäjän ohjaimet ja LED-merkkivalot 28
Kelkan päänpuoleisen pään LED-merkkivalot 30
Käyttäjän manuaaliset ohjaimet 31
Käyttösuositukset 32
Paarien nostaminen, laskeminen tai vapauttaminen sähkökäyttöisesti 33
Akun virran määrän tarkistaminen 33
Lastaaminen ja ajoneuvosta poistaminen sähkökäyttöisesti 34
Power-LOAD-yksikön lastaaminen sähkökäyttöisesti 34
Power-LOAD-yksikön poistaminen ajoneuvosta sähkökäyttöisesti 35
Lastaaminen ja ajoneuvosta poistaminen manuaalisesti 35
Power-LOAD-yksikön lastaaminen manuaalisesti 36
Power-LOAD-yksikön poistaminen ajoneuvosta manuaalisesti 36
Akun lataustason tarkistaminen Power-LOAD-ohjauspaneelista 37
Akun lataaminen 37
Power-LOAD-yksikön säilytys 37
Ambulanssipaarien lastauskorkeuden asettaminen 37
Ei päivitettyjen X-runkoisten ambulanssipaarien käyttö suuronnettomuudessa 38
Power-LOAD-järjestelmän tuominen ulos ajoneuvosta ilman ambulanssipaareja 38
Performance-PRO-ambulanssipaarien siirtäminen ajoneuvoon Power-LOAD-lisävarusteella 38
Performance-PRO-ambulanssipaarien poistaminen ajoneuvosta Power-LOAD-lisävarusteella 40
Power-PRO-ambulanssipaarien siirtäminen ajoneuvoon Power-LOAD-lisävarusteella 41
Power-PRO-ambulanssipaarien poistaminen ajoneuvosta Power-LOAD-lisävarusteella 43
Ambulanssipaarien poistaminen ajoneuvosta manuaalisesti Power-LOAD-yksiköllä ajoneuvoon siirtämisen jälkeen (Power-LOAD-virtakatko tai järjestelmävirhe) 44
Ambulanssipaarien siirtäminen ajoneuvoon manuaalisesti sähkökäyttöisen kiinnittimen virtakatkon tai järjestelmävirheen jälkeen 45
Ambulanssipaarien poistaminen ajoneuvosta manuaalisesti 46
Ambulanssipaarien poistaminen ajoneuvosta korjauksia varten 47
Ambulanssipaarien siirtäminen ajoneuvoon manuaalisesti (Power-PRO-virtakatko) 48
Määräaikaishuolto 50
Säännöllinen tarkistus ja säädöt 50
Kuukauden tai kahden tunnin välein 50

Kolmen kuukauden tai kuuden tunnin välein 50
12 kuukauden tai 24 tunnin välein 51
Tasaisten rullien ja V-ohjainrullien vaihtoaikataulu 52
Siirtokiskon lukon laakerien vaihtoaikataulu 52
Puhdistus 53
Suositeltuja puhdistusaineita 53
Vianetsintäohje 54
Huomautuksia Wireless-ominaisuuteen 56
Sähkömagneettisen yhteensopivuuden tiedot 57

Käsitteiden varoitus, varotoimi ja huomautus määritelmät

Sanoilla **VAROITUS**, **VAROTOIMI** ja **HUOMAUTUS** on erityismerkityksensä, ja niillä merkityt kohdat on luettava huolellisesti.

VAROITUS

Varoittaa lukijaa tilanteesta, joka voi johtaa kuolemaan tai vakavaan loukkaantumiseen, jos tilannetta ei vältetä. Varoitus voi myös kuvata mahdollisia vakavia haittavaikutuksia ja vaaratilanteita.

VAROTOIMI

Varoittaa lukijaa mahdollisesti vaarallisesta tilanteesta, joka voi johtaa lievään tai kohtalaiseen käyttäjän tai potilaan loukkaantumiseen tai tuotteen tai muun omaisuuden vaurioitumiseen, jos tilannetta ei vältetä. Näitä ovat laitteen turvalliseen ja tehokkaaseen käyttöön liittyvät välttämättömät erityistoimet ja käytöstä tai väärinkäytöstä johtuvan laitteen vaurioitumisen välttämiseksi tehtävät välttämättömät toimet.

Huomautus - Tässä annetaan erityistietoja, jotka helpottavat kunnossapitoa tai selventävät tärkeitä käyttöohjeita.

Tiivistelmä varotoimenpiteistä

Tutustu aina tällä sivulla lueteltuihin varoituksiin ja huomioihin huolellisesti ja noudata niitä tarkasti. Laitteen saa huoltaa ainoastaan koulutettu henkilökunta.

VAROITUS

- Älä käytä **Power-LOAD**-yksikköä jännitteellä, joka ei ole tuotteen jännitearvon mukainen.
- Vältä laitteen vaurioitumisen tai savun aiheuttama vaara. Älä käytä **Power-LOAD**-yksikköä yli sen käyttösuhteen.
- Älä kytke **Power-LOAD**-yksikköä ajoneuvon 24 V:n tasavirtapiiriin. Vältä sähkövirran aiheuttamat vaarat. Kytke **Power-LOAD** aina ajoneuvon 12,8–15,6 V:n tasavirtapiiriin, jossa on 15 A:n sulake/katkaisija.
- Säädä aina ambulanssipaarien lastauspyörien korkeus vastaamaan ajoneuvon lattian korkeutta, kuten paarimallin toimintakäsikirjassa on selitetty.
- Käytä aina kiskopuristinyksikköä kaikille ambulanssipaareille, joissa ei ole **Power-LOAD**-lisävarustetta. **Power-LOAD** on yhteensopiva vain sellaisten ambulanssipaarien kanssa, joissa on **Power-LOAD**-lisävaruste (katso *Ambulanssipaarien yhteensopivuus* (sivulla 12)). Tietyissä tilanteissa voit käyttää **Power-LOAD**-yksikköä tavanomaisena lukitsimena useimmille X-runkoisille ambulanssipaareille.
- Käytä aina **Power-LOAD**-yhteensopivia ambulanssipaareja Strykerin mallin 6390 **Power-LOAD**-järjestelmän kanssa. Mikäli muita kuin yhteensopivia ambulanssipaareja käytetään Strykerin mallin 6390 **Power-LOAD**-järjestelmässä, tämä saattaa johtaa loukkaantumiseen.
- Asenna aina paarien kiinnitysjärjestelmä tässä oppaassa kuvatulla tavalla. Väärä asennus voi johtaa loukkaantumiseen. Varmista, että kokoonpanosi testataan ja että sen todetaan noudattavan vähintään paarien kuljetusta koskevaa standardia National Truck Equipment Association (Yhdysvaltojen kansallinen kuljetusajoneuvotarvikkeiden yhdistys)/ Ambulance Manufacturer's Division Standard 004 (Ambulanssivalmistajien jaoksen standardi 004), Litter Retention System Static Test (Paarialustajärjestelmän staattinen testi) (AMD-004).
- Ole erityisen varovainen, mitä tulee sähkömagneettiseen yhteensopivuuteen (EMC), kun käytät sähkökäyttöistä lääkintälaitetta. Asenna ja ota paarien kiinnitysjärjestelmä käyttöön tässä oppaassa olevien sähkömagneettisen yhteensopivuuden tietojen mukaisesti. Kannettavat ja siirrettävät radiotaajuusyhteyslaitteet voivat vaikuttaa paarien kiinnitysjärjestelmään.
- Vältä loukkaantumisen vaara. Siirtokisko- ja kelkkayksikön nostamiseen ja paikalleen sijoittamiseen tarvitaan aina kaksi asentajaa.
- Pidä aina kädet, sormet ja jalat etäällä liikkuvista osista.
- Käytä aina asianmukaista silmiensuojainta, kun käytät sahaa. Kiinnitä esine, jota olet leikkaamassa, ja huomioi leikkauspaikkaa ympäröivä alue.
- Jätä aina tilaa puskurille. Jos puskurille ei ole riittävästi tilaa, tämä voi johtaa potilaan tai kantajan loukkaantumiseen.
- Sulje aina kaikki ajoneuvon ulkopuolelle johtavat aukot tiiviisti, jotta pakokaasut eivät pääse ajoneuvon potilasosastoon.
- Kytke **Power-LOAD** aina ajoneuvoon asennettuun 15 A:n sulakkeeseen tai palautettavaan katkaisijaan sähkövaarojen välttämiseksi. Stryker suosittelee sulakkeen tai palautettavan katkaisijan asentamista sulakekoteloon.
- Älä kytke **Power-LOAD**-yksikköä ajoneuvon 24 V:n tasavirtapiiriin.

- Varmista aina **Power-LOAD**-yksikön toiminta ennen käyttöä. Muuten seurauksena voi olla potilaan tai kantajan loukkaantuminen.
- Ole aina varovainen liikkuessasi ajoneuvon potilasosastossa, jotta et vahingossa kompastu **Power-LOAD**-järjestelmään.
- Ole aina varovainen käyttäessäsi **Power-LOAD**-yksikköä huonossa säässä (esimerkiksi sade, jää, lumi).
- Käytä ambulanssipaareja tai **Power-LOAD**-järjestelmää vain silloin, kun kaikki henkilöt ovat kaukana mekanismeista. Sotkeentuminen sähkökäyttöisten ambulanssipaarien tai **Power-LOAD**-järjestelmän mekanismeihin voi aiheuttaa vakavan vamman.
- Harjoittele aina ambulanssipaarien siirtämistä ajoneuvoon ja niiden poistamista ajoneuvosta **Power-LOAD**-järjestelmällä, kunnes tuotteen toiminta ymmärretään kokonaan. Väärä käyttö voi aiheuttaa vamman.
- Älä anna kouluttamattomien henkilöiden auttaa **Power-LOAD**-järjestelmän käytössä. Kouluttamattomat teknikot / henkilökunnan jäsenet voivat loukata itsensä tai aiheuttaa potilasvahingon.
- Älä aja ajoneuvoa kelkan ollessa keskiasennossa. Tämä asento ei lukitu, eikä sitä ole tarkoitettu ajon aikaiseen käyttöön.
- Käytä aina molempia käsiä käsitellessäsi ambulanssipaareja. **Power-LOAD** on vain apulaite. Arvioi kukin tilanne ja määrittele, kuinka kuljetettava paino jaetaan ja nostetaan.
- Käytä aina tarpeeksi kantajia hallitsemaan voimia, jotka tarvitaan yli 400 paunan (181 kg:n) painojen siirtämiseen ajoneuvoon ja poistamiseen ajoneuvosta. Turvallisuuden parantamiseksi kantajien tulisi tehdä ajoneuvoon siirtäminen tai ajoneuvosta poistaminen tasaisilla pinnoilla. 36 tuuman (91 cm:n) korkuisten ajoneuvon lattioiden tapauksessa ajoneuvosta poistaminen pitää mahdollisesti tehdä manuaalisesti.
- Pidä kädet ja raajat aina kaukana **Power-LOAD**-kelkan nostovarsista ja ambulanssipaarien alustasta sähkökäyttöisen ajoneuvoon siirtämisen ja ajoneuvosta poistamisen aikana.
- Älä poista akkua, kun ambulanssipaarit ovat käytössä.
- Käytä **Power-LOAD**-järjestelmää ja lisävarusteita vain ohjekirjoissa kuvatulla tavalla. **Power-LOAD**-järjestelmän tai minkä tahansa lisävarusteen väärä käyttö saattaa johtaa potilaan tai kantajan loukkaantumiseen. Tämän laitteen käyttö millään muulla tavalla on täysin omistajan tai käyttäjän vastuulla.
- Manuaalisia toimintoja varten kantajan on aina tuettava paino ambulanssipaarien jalkopäässä.
- Ole aina valmiina tukemaan koko ambulanssipaarien painoa niitä ajoneuvoon lastatessa tai siitä poistaessa. Nostovarret eivät nosta ambulanssipaareja ilman sähkövirtaa.
- Palauta vaurioituneet akut aina huoltokeskukseen kierrätettäväksi. Älä hävitä sekajätteiden mukana. Ota yhteys paikalliseen jälleenmyyjään, jolta saa tietoja palautuksesta ja/tai maasi keräysjärjestelmistä.
- Irrota aina ulkoinen verkkojohto (soveltuvissa tapauksissa), irrota ajoneuvon akku, sammuta tuote painamalla päävirtapainiketta ja aseta sitten kelkka latausasentoon ennen **Power-LOAD**-laitteen huoltoa.
- Älä poista akkua, kun **Power-LOAD** on käytössä.
- Älä sammuta yksikköä päävirtapainikkeesta normaalikäytön aikana, koska tämä estää akkua latautumasta.
- Älä salli kiskopuristimen olla limittäin punaisen säätörajan tarran kanssa kiskon putkessa. Jotta ambulanssipaarien runko ei irtoa kiskojen leuoista, kiskopuristimen ja kiskon liikkumattoman leuan väli ei saa koskaan olla enempää kuin 1 tuuma (2,5 cm).
- Kättä tai sormia ei saa käyttää vapautuspainikkeen painamiseen, kun kiskon leuat ovat auki. Kiskopuristimen kiinnitin sulkeutuu voimakkaalla jousitoiminnalla.
- Jos potilas on paareilla, paarien lastaamiseen ajoneuvoon tai niiden poistamiseen ajoneuvosta tarvitaan aina vähintään kaksi koulutettua kantajaa.
- Lastaa aina **Power-LOAD**-yhteensopivat paarit ajoneuvon potilasosastoon ennen kuljetettavia henkilöitä.
- Ole aina valmis tukemaan paarien ja potilaan koko painoa, jos nostovarret eivät kohota paareja, kun poistat paareja ajoneuvon potilasosastosta. Kun ambulanssipaarien lukitus poistetaan niiden poistamiseksi ajoneuvon potilasosastosta, **Power-LOAD**-yksikön nostovarret kohottavat ambulanssipaareja hieman.
- Kun ambulanssipaareja poistetaan ajoneuvosta, varmista aina, että ambulanssipaarien pohja on tuotu ulos, ennen kuin painat mitään **Power-LOAD**-ohjauspaneelin painikkeita.
- Kun ambulanssipaareja poistetaan ajoneuvon potilasosastosta silloin, kun **Power-LOAD**-yksikössä on virtakatko tai järjestelmävirhe, ole aina valmiina ottamaan vastaan ambulanssipaarien ja potilaan koko paino.
- Lastaa aina ambulanssipaarit ennen kuin annat potilaiden tulla sisään ajoneuvon potilasosastoon.
- Sammuta aina yksikkö päävirtapainikkeesta ennen sen huoltoa tai puhdistusta.
- Käytä aina asianmukaisia henkilönsuojaimia painepesun aikana sisäänhengityksen kautta tulevan tartuntavaaran estämiseksi. Painepesulaitteisto voi levittää kontaminoituneita aerosoleja.
- **Power-LOAD** toimii taajuudella 13,56 MHz, kun **Power-LOAD**-säätimiä käytetään sähkökäyttöisten ambulanssipaarien kanssa (**Power-PRO** XT tai **Power-PRO** IT), jotka voisivat häiritä toisia laitteita, jotka toimivat tällä taajuuskaistalla.

- Älä käytä muita kuin määriteltyjä lisävarusteita, antureita ja kaapeleita, lukuun ottamatta antureita ja kaapeleita, joita Stryker myy sisäisten komponenttien vaihto-osina, jotta vältetään **Power**-**LOAD**-järjestelmän mahdolliset lisääntyneet päästöt tai alentunut häiriönsieto.
- Älä käytä **Power**-**LOAD**-järjestelmää ja **Power**-**PRO**-ambulanssipaareja muiden laitteiden vieressä tai päällekkäin niiden kanssa. Jos **Power**-**LOAD**-järjestelmä täytyy asettaa muiden laitteiden viereen tai päällekkäin niiden kanssa, tarkkaile, että järjestelmä toimii normaalisti siinä kokoonpanossa, jossa sitä tullaan käyttämään.
- **Power**-**LOAD** toimii pääasiassa seuraavilla taajuuksilla: 70–85 kHz induktiivista latausta varten ja 13,56 MHz ± 7 kHz, amplitudimoduloitu (OOK), ERP: -82,37 dBm. Induktiivinen lataus toimii seuraavilla taajuuksilla: 70–125 kHz. Muut laitteet voivat häiritä **Power**-**LOAD**-järjestelmää, vaikka tämä toinen laite olisikin CISPR-emissiovaatimusten mukainen.

HUOMIO

- Tuotteen väärä käyttö voi aiheuttaa potilaan tai käyttäjän vamman. Käytä tuotetta vain tässä käyttöoppaassa kuvatulla tavalla.
- Tuotetta tai mitään tuotteen osia ei saa muuttaa. Jos tuotetta muutetaan, se voi toimia odottamattomalla tavalla ja aiheuttaa joko potilaan tai käyttäjän vamman. Lisäksi tuotteen muuttaminen mitätöi sen takuun.
- Älä riko ambulanssipaarien induktiivista latauskoteloa siirtokiskoyksikköä asentaessasi.
- Kun asennat ankkuriyksikköä, varmista aina, että johdot lepäävät lattialevyn taskun sisällä eikä ankkuriyksikkö purista niitä.
- Manuaaliset ohitukset sallivat **Power**-**LOAD**-järjestelmän vapaan liikkumisen.
- Lataa akku aina ennen tuotteen ottamista käyttöön. Lataamaton tai tyhjentynyt akku voi johtaa tuotteen huonoon suorituskykyyn.
- Vältä laitteiston vaurioitumista. Älä anna ambulanssipaarien iskeytyä kelkkaan ajoneuvoon siirtämisen aikana.
- Älä työnnä ambulanssipaareja ajoneuvon potilasosastoon, ennen kuin ambulanssipaarien alusta on viety täysin sisään.
- Älä työnnä ambulanssipaareja ajoneuvon potilasosastoon, ennen kuin ambulanssipaarien pohja on vedetty kokonaan sisään.
- Älä päästä irti käsikäyttöisestä vapautuskahvasta, ennen kuin ambulanssipaarit lukittuvat asentoonsa jalkopäässä. Jos päästät irti liian aikaisin, ambulanssipaarien pohja voi estää ambulanssipaareja lukittumasta **Power**-**LOAD**-yksikköön.
- Älä suihkuta suoraan kelkan alapuolelle kelkan mekanismiin. Vesi voi päästä sisään kelkan koteloon ja voi nopeuttaa syöpymistä tai heikentää toimintaa.
- Kun tuote on käytössä, sitä ei saa puhdistaa tai huoltaa eikä siihen saa tehdä kunnossapitotoimia.
- Tämä laite on testattu ja sen on havaittu noudattavan FCC-sääntöjen osan 15 mukaisia luokan A digitaalilaitetta koskevia rajoituksia. Näiden rajoitusten tarkoitus on suojata kohtuullisessa määrin haitallisilta häiriöiltä, kun laitetta käytetään kaupallisessa ympäristössä. Tämä laite tuottaa, käyttää ja voi säteillä radiotaajuusenergiaa, ja jos sitä ei asenneta ja käytetä käyttöoppaan mukaisesti, se voi häiritä haitallisesti radioviestintää. Tämän laitteen käyttäminen asuinalueella aiheuttaa todennäköisesti haitallista häiriötä, missä tapauksessa käyttäjän edellytetään korjaavan häiriön omalla kustannuksellaan. Jos häiriötä esiintyy, sijoita **Power**-**LOAD**-järjestelmä tai häiritsevä tuote uuteen paikkaan tai suuntaa se uudelleen.
- Jos häiriötä esiintyy, sijoita aina **Power**-**LOAD**-järjestelmä tai häiritsevä tuote uuteen paikkaan tai suuntaa se uudelleen. Tämä laite on FCC-sääntöjen osan 18 mukainen.
- Kannettavia radiotaajuisia viestintävälineitä (oheislaitteet kuten antennijohdot ja ulkoiset antennit mukaan luettuina) ei saa käyttää **Power**-**LOAD**-järjestelmän minkään osan (valmistajan ilmoittamat kaapelit mukaan luettuina) lähellä, ellei välimatka ole vähintään 30 cm (12 tuumaa). Muutoin tämän laitteen toimintakykyyn voidaan vaikuttaa haitallisesti.
- Tämän laitteiston päästöominaisuudet tekevät siitä sopivan käytettäväksi teollisissa ympäristöissä ja sairaaloissa (CISPR 11, luokka A). Tämä laite tuottaa, käyttää ja voi säteillä radiotaajuusenergiaa, ja jos sitä ei asenneta ja käytetä käyttöoppaan mukaisesti, se voi häiritä haitallisesti radioviestintää. Tämän laitteen käyttäminen asuinalueella (jossa vaatimuksena on tavallisesti CISPR 11, luokka B) aiheuttaa todennäköisesti haitallista häiriötä, missä tapauksessa käyttäjän edellytetään korjaavan häiriön omalla kustannuksellaan. Jos häiriötä esiintyy, sijoita **Power**-**LOAD**-järjestelmä tai häiritsevä tuote uuteen paikkaan tai suuntaa se uudelleen.

Puristumiskohdat

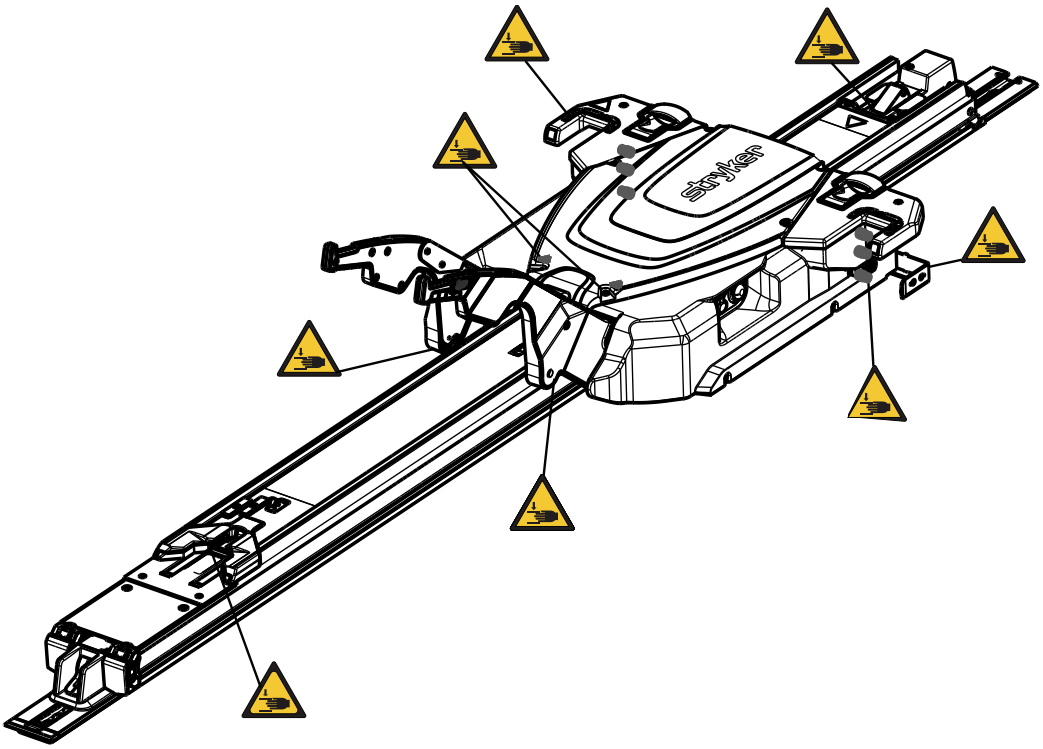

Kuva 1 – Puristumiskohdat

Johdanto

Tämä opas auttaa Stryker-tuotteesi käyttämistä tai kunnossapitoa. Lue tämä opas ennen tämän tuotteen käyttöä tai kunnossapitoa. Luo menetelmät ja menettelytavat, joiden avulla henkilökuntaa voidaan opettaa ja perehdyttää tämän tuotteen turvalliseen käyttöön ja kunnossapitoon.

HUOMIO

- Tuotteen väärä käyttö voi aiheuttaa potilaan tai käyttäjän loukkaantumisen. Käytä tuotetta vain tässä käyttöoppaassa kuvatulla tavalla.
- Tuotetta tai mitään tuotteen osia ei saa muuttaa. Jos tuotetta muutetaan, se voi toimia odottamattomalla tavalla ja aiheuttaa joko potilaan tai käyttäjän loukkaantumisen. Lisäksi tuotteen muuttaminen mitätöi sen takuun.

Huomautus

- Tätä opasta on pidettävä tuotteen pysyvänä osana, ja oppaan on pysyttävä tuotteen mukana jopa silloin, jos tuote myöhemmin myydään.
- Stryker kehittää jatkuvasti tuotteen suunnittelua ja laatua. Tässä oppaassa on viimeisin käytettävissä oleva tuotetieto painohetkellä. Tuotteesi ja tämän oppaan välillä voi esiintyä pieniä eroavaisuuksia. Jos sinulla on kysyttävää, ota yhteyttä Strykerin asiakaspalveluun tai tekniseen tukeen numerossa +1 800 327 0770.

Tuotteen kuvaus

Strykerin mallin 6390 sähkökäyttöinen **Power-LOAD®**-ambulanssipaarien kiinnitysjärjestelmä on suunniteltu yhteensopivien ambulanssipaarien nostamiseen, laskemiseen tai ohjaamiseen maakuljetukseen tarkoitetun hälytysajoneuvon sisälle ja ulos sieltä. Kun ambulanssipaarit on kiinnitetty tiukasti järjestelmään, akkukäyttöinen hydraulinen järjestelmä auttaa kantajia paarien siirtämisessä ajoneuvoon ja poistamisessa ajoneuvosta. Yhteensopivat ambulanssipaarit kiinnitetään järjestelmän avulla ajoneuvoon potilaskuljetuksia varten. Kun ambulanssipaarit on kiinnitetty kuljetusasentoon, **Power-LOAD** lataa yhteensopivat mallin 6506 **Power-PRO™** XT ja 6516 **Power-PRO™** IT ambulanssipaarit induktiivisesti. Sähkökatkoksen sattuessa järjestelmä pysyy toiminnallisena ambulanssipaarien ajoneuvoon kiinnittämistä varten.

Käyttötarkoitus

Power-LOAD on tarkoitettu yhteensopivien pyörällisten paarien (ambulanssipaarien) siirtämiseen kuljetusajoneuvoon ja poistamiseen sieltä sekä ambulanssipaarien kiinnittämiseen kuljetuksen ajaksi. Laitteen turvallinen maksimaalinen työkuormitus on 870 paunaa (395 kg), joka sisältää ambulanssipaarien, potilaan ja ambulanssipaareihin yhdistetyn laitteiston (kuten happipullojen, monitorien ja pumppujen) painon. Laitteen tarkoitettuja käyttäjiä ovat koulutetut ammattilaiset, joihin kuuluvat ensiapukeskusten ja sairaaloiden henkilökunta sekä ensihoitajat, huoltoteknikot ja asentajat.

Kliiniset edut

Ambulanssipaarit: potilaan kuljetus

Kiinnitin: tukee ambulanssipaareja kuljetusta varten

Ambulanssipaari- ja kiinnitinjärjestelmä: tukee ja kuljettaa potilaita

Vasta-aiheet

Ei tunneta.

Odotettu käyttöikä

Power-LOAD-yksikön odotettu käyttöikä on seitsemän vuotta, kun sitä käytetään normaalisti normaaleissa olosuhteissa ja huolletaan asianmukaisella tavalla säännöllisesti.

Hävittäminen/kierrätys

Noudata aina ympäristönsuojelua ja laitteiston kierrättämiseen tai hävittämiseen liittyviä vaaroja koskevia voimassaolevia paikallisia suosituksia ja/tai säännöksiä, kun käyttöikä päättyy.

Tekniset tiedot

	Turvallinen käyttökuormitus **Huomautus** - Turvallinen käyttökuormitus osoittaa ambulanssipaarien, potilaan, patjan ja lisävarusteiden yhteispainon.	870 paunaa	395 kg
Enimmäisnostokapasiteetti (potilas ja lisävarusteet)		700 paunaa	318 kg
Kokonaispituus		95 tuumaa	241 cm
Vähimmäispituus		89,5 tuumaa	228 cm
Leveys		24,5 tuumaa	62 cm
Paino			
	Lattialevy-yksikkö	16,5 paunaa	7,5 kg
	Ankkuriyksikkö	23 paunaa	10,5 kg
	Siirtokiskoyksikkö	67 paunaa	30,5 kg
	Kelkkayksikkö	105 paunaa	48 kg
Vähimmäismäärä kantajia, jotka tarvitaan kuormitettujen ambulanssipaarien lastaamiseen / ajoneuvosta poistamiseen		2	
Vähimmäismäärä kantajia, jotka tarvitaan tyhjien ambulanssipaarien lastaamiseen / ajoneuvosta poistamiseen		1	
Suositeltu lastauskorkeus		22–36 tuumaa	56–91 cm
Hydrauliöljy		Mobil **Mercon**® V Blend ATF -öljy (6500-001-293) Katso turvallisuutta koskevat tiedot Mobil **Mercon**® V Blend ATF -öljyn käyttöturvallisuustiedotteesta (MSDS).	
Sähkövaatimukset		12,8 V – 15,6 V tasavirta, 15A:n sulake/katkaisija, 2 johdinta, 10 AWG:n kaapeli	
Akun käyttösuhde, varaaminen		100 %	
Akun käyttösuhde, kuormitus		10 % (33 sekuntia päällä / 5 min pois päältä)	

Akku	12 V:n tasavirta, 5 Ah:n lyijyakku (6390-001-468)
Sulake	LITTELFUSE 0496060.ZXD-UL
Standardit	ANSI/AAMI ES60601-1:2012, CAN/CSA-C22.2 Nro. 60601-1:14, KKK-A-1822F, IEC 60601-1-12:2014 Tiettyjä lisävarusteita edellyttävät standardit, katso *Standardit ja edellytetyt lisävarusteet* (sivulla 9).

Stryker pidättää oikeuden teknisten tietojen muuttamiseen ilman ennakkoilmoitusta.

Kelta-musta värikuvio on Stryker Corporationin omistama tavaramerkki.

Stryker ilmoittaa täten, että tämä lyhyen kantaman radiolaite on direktiivin 2014/53/EU vaatimusten mukainen. EU:n vaatimustenmukaisuusvakuutuksen koko teksti on saatavissa seuraavasta Internet-osoitteesta: http://techweb.med.strykercorp.com/EMS/EU%20Declaration%20of%20Conformity/index.html.

Tarroja ei ehkä voida lukea yli 12 tuuman (30 cm) näköetäisyydeltä.

VAROITUS

- Älä käytä **Power-LOAD**-yksikköä jännitteellä, joka ei ole tuotteen jännitearvon mukainen.
- Vältä laitteen vaurioitumisen tai savun aiheuttama vaara. Älä käytä **Power-LOAD**-yksikköä yli sen käyttösuhteen.
- Älä kytke **Power-LOAD**-yksikköä ajoneuvon 24 V:n tasavirtapiiriin. Vältä sähkövirran aiheuttamat vaarat. Kytke **Power-LOAD** aina ajoneuvon 12,8–15,6 V:n tasavirtapiiriin, jossa on 15A:n sulake/katkaisija.

Ympäristöolosuhteet	Käyttö	Säilytys ja kuljetus
Lämpötila	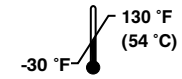	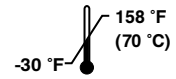
Suhteellinen kosteus	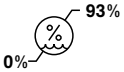	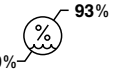
Ilmanpaine	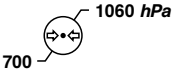	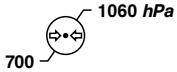

Euroopan REACH-asetus

Euroopan REACH-asetuksen ja muiden ympäristöä koskevien säännösten vaatimusten mukaisesti ilmoituksenalaisia aineita sisältävät osat on lueteltu.

Kuvaus	Numero	Erityistä huolta aiheuttavan aineen kemiallinen nimi
Akku, 12 V	6390-001-468	Lyijy
Ohjauslevy-yksikkö	639002010014	Lyijy
Kelkan viestintälevy	6390-001-378	Oktametyylisyklotetrasiloksaani

Standardit ja edellytetyt lisävarusteet

Standardien noudattamiseksi on käytettävä **Power-LOAD**-yksikköä seuraavien yhteensopivien paarien kanssa. Katso lisätietoja kyseisen paarimallin toimintakäsikirjasta.

Huomautus - Yhteensopivat ambulanssipaarit lastataan **Power-LOAD**-yksikköön sähkökäyttöisessä tilassa törmäystestiä varten.

Vakio	Power-LOAD-yhteensopiva paarimalli
SAE J3027 ja AS/NZS-4535	6500, 6506, 6507
BS EN 1789	6500, 6506, 6085, 6086, 6507

Tuotteen kuva

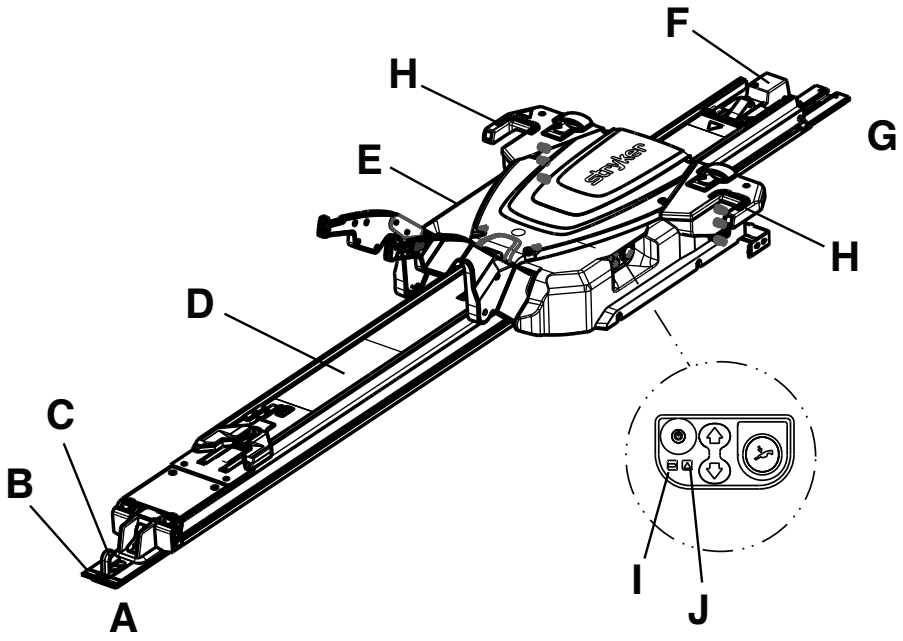

A	Jalkopää	F	Ankkuriyksikkö
B	Lattialevy	G	Pääpuoli
C	Turvakoukku	H	Pääpuolen LED-merkkivalo
D	Siirtokiskoyksikkö	I	Akun LED
E	Kelkkayksikkö	J	Virhe-LED

Yhteystiedot

Ota yhteys Strykerin asiakaspalveluun tai tekniseen tukeen, numero: 1 800 327 0770.

Stryker Medical
3800 E. Centre Avenue
Portage, MI 49002
USA

Huomautus - Käyttäjän ja/tai potilaan on ilmoitettava mahdollinen tuotteeseen liittyvä vakava onnettomuus sekä valmistajalle että sen Euroopan jäsenvaltion toimivaltaiselle viranomaiselle, jossa käyttäjä ja/tai potilas sijaitsee.

Voit nähdä online-käyttöoppaan tai -huolto-oppaan verkkosivustolla https://techweb.stryker.com/.

Pidä Stryker-tuotteen sarjanumero (A) saatavilla, kun soitat Strykerin asiakaspalveluun tai tekniseen tukeen. Mainitse sarjanumero kaikessa kirjallisessa yhteydenpidossa.

Sarjanumeron sijainti

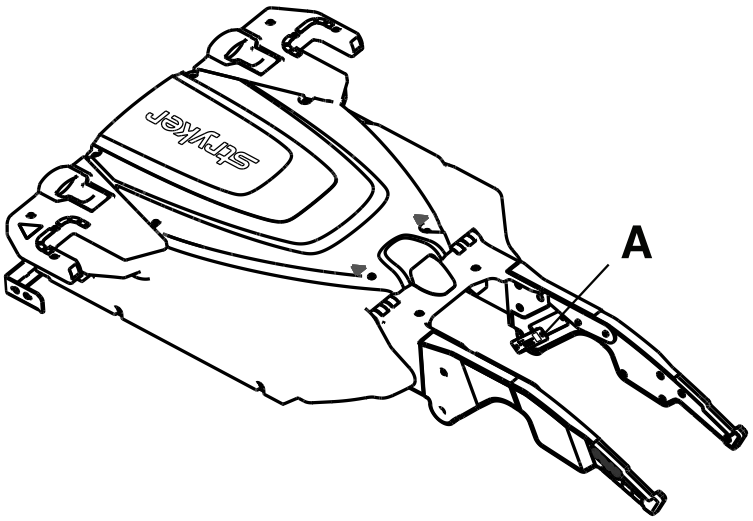

Valmistuspäivämäärä

Valmistusvuosi on sarjanumeron 2 ensimmäistä numeroa.

Käyttöönotto

Pura laatikot ja tarkasta, että kaikki esineet toimivat kunnolla, kun otat tuotteen käyttöön. Tarkista tuotteen asianmukainen toiminta, ennen kuin otat sen käyttöön.

VAROITUS - Säädä aina ambulanssipaarien lastauspyörien korkeus vastaamaan ajoneuvon lattian korkeutta, kuten paarimallin toimintakäsikirjassa on selitetty.

Poista tuotteesta kaikki toimitus- ja pakkausmateriaalit ennen käyttöä.

Power-LOAD-yksikön kunto on käyttäjän vastuulla. Anna pätevän huoltoteknikon tarkistaa **Power-LOAD**-yksikön toimintakunto seuraavaa listaa ja käyttöohjeita käyttämällä.

1. Nosta nostovarret ja työnnä **Power-LOAD**-kelkka manuaalisesti siirtokiskoyksikön päänpuoleiseen päähän, jotta akku latautuu. Lataa akkua vähintään kaksi tuntia ennen kuin otat **Power-LOAD**-yksikön käyttöön ensimmäistä kertaa.

   Huomautus - Akun virran LED-merkkivalo vilkkuu vihreänä latauksen aikana.

2. Varmista, että asennuksen tarkistuslista on täytetty.
3. Käy asennuksen tarkistuslista uudelleen läpi, jos asennuksen tarkistuslistan täytti kolmannen tahon asentaja. Älä ota tuotetta käyttöön, jos asennuksen tarkistuslistaa ei voida täyttää.

Power-LOAD-yhteensopivien ambulanssipaarien kunto on myös käyttäjän vastuulla. Tarkista tuotteen asianmukainen toiminta, ennen kuin otat sen käyttöön. Paarimallisi käyttöönottovaatimukset ovat paarien toimintakäsikirjassa.

Ambulanssipaarien yhteensopivuus

Strykerin mallin 6390 **Power-LOAD**-järjestelmä on suunniteltu yhteensopivaksi vain ambulanssipaarien kanssa, jotka ovat yhteensopivia **Power-LOAD**-lisävarusteen kanssa.

VAROITUS

- Käytä aina kiskopuristinyksikköä kaikille ambulanssipaareille, joissa ei ole **Power-LOAD**-lisävarustetta. **Power-LOAD** on yhteensopiva vain sellaisten ambulanssipaarien kanssa, joissa on **Power-LOAD**-lisävaruste (katso *Ambulanssipaarien yhteensopivuus* (sivulla 12)). Tietyissä tilanteissa voit käyttää **Power-LOAD**-yksikköä tavanomaisena lukitsimena useimmille X-runkoisille ambulanssipaareille.
- Käytä aina **Power-LOAD**-yhteensopivia ambulanssipaareja Strykerin mallin 6390 **Power-LOAD**-järjestelmän kanssa. Mikäli muita kuin yhteensopivia ambulanssipaareja käytetään Strykerin mallin 6390 **Power-LOAD**-järjestelmässä, tämä saattaa johtaa loukkaantumiseen.

Tällä hetkellä näitä määräykset täyttäviä ambulanssipaareja ovat seuraavat:

- Malli 6085 **Performance-PRO** XT yhdessä **Power-LOAD**-yhteensopivuussarjan kanssa (6085-700-010)
- Malli 6086 **Performance-PRO** XT yhdessä **Power-LOAD**-lisävarusteen tai yhteensopivuussarjan kanssa (6086-700-001)
- Malli 6500 **Power-PRO** XT yhdessä **Power-LOAD**-yhteensopivuussarjan kanssa (6500-700-049)
- Malli 6506 **Power-PRO** XT yhdessä **Power-LOAD**-lisävarusteen tai yhteensopivuussarjan kanssa (6506-700-001)
- Malli 6510 **Power-PRO** IT yhdessä **Power-LOAD**-yhteensopivuussarjan kanssa (6510-700-001)
- Malli 6516 **Power-PRO** IT yhdessä **Power-LOAD**-lisävarusteen tai yhteensopivuussarjan kanssa (6516-700-001)
- Malli 6507 **Power-PRO** 2 yhdessä **Power-LOAD**-lisävarusteen tai yhteensopivuussarjan kanssa (650707000014 tai 650707000016)

Asennus

Laatujärjestelmän määräykset

VAROITUS

- Asenna aina paarien kiinnitysjärjestelmä tässä oppaassa kuvatulla tavalla. Väärä asennus voi johtaa loukkaantumiseen. Varmista, että rakenteesi testataan ja että sen todetaan noudattavan vähintään paarien kuljetusta koskevaa standardia National Truck Equipment Association/Ambulance Manufacturer's Division Standard 004, Litter Retention System Static Test (AMD-004).
- Ole erityisen varovainen, mitä tulee sähkömagneettiseen yhteensopivuuteen (EMC), kun käytät sähkökäyttöistä lääkintälaitetta. Asenna ja ota paarien kiinnitysjärjestelmä käyttöön tässä oppaassa olevien sähkömagneettisen yhteensopivuuden tietojen mukaisesti. Kannettavat ja siirrettävät radiotaajuusyhteyslaitteet voivat vaikuttaa paarien kiinnitysjärjestelmään.

Yhdysvaltain elintarvike- ja lääkeviraston (FDA) Code of Federal Regulations (CFR) Title 21 antaa ohjeita, mitä tulee laitteiden, kuten paarien kiinnitysjärjestelmän, asentamiseen. Näiden Yhdysvaltain liittovaltion määräysten noudattamiseksi on varmistettava, että jokainen laite on asianmukaisesti asennettu koulutettujen* henkilöiden toimesta, käyttämällä asennuksen tarkastuslistassa olevia tarkastuskriteerejä. Tämä asiakirja on säilytettävä vähintään 7 vuoden ajan jokaista sarjanumeroa/asennusta varten.

*Asennuslaitoksen on pidettävä yllä omia koulutusarkistojaan, joissa osoitetaan, että asentaja oli pätevä.

21 CFR 820.170, asentaminen

(a) Jokaisen asennusta edellyttävän laitteen valmistaja laatii ja ylläpitää riittävät asennus- ja tarkastusohjeet sekä soveltuvissa tapauksissa testaustoimenpiteet. Ohjeisiin ja toimenpiteisiin tulee sisältyä ohjeet, joiden avulla voidaan varmistua asennuksen oikeellisuudesta, jotta laite toimii tarkoituksenmukaisesti asennuksen jälkeen. Valmistaja toimittaa ohjeet ja toimenpiteet laitteen mukana tai muutoin saattaa ne niiden henkilöiden käyttöön, jotka asentavat laitteen.

(b) Laitteen asentava henkilö varmistaa, että asentaminen, tarkastaminen ja mahdollisesti tarvittava testaaminen tehdään valmistajan ohjeiden ja toimenpiteiden mukaisesti ja että tällöin merkitään ylös tarkastustiedot ja kaikki testaustulokset oikein tehdyn asentamisen osoittamista varten.

Power-LOAD-yksikön asennusosien tarkistuslista

Varmista, että sinulla on kaikki tarvittavat lattialevy-yksikön asentamisen osat **Power LOAD** -järjestelmän asentamiseksi. Asennusohjeet, ks. *Power-LOAD-järjestelmän asentaminen* (sivulla 14).

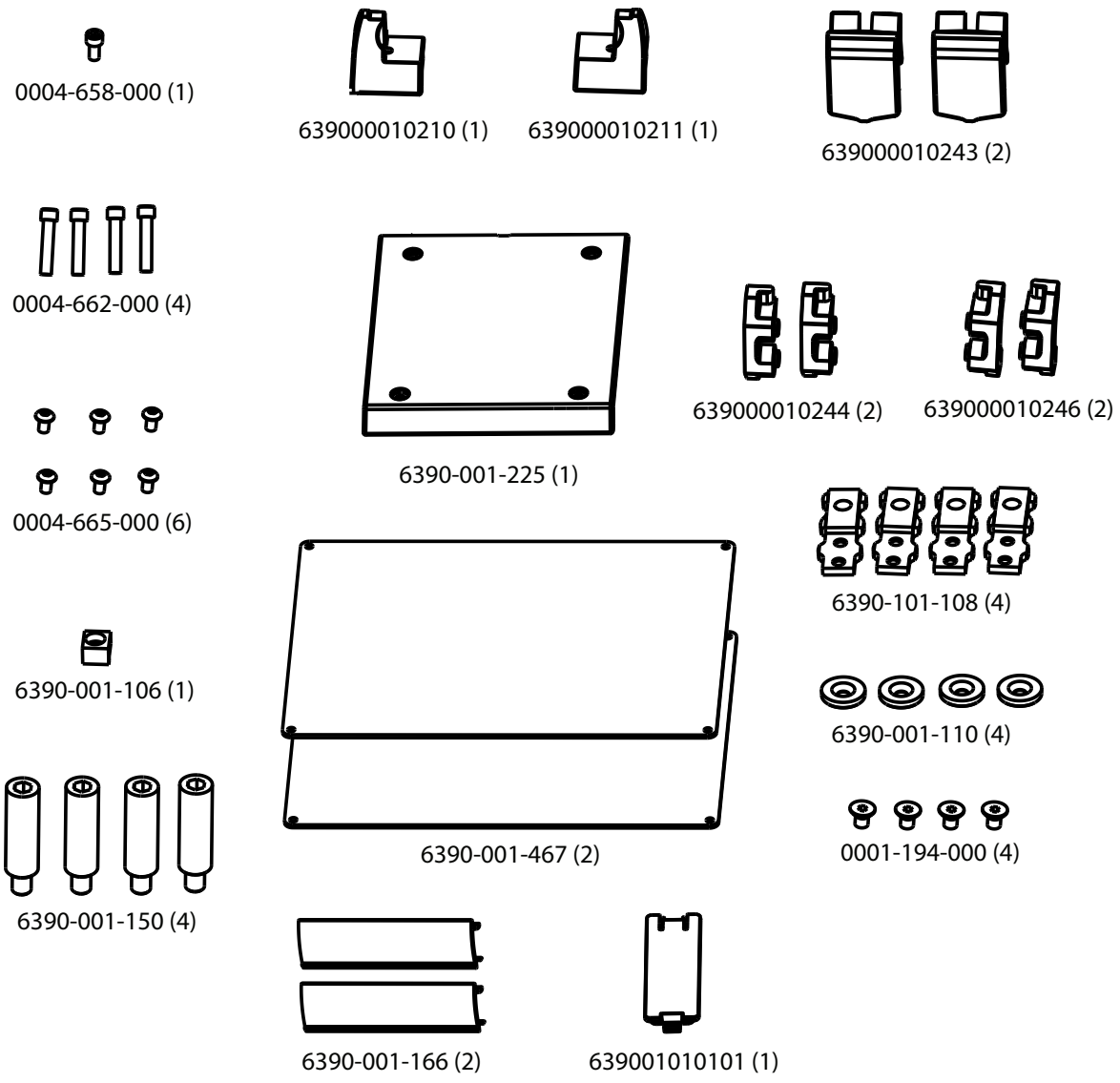

Kuva 2 – Power-LOAD-asennussarjan osat 6390-001-054

Lattialevyn asentaminen

Asenna Strykerin yleislattialevy ajoneuvosi potilasosastoon, ennen kuin asennat paarien kiinnitysjärjestelmän. Ohjeet ovat Strykerin lattialevyn asennusoppaassa (6390-109-020).

Power-LOAD-järjestelmän asentaminen

VAROITUS

- Vältä loukkaantumisen vaara. Siirtokisko- ja kelkkayksikön nostamiseen ja paikalleen sijoittamiseen tarvitaan aina kaksi asentajaa.
- Pidä aina kädet, sormet ja jalat etäällä liikkuvista osista.
- Käytä aina asianmukaista silmiensuojainta, kun käytät sahaa. Kiinnitä esine, jota olet leikkaamassa, ja huomioi leikkauspaikkaa ympäröivä alue.

HUOMIO – Älä riko ambulanssipaarien induktiivista latauskoteloa siirtokiskoyksikköä asentaessasi.

Power-LOAD-asennussarjan osat (6390-001-054)

(1) kuusiokoloruuvi (0004-658-000)

(4) ankkurin kiinnitystappi (6390-001-150)

(1) siirtokiskon reunus, pääpuoli, vasen (639000010210)

(2) liikkumattoman rajoittimen blokki, kierteinen (639000010246)

(4) lattialevyn kiinnitin (6390-101-108)

(1) ankkuroivan induktiivisen ensiön suojus (639001010101)

(4) kuusiokoloruuvi (0004-662-000)

(1) kelkan magneetin aktivaattori (6390-001-106)

(2) liikkumaton rajoitinpuskuri (639000010243)

(2) liikkumattoman rajoittimen blokki, läpimenevä reikä (639000010244)

(4) ankkurin alainen kiinnitin (6390-001-110)

(6) kupukantaruuvi (0004-665-000)

(1) siirtokiskon reunus, pääpuoli, oikea (639000010211)

(1) siirtokiskon painelaatta, jalkopää (6390-001-225)

(4) tasakantaruuvi (0001-194-000)

(2) lattialevyn suoja, lyhyt (6390-001-166)

Tarvittavat lisäosat (eivät kuulu toimitukseen)

Sähköteippiä

Tarvittavat työkalut:

5/32-tuuman kuusiokoloavain

Talttapäinen ruuvimeisseli

Torx-ruuvimeisseli T25

Mittanauha

3/8-tuuman kuusiokoloavain

1/2-tuuman momenttiavain (ft-lb) > 60 ft-lb

Saha

3/16-tuuman kuusiokoloavain

Kumivasara

Menetelmä:

1. Nosta ajoneuvon puskuri (jos sellainen on) yläasentoon.
2. Mittaa lattialevyn loppupään ja puskurin loppupään välinen etäisyys käyttämällä mittanauhaa, ja määritä sen perusteella, kuinka pitkälle ankkuria voidaan siirtää pääpuolta kohti (Kuva 3).

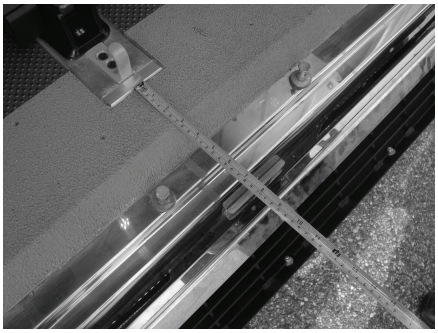

Kuva 3 – Mittaus ankkurin asentamista varten

Huomautus - Jos mitattu etäisyys on alle 18 tuumaa (46 cm), voit siirtää **Power-LOAD**-järjestelmän lähemmäksi ajoneuvon potilasosaston pääpuolta, enintään 18 tuumaa (46 cm) ja mitattu etäisyys.

VAROITUS - Jätä aina tilaa puskurille. Jos puskurille ei ole riittävästi tilaa, tämä voi johtaa potilaan tai kantajan loukkaantumiseen.

3. Paikanna lattialevyn ensimmäisen kiinnittimen (6390-101-108) (Kuva 4) sijainti (lähellä jalkopäätä). Tämä sijainti antaa eniten tilaa pyörälle.

   - Siirrä ambulanssipaarit lähemmäksi ajoneuvon potilasosaston pääpuolta valitsemalla toinen lattialevyn kiinnityskohta.
   - Varmista, että kohta ei ole kauempana ensimmäisestä kohdasta kuin arvo, joka lasketaan vaiheessa 2. Jätä tarpeeksi tilaa, jotta ambulanssipaarien alusta ei kosketa ajoneuvon puskuria.
   - Käännä kiinnitin ympäri (Kuva 5) siirtääksesi asennuskohtaa vielä 2 tuumaa (5 cm) pääpuolta kohti.
   - Kuva 4 näyttää kohdan, jossa on eniten tilaa pyörille puskurista lukien. Kuva 5 näyttää kohdan, jossa on vähiten tilaa pyörille puskurista lukien ja se edustaa 8 tuuman (20,3 cm) siirtymää ensimmäisestä kohdasta. Valitse asennusta varten kohta, joka antaa sopivan tilan pyörille. Kuva 4 ja Kuva 5 alla: (A) esittää ajoneuvon potilasosaston pääpuolta ja (B) esittää jalkopäätä.

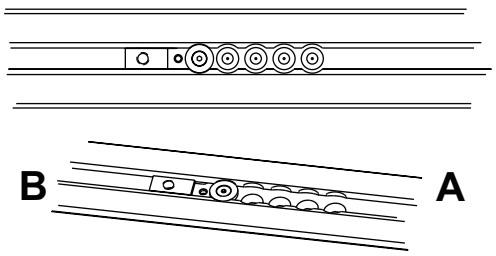

Kuva 4 – Eniten tilaa pyörille

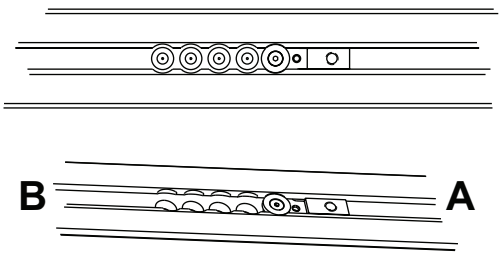

Kuva 5 – Kiinnittimen kääntäminen ympäri

4. Käytä 5/32-tuuman kuusiokoloavainta. Asenna tasakantaruuvi (0001-194-000) ankkurin alapuolella olevaan kiinnityspidikkeeseen (6390-001-110), jolla lattialevy kiinnittyy kiinnityspidikkeeseen (6390-101-108).
5. Toista vaiheet 3 ja 4 kolmelle muulle kohdalle lattialevy-yksikössä.

   Huomautus - Näiden kolmen lattialevyn kiinnityspidikkeen sijainnin on täsmättävä vaiheessa 3 valitun kohdan kanssa.
6. Ohjaa ankkurin ja ajoneuvon välinen kaapeli (639000010135) ankkurin alaosaan ja ulos ankkurin sivussa olevasta aukosta (Kuva 6).
7. Aseta ankkuri asennusreikien päälle. Ohjaa mahdollinen ylimääräinen johto takaisin sähkön läpiviennin kumisen suojuksen läpi.

   VAROITUS - Sulje aina kaikki ajoneuvon ulkopuolelle johtavat aukot tiiviisti, jotta pakokaasut eivät pääse ajoneuvon potilasosastoon.

   Huomautus - Levitä silikonitiivistettä sähkön läpiviennin kumiseen suojukseen, jotta läpi menevät sähköosat tiivistetään kokonaan.
8. Aseta ankkuriyksikkö (C) lattialevy-yksikön päälle (D) (Kuva 6). Aseta ylimääräinen johto lattialevyn taskuun. Kohdista neljä reikää lattialevyn kiinnityspidikkeiden kanssa.

   HUOMIO - Kun asennat ankkuriyksikköä, varmista aina, että johdot lepäävät lattialevyn taskun sisällä eikä ankkuriyksikkö purista niitä.

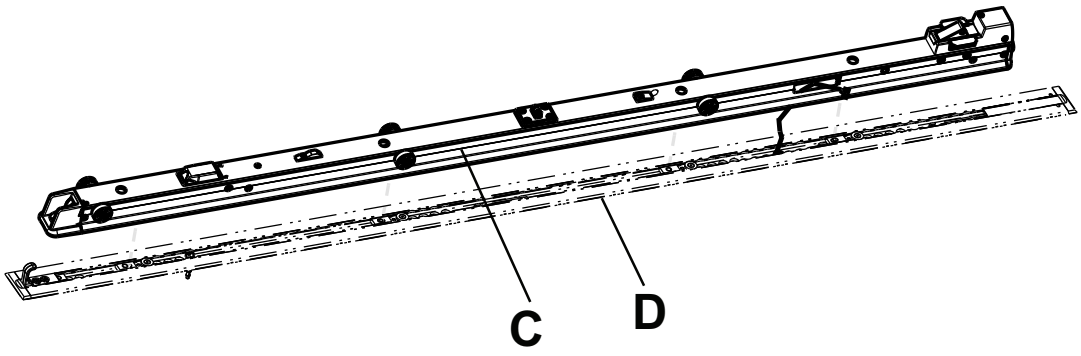

Kuva 6 – Ankkuriyksikkö ja lattialevy-yksikkö

9. Mittaa paljastunut tasku lattialevyn pääpuolella ja jalkopäässä mittanauhaa käyttämällä lattialevyn suojien muokkaamista varten.
10. Käytä sahaa. Leikkaa kaksi lattialevyn suojaa (6390-001-166) (E) siten, että ne vastaavat mitattua pituutta molemmissa päissä (Kuva 7). Lattialevyn suoja ei mahdu lattialevyn kiinnityspidikkeiden päälle.

    Huomautus - Jos ankkuri kootaan lattialevyn jalkopään tai pääpuolen päälle, kyseisessä päässä ei tarvita lattialevyn suojaa.
11. Käytä kumivasaraa. Naputtele jokainen lattialevyn suoja lattialevyyn (koukkupuoli (F) ensin).

    Huomautus - Voit irrottaa lattialevyn suojan talttapäisellä ruuvimeisselillä suojan siltä puolelta, jossa on kohotettu reuna.

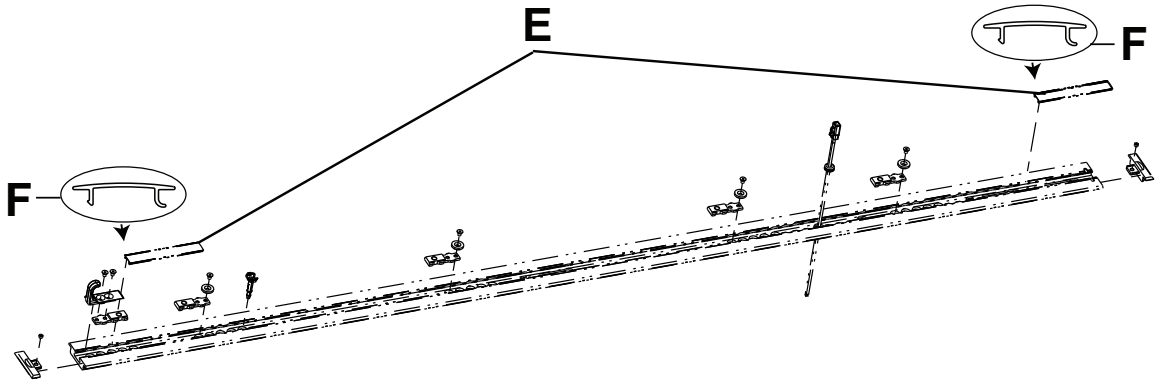

Kuva 7 – Leikkaa lattialevyn suojat

12. Varmista, että ankkurin tiivisteet (G) asennetaan ankkuriyksikön uriin (Kuva 8). Jos ankkurin tiivisteitä ei ole asennettu, työnnä ne takaisin ankkuriyksikön uriin.

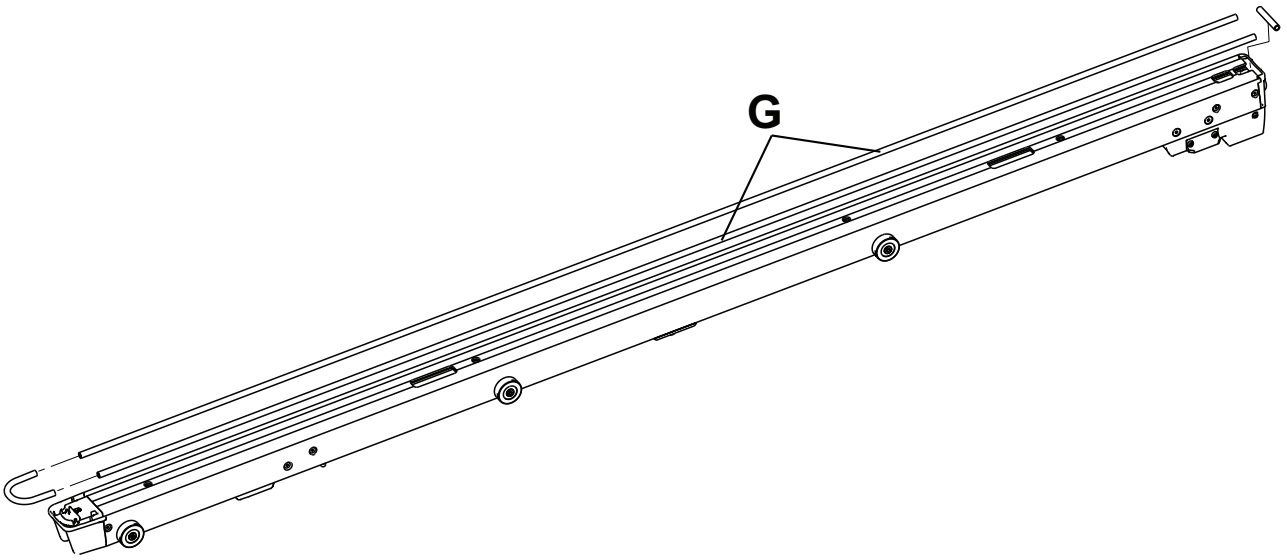

Kuva 8 – Ankkurin tiivisteet

13. Käytä 3/8-tuuman kuusiokoloavainta. Asenna neljä toimitettua ankkurin kiinnitystappia (6390-001-150) (H) neljään reikään ankkuriyksikössä (Kuva 9).

    Huomautus
    - Älä kiristä tappeja kokonaan ennen kuin kaikki neljä tappia on kohdistettu ja aloitettu.
    - Älä purista mitään johtoja, kun asennat ankkurin pääpuolta lähinnä olevaa tappia.

14. Kiristä jokainen tappi (H) arvoon 60 ± 10 ft-lb 1/2-tuuman momenttiavaimella (Kuva 9).

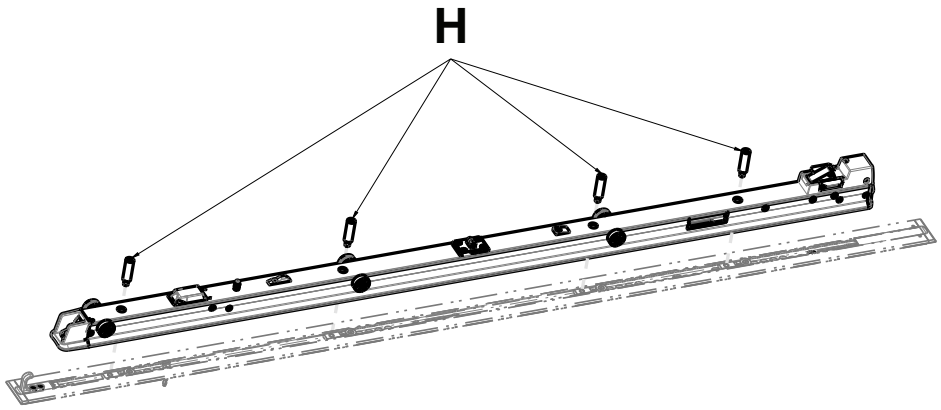

Kuva 9 – Ankkurien kiinnitystappien asentaminen

15. Kiinnitä ankkurin puolella ankkurin ja ajoneuvon välinen kaapeli ankkuriyksikön liittimeen.
16. Työnnä liittimet takaisin ankkuriyksikköön.
17. Aseta siirtokiskoyksikkö (I) siten, että avoin pää osoittaa ankkuriyksikköä (J) kohti (Kuva 10).

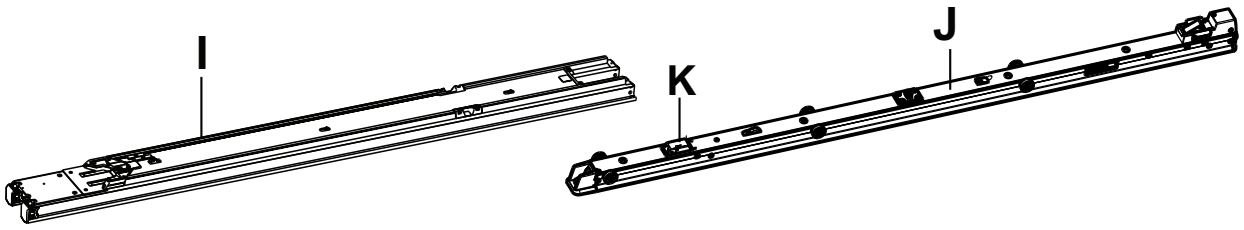

Kuva 10 – Siirtokiskoyksikön asentaminen

18. Asentaja 1 (jalkopää) kohottaa siirtokiskoyksikköä ja työntää siirtokiskon lukon liipaisimia (L) (Kuva 12) siirtokiskon jalkopäätä kohti vapauttaakseen siirtokiskon lukot. Asentaja 2 (pääpuoli) työntää ja keskittää siirtokiskoyksikön avoimen pään rullien päälle ankkuriyksikössä.

    - Kun asennat siirtokiskoyksikön, työnnä siirtokiskoyksikköä hitaasti. Älä riko ambulanssipaarien induktiivista latauskoteloa (K) (Kuva 10).
    - Pidä siirtokiskon lukon liipaisimet vedettyinä jalkopäätä kohti, kunnes siirtokisko on paikallaan ankkurin päällä (Kuva 12).
    - Voit huomata lievää vastusta toisen rullasarjan päältä mentäessä; työnnä vastuksen ohi kohtaan, joka näytetään kohdassa Kuva 12.

19. Aseta ankkuroivan induktiivisen ensiön suojus (639001010101) aukon päälle niin, että U-koukku osoittaa ankkurin jalkopäätä kohti (Kuva 11).

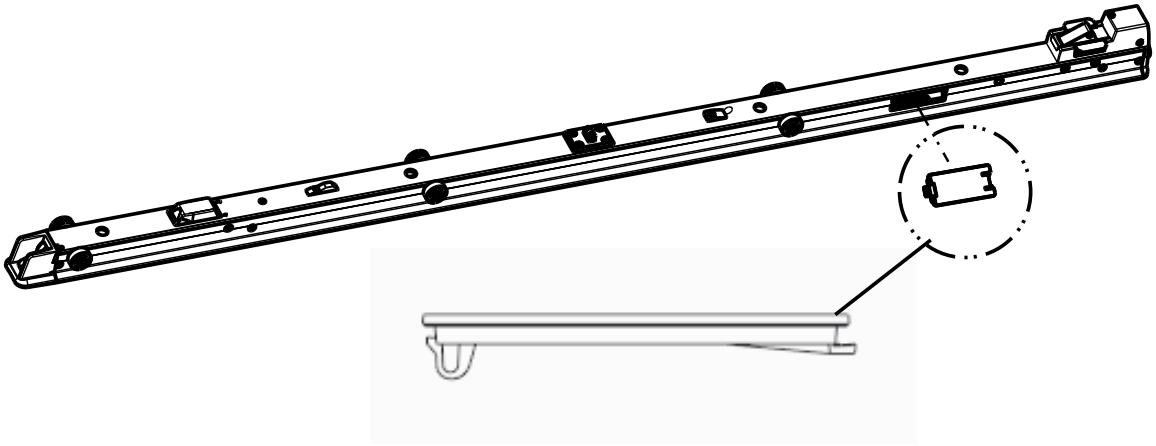

Kuva 11 – Ankkuroivan induktiivisen ensiön suojus

Huomautus - Älä anna liittimien (jotka asennettiin vaiheessa 16) työntyä ankkuroivaa induktiivista ensiön suojusta vasten.

20. Käytä talttapäistä ruuvimeisseliä. Työnnä U-koukkua ankkuriin, kunnes kuuluu napsahdus merkiksi koukun lukittumisesta paikoilleen (Kuva 11).
21. Käytä 5/32-tuuman kuusiokoloavainta. Asenna toimitettu kuusiokoloruuvi (0004-658-000) (O) ja kiinnitä mukana toimitettu kelkan magneetin aktivaattori (6390-001-106) (P) sen avulla (Kuva 12).
22. Käytä Torx T25 -ruuvimeisseliä. Asenna neljä toimitettua kupukantaruuvia (0004-665-000) (M) ja kiinnitä mukana toimitettu jalkopään puoleinen painelaatta (6390-001-225) (N) niillä siirtokiskoyksikköön (Kuva 12).
23. Avaa lukitus työntämällä siirtokiskon lukon liipaisimia (lähinnä jalkopäätä) (L) (Kuva 12) siirtokiskoyksikön jalkopäätä kohti.

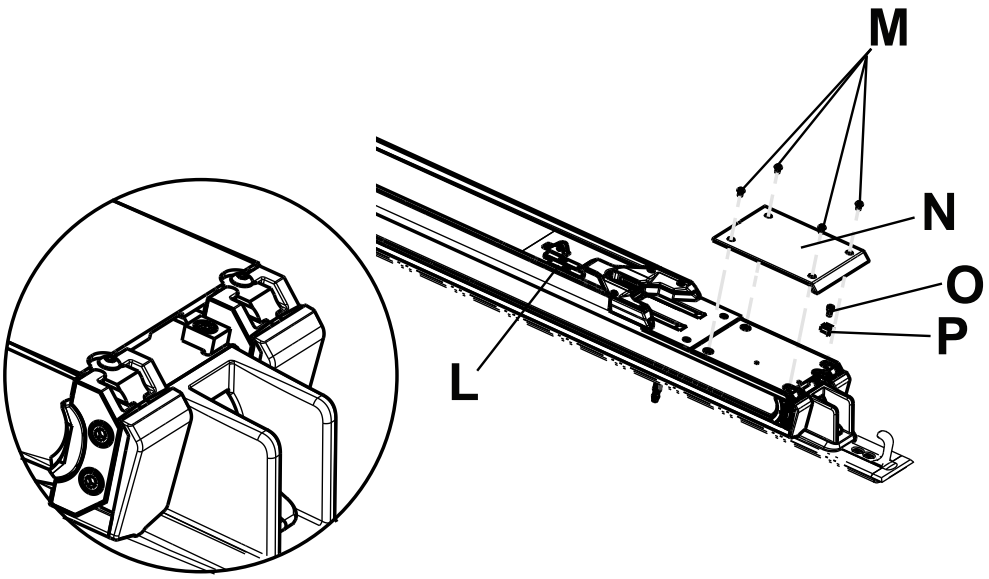

Kuva 12 – Jalkopään siirtokiskon painelaatan kiinnittäminen

24. Siirrä siirtokiskoyksikkö keskikohtaansa (Q) (Kuva 13).

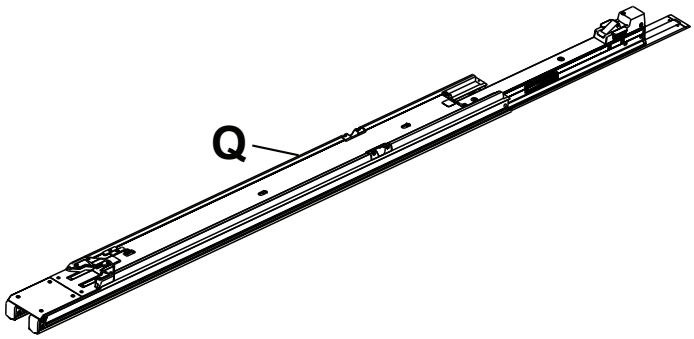

Kuva 13 – Siirtokiskoyksikön asettaminen paikalleen

25. Nosta kelkkayksikkö varresta ja siivestä nostaen. Älä nosta kelkkaa manuaalisista ambulanssipaarien vapautuskahvoista. Nosta vain merkityistä kohdista. Asentaja 1, aseta kädet kohtiin R1 ja R2. Asentaja 2, aseta kädet kohtiin S1 ja S2 (Kuva 14).

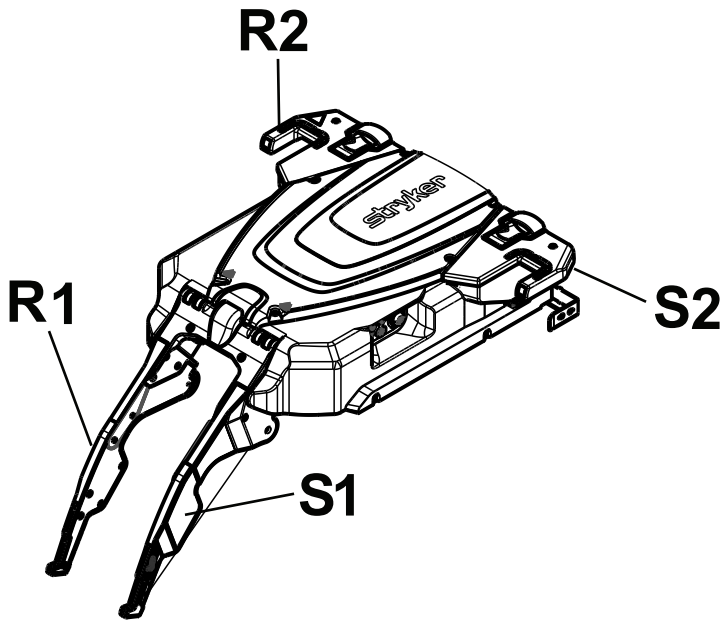

Kuva 14 – Kelkkayksikkö

26. Sijoita kelkkayksikkö (T) siirtokiskoyksikön (U) ja ankkuriyksikön pääpuolen (V) väliin lattialle (Kuva 15).
27. Asentaja 1 (jalkopää): Työnnä kelkkayksikön rullat siirtokiskoyksikön sivukanavaan.
28. Asentaja 2 (pääpuoli): Nosta kelkkayksikkö, kohdista toinen rullasarja ja työnnä rullia, kunnes kelkka on lähellä siirtokiskon keskiosaa.

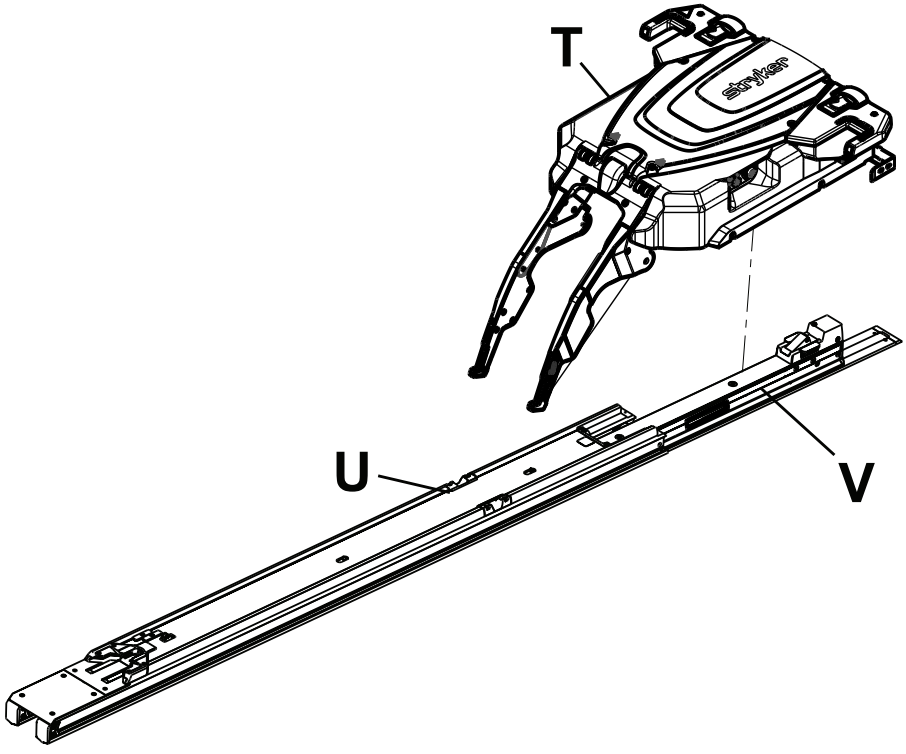

Kuva 15 – Kelkkayksikön sijoittaminen paikalleen

29. Työnnä siirtokiskoyksikköä eteenpäin pääpuolta kohti, kunnes yksikkö lukittuu paikoilleen.
30. Kokoa puskuriblokki. Kohdista toimitettu sisemmän liikkumattoman rajoittimen blokki (639000010246) (jossa on kierteiset reiät) (Y) toimitetun liikkumattoman rajoitinpuskurin kanssa (639000010243) (X) (Kuva 16).

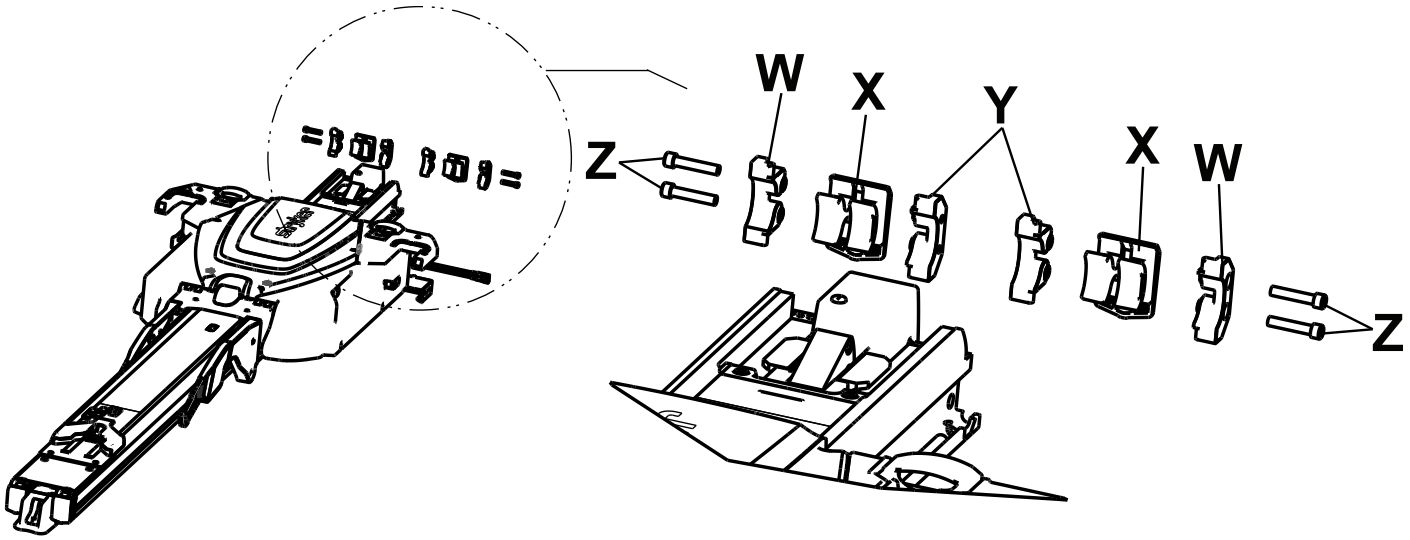

Kuva 16 – Puskuriblokin kokoaminen

31. Työnnä kootut osat (X ja Y) siirtokiskoyksikön päähän.

    Huomautus - Sijoita liikkumaton rajoitinpuskuri siten, että olka (AA) on pohjassa (Kuva 17).

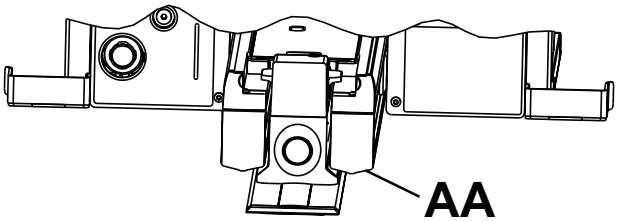

Kuva 17 – Liikkumattoman rajoitinpuskurin olka

32. Kohdista liikkumattoman rajoittimen blokki (639000010244) (jossa on läpimenevät reiät) (W) koottuihin osiin (X ja Y) ja liu'uta se siirtokiskoyksikön päähän.
33. Kokoa ja asenna toinen liikkumaton rajoitinpuskuri toistamalla vaiheet 26–28.
34. Käytä 3/16-tuuman kuusiokoloavainta. Asenna neljä toimitettua kuusiokantaruuvia (0004-662-000) (kaksi kummallekin puolelle) (Z) siirtokiskoyksikköön (Kuva 16).
35. Tarkasta silmämääräisesti pääpuolen siirtokiskon puskurit ja varmista, että ne on asennettu tasan siirtokiskoyksikön ulkoreunan kanssa ja että mitään väärän kohdistuksen tai väärän asennuksen merkkejä ei näy.
36. Käytä Torx T25 -ruuvimeisseliä. Asenna kaksi toimitettua kupukantaruuvia (0004-665-000) (AB) ja kiinnitä toimitettu potilaan vasemmanpuoleinen siirtokiskon pääpuolen reunus (639000010210) ja toimitettu potilaan oikeanpuoleinen siirtokiskon pääpuolen reunus (639000010211) (AC) niillä siirtokiskoyksikköön (Kuva 18).

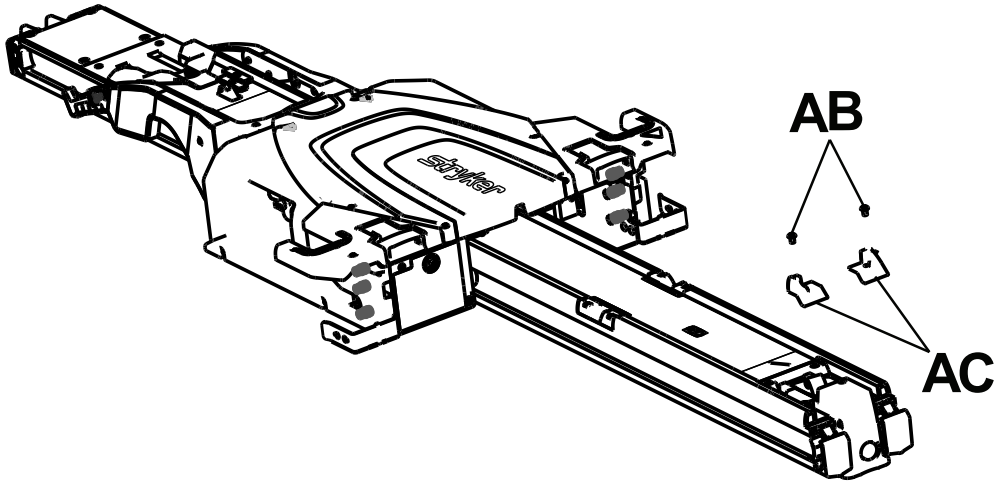

Kuva 18 – Pääpuolen reunuksen kiinnittäminen

37. Noudata kohtaa *Akun asentaminen* (sivulla 24).
38. Käynnistä tuote painamalla päävirtapainiketta (AD) (Kuva 19), joka on potilaan vasemmalla puolella kelkkayksikössä.

Huomautus

- Jos **Power-LOAD**-järjestelmä kytkettiin piiriin kytkimellä, varmista, että kytkin on kytketty päälle.
- Kun päävirtapainiketta painetaan, vihreä akun virran merkkivalo (AE) syttyy myös. Tämä osoittaa, että **Power-LOAD**-järjestelmä on käynnistynyt. Jos kelkan akku on vähissä, voi myös näkyä keltaisena vilkkuva virheen merkkivalo (AF).
- **Power-LOAD**-akku ei lataudu, jos kelkan pääpuolella olevat LED-merkkivalot vilkkuvat keltaisina, kun tuote on kuljetusasennossa.

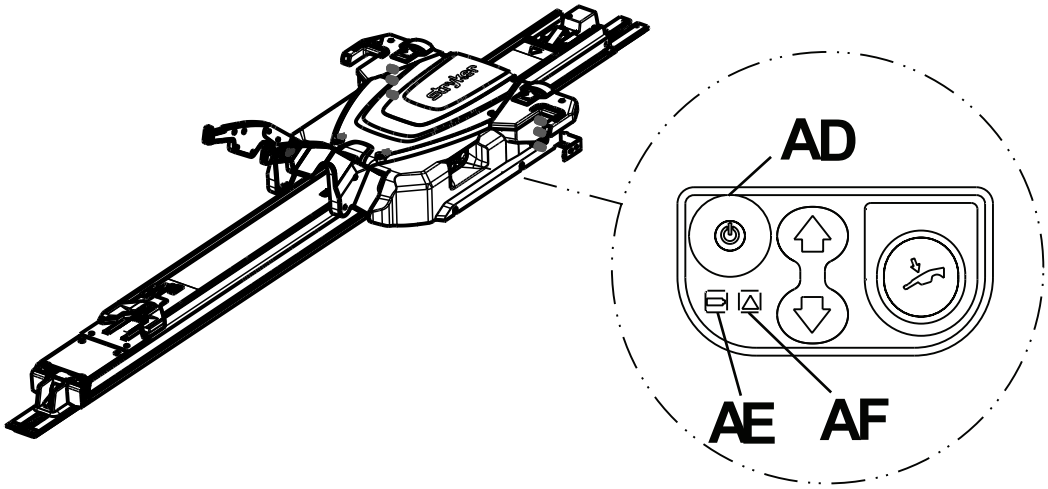

Kuva 19 – Power-LOAD-järjestelmän ohjauspaneeli

39. Nosta nostovarret ja työnnä kelkka manuaalisesti ajoneuvon potilasosaston pääpuoleen, jotta akku latautuu.

Huomautus - Akun virran merkkivalo (AE) vilkkuu vihreänä latauksen aikana.

40. Kiinnitä käyttöä koskevat tarrat oveen tai seinään, jossa ne ovat **Power-LOAD**-käyttäjien näkyvillä (*Lastaaminen ja ajoneuvosta poistaminen sähkökäyttöisesti* (sivulla 34) ja *Lastaaminen ja ajoneuvosta poistaminen manuaalisesti* (sivulla 35)).

Huomautus - Kiinnitä tarra sileälle pinnalle tai toimitetulle metallilevylle (6390-001-467), jonka voit ruuvata tai niitata ajoneuvoon.

41. Suorita loppuun *Asennuksen tarkistuslista* (sivulla 25).

Akun asentaminen

Kun kelkka on asennettu, noudata seuraavia vaiheita, kun akku asennetaan ja ladataan ensimmäistä kertaa.

1. Työnnä akku (A) akkulokeroon (D), kunnes kuuluu napsahdus (Kuva 20).

   Huomautus - Varmista, että suuntaat akun siten, että musta kansi osoittaa ylöspäin.

2. Nosta nostovarret ja työnnä kelkka manuaalisesti ajoneuvon potilasosaston pääpuoleen.
3. Lukitse kelkka ajoneuvon potilasosaston pääpuoleen (kuljetusasento).
4. Varmista kelkan käynnistyminen painamalla päävirtapainiketta.

   Huomautus - Akku ei lataudu, jos et kytke tuotteen virtaa päälle.

5. Tarkista, että virtavalo vilkkuu vihreänä (katso *Akun lataustason tarkistaminen Power-LOAD-ohjauspaneelista* (sivulla 37)).

   Huomautus - **Power**-**LOAD**-akku ei lataudu, jos kelkan pääpuolella olevat LED-merkkivalot vilkkuvat keltaisina, kun tuote on kuljetusasennossa.

6. Kiinnitä Torx T25 -ruuvimeisselillä kelkan kansilevy (B) **Power**-**LOAD**-järjestelmään mukana toimitettujen ruuvien (C) avulla (Kuva 20).
7. Kytke ajoneuvo ulkoiseen verkkojohtoon ja lataa akkua vähintään kuuden tunnin ajan.
8. Käynnistä järjestelmä lepotilasta työntämällä kelkka siirtokiskon jalkopäähän ja sitten takaisin ajoneuvon potilasosaston pääpuoleen.
9. Sammuta tuote painamalla päävirtapainiketta.
10. Varmista, että akun virran LED-merkkivalo ei pala, mikä osoittaa, että virta on kytketty pois päältä.

    Huomautus

    - Jos virtaa ei ole kytketty pois päältä, tuote tyhjentää ajoneuvon akun.
    - Lataa akku ennen asentamista Odyssey OBC -laturilla. Virran kulutus: 6A (1–2 akkua rinnakkain), 12A (1–4 akkua rinnakkain) tai 20A (1–6 akkua rinnakkain). Tässä laturissa on liitännät vain yhdelle akulle. Useiden akkujen lataamista varten tarvitaan virran kulutukselle mitoitettu johtosarja, jolla luodaan rinnakkaispiiri.
    - Jos näitä vaatimuksia ja suosituksia ei noudateta, akkua ei ladata kokonaan ja tuotteen virtaa ei kytketä pois päältä, kun sitä ei käytetä, seurauksena voi olla **Power**-**LOAD**-akun toimintahäiriö.

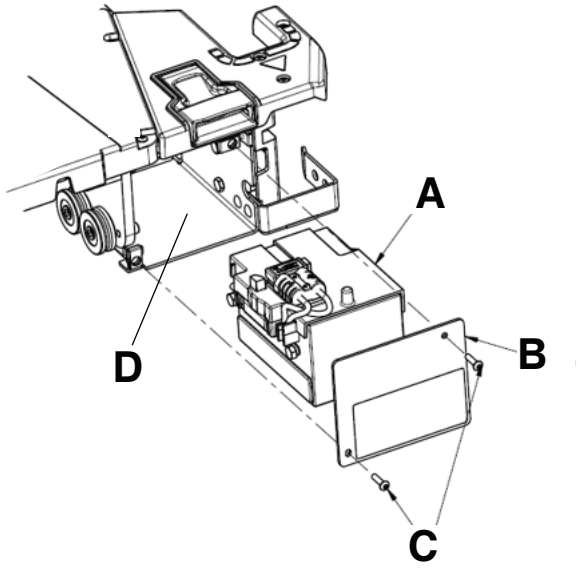

Kuva 20 – Akkuyksikkö

Asennuksen tarkistuslista

HUOMIO - Manuaaliset ohitukset sallivat **Power-LOAD**-järjestelmän vapaan liikkumisen.

Huomautus - Anna akun latautua vähintään 20 minuuttia, ennen kuin aloitat **Power-LOAD**-järjestelmän toimintatarkastuksen. Akku latautuu vain, kun kelkka on lukittu ajoneuvon potilasosaston pääpuoleen. Akun virran merkkivalo vilkkuu vihreänä latauksen aikana.

Varmista ennen **Power-LOAD**-järjestelmän toimintatarkastuksen aloittamista seuraavat asiat:

- Tarkastus tehdään **Power-LOAD**-yhteensopivien **Power-PRO**-ambulanssipaarien kanssa (katso *Ambulanssipaarien yhteensopivuus* (sivulla 12))
- **Power-LOAD**-järjestelmä on lukittu ajoneuvon potilasosaston jalkopäähän ja nostovarret ovat alhaalla
- Virta on kytketty päälle
- LED-merkkivalot kelkkayksikön siivissä vilkkuvat keltaisina

Huomautus

- Kun päävirtapainiketta painetaan, akun merkkivalo syttyy myös ja osoittaa, että **Power-LOAD**-järjestelmä on käynnistynyt. Jos kelkan akun virta on vähissä, virhettä osoittava keltainen merkkivalo voi vilkkua.
- Tarkasta sekä ylempi että alempi ambulanssipaarien säätökytkin, kun tarkastat ambulanssipaarien painikkeen toiminnan.

_____ Lukitse **Power-LOAD**-yhteensopivat ambulanssipaarit **Power-LOAD**-järjestelmään.

_____ Tarkasta, että molemmat ambulanssipaarien lastauspyörien tapit on lukittu **Power-LOAD**-järjestelmään (salvat).

_____ Tarkasta, että LED-merkkivalot vaihtuvat vilkkuvasta keltaisesta tasaisen vihreiksi.

_____ Paina ambulanssipaarien ohjauskytkimessä olevaa sisäänvetopainiketta (-) ja pidä sitä painettuna siirtääksesi ambulanssipaarien alavaunun kokonaan sisään.

_____ Työnnä ambulanssipaareja ajoneuvon potilasosastoon, kunnes ne lukittuvat ajoneuvon potilasosaston pääpuolelle. Varmista, että nostovarret laskeutuvat, kunnes ambulanssipaarien pyörät ovat ajoneuvon potilasosaston lattian päällä ja ambulanssipaarien jalkopää lukittuu paarien kiinnittimeen.

_____ Varmista, että ambulanssipaarit on lukittu **Power-LOAD**-järjestelmään, vetämällä ambulanssipaarien jalkopäätä voimakkaasti edestakaisin sivusuunnassa.

_____ Paina ambulanssipaarien ohjauskytkimessä olevaa ojennuspainiketta (+) ja pidä sitä painettuna sen varmistamiseksi, että ambulanssipaarit eivät ojennu ajoneuvon potilasosastossa. Ambulanssipaarien jalkojen ei pitäisi pyrkiä nousemaan ylös kuljetusasennossa.

Huomautus - Ambulanssipaarien ohjauskytkimessä oleva sisäänvetopainike (-) sallii liikkumisen joissakin olosuhteissa.

_____ Paina **Power-LOAD**-järjestelmän jalkopään vapautusvipua, pidä sitä painettuna ja poista ambulanssipaarit ajoneuvon potilasosastosta vetämällä. Varmista, että nostovarret kohottavat ambulanssipaareja, kunnes ambulanssipaarien pyörät ovat irti ajoneuvon potilasosaston lattiasta.

_____ Varmista, että pääpuolen LED-merkkivalot eivät pala ennen kuin ambulanssipaarit ovat kokonaan ojentuneet. Kun ambulanssibaarit ovat kokonaan ojentuneet, varmista, että LED-merkkivalot palavat tasaisen vihreänä. Paina ambulanssipaarien ohjauskytkimessä olevaa ojennuspainiketta (+) ja pidä sitä painettuna, jolloin ambulanssipaarit ojentuvat, kunnes ambulanssipaarien pyörät lepäävät maan pinnalla ja **Power-LOAD**-nostovarret eivät enää tue ambulanssipaareja.

_____ Nosta nostovarret ja ambulanssipaarit korkeimpaan asentoon painamalla **Power-LOAD**-ohjauspaneelin ylös (↑) -painiketta.

Huomautus - Ambulanssipaarien jalat eivät vetäydy kokoon.

_____ Laske nostovarret ja ambulanssipaarit alas painamalla **Power-LOAD**-ohjauspaneelin alas (↓) -painiketta.

_____ Vapauta ambulanssipaarit **Power-LOAD**-järjestelmästä painamalla ambulanssipaarien ohjauskytkimessä olevaa vapautuspainiketta. Pääpuolen merkkivalot vilkkuvat keltaisina.

_____ Lukitse ambulanssipaarit uudelleen **Power-LOAD**-järjestelmään.

_____ Nosta ambulanssipaarit korkeimpaan asentoon painamalla **Power-LOAD**-ohjauspaneelin ylös (↑) -painiketta.

Huomautus - Ambulanssipaarien jalat eivät vetäydy kokoon.

_____ Laske ambulanssipaarit alas painamalla **Power-LOAD**-ohjauspaneelin käsikäyttöistä vapautuspainiketta. Jatka painikkeen painamista ja vedä Power-LOAD-nostovarret kokonaan laskettuun asentoon.

_____ Avaa ambulanssipaarien lukitus nostamalla yksi kahdesta ambulanssipaarien manuaalisesta vapautuskahvasta kelkan pääpuolen päässä.

_____ Vieritä ambulanssipaarit pois **Power-LOAD**-järjestelmästä.

_____ Nosta nostovarret ja työnnä kelkka ajoneuvon potilasosastoon kuljetusasentoon. Anna nostovarsien laskeutua alas kelkan ollessa pääpuolen päässä.

_____ Varmista, että akun virran merkkivalo vilkkuu vihreänä, kun kelkka on kuljetusasennossa.

_____ Simuloi ambulanssipaarien manuaalista siirtoa ajoneuvon potilasosastoon siirtämällä **Power-LOAD**-yhteensopivat ambulanssipaarit ajoneuvon sisään käyttämättä lastaustoimintoja. Varmista, että ambulanssipaarit lukittuvat paikalleen.

_____ Paina **Power-LOAD**-järjestelmän jalkopään vapautusvipua, pidä sitä painettuna ja poista ambulanssipaarit ajoneuvon potilasosastosta vetämällä. Varmista, että ambulanssipaarien turvatanko kiinnittyy ajoneuvon turvakoukkuun.

Huomautus - Vain ambulanssipaarit irtoavat lukituksesta. Kelkan pitäisi pysyä **Power-LOAD**-järjestelmän pääpuolen päässä.

_____ Avaa kelkan lukitus nostamalla nostovarret ja painamalla kelkan vapautuspainiketta **Power-LOAD**-järjestelmän pääpuolen päässä.

_____ Ojenna **Power-LOAD**-järjestelmä kokonaan ulos ajoneuvon potilasosastosta.

_____ Tarkasta silmämääräisesti pääpuolen siirtokiskon puskurit ja varmista, että ne on asennettu tasan siirtokiskoyksikön ulkoreunan kanssa ja että mitään väärän kohdistuksen tai väärän asennuksen merkkejä ei näy.

_____ Tutki silmämääräisesti, että kaikki pultit ja ruuvit ovat kireällä ja että mitään merkkejä ulos työntyvistä tai puuttuvista kiinnikkeistä ei näy.

_____ Varmista, että valinnainen pyöränohjainkokoonpano (6390-027-000) on asennettu tyypin II ambulansseissa tai jos ambulanssipaarien keskiviiva on 17,5 tuumaa (44,5 cm) tai vähemmän ajoneuvon seinästä. Merkitse –, jos pyörän ohjausyksikköä ei tarvita.

_____ Sammuta tuote painamalla päävirtapainiketta. Tuote on kenties käynnistettävä ja sitten sammutettava sen varmistamiseksi, että **Power-LOAD**-järjestelmä on sammunut eikä lepotilassa.

Huomautus - Jos **Power-LOAD**-järjestelmää ei käytetä vähintään viikkoon, sammuta tuote päävirtapainikkeesta, jotta akku ei tyhjene. Tuote on kenties käynnistettävä ja sitten sammutettava sen varmistamiseksi, että **Power-LOAD**-järjestelmä on sammunut eikä lepotilassa.

Tuotteen sarjanumero:			
Asentaja:		Päiväys:	
Tarkastaja:		Päiväys:	

Huomautus - Säilytä tämän asiakirjan kopiota vähintään seitsemän vuoden ajan.

Asennuksen tarkastaminen

Varmista tekemällä nämä tarkistukset, että **Power-LOAD**-asennuksesi noudattaa Strykerin suosittamia parhaita käytäntöjä.

Lattialevyn asennusohjeet:

_____ Varmista, että lattialevy on asennettu Strykerin yleislattialevyn asennusoppaan (6390-009-020) mukaisesti.

_____ Varmista, että kaikki lattialevyn kiinnityspultit on kiinnitetty vähintään tiukkuuteen 40 ft-lb (54,3 Nm) vähintään kaksivaiheisessa kiristysmenettelyssä.

_____ Tarkasta silmämääräisesti, että lattialevyt asettuvat tasaisesti lattiakannelle.

_____ Varmista, että ajoneuvon virtapiiri voi syöttää jatkuvasti 12,8–15,6 V:n tasavirtaa 10 A:n huippukuormituksella. **VAROITUS - Kytke Power-LOAD aina ajoneuvoon asennettuun 15 A:n sulakkeeseen tai palautettavaan katkaisijaan sähkövaarojen välttämiseksi. Stryker suosittelee sulakkeen tai palautettavan katkaisijan asentamista sulakekoteloon.**

_____ Varmista, että tuote on johdotettu ajoneuvon akkusarjaan (tämä on Strykerin suosima asennusmenetelmä). **VAROITUS - Älä kytke Power-LOAD-yksikköä ajoneuvon 24 V:n tasavirtapiiriin.**

_____ Varmista, että lattialevyn asennuksessa on käytetty 3/8-16 tuuman UNC-tasakantaruuveja (ASTM-F835- tai SAE-laatuluokan 8 pultteja).

Huomautus - Jokaisen lattialevypultin ja sen alla olevan tukirakenteen on kestettävä 2 750 lbf (12 230 N) ylöspäin suuntautuvaa vetoa ja 600 lbf (2 669 N) leikkausrasitusta kaikissa vaakasuorissa suunnissa.

Voit leikata lattialevyä tarvittaessa (vähintään 89,50 tuumaa (227,33 cm) **Power-LOAD**)-järjestelmää varten). Poista materiaalia ainoastaan pääpuolelta.

Lattialevyn ja Power-LOAD-järjestelmän asennusohjeet:

_____ Käy läpi yllä esitetyt lattialevyn asennustarkistukset.

_____ Varmista kohdat *Power-LOAD-järjestelmän asentaminen* (sivulla 14).

_____ Varmista kohdat *Akun asentaminen* (sivulla 24).

_____ Varmista, että kohdat *Asennuksen tarkistuslista* (sivulla 25) on käyty läpi.

_____ Siirrä **Power-LOAD**-yhteensopivat ambulanssipaarit kuljetusajoneuvoon ja poista ne sieltä sähkökäyttöisesti, jotta voit varmistaa niiden toimivuuden (*Lastaaminen ja ajoneuvosta poistaminen sähkökäyttöisesti* (sivulla 34)).

_____ Siirrä **Power-LOAD**-yhteensopivat ambulanssipaarit kuljetusajoneuvoon ja poista ne sieltä ilman sähkövirtaa, jotta voit varmistaa niiden toimivuuden (*Lastaaminen ja ajoneuvosta poistaminen manuaalisesti* (sivulla 35)).

_____ Varmista, että akun virran merkkivalo vilkkuu vihreänä, kun kelkka on kuljetusasennossa.

_____ Varmista, että ankkurin tiivisteet asennetaan ankkuriyksikön uriin.

_____ Tarkasta silmämääräisesti pääpuolen siirtokiskon puskurit ja varmista, että ne on asennettu tasan siirtokiskoyksikön ulkoreunan kanssa ja että mitään väärän kohdistuksen tai väärän asennuksen merkkejä ei näy.

_____ Tutki silmämääräisesti, että kaikki pultit ja ruuvit ovat kireällä ja että mitään merkkejä ulos työntyvistä tai puuttuvista kiinnikkeistä ei näy.

_____ Jos kelkan LED-merkkivalot pysyvät pois kytkettyinä, kun kelkka asettuu latausasentoon, varmista, että kelkassa on virtaa ja akku on ladattu. Varmista myös, että magneetin aktivaattori (6390-001-106) on paikallaan ja että se on kiinnitetty ankkurin jalkopäähän.

_____ Varmista, että mukana toimitettujen ankkurin kiinnitystappien momenttiavaimen arvo on 60 ±10 ft-lb.

_____ Jos **Power-LOAD**-järjestelmää ei käytetä vähintään viikkoon, sammuta tuote päävirtapainikkeesta, jotta akku ei tyhjene.

_____ Käynnistä ja sammuta tuote varmistaaksesi, että **Power-LOAD**-järjestelmä on sammunut eikä ole lepotilassa.

Stryker tarjoaa mahdollisuuden asentaa pyöränohjaimen, jos **Power-LOAD**-järjestelmä on asennettava lähelle seinää. *Valinnaisen pyöränohjaimen asentamisohjeet* (6390-009-021).

Jos tarvitset apua asennuksen kanssa, soita Stryker-palvelun numeroon 1-800-327-0770.

Käyttö

Käyttäjän ohjaimet ja LED-merkkivalot

Power-LOAD-järjestelmän LED-merkkivalot, jotka sijaitsevat **Power-LOAD**-ohjauspaneelissa ja **Power-LOAD**-järjestelmän päänpuoleisessa päässä, osoittavat kelkan akun ja järjestelmän tilan. Tässä kuvassa ja taulukossa esitetään kaikki **Power-LOAD**-painikkeet ja LED-merkkivalot.

Huomautus - Jos et käytä **Power-LOAD**-järjestelmää vähintään viikkoon, paina punaista virtapainiketta (A) tuotteen sammuttamiseksi. Sammuta yksikkö, jotta akku ei tyhjene. Tuote on kenties käynnistettävä ja sitten sammutettava sen varmistamiseksi, että **Power-LOAD**-järjestelmä on sammunut eikä lepotilassa.

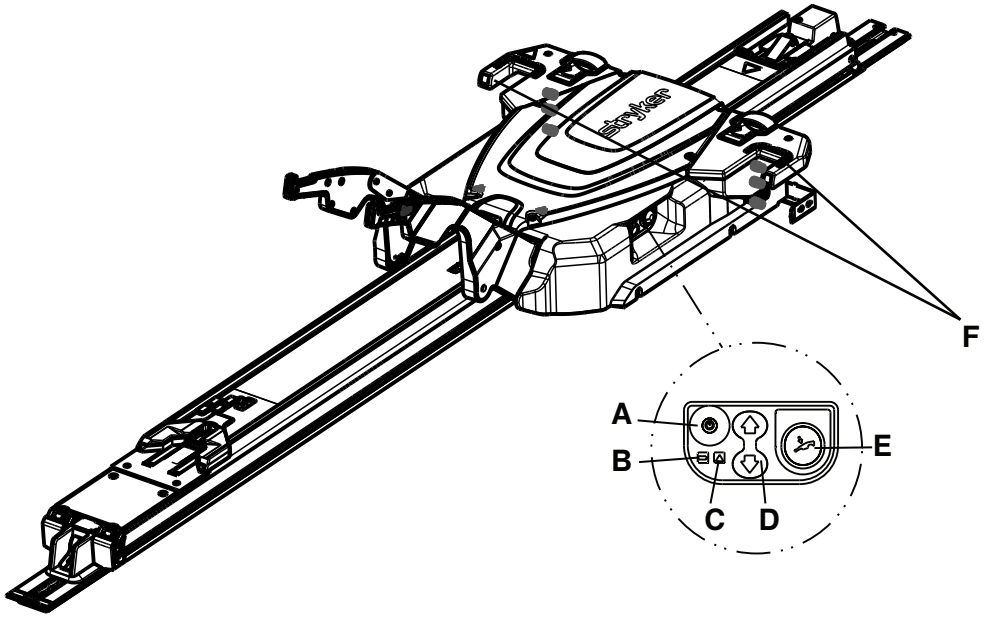

Kuva 21 – Ohjauspaneeli

Viite ja nimi	LED ja painike	Kuvaus
A: Päävirta	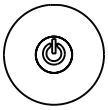	Paina tuotteen käynnistämiseksi tai sammuttamiseksi. Akun virran LED-merkkivalo palaa myös osoittaen, että **Power-LOAD**-järjestelmä on käynnissä. Jos kelkan akun virta on vähissä, voi kenties näkyä vilkkuva keltainen LED.
B: Akkuvirran osoitin		Jos LED palaa tasaisen vihreänä, **Power-LOAD**-järjestelmä on päällä eikä latautumassa. Jos LED vilkkuu vihreänä, akku on latautumassa. Akku latautuu vain, kun kelkka on lukittu ajoneuvon potilasosaston pääpuoleen.
C: Virhe		Jos LED-merkkivalo palaa tasaisen keltaisena, kyseessä on **Power-LOAD**-virhe. Paina päävirtapainiketta kahdesti tuotteen palauttamiseksi alkutilaan. Jos LED pysyy tasaisen keltaisena, ota yhteyttä tekniseen tukeen. Jos LED vilkkuu keltaisena, kelkan akun virta on vähissä.

Viite ja nimi	LED ja painike	Kuvaus
D: Ylös/alas	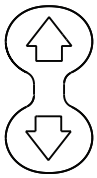	Paina ylös (↑) -painiketta nostaaksesi nostovarret korkeimpaan asentoonsa. Ambulanssipaarien jalat eivät vetäydy kokoon. Paina alas (↓) -painiketta laskeaksesi nostovarret ja ambulanssipaarit alas. Vedä ulos ambulanssipaarien pohja ennen painamista.
E: Käsikäyttöinen vapautus		Poista ambulanssipaarit painamalla painikkeesta, mikäli **Power-LOAD**-yksikössä on virtakatko. Jatka painikkeen painamista, kunnes nostovarret ovat irti ambulanssipaareista. Vedä ulos ambulanssipaarien pohja ennen painamista.
F: Pääpuolen LED-merkkivalo		Jos LED-merkkivalot palavat tasaisen vihreinä, ambulanssipaarien päänpuoleinen pää on asemassaan. Jos LED-merkkivalot vilkkuvat lastausasennossa keltaisina, ambulanssipaarien päänpuoleinen pää ei ole asemassaan. Jos LED-merkkivalot vilkkuvat kuljetusasennossa keltaisina, **Power-LOAD**-akku ei lataudu.

Huomautus - Kelkan pääpuolen LED-merkkivaloissa näkyy tasaisen vihreänä palava LED-valo, kun tuote on kuljetusasennossa. Jos **Power-LOAD**-akku ei lataudu, vilkkuva keltainen LED-valo näkyy noin 30 sekuntia tasaisen vihreän LED-valon jälkeen. Vilkkuvan keltaisen LED-valon ei pitäisi vaikuttaa tuotteen toimintaan.

Kelkan päänpuoleisen pään LED-merkkivalot

Nämä **Power-LOAD**-yksikön LED-merkkivalot sijaitsevat **Power-LOAD**-kelkan päänpuoleisessa päässä. Öljysäiliön sijainti näytetään käyttäjän tiedoksi.

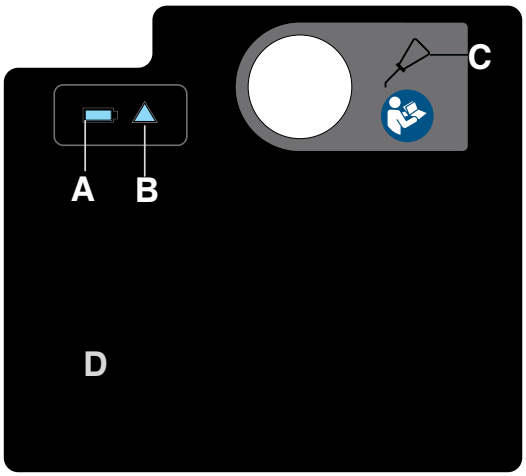

Kuva 22 – Kelkan päänpuoleisen pään tarra

Viite ja nimi	Kuvake tai LED	Kuvaus
A: Akkuvirran osoitin		Jos LED palaa tasaisen vihreänä, **Power-LOAD**-järjestelmä on päällä eikä latautumassa. Jos LED vilkkuu vihreänä, akku on latautumassa. **Huomautus** - Akku latautuu vain, kun kelkka on lukittu ajoneuvon potilasosaston pääpuoleen.
B: Virhe		Jos LED-merkkivalo palaa tasaisen keltaisena, kyseessä on **Power-LOAD**-virhe. Paina päävirtapainiketta kahdesti tuotteen palauttamiseksi alkutilaan. Jos LED pysyy tasaisen keltaisena, ota yhteyttä tekniseen tukeen. Jos LED vilkkuu keltaisena, kelkan akun virta on vähissä.
C: Öljysäiliö		Lisää Mobil **Mercon** V Blend ATF -öljyä (6500-001-293) tänne, kunnes täynnä. Älä ylitäytä säiliötä öljyllä. Näin vältät tuotteen vian tai vuodon riskin.
D: USB-portti	Ei sovellu	Poista kilpi voidaksesi syöttää ja vastaanottaa diagnostiikkatietoja USB-portin kautta. Laitteen saa huoltaa ainoastaan koulutettu henkilökunta.

Käyttäjän manuaaliset ohjaimet

Käyttäjän manuaalisilla ohjaimilla ambulanssipaarit voidaan vapauttaa **Power-LOAD**-yksiköstä ilman virtaa:

- Vapautusvipu
- Siirtokiskon lukon liipaisin
- Kelkan vapautuspainike
- Ambulanssipaarien vapautuskahva
- Siirtokiskon lukon luisti

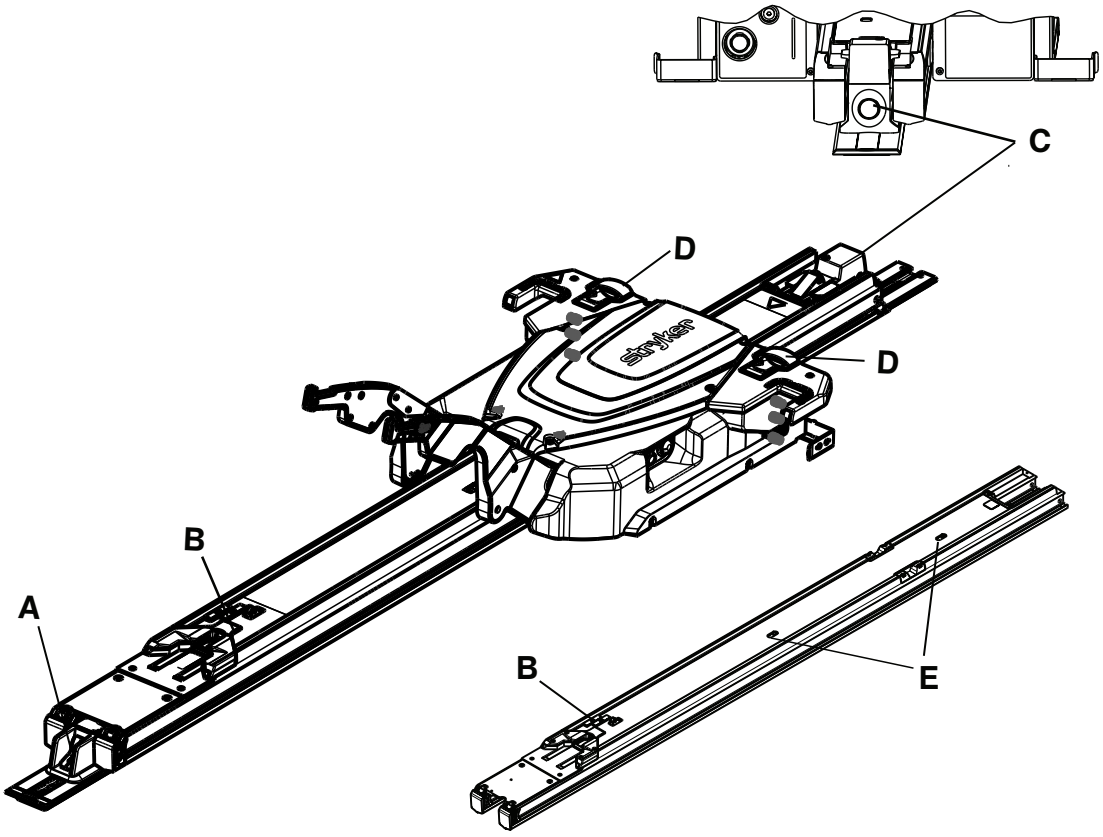

Kuva 23 – Siirtokisko näytetään kelkan kanssa ja ilman kelkkaa

Viite ja nimi	Kuvake tai painike	Kuvaus
A: Vapautusvipu (jalkopää)		Paina ja pidä painettuna irrottaaksesi ambulanssipaarit potilasosastosta.
B: Siirtokiskon lukon liipaisin (siirtokisko)		Liu'uta irrottaaksesi siirtokiskon lukitusta asennosta.
C: Kelkan vapautus (pääpuoli)		Paina samalla, kun nostat nostovarsia, jolloin **Power-LOAD** voidaan irrottaa ja tuoda ulos ajoneuvon potilasosastosta ilman ambulanssipaareja. Vedä sitten kelkka ulos ajoneuvon potilasosastosta.

Viite ja nimi	Kuvake tai painike	Kuvaus
D: Ambulanssipaarien vapautuskahva (kelkka)		Nosta avataksesi ambulanssipaarien lukituksen **Power-LOAD**-yksiköstä, kun ambulanssipaarien pohja on tuotu täysin ulos.
E: Siirtokiskon lukon luisti (siirtokisko)		Liu'uta irrottaaksesi siirtokiskon lukitusta asennosta.

Käyttösuositukset

VAROITUS

- Varmista aina **Power-LOAD**-yksikön toiminta ennen käyttöä. Muuten seurauksena voi olla potilaan tai kantajan loukkaantuminen.
- Ole aina varovainen liikkuessasi ajoneuvon potilasosastossa, jotta et vahingossa kompastu **Power-LOAD**-järjestelmään.
- Ole aina varovainen käyttäessäsi **Power-LOAD**-yksikköä huonossa säässä (esimerkiksi sade, jää, lumi).
- Käytä ambulanssipaareja tai **Power-LOAD**-järjestelmää vain silloin, kun kaikki henkilöt ovat kaukana mekanismeista. Sotkeentuminen sähkökäyttöisten ambulanssipaarien tai **Power-LOAD**-järjestelmän mekanismeihin voi aiheuttaa vakavan vamman.
- Harjoittele aina ambulanssipaarien siirtämistä ajoneuvoon ja niiden poistamista ajoneuvosta **Power-LOAD**-järjestelmällä, kunnes tuotteen toiminta ymmärretään kokonaan. Väärä käyttö voi aiheuttaa vamman.
- Älä anna kouluttamattomien henkilöiden auttaa **Power-LOAD**-järjestelmän käytössä. Kouluttamattomat teknikot / henkilökunnan jäsenet voivat loukata itsensä tai aiheuttaa potilasvahingon.
- Älä aja ajoneuvoa kelkan ollessa keskiasennossa. Tämä asento ei lukitu, eikä sitä ole tarkoitettu ajon aikaiseen käyttöön.
- Käytä aina molempia käsiä käsitellessäsi ambulanssipaareja. **Power-LOAD** on vain apulaite. Arvioi kukin tilanne ja määrittele, kuinka kuljetettava paino jaetaan ja nostetaan.
- Käytä aina tarpeeksi kantajia hallitsemaan voimia, jotka tarvitaan yli 400 paunan (181 kg:n) painojen siirtämiseen ajoneuvoon ja poistamiseen ajoneuvosta. Turvallisuuden parantamiseksi kantajien tulisi tehdä ajoneuvoon siirtäminen tai ajoneuvosta poistaminen tasaisilla pinnoilla. 36 tuuman (91 cm:n) korkuisten ajoneuvon lattioiden tapauksessa ajoneuvosta poistaminen pitää mahdollisesti tehdä manuaalisesti.
- Pidä kädet ja raajat aina kaukana **Power-LOAD**-kelkan nostovarsista ja ambulanssipaarien alustasta sähkökäyttöisen ajoneuvoon siirtämisen ja ajoneuvosta poistamisen aikana.

Huomautus

- Tarkasta ennen jokaisen vuoron aloittamista, että **Power-LOAD** toimii oikein. Esimerkiksi nostovarsien tulee kohottaa ambulanssipaareja hieman, kun ambulanssipaarien lukitus on avattu, tarkista akun virta jne. Jos tuote ei vaikuta toimivan, poista ajoneuvo käytöstä **Power-LOAD**-yksikön diagnoosia ja korjausta varten.
- Älä käytä **Power-LOAD**-yksikköä painoilla, jotka ylittävät 700 paunaa (318 kg), joka sisältää potilaan painon ja lisävarusteet. **Power-LOAD**-yksikön turvallinen työkuormitus on 870 paunaa (395 kg), joka sisältää ambulanssipaarien painon.
- Älä sammuta virtaa päävirtapainikkeesta normaalikäytössä, koska tällöin akku ei lataudu.
- Älä aja ajoneuvoa kelkan ollessa keskiasennossa. Tämä asento ei lukitu, eikä sitä ole tarkoitettu ajon aikaiseen käyttöön.
- Käytä **Power-LOAD**-yksikköä mahdollisuuksien mukaan ajoneuvon ollessa tasaisella pinnalla.
- Jos ambulanssipaareja, joilla on potilas, ei voida poistaa ajoneuvon potilasosastosta, poista potilas ambulanssipaareilta takalevyn avulla.
- Stryker suosittelee, että manuaalisia varatoimenpiteitä harjoitellaan säännöllisesti (vähintään kerran vuodessa). Lisäesimerkki koulutuksen tarkastuslistasta löytyy verkko-osoitteesta www.stryker.com, tai sen voi saada Strykerin myyntiedustajalta (Mkt Lit-676).

Paarien nostaminen, laskeminen tai vapauttaminen sähkökäyttöisesti

Power-PRO-paareissa on kaksi identtistä paarien säätökytkintä. Paina kumman tahansa näistä kytkimistä painiketta ambulanssipaarien kohottamiseksi (tuomiseksi ulos), niiden laskemiseksi (viemiseksi sisään) tai ambulanssipaarien vapauttamiseksi **Power-LOAD**-yksiköstä (soveltuvissa tapauksissa) (Kuva 24).

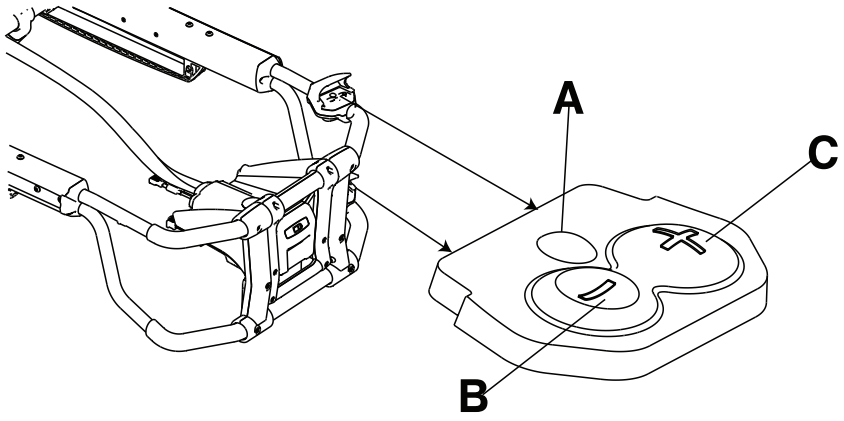

Kuva 24 – Paarien säätökytkimet

Viite	Nimi	Kuvaus
A	Vapauta	Paina avataksesi paarien lukituksen (käytetään vain **Power-LOAD**-yksikön kanssa)
B	Sisäänveto (-)	Paina ja pidä painettuna laskeaksesi alustan tai vetääksesi sisään paarien alavaunun
C	Ojennus (+)	Paina ja pidä painettuna nostaaksesi alustan tai ojentaaksesi paarien alavaunun

Akun virran määrän tarkistaminen

Ambulanssipaarien akun LED-merkkivalo näyttää **SMRT** Pak -akun virran määrän. Ladattu **SMRT** Pak, joka on toimintakunnossa, antaa virtaa enintään 25 hälytykselle, joissa on 250 paunan (113 kg:n) painoinen potilas (varsinaiset tulokset voivat vaihdella). 24 VDC:n **Power-PRO** -järjestelmä ja **SMRT** Pak on luokiteltu antamaan 2,4 ampeerituntia sähköenergiaa.

VAROITUS - Älä poista akkua, kun ambulanssipaarit ovat käytössä.

HUOMIO - Lataa akku aina ennen tuotteen ottamista käyttöön. Lataamaton tai tyhjentynyt akku voi johtaa tuotteen huonoon suorituskykyyn.

Tarkista akun virtamäärä painamalla ambulanssipaarien ohjauskytkimessä olevaa sisäänvetopainiketta (-), jolloin ambulanssipaarien LED-merkkivalo aktivoituu. Ambulanssipaarien akun LED-merkkivalo sijaitsee jalkopään säätimen kotelossa (näkyy akun symbolina).

- LED-valo on tasaisen vihreä, kun akku on täysin ladattu tai akussa on riittävästi virtaa.

  Huomautus - Parhaat tulokset saadaan, kun **SMRT** Pak -akkua käytetään, kunnes paarien akun LED-merkkivalo vaihtuu tasaisen vihreästä vilkkuvan keltaiseksi.

- LED-valo vilkkuu oranssinkeltaisena, kun akku on ladattava uudelleen tai vaihdettava.

Huomautus - Paarien akun LED-merkkivalon ei tarvitse vilkkua oranssinkeltaisena ennen **SMRT** Pak -akun poistamista ja vaihtamista. Tätä pidetään kuitenkin parhaana käytäntönä. Voit poistaa **SMRT** Pak -akun ja ladata sen uudestaan milloin tahansa.

- LED-valo on tasaisen oranssinkeltainen, jos akussa on vika.

Huomautus

- Käytä vain Strykerin hyväksymiä akkuja.
- Jos sähkökäyttöinen paarien kiinnitin on varusteena, se lataa **SMRT** Pak -akun automaattisesti. Automaattinen lataus tapahtuu, kun ambulanssipaarit lukitaan sähkökäyttöiseen paarien kiinnittimeen (kaapelia tai liittimiä ei tarvita). Ambulanssipaarien akun LED-merkkivalo vilkkuu hetken vihreänä sen merkkinä, että akku latautuu.
- Automaattinen lataaminen tapahtuu vain **SMRT** Pak -akuille.

Lastaaminen ja ajoneuvosta poistaminen sähkökäyttöisesti

Sijoita tämä sähköistä käyttöä koskeva ohjetarra kilpeen (6390-001-467) ja kiinnitä kilpi ajoneuvon potilasosaston ovipaneelin tai seinän sisäpuolelle, jossa se on näkyvillä käyttäjille.

Painikkeiden ja LED-valojen sijainnit, ks. *Käyttäjän ohjaimet ja LED-merkkivalot* (sivulla 28).

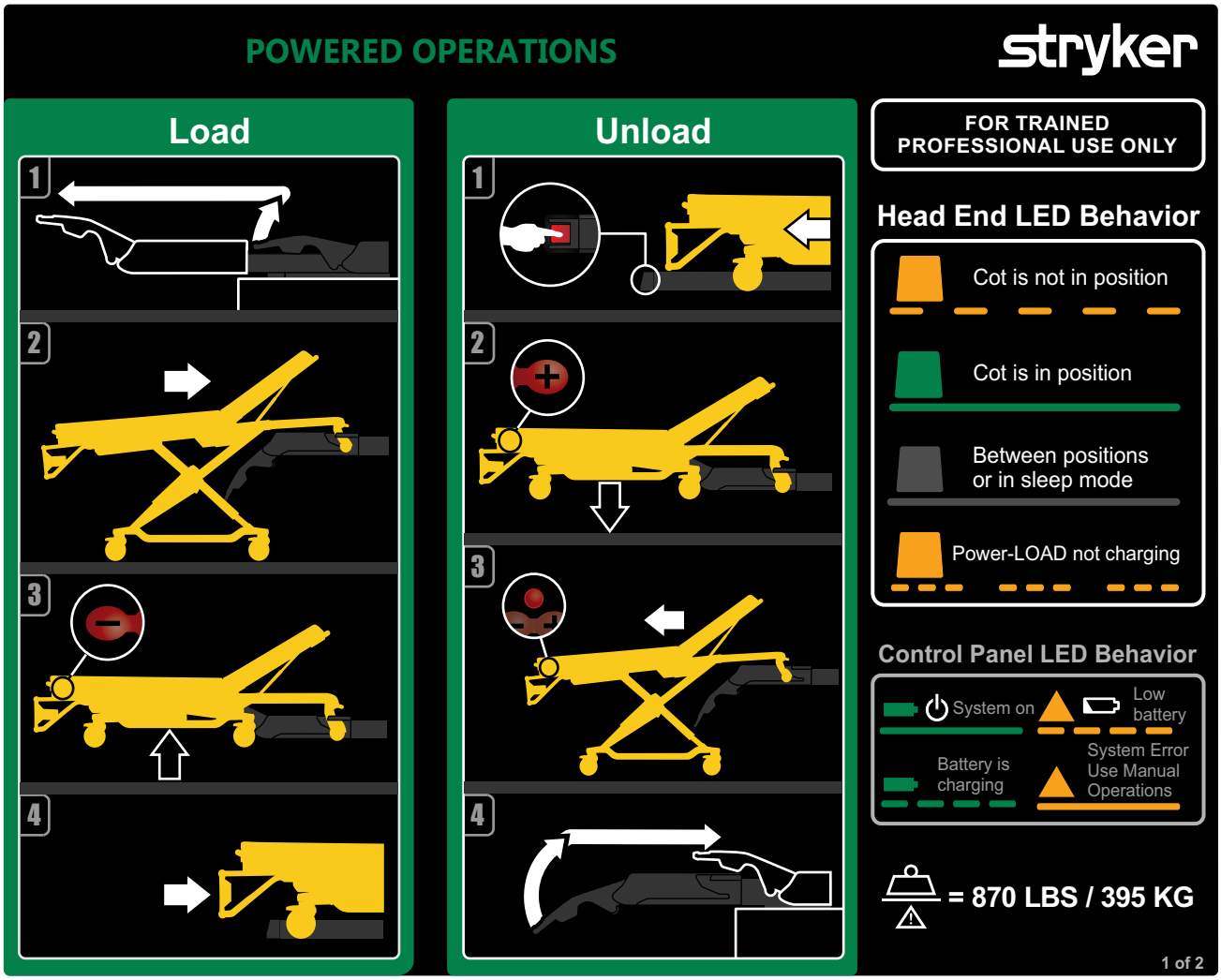

Kuva 25 – Sähkökäyttöiset toiminnot

Power-LOAD-yksikön lastaaminen sähkökäyttöisesti

1. Nosta nostovarret kelkan ohjaamiseksi ja vetämiseksi ulos ajoneuvon potilasosastosta.

2. Työnnä ambulanssipaareja **Power-LOAD**-järjestelmään, kunnes ambulanssipaarien lastauspyörien tapit lukittuvat paikalleen. Varmista, että ambulanssipaarit on kohdistettu nostovarsien kanssa lastauksen aikana.
3. Paina ambulanssipaarien ohjauskytkimessä olevaa sisäänvetopainiketta (-) ja pidä sitä painettuna viedäksesi ambulanssipaarien alavaunun kokonaan sisään, kunnes ambulanssipaarit on tuettu.
4. Työnnä ambulanssipaareja ajoneuvon potilasosastoon, kunnes nostovarret laskeutuvat alas ja ambulanssipaarit lukittuvat **Power-LOAD**-järjestelmään.
5. Varmista, että ambulanssipaarit on lukittu **Power-LOAD**-järjestelmään vetämällä ambulanssipaarien jalkopäätä edestakaisin sivusuunnassa.
6. Lisää lastausohjeita, ks *Power-PRO-ambulanssipaarien siirtäminen ajoneuvoon Power-LOAD-lisävarusteella* (sivulla 41).

Power-LOAD-yksikön poistaminen ajoneuvosta sähkökäyttöisesti

1. Paina **Power-LOAD**-järjestelmän jalkopään vapautusvipua, pidä sitä painettuna ja poista ambulanssipaarit ajoneuvon potilasosastosta vetämällä.
2. Paina ambulanssipaarien ohjauskytkimessä olevaa ojennuspainiketta (+) ja pidä painettuna, jolloin ambulanssipaarit ojentuvat, kunnes ambulanssipaarien pyörät lepäävät maan pinnalla.
3. Poista ambulanssipaarien lukitus **Power-LOAD**-yksiköstä painamalla ambulanssipaarien ohjauskytkimessä olevaa vapautuspainiketta.
4. Nosta nostovarret ja ohjaa kelkka ajoneuvon potilasosastoon. Varmista, että kelkka ei ole tiellä, kun suljet ajoneuvon ovet.
5. Lisää ajoneuvosta poistamista koskevia ohjeita, ks. *Power-PRO-ambulanssipaarien poistaminen ajoneuvosta Power-LOAD-lisävarusteella* (sivulla 43).

   Huomautus - Jos **Power-LOAD** ei tule olemaan käytössä vähintään viikkoon, sammuta yksikkö päävirtapainikkeesta, jotta akku ei tyhjene. Tuote on kenties käynnistettävä ja sitten sammutettava sen varmistamiseksi, että **Power-LOAD**-järjestelmä on sammunut eikä lepotilassa.

Lastaaminen ja ajoneuvosta poistaminen manuaalisesti

Sijoita tämä manuaalista käyttöä koskeva ohjetarra kilpeen (6390-001-467) ja kiinnitä kilpi ajoneuvon potilasosaston ovipaneelin tai seinän sisäpuolelle, jossa se on näkyvillä käyttäjille.

Painikkeiden ja LED-valojen sijainnit, ks. *Käyttäjän ohjaimet ja LED-merkkivalot* (sivulla 28).

VAROITUS

- Käytä **Power-LOAD**-järjestelmää ja lisävarusteita vain ohjekirjoissa kuvatulla tavalla. **Power-LOAD**-järjestelmän tai jonkin lisävarusteen väärä käyttö saattaa johtaa potilaan tai kantajan loukkaantumiseen. Tämän laitteen käyttö millään muulla tavalla on täysin omistajan tai käyttäjän vastuulla.
- Manuaalisia toimintoja varten kantajan on tuettava paino ambulanssipaarien jalkopäässä.
- Ole aina valmiina tukemaan koko ambulanssipaarien painoa niitä ajoneuvoon lastatessa tai siitä poistaessa. Nostovarret eivät nosta ambulanssipaareja ilman sähkövirtaa.

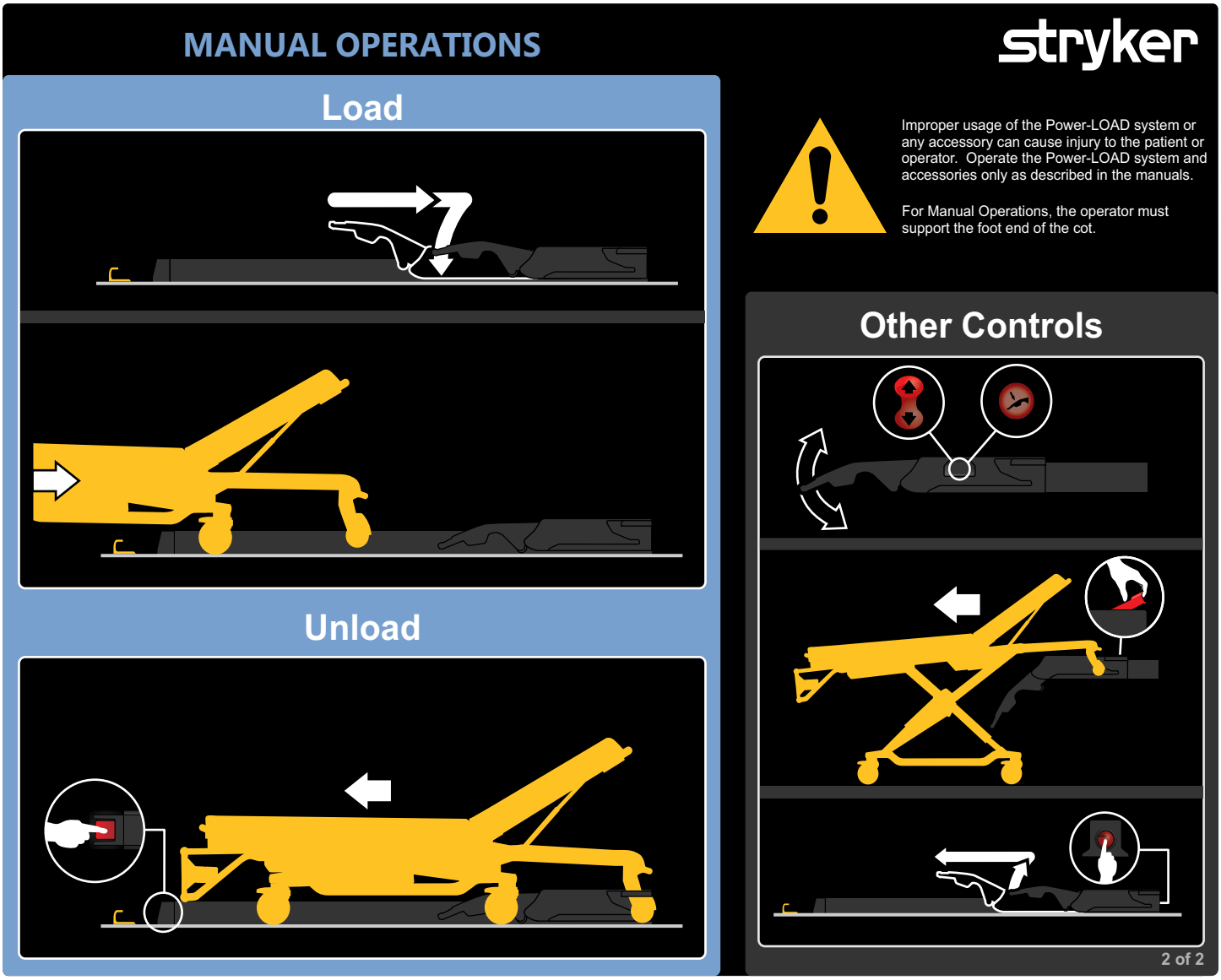

Kuva 26 – Manuaaliset toiminnot

Huomautus - Jos **Power-LOAD** ei tule olemaan käytössä vähintään viikkoon, sammuta yksikkö päävirtapainikkeesta, jotta akku ei tyhjene. Tuote on kenties käynnistettävä ja sitten sammutettava sen varmistamiseksi, että **Power-LOAD**-järjestelmä on sammunut eikä lepotilassa.

Power-LOAD-yksikön lastaaminen manuaalisesti

1. Varmista, että **Power-LOAD** sijaitsee ajoneuvon potilasosaston päänpuoleisessa päässä ja nostovarret ovat alhaalla.
2. Työnnä ambulanssipaareja ajoneuvon potilasosastoon, kunnes ambulanssipaarit lukittuvat **Power-LOAD**-järjestelmään.
3. Varmista, että ambulanssipaarit on lukittu **Power-LOAD**-järjestelmään, vetämällä ambulanssipaarien jalkopäätä voimakkaasti edestakaisin sivusuunnassa.
4. Lisää lastausohjeita, ks. *Ambulanssipaarien siirtäminen ajoneuvoon manuaalisesti (Power-PRO-virtakatko)* (sivulla 48).

Power-LOAD-yksikön poistaminen ajoneuvosta manuaalisesti

1. Paina ja pidä painettuna vapautuspainiketta **Power-LOAD**-järjestelmän jalkopäässä.

2. Poista paarit ajoneuvon potilasosastosta vetämällä.

Akun lataustason tarkistaminen Power-LOAD-ohjauspaneelista

VAROITUS

- Palauta vaurioituneet akut aina huoltokeskukseen kierrätettäväksi. Älä hävitä sekajätteiden mukana. Ota yhteys paikalliseen jälleenmyyjään, jolta saa tietoja palautuksesta ja/tai maasi keräysjärjestelmistä.
- Irrota aina ulkoinen verkkojohto (soveltuvissa tapauksissa), irrota ajoneuvon akku, sammuta tuote painamalla päävirtapainiketta ja aseta sitten kelkka latausasentoon ennen **Power-LOAD**-laitteen huoltoa.
- Älä poista akkua, kun **Power-LOAD** on käytössä.

Akun virran määrän tarkistaminen:

1. Varmista, että akun virran LED-merkkivalo palaa.
2. Tarkista akun virran määrä **Power-LOAD**-ohjauspaneelista (näkyy akun symbolina).
   - Akun virran LED-merkkivalo on tasaisen vihreä, kun **Power-LOAD**-järjestelmä on päällä eikä lataudu.
   - Akun virran LED-merkkivalo välkkyy vihreänä, kun akku latautuu.
   - Virhe-LED-merkkivalo välkkyy keltaisena, kun akun virta on vähissä.

Akun lataaminen

VAROITUS - Älä sammuta yksikköä päävirtapainikkeesta normaalikäytön aikana, koska tämä estää akkua latautumasta.

Varmista, että akku on riittävästi ladattu, jotta **Power-LOAD** toimii. Jos akku on täysin tyhjä, sen lataaminen uudelleen vie vähintään kymmenen tuntia. Akut latautuvat aina, kun kelkka on lukittu ajoneuvon potilasosaston päänpuoleiseen päähän.

Akun lataaminen:

1. Nosta nostovarret ja työnnä kelkka manuaalisesti ajoneuvon potilasosaston pääpuoleen.
2. Lukitse kelkka ajoneuvon potilasosaston päänpuoleiseen päähän.

Huomautus

- Akun virran LED-merkkivalo välkkyy vihreänä, kun akku latautuu.
- **Power-LOAD**-akku ei lataudu, jos kelkan pääpuolella olevat LED-merkkivalot vilkkuvat keltaisina, kun tuote on kuljetusasennossa.

Power-LOAD-yksikön säilytys

Vältä akun tyhjentämistä. Kaikki akut menettävät lataustaan säilytyksen tai käyttämättömyyden aikana. Jos et käytä **Power-LOAD**-yksikköä vähintään viikkoon, paina päävirtapainiketta tuotteen sammuttamiseksi. Tuote on kenties käynnistettävä ja sitten sammutettava sen varmistamiseksi, että **Power-LOAD**-järjestelmä on sammunut eikä lepotilassa.

Ambulanssipaarien lastauskorkeuden asettaminen

Ambulanssipaarien lastauskorkeus on asetettava **Power-LOAD**-lisävarusteella ennen ajoneuvon käyttöönottoa. Yhteensopivien ambulanssipaarien luettelo, ks. *Ambulanssipaarien yhteensopivuus* (sivulla 12). Katso ambulanssipaariesi käyttöopasta, jossa annetaan lisätietoja ambulanssipaarien sopivan korkeuden asettamisesta.

Ei päivitettyjen X-runkoisten ambulanssipaarien käyttö suuronnettomuudessa

Joitakin ei yhteensopivia ambulanssipaareja, mukaan lukien useimmat X-runkoiset ambulanssipaarit, voidaan käyttää suuronnettomuudessa.

VAROITUS

- Älä salli kiskopuristimen olla limittäin punaisen säätörajan tarran kanssa kiskon putkessa. Jotta ambulanssipaarien runko ei irtoa kiskojen leuoista, kiskopuristimen ja kiskon liikkumattoman leuan väli ei saa koskaan olla enempää kuin 1 tuuma (2,5 cm).
- Kättä tai sormia ei saa käyttää vapautuspainikkeen painamiseen, kun kiskon leuat ovat auki. Kiskopuristimen kiinnitin sulkeutuu voimakkaalla jousitoiminnalla.

Lastaus ja ajoneuvosta poistaminen tehdään samoilla ohjeilla kuin ambulanssipaarien manuaalinen lastaus ja ajoneuvosta poistaminen. Jalkopään paarien lukon sijasta käytetään kuitenkin kiskopuristinyksikköä. Kun lastaat yhteensopimattomat paarit, lukitse ambulanssipaareja kiinni pitävä tappi kiskopuristinyksikköön.

Suuronnettomuusvaihtoehto sisältää kiskoyksikön seinään tai lattiaan kiinnittämistä varten. Tämä kiskoyksikkö tulee säilyttää kaapissa hätätilanteita varten. Näin se voidaan kiinnittää nopeasti ajoneuvon potilasosastoon.

Power-LOAD-järjestelmän tuominen ulos ajoneuvosta ilman ambulanssipaareja

Power-LOAD-järjestelmän tuominen ulos ajoneuvon potilasosastosta ilman ambulanssipaareja:

1. Kävele **Power-LOAD**-järjestelmän pään puolelle.
2. Samalla kun nostat nostovarsia, paina kelkan vapautuspainiketta **Power-LOAD**-järjestelmän pään puolella (Kuva 27).
3. Vedä kelkka ulos ajoneuvon potilasosastosta (Kuva 28).

Kuva 27 – Paina kelkan vapautuspainiketta

Kuva 28 – Vedä kelkka ulos

Performance-PRO-ambulanssipaarien siirtäminen ajoneuvoon Power-LOAD-lisävarusteella

VAROITUS

- Jos potilas on paareilla, paarien lastaamiseen ajoneuvoon tai niiden poistamiseen ajoneuvosta tarvitaan aina vähintään kaksi koulutettua kantajaa.
- Lastaa aina **Power-LOAD**-yhteensopivat paarit ajoneuvon potilasosastoon ennen kuljetettavia henkilöitä.

HUOMIO

- Vältä laitteiston vaurioitumista. Älä anna ambulanssipaarien iskeytyä kelkkaan ajoneuvoon siirtämisen aikana.

- Älä työnnä ambulanssipaareja ajoneuvon potilasosastoon, ennen kuin ambulanssipaarien alusta on viety täysin sisään.

1. Nosta ajoneuvon puskuri (jos sellainen on) yläasentoon.
2. Nosta nostovarret kelkan ohjaamiseksi ja vetämiseksi ulos ajoneuvon potilasosastosta (Kuva 29).

Kuva 29 – Ohjaa kelkka ulos ajoneuvosta

3. Nosta ambulanssipaarit asentoon, jossa ne voidaan siirtää ajoneuvoon.
4. Vedä ambulanssipaarien sisäänvedettävä päänpuoleinen osa kokonaan ulos ja lukitse se, ennen kuin siirrät ambulanssipaarit **Power-LOAD**-järjestelmään.
5. Työnnä ambulanssipaareja **Power-LOAD**-järjestelmään, kunnes ambulanssipaarien lastauspyörien tapit lukittuvat paikalleen (Kuva 30). Varmista, että ambulanssipaarit on kohdistettu nostovarsien kanssa lastauksen aikana.

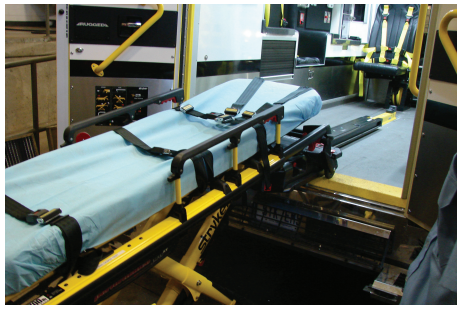

Kuva 30 – Lukitse pyörien tapit paikalleen

6. Tarkista pään puolen LED-merkkivalot sen varmistamiseksi, että ambulanssipaarit ovat valmiina siirrettäväksi ajoneuvoon.
   - Jos LED-merkkivalot palavat tasaisen vihreinä, ambulanssipaarien päänpuoleinen osa on asemassaan.
   - Jos LED-merkkivalot vilkkuvat keltaisina, ambulanssipaarien päänpuoleinen osa ei ole asemassaan.
7. Paina **Power-LOAD**-ohjauspaneelin ylös (↑) -painiketta nostaaksesi nostovarret ja ambulanssipaarit korkeimpaan asentoon (Kuva 31).

   Huomautus - Ambulanssipaarien jalat eivät vetäydy kokoon.

Kuva 31 – Nosta nostovarret korkeimpaan asentoonsa

8. Kantaja 1 (jalkopää): Ota kiinni paarien rungosta jalkopäässä. Purista ambulanssipaarien käsikäyttöistä vapautuskahvaa ja pidä sitä puristettuna.
9. Kantaja 2 (sivu): Tartu ulkokaiteeseen paarien vakauttamiseksi. Tartu sitten perusrunkoon (Kuva 32). Kun jalkopään kantaja on nostanut ambulanssipaarit ja puristanut niiden käsikäyttöistä vapautuskahvaa, vie alavaunu sisään yhdellä kädellä ja pidä se paikallaan.

Kuva 32 – Tartu perusrunkoon

10. Kantaja 1 (jalkopää): Vapauta ambulanssipaarien käsikäyttöinen vapautuskahva, jolloin alavaunu lukittuu sisäänvedettyyn asentoon. Varmista, että ambulanssipaarien käsikäyttöinen vapautuskahva on vapautettu. Jos ambulanssipaarien käsikäyttöistä vapautuskahvaa ei ole vapautettu, ambulanssipaarien pohja ojentuu ja paarit eivät lukitu paarien kiinnittimiin.
11. Työnnä ambulanssipaareja ajoneuvon potilasosastoon, kunnes nostovarret laskeutuvat alas ja ambulanssipaarit lukittuvat **Power-LOAD**-järjestelmään.
12. Varmista, että ambulanssipaarit on lukittu **Power-LOAD**-järjestelmään, vetämällä ambulanssipaarien jalkopäätä voimakkaasti edestakaisin sivusuunnassa.

Performance-PRO-ambulanssipaarien poistaminen ajoneuvosta Power-LOAD-lisävarusteella

---

VAROITUS

- Jos potilas on paareilla, paarien lastaamiseen ajoneuvoon tai niiden poistamiseen ajoneuvosta tarvitaan aina vähintään kaksi koulutettua kantajaa.
- Ole aina valmis tukemaan paarien ja potilaan koko painoa, jos nostovarret eivät kohota paareja, kun poistat paareja ajoneuvon potilasosastosta. Kun ambulanssipaarien lukitus poistetaan niiden poistamiseksi ajoneuvon potilasosastosta, **Power-LOAD**-yksikön nostovarret kohottavat ambulanssipaareja hieman.
- Kun ambulanssipaareja poistetaan ajoneuvosta, varmista, että ambulanssipaarien pohja on tuotu ulos, ennen kuin painat mitään **Power-LOAD**-ohjauspaneelin painikkeita.

---

1. Nosta ajoneuvon puskuri (jos sellainen on) yläasentoon.
2. Paina **Power-LOAD**-järjestelmän jalkopään vapautusvipua, pidä sitä painettuna ja poista ambulanssipaarit ajoneuvon potilasosastosta vetämällä.

3. Tartu ambulanssipaarien runkoon jalkopäästä ja vedä ambulanssipaarit ulos ajoneuvon potilasosastosta.

   Huomautus - Pääpuolen LED-merkkivalot palavat tasaisen vihreinä vain, kun ambulanssipaarit ovat valmiit poistettavaksi ajoneuvosta.

4. Kantaja 1 (jalkopää): Tartu paarien runkoon (Kuva 33). Purista ambulanssipaarien käsikäyttöistä vapautuskahvaa ja pidä sitä puristettuna.

Kuva 33 – Tartu paarien runkoon

5. Kantaja 2 (sivu): Tartu perusrunkoon (Kuva 33) osoitetulla tavalla, nosta sitä hieman ja laske perusrunko kokonaan ulos tuotuun asentoon. Varmista, että ambulanssipaarien pyörät ovat maassa.
6. Kantaja 1 (jalkopää): Vapauta ambulanssipaarien käsikäyttöinen vapautuskahva, jolloin alavaunu lukittuu ojennettuun asentoon.
7. Paina **Power-LOAD**-ohjauspaneelissa olevaa alas (↓) -painiketta laskeaksesi nostovarret ja ambulanssipaarit alas (Kuva 34).

Kuva 34 – Laske nostovarret alas

Kuva 35 – Poista paarien lukitus

8. Nosta yksi kahdesta ambulanssipaarien manuaalisesta vapautuskahvasta kelkan päänpuoleisessa päässä, jolloin ambulanssipaarien lukitus poistuu (Kuva 35).
9. Nosta nostovarret ja ohjaa kelkka ajoneuvon potilasosastoon, kunnes varret ovat riittävän kaukana eivätkä häiritse ajoneuvon ovia.

Power-PRO-ambulanssipaarien siirtäminen ajoneuvoon Power-LOAD-lisävarusteella

VAROITUS

- Jos potilas on paareilla, paarien lastaamiseen ajoneuvoon tai niiden poistamiseen ajoneuvosta tarvitaan aina vähintään kaksi koulutettua kantajaa.
- Lastaa aina **Power-LOAD**-yhteensopivat paarit ajoneuvon potilasosastoon ennen kuljetettavia henkilöitä.

HUOMIO - Vältä laitteiston vaurioitumista. Älä anna ambulanssipaarien iskeytyä kelkkaan ajoneuvoon siirtämisen aikana.

1. Nosta ajoneuvon puskuri (jos sellainen on) yläasentoon.
2. Nosta nostovarret kelkan ohjaamiseksi ja vetämiseksi ulos ajoneuvon potilasosastosta (Kuva 36).

Kuva 36 – Ohjaa kelkka ulos ajoneuvosta

Kuva 37 – Aseta lastauskorkeus

3. Paina ambulanssipaarien ohjauskytkimessä olevaa ojennuspainiketta (+) ja pidä sitä painettuna, jolloin ambulanssipaarien alavaunu tulee ulos asetettuun kuorman korkeuteen (Kuva 37).
4. Vedä ambulanssipaarien sisäänvedettävä päänpuoleinen osa kokonaan ulos ja lukitse se, ennen kuin siirrät ambulanssipaarit **Power-LOAD**-järjestelmään.
5. Työnnä ambulanssipaareja **Power-LOAD**-järjestelmään, kunnes ambulanssipaarien lastauspyörien tapit lukittuvat paikalleen (Kuva 38). Varmista, että ambulanssipaarit on kohdistettu nostovarsien kanssa lastauksen aikana.

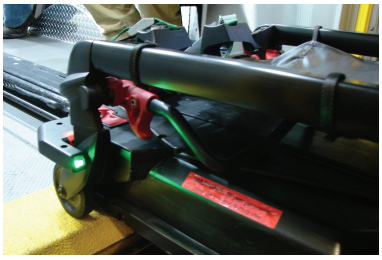

Kuva 38 – Lukitse pyörien tapit paikalleen

6. Tarkista pään puolen LED-merkkivalot sen varmistamiseksi, että ambulanssipaarit ovat valmiina siirrettäväksi ajoneuvoon.
   a. Jos LED-merkkivalot palavat tasaisen vihreinä, ambulanssipaarien päänpuoleinen osa on asemassaan.
   b. Jos LED-merkkivalot vilkkuvat keltaisina, ambulanssipaarien päänpuoleinen osa ei ole asemassaan.
7. Paina ambulanssipaarien ohjauskytkimessä olevaa sisäänvetopainiketta (-) (Kuva 39) ja pidä sitä painettuna viedäksesi ambulanssipaarien alavaunun kokonaan sisään, kunnes ambulanssipaarit on tuettu.

Kuva 39 – Vie ambulanssipaarit kokonaan sisään

8. Työnnä ambulanssipaareja ajoneuvon potilasosastoon, kunnes nostovarret laskeutuvat alas ja ambulanssipaarit lukittuvat **Power-LOAD**-järjestelmään.
9. Varmista, että ambulanssipaarit on lukittu **Power-LOAD**-järjestelmään, vetämällä ambulanssipaarien jalkopäätä voimakkaasti edestakaisin sivusuunnassa.

Power-PRO-ambulanssipaarien poistaminen ajoneuvosta Power-LOAD-lisävarusteella

VAROITUS

- Jos potilas on paareilla, paarien lastaamiseen ajoneuvoon tai niiden poistamiseen ajoneuvosta tarvitaan aina vähintään kaksi koulutettua kantajaa.
- Ole aina valmis tukemaan paarien ja potilaan koko painoa, jos nostovarret eivät kohota paareja, kun poistat paareja ajoneuvon potilasosastosta. Kun ambulanssipaarien lukitus poistetaan niiden poistamiseksi ajoneuvon potilasosastosta, **Power-LOAD**-yksikön nostovarret kohottavat ambulanssipaareja hieman.

1. Nosta ajoneuvon puskuri (jos sellainen on) yläasentoon.
2. Paina **Power-LOAD**-järjestelmän jalkopäässä olevaa vapautusvipua, pidä sitä painettuna ja poista ambulanssipaarit ajoneuvon potilasosastosta vetämällä (Kuva 40).

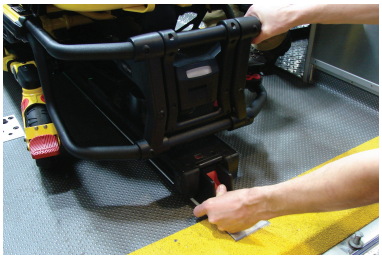

Kuva 40 – Paina vapautusvipua ja pidä sitä painettuna

Kuva 41 – Tartu paarien runkoon

3. Tartu ambulanssipaarien runkoon jalkopäästä ja vedä ambulanssipaarit ulos ajoneuvon potilasosastosta (Kuva 41).

   Huomautus - Pääpuolen LED-merkkivalot palavat tasaisen vihreinä vain, kun ambulanssipaarit ovat valmiit poistettavaksi ajoneuvosta.
4. Paina ambulanssipaarien ohjauskytkimessä olevaa ojennuspainiketta (+) ja pidä painettuna, jolloin ambulanssipaarit ojentuvat, kunnes ambulanssipaarien pyörät lepäävät maan pinnalla.
5. Vapauta ojennuspainike (+) sen jälkeen, kun ambulanssipaarit eivät enää ole nostovarsien tukemia. Nostovarret jatkavat liikkumista, kunnes ne ovat kokonaan ala-asennossa.
6. Poista ambulanssipaarien lukitus painamalla ambulanssipaarien ohjauskahvassa olevaa vapautuspainiketta (Kuva 42) ambulanssipaarien jalkopäässä tai nostamalla yhtä kahdesta manuaalisesta ambulanssipaarien vapautuskahvasta kelkan päänpuoleisessa päässä (Kuva 43).

Kuva 42 – Paina vapautuspainiketta

Kuva 43 – Poista paarien lukitus

7. Nosta nostovarret ja ohjaa kelkka ajoneuvon potilasosastoon, kunnes varret ovat riittävän kaukana eivätkä häiritse ajoneuvon ovia.

Ambulanssipaarien poistaminen ajoneuvosta manuaalisesti Power-LOAD-yksiköllä ajoneuvoon siirtämisen jälkeen (Power-LOAD-virtakatko tai järjestelmävirhe)

Jos **Power-LOAD**-yksikössä on virtakatko tai järjestelmävirhe sen jälkeen, kun ambulanssipaarit on jo siirretty ajoneuvoon, poista ambulanssipaarit seuraavilla toimenpiteillä.

VAROITUS

- Jos potilas on paareilla, paarien lastaamiseen ajoneuvoon tai niiden poistamiseen ajoneuvosta tarvitaan aina vähintään kaksi koulutettua kantajaa.
- Kun ambulanssipaareja poistetaan ajoneuvon potilasosastosta silloin, kun **Power-LOAD**-yksikössä on virtakatko tai järjestelmävirhe, ole aina valmiina ottamaan vastaan ambulanssipaarien ja potilaan koko paino.
- Kun ambulanssipaareja poistetaan ajoneuvosta, varmista, että ambulanssipaarien pohja on tuotu ulos, ennen kuin painat mitään **Power-LOAD**-ohjauspaneelin painikkeita.
- Ole aina valmiina tukemaan koko ambulanssipaarien painoa niitä ajoneuvoon lastatessa tai siitä poistaessa. Nostovarret eivät nosta ambulanssipaareja ilman sähkövirtaa.

Huomautus - Nostovarret ovat yläasennossa.

1. Paina **Power-LOAD**-järjestelmän jalkopäässä olevaa vapautusvipua, pidä sitä painettuna ja poista ambulanssipaarit ajoneuvon potilasosastosta vetämällä (Kuva 44).

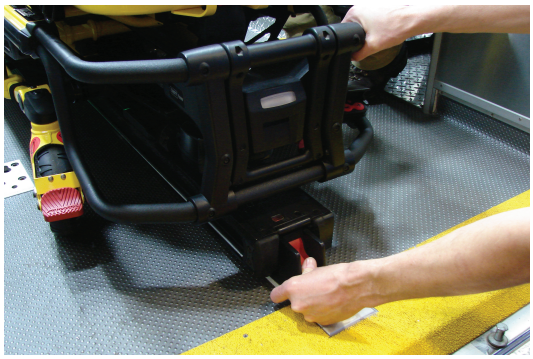

Kuva 44 – Paina vapautusvipua ja pidä sitä painettuna

2. Tartu ambulanssipaarien runkoon jalkopäästä ja vedä ambulanssipaarit ulos ajoneuvon potilasosastosta.

   Mallille 6500/6506 ja 6510/6516, jossa on **Power-LOAD**-lisävaruste:

   - Kantaja 1: Ota kiinni paarien rungosta jalkopäässä. Samalla kun tuet ambulanssipaarien painoa, ohjaa ja vedä ambulanssipaarit ulos ajoneuvon potilasosastosta. Paina ambulanssipaarien ohjauskytkimessä olevaa ojennuspainiketta (+) ja pidä painettuna, jolloin ambulanssipaarit ojentuvat, kunnes ambulanssipaarien pyörät lepäävät maan pinnalla.
   - Kantaja 2: Tartu ulkokaiteeseen paarien vakauttamiseksi.

   Mallille 6085/6086, jossa on **Power-LOAD**-lisävaruste:

   - Kantaja 1: Tartu paarien runkoon.
   - Kantaja 2: Tartu perusrunkoon osoitetusta kohdasta, nosta hieman ja laske perusrunko kokonaan ojennettuun asentoonsa, samalla kun kantaja 1 puristaa ambulanssipaarien käsikäyttöistä vapautuskahvaa ja pitää sitä puristettuna. Varmista, että ambulanssipaarien pyörät ovat maassa.
   - Kantaja 1 (jalkopää): Vapauta ambulanssipaarien käsikäyttöinen vapautuskahva, jolloin alavaunu lukittuu ojennettuun asentoon.

3. Paina **Power-LOAD**-ohjauspaneelissa olevaa käsikäyttöistä vapautuspainiketta (Kuva 45).

Kuva 45 – Paina käsikäyttöistä vapautuspainiketta

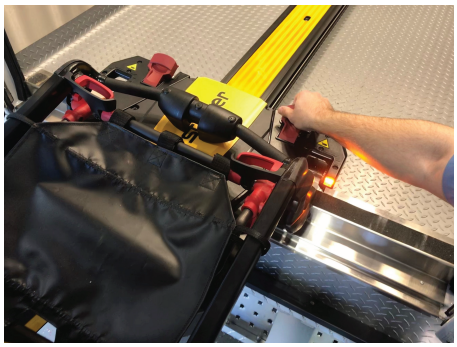

Kuva 46 – Poista paarien lukitus

4. Nosta yksi ambulanssipaarien vapautuskahvoista **Power-LOAD**-yksikön päänpuoleisessa päässä, jolloin ambulanssipaarien lukitus poistuu (Kuva 46).
5. Nosta nostovarret ja ohjaa kelkka ajoneuvon potilasosastoon, kunnes varret ovat riittävän kaukana eivätkä häiritse ajoneuvon ovia.
6. Hälytyksen jälkeen poista ajoneuvo käytöstä. Etsi vika ja korjaa **Power-LOAD**.

Ambulanssipaarien siirtäminen ajoneuvoon manuaalisesti sähkökäyttöisen kiinnittimen virtakatkon tai järjestelmävirheen jälkeen

VAROITUS

- Jos potilas on paareilla, paarien lastaamiseen ajoneuvoon tai niiden poistamiseen ajoneuvosta tarvitaan aina vähintään kaksi koulutettua kantajaa.
- Lastaa aina ambulanssipaarit ennen kuin annat potilaiden tulla sisään ajoneuvon potilasosastoon.

HUOMIO - Älä työnnä ambulanssipaareja ajoneuvon potilasosastoon, ennen kuin ambulanssipaarien pohja on vedetty kokonaan sisään.

1. Nosta ajoneuvon puskuri (jos sellainen on) yläasentoon.
2. Paikanna kelkka ajoneuvon potilasosaston päänpuoleisessa päässä ja varmista, että nostovarret ovat alhaalla. Kelkan siirtämiseksi pääpuoleen nosta nostovarret ja ohjaa kelkka ajoneuvon potilasosastoon, kunnes **Power-LOAD** lukittuu kohdalleen ja nostovarret ovat alhaalla.
3. Ojenna ambulanssipaarien sisäänvedettävä päänpuoleinen osa kokonaan ulos ja lukitse se, ennen kuin siirrät ambulanssipaarit sähkökäyttöiseen paarien kiinnittimeen.
4. Aseta ambulanssipaarit lastausasentoon (mikä tahansa asento, jossa paarien lastauspyörät ovat samalla tasolla kuin ajoneuvon potilasosaston lattian korkeus).
5. Vieritä ambulanssipaarit avoimeen ajoneuvon potilasosastoon.
6. Työnnä ambulanssipaareja eteenpäin, kunnes paarien lastauspyörät ovat ajoneuvon potilasosaston lattian päällä ja paarien turvatanko kiinnittyy ajoneuvon turvakoukkuun (Kuva 47).

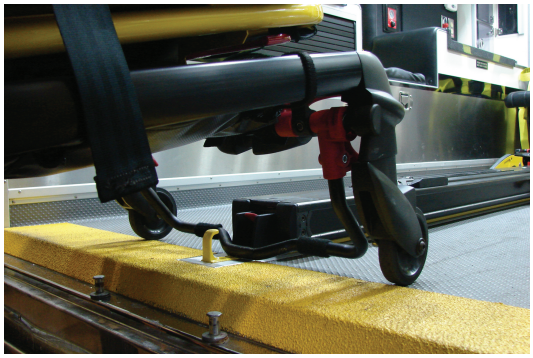

Kuva 47 – Ajoneuvon turvakoukku

Huomautus - Jotta väli olisi maksimaalinen pohjan kohottamista varten, vedä ambulanssipaareja takaisinpäin, kunnes paarien turvatanko kiinnittyy ajoneuvon turvakoukkuun.

Power-PRO XT tai **Power-PRO IT**, joissa **Power-LOAD**-vaihtoehto:

- Ota kiinni paarien rungosta jalkopäässä.
- Nosta ambulanssipaarien jalkopää, paina ambulanssipaarien ohjauskytkimessä olevaa sisäänvetopainiketta (-) ja pidä sitä painettuna vetääksesi ambulanssipaarien alavaunun kokonaan sisään.

Huomautus - Ambulanssipaarien alavaunu menee sisään alle kolmessa sekunnissa.

Performance-PRO XT, jossa **Power-LOAD**-vaihtoehto:

- Kantaja 1 (jalkopää): Ota kiinni paarien rungosta jalkopäässä. Purista ambulanssipaarien käsikäyttöistä vapautuskahvaa ja pidä sitä puristettuna.
- Kantaja 2 (sivu): Tartu ulkokaiteeseen paarien vakauttamiseksi. Tartu sitten perusrunkoon. Kun jalkopään kantaja on nostanut ambulanssipaarit ja puristanut niiden käsikäyttöistä vapautuskahvaa, vie alavaunu sisään yhdellä kädellä ja pidä se paikallaan.
- Kantaja 1 (jalkopää): Vapauta ambulanssipaarien käsikäyttöinen vapautuskahva, jolloin alavaunu lukittuu sisäänvedettyyn asentoon.

7. Työnnä ambulanssipaareja ajoneuvon potilasosastoon, kunnes ambulanssipaarit lukittuvat **Power-LOAD**-järjestelmään.
8. Varmista, että ambulanssipaarit on lukittu sähkökäyttöiseen kiinnitysjärjestelmään vetämällä ambulanssipaarien jalkopäätä voimakkaasti edestakaisin sivusuunnassa.

Hälytyksen jälkeen poista ajoneuvo käytöstä. Etsi vika ja korjaa **Power-LOAD**.

Ambulanssipaarien poistaminen ajoneuvosta manuaalisesti

VAROITUS

- Jos potilas on paareilla, paarien lastaamiseen ajoneuvoon tai niiden poistamiseen ajoneuvosta tarvitaan aina vähintään kaksi koulutettua kantajaa.
- Käytä aina molempia käsiä käsitellessäsi ambulanssipaareja. **Power-LOAD** on vain apulaite. Arvioi kukin tilanne ja määrittele, kuinka kuljetettava paino jaetaan ja nostetaan.
- Käytä aina tarpeeksi kantajia hallitsemaan voimia, jotka tarvitaan yli 400 paunan (181 kg:n) painojen siirtämiseen ajoneuvoon ja poistamiseen ajoneuvosta. Turvallisuuden parantamiseksi kantajien tulisi tehdä ajoneuvoon siirtäminen tai ajoneuvosta poistaminen tasaisilla pinnoilla. 36 tuuman (91 cm:n) korkuisten ajoneuvon lattioiden tapauksessa ajoneuvosta poistaminen pitää mahdollisesti tehdä manuaalisesti.

- Kun ambulanssipaareja poistetaan ajoneuvosta, varmista aina, että ambulanssipaarien pohja on tuotu ulos, ennen kuin painat mitään **Power-LOAD**-ohjauspaneelin painikkeita.

---

1. Nosta ajoneuvon puskuri (jos sellainen on) yläasentoon.
2. Paina paarien kiinnittimen jalkopäässä olevaa vapautusvipua tai vapautuspainiketta, pidä sitä painettuna ja poista ambulanssipaarit ajoneuvon potilasosastosta vetämällä.
3. Tartu ambulanssipaarien runkoon jalkopäästä ja vedä ambulanssipaarit ulos ajoneuvon potilasosastosta.

Power-PRO XT tai **Power-PRO IT**, joissa **Power-LOAD**-lisävaruste:

- Kantaja 1: Ota kiinni paarien rungosta jalkopäässä. Tue ambulanssipaarien painoa. Ohjaa ja vedä ambulanssipaareja ulos ajoneuvon potilasosastosta, kunnes ambulanssipaarien turvatanko kiinnittyy ajoneuvon turvakoukkuun. Paina ambulanssipaarien ohjauskytkimessä olevaa ojennuspainiketta (+) ja pidä painettuna, jolloin ambulanssipaarit ojentuvat, kunnes ambulanssipaarien pyörät lepäävät maan pinnalla.

- Kantaja 2: Varmista, että ambulanssipaarien turvatanko kiinnittyy ajoneuvon turvakoukkuun. Tartu paarien ulkokaiteeseen paarien vakauttamiseksi. Työnnä ambulanssipaarien turvatangon vapautusvipua eteenpäin turvatangon irrottamiseksi ajoneuvon turvakoukusta ajoneuvon potilasosastossa.

Performance-PRO XT, jossa **Power-LOAD**-lisävaruste:

- Kantaja 1 (jalkopää): Ota kiinni paarien rungosta jalkopäässä. Tue ambulanssipaarien painoa. Ohjaa ja vedä ambulanssipaareja ulos ajoneuvon potilasosastosta, kunnes ambulanssipaarien turvatanko kiinnittyy ajoneuvon turvakoukkuun.

- Kantaja 2 (sivu): Tartu perusrunkoon osoitetusta kohdasta, nosta hieman ja laske perusrunko kokonaan ojennettuun asentoonsa, samalla kun kantaja 1 puristaa ambulanssipaarien käsikäyttöistä vapautuskahvaa ja pitää sitä puristettuna.

- Kantaja 1 (jalkopää): Päästä irti ambulanssipaarien käsikäyttöisestä vapautuskahvasta ja varmista, että alavaunu lukittuu paikalleen. Aseta ambulanssipaarit maahan.

- Kantaja 2 (sivu): Työnnä ambulanssipaarien turvatangon vapautusvipua eteenpäin turvatangon irrottamiseksi ajoneuvon turvakoukusta ajoneuvon potilasosastossa.

Huomautus - Siinä epätodennäköisessä tapauksessa, että ambulanssipaarien jalkopää pettää ja ambulanssipaareja ei voida poistaa ajoneuvosta, poista potilas toisella tavalla (esimerkiksi käyttämällä takalevyä tai kenttäpaareja).

Ambulanssipaarien poistaminen ajoneuvosta korjauksia varten

VAROITUS

- Jos potilas on paareilla, paarien lastaamiseen ajoneuvoon tai niiden poistamiseen ajoneuvosta tarvitaan aina vähintään kaksi koulutettua kantajaa.
- Käytä aina molempia käsiä käsitellessäsi ambulanssipaareja. **Power-LOAD** on vain apulaite. Arvioi kukin tilanne ja määrittele, kuinka kuljetettava paino jaetaan ja nostetaan.
- Kun ambulanssipaareja poistetaan ajoneuvosta, varmista, että ambulanssipaarien pohja on tuotu ulos, ennen kuin painat mitään **Power-LOAD**-ohjauspaneelin painikkeita.

---

1. Kantaja 1: Paina **Power-LOAD**-järjestelmän pääpuolessa olevaa kelkan vapautuspainiketta ja pidä sitä painettuna.
2. Kantaja 2: Liu'uta molemmat siirtokiskon lukon liipaisimet (lähinnä jalkopäätä) kohti siirtokiskoyksikön jalkopäätä lukituksen irrottamiseksi. Kantajan 1 avustaessa työnnä ambulanssipaarit ja siirtokisko lujasti ulos ajoneuvon potilasosastosta.

3. Kantaja 1: Käytä ruuvimeisseliä tai vastaavaa työkalua. Työnnä koukkuyksikköä siirtokiskon alapuolella, samalla kun kantaja 2 työntää siirtokiskoa ajoneuvon potilasosaston päänpuoleista päätä kohti, jolloin ambulanssipaarit irtoavat lukosta.
4. Kun ambulanssipaarit irtoavat lukosta, vedä ambulanssipaarit kokonaan ulos.
5. Varmista, että ambulanssipaarien alusta on tuotu ulos. Nosta sitten yksi **Power-LOAD**-yksikön päänpuoleisessa päässä olevista ambulanssipaarien käsikäyttöisistä vapautuskahvoista ambulanssipaarien lukituksen poistamiseksi.

Ambulanssipaarien siirtäminen ajoneuvoon manuaalisesti (Power-PRO-virtakatko)

VAROITUS

- Jos potilas on paareilla, paarien lastaamiseen ajoneuvoon tai niiden poistamiseen ajoneuvosta tarvitaan aina vähintään kaksi koulutettua kantajaa.
- Lastaa aina ambulanssipaarit ennen kuin annat potilaiden tulla sisään ajoneuvon potilasosastoon.

HUOMIO

- Älä työnnä ambulanssipaareja ajoneuvon potilasosastoon, ennen kuin ambulanssipaarien pohja on vedetty kokonaan sisään.
- Vältä laitteiston vaurioitumista. Älä anna ambulanssipaarien iskeytyä kelkkaan ajoneuvoon siirtämisen aikana.
- Älä päästä irti käsikäyttöisestä vapautuskahvasta, ennen kuin ambulanssipaarit lukittuvat asentoonsa jalkopäässä. Jos päästät irti liian aikaisin, ambulanssipaarien pohja voi estää ambulanssipaareja lukittumasta **Power-LOAD**-yksikköön.

1. Nosta ajoneuvon puskuri (jos sellainen on) yläasentoon.
2. Nosta nostovarret kelkan ohjaamiseksi ja vetämiseksi ulos ajoneuvon potilasosastosta (Kuva 48).

Kuva 48 – Ohjaa kelkka ulos ajoneuvosta

3. Nosta ambulanssipaarit asentoon, jossa ne voidaan siirtää ajoneuvoon.
4. Vedä ambulanssipaarien sisäänvedettävä päänpuoleinen osa kokonaan ulos ja lukitse se, ennen kuin siirrät ambulanssipaarit **Power-LOAD**-järjestelmään.
5. Työnnä ambulanssipaareja **Power-LOAD**-järjestelmään, kunnes ambulanssipaarien lastauspyörien tapit lukittuvat paikalleen (Kuva 49). Varmista, että ambulanssipaarit on kohdistettu nostovarsien kanssa lastauksen aikana.
6. Tarkista pään puolen LED-merkkivalot sen varmistamiseksi, että ambulanssipaarit ovat valmiina siirrettäväksi ajoneuvoon.
   - Jos LED-merkkivalot palavat tasaisen vihreinä, ambulanssipaarien päänpuoleinen osa on asemassaan.
   - Jos LED-merkkivalot vilkkuvat keltaisina, ambulanssipaarien päänpuoleinen osa ei ole asemassaan.
7. Paina **Power-LOAD**-ohjauspaneelin ylös (↑) -painiketta (Kuva 50) nostaaksesi nostovarret korkeimpaan asentoon.

   Huomautus - Ambulanssipaarien jalat eivät vetäydy kokoon.

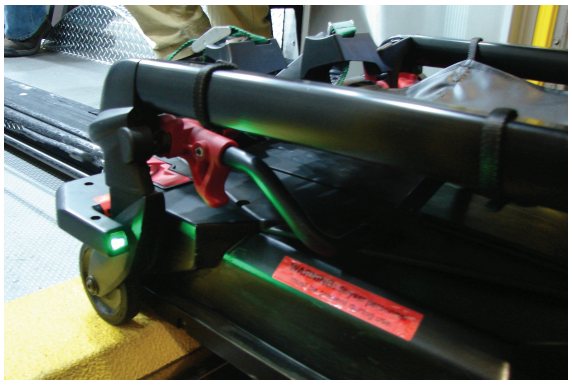

Kuva 49 – Lukitse pyörien tapit paikalleen

Kuva 50 – Paina ylös-painiketta nostovarsien nostamiseksi

8. Kantaja 1 (jalkopää): Ota kiinni paarien rungosta jalkopäässä. Purista ambulanssipaarien käsikäyttöistä vapautuskahvaa ja pidä sitä puristettuna.
9. Kantaja 2 (sivu): Tartu perusrunkoon. Kun jalkopään kantaja puristaa ambulanssipaarien käsikäyttöistä vapautuskahvaa, vie alavaunu sisään yhdellä kädellä ja tue ambulanssipaareja toisella kädellä.
10. Molemmat kantajat: Työnnä ambulanssipaareja ajoneuvon potilasosastoon, kunnes nostovarret laskeutuvat alas ja ambulanssipaarit lukittuvat **Power-LOAD**-järjestelmään.
11. Kantaja 1: Jatka ambulanssipaarien käsikäyttöisen vapautuskahvan puristamista.
12. Varmista, että ambulanssipaarit on lukittu **Power-LOAD**-järjestelmään, vetämällä ambulanssipaarien jalkopäätä voimakkaasti edestakaisin sivusuunnassa.
13. Hälytyksen jälkeen poista ambulanssipaarit käytöstä. Etsi vika ja korjaa **Power-PRO**-ambulanssipaarit.

Huomautus - **Power-LOAD** lataa automaattisesti **SMRT** Pak-akun, kun ambulanssipaarit on lukittu **Power-LOAD**-yksikköön kuljetusasennossa (kaapelia tai liittimiä ei tarvita). Ambulanssipaarien akun LED-merkkivalo vilkkuu hetken vihreänä sen merkiksi, että akku latautuu.

Määräaikaishuolto

Säännöllinen tarkistus ja säädöt

Huoltovälit

Tämä aikataulu on yleinen huolto-opas. Vaadittava huoltoaikataulu voi vaihdella seuraavien tekijöiden mukaan:

- Hälytysten määrä
- Sää
- Maasto
- Maantieteellinen sijainti
- Yksilöllinen käyttö

Mikäli olet epävarma siitä, miten tai koska nämä tarkistukset tehdään, ota yhteys Stryker-huoltoteknikkoon.

Kun teet ennaltaehkäiseviä huoltotarkastuksia **Power-LOAD**-yksikölle, sinun on myös tehtävä ennaltaehkäisevä huoltotarkastus sen vastaaville **Power-LOAD**-yhteensopiville paareille ja pyöränohjainyksikkölisävarusteelle (soveltuvissa tapauksissa) koko järjestelmän toimintakunnon varmistamiseksi.

Power-LOAD-yhteensopivien paarien huolto

Kuluvia osia, jotka on mahdollisesti vaihdettava **Power-LOAD**-yhteensopivissa ambulanssipaareissa, ovat mm. paarien varren välike (6500-002-123), pohjan liikkumaton rajoitin (6085-001-094) ja lastauspyörän tappi (6500-002-104).

Pyöränohjainyksikkölisävarusteen huolto (soveltuvissa tapauksissa)

Power-LOAD-kiinnittimen toimintakunnon ylläpitämiseksi varmista, että pyöränohjain toimii ja sen rakenne on ehjä. Pyöränohjaimen kiskojärjestelmä auttaa **Power-LOAD**-järjestelmää paarien lastaamisessa. Jos pyöränohjain on heikentynyt, vaihda se heti.

Huomautus - **Power-LOAD**-huoltoaikataulu perustuu 10 hälytykseen päivässä. Säädä rutiinihuollon aikataulua todellisen hälytyskäytön mukaan.

Kuukauden tai kahden tunnin välein

Tarkasta nämä osat kuukauden tai kahden tunnin moottorikäytön välein, kumpi tahansa tulee ensin.

Tarkista	Rutiini
Lukon sijainti	Puhdista roskat siirtokiskon jalkopään lukon sijaintikohdasta

Kolmen kuukauden tai kuuden tunnin välein

Tarkasta nämä osat kolmen kuukauden tai kuuden tunnin moottorikäytön välein, kumpi tahansa tulee ensin.

Tarkista	Rutiini
Löysällä olevat kiinnikkeet	Vaihda, jos ne ovat löysiä
Akun napojen ruuvit	Kiristä löysät ruuvit (kiristä arvoon 9 in-lb (1 Nm))
Siirtokiskoyksikkö ja ankkuriyksikkö	Puhdista roskat siirtokiskoyksikön ja ankkuriyksikön pinnalta

Tarkista	Rutiini
Siirtokiskon rullakanavat	Puhdista siirtokiskon rullakanavat, jotta niihin ei pääse kasaantumaan roskia
Kelkan pysäytysluiska	Kiristä löysät ruuvit

12 kuukauden tai 24 tunnin välein

Tarkasta nämä osat 12 kuukauden tai 24 tunnin moottorikäytön välein, kumpi tahansa tulee ensin.

Tarkista	Rutiini
Akku	Vaihda, jos nostaminen tapahtuu hitaasti
Kaikki osat	Tarkista ja vaihda tarvittaessa kaikki kuluneet osat, myös varsien suojukset, varsien painelaatat, kelkan päällys- ja sivusuojukset, ambulanssipaarien vapautuskahvan jouset, ankkurin vivun suojus, ankkuroivan induktiivisen ensiön suojus, siirtokiskon lukkolevy, siirtokiskon lukkonasta tai ambulanssipaarien ohjaimet **Huomautus** - Siirtokiskon lukkolevy (639000010260) on yhteensopiva vain niiden **Power-LOAD**-yksiköiden kanssa, jota on valmistettu 31. heinäkuuta 2017 jälkeen, tai niiden yksiköiden kanssa, jotka on aiemmin huollettu 639007000021-pakkauksella. Tarkista tuotteen sarjanumeromerkintä varmistaaksesi valmistuspäivämäärän.
Liikkumattomat rajoitinpuskurit	Vaihda, jos kulma on vaurioitunut
Moottori	Vaihda, kun moottori ei liiku
Sylinteritangon pää	Vaihda, jos **Power-LOAD** toimii manuaalisessa tilassa ja virhe-LED-merkkivalo palaa
Täysi toimintakyky	Katso toimintakäsikirjassa olevaa *Asennuksen tarkistuslistaa*
Hydrauliikka	Tarkista, onko hydraulisia vuotoja
Siirtokiskon lukon laakeri	Vaihda kerran vuodessa **Huomautus** - Varmista laakeria vaihdettaessa, että ympäröivä alue on puhdas (ankkuri) ja levitä molybdeenidisulfidirasvaa siirtokiskon lukon tappiin.
V-ohjainrullat	Jos tuotetta on vaikea vierittää tai jos sisätapin takana olevan siirtokiskon rullakanavassa on merkittävää kulumista, vaihda kelkan V-ohjainrullat ja vaihda potilaan oikealla puolella ulommainen pohjimmainen siirtokiskon tanko potilaan oikealla puolella sijaitsevaan ulommaiseen ylimpään siirtokiskon tankoon. Tarkasta kaikkien muiden rullien mahdolliset vauriot tai liiallinen kuluma. Vaihda uusiin tarvittaessa.
Nostovarren jouset	Irrota kelkan yläsuojuksen alla sijaitsevat nostovarren jouset (0038-895-000) ja vaihda ne uusiin

Tasaisten rullien ja V-ohjainrullien vaihtoaikataulu

Tasainen rullaosa ja V-ohjainosat on vaihdettava 14 110 hälytyksen välein. Tämän tarkoitus on varmistaa, että **Power-LOAD** pysyy toimintakunnossa. Noudata tämän hälytysmäärän aikataulua, jotta noudatat tätä vaatimusta. Aikataulu auttaa myös suunnittelemaan asianmukaiset huoltovälit.

Hälytystä per päivä	Kuukausia
6	80
7–8	60
9–10	48
11–12	40
13	36
14–15	30

Siirtokiskon lukon laakerien vaihtoaikataulu

Siirtokiskon lukon laakeriosat on vaihdettava 3 653 hälytyksen välein. Tämän tarkoitus on varmistaa, että **Power-LOAD** pysyy toimintakunnossa. Noudata tämän hälytysmäärän aikataulua, jotta noudatat tätä vaatimusta.

Hälytystä per päivä	Kuukausia
2	60
3	40
4–5	24
6	20
7–8	15
9–10	12
11–12	10
13–15	8

Puhdistus

VAROITUS

- Sammuta aina yksikkö päävirtapainikkeesta ennen sen huoltoa tai puhdistusta.
- Käytä aina asianmukaisia henkilönsuojaimia painepesun aikana sisäänhengityksen kautta tulevan tartuntavaaran estämiseksi. Painepesulaite voi tuottaa tartuntavaarallisia aerosoleja.

HUOMIO

- Älä suihkuta suoraan kelkan alapuolelle kelkan mekanismiin. Vesi voi päästä sisään kelkan koteloon ja voi nopeuttaa syöpymistä tai heikentää toimintaa.
- Kun tuote on käytössä, sitä ei saa puhdistaa tai huoltaa tai tehdä kunnossapitotoimenpiteitä.

Tuote voidaan pestä painepesurilla. Tuotteessa voi näkyä jatkuvan pesun aiheuttamia merkkejä hapettumisesta ja värjääntymisestä. Painepesu ei kuitenkaan heikennä tuotteen toimivuutta, jos noudatetaan oikeita menetelmiä.

- Noudata tarkasti puhdistusliuoksen valmistajan antamia laimennussuosituksia.
- Tee **Power-LOAD**-laitteen painepesu käyttäen suositeltuja puhdistusaineita. Huuhtele tuote letkulla ja kuivaa siirtokiskot ja varsien saranat pyyhkeellä.
- Tee **Power-LOAD**-laitteelle painepesu käsikäyttöisellä laitteella tai pyyhi tuote puhtaalla liinalla ja suositelluilla puhdistusaineilla.
- Kun huuhtelet tuotteen tai peset sen painepesulla, älä suihkuta suoraan kelkan alle kelkan mekanismiin. Vesi voi päästä sisään kelkan koteloon ja voi nopeuttaa syöpymistä tai heikentää toimintaa.
- Puhdista siirtokiskon rullakanavat pehmeää liinaa ja harjaa käyttämällä roskien kerääntymisen estämiseksi.
- Poista kelkan yläsuojus ja potilaan vasemman puolen kansirakennelma, jotta pääset pyyhkimään ohjauslevy-yksikön kuivaksi.
- Irrota moottorin ja akun liittimet ja kuivaa liittimet pyyhkeellä.
- Kuivaa siirtokiskot ja varsien saranat pyyhkeellä.
- Puhdistuksen aikana pysäköi ambulanssi ylämäkeen ja tuo siirtokisko ja kelkka täysin ulos, jotta vesi valuu pois ajoneuvon potilasosaston takapäästä.

Huomautus - Vesi, joka pääsee **Power-LOAD**-järjestelmän sisään, valuu tyhjennysputken läpi ambulanssin alapuolelle.

Suositeltuja puhdistusaineita

Yleensä voidaan käyttää joko fenolityyppisiä tai kvaternaarityyppisiä desinfiointiaineita (**Virex**® TB poisluettuna), valmistajan suosittelemina pitoisuuksina. Jodoforityyppisiä desinfiointiaineita ei suositella käytettäväksi, koska ne voivat aiheuttaa värjääntymistä.

Ehdotettuja puhdistusaineita ovat muun muassa seuraavat:

- kvaternaariset puhdistusaineet (vaikuttava ainesosa – ammoniumkloridi), jotka sisältävät alle 3 % glykolieetteriä
- fenolia sisältävät puhdistusaineet (tehoaineena o-fenyylifenoli)
- kloorattu valkaisuaineliuos (5,25 % – alle 1 osa valkaisuainetta 100 osaan vettä)
- ≤ 21-prosenttinen isopropyylialkoholi

Vältä ylikyllästämistä. Varmista, ettei tuote pysy märkänä kauempaa kuin mitä kemikaalin valmistajan antamissa desinfiointiohjeissa on neuvottu.

Huomautus

- Edellä annettujen ohjeiden laiminlyöminen tällaisia puhdistusaineita käytettäessä voi mitätöidä tuotetakuun.
- Pyyhi tuote aina puhtaalla vedellä ja kuivaa puhdistuksen jälkeen. Jotkin puhdistustuotteet ovat luonteeltaan syövyttäviä ja voivat vaurioittaa tuotetta. Jos tuotetta ei huuhdella ja kuivata, sen pinnalle voi jäädä syövyttäviä jäämiä, jotka voivat syövyttää tärkeitä osia ennenaikaisesti.

Vianetsintäohje

Nämä ohjeet on tarkoitettu vain lyhytaikaiseksi ratkaisuksi. Ota yhteys paikalliseen Strykerin huoltoteknikkoon tai asiakasjohtajaan ja varaa huoltotarkastus aina, kun ilmenee tapaus, jossa vianetsintä on tarpeen. Huoltokäsikirjassa on täydelliset vianetsintätiedot.

Ambulanssipaarit juuttuvat ajoneuvosta poistettaessa

Mahdollinen tapahtuma: Ambulanssipaarit juuttuvat puolivälissä ajoneuvosta poistettaessa, kun painat punaista vapautusvipua ankkurin jalkopäässä.

1. Vedä potilaan vasenta siirtokiskon lukon liipaisinta ja työnnä ambulanssipaarit takaisin ajoneuvoon, kunnes ne lukittuvat paikalleen.
2. Pidä punaista vapautusvipua alhaalla ankkurin jalkopäässä peukalollasi ja pidä rystysellä siirtokiskoa paikallaan, samalla kun vedät ambulanssipaareja itseäsi kohti, kunnes ne kohoavat. Vedä ambulanssipaarit ulos ja poista ne ajoneuvosta.

Ambulanssipaarit juuttuvat lastattaessa

Mahdollinen tapahtuma: Kelkka ja paarit juuttuvat puolivälissä lastattaessa.

1. Tarkista, onko siirtokiskon kelkan lukossa roskia.
2. Poista roskat, jotta rulla ponnahtaa ylös. Jos roskia ei löydy, ks. vaihe 4.
3. Palaa lähtötilanteeseen vetämällä paarit ja kelkka kokonaan ulos ajoneuvosta. Lastaa paarit ajoneuvoon. Kelkka lukittuu sitten paikalleen.
4. Jos siirtokiskon lukon liipaisimessa ei ole roskia, vedä potilaan vasenta siirtokiskon lukon liipaisinta. Lastaa paarit ajoneuvoon.

Paarien lukitus kelkasta ei aukea

Mahdollinen tapahtuma: Paarit eivät vapaudu kelkasta lastausasennossa ja näkyy virhe-LED-valo.

1. Paina lujasti **Power-LOAD**-ohjauspaneelissa olevaa käsikäyttöistä vapautuspainiketta vapauttaaksesi paineen hydrauliikassa.
2. Laske nostovarret painamalla paareissa olevaa ojennuspainiketta (+) tai painamalla **Power-LOAD**-ohjauspaneelissa olevaa alas (↓) -painiketta.

   Huomautus - Nostovarsia täytyy ehkä painaa, kun painat manuaalista vapautuspainiketta, jotta nostovarret laskeutuvat kokonaan.
3. Poista paarit kelkasta.

Ambulanssipaarit eivät laskeudu alas ja lukitu siirtokiskoon.

Mahdollinen tapahtuma: Kelkan varret eivät laskeudu alas lukitakseen paarit siirtokiskoon lastauksen aikana.

1. Paina lujasti **Power-LOAD**-ohjauspaneelissa olevaa käsikäyttöistä vapautuspainiketta. Paarit laskeutuvat sitten ja lukittuvat siirtokiskoon.

Paarit lukittuvat kelkkaan lastausasennossa

Mahdollinen tapahtuma: Paarit alkavat taittua kokoon ja kelkan nostovarret eivät nouse ylös.

1. Paina **Power-LOAD**-ohjauspaneelissa olevaa ylös (↑) -painiketta nostaaksesi paareja, kunnes nostovarret pysähtyvät.
2. Paina paarien jalkopäässä olevaa sisäänvetopainiketta (-) nostaaksesi paarien jalat. Lastaa paarit ajoneuvoon.

Power-LOAD-nostovarret pysähtyvät lastattaessa

Mahdollinen tapahtuma: Nostovarsia ei ole keskitetty ambulanssipaarien jalkojen väliin, ja oranssit pääpuolen LED-merkkivalot vilkkuvat.

1. Kohdista ambulanssipaarit uudelleen nostovarsien keskittämiseksi paarien jalkojen väliin ja jotta pääpuolen LED-merkkivalot palavat tasaisen vihreänä.

2. Jatka lastausta painamalla **Power-LOAD**-ohjauspaneelissa olevaa ylös (↑) -painiketta tai ambulanssipaareissa olevaa sisäänvetopainiketta (-).

Huomautuksia Wireless-ominaisuuteen

Valinnaista langatonta viestintäteknologiaa käyttävien tuotteiden huomautukset koskevat alla eriteltyjä maita:

Maa	Huomautus
Taiwan	CCAQ23LP0270T7
Thaimaa	กสทช. เครื่องวิทยุคมนาคมนี้ ได้รับยกเว้น ไม่ต้องได้รับใบอนุญาตให้มี ใช้ซึ่งเครื่องวิทยุคมนาคม หรือตั้งสถานีวิทยุคมนาคมตามประกาศ กสทช. เรื่อง เครื่องวิทยุคมนาคม และสถานีวิทยุคมนาคมที่ได้รับยกเว้นไม่ต้องได้รับใบอนุญาต วิทยุคมนาคมตามพระราชบัญญัติวิทยุคมนาคม พ.ศ. 2498 กสทช. | โทรคมนาคม กำกับดูแลเพื่อประชาชน Call Center 1200 (โทรฟรี)

Sähkömagneettisen yhteensopivuuden tiedot

VAROITUS

- **Power-LOAD** toimii taajuudella 13,56 MHz, kun **Power-LOAD**-säätimiä käytetään sähkökäyttöisten ambulanssipaarien kanssa (**Power-PRO** XT tai **Power-PRO** IT), jotka voisivat häiritä toisia laitteita, jotka toimivat tällä taajuuskaistalla.
- Älä käytä muita kuin määriteltyjä lisävarusteita, antureita ja kaapeleita, lukuun ottamatta antureita ja kaapeleita, joita Stryker myy sisäisten komponenttien vaihto-osina, jotta vältetään **Power-LOAD**-järjestelmän mahdolliset lisääntyneet päästöt tai alentunut häiriönsieto.
- Älä käytä **Power-LOAD**-järjestelmää ja **Power-PRO**-ambulanssipaareja muiden laitteiden vieressä tai päällekkäin niiden kanssa. Jos **Power-LOAD**-järjestelmä täytyy asettaa muiden laitteiden viereen tai päällekkäin niiden kanssa, tarkkaile, että järjestelmä toimii normaalisti siinä kokoonpanossa, jossa sitä tullaan käyttämään.
- **Power-LOAD** toimii pääasiassa seuraavilla taajuuksilla: 70–85 kHz induktiivista latausta varten ja 13,56 MHz ± 7 kHz, amplitudimoduloitu (OOK), ERP: -82,37 dBm. Induktiivinen lataus toimii seuraavilla taajuuksilla: 70–125 kHz. Muut laitteet voivat häiritä **Power-LOAD**-järjestelmää, vaikka tämä toinen laite olisikin CISPR-emissiovaatimusten mukainen.

HUOMIO

- Tämä laite on testattu ja sen on havaittu noudattavan FCC-sääntöjen osan 15 mukaisia luokan A digitaalilaitetta koskevia rajoituksia. Näiden rajoitusten tarkoitus on suojata kohtuullisessa määrin haitallisilta häiriöiltä, kun laitetta käytetään kaupallisessa ympäristössä. Tämä laite tuottaa, käyttää ja voi säteillä radiotaajuusenergiaa, ja jos sitä ei asenneta ja käytetä käyttöoppaan mukaisesti, se voi häiritä haitallisesti radioviestintää. Tämän laitteen käyttäminen asuinalueella aiheuttaa todennäköisesti haitallista häiriötä, missä tapauksessa käyttäjän edellytetään korjaavan häiriön omalla kustannuksellaan. Jos häiriötä esiintyy, sijoita **Power-LOAD**-järjestelmä tai häiritsevä tuote uuteen paikkaan tai suuntaa se uudelleen.
- Jos häiriötä esiintyy, sijoita aina **Power-LOAD**-järjestelmä tai häiritsevä tuote uuteen paikkaan tai suuntaa se uudelleen. Tämä laite on FCC-sääntöjen osan 18 mukainen.
- Kannettavia radiotaajuisia viestintävälineitä (oheislaitteet kuten antennijohdot ja ulkoiset antennit mukaan luettuina) ei saa käyttää **Power-LOAD**-järjestelmän minkään osan (valmistajan ilmoittamat kaapelit mukaan luettuina) lähellä, ellei välimatka ole vähintään 30 cm (12 tuumaa). Muutoin tämän laitteen toimintakykyyn voidaan vaikuttaa haitallisesti.
- Tämän laitteiston päästöominaisuudet tekevät siitä sopivan käytettäväksi teollisissa ympäristöissä ja sairaaloissa (CISPR 11, luokka A). Tämä laite tuottaa, käyttää ja voi säteillä radiotaajuusenergiaa, ja jos sitä ei asenneta ja käytetä käyttöoppaan mukaisesti, se voi häiritä haitallisesti radioviestintää. Tämän laitteen käyttäminen asuinalueella (jossa vaatimuksena on tavallisesti CISPR 11, luokka B) aiheuttaa todennäköisesti haitallista häiriötä, missä tapauksessa käyttäjän edellytetään korjaavan häiriön omalla kustannuksellaan. Jos häiriötä esiintyy, sijoita **Power-LOAD**-järjestelmä tai häiritsevä tuote uuteen paikkaan tai suuntaa se uudelleen.

Ohjeet ja valmistajan ilmoitus – sähkömagneettiset päästöt

Power-LOAD on tarkoitettu käytettäväksi alla määritellyssä sähkömagneettisessa ympäristössä. Asiakkaan tai **Power-LOAD**-yksikön käyttäjän tulee varmistaa, että sen käyttöympäristö on seuraavassa kuvatun mukainen.

Päästötesti	Vaatimustenmukaisuus	Sähkömagneettinen ympäristö
Radiotaajuiset päästöt CISPR 11	Ryhmä 1	**Power-LOAD**-järjestelmä käyttää radiotaajuusenergiaa vain sisäiseen toimintaansa. Siksi sen radiotaajuiset päästöt ovat hyvin pieniä eivätkä todennäköisesti aiheuta mitään häiriötä lähellä oleviin sähkölaitteisiin.
Radiotaajuiset päästöt CISPR 11	Ryhmä 2	**Power-LOAD**-järjestelmän on emittoitava sähkömagneettista energiaa toimintatarkoitustaan varten. Säteily voi vaikuttaa lähellä oleviin elektroniikkalaitteisiin.
Radiotaajuiset päästöt CISPR 11	Luokka A	**Power-LOAD**-järjestelmä soveltuu käytettäväksi kaikissa muissa kuin asuinkäyttöön tarkoitetuissa rakennuksissa ja muissa kuin asuinrakennuksiin virtaa syöttävään yleiseen pienjänniteverkkoon suoraan liitetyissä rakennuksissa.

Suositellut erotusetäisyydet kannettavien ja siirrettävien radiotaajuisten viestintälaitteiden ja Power-LOAD-yksikön välillä

Power-LOAD on tarkoitettu käytettäväksi sellaisessa ympäristössä, jossa säteilevät radiotaajuushäiriöt ovat hallinnassa. Asiakas tai **Power-LOAD**-paarien käyttäjä voi auttaa sähkömagneettisten häiriöiden estämisessä säilyttämällä alla suositellun, viestintälaitteen enimmäislähtötehon mukaisen vähimmäisetäisyyden kannettavien ja siirrettävien radiotaajuisten viestintälaitteiden (lähettimien) ja **Power-LOAD**-yksikön välillä.

Lähettimen nimellinen enimmäislähtöteho **W**	**Lähettimen taajuuden mukainen erotusetäisyys** **m**		
	150 kHz – 80 MHz **d=(1,2) (√P)**	**80 MHz – 800 MHz** **d=(0,35) (√P)**	**800 MHz – 2,7 GHz** **d=(0,70) (√P)**
0,01	0,12	0,04	0,07
0,1	0,38	0,11	0,22
1	1,20	0,35	0,70
10	3,79	1,11	2,21
100	12	3,5	7

Lähettimille, joiden nimellistä enimmäistehoa ei yllä luetella, suositeltu välimatka d metreinä (m) voidaan arvioida käyttämällä lähettimen taajuuteen sovellettavaa yhtälöä, jossa P on lähettimen valmistajan ilmoittama lähettimen enimmäislähtöteholukema watteina (W). Huomautus 1: 80 MHz:n ja 800 MHz:n taajuudessa sovelletaan suuremman taajuusalueen erotusetäisyyttä. Huomautus 2: Nämä ohjeet eivät ehkä päde kaikissa tilanteissa. Rakenteista, esineistä ja ihmisistä aiheutuva imeytyminen ja heijastuminen vaikuttavat sähkömagneettiseen etenemiseen.

Ohjeet ja valmistajan ilmoitus – sähkömagneettinen häiriönsieto

Power-LOAD soveltuu käytettäväksi alla määritellyssä sähkömagneettisessa ympäristössä. Asiakkaan tai **Power-LOAD**-yksikön käyttäjän tulee varmistaa, että sen käyttöympäristö on seuraavassa kuvatun mukainen.

Häiriönsietotesti	**EN/IEC 60601 -testitaso**	**Vaatimustenmukaisuustaso**	**Sähkömagneettiseen ympäristöön liittyvät ohjeet**
Sähköstaattinen purkaus (ESD) IEC 61000-4-2	±8 kV, kosketus ±15 kV, ilma	±8 kV, kosketus ±15 kV, ilma	Lattioiden on oltava puusta, betonista tai kaakelista valmistettuja. Jos lattiat on peitetty synteettisellä materiaalilla, suhteellisen kosteuden tulee olla vähintään 30 %.
Syöksyaalto IEC 61000-4-5	±1 kV linjasta linjaan ±2 kV linjasta maahan	±1 kV linjasta linjaan ±2 kV linjasta maahan	Verkkovirran on oltava tyypillisen liike- tai sairaalaympäristön laatuista.
Verkkotaajuuden (50/60 Hz) magneettikenttä IEC 61000-4-8	30 A/m	30 A/m	Verkkotaajuuden magneettikenttien on oltava tyypillisen liike- tai sairaalaympäristön tyypilliselle sijaintipaikalle ominaisilla tasoilla.

Ohjeet ja valmistajan ilmoitus – sähkömagneettinen häiriönsieto			
Sähkötransientin johtuminen syöttölinjoja pitkin ISO 7637-2	ISO 7637-2:n mukainen	ISO 7637-3:n mukainen	Ei sovellu
Johtuva radiotaajuus IEC 61000-4-6 Säteilevä radiotaajuus IEC 61000-4-3	3 Vrms 6 Vrms ISM- ja radioamatööriradiokaistoilla 150 kHz – 80 MHz 10 V/m 80 MHz – 2,7 GHz	3 V 6 Vrms ISM- ja radioamatööriradiokaistoilla 10 V/m	Kannettavia ja siirrettäviä radiotaajuisia viestintälaitteita ei saa käyttää **Power**-**LOAD**-järjestelmän mitään osaa (johdot mukaan luettuina) lähempänä kuin suositeltu erotusetäisyys, joka lasketaan lähettimen taajuuden mukaisesta yhtälöstä. Suositeltu erotusetäisyys D=(1,2) (√*P*) D=(0,35) (√*P*) 80 MHz – 800 MHz D=(0,70) (√*P*) 800 MHz – 2,7 GHz jossa *P* on lähettimen valmistajan ilmoittama lähettimen enimmäislähtöteholukema watteina (W) ja *d* on suositeltu erotusetäisyys metreinä (m). Sähkömagneettisella paikkatutkimuksella määritettyjen, kiinteiden radiotaajuisten lähettimien tuottamien kentänvoimakkuuksien[a] on oltava pienempiä kuin kunkin taajuusalueen vaatimustaso.[b] Häiriötä saattaa esiintyä seuraavalla symbolilla merkityn laitteiston läheisyydessä:

Ohjeet ja valmistajan ilmoitus – sähkömagneettinen häiriönsieto
Huomautus 1: 80 MHz:n ja 800 MHz:n kohdalla sovelletaan suuremman taajuusalueen vaatimuksia. **Huomautus 2**: Nämä ohjeet eivät ehkä päde kaikissa tilanteissa. Rakenteista, esineistä ja ihmisistä aiheutuva imeytyminen ja heijastuminen vaikuttavat sähkömagneettiseen etenemiseen. **Huomautus 3**: ISM (Industrial, Scientific and Medical) -kaistat välillä 0,15 MHz – 80 MHz ovat 6,765 MHz – 6,795 MHz, 13,553 MHz – 13,567 MHz, 26,957 MHz – 27,283 MHz ja 40,66 MHz – 40,70 MHz. Radioamatööriradiokaistat välillä 0,15 MHz – 80 MHz ovat 1,8 MHz – 2,0 MHz, 3,5 MHz – 4,0 MHz, 5,3 MHz – 5,4 MHz, 7 MHz – 7,3 MHz, 10,1 MHz – 10,15 MHz, 14 MHz – 14,2 MHz, 18,07 MHz – 18,17 MHz, 21,0 MHz – 21,4 MHz, 24,89 MHz – 24,99 MHz, 28,0 MHz – 29,7 MHz ja 50,0 MHz – 54,0 MHz. **Huomautus 4**: Häiriönsieto arvioitu radiotaajuisten langattomien viestintälaitteiden kenttien läheisyydelle standardin IEC 60601-1-2: 2014 taulukon 9 mukaisesti.
[a] Kiinteiden lähettimien, kuten radiopuhelinten (matkapuhelin/langaton) ja maaradiojärjestelmien, radioamatööri-, AM- ja FM-radiolähetysten ja TV-lähetysten tukiasemien, tuottamia kentänvoimakkuuksia ei voida teoreettisesti ennustaa tarkasti. Kiinteiden radiotaajuisten lähettimien tuottaman sähkömagneettisen ympäristön arvioimiseksi on harkittava sähkömagneettista paikkatutkimusta. Jos mitattu kentänvoimakkuus paikalla, jossa **Power-LOAD** on käytössä, ylittää radiotaajuuden edellä mainitun sovellettavan vaatimustenmukaisuustason, **Power-LOAD**-järjestelmää on tarkkailtava normaalin toiminnan varmistamiseksi. Jos poikkeavaa toimintaa havaitaan, saatetaan tarvita lisätoimia, kuten **Power-LOAD**-yksikön uudelleensuuntaamista tai -sijoittamista. [b] Taajuusalueella 150 kHz – 80 MHz kentänvoimakkuuksien on oltava alle 20 V/m.

Système de fixation de civière Power-LOAD®

Manuel d'utilisation

REF 6390

CE

FR

6390-809-005 Rev AB.0 2023-07

Symboles

	Consulter le manuel ou le mode d’emploi
	Consulter la notice d’utilisation
	Avertissement général
	Mise en garde
	Avertissement ; écrasement des mains
	Avertissement ; radiation non ionisante
CE	Marquage CE
UK CA	Marque d’évaluation de la conformité pour le Royaume-Uni
	Importateur
UDI	Identifiant unique du dispositif
EC REP	Mandataire dans l’Union européenne
CH REP	Mandataire en Suisse
MD	Dispositif médical européen
REF	Numéro de référence
LOT	Code de lot
SN	Numéro de série
US Patents	Pour les brevets américains, consulter www.stryker.com/patents
	Fabricant
	Date de fabrication

	Charge maximale admissible
	Tension dangereuse
	Équipement médical reconnu par Underwriters Laboratories LLC pour les risques d'électrocution, d'incendie et les risques mécaniques conformément aux normes ANSI/AAMI ES60601-1:2012 et CAN/CSA-C22.2 N° 60601-1:14.
	Courant continu
	Équipement électrique de classe II : équipement pour lequel la protection contre les chocs électriques ne repose pas uniquement sur une isolation de base, mais qui comprend des précautions de sécurité supplémentaires comme la double isolation ou une isolation renforcée, à défaut de dispositions pour une mise à la terre de protection ou de conditions d'installation fiables.
	Conformément à la directive européenne 2012/19/UE relative aux déchets d'équipements électriques et électroniques (DEEE), telle que modifiée, ce symbole indique que le produit doit faire l'objet d'une collecte sélective en vue du recyclage. Ne pas éliminer avec les déchets municipaux non triés. Pour des informations sur la mise au rebut, contacter le distributeur local. Veiller à décontaminer tout équipement infecté avant le recyclage.
	La « Rechargeable Battery Recycling Corporation » (RBRC) est un organisme public à but non lucratif qui encourage le recyclage des batteries rechargeables portables. Les batteries usagées doivent être déposées dans un site de collecte de batteries. Visiter le site Web de la RBRC (www.rbrc.org) pour trouver un site de collecte à proximité ou composer le numéro de téléphone indiqué sur le symbole de recyclage.
IPX6	Protection contre les jets d'eau puissants
	Ce dispositif est conforme à la partie 18 des règles de la FCC
	Deux opérateurs nécessaires pour soulever
	Haut
	Fragile, manipuler avec précaution
	Maintenir au sec
	Limite d'empilement en nombre
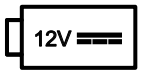	Alimenté par une batterie de 12 V c.c.
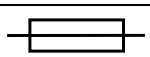	Fusible
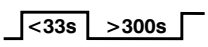	Cycle opératoire de la batterie (chargement) : 10,0 % (moins de 33 secondes activé, plus de 300 secondes désactivé)

	Cycle opératoire de la batterie (en charge) : 100 %
U.S.A.	Le texte en anglais sous ce symbole est destiné au public américain uniquement.
TRA Registered No: ER35122/14 Dealer No: DA35173/14	Enregistré auprès de l'Autorité réglementaire des télécommunications des Émirats arabes unis
	Produit conforme aux normes relatives à la CEM en vigueur en Australie/Nouvelle-Zélande
	Approuvé par l'Autorité indépendante des communications d'Afrique du Sud
	Certificat du fabricant du carton – ce carton de conditionnement a une valeur minimum de 82 livres/pouce au test de résistance à la compression sur chant.
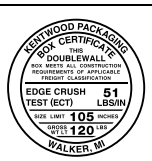	Certificat du fabricant du carton – ce carton de conditionnement a une valeur minimum de 51 livres/pouce au test de résistance à la compression sur chant.

Table des matières

Définition de « Avertissement », « Mise en garde » et « Remarque » 3
Résumé des précautions de sécurité 3
Points de pincement possibles 6
Introduction 7
Description du produit 7
Indications d'utilisation 7
Bénéfices cliniques 7
Contre-indications 8
Durée de vie utile prévue 8
Élimination/recyclage 8
Caractéristiques techniques 8
REACH européen 9
Normes avec les options requises 10
Illustration du produit 10
Coordonnées 10
Emplacement du numéro de série 11
Date de fabrication 11
Réglage 12
Compatibilité de la civière 12
Installation 13
Réglementation relative au système qualité 13
21 CFR 820.170 installation 13
Liste de contrôle des composants d'installation de l'ensemble Power-LOAD 13
Installation de la plaque de plancher 14
Installation du Power-LOAD 14
Installation de la batterie 24
Liste de contrôle d'installation 26
Vérification de l'installation 28
Fonctionnement 30
Commandes utilisateur et voyants LED 30
Voyants côté tête du chariot 32
Commandes utilisateur manuelles 33
Directives de fonctionnement 34
Élévation, abaissement ou déblocage motorisé de la civière 35
Vérification du niveau de charge de la batterie 35
Chargement et déchargement par des opérations motorisées 36
Chargement du Power-LOAD par des opérations motorisées 37
Déchargement du Power-LOAD par des opérations motorisées 37
Chargement et déchargement par des opérations manuelles 38
Chargement du Power-LOAD par opérations manuelles 39
Déchargement du Power-LOAD par des opérations manuelles 39
Vérification du niveau de charge de la batterie sur le panneau de commande Power-LOAD 40
Chargement de la batterie 40
Stockage du Power-LOAD 40
Réglage de la hauteur de charge de la civière 41
Utilisation d'une civière à châssis en X non mise à niveau pour un incident avec victimes en masse 41
Déploiement du Power-LOAD depuis un véhicule sans civière 41
Chargement d'une civière Performance-PRO dans un véhicule avec l'option Power-LOAD 42
Déchargement d'une civière Performance-PRO d'un véhicule doté de l'option Power-LOAD 44
Chargement d'une civière Power-PRO dans un véhicule avec l'option Power-LOAD 45
Déchargement d'une civière Power-PRO d'un véhicule doté de l'option Power-LOAD 46
Déchargement manuel d'une civière d'un véhicule après l'avoir chargée avec le Power-LOAD (panne d'alimentation du Power-LOAD ou erreur système) 47
Chargement manuel d'une civière dans un véhicule après une panne d'alimentation de la fixation motorisée de la civière ou après une erreur système 49
Déchargement manuel d'une civière d'un véhicule 50
Retrait d'une civière d'un véhicule pour réparation 51
Chargement manuel d'une civière dans un véhicule (panne d'alimentation du Power-PRO) 52
Entretien préventif 54

Inspection et réglages réguliers 54
Tous les mois ou toutes les deux heures d'utilisation 54
Tous les trois mois ou toutes les six heures d'utilisation 54
Tous les douze mois ou toutes les 24 heures d'utilisation 55
Calendrier de remplacement des pièces galets plats et guide en V 56
Calendrier de remplacement des pièces du palier de verrouillage du dispositif de transfert 56
Nettoyage 57
Nettoyants conseillés 57
Guide de dépannage 59
Notifications sans fil 61
Informations de CEM 62

Définition de « Avertissement », « Mise en garde » et « Remarque »

Les termes **AVERTISSEMENT**, **MISE EN GARDE** et **REMARQUE** ont une signification particulière et doivent faire l'objet d'une lecture attentive.

AVERTISSEMENT

Avertit le lecteur d'une situation qui, si elle n'est pas évitée, pourrait entraîner la mort ou des blessures graves. Peut également attirer l'attention sur l'existence potentielle d'effets indésirables graves ou de risques d'accident.

MISE EN GARDE

Avertit le lecteur d'une situation potentiellement dangereuse qui, si elle n'est pas évitée, peut causer des blessures mineures ou modérées à l'utilisateur ou au patient ou endommager le matériel en question ou d'autres biens. Couvre notamment les précautions à prendre afin d'assurer l'utilisation sûre et efficace du dispositif et d'éviter les dommages qui pourraient découler de l'usage ou du mésusage du matériel.

Remarque - Fournit des informations spécifiques destinées à faciliter l'entretien ou à clarifier des instructions importantes.

Résumé des précautions de sécurité

Toujours lire et respecter scrupuleusement les avertissements et les mises en garde indiqués sur cette page. Toute réparation doit être effectuée exclusivement par du personnel qualifié.

AVERTISSEMENT

- Ne pas faire fonctionner le **Power-LOAD** si la tension ne correspond pas aux valeurs nominales indiquées sur le produit.
- Ne pas faire fonctionner le **Power-LOAD** au-dessus de son cycle opératoire afin d'éviter les risques d'endommagement de l'équipement ou de dégagement de fumée.
- Ne pas connecter le **Power-LOAD** à un circuit de véhicule de 24 V c.c. Toujours connecter le **Power-LOAD** à un circuit de véhicule de 12,8 à 15,6 V c.c. équipé d'un disjoncteur/fusible de 15 A pour prévenir les dangers liés à l'alimentation électrique.
- Toujours ajuster la hauteur des roues porteuses de la civière de manière à les faire correspondre à la hauteur de la plate-forme du véhicule, tel que spécifié dans le manuel d'utilisation pour le modèle de civière concerné.
- Toujours utiliser un ensemble de pince de rail pour toutes les civières sans l'option **Power-LOAD**. Le **Power-LOAD** est compatible uniquement avec les civières dotées de l'option **Power-LOAD** (voir *Compatibilité de la civière* (page 12)). Dans certaines situations, il est possible d'utiliser le **Power-LOAD** comme un crochet à ramure standard pour la plupart des civières à châssis en X.
- Toujours utiliser avec le système **Power-LOAD**, modèle 6390 de Stryker une civière compatible avec le **Power-LOAD**. L'utilisation d'une civière non compatible dans le système **Power-LOAD**, modèle 6390 de Stryker peut causer des blessures.
- Toujours installer le système de fixation de la civière tel que décrit dans ce manuel. Une installation inadéquate peut causer des blessures. Toujours s'assurer, au minimum, que la configuration est testée pour sa conformité avec la norme 004, Litter Retention System Static Test (Test statique de système de maintien du plan de couchage) (AMD-004) de la National Truck Equipment Association/Ambulance Manufacturer's Division (Division de fabricants d'ambulances).
- Prendre des précautions spéciales concernant la compatibilité électromagnétique (CEM) lors de l'utilisation d'un équipement médical électrique. Installer et mettre le système de fixation de civière en service selon les informations sur la CEM fournies dans ce manuel. Les appareils de communication RF portables et mobiles peuvent perturber le fonctionnement du système de fixation de la civière.
- Toujours faire appel à deux installateurs pour soulever et positionner l'ensemble de transfert et le chariot pour éviter tout risque de blessures.
- Toujours tenir les mains, les doigts et les pieds éloignés des pièces en mouvement.
- Toujours porter une protection oculaire appropriée pendant l'utilisation d'une scie. Fixer solidement l'élément en cours de découpe et prendre conscience de la zone autour de l'emplacement de la découpe.
- Toujours laisser la butée dégagée. Un dégagement inadéquat de la butée peut occasionner des blessures chez le patient ou l'opérateur.

- Toujours boucher toutes les ouvertures donnant sur l'extérieur du véhicule pour éviter que les gaz d'échappement ne pénètrent dans le compartiment patient du véhicule.
- Toujours raccorder le **Power-LOAD** à un fusible/disjoncteur réenclenchable de 15 A installé dans le véhicule pour prévenir les risques électriques. Stryker recommande d'installer le fusible/disjoncteur réenclenchable dans la boîte à fusibles.
- Ne pas connecter le **Power-LOAD** à un circuit de véhicule de 24 V c.c.
- Toujours s'assurer du fonctionnement du **Power-LOAD** avant de l'utiliser. Une défaillance pourrait causer des blessures au patient ou à l'opérateur.
- Toujours faire preuve de prudence lors des déplacements dans le compartiment patient du véhicule pour éviter de trébucher sur le **Power-LOAD**.
- Toujours faire preuve de prudence lors de l'utilisation du **Power-LOAD** dans des conditions météorologiques défavorables (par exemple, pluie, gel, neige).
- Toujours s'assurer que personne ne se trouve à proximité des mécanismes avant d'utiliser la civière ou le **Power-LOAD**. Un enchevêtrement dans des mécanismes motorisés de la civière ou du **Power-LOAD** peut causer des blessures graves.
- Toujours s'exercer au chargement et au déchargement de la civière avec le **Power-LOAD** jusqu'à ce que le fonctionnement du produit soit totalement compris. Un usage incorrect peut causer des blessures.
- Ne pas autoriser le personnel non formé à aider à l'utilisation du **Power-LOAD**. Les techniciens et le personnel non formés peuvent causer des blessures au patient ou à eux-mêmes.
- Ne pas conduire le véhicule avec le chariot en position centrale. Cette position ne se verrouille pas et n'est pas prévue pour la conduite.
- Toujours utiliser les deux mains pour manipuler la civière. Le **Power-LOAD** est uniquement un dispositif d'aide. Évaluer chaque situation pour déterminer comment répartir et soulever le poids transporté.
- Toujours faire appel à un nombre suffisant d'opérateurs pour gérer les forces nécessaires au chargement ou au déchargement de poids supérieurs à 400 livres (181 kg). Pour une meilleure sécurité, les opérateurs doivent charger ou décharger sur des surfaces planes. Pour les hauteurs de plate-forme de véhicule de 36 po (91 cm), il peut être nécessaire de décharger manuellement.
- Toujours maintenir les mains et les membres éloignés des bras de levage du chariot **Power-LOAD** et de la base de la civière pendant le chargement et le déchargement motorisés.
- Ne pas retirer la batterie lorsque la civière est activée.
- N'utiliser le système **Power-LOAD** et ses accessoires que de la manière décrite dans les manuels. Une utilisation incorrecte du système **Power-LOAD** ou de tout autre accessoire peut porter atteinte à la sécurité du patient ou de l'opérateur. Toute autre forme d'utilisation de ce produit se fait sous la seule responsabilité du propriétaire ou de l'utilisateur.
- Toujours soutenir le poids du côté pieds de la civière lors des opérations manuelles.
- Toujours s'assurer d'être en mesure de supporter tout le poids de la civière lors du chargement et du déchargement. Les bras de levage ne peuvent élever la civière sans alimentation électrique.
- Toujours renvoyer les batteries endommagées à un centre de service pour les recycler. Ne pas éliminer avec les déchets municipaux non triés. Prendre contact avec le distributeur local pour s'informer des systèmes de retour et/ou de collecte disponibles dans le pays.
- Toujours débrancher la ligne d'alimentation (le cas échéant), déconnecter la batterie du véhicule, appuyer sur le bouton d'alimentation principale pour mettre le produit hors tension, puis placer le chariot en position de chargement avant toute opération d'entretien du **Power-LOAD**.
- Ne pas retirer la batterie pendant le fonctionnement du **Power-LOAD**.
- Ne pas appuyer sur le bouton d'alimentation principale pour mettre le produit hors tension pendant l'utilisation normale car cela empêcherait la batterie de se recharger.
- Ne pas permettre à la pince du rail de chevaucher l'étiquette de limite de réglage rouge sur le tube du rail. Pour empêcher les mâchoires du rail de débloquer le châssis de la civière, l'espace entre la pince du rail et la mâchoire stationnaire du rail ne doit jamais dépasser 1 po (2,5 cm).
- Ne pas utiliser la main ou les doigts pour appuyer sur le bouton de déblocage lorsque les mâchoires du rail sont ouvertes. La fixation de la pince du rail se ferme avec une forte action du ressort.
- Une civière occupée doit toujours être chargée ou déchargée dans ou hors d'un véhicule par deux opérateurs qualifiés au minimum.
- Toujours charger la civière compatible avec le **Power-LOAD** dans le compartiment patient du véhicule avant tous les occupants.

- Toujours être prêt à soutenir le poids complet de la civière et du patient si les bras de levage n'élèvent pas la civière lors du déchargement de celle-ci du compartiment patient du véhicule. Les bras de levage du **Power-LOAD** élèvent légèrement la civière lorsque celle-ci est déverrouillée pour être retirée du compartiment patient du véhicule.
- Toujours s'assurer que la base de la civière est déployée avant d'appuyer sur un bouton du panneau de commande du **Power-LOAD** lors du déchargement de la civière.
- Toujours être prêt à soutenir le poids complet de la civière et du patient lorsqu'une civière est déchargée du compartiment patient du véhicule alors que le **Power-LOAD** subit une panne d'alimentation ou une erreur système.
- Toujours charger la civière avant de permettre aux patients d'entrer dans le compartiment patient du véhicule.
- Toujours appuyer sur le bouton d'alimentation principale pour mettre l'unité hors tension avant de procéder à l'entretien ou au nettoyage.
- Toujours utiliser un équipement de protection individuelle approprié lors du lavage sous pression afin d'éviter une contagion par inhalation. Tout équipement de lavage sous pression peut vaporiser des résidus contaminés.
- Le **Power-LOAD** fonctionne à 13,56 MHz lors de l'utilisation des commandes **Power-LOAD** avec une civière motorisée (**Power-PRO** XT ou **Power-PRO** IT) qui pourrait interférer avec d'autres appareils fonctionnant dans cette bande de fréquences.
- Ne pas utiliser d'accessoires, de transducteurs et de câbles ne faisant pas partie de ceux spécifiés, à l'exception des transducteurs et câbles vendus par Stryker comme pièces de rechange pour les composants internes, pour éviter toute augmentation potentielle des émissions ou toute réduction potentielle de l'immunité du système **Power-LOAD**.
- Ne pas utiliser le système **Power-LOAD** et la civière **Power-PRO** en étroite proximité ou en superposition avec d'autres appareils. S'il doit être utilisé en étroite proximité ou en superposition, observer le système **Power-LOAD** pour vérifier qu'il fonctionne normalement dans la configuration dans laquelle il sera utilisé.
- Le **Power-LOAD** fonctionne principalement à ces fréquences : 70 à 85 kHz pour la recharge par induction et 13,56 MHz ± 7 kHz, modulation d'amplitude (OOK), PAR : -82,37 dBm. La recharge par induction peut fonctionner dans la plage de fréquences suivante : 70 à 125 kHz. D'autres appareils pourraient interférer avec le système **Power-LOAD**, même si ces appareils sont conformes aux conditions CISPR requises pour les émissions.

MISE EN GARDE

- Une utilisation incorrecte du produit est susceptible d'occasionner des blessures chez le patient ou l'opérateur. Utiliser le produit uniquement de la manière décrite dans ce manuel.
- Ne pas modifier le produit ni aucun de ses composants. Toute modification du produit peut entraîner un fonctionnement imprévisible, susceptible d'occasionner des blessures chez le patient ou l'opérateur. La garantie du produit serait en outre annulée par toute modification du produit.
- Ne pas casser le boîtier de recharge par induction de la civière lors de l'installation de l'ensemble de transfert.
- Toujours s'assurer que les fils reposent à l'intérieur du logement de la plaque de plancher et ne sont pas pincés par l'ensemble d'ancrage lors de l'installation de l'ensemble d'ancrage.
- Les fonctions d'outrepassement manuelles permettent au système **Power-LOAD** de se déplacer librement.
- Toujours charger la batterie avant de mettre le produit en service. La performance du produit sera inférieure si la batterie n'est pas chargée ou si elle est épuisée.
- Ne pas pousser inconsidérément la civière dans le chariot lors du chargement de la civière afin d'éviter d'endommager l'équipement.
- Ne pas pousser la civière dans le compartiment patient du véhicule avant que la base de la civière ne soit entièrement rétractée.
- Ne pas pousser la civière dans le compartiment patient du véhicule avant d'avoir entièrement rétracté la base de la civière.
- Ne pas relâcher la poignée de déblocage manuel avant que la civière n'ait été verrouillée en position côté pieds. Si la poignée est relâchée trop tôt, la base de la civière pourrait empêcher la civière de se verrouiller dans le **Power-LOAD**.
- Ne pas vaporiser directement sous le chariot en direction du mécanisme du chariot. De l'eau pourrait pénétrer dans le boîtier du chariot et accélérer la corrosion ou altérer le fonctionnement.
- Ne pas procéder au nettoyage, à l'entretien ou à la maintenance pendant que le produit est en service.
- Cet équipement a été testé et classé conforme aux limites pour un dispositif numérique de Classe A, en vertu de la partie 15 des règles de la FCC. Ces limites sont conçues pour fournir une protection raisonnable contre les interférences nuisibles lorsque l'équipement est utilisé dans un environnement commercial. Cet équipement génère, utilise et peut émettre une énergie de radiofréquence et, s'il n'est pas installé et utilisé conformément au manuel d'utilisation, il peut provoquer des interférences nuisibles au niveau des communications radio. L'utilisation de cet équipement dans une zone résidentielle est susceptible de provoquer des interférences nuisibles et, dans ce cas, l'utilisateur devra corriger ces interférences à ses frais. En cas d'interférence, changer l'emplacement ou l'orientation du système **Power-LOAD** ou du produit qui en est la cause.

- Toujours changer l’emplacement ou l’orientation du système **Power-LOAD** ou du produit concerné si une interférence a lieu. Ce dispositif est conforme à la partie 18 des règles de la FCC.
- Ne pas utiliser les appareils de communication RF portables (y compris les périphériques comme les câbles d’antenne et les antennes externes) à moins de 30 cm (12 po) d’une partie quelconque du système **Power-LOAD**, y compris les câbles spécifiés par le fabricant. Les performances de cet équipement risquent d’être affectées si cette consigne n’est pas respectée.
- Les caractéristiques des émissions de cet équipement conviennent pour une utilisation en milieu industriel et hospitalier (CISPR 11 classe A). Cet équipement génère, utilise et peut émettre une énergie de radiofréquence et, s’il n’est pas installé et utilisé conformément au manuel d’utilisation, il peut provoquer des interférences nuisibles au niveau des communications radio. L’utilisation de cet équipement dans une zone résidentielle (ce qui exige habituellement CISPR 11 classe B) est susceptible de provoquer des interférences nuisibles et, dans ce cas, l’utilisateur devra corriger ces interférences à ses frais. En cas d’interférence, changer l’emplacement ou l’orientation du système **Power-LOAD** ou du produit qui en est la cause.

Points de pincement possibles

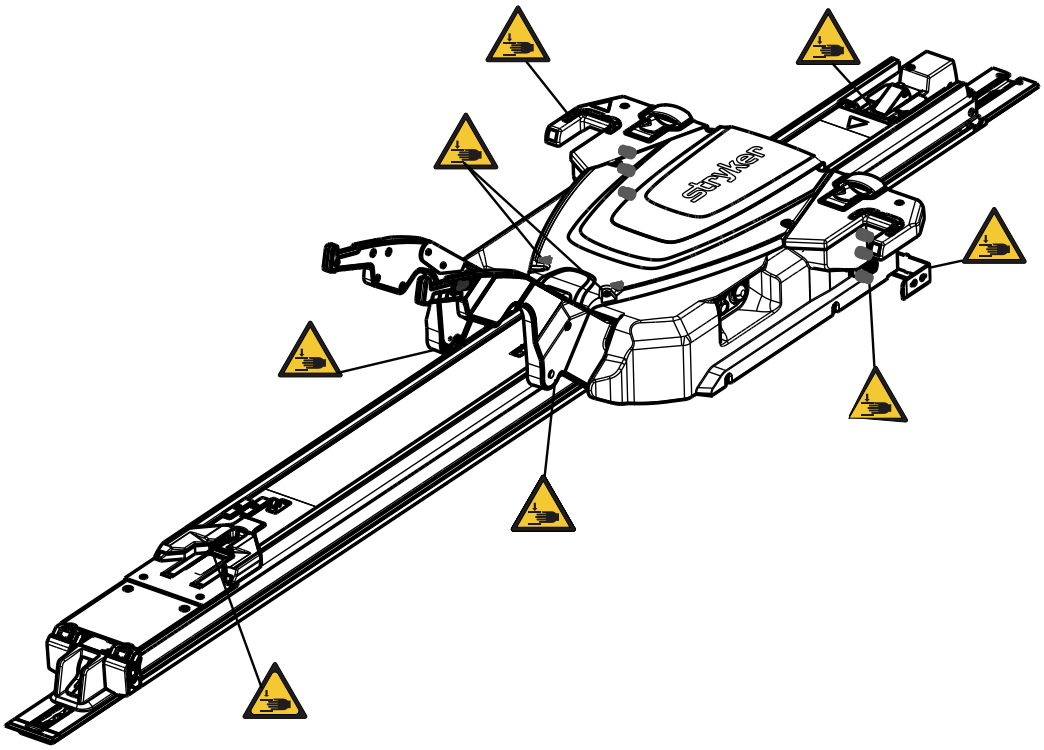

Figure 1 – Points de pincement possibles

Introduction

Ce manuel vous aide à utiliser ou entretenir votre produit Stryker. Lire ce manuel avant d'utiliser ce produit ou d'en effectuer la maintenance. Il convient d'établir des procédures et techniques visant à éduquer et à former le personnel quant au fonctionnement et à l'entretien sécuritaires de ce produit.

MISE EN GARDE

- L'utilisation incorrecte du produit est susceptible de causer des blessures au patient ou à l'utilisateur. Utiliser le produit uniquement de la manière décrite dans ce manuel.
- Ne pas modifier le produit ni aucun de ses composants. Toute modification du produit peut entraîner un fonctionnement imprévisible, susceptible de causer des blessures au patient ou à l'utilisateur. La garantie du produit serait en outre invalidée par toute modification du produit.

Remarque

- Ce manuel doit être considéré comme faisant partie du produit et doit l'accompagner à tout moment, même en cas de vente ultérieure du produit.
- Stryker cherche continuellement à améliorer le design et la qualité de ses produits. Ce manuel contient les informations produit les plus récentes disponibles au moment de l'impression. Il peut y avoir de légères divergences entre le produit et ce manuel. Pour toute question, contacter le service clientèle ou le support technique de Stryker au +1-800-327-0770.

Description du produit

Le système de fixation de civière pour chargement motorisé **Power-LOAD®** modèle 6390 de Stryker est conçu pour soulever, abaisser ou manœuvrer des civières d'ambulance compatibles lors du chargement/déchargement d'un véhicule d'urgence. Lorsque la civière est solidement fixée au système, un système hydraulique alimenté par batterie aide les opérateurs à charger et à décharger la civière. En outre, ce système fixe la civière d'ambulance compatible à l'intérieur du véhicule pour permettre le transport du patient. Lorsque la civière est fixée en position de transport, le système **Power-LOAD** charge par induction les civières d'ambulance compatibles modèles 6506 **Power-PRO™** XT et 6516 **Power-PRO™** IT. En cas de panne de courant, le système continue à fonctionner pour fixer la civière à l'intérieur du véhicule.

Indications d'utilisation

Le Power-LOAD est conçu pour aider à charger et à décharger une civière roulante (civière d'ambulance) compatible dans un véhicule de transport et hors de celui-ci et pour fixer la civière d'ambulance durant le transport. La charge maximum admissible du dispositif est de 870 livres (395 kg), y compris le poids de la civière d'ambulance, du patient et de l'équipement associé à la civière (par exemple les bouteilles d'oxygène, les moniteurs et/ou les pompes). Ce dispositif est destiné à des utilisateurs qualifiés, comprenant le personnel des services d'urgence et des centres de soins médicaux, ainsi que les intervenants d'urgence, les techniciens et les installateurs.

Bénéfices cliniques

Civière : transport du patient

Fixation : support de la civière pendant le transport

Civière et système de fixation : support et transport des patients

Contre-indications

Aucune connue.

Durée de vie utile prévue

Le **Power-LOAD** a une durée de vie utile prévue de sept ans dans des conditions d'utilisation normale et en respectant la maintenance périodique appropriée.

Élimination/recyclage

Toujours respecter les recommandations et/ou réglementations locales en vigueur concernant la protection de l'environnement et les risques associés au recyclage ou à l'élimination de l'équipement en fin de vie utile.

Caractéristiques techniques

	Charge maximale admissible **Remarque** - La charge maximale admissible indique la somme des poids de la civière, du patient, du matelas et des accessoires.	870 lb	395 kg
Capacité de levage maximum (patient et accessoires)		700 lb	318 kg
Longueur totale		95 po	241 cm
Longueur minimum		89,5 po	228 cm
Largeur		24,5 po	62 cm
Poids			
	Ensemble de plaque de plancher	16,5 lb	7,5 kg
	Ensemble d'ancrage	23 lb	10,5 kg
	Ensemble de transfert	67 lb	30,5 kg
	Chariot	105 lb	48 kg
Nombre minimum d'opérateurs nécessaires pour charger et décharger une civière occupée		2	
Nombre minimum d'opérateurs nécessaires pour charger et décharger une civière non occupée		1	
Hauteur de charge recommandée		22 à 36 po	56 à 91 cm
Huile hydraulique		Huile **Mercon**® V Blend ATF de Mobil (6500-001-293) Voir la fiche de données de sécurité (FDS) de l'huile **Mercon**® V Blend ATF de Mobil pour obtenir des informations sur la sécurité.	
Spécifications électriques		12,8 V c.c.-15,6 V c.c., disjoncteur/fusible 15 A, câble 10 AWG 2 conducteurs	
Cycle opératoire de la batterie, en charge		100 %	
Cycle opératoire de la batterie, en chargement		10 % (33 s activé/5 min désactivé)	

Batterie	12 V c.c., batterie d'accumulateurs au plomb 5 Ah (6390-001-468)
Fusible	LITTELFUSE 0496060.ZXD-UL
Normes	ANSI/AAMI ES60601-1:2012, CAN/CSA-C22.2 No 60601-1:14, KKK-A-1822F, CEI 60601-1-12:2014 Pour les normes qui exigent des options spécifiques, consulter *Normes avec les options requises* (page 10).

Stryker se réserve le droit de modifier ces caractéristiques sans préavis.

La combinaison de couleurs jaune et noir est une marque déposée exclusive de Stryker Corporation.

Par la présente, Stryker déclare que le dispositif à courte portée de type équipement radio est conforme à la Directive 2014/53/UE. L'intégralité de la déclaration de conformité européenne se trouve à l'adresse Internet suivante : http://techweb.med.strykercorp.com/EMS/EU%20Declaration%20of%20Conformity/index.html.

Il se peut que les étiquettes soient illisibles à une distance supérieure à 12 po (30,4 cm).

AVERTISSEMENT

- Ne pas faire fonctionner le **Power-LOAD** si la tension ne correspond pas aux valeurs nominales indiquées sur le produit.
- Ne pas faire fonctionner le **Power-LOAD** au-dessus de son cycle opératoire afin d'éviter les risques d'endommagement de l'équipement ou de dégagement de fumée.
- Ne pas connecter le **Power-LOAD** à un circuit de véhicule de 24 V c.c. Toujours connecter le **Power-LOAD** à un circuit de véhicule de 12,8 à 15,6 V c.c. équipé d'un disjoncteur/fusible de 15 A pour prévenir les dangers liés à l'alimentation électrique.

Conditions ambiantes	Fonctionnement	Stockage et transport
Température	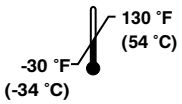	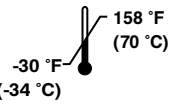
Humidité relative	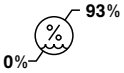	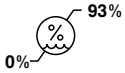
Pression atmosphérique	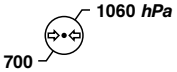	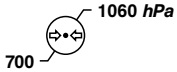

REACH européen

Conformément au règlement REACH de l'Union européenne et à d'autres exigences réglementaires relatives à l'environnement, les composants qui contiennent des substances à déclarer sont énumérés ci-dessous.

Description	Numéro	Nom chimique de la substance extrêmement préoccupante (SVHC)
Batterie, 12 V	6390-001-468	Plomb
Carte de commande	639002010014	Plomb
Carte de communication du chariot	6390-001-378	Octaméthylcyclotétrasiloxane

Normes avec les options requises

Pour être conforme aux normes, le **Power-LOAD** doit obligatoirement être utilisé avec les civières compatibles suivantes. Consulter le manuel d'utilisation du modèle de civière pour plus d'informations.

Remarque - La civière compatible est chargée dans le **Power-LOAD** en mode motorisé pour le test de collision.

Standard	**Modèle de civière compatible avec le Power-LOAD**
SAE J3027 et AS/NZS-4535	6500, 6506, 6507
BS EN 1789	6500, 6506, 6085, 6086, 6507

Illustration du produit

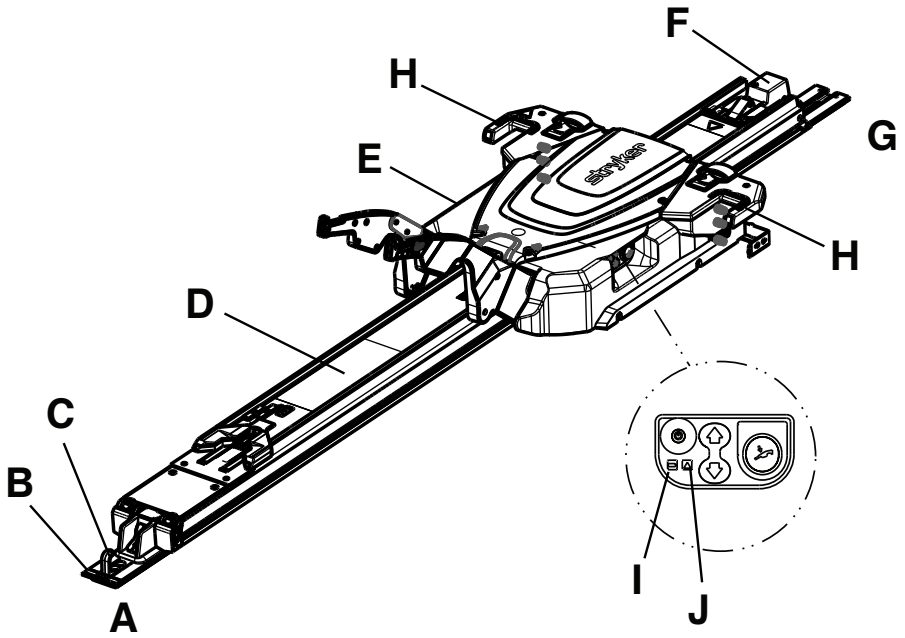

A	Côté pieds	F	Ensemble d'ancrage
B	Plaque de plancher	G	Côté tête
C	Crochet de sécurité	H	Voyant, côté tête
D	Ensemble de transfert	I	Voyant de la batterie
E	Ensemble de chariot	J	Voyant d'erreur

Coordonnées

Contacter le service clientèle ou le support technique de Stryker au moyen des coordonnées suivantes : +1-800-327-0770.

Stryker Medical
3800 E. Centre Avenue
Portage, MI 49002
États-Unis

Remarque - L'utilisateur et/ou le patient doivent signaler tout incident grave lié au produit à la fois au fabricant et à l'autorité compétente de l'État membre européen où l'utilisateur et/ou le patient sont établis.

Pour consulter votre mode d'emploi ou votre manuel d'entretien en ligne, consulter https://techweb.stryker.com/.

Avoir le numéro de série (A) du produit Stryker à disposition avant d’appeler le service clientèle ou le support technique de Stryker. Inclure le numéro de série dans toutes les communications écrites.

Emplacement du numéro de série

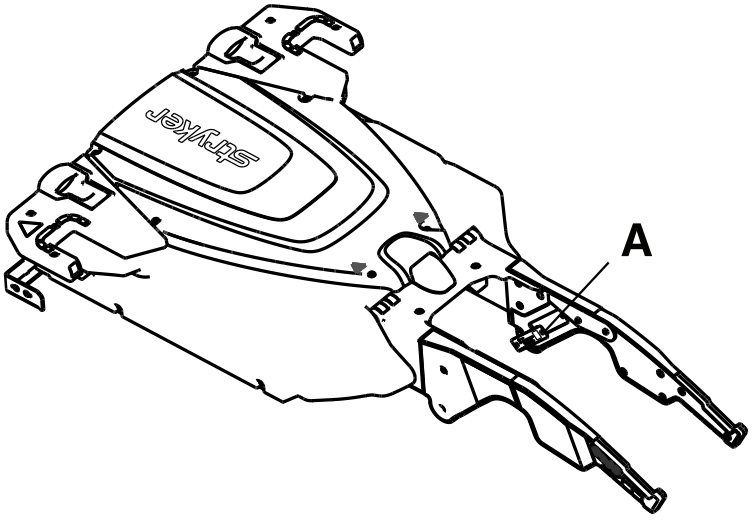

Date de fabrication

Les 2 premiers chiffres du numéro de série correspondent à l'année de fabrication.

Réglage

Lors de l'installation, déballer les cartons et vérifier le bon fonctionnement de tous les éléments. Avant de mettre le produit en service, confirmer qu'il fonctionne correctement.

AVERTISSEMENT - Toujours ajuster la hauteur des roues porteuses de la civière de manière à les faire correspondre à la hauteur de la plate-forme du véhicule, tel que spécifié dans le manuel d'utilisation pour le modèle de civière concerné.

Retirer tous les matériaux d'expédition et de conditionnement du produit avant de l'utiliser.

L'utilisateur est responsable de l'état du **Power-LOAD**. Demander à une personne qualifiée préposée à l'entretien d'utiliser la liste suivante et les instructions du guide d'utilisation pour vérifier la fonctionnalité du **Power-LOAD**.

1. Lever les bras de levage et pousser le chariot **Power-LOAD** manuellement dans le côté tête de l'ensemble de transfert pour charger la batterie. Charger la batterie pendant deux heures au minimum avant de mettre le **Power-LOAD** en service pour sa première utilisation.

   Remarque - Le voyant LED d'alimentation de la batterie clignote en vert pendant le chargement.
2. Vérifier que la liste de contrôle de l'installation est remplie.
3. Revérifier les éléments de la liste de contrôle de l'installation si celle-ci a été remplie par un installateur tiers. Ne pas mettre le produit en service si la liste de contrôle de l'installation ne peut être remplie.

L'utilisateur est également responsable de l'état de la civière compatible avec le **Power-LOAD**. Avant de mettre le produit en service, confirmer qu'il fonctionne correctement. Consulter le manuel d'utilisation pour les conditions d'installation requises pour le modèle de civière concerné.

Compatibilité de la civière

Le système **Power-LOAD**, modèle 6390 de Stryker est compatible uniquement avec les civières disposant de l'option compatible **Power-LOAD**.

AVERTISSEMENT

- Toujours utiliser un ensemble de pince de rail pour toutes les civières sans l'option **Power-LOAD**. Le **Power-LOAD** est compatible uniquement avec les civières dotées de l'option **Power-LOAD** (voir *Compatibilité de la civière* (page 12)). Dans certaines situations, il est possible d'utiliser le **Power-LOAD** comme un crochet à ramure standard pour la plupart des civières à châssis en X.
- Toujours utiliser avec le système **Power-LOAD**, modèle 6390 de Stryker une civière compatible avec le **Power-LOAD**. L'utilisation d'une civière non compatible dans le système **Power-LOAD**, modèle 6390 de Stryker peut causer des blessures.

Les civières correspondant actuellement à ces caractéristiques techniques comprennent les suivantes :

- **Performance-PRO** XT, modèle 6085 avec kit de compatibilité **Power-LOAD** (6085-700-010)
- **Performance-PRO** XT, modèle 6086 avec option **Power-LOAD** ou kit de compatibilité (6086-700-001)
- **Power-PRO** XT, modèle 6500 avec kit de compatibilité **Power-LOAD** (6500-700-049)
- **Power-PRO** XT, modèle 6506 avec option **Power-LOAD** ou kit de compatibilité (6506-700-001)
- **Power-PRO** IT, modèle 6510 avec kit de compatibilité **Power-LOAD** (6510-700-001)
- **Power-PRO** IT, modèle 6516 avec option **Power-LOAD** ou kit de compatibilité (6516-700-001)
- **Power-PRO** 2, modèle 6507 avec option **Power-LOAD** ou kit de compatibilité (650707000014 ou 650707000016)

Installation

Réglementation relative au système qualité

AVERTISSEMENT

- Toujours installer le système de fixation de la civière tel que décrit dans ce manuel. Une installation inadéquate peut causer des blessures. Toujours s'assurer, au minimum, que la configuration est testée pour sa conformité avec la norme 004, Litter Retention System Static Test (Test statique de système de maintien du plan de couchage) (ADM-004) de la National Truck Equipment Association/Division de fabricants d'ambulances.
- Prendre des précautions spéciales concernant la compatibilité électromagnétique (CEM) lors de l'utilisation d'un équipement médical électrique. Installer et mettre le système de fixation de civière en service selon les informations sur la CEM fournies dans ce manuel. Les appareils de communication par RF portables et mobiles peuvent perturber le fonctionnement du système de fixation de la civière.

Le code de réglementations fédérales (Code of Federal Regulations/CFR) Titre 21 du Secrétariat américain aux produits alimentaires et pharmaceutiques (U.S. Food and Drug Administration/FDA) fournit des directives sur l'installation de dispositifs, comme le système de fixation de civière. Pour se conformer à ces réglementations fédérales, il est nécessaire de vérifier que chaque dispositif a été installé par des personnes ayant suivi une formation adéquate* en observant les critères d'inspection suivants de la liste de contrôle de l'installation. Ce document doit être conservé pendant un minimum de sept ans pour chaque installation/numéro de série.

* L'établissement d'installation doit conserver ses propres dossiers de formation indiquant que l'installateur était qualifié.

21 CFR 820.170 installation

(a) Chaque fabricant de dispositif exigeant une installation doit établir et maintenir des instructions d'installation et d'inspection, et, le cas échéant, des procédures de test adéquates. Les instructions et les procédures doivent inclurent un mode d'emploi afin d'assurer une installation adéquate qui permettra au dispositif de fonctionner tel que prévu après son installation. Le fabricant doit fournir les instructions et les procédures avec le dispositif ou, sinon, les mettre à la disposition des personnes qui installent ledit dispositif.

(b) La personne qui installe le dispositif doit s'assurer que l'installation, l'inspection et tous les essais requis sont exécutés en respectant les instructions et procédures du fabricant, et doit documenter l'inspection et tous les résultats des essais afin de prouver que l'installation a été faite correctement.

Liste de contrôle des composants d'installation de l'ensemble Power-LOAD

S'assurer d'avoir tous les composants requis pour installer le système **Power-LOAD**. Pour les instructions d'installation, voir la section *Installation du Power-LOAD* (page 14).

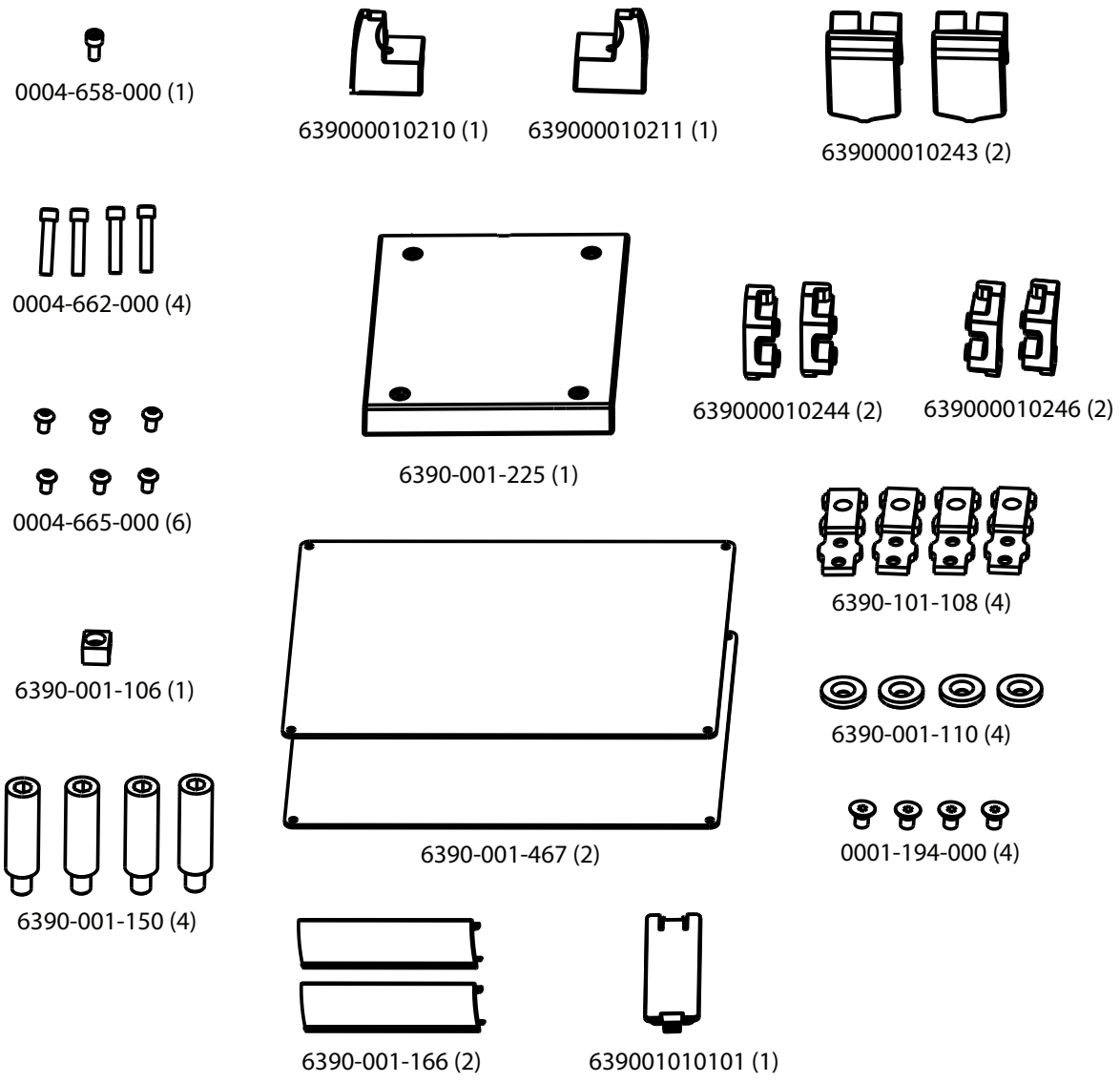

Figure 2 – Composants du kit d'installation de l'ensemble Power-LOAD 6390-001-054

Installation de la plaque de plancher

Installer la plaque de plancher universelle Stryker dans le compartiment patient du véhicule avant d'installer le système de fixation de la civière. Consulter le manuel d'installation de la plaque de plancher Stryker (6390-109-020) pour les instructions.

Installation du Power-LOAD

AVERTISSEMENT

- Toujours faire appel à deux installateurs pour soulever et positionner l'ensemble de transfert et le chariot pour éviter tout risque de blessures.
- Toujours tenir les mains, les doigts et les pieds éloignés des pièces en mouvement.
- Toujours porter une protection oculaire appropriée pendant l'utilisation d'une scie. Fixer solidement l'élément en cours de découpe et prendre conscience de la zone autour de l'emplacement de la découpe.

MISE EN GARDE - Ne pas casser le boîtier de recharge par induction de la civière lors de l'installation de l'ensemble de transfert.

Composants du kit de montage du **Power-LOAD** (6390-001-054)

(1) Vis d'assemblage à 6 pans creux (0004-658-000)

(4) Vis d'assemblage à 6 pans creux (0004-662-000)

(6) Vis d'assemblage à tête ronde (0004-665-000)

(4) Tige de montage de l'ancrage (6390-001-150)

(1) Activateur de l'aimant du chariot (6390-001-106)

(1) Garniture de transfert, côté tête, droite (639000010211)

(1) Garniture de transfert, côté tête, gauche (639000010210)

(2) Butée fixe (639000010243)

(1) Plaque d'usure de transfert, côté pieds (6390-001-225)

(2) Bloc de butée fixe, fileté (639000010246)

(2) Bloc de butée fixe, à trou traversant (639000010244)

(4) Vis d'assemblage à tête plate (0001-194-000)

(4) Support d'attache de plaque de plancher (6390-101-108)

(4) Support d'attache sous l'ancrage (6390-001-110)

(2) Cache de plaque de plancher, court (6390-001-166)

(1) Revêtement du circuit primaire à induction de l'ancrage (639001010101)

Pièces supplémentaires utilisées (non incluses)

Ruban adhésif électrique

Outils requis :

Clé à 6 pans de 5/32 po	Mètre à ruban	Scie
Tournevis plat	Clé à 6 pans de 3/8 po	Clé à 6 pans de 3/16 po
Clé Torx T25	Clé dynamométrique à entraînement 1/2 po (pi-lb) > 60 pi-lb	Maillet en caoutchouc

Procédure :

1. Si le véhicule est équipé d'une butée, placer cette dernière en position relevée.
2. À l'aide d'un ruban à mesurer, mesurer la distance entre l'extrémité de la plaque de plancher et l'extrémité de la butée pour déterminer de combien il est possible de déplacer l'ancrage vers le côté tête (Figure 3).

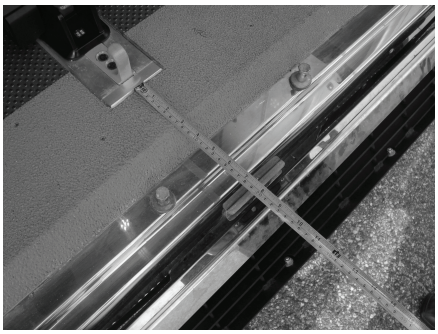

Figure 3 – Mesure pour l'installation de l'ancrage

Remarque - Si la distance mesurée est inférieure à 18 po (46 cm), il est possible de décaler le **Power-LOAD** plus près côté tête du compartiment patient du véhicule d'une valeur maximale de 18 po (46 cm) plus la distance mesurée.

AVERTISSEMENT - Toujours laisser la butée dégagée. Un dégagement inadéquat de la butée peut occasionner des blessures chez le patient ou l'opérateur.

3. Repérer l'emplacement du premier support d'attache de plaque de plancher (6390-101-108) (Figure 4) (près du côté pieds). Cet emplacement indique le dégagement de roues le plus important.

   - Pour rapprocher la civière du côté tête du compartiment patient du véhicule, sélectionner un autre emplacement d'attache de la plaque de plancher.
   - S'assurer que l'emplacement n'est pas plus éloigné du premier emplacement que la valeur calculée à l'étape 2. Laisser suffisamment de place à la base de la civière pour que la butée du véhicule soit dégagée.
   - Retourner le support (Figure 5) pour déplacer l'emplacement de montage de 2 po (5 cm) vers le côté tête.
   - La Figure 4 montre l'emplacement du dégagement de roues le plus important depuis la butée. La Figure 5 montre l'emplacement du dégagement de roues le moins important depuis la butée et représente un décalage de 8 po (20,3 cm) par rapport au premier emplacement. Sélectionner l'emplacement qui permet un dégagement de roues approprié à l'installation. Dans la Figure 4 et la Figure 5 ci-dessous, (A) représente le côté tête du compartiment patient du véhicule et (B) représente le côté pieds.

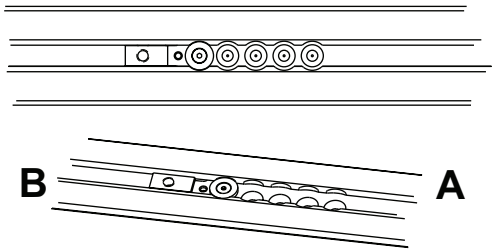

Figure 4 – Dégagement de roues le plus important

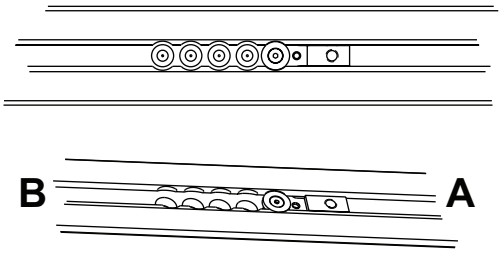

Figure 5 – Retournement du support

4. À l'aide d'une clé à 6 pans de 5/32 po, installer une vis d'assemblage à tête plate (0001-194-000) sur le dispositif de retenue du support d'attache sous l'ancrage (6390-001-110) pour fixer solidement le support d'attache de plaque de plancher (6390-101-108).
5. Répéter les étapes 3 et 4 pour les trois autres emplacements de l'ensemble de plaque de plancher.

   Remarque - La position de ces trois supports d'attache de plaque de plancher doit correspondre à l'emplacement sélectionné à l'étape 3.
6. Passer le câble d'ancrage au véhicule (639000010135) dans le bas de l'ancrage et le faire ressortir par la fenêtre sur le côté de l'ancrage (Figure 6).
7. Positionner l'ancrage au-dessus des trous de montage. Passer le fil excédentaire par l'œillet électrique en caoutchouc.

AVERTISSEMENT - Toujours boucher toutes les ouvertures donnant sur l'extérieur du véhicule pour éviter que les gaz d'échappement ne pénètrent dans le compartiment patient du véhicule.

Remarque - Appliquer la pâte d'étanchéité à base de silicone sur l'œillet électrique en caoutchouc pour boucher complètement le passage électrique.

8. Placer l'ensemble d'ancrage (C) au-dessus de l'ensemble de plaque de plancher (D) (Figure 6) et poser le fil excédentaire dans le logement de la plaque de plancher. Aligner les quatre trous sur les supports d'attache de plaque de plancher.

MISE EN GARDE - Toujours s'assurer que les fils reposent à l'intérieur du logement de la plaque de plancher et ne sont pas pincés par l'ensemble d'ancrage lors de l'installation de l'ensemble d'ancrage.

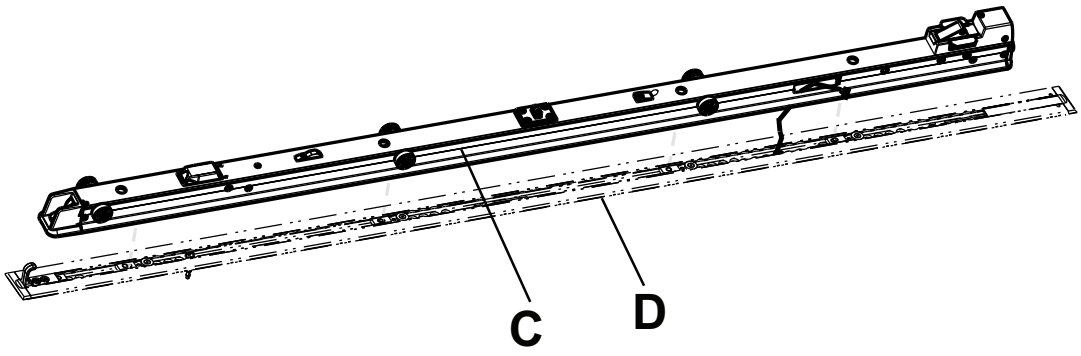

Figure 6 – Ensemble d'ancrage et ensemble de plaque de plancher

9. À l'aide d'un ruban à mesurer, mesurer le logement exposé côté tête et côté pieds de la plaque de plancher pour adapter les caches de plaque de plancher.
10. À l'aide d'une scie, découper les deux caches de plaque de plancher (6390-001-166) (E) pour les ajuster à la longueur mesurée aux deux extrémités (Figure 7). Le cache de plaque de plancher ne s'ajuste pas au-dessus du support d'attache de plaque de plancher.

    Remarque - Si l'ancrage est assemblé au-dessus du côté pieds ou du côté tête de la plaque de plancher, le cache de plaque n'est pas nécessaire de ce côté.
11. À l'aide d'un marteau en caoutchouc, enclencher chaque cache de plaque de plancher dans la plaque de plancher (côté avec le crochet [F] en premier).

    Remarque - Pour retirer le cache de plaque de plancher, utiliser un tournevis plat du côté du cache avec un bord relevé.

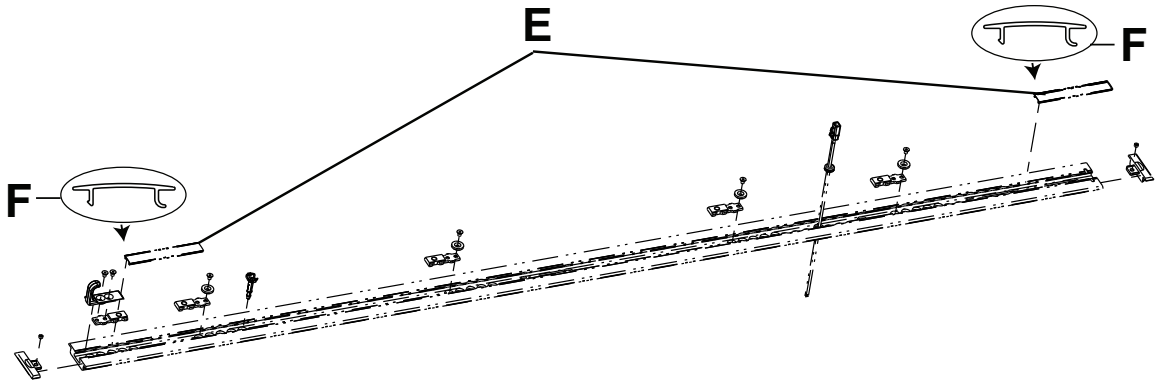

Figure 7 – Découper les caches de plaque de plancher

12. S'assurer que les joints d'ancrage (G) sont installés dans les rainures de l'ensemble d'ancrage (Figure 8). Si les joints d'ancrage ne sont pas installés, les repousser dans les rainures de l'ensemble d'ancrage.

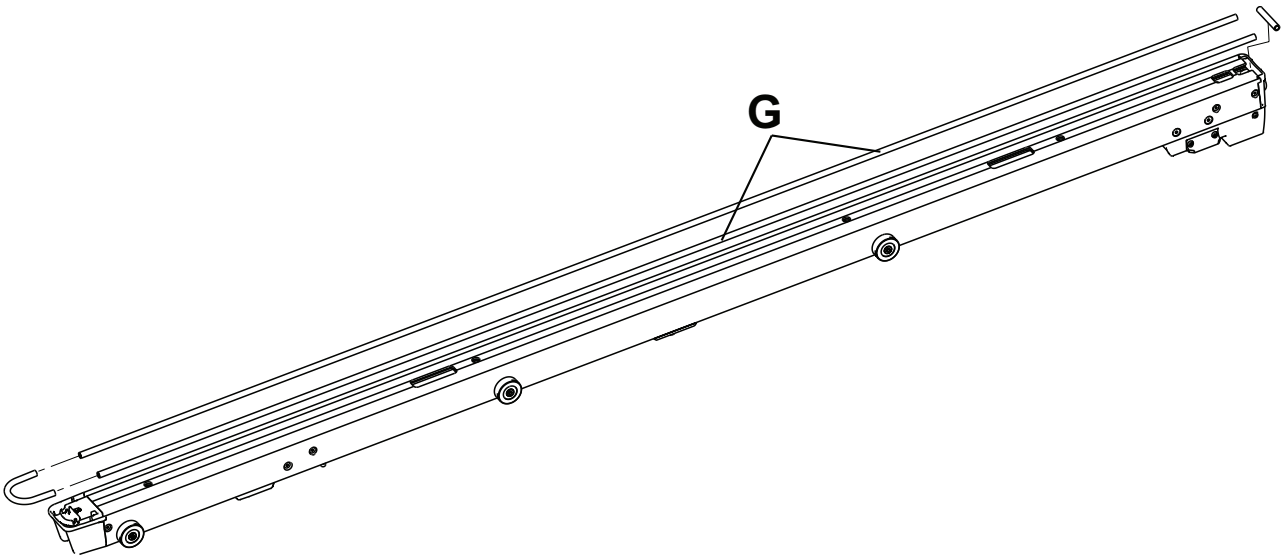

Figure 8 – Joints d'ancrage

13. À l'aide d'une clé à 6 pans de 3/8 po, installer les quatre tiges de montage de l'ancrage fournies (6390-001-150) (H) dans les quatre trous de l'ensemble d'ancrage (Figure 9).

    Remarque

    - Ne pas serrer complètement les tiges avant d'avoir aligné les quatre tiges et d'avoir commencé à les serrer.
    - Ne pas pincer les fils lors de l'installation du montant le plus proche du côté tête de l'ancrage.

14. À l'aide d'une clé dynamométrique à entraînement 1/2 po, serrer chaque tige (H) à 60 ± 10 pi-lb (Figure 9).

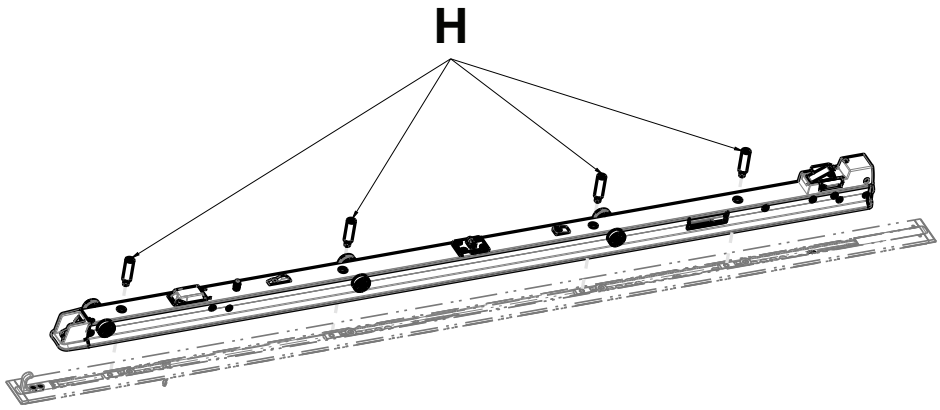

Figure 9 – Installer les tiges de montage de l'ancrage

15. Sur le côté de l'ancrage, connecter le câble d'ancrage au véhicule au connecteur sur l'ensemble d'ancrage.
16. Enfoncer à nouveau les connecteurs dans l'ensemble d'ancrage.
17. Placer l'ensemble de transfert (I) pour que l'extrémité ouverte soit orientée vers l'ensemble d'ancrage (J) (Figure 10).

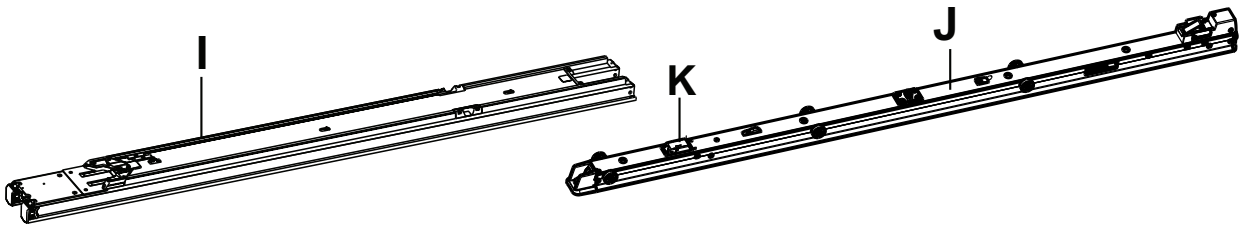

Figure 10 – Installer l'ensemble de transfert

18. L'installateur 1 (côté pieds) soulève l'ensemble de transfert et fait glisser les déclencheurs de verrou de transfert (L) (Figure 12) vers le côté pieds de l'ensemble de transfert pour débloquer les verrous de transfert. L'installateur 2 (côté tête) fait glisser et centre l'extrémité ouverte de l'ensemble de transfert sur les galets dans l'ensemble d'ancrage.
    - Lors de l'installation de l'ensemble de transfert, faire glisser lentement l'ensemble de transfert. Ne pas casser le boîtier de charge par induction de la civière (K) (Figure 10).
    - Maintenir les déclencheurs de verrou de transfert tirés vers le côté pieds jusqu'à ce que l'ensemble de transfert soit installé sur l'ancrage (Figure 12).
    - Il est possible de rencontrer une légère résistance lors du passage sur le deuxième jeu de galets ; pousser au-delà de la résistance jusqu'à l'emplacement indiqué à la Figure 12.
19. Positionner le revêtement du circuit primaire à induction d'ancrage (639001010101) sur l'ouverture de sorte que le crochet en U soit en face du côté pieds de l'ancrage (Figure 11).

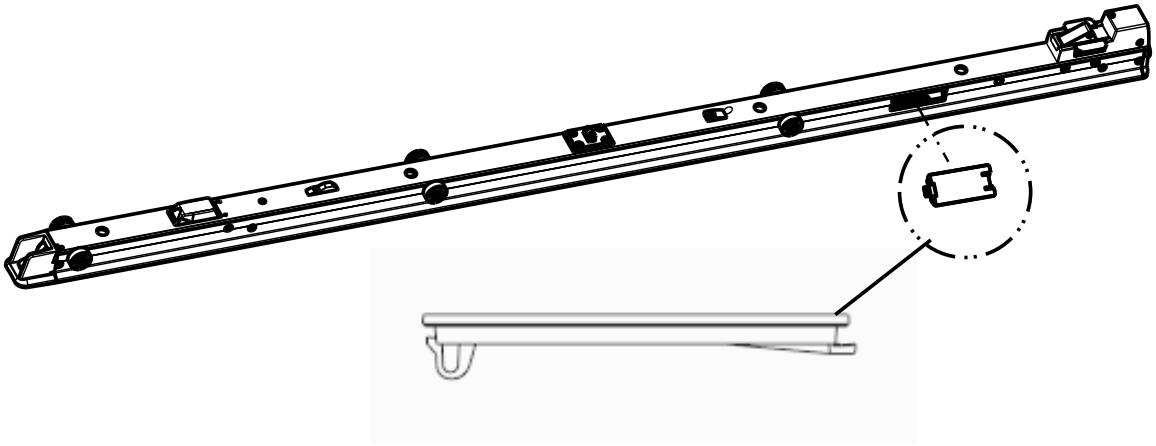

Figure 11 – Revêtement du circuit primaire à induction d'ancrage

Remarque - Veiller à ce que les connecteurs (installés à l'étape 16) ne poussent pas contre le revêtement du circuit primaire à induction d'ancrage.

20. À l'aide d'un tournevis plat, enfoncer par pression le crochet en U dans l'ancrage jusqu'à ce qu'il s'enclenche en place en émettant un clic (Figure 11).
21. À l'aide d'une clé à 6 pans de 5/32 po, installer la vis d'assemblage à six pans creux fournie (0004-658-000) (O) pour fixer solidement l'activateur d'aimant du chariot fourni (6390-001-106) (P) (Figure 12).
22. À l'aide d'une clé Torx T25, installer les quatre vis d'assemblage à tête ronde fournies (0004-665-000) (M) pour fixer la plaque d'usure de transfert côté pieds fournie (6390-001-225) (N) à l'ensemble de transfert (Figure 12).
23. Faire glisser les déclencheurs de verrou de transfert (au plus proche du côté pieds) (L) (Figure 12) vers le côté pieds de l'ensemble de transfert pour le déverrouiller.

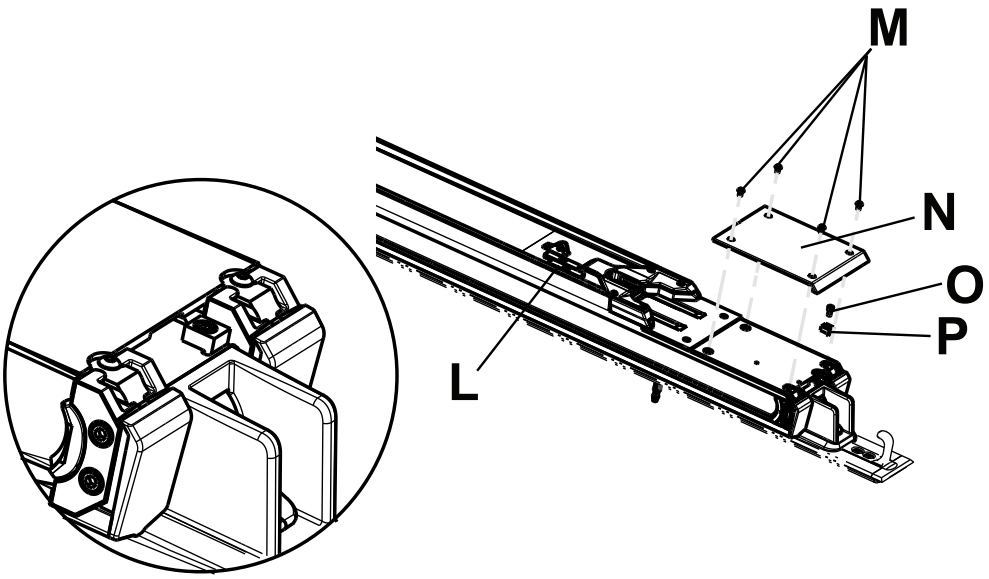

Figure 12 – Fixer la plaque d'usure de transfert côté pieds

24. Déplacer l'ensemble de transfert en position intermédiaire (Q) (Figure 13).

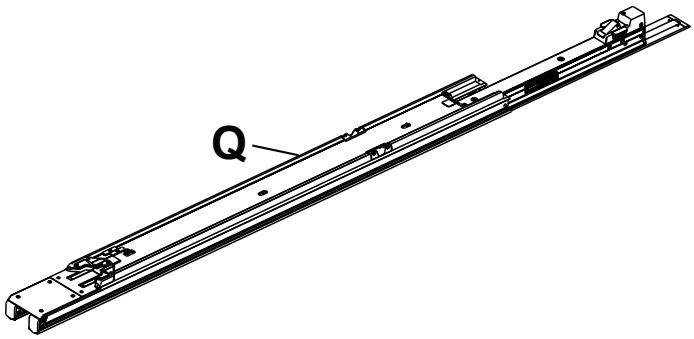

Figure 13 – Positionner l'ensemble de transfert

25. Soulever le chariot par son bras et sa partie latérale. Ne pas soulever le chariot par les poignées de déblocage manuel de la civière. Soulever uniquement aux endroits indiqués. L'installateur 1 place ses mains en R1 et R2. L'installateur 2 place ses mains en S1 et S2 (Figure 14).

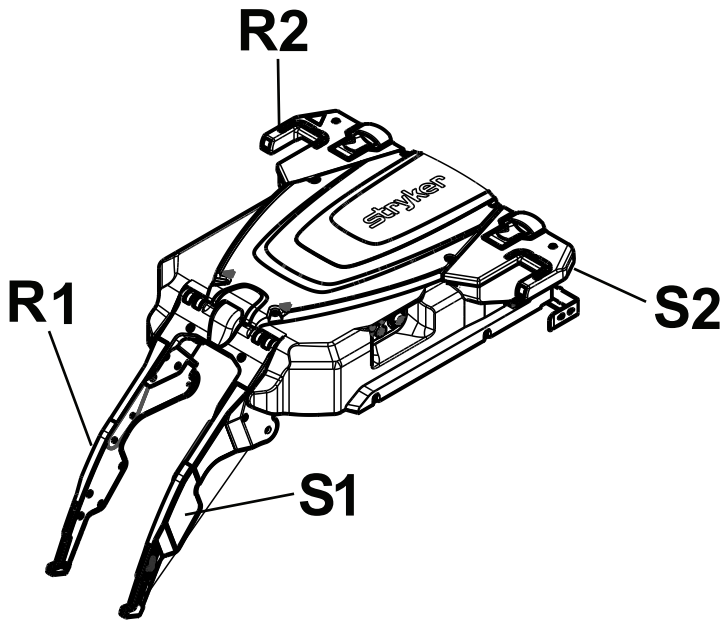

Figure 14 – Chariot

26. Placer le chariot (T) entre l'ensemble de transfert (U) et le côté tête de l'ensemble d'ancrage (V) sur le plancher (Figure 15).
27. Installateur 1 (côté pieds) : Faire glisser les galets du chariot dans le canal latéral de l'ensemble de transfert.
28. Installateur 2 (côté tête) : Soulever le chariot de manière à aligner le deuxième jeu de galets et faire glisser ceux-ci jusqu'à ce que le chariot soit à proximité du milieu du système de transfert.

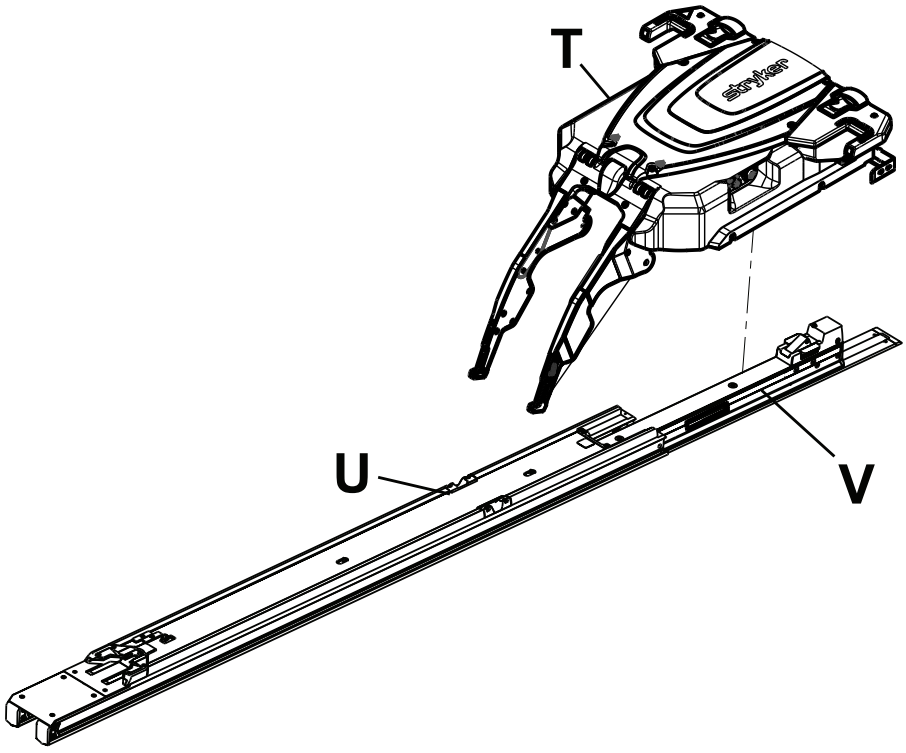

Figure 15 – Positionner le chariot

29. Pousser l'ensemble de transfert vers l'avant, vers le côté tête, jusqu'à ce qu'il se verrouille en position.

30. Assembler le bloc de butée. Aligner le bloc interne de butée fixe fourni (639000010246) (avec des trous filetés) (Y) sur la butée fixe fournie (639000010243) (X) (Figure 16).

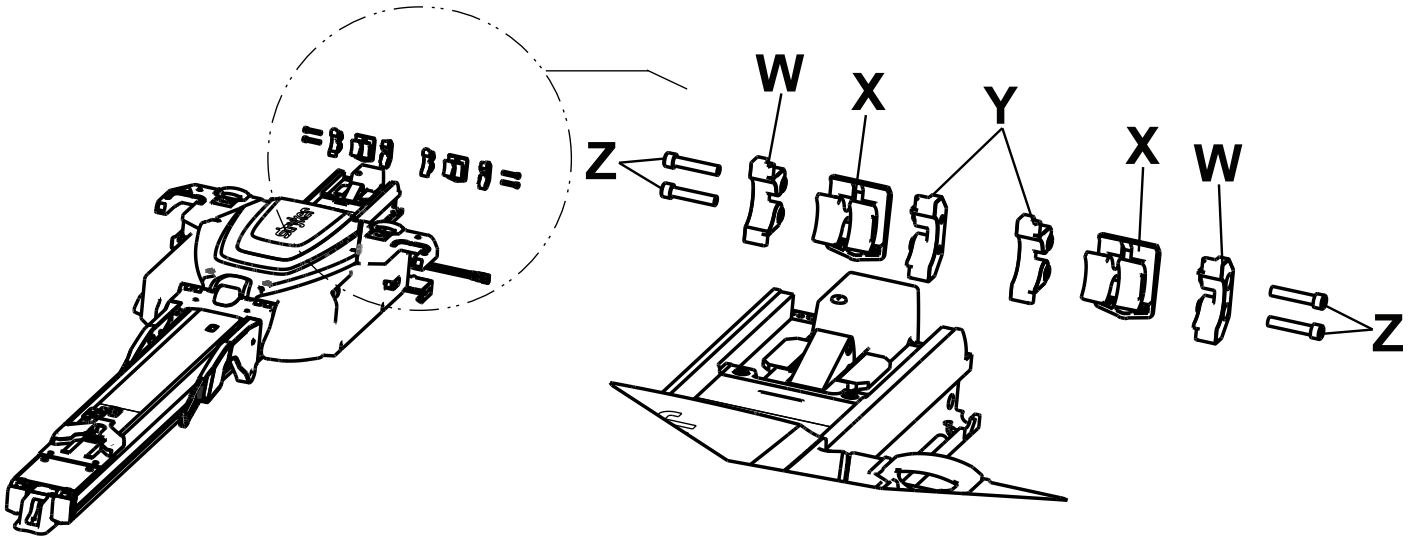

Figure 16 – Assembler le bloc de butée

31. Faire glisser les composants assemblés (X et Y) dans l'extrémité de l'ensemble de transfert.

    Remarque - Positionner la butée fixe de manière à ce que la bosse (AA) se trouve en bas (Figure 17).

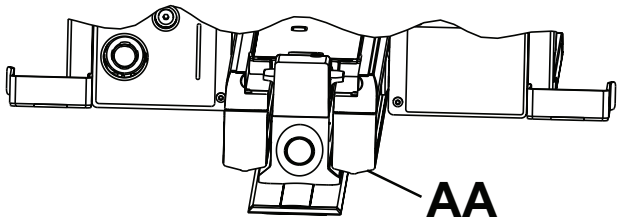

Figure 17 – Bosse de butée fixe

32. Aligner le bloc de butée fixe (639000010244) (avec des trous traversants) (W) sur les composants assemblés (X et Y) et faire glisser dans l'extrémité de l'ensemble de transfert.
33. Répéter les étapes 26 à 28 pour assembler et installer la deuxième butée fixe.
34. À l'aide d'une clé à 6 pans de 3/16 po, installer les quatre vis d'assemblage à six pans creux fournies (0004-662-000) (deux pour chaque côté) (Z) dans l'ensemble de transfert (Figure 16).
35. Inspecter visuellement les butées de l'ensemble de transfert côté tête pour s'assurer qu'elles sont installées en affleurant le bord externe de l'ensemble de transfert, sans signes de mauvais alignement ou d'installation incorrecte.
36. À l'aide d'une clé Torx T25, installer les deux vis d'assemblage à tête ronde fournies (0004-665-000) (AB) pour fixer la garniture gauche côté tête de l'ensemble de transfert de patient fournie (639000010210) et la garniture droite côté tête de l'ensemble de transfert de patient fournie (639000010211) (AC) sur l'ensemble de transfert (Figure 18).

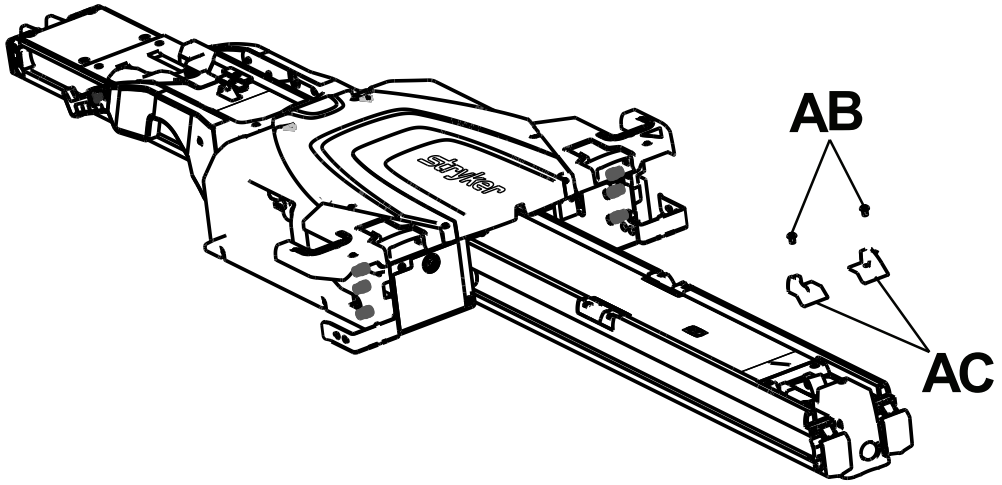

Figure 18 – Fixer la garniture côté tête

37. Terminé *Installation de la batterie* (page 24).
38. Appuyer sur le bouton d'alimentation principale (AD) (Figure 19) sur le côté gauche du chariot par rapport au patient pour mettre le produit sous tension.

Remarque

- Si le **Power-LOAD** a été câblé dans un circuit avec un interrupteur, s'assurer que l'interrupteur est en position « marche ».
- Quand l'opérateur appuie sur le bouton d'alimentation principale, un voyant vert d'alimentation de la batterie (AE) s'allume également pour indiquer que le système **Power-LOAD** est en marche. Si le niveau de charge de la batterie du chariot est faible, un voyant d'erreur orange clignotant (AF) peut également s'allumer.
- La batterie du **Power-LOAD** ne se charge pas si les voyants du côté tête du chariot clignotent en jaune lorsque le produit est en position de transport.

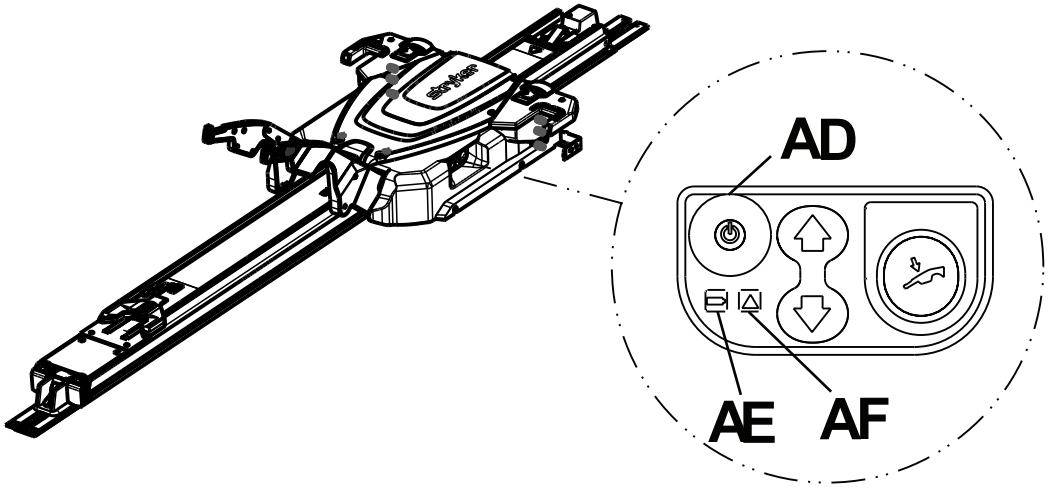

Figure 19 – Panneau de commande du Power-LOAD

39. Relever les bras de levage et pousser le chariot manuellement pour le faire entrer dans le côté tête du compartiment patient du véhicule afin de charger la batterie.

Remarque - Le voyant d'alimentation de la batterie (AE) clignote en vert pendant la charge.

40. Apposer les étiquettes de fonctionnement sur la porte ou sur le mur, à un endroit visible pour les opérateurs du **Power-LOAD** (*Chargement et déchargement par des opérations motorisées* (page 36) et *Chargement et déchargement par des opérations manuelles* (page 38)).

Remarque - Apposer l'étiquette sur une surface lisse ou sur la plaque métallique fournie (6390-001-467) qui peut être vissée ou rivetée dans le véhicule.

41. Terminer la *Liste de contrôle d'installation* (page 26).

Installation de la batterie

Une fois le chariot installé, suivre ces étapes pour l'installation et la charge initiales de la batterie.

1. Insérer la batterie (A) dans le compartiment à batteries (D) jusqu'au déclic (Figure 20).

   Remarque - S'assurer d'orienter la batterie de sorte que le couvercle noir soit face en haut.

2. Relever les bras de levage et pousser le chariot manuellement pour le faire entrer dans le côté tête du compartiment patient du véhicule.
3. Verrouiller le chariot du côté tête du compartiment patient du véhicule (position de transport).
4. Appuyer sur le bouton d'alimentation principale pour vérifier que le chariot s'allume.

   Remarque - La batterie ne se charge pas si le produit n'est pas sous tension.

5. S'assurer que le voyant d'alimentation clignote en vert (voir *Vérification du niveau de charge de la batterie sur le panneau de commande Power-LOAD* (page 40)).

   Remarque - La batterie du **Power-LOAD** ne se charge pas si les voyants à LED du côté tête du chariot clignotent en jaune lorsque le produit est en position de transport.

6. À l'aide d'une clé Torx T25 et des vis fournies (C), fixer la plaque du capot du chariot (B) au **Power-LOAD** (Figure 20).
7. Connecter le véhicule à la ligne d'alimentation et charger la batterie pendant six heures au moins.
8. Glisser le chariot vers le côté pieds de l'ensemble de transfert puis de nouveau vers le côté tête du compartiment patient du véhicule pour sortir le système du mode veille.
9. Appuyer sur le bouton d'alimentation principale pour mettre le produit hors tension.
10. S'assurer que le voyant d'alimentation de la batterie n'est pas allumé pour confirmer que l'alimentation est coupée.

    Remarque

    - Si l'alimentation n'est pas coupée, le produit épuisera la batterie du véhicule.
    - Pour améliorer la charge de la batterie avant l'installation, utiliser le chargeur Odyssey OBC. Intensité : 6A (1-2 batteries en parallèle), 12A (1-4 batteries en parallèle) ou 20A (1-6 batteries en parallèle). Ce chargeur ne comporte des connexions que pour une seule batterie. Un dispositif de retenue correspondant à l'intensité doit créer un circuit parallèle pour charger plusieurs batteries.
    - Si ces directives et recommandations ne sont pas suivies, si la batterie n'est pas complètement chargée et si le produit n'est pas mis hors tension lorsqu'il n'est pas utilisé, la batterie **Power-LOAD** risque de tomber en panne.

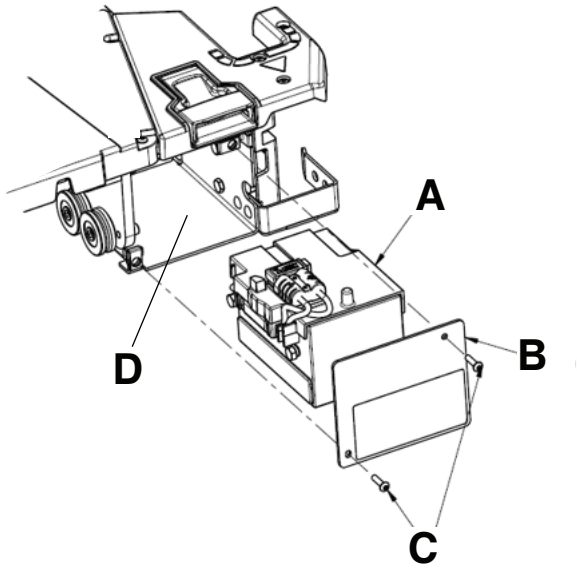

Figure 20 – Bloc-batterie

Liste de contrôle d’installation

MISE EN GARDE - Les fonctions d’outrepassement manuelles permettent au système **Power-LOAD** de se déplacer librement.

Remarque - Laisser la batterie se charger pendant au moins 20 minutes avant de démarrer la vérification fonctionnelle du **Power-LOAD**. La batterie se charge uniquement quand le chariot est verrouillé du côté tête du compartiment patient du véhicule. Le voyant d’alimentation de la batterie doit clignoter en vert en cours de chargement.

Avant de démarrer la vérification fonctionnelle du **Power-LOAD**, s’assurer que :

- La vérification est effectuée avec une civière **Power-PRO** compatible avec le **Power-LOAD** (voir *Compatibilité de la civière* (page 12)).
- Le **Power-LOAD** est verrouillé côté pieds du compartiment patient du véhicule avec les bras de levage abaissés.
- Le système est sous tension.
- Les voyants sur les parties latérales de l’ensemble du chariot clignotent en orange.

Remarque

- Quand l’opérateur appuie sur le bouton d’alimentation principale, le voyant d’alimentation de la batterie s’allume également pour indiquer que le système **Power-LOAD** est en marche. Si le niveau de charge de la batterie du chariot est faible, un voyant d’erreur orange clignotant peut s’allumer.
- Vérifier les interrupteurs supérieur et inférieur de commande de la civière lors de la vérification du fonctionnement des boutons de la civière.

_____ Verrouiller la civière compatible avec le **Power-LOAD** dans le **Power-LOAD**.

_____ Vérifier que les deux goupilles de roues porteuses de la civière sont verrouillées dans le **Power-LOAD** (verrous).

_____ Vérifier que les voyants passent de l’orange clignotant au vert fixe.

_____ Appuyer et maintenir enfoncé le bouton de rétractation (-) de l’interrupteur de commande de la civière pour rétracter entièrement le châssis porteur de la civière.

_____ Pousser la civière dans le compartiment patient du véhicule jusqu’au verrouillage du côté tête du compartiment patient du véhicule. S’assurer que les bras de levage s’abaissent jusqu’à ce que les roues de la civière se trouvent sur le plancher du compartiment patient du véhicule et que le côté pieds de la civière se verrouille dans le système de fixation de la civière.

_____ S’assurer que la civière est verrouillée dans le **Power-LOAD** en tirant fermement d’un côté à l’autre, du côté pieds de la civière.

_____ Appuyer sur le bouton de déploiement (+) sur l’interrupteur de commande de la civière et le maintenir enfoncé pour s’assurer que la civière ne se déploie pas dans le compartiment patient du véhicule. Les pieds de la civière ne doivent pas tenter de se soulever en position de transport.

Remarque - Le bouton de rétractation (-) sur l’interrupteur de commande de la civière permet le mouvement dans certaines conditions.

_____ Appuyer sur le levier de déblocage côté pieds du système **Power-LOAD** et le maintenir enfoncé, et tirer pour sortir la civière du compartiment patient du véhicule. S’assurer que les bras de levage élèvent la civière jusqu’à ce que les roues de la civière aient quitté le plancher du compartiment patient du véhicule.

_____ S’assurer que les voyants du côté tête sont éteints jusqu’à ce que la civière soit complètement déployée. Une fois que la civière est complètement déployée, s’assurer que les voyants sont vert fixe. Appuyer sur le bouton de déploiement (+) sur l’interrupteur de commande de la civière et le maintenir enfoncé pour déployer la civière jusqu’à ce que ses roues reposent sur le sol et qu’elle ne soit plus soutenue par les bras de levage du **Power-LOAD**.

_____ Appuyer sur le bouton flèche vers le haut (↑) du panneau de commande du **Power-LOAD** pour lever les bras de levage et la civière à la position la plus haute.

Remarque - Les pieds de la civière ne se rétractent pas.

_____ Appuyer sur le bouton flèche vers le bas (↓) du panneau de commande du **Power-LOAD** pour abaisser les bras de levage et la civière.

_____ Appuyer sur le bouton de déblocage de l'interrupteur de commande de la civière pour désolidariser celle-ci du **Power-LOAD**. Les voyants côté tête clignotent en orange.

_____ Verrouiller de nouveau la civière dans le **Power-LOAD**.

_____ Appuyer sur le bouton flèche vers le haut (↑) du panneau de commande du **Power-LOAD** pour élever la civière à la position la plus haute.

Remarque - Les pieds de la civière ne se rétractent pas.

_____ Appuyer sur le bouton de déblocage manuel du panneau de commande du **Power-LOAD** pour abaisser la civière. Continuer à maintenir le bouton enfoncé et tirer les bras de levage du Power-LOAD en position complètement abaissée.

_____ Lever l'une des deux poignées de déblocage manuel de la civière côté tête du chariot pour déverrouiller la civière.

_____ Éloigner la civière du **Power-LOAD** en la faisant rouler.

_____ Relever les bras de levage et pousser le chariot dans le compartiment patient du véhicule en position de transport. Le chariot étant côté tête, laisser les bras s'abaisser.

_____ S'assurer que le voyant de la batterie clignote en vert quand le chariot est en position de transport.

_____ Charger la civière compatible avec le **Power-LOAD** sans utiliser les fonctions de chargement pour simuler un chargement manuel de la civière dans le compartiment patient du véhicule. S'assurer que la civière se verrouille en place.

_____ Appuyer sur le levier de déblocage côté pieds du système **Power-LOAD** et le maintenir enfoncé, et tirer pour sortir la civière du compartiment patient du véhicule. S'assurer que la barre de sécurité de la civière est fixée au crochet de sécurité du véhicule.

Remarque - Seule la civière se déverrouille. Le chariot doit rester côté tête du **Power-LOAD**.

_____ Pour déverrouiller le chariot, relever les bras de levage et appuyer sur le bouton de déblocage du chariot côté tête du système **Power-LOAD**.

_____ Déployer complètement le **Power-LOAD** hors du compartiment patient du véhicule.

_____ Inspecter visuellement les butées de l'ensemble de transfert côté tête pour s'assurer qu'elles sont installées en affleurant le bord externe de l'ensemble de transfert, sans signes de mauvais alignement ou d'installation incorrecte.

_____ Vérifier visuellement que les boulons et les vis sont tous serrés, sans signes de fixations qui dépassent ou qui manquent.

_____ Pour les ambulances de type II ou si la ligne centrale de la civière est à 17,5 po (44,5 cm) ou moins de la paroi du véhicule, s'assurer que l'ensemble de guide de roues en option (6390-027-000) est installé. Indiquer S.O. si le guide de roues n'est pas requis.

_____ Appuyer sur le bouton d'alimentation principale pour mettre le produit hors tension. Il peut être nécessaire de mettre le produit sous tension puis hors tension pour s'assurer que le **Power-LOAD** est bien hors tension et non pas en mode veille.

Remarque - Si le **Power-LOAD** ne doit pas être utilisé pendant une semaine ou plus, appuyer sur le bouton d'alimentation principale pour mettre le produit hors tension et éviter d'épuiser la batterie. Il peut être nécessaire de mettre le produit sous tension puis hors tension pour s'assurer que le **Power-LOAD** est bien hors tension et non pas en mode veille.

Numéro de série du produit :			
Installé par :		Date :	
Inspecté par :		Date :	

Remarque - Conserver un exemplaire de ce dossier pendant au moins sept ans.

Vérification de l’installation

Effectuer ces contrôles pour s’assurer que l’installation du **Power-LOAD** est conforme aux bonnes pratiques recommandées par Stryker.

Pour l’installation de la plaque de plancher :

_____ Confirmer que la plaque de plancher a été installée conformément au manuel d’installation globale de la plaque de plancher Stryker (6390-009-020).

_____ S’assurer que tous les écrous d’arrimage de la plaque de plancher sont serrés à un couple minimum de 40 ft-lb (54,3 Nm) en utilisant une procédure de serrage en au moins deux étapes.

_____ Vérifier visuellement que la plaque de plancher repose à plat sur le plancher.

_____ Confirmer que le circuit du véhicule peut délivrer en continu 12,8 à 15,6 V c.c. avec une charge maximale de 10 A. **AVERTISSEMENT - Toujours raccorder le Power-LOAD à un fusible/disjoncteur réenclenchable de 15 A installé dans le véhicule pour prévenir les risques électriques. Stryker recommande d’installer le fusible/ disjoncteur réenclenchable dans la boîte à fusibles.**

_____ S’assurer que le produit est raccordé au groupe batterie du véhicule (méthode d’installation préférée de Stryker). **AVERTISSEMENT - Ne pas connecter le Power-LOAD à un circuit de véhicule de 24 V c.c.**

_____ S’assurer que les boulons de la plaque de plancher installée sont des vis d’assemblage à tête plate 3/8-16 UNC (ASTM-F835 ou SAE grade 8).

Remarque - Chaque boulon et structure de support de la plaque de plancher doit pouvoir supporter 2 750 lbf (12 230 N) en tension vers le haut et 600 lbf (2 669 N) en cisaillement dans toutes les directions horizontales.

La plaque de plancher peut être coupée si nécessaire (89,50 po (227,33 cm) minimum pour le **Power-LOAD**). Retirer uniquement une partie du côté tête.

Pour l’installation de la plaque de plancher et du Power-LOAD :

_____ Effectuer les contrôles d’installation de la plaque de plancher ci-dessus.

_____ Confirmer *Installation du Power-LOAD* (page 14).

_____ Confirmer *Installation de la batterie* (page 24).

_____ Confirmer la bonne exécution de *Liste de contrôle d’installation* (page 26).

_____ Charger et décharger la civière compatible avec le **Power-LOAD** de manière motorisée pour s’assurer du bon fonctionnement (*Chargement et déchargement par des opérations motorisées* (page 36)).

_____ Charger et décharger la civière compatible **Power-LOAD** sans motorisation pour s’assurer du bon fonctionnement (*Chargement et déchargement par des opérations manuelles* (page 38)).

_____ S’assurer que le voyant LED de la batterie clignote en vert quand le chariot est en position de transport.

_____ S’assurer que les joints d’ancrage sont installés dans les rainures de l’ensemble d’ancrage.

_____ Inspecter visuellement les butées de l’ensemble de transfert côté tête pour s’assurer qu’elles sont installées en affleurant le bord externe de l’ensemble de transfert, sans signes de mauvais alignement ou d’installation incorrecte.

_____ Vérifier visuellement que les boulons et les vis sont tous serrés, sans signes de fixations qui dépassent ou qui manquent.

_____ Si les voyants LED du chariot restent éteints lorsque le chariot atteint sa position de chargement, confirmer que le chariot est sous tension et que la batterie est chargée. S’assurer également que l’activateur de l’aimant (6390-001-106) est présent et qu’il est fixé du côté pieds de l’ancrage.

_____ Confirmer que le couple pour les tiges de montage de l’ancrage fournies est de 60 ± 10 ft-lb.

_____ Si le **Power-LOAD** ne doit pas être utilisé pendant une semaine ou plus, appuyer sur le bouton d’alimentation principale pour mettre le produit hors tension et éviter d’épuiser la batterie.

_____ Mettre le produit sous tension puis hors tension pour s’assurer que le **Power-LOAD** est bien hors tension et non pas en mode veille.

Stryker propose une option de guide de roues lors de l’installation du système **Power LOAD** à proximité du mur. Consulter *Installation du guide de roues en option* (6390-009-021).

Contacter le support technique de Stryker au +1-800-327-0770 pour toute aide éventuelle après l’installation.

Fonctionnement

Commandes utilisateur et voyants LED

Les voyants **Power-LOAD** situés sur le panneau de commande **Power-LOAD** latéral et du côté tête du **Power-LOAD** affichent l'état du système et de la batterie du chariot. Cette figure et ce tableau montrent tous les boutons et les voyants du **Power-LOAD**.

Remarque - Si le **Power-LOAD** ne doit pas être utilisé pendant une semaine ou plus, appuyer sur le bouton d'alimentation principale (A) rouge pour mettre le produit hors tension. Mettre hors tension pour éviter d'épuiser la batterie. Il peut être nécessaire de mettre le produit sous tension puis hors tension pour s'assurer que le **Power-LOAD** est bien hors tension et non pas en mode veille.

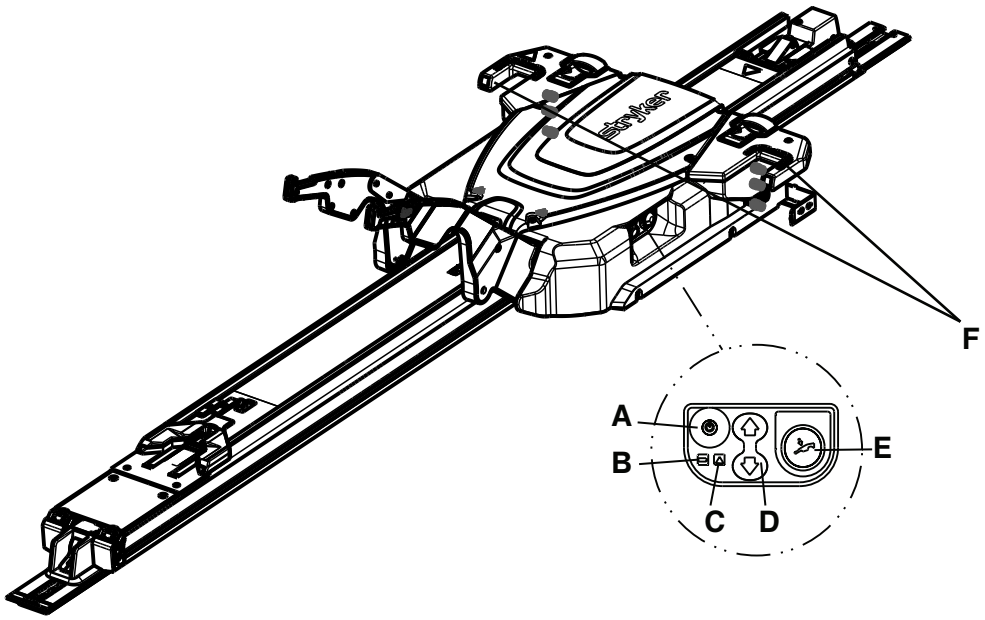

Figure 21 – Panneau de commande

Réf. et nom	Voyant ou bouton	Description
A : Alimentation principale	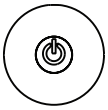	Appuyer pour mettre le produit sous tension ou hors tension. Le voyant de charge de la batterie s'allume également pour indiquer que le système **Power-LOAD** est en marche. Si le niveau de charge de la batterie du chariot est faible, un voyant orange clignotant peut s'allumer.
B : Charge de la batterie		Si le voyant est vert fixe, le système **Power-LOAD** est sous tension et n'est pas en cours de chargement. Si le voyant clignote en vert, la batterie est en cours de chargement. La batterie se charge uniquement quand le chariot est verrouillé du côté tête du compartiment patient du véhicule.

Réf. et nom	Voyant ou bouton	Description
C : Erreur		Si le voyant est orange fixe, le **Power-LOAD** présente une erreur. Appuyer deux fois sur le bouton d'alimentation principale pour réinitialiser le produit. Si le voyant reste allumé en orange fixe, contacter le support technique. Si le voyant clignote en orange, le niveau de la batterie du chariot est faible.
D : Haut/bas	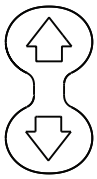	Appuyer sur la flèche vers le haut (↑) pour lever les bras de levage à la position la plus haute. Les pieds de la civière ne se rétractent pas. Appuyer sur la flèche vers le bas (↓) pour abaisser les bras de levage et la civière. Déployer la base de la civière avant d'appuyer.
E : Déblocage manuel		Appuyer pour décharger la civière en cas d'interruption d'alimentation du **Power-LOAD**. Maintenir le bouton enfoncé jusqu'à ce que les bras de levage soient dégagés de la civière. Déployer la base de la civière avant d'appuyer.
F : Voyant côté tête		Si les voyants sont vert fixe, le côté tête de la civière est en position. Si les voyants clignotent en orange en position de chargement, le côté tête de la civière n'est pas en position. Si les voyants clignotent en orange en position de transport, la batterie du **Power-LOAD** ne se charge pas.

Remarque - Lorsque le produit est en position de transport, un voyant vert fixe s'allume parmi les voyants à LED qui se trouvent du côté tête du chariot. Si la batterie du **Power-LOAD** n'est pas en cours de chargement, un voyant orange clignote environ 30 secondes après le voyant vert fixe. Ce voyant orange clignotant ne devrait pas avoir d'incidence sur le fonctionnement du produit.

Voyants côté tête du chariot

Les voyants du **Power-LOAD** sont situés côté tête du chariot **Power-LOAD**. L'emplacement du réservoir d'huile est indiqué à titre d'information.

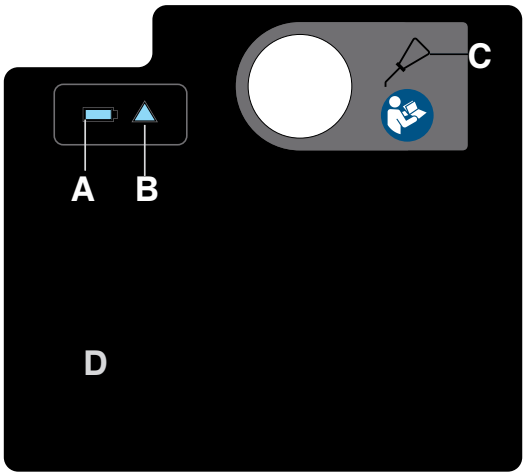

Figure 22 – Étiquette côté tête du chariot

Réf. et nom	Icône ou voyant	Description
A : charge de la batterie		Si le voyant est vert fixe, le système **Power-LOAD** est sous tension et n'est pas en cours de chargement. Si le voyant clignote en vert, la batterie est en cours de chargement. **Remarque** - La batterie se charge uniquement quand le chariot est verrouillé du côté tête du compartiment patient du véhicule.
B : erreur		Si le voyant est orange fixe, le **Power-LOAD** présente une erreur. Appuyer deux fois sur le bouton d'alimentation principale pour réinitialiser le produit. Si le voyant reste allumé en orange fixe, contacter le support technique. Si le voyant clignote en orange, le niveau de la batterie du chariot est faible.
C : réservoir d'huile		Ajouter de l'huile Mobil **Mercon** V Blend ATF (6500-001-293) à cet endroit jusqu'à ce que le réservoir soit plein. Pour éviter tout risque de dysfonctionnement du produit ou de fuite, ne pas remplir le réservoir d'huile à ras bord.
D : port USB	Sans objet	Retirer la plaque pour accéder au port USB pour les diagnostics d'entrée/sortie. Toute réparation doit être effectuée exclusivement par du personnel qualifié.

Commandes utilisateur manuelles

Les commandes utilisateur manuelles permettent de débloquer une civière du **Power-LOAD** sans alimentation électrique :

- Levier de déblocage
- Déclencheur de verrouillage du dispositif de transfert
- Bouton de déblocage du chariot
- Poignée de déblocage de la civière
- Glissière de verrouillage du dispositif de transfert

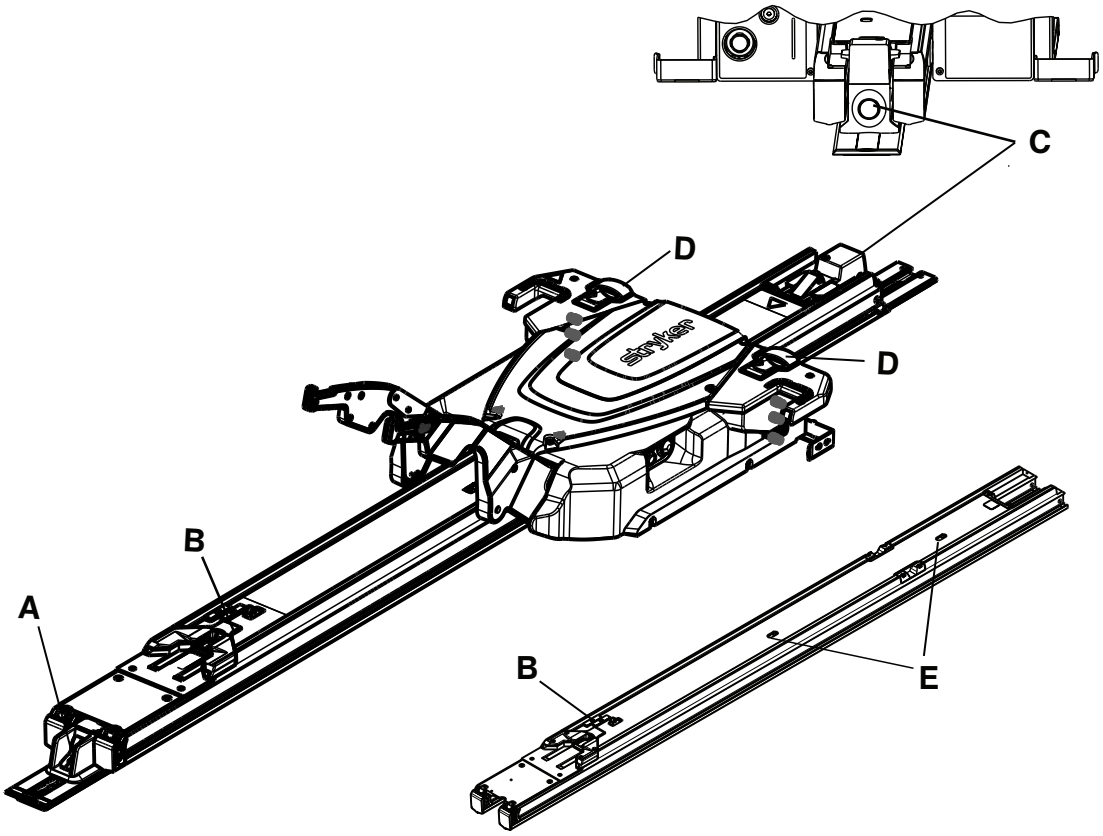

Figure 23 – Dispositif de transfert illustré avec et sans chariot

Réf. et nom	Icône ou bouton	Description
A : Levier de déblocage (côté pieds)		Appuyer sans relâcher pour dégager la civière du compartiment du patient.
B : Déclencheur de verrouillage du dispositif de transfert (transfert)		Faire glisser pour débloquer le dispositif de transfert d'une position verrouillée.
C : Déverrouillage de chariot (côté tête)		Appuyer pendant l'élévation des bras de levage pour débloquer et déployer le **Power-LOAD** du compartiment patient du véhicule sans civière. Tirer ensuite le chariot hors du compartiment patient du véhicule.

Réf. et nom	Icône ou bouton	Description
D : Poignée de déverrouillage de la civière (chariot)		Lever pour déverrouiller la civière du **Power-LOAD** lorsque la base de la civière est entièrement déployée.
E : Glissière de verrouillage du dispositif de transfert (transfert)		Faire glisser pour débloquer le dispositif de transfert d'une position verrouillée.

Directives de fonctionnement

AVERTISSEMENT

- Toujours s'assurer du fonctionnement du **Power-LOAD** avant de l'utiliser. Une défaillance pourrait causer des blessures au patient ou à l'opérateur.
- Toujours faire preuve de prudence lors des déplacements dans le compartiment patient du véhicule pour éviter de trébucher sur le **Power-LOAD**.
- Toujours faire preuve de prudence lors de l'utilisation du **Power-LOAD** dans des conditions météorologiques défavorables (par exemple, pluie, gel, neige).
- Toujours s'assurer que personne ne se trouve à proximité des mécanismes avant d'utiliser la civière ou le **Power-LOAD**. Un enchevêtrement dans des mécanismes motorisés de la civière ou du **Power-LOAD** peut causer des blessures graves.
- Toujours s'exercer au chargement et au déchargement de la civière avec le **Power-LOAD** jusqu'à ce que le fonctionnement du produit soit totalement compris. Un usage incorrect peut causer des blessures.
- Ne pas autoriser le personnel non formé à aider à l'utilisation du **Power-LOAD**. Les techniciens et le personnel non formés peuvent causer des blessures au patient ou à eux-mêmes.
- Ne pas conduire le véhicule avec le chariot en position centrale. Cette position ne se verrouille pas et n'est pas prévue pour la conduite.
- Toujours utiliser les deux mains pour manipuler la civière. Le **Power-LOAD** est uniquement un dispositif d'aide. Évaluer chaque situation pour déterminer comment répartir et soulever le poids transporté.
- Toujours faire appel à un nombre suffisant d'opérateurs pour gérer les forces nécessaires au chargement ou au déchargement de poids supérieurs à 400 livres (181 kg). Pour une meilleure sécurité, les opérateurs doivent charger ou décharger sur des surfaces planes. Pour les hauteurs de plate-forme de véhicule de 36 po (91 cm), il peut être nécessaire de décharger manuellement.
- Toujours maintenir les mains et les membres éloignés des bras de levage du chariot **Power-LOAD** et de la base de la civière pendant le chargement et le déchargement motorisés.

Remarque

- Vérifier le bon fonctionnement du **Power-LOAD** avant de démarrer chaque période de travail. Par exemple, les bras de levage doivent élever légèrement la civière lorsqu'elle est déverrouillée. Vérifier le niveau de charge de la batterie, etc. Si le produit ne fonctionne pas, mettre le véhicule hors service pour effectuer des diagnostics et des réparations sur le **Power-LOAD**.
- Ne pas utiliser le **Power-LOAD** avec des poids supérieurs à 700 lb (318 kg), ce qui inclut le poids du patient et des accessoires. La charge maximale admissible du **Power-LOAD** est de 870 lb (395 kg), ce qui inclut le poids de la civière.
- Ne pas appuyer sur le bouton d'alimentation principale pour mettre le produit hors tension pendant l'utilisation normale, sous peine d'empêcher le chargement de la batterie.
- Ne pas conduire le véhicule avec le chariot en position centrale. Cette position ne se verrouille pas et n'est pas prévue pour la conduite.
- Utiliser le **Power-LOAD** avec le véhicule se trouvant si possible sur une surface plane.
- S'il est impossible de décharger du compartiment patient du véhicule une civière occupée, utiliser une planche dorsale pour décharger le patient.
- Stryker recommande d'effectuer régulièrement (au moins une fois par an) une formation sur les procédures manuelles de secours. Consulter le site www.stryker.com ou contacter le représentant commercial Stryker pour obtenir un exemple de liste de contrôle de formation supplémentaire (Mkt Lit-676).

Élévation, abaissement ou déblocage motorisé de la civière

Deux interrupteurs de commande de civière identiques sont situés sur les civières **Power-PRO**. Appuyer sur le bouton de l'un ou l'autre de ces interrupteurs pour élever (déployer) la civière, abaisser (rétracter) la civière, ou débloquer la civière du **Power-LOAD**, le cas échéant (Figure 24).

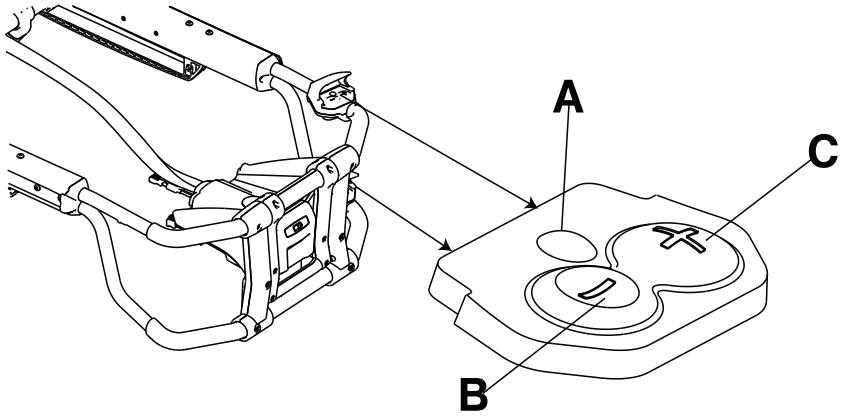

Figure 24 – Interrupteurs de commande de civière

Référence	Nom	Description
A	Débloquer	Appuyer pour déverrouiller la civière (à utiliser avec le **Power-LOAD** seulement)
B	Rétracter (-)	Appuyer et maintenir enfoncé pour abaisser le plan de couchage ou rétracter le châssis porteur de la civière
C	Déployer (+)	Appuyer et maintenir enfoncé pour élever ou déployer le plan de couchage ou déployer le châssis porteur de la civière

Vérification du niveau de charge de la batterie

Utiliser le voyant de la batterie de la civière pour vérifier le niveau de charge du **SMRT** Pak. Un **SMRT** Pak chargé, en état de fonctionnement, fournit jusqu'à 25 appels avec un patient pesant 250 livres (113 kg) (les résultats réels peuvent varier). La valeur nominale du système **Power-PRO** de 24 V c.c. et du **SMRT** Pak est de 2,4 ampères-heures d'énergie électrique.

AVERTISSEMENT - Ne pas retirer la batterie lorsque la civière est activée.

MISE EN GARDE - Toujours charger la batterie avant de mettre le produit en service. La performance du produit sera inférieure si la batterie n'est pas chargée ou si elle est épuisée.

Pour vérifier le niveau de charge de la batterie, appuyer sur le bouton de rétraction (-) de l'interrupteur de commande de la civière pour activer le voyant de la batterie de la civière. Le voyant de la batterie de la civière est situé sur le boîtier de commande côté pieds (sous forme de symbole de batterie).

- Le voyant est allumé en vert continu lorsque la batterie est entièrement chargée ou en cas de charge d'une puissance adéquate.

  Remarque - Pour obtenir les meilleurs résultats possibles, utiliser le **SMRT** Pak jusqu'à ce que le voyant de la batterie de la civière passe de vert continu à orange clignotant.

- Le voyant clignote en orange lorsque la batterie doit être rechargée ou remplacée.

  Remarque - Il n'est pas nécessaire que le voyant de la batterie de la civière clignote en orange avant le retrait ou le remplacement du **SMRT** Pak, mais ceci est cependant considéré comme une pratique exemplaire. Le **SMRT** Pak peut être retiré et rechargé à n'importe quel moment.

- Le voyant s'allume en orange continu pour indiquer une erreur de batterie.

Remarque

- Utiliser uniquement des batteries approuvées par Stryker.
- Si elle est incluse, la fixation motorisée de la civière charge automatiquement la batterie **SMRT** Pak. Un chargement automatique a lieu lorsque la civière est verrouillée dans la fixation motorisée de la civière (aucun câble ou connecteur n'est requis). Le voyant de la batterie de la civière clignote un instant en vert pour indiquer que la batterie est en cours de chargement.
- Le chargement automatique n'a lieu qu'avec les batteries **SMRT** Pak.

Chargement et déchargement par des opérations motorisées

Apposer cette étiquette d'instructions pour opérations motorisées sur la plaque (6390-001-467) et monter celle-ci sur le panneau de porte ou le mur intérieur du compartiment patient du véhicule à un emplacement où elle peut être vue par les utilisateurs.

Voir la section *Commandes utilisateur et voyants LED* (page 30) pour les emplacements des boutons et des voyants.

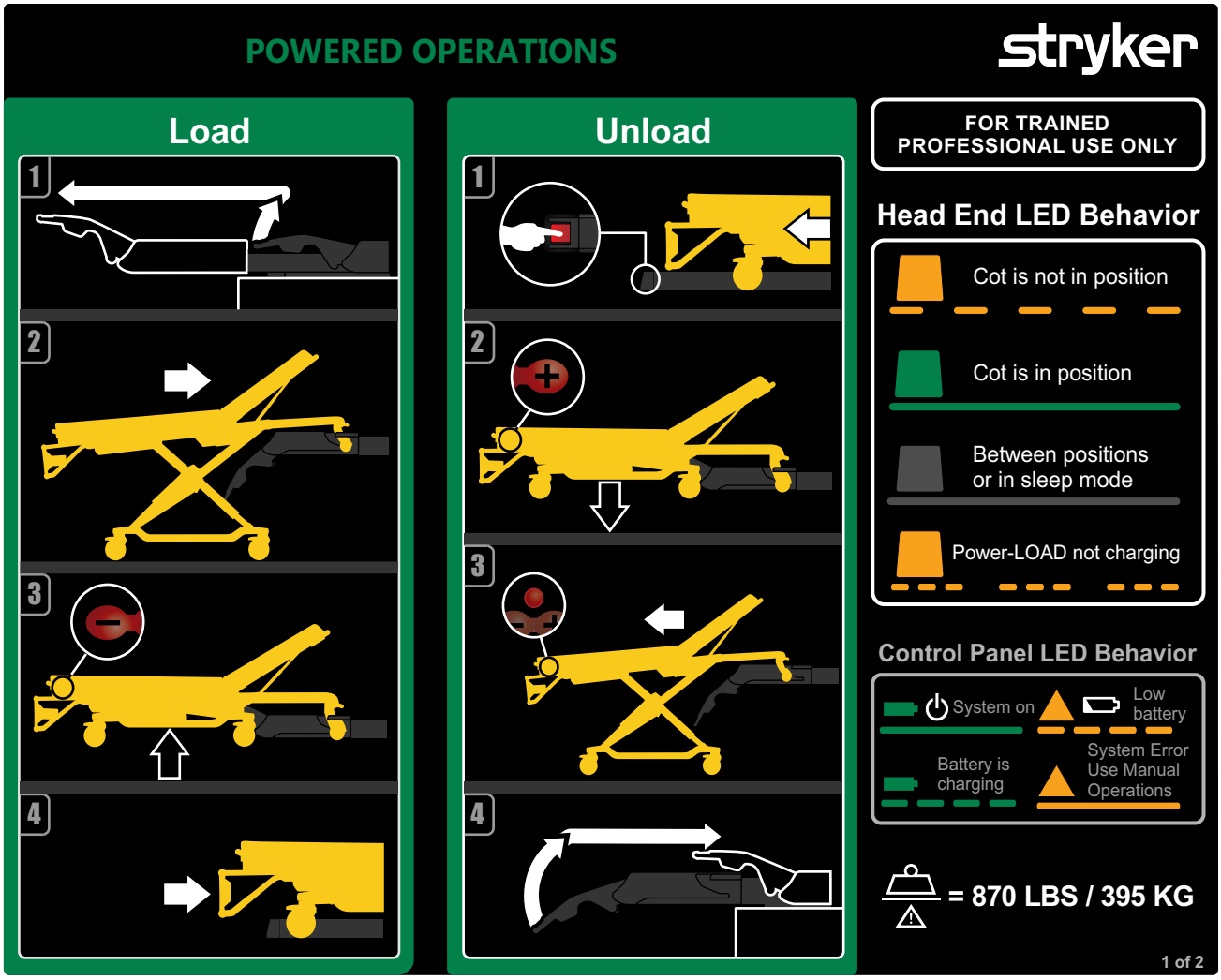

Figure 25 – Opérations motorisées

Chargement du Power-LOAD par des opérations motorisées

1. Élever les bras de levage pour guider et tirer le chariot hors du compartiment patient du véhicule.
2. Pousser la civière dans le **Power-LOAD** jusqu'à ce que les goupilles des roues porteuses de la civière se verrouillent en position. Vérifier que la civière est alignée sur les bras de levage lors du chargement de la civière.
3. Appuyer sur le bouton de rétraction (-) de l'interrupteur de commande de la civière et le maintenir enfoncé pour rétracter totalement le châssis porteur de la civière, jusqu'à ce que celle-ci soit soutenue.
4. Pousser la civière dans le compartiment patient du véhicule jusqu'à ce que les bras de levage s'abaissent et que la civière se verrouille dans le **Power-LOAD**.
5. Tirer d'un côté à l'autre, du côté pieds de la civière, pour s'assurer que la civière est verrouillée dans le **Power-LOAD**.
6. Pour des instructions de chargement supplémentaires, voir la section *Chargement d'une civière Power-PRO dans un véhicule avec l'option Power-LOAD* (page 45).

Déchargement du Power-LOAD par des opérations motorisées

1. Appuyer sur le levier de déblocage côté pieds du système **Power-LOAD** et le maintenir enfoncé, et tirer pour sortir la civière du compartiment patient du véhicule.
2. Appuyer sur le bouton de déploiement (+) de l'interrupteur de commande de la civière et le maintenir enfoncé pour déployer la civière jusqu'à ce que ses roues reposent sur le sol.

3. Appuyer sur le bouton de déblocage de l'interrupteur de commande de la civière pour déverrouiller celle-ci du **Power-LOAD**.
4. Lever les bras de levage et guider le chariot dans le compartiment patient du véhicule. S'assurer que le chariot n'interfère pas lors de la fermeture des portes du véhicule.
5. Pour des instructions supplémentaires concernant le déchargement, consulter la section *Déchargement d'une civière Power-PRO d'un véhicule doté de l'option Power-LOAD* (page 46).

   Remarque - Si le **Power-LOAD** doit rester inutilisé pendant une semaine ou plus, appuyer sur le bouton de mise en marche principal pour mettre le produit hors tension et éviter d'épuiser la batterie. Il peut être nécessaire de mettre le produit sous tension puis hors tension pour s'assurer que le **Power-LOAD** est bien hors tension et non pas en mode veille.

Chargement et déchargement par des opérations manuelles

Apposer cette étiquette d'instructions pour les opérations manuelles sur la plaque (6390-001-467) et monter celle-ci sur le panneau de porte ou le mur intérieur du compartiment patient du véhicule à un emplacement où elle peut être vue par les utilisateurs.

Voir la section *Commandes utilisateur et voyants LED* (page 30) pour les emplacements des boutons et des voyants.

AVERTISSEMENT

- N'utiliser le système **Power-LOAD** et ses accessoires que de la manière décrite dans les manuels. L'utilisation incorrecte du système **Power-LOAD** ou de tout autre accessoire peut porter atteinte à la sécurité du patient ou de l'opérateur. Toute autre forme d'utilisation de ce produit se fait sous la seule responsabilité du propriétaire ou de l'utilisateur.
- Toujours soutenir le poids du côté pieds de la civière lors des opérations manuelles.
- Toujours s'assurer d'être en mesure de supporter tout le poids de la civière lors du chargement et du déchargement. Les bras de levage ne peuvent élever la civière sans alimentation électrique.

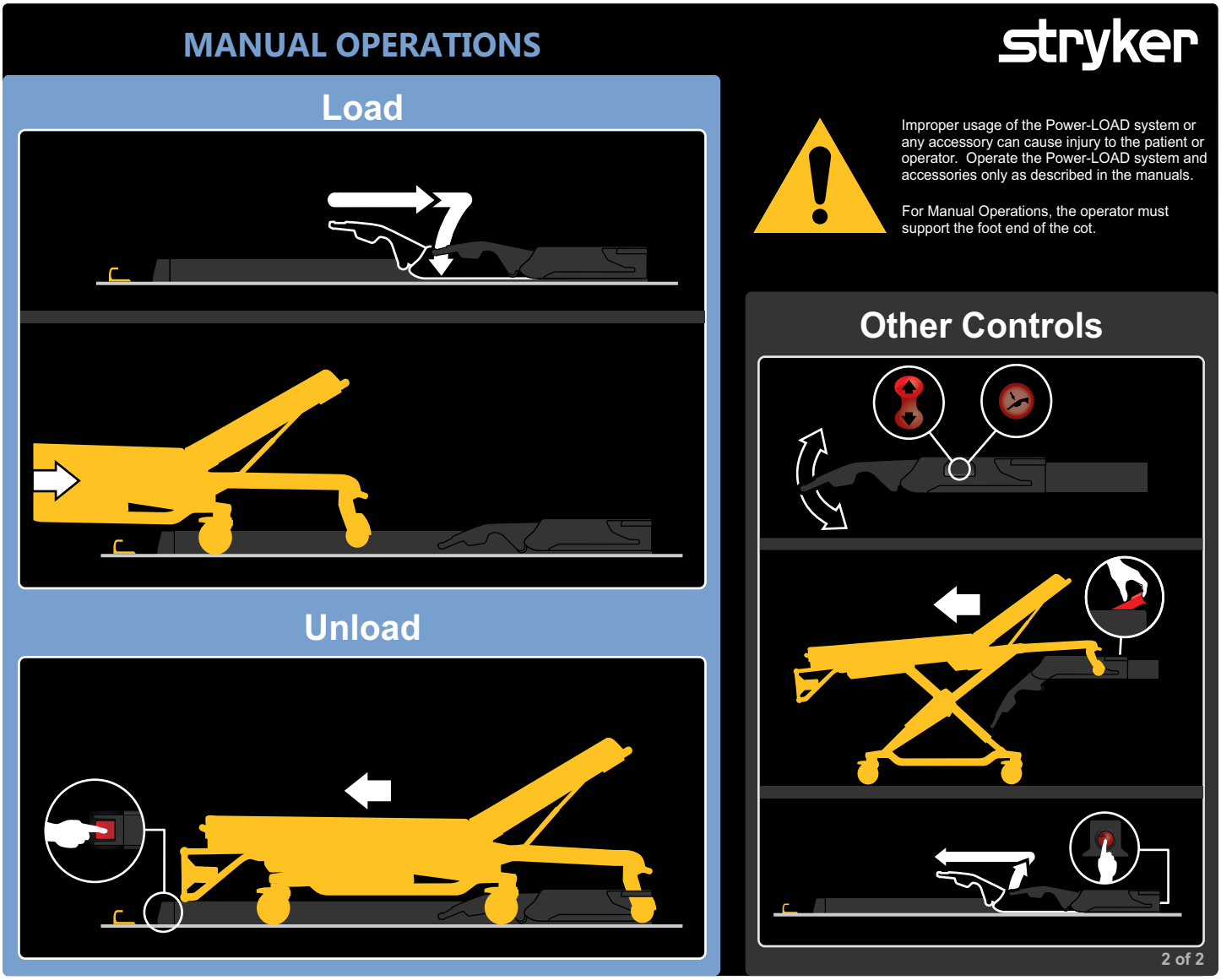

Figure 26 – Opérations manuelles

Remarque - Si le **Power-LOAD** doit rester inutilisé pendant une semaine ou plus, appuyer sur le bouton de mise en marche principal pour mettre le produit hors tension et éviter d'épuiser la batterie. Il peut être nécessaire de mettre le produit sous tension puis hors tension pour s'assurer que le **Power-LOAD** est bien hors tension et non pas en mode veille.

Chargement du Power-LOAD par opérations manuelles

1. S'assurer que le **Power-LOAD** se trouve du côté tête du compartiment patient du véhicule avec les bras de levage abaissés.
2. Pousser la civière dans le compartiment patient du véhicule jusqu'à ce qu'elle se verrouille dans le **Power-LOAD**.
3. S'assurer que la civière est verrouillée dans le **Power-LOAD** en tirant fermement d'un côté à l'autre, du côté pieds de la civière.
4. Pour des instructions de chargement supplémentaires, voir la section *Chargement manuel d'une civière dans un véhicule (panne d'alimentation du Power-PRO)* (page 52).

Déchargement du Power-LOAD par des opérations manuelles

1. Appuyer sur le levier de déblocage manuel côté pieds du système **Power-LOAD** et le maintenir enfoncé.

2. Tirer pour sortir la civière du compartiment patient du véhicule.

Vérification du niveau de charge de la batterie sur le panneau de commande Power-LOAD

AVERTISSEMENT

- Toujours renvoyer les batteries endommagées à un centre de service pour les recycler. Ne pas éliminer avec les déchets municipaux non triés. Prendre contact avec le distributeur local pour s'informer des systèmes de retour et/ou de collecte disponibles dans le pays.
- Toujours débrancher le ligne d'alimentation (le cas échéant), déconnecter la batterie du véhicule, appuyer sur le bouton d'alimentation principale pour mettre le produit hors tension, puis placer le chariot en position de chargement avant toute opération d'entretien du **Power-LOAD**.
- Ne pas retirer la batterie pendant le fonctionnement du **Power-LOAD**.

Pour vérifier le niveau de charge de la batterie :

1. S'assurer que le voyant de charge de la batterie est allumé.
2. Vérifier le niveau de charge de la batterie sur le panneau de commande **Power-LOAD** (indiqué par un symbole de batterie).
    - Le voyant de charge de la batterie est vert fixe lorsque le système **Power-LOAD** est sous tension et n'est pas en cours de chargement.
    - Le voyant de charge de la batterie clignote en vert quand la batterie est en cours de chargement.
    - Le voyant d'erreur clignote en orange quand la batterie est faible.

Chargement de la batterie

AVERTISSEMENT - Ne pas appuyer sur le bouton d'alimentation principale pour mettre le produit hors tension pendant l'utilisation normale car cela empêcherait la batterie de se recharger.

S'assurer que la batterie est chargée pour que le **Power-LOAD** fonctionne. Lorsqu'elle est déchargée, la batterie a besoin d'un minimum de dix heures pour se recharger. Les batteries se chargent chaque fois que le chariot est verrouillé dans le côté tête du compartiment patient du véhicule.

Pour charger la batterie :

1. Relever les bras de levage et pousser le chariot manuellement pour le faire entrer dans le côté tête du compartiment patient du véhicule.
2. Verrouiller le chariot au côté tête du compartiment patient du véhicule.

Remarque

- Le voyant de charge de la batterie clignote en vert quand la batterie est en cours de chargement.
- La batterie du **Power-LOAD** ne se charge pas si les voyants à LED du côté tête du chariot clignotent en jaune lorsque le produit est en position de transport.

Stockage du Power-LOAD

Éviter d'épuiser la batterie. Toutes les batteries perdent de la charge pendant le stockage ou les périodes d'inactivité. Si le **Power-LOAD** n'est pas utilisé pendant une semaine ou plus, appuyer sur le bouton de mise en marche principal pour mettre le produit hors tension. Il peut être nécessaire de mettre le produit sous tension puis hors tension pour s'assurer que le **Power-LOAD** est bien hors tension et non pas en mode veille.

Réglage de la hauteur de charge de la civière

La hauteur de charge de la civière doit être réglée pour la civière avec l'option **Power-LOAD** avant de mettre le véhicule en service. Pour une liste des civières compatibles, voir la section *Compatibilité de la civière* (page 12). Consulter le manuel d'utilisation de la civière pour plus d'informations sur la manière de régler la hauteur appropriée de la civière.

Utilisation d'une civière à châssis en X non mise à niveau pour un incident avec victimes en masse

Il est possible d'utiliser certaines civières non compatibles, y compris la plupart des civières à châssis en X, dans un incident avec victimes en masse.

AVERTISSEMENT

- Ne pas permettre à la pince du rail de chevaucher l'étiquette de limite de réglage rouge sur le tube du rail. Pour empêcher les mâchoires du rail de débloquer le châssis de la civière, l'espace entre la pince du rail et la mâchoire stationnaire du rail ne doit jamais dépasser 2,5 cm (1 po).
- Ne pas utiliser la main ou les doigts pour appuyer sur le bouton de déblocage lorsque les mâchoires du rail sont ouvertes. La fixation de la pince du rail se ferme avec une forte action du ressort.

Les instructions de chargement et de déchargement sont similaires aux instructions pour le chargement et le déchargement manuel d'une civière. En revanche, un ensemble de pince de rail est utilisé au lieu d'un verrou de civière côté pieds. Lors du chargement d'une civière non compatible, verrouiller le montant de retenue de la civière dans l'ensemble de pince de rail.

L'option victimes en masse comprend un ensemble de rails pour montage mural ou sur plancher. Cet ensemble de rail doit être rangé dans une armoire en cas d'urgence afin de permettre une fixation rapide dans le compartiment patient du véhicule.

Déploiement du Power-LOAD depuis un véhicule sans civière

Pour déployer le **Power-LOAD** depuis le compartiment patient du véhicule sans civière :

1. Se placer du côté tête du système **Power-LOAD**.
2. Tout en levant les bras de levage, appuyer sur le bouton de déblocage du chariot côté tête du système **Power-LOAD** (Figure 27).
3. Tirer le chariot hors du compartiment patient du véhicule (Figure 28).

Figure 27 – Appuyer sur le bouton de déblocage du chariot

Figure 28 – Sortir le chariot

Chargement d'une civière Performance-PRO dans un véhicule avec l'option Power-LOAD

AVERTISSEMENT

- Une civière occupée doit toujours être chargée ou déchargée dans ou hors d'un véhicule par deux opérateurs au minimum.
- Toujours charger la civière compatible **Power-LOAD** dans le compartiment patient du véhicule avant tous les occupants.

MISE EN GARDE

- Ne pas pousser inconsidérément la civière dans le chariot lors du chargement de la civière afin d'éviter d'endommager l'équipement.
- Ne pas pousser la civière dans le compartiment patient du véhicule avant que la base de la civière ne soit entièrement rétractée.

1. Si le véhicule est équipé d'une butée, placer cette dernière en position relevée.
2. Élever les bras de levage pour guider et tirer le chariot hors du compartiment patient du véhicule (Figure 29).

Figure 29 – Guider le chariot hors du véhicule

3. Élever la civière à la position de chargement.
4. Déployer complètement et verrouiller le côté tête rétractable de la civière avant de charger celle-ci dans le **Power-LOAD**.
5. Pousser la civière dans le **Power-LOAD** jusqu'à ce que les goupilles des roues porteuses de la civière se verrouillent en position (Figure 30). Vérifier que la civière est alignée sur les bras de levage lors du chargement de la civière.

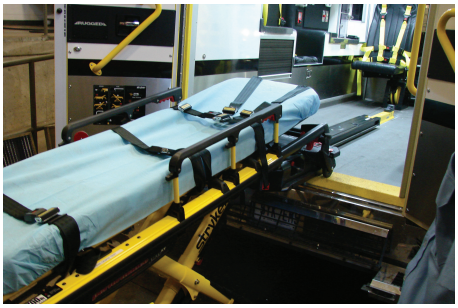

Figure 30 – Verrouiller les goupilles de roues en position

6. Vérifier les voyants côté tête pour s'assurer que la civière est prête à être chargée.
   - Si les voyants sont verts et fixes, le côté tête de la civière est bien positionné.
   - Si les voyants sont orange et clignotent, le côté tête de la civière n'est pas bien positionné.
7. Appuyer sur le bouton flèche vers le haut (↑) du panneau de commande du **Power-LOAD** pour élever les bras de levage à la position la plus haute (Figure 31).

   Remarque - Les pieds de la civière ne se rétractent pas.

Figure 31 – Élever les bras de levage à la position la plus haute

8. Opérateur 1 (côté pieds) : Saisir le cadre de la civière côté pieds. Comprimer et maintenir la poignée de déblocage manuel de la civière.
9. Opérateur 2 (côté) : Saisir le rail extérieur pour stabiliser la civière. Saisir ensuite le châssis de la base (Figure 32). Une fois que l'opérateur se trouvant côté pieds a levé la civière et a comprimé la poignée de déblocage manuel de la civière, rétracter le châssis porteur d'une main et le maintenir en place.

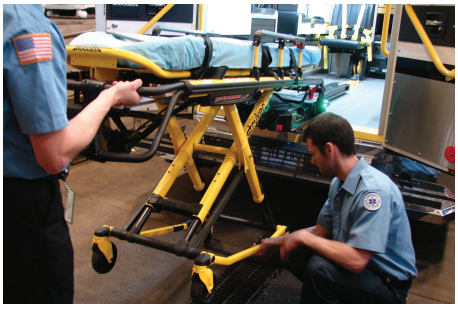

Figure 32 – Saisir le châssis de la base

10. Opérateur 1 (côté pieds) : Relâcher la poignée de déblocage manuel de la civière pour verrouiller le châssis porteur en position rétractée. S'assurer que la poignée de déblocage manuel de la civière est débloquée. Si la poignée de déblocage manuel de la civière n'est pas débloquée, la base de celle-ci se déploie et la civière ne se verrouille pas dans sa fixation.
11. Pousser la civière dans le compartiment patient du véhicule jusqu'à ce que les bras de levage s'abaissent et que la civière se verrouille dans le **Power-LOAD**.

12. S’assurer que la civière est verrouillée dans le **Power-LOAD** en tirant fermement d’un côté à l’autre, du côté pieds de la civière.

Déchargement d’une civière Performance-PRO d’un véhicule doté de l’option Power-LOAD

AVERTISSEMENT

- Une civière occupée doit toujours être chargée ou déchargée dans ou hors d'un véhicule par deux opérateurs au minimum.
- Toujours être prêt à soutenir le poids complet de la civière et du patient si les bras de levage n’élèvent pas la civière lorsque du déchargement de celle-ci du compartiment patient du véhicule. Les bras de levage du **Power-LOAD** élèvent légèrement la civière lorsque celle-ci est déverrouillée pour être retirée du compartiment patient du véhicule.
- Toujours s’assurer que la base de la civière est déployée avant d’appuyer sur un bouton du panneau de commande du **Power-LOAD** lors du déchargement de la civière.

1. Si le véhicule est équipé d'une butée, placer cette dernière en position relevée.
2. Appuyer sur le levier de déblocage côté pieds du système **Power-LOAD** et le maintenir enfoncé, et tirer pour sortir la civière du compartiment patient du véhicule.
3. Saisir le châssis de la civière côtés pieds afin de retirer celle-ci du compartiment patient du véhicule.

   Remarque - Les voyants côté tête s’allument en vert continu seulement lorsque la civière est prête pour le déchargement.
4. Opérateur 1 (côté pieds) : Saisir le châssis de la civière (Figure 33). Comprimer et maintenir la poignée de déblocage manuel de la civière.

Figure 33 – Saisir le châssis de la civière

5. Opérateur 2 (côté) : Saisir le châssis de la base à l’emplacement indiqué (Figure 33), lever légèrement, et abaisser le châssis de la base à sa position entièrement déployée. S’assurer que les roues de la civière reposent sur le sol.
6. Opérateur 1 (côté pieds) : Relâcher la poignée de déblocage manuel de la civière pour verrouiller le châssis porteur en position entièrement déployée.
7. Appuyer sur le bouton flèche vers le bas (↓) du panneau de commande du **Power-LOAD** pour abaisser les bras de levage et la civière (Figure 34).

Figure 34 – Abaisser les bras de levage

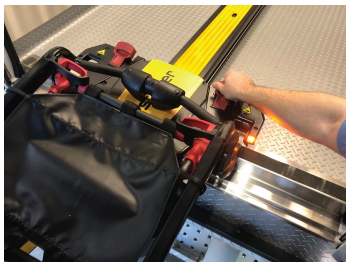

Figure 35 – Déverrouiller la civière

8. Lever l'une des deux poignées de déblocage manuel de la civière côté tête du chariot pour déverrouiller la civière (Figure 35).
9. Élever les bras de levage et guider le chariot dans le compartiment patient du véhicule jusqu'à ce que les bras soient assez avancés pour ne pas interférer avec les portes du véhicule.les portes du véhicule.

Chargement d'une civière Power-PRO dans un véhicule avec l'option Power-LOAD

AVERTISSEMENT

- Une civière occupée doit toujours être chargée ou déchargée dans ou hors d'un véhicule par deux opérateurs au minimum.
- Toujours charger la civière compatible **Power-LOAD** dans le compartiment patient du véhicule avant tous les occupants.

MISE EN GARDE - Ne pas pousser inconsidérément la civière dans le chariot lors du chargement de la civière afin d'éviter d'endommager l'équipement.

1. Si le véhicule est équipé d'une butée, placer cette dernière en position relevée.
2. Élever les bras de levage pour guider et tirer le chariot hors du compartiment patient du véhicule (Figure 36).

Figure 36 – Guider le chariot hors du véhicule

Figure 37 – Régler la hauteur de charge

3. Appuyer sur le bouton de déploiement (+) de l'interrupteur de commande de la civière et le maintenir enfoncé pour déployer le châssis porteur afin de régler la hauteur de charge (Figure 37).
4. Déployer complètement et verrouiller le côté tête rétractable de la civière avant de charger celle-ci dans le **Power-LOAD**.
5. Pousser la civière dans le **Power-LOAD** jusqu'à ce que les goupilles des roues porteuses de la civière se verrouillent en position (Figure 38). Vérifier que la civière est alignée sur les bras de levage lors du chargement de la civière.

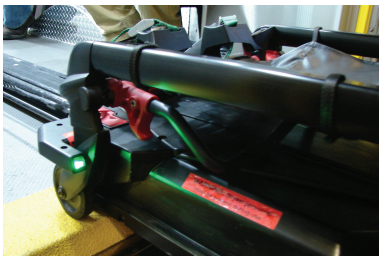

Figure 38 – Verrouiller les goupilles de roues en position

6. Vérifier les voyants côté tête pour s'assurer que la civière est prête à être chargée.
   a. Si les voyants sont verts et fixes, le côté tête de la civière est bien positionné.
   b. Si les voyants sont orange et clignotent, le côté tête de la civière n'est pas bien positionné.
7. Appuyer sur le bouton de rétractation (-) de l'interrupteur de commande de la civière (Figure 39) et le maintenir enfoncé pour rétracter totalement le châssis porteur de la civière, jusqu'à ce que la civière soit soutenue.

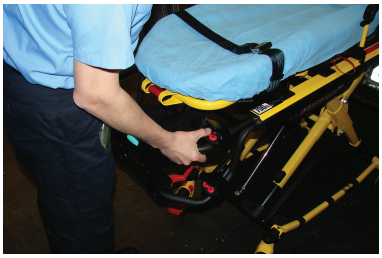

Figure 39 – Rétracter totalement la civière

8. Pousser la civière dans le compartiment patient du véhicule jusqu'à ce que les bras de levage s'abaissent et que la civière se verrouille dans le **Power-LOAD**.
9. S'assurer que la civière est verrouillée dans le **Power-LOAD** en tirant fermement d'un côté à l'autre, du côté pieds de la civière.

Déchargement d'une civière Power-PRO d'un véhicule doté de l'option Power-LOAD

AVERTISSEMENT

- Une civière occupée doit toujours être chargée ou déchargée dans ou hors d'un véhicule par deux opérateurs au minimum.
- Toujours être prêt à soutenir le poids complet de la civière et du patient si les bras de levage n'élèvent pas la civière lorsque du déchargement de celle-ci du compartiment patient du véhicule. Les bras de levage du **Power-LOAD** élèvent légèrement la civière lorsque celle-ci est déverrouillée pour être retirée du compartiment patient du véhicule.

1. Si le véhicule est équipé d'une butée, placer cette dernière en position relevée.
2. Maintenir enfoncé le levier de déblocage côté pieds du système **Power-LOAD** et tirer pour sortir la civière du compartiment patient du véhicule (Figure 40).

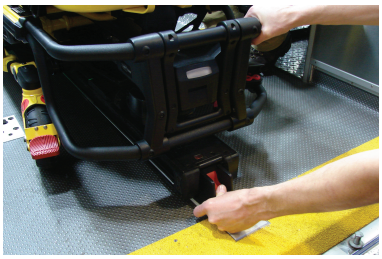

Figure 40 – Appuyer sur le levier de déblocage et le maintenir enfoncé

Figure 41 – Saisir le châssis de la civière

3. Saisir le châssis de la civière côté pieds pour tirer celle-ci hors du compartiment patient du véhicule (Figure 41).

   Remarque - Les voyants côté tête s'allument en vert continu seulement lorsque la civière est prête pour le déchargement.
4. Appuyer sur le bouton de déploiement (+) de l'interrupteur de commande de la civière et le maintenir enfoncé pour déployer la civière jusqu'à ce que ses roues reposent sur le sol.
5. Relâcher le bouton de déploiement (+) une fois que la civière n'est plus soutenue par les bras de levage. Les bras de levage poursuivront leur mouvement jusqu'à ce qu'ils soient totalement abaissés.
6. Appuyer sur le bouton de déblocage (Figure 42) sur l'interrupteur de commande de la civière côté pieds de celle-ci, ou lever l'une des deux poignées de déblocage manuel côté tête du chariot pour débloquer la civière (Figure 43).

Figure 42 – Appuyer sur le bouton de déblocage

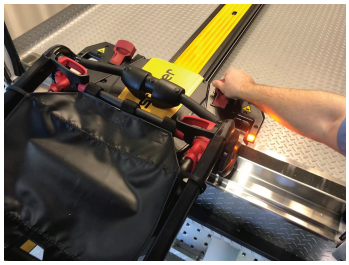

Figure 43 – Déverrouiller la civière

7. Élever les bras de levage et guider le chariot dans le compartiment patient du véhicule jusqu'à ce que les bras soient assez avancés pour ne pas interférer avec les portes du véhicule.les portes du véhicule.

Déchargement manuel d'une civière d'un véhicule après l'avoir chargée avec le Power-LOAD (panne d'alimentation du Power-LOAD ou erreur système)

Si le **Power-LOAD** n'est plus alimenté ou s'il subit une erreur système après le chargement d'une civière, suivre les instructions ci-dessous pour décharger celle-ci.

AVERTISSEMENT

- Une civière occupée doit toujours être chargée ou déchargée dans ou hors d'un véhicule par deux opérateurs au minimum.
- Toujours être prêt à soutenir le poids complet de la civière et du patient lorsqu'une civière est déchargée du compartiment patient du véhicule alors que le **Power-LOAD** subit une panne d'alimentation ou une erreur système.
- Toujours s'assurer que la base de la civière est déployée avant d'appuyer sur un bouton du panneau de commande du **Power-LOAD** lors du déchargement de la civière.
- Toujours s'assurer d'être en mesure de supporter tout le poids de la civière lors du chargement et du déchargement. Les bras de levage ne peuvent élever la civière sans alimentation électrique.

Remarque - Les bras de levage seront en position levée.

1. Maintenir enfoncé le levier de déblocage côté pieds du système **Power-LOAD** et tirer pour sortir la civière du compartiment patient du véhicule (Figure 44).

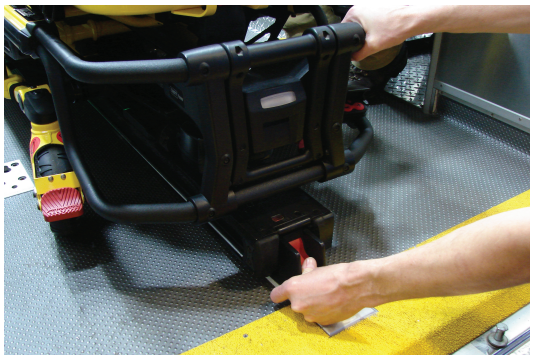

Figure 44 – Appuyer sur le levier de déblocage et le maintenir enfoncé

2. Saisir le châssis de la civière côtés pieds afin de retirer celle-ci du compartiment patient du véhicule.

   Pour les modèles 6500/6506 et 6510/6516 avec l'option **Power-LOAD** :

   - Opérateur 1 : Saisir le cadre de la civière côté pieds. Tout en soutenant le poids de la civière, guider celle-ci et la tirer hors du compartiment patient du véhicule. Appuyer sur le bouton de déploiement (+) de l'interrupteur de commande de la civière et le maintenir enfoncé pour déployer la civière jusqu'à ce que ses roues reposent sur le sol.
   - Opérateur 2 : Saisir le rail extérieur pour stabiliser la civière.

   Pour les modèles 6085/6086 avec l'option **Power-LOAD** :

   - Opérateur 1 : Saisir le châssis de la civière.
   - Opérateur 2 : Saisir le châssis de la base à l'emplacement indiqué, soulever légèrement puis abaisser le châssis jusqu'à sa position de déploiement complet pendant que l'Opérateur 1 comprime en continu la poignée de déblocage manuel de la civière. S'assurer que les roues de la civière reposent sur le sol.
   - Opérateur 1 (côté pieds) : Relâcher la poignée de déblocage manuel de la civière pour verrouiller le châssis porteur en position entièrement déployée.

3. Appuyer sur le bouton de déblocage manuel du panneau de commande du **Power-LOAD** (Figure 45).

Figure 45 – Appuyer sur le bouton de déblocage manuel

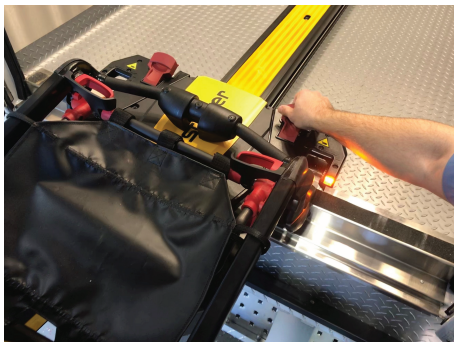

Figure 46 – Déverrouiller la civière

4. Lever l'une des poignées de déblocage manuel de la civière côté tête du **Power-LOAD** pour déverrouiller la civière (Figure 46).
5. Élever les bras de levage et guider le chariot dans le compartiment patient du véhicule jusqu'à ce que les bras soient assez avancés pour ne pas interférer avec les portes du véhicule.les portes du véhicule.
6. Retirer le véhicule du service pour effectuer des diagnostics et des réparations sur le **Power-LOAD** après l'appel.

Chargement manuel d'une civière dans un véhicule après une panne d'alimentation de la fixation motorisée de la civière ou après une erreur système

AVERTISSEMENT

- Une civière occupée doit toujours être chargée ou déchargée dans ou hors d'un véhicule par deux opérateurs au minimum.
- Toujours charger la civière avant de permettre aux patients d'entrer dans le compartiment patient du véhicule.

MISE EN GARDE - Ne pas pousser la civière dans le compartiment patient du véhicule avant d'avoir entièrement rétracté la base de la civière.

1. Si le véhicule est équipé d'une butée, placer cette dernière en position relevée.
2. Positionner le chariot côté tête du compartiment patient du véhicule avec les bras de levage abaissés. Pour déplacer le chariot vers le côté tête, lever les bras de levage et guider le chariot dans le compartiment patient du véhicule jusqu'à ce que le **Power-LOAD** se verrouille en position avec les bras de levage abaissés.
3. Déployer complètement et verrouiller le côté tête rétractable de la civière avant de charger celle-ci dans la fixation motorisée de la civière.
4. Placer la civière en position de chargement (n'importe quelle position à laquelle les roues de chargement de la civière correspondent à la hauteur du plancher du compartiment patient du véhicule).
5. Faire rouler la civière vers le compartiment patient du véhicule ouvert.
6. Pousser la civière vers l'avant jusqu'à ce que ses roues porteuses se trouvent sur le plancher du compartiment patient du véhicule et que la barre de sécurité de la civière soit fixée par le crochet de sécurité du véhicule (Figure 47).

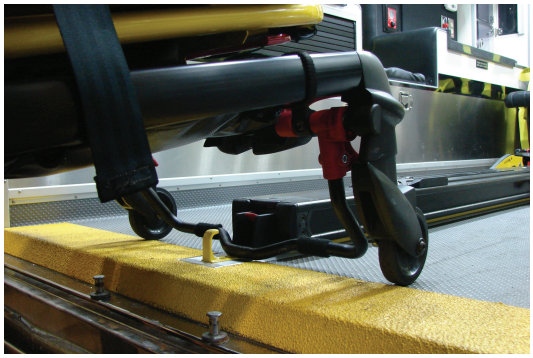

Figure 47 – Dispositif d'ancrage de véhicule

Remarque - Pour assurer un dégagement maximum afin de lever la base, tirer sur la civière pour la faire sortir jusqu'à ce que sa barre de sécurité soit fixée par le crochet de sécurité du véhicule.

Pour la civière **Power-PRO XT** ou **Power-PRO IT** avec l'option **Power-LOAD** :

- Saisir le cadre de la civière côté pieds.
- Lever le côté pieds de la civière, appuyer sur le bouton de rétraction (-) de l'interrupteur de commande de la civière et le maintenir enfoncé pour rétracter totalement le châssis porteur de la civière.

Remarque - Le châssis porteur de la civière se rétracte en moins de trois secondes.

Pour la civière **Performance-PRO XT** avec l'option **Power-LOAD** :

- Opérateur 1 (côté pieds) : Saisir le cadre de la civière côté pieds. Comprimer et maintenir la poignée de déblocage manuel de la civière.
- Opérateur 2 (côté) : Saisir le rail extérieur pour stabiliser la civière. Saisir ensuite le châssis de la base. Une fois que l'opérateur se trouvant côté pieds a levé la civière et a comprimé la poignée de déblocage manuel de la civière, rétracter le châssis porteur d'une main et le maintenir en place.
- Opérateur 1 (côté pieds) : Relâcher la poignée de déblocage manuel de la civière pour verrouiller le châssis porteur en position rétractée.

7. Pousser la civière dans le compartiment patient du véhicule jusqu'à ce qu'elle se verrouille dans le **Power-LOAD**.
8. Vérifier que la civière est verrouillée dans sa fixation motorisée en tirant fermement d'un côté à l'autre sur le côté pieds de la civière.

Retirer le véhicule du service pour effectuer des diagnostics et des réparations sur le **Power-LOAD** après l'appel de service.

Déchargement manuel d'une civière d'un véhicule

AVERTISSEMENT

- Une civière occupée doit toujours être chargée ou déchargée dans ou hors d'un véhicule par deux opérateurs qualifiés au minimum.
- Toujours utiliser les deux mains pour manipuler la civière. Le **Power-LOAD** est uniquement un dispositif d'aide. Évaluer chaque situation pour déterminer comment répartir et soulever le poids transporté.
- Toujours faire appel à un nombre suffisant d'opérateurs pour gérer les forces nécessaires au chargement ou au déchargement de poids supérieurs à 400 lb (181 kg). Pour une meilleure sécurité, les opérateurs doivent charger ou décharger sur des surfaces planes. Pour les hauteurs de plate-forme de véhicule de 36 po (91 cm), il peut être nécessaire de décharger manuellement.

- Toujours s’assurer que la base de la civière est déployée avant d’appuyer sur un bouton du panneau de commande du **Power-LOAD** lors du déchargement de la civière.

---

1. Si le véhicule est équipé d’une butée, placer cette dernière en position relevée.
2. Maintenir enfoncé le levier de déblocage ou le bouton de déblocage côté pieds de la fixation de la civière, et tirer pour sortir la civière du compartiment patient du véhicule.
3. Saisir le châssis de la civière côtés pieds afin de retirer celle-ci du compartiment patient du véhicule.

   Pour la civière **Power-PRO XT** ou **Power-PRO IT** avec l’option **Power-LOAD** :

   - Opérateur 1 : Saisir le cadre de la civière côté pieds. Tout en soutenant le poids de la civière, guider celle-ci et la tirer hors du compartiment patient du véhicule, jusqu’à ce que la barre de sécurité de la civière soit fixée par le crochet de sécurité du véhicule. Appuyer sur le bouton de déploiement (+) de l’interrupteur de commande de la civière et le maintenir enfoncé pour déployer la civière jusqu’à ce que ses roues reposent sur le sol.

   - Opérateur 2 : S’assurer que la barre de sécurité de la civière est fixée au crochet de sécurité du véhicule. Saisir le rail extérieur de la civière pour stabiliser cette dernière. Pousser le levier de déblocage de la barre de sécurité de la civière vers l’avant pour libérer la barre de sécurité de la civière du crochet de sécurité du véhicule dans le compartiment patient du véhicule.

   Pour la civière **Performance-PRO XT** avec l’option **Power-LOAD** :

   - Opérateur 1 (côté pieds) : Saisir le cadre de la civière côté pieds. Tout en soutenant le poids de la civière, guider celle-ci et la tirer hors du compartiment patient du véhicule, jusqu’à ce que la barre de sécurité de la civière soit fixée par le crochet de sécurité du véhicule.

   - Opérateur 2 (côté) : Saisir le châssis de la base à l’emplacement indiqué, soulever légèrement puis abaisser le châssis jusqu’à sa position de déploiement complet pendant que l’Opérateur 1 comprime en continu la poignée de déblocage manuel de la civière.

   - Opérateur 1 (côté pieds) : Relâcher le déblocage manuel de la civière et s’assurer que le châssis porteur se verrouille en place. Poser la civière sur le sol.

   - Opérateur 2 (côté) : Pousser le levier de déblocage de la barre de sécurité de la civière vers l’avant pour libérer la barre de sécurité de la civière du crochet de sécurité du véhicule dans le compartiment patient du véhicule.

   Remarque - Si le côté pieds de la civière est défaillant, une éventualité peu probable, et s’il n’est pas possible de retirer la civière du véhicule, retirer le patient par d’autres moyens (en utilisant une planche dorsale ou un brancard de terrain par exemple).

Retrait d’une civière d’un véhicule pour réparation

AVERTISSEMENT

- Une civière occupée doit toujours être chargée ou déchargée dans ou hors d'un véhicule par deux opérateurs au minimum.
- Toujours utiliser les deux mains pour manipuler la civière. Le **Power-LOAD** est uniquement un dispositif d’aide. Évaluer chaque situation pour déterminer comment répartir et soulever le poids transporté.
- Toujours s’assurer que la base de la civière est déployée avant d’appuyer sur un bouton du panneau de commande du **Power-LOAD** lors du déchargement de la civière.

---

1. Opérateur 1 : Appuyer sur le bouton de déblocage du chariot côté tête du système **Power-LOAD** et maintenir le bouton enfoncé.

2. Opérateur 2 : Faire glisser les deux déclencheurs de verrouillage du dispositif de transfert (les plus proches côté pieds) de l'ensemble de transfert pour déverrouiller. Avec l'aide de l'Opérateur 1, pousser la civière et le dispositif de transfert fermement hors du compartiment patient du véhicule.
3. Opérateur 1 : Avec un tournevis ou un outil similaire, appuyer sur l'ensemble d'ancrage sous le dispositif de transfert pendant que l'Opérateur 2 pousse le dispositif de transfert vers l'avant, vers le côté tête du compartiment patient du véhicule pour débloquer la civière du verrou.
4. Lorsque la civière est déverrouillée, tirer sur la civière pour la sortir complètement.
5. S'assurer que la base de la civière est déployée, puis lever l'une des poignées de déblocage manuel de la civière côté tête du **Power-LOAD** pour déverrouiller la civière.

Chargement manuel d'une civière dans un véhicule (panne d'alimentation du Power-PRO)

AVERTISSEMENT

- Une civière occupée doit toujours être chargée ou déchargée dans ou hors d'un véhicule par deux opérateurs qualifiés au minimum.
- Toujours charger la civière avant de permettre aux patients d'entrer dans le compartiment patient du véhicule.

MISE EN GARDE

- Ne pas pousser la civière dans le compartiment patient du véhicule avant d'avoir entièrement rétracté la base de la civière.
- Ne pas pousser inconsidérément la civière dans le chariot lors du chargement de la civière afin d'éviter d'endommager l'équipement.
- Ne pas relâcher la poignée de déblocage manuel avant que la civière n'ait été verrouillée en position côté pieds. Si la poignée est relâchée trop tôt, la base de la civière pourrait empêcher la civière de se verrouiller dans le **Power-LOAD**.

1. Si le véhicule est équipé d'une butée, placer cette dernière en position relevée.
2. Élever les bras de levage pour guider et tirer le chariot hors du compartiment patient du véhicule (Figure 48).

Figure 48 – Guider le chariot hors du véhicule

3. Élever la civière à la position de chargement.
4. Déployer complètement et verrouiller le côté tête rétractable de la civière avant de charger celle-ci dans le **Power-LOAD**.
5. Pousser la civière dans le **Power-LOAD** jusqu'à ce que les goupilles des roues porteuses de la civière se verrouillent en position (Figure 49). Vérifier que la civière est alignée sur les bras de levage lors du chargement de la civière.
6. Vérifier les voyants côté tête pour s'assurer que la civière est prête à être chargée.
   - Si les voyants sont verts et fixes, le côté tête de la civière est bien positionné.
   - Si les voyants sont orange et clignotent, le côté tête de la civière n'est pas bien positionné.
7. Appuyer sur le bouton flèche vers le haut (↑) du panneau de commande du **Power-LOAD** (Figure 50) pour élever les bras de levage à la position la plus haute.

   Remarque - Les pieds de la civière ne se rétractent pas.

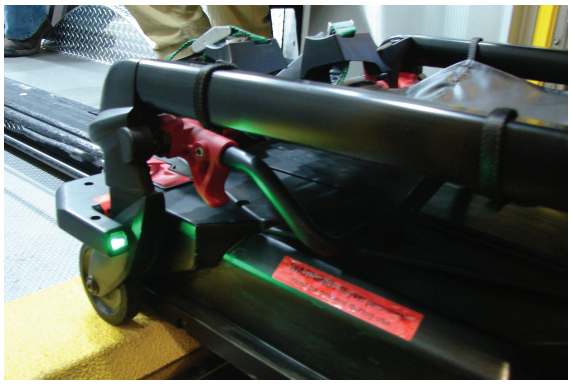

Figure 49 – Verrouiller les goupilles de roue en position

Figure 50 – Appuyer sur le bouton flèche vers le haut pour élever les bras de levage

8. Opérateur 1 (côté pieds) : Saisir le cadre de la civière côté pieds. Comprimer et maintenir la poignée de déblocage manuel de la civière.
9. Opérateur 2 (côté) : Saisir le châssis de la base. Lorsque l'opérateur se trouvant côté pieds comprime la poignée de déblocage manuel de la civière, rétracter le châssis porteur d'une main et stabiliser la civière de l'autre main.
10. Les deux opérateurs : Pousser la civière dans le compartiment patient du véhicule jusqu'à ce que les bras de levage s'abaissent et que la civière se verrouille dans le **Power-LOAD**.
11. Opérateur 1 : Continuer à comprimer et à maintenir la poignée de déblocage manuel de la civière.
12. S'assurer que la civière est verrouillée dans le **Power-LOAD** en tirant fermement d'un côté à l'autre, du côté pieds de la civière.
13. Après l'appel, retirer la civière du service afin de diagnostiquer et de réparer la civière **Power-PRO**.

Remarque - Le **Power-LOAD** recharge automatiquement la batterie **SMRT** Pak lorsque la civière est verrouillée dans le **Power-LOAD** en position de transport (aucun câble et aucun connecteur ne sont requis). Le voyant de la batterie de la civière clignote temporairement en vert pour indiquer que la batterie est en cours de chargement.

Entretien préventif

Inspection et réglages réguliers

Intervalles de maintenance

Ce calendrier est un guide général pour la maintenance. Le calendrier de maintenance requis peut varier en fonction des éléments suivants :

- Volume des appels
- Conditions météorologiques
- Terrain
- Situation géographique
- Usage individuel

En cas de doutes sur la façon ou sur le moment opportun d'effectuer ces vérifications, contacter un technicien de Stryker.

Lors de l'exécution des vérifications de maintenance préventive du **Power-LOAD**, il est nécessaire d'effectuer un contrôle de maintenance préventive sur la civière correspondante, compatible avec le **Power-LOAD**, et de l'ensemble de guidage des roues disponible en option (le cas échéant) afin de s'assurer que le système complet peut fonctionner.

Maintenance des civières compatibles avec le Power-LOAD

Les éléments d'usure qui pourraient nécessiter un remplacement sur la civière compatible avec le **Power-LOAD** comprennent l'entretoise des bras de la civière (6500-002-123), la butée fixe (6085-001-094) et la goupille des roues porteuses (6500-002-104).

Maintenance de l'ensemble de guidage des roues en option (le cas échéant)

Pour préserver la fonctionnalité des fixations du **Power-LOAD**, s'assurer que le guidage des roues est fonctionnel et que sa structure n'a pas été compromise. Le système de rails de guidage des roues aide le système **Power-LOAD** lors du chargement de la civière. Remplacer immédiatement le guide des roues s'il a été compromis.

Remarque - Le calendrier de maintenance du **Power-LOAD** est basé sur 10 appels par jour. Ajuster le calendrier de maintenance systématique en fonction de l'usage en service réel de l'équipement.

Tous les mois ou toutes les deux heures d'utilisation

Inspecter ces éléments tous les mois ou toutes les deux heures de fonctionnement du moteur, à la première échéance.

Vérifier	Routine
Emplacement de verrouillage	Éliminer les débris de l'emplacement de verrouillage côté pieds sur le dispositif de transfert

Tous les trois mois ou toutes les six heures d'utilisation

Inspecter ces éléments tous les trois mois ou toutes les six heures de fonctionnement du moteur, à la première échéance.

Vérifier	Routine
Fixations desserrées	Remplacer les fixations si elles sont desserrées
Vis de bornes de batterie	Serrer les vis desserrées (serrer à 9 po-lb [1 Nm])
Ensemble de transfert et ensemble d'ancrage	Éliminer les débris du dessus de l'ensemble de transfert et de l'ensemble d'ancrage

Vérifier	Routine
Canaux des galets du dispositif de transfert	Nettoyer les canaux des galets du dispositif de transfert pour empêcher une accumulation de débris
Rampe d'arrêt du chariot	Serrer les vis desserrées

Tous les douze mois ou toutes les 24 heures d'utilisation

Inspecter ces éléments tous les 12 mois ou toutes les 24 heures de fonctionnement du moteur, à la première échéance.

Vérifier	Routine
Batterie	Remplacer si le levage est lent
Toutes les pièces	Inspecter et remplacer toutes les pièces usées, y compris les revêtements des accoudoirs, les coussinets d'usure des accoudoirs, les revêtements supérieurs et latéraux du chariot, les ressorts de la poignée de déblocage de la civière, le revêtement du levier d'ancrage, le revêtement du circuit primaire à induction d'ancrage, la plaque de verrouillage de l'ensemble de transfert, la goupille de verrouillage de l'ensemble de transfert ou les guides de la civière, le cas échéant **Remarque** - La plaque de verrouillage de l'ensemble de transfert (639000010260) est uniquement compatible avec les unités **Power-LOAD** fabriquées après le 31 juillet 2017 ou avec les unités précédemment entretenues avec le kit 639007000021. Vérifier l'étiquette avec le numéro de série du produit pour confirmer la date de fabrication.
Butées fixes	Remplacer si le coin est endommagé
Moteur	Remplacer en l'absence de mouvement de moteur
Extrémité de la tige du vérin	Remplacer si le **Power-LOAD** fonctionne en mode manuel et que le voyant d'erreur est allumé
Fonctionnalité intégrale	Consulter la *liste de contrôle d'installation* dans le manuel d'utilisation
Système hydraulique	Inspecter pour déceler des fuites hydrauliques éventuelles
Palier de verrouillage de l'ensemble de transfert	Remplacer une fois par an **Remarque** - Lors du remplacement du palier, s'assurer que la zone alentour est propre (ancrage) et appliquer de la graisse de disulfure de molybdène sur la goupille de verrouillage de l'ensemble de transfert.
Galets du guide en V	S'il est difficile de faire rouler le produit ou si une usure est perceptible dans le canal des galets de l'ensemble de transfert au-delà de la tige intérieure, remplacer les galets du guide en V sur le chariot et échanger la tige patient inférieure extérieure droite de l'ensemble de transfert avec la tige patient supérieure extérieure droite de l'ensemble de transfert. Examiner tous les autres galets afin d'y déceler des dommages ou une usure excessive éventuels. Remplacer ces éléments si nécessaire.
Ressorts de bras de levage	Remplacer les ressorts des bras de levage (0038-895-000) qui se situent sous le couvercle supérieur du chariot

Calendrier de remplacement des pièces galets plats et guide en V

Les pièces galets plats et guide en V doivent être remplacées tous les 14 110 appels. Cela garantit que le **Power-LOAD** reste fonctionnel. Suivre ce tableau horaire de volumes d'appels pour satisfaire à cette exigence. Le tableau horaire aide également à planifier des intervalles d'entretien appropriés.

Nombre d'appels par jour	Mois
6	80
7-8	60
9-10	48
11-12	40
13	36
14-15	30

Calendrier de remplacement des pièces du palier de verrouillage du dispositif de transfert

Les pièces du palier de verrouillage du dispositif de transfert doivent être remplacées tous les 3 653 appels. Cela garantit que le **Power-LOAD** reste fonctionnel. Suivre ce tableau horaire de volumes d'appels pour satisfaire à cette exigence.

Nombre d'appels par jour	Mois
2	60
3	40
4-5	24
6	20
7-8	15
9-10	12
11-12	10
13-15	8

Nettoyage

AVERTISSEMENT

- Toujours appuyer sur le bouton d'alimentation principale pour mettre l'unité hors tension avant de procéder à l'entretien ou au nettoyage.
- Toujours utiliser un équipement de protection individuelle approprié lors du lavage sous pression afin d'éviter une contagion par inhalation. L'équipement de lavage sous pression peut aérer des éléments de contamination.

MISE EN GARDE

- Ne pas vaporiser directement sous le chariot en direction du mécanisme du chariot. L'eau pourrait pénétrer dans le boîtier du chariot et accélérer la corrosion ou altérer le fonctionnement.
- Ne pas procéder au nettoyage, à la réparation ou à l'entretien pendant que le produit est en service.

Le produit est lavable sous pression. Le produit peut présenter certains signes d'oxydation ou de décoloration dus aux lavages répétés. Toutefois, le lavage sous pression n'entraînera aucune dégradation de la performance du produit à condition de respecter les procédures appropriées.

- Respecter rigoureusement les recommandations de dilution du fabricant de la solution de nettoyage.
- Laver le **Power-LOAD** sous pression avec les nettoyants recommandés. Laver le produit au jet et essuyer avec une serviette les rails de transfert et les charnières de bras.
- Laver le **Power-LOAD** sous pression avec un tube-rallonge à main ou essuyer le produit avec un chiffon propre et les nettoyants recommandés.
- Lorsque le produit est lavé au jet ou sous pression, ne pas vaporiser directement sous le chariot en direction du mécanisme du chariot. L'eau pourrait pénétrer dans le boîtier du chariot et accélérer la corrosion ou altérer le fonctionnement.
- Nettoyer les canaux de roulement de transfert à l'aide d'un chiffon doux et d'une brosse pour éviter l'accumulation de débris.
- Retirer le cache au-dessus du chariot et le cache du côté gauche du patient pour sécher à la serviette l'ensemble de carte de commande.
- Débrancher les connecteurs du moteur et de la batterie et les essuyer avec une serviette.
- Essuyer les rails de transfert et les charnières de bras avec une serviette.
- Lors du nettoyage, garer l'ambulance en pente tournée vers le haut, et déployer le dispositif de transfert et le chariot pour que l'eau s'écoule de l'arrière du compartiment patient du véhicule.

Remarque - L'eau qui pénètre dans le système **Power-LOAD** s'écoulera par le tuyau de vidange sous du véhicule.

Nettoyants conseillés

De manière générale, lorsqu'ils sont utilisés aux concentrations recommandées par le fabricant, des désinfectants phénoliques ou quaternaires (sauf le **Virex®** TB) peuvent être employés. L'utilisation de désinfectants iodophores n'est pas recommandée parce que ces désinfectants risquent de faire des taches.

Les nettoyants conseillés incluent, entre autres :

- Nettoyants quaternaires (principe actif : chlorure d'ammonium) contenant moins de 3 % d'éther de glycol
- Nettoyants phénoliques (substance active : o-phénylphénol)
- Solution d'eau de Javel (5,25 % - moins d'une part d'eau de Javel pour 100 parts d'eau)
- ≤ 21 % d'alcool isopropylique

Éviter une saturation excessive. S'assurer que le produit ne reste pas mouillé plus longtemps que la durée limite précisée dans les directives du fabricant du produit chimique relatives à la désinfection.

Remarque

- La garantie de ce produit pourrait être annulée si les directives précitées ne sont pas suivies lors de l'utilisation de ce type de nettoyants.
- Toujours essuyer le produit à l'eau propre et sécher après le nettoyage. Certains produits de nettoyage sont de nature corrosive et peuvent endommager le produit. Si le produit n'est pas rincé et séché, un résidu corrosif reste sur la surface du produit et peut entraîner une corrosion prématurée des composants essentiels.

Guide de dépannage

Ces instructions sont destinées uniquement à fournir une solution à court terme. Contacter un technicien Stryker local qualifié ou un chargé de compte pour planifier une inspection de maintenance suite à un incident quelconque exigeant un dépannage. Consulter le manuel de maintenance pour obtenir des informations complètes sur le dépannage.

La civière est coincée lors du déchargement

Scénario : la civière reste coincée à mi-chemin quand on appuie sur le levier de déblocage rouge côté pieds du dispositif d'ancrage.

1. Tirer sur le déclencheur de verrouillage gauche du dispositif de transfert du patient et pousser la civière vers l'arrière dans le véhicule, jusqu'à ce qu'elle se verrouille en place.
2. Appuyer avec le pouce sur le levier de déblocage rouge côté pieds du dispositif d'ancrage, et utiliser la jointure des doigts pour maintenir le dispositif de transfert en place tout en tirant la civière vers soi, jusqu'à ce qu'elle s'élève. Tirer sur la civière pour la sortir et la décharger.

La civière se coince lors du chargement

Scénario : Le chariot et la civière restent coincés à mi-chemin lors du chargement.

1. Rechercher la présence de débris dans le verrou du chariot de transfert.
2. Retirer les débris de manière à ce que le galet ressorte sous l'effet du ressort. En l'absence de débris, voir l'étape 4.
3. Tirer la civière et le chariot entièrement vers l'extérieur du véhicule avant de les réinstaller. Charger la civière dans le véhicule. Le chariot se verrouille alors en place.
4. Si aucun débris n'est présent dans le verrou du chariot de transfert, tirer sur le déclencheur du verrou de transfert gauche du patient. Charger la civière dans le véhicule.

La civière ne se déverrouille pas du chariot

Scénario : La civière ne se désolidarise pas du chariot en position de chargement et le voyant d'erreur est allumé.

1. Appuyer fermement sur le bouton de déblocage manuel du panneau de commande du **Power-LOAD** pour libérer la pression dans le système hydraulique.
2. Pour abaisser les bras de levage, appuyer sur le bouton de déploiement (+) sur la civière ou appuyer sur la flèche vers le bas (↓) du panneau de commande du **Power-LOAD**.

   Remarque - Il peut être nécessaire d'exercer une pression sur les bras de levage pendant que le bouton de déblocage manuel est appuyé pour abaisser complètement les bras de levage.
3. Retirer la civière du chariot.

La civière ne s'abaisse pas et ne se verrouille pas dans le dispositif de transfert

Scénario : Les bras du chariot ne s'abaissent pas pour verrouiller la civière dans le dispositif de transfert lors du chargement.

1. Appuyer fermement sur le bouton de déblocage manuel du panneau de commande du **Power-LOAD**. La civière s'abaisse alors et se verrouille dans le dispositif de transfert.

La civière est verrouillée dans le chariot en position de chargement

Scénario : La civière commence à s'affaisser et les bras de levage du chariot ne s'élèvent pas.

1. Appuyer sur la flèche vers le haut (↑) du panneau de commande du **Power-LOAD** pour élever la civière jusqu'à ce que les bras de levage s'arrêtent.
2. Sur le côté pieds de la civière, appuyer sur le bouton de rétraction (-) pour élever les pieds de celle-ci. Charger la civière dans le véhicule.

Les bras de levage du Power-LOAD s'arrêtent en cours de chargement.

Scénario : Les bras de levage ne sont pas centrés entre les pieds de la civière et les indicateurs DEL orange du côté tête clignotent.

1. Réaligner la civière pour que les bras de levage soient centrés entre les pieds de la civière et que les indicateurs DEL du côté tête soient vert fixe.
2. Appuyer sur la flèche vers le haut (↑) du panneau de commande du **Power**-**LOAD** ou sur le bouton de rétraction (-) sur la civière pour reprendre le chargement.

Notifications sans fil

Pour les produits équipés d’une technologie de communication sans fil facultative, ces notifications s’appliquent aux pays indiqués ci-dessous :

Pays	Notification
Taïwan	CCAQ23LP0270T7
Thaïlande	กสทช. เครื่องวิทยุคมนาคมนี้ ได้รับยกเว้น ไม่ต้องได้รับใบอนุญาตให้มี ใช้ซึ่งเครื่องวิทยุคมนาคม หรือตั้งสถานีวิทยุคมนาคมตามประกาศ กสทช. เรื่อง เครื่องวิทยุคมนาคม และสถานีวิทยุคมนาคมที่ได้รับยกเว้นไม่ต้องได้รับใบอนุญาต วิทยุคมนาคมตามพระราชบัญญัติวิทยุคมนาคม พ.ศ. 2498 กสทช. โทรคมนาคม กำกับดูแลเพื่อประชาชน Call Center 1200 (โทรฟรี)

Informations de CEM

AVERTISSEMENT

- Le **Power-LOAD** fonctionne à 13,56 MHz lors de l'utilisation des commandes **Power-LOAD** avec une civière motorisée (**Power-PRO** XT ou **Power-PRO** IT) qui pourrait interférer avec d'autres appareils fonctionnant dans cette bande de fréquences.
- Ne pas utiliser d'accessoires, de transducteurs et de câbles ne faisant pas partie de ceux spécifiés, à l'exception des transducteurs et câbles vendus par Stryker comme pièces de rechange pour les composants internes, pour éviter toute augmentation potentielle des émissions ou toute réduction potentielle de l'immunité du système **Power-LOAD**.
- Ne pas utiliser le système **Power-LOAD** et la civière **Power-PRO** en étroite proximité ou en superposition avec d'autres appareils. S'il doit être utilisé en étroite proximité ou en superposition, observer le système **Power-LOAD** pour vérifier qu'il fonctionne normalement dans la configuration dans laquelle il sera utilisé.
- Le **Power-LOAD** fonctionne principalement à ces fréquences : 70 à 85 kHz pour la recharge par induction et 13,56 MHz ± 7 kHz, modulation d'amplitude (OOK), PAR : -82,37 dBm. La recharge par induction peut fonctionner dans la plage de fréquences suivante : 70 à 125 kHz. D'autres appareils pourraient interférer avec le système **Power-LOAD**, même si ces appareils sont conformes aux conditions CISPR requises pour les émissions.

MISE EN GARDE

- Cet équipement a été testé et classé conforme aux limites pour un dispositif numérique de Classe A, en vertu de la partie 15 des règles de la FCC. Ces limites sont conçues pour fournir une protection raisonnable contre les interférences nuisibles lorsque l'équipement est utilisé dans un environnement commercial. Cet équipement génère, utilise et peut émettre une énergie de radiofréquence et, s'il n'est pas installé et utilisé conformément au manuel d'utilisation, il peut provoquer des interférences nuisibles au niveau des communications radio. L'utilisation de cet équipement dans une zone résidentielle est susceptible de provoquer des interférences nuisibles et, dans ce cas, l'utilisateur devra corriger ces interférences à ses frais. En cas d'interférence, changer l'emplacement ou l'orientation du système **Power-LOAD** ou du produit qui en est la cause.
- Toujours changer l'emplacement ou l'orientation du système **Power-LOAD** ou du produit concerné si une interférence a lieu. Ce dispositif est conforme à la partie 18 des règles de la FCC.
- Ne pas utiliser les appareils de communication RF portables (y compris les périphériques comme les câbles d'antenne et les antennes externes) à moins de 30 cm (12 po) d'une partie quelconque du système **Power-LOAD**, y compris les câbles spécifiés par le fabricant. Les performances de cet équipement risquent d'être affectées si cette consigne n'est pas respectée.
- Les caractéristiques des émissions de cet équipement conviennent pour une utilisation en milieu industriel et hospitalier (CISPR 11 classe A). Cet équipement génère, utilise et peut émettre une énergie de radiofréquence et, s'il n'est pas installé et utilisé conformément au manuel d'utilisation, il peut provoquer des interférences nuisibles au niveau des communications radio. L'utilisation de cet équipement dans une zone résidentielle (ce qui exige habituellement CISPR 11 classe B) est susceptible de provoquer des interférences nuisibles et, dans ce cas, l'utilisateur devra corriger ces interférences à ses frais. En cas d'interférence, changer l'emplacement ou l'orientation du système **Power-LOAD** ou du produit qui en est la cause.

Directives et déclaration du fabricant – Émissions électromagnétiques		
Le **Power-LOAD** est destiné à être utilisé dans l'environnement électromagnétique spécifié ci-dessous. Le client ou l'utilisateur du **Power-LOAD** doit s'assurer qu'il est utilisé dans un tel environnement.		
Test d'émissions	**Conformité**	**Environnement électromagnétique**
Émissions RF CISPR 11	Groupe 1	Le système **Power-LOAD** utilise une énergie RF uniquement pour ses fonctions internes. Par conséquent, ses émissions RF sont très faibles et ne peuvent vraisemblablement pas provoquer d'interférences dans les équipements électroniques situés à proximité.

Directives et déclaration du fabricant – Émissions électromagnétiques		
Émissions RF CISPR 11	Groupe 2	Le système **Power-LOAD** doit émettre une énergie électromagnétique pour exécuter la fonction prévue. Les équipements électroniques à proximité peuvent être affectés.
Émissions RF CISPR 11	Classe A	Le système **Power-LOAD** convient à une utilisation dans tous les établissements autres que les établissements résidentiels et ceux directement raccordés au réseau basse tension public alimentant les bâtiments à usage résidentiel.

Distances de séparation recommandées entre les équipements de communication RF portables et mobiles et Power-LOAD

Power-LOAD est destiné à être utilisé dans un environnement électromagnétique où les perturbations des RF rayonnées sont contrôlées. L'acheteur ou l'utilisateur du **Power-LOAD** peut contribuer à prévenir les interférences électromagnétiques en respectant une distance minimum entre les équipements de communication RF portables et mobiles (émetteurs) et **Power-LOAD**, recommandée ci-dessous en fonction de la puissance de sortie maximum des équipements de communication.

Puissance de sortie maximale nominale de l'émetteur **W**	**Distance de séparation en fonction de la fréquence de l'émetteur** **m**		
	150 kHz à 80 MHz **d=(1,2) (√P)**	**80 MHz à 800 MHz** **d=(0,35) (√P)**	**800 MHz à 2,7 GHz** **d=(0,70) (√P)**
0,01	0,12	0,04	0,07
0,1	0,38	0,11	0,22
1	1,20	0,35	0,70
10	3,79	1,11	2,21
100	12	3,5	7

Pour les émetteurs dont la puissance de sortie maximum nominale n'est pas indiquée ci-dessus, la distance de séparation recommandée d en mètres (m) peut être déterminée en utilisant l'équation applicable à la fréquence de l'émetteur, où P est la puissance de sortie maximum nominale en watts (W), selon le fabricant de l'émetteur.
Remarque 1 : À 80 MHz et 800 MHz, la distance de séparation pour la gamme de fréquences la plus élevée s'applique.
Remarque 2 : Ces directives peuvent ne pas convenir à toutes les situations. La propagation électromagnétique est affectée par l'absorption et la réflexion des structures, des objets et des personnes.

Directives et déclaration du fabricant – Immunité électromagnétique

Le **Power-LOAD** est destiné à être utilisé dans l'environnement électromagnétique spécifié ci-dessous. L'acheteur ou l'utilisateur du **Power-LOAD** doit s'assurer qu'il est utilisé dans un tel environnement.

Test d'immunité	**Niveau d'essai EN/ IEC 60601**	**Niveau de conformité**	**Environnement électromagnétique – Directives**

Directives et déclaration du fabricant – Immunité électromagnétique			
Décharge électrostatique (DES) IEC 61000-4-2	±8 kV contact ±15 kV air	±8 kV contact ±15 kV air	Les sols doivent être en bois, en béton ou en carrelage. Si les sols sont recouverts d'un matériau synthétique, l'humidité relative doit être d'au moins 30 %.
Surtension IEC 61000-4-5	±1 kV ligne(s) à ligne(s) ±2 kV ligne(s) à la terre	±1 kV ligne(s) à ligne(s) ±2 kV ligne(s) à la terre	La qualité de l'alimentation électrique doit être celle d'un environnement commercial ou hospitalier typique.
Champ magnétique à la fréquence du secteur (50/60 Hz) IEC 61000-4-8	30 A/m	30 A/m	Les niveaux des champs magnétiques à la fréquence du secteur doivent correspondre aux niveaux caractéristiques d'un emplacement type dans un environnement commercial ou hospitalier typique.
Conduction des transitoires électriques le long lignes électriques ISO 7637-2	selon ISO 7637-2	selon ISO 7637-3	S.O.

Directives et déclaration du fabricant – Immunité électromagnétique			
RF conduites IEC 61000-4-6 RF rayonnées IEC 61000-4-3	3 Vrms 6 Vrms dans les bandes ISM et de radio amateur 150 kHz à 80 MHz 10 V/m 80 MHz à 2,7 GHz	3 V 6 Vrms dans les bandes ISM et de radio amateur 10 V/m	Les équipements de communication RF portables et mobiles ne doivent pas être utilisés plus près des composants du **Power-LOAD**, y compris les câbles, que la distance de séparation recommandée calculée avec l'équation applicable à la fréquence de l'émetteur. Distance de séparation recommandée D=(1,2) (√*P*) D=(0,35) (√*P*) 80 MHz à 800 MHz D=(0,70) (√*P*) 800 MHz à 2,7 GHz où *P* correspond à la puissance nominale de sortie maximum en watts (W) pour l'émetteur, selon le fabricant de ce dernier, et *d* correspond à la distance recommandée en mètres (m). Les intensités de champ produites par les émetteurs RF fixes, telles que déterminées par un site électromagnétique[a], doivent être inférieures au niveau de conformité de chaque gamme de fréquences[b]. Des interférences peuvent survenir à proximité des équipements porteurs du symbole suivant :

Directives et déclaration du fabricant – Immunité électromagnétique
Remarque 1 : À 80 MHz et à 800 MHz, la gamme de fréquences la plus élevée s'applique. **Remarque 2 :** Ces directives peuvent ne pas convenir à toutes les situations. La propagation électromagnétique est affectée par l'absorption et la réflexion des structures, des objets et des personnes. **Remarque 3 :** Les bandes ISM (industrielles, scientifiques et médicales) entre 0,15 MHz et 80 MHz sont 6,765 MHz à 6,795 MHz ; 13,553 MHz à 13,567 MHz ; 26,957 MHz à 27,283 MHz ; et 40,66 MHz à 40,70 MHz. Les bandes de radio amateur entre 0,15 MHz et 80 MHz sont 1,8 MHz à 2,0 MHz, 3,5 MHz à 4,0 MHz, 5,3 MHz à 5,4 MHz, 7 MHz à 7,3 MHz, 10,1 MHz à 10,15 MHz, 14 MHz à 14,2 MHz, 18,07 MHz à 18,17 MHz, 21,0 MHz à 21,4 MHz, 24,89 MHz à 24,99 MHz, 28,0 MHz à 29,7 MHz et 50,0 MHz à 54,0 MHz. **Remarque 4 :** Évalué pour l'immunité aux champs à proximité des équipements de communication RF sans fil selon la norme IEC 60601-1-2: 2014 Tableau 9.
[a] Les intensités de champ des émetteurs fixes, telles que les stations de base pour les radiotéléphones (cellulaires/sans fil) et les radios mobiles terrestres, la radio d'amateur, la radiodiffusion AM et FM, et la diffusion télévisuelle, ne peuvent pas être prévues théoriquement avec exactitude. Pour évaluer l'environnement électromagnétique dû aux émetteurs RF fixes, il convient d'envisager une étude de site électromagnétique. Si l'intensité de champ mesurée à l'emplacement où le **Power-LOAD** est utilisé dépasse le niveau de conformité RF applicable indiqué ci-dessus, il convient d'observer le système **Power-LOAD** pour vérifier qu'il fonctionne normalement. Si des performances anormales sont observées, des mesures supplémentaires peuvent s'avérer nécessaires, telles que la réorientation ou le déplacement du **Power-LOAD**. [b] Dans la gamme de fréquences de 150 kHz à 80 MHz, les intensités de champ sont inférieures à 20 V/m.

Sustav pričvršćivača kreveta Power-LOAD®

Priručnik za uporabu

REF 6390

CE

HR

6390-809-005 Rev AB.0 2023-07

Simboli

	Pogledajte priručnik/knjižicu s uputama
	Pogledajte upute za uporabu
	Opće upozorenje
	Oprez
	Upozorenje; drobljenje ruku
	Upozorenje; neionizirajuće zračenje
CE	Oznaka CE
UK CA	Oznaka ocjenjivanje sukladnosti u UK-u
	Uvoznik
UDI	Jedinstvena identifikacija proizvoda
EC REP	Ovlašteni zastupnik u Europskoj zajednici
CH REP	Ovlašteni zastupnik u Švicarskoj
MD	Europski medicinski proizvod
REF	Kataloški broj
LOT	Šifra serije
SN	Serijski broj
US Patents	Za američke patente posjetite www.stryker.com/patents
	Proizvođač
	Datum proizvodnje

	Sigurno radno opterećenje
	Opasan napon
	Medicinsku opremu odobrava Underwriters Laboratories LLC u pogledu opasnosti od strujnog udara, požara i mehaničkih opasnosti isključivo u skladu s ANSI/AAMI ES60601-1:2012 i CAN/CSA-C22.2 br. 60601-1:14.
	Istosmjerna struja
	Električna oprema klase II: oprema kod koje se zaštita od strujnog udara ne oslanja samo na osnovnu izolaciju, već postoje dodatne sigurnosne mjere opreza kao što je dvostruka izolacija ili ojačana izolacija, a ne postoji odredba o zaštitnom uzemljenju ili oslanjanju na uvjete ugradnje.
	U skladu s dopunjenom europskom Direktivom 2012/19/EU o otpadnoj električnoj i elektroničkoj opremi (WEEE), ovaj simbol znači da se ovaj proizvod treba zasebno prikupljati zbog recikliranja. Ne odlažite kao nerazvrstani komunalni otpad. Obratite se lokalnom distributeru u vezi informacija o odlaganju u otpad. Pobrinite se da se inficirana oprema dekontaminira prije recikliranja.
	Rechargeable Battery Recycling Corporation (RBRC) neprofitna je organizacija za javne usluge koja promiče recikliranje prijenosnih punjivih baterija. Baterije se moraju dostaviti na lokaciju za prikupljanje baterija. Posjetite internetsku stranicu organizacije RBRC (www.rbrc.org) za informacije o lokaciji za prikupljanje u vašoj blizini ili nazovite broj telefona naveden na simbolu recikliranja.
IPX6	Zaštita od snažnog mlaza vode
	Ovaj proizvod je sukladan s dijelom 18 FCC-ovih pravila
	Podizanje pomoću dviju osoba
	Ova strana gore
	Lomljivo, pažljivo rukovati
	Održavati suhim
	Ograničenje broja komada koji se mogu naslagati jedan na drugi
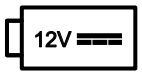	Napaja se baterijom od 12 V DC
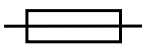	Osigurač
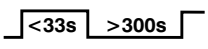	Radni ciklus baterije (ukrcavanje): 10,0 % (manje od 33 sekunde uključeno, više od 300 sekundi isključeno)
	Radni ciklus baterije (punjenje): 100 %

U.S.A.	Tekst na engleskom jeziku ispod ovog simbola namijenjen je samo američkoj publici.
TRA Registered No: ER35122/14 Dealer No: DA35173/14	Registrirano u Ujedinjenim Arapskim Emiratima od strane regulatornog tijela za telekomunikacije
	Proizvod je sukladan s primjenjivim standardima o elektromagnetskoj kompatibilnosti u Australiji/ Novom Zelandu
TA-2013/2350 APPROVED	Odobrilo neovisno tijelo za telekomunikacije u Južnoafričkoj Republici
KENTWOOD PACKAGING BOX CERTIFICATE THIS DOUBLEWALL BOX MEETS ALL CONSTRUCTION REQUIREMENTS OF APPLICABLE FREIGHT CLASSIFICATION EDGE CRUSH TEST (ECT) 82 LBS/IN SIZE LIMIT 120 INCHES GROSS WT. LTD 180 LBS WALKER, MI	Certifikat proizvođača kutije - ova ambalažna kutija ima minimalnu vrijednost testa drobljenja ruba od 82 lb/inča.
KENTWOOD PACKAGING BOX CERTIFICATE THIS DOUBLEWALL BOX MEETS ALL CONSTRUCTION REQUIREMENTS OF APPLICABLE FREIGHT CLASSIFICATION EDGE CRUSH TEST (ECT) 51 LBS/IN SIZE LIMIT 105 INCHES GROSS WT. LTD 120 LBS WALKER, MI	Certifikat proizvođača kutije - ova ambalažna kutija ima minimalnu vrijednost testa drobljenja ruba od 51 lb/inča.

Sadržaj

Definicija riječi upozorenje/oprez/napomena 3
Sažetak sigurnosnih mjera opreza 3
Točke priklještenja 6
Uvod 7
Opis proizvoda 7
Indikacije za uporabu 7
Kliničke koristi 7
Kontraindikacije 8
Predviđen rok trajanja 8
Odlaganje u otpad/recikliranje 8
Specifikacije 8
Europska uredba REACH 9
Standardni s potrebnim opcijama 10
Ilustracija proizvoda 10
Podaci za kontakt 10
Lokacija serijskog broja 11
Datum proizvodnje 11
Postavljanje 12
Kompatibilnost s krevetima 12
Ugradnja 13
Propis o kvaliteti sustava 13
21 CFR 820.170 ugradnja 13
Kontrolni popis komponenti za ugradnju Power-LOAD sklopa 13
Ugradnja podne ploče 14
Ugradnja sustava Power-LOAD 14
Instaliranje baterije 24
Kontrolni popis za ugradnju 25
Provjera instalacije 27
Tijekom rada 29
Korisničke kontrole i LED pokazivači 29
LED pokazivači na gornjem kraju trole 31
Ručne korisničke kontrole 32
Smjernice za rad 33
Podizanje, spuštanje ili otpuštanje kreveta pomoću električnih postupaka 33
Provjera razine napunjenosti baterije 34
Ukrcavanje i iskrcavanje pomoću električnih postupaka 35
Ukrcavanje sustava Power-LOAD pomoću električnih postupaka 35
Iskrcavanje Power-LOAD sustava pomoću električnih postupaka 36
Ukrcavanje i iskrcavanje pomoću ručnih postupaka 36
Ukrcavanje Power-LOAD sustava pomoću ručnih postupaka 37
Iskrcavanje Power-LOAD sustava pomoću ručnih postupaka 37
Provjera razine napunjenosti baterije na kontrolnoj ploči Power-LOAD sustava 38
Punjenje baterije 38
Pohrana Power-LOAD sustava 38
Postavljanje utovarne visine kreveta 38
Uporaba nenadograđenog kreveta s okvirom u obliku slova X za nesreće s velikim brojem žrtava 39
Izvlačenje Power-LOAD sustava iz vozila bez kreveta 39
Ukrcavanje Performance-PRO kreveta u vozilo s Power-LOAD opcijom 39
Iskrcavanje Performance-PRO kreveta iz vozilo s Power-LOAD opcijom 41
Ukrcavanje Power-PRO kreveta u vozilo s Power-LOAD opcijom 42
Iskrcavanje Power-PRO kreveta iz vozilo s Power-LOAD opcijom 43
Ručno iskrcavanje kreveta iz vozila nakon ukrcavanja pomoću sustava Power-LOAD (gubitak napajanja sustava Power-LOAD ili pogreška sustava) 44
Ručno ukrcavanje kreveta u vozilo nakon gubitka napajanja pogonjenog pričvršćivača kreveta ili pogreške sustava 46
Ručno iskrcavanje kreveta iz vozila 47
Vađenje kreveta iz vozila radi popravaka 48
Ručno ukrcavanje kreveta u vozilo (gubitak napajanja kreveta Power-PRO) 48
Preventivno održavanje 50
Redovita inspekcija i podešavanje 50

Svakih mjesec ili dva sata 50
Svaka tri mjeseca ili šest sati 50
Svakih dvanaest mjeseci ili 24 sata 51
Raspored zamjene dijelova ravnog valjka i V vodilice 52
Raspored zamjene dijelova ležaja blokatora prijenosnika 52
Čišćenje 53
Preporučena sredstva za čišćenje 53
Vodič za rješavanje problema 54
Bežične obavijesti 55
Informacije o elektromagnetskoj kompatibilnosti 56

Definicija riječi upozorenje/oprez/napomena

Riječi **UPOZORENJE**, **OPREZ** i **NAPOMENA** imaju posebno značenje i treba ih pažljivo pregledati.

UPOZORENJE

Upozorava čitatelja na situaciju koja, ako se ne izbjegne, može uzrokovati smrt ili teške ozljede. Također može opisivati potencijalne ozbiljne nuspojave i sigurnosne opasnosti.

OPREZ

Upozorava čitatelja na potencijalno opasnu situaciju koja, ako se ne izbjegne, može rezultirati lakšom ili umjerenom ozljedom korisnika ili pacijenta ili oštećenjem proizvoda ili drugog materijalnog vlasništva. To uključuje posebnu pažnju potrebnu za sigurnu i učinkovitu upotrebu uređaja i pažnju potrebnu da se izbjegne oštećenje uređaja, do kojeg može doći kao rezultat upotrebe ili nepravilne upotrebe.

Napomena - Navodi posebne informacije za olakšavanje održavanja ili pojašnjenje važnih uputa.

Sažetak sigurnosnih mjera opreza

Uvijek pročitajte i strogo se pridržavajte upozorenja i mjera opreza navedenih na ovoj stranici. Servis smije obavljati samo kvalificirano osoblje.

UPOZORENJE

- Nemojte upotrebljavati sustav **Power-LOAD** s naponom koji nije u skladu sa snagom na proizvodu.
- Nemojte upotrebljavati sustav **Power-LOAD** više od njegovog radnog ciklusa da ne bi došlo od oštećenja opreme ili opasnosti od dima.
- Nemojte priključivati sustav **Power-LOAD** na strujni krug vozila od 24 V DC. Uvijek priključite sustav **Power-LOAD** na strujni krug vozila od 12,8 V – 15,6 V DC koji je na osiguraču/automatskom prekidaču od 15 A radi sprječavanja strujnog udara.
- Uvijek podesite visinu utovarnih kotača kreveta tako da odgovara visini platforme vozila kako je navedeno u priručniku za uporabu vašeg modela kreveta.
- Uvijek upotrebljavajte sklop stezaljke za tračnice za krevete bez **Power-LOAD** opcije. **Power-LOAD** sustav kompatibilan je samo s krevetima s **Power-LOAD** opcijom (pogledajte *Kompatibilnost s krevetima* (stranica 12)). U određenim situacijama možete upotrebljavati **Power-LOAD** sustav kao standardni vršak za većinu kreveta s okvirom u obliku slova X.
- Uvijek upotrebljavajte krevet kompatibilan s **Power-LOAD** sustavom kada upotrebljavate Stryker model 6390 **Power-LOAD** sustava. Može doći do ozljede ako upotrebljavate nekompatibilan krevet sa Stryker modelom 6390 **Power-LOAD** sustava.
- Obavezno ugradite sustav pričvršćivača kreveta kako je opisano u ovom priručniku. Nepravilna ugradnja može dovesti do ozljede. U najmanju ruku se pobrinite da provjerite vašu konfiguraciju kako bi ispunjavala National Truck Equipment Association/Ambulance Manufacturer's Division Standard 004, Litter Retention System Static Test (AMD-004) (Standard 004 Statičko ispitivanje sustava držanja podnice (AMD-004) Nacionale udruge za kamionsku opremu/Odjela proizvođača vozila hitne pomoći).
- Poduzmite posebne mjere predostrožnosti u vezi s elektromagnetskom kompatibilnošću prilikom korištenja medicinske električne opreme. Sustav pričvršćivača kreveta ugradite i stavite u pogon u skladu s informacijama o elektromagnetskoj kompatibilnosti u ovom priručniku. Prenosiva i mobilna radiokomunikacijska oprema može utjecati na funkciju sustava pričvršćivača kreveta.
- Uvijek su potrebna dva instalatera za podizanje i postavljanje sklopa prijenosnika i kolica da ne bi došlo do ozljede.
- Uvijek držite ruke, prste i stopala dalje od pokretnih dijelova.
- Uvijek nosite odgovarajuću zaštitu za oči prilikom uporabe pile. Pričvrstite predmet koji režete i budite svjesni prostora oko mjesta rezanja.
- Uvijek ostavite slobodan prostor za odbojnik. Nedovoljan slobodan prostor za odbojnik može dovesti do ozljede pacijenta ili rukovatelja.
- Uvijek zatvorite sve rupe prema vanjskoj strani vozila da ispušni plinovi ne bi dospjeli u odjeljak za pacijenta u vozilu.

- Uvijek priključite sustav **Power-LOAD** na osigurač/automatski prekidač od 15 A koji je ugrađen u vozilo da bi se spriječile električne opasnosti. Tvrtka Stryker preporučuje ugradnju osigurača/automatskog prekidača u kutiju s osiguračima.
- Nemojte priključivati sustav **Power-LOAD** na strujni krug vozila od 24 V DC.
- Uvijek provjerite funkcionalnost **Power-LOAD** sustava prije uporabe. Kvar može dovesti do ozljede pacijenta ili rukovatelja.
- Uvijek budite oprezni kada se krećete u odjeljku za pacijenta u vozilu da se ne biste sapleli o **Power-LOAD** sustav.
- Uvijek budite oprezni kada upotrebljavate **Power-LOAD** sustav u nepovoljnim vremenskim uvjetima (npr. kiša, led, snijeg).
- Krevet ili **Power-LOAD** sustav upotrebljavajte samo kada je sve osoblje udaljeno od mehanizama. Zaplitanje u mehanizme pogonjenog kreveta ili **Power-LOAD** sustava može uzrokovati ozbiljne ozljede.
- Uvijek vježbajte ukrcavanje i iskrcavanje kreveta s **Power-LOAD** sustavom dok potpuno ne savladate proizvod. Nepravilna uporaba može uzrokovati ozljede.
- Ne dozvoljavajte neobučenom osoblju da pomaže u uporabi **Power-LOAD** sustava. Neobučeni tehničari/osoblje mogu uzrokovati ozljedu pacijenta ili vlastitu ozljedu.
- Nemojte voziti vozilo kad se kolica nalaze u središnjem položaju. Ovaj položaj se ne može zakočiti i nije predviđen za vožnju.
- Uvijek upotrebljavajte obje ruke prilikom rukovanja krevetom. **Power-LOAD** je samo pomoćni uređaj. Procijenite svaku situaciju da biste odredili kako rasporediti i podignuti teret koji prevozite.
- Uvijek mora biti dovoljno rukovatelja da se mogu nositi sa silama koje su potrebne za ukrcavanje i iskrcavanje tereta preko 400 lb (181 kg). Radi bolje sigurnosti rukovatelji uvijek trebaju vršiti ukrcavanje ili iskrcavanje na ravnim površinama. Za visine platforme vozila od 36 inča (91 cm) može biti potrebno ručno iskrcavanje.
- Uvijek držite šake i udove dalje od podiznih kraka kolica **Power-LOAD** sustava i postolja kreveta prilikom ukrcavanja i iskrcavanja.
- Nemojte vaditi bateriju kad je krevet aktivan.
- **Power-LOAD** sustav i dodatnu opremu uvijek upotrebljavajte isključivo kako je opisano u priručnicima. Nepravilna uporaba **Power-LOAD** sustava bilo koje dodatne opreme može dovesti do ozljede pacijenta ili rukovatelja. uporaba ovog proizvoda na bilo koji drugi način potpuna je odgovornost vlasnika ili korisnika.
- Kod ručnih postupaka uvijek poduprite težinu na donjem kraju kreveta.
- Kada ukrcavate i iskrcavate krevet, uvijek se uvjerite da ste spremni podnijeti cijelu njegovu težinu. Bez napajanja podizni kraci neće podići krevet.
- Oštećene baterije uvijek vratite servisnom centru na recikliranje. Ne odlažite kao nerazvrstani komunalni otpad. Obratite se svom lokalnom distributeru u vezi s povratom i/ili sustavima prikupljanja dostupnim u vašoj državi.
- Uvijek iskopčajte priključak na mrežni napon (ako je primjenjivo), iskopčajte bateriju vozila, pritisnite gumb za glavno napajanje da isključite proizvod, a zatim postavite kolica u položaj za ukrcavanje prije servisiranja **Power-LOAD** sustava.
- Nemojte vaditi bateriju dok **Power-LOAD** radi.
- Ne pritišćite gumb za glavno napajanje da isključite proizvod tijekom normalne uporabe jer će to onemogućiti punjenje baterije.
- Ne dopuštajte da stezaljka tračnice preklopi crvenu naljepnicu za granicu podešavanja na cijevi nosača. Da čeljust nosača ne bi pustila okvir kreveta, prostor između stezaljke tračnice i nepokretne čeljusti tračnice nikad ne smije iznositi više od 1 inča (2,5 cm).
- Nemojte rukama ili prstima pritiskati gumb za otpuštanje kada su čeljusti otvorene. Pričvršćivač stezaljke tračnice zatvara se naglim opružnim djelovanjem.
- Krevet s pacijentom uvijek moraju ukrcavati u vozilo i iskrcavati iz vozila najmanje dva obučena rukovatelja.
- Uvijek ukrcajte krevet kompatibilan s **Power-LOAD** sustavom u odjeljak za pacijente u vozilu prije svih drugih osoba.
- Uvijek budite spremni držati cijelu težinu kreveta i pacijenta ako podizni kraci ne podignu krevet prilikom iskrcavanja kreveta iz odjeljka za pacijenta u vozilu. Budući da je krevet otkočen radi vađenja iz odjeljka za pacijenta u vozilu, podizni kraci **Power-LOAD** sustava će blago podići krevet.
- Prilikom iskrcavanja kreveta uvijek pazite da postolje kreveta bude izvučeno prije nego što pritisnete bilo koji gumb na kontrolnoj ploči **Power-LOAD** sustava.
- Prilikom iskrcavanja kreveta iz odjeljka za pacijenta uvijek budite spremni da držite cijelu težinu kreveta i pacijenta kada **Power-LOAD** sustav ostane bez napajanja ili dođe do pogreške sustava.
- Uvijek ukrcajte krevet prije nego što dopustite pacijentima ulazak u odjeljak za pacijenta u vozilu.
- Uvijek pritisnite gumb za glavno napajanje da isključite jedinicu prije servisiranja ili čišćenja.

- Prilikom tlačnog pranja uvijek upotrebljavajte odgovarajuću osobnu zaštitnu opremu kako biste izbjegli udisanje zaraznih čestica. Oprema za tlačno pranje može raspršiti onečišćenje po zraku.
- Sustav **Power-LOAD** radi na 13,56 MHz kada upotrebljavate kontrole **Power-LOAD** s pogonjenim krevetom (**Power-PRO** XT ili **Power-PRO** IT) koji bi mogao ometati drugu opremu koja radi u ovom frekvencijskom pojasu.
- Nemojte upotrebljavati dodatnu opremu, pretvornike i kabele koji nisu navedeni, osim pretvornika i kabela koje tvrtka Stryker prodaje kao zamjenske dijelove za unutarnje komponente, kako bi se izbjeglo potencijalno pojačano zračenje ili smanjene otpornosti sustava **Power-LOAD**.
- Nemojte upotrebljavati sustav **Power-LOAD** i krevet **Power-PRO** pored druge opreme ili na njoj. Ako je susjedna ili naslagana uporaba neophodna, promatrajte sustav **Power-LOAD** da provjerite radi li normalno u konfiguraciji gdje će se upotrebljavati.
- **Power-LOAD** prvenstveno radi na ovim frekvencijama: 70 – 85 kHz za induktivno punjenje i 13,56 MHz±7 kHz, modulirana amplituda (OOK), ERP (efektivna izračena snaga): -82,37 dBm. Induktivno punjenje može raditi između ovih frekvencija: 70 – 125 kHz. Druga oprema može ometati **Power-LOAD** sustav, čak i ako je ta oprema sukladna CISPR zahtjevima zračenja.

OPREZ

- Nepravilna uporaba proizvoda može uzrokovati ozljedu pacijenta ili rukovatelja. Upotrebljavajte proizvod samo onako kako je opisano u ovom priručniku.
- Ne modificirajte ovaj proizvod niti bilo koju njegovu komponentu. Modificiranje ovog proizvoda može uzrokovati nepredviđen rad te dovesti do ozljede pacijenta ili rukovatelja. Modificiranjem ovog proizvoda također se poništava njegovo jamstvo.
- Nemojte oštetiti kućište induktivnog punjača kreveta prilikom ugradnje sklopa prijenosnika.
- Prilikom ugradnje sidrenog sklopa uvijek pazite da žice budu postavljene unutar utora podne ploče i da nisu priklještene sidrenim sklopom.
- Premosnici omogućavaju **Power-LOAD** sustavu da se slobodno kreće.
- Uvijek napunite bateriju prije stavljanja proizvoda u pogon. Nenapunjena ili ispražnjena baterija može dovesti do slabe učinkovitosti proizvoda.
- Ne udarajte krevetom o kolica prilikom ukrcavanja kreveta da se oprema ne bi oštetila.
- Nemojte gurati krevet u odjeljak za pacijenta u vozilu dok se postolje kreveta ne uvuče u potpunosti.
- Nemojte gurati krevet u odjeljak za pacijenta u vozilu dok potpuno ne uvučete postolje kreveta.
- Ne puštajte ručno otpuštanje dok se krevet ne zakoči na mjestu na donjem kraju. Ako ga prerano pustite, postolje kreveta može spriječiti da se krevet zakoči u **Power-LOAD** sustavu.
- Nemojte prskati izravno ispod kolica u mehanizam kolica. Voda bi mogla dospjeti u kućište kolica i ubrzati koroziju ili narušiti rad.
- Nemojte čistiti, servisirati ni obavljati održavanje na proizvodu dok se proizvod upotrebljava.
- Ova oprema ispitana je i utvrđeno je da je sukladna ograničenjima za digitalni uređaj klase A, u skladu s dijelom 15 FCC pravila. Ta ograničenja su osmišljena da pruže razumnu zaštitu od štetne interferencije kada se oprema upotrebljava u trgovačkom okruženju. Ova oprema proizvodi, upotrebljava i može zračiti radiofrekvencijsku energiju i, ako nije ugrađena i upotrebljavana u skladu s uputama za uporabu, može uzrokovati štetnu interferenciju za radiokomunikacije. Rad ove opreme u stambenom okruženju vjerojatno će uzrokovati štetnu interferenciju, pri čemu će korisnik morati ukloniti interferenciju o svom trošku. U slučaju interferencije promijenite položaj ili orijentaciju sustava **Power-LOAD** ili proizvoda koji izaziva interferenciju.
- U slučaju interferencije uvijek promijenite položaj ili orijentaciju sustava **Power- LOAD** ili proizvoda koji izaziva interferenciju. Ovaj proizvod je sukladan dijelu 18 FCC-ovih pravila.
- Nemojte upotrebljavati prenosivu radiokomunikacijsku opremu (uključujući i periferne uređaje poput antenskih kabela i vanjskih antena) na udaljenosti manjoj od 30 cm (12 inča) od bilo kojeg dijela sustava **Power-LOAD**, uključujući i kabele koje je naveo proizvođač. U suprotnom može doći do narušavanja učinkovitosti ove opreme.
- Emisijske značajke ove opreme čine ju pogodnom za uporabu u industrijskim područjima i bolnicama (CISPR 11, klasa A). Ova oprema proizvodi, upotrebljava i može zračiti radiofrekvencijsku energiju i, ako nije ugrađena i upotrebljavana u skladu s uputama za uporabu, može uzrokovati štetnu interferenciju za radiokomunikacije. Rad ove opreme u stambenom okruženju (za koje je obično potreban CISPR 11, klasa B) vjerojatno će uzrokovati štetnu interferenciju, pri čemu će korisnik morati ukloniti interferenciju o svom trošku. U slučaju interferencije promijenite položaj ili orijentaciju sustava **Power-LOAD** ili proizvoda koji izaziva interferenciju.

Točke priklještenja

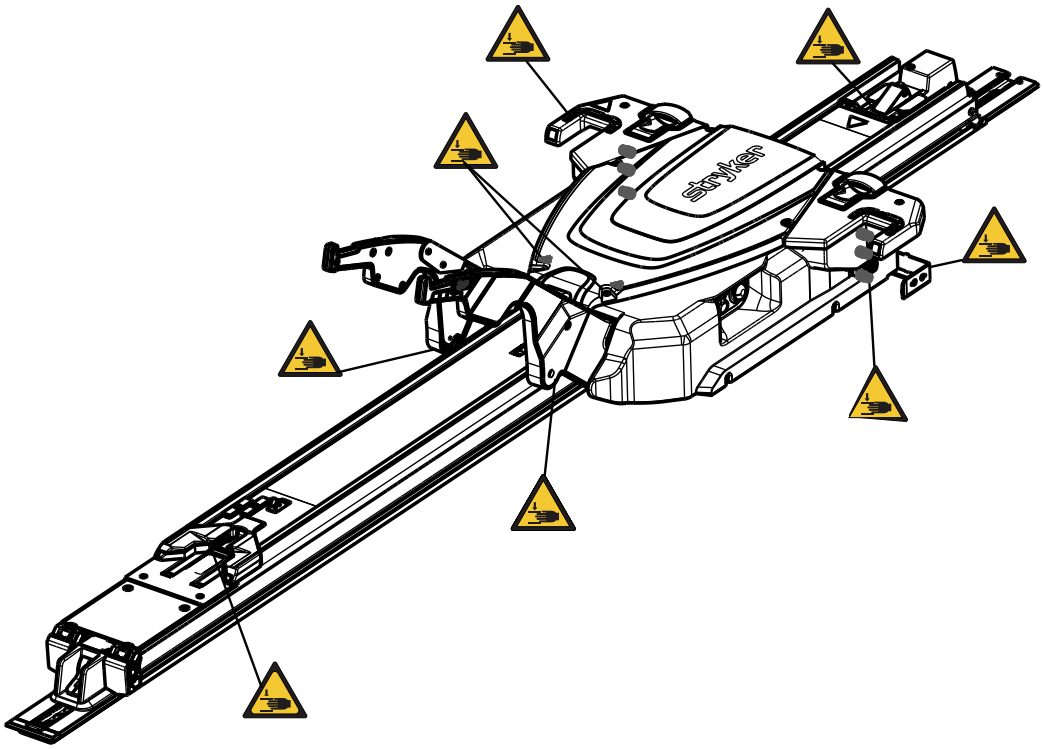

Slika 1 – Točke priklještenja

Uvod

Ovaj priručnik pomaže vam s korištenjem ili održavanjem kreveta tvrtke Stryker. Pročitajte ovaj priručnik prije korištenja ili održavanja ovog kreveta. Odredite metode i postupke za poduku i obuku vašeg osoblja iz sigurnog korištenja ili održavanja ovog kreveta.

OPREZ

- Nepravilna uporaba proizvoda može uzrokovati ozljedu pacijenta ili rukovatelja. Koristite proizvod samo onako kako je opisano u ovom priručniku.
- Nemojte modificirati krevet niti bilo koju komponentu proizvoda. Modificiranje kreveta može uzrokovati nepredviđen rad te rezultirati ozljedom pacijenta ili rukovatelja. Modificiranje kreveta također poništava ovo jamstvo.

Napomena

- Ovaj priručnik trajni je dio kreveta i mora ostati uz krevet čak i ako se krevet proda.
- Tvrtka Stryker neprekidno radi na poboljšanju dizajna i kvalitete proizvoda. Ovaj priručnik sadrži najaktualnije informacije o krevetu dostupne u vrijeme tiskanja. Moguća su manja neslaganja između vašeg kreveta i ovog priručnika. Ako imate bilo kakvih pitanja, kontaktirajte sa Službom za korisnike ili Tehničkom podrškom tvrtke Stryker na 1-800-327-0770.

Opis proizvoda

Električni sustav pričvršćivača kreveta Stryker, model 6390 **Power-LOAD®**, dizajniran je za podizanje, spuštanje ili upravljanje kompatibilnim ambulantnim krevetima pri ukrcavanju u vozilo hitne pomoći i iskrcavanju iz njega. Kada je krevet sigurno pričvršćen za sustav, hidraulični sustav pogonjen baterijom pomaže rukovaocima prilikom ukrcavanja i iskrcavanja kreveta. Sustav također osigurava kompatibilni ambulantni krevet unutar vozila u svrhu prijevoza pacijenta. Kada je krevet pričvršćen u transportnom položaju, sustav **Power-LOAD** induktivno puni kompatibilne ambulantne krevete model 6506 **Power-PRO™** XT i 6516 **Power-PRO™** IT. U slučaju gubitka napajanja, sustav će ostati funkcionalan za pričvršćivanje kreveta u vozilu.

Indikacije za uporabu

Power-LOAD sustav namijenjen je za pružanje pomoći s ukrcavanjem i iskrcavanjem kompatibilnog kreveta na kotačima (ambulantnog kreveta) u i iz transportnog vozila, kao i za pričvršćivanje ambulantnog kreveta tijekom prijevoza. Maksimalno sigurno radno opterećenje uređaja iznosi 870 lb (395 kg), što uključuje težinu ambulantnog kreveta, pacijenta i opreme priključene na krevet (kao što su boce s kisikom, monitori i pumpe). Predviđeni korisnici uređaja su obučeni stručnjaci, uključujući osoblje za medicinsku skrbi i osoblje i centra za medicinsku pomoć, kao i spasioce, servisne tehničare i instalatere.

Kliničke koristi

Krevet: transport pacijenta

Učvršćivač: potporni krevet za transport

Sustav kreveta i učvršćivača: potpora i transport pacijenta

Kontraindikacije

Nema poznatih.

Predviđen rok trajanja

Power-LOAD sustav ima očekivani rok trajanja od sedam godina u normalnim uvjetima upotrebe i uz odgovarajuće redovito održavanje.

Odlaganje u otpad/recikliranje

Uvijek se pridržavajte važećih lokalnih preporuka i/ili propisa o zaštiti okoliša u vezi s rizicima povezanima s recikliranjem ili odlaganjem u otpad opreme na kraju vijeka trajanja.

Specifikacije

	Sigurno radno opterećenje **Napomena** - Sigurno radno opterećenje označava zbroj težine kreveta, pacijenta, madraca i dodatne opreme.	870 lb	395 kg
Maksimalna podizna nosivost (pacijent i dodatna oprema)		700 lb	318 kg
Ukupna dužina		95 inča	241 cm
Minimalna dužina		89,5 inča	228 cm
Širina		24,5 inča	62 cm
Težina			
	Sklop podne ploče	16,5 lb	7,5 kg
	Sidreni sklop	23 lb	10,5 kg
	Sklop prijenosnika	67 lb	30,5 kg
	Sklop kolica	105 lb	48 kg
Minimalan broj rukovatelja potreban za ukrcavanje/iskrcavanje kreveta s pacijentom		2	
Minimalan broj rukovatelja potreban za ukrcavanje/iskrcavanje praznog kreveta		1	
Preporučena utovarna visina		22 inča do 36 inča	56 cm do 91 cm
Hidraulično ulje		Ulje Mobil **Mercon**® V Blend ATF (6500-001-293) Sigurnosne informacije potražite u sigurnosno-tehničkom listu za ulje Mobil **Mercon**® V Blend ATF.	
Električni zahtjevi		12,8 V DC – 15,6 V DC, osigurač/automatski prekidač od 15 A, 2 provodna kabela 10 AWG	
Radni ciklus baterije, punjenje		100%	
Radni ciklus baterije, ukrcavanje		10% (33 s uključeno/5 min isključeno)	

Baterija	Olovno-kiselinska baterija od 12 V DC, 5 Ah (6390-001-468)
Osigurač	LITTELFUSE 0496060.ZXD-UL
Standardi	ANSI/AAMI ES60601-1:2012, CAN/CSA-C22.2 No. 60601-1:14, KKK-A-1822F, IEC 60601-1-12:2014 Za standarde za koje su potrebne specifične opcije pogledajte *Standardni s potrebnim opcijama* (stranica 10).

Tvrtka Stryker zadržava pravo izmjene specifikacija bez obavijesti.

Žuto-crna shema boja vlasnički je zaštitni znak tvrtke Stryker Corporation.

Ovime tvrtka Stryker izjavljuje da je ova radio oprema – uređaj kratkog dometa (SRD) u skladu s europskom Direktivom 2014/53/EU. Pun tekst europske izjave o sukladnosti dostupan je na sljedećoj internetskoj adresi: http://techweb.med.strykercorp.com/EMS/EU%20Declaration%20of%20Conformity/index.html.

Naljepnice mogu biti nečitljive s udaljenosti veće od 12 inča (30 cm).

UPOZORENJE

- Nemojte upotrebljavati sustav **Power-LOAD** s naponom koji nije u skladu sa snagom na proizvodu.
- Nemojte upotrebljavati sustav **Power-LOAD** više od njegovog radnog ciklusa da ne bi došlo od oštećenja opreme ili opasnosti od dima.
- Nemojte priključivati sustav **Power-LOAD** na strujni krug vozila od 24 V DC. Uvijek priključite sustav **Power-LOAD** na strujni krug vozila od 12,8 V DC– 15,6 V DC koji je na osiguraču/automatskom prekidaču od 15 A radi sprječavanja strujnog udara.

Uvjeti okruženja	Rukovanje	Skladištenje i prijevoz
Temperatura	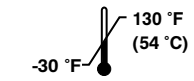	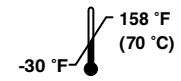
Relativna vlaga	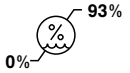	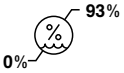
Atmosferski tlak	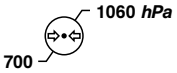	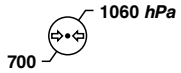

Europska uredba REACH

U skladu s europskom uredbom REACH i drugim zakonskim propisima o zaštiti okoliša navedene su komponente koje sadrže tvari koje je potrebno prijaviti.

Opis	Broj	Kemijski naziv posebno zabrinjavajuće tvari
Baterija, 12 V	6390-001-468	Olovo
Sklop upravljačke ploče	639002010014	Olovo
Tiskana pločica kolica	6390-001-378	Oktametilciklotetrasiloksan

Standardni s potrebnim opcijama

Radi sukladnosti sa standardima morate upotrebljavati **Power-LOAD** sustav sa sljedećim kompatibilnim krevetima. Za više informacija pogledajte priručnik za uporabu vašeg modela kreveta.

Napomena - Kompatibilni krevet je ukrcan na **Power-LOAD** u električnom režimu za testiranje sigurnosti pri sudaru.

Standardna	**Model kreveta kompatibilan sa sustavom Power-LOAD**
SAE J3027 i AS/NZS-4535	6500, 6506, 6507
BS EN 1789	6500, 6506, 6085, 6086, 6507

Ilustracija proizvoda

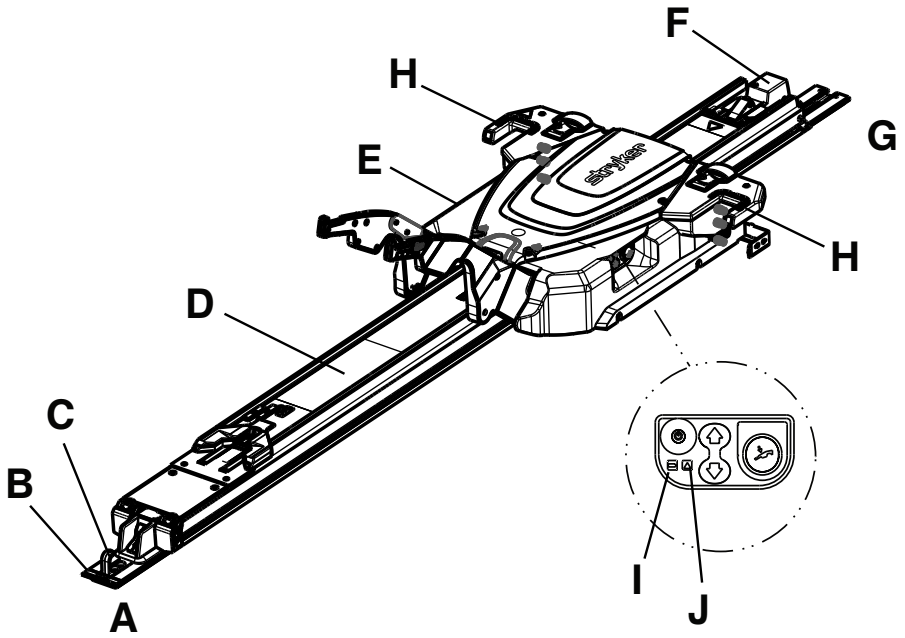

A	Donji kraj
B	Podna ploča
C	Sigurnosna kuka
D	Sklop prijenosnika
E	Sklop trole

F	Sidreni sklop
G	Gornji kraj
H	LED pokazivač, gornji kraj
I	LED svjetlo baterije
J	LED svjetlo pogreške

Podaci za kontakt

Kontaktirajte Službu za korisnike ili Tehničku podršku tvrtke Stryker na: 1-800-327-0770.

Stryker Medical
3800 E. Centre Avenue
Portage, MI 49002
SAD

Napomena - Korisnik i/ili pacijent mora prijaviti svaki težak incident povezan s proizvodom i proizvođaču i nadležnom tijelu europske države članice u kojoj je korisnik odnosno pacijent nastanjen.

Ako želite pogledati priručnik za korištenje ili održavanje na internetu, pogledajte https://techweb.stryker.com/.

Ako zovete Službu za korisnike ili Tehničku podršku tvrtke Stryker, pripremite serijski broj (A) kreveta tvrtke Stryker. U svakoj pisanoj komunikaciji navedite serijski broj.

Lokacija serijskog broja

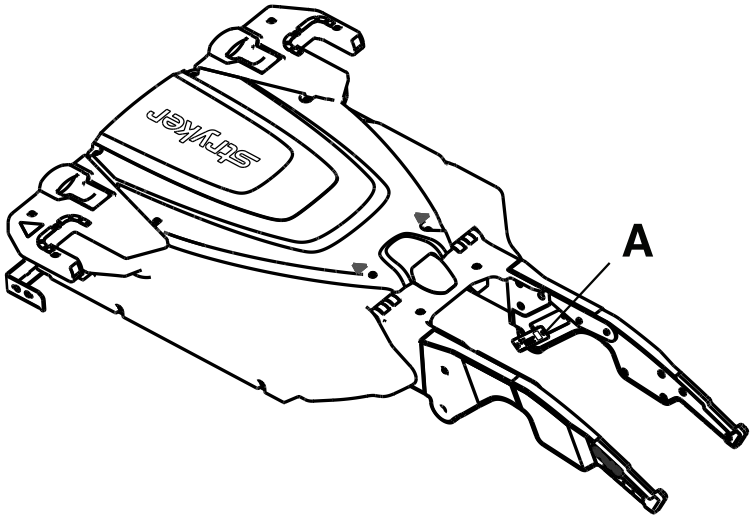

Datum proizvodnje

Godina proizvodnje navedena je u prve 2 znamenke serijskog broja.

Postavljanje

Tijekom postavljanja otpakirajte kutije i provjerite rade li svi dijelovi pravilno. Provjerite radi li ispravno prije nego što stavite proizvod u uporabu.

UPOZORENJE - Uvijek podesite visinu utovarnih kotača kreveta tako da odgovara visini platforme vozila kako je navedeno u priručniku za uporabu vašeg modela kreveta.

Uklonite svu ambalažu s proizvoda prije uporabe.

Korisnik je odgovoran za stanje **Power**-**LOAD** sustava. Kvalificirani serviser treba provjeriti funkcionalnost **Power**-**LOAD** sustava uz pomoć sljedećeg popisa i uputa u vodiču za rad.

1. Podignite podizne krake i ručno gurnite kolica **Power**-**LOAD** sustava u gornji kraj sklopa prijenosnika da napunite bateriju. Punite bateriju najmanje dva sata prije prve uporabe **Power**-**LOAD** sustava.

   Napomena - LED svjetlo napajanja baterije treperi zeleno tijekom punjenja.
2. Potvrdite da je kontrolni popis za ugradnju popunjen.
3. Ako je treća strana popunila kontrolni popis za ugradnju, ponovite ga. Nemojte stavljati proizvod u pogon ako ne možete popuniti kontrolni popis za ugradnju.

Korisnik je također odgovoran za krevet kompatibilan s **Power**-**LOAD** sustavom. Provjerite radi li ispravno prije nego što stavite proizvod u uporabu. Zahtjeve za postavljanje vašeg pogledajte u priručniku za uporabu vašeg modela kreveta.

Kompatibilnost s krevetima

Stryker model 6390 **Power**-**LOAD** sustava kompatibilan je samo s krevetima koji imaju kompatibilnu **Power**-**LOAD** opciju.

UPOZORENJE

- Uvijek upotrebljavajte sklop stezaljke za tračnice za krevete bez **Power**-**LOAD** opcije. **Power**-**LOAD** sustav kompatibilan je samo s krevetima s **Power**-**LOAD** opcijom (pogledajte *Kompatibilnost s krevetima* (stranica 12)). U određenim situacijama možete upotrebljavati **Power**-**LOAD** sustav kao standardni vršak za većinu kreveta s okvirom u obliku slova X.
- Uvijek upotrebljavajte krevet kompatibilan s **Power**-**LOAD** sustavom kada upotrebljavate Stryker model 6390 **Power**-**LOAD** sustava. Može doći do ozljede ako upotrebljavate nekompatibilan krevet sa Stryker modelom 6390 **Power**-**LOAD** sustava.

Kreveti koji trenutačno ispunjavaju ove specifikacije su:

- Model 6085 **Performance**-**PRO** XT kreveta s kompletom za kompatibilnost s **Power**-**LOAD** sustavom (6085-700-010)
- Model 6086 **Performance**-**PRO** XT kreveta s opcijom ili kompletom za kompatibilnost s **Power**-**LOAD** sustavom (6086-700-001)
- Model 6500 **Power**-**PRO** XT kreveta s kompletom za kompatibilnost s **Power**-**LOAD** sustavom (6500-700-049)
- Model 6506 **Power**-**PRO** XT kreveta s opcijom ili kompletom za kompatibilnost s **Power**-**LOAD** sustavom (6506-700-001)
- Model 6510 **Power**-**PRO** IT kreveta s kompletom za kompatibilnost s **Power**-**LOAD** sustavom (6510-700-001)
- Model 6516 **Power**-**PRO** IT kreveta s opcijom ili kompletom za kompatibilnost s **Power**-**LOAD** sustavom (6516-700-001)
- Model 6507 **Power**-**PRO** 2 kreveta s opcijom ili kompletom za kompatibilnost s **Power**-**LOAD** sustavom (650707000014 ili 650707000016)

Ugradnja

Propis o kvaliteti sustava

UPOZORENJE

- Obavezno ugradite sustav pričvršćivača kreveta kako je opisano u ovom priručniku. Nepravilna ugradnja može dovesti do ozljede. U najmanju ruku se pobrinite da provjerite vašu konfiguraciju kako bi ispunjavala Standard 004 Statičko ispitivanje sustava držanja podnice (AMD-004) Nacionale udruge za kamionsku opremu/Odjeljenje proizvođača vozila hitne pomoći.
- Poduzmite posebne mjere predostrožnosti u vezi s elektromagnetskom kompatibilnošću prilikom korištenja medicinske električne opreme. Sustav pričvršćivača kreveta ugradite i stavite u pogon u skladu sa informacijama o elektromagnetskoj kompatibilnosti u ovom priručniku. Prenosiva i mobilna radiokomunikacijska oprema može utjecati na funkciju sustava pričvršćivača kreveta.

Dio 21 Zbornika saveznih propisa (CFR) Američke uprave za hranu i lijekove (FDA) daje smjernice u pogledu ugradnje uređaja kao što je sustav pričvršćivača kreveta. Radi pridržavanja ovih saveznih propisa, za svaki uređaj se mora potvrditi da su ga ugradile obučene* osobe slijedeći kriterije provjere na kontrolnom popisu za ugradnju. Ovaj se dokument mora čuvati najmanje sedam godina za svaki serijski broj/ugradnju.

*Svaki objekt za ugradnju mora održavati vlastitu evidenciju obuke koja dokazuje da je instalater kvalificiran.

21 CFR 820.170 ugradnja

(a) Svaki proizvođač uređaja koji zahtijeva ugradnju mora utvrditi i održavati odgovarajuće upute za ugradnju i provjeru te, gdje je to potrebno, postupke testiranja. Upute i postupci moraju sadržavati smjernice za pravilnu ugradnju tako da uređaj nakon ugradnje kako je predviđeno. Proizvođač mora isporučiti upute i postupke s uređajem ili ih na drugi način učiniti dostupnim osobama koje ugrađuju uređaj.

(b) Osoba koja ugrađuje uređaj mora osigurati da se ugradnja, provjera i svo potrebno testiranje obavi u skladu s uputama i postupcima proizvođača te mora dokumentirati provjeru i rezultate svih testova radi dokazivanja pravilne ugradnje.

Kontrolni popis komponenti za ugradnju Power-LOAD sklopa

Provjerite imate li sve potrebne komponente za ugradnju **Power-LOAD** sustava. Upute za ugradnju nalaze se u *Ugradnja sustava Power-LOAD* (stranica 14).

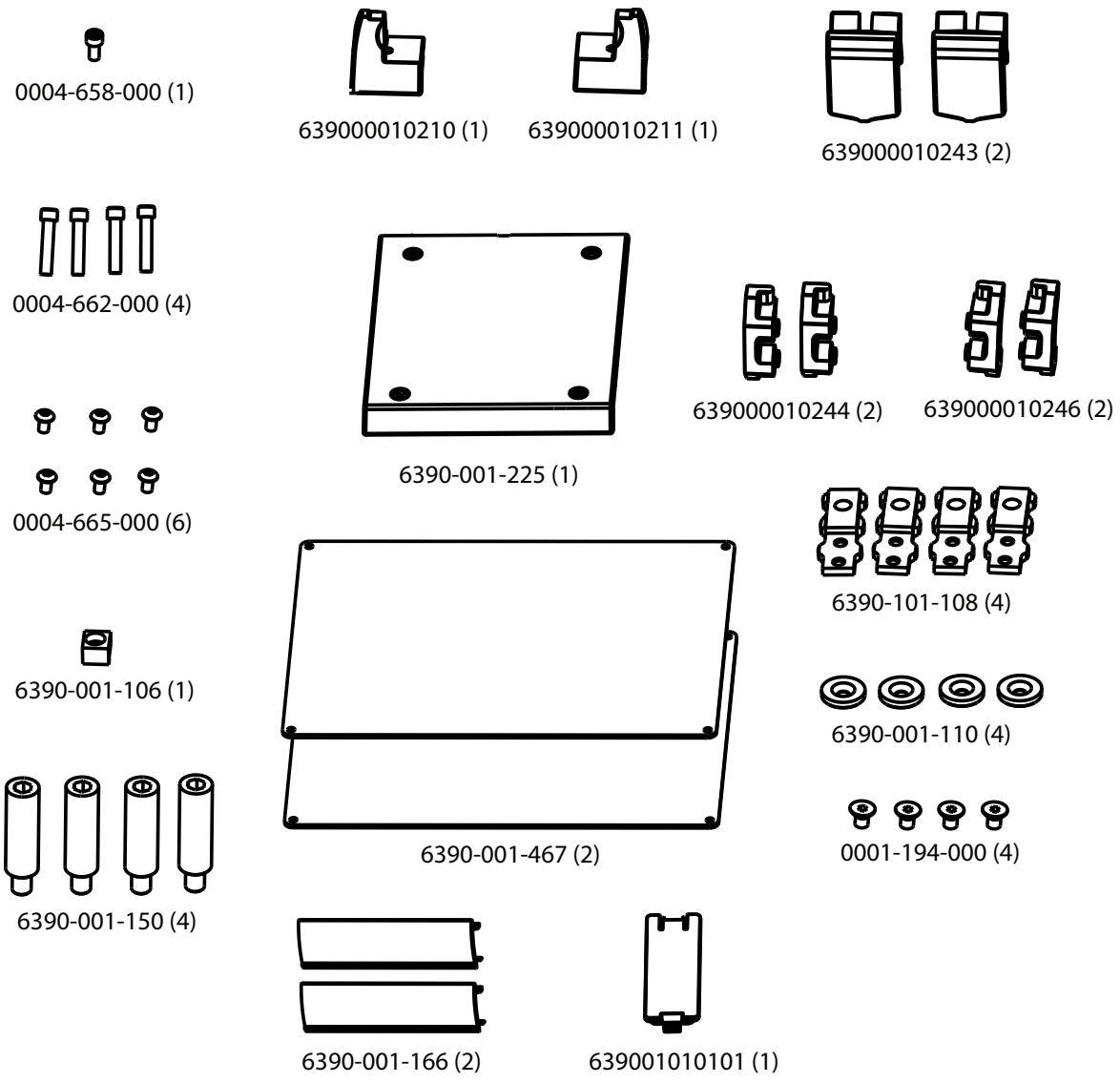

Slika 2 – Komponente kompleta za ugradnju sklopa Power-LOAD 6390-001-054

Ugradnja podne ploče

Ugradite univerzalnu podnu ploču tvrtke Stryker u odjeljak za pacijenta u vozilu prije nego što ugradite sustav pričvršćivača kreveta. Za upute pogledajte priručnik za ugradnju podne ploče Stryker (6390-109-020).

Ugradnja sustava Power-LOAD

UPOZORENJE

- Uvijek su potrebna dva instalatera za podizanje i postavljanje sklopa prijenosnika i kolica da ne bi došlo do ozljede.
- Uvijek držite ruke, prste i stopala dalje od pokretnih dijelova.
- Uvijek nosite odgovarajuću zaštitu za oči prilikom uporabe pile. Pričvrstite predmet koji režete i budite svjesni prostora oko mjesta rezanja.

OPREZ - Nemojte oštetiti kućište induktivnog punjača kreveta prilikom ugradnje sklopa prijenosnika.

Komponente kompleta sklopa sustava **Power-LOAD** (6390-001-054)

(1) vijak s usadnom glavom (0004-658-000)

(4) klin za montiranje sidra (6390-001-150)

(1) obloga prijenosnika, uzglavlje, lijevo (639000010210)

(2) blokada graničnika, s navojem (639000010246)

(4) montažni nosač podne ploče (6390-101-108)

(1) pokrov indukcijskog primara sidra (639001010101)

(4) vijak s usadnom glavom (0004-662-000)

(1) magnetni aktivator kolica (6390-001-106)

(2) odbojnik graničnika (639000010243)

(2) blokada graničnika, puna rupa (639000010244)

(4) montažni podnosač sidra (6390-001-110)

(6) imbus vijak s poluokruglom glavom (0004-665-000)

(1) obloga prijenosnika, uzglavlje, desno (639000010211)

(1) pločica prijenosnika za habanje, podnožje (6390-001-225)

(4) vijak s ravnom glavom (0001-194-000)

(2) pokrov podne ploče, kratak (6390-001-166)

Dodatni dijelovi (nisu uključeni)

Izolacijska traka

Potrebni alat:

Šesterokutni ključ od 5/32”	Metar	Pila
Plosnati odvijač	Šesterokutni ključ od 3/8”	Šesterokutni ključ od 3/16”
Torx odvijač T25	Moment ključ od 1/2” (ft-lb) > 60 ft-lb	Gumeni čekić

Postupak:

1. Podignite odbojnik vozila u podignuti položaj, ako je ugrađen.
2. Pomoću mjerne trake, izmjerite od kraja podne ploče do kraja odbojnika da odredite koliko daleko možete pomicati sidro prema uzglavlju (Slika 3).

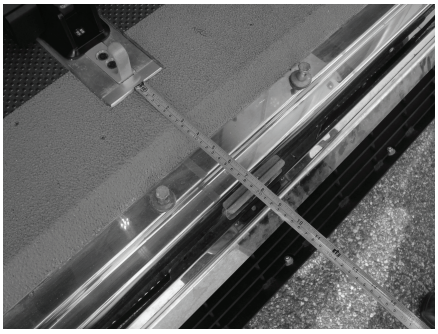

Slika 3 – Mjerenje za ugradnju sidra

Napomena - Ako je izmjereni razmak manji od 18 inča (46 cm), možete pomaknuti **Power-LOAD** bliže uzglavlju odjeljka za pacijenta u vozilu za maksimalno 18 inča (46 cm) i izmjereni razmak.

UPOZORENJE - Uvijek ostavite slobodan prostor za odbojnik. Nedovoljan slobodan prostor za odbojnik može dovesti do ozljede pacijenta ili rukovatelja.

3. Odredite mjesto za prvi montažni nosač podne ploče (6390-101-108) (Slika 4) (blizu podnožja). To mjesto pruža najviše slobodnog prostora za kotače.
   - Da biste pomaknuli krevet bliže uzglavlju odjeljka za pacijenta u vozilu, odaberite drugo mjesto za montažu podne ploče.
   - Pazite da mjesto ne bude dalje od prvog mjesta nego što iznosi vrijednost izračunata u koraku 2. Ostavite dovoljno prostora da postolje kreveta bude udaljeno od odbojnika vozila.
   - Okrenite nosač (Slika 5) da pomaknete mjesto ugradnje za dodatna 2 inča (5 cm) prema uzglavlju.
   - Slika 4 prikazuje mjesto koje pruža najveću udaljenost kotača od odbojnika. Slika 5 prikazuje mjesto za najmanju udaljenost kotača od odbojnika i predstavlja pomak od 8 inča (20,3 cm) u odnosu na prvi položaj. Odaberite mjesto koje vam pruža dovoljnu udaljenost za kotače za vašu shemu. Na slikama Slika 4 i Slika 5 u nastavku (A) predstavlja uzglavlje odjeljka za pacijenta u vozilu, a (B) predstavlja podnožje.

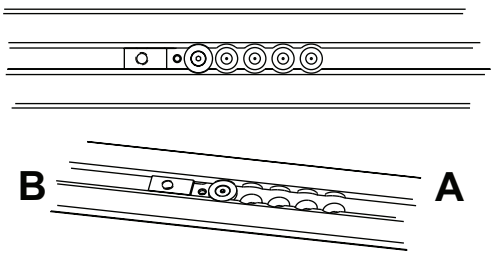

Slika 4 – Najveća udaljenost za kotače

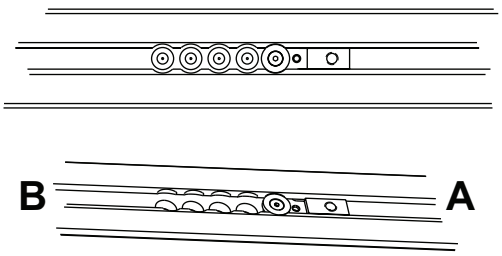

Slika 5 – Okretanje nosača

4. Pomoću šesterokutnog ključa od 5/32" postavite vijak s ravnom glavom (0001-194-000) na držač montažnog podnosača sidra (6390-001-110) da pričvrstite montažni nosač podne ploče (6390-101-108).
5. Ponovite 3. i 4. korak za druga tri mjesta na sklopu podne ploče.

   Napomena - Položaj ova tri montažna nosača podne ploče mora odgovarati mjestu odabranom u 3. koraku.
6. Kabel sidro-vozilo (639000010135) provucite na donju stranu sidra i van kroz otvor na strani sidra (Slika 6).
7. Postavite sidro preko montažnih rupa. Višak žice provucite natrag kroz električnu gumenu uvodnicu.

   UPOZORENJE - Uvijek zatvorite sve rupe prema vanjskoj strani vozila da ispušni plinovi ne bi dospjeli u odjeljak za pacijenta u vozilu.

   Napomena - Nanesite silikon na električnu gumenu uvodnicu da potpuno zatvorite električni prolaz.
8. Postavite sidreni sklop (C) na vrh sklopa podne ploče (D) (Slika 6), a višak žice postavite u utor podne ploče. Poravnajte četiri otvora s montažnim nosačima podne ploče.

   OPREZ - Prilikom ugradnje sidrenog sklopa uvijek pazite da žice budu postavljene unutar utora podne ploče i da nisu prikliještene sidrenim sklopom.

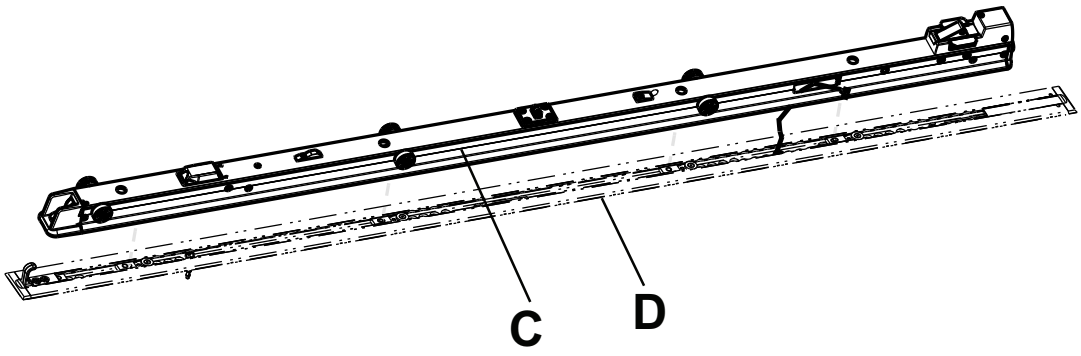

Slika 6 – Sidreni sklop i sklop podne ploče

9. Pomoću mjerne trake, izmjerite izloženi utor na uzglavlju i podnožju podne ploče radi prilagođavanja pokrova podne ploče.
10. Pilom odrežite pokrove podne ploče (6390-001-166) (E) da bi odgovarali izmjerenoj dužini na oba kraja (Slika 7). Pokrov podne ploče ne pokriva montažni nosač podne ploče.

    Napomena - Ako sklopite sidro preko podnožja ili uzglavlja podne ploče, onda nije potreban pokrov podne ploče na tom kraju.
11. Gumenim čekićem utisnite svaki pokrov podne ploče u podnu ploču (najprije stranu s kukom (F)).

    Napomena - Da biste izvadili pokrov podne ploče, upotrijebite plosnati odvijač na strani pokrova s izdignutim rubom.

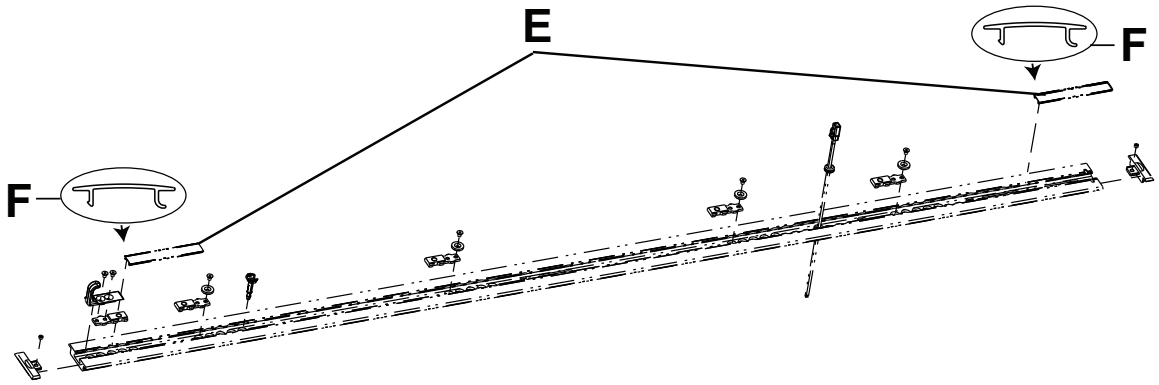

Slika 7 – Izrežite pokrove podne ploče

12. Pazite da brtve sidra (G) budu postavljene u žljebove sidrenog sklopa (Slika 8). Ako brtve sidra nisu postavljene, ugurajte ih natrag u žljebove sidrenog sklopa.

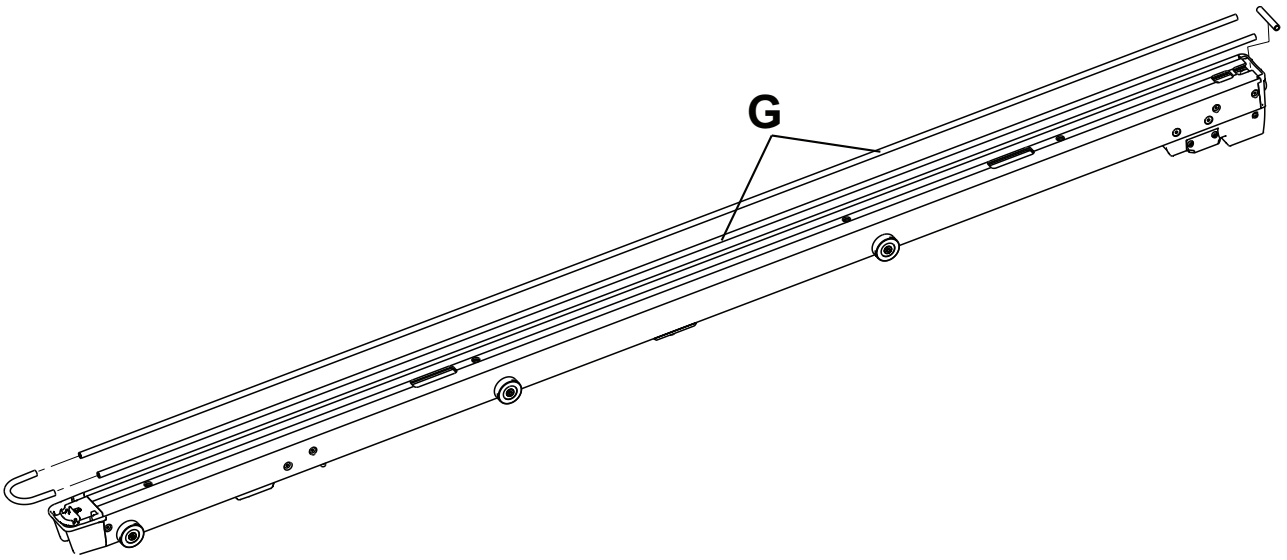

Slika 8 – Brtve sidra

13. Pomoću šesterokutnog ključa od 3/8” postavite četiri priložena klina za montiranje sidra (6390-001-150) (H) u četiri otvora u sidrenom sklopu (Slika 9).

    Napomena
    - Nemojte potpuno stegnuti klinove prije nego što se sva četiri klina poravnaju i pokrenu.
    - Nemojte priklještiti žice dok postavljate klin koji je najbliži gornjem kraju sidra.

14. Moment ključem od 1/2” zategnite svaki klin (H) do 60±10 ft-lb (Slika 9).

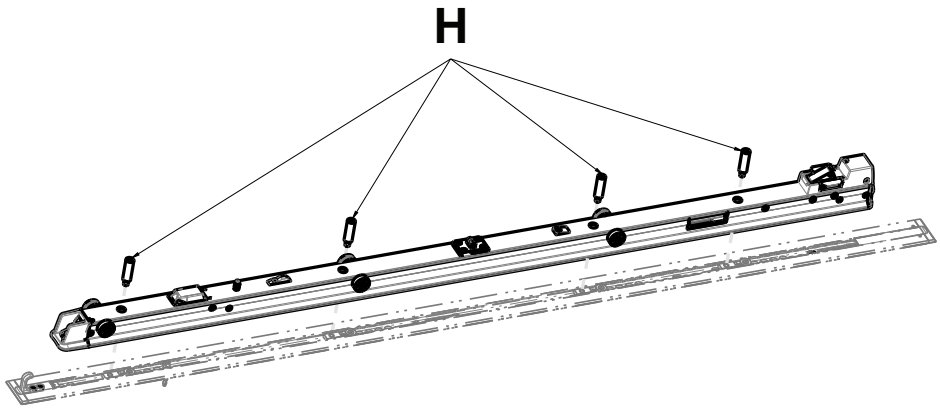

Slika 9 – Ugradnja klinova za montiranje sidra

15. Na strani sidra priključite kabel sidro-vozilo na priključak sklopa sidra.
16. Priključke pritisnite natrag u sklop sidra.
17. Postavite sklop prijenosnika (I) tako da otvoreni kraj bude okrenut prema sidrenom sklopu (J) (Slika 10).

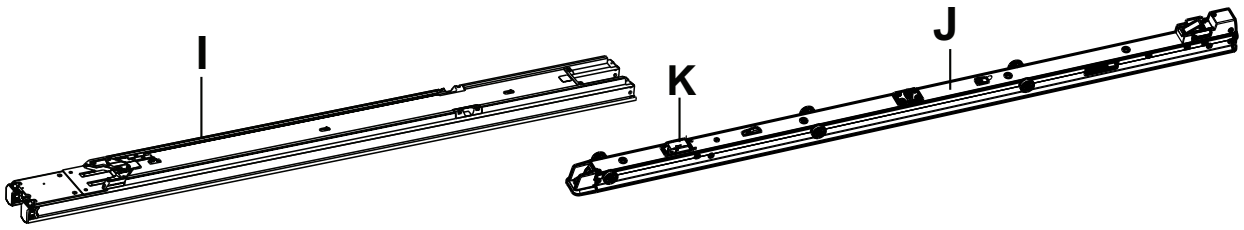

Slika 10 – Ugradnja sklopa prijenosnika

18. Instalater 1 (podnožje) podiže sklop prijenosnika i kliže obarače za blokiranje prijenosnika (L) (Slika 12) prema podnožju prijenosnika da bi oslobodio prijenosnik. Instalater 2 (uzglavlje) kliže i centrira otvoreni kraj sklopa prijenosnika preko valjaka u sidrenom sklopu.
    - Kada ugradite sklop prijenosnika, kližite ga polako. Nemojte oštetiti kućište induktivnog punjača (K) (Slika 10).
    - Držite obarače za blokiranje prijenosnika povučene prema podnožju dok se prijenosnik ne smjesti na sidru (Slika 12).
    - Možda ćete osjetiti blagi otpor kada pređete drugi par valjaka; nastavite preko otpora do mjesta prikazanog na Slika 12.
19. Postavite pokrov indukcijskog primara sidra (639001010101) nad otvor tako da U-kuka gleda prema podnožju sidra (Slika 11).

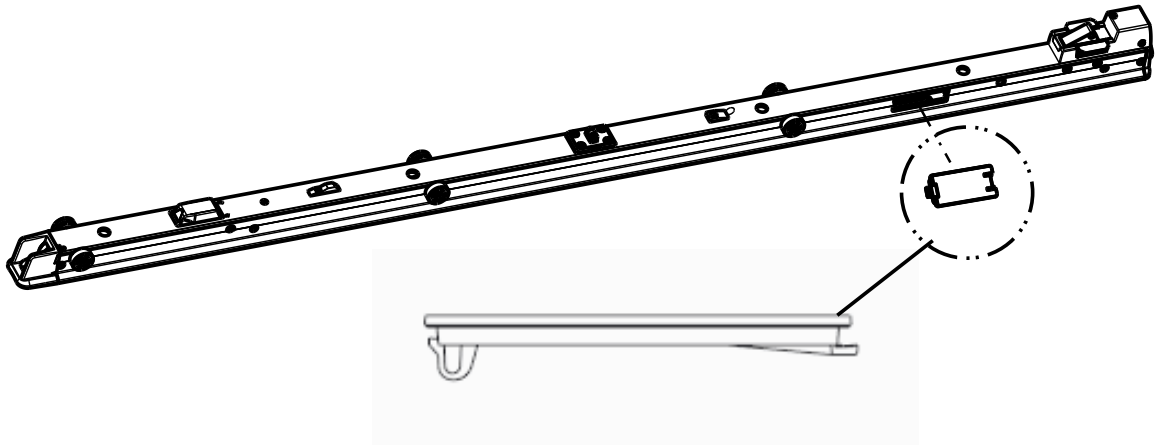

Slika 11 – Pokrov indukcijskog primara sidra

Napomena - Nemojte dopustiti da se priključci (postavljeni u koraku 16) pritisnu o pokrov inducijskog primara sidra.

20. Plosnatim odvijačem utisnite U-kuku u sidro tako da usjedne uz škljocaj (Slika 11).
21. Pomoću šesterokutnog ključa od 5/32” postavite priloženi vijak s usadnom glavom (0004-658-000) (O) da pričvrstite priloženi magnetni aktivator kolica (6390-001-106) (P) (Slika 12).
22. Pomoću torx odvijača T25 postavite četiri priložena imbus vijka s poluokruglom glavom (0004-665-000) (M) da pričvrstite priloženu pločicu podnožja prijenosnika za habanje (6390-001-225) (N) na sklop prijenosnika (Slika 12).
23. Kliznite obarače za blokiranje prijenosnika (najbliže podnožju) (L) (Slika 12) prema podnožju sklopa prijenosnika da ga otkočite.

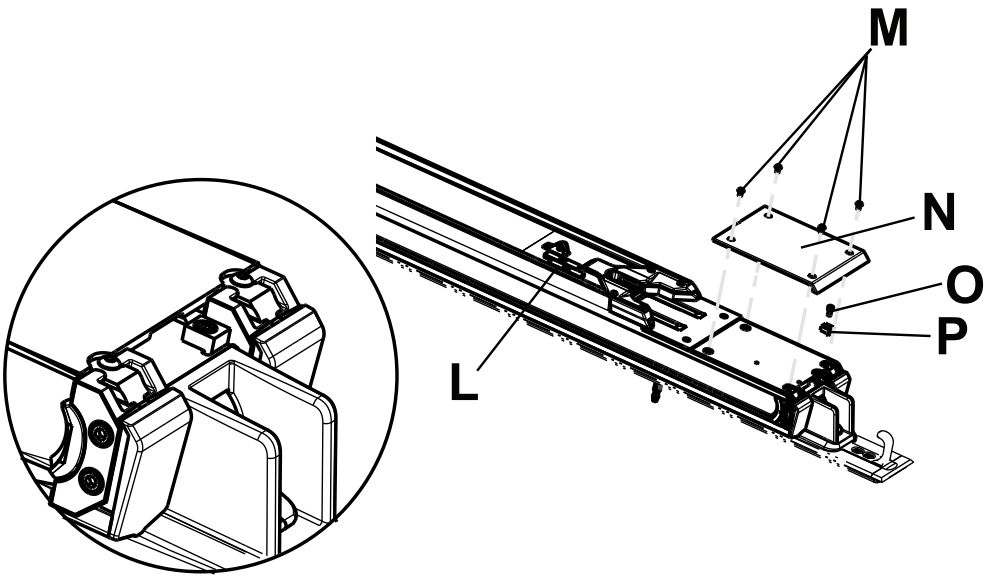

Slika 12 – Pričvrstite pločicu podnožja prijenosnika za habanje

24. Pomaknite sklop prijenosnika u srednji položaj (Q) (Slika 13).

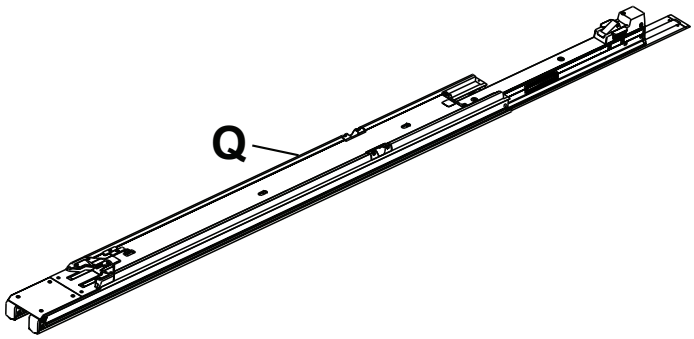

Slika 13 – Pozicionirajte sklop prijenosnika

25. Podignite sklop kolica za krak i krilo. Nemojte podizati kolica za ručke za ručno otpuštanje kreveta. Podignite samo na naznačenim mjestima. Instalater 1 postavlja ruke na R1 i R2. Instalater 2 postavlja ruke na S1 i S2 (Slika 14).

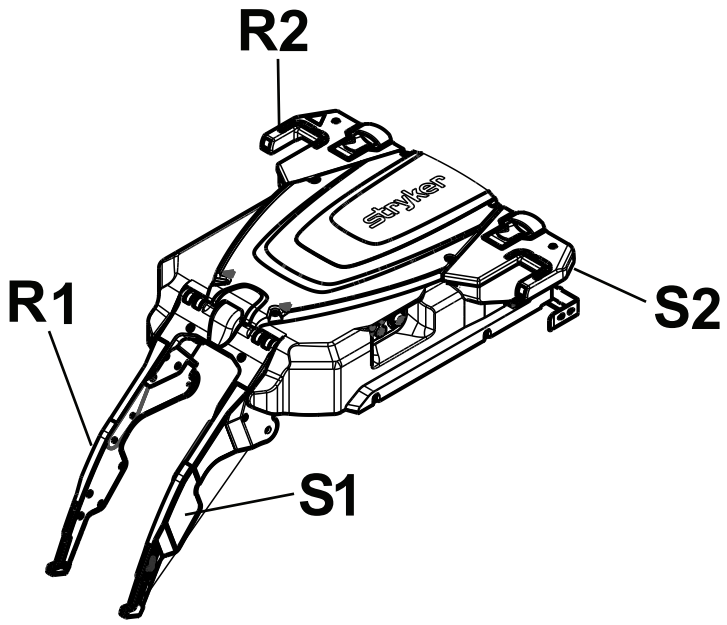

Slika 14 – Sklop kolica

26. Postavite sklop kolica (T) između sklopa prijenosnika (U) i uzglavlja sidrenog sklopa (V) na podnici (Slika 15).
27. Instalater 1 (podnožje): Kliznite valjke sklopa kolica u bočni kanal sklopa prijenosnika.
28. Instalater 2 (uzglavlje): Podignite sklop kolica da poravnate drugi par valjaka i kliznite valjke dok kolica ne dođu blizu sredine prijenosnika.

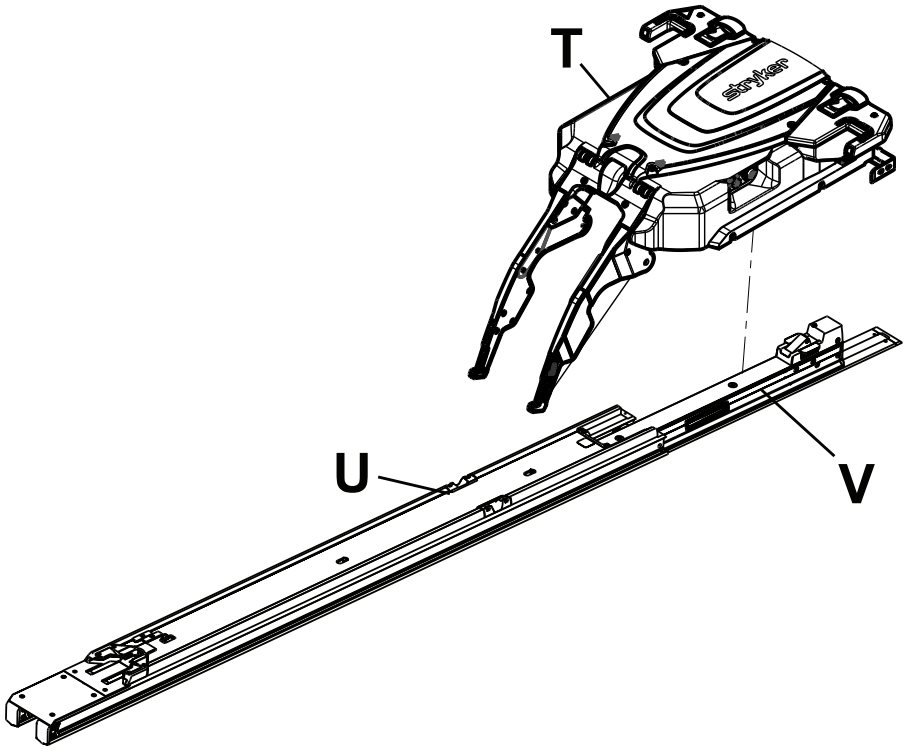

Slika 15 – Pozicionirajte sklop kolica

29. Gurnite sklop prijenosnika naprijed prema uzglavlju dok se ne zakoči u mjestu.
30. Sastavite blokadu odbojnika. Poravnajte priloženu unutarnju blokadu graničnika (639000010246) (s navojnim rupama) (Y) s priloženim odbojnikom graničnika (639000010243) (X) (Slika 16).

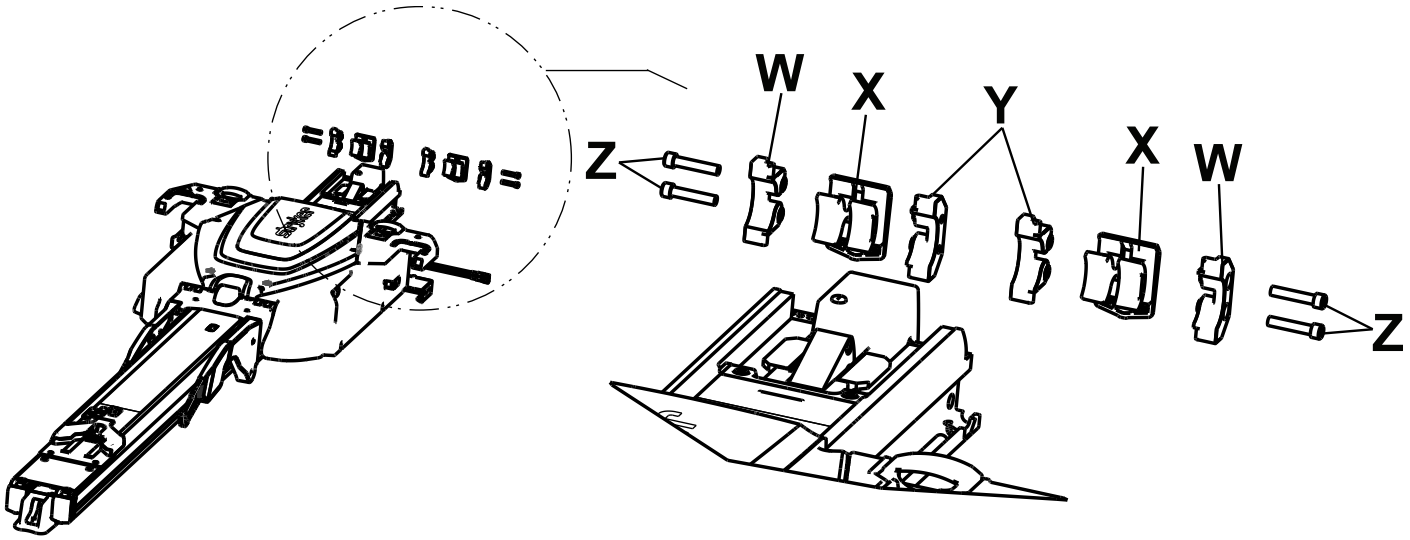

Slika 16 – Sastavite blokadu odbojnika

31. Kliznite sastavljeni odbojnik graničnika (X i Y) u kraj sklopa prijenosnika.

    Napomena - Postavite odbojnik graničnika tako da izbočina (AA) bude na dnu (Slika 17).

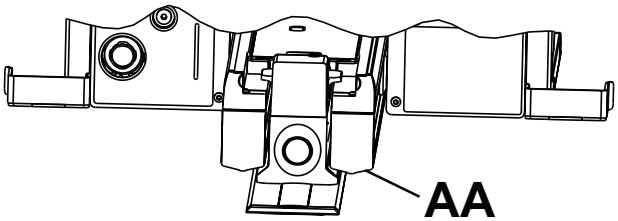

Slika 17 – Izbočina odbojnika graničnika

32. Poravnajte blokadu graničnika (639000010244) (s punim rupama) (W) sa sastavljenim komponentama (X i Y) i ugurajte je u kraj sklopa prijenosnika.
33. Ponovite korake od 26 do 28 da sastavite i ugradite drugi odbojnik graničnika.
34. Pomoću šesterokutnog ključa od 3/16” postavite četiri priložena vijka s usadnom glavom (0004-662-000) (dva na svakoj strani) (Z) u sklop prijenosnika (Slika 16).
35. Vizualno pregledajte odbojnike prijenosnika na uzglavlju kako biste provjerili jesu li ugrađeni u istoj ravni u odnosu na vanjski rub sklopa prijenosnika bez znakova neporavnatosti i nepravilne ugradnje.
36. Pomoću torx odvijača T25 postavite dva priložena imbus vijka s poluokruglom glavom (0004-665-000) (AB) da pričvrstite priloženu gornju oblogu prijenosnika s lijeve strane pacijenta (639000010210) i priloženu oblogu uzglavlja prijenosnika s desne strane pacijenta (639000010211) (AC) na sklop prijenosnika (Slika 18).

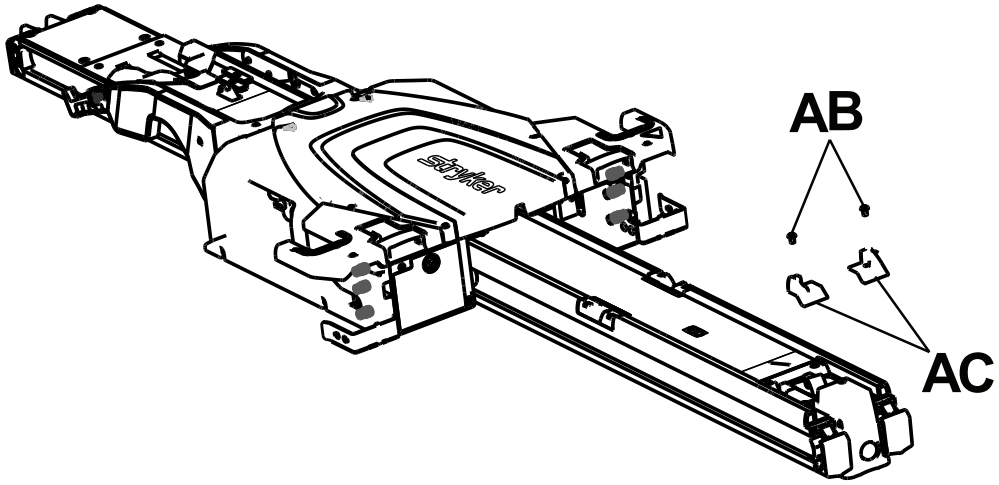

Slika 18 – Pričvrstite oblogu uzglavlja

37. Završite *Instaliranje baterije* (stranica 24).
38. Pritisnite gumb za glavno napajanje (AD) (Slika 19), na pacijentovoj lijevoj strani sklopa kolica da uključite proizvod.

Napomena

- Ako ste žicom spojili sustav **Power-LOAD** u strujni krug s prekidačem, pazite da prekidač bude uključen.
- Kada pritisnete gumb za glavno napajanje zeleno LED svjetlo napajanja baterije (AE) također zasvijetli da bi pokazalo da je sustav **Power-LOAD** uključen. Ako je baterija kolica prazna, LED svjetlo pogreške (AF) može također početi treperiti narančasto.
- Baterija sustava **Power-LOAD** ne puni se ako LED pokazivači na uzglavlju kolica trepere narančasto kada je proizvod u položaju za transport.

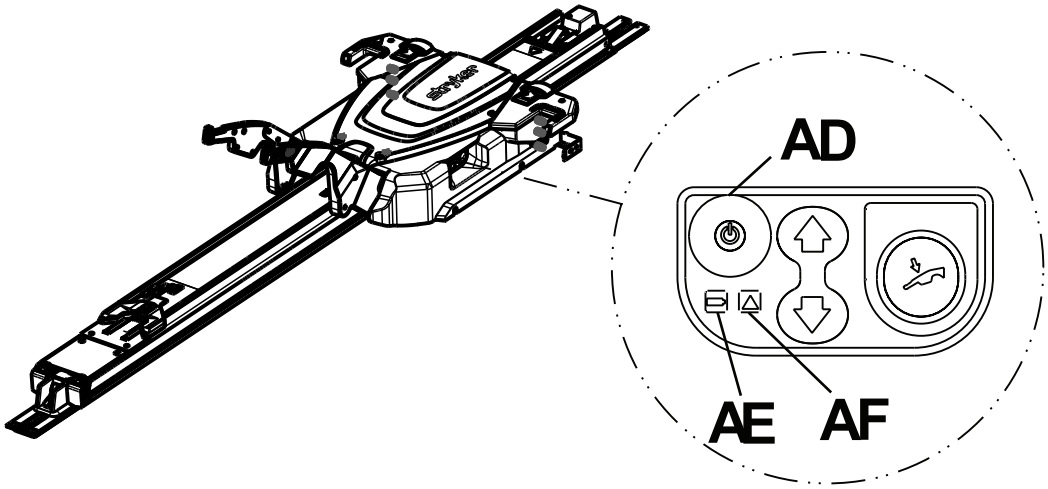

Slika 19 – Upravljačka ploča sustava Power-LOAD

39. Podignite podizne krake i ručno ugurajte kolica u uzglavlje odjeljka za pacijenta u vozilu da napunite bateriju.

Napomena - LED svjetlo napajanja baterije (AE) treperi zeleno tijekom punjenja.

40. Pričvrstite radne naljepnice na vrata ili zid gdje su vidljive rukovateljima sustava **Power-LOAD** (*Ukrcavanje i iskrcavanje pomoću električnih postupaka* (stranica 35) i *Ukrcavanje i iskrcavanje pomoću ručnih postupaka* (stranica 36)).

Napomena - Pričvrstite naljepnicu na glatku površinu ili priloženu metalnu ploču (6390-001-467) koju možete pričvrstiti vijcima ili zakovicama na vozilo.

41. Popunite *Kontrolni popis za ugradnju* (stranica 25).

Instaliranje baterije

Nakon što instalirate kolica, slijedite ove korake za instalaciju i punjenje baterije prvi put.

1. Umetnite bateriju (A) u odjeljak za bateriju (D) dok ne klikne (Slika 20).

   Napomena - Provjerite je li baterija postavljena tako da je gornji crni poklopac okrenut prema gore.

2. Podignite podizne krake i ručno ugurajte kolica u gornji kraj odjeljka za pacijenta u vozilu.
3. Zakočite kolica u gornjem kraju odjeljka za pacijenta u vozilu (transportni položaj).
4. Pritisnite gumb za glavno napajanje da uključite kolica.

   Napomena - Baterija se neće puniti ako ne uključite proizvod.

5. Provjerite treperi li LED svjetlo napajanja zeleno (pogledajte *Provjera razine napunjenosti baterije na kontrolnoj ploči Power-LOAD sustava* (stranica 38)).

   Napomena - Baterija sustava **Power-LOAD** ne puni se ako LED pokazivači na uzglavlju kolica trepere narančasto kada je proizvod u položaju za transport.

6. Pomoću torx odvijača T25 pričvrstite pokrovnu ploču kolica (B) na sustav **Power-LOAD** korištenjem priloženih vijaka (C) (Slika 20).
7. Povežite vozilo na mrežno napajanje i punite bateriju najkraće šest sati.
8. Gurnite kolica do donjeg kraja prijenosnika, a zatim natrag do gornjeg kraja odjeljka za pacijenta u vozilu kako biste pokrenuli sustav iz stanja mirovanja.
9. Pritisnite gumb za glavno napajanje da isključite proizvod.
10. Pazite da LED svjetlo napajanja baterije ne svijetli da biste znali da je napajanje isključeno.

Napomena

- Ako napajanje nije isključeno, proizvod će isprazniti bateriju vozila.
- Za punjenje baterije prije ugradnje upotrijebite punjač baterije Odyssey OBC. Potrošnja struje: 6 A (1 – 2 baterije paralelno), 12 A (1 – 4 baterije paralelno) ili 20 A (1 – 6 baterija paralelno). Ovaj punjač ima priključke samo za jednu bateriju. Da bi se stvorio paralelni krug za punjenje više baterija, potrebno je ožičenje koje odgovara jačini struje.
- Ako se ne pridržavate ovih zahtjeva i savjeta, ne punite potpuno bateriju i ne isključujete proizvod kada nije u uporabi, može doći do kvara baterije **Power-LOAD** sustava.

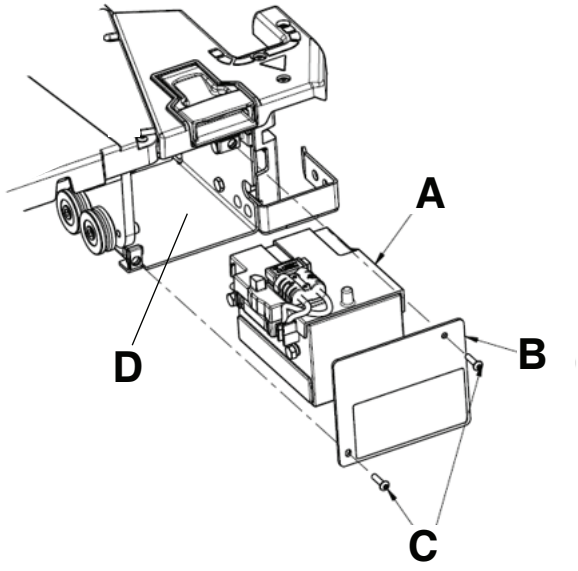

Slika 20 – Baterijski sklop

Kontrolni popis za ugradnju

OPREZ - Premosnici omogućavaju **Power-LOAD** sustavu da se slobodno kreće.

Napomena - Ostavite bateriju da se puni najmanje 20 minuta prije nego što započnete funkcionalnu provjeru **Power-LOAD** sustava. Baterija se puni samo kad su kolica zakočena u gornjem kraju odjeljka za pacijenta u vozilu. LED svjetlo napajanja baterije treba treperiti zeleno tijekom punjenja.

Prije nego što započnete funkcionalnu provjeru **Power-LOAD** sustava, pobrinite se za sljedeće:

- Provjera se obavlja s **Power-PRO** krevetom kompatibilnim s **Power-LOAD** sustavom (pogledajte *Kompatibilnost s krevetima* (stranica 12))
- **Power-LOAD** sustav je zakočen na donjem kraju odjeljka za pacijenta u vozilu i podizni kraci su spušteni.
- Napajanje je uključeno.
- LED svjetla na krilima sklopa trole trepere narančasto.

Napomena

- Kada pritisnete gumb za glavno napajanje, LED svjetlo napajanja baterije također zasvijetli kako bi pokazalo da je **Power-LOAD** sustav uključen. Ako je baterija trole prazna, LED svjetlo pogreške može početi da treperi narančasto.
- Provjerite gornje i donje kontrolne prekidače kreveta prilikom provjere funkcionalnosti gumba kreveta.

_____ Zakočite krevet koji je kompatibilan s **Power-LOAD** sustavom u **Power-LOAD** sustav.

_____ Provjerite jesu li obje čiode utovarnih kotača zakočene u **Power-LOAD** sustavu (kopče).

_____ Provjerite mijenjaju li se LED svjetla od trepćuće narančaste do stalne zelene.

_____ Pritisnite i držite gumb za uvlačenje (-) na kontrolnom prekidaču kreveta da potpuno uvučete podvozje kreveta.

_____ Gurajte krevet u odjeljak za pacijenta u vozilu dok se ne zakoči na gornjem kraju odjeljka za pacijenta u vozilu. Pazite da se podizni kraci spuštaju sve dok se kotači kreveta nađu na podnici odjeljka za pacijenta u vozilu i dok se donji kraj kreveta zakoči u pričvršćivač kreveta.

_____ Provjerite je li krevet zakočen u **Power-LOAD** sustavu tako što ćete snažno povući donji kraj kreveta s jedne strane na drugu.

_____ Pritisnite i držite gumb za izvlačenje (+) na kontrolnom prekidaču kreveta da se krevet ne bi izvukao u odjeljku za pacijenta u vozilu. Noge kreveta se ne smiju pokušati podići u transportni položaj.

Napomena - Gumb za uvlačenje (-) na kontrolnom prekidaču kreveta omogućuje kretanje u nekim uvjetima.

_____ Pritisnite i držite polugu za otpuštanje na donjem kraju **Power-LOAD** sustava i povucite da izvadite krevet iz odjeljka za pacijenta u vozilu. Pazite da podizni kraci podignu krevet dok se kotači kreveta odignu od podnice odjeljka za pacijenta u vozilu.

_____ Pazite da LED indikatori na gornjem kraju budu isključeni dok se krevet ne izvuče do kraja. Nakon što se krevet izvuče do kraja, provjerite svijetle li LED indikatori zelenom bojom bez treptanja. Pritisnite i držite gumb za izvlačenje (+) na kontrolnom prekidaču kreveta da izvučete krevet dok kotači kreveta budu na tlu i krevet više ne budu podupirali podizni kraci **Power-LOAD** sustava.

_____ Pritisnite gumb gore (↑) na kontrolnoj ploči **Power-LOAD** sustava da podignete podizne krake i krevet u najviši položaj.

Napomena - Noge kreveta se ne uvlače.

_____ Pritisnite gumb dolje (↓) na kontrolnoj ploči **Power-LOAD** sustava da spustite podizne krake i krevet.

_____ Pritisnite gumb za otpuštanje na kontrolnom prekidaču kreveta da otpustite krevet iz **Power-LOAD** sustava. LED pokazivači na gornjem kraju će treperiti narančasto.

_____ Ponovno zakočite krevet u **Power-LOAD** sustavu.

_____ Pritisnite gumb gore (↑) na kontrolnoj ploči **Power-LOAD** sustava da podignete krevet u najviši položaj.

Napomena - Noge kreveta se ne uvlače.

_____ Pritisnite gumb za ručno otpuštanje na kontrolnoj ploči **Power-LOAD** sustava da spustite krevet. Nastavite držati gumb i povucite krakove za podizanje sustava Power-LOAD u potpuno spušteni položaj.

_____ Podignite jednu od dvije ručke za ručno otpuštanje kreveta na gornjem kraju trole da otkočite krevet.

_____ Odvezite krevet od **Power-LOAD** sustava.

_____ Podignite podizne krake i ugurajte trolu u odjeljak za pacijenta u vozilu u transportni položaj. Dok je trola na gornjem kraju, pustite da se kraci spuste.

_____ Provjerite treperi li LED svjetlo napajanja baterije zeleno dok je trola u transportnom položaju.

_____ Ukrcajte krevet koji je kompatibilan s **Power-LOAD** sustavom bez upotrebefunkcija ukrcavanja radi simulacije ručnog ukrcavanja kreveta u odjeljak za pacijenta u vozilu. Pazite da se krevet zakoči na mjestu.

_____ Pritisnite i držite polugu za otpuštanje na donjem kraju **Power-LOAD** sustava i povucite da izvadite krevet iz odjeljka za pacijenta u vozilu. Pazite da se sigurnosna prečka kreveta učvrsti pomoću sigurnosne kuke vozila.

Napomena - Samo će se krevet otkočiti. Trola treba ostati na gornjem kraju **Power-LOAD** sustava.

_____ Da otkočite trolu, podignite podizne krake i pritisnite gumb za otpuštanje trole na gornjem kraju **Power-LOAD** sustava.

_____ Potpuno izvucite **Power-LOAD** sustav izvan odjeljka za pacijenta u vozilu.

_____ Vizualno pregledajte odbojnike prijenosnika na uzglavlju kako biste provjerili jesu li ugrađeni u istoj ravni u odnosu na vanjski rub sklopa prijenosnika bez znakova neporavnatosti i nepravilne ugradnje.

_____ Vizualno provjerite jesu li svi zavrtnji i vijci pritegnuti i da nema znakova da pričvršćivači izviruju ili nedostaju.

_____ Za ambulantna vozila tipa II ili ako je simetrala kreveta udaljena 17,5 in. (44,5 cm) od zida vozila, provjerite je li ugrađen izborni sklop (6390-027-000) vodilice za kotače. Označite s „Nije primjenjivo” ako vodilica za kotače nije potrebna.

_____ Pritisnite gumb za glavno napajanje da isključite proizvod. Možda ćete morati uključiti, a zatim isključiti proizvod kako biste bili sigurni da je sustav **Power-LOAD** isključen, a ne u stanju mirovanja.

Napomena - Ako nećete koristiti **Power-LOAD** sustav tjedan dana ili više, pritisnite gumb za glavno napajanje da isključite proizvod kako se baterija ne bi ispraznila. Možda ćete morati uključiti, a zatim isključiti proizvod kako biste bili sigurni da je sustav **Power-LOAD** isključen, a ne u stanju mirovanja.

Serijski broj proizvoda:			
Ugradio:		Datum:	
Pregledao:		Datum:	

Napomena - Primjerak ove evidencije čuvajte najmanje sedam godina.

Provjera instalacije

Izvršite navedene provjere da biste utvrdili je li vaša instalacija sustava **Power-LOAD** u skladu s preporučenim najboljim praksama tvrtke Stryker.

Za instalaciju podne ploče:

_____ Provjerite je li podna ploča instalirana u skladu s Priručnikom za ugradnju globalne podne ploče Stryker (6390-009-020).

_____ Zategnite sve pričvrsne zavrtnje podne ploče minimalnim zakretnim momentom od 40 ft-lb (54,3 N-m) u postupku zatezanja koji se sastoji od najmanje dva koraka.

_____ Vizualno provjerite je li podna ploča poravnata s podnom podlogom.

_____ Uvjerite se da strujni krug vozila ima kontinuirani napon od 12,8 V do 15,6 V DC pri maksimalnom opterećenju od 10 A.
UPOZORENJE - Uvijek priključite sustav Power-LOAD na osigurač/automatski prekidač od 15 A koji je ugrađen u vozilo da bi se spriječile električne opasnosti. Tvrtka Stryker preporučuje ugradnju osigurača/automatskog prekidača u kutiju s osiguračima.

_____ Pobrinite se da je proizvod spojen žicom s prijenosnom baterijom vozila (preporučena metoda instalacije tvrtke Stryker).
UPOZORENJE - Nemojte priključivati sustav Power-LOAD na strujni krug vozila od 24 V DC.

_____ Pobrinite se da su instalirani zavrtnji podne ploče UNC vijci s ravnom glavom od 3/8-16 (ASTM-F835 ili SAE klase 8).

Napomena - Svaki zavrtanj podne ploče i potporna konstrukcija moraju moći izdržati 2750 lbf (12.230 N) u zatezanju prema gore i 600 lbf (2669 N) u sili smicanja u svim vodoravnim smjerovima.

Možete izrezati podnu ploču, po potrebi (najmanje 89,50 inča (227,33 cm) za **Power-LOAD**) sustav). Uklonite samo materijal s gornjeg kraja.

Za instalaciju podne ploče i sustava Power-LOAD:

_____ Izvršite gore navedene provjere za instalaciju podne ploče.

_____ Provjerite sljedeće: *Ugradnja sustava Power-LOAD* (stranica 14).

_____ Provjerite sljedeće: *Instaliranje baterije* (stranica 24).

_____ Provjerite je li izvršeno sljedeće: *Kontrolni popis za ugradnju* (stranica 25).

_____ Ukrcajte i iskrcajte krevet kompatibilan sa sustavom **Power-LOAD** pomoću električnih postupaka da biste provjerili radi li pravilno (*Ukrcavanje i iskrcavanje pomoću električnih postupaka* (stranica 35)).

_____ Ukrcajte i iskrcajte krevet kompatibilan sa sustavom **Power-LOAD** bez električnih postupaka da biste provjerili radi li pravilno (*Ukrcavanje i iskrcavanje pomoću ručnih postupaka* (stranica 36)).

_____ Provjerite treperi li LED svjetlo napajanja baterije zeleno dok je trola u transportnom položaju.

_____ Pazite da brtve sidra budu postavljene u žljebove sidrenog sklopa.

_____ Vizualno pregledajte odbojnike prijenosnika na uzglavlju kako biste provjerili jesu li ugrađeni u istoj ravni u odnosu na vanjski rub sklopa prijenosnika bez znakova neporavnatosti i nepravilne ugradnje.

_____ Vizualno provjerite jesu li svi zavrtnji i vijci pritegnuti i da nema znakova da pričvršćivači izviruju ili nedostaju.

_____ Ako su LED svjetla na troli i dalje isključena kad trola dođe u položaj za ukrcavanje, provjerite je li trola uključena i je li baterija napunjena. Također provjerite je li magnetni aktivator (6390-001-106) prisutan i je li pričvršćen na donjem kraju sidra.

_____ Provjerite iznosi li zakretni moment za priložene klinove za montiranje sidra 60 ± 10 ft-lb.

_____ Ako nećete koristiti **Power-LOAD** sustav tjedan dana ili više, pritisnite gumb za glavno napajanje da isključite proizvod kako se baterija ne bi ispraznila.

_____ Uključite te zatim isključite proizvod da biste bili sigurni da je sustav **Power-LOAD** isključen, a ne u stanju mirovanja.

Tvrtka Stryker nudi opciju vodilice za kotače ako instalirate sustav **Power LOAD** u blizini zida. Pogledajte *Vodič za ugradnju opcijske vodilice za kotače* (6390-009-021).

Nazovite servis tvrtke Stryker na broj 1-800-327-0770 ako vam je potrebna pomoć nakon instalacije.

Tijekom rada

Korisničke kontrole i LED pokazivači

LED pokazivači **Power-LOAD** sustava nalaze se sa strane kontrolne ploče **Power-LOAD** sustava i na gornjem kraju zaslona baterije kolica i statusa sustava za **Power-LOAD**. Na ovoj slici i tabeli prikazani su svi gumbi i LED pokazivači **Power-LOAD** sustava.

Napomena - Ako nećete upotrebljavati sustav **Power-LOAD** tjedan dana ili više, pritisnite crveni gumb za glavno napajanje (A) da isključite proizvod. Isključite ga da se baterija ne bi ispraznila. Možda ćete morati uključiti, a zatim isključiti proizvod kako biste bili sigurni da je sustav **Power-LOAD** isključen, a ne u stanju mirovanja.

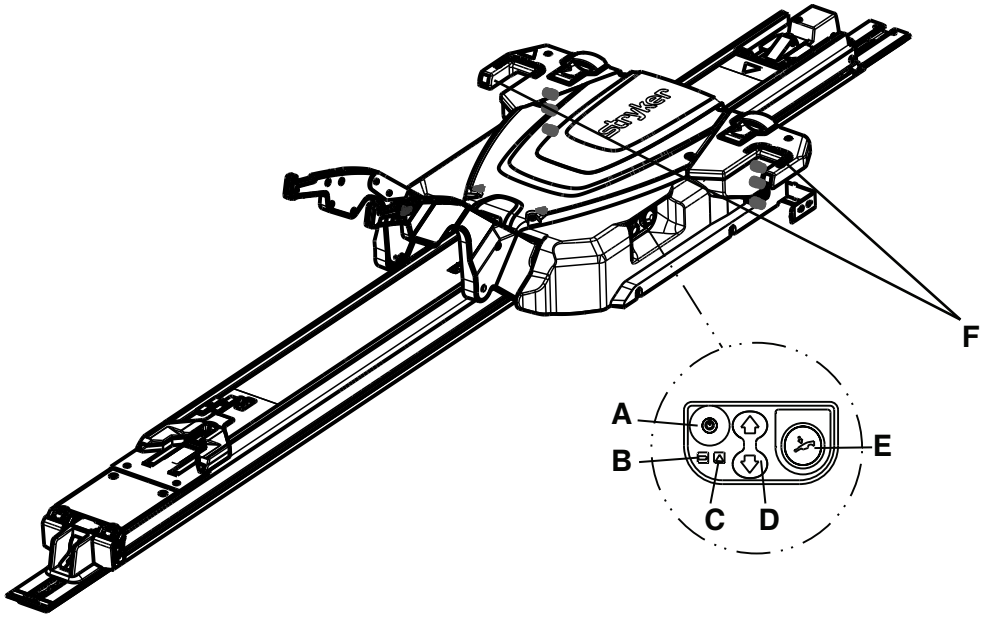

Slika 21 – Kontrolna ploča

Referenca i naziv	LED svjetlo ili gumb	Opis
A: Glavno napajanje	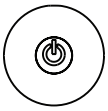	Pritisnite da uključite ili isključite proizvod. LED svjetlo napajanja baterije također će zasvijetliti kako bi pokazalo da je sustav **Power-LOAD** uključen. Ako je baterija kolica prazna, LED svjetlo može početi treperiti narančasto.
B: Napunjenost baterije		Ako LED svjetlo svijetli zeleno, sustav **Power-LOAD** uključen je i ne puni se. Ako LED svjetlo treperi zeleno, baterija se puni. Baterija se puni samo kad su kolica zakočena u gornjem kraju odjeljka za pacijenta u vozilu.
C: Pogreška		Ako LED svjetlo svijetli narančasto, došlo je do pogreške sa sustavom **Power-LOAD**. Dvaput pritisnite gumb za glavno napajanje da resetirate proizvod. Ako LED svjetlo i dalje bude svijetlilo narančasto, obratite se tehničkoj podršci. Ako LED svjetlo treperi narančasto, napunjenost baterije kolica je niska.

Referenca i naziv	LED svjetlo ili gumb	Opis
D: Gore/dolje	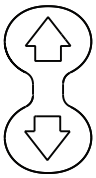	Pritisnite gore (↑) da podignete podizne krake u najviši položaj. Noge kreveta se ne uvlače. Pritisnite dolje (↓) da spustite podizne krake i krevet. Prije pritiskanja izvucite postolje kreveta.
E: Ručno otpuštanje		Pritisnite da iskrcate krevet u slučaju prekida napajanja sustava **Power-LOAD**. Držite gumb dok se podizni kraci ne udalje od kreveta. Prije pritiskanja izvucite postolje kreveta.
F: LED pokazivač na gornjem kraju		Ako LED svjetla svijetle zeleno, uzglavlje kreveta nalazi se na mjestu. Ako u položaju za ukrcavanje LED svjetla trepere narančasto, uzglavlje kreveta nije na mjestu. Ako u položaju za transport LED svjetla trepere narančasto, baterija sustava **Power-LOAD** se ne puni.

Napomena - Kada je proizvod u položaju za transport LED pokazivači na uzglavlju kolica svijetlit će postojano zeleno. Ako se baterija sustava **Power-LOAD** ne puni, LED pokazivač zatreperit će žuto otprilike 30 sekundi nakon što je LED pokazivač svijetlio postojano zeleno. Ako LED pokazivač treperi žutom bojom, to ne bi trebalo utjecati na funkcionalnost proizvoda.

LED pokazivači na gornjem kraju trole

Ovi LED pokazivači **Power-LOAD** sustava nalaze se na glavi **Power-LOAD** trole. Lokacija spremnika za ulje prikazana je za vašu informaciju.

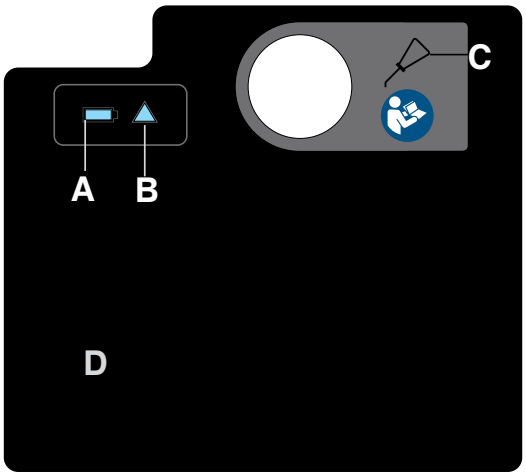

Slika 22 – Naljepnica na gornjem dijelu trole

Referenca i naziv	Ikona LED svjetla	Opis
A: Napunjenost baterije		Ako LED svjetlo svijetli zeleno, **Power-LOAD** sustav je uključen i ne puni se. Ako LED svjetlo treperi zeleno, baterija se puni. **Napomena** - Baterija se puni samo kad je trola zakočena u gornjem kraju odjeljka za pacijenta u vozilu.
B: Pogreška		Ako LED svjetlo svijetli narančasto, došlo je do pogreške s **Power-LOAD** sustavom. Dvaput pritisnite gumb za glavno napajanje da resetirate proizvod. Ako LED svjetlo i dalje bude svijetlilo narančasto, obratite se tehničkoj podršci. Ako LED svjetlo treperi narančasto, napunjenost baterije trole je niska.
C: Spremnik za gorivo		Ovdje ulijevajte ulje Mobil **Mercon** V Blend ATF (6500-001-293) dok se ne napuni. Nemojte prepunjavati spremnik uljem kako ne bi došlo do kvara proizvoda ili curenja.
D: USB priključak	Nije primjenjivo	Skinite ploču da pristupite USB priključku radi ulazne/izlazne dijagnostike. Servis smije obavljati samo kvalificirano osoblje.

Ručne korisničke kontrole

Ručne korisničke kontrole omogućavaju da otpustite krevet iz **Power-LOAD** sustava bez napajanja.

- Poluga za otpuštanje
- Obarač za blokiranje prijenosnika
- Gumb za otpuštanje trole
- Ručka za otpuštanje kreveta
- Klizač za blokiranje prijenosnika

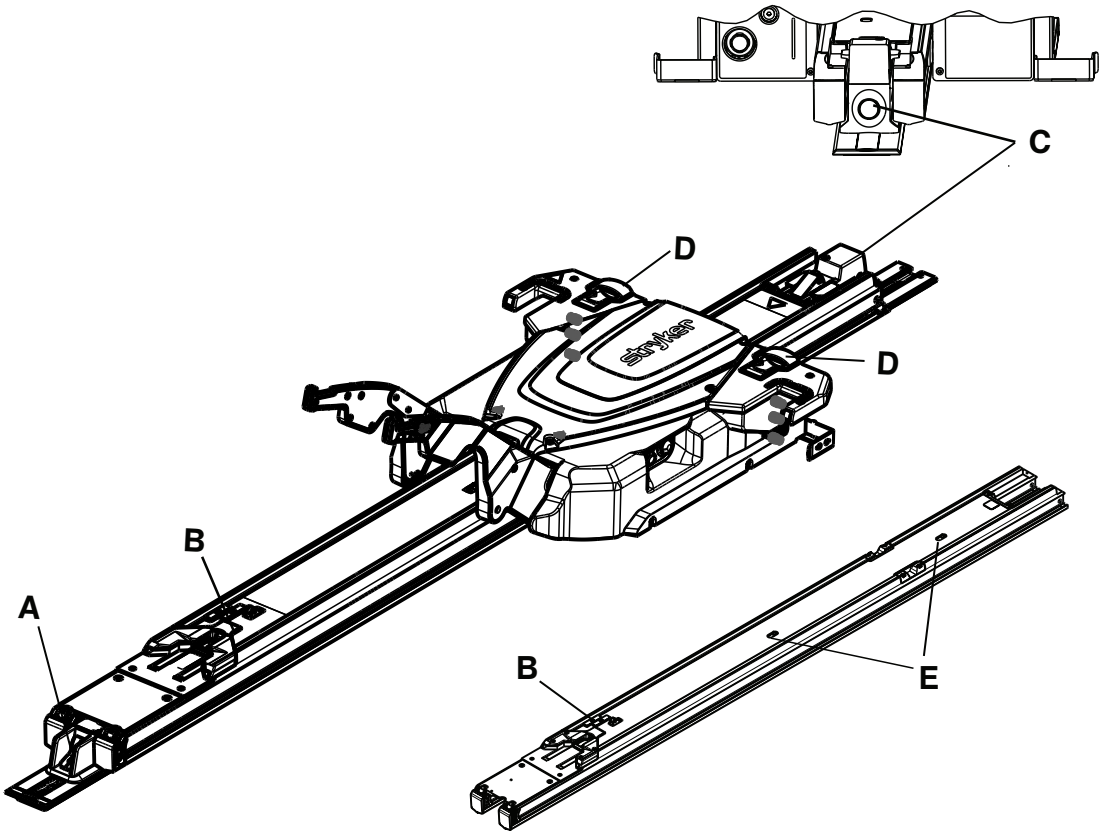

Slika 23 – Prijenosnik prikazan sa i bez trole

Referenca i naziv	Ikona ili gumb	Opis
A: Poluga za otpuštanje (donji kraj)		Pritisnite i držite da otpustite krevet iz odjeljka za pacijenta.
B: Obarač za blokiranje prijenosnika (prijenosnik)		Kliznite da otpustite prijenosnik iz zakočenog položaja.
C: Otpuštanje trole (gornji kraj)		Pritisnite dok podižete podizne krake da otpustite i izvučete **Power-LOAD** sustav iz odjeljka za pacijenta u vozilu bez kreveta. Zatim izvucite trolu iz odjeljka za pacijenta u vozilu.

Referenca i naziv	Ikona ili gumb	Opis
D: Ručka za otpuštanje kreveta (trola)		Podignite da otkočite krevet iz **Power-LOAD** sustava kada je postolje kreveta potpuno izvučeno.
E: Klizač za blokiranje prijenosnika (prijenosnik)		Kliznite da otpustite prijenosnik iz zakočenog položaja.

Smjernice za rad

UPOZORENJE

- Uvijek provjerite funkcionalnost **Power-LOAD** sustava prije uporabe. Kvar može dovesti do ozljede pacijenta ili rukovatelja.
- Uvijek budite oprezni kada se krećete u odjeljku za pacijenta u vozilu da se ne biste sapleli o **Power-LOAD** sustav.
- Uvijek budite oprezni kada upotrebljavate **Power-LOAD** sustav u nepovoljnim vremenskim uvjetima (npr. kiša, led, snijeg).
- Krevet ili **Power-LOAD** sustav upotrebljavajte samo kada je sve osoblje udaljeno od mehanizama. Zaplitanje u mehanizme pogonjenog kreveta ili **Power-LOAD** sustava može uzrokovati ozbiljne ozljede.
- Uvijek vježbajte ukrcavanje i iskrcavanje kreveta s **Power-LOAD** sustavom dok potpuno ne savladate proizvod. Nepravilna uporaba može uzrokovati ozljede.
- Ne dozvoljavajte neobučenom osoblju da pomaže u uporabi **Power-LOAD** sustava. Neobučeni tehničari/osoblje mogu uzrokovati ozljedu pacijenta ili vlastitu ozljedu.
- Nemojte voziti vozilo kad se kolica nalaze u središnjem položaju. Ovaj položaj se ne može zakočiti i nije predviđen za vožnju.
- Uvijek upotrebljavajte obje ruke prilikom rukovanja krevetom. **Power-LOAD** je samo pomoćni uređaj. Procijenite svaku situaciju da biste odredili kako rasporediti i podignuti teret koji prevozite.
- Uvijek mora biti dovoljno rukovatelja da se mogu nositi sa silama koje su potrebne za ukrcavanje i iskrcavanje tereta preko 400 lb (181 kg). Radi bolje sigurnosti rukovatelji uvijek trebaju vršiti ukrcavanje ili iskrcavanje na ravnim površinama. Za visine platforme vozila od 36 inča (91 cm) može biti potrebno ručno iskrcavanje.
- Uvijek držite šake i udove dalje od podiznih kraka kolica **Power-LOAD** sustava i postolja kreveta prilikom ukrcavanja i iskrcavanja.

Napomena

- Provjerite funkcionira li **Power-LOAD** sustav pravilno prije početka svake smjene. Na primjer, podizni kraci trebaju malo podići krevet jer je krevet nezakočen, provjerite razinu napunjenosti baterije itd. Ako proizvod ne radi, uklonite vozilo iz pogona radi dijagnosticiranja i popravljanja **Power-LOAD** sustava.
- Nemojte upotrebljavati **Power-LOAD** sustav s težinama preko 700 lb (318 kg), što uključuje pacijentovu težinu i dodatnu opremu. Sigurno radno opterećenje **Power-LOAD** sustava iznosi 870 lb (395 kg), što uključuje težinu kreveta.
- Ne isključujte gumb za glavno napajanje tijekom normalne uporabe jer će to onemogućiti punjenje baterije.
- Nemojte voziti vozilo kad se kolica nalaze u središnjem položaju. Ovaj položaj se ne može zakočiti i nije predviđen za vožnju.
- Po mogućnosti upotrebljavajte **Power-LOAD** sustav kad je vozilo na ravnoj površini.
- Ako ne možete iskrcati krevet s pacijentom iz odjeljka za pacijenta u vozilu, pacijenta iznesite na nosilima.
- Tvrtka Stryker preporučuje periodično obučavanje (najmanje jednom godišnje) o manualnim rezervnim postupcima. Posjetite www.stryker.com ili kontaktirajte prodajnog zastupnika tvrtke Stryker za dodatni primjer kontrolnog popisa za obuku (Mkt Lit-676).

Podizanje, spuštanje ili otpuštanje kreveta pomoću električnih postupaka

Na **Power-PRO** krevetima postoje dva identična kontrolna prekidača kreveta. Pritisnite gumb na bilo kojem od ovih prekidača da podignete (izvučete) krevet, spustite (uvučete) krevet ili otpustite krevet iz **Power-LOAD** sustava, ako je primjenjivo (Slika 24).

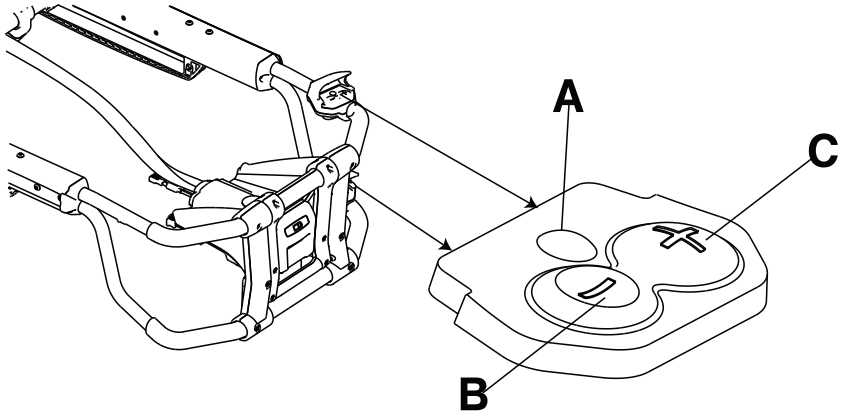

Slika 24 – Kontrolni prekidači kreveta

Referenca	Naziv	Opis
A	Otpuštanje	Pritisnite da otkočite krevet (samo za upotrebu s **Power-LOAD** sustavom)
B	Uvlačenje (-)	Pritisnite i držite da spustite podnicu ili uvučete podvozje kreveta.
C	Izvlačenje (+)	Pritisnite i držite da podignete podnicu ili izvučete podvozje kreveta.

Provjera razine napunjenosti baterije

Pomoću LED pokazivača baterije kreveta provjerite razinu napunjenosti **SMRT** Pak baterije. Napunjena **SMRT** Pak baterija, u radnom stanju, dovoljna je za 25 poziva s pacijentom od 250 funti (113 kg) (stvarni rezultati mogu varirati). Sustav **Power-PRO** od 24 VDC i **SMRT** Pak baterija imaju nazivnu električnu energiju od 2,4 Ah.

UPOZORENJE - Nemojte vaditi bateriju kad je krevet aktivan.

OPREZ - Uvijek napunite bateriju prije stavljanja proizvoda u pogon. Nenapunjena ili ispražnjena baterija može dovesti do slabe učinkovitosti proizvoda.

Kako biste provjerili razinu napunjenosti baterije, pritisnite gumb za uvlačenje (-) na kontrolnom prekidaču kreveta da biste aktivirali LED pokazivač baterije kreveta. LED pokazivač baterije kreveta nalazi se na kontrolnom okviru na donjem kraju (prikazan kao simbol baterije).

- LED pokazivač svijetli zeleno kada baterija ima puni naboj ili dovoljni naboj.

  Napomena - Za postizanje najboljih rezultata upotrebljavajte **SMRT** Pak bateriju dok se LED pokazivač baterije ne promijeni sa zelene na trepćuću narančastu (boju jantara).

- LED pokazivač trepće narančasto (u boji jantara) kada je bateriju potrebno napuniti ili zamijeniti.

  Napomena - LED pokazivač baterije kreveta ne mora početi treptati narančasto (u boji jantara) prije nego što izvadite i zamijenite **SMRT** Pak bateriju, no smatra se da je to najbolja praksa. **SMRT** Pak bateriju možete izvaditi i napuniti u bilo kojem trenutku.

- LED pokazivač svijetli narančasto (u boji jantara) da ukaže na pogrešku baterije.

Napomena

- Upotrebljavajte samo baterije koje je odobrila tvrtka Stryker.
- Ako postoji, pogonjeni pričvršćivač kreveta automatski puni **SMRT** Pak bateriju. Automatsko punjenje se odvija kada zakočite krevet u pogonjeni pričvršćivač kreveta (nije potreban kabel ni priključci). LED pokazivač baterije na krevetu trepće zeleno na trenutak da naznači da se puni.

- Automatsko punjenje se javlja samo sa **SMRT** Pak baterijama.

Ukrcavanje i iskrcavanje pomoću električnih postupaka

Pridržavajte se ove naljepnice s uputama za električne postupke (6390-001-467) i montirajte ploču na unutrašnju stranu vrata ili zid odjeljka za pacijenta u vozilu gdje će biti vidljiva korisnicima.

Pogledajte *Korisničke kontrole i LED pokazivači* (stranica 29) za lokacije gumba i LED svjetala.

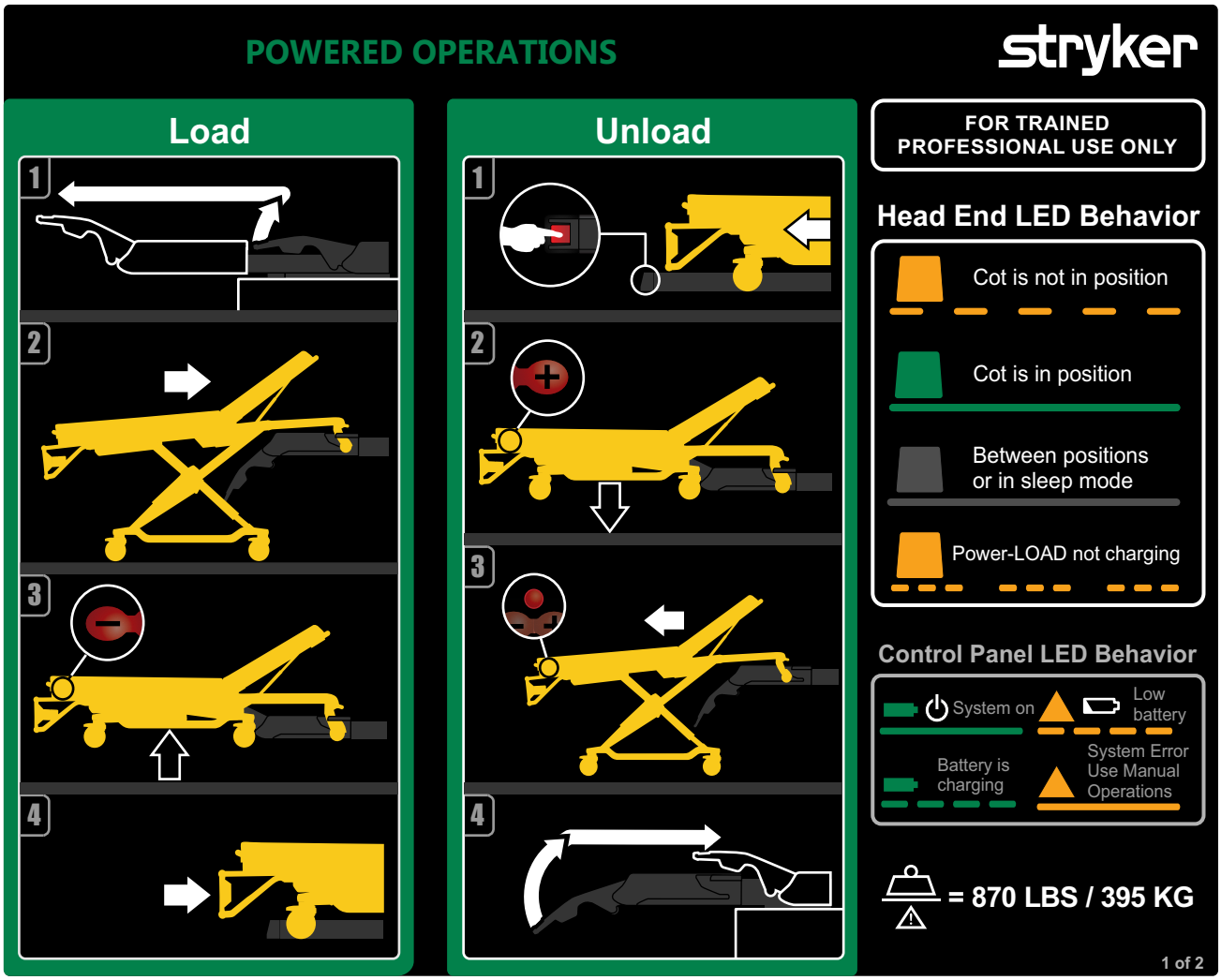

Slika 25 – Električni postupci

Ukrcavanje sustava Power-LOAD pomoću električnih postupaka

1. Podignite podizne krake radi vođenja i izvucite kolica iz odjeljka za pacijenta u vozilu.
2. Gurajte krevet u **Power-LOAD** sustav dok se čiode utovarnih kotača ne zakoče na mjestu. Prilikom ukrcavanja kreveta pazite da krevet bude poravnat s podiznim kracima.
3. Pritisnite i držite gumb za uvlačenje (-) na kontrolnom prekidaču kreveta da potpuno uvučete podvozje kreveta dok krevet ne bude poduprt.
4. Gurajte krevet u odjeljak za pacijenta u vozilu dok se podizni kraci ne spuste i krevet zakoči u **Power-LOAD** sustav.
5. Povucite donji kraj kreveta s jedne strane na drugu kako bi provjerili je li krevet zakočen u **Power-LOAD** sustavu.
6. Za dodatne upute pogledajte *Ukrcavanje Power-PRO kreveta u vozilo s Power-LOAD opcijom* (stranica 42).

Iskrcavanje Power-LOAD sustava pomoću električnih postupaka

1. Pritisnite i držite polugu za otpuštanje na donjem kraju **Power-LOAD** sustava i povucite da izvadite krevet iz odjeljka za pacijenta u vozilu.
2. Pritisnite i držite gumb za izvlačenje (+) na kontrolnom prekidaču kreveta da izvučete krevet dok kotači kreveta ne budu na tlu.
3. Pritisnite gumb za otpuštanje na kontrolnom prekidaču kreveta da otkočite krevet iz **Power-LOAD** sustava.
4. Podignite podizne krake i uvedite trolu u odjeljak za pacijenta u vozilu. Pazite da trola ne smeta kada zatvorite vrata vozila.
5. Za dodatne upute o ukrcavanju pogledajte *Iskrcavanje Power-PRO kreveta iz vozilo s Power-LOAD opcijom* (stranica 43).

   Napomena - Ako se **Power-LOAD** sustav neće koristiti tjedan dana ili više, pritisnite gumb za glavno napajanje da isključite proizvod kako se baterija ne bi ispraznila. Možda ćete morati uključiti, a zatim isključiti proizvod kako biste bili sigurni da je **Power-LOAD** sustav isključen a ne u stanju mirovanja.

Ukrcavanje i iskrcavanje pomoću ručnih postupaka

Pridržavajte se ove naljepnice s uputama za ručne postupke (6390-001-467) i montirajte ploču na unutrašnju stranu vrata ili zid odjeljka za pacijenta u vozilu gdje će biti vidljiva korisnicima.

Pogledajte *Korisničke kontrole i LED pokazivači* (stranica 29) za lokacije gumba i LED svjetala.

UPOZORENJE

- **Power-LOAD** sustav i dodatnu opremu uvijek koristite isključivo kako je opisano u priručnicima. Nepravilna upotreba **Power-LOAD** sustava bilo koje dodatne opreme može dovesti do ozljede pacijenta ili rukovaoca. Upotreba ovog proizvoda na bilo koji drugi način potpuna je odgovornost vlasnika ili korisnika.
- Kod ručnih postupaka uvijek poduprite težinu na donjem kraju kreveta.
- Kada ukrcavate i iskrcavate krevet, uvijek se uvjerite da ste spremni podnijeti cijelu njegovu težinu. Bez napajanja podizni kraci neće podići krevet.

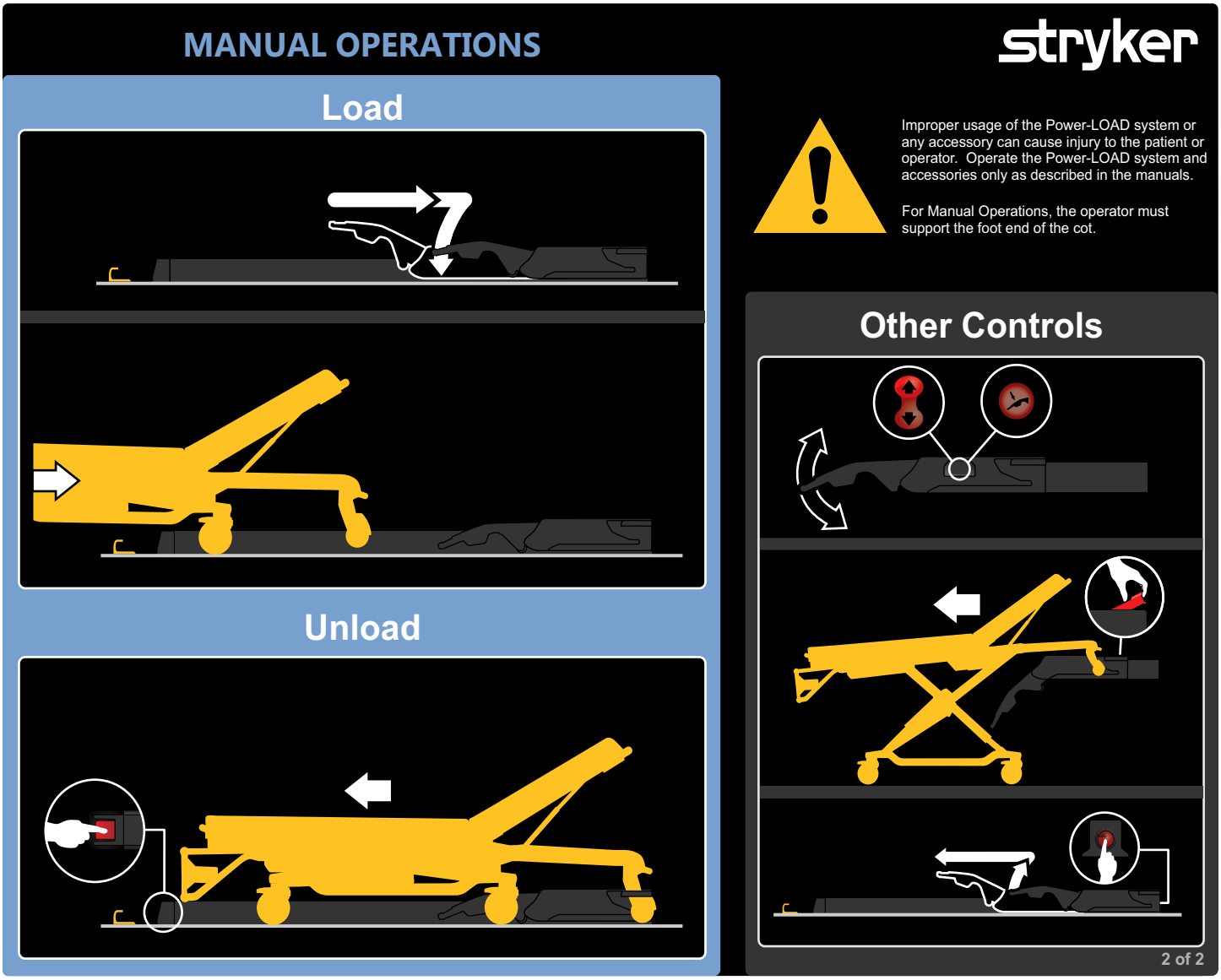

Slika 26 – Ručni postupci

Napomena - Ako se **Power-LOAD** sustav neće koristiti tjedan dana ili više, pritisnite gumb za glavno napajanje da isključite proizvod kako se baterija ne bi ispraznila. Možda ćete morati uključiti, a zatim isključiti proizvod kako biste bili sigurni da je **Power-LOAD** sustav isključen a ne u stanju mirovanja.

Ukrcavanje Power-LOAD sustava pomoću ručnih postupaka

1. Pazite da **Power-LOAD** sustav bude na gornjem kraju odjeljka za pacijenta u vozilu sa spuštenim podiznim kracima.
2. Gurajte krevet u odjeljak za pacijenta u vozilu dok se krevet ne zakoči u **Power-LOAD** sustav.
3. Provjerite je li krevet zakočen u **Power-LOAD** sustavu tako što ćete snažno povući donji kraj kreveta s jedne strane na drugu.
4. Za dodatne upute pogledajte *Ručno ukrcavanje kreveta u vozilo (gubitak napajanja kreveta Power-PRO)* (stranica 48).

Iskrcavanje Power-LOAD sustava pomoću ručnih postupaka

1. Pritisnite i držite polugu za otpuštanje na donjem kraju **Power-LOAD** sustava.
2. Povucite da izvadite krevet iz odjeljka za pacijenta u vozilu.

Provjera razine napunjenosti baterije na kontrolnoj ploči Power-LOAD sustava

UPOZORENJE

- Oštećene baterije uvijek vratite servisnom centru na recikliranje. Nemojte ih odlagati kao nerazvrstani gradski otpad. Obratite se svom lokalnom distributeru u vezi s vraćanjem i/ili sustavima prikupljanja dostupnim u vašoj državi.
- Uvijek iskopčajte priključak na mrežni napon (ako je primjenjivo), iskopčajte bateriju vozila, pritisnite gumb za glavno napajanje da isključite proizvod, a zatim postavite trolu u položaj za ukrcavanje prije servisiranja **Power-LOAD** sustava.
- Nemojte vaditi bateriju dok **Power-LOAD** radi.

Provjera razine napunjenosti baterije:

1. Pazite da LED svjetlo napajanja baterije bude uključeno.
2. Provjerite razinu napunjenosti baterije na kontrolnoj ploči **Power-LOAD** sustava (prikazana kao simbol baterije).
   - Kada je **Power-LOAD** sustav uključen i ne puni se, LED svjetlo napajanja baterije svijetli zeleno.
   - Kada se baterija puni, LED svjetlo napajanja baterije treperi zeleno.
   - Kada je baterija poluprazna, LED svjetlo pogreške treperi narančasto.

Punjenje baterije

UPOZORENJE - Ne pritišćite gumb za glavno napajanje da isključite proizvod tijekom normalne uporabe jer će to onemogućiti punjenje baterije.

Pazite da baterija bude napunjena kako bi **Power-LOAD** mogao raditi. Kada se isprazni, bateriji je potrebno najmanje deset sati da se napuni. Baterije se pune kad god su kolica zakočena u gornjem dijelu odjeljka za pacijenta u vozilu.

Punjenje baterije:

1. Podignite podizne krake i ručno ugurajte kolica u gornji kraj odjeljka za pacijenta u vozilu.
2. Zakočite kolica u gornjem dijelu odjeljka za pacijenta u vozilu.

Napomena

- Kada se baterija puni, LED svjetlo napajanja baterije treperi zeleno.
- Baterija sustava **Power-LOAD** ne puni se ako LED pokazivači na uzglavlju kolica trepere narančasto kada je proizvod u položaju za transport.

Pohrana Power-LOAD sustava

Izbjegavajte pražnjenje baterije. Sve baterije gube napon tijekom pohrane ili razdoblja neaktivnosti. Ako nećete koristiti **Power-LOAD** sustav tjedan dana ili više, pritisnite gumb za glavno napajanje da isključite proizvod. Možda ćete morati uključiti, a zatim isključiti proizvod kako biste bili sigurni da je **Power-LOAD** sustav isključen a ne u stanju mirovanja.

Postavljanje utovarne visine kreveta

Prije stavljanja vozila u pogon morate postaviti utovarnu visinu kreveta za krevet s **Power-LOAD** opcijom. Za popis kompatibilnih kreveta pogledajte *Kompatibilnost s krevetima* (stranica 12). Za više informacija o postavljanju pravilne visine kreveta pogledajte priručnik za upotrebu vašeg kreveta.

Uporaba nenadograđenog kreveta s okvirom u obliku slova X za nesreće s velikim brojem žrtava

Kod nesreća s velikim brojem žrtava možete koristiti neke nekompatibilne krevete, uključujući većinu kreveta s okvirom u obliku slova X.

UPOZORENJE

- Ne dopuštajte da stezaljka tračnice preklopi crvenu naljepnicu za granicu podešavanja na cijevi nosača. Kako čeljust nosača ne bi pustila okvir kreveta, prostor između stezaljke tračnice i nepokretne čeljusti tračnice nikad ne smije iznositi više od 1 inč (2,5 cm).
- Nemojte rukama ili prstima pritiskati gumb za otpuštanje kada su čeljusti otvorene. Pričvršćivač stezaljke tračnice zatvara se naglim opružnim djelovanjem.

Postupci ukrcavanja i iskrcavanja su slični uputama za ručno ukrcavanje i iskrcavanje kreveta. Međutim, sklop stezaljke tračnice se koristi umjesto donje blokade kreveta. Kada ukrcavate nekompatibilan krevet, zakočite zadržač kreveta u sklop stezaljke tračnice.

Opcija za veliki broj žrtava posjeduje sklop nosača za zidno ili podno montiranje. Taj sklop nosača čuvajte u ormariću u slučaju nužde da biste ga mogli brzo pričvrstiti u odjeljku za pacijenta u vozilu.

Izvlačenje Power-LOAD sustava iz vozila bez kreveta

Izvlačenje **Power-LOAD** sustava iz odjeljka za pacijenta u vozilu bez kreveta:

1. Dođite do gornjeg kraja **Power-LOAD** sustava.
2. Dok podižete podizne krake, pritisnite gumb za otpuštanje trole na gornjem kraju **Power-LOAD** sustava (Slika 27).
3. Izvucite trolu iz odjeljka za pacijenta u vozilu (Slika 28).

Slika 27 – Pritisnite gumb za otpuštanje trole

Slika 28 – Izvucite trolu

Ukrcavanje Performance-PRO kreveta u vozilo s Power-LOAD opcijom

UPOZORENJE

- Krevet s pacijentom uvijek moraju ukrcavati u vozilo i iskrcavati iz vozila najmanje dva obučena rukovaoca.
- Uvijek ukrcajte krevet kompatibilan s **Power-LOAD** sustavom u odjeljak za pacijente u vozilu prije svih drugih osoba.

OPREZ

- Ne udarajte krevetom o trolu prilikom ukrcavanja kreveta da se oprema ne bi oštetila.
- Nemojte gurati krevet u odjeljak za pacijenta u vozilu dok se postolje kreveta ne uvuče u potpunosti.

1. Podignite odbojnik vozila u podignuti položaj ako je ugrađen.
2. Podignite podizne krake radi vođenja i izvucite trolu iz odjeljka za pacijenta u vozilu (Slika 29).

Slika 29 – Izvucite trolu iz vozila

3. Podignite krevet u položaj za ukrcavanje.
4. Potpuno izvucite i zakočite sklopivi odjeljak za glavu prije ukrcavanja kreveta u **Power-LOAD** sustav.
5. Gurajte krevet u **Power-LOAD** sustav dok se čiode utovarnih kotača ne zakoče na mjestu (Slika 30). Prilikom ukrcavanja kreveta pazite da krevet bude poravnat s podiznim kracima.

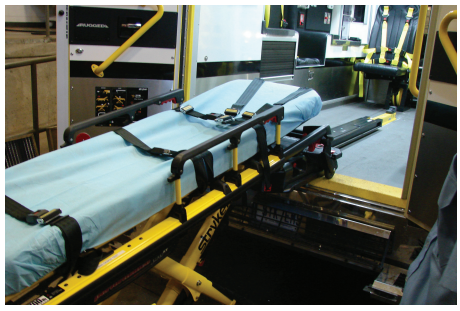

Slika 30 – Zakočite čiode kotača na mjestu

6. Pogledajte LED pokazivače na gornjem kraju da provjerite je li krevet spreman za ukrcavanje.
   - Ako LED svjetla svijetle zeleno, gornji kraj kreveta se nalazi na mjestu.
   - Ako LED svjetla trepere narančasto, gornji kraj kreveta nije na mjestu.
7. Pritisnite gumb gore (↑) na kontrolnoj ploči **Power-LOAD** sustava da podignete podizne krake u najviši položaj (Slika 31).

   Napomena - Noge kreveta se ne uvlače.

Slika 31 – Podignite podizne krake u najviši položaj

8. Rukovalac 1 (donji kraj): Uhvatite okvir kreveta za donji kraj. Stisnite i držite ručno otpuštanje kreveta.

9. Rukovalac 2 (sa strane): Uhvatite vanjsku ogradu da stabilizirate krevet. Zatim uhvatite okvir postolja (Slika 32). Nakon što rukovalac na donjem kraju podigne krevet i stisne ručno otpuštanje kreveta, uvucite podvozje jednom rukom i držite ga na mjestu.

Slika 32 – Uhvatite okvir postolja

10. Rukovalac 1 (donji kraj): Pustite ručno otpuštanje kreveta da zakočite podvozje u uvučenom položaju. Pazite da ručno otpuštanje kreveta bude otpušteno. Ako ručno otpuštanje kreveta nije otpušteno, postolje kreveta će se izvući i krevet se neće zakočiti u pričvršćivaču kreveta.
11. Gurajte krevet u odjeljak za pacijenta u vozilu dok se podizni kraci ne spuste i krevet zakoči u **Power-LOAD** sustav.
12. Provjerite je li krevet zakočen u **Power-LOAD** sustavu tako što ćete snažno povući donji kraj kreveta s jedne strane na drugu.

Iskrcavanje Performance-PRO kreveta iz vozilo s Power-LOAD opcijom

---

UPOZORENJE

- Krevet s pacijentom uvijek moraju ukrcavati u vozilo i iskrcavati iz vozila najmanje dva obučena rukovaoca.
- Uvijek budite spremni držati cijelu težinu kreveta i pacijenta ako podizni kraci ne podignu krevet prilikom iskrcavanja kreveta iz odjeljka za pacijenta u vozilu. Budući da je krevet otkočen radi vađenja iz odjeljka za pacijenta u vozilu, podizni kraci **Power-LOAD** sustava će blago podići krevet.
- Prilikom iskrcavanja kreveta uvijek pazite da postolje kreveta bude izvučeno prije nego što pritisnete bilo koji gumb na kontrolnoj ploči **Power-LOAD** sustava.

---

1. Podignite odbojnik vozila u podignuti položaj ako je ugrađen.
2. Pritisnite i držite polugu za otpuštanje na donjem kraju **Power-LOAD** sustava i povucite da izvadite krevet iz odjeljka za pacijenta u vozilu.
3. Uhvatite okvir kreveta na donjem kraju da izvučete krevet iz odjeljka za pacijenta u vozilu.

   Napomena - LED pokazivači na gornjem kraju svijetle zeleno samo kada je krevet spreman za ukrcavanje.
4. Rukovalac 1 (donji kraj): Uhvatite okvir kreveta (Slika 33). Stisnite i držite ručno otpuštanje kreveta.

Slika 33 – Uhvatite okvir kreveta

5. Rukovalac 2 (sa strane): Uhvatite okvir postolja na naznačenim mjestima (Slika 33), blago podignite te ga spustite u potpuno izvučeni položaj. Pazite da kotači kreveta budu na tlu.

6. Rukovalac 1 (donji kraj): Pustite ručno otpuštanje kreveta da zakočite podvozje u izvučenom položaju.
7. Pritisnite gumb dolje (↓) na kontrolnoj ploči **Power-LOAD** sustava da spustite podizne krake i krevet (Slika 34).

Slika 34 – Spustite podizne krakove

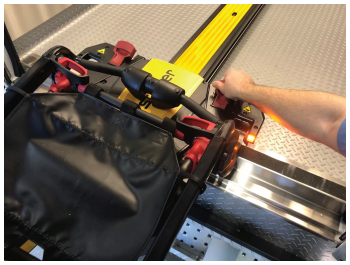

Slika 35 – Otkočite krevet

8. Podignite jednu od dvije ručke za ručno otpuštanje kreveta na gornjem kraju trole da otkočite krevet (Slika 35).
9. Podignite podizne krake i uvedite trolu u odjeljak za pacijenta u vozili dok kraci ne budu dovoljno daleko da ne smetaju vratima vozila.

Ukrcavanje Power-PRO kreveta u vozilo s Power-LOAD opcijom

UPOZORENJE

- Krevet s pacijentom uvijek moraju ukrcavati u vozilo i iskrcavati iz vozila najmanje dva obučena rukovaoca.
- Uvijek ukrcajte krevet kompatibilan s **Power-LOAD** sustavom u odjeljak za pacijente u vozilu prije svih drugih osoba.

OPREZ - Ne udarajte krevetom o trolu prilikom ukrcavanja kreveta da se oprema ne bi oštetila.

1. Podignite odbojnik vozila u podignuti položaj ako je ugrađen.
2. Podignite podizne krake radi vođenja i izvucite trolu iz odjeljka za pacijenta u vozilu (Slika 36).

Slika 36 – Izvucite trolu iz vozila

Slika 37 – Postavite utovarnu visinu

3. Pritisnite i držite gumb za izvlačenje (+) na kontrolnom prekidaču kreveta da izvučete podvozje do postavljene utovarne visine (Slika 37).
4. Potpuno izvucite i zakočite sklopivi odjeljak za glavu prije ukrcavanja kreveta u **Power-LOAD** sustav.
5. Gurajte krevet u **Power-LOAD** sustav dok se čiode utovarnih kotača ne zakoče na mjestu (Slika 38). Prilikom ukrcavanja kreveta pazite da krevet bude poravnat s podiznim kracima.

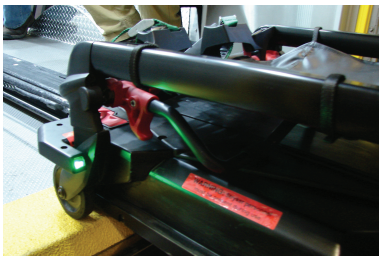

Slika 38 – Zakočite čiode kotača na mjestu

6. Pogledajte LED pokazivače na gornjem kraju da provjerite je li krevet spreman za ukrcavanje.
   a. Ako LED svjetla svijetle zeleno, gornji kraj kreveta se nalazi na mjestu.
   b. Ako LED svjetla trepere narančasto, gornji kraj kreveta nije na mjestu.
7. Pritisnite i držite gumb za uvlačenje (-) na kontrolnom prekidaču kreveta (Slika 39) da potpuno uvučete podvozje kreveta dok krevet ne bude poduprt.

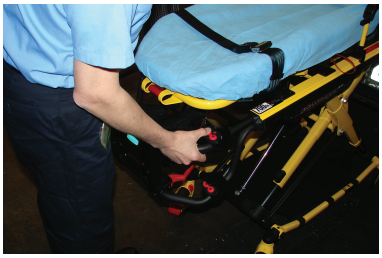

Slika 39 – Potpuno uvucite krevet

8. Gurajte krevet u odjeljak za pacijenta u vozilu dok se podizni kraci ne spuste i krevet zakoči u **Power-LOAD** sustav.
9. Provjerite je li krevet zakočen u **Power-LOAD** sustavu tako što ćete snažno povući donji kraj kreveta s jedne strane na drugu.

Iskrcavanje Power-PRO kreveta iz vozilo s Power-LOAD opcijom

UPOZORENJE

- Krevet s pacijentom uvijek moraju ukrcavati u vozilo i iskrcavati iz vozila najmanje dva obučena rukovaoca.
- Uvijek budite spremni držati cijelu težinu kreveta i pacijenta ako podizni kraci ne podignu krevet prilikom iskrcavanja kreveta iz odjeljka za pacijenta u vozilu. Budući da je krevet otkočen radi vađenja iz odjeljka za pacijenta u vozilu, podizni kraci **Power-LOAD** sustava će blago podići krevet.

1. Podignite odbojnik vozila u podignuti položaj ako je ugrađen.
2. Pritisnite i držite polugu za otpuštanje na donjem kraju **Power-LOAD** sustava i povucite da izvadite krevet iz odjeljka za pacijenta u vozilu (Slika 40).

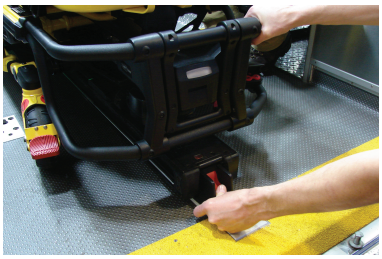

Slika 40 – Pritisnite i držite polugu za otpuštanje

Slika 41 – Uhvatite okvir kreveta

3. Uhvatite okvir kreveta na donjem kraju da izvučete krevet iz odjeljka za pacijenta u vozilu (Slika 41).

   Napomena - LED pokazivači na gornjem kraju svijetle zeleno samo kada je krevet spreman za ukrcavanje.

4. Pritisnite i držite gumb za izvlačenje (+) na kontrolnom prekidaču kreveta da izvučete krevet dok kotači kreveta ne budu na tlu.
5. Pustite gumb za izvlačenje (+) kada podizni kraci više ne budu držali krevet. Podizni kraci će se nastaviti kretati dok se ne spuste do kraja.
6. Pritisnite gumb za otpuštanje (Slika 42) na kontrolnom prekidaču kreveta na donjem kraju kreveta ili podignite jednu od dvije ručke za ručno otpuštanje kreveta na gornjem kraju trole da otkočite krevet (Slika 43).

Slika 42 – Pritisnite gumb za otpuštanje

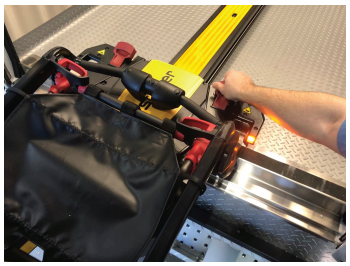

Slika 43 – Otkočite krevet

7. Podignite podizne krake i uvedite trolu u odjeljak za pacijenta u vozili dok kraci ne budu dovoljno daleko da ne smetaju vratima vozila.

Ručno iskrcavanje kreveta iz vozila nakon ukrcavanja pomoću sustava Power-LOAD (gubitak napajanja sustava Power-LOAD ili pogreška sustava)

Ako **Power-LOAD** sustav ostane bez napajanja ili dođe do pogreške sustava nakon ukrcavanja kreveta, slijedite sljedeće upute da iskrcate krevet.

UPOZORENJE

- Krevet s pacijentom uvijek moraju ukrcavati u vozilo i iskrcavati iz vozila najmanje dva obučena rukovaoca.
- Prilikom iskrcavanja kreveta iz odjeljka za pacijenta uvije budite spremni da držite cijelu težinu kreveta i pacijenta kada **Power-LOAD** sustav ostane bez napajanja ili dođe do pogreške sustava.
- Prilikom iskrcavanja kreveta uvijek pazite da postolje kreveta bude izvučeno prije nego što pritisnete bilo koji gumb na kontrolnoj ploči **Power-LOAD** sustava.
- Kada ukrcavate i iskrcavate krevet, uvijek se uvjerite da ste spremni podnijeti cijelu njegovu težinu. Bez napajanja podizni kraci neće podići krevet.

Napomena - Podizni kraci će biti u podignutom položaju.

1. Pritisnite i držite polugu za otpuštanje na donjem kraju **Power-LOAD** sustava i povucite da izvadite krevet iz odjeljka za pacijenta u vozilu (Slika 44).

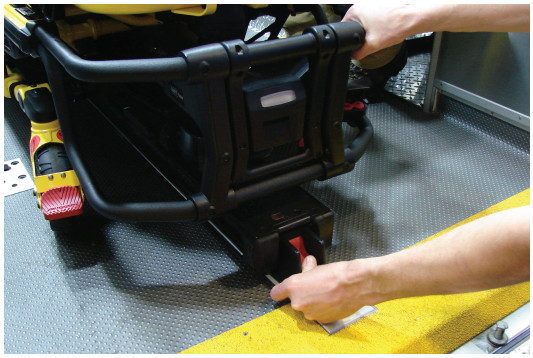

Slika 44 – Pritisnite i držite polugu za otpuštanje

2. Uhvatite okvir kreveta na donjem kraju da izvučete krevet iz odjeljka za pacijenta u vozilu.

   Za modele 6500/6506 i 6510/6516 s opcijom **Power-LOAD**:

   - Rukovatelj 1: Uhvatite okvir kreveta za donji kraj. Dok držite težinu kreveta, vodite i izvlačite krevet iz odjeljka za pacijenta u vozilu. Pritisnite i držite gumb za izvlačenje (+) na kontrolnom prekidaču kreveta da izvučete krevet dok kotači kreveta ne budu na tlu.
   - Rukovatelj 2: Uhvatite vanjsku ogradu da stabilizirate krevet.

   Za model 6085/6086 s opcijom **Power-LOAD**:

   - Rukovatelj 1: Uhvatite okvir kreveta.
   - Rukovatelj 2: Uhvatite okvir postolja na naznačenim mjestima, blago ga podignite, a zatim spustite u potpuno izvučeni položaj dok rukovalac 1 stiska i drži ručno otpuštanje kreveta. Pazite da kotači kreveta budu na tlu.
   - Rukovatelj 1 (donji kraj): Pustite ručno otpuštanje kreveta da zakočite podvozje u izvučenom položaju.

3. Pritisnite gumb za ručno otpuštanje na kontrolnoj ploči **Power-LOAD** sustava (Slika 45).

Slika 45 – Pritisnite gumb za ručno otpuštanje

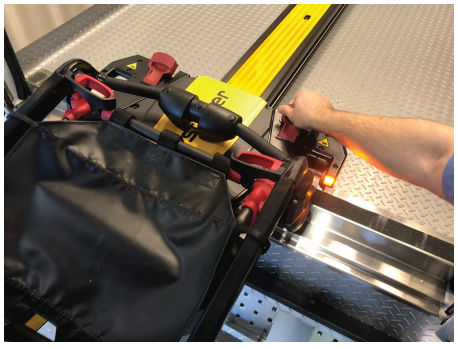

Slika 46 – Otkočite krevet

4. Podignite jednu ručku za ručno otpuštanje kreveta na gornjem kraju **Power-LOAD** sustava da otkočite krevet (Slika 46).
5. Podignite podizne krake i uvedite trolu u odjeljak za pacijenta u vozili dok kraci ne budu dovoljno daleko da ne smetaju vratima vozila.
6. Nakon poziva stavite vozilo izvan pogona radi dijagnosticiranja i popravljanja **Power-LOAD** sustava.

Ručno ukrcavanje kreveta u vozilo nakon gubitka napajanja pogonjenog pričvršćivača kreveta ili pogreške sustava

UPOZORENJE

- Krevet s pacijentom uvijek moraju ukrcavati u vozilo i iskrcavati iz vozila najmanje dva obučena rukovaoca.
- Uvijek ukrcajte krevet prije nego što dopustite pacijentima ulazak u odjeljak za pacijenta u vozilu.

OPREZ - Nemojte gurati krevet u odjeljak za pacijenta u vozilu dok potpuno ne uvučete postolje kreveta.

1. Podignite odbojnik vozila u podignuti položaj ako je ugrađen.
2. Postavite trolu na gornji kraj odjeljka za pacijenta u vozilu sa spuštenim podiznim kracima. Da pomjerite trolu na gornji kraj, podignite podizne krake i uvodite trolu u odjeljak za pacijenta u vozilu dok se **Power-LOAD** sustav ne zakoči u mjestu sa spuštenim podiznim kracima.
3. Potpuno izvucite i zakočite sklopivi odjeljak za glavu prije ukrcavanja kreveta u pogonjeni pričvršćivač kreveta.
4. Postavite krevet u položaj za ukrcavanje (bilo koji položaj u kojem se utovarni kotači nalaze na visini podnice vozila).
5. Dovezite krevet do otvorenog odjeljka za pacijenta u vozilu.
6. Gurajte krevet naprijed dok se utovarni kotači ne nađu na podnici odjeljka za pacijenta u vozilu i sigurnosna prečka kreveta se učvrsti pomoću sigurnosne kuke vozila (Slika 47).

Slika 47 – Sigurnosna kuka vozila

Napomena - Radi postizanja maksimalne udaljenosti za podizanje postolja, izvlačite krevet dok se sigurnosna kopča kreveta ne učvrsti pomoću sigurnosne kuke vozila.

Za **Power-PRO XT** ili **Power-PRO IT** s **Power-LOAD** opcijom:

- Uhvatite okvir kreveta za donji kraj.
- Podignite donji kraj kreveta te pritisnite i držite gumb za uvlačenje (-) na kontrolnom prekidaču kreveta da potpuno uvučete podvozje kreveta.

Napomena - Podvozje kreveta će se uvući za manje od tri sekunde.

Za **Performance-PRO XT** s **Power-LOAD** opcijom:

- Rukovalac 1 (donji kraj): Uhvatite okvir kreveta za donji kraj. Stisnite i držite ručno otpuštanje kreveta.
- Rukovalac 2 (sa strane): Uhvatite vanjsku ogradu da stabilizirate krevet. Zatim uhvatite okvir postolja. Nakon što rukovalac na donjem kraju podigne krevet i stisne ručno otpuštanje kreveta, uvucite podvozje jednom rukom i držite ga na mjestu.
- Rukovalac 1 (donji kraj): Pustite ručno otpuštanje kreveta da zakočite podvozje u uvučenom položaju.

7. Gurajte krevet u odjeljak za pacijenta u vozilu dok se krevet ne zakoči u **Power-LOAD** sustav.

8. Provjerite je li krevet zakočen pogonjenom pričvršćivaču kreveta tako što ćete snažno povući donji kraj kreveta s jedne strane na drugu.

Nakon servisnog poziva stavite vozilo izvan pogona radi dijagnosticiranja i popravljanja **Power-LOAD** sustava.

Ručno iskrcavanje kreveta iz vozila

UPOZORENJE

- Krevet s pacijentom uvijek moraju ukrcavati u vozilo i iskrcavati iz vozila najmanje dva obučena rukovatelja.
- Uvijek upotrebljavajte obje ruke prilikom rukovanja krevetom. **Power-LOAD** je samo pomoćni uređaj. Procijenite svaku situaciju da biste odredili kako rasporediti i podignuti teret koji prevozite.
- Uvijek mora biti dovoljno rukovatelja da se mogu nositi sa silama koje su potrebne za ukrcavanje i iskrcavanje tereta preko 400 lb (181 kg). Radi bolje sigurnosti rukovatelji uvijek trebaju vršiti ukrcavanje ili iskrcavanje na ravnim površinama. Za visine platforme vozila od 36 inča (91 cm) može biti potrebno ručno iskrcavanje.
- Prilikom iskrcavanja kreveta uvijek pazite da postolje kreveta bude izvučeno prije nego što pritisnete bilo koji gumb na kontrolnoj ploči **Power-LOAD** sustava.

1. Podignite odbojnik vozila u podignuti položaj, ako je ugrađen.
2. Pritisnite i držite polugu za otpuštanje ili gumb za otpuštanje na donjem kraju pričvršćivača kreveta i povucite da izvadite krevet iz odjeljka za pacijenta u vozilu.
3. Uhvatite okvir kreveta na donjem kraju da izvučete krevet iz odjeljka za pacijenta u vozilu.

   Za **Power-PRO XT** ili **Power-PRO IT** s **Power-LOAD** opcijom:

   - Rukovatelj 1: Uhvatite okvir kreveta za donji kraj. Dok držite težinu kreveta, vodite i izvlačite krevet iz odjeljka za pacijenta u vozilu dok se sigurnosna prečka kreveta ne učvrsti pomoću sigurnosne kuke vozila. Pritisnite i držite gumb za izvlačenje (+) na kontrolnom prekidaču kreveta da izvučete krevet dok kotači kreveta ne budu na tlu.
   - Rukovatelj 2: Pazite da se sigurnosna prečka kreveta učvrsti pomoću sigurnosne kuke vozila. Uhvatite vanjsku ogradu kreveta da stabilizirate krevet. Gurnite naprijed polugu za otpuštanje sigurnosne prečke kreveta da otpustite sigurnosnu prečku iz sigurnosne kuke u odjeljku za pacijenta u vozilu.

   Za **Performance-PRO XT** s **Power-LOAD** opcijom:

   - Rukovatelj 1 (donji kraj): Uhvatite okvir kreveta za donji kraj. Dok držite težinu kreveta, vodite i izvlačite krevet iz odjeljka za pacijenta u vozilu dok se sigurnosna prečka kreveta ne učvrsti pomoću sigurnosne kuke vozila.
   - Rukovatelj 2 (sa strane): Uhvatite okvir postolja na naznačenim mjestima, blago ga podignite, a zatim spustite u potpuno izvučeni položaj dok rukovalac 1 stiska i drži ručno otpuštanje kreveta.
   - Rukovatelj 1 (donji kraj): Pustite ručno otpuštanje kreveta i provjerite je li se podvozje zakočilo na mjestu. Postavite krevet na tlo.
   - Rukovatelj 2 (sa strane): Gurnite naprijed polugu za otpuštanje sigurnosne prečke kreveta da otpustite sigurnosnu prečku iz sigurnosne kuke u odjeljku za pacijenta u vozilu.

   Napomena - Ako bi se slučajno desilo da donji kraj kreveta padne i da ne možete izvaditi krevet iz vozila, iznesite pacijenta na neki drugi način (npr. pomoću nosila).

Vađenje kreveta iz vozila radi popravaka

UPOZORENJE

- Krevet s pacijentom uvijek moraju ukrcavati u vozilo i iskrcavati iz vozila najmanje dva obučena rukovaoca.
- Uvijek koristite obje ruke prilikom rukovanja krevetom. **Power-LOAD** je samo pomoćni uređaj. Procijenite svaku situaciju da biste odredili kako rasporediti i podignuti teret koji prevozite.
- Prilikom iskrcavanja kreveta uvijek pazite da postolje kreveta bude izvučeno prije nego što pritisnete bilo koji gumb na kontrolnoj ploči **Power-LOAD** sustava.

1. Rukovalac 1: Pritisnite i držite gumb za otpuštenje trole na gornjem kraju **Power-LOAD** sustava.
2. Rukovalac 2: Kliznite obarače za blokiranje prijenosnika (najbliže donjem kraju) prema donjem kraju sklopa prijenosnika da ga otkočite. Uz pomoć rukovaoca 1 snažno gurnite krevet i prijenosnik iz odjeljka za pacijenta u vozilu.
3. Rukovalac 1: Odvijačem ili sličnim instrumentom gurajte sklop kuke ispod prijenosnika dok rukovalac 2 gura prijenosnik prema gornjem kraju odjeljka za pacijenta u vozilu da otpusti krevet iz blokatora.
4. Nakon što se krevet otkoči, potpuno ga izvucite.
5. Pazite da postolje kreveta bude izvučeno, a zatim podignite jednu od ručki za ručno otpuštanje kreveta na gornjem kraju **Power-LOAD** sustava da otkočite krevet.

Ručno ukrcavanje kreveta u vozilo (gubitak napajanja kreveta Power-PRO)

UPOZORENJE

- Krevet s pacijentom uvijek moraju ukrcavati u vozilo i iskrcavati iz vozila najmanje dva obučena rukovatelja.
- Uvijek ukrcajte krevet prije nego što dopustite pacijentima ulazak u odjeljak za pacijenta u vozilu.

OPREZ

- Nemojte gurati krevet u odjeljak za pacijenta u vozilu dok potpuno ne uvučete postolje kreveta.
- Ne udarajte krevetom o kolica prilikom ukrcavanja kreveta da se oprema ne bi oštetila.
- Ne puštajte ručno otpuštanje dok se krevet ne zakoči na mjestu na donjem kraju. Ako ga prerano pustite, postolje kreveta može spriječiti da se krevet zakoči u **Power-LOAD** sustavu.

1. Podignite odbojnik vozila u podignuti položaj, ako je ugrađen.
2. Podignite podizne krake radi vođenja i izvucite kolica iz odjeljka za pacijenta u vozilu (Slika 48).

Slika 48 – Izvucite trolu iz vozila

3. Podignite krevet u položaj za ukrcavanje.
4. Potpuno izvucite i zakočite sklopivi odjeljak uzglavlja prije ukrcavanja kreveta u **Power-LOAD** sustav.
5. Gurajte krevet u **Power-LOAD** sustav dok se čiode utovarnih kotača ne zakoče na mjestu (Slika 49). Prilikom ukrcavanja kreveta pazite da krevet bude poravnat s podiznim kracima.
6. Pogledajte LED pokazivače na gornjem kraju da provjerite je li krevet spreman za ukrcavanje.
   - Ako LED svjetla svijetle zeleno, gornji kraj kreveta se nalazi na mjestu.

- Ako LED svjetla trepere narančasto, gornji kraj kreveta nije na mjestu.

7. Pritisnite gumb gore (↑) na kontrolnoj ploči **Power-LOAD** sustava (Slika 50) da podignete podizne krake u najviši položaj.

   Napomena - Noge kreveta se ne uvlače.

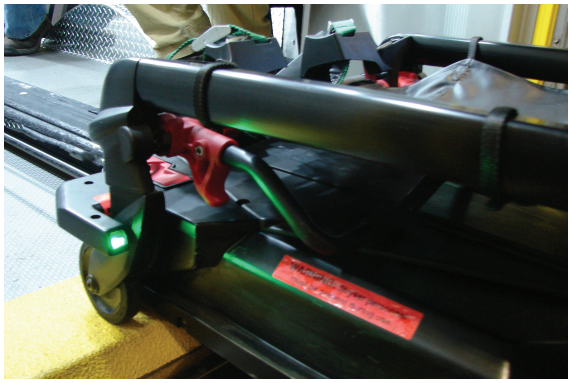

Slika 49 – Zakočite čiode kotača na mjestu

Slika 50 – Pritisnite gumb gore da podignete podizne krake

8. Rukovatelj 1 (donji kraj): Uhvatite okvir kreveta za donji kraj. Stisnite i držite ručno otpuštanje kreveta.
9. Rukovatelj 2 (sa strane): Uhvatite okvir postolja. Nakon što rukovalac na donjem kraju stisne ručno otpuštanje kreveta, uvucite podvozje jednom rukom i stabilizirajte krevet drugom rukom.
10. Oba rukovatelja: Gurajte krevet u odjeljak za pacijenta u vozilu dok se podizni kraci ne spuste i krevet zakoči u **Power-LOAD** sustav.
11. Rukovatelj 1: Nastavite stiskati i držati ručno otpuštanje kreveta.
12. Provjerite je li krevet zakočen u **Power-LOAD** sustavu tako što ćete snažno povući donji kraj kreveta s jedne strane na drugu.
13. Nakon poziva stavite krevet izvan pogona radi dijagnosticiranja i popravljanja **Power-PRO** kreveta.

    Napomena - **Power-LOAD** automatski puni **SMRT** Pak bateriju kada je krevet zakočen u **Power-LOAD** sustavu u transportnom položaju (nije potreban kabel ni priključci). LED pokazivač baterije na krevetu treperi zeleno na trenutak da naznači da se puni.

Preventivno održavanje

Redovita inspekcija i podešavanje

Intervali održavanja

Ovaj raspored predstavlja opći vodič za održavanje. Potrebni raspored održavanja može varirati u ovisnosti o:

- Broju poziva
- Vremenu
- Terenu
- Geografskoj lokaciji
- Individualnoj uporabi

Ako niste sigurni kako ili kada obaviti ove provjere, obratite se svom servisnom tehničaru tvrtke Stryker.

Kada obavljate provjere za preventivno održavanje **Power-LOAD** sustava, morate obaviti provjeru za preventivno održavanje njegovog odgovarajućeg kreveta kompatibilnog s **Power-LOAD** sustavom i opcije sklopa vodilice za kotače (ako je primjenjivo) da potvrdite ispravnost cijelog sustava.

Održavanje kreveta kompatibilnog s Power-LOAD sustavom

Potrošni dijelovi koje može biti potrebno zamijeniti na krevetu kompatibilnom sa sustavom **Power-LOAD** uključuju odstojnik kraka za krevet (6500-002-123), graničnik postolja (6085-001-094) i čiodu utovarnog kotača (6500-002-104).

Opcija održavanja sklopa vodilice za kotače (ako je primjenjivo)

Radi održavanja funkcionalnosti pričvršćivača **Power-LOAD** sustava, provjerite je li vodilica za kotače funkcionalna i da joj struktura nije narušena. Sustav tračnice vodilice za kotače pomaže sustavu **Power-LOAD** prilikom ukrcavanja kreveta. Ako je vodilica kotača oštećena, odmah je zamijenite.

Napomena - Raspored održavanja **Power-LOAD** sustava zasniva se na 10 poziva dnevno. Prilagodite raspored rutinskog održavanja vašoj uporabi proizvoda.

Svakih mjesec ili dva sata

Provjerite ove stavke svakih mjesec dana ili svaka dva radna sata motora, što nastupi prije.

Provjera	Postupak
Mjesto blokade pomicanja	Očistite nečistoće iz donjeg kraja blokade pomicanja na prijenosniku

Svaka tri mjeseca ili šest sati

Provjerite ove stavke svaka tri mjeseca ili svakih šest radnih sati motora, što god nastupi prije.

Provjera	Postupak
Labavi pričvršćivači	Zamijenite ako su labavi
Vijci priključaka baterije	Pritegnite labave vijke (zavrnite ih do 9 inč-funti (1 nm)
Sklop prijenosnika i sidreni sklop	Očistite nečistoće s vrha sklopa prijenosnika i sidrenog sklopa

Provjera	Postupak
Kanali valjaka prijenosnika	Očistite kanale valjaka prijenosnika da spriječite nakupljanje nečistoća
Zaustavna rampa kolica	Pritegnite labave vijke

Svakih dvanaest mjeseci ili 24 sata

Provjerite ove stavke svakih 12 mjeseci ili svaka 24 radna sata motora, što god nastupi prije.

Provjera	Postupak
Baterija	Zamijenite ako je podizanje tromo
Svi dijelovi	Provjerite i po potrebi zamijenite sve istrošene dijelove, uključujući pokrove kraka, pločice kraka za habanje, gornje i bočne poklopce kolica, opruge ručke za otpuštanje kreveta, pokrov poluge sidra, pokrov indukcijskog primara sidra, ploču za blokiranje prijenosnika, iglu za blokiranje prijenosnika ili vodilice kreveta **Napomena** - Ploča za blokiranje prijenosnika (639000010260) kompatibilna je samo s jedinicama **Power-LOAD** proizvedenima nakon 31. srpnja 2017. ili jedinicama koje su bile servisirane s pomoću kompleta 639007000021. Provjerite oznaku sa serijskim brojem da biste potvrdili datum proizvodnje.
Odbojnici graničnika	Zamijenite ako je rub oštećen
Motor	Zamijenite kada nema kretanja motora
Kraj klipa cilindra	Zamijenite ako sustav **Power-LOAD** radi u ručnom režimu i LED svjetlo pogreške svijetli
Cjelokupna funkcionalnost	Pogledajte *kontrolni popis za ugradnju* u priručniku za rukovatelja
Hidraulika	Provjerite curi li hidraulika
Ležaj blokatora prijenosnika	Zamijenite jednom godišnje **Napomena** - Prilikom zamjene pazite da okolno područje bude čisto (sidro) i nanesite molibden disulfid mazivo na čiodu blokatora prijenosnika.
Valjci V vodilice	Ako se proizvod teško kotrlja ili je primjetno habanje u kanalu valjka prijenosnika preko unutrašnjeg klipa, zamijenite valjke V vodilice na kolicima i zamijenite desni vanjski donji sklop prijenosnika s desnim vanjskim gornjim klipom prijenosnika. Provjerite da na svim preostalim valjcima nema oštećenja ili prekomjernog habanja. Po potrebi zamijenite
Opruge podiznog kraka	Zamijenite opruge podiznih krakova (0038-895-000) koje se nalaze ispod gornjeg poklopca kolica

Raspored zamjene dijelova ravnog valjka i V vodilice

Dijelove ravnog valjka i V vodilice morate zamijeniti nakon svakih 14.110 poziva. To je potrebno kako bi se održala funkcionalnost **Power-LOAD** sustava. Pridržavajte se ovog rasporeda broja poziva kako biste ispunjavali ovaj zahtjev. Raspored će vam također pomoći u planiranju odgovarajućih intervala servisiranja.

Broj poziva dnevno	Mjeseci
6	80
7-8	60
9-10	48
11-12	40
13	36
14-15	30

Raspored zamjene dijelova ležaja blokatora prijenosnika

Dijelove ležaja blokatora prijenosnika morate zamijeniti nakon svakih 3653 poziva. To je potrebno kako bi se održala funkcionalnost **Power-LOAD** sustava. Pridržavajte se ovog rasporeda broja poziva kako biste ispunjavali ovaj zahtjev.

Broj poziva dnevno	Mjeseci
2	60
3	40
4-5	24
6	20
7-8	15
9-10	12
11-12	10
13-15	8

Čišćenje

UPOZORENJE

- Uvijek pritisnite gumb za glavno napajanje da isključite jedinicu prije servisiranja ili čišćenja.
- Prilikom tlačnog pranja uvijek koristite odgovarajuću osobnu zaštitnu opremu da se biste izbjegli udisanje zaraznih čestica. Oprema za tlačno pranje može raspršiti onečišćenje po zraku.

OPREZ

- Nemojte prskati izravno ispod trole u mehanizam trole. Voda bi mogla dospjeti u kućište trole i ubrzati koroziju ili narušiti rad.
- Nemojte čistiti, servisirati ili obavljati održavanje na krevetu dok se krevet koristi.

Proizvod se može čistiti tlačnim pranjem. Proizvod može pokazivati znakove oksidacije ili gubitka boje od kontinuiranog pranja. Tlačno pranje neće narušiti radne značajke proizvoda ako slijedite odgovarajuće postupke.

- Strogo se pridržavajte preporuka za razrjeđivanje od strane proizvođača otopine za čišćenje.
- Tlačno perite **Power-LOAD** sustav uz preporučena sredstva za čišćenje. Operite proizvod crijevom odozgo te ručnikom posušite prijenosne nosače i šarke kraka.
- Tlačno operite **Power-LOAD** sustav pomoću ručne palice ili ga obrišite čistom krpom i preporučenim sredstvima za čišćenje.
- Kada proizvod perete crijevom odozgo ili ga tlačno perete, nemojte prskati izravno ispod trole u mehanizam trole. Voda bi mogla dospjeti u kućište trole i ubrzati koroziju ili narušiti rad.
- Mekom krpom i četkom očistite kanale valjaka prijenosnika da spriječite nakupljanje nečistoća.
- Skinite gornji poklopac trole i sklop poklopca s lijeve strane pacijenta da biste ručnikom posušili sklop kontrolne ploče.
- Iskopčajte priključke za motor i bateriju te ih posušite ručnikom.
- Ručnikom posušite prijenosne nosače i šarke kraka.
- Prilikom čišćenja parkirajte vozilo hitne pomoći uzbrdo i izvucite prijenosnik i trolu tako da se voda iscijedi iz stražnjeg kraja odjeljka za pacijenta u vozilu.

Napomena - Voda koja uđe u **Power-LOAD** sustav će se iscijediti kroz odvodnu cijev ispod vozila.

Preporučena sredstva za čišćenje

Ako se koriste u koncentracijama koje preporučuje proizvođač, općenito možete koristiti fenolna ili kvaternarna sredstva za dezinfekciju (izuzev sredstva **Virex**® TB). Sredstva za dezinfekciju na bazi jodoforma ne preporučuju se jer može doći do pojave mrlja.

Preporučena sredstva za čišćenje uključuju:

- kvaternarna sredstva za čišćenje (aktivni sastojak – amonijev klorid) koja sadrže manje od 3 % glikolnog etera
- fenolna sredstva za čišćenje (aktivni sastojak – o-fenilfenol)
- otopina kloriranog izbjeljivača (5,25 % – manje od 1 dijela izbjeljivača na 100 dijelova vode)
- ≤ 21 % izopropilnog alkohola

Izbjegavajte primjenu prevelike količine. Ne puštajte da proizvod ostane mokar duže od preporuke proizvođača kemikalija za pravilnu dezinfekciju.

Napomena

- Ako se ne pridržavate gore navedenih smjernica prilikom korištenja ovih vrsta sredstava za čišćenje, možete poništiti jamstvo za ovaj proizvod.
- Nakon čišćenja uvijek obrišite proizvod čistom vodom i osušite ga. Neki proizvodi za čišćenje su korozivni i mogu uzrokovati oštećenje proizvoda. Ako se proizvod ne ispere i ne osuši, ostaje korozivni talog na površini proizvoda i može uzrokovati prijevremenu koroziju kritičnih komponenti.

Vodič za rješavanje problema

Ove su upute namijenjene isključivo kao kratkoročno rješenje. Obratite se svom lokalnom servisnom tehničaru tvrtke Stryker ili voditelju službe za korisnike da zakažete pregled za održavanja nakon incidenta koji zahtijeva rješavanje problema. Potpune informacije o rješavanju problema nalaze se u priručniku za održavanje.

Krevet se zaglavljuje prilikom iskrcavanja

Scenarij: Krevet se zaglavljuje na pola kada pritisnete crvenu polugu za otpuštanje na donjem kraju sidra.

1. Povucite obarač za blokiranje prijenosnika s lijeve strane i ugurajte krevet natrag u vozilo dok se ne zakoči na mjestu.
2. Palcem držite crvenu polugu za otpuštanje na donjem kraju sidra, a zglobom držite prijenosnik na mjestu dok povlačite krevet prema sebi dok se ne podigne. Izvucite krevet da ga iskrcate.

Krevet se zaglavljuje prilikom ukrcavanja

Scenarij: Trola i krevet se zaglavljuju na pola prilikom ukrcavanja.

1. Provjerite da nema nečistoća u blokadi trole prijenosnika.
2. Uklonite nečistoće kako bi se valjak pojavio. Ako nema nečistoća, pogledajte korak 4.
3. Izvucite krevet i trolu do kraja izvan vozila da ih resetirate. Ukrcajte krevet u vozilo. Trola će se zatim zakočiti na mjestu.
4. Ako nema nečistoća u blokadi trole prijenosnika, povucite obarač za blokiranje prijenosnika s lijeve strane. Ukrcajte krevet u vozilo.

Krevet neće da se otpusti iz trole

Scenarij: Krevet neće da se otpusti iz trole u položaju za ukrcavanje i LED svjetlo pogreške svijetli.

1. Snažno pritisnite gumb za ručno otpuštanje na kontrolnoj ploči **Power-LOAD** sustava da otpustite tlak u hidraulici.
2. Da biste spustili podizne krakove, pritisnite gumb za izvlačenje (+) na krevetu ili pritisnite strelicu za dolje (↓) na kontrolnoj ploči sustava **Power-LOAD**.

   Napomena - Možda ćete morati pritiskati podizne krakove dok pritišćete gumb za ručno otpuštanje da biste potpuno spustili podizne krakove.
3. Izvadite krevet iz trole.

Krevet neće da se spusti i zakoči u prijenosnik

Scenarij: Kraci trole se ne spuštaju da zakoče krevet u prijenosnik prilikom ukrcavanja.

1. Snažno pritisnite gumb za ručno otpuštanje na kontrolnoj ploči **Power-LOAD** sustava. Krevet će se zatim spustiti i zakočiti u prijenosnik.

Krevet je zakočen u troli u položaju za ukrcavanje

Scenarij: Krevet se počinje spuštati, a podizni kraci trole se ne podižu.

1. Pritisnite strelicu za gore (↑) na kontrolnoj ploči sustava **Power-LOAD** da podignete krevet dok se podizni krakovi ne zaustave.
2. Na donjem kraju kreveta pritisnite gumb za uvlačenje (-) da podignete noge kreveta. Ukrcajte krevet u vozilo.

Podizni krakovi sustava Power-LOAD se zaustavljaju prilikom ukrcavanja

Scenarij: Podizni krakovi nisu centrirani između nogu kreveta, a narančasti LED indikatori gornjeg kraja trepću.

1. Poravnajte krevet da biste centrirali podizne krakove između nogu kreveta i da LED indikatori gornjeg kraja postanu zeleni.
2. Pritisnite strelicu za gore (↑) na kontrolnoj ploči sustava **Power-LOAD** da spustite krevet.

Bežične obavijesti

Za krevete opremljene opcijskom tehnologijom bežične komunikacije, ove izjave odnose se na navedene zemlje:

Zemlja	Obavijest
Tajvan	CCAQ23LP0270T7
Tajland	กสทช. เครื่องวิทยุคมนาคมนี้ ได้รับยกเว้น ไม่ต้องได้รับใบอนุญาตให้มี ใช้ซึ่งเครื่องวิทยุคมนาคม หรือตั้งสถานีวิทยุคมนาคมตามประกาศ กสทช. เรื่อง เครื่องวิทยุคมนาคม และสถานีวิทยุคมนาคมที่ได้รับยกเว้นไม่ต้องได้รับใบอนุญาต วิทยุคมนาคมตามพระราชบัญญัติวิทยุคมนาคม พ.ศ. 2498 กสทช. | โทรคมนาคม กำกับดูแลเพื่อประชาชน Call Center 1200 (โทรฟรี)

Informacije o elektromagnetskoj kompatibilnosti

UPOZORENJE

- Sustav **Power-LOAD** radi na 13,56 MHz kada upotrebljavate kontrole **Power-LOAD** s pogonjenim krevetom (**Power-PRO** XT ili **Power-PRO** IT) koji bi mogao ometati drugu opremu koja radi u ovom frekvencijskom pojasu.
- Nemojte upotrebljavati dodatnu opremu, pretvornike i kabele koji nisu navedeni, osim pretvornika i kabela koje tvrtka Stryker prodaje kao zamjenske dijelove za unutarnje komponente, kako bi se izbjeglo potencijalno pojačano zračenje ili smanjene otpornosti sustava **Power-LOAD**.
- Nemojte upotrebljavati sustav **Power-LOAD** i krevet **Power-PRO** pored druge opreme ili na njoj. Ako je susjedna ili naslagana uporaba neophodna, promatrajte sustav **Power-LOAD** da provjerite radi li normalno u konfiguraciji gdje će se upotrebljavati.
- **Power-LOAD** prvenstveno radi na ovim frekvencijama: 70 – 85 kHz za induktivno punjenje i 13,56 MHz±7 kHz, modulirana amplituda (OOK), ERP (efektivna izračena snaga): -82,37 dBm. Induktivno punjenje može raditi između ovih frekvencija: 70 – 125 kHz. Druga oprema može ometati **Power-LOAD** sustav, čak i ako je ta oprema sukladna CISPR zahtjevima zračenja.

OPREZ

- Ova oprema ispitana je i utvrđeno je da je sukladna ograničenjima za digitalni uređaj klase A, u skladu s dijelom 15 FCC pravila. Ta ograničenja su osmišljena da pruže razumnu zaštitu od štetne interferencije kada se oprema upotrebljava u trgovačkom okruženju. Ova oprema proizvodi, upotrebljava i može zračiti radiofrekvencijsku energiju i, ako nije ugrađena i upotrebljavana u skladu s uputama za uporabu, može uzrokovati štetnu interferenciju za radiokomunikacije. Rad ove opreme u stambenom okruženju vjerojatno će uzrokovati štetnu interferenciju, pri čemu će korisnik morati ukloniti interferenciju o svom trošku. U slučaju interferencije promijenite položaj ili orijentaciju sustava **Power-LOAD** ili proizvoda koji izaziva interferenciju.
- U slučaju interferencije uvijek promijenite položaj ili orijentaciju sustava **Power- LOAD** ili proizvoda koji izaziva interferenciju. Ovaj proizvod je sukladan dijelu 18 FCC-ovih pravila.
- Nemojte upotrebljavati prenosivu radiokomunikacijsku opremu (uključujući i periferne uređaje poput antenskih kabela i vanjskih antena) na udaljenosti manjoj od 30 cm (12 inča) od bilo kojeg dijela sustava **Power-LOAD**, uključujući i kabele koje je naveo proizvođač. U suprotnom može doći do narušavanja radnih značajki ove opreme.
- Emisijske značajke ove opreme čine je pogodnom za uporabu u industrijskim područjima i bolnicama (CISPR 11, klasa A). Ova oprema proizvodi, upotrebljava i može zračiti radiofrekvencijsku energiju i, ako nije ugrađena i upotrebljavana u skladu s uputama za uporabu, može uzrokovati štetnu interferenciju za radiokomunikacije. Rad ove opreme u stambenom okruženju (za koje je obično potreban CISPR 11, klasa B) vjerojatno će uzrokovati štetnu interferenciju, pri čemu će korisnik morati ukloniti interferenciju o svom trošku. U slučaju interferencije promijenite položaj ili orijentaciju sustava **Power-LOAD** ili proizvoda koji izaziva interferenciju.

Smjernice i izjava proizvođača - elektromagnetska zračenja		
Power-LOAD sustav namijenjen je za uporabu u niže opisanom elektromagnetskom okruženju. Kupac ili korisnik **Power-LOAD** sustava mora se pobrinuti da se sustav upotrebljava u takvom okruženju.		
Provjera zračenja	**Sukladnost**	**Elektromagnetsko okruženje**
Radiofrekvencijske emisije CISPR 11	Skupina 1	**Power-LOAD** sustav upotrebljava radiofrekvencijsku energiju samo za svoje unutarnje funkcije. Stoga su njegova radiofrekvencijska zračenja vrlo niska i nije vjerojatno da uzrokuju smetnje u obližnjoj elektroničkoj opremi.

Smjernice i izjava proizvođača - elektromagnetska zračenja		
Radiofrekvencijske emisije CISPR 11	Skupina 2	**Power-LOAD** sustav mora ispuštati elektromagnetnu energiju radi obavljanja svojih predviđenih funkcija. Može utjecati na obližnju elektroničku opremu.
Radiofrekvencijske emisije CISPR 11	Klasa A	**Power-LOAD** sustav pogodan je za sva okruženja osim kućanskih i onih koja su izravno povezana s javnom niskonaponskom električnom mrežom koja opskrbljuje stambene zgrade.

Preporučene udaljenosti između prenosive i mobilne radiokomunikacijske opreme i Power-LOAD sustava

Power-LOAD sustav namijenjen je za upotrebu unutar elektromagnetskog okruženja s kontroliranim zračenim radiofrekvencijskim smetnjama. Kupac ili korisnik **Power-LOAD** sustava može, kako se preporučuje u nastavku, pomoći u sprječavanju elektromagnetskih smetnji održavajući minimalnu udaljenost između prenosive i mobilne radiokomunikacijske opreme (odašiljača) i **Power-LOAD** kreveta u skladu s maksimalnom izlaznom snagom komunikacijske opreme.

Nazivna maksimalna izlazna snaga odašiljača W	**Udaljenost prema frekvenciji odašiljača m**		
	150 kHz do 80 MHz d=(1,2) (√P)	**80 MHz do 800 MHz d=(0,35) (√P)**	**800 MHz do 2,7 GHz d=(0,70) (√P)**
0,01	0,12	0,04	0,07
0,1	0,38	0,11	0,22
1	1,20	0,35	0,70
10	3,79	1,11	2,21
100	12	3,5	7

Kod odašiljača maksimalne nazivne izlazne snage, koja nije navedena u gornjoj tablici, preporučenu udaljenost d u metrima (m) moguće je procijeniti koristeći jednadžbu primjenjivu na frekvenciju odašiljača, gdje je P maksimalna nazivna izlazna snaga odašiljača u vatima (W) prema proizvođaču odašiljača. Napomena 1: Pri 80 MHz i 800 MHz primjenjuje se udaljenost za viši frekvencijski pojas. Napomena 2: Ove upute nisu primjenjive na svaku situaciju. Na elektromagnetsko širenje utječu apsorpcija i refleksija konstrukcija, predmeta i ljudi.

Upute i izjava proizvođača - elektromagnetski imunitet

Power-LOAD sustav prikladan je za uporabu u niže opisanom elektromagnetskom okruženju. Kupac ili korisnik **Power-LOAD** sustava mora se pobrinuti da se sustav koristi u takvom okruženju.

Provjera imuniteta	**Razina provjere EN/IEC 60601**	**Razina sukladnosti**	**Elektromagnetsko okruženje - upute**
Elektrostatsko pražnjenje (ESP) IEC 61000-4-2	±8 kV dodir ±15 kV zrak	±8 kV dodir ±15 kV zrak	Podovi moraju biti drveni, betonski ili od keramičkih pločica. Ako su podovi prekriveni sintetikom, relativna vlažnost trebala bi iznositi najmanje 30%.

Upute i izjava proizvođača - elektromagnetski imunitet			
Naponski udar IEC 61000-4-5	±1 kV od faze do faze ±2 kV od faze do uzemljenja	±1 kV od faze do faze ±2 kV od faze do uzemljenja	Kvaliteta mrežnog električnog napajanja mora biti na razinama odgovarajućim uobičajenom trgovačkom ili bolničkom okruženju.
Magnetsko polje pri frekvenciji mreže (50/60 Hz) IEC 61000-4-8	30 A/m	30 A/m	Magnetska polja frekvencije mreže moraju biti na razinama odgovarajućim uobičajenim lokacijama uobičajenog trgovačkog ili bolničkog okruženja.
Električni vođeni tranzijenti na vodovima napajanja ISO 7637-2	prema normi ISO 7637-2	prema normi ISO 7637-3	Nije primjenjivo

Upute i izjava proizvođača - elektromagnetski imunitet			
Provođena radiofrekvencija IEC 61000-4-6 Zračena radiofrekvencija IEC 61000-4-3	3 Vrms 6 Vrms u ISM i amaterskim radiofrekvencijskim pojasevima 150 kHz do 80 MHz 10 V/m 80 MHz do 2,7 GHz	3 V 6 Vrms u ISM i amaterskim radiofrekvencijskim pojasevima 10 V/m	Prenosivu i mobilnu radiokomunikacijsku opremu treba koristiti podalje od bilo kojeg dijela sustava **Power-LOAD**, uključujući kabele, i to ne bliže od preporučene udaljenosti izračunate jednadžbom koja se primjenjuje na frekvenciju odašiljača. Preporučena udaljenost D=(1,2) (√*P*) D=(0,35) (√*P*) 80 MHz do 800 MHz D=(0,70) (√*P*) 800 MHz do 2,7 GHz gdje je *P* maksimalna izlazna nominalna snaga odašiljača u vatima (W) prema proizvođaču odašiljača, a *d* je preporučena udaljenost u metrima (m). Jakosti polja nepomičnih RF odašiljača, određene procjenom elektromagnetskog mjesta [a], trebaju biti manje od razine sukladnosti za svaki frekvencijski pojas[b]. Moguća je pojava smetnje u blizini opreme označene sljedećim simbolom:

Upute i izjava proizvođača - elektromagnetski imunitet
Napomena 1: Pri 80 MHz i 800 MHz primjenjuje se viši frekvencijski pojas. **Napomena 2:** Ove upute nisu primjenjive na svaku situaciju. Na elektromagnetsko širenje utječu apsorpcija i refleksija konstrukcija, predmeta i ljudi. **Napomena 3:** ISM (industrijski, znanstveni i medicinski) frekvencijski pojasevi između 0,15 MHz i 80 MHz su 6,765 MHz do 6,795 MHz, 13,553 MHz do 13,567 MHz, 26,957 MHz do 27,283 MHz i 40,66 MHz do 40,70 MHz. Amaterski radiofrekvencijski pojasevi između 0,15 MHz i 80 MHz su 1,8 MHz do 2,0 MHz, 3,5 MHz do 4,0 MHz, 5,3 MHz do 5,4 MHz, 7 MHz do 7,3 MHz, 10,1 MHz do 10,15 MHz, 14 MHz do 14,2 MHz, 18,07 MHz do 18,17 MHz, 21,0 MHz do 21,4 MHz, 24,89 MHz do 24,99 MHz, 28,0 MHz do 29,7 MHz i 50,0 MHz do 54,0 MHz. **Napomena 4:** Izmjeren imunitet na blizinu radiofrekvencijskih polja bežične komunikacijske opreme prema standardu IEC 60601-1-2: 2014, tablica 9.
[a] Jakosti polja nepomičnih odašiljača, kao što su stacionarne postaje za radio (mobilne/bežične) telefone i zemaljski mobilni radio, amaterski radio, AM i FM radioprijenos i TV prijenos, nije moguće teoretski predvidjeti s točnošću. Za provjeru elektromagnetskog okruženja uzrokovanog nepomičnim RF odašiljačima treba uzeti u obzir elektromagnetsku analizu lokacije. Ako izmjerena jakost polja na mjestu korištenja **Power-LOAD** sustava prekoračuje primjenjivu gore navedenu razinu sukladnosti s radiofrekvencijskim standardima, provjerite normalan rad **Power-LOAD** sustava. Ako ustanovite da krevet ne radi normalno, mogu biti potrebne dodatne mjere kao što je promjena orijentacije ili položaja **Power-LOAD** sustava. [b] Iznad frekvencijskog pojasa 150 kHz do 80 MHz jakost polja treba biti manja od 20 V/m.

Power-LOAD® ágyrögzítő rendszer

Felhasználói kézikönyv

REF 6390

CE

HU

6390-809-005 Rev AB.0 2023-07

Jelmagyarázat

	Lásd az utasításokat tartalmazó kézikönyvet/füzetet
	Olvassa el a használati utasítást
	Általános figyelmeztetés
	Figyelem
	Vigyázat: Kéz összezúzódásának veszélye
	Vigyázat: Nem ionizáló sugárzás
CE	CE-jelölés
UK CA	Egyesült királyságbeli megfelelőségértékelési jelölés
	Importőr
UDI	Egyedi eszközazonosító
EC REP	Meghatalmazott képviselő az Európai Közösségben
CH REP	Meghatalmazott képviselő Svájcban
MD	Európai orvostechnikai eszköz
REF	Katalógusszám
LOT	Tétel (gyártási tétel) száma
SN	Sorozatszám
US Patents	Az amerikai egyesült államokbeli szabadalmak vonatkozásában lásd: www.stryker.com/patents
	Gyártó
	Gyártás dátuma

	Biztonságos üzemi terhelés
	Veszélyes feszültség
	Orvosi berendezés, amelyet az Underwriters Laboratories LLC csak az alábbi szabványoknak megfelelően sorolt be az áramütés, a tűz és a mechanikai kockázatok tekintetében: ANSI/AAMI ES60601-1:2012 és CAN/CSA-C22.2 No. 60601-1:14.
	Egyenáram
	II. érintésvédelmi osztályba sorolt villamos berendezés: olyan berendezés, amelyben az áramütés elleni védelmet nemcsak az alapszintű szigetelés biztosítja, hanem további biztonsági óvintézkedések is, úgymint kettős szigetelés vagy megerősített szigetelés, ugyanakkor nincs védőföldelés, és a beszerelési körülmények sem nyújtanak külön védelmet.
	Az elektromos és elektronikus berendezések hulladékairól szóló 2012/19/EU európai irányelvnek (WEEE-nek) megfelelően ez a szimbólum azt jelzi, hogy a terméket külön kell begyűjteni újrahasznosítás céljából. Tilos szelektálatlan kommunális hulladékként kidobni. Az ártalmatlanításra vonatkozó információk tekintetében forduljon a helyi forgalmazóhoz. Gondoskodjon a fertőzött berendezés dekontaminálásáról újrahasznosítása előtt.
	A Rechargeable Battery Recycling Corporation (RBRC) vállalat közszolgálati nonprofit szervezet, amely hordozható akkumulátorok újrahasznosításával foglalkozik. Az akkumulátorokat akkumulátorgyűjtő helyen kell leadni. Az Önhöz közeli gyűjtőhelyre vonatkozó információk az RBRC webhelyén (www.rbrc.org) találhatók, illetve az újrahasznosításra utaló jelzésen szereplő telefonszámon lehet érdeklődni.
IPX6	Erős vízsugár ellen védett
	Ez az eszköz megfelel az FCC szabályzata 18. részében előírtaknak.
	Kétszemélyes emelés
	Ezzel az oldalával felfelé
	Törékeny, óvatosan kezelendő
	Szárazon tartandó
	Az egymásra helyezhető berendezések maximális száma
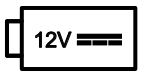	12 V-os egyenáramú akkumulátoros áramellátás
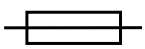	Biztosíték
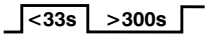	Akkumulátor munkaciklusa (terhelés): 10,0% (kevesebb mint 33 másodpercig bekapcsolva, több mint 300 másodpercig kikapcsolva)

	Akkumulátor munkaciklusa (feltöltés): 100%
U.S.A.	Az ez alatt a jel alatt található angol szöveg kizárólag az egyesült államokbeli közönségnek szól
TRA Registered No: ER35122/14 Dealer No: DA35173/14	Az Egyesült Arab Emírségek távközlési szabályozó hatóságánál regisztrálva
	A termék megfelel az elektromágneses összeférhetőségre vonatkozó szabványoknak Ausztráliában/Új-Zélandon
	Dél-Afrika független távközlési hatósága általi jóváhagyással rendelkezik
	A doboz gyártójának tanúsítványa – ez a csomagolódoboz legalább 82 lb/in. élnyomó szilárdságú
	A doboz gyártójának tanúsítványa – ez a csomagolódoboz legalább 51 lb/in. élnyomó szilárdságú

Tartalomjegyzék

A „Vigyázat”, „Figyelem” és „Megjegyzés” szavak meghatározása 3
A biztonsági óvintézkedések összefoglalása 3
Becsípődési pontok 6
Bevezetés 7
A termék leírása 7
Rendeltetés 7
Klinikai előnyök 7
Ellenjavallatok 8
Várható üzemi élettartam 8
Ártalmatlanítás/újrahasznosítás 8
Műszaki adatok 8
Európai REACH 9
A szükséges opciókra vonatkozó szabványok 10
A termék képi bemutatása 10
Kapcsolatfelvételi adatok 10
Sorozatszám helye 11
Gyártás dátuma 11
Konfigurálás 12
Az ágy kompatibilitása 12
Installáció 13
Minőségi rendszerek szabályozása 13
Az Egyesült Államok Szövetségi Törvénykönyve (Code of Federal Regulations, CFR) 21 címének 820.170. sz. része szerinti telepítés 13
A Power-LOAD szerelvény beszereléséhez szolgáló komponensek ellenőrzőlistája 13
A padlólemez beszerelése 14
A Power-LOAD rendszer beszerelése 14
Az akkumulátor beszerelése 24
Beszerelési ellenőrző lista 26
Beszereléshitelesítés 28
Működés 30
Felhasználói vezérlők és LED-es kijelzők 30
Kocsi fej felőli végének LED-es kijelzője 32
Felhasználó által működtetett kézi vezérlőelemek 33
Üzemeltetési irányelvek 35
Az ágy elektromosan vezérelt felemelése, süllyesztése vagy kioldása 35
Az akkumulátor töltésszintjének ellenőrzése 36
Berakodás és kivétel elektromosan vezérelt műveletekkel 37
A Power-LOAD rendszer berakodása elektromosan vezérelt műveletekkel 37
A Power-LOAD rendszer elektromosan vezérelt műveletekkel történő eltávolítása 38
Az ágy berakodása és kivétele kézi műveletekkel 38
A Power-LOAD rendszer berakodása kézi műveletekkel 39
A Power-LOAD rendszer kézi műveletekkel történő eltávolítása 40
Az akkumulátor töltésszintjének ellenőrzése a Power-LOAD rendszer vezérlőpaneljén 40
Az akkumulátor feltöltése 40
A Power-LOAD rendszer tárolása 40
Az ágy berakodási magasságának beállítása 41
Nem kompatibilis X-vázas ágy használata tömeges baleset esetén 41
A Power-LOAD rendszer kinyújtása a járműből ágy nélkül 41
A Performance-PRO ágy berakodása Power-LOAD opcióval rendelkező járműbe 41
Performance-PRO ágy kivétele járműből a Power-LOAD opcióval 43
A Power-PRO ágy berakodása Power-LOAD opcióval rendelkező járműbe 44
Power-PRO ágy kivétele a járműből a Power-LOAD opcióval 46
Ágy kézi kivétele járműből a Power-LOAD rendszerrel történő berakodást követően (a Power-LOAD rendszer áramkimaradása vagy rendszerhibája miatt) 47
Az ágy járműbe való kézi berakodása elektromos vezérlésű ágyrögzítő áramkimaradása vagy rendszerhiba esetén 48
Ágy kézi kivétele a járműből 49
Ágy eltávolítása a járműből javítás céljából 50
Ágy kézi berakodása a járműbe (a Power-PRO rendszer áramkimaradása esetén) 51
Megelőző karbantartás 53

Rendszeres ellenőrzések és beállítások 53
Havonta vagy két óra használat után 53
Háromhavonta vagy hat óra használat után 53
Tizenkét havonta vagy 24 óra használat után 54
A sík görgő és a V alakú vezetőelem cseréjének ütemterve 55
Az áthelyező-zárhoz tartozó csapágy-alkatrész cseréjének ütemezése 55
Tisztítás 56
Javasolt tisztítószerek 56
Hibaelhárítási útmutató 58
Vezeték nélküli értesítések 60
Elektromágneses összeférhetőségre (EMC) vonatkozó információk 61

A „Vigyázat”, „Figyelem” és „Megjegyzés” szavak meghatározása

A **„VIGYÁZAT”**, **„FIGYELEM”** és **„MEGJEGYZÉS”** szavak speciális jelentésűek. Az általuk jelzett figyelmeztetéseket alaposan át kell tekinteni.

VIGYÁZAT

Olyan helyzetre hívja fel az olvasó figyelmét, amelynek elkerülése hiányában halál vagy súlyos személyi sérülés következhet be. Ezenkívül potenciálisan súlyos nemkívánatos reakciókat és biztonsági kockázatokat is jelezhet.

FIGYELEM

Olyan potenciálisan veszélyes helyzetre hívja fel az olvasó figyelmét, amelynek elkerülése hiányában a felhasználó vagy a beteg enyhe vagy mérsékelten súlyos személyi sérülést szenvedhet, illetve a termék vagy egyéb anyagi javak károsodhatnak. Ide tartozik az eszköz biztonságos és hatékony használatához szükséges különös gondosság, illetve az eszköz rendeltetésszerű vagy nem rendeltetésszerű használatából esetlegesen adódó károk megelőzéséhez szükséges gondosság.

Megjegyzés - A karbantartást megkönnyítő vagy a fontos utasításokat világosabbá tevő speciális információkat jelzi.

A biztonsági óvintézkedések összefoglalása

Mindig olvassa el és pontosan tartsa be az ezen az oldalon szereplő „vigyázat” és „figyelem” szintű figyelmeztetéseket. A szervizelést kizárólag képesített szakember végezheti.

VESZÉLY

- Tilos a **Power-LOAD** rendszert a terméken feltüntetett névleges értéktől eltérő feszültségen működtetni!
- A berendezés károsodása és a füst kockázata miatt tilos a **Power-LOAD** rendszert az előírt munkaciklusát meghaladó mértékben működtetni!
- Tilos a **Power-LOAD** rendszert 24 V egyenfeszültségű járműáramkörhöz csatlakoztatni! Az áramellátással kapcsolatos kockázatok elkerülése érdekében mindig olyan 12,8–15,6 V egyenfeszültségű járműáramkörhöz csatlakoztassa a **Power-LOAD** rendszert, amely 15 amperes biztosítékkal/megszakítóval rendelkezik.
- Az ágy berakodó kerekeinek magasságát a járműpadló fedélzeti magasságának megfelelően állítsa be, az adott ágymodell felhasználói kézikönyve alapján.
- Mindig használjon sínrögzítő szerelvényt a **Power-LOAD** opcióval nem rendelkező összes ágyhoz. A **Power-LOAD** rendszer kizárólag a **Power-LOAD** opcióval rendelkező ágyakkal kompatibilis (lásd: *Az ágy kompatibilitása* (oldal12)). Bizonyos helyzetekben a **Power-LOAD** rendszert standard agancs alakú rögzítőként használhatja a legtöbb X-vázas ágyhoz.
- Mindig **Power-LOAD**-kompatibilis ágyat használjon a Stryker 6390-es modellszámú **Power-LOAD** rendszerével. Személyi sérülést eredményezhet, ha nem kompatibilis ágyat használ a Stryker 6390-es modellszámú **Power-LOAD** rendszerével.
- Az ágyrögzítő rendszert mindig az ebben a kézikönyvben leírtaknak megfelelően szerelje be. A nem megfelelő beszerelés sérülést eredményezhet. Minimális követelményként gondoskodjon a szerelvénykonfiguráció teszteléséről abból a szempontból, hogy megfelel-e az egyesült államokbeli Országos Teherautó-felszerelési Szövetség Mentőautó-gyártási Részlege (National Truck Equipment Association/Ambulance Manufacturer’s Division) által kibocsátott, 004. sz., „Matractartó rendszerek statikai tesztje” (Litter Retention System Static Test) című szabványnak (AMD-004).
- Tegyen különleges óvintézkedéseket az elektromágneses összeférhetőség (electromagnetic compatibility, EMC) biztosítására, amikor elektromos gyógyászati készülékeket használ. A jelen kézikönyvben szereplő elektromágneses összeférhetőségi információknak megfelelően szerelje be és állítsa üzembe az ágyrögzítő rendszert. A hordozható és mobil rádiófrekvenciás kommunikációs berendezések befolyásolhatják az ágyrögzítő rendszer működését.
- A személyi sérülések elkerülése érdekében mindig két szerelő végezze az áthelyezőelem és a kocsi szerelvényének megemelését és pozicionálását.
- A kezét, ujjait és a lábát tartsa mindig távol a mozgó alkatrészektől.
- Fűrész működtetése során mindig viseljen megfelelő szemvédőt. Rögzítse a vágandó elemet, és ügyeljen a vágás helye körülötti területre.
- Mindig hagyjon szabad helyet a lökhárítónál. Ha nem áll rendelkezésre elegendő szabad hely a lökhárítónál, az a beteg vagy a kezelő sérülését eredményezheti.

- Mindig ügyeljen arra, hogy a jármű külsejéig tartó összes rés tömítve legyen, hogy kipufogógáz ne juthasson a jármű betegterébe.
- Az áramütés veszélyének megelőzésére a **Power-LOAD** rendszert mindig csatlakoztassa a járműbe beszerelt 15 A-es biztosítékhoz/megszakítóhoz. A Stryker azt javasolja, hogy a biztosítékot/megszakítót biztosítékdobozba szerelje be.
- Tilos a **Power-LOAD** rendszert 24 V egyenfeszültségű járműáramkörhöz csatlakoztatni!
- Használat előtt mindig ellenőrizze a **Power-LOAD** rendszer működőképességét. Ennek elmulasztása a beteg vagy a kezelő sérülését eredményezheti.
- Mindig legyen körültekintő, amikor a jármű betegterében mozog, nehogy felbukjon a **Power-LOAD**. rendszerben.
- Mindig legyen körültekintő, amikor kedvezőtlen időjárási körülmények között (pl. esős, jeges, havas időben) működteti a **Power-LOAD** rendszert.
- Mindig csak olyankor működtesse az ágyat és a **Power-LOAD** rendszert, amikor mindenki kellő távolságban van a szerkezetektől. Az elektromos működtetésű ágy vagy a **Power-LOAD** rendszer szerkezeteibe való beakadás súlyos személyi sérülést okozhat.
- Addig gyakorolja az ágynak a **Power-LOAD** rendszerrel történő berakodását és kivételét, amíg teljesen el nem sajátította a termék működtetését. A nem előírásszerű használat személyi sérülést okozhat.
- Ne hagyja, hogy képzetlen személyek segédkezzenek a **Power-LOAD**. rendszer működtetésében! A képzetlen technikusok/személyek sérülést okozhatnak a betegnek vagy önmaguknak.
- Ne vezesse a járművet úgy, hogy a kocsi középső helyzetbe van állítva! Ez a helyzet nem rögzül, és nem alkalmas a jármű mozgása közbeni használatra.
- Az ágy mozgatásához mindig használja mindkét kezét. A **Power-LOAD** rendszer csak segédeszköz. Értékelje az adott helyzetet, és állapítsa meg, hogyan kell elosztani és megemelni a szállított súlyt.
- A berakodásához vagy kivételéhez szükséges erők biztosításához mindig használjon elegendő számú kezelőt, amikor 400 fontot (181 kg-ot) meghaladó tömeget mozgat. A biztonság fokozása érdekében a kezelőknek sík felületen kell végezniük a berakodást vagy kirakodást. 36 hüvelykes (91 cm-es) fedélzeti magasságnál lehet, hogy kézi kirakodásra van szükség.
- Elektromosan vezérelt berakodás és kirakodás során mindig tartsa távol a kezét-lábát a **Power-LOAD** kocsi emelőkarjaitól és az ágy alapzatától.
- Az ágy aktivált állapotában ne távolítsa el az akkumulátort!
- Kizárólag a kézikönyvekben ismertetett módon működtesse a **Power-LOAD** rendszert és tartozékait. A **Power-LOAD** rendszer vagy bármely tartozék nem rendeltetésszerű használata a beteg vagy a kezelő sérüléséhez vezethet. A termék bármilyen egyéb használata a tulajdonos vagy a felhasználó teljes felelősségére történik.
- Kézi műveletek során mindig tartsa meg a súlyt az ágy láb felőli végén.
- Mindig álljon készen az ágy teljes súlyának megtartására az ágy berakásakor és kivételekor. Áramellátás hiányában az emelőkarok nem emelik fel az ágyat.
- Mindig juttassa vissza a sérült akkumulátorokat egy szervizközpontba újrahasznosítás céljából. Tilos szelektálatlan kommunális hulladékként kidobni. Forduljon helyi forgalmazójához az Ön országában rendelkezésre álló visszajuttatási és/vagy begyűjtési rendszerekkel kapcsolatban.
- A **Power-LOAD**. rendszer szervizelése előtt mindig csatlakoztassa le a hálózati csatlakozót (ha van), csatlakoztassa le a jármű akkumulátorát, nyomja meg az áramellátás főkapcsoló gombját a termék kikapcsolásához, majd állítsa a kocsit berakodási helyzetbe.
- Ne távolítsa el az akkumulátort a **Power-LOAD** rendszer működése közben!
- Normális használat közben ne nyomja meg az áramellátás főkapcsoló gombját a termék kikapcsolásához, mivel ez megakadályozza az akkumulátor feltöltődését!
- Ne hagyja, hogy a sínrögzítő átfedjen a piros beállítási határ jelzésével a sín csövén. Annak érdekében, hogy a sín befogóelemei ne engedjék el az ágy vázát, a sínrögzítő és a sín álló befogóeleme közti rés soha nem lehet nagyobb mint 1 hüvelyk (2,5 cm).
- Ne nyomja meg kezével vagy ujjával a kioldógombot olyankor, amikor a sín befogóelemei nyitva vannak! A sínrögzítő erős rugós művelettel záródik.
- Az ágy beteggel együtt történő berakodásához a járműbe és kivételéhez a járműből mindig legalább két képzett kezelő szükséges.
- A **Power-LOAD**-kompatibilis ágyat mindig a betegtérbe kerülő egyéb személyek beszállása előtt kell a jármű betegterébe berakodni.
- Mindig álljon készen az ágy és a beteg teljes súlyának megtartására, ha az emelőkar nem emeli meg az ágyat a jármű betegteréből történő kivételekor. Amikor kioldja az ágyat a jármű betegteréből történő kivétel céljából, a **Power-LOAD** rendszer emelőkarjai enyhén megemelik az ágyat.

- Mindig ügyeljen arra, hogy az ágy alapzata kinyitott állapotban legyen, mielőtt a **Power-LOAD** rendszer vezérlőpaneljének bármely gombját megnyomná az ágy kivételekor.
- Mindig álljon készen az ágy és a beteg teljes súlyának megtartására, amikor az ágyat a jármű betegteréből a **Power-LOAD** rendszer áramkimaradásának vagy rendszerhibájának jelentkezése esetén kézzel veszi ki.
- Csak akkor engedje a betegeket beszállni a betegtérbe, ha az ágy már be van rakodva.
- Szervizelés és tisztítás előtt mindig kapcsolja ki az egységet az áramellátás főkapcsoló gombjának megnyomásával.
- A fertőző kórokozók belélegzésének elkerülése érdekében nagynyomású mosás közben mindig viseljen megfelelő egyéni védőfelszerelést. A nagynyomású mosóberendezés fertőző permetcseppeket juttathat a levegőbe.
- A **Power-LOAD** rendszer 13,56 MHz frekvencián üzemel, amikor a **Power-LOAD** rendszer vezérlőit elektromos működtetésű ággyal (**Power-PRO** XT vagy **Power-PRO** IT) használja. Ugyanezen frekvenciasávban működő más berendezésekkel interferencia léphet fel.
- Ne használjon a megadottaktól eltérő tartozékokat, jeladókat és kábeleket – a Stryker által a belső komponensek cserealkatrészeiként értékesített jeladók és kábelek kivételével –, hogy elkerülje a **Power-LOAD** rendszer megnövekedett jelkibocsátását vagy csökkent zavartűrését.
- Ne használja a **Power-LOAD** rendszert és a **Power-PRO** ágyat más berendezés közelében vagy más berendezés alá vagy fölé helyezve! Ha a más berendezés közelében vagy más berendezés alá vagy fölé helyezve történő használat elkerülhetetlen, akkor figyelje a **Power-LOAD** rendszert, és győződjön meg arról, hogy normálisan működik-e a használandó konfigurációban.
- A **Power-LOAD** főként ezeken a frekvenciákon működik: 70–85 kHz indukciós töltéskor és 13,56 MHz ± 7 kHz, amplitúdómodulált (OOK), ERP: -82,37 dBm. Az induktív feltöltés a következő frekvenciák között tud működni: 70–125 kHz. Előfordulhat, hogy a **Power-LOAD** rendszert más berendezések zavarják, még akkor is, ha azok a berendezések megfelelnek a CISPR (Rádiófrekvenciás Zavarok Nemzetközi Különbizottsága/Comité International Spécial des Perturbations Radioélectriques) jelkibocsátásra vonatkozó követelményeinek.

FIGYELEM

- A termék nem megfelelő használata a beteg vagy a kezelő sérülését eredményezheti. Kizárólag a jelen kézikönyvben ismertetett módon működtesse a terméket.
- Ne módosítsa a terméket vagy annak bármely komponensét. A termék módosítása kiszámíthatatlan működést eredményezhet, ami a beteg vagy a kezelő sérülését eredményezheti. A termék módosítása esetén a szavatosság is érvényét veszti.
- Ne okozzon törést az ágy induktív töltőrendszerének burkolatában az áthelyezőszerelvény beszerelése során!
- Ügyeljen arra, hogy a vezetékek a padlólemez hornyában maradjanak, és ne csípődjenek be a horgonyszerelvénybe a horgonyszerelvény beszerelésekor.
- A kézi felülbírálás lehetővé teszi a **Power-LOAD** rendszer szabad mozgatását.
- A termék üzembe helyezése előtt mindig töltse fel az akkumulátort. A feltöltetlen vagy lemerült akkumulátor gyenge termékteljesítményt okozhat.
- A berendezések károsodásának elkerülése érdekében az ágy berakodásakor ne csapja le az ágyat a kocsira.
- Ne tolja be az ágyat a jármű betegterébe mindaddig, amíg az ágy alapzatát teljesen be nem vonta!
- Ne tolja be az ágyat a jármű betegterébe mindaddig, amíg az ágy alapzatát teljesen be nem vonta!
- Mindaddig ne engedje el a kézi kioldókart, amíg az ágy nem rögzült a helyén a láb felőli végen. Ha túl korán elengedi a kézi kioldókart, akkor az ágy alapzata megakadályozhatja az ágy rögzülését a **Power-LOAD**. rendszerben.
- Ne permetezzen közvetlenül a kocsi alatt felfelé a kocsiszerkezetbe! Ellenkező esetben víz juthat be a kocsi házába, és ez felgyorsíthatja a kocsi korrózióját, vagy károsan befolyásolhatja működését.
- Tilos tisztítást, szervizelést vagy karbantartást végezni a terméken, amikor azt éppen használják.
- Ez a berendezés tesztelve lett, és megfelelt az „A” osztályú digitális eszközökre vonatkozó határértékeknek az amerikai Szövetségi Kommunikációs Bizottság (Federal Communications Commission, FCC) szabályzata 15. cikkelyében foglaltak szerint. A határértékek úgy lettek megválasztva, hogy észszerű védelmet nyújtsanak a káros zavarokkal szemben, amikor a berendezést kereskedelmi környezetben használják. Ez a berendezés rádiófrekvenciás energiát kelt, használ, és sugározhat ki. Amennyiben beszerelése és használata nem a jelen utasításoknak megfelelően történik, káros zavart kelthet a rádiófrekvenciás kommunikációban. A jelen berendezés lakóterületen történő használata várhatóan káros zavarokat okoz, amely esetben a felhasználónak saját költségén kell kiküszöbölnie a zavart. Zavar esetén helyezze át vagy fordítsa más irányba a **Power-LOAD** rendszert vagy a zavart okozó terméket.
- Zavar esetén mindig helyezze át vagy fordítsa más irányba a **Power-LOAD** rendszert vagy a zavart okozó terméket. Ez az eszköz megfelel az FCC szabályzata 18. részében előírtaknak.

- Ne használjon hordozható rádiófrekvenciás kommunikációs berendezéseket (ideértve az olyan perifériákat is, mint az antennakábelek és a külső antennák) a **Power-LOAD** rendszer bármely részétől – egyebek között a gyártó által meghatározott kábelektől – 30 cm-nél (12 hüvelyknél) kisebb távolságban. Ellenkező esetben a berendezés teljesítménye romolhat.
- Ezt a berendezést a jelkibocsátási jellemzői alkalmassá teszik az ipari területeken és kórházakban történő használatra (CISPR 11. sz. szabvány szerinti „A” osztály). Ez a berendezés rádiófrekvenciás energiát kelt, használ, és sugározhat ki. Amennyiben beszerelése és használata nem a jelen utasításoknak megfelelően történik, káros zavart kelthet a rádiófrekvenciás kommunikációban. A berendezés lakóterületen történő használata (amely normális körülmények között a CISPR 11. sz. szabvány szerinti B osztályú berendezéseket igényel) valószínűleg káros zavarokat okoz, amely esetben a felhasználónak saját költségén kell kiküszöbölnie a zavart. Zavar esetén helyezze át vagy fordítsa más irányba a **Power-LOAD** rendszert vagy a zavart okozó terméket.

Becsípődési pontok

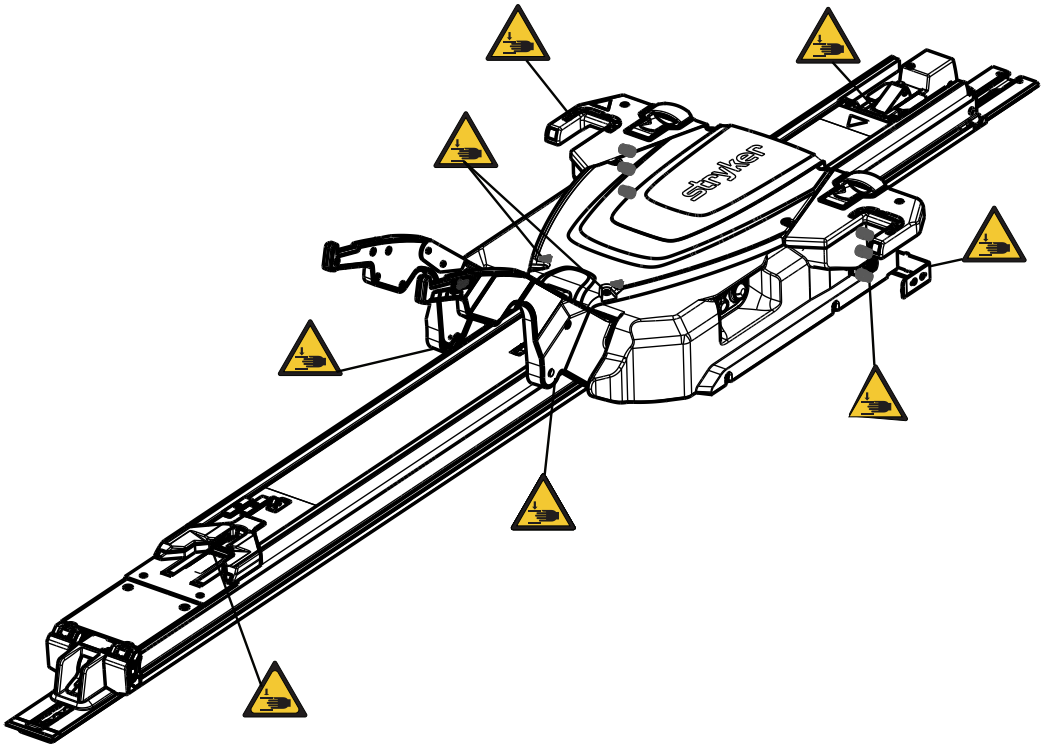

Ábra 1 – Becsípődési pontok

Bevezetés

Ez a kézikönyv segítséget nyújt az Ön Stryker termékének működtetéséhez és karbantartásához. A termék működtetése, illetve karbantartása előtt olvassa el ezt a kézikönyvet. Jelölje ki a személyzet számára a termék biztonságos működtetésével és karbantartásával kapcsolatos felvilágosítás és továbbképzés módszereit és eljárásait.

FIGYELEM

- A termék nem előírásszerű használata a beteg vagy a kezelő sérüléséhez vezethet. Kizárólag a kézikönyvben ismertetett módon működtesse a terméket.
- Ne módosítsa a terméket vagy a termék bármely komponensét. A termék módosítása kiszámíthatatlan működést eredményezhet, ami a beteg vagy a kezelő sérüléséhez vezethet. A termék módosítása esetén a jótállás is érvényét veszti.

Megjegyzés

- Ez a kézikönyv a termék állandó része, és a termékkel együtt kell maradnia, akkor is, ha a terméket eladják.
- A Stryker folyamatosan törekszik termékei kialakításának és minőségének továbbfejlesztésére. Ez a kézikönyv a nyomtatás időpontjában rendelkezésre álló legfrissebb termékinformációkat tartalmazza. Előfordulhatnak kisebb eltérések az Ön terméke és a jelen kézikönyvben ismertetettek között. Ha bármilyen kérdése van, forduljon a Stryker ügyfélszolgálatához vagy műszaki támogatási részlegéhez: 1-800-327-0770.

A termék leírása

A Stryker 6390-es modellszámú **Power-LOAD®** elektromos működtetésű ágyrögzítő rendszer a vele kompatibilis mentőautóágyak felemelésére, leengedésére és irányítására szolgál a mentőautóba történő berakodásuk, illetve abból történő kivételük során. Amikor az ágy biztonságosan rögzítve van a rendszerhez, az akkumulátorról üzemelő hidraulikus rendszer segít a kezelőknek az ágy berakodásában és kivételében. A rendszer ezenkívül rögzíti a vele kompatibilis mentőautóágyat a járműben a betegszállításhoz. Az ágy szállítási helyzetben történő rögzítésekor a **Power-LOAD** rendszer induktív módon tölteni kezdi a kompatibilis 6506-os modellszámú **Power-PRO™** XT és 6516-os modellszámú **Power-PRO™** IT mentőautóágyakat. A rendszer áramkimaradás esetén is képes marad az ágy járműbeli rögzítésére.

Rendeltetés

A **Power-LOAD** rendszer a vele kompatibilis kerekes hordágyak (mentőautó-ágyak) szállítójárműre történő berakodására és arról történő levételére, valamint a mentőautó-ágy szállítás közbeni rögzítésére szolgál. Az eszköz maximális biztonságos üzemi terhelése 870 lb (395 kg), amely a mentőautó-ágy, a beteg és az ágyhoz rögzített felszerelés (pl. oxigénpalackok, betegmegfigyelő eszközök, szivattyúk) tömegét egyaránt felöleli. Az eszköz képzett szakemberek – egyebek között mentősök, orvosi gondozó létesítmények személyzete, valamint sürgősségi esetekben elsőként reagáló elsősegélynyújtók, szerviztechnikusok és beszerelő szakemberek – általi használatra szolgál.

Klinikai előnyök

Ágy: betegszállítás

Rögzítő: az ágy megtartása szállítás során

Ágyból és rögzítőből álló rendszer: betegek megtartása és szállítása

Ellenjavallatok

Nem ismertek.

Várható üzemi élettartam

A **Power-LOAD** rendszer hét éves várható üzemi élettartammal rendelkezik normális alkalmazási körülmények és megfelelő rendszeres karbantartás mellett.

Ártalmatlanítás/újrahasznosítás

Mindig kövesse a környezetvédelemmel kapcsolatos, valamint a berendezésnek a hasznos élettartama végén történő újrahasznosításával vagy ártalmatlanításával kapcsolatos kockázatokra vonatkozó mindenkori helyi szabályozásokat és/vagy előírásokat.

Műszaki adatok

	Biztonságos üzemi terhelés **Megjegyzés** - A biztonságos üzemi terhelés az ágy, a beteg, a matrac és a tartozékok együttes tömegét jelenti.	870 lb	395 kg
Maximális emelési kapacitás (beteg és tartozékok)		700 lb	318 kg
Teljes hosszúság		95 in.	241 cm
Minimális hosszúság		89,5 in.	228 cm
Szélesség		24,5 in.	62 cm
Tömeg			
	Padlólemez-szerelvény	16,5 lb	7,5 kg
	Horgonyszerelvény	23 lb	10,5 kg
	Áthelyezőszerelvény	67 lb	30,5 kg
	Kocsiszerelvény	105 lb	48 kg
Beteget tartó ágy berakodásához/kivételéhez szükséges kezelők minimális száma		2	
Üres ágy berakodásához/kivételéhez szükséges kezelők minimális száma		1	
Javasolt berakodási magasság		22–36 hüvelyk	56–91 cm
Hidraulikaolaj		Mobil **Mercon**® V Blend ATF olaj (6500-001-293) A biztonsági információkat lásd a Mobil **Mercon**® V Blend ATF olaj anyagbiztonsági adatlapján (MSDS).	
Villamossági követelmények		12,8–15,6 V egyenfeszültség, 15 amperes biztosíték/megszakító, 2 vezetékes 10-es amerikai huzalméretű (AWG) kábel	
Akkumulátor munkaciklusa, feltöltés		100%	

Akkumulátor munkaciklusa, berakodás	10% (33 másodpercig bekapcsolva/5 percig kikapcsolva)
Akkumulátor	12 V egyenfeszültség, 5 Ah-s ólom-sav akkumulátor (6390-001-468)
Biztosíték	LITTELFUSE 0496060.ZXD-UL
Szabványok	ANSI/AAMI ES60601-1:2012, CAN/CSA-C22.2 No. 60601-1:14, KKK-A-1822F, IEC 60601-1-12:2014 A konkrét opciókat megkövetelő szabványokra vonatkozóan lásd *A szükséges opciókra vonatkozó szabványok* (oldal10).

A Stryker fenntartja a jogot a műszaki adatok értesítés nélküli módosítására.

A sárga-fekete színséma a Stryker Corporation saját védjegye.

A Stryker ezennel kijelenti, hogy a rádiófrekvenciás berendezések típusába tartozó rövid hatótávolságú eszköz megfelel a 2014/53/EU irányelv előírásainak. Az EU megfelelőségi nyilatkozat teljes szövege a következő weboldalon érhető el: http://techweb.med.strykercorp.com/EMS/EU%20Declaration%20of%20Conformity/index.html.

Lehetséges, hogy a címkék 12 hüvelyket (30 cm) meghaladó távolságból nem olvashatóak.

VESZÉLY

- Tilos a **Power-LOAD** rendszert a terméken feltüntetett névleges értéktől eltérő feszültségen működtetni!
- A berendezés károsodása és a füst kockázata miatt tilos a **Power-LOAD** rendszert az előírt munkaciklusát meghaladó mértékben működtetni!
- Tilos a **Power-LOAD** rendszert 24 V egyenfeszültségű járműáramkörhöz csatlakoztatni! Az áramellátással kapcsolatos kockázatok elkerülése érdekében mindig olyan 12,8–15,6 V egyenfeszültségű járműáramkörhöz csatlakoztassa a **Power-LOAD** rendszert, amely 15 amperes biztosítékkal/megszakítóval rendelkezik.

Környezeti körülmények	Működés	Tárolás és szállítás
Hőmérséklet	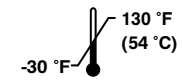	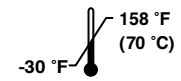
Relatív páratartalom	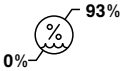	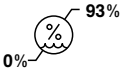
Légnyomás	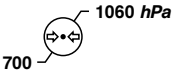	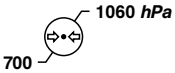

Európai REACH

A vegyi anyagok regisztrálásáról, értékeléséről, engedélyezéséről és korlátozásáról (REACH-ről) szóló európai rendelettel és más környezetvédelmi előírásokkal összhangban a következő komponensek tartalmaznak bejelentendő anyagokat.

Leírás	Szám	Különös aggodalomra okot adó anyag (Substance of Very High Concern, SVHC), kémiai név
Akkumulátor, 12 V	6390-001-468	Ólom
Vezérlőpultegység	639002010014	Ólom
Kocsi kommunikációs kártyája	6390-001-378	Oktametil-ciklotetrasziloxán

A szükséges opciókra vonatkozó szabványok

A szabványoknak való megfelelés érdekében Önnek a következő kompatibilis ágyak valamelyikét kell használnia a **Power-LOAD** rendszerrel. További információkat az ágymodell felhasználói kézikönyve tartalmaz.

Megjegyzés - A kompatibilis ágyat elektromos vezérlési módban rakják be a **Power-LOAD** rendszerbe az ütközési teszthez.

Standard	Power-LOAD-kompatibilis ágymodell
SAE J3027 és AS/NZS-4535	6500, 6506, 6507
BS EN 1789	6500, 6506, 6085, 6086, 6507

A termék képi bemutatása

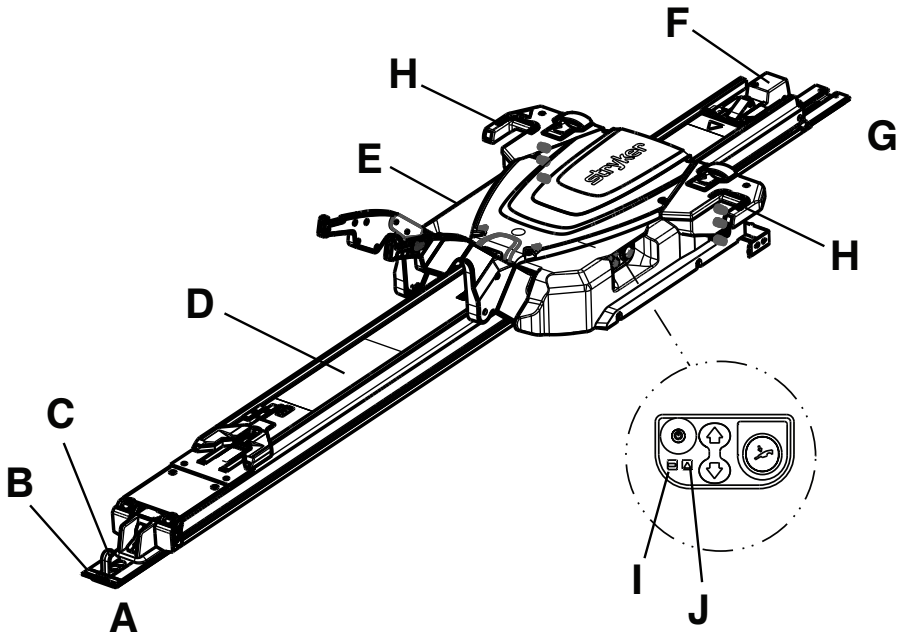

A	Láb felőli vég	F	Horgonyszerelvény
B	Padlólemez	G	Fej felőli vég
C	Biztonsági horog	H	Fej felőli vég LED-es kijelzője
D	Áthelyező szerelvény	I	Akkumulátor LED-je
E	Kocsiszerelvény	J	Hibajelző LED

Kapcsolatfelvételi adatok

A Stryker ügyfélszolgálatának és műszaki támogatási részlegének elérhetősége: 1-800-327-0770.

Stryker Medical
3800 E. Centre Avenue
Portage, MI 49002
USA

Megjegyzés - A felhasználónak és/vagy a betegnek a termékkel kapcsolatos összes komoly incidenst jelentenie kell mind a gyártó felé, mind pedig a felhasználó és/vagy beteg székhelyének megfelelő európai tagállam illetékes hatósága felé.

Az üzemeltetési vagy karbantartási kézikönyv online változata: https://techweb.stryker.com/.

A Stryker ügyfélszolgálatának vagy műszaki támogatásának hívásához készítse elő Stryker-terméke sorozatszámát (A). Az összes írásos kommunikációban tüntesse fel a sorozatszámot.

Sorozatszám helye

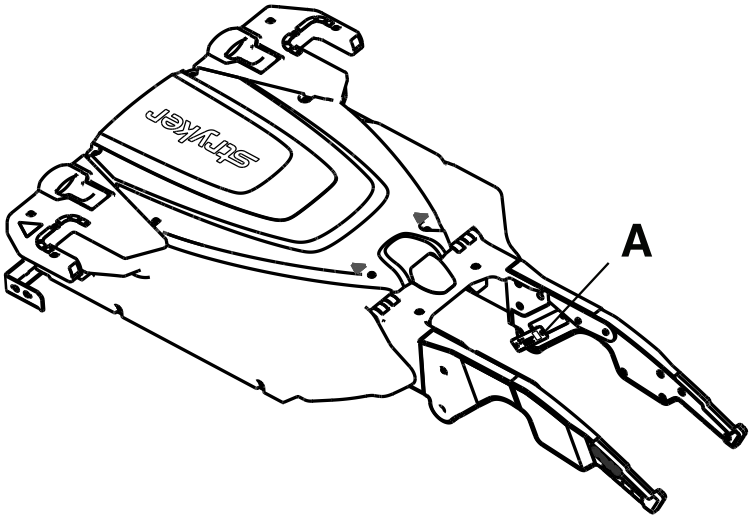

Gyártás dátuma

A gyártás éve a sorozatszám első két számjegye.

Konfigurálás

A konfigurálás során csomagolja ki a kartondobozokat, és ellenőrizze az összes elem megfelelő működését. Az üzembe helyezés előtt győződjön meg a termék megfelelő működéséről.

VESZÉLY - Az ágy berakodó kerekeinek magasságát a járműpadló fedélzeti magasságának megfelelően állítsa be, az adott ágymodell felhasználói kézikönyve alapján.

Használat előtt távolítsa el a termékről a szállításhoz és csomagoláshoz használt összes anyagot.

A felhasználó felelőssége gondoskodni a **Power-LOAD** rendszer megfelelő állapotáról. Képesített szervizszakemberrel ellenőriztesse a **Power-LOAD** rendszer működőképességét a következő lista és a felhasználói kézikönyv utasításai alapján.

1. Emelje fel az emelőkarokat, és kézzel tolja a **Power-LOAD** kocsit az áthelyező szerelvény fej felőli végébe az akkumulátor feltöltéséhez. A **Power-LOAD** rendszer első üzembe helyezése előtt legalább két órán keresztül töltse az akkumulátort.

   Megjegyzés - Töltődés során az akkumulátor állapotát jelző LED zölden villog.
2. Ellenőrizze, hogy a beszerelési ellenőrzőlista összes eleme végrehajtásra került-e.
3. Ha az ellenőrzőlistával történő ellenőrzést külső beszerelő végezte el, akkor Önnek ismét végig kell mennie a beszerelési ellenőrzőlista tételein. Ne helyezze üzembe a terméket, ha nem tudja kipipálni az ellenőrzőlista összes tételét!

A felhasználó felelőssége gondoskodni a **Power-LOAD**-kompatibilis ágy megfelelő állapotáról is. Az üzembe helyezés előtt győződjön meg a termék megfelelő működéséről. Az adott ágymodell konfigurációjára vonatkozó követelményeket az ágy felhasználói kézikönyvében találja.

Az ágy kompatibilitása

A Stryker 6390-es modellszámú **Power-LOAD** rendszere kizárólag a **Power-LOAD**-kompatibilis opciójú ágyakkal kompatibilis.

VESZÉLY

- Mindig használjon sínrögzítő szerelvényt a **Power-LOAD** opcióval nem rendelkező összes ágyhoz. A **Power-LOAD** rendszer kizárólag a **Power-LOAD** opcióval rendelkező ágyakkal kompatibilis (lásd: *Az ágy kompatibilitása* (oldal12)). Bizonyos helyzetekben a **Power-LOAD** rendszert standard agancs alakú rögzítőként használhatja a legtöbb X-vázas ágyhoz.
- Mindig **Power-LOAD**-kompatibilis ágyat használjon a Stryker 6390-es modellszámú **Power-LOAD** rendszerével. Személyi sérülést eredményezhet, ha nem kompatibilis ágyat használ a Stryker 6390-es modellszámú **Power-LOAD** rendszerével.

A specifikációknak megfelelő ágyak közé tartoznak jelenleg a következők:

- 6085-ös modellszámú **Performance-PRO** XT, **Power-LOAD** kompatibilitási készlettel (6085-700-010)
- 6086-os modellszámú **Performance-PRO** XT, **Power-LOAD** opcióval vagy kompatibilitási készlettel (6086-700-001)
- 6500-as modellszámú **Power-PRO** XT, **Power-LOAD** kompatibilitási készlettel (6500-700-049)
- 6506-os modellszámú **Power-PRO** XT, **Power-LOAD** opcióval vagy kompatibilitási készlettel (6506-700-001)
- 6510-es modellszámú **Power-PRO** IT, **Power-LOAD** kompatibilitási készlettel (6510-700-001)
- 6516-os modellszámú **Power-PRO** IT, **Power-LOAD** opcióval vagy kompatibilitási készlettel (6516-700-001)
- 6507-es modellszámú **Power-PRO** 2, **Power-LOAD** opcióval vagy kompatibilitási készlettel (650707000014 vagy 650707000016)

Installáció

Minőségi rendszerek szabályozása

VESZÉLY

- Az ágyrögzítő rendszert mindig az ebben a kézikönyvben leírtaknak megfelelően szerelje be. A nem megfelelő beszerelés sérülést eredményezhet. Minimális követelményként gondoskodjon a szerelvénykonfiguráció teszteléséről abból a szempontból, hogy megfelel-e az egyesült államokbeli Országos Teherautó-felszerelési Szövetség Mentőautó-gyártási Részlege (National Truck Equipment Association/Ambulance Manufacturer's Division) által kibocsátott, 004. sz., „Matractartó rendszerek statikai tesztje" című szabványnak (AMD-004).
- Tegyen különleges óvintézkedéseket az elektromágneses összeférhetőség (electromagnetic compatibility, EMC) biztosítására, amikor elektromos gyógyászati készülékeket használ. A jelen kézikönyvben szereplő elektromágneses összeférhetőségi információknak megfelelően szerelje be és állítsa üzembe az ágyrögzítő rendszert. A hordozható és mobil rádiófrekvenciás kommunikációs berendezések befolyásolhatják az ágyrögzítő rendszer működését.

Az Egyesült Államok Szövetségi Törvénykönyve (Code of Federal Regulations, CFR) 21. címe szolgál iránymutatással az olyan rendszerek beszerelésére vonatkozóan, mint amilyen az ágyrögzítő rendszer is. Az ezen szövetségi szabályozásnak való megfelelés érdekében minden berendezés esetében igazolni kell, hogy azt szakképzett* személyek szerelték be előírásszerűen, a beszerelési ellenőrző lista vizsgálati kritériumainak megfelelően. Ezt a dokumentumot legalább hét évig meg kell tartani minden sorozatszám/beszerelés esetében.

*A berendezést beszerelő létesítménynek saját képzési dokumentációt kell fenntartania, mellyel igazolni tudja a beszerelő személy képzettségét.

Az Egyesült Államok Szövetségi Törvénykönyve (Code of Federal Regulations, CFR) 21 címének 820.170. sz. része szerinti telepítés

(a) A beszerelést igénylő eszközök gyártói kötelesek megfelelő beszerelési és felülvizsgálati utasításokat, továbbá adott esetben teszteljárásokat kidolgozni és naprakészen tartani. Az utasításoknak és az eljárásoknak tartalmazniuk kell a megfelelő beszerelést biztosító útmutatást is, hogy az eszköz a beszerelése után rendeltetésszerűen működjön. A gyártónak kötelező az utasításokat és eljárásokat az eszközhöz mellékelnie, vagy más módon a beszerelést végző személyek rendelkezésére bocsátania.

(b) Az eszközt beszerelő személynek kell biztosítania, hogy a telepítés, az átvizsgálás és bármely más kötelező tesztelés a gyártó utasításainak és eljárásainak megfelelően történjen, továbbá dokumentálnia kell a vizsgálatot és az összes teszteredményt a megfelelő beszerelés igazolására.

A Power-LOAD szerelvény beszereléséhez szolgáló komponensek ellenőrzőlistája

Ellenőrizze, hogy a **Power-LOAD** rendszer beszereléséhez szükséges összes komponens meglegyen. A beszerelési utasításokat lásd itt: *A Power-LOAD rendszer beszerelése* (oldal14).

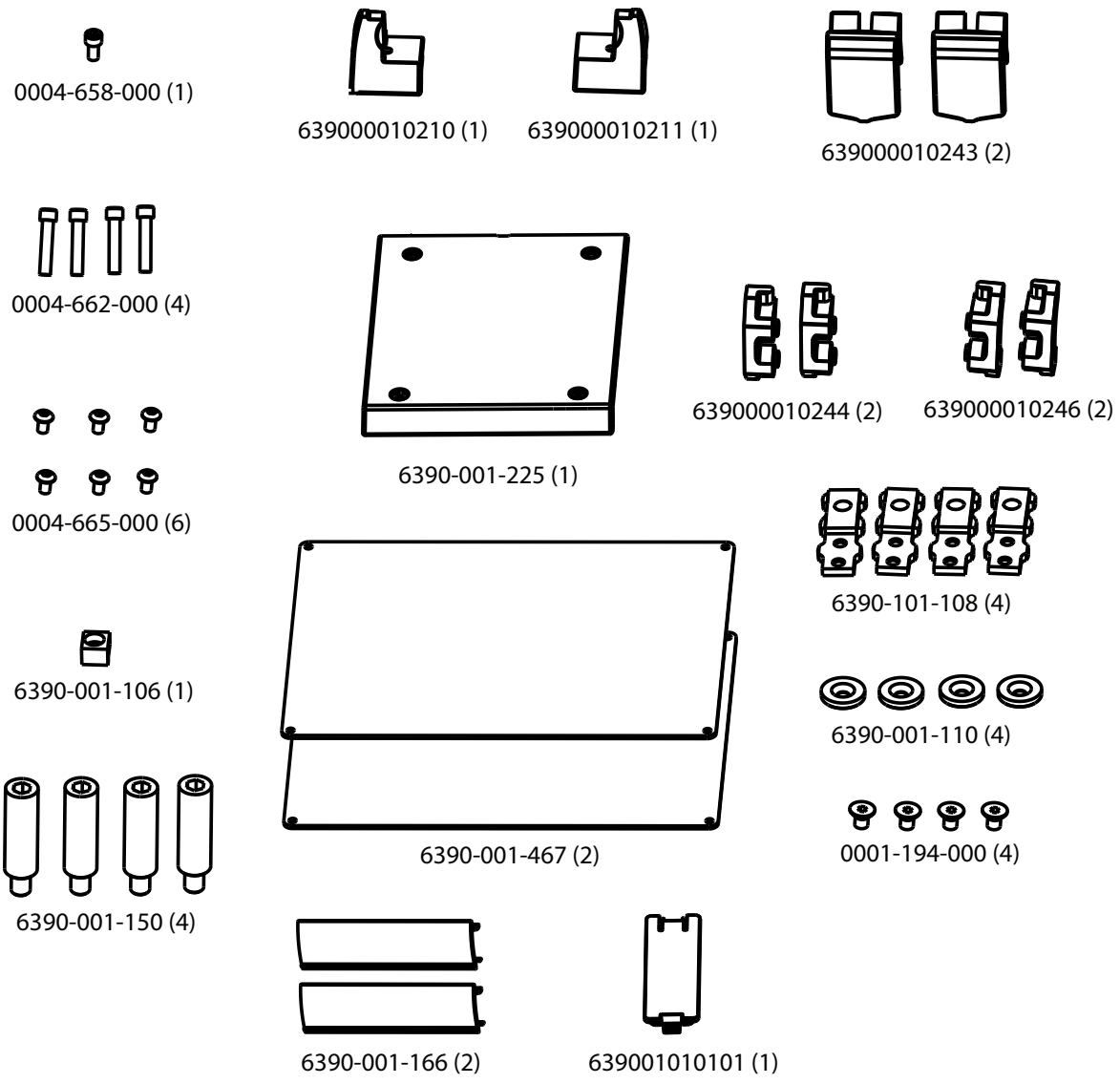

Ábra 2 – A Power-LOAD szerelvény beszerelésére szolgáló készlet komponensei, 6390-001-054

A padlólemez beszerelése

Az ágyrögzítő rendszer beszerelése előtt szerelje be a Stryker univerzális padlólemezt a jármű betegterébe. Az utasításokat a Stryker padlólemez-beszerelési kézikönyve (6390-109-020) tartalmazza.

A Power-LOAD rendszer beszerelése

VESZÉLY

- A személyi sérülések elkerülése érdekében mindig két szerelő végezze az áthelyezőelem és a kocsi szerelvényének megemelését és pozicionálását.
- A kezét, ujjait és a lábát tartsa mindig távol a mozgó alkatrészektől.
- Fűrész működtetése során mindig viseljen megfelelő szemvédőt. Rögzítse a vágandó elemet, és ügyeljen a vágás helye körülötti területre.

FIGYELEM - Ne okozzon törést az ágy induktív töltőrendszerének burkolatában az áthelyezőszerelvény beszerelése során!

A **Power-LOAD** szerelvény készletének komponensei (6390-001-054)

(1) imbuszfejű fedőcsavar (0004-658-000)

(4) horgonyrögzítő pecek (6390-001-150)

(1) áthelyezőelem szegélye, fej felőli vég, bal oldal (639000010210)

(2) merev ütköző blokkja, menetes (639000010246)

(4) padlólemez-rögzítőkonzol (6390-101-108)

(1) horgony induktív elsődleges áramkörének fedőeleme (639001010101)

(4) imbuszfejű fedőcsavar (0004-662-000)

(1) mágneses aktivátor a kocsihoz (6390-001-106)

(2) merev ütköző lökhárítója (639000010243)

(2) merev ütköző blokkja, átvezető lyuk (639000010244)

(4) alhorgony-rögzítőkonzol (6390-001-110)

(6) félgömbfejű fedőcsavar (0004-665-000)

(1) áthelyezőelem szegélye, fej felőli vég, jobb oldal (639000010211)

(1) áthelyezőelem kopóbetétje, láb felőli vég (6390-001-225)

(4) lapos fejű fedőcsavar (0001-194-000)

(2) padlólemez-fedőelem, rövid (6390-001-166)

További felhasznált alkatrészek (nincsenek mellékelve)

Szigetelőszalag

Szükséges eszközök:

5/32"-os hatszögletű csavarkulcs	Mérőszalag	Fűrész
Lapos pengéjű csavarhúzó	3/8"-os hatszögletű csavarkulcs	3/16"-os hatszögletű csavarkulcs
T25-ös Torx csavarhúzó	1/2"-os hajtófejű nyomatékkulcs, (ft-lb) > 60 ft-lb	Gumikalapács

Eljárás:

1. Állítsa emelt helyzetbe a jármű lökhárítóját, ha a jármű rendelkezik ilyennel.
2. Mérőszalaggal mérje meg a padlólemez végétől a lökhárító végéig terjedő távolságot, hogy megállapíthassa, mennyire mozgatható a horgony a fej felőli vég irányába (Ábra 3).

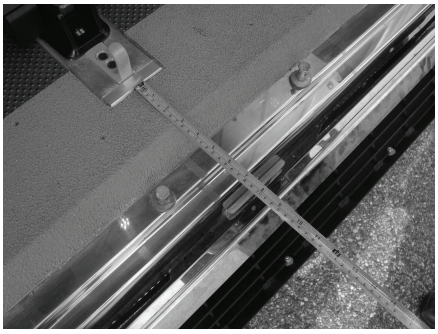

Ábra 3 – A horgony beszereléséhez szolgáló méret

Megjegyzés - Ha a mért távolság kisebb, mint 18 hüvelyk (46 cm), a **Power-LOAD** eszközt közelebb mozdíthatja a jármű betegterének fej felőli végéhez legfeljebb 18 hüvelykkel (46 cm-rel) és a mért távolsággal.

VESZÉLY - Mindig hagyjon szabad helyet a lökhárítónál. Ha nem áll rendelkezésre elegendő szabad hely a lökhárítónál, az a beteg vagy a kezelő sérülését eredményezheti.

3. Azonosítsa az első padlólemez-rögzítőkonzol (6390-101-108) (Ábra 4) helyét (a láb felőli vég közelében). Ez az elhelyezés biztosítja a legnagyobb szabad helyet a keréknek.
   - Ha közelebb akarja tolni az ágyat a jármű betegterének fej felőli végéhez, akkor válasszon másik helyet a padlólemez rögzítéséhez.
   - Ügyeljen arra, hogy a rögzítési hely ne legyen a 2. lépésben kiszámolt értéknél távolabb az első rögzítési helytől. Hagyjon elegendő helyet az ágy alapzata és a jármű lökhárítója között.
   - Fordítsa át a konzolt (Ábra 5), hogy a rögzítési helyet további 2 hüvelykkel (5 cm-rel) a fej felőli vég felé mozgassa.
   - Ábra 4: azt a helyzetet mutatja, amelyben a kerék és a lökhárító közti szabad hely a legnagyobb. Ábra 5: azt a helyzetet mutatja, ahol a kerék és a lökhárító közti szabad hely a legkisebb, ez 8 hüvelykkel (20,3 cm-rel) van távolabb az első helyzettől. Olyan rögzítési helyet válasszon, amely a konfigurációhoz megfelelő szabad helyet hagy a keréknek. Az alábbi Ábra 4 és Ábra 5 (A) eleme a jármű betegterének fej felőli végét, (B) eleme pedig a láb felőli végét jelzi.

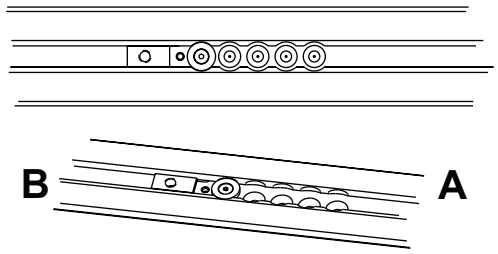

Ábra 4 – Legnagyobb szabad hely a keréknek

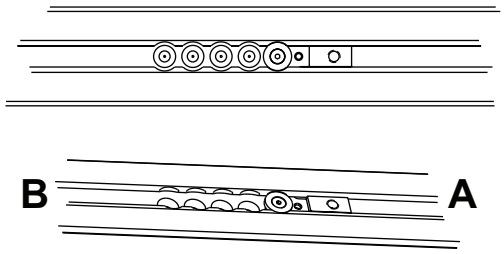

Ábra 5 – A konzol átfordítása

4. 5/32"-os hatszögletű csavarkulccsal szereljen be egy lapos fejű fedőcsavart (0001-194-000) az alhorgony rögzítőkonzoljának megtartójára (6390-001-110) a padlólemez rögzítőkonzoljának (6390-101-108) rögzítéséhez.
5. Ismételje meg a 3. és a 4. lépést a padlólemez-szerelvény másik három helyén.

   Megjegyzés - E három padlólemez-rögzítőkonzol helye a 3. lépésben kiválasztott helynek megfelelő kell, hogy legyen.
6. A horgony és a jármű közti kábelt (639000010135) vezesse be a horgony alján, majd ki az nyíláson a horgony oldalán (Ábra 6).
7. Állítsa a horgonyt a szerelőlyukak fölé. Az esetleges felesleges vezetéket vezesse vissza az elektromos vezetékek gumi alátétgyűrűjén át.

VESZÉLY - Mindig ügyeljen arra, hogy a jármű külsejéig tartó összes rés tömítve legyen, hogy kipufogógáz ne juthasson a jármű betegterébe.

Megjegyzés - Vigyen fel szilikon tömítőanyagot az elektromos vezetékek gumi alátétgyűrűjére, hogy az elektromos vezetékek átvezető járatát teljesen lezárja.

8. Helyezze a horgonyszerelvényt (C) a padlólemez-szerelvény (D) fölé (Ábra 6), és a felesleges vezetéket fektesse a padlólemez hornyába. Igazítsa a négy lyukat a padlólemez rögzítőkonzoljaihoz.

FIGYELEM - Ügyeljen arra, hogy a vezetékek a padlólemez hornyában maradjanak, és ne csípődjenek be a horgonyszerelvénybe a horgonyszerelvény beszerelésekor.

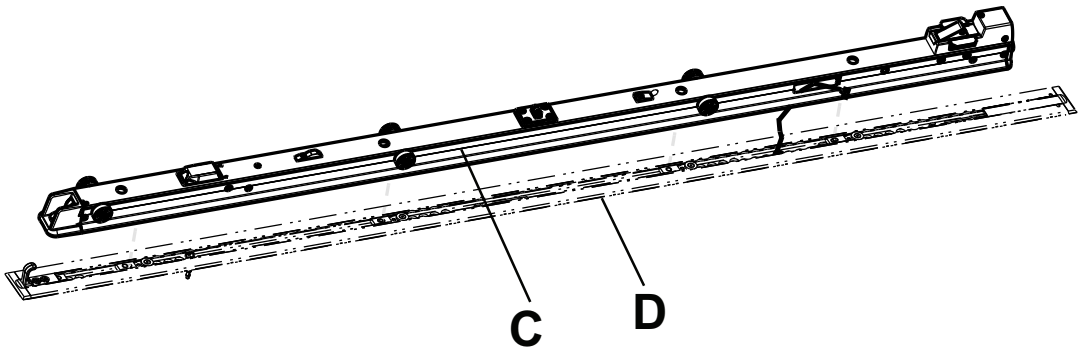

Ábra 6 – A horgonyszerelvény és a padlólemez-szerelvény

9. Mérőszalaggal mérje meg a padlólemez fej felőli végén és láb felőli végén kilátszó horony hosszát a padlólemez-fedőelemek testreszabásához.
10. Fűrésszel vágja a padlólemez két fedőelemét (6390-001-166) (E) a két végen mért hosszúságúra (Ábra 7). A padlólemez-fedőelem nem fedi le a padlólemez rögzítőkonzolját.

    Megjegyzés - Ha a horgonyt a padlólemez láb felőli végére vagy fej felőli végére szereli, akkor azon a végen nincs szükség padlólemez-fedőelemre.
11. Gumikalapáccsal pattintsa be a padlólemez-fedőelemeket a padlólemezbe (horgos oldalukkal (F) előre).

    Megjegyzés - A padlólemez-fedőelem kipattintásához használjon lapos pengéjű csavarhúzót a fedőelem emelt szélű oldalán.

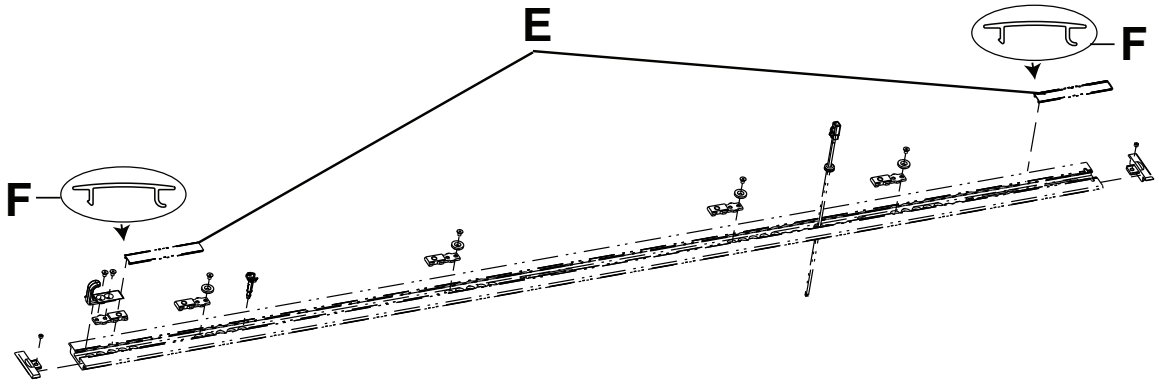

Ábra 7 – A padlólemez-fedőelemek levágása

12. Mindenképpen helyezze be a horgony tömítéseit (G) a horgonyszerelvény hornyaiba (Ábra 8). Ha a horgonytömítések nincsenek behelyezve, nyomja vissza őket a horgonyszerelvény hornyaiba.

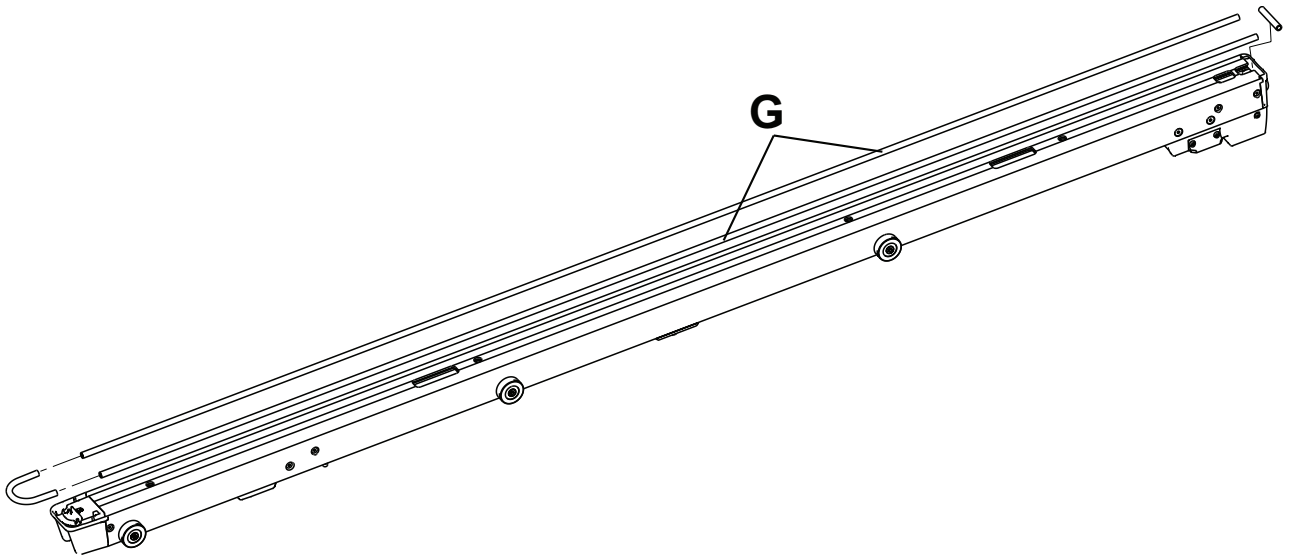

Ábra 8 – Horgonytömítések

13. 3/8"-os hatszögletű csavarkulccsal szerelje be a négy mellékelt horgonyrögzítő pecket (6390-001-150) (H) a horgonyszerelvény négy lyukába (Ábra 9).

Megjegyzés

- Mindaddig ne húzza teljesen meg a peckeket, amíg mind a négy pecek nincs egymáshoz igazítva és kissé becsavarva.
- Amikor a horgony fej felőli végéhez legközelebb eső pecket szereli be, ne csípjen össze semmilyen vezetéket.

14. 1/2"-os hajtófejű nyomatékkulccsal húzza meg mindegyik pecket (H) 60±10 ft-lb nyomatékra (Ábra 9).

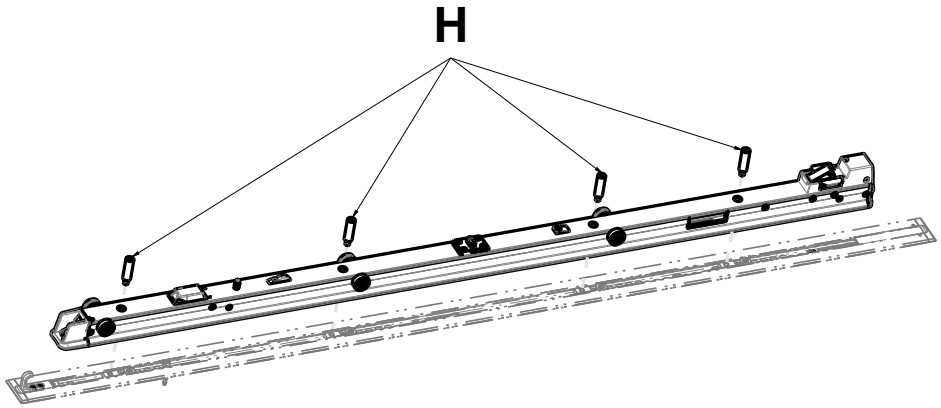

Ábra 9 – A horgonyrögzítő peckek beszerelése

15. A horgony oldalán csatlakoztassa a horgony és a jármű közti kábelt a horgonyszerelvényen lévő csatlakozóhoz.
16. Tolja vissza a csatlakozókat a horgonyszerelvénybe.
17. Úgy helyezze el az áthelyezőszerelvényt (I), hogy a nyitott vége a horgonyszerelvény (J) felé álljon (Ábra 10).

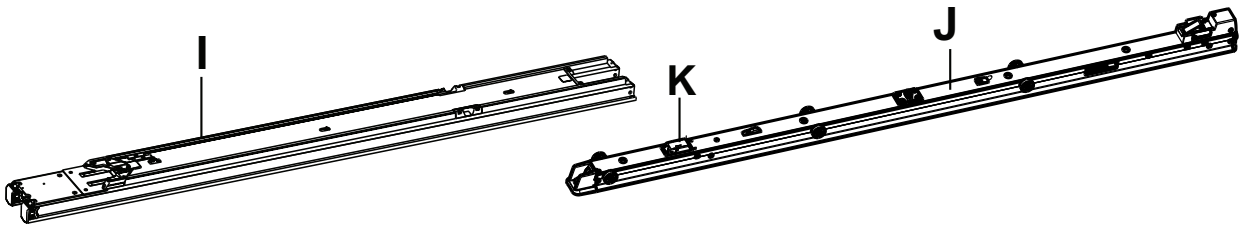

Ábra 10 – Az áthelyezőszerelvény beszerelése

18. Az 1. szerelő (aki a láb felőli végnél áll) emelje meg az áthelyezőszerelvényt, és csúsztassa az áthelyezőelem zárjának kioldóelemeit (L) (Ábra 12) az áthelyezőszerelvény láb felőli vége irányába az áthelyezőelem zárjainak kioldásához. A 2. szerelő (aki a fej felőli végnél áll) a horgonyszerelvény görgőin csúsztassa és igazítsa középre az áthelyezőszerelvény nyitott végét.

    - Az áthelyezőszerelvényt beszerelésekor lassan csúsztassa. Ne törje össze az ágy induktív töltőrendszerének burkolatát (K) (Ábra 10).
    - Tartsa az áthelyezőelem zárjának kioldóelemeit a láb felőli vég felé húzva mindaddig, amíg az áthelyezőelem a horgonyra nem ül (Ábra 12).
    - Lehetséges, hogy kis ellenállás tapasztalható olyankor, amikor a második görgősorra gördíti. Tolja át azon a szakaszon, ahol ellenállás tapasztalható, egészen a jelzett pozícióig Ábra 12.

19. Helyezze a horgony induktív elsődleges áramkörének fedőelemét (639001010101) a nyílásra, hogy az U alakú horog a horgony láb felőli vége felé nézzen (Ábra 11).

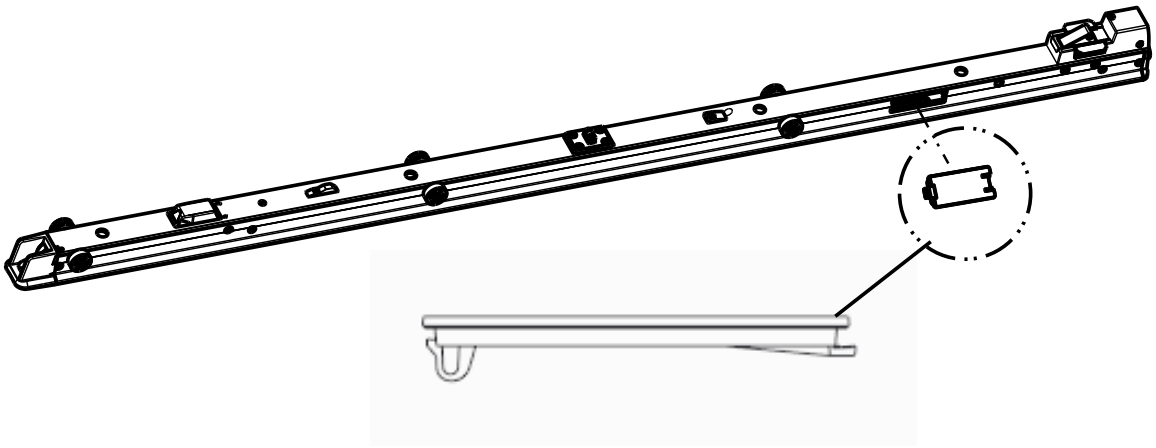

Ábra 11 – Horgony induktív elsődleges áramkörének fedőeleme

Megjegyzés - A (16. lépésben beszerelt) csatlakozók ne nyomódjanak neki a horgony induktív elsődleges áramköre fedőelemének.

20. A lapos pengéjű csavarhúzó segítségével nyomja az U alakú horgot a horgonyba, amíg a helyére nem kattan (Ábra 11).
21. 5/32"-os hatszögletű csavarkulccsal szerelje be a mellékelt imbuszfejű fedőcsavart (0004-658-000) (O) a kocsi mellékelt mágneses aktivátorának (6390-001-106) (P) rögzítéséhez) (Ábra 12).
22. T25-ös Torx csavarhúzóval szereljen be négy mellékelt félgömbfejű fedőcsavart (0004-665-000) (M), hogy az áthelyezőelem láb felőli véghez szolgáló kopóbetétjét (6390-001-225) (N) rögzítse az áthelyezőszerelvényhez (Ábra 12).
23. Csúsztassa az áthelyezőelem zárjának kioldóelemét (a láb felőli véghez legközelebb) (L) (Ábra 12) az áthelyezőszerelvény láb felőli vége irányába a kioldáshoz.

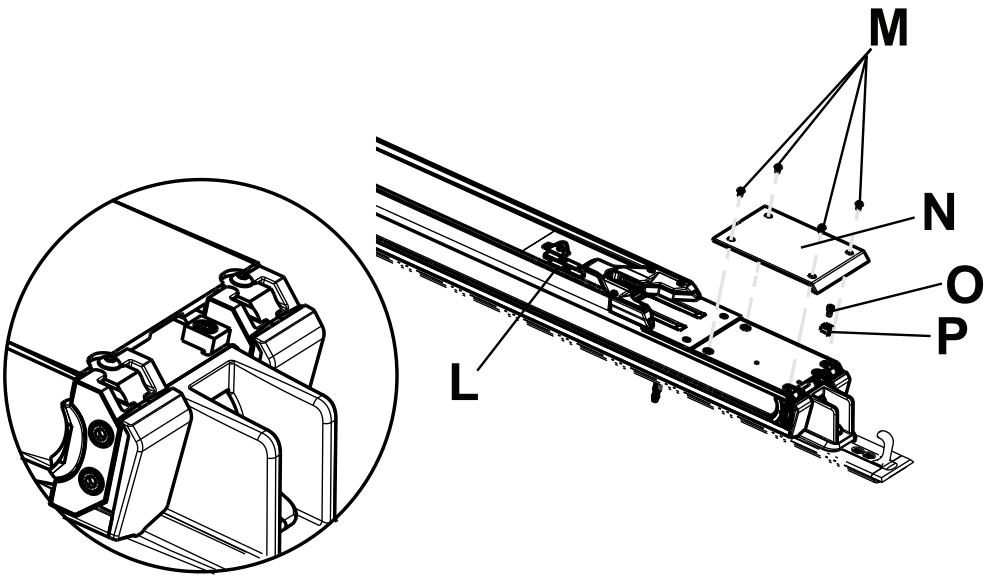

Ábra 12 – Az áthelyezőelem láb felőli véghez szolgáló kopóbetétének rögzítése

24. Állítsa az áthelyezőszerelvényt középső helyzetbe (Q) (Ábra 13).

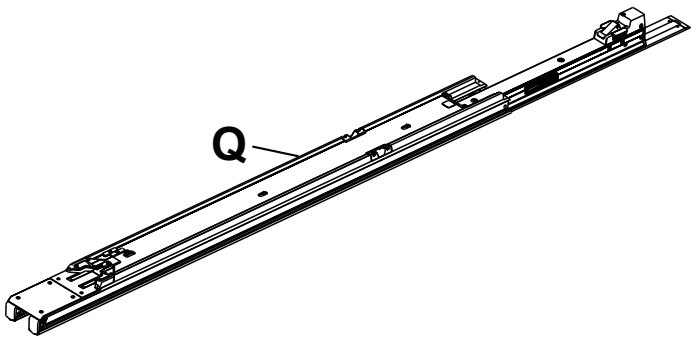

Ábra 13 – Az áthelyezőszerelvény pozicionálása

25. Karjánál és szárnyánál fogva emelje fel a kocsi szerelvényét. Ne emelje a kocsit az ágy kézi kioldófogantyúinál. Csak a jelzett helyen emelje. Az 1. szerelő helyezze a kezeit az R1 és R2 pozícióba. A 2. szerelő helyezze a kezeit az S1 és S2 pozícióba (Ábra 14).

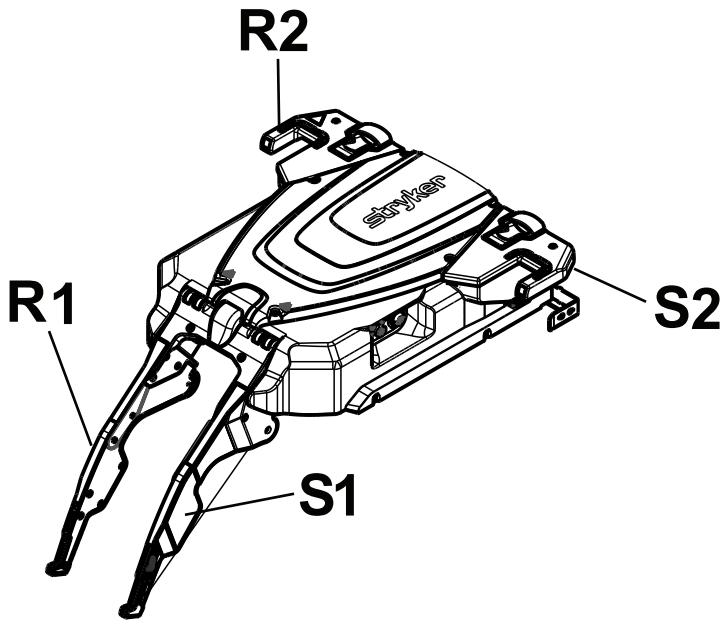

Ábra 14 – Kocsiszerelvény

26. Állítsa a kocsiszerelvényt (T) az áthelyezőszerelvény (U) és a horgonyszerelvény fej felőli vége (V) közé a padlón (Ábra 15).
27. 1. szerelő (a láb felőli végnél): Csúsztassa a kocsiszerelvény görgőit az áthelyezőszerelvény oldalcsatornájába.
28. 2. szerelő (a fej felőli végnél): Emelje meg a kocsiszerelvényt a második görgősor beigazításához, és csúsztassa el a görgőket, amíg a kocsi az áthelyezőelem közepének közelébe nem kerül.

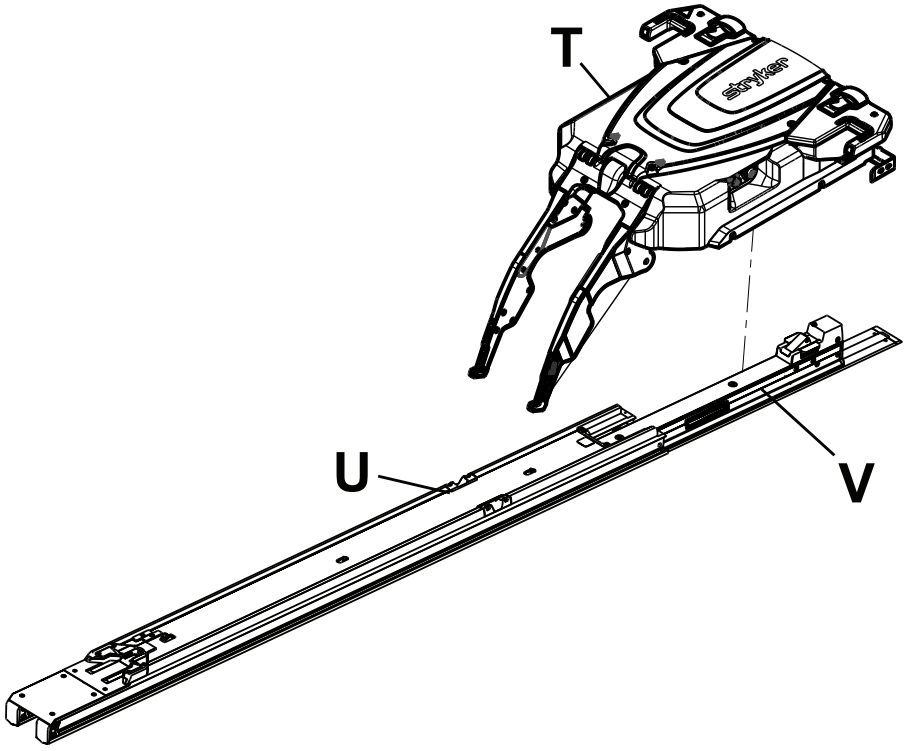

Ábra 15 – A kocsiszerelvény pozicionálása

29. Tolja előre az áthelyezőszerelvényt a fej felőli vég irányába, amíg a helyére nem rögzül.

30. Szerelje össze a lökhárítóblokkot. Igazítsa a merev ütköző mellékelt belső blokkját (639000010246) (amely menetes lyukakat tartalmaz) (Y) a merev ütköző mellékelt lökhárítójához (639000010243) (X) (Ábra 16).

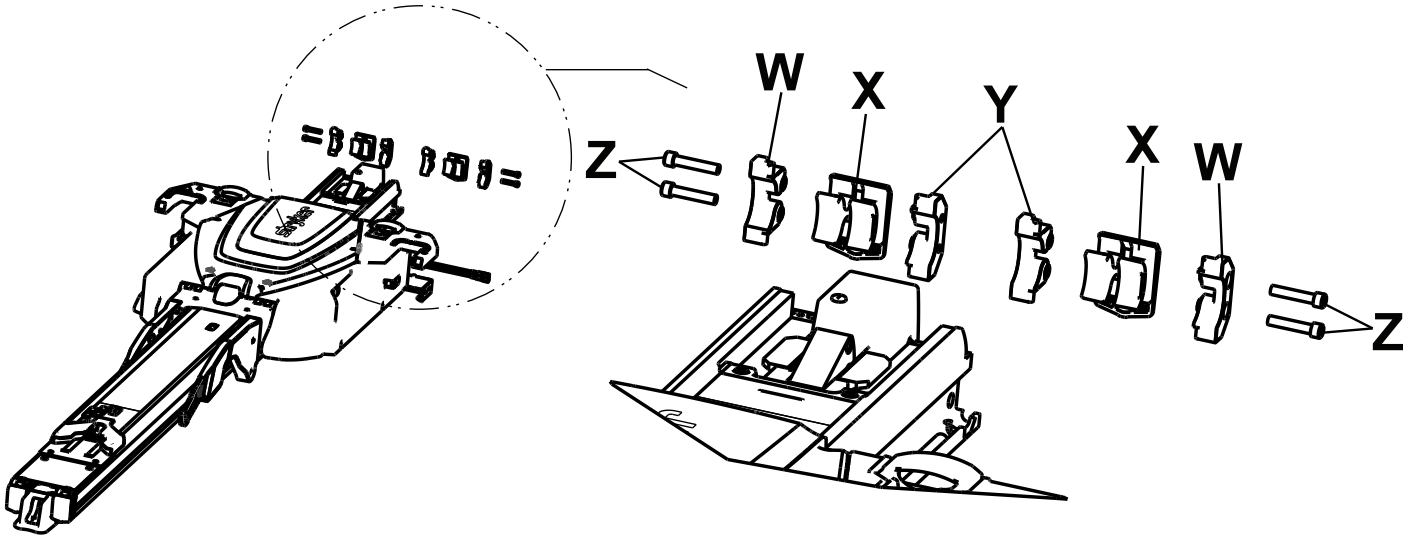

Ábra 16 – A lökhárítóblokk összeszerelése

31. Csúsztassa az összeszerelt komponenseket (X és Y) az áthelyezőszerelvény végébe.

    Megjegyzés - Úgy állítsa be a merev ütköző lökhárítóját, hogy a kidudorodó rész (AA) alul legyen (Ábra 17).

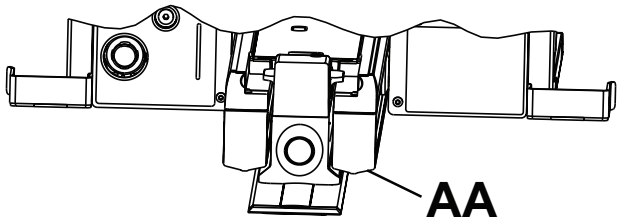

Ábra 17 – Merev ütköző lökhárítójának kidudorodó része

32. Igazítsa a merev ütköző blokkját (639000010244) (amely átvezetőlyukakat tartalmaz) (W) az összeszerelt komponensekhez (X és Y), és csúsztassa az áthelyezőszerelvény végébe.
33. Ismételje meg a 26–28. lépéseket a merev ütköző második lökhárítójának össze- és beszereléséhez.
34. 3/16"-os hatszögletű csavarkulccsal szerelje be a négy mellékelt imbuszfejű fedőcsavart (0004-662-000) (oldalanként kettőt) (Z) az áthelyezőszerelvénybe (Ábra 16).
35. Szemrevételezéssel ellenőrizze az áthelyezőelem fej felőli végének lökhárítóit, és győződjön meg arról, hogy az áthelyezőszerelvény külső széléhez pontosan illeszkednek-e, és hogy nincsenek-e helytelen beigazításra vagy nem megfelelő beszerelésre utaló jelek.
36. T25-ös Torx csavarhúzóval szerelje be a két mellékelt félgömbfejű fedőcsavart (0004-665-000) (AB), így rögzítve az áthelyezőelem fej felőli végéhez, a beteg szerinti bal (639000010210), valamint jobb oldalhoz tartozó, mellékelt szegélyt (639000010211) (AC) az áthelyezőszerelvényhez (Ábra 18).

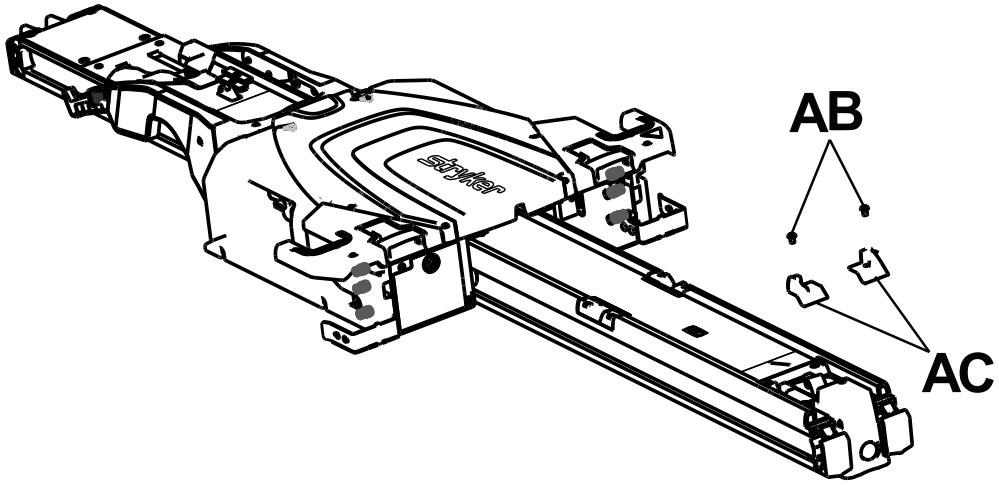

Ábra 18 – A fej felőli vég szegélyének rögzítése

37. Végezze el a következő részben előírtakat *Az akkumulátor beszerelése* (oldal24).

38. Nyomja meg az áramellátás főkapcsoló gombját (AD) (Ábra 19) a kocsiszerelvény beteg szerinti bal oldalán a termék áramellátásának bekapcsolásához.

Megjegyzés

- Ha kapcsolóval rendelkező áramkörbe kötötte a **Power-LOAD** rendszert, akkor győződjön meg arról, hogy a kapcsoló bekapcsolt állapotban van-e.
- Az áramellátás főkapcsoló gombjának megnyomásakor az akkumulátor állapotát jelző zöld LED (AE) is kigyullad, és jelzi, hogy a **Power-LOAD** rendszer be van kapcsolva. Ha a kocsi akkumulátorának alacsony a töltése, sárgán villogó LED-es hibajelzés (AF) is megjelenhet.
- A **Power-LOAD** akkumulátor nem töltődik, ha kocsi fej felőli végének LED-es kijelzői sárgán villognak, amikor a termék szállítási helyzetben van.

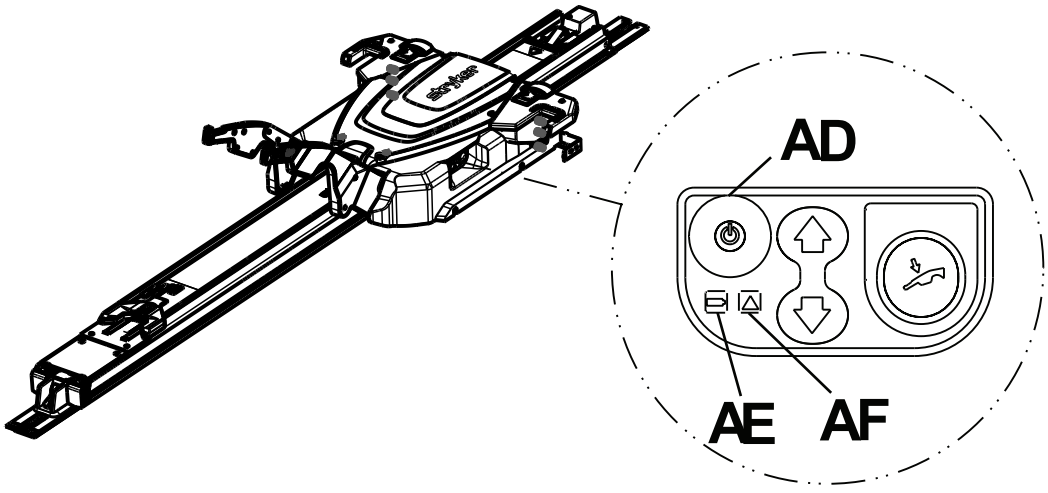

Ábra 19 – A Power-LOAD rendszer vezérlőpanelje

39. Emelje fel az emelőkarokat, és kézzel tolja a kocsit a jármű betegterének fej felőli végébe az akkumulátor feltöltéséhez.

Megjegyzés - Töltődés során az akkumulátor állapotát jelző LED (AE) zölden villog.

40. Ragassza a működtetést ismertető címkéket az ajtóra vagy a falra, a **Power-LOAD** rendszer kezelői számára látható helyre: (*Berakodás és kivétel elektromosan vezérelt műveletekkel* (oldal37) és *Az ágy berakodása és kivétele kézi műveletekkel* (oldal38)).

Megjegyzés - A címkét ragassza sima felületre vagy a mellékelt fémlemezre (6390-001-467), amelyet csavarral vagy szegeccsel rögzíthet a járműbe.

41. Végezze el a következő részben előírtakat *Beszerelési ellenőrző lista* (oldal26).

Az akkumulátor beszerelése

A betegszállító kocsi beszerelése után hajtsa végre a következő lépéseket az akkumulátor beszereléséhez és első alkalommal történő feltöltéséhez.

1. Helyezze az akkumulátort (A) az akkumulátortartó rekeszbe (D). A megfelelő behelyezést kattanás jelzi (Ábra 20).

   Megjegyzés - Olyan irányba állítsa az akkumulátort, hogy a fekete fedél felfelé álljon.

2. Emelje fel az emelőkarokat, és kézzel tolja a betegszállító kocsit a jármű betegterének fej felőli végébe.
3. Rögzítse a betegszállító kocsit a jármű betegterének fej felőli végén (szállítási helyzetben).
4. Nyomja meg az áramellátás főkapcsoló gombját a betegszállító kocsi megfelelő bekapcsolásának ellenőrzéséhez.

   Megjegyzés - Az akkumulátor nem töltődik, ha nem kapcsolja be a termék áramellátását.

5. Ellenőrizze, hogy az akkumulátor állapotát jelző LED zölden villog-e (lásd *Az akkumulátor töltésszintjének ellenőrzése a Power-LOAD rendszer vezérlőpaneljén* (oldal40)).

   Megjegyzés - A **Power-LOAD** akkumulátor nem töltődik, ha kocsi fej felőli végének LED-es kijelzői sárgán villognak, amikor a termék szállítási helyzetben van.

6. T25-ös Torx csavarhúzóval és a mellékelt csavarokkal (C) rögzítse a kocsi fedőlemezét (B) a **Power-LOAD** akkumulátorhoz (Ábra 20).
7. Csatlakoztassa a járművet a hálózati csatlakozóhoz, és legalább hat órán át töltse az akkumulátort.
8. A rendszer alvó üzemmódból való felébresztéséhez csúsztassa a betegszállító kocsit az áthelyezőelem láb felőli végéhez, majd vissza a jármű betegterének fej felőli végébe.
9. A termék áramellátásának kikapcsolásához nyomja meg az áramellátás főkapcsoló gombját.
10. Ellenőrizze, hogy az akkumulátor állapotát jelző LED nem világít. Ekkor biztos lehet benne, hogy az áramellátás ki van kapcsolva.

    Megjegyzés

    - Ha az áramellátás nincs kikapcsolva, a termék lemeríti a jármű akkumulátorát.
    - Az akkumulátor beszerelés előtti feltöltéséhez az Odyssey OBC töltőt használja. Áramfelvétel: 6 A (1-2 akkumulátor párhuzamosan), 12 A (1-4 akkumulátor párhuzamosan) vagy 20 A (1-6 akkumulátor párhuzamosan). Ez a töltő csak egy akkumulátorhoz szolgáló csatlakozásokkal rendelkezik. Az áramfelvételhez megfelelő névleges értékű kábelköteg szükséges a több akkumulátor feltöltését biztosító párhuzamos áramkör létrehozásához.
    - Ha nem a fenti előírásoknak és ajánlásoknak megfelelően jár el, vagy nem tölti fel teljesen az akkumulátort, vagy nem kapcsolja ki a terméket, amikor nincs használatban, akkor a **Power-LOAD** akkumulátor meghibásodhat.

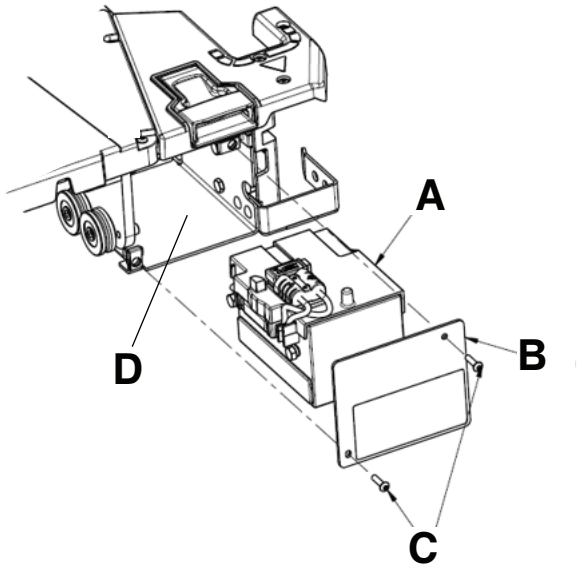

Ábra 20 – Akkumulátor szerelvény

Beszerelési ellenőrző lista

FIGYELEM - A kézi felülbírálás lehetővé teszi a **Power-LOAD** rendszer szabad mozgatását.

Megjegyzés - A **Power-LOAD** rendszer működésellenőrzésének megkezdése előtt hagyja az akkumulátort legalább 20 percig töltődni. Az akkumulátor csak akkor töltődik, amikor a kocsi a jármű betegterének fej felőli végéhez van rögzítve. Töltődés során az akkumulátor állapotát jelző LED-nek zölden kell villognia.

A **Power-LOAD** rendszer működésellenőrzésének megkezdése előtt győződjön meg a következőkről:

- az ellenőrzés **Power-LOAD**-kompatibilis **Power-PRO** ággyal történik (lásd *Az ágy kompatibilitása* (oldal12));
- a **Power-LOAD** rendszer rögzítve van a jármű betegterének láb felőli végénél, és az emelőkarok alsó helyzetben vannak;
- az áramellátás be van kapcsolva;
- a kocsiszerelvény szárnyain a LED-ek sárgán villognak.

Megjegyzés

- Az áramellátás főkapcsoló gombjának megnyomásakor az akkumulátor állapotát jelző LED is kigyullad, jelezve, hogy a **Power-LOAD** rendszer be van kapcsolva. Ha a kocsi akkumulátorának alacsony a töltése, sárgán villogó LED-es hibajelzés jelenhet meg.
- Az ágy gombjai működésnek ellenőrzésekor mind a felső, mind az alsó ágyvezérlő kapcsolókat ellenőrizze.

_____ Rögzítse a **Power-LOAD**-kompatibilis ágyat a **Power-LOAD** rendszerbe.

_____ Ellenőrizze, hogy az ágy berakodó kerekeinek mindkét csapszege rögzítve van-e a **Power-LOAD** reteszekbe.

_____ Ellenőrizze, hogy a LED-ek villogó sárgáról folyamatosan világító zöldre váltanak-e.

_____ Az ágy alvázának teljes bevonásához nyomja be és tartsa benyomva a bevonás (-) gombot az ágy vezérlőkapcsolóján.

_____ Tolja az ágyat a jármű betegterébe, amíg az nem rögzül a jármű betegterének fej felőli végénél. Ügyeljen arra, hogy az emelőkarok alsó helyzetben legyenek mindaddig, amíg az ágy kerekei a jármű betegterének padlójára nem gördülnek, és az ágy láb felőli vége az ágyrögzítőben nem rögzül.

_____ Az ágy láb felőli végének egyik oldalról a másikra való határozott meghúzásával ellenőrizze, hogy az ágy a **Power-LOAD** rendszerbe rögzített állapotban van-e.

_____ Nyomja be és tartsa benyomva a kinyitás (+) gombot az ágy vezérlőkapcsolóján, és győződjön meg, hogy az ágy nem nyílik ki a jármű betegterében. Az ágy lábainak nem szabad felemelkednie szállítási helyzetbe.

Megjegyzés - Az ágy vezérlőkapcsolóján található bevonás (-) gomb lehetővé teszi az ágy mozgatását bizonyos körülmények között.

_____ Nyomja le és tartsa lenyomva a kioldókart a **Power-LOAD** rendszer láb felőli végénél, majd húzza ki és távolítsa el az ágyat a jármű betegteréből. Ellenőrizze, hogy az emelőkarok egészen addig emelik-e az ágyat, amíg az ágy kerekei a jármű betegterének padlója fölé emelkednek.

_____ Ügyeljen arra, hogy a fej felőli végen található LED-es kijelzők ne világítsanak, amíg az ágyat teljesen ki nem nyitották. Az ágy teljes kinyitása után a LED-es kijelzőknek folyamatosan zölden kell világítaniuk. Nyomja be és tartsa benyomva a kinyitás (+) gombot az ágy vezérlőkapcsolóján az ágy kinyitásához egészen addig, amíg az ágy kerekei földet nem érnek, amikor az ágyat már nem a **Power-LOAD** rendszer emelőkarjai tartják.

_____ Nyomja be a fel (↑) gombot a **Power-LOAD** rendszer vezérlőpaneljén az emelőkarok és az ágy legfelső helyzetbe emeléséhez.

Megjegyzés - Az ágy lábai nem húzódnak be.

_____ Nyomja be a le (↓) gombot a **Power-LOAD** rendszer vezérlőpaneljén az emelőkarok és az ágy süllyesztéséhez.

_____ Nyomja be a kioldógombot az ágy vezérlőkapcsolóján az ágy **Power-LOAD** rendszerből történő kioldásához. A fej felőli vég LED-es kijelzői sárgán kezdenek villogni.

_____ Rögzítse az ágyat ismét a **Power-LOAD** rendszerben.

_____ Nyomja be a fel (↑) gombot a **Power-LOAD** rendszer vezérlőpaneljén az ágy legfelső helyzetbe emeléséhez.

Megjegyzés - Az ágy lábai nem húzódnak be.

_____ Nyomja be a kézi kioldógombot a **Power-LOAD** rendszer vezérlőpaneljén az ágy süllyesztéséhez. Tartsa a gombot lenyomva, és húzza a Power-LOAD emelőkarokat teljesen leengedett helyzetbe.

_____ Az ágy kioldásához emelje fel a kocsi fej felőli végén található két kézi kioldókar egyikét.

_____ Gördítse el az ágyat a **Power-LOAD** rendszertől.

_____ Emelje fel az emelőkarokat, és tolja a kocsit a jármű betegterébe, szállítási helyzetbe. Amikor a kocsi a fej felőli véghez került, hagyja, hogy a karok leereszkedjenek.

_____ Ellenőrizze, hogy az akkumulátor állapotát jelző LED zölden villog-e, amikor a betegszállító kocsi szállítási helyzetben van.

_____ A kézi berakodás szimulálásra a **Power-LOAD**-kompatibilis ágyat a felrakodási funkciók használata nélkül tegye be a jármű betegterébe. Ellenőrizze, hogy az ágy a helyén rögzül-e.

_____ Nyomja le és tartsa lenyomva a kioldókart a **Power-LOAD** rendszer láb felőli végénél, majd húzza ki és távolítsa el az ágyat a jármű betegteréből. Ügyeljen arra, hogy az ágy biztonsági rúdja a jármű biztonsági horgához rögzüljön.

Megjegyzés - Csak az ágy zára kerül kioldásra. A kocsinak a **Power-LOAD** rendszer fej felőli végénél kell maradnia.

_____ A kocsi kioldásához emelje fel az emelőkarokat, és nyomja be a kocsi kioldógombját a **Power-LOAD** rendszer fej felőli végénél.

_____ Nyújtsa teljesen ki a **Power-LOAD** rendszert a jármű betegteréből.

_____ Szemrevételezéssel ellenőrizze az áthelyezőelem fej felőli végének lökhárítóit, és győződjön meg arról, hogy az áthelyezőszerelvény külső széléhez pontosan illeszkednek-e, és hogy nincsenek-e helytelen beigazításra vagy nem megfelelő beszerelésre utaló jelek.

_____ Szemrevételezéssel ellenőrizze, hogy az összes csavar szorosan meg van-e húzva, és hogy nincsenek-e kiálló vagy hiányzó rögzítőelemre utaló jelek.

_____ II. típusú mentőautók használatakor, vagy ha az ágy középvonala 17,5 in (44,5 cm) vagy ennél kisebb távolságra van a jármű falától, ellenőrizze, hogy az opcionális kerékvezető szerelvény (6390-027-000) beszerelésre került-e. „N/A” jelzéssel jelezze, ha nincs szükség kerékvezetőre.

_____ A termék kikapcsolásához nyomja be az áramellátás főkapcsoló gombját. Lehetséges, hogy be, majd ismét ki kell kapcsolnia a terméket, hogy a **Power-LOAD** rendszer biztosan kikapcsolt állapotba kerüljön, ne pedig alvó üzemmódba.

Megjegyzés - Ha legalább egy hétig nem fogja használni a **Power-LOAD** rendszert, nyomja be az áramellátás főkapcsoló gombját a termék kikapcsolásához, az akkumulátor lemerülésének megelőzésére. Lehetséges, hogy be, majd ismét ki kell kapcsolnia a terméket, hogy a **Power-LOAD** rendszer biztosan kikapcsolt állapotba kerüljön, ne pedig alvó üzemmódba.

A termék sorozatszáma:			
Beszerelte:		Dátum:	
Ellenőrizte:		Dátum:	

Megjegyzés - Legalább hét évig tartsa meg ennek a feljegyzésnek a másolatát.

Beszereléshitelesítés

Végezze el ezeket az ellenőrzéseket, hogy igazolni tudja, hogy a **Power-LOAD** beszerelése követi a Stryker által ajánlott bevált gyakorlatot.

A padlólemez beszereléséhez:

_____ Erősítse meg, hogy a padlólemezt a Stryker Padlólemez Beszerelési Nemzetközi Kézikönyve (Global Floor Plate Installation Manual) (6390-009-020) szerint szerelték be.

_____ Győződjön meg arról, hogy a padlólemez összes lekötőcsavarja legalább 40 ft-lb (54,3 N-m) nyomatékra meg legyen szorítva, legalább kétlépéses meghúzási eljárással.

_____ Szemrevételezéssel ellenőrizze, hogy a padlólemez egy síkban van-e a padlóval.

_____ Erősítse meg, hogy a jármű áramköre folytonosan képes 12,8 V – 15,6 V egyenfeszültséget biztosítani 10 A-es maximális terhelés mellett.
VESZÉLY - Az áramütés veszélyének megelőzésére a Power-LOAD rendszert mindig csatlakoztassa a járműbe beszerelt 15 A-es biztosítékhoz/megszakítóhoz. A Stryker azt javasolja, hogy a biztosítékot/ megszakítót biztosítékdobozba szerelje be.

_____ Győződjön meg arról, hogy a termék össze van kötve a jármű akkumulátorcsoportjával (a Stryker ezt a beszerelési módszert részesíti előnyben).
VESZÉLY - Tilos a Power-LOAD rendszert 24 V egyenfeszültségű járműáramkörhöz csatlakoztatni!

_____ Győződjön meg arról, hogy a beszerelt padlólemezcsavarok UNC3/8”-16 laposfejű csavarok (ASTM-F835 vagy SAE 8-as fokozatra vonatkozó szabvány).

Megjegyzés - Mindegyik csavarnak és tartószerkezetnek 2750 lbf (12 230 N) felfelé irányuló feszítőerőt, az összes vízszintes irányban pedig 600 lbf (2669 N) nyíróerőt kell tudnia elviselni.

A padlólemez szükség esetén levágható (legalább 89,50 in. (227,33 cm) hosszúságúra a **Power-LOAD**). rendszerhez). Csak a feje végéről távolítson el anyagot.

A padlólemez és a Power-LOAD beszereléséhez:

_____ Végezze el a padlólemez-beszerelés fent nevezett ellenőrzéseit.

_____ Erősítse meg *A Power-LOAD rendszer beszerelése* (oldal14).

_____ Erősítse meg *Az akkumulátor beszerelése* (oldal24).

_____ Erősítse meg a *Beszerelési ellenőrző lista* (oldal26) elvégzését.

_____ Rakjon terhet és vegye le azt az árammal ellátott **Power-LOAD**-kompatibilis ágyról a funkcionalitás ellenőrzéséhez (*Berakodás és kivétel elektromosan vezérelt műveletekkel* (oldal37)).

_____ Rakjon terhet az áramellátás nélküli **Power-LOAD**-kompatibilis ágyra, majd vegye le róla a funkcionalitás ellenőrzéséhez (*Az ágy berakodása és kivétele kézi műveletekkel* (oldal38)).

_____ Ellenőrizze, hogy az akkumulátor állapotát jelző LED zölden villog-e, amikor a betegszállító kocsi szállítási helyzetben van.

_____ Mindenképpen helyezze be a horgony tömítéseit a horgonyszerelvény hornyaiba.

_____ Szemrevételezéssel ellenőrizze az áthelyezőelem fej felőli végének lökhárítóit, és győződjön meg arról, hogy az áthelyezőszerelvény külső széléhez pontosan illeszkednek-e, és hogy nincsenek-e helytelen beigazításra vagy nem megfelelő beszerelésre utaló jelek.

_____ Szemrevételezéssel ellenőrizze, hogy az összes csavar szorosan meg van-e húzva, és hogy nincsenek-e kiálló vagy hiányzó rögzítőelemre utaló jelek.

_____ Ha a betegszállító kocsi LED lámpái nem világítanak, amikor eléri a megrakodott helyzetet, győződjön meg arról, hogy a betegszállító kocsi be van kapcsolva és az akkumulátor fel van töltve. Győződjön meg arról is, hogy a mágneses aktivátor (6390-001-106) meg van-e, és hogy rögzítve van-e a horgony láb felőli végéhez.

_____ Erősítse meg, hogy a kiszállított csomagban található horgonyszerelvény forgatónyomatéka 60 ±10 ft-lb (81,3491 ± 13,5582 Nm).

_____ Ha legalább egy hétig nem fogja használni a **Power-LOAD** rendszert, nyomja be az áramellátás főkapcsoló gombját a termék kikapcsolásához, az akkumulátor lemerülésének megelőzésére.

_____ Lehetséges, hogy be, majd ismét ki kell kapcsolnia a terméket, hogy a **Power-LOAD** rendszer biztosan kikapcsolt állapotba kerüljön, ne pedig alvás módba.

A Stryker kínálatából elérhető egy kerékvezető opció, amennyiben a **Power-LOAD** rendszert a falhoz közel szereli be. Lásd *Az opcionális kerékvezető beszerelése útmutatót* (6390-009-021).

Hívja a Stryker szervizt a 1-800-327-0770 telefonszámon, amennyiben a beszerelés után segítségre van szüksége.

Működés

Felhasználói vezérlők és LED-es kijelzők

A **Power-LOAD** rendszer oldalsó vezérlőpaneljén és a **Power-LOAD** rendszer fej felőli végén található **Power-LOAD** LED-es kijelzők a kocsi akkumulátorának és a rendszernek az állapotát mutatják. Az alábbi ábra és táblázat mutatja be a **Power-LOAD** rendszer összes gombját és LED-es kijelzőjét.

Megjegyzés - Ha legalább egy hétig nem fogja használni a **Power-LOAD** rendszert, nyomja be az áramellátás piros főkapcsoló gombját (A) a termék kikapcsolásához. Kapcsolja ki az áramellátást, hogy ne merüljön le az akkumulátor. Lehetséges, hogy be, majd ismét ki kell kapcsolnia a terméket, hogy a **Power-LOAD** rendszer biztosan kikapcsolt állapotba kerüljön, ne pedig alvó üzemmódba.

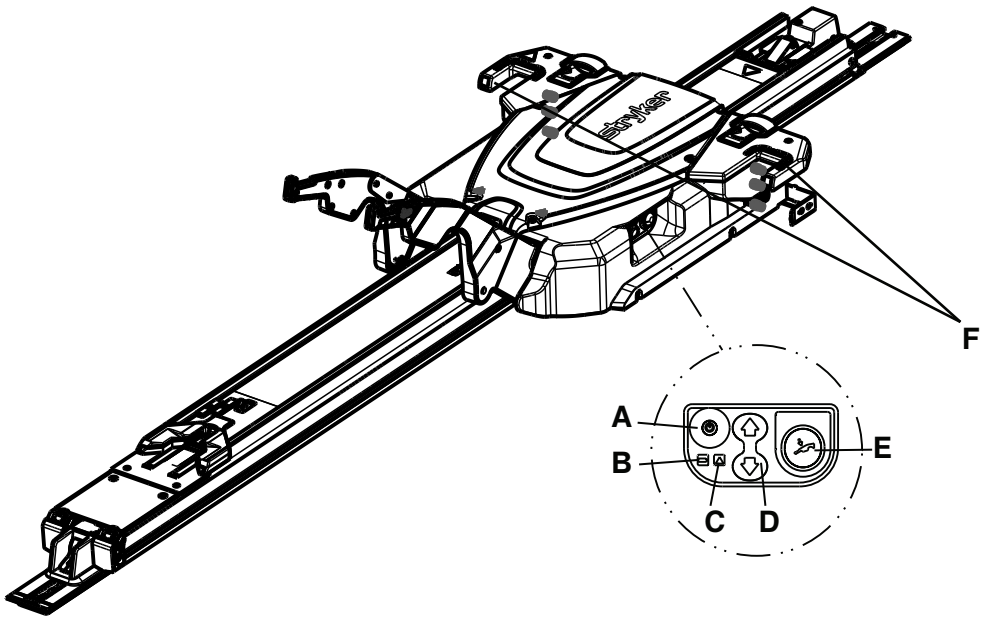

Ábra 21 – Vezérlőpanel

Hivatkozás és megnevezés	LED vagy gomb	Leírás
A: Áramellátás főkapcsolója	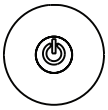	Megnyomásával kapcsolható be és ki a termék. Az akkumulátor állapotát jelző LED is kigyullad, jelezve, hogy a **Power-LOAD** rendszer be van kapcsolva. Ha a kocsi akkumulátorának alacsony a töltése, sárgán villogó LED-es jelzés jelenhet meg.
B: Akkumulátor töltöttsége		A LED folyamatosan zölden világít, amikor a **Power-LOAD** rendszer be van kapcsolva és nem töltődik. A LED zölden villog, amikor az akkumulátor töltődik. Az akkumulátor csak akkor töltődik, amikor a kocsi a jármű betegterének fej felőli végéhez van rögzítve.

Hivatkozás és megnevezés	LED vagy gomb	Leírás
C: Hiba		A folyamatosan sárgán világító LED a **Power-LOAD** rendszer hibáját jelzi. A termék visszaállításához nyomja be kétszer az áramellátás főkapcsoló gombját. Ha a LED ezután is folyamatosan sárgán világít, forduljon a műszaki támogatási részleghez. Ha a LED sárgán villog, akkor a kocsi akkumulátorának töltése alacsony.
D: Fel/le	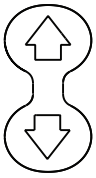	A fel (↑) gomb megnyomásával emelhetők az emelőkarok a legfelső helyzetbe. Az ágy lábai nem húzódnak be. A le (↓) gomb megnyomásával engedhetők le az emelőkarok és az ágy. Mielőtt megnyomná, nyissa ki az ágy alapzatát.
E: Kézi kioldás		E gomb megnyomásával vehető ki az ágy a **Power-LOAD** rendszer áramellátásának hibája esetén. Tartsa lenyomva a gombot mindaddig, amíg az emelőkarok el nem távolodnak az ágytól. Mielőtt megnyomná, nyissa ki az ágy alapzatát.
F: Fej felőli vég LED-es kijelzője		A LED-ek folyamatosan zölden világítanak, amikor az ágy fej felőli vége megfelelő helyzetben van. Ha a LED-ek sárgán villognak berakodási helyzetben, az ágy fej felőli vége nincs megfelelő helyzetben. Ha a LED-ek sárgán villognak szállítási helyzetben, a **Power-LOAD** akkumulátor nem töltődik.

Megjegyzés - Folyamatosan világító zöld LED látható a kocsi fej felőli végének LED-es kijelzőin, amikor a termék szállítási helyzetben van. Ha a **Power-LOAD** akkumulátor nem töltődik, egy villogó sárga LED látható körülbelül 30 másodperccel a folyamatosan világító zöld LED után. Ez a villogó sárga LED nem befolyásolja a termék működését.

Kocsi fej felőli végének LED-es kijelzője

A **Power-LOAD** rendszer ezen LED-es kijelzői a **Power-LOAD** kocsi fej felőli végénél találhatóak. Az olajtartály helyét tájékoztatás céljából jelezzük.

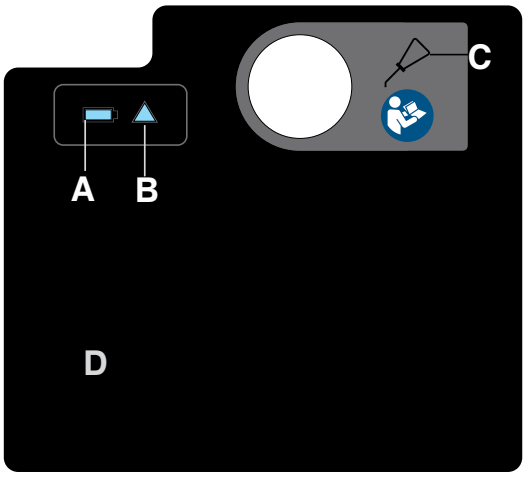

Ábra 22 – Kocsi fej felőli végének címkéje

Hivatkozás és megnevezés	Ikon vagy LED	Leírás
A: Akkumulátor töltöttsége		A LED folyamatosan zölden világít, amikor a **Power-LOAD** rendszer be van kapcsolva és nem töltődik. A LED zölden villog, amikor az akkumulátor töltődik. **Megjegyzés** - Az akkumulátor csak akkor töltődik, amikor a kocsi a jármű betegterének fej felőli végéhez van rögzítve.
B: Hiba		A folyamatosan sárgán világító LED a **Power-LOAD** rendszer hibáját jelzi. A termék visszaállításához nyomja be kétszer az áramellátás főkapcsoló gombját. Ha a LED ezután is folyamatosan sárgán világít, forduljon a műszaki támogatási részleghez. Ha a LED sárgán villog, akkor a kocsi akkumulátorának töltése alacsony.

Hivatkozás és megnevezés	Ikon vagy LED	Leírás
C: Olajtartály		Ide töltsön be Mobil **Mercon** V Blend ATF olajat (6500-001-293), amíg tele nem lesz. A termék meghibásodása, illetve a szivárgás kockázatának elkerülése érdekében ne töltse túl a tartályt olajjal!
D: USB-port	Nem alkalmazható	Távolítsa el a lemezt, hogy hozzáférhessen az USB-porthoz a bemenő/kimenő adatáramlás diagnosztizálásához. A szervizelést kizárólag képesített szakember végezheti.

Felhasználó által működtetett kézi vezérlőelemek

A felhasználó által működtetett kézi vezérlőelemek lehetővé teszik az ágy kioldását a **Power-LOAD** rendszerből áramellátás hiányában is:

- Kioldókar
- Áthelyező-zár kioldóeleme
- Kocsi kioldógombja
- Ágy kioldókarja
- Áthelyező-zár csúszkája

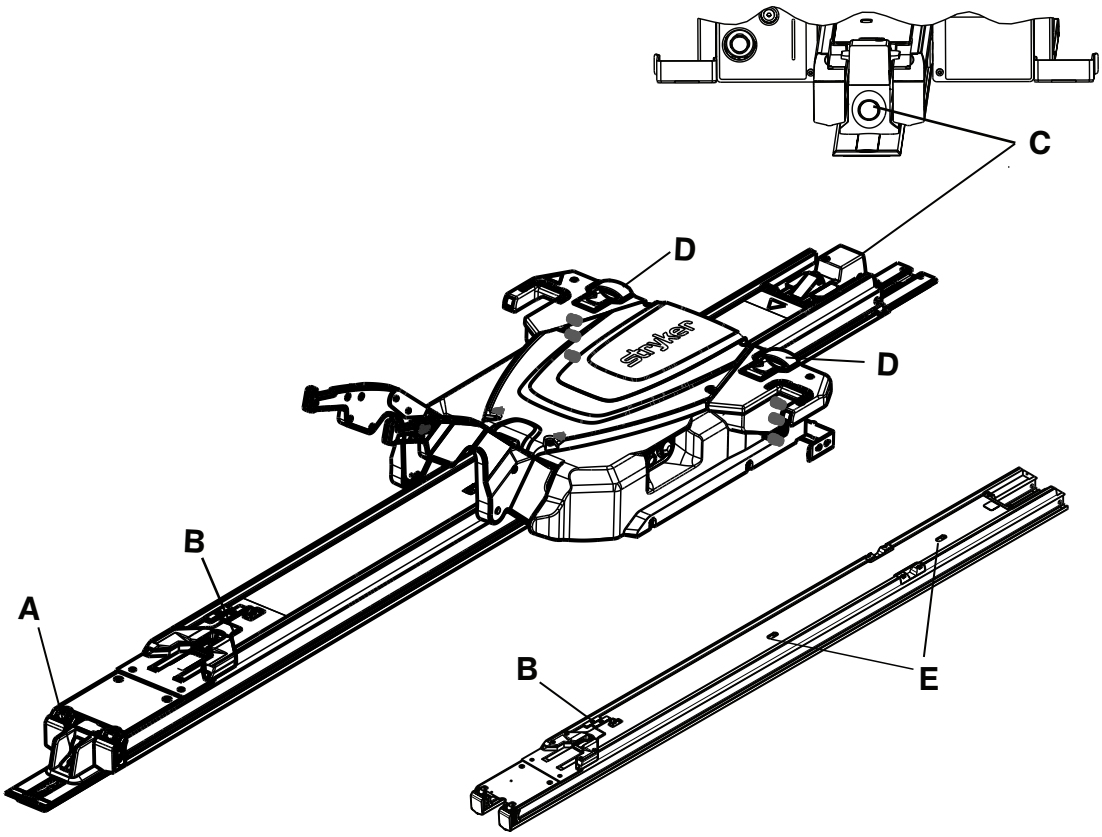

Ábra 23 – Áthelyező szerelvény kocsival és anélkül

Hivatkozás és megnevezés	Ikon vagy gomb	Leírás
A: Kioldókar (a láb felőli végen)		Nyomja le és tartsa lenyomva az ágynak a betegtérből való kiengedéséhez.
B: Áthelyező-zár kioldóeleme (áthelyező szerelvény)		Csúsztassa el az áthelyező-zár kioldásához.
C: Kocsi kioldókarja (a fej felőli végen)		Az emelőkarok felemelése közben nyomja le a **Power-LOAD** rendszer kioldásához és a jármű betegteréből ágy nélkül való kinyújtásához. Ezután húzza ki a kocsit a jármű betegteréből.
D: Ágy kioldókarja (kocsi)		Emelje fel az ágynak a **Power-LOAD** rendszerből való kiengedéséhez az ágy alapzatának teljesen kinyitott állapotában.
E: Áthelyező-zár csúszkája (áthelyező szerelvény)		Csúsztassa el az áthelyező-zár kioldásához.

Üzemeltetési irányelvek

VESZÉLY

- Használat előtt mindig ellenőrizze a **Power-LOAD** rendszer működőképességét. Ennek elmulasztása a beteg vagy a kezelő sérülését eredményezheti.
- Mindig legyen körültekintő, amikor a jármű betegterében mozog, nehogy felbukjon a **Power-LOAD**. rendszerben.
- Mindig legyen körültekintő, amikor kedvezőtlen időjárási körülmények között (pl. esős, jeges, havas időben) működteti a **Power-LOAD** rendszert.
- Mindig csak olyankor működtesse az ágyat és a **Power-LOAD** rendszert, amikor mindenki kellő távolságban van a szerkezetektől. Az elektromos működtetésű ágy vagy a **Power-LOAD** rendszer szerkezeteibe való beakadás súlyos személyi sérülést okozhat.
- Addig gyakorolja az ágynak a **Power-LOAD** rendszerrel történő berakodását és kivételét, amíg teljesen el nem sajátította a termék működtetését. A nem előírásszerű használat személyi sérülést okozhat.
- Ne hagyja, hogy képzetlen személyek segédkezzenek a **Power-LOAD**. rendszer működtetésében! A képzetlen technikusok/személyek sérülést okozhatnak a betegnek vagy önmaguknak.
- Ne vezesse a járművet úgy, hogy a kocsi középső helyzetbe van állítva! Ez a helyzet nem rögzül, és nem alkalmas a jármű mozgása közbeni használatra.
- Az ágy mozgatásához mindig használja mindkét kezét. A **Power-LOAD** rendszer csak segédeszköz. Értékelje az adott helyzetet, és állapítsa meg, hogyan kell elosztani és megemelni a szállított súlyt.
- A berakodásához vagy kivételéhez szükséges erők biztosításához mindig használjon elegendő számú kezelőt, amikor 400 fontot (181 kg-ot) meghaladó tömeget mozgat. A biztonság fokozása érdekében a kezelőknek sík felületen kell végezniük a berakodást vagy kirakodást. 36 hüvelykes (91 cm-es) fedélzeti magasságnál lehet, hogy kézi kirakodásra van szükség.
- Elektromosan vezérelt berakodás és kirakodás során mindig tartsa távol a kezét-lábát a **Power-LOAD** kocsi emelőkarjaitól és az ágy alapzatától.

Megjegyzés

- Minden műszak megkezdése előtt ellenőrizze a **Power-LOAD** rendszer megfelelő működését. Például ellenőrizze, hogy az emelőkarok kissé megemelik-e az ágyat, amikor a zárát feloldja, ellenőrizze az akkumulátor töltésszintjét stb. Ha a termék nem működik, akkor függessze fel a jármű használatát, és hajtson végre diagnosztikai és javítási műveleteket a **Power-LOAD** rendszeren.
- Ne használja a **Power-LOAD** rendszert 700 lb-ot (318 kg-ot) meghaladó súlyterheléssel (ebbe a beteg testsúlya és a tartozékok tömege egyaránt beleértendő)! A **Power-LOAD** rendszer biztonságos üzemi terhelése 870 lb (395 kg), melybe az ágy tömege is bele van értve.
- Ne kapcsolja ki az áramellátás főkapcsoló gombját normális használat során, mivel ez megakadályozza az akkumulátor feltöltődését!
- Ne vezesse a járművet úgy, hogy a kocsi középső helyzetbe van állítva! Ez a helyzet nem rögzül, és nem alkalmas a jármű mozgása közbeni használatra.
- Lehetőség szerint úgy működtesse a **Power-LOAD** rendszert, hogy a jármű sík felületen áll.
- Ha nem tud kivenni egy ágyat beteggel a jármű betegteréből, akkor gerinchordágyat használva vegye ki a beteget.
- A Stryker rendszeres (évente legalább egyszeri) továbbképzést javasol a helyettesítő kézi eljárásokkal kapcsolatban. A továbbképzési ellenőrzőlistát (Mkt Lit-676.) keresse a www.stryker.com webhelyen, vagy forduljon a Stryker értékesítési képviselőjéhez.

Az ágy elektromosan vezérelt felemelése, süllyesztése vagy kioldása

A **Power-PRO** ágyak két egyforma ágyvezérlő kapcsolóval vannak felszerelve. Nyomja meg a gombot valamelyik kapcsolón az ágy felemeléséhez (kitolásához), süllyesztéséhez (bevonásához) vagy, ha rendelkezésre áll ez a funkció, az ágy **Power-LOAD** tartószerelvényből való kiengedéséhez (Ábra 24).

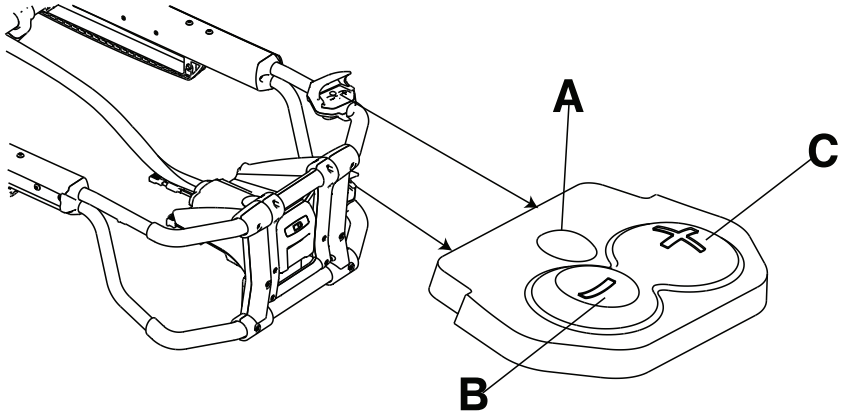

Ábra 24 – Az ágy vezérlőkapcsolói

Hivatkozás	Megnevezés	Leírás
A	Kioldás	Nyomja meg az ágy rögzítésének kioldásához (csak a **Power-LOAD** szerelvénnyel való használatra)
B	Bevonás (-)	Nyomja meg és tartsa lenyomva a matractartó süllyesztéséhez vagy az ágy alvázának bevonásához
C	Kitolás (+)	Nyomja meg és tartsa lenyomva a matractartó felemeléséhez vagy az ágy alvázának kitolásához

Az akkumulátor töltésszintjének ellenőrzése

Az ágy akkumulátorának LED-es kijelzőjével ellenőrizze az **SMRT** Pak akkumulátor töltésszintjét. A megfelelő üzemi állapotban lévő, feltöltött **SMRT** Pak akkumulátor 25 kiszállást is képes ellátni 250 fontos (113 kg-os) beteggel (a tényleges eredmények eltérőek lehetnek). A 24 V egyenfeszültségű **Power-PRO** rendszer és a **SMRT** Pak akkumulátor névleges elektromos töltésértéke 2,4 amperóra.

VESZÉLY - Az ágy aktivált állapotában ne távolítsa el az akkumulátort!

FIGYELEM - A termék üzembe helyezése előtt mindig töltse fel az akkumulátort. A feltöltetlen vagy lemerült akkumulátor gyenge termékteljesítményt okozhat.

Az akkumulátor töltésszintjének ellenőrzéséhez nyomja be a bevonás (-) gombot az ágy vezérlőkapcsolóján; ez működésbe hozza az ágy akkumulátorának LED-es kijelzőjét. Az ágy akkumulátorának LED-es kijelzője a láb felőli vég vezérlőelemének burkolatán található (akkumulátor szimbólum jelzi).

- A LED folyamatosan zölden világít, amikor az akkumulátor teljesen fel van töltve vagy elegendő töltéssel rendelkezik.

  Megjegyzés - A legjobb eredmények biztosítása érdekében addig használja a **SMRT** Pak akkumulátort, amíg az ágy akkumulátora LED-es kijelzőjének fénye folyamatos zöldről villogó sárgára nem vált.

- Amikor a LED sárgán villog, az akkumulátort fel kell tölteni vagy ki kell cserélni.

  Megjegyzés - A **SMRT** Pak akkumulátor eltávolításához és cseréjéhez nem szükséges megvárni, hogy az ágy akkumulátorának LED-es kijelzője sárgán villogjon, de ezt tekintjük legjobb gyakorlatnak. A **SMRT** Pak akkumulátort bármikor el lehet távolítani és fel lehet tölteni.

- A LED folyamatos sárga fénye az akkumulátor hibáját jelzi.

Megjegyzés

- Kizárólag a Stryker által jóváhagyott akkumulátorokat használjon.
- Ha elektromos ágyrögzítő rendszer van a járműben, az automatikusan feltölti a **SMRT** Pak akkumulátort. Az automatikus feltöltésre akkor kerül sor, amikor Ön az ágyat az elektromos vezérlésű ágyrögzítő szerelvénybe rögzíti (sem kábelre, sem csatlakozóra nincs szükség). Az ágy akkumulátorának LED-es kijelzője zölden villan fel egy pillanatra, jelezve, hogy töltése folyamatban van.
- Automatikus feltöltésre csak **SMRT** Pak akkumulátorok esetében kerül sor.

Berakodás és kivétel elektromosan vezérelt műveletekkel

Ragassza az elektromosan vezérelt műveleteket ismertető jelen címkét a lemezre (6390-001-467), és szerelje a lemezt a jármű betegterének belső ajtópaneljére vagy falára, a felhasználók számára látható helyen.

A gombok és LED-ek helyét lásd itt: *Felhasználói vezérlők és LED-es kijelzők* (oldal30).

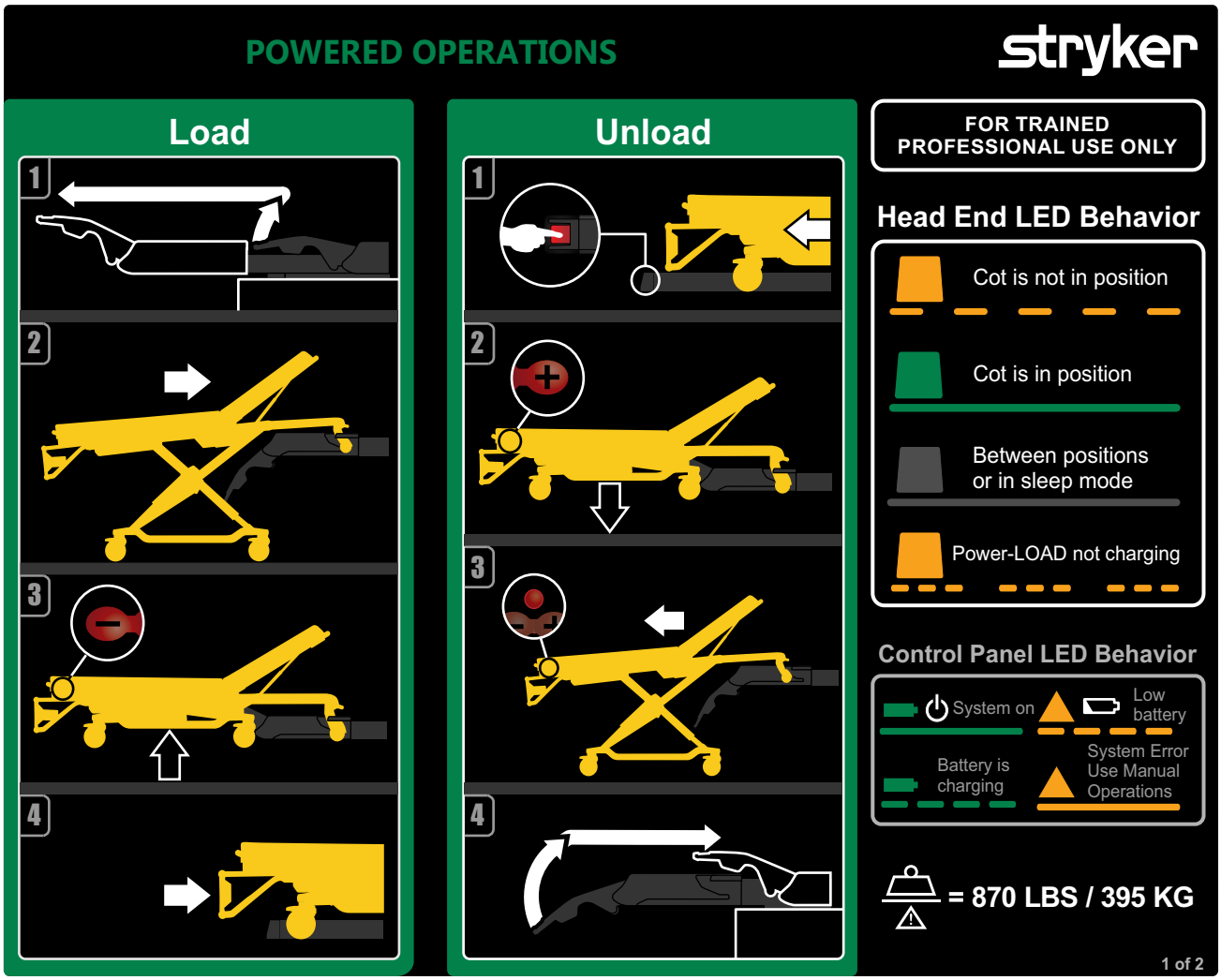

Ábra 25 – Elektromosan vezérelt műveletek

A Power-LOAD rendszer berakodása elektromosan vezérelt műveletekkel

1. Emelje fel az emelőkarokat a kocsinak a jármű betegteréből való kivezetéséhez és kihúzásához.
2. Tolja be az ágyat a **Power-LOAD** rendszerbe, egészen addig, amíg az ágy berakodó kerekeinek csapszegei helyben nem rögzülnek. Ügyeljen arra, hogy az ágy egy vonalban legyen az emelőkarokkal, amikor az ágyat berakodja.

3. Nyomja be és tartsa benyomva a bevonás (-) gombot az ágy vezérlőkapcsolóján az ágy alvázának teljes bevonásához, amíg az ágy támasztást nem kap.
4. Tolja az ágyat a jármű betegterébe, míg az emelőkarok alsó helyzetbe nem kerülnek, és az ágy nem rögzül a **Power-LOAD** rendszerben.
5. Húzza meg az ágy láb felőli végét egyik oldalról a másikra annak ellenőrzésére, hogy az ágy a **Power-LOAD** rendszerbe rögzített állapotban van-e.
6. A berakodásra vonatkozó további utasításokat lásd itt *A Power-PRO ágy berakodása Power-LOAD opcióval rendelkező járműbe* (oldal44).

A Power-LOAD rendszer elektromosan vezérelt műveletekkel történő eltávolítása

1. Nyomja le és tartsa lenyomva a kioldókart a **Power-LOAD** rendszer láb felőli végénél, majd húzza ki és távolítsa el az ágyat a jármű betegteréből.
2. Nyomja be és tartsa benyomva a kinyitás (+) gombot az ágy vezérlőkapcsolóján az ágy kinyitásához, amíg az ágy kerekei a talajon nem nyugszanak.
3. Nyomja be a kioldógombot az ágy vezérlőkapcsolóján az ágynak a **Power-LOAD** rendszerből történő kioldásához.
4. Emelje fel az emelőkarokat a kocsi bevezetéséhez a jármű betegterébe. Ellenőrizze, hogy a kocsi nem zavarja-e a jármű ajtóinak becsukását.
5. A kivételre vonatkozó további utasításokat lásd itt: *Power-PRO ágy kivétele a járműből a Power-LOAD opcióval* (oldal46).

   Megjegyzés - Ha a **Power-LOAD** rendszer legalább egy hétig nem lesz használatban, nyomja be az áramellátás főkapcsoló gombját a termék kikapcsolásához, hogy megelőzze az akkumulátor lemerülését. Lehetséges, hogy be, majd ismét ki kell kapcsolnia a terméket, hogy a **Power-LOAD** rendszer biztosan kikapcsolt állapotba kerüljön, ne pedig alvás módba.

Az ágy berakodása és kivétele kézi műveletekkel

Ragassza a kézi műveleteket ismertető jelen címkét a lemezre (6390-001-467), és szerelje a lemezt a jármű betegterének belső ajtópaneljére vagy falára, a felhasználók számára látható helyre.

A gombok és LED-ek helyét lásd itt: *Felhasználói vezérlők és LED-es kijelzők* (oldal30).

VESZÉLY

- Kizárólag a kézikönyvekben ismertetett módon működtesse a **Power-LOAD** rendszert és tartozékait. A **Power-LOAD** rendszer vagy bármely tartozék nem rendeltetésszerű használata a beteg vagy a kezelő sérüléséhez vezethet. A termék bármilyen egyéb használata a tulajdonos vagy a felhasználó teljes felelősségére történik.
- Kézi műveletek során mindig tartsa meg a súlyt az ágy láb felőli végén.
- Mindig álljon készen az ágy teljes súlyának megtartására az ágy berakásakor és kivételekor. Áramellátás hiányában az emelőkarok nem emelik fel az ágyat.

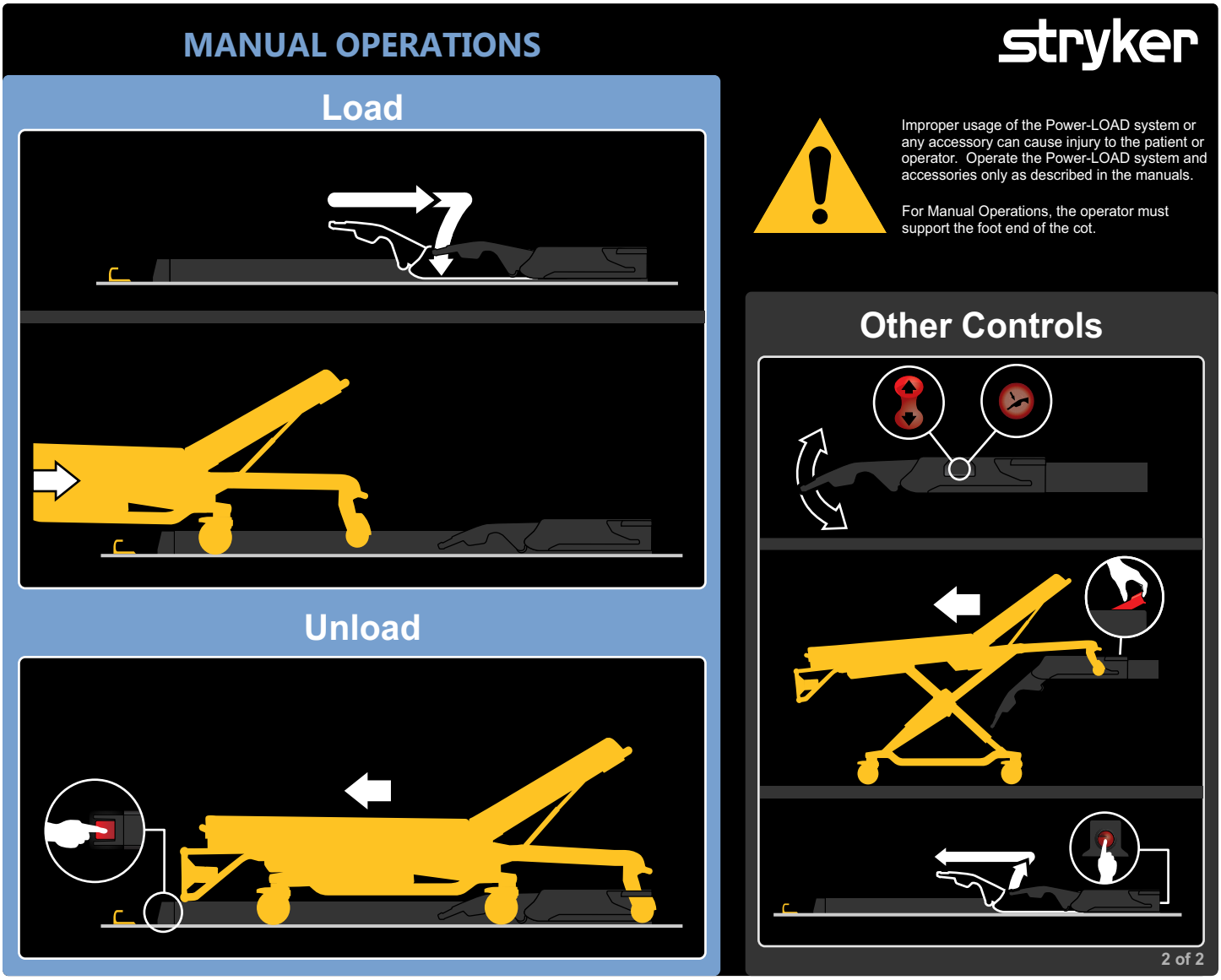

Ábra 26 – Kézi műveletek

Megjegyzés - Ha a **Power-LOAD** rendszer legalább egy hétig nem lesz használatban, nyomja meg az áramellátás főkapcsoló gombját a termék kikapcsolásához, hogy megelőzze az akkumulátor lemerülését. Lehetséges, hogy be, majd ismét ki kell kapcsolnia a terméket, hogy a **Power-LOAD** rendszer biztosan kikapcsolt állapotba kerüljön, ne pedig alvás módba.

A Power-LOAD rendszer berakodása kézi műveletekkel

1. Ügyeljen arra, hogy a **Power-LOAD** rendszer a jármű betegterének fej felőli végén helyezkedjen el, és az emelőkarok alsó helyzetben legyenek.
2. Tolja az ágyat a jármű betegterébe, míg az ágy nem rögzül a **Power-LOAD** rendszerben.
3. Az ágy láb felőli végének egyik oldalról a másikra való határozott meghúzásával ellenőrizze, hogy az ágy a **Power-LOAD** rendszerbe rögzített állapotban van-e.
4. A berakodásra vonatkozó további utasításokat lásd itt: *Ágy kézi berakodása a járműbe (a Power-PRO rendszer áramkimaradása esetén)* (oldal51).

A Power-LOAD rendszer kézi műveletekkel történő eltávolítása

1. Nyomja le és tartsa lenyomva a kioldókart a **Power-LOAD** rendszer láb felőli végénél.
2. Húzza ki és távolítsa el az ágyat a jármű betegteréből.

Az akkumulátor töltésszintjének ellenőrzése a Power-LOAD rendszer vezérlőpaneljén

VESZÉLY

- Mindig juttassa vissza a sérült akkumulátorokat egy szervizközpontba újrahasznosítás céljából. Tilos szelektálatlan kommunális hulladékként kidobni! Forduljon helyi forgalmazójához az Ön országában rendelkezésre álló visszajuttatási és/vagy begyűjtési rendszerekkel kapcsolatban.
- A **Power-LOAD** rendszer szervizelése előtt mindig csatlakoztassa le a hálózati csatlakozót (ha van), csatlakoztassa le a jármű akkumulátorát, nyomja be az áramellátás főkapcsoló gombját a termék kikapcsolásához, majd állítsa a kocsit berakodási helyzetbe.
- Ne távolítsa el az akkumulátort a **Power-LOAD** rendszer működése közben!

Az akkumulátor töltésszintjének ellenőrzéséhez tegye a következőket:

1. Ellenőrizze, hogy az akkumulátor állapotát jelző LED világít-e.
2. Ellenőrizze az akkumulátor töltésszintjét a **Power-LOAD** rendszer vezérlőpaneljén (akkumulátor jeleként mutatkozik).
   - Az akkumulátor állapotát jelző LED folyamatosan zölden világít, amikor a **Power-LOAD** rendszer be van kapcsolva és nem töltődik.
   - Az akkumulátor állapotát jelző LED zölden villog, amikor az akkumulátor töltődik.
   - A hibajelző LED sárgán villog, amikor az akkumulátor töltése alacsony.

Az akkumulátor feltöltése

VESZÉLY - Normális használat közben ne nyomja meg az áramellátás főkapcsoló gombját a termék kikapcsolásához, mivel ez megakadályozza az akkumulátor feltöltődését!

A **Power-LOAD** rendszer működtethetősége érdekében ügyeljen arra, hogy az akkumulátor fel legyen töltve. A lemerült akkumulátor feltöltése legalább tíz órát vesz igénybe. Az akkumulátorok mindig töltődnek, amikor a kocsi a jármű betegterének fej felőli végéhez van rögzítve.

Az akkumulátor feltöltéséhez tegye a következőket:

1. Emelje fel az emelőkarokat, és kézzel tolja a betegszállító kocsit a jármű betegterének fej felőli végébe.
2. Rögzítse a kocsit a jármű betegterének fej felőli végén.

Megjegyzés

- Az akkumulátor állapotát jelző LED zölden villog, amikor az akkumulátor töltődik.
- A **Power-LOAD** akkumulátor nem töltődik, ha kocsi fej felőli végének LED-es kijelzői sárgán villognak, amikor a termék szállítási helyzetben van.

A Power-LOAD rendszer tárolása

Ügyeljen arra, hogy ne merüljön le az akkumulátor. Tárolás során, illetve használaton kívül az összes akkumulátor lemerül. Ha legalább egy hétig nem fogja használni a **Power-LOAD** rendszert, nyomja be az áramellátás főkapcsoló gombját a termék kikapcsolásához. Lehetséges, hogy be, majd ismét ki kell kapcsolnia a terméket, hogy a **Power-LOAD** rendszer biztosan kikapcsolt állapotba kerüljön, ne pedig alvás módba.

Az ágy berakodási magasságának beállítása

Az ágy berakodási magasságát a **Power-LOAD** opcióval kell beállítani a jármű üzembe helyezése előtt. A kompatibilis ágyak listáját lásd itt: *Az ágy kompatibilitása* (oldal12). Az ágy megfelelő magasságának beállítására vonatkozóan az ágy felhasználói kézikönyvében talál további információkat.

Nem kompatibilis X-vázas ágy használata tömeges baleset esetén

Tömeges balesetek esetén bizonyos nem kompatibilis ágyakat, egyebek között a legtöbb X-vázas ágyat is lehet használni.

VESZÉLY

- Ne hagyja, hogy a sínrögzítő átfedjen a piros beállítási határ jelzésével a sín csövén. Annak érdekében, hogy a sín befogóelemei ne engedjék el az ágy vázát, a sínrögzítő és a sín álló befogóeleme közti rés soha nem lehet nagyobb mint 1 hüvelyk (2,5 cm).
- Ne nyomja be kezével vagy ujjával a kioldógombot olyankor, amikor a sín befogóelemei nyitva vannak! A sínrögzítő erős rugós művelettel záródik.

A berakodási és kivételi műveletekre vonatkozó utasítások hasonlóak az ágy kézi berakodására és kivételére vonatkozó utasításokhoz. Eltérés azonban, hogy sínrögzítő szerelvény használatos az ágy láb felőli végen lévő zárja helyett. Nem kompatibilis ágy berakodásakor rögzítse az ágy tartópeckét a sínrögzítő szerelvénybe.

A tömeges baleset opció falra vagy padlóra szereléshez szolgáló sínszerelvényt tartalmaz. Tárolja ezt a sínszerelvényt szekrényben, hogy vészhelyzet esetén gyorsan lehessen rögzíteni a jármű betegterében.

A Power-LOAD rendszer kinyújtása a járműből ágy nélkül

Az ágy nélküli **Power-LOAD** rendszernek a jármű betegteréből való kinyújtásához tegye a következőket:

1. Álljon a **Power-LOAD** rendszer fej felőli végéhez.
2. Az emelőkarokat felemelve nyomja be a kocsi kioldógombját a **Power-LOAD** rendszer fej felőli végénél (Ábra 27).
3. Húzza ki a kocsit a jármű betegteréből (Ábra 28).

Ábra 27 – A kocsi kioldógombjának megnyomása

Ábra 28 – A kocsi kihúzása

A Performance-PRO ágy berakodása Power-LOAD opcióval rendelkező járműbe

VESZÉLY

- Egy beteget tartó ágy járműbe való berakodását vagy kivételét legalább két képzett kezelő végezze.

- A **Power-LOAD**-kompatibilis ágyat mindig a betegtérbe kerülő egyéb személyek beszállása előtt kell a jármű betegterébe berakodni.

FIGYELEM

- A berendezések károsodásának elkerülése érdekében az ágy berakodásakor ne csapja le az ágyat a kocsira.
- Ne tolja be az ágyat a jármű betegterébe mindaddig, amíg az ágy alapzatát teljesen be nem vonta!

1. Állítsa emelt helyzetbe a jármű lökhárítóját, amennyiben van ilyen.
2. Emelje fel az emelőkarokat a kocsinak a jármű betegteréből való kivezetéséhez és kihúzásához (Ábra 29).

Ábra 29 – A kocsi kivezetése a járműből

3. Emelje az ágyat berakodási helyzetbe.
4. Mielőtt az ágyat a **Power-LOAD** rendszerbe helyezné, teljesen nyissa ki és zárolja az ágy bevonható fejrészét.
5. Tolja be az ágyat a **Power-LOAD** rendszerbe, míg az ágy berakodó kerekeinek csapszegei helyben nem rögzülnek (Ábra 30). Ügyeljen arra, hogy az ágy egy vonalban legyen az emelőkarokkal, amikor az ágyat berakodja.

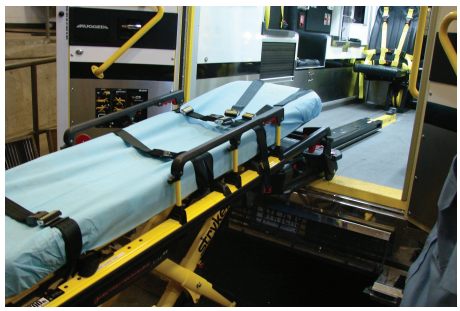

Ábra 30 – A kerekek csapszegeinek helyben rögzítése

6. A fej felőli vég LED-es kijelzői alapján ellenőrizze, hogy az ágy készen áll-e a berakodásra.
   - Ha a LED-ek folyamatosan zölden világítanak, akkor az ágy fej felőli vége megfelelő helyzetben van.
   - Ha a LED-ek sárgán villognak, akkor az ágy fej felőli vége nincs megfelelő helyzetben.
7. Nyomja be a fel (↑) gombot a **Power-LOAD** rendszer vezérlőpaneljén az emelőkarok legfelső helyzetbe emeléséhez (Ábra 31).

   Megjegyzés - Az ágy lábai nem húzódnak be.

Ábra 31 – Az emelőkarok legfelső helyzetbe emelése

8. 1. kezelő (a láb felőli végnél): Fogja meg az ágy vázát a láb felőli végen. Nyomja össze és tartsa meg ebben a helyzetben az ágy kézi kioldókarját.
9. 2. kezelő (oldalt): Fogja meg a külső sínt az ágy stabilizálásához. Ezután fogja meg az alapzat vázát (Ábra 32). Miután a láb felőli végnél álló kezelő felemelte az ágyat és összenyomta az ágy kézi kioldókarját, egyik kezével vonja be az alvázat, és tartsa meg a helyén.

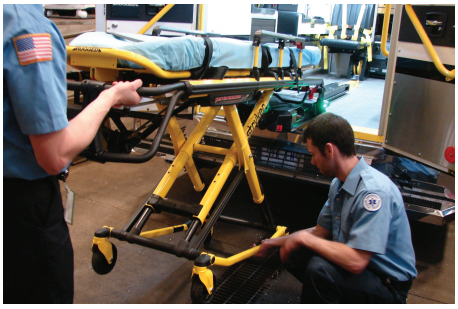

Ábra 32 – Fogja meg az alapzat vázát

10. 1. kezelő (a láb felőli végnél): Az alváz bevont helyzetben történő rögzítéséhez engedje ki az ágy kézi kioldókarját. Ellenőrizze, hogy az ágy kézi kioldókarja kioldott helyzetben van-e. Ha az ágy kézi kioldókarja nincs kioldott helyzetben, akkor az ágy alapzata kinyílik, és az ágy nem rögzül az ágyrögzítő szerelvényben.
11. Tolja az ágyat a jármű betegterébe, míg az emelőkarok alsó helyzetbe nem kerülnek, és az ágy nem rögzül a **Power-LOAD** rendszerben.
12. Az ágy láb felőli végének egyik oldalról a másikra való határozott meghúzásával ellenőrizze, hogy az ágy a **Power-LOAD** rendszerbe rögzített állapotban van-e.

Performance-PRO ágy kivétele járműből a Power-LOAD opcióval

VESZÉLY

- Egy beteget tartó ágy járműbe való berakodását vagy kivételét legalább két képzett kezelő végezze.
- Mindig álljon készen az ágy és a beteg teljes súlyának megtartására, ha az emelőkar nem emeli meg az ágyat a jármű betegteréből történő kivételekor. Amikor kioldja az ágyat a jármű betegteréből történő kivétel céljából, a **Power-LOAD** rendszer emelőkarjai enyhén megemelik azt.
- Mindig ügyeljen arra, hogy az ágy alapzata kinyitott állapotban legyen, mielőtt a **Power-LOAD** rendszer vezérlőpaneljének bármely gombját megnyomná az ágy kivételekor.

---

1. Állítsa emelt helyzetbe a jármű lökhárítóját, amennyiben van ilyen.
2. Nyomja le és tartsa lenyomva a kioldókart a **Power-LOAD** rendszer láb felőli végénél, majd húzza ki és távolítsa el az ágyat a jármű betegteréből.
3. Az ágynak a jármű betegteréből való kihúzásakor fogja meg az ágy vázát a láb felőli végénél.

   Megjegyzés - A fej felőli vég LED-es kijelzői csak akkor kezdenek folyamatosan zölden világítani, amikor az ágy készen áll a kivételre.

4. 1. kezelő (a láb felőli végnél): Fogja meg az ágy vázát (Ábra 33). Nyomja össze és tartsa meg ebben a helyzetben az ágy kézi kioldókarját.

Ábra 33 – Fogja meg az ágy vázát

5. 2. kezelő (oldalt): Fogja meg az alapzat vázát a megjelölt helyen (Ábra 33), emelje meg kissé, majd engedje le a teljesen kinyitott helyzetébe. Ügyeljen arra, hogy az ágy kerekei a földön legyenek.
6. 1. kezelő (a láb felőli végnél): Az alváz kinyitott helyzetben történő rögzítéséhez engedje ki az ágy kézi kioldókarját.
7. Nyomja be a le (↓) gombot a **Power-LOAD** rendszer vezérlőpaneljén az emelőkarok és az ágy leengedéséhez (Ábra 34).

Ábra 34 – Az emelőkarok leengedése

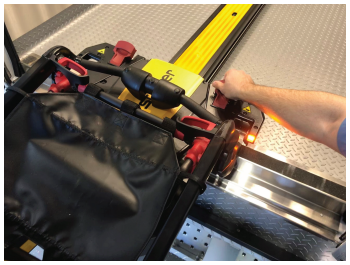

Ábra 35 – Az ágy zárának kioldása

8. Az ágy zárának kioldásához emelje fel a kocsi fej felőli végén található két kézi kioldókar egyikét (Ábra 35).
9. Emelje fel az emelőkarokat, és irányítsa a kocsit a jármű betegterébe, míg a karok elég messze nem kerülnek a jármű ajtóitól ahhoz, hogy ne zavarják becsukásukat.

A Power-PRO ágy berakodása Power-LOAD opcióval rendelkező járműbe

VESZÉLY

- Egy beteget tartó ágy járműbe való berakodását vagy kivételét legalább két képzett kezelő végezze.
- A **Power-LOAD**-kompatibilis ágyat mindig a betegtérbe kerülő egyéb személyek beszállása előtt kell a jármű betegterébe berakodni.

FIGYELEM - A berendezések károsodásának elkerülése érdekében az ágy berakodásakor ne csapja le az ágyat a kocsira.

1. Állítsa emelt helyzetbe a jármű lökhárítóját, amennyiben van ilyen.
2. Emelje fel az emelőkarokat a kocsinak a jármű betegteréből való kivezetéséhez és kihúzásához (Ábra 36).

Ábra 36 – A kocsi kivezetése a járműből

Ábra 37 – A berakodási magasság beállítása

3. Nyomja be és tartsa benyomva a kinyitás (+) gombot az ágy vezérlőkapcsolóján az ágy alvázának a beállított berakodási magasságba való kinyitásához (Ábra 37).
4. Mielőtt az ágyat a **Power-LOAD** rendszerbe helyezné, teljesen nyissa ki és zárolja az ágy bevonható fejrészét.
5. Tolja be az ágyat a **Power-LOAD** rendszerbe, míg az ágy berakodó kerekeinek csapszegei helyben nem rögzülnek (Ábra 38). Ügyeljen arra, hogy az ágy egy vonalban legyen az emelőkarokkal, amikor az ágyat berakodja.

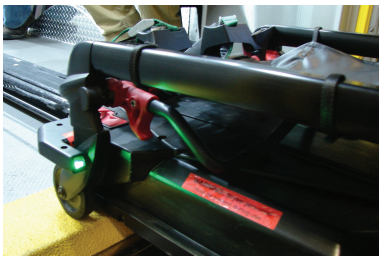

Ábra 38 – A kerekek csapszegeinek helyben rögzítése

6. A fej felőli vég LED-es kijelzői alapján ellenőrizze, hogy az ágy készen áll-e a berakodásra.
   a. Ha a LED-ek folyamatosan zölden világítanak, akkor az ágy fej felőli vége megfelelő helyzetben van.
   b. Ha a LED-ek sárgán villognak, akkor az ágy fej felőli vége nincs megfelelő helyzetben.
7. Nyomja be és tartsa benyomva a bevonás (-) gombot az ágy vezérlőkapcsolóján (Ábra 39) az ágy alvázának teljes bevonásához, amíg az ágy támasztást nem kap.

Ábra 39 – Az ágy teljes bevonása

8. Tolja az ágyat a jármű betegterébe, míg az emelőkarok alsó helyzetbe nem kerülnek, és az ágy nem rögzül a **Power-LOAD** rendszerben.
9. Az ágy láb felőli végének egyik oldalról a másikra való határozott meghúzásával ellenőrizze, hogy az ágy a **Power-LOAD** rendszerbe rögzített állapotban van-e.

Power-PRO ágy kivétele a járműből a Power-LOAD opcióval

VESZÉLY

- Egy beteget tartó ágy járműbe való berakodását vagy kivételét legalább két képzett kezelő végezze.
- Mindig álljon készen az ágy és a beteg teljes súlyának megtartására, ha az emelőkar nem emeli meg az ágyat a jármű betegteréből történő kivételekor. Amikor kioldja az ágyat a jármű betegteréből történő kivétel céljából, a **Power-LOAD** rendszer emelőkarjai enyhén megemelik azt.

1. Állítsa emelt helyzetbe a jármű lökhárítóját, amennyiben van ilyen.
2. Nyomja be és tartsa benyomva a kioldókart a **Power-LOAD** rendszer láb felőli végénél, majd húzza ki és távolítsa el az ágyat a jármű betegteréből (Ábra 40).

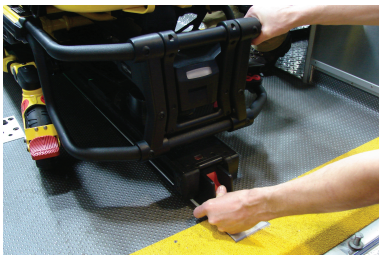

Ábra 40 – A kioldókar lenyomása és nyomva tartása

Ábra 41 – Fogja meg az ágy vázát

3. Az ágynak a jármű betegteréből való kihúzásához fogja meg az ágy vázát a láb felőli végnél (Ábra 41).

   Megjegyzés - A fej felőli vég LED-es kijelzői csak akkor kezdenek folyamatosan zölden világítani, amikor az ágy készen áll a kivételre.
4. Nyomja be és tartsa benyomva a kinyitás (+) gombot az ágy vezérlőkapcsolóján az ágy kinyitásához, amíg az ágy kerekei a talajon nem nyugszanak.
5. Amikor az ágyat már nem az emelőkarok tartják, engedje fel a kinyitás (+) gombot. Az emelőkarok mindaddig tovább mozognak, amíg teljesen leengedett helyzetbe nem kerülnek.
6. Nyomja be a kioldógombot (Ábra 42) az ágy vezérlőkapcsolóján az ágy láb felőli végén, vagy emelje fel a kocsi fej felőli végén található két kézi kioldókar egyikét az ágy zárának kioldásához (Ábra 43).

Ábra 42 – A kioldógomb megnyomása

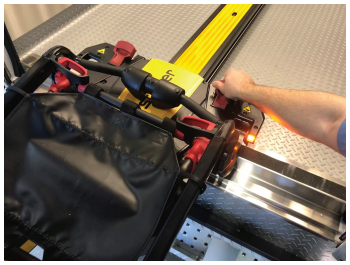

Ábra 43 – Az ágy zárának kioldása

7. Emelje fel az emelőkarokat, és irányítsa a kocsit a jármű betegterébe, míg a karok elég messze nem kerülnek a jármű ajtóitól ahhoz, hogy ne zavarják becsukásukat.

Ágy kézi kivétele járműből a Power-LOAD rendszerrel történő berakodást követően (a Power-LOAD rendszer áramkimaradása vagy rendszerhibája miatt)

Ha a **Power-LOAD** rendszerben áramkimaradás vagy rendszerhiba következik be az ágy berakodása után, akkor az ágy kivételéhez kövesse az alábbi utasításokat.

VESZÉLY

- Az ágy beteggel együtt történő berakodásához a járműbe és kivételéhez a járműből mindig legalább két képzett kezelő szükséges.
- Mindig álljon készen az ágy és a beteg teljes súlyának megtartására, amikor az ágyat a jármű betegteréből a **Power-LOAD** rendszer áramkimaradásának vagy rendszerhibájának jelentkezése esetén kézzel veszi ki.
- Mindig ügyeljen arra, hogy az ágy alapzata kinyitott állapotban legyen, mielőtt a **Power-LOAD** rendszer vezérlőpaneljének bármely gombját megnyomná az ágy kivételekor.
- Mindig álljon készen az ágy teljes súlyának megtartására az ágy berakásakor és kivételekor. Áramellátás hiányában az emelőkarok nem emelik fel az ágyat.

Megjegyzés - Az emelőkarok felemelt helyzetben lesznek.

1. Nyomja le és tartsa lenyomva a kioldókart a **Power-LOAD** rendszer láb felőli végénél, majd húzza ki és távolítsa el az ágyat a jármű betegteréből (Ábra 44).

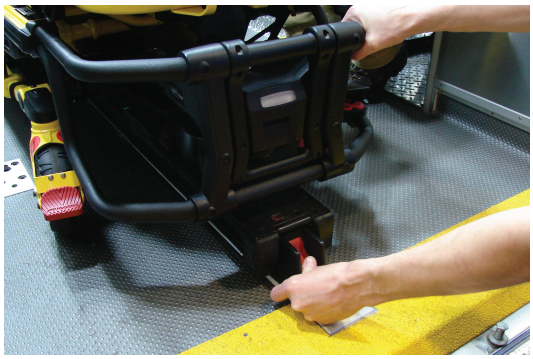

Ábra 44 – A kioldókar lenyomása és nyomva tartása

2. Fogja meg az ágy vázát a láb felőli végnél az ágy kihúzásához a jármű betegteréből.

   A **Power-LOAD** opcióval rendelkező 6500-as/6506-os vagy 6510-es/6516-os modellek esetében:

   - 1. kezelő: Fogja meg az ágy vázát a láb felőli végen. Az ágy súlyát megtartva irányítsa és húzza ki az ágyat a jármű betegteréből. Nyomja le és tartsa lenyomva a kinyitás (+) gombot az ágy vezérlőkapcsolóján az ágy kinyitásához, amíg az ágy kerekei a talajra nem kerülnek.
   - 2. kezelő: Fogja meg a külső sínt az ágy stabilizálásához.

   A **Power-LOAD** opcióval rendelkező 6085-ös/6086-os modellek esetében:

   - 1. kezelő: Fogja meg az ágy vázát.
   - 2. kezelő: Fogja meg az alapzat vázát a megjelölt helyen, emelje meg kissé, majd engedje le az alapzat vázát teljesen kinyitott helyzetbe, miközben az 1. kezelő összenyomja és úgy tartja az ágy kézi kioldókarját. Ügyeljen arra, hogy az ágy kerekei a földön legyenek.
   - 1. kezelő (a láb felőli végnél): Az alváz kinyitott helyzetben történő rögzítéséhez engedje ki az ágy kézi kioldókarját.

3. Nyomja meg a kézi kioldógombot a **Power-LOAD** rendszer vezérlőpaneljén (Ábra 45).

Ábra 45 – A kézi kioldógomb megnyomása

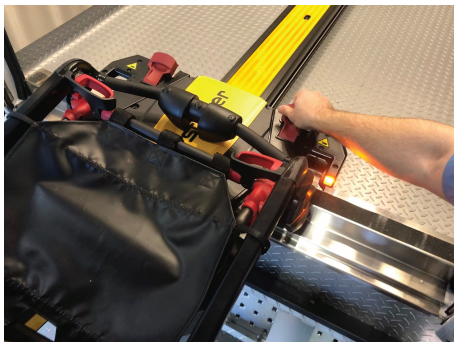

Ábra 46 – Az ágy zárának kioldása

4. Az ágy kioldásához emelje fel a **Power-LOAD** rendszer fej felőli végén található egyik kézi kioldókart (Ábra 46).
5. Emelje fel az emelőkarokat, és irányítsa a kocsit a jármű betegterébe, míg a karok elég messze nem kerülnek a jármű ajtóitól ahhoz, hogy ne zavarják becsukásukat.
6. A kiszállás után a **Power-LOAD** rendszert vonja ki a szolgálatból diagnosztizálásra és javításra.

Az ágy járműbe való kézi berakodása elektromos vezérlésű ágyrögzítő áramkimaradása vagy rendszerhiba esetén

VESZÉLY

- Egy beteget tartó ágy járműbe való berakodását vagy kivételét legalább két képzett kezelő végezze.
- Csak akkor engedje a betegeket beszállni a betegtérbe, ha az ágy már be van rakodva.

FIGYELEM - Ne tolja be az ágyat a jármű betegterébe mindaddig, amíg az ágy alapzatát teljesen be nem vonta!

1. Állítsa emelt helyzetbe a jármű lökhárítóját, amennyiben van ilyen.
2. Állítsa a betegszállító kocsit a jármű betegterének fej felőli végébe, úgy, hogy az emelőkarok alsó helyzetben legyenek. A betegszállító kocsinak a betegtér fej felőli végébe juttatásához emelje fel az emelőkarokat, és irányítsa a betegszállító kocsit a betegtérbe, míg a **Power-LOAD** rendszer nem rögzül a helyén az emelőkarok alsó helyzetében.
3. Teljesen húzza ki és zárolja az ágy bevonható fejrészét, mielőtt az ágyat az elektromos vezérlésű ágyrögzítő szerelvénybe helyezné.
4. Állítsa az ágyat berakodási helyzetbe (bármely olyan helyzetbe, amelyben az ágy berakodáshoz szolgáló kerekek helyzete megfelel a betegtér padlója magasságának).
5. Gurítsa az ágyat a jármű nyitott betegteréhez.
6. Tolja előre az ágyat egészen addig, amíg az ágy berakodáshoz szolgáló kerekek a jármű betegterének padlójára nem kerülnek, a biztonsági rúd pedig a jármű biztonsági horgához nem rögzül (Ábra 47)

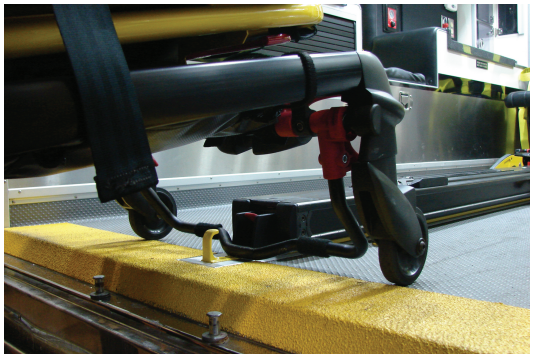

Ábra 47 – Jármű biztonsági horga

Megjegyzés - Annak érdekében, hogy maximális térköz álljon rendelkezésre az alapzat megemeléséhez, húzza ki az ágyat, míg az ágy biztonsági rúdja a jármű biztonsági horgához nem rögzül.

A **Power-PRO XT** vagy **Power-PRO IT** termékhez, **Power-LOAD** opcióval:

- Fogja meg az ágy vázát a láb felőli végen.
- Emelje meg az ágy láb felőli végét, majd nyomja be és tartsa benyomva a bevonás (-) gombot az ágy vezérlőkapcsolóján az ágy alvázának teljes bevonásához.

Megjegyzés - Az ágy alváza három másodpercen belül behúzódik.

A **Performance-PRO XT** termékhez a **Power-LOAD** opcióval:

- 1. kezelő (a láb felőli végnél): Fogja meg az ágy vázát a láb felőli végen. Nyomja össze és tartsa meg ebben a helyzetben az ágy kézi kioldókarját.
- 2. kezelő (oldalt): Fogja meg a külső sínt az ágy stabilizálásához. Ezután fogja meg az alapzat vázát. Miután a láb felőli végnél álló kezelő felemelte az ágyat és összenyomta az ágy kézi kioldókarját, egyik kezével vonja be az alvázat, és tartsa meg a helyén.
- 1. kezelő (a láb felőli végnél): Az alváz bevont helyzetben történő rögzítéséhez engedje ki az ágy kézi kioldókarját.

7. Tolja az ágyat a jármű betegterébe, míg az ágy nem rögzül a **Power-LOAD** rendszerben.
8. Az ágy láb felőli részét határozottan az egyik, majd a másik oldalra húzva ellenőrizze, hogy az ágy rögzítve van-e az elektromos vezérlésű ágyrögzítőben.

Szerviz hívása után függessze fel a jármű használatát a **Power-LOAD** rendszer diagnosztizálása és javítása idejére.

Ágy kézi kivétele a járműből

VESZÉLY

- Az ágy beteggel együtt történő berakodásához a járműbe és kivételéhez a járműből mindig legalább két képzett kezelő szükséges.
- Az ágy mozgatásához mindig használja mindkét kezét. A **Power-LOAD** rendszer csak segédeszköz. Értékelje az adott helyzetet, és állapítsa meg, hogyan kell elosztani és megemelni a szállított súlyt.
- A berakodásához vagy kivételéhez szükséges erők biztosításához mindig használjon elegendő számú kezelőt, amikor 400 fontot (181 kg-ot) meghaladó tömeget mozgat. A biztonság fokozása érdekében a kezelőknek sík felületen kell végezniük a berakodást vagy kirakodást. 36 hüvelykes (91 cm-es) fedélzeti magasságnál lehet, hogy kézi kirakodásra van szükség.
- Mindig ügyeljen arra, hogy az ágy alapzata kinyitott állapotban legyen, mielőtt a **Power-LOAD** rendszer vezérlőpaneljének bármely gombját megnyomná az ágy kivételekor.

1. Állítsa emelt helyzetbe a jármű lökhárítóját, ha a jármű rendelkezik ilyennel.
2. Nyomja le és tartsa lenyomva a kioldókart vagy kioldógombot az ágyrögzítő szerelvény láb felőli végénél, majd húzza meg az ágyat, hogy eltávolítsa a jármű betegteréből.
3. Fogja meg az ágy vázát a láb felőli végnél az ágy kihúzásához a jármű betegteréből.

A **Power-PRO XT** vagy **Power-PRO IT** termékhez, **Power-LOAD** opcióval:

- 1. kezelő: Fogja meg az ágy vázát a láb felőli végen. Az ágy súlyának megtartása mellett irányítsa és húzza ki az ágyat a jármű betegteréből, míg az ágy biztonsági rúdja a jármű biztonsági horgához nem rögzül. Nyomja le és tartsa lenyomva a kinyitás (+) gombot az ágy vezérlőkapcsolóján az ágy kinyitásához, amíg az ágy kerekei a talajra nem kerülnek.

- 2. kezelő: Ügyeljen arra, hogy az ágy biztonsági rúdja a jármű biztonsági horgához rögzüljön. Fogja meg az ágy külső sínjét az ágy stabilizálásához. Nyomja előre az ágy biztonsági rúdjának kioldókarját, hogy a biztonsági rudat lecsatlakoztassa a jármű betegterében található biztonsági horogról.

A **Performance-PRO XT** termékhez a **Power-LOAD** opcióval:

- 1. kezelő (a láb felőli végnél): Fogja meg az ágy vázát a láb felőli végen. Az ágy súlyának megtartása mellett irányítsa és húzza ki az ágyat a jármű betegteréből, míg az ágy biztonsági rúdja a jármű biztonsági horgához nem rögzül.

- 2. kezelő (oldalt): Fogja meg az alapzat vázát a megjelölt helyen, emelje meg kissé, majd engedje le az alapzat vázát teljesen kinyitott helyzetbe, miközben az 1. kezelő összenyomja és úgy tartja az ágy kézi kioldókarját.

- 1. kezelő (a láb felőli végnél): Engedje ki az ágy kézi kioldókarját, és ellenőrizze, hogy az alváz a helyén rögzült-e. Állítsa az ágyat a földre.

- 2. kezelő (oldalt): Nyomja előre az ágy biztonsági rúdjának kioldókarját, hogy a biztonsági rudat lecsatlakoztassa a jármű betegterében található biztonsági horogról.

Megjegyzés - Abban a valószínűtlen esetben, ha az ágy láb felőli vége meghibásodna, azt eredményezve, hogy az ágyat nem lehet kivenni a járműből, a beteget más módszerrel kell kivenni (például gerinchordágyon vagy kempingágyon).

Ágy eltávolítása a járműből javítás céljából

VESZÉLY

- Egy beteget tartó ágy járműbe való berakodását vagy kivételét legalább két képzett kezelő végezze.
- Az ágy mozgatásához mindig használja mindkét kezét. A **Power-LOAD** rendszer csak segédeszköz. Értékelje az adott helyzetet, és állapítsa meg, hogyan kell elosztani és megemelni a szállított súlyt.
- Mindig ügyeljen arra, hogy az ágy alapzata kinyitott állapotban legyen, mielőtt a **Power-LOAD** rendszer vezérlőpaneljének bármely gombját megnyomná az ágy kivételekor.

---

1. 1. kezelő: Nyomja be és tartsa benyomva a kocsi kioldógombját a **Power-LOAD** rendszer fej felőli végénél.
2. 2. kezelő: Csúsztassa az áthelyező elem zárjának mindkét kioldóelemét (a láb felőli véghez legközelebb) az áthelyező szerelvény láb felőli vége irányába a kioldáshoz. Az 1. kezelő segítségével határozottan tolja ki az ágyat és az áthelyező elemet a jármű betegteréből.
3. 1. kezelő: Csavarhúzóval vagy más hasonló szerszámmal nyomja be az áthelyező elem alatti horogszerelvényt, miközben a 2. kezelő az áthelyező elemet előretolja a jármű betegterének fej felőli vége irányába az ágy zárjának kioldásához.
4. Az ágy zárjának kioldása után húzza teljesen ki az ágyat.

5. Ellenőrizze, hogy az ágy alapzata nyitott állapotban van-e, majd emelje fel az ágy egyik kézi kioldókarját a **Power-LOAD** rendszer fej felőli végénél az ágy zárjának kioldásához.

Ágy kézi berakodása a járműbe (a Power-PRO rendszer áramkimaradása esetén)

VESZÉLY

- Az ágy beteggel együtt történő berakodásához a járműbe és kivételéhez a járműből mindig legalább két képzett kezelő szükséges.
- Csak akkor engedje a betegeket beszállni a betegtérbe, ha az ágy már be van rakodva.

FIGYELEM

- Ne tolja be az ágyat a jármű betegterébe mindaddig, amíg az ágy alapzatát teljesen be nem vonta!
- A berendezések károsodásának elkerülése érdekében az ágy berakodásakor ne csapja le az ágyat a kocsira.
- Mindaddig ne engedje el a kézi kioldókart, amíg az ágy nem rögzült a helyén a láb felőli végen. Ha túl korán elengedi a kézi kioldókart, akkor az ágy alapzata megakadályozhatja az ágy rögzülését a **Power-LOAD**. rendszerben.

1. Állítsa emelt helyzetbe a jármű lökhárítóját, ha a jármű rendelkezik ilyennel.
2. Emelje fel az emelőkarokat a kocsinak a jármű betegteréből való kivezetéséhez és kihúzásához (Ábra 48).

Ábra 48 – A kocsi kivezetése a járműből

3. Emelje az ágyat berakodási helyzetbe.
4. Mielőtt az ágyat a **Power-LOAD** rendszerbe helyezné, teljesen nyissa ki és zárolja az ágy bevonható fejrészét.
5. Tolja be az ágyat a **Power-LOAD** rendszerbe, míg az ágy berakodó kerekeinek csapszegei helyben nem rögzülnek (Ábra 49). Ügyeljen arra, hogy az ágy egy vonalban legyen az emelőkarokkal, amikor az ágyat berakodja.
6. A fej felőli vég LED-es kijelzői alapján ellenőrizze, hogy az ágy készen áll-e a berakodásra.
   - Ha a LED-ek folyamatosan zölden világítanak, akkor az ágy fej felőli vége megfelelő helyzetben van.
   - Ha a LED-ek sárgán villognak, akkor az ágy fej felőli vége nincs megfelelő helyzetben.
7. Nyomja be a fel (↑) gombot a **Power-LOAD** rendszer vezérlőpaneljén (Ábra 50) az emelőkarok legfelső helyzetbe emeléséhez.

   Megjegyzés - Az ágy lábai nem húzódnak be.

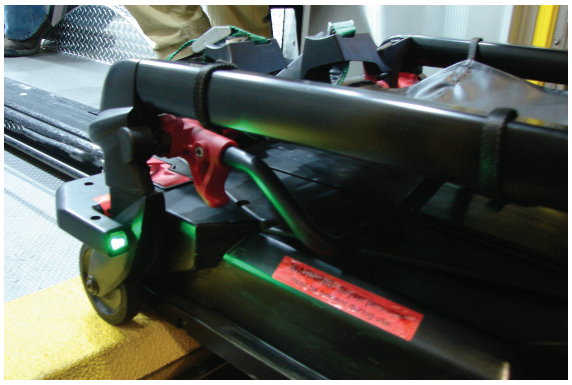

Ábra 49 – A kerekek csapszegeinek helyben rögzítése

Ábra 50 – Az emelőkarok felemelése a „fel” gomb megnyomásával

8. 1. kezelő (a láb felőli végnél): Fogja meg az ágy vázát a láb felőli végen. Nyomja össze és tartsa meg ebben a helyzetben az ágy kézi kioldókarját.
9. 2. kezelő (oldalt): Fogja meg az alapzat vázát. Miután a láb felőli végnél álló kezelő összenyomta az ágy kézi kioldókarját, egyik kezével vonja be az alvázat, másik kezével pedig stabilizálja az ágyat.
10. Mindkét kezelő tegye a következőt: Tolják az ágyat a jármű betegterébe, míg az emelőkarok alsó helyzetbe nem kerülnek, és az ágy nem rögzül a **Power-LOAD** rendszerben.
11. 1. kezelő: Továbbra is tartsa összenyomott helyzetben az ágy kézi kioldókarját.
12. Az ágy láb felőli végének egyik oldalról a másikra való határozott meghúzásával ellenőrizze, hogy az ágy a **Power-LOAD** rendszerbe rögzített állapotban van-e.
13. Kiszállás után a **Power-PRO** ágyat vonja ki a szolgálatból diagnosztizálásra és javításra.

Megjegyzés - A **Power-LOAD** rendszer automatikusan feltölti a **SMRT** Pak akkumulátort, amikor az ágy a **Power-LOAD** rendszerben szállítási helyzetben van rögzítve (sem kábelre, sem csatlakozóra nincs szükség). Az ágy akkumulátorának LED-es kijelzője átmenetileg zölden villog, jelezve, hogy az akkumulátor töltődik.

Megelőző karbantartás

Rendszeres ellenőrzések és beállítások

Karbantartási időközök

Az alábbi ütemterv általános karbantartási útmutatóul hivatott szolgálni. A szükséges karbantartási ütemezés a következőktől függhet:

- kiszállások száma;
- időjárás;
- terepviszonyok;
- földrajzi hely;
- egyedi használat.

Ha nem biztos abban, hogy hogyan vagy mikor kell elvégezni ezeket az ellenőrzéseket, forduljon a Stryker helyi szerviztechnikusához.

A **Power-LOAD** rendszer megelőző karbantartási ellenőrzéseinek végrehajtásakor a hozzá tartozó **Power-LOAD**-kompatibilis ágyon és a kerékvezető szerelvényopción (ha használ ilyet) is végre kell hajtani a megelőző karbantartási ellenőrzéseket a teljes rendszer működőképességének megerősítése érdekében.

A Power-LOAD-kompatibilis ágy karbantartása

A **Power-LOAD**-kompatibilis ágyon a következő elhasználódó elemek igényelhetnek cserét: az ágy karjának távtartója (6500-002-123), az alapzat merevütközője (6085-001-094) és a berakodó kerék csapszege (6500-002-104).

Az opcionális kerékvezető szerelvény karbantartása (ha használ ilyet)

A **Power-LOAD** rendszer rögzítőszerelvényének működőképességét fenntartandó ellenőrizze, hogy a kerékvezető működik és szerkezetileg ép-e. A kerékvezető sínrendszere segíti az ágy berakodását a **Power-LOAD** rendszerbe. Ha a kerékvezető nem ép, azonnal cserélje ki.

Megjegyzés - A **Power-LOAD** rendszer karbantartási ütemezése napi 10 kiszálláson alapul. A rutinszerű karbantartás ütemtervét a tényleges üzemi használathoz igazítsa.

Havonta vagy két óra használat után

Ezeket a tételeket havonta vagy a motor két órás működése után kell átvizsgálni, attól függően, hogy melyik következik be előbb.

Ellenőrzés	Rutinműveletek
Zár helye	Tisztítsa meg a törmeléktől a láb felőli vég zárjának helyét az áthelyező elemen.

Háromhavonta vagy hat óra használat után

Ezeket a tételeket háromhavonta vagy a motor hatórás működése után kell átvizsgálni, attól függően, hogy melyik következik be előbb.

Ellenőrzés	Rutinműveletek
Meglazult rögzítőelemek	Ha lazák, cserélje ki azokat.
Akkumulátor pólussarucsavarjai	Húzza meg a meglazult csavarokat (meghúzási nyomaték: 9 in-lb (1 Nm)).

Ellenőrzés	Rutinműveletek
Áthelyező szerelvény és horgonyszerelvény	Tisztítsa meg a törmeléktől az áthelyező szerelvény és a horgonyszerelvény tetejét.
Áthelyező elem görgőinek csatornái	A törmelék felgyűlésének megelőzése érdekében tisztítsa meg az áthelyező elem görgőinek csatornáit.
Betegszállító kocsi ütközőrámpája	Húzza meg a meglazult csavarokat

Tizenkét havonta vagy 24 óra használat után

Ezeket a tételeket 12 havonta vagy a motor 24 órás működése után kell átvizsgálni, attól függően, hogy melyik következik be előbb.

Ellenőrzés	Rutinműveletek
Akkumulátor	Cserélje ki, ha az emelés akadozik.
Összes alkatrész	Ellenőrizze és szükség esetén cserélje ki az elkopott alkatrészeket, köztük a karok fedőelemeit, a karok kopóbetétjeit, a kocsi felső és oldalsó fedőelemeit, az ágy kioldókarjának rugóit, a horgony karjának burkolatát, a horgony induktív elsődleges áramkörének fedőelemét, az áthelyezőelem zárjának lemezét, az áthelyezőelem zárjának csapszegét és az ágy vezetőit. **Megjegyzés** - Az áthelyezőelem zárjának lemeze (639000010260) kizárólag a 2017. július 31. után gyártott **Power-LOAD** egységekkel, valamint a 639007000021. számú készlet segítségével korábban már szervizelt egységekkel kompatibilis. A gyártás dátumának megerősítéséhez ellenőrizze a termék sorozatszámának jelzését.
Merev ütközők lökhárítói	Cserélje ki, ha a sarka megsérült.
Motor	Cserélje ki, ha a motoros mozgatás nem működik.
Hengerrúdvég	Cserélje ki, ha a **Power-LOAD** rendszer kézi üzemmódban működik, és a hibajelző LED világít.
Teljes működőképesség	Lásd a *Beszerelési ellenőrző lista* szakaszt a felhasználói kézikönyvben.
Hidraulika	Ellenőrizze a hidraulika szivárgásait.
Áthelyezőelem zárjának csapágya	Évente egyszer cserélje. **Megjegyzés** - A csapágy cseréjekor ügyeljen arra, hogy a környező terület (horgony) tiszta legyen, és kenjen molibdén-diszulfid-zsírt az áthelyezőelem zárjának csapszegére.

Ellenőrzés	Rutinműveletek
V alakú vezető görgői	Ha a termék nehezen gördül, vagy ha kopás észlelhető az áthelyezőelem görgőinek csatornájában a belső rúdon túl, akkor cserélje ki a kocsi V alakú vezetőjének görgőit, és cserélje ki az áthelyezőelem beteg szerinti jobb, külső, alsó rúdját az áthelyezőelem beteg szerinti jobb, külső felső rúdjára. Ellenőrizze az összes többi görgőt, hogy nem sérültek vagy nem túlzottan kopottak-e. Szükség esetén cserélje ki őket.
Emelőkarok rugói	Cserélje ki az emelőkarok rugóit (0038-895-000), amelyek a kocsi felső fedőeleme alatt találhatók.

A sík görgő és a V alakú vezetőelem cseréjének ütemterve

A sík görgőt és a V alakú vezetőelemet 14 110 kiszállásonként kell cserélni. Ezáltal biztosítható a **Power-LOAD** rendszer mindenkori működőképessége. A fenti követelménynek való megfelelés érdekében használja a kiszállások számára alapuló alábbi időzítési táblázatot. A táblázat a megfelelő szervizelési időközök megtervezéséhez is segítséget nyújt.

Kiszállások száma naponta	Hónapok száma
6	80
7–8	60
9–10	48
11–12	40
13	36
14–15	30

Az áthelyező-zárhoz tartozó csapágy-alkatrész cseréjének ütemezése

Az áthelyező-zár csapágy-alkatrészeit 3653 kiszállásonként kell cserélni. Ezáltal biztosítható a **Power-LOAD** rendszer mindenkori működőképessége. A fenti követelménynek való megfelelés érdekében használja a kiszállások számára alapuló alábbi időzítési táblázatot.

Kiszállások száma naponta	Hónapok száma
2	60
3	40
4–5	24
6	20
7–8	15
9–10	12
11–12	10
13–15	8

Tisztítás

VESZÉLY

- Szervizelés és tisztítás előtt mindig kapcsolja ki az egységet az áramellátás főkapcsoló gombjának megnyomásával.
- A fertőző kórokozók belélegzésének elkerülése érdekében nagynyomású mosás közben mindig viseljen megfelelő egyéni védőfelszerelést. A nagynyomású mosóberendezés fertőző permetcseppeket juttathat a levegőbe.

FIGYELEM

- Ne permetezzen közvetlenül a kocsi alatt felfelé a kocsiszerkezetbe! Ellenkező esetben víz juthat be a kocsi házába, és ez felgyorsíthatja a kocsi korrózióját, vagy károsan befolyásolhatja működését.
- Tilos tisztítást, szervizelést vagy karbantartást végezni a terméken, amikor azt éppen használják.

A termék nagynyomású vízsugárral mosható. A sokszori mosástól a terméken oxidáció vagy elszíneződés jelei mutatkozhatnak. A megfelelő eljárások betartása esetén a nagynyomású vízsugaras mosás hatására a termék teljesítménye semmilyen módon nem romlik.

- Pontosan tartsa be a tisztítóoldat gyártójának hígításra vonatkozó javaslatait.
- A javasolt tisztítószerekkel végezze a **Power-LOAD** rendszer nagynyomású vízsugaras mosását. Tömlővel öblítse le a terméket, majd törölje szárazra az áthelyező elem sínjeit és a karok forgópántjait.
- Kézi szórószárat használva nagynyomású vízsugárral mossa le a **Power-LOAD** rendszert, vagy tiszta törlőruhával és a javasolt tisztítószerekkel törölje át a terméket.
- A termék tömlőből történő lemosása vagy nagynyomású vízsugaras mosása során ne permetezzen közvetlenül a kocsi alatt felfelé a kocsiszerkezetbe! Ellenkező esetben víz juthat be a kocsi házába, és ez felgyorsíthatja a kocsi korrózióját, vagy károsan befolyásolhatja működését.
- Törmelék felgyülemlésének megelőzése érdekében puha törlőruhával vagy kefével tisztítsa meg az áthelyező elem görgőinek csatornáit.
- A vezérlőtábla-egység szárazra törléséhez távolítsa el a kocsi felső fedőelemét és a beteg bal oldalán lévő fedőelem-szerelvényt.
- Csatlakoztassa le a motor és az akkumulátor csatlakozóit, és törölje szárazra a csatlakozókat.
- Törölje szárazra az áthelyező elem sínjeit és a karok forgópántjait.
- Tisztításhoz emelkedőn parkolja le a mentőautót, és nyújtsa ki az áthelyező elemet és a kocsit, hogy a víz a jármű betegterének hátsó végén ki tudjon folyni.

Megjegyzés - A **Power-LOAD** rendszerbe jutó víz a jármű alján lévő leeresztőcsövön keresztül távozik.

Javasolt tisztítószerek

Általánosságban, a gyártó által ajánlott koncentrációkban való alkalmazás mellett fenolos vagy kvaterner típusú fertőtlenítőszerek használhatók (a **Virex®** TB kivételével). Jodofor típusú fertőtlenítőszerek használata nem ajánlott, mert elszíneződést okozhatnak.

A javasolt tisztítószerek közé tartoznak többek között az alábbiak:

- kvaterner tisztítószerek (hatóanyag: ammónium-klorid), amelyek kevesebb mint 3% glikolétert tartalmaznak
- fenolos tisztítószerek (hatóanyag: o-fenil-fenol)
- klórozott fehérítőoldat (5,25%-os – a fehérítő/víz arány kevesebb mint 1:100)
- ≤ 21%-os izopropil-alkohol

Kerülje a túltelítést. Az oldatot ne hagyja a terméken a vegyszer gyártója által a megfelelő fertőtlenítéshez javasolt időtartamnál hosszabb ideig!

Megjegyzés

- A fenti utasítások figyelmen kívül hagyása az ilyen típusú tisztítószerek alkalmazása során érvényteleníthetí a termék szavatosságát.

- Mindig tiszta vízzel törölje le a terméket, majd tisztítás után szárítsa meg. Bizonyos fertőtlenítőszerek maró hatásúak, és károsíthatják a terméket. A termék leöblítésének és megszárításának elmulasztása esetén maró hatású vegyszer maradhat a termék felületén, ami kritikus fontosságú komponensek idő előtti korrózióját eredményezheti.

Hibaelhárítási útmutató

Ezek az utasítások csak rövid távú megoldásként hivatottak szolgálni. Hibaelhárítást igénylő incidenst követően karbantartási ellenőrzés ütemezése céljából forduljon a Stryker helyi szerviztechnikusához vagy ügyfélkapcsolati menedzseréhez. A hibaelhárításra vonatkozó teljes körű információkat a karbantartási kézikönyv tartalmazza.

Kivétel során az ágy megakad.

Szituáció: A horgony láb felőli végén található piros kioldókar megnyomására az ágy félig kitolt állapotban megakad.

1. Húzza meg az áthelyező-zár kioldóelemét a beteg bal oldalán, és tolja vissza az ágyat a járműbe, amíg az helyben nem rögzül.
2. Hüvelykujjával tartsa lenyomva a piros kioldókart a horgony láb felőli végénél, ujjízületével tartsa meg a helyén az áthelyező elemet, és húzza maga felé az ágyat, amíg fel nem emelkedik. Húzza meg az ágyat annak kivételéhez.

Berakodás során az ágy megakad.

Szituáció: Berakodás során a kocsi és az ágy félúton megakad.

1. Ellenőrizze, hogy nincs-e törmelék az áthelyező kocsi zárjában.
2. Távolítsa el a törmeléket, hogy a görgő felugorhasson. Ha nincs törmelék, folytassa a 4. lépéssel.
3. A visszaállításhoz húzza teljesen ki a járműből az ágyat és a kocsit. Rakja be az ágyat a járműbe. Ekkor a kocsi a helyén rögzül.
4. Ha nincs törmelék az áthelyező kocsi zárjában, akkor húzza meg az áthelyező-zár kioldóelemét a beteg bal oldalán. Rakja be az ágyat a járműbe.

Az ágy nem válik le a kocsiról.

Szituáció: Az ágy nem válik le a kocsiról berakodási helyzetben, és a hibajelző LED világít.

1. Határozottan nyomja be a kézi kioldógombot a **Power-LOAD** rendszer vezérlőpaneljén a hidraulikarendszeren belüli nyomás megszüntetéséhez.
2. Az emelőkarok leengedéséhez nyomja be a kinyitás (+) gombot az ágyon vagy a le (↓) gombot a **Power-LOAD** rendszer vezérlőpaneljén.

   Megjegyzés - Előfordulhat, hogy nyomást kell gyakorolnia az emelőkarokra miközben benyomja a kézi kioldógombot, hogy az emelőkarokat teljes leengedhesse.
3. Távolítsa el az ágyat a kocsiról.

Az ágy nem ereszkedik le és nem rögzül az áthelyező elembe.

Szituáció: A kocsi karjai nem ereszkednek le az ágy áthelyező elembe történő rögzítéséhez berakodás során.

1. Határozottan nyomja be a kézi kioldógombot a **Power-LOAD** rendszer vezérlőpaneljén. Ekkor az ágy lesüllyed és az áthelyező elembe rögzül.

Az ágy kocsiba rögzült berakodási helyzetben.

Szituáció: Az ágy elkezd összecsukódni, és a kocsi emelőkarjai nem emelkednek fel.

1. Nyomja be a fel (↑) gombot a **Power-LOAD** rendszer vezérlőpaneljén az ágy felemeléséhez, míg az emelőkarok meg nem állnak.
2. Az ágy láb felőli végén nyomja be a bevonás (-) gombot az ágy lábainak felemeléséhez. Rakja be az ágyat a járműbe.

A Power-LOAD emelőkarok megállnak a berakodáskor

Szituáció: Az emelőkarok nincsenek középre állítva az ágy lábai közé, és a fej felőli vég LED-es kijelzői sárgán villognak.

1. Igazítsa meg az ágyat, hogy az emelőkarok az ágy lábai közötti távolság közepére kerüljenek, és a fej felőli vég LED-es kijelzői folyamatosan zölden világítsanak.

2. Nyomja be a fel (↑) gombot a **Power-LOAD** rendszer vezérlőpaneljén vagy az ágyon található bevonás (-) gombot a berakodás folytatásához.

Vezeték nélküli értesítések

Az opcionális vezeték nélküli kommunikációs technológiával rendelkező termékekre az alábbi nyilatkozatok vonatkoznak a jelzett országokra.

Ország	Értesítés
Tajvan	CCAQ23LP0270T7
Thaiföld	กสทช. เครื่องวิทยุคมนาคมนี้ ได้รับยกเว้น ไม่ต้องได้รับใบอนุญาตให้มี ใช้ซึ่งเครื่องวิทยุคมนาคม หรือตั้งสถานีวิทยุคมนาคมตามประกาศ กสทช. เรื่อง เครื่องวิทยุคมนาคม และสถานีวิทยุคมนาคมที่ได้รับยกเว้นไม่ต้องได้รับใบอนุญาต วิทยุคมนาคมตามพระราชบัญญัติวิทยุคมนาคม พ.ศ. 2498 กสทช. โทรคมนาคม กำกับดูแลเพื่อประชาชน Call Center 1200 (โทรฟรี)

Elektromágneses összeférhetőségre (EMC) vonatkozó információk

VESZÉLY

- A **Power**-**LOAD** rendszer 13,56 MHz frekvencián üzemel, amikor a **Power**-**LOAD** rendszer vezérlőit elektromos működtetésű ággyal (**Power**-**PRO** XT vagy **Power**-**PRO** IT) használja. Ugyanezen frekvenciasávban működő más berendezésekkel interferencia léphet fel.
- Ne használjon a megadottaktól eltérő tartozékokat, jeladókat és kábeleket – a Stryker által a belső komponensek cserealkatrészeiként értékesített jeladók és kábelek kivételével –, hogy elkerülje a **Power**-**LOAD** rendszer megnövekedett jelkibocsátását vagy csökkent zavartűrését.
- Ne használja a **Power**-**LOAD** rendszert és a **Power**-**PRO** ágyat más berendezés közelében vagy más berendezés alá vagy fölé helyezve! Ha a más berendezés közelében vagy más berendezés alá vagy fölé helyezve történő használat elkerülhetetlen, akkor figyelje a **Power**-**LOAD** rendszert, és győződjön meg arról, hogy normálisan működik-e a használandó konfigurációban.
- **A Power**-**LOAD** főként ezeken a frekvenciákon működik: 70–85 kHz indukciós töltéskor és 13,56 MHz±7 kHz, amplitúdómodulált (OOK), ERP: -82,37 dBm. Az induktív feltöltés a következő frekvenciák között tud működni: 70–125 kHz. Előfordulhat, hogy a **Power**-**LOAD** rendszert más berendezések zavarják, még akkor is, ha azok a berendezések megfelelnek a CISPR (Rádiófrekvenciás Zavarok Nemzetközi Különbizottsága/Comité International Spécial des Perturbations Radioélectriques) jelkibocsátásra vonatkozó követelményeinek.

FIGYELEM

- Ez a berendezés tesztelve lett, és megfelelt az „A” osztályú digitális eszközökre vonatkozó határértékeknek az amerikai Szövetségi Kommunikációs Bizottság (Federal Communications Commission, FCC) szabályzata 15. cikkelyében foglaltak szerint. A határértékek úgy lettek megválasztva, hogy ésszerű védelmet nyújtsanak a káros zavarokkal szemben, amikor a berendezést kereskedelmi környezetben használják. Ez a berendezés rádiófrekvenciás energiát kelt, használ, és sugározhat ki. Amennyiben beszerelése és használata nem a jelen utasításoknak megfelelően történik, káros zavart kelthet a rádiófrekvenciás kommunikációban. A jelen berendezés lakóterületen történő használata várhatóan káros zavarokat okoz, amely esetben a felhasználónak saját költségén kell kiküszöbölnie a zavart. Zavar esetén helyezze át vagy fordítsa más irányba a **Power**-**LOAD** rendszert vagy a zavart okozó terméket.
- Zavar esetén mindig helyezze át vagy fordítsa más irányba a **Power**-**LOAD** rendszert vagy a zavart okozó terméket. Ez az eszköz megfelel az FCC szabályzata 18. részében előírtaknak.
- Ne használjon hordozható rádiófrekvenciás kommunikációs berendezéseket (ideértve az olyan perifériákat is, mint az antennakábelek és a külső antennák) a **Power**-**LOAD** rendszer bármely részétől – egyebek között a gyártó által meghatározott kábelektől – 30 cm-nél (12 hüvelyknél) kisebb távolságban. Ellenkező esetben a berendezés teljesítménye romolhat.
- Ezt a berendezést a jelkibocsátási jellemzői alkalmassá teszik az ipari területeken és kórházakban történő használatra (CISPR 11. sz. szabvány szerinti „A” osztály). Ez a berendezés rádiófrekvenciás energiát kelt, használ, és sugározhat ki. Amennyiben beszerelése és használata nem a jelen utasításoknak megfelelően történik, káros zavart kelthet a rádiófrekvenciás kommunikációban. A berendezés lakóterületen történő használata (amely normális körülmények között a CISPR 11. sz. szabvány szerinti B osztályú berendezéseket igényel) valószínűleg káros zavarokat okoz, amely esetben a felhasználónak saját költségén kell kiküszöbölnie a zavart. Zavar esetén helyezze át vagy fordítsa más irányba a **Power**-**LOAD** rendszert vagy a zavart okozó terméket.

Útmutató és a gyártó nyilatkozata – elektromágneses kibocsátások		
A **Power**-**LOAD** rendszer az alább ismertetett elektromágneses környezetben történő használatra szolgál. Az ügyfélnek vagy a **Power**-**LOAD** rendszer használójának kell biztosítania, hogy a használat ilyen környezetben történjen.		
Kibocsátási teszt	**Megfelelőség**	**Elektromágneses környezet**
Rádiófrekvenciás kibocsátások CISPR (Rádiófrekvenciás Zavarok Nemzetközi Különbizottsága/Comité International Spécial des Perturbations Radioélectriques) 11. sz. szabvány	1. csoport	A **Power**-**LOAD** rendszer kizárólag a belső működéséhez használ rádiófrekvenciás energiát. Ezért rádiófrekvenciás kibocsátása nagyon alacsony, és várhatóan semmiféle zavart nem kelt a közeli elektronikus berendezésekben.

Útmutató és a gyártó nyilatkozata – elektromágneses kibocsátások		
Rádiófrekvenciás kibocsátások CISPR (Rádiófrekvenciás Zavarok Nemzetközi Különbizottsága/Comité International Spécial des Perturbations Radioélectriques) 11. sz. szabvány	2. csoport	Rendeltetésszerű működéséhez a **Power-LOAD** rendszernek elektromágneses energiát kell kibocsátania. Ez hatással lehet a közelében lévő elektronikus berendezésekre.
Rádiófrekvenciás kibocsátások CISPR (Rádiófrekvenciás Zavarok Nemzetközi Különbizottsága/Comité International Spécial des Perturbations Radioélectriques) 11. sz. szabvány	„A” osztály	A **Power-LOAD** rendszer mindenféle létesítményben használható, kivéve a háztartásokat és az épületek háztartási célú áramellátását biztosító, alacsonyfeszültségű lakossági táphálózatra közvetlenül csatlakozó létesítményeket.

Javasolt elkülönítési távolságok a hordozható és mobil rádiófrekvenciás kommunikációs berendezés és a Power-LOAD rendszer között

A **Power-LOAD** rendszert olyan elektromágneses környezetben való használatra tervezték, amelyben a kisugárzott rádiófrekvenciás zavarok kontrolláltak. Az ügyfél vagy a **Power-LOAD** rendszer használója úgy segíthet megelőzni az elektromágneses zavarokat, ha fenntartja a hordozható és mobil rádiófrekvenciás kommunikációs berendezések (jelforrások) és a **Power-LOAD** rendszer között az alábbi javasolt minimális elkülönítési távolságot, amely a kommunikációs berendezés maximális kimeneti teljesítményétől függ.

A jelforrás névleges maximális kimeneti teljesítménye **W**	**Elkülönítési távolság a jelforrás frekvenciájának függvényében** **m**		
	150 kHz – 80 MHz **d = (1,2) (√P)**	**80 MHz – 800 MHz** **d = (0,35) (√P)**	**800 MHz – 2,7 GHz** **d = (0,70) (√P)**
0,01	0,12	0,04	0,07
0,1	0,38	0,11	0,22
1	1,20	0,35	0,70
10	3,79	1,11	2,21
100	12	3,5	7

Olyan jelforrások esetében, amelyeknek a maximális kimeneti teljesítménye nem szerepel a fentiekben, az ajánlott elkülönítési távolság méterben (m) megadott d értéke a jelforrás frekvenciájára alkalmazható egyenlet alapján becsülhető meg, amelyben P a jelforrás maximális névleges kimeneti teljesítménye watt (W) egységekben, a gyártó adatai szerint. 1. megjegyzés: 80 MHz és 800 MHz esetén a nagyobb frekvenciatartományra érvényes elkülönítési távolság alkalmazandó. 2. megjegyzés: Előfordulhat, hogy ezek az irányelvek nem minden helyzetben alkalmazhatók. Az elektromágneses sugárzás terjedésére hatással van az építmények, tárgyak és emberek általi elnyelés és az azokról történő visszaverődés.

Útmutatás és a gyártó nyilatkozata – elektromágneses zavartűrés

A **Power-LOAD** rendszer az alább ismertetett elektromágneses környezetben történő használatra szolgál. Az ügyfélnek vagy a **Power-LOAD** rendszer használójának kell biztosítania, hogy a használat ilyen környezetben történjen.

Zavartűrési teszt	**EN/IEC 60601. szabvány szerinti tesztszint**	**Megfelelőségi szint**	**Elektromágneses környezet – útmutatás**

Útmutatás és a gyártó nyilatkozata – elektromágneses zavartűrés			
Elektrosztatikus kisülés (ESD) IEC 61000-4-2	±8 kV, érintkezés ±15 kV, levegő	±8 kV, érintkezés ±15 kV, levegő	A padlónak fából, betonból vagy kerámiacsempéből kell lennie. Ha a padlót szintetikus anyag borítja, akkor a relatív páratartalomnak legalább 30%-nak kell lennie.
Túlfeszültség IEC 61000-4-5	±1 kV vezetékek között ±2 kV vezeték(ek) és a föld között	±1 kV vezetékek között ±2 kV vezeték(ek) és a föld között	A hálózati áramellátás minőségének meg kell felelnie a tipikus kereskedelmi vagy kórházi környezetbelinek.
Hálózati frekvenciájú (50/60 Hz-es) mágneses tér IEC 61000-4-8	30 A/m	30 A/m	A hálózati frekvenciájú mágneses terek erőssége a tipikus kereskedelmi vagy kórházi környezetek szintjének megfelelő kell, hogy legyen.
Elektromos tranziens vezetése a tápvezetékek mentén ISO 7637-2.	ISO 7637-2. szerint	ISO 7637-3. szerint	N/A

Útmutatás és a gyártó nyilatkozata – elektromágneses zavartűrés			
Vezetett rádiófrekvenciás zavar IEC 61000-4-6 Kisugárzott rádiófrekvenciás zavar IEC 61000-4-3	3 V (rms) 6 V (rms) ISM és amatőr rádiós sávokban 150 kHz – 80 MHz 10 V/m 80 MHz – 2,7 GHz	3 V 6 V (rms) ISM és amatőr rádiós sávokban 10 V/m	A hordozható és mobil rádiófrekvenciás kommunikációs berendezéseket nem tanácsos a jelforrás frekvenciájára vonatkozó egyenlet alapján kiszámított, javasolt elkülönítési távolságnál közelebb használni a **Power-LOAD** rendszer bármely részéhez, ideértve annak kábeleit is. Javasolt elkülönítési távolság d = (1,2) (√*P*) d = (0,35) (√*P*) 80 MHz – 800 MHz d = (0,70) (√*P*) 800 MHz – 2,7 GHz ahol *P* a jelforrás maximális névleges kimeneti teljesítménye watt (W) egységekben a jelforrás gyártójának adatai szerint, *d* pedig a javasolt elkülönítési távolság méterben (m). A rögzített rádiófrekvenciás jelforrásoknak az adott telephely elektromágneses felmérési adatai szerinti térerősség[a] kisebb kell, hogy legyen, mint az egyes frekvenciatartományokra megadott megfelelőségi szint[b]. A következő jellel jelölt berendezések közelében zavar fordulhat elő:

Útmutatás és a gyártó nyilatkozata – elektromágneses zavartűrés
1. megjegyzés: 80 MHz és 800 MHz értéken a magasabb frekvenciatartomány alkalmazandó. **2. megjegyzés:** Előfordulhat, hogy ezek az irányelvek nem minden helyzetben alkalmazhatók. Az elektromágneses sugárzás terjedésére hatással van az építmények, tárgyak és emberek általi elnyelés és az azokról történő visszaverődés. **3. megjegyzés:** Az ISM (ipari, tudományos és orvosi) sávok 0,15 MHz és 80 MHz között a következők: 6,765 MHz – 6,795 MHz; 13,553 MHz – 13,567 MHz; 26,957 MHz – 27,283 MHz; és 40,66 MHz – 40,70 MHz. Az amatőr rádiós sávok 0,15 MHz és 80 MHz között a következők: 1,8 MHz – 2,0 MHz, 3,5 MHz – 4,0 MHz, 5,3 MHz – 5,4 MHz, 7 MHz – 7,3 MHz, 10,1 MHz – 10,15 MHz, 14 MHz – 14,2 MHz, 18,07 MHz – 18,17 MHz, 21,0 MHz – 21,4 MHz, 24,89 MHz – 24,99 MHz, 28,0 MHz – 29,7 MHz és 50,0 MHz – 54,0 MHz. **4. megjegyzés:** A rádiófrekvenciás kommunikációs berendezésekből származó közeli mezőkkel szembeni zavartűrés szempontjából értékelve a következő alapján: IEC 60601-1-2: 2014, 9. táblázat.
[a] Elméleti módszerekkel nem határozhatóak meg pontosan azok a térerősségek, amelyeket rögzített jelforrások, mint például rádiótelefonok (mobil- és vezeték nélküli telefonok) és földi mobilrádiók, amatőr rádiók, AM és FM rádióműsor-szóró adók vagy tv-adók bázisállomásai keltenek. A rögzített rádiófrekvenciás jelforrások által keltett elektromágneses környezet értékeléséhez mérlegelni kell a telephely elektromágneses felmérésének elvégzését. Ha a **Power-LOAD** rendszer használatának helyén mért térerősség meghaladja a vonatkozó fenti rádiófrekvenciás megfelelőségi szintet, úgy a **Power-LOAD** rendszert a normális működés ellenőrzése céljából megfigyelés alatt kell tartani. Amennyiben rendellenes működés tapasztalható, további intézkedések válhatnak szükségessé, például a **Power-LOAD** rendszer más helyre való áthelyezése vagy a tájolásának módosítása. [b] A 150 kHz – 80 MHz frekvenciatartományban a térerősségnek kisebbnek kell lennie 20 V/m-nél.

Sistema di ancoraggio per barella Power-LOAD®

Manuale d'uso

REF 6390

CE

IT

6390-809-005 Rev AB.0 2023-07

Simboli

	Fare riferimento al manuale o all'opuscolo delle istruzioni
	Consultare le istruzioni per l'uso
	Avvertenza generale
	Attenzione
	Avvertenza: pericolo di schiacciamento mani
	Avvertenza: radiazioni non ionizzanti
CE	Marcatura CE
UK CA	Marchio di valutazione di conformità nel Regno Unito
	Importatore
UDI	Identificativo unico del dispositivo
EC REP	Mandatario per la Comunità europea
CH REP	Mandatario per la Svizzera
MD	Dispositivo medico europeo
REF	Numero di catalogo
LOT	Codice del numero di lotto
SN	Numero di serie
US Patents	Per i brevetti USA, vedere www.stryker.com/patents
	Fabbricante
	Data di fabbricazione

	Carico operativo di sicurezza
	Tensione pericolosa
	Apparecchiatura medica riconosciuta da Underwriters Laboratories LLC esclusivamente in merito ai pericoli meccanici, di incendio e di scossa elettrica in conformità degli standard ANSI/ AAMI ES60601-1:2012 e CAN/CSA-C22.2 n. 60601-1:14.
	Corrente continua
	Apparecchiatura elettrica di classe II: apparecchiatura in cui la protezione contro le scosse elettriche non dipende esclusivamente dall'isolamento di base, ma è dotata di ulteriori precauzioni di sicurezza, come il doppio isolamento o l'isolamento rinforzato, non essendoci alcuna disposizione per la messa a terra di protezione o alcuna dipendenza dalle condizioni di installazione.
	Ai sensi della Direttiva europea 2012/19/UE sui Rifiuti di apparecchiature elettriche ed elettroniche (RAEE) modificata, questo simbolo indica che l'unità è soggetta a raccolta differenziata per il riciclaggio. Non smaltire come rifiuto comunale non differenziato. Contattare il distributore locale per informazioni sullo smaltimento. Assicurarsi che il dispositivo infetto sia decontaminato prima del riciclaggio.
	La Rechargeable Battery Recycling Corporation (RBRC) è un'organizzazione di servizio pubblico senza fini di lucro che promuove il riciclo delle batterie portatili ricaricabili. Le batterie devono essere consegnate presso un apposito centro di raccolta. Visitare il sito RBRC (www.rbrc.org) per conoscere il centro di raccolta più vicino o telefonare al numero riportato sul simbolo del riciclo.
IPX6	Protezione dai getti d'acqua potenti
	Questo dispositivo è conforme alla Parte 18 delle norme FCC
	Sollevare in due persone
	Lato superiore
	Fragile, manipolare con cura
	Tenere all'asciutto
	Limite di impilaggio per numero
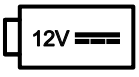	Alimentato con una batteria da 12 V c.c.
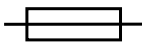	Fusibile
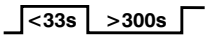	Ciclo di servizio batteria (carico): 10,0% (meno di 33 secondi accesa, più di 300 secondi spenta)

	Ciclo di servizio della batteria (ricarica): 100%
U.S.A.	Il testo inglese sotto a questo simbolo è rivolto esclusivamente al pubblico USA.
TRA Registered No: ER35122/14 Dealer No: DA35173/14	Registrato negli Emirati Arabi Uniti dall'Ente regolatore telecomunicazioni
	Il prodotto è conforme ai pertinenti standard sulla compatibilità elettromagnetica di Australia/ Nuova Zelanda
	Approvato dall'ente indipendente comunicazioni del Sud Africa
	Certificato del fabbricante del cartone - questo cartone di confezionamento ha un valore minimo di prova di schiacciamento del bordo di 82 libbre/pollice
	Certificato del fabbricante del cartone - questo cartone di confezionamento ha un valore minimo di prova di schiacciamento del bordo di 51 libbre/pollice

Indice

Definizione dei termini Avvertenza, Attenzione e Nota 3
Riepilogo delle precauzioni di sicurezza 3
Punti di schiacciamento 6
Introduzione 7
Descrizione del prodotto 7
Indicazioni per l'uso 7
Benefici clinici 7
Controindicazioni 8
Vita utile prevista 8
Smaltimento/riciclaggio 8
Specifiche tecniche 8
Regolamento europeo REACH 9
Standard con opzioni obbligatorie 10
Componenti del prodotto 10
Contatti 10
Ubicazione del numero di serie 11
Data di fabbricazione 11
Installazione 12
Compatibilità della barella 12
Installazione 13
Regolamento sul sistema di qualità 13
21 CFR 820.170 Installazione 13
Lista di controllo dei componenti per l'installazione del gruppo Power-LOAD 13
Installazione della piastra a pavimento 14
Installazione del sistema Power-LOAD 14
Installazione della batteria 24
Lista di controllo per l’installazione 26
Verifica dell’installazione 28
Operazione 30
Comandi per l’operatore e indicatori LED 30
Indicatori LED del lato testa del carrello 32
Comandi manuali per l'operatore 33
Linee guida per l’uso 34
Sollevamento, abbassamento o rilascio della barella in modalità elettrica 35
Controllo del livello di carica della batteria 35
Carico e scarico con azionamento elettrico 36
Carico del sistema Power-LOAD con azionamento elettrico 37
Scarico del sistema Power-LOAD in modalità elettrica 37
Carico e scarico con azionamento manuale 38
Carico del sistema Power-LOAD in modalità manuale 39
Scarico del sistema Power-LOAD in modalità manuale 39
Controllo del livello batteria sul pannello di controllo di Power-LOAD 40
Ricarica della batteria 40
Stoccaggio del sistema Power-LOAD 40
Impostazione dell'altezza di carico della barella 40
Uso di una barella non compatibile con telaio a X in caso di incidente maggiore 41
Estensione di Power-LOAD dal veicolo senza barella 41
Caricamento di una barella Performance-PRO su un veicolo con l'opzione Power-LOAD 41
Scaricamento di una barella Performance-PRO da un veicolo con l'opzione Power-LOAD 43
Carico di una barella Power-PRO su un veicolo con l'opzione Power-LOAD 44
Scarico di una barella Power-PRO da un veicolo con l'opzione Power-LOAD 46
Scarico manuale di una barella da un veicolo dopo il carico con il sistema Power-LOAD (interruzione dell’alimentazione o errore del sistema Power-LOAD) 47
Carico manuale di una barella su un veicolo dopo un errore del sistema o un'interruzione dell'alimentazione che interessa il dispositivo elettrico di ancoraggio per barella 48
Scarico manuale di una barella da un veicolo 49
Rimozione di una barella da un veicolo per la riparazione 50
Carico manuale di una barella su un veicolo (interruzione dell’alimentazione elettrica di Power-PRO) 51
Manutenzione preventiva 53

Ispezione ordinaria e regolazioni 53
Una volta al mese o ogni due ore 53
Ogni tre mesi o sei ore 53
Ogni dodici mesi o 24 ore 54
Programma di sostituzione delle parti della guida a V e delle rotelle piatte 55
Programma di sostituzione delle parti dei cuscinetti di blocco del gruppo di trasferimento 55
Pulizia 56
Detergenti indicati 56
Guida alla risoluzione dei problemi 58
Notifiche wireless 60
Informazioni sulla compatibilità elettromagnetica 61

Definizione dei termini Avvertenza, Attenzione e Nota

I termini **AVVERTENZA**, **ATTENZIONE** e **NOTA** indicano condizioni particolari a cui occorre prestare attenzione.

AVVERTENZA

Avvisa il lettore di una situazione che, se non viene evitata, potrebbe causare la morte o lesioni gravi. Può anche descrivere potenziali gravi reazioni indesiderate e pericoli per la sicurezza.

ATTENZIONE

Avvisa il lettore di una situazione potenzialmente pericolosa che, se non viene evitata, può provocare lesioni minori o moderate all'operatore o al paziente, oppure danni al prodotto o ad altri oggetti. Comprende anche le informazioni sulle misure speciali necessarie per l'uso efficiente e sicuro del dispositivo e sulle misure per evitare i danni causati dall'uso, corretto o improprio, del dispositivo.

Nota - Fornisce informazioni speciali per facilitare le operazioni di manutenzione o per chiarire istruzioni importanti.

Riepilogo delle precauzioni di sicurezza

Leggere sempre attentamente e seguire scrupolosamente tutte le avvertenze e le precauzioni elencate in questa sede. Eventuali interventi di assistenza o riparazione devono essere eseguiti esclusivamente da personale qualificato.

AVVERTENZA

- Non azionare il sistema **Power-LOAD** con una tensione non conforme al valore nominale riportato sul dispositivo.
- Non azionare il sistema **Power-LOAD** al di sopra del ciclo di servizio per evitare il rischio di danni alle apparecchiature o pericolo di fumo.
- Non collegare il sistema **Power-LOAD** a un impianto elettrico da 24 V c.c. sul veicolo. Per prevenire rischi elettrici, collegare sempre il sistema **Power-LOAD** a un impianto elettrico sul veicolo con una tensione compresa tra 12,8 V c.c. e 15,6 V c.c. provvisto di fusibile/interruttore da 15 A.
- Regolare sempre l'altezza delle ruote di carico della barella in modo che corrispondano all'altezza del pianale del veicolo, come riportato nel manuale d'uso della barella specifico per il modello.
- Usare sempre un gruppo di morsetti di serraggio per tutte le barelle senza l'opzione **Power-LOAD**. Il sistema **Power-LOAD** è compatibile solo con barelle dotate dell'opzione **Power-LOAD** (vedere *Compatibilità della barella* (pagina 12)). In alcuni casi, è possibile usare **Power-LOAD** come biforcato standard per la maggior parte delle barelle con telaio a X.
- Usare sempre una barella compatibile con **Power-LOAD** dotata del sistema **Power-LOAD** modello 6390 di Stryker. L'uso del sistema **Power-LOAD** modello 6390 di Stryker con una barella non compatibile può essere causa di infortuni.
- Installare sempre il sistema di ancoraggio per barella come descritto nel presente manuale. L'installazione impropria può causare lesioni. Assicurarsi almeno che la configurazione sia testata in modo da soddisfare il National Truck Equipment Association/Ambulance Manufacturer's Division Standard 004, Litter Retention System Static Test (AMD-004) [Associazione nazionale attrezzature per autocarri/Standard 004 Divisione produttori di ambulanze, Test statico del sistema di ritenzione dei lettini].
- Durante l'impiego di un dispositivo elettromedicale occorre adottare particolari precauzioni riguardo alla compatibilità elettromagnetica (CEM). Installare e mettere in servizio il sistema di ancoraggio per barella in base alle informazioni sulla CEM (compatibilità elettromagnetica) riportate nel presente manuale. Le apparecchiature di comunicazione in RF portatili e mobili possono interferire con il funzionamento del sistema di ancoraggio per barella.
- Per evitare il rischio di infortuni, le operazioni di sollevamento e posizionamento del piano di trasferimento e del gruppo del carrello devono sempre essere eseguite da due installatori.
- Tenere sempre mani, dita e piedi lontano dalle parti in movimento.
- Quando si aziona una sega, indossare sempre adeguati dispositivi di protezione oculare. Bloccare sempre l'elemento che si sta tagliando e prestare attenzione all'area circostante la zona di taglio.
- Lasciare sempre uno spazio libero per il paraurti. Se lo spazio libero per il paraurti non è adeguato, il paziente o l'operatore potrebbe subire lesioni.
- Sigillare sempre tutti gli spazi liberi verso l'esterno del veicolo per prevenire la penetrazione dei fumi di scarico nella cabina paziente del veicolo.
- Per prevenire rischi elettrici, collegare sempre il sistema **Power-LOAD** a un fusibile/interruttore ripristinabile da 15 A installato nel veicolo. Stryker consiglia di installare il fusibile/interruttore ripristinabile nella scatola portafusibili.

- Non collegare il sistema **Power-LOAD** a un impianto elettrico da 24 V c.c. sul veicolo.
- Verificare sempre il corretto funzionamento del sistema **Power-LOAD** prima dell'uso. Eventuali guasti potrebbero causare lesioni al paziente o all'operatore.
- Prestare sempre attenzione all'interno della cabina paziente del veicolo onde evitare di inciampare nel sistema **Power-LOAD**.
- Prestare sempre attenzione durante l'uso del sistema **Power-LOAD** in condizioni atmosferiche avverse (per esempio, pioggia, ghiaccio, neve).
- La barella o il sistema **Power-LOAD** devono essere usati solo se non c'è nessuno in prossimità dei meccanismi. Rimanere impigliati nella barella elettrica o nei meccanismi **Power-LOAD** può causare gravi lesioni.
- Esercitarsi a caricare e scaricare la barella con il sistema **Power-LOAD** fino a capire bene come funziona il prodotto. L'uso improprio può causare lesioni.
- L'assistenza all'uso del sistema **Power-LOAD** deve essere vietata a personale non qualificato. I tecnici/operatori non opportunamente addestrati possono procurare lesioni al paziente o a sé stessi.
- Non guidare il veicolo con il carrello in posizione centrale. Questa posizione non ha l'opzione di blocco e non è destinata alla movimentazione.
- Usare sempre due mani per manovrare la barella. **Power-LOAD** è solo un dispositivo di supporto. Valutare ogni singola situazione per stabilire come distribuire e sollevare il peso da trasportare.
- Il numero di operatori deve essere sempre adeguato alle forze da gestire per caricare o scaricare pesi superiori a 400 libbre (181 kg). Per aumentare la sicurezza, gli operatori devono effettuare l'operazione di carico o scarico su superfici piane. Per veicoli con altezze del pianale di 36 pollici (91 cm), potrebbe essere necessario effettuare l'operazione di scarico manualmente.
- Tenere sempre le mani e le estremità lontane dai bracci di sollevamento del carrello **Power-LOAD** e dalla base della barella durante le operazioni di carico e scarico azionati elettricamente.
- Non rimuovere la batteria quando la barella è in funzione.
- Usare sempre il sistema **Power-LOAD** e gli accessori esclusivamente nel modo descritto nei manuali. L'uso improprio del sistema **Power-LOAD** o di qualsiasi altro accessorio può causare lesioni al paziente o all'operatore. La responsabilità dell'utilizzo di questo prodotto in qualsiasi altro modo ricade totalmente sul proprietario/utilizzatore.
- Per le manovre in modalità manuale sorreggere sempre il peso sul lato piedi della barella.
- Accertarsi sempre di essere pronti a sorreggere l'intero peso della barella mentre si carica o scarica. In assenza di alimentazione, i bracci di sollevamento non alzeranno la barella.
- Restituire sempre le batterie se danneggiate al centro assistenza per il riciclaggio. Non smaltire come rifiuto comunale non differenziato. Fare riferimento al distributore locale per i sistemi di raccolta e/o restituzione disponibili nel proprio Paese.
- Scollegare sempre la linea terra (ove pertinente), scollegare la batteria del veicolo, premere il pulsante di alimentazione di rete per spegnere il prodotto, quindi collocare il carrello in posizione di carico prima di mettere in servizio il sistema **Power-LOAD**.
- Non rimuovere la batteria quando il sistema **Power-LOAD** è in uso.
- Non premere il pulsante di alimentazione di rete per spegnere il prodotto durante il normale uso perché questa azione impedirà il caricamento della batteria.
- Fare in modo che il bloccaguida non si sovrapponga all'etichetta rossa di regolazione posta sul tubo della guida. Per evitare che le ganasce della guida si stacchino dal telaio della barella, lo spazio tra il bloccaguida e la ganascia fissa della guida non deve mai superare 1 pollice (2,5 cm).
- Non utilizzare le mani o le dita per premere il pulsante di sblocco quando le ganasce della guida sono aperte. Il meccanismo di fissaggio del bloccaguida si chiude con un deciso movimento a scatto.
- Una barella occupata deve essere sempre caricata o scaricata su o da un veicolo da almeno due operatori addestrati.
- Caricare sempre la barella compatibile con **Power-LOAD** nella cabina paziente del veicolo prima di far salire tutti gli occupanti.
- Tenersi sempre pronti a sorreggere tutto il peso della barella e del paziente qualora i bracci di sollevamento non dovessero sollevare la barella mentre quest'ultima viene scaricata dalla cabina paziente del veicolo. Man mano che la barella viene sbloccata per essere rimossa dalla cabina paziente del veicolo, i bracci di sollevamento del sistema **Power-LOAD** solleveranno leggermente la barella.
- Mentre si scarica la barella, assicurarsi sempre che la base della barella sia estesa prima di premere qualsiasi pulsante sul pannello di controllo del sistema **Power-LOAD**.
- Tenersi sempre pronti a sorreggere tutto il peso della barella e del paziente qualora dovesse verificarsi un'interruzione dell'alimentazione o un errore del sistema **Power-LOAD** mentre si sta scaricando una barella dalla cabina paziente del veicolo.

- Caricare sempre la barella prima di consentire ai pazienti di entrare nella cabina paziente del veicolo.
- Premere sempre il pulsante di alimentazione di rete per spegnere l'unità prima di procedere a un intervento di manutenzione o alla pulizia.
- Usare sempre dispositivi di protezione individuale appropriati durante il lavaggio a pressione, per evitare il contagio per inalazione. Gli apparecchi per il lavaggio a pressione possono diffondere la contaminazione nell'aria.
- Il sistema **Power-LOAD** funziona a 13,56 MHz quando si utilizzano i comandi **Power-LOAD** con una barella elettrica (**Power-PRO** XT o **Power-PRO** IT) che potrebbe interferire con le altre apparecchiature funzionanti alla stessa banda di frequenza.
- Non utilizzare accessori, trasduttori e cavi diversi da quelli specificati, ad eccezione dei trasduttori e dei cavi venduti da Stryker come parti di ricambio per i componenti interni, onde evitare un possibile aumento delle emissioni o una riduzione dell'immunità del sistema **Power-LOAD**.
- Non utilizzare il sistema **Power-LOAD** e la barella **Power-PRO** in posizione adiacente o impilata ad altre apparecchiature. Se è necessario l'uso in posizione adiacente o impilata, osservare il sistema **Power-LOAD** per confermare il normale funzionamento nella configurazione in cui verrà utilizzato.
- Il sistema **Power-LOAD** funziona principalmente a queste frequenze: 70 - 85 kHz per carica a induzione e 13,56 MHz ± 7 kHz, modulazione di ampiezza (OOK), potenza irradiata efficace (ERP): -82,37 dBm. La carica a induzione è in grado di funzionare tra queste frequenze: 70 - 125 kHz. Altre apparecchiature potrebbero interferire con il sistema **Power-LOAD**, anche se conformi ai requisiti CISPR in materia di emissioni.

ATTENZIONE

- L'uso improprio di questo prodotto può provocare lesioni al paziente o all'operatore. Usare il prodotto esclusivamente nel modo descritto nel presente manuale.
- Non modificare il prodotto né alcuno dei suoi componenti. La modifica del prodotto può causare un funzionamento imprevedibile e provocare lesioni al paziente o all'operatore. Eventuali modifiche apportate al prodotto, inoltre, ne invalidano la garanzia.
- Non aprire l'alloggiamento di carica induttiva della barella durante l'installazione del gruppo di trasferimento.
- Accertarsi sempre che i fili siano all'interno della cavità della piastra a pavimento e non siano schiacciati dal gruppo di ancoraggio durante l'installazione del gruppo di ancoraggio stesso.
- I comandi manuali consentono al sistema **Power-LOAD** di muoversi liberamente.
- Caricare sempre la batteria prima di mettere in servizio il dispositivo. Una batteria scarica o esaurita può essere causa di scarse prestazioni del dispositivo.
- Non sbattere la barella sul carrello durante l'operazione di carico per evitare il rischio di danni alle apparecchiature.
- Non spingere la barella nella cabina paziente del veicolo fino a quando la base della barella non sia completamente retratta.
- Non spingere la barella nella cabina paziente del veicolo fino a quando la base della barella non sia stata completamente retratta.
- Non rilasciare il meccanismo di sblocco manuale fino a quando la barella non risulti bloccata in posizione al lato piedi. Se il meccanismo di sblocco viene rilasciato troppo presto, la base della barella potrebbe impedire alla barella stessa di bloccarsi nel sistema **Power-LOAD**.
- Non rivolgere il getto da sotto il carrello verso l'alto direttamente nel meccanismo del carrello, per evitare il rischio di penetrazione dell'acqua nell'alloggiamento del carrello e la prematura corrosione o compromissione della funzionalità del prodotto.
- Non pulire, riparare o sottoporre a manutenzione il dispositivo mentre è in uso.
- Quest'apparecchiatura è stata testata ed è risultata conforme ai limiti per un dispositivo digitale di classe A, ai sensi della Parte 15 delle norme FCC. Questi limiti sono concepiti per fornire una ragionevole protezione contro interferenze nocive quando l'apparecchiatura viene azionata in un ambiente commerciale. Quest'apparecchiatura genera, utilizza e può emettere energia in radiofrequenza e, se non viene installata e utilizzata conformemente al manuale di istruzioni, può causare interferenze nocive per le radiocomunicazioni. Il funzionamento di quest'apparecchiatura in un'area residenziale provoca verosimilmente interferenze nocive, nel qual caso all'utilizzatore sarà richiesto di correggere le interferenze a proprie spese. In caso di interferenze, cambiare la posizione o l'orientamento del sistema **Power-LOAD** o del dispositivo interferente.
- In caso di interferenze, cambiare sempre la posizione o l'orientamento del sistema **Power-LOAD** o del dispositivo interferente. Questo dispositivo è conforme alla Parte 18 delle norme FCC.
- Non usare apparecchi di comunicazione a RF portatili (comprese periferiche quali cavi di antenna e antenne esterne) a meno di 30 cm (12 pollici) da qualsiasi parte del sistema **Power-LOAD**, compresi i cavi specificati dal fabbricante, poiché ciò può comportare il deterioramento delle prestazioni di questa apparecchiatura.

- Le caratteristiche delle emissioni di questa apparecchiatura la rendono adatta all'uso in ambienti industriali e ospedalieri (CISPR 11 classe A). Quest'apparecchiatura genera, utilizza e può emettere energia in radiofrequenza e, se non viene installata e utilizzata conformemente al manuale di istruzioni, può causare interferenze nocive per le radiocomunicazioni. Il funzionamento di quest'apparecchiatura in un'area residenziale (per cui è normalmente richiesta la conformità CISPR 11 classe B) provoca verosimilmente interferenze nocive, nel qual caso all'utilizzatore sarà richiesto di correggere le interferenze a proprie spese. In caso di interferenze, cambiare la posizione o l'orientamento del sistema **Power-LOAD** o del dispositivo interferente.

Punti di schiacciamento

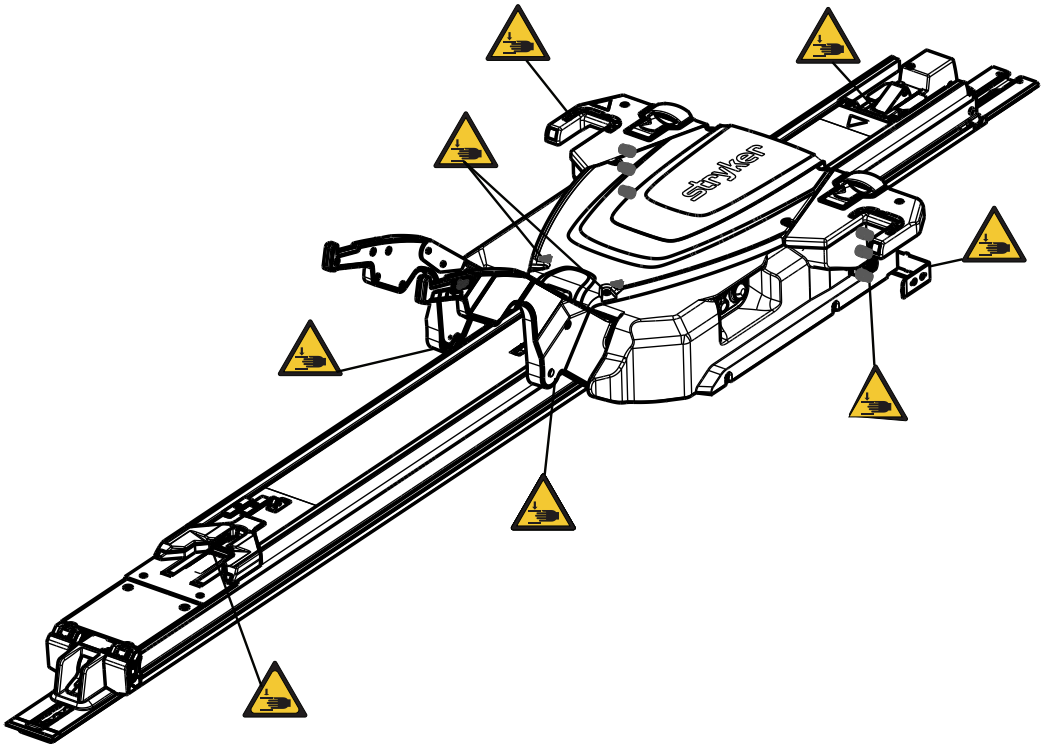

Figura 1 – Punti di schiacciamento

Introduzione

Il presente manuale descrive l'uso e la manutenzione del prodotto Stryker in dotazione. Leggere il presente manuale prima di procedere all'uso o alla manutenzione di questo prodotto. Stabilire metodi e procedure per istruire e addestrare il personale all'uso sicuro o alla manutenzione di questo prodotto.

ATTENZIONE

- L’uso improprio di questo prodotto può provocare lesioni al paziente o all’operatore. Usare il prodotto esclusivamente nel modo descritto nel presente manuale.
- Non modificare il prodotto né alcuno dei suoi componenti. La modifica del prodotto può causare un funzionamento imprevedibile e provocare lesioni al paziente o all’operatore. Le modifiche apportate al prodotto, inoltre, ne invalidano la garanzia.

Nota

- Il presente manuale è da considerarsi parte integrante del prodotto e deve rimanere con esso anche in caso di vendita.
- Stryker è costantemente impegnata ad apportare miglioramenti al design e alla qualità dei propri prodotti. Il presente manuale contiene le informazioni sul prodotto più aggiornate disponibili al momento della stampa. Possono esserci piccole discrepanze tra il prodotto e il presente manuale. Per eventuali chiarimenti, rivolgersi al servizio clienti o al servizio di assistenza tecnica Stryker al numero +1 800 327 0770.

Descrizione del prodotto

Il sistema di ancoraggio per barella con carico di potenza del Modello 6390 **Power**-**LOAD**® di Stryker è progettato per sollevare, abbassare o manovrare le barelle autocaricanti compatibili durante le operazioni di carico e scarico da un veicolo di trasporto su strada di emergenza. Quando la barella è ancorata saldamente al sistema, un sistema idraulico alimentato a batteria assiste i barellieri nelle operazioni di carico e scarico della barella. Il sistema fissa anche la barella autocaricante compatibile all'interno del veicolo a fini del trasporto del paziente. Quando la barella è ancorata nella posizione di trasporto, **Power**-**LOAD** ricarica induttivamente le barelle autocaricanti compatibili Modello 6506 **Power**-**PRO**™ XT e Modello 6516 **Power**-**PRO**™ IT. In caso di interruzione dell'alimentazione, il sistema rimane funzionale per ancorare la barella all'interno del veicolo.

Indicazioni per l'uso

Il sistema **Power**-**LOAD** è previsto come ausilio alle operazioni di carico e scarico di una barella a ruote compatibile (barella autocaricante) su e da un veicolo di trasporto, e per fissare la barella autocaricante durante il trasporto. Il dispositivo ha un carico di lavoro sicuro massimo di 870 libbre (395 kg), comprendente il peso della barella per ambulanza, il paziente e le apparecchiature collegate alla barella (come le bombole di ossigeno, i monitor e le pompe). Il dispositivo deve essere utilizzato esclusivamente da personale qualificato, compresi gli addetti al servizio di pronto soccorso e il personale medico dei centri di cura, nonché i medici di primo intervento, i tecnici dell’assistenza e gli installatori.

Benefici clinici

Barella: trasporto del paziente

Dispositivo di ancoraggio: supporto della barella per il trasporto

Barella e sistema di ancoraggio: supporto e trasporto dei pazienti

Controindicazioni

Nessuna nota.

Vita utile prevista

Il sistema **Power-LOAD**, in condizioni d'uso normali e sottoposto a idonea manutenzione periodica, ha una vita utile prevista di sette anni.

Smaltimento/riciclaggio

Seguire sempre le raccomandazioni e/o i regolamenti locali in vigore che disciplinano la protezione ambientale e i rischi associati al riciclaggio o allo smaltimento dell'apparecchiatura al termine della sua vita utile.

Specifiche tecniche

	Carico operativo di sicurezza **Nota** - Con carico operativo di sicurezza si intende la somma del peso della barella, del paziente, del materasso e degli accessori.	870 libbre	395 kg
Massima capacità di sollevamento (paziente e accessori)		700 libbre	318 kg
Lunghezza complessiva		95 pollici	241 cm
Lunghezza minima		89,5 pollici	228 cm
Larghezza		24,5 pollici	62 cm
Peso			
	Gruppo piastra a pavimento	16,5 libbre	7,5 kg
	Gruppo di ancoraggio	23 libbre	10,5 kg
	Gruppo di trasferimento	67 libbre	30,5 kg
	Gruppo del carrello	105 libbre	48 kg
Numero minimo di barellieri richiesti per caricare/scaricare una barella occupata		2	
Numero minimo di barellieri richiesti per caricare/scaricare una barella non occupata		1	
Altezza di carico consigliata		22 - 36 pollici	56 - 91 cm
Olio idraulico		Olio ATF Mobil **Mercon**® V Blend (6500-001-293) Per informazioni sulla sicurezza consultare la scheda di sicurezza materiali (MSDS) dell'olio ATF Mobil **Mercon**® V Blend.	
Requisiti elettrici		12,8 V c.c. - 15,6 V c.c., fusibile/interruttore da 15 A, cavo a 2 conduttori 10 AWG	
Ciclo di servizio della batteria, ricarica		100%	
Ciclo di servizio della batteria, caricamento		10% (33 sec. accesa/5 min. spenta)	

Batteria	Batteria piombo-acido da 12 V c.c., 5 Ah (6390-001-468)
Fusibile	LITTELFUSE 0496060.ZXD-UL
Standard	ANSI/AAMI ES60601-1:2012, CAN/CSA-C22.2 No. 60601-1:14, KKK-A-1822F, IEC 60601-1-12:2014 Per standard che richiedono opzioni specifiche, vedere *Standard con opzioni obbligatorie* (pagina 10).

Stryker si riserva il diritto di modificare le specifiche tecniche senza preavviso.

Lo schema a colori in giallo e nero è un marchio commerciale di proprietà di Stryker Corporation.

Stryker dichiara che l'apparecchio radio del tipo dispositivo a corto raggio è conforme alla Direttiva 2014/53/UE. Il testo completo della dichiarazione di conformità UE è disponibile al seguente indirizzo: http://techweb.med.strykercorp.com/EMS/EU%20Declaration%20of%20Conformity/index.html.

Le etichette possono non essere leggibili da distanze superiori a 12 pollici (30 cm).

AVVERTENZA

- Non azionare il sistema **Power-LOAD** con una tensione non conforme al valore nominale riportato sul dispositivo.
- Non azionare il sistema **Power-LOAD** al di sopra del ciclo di servizio per evitare il rischio di danni alle apparecchiature o pericolo di fumo.
- Non collegare il sistema **Power-LOAD** a un impianto elettrico da 24 V c.c. sul veicolo. Per prevenire rischi elettrici, collegare sempre il sistema **Power-LOAD** a un impianto elettrico sul veicolo con una tensione compresa tra 12,8 V c.c. e 15,6 V c.c. provvisto di fusibile/interruttore da 15 A.

Condizioni ambientali	Funzionamento	Conservazione e trasporto
Temperatura	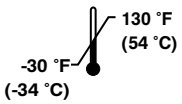	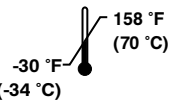
Umidità relativa	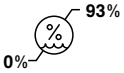	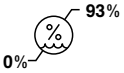
Pressione atmosferica	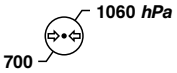	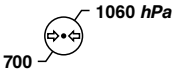

Regolamento europeo REACH

Ai sensi del regolamento REACH in vigore nell'Unione europea e di altre norme sulla tutela dell'ambiente, di seguito sono riportati i componenti che contengono sostanze dichiarabili.

Descrizione	Numero	Nome delle sostanze chimiche estremamente problematiche (Substance of Very High Concern, SVHC)
Batteria al piombo, 12 V	6390-001-468	Piombo
Gruppo del pannello di controllo	639002010014	Piombo
Scheda di comunicazione del carrello	6390-001-378	Ottametilciclotetrasilossano

Standard con opzioni obbligatorie

Per garantire la conformità agli standard, è necessario utilizzare **Power-LOAD** con le seguenti barelle compatibili. Per ulteriori informazioni, consultare il manuale d'uso della barella specifico per il modello.

Nota - La barella compatibile è caricata su **Power-LOAD** in modalità ad azionamento elettrico per il crash-test.

Standard	Modello di barella compatibile con Power-LOAD
SAE J3027 e AS/NZS-4535	6500, 6506, 6507
BS EN 1789	6500, 6506, 6085, 6086, 6507

Componenti del prodotto

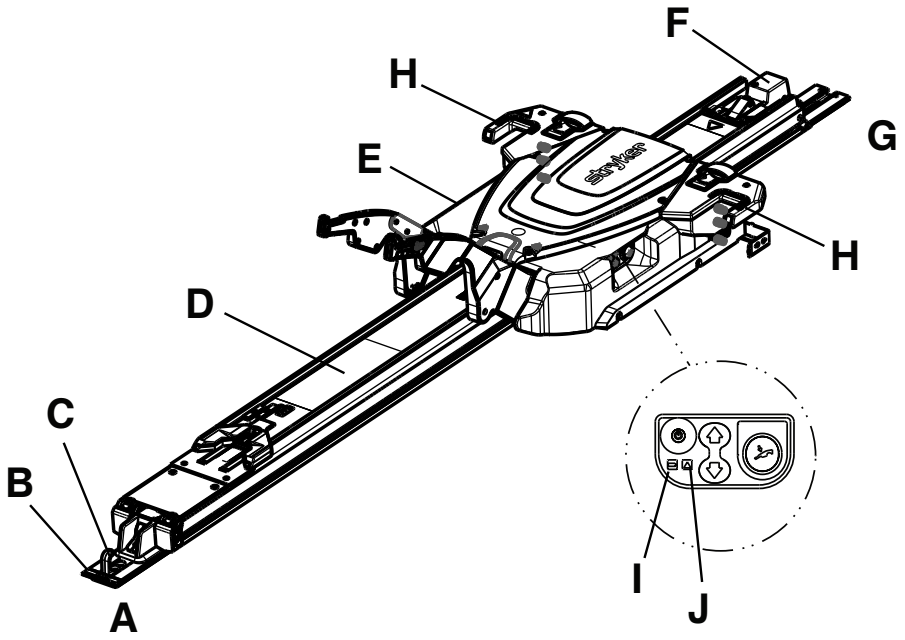

A	Lato piedi	F	Gruppo di ancoraggio
B	Piastra a pavimento	G	Lato testa
C	Gancio di sicurezza	H	Indicatore LED, lato testa
D	Gruppo di trasferimento	I	LED della batteria
E	Gruppo del carrello	J	LED di errore

Contatti

Rivolgersi al servizio di assistenza clienti o al servizio di assistenza tecnica Stryker chiamando il numero telefonico: 1-800-327-0770.

Stryker Medical
3800 E. Centre Avenue
Portage, MI 49002
USA

Nota - L'utente e/o il paziente devono segnalare qualsiasi incidente grave correlato al prodotto sia al produttore sia all'autorità competente dello Stato membro europeo in cui risiede l'utente e/o il paziente.

Per la consultazione online del manuale d’uso o di manutenzione del prodotto, visitare https://techweb.stryker.com/.

Prima di chiamare il servizio di assistenza clienti o il servizio di assistenza tecnica Stryker, accertarsi di avere a disposizione il numero di serie (A) del prodotto Stryker. Tale numero di serie va incluso in tutte le comunicazioni per iscritto.

Ubicazione del numero di serie

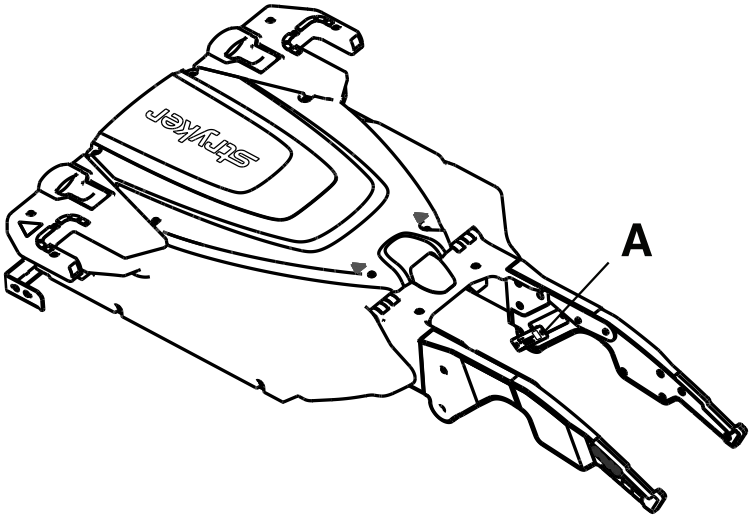

Data di fabbricazione

L’anno di fabbricazione è indicato dalle prime 2 cifre del numero di serie.

Installazione

Durante l'installazione, aprire i cartoni e verificare l'integrità di tutti i componenti. Verificare il corretto funzionamento prima di mettere il prodotto in servizio.

AVVERTENZA - Regolare sempre l'altezza delle ruote di carico della barella in modo che corrispondano all'altezza del pianale del veicolo, come riportato nel manuale d'uso della barella specifico per il modello.

Prima dell'uso, rimuovere dal dispositivo tutti i materiali di spedizione e di confezionamento.

L'utilizzatore è responsabile delle condizioni del sistema **Power-LOAD**. Far controllare la funzionalità del sistema **Power-LOAD** da un tecnico dell'assistenza qualificato utilizzando il seguente elenco e le istruzioni contenute nel manuale d'uso.

1. Sollevare i bracci di sollevamento e spingere a mano il carrello del sistema **Power-LOAD** nel lato testa del gruppo di trasferimento per caricare la batteria. Caricare la batteria per almeno due ore prima di mettere in servizio il sistema **Power-LOAD** per il primo utilizzo.

   Nota - Durante la ricarica il LED di alimentazione della batteria lampeggia in verde.
2. Confermare che la lista di controllo dell'installazione sia stata completata.
3. Ripetere la lista di controllo dell'installazione se è stata completata da un installatore di terzi. Non mettere in servizio il dispositivo se non si è in grado di completare la lista di controllo dell'installazione.

L'utilizzatore è responsabile anche delle condizioni della barella compatibile con il sistema **Power-LOAD**. Verificare il corretto funzionamento prima di mettere il prodotto in servizio. Per i requisiti di configurazione del modello di barella utilizzato, consultare il manuale d'uso.

Compatibilità della barella

Il sistema **Power-LOAD** Modello 6390 di Stryker è compatibile solo con le barelle con opzione di compatibilità **Power-LOAD**.

AVVERTENZA

- Usare sempre un gruppo di morsetti di serraggio per tutte le barelle senza l'opzione **Power-LOAD**. Il sistema **Power-LOAD** è compatibile solo con barelle dotate dell'opzione **Power-LOAD** (vedere *Compatibilità della barella* (pagina 12)). In alcuni casi, è possibile usare **Power-LOAD** come biforcato standard per la maggior parte delle barelle con telaio a X.
- Usare sempre una barella compatibile con **Power-LOAD** dotata del sistema **Power-LOAD** modello 6390 di Stryker. L'uso del sistema **Power-LOAD** modello 6390 di Stryker con una barella non compatibile può essere causa di infortuni.

Le barelle che attualmente soddisfano queste specifiche tecniche sono:

- **Performance-PRO** XT modello 6085 con kit di compatibilità **Power-LOAD** (6085-700-010)
- **Performance-PRO** XT modello 6086 con opzione o kit di compatibilità **Power-LOAD** (6086-700-001)
- **Power-PRO** XT modello 6500 con kit di compatibilità **Power-LOAD** (6500-700-049)
- **Power-PRO** XT modello 6506 con opzione o kit di compatibilità **Power-LOAD** (6506-700-001)
- **Power-PRO** IT modello 6510 con kit di compatibilità **Power-LOAD** (6510-700-001)
- **Power-PRO** IT modello 6516 con opzione o kit di compatibilità **Power-LOAD** (6516-700-001)
- **Power-PRO** 2 modello 6507 con opzione o kit di compatibilità **Power-LOAD** (650707000014 o 650707000016)

Installazione

Regolamento sul sistema di qualità

AVVERTENZA

- Installare sempre il sistema di ancoraggio per barella come descritto nel presente manuale. L'installazione impropria può causare lesioni. Assicurarsi almeno che la configurazione sia testata in modo da soddisfare lo standard 004 della National Truck Equipment Association/Divisione del produttore dell'ambulanza, Test statico del sistema di ritenzione del lettino (AMD-004).
- Durante l'impiego di un dispositivo elettromedicale occorre prendere particolari precauzioni riguardo alla compatibilità elettromagnetica (CEM). Installare e mettere in servizio il sistema di ancoraggio per barella in base alle informazioni sulla compatibilità elettromagnetica riportate nel presente manuale. Le apparecchiature di comunicazione in RF portatili e mobili possono interferire con il funzionamento del sistema di ancoraggio per barella.

Il Codice dei Regolamenti Federali (CFR), titolo 21 dell'Agenzia statunitense per gli alimenti e i medicinali (Food and Drug Administration, FDA) fornisce le linee guida per l'installazione dei dispositivi, come il sistema di ancoraggio per barella. Per aderire a questi regolamenti federali, è necessario verificare che ciascun dispositivo sia stato correttamente installato da soggetti qualificati* seguendo i criteri di ispezione riportati nella lista di controllo dell'installazione. Questo documento dovrà essere mantenuto per almeno sette anni per ciascun numero di serie o per ciascuna installazione.

*La struttura in cui è avvenuta l'installazione dovrà mantenere i propri documenti dai quali si evinca che l'installatore è un soggetto qualificato.

21 CFR 820.170 Installazione

(a) Ciascun produttore di un dispositivo che necessita di installazione stabilirà e manterrà adeguate istruzioni di installazione e ispezione e, laddove necessario, procedure di test. Le istruzioni e le procedure includeranno le indicazioni per garantire la corretta installazione, in modo tale che dopo l'installazione il dispositivo funzioni come previsto. Il produttore distribuirà le istruzioni e le procedure insieme al dispositivo o altrimenti le renderà disponibili alle persone che lo installeranno.

(b) La persona che installa il dispositivo si assicurerà che l'installazione, l'ispezione e i test necessari siano eseguiti conformemente alle istruzioni e alle procedure del produttore e produrrà una documentazione dell'ispezione e dei risultati dei test per dimostrare la corretta installazione.

Lista di controllo dei componenti per l'installazione del gruppo Power-LOAD

Assicurarsi di disporre di tutti i componenti necessari per installare il sistema **Power-LOAD**. Per le istruzioni di installazione, consultare *Installazione del sistema Power-LOAD* (pagina 14).

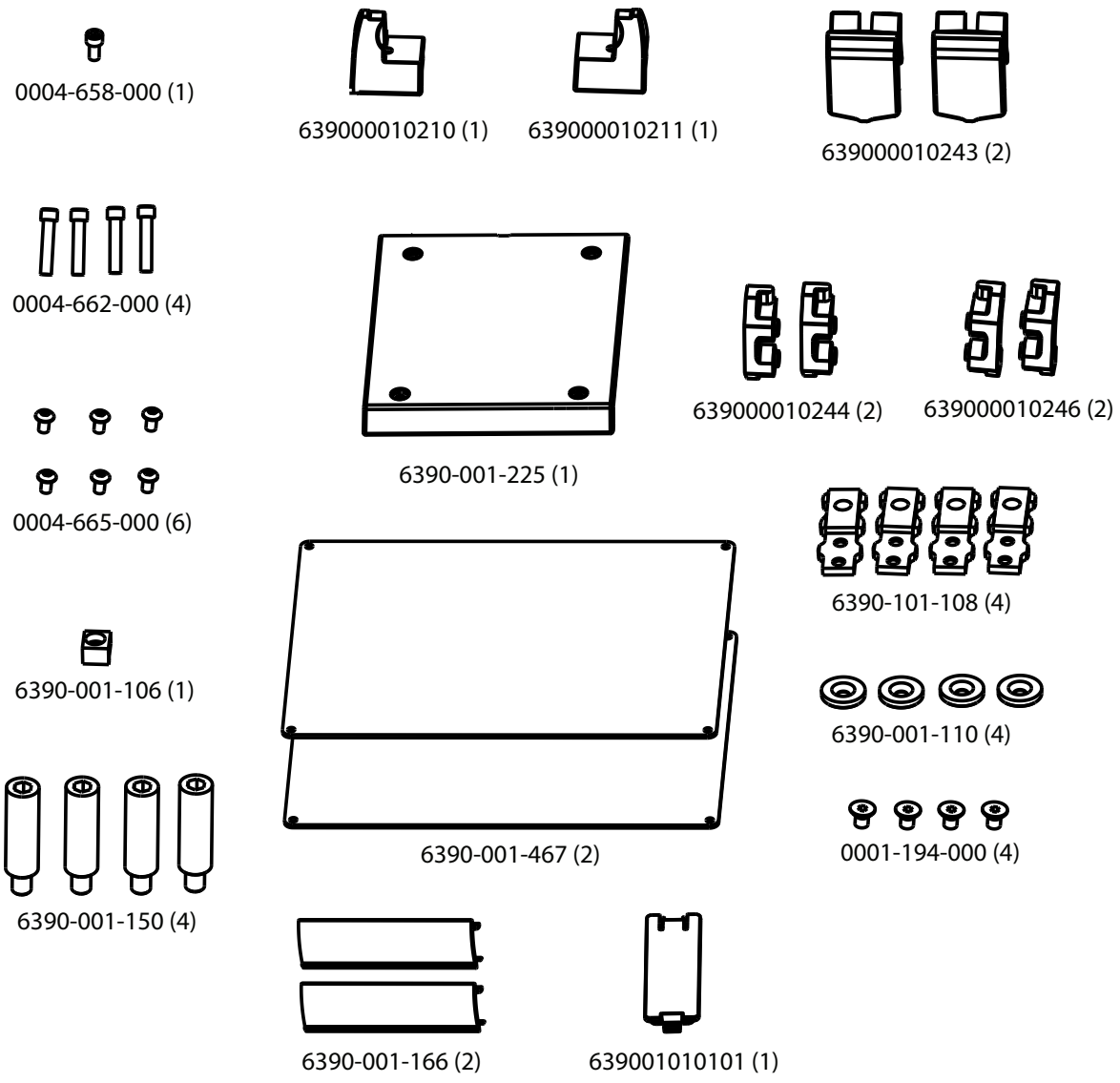

Figura 2 – Componenti del kit di installazione del gruppo Power-LOAD 6390-001-054

Installazione della piastra a pavimento

Prima di installare il sistema di ancoraggio per barella, installare la piastra a pavimento universale di Stryker nella cabina paziente del veicolo. Per le istruzioni, consultare il Manuale di installazione delle piastre a pavimento di Stryker (6390-109-020).

Installazione del sistema Power-LOAD

AVVERTENZA

- Per evitare il rischio di infortuni, le operazioni di sollevamento e posizionamento del piano di trasferimento e del gruppo del carrello devono sempre essere eseguite da due installatori.
- Tenere sempre mani, dita e piedi lontano dalle parti in movimento.
- Quando si aziona una sega, indossare sempre adeguati dispositivi di protezione oculare. Bloccare sempre l'elemento che si sta tagliando e prestare attenzione all'area circostante la zona di taglio.

ATTENZIONE - Non aprire l'alloggiamento di carica induttiva della barella durante l'installazione del gruppo di trasferimento.

Componenti del kit del gruppo **Power-LOAD** (6390-001-054)

(1) Vite con testa a esagono incassato (0004-658-000)	(4) Vite con testa a esagono incassato (0004-662-000)	(6) Vite con testa a bottone (0004-665-000)
(4) Perno di montaggio dell'elemento di ancoraggio (6390-001-150)	(1) Attivatore del magnete del carrello (6390-001-106)	(1) Elemento di rifinitura del piano di trasferimento, lato testa, destra (639000010211)
(1) Elemento di rifinitura del piano di trasferimento, lato testa, sinistra (639000010210)	(2) Paraurti del blocco di arresto (639000010243)	(1) Cuscinetto antiusura del piano di trasferimento, lato piedi (6390-001-225)
(2) Blocco di arresto, filettato (639000010246)	(2) Blocco di arresto, foro passante (639000010244)	(4) Vite a testa piatta (0001-194-000)
(4) Staffa di fissaggio della piastra a pavimento (6390-101-108)	(4) Staffa di fissaggio per l'elemento di sottoancoraggio (6390-001-110)	(2) Copripiastra a pavimento, corto (6390-001-166)
(1) Coperchio del primario induttivo di ancoraggio (639001010101)		

Componenti aggiuntivi usati (non forniti)

Nastro elettrico

Attrezzi necessari:

Chiave a brugola da 5/32 di pollice	Metro a nastro	Sega
Cacciavite a punta piatta	Chiave a brugola da 3/8 pollice	Chiave a brugola da 3/16 pollice
Cacciavite Torx T25	Chiave dinamometrica da 1/2 pollice (ft-lb) > 60 ft-lb	Martello di gomma

Procedimento:

1. Se la funzionalità è presente, alzare il paraurti del veicolo fino alla posizione sollevata.
2. Utilizzando un metro a nastro, misurare dall'estremità della piastra a pavimento all'estremità del paraurti per stabilire di quanto è possibile spostare l'elemento di ancoraggio verso il lato testa (Figura 3).

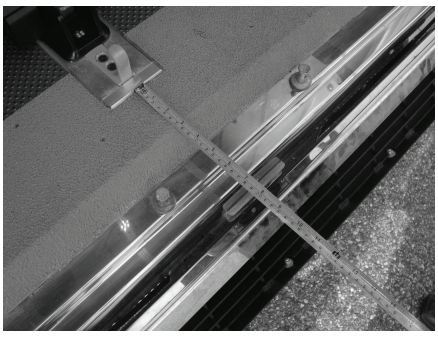

Figura 3 – Misurazione per l'installazione dell'elemento di ancoraggio

Nota - Se la distanza misurata è inferiore a 18 pollici (46 cm), è possibile spostare **Power-LOAD** più vicino al lato testa della cabina paziente del veicolo della distanza misurata fino a un massimo di 18 pollici (46 cm).

AVVERTENZA - Lasciare sempre uno spazio libero per il paraurti. Se lo spazio libero per il paraurti non è adeguato, il paziente o l'operatore potrebbe subire lesioni.

3. Individuare il primo punto della staffa di fissaggio della piastra a pavimento (6390-101-108) (Figura 4) (vicino al lato piedi). Questo punto offre il massimo spazio per le ruote.
   - Per avvicinare la barella al lato testa della cabina paziente del veicolo, scegliere un altro punto di attacco della piastra a pavimento.
   - Accertarsi che il punto non disti dal primo punto più del valore calcolato al punto 2. Lasciare uno spazio sufficiente per consentire alla base della barella di lasciare libero il paraurti del veicolo.
   - Ribaltare la staffa (Figura 5) per spostare il punto di montaggio di altri 2 pollici (5 cm) verso il lato testa.
   - Figura 4 mostra il punto con lo spazio libero massimo della ruota dal paraurti. Figura 5 mostra il punto con lo spazio libero minimo della ruota dal paraurti e rappresenta uno spostamento di 8 pollici (20,3 cm) dal primo punto. Scegliere il punto che offre lo spazio ruota più idoneo alla configurazione di interesse. In Figura 4 e Figura 5 sotto, (A) rappresenta il lato testa della cabina paziente del veicolo e (B) rappresenta il lato piedi.

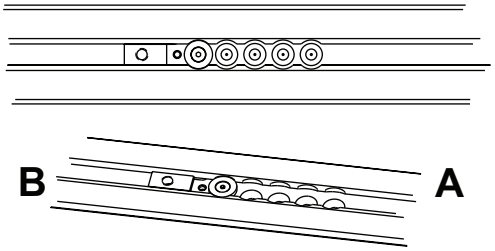

Figura 4 – Spazio libero massimo della ruota

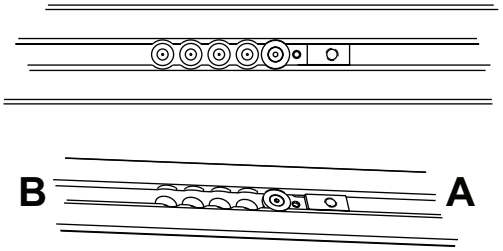

Figura 5 – Ribaltamento della staffa

4. Con una chiave a brugola da 5/32 di pollice, installare una vite a testa piatta (0001-194-000) sul fermo della staffa di fissaggio dell'elemento di sottoancoraggio (6390-001-110) per fissare la staffa di fissaggio della piastra a pavimento (6390-101-108).
5. Ripetere la procedura descritta ai punti 3 e 4 per gli altri punti nel gruppo della piastra a pavimento.

   Nota - Le posizioni di queste tre staffe di fissaggio della piastra a pavimento devono corrispondere ai punti scelti al punto 3.
6. Instradare il cavo di ancoraggio al veicolo (639000010135) nella parte inferiore dell'elemento di ancoraggio e farlo uscire attraverso il foro sul lato dell'elemento di ancoraggio (Figura 6).
7. Posizionare l'elemento di ancoraggio sui fori di montaggio. Instradare l'eventuale filo in eccesso nell'anello di tenuta in gomma per cavo elettrico.

AVVERTENZA - Sigillare sempre tutti gli spazi liberi verso l'esterno del veicolo per prevenire la penetrazione dei fumi di scarico nella cabina paziente del veicolo.

Nota - Applicare del sigillante al silicone all'anello di tenuta in gomma per cavo elettrico, in modo da sigillare completamente il passacavo.

8. Posizionare il gruppo di ancoraggio (C) sul gruppo della piastra a pavimento (D) (Figura 6) e collocare il filo in eccesso nella cavità della piastra a pavimento. Allineare i quattro fori con le staffe di fissaggio della piastra a pavimento.

ATTENZIONE - Accertarsi sempre che i fili siano all'interno della cavità della piastra a pavimento e non siano schiacciati dal gruppo di ancoraggio durante l'installazione del gruppo di ancoraggio stesso.

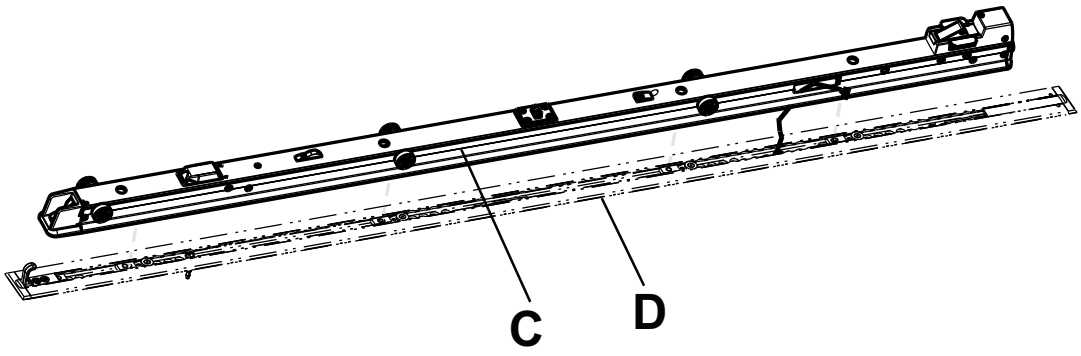

Figura 6 – Gruppo di ancoraggio e gruppo della piastra a pavimento

9. Utilizzando un metro a nastro, misurare la cavità esposta sul lato testa e sul lato piedi della piastra a pavimento per personalizzare i copripiastra a pavimento.
10. Servendosi di una sega, tagliare i due copripiastra a pavimento (6390-001-166) (E) per adattarli alla lunghezza misurata su entrambi i lati (Figura 7). Il copripiastra a pavimento non si allinea alla staffa di fissaggio della piastra a pavimento.

    Nota - Se l'elemento di ancoraggio viene assemblato sopra il lato piedi o il lato testa della piastra a pavimento, non è necessario posizionare il copripiastra a pavimento su quel lato.
11. Con un martello di gomma, fissare ciascun copripiastra a pavimento nella piastra a pavimento (partendo dal lato gancio (F)).

    Nota - Per togliere il copripiastra a pavimento, usare un cacciavite a punta piatta sul lato del copripiastra con un bordo rialzato.

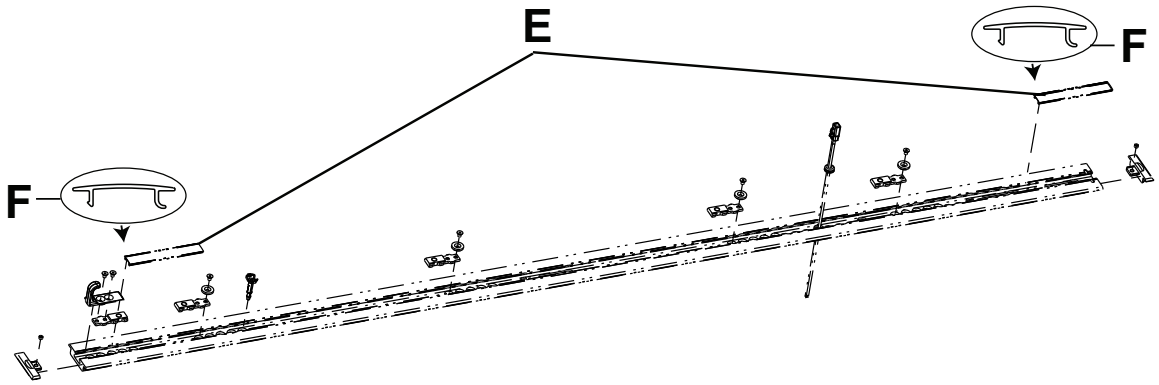

Figura 7 – Tagliare i copripiastra a pavimento

12. Accertarsi che le guarnizioni dell'elemento di ancoraggio (G) siano installate nelle scanalature del gruppo di ancoraggio (Figura 8). Se le guarnizioni dell'elemento di ancoraggio non sono installate, spingerle nuovamente nelle scanalature del gruppo di ancoraggio.

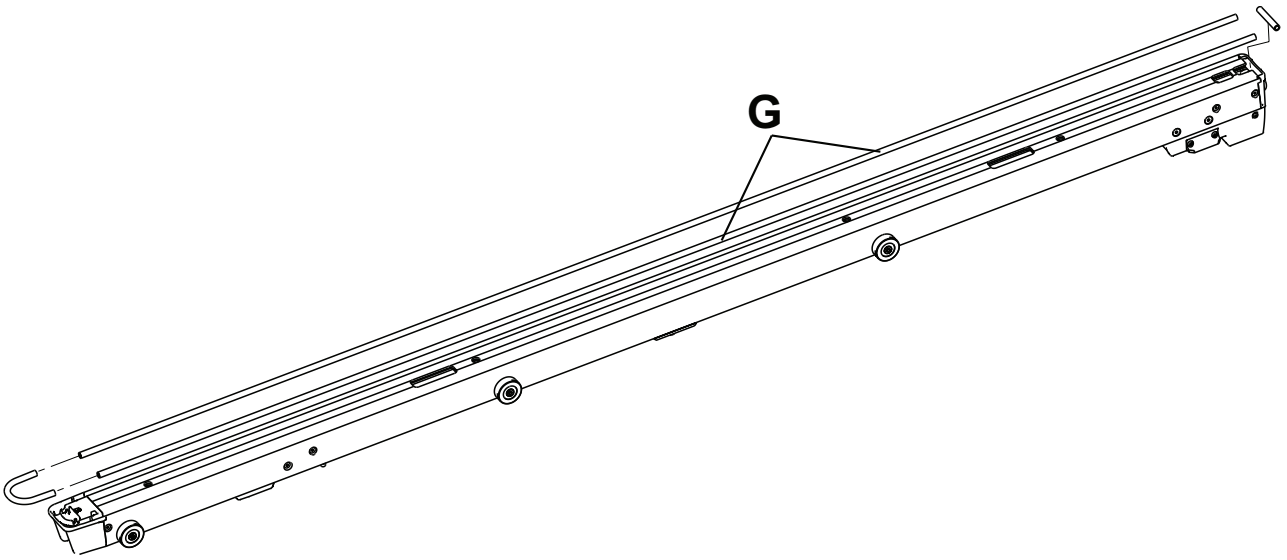

Figura 8 – Guarnizioni dell'elemento di ancoraggio

13. Con una chiave a brugola da 3/8 pollice, installare i quattro perni di montaggio dell'elemento di ancoraggio forniti (6390-001-150) (H) nei quattro fori del gruppo di ancoraggio (Figura 9).

    Nota

    - Non serrare completamente i perni fino a che tutti e quattro i perni non siano stati allineati e innestati.
    - Non schiacciare i cavi durante l'installazione del perno più vicino al lato testa dell'elemento di ancoraggio.

14. Con una chiave dinamometrica da 1/2 pollice, serrare ogni perno (H) a 60±10 ft-lb (Figura 9).

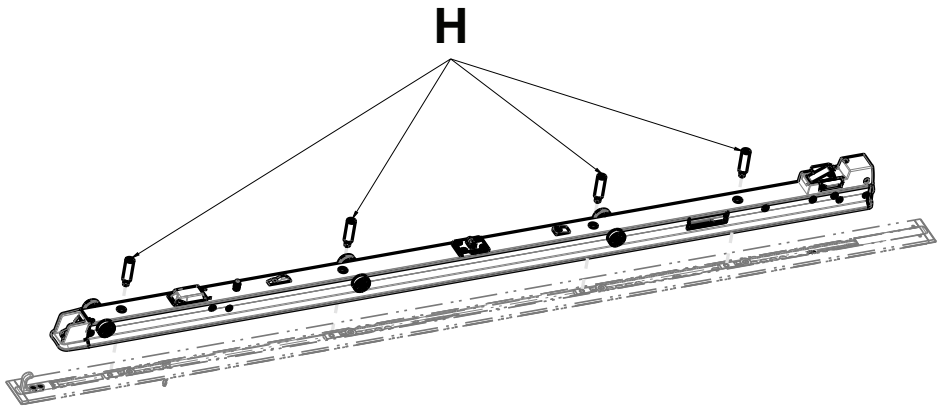

Figura 9 – Installazione dei perni di montaggio dell'elemento di ancoraggio

15. Sul lato dell'elemento di ancoraggio, collegare il cavo di ancoraggio al veicolo al connettore sul gruppo di ancoraggio.
16. Reinserire i connettori nel gruppo di ancoraggio.
17. Posizionare il gruppo di trasferimento (I) in modo tale che l'estremità aperta sia rivolta verso il gruppo di ancoraggio (J) (Figura 10).

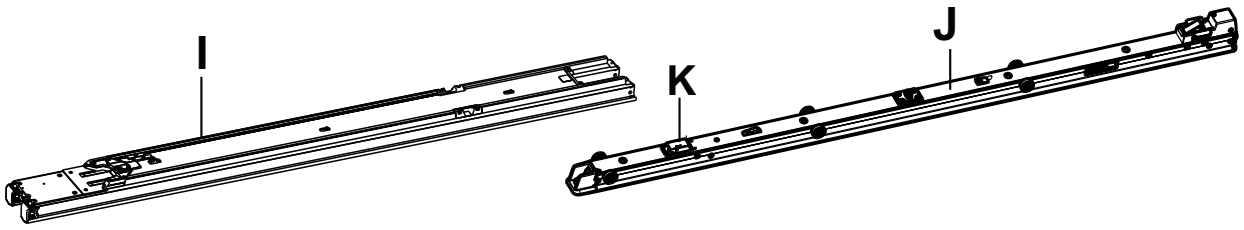

Figura 10 – Installazione del gruppo di trasferimento

18. L'installatore 1 (lato piedi) solleva il gruppo di trasferimento e fa scorrere le levette di bloccaggio del piano di trasferimento (L) (Figura 12) verso il lato piedi del piano di trasferimento per sbloccare gli elementi di blocco del piano di trasferimento. L'installatore 2 (lato testa) fa scorrere e centra l'estremità aperta del gruppo di trasferimento sui rulli nel gruppo di ancoraggio.

    - Durante l'installazione del gruppo di trasferimento, farlo scorrere lentamente. Non aprire l'alloggiamento di carica induttiva della barella (K) (Figura 10).
    - Tenere le levette di bloccaggio del piano di trasferimento tirate verso il lato piedi fino a quando il piano di trasferimento non è in sede sull'elemento di ancoraggio (Figura 12).
    - È probabile incontrare una lieve resistenza quando scorre sul secondo gruppo di rulli; continuare a spingere fino alla posizione illustrata in Figura 12.

19. Posizionare il coperchio del primario induttivo di ancoraggio (639001010101) sopra l'apertura in modo che il gancio a U sia rivolto verso il lato piedi dell'ancoraggio (Figura 11).

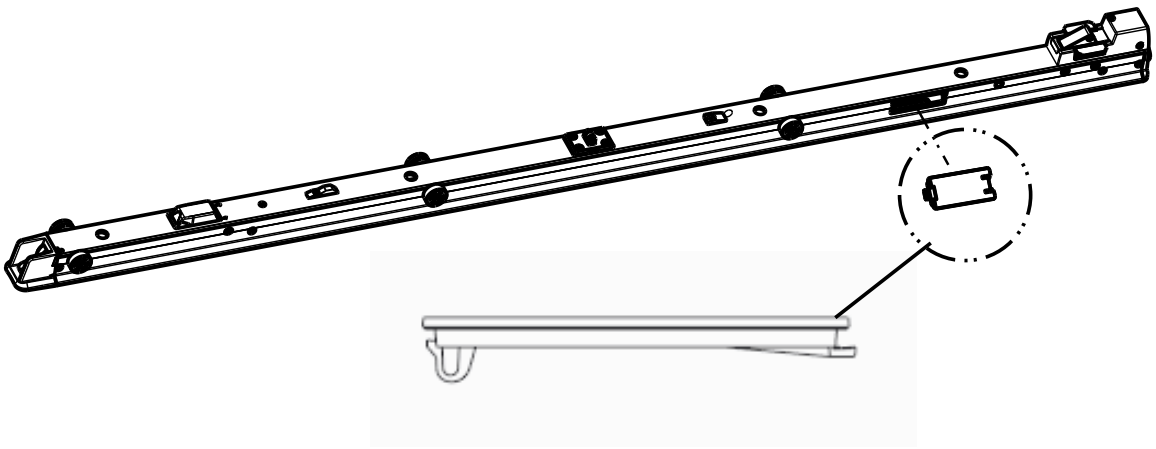

Figura 11 – Coperchio del primario induttivo di ancoraggio

Nota - Far sì che i connettori (installati al punto 16) non spingano contro il coperchio del primario induttivo di ancoraggio.

20. Utilizzando un cacciavite a punta piatta, premere il gancio a U nell'ancoraggio fino a quando non si sente un clic e scatta in posizione (Figura 11).
21. Con una chiave a brugola da 5/32 di pollice, installare la vite con testa a esagono incassato (0004-658-000) (O) per fissare l'attivatore del magnete del carrello fornito (6390-001-106) (P) (Figura 12).
22. Con un giravite Torx T25, installare le quattro viti con testa a bottone fornite (0004-665-000) (M) per fissare il cuscinetto antiusura del piano di trasferimento sul lato piedi (6390-001-225) (N) al gruppo di trasferimento (Figura 12).
23. Far scorrere le levette di blocco del piano di trasferimento (più vicine al lato piedi) (L) (Figura 12) verso il lato piedi del gruppo di trasferimento per sbloccarlo.

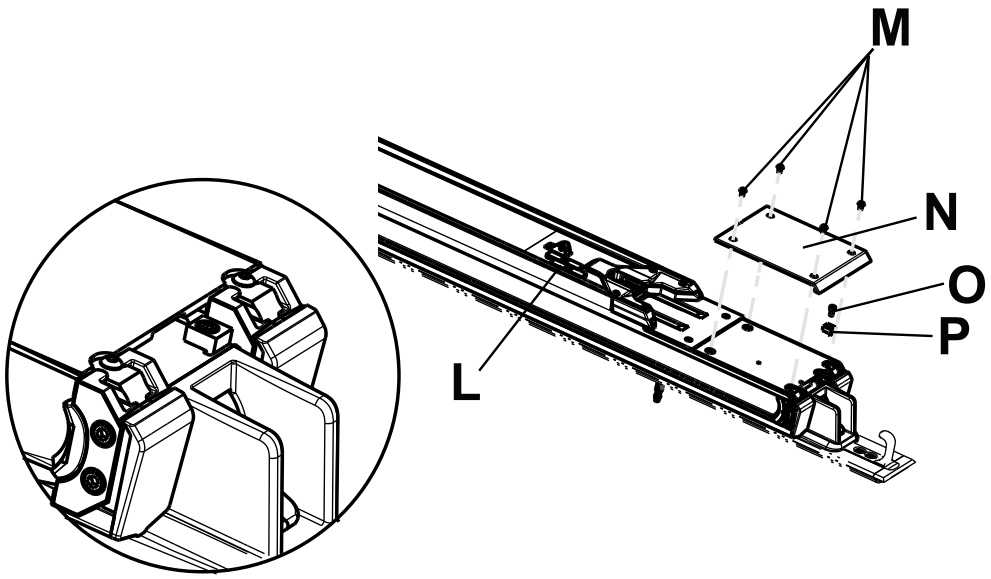

Figura 12 – Fissare il cuscinetto antiusura del piano di trasferimento sul lato piedi

24. Spostare il gruppo di trasferimento nella sua posizione centrale (Q) (Figura 13).

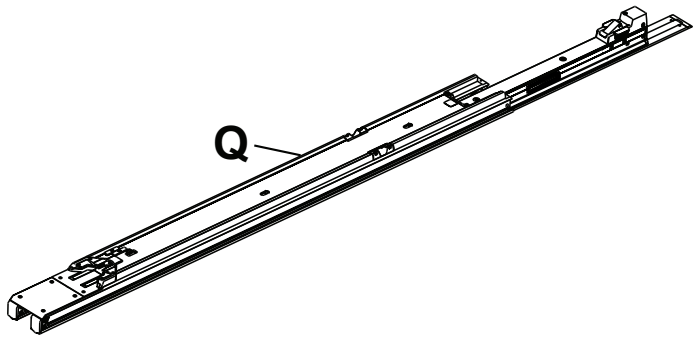

Figura 13 – Posizionare il gruppo di trasferimento

25. Sollevare il gruppo del carrello afferrandolo per il braccio e l'ala. Non sollevare il carrello dalle maniglie di sblocco manuale della barella. Sollevare solo dove indicato. Installatore 1, posizionare le mani su R1 e R2. Installatore 2, posizionare le mani su S1 e S2 (Figura 14).

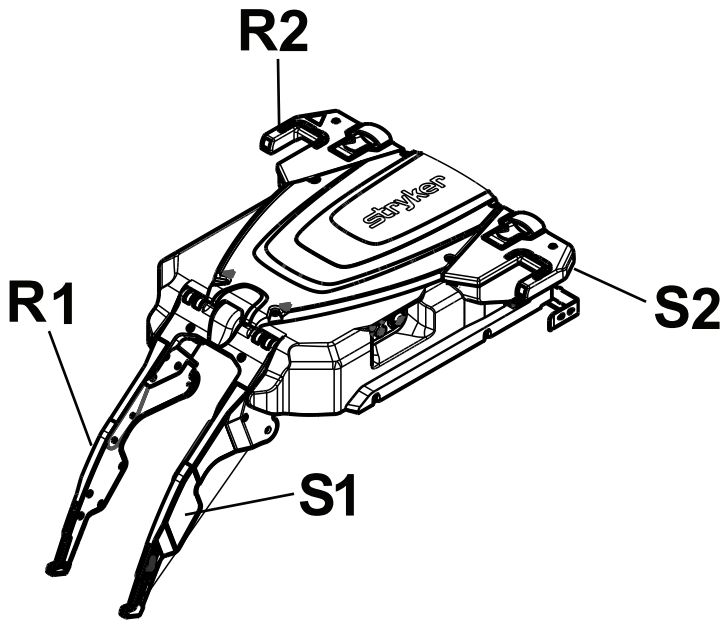

Figura 14 – Gruppo del carrello

26. Posizionare il gruppo del carrello (T) tra il gruppo di trasferimento (U) e il lato testa del gruppo di ancoraggio (V) sul pavimento (Figura 15).
27. Installatore 1 (lato piedi): far scorrere le rotelle del gruppo del carrello nel canale laterale del gruppo di trasferimento.
28. Installatore 2 (lato testa): sollevare il gruppo del carrello per allineare il secondo set di rotelle e far scorrere le rotelle fino ad avvicinare il carrello al centro del piano di trasferimento.

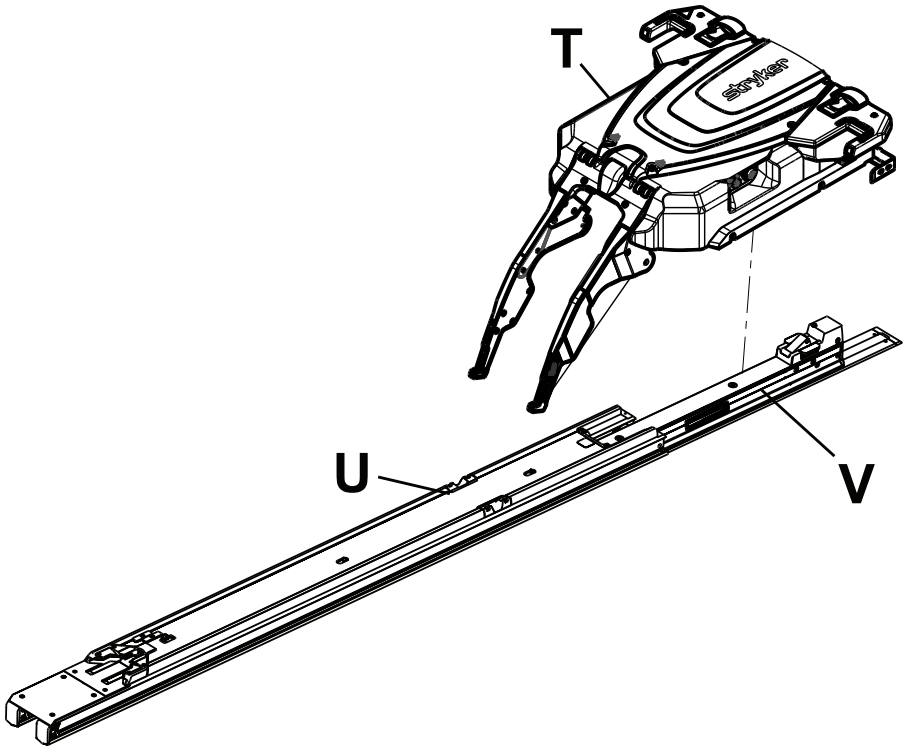

Figura 15 – Posizionare il gruppo del carrello

29. Spingere il gruppo di trasferimento in avanti verso il lato testa fino a bloccarlo in posizione.

30. Assemblare il blocco paraurti. Allineare il blocco di arresto interno in dotazione (639000010246) (con fori filettati) (Y) con il paraurti del blocco di arresto fornito (639000010243) (X) (Figura 16).

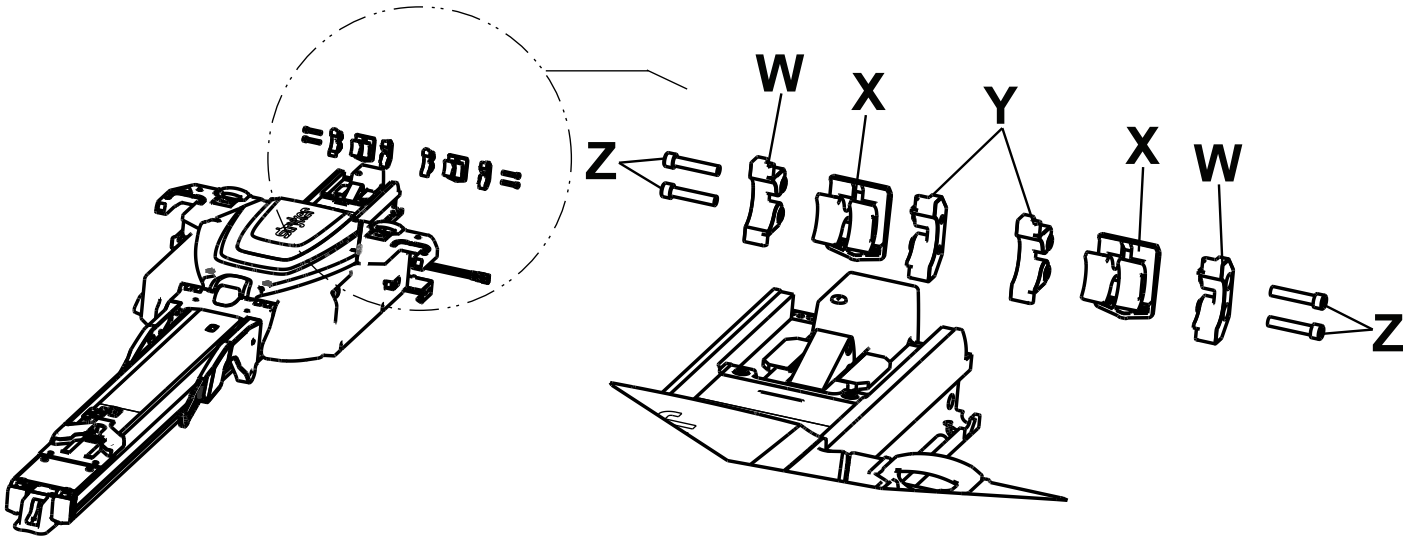

Figura 16 – Assemblare il blocco paraurti

31. Far scorrere i componenti assemblati (X e Y) nell'estremità del gruppo di trasferimento.

    Nota - Posizionare il paraurti del blocco di arresto in modo che la sporgenza (AA) si trovi sul fondo (Figura 17).

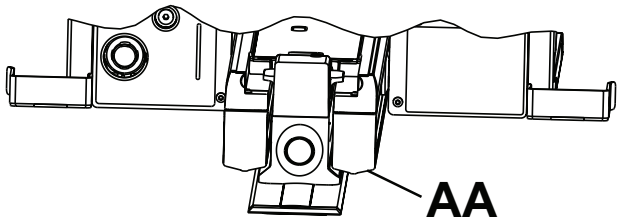

Figura 17 – Sporgenza del paraurti del blocco di arresto

32. Allineare il blocco di arresto (639000010244) (con fori passanti) (W) con i componenti assemblati (X e Y) e farlo scorrere nell'estremità del gruppo di trasferimento.
33. Ripetere i punti 26 - 28 per assemblare e installare il secondo paraurti del blocco di arresto.
34. Utilizzando una chiave a brugola da 3/16 pollice, installare le quattro viti con testa a esagono incassato (0004-662-000) (due per ciascun lato) (Z) nel gruppo di trasferimento (Figura 16).
35. Ispezionare visivamente i paraurti del piano di trasferimento sul lato testa per accertarsi che siano installati in linea con il bordo esterno del gruppo di trasferimento senza segni di disallineamento o errata installazione.
36. Utilizzando un cacciavite Torx T25, installare le due viti con testa a bottone in dotazione (0004-665-000) (AB) per applicare al gruppo di trasferimento l'elemento di rifinitura fornito per il lato testa a sinistra del paziente (639000010210) e l'elemento di rifinitura fornito per il lato testa a destra del paziente (639000010211) (AC) (Figura 18).

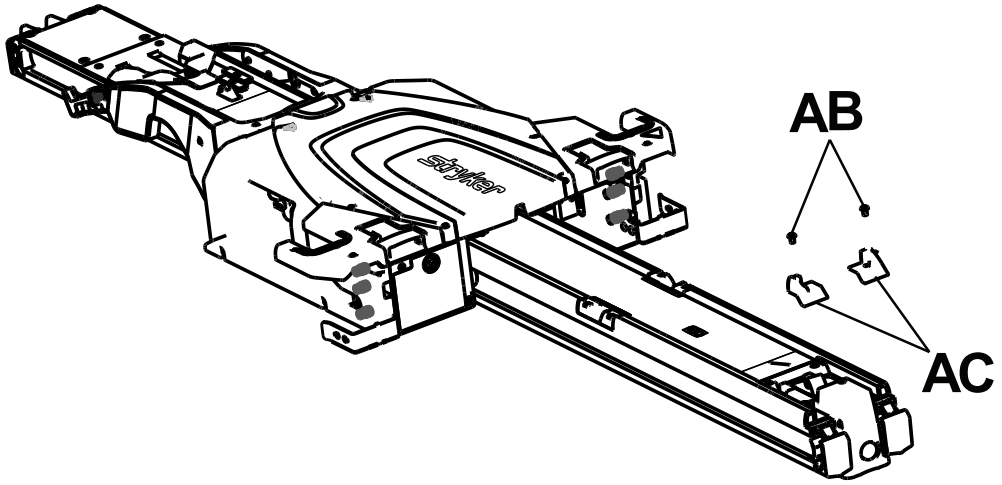

Figura 18 – Applicare l'elemento di rifinitura lato testa

37. Completare *Installazione della batteria* (pagina 24).
38. Premere il pulsante di accensione (AD) (Figura 19) situato sul lato paziente a sinistra del gruppo del carrello, per accendere il prodotto.

    Nota

    - Se il sistema **Power-LOAD** è stato collegato a un circuito elettrico munito di interruttore, assicurarsi che l'interruttore sia chiuso.
    - Premendo il pulsante di accensione, si accende anche un LED verde di alimentazione della batteria (AE) per indicare che il sistema **Power-LOAD** è acceso. Se la batteria del carrello è quasi scarica, può anche iniziare a lampeggiare un LED di errore (AF) color ambra.
    - La batteria **Power-LOAD** non è in carica se gli indicatori LED del lato testa del carrello lampeggiano di color ambra mentre il prodotto è in posizione di trasporto.

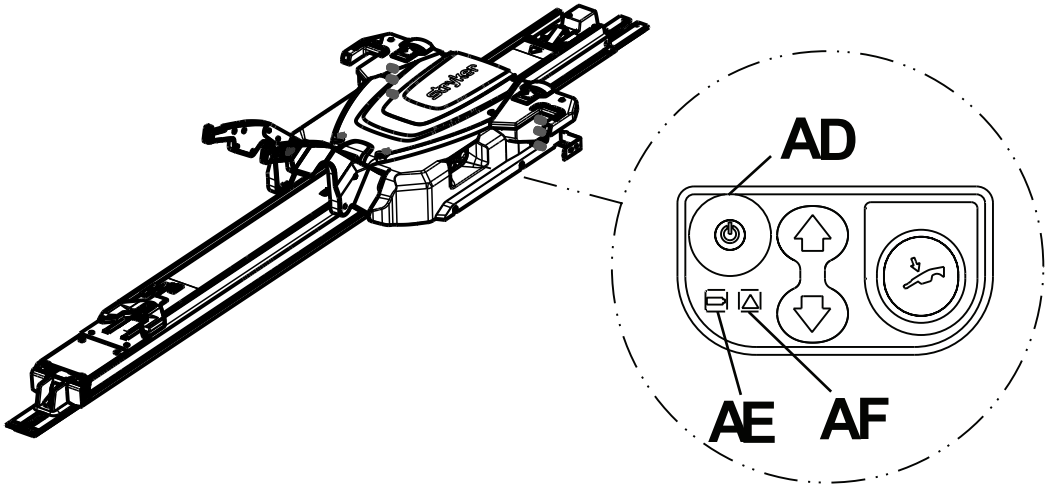

Figura 19 – Pannello di controllo del sistema Power-LOAD

39. Per caricare la batteria, sollevare i bracci di sollevamento e spingere manualmente il carrello nel lato testa della cabina paziente del veicolo.

    Nota - Durante la ricarica, il LED di alimentazione della batteria (AE) lampeggia in verde.

40. Fissare alla parete o allo sportello le etichette di funzionamento, in un punto visibile ai barellieri che utilizzano il sistema **Power-LOAD** (*Carico e scarico con azionamento elettrico* (pagina 36) e *Carico e scarico con azionamento manuale* (pagina 38)).

Nota - Attaccare l'etichetta su una superficie liscia o sulla targhetta metallica in dotazione (6390-001-467) che si può poi avvitare o collegare con rivetti all'interno del veicolo.

41. Completare la sezione *Lista di controllo per l'installazione* (pagina 26).

Installazione della batteria

Dopo aver installato il carrello, seguire questi passaggi per installare e mettere sotto carica per la prima volta la batteria.

1. Inserire la batteria (A) nell'apposito vano (D) finché non si avverte uno scatto (Figura 20).

   Nota - Assicurarsi di orientare la batteria in modo che il coperchio nero sia rivolto verso l'alto.

2. Alzare i bracci di sollevamento e spingere manualmente il carrello nel lato testa della cabina paziente del veicolo.
3. Bloccare il carrello sul lato testa della cabina paziente del veicolo (posizione di trasporto).
4. Premere il pulsante di alimentazione principale per assicurarsi che il carrello si accenda.

   Nota - La batteria non si ricarica se il prodotto non è alimentato.

5. Verificare che il LED di alimentazione lampeggi in verde (vedere *Controllo del livello batteria sul pannello di controllo di Power-LOAD* (pagina 40)).

   Nota - La batteria **Power-LOAD** non è in carica se gli indicatori LED del lato testa del carrello lampeggiano di color ambra mentre il prodotto è in posizione di trasporto.

6. Servendosi di un giravite Torx T25, fissare sul sistema **Power-LOAD** la piastra di copertura del carrello (B) con le viti fornite (C) (Figura 20).
7. Collegare il veicolo alla linea terra e caricare la batteria per almeno sei ore.
8. Far scorrere il carrello fino al lato piedi del piano di trasferimento e quindi all'indietro fino al lato testa della cabina paziente per far uscire il sistema dalla modalità latente.
9. Premere il pulsante di alimentazione principale per spegnere il prodotto.
10. Assicurarsi che il LED di alimentazione della batteria non sia acceso per confermare che il prodotto non sia alimentato.

    Nota

    - Se il prodotto è alimentato, scaricherà la batteria del veicolo.
    - Come supplemento della carica della batteria prima dell'installazione, utilizzare il caricatore Odyssey OBC. Corrente assorbita: 6 A (1-2 batterie in parallelo), 12 A (1-4 batterie in parallelo), o 20 A (1-6 batterie in parallelo). Questo caricatore dispone di collegamenti per una sola batteria. È necessaria una cinghia con capacità nominale adeguata per la corrente assorbita per creare un circuito in parallelo per caricare più batterie.
    - Se non si seguono queste istruzioni e raccomandazioni, se non si carica completamente la batteria e se non si spegne il prodotto quando non è in uso, la batteria del sistema **Power-LOAD** potrebbe guastarsi.

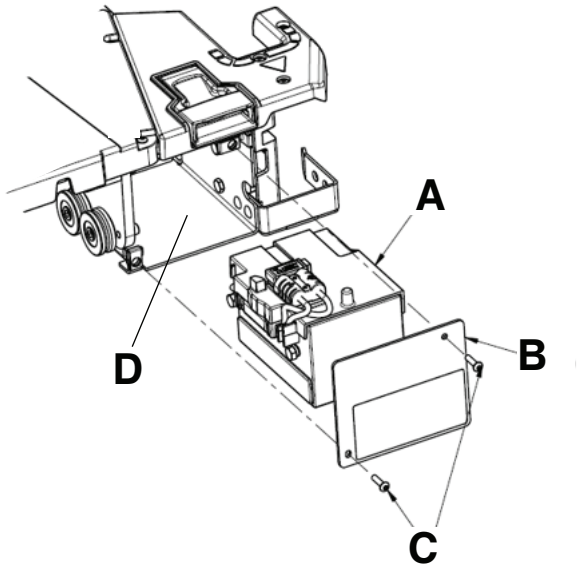

Figura 20 – Gruppo della batteria

Lista di controllo per l’installazione

ATTENZIONE - I comandi manuali consentono al sistema **Power-LOAD** di muoversi liberamente.

Nota - Lasciare la batteria sotto carica per almeno 20 minuti prima di dare inizio al controllo funzionale del sistema **Power-LOAD**. La batteria si carica solo quando il carrello è bloccato sul lato testa della cabina paziente del veicolo. Il LED di alimentazione della batteria deve lampeggiare in verde durante la ricarica.

Prima di dare inizio al controllo funzionale del sistema **Power-LOAD**, accertarsi che:

- Il controllo sia effettuato con una barella **Power-PRO** compatibile con il sistema **Power-LOAD** (vedere *Compatibilità della barella* (pagina 12))
- Il sistema **Power-LOAD** sia bloccato sul lato piedi della cabina paziente del veicolo con i bracci di sollevamento abbassati
- L’alimentazione sia accesa
- I LED sulle ali del gruppo del carrello lampeggino di color ambra

Nota

- Quando si preme il pulsante di alimentazione principale, si accende anche il LED di alimentazione della batteria per indicare che il sistema **Power-LOAD** è acceso. Se il livello di carica della batteria del carrello è basso, può comparire un LED di errore lampeggiante di color ambra.
- Esaminare entrambi gli interruttori di controllo superiore e inferiore della barella durante la verifica del corretto funzionamento dei pulsanti della barella.

_____ Bloccare la barella compatibile con **Power-LOAD** nel sistema **Power-LOAD**.

_____ Verificare che entrambi i perni delle ruote di caricamento della barella siano bloccati nei fermi del sistema **Power-LOAD**.

_____ Verificare che il colore dei LED cambi da ambra lampeggiante a verde fisso.

_____ Premere e tenere premuto il pulsante (-) di retrazione sull’interruttore di controllo della barella per retrarre completamente il carrello inferiore della barella.

_____ Spingere la barella nella cabina paziente del veicolo fino a bloccarla al lato testa della cabina paziente del veicolo. Accertarsi che i bracci di sollevamento si abbassino fino a quando le ruote della barella toccano il pavimento della cabina paziente del veicolo e il lato piedi della barella si blocca nel dispositivo di ancoraggio per barella.

_____ Accertarsi che la barella sia bloccata nel sistema **Power-LOAD** tirando saldamente da lato a lato sul lato piedi della barella.

_____ Premere e tenere premuto il pulsante (+) di estensione sull’interruttore di controllo della barella per accertarsi che la barella non si estenda nella cabina paziente del veicolo. Le gambe della barella non devono tentare di sollevarsi nella posizione di trasporto.

Nota - Il pulsante (-) di retrazione sull’interruttore di controllo della barella consente il movimento in alcune condizioni.

_____ Premere e tenere premuta la leva di rilascio sul lato piedi del sistema **Power-LOAD** e tirare per rimuovere la barella dalla cabina paziente del veicolo. Accertarsi che i bracci di sollevamento sollevino la barella fino a quando le ruote della barella non toccano più il pavimento della cabina paziente del veicolo.

_____ Accertarsi che gli indicatori LED lato testa siano spenti fino a quando la barella non è completamente estesa. Dopo che la barella è completamente estesa, accertarsi che gli indicatori LED siano di colore verde fisso. Premere e tenere premuto il pulsante (+) di estensione sull’interruttore di controllo della barella per estendere la barella fino a quando le ruote della barella poggiano per terra e la barella non è più sostenuta dai bracci di sollevamento del sistema **Power-LOAD**.

_____ Premere il pulsante (↑) sul pannello di controllo del sistema **Power-LOAD** per sollevare i bracci di sollevamento e la barella nella posizione più alta.

Nota - Le gambe della barella non si retraggono.

_____ Premere il pulsante (↓) sul pannello di controllo del sistema **Power-LOAD** per abbassare i bracci di sollevamento e la barella.

_____ Premere il pulsante di rilascio sull'interruttore di controllo della barella per sbloccare la barella dal sistema **Power-LOAD**. Gli indicatori LED sul lato testa lampeggeranno di color ambra.

_____ Bloccare nuovamente la barella nel sistema **Power-LOAD**.

_____ Premere il pulsante (↑) sul pannello di controllo del sistema **Power-LOAD** per sollevare la barella nella posizione più alta.

Nota - Le gambe della barella non si retraggono.

_____ Premere il pulsante di sblocco manuale sul pannello di controllo del sistema **Power-LOAD** per abbassare la barella. Continuare a tenere premuto il pulsante e tirare i bracci di sollevamento del sistema Power-LOAD fino alla posizione completamente abbassata.

_____ Sollevare una delle due maniglie di sblocco manuale della barella sul lato testa del carrello per sbloccare la barella.

_____ Allontanare la barella dal sistema **Power-LOAD**.

_____ Alzare i bracci di sollevamento e spingere il carrello nella cabina paziente del veicolo nella posizione di trasporto. Con il carrello sul lato testa, consentire l'abbassamento dei bracci.

_____ Quando il carrello si trova nella posizione di trasporto, assicurarsi che il LED di alimentazione della batteria lampeggi in verde.

_____ Caricare la barella compatibile con il sistema **Power-LOAD** senza usare le funzioni di carico per simulare il caricamento manuale della barella nella cabina paziente del veicolo. Accertarsi che la barella si blocchi in posizione.

_____ Premere e tenere premuta la leva di rilascio sul lato piedi del sistema **Power-LOAD** e tirare per rimuovere la barella dalla cabina paziente del veicolo. Assicurarsi che la barra di sicurezza della barella sia bloccata dal gancio di sicurezza del veicolo.

Nota - Si sbloccherà solo la barella. Il carrello deve rimanere sul lato testa del sistema **Power-LOAD**.

_____ Per sbloccare il carrello, sollevare i bracci di sollevamento e premere il pulsante di rilascio del carrello sul lato testa del sistema **Power-LOAD**.

_____ Estendere completamente il sistema **Power-LOAD** estraendolo dalla cabina paziente del veicolo.

_____ Ispezionare visivamente i paraurti del piano di trasferimento sul lato testa per accertarsi che siano installati in linea con il bordo esterno del gruppo di trasferimento senza segni di disallineamento o errata installazione.

_____ Confermare visivamente che tutti i bulloni e le viti siano serrati e che non vi siano segni di dispositivi di fissaggio sporgenti o assenti.

_____ Per le ambulanze di tipo II, o se la mezzeria della barella si trova a 17,5 pollici (44,5 cm) o meno dalla parete del veicolo, accertarsi che sia installato il gruppo guida ruote opzionale (6390-027-000). Indicare "non pertinente" se la guida delle ruote non è richiesta.

_____ Premere il pulsante di alimentazione principale per spegnere il prodotto. Per accertarsi che il sistema **Power-LOAD** sia spento e non in modalità latente, potrebbe essere necessario accendere e spegnere il prodotto.

Nota - Se il sistema **Power-LOAD** non verrà utilizzato per una o più settimane, premere il pulsante di alimentazione principale per spegnere il prodotto ed evitare di scaricare la batteria. Per accertarsi che il sistema **Power-LOAD** sia spento e non in modalità latente, potrebbe essere necessario accendere e spegnere il prodotto.

Numero di serie del dispositivo:			
Installato da:		Data:	
Ispezionato da:		Data:	

Nota - Conservare una copia di questo documento per almeno sette anni.

Verifica dell’installazione

Completare questi controlli per verificare che l’installazione del sistema **Power-LOAD** rispetti le migliori pratiche consigliate da Stryker.

Per l’installazione della piastra a pavimento:

_____ Confermare che la piastra a pavimento sia stata installata secondo il Manuale generale di installazione della piastra a pavimento di Stryker (6390-009-020).

_____ Accertarsi che tutti i bulloni di tenuta della piastra a pavimento siano serrati con una coppia di almeno 40 ft-lb (54,3 N-m) seguendo una procedura di serraggio ad almeno due fasi.

_____ Controllare visivamente che la piastra a pavimento sia in posizione orizzontale sul pavimento.

_____ Confermare che il circuito elettrico del veicolo possa erogare continuamente 12,8 V-15,6 V c.c. sotto un carico massimo di 10 A.
AVVERTENZA - Per prevenire rischi elettrici, collegare sempre il sistema Power-LOAD a un fusibile/ interruttore ripristinabile da 15 A installato nel veicolo. Stryker consiglia di installare il fusibile/interruttore ripristinabile nella scatola portafusibili.

_____ Assicurarsi che il prodotto sia cablato al gruppo batterie del veicolo (metodo di installazione preferito di Stryker).
AVVERTENZA - Non collegare il sistema Power-LOAD a un impianto elettrico da 24 V c.c. sul veicolo.

_____ Assicurarsi che i bulloni della piastra a pavimento installata siano viti 3/8-16 UNC con testa piatta (ASTM-F835 o grado SAE 8).

Nota - Ciascun bullone della piastra a pavimento e la struttura di supporto devono essere in grado di resistere a una tensione verso l'alto di 2.750 lbf (12.230 N) e a una forza di taglio di 600 lbf (2.669 N) in tutte le direzioni orizzontali.

Se necessario, è consentito tagliare la piastra a pavimento (minimo 89,50 pollici [227,33 cm] per il sistema **Power-LOAD**). Togliere il materiale solo dal lato testa.

Per l’installazione della piastra a pavimento e del sistema Power-LOAD:

_____ Completare i precedenti controlli dell’installazione della piastra a pavimento.

_____ Confermare *Installazione del sistema Power-LOAD* (pagina 14).

_____ Confermare *Installazione della batteria* (pagina 24).

_____ Confermare il completamento di *Lista di controllo per l’installazione* (pagina 26).

_____ Caricare e scaricare la barella compatibile con il sistema **Power-LOAD** con alimentazione per controllare la funzionalità (*Carico e scarico con azionamento elettrico* (pagina 36)).

_____ Caricare e scaricare la barella compatibile con il sistema **Power-LOAD** senza alimentazione per controllare la funzionalità (*Carico e scarico con azionamento manuale* (pagina 38)).

_____ Quando il carrello si trova nella posizione di trasporto, assicurarsi che il LED di alimentazione della batteria lampeggi in verde.

_____ Accertarsi che le guarnizioni dell'elemento di ancoraggio siano installate nelle scanalature del gruppo di ancoraggio.

_____ Ispezionare visivamente i paraurti del piano di trasferimento sul lato testa per accertarsi che siano installati in linea con il bordo esterno del gruppo di trasferimento senza segni di disallineamento o errata installazione.

_____ Confermare visivamente che tutti i bulloni e le viti siano serrati e che non vi siano segni di dispositivi di fissaggio sporgenti o assenti.

_____ Se i LED del carrello restano spenti quando il carrello raggiunge la posizione di carico, confermare che il carrello sia acceso e la batteria sia carica. Inoltre, assicurarsi che l’attivatore del magnete (6390-001-106) sia presente e che sia fissato al lato piedi dell’elemento di ancoraggio.

_____ Confermare che la coppia dei perni di montaggio dell’elemento di ancoraggio forniti sia 60 ±10 ft-lb.

_____ Se il sistema **Power-LOAD** non verrà utilizzato per una o più settimane, premere il pulsante di alimentazione principale per spegnere il prodotto ed evitare di scaricare la batteria.

_____ Per accertarsi che il sistema **Power-LOAD** sia spento e non in modalità latente, accendere e spegnere il prodotto.

Stryker offre un’opzione di guida per ruote se il sistema **Power LOAD** viene installato vicino alla parete. Vedere *Installazione della guida per ruote opzionale* (6390-009-021).

Contattare l’assistenza Stryker al numero 1-800-327-0770 se si ha bisogno di aiuto dopo l’installazione.

Operazione

Comandi per l’operatore e indicatori LED

Gli indicatori LED del sistema **Power-LOAD**, collocati sul pannello di comando laterale del sistema **Power-LOAD** e sul lato della testa del sistema **Power-LOAD**, mostrano lo stato della batteria del carrello e lo stato del sistema. Questa figura e la tabella evidenziano tutti i pulsanti e gli indicatori LED del sistema **Power-LOAD**.

Nota - Se il sistema **Power-LOAD** rimane inutilizzato per una settimana o per un periodo più lungo, premere il pulsante di alimentazione di rete rosso (A) per spegnere il prodotto. Spegnere per evitare di drenare la batteria. Per accertarsi che il sistema **Power-LOAD** sia spento e non in modalità latente, potrebbe essere necessario accendere e spegnere il prodotto.

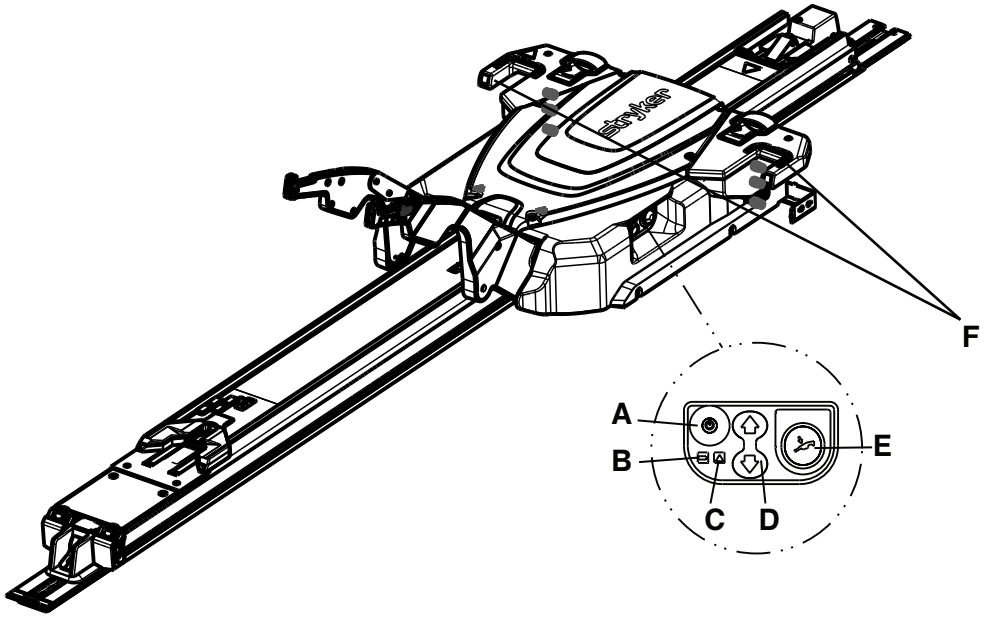

Figura 21 – Pannello di controllo

Rif e nome	LED o pulsante	Descrizione
A: Alimentazione di rete	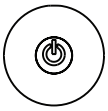	Premere per accendere o spegnere il prodotto. Anche il LED indicatore del livello batteria si illumina per indicare che il sistema **Power-LOAD** è acceso. Se il livello della batteria del carrello è basso, il LED potrebbe lampeggiare di color ambra.
B: Livello batteria		Il LED è di colore verde fisso, il sistema **Power-LOAD** è acceso e non in carica. Se il LED lampeggia di colore verde, la batteria è in carica. La batteria si carica solo quando il carrello è bloccato sul lato testa della cabina paziente del veicolo.

Rif e nome	LED o pulsante	Descrizione
C: Errore		Se il LED è di color ambra fisso, indica un errore del sistema **Power-LOAD**. Premere due volte il pulsante di alimentazione di rete per reimpostare il prodotto. Se il LED rimane di color ambra fisso, contattare l'assistenza tecnica. Se il LED lampeggia color ambra, il livello della batteria del carrello è basso.
D: Su/giù	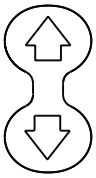	Premere la freccia "su" (↑) per alzare i bracci di sollevamento nella posizione più alta. Le gambe della barella non si retraggono. Premere la freccia "giù" (↓) per abbassare i bracci di sollevamento e la barella. Estendere la base della barella prima di premere.
E: Sblocco manuale		Premere per scaricare la barella in caso di interruzione della corrente al sistema **Power-LOAD**. Tenere premuto il pulsante fino a quando i bracci di sollevamento sono liberi dalla barella. Estendere la base della barella prima di premere.
F: Indicatore LED lato testa		Se i LED sono di colore verde fisso, il lato testa della barella è in posizione. Se i LED lampeggiano di color ambra in posizione di carico, il lato testa della barella non è in posizione. Se i LED lampeggiano di color ambra in posizione di trasporto, la batteria **Power-LOAD** non è in carica.

Nota - Un LED illuminato in verde sarà visibile tra gli indicatori LED sul lato testa del carrello mentre il prodotto è in posizione di trasporto. Se la batteria **Power-LOAD** non è in carica, un LED di color ambra lampeggerà per circa 30 secondi dopo l'illuminazione del LED verde. L'accensione del LED arancione lampeggiante non dovrebbe influire sulla funzionalità del prodotto.

Indicatori LED del lato testa del carrello

Questi indicatori LED del sistema **Power-LOAD** sono posizionati sul lato testa del carrello **Power-LOAD**. Per conoscenza è illustrato il punto in cui è posizionato il serbatoio dell'olio.

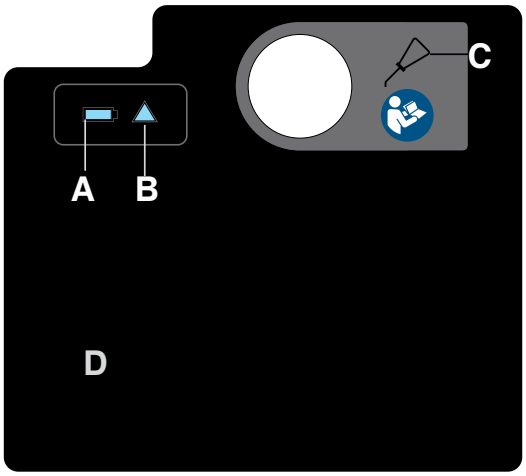

Figura 22 – Etichetta lato testa del carrello

Rif e nome	Icona o LED	Descrizione
A: Livello batteria		Il LED è di colore verde fisso, il sistema **Power-LOAD** è acceso e non in carica. Se il LED lampeggia di colore verde, la batteria è in carica. **Nota** - La batteria si carica solo quando il carrello è bloccato sul lato testa della cabina paziente del veicolo.
B: Errore		Se il LED è di colore ambra fisso, indica un errore del sistema **Power-LOAD**. Premere due volte il pulsante di alimentazione di rete per reimpostare il prodotto. Se il LED rimane di colore ambra fisso, contattare l'assistenza tecnica. Se il LED lampeggia color ambra, il livello della batteria del carrello è basso.
C: Serbatoio dell'olio	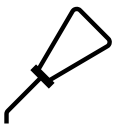	Aggiungere qui olio Mobil **Mercon** V Blend ATF (6500-001-293) fino a riempire il serbatoio. Per evitare malfunzionamenti o perdite del prodotto, non riempire il serbatoio oltre il livello.
D: Porta USB	Non pertinente	Rimuovere la piastra per accedere alla porta USB a fini diagnostici di ingresso/uscita. Eventuali interventi di assistenza o riparazione devono essere eseguiti esclusivamente da personale qualificato.

Comandi manuali per l'operatore

I comandi manuali per l'operatore consentono di sbloccare una barella dal sistema **Power-LOAD** in assenza di alimentazione:

- Leva di rilascio
- Grilletto di blocco del gruppo di trasferimento
- Pulsante di sblocco del carrello
- Maniglia di sblocco della barella
- Levetta di blocco del gruppo di trasferimento

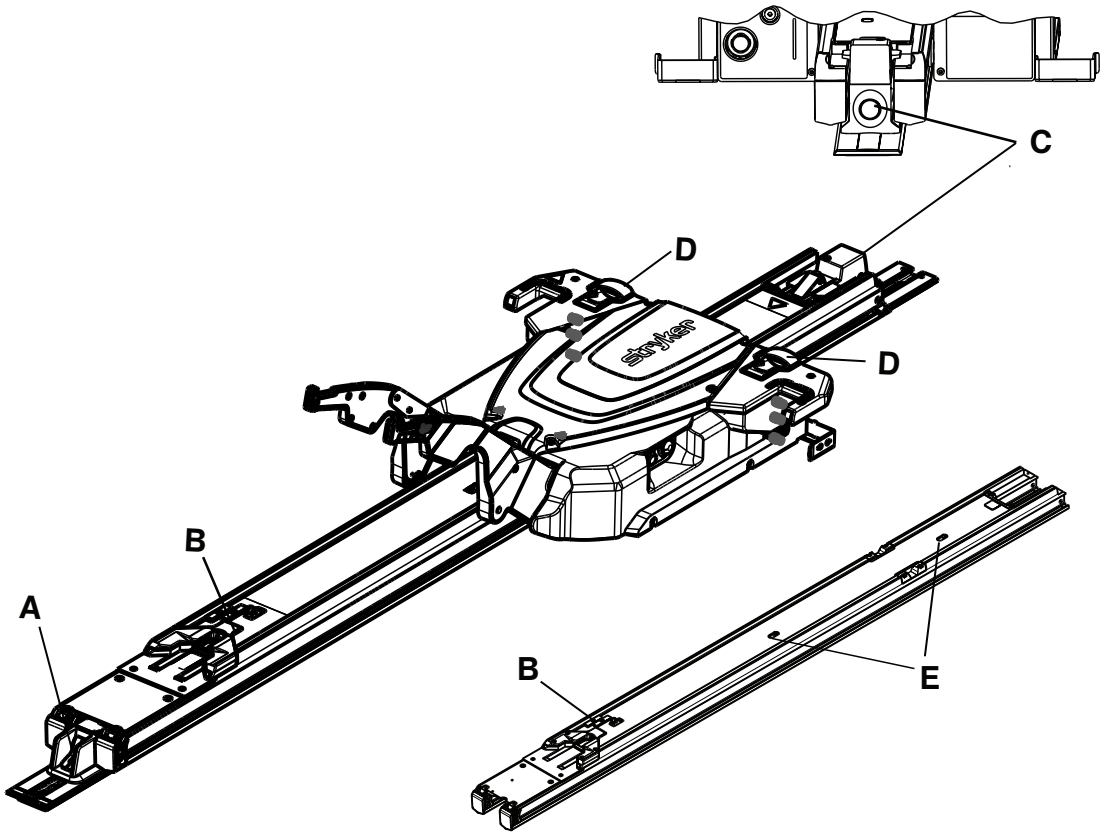

Figura 23 – Gruppo di trasferimento raffigurato con e senza carrello

Rif e nome	Icona o pulsante	Descrizione
A: Leva di rilascio (lato piedi)		Premere e tenere premuto per sbloccare la barella dalla cabina paziente.
B: Grilletto di blocco del gruppo di trasferimento (gruppo di trasferimento)		Far scorrere per sbloccare il gruppo di trasferimento da una posizione bloccata.

Rif e nome	Icona o pulsante	Descrizione
C: Pulsante di sblocco del carrello (lato testa)		Premere mentre si sollevano i bracci di sollevamento per sbloccare ed estendere il sistema **Power-LOAD** dalla cabina paziente del veicolo in assenza di una barella. Poi spingere il carrello fuori dalla cabina paziente del veicolo.
D: Maniglia di sblocco della barella (carrello)		Sollevare per sbloccare la barella dal sistema **Power-LOAD** quando la base della barella è completamente estesa.
E: Levetta di blocco del gruppo di trasferimento (gruppo di trasferimento)		Far scorrere per sbloccare il gruppo di trasferimento da una posizione bloccata.

Linee guida per l'uso

AVVERTENZA

- Verificare sempre il corretto funzionamento del sistema **Power-LOAD** prima dell'uso. Eventuali guasti potrebbero causare lesioni al paziente o all'operatore.
- Prestare sempre attenzione all'interno della cabina paziente del veicolo onde evitare di inciampare nel sistema **Power-LOAD**.
- Prestare sempre attenzione durante l'uso del sistema **Power-LOAD** in condizioni atmosferiche avverse (per esempio, pioggia, ghiaccio, neve).
- La barella o il sistema **Power-LOAD** devono essere usati solo se non c'è nessuno in prossimità dei meccanismi. Rimanere impigliati nella barella elettrica o nei meccanismi **Power-LOAD** può causare gravi lesioni.
- Esercitarsi a caricare e scaricare la barella con il sistema **Power-LOAD** fino a capire bene come funziona il prodotto. L'uso improprio può causare lesioni.
- L'assistenza all'uso del sistema **Power-LOAD** deve essere vietata a personale non qualificato. I tecnici/operatori non opportunamente addestrati possono procurare lesioni al paziente o a sé stessi.
- Non guidare il veicolo con il carrello in posizione centrale. Questa posizione non ha l'opzione di blocco e non è destinata alla movimentazione.
- Usare sempre due mani per manovrare la barella. **Power-LOAD** è solo un dispositivo di supporto. Valutare ogni singola situazione per stabilire come distribuire e sollevare il peso da trasportare.
- Il numero di operatori deve essere sempre adeguato alle forze da gestire per caricare o scaricare pesi superiori a 400 libbre (181 kg). Per aumentare la sicurezza, gli operatori devono effettuare l'operazione di carico o scarico su superfici piane. Per veicoli con altezze del pianale di 36 pollici (91 cm), potrebbe essere necessario effettuare l'operazione di scarico manualmente.
- Tenere sempre le mani e le estremità lontane dai bracci di sollevamento del carrello **Power-LOAD** e dalla base della barella durante le operazioni di carico e scarico azionati elettricamente.

Nota

- Verificare il corretto funzionamento del sistema **Power-LOAD** prima dell'inizio di ogni turno. Per esempio, controllare che i bracci di sollevamento alzino lievemente la barella quando la barella non è bloccata, verificare il livello di batteria, ecc. Se il prodotto non funziona, sospendere il veicolo dal servizio per effettuare la diagnosi e la riparazione del sistema **Power-LOAD**.
- Non usare il sistema **Power-LOAD** con pesi superiori a 700 libbre (318 kg), ivi compreso il peso del paziente e di eventuali accessori. Il carico di lavoro sicuro di **Power-LOAD** è 870 libbre (395 kg), incluso il peso della barella.
- Non spegnere il pulsante di alimentazione di rete durante le normali condizioni d'uso perché impedirà il caricamento della batteria.
- Non guidare il veicolo con il carrello in posizione centrale. Questa posizione non ha l'opzione di blocco e non è destinata alla movimentazione.
- Usare il sistema **Power-LOAD** con il veicolo su una superficie piana, se possibile.

- Se non è possibile scaricare la barella occupata dalla cabina paziente del veicolo, usare una tavola spinale per scaricare il paziente.
- Stryker raccomanda corsi di aggiornamento periodici (almeno una volta all'anno) sulle procedure di sostegno manuale. Consultare la pagina www.stryker.com o contattare il rappresentante di vendita Stryker per ulteriori esempi di lista di controllo su corsi integrativi (Mkt Lit-676).

Sollevamento, abbassamento o rilascio della barella in modalità elettrica

Esistono due interruttori identici sulle barelle **Power-PRO**. Premere il pulsante su uno di questi interruttori per sollevare (estendere), abbassare (retrarre) o rilasciare la barella dal sistema **Power-LOAD**, se applicabile (Figura 24).

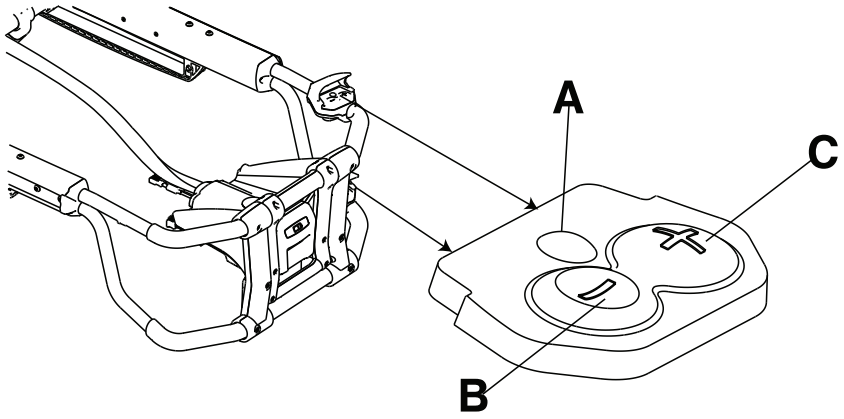

Figura 24 – Interruttori presenti sulla barella

Riferimento	Nome	Descrizione
A	Rilascio	Premere per sbloccare la barella (esclusivamente per l'uso con **Power-LOAD**)
B	Retrazione (-)	Premere e tenere premuto per abbassare il lettino o retrarre il carrello inferiore della barella
C	Estensione (+)	Premere e tenere premuto per sollevare il lettino o estendere il carrello inferiore della barella

Controllo del livello di carica della batteria

Per controllare il livello di carica della batteria **SMRT** Pak, utilizzare l'indicatore LED della batteria della barella. Una batteria **SMRT** Pak carica, in condizioni operative, fornisce alimentazione sufficiente per un massimo di 25 chiamate con un paziente di 250 libbre (113 kg) (i risultati effettivi possono variare). Il sistema **Power-PRO** da 24 Vc.c. con batteria **SMRT** Pak ha una capacità nominale di 2,4 A/h.

AVVERTENZA - Non rimuovere la batteria quando la barella è in funzione.

ATTENZIONE - Caricare sempre la batteria prima di mettere in servizio il dispositivo. Una batteria scarica o esaurita può essere causa di scarse prestazioni del dispositivo.

Per controllare il livello di carica della batteria, premere il pulsante di retrazione (-) sull'interruttore della barella per attivare l'indicatore LED della batteria. L'indicatore LED della batteria della barella si trova nella scatola dei comandi al lato piedi (raffigurato con il simbolo di una batteria).

- Il LED è verde fisso quando la batteria è completamente carica o ha una carica sufficiente.

Nota - Per risultati ottimali, utilizzare la batteria **SMRT** Pak fino a quando l'indicatore LED passa da verde fisso ad ambra lampeggiante.

- Il LED lampeggia in ambra quando è necessario caricare o sostituire la batteria.

  Nota - Per rimuovere e sostituire la batteria **SMRT** Pak non è necessario che l'indicatore LED lampeggi in ambra, anche se questa è considerata la prassi migliore da seguire. È possibile rimuovere e ricaricare la batteria **SMRT** Pak in qualsiasi momento.

- Il LED ambra fisso indica un errore della batteria.

Nota

- Utilizzare esclusivamente batterie approvate da Stryker.
- La batteria **SMRT** Pak viene alimentata automaticamente dal dispositivo elettrico di ancoraggio per barella, se quest'ultimo è fornito in dotazione. La ricarica automatica avviene quando si blocca la barella nel dispositivo di ancoraggio motorizzato (non occorrono né cavi né connettori). L'indicatore LED della batteria della barella lampeggia in verde per un momento a indicare che è in corso la ricarica.
- La ricarica automatica avviene solo con le batterie **SMRT** Pak.

Carico e scarico con azionamento elettrico

Attenersi alle presenti istruzioni sulla modalità elettrica riportate sulla piastra (6390-001-467) e applicare la piastra sul pannello interno dello sportello o sulla parete della cabina paziente del veicolo in un punto visibile agli operatori.

Per le posizioni dei LED e dei pulsanti consultare *Comandi per l'operatore e indicatori LED* (pagina 30).

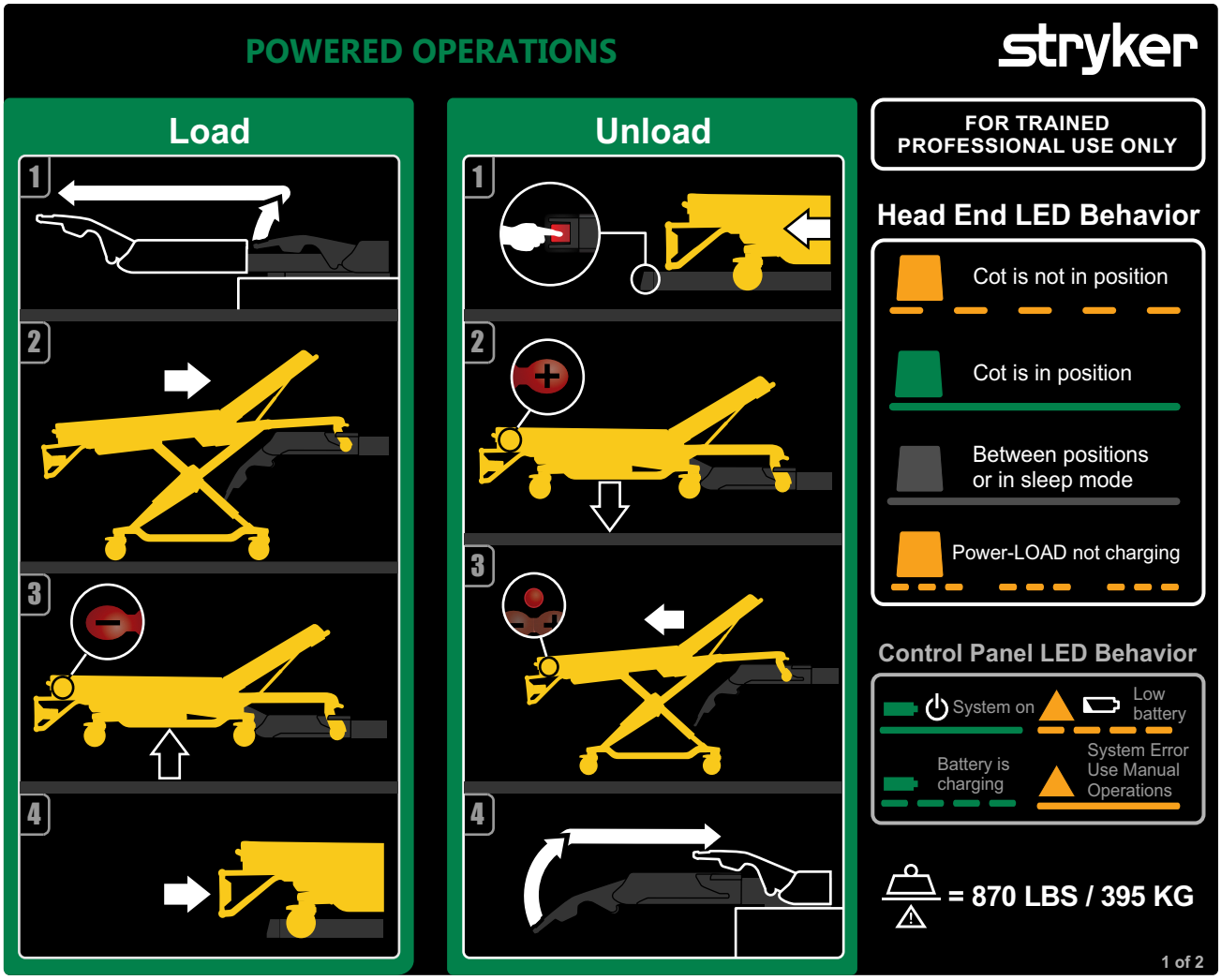

Figura 25 – Modalità elettrica

Carico del sistema Power-LOAD con azionamento elettrico

1. Alzare i bracci di sollevamento per accompagnare ed estrarre il carrello dalla cabina paziente del veicolo.
2. Spingere la barella nel sistema **Power-LOAD** fino a quando i perni delle ruote di carico della barella non siano bloccati in posizione. Mentre si carica la barella, assicurarsi che quest'ultima sia allineata con i bracci di sollevamento.
3. Premere e tenere premuto il pulsante di retrazione (-) posto sull'interruttore della barella per retrarre completamente il carrello inferiore, in modo tale che quest'ultimo sorregga la barella.
4. Spingere la barella nella cabina paziente del veicolo fino ad abbassare i bracci di sollevamento e a bloccare la barella nel sistema **Power-LOAD**.
5. Tirare da lato a lato sul lato piedi della barella per accertarsi che quest'ultima sia bloccata nel sistema **Power-LOAD**.
6. Per ulteriori istruzioni sulle operazioni di carico, consultare *Carico di una barella Power-PRO su un veicolo con l'opzione Power-LOAD* (pagina 44).

Scarico del sistema Power-LOAD in modalità elettrica

1. Premere e tenere premuta la leva di rilascio sul lato piedi del sistema **Power-LOAD** e tirare per rimuovere la barella dalla cabina paziente del veicolo.
2. Premere e tenere premuto il pulsante di estensione (+) posto sull'interruttore per estendere la barella fino a quando le ruote della barella poggino a terra.

3. Premere il pulsante di sblocco sull'interruttore della barella per sbloccare quest'ultima dal sistema **Power-LOAD**.
4. Alzare i bracci di sollevamento e accompagnare il carrello nella cabina paziente del veicolo. Assicurarsi che il carrello non interferisca quando si chiudono gli sportelli del veicolo.
5. Per ulteriori istruzioni sulle operazioni di scarico, consultare *Scarico di una barella Power-PRO da un veicolo con l'opzione Power-LOAD* (pagina 46).

   Nota - Se il sistema **Power-LOAD** non verrà utilizzato per una o più settimane, premere il pulsante di alimentazione di rete per spegnere il dispositivo ed evitare un consumo eccessivo della batteria. Per accertarsi che il sistema **Power-LOAD** sia spento e non in modalità latente, potrebbe essere necessario accendere e spegnere il prodotto.

Carico e scarico con azionamento manuale

Attenersi alle presenti istruzioni sulla modalità manuale riportate sulla piastra (6390-001-467) e applicare la piastra sul pannello interno dello sportello o sulla parete della cabina paziente del veicolo in un punto visibile agli operatori.

Per le posizioni dei LED e dei pulsanti consultare *Comandi per l'operatore e indicatori LED* (pagina 30).

AVVERTENZA

- Usare sempre il sistema **Power-LOAD** e gli accessori esclusivamente nel modo descritto nei manuali. L'uso improprio del sistema **Power-LOAD** o di qualsiasi altro accessorio può causare lesioni al paziente o al barelliere. La responsabilità dell'utilizzo di questo prodotto in qualsiasi altro modo ricade totalmente sul proprietario/utilizzatore.
- Per le manovre in modalità manuale sorreggere sempre il peso sul lato piedi della barella.
- Accertarsi sempre di essere pronti a sorreggere l'intero peso della barella mentre si carica o scarica. In assenza di alimentazione, i bracci di sollevamento non alzeranno la barella.

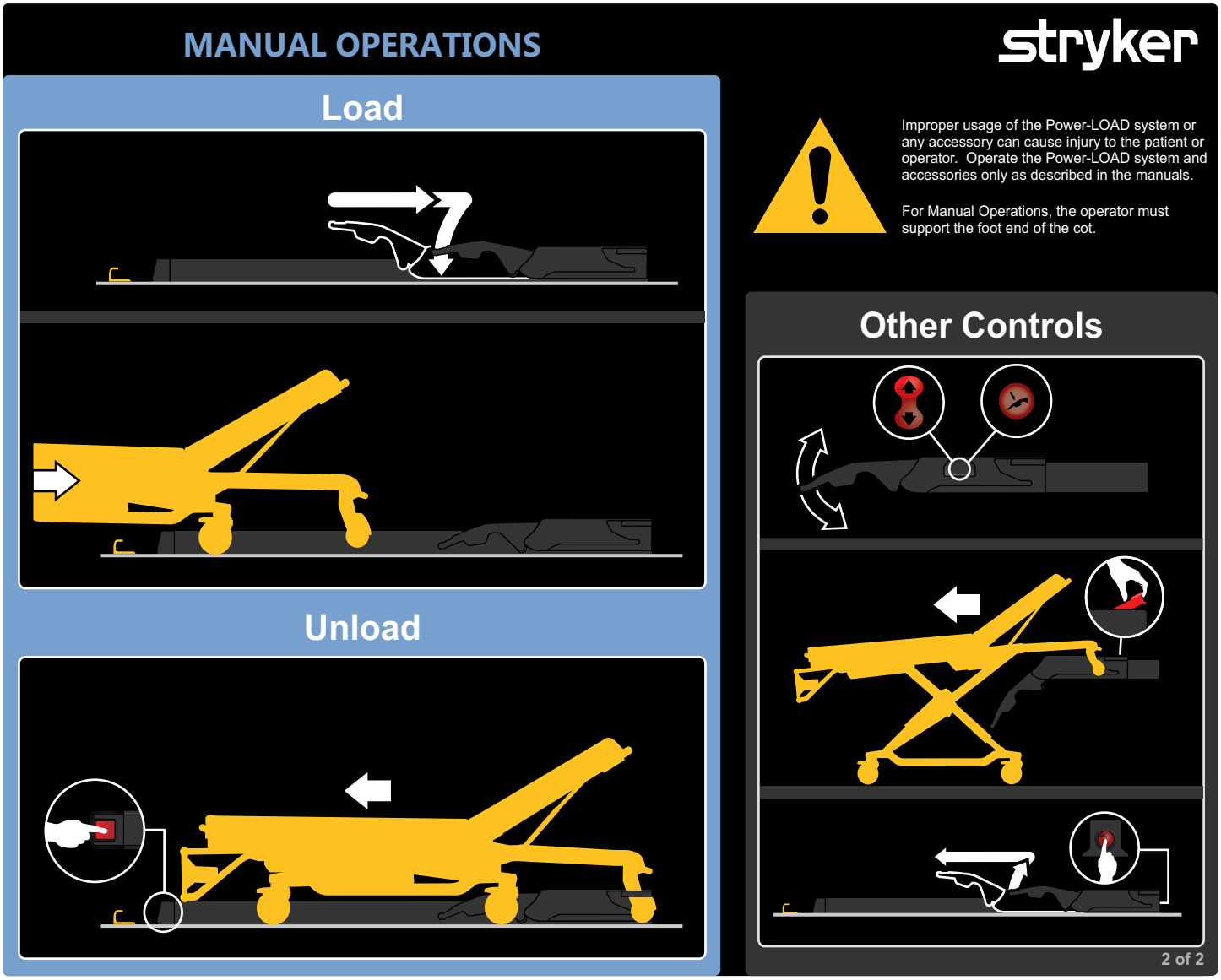

Figura 26 – Modalità manuale

Nota - Se il sistema **Power-LOAD** non verrà utilizzato per una o più settimane, premere il pulsante di alimentazione di rete per spegnere il dispositivo ed evitare un consumo eccessivo della batteria. Per accertarsi che il sistema **Power-LOAD** sia spento e non in modalità latente, potrebbe essere necessario accendere e spegnere il prodotto.

Carico del sistema Power-LOAD in modalità manuale

1. Assicurarsi che il sistema **Power-LOAD** si trovi al lato testa della cabina paziente del veicolo con i bracci di sollevamento rivolti verso il basso.
2. Spingere la barella nella cabina paziente del veicolo fino a bloccare la barella nel sistema **Power-LOAD**.
3. Accertarsi che la barella sia bloccata nel sistema **Power-LOAD** tirando saldamente da lato a lato sul lato piedi della barella.
4. Per ulteriori istruzioni sulle operazioni di carico, consultare *Carico manuale di una barella su un veicolo (interruzione dell'alimentazione elettrica di Power-PRO)* (pagina 51).

Scarico del sistema Power-LOAD in modalità manuale

1. Premere e tenere premuta la leva di rilascio al lato piedi del sistema **Power-LOAD**.

2. Tirare ed estrarre la barella dalla cabina paziente del veicolo.

Controllo del livello batteria sul pannello di controllo di Power-LOAD

AVVERTENZA

- Restituire sempre le batterie se danneggiate al centro assistenza per il riciclaggio. Non smaltire come rifiuto comunale non differenziato. Fare riferimento al distributore locale per i sistemi di raccolta e/o restituzione disponibili nel proprio Paese.
- Scollegare sempre la linea terra (ove pertinente), scollegare la batteria del veicolo, premere il pulsante di alimentazione di rete per spegnere il prodotto, quindi collocare il carrello in posizione di carico prima di mettere in servizio il sistema **Power-LOAD**.
- Non rimuovere la batteria quando il sistema **Power-LOAD** è in uso.

Istruzioni per il controllo del livello batteria:

1. Accertarsi che il LED indicatore della batteria sia acceso.
2. Verificare il livello della batteria sul pannello di controllo del sistema **Power-LOAD** (riportato con il simbolo della batteria).
    - Il LED indicatore del livello batteria è di colore verde fisso quando il sistema **Power-LOAD** è acceso e non in carica.
    - Lampeggia di colore verde quando la batteria è in carica.
    - Lampeggia di colore ambra quando la batteria è quasi esaurita.

Ricarica della batteria

AVVERTENZA - Non premere il pulsante di alimentazione di rete per spegnere il prodotto durante il normale uso perché questa azione impedirà il caricamento della batteria.

Accertarsi che la batteria sia carica e consenta il funzionamento del sistema **Power-LOAD**. Se scarica, la batteria deve stare sotto carica per almeno dieci ore. Le batterie si caricano ogni volta che il carrello è bloccato sul lato testa della cabina paziente del veicolo.

Per caricare la batteria, agire come segue.

1. Alzare i bracci di sollevamento e spingere manualmente il carrello nel lato testa della cabina paziente del veicolo.
2. Bloccare il carrello sul lato testa della cabina paziente del veicolo.

Nota

- Lampeggia di colore verde quando la batteria è in carica.
- La batteria **Power-LOAD** non è in carica se gli indicatori LED del lato testa del carrello lampeggiano di color ambra mentre il prodotto è in posizione di trasporto.

Stoccaggio del sistema Power-LOAD

Evitare un consumo eccessivo della batteria. I periodi di riposo o inattività determinano una perdita di carica di qualsiasi batteria. Se il sistema **Power-LOAD** non verrà utilizzato per una o più settimane, premere il pulsante di alimentazione di rete per spegnere il dispositivo. Per accertarsi che il sistema **Power-LOAD** sia spento e non in modalità latente, potrebbe essere necessario accendere e spegnere il prodotto.

Impostazione dell'altezza di carico della barella

Prima di mettere in servizio il veicolo, è necessario impostare l'altezza di carico della barella con l'opzione **Power-LOAD**. Per un elenco completo delle barelle compatibili, consultare *Compatibilità della barella* (pagina 12). Per ulteriori informazioni su come impostare l'altezza appropriata della barella, consultare il manuale d'uso della barella.

Uso di una barella non compatibile con telaio a X in caso di incidente maggiore

In un incidente maggiore è possibile utilizzare barelle non compatibili, incluse la maggior parte delle barelle con telaio a X.

AVVERTENZA

- Fare in modo che il bloccaguida non si sovrapponga all'etichetta rossa di regolazione posta sul tubo della guida. Per evitare che le ganasce della guida si stacchino dal telaio della barella, lo spazio tra il bloccaguida e la ganascia fissa della guida non deve mai superare 1 pollice (2,5 cm).
- Non utilizzare le mani o le dita per premere il pulsante di sblocco quando le ganasce della guida sono aperte. Il meccanismo di fissaggio del bloccaguida si chiude con un deciso movimento a scatto.

Le istruzioni per le manovre di carico e scarico sono simili alle istruzioni per le manovre di carico e scarico manuale di una barella, con la differenza che in quest'ultimo caso si utilizza un gruppo bloccaguida anziché un blocco per la barella sul lato piedi. Quando si carica una barella non compatibile, bloccare il perno bloccabarella nel gruppo bloccaguida.

L'opzione per incidente maggiore contiene un gruppo guida che può essere montato a parete o a pavimento. Questo gruppo guida deve essere conservato in un armadietto in modo tale da poterlo fissare velocemente nella cabina paziente del veicolo in caso di emergenza.

Estensione di Power-LOAD dal veicolo senza barella

Istruzioni per l'estensione di **Power-LOAD** dalla cabina paziente del veicolo senza barella:

1. Portarsi sul lato testa del sistema **Power-LOAD**.
2. Alzando i bracci di sollevamento, premere il pulsante di rilascio del carrello sul lato testa del sistema **Power-LOAD** (Figura 27).
3. Tirare fuori il carrello dalla cabina paziente del veicolo (Figura 28).

Figura 27 – Premere il pulsante di rilascio del carrello

Figura 28 – Estrarre il carrello

Caricamento di una barella Performance-PRO su un veicolo con l'opzione Power-LOAD

AVVERTENZA

- Una barella occupata deve essere sempre caricata o scaricata su o da un veicolo da almeno due barellieri addestrati.
- Caricare sempre la barella compatibile con **Power-LOAD** nella cabina paziente del veicolo prima di far salire tutti gli occupanti.

ATTENZIONE

- Non sbattere la barella sul carrello durante l'operazione di carico per evitare il rischio di danni alle apparecchiature.
- Non spingere la barella nella cabina paziente del veicolo fino a quando la base della barella non sia completamente retratta.

1. Se presente, alzare il paraurti del veicolo alla posizione sollevata.
2. Alzare i bracci di sollevamento per accompagnare ed estrarre il carrello dalla cabina paziente del veicolo (Figura 29).

Figura 29 – Accompagnare il carrello fuori dal veicolo

3. Sollevare la barella fino alla posizione di carico.
4. Estendere completamente e bloccare la sezione della testa retrattile della barella prima di caricare la barella nel sistema **Power-LOAD**.
5. Spingere la barella nel sistema **Power-LOAD** fino a quando i perni delle ruote di carico della barella non siano bloccati in posizione (Figura 30). Mentre si carica la barella, assicurarsi che quest'ultima sia allineata con i bracci di sollevamento.

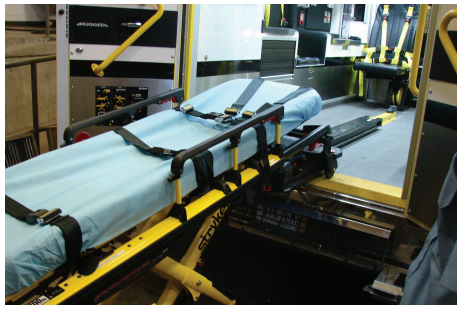

Figura 30 – Bloccare i perni delle ruote in posizione

6. Controllare gli indicatori LED del lato testa per assicurarsi che la barella sia pronta per essere caricata.
   - I LED verde fisso indicano che il lato testa della barella è in posizione.
   - I LED lampeggianti color ambra indicano che il lato testa della barella non è in posizione.
7. Premere il pulsante "su" (↑) che si trova sul pannello di controllo del sistema **Power-LOAD** per alzare i bracci di sollevamento fino alla posizione più alta (Figura 31).

   Nota - Le gambe della barella non si retraggono.

Figura 31 – Alzare i bracci di sollevamento fino alla posizione più alta

8. Barelliere 1 (lato piedi): Afferrare il telaio della barella sul lato piedi. schiacciare e mantenere schiacciato il meccanismo di sblocco manuale della barella.
9. Barelliere 2 (laterale): Afferrare la sponda esterna per stabilizzare la barella. Poi afferrare il telaio della base (Figura 32). Dopo che il barelliere al lato piedi ha sollevato la barella e ha schiacciato il meccanismo di sblocco manuale, retrarre con una mano il carrello inferiore e mantenerlo in posizione.

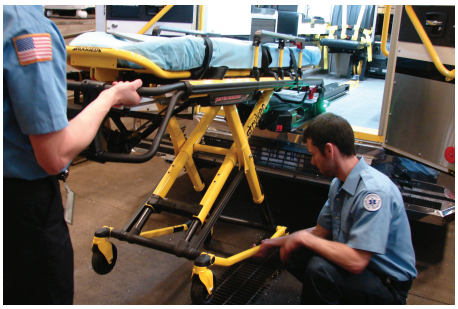

Figura 32 – Afferrare il telaio della base

10. Barelliere 1 (lato piedi): Rilasciare il meccanismo di sblocco manuale della barella per bloccare il carrello inferiore in posizione retratta. Assicurarsi che il meccanismo di sblocco manuale della barella sia disattivato. Se il meccanismo di sblocco della barella non è disattivato, la base della barella si estenderà e la barella non si bloccherà nel relativo dispositivo di ancoraggio.
11. Spingere la barella nella cabina paziente del veicolo fino ad abbassare i bracci di sollevamento e a bloccare la barella nel sistema **Power-LOAD**.
12. Accertarsi che la barella sia bloccata nel sistema **Power-LOAD** tirando saldamente da lato a lato sul lato piedi della barella.

Scaricamento di una barella Performance-PRO da un veicolo con l'opzione Power-LOAD

AVVERTENZA

- Una barella occupata deve essere sempre caricata o scaricata su o da un veicolo da almeno due barellieri addestrati.
- Tenersi sempre pronti a sorreggere tutto il peso della barella e del paziente qualora i bracci di sollevamento non dovessero sollevare la barella mentre quest'ultima viene scaricata dalla cabina paziente del veicolo. Man mano che la barella viene sbloccata per essere rimossa dalla cabina paziente del veicolo, i bracci di sollevamento del sistema **Power-LOAD** solleveranno leggermente la barella.
- Mentre si scarica la barella, assicurarsi sempre che la base della barella sia estesa prima di premere qualsiasi pulsante sul pannello di controllo del sistema **Power-LOAD**.

---

1. Se presente, alzare il paraurti del veicolo alla posizione sollevata.
2. Premere e tenere premuta la leva di rilascio sul lato piedi del sistema **Power-LOAD** e tirare per rimuovere la barella dalla cabina paziente del veicolo.

3. Afferrare il telaio della barella al lato piedi per estrarre la barella dalla cabina paziente del veicolo.

   Nota - Gli indicatori LED al lato testa diventano verde fisso solo quando la barella è pronta per essere scaricata.

4. Barelliere 1 (lato piedi): Afferrare il telaio della barella (Figura 33). schiacciare e mantenere schiacciato il meccanismo di sblocco manuale della barella.

Figura 33 – Afferrare il telaio della barella

5. Barelliere 2 (laterale): Afferrare il telaio della base dove indicato (Figura 33), sollevare leggermente e abbassare il telaio della base fino alla posizione completamente estesa. Assicurarsi che le ruote della barella poggino a terra.
6. Barelliere 1 (lato piedi): rilasciare il meccanismo di sblocco manuale della barella per bloccare il carrello inferiore in posizione estesa.
7. Premere il pulsante "giù" (↓) che si trova sul pannello di controllo del sistema **Power-LOAD** per abbassare i bracci di sollevamento e la barella (Figura 34).

Figura 34 – Abbassare i bracci di sollevamento

Figura 35 – Sbloccare la barella

8. Sollevare una delle due maniglie di sblocco manuale della barella al lato testa del carrello per sbloccare la barella (Figura 35).
9. Alzare i bracci di sollevamento e accompagnare il carrello nella cabina paziente del veicolo fino a quando i bracci non siano ben all'interno, in modo da non interferire con gli sportelli del veicolo.

Carico di una barella Power-PRO su un veicolo con l'opzione Power-LOAD

AVVERTENZA

- Una barella occupata deve essere sempre caricata o scaricata su o da un veicolo da almeno due barellieri addestrati.
- Caricare sempre la barella compatibile con **Power-LOAD** nella cabina paziente del veicolo prima di far salire tutti gli occupanti.

ATTENZIONE - Non sbattere la barella sul carrello durante l'operazione di carico per evitare il rischio di danni alle apparecchiature.

1. Se presente, alzare il paraurti del veicolo alla posizione sollevata.
2. Alzare i bracci di sollevamento per accompagnare ed estrarre il carrello dalla cabina paziente del veicolo (Figura 36).

Figura 36 – Accompagnare il carrello fuori dal veicolo

Figura 37 – Impostare l'altezza di carico

3. Premere e tenere premuto il pulsante di estensione (+) posto sull'interruttore della barella per estendere il carrello inferiore della barella fino all'altezza di carico impostata (Figura 37).
4. Estendere completamente e bloccare la sezione della testa retrattile della barella prima di caricare la barella nel sistema **Power-LOAD**.
5. Spingere la barella nel sistema **Power-LOAD** fino a quando i perni delle ruote di carico della barella non siano bloccati in posizione (Figura 38). Mentre si carica la barella, assicurarsi che quest'ultima sia allineata con i bracci di sollevamento.

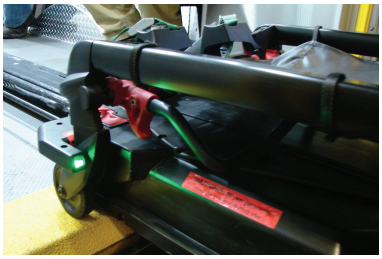

Figura 38 – Bloccare i perni delle ruote in posizione

6. Controllare gli indicatori LED del lato testa per assicurarsi che la barella sia pronta per essere caricata.
   a. I LED verde fisso indicano che il lato testa della barella è in posizione.
   b. I LED lampeggianti color ambra indicano che il lato testa della barella non è in posizione.
7. Premere e tenere premuto il pulsante di retrazione (-) posto sull'interruttore della barella (Figura 39) per retrarre completamente il carrello inferiore, in modo che quest'ultimo sorregga la barella.

Figura 39 – Retrarre completamente la barella

8. Spingere la barella nella cabina paziente del veicolo fino ad abbassare i bracci di sollevamento e a bloccare la barella nel sistema **Power-LOAD**.
9. Accertarsi che la barella sia bloccata nel sistema **Power-LOAD** tirando saldamente da lato a lato sul lato piedi della barella.

Scarico di una barella Power-PRO da un veicolo con l'opzione Power-LOAD

AVVERTENZA

- Una barella occupata deve essere sempre caricata o scaricata su o da un veicolo da almeno due barellieri addestrati.
- Tenersi sempre pronti a sorreggere tutto il peso della barella e del paziente qualora i bracci di sollevamento non dovessero sollevare la barella mentre quest'ultima viene scaricata dalla cabina paziente del veicolo. Man mano che la barella viene sbloccata per essere rimossa dalla cabina paziente del veicolo, i bracci di sollevamento del sistema **Power-LOAD** solleveranno leggermente la barella.

1. Se presente, alzare il paraurti del veicolo alla posizione sollevata.
2. Premere e tenere premuta la leva di rilascio al lato piedi del sistema **Power-LOAD** e tirare per estrarre la barella dalla cabina paziente del veicolo (Figura 40).

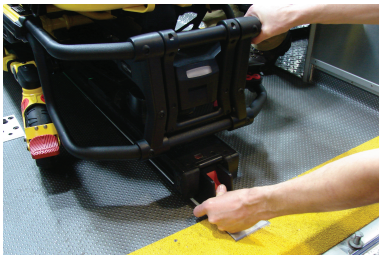

Figura 40 – Premere e tenere premuta la leva di rilascio

Figura 41 – Afferrare il telaio della barella

3. Afferrare il telaio della barella al lato piedi per estrarla dalla cabina paziente del veicolo (Figura 41).

   Nota - Gli indicatori LED al lato testa diventano verde fisso solo quando la barella è pronta per essere scaricata.
4. Premere e tenere premuto il pulsante di estensione (+) posto sull'interruttore per estendere la barella fino a quando le ruote della barella poggino a terra.
5. Rilasciare il pulsante di estensione (+) dopo che la barella non è più sorretta dai bracci di sollevamento. I bracci di sollevamento continueranno a muoversi fino a quando non si saranno completamente abbassati.
6. Per sbloccare la barella, premere il pulsante di sblocco (Figura 42) posto sull'interruttore al lato piedi della barella, oppure sollevare una delle due maniglie di sblocco manuale della barella al lato testa del carrello (Figura 43).

Figura 42 – Premere il pulsante di sblocco

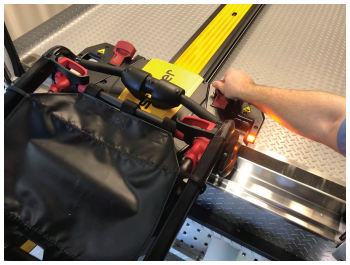

Figura 43 – Sbloccare la barella

7. Alzare i bracci di sollevamento e accompagnare il carrello nella cabina paziente del veicolo fino a quando i bracci non siano ben all'interno, in modo da non interferire con gli sportelli del veicolo.

Scarico manuale di una barella da un veicolo dopo il carico con il sistema Power-LOAD (interruzione dell'alimentazione o errore del sistema Power-LOAD)

Se dopo aver caricato una barella si verifica un'interruzione di alimentazione o un errore del sistema **Power-LOAD**, scaricare la barella seguendo queste istruzioni.

AVVERTENZA

- Una barella occupata deve essere sempre caricata o scaricata su o da un veicolo da almeno due barellieri addestrati.
- Tenersi sempre pronti a sorreggere tutto il peso della barella e del paziente qualora dovesse verificarsi un'interruzione dell'alimentazione o un errore del sistema **Power-LOAD** mentre si sta scaricando una barella dalla cabina paziente del veicolo.
- Mentre si scarica la barella, assicurarsi sempre che la base della barella sia estesa prima di premere qualsiasi pulsante sul pannello di controllo del sistema **Power-LOAD**.
- Accertarsi sempre di essere pronti a sorreggere l'intero peso della barella mentre si carica o scarica. In assenza di alimentazione, i bracci di sollevamento non alzeranno la barella.

Nota - I bracci di sollevamento saranno in posizione sollevata.

1. Premere e tenere premuta la leva di rilascio al lato piedi del sistema **Power-LOAD** e tirare per estrarre la barella dalla cabina paziente del veicolo (Figura 44).

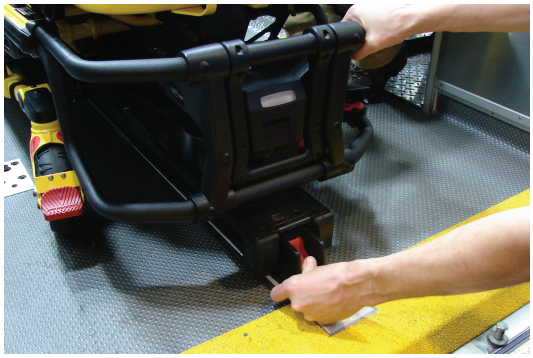

Figura 44 – Premere e tenere premuta la leva di rilascio

2. Afferrare il telaio della barella al lato piedi per estrarre la barella dalla cabina paziente del veicolo.

   Per i modelli 6500/6506 e 6510/6516 con l'opzione **Power-LOAD**:

   - Barelliere 1: afferrare il telaio della barella sul lato piedi. Sorreggendo il peso della barella, accompagnarla mentre la si estrae dalla cabina paziente del veicolo. Premere e tenere premuto il pulsante di estensione (+) posto sull'interruttore per estendere la barella fino a quando le ruote della barella poggino a terra.
   - Barelliere 2: afferrare la sponda esterna per stabilizzare la barella.

   Per il modello 6085/6086 con l'opzione **Power-LOAD**:

   - Barelliere 1: afferrare il telaio della barella.
   - Barelliere 2: afferrare il telaio della base dove indicato, alzare leggermente e abbassare il telaio della base fino alla posizione completamente estesa mentre il barelliere 1 schiaccia e mantiene schiacciato il meccanismo di sblocco manuale della barella. Assicurarsi che le ruote della barella poggino a terra.
   - Barelliere 1 (lato piedi): rilasciare il meccanismo di sblocco manuale della barella per bloccare il carrello inferiore in posizione estesa.

3. Premere il pulsante di sblocco manuale sul pannello di controllo del sistema **Power-LOAD** (Figura 45).

Figura 45 – Premere il pulsante di sblocco manuale

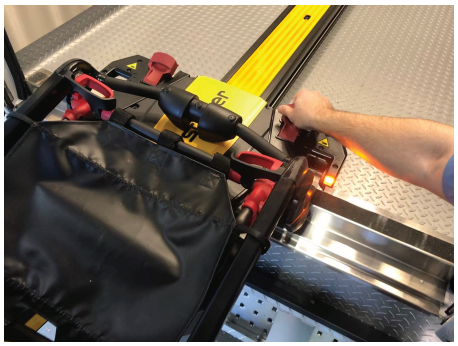

Figura 46 – Sbloccare la barella

4. Sollevare una delle due maniglie di sblocco manuale della barella al lato testa del sistema **Power-LOAD** per sbloccare la barella (Figura 46).
5. Alzare i bracci di sollevamento e accompagnare il carrello nella cabina paziente del veicolo fino a quando i bracci non siano ben all'interno, in modo da non interferire con gli sportelli del veicolo.
6. Dopo l'intervento di soccorso, sospendere il veicolo dal servizio per effettuare la diagnosi e la riparazione del sistema **Power-LOAD**.

Carico manuale di una barella su un veicolo dopo un errore del sistema o un'interruzione dell'alimentazione che interessa il dispositivo elettrico di ancoraggio per barella

AVVERTENZA

- Una barella occupata deve essere sempre caricata o scaricata su o da un veicolo da almeno due barellieri addestrati.
- Caricare sempre la barella prima di consentire ai pazienti di entrare nella cabina paziente del veicolo.

ATTENZIONE - Non spingere la barella nella cabina paziente del veicolo fino a quando la base della barella non sia stata completamente retratta.

1. Se presente, alzare il paraurti del veicolo alla posizione sollevata.
2. Collocare il carrello al lato testa della cabina paziente del veicolo con i bracci di sollevamento rivolti verso il basso. Per spostare il carrello al lato testa, alzare i bracci di sollevamento e accompagnare il carrello all'interno della cabina paziente del veicolo fino a quando il sistema **Power-LOAD** non si blocca in posizione con i bracci di sollevamento rivolti verso il basso.
3. Estendere completamente e bloccare la sezione retrattile della testa della barella prima di caricare quest'ultima nel dispositivo elettrico di ancoraggio.
4. Collocare la barella in una posizione di carico (qualsiasi posizione in cui le ruote di carico si trovino all'altezza del pavimento della cabina paziente del veicolo).
5. Spingere la barella verso la cabina paziente aperta.
6. Spingere in avanti la barella fino a quando le ruote di caricamento poggiano sul pavimento della cabina paziente del veicolo e la barra di sicurezza della barella viene bloccata dal gancio di sicurezza del veicolo (Figura 47).

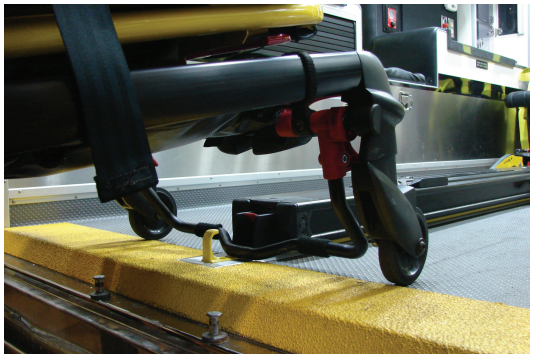

Figura 47 – Gancio di sicurezza del veicolo

Nota - Per ottenere lo spazio libero massimo per il sollevamento della base, estrarre la barella fino a quando la barra di sicurezza viene bloccata dal gancio di sicurezza del veicolo.

Per **Power-PRO XT** o **Power-PRO IT** con l'opzione **Power-LOAD**:

- Afferrare il telaio della barella sul lato piedi.
- Sollevare il lato piedi della barella; premere e tenere premuto il pulsante di retrazione (-) posto sull'interruttore della barella per retrarre completamente il carrello inferiore.

Nota - Il carrello inferiore della barella si ritrae in meno di tre secondi.

Per **Performance-PRO XT** con l'opzione **Power-LOAD**:

- Barelliere 1 (lato piedi): Afferrare il telaio della barella sul lato piedi. schiacciare e mantenere schiacciato il meccanismo di sblocco manuale della barella.
- Barelliere 2 (laterale): afferrare la sponda esterna per stabilizzare la barella. Poi afferrare il telaio della base. Dopo che il barelliere al lato piedi ha sollevato la barella e ha schiacciato il meccanismo di sblocco manuale, retrarre con una mano il carrello inferiore e mantenerlo in posizione.
- Barelliere 1 (lato piedi): Rilasciare il meccanismo di sblocco manuale della barella per bloccare il carrello inferiore in posizione retratta.

7. Spingere la barella nella cabina paziente del veicolo fino a bloccare la barella nel sistema **Power-LOAD**.
8. Assicurarsi che la barella sia bloccata nel dispositivo elettrico di ancoraggio tirando con decisione da lato a lato sul lato piedi della barella.

Dopo l'intervento di soccorso, sospendere il veicolo dal servizio per effettuare la diagnosi e la riparazione del sistema **Power-LOAD**.

Scarico manuale di una barella da un veicolo

AVVERTENZA

- Una barella occupata deve essere sempre caricata o scaricata su o da un veicolo da almeno due operatori addestrati.
- Usare sempre due mani per manovrare la barella. **Power-LOAD** è solo un dispositivo di supporto. Valutare ogni singola situazione per stabilire come distribuire e sollevare il peso da trasportare.
- Il numero di operatori deve essere sempre adeguato alle forze da gestire per caricare o scaricare pesi superiori a 400 libbre (181 kg). Per aumentare la sicurezza, gli operatori devono effettuare l'operazione di carico o scarico su superfici piane. Per veicoli con altezze del pianale di 36 pollici (91 cm), potrebbe essere necessario effettuare l'operazione di scarico manualmente.
- Mentre si scarica la barella, assicurarsi sempre che la base della barella sia estesa prima di premere qualsiasi pulsante sul pannello di controllo del sistema **Power-LOAD**.

1. Se la funzionalità è presente, alzare il paraurti del veicolo fino alla posizione sollevata.
2. Premere e tenere premuta la leva di rilascio o il pulsante di sblocco al lato piedi del dispositivo di ancoraggio per barella e tirare per estrarre la barella dal dispositivo di ancoraggio per barella.
3. Afferrare il telaio della barella al lato piedi per estrarre la barella dalla cabina paziente del veicolo.

   Per **Power-PRO XT** o **Power-PRO IT** con l'opzione **Power-LOAD**:

   - Barelliere 1: Afferrare il telaio della barella sul lato piedi. Sorreggendo il peso della barella, accompagnarla ed estrarla dalla cabina paziente del veicolo fino a quando la barra di sicurezza venga bloccata dal gancio di sicurezza del veicolo. Premere e tenere premuto il pulsante di estensione (+) posto sull'interruttore per estendere la barella fino a quando le ruote della barella poggino a terra.

   - Barelliere 2: Assicurarsi che la barra di sicurezza della barella sia bloccata dal gancio di sicurezza del veicolo. Afferrare la sponda esterna della barella per stabilizzarla. Spingere in avanti la leva di rilascio della barra di sicurezza per disinserire quest'ultima dal gancio di sicurezza nella cabina paziente del veicolo.

   Per **Performance-PRO XT** con l'opzione **Power-LOAD**:

   - Barelliere 1 (lato piedi): Afferrare il telaio della barella sul lato piedi. Sorreggendo il peso della barella, accompagnarla ed estrarla dalla cabina paziente del veicolo fino a quando la barra di sicurezza venga bloccata dal gancio di sicurezza del veicolo.

   - Barelliere 2 (laterale): afferrare il telaio della base dove indicato, alzare leggermente e abbassare il telaio della base fino alla posizione completamente estesa mentre il barelliere 1 schiaccia e mantiene schiacciato il meccanismo di sblocco manuale della barella.

   - Barelliere 1 (lato piedi): Rilasciare il meccanismo di sblocco manuale della barella e assicurarsi che il carrello inferiore si blocchi in posizione. Mettere la barella a terra.

   - Barelliere 2 (laterale): Spingere in avanti la leva di rilascio della barra di sicurezza per disinserire quest'ultima dal gancio di sicurezza nella cabina paziente del veicolo.

   Nota - Nel caso assai improbabile che il lato piedi della barella si blocchi e non si riesca a estrarre la barella dal veicolo, estrarre il paziente con mezzi alternativi (ad esempio, utilizzare una tavola spinale o una barella da campo).

Rimozione di una barella da un veicolo per la riparazione

AVVERTENZA

- Una barella occupata deve essere sempre caricata o scaricata su o da un veicolo da almeno due barellieri addestrati.
- Usare sempre due mani per manovrare la barella. **Power-LOAD** è solo un dispositivo di supporto. Valutare ogni singola situazione per stabilire come distribuire e sollevare il peso da trasportare.
- Mentre si scarica la barella, assicurarsi sempre che la base della barella sia estesa prima di premere qualsiasi pulsante sul pannello di controllo del sistema **Power-LOAD**.

1. Barelliere 1: Premere e tenere premuto il pulsante di sblocco al lato testa del sistema **Power-LOAD**.
2. Barelliere 2: Far scorrere i grilletti di blocco del gruppo di trasferimento (più vicini al lato piedi) verso il lato piedi del gruppo di trasferimento per sbloccarlo. Con l'aiuto del barelliere 1, spingere la barella e trasferirla con movimenti stabili fuori dalla cabina paziente del veicolo.
3. Barelliere 1: Servendosi di un giravite o uno strumento simile, spingere sul gruppo del gancio sotto il gruppo di trasferimento mentre il barelliere 2 spinge il gruppo di trasferimento verso il lato testa della cabina paziente del veicolo per sbloccare la barella dal meccanismo di blocco.
4. Dopo aver sbloccato la barella, estrarla completamente.

5. Per sbloccare la barella, assicurarsi che la base della barella sia estesa, quindi sollevare una delle maniglie di sblocco manuale della barella sul lato testa del sistema **Power-LOAD**.

Carico manuale di una barella su un veicolo (interruzione dell'alimentazione elettrica di Power-PRO)

AVVERTENZA

- Una barella occupata deve essere sempre caricata o scaricata su o da un veicolo da almeno due operatori addestrati.
- Caricare sempre la barella prima di consentire ai pazienti di entrare nella cabina paziente del veicolo.

ATTENZIONE

- Non spingere la barella nella cabina paziente del veicolo fino a quando la base della barella non sia stata completamente retratta.
- Non sbattere la barella sul carrello durante l'operazione di carico per evitare il rischio di danni alle apparecchiature.
- Non rilasciare il meccanismo di sblocco manuale fino a quando la barella non risulti bloccata in posizione al lato piedi. Se il meccanismo di sblocco viene rilasciato troppo presto, la base della barella potrebbe impedire alla barella stessa di bloccarsi nel sistema **Power-LOAD**.

1. Se la funzionalità è presente, alzare il paraurti del veicolo fino alla posizione sollevata.
2. Alzare i bracci di sollevamento per accompagnare ed estrarre il carrello dalla cabina paziente del veicolo (Figura 48).

Figura 48 – Accompagnare il carrello fuori dal veicolo

3. Sollevare la barella fino alla posizione di carico.
4. Estendere completamente e bloccare la sezione della testa retrattile della barella prima di caricare la barella nel sistema **Power-LOAD**.
5. Spingere la barella nel sistema **Power-LOAD** fino a quando i perni delle ruote di carico della barella non siano bloccati in posizione (Figura 49). Mentre si carica la barella, assicurarsi che quest'ultima sia allineata con i bracci di sollevamento.
6. Controllare gli indicatori LED del lato testa per assicurarsi che la barella sia pronta per essere caricata.
   - I LED verde fisso indicano che il lato testa della barella è in posizione.
   - I LED lampeggianti color ambra indicano che il lato testa della barella non è in posizione.
7. Premere il pulsante "su" (↑) che si trova sul pannello di controllo del sistema **Power-LOAD** (Figura 50) per alzare i bracci di sollevamento fino alla posizione più alta.

   Nota - Le gambe della barella non si retraggono.

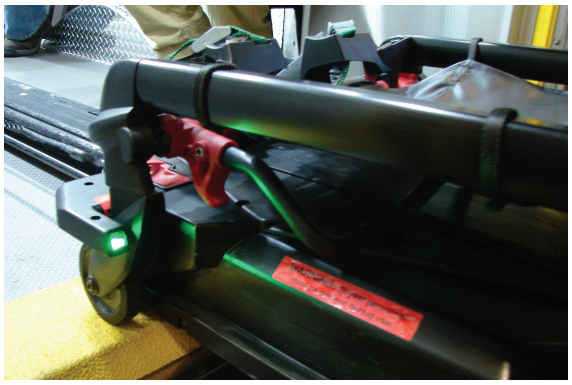

Figura 49 – Bloccare i perni delle ruote in posizione

Figura 50 – Premere il pulsante "su" per alzare i bracci di sollevamento

8. Barelliere 1 (lato piedi): Afferrare il telaio della barella sul lato piedi. schiacciare e mantenere schiacciato il meccanismo di sblocco manuale della barella.
9. Barelliere 2 (laterale): Afferrare il telaio di base. Dopo che il barelliere al lato piedi ha schiacciato il meccanismo di sblocco manuale della barella, retrarre con una mano il carrello inferiore e con l'altra stabilizzare la barella.
10. Entrambi gli operatori: Spingere la barella nella cabina paziente del veicolo fino ad abbassare i bracci di sollevamento e a bloccare la barella nel sistema **Power-LOAD**.
11. Barelliere 1: Continuare a schiacciare e a mantenere schiacciato il meccanismo di sblocco manuale della barella.
12. Accertarsi che la barella sia bloccata nel sistema **Power-LOAD** tirando saldamente da lato a lato sul lato piedi della barella.
13. Dopo l'intervento di soccorso, sospendere la barella **Power-PRO** dal servizio per effettuare la diagnosi e la riparazione.

Nota - Il sistema **Power-LOAD** ricarica automaticamente la batteria **SMRT** Pak quando la barella è bloccata nella posizione di trasporto del sistema **Power-LOAD** (non occorrono né cavi né connettori). L'indicatore LED della batteria della barella lampeggia in verde per un istante a indicare che è in corso la ricarica.

Manutenzione preventiva

Ispezione ordinaria e regolazioni

Intervalli di manutenzione

Questo programma è una guida generale alla manutenzione. Il programma di manutenzione necessario può variare in base ai seguenti parametri:

- Volume delle chiamate
- Condizioni meteorologiche
- Condizioni del terreno
- Posizione geografica
- Uso individuale

Se non si è sicuri su come o quando eseguire questi controlli, contattare il tecnico dell'assistenza Stryker.

Quando si eseguono i controlli di manutenzione preventiva sul sistema **Power-LOAD**, è necessario eseguire un controllo di manutenzione preventiva sulla corrispondente barella compatibile con il sistema **Power-LOAD** e sull'opzione gruppo guida con ruote (se applicabile) per confermare la funzionalità del sistema nel suo insieme.

Manutenzione della barella compatibile con il sistema Power-LOAD

Gli elementi usurati che potrebbero richiedere una sostituzione sulla barella compatibile con il sistema **Power-LOAD** includono il distanziatore dei bracci della barella (6500-002-123), il meccanismo di arresto alla base (6085-001-094) e il perno della ruota di caricamento (6500-002-104).

Manutenzione dell'opzione gruppo guida con ruote (se applicabile)

Per preservare la funzionalità del dispositivo di ancoraggio del sistema **Power-LOAD**, assicurarsi che la guida con ruote sia funzionante e che la relativa struttura non sia stata compromessa. Il sistema del binario di guida per ruote assiste il sistema **Power-LOAD** durante le operazioni di carico della barella. Se la guida con ruote è stata compromessa, sostituirla immediatamente.

Nota - Il programma di manutenzione del sistema **Power-LOAD** è basato su 10 chiamate al giorno. Adattare il programma di manutenzione ordinaria all'effettivo uso in servizio.

Una volta al mese o ogni due ore

Ispezionare questi componenti una volta al mese o ogni due ore di funzionamento del motore, in base all'evento che si verifica prima.

Controllo	Azione
Posizione del blocco	Eliminare i residui dalla posizione del blocco lato piedi sul gruppo di trasferimento

Ogni tre mesi o sei ore

Ispezionare questi componenti ogni tre mesi o ogni sei ore di funzionamento del motore, in base all'evento che si verifica prima.

Controllo	Azione
Meccanismi di fissaggio allentati	Sostituire se allentati
Viti terminali della batteria	Stringere le viti allentate (coppia di torsione 9 pollici-libbra (1 nm))

Controllo	Azione
Gruppo di trasferimento e gruppo di ancoraggio	Eliminare i residui nella parte superiore del gruppo di trasferimento e dal gruppo di ancoraggio
Canaline per le rotelle del gruppo di trasferimento	Pulire le canaline per le rotelle del gruppo di trasferimento per evitare l'accumulo di residui
Rampa di arresto del carrello	Serrare le viti allentate

Ogni dodici mesi o 24 ore

Ispezionare questi componenti ogni 12 mesi o ogni 24 ore di funzionamento del motore, in base all'evento che si verifica prima.

Controllo	Azione
Batteria	Sostituire se le operazioni di sollevamento risultano rallentate
Tutte le parti	Controllare e sostituire, se necessario, qualsiasi parte che risulti usurata, inclusi i copri braccia, i cuscinetti per le braccia, i rivestimenti della parte superiore e dei lati del carrello, le molle della maniglia di sblocco della barella, il rivestimento della leva di ancoraggio, il coperchio del primario induttivo di ancoraggio, la piastra di bloccaggio per il trasferimento, il perno di bloccaggio per il trasferimento e le guide della barella **Nota** - La piastra di bloccaggio per il trasferimento (639000010260) è compatibile solo con le unità **Power-LOAD** prodotte dopo il 31 luglio 2017 o le unità che sono state precedentemente sottoposte a manutenzione con il kit 639007000021. Controllare la targhetta del numero di serie del prodotto per confermare la data di produzione.
Paraurti del blocco di arresto	Sostituire se l'angolo è danneggiato
Motore	Sostituire in assenza di movimento motorizzato
Terminale cilindrico	Sostituire se il sistema **Power-LOAD** funziona in modalità manuale e il LED di errore è illuminato
Completa funzionalità	Vedere la sezione *Lista di controllo per l'installazione* nel Manuale d'uso
Impianto idraulico	Controllare le perdite idrauliche
Cuscinetti di blocco del gruppo di trasferimento	Sostituire una volta all'anno **Nota** - Durante la sostituzione dei cuscinetti, assicurarsi che l'area circostante sia pulita (ancoraggio) e applicare del grasso al bisolfuro di molibdeno sui perni di blocco del gruppo di trasferimento.

Controllo	Azione
Rotelle della guida a V	Se il dispositivo viene spinto con difficoltà o se si notano segni di usura nella canalina per le rotelle di trasferimento oltre la sbarra interna, sostituire le rotelle della guida a V sul carrello e cambiare la sbarra esterna inferiore del gruppo di trasferimento con la sbarra esterna superiore del gruppo di trasferimento, lato paziente a destra. Controllare tutte le altre rotelle per verificare se sono danneggiate o eccessivamente usurate. Se necessario, sostituirle.
Molle dei bracci di sollevamento	Sostituire le molle del braccio di sollevamento (0038-895-000) ubicate sotto il rivestimento della parte superiore del carrello

Programma di sostituzione delle parti della guida a V e delle rotelle piatte

Le parti delle rotelle piatte e della guida a V devono essere sostituite ogni 14.110 chiamate. In questo modo si preserva la funzionalità del sistema **Power-LOAD**. Attenersi alla seguente tabella del volume di chiamate per restare conformi a questo requisito. La tabella serve anche a pianificare gli intervalli appropriati per gli interventi di manutenzione.

Chiamate al giorno	Mesi
6	80
7-8	60
9-10	48
11-12	40
13	36
14-15	30

Programma di sostituzione delle parti dei cuscinetti di blocco del gruppo di trasferimento

Le parti dei cuscinetti di blocco del gruppo di trasferimento devono essere sostituite ogni 3653 chiamate. In questo modo si preserva la funzionalità del sistema **Power-LOAD**. Attenersi alla seguente tabella del volume di chiamate per restare conformi a questo requisito.

Chiamate al giorno	Mesi
2	60
3	40
4-5	24
6	20
7-8	15
9-10	12
11-12	10
13-15	8

Pulizia

AVVERTENZA

- Premere sempre il pulsante di alimentazione di rete per spegnere l'unità prima di procedere a un intervento di manutenzione o alla pulizia.
- Utilizzare sempre dispositivi di protezione individuale appropriati durante il lavaggio a pressione, per evitare il contagio per inalazione. Gli apparecchi per il lavaggio a pressione possono diffondere la contaminazione nell'aria.

ATTENZIONE

- Non rivolgere il getto da sotto il carrello verso l'alto direttamente nel meccanismo del carrello, per evitare il rischio di penetrazione dell'acqua nell'alloggiamento del carrello e prematura corrosione o compromissione della funzionalità del prodotto.
- Non pulire, riparare o sottoporre a manutenzione il prodotto mentre è in uso.

Il prodotto è lavabile a pressione. Il prodotto può sviluppare segni di ossidazione o alterazione del colore dovuti ai continui lavaggi. Le prestazioni del prodotto non vengono compromesse dal lavaggio a pressione, purché ci si attenga alle procedure corrette.

- Per la diluizione del detergente utilizzato, attenersi rigorosamente ai consigli del produttore.
- Lavare a pressione il sistema **Power-LOAD** con i detergenti raccomandati. Lavare a canna il prodotto e asciugare con un panno le sponde di trasferimento e i cardini dei bracci.
- Lavare a pressione il sistema **Power-LOAD** con un'unità wand manuale o pulire il prodotto con un panno pulito e i detergenti raccomandati.
- Quando si usa la canna o si lava a pressione il prodotto, non rivolgere il getto da sotto il carrello verso l'alto direttamente nel meccanismo del carrello. per evitare il rischio di penetrazione dell'acqua nell'alloggiamento del carrello e prematura corrosione o compromissione della funzionalità del prodotto.
- Usando un panno morbido e la spazzola, pulire i canali dei rulli di trasferimento per prevenire l'accumulo di residui di materiale.
- Rimuovere la copertura superiore del carrello e il gruppo di copertura sul lato sinistro del paziente per asciugare con un asciugamano il gruppo del pannello di controllo.
- Scollegare il motore e i connettori della batteria e asciugare i connettori con un asciugamano.
- Asciugare con un asciugamano i binari del piano di trasferimento e i cardini dei bracci.
- Durante le operazioni di pulizia, parcheggiare l'ambulanza in salita ed estendere il piano di trasferimento e il carrello in modo tale che l'acqua dreni dall'estremità posteriore della cabina paziente del veicolo.

Nota - L'acqua che penetra nel sistema **Power-LOAD** drenerà attraverso il tubo di drenaggio nel lato inferiore del veicolo.

Detergenti indicati

In generale, se si usano le concentrazioni consigliate dal fabbricante, si possono usare disinfettanti di tipo fenolico o quaternario (tranne **Virex®** TB). I disinfettanti iodofori non sono indicati per l'uso perché possono macchiare.

I detergenti indicati includono:

- Detergenti quaternari (principio attivo: cloruro d'ammonio) contenenti meno del 3% di glicol etere
- Detergenti fenolici (principio attivo: o-fenilfenolo)
- Soluzione di candeggina (al 5,25% - meno di 1 parte di candeggina in 100 parti d'acqua)
- ≤21% di alcool isopropilico

Evitare una saturazione eccessiva. Fare in modo che il prodotto non rimanga bagnato per un periodo di tempo superiore a quello consigliato per la corretta disinfezione nelle linee guida del fabbricante del prodotto chimico.

Nota

- La mancata osservanza delle indicazioni sopra riportate durante l’uso di questo tipo di detergenti potrebbe invalidare la garanzia del prodotto.
- Usare sempre acqua pulita per il risciacquo del dispositivo e asciugarlo dopo la pulizia. Alcuni detergenti sono corrosivi e possono danneggiare il prodotto. Se il dispositivo non viene risciacquato e asciugato, gli eventuali residui corrosivi non asportati dalla superficie potrebbero generare prematuri effetti corrosivi su componenti fondamentali.

Guida alla risoluzione dei problemi

Queste istruzioni sono destinate esclusivamente ad ottenere una soluzione a breve termine. Contattare il tecnico dell'assistenza o l'account manager di Stryker per programmare un'ispezione di manutenzione in seguito a un incidente che richiede la risoluzione dei problemi. Per informazioni complete sulla risoluzione dei problemi consultare il manuale di manutenzione.

La barella si blocca durante le operazioni di scarico

Scenario: La barella si blocca a metà strada quando si preme la leva di rilascio al lato piedi del gruppo di ancoraggio.

1. Tirare il grilletto di blocco del gruppo di trasferimento lato paziente a sinistra e spingere indietro la barella all'interno del veicolo fino a quando non si blocca in posizione.
2. Tenere premuta la leva di rilascio al lato piedi del gruppo di ancoraggio con il pollice e utilizzare la nocca per mantenere in posizione il gruppo di trasferimento tirando la barella verso di sé fino a quando non si solleva. Tirare la barella verso l'esterno per scaricarla.

La barella si blocca durante le operazioni di carico

Scenario: Il carrello e la barella si bloccano fuori a metà strada durante le operazioni di carico.

1. Controllare la presenza di residui nel blocco del carrello di trasferimento.
2. Rimuovere i residui per far scattare la rotella. Se non sono presenti residui, andare al passaggio 4.
3. Estrarre completamente la barella e il carrello dal veicolo per sistemarli. Caricare la barella nel veicolo. A questo punto il carrello si bloccherà in posizione.
4. Se sono sono presenti residui nel blocco del carrello di trasferimento, tirare il grilletto di blocco del gruppo di trasferimento lato paziente a sinistra. Caricare la barella nel veicolo.

La barella non si sblocca dal carrello

Scenario: La barella non si sblocca dal carrello nella posizione di carico e il LED di errore è illuminato.

1. Premere con decisione il pulsante di sblocco manuale sul pannello di controllo del sistema **Power-LOAD** per ridurre la pressione nell'impianto idraulico.
2. Per abbassare i bracci di sollevamento, premere il pulsante di estensione (+) sulla barella oppure premere il pulsante "giù" (↓) sul pannello di controllo del sistema **Power-LOAD**.

   Nota - Potrebbe essere necessario esercitare una pressione sui bracci di sollevamento mentre si preme il pulsante di sblocco manuale per abbassare completamente i bracci di sollevamento.
3. Rimuovere la barella dal carrello.

La barella non si abbassa e non si blocca nel gruppo di trasferimento

Scenario: Durante le operazioni di carico i bracci del carrello non si abbassano per bloccare la barella nel gruppo di trasferimento.

1. Premere con decisione il pulsante di sblocco manuale sul pannello di controllo del sistema **Power-LOAD**. A questo punto la barella si abbasserà e si bloccherà nel gruppo di trasferimento.

Barella bloccata nel carrello in posizione di carico

Scenario: La barella inizia a collassare e i bracci di sollevamento del carrello non si alzano.

1. Premere il pulsante "su" (↑) che si trova sul pannello di controllo del sistema **Power-LOAD** per sollevare la barella fino a quando i bracci di sollevamento non si fermano.
2. Al lato piedi della barella, premere il pulsante di retrazione (-) per sollevare le gambe della barella. Caricare la barella nel veicolo.

I bracci di sollevamento Power-LOAD si fermano durante il caricamento

Scenario: I bracci di sollevamento non sono centrati tra le gambe della barella e gli indicatori LED lato testa lampeggiano di colore ambra.

1. Riallineare la barella per centrare i bracci di sollevamento tra le gambe della barella; gli indicatori LED lato testa diventano di colore verde fisso.
2. Premere il pulsante "su" (↑) che si trova sul pannello di controllo del sistema **Power**-**LOAD** o il pulsante di retrazione (-) sulla barella per riprendere il caricamento.

Notifiche wireless

Per i prodotti dotati di tecnologia di comunicazione wireless opzionale, queste normative si applicano ai Paesi come indicato:

Paese	Notifica
Taiwan	CCAQ23LP0270T7
Thailandia	กสทช. เครื่องวิทยุคมนาคมนี้ ได้รับยกเว้น ไม่ต้องได้รับใบอนุญาตให้มี ใช้ซึ่งเครื่องวิทยุคมนาคม หรือตั้งสถานีวิทยุคมนาคมตามประกาศ กสทช. เรื่อง เครื่องวิทยุคมนาคม และสถานีวิทยุคมนาคมที่ได้รับยกเว้นไม่ต้องได้รับใบอนุญาต วิทยุคมนาคมตามพระราชบัญญัติวิทยุคมนาคม พ.ศ. 2498 กสทช. โทรคมนาคม กำกับดูแลเพื่อประชาชน Call Center 1200 (โทรฟรี)

Informazioni sulla compatibilità elettromagnetica

AVVERTENZA

- Il sistema **Power-LOAD** funziona a 13,56 MHz quando si utilizzano i comandi **Power-LOAD** con una barella elettrica (**Power-PRO** XT o **Power-PRO** IT) che potrebbe interferire con le altre apparecchiature funzionanti alla stessa banda di frequenza.
- Non utilizzare accessori, trasduttori e cavi diversi da quelli specificati, ad eccezione dei trasduttori e dei cavi venduti da Stryker come parti di ricambio per i componenti interni, onde evitare un possibile aumento delle emissioni o una riduzione dell'immunità del sistema **Power-LOAD**.
- Non utilizzare il sistema **Power-LOAD** e la barella **Power-PRO** in posizione adiacente o impilata ad altre apparecchiature. Se è necessario l'uso in posizione adiacente o impilata, osservare il sistema **Power-LOAD** per confermare il normale funzionamento nella configurazione in cui verrà utilizzato.
- Il sistema **Power-LOAD** funziona principalmente a queste frequenze: 70 - 85 kHz per carica a induzione e 13,56 MHz ± 7 kHz, modulazione di ampiezza (OOK), potenza irradiata efficace (ERP): -82,37 dBm. La carica a induzione è in grado di funzionare tra queste frequenze: 70 - 125 kHz. Altre apparecchiature potrebbero interferire con il sistema **Power-LOAD**, anche se conformi ai requisiti CISPR in materia di emissioni.

ATTENZIONE

- Quest'apparecchiatura è stata testata ed è risultata conforme ai limiti per un dispositivo digitale di classe A, ai sensi della Parte 15 delle norme FCC. Questi limiti sono concepiti per fornire una ragionevole protezione contro interferenze nocive quando l'apparecchiatura viene azionata in un ambiente commerciale. Quest'apparecchiatura genera, utilizza e può emettere energia in radiofrequenza e, se non viene installata e utilizzata conformemente al manuale di istruzioni, può causare interferenze nocive per le radiocomunicazioni. Il funzionamento di quest'apparecchiatura in un'area residenziale provoca verosimilmente interferenze nocive, nel qual caso all'utilizzatore sarà richiesto di correggere le interferenze a proprie spese. In caso di interferenze, cambiare la posizione o l'orientamento del sistema **Power-LOAD** o del dispositivo interferente.
- In caso di interferenze, cambiare sempre la posizione o l'orientamento del sistema **Power-LOAD** o del dispositivo interferente. Questo dispositivo è conforme alla Parte 18 delle norme FCC.
- Non usare apparecchi di comunicazione a RF portatili (comprese periferiche quali cavi di antenna e antenne esterne) a meno di 30 cm (12 pollici) da qualsiasi parte del sistema **Power-LOAD**, compresi i cavi specificati dal fabbricante, poiché ciò può comportare il deterioramento delle prestazioni di questa apparecchiatura.
- Le caratteristiche delle emissioni di questa apparecchiatura la rendono adatta all'uso in ambienti industriali e ospedalieri (CISPR 11 classe A). Quest'apparecchiatura genera, utilizza e può emettere energia in radiofrequenza e, se non viene installata e utilizzata conformemente al manuale di istruzioni, può causare interferenze nocive per le radiocomunicazioni. Il funzionamento di quest'apparecchiatura in un'area residenziale (per cui è normalmente richiesta la conformità CISPR 11 classe B) provoca verosimilmente interferenze nocive, nel qual caso all'utilizzatore sarà richiesto di correggere le interferenze a proprie spese. In caso di interferenze, cambiare la posizione o l'orientamento del sistema **Power-LOAD** o del dispositivo interferente.

Linee guida per la compatibilità e dichiarazioni del fabbricante – emissioni elettromagnetiche		
L'uso di Power-LOAD è previsto nell'ambiente elettromagnetico specificato qui di seguito. Il cliente o l'utilizzatore di **Power-LOAD** deve garantire che il dispositivo venga usato in un ambiente dotato di tali caratteristiche.		
Test delle emissioni	**Conformità**	**Ambiente elettromagnetico**
Emissioni RF CISPR 11	Gruppo 1	Il sistema **Power-LOAD** utilizza energia RF esclusivamente per le sue funzioni interne. Pertanto, le emissioni RF sono molto basse e non dovrebbero interferire con le apparecchiature elettroniche presenti nelle vicinanze.

Linee guida per la compatibilità e dichiarazioni del fabbricante – emissioni elettromagnetiche		
Emissioni RF CISPR 11	Gruppo 2	Il sistema **Power-LOAD** deve emettere energia elettromagnetica per svolgere le sue funzioni interne. Gli apparecchi posti nelle vicinanze potrebbero subirne gli effetti.
Emissioni RF CISPR 11	Classe A	Il sistema **Power-LOAD** è indicato per l'uso in ogni tipo d'ambiente, esclusi quelli domestici e quelli collegati direttamente alla rete pubblica a bassa tensione che rifornisce gli edifici adibiti a uso residenziale.

Distanze di separazione consigliate tra le apparecchiature di comunicazione in RF portatili e mobili e Power-LOAD

Power-LOAD è previsto in un ambiente elettromagnetico con controllo delle interferenze a radiofrequenza irradiate. Per contribuire a evitare le interferenze elettromagnetiche, il cliente o l'utilizzatore di **Power-LOAD** deve assicurarsi di mantenere una distanza minima tra le apparecchiature di comunicazione in RF portatili e mobili (trasmettitori) e **Power-LOAD** come consigliato qui di seguito, a seconda della potenza massima di uscita delle apparecchiature di comunicazione.

Potenza nominale massima erogata dal trasmettitore **W**	**Distanza di separazione in funzione della frequenza del trasmettitore** **m**		
	da 150 kHz a 80 MHz **d=(1,2) (√P)**	**da 80 MHz a 800 MHz** **d=(0,35) (√P)**	**da 800 MHz a 2,7 GHz** **d=(0,70) (√P)**
0,01	0,12	0,04	0,07
0,1	0,38	0,11	0,22
1	1,20	0,35	0,70
10	3,79	1,11	2,21
100	12	3,5	7

Per i trasmettitori con una potenza nominale massima erogata non elencata in precedenza, la distanza di separazione consigliata d in metri (m) può essere stimata utilizzando l'equazione applicabile alla frequenza del trasmettitore, dove P è la potenza nominale massima in uscita del trasmettitore espressa in watt (W) in base a quanto dichiarato dal suo produttore. Nota 1 – A 80 MHz e 800 MHz si applica la distanza di separazione corrispondente alla gamma di frequenza superiore. Nota 2 – È possibile che queste informazioni di compatibilità non siano universalmente applicabili. La propagazione elettromagnetica è influenzata dall'assorbimento e dalla riflessione ad opera di strutture, oggetti e persone.

Informazioni di compatibilità e dichiarazioni del produttore – immunità elettromagnetica

L'uso di **Power-LOAD** è previsto nell'ambiente elettromagnetico specificato qui di seguito. Il cliente o l'utilizzatore di **Power-LOAD** deve garantire che il dispositivo venga usato in un ambiente dotato di tali caratteristiche.

Test d'immunità	**Livello di prova EN/IEC 60601**	**Livello di conformità**	**Ambiente elettromagnetico – informazioni di compatibilità**

Informazioni di compatibilità e dichiarazioni del produttore – immunità elettromagnetica			
Scariche elettrostatiche (ESD) IEC 61000-4-2	±8 kV a contatto ±15 kV in aria	±8 kV a contatto ±15 kV in aria	I pavimenti devono essere rivestiti in legno, cemento o piastrelle di ceramica. Se il pavimento è ricoperto di materiale sintetico, l'umidità relativa deve essere pari almeno al 30%.
Sovratensione IEC 61000-4-5	±1 kV da linea(e) a linea(e) ±2 kV da linea(e) a massa	±1 kV da linea(e) a linea(e) ±2 kV da linea(e) a massa	La qualità della corrente proveniente dalla rete di alimentazione deve essere conforme a un ambiente commerciale od ospedaliero tipico.
Campo magnetico della frequenza di rete (50/60 Hz) IEC 61000-4-8	30 A/m	30 A/m	I campi magnetici della frequenza di rete devono attestarsi sui livelli tipici per una rete standard adibita ad uso commerciale e/o ospedaliero.
Conduzione di transitori elettrici lungo le linee di alimentazione ISO 7637-2	ai sensi di ISO 7637-2	ai sensi di ISO 7637-3	NON PERT.

Informazioni di compatibilità e dichiarazioni del produttore – immunità elettromagnetica			
RF condotta IEC 61000-4-6 RF irradiata IEC 61000-4-3	3 Vrms 6 Vrms in bande ISM e bande radioamatoriali da 150 kHz a 80 MHz 10 V/m da 80 MHz a 2,7 GHz	3 V 6 Vrms in bande ISM e bande radioamatoriali 10 V/m	Le apparecchiature di comunicazione in RF portatili e mobili non devono essere usate a una distanza da qualsiasi parte di **Power-LOAD** (inclusi i cavi) inferiore rispetto alla distanza di separazione consigliata calcolata mediante l'equazione applicabile alla frequenza del trasmettitore. Distanza di separazione consigliata D=(1,2) (√*P*) D=(0,35) (√*P*) da 80 MHz a 800 MHz D=(0,70) (√*P*) da 800 MHz a 2,7 GHz laddove *P* è il coefficiente massimo di potenza in uscita del trasmettitore espresso in watt (W) secondo le informazioni fornite dal produttore, e *d* è la distanza di separazione consigliata in metri (m). Le intensità di campo generate dai trasmettitori a RF fissi, così come determinate da un sito elettromagnetico [a], devono essere inferiori al livello di conformità in ciascuna gamma di frequenze[b]. Possono verificarsi interferenze in prossimità di dispositivi recanti il seguente simbolo:

Informazioni di compatibilità e dichiarazioni del produttore – immunità elettromagnetica
Nota 1 – A 80 MHz e 800 MHz si applica il range di frequenza più elevato. **Nota 2 –** È possibile che queste informazioni di compatibilità non siano universalmente applicabili. La propagazione elettromagnetica è influenzata dall'assorbimento e dalla riflessione ad opera di strutture, oggetti e persone. **Nota 3 –** Le bande ISM (industriali, scientifiche e mediche) comprese fra 0,15 MHz e 80 MHz vanno da 6,765 MHz a 6,795 MHz; da 13,553 MHz a 13,567 MHz; da 26,957 MHz a 27,283 MHz e da 40,66 MHz a 40,70 MHz. Le bande radioamatoriali comprese tra 0,15 MHz e 80 MHz vanno da 1,8 MHz a 2,0 MHz, da 3,5 MHz a 4,0 MHz, da 5,3 MHz a 5,4 MHz, da 7 MHz a 7,3 MHz, da 10,1 MHz a 10,15 MHz, da 14 MHz a 14,2 MHz, da 18,07 MHz a 18,17 MHz, da 21,0 MHz a 21,4 MHz, da 24,89 MHz a 24,99 MHz, da 28,0 MHz a 29,7 MHz e da 50,0 MHz a 54,0 MHz. **Nota 4 –** Valutato relativamente all'immunità ai campi di prossimità da apparecchiature di comunicazione in RF wireless in conformità a IEC 60601-1-2:2014 Tabella 9.
[a] Non è possibile prevedere teoricamente con precisione le intensità di campo dai trasmettitori fissi, quali stazioni base per telefoni a radiofrequenza (cellulari/cordless) e sistemi terrestri mobili di radiocomunicazione, sistemi per radioamatori, antenne radio AM ed FM e TV. Per valutare l'ambiente elettromagnetico in relazione ai trasmettitori a RF fissi, è necessario prendere in considerazione l'opportunità di eseguire una perizia elettromagnetica del sito. Se l'intensità di campo misurata nel luogo in cui viene utilizzato il sistema **Power-LOAD** è superiore al corrispondente livello di conformità RF (vedi sopra), è necessario osservare il funzionamento del sistema **Power-LOAD** per accertarsi che esso operi correttamente. In caso di funzionamento anomalo, può essere necessario ricorrere a ulteriori misure, come il riorientamento o lo spostamento di **Power-LOAD**. [b] Per la gamma di frequenza compresa tra 150 kHz e 80 MHz, le intensità di campo devono essere inferiori a 20 V/m.

Power-LOAD®ファスナーシステム

操作マニュアル

REF 6390

CE

JA

6390-809-005 Rev AB.0 2023-07

記号

	取扱説明書/小冊子を参照
	取扱説明書参照
	一般的な警告
	注意
	警告：手を挟む危険性
	警告：非電離放射線
CE	CEマーク
UK CA	英国適合性評価マーク
	輸入者
UDI	機器固有識別子
EC REP	欧州共同体の正規代理店
CH REP	スイスの正規代理店
MD	欧州医療機器
REF	カタログ番号
LOT	ロット番号
SN	シリアル番号
US Patents	米国での特許についてはwww.stryker.com/patentsを参照
	製造業者
	製造日

	安全使用荷重
	危険電圧
c UL us	感電、火災、および機械的危険性に関して、Underwriters Laboratories LLC 認証済の医療機器。ANSI/AAMI ES60601-1:2012 および CAN/CSA-C22.2 No.60601-1:14 にのみ準拠。
⎓	直流
	クラスII電気機器：感電保護が基礎絶縁のみに依存せず、二重絶縁や強化絶縁などの安全措置が追加されている機器。保護接地の提供や設置状態への依存はありません。
	この記号は、廃電気電子機器（WEEE）に関する欧州指令2012/19/EUの改正に従って、リサイクルのため本製品を分別回収しなければならないことを示しています。未分類の都市廃棄物として廃棄しないでください。廃棄に関する情報についてはお近くの代理店にお問い合わせください。汚染された機器は、リサイクルする前に必ず除染してください。
	Rechargeable Battery Recycling Corporation (RBRC) は、携帯型充電式電池のリサイクルを推進する、非営利の公益団体です。バッテリーは電池回収場所に持っていく必要があります。お近くの回収場所は、RBRC のウェブサイト（www.rbrc.org）を参照するか、リサイクルマークの上に記載されている電話番号にお問い合わせください。
IPX6	高圧の噴流水に対する保護
	本機器は、FCC規則の第18部に準拠しています
	2人で持ち上げる
	天地無用
	壊れ物につき取扱注意
	湿気厳禁
	積段数制限
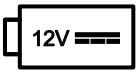	12 VDCバッテリーで駆動
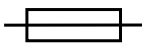	ヒューズ
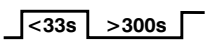	バッテリーのデューティサイクル（収容時）：10.0%（33秒未満オン、300秒超オフ）
	バッテリーのデューティサイクル（充電時）：100%
U.S.A.	この記号の下にある英語のテキストは、米国ユーザーのみを対象としたものです。

TRA Registered No: ER35122/14 Dealer No: DA35173/14	電気通信規制機関によりアラブ首長国連邦で登録
	製品は、オーストラリア/ニュージーランドの該当するEMC規格に準拠しています
TA-2013/2350 APPROVED	南アフリカの独立通信機関により承認
	ボックス製造業者の証明書 - 本梱包ボックスの段ボール垂直圧縮強さ試験最低値は、82 ポンド/インチ です。
	ボックス製造業者の証明書 - 本梱包ボックスの段ボール垂直圧縮強さ試験最低値は、51 ポンド/インチ です。

目次

警告/注意/注記の定義 3
安全に関する注意事項の概要 3
ピンチポイント 6
はじめに 7
製品説明 7
適応 7
臨床的有用性 7
禁忌 8
予想耐用年数 8
廃棄/リサイクル 8
仕様 8
欧州REACH規則 9
必須オプション付き規格 9
製品図示 10
連絡先 10
シリアル番号の位置 11
製造年月日 11
セットアップ 12
ストレッチャーの適合性 12
取り付け 13
品質システム規制 13
21 CFR 820.170 取り付け 13
Power-LOADアセンブリ取り付け部品チェックリスト 13
床プレートの取り付け 14
Power-LOADの取り付け 14
バッテリーの取り付け 24
取り付けチェックリスト 25
取り付けの検証 27
動作時 29
ユーザコントロールおよびLEDインジケータ 29
トロリーの頭側端部のLEDインジケータ 31
使用者による手動コントロール 32
操作ガイドライン 33
電動ストレッチャーの昇降または開放 33
バッテリーの電力レベルのチェック 34
電動操作による車内収容 / 車外搬出 35
電動操作によるPower-LOADの収容 35
電動操作によるPower-LOAD の車外搬出 36
手動操作による車内収容 / 車外搬出 36
手動操作によるPower-LOADの車内収容 37
手動操作によるPower-LOADの車外搬出 37
Power-LOADコントロールパネルでのバッテリー電力レベルのチェック 38
バッテリーの充電 38
Power-LOADの保管 38
ストレッチャーの荷重高さの設定 38
多数傷病者事故時のアップグレードしていないXフレームの使用 39
ストレッチャーのない車両からのPower-LOADの伸展 39
Power-LOADオプションによる Performance-PROストレッチャーの車内収容 39
Power-LOADオプションのある Performance-PROストレッチャーの車外搬出 41
Power-LOADオプションによる Power-PROストレッチャーの車内収容 42
Power-LOADオプションによる Power-PROストレッチャーの車外搬出 44
Power-LOADでの車内収容後の手動によるストレッチャーの車外搬出（Power-LOADの電源喪失時またはシステムエラー） 45
電動ファスナーの電源喪失後またはシステムエラー発生後の手動によるストレッチャーの車内収容 46
手動によるストレッチャーの車外搬出 47
修理を目的としたストレッチャーの車外搬出 48
手動によるストレッチャーの車内収容（Power-PROの電源喪失） 49
予防保守 51
定期的な点検および調整 51
月1回または2時間使用するたび 51

3ヵ月に1回または6時間使用するたび 51
12ヵ月に1回または24時間使用するたび 52
フラットローラーおよびVガイド部品交換のスケジュール 52
トランスファーロックのベアリング部品の交換スケジュール 53
洗浄 54
推奨される洗浄剤 54
トラブルシューティングガイド 55
無線通知 57
EMCに関する情報 58

警告/注意/注記の定義

警告、**注意**、および**注記**は特別な意味を持つため、慎重に確認してください。

警告

回避しなければ死亡や重大な人身事故につながり得る状況について、読む人に注意をうながします。また重篤な有害作用の可能性および安全上の問題についても記述することがあります。

注意

回避しなければ操作者や患者に対する軽度ないし中等度の負傷、または製品や他の物品の損傷につながり得る状況について、注意をうながします。これには、装置の安全かつ有効な使用に必要な特別な注意や、使用や誤用の結果起こりうる装置への損傷を防ぐために必要な注意が含まれます。

注記 - 特別な情報を提供し、保守を容易にしたり、重要な説明をより分かり易くしたりします。

安全に関する注意事項の概要

必ず本ページに記載されている警告と注意を読んで厳守してください。保守は有資格者のみが行ってください。

警告

- 本製品の定格に合わない電圧で**Power-LOAD**を操作しないでください。
- 装置の損傷や発煙が生じないようにするため、デューティサイクルを超えて**Power-LOAD**を操作しないでください。
- **Power-LOAD**を24 VDC車両回路に接続しないでください。電気による危険を防止するため、**Power-LOAD**は必ず15 Aヒューズ/ブレーカーの付いた12.8 ~ 15.6 VDC車両回路に接続してください。
- お使いのストレッチャーのモデルの操作マニュアルで指定されている車両のデッキの高さに合うように、ストレッチャーのロードホイールの高さを必ず調整してください。
- **Power-LOAD**オプションのないストレッチャーについてはいずれも、レールクランプアセンブリを必ず使用してください。**Power-LOAD**は、**Power-LOAD**オプション付きのストレッチャー（*ストレッチャーの適合性* (ページ12)参照）とのみ適合性があります。特定の状況では、標準のアントラーとして**Power-LOAD**を大半のXフレームストレッチャーに使用できます。
- Stryker モデル6390 **Power-LOAD**システムは、常に**Power-LOAD**と適合性のあるストレッチャーと併用してください。適合性のないストレッチャーを Stryker モデル6390 **Power-LOAD**システムで使用すると、怪我の原因となる場合があります。
- 必ず本説明書の記載通りにファスナーシステムを取り付けてください。設置が不適切な場合は、怪我をすることがあります。少なくとも、全米トラック装置協会（National Truck Equipment Association）/救急車製造業者（Ambulance Manufacturer's Division Standard）の分割基準004、担架保持システム静的試験（Litter Retention System Static Test）（AMD-004）の基準に構成が適合することを確認します。
- 医用電気機器を使用する際には、電磁両立性（EMC）に関する特別な予防措置を講じてください。本説明書のEMCに関する情報に従って、ファスナーシステムの取り付けや使用を行ってください。携帯型および移動型無線通信機器が、ファスナーシステムの機能に影響を及ぼすことがあります。
- 損傷のリスクを回避するため、トランスファーおよびトロリーアセンブリを持ち上げて位置決めを行う際には、必ず2人で取り付けてください。
- 可動部には手、指、足を近づけないでください。
- のこぎりを使用する場合は適切な目の保護具を必ず着用してください。切っているものを固定し、周囲に注意してください。
- バンパーとの間隔を必ず空けてください。バンパーとの間隔が不適切な場合、患者や操作者が怪我をする可能性があります。
- 必ず車両の外装との隙間をすべて封止し、排気ガスが車両の患者コンパートメントに入らないようにします。
- **Power-LOAD**は、必ず車両に取り付けられている15Aヒューズ/リセット可能なブレーカーに接続して、電気的障害を予防してください。Strykerでは、ヒューズボックスにヒューズ/リセット可能なブレーカーを取り付けることをお勧めしています。
- **Power-LOAD**を24V DC車両回路に接続しないでください。
- 使用前に必ず、**Power-LOAD**の機能を確認してください。確認を怠ると、患者や操作者が怪我をする場合があります。

- 車両の患者コンパートメントの周りを移動する際には、Power-LOADにつまずかないよう必ず注意してください。
- 悪天候（雨、氷、雪等）時にPower-LOADを操作する際には必ず注意してください。
- 必ず、機構の周りに誰もいない場合にのみ、ストレッチャーやPower-LOADを操作してください。電動ストレッチャーやPower-LOADの機構に巻き込まれると、重傷を負う可能性があります。
- 必ず、製品の操作について完全に理解するまで、Power-LOAD を使用してストレッチャーの車内収容 / 車外搬出を練習してください。適切に使用しないと怪我をする場合があります。
- 訓練を受けていない担当者に、Power-LOAD.の操作の補助をさせないでください。訓練を受けていない技術者/担当者は、患者や自身に怪我を負わせる可能性があります。
- トロリーが中間位置にある状態で車両を運転しないでください。この位置ではロックがかからず、運転を想定していません。
- ストレッチャーを扱う際には、必ず両手を使用してください。Power-LOADは補助装置に過ぎません。状況をそれぞれ判断し、搬送の際にどのように重量を配分し持ち上げるかを決めてください。
- 400 ポンド（181 kg）を超える重量を扱う際は必ず、車内収容 / 車外搬出に必要な力を扱うのに十分な人数の操作者で行ってください。安全性を高めるため、操作者は平らな面で車内収容 / 車外搬出を行ってください。36インチ（91 cm）の車両の場合、手動で搬出する必要があります。
- 電動で車内収容 / 車外搬出を行う間は、絶対にPower-LOADのトロリーの持ち上げアームに手足を近づけないでください。
- ストレッチャーの動作中は、バッテリーを取り外さないでください。
- 必ず説明書の記述通りに、Power-LOADシステムと付属品を操作してください。Power-LOADシステムまたは付属品を適切に使用しないと、患者または操作者が怪我をする場合があります。本製品をその他の方法で使用した場合は、全面的に所有者または使用者の責任となります。
- 手動操作の場合、ストレッチャーの足側端部で必ず重量を支持してください。
- 車内収容 / 車外搬出の際、ストレッチャー全体の重量を支えられるよう必ず準備してください。電力がない場合、持ち上げアームでストレッチャーは持ち上がりません。
- 損傷したバッテリーは、リサイクルのために必ずサービスセンターに返品してください。未分類の都市廃棄物として廃棄しないでください。国の回収および/または収集システムについては現地代理店にお問合せください。
- Power-LOAD.の修理を行う前に、必ず電力線を外し（該当する場合）、車両のバッテリーを取り外し、主電源ボタンを押して製品の電源を切ってから、トロリーを収容位置に配置してください。
- Power-LOADが稼働中の場合、バッテリーを取り外さないでください。
- バッテリーの充電を行えなくなるため、通常の使用時に製品の電源を切るのに主電源ボタンを押さないでください。
- レールクランプがレールチューブ上にある赤色の調整限界ラベルに重ならないようにしてください。レールジョーからストレッチャーフレームが離れないようにするため、レールクランプとレール固定ジョーの間は1インチ（2.5 cm）以下でなければなりません。
- レールジャーが開いている時は、手や指で解除ボタンを押さないでください。レールクランプ固定具は、強力なバネの動きで閉まります。
- 患者の乗ったストレッチャーを車内収容 / 車外搬出する際には、必ず2人以上の訓練を受けた操作者が行ってください。
- 必ず、すべての乗員の前に、Power-LOADと適合性のあるストレッチャーを車両の患者コンパートメントに乗せます。
- 車両の患者コンパートメントからストレッチャーを搬出する際に、持ち上げアームでストレッチャーを上げない場合、必ず、ストレッチャーと患者の全重量を支える準備をしてください。ストレッチャーは車両の患者コンパートメントから取り外すために ロック解除されているため、Power-LOAD持ち上げアームでストレッチャーが少し上がります。
- ストレッチャーを車外搬出する際には、Power-LOADのコントロールパネルにあるボタンを押す前に、ストレッチャーのベースが伸展していることを必ず確認します。
- Power-LOADに電源喪失やシステムエラーが発生している間に車両の患者コンパートメントからストレッチャーを搬出する場合、必ず、ストレッチャーと患者の総重量を支える準備をしてください。
- 車両の患者コンパートメントに患者を乗せる前に、必ずストレッチャーを収納してください。
- 修理や清掃の前に、必ず主電源ボタンを押してユニットの電源を切ります。
- 汚染物質を吸引しないよう、高圧洗浄中は必ず適切な個人用保護具を使用してください。高圧洗浄装置を使用すると、汚染物質が空気中に舞うことがあります。
- Power-LOADは、本周波数帯で動作するその他の装置に干渉する可能性のある、電動ストレッチャー（Power-PRO XTまたはPower-PRO IT）とともにPower-LOADコントロールを使用する際には、13.56 MHzで動作します。
- Power-LOADシステムのエミッションが増加し電磁波耐性が低下するのを避けるため、Strykerが内部コンポーネント用に交換部品として販売しているトランスデューサーとケーブルを除く、指定外の付属品、トランスデューサー、ケーブルを使用しないでください。

- Power-LOADシステムおよびPower-PRO電動ストレッチャーを他の装置の近くや他の装置と重ねて使用しないでください。近くや重ねて使用する必要がある場合、Power-LOADシステムを観察し、使用する設定で正常に動作することを確認してください。
- Power-LOADは主に次の周波数で作動します: 非接触充電では70 ~ 85 kHz、および13.56 MHz±7 kHz、振幅変調（OOK）、ERP: -82.37 dBm。非接触充電は、70 ~ 125 kHzの周波数範囲で作動します。その他の装置はCISPRの工ミッション要件に準拠していても、Power-LOADシステムに干渉することがあります。

注意

- 本製品を正しく使用しないと、患者や操作者がけがをする可能性があります。本製品は、必ず本説明書の記載通りに操作してください。
- 本製品または本製品の部品を改造しないでください。本製品を改造すると、予測不可能な動作が生じて患者や操作者がけがをする可能性があります。また、本製品を改造すると保証が無効になります。
- トランスファーアセンブリを取り付ける際には、ストレッチャーの非接触充電ハウジングを壊さないでください。
- ワイヤーがフロアプレートのポケットの内部にあり、アンカーアセンブリを取り付ける際にアンカーアセンブリによって挟まれないことを必ず確認してください。
- 手動オーバーライドにより、Power-LOADシステムを自在に動かすことができます。
- 製品の使用前に、必ずバッテリーを充電してください。充電されていないまたは劣化したバッテリーを使用すると、製品の性能が低下する場合があります。
- ストレッチャーを車内収容する際には、装置に損傷が及ばないようにするため、ストレッチャーをトロリーに荒っぽく乗せないでください。
- ストレッチャーのベースが完全に格納されるまで、ストレッチャーを車両の患者コンパートメントに押し込まないでください。
- ストレッチャーのベースが完全に格納されるまで、ストレッチャーを車両の患者コンパートメントに押し込まないでください。
- ストレッチャーが足側端部での定位置でロックされるまで、手動リリースを開放しないでください。開放が早すぎると、ストレッチャーのベースにより、ストレッチャーをPower-LOAD.にロックできなくなる場合があります。
- トロリーの下側のトロリー機構に直接スプレーしないでください。水がトロリーのハウジング内部に浸入し、腐食が進んだり操作性が低下したりする危険性があります。
- 製品の使用中は、クリーニング、保守、メンテナンスを行わないでください。
- 本装置は、米国連邦通信委員会（FCC）規則第15部に準じ、クラスAデジタル装置についての制限に適合していることが試験・証明されています。これらの制限は、装置が商業環境で使用された場合に、有害な干渉に対する合理的な保護を行うために制定されています。本装置は、無線周波エネルギーを発生・使用し、かつ放射する可能性があるため、取扱説明書に従って適切に取り付けて使用しない場合には、無線通信に有害な干渉が生じるおそれがあります。本装置を住宅環境で操作した場合には有害な干渉が生じる可能性が高く、このような場合、ユーザーは自費負担で干渉を是正することを求められます。干渉が生じた場合、Power-LOADシステムまたは干渉を起こしている製品の場所または方向を変えてください。
- 干渉が生じた場合、Power-LOADシステムまたは干渉を起こしている製品の場所または方向を必ず変えてください。本機器は、FCC規則の第18部に準拠しています。
- 製造業者が指定したケーブルを含め、Power-LOADシステムのいずれの部分にも、30 cm（12インチ）以内の距離で携帯型無線通信機器（アンテナケーブルや外部アンテナなどの周辺装置を含む）を使用しないでください。さもないと本機器の性能が低下するおそれがあります。
- 本機器は、その工ミッション特性のため、工場環境および病院での使用に適しています（CISPR 11 クラスA）。本装置は、無線周波エネルギーを発生・使用し、かつ放射する可能性があるため、取扱説明書に従って適切に取り付けて使用しない場合には、無線通信に有害な干渉が生じるおそれがあります。本装置を住宅環境（通常は、CISPR 11クラスBが必要）で操作した場合には有害な干渉が生じる可能性が高く、このような場合干渉の是正はユーザーの自己負担となります。干渉が生じた場合、Power-LOADシステムまたは干渉を起こしている製品の場所または方向を変えてください。

ピンチポイント

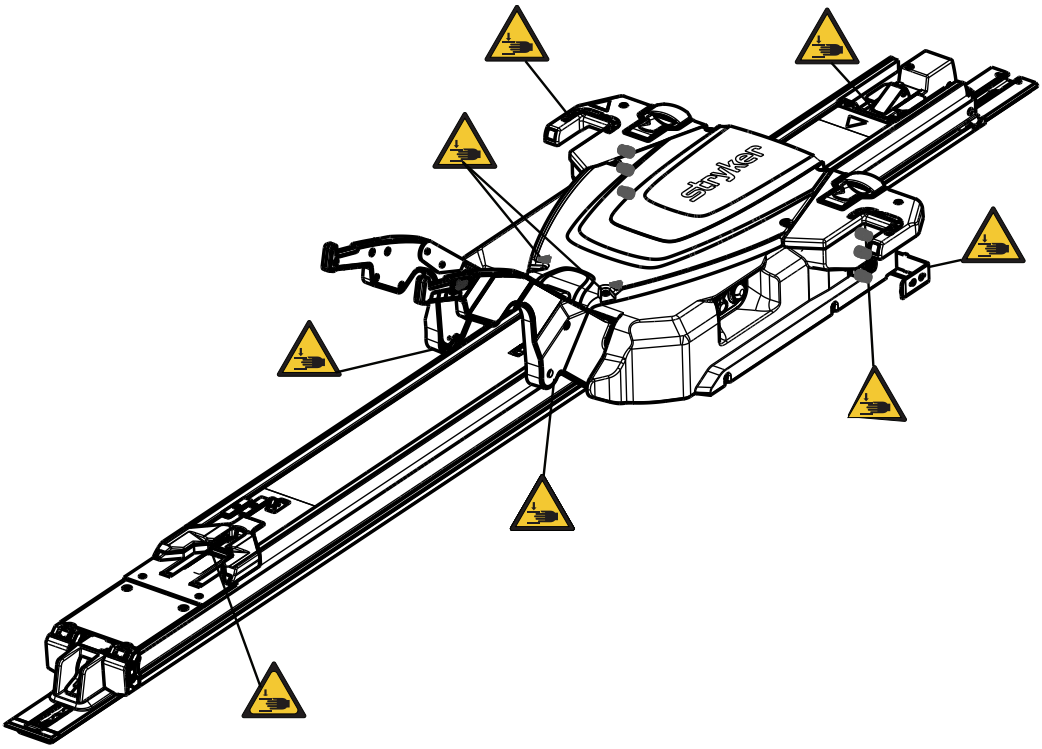

図 1 – ピンチポイント

はじめに

本取扱説明書は、ご使用になるStryker製品を操作または保守を行う際にご覧ください。製品の操作または保守を行う前に、本書を一読してください。製品の安全な操作と保守に関して、スタッフの教育・トレーニング方法および手順を定めてください。

注意

- 製品の不適切な使用により、患者または介助者が負傷する可能性があります。製品は、本書に記載されているとおりにのみ操作してください。
- 製品または製品の部品を改造しないでください。製品を改造すると、予測不可能な動作の原因となり患者や介助者が負傷する可能性があります。また、製品を改造すると保証が無効になります。

注記

- 本書は製品に恒久的に付随するものであるため、今後製品を売却することがあっても製品と一緒に保管しておくことをお勧めします。
- Strykerでは、継続的に製品のデザインと品質において進歩を追求しています。本取扱説明書には、発行時に入手している最新の製品情報が記載されています。ご使用の製品と本取扱説明書の記述に若干の不一致がある場合があります。ご質問がある場合は、Stryker カスタマーサービスまたはテクニカルサポート+1-800-327-0770までお問い合わせください。

製品説明

Strykerモデル6390 **Power-LOAD®**電動ファスナーシステムは、互換性のある救急車用ストレッチャーの昇降、救急車への収容と搬出の誘導機能を持っています。ストレッチャーがシステムにしっかりと固定されると、バッテリー駆動の油圧システムが、ストレッチャーの車内収容と車外搬出の際にオペレーターを補助します。本システムでは、救急車の内部で、互換性のある救急車用ストレッチャーを固定することもできます。ストレッチャーが搬送位置で固定されると、**Power-LOAD**は互換性のあるモデル6506 **Power-PRO™**XTおよび6516 **Power-PRO™**IT救急車用ストレッチャーを非接触で充電します。電源が喪失した場合でも、システムは引き続き機能して車両内部でストレッチャーを固定します。

適応

Power-LOADは、救急車への、互換性のある車輪付きストレッチャー (救急車用ストレッチャー) の車内収容 / 車外搬出、および搬送中の救急車用ストレッチャーの固定を補助することを目的としています。本機器の最大安全使用荷重は 870 ポンド (395 kg)で、これには救急車用のストレッチャー、患者、ストレッチャーに取り付けられた装置 (酸素ボンベ、モニター、ポンプ等) の重量が含まれます。本機器の対象となる使用者は、救急救命士、サービス技術者、設置者のほか、救急医療サービスおよび医療機関のスタッフを含む、訓練を受けた医療専門家です。

臨床的有用性

ストレッチャー：患者の搬送

ファスナー：ストレッチャーの搬送を支持

ストレッチャーとファスナーシステム：患者のサポートと搬送

禁忌

既知の禁忌はありません。

予想耐用年数

通常の使用条件下で適切な定期保守を行った場合、**Power-LOAD**の予想耐用期間は7年です。

廃棄/リサイクル

環境保護並びに耐用年数を終えた機器のリサイクルまたは廃棄に関するリスクを規定する、現地で施行されている最新の推奨事項および/または規制に必ず従ってください。

仕様

	安全使用荷重 **注記** - 安全作業荷重は、ストレッチャー、患者、マットレス、付属品の総合計重量を意味します。	870 ポンド	395 kg
最大持ち上げ重量（患者および付属品）		700 ポンド	318 kg
全長		95 インチ	241 cm
最低長		89.5 インチ	228 cm
幅		24.5 インチ	62 cm
体重			
	フロアプレートアセンブリ	16.5 ポンド	7.5 kg
	アンカーアセンブリ	23 ポンド	10.5 kg
	トランスファーアセンブリ	67 ポンド	30.5 kg
	トロリーアセンブリ	105 ポンド	48 kg
患者が乗っているストレッチャーの積み込み/積み下ろしに必要な操作者の最低人数		2	
患者が乗っていないストレッチャーの積み込み/積み下ろしに必要な操作者の最低人数		1	
推奨される積み込み高さ		22 ~ 36 インチ	56 ~ 91 cm
油圧オイル		Mobil **Mercon**® V ブレンド ATF オイル（6500-001-293） 安全情報については、Mobil **Mercon**® V ブレンド ATF オイルの製品安全データシート（MSDS）を参照してください。	
電気的要件		12.8 ~ 15.6 VDC、15Aヒューズ/ブレーカー、2つの導体10 AWGケーブル	
バッテリーのデューティサイクル、充電時		100%	
バッテリーのデューティサイクル、収容時		10%（33秒オン/5分オフ）	

バッテリー	12 VDC、5 Ah 鉛バッテリー（6390-001-468）
ヒューズ	LITTELFUSE 0496060.ZXD-UL
規格	ANSI/AAMI ES60601-1:2012、CAN/CSA-C22.2 No. 60601-1:14、KKK-A-1822F、IEC 60601-1-12:2014 特定のオプションを必要とする規格については、*必須オプション付き規格* (ページ9)を参照してください。

Strykerは断りなく仕様を変更する権利を有します。

黄と黒の配色はStryker Corporationの登録商標です。

Strykerは、本短距離無線型機器が欧州指令2014/53/EUに準拠していることを宣言します。EU適合宣言書は次のウェブアドレスで確認いただけます：http://techweb.med.strykercorp.com/EMS/EU%20Declaration%20of%20Conformity/index.html。

ラベルは12インチ(30 cm)以上離れた所からでは判読できない場合があります。

警告

- 本製品の定格に合わない電圧で**Power-LOAD**を操作しないでください。
- 装置の損傷や発煙が生じないようにするため、デューティサイクルを超えて**Power-LOAD**を操作しないでください。
- **Power-LOAD**を24 VDC車両回路に接続しないでください。電気による危険を防止するため、**Power-LOAD**は必ず15 Aヒューズ/ブレーカーの付いた12.8 ~ 15.6 VDC車両回路に接続してください。

環境条件	操作方法	保管と運搬
温度	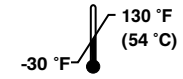	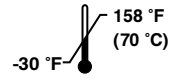
相対湿度	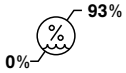	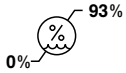
大気圧	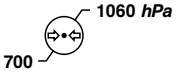	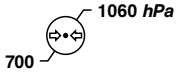

欧州REACH規則

欧州REACH規則およびその他の環境保護に関する規制の要件に従って、申告が必要な物質を含む部品を記載しています。

説明	品番	高懸念物質（SVHC）化学名
バッテリー、12 V	6390-001-468	鉛
コントロールボードアセンブリ	639002010014	鉛
トローリー通信ボード	6390-001-378	オクタメチルシクロテトラシロキサン

必須オプション付き規格

規格に準拠するため、**Power-LOAD**を以下の互換性のあるストレッチャーと共に使用する必要があります。詳細については、お持ちのストレッチャーモデルの操作マニュアルを参照してください。

注記 - 互換性のあるストレッチャーが、衝突試験の動力モードで**Power-LOAD**に装着されます。

標準	Power-LOADに互換性のあるストレッチャーモデル
SAEJ3027 およびAS/NZS-4535	6500、6506、6507
BS EN 1789	6500、6506、6085、6086、6507

製品図示

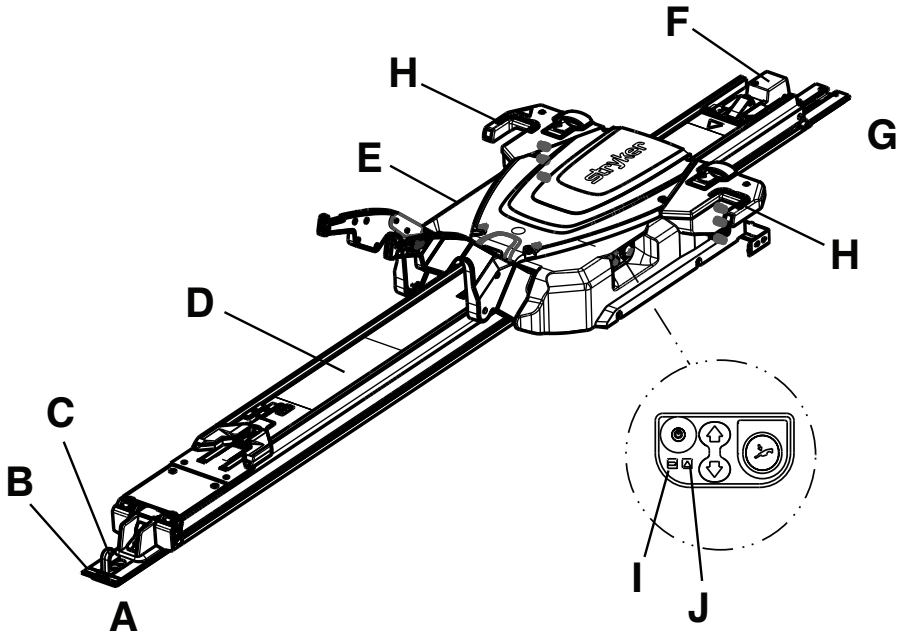

A	足側端部	F	アンカーアセンブリ
B	床プレート	G	頭側端部
C	安全フック	H	LEDインジケータ、頭側端部
D	トランスファーアセンブリ	I	バッテリーLED
E	トロリーアセンブリ	J	エラーLED

連絡先

Strykerカスタマーサービスまたはテクニカルサポートまでご連絡ください：1-800-327-0770 。

Stryker Medical
3800 E. Centre Avenue
Portage, MI 49002
米国

注記 - 製品に関連して重大な事故が発生した場合、使用者および / または患者は居住地を管轄する欧州連合加盟国の監督官庁並びに製造業者の両方に報告する必要があります。

オンラインの操作・保守説明書を閲覧するには、https://techweb.stryker.com/を参照してください。

Strykerカスタマーサービスまたはテクニカルサポートにご連絡いただく際は、お手持ちのStryker製品のシリアル番号（A）をご用意ください。書面にてご連絡いただく場合は、必ずシリアル番号を記載してください。

シリアル番号の位置

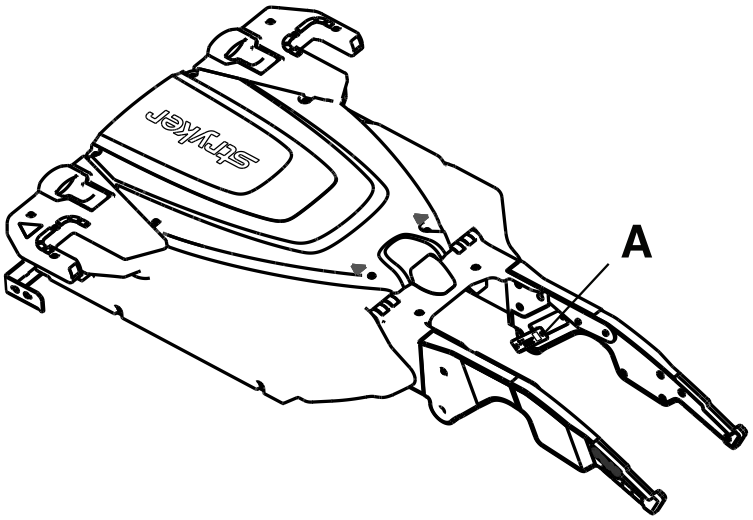

製造年月日

製造年は、シリアル番号の最初の2桁です。

セットアップ

セットアップ中に箱を開封して、すべての品目が正しく作動するか確認してください。使用する前に、製品が正しく機能することを確認してください。

警告 - お使いのストレッチャーのモデルの操作マニュアルで指定されている車両のデッキの高さに合うように、ストレッチャーの口ードホイールの高さを必ず調整してください。

使用前に、製品の梱包材料および包装材料をすべて取り除いてください。

Power-LOADの状態については、使用者に責任があります。有資格の修理担当者が次の一覧と操作ガイドの指示に従って、**Power-LOAD**の機能をチェックします。

1. 持ち上げアームを上げて、**Power-LOAD**のトロリーをトランスファーアセンブリの頭側端部に手動で押し込み、バッテリーを充電します。**Power-LOAD**を最初に使用する前に、2時間以上バッテリーを充電します。

   注記 - バッテリーの電力LEDは、充電中緑色で点滅します。
2. 取り付けチェックリストが完了したことを確認します。
3. 取り付けチェックリストを第三者の取り付け担当者が記入した場合には、取り付けチェックリストを再度行います。取り付けチェックリストを完了できない場合、製品を使用しないでください。

Power-LOADと互換性のあるストレッチャーの状態についても、使用者に責任があります。使用する前に、製品が正しく機能することを確認してください。お使いのストレッチャーのモデルの設定要件については、ストレッチャーの操作マニュアルを参照してください。

ストレッチャーの適合性

Strykerモデル6390 **Power-LOAD**システムは、**Power-LOAD**適合オプションとのみ適合性があります。

警告

- **Power-LOAD**オプションのないストレッチャーについてはいずれも、レールクランプアセンブリを必ず使用してください。**Power-LOAD**は、**Power-LOAD**オプション付きのストレッチャー（*ストレッチャーの適合性* (ページ12)参照）とのみ適合性があります。特定の状況では、標準のアントラーとして**Power-LOAD**を大半のXフレームストレッチャーに使用できます。
- Strykerモデル6390 **Power-LOAD**システムは、常に**Power-LOAD**と適合性のあるストレッチャーと併用してください。適合性のないストレッチャーを Strykerモデル6390 **Power-LOAD**システムで使用すると、怪我の原因となる場合があります。

現在これらの仕様に適合しているストレッチャーは次の通りです：

- **Power-LOAD**適合キット（6085-700-010）のあるモデル6085 **Performance-PRO** XT
- **Power-LOAD**オプションまたは適合キット（6086-700-001）のあるモデル6086 **Performance-PRO** XT
- **Power-LOAD**適合キット（6500-700-049）のあるモデル6500 **Power-PRO** XT
- **Power-LOAD**オプションまたは適合キット（6506-700-001）のあるモデル6506 **Power-PRO** XT
- **Power-LOAD**適合キット（6510-700-001）のあるモデル6510 **Power-PRO** IT
- **Power-LOAD**オプションまたは適合キット（6516-700-001）のあるモデル6516 **Power-PRO** IT
- **Power-LOAD**オプションまたは適合キット（650707000014または650707000016）のあるモデル6507 **Power-PRO** 2

取り付け

品質システム規制

警告

- 必ず本説明書の記載通りにファスナーシステムを取り付けてください。設置が不適切な場合は、怪我をすることがあります。少なくとも、全米トラック装置協会/救急車製造業者の分割基準004、担架保持システム静的試験（AMD-004）の基準に構成が適合することを確認します。
- 医用電気機器を使用する際には、電磁両立性（EMC）に関する特別な予防措置を講じてください。本説明書のEMCに関する情報に従って、ファスナーシステムの取り付けや使用を行ってください。携帯型および移動型無線通信機器が、ファスナーシステムの機能に影響を及ぼすことがあります。

米国食品医薬品局（FDA）連邦規則集（CFR）の第21章には、ファスナーシステムなどの機器の取り付けに関する指針が記載されています。これらの連邦規則を遵守するため、各機器は、取り付けチェックリストの点検基準に従い、訓練を受けた*人物により適切に取り付けられていることを確認する必要があります。本文書は、各シリアル番号/設置毎に、7年以上維持しなくてはなりません。

*取り付け施設は、設置者が有資格であったことを示す独自の訓練記録を維持する必要があります。

21 CFR 820.170 取り付け

（a）設置が必要な機器の各製造業者は、適切な設置・検査方法、並びに必要に応じて試験手順を確立し、維持するものとします。方法および手順には、設置後に機器が想定通りに動作するように適切に設置するための指示が含まれます。製造業者は、機器とともにその方法と手順を配布するか、配布しない場合には機器の設置者が入手できるようにするものとします。

（b）機器の設置者は、製造業者の方法および手順に従って設置・点検・必要な試験が行われていることを確認し、点検および試験の結果を文書化し、設置が適切に行われたことを証明するものとします。

Power-LOADアセンブリ取り付け部品チェックリスト

Power-LOADシステムの取り付けに必要な部品がすべてあることを確認します。取り付け方法は、*Power-LOADの取り付け* (ページ14)を参照してください。

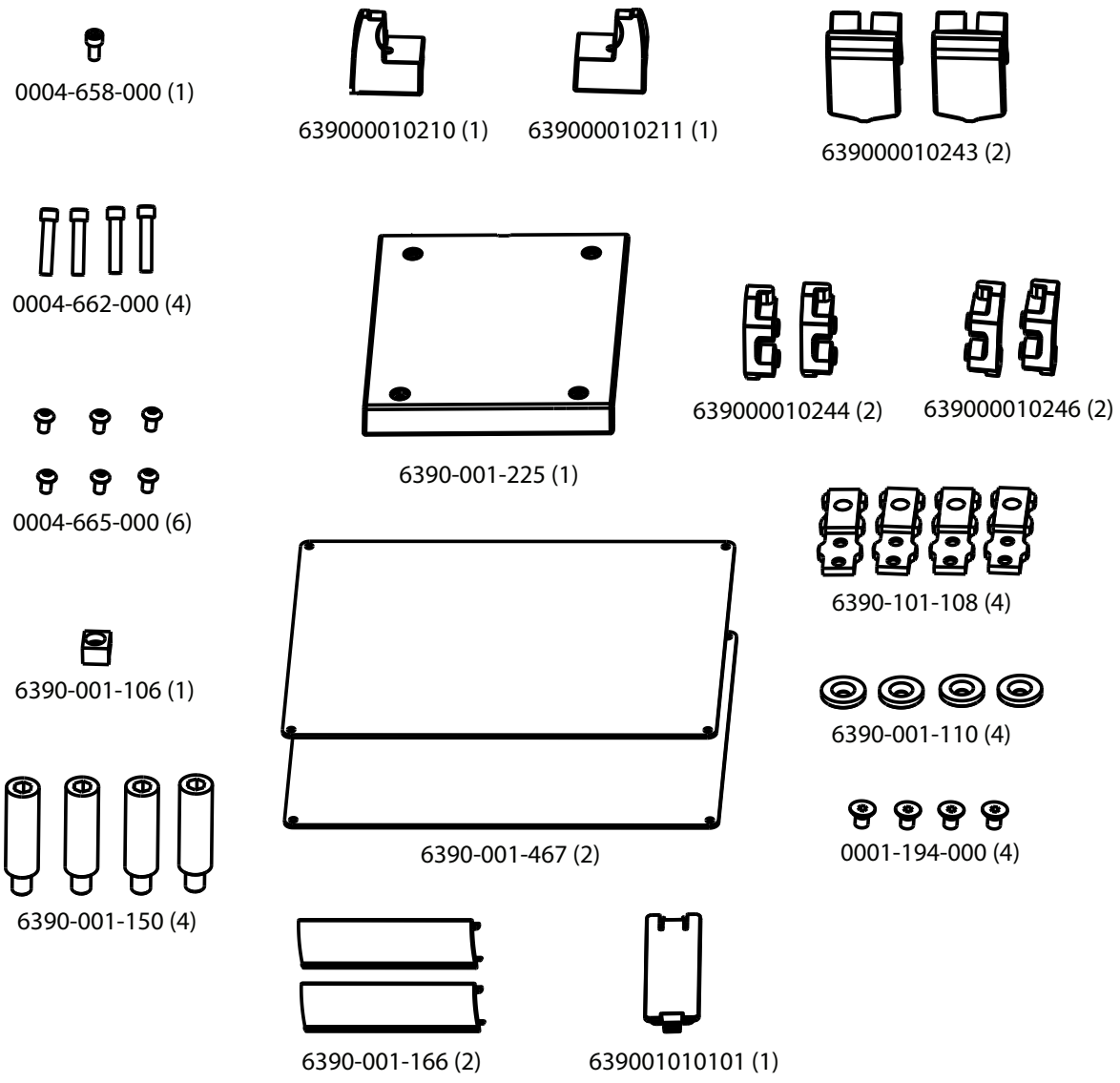

図 2 – Power-LOADアセンブリ取り付けキット部品 6390-001-054

床プレートの取り付け

ファスナーシステムを取り付ける前に、Strykerの汎用フロアプレートを車両の患者コンパートメントに取り付けます。Strykerのフロアプレート取り付けマニュアル（6390-109-020）を参照してください。

Power-LOADの取り付け

警告

- 損傷のリスクを回避するため、トランスファーおよびトロリーアセンブリを持ち上げて位置決めを行う際には、必ず2人で取り付けてください。
- 可動部には手、指、足を近づけないでください。
- のこぎりを使用する場合は適切な目の保護具を必ず着用してください。切っているものを固定し、周囲に注意してください。

注意 - トランスファーアセンブリを取り付ける際には、ストレッチャーの非接触充電ハウジングを壊さないでください。

Power-LOAD 組み立てキットの部品（6390-001-054）

（1）六角穴付きネジ（0004-658-000）	（4）六角穴付きネジ（0004-662-000）	（6）ボタンヘッドキャップネジ（0004-665-000）
（4）アンカー取り付け用ポスト（6390-001-150）	（1）トロリー磁気アクティベーター（6390-001-106）	（1）トリム、頭側端部、右（639000010211）
（1）トランスファートリム、頭側端部、左（639000010210）	（2）完全停止バンパー（639000010243）	（1）トランスファー摩耗パッド、足側端部（6390-001-225）
（2）完全停止ブロック、ネジ式（639000010246）	（2）完全停止ブロック、貫通穴式（639000010244）	（4）平頭ネジ（0001-194-000）
（4）フロアプレートの取り付けブラケット（6390-101-108）	（4）サブアンカー取り付けブラケット（6390-001-110）	（2）フロアプレートカバー、短（6390-001-166）
（1）アンカー誘導のメインカバー（639001010101）		

使用する追加部品（非付属品）

絶縁テープ

必要なツール：

5/32インチ六角レンチ	巻き尺	のこぎり
マイナスドライバー	3/8インチ六角レンチ	3/16インチ六角レンチ
T25 Torxドライバー	1/2インチドライブ トルクレンチ > 60 フィート - ポンド	ゴム製ハンマー

手順：

1. 車両のバンパー（装備されている場合）を上げ位置まで持ち上げます。
2. フロアプレートの終端からバンパーの終端までの距離を巻着を使用して測定し、アンカーを頭側端部の方向にどれくらい動かせるか判断します（図 3）。

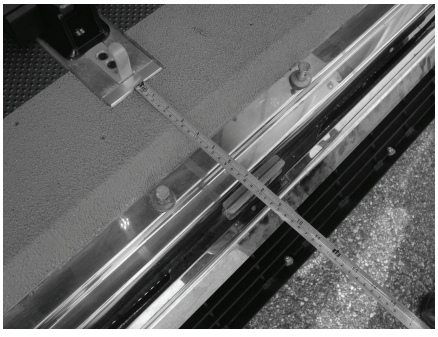

図 3 – アンカー設置用の測定

注記 - 測定した距離が18インチ（46 cm）未満である場合、車両の患者コンパートメントの頭側端部に**Power-LOAD**を測定距離に加えて最大18インチ（46 cm）近付けてください。

警告 - バンパーとの間隔を必ず空けてください。バンパーとの間隔が不適切な場合、患者や操作者が怪我をする可能性があります。

3. 最初のフロアプレート取り付けブラケット（6390-101-108）（図 4）の場所（足側端部の近く）を決めます。この場所では、車輪との間隔が最大となります。

   - ストレッチャーを車両の患者コンパートメントの頭側端部に近づけるには、別のフロアプレートの取り付け位置を選択します。
   - この場所が最初の場所から、ステップ2で計算した値より遠くにないことを確認します。ストレッチャーのベースと車両のバンパーとの間に十分な空間ができるようにしてください。
   - ブラケットを反転させ（図 5）、取り付け場所をさらに2インチ（5 cm）頭側端部の方に移動させます。
   - 図 4には、バンパーから車輪までの間隔が最大となる場所が示されています。図 5には、バンパーから車輪までの間隔が最小となる場所が示されており、最初の場所から8インチ（20.3 cm）移動しています。設定で車輪の間隔が適切となるような場所を選択してください。下の図 4および図 5では、（A）は車両の患者コンパートメントの頭側端部を示し、（B）は 足側端部を示しています。

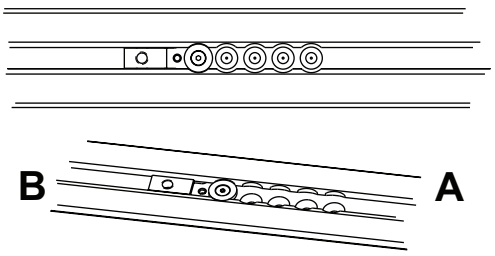

図 4 – 最大の車輪間隔

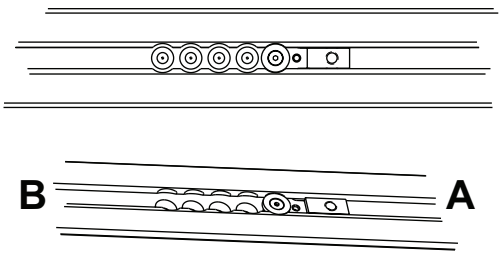

図 5 – ブラケットの反転

4. 5/32インチ六角レンチを使用して、平頭ネジ（0001-194-000）をサブアンカー取り付けブラケットのリテーナー（6390-001-110）に取り付け、フロアプレート取り付けブラケット（6390-101-108）を固定します。
5. フロアプレートアセンブリの他の3つの場所で、ステップ3と4を繰り返します。

   注記 - 3つのフロアプレート取り付けブラケットの位置は、ステップ3で選択した位置と一致しなければなりません。
6. アンカーと車両をつなぐケーブル（639000010135）を、アンカーの下部に配線し、アンカー側面の開口部から外に引き出します（図 6）。
7. アンカーを取り付け穴の上に配置します。余分なワイヤーは、電気ゴムグロメットに通しておきます。

警告 - 必ず車両の外装との隙間をすべて封止し、排気ガスが車両の患者コンパートメントに入らないようにします。

注記 - シリコーン封止剤を電気用のゴム製グロメットに塗り、電気の通り道を完全に塞ぎます。

8. アンカーアセンブリ（C）をフロアプレートアセンブリ（D）の上に置き（図 6）、余分なワイヤーをフロアプレートのポケットに入れます。フロアプレート取り付けブラケットに4つの穴を合わせます。

注意 - ワイヤーがフロアプレートのポケットの内部にあり、アンカーアセンブリを取り付ける際にアンカーアセンブリによって挟まれないことを必ず確認してください。

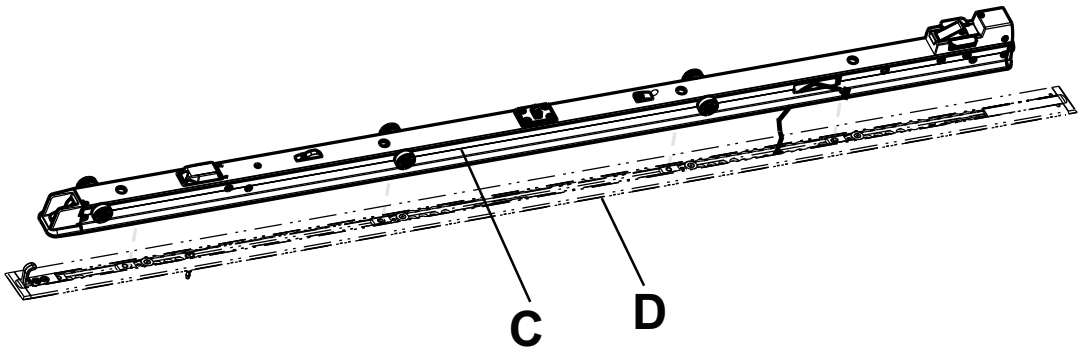

図 6 – アンカーアセンブリおよびフロアプレートアセンブリ

9. フロアプレートの頭側端部と足側端部で、露出したポケットを巻尺を使用して測定し、フロアプレートのカバーをカスタマイズします。
10. のこぎりで、両端のフロアプレートカバー（6390-001-166）（E）を、それぞれ測った長さに切ります（図 7）。フロアプレートは、フロアプレート取り付けブラケットには合いません。

    注記 - アンカーをフロアプレートの足側端部または頭側端部の上で組み立てる場合、フロアプレートのカバーはその端部では不要です。
11. ゴム製のハンマーで、各フロアプレートカバーをフロアプレートにはめ込みます（フック側（F）から始めます）。

    注記 - フロアプレートカバーを取り外すには、カバーの側面でマイナスドライバーを使用して端を持ち上げてください。

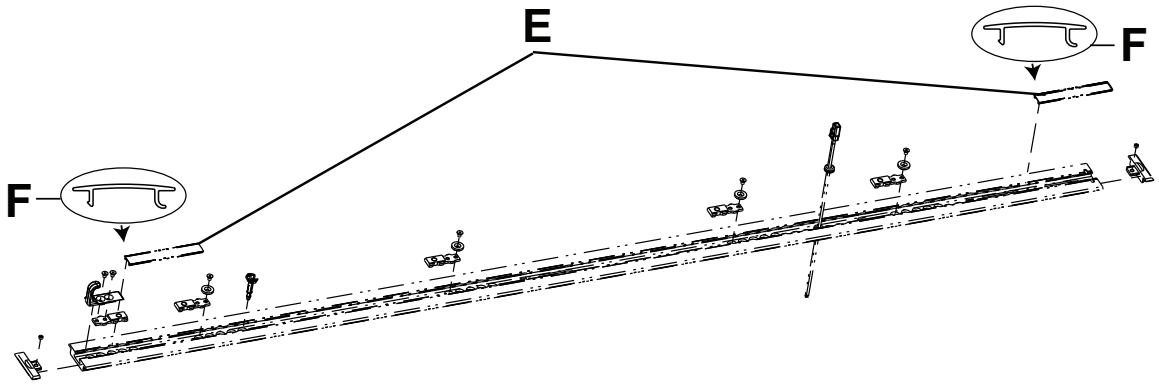

図 7 – フロアプレートカバーの切断

12. アンカーシール（G）がアンカーアセンブリの溝に取り付けられていることを確認します（図 8）。アンカーシールが取り付けられていない場合、アンカーアセンブリの溝に押し戻します。

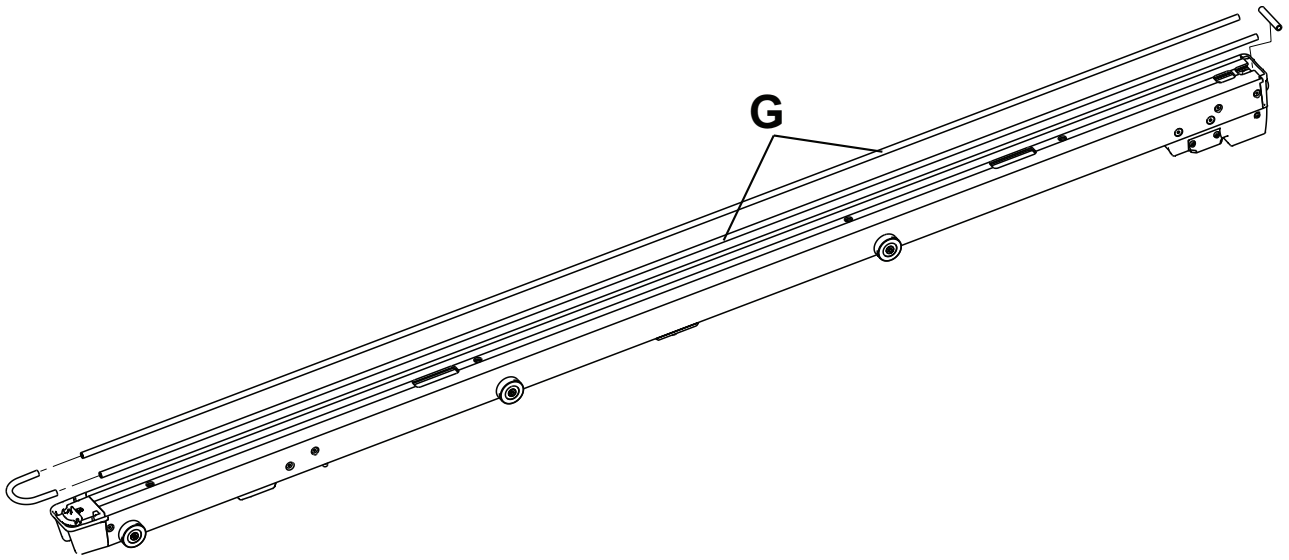

図 8 – アンカーシール

13. 3/8インチ六角レンチを使用して、付属の4つのアンカー取り付け用ポスト（6390-001-150）（H）をアンカーアセンブリの4つの穴に取り付けます（図 9）。

    注記
    - 4つのポストすべてが揃って開始するまで、ポストを完全に締めないでください。
    - アンカーの頭側端部に最も近い位置にあるポストを取り付けるときは、ワイヤーを挟まないように注意してください。

14. 1/2インチドライブトルクレンチを使用して、各ポスト（H）を 60±10 ft-lb （図 9）で締めます。

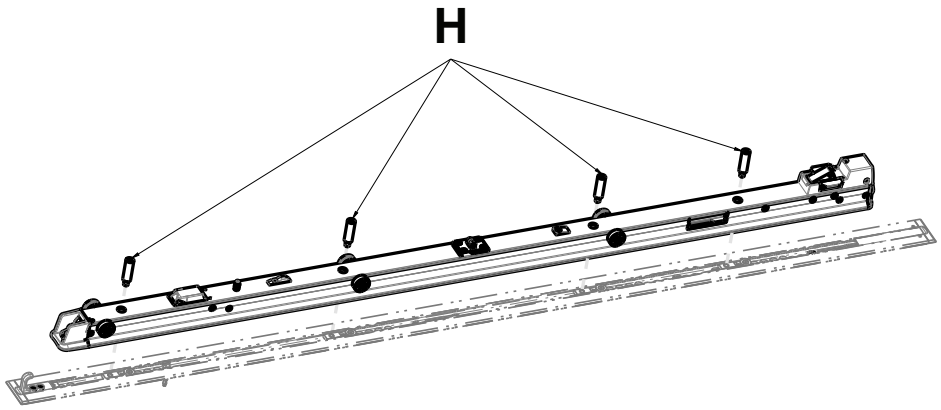

図 9 – アンカー取り付け用ポストの取り付け

15. アンカーの側面で、アンカーと車両をつなぐケーブルをアンカーアセンブリのコネクタに接続します。
16. コネクタをアンカーアセンブリに押し戻します。
17. トランスファーアセンブリ（I）を、開口端がアンカーアセンブリ（J）を向くように置きます（図 10）。

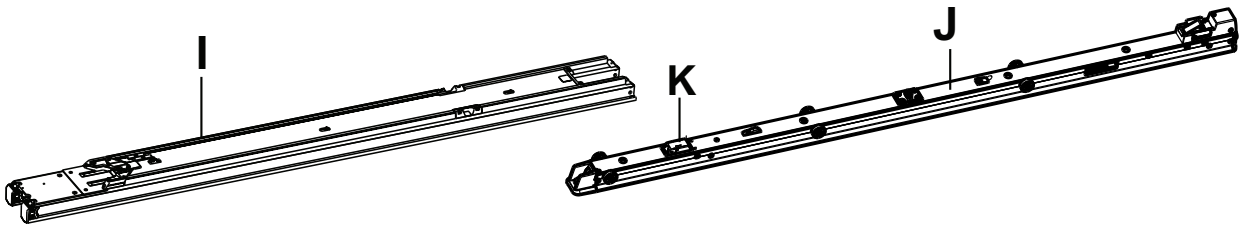

図 10 – トランスファーアセンブリの取り付け

18. 取り付け担当者1（足側端部）がトランスファーアセンブリを持ち上げ、トランスファーロックトリガー（L）をトランスファーの足側端部の方にスライドさせ（図 12）、トランスファーのロックを解除します。取り付け担当者2（頭側端部）が、アンカーアセンブリで、トランスファーアセンブリの開口端をローラーの上にスライドさせ、中心を合わせます。

    - トランスファーアセンブリを取り付ける際には、トランスファーアセンブリをゆっくりスライドさせてください。ストレッチャーの非接触充電ハウジング（K）を壊さないこと（図 10）。
    - トランスファーがアンカーの上に来るまで、トランスファーロックトリガーを足側端部の方に引いたままにします（図 12）。
    - 2セット目のローラーを超えると、若干の抵抗を感じる場合があります。抵抗を感じても図 12に示された位置まで押してください。

19. Uフックがアンカーの足側端部に面するようにアンカー誘導のメインカバー（639001010101）を開口部の上に配置します（図 11）。

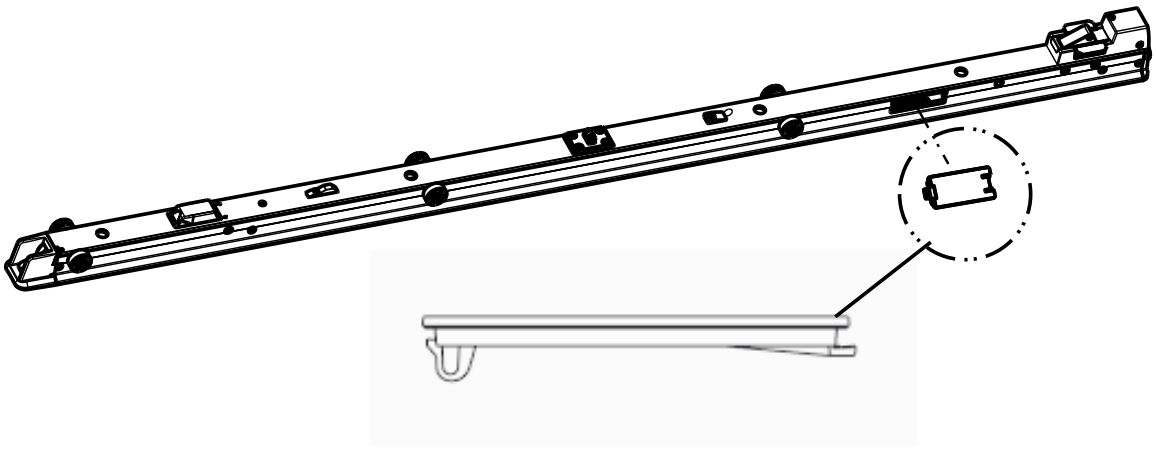

図 11 – アンカー誘導のメインカバー

注記 - コネクタ（ステップ16で取り付け）が、アンカー誘導のメインカバーを押さないように注意してください。

20. マイナスドライバーを使用して、カチッと音がするまでUフックをアンカーに押し付けて取り付けます（図 11）。
21. 5/32インチ六角レンチを使用して、付属の六角穴付きネジ（0004-658-000）（O）を取り付け、付属のトロリー磁気アクティベーター（6390-001-106）（P）を固定します（図 12）。
22. T25 Torxドライバーを使用して、付属の4つのボタンヘッドキャップネジ（0004-665-000）（M）を取り付け、付属の足側端部トランスファー摩耗パッド（6390-001-225）（N）をトランスファーアセンブリに取り付けます（図 12）。
23. トランスファーロックトリガー（足側端部に最も近い）（L）（図 12）をトランスファーアセンブリの足側端部にスライドさせ、ロックを解除します。

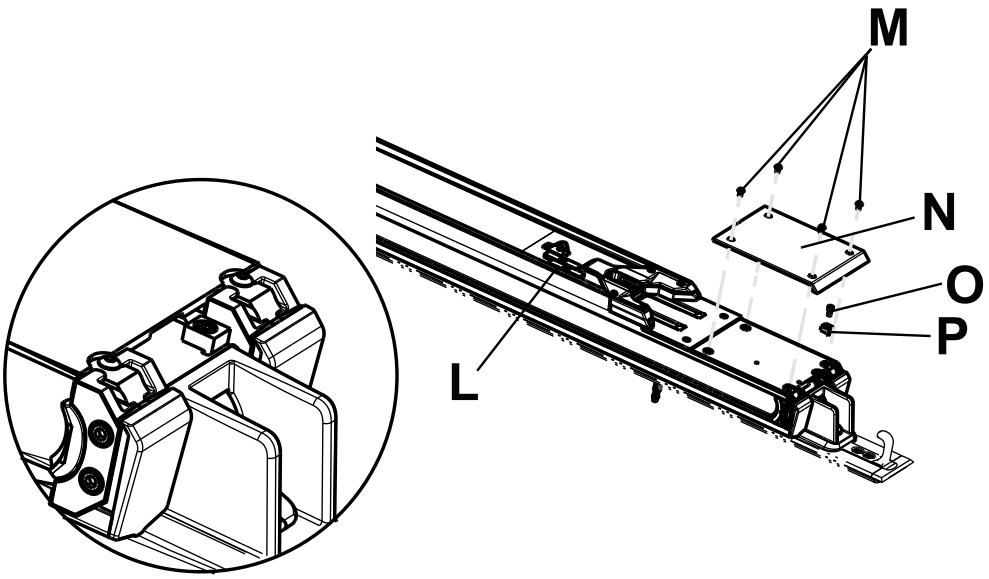

図 12 – 足側端部トランスファー摩耗パッドの取り付け

24. トランスファーアセンブリを中間位置に移動させます（Q）（図 13）。

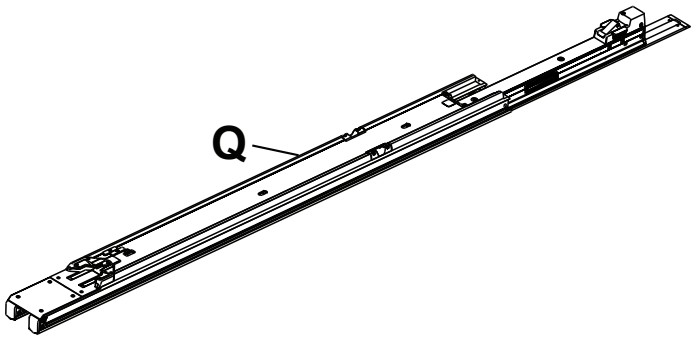

図 13 – トランスファーアセンブリの位置決め

25. アームとウィングを使用して、トロリーアセンブリを持ち上げます。ストレッチャー手動解除ハンドルで、トロリーを持ち上げないでください。指示があった場合にのみ持ち上げてください。取り付け担当者1は、手をR1とR2に置きます。取り付け担当者2は、手をS1とS2に置きます（図 14）。

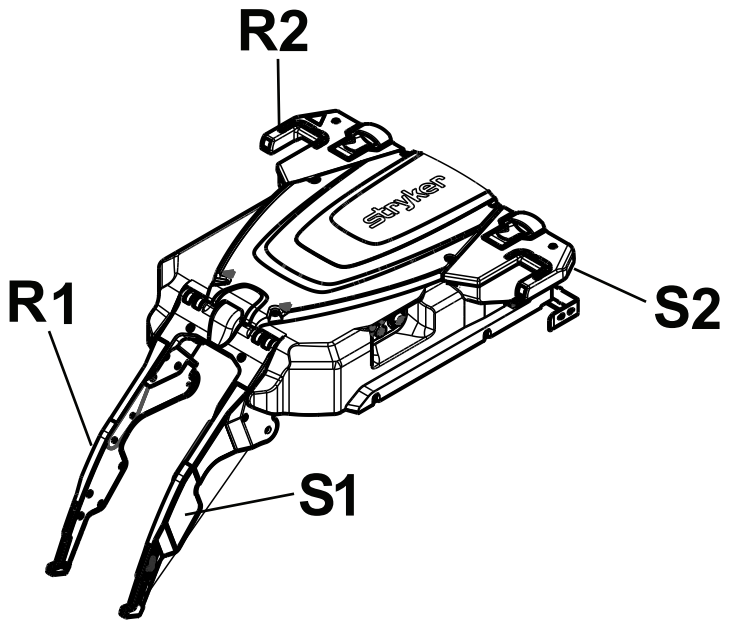

図 14 – トロリーアセンブリ

26. トロリーアセンブリ (T) を、トランスファーアセンブリ (U) と、床の上にあるアンカーアセンブリ (V) の頭側端部の間に置きます (図 15)。
27. 取り付け担当者1 (足側端部) : トロリーアセンブリのローラーをトランスファーアセンブリの側面チャンネルにスライドさせます。
28. 取り付け担当者2 (頭側端部) : トロリーアセンブリを持ち上げ、2セット目のローラーに合わせ、トロリーがトランスファーの中程に近づくまでスライドさせます。

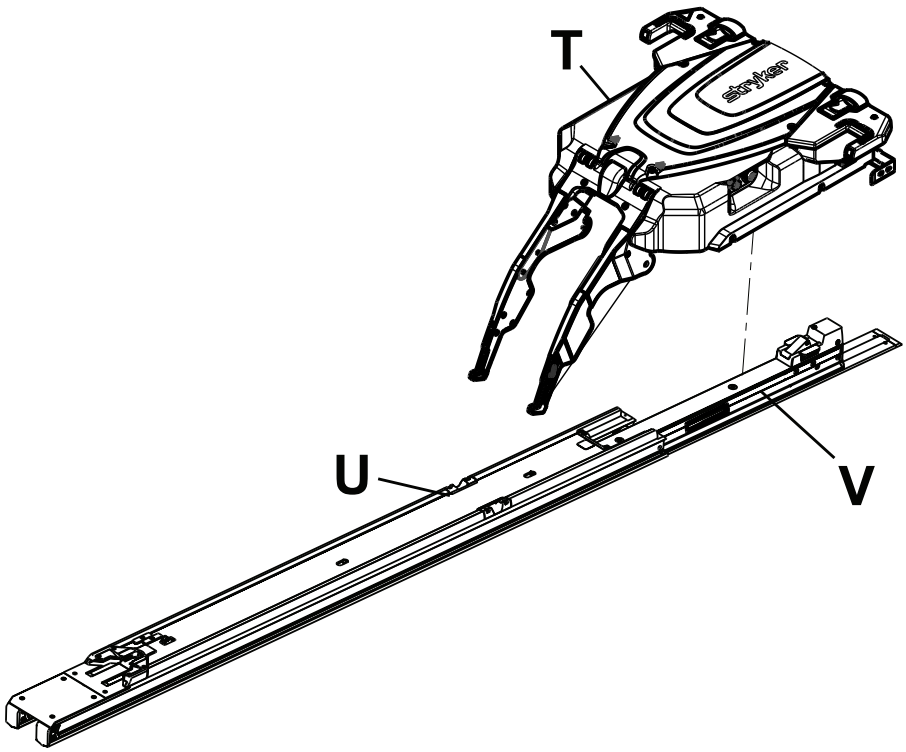

図 15 – トロリーアセンブリの位置決め

29. トランスファーアセンブリを、定位置でロックされるまで頭側端部の方に押します。

30. バンパーブロックを組み立てます。付属の内部完全停止ブロック（639000010246）（ネジ穴付き）（Y）を付属の完全停止バンパー（639000010243）（X）に合わせます（図 16）。

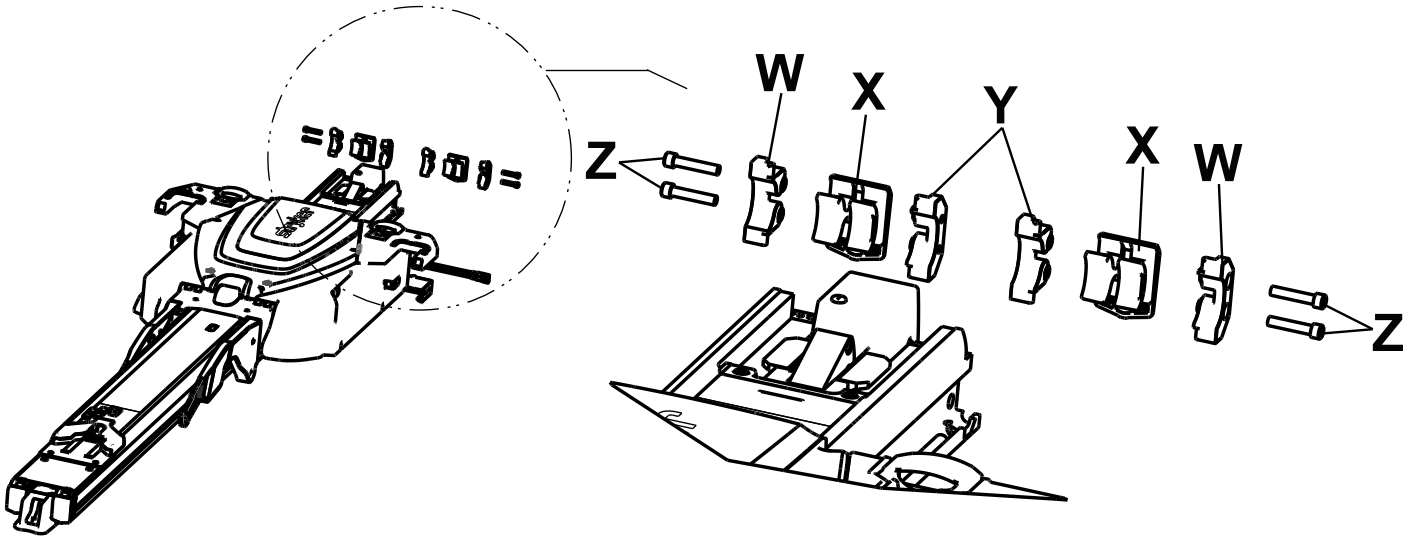

図 16 – バンパーブロックの組み立て

31. 組み立てた部品（XとY）をトランスファーアセンブリの端までスライドさせます。

注記 - 完全停止バンパーの位置を合わせ、隆起箇所（AA）が底面に来るようにします（図 17）。

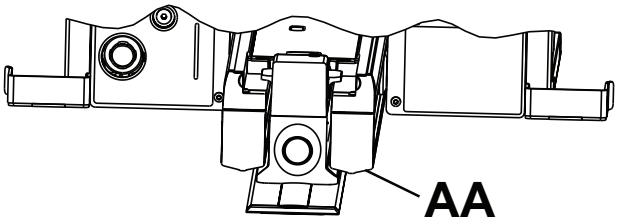

図 17 – 完全停止バンパーの隆起箇所

32. 完全停止ブロック（639000010244）（ネジ穴付き）（W）を組み立てた部品（XとY）に合わせて、トランスファーアセンブリの端までスライドさせます。

33. ステップ26～28を繰り返し、2つ目の完全停止バンパーを組み立て取り付けます。

34. 3/16インチ六角レンチを使用して、付属の4本の六角穴付きネジ（0004-662-000）（各側2本ずつ）（Z）を、トランスファーアセンブリに取り付けます（図 16）。

35. 頭側端部のトランスファーバンパーを目視点検し、トランスファーアセンブリの外側の縁に段差がなく取り付けられており、ずれていないことや取り付けが不適切でないことを確認します。

36. T25 Torxドライバーを使用して、付属の2つのボタンヘッドキャップネジ（0004-665-000）（AB）を取り付け、付属の患者左側頭側端部のトランスファートリム（639000010210）と付属の患者右側頭側端部のトランスファートリム（639000010211）（AC）を、トランスファーアセンブリに取り付けます（図 18）。

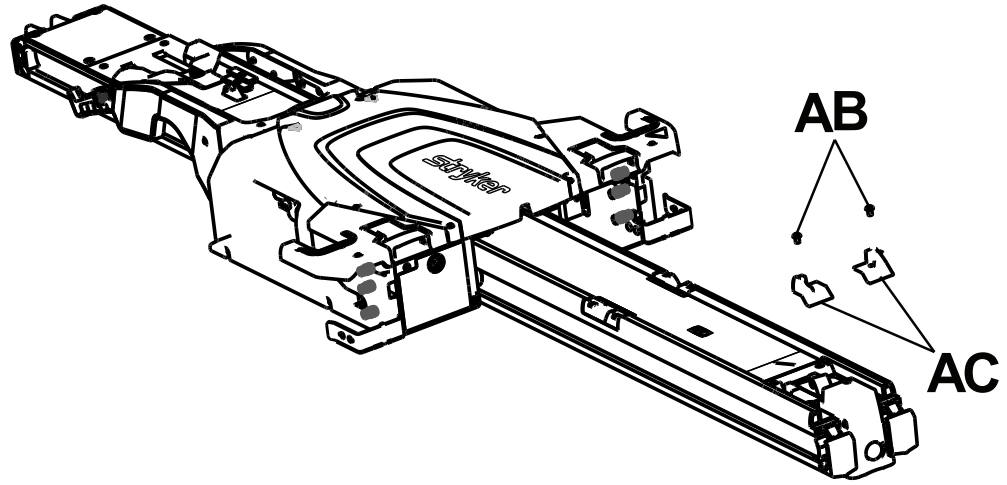

図 18 – 頭側端部のトリムの装着

37. *バッテリーの取り付け* (ページ24)を完了させます。
38. トロリーアセンブリの患者左側にある主電源ボタン (AD) を押して (図 19) 、製品の電源をオンにします。

注記

- **Power-LOAD**をスイッチのある回路に接続した場合、そのスイッチがオンになっていることを確認します。
- 主電源ボタンを押すと、バッテリーの緑色の電力LED (AE) も点灯し、**Power-LOAD**システムがオンであることを示します。トロリーのバッテリー残量が少ないと、黄色のエラーLED (AF) が点滅する場合もあります。
- 本製品が搬送位置になっているときに、トロリー頭側端部のLEDインジケーターが黄色で点滅している場合、**Power-LOAD**バッテリーは充電されていません。

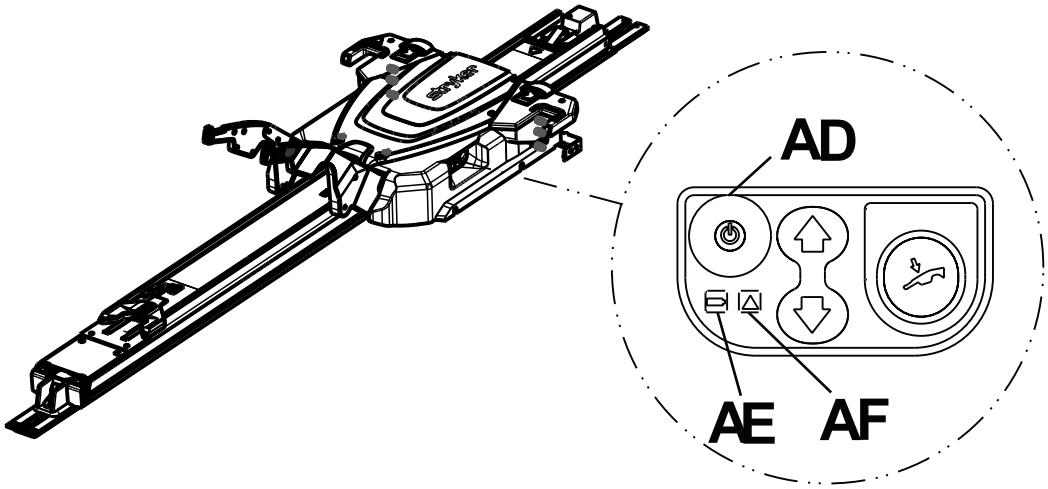

図 19 – Power-LOADのコントロールパネル

39. 持ち上げアームを上げて、トロリーを車両の患者コンパートメントの頭側端部に手動で押し込み、バッテリーを充電します。

注記 - バッテリーの充電中、電力LED (AE) は緑色で点滅します。

40. **Power-LOAD**の操作者に見えるよう、操作ラベルをドアまたは壁面に貼ります (*電動操作による車内収容 / 車外搬出* (ページ35)および *手動操作による車内収容 / 車外搬出* (ページ36)) 。

注記 - ラベルは、ネジやリベットで留められるような平滑な表面または付属の金属板 (6390-001-467) を使って車両にに貼り付けてください。

41. *取り付けチェックリスト* (ページ25)を完了させます。

バッテリーの取り付け

トロリーを取り付けたら、以下のステップに従って最初のバッテリーの取り付けと充電を行います。

1. カチッと音が聞こえるまで、バッテリー（A）をバッテリー収納部（D）に入れます（図 20）。

   注記 - 黒いカバーが上を向くようバッテリーの向きを確認します。

2. 持ち上げアームを上げて、トロリーを車両の患者コンパートメントの頭側端部に手動で押し込みます。
3. 車両の患者コンパートメントの頭側端部でトロリーをロックします（搬送位置）。
4. 主電源ボタンを押してトロリーが作動することを確認します。

   注記 - バッテリーは本製品の電源をオンにしないと充電されません。

5. 電力LEDが緑色で点滅していることを確認します（*Power-LOADコントロールパネルでのバッテリー電力レベルのチェック*(ページ38)参照）。

   注記 - 本製品が搬送位置になっているときに、トロリー頭側端部のLEDインジケーターが黄色で点滅している場合、**Power-LOAD**バッテリーは充電されていません。

6. T25 Torxドライバーを使用して、付属のネジ（C）でトロリーのカバープレート（B）を**Power-LOAD**に固定します（図 20）。
7. 車両を電力線に接続して、6時間以上バッテリーを充電します。
8. トロリーをトランスファーの足側端部までスライドさせ、次に車両の患者コンパートメントの頭側端部まで戻してシステムをスリープモードから起動させます。
9. 主電源ボタンを押して製品の電源を切ります。
10. バッテリーの電力LEDが点灯していないことを必ず確かめて、電源が切れている状態にします。

注記

- 電源が切れていないと、本製品は車両のバッテリーを消費します。
- 取り付ける前にバッテリーを充電するには、Odyssey OBC充電器を使用してください。電流：6 A（1～2個 並列）、12 A（1～4個 並列）、または20 A（1～6個 並列）。この充電器は1つのバッテリーにしか接続できません。複数のバッテリーを充電するには並列回路を作成するため、この電流値の定格ハーネスが必要です。
- ここに記載されている要件と推奨事項を守らずバッテリーをフル充電し、未使用時に本製品の電源を切ると、**Power-LOAD**バッテリーに障害が発生するおそれがあります。

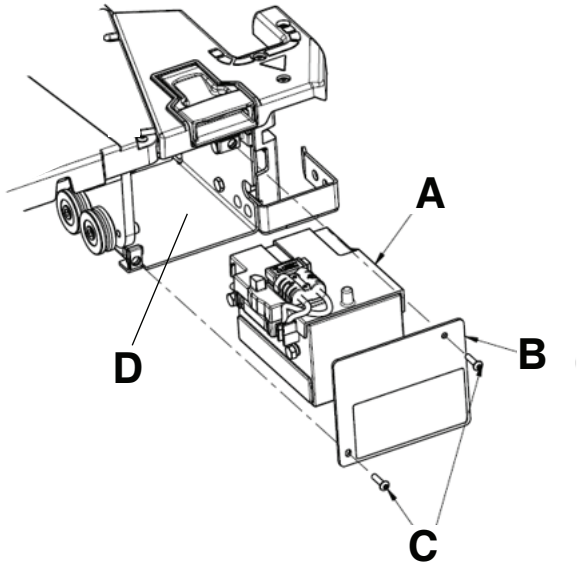

図 20 – バッテリーの組み立て

取り付けチェックリスト

注意 - 手動オーバーライドにより、**Power-LOAD**システムを自在に動かすことができます。

注記 - **Power-LOAD**の機能チェックを開始する前に、少なくとも20分間バッテリーを充電してください。トロリーが車両の患者コンパートメントの頭側端部にロックされている場合にのみ、バッテリーが充電されます。バッテリーの電力LEDは充電中、緑色で点滅します。

Power-LOADの機能チェックを開始する前に、次の点を確認してください：

- **Power-LOAD**と適合性のある**Power-PRO**電動ストレッチャー (*ストレッチャーの適合性* (ページ12)参照) を使用してチェックが行われること
- **Power-LOAD**が、持ち上げアームが下がった状態で、車両の患者コンパートメントの足側端部でロックされていること
- 電源が入っていること
- トロリーアセンブリウィングのLEDが黄色で点滅していること

注記

- 主電源ボタンを押すと、バッテリーの電力LEDも点灯し、**Power-LOAD**システムがオンであることを示します。トロリーのバッテリー残量が少ない場合、黄色のエラーLEDが点滅することがあります。
- ストレッチャーのボタンの機能をチェックする際には、上部および下部のストレッチャーコントロールスイッチを両方チェックします。

_____ **Power-LOAD**と適合性のあるストレッチャーを**Power-LOAD**に入れてロックします。

_____ ストレッチャーのロードホイールの2つのピンが**Power-LOAD** (ラッチ) にはまってロックされているかチェックします。

_____ LEDが黄色の点滅から緑色の点灯に変わるかチェックします。

_____ ストレッチャーのコントロールスイッチの格納 (-) ボタンを押したまま保持し、ストレッチャーの接地部分を完全に格納します。

_____ 車両の患者コンパートメントの頭側端部でロックされるまで、ストレッチャーを車両の患者コンパートメントに押し込みます。ストレッチャーの足側端部がファスナーにロックされるまでストレッチャーの車輪が車両の患者コンパートメントの床に着いており、持ち上げアームが下がっていることを確認します。

_____ ストレッチャーの足側端部で左右にしっかり引いて、ストレッチャーが**Power-LOAD**にロックされていることを確認します。

_____ ストレッチャーのコントロールスイッチにある伸展 (+) ボタンを押したまま保持し、ストレッチャーが車両の患者コンパートメントで伸展しないことを確認します。ストレッチャーの脚部を搬送位置で上げようとしないでください。

注記 - ある状況下では、ストレッチャーのコントロールスイッチの格納 (-) ボタンで動かすことができます。

_____ **Power-LOAD**システムの足側端部にある解除レバーを押しながら引き、ストレッチャーを車両の患者コンパートメントから搬出します。ストレッチャーの車輪が車両の患者コンパートメントの床から離れるまで、持ち上げアームでストレッチャーを確実に持ち上げてください。

_____ ストレッチャーが完全に伸展するまで、頭側端部のLEDインジケータが消えていることを確認してください。ストレッチャーが完全に伸展したら、LEDインジケータが緑色に点灯していることを確認します。ストレッチャーのコントロールスイッチにある伸展 (+) ボタンを押したまま保持し、ストレッチャーのホイールレストが地面に着き、ストレッチャーが**Power-LOAD**の持ち上げアームで支持されなくなるまで、ストレッチャーを伸展します。

_____ **Power-LOAD**のコントロールパネルにある上 (↑) ボタンを押して、持ち上げアームとストレッチャーを一番上の位置に上げます。

注記 - ストレッチャーの脚部は格納されません。

_____ **Power-LOAD**のコントロールパネルにある下 (↓) ボタンを押して、持ち上げアームとストレッチャーを下げます。

_____ ストレッチャーのコントロールスイッチにある解除ボタンを押して、ストレッチャーを**Power-LOAD**から解除します。頭側端部のLEDインジケータが黄色で点滅します。

_____ ストレッチャーを**Power-LOAD**にもう一度ロックします。

_____ **Power-LOAD**のコントロールパネルにある上 (↑) ボタンを押して、ストレッチャーを一番上の位置に上げます。

注記 - ストレッチャーの脚部は格納されません。

_____ **Power-LOAD**のコントロールパネルの手動解除ボタンを押して、ストレッチャーを下げます。ボタンを押し続けたまま、Power-LOADの持ち上げアームを一番下の位置まで完全に引き下げます。

_____ トロリーの頭側端部にある、2つのストレッチャー手動解除ハンドルのうちの1つを上げて、ストレッチャーのロックを解除します。

_____ **Power-LOAD**から離れた場所にストレッチャーを転がして移動させます。

_____ 持ち上げアームを上げ、トロリーを車両の患者コンパートメントの搬送位置まで押し入れます。頭側端部のトロリーでアームが下がるようにします。

_____ トロリーを搬送位置にしたとき、バッテリーの電力LEDが緑色で点滅していることを確認します。

_____ 車両の患者コンパートメントへのストレッチャーの手動による車内収容をシミュレートするには、収機能能を使用せずに**Power-LOAD**と適合性のあるストレッチャーを収容してください。ストレッチャーが定位置でロックされていることを確認します。

_____ **Power-LOAD**システムの足側端部にある解除レバーを押しながら引き、ストレッチャーを車両の患者コンパートメントから搬出します。ストレッチャーの安全バーが車両の安全フックで固定されていることを確認します。

注記 - ストレッチャーのみロックが解除されます。トロリーは**Power-LOAD**の頭側端部にとどまるはずです。

_____ トロリーのロックを解除するには、持ち上げアームを上げて、**Power-LOAD**システムの頭側端部にあるトロリー解除ボタンを押します。

_____ **Power-LOAD**を車両の患者コンパートメントの外に完全に伸展させます。

_____ 頭側端部のトランスファーバンパーを目視点検し、トランスファーアセンブリの外側の縁に段差がなく取り付けられており、ずれていないことや取り付けが不適切でないことを確認します。

_____ ボルトとネジがすべて締まっており、固定具の突き出しや欠如がないことを目視点検します。

_____ タイプIIの救急車の場合、またはコットの中心線が車両の壁面から17.5インチ (44.5 cm) 以下の場合、オプションのホイールガイドアセンブリ (6390-027-000) が取り付けられていることを確認してください。ホイールガイドが不要の場合、「該当なし」に印を付けてください。

_____ 主電源ボタンを押して製品の電源を切ります。**Power-LOAD**を確実にオフにしてスリープモードでないようにするには、製品の電源を入れてから切ることが必要な場合があります。

注記 - **Power-LOAD**を1週間以上使用しない場合、主電源ボタンを押して製品の電源を切り、バッテリーの電力がなくならないようにします。**Power-LOAD**を確実にオフにしてスリープモードでないようにするには、製品の電源を入れてから切ることが必要な場合があります。

製品シリアル番号：			
設置者：		日付：	
検査者：		日付：	

注記 - この記録の写しを少なくとも7年間保持してください。

取り付けの検証

これらのチェックをすべて行い、**Power-LOAD**の取り付けがStrykerが推奨するベストプラクティスに従っていることを確認してください。

フロアプレートの取り付け:

_____ Strykerの汎用フロアプレート取り付けマニュアル(6390-009-020)に従って取り付けられていることを確認してください。

_____ すべてのフロアプレートのタイダウンボルトは、必ず最低2段階の締め付けプロセスを経て最低トルク40 ft-lb (54.3N-m)で締め付けられています。

_____ フロアデッキの上にフロアプレートが平らに取り付けられていることを目で確認します。

_____ 車両の回路は10Aの最大負荷で12.8V ~ 15.6V DCの電流が途切れなく流れることを確認してください。
警告 - Power-LOADは、必ず車両に取り付けられている15Aヒューズ/リセット可能なブレーカーに接続して、電気的障害を予防してください。Strykerでは、ヒューズボックスにヒューズ/リセット可能なブレーカーを取り付けることをお勧めしています。

_____ 本製品を車両のバッテリー群に配線されていることを確認してください（Strykerが推奨する取り付け方法）。
警告 - Power-LOADを24V DC車両回路に接続しないでください。

_____ 取り付けられたフロアプレートボルトが3/8-16 UNC平頭ネジ(ASTM-F835またはSAEグレード8)であることを確認します。

注記 - 各フロアプレートボルトと支持構造は、2,750 lbf（12,230 N）の上向き張力、および600 lbf（2,669 N）のすべての水平方向の剪断に耐えられなければなりません。

必要に応じて、フロアプレートを切断できます（Power-LOAD用に最低89-1/2インチ（227.33 cm））。部材は頭側端部からのみ取り外してください。

フロアプレートおよびPower-LOADの取り付け:

_____ 上記のフロアプレートの取り付け確認を行います。

_____ 確認*Power-LOADの取り付け* (ページ14).

_____ 確認*バッテリーの取り付け* (ページ24).

_____ *取り付けチェックリスト* (ページ25)の完了を確認します。

_____ **Power-LOAD**対応の電動ストレッチャー の積み上げと積み下ろしを行い、機能を確認します(*電動操作による車内収容 / 車外搬出* (ページ35))。

_____ **Power-LOAD**対応の非電動ストレッチャー の積み上げと積み下ろしを行い、機能を確認します(*手動操作による車内収容 / 車外搬出* (ページ36))。

_____ トロリーを搬送位置にしたとき、バッテリーの電力LEDが緑色で点滅していることを確認します。

_____ アンカーシールがアンカーアセンブリの溝に取り付けられていることを確認します。

_____ 頭側端部のトランスファーバンパーを目視点検し、トランスファーアセンブリの外側の縁に段差がなく取り付けられており、ずれていないことや取り付けが不適切でないことを確認します。

_____ ボルトとネジがすべて締まっており、固定具の突き出しや欠如がないことを目視点検します。

_____ トロリーが収容位置に到達してもトロリーのLEDがオフの場合、とローリーの電源がオンになっており、バッテリーが充電されていることを確認してください。磁気アクティベーター(6390-001-106)があり、アンカーの足側端部に固定されていることも確認してください。

_____ 付属のアンカー取り付け用ポストのトルクが60 ±10 ft-lbであることを確認します。

_____ **Power-LOAD**を1週間以上使用しない場合、主電源ボタンを押して製品の電源を切り、バッテリーの電力がなくならないようにします。

_____ **Power-LOAD**の電源を確実にオフにし、スリープモードでない状態にするには、製品の電源を入れてから切ります。

Power LOAD システムを壁の近く設置する場合、Strykerはオプションのホイールガイドを提供しています。*オプションのホイールガイドの取り付け*（6390-009-021）をご覧ください。

取り付け後にサポートが必要な場合は、Strykerサービス（1-800-327-0770）までご連絡ください。

動作時

ユーザコントロールおよびLEDインジケータ

側面のPower-LOAD LEDインジケータとPower-LOADの頭側端部にあるPower-LOADコントロールパネルは、トロリーのバッテリーとシステムのステータスを表示します。この図と表では、すべてのPower-LOADのボタンとLEDインジケータを明確にしています。

注記 - Power-LOADを1週間以上使用しない場合は、赤色の主電源ボタン（A）を押して製品の電源を切ってください。製品の電源を切ってバッテリーの放電を防いでください。Power-LOADを確実にオフにしてスリープモードでないようにするには、製品の電源を入れてから切ることが必要な場合があります。

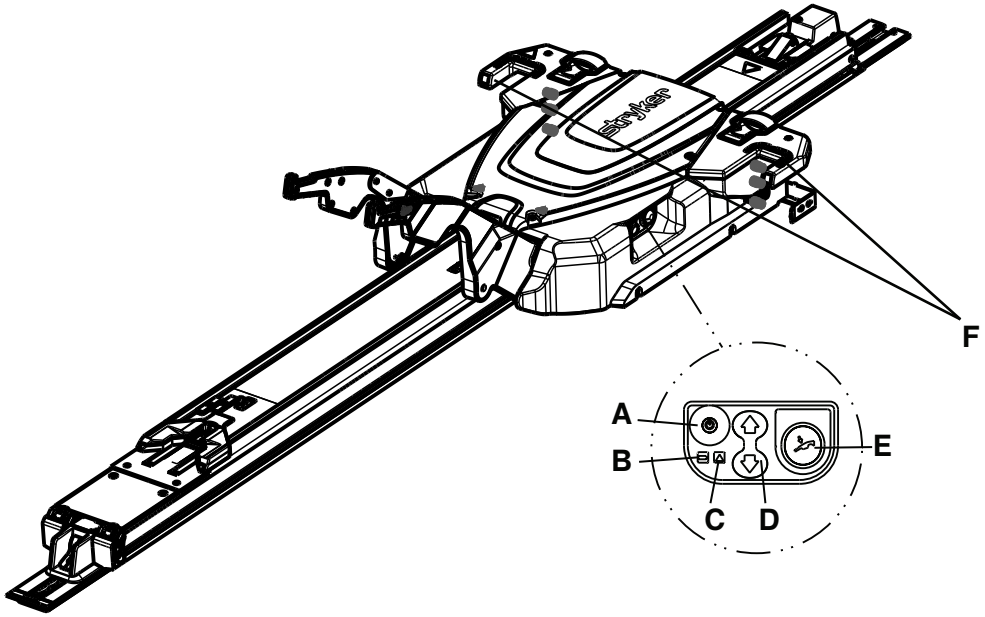

図 21 – コントロールパネル

参照および名称	LEDまたはボタン	説明
A：主電源	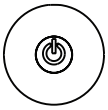	押すと製品の電源が入るか切れます。バッテリーの電力LEDも点灯し、Power-LOADシステムが動作していることを示します。トロリーのバッテリー残量が少ない場合、黄色のLEDが点滅する場合があります。
B：バッテリー電力		LEDが緑色で点灯している場合、Power-LOADシステムが動作中で、充電は行われていません。LEDが緑色で点滅している場合、バッテリーを充電中です。トロリーが車両の患者コンパートメントの頭側端部にロックされている場合にのみ、バッテリーが充電されます。
C：エラー		LEDが黄色で点灯している場合、Power-LOADにエラーが生じています。主電源ボタンを2回押して、製品をリセットします。LEDが黄色で点灯している場合、テクニカルサポートに連絡してください。LEDが黄色で点滅している場合、トロリーのバッテリー電力が低下しています。

参照および名称	LEDまたはボタン	説明
D：上/下	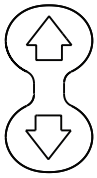	上 (↑) を押すと、持ち上げアームが一番高い位置に上がります。ストレッチャーの脚部は格納されません。下 (↓) を押すと、持ち上げアームとストレッチャーが下がります。押す前にストレッチャーのベースを伸展させてください。
E：手動解除		**Power-LOAD**の電源障害が発生した場合に押すと、ストレッチャーを搬出できます。持ち上げアームがストレッチャーから外れるまで、ボタンを押したまま保持してください。押す前にストレッチャーのベースを伸展させてください。
F：頭側端部のLEDインジケータ		LEDが緑色で点灯している場合、ストレッチャーの頭側端部は定位置にあります。収容位置でLEDが黄色で点滅している場合、ストレッチャーの頭側端部は定位置にありません。搬送位置でLEDが黄色で点滅している場合、**Power-LOAD**バッテリーは充電されていません。

注記 - 本品が搬送ポジションにあるときは、トロリー頭側端部のLEDインジケーターのうち、緑色のLEDが点灯します。**Power-LOAD**バッテリーが充電されていない場合は、緑色のLEDが点灯した後、黄色のLEDが約30秒間点滅します。この黄色のLEDの点滅は、製品の機能には影響しません。

トロリーの頭側端部のLEDインジケータ

これらのPower-LOAD LEDインジケータは、Power-LOADトロリーの頭側端部にあります。オイルリザーバの位置を参照のために示します。

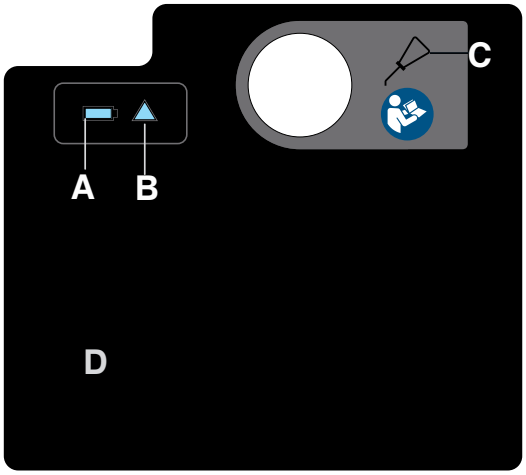

図 22 – トロリーの頭側端部のラベル

参照および名称	アイコンまたはLED	説明
A：バッテリー電力		LEDが緑色で点灯している場合、Power-LOADシステムが動作中で、充電は行われていません。 LEDが緑色で点滅している場合、バッテリーを充電中です。 **注記** - トロリーが車両の患者コンパートメントの頭側端部にロックされている場合にのみ、バッテリーが充電されます。
B：エラー		LEDが黄色で点灯している場合、Power-LOADにエラーが生じています。主電源ボタンを2回押して、製品をリセットします。LEDが黄色で点灯している場合、テクニカルサポートに連絡してください。 LEDが黄色で点滅している場合、トロリーのバッテリー電力が低下しています。
C：オイルリザーバ		ここにMobil **Mercon** V ブレンド ATF オイル（6500-001-293）を足し満杯にします。製品に不具合や漏れが生じないようにするため、リザーバにオイルを入れすぎないようにしてください。
D：USBポート	該当せず	入力/出力診断装置のUSBポートにアクセスするには、プレートを取り外します。有資格者のみが修理してください。

使用者による手動コントロール

使用者による手動コントロールにより、動力なしでストレッチャーをPower-LOADから解除できます：

- 解除レバー
- トランスファーロックトリガー
- トロリー解除ボタン
- ストレッチャー解除ハンドル
- トランスファーロックスライド

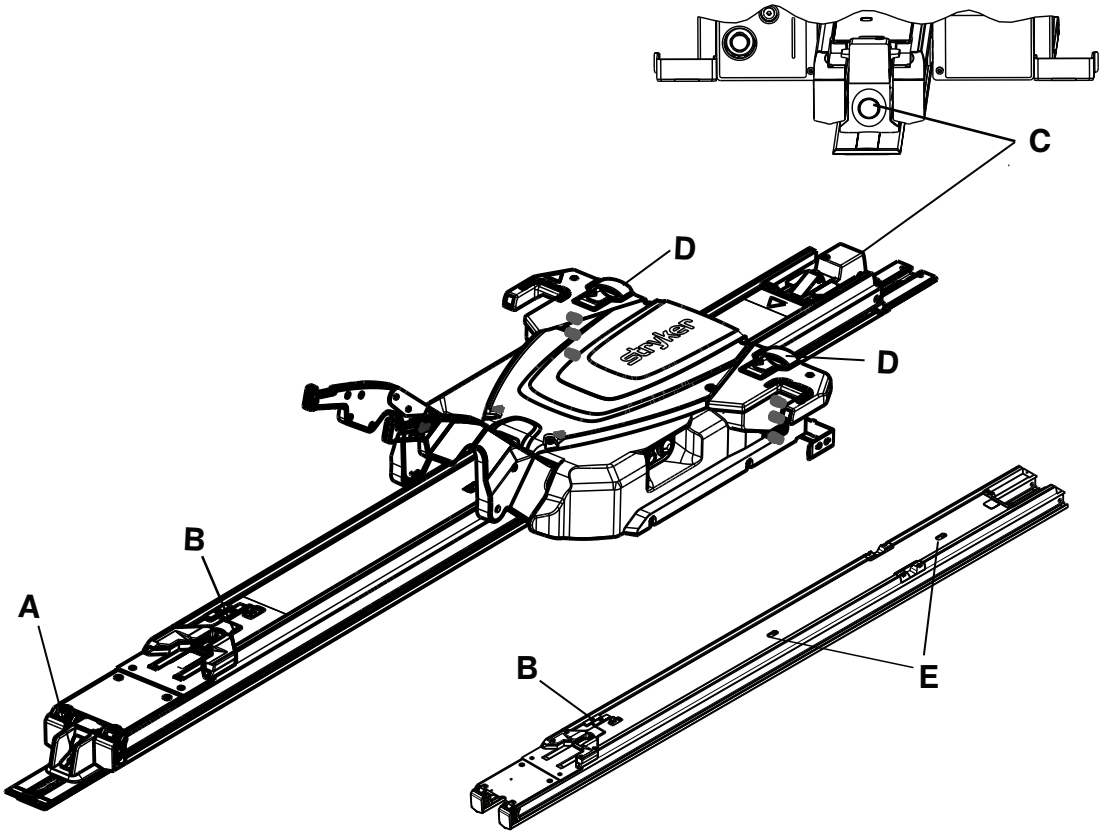

図 23 – トランスファー (トロリーのある状態とトロリーのない状態)

参照および名称	アイコンまたはボタン	説明
A：解除レバー (足側端部)		ストレッチャーを患者コンパートメントから解除するには、押したまま保持します。
B：トランスファーロックトリガー (トランスファー)		スライドさせて、トランスファーをロック位置から開放します。
C：トロリー解除 (頭側端部)		持ち上げアームを上げたまま押して、ストレッチャーなしで車両の患者コンパートメントからPower-LOADを開放し、伸展させます。次に、トロリーを車両の患者コンパートメントから引き出します。

参照および名称	アイコンまたはボタン	説明
D : ストレッチャー解除ハンドル (トロリー)		ストレッチャーのベースが完全に伸展したら、持ち上げてストレッチャーを Power-LOADから ロック解除します。
E : トランスファーロックスライド (トランスファー)		スライドさせて、トランスファーをロック位置から開放します。

操作ガイドライン

警告

- 使用前に必ず、Power-LOADの機能を確認してください。確認を怠ると、患者や操作者が怪我をする場合があります。
- 車両の患者コンパートメントの周りを移動する際には、Power-LOADにつまずかないよう必ず注意してください。
- 悪天候 (雨、氷、雪等) 時にPower-LOADを操作する際には必ず注意してください。
- 必ず、機構の周りに誰もいない場合にのみ、ストレッチャーやPower-LOADを操作してください。電動ストレッチャーやPower-LOADの機構に巻き込まれると、重傷を負う可能性があります。
- 必ず、製品の操作について完全に理解するまで、Power-LOAD を使用してストレッチャーの車内収容 / 車外搬出を練習してください。適切に使用しないと怪我をする場合があります。
- 訓練を受けていない担当者に、Power-LOAD.の操作の補助をさせないでください。訓練を受けていない技術者/担当者は、患者や自身に怪我を負わせる可能性があります。
- トロリーが中間位置にある状態で車両を運転しないでください。この位置ではロックがかからず、運転を想定していません。
- ストレッチャーを扱う際には、必ず両手を使用してください。Power-LOADは補助装置に過ぎません。状況をそれぞれ判断し、搬送の際にどのように重量を配分し持ち上げるかを決めてください。
- 400 ポンド (181 kg) を超える重量を扱う際は必ず、車内収容 / 車外搬出に必要な力を扱うのに十分な人数の操作者で行ってください。安全性を高めるため、操作者は平らな面で車内収容 / 車外搬出を行ってください。36インチ (91 cm) の車両の場合、手動で搬出する必要があります。
- 電動で車内収容 / 車外搬出を行う間は、絶対にPower-LOADのトロリーの持ち上げアームに手足を近づけないでください。

注記

- 各シフトの開始前に、Power-LOADが適切に機能するかチェックしてください。例えば、ストレッチャーがロックされていないときに持ち上げアームが若干上がること、バッテリーの電力レベルをチェックする等です。製品が動作しない場合、車両の使用を中止し、Power-LOADの診断と修理を行ってください。
- 患者の重量と付属品を含めて700 ポンド (318 kg) を超える重量をかけてPower-LOADを操作しないでください。Power-LOADの安全使用荷重はストレッチャーの重量を含めて870ポンド (395 kg) です。
- バッテリーの充電を行えなくなるため、通常の使用時に主電源ボタンをオフにしないでください。
- トロリーが中間位置にある状態で車両を運転しないでください。この位置ではロックがかからず、運転を想定していません。
- 可能であれば、平らな地面上にある車両でPower-LOADを操作してください。
- 車両の患者コンパートメントから使用者が乗ったストレッチャーを搬出できない場合、背もたれを使用して患者を降ろしてください。
- Strykerは、手動でのバックアップ手順について定期的 (少なくとも年1回) な訓練を受けることを推奨しています。追加の訓練チェックリストの例 (Mkt Lit-676) については、www.stryker.com を参照するか、Strykerの販売担当者までご連絡ください。

電動ストレッチャーの昇降または開放

Power-PRO電動ストレッチャーには、同一の2つのストレッチャーコントロールスイッチがあります。該当する場合、ストレッチャーを上げる (伸展)、または下げる (格納)、Power-LOADから開放するには、いずれかのスイッチを押してください (図 24)。

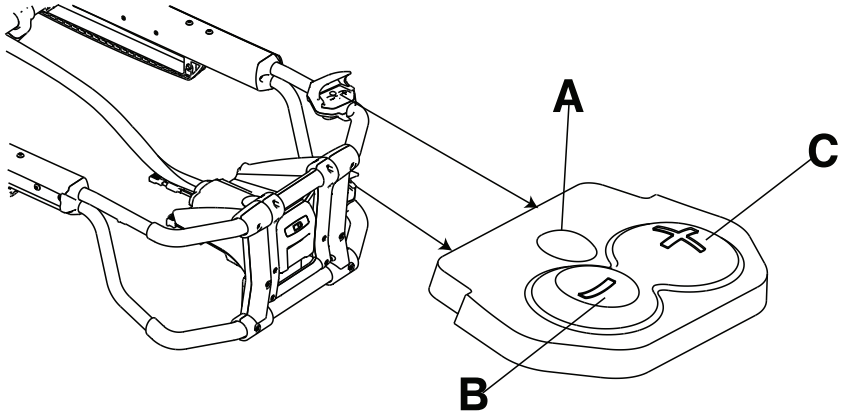

図 24 – ストレッチャーのコントロールスイッチ

参照	品名	説明
A	開放	押してストレッチャーのロックを解除（**Power-LOAD**と使用する場合のみ）
B	格納 (-)	ボタンを押したまま保持して、ボトムを下げる、またはストレッチャーの接地部分を格納
C	伸展 (+)	ボタンを押したまま保持して、ボトムを上げる、またはストレッチャーの接地部分を伸展

バッテリーの電力レベルのチェック

ストレッチャーのバッテリーLEDインジケータで、**SMRT** Pakの電力レベルをチェックします。充電された**SMRT** Pakは、動作状態では、250 lb (113 kg) の患者を乗せて最大25回まで出動できます (実際の結果は変わることがあります)。24 VDC **Power-PRO**システムおよび**SMRT** Pakの定格電気エネルギーは、毎時2.4アンペアです。

警告 - ストレッチャーの動作中は、バッテリーを取り外さないでください。

注意 - 製品の使用前に、必ずバッテリーを充電してください。充電されていないまたは劣化したバッテリーを使用すると、製品の性能が低下する場合があります。

バッテリーの電力レベルをチェックするには、ストレッチャーのコントロールスイッチの格納 (-) ボタンを押して、ストレッチャーのバッテリーLEDインジケータを作動させます。ストレッチャーのバッテリーLEDインジケータは、足側端部コントロールの覆いにあります (バッテリー記号で表示)。

- バッテリーが完全に充電されている場合やバッテリーの充電が適切な場合、LEDは緑色に点灯します。

  注記 - 結果を最良のものとするには、ストレッチャーのバッテリーLEDインジケータが、緑色で点灯したままの状態から黄色が点滅するようになるまで、**SMRT** Pak を使用します。

- バッテリーの充電または交換が必要な場合、LEDが黄色で点滅します

  注記 - ストレッチャーのバッテリーLEDインジケータが黄色で点滅する前に**SMRT** Pakを取り外して交換してもかまいませんが、これは最良の方法と見なされます。**SMRT** Pakはいつでも取り外して充電できます。

- LEDが黄色で点灯している場合、バッテリーエラーを示しています。

注記

- Stryker公認のバッテリーのみを使用してください。

- 装備されている場合、電動ファスナーはSMRT Pakバッテリーを自動的に充電します。ストレッチャーを電動ファスナーにロックすると、自動的に充電が行われます (ケーブルやコネクタは不要) 。ストレッチャーのバッテリーLEDインジケータが一時的に緑色で点滅し、充電中であることを示します。
- 自動充電は、SMRT Pakバッテリーでのみ行われます。

電動操作による車内収容 / 車外搬出

この電動操作の指示の記載されたラベルをプレート (6390-001-467) に貼り、プレートを内側のドアパネルまたは、プレートが使用者に見えるように、車両の患者コンパートメントの壁面に取り付けます。

ボタンとLEDの位置については、*ユーザコントロールおよびLEDインジケータ* (ページ29)を参照してください。

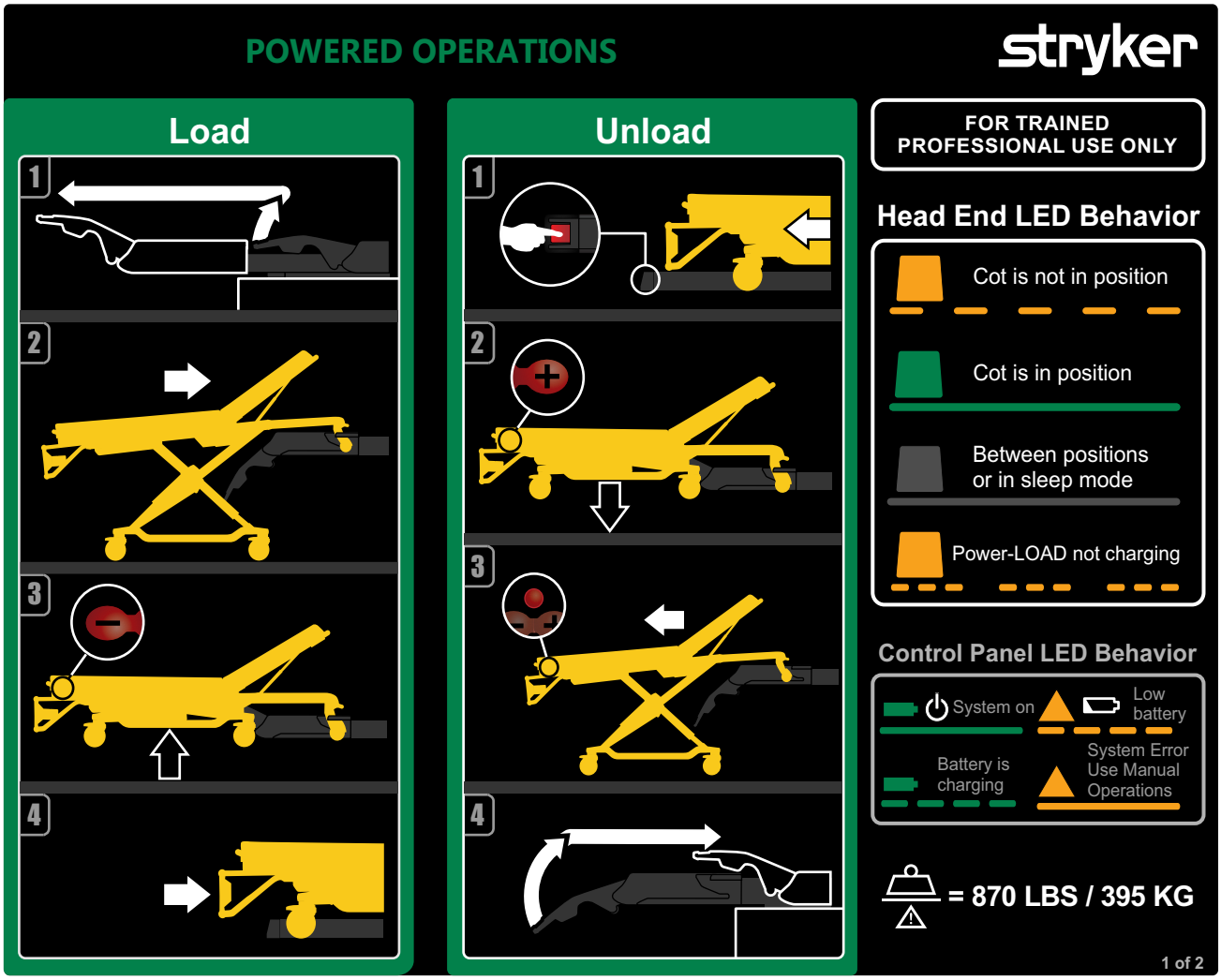

図 25 – 電動操作

電動操作によるPower-LOADの収容

1. 持ち上げアームを上げて、トロリーを車両の患者コンパートメントから引き出します。
2. ストレッチャーの収納用ホイールピンが定位置でロックされるまで、**Power-LOAD**にストレッチャーを押し込みます。ストレッチャーを車内収容する際に、ストレッチャーが持ち上げアームと揃っていることを確認します。
3. ストレッチャーのコントロールスイッチにある格納 (-) ボタンを押したまま保持して、ストレッチャーが支持されるまで、ストレッチャーの接地部分を完全に格納します。
4. 持ち上げアームが下がり、ストレッチャーが**Power-LOAD**にロックされるまで、ストレッチャーを車両の患者コンパートメントに押し込みます。

5. ストレッチャーの足側端部で左右にしっかり引いて、ストレッチャーが**Power-LOAD**にロックされていることを確認します。
6. 車内収容に関する詳細説明は、*Power-LOADオプションによるPower-PROストレッチャーの車内収容* (ページ42)を参照してください。

電動操作による**Power-LOAD** の車外搬出

1. **Power-LOAD**システムの足側端部にある解除レバーを押しながら引き、ストレッチャーを車両の患者コンパートメントから搬出します。
2. ストレッチャーのコントロールスイッチにある伸展 (+) ボタンを押したまま保持して、ストレッチャーの車輪が地面に着くまでストレッチャーを伸展させます。
3. ストレッチャーのコントロールスイッチにある解除ボタンを押して、ストレッチャーを**Power-LOAD**からロック解除します。
4. 持ち上げアームを上げて、トロリーを車両の患者コンパートメントに誘導します。車両のドアを閉める際に、トロリーが邪魔にならないことを確認します。
5. 車外搬出に関する詳細説明は、*Power-LOADオプションによるPower-PROストレッチャーの車外搬出* (ページ44)を参照してください。

   注記 - **Power-LOAD**を1週間以上使用しない場合は、主電源ボタンを押して製品の電源を切り、バッテリーの電力がなくならないようにします。**Power-LOAD**を確実にオフにしてスリープモードでないようにするには、製品の電源を入れてから切ることが必要な場合があります。

手動操作による車内収容 / 車外搬出

この手動操作の指示の記載されたラベルをプレート (6390-001-467) に貼り、プレートを内側のドアパネルまたは、プレートが使用者に見えるように、車両の患者コンパートメントの壁面に取り付けます。

ボタンとLEDの位置については、*ユーザコントロールおよびLEDインジケータ* (ページ29)を参照してください。

警告

- 必ず説明書の記述通りに、**Power-LOAD**システムと付属品を操作してください。**Power-LOAD**システムまたは付属品を適切に使用しないと、患者または操作者が怪我をする場合があります。本製品をその他の方法で使用した場合は、全面的に所有者または使用者の責任となります。
- 手動操作の場合、ストレッチャーの足側端部で必ず重量を支持してください。
- 車内収容 / 車外搬出の際、ストレッチャー全体の重量を支えられるよう必ず準備してください。電力がない場合、持ち上げアームでストレッチャーは持ち上がりません。

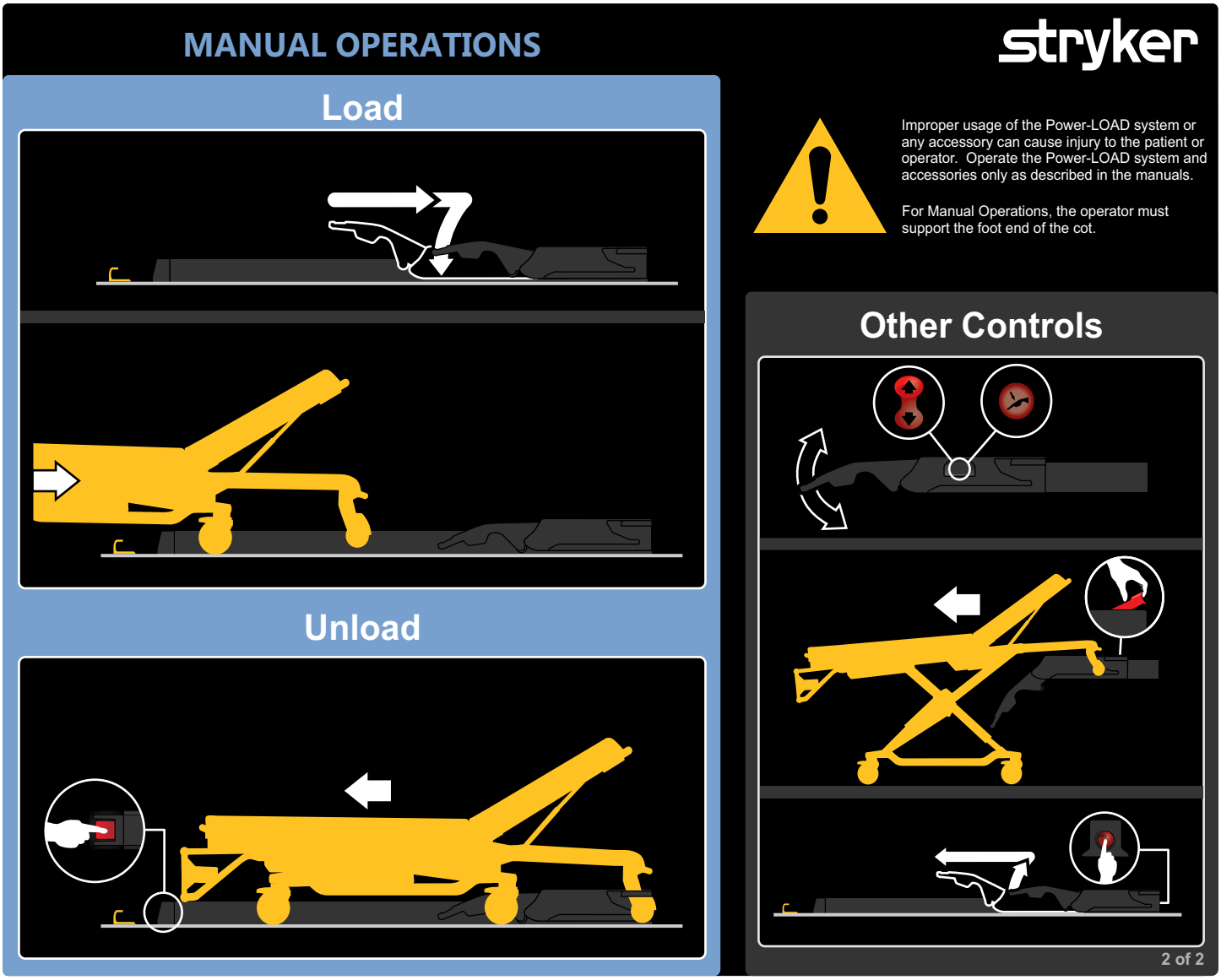

図 26 – 手動操作

注記 - Power-LOADを1週間以上使用しない場合は、主電源ボタンを押して製品の電源を切り、バッテリーの電力がなくならないようにします。Power-LOADを確実にオフにしてスリープモードでないようにするには、製品の電源を入れてから切ることが必要な場合があります。

手動操作によるPower-LOADの車内収容

1. **Power-LOAD**が、持ち上げアームが下がった状態で車両の患者コンパートメントの頭側端部にあることを確認します。
2. **Power-LOAD**にロックされるまで、ストレッチャーを車両の患者コンパートメントに押し込みます。
3. ストレッチャーの足側端部で左右にしっかり引いて、ストレッチャーが**Power-LOAD**にロックされていることを確認します。
4. 車内収容に関する詳細説明は、*手動によるストレッチャーの車内収容（Power-PROの電源喪失）*(ページ49)を参照してください。

手動操作によるPower-LOADの車外搬出

1. **Power-LOAD**システムの足側端部にある解除レバーを押したまま保持します。

2. 車両の患者コンパートメントからストレッチャーを引いて取り出します。

Power-LOADコントロールパネルでのバッテリー電力レベルのチェック

警告

- 損傷したバッテリーは、リサイクルのために必ずサービスセンターに返品してください。未分類の都市廃棄物として廃棄しないでください。国の回収および/または収集システムについては現地代理店にお問合せください。
- **Power-LOAD**の修理を行う前に、必ず電力線を外し（該当する場合）、車両のバッテリーを取り外し、主電源ボタンを押して製品の電源を切ってから、トロリーを収容位置に配置してください。
- **Power-LOAD**が稼働中の場合、バッテリーを取り外さないでください。

バッテリーの電力レベルのチェック方法：

1. バッテリーの電力LEDが点灯していることを確認します。
2. **Power-LOAD**のコントロールパネルで、バッテリーの電力レベル（バッテリーの記号で表示）をチェックします。
   - バッテリーの電力LEDは、**Power-LOAD**システムがオンで充電中でない場合には、緑色で点灯したままとなります。
   - バッテリーを充電中は、バッテリーの電力LEDが緑色で点滅します。
   - バッテリーの残量が少ない場合、エラーLEDが点滅します。

バッテリーの充電

警告 - バッテリーの充電を行えなくなるため、通常の使用時に製品の電源を切るのに主電源ボタンを押さないでください。

Power-LOADが作動するためにバッテリーが充電されていることを確認します。完全に放電した場合、バッテリーの再充電の所要時間は10時間以上です。車両の患者コンパートメントの頭側端部にトロリーがロックされている場合は常に、バッテリーが充電されます。

バッテリーの充電方法：

1. 持ち上げアームを上げて、トロリーを車両の患者コンパートメントの頭側端部に手動で押し込みます。
2. 車両の患者コンパートメントの頭側端部でトロリーをロックします。

注記

- バッテリーを充電中は、バッテリーの電力LEDが緑色で点滅します。
- 本製品が搬送位置になっているときに、トロリー頭側端部のLEDインジケーターが黄色で点滅している場合、**Power-LOAD**バッテリーは充電されていません。

Power-LOADの保管

バッテリーの放電を防いでください。バッテリーはいずれも、保管中または未使用時に充電電力がなくなります。**Power-LOAD**を1週間以上使用しない場合、赤色の主電源ボタンを押して製品の電源を切ります。**Power-LOAD**を確実にオフにしてスリープモードでないようにするには、製品の電源を入れてから切ることが必要な場合があります。

ストレッチャーの荷重高さの設定

車両の使用前に、**Power-LOAD**オプションを使用したストレッチャーの荷重高さを設定する必要があります。互換性のあるストレッチャーの一覧は、*ストレッチャーの適合性* (ページ12)を参照してください。ストレッチャーの適切な高さの設定方法の詳細は、お使いのストレッチャーの操作マニュアルを参照してください。

多数傷病者事故時のアップグレードしていないXフレームの使用

大半のXフレームストレッチャーを含む一部の互換性のないストレッチャーを、多数傷病者事故時に使用できます。

警告

- レールクランプがレールチューブ上にある赤色の調整限界ラベルに重ならないようにしてください。レールジョーからストレッチャーフレームが離れないようにするため、レールクランプとレール固定ジョーの間は 1 in (2.5 cm) 以下でなければなりません。
- レールジャーが開いている時は、手や指で解除ボタンを押さないでください。レールクランプ固定具は、強力なバネの動きで閉まります。

車内収容 / 車外搬出操作は、ストレッチャーの手動での車内収容 / 車外搬出方法と同様です。ただし、レールクランプアセンブリを足側端部のストレッチャーのロックの代わりに使用します。互換性のないストレッチャーを車内収容する場合、ストレッチャーの保持ポストをレールクランプアセンブリにロックします。

多数傷病者事故オプションには、壁面またはフロアマウント用のレールアセンブリが含まれます。緊急時に車両の患者コンパートメントに素早く取り付けるため、このレールアセンブリをキャビネット内に保管しておいてください。

ストレッチャーのない車両からのPower-LOADの伸展

ストレッチャーのない車両の患者コンパートメントからのPower-LOADの伸展方法：

1. Power-LOADシステムの頭側端部に移動させます。
2. 持ち上げアームを上げながら、Power-LOADシステムの頭側端部にあるトロリー解除ボタンを押します（図 27）。
3. トロリーを車両の患者コンパートメントから引き出します（図 28）。

図 27 – トロリー解除ボタンの押し込み

図 28 – トロリーの引き出し

Power-LOADオプションによるPerformance-PROストレッチャーの車内収容

警告

- 患者の乗ったストレッチャーを車内収容 / 車外搬出する際には、必ず2人以上の訓練を受けた操作者が行ってください。
- 必ず、すべての乗員の前に、Power-LOADと互換性のあるストレッチャーを車両の患者コンパートメントに乗せます。

注意

- ストレッチャーを車内収容する際には、装置に損傷が及ばないようにするため、ストレッチャーをトロリーに荒っぽく乗せないでください。

- ストレッチャーのベースが完全に格納されるまで、ストレッチャーを車両の患者コンパートメントに押し込まないでください。

1. 車両のバンパー（装備されている場合）を上げ位置まで持ち上げます。
2. 持ち上げアームを上げて、トロリーを車両の患者コンパートメントから引き出します（図 29）。

図 29 – 車外へのトロリーの誘導

3. ストレッチャーを収納位置まで上げます。
4. ストレッチャーを**Power-LOAD**に収納する前に、ストレッチャーの格納式頭部を完全に伸展させてロックします。
5. ストレッチャーのロードホイールピンが定位置でロックされるまで、**Power-LOAD**にストレッチャーを押し込みます（図 30）。ストレッチャーを車内収容する際に、ストレッチャーが持ち上げアームと揃っていることを確認します。

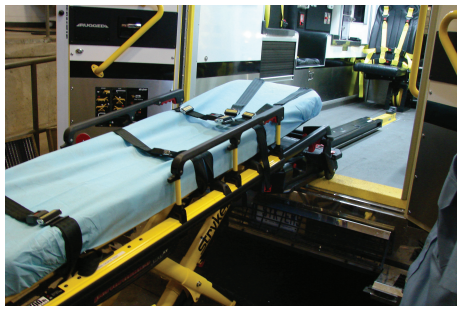

図 30 – 定位置でのホイールピンのロック

6. 頭側端部のLEDインジケータをチェックし、ストレッチャーを車内収容する準備ができていることを確認します。
   - LEDが緑色で点灯している場合、ストレッチャーの頭側端部は定位置にあります。
   - LEDが黄色で点滅している場合、ストレッチャーの頭側端部は定位置にありません。
7. **Power-LOAD**のコントロールパネルにある上（↑）ボタンを押して、持ち上げアームを一番高い位置まで上げます（図 31）。

   注記 - ストレッチャーの脚部は格納されません。

図 31 – 持ち上げアームを一番高い位置に上げる操作

8. 操作者1（足側端部）：足側端部でストレッチャーのフレームをつかみます。ストレッチャーの手動リリースを握ったまま保持します。
9. 操作者2（側面）：外側のレールをつかんで、ストレッチャーを安定させます。次に、ベースフレームをつかみます（図 32）。足側端部の操作者がストレッチャーを持ち上げ、ストレッチャーの手動リリースを握った後、片手で接地部分を格納して定位置で保持します。

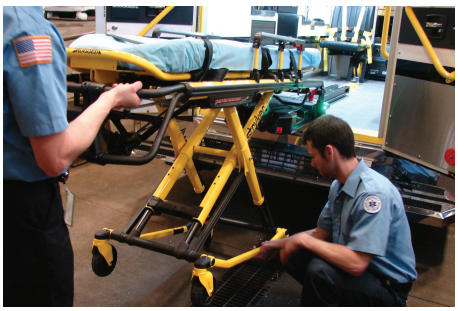

図 32 – ベースフレームをつかんだ状態

10. 操作者1（足側端部）：ストレッチャーの手動リリースを開放し、接地部分を格納位置でロックします。ストレッチャーの手動リリースが開放されていることを確認します。ストレッチャーの手動リリースが開放されない場合、ストレッチャーのベースが伸展し、ストレッチャーはファスナーにロックされません。
11. 持ち上げアームが下がり、ストレッチャーが**Power-LOAD**にロックされるまで、ストレッチャーを車両の患者コンパートメントに押し込みます。
12. ストレッチャーの足側端部で左右にしっかり引いて、ストレッチャーが**Power-LOAD**にロックされていることを確認します。

Power-LOADオプションのあるPerformance-PROストレッチャーの車外搬出

警告

- 患者の乗ったストレッチャーを車内収容 / 車外搬出する際には、必ず2人以上の訓練を受けた操作者が行ってください。
- 車両の患者コンパートメントからストレッチャーを搬出する際に、持ち上げアームでストレッチャーを上げない場合、必ず、ストレッチャーと患者の全重量を支える準備をしてください。ストレッチャーは車両の患者コンパートメントから取り外すためにロック解除されているため、**Power-LOAD**持ち上げアームでストレッチャーが少し上がります。
- ストレッチャーを車外搬出する際には、**Power-LOAD**のコントロールパネルにあるボタンを押す前に、ストレッチャーのベースが伸展していることを必ず確認します。

1. 車両のバンパー（装備されている場合）を上げ位置まで持ち上げます。
2. **Power-LOAD**システムの足側端部にある解除レバーを押しながら引き、ストレッチャーを車両の患者コンパートメントから搬出します。
3. 足側端部でストレッチャーのフレームをつかみ、車両の患者コンパートメントからストレッチャーを引き出します。

注記 - 頭側端部のLEDインジケータは、ストレッチャーを車外搬出する準備が整った場合にのみ、緑色の点灯に変わります。

4. 操作者1（足側端部）：ストレッチャーのフレームをつかみます（図 33）。ストレッチャーの手動リリースを握ったまま保持します。

図 33 – ストレッチャーのフレームをつかんだ状態

5. 操作者2（側面）：図示のとおりにベースフレームを持ち（図 33）、少し持ち上げて、完全に伸びた位置になるよう下げます。ストレッチャーの車輪が接地していることを確認します。
6. 操作者1（足側端部）：ストレッチャーの手動リリースを開放し、接地部分を伸展位置でロックします。
7. **Power-LOAD**のコントロールパネルにある下（↓）ボタンを押して、持ち上げアームとストレッチャーを下げます（図 34）。

図 34 – 持ち上げアームの下げ操作

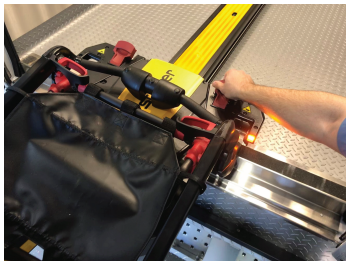

図 35 – ストレッチャーのロック解除

8. トロリーの頭側端部にある、2つのストレッチャー手動解除ハンドルの1つを上げて、ストレッチャーのロックを解除します（図 35）。
9. 持ち上げアームを上げて、アームが車両のドアの邪魔にならなくなくなるまで、トロリーを車両の患者コンパートメントに誘導します。

Power-LOADオプションによるPower-PROストレッチャーの車内収容

警告

- 患者の乗ったストレッチャーを車内収容 / 車外搬出する際には、必ず2人以上の訓練を受けた操作者が行ってください。
- 必ず、すべての乗員の前に、**Power-LOAD**と互換性のあるストレッチャーを車両の患者コンパートメントに乗せます。

注意 - ストレッチャーを車内収容する際には、装置に損傷が及ばないようにするため、ストレッチャーをトロリーに荒っぽく乗せないでください。

1. 車両のバンパー（装備されている場合）を上げ位置まで持ち上げます。
2. 持ち上げアームを上げて、トロリーを車両の患者コンパートメントから引き出します（図 36）。

図 36 – 車外へのトロリーの誘導

図 37 – 荷重高さの設定

3. ストレッチャーのコントロールスイッチにある伸展 (+) ボタンを押したまま保持して、ストレッチャーの接地部分を伸展させて荷重高さを設定します (図 37) 。
4. ストレッチャーをPower-LOADに収納する前に、ストレッチャーの格納式頭部を完全に伸展させてロックします。
5. ストレッチャーのロードホイールピンが定位置でロックされるまで、Power-LOADにストレッチャーを押し込みます (図 38) 。ストレッチャーを車内収容する際に、ストレッチャーが持ち上げアームと揃っていることを確認します。

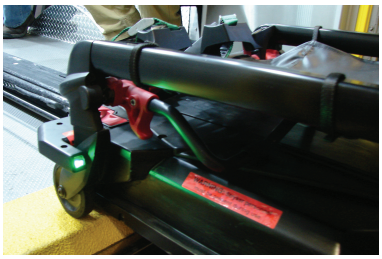

図 38 – 定位置でのホイールピンのロック

6. 頭側端部のLEDインジケータをチェックし、ストレッチャーを車内収容する準備ができていることを確認します。
   a. LEDが緑色で点灯している場合、ストレッチャーの頭側端部は定位置にあります。
   b. LEDが黄色で点滅している場合、ストレッチャーの頭側端部は定位置にありません。
7. ストレッチャーのコントロールスイッチにある格納 (-) ボタンを押したまま保持して (図 39) 、ストレッチャーが支持されるまで、ストレッチャーの接地部分を完全に格納します。

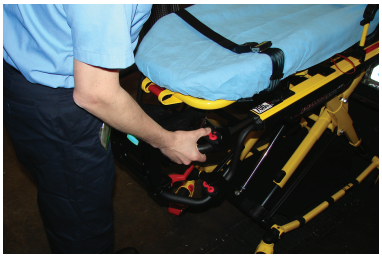

図 39 – ストレッチャーの完全な格納

8. 持ち上げアームが下がり、ストレッチャーがPower-LOADにロックされるまで、ストレッチャーを車両の患者コンパートメントに押し込みます。
9. ストレッチャーの足側端部で左右にしっかり引いて、ストレッチャーがPower-LOADにロックされていることを確認します。

Power-LOADオプションによるPower-PROストレッチャーの車外搬出

警告

- 患者の乗ったストレッチャーを車内収容 / 車外搬出する際には、必ず2人以上の訓練を受けた操作者が行ってください。
- 車両の患者コンパートメントからストレッチャーを搬出する際に、持ち上げアームでストレッチャーを上げない場合、必ず、ストレッチャーと患者の全重量を支える準備をしてください。ストレッチャーは車両の患者コンパートメントから取り外すためにロック解除されているため、**Power-LOAD**持ち上げアームでストレッチャーが少し上がります。

1. 車両のバンパー (装備されている場合) を上げ位置まで持ち上げます。
2. **Power-LOAD**システムの足側端部にある解除レバーを押したまま保持して引き、ストレッチャーを車両の患者コンパートメントから引き出します (図 40) 。

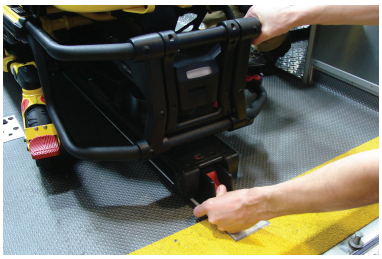

図 40 – 解除レバーを押したまま保持

図 41 – ストレッチャーのフレームをつかんだ状態

3. 足側端部でストレッチャーのフレームをつかみ、車両の患者コンパートメントからストレッチャーを引き出します (図 41) 。

   注記 - 頭側端部のLEDインジケータは、ストレッチャーを車外搬出する準備が整った場合にのみ、緑色の点灯に変わります。

4. ストレッチャーのコントロールスイッチにある伸展 (+) ボタンを押したまま保持して、ストレッチャーの車輪が地面に着くまでストレッチャーを伸展させます。
5. ストレッチャーが持ち上げアームで支持されなくなったら、伸展 (+) ボタンを放します。持ち上げアームは完全に下がるまで動き続けます。
6. ストレッチャーの足側端部のコントロールスイッチにある解除ボタンを押す (図 42) か、トロリーの頭側端部に2つのストレッチャー手動解除ハンドルの1つを上げて、ストレッチャーのロックを解除します (図 43) 。

図 42 – 解除ボタンの押入

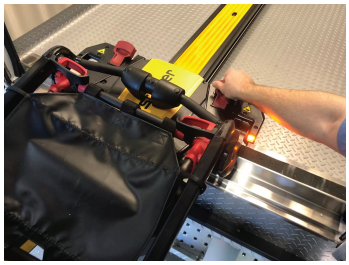

図 43 – ストレッチャーのロック解除

7. 持ち上げアームを上げて、アームが車両のドアの邪魔にならなくなくなるまで、トロリーを車両の患者コンパートメントに誘導します。

Power-LOADでの車内収容後の手動によるストレッチャーの車外搬出（Power-LOADの電源喪失時またはシステムエラー）

ストレッチャーの車内収容後にPower-LOADの電源喪失やシステムエラーが発生した場合、次の説明に従ってストレッチャーを搬出してください。

警告

- 患者の乗ったストレッチャーを車内収容 / 車外搬出する際には、必ず2人以上の訓練を受けた操作者が行ってください。
- Power-LOADに電源喪失やシステムエラーが発生している間に車両の患者コンパートメントからストレッチャーを搬出する場合、必ず、ストレッチャーと患者の総重量を支える準備をしてください。
- ストレッチャーを車外搬出する際には、Power-LOADのコントロールパネルにあるボタンを押す前に、ストレッチャーのベースが伸展していることを必ず確認します。
- 車内収容 / 車外搬出の際、ストレッチャー全体の重量を支えられるよう必ず準備してください。電力がない場合、持ち上げアームでストレッチャーは持ち上がりません。

注記 - 持ち上げアームは上がった位置にあります。

1. Power-LOADシステムの足側端部にある解除レバーを押したまま保持して引き、ストレッチャーを車両の患者コンパートメントから引き出します（図 44）。

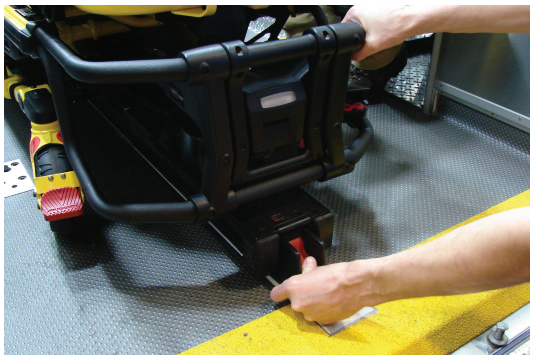

図 44 – 解除レバーを押したまま保持

2. 足側端部でストレッチャーのフレームをつかみ、車両の患者コンパートメントからストレッチャーを引き出します。

   Power-LOADオプションのあるモデル6500/6506および6510/6516の場合：

   - 操作者1：足側端部でストレッチャーのフレームをつかみます。ストレッチャーの重量を支えながら、ストレッチャーを車両の患者コンパートメントから誘導して引き出します。ストレッチャーのコントロールスイッチにある伸展（+）ボタンを押したまま保持して、ストレッチャーの車輪が地面に着くまでストレッチャーを伸展させます。
   - 操作者2：外側のレールをつかんで、ストレッチャーを安定させます。

   Power-LOADオプションのあるモデル6085/6086の場合：

   - 操作者1：ストレッチャーのフレームをつかみます。
   - 操作者2：操作者1がストレッチャーの手動リリースを握って保持している間に、ベースフレームの所定の位置をつかんで少し持ち上げ、ベースフレームを完全に伸展した位置まで下げます。ストレッチャーの車輪が接地していることを確認します。
   - 操作者1（足側端部）：ストレッチャーの手動リリースを開放し、接地部分を伸展位置でロックします。

3. Power-LOADのコントロールパネルにある手動解除ボタンを押します（図 45）。

図 45 – 手動解除ボタンの押入

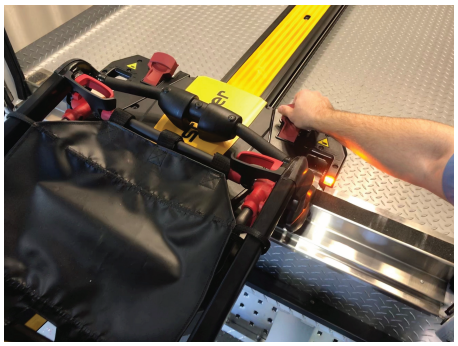

図 46 – ストレッチャーのロック解除

4. **Power-LOAD**の頭側端部にあるストレッチャー手動解除ハンドルの1つを上げて、ストレッチャーのロックを解除します（図 46）。
5. 持ち上げアームを上げて、アームが車両のドアの邪魔にならなくなくなるまで、トロリーを車両の患者コンパートメントに誘導します。
6. 出動後、ストレッチャーの使用を中止し、**Power-LOAD**を診断・修理します。

電動ファスナーの電源喪失後またはシステムエラー発生後の手動によるストレッチャーの車内収容

警告

- 患者の乗ったストレッチャーを車内収容 / 車外搬出する際には、必ず2人以上の訓練を受けた操作者が行ってください。
- 車両の患者コンパートメントに患者を乗せる前に、必ずストレッチャーを収納してください。

注意 - ストレッチャーのベースが完全に格納されるまで、ストレッチャーを車両の患者コンパートメントに押し込まないでください。

1. 車両のバンパー（装備されている場合）を上げ位置まで持ち上げます。
2. 持ち上げアームが下がった状態で、車両の患者コンパートメントの頭側端部にトロリーを配置します。トロリーを頭側端部に動かすには、持ち上げアームを上げて、**Power-LOAD**が持ち上げアームが下がった状態でロックされるまで、トロリーを車両の患者コンパートメントへと誘導します。
3. ストレッチャーを電動ファスナーに収容する前に、ストレッチャーの格納式頭部を完全に伸展させてロックします。
4. ストレッチャーを車内収容位置に配置します（ストレッチャーのロードホイールが車両の患者コンパートメントの床の高さに合う位置）。
5. 車両の空いている患者コンパートメントにストレッチャーを転がして入れます。
6. ストレッチャーのロードホイールが車両の患者コンパートメントの床に着き、ストレッチャー安全バーが車両安全フックによって固定されるまで、ストレッチャーを前に押します（図 47）。

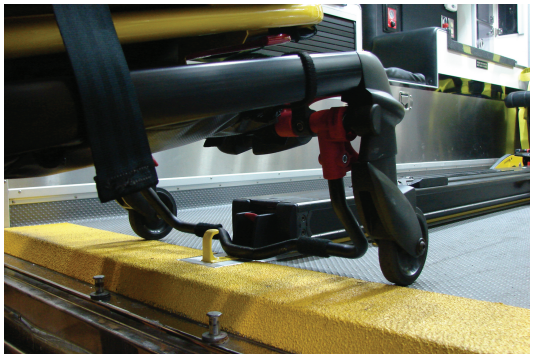

図 47 – 車両安全フック

注記 - ベースを持ち上げるために間隔が最大になるよう、ストレッチャーの安全バーが車両安全フックによって固定されるまで、ストレッチャーを引き出します。

Power-LOAD オプションを使用した**Power-PRO XT**または**Power-PRO IT**の場合：

- 足側端部でストレッチャーのフレームをつかみます。
- ストレッチャーの足側端部を持ち上げ、ストレッチャーのコントロールスイッチにある格納 (-) ボタンを押したまま保持して、ストレッチャーの接地部分を完全に格納します。

注記 - ストレッチャーの接地部分は、3秒未満で格納されます。

Power-LOADオプションを使用した**Performance-PRO XT**の場合：

- 操作者1 (足側端部) : 足側端部でストレッチャーのフレームをつかみます。ストレッチャーの手動リリースを握ったまま保持します。
- 操作者2 (側面) : 外側のレールをつかんで、ストレッチャーを安定させます。次に、ベースフレームをつかみます。足側端部の操作者がストレッチャーを持ち上げ、ストレッチャーの手動リリースを握った後、片手で接地部分を格納して定位置で保持します。
- 操作者1 (足側端部) : ストレッチャーの手動リリースを開放し、接地部分を格納位置でロックします。

7. **Power-LOAD**にロックされるまで、ストレッチャーを車両の患者コンパートメントに押し込みます。
8. ストレッチャーの足側端部で左右にしっかり引いて、ストレッチャーが電動ファスナーにロックされていることを確認します。

出動後、ストレッチャーの使用を中止し、**Power-LOAD**を診断・修理します。

手動によるストレッチャーの車外搬出

警告

- 患者の乗ったストレッチャーを車内収容 / 車外搬出する際には、必ず2人以上の訓練を受けた操作者が行ってください。
- ストレッチャーを扱う際には、必ず両手を使用してください。**Power-LOAD**は補助装置に過ぎません。状況をそれぞれ判断し、搬送の際にどのように重量を配分し持ち上げるかを決めてください。
- 400 ポンド (181 kg) を超える重量を扱う際は必ず、車内収容 / 車外搬出に必要な力を扱うのに十分な人数の操作者で行ってください。安全性を高めるため、操作者は平らな面で車内収容 / 車外搬出を行ってください。36 インチ (91 cm) の車両の場合、手動で搬出する必要があります。
- ストレッチャーを車外搬出する際には、**Power-LOAD**のコントロールパネルにあるボタンを押す前に、ストレッチャーのベースが伸展していることを必ず確認します。

1. 車両のバンパー (装備されている場合) を上げ位置まで持ち上げます。

2. ファスナーの足側端部にある解除レバーまたは解除ボタンを押したまま保持し、車両の患者コンパートメントからストレッチャーを引いて取り出します。
3. 足側端部でストレッチャーのフレームをつかみ、車両の患者コンパートメントからストレッチャーを引き出します。

Power-LOAD オプションを使用した**Power-PRO XT**または**Power-PRO IT**の場合：

- 操作者1：足側端部でストレッチャーのフレームをつかみます。ストレッチャーの重量を支えながら、ストレッチャーの安全バーが車両の安全フックに固定されるまで、ストレッチャーを車両の患者コンパートメントから引き出します。ストレッチャーのコントロールスイッチにある伸展（+）ボタンを押したまま保持して、ストレッチャーの車輪が地面に着くまでストレッチャーを伸展させます。

- 操作者2：ストレッチャーの安全バーが車両の安全フックで固定されていることを確認します。ストレッチャーの外側のレールをつかんで、ストレッチャーを安定させます。ストレッチャーの安全バー解除レバーを前方に押し、安全バーを車両の患者コンパートメントにある安全フックから開放します。

Power-LOADオプションを使用した**Performance-PRO XT**の場合：

- 操作者1（足側端部）：足側端部でストレッチャーのフレームをつかみます。ストレッチャーの重量を支えながら、ストレッチャーの安全バーが車両の安全フックに固定されるまで、ストレッチャーを車両の患者コンパートメントから引き出します。

- 操作者2（側面）：操作者1がストレッチャーの手動リリースを握って保持している間に、ベースフレームの所定の位置をつかんで少し持ち上げ、ベースフレームを完全に伸展した位置まで下げます。

- 操作者1（足側端部）：ストレッチャーの手動リリースを開放し、接地部分が定位置でロックされていることを確認します。ストレッチャーを地面に置きます。

- 操作者2（側面）：ストレッチャーの安全バー解除レバーを前方に押し、安全バーを車両の患者コンパートメントにある安全フックから開放します。

注記 - 万が一、ストレッチャーの足側端部が機能せず、ストレッチャーを車両から取り出せない場合は、患者を別の手段で（例えば、背もたれや屋外用ストレッチャーを使用する等）降ろします。

修理を目的としたストレッチャーの車外搬出

警告

- 患者の乗ったストレッチャーを車内収容 / 車外搬出する際には、必ず2人以上の訓練を受けた操作者が行ってください。
- ストレッチャーを扱う際には、必ず両手を使用してください。**Power-LOAD**は補助装置に過ぎません。状況をそれぞれ判断し、搬送の際にどのように重量を配分し持ち上げるかを決めてください。
- ストレッチャーを車外搬出する際には、**Power-LOAD**のコントロールパネルにあるボタンを押す前に、ストレッチャーのベースが伸展していることを必ず確認します。

1. 操作者1：**Power-LOAD**システムの頭側端部にある、トロリー解除ボタンを押したまま保持します。
2. 操作者2：トランスファーロックトリガー（足側端部に最も近い）を、トランスファーアセンブリの足側端部の方にスライドさせ、ロックを解除します。操作者1の助けを借りて、ストレッチャーとトランスファーを、車両の患者コンパートメントからしっかり押し出します。
3. 操作者1：操作者2がトランスファーを車両の患者コンパートメントの頭側端部の方に押している間に、スクリュードライバーまたは同様の工具でトランスファーの下にあるフックアセンブリを押し、ストレッチャーのロックを解除します。
4. ストレッチャーのロックが解除されたら、ストレッチャーを完全に引き出します。
5. ストレッチャーのベースが伸展していることを確認してから、**Power-LOAD**の頭側端部にあるストレッチャー手動解除ハンドルの1つを上げて、ストレッチャーのロックを解除します。

手動によるストレッチャーの車内収容（Power-PROの電源喪失）

警告

- 患者の乗ったストレッチャーを車内収容 / 車外搬出する際には、必ず2人以上の訓練を受けた操作者が行ってください。
- 車両の患者コンパートメントに患者を乗せる前に、必ずストレッチャーを収納してください。

注意

- ストレッチャーのベースが完全に格納されるまで、ストレッチャーを車両の患者コンパートメントに押し込まないでください。
- ストレッチャーを車内収容する際には、装置に損傷が及ばないようにするため、ストレッチャーをトロリーに荒っぽく乗せないでください。
- ストレッチャーが足側端部での定位置でロックされるまで、手動リリースを開放しないでください。開放が早すぎると、ストレッチャーのベースにより、ストレッチャーを**Power-LOAD**.にロックできなくなる場合があります。

1. 車両のバンパー（装備されている場合）を上げ位置まで持ち上げます。
2. 持ち上げアームを上げて、トロリーを車両の患者コンパートメントから引き出します（図 48）。

図 48 – 車両からのトロリーの誘導

3. ストレッチャーを収納位置まで上げます。
4. ストレッチャーを**Power-LOAD**に収納する前に、ストレッチャーの格納式頭部を完全に伸展させてロックします。
5. ストレッチャーのロードホイールピンが定位置でロックされるまで、**Power-LOAD**にストレッチャーを押し込みます（図 49）。ストレッチャーを車内収容する際に、ストレッチャーが持ち上げアームと揃っていることを確認します。
6. 頭側端部のLEDインジケータをチェックし、ストレッチャーを車内収容する準備ができていることを確認します。
   - LEDが緑色で点灯している場合、ストレッチャーの頭側端部は定位置にあります。
   - LEDが黄色で点滅している場合、ストレッチャーの頭側端部は定位置にありません。
7. **Power-LOAD**のコントロールパネルにある上（↑）ボタンを押して（図 50）、持ち上げアーム一番高い位置まで上げます。

   注記 - ストレッチャーの脚部は格納されません。

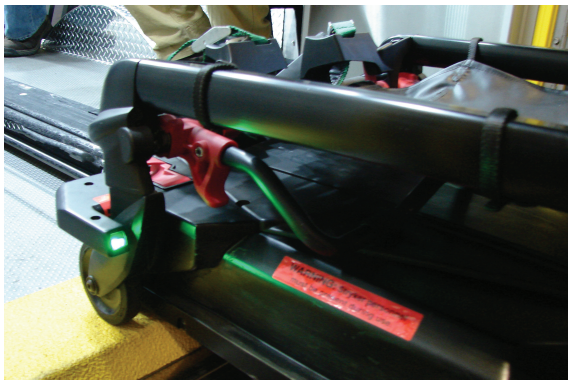

図 49 – 定位置でのホイールピンのロック

図 50 – 上ボタンを押して持ち上げアームを上げる操作

8. 操作者1 (足側端部) : 足側端部でストレッチャーのフレームをつかみます。ストレッチャーの手動リリースを握ったまま保持します。
9. 操作者2 (側面) : ベースフレームをつかみます。足側端部の操作者がストレッチャーの手動リリースを握ったら、片手で接地部分を格納し、他方の手でストレッチャーを安定させます。
10. 両操作者 : 持ち上げアームが下がり、ストレッチャーが**Power-LOAD**にロックされるまで、ストレッチャーを車両の患者コンパートメントに押し込みます。
11. 操作者1 : ストレッチャーの手動リリースを握り続けます。
12. ストレッチャーの足側端部で左右にしっかり引いて、ストレッチャーが**Power-LOAD**にロックされていることを確認します。
13. 出動後、ストレッチャーの使用を中止し、**Power-PRO**電動ストレッチャーを診断･ 修理します。

注記 - Power-LOADは、ストレッチャーが**Power-LOAD**に搬送位置でロックされた際に、**SMRT** Pakバッテリーを自動的に充電します (ケーブルやコネクタは不要) 。ストレッチャーのバッテリーのLEDインジケータが少しの間、緑色で点滅し、充電中であることを示します。

予防保守

定期的な点検および調整

保守の間隔

本スケジュールは、保守の一般的な指針です。必要な保守スケジュールは、次の項目により異なります：

- 出動回数
- 天候
- 地形
- 地理的な位置
- 個別の使用内容

これらのチェックを行う方法や時期が分からない場合は、Strykerのサービス技術者までご連絡ください。

Power-LOADの予防保守チェックを行う際には、対応する**Power-LOAD**と互換性のあるストレッチャーおよびホイールガイドアセンブリオプション（該当する場合）をチェックし、システム全体の操作性を確認する必要があります。

Power-LOADと互換性のあるストレッチャーの保守

Power-LOADと互換性のあるストレッチャーで交換が必要な摩耗部品には、ストレッチャーのアームスペーサー（6500-002-123）およびベースの完全停止（6085-001-094）、ロードホイールピン（6500-002-104）が含まれます。

ホイールガイドアセンブリオプションの保守（該当する場合）

Power-LOAD電動ファスナーの機能を保持するため、ホイールガイドが機能し、構造が損傷していないことを確認します。ホイールガイドレールシステムは、ストレッチャーの車内収容の際に**Power-LOAD**を補助します。ホイールガイドが損傷している場合は、直ちに交換してください。

注記 - Power-LOAD保守スケジュールは、1日10回の出動を基本にしています。定期的な保守スケジュールを、実際の使用に合わせて調整してください。

月1回または2時間使用するたび

次の項目については、月1回またはモーターの2時間使用するたびのうち、いずれか早い方のタイミングで点検してください。

点検箇所	内容
ロックの場所	トランスファーの足側端部のロックの場所のゴミを清掃すること

3ヵ月に1回または6時間使用するたび

次の項目については、3ヵ月に1回またはモーターの6時間使用するたびのうち、いずれか早い方のタイミングで点検してください。

点検箇所	内容
固定具の緩み	緩んでいる場合は交換すること
バッテリー端子のネジ	緩んだネジを締めること（9 インチ - ポンド (1 Nm) のトルク）
トランスファーアセンブリおよびアンカーアセンブリ	トランスファーアセンブリおよびアンカーアセンブリの上部のゴミを清掃すること

点検箇所	内容
トランスファーのローラーチャンネル	トランスファーのローラーチャンネルを清掃し、ゴミがたまらないようにすること
トロリーの停止スロープ	緩んだネジを締めること

12ヵ月に1回または24時間使用するたび

次の項目については、12ヵ月に1回またはモーターの24時間使用するたびのうち、いずれか早い方のタイミングで点検してください。

点検箇所	内容
バッテリー	持ち上げの反応が鈍い場合は交換すること
すべての部品	アームカバーおよびアームウェアパッド、トロリーの上部および側面のカバー、ストレッチャー解除ハンドルのバネ、アンカーレバーのカバー、アンカー誘導のメインカバー、トランスファーロックプレート、トランスファーロックピン、ストレッチャーガイド等の部品をチェックし、摩耗している部品は必要に応じて交換します **注記** - トランスファーロックプレート（639000010260）は、2017年7月31日以降に製造された**Power-LOAD**、または、639007000021キットでメンテナンスを実施したユニットにのみ互換性があります。製品のシリアル番号のタグを見て製造日を確認してください。
完全停止バンパー	角に損傷がある場合は交換すること
モーター	モーターが動かない場合は交換すること
シリンダーのロッドエンド	**Power-LOAD**が手動で機能し、エラーLEDが点灯する場合は交換すること
完全な機能	操作マニュアルの*取り付けチェックリスト*をご覧ください
油圧	油圧の漏れがないかチェックすること
トランスファーロックのベアリング	1年に1回交換すること **注記** - ベアリング交換の際、周辺部（アンカー）がきれいであることを確認し、二硫化モリブデングリースをトランスファーロックピンに塗ります。
V-ガイドローラー	製品を移動させづらい、または内側のロッドの後ろにあるトランスファーローラーチャンネルの摩耗が認められる場合、トロリーのV-ガイドローラーを交換し、患者の右外側下部のトランスファーロッドを、患者の右外側上部のトランスファーロッドと入れ替えてください。残りのすべてのローラーに、損傷や過度の摩耗がないかチェックします。必要に応じて交換してください。
持ち上げアームのバネ	トロリーの上部カバーの下にある持ち上げアームのバネ（0038-895-000）を交換します

フラットローラーおよびVガイド部品交換のスケジュール

フラットローラーおよびVガイド部品は、出動14,110回ごとに交換する必要があります。これは、**Power-LOAD**が引き続き機能するようにするためのものです。この出動回数表に従って、本要件を引き続き遵守してください。この表は、適切な修理の間隔を計画する上でも役立ちます。

1日当たりの出動回数	ヵ月
6	80
7 ~ 8	60
9 ~ 10	48
11 ~ 12	40
13	36
14 ~ 15	30

トランスファーロックのベアリング部品の交換スケジュール

トランスファーロックのベアリング部品は、出動3,653回ごとに交換が必要です。これは、**Power-LOAD**が引き続き機能するようにするためのものです。この出動回数表に従って、本要件を引き続き遵守してください。

1日当たりの出動回数	ヵ月
2	60
3	40
4 ~ 5	24
6	20
7 ~ 8	15
9 ~ 10	12
11 ~ 12	10
13 ~ 15	8

洗浄

警告

- 修理や清掃の前に、必ず主電源ボタンを押してユニットの電源を切ります。
- 病原菌を吸引しないよう、高圧洗浄中は適切な個人防護具を必ず使用してください。高圧洗浄装置を使用すると、汚染物質が空気中に舞うことがあります。

注意

- トロリーの下側のトロリー機構に直接スプレーしないでください。水がトロリーのハウジング内部に浸入し、腐食が進んだり操作性が低下したりする危険性があります。
- 本製品の使用中は、清掃、保守、メンテナンスは行わないでください。

本製品は高圧洗浄できます。本製品の連続洗浄を行うと、酸化または変色の兆候を示すことがあります。適切な手順に従う限り、高圧洗浄により本製品の性能が低下することはありません。

- 洗浄液の製造業者が推奨する希釈に正確に従ってください。
- 推奨される洗浄機を使用して、**Power-LOAD**を高圧洗浄します。製品にホースで水をかけ、トランスファーレールとアームのヒンジをタオルで拭いて乾かします。
- 携帯式の棒状のユニットを使用して**Power-LOAD**を高圧洗浄するか、きれいな布に推奨の洗剤を付けて製品を拭きます。
- 製品にホースで水をかける、または高圧洗浄を行う際には、トロリーの下側のトロリー機構に直接噴射しないでください。水がトロリーのハウジング内部に浸入し、腐食が進んだり操作性が低下したりする危険性があります。
- 柔らかい布とブラシを使用して搬送ローラーチャンネルを清掃し、ゴミがたまらないようにします。
- トロリーの上部カバーと患者の左側のカバーアセンブリを取り外して、コントロールボードアセンブリをタオルで拭いて乾かします。
- モーターとバッテリーコネクタを取り外し、コネクタをタオルで拭いて乾かします。
- 搬送レールとアームヒンジをタオルで拭いて乾かします。
- 清掃の際、救急車を前が高くなるように駐車させ、搬送トロリーを伸展させて、水が車両の患者コンパートメントの後端から排出するようにします。

注記 - **Power-LOAD**システム内に入った水は、排水管を通じて車両の下面に排出されます。

推奨される洗浄剤

一般的に、製造業者が推奨する濃度で使用する場合、フェノール系または第四級アンモニウム塩系（**Virex®** TBを除く）の消毒剤を使用できます。ヨードフォア消毒剤の使用は、シミができる場合があるため推奨されません。

推奨される洗浄剤には次のものが挙げられます。

- 3%未満のグリコール･エーテルを含む第4級洗浄剤（有効成分 - 塩化アンモニウム）
- フェノール系洗浄剤（有効成分 - o-フェニルフェノール）
- 塩素系漂白剤溶液（5.25% - 水100に対して漂白剤1未満）
- 21%以下のイソプロピルアルコール

過飽和を避けてください。化学洗剤製造業者のガイドラインの規定を超える長時間、製品を濡れた状態におかないようにしてください。

注記

- これらの種類の洗浄剤を使用する際に上記の指示に従わないと、製品の保証が無効になる場合があります。
- クリーニングの後は、必ずきれいな水を含ませた布で製品を拭いてから乾燥させてください。一部の洗浄剤は腐食性があるため、製品を損傷する場合があります。製品をすすいで乾燥させないと、製品の表面に腐食性残留物が残り、重要な部品に早期腐食が生じることがあります。

トラブルシューティングガイド

この説明は、短期的な解決のみを目的としたものです。トラブルシューティングが必要な事象の後で保守点検のスケジュールを組むには、現地のStrykerのサービス技術者またはアカウントマネージャまでご連絡ください。トラブルシューティングの完全な情報については、保守説明書をご覧ください。

車外搬出の際にストレッチャーがつかえる

シナリオ：アンカーの足側端部にある赤色の解除レバーを押すと、ストレッチャーが途中でつかえる。

1. 患者の左側にあるトランスファーロックトリガーを引き、ロックがかかるまでストレッチャーを車両の方に押し戻してください。
2. アンカーの足側端部にある赤色の解除レバーを親指で押し下げ、指の関節を使って、ストレッチャーが持ち上がるまで手前に引きながらトランスファーを保持します。ストレッチャーを引いて搬出します。

車内収容の際にストレッチャーがつかえる

シナリオ：トロリーとストレッチャーが車内収容の際に途中でつかえる。

1. トランスファーのトロリーロックにゴミがないかチェックしてください。
2. ゴミを取り除き、ローラーが上に出るようにします。ゴミがない場合、ステップ4を参照してください。
3. ストレッチャーとトロリーを車両から完全に引き出し、リセットします。ストレッチャーを車内収容します。すると、トロリーが定位置でロックされます。
4. トランスファーのトロリーロックにゴミがない場合は、患者左側のトランスファーロックトリガーを引いてください。ストレッチャーを車内収容します。

ストレッチャーがトロリーからロック解除されない

シナリオ：ストレッチャーが車内収容位置でトロリーから開放されず、エラーLEDが点灯している。

1. **Power-LOAD**のコントロールパネルにある手動解除ボタンをしっかり押し、作動油の圧力を開放してください。
2. 持ち上げアームを下げるには、ストレッチャーにある伸展 (+) ボタンを押すか、**Power-LOAD**のコントロールパネルにある下 (↓) ボタンを押します。

   注記 - 手動解除ボタンを押している間、持ち上げアームを完全に下げるため、持ち上げアームに圧をかける必要があるかもしれません。
3. ストレッチャーをトロリーから取り外します。

ストレッチャーが下がらず、トランスファーにロックされない

シナリオ：トロリーのアームが下がらず、車内収容時にストレッチャーがトランスファーにロックされない。

1. **Power-LOAD**のコントロールパネルにある手動解除ボタンをしっかり押してください。ストレッチャーが下がり、トランスファーにロックされます。

ストレッチャーが車内収容位置でトロリーにロックされる

シナリオ：ストレッチャーの折り畳みが始まり、トロリーの持ち上げアームが上がらない。

1. **Power-LOAD**のコントロールパネルにある上 (↑) ボタンを押して、持ち上げアームが停止するまでストレッチャーを上げます。
2. ストレッチャーの足側端部で、格納 (-) ボタンを押してストレッチャーの脚部を上げます。ストレッチャーを車内収容します。

車内収容時、Power-LOAD持ち上げアームが停止しない

シナリオ：持ち上げアームがストレッチャーの脚の真ん中に位置しておらず、また頭側端部のLEDインジケータが黄色で点滅している。

1. ストレッチャーの位置を再調整して持ち上げアームをストレッチャーの脚の真ん中にすると、頭側端部のLEDインジケータが緑色で点灯します。

2. **Power-LOAD**のコントロールパネルにある上 (↑) を押すか、ストレッチャーの格納 (-) ボタンを押して車内収容を再開します。

無線通知

オプションの無線通信テクノロジーを装備した本製品の場合、これらのステートメントは、以下の国に適用されます。

国	通知
台湾	CCAQ23LP0270T7
タイ	

EMCに関する情報

警告

- **Power-LOAD**は、本周波数帯で動作するその他の装置に干渉する可能性のある、電動ストレッチャー（**Power-PRO** XTまたは**Power-PRO** IT）とともに**Power-LOAD**コントロールを使用する際には、13.56 MHzで動作します。
- **Power-LOAD**システムのエミッションが増加し電磁波耐性が低下するのを避けるため、Strykerが内部コンポーネント用に交換部品として販売しているトランスデューサーとケーブルを除く、指定外の付属品、トランスデューサー、ケーブルを使用しないでください。
- **Power-LOAD**システムおよび**Power-PRO**電動ストレッチャーを他の装置の近くや他の装置と重ねて使用しないでください。近くや重ねて使用する必要がある場合、**Power-LOAD**システムを観察し、使用する設定で正常に動作することを確認してください。
- **Power-LOAD**は主に次の周波数で作動します: 非接触充電では70 ~ 85 kHz、および13.56 MHz±7 kHz、振幅変調（OOK）、ERP: -82.37 dBm。非接触充電は、70 ~ 125 kHzの周波数範囲で作動します。その他の装置はCISPRのエミッション要件に準拠していても、**Power-LOAD**システムに干渉することがあります。

注意

- 本装置は、米国連邦通信委員会（FCC）規則第15部に準じ、クラスAデジタル装置についての制限に適合していることが試験・証明されています。これらの制限は、装置が商業環境で使用された場合に、有害な干渉に対する合理的な保護を行うために制定されています。本装置は、無線周波エネルギーを発生・使用し、かつ放射する可能性があるため、取扱説明書に従って適切に取り付けて使用しない場合には、無線通信に有害な干渉が生じるおそれがあります。本装置を住宅環境で操作した場合には有害な干渉が生じる可能性が高く、このような場合、ユーザーは自費負担で干渉を是正することを求められます。干渉が生じた場合、**Power-LOAD**システムまたは干渉を起こしている製品の場所または方向を変えてください。
- 干渉が生じた場合、**Power-LOAD**システムまたは干渉を起こしている製品の場所または方向を必ず変えてください。本機器は、FCC規則の第18部に準拠しています。
- 製造業者が指定したケーブルを含め、**Power-LOAD**システムのいずれの部分にも、30 cm (12 インチ) 以内の距離で携帯型無線通信機器（アンテナケーブルや外部アンテナなどの周辺装置を含む）を使用しないでください。さもないと本機器の性能が低下するおそれがあります。
- 本装置は、そのエミッション特性のため、工場環境および病院での使用に適しています（CISPR 11 クラスA）。本装置は、無線周波エネルギーを発生・使用し、かつ放射する可能性があるため、取扱説明書に従って適切に取り付けて使用しない場合には、無線通信に有害な干渉が生じるおそれがあります。本装置を住宅環境（通常は、CISPR 11クラスBが必要）で操作した場合には有害な干渉が生じる可能性が高く、このような場合干渉の是正はユーザーの自己負担となります。干渉が生じた場合、**Power-LOAD**システムまたは干渉を起こしている製品の場所または方向を変えてください。

ガイダンスおよび製造業者による宣言–電磁エミッション		
Power-LOADは、次に指定されている電磁環境内での使用を目的としています。**Power-LOAD**の顧客または使用者は、本製品をこのような環境で使用していることを確認してください。		
エミッション試験	**適合**	**電磁環境**
RF工ミッション CISPR 11	グループ1	**Power-LOAD**システムは、RF工ネルギーをその内部機能のみに使用しています。したがって、そのRF工ミッションは非常に低く、近傍の電子機器に対して何らかの干渉を生じさせる可能性は少ないです。
RF工ミッション CISPR 11	グループ2	**Power-LOAD**システムは、目的とする機能を実行するため、電磁工ネルギーを発する必要があります。近傍の電子装置が影響を受ける場合があります。
RF工ミッション CISPR 11	クラスA	**Power-LOAD**システムは、家庭用施設および家庭目的に使用される建物に電力を供給する公共の低電圧用の配電網に直接接続された施設以外の、すべての施設での使用に適しています。

携帯型および移動型無線通信機器とPower-LOADの推奨分離距離			
Power-LOADは、放射RFの妨害が管理された電磁環境での使用を意図しています。Power-LOADの顧客または使用者は、通信機器の最大出力に従って、次に推奨する携帯型および移動型無線通信機器（送信機）とPower-LOADとの最小距離を維持することにより、電磁妨害を防ぐことができます。			
送信機の最大定格出力 W	送信機の周波数に基づく分離距離 m		
	150 kHz ~ 80 MHz d= (1.2) (√P)	80 MHz ~ 800 MHz d=(0.35) (√P)	800 MHz ~ 2.7 GHz d=(0.70) (√P)
0.01	0.12	0.04	0.07
0.1	0.38	0.11	0.22
1	1.20	0.35	0.70
10	3.79	1.11	2.21
100	12	3.5	7
上記に記載していない最大定格出力電力の送信機に関して、メートル(m)で表示した推奨分離距離dは、送信機の周波数に対応する方程式を用いて計算できます。ここで、Pとは、送信機の製造業者によるワット(W)で示した送信機の最大定格出力電力を意味します。注記 1：80 MHzと800 MHzでは、高い方の周波数帯域での分離距離が適用されます。注記 2：ここに示すガイドラインは、すべての状況で適用されるとは限りません。電磁伝搬は、建造物、物、人による吸収および反射に影響されます。			

ガイダンスおよび製造業者による宣言–電磁イミュニティ			
Power-LOADは、次に指定した電磁環境内での使用に適しています。Power-LOADの顧客または使用者は、本製品をこのような環境で使用していることを確認してください。			
イミュニティ試験	EN/IEC 60601試験レベル	適合レベル	電磁環境–ガイダンス
静電気放電 (ESD） IEC 61000-4-2	±8 kV（接触放電） ±15 kV（気中放電）	±8 kV（接触放電） ±15 kV（気中放電）	床は、木材、コンクリートまたはセラミックタイルであること。床が合成材料で覆われている場合には、相対湿度は最低30%であること。
サージ IEC 61000-4-5	±1 kVライン–ライン間 ±2 kVライン - グランド間	±1 kVライン–ライン間 ±2 kVライン - グランド間	主電源は、典型的な商用または病院環境のものであること。
電源周波数 (50/60 Hz）磁界 IEC 61000-4-8	30 A/m	30 A/m	電源周波数磁界は、典型的な商用または病院環境内の典型的な場所でのレベルにあること。
電源供給に沿う電気的過渡現象 ISO 7637-2	ISO 7637-2 に準拠	ISO 7637-3 に準拠	該当せず

ガイダンスおよび製造業者による宣言–電磁イミュニティ			
伝導RF IEC 61000-4-6 放射RF IEC 61000-4-3	3 Vrms 6 Vrms（ISMおよびアマチュア無線バンド） 150 kHz ~ 80 MHz 10 V/m 80 MHz ~ 2.7 GHz	3 V 6 Vrms（ISMおよびアマチュア無線バンド） 10 V/m	携帯型および移動型無線通信機器は、ケーブルを含むPower-LOADのいかなる部分に対しても、送信機の周波数に適した方程式により計算された推奨分離距離より近づけて使用しないこと。 推奨分離距離 D= (1.2）（$\sqrt{P}$） D= (.35）（$\sqrt{P}$） 80 MHz ~ 800 MHz D=(0.70) ($\sqrt{P}$) 800 MHz ~ 2.7 GHz ここで*P*は、送信機製造業者によるワット(W)で示した送信機の最大定格出力電力であり、*d*は、メートル(m)で示した推奨分離距離を指します。 実使用環境[a]によって決定される固定RF送信機からの電磁界強度が各周波数範囲における適合レベルよりも低いこと。[b] 以下の記号が表示されている機器の近傍では、干渉が生じることがあります：

ガイダンスおよび製造業者による宣言–電磁イミュニティ
注記 1：80 MHzおよび800 MHzでは、高い周波数域が適用されます。 **注記 2**：ここに示すガイドラインは、すべての状況で適用されるとは限りません。電磁伝搬は、建造物、物、人による吸収および反射に影響されます。 **注記 3**：0.15 ~ 80 MHzのISM（産業、科学および医療）バンドは、6.765 ~ 6.795 MHz; 13.553 ~ 13.567 MHz; 26.957 ~ 27.283 MHz; 40.66 ~ 40.70 MHzです。0.15 ~ 80 MHzのアマチュア無線バンドは、1.8 ~ 2.0 MHz、3.5 ~ 4.0 MHz、5.3 ~ 5.4 MHz、7 ~ 7.3 MHz、10.1 ~ 10.15 MHz、14 ~ 14.2 MHz、18.07 ~ 18.17 MHz、21.0 ~ 21.4 MHz、 24.89 ~ 24.99 MHz、28.0 ~ 29.7 MHz、50.0 ~ 54.0 MHzです。 **注記 4**：RF無線通信機器からの近接フィールドに対するイミュニティは、表 9 のIEC 60601-1-2:2014 に従って評価されています。
[a]無線（携帯 / コードレス）電話や陸上移動無線、アマチュア無線、AM / FMラジオ放送、テレビ放送を始めとする基地局などの固定送信機の電界強度を、理論上正確に予測することは不可能です。固定された無線周波送信機による電磁環境を評価するには、電磁環境の実使用環境調査の実施を検討する必要があります。**Power-LOAD**システムの使用場所における電界強度の計測値が該当する無線周波数の適合レベルを超える場合には、**Power-LOAD**システムが正常に動作しているかどうかを確認してください。異常動作が確認された場合には、**Power-LOAD**の再設定または移動などの追加措置が必要になることがあります。 [b] 150kHz ~ 80MHzの周波数帯域において、電界強度は20V/m未満とします。

Power-LOAD® 들것 패스너 시스템

작동 설명서

REF 6390

CE

KO

6390-809-005 Rev AB.0 2023-07

기호

	지침 설명서/책자를 참조할 것
	사용 설명서를 참고할 것
	일반 경고
	주의
	경고: 손 압착
	경고: 비전리 방사선
CE	CE 마크
UK CA	영국 적합성 평가 마크
	수입업체
UDI	의료기기 표준코드
EC REP	유럽공동체 공인 대리인
CH REP	스위스 공인 대리인
MD	유럽 의료 기기
REF	카탈로그 번호
LOT	로트(배치) 코드
SN	일련번호
US Patents	미국 특허는 www.stryker.com/patents를 참조할 것
	제조업체
	제조일

	안전 사용 하중
	위험 전압
	Underwriters Laboratories LLC에서 승인한 의료 장비. ANSI/AAMI ES60601-1:2012 및 CAN/CSA-C22.2 No. 60601-1:14에 따른 감전, 화재 및 기계적 위해성에만 해당.
	직류
	등급 II 전기 장비: 기본 절연에만 의존하지 않고 이중 절연이나 강화 절연 등의 추가적인 안전 예방조치가 제공되는 감전 보호가 있는 장비로, 보호 접지에 대한 규정이 없고 설치 조건에 의존하지 않음.
	전기 전자 기기 폐기물(WEEE)에 관한 유럽 지침 2012/19/EU에 따라, 이 기호는 본 제품을 재활용 목적으로 분리 수거해야 함을 나타냅니다. 분류되지 않은 일반 쓰레기와 함께 처분하지 마십시오. 처분 정보는 현지 공급업체에 문의하십시오. 감염된 장비는 재활용 전에 반드시 오염을 제거해야 합니다.
	Rechargeable Battery Recycling Corporation(RBRC)은 휴대용 재충전식 배터리의 재활용을 장려하는 비영리 공공 서비스 기관입니다. 배터리는 반드시 배터리 수거 장소에 가져다 주어야 합니다. RBRC 웹사이트(www.rbrc.org)에서 가까운 수거 장소를 찾거나 재활용 기호에 표시된 전화 번호로 전화하십시오.
IPX6	강력한 물 분사로부터 보호
	이 기기는 FCC 규칙 파트 18을 준수함
	2명이 들어야 함
	이쪽을 위로
	깨지기 쉬움, 취급 시 주의
	건조한 상태 유지
	적재 수 한도
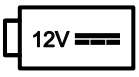	12 VDC 배터리 전력
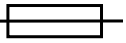	퓨즈
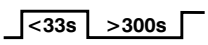	배터리 듀티 사이클(적재): 10.0%(33초 미만 동안 켜짐, 300초 이상 동안 꺼짐)
	배터리 듀티 사이클(충전): 100%
U.S.A.	이 기호 아래의 영어 문구는 미국 사용자를 위한 것입니다.

TRA Registered No: ER35122/14 Dealer No: DA35173/14	아랍에미리트에서 통신 규제 당국에 의해 등록됨
	본 제품은 호주/뉴질랜드의 해당 EMC 기준을 준수합니다
TA-2013/2350 APPROVED	남아프리카공화국의 독립 통신 당국의 승인을 받았습니다
KENTWOOD PACKAGING BOX CERTIFICATE THIS DOUBLEWALL BOX MEETS ALL CONSTRUCTION REQUIREMENTS OF APPLICABLE FREIGHT CLASSIFICATION EDGE CRUSH TEST (ECT) 82 LBS/IN SIZE LIMIT 120 INCHES GROSS WT. LIMIT 180 LBS WALKER, MI	박스 제조업체 인증 - 이 포장 박스는 최소 모서리 압축 저항력 시험 수치가 인치당 82파운드입니다
KENTWOOD PACKAGING BOX CERTIFICATE THIS DOUBLEWALL BOX MEETS ALL CONSTRUCTION REQUIREMENTS OF APPLICABLE FREIGHT CLASSIFICATION EDGE CRUSH TEST (ECT) 51 LBS/IN SIZE LIMIT 105 INCHES GROSS WT. LIMIT 120 LBS WALKER, MI	박스 제조업체 인증 - 이 포장 박스는 최소 모서리 압축 저항력 시험 수치가 인치당 51파운드입니다

목차

경고/주의/참고 정의 3
안전 주의 사항 요약 3
압착 지점 6
소개 7
제품 설명 7
사용할 수 있는 경우 7
임상적 유용성 7
금기 사항 8
예상 사용 수명 8
폐기/재활용 8
규격 8
유럽 REACH 9
필수 옵션이 있는 표준 9
제품 도해 10
연락처 정보 10
일련번호 위치 11
제조일 11
셋업 12
들것 병용성 12
설치 13
품질 시스템 규정 13
21 CFR 820.170 설치 13
Power-LOAD 어셈블리 설치 구성 요소 점검표 13
바닥판 설치 14
Power-LOAD 설치 14
배터리 설치 23
설치 점검표 24
설치 확인 26
작동 27
사용자 컨트롤 및 LED 표시등 27
트롤리 머리쪽 끝 LED 표시등 29
수동 사용자 컨트롤 29
작동 가이드라인 31
전기를 사용하여 들것 올리기, 내리기 또는 해제하기 31
배터리 전원 수준 확인 32
전동 조작으로 싣고 내리기 33
전동 작동으로 Power-LOAD 싣기 33
전동 작동으로 Power-LOAD 내리기 33
수동 조작으로 싣고 내리기 34
수동 조작으로 Power-LOAD 싣기 35
수동 조작으로 Power-LOAD 내리기 35
Power-LOAD 컨트롤 패널의 배터리 전원 수준 확인 36
배터리 충전 36
Power-LOAD 보관 36
들것 싣는 높이 설정 36
대규모 사상자 사건 시 업그레이드되지 않은 X-프레임 들것 사용하기 37
들것 없이 차량에서 Power-LOAD 연장하기 37
Power-LOAD 옵션이 있는 차량에 Performance-PRO 들것 싣기 37
Power-LOAD 옵션이 있는 차량에서 Performance-PRO 들것 내리기 39
Power-LOAD 옵션이 있는 차량에 Power-PRO 들것 싣기 40
Power-LOAD 옵션이 있는 차량에서 Power-PRO 들것 내리기 41
들것을 Power-LOAD로 실은 후 차량에서 수동으로 내리기(Power-LOAD 전원 손실 또는 시스템 오류) 42
전동 들것 패스너 전원 상실 또는 시스템 오류 후 차량에 수동을 들것 싣기 43
차량에서 수동으로 들것 내리기 44
수리를 위해 차량에서 들것 꺼내기 45
차량에 수동으로 들것 싣기(Power-PRO 전원 손실) 45
예방 유지보수 48
정기 검사 및 조정 48
매월 또는 2시간 48

매 3개월 또는 6시간 48
매 12개월 또는 24시간 49
평평한 롤러 및 V-가이드 부품 교체 일정 49
이송 잠금 베어링 부품 교체 일정 50
세척 51
추천 세정제 51
문제 해결 안내 52
무선 알림 53
EMC 정보 54

경고/주의/참고 정의

경고, **주의** 및 **참고**는 특별한 의미를 담고 있으므로 주의 깊게 검토해야 합니다.

경고

준수하지 않을 경우 사망 또는 중상을 초래할 수 있는 상황을 알립니다. 또한 발생할 수 있는 심각한 부작용 및 안전상의 위험에 대해서 설명할 수도 있습니다.

주의

준수하지 않을 경우, 사용자 또는 환자에게 경증 또는 중등도의 부상을 초래하거나 또는 제품이나 다른 재산에 손상을 초래할 수 있는 잠재적으로 위험한 상황에 대해 알립니다. 여기에는 장비를 안전하고 효과적으로 사용하기 위한 특별 사항 그리고 사용 또는 오용의 결과로 장비에 발생할 수 있는 손상을 방지하기 위한 특별 사항이 포함됩니다.

참고 - 유지 보수를 용이하게 하고 중요한 지침이 명백하게 전달되도록 하는 특정 정보를 제공합니다.

안전 주의 사항 요약

항상 이 페이지에 기재된 경고 및 주의를 읽고 엄격히 준수해야 합니다. 유자격 요원만 정비를 실행하십시오.

경고

- 제품 정격과 일치하지 않는 전압으로 **Power-LOAD**를 작동하지 마십시오.
- 장비 손상의 위험 또는 연기 위해를 방지하기 위해 듀티 사이클을 초과하여 **Power-LOAD**를 작동하지 마십시오.
- **Power-LOAD**를 24 VDC 차량 회로에 연결하지 마십시오. 전기적 위험을 방지하기 위해 **Power-LOAD**를 항상 15A 퓨즈/차단기에 있는 12.8 VDC-15.6 VDC 차량 회로에 연결하십시오.
- 들것 모델의 작동 설명서에 명시된 대로 항상 들것 적재 바퀴 높이가 차량 데크 높이와 일치하도록 조절하십시오.
- **Power-LOAD** 옵션이 없는 모든 들것에는 항상 레일 클램프 어셈블리를 사용하십시오. **Power-LOAD**는 **Power-LOAD** 옵션이 있는 들것하고만 병용 가능합니다(*들것 병용성* (페이지12) 참조). 일부 상황에서, 대부분의 X-프레임 들것에 대한 표준 사슴뿔(Y자)형으로 **Power-LOAD**를 사용할 수 있습니다.
- 항상 **Power-LOAD**와 병용 가능한 들것을 Stryker Model 6390 **Power-LOAD** 시스템과 함께 사용하십시오. Stryker Model 6390 **Power-LOAD** 시스템과 함께 사용할 수 없는 들것을 사용하면 부상을 입을 수 있습니다.
- 들것 패스너 시스템을 항상 본 설명서의 설명에 따라 설치하십시오. 부적절하게 설치하면 부상을 초래할 수 있습니다. 귀하의 구성이 최소한 미국 트럭장비 협회(National Truck Equipment Association)/구급차 제조업체 분할 표준 004 (Ambulance Manufacturers Division Standard 004), 들것 고정 시스템 정적 테스트(Litter Retention System Static Test (AMD-004))를 충족하는지 테스트하십시오.
- 의료 전기 장비 사용 시에는 전자기 적합성(EMC)에 관하여 특별한 사전주의를 기울이십시오. 들것 패스너 시스템을 본 설명서에 나와 있는 EMC 정보에 따라 설치하고 사용하십시오. 휴대용 및 모바일 RF 통신 장비는 들것 패스너 시스템의 기능에 영향을 줄 수 있습니다.
- 부상 위험을 방지하기 위해 이송 및 트롤리 어셈블리를 올리고 배치할 때는 항상 두 명의 설치자가 있어야 합니다.
- 움직이는 부품으로부터 항상 손, 손가락 및 발이 떨어져 있도록 하십시오.
- 톱을 사용할 때는 항상 적절한 보안경을 착용하십시오. 절단하는 품목을 고정하고 절단 위치 주변 영역에 주의하십시오.
- 항상 범퍼 간극을 두십시오. 범퍼 간극이 불충분하면 환자 또는 조작자가 부상을 입을 수 있습니다.
- 배기 가스가 차량 환자 콤파트먼트로 들어 가지 않도록 항상 차량 외부의 모든 틈을 막으십시오.
- 감전 위험을 방지하기 위해, 항상 차량에 설치된 15A 퓨즈/재설정 가능 차단기에 **Power-LOAD**를 연결하십시오. Stryker는 퓨즈 상자에 퓨즈/재설정 가능 차단기를 설치할 것을 권장합니다.
- **Power-LOAD**를 24 VDC 차량 회로에 연결하지 마십시오.
- 사용하기 전에 항상 **Power-LOAD**의 기능을 확인하십시오. 이를 준수하지 않으면 환자 또는 조작자의 부상을 초래할 수 있습니다.
- **Power-LOAD**에 걸려 넘어지지 않도록 차량 환자 구획 안에서 걸어 다닐 때 항상 주의하십시오.
- 악천후(예: 비, 얼음, 눈)에서 **Power-LOAD**를 작동할 때는 항상 주의를 기울이십시오.
- 모든 사람들이 작동 기기에서 거리를 두고 떨어져 있을 때만 들것이나 **Power-LOAD**를 작동하십시오. 전동 들것이나 **Power-LOAD**의 작동 기기에 말려 들어가면 심각한 부상을 입을 수 있습니다.
- 제품의 작동이 완전히 이해될 때까지 항상 **Power-LOAD**가 설치된 들것을 싣고 내리는 연습을 하십시오. 잘못 사용하면 부상을 입을 수 있습니다.

- 훈련을 받지 않은 요원이 **Power-LOAD**의 작동을 돕지 않도록 하십시오. 훈련을 받지 않은 기사/요원은 환자 또는 자신에게 상해를 야기할 수 있습니다.
- 트롤리가 중간 위치에 있을 때는 차량을 운전하지 마십시오. 이 위치에서는 잠금이 걸리지 않으며 운전 시 사용해서는 안 됩니다.
- 들것을 다룰 때는 항상 양손을 사용하십시오. **Power-LOAD**는 보조 기기일 뿐입니다. 이송하는 무게를 분배하고 들어 올리는 방법을 결정하기 위해 각 상황을 평가하십시오.
- 400 lb (181 kg)을 초과하는 무게를 다룰 때, 싣거나 내리는 데 필요한 힘을 처리할 수 있는 충분한 수의 조작자를 항상 사용하십시오. 안전성을 높이기 위해, 조작자들은 평평한 표면에서 싣거나 내려야 합니다. 36인치(91cm) 차량 데크 높이에서는 수동으로 내려야 할 수도 있습니다.
- 전동 싣고 내리기 시 **Power-LOAD** 트롤리 리프팅 암과 들것 베이스에서 항상 손과 사지가 떨어져 있도록 하십시오.
- 들것이 활성화되어 있는 상태에서는 배터리를 제거하지 마십시오.
- **Power-LOAD** 시스템과 액세서리를 항상 설명서에 설명된 대로만 작동하십시오. **Power-LOAD** 시스템이나 액세서리를 올바르지 않게 사용하면 환자나 조작자가 부상을 입을 수 있습니다. 일체의 다른 방식으로 이 제품을 사용하는 것은 전적으로 소유자 또는 사용자의 책임입니다.
- 수동 조작을 하려면 항상 들것의 발쪽에서 무게를 지탱하십시오.
- 싣고 내리기 시 항상 들것의 전체 무게를 지탱할 준비가 되어 있어야 합니다. 전원 없이는 리프팅 암이 들것을 올리지 않습니다.
- 손상된 배터리는 항상 재활용을 위해 서비스 센터에 반환하십시오. 분류되지 않은 일반 쓰레기와 함께 처분하지 마십시오. 사용자 국가의 반환 및/또는 수거 시스템은 현지 공급업체에 문의하십시오.
- **Power-LOAD** 정비를 하기 전에, 항상 쇼어라인 플러그를 빼고(해당되는 경우), 차량 배터리를 분리하고, 주 전원 버튼을 눌러 제품의 전원을 끈 다음 트롤리를 싣는 위치에 두십시오.
- **Power-LOAD**가 작동 중일 때는 배터리를 제거하지 마십시오.
- 보통 사용 시 주 전원 버튼을 눌러 제품의 전원을 끄지 마십시오. 그러면 배터리가 충전되지 않습니다.
- 레일 클램프가 레일 튜브 상의 빨간색 조절 한계 라벨에 중첩되게 하지 마십시오. 들것 프레임에서 레일 턱이 풀리는 것을 방지하기 위해서는 레일 클램프와 레일 고정 턱 간의 공간이 절대 1인치(2.5cm)를 넘어서는 안됩니다.
- 레일 턱이 열려 있을 때는 손이나 손가락으로 해제 버튼을 누르지 마십시오. 레일 클램프 패스너는 강력한 스프링 작동으로 닫힙니다.
- 들것에 환자가 있을 때는 항상 최소한 두 명의 훈련된 조작자가 들것을 싣거나 내려야 합니다.
- 항상 모든 탑승자에 앞서 **Power-LOAD** 병용 가능한 들것을 차량 환자 구획에 싣도록 하십시오.
- 차량 환자 구획에서 들것을 내릴 때 리프팅 암이 들것을 올리지 않는 경우 항상 들것과 환자의 전체 무게를 지탱할 준비가 되어 있어야 합니다. 차량 환자 구획에서 내리기 위해 들것 잠금이 해제되면서, **Power-LOAD** 리프팅 암이 들것을 약간 올립니다.
- 들것을 내릴 때 **Power-LOAD** 컨트롤 패널의 어떤 버튼이라도 누르기 전에 항상 들것 베이스가 연장되어 있음을 확인하십시오.
- **Power-LOAD**에 전원 손실 또는 시스템 오류가 생긴 동안 차량 환자 구획에서 들것을 내릴 때는 항상 들것과 환자의 전체 무게를 지탱할 준비가 되어 있어야 합니다.
- 항상 들것을 먼저 실은 후에 환자가 차량 환자 구획에 들어가도록 하십시오.
- 정비 또는 세척 전에 항상 주 전원 버튼을 눌러 기기 전원을 끄십시오.
- 고압 세척 중에는 항상 적절한 개인 보호 장비를 사용하여 전염체 흡입을 방지하십시오. 고압 세척 장비로 인해 오염물질이 퍼질 수 있습니다.
- 전동 들것(**Power-PRO** XT 또는 **Power-PRO** IT)로 조절하는 **Power-LOAD**를 사용하는 경우 **Power-LOAD**는 13.56 MHz에서 작동하며, 이 주파수 대역에서 작동하는 다른 장비와 간섭될 수 있습니다.
- **Power-LOAD** 시스템의 방출이 증가하거나 내성이 저하되는 것을 방지하기 위해, 내부 부품을 위한 교체 부품으로서 Stryker에서 판매한 변환기와 케이블을 제외하고 지정된 것 이외의 액세서리, 변환기 및 케이블을 사용하지 마십시오.
- **Power-LOAD** 시스템 및 **Power-PRO** 들것을 다른 장비와 인접하게 두거나 함께 쌓아 두지 마십시오. 인접하게 또는 함께 쌓아 두어야 할 필요가 있는 경우, **Power-LOAD** 시스템을 관찰하여 시스템이 사용될 구성에서 정상적으로 작동하는지 확인하십시오.
- **Power-LOAD**는 주로 다음 주파수 범위에서 작동합니다: 충전 시 70 - 85 kHz 및 13.56 MHz±7 kHz, 진폭 변조(OOK), ERP: -82.37 dBm. 유도성 충전은 70 - 125kHz의 주파수 범위에서 작동할 수 있습니다. 다른 장비는 CISPR 방출 요건을 준수하는 장비인 경우에도 **Power-LOAD** 시스템에 간섭을 일으킬 수 있습니다.

주의

- 제품을 부적절하게 사용하면 환자나 작동자가 부상을 입을 수 있습니다. 제품을 이 설명서에 설명된 대로만 조작하십시오.

- 본 제품 또는 제품의 어떤 구성 요소도 개조하지 마십시오. 제품을 개조하면 예상치 않게 작동하여 환자 또는 작동자가 부상을 입을 수 있습니다. 또한 제품을 개조하면 보증이 무효가 됩니다.
- 이송 어셈블리를 설치할 때 들것 유도 충전 하우징을 깨뜨리지 마십시오.
- 와이어가 바닥판 포켓 안에 있으며 앵커 어셈블리를 설치할 때 앵커 어셈블리에 의해 압착되지 않음을 항상 확인합니다.
- 수동 오버라이드를 사용하면 **Power-LOAD** 시스템을 보다 자유롭게 움직일 수 있습니다.
- 제품을 사용하기 전에 항상 배터리를 충전하십시오. 충전되지 않았거나 고갈된 배터리는 제품 성능을 저하시킬 수 있습니다.
- 장비 손상 위험을 방지하기 위해, 들것을 실을 때 트롤리에 세게 밀어넣지 마십시오.
- 들것 베이스가 완전히 접힐 때까지는 들것을 차량 환자 구획으로 밀어 넣지 마십시오.
- 들것 베이스를 완전히 접을 때까지는 들것을 차량 환자 구획으로 밀어 넣지 마십시오.
- 들것이 발쪽의 제 위치에 고정될 때까지 수동 해제를 놓지 마십시오. 너무 일찍 놓으면, 들것이 **Power-LOAD**.에 고정되는 것을 들것 베이스가 막을 수 있습니다.
- 트롤리 아래에서 위쪽 트롤리 기구로 직접 분무하지 마십시오. 트롤리 하우징 안으로 물이 들어가서 부식을 촉진하거나 작동 기능을 저하시킬 수 있습니다.
- 제품을 사용하는 동안에는 세척 또는 서비스하거나, 정비를 수행하지 마십시오.
- 이 제품은 FCC 규칙 15부에 따라 등급 A 디지털 기기에 대한 제한에 대해 시험되었고 이를 준수하는 것으로 입증되었습니다. 이러한 제한 요건은 상업 환경에서 장비를 작동할 때 유해한 간섭에 대해 합리적인 보호를 제공하도록 고안되었습니다. 이 장비는 무선 주파수 에너지를 생성, 사용 및 방출할 수 있으며, 지침 설명서에 따라 설치 및 사용하지 않을 경우 무선 통신에 유해한 간섭을 일으킬 수 있습니다. 주거 지역에서 이 장비를 작동하면 유해한 간섭이 발생할 가능성이 있으며, 이 경우 사용자는 비용을 부담하여 간섭을 시정해야 합니다. 간섭이 발생하는 경우, **Power-LOAD** 시스템 또는 간섭을 일으키는 제품의 위치나 지향을 바꾸십시오.
- 간섭이 발생하는 경우, 항상 **Power-LOAD** 시스템 또는 간섭을 일으키는 제품의 위치나 지향을 바꾸십시오. 이 기기는 FCC 규칙 파트 18을 준수합니다.
- 휴대용 RF 통신 장비(안테나 케이블 및 외부 안테나와 같은 주변 기기 포함)를 **Power-LOAD** 시스템의 어떠한 부분(제조업체가 지정한 케이블 포함)으로부터도 30 cm(12인치)보다 가까운 거리에서 사용하지 마십시오. 이를 지키지 않을 경우, 장비의 성능 저하가 초래될 수 있습니다.
- 방출 특징으로 인해, 이 장비는 산업 지역 및 병원에서 사용하기에 적합합니다(CISPR 11 등급 A). 이 장비는 무선 주파수 에너지를 생성, 사용 및 방출할 수 있으며, 지침 설명서에 따라 설치 및 사용하지 않을 경우 무선 통신에 유해한 간섭을 일으킬 수 있습니다. 주거 지역(CISPR 11 클래스 B가 일반적으로 요구됨)에서 이 장비를 작동하면 유해한 간섭이 발생할 가능성이 있으며, 이 경우 사용자는 비용을 부담하여 간섭을 시정해야 합니다. 간섭이 발생하는 경우, **Power-LOAD** 시스템 또는 간섭을 일으키는 제품의 위치나 지향을 바꾸십시오.

압착 지점

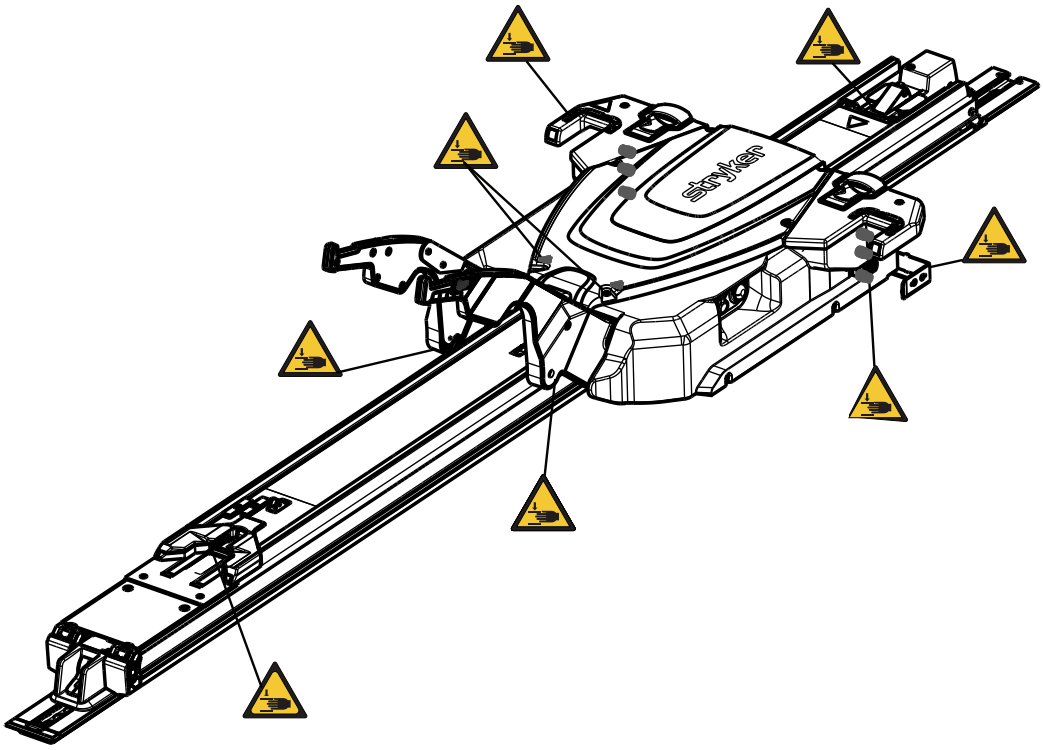

그림 1 – 압착 지점

소개

본 설명서는 Stryker 제품의 사용 또는 유지보수에 도움이 되도록 제작되었습니다. 본 제품을 작동 또는 유지보수하기 전에 본 설명서를 읽어보십시오. 이 제품의 안전한 작동 또는 유지보수에 관해 직원을 교육하고 훈련시키는 방법과 절차를 마련하십시오.

주의

- 제품을 부적절하게 사용하면 환자나 작동자가 부상을 입을 수 있습니다. 본 설명서에 기술된 대로만 제품을 사용하십시오.
- 제품 또는 제품의 구성 요소 일체를 개조하지 마십시오. 제품을 개조하면 예상치 않게 작동하여 환자 또는 작동자가 부상을 입을 수 있습니다. 제품을 개조하면 보증이 무효가 될 수도 있습니다.

참고

- 본 설명서는 영구적인 제품의 일부로 간주되어야 하며 제품이 추후 판매되더라도 제품과 함께 동봉되어야 합니다.
- Stryker는 제품 설계와 품질의 발전을 지속적으로 추구합니다. 본 설명서에는 인쇄 시점에서 제공되어 있는 가장 최근의 제품 정보가 실려 있습니다. 해당 제품과 본 설명서 간에 사소한 차이가 있을 수 있습니다. 질문이 있는 경우, Stryker 고객 서비스 또는 기술 지원부(1-800-327-0770)에 문의하시기 바랍니다.

제품 설명

Stryker 모델 6390 **Power-LOAD®** 전동 싣기 들것 패스너 시스템은 응급 지상 이송 차량에 싣고 내리는, 병용 가능한 구급차 들것을 들어 올리거나, 내리거나, 조종하도록 설계되었습니다. 들것이 시스템에 단단히 고정되면, 배터리 전동 유압 시스템이 작동자가 들것을 싣고 내리는 것을 지원합니다. 또한 이 시스템은 환자 이송 목적의 차량 내에서 병용 가능한 구급차 들것을 고정합니다. 들것이 이송 위치에 고정되면, **Power-LOAD**가 병용 가능한 모델 6506 **Power-PRO™** XT 및 6516 **Power-PRO™** IT 구급차 들것을 유도적 방식으로 충전합니다. 정전이 되어도 이 시스템은 차량 내 들것 고정의 기능을 유지합니다.

사용할 수 있는 경우

Power-LOAD는 병용 가능한 바퀴 달린 운반차(구급차 들것)를 이송 차량에 싣고 내리는 것을 지원하고 이송 중 구급차 들것을 고정하는 용도로 사용합니다. 이 장치의 최대 안전 사용 하중은 870파운드(395 kg)이며, 이에는 구급차 들것, 환자 및 들것에 부착된 장비(산소병, 모니터, 펌프 등)의 무게가 포함됩니다. 이 장치의 의도된 사용자는 교육받은 전문인(응급 의료 서비스 및 의료 센터 요원, 그리고 현장 응급 처치자, 정비 기사 및 설치자)입니다.

임상적 유용성

간이침대: 환자 수송

잠금장치: 수송을 위해 간이 침대 지원

간이침대 및 잠금장치 시스템: 환자 지원 및 수송

금기 사항

알려진 바 없음.

예상 사용 수명

Power-LOAD는 정상적인 사용 조건하에서 적절한 주기적 유지보수를 받는 경우 예상 사용 수명이 7년입니다.

폐기/재활용

사용 수명 기간 종료 시 장비의 재활용이나 처분과 관련된 현행 현지 권장 사항 및/또는 환경 보호에 관한 규정을 항상 준수하십시오.

규격

	안전 사용 하중 **참고** - 안전 사용 하중은 들것, 환자, 매트리스, 부속장치 무게의 합입니다.	870파운드	395 kg
최대 리프트 능력(환자와 부속장치)		700파운드	318 kg
전체 길이		95인치	241 cm
최소 길이		89.5인치	228 cm
폭		24.5인치	62 cm
중량			
	바닥판 어셈블리	16.5파운드	7.5 kg
	앵커 어셈블리	23파운드	10.5 kg
	이송 어셈블리	67파운드	30.5 kg
	트롤리 어셈블리	105파운드	48 kg
환자가 탄 들것의 싣고/내리기에 필요한 최소 작동자 수		2	
비어 있는 들것의 싣고/내리기에 필요한 최소 작동자 수		1	
권장 적재 높이		22인치 ~ 36인치	56 cm ~ 91 cm
유압 오일		Mobil **Mercon**® V 혼합 ATF 오일(6500-001-293) 안전 정보는 Mobil **Mercon**® V 혼합 ATF 오일 물질안전 보건자료(MSDS)를 참조하십시오.	
전기 요건		12.8 VDC-15.6 VDC, 15A 퓨즈/차단기, 도체 10 AWG 케이블 2개	
배터리 듀티 사이클, 충전		100%	
배터리 듀티 사이클, 적재		10% (33초 켜짐/5분 꺼짐)	
배터리		12 VDC, 5 Ah 납축 배터리(6390-001-468)	

퓨즈	LITTELFUSE 0496060.ZXD-UL
표준	ANSI/AAMI ES60601-1:2012, CAN/CSA-C22.2 No. 60601-1:14, KKK-A-1822F, IEC 60601-1-12:2014 특정 옵션이 필요한 표준은 *필수 옵션이 있는 표준* (페이지9)을 참조하십시오.

Stryker는 통지 없이 규격을 변경할 권리를 보유합니다.

노랑과 검정의 색상 배합은 Stryker Corporation의 고유 상표입니다.

이에 따라 Stryker는 무선 장비 타입 단거리 장치가 2014/53/EU 지침을 준수함을 선언합니다. EU 적합성 선언의 전문은 http://techweb.med.strykercorp.com/EMS/EU%20Declaration%20of%20Conformity/index.html에서 확인할 수 있습니다.

라벨은 12인치(30 cm) 이상의 시거리에서 읽지 못할 수 있습니다.

경고

- 제품 정격과 일치하지 않는 전압으로 **Power-LOAD**를 작동하지 마십시오.
- 장비 손상의 위험 또는 연기 위해를 방지하기 위해 듀티 사이클을 초과하여 **Power-LOAD**를 작동하지 마십시오.
- **Power-LOAD**를 24 VDC 차량 회로에 연결하지 마십시오. 전기적 위험을 방지하기 위해 **Power-LOAD**를 항상 15A 퓨즈/차단기에 있는 12.8 VDC-15.6 VDC 차량 회로에 연결하십시오.

환경 조건	작동	보관 및 운반
온도	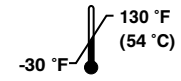	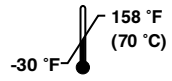
상대습도	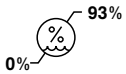	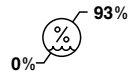
대기압	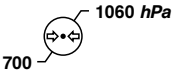	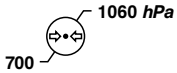

유럽 REACH

유럽 REACH 규정 및 기타 환경 규제 요건에 따라, 신고 대상 물질을 함유하는 부품이 열거되어 있습니다.

설명	번호	고위험성 우려물질(SVHC) 화학명
배터리, 12V	6390-001-468	납
컨트롤 보드 어셈블리	639002010014	납
트롤리 통신 보드	6390-001-378	옥타메틸시클로테트라실록산

필수 옵션이 있는 표준

표준을 준수하려면 다음의 병용 가능한 들것과 함께 **Power-LOAD**를 사용해야 합니다. 자세한 내용은 들것 모델의 작동 설명서를 참조하십시오.

참고 - 병용 가능한 들것은 충돌 테스트를 위해 전원 모드에서 **Power-LOAD**에 적재됩니다.

표준	Power-LOAD 병용 가능 들것 모델
SAE J3027 및 AS/NZS-4535	6500, 6506, 6507
BS EN 1789	6500, 6506, 6085, 6086, 6507

제품 도해

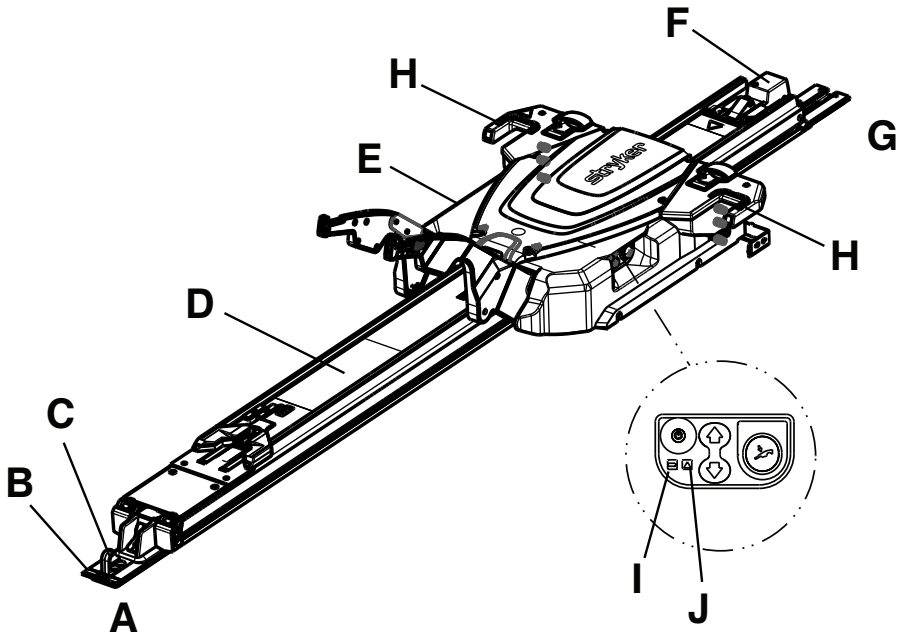

A	발쪽 끝	F	앵커 어셈블리
B	바닥판	G	머리쪽 끝
C	안전 후크	H	LED 표시등, 머리쪽 끝
D	이송 어셈블리	I	배터리 LED
E	트롤리 어셈블리	J	오류 LED

연락처 정보

Stryker 고객서비스부 또는 기술지원부 연락처: 1-800-327-0770.

Stryker Medical
3800 E. Centre Avenue
Portage, MI 49002
미국

참고 - 사용자 및/또는 환자는 일체의 중대한 제품 관련 사례를 사용자 및/또는 환자 거주 지역의 유럽회원국 관할 당국과 제조업체 모두에 보고해야 합니다.

온라인에서 조작 또는 정비 매뉴얼을 보려면 https://techweb.stryker.com/을 방문하십시오.

Stryker 고객서비스 또는 기술지원 부서에 전화할 때는 Stryker 제품의 일련번호(A)를 준비해 두십시오. 모든 서면 통신문에 일련번호를 기재하십시오.

일련번호 위치

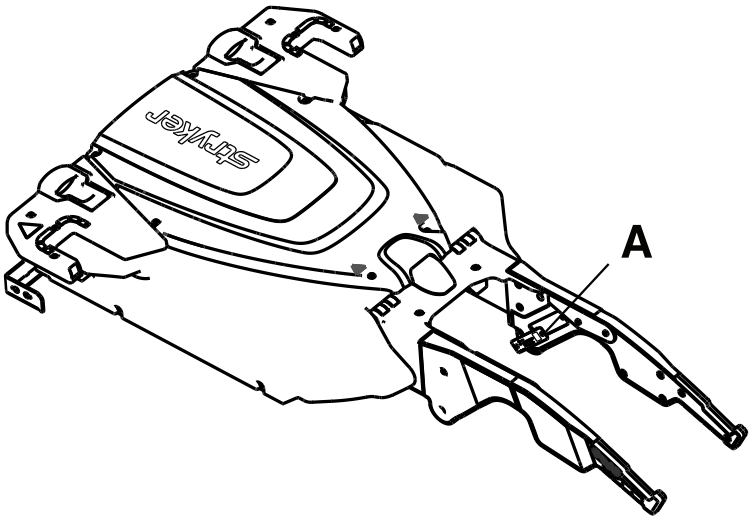

제조일

일련 번호의 처음 두 자리 숫자가 제조 연도입니다.

셋업

설치 시, 상자를 열고 모든 물품이 제대로 작동하는지 확인하십시오. 제품을 다시 사용하기 전에 제대로 작동하는지 확인하십시오.

경고 - 들것 모델의 조작 매뉴얼에 명시된 대로 항상 들것 적재 바퀴 높이가 차량 데크 높이와 일치하도록 조절하십시오.

사용하기 전에 제품에서 모든 운송 및 포장재를 제거하십시오.

Power-LOAD의 상태는 사용자의 책임입니다. 자격을 갖춘 정비 요원이 다음 목록과 작동 가이드 지침을 사용하여 **Power-LOAD**의 기능을 점검하도록 하십시오.

1. 리프팅 암을 위로 올리고 **Power-LOAD** 트롤리를 이송 어셈블리의 머리쪽 끝으로 수동으로 밀어서 배터리를 충전합니다. **Power-LOAD**를 최초 사용하기 전에 최소한 2시간 동안 배터리를 충전하십시오.

   참고 - 충전 중에는 배터리 전원 LED가 녹색으로 깜빡입니다.
2. 설치 점검표가 완료되었는지 확인하십시오.
3. 외부 설치자가 설치 점검표를 완료한 경우, 설치 점검표를 반복하십시오. 설치 점검표를 완료할 수 없는 경우에는 제품을 사용하지 마십시오.

Power-LOAD와 병용 가능한 들것의 상태는 사용자의 책임입니다. 제품을 다시 사용하기 전에 제대로 작동하는지 확인하십시오. 들것 모델에 대한 설치 요건은 들것 작동 설명서를 참조하십시오.

들것 병용성

Stryker Model 6390 **Power-LOAD** 시스템은 **Power-LOAD** 병용 옵션이 있는 들것과만 함께 사용할 수 있습니다.

경고

- **Power-LOAD** 옵션이 없는 모든 들것에는 항상 레일 클램프 어셈블리를 사용하십시오. **Power-LOAD**는 **Power-LOAD** 옵션이 있는 들것하고만 병용 가능합니다(*들것 병용성* (페이지12) 참조). 일부 상황에서, 대부분의 X-프레임 들것에 대한 표준 사슴뿔(Y자)형으로 **Power-LOAD**를 사용할 수 있습니다.
- 항상 **Power-LOAD**와 병용 가능한 들것을 Stryker Model 6390 **Power-LOAD** 시스템과 함께 사용하십시오. Stryker Model 6390 **Power-LOAD** 시스템과 함께 사용할 수 없는 들것을 사용하면 부상을 입을 수 있습니다.

현재 이러한 규격을 충족하는 들것은 다음과 같습니다.

- **Power-LOAD** 병용 키트(6085-700-010)가 있는 모델 6085 **Performance-PRO** XT
- **Power-LOAD** 옵션 또는 병용 키트(6086-700-001)가 있는 모델 6086 **Performance-PRO** XT
- **Power-LOAD** 병용 키트(6500-700-049)가 있는 모델 6500 **Power-PRO** XT
- **Power-LOAD** 옵션 또는 병용 키트(6506-700-001)가 있는 모델 6506 **Power-PRO** XT
- **Power-LOAD** 병용 키트(6510-700-001)가 있는 모델 6510 **Power-PRO** IT
- **Power-LOAD** 옵션 또는 병용 키트(6516-700-001)가 있는 모델 6516 **Power-PRO** IT
- **Power-LOAD** 옵션 또는 병용 키트(650707000014 또는 650707000016)가 있는 모델 6507 **Power-PRO** 2

설치

품질 시스템 규정

경고

- 들것 패스너 시스템을 항상 본 매뉴얼의 설명에 따라 설치하십시오. 부적절하게 설치하면 부상을 초래할 수 있습니다. 귀하의 구성이 최소한 미국 트럭장비 협회(National Truck Equipment Association)/구급차 제조업체 분할 표준 004 (Ambulance Manufacturers Division Standard 004), 들것 고정 시스템 정적 테스트(Litter Retention System Static Test (AMD-004))를 충족하는지 테스트하십시오.
- 의료 전기 장비 사용 시에는 전자기 적합성(EMC)에 관하여 특별한 사전주의를 기울이십시오. 본 매뉴얼에 나와 있는 EMC 정보에 따라 들것 패스너를 설치하고 사용하십시오. 휴대용 및 모바일 RF 통신 장비는 들것 패스너의 기능에 영향을 줄 수 있습니다.

미국 식품의약국(FDA) 연방 규정(CFR) 타이틀 21은 들것 패스너 시스템과 같은 장치의 설치에 관한 지침을 제공합니다. 이러한 연방 규정을 준수하려면, 교육을 받은* 요원이 설치 점검표의 검사 기준에 따라 올바르게 설치하였는지 각 장치를 확인해야 합니다. 이 문서는 각 일련번호/설치당 최소 7년 동안 보관되어야 합니다.

* 설치 시설에서는 설치자가 자격을 갖추었음을 보여주는 자체 교육 기록을 유지해야 합니다.

21 CFR 820.170 설치

(a) 설치가 요구되는 장치의 각 제조업체는 적절한 설치 및 검사에 대한 지침을 만들고 유지해야 하며, 또한 해당되는 경우 테스트 절차를 만들고 유지해야 합니다. 지침 및 절차에는 장치가 설치된 후 의도된 대로 작동할 수 있도록 올바른 설치를 위한 지침이 포함되어야 합니다. 제조업체는 지침 및 절차를 장치와 함께 배포하거나 또는 장치를 설치하는 사람에게 제공해야 합니다.

(b) 장치를 설치하는 사람은 제조업체의 지침 및 절차에 따라 설치, 검사 및 필요한 테스트를 수행해야 하며, 올바른 설치를 입증하기 위해 검사 및 테스트 결과를 문서화해야 합니다.

Power-LOAD 어셈블리 설치 구성 요소 점검표

Power-LOAD 시스템을 설치하는 데 필요한 모든 구성 요소가 있는지 확인하십시오. 설치 지침은 *Power-LOAD 설치* (페이지14)을(를) 참조하십시오.

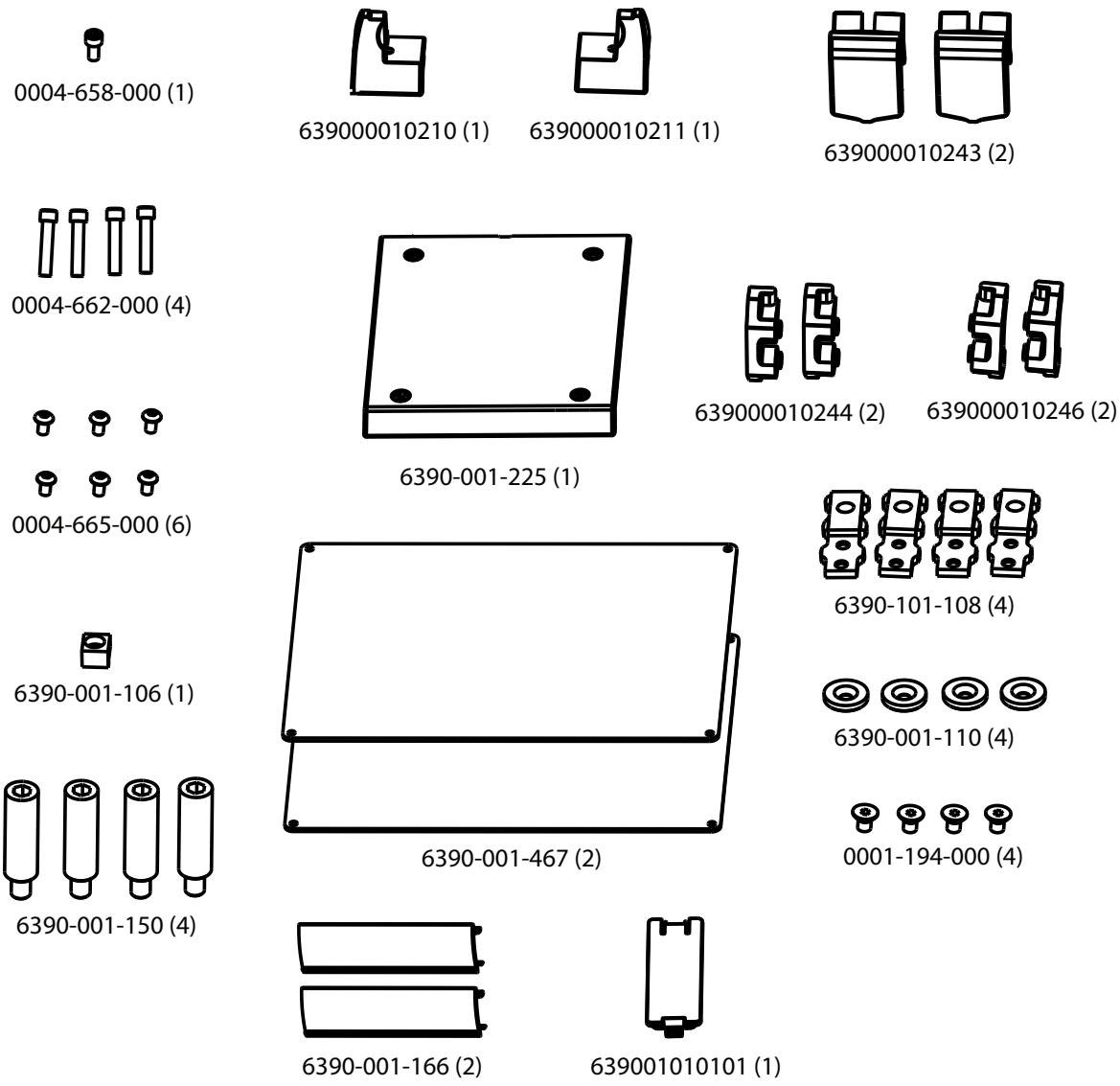

그림 2 – Power-LOAD 어셈블리 설치 키트 구성 요소 점검표 6390-001-054

바닥판 설치

들것 패스너 시스템을 설치하기 전에 차량 환자 콤파트먼트에 Stryker 범용 바닥판을 설치하십시오. 자세한 설명은 Stryker 바닥판 설치 매뉴얼(6390-109-020)을 참조하십시오.

Power-LOAD 설치

경고

- 부상 위험을 방지하기 위해 이송 및 트롤리 어셈블리를 올리고 배치할 때는 항상 두 명의 설치자가 있어야 합니다.
- 움직이는 부품으로부터 항상 손, 손가락 및 발이 떨어져 있도록 하십시오.
- 톱을 사용할 때는 항상 적절한 보안경을 착용하십시오. 절단하는 품목을 고정하고 절단 위치 주변 영역에 주의하십시오.

주의 - 이송 어셈블리를 설치할 때 들것 유도 충전 하우징을 깨뜨리지 마십시오.

Power-LOAD 어셈블리 설치 키트 구성 요소(6390-001-054)

(1) 소켓 헤드 캡 나사(0004-658-000) (4) 소켓 헤드 캡 나사(0004-662-000) (6) 버튼 헤드 캡 나사(0004-665-000)

(4) 앵커 장착 포스트(6390-001-150)	(1) 트롤리 자석 작동기(6390-001-106)	(1) 이송 트림, 머리쪽 끝, 우측 (639000010211)
(1) 이송 트림, 머리쪽 끝, 죄측 (639000010210)	(2) 데드 스톱 범퍼(639000010243)	(1) 이송 마모 패드, 발쪽 끝(6390-001-225)
(2) 데드 스톱 블록, 나사산형 (639000010246)	(2) 데드 스톱 블록, 스루홀 (639000010244)	(4) 접시머리 나사(0001-194-000)
(4) 바닥판 부착 브래킷(6390-101-108)	(4) 서브 앵커 부착 브래킷(6390-001-110)	(2) 바닥판 커버, 단형(6390-001-166)
(1) 앵커 유도성 일차 커버 (639001010101)		

사용되는 추가 부품(포함되지 않음)

전기 테이프

요구되는 도구:

5/32인치 육각 렌치	줄자	톱
일자 드라이버	3/8인치 육각 렌치	3/16인치 육각 렌치
T25 Torx 드라이버	1/2인치 드라이브 토크 렌치(ft-lb) > 60 ft-lb	고무 망치

절차:

1. 장착되어 있는 경우, 차량 범퍼를 상승 위치로 올리십시오.
2. 줄자를 사용하여, 바닥판의 말단에서 범퍼의 말단까지 재서 머리쪽 끝으로 앵커를 얼마나 이동할 수 있는지 결정합니다 (그림 3).

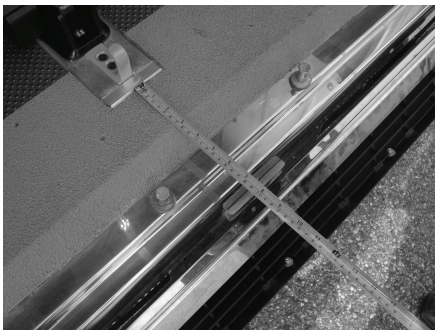

그림 3 – 앵커 설치를 위한 측정

참고 - 측정한 거리가 18인치(46 cm) 미만이면, 최대 18인치(46 cm) 및 측정한 거리까지 차량 환자 구획의 머리쪽 끝에 더 가깝게 **Power-LOAD**를 이동할 수 있습니다.

경고 - 항상 범퍼 간극을 두십시오. 범퍼 간극이 불충분하면 환자 또는 조작자가 부상을 입을 수 있습니다.

3. 첫 번째 바닥 부착물 브래킷(6390-101-108)(그림 4) 위치(발쪽 끝 근처)를 확인합니다. 이 위치가 최대 바퀴 간극을 제공합니다.
   - 들것을 차량 환자 구획의 머리쪽 끝으로 더 가까이 이동하려면, 다른 바닥판 부착 위치를 선택합니다.
   - 해당 위치가 첫 번째 위치로부터 2단계에서 계산한 값보다 더 멀지 않아야 합니다. 차량 범퍼에 대한 공간을 확보하기 위해 들것 베이스에 대한 공간을 충분히 둡니다.

- 브래킷(그림 5)을 젖혀서 장착 위치를 머리쪽 끝으로 2인치(5 cm) 더 이동합니다.
- 그림 4는 범퍼로부터 최대 바퀴 간극에 대한 위치를 나타냅니다. 그림 5는 범퍼로부터 최소 바퀴 간극에 대한 위치를 나타내며 처음 위치로부터 8인치(20.3 cm)를 나타냅니다. 설정에 적절한 바퀴 간극을 제공하는 위치를 선택합니다. 아래 그림 4 및 그림 5에서, (A)는 차량 환자 구획의 머리쪽 끝을 나타내며 (B)는 발쪽 끝을 나타냅니다.

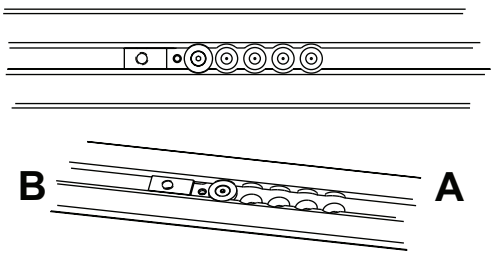

그림 4 – 최대 바퀴 간극

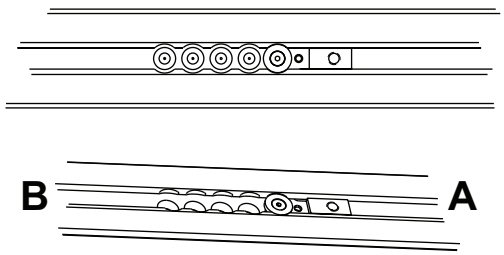

그림 5 – 브래킷 젖히기

4. 5/32인치 육각 렌치를 사용하여 접시머리 나사(0001-194-000)를 서브 앵커 부착물 브래킷 리테이너(6390-001-110)에 설치하여 바닥판 부착 브래킷(6390-101-108)을 고정합니다.
5. 바닥판 어셈블리 내 3개 다른 위치에 대해 단계 3 및 4를 반복합니다.

   참고 - 이 3개의 바닥판 부착물 브래킷 위치는 단계 3에서 선택한 위치와 일치해야 합니다.
6. 앵커-차량 케이블(639000010135)을 앵커 하단으로 그리고 앵커 측면에 있는 창을 통해 밖으로 배치합니다(그림 6).
7. 앵커를 장착 구멍 위로 배치합니다. 전기 고무 그로밋을 통해 여분의 와이어를 다시 안으로 넣습니다.

경고 - 배기 가스가 차량 환자 콤파트먼트로 들어 가지 않도록 항상 차량 외부의 모든 틈을 막으십시오.

참고 - 전원 고무 그로밋에 실리콘 실란트를 발라 전원 패스 스루를 완전히 밀봉합니다.

8. 앵커 어셈블리(C)를 바닥판 어셈블리(D) 위에 놓은 다음(그림 6), 여분의 와이어를 바닥판 포켓 안으로 넣습니다. 4개의 구멍을 바닥판 부착물 브래킷들과 정렬합니다.

주의 - 와이어가 바닥판 포켓 안에 있으며 앵커 어셈블리를 설치할 때 앵커 어셈블리에 의해 압착되지 않음을 항상 확인합니다.

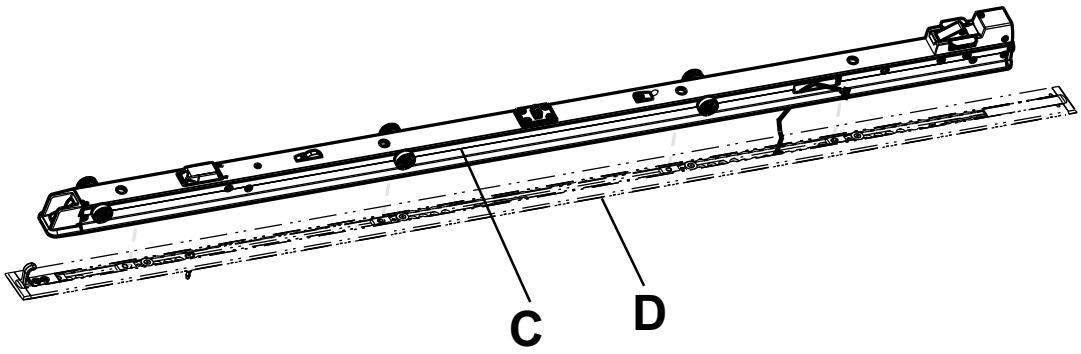

그림 6 – 앵커 어셈블리 및 바닥판 어셈블리

9. 줄자를 사용하여, 바닥판 커버를 맞춤 설치할 수 있도록 바닥판의 머리쪽 끝과 발쪽 끝에 있는 노출된 포켓을 잽니다.
10. 톱을 사용하여 양쪽 끝의 측정된 길이에 맞게 바닥판 커버(6390-001-166)(E) 2개를 자릅니다(그림 7). 바닥판 커버는 바닥판 부착 브래킷 위로는 맞지 않습니다.

    참고 - 바닥판의 발쪽 끝이나 머리쪽 끝 위로 앵커를 조립하는 경우에는 그 쪽에는 바닥판 커버가 필요하지 않습니다.
11. 고무 망치를 사용하여 각 바닥판 커버를 바닥판에 눌러 끼웁니다(후크 쪽(F)을 먼저).

    참고 - 바닥판 커버를 빼어 내려면, 커버의 가장자리가 높은 쪽 면에 일자 드라이버를 사용합니다.

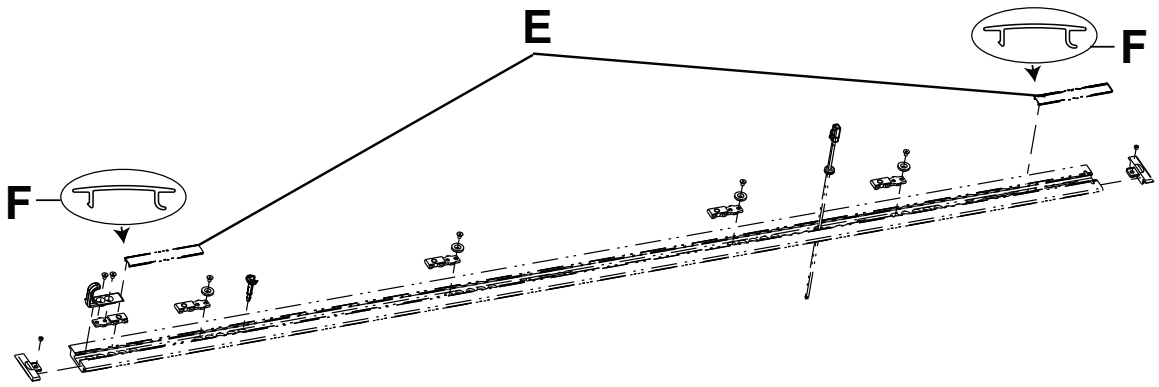

그림 7 – 바닥판 커버 절단

12. 앵커 씰(G)이 앵커 어셈블리 홈 안에 설치되어 있음을 확인합니다(그림 8). 앵커 씰이 설치되어 있지 않으면, 이를 앵커 어셈블리 홈 안에 밀어 넣습니다.

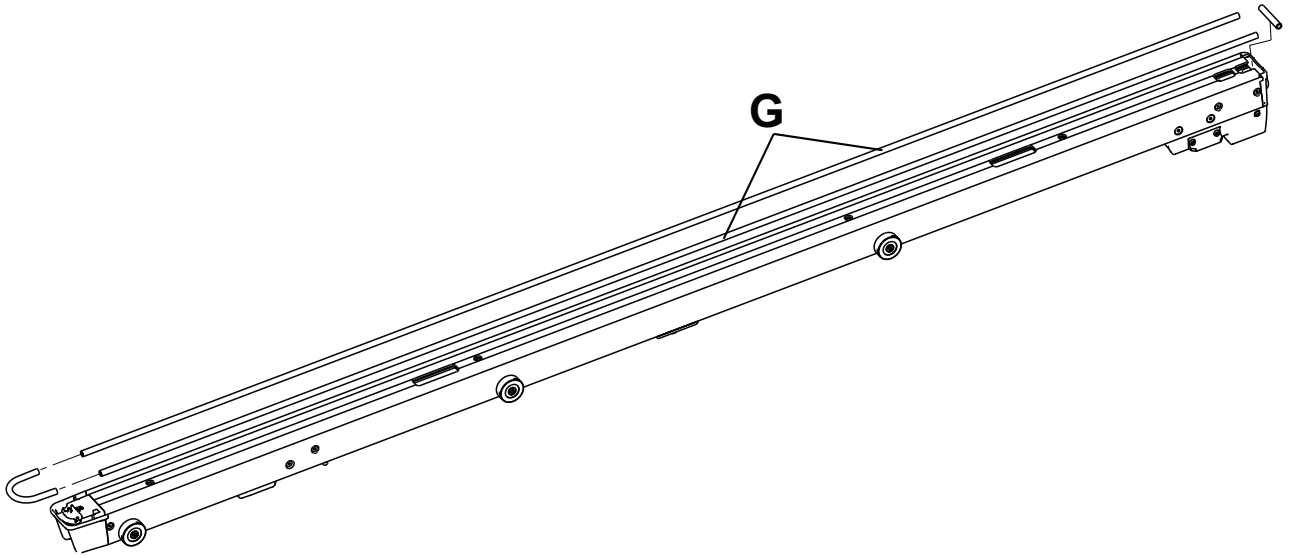

그림 8 – 앵커 씰

13. 3/8인치 육각 렌치를 사용하여, 제공된 앵커 장착 포스트(6390-001-150)(H) 4개를 앵커 어셈블리의 구멍 4개에 설치합니다(그림 9).

참고

- 4개의 볼트를 모두 정렬하여 시작할 때까지는 포스트를 완전히 조이지 마십시오.
- 앵커의 머리쪽 끝에 가장 가까운 포스트를 설치할 때 어떠한 와이어도 압착하지 마십시오.

14. 1/2인치 드라이브 토크 렌치로 각 포스트(H)를 60±10 ft-lb로 조입니다(그림 9).

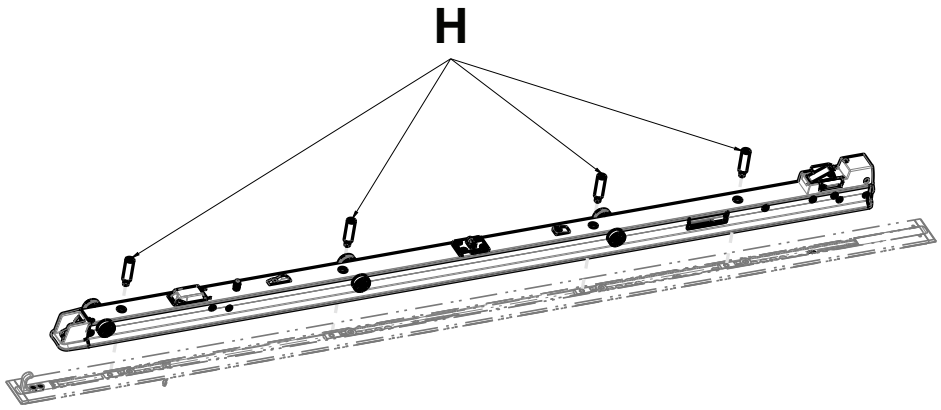

그림 9 – 앵커 장착 포스트 설치

15. 앵커쪽에서, 앵커-차량 케이블을 앵커 어셈블리의 커넥터에 연결합니다.
16. 커넥터를 앵커 어셈블리에 밀어 넣습니다.
17. 열린 쪽이 앵커 어셈블리(J)를 향하도록 이송 어셈블리(I)를 배치합니다(그림 10).

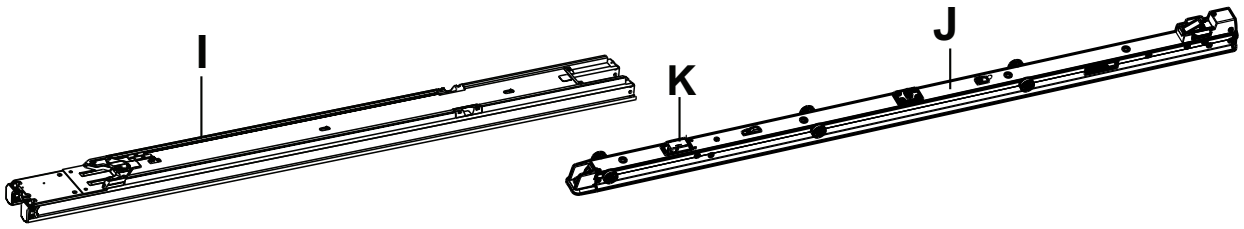

그림 10 – 이송 어셈블리 설치

18. 설치자 1(발쪽 끝)이 이송 어셈블리를 들어 올린 후 이송의 발쪽 끝으로 이송 잠금 트리거(L)를(그림 12) 밀어서 이송 잠금을 해제합니다. 설치자 2(머리쪽 끝)가 이송 어셈블리의 열린 쪽을 앵커 어셈블리의 롤러 위로 밀어서 중앙에 가도록 합니다.
    - 이송 어셈블리 설치 시, 이송 어셈블리를 천천히 밉니다. 들것 유도성 충전 하우징(K)을 깨뜨리지 마십시오(그림 10).
    - 이송이 앵커에 장착될 때까지 이송 잠금 트리거가 발쪽 끝으로 당긴 상태로 유지합니다(그림 12).
    - 두 번째 롤러 세트 위로 굴릴 때 약간의 저항이 느껴질 수 있습니다. 저항이 느껴져도 그림 12에 나온 위치까지 밉니다.
19. U-후크가 앵커의 발쪽 끝을 향하도록 하여 개구부 위로 앵커 유도성 일차 커버(639001010101)를 배치합니다(그림 11).

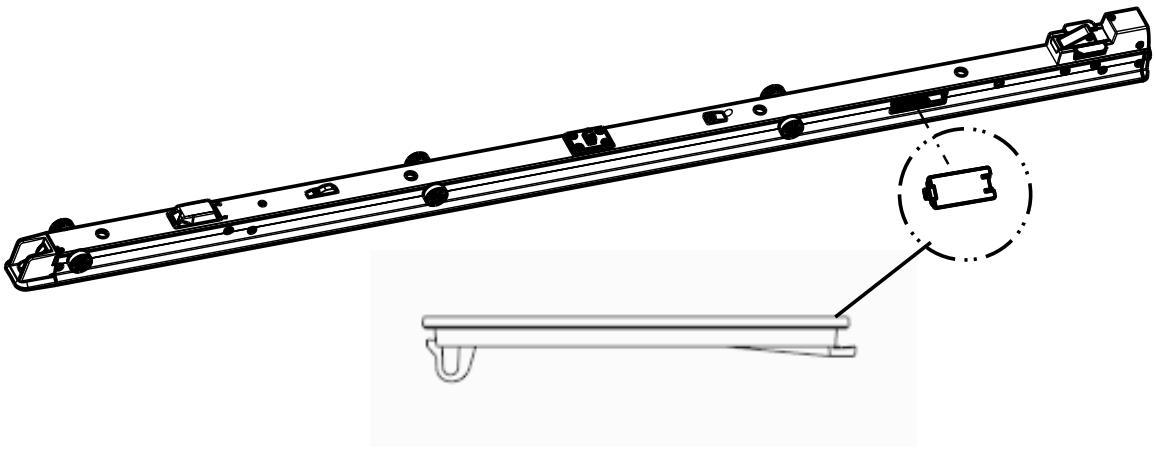

그림 11 – 앵커 유도성 일차 커버

참고 - 커넥터(16단계에서 설치)가 앵커 유도성 일차 커버를 밀지 않도록 하십시오.

20. 일자 드라이버를 사용하여, 딸깍 소리가 나며 제자리에 고정될 때까지 앵커에 U-후크를 누릅니다(그림 11).
21. 5/32인치 육각 렌치를 사용하여, 제공된 소켓 헤드 캡 나사(0004-658-000)(O)를 제공된 트롤리 자석 작동기(6390-001-106)(P)에 고정합니다(그림 12).
22. T25 Torx 드라이버를 사용하여, 제공된 버튼 헤드 캡 나사(0004-665-000)(M) 4개를 제공된 발쪽 끝 이송 마모 패드(6390-001-225)(N)에 설치하여 이송 어셈블리에 부착합니다(그림 12).
23. 이송 잠금 트리거(발쪽 끝에 가장 가까운 것)(L)를(그림 12) 이송 어셈블리의 발쪽 끝으로 밀어서 잠금을 해제합니다.

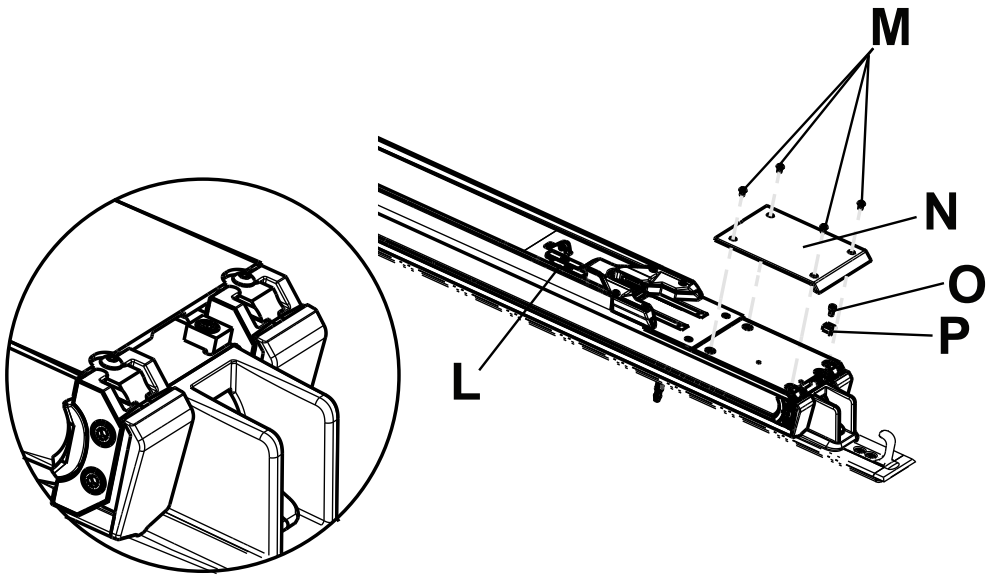

그림 12 – 발쪽 끝 이송 마모 패드 부착

24. 이송 어셈블리를 중간 위치(Q)로 이동합니다(그림 13).

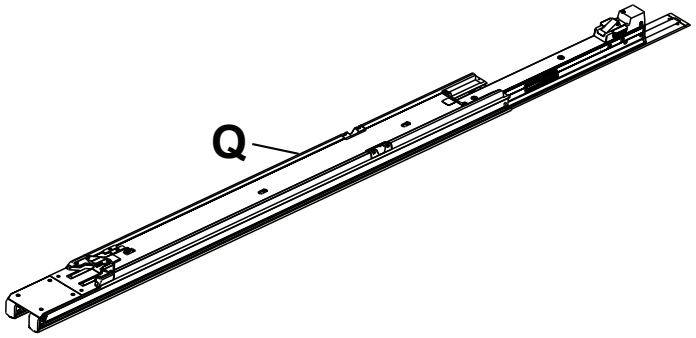

그림 13 – 이송 어셈블리 배치

25. 트롤리 어셈블리의 암과 윙으로 트롤리 어셈블리를 들어 올립니다. 수동 들것 해제 핸들로 트롤리를 들어 올리지 마십시오. 필요한 경우에만 들어 올리십시오. 설치자 1은 손을 R1과 R2에 놓습니다. 설치자 2는 손을 S1과 S2에 놓습니다(그림 14).

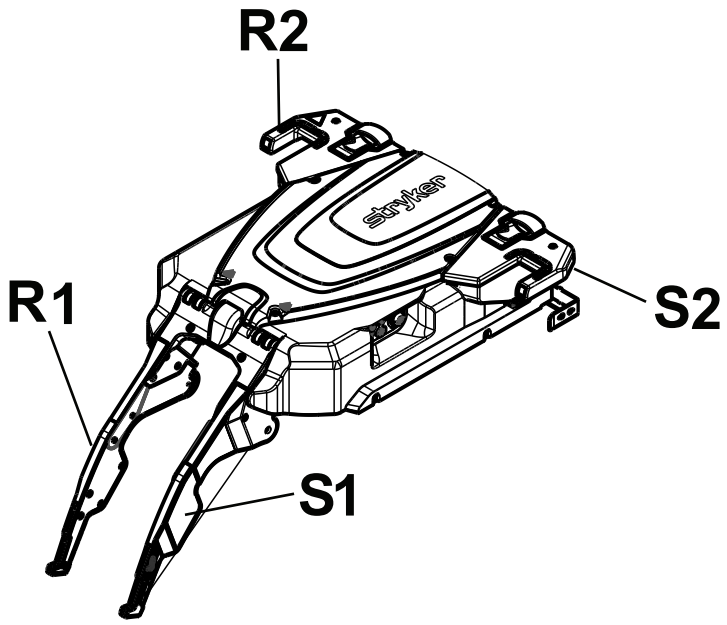

그림 14 – 트롤리 어셈블리

26. 트롤리 어셈블리(T)를 이송 어셈블리(U)와 바닥의 앵커 어셈블리(V)의 머리쪽 끝 사이에 배치합니다(그림 15).
27. 설치자 1(발쪽 끝): 트롤리 어셈블리의 롤러를 이송 어셈블리의 측면 채널 안으로 밉니다.
28. 설치자 2(머리쪽 끝): 트롤리 어셈블리를 들어 올려 롤러의 두 번째 세트에 정렬시킨 후 트롤리가 이송의 중간에 가까워질 때까지 롤러를 밉니다.

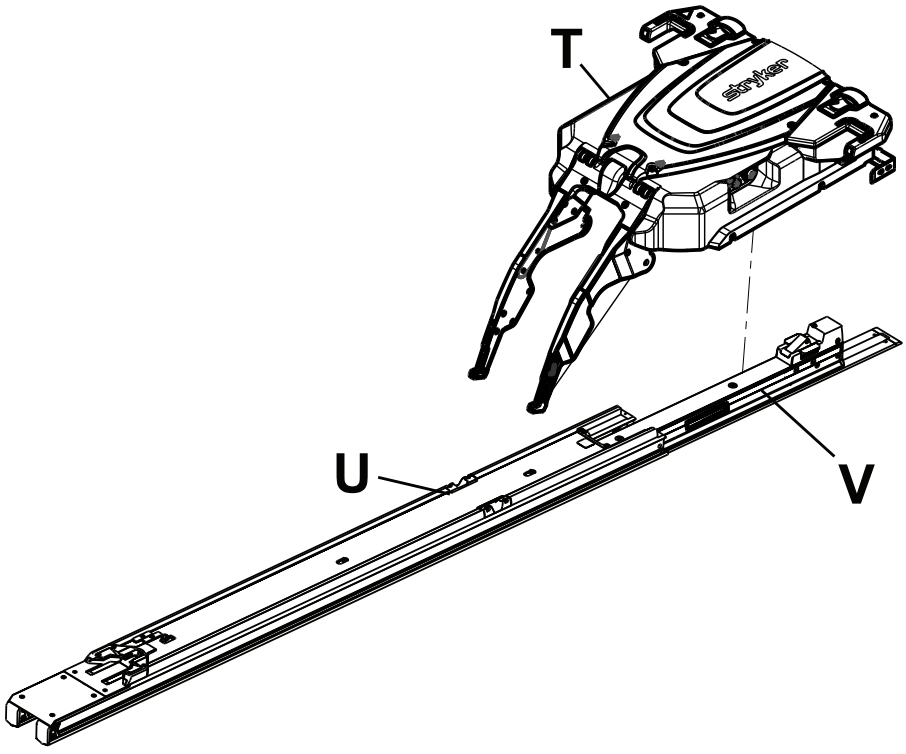

그림 15 – 트롤리 어셈블리 배치

29. 이송 어셈블리가 제 위치에 잠길 때까지 머리쪽 끝으로 밉니다.
30. 범퍼 블록을 조립합니다. 제공된 내부 데드 스톱 블록(639000010246)(나사산형 구멍)(Y)을 제공된 데드 스톱 범퍼(639000010243)(X)에 정렬합니다(그림 16).

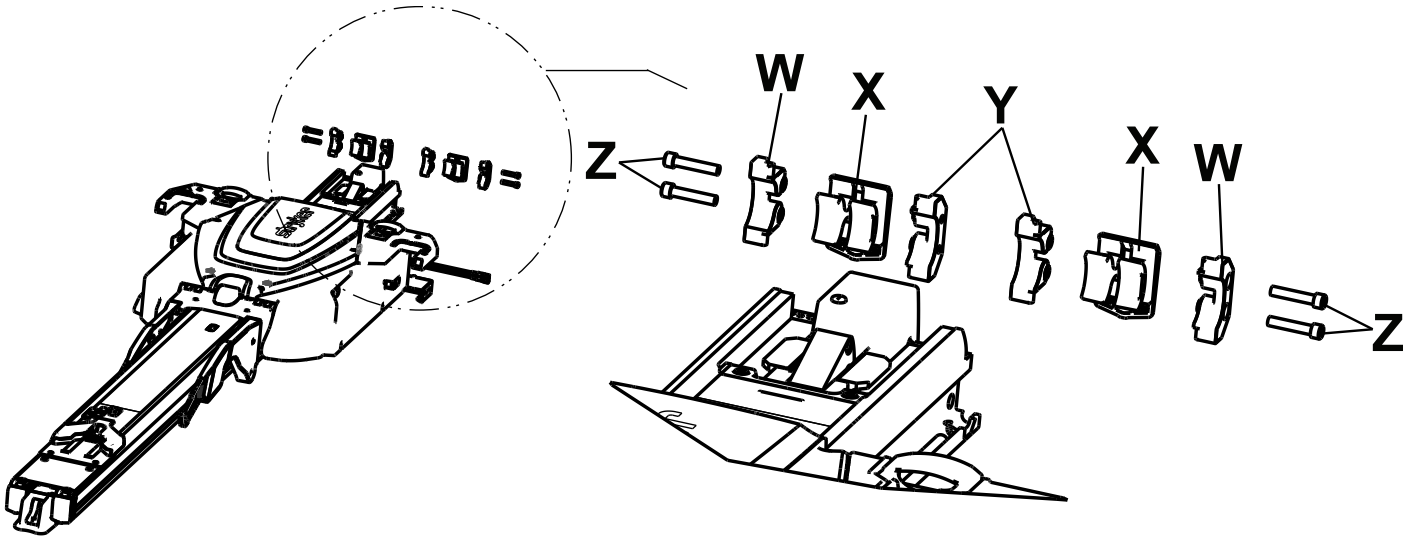

그림 16 – 범퍼 블록 조립

31. 조립한 구성 요소(X 및 Y)를 이송 어셈블리쪽으로 밉니다.

    참고 - 험프(AA)가 하단에 있도록 데드 스톱 범퍼를 배치합니다(그림 17).

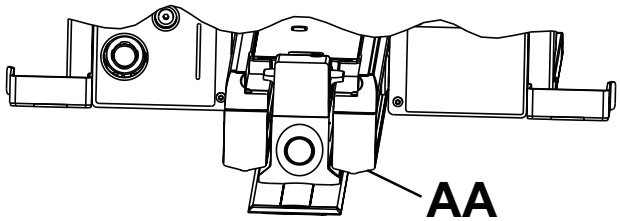

그림 17 – 데드 스톱 범퍼 험프

32. 데드 스톱 블록(639000010244)(스루 홀)(W)을 조립한 구성 요소(X 및 Y)에 정렬한 후 이송 어셈블리쪽으로 밉니다.
33. 단계 26~28을 반복하여 두 번째 데드 스톱 범퍼를 설치합니다.
34. 3/16인치 육각 렌치를 사용하여, 제공된 소켓 헤드 캡 나사(0004-662-000) 4개(각 측면에 2개)(Z)를 이송 어셈블리 안에 설치합니다(그림 16).
35. 머리쪽 이송 범퍼를 육안으로 검사하여 이송 어셈블리의 바깥쪽 가장자리와 같은 높이로 범퍼가 설치되어 있으며 잘못 정렬되어 있거나 부적절하게 설치된 징후가 없는지 확인합니다.
36. T25 Torx 드라이버를 사용하여, 제공된 버튼 헤드 캡 나사(0004-665-000) (AB) 2개를 설치하여 제공된 환자 좌측 이송 머리쪽 끝 트림(639000010210) 및 제공된 환자 우측 이송 머리쪽 끝 트림(639000010211)(AC)을 이송 어셈블리에 부착합니다(그림 18).

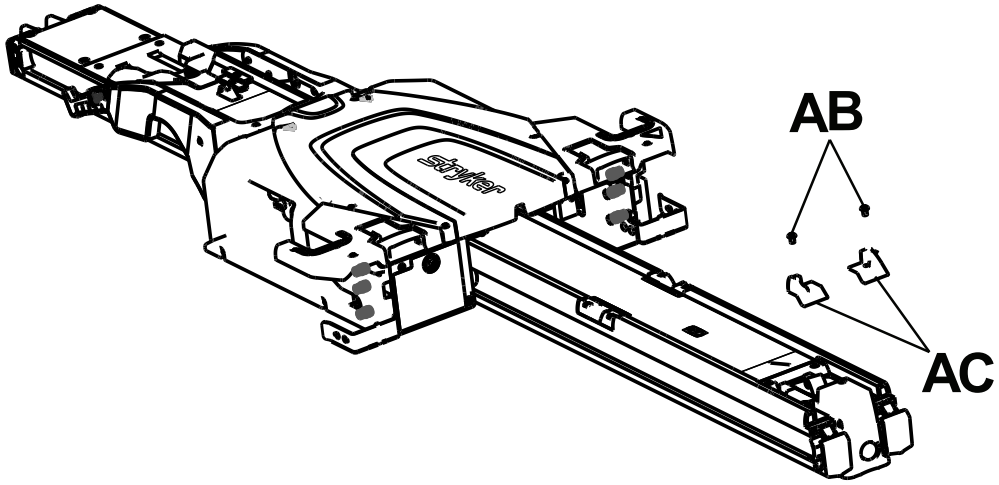

그림 18 – 머리쪽 끝 트림 부착

37. *배터리 설치* (페이지23)을 완료합니다.
38. 트롤리 어셈블리의 환자 좌측에 있는 주 전원 버튼(AD)(그림 19)을 눌러 제품의 전원을 켭니다.

참고

- **Power-LOAD**를 회로에 스위치로 연결한 경우, 스위치가 켜진 상태임을 확인합니다.
- 주 전원 버튼을 누르면, 배터리 전원 LED(AE) 또한 녹색으로 켜지면서 **Power-LOAD** 시스템이 켜졌음을 나타냅니다. 또한 트롤리 배터리가 낮아도, 황색 오류 LED(AF)가 깜빡일 수 있습니다.
- 제품이 이송 위치에 있을 때 트롤리 머리쪽 끝 LED 표시등이 황색으로 깜빡이면 **Power-LOAD** 배터리가 충전되지 않은 것입니다.

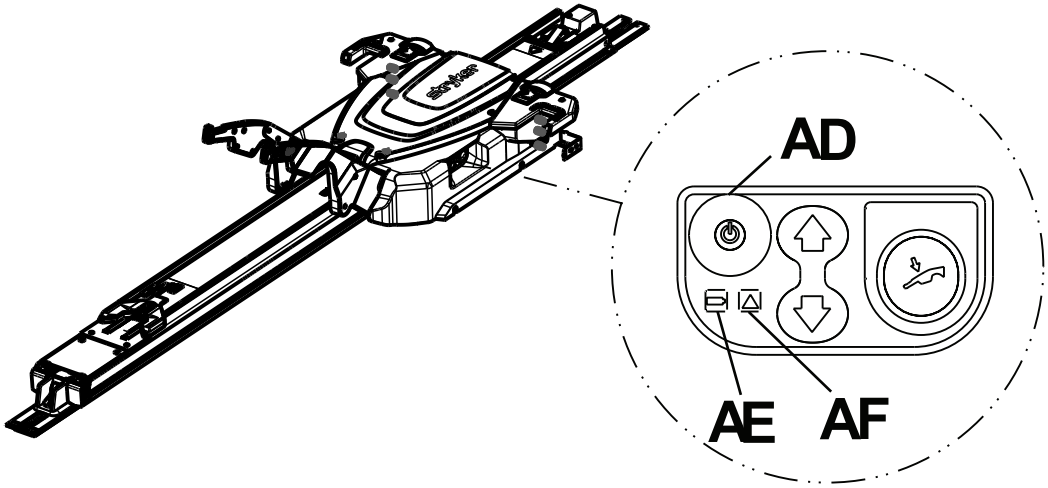

그림 19 – Power-LOAD 컨트롤 패널

39. 리프팅 암을 위로 올리고 트롤리를 차량 환자 구획의 머리쪽 끝으로 수동으로 밀어서 배터리를 충전합니다.

참고 - 충전 중에는 배터리 전원 LED(AE)가 녹색으로 깜빡입니다.

40. 도어나 벽의 **Power-LOAD** 작동자에게 잘 보이는 곳에 작동 라벨을 부착합니다(*전동 조작으로 싣고 내리기* (페이지33) 및 *수동 조작으로 싣고 내리기* (페이지34)).

참고 - 매끈한 표면 또는 차량에 나사나 리벳으로 고정할 수 있는 제공된 얇은 금속판(6390-001-467)에 라벨을 부착합니다.

41. *설치 점검표* (페이지24)을 완료합니다.

배터리 설치

트롤리를 설치한 후, 이 단계를 따라 처음으로 배터리를 설치한 후 충전합니다.

1. 딸깍 소리가 날 때까지 배터리(A)를 배터리 구획(D)에 밀어넣습니다(그림 20).

   참고 - 검은색 커버가 위를 향하도록 하여 배터리 방향이 올바른지 확인하십시오.
2. 리프팅 암을 위로 올리고 트롤리를 차량 환자 구획의 머리쪽 끝으로 수동으로 밉니다.
3. 트롤리를 차량 환자 구획의 머리쪽 끝에 고정합니다(이송 위치).
4. 주 전원 버튼을 눌러 트롤리가 켜져 있도록 합니다.

   참고 - 제품의 전원을 켜지 않으면 배터리가 충전되지 않습니다.
5. 전원 LED가 깜빡이는 녹색임을 확인하십시오(*Power-LOAD 컨트롤 패널의 배터리 전원 수준 확인* (페이지36) 참조).

   참고 - 제품이 이송 위치에 있을 때 트롤리 머리쪽 끝 LED 표시등이 황색으로 깜빡이면 **Power-LOAD** 배터리가 충전되지 않은 것입니다.
6. T25 Torx 드라이버를 사용하여, 제공된 나사(C)로 트롤리 커버 판(B)을 **Power-LOAD**에 고정합니다(그림 20).
7. 차량을 쇼어라인에 연결하여 최소한 6시간 동안 배터리를 충전합니다.
8. 트롤리를 이송의 발쪽 끝으로 민 다음 차량 환자 구획의 머리쪽 끝으로 밀어서 시스템이 수면 모드에서 나오도록 합니다.
9. 주 전원 버튼을 눌러 제품 전원을 끕니다.
10. 배터리 전원 LED가 켜져 있지 않음을 확인하여 제품이 꺼져 있음을 확실히 합니다.

참고

- 전원이 꺼져 있지 않으면 제품이 차량 배터리를 소모합니다.
- 설치 전에 배터리 충전량을 보충하려면 Odyssey OBC 충전기를 사용하십시오. 전류 인출: 6A(배터리 1-2개 병렬 연결), 12A(배터리 1-4개 병렬 연결), 또는 20A(배터리 1-6개 병렬 연결). 이 충전기에는 단일 배터리에 대한 연결부가 있습니다. 여러 배터리를 충전하기 위해서는 병렬 회로를 만들기 위해 전류 인출에 대한 정격 장치가 필요합니다.
- 이 요건 및 권장 사항을 따르지 않고, 배터리를 완전히 충전하지 않고 사용 중이 아닐 때 제품 전원을 끄지 않는 경우, **Power-LOAD** 배터리 고장이 생길 수 있습니다.

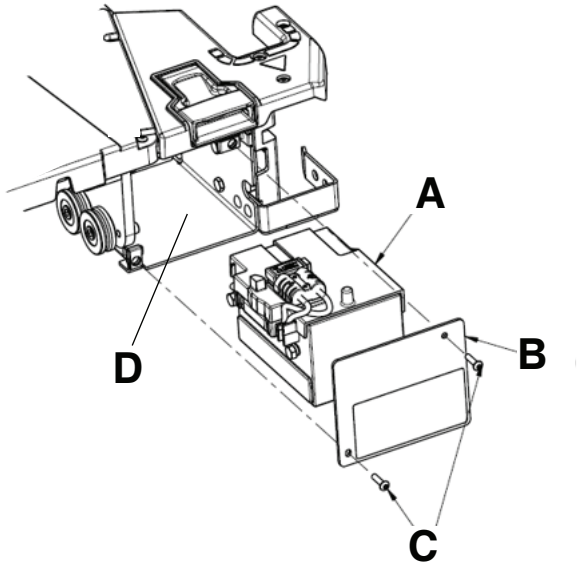

그림 20 – 배터리 어셈블리

설치 점검표

주의 - 수동 오버라이드를 사용하면 **Power-LOAD** 시스템을 보다 자유롭게 움직일 수 있습니다.

참고 - **Power-LOAD** 기능 체크를 시작하기 최소한 20분 전에 배터리가 충전되도록 합니다. 배터리는 트롤리가 차량 환자 구획의 머리쪽 끝에 위치해 있을 때만 충전합니다. 충전 중에는 배터리 전원 LED가 녹색으로 깜빡입니다.

Power-LOAD 기능 체크를 시작하기 전에 다음을 확인하십시오.

- **Power-LOAD**와 병용 가능한 **Power-PRO** 들것으로 체크합니다(*들것 병용성* (페이지12) 참조).
- **Power-LOAD**가 차량 환자 구획의 발쪽 끝에 있으며 리프팅 암이 내려진 상태인가
- 전원이 켜져 있는가
- 트롤리 어셈블리 윙의 LED가 황색으로 깜빡이는가

참고

- 주 전원 버튼을 누르면, 배터리 전원 LED 또한 깜빡이면서 **Power-LOAD** 시스템이 켜짐을 나타냅니다. 트롤리 배터리가 낮으면, 황색 오류 LED가 깜빡일 수 있습니다.
- 들것 버튼 기능을 확인할 때 상단 및 하단 들것 컨트롤 스위치 둘 다 확인하십시오.

_____ **Power-LOAD**와 병용 가능한 들것을 **Power-LOAD**에 잠급니다.

_____ 들것과 적재 바퀴 핀 둘 다 **Power-LOAD**(래치)에 잠겼는지 확인합니다.

_____ LED가 깜빡이는 황색에서 깜빡이지 않는 녹색으로 바뀌는지 확인합니다.

_____ 들것 컨트롤 스위치에 있는 접기(-) 버튼을 길게 눌러 들것 언더캐리지를 완전히 접습니다.

_____ 차량 환자 구획의 머리쪽 끝에 들것이 잠길 때까지 들것을 차량 환자 구획으로 밀어넣습니다. 들것 바퀴가 차량 환자 구획 바닥에 있고 들것 발쪽 끝이 들것 패스너에 잠길 때까지 리프팅 암을 내립니다.

_____ 들것의 발쪽 끝에서 좌우로 단단히 당겨보아 들것이 **Power-LOAD**에 잠겼는지 확인합니다.

_____ 들것 컨트롤 스위치의 연장(+) 버튼을 길게 눌러 들것이 차량 환자 구획에서 연장되지 않는지 확인하십시오. 이송 위치에 있을 때 들것의 다리가 리프팅을 시도해서는 안 됩니다.

참고 - 들것 컨트롤 스위치의 접기(-) 버튼을 누르면 일부 조건에서는 움직임이 허용됩니다.

_____ **Power-LOAD** 시스템의 발쪽 끝에 있는 해제 레버를 길게 누른 후 차량 환자 구획에서 들것을 당겨서 빼냅니다. 들것 바퀴가 차량 환자 구획 바닥에서 떨어질 때까지 리프팅 암을 올립니다.

_____ 들것이 완전히 연장될 때까지 머리쪽 끝 LED 표시등이 꺼져 있는지 확인합니다. 들것이 완전히 연장된 후, LED 표시등이 깜빡이지 않는 녹색인지 확인합니다. 들것 바퀴가 지면에 닿을 때까지 그리고 들것이 더 이상 **Power-LOAD** 리프팅 암에 의해 지지되지 않을 때까지 들것 컨트롤로 스위치의 연장(+) 버튼을 길게 누릅니다.

_____ **Power-LOAD** 컨트롤 패널의 위로(↑) 버튼을 눌러 리프팅 암과 들것을 가장 높은 위치로 올립니다.

참고 - 들것의 다리는 접히지 않습니다.

_____ **Power-LOAD** 컨트롤 패널의 아래로(↓) 버튼을 눌러 리프팅 암과 들것을 내립니다.

_____ 들것 컨트롤 스위치의 해제 버튼을 눌러 **Power-LOAD**에서 들것을 해제합니다. 머리쪽 끝 LED 표시등이 황색으로 깜빡입니다.

_____ 들것을 **Power-LOAD**에 다시 잠급니다.

_____ **Power-LOAD** 컨트롤 패널의 위로(↑) 버튼을 눌러 들것을 가장 높은 위치로 올립니다.

참고 - 들것의 다리는 접히지 않습니다.

_____ **Power-LOAD** 컨트롤 패널의 수동 해제 버튼을 눌러 들것을 내립니다. 버튼을 누른 상태로 유지하면서 Power-LOAD 리프팅 암을 완전히 내려진 위치로 잡아당깁니다.

_____ 트롤리의 머리쪽 끝에서 수동 들것 해제 핸들 2개 중 하나를 들어 올려 들것의 잠금을 해제합니다.

_____ **Power-LOAD**에서 들것을 굴려 분리시킵니다.

_____ 리프팅 암을 올린 후 트롤리를 차량 환자 구획 내 이송 위치로 밀어넣습니다. 트롤리가 머리쪽 끝에 있도록 한 후, 암을 내립니다.

_____ 트롤리가 이송 위치에 있을 때 배터리 전원 LED가 깜빡이는 녹색인지 확인합니다.

_____ 차량 환자 구획 내로의 들것 수동 싣기를 시뮬레이션하기 위해 싣기 기능을 사용하지 않고 **Power-LOAD**와 병용 가능한 들것을 싣습니다. 들것이 제자리에 잠기는지 확인합니다.

_____ **Power-LOAD** 시스템의 발쪽 끝에 있는 해제 레버를 길게 누른 후 차량 환자 구획에서 들것을 당겨서 빼냅니다. 들것 안전바가 차량 안전 후크로 고정되어 있는지 확인합니다.

참고 - 들것만 잠금이 해제됩니다. 트롤리는 **Power-LOAD**의 머리쪽 끝에 남아 있어야 합니다.

_____ 트롤리 잠금을 해제하려면, 리프팅 암을 올린 후 **Power-LOAD** 시스템의 머리쪽 끝에 있는 트롤리 해제 버튼을 누릅니다.

_____ 차량 환자 구획 밖으로 **Power-LOAD**를 완전히 연장시킵니다.

_____ 머리쪽 이송 범퍼를 육안으로 검사하여 이송 어셈블리의 바깥쪽 가장자리와 같은 높이로 범퍼가 설치되어 있으며 잘못 정렬되어 있거나 부적절하게 설치된 징후가 없는지 확인합니다.

_____ 튀어 나오거나 빠진 패스너가 없이 모든 볼트와 나사가 조여졌는지 육안으로 확인합니다.

_____ II 형 구급차의 경우 들것 중앙선이 차량 벽에서 17.5인치(44.5cm) 이하인 경우, 옵션인 휠 가이드 어셈블리(6390-027-000)가 설치되어 있는지 확인하십시오. 휠 가이드가 요구되지 않는 경우 N/A(해당 없음) 표시를 하십시오.

_____ 주 전원 버튼을 눌러 제품 전원을 끕니다. **Power-LOAD**가 꺼지고 수면 모드에 있지 않음을 확인하기 위해 제품의 전원을 켰다가 꺼야 할 수도 있습니다.

참고 - **Power-LOAD**를 일주일 이상 사용하지 않을 경우, 배터리 소모를 막기 위해 주 전원 버튼을 눌러 제품 전원을 끄십시오. **Power-LOAD**가 꺼지고 수면 모드에 있지 않음을 확인하기 위해 제품의 전원을 켰다가 꺼야 할 수도 있습니다.

제품 일련번호:			
설치자:		일자:	
검사자:		일자:	

참고 - 이 기록본을 최소한 7년간 보관하십시오.

설치 확인

Power-LOAD 설치가 Stryker의 권장 방법을 따르는지 확인하기 위해 이러한 체크를 완료하십시오.

바닥판 설치:

_____ Stryker 범용 바닥판 설치 매뉴얼(6390-009-020)에 따라 바닥판이 설치되었는지 확인하십시오.

_____ 모든 바닥판 고정 볼트가 최소 2단계 조임 절차에 따라 40 ft-lb (54.3N-m) 최소 토크로 설치되었는지 확인하십시오.

_____ 바닥판이 바닥 데트에 평평하게 설치되었는지 육안으로 확인하십시오.

_____ 차량 회로가 최고 하중 10A이하에서 지속적으로 12.8V-15.6V DC를 전달할 수 있는지 확인하십시오.
경고 - 전기적 위험을 방지하기 위해 항상 Power-LOAD를 차량에 설치된 15 A 퓨즈/재설정 가능한 브레이커에 연결하십시오. Stryker는 퓨즈/재설정 가능한 브레이커를 퓨즈 박스에 설치할 것을 권장합니다.

_____ 제품이 차량 배터리 뱅크에 배선되어 있는지 확인하십시오(Stryker 권장 설치 방법).
경고 - Power-LOAD를 24 DC 차량 회로에 연결하지 마십시오.

_____ 설치된 바닥판 볼트가 3/8-16 UNC 플랫 헤드 캡 스크루(ASTM-F835 또는 SAE 등급 8)인지 확인하십시오.

참고 - 각 바닥판 볼트와 지지 구조가 상향 장력에서 2,750 lbf (12,230 N) 및 모든 수평 방향 전단에서 600 lbf (2,669 N)을 지탱할 수 있어야 합니다.

필요 시(**Power-LOAD**용 최소 89.50 인치(227.33 cm)) 바닥판을 절단할 수 있습니다. 머리쪽에서만 소재를 제거합니다.

바닥판 및 Power-LOAD 설치:

_____ 위의 바닥판 설치 체크를 완료하십시오.

_____ *Power-LOAD 설치* (페이지14)를 확인하십시오.

_____ *배터리 설치* (페이지23)를 확인하십시오.

_____ *설치 점검표* (페이지24)의 완료를 확인하십시오.

_____ 기능(*전동 조작으로 싣고 내리기* (페이지33)) 확인을 위해 전원으로 **Power-LOAD** 병용 들것을 적재 및 하역하십시오.

_____ 기능(*수동 조작으로 싣고 내리기* (페이지34)) 확인을 위해 전원으로 **Power-LOAD** 병용 들것을 적재 및 하역하십시오.

_____ 트롤리가 이송 위치에 있을 때 배터리 전원 LED가 깜빡이는 녹색인지 확인합니다.

_____ 앵커 씰이 앵커 어셈블리 홈 안에 설치되어 있는지 확인합니다.

_____ 머리쪽 이송 범퍼를 육안으로 검사하여 이송 어셈블리의 바깥쪽 가장자리와 같은 높이로 범퍼가 설치되어 있으며 잘못 정렬되어 있거나 부적절하게 설치된 징후가 없는지 확인합니다.

_____ 튀어 나오거나 빠진 패스너가 없이 모든 볼트와 나사가 조여졌는지 육안으로 확인합니다.

_____ 트롤리가 하중 위치에 도달할 때 트롤리 LED가 계속 꺼져 있을 경우, 트롤리 전원이 켜지고 배터리가 충전되어 있는지 확인하십시오. 자석 작동기(6390-001-106)가 있고 앵커 발쪽에 고정되어 있는지도 확인하십시오.

_____ 공급된 앵커의 토크가 60 ±10 ft-lb로 장착되었는지 확인하십시오.

_____ **Power-LOAD**를 일주일 이상 사용하지 않을 경우, 배터리 소모를 막기 위해 주 전원 버튼을 눌러 제품 전원을 끄십시오.

_____ **Power-LOAD**가 꺼지고 수면 모드에 있지 않음을 확인하기 위해 제품의 전원을 켰다가 끄십시오.

Stryker는 **Power LOAD** 시스템을 벽 가까이에 설치할 경우 바퀴 가이드 옵션을 제공합니다. *바퀴 가이드 옵션 설치*(6390-009-021)를 참조하십시오.

설치에 도움이 필요할 경우 Stryker 서비스팀(1-800-327-0770)으로 연락하십시오.

작동

사용자 컨트롤 및 LED 표시등

Power-LOAD 컨트롤 패널의 측면과 **Power-LOAD**의 머리쪽 끝에 있는 **Power-LOAD** LED 표시등은 트롤리 배터리 및 시스템 상태를 표시합니다. 이 그림과 표에는 모든 **Power-LOAD** 버튼과 LED 표시등이 나와 있습니다.

참고 - 일주일 이상 **Power-LOAD**를 사용하지 않을 경우, 빨간색 주 전원 버튼(A)을 눌러 제품 전원을 끕니다. 배터리 소모를 막기 위해 전원을 끕니다. **Power-LOAD**가 꺼지고 수면 모드에 있지 않음을 확인하기 위해 제품의 전원을 켰다가 꺼야 할 수도 있습니다.

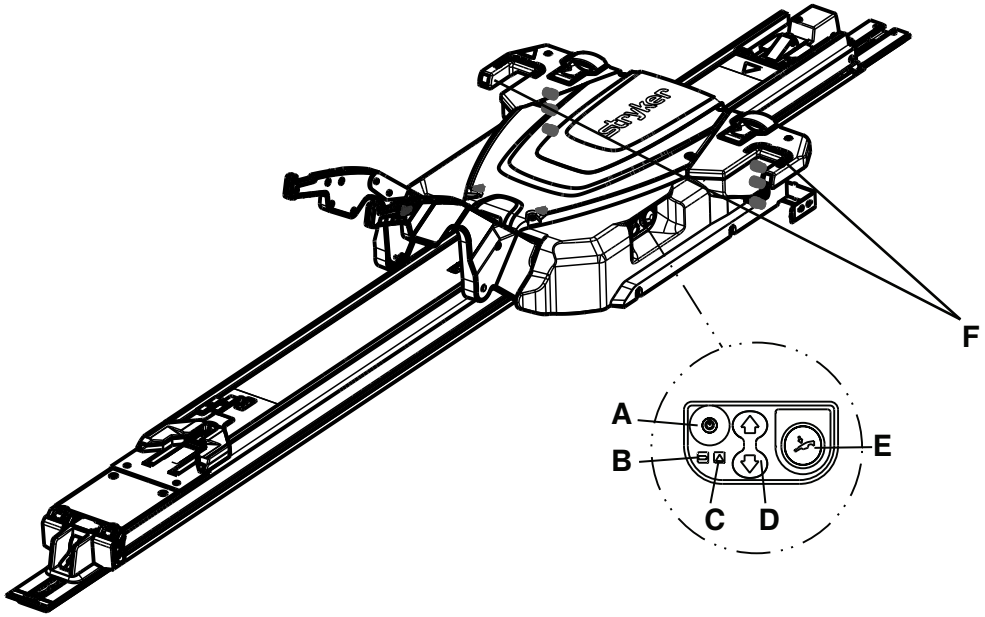

그림 21 – 컨트롤 패널

기호 및 이름	LED 또는 버튼	설명
A: 주 전원	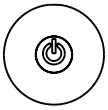	이 버튼을 누럴 제품의 전원을 켜거나 끕니다. 배터리 전원 LED 또한 깜빡이면서 **Power-LOAD** 시스템이 켜짐을 나타냅니다. 트롤리 배터리가 낮으면, 황색 LED가 깜빡일 수 있습니다.
B: 배터리 전원		LED가 깜빡이지 않는 녹색이면 **Power-LOAD** 시스템이 켜져 있으며 충전 중이 아닙니다. LED가 깜빡이는 녹색이면, 배터리가 충전 중입니다. 배터리는 트롤리가 차량 환자 구획의 머리쪽 끝에 위치해 있을 때만 충전합니다.
C: 오류		LED가 깜빡이지 않는 황색이면 **Power-LOAD** 오류가 있는 것입니다. 주 전원 버튼을 두 번 눌러 제품을 리셋합니다. LED가 여전히 깜빡이지 않는 황색이면, 기술 지원부에 문의하십시오. LED가 깜빡이는 황색이면, 트롤리 배터리가 낮은 것입니다.

기호 및 이름	LED 또는 버튼	설명
D: 위/아래	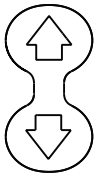	위로(↑)를 눌러서 리프팅 암을 가장 높은 위치로 올립니다. 들것의 다리는 접히지 않습니다. 아래로(↓)를 눌러서 리프팅 암과 들것을 낮춥니다. 누르기 전에 들것 베이스를 연장합니다.
E: 수동 해제		**Power-LOAD** 전기 고장이 발생하는 경우 이 버튼을 눌러 수동으로 들것을 하역합니다. 리프팅 암이 들것에서 멀어질 때까지 이 버튼을 누른 상태로 유지합니다. 누르기 전에 들것 베이스를 연장합니다.
F: 머리쪽 끝 LED 표시등		LED가 깜빡이지 않는 녹색이면, 들것 머리쪽 끝이 제자리에 있는 것입니다. 적재 위치에서 LED가 깜빡이는 황색이면, 들것 머리쪽 끝이 제자리에 있지 않은 것입니다. 이송 위치에서 LED가 깜빡이는 황색이면, **Power-LOAD** 배터리가 충전되지 않은 것입니다.

참고 - 제품이 운반 위치에 있을 때 트롤리 머리쪽 끝 LED 표시기에 녹색 LED가 계속 켜져 있는 것을 볼 수 있습니다. **Power-LOAD** 배터리가 충전 중이 아닌 경우 깜빡이지 않는 녹색 LED가 켜지고 약 30초가 지난 후에 황색 LED가 깜박입니다. 깜박이는 이 황색 LED는 제품 기능에 영향을 주지 않습니다.

트롤리 머리쪽 끝 LED 표시등

이 **Power-LOAD** LED 표시등은 **Power-LOAD** 트롤리의 머리쪽 끝에 있습니다. 오일 통 위치가 참조용으로 표시되어 있습니다.

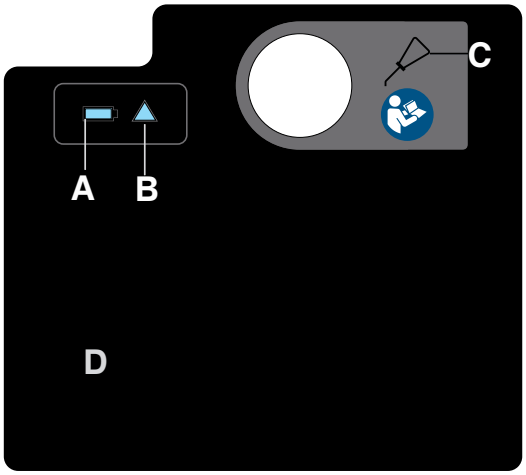

그림 22 – 트롤리 머리쪽 끝 라벨

기호 및 이름	아이콘 및 LED	설명
A: 배터리 전원		LED가 깜빡이지 않는 녹색이면 **Power-LOAD** 시스템이 켜져 있으며 충전 중이 아닙니다. LED가 깜빡이는 녹색이면, 배터리가 충전 중입니다. **참고** - 배터리는 트롤리가 차량 환자 구획의 머리쪽 끝에 위치해 있을 때만 충전합니다.
B: 오류		LED가 깜빡이지 않는 황색이면 **Power-LOAD** 오류가 있는 것입니다. 주 전원 버튼을 두 번 눌러 제품을 리셋합니다. LED가 여전히 깜빡이지 않는 황색이면, 기술 지원부에 문의하십시오. LED가 깜빡이는 황색이면, 트롤리 배터리가 낮은 것입니다.
C: 오일 통		꽉 찰 때까지 Mobil **Mercon** V 블렌드 ATF 오일(6500-001-293)을 여기에 넣습니다. 제품 오작동이나 누출 위험을 방지하기 위해, 오일 통에 오일을 과도하게 채우지 마십시오.
D: USB 포트	해당 없음	입력/출력 진단을 위한 USB 포트에 접근하려면 이 판을 분리합니다. 자격을 갖춘 요원만이 정비를 실행합니다.

수동 사용자 컨트롤

수동 사용자 컨트롤을 사용하면 전원이 없는 **Power-LOAD**에서 들것을 해제할 수 있습니다.

- 해제 레버
- 이송 잠금 트리거
- 트롤리 해제 버튼
- 들것 해제 핸들
- 이송 잠금 슬라이드

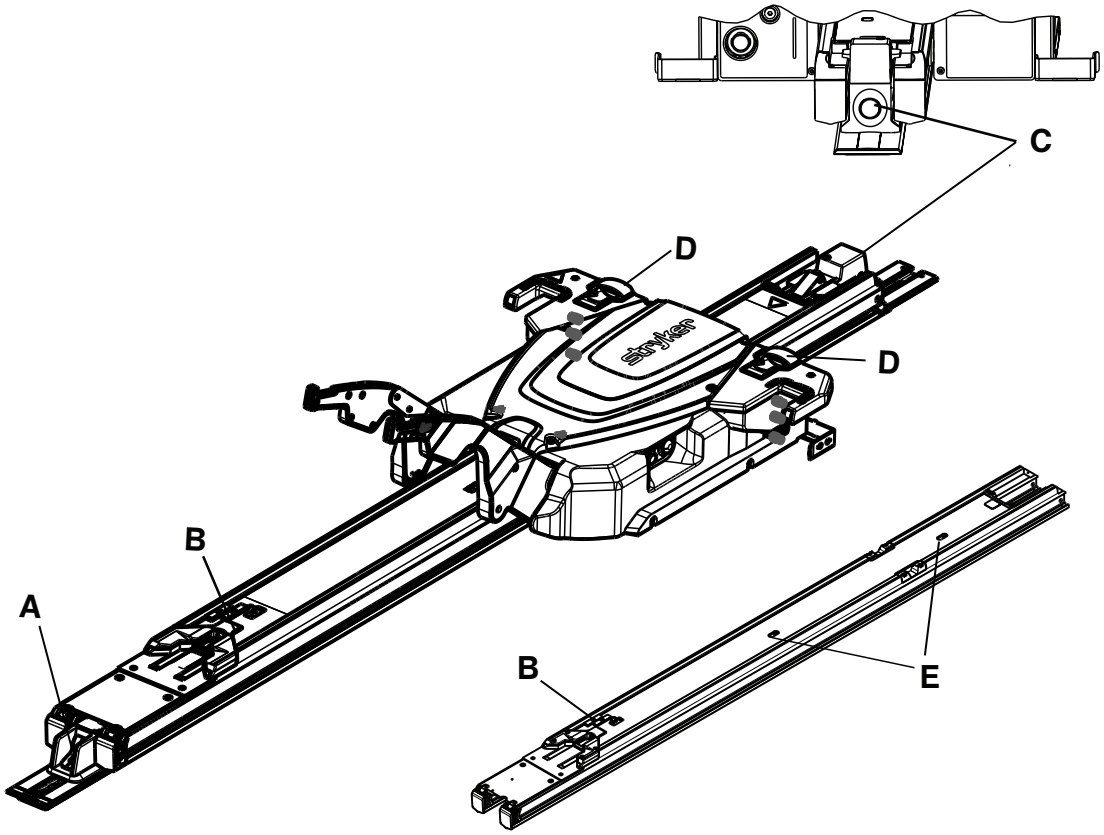

그림 23 – 트롤리와 함께 및 트롤리 없이 이송

기호 및 이름	아이콘 또는 버튼	설명
A: 해제 레버(발쪽 끝)		이 버튼을 길게 눌러 환자 구획에서 들것을 해제합니다.
B: 이송 잠금 트리거(이송)		이 트리거를 밀어서 잠금 위치에서 이송을 해제합니다.
C: 트롤리 해제(머리쪽 끝)		리프팅 암을 올린 상태에서 이 버튼을 눌러 들것 없이 차량 환자 구획에서 **Power-LOAD**를 해제하여 연장합니다. 그 다음, 트롤리를 차량 환자 구획 밖으로 밀어 빼냅니다.

기호 및 이름	아이콘 또는 버튼	설명
D: 들것 해제 핸들(트롤리)		이 핸들을 들어 올려 들것 베이스가 완전히 연장되었을 때 **Power-LOAD**에서 들것 잠금을 해제합니다.
E: 이송 잠금 슬라이드(이송)		이 트리거를 밀어서 잠금 위치에서 이송을 해제합니다.

작동 가이드라인

경고

- 사용하기 전에 항상 **Power-LOAD**의 기능을 확인하십시오. 이를 준수하지 않으면 환자 또는 조작자의 부상을 초래할 수 있습니다.
- **Power-LOAD**에 걸려 넘어지지 않도록 차량 환자 구획 안에서 걸어 다닐 때 항상 주의하십시오.
- 악천후(예: 비, 얼음, 눈)에서 **Power-LOAD**를 작동할 때는 항상 주의를 기울이십시오.
- 모든 사람들이 작동 기기에서 거리를 두고 떨어져 있을 때만 들것이나 **Power-LOAD**를 작동하십시오. 전동 들것이나 **Power-LOAD**의 작동 기기에 말려 들어가면 심각한 부상을 입을 수 있습니다.
- 제품의 작동이 완전히 이해될 때까지 항상 **Power-LOAD**가 설치된 들것을 싣고 내리는 연습을 하십시오. 잘못 사용하면 부상을 입을 수 있습니다.
- 훈련을 받지 않은 요원이 **Power-LOAD**의 작동을 돕지 않도록 하십시오. 훈련을 받지 않은 기사/요원은 환자 또는 자신에게 상해를 야기할 수 있습니다.
- 트롤리가 중간 위치에 있을 때는 차량을 운전하지 마십시오. 이 위치에서는 잠금이 걸리지 않으며 운전 시 사용해서는 안 됩니다.
- 들것을 다룰 때는 항상 양손을 사용하십시오. **Power-LOAD**는 보조 기기일 뿐입니다. 이송하는 무게를 분배하고 들어 올리는 방법을 결정하기 위해 각 상황을 평가하십시오.
- 400 lb(181 kg)을 초과하는 무게를 다룰 때, 싣거나 내리는 데 필요한 힘을 처리할 수 있는 충분한 수의 조작자를 항상 사용하십시오. 안전성을 높이기 위해, 조작자들은 평평한 표면에서 싣거나 내려야 합니다. 36인치(91cm) 차량 데크 높이에서는 수동으로 내려야 할 수도 있습니다.
- 전동 싣고 내리기 시 **Power-LOAD** 트롤리 리프팅 암과 들것 베이스에서 항상 손과 사지가 떨어져 있도록 하십시오.

참고

- 각 교대 근무를 시작하기 전에 **Power-LOAD**가 올바르게 기능하는지 확인하십시오. 예를 들어, 들것 잠금이 해제되면서 리프팅 암이 들것을 약간 올려야 하며, 배터리 전원 잔량을 확인하는 등이 있습니다. 제품이 작동하지 않으면, **Power-LOAD** 진단 및 수리를 위해 차량 사용을 중단합니다.
- 환자 체중과 부속장치를 포함하여 700 lb(318 kg)를 초과하는 중량으로 **Power-LOAD**를 작동하지 마십시오. **Power-LOAD**의 안전 사용 하중은 870 lb(395 kg)이며 이에는 들것의 무게가 포함됩니다.
- 보통 사용 시 주 전원 버튼을 끄지 마십시오. 그러면 배터리가 충전되지 않습니다.
- 트롤리가 중간 위치에 있을 때는 차량을 운전하지 마십시오. 이 위치에서는 잠금이 걸리지 않으며 운전 시 사용해서는 안 됩니다.
- 가능한 경우 차량이 평평한 표면에서 **Power-LOAD**를 작동하십시오.
- 환자가 탄 들것을 차량 환자 구획에서 내릴 수 없는 경우, 백보드를 사용하여 환자를 내리십시오.
- Stryker에서는 수동 백업 절차에 대한 정기적인 교육(최소한 연 1회)을 권장합니다. 추가적인 교육 점검표 예(Mkt Lit-676)는 www.stryker.com을 방문하거나 현지 Stryker 영업 담당자에게 문의하십시오.

전기를 사용하여 들것 올리기, 내리기 또는 해제하기

Power-PRO 들것에는 동일한 들것 조절 스위치 2개가 있습니다. 이 스위치 중 어느 하나의 버튼을 눌러 들것의 높이를 올리기(연장), 낮추기(접기), 또는 해당되는 경우 **Power-LOAD**에서 들것을 분리합니다(그림 24).

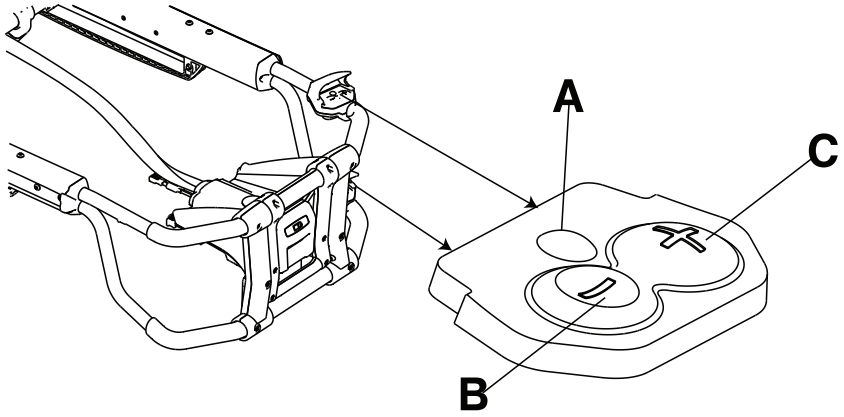

그림 24 – 들것 조절 스위치

참조	명칭	설명
A	해제	이 스위치를 눌러 들것 잠금을 해제합니다(**Power-LOAD**에만 사용 가능)
B	접기(-)	이 스위치를 누른 상태로 유지하여 침상을 내리거나 들것 하부 구조를 접습니다.
C	연장(+)	이 스위치를 눌러서 침상을 올리거나 들것 하부 구조를 연장합니다.

배터리 전원 수준 확인

들것 LED 표시기를 이용해 **SMRT** Pak 전원 수준을 확인하십시오. 충전된 **SMRT** Pak은 작동 상태에서 체중이 250파운드(113 kg)인 환자의 경우 최대 25번의 응급 출동을 할 수 있습니다(실제 결과에는 차이가 있을 수 있음). 24 VDC **Power-PRO** 시스템 및 **SMRT** Pak은 전기 에너지 2.4암페어 시간 등급입니다.

경고 - 들것이 활성화되어 있는 상태에서는 배터리를 제거하지 마십시오.

주의 - 제품을 사용하기 전에 항상 배터리를 충전하십시오. 충전되지 않았거나 고갈된 배터리는 제품 성능을 저하시킬 수 있습니다.

배터리 전원 수준을 확인하려면 들것 조절 스위치의 접기(-) 버튼을 눌러 들것 배터리 LED 표시기를 활성화하십시오. 들것 배터리 LED 표시기는 발쪽 끝 조절 인클로저에 있습니다(배터리 기호로 표시됨).

- 배터리가 완전히 충전되어 있거나 충분한 배터리 전력이 충저된 경우 LED는 깜빡이지 않는 녹색입니다.

  참고 - 최상의 결과를 얻으려면 들것 배터리 LED 표시기가 깜빡이지 않는 녹색에서 깜빡이는 황색으로 변할 때까지 **SMRT** Pak을 사용하십시오.

- 배터리를 충전해야 하거나 교체해야 할 때 LED는 황색으로 깜빡입니다.

  참고 - **SMRT** Pak을 꺼내어 교체하기 전에 들것 배터리 LED 표시기는 황색으로 깜빡여야 하는 것은 아니지만, 이렇게 하는 것이 가장 좋은 방법으로 간주됩니다. 언제든지 **SMRT** Pak을 꺼내어 재충전할 수 있습니다.

- LED가 깜빡이지 않는 황색이면 배터리 오류를 나타냅니다.

참고

- Stryker 승인 배터리만 사용하십시오.
- 장착된 경우, 전동식 들것 패스너는 자동으로 **SMRT** Pak을 충전합니다. 들것을 전동식 들것 패스너에 잠그게 되면 자동 충전이 실행됩니다(케이블이나 커넥터 필요 없음). 들것 배터리 LED 표시기가 잠깐 녹색으로 깜빡이며 충전 중임을 나타냅니다.
- 자동 충전은 **SMRT** Pak 배터리에서만 수행됩니다.

전동 조작으로 싣고 내리기

이 전동 조작 지침 라벨을 금속판(6390-001-467)에 부착한 후 차량 환자 구획의 도어 패널 안쪽이나 벽에 사용자에게 금속판이 잘 보이는 곳에 금속판을 장착합니다.

버튼 및 LED 위치는 *사용자 컨트롤 및 LED 표시등* (페이지27)을(를) 참조하십시오.

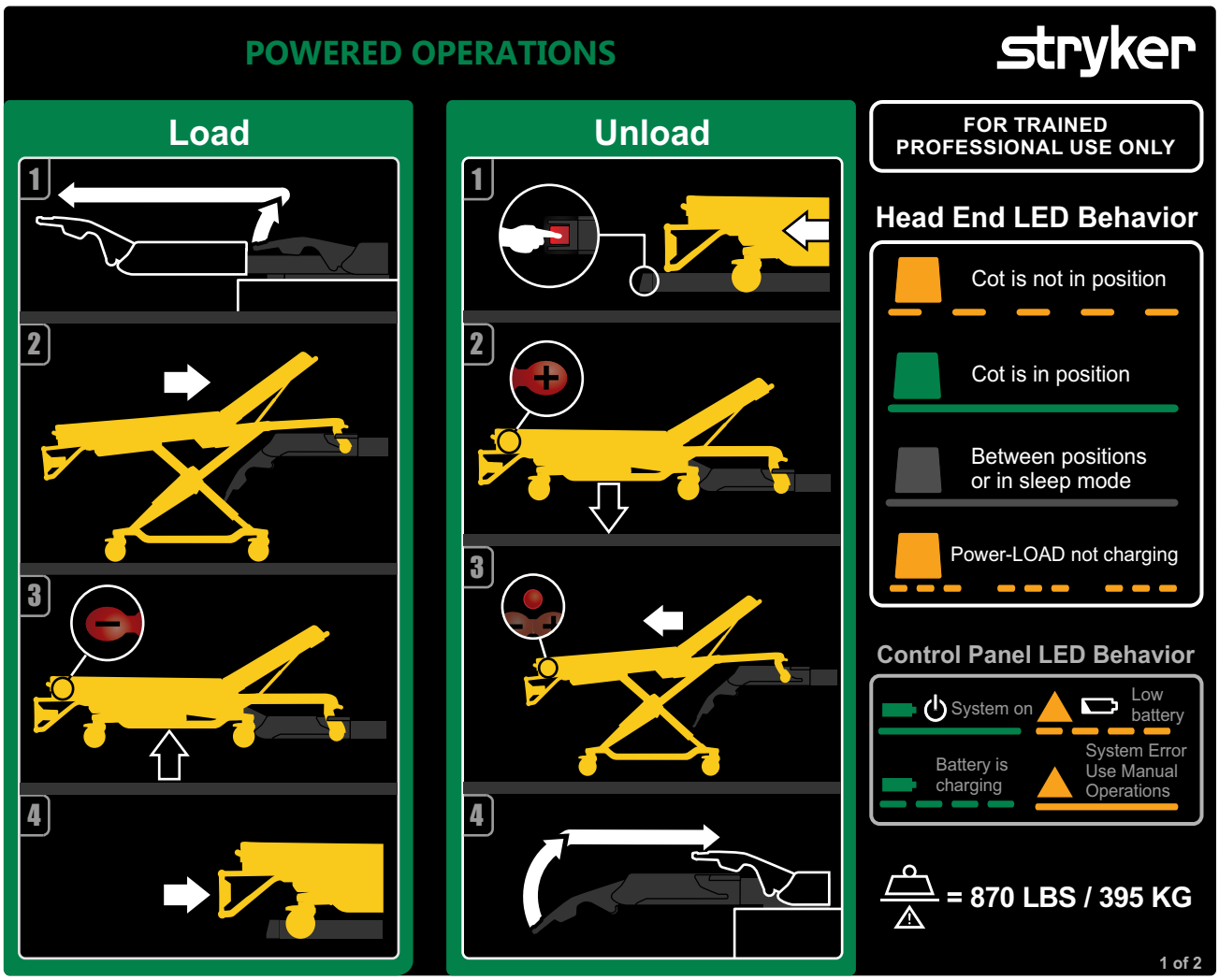

그림 25 – 전동 조작

전동 작동으로 Power-LOAD 싣기

1. 리프팅 암을 올려 차량 환자 구획 밖으로 트롤리를 인도하여 밀어냅니다.
2. 들것 적재 바퀴 핀이 제 자리에 잠길 때까지 들것을 **Power-LOAD**에 밀어 넣습니다. 들것을 실을 때 들것이 리프팅 암과 정렬되도록 하십시오.
3. 들것 컨트롤 스위치에 있는 접기(-) 버튼을 길게 눌러 들것이 받쳐질 때까지 들것 언더캐리지를 완전히 접습니다.
4. 리프팅 암이 내려가고 들것이 **Power-LOAD**에 고정될 때까지 들것을 차량 환자 구획 내로 밀어넣습니다.
5. 들것의 발쪽 끝에서 좌우로 당겨보아 들것이 **Power-LOAD**에 잠겼는지 확인합니다.
6. 추가적인 싣기 지침은 *Power-LOAD 옵션이 있는 차량에 Power-PRO 들것 싣기* (페이지40)을(를) 참조하십시오.

전동 작동으로 Power-LOAD 내리기

1. **Power-LOAD** 시스템의 발쪽 끝에 있는 해제 레버를 길게 누른 후 차량 환자 구획에서 들것을 당겨서 빼냅니다.

2. 들것 바퀴가 지면에 닿을 때까지 들것을 연장하도록 들것 컨트롤 스위치의 연장(+) 버튼을 길게 누릅니다.
3. 들것 컨트롤 스위치의 해제 버튼을 눌러 **Power-LOAD**에서 들것 잠금을 해제합니다.
4. 리프팅 암을 올려 차량 환자 구획 밖으로 트롤리를 인도합니다. 차량 문을 닫을 때 트롤리가 장애가 되지 않음을 확인합니다.
5. 추가적인 내리기 지침은 *Power-LOAD 옵션이 있는 차량에서 Power-PRO 들것 내리기* (페이지41)을(를) 참조하십시오.

참고 - 일주일 이상 **Power-LOAD**를 사용하지 않을 경우, 배터리 소모를 막기 위해 주 전원 버튼을 눌러 제품 전원을 끕니다. **Power-LOAD**가 꺼지고 수면 모드에 있지 않음을 확인하기 위해 제품의 전원을 켰다가 꺼야 할 수도 있습니다.

수동 조작으로 싣고 내리기

이 수동 조작 지침 라벨을 금속판(6390-001-467)에 부착한 후 차량 환자 구획의 도어 패널 안쪽이나 벽에 사용자에게 금속판이 잘 보이는 곳에 금속판을 장착합니다.

버튼 및 LED 위치는 *사용자 컨트롤 및 LED 표시등* (페이지27)을(를) 참조하십시오.

경고

- 항상 설명서에 설명된 대로만 **Power-LOAD** 시스템과 부속장치를 작동하십시오. **Power-LOAD** 시스템이나 부속장치를 올바르지 않게 사용하면 환자나 작동자가 부상을 입을 수 있습니다. 일체의 다른 방식으로 이 제품을 사용하는 것은 전적으로 소유자 또는 사용자의 책임입니다.
- 수동 조작을 하려면 항상 들것의 발쪽 끝에서 무게를 지탱하십시오.
- 싣고 내리기 시 항상 들것의 전체 무게를 지탱할 준비가 되어 있어야 합니다. 전원 없이는 리프팅 암이 들것을 올리지 않습니다.

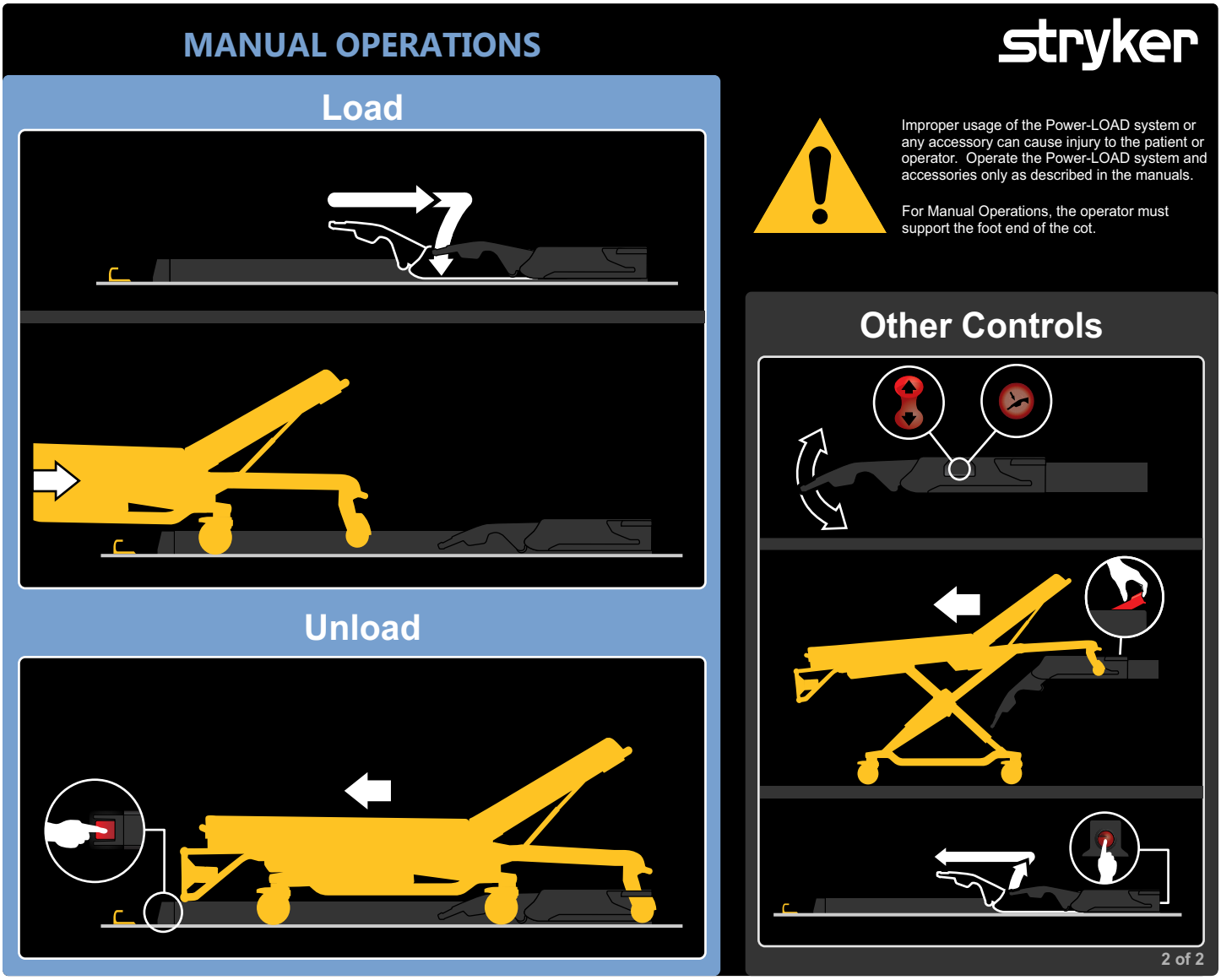

그림 26 – 수동 조작

참고 - 일주일 이상 **Power-LOAD**를 사용하지 않을 경우, 배터리 소모를 막기 위해 주 전원 버튼을 눌러 제품 전원을 끕니다. **Power-LOAD**가 꺼지고 수면 모드에 있지 않음을 확인하기 위해 제품의 전원을 켰다가 꺼야 할 수도 있습니다.

수동 조작으로 Power-LOAD 싣기

1. **Power-LOAD**가 차량 환자 구획의 머리쪽 끝에 있으며 리프팅 암이 내려진 상태임을 확인합니다.
2. 들것이 **Power-LOAD**에 고정될 때까지 들것을 차량 환자 구획 내로 밀어넣습니다.
3. 들것의 발쪽 끝에서 좌우로 단단히 당겨보아 들것이 **Power-LOAD**에 잠겼는지 확인합니다.
4. 추가적인 싣기 지침은 *차량에 수동으로 들것 싣기(Power-PRO 전원 손실)* (페이지45)을(를) 참조하십시오.

수동 조작으로 Power-LOAD 내리기

1. **Power-LOAD** 시스템의 발쪽 끝에서 해제 레버를 길게 누릅니다.
2. 차량 환자 구획에서 들것을 당겨 빼냅니다.

Power-LOAD 컨트롤 패널의 배터리 전원 수준 확인

경고

- 손상된 배터리는 항상 재활용을 위해 서비스 센터에 반환하십시오. 분류되지 않은 일반 쓰레기와 함께 처분하지 마십시오. 사용자 국가의 반환 및/또는 수거 시스템은 현지 공급업체에 문의하십시오.
- **Power-LOAD** 정비를 하기 전에, 항상 쇼어라인 플러그를 빼고(해당되는 경우), 차량 배터리를 분리하고, 주 전원 버튼을 눌러 제품의 전원을 끈 다음 트롤리를 싣는 위치에 두십시오.
- **Power-LOAD**가 작동 중일 때는 배터리를 제거하지 마십시오.

배터리 전원 수준 확인 방법:

1. 배터리 전원 LED가 켜져 있는지 확인합니다.
2. **Power-LOAD** 컨트롤 패널에 있는 배터리 전원 수준을 확인합니다(배터리 기호로 표시됨).
   - **Power-LOAD** 시스템이 켜져 있으며 충전 중이 아니면 배터리 전원 LED가 깜빡이지 않는 녹색입니다.
   - 배터리가 충전 중에는 배터리 전원 LED가 녹색으로 깜빡입니다.
   - 배터리가 낮으면 오류 LED가 황색으로 깜빡입니다.

배터리 충전

경고 - 보통 사용 시 주 전원 버튼을 눌러 제품의 전원을 끄지 마십시오. 그러면 배터리가 충전되지 않습니다.

배터리가 **Power-LOAD** 작동을 위해 충전되어 있는지 확인합니다. 방전된 경우, 배터리는 재충전하는 데 최소한 10시간이 필요합니다. 배터리는 트롤리가 차량 환자 구획의 머리쪽 끝에 고정되어 있을 때마다 충전됩니다.

배터리 충전 방법:

1. 리프팅 암을 위로 올리고 트롤리를 차량 환자 구획의 머리쪽 끝으로 수동으로 밉니다.
2. 트롤리를 차량 환자 구획의 머리쪽 끝에 고정합니다.

참고

- 배터리가 충전 중에는 배터리 전원 LED가 녹색으로 깜빡입니다.
- 제품이 이송 위치에 있을 때 트롤리 머리쪽 끝 LED 표시등이 황색으로 깜빡이면 **Power-LOAD** 배터리가 충전되지 않은 것입니다.

Power-LOAD 보관

배터리 소모를 방지합니다. 모든 배터리는 보관 중 또는 비활성 기간 동안에 충전량이 상실됩니다. 일주일 이상 **Power-LOAD**를 사용하지 않을 경우, 주 전원 버튼을 눌러 제품 전원을 끕니다. **Power-LOAD**가 꺼지고 수면 모드에 있지 않음을 확인하기 위해 제품의 전원을 켰다가 꺼야 할 수도 있습니다.

들것 싣는 높이 설정

차량 사용을 시작하기 전에 **Power-LOAD** 옵션이 있는 들것의 싣는 높이를 설정해야 합니다. 병용 가능한 들것의 목록은 *들것 병용성* (페이지12)을 참조하십시오. 적절한 들것 높이 설정 방법에 관한 상세한 내용은 들것의 작동 설명서를 참조하십시오.

대규모 사상자 사건 시 업그레이드되지 않은 X-프레임 들것 사용하기

대규모 사상자 사건 발생 시에는 대부분의 X-프레임 들것을 포함하여 병용 가능하지 않은 일부 들것을 사용할 수 있습니다.

경고

- 레일 클램프가 레일 튜브 상의 빨간색 조절 한계 라벨에 중첩되게 하지 마십시오. 들것 프레임에서 레일 턱이 풀리는 것을 방지하기 위해서는 레일 클램프와 레일 고정 턱 간의 공간이 절대 1인치(2.5 cm)를 넘어서는 안 됩니다.
- 레일 턱이 열려 있을 때는 손이나 손가락으로 해제 버튼을 누르지 마십시오. 레일 클램프 패스너는 강력한 스프링 작동으로 닫힙니다.

싣고 내리는 작업은 들것의 수동 싣고 내리기에 대한 지침과 유사합니다. 단, 발쪽 끝 들것 잠금 대신 레일 클램프 어셈블리를 사용합니다. 병용 가능하지 않은 들것을 싣는 경우, 들것 고정 포스트를 레일 클램프 어셈블리에 고정합니다.

대규모 사상자 옵션에는 벽 또는 바닥 장착용 레일 어셈블리가 포함되어 있습니다. 응급 상황 시, 차량의 환자 구획 내에 신속한 부착을 위해 이 레일 어셈블리를 캐비넷에 보관해야 합니다.

들것 없이 차량에서 Power-LOAD 연장하기

들것 없이 차량 환자 구획으로부터 **Power-LOAD** 연장하는 방법:

1. **Power-LOAD** 시스템의 머리쪽 끝으로 걸어갑니다.
2. 리프팅 암을 올린 상태에서 **Power-LOAD** 시스템의 머리쪽 끝에 있는 트롤리 해제 버튼을 누릅니다(그림 27).
3. 트롤리를 차량 환자 구획 밖으로 밀어 빼냅니다(그림 28).

그림 27 – 트롤리 해제 버튼 누르기

그림 28 – 트롤리 빼내기

Power-LOAD 옵션이 있는 차량에 Performance-PRO 들것 싣기

경고

- 들것에 환자가 있을 때는 항상 최소한 두 명의 훈련된 작동자가 들것을 싣거나 내려야 합니다.
- 항상 모든 탑승자에 앞서 **Power-LOAD** 병용 가능한 들것을 차량 환자 구획에 싣도록 하십시오.

주의

- 장비 손상 위험을 방지하기 위해, 들것을 실을 때 트롤리에 세게 밀어넣지 마십시오.
- 들것 베이스가 완전히 접힐 때까지는 들것을 차량 환자 구획으로 밀어 넣지 마십시오.

1. 장착되어 있는 경우, 차량 범퍼를 상승 위치로 올립니다.
2. 리프팅 암을 올려 차량 환자 구획 밖으로 트롤리를 인도하여 밀어냅니다(그림 29).

그림 29 – 트롤리를 차량 밖으로 인도

3. 들것을 싣는 위치로 올립니다.
4. 들것을 **Power-LOAD**에 싣기 전에, 들것의 접이식 헤드 섹션을 완전히 연장하여 잠급니다.
5. 들것 적재 바퀴 핀이 제 자리에 잠길 때까지 들것을 **Power-LOAD**에 밀어 넣습니다(그림 30). 들것을 실을 때 들것이 리프팅 암과 정렬되도록 하십시오.

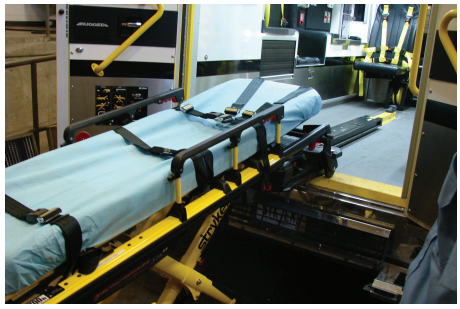

그림 30 – 바퀴 핀을 제 자리에 고정

6. 머리쪽 끝 LED 표시등을 확인하여 들것을 실을 준비가 되었는지 확인하십시오.
   - LED가 깜빡이지 않는 녹색이면, 들것 머리쪽 끝이 제 자리에 있는 것입니다.
   - LED가 깜빡이는 황색이면, 들것 머리쪽 끝이 제 자리에 있지 않는 것입니다.
7. **Power-LOAD** 컨트롤 패널의 위로(↑) 버튼을 눌러 리프팅 암과 들것을 가장 높은 위치로 올립니다(그림 31).

   참고 - 들것의 다리는 접히지 않습니다.

그림 31 – 리프팅 암을 가장 높은 위치로 올리기

8. 작동자 1(발쪽 끝): 발쪽 끝의 들것 프레임을 잡습니다. 들것 수동 해제 버튼을 꽉 쥡니다.
9. 작동자 2(옆): 바깥쪽 레일을 잡고 들것을 안정화시킵니다. 그런 다음, 베이스 프레임을 잡습니다(그림 32). 발쪽 끝의 작동자가 들것을 들어 올리고 들것 수동 해제 버튼을 꽉 쥔 후, 한 손으로 언더캐리지를 접어 제자리에 고정합니다.

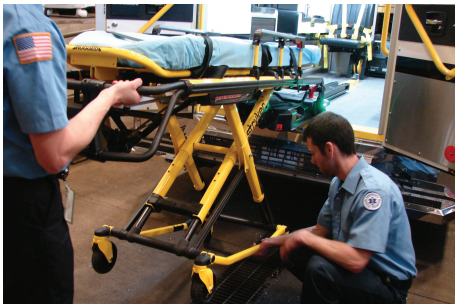

그림 32 – 베이스 프레임 잡기

10. 작동자 1(발쪽 끝): 들것 수동 해제 버튼을 해제하면 언더캐리지가 접은 위치에 고정됩니다. 들것 수동 해제가 해제되어 있음을 확인합니다. 들것 수동 해제가 해제되어 있지 않으면, 들것 베이스가 연장되고 들것이 들것 패스너에 고정되지 않습니다.
11. 리프팅 암이 내려가고 들것이 **Power-LOAD**에 고정될 때까지 들것을 차량 환자 구획 내로 밀어넣습니다.
12. 들것의 발쪽 끝에서 좌우로 단단히 당겨보아 들것이 **Power-LOAD**에 잠겼는지 확인합니다.

Power-LOAD 옵션이 있는 차량에서 Performance-PRO 들것 내리기

경고

- 들것에 환자가 있을 때는 항상 최소한 두 명의 훈련된 작동자가 들것을 싣거나 내려야 합니다.
- 차량 환자 구획에서 들것을 내릴 때 리프팅 암이 들것을 올리지 않는 경우 항상 들것과 환자의 전체 무게를 지탱할 준비가 되어 있어야 합니다. 차량 환자 구획에서 내리기 위해 들것 잠금이 해제되면서, **Power-LOAD** 리프팅 암이 들것을 약간 올립니다.
- 들것을 내릴 때 **Power-LOAD** 컨트롤 패널의 어떤 버튼이라도 누르기 전에 항상 들것 베이스가 연장되어 있음을 확인하십시오.

1. 장착되어 있는 경우, 차량 범퍼를 상승 위치로 올립니다.
2. **Power-LOAD** 시스템의 발쪽 끝에 있는 해제 레버를 길게 누른 후 차량 환자 구획에서 들것을 당겨서 빼냅니다.
3. 들것의 발쪽 끝 프레임을 잡고 당겨서 차량 환자 구획에서 들것을 빼냅니다.

   참고 - 들것을 내릴 준비가 된 경우에만 머리쪽 끝 LED 표시등이 깜빡이지 않는 녹색으로 변합니다.
4. 작동자 1(발쪽 끝): 들것 프레임을 잡습니다(그림 33). 들것 수동 해제 버튼을 꽉 쥡니다.

그림 33 – 들것 프레임 잡기

5. 작동자 2(옆): 표시된 위치에서 베이스 프레임을 잡아(그림 33) 약간 들어 올리고 베이스 프레임을 완전히 연장된 위치로 내립니다. 들것 바퀴가 지면에 닿아 있는지 확인하십시오.
6. 작동자 1(발쪽 끝): 들것 수동 해제 버튼을 해제하여 언더캐리지를 연장 위치에 잠급니다.
7. **Power-LOAD** 컨트롤 패널의 아래로(↓) 버튼을 눌러 리프팅 암과 들것을 내립니다(그림 34).

그림 34 – 리프팅 암 내리기

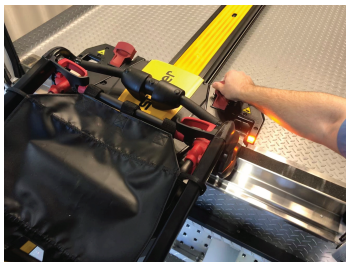

그림 35 – 들것 잠금 해제

8. 트롤리의 머리쪽 끝에서 수동 들것 해제 핸들 2개 중 하나를 들어 올려 들것의 잠금을 해제합니다(그림 35).
9. 리프팅 암이 차량 문에 장애를 주지 않을 정도로 충분히 멀리 있을 때까지 리프팅 암을 위로 올린 후 트롤리를 차량 환자 구획 내로 인도합니다.

Power-LOAD 옵션이 있는 차량에 Power-PRO 들것 싣기

경고

- 들것에 환자가 있을 때는 항상 최소한 두 명의 훈련된 작동자가 들것을 싣거나 내려야 합니다.
- 항상 모든 탑승자에 앞서 **Power-LOAD** 병용 가능한 들것을 차량 환자 구획에 싣도록 하십시오.

주의 - 장비 손상 위험을 방지하기 위해, 들것을 실을 때 트롤리에 세게 밀어넣지 마십시오.

1. 장착되어 있는 경우, 차량 범퍼를 상승 위치로 올립니다.
2. 리프팅 암을 올려 차량 환자 구획 밖으로 트롤리를 인도하여 밀어냅니다(그림 36).

그림 36 – 트롤리를 차량 밖으로 인도

그림 37 – 싣는 높이 설정

3. 들것 컨트롤 스위치의 연장(+) 버튼을 길게 눌러 들것 언더캐리지를 설정된 싣는 높이까지 연장합니다(그림 37).
4. 들것을 **Power-LOAD**에 싣기 전에, 들것의 접이식 헤드 섹션을 완전히 연장하여 잠급니다.
5. 들것 적재 바퀴 핀이 제 자리에 잠길 때까지 들것을 **Power-LOAD**에 밀어 넣습니다(그림 38). 들것을 실을 때 들것이 리프팅 암과 정렬되도록 하십시오.

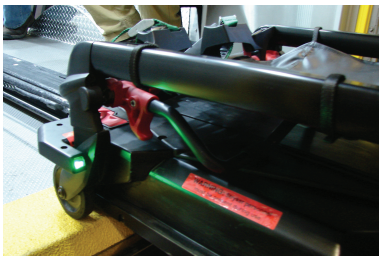

그림 38 – 바퀴 핀을 제 자리에 고정

6. 머리쪽 끝 LED 표시등을 확인하여 들것을 실을 준비가 되었는지 확인하십시오.
   a. LED가 깜빡이지 않는 녹색이면, 들것 머리쪽 끝이 제 자리에 있는 것입니다.
   b. LED가 깜빡이는 황색이면, 들것 머리쪽 끝이 제 자리에 있지 않는 것입니다.
7. 들것 컨트롤 스위치에 있는 접기(-) 버튼을 길게 눌러(그림 39) 들것이 받쳐질 때까지 들것 언더캐리지를 완전히 접습니다.

그림 39 – 들것 완전히 접기

8. 리프팅 암이 내려가고 들것이 **Power-LOAD**에 고정될 때까지 들것을 차량 환자 구획 내로 밀어넣습니다.
9. 들것의 발쪽 끝에서 좌우로 단단히 당겨보아 들것이 **Power-LOAD**에 잠겼는지 확인합니다.

Power-LOAD 옵션이 있는 차량에서 Power-PRO 들것 내리기

경고

- 들것에 환자가 있을 때는 항상 최소한 두 명의 훈련된 작동자가 들것을 싣거나 내려야 합니다.
- 차량 환자 구획에서 들것을 내릴 때 리프팅 암이 들것을 올리지 않는 경우 항상 들것과 환자의 전체 무게를 지탱할 준비가 되어 있어야 합니다. 차량 환자 구획에서 내리기 위해 들것 잠금이 해제되면서, **Power-LOAD** 리프팅 암이 들것을 약간 올립니다.

1. 장착되어 있는 경우, 차량 범퍼를 상승 위치로 올립니다.
2. **Power-LOAD** 시스템의 발쪽 끝에 있는 해제 레버를 길게 누른 후 차량 환자 구획에서 들것을 당겨서 빼냅니다(그림 40).

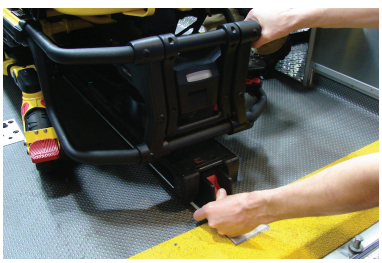

그림 40 – 해제 레버 길게 누르기

그림 41 – 들것 프레임 잡기

3. 발쪽 끝의 들것 프레임을 잡고 당겨서 차량 환자 구획에서 들것을 빼냅니다(그림 41).

참고 - 들것을 내릴 준비가 된 경우에만 머리쪽 끝 LED 표시등이 깜빡이지 않는 녹색으로 변합니다.

4. 들것 바퀴가 지면에 닿을 때까지 들것을 연장하도록 들것 컨트롤 스위치의 연장(+) 버튼을 길게 누릅니다.
5. 들것이 더 이상 리프팅 암으로 지지되지 않게 된 후 연장(+) 버튼을 해제합니다. 리프티이 암은 완전히 낮추질 때까지 계속해서 움직입니다.
6. 들것의 발쪽 끝에 있는 들것 컨트롤 스위치의 해제 버튼(그림 42)을 누르거나 트롤리의 머리쪽 끝에 있는 수동 들것 해제 핸들 2개 중 하나를 들어 올려 들것 잠금을 해제합니다(그림 43).

그림 42 – 해제 버튼을 누르기

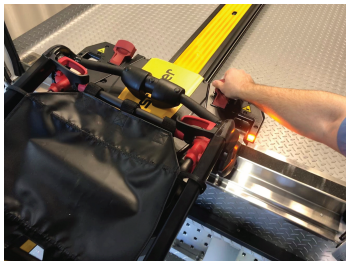

그림 43 – 들것 잠금 해제

7. 리프팅 암이 차량 문에 장애를 주지 않을 정도로 충분히 멀리 있을 때까지 리프팅 암을 위로 올린 후 트롤리를 차량 환자 귀획 내로 인도합니다.

들것을 Power-LOAD로 실은 후 차량에서 수동으로 내리기(Power-LOAD 전원 손실 또는 시스템 오류)

들것을 실은 후 **Power-LOAD**가 전원이 손실되거나 시스템 오류가 발생하는 경우, 다음 지침을 따라 들것을 내립니다.

경고

- 들것에 환자가 있을 때는 항상 최소한 두 명의 훈련된 작동자가 들것을 싣거나 내려야 합니다.
- **Power-LOAD**에 전원 손실 또는 시스템 오류가 생긴 동안 차량 환자 구획에서 들것을 내릴 때는 항상 들것과 환자의 전체 무게를 지탱할 준비가 되어 있어야 합니다.
- 들것을 내릴 때 **Power-LOAD** 컨트롤 패널의 어떤 버튼이라도 누르기 전에 항상 들것 베이스가 연장되어 있음을 확인하십시오.
- 싣고 내리기 시 항상 들것의 전체 무게를 지탱할 준비가 되어 있어야 합니다. 전원 없이는 리프팅 암이 들것을 올리지 않습니다.

참고 - 리프팅 암이 위로 올라간 위치에 있을 것입니다.

1. **Power-LOAD** 시스템의 발쪽 끝에 있는 해제 레버를 길게 누른 후 차량 환자 구획에서 들것을 당겨서 빼냅니다(그림 44).

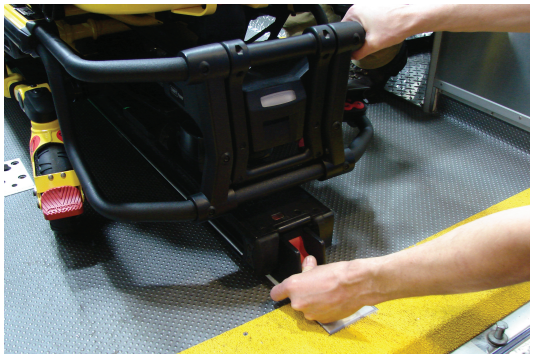

그림 44 – 해제 레버 길게 누르기

2. 들것의 발쪽 끝 프레임을 잡고 당겨서 차량 환자 구획에서 들것을 빼냅니다.

Power-LOAD 옵션이 있는 모델 6500/6506 및 6510/6516의 경우:

- 작동자 1: 발쪽 끝의 들것 프레임을 잡습니다. 들것의 무게를 지탱하는 상태에서, 차량 환자 구획에서 들것을 유도하여 빼냅니다. 들것 바퀴가 지면에 닿을 때까지 들것을 연장하도록 들것 컨트롤 스위치의 연장(+) 버튼을 길게 누릅니다.
- 작동자 2: 바깥쪽 레일을 잡고 들것을 안정화시킵니다.

Power-LOAD 옵션이 있는 모델 6085/6086의 경우:

- 작동자 1: 들것 프레임을 잡습니다.
- 작동자 2: 베이스 프레임 상의 지시된 위치를 잡아 약간 들어 올리고 베이스 프레임을 완전히 연장된 위치로 내리는데, 이때 작동자 1은 들것 수동 해제 버튼을 꽉 잡고 길게 누릅니다. 들것 바퀴가 지면에 닿아 있는지 확인하십시오.
- 작동자 1(발쪽 끝): 들것 수동 해제 버튼을 해제하여 언더캐리지를 연장 위치에 잠급니다.

3. **Power-LOAD** 컨트롤 패널의 수동 해제 버튼을 누릅니다(그림 45).

그림 45 – 수동 해제 버튼 누르기

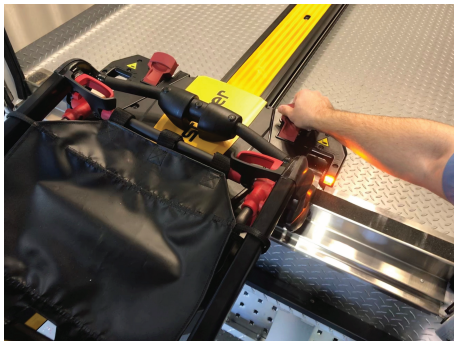

그림 46 – 들것 잠금 해제

4. **Power-LOAD**의 머리쪽 끝에서 수동 들것 해제 핸들 2개 중 하나를 들어 올려 들것의 잠금을 해제합니다(그림 46).
5. 리프팅 암이 차량 문에 장애를 주지 않을 정도로 충분히 멀리 있을 때까지 리프팅 암을 위로 올린 후 트롤리를 차량 환자 귀획 내로 인도합니다.
6. 호출 후, 차량 사용을 중단하고 **Power-LOAD**를 진단하고 수리합니다.

전동 들것 패스너 전원 상실 또는 시스템 오류 후 차량에 수동을 들것 싣기

경고

- 들것에 환자가 있을 때는 항상 최소한 두 명의 훈련된 작동자가 들것을 싣거나 내려야 합니다.
- 항상 들것을 먼저 실은 후에 환자가 차량 환자 구획에 들어가도록 하십시오.

주의 - 들것 베이스를 완전히 접을 때까지는 들것을 차량 환자 구획으로 밀어 넣지 마십시오.

1. 장착되어 있는 경우, 차량 범퍼를 상승 위치로 올립니다.
2. 리프팅 암이 내려진 상태에서 트롤리가 차량 환자 구획의 머리쪽 끝에 있습니다. 트롤리를 머리쪽 끝으로 옮기려면, 리프팅 암을 올린 후, 리프팅 암이 내려진 상태에서 **Power-LOAD**가 제 자리에 고정될 때까지 트롤리를 차량 환자 구획 내로 유도합니다.
3. 들것을 전동 들것 패스너에 싣기 전에, 들것의 접이식 헤드 섹션을 완전히 연장하여 잠그십시오.
4. 싣는 위치(들것 싣기용 바퀴가 차량 환자 구획 바닥 높이와 만나는 임의의 위치)에 들것을 둡니다.

5. 들것을 열려 있는 차량 환자 구획으로 밉니다.
6. 들것 싣기용 바퀴가 차량 환자 구획 바닥에 놓이고 들것 안전바가 차량 안전 후크로 고정될 때까지 들것을 앞쪽으로 밉니다(그림 47).

그림 47 – 차량 안전 후크

참고 - 베이스를 들어 올리기 위한 최대 허용 공간을 확보할 수 있도록, 들것 안전바가 차량 안전 후크로 고정될 때까지 들것을 뒤로 당깁니다.

Power-LOAD 옵션이 있는 **Power-PRO XT** 또는 **Power-PRO IT**:

- 발쪽 끝의 들것 프레임을 잡습니다.
- 들것의 발쪽 끝을 들고 들것 컨트롤 스위치에 있는 접기(-) 버튼을 누르면서 들것 언더캐리지를 완전히 접습니다.

참고 - 들것 언더캐리지는 3초 이내에 접힙니다.

Power-LOAD 옵션이 있는 **Performance-PRO XT**:

- 작동자 1(발쪽 끝): 발쪽 끝의 들것 프레임을 잡습니다. 들것 수동 해제 버튼을 꽉 쥡니다.
- 작동자 2(옆): 바깥쪽 레일을 잡고 들것을 안정화시킵니다. 그런 다음, 베이스 프레임을 잡습니다. 발쪽 끝의 작동자가 들것을 들어 올리고 들것 수동 해제 버튼을 꽉 쥔 후, 한 손으로 언더캐리지를 접어 제자리에 고정합니다.
- 작동자 1(발쪽 끝): 들것 수동 해제 버튼을 해제하면 언더캐리지가 접은 위치에 고정됩니다.

7. 들것이 **Power-LOAD**에 고정될 때까지 들것을 차량 환자 구획 내로 밀어넣습니다.
8. 들것의 발쪽 끝에서 좌우로 단단히 당겨 보아 들것이 전동 들것 패스너에 고정되었는지 확인합니다.

서비스 호출 후 차량 사용을 중단하고 **Power-LOAD**를 진단 및 수리합니다.

차량에서 수동으로 들것 내리기

경고

- 들것에 환자가 있을 때는 항상 최소한 두 명의 훈련된 조작자가 들것을 싣거나 내려야 합니다.
- 들것을 다룰 때는 항상 양손을 사용하십시오. **Power-LOAD**는 보조 기기일 뿐입니다. 이송하는 무게를 분배하고 들어 올리는 방법을 결정하기 위해 각 상황을 평가하십시오.
- 400파운드(181 kg)을 초과하는 무게를 다룰 때, 싣거나 내리는 데 필요한 힘을 처리할 수 있는 충분한 수의 조작자를 항상 사용하십시오. 안전성을 높이기 위해, 조작자들은 평평한 표면에서 싣거나 내려야 합니다. 36인치(91 cm) 차량 데크 높이에서는 수동으로 내려야 할 수도 있습니다.
- 들것을 내릴 때 **Power-LOAD** 컨트롤 패널의 어떤 버튼이라도 누르기 전에 항상 들것 베이스가 연장되어 있음을 확인하십시오.

1. 장착되어 있는 경우, 차량 범퍼를 상승 위치으로 올리십시오.
2. 들것 패스너의 발쪽 끝에 있는 해제 레버 또는 해제 버튼을 길게 누른 후 차량 환자 구획에서 들것을 당겨서 빼냅니다.

3. 들것의 발쪽 끝 프레임을 잡고 당겨서 차량 환자 구획에서 들것을 빼냅니다.

   Power-LOAD 옵션이 있는 **Power-PRO XT** 또는 **Power-PRO IT**:

   - 작동자 1: 발쪽 끝의 들것 프레임을 잡습니다. 들것의 무게를 지탱하는 상태에서, 들것 안전바가 차량 안전 후크로 고정될 때까지 차량 환자 구획을 유도하여 당겨 빼냅니다. 들것 바퀴가 지면에 닿을 때까지 들것을 연장하도록 들것 컨트롤 스위치의 연장(+) 버튼을 길게 누릅니다.

   - 작동자 2: 들것 안전바가 차량 안전 후크로 고정되어 있는지 확인합니다. 들것 바깥쪽 레일을 잡고 들것을 안정화시킵니다. 들것 안전바 해제 레버를 앞으로 밀어 차량 환자 구획의 차량 안전 후크에서 들것 안전바를 해제합니다.

   Power-LOAD 옵션이 있는 **Performance-PRO XT**:

   - 작동자 1(발쪽 끝): 발쪽 끝의 들것 프레임을 잡습니다. 들것의 무게를 지탱하는 상태에서, 들것 안전바가 차량 안전 후크로 고정될 때까지 차량 환자 구획을 유도하여 당겨 빼냅니다.

   - 작동자 2(옆): 베이스 프레임 상의 지시된 위치를 잡아 약간 들어 올리고 베이스 프레임을 완전히 연장된 위치로 내리는데, 이때 작동자 1은 들것 수동 해제 버튼을 꽉 잡고 길게 누릅니다.

   - 작동자 1(발쪽 끝): 들것 수동 해제를 해제하고 언더캐리지가 제 자리에 고정되는지 확인합니다. 들것을 지상에 놓습니다.

   - 작동자 2(옆): 들것 안전바 해제 레버를 앞으로 밀어 차량 환자 구획의 차량에서 들것 안전바를 해제합니다.

   참고 - 만약에 들것 발쪽 끝이 고장나서 차량에서 들것을 분리할 수 없는 경우, 다른 방법(예: 백보드나 야전 들것 사용)으로 환자를 내립니다.

수리를 위해 차량에서 들것 꺼내기

경고

- 들것에 환자가 있을 때는 항상 최소한 두 명의 훈련된 작동자가 들것을 싣거나 내려야 합니다.
- 들것을 다룰 때는 항상 양손을 사용하십시오. **Power-LOAD**는 보조 장치일 뿐입니다. 이송하는 무게를 분배하고 들어 올리는 방법을 결정하기 위해 각 상황을 평가하십시오.
- 들것을 내릴 때 **Power-LOAD** 컨트롤 패널의 어떤 버튼이라도 누르기 전에 항상 들것 베이스가 연장되어 있음을 확인하십시오.

1. 작동자 1: **Power-LOAD** 시스템의 머리쪽 끝에서 트롤리 해제 레버를 길게 누릅니다.
2. 작동자 2: 이송 잠금 트리거(발쪽 끝에 가장 가까운 것) 두 개 모두를 이송 어셈블리의 발쪽 끝으로 밀어서 잠금을 해제합니다. 작동자 1의 도움을 받아, 들것을 차량 환자 구획 밖으로 세게 밀어냅니다.
3. 작동자 1: 스크루드라이버 또는 유사 도구를 사용하여, 들것의 잠금을 해제하기 위해 작동자 2가 차량 환자 구획의 머리쪽 끝으로 이송을 미는 동안 이송 아래의 후크 어셈블리를 밉니다.
4. 들것 잠금이 해제된 후, 들것은 완전히 당겨 빼냅니다.
5. 들것 베이스가 연장된 상태임을 확인한 후, **Power-LOAD**의 머리쪽 끝에서 수동 들것 해제 핸들 중 하나를 들어 올려 들것의 잠금을 해제합니다.

차량에 수동으로 들것 싣기(Power-PRO 전원 손실)

경고

- 들것에 환자가 있을 때는 항상 최소한 두 명의 훈련된 조작자가 들것을 싣거나 내려야 합니다.
- 항상 들것을 먼저 실은 후에 환자가 차량 환자 구획에 들어가도록 하십시오.

주의

- 들것 베이스를 완전히 접을 때까지는 들것을 차량 환자 구획으로 밀어 넣지 마십시오.
- 장비 손상 위험을 방지하기 위해, 들것을 실을 때 트롤리에 세게 밀어넣지 마십시오.
- 들것이 발쪽의 제 위치에 고정될 때까지 수동 해제를 놓지 마십시오. 너무 일찍 놓으면, 들것이 **Power-LOAD**.에 고정되는 것을 들것 베이스가 막을 수 있습니다.

1. 장착되어 있는 경우, 차량 범퍼를 상승 위치로 올리십시오.
2. 리프팅 암을 올려 차량 환자 구획 밖으로 트롤리를 인도하여 밀어냅니다(그림 48).

그림 48 – 트롤리를 차량 밖으로 인도

3. 들것을 싣는 위치로 올립니다.
4. 들것을 **Power-LOAD**에 싣기 전에, 들것의 접이식 헤드 섹션을 완전히 연장하여 잠급니다.
5. 들것 적재 바퀴 핀이 제자리에 잠길 때까지 들것을 **Power-LOAD**에 밀어 넣습니다(그림 49). 들것을 실을 때 들것이 리프팅 암과 정렬되도록 하십시오.
6. 머리쪽 끝 LED 표시등을 확인하여 들것을 실을 준비가 되었는지 확인하십시오.
   - LED가 깜빡이지 않는 녹색이면, 들것 머리쪽 끝이 제자리에 있는 것입니다.
   - LED가 깜빡이는 황색이면, 들것 머리쪽 끝이 제자리에 있지 않는 것입니다.
7. **Power-LOAD** 컨트롤 패널의 위로(↑) 버튼을 눌러(그림 50) 리프팅 암과 들것을 가장 높은 위치로 올립니다.

   참고 - 들것의 다리는 접히지 않습니다.

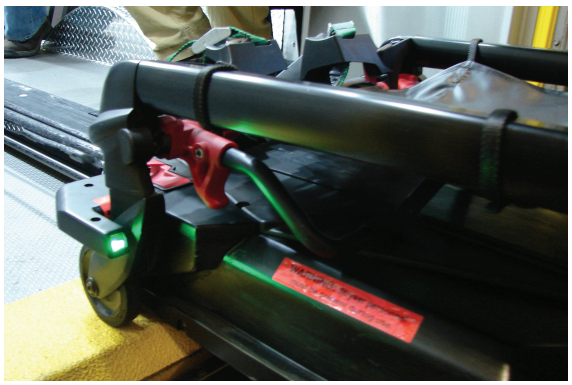

그림 49 – 바퀴 핀을 제자리에 고정

그림 50 – 위 버튼을 눌러 리프팅 암 올리기

8. 작동자 1(발쪽 끝): 발쪽 끝의 들것 프레임을 잡습니다. 들것 수동 해제 버튼을 꽉 쥡니다.
9. 작동자 2(옆): 베이스 프레임을 잡습니다. 발쪽 끝의 작동자가 들것 수동 해제 버튼을 꽉 쥔 후, 다른 한 손으로 들것을 고정하면서 한 손으로 언더캐리지를 접어 넣습니다.
10. 작동자 두 명 모두: 리프팅 암이 내려가고 들것이 **Power-LOAD**에 고정될 때까지 들것을 차량 환자 구획 내로 밀어넣습니다.
11. 작동자 1: 들것 수동 해제 버튼을 계속해서 꽉 쥡니다.

12. 들것의 발쪽 끝에서 좌우로 단단히 당겨보아 들것이 **Power-LOAD**에 잠겼는지 확인합니다.
13. 호출 후, 들것 사용을 중단하고 **Power-PRO** 들것을 진단하고 수리합니다.

참고 - 들것이 이송 위치에서 **Power-LOAD**에 고정되면 **Power-LOAD**는 자동으로 **SMRT** Pak 배터리를 충전합니다(케이블이나 커넥터 필요하지 않음). 들것 배터리 LED 표시등이 잠깐 녹색으로 깜빡이며 충전 중임을 나타냅니다.

예방 유지보수

정기 검사 및 조정

유지보수 간격

이 일정은 유지보수에 대한 일반적인 지침입니다. 필수 유지보수 일정은 다음에 따라 달라질 수 있습니다.

- 호출량
- 날씨
- 지형
- 지리적 위치
- 개별 사용

이러한 점검을 수행하는 방법이나 시기에 대해 확신할 수 없는 경우 Stryker 서비스 기사에게 문의하십시오.

Power-LOAD 예방 유지보수 점검을 실행할 때, 상응하는 **Power-LOAD** 병용 들것과 (해당되는 경우) 바퀴 가이드 어셈블리 옵션에 대한 예방 유지보수 점검도 실행하여 전체 시스템의 작동 가능성을 확인해야 합니다.

Power-LOAD 병용 들것 유지보수

Power-LOAD 병용 들것에서 교체가 요구될 수 있는 마모 품목으로는 들것 암 스페이서(6500-002-123), 베이스 데드 스톱(6085-001-094) 및 적재 바퀴 핀(6500-002-104)이 있습니다.

바퀴 가이드 어셈블리 옵션 유지보수(해당되는 경우)

Power-LOAD 패스너 기능을 보존하기 위해, 바퀴 가이드가 기능을 하며 구조가 훼손되지 않았는지 확인하십시오. 바퀴 가이드 레일 시스템은 들것을 실을 때 **Power-LOAD** 시스템을 지원합니다. 바퀴 가이드가 훼손된 경우, 즉시 교체하십시오.

참고 - Power-LOAD 유지보수 일정은 하루 10회 호출을 기준으로 한 것입니다. 실제 사용량에 따라 정기 유지보수 일정을 조절하십시오.

매월 또는 2시간

매월 또는 모터 작동 2시간 중 먼저 도래하는 시점에 이러한 항목을 점검하십시오.

점검하십시오	정기적으로 실행하십시오
잠금 위치	이송 시 발쪽 끝 잠금 위치에서 잔해물을 제거하십시오

매 3개월 또는 6시간

매 3개월 또는 모터 작동 6시간 중 먼저 도래하는 시점에 이러한 항목을 점검하십시오.

점검하십시오	정기적으로 실행하십시오
느슨해진 패스너	느슨한 경우 교체하십시오.
배터리 단자 나사	느슨한 나사를 조이십시오(9 인치-파운드 (1 nm) 토크).
이송 어셈블리 및 앵커 어셈블리	이송 어셈블리 및 앵커 어셈블리 상단에서 찌꺼기를 제거하십시오.
이송 롤러 채널	이송 롤러 채널을 청소하여 잔해물이 쌓이지 않도록 하십시오.
트롤리 스톱 램프	느슨한 나사를 조이십시오.

매 12개월 또는 24시간

매 12개월 또는 모터 작동 24시간 중 먼저 도래하는 시점에 이러한 항목을 점검하십시오.

점검하십시오	정기적으로 실행하십시오
배터리	리프팅이 느려지면 교체합니다
모든 부품	필요 시 암 커버, 암 마모 패드, 트롤리 상단 및 측면 커버, 들것 해제 핸들 스프링, 앵커 레버 커버, 앵커 유도성 일차 커버, 이송 잠금 플레이트, 이송 잠금 핀 또는 들것 가이드 등의 부품을 확인하여 마모되었으면 교체하십시오 **참고** - 이송 잠금 플레이트(639000010260)는 2017년 7월 31일 이후에 제조되었거나 이전에 639007000021 키트로 정비를 받은 **Power-LOAD** 장치에만 병용 가능합니다. 제품 일련번호 태그를 체크하여 제조일을 확인하십시오.
데드 스톱 범퍼	모서리가 손상되었으면 교체합니다
모터	모터 움직임이 없으면 교체합니다
실린더 막대 말단	**Power-LOAD**가 수동 모드에서 기능하고 오류 LED에 불이 들어오면 교체합니다
완전한 기능	작동 설명서의 *설치 점검표*를 참조하십시오
유압	유압 누출 여부를 점검합니다
이송 잠금 베어링	1년에 한 번 교체합니다 **참고** - 베어링 교체 시, 주변 영역이 청결한지 확인하고(앵커) 이송 잠금 핀에 이황화몰리브덴 그리스를 바릅니다.
V-가이드 롤러	제품이 잘 구르지 않거나 내부 막대를 지난 이송 롤러 채널에 마모가 두드러지면, 트롤리의 V-가이드 롤러를 교체하고 환자 우측, 외측, 하단 이송 막대를 환자 우측, 외측, 상단 이송 막대로 교체합니다. 나머지 모든 롤러의 손상이나 과도한 마모 여부를 점검합니다. 필요 시 교체합니다.
리프트 암 스프링	트롤리 상단 커버 아래에 위치한 리프트 암 스프링(0038-895-000)을 교체합니다

평평한 롤러 및 V-가이드 부품 교체 일정

매 14,110회 호출 후 평평한 롤러 및 V-가이드 부품을 교체해야 합니다. 이는 **Power-LOAD** 기능 유지를 보장하기 위해서입니다. 이 요건을 준수하기 위해 이 호출량 시간표를 준수하십시오. 또한 이 시간표는 적절한 정비 간격을 계획하는 데 도움이 됩니다.

하루 호출 수	개월
6	80
7-8	60
9-10	48
11-12	40
13	36
14-15	30

이송 잠금 베어링 부품 교체 일정

매 3,653회 호출 후 이송 잠금 베어링 부품을 교체해야 합니다. 이는 **Power-LOAD** 기능 유지를 보장하기 위해서입니다. 이 요건을 준수하기 위해 이 호출량 시간표를 준수하십시오.

하루 호출 수	개월
2	60
3	40
4-5	24
6	20
7-8	15
9-10	12
11-12	10
13-15	8

세척

경고

- 정비 또는 세척 전에 항상 주 전원 버튼을 눌러 장치 전원을 끄십시오.
- 고압 세척 중에는 항상 적절한 개인 보호 장비를 사용하여 전염체 흡입을 방지하십시오. 고압 세척 장비로 인해 오염물질이 퍼질 수 있습니다.

주의

- 트롤리 아래에서 위쪽 트롤리 기구로 직접 분무하지 마십시오. 트롤리 하우징 안으로 물이 들어가서 부식을 촉진하거나 작동 기능을 저하시킬 수 있습니다.
- 제품을 사용하는 동안에는 세척, 정비 또는 유지보수를 실시하지 마십시오.

이 제품은 고압 세척할 수 있습니다. 제품은 지속적인 세척으로 인해 산화 또는 변색의 징후를 보일 수 있습니다. 절차를 올바르게 준수하는 한 고압 세척으로 인해 제품의 기능성이 저하되지는 않습니다.

- 세척액 제조업체의 희석 권장 사항을 정확히 준수합니다.
- 권장된 세정제를 사용하여 **Power-LOAD**를 파워 세척하십시오. 호스 물로 제품을 세척한 후 이송 레일과 암 경첩부의 물기를 수건으로 제거하십시오.
- 손으로 잡는 완드를 사용하여 **Power-LOAD**를 파워 세척하거나, 깨끗한 천과 권장된 세정제로 제품을 닦으십시오.
- 제품을 호스 물로 세척하거나 파워 세척할 때, 트롤리 아래에서 위의 트롤리 기구로 직접 분무하지 마십시오. 트롤리 하우징 안으로 물이 들어가서 부식을 촉진하거나 작동 기능을 저하시킬 수 있습니다.
- 부드러운 천과 솔을 사용하여, 이송 롤러 채널을 세척하여 이물질이 쌓이지 않도록 하십시오.
- 트롤리 상단 커버 및 환자 좌측 커버 어셈블리를 탈거한 후 컨트롤 보드 어셈블리의 물기를 수건으로 제거하십시오.
- 모터와 배터리 커넥터를 분리한 후 커넥너의 물기를 수건으로 제거하십시오.
- 이송 레일과 암 경첩부의 물기를 수건으로 제거하십시오.
- 세척 시, 구급차를 오르막에 주차한 후 이송 및 트롤리를 연장하여 차량 환자 구획의 뒤쪽에서 물이 나오도록 하십시오.

참고 - **Power-LOAD** 시스템으로 들어가는 물은 배출 튜브를 통해 차량 아래쪽으로 배출됩니다.

추천 세정제

일반적으로, 제조업체가 권장하는 농도에 사용할 경우 페놀형 또는 4차(**Virex®** TB는 제외) 유형 소독제를 사용할 수 있습니다. 얼룩이 발생할 수 있으므로 아이오도퍼 타입 소독제 사용은 권장되지 않습니다.

권정 세정제는 다음과 같습니다.

- 4차 세정제(활성 성분 - 염화암모늄), 글리콜에테르 3% 미만 함유
- 페놀 세정제(활성 성분 - o-페닐페놀)
- 염소계 표백제(5.25% - 표백제: 물이 1:100 미만)
- ≤ 21% 이소프로필 알코올

과포화되지 않도록 하십시오. 적절한 소독을 위해 화학제품 제조업체의 지침보다 제품이 더 오래 적셔지지 않도록 하십시오.

참고

- 이러한 타입의 세정제 사용 시 상기 지침을 따르지 않으면 본 제품의 보증이 무효화될 수 있습니다.
- 항상 깨끗한 물로 제품을 닦은 후 제품을 건조시키십시오. 일부 세정제는 부식성이 있기 때문에 본 제품에 손상을 초래할 수 있습니다. 제품을 헹구고 건조시키지 않으면 부식성 잔류물이 제품 표면에 남을 수 있어 중요한 구성 요소의 조기 부식을 초래할 수 있습니다.

문제 해결 안내

이 지침은 단기 해결책에 한합니다. 문제 해결이 필요한 모든 사례 후에는 현지 Stryker 서비스 기사나 계정 관리자에게 문의하여 유지보수 점검 일정을 잡으십시오. 자세한 문제 해결 정보는 유지보수 설명서를 참고하십시오.

들것을 내릴 때 걸림

상황: 앵커의 발쪽 끝에서 빨간색 해제 레버를 누를 때 들것이 중단 정도에서 걸립니다.

1. 환자 좌측 이송 잠금 트리거를 당긴 후 들것이 제 자리에 고정될 때까지 들것을 차량 안으로 다시 밀어 넣습니다.
2. 앵커의 발쪽 끝에 있는 빨간색 해제 레버를 엄지손가락으로 누른 후 들것을 위로 당겨 올리는 동안 손가락 마디로 이송을 위로 올려 유지합니다. 들것을 당겨 빼내어 내립니다.

들것을 실을 때 걸림

상황: 실을 때 트롤리와 들것이 중간 정도에서 걸립니다.

1. 이송 트롤리 잠금 장치에 찌꺼기 여부를 확인합니다.
2. 찌꺼기를 제거하여 롤러가 튀어 올라가도록 합니다. 잔해물이 없으면, 단계 4를 참조하십시오.
3. 들것과 트롤리를 차량 밖으로 완전히 당겨 빼내어 리셋합니다. 들것을 차량에 싣습니다. 그 다음 트롤리를 제 위치에 잠급니다.
4. 이송 트롤리 잠금 장치에 잔해물이 없는 경우, 환자 좌측 이송 잠금 트리거를 당깁니다. 들것을 차량에 싣습니다.

들것이 트롤리에서 잠금 해제되지 않음

상황: 싣는 위치에서 들것이 트롤리에서 해제되지 않으며 오류 LED에 불이 들어옵니다.

1. **Power-LOAD** 컨트롤 패널의 수동 해제 버튼을 세게 눌러 유압 장치의 압력을 해제합니다.
2. 리프팅 암을 내리려면, 들것의 연장(+) 버튼 또는 **Power-LOAD** 컨트롤 패널의 아래로(↓) 버튼을 누릅니다.

   참고 - 리프팅 암을 완전히 내리기 위해서는 수동 해제 버튼을 누른 상태에서 리프팅 암에 압력을 가해야 할 필요가 있을 수 있습니다.
3. 트롤리에서 들것을 분리합니다.

들것이 내려가지 않고 이송에 잠기지 않습니다

상황: 실을 때 트롤리 암이 내려가 들것을 이송에 잠그지 않습니다.

1. **Power-LOAD** 컨트롤 패널의 수동 해제 버튼을 세게 누릅니다. 그 다음 들것을 내리고 이송으로 고정합니다.

들것이 싣는 위치에서 트롤리에 잠깁니다

상황: 들것이 접어지기 시작하며 트롤리 리프팅 암이 올라가지 않습니다.

1. **Power-LOAD** 컨트롤 패널의 위로(↑) 버튼을 눌러 리프팅 암이 멈출 때까지 들것을 올립니다.
2. 들것의 발쪽 끝에서 접기(-) 버튼을 눌러 들것의 다리를 올립니다. 들것을 차량에 싣습니다.

실을 때 Power-LOAD 리프팅 암이 멈춤

상황: 들것의 다리 사이에 리프팅 암이 중앙에 위치해 있지 않으며 머리쪽 끝 LED 표시등이 황색으로 깜빡입니다.

1. 들것의 다리 사이에 리프팅 암이 중앙에 위치하고 머리쪽 끝 LED 표시등이 깜빡이지 않는 녹색이 되도록 들것을 재정렬합니다.
2. **Power-LOAD** 컨트롤 패널의 위로(↑) 버튼 또는 들것의 접기(-) 버튼을 눌러 싣기를 다시 시작합니다.

무선 알림

옵션인 무선 통신 기술이 장착된 제품의 경우, 아래에 표시된 국가에 다음의 내용이 적용됩니다:

국가	알림
대만	CCAQ23LP0270T7
태국	กสทช. เครื่องวิทยุคมนาคมนี้ ได้รับยกเว้น ไม่ต้องได้รับใบอนุญาตให้มี ใช้ซึ่งเครื่องวิทยุคมนาคม หรือตั้งสถานีวิทยุคมนาคมตามประกาศ กสทช. เรื่อง เครื่องวิทยุคมนาคม และสถานีวิทยุคมนาคมที่ได้รับยกเว้นไม่ต้องได้รับใบอนุญาต วิทยุคมนาคมตามพระราชบัญญัติวิทยุคมนาคม พ.ศ. 2498 กสทช. | โทรคมนาคม กำกับดูแลเพื่อประชาชน Call Center 1200 (โทรฟรี)

EMC 정보

경고

- 전동 들것(**Power-PRO** XT 또는 **Power-PRO** IT)로 조절하는 **Power-LOAD**를 사용하는 경우 **Power-LOAD**는 13.56 MHz에서 작동하며, 이 주파수 대역에서 작동하는 다른 장비와 간섭될 수 있습니다.
- **Power-LOAD** 시스템의 방출이 증가하거나 내성이 저하되는 것을 방지하기 위해, 내부 부품을 위한 교체 부품으로서 Stryker에서 판매한 변환기와 케이블을 제외하고 지정된 것 이외의 액세서리, 변환기 및 케이블을 사용하지 마십시오.
- **Power-LOAD** 시스템 및 **Power-PRO** 들것을 다른 장비와 인접하게 두거나 함께 쌓아 두지 마십시오. 인접하게 또는 함께 쌓아 두어야 할 필요가 있는 경우, **Power-LOAD** 시스템을 관찰하여 시스템이 사용될 구성에서 정상적으로 작동하는지 확인하십시오.
- **Power-LOAD**는 주로 다음 주파수 범위에서 작동합니다: 충전 시 70 - 85 kHz 및 13.56 MHz±7 kHz, 진폭 변조(OOK), ERP: -82.37 dBm. 유도성 충전은 70 - 125kHz의 주파수 범위에서 작동할 수 있습니다. 다른 장비는 CISPR 방출 요건을 준수하는 장비인 경우에도 **Power-LOAD** 시스템에 간섭을 일으킬 수 있습니다.

주의

- 이 제품은 FCC 규칙 15부에 따라 등급 A 디지털 기기에 대한 제한에 대해 시험되었고 이를 준수하는 것으로 입증되었습니다. 이러한 제한 요건은 상업 환경에서 장비를 작동할 때 유해한 간섭에 대해 합리적인 보호를 제공하도록 고안되었습니다. 이 장비는 무선 주파수 에너지를 생성, 사용 및 방출할 수 있으며, 지침 매뉴얼에 따라 설치 및 사용하지 않을 경우 무선 통신에 유해한 간섭을 일으킬 수 있습니다. 주거 지역에서 이 장비를 작동하면 유해한 간섭이 발생할 가능성이 있으며, 이 경우 사용자는 비용을 부담하여 간섭을 시정해야 합니다. 간섭이 발생하는 경우, **Power-LOAD** 시스템 또는 간섭을 일으키는 제품의 위치나 지향을 바꾸십시오.
- 간섭이 발생하는 경우, 항상 **Power-LOAD** 시스템 또는 간섭을 일으키는 제품의 위치나 지향을 바꾸십시오. 이 기기는 FCC 규칙 파트 18을 준수합니다.
- 휴대용 RF 통신 장비(안테나 케이블 및 외부 안테나와 같은 주변 기기 포함)를 **Power-LOAD** 시스템의 어떠한 부분(제조업체가 지정한 케이블 포함)으로부터도 30 cm(12인치)보다 가까운 거리에서 사용하지 마십시오. 이를 지키지 않을 경우, 장비의 성능 저하가 초래될 수 있습니다.
- 방출 특징으로 인해, 이 장비는 산업 지역 및 병원에서 사용하기에 적합합니다(CISPR 11 등급 A). 이 장비는 무선 주파수 에너지를 생성, 사용 및 방출할 수 있으며, 지침 매뉴얼에 따라 설치 및 사용하지 않을 경우 무선 통신에 유해한 간섭을 일으킬 수 있습니다. 주거 지역(CISPR 11 클래스 B가 일반적으로 요구됨)에서 이 장비를 작동하면 유해한 간섭이 발생할 가능성이 있으며, 이 경우 사용자는 비용을 부담하여 간섭을 시정해야 합니다. 간섭이 발생하는 경우, **Power-LOAD** 시스템 또는 간섭을 일으키는 제품의 위치나 지향을 바꾸십시오.

안내 및 제조업체 선언 - 전자기 방출

Power-LOAD는 아래에 명기된 전자기 환경에서 사용하도록 의도되었습니다. **Power-LOAD**의 고객이나 사용자는 이 시스템을 반드시 이러한 환경에서 사용하도록 해야 합니다.

방출 테스트	준수	전자기 환경
RF 방출 CISPR 11	그룹 1	**Power-LOAD** 시스템은 내부 기능을 위해서만 RF 에너지를 사용합니다. 그러므로 RF 방출량이 매우 낮으며 근처 전자 장비에 간섭을 일으킬 가능성이 없습니다.
RF 방출 CISPR 11	그룹 2	**Power-LOAD** 시스템은 의도된 기능을 수행하기 위해 전자기 에너지를 방출해야 합니다. 주변의 전자 장비가 영향을 받을 수 있습니다.
RF 방출 CISPR 11	등급 A	**Power-LOAD** 시스템은 가정용 시설 및 가정용 목적으로 사용되는 건물에 공급하는 공공 저전압 전력 공급 네트워크에 직접적으로 연결된 시설을 제외한 모든 시설에서 사용하기에 적합합니다.

휴대용 및 모바일 RF 통신 장비와 Power-LOAD 사이의 권장 이격 거리			
Power-LOAD는 방사 RF 간섭이 억제되는 전자기 환경에서 사용하도록 의도되었습니다. **Power-LOAD** 고객이나 사용자는 통신 장비의 최대 출력에 따라 휴대용 및 모바일 RF 통신 장비(전송장치)와 **Power-LOAD** 간의 최소 거리를 아래 권장 사항 대로 유지함으로써 전자기 간섭을 예방하는 데 도움이 되도록 할 수 있습니다.			
전송장치의 최대 정격 출력 **W**	**전송장치의 주파수에 따른 이격 거리** **m**		
	150 kHz ~ 80 MHz **d=(1.2)(√P)**	**80 MHz ~ 800 MHz** **d=(0.35)(√P)**	**800 MHz ~ 2.7 GHz** **d=(0.70)(√P)**
0.01	0.12	0.04	0.07
0.1	0.38	0.11	0.22
1	1.20	0.35	0.70
10	3.79	1.11	2.21
100	12	3.5	7
최대 정격 출력이 표시되어 있지 않은 전송장치의 경우, 미터(m) 단위의 권장 분리 거리 d는 전송장치의 주파수에 사용되는 공식으로 추정할 수 있습니다. 이 식에서 P는 전송장치의 제조 회사에서 밝힌 와트(W) 단위의 최대 정격 출력입니다. 참고 1: 80 MHz 및 800 MHz에서는 더 높은 주파수 범위를 위한 이격 거리가 적용됩니다. 참고 2: 이러한 지침이 모든 상황에 적용되는 것은 아닙니다. 전자기 전파는 구조물, 물체 및 사람에 의한 흡수와 반사의 영향을 받습니다.			

안내 및 제조업체 선언 - 전자기 내성			
Power-LOAD는 아래 명시된 전자기 환경에서 사용하기에 적합합니다. **Power-LOAD**의 고객이나 사용자는 이 시스템을 반드시 이러한 환경에서 사용하도록 해야 합니다.			
내성 테스트	**EN/IEC 60601 테스트 수준**	**준수 수준**	**전자기 환경 - 안내**
정전기 방출(ESD) IEC 61000-4-2	±8 kV(접촉) ±15 kV(공기)	±8 kV(접촉) ±15 kV(공기)	바닥은 목재, 콘크리트 또는 세라믹 타일이어야 합니다. 바닥이 합성 소재로 덮인 경우에는 상대습도가 30% 이상이어야 합니다.
서지 IEC 61000-4-5	±1 kV(회선간) ±2 kV (회선 접지)	±1 kV(회선간) ±2 kV (회선 접지)	주전원 전력의 품질은 전형적인 상업 환경이나 병원 환경과 동일해야 합니다.
전력 주파수(50/60 Hz) 자기장 IEC 61000-4-8	30 A/m	30 A/m	전원 주파수의 자기장은 전형적인 상업 환경이나 병원 환경 내의 전형적 장소에서 특징적으로 나타나는 수준이어야 합니다.
전원 공급장치에서의 전기 과도 전도 ISO 7637-2	ISO 7637-2 기준	ISO 7637-3 기준	해당 없음

안내 및 제조업체 선언 - 전자기 내성			
전도성 RF IEC 61000-4-6 방사 RF IEC 61000-4-3	3 Vrms ISM 및 아마추어 무선 대역의 경우 6 Vrms 150 kHz ~ 80 MHz 10V/m 80 MHz ~ 2.7 GHz	3 V ISM 및 아마추어 무선 대역의 경우 6 Vrms 10V/m	휴대용 및 모바일 RF 통신 장비와 **Power-LOAD**의 어느 부분(케이블 포함) 간의 거리도 전송장치의 주파수에 적용되는 공식에서 산출한 권장 이격 거리보다 가까워서는 안 됩니다. 권장 이격 거리 D=(1.2) (√*P*) D=(.35) (√*P*) 80 MHz ~ 800 MHz D=(0.70) (√*P*) 800 MHz ~ 2.7 GHz *P*는 전송장치 제조업체가 정한 전송장치의 최대 정격 출력을 와트(W)로 표시한 것이며, *d*는 미터(m)로 나타낸 권장 분리 거리입니다. 전자기 환경 [a]에 의해 결정되는 고정 RF 전송장치의 전계 강도는 각 주파수 범위의 준수 수준 미만이어야 합니다.[b] 다음 기호가 표시된 장비 근처에서는 간섭이 발생할 수 있습니다.

참고 1: 80 MHz 및 800 MHz에서는 더 높은 주파수 범위가 적용됩니다.

참고 2: 이러한 지침이 모든 상황에 적용되는 것은 아닙니다. 전자기 전파는 구조물, 물체 및 사람에 의한 흡수와 반사의 영향을 받습니다.

참고 3: 0.15 MHz와 80 MHz 사이의 ISM(산업용, 과학용, 의료용) 대역은 6.765 MHz ~ 6.795 MHz, 13.553 MHz ~ 13.567 MHz, 26.957 MHz ~ 27.283 MHz, 40.66 MHz ~ 40.70 MHz입니다. 0.15 MHz ~ 80 MHz 사이의 아마추어 무선 대역은 1.8 MHz ~ 2.0 MHz, 3.5 MHz ~ 4.0 MHz, 5.3 MHz ~ 5.4 MHz, 7 MHz ~ 7.3 MHz, 10.1 MHz ~ 10.15 MHz, 14 MHz ~ 14.2 MHz, 18.07 MHz ~ 18.17 MHz, 21.0 MHz ~ 21.4 MHz, 24.89 MHz ~ 24.99 MHz, 28.0 MHz ~ 29.7 MHz, 50.0 MHz ~ 54.0 MHz입니다.

참고 4: IEC 60601-1-2:2014 표 9에 따라 RF 무선 통신 장비의 근거리 전계에 대한 내성을 평가했습니다.

[a] 무선전신(휴대/무선) 전화 기지국 및 지상파 이동 무전기, 아마추어 무선 통신 장비, AM/FM 라디오 수신 장치 그리고 TV 방송 기지국 등의 고정 전송장치의 전계 강도는 이론적으로 정확히 예측할 수 없습니다. 고정 RF 전송장치에 의한 전자기 환경을 평가하려면 전자기 현장 조사를 고려해야 합니다. **Power-LOAD**가 사용되는 장소에서 측정된 전계 강도가 상기 해당 RF 준수 수준을 초과하는 경우, **Power-LOAD** 시스템이 정상적으로 작동하는지 확인해야 합니다. 비정상적인 작동이 관찰되면 **Power-LOAD**의 방향 재설정 또는 재배치 등의 추가 조치가 필요할 수 있습니다.

[b] 150 kHz ~ 80 MHz의 주파수 범위 이외에서는 전계 강도가 20 V/m 미만이어야 합니다.

Power-LOAD® neštuvų tvirtinimo sistema

Naudojimo instrukcija

REF 6390

CE

LT

6390-809-005 Rev AB.0 2023-07

Simboliai

	Žr. naudojimo instrukciją / brošiūrą
	Žr. naudojimo instrukciją
	Bendro pobūdžio įspėjimas
	Perspėjimas
	Įspėjimas; gali sutraiškyti rankas
	Įspėjimas; nejonizuojančioji spinduliuotė
CE	CE ženklas
UK CA	JK atitikties vertinimo ženklas
	Importuotojas
UDI	Unikalusis priemonės identifikatorius
EC REP	Įgaliotasis atstovas Europos Bendrijoje
CH REP	Įgaliotasis atstovas Šveicarijoje
MD	Europos medicinos priemonė
REF	Katalogo numeris
LOT	Partijos kodas
SN	Serijos numeris
US Patents	Informaciją apie JAV patentus žr. www.stryker.com/patents
	Gamintojas
	Pagaminimo data

	Saugioji darbinė apkrova
	Pavojinga įtampa
	Medicinos įranga „Underwriters Laboratories LLC“ įvertinta pagal atitiktį elektros smūgio, gaisro ir mechaninio pavojaus saugos reikalavimams, apibrėžtiems tik ANSI/AAMI ES60601-1:2012 ir CAN/CSA-C22.2 Nr. 60601-1:14.
	Nuolatinė srovė
	II klasės elektros įranga: įranga, kurios apsaugą nuo elektros šoko užtikrina ne tik pagrindinė izoliacija, bet ir papildomos atsargumo priemonės, pvz., yra dviguboji arba sustiprintoji izoliacija, tačiau nėra saugaus įžeminimo priemonių arba nepasikliaujama įrengimo sąlygomis.
	Pagal Europos Parlamento ir Tarybos direktyvą 2012/19/ES dėl elektros ir elektroninės įrangos atliekų (EEĮA), įskaitant pakeitimus ir papildymus, šis simbolis nurodo, kad įrenginio atliekas reikia rinkti atskirai perdirbimui. Negalima išmesti kartu su nerūšiuotomis buitinėmis atliekomis. Informacijos apie atliekų tvarkymą teiraukitės vietinio platintojo. Būtina užtikrinti, kad infekcinių ligų sukėlėjais užterštos įrangos atliekos prieš rūšiuojant būtų dezinfekuotos.
	„Rechargeable Battery Recycling Corporation“ (RBRC) yra pelno nesiekianti viešųjų paslaugų organizacija, kuri aktyviai skatina nešiojamųjų įkraunamųjų akumuliatorių perdirbimą. Akumuliatorius būtina pristatyti į akumuliatorių surinkimo aikštelę. Artimiausią surinkimo vietą galima sužinoti apsilankius RBRC svetainėje (www.rbrc.org) arba paskambinus ant atliekų perdirbimo simbolio nurodytu telefono numeriu.
IPX6	Apsauga nuo stiprių vandens srovių
	Šis prietaisas atitinka FCC taisyklių 18 dalyje nustatytus apribojimus
	Kelti dviem žmonėms
	Laikyti nurodyta puse į viršų
	Dužus, elgtis atsargiai
	Laikyti sausai
	Sukrovimo vieno ant kito riba
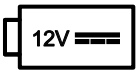	Maitinama 12 V nuolatinės srovės baterijomis
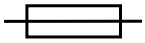	Saugiklis
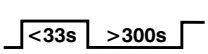	Baterijos darbo ciklas (apkrova): 10,0 % (mažiau kaip 33 sekundes įjungta, daugiau kaip 300 sekundžių išjungta)
	Baterijos darbo ciklas (įkrovimas): 100 %

U.S.A.	Po šiuo simboliu anglų kalba pateiktas tekstas taikomas tik JAV.
TRA Registered No: ER35122/14 Dealer No: DA35173/14	Jungtiniuose Arabų Emyratuose registruota Telekomunikacijos reguliavimo tarnybos
	Gaminys atitinka atitinkamus Australijos / Naujosios Zelandijos EMS standartus
TA-2013/2350 APPROVED	Patvirtinta Pietų Afrikos nepriklausomos ryšių reguliavimo tarnybos
	Dėžės gamintojo sertifikatas – šios pakuotės dėžės mažiausias krašto sutraiškymo bandymo vertė yra 82 svar./col.
	Dėžės gamintojo sertifikatas – šios pakuotės dėžės mažiausias krašto sutraiškymo bandymo vertė yra 51 svar./col.

Turinys

Sąvokų „Įspėjimas“, „Dėmesio“ ir „Pastaba“ apibrėžtys 3
Atsargumo priemonių santrauka 3
Sužnybimo taškai 6
Įvadas 7
Įrenginio aprašymas 7
Naudojimo indikacijos 7
Klinikinė nauda 7
Kontraindikacijos 8
Numatoma eksploatacijos trukmė 8
Atliekų tvarkymas ir rūšiavimas 8
Techniniai parametrai 8
Europos REACH 9
Pagal standartų reikalavimus būtini priedai 9
Gaminio iliustracija 10
Kontaktinė informacija 10
Serijos numerio vieta 11
Pagaminimo data 11
Paruošimas 12
Neštuvų suderinamumas 12
Montavimas 13
Kokybės sistemos reglamentas 13
21 CFR 820.170 montavimas 13
Power-LOAD bloko montavimo komponentų kontrolinis sąrašas 13
Grindinės plokštės montavimas 14
Power-LOAD montavimas 14
Baterijos įdėjimas 24
Montavimo kontrolinis sąrašas 25
Montavimo patikra 27
Naudojimas 28
Naudotojo valdikliai ir šviesos diodų indikatoriai 28
Vežimėlio galvūgalio šviesos diodų indikatoriai 30
Rankiniai naudotojo valdikliai 31
Naudojimo rekomendacijos 32
Neštuvų kėlimas, nuleidimas arba atleidimas automatiniu būdu 32
Akumuliatoriaus įkrovos būklės patikrinimas 33
Įkėlimas ir iškėlimas automatiniu būdu 34
Power-LOAD įkėlimas automatiniu būdu 34
Power-LOAD iškėlimas automatiniu būdu 35
Įkėlimas ir iškėlimas rankomis 35
Power-LOAD įkėlimas rankiniu būdu 36
Power-LOAD iškėlimas rankiniu būdu 36
Baterijos įkrovos būklės patikrinimas Power-LOAD valdymo skydelyje 37
Akumuliatoriaus įkrovimas 37
Power-LOAD laikymas 37
Neštuvų įkėlimo aukščio nustatymas 37
Nepatobulinto X rėmo neštuvų naudojimas incidentui su daugybe nukentėjusiųjų 38
Power-LOAD išskleidimas iš automobilio be neštuvų 38
Performance-PRO neštuvų įkėlimas į automobilį su Power-LOAD parinktimi 38
Performance-PRO neštuvų iškėlimas iš automobilio su Power-LOAD parinktimi 40
Power-PRO neštuvų įkėlimas į automobilį su Power-LOAD parinktimi 41
Power-PRO neštuvų iškėlimas iš automobilio su Power-LOAD parinktimi 42
Neštuvų iškėlimas iš automobilio rankomis įkėlus su Power-LOAD (Power-LOAD maitinimo netekimas arba sistemos klaida) 43
Neštuvų įkėlimas į automobiliu rankiniu būdu nutrūkus neštuvų fiksatoriaus maitinimui arba įvykus sistemos klaidai 45
Neštuvų iškėlimas iš automobilio rankomis 46
Neštuvų iškėlimas iš automobilio remontuoti 47
Neštuvų įkėlimas į transporto priemonę rankomis (Power-PRO maitinimo netekimas) 47
Profilaktinė techninė priežiūra 49
Reguliarus tikrinimas ir reguliavimas 49

Kas mėnesį arba dvi valandas....49
Kas tris mėnesius arba šešias valandas....49
Kas dvylika mėnesių arba 24 valandas....50
Plokščiojo volelio ir V formos kreiptuvo dalių keitimo grafikas....51
Perkėlimo užrakto guolio dalies keitimo grafikas....51
Valymas....52
Siūlomos valymo priemonės....52
Gedimų šalinimo vadovas....53
Pranešimai apie belaidį ryšį....54
EMS informacija....55

Sąvokų „Įspėjimas“, „Dėmesio“ ir „Pastaba“ apibrėžtys

Žodžiai **ĮSPĖJIMAS**, **DĖMESIO** ir **PASTABA** perteikia specialias reikšmes, todėl reikia įsigilinti į jų prasmę.

ĮSPĖJIMAS

Perspėja skaitytoją apie situaciją, kurios neišvengus pasekmės gali būti mirtinos arba lemti sunkų sužalojimą. Įspėjimas taip pat gali nurodyti galimas sunkias nepageidaujamas reakcijas ir pavojų saugai.

DĖMESIO

Perspėja skaitytoją apie galimą pavojingą situaciją, kurios neišvengus gali grėsti nesunkaus arba vidutinio sunkumo sužalojimo pavojus naudotojui arba pacientui, gali būti pakenkta įrenginiui arba padaryta kitokios turtinės žalos. Tai apima specialias atsargumo priemones, būtinas prietaisui saugiai ir veiksmingai naudoti, bei priemones, kurių reikia imtis, kad prietaisas nebūtų pažeistas jį naudojant arba netinkamai naudojant.

Pastaba - Suteikia specialią informaciją, kad techninė priežiūra vyktų sklandžiau, o svarbios instrukcijos taptų aiškesnės.

Atsargumo priemonių santrauka

Būtinai perskaitykite šiame puslapyje pateikiamus įspėjimus bei atsargumo priemones ir griežtai jų laikykitės. Techninės priežiūros darbus gali atlikti tik kvalifikuoti specialistai.

ĮSPĖJIMAS

- Nenaudokite **Power-LOAD** su ant gaminio nenurodyta elektros įtampa.
- Nenaudokite **Power-LOAD** ilgiau, nei nurodytas darbo ciklas, nes galite sugadinti įrangą arba sukelti dūmų.
- Nejunkite **Power-LOAD** prie 24 V nuolatinės srovės transporto priemonės grandinės. Visada junkite **Power-LOAD** prie 12,8–15,6 V nuolatinės srovės transporto priemonės grandinės su 15 A saugikliu / pertraukikliu, kad išvengtumėte elektros tiekimo pavojų.
- Visada reguliuokite neštuvų keliamųjų ratų aukštį, kad jis sutaptų su transporto priemonės grindų aukščiu, kaip nurodyta jūsų neštuvų modelio eksploatacijos vadove.
- Visiems neštuvams be **Power-LOAD** parinkties naudokite važiuoklės fiksatoriaus bloką. **Power-LOAD** suderinamas tik su neštuvais su **Power-LOAD** parinktimi (žr. *Neštuvų suderinamumas* (psl. 12)). Tam tikrose situacijose galite naudoti **Power-LOAD** kaip įprasą dvišakį daugumai neštuvų X rėmu.
- Su „Stryker“ modelio 6390 **Power-LOAD** sistema visada naudokite su **Power-LOAD** suderinamus neštuvus. Su „Stryker“ modelio 6390 **Power-LOAD** sistema naudojant nesuderinamus neštuvus, galima sukelti sužalojimą.
- Visada įrenkite neštuvų tvirtinimo sistemą, kaip aprašyta šiame vadove. Netinkamai sumontavus galima sukelti sužalojimą. Įsitikinkite, kad jūsų išbandyta konfigūracija atitinka bent „National Truck Equipment Association/Ambulance Manufacturer’s Division Standard 004, Litter Retention System Static Test“ (AMD-004) (Nacionalinė sunkvežimių įrangos asociacija / greitosios pagalbos automobilių gamintojų skyriaus standartas 004, neštuvų tvirtinimo sistemos statinis testas, AMD-004).
- Naudodami elektrinę medicinos įrangą imkitės tinkamų elektromagnetinio suderinamumo (EMS) atsargumo priemonių. Montuokite ir pradėkite naudoti neštuvų tvirtinimo sistemą pagal šio vadovo EMS informaciją. Nešiojamoji ir mobilioji RD ryšio įranga gali paveikti neštuvų tvirtinimo sistemos veikimą.
- Keldami ir nustatydami perkėlimo ir vežimėlio bloko padėtį visada dirbkite dviese, kad nesusižalotumėte.
- Visada rankas, pirštus ir pėdas laikykite kuo toliau nuo judančių dalių.
- Dirbdami su pjūklu, visada dėvėkite tinkamą akių apsaugos priemonę. Pritvirtinkite pjaunamą dalį ir stebėkite sritį aplink pjovimo vietą.
- Visada palikite vietos bamperiui. Dėl nepakankamos vietos bamperiui galima sužaloti pacientą arba operatorių.
- Būtinai užsandarinkite visus tarpus į transporto priemonės išorę, kad į transporto priemonės paciento skyrių nepatektų išmetamųjų dujų.
- Modelį **Power-LOAD** reikia prijungti per 15 A lydųjį saugiklį / atstatomąjį pertraukiklį, sumontuotą transporto priemonėje, kad išvengtumėte elektros pavojų. „Stryker“ rekomenduoja lydųjį saugiklį / atstatomąjį pertraukiklį sumontuoti saugiklių skyriuje.
- Nejunkite **Power-LOAD** prie 24 V nuolatinės srovės transporto priemonės grandinės.
- Prieš naudodami visada patikrinkite, ar **Power-LOAD** veikia. To nepadarius, pacientas ar operatorius gali būti sužeisti.

- Judėdami po transporto priemonės paciento skyrių būkite atsargūs, kad neužkliūtumėte už **Power-LOAD**.
- Visada būkite atsargūs naudodami **Power-LOAD** sudėtingomis oro sąlygomis (pavyzdžiui, lyjant, sningant, esant ledo).
- Niekada nepradėkite neštuvų ar **Power-LOAD** judinti tol, kol žmonės nepasitraukė nuo mechanizmų. Veikiančioms neštuvų ar **Power-LOAD** mechanizmų dalims įtraukus, galima sunkiai susižaloti.
- Būtinai pabandykite įkelti ir iškelti neštuvus naudojant **Power-LOAD**, kol visiškai suprasite, kaip gaminys veikia. Netinkamai naudojant galima susižaloti.
- Neleiskite neišmokytiems darbuotojams padėti naudojant **Power-LOAD**. Neišmokyti techninės priežiūros specialistai / darbuotojai gali sužaloti pacientą ir susižaloti patys.
- Nevažiuokite transporto priemone, kai vežimėlis yra vidurinėje padėtyje. Ši padėtis nefiksuojama, joje važiuoti negalima.
- Dirbdami su neštuvais visada juos laikykite abiem rankomis. **Power-LOAD** yra tik pagalbinis prietaisas. Kiekvienoje situacijoje įvertinkite, kaip paskirstyti ir kelti pervežamą svorį.
- Kai svoris didesnis už 400 svar. (181 kg), visada dirbkite su pakankamai žmonių, kad turėtumėte pakankamai jėgos įkelti ar iškelti. Kad būtų saugiau, operatoriai turi įkelti ar iškelti ant horizontalių paviršių. Jei transporto priemonės platforma yra 36 col. (91 cm) ar aukštesnė, gali tekti iškelti rankomis.
- Įkeldami ir iškeldami automatiniu būdu, laikykite rankas ir galūnes toliau nuo **Power-LOAD** vežimėlio kėlimo svirčių ir neštuvų pagrindo.
- Neišimkite akumuliatoriaus, kai neštuvai yra aktyvūs.
- Visada naudokite **Power-LOAD** sistemą ir priedus, tik kaip aprašyta vadovuose. Netinkamai naudojant **Power-LOAD** sistemą arba bet kokį priedą galima sužaloti pacientą arba operatorių. Šio gaminio naudojimas bet kokiu kitu būdu yra visiška savininko arba naudotojo atsakomybė.
- Atlikdami veiksmus rankomis visada prilaikykite neštuvų kojūgalio svorį.
- Įkeldami ir iškeldami visada įsitikinkite, kad galite išlaikyti visą neštuvų svorį. Be maitinimo kėlimo svirtys nepakels neštuvų.
- Pažeistas baterijas visada grąžinkite į techninės priežiūros centrą perdirbti. Negalima išmesti kartu su nerūšiuotomis buitinėmis atliekomis. Savo šalyje prieinamų grąžinimo ir (arba) surinkimo sistemų klauskite savo vietos platintojo.
- Visada atjunkite stacionarųjį tinklą (jei taikoma), atjunkite transporto priemonės akumuliatorių, nuspauskite pagrindinį maitinimo mygtuką gaminiui išjungti ir tada perkelkite vežimėlį į įkėlimo padėtį, kad atliktumėte **Power-LOAD** techninę priežiūrą.
- Neišimkite **Power-LOAD** baterijos jam veikiant.
- Naudojant įprastai nespauskite pagrindinio maitinimo mygtuko gaminiui išjungti, nes taip neįsikraus baterija.
- Neleiskite važiuoklės fiksatoriui uždengti važiuoklės vamzdžio raudonos reguliavimo ribos etiketės. Kad važiuoklės žiotys nepaleistų neštuvų rėmo, tarpas tarp važiuoklės fiksatoriaus ir stacionarių važiuoklės žiočių niekada neturi būti didesnis nei 1 col. (2,5 cm).
- Kai važiuoklės žiotys atviros, niekada nespauskite atleidimo mygtuko ranka ar pirštais. Važiuoklės fiksavimo mechanizmas užveriamas stipraus spyruoklinio mechanizmo.
- Neštuvus su pacientu įkelti į transporto priemonę arba iš jo iškelti visada turi mažiausiai du išmokyti operatoriai.
- Visada į transporto priemonės paciento skyrių įkelkite su **Power-LOAD** suderinamus neštuvus prieš visus kitus keleivius.
- Būkite pasiruošę išlaikyti visą neštuvų ir paciento svorį, jei iškeliant neštuvus iš transporto priemonės paciento skyriaus kėlimo svirtys nepakelia neštuvų. Atleidžiant neštuvus, kad juos būtų galima ištraukti iš transporto priemonės paciento skyriaus, **Power-LOAD** kėlimo svirtys šiek tiek pakels neštuvus.
- Iškeldami neštuvus, prieš paspausdami bet kurį **Power-LOAD** valdymo skydelio mygtuką visada įsitikinkite, kad neštuvų pagrindas išskleistas.
- Būkite pasiruošę išlaikyti visą neštuvų ir paciento svorį, jei iškeliant neštuvus iš transporto priemonės paciento skyriaus **Power-LOAD** maitinimas nutrūkęs arba įvyko sistemos klaida.
- Prieš leisdami pacientams lipti į transporto priemonės paciento skyrių, visada įkelkite neštuvus.
- Prieš atlikdami techninę priežiūrą arba valydami, visada išjunkite prietaisą paspausdami pagrindinį maitinimo mygtuką.
- Plaudami aukšto slėgio plovimo įranga visada dėvėkite visas tinkamas asmeninės apsaugos priemones, kad neįkvėptumėte užkrato. Aukšto slėgio plovimo įranga ore gali paskleisti užkrato daleles.
- **Power-LOAD** veikia 13,56 MHz dažniu, kai naudojami **Power-LOAD** valdikliai ir elektriniai neštuvai (**Power-PRO** XT arba **Power-PRO** IT), todėl ji gali trukdyti kitai įrangai, veikiančiai toje pačioje dažnių juostoje.
- Nenaudokite nenurodytų priedų, keitiklių ir laidų, išskyrus „Stryker“ parduodamus keitiklius ir laidus kaip vidinių komponentų atsarginės dalis, kad išvengtumėte didesnės **Power-LOAD** sistemos spinduliuotės arba sumažėjusio atsparumo.

- Nenaudokite **Power**-**LOAD** sistemos **Power**-**PRO** neštuvų greta kitos įrangos ar sukrautą ant jos. Jei reikia naudoti greta ar sukrautą ant kitos įrangos, stebėdami **Power**-**LOAD** sistemą patvirtinkite, kad pagal naudosiamą konfigūraciją ji veikia normaliai.
- **Power**-**LOAD** veikia daugiausia šiais dažniais: 70–85 kHz indukciniam įkrovimui ir 13,56 MHz ± 7 kHz, amplitudės moduliacija (OOK), ERP: –82,37 dBm. Indukcinis įkrovimas gali veikti tarp šiais dažniais: 70–125 kHz. Kita įranga gali trukdyti **Power**-**LOAD** sistemai, net jei minėta įranga atitinka CISPR spinduliuotės reikalavimus.

PERSPĖJIMAS

- Gaminį naudojant netinkamai galima sužaloti pacientą arba operatorių. Naudokite įrenginį tik šioje instrukcijoje nurodytomis sąlygomis.
- Nei gaminio, nei jokių gaminio komponentų negalima modifikuoti. Modifikavus gaminį, jo veikimas gali tapti nenuspėjamas, o tai gali sužaloti pacientą arba operatorių. Be to, gaminį modifikavus netenka galios jam suteikta garantija.
- Montuodami perkėlimo bloką nesulaužykite neštuvų indukcinio įkrovimo korpuso.
- Montuodami pagrindo bloką visada įsitikinkite, kad laidai yra grindinės plokštės išėmoje ir nėra prispausti pagrindo bloko.
- Rankinio valdymo jungikliai leidžia **Power**-**LOAD** sistemai laisvai judėti.
- Prieš pradėdami naudoti gaminį, visada įkraukite akumuliatorių. Neįkrautas arba išsekęs akumuliatorius gali sumažinti gaminio veiksmingumą.
- Įkeldami neštuvus jų netrenkite į vežimėlį, kad nesugadintumėte įrangos.
- Nestumkite neštuvų į transporto priemonės paciento skyrių, kol neštuvų pagrindas iki galo nesusiskleidė.
- Nestumkite neštuvų į transporto priemonės paciento skyrių, kol iki galo nesuskleidėte neštuvų pagrindo.
- Nepaleiskite rankinio atleidimo, kol neštuvai neužsifiksavo kojūgalyje. Jei paleisite per anksti, neštuvų pagrindas gali neleisti neštuvams užsifiksuoti **Power**-**LOAD** fiksatoriuje.
- Niekada nepurkškite tiesiai į po vežimėliu esantį vežimėlio mechanizmą. Vanduo gali patekti į vėžimėlio korpusą ir pagreitinti koroziją arba suprastinti veikimą.
- Kai įrenginys naudojamas, jo nevalykite, netaisykite ir neatlikite priežiūros darbų.
- Įranga buvo išbandyta ir nustatyta, kad ji atitinka A klasės skaitmeninio prietaiso ribas, apibrėžtas FCC taisyklių 15 dalyje. Šios ribos skirtos suteikti pakankamai apsaugai nuo žalingų trukdžių, kai įranga naudojama pramoninėje aplinkoje. Ši įranga generuoja, naudoja ir gali spinduliuoti radijo dažnio energiją ir jei ji sumontuota bei naudojama ne pagal naudojimo vadovą, įranga gali kelti žalingus trukdžius radijo ryšiui. Naudojant šią įrangą gyvenvietėje tikėtina, kad ji sukels žalingų trukdžių; tuo atveju naudotojui reikės koreguoti trukdžius savomis lėšomis. Esant trukdžių, perkelkite arba pasukite **Power**-**LOAD** sistemą arba trukdžius keliantį gaminį.
- Esant trukdžių, visada perkelkite arba pasukite **Power**-**LOAD** sistemą arba trukdžius keliantį gaminį. Šis prietaisas atitinka FCC taisyklių 18 dalyje nustatytus apribojimus.
- Nenaudokite nešiojamosios RD ryšio įrangos (įskaitant išorinius įrenginius, pavyzdžiui, antenų kabelius ir išorines antenas) arčiau kaip 30 cm (12 col.) nuo bet kurios **Power**-**LOAD** sistemos dalies, įskaitant gamintojo nurodytus kabelius. Kitaip gali suprastėti šios įrangos veiksmingumas.
- Dėl spinduliuotės charakteristikų šią įrangą galima naudoti pramoninėse vietose ir ligoninėse (CISPR 11 A klasė). Ši įranga generuoja, naudoja ir gali spinduliuoti radijo dažnio energiją ir jei ji sumontuota bei naudojama ne pagal naudojimo vadovą, įranga gali kelti žalingus trukdžius radijo ryšiui. Naudojant šią įrangą gyvenvietėje (kur įprastai reikia CISPR 11 B klasės) tikėtina, kad ji sukels žalingų trukdžių; tuo atveju naudotojui reikės koreguoti trukdžius savomis lėšomis. Esant trukdžių, perkelkite arba pasukite **Power**-**LOAD** sistemą arba trukdžius keliantį gaminį.

Sužnybimo taškai

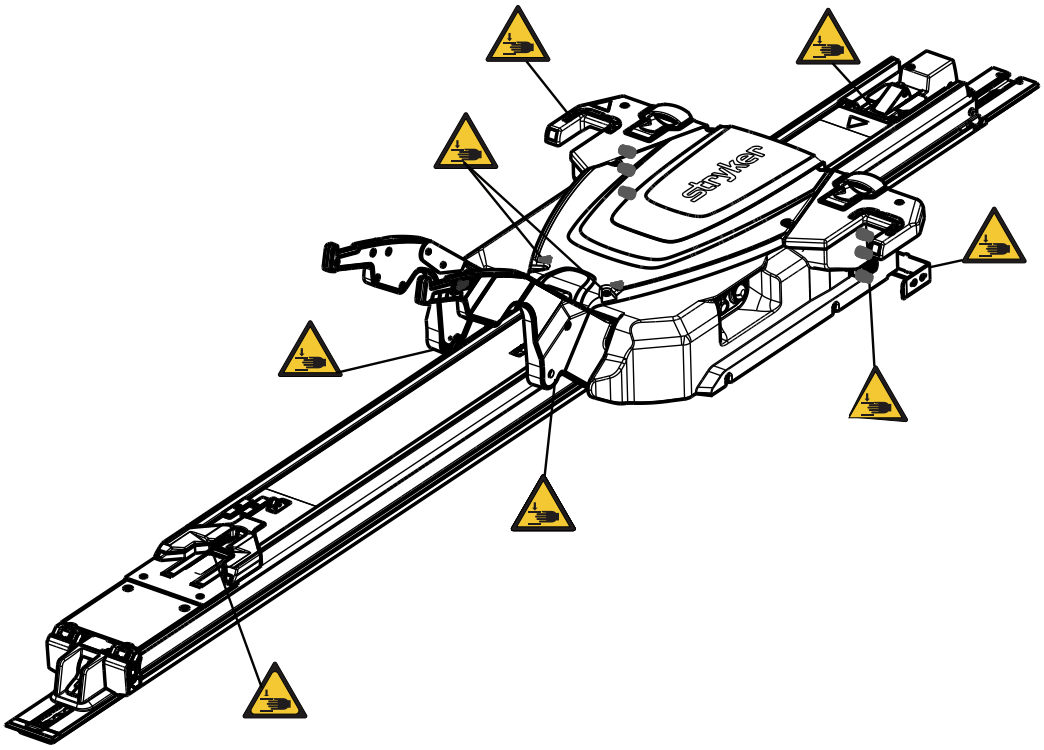

pav. 1 – Sužnybimo taškai

Įvadas

Šiame vadove rasite informaciją, kurios prireiks „Stryker“ įrenginį eksploatuojant ir techniškai prižiūrint. Perskaitykite vadovą prieš pradėdami šio įrenginio eksploataciją ir techninės priežiūros darbus. Parenkite metodiką ir numatykite priemones, kurios padėtų darbuotojams įgyti žinių ir įgūdžių, būtinų šiam įrenginiui saugiai eksploatuoti ir prižiūrėti.

PERSPĖJIMAS

- Įrenginį netinkamai naudojant, galima sužaloti pacientą arba operatorių. Naudokite įrenginį tik šiame vadove nurodytomis sąlygomis.
- Nei įrenginio, nei jokių įrenginio komponentų negalima modifikuoti. Modifikavus įrenginį, jo veikimas gali tapti nenuspėjamas, o tai gali lemti paciento arba operatoriaus sužalojimą. Be to, įrenginį modifikavus jam suteikta garantija netenka galios.

Pastaba

- Šis vadovas yra neatskiriama įrenginio dalis ir turi likti su įrenginiu netgi jį pardavus.
- „Stryker“ nuolat ieško pažangesnių būdų įrenginių projektinėms savybėms ir kokybei pagerinti. Šiame vadove pateikiama pati naujausia spausdinimo metu žinoma informacija apie įrenginį. Gali pasitaikyti, kad šiame vadove nurodyti duomenys netiks turimam įrenginiui. Visais rūpimais klausimais kreipkitės į „Stryker“ klientų aptarnavimo arba techninės pagalbos specialistus telefonu 1-800-327-0770.

Įrenginio aprašymas

„Stryker“ modelio 6390 **Power-LOAD®** elektrinio įkėlimo neštuvų tvirtinimo sistema skirta pakelti, nuleisti arba nukreipti suderinamus greitosios pagalbos neštuvus į greitosios pagalbos automobilį arba iš jo iškelti. Kai neštuvai saugiai pritvirtinti prie sistemos, baterijomis maitinama hidraulinė sistema padeda operatoriams įkelti ir iškelti neštuvus. Sistema taip pat pritvirtina suderinamus greitosios pagalbos neštuvus automobilyje pacientui pervežti. Kai neštuvai pritvirtinti transportavimo padėtyje, **Power-LOAD** indukciniu būdu įkrauna suderinamus modelių 6506 **Power-PRO™** XT ir 6516 **Power-PRO™** IT greitosios pagalbos neštuvus. Netekus maitinimo, sistema vis dar veikia, kad būtų galima neštuvus pritvirtinti automobilyje.

Naudojimo indikacijos

Power-LOAD skirtas padėtu įkelti į automobilį suderinamus neštuvus su ratukais (greitosios pagalbos neštuvus) ir iš jos iškelti bei pritvirtinti greitosios pagalbos neštuvus transportuojant. Prietaiso didžiausia saugioji darbinė apkrova yra 870 svar. (395 kg), tai apima greitosios pagalbos neštuvų, paciento, prie neštuvų pritvirtintos įrangos (pavyzdžiui, deguonies balionų, monitorių ir siurblių) svorį. Numatytieji prietaiso naudotojai yra išmokyti specialistai, įskaitant greitosios medicinos pagalbos ir medicinos priežiūros centrų darbuotojai, taip pat skubiosios pagalbos specialistai, techninės priežiūros specialistai ir montuotojai.

Klinikinė nauda

Neštuvai: pacientų pervežimas

Tvirtinimo sistema: neštuvų įtvirtinimas vežant

Neštuvai ir tvirtinimo sistema: įtvirtinimas ir pacientų pervežimas

Kontraindikacijos

Nežinoma.

Numatoma eksploatacijos trukmė

Normaliojo naudojimo sąlygomis ir tinkamai atliekant periodinę techninę priežiūrą, numatoma **Power-LOAD** eksploatacijos trukmė yra septyneri metai.

Atliekų tvarkymas ir rūšiavimas

Visada laikykitės galiojančių vietinių rekomendacijų ir (arba) reglamentų, nustatančių reikalavimus dėl aplinkos apsaugos bei rizikos, susijusios su įrangos atliekų perdirbimu ar šalinimu pasibaigus jos gyvavimo laikui.

Techniniai parametrai

	Saugioji darbinė apkrova **Pastaba** - Saugi darbinė apkrova apibrėžia suminį neštuvų, paciento, čiužinio ir priedų svorį.	870 svar.	395 kg
Didžiausioji kėlimo geba (pacientas ir priedai)		700 svarų	318 kg
Bendras ilgis		95 col.	241 cm
Mažiausias ilgis		89,5 col.	228 cm
Plotis		24,5 col.	62 cm
Svoris			
	Grindinės plokštės blokas	16,5 svar.	7,5 kg
	Pagrindo blokas	23 svar.	10,5 kg
	Perkėlimo blokas	67 svar.	30,5 kg
	Vežimėlio blokas	105 svar.	48 kg
Mažiausias operatorių skaičius, būtinas neštuvams su pacientu įkelti / iškelti		2	
Mažiausias operatorių skaičius, būtinas neštuvams be paciento įkelti / iškelti		1	
Rekomenduojamas pakrovos aukštis		22–36 col.	56–91 cm
Hidraulinė alyva		Mobil **Mercon**® V Blend ATF alyva (6500-001-293) Saugos informaciją žr. Mobil **Mercon**® V Blend ATF alyvos medžiagos saugos duomenų lape (MSDL).	
Elektros reikalavimai		12,8–15,6 V nuolatinė srovė, 15 A saugiklis / pertraukiklis, 2 laidininkų 10 AWG laidas	
Baterijos darbo ciklas, įkrovimas		100 %	
Baterijos darbo ciklas, įkėlimas		10 % (33 s įjungta / 5 min. išjungta)	

Akumuliatorius	12 V nuolatinė srovė, 5 Ah švino akumuliatorius (6390-001-468)
Saugiklis	LITTELFUSE 0496060.ZXD-UL
Standartai	ANSI/AAMI ES60601-1:2012,CAN/CSA-C22.2 Nr. 60601-1:14, KKK-A-1822F, IEC 60601-1-12:2014 Standartus reikalalaujančius specifinių parinkčių žr. *Pagal standartų reikalavimus būtini priedai* (psl. 9).

„Stryker“ pasilieka teisę keisti specifikacijas be įspėjimo.

Geltonos ir juodos spalvų grafinis derinys yra nuosavybės teise „Stryker Corporation“ priklausantis prekių ženklas.

„Stryker“ pareiškia, kad radijo įrangos tipo trumpabangis prietaisas atitinka Direktyvos 2014/53/ES reikalavimus. Visas ES atitikties deklaracijos tekstas yra pateikiamas interneto adresu: http://techweb.med.strykercorp.com/EMS/EU%20Declaration%20of%20Conformity/index.html.

Etiketės gali būti neįskaitomos iš toliau nei 12 col. (30 cm).

ĮSPĖJIMAS

- Nenaudokite **Power-LOAD** su ant gaminio nenurodyta elektros įtampa.
- Nenaudokite **Power-LOAD** ilgiau, nei nurodytas darbo ciklas, nes galite sugadinti įrangą arba sukelti dūmų.
- Nejunkite **Power-LOAD** prie 24 V nuolatinės srovės automobilio grandinės. Visada junkite **Power-LOAD** prie 12,8–15,6 V nuolatinės srovės automobilio grandinės su 15 A saugikliu / pertraukikliu, kad išvengtumėte elektros tiekimo pavojų.

Aplinkos sąlygos	Naudojimas	Laikymas ir transportavimas
Temperatūra	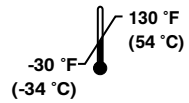	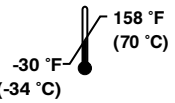
Santykinė drėgmė	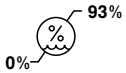	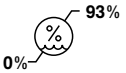
Atmosferos slėgis	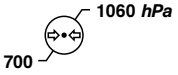	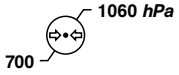

Europos REACH

Pagal Europos REACH reglamentą ir kitus aplinkosaugos norminius reikalavimus komponentai, kuriuose yra deklaruotinų medžiagų, yra išvardyti.

Aprašas	Numeris	Labai didelį susirūpinimą keliančios medžiagos (SVHC) cheminis pavadinimas
Baterija, 12 V	6390-001-468	Švinas
Valdymo plokštės blokas	639002010014	Švinas
Vežimėlio komutacinė lenta	6390-001-378	Oktametilciklotetrasiloksanas

Pagal standartų reikalavimus būtini priedai

Privalote naudoti **Power-LOAD** su toliau nurodytais suderinamais neštuvais, kad sistema atitiktų standartus. Daugiau informacijos žr. savo neštuvų modelio eksploatacijos vadove.

Pastaba - Saugumo bandymams suderinami neštuvai įkeliami į **Power-LOAD** elektriniu būdu.

Standartas	Su Power-LOAD suderinamų neštuvų modeliai
SAE J3027 ir AS/NZS-4535	6500, 6506, 6507
BS EN 1789	6500, 6506, 6085, 6086, 6507

Gaminio iliustracija

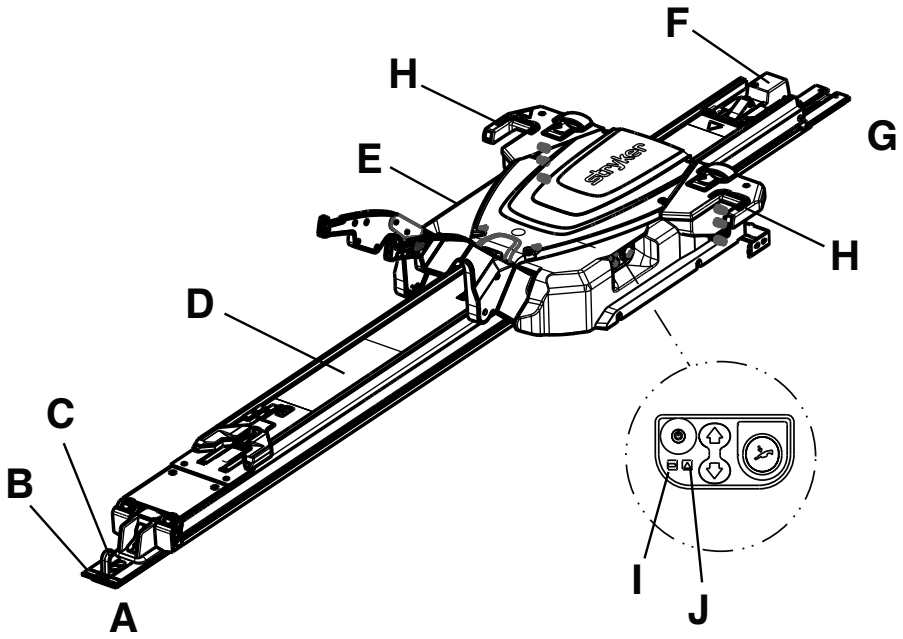

A	Kojūgalis	F	Pagrindo blokas
B	Grindinė plokštė	G	Galvūgalis
C	Saugos kablys	H	Galvūgalio šviesos diodų indikatorius
D	Perkėlimo blokas	I	Baterijos šviesos diodas
E	Vežimėlio blokas	J	Klaidos šviesos diodas

Kontaktinė informacija

Kreipkitės į „Stryker“ klientų aptarnavimo arba techninės pagalbos specialistus adresu: 1-800-327-0770.

Stryker Medical
3800 E. Centre Avenue
Portage, MI 49002
JAV

Pastaba - Apie visus rimtus su įrenginiu susijusius incidentus naudotojas ir (arba) pacientas turi pranešti ir gamintojui, ir Europos Sąjungos valstybės narės, kurioje naudotojas ir (arba) pacientas yra įsikūrę, kompetentingai institucijai.

Įrenginio eksploatacijos ar techninės priežiūros vadovą galite rasti svetainėje https://techweb.stryker.com/.

Skambindami „Stryker“ klientų aptarnavimo arba techninės pagalbos specialistams, turėkite po ranka turimo „Stryker“ įrenginio serijos numerį (A). Serijos numerį reikia nurodyti visoje rašytinėje korespondencijoje.

Serijos numerio vieta

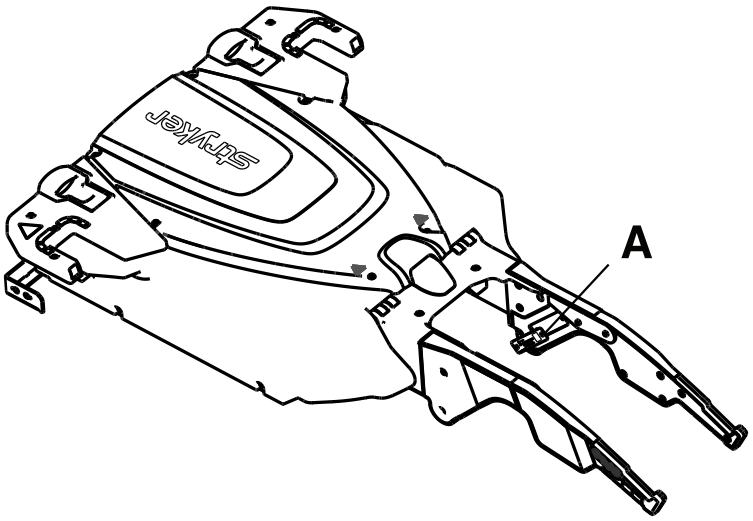

Pagaminimo data

Pagaminimo metus nurodo pirmieji 2 serijos numerio skaitmenys.

Paruošimas

Paruošiamuoju etapu išpakuokite dėžes ir patikrinkite, ar tinkamai veikia visi komponentai. Prieš vėl naudodami įrenginį, patikrinkite, ar jis tinkamai veikia.

ĮSPĖJIMAS - Visada reguliuokite neštuvų keliamųjų ratų aukštį, kad jis sutaptų su automobilio grindų aukščiu, kaip nurodyta jūsų neštuvų modelio eksploatacijos vadove.

Prieš naudojimą nuimkite visas gabenimo pakuotės ir pakavimo medžiagas.

Power-LOAD būklė yra naudotojo atsakomybė. Kvalifikuotas techninės priežiūros darbuotojas turi naudoti toliau pateiktą sąrašą ir naudojimo vadovo instrukcijas **Power-LOAD** veikimui patikrinti.

1. Pakelkite kėlimo svirtis ir rankomis stumkite **Power-LOAD** vežimėlį į perkėlimo bloko galvūgalį, kad įkrautumėte bateriją. Prieš pradėdami pirmą kartą naudoti **Power-LOAD**, įkraukite bateriją ne trumpiau kaip dvi valandas.

   Pastaba - Įsikraunant baterijos maitinimo šviesos diodas mirksi žaliai.

2. Patvirtinkite, kad montavimo kontrolinis sąrašas baigtas.
3. Dar kartą patikrinkite montavimo kontrolinį sąrašą, jei jis buvo įvykdytas trečiųjų šalių montuotojo. Nepradėkite naudoti gaminio, jei negalite baigti montavimo kontrolinio sąrašo.

Su **Power-LOAD** suderinamų neštuvų būklė taip pat yra naudotojo atsakomybė. Prieš vėl naudodami įrenginį, patikrinkite, ar jis tinkamai veikia. Savo neštuvų modelio paruošimo reikalavimus žr. neštuvų eksploatacijos vadove.

Neštuvų suderinamumas

„Stryker“ modelio 6390 **Power-LOAD** sistema suderinama tik su neštuvais, turinčiais **Power-LOAD** parinktį.

ĮSPĖJIMAS

- Visiems neštuvams be **Power-LOAD** parinkties naudokite važiuoklės fiksatoriaus bloką. **Power-LOAD** suderinamas tik su neštuvais su **Power-LOAD** parinktimi (žr. *Neštuvų suderinamumas* (psl. 12)). Tam tikrose situacijose galite naudoti **Power-LOAD** kaip įprasą dvišakį daugumai neštuvų X rėmu.
- Su „Stryker“ modelio 6390 **Power-LOAD** sistema visada naudokite su **Power-LOAD** suderinamus neštuvus. Su „Stryker“ modelio 6390 **Power-LOAD** sistema naudojant nesuderinamus neštuvus, galima sukelti sužalojimą.

Šias technines sąlygas šiuo metu atitinka šie neštuvai:

- Modelis 6085 **Performance-PRO** XT su **Power-LOAD** suderinamumo rinkiniu (6085-700-010)
- Modelis 6086 **Performance-PRO** XT su **Power-LOAD** parinktimi arba suderinamumo rinkiniu (6086-700-001)
- Modelis 6500 **Power-PRO** XT su **Power-LOAD** suderinamumo rinkiniu (6500-700-049)
- Modelis 6506 **Power-PRO** XT su **Power-LOAD** parinktimi arba suderinamumo rinkiniu (6506-700-001)
- Modelis 6510 **Power-PRO** IT su **Power-LOAD** suderinamumo rinkiniu (6510-700-001)
- Modelis 6516 **Power-PRO** IT su **Power-LOAD** parinktimi arba suderinamumo rinkiniu (6516-700-001)
- Modelis 6507 **Power-PRO** 2 su **Power-LOAD** parinktimi arba suderinamumo rinkiniu (650707000014 arba 650707000016)

Montavimas

Kokybės sistemos reglamentas

ĮSPĖJIMAS

- Visada įrenkite neštuvų tvirtinimo sistemą, kaip aprašyta šiame vadove. Netinkamai sumontavus galima sukelti sužalojimą. Įsitikinkite, kad jūsų išbandyta konfigūracija atitinka bent „National Truck Equipment Association/Ambulance Manufacturer's Division Standard 004, Litter Retention System Static Test“ (AMD-004) (Nacionalinė sunkvežimių įrangos asociacija / greitosios pagalbos automobilių gamintojų skyriaus standartas 004, neštuvų tvirtinimo sistemos statinis testas, AMD-004).
- Naudodami elektrinę medicinos įrangą imkitės tinkamų elektromagnetinio suderinamumo (EMS) atsargumo priemonių. Montuokite ir pradėkite naudoti neštuvų tvirtinimo sistemą pagal šio vadovo EMS informaciją. Nešiojamoji ir mobilioji RD ryšio įranga gali paveikti neštuvų tvirtinimo sistemos veikimą.

JAV Maisto ir vaistų administracijos (FDA) Federalinių reglamentų kodekso (CFR) 21 straipsnyje pateikiamos prietaisų, tokių kaip neštuvų tvirtinimo sistema, montavimo rekomendacijos. Išmokyti* asmenys turi patvirtinti, kad kiekvienas prietaisas buvo sumontuotas tinkamai, laikydamiesi montavimo kontrolinio sąrašo tikrinimo kriterijų, kad prietaisai atitiktų šiuos federalinius reglamentus. Kiekvieno serijos numerio / montavimo dokumentą privaloma saugoti ne trumpiau kaip septynerius metus.

*Įstaiga, kurioje montuojama įranga, turi saugoti savo įrašus, įrodančius, kad montuotojas buvo kvalifikuotas.

21 CFR 820.170 montavimas

(a) Kiekvienas prietaiso, kurį reikia įrengti, gamintojas turi sukurti ir palaikyti tinkamas montavimo ir tikrinimo instrukcijas, o kur tinkama – bandymo procedūras. Instrukcijose ir procedūrose turi būti nurodymai, kaip užtikrinti tinkamą montavimą, kad įrengtas prietaisas veiktų taip, kaip numatyta. Gamintojas turi platinti instrukcijas ir procedūras kartu su prietaisu arba kitaip jas pateikti prietaisą montuojantiems asmenims.

(b) Asmuo, montuojantis prietaisą, turi užtikrinti, kad montavimas, tikrinimas ir bet kokie reikalingi bandymai būtų atlikti pagal gamintojo instrucijas ir procedūras bei turi fiksuoti dokumentuose tikrinimo ir bet kokių bandymų rezultatus, kurie rodo, kad sumontuota tinkamai.

Power-LOAD bloko montavimo komponentų kontrolinis sąrašas

Įsitikinkite, kad turite visus reikalingus komponentus **Power-LOAD** sistemai įrengti. Montavimo instrukcijas žr. *Power-LOAD montavimas* (psl. 14).

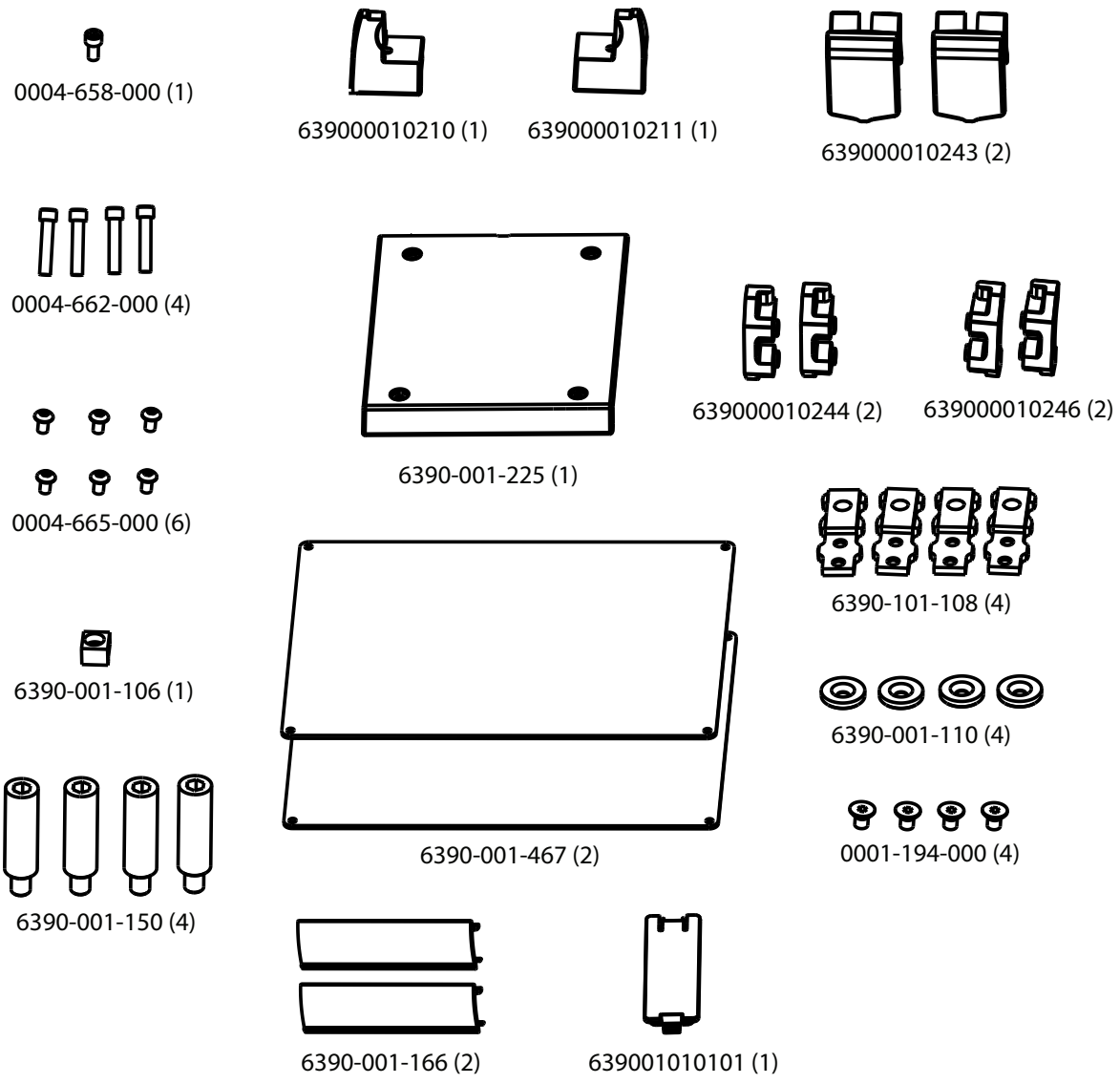

pav. 2 – Power-LOAD bloko montavimo komponentai 6390-001-054

Grindinės plokštės montavimas

Prieš montuodami neštuvų tvirtinimo sistemą, savo automobilio paciento salone sumontuokite „Stryker“ universaliąją grindinę plokštę. Žr. "Stryker" grindų plokštės montavimo instrukciją (6390-109-020).

Power-LOAD montavimas

ĮSPĖJIMAS

- Keldami ir nustatydami perkėlimo ir vežimėlio bloko padėtį visada dirbkite dviese, kad nesusižalotumėte.
- Visada rankas, pirštus ir pėdas laikykite kuo toliau nuo judančių dalių.
- Dirbdami su pjūklu, visada dėvėkite tinkamą akių apsaugos priemonę. Pritvirtinkite pjaunamą dalį ir stebėkite sritį aplink pjovimo vietą.

PERSPĖJIMAS - Montuodami perkėlimo bloką nesulaužykite neštuvų indukcinio įkrovimo korpuso.

Power-LOAD bloko rinkinio komponentai (6390-001-054)

(1) Varžtas lizdine galvute (0004-658-000)	(4) Varžtas lizdine galvute (0004-662-000)	(6) Varžtas su plokščia galvute (0004-665-000)
(4) Pagrindo montavimo strypas (6390-001-150)	(1) Vežimėlio magneto aktyvatorius (6390-001-106)	(1) Perkėlimo apdaila, galvūgalis, dešinioji (639000010211)
(1) Perkėlimo apdaila, galvūgalis, kairioji (639000010210)	(2) Atmušo bamperis (639000010243)	(1) Perkėlimo dėvėjimosi plokštelė, kojūgalio (6390-001-225)
(2) Atmušo blokas, srieginis (639000010246)	(2) Atmušo blokas, kiaurinė skylė (639000010244)	(4) Varžtas su įleidžiama galvute (0001-194-000)
(4) Grindinės plokštės tvirtinimo įdėklas (6390-101-108)	(4) Apatinio pagrindo tvirtinimo įdėklas (6390-001-110)	(2) Grindinės plokštės gaubtas, trumpas (6390-001-166)
(1) Pagrindo indukcinis pirminis gaubtas (639001010101)		

Papildomos dalys, kurios naudojamos, (neįtrauktos į tiekimo rinkinį)

Elektros izoliacijos juosta

Reikalingi įrankiai:

5/32 col. šešiabriaunis raktas	Matavimo juosta	Pjūklas
Plokščias atsuktuvas	3/8 col. šešiabriaunis raktas	3/16 col. šešiabriaunis raktas
T25 Torx suktuvas	1/2 col. dinamometrinis raktas (pėd.-svar.), skirtas >60 pėd.-svar. sukimo momentu	Guminis plaktukas

Procedūra:

1. Pakelkite transporto priemonės bamperį į pakeltą padėtį, jei jis įrengtas.
2. Naudodami matavimo juostą išmatuokite atstumą nuo grindinės plokštės galo iki bamperio galo, kad nustatytumėte, kiek toli galite patraukti pagrindą link galvūgalio (pav. 3).

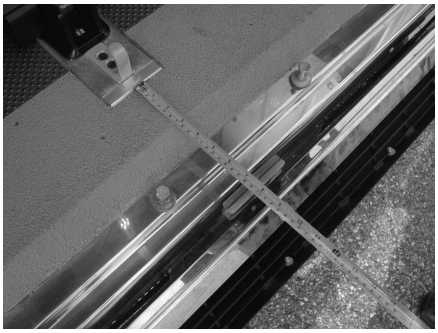

pav. 3 – Matavimas pagrindui montuoti

Pastaba - Jeigu išmatuotas atstumas yra mažesnis kaip 18 col. (46 cm), **Power-LOAD** galite paslinkti arčiau transporto priemonės paciento skyriaus galvūgalio iki 18 col. (46 cm) ir išmatuotą atstumą.

ĮSPĖJIMAS - Visada palikite vietos bamperiui. Dėl nepakankamos vietos bamperiui galima sužaloti pacientą arba operatorių.

3. Raskite pirmojo grindinės plokštės tvirtinimo įdėklo (6390-101-108) (pav. 4) vietą (arti kojūgalio). Šioje vietoje daugiausia vietos ratams.

   - Norėdami paslinkti neštuvus arčiau transporto priemonės paciento skyriaus galvūgalio, pasirinkite kitą grindinės plokštės tvirtinimo vietą.
   - Įsitikinkite, kad vieta nėra toliau nuo pirmosios vietos daugiau nei verte, išmatuota per 2 veiksmą. Palikite vietos, kad neštuvų pagrindas nekliudytų transporto priemonės bamperio.
   - Apverskite įdėklą (pav. 5), kad paslinktumėte montavimo vietą papildomus 2 col. (5 cm) link galvūgalio.
   - pav. 4 parodyta vieta, kurioje daugiausia vietos ratams iki bamperio. pav. 5 parodyta vieta, kur mažiausia vietos ratams iki bamperio, tai atitinka 8 col. (20,3 cm) poslinkį nuo pirmosios vietos. Pasirinkite vietą, kurioje jūsų montavimo atveju užtenka vietos ratams. Toliau, pav. 4 ir pav. 5, (A) atitinka transporto priemonės paciento skyriaus galvūgalį, o (B) atitinka galvūgalį.

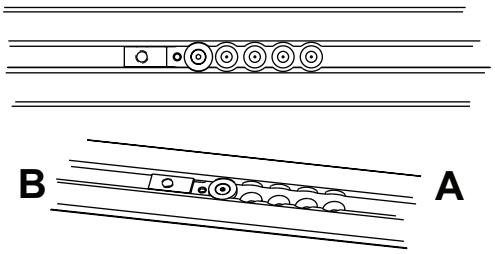

pav. 4 – Daugiausia vietos ratams

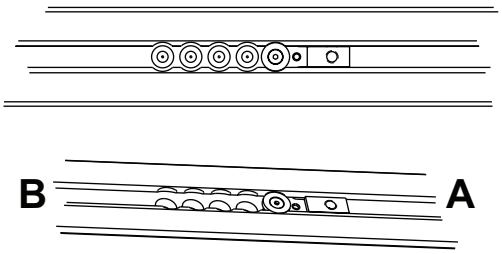

pav. 5 – Įdėklo apvertimas

4. Naudodami 5/32 col. šešiabriaunį veržliaraktį įsukite varžtą su plokščia galvute (0001-194-000) į apatinio pagrindo tvirtinimo įdėklo fiksatorių (6390-001-110), kad pritvirtintumėte grindinės plokštės tvirtinimo įdėklą (6390-101-108).
5. Pakartokite 3 ir 4 veiksmus su kitomis trimis grindinės plokštės bloko vietomis.

   Pastaba - Šių trijų grindinės plokštės tvirtinimo įdėklų padėtis turi atitikti tai, kas buvo pasirinktą per 3 veiksmą.
6. Nuveskite transporto priemonės jungiamąjį kabelį (639000010135) į pagrindo apačią ir iškiškite pro langelį pagrindo šone (pav. 6).
7. Padėkite pagrindą virš montavimo angų. Sukiškite laido perteklių atgal pro guminį žiedelį.

ĮSPĖJIMAS - Būtinai užsandarinkite visus tarpus į transporto priemonės išorę, kad į transporto priemonės paciento skyrių nepatektų išmetamųjų dujų.

Pastaba - Ant guminio žiedelio užtepkite silikoninio sandariklio, kad visiškai užsandarintumėte elektros vedimo kelią.

8. Uždėkite pagrindo bloką (C) ant grindinės plokštės bloko (D) (pav. 6) ir padėkite laido perteklių į grindinės plokštės išėmą. Sulygiuokite keturias angas su grindinės plokštės tvirtinimo įdėklais.

PERSPĖJIMAS - Montuodami pagrindo bloką visada įsitikinkite, kad laidai yra grindinės plokštės išėmoje ir nėra prispausti pagrindo bloko.

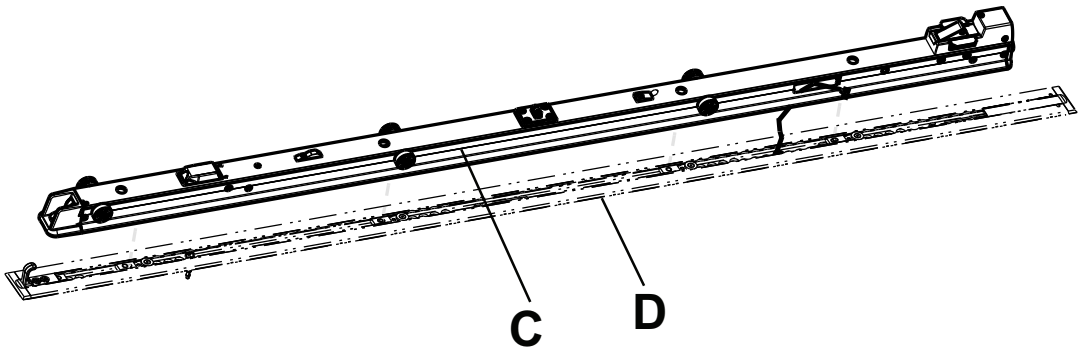

pav. 6 – Pagrindo blokas ir grindinės plokštės blokas

9. Naudodami matavimo juostą išmatuokite atvirą kišenę grindų plokštės galvūgalyje ir kojūgalyje, kad pritaikytumėte grindines plokštės dangčius.
10. Pjūklu nupjaukite du grindinės plokštės gaubtus (6390-001-166) (E), kad jie atitiktų išmatuotą ilgį abiejuose galuose (pav. 7). Grindinės plokštės gaubtas netelpa virš grindinės plokštės tvirtinimo įdėklo.

    Pastaba - Jei sumontuosite pagrindą virš grindinės plokštės kojūgalio arba galvūgalio, tame gale grindinės plokštės gaubto nereikia.
11. Guminiu plaktuku užspauskite kiekvieną grindinės plokštės gaubtą ant grindinės plokštės (pirmiausia kablio pusę (F)).

    Pastaba - Norėdami nuimti grindinės plokštės gaubtą, plokščiu atsuktuvu kelkite gaubto pusę pakeltu kraštu.

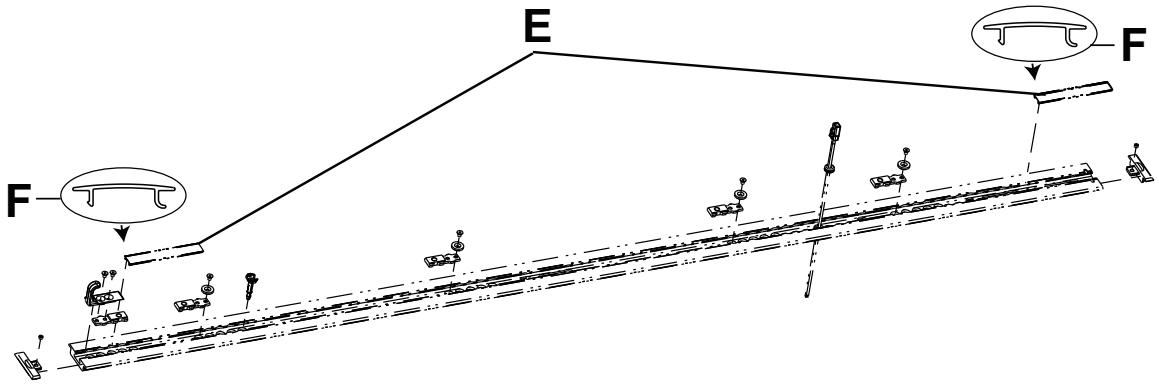

pav. 7 – Nupjauti grindinės plokštės gaubtai

12. Įsitikinkite, kad į pagrindo bloko griovelius sumontuoti pagrindo sandarikliai (G) (pav. 8). Jei pagrindo sandarikliai nesumontuoti, įspauskite juos atgal į pagrindo bloko griovelius.

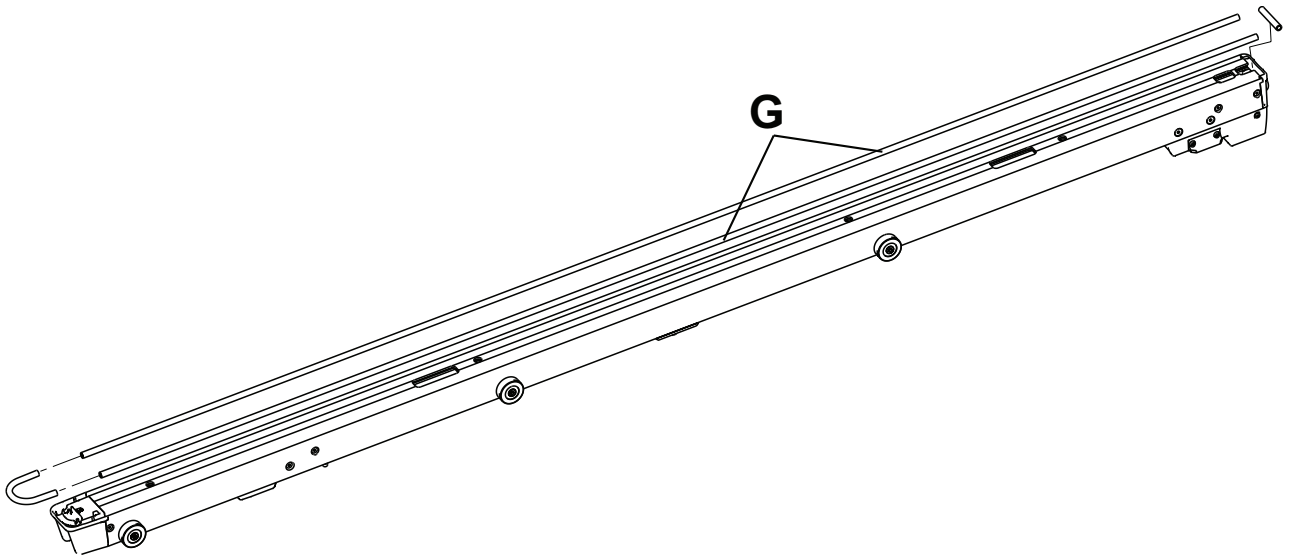

pav. 8 – Pagrindo sandarikliai

13. 3/8 col. šešiabriauniu veržliarakčiu įsukite keturis tiekiamus pagrindo montavimo strypus (6390-001-150) (H) į keturias pagrindo bloko angas (pav. 9).

    Pastaba

    - Iki galo neveržkite strypų, kol visi keturi strypai nesulygiuoti ir nepradėti sukti.
    - Kai strypą montuojate arčiausiai prie pagrindo priekinio galo, neprispauskite jokių laidų.

14. 1/2 col. dinamometriniu raktu priveržkite kiekvieną strypą (H) 60±10 pėd.-svar. sukimo momentu (pav. 9).

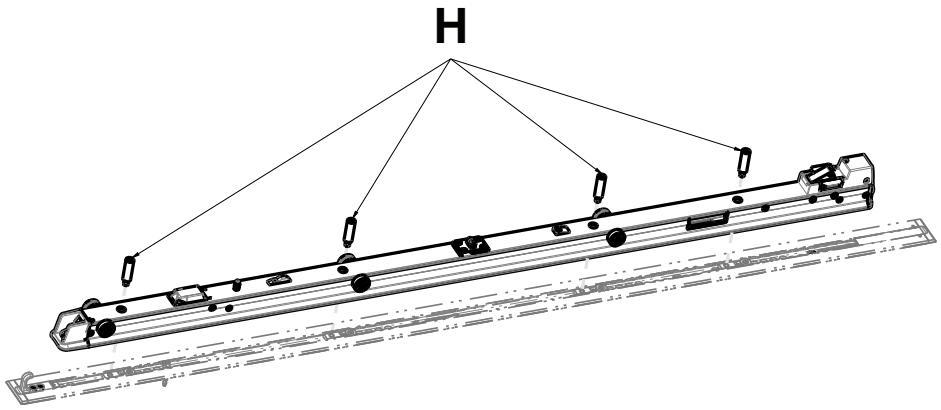

pav. 9 – Pagrindo montavimo strypų montavimas

15. Pagrindo šone prijunkite transporto priemonės jungiamąjį kabelį prie pagrindo bloko jungties.
16. Įstumkite jungtis atgal į pagrindo bloką.
17. Uždėkite perkėlimo bloką (I), kad atvirasis galas būtų atsuktas į pagrindo bloką (J) (pav. 10).

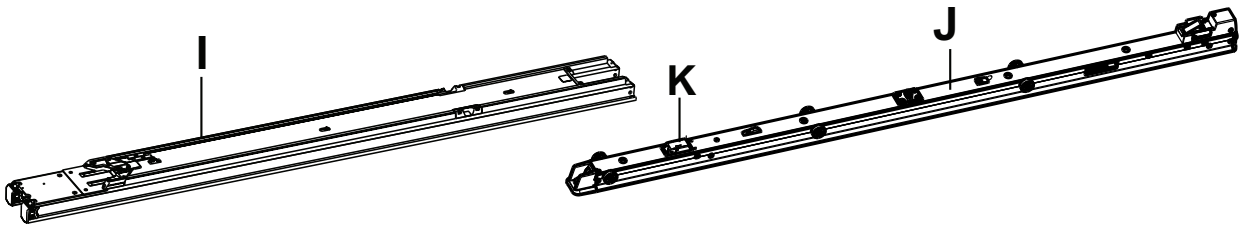

pav. 10 – Perkėlimo bloko montavimas

18. 1-asis montuotojas (kojūgalyje) pakelia perkėlimo bloką ir slenka perkėlimo užrakto gaidukus (L) (pav. 12) link perkėlimo kojūgalio, kad atleistų perkėlimo užraktus. 2-asis montuotojas (galvūgalyje) slenka ir centruoja atvirąjį perkėlimo bloko galą virš pagrindo bloko volelių.
    - Montuodami perkėlimo bloką, jį slinkite lėtai. Nesulaužykite neštuvų indukcinio įkrovimo korpuso (K) (pav. 10).
    - Perkėlimo užrakto gaidukus laikykite patrauktus link kojūgalio, kol perkėlimo blokas uždėtas ant pagrindo (pav. 12).
    - Slinkdami antrą volelių rinkinį galite jausti pasipriešinimą; stumkite esant pasipriešinimui iki padėties, parodytos pav. 12.
19. Uždėkite pagrindo indukcinį pirminį gaubtą (639001010101) virš angos taip, kad U formos kablys būtų nukreiptas į pagrindo kojūgalį (pav. 11).

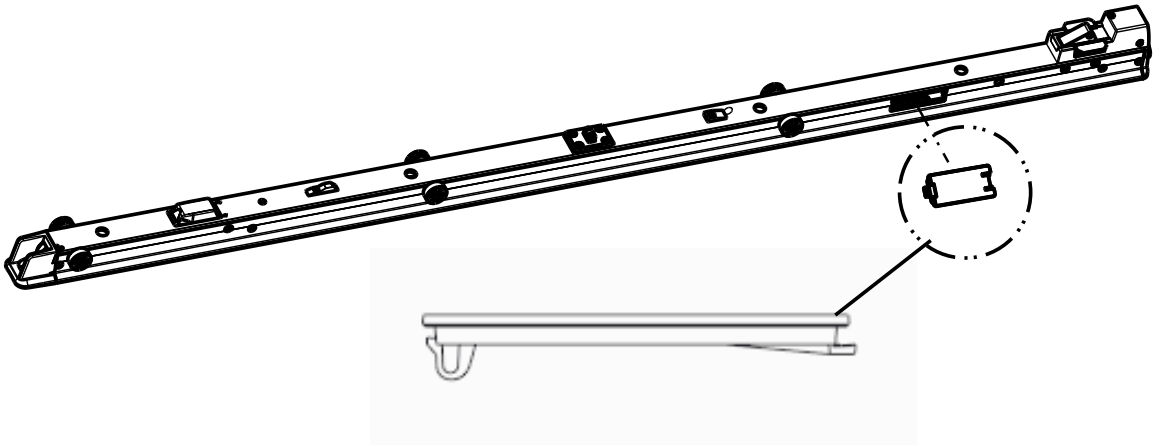

pav. 11 – Pagrindo indukcinis pirminis gaubtas

Pastaba - Neleiskite jungtims (įrengtoms 16 veiksmu) spausti pagrindo indukcinio pirminio gaubto.

20. Plokščiu atsuktuvu įspauskite U formos kablį į pagrindą, kol pasigirs spragtelėjimas (pav. 11).
21. 5/32 col. šešiabriauniu veržliarakčiu prisukite tiekiamą varžtą lizdine galvute (0004-658-000) (O), kad pritvirtintumėte tiekiamą vežimėlio magneto aktyvatorių (6390-001-106) (P) (pav. 12).
22. T25 Torx suktuvu prisukite keturis tiekiamus varžtus pusapvalėmis galvutėmis (0004-665-000) (M), kad pritvirtintumėte tiekiamą kojūgalio perkėlimo dėvėjimosi plokštelę (6390-001-225) (N) prie perkėlimo bloko (pav. 12).
23. Slinkite perkėlimo užrakto gaidukus (arčiausiai kojūgalio) (L) (pav. 12) link perkėlimo bloko kojūgalio, kad juos atrakintumėte.

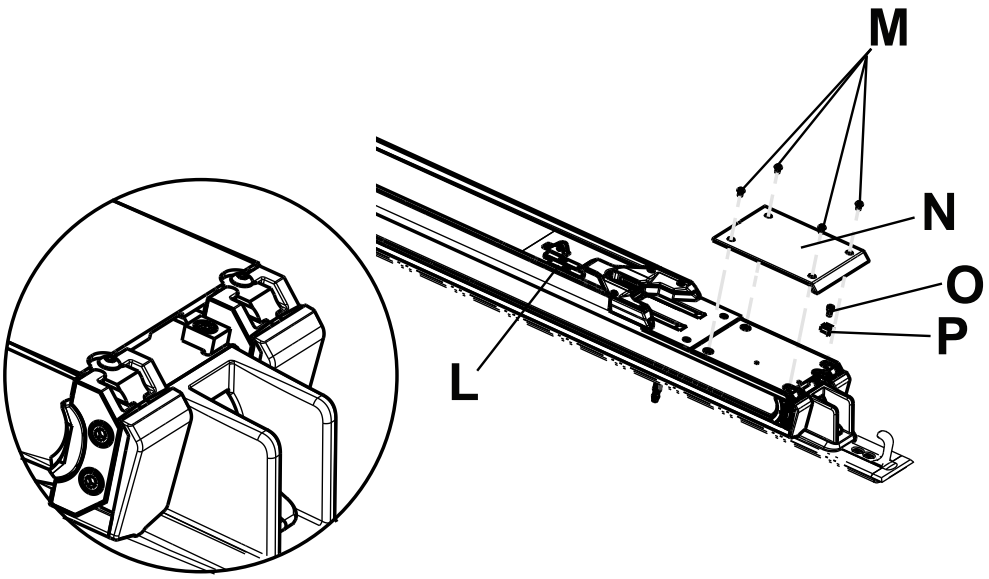

pav. 12 – Kojūgalio perkėlimo dėvėjimosi plokštelės tvirtinimas

24. Perkelkite perkėlimo bloką į jo vidurinę padėtį (Q) (pav. 13).

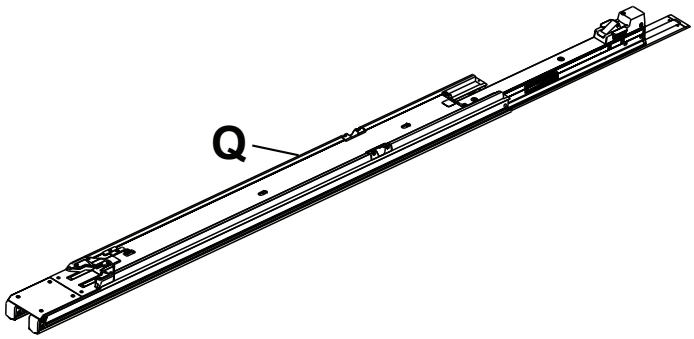

pav. 13 – Perkėlimo bloko padėties nustatymas

25. Pakelkite vežimėlio bloką už svirties ir sparno. Nekelkite vežimėlio už neštuvų rankinio atleidimo rankenų. Kelkite, tik kur nurodyta. 1 montuotojo rankos uždėtos ant R1 ir R2. 2-ojo montuotojo rankos uždėtos ant S1 ir S2 (pav. 14).

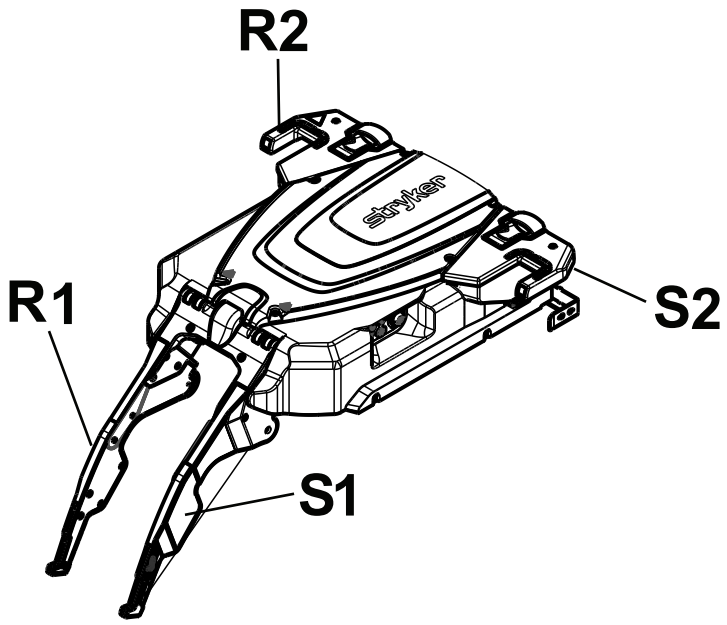

pav. 14 – Vežimėlio blokas

26. Uždėkite vežimėlio bloką (T) tarp perkėlimo bloko (U) ir pagrindo bloko (V) galvūgalio ant grindų (pav. 15).
27. 1 montuotojas (kojūgalyje): Slinkite vežimėlio bloko volelius į perkėlimo bloko šoninius kanalus.
28. 2 montuotojas (galvūgalyje): Kelkite vežimėlio bloką, kad sulygiuotumėte antrąjį volelių rinkinį ir slinkite volelius, kol vežimėlis bus perkėlimo bloko viduryje.

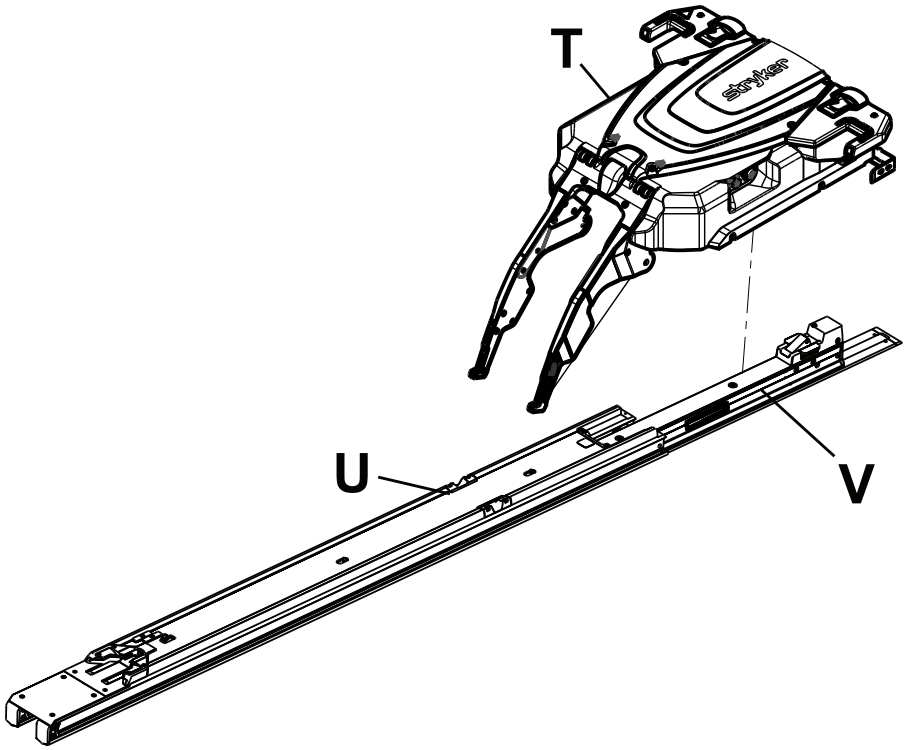

pav. 15 – Vežimėlio bloko padėties nustatymas

29. Stumkite perkėlimo bloką pirmyn link galvūgalio, kol jis užsifiksuos padėtyje.
30. Surinkite bamperio bloką. Sulygiuokite tiekiamą vidinį atmušo bloką (639000010246) (su srieginėmis angomis) (Y) su tiekiamu atmušo bamperiu (639000010243) (X) (pav. 16).

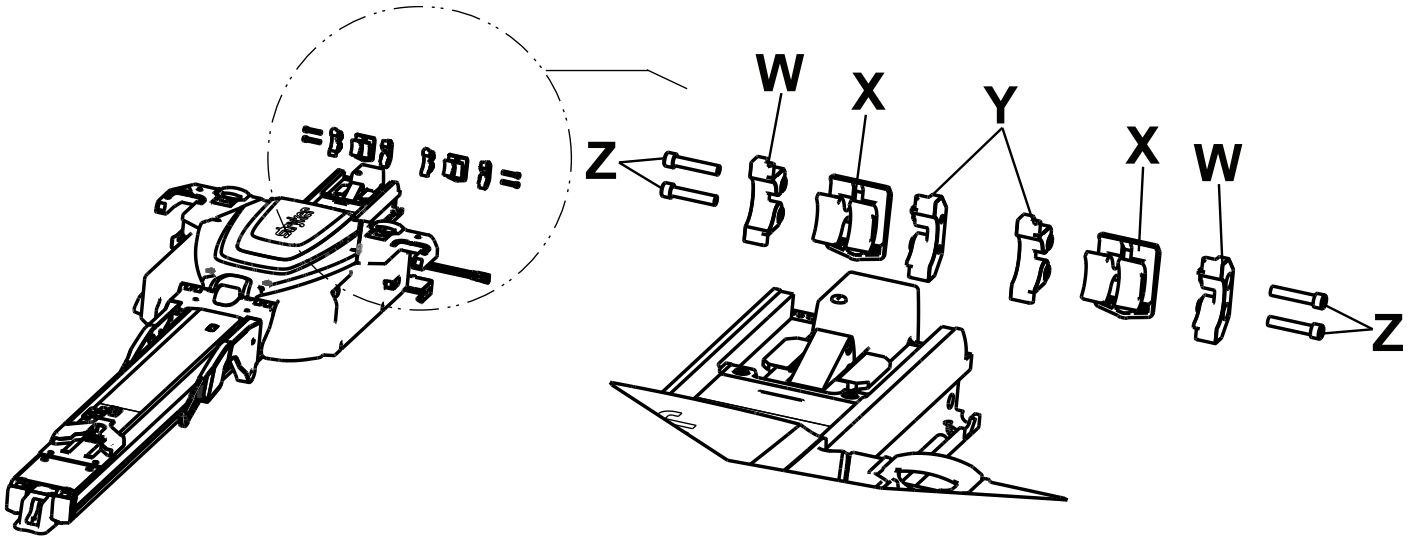

pav. 16 – Bamperio bloko surinkimas

31. Slinkite surinktus komponentus (X ir Y) į perkėlimo bloko galą.

    Pastaba - Nustatykite atmušo bamperį taip, kad išgauba (AA) būtų apačioje (pav. 17).

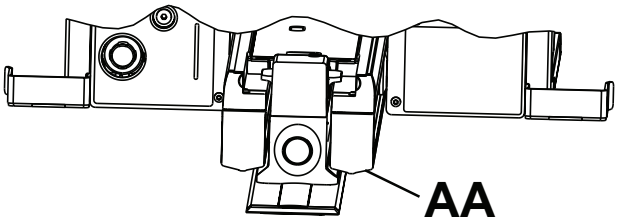

pav. 17 – Atmušo bamperio išgauba

32. Sulygiuokite atmušo bloką (639000010244) (su kiaurinėmis skylėmis) (W) su surinktais komponentais (X ir Y) ir slinkite jį iki perkėlimo bloko galo.
33. Pakartokite 26–28 veiksmus antrajam atmušo bamperiui surinkti ir sumontuoti.
34. 3/16 col. šešiabriauniu veržliarakčiu įsukite keturis tiekiamus varžtus lizdinėmis galvutėmis (0004-662-000) (po du kiekvienoje pusėje) (Z) į perkėlimo bloką (pav. 16).
35. Apžiūrėkite galvūgalio perkėlimo bamperius ir įsitikinkite, kad jie sumontuoti lygiai su išoriniu perkėlimo bloko kraštu, kad nėra netinkamo lygiavimo ar netinkamo montavimo požymių.
36. T25 Torx suktuvu įsukite du tiekiamus varžtus pusapvalėmis galvutėmis (0004-665-000) (AB), kad pritvirtintumėte tiekiamą paciento kairiąją perkėlimo galvūgalio apdailą (639000010210) tiekiamą paciento dešiniąją perkėlimo galvūgalio apdailą (639000010211) (AC) prie perkėlimo bloko (pav. 18).

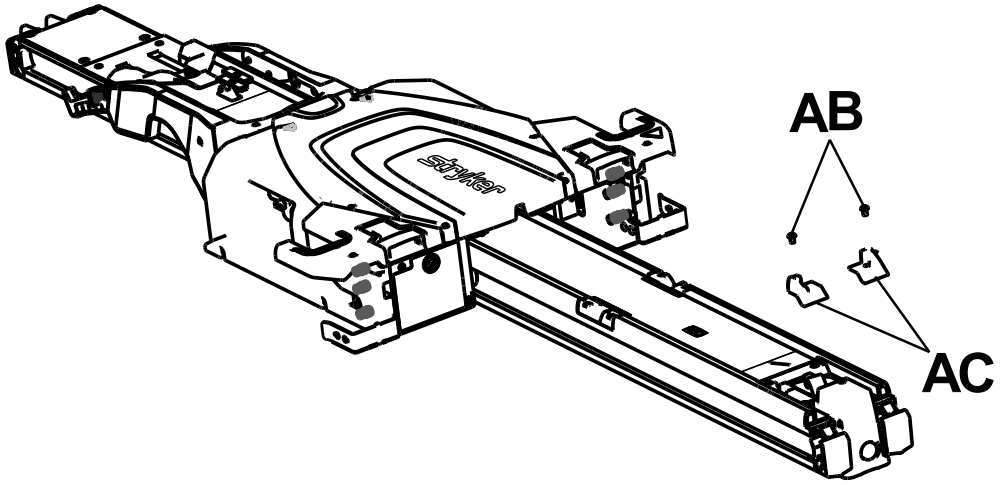

pav. 18 – Galvūgalio apdailos pritvirtinimas

37. Atlikite *Baterijos įdėjimas* (psl. 24).
38. Įjunkite gaminiui maitinimą paspausdami pagrindinį maitinimo mygtuką (AD) (pav. 19) paciento kairiojoje vežimėlio bloko pusėje.

Pastaba

- Jei prijungėte **Power-LOAD** prie grandinės su jungikliu, įsitikinkite, kad jungiklis įjungtas.
- Paspaudus pagrindinį maitinimo mygtuką, taip pat įsijungia žalias baterijos maitinimo šviesos diodas (AE) rodydamas, kad **Power-LOAD** sistema įjungta. Jei vežimėlio baterija senka, gintaro spalva gali mirksėti klaidos šviesos diodas (AF).
- **Power-LOAD** akumuliatorius nesikrauna, jei vežimėlio galvūgalio šviesos diodas indikatoriai mirksi gintaro spalva, kai gaminys yra pervežimo padėtyje.

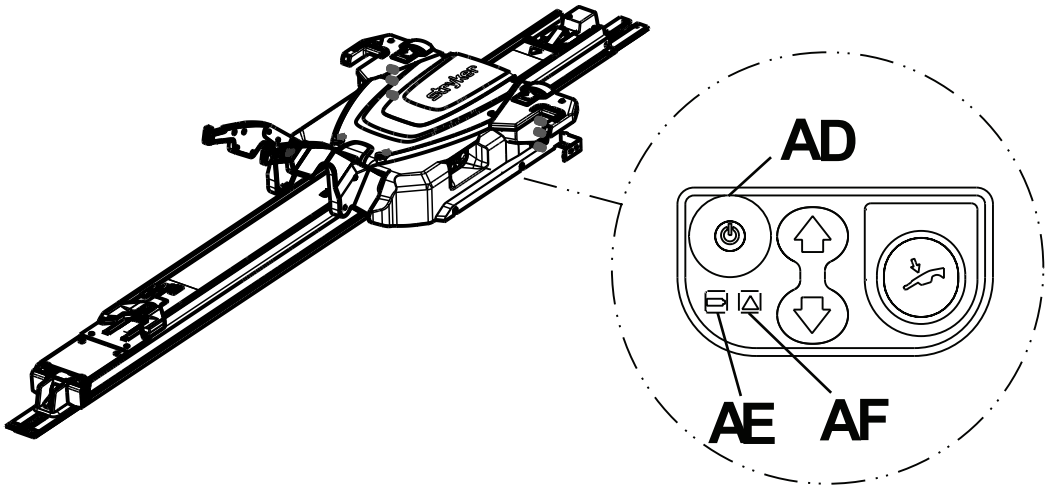

pav. 19 – Power-LOAD valdymo skydelis

39. Pakelkite kėlimo svirtis ir rankomis stumkite vežimėlį į transporto priemonės paciento skyriaus galvūgalį, kad įkrautumėte bateriją.

Pastaba - Įsikraunant baterijos maitinimo šviesos diodas (AE) mirksi žaliai.

40. Pritvirtinkite naudojimo etiketes prie durų ar sienos, kur jos būtų matomos **Power-LOAD** operatoriams (*Įkėlimas ir iškėlimas automatiniu būdu* (psl. 34) ir *Įkėlimas ir iškėlimas rankomis* (psl. 35)).

Pastaba - Etiketę pritvirtinkite prie lygaus paviršiaus arba pateiktos metalinės plokštelės (6390-001-467), kurią galite prisukti arba kniedėmis pritvirtinti prie transporto priemonės.

41. Užbaikite *Montavimo kontrolinis sąrašas* (psl. 25).

Baterijos įdėjimas

Sumontavę vežimėlį laikykitės toliau nurodytų veiksmų baterijai sumontuoti ir pirmąjį kartą įkrauti.

1. Slinkite bateriją (A) į baterijos skyrių (D), kol išgirsite spragtelėjimą (pav. 20).

   Pastaba - Įsitikinkite, kad bateriją pasukote taip, kad juodas gaubtas yra atsuktas į viršų.

2. Pakelkite kėlimo svirtis ir rankomis stumkite vežimėlį į automobilio paciento salono galvūgalį.
3. Užfiksuokite vežimėlį automobilio paciento salono galvūgalyje (transportavimo padėtis).
4. Paspauskite pagrindinį maitinimo mygtuką, kad įsitikintumėte, jog vežimėlis įsijungia.

   Pastaba - Baterija nesikraus, jei neįjungsite gaminio maitinimo.

5. Įsitikinkite, kad maitinimo šviesos diodas mirksi žaliai (žr. *Baterijos įkrovos būklės patikrinimas Power-LOAD valdymo skydelyje* (psl. 37)).

   Pastaba - **Power-LOAD** akumuliatorius nesikrauna, jei vežimėlio galvūgalio LED indikatoriai mirksi gintaro spalva, kai gaminys yra pervežimo padėtyje.

6. T25 Torx suktuvu prisukite vežimėlio gaubto plokštę (B) prie **Power-LOAD** tiekiamais varžtais (C) (pav. 20).
7. Prijunkite automobilį prie stacionariojo tinklo ir kraukite bateriją bent šešias valandas.
8. Slinkite vežimėlį į perkėlimo dalies kojūgalį ir tada į automobilio paciento salono galvūgalį, kad sistema išeitų iš laukimo režimo.
9. Paspauskite pagrindinį maitinimo mygtuką, kad išjungtumėte gaminio maitinimą.
10. Įsitikinkite, kad baterijos maitinimo šviesos diodas nešviečia, taip žinosite, kad maitinimas atjungtas.

Pastaba

- Jei maitinimas neišjungtas, gaminys iškraus automobilio akumuliatorių.
- Kad bateriją įkrautumėte prieš montavimą, naudokite „Odyssey OBC“ kroviklį. Naudojamas srovės stipris: 6 A (1–2 baterijos lygiagrečiai), 12 A (1–4 baterijos lygiagrečiai) arba 20 A (1–6 baterijos lygiagrečiai). Įkroviklyje yra jungtys tik vienai baterijai. Reikia laikiklio, kurio vardinis srovės stipris tinkamas lygiagrečiajai grandinei sukurti, kad būtų galima įkrauti kelias baterijas.
- Jei nesilaikysite šių reikalavimų ir rekomendacijų, neįkrausite baterijos iki galo ir neišjungsite nenaudojamo gaminio, gali sugesti **Power-LOAD** baterija.

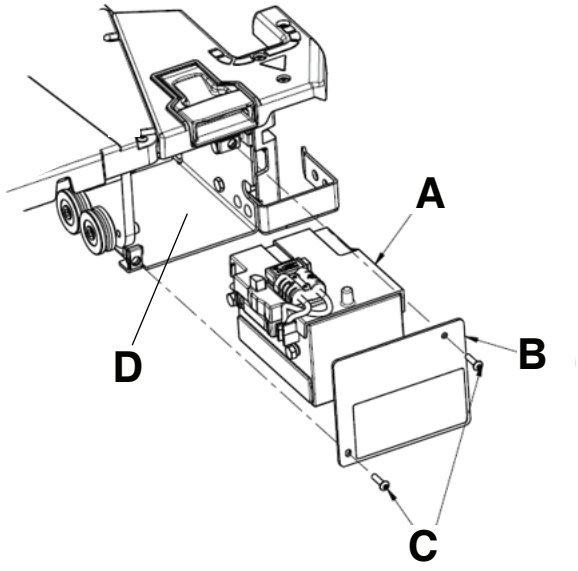

pav. 20 – Baterijos blokas

Montavimo kontrolinis sąrašas

PERSPĖJIMAS - Rankinio valdymo jungikliai leidžia **Power-LOAD** sistemai laisvai judėti.

Pastaba - Prieš pradėdami **Power-LOAD** funkcijų patikrą, leiskite baterijai įsikrauti bent 20 minučių. Baterija įkraunama tik kai vežimėlis užfiksuotas transporto priemonės paciento skyriaus galvūgalyje. Įsikraunant baterijos maitinimo šviesos diodas turi mirksėti žaliai.

Prieš pradėdami **Power-LOAD** funkcijų patikrą, įsitikinkite, kad:

- Patikra atliekama naudojant su **Power-LOAD** suderinamus **Power-PRO** neštuvus (žr. *Neštuvų suderinamumas* (psl. 12))
- **Power-LOAD** užfiksuotas transporto priemonės paciento skyriaus kojūgalyje ir kėlimo svirtys nuleistos
- Maitinimas įjungtas
- Vežimėlio bloko sparnų šviesos diodai mirksi gintaro spalva

Pastaba

- Paspaudus pagrindinį maitinimo mygtuką, baterijos maitinimo šviesos diodas įsijungia rodydamas, kad **Power-LOAD** sistema įjungta. Jei vežimėlio baterija senka, klaidos šviesos diodas gali mirksėti gintaro spalva.
- Tikrindami neštuvų mygtukų funkciją patikrinkite ir viršutinį, ir apatinį neštuvų valdymo jungiklius.

_____ Užfiksuokite su **Power-LOAD** suderinamus neštuvus **Power-LOAD** fiksatoriuje.

_____ Patikrinkite, ar abu neštuvų keliamųjų ratų kaiščiai užsifiksavo **Power-LOAD** (užraktuose).

_____ Patikrinkite, ar šviesos diodai keičiasi iš mirksinčių gintaro spalva į šviečiančius žaliai.

_____ Nuspauskite ir laikykite neštuvų valdymo jungiklio sulankstymo (-) mygtuką, kad visiškai susilankstytų neštuvų važiuoklė.

_____ Stumkite neštuvus į transporto priemonės paciento skyrių, kol jie užsifiksuos transporto priemonės paciento skyriaus galvūgalyje. Įsitikinkite, kad kėlimo svirtys nusileidžia, kol neštuvų ratai yra ant transporto priemonės paciento skyriaus grindų ir neštuvų kojūgalis užsifiksuoja neštuvų fiksatoriuje.

_____ Įsitikinkite, kad neštuvai pritvirtinti **Power-LOAD** fiksatoriuje, tvirtai patraukdami neštuvų kojūgalį į šonus.

_____ Nuspausdami ir laikydami neštuvų valdymo jungiklio išskleidimo (+) mygtuką įsitikinkite, kad neštuvai neišsiskleidžia transporto priemonės paciento skyriuje. Transportavimo padėtyje neštuvų kojelės neturi bandyti kilti.

Pastaba - Tam tikromis sąlyomis neštuvų valdymo jungiklio sulankstymo (-) mygtukas leidžia judesius.

_____ Nuspauskite ir laikykite atleidimo svirtį **Power-LOAD** sistemos kojūgalyje bei traukite, kad ištrauktumėte neštuvus iš transporto priemonės paciento skyriaus. Įsitikinkite, kad kėlimo svirtys pakelia neštuvus, kol neštuvų ratai yra atsistraukę nuo transporto priemonės paciento skyriaus grindų.

_____ Įsitikinkite, kad galvūgalio šviesos diodų indikatoriai išjungti, kol neštuvai visiškai išskleisti. Visiškai išskleidę neštuvus įsitikinkite, kad šviesos diodų indikatoriai nuolat šviečia žaliai. Nuspausdami ir laikydami neštuvų valdymo jungiklio išskleidimo (+) mygtuką išskleiskite neštuvus, kol jų ratai atsirems į žemę ir neštuvai nebesirems į **Power-LOAD** kėlimo svirtis.

_____ Paspauskite **Power-LOAD** valdymo skydelio (↑) mygtuką, kad pakeltumėte kėlimo svirtis ir neštuvus į aukščiausią padėtį.

Pastaba - Neštuvų kojos nesusilanksto.

_____ Paspauskite **Power-LOAD** valdymo skydelio (↓) mygtuką, kad nuleistumėte kėlimo svirtis ir neštuvus.

_____ Paspauskite neštuvų valdymo jungiklio atleidimo mygtuką, kad atjungtumėte neštuvus nuo **Power-LOAD**. Galvūgalio šviesos diodų indikatoriai mirksės gintaro spalva.

_____ Vėl fiksuokite neštuvus **Power-LOAD** fiksatoriuje.

_____ Paspauskite **Power-LOAD** valdymo skydelio (↑) mygtuką, kad pakeltumėte neštuvus į aukščiausią padėtį.

Pastaba - Neštuvų kojos nesusilanksto.

_____ Paspauskite **Power-LOAD** valdymo skydelio rankinio atleidimo mygtuką, kad nuleistumėte neštuvus. Laikykite nuspaustą mygtuką ir traukite Power-LOAD kėlimo svirtis į visiškai nuleistą padėtį.

_____ Pakelkite vieną iš dviejų neštuvų rankinio atleidimo rankenų vežimėlio galvūgalyje, kad atrakintumėte neštuvus.

_____ Nuridenkite neštuvus tolyn nuo **Power-LOAD**.

_____ Pakelkite kėlimo svirtis ir stumkite vežimėlį į transporto priemonės paciento skyrių transportavimo padėtyje. Kai vežimėlis bus galvūgalyje, leiskite svirtims nusileisti.

_____ Kai vežimėlis yra transportavimo padėtyje, įsitikinkite, jog baterijos maitinimo šviesos diodas mirksi gintaro spalva.

_____ Įkelkite su **Power-LOAD** suderinamus neštuvus nenaudodami įkėlimo funkcijų, kad imituotumėte rankinį neštuvų įkėlimą į transporto priemonės paciento skyrių. Įsitikinkite, kad neštuvai užsifiksuoja.

_____ Nuspauskite ir laikykite atleidimo svirtį **Power-LOAD** sistemos kojūgalyje bei traukite, kad ištrauktumėte neštuvus iš transporto priemonės paciento skyriaus. Įsitikinkite, kad neštuvų saugos skersinis laikomas transporto priemonės saugos kablio.

Pastaba - Atsirakins tik neštuvai. Vežimėlis turi likti **Power-LOAD** galvūgalyje.

_____ Norėdami atrakinti vežimėlį, pakelkite kėlimo svirtis ir nuspauskite vežimėlio atleidimo mygtuką **Power-LOAD** sistemos galvūgalyje.

_____ Visiškai ištraukite **Power-LOAD** iš transporto priemonės paciento skyriaus.

_____ Apžiūrėkite galvūgalio perkėlimo bamperius ir įsitikinkite, kad jie sumontuoti lygiai su išoriniu perkėlimo bloko kraštu, kad nėra netinkamo lygiavimo ar netinkamo montavimo požymių.

_____ Apžiūrėkite, ar visi varžtai ir sraigtai priveržti, ar nėra išsikišusių ar trūkstamų tvirtinimo elementų.

_____ II tipo greitosios pagalbos automobiliuose arba jei neštuvų centro linija yra 17,5 col. (44,5 cm) arba mažesniu atstumu nuo transporto priemonės sienos, įsitikinkite, kad sumontuotas pasirenkamasis ratų kreiptuvo blokas (6390-027-000). Pažymėkite N/A, jei pasirenkamojo ratų kreiptuvo nereikia.

_____ Paspauskite pagrindinį maitinimo mygtuką, kad išjungtumėte gaminį. Gali reikėti įjungti ir išjungti gaminį norint įsitikinti, kad **Power-LOAD** yra išjungtas, o ne veikia laukimo režimu.

Pastaba - Jei **Power-LOAD** nenaudosite savaitę ar ilgiau, paspausdami pagrindinį maitinimo jungiklį išjunkite gaminį, kad neišsektų baterija. Gali reikėti įjungti ir išjungti gaminį norint įsitikinti, kad **Power-LOAD** yra išjungtas, o ne veikia laukimo režimu.

Įrenginio serijos numeris:			
Įrengė:		Data:	
Patikrino:		Data:	

Pastaba - Šio dokumento kopiją laikykite ne mažiau kaip septynerius metus.

Montavimo patikra

Atlikite šias patikras, kad patikrintumėte, ar **Power-LOAD** sumontuota pagal „Stryker“ rekomenduojamą geriausią praktiką.

Grindinės plokštės montavimas:

_____ Patvirtinkite, kad grindinė plokštė buvo sumontuota pagal „Stryker“ bendrąjį grindinės plokštės montavimo vadovą (6390-009-020).

_____ Įsitikinkite, kad visų grindinės plokštės ankerinių varžtų užveržimo sukimo momentas ne mažesnis kaip 40 pėd.-svar. (54,3 N-m) ir kad varžtai užveržti mažiausiai dviem etapais.

_____ Vizualiai patikrinkite, ar grindinė plokštė ant platformos guli horizontaliai.

_____ Patvirtinkite, kad transporto priemonės elektros tinklas gali nuolat tiekti 12,8–15,6 V nuolatinę srovę esant maksimaliai 10 A apkrovai.
ĮSPĖJIMAS - Modelį Power-LOAD reikia prijungti per 15 A lydųjį saugiklį / atstatomąjį pertraukiklį, sumontuotą transporto priemonėje, kad išvengtumėte elektros pavojų. „Stryker“ rekomenduoja lydųjį saugiklį / atstatomąjį pertraukiklį sumontuoti saugiklių skyriuje.

_____ Įsitikinkite, kad gaminys prijungtas prie transporto priemonės akumuliatorių bloko („Stryker“ pageidaujamas montavimo metodas).
ĮSPĖJIMAS - Nejunkite Power-LOAD prie 24 V nuolatinės srovės automobilio grandinės.

_____ Įsitikinkite, kad grindinės plokštės varžtai yra 3/8-16 UNC varžtai pusapvalėmis galvutėmis (ASTM-F835 arba SAE 8 kategorijos).

Pastaba - Kiekvienas grindinės plokštės varžtas ir atraminės konstrukcijos elementas turi išlaikyti 2 750 svarų (12 230 N) į viršų nukreiptą įtempimo jėgą ir 600 svarų (2 669 N) šlyties jėgą bet kuria horizontalia kryptimi.

Prireikus grindinę plokštę galima nupjauti (minimalus **Power-LOAD**). ilgis 89,50 col. (227,33 cm)). Medžiagą nuimkite tik nuo galvūgalio.

Grindinės plokštės ir Power-LOAD motavimas:

_____ Atlikite pirmiau pateiktas grindinės plokštės montavimo patikras.

_____ Patvirtinkite *Power-LOAD montavimas* (psl. 14).

_____ Patvirtinkite *Baterijos įdėjimas* (psl. 24).

_____ Patvirtinkite, kad atlikta *Montavimo kontrolinis sąrašas* (psl. 25).

_____ Įkelkite ir iškelkite su **Power-LOAD** suderinamus neštuvus automatiniu būdu, kad patikrintumėte funkcionalumą (*Įkėlimas ir iškėlimas automatiniu būdu* (psl. 34)).

_____ Įkelkite ir iškelkite su **Power-LOAD** suderinamus neštuvus be maitinimo, kad patikrintumėte funkcionalumą (*Įkėlimas ir iškėlimas rankomis* (psl. 35)).

_____ Kai vežimėlis yra transportavimo padėtyje, įsitikinkite, jog baterijos maitinimo šviesos diodas mirksi gintaro spalva.

_____ Įsitikinkite, kad į pagrindo bloko griovelius sumontuoti pagrindo sandarikliai.

_____ Apžiūrėkite galvūgalio perkėlimo bamperius ir įsitkinkite, kad jie sumontuoti lygiai su išoriniu perkėlimo bloko kraštu, kad nėra netinkamo lygiavimo ar netinkamo montavimo požymių.

_____ Apžiūrėkite, ar visi varžtai ir sraigtai priveržti, ar nėra išsikišusių ar trūkstamų tvirtinimo elementų.

_____ Jei vežimėlio šviesos diodai nešviečia vežimėliui pasiekus įkėlimo padėtį, patikrinkite, ar vežimėlis įjungtas ir baterija įkrauta. Taip pat įsitikinkite, kad yra magneto aktyvatorius (6390-001-106) ir kad jis pritvirtintas pagrindo kojūgalyje.

_____ Patvirtinkite, kad tiekiami pagrindo montavimo strypai prisukti 60 ± 10 pėd.-svar. sukimo momentu.

_____ Jei **Power-LOAD** nenaudosite savaitę ar ilgiau, paspausdami pagrindinį maitinimo jungiklį išjunkite gaminį, kad neišsektų baterija.

_____ Įjunkite ir išjunkite gaminį norėdami įsitikinti, kad **Power-LOAD** yra išjungtas, o ne veikia laukimo režimu.

„Stryker“ siūlo ratų kreiptuvo parinkti, jei **Power LOAD** sistemą montuojate arti sienos. Žr. *Pasirenkamojo ratų kreiptuvo montavimas* (6390-009-021).

Jei sumontavus reikia pagalbos, skambinkite „Stryker“ techninei priežiūrai telefonu 1-800-327-0770.

Naudojimas

Naudotojo valdikliai ir šviesos diodų indikatoriai

Power-LOAD valdymo skydelio **Power-LOAD** šviesos diodų indikatoriai **Power-LOAD** galvūgalyje rodo vežimėlio baterijos ir sistemos būsenas. Šioje iliustracijoje ir lentelėje aptariami visi **Power-LOAD** mygtukai ir šviesos diodų indikatoriai.

Pastaba - Jei **Power-LOAD** nenaudosite savaitę ar ilgiau, paspausdami raudoną pagrindinį maitinimo mygtuką (A) išjunkite gaminį. Išjunkite, kad neišsektų baterija. Gali reikėti įjungti ir išjungti gaminį norint įsitikinti, kad **Power-LOAD** yra išjungtas, o ne veikia laukimo režimu.

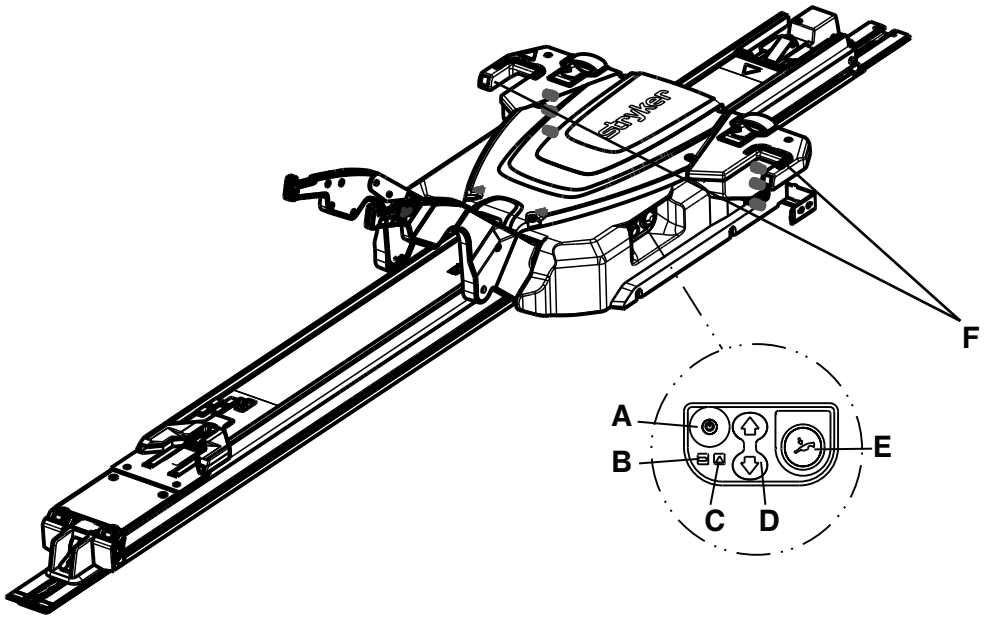

pav. 21 – Valdymo skydelis

Nuoroda ir pavadinimas	Šviesos diodas arba mygtukas	Aprašas
A: Pagrindinis maitinimas	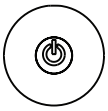	Paspauskite, kad įjungtumėte arba išjungtumėte gaminį. Taip pat įsijungia baterijos maitinimo šviesos diodas rodydamas, kad **Power-LOAD** sistema įjungta. Jei vežimėlio baterija senka, šviesos diodas gali mirksėti gintaro spalva.
B: Baterijos būsena		Jei šviesos diodas nuolat šviečia žaliai, **Power-LOAD** sistema įjungta ir baterija neįkraunama. Jei šviesos diodas mirksi žaliai, baterija įkraunama. Baterija įkraunama, tik kai vežimėlis užfiksuotas automobilio paciento salono galvūgalyje.

Nuoroda ir pavadinimas	Šviesos diodas arba mygtukas	Aprašas
C: Klaida		Jie šviesos diodas nuolat šviečia gintaro spalva, įvyko **Power-LOAD** klaida. Dukart paspauskite pagrindinį maitinimo mygtuką, kad atkurtumėte pradinę gaminio būseną. Jei šviesos diodas toliau nuolat šviečia gintaro spalva, kreipkitės į techninės pagalbos tarnybą. Jei šviesos diodas mirksi gintaro spalva, vežimėlio baterija senka.
D: Aukštyn / žemyn	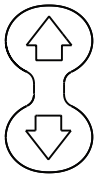	Paspauskite rodyklę aukštyn (↑), kad pakeltumėte kėlimo svirtis į aukščiausią padėtį. Neštuvų kojos nesusilanksto. Paspauskite rodyklę žemyn (↓), kad nuleistumėte kėlimo svirtis ir neštuvus. Prieš paspausdami išskleiskite neštuvų pagrindą.
E: Rankinis atleidimas		Paspauskite neštuvams iškelti, jei nutrūksta **Power-LOAD** maitinimas. Laikykite mygtuką nuspaustą, kol kėlimo svirtys nesilies prie neštuvų. Prieš paspausdami išskleiskite neštuvų pagrindą.
F: Galvūgalio šviesos diodų indikatorius		Jei šviesos diodai nuolat šviečia žaliai, neštuvų galvūgalis yra tinkamoje padėtyje. Jei šviesos diodai mirksi gintaro spalva įkėlimo padėtyje, reiškia, neštuvų galvūgalis yra netinkamoje padėtyje. Jei šviesos diodai mirksi gintaro spalva pervežimo padėtyje, reiškia, **Power-LOAD** akumuliatorius nesikrauna.

Pastaba - Kai gaminys yra transportavimo padėtyje, vežimėlio galvūgalio gale esantys šviesdiodžiai indikatoriai degs žaliai. Jeigu akumuliatorius **Power-LOAD** nesikrauna, žaliai degantis šviesos diodas po maždaug 30 sekundžių pradės mirksėti gintaro spalva. Šis geltono šviesdiodžio mirksėjimas neturėtų paveikti gaminio funkcionalumo.

Vežimėlio galvūgalio šviesos diodų indikatoriai

Šie **Power-LOAD** šviesos diodų indikatoriai yra **Power-LOAD** vežimėlio galvūgalyje. Alyvos rezervuaro vieta parodyta kaip iliustracija.

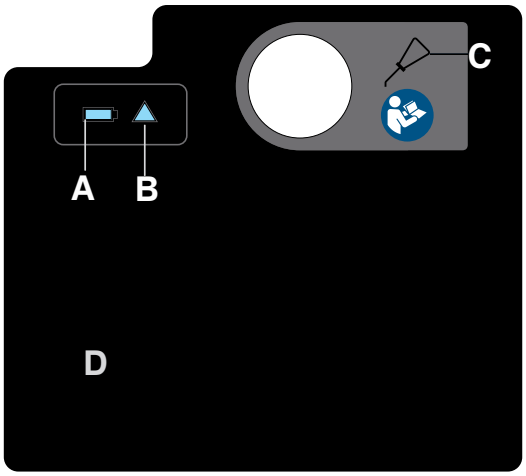

pav. 22 – Vežimėlio galvūgalio etiketė

Nuoroda ir pavadinimas	Piktograma arba šviesos diodas	Pavadinimas
A: Baterijos būsena		Jei šviesos diodas nuolat šviečia žaliai, **Power-LOAD** sistema įjungta ir baterija neįkraunama. Jei šviesos diodas mirksi žaliai, baterija įkraunama. **Pastaba** - Baterija įkraunama, tik kai vežimėlis užfiksuotas automobilio paciento salono galvūgalyje.
B: Klaida		Jie šviesos diodas nuolat šviečia gintaro spalva, įvyko **Power-LOAD** klaida. Dukart paspauskite pagrindinį maitinimo mygtuką, kad atkurtumėte pradinę gaminio būseną. Jei šviesos diodas toliau nuolat šviečia gintaro spalva, kreipkitės į techninės pagalbos tarnybą. Jei šviesos diodas mirksi gintaro spalva, vežimėlio baterija senka.
C: Alyvos rezervuaras		Pilkite Mobil **Mercon** V Blend ATF alyvos (6500-001-293) čia, kol bus pilna. Kad gaminys nesugestų ir neatsirastų protėkis, rezervuaro neperpildykite alyva.
D: USB prievadas	Netaikoma	Nuimkite plokštelę, kad prieitumėte prie įvesties / išvesties diagnostikos USB prievado. Techninės priežiūros darbus gali atlikti tik kvalifikuoti specialistai.

Rankiniai naudotojo valdikliai

Rankiniai naudotojo valdikliai leidžia atleisti neštuvus nuo **Power-LOAD** be maitinimo:

- Atleidimo svirtis
- Perkėlimo užrakto gaidukas
- Vežimėlio atleidimo mygtukas
- Neštuvų atleidimo rankena
- Perkėlimo užrakto slankiklis

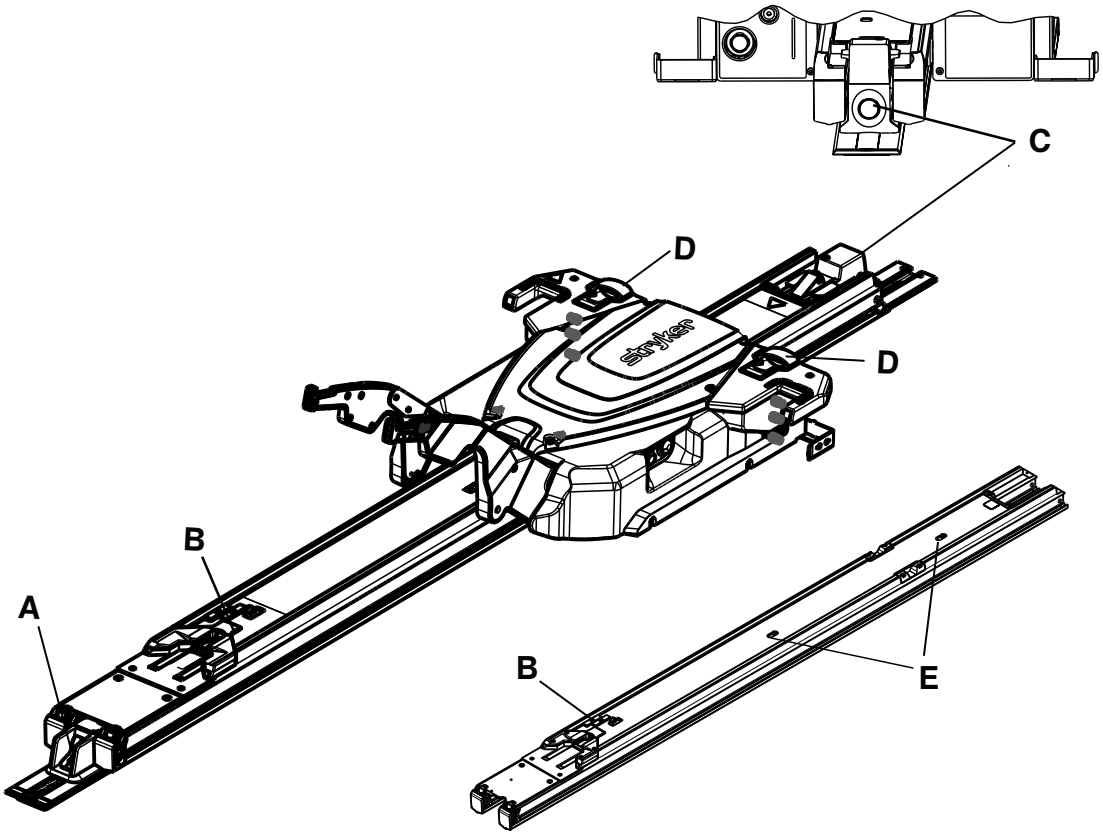

pav. 23 – Perkėlimo dalis parodyta su vežimėliu ir be jo

Nuoroda ir pavadinimas	Piktograma arba mygtukas	Pavadinimas
A: Atleidimo svirtis (kojūgalyje)		Nuspauskite ir laikykite neštuvams ištraukti iš paciento salono.
B: Perkėlimo užrakto gaidukas (perkėlimo dalyje)		Slinkite, kad atrakintumėte perkėlimo dalį iš užrakintos padėties.
C: Vežimėlio atleidimas (galvūgalyje)		Spauskite keldami kėlimo svirtis, kad atleistumėte ir išskleistumėte **Power-LOAD** iš automobilio paciento salono be neštuvų. Tada ištraukite vežimėlį iš automobilio paciento salono.

Nuoroda ir pavadinimas	Piktograma arba mygtukas	Pavadinimas
D: Neštuvų atleidimo rankena (vežimėlyje)		Pakelkite, kad atleistumėte neštuvus nuo **Power-LOAD**, kai neštuvų pagrindas visiškai išskleistas.
E: Perkėlimo užrakto slankiklis (perkėlimo dalyje)		Slinkite, kad atrakintumėte perkėlimo dalį iš užrakintos padėties.

Naudojimo rekomendacijos

ĮSPĖJIMAS

- Prieš naudodami visada patikrinkite, ar **Power-LOAD** veikia. To nepadarius, pacientas ar operatorius gali būti sužeisti.
- Judėdami po transporto priemonės paciento skyrių būkite atsargūs, kad neužkliūtumėte už **Power-LOAD**.
- Visada būkite atsargūs naudodami **Power-LOAD** sudėtingomis oro sąlygomis (pavyzdžiui, lyjant, sningant, esant ledo).
- Niekada nepradėkite neštuvų ar **Power-LOAD** judinti tol, kol žmonės nepasitraukė nuo mechanizmų. Veikiančioms neštuvų ar **Power-LOAD** mechanizmų dalims įtraukus, galima sunkiai susižaloti.
- Būtinai pabandykite įkelti ir iškelti neštuvus naudojant **Power-LOAD**, kol visiškai suprasite, kaip gaminys veikia. Netinkamai naudojant galima susižaloti.
- Neleiskite neišmokytiems darbuotojams padėti naudojant **Power-LOAD**. Neišmokyti techninės priežiūros specialistai / darbuotojai gali sužaloti pacientą ir susižaloti patys.
- Nevažiuokite transporto priemone, kai vežimėlis yra vidurinėje padėtyje. Ši padėtis nefiksuojama, joje važiuoti negalima.
- Dirbdami su neštuvais visada juos laikykite abiem rankomis. **Power-LOAD** yra tik pagalbinis prietaisas. Kiekvienoje situacijoje įvertinkite, kaip paskirstyti ir kelti pervežamą svorį.
- Kai svoris didesnis už 400 svar. (181 kg), visada dirbkite su pakankamai žmonių, kad turėtumėte pakankamai jėgos įkelti ar iškelti. Kad būtų saugiau, operatoriai turi įkelti ar iškelti ant horizontalių paviršių. Jei transporto priemonės platforma yra 36 col. (91 cm) ar aukštesnė, gali tekti iškelti rankomis.
- Įkeldami ir iškeldami automatiniu būdu, laikykite rankas ir galūnes toliau nuo **Power-LOAD** vežimėlio kėlimo svirčių ir neštuvų pagrindo.

Pastaba

- Prieš kiekvienos pamainos pradžią patikrinkite, ar **Power-LOAD** veikia tinkamai. Pavyzdžiui, atrakinant neštuvus kėlimo svirtys turėtų šiek tiek pakelti neštuvus, patikrinkite baterijos įkrovos lygį ir t. t. Jei gaminys neveikia, transporto priemonės nenaudokite, kad galėtumėte nustatyti **Power-LOAD** problemą ir pataisyti.
- Nenaudokite **Power-LOAD** su didesniu nei 700 svar. (318 kg) svoriu įskaitant paciento ir priedų svorį. Saugioji **Power-LOAD** darbinė apkrova yra 870 svar. (395 kg) įskaitant neštuvų svorį.
- Naudojant įprastai nespauskite arba neišjunkite pagrindinio maitinimo mygtuko, nes taip neįsikraus baterija.
- Nevažiuokite transporto priemone, kai vežimėlis yra vidurinėje padėtyje. Ši padėtis nefiksuojama, joje važiuoti negalima.
- Jei įmanoma, **Power-LOAD** ir transporto priemonę naudokite ant horizontalaus paviršiaus.
- Jei negalite iškelti neštuvų su pacientu iš transporto priemonės paciento skyriaus, pacientui iškelti naudokite kietą lentą.
- „Stryker“ rekomenduoja periodiškai mokytis (bet kartą per metus) neautomatinių atsarginių procedūrų. Papildomo mokymo kontrolinio sąrašo pavyzdį (Mkt Lit-676) žr. www.stryker.com arba susisiekite su savo „Stryker“ pardavimo atstovu.

Neštuvų kėlimas, nuleidimas arba atleidimas automatiniu būdu

Power-PRO neštuvuose yra įrengti du visiškai tapatūs neštuvų valdymo jungikliai. Paspausdami bet kurio iš šių jungiklių mygtuką, galite neštuvus paaukštinti (išlankstyti), pažeminti (sulankstyti) arba atlaisvinti iš **Power-LOAD** tvirtinimo sistemos, jei taikoma (pav. 24).

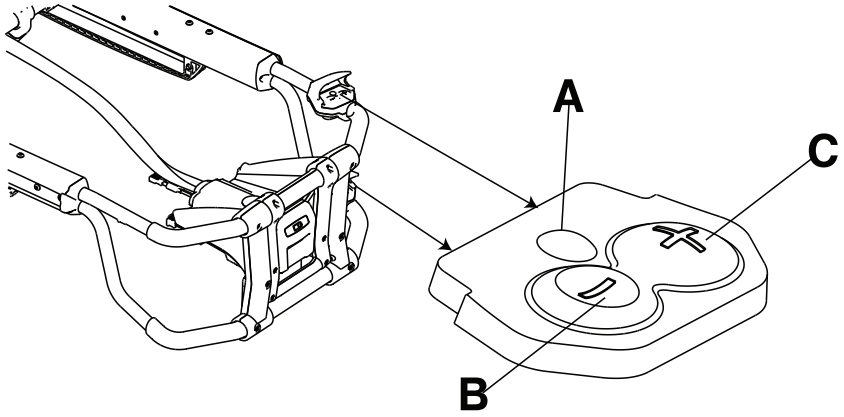

pav. 24 – Neštuvų valdymo jungikliai

Nuoroda	Pavadinimas	Pavadinimas
A	Atleidimo mygtukas	Paspauskite neštuvams atrakinti (skirta naudoti tik su **Power-LOAD**)
B	Sulankstymo (-) mygtukas	Nuspaudę laikykite gulimajai daliai pažeminti arba neštuvų važiuoklei sulankstyti
C	Išlankstymo (+) mygtukas	Nuspaudę laikykite gulimajai daliai paaukštinti arba neštuvų važiuoklei sulankstyti

Akumuliatoriaus įkrovos būklės patikrinimas

SMRT Pak įkrovos būklę tikrinkite pagal neštuvų baterijos šviesos diodų indikatorių. Įkrauta darbinės būklės **SMRT** Pak pajėgi tiekti energiją iki 25 iškvietimų, transportuojant 250 svar. (113 kg) sveriantį pacientą (tikri rezultatai gali skirtis). 24 V nuolatinės srovės **Power-PRO** sistemos ir **SMRT** Pak vardinė elektros energija yra 2,4 ampervalandės.

ĮSPĖJIMAS - Neišimkite akumuliatoriaus, kai neštuvai yra aktyvūs.

PERSPĖJIMAS - Prieš pradėdami naudoti gaminį, visada įkraukite akumuliatorių. Neįkrautas arba išsekęs akumuliatorius gali sumažinti gaminio veiksmingumą.

Norėdami patikrinti baterijos įkrovos būklę, paspauskite neštuvų valdymo jungiklio įtraukimo (-) mygtuką, kad aktyvintumėte neštuvų baterijos šviesos diodų indikatorių. Neštuvų baterijos šviesos diodų indikatorius yra kojūgalio valdymo korpuse (baterijos simbolis).

- Šviesos diodas nuolat šviečia žaliai, jei baterija visiškai įkrauta arba baterijos įkrovos būklė pakankama.

  Pastaba - Geriausiems rezultatams pasiekti naudokite **SMRT** Pak, kol neštuvų baterijos šviesos diodų indikatoriaus spalva iš nuolat šviečiančios žalios pasikeičia į mirksinčią gintaro spalvos.

- Šviesos diodas mirksi gintaro spalva, kai reikia įkrauti arba pakeisti bateriją.

  Pastaba - Neštuvų baterijos šviesos diodų indikatorius nebūtinai turi mirksėti gintaro spalva, kad išimtumėte ir pakeistumėte **SMRT** Pak, tačiau tai laikoma geriausia praktika. Galite bet kada išimti ir įkrauti **SMRT** Pak.

- Nuolat šviečiantis gintaro spalvos šviesos diodas rodo baterijos klaidą.

Pastaba

- Naudokite tik „Stryker“ patvirtintas baterijas.

- Jei įrengta, automatinė neštuvų tvirtinimo sistema automatiškai įkrauna **SMRT** Pak bateriją. Įkrovimas automatiškai vyksta, kai neštuvai užfiksuojami automatinėje neštuvų tvirtinimo sistemoje (kabelių ir jungčių nereikia). Neštuvų baterijos šviesos diodų indikatorius akimirką mirksi žaliai rodydamas, kad kraunasi.
- Automatiškai įkraunamos tik **SMRT** Pak baterijos.

Įkėlimas ir iškėlimas automatiniu būdu

Pritvirtinkite šią automatinių veiksmų instrukcijų etiketę prie plokštelės (6390-001-467) ir sumontuokite plokštelę ant durų skydo arba automobilio paciento salono sienos, kur plokštelė būtų matoma naudotojams.

Mygtukų ir šviesos diodų vietas žr. *Naudotojo valdikliai ir šviesos diodų indikatoriai* (psl. 28).

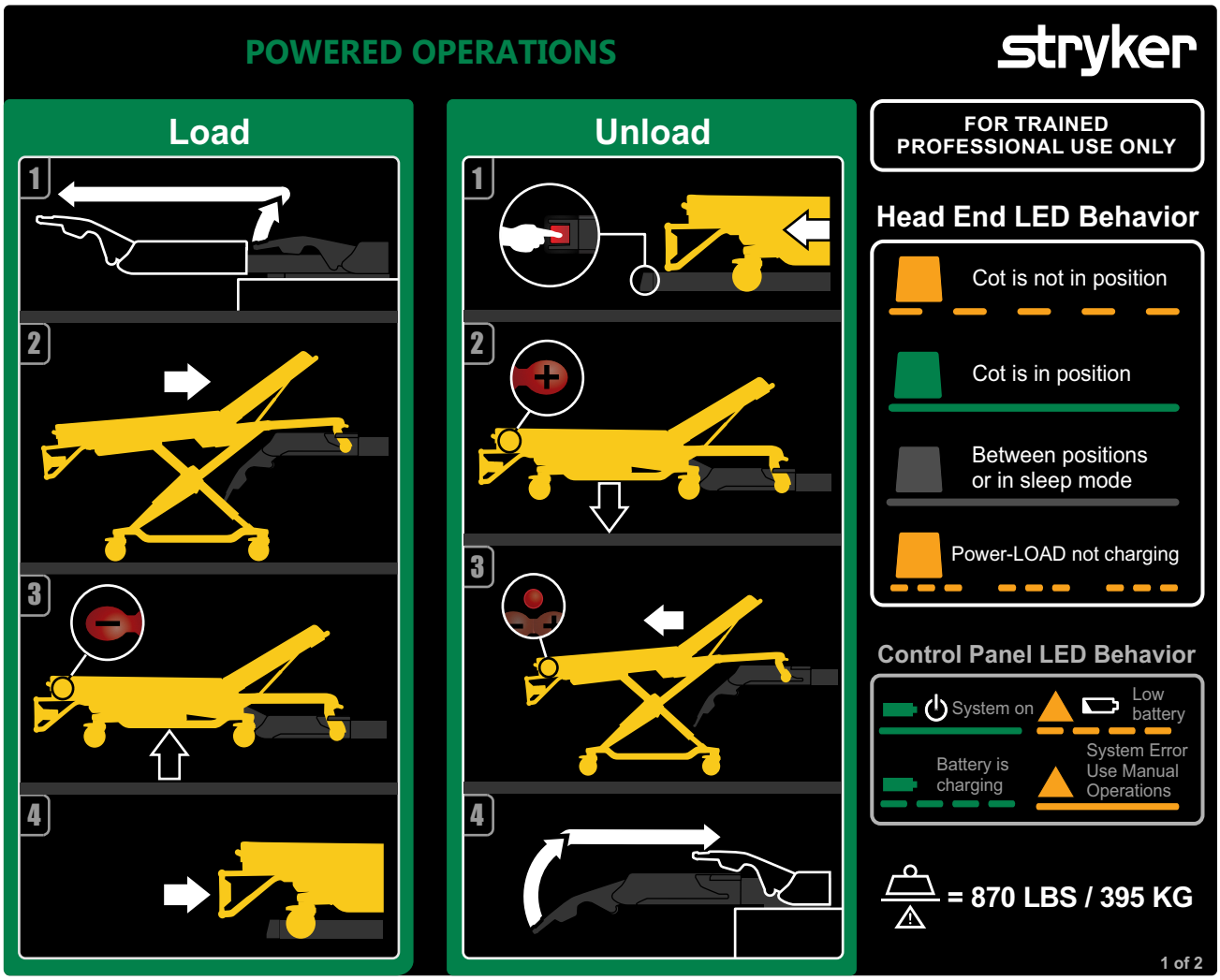

pav. 25 – Automatiniai veiksmai

Power-LOAD įkėlimas automatiniu būdu

1. Pakelkite kėlimo svirtis, kad nukreiptumėte ir ištrauktumėte vežimėlį iš automobilio paciento salono.
2. Stumkite neštuvus į **Power-LOAD**, kol neštuvų keliamųjų ratų kaiščiai užsifiksuos vietoje. Įkeldami neštuvus įsitikinkite, kad neštuvai sulygiuoti su kėlimo svirtimis.
3. Nuspauskite ir laikykite neštuvų valdymo jungiklio sulankstymo (-) mygtuką, kad visiškai susilankstytų neštuvų važiuoklė, kol neštuvai bus laikomi.
4. Stumkite neštuvus į automobilio paciento saloną, kol kėlimo svirtys nusileis ir neštuvai užsifiksuos **Power-LOAD**.

5. Tvirtai patraukdami neštuvų kojūgalį į šonus įsitikinkite, kad neštuvai pritvirtinti **Power-LOAD** fiksatoriuje, .
6. Papildomų krovimo instrukcijų žr. *Power-PRO neštuvų įkėlimas į automobilį su Power-LOAD parinktimi* (psl. 41).

Power-LOAD iškėlimas automatiniu būdu

1. Nuspauskite ir laikykite atleidimo svirtį **Power-LOAD** sistemos kojūgalyje bei traukite, kad ištrauktumėte neštuvus iš automobilio paciento salono.
2. Nuspausdami ir laikydami neštuvų valdymo jungiklio išskleidimo (+) mygtuką išskleiskite neštuvus, kol jų ratai atsirems į žemę.
3. Paspauskite neštuvų valdymo jungiklio atleidimo mygtuką, kad atrakintumėte neštuvus nuo **Power-LOAD**.
4. Pakelkite kėlimo svirtis ir nukreipkite vežimėlį į automobilio paciento saloną. Įsitikinkite, kad vežimėlis netrukdo uždaryti automobilio durų.
5. Papildomas iškėlimo instrukcijas žr. *Power-PRO neštuvų iškėlimas iš automobilio su Power-LOAD parinktimi* (psl. 42).

   Pastaba - Jei **Power-LOAD** nebus naudojamas savaitę ar ilgiau, paspausdami pagrindinį maitinimo jungiklį išjunkite gaminį, kad neišsektų baterija. Gali reikėti įjungti ir išjungti gaminį norint įsitikinti, kad **Power-LOAD** yra išjungtas, o ne veikia laukimo režimu.

Įkėlimas ir iškėlimas rankomis

Pritvirtinkite šią veiksmų rankomis instrukcijų etiketę prie plokštelės (6390-001-467) ir sumontuokite plokštelę ant durų skydo arba automobilio paciento salono sienos, kur plokštelė būtų matoma naudotojams.

Mygtukų ir šviesos diodų vietas žr. *Naudotojo valdikliai ir šviesos diodų indikatoriai* (psl. 28).

ĮSPĖJIMAS

- Visada naudokite **Power-LOAD** sistemą ir priedus, tik kaip aprašyta vadovuose. Netinkamai naudojant **Power-LOAD** sistemą arba bet kokį priedą galima sužaloti pacientą arba operatorių. Šio gaminio naudojimas bet kokiu kitu būdu yra visiška savininko arba naudotojo atsakomybė.
- Atlikdami veiksmus rankomis visada prilaikykite neštuvų kojūgalio svorį.
- Įkeldami ir iškeldami visada įsitikinkite, kad galite išlaikyti visą neštuvų svorį. Be maitinimo kėlimo svirtys nepakels neštuvų.

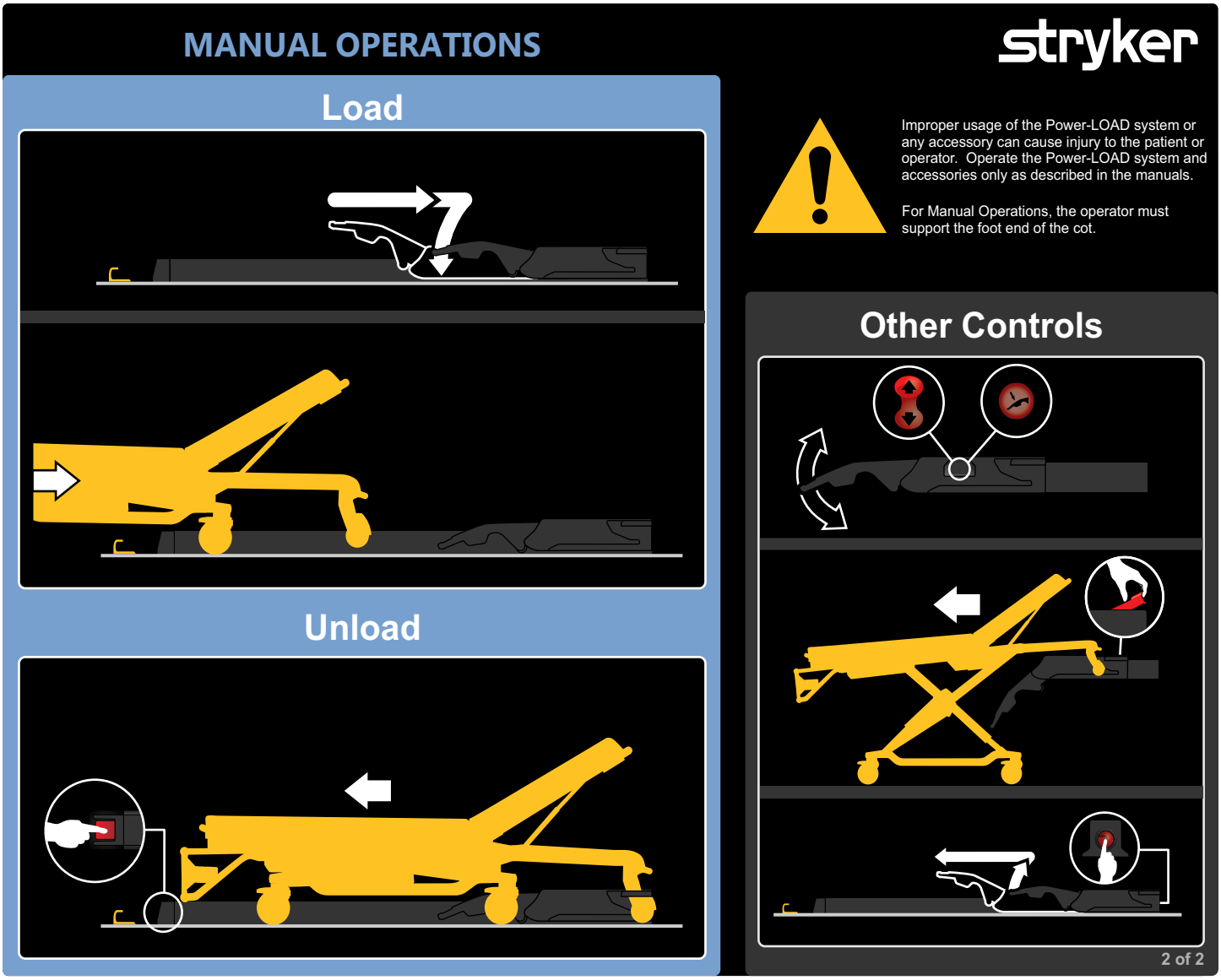

pav. 26 – Veiksmai rankomis

Pastaba - Jei **Power-LOAD** nebus naudojamas savaitę ar ilgiau, paspausdami pagrindinį maitinimo jungiklį išjunkite gaminį, kad neišsektų baterija. Gali reikėti įjungti ir išjungti gaminį norint įsitikinti, kad **Power-LOAD** yra išjungtas, o ne veikia laukimo režimu.

Power-LOAD įkėlimas rankiniu būdu

1. Įsitikinkite, kad **Power-LOAD** yra automobilio paciento salono galvūgalyje ir kėlimo svirtys nuleistos.
2. Stumkite neštuvus į automobilio paciento saloną, kol neštuvai užsifiksuos **Power-LOAD**.
3. Įsitikinkite, kad neštuvai pritvirtinti **Power-LOAD** fiksatoriuje, tvirtai patraukdami neštuvų kojūgalį į šonus.
4. Papildomas įkėlimo instrukcijas žr. *Neštuvų įkėlimas į transporto priemonę rankomis (Power-PRO maitinimo netekimas)* (psl. 47).

Power-LOAD iškėlimas rankiniu būdu

1. Nuspauskite ir laikykite atleidimo svirtį **Power-LOAD** sistemos kojūgalyje.
2. Patraukite, kad ištrauktumėte neštuvus iš automobilio paciento salono.

Baterijos įkrovos būklės patikrinimas Power-LOAD valdymo skydelyje

ĮSPĖJIMAS

- Pažeistas baterijas visada grąžinkite į techninės priežiūros centrą perdirbti. Negalima išmesti kartu su nerūšiuotomis buitinėmis atliekomis. Savo šalyje prieinamų grąžinimo ir (arba) surinkimo sistemų klauskite savo vietos platintojo.
- Visada atjunkite stacionarųjį tinklą (jei taikoma), atjunkite automobilio akumuliatorių, nuspauskite pagrindinį maitinimo mygtuką gaminiui išjungti ir tada perkelkite vežimėlį į įkėlimo padėtį, kad atliktumėte **Power-LOAD** techninę priežiūrą.
- Neišimkite **Power-LOAD** baterijos jam veikiant.

Baterijos įkrovos būklės patikrinimas:

1. Įsitikinkite, kad baterijos maitinimo šviesos diodas įjungtas.
2. Baterijos įkrovos būklę patikrinkite **Power-LOAD** valdymo skydelyje (parodyta kaip baterijos simbolis).
   - Baterijos įkrovos šviesos diodas nuolat šviečia žaliai, kai **Power-LOAD** sistema įjungta ir baterija neįkraunama.
   - Baterijai įsikraunant baterijos maitinimo šviesos diodas mirksi žaliai.
   - Baterijai senkant klaidos šviesos diodas mirksi gintaro spalva.

Akumuliatoriaus įkrovimas

ĮSPĖJIMAS - Naudojant įprastai nespauskite pagrindinio maitinimo mygtuko gaminiui išjungti, nes taip neįsikraus baterija.

Įsitikinkite, jog baterija įkrauta, kad **Power-LOAD** veiktų. Išsekusiai baterijai įkrauti reikia ne mažiau kaip dešimties valandų. Baterija įkraunama, kai vežimėlis užfiksuotas automobilio paciento salono galvūgalyje.

Akumuliatorius įkrovimo eiga:

1. Pakelkite kėlimo svirtis ir rankomis stumkite vežimėlį į automobilio paciento salono galvūgalį.
2. Užfiksuokite vežimėlį automobilio paciento salono galvūgalyje.

Pastaba

- Baterijai įsikraunant baterijos maitinimo šviesos diodas mirksi žaliai.
- **Power-LOAD** akumuliatorius nesikrauna, jei vežimėlio galvūgalio LED indikatoriai mirksi gintaro spalva, kai gaminys yra pervežimo padėtyje.

Power-LOAD laikymas

Neleiskite baterijai išsekti. Laikymo ar neaktyviu laikotarpiu visos baterijos praranda įkrovą. Jei **Power-LOAD** nenaudosite savaitę ar ilgiau, paspausdami pagrindinį maitinimo mygtuką išjunkite gaminį. Gali reikėti įjungti ir išjungti gaminį norint įsitikinti, kad **Power-LOAD** yra išjungtas, o ne veikia laukimo režimu.

Neštuvų įkėlimo aukščio nustatymas

Prieš pradėdami naudoti automobilį, turite nustatyti neštuvų su **Power-LOAD** parinktimi įkėlimo aukštį. Suderinamų neštuvų sąrašą žr. *Neštuvų suderinamumas* (psl. 12). Daugiau informacijos apie tinkamo neštuvų aukščio nustatymą žr. savo neštuvų eksploatacijos vadove.

Nepatobulinto X rėmo neštuvų naudojimas incidentui su daugybe nukentėjusiųjų

Kai kuriuos nesuderinamus neštuvus, įskaitant daugumą X rėmo neštuvų, galite naudoti per incidentą, kuriame daugybė nukentėjusiųjų.

ĮSPĖJIMAS

- Neleiskite važiuoklės fiksatoriui uždengti važiuoklės vamzdžio raudonos reguliavimo ribos etiketės. Kad važiuoklės žiotys nepaleistų neštuvų rėmo, tarpas tarp važiuoklės fiksatoriaus ir stacionarių važiuoklės žiočių niekada neturi būti didesnis nei 1 col. (2,5 cm).
- Kai važiuoklės žiotys atviros, niekada nespauskite atleidimo mygtuko ranka ar pirštais. Važiuoklės fiksavimo mechanizmas užveriamas stipraus spyruoklinio mechanizmo.

Įkėlimo ir iškėlimo operacijos panašios į neštuvų įkėlimo ir iškėlimo rankomis instrukcijas. Nepaisant to, vietoje kojūgalio neštuvų užrakto naudojamas važiuoklės fiksatoriaus blokas. Įkeldami nesuderinamus neštuvus užfiksuokite neštuvų atraminį stulpelį į važiuoklės fiksavimo bloką.

Daugybės nukentėjusiųjų parinktyje yra važiuoklės blokas, montuojamas prie sienos arba grindų. Šį važiuoklės bloką reikėtų laikyti spintelėje, kad įvykus nelaimei galėtumėte jį greitai pritvirtinti automobilio paciento salone.

Power-LOAD išskleidimas iš automobilio be neštuvų

Power-LOAD išskleidimas iš automobilio paciento salono be neštuvų:

1. Nueikite iki **Power-LOAD** sistemos galvūgalio.
2. Keldami kėlimo svirtis nuspauskite vežimėlio atleidimo mygtuką **Power-LOAD** sistemos galvūgalyje (pav. 27).
3. Traukite vežimėlį iš automobilio paciento salono (pav. 28).

pav. 27 – Vežimėlio atleidimo mygtuko nuspaudimas

pav. 28 – Vežimėlio ištraukimas

Performance-PRO neštuvų įkėlimas į automobilį su Power-LOAD parinktimi

ĮSPĖJIMAS

- Neštuvus su pacientu įkelti į automobilį arba iš jo iškelti visada turi mažiausiai du išmokyti operatoriai.
- Visada į automobilio paciento saloną įkelkite su **Power-LOAD** suderinamus neštuvus prieš visus kitus keleivius.

PERSPĖJIMAS

- Įkeldami neštuvus jų netrenkite į vežimėlį, kad nesugadintumėte įrangos.
- Nestumkite neštuvų į automobilio paciento saloną, kol neštuvų pagrindas iki galo nesusiskleidė.

1. Pakelkite transporto priemonės bamperį į pakeltą padėtį, jei jis įrengtas.
2. Pakelkite kėlimo svirtis, kad nukreiptumėte ir ištrauktumėte vežimėlį iš automobilio paciento salono (pav. 29).

pav. 29 – Vežimėlio nukreipimas iš automobilio

3. Pakelkite neštuvus į įkėlimo padėtį.
4. Visiškai išskleiskite ir užfiksuokite neštuvų sustumiamąją galvūgalio sekciją prieš keldami neštuvus į **Power-LOAD**.
5. Stumkite neštuvus į **Power-LOAD**, kol neštuvų keliamųjų ratų kaiščiai užsifiksuos vietoje (pav. 30). Įkeldami neštuvus įsitikinkite, kad neštuvai sulygiuoti su kėlimo svirtimis.

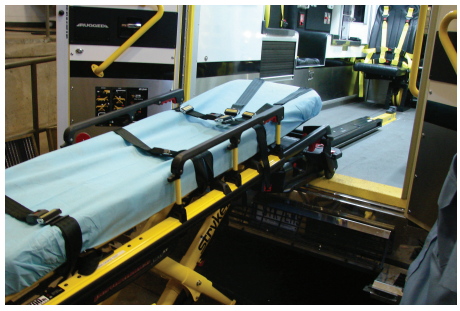

pav. 30 – Ratų kaiščių užfiksavimas

6. Galvūgalio šviesos diodų indikatoriais patikrinkite, kad neštuvai paruošti įkelti.
   - Jei šviesos diodai nuolat šviečia žaliai, reiškia, neštuvų galvūgalis yra tinkamoje padėtyje.
   - Jei šviesos diodai mirksi gintaro spalva, reiškia, neštuvų galvūgalis yra netinkamoje padėtyje.
7. Paspauskite **Power-LOAD** valdymo skydelio (↑) mygtuką, kad pakeltumėte kėlimo svirtis į aukščiausią padėtį (pav. 31).

   Pastaba - Neštuvų kojos nesusilanksto.

pav. 31 – Kėlimo svirčių pakėlimas į aukščiausią padėtį

8. 1-asis operatorius (kojūgalis): Ima už neštuvų rėmo kojūgalyje. Nuspauskite ir laikykite neštuvų rankinį atleidimą.

9. 2-asis operatorius (šone): Prilaikykite išorinį išilginį strypą neštuvams stabilizuoti. Tada suimkite pagrindo rėmą (pav. 32). Kojūgalio operatoriui pakėlus neštuvus ir suspaudus neštuvų rankinį atleidimą, viena ranka suskleiskite neštuvų važiuoklę ir ją laikykite.

pav. 32 – Pagrindo rėmo suėmimas

10. 1-asis operatorius (kojūgalis): Atleiskite neštuvų rankinį atleidimą, kad užfiksuotumėte važiuoklę suskleistoje padėtyje. Įsitikinkite, kad neštuvų rankinis atleidimas paleistas. Jei neštuvų rankinis atleidimas nepaleistas, neštuvų pagrindas išsiskleis ir neštuvai neužsifiksuos neštuvų fiksatoriuje.
11. Stumkite neštuvus į automobilio paciento saloną, kol kėlimo svirtys nusileis ir neštuvai užsifiksuos **Power-LOAD**.
12. Įsitikinkite, kad neštuvai pritvirtinti **Power-LOAD** fiksatoriuje, tvirtai patraukdami neštuvų kojūgalį į šonus.

Performance-PRO neštuvų iškėlimas iš automobilio su Power-LOAD parinktimi

---

ĮSPĖJIMAS

- Neštuvus su pacientu įkelti į automobilį arba iš jo iškelti visada turi mažiausiai du išmokyti operatoriai.
- Būkite pasiruošę išlaikyti visą neštuvų ir paciento svorį, jei iškeliant neštuvus iš automobilio paciento salono kėlimo svirtys nepakelia neštuvų. Atleidžiant neštuvus, kad juos būtų galima ištraukti iš automobilio paciento salono, **Power-LOAD** kėlimo svirtys šiek tiek pakels neštuvus.
- Iškeldami neštuvus, prieš paspausdami bet kurį **Power-LOAD** valdymo skydelio mygtuką visada įsitikinkite, kad neštuvų pagrindas išskleistas.

---

1. Pakelkite transporto priemonės bamperį į pakeltą padėtį, jei jis įrengtas.
2. Nuspauskite ir laikykite atleidimo svirtį **Power-LOAD** sistemos kojūgalyje bei traukite, kad ištrauktumėte neštuvus iš automobilio paciento salono.
3. Suimkite neštuvų rėmą kojūgalyje ir traukite neštuvus iš automobilio paciento salono.

   Pastaba - Galvūgalio šviesos diodų indikatoriai nuolat šviečia žaliai, tik kai neštuvai paruošti išimti.
4. 1-asis operatorius (kojūgalis): Suimkite neštuvų rėmą (pav. 33). Nuspauskite ir laikykite neštuvų rankinį atleidimą.

pav. 33 – Neštuvų rėmo suėmimas

5. 2-asis operatorius (šone): Suimkite pagrindo rėmą, kur nurodyta (pav. 33), šiek tiek pakelkite, ir nuleiskite pagrindo rėmą į visiškai išskleistą padėtį. Įsitikinkite, kad neštuvų ratai yra ant žemės.
6. 1-asis operatorius (kojūgalis): Atleiskite neštuvų rankinį atleidimą, kad užfiksuotumėte važiuoklę išskleistoje padėtyje.

7. Paspauskite **Power-LOAD** valdymo skydelio (↓) mygtuką, kad nuleistumėte kėlimo svirtis ir neštuvus (pav. 34).

pav. 34 – Kėlimo svirčių nuleidimas

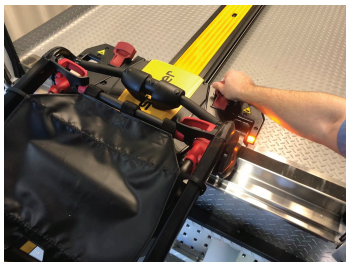

pav. 35 – Neštuvų atrakinimas

8. Pakelkite vieną iš dviejų neštuvų rankinio atleidimo rankenų vežimėlio galvūgalyje, kad atrakintumėte neštuvus (pav. 35).
9. Pakelkite kėlimo svirtis ir kreipkite vežimėlį į automobilio paciento saloną, kol svirtys bus pakankamai toli, kad netrukdytų automobilio durims.

Power-PRO neštuvų įkėlimas į automobilį su Power-LOAD parinktimi

ĮSPĖJIMAS

- Neštuvus su pacientu įkelti į automobilį arba iš jo iškelti visada turi mažiausiai du išmokyti operatoriai.
- Visada į automobilio paciento saloną įkelkite su **Power-LOAD** suderinamus neštuvus prieš visus kitus keleivius.

PERSPĖJIMAS - Įkeldami neštuvus jų netrenkite į vežimėlį, kad nesugadintumėte įrangos.

1. Pakelkite transporto priemonės bamperį į pakeltą padėtį, jei jis įrengtas.
2. Pakelkite kėlimo svirtis, kad nukreiptumėte ir ištrauktumėte vežimėlį iš automobilio paciento salono (pav. 36).

pav. 36 – Vežimėlio nukreipimas iš automobilio

pav. 37 – Įkėlimo aukščio nustatymas

3. Nuspausdami ir laikydami neštuvų valdymo jungiklio išskleidimo (+) mygtuką išskleiskite neštuvų važiuoklę iki nustatyto įkėlimo aukščio (pav. 37).
4. Visiškai išskleiskite ir užfiksuokite neštuvų sustumiamąją galvūgalio sekciją prieš keldami neštuvus į **Power-LOAD**.
5. Stumkite neštuvus į **Power-LOAD**, kol neštuvų keliamųjų ratų kaiščiai užsifiksuos vietoje (pav. 38). Įkeldami neštuvus įsitikinkite, kad neštuvai sulygiuoti su kėlimo svirtimis.

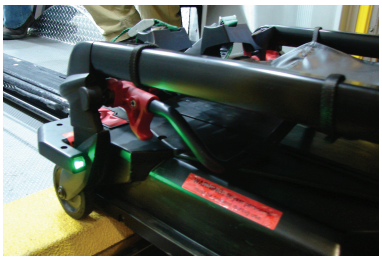

pav. 38 – Ratų kaiščių užfiksavimas

6. Galvūgalio šviesos diodų indikatoriais patikrinkite, kad neštuvai paruošti įkelti.
   a. Jei šviesos diodai nuolat šviečia žaliai, reiškia, neštuvų galvūgalis yra tinkamoje padėtyje.
   b. Jei šviesos diodai mirksi gintaro spalva, reiškia, neštuvų galvūgalis yra netinkamoje padėtyje.
7. Nuspauskite ir laikykite neštuvų valdymo jungiklio sulankstymo (-) mygtuką (pav. 39), kad visiškai susilankstytų neštuvų važiuoklė, kol neštuvai bus laikomi.

pav. 39 – Neštuvų sulankstymas iki galo

8. Stumkite neštuvus į automobilio paciento saloną, kol kėlimo svirtys nusileis ir neštuvai užsifiksuos **Power-LOAD**.
9. Įsitikinkite, kad neštuvai pritvirtinti **Power-LOAD** fiksatoriuje, tvirtai patraukdami neštuvų kojūgalį į šonus.

Power-PRO neštuvų iškėlimas iš automobilio su Power-LOAD parinktimi

ĮSPĖJIMAS

- Neštuvus su pacientu įkelti į automobilį arba iš jo iškelti visada turi mažiausiai du išmokyti operatoriai.
- Būkite pasiruošę išlaikyti visą neštuvų ir paciento svorį, jei iškeliant neštuvus iš automobilio paciento salono kėlimo svirtys nepakelia neštuvų. Atleidžiant neštuvus, kad juos būtų galima ištraukti iš automobilio paciento salono, **Power-LOAD** kėlimo svirtys šiek tiek pakels neštuvus.

1. Pakelkite transporto priemonės bamperį į pakeltą padėtį, jei jis įrengtas.
2. Nuspauskite ir laikykite atleidimo svirtį **Power-LOAD** sistemos kojūgalyje bei traukite, kad ištrauktumėte neštuvus iš automobilio paciento salono (pav. 40).

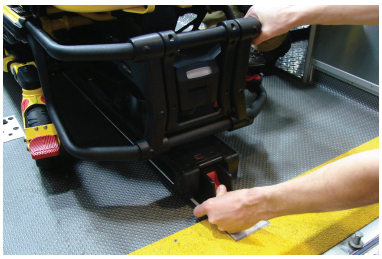

pav. 40 – Svirties nuspaudimas ir laikymas

pav. 41 – Neštuvų rėmo suėmimas

3. Suimkite neštuvų rėmą kojūgalyje ir traukite neštuvus iš automobilio paciento salono (pav. 41).

   Pastaba - Galvūgalio šviesos diodų indikatoriai nuolat šviečia žaliai, tik kai neštuvai paruošti išimti.

4. Nuspausdami ir laikydami neštuvų valdymo jungiklio išskleidimo (+) mygtuką išskleiskite neštuvus, kol jų ratai atsirems į žemę.
5. Atleiskite išlankstymo (+) mygtuką, kai kėlimo svirtys nebelaiko neštuvų. Kėlimo svirtys judės į priekį, kol nusileis iki galo.
6. Nuspauskite neštuvų valdymo jungiklio atleidimo mygtuką (pav. 42) kojūgalyje arba pakelkite vieną iš dviejų neštuvų rankinio atleidimo rankenų vežimėlio galvūgalyje, kad atrakintumėte neštuvus (pav. 43).

pav. 42 – Atleidimo mygtuko nuspaudimas

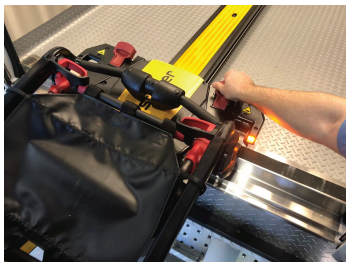

pav. 43 – Neštuvų atrakinimas

7. Pakelkite kėlimo svirtis ir kreipkite vežimėlį į automobilio paciento saloną, kol svirtys bus pakankamai toli, kad netrukdytų automobilio durims.

Neštuvų iškėlimas iš automobilio rankomis įkėlus su Power-LOAD (Power-LOAD maitinimo netekimas arba sistemos klaida)

Jei įkėlus neštuvus nutrūksta **Power-LOAD** maitinimas arba įvyksta sistemos klaida, neštuvams iškelti laikykitės toliau pateiktų instrukcijų.

ĮSPĖJIMAS

- Neštuvus su pacientu įkelti į automobilį arba iš jo iškelti visada turi mažiausiai du išmokyti operatoriai.
- Būkite pasiruošę išlaikyti visą neštuvų ir paciento svorį, jei iškeliant neštuvus iš automobilio paciento salono **Power-LOAD** maitinimas nutrūkęs arba įvyko sistemos klaida.
- Iškeldami neštuvus, prieš paspausdami bet kurį **Power-LOAD** valdymo skydelio mygtuką visada įsitikinkite, kad neštuvų pagrindas išskleistas.
- Įkeldami ir iškeldami visada įsitikinkite, kad galite išlaikyti visą neštuvų svorį. Be maitinimo kėlimo svirtys nepakels neštuvų.

Pastaba - Kėlimo svirtys turi būti viršutinėje padėtyje.

1. Nuspauskite ir laikykite atleidimo svirtį **Power-LOAD** sistemos kojūgalyje bei traukite, kad ištrauktumėte neštuvus iš automobilio paciento salono (pav. 44).

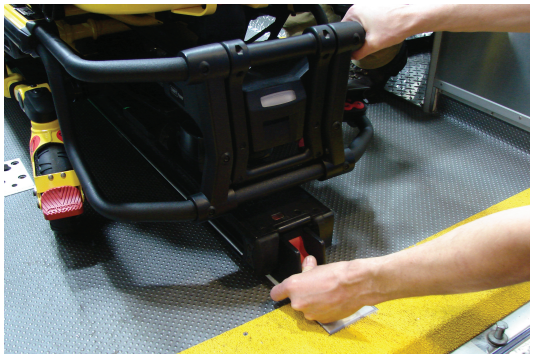

pav. 44 – Svirties nuspaudimas ir laikymas

2. Suimkite neštuvų rėmą kojūgalyje ir traukite neštuvus iš automobilio paciento salono.

   Modeliai 6500 / 6506 ir 6510 / 6516 su **Power-LOAD** parinktimi:

   - 1-asis operatorius: Ima už neštuvų rėmo kojūgalyje. Laikydami neštuvų svorį kreipkite ir traukite juos iš automobilio paciento salono. Nuspausdami ir laikydami neštuvų valdymo jungiklio išskleidimo (+) mygtuką išskleiskite neštuvus, kol jų ratai atsirems į žemę.
   - 2-asis operatorius: Prilaikykite išorinį išilginį strypą neštuvams stabilizuoti.

   Modeliai 6085 / 6086 su **Power-LOAD** parinktimi:

   - 1-asis operatorius: Suimkite neštuvų rėmą.
   - 2-asis operatorius: Suimkite pagrindo rėmą, kur nurodyta, šiek tiek pakelkite, ir nuleiskite pagrindo rėmą į visiškai išskleistą padėtį, kol 1-asis operatorius laiko suspaudęs neštuvų rankinį atleidimą. Įsitikinkite, kad neštuvų ratai yra ant žemės.
   - 1-asis operatorius (kojūgalis): Atleiskite neštuvų rankinį atleidimą, kad užfiksuotumėte važiuoklę išskleistoje padėtyje.

3. Paspauskite **Power-LOAD** valdymo skydelio rankinio atleidimo mygtuką (pav. 45).

pav. 45 – Rankinio atleidimo mygtuko nuspaudimas

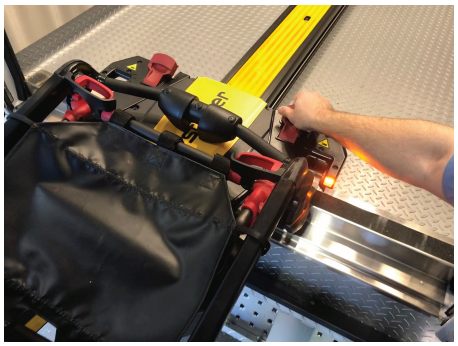

pav. 46 – Neštuvų atrakinimas

4. Pakelkite vieną iš neštuvų rankinio atleidimo rankenų **Power-LOAD** galvūgalyje, kad atrakintumėte neštuvus (pav. 46).
5. Pakelkite kėlimo svirtis ir kreipkite vežimėlį į automobilio paciento saloną, kol svirtys bus pakankamai toli, kad netrukdytų automobilio durims.

6. Atlikę iškvietimą automobilio nebenaudokite, kad po iškvietimo galėtumėte nustatyti **Power-LOAD** problemą ir pataisyti.

Neštuvų įkėlimas į automobiliu rankiniu būdu nutrūkus neštuvų fiksatoriaus maitinimui arba įvykus sistemos klaidai

ĮSPĖJIMAS

- Neštuvus su pacientu įkelti į automobilį arba iš jo iškelti visada turi mažiausiai du išmokyti operatoriai.
- Prieš leisdami pacientams lipti į automobilio paciento saloną visada įkelkite neštuvus.

PERSPĖJIMAS - Nestumkite neštuvų į automobilio paciento saloną, kol iki galo nesuskleidėte neštuvų pagrindo.

1. Pakelkite transporto priemonės bamperį į pakeltą padėtį, jei jis įrengtas.
2. Automobilio paciento salono galvūgalyje raskite vežimėlį nuleistomis kėlimo svirtimis. Norėdami perkelti vežimėlį į galvūgalį, pakelkite kėlimo svirtis ir kreipkite vežimėlį į automobilio paciento saloną, kol **Power-LOAD** užsifiksuos nuleistomis kėlimo svirtimis.
3. Visiškai išskleiskite ir užfiksuokite neštuvų sustumiamąją galvūgalio sekciją prieš keldami neštuvus į automatinį neštuvų fiksatorių.
4. Nustatykite neštuvų įkėlimo padėtį (bet kuri padėtis, kurioje neštuvų keliamieji ratai atsiduria automobilio paciento salono grindų aukštyje).
5. Nuridenkite neštuvus iki atviro automobilio paciento salono.
6. Stumkite neštuvus pirmyn, kol neštuvų keliamieji ratai atsidurs ant automobilio paciento salono grindų, o neštuvų saugos skersinis prisitvirtina prie automobilio saugos kablio (pav. 47).

pav. 47 – Automobilio saugos kablys

Pastaba - Kad būtų daugiausia vietos pagrindui pakelti, traukite neštuvus į lauką, kol neštuvų saugos skersinis susijungs su automobilio saugos kabliu.

Skirta **Power-PRO XT** arba **Power-PRO IT** su **Power-LOAD** parinktimi:

- Ima už neštuvų rėmo kojūgalyje.
- Pakelkite neštuvų kojūgalį ir nuspauskite bei laikykite neštuvų valdymo jungiklio sulankstymo (-) mygtuką, kad visiškai susilankstytų neštuvų važiuoklė.

Pastaba - Neštuvų važiuoklė susiskleis per mažiau nei tris sekundes.

Skirta **Performance-PRO XT** su **Power-LOAD** parinktimi:

- 1-asis operatorius (kojūgalis): Ima už neštuvų rėmo kojūgalyje. Nuspauskite ir laikykite neštuvų rankinį atleidimą.
- 2-asis operatorius (šone): Prilaikykite išorinį išilginį strypą neštuvams stabilizuoti. Tada suimkite pagrindo rėmą. Kojūgalio operatoriui pakėlus neštuvus ir suspaudus neštuvų rankinį atleidimą, viena ranka suskleiskite neštuvų važiuoklę ir ją laikykite.
- 1-asis operatorius (kojūgalis): Atleiskite neštuvų rankinį atleidimą, kad užfiksuotumėte važiuoklę suskleistoje padėtyje.

7. Stumkite neštuvus į automobilio paciento saloną, kol neštuvai užsifiksuos **Power-LOAD**.
8. Įsitikinkite, kad neštuvai pritvirtinti automatiniame neštuvų fiksatoriuje, stipriai patraukdami neštuvų kojūgalį į šonus.

Atlikę iškvietimą automobilio nebenaudokite, kad po iškvietimo galėtumėte nustatyti **Power-LOAD** problemą ir pataisyti.

Neštuvų iškėlimas iš automobilio rankomis

ĮSPĖJIMAS

- Neštuvus su pacientu įkelti į automobilį arba iš jo iškelti visada turi mažiausiai du išmokyti operatoriai.
- Dirbdami su neštuvais visada juos laikykite abiem rankomis. **Power-LOAD** yra tik pagalbinis prietaisas. Kiekvienoje situacijoje įvertinkite, kaip paskirstyti ir kelti pervežamą svorį.
- Kai svoris didesnis už 400 svar. (181 kg), visada dirbkite su pakankamai žmonių, kad turėtumėte pakankamai jėgos įkelti ar iškelti. Kad būtų saugiau, operatoriai turi įkelti ar iškelti ant horizontalių paviršių. Jei automobilio platforma yra 36 col. (91 cm) ar aukštesnė, gali tekti iškelti rankomis.
- Iškeldami neštuvus, prieš paspausdami bet kurį **Power-LOAD** valdymo skydelio mygtuką visada įsitikinkite, kad neštuvų pagrindas išskleistas.

1. Pakelkite transporto priemonės bamperį į pakeltą padėtį, jei jis įrengtas.
2. Nuspauskite ir laikykite atleidimo svirtį arba atleidimo mygtuką neštuvų fiksatoriaus kojūgalyje bei traukite, kad ištrauktumėte neštuvus iš automobilio paciento salono.
3. Suimkite neštuvų rėmą kojūgalyje ir traukite neštuvus iš automobilio paciento salono.

Skirta **Power-PRO XT** arba **Power-PRO IT** su **Power-LOAD** parinktimi:

- 1-asis operatorius: Suimkite neštuvų rėmą kojūgalyje. Laikydami neštuvų svorį kreipkite ir traukite juos iš automobilio paciento salono, kol neštuvų saugos skersinis prisitvirtins prie automobilio saugos kablio. Nuspausdami ir laikydami neštuvų valdymo jungiklio išskleidimo (+) mygtuką išskleiskite neštuvus, kol jų ratai atsirems į žemę.

- 2-asis operatorius: Įsitikinkite, kad neštuvų saugos skersinis laikomas automobilio saugos kablio. prilaikykite išorinį išilginį strypą neštuvams stabilizuoti. Stumkite neštuvų saugos skersinio atleidimo svirtį į priekį neštuvų saugos skersiniui iš automobilio paciento salono saugos kablio išlaisvinti.

Skirta **Performance-PRO XT** su **Power-LOAD** parinktimi:

- 1-asis operatorius (kojūgalis): Suimkite neštuvų rėmą kojūgalyje. Laikydami neštuvų svorį kreipkite ir traukite juos iš automobilio paciento salono, kol neštuvų saugos skersinis prisitvirtins prie automobilio saugos kablio.

- 2-asis operatorius (šone): Suimkite pagrindo rėmą, kur nurodyta, šiek tiek pakelkite, ir nuleiskite pagrindo rėmą į visiškai išskleistą padėtį, kol 1-asis operatorius laiko suspaudęs neštuvų rankinį atleidimą.

- 1-asis operatorius (kojūgalis): Atleiskite neštuvų rankinį atleidimą ir įsitikinkite, kad važiuoklė užsifiksavo. Pastatykite neštuvus ant grindų.

- 2-asis operatorius (šone): Stumkite neštuvų saugos skersinio atleidimo svirtį į priekį neštuvų saugos skersiniui iš automobilio paciento salono išlaisvinti.

Pastaba - Jei mažai tikėtinu atveju neštuvų kojūgalis sugenda ir negalite iškelti neštuvų iš automobilio, pacientą nukelkite kitaip (pavyzdžiui, naudokite kietą lentą arba lauko neštuvus).

Neštuvų iškėlimas iš automobilio remontuoti

ĮSPĖJIMAS

- Neštuvus su pacientu įkelti į automobilį arba iš jo iškelti visada turi mažiausiai du išmokyti operatoriai.
- Dirbdami su neštuvais visada juos laikykite abiem rankomis. **Power-LOAD** yra tik pagalbinis prietaisas. Kiekvienoje situacijoje įvertinkite, kaip paskirstyti ir kelti pervežamą svorį.
- Iškeldami neštuvus, prieš paspausdami bet kurį **Power-LOAD** valdymo skydelio mygtuką visada įsitikinkite, kad neštuvų pagrindas išskleistas.

1. 1-asis operatorius: Nuspauskite ir laikykite vežimėlio atleidimo mygtuką **Power-LOAD** sistemos galvūgalyje.
2. 2-asis operatorius: Slinkite abu perkėlimo užrakto gaidukus (arčiausiai kojūgalio) link perkėlimo bloko kojūgalio, kad juos atrakintumėte. Padedami 1-ojo operatoriaus stipriai stumkite neštuvus ir perkėlimo dalį iš automobilio paciento salono.
3. 1-asis operatorius: Atsuktuvu ar panašiu įrankiu stumkite kablio bloką po perkėlimo dalimi, kol 2-asis operatorius stumia perkėlimo dalį pirmyn link automobilio paciento salono galvūgalio, kad neštuvai atsijungtų nuo užrakto.
4. Atjungę neštuvus, juos ištraukite iki galo.
5. Įsitikinkite, kad neštuvų pagrindas išskleistas, tada pakelkite vieną iš neštuvų rankinio atleidimo rankenų **Power-LOAD** galvūgalyje, kad atrakintumėte neštuvus.

Neštuvų įkėlimas į transporto priemonę rankomis (Power-PRO maitinimo netekimas)

ĮSPĖJIMAS

- Neštuvus su pacientu įkelti į transporto priemonę arba iš jo iškelti visada turi mažiausiai du išmokyti operatoriai.
- Prieš leisdami pacientams lipti į transporto priemonės paciento skyrių, visada įkelkite neštuvus.

PERSPĖJIMAS

- Nestumkite neštuvų į transporto priemonės paciento skyrių, kol iki galo nesuskleidėte neštuvų pagrindo.
- Įkeldami neštuvus jų netrenkite į vežimėlį, kad nesugadintumėte įrangos.
- Nepaleiskite rankinio atleidimo, kol neštuvai neužsifiksavo kojūgalyje. Jei paleisite per anksti, neštuvų pagrindas gali neleisti neštuvams užsifiksuoti **Power-LOAD** fiksatoriuje.

1. Pakelkite transporto priemonės bamperį į pakeltą padėtį, jei jis įrengtas.
2. Pakelkite kėlimo svirtis, kad nukreiptumėte ir ištrauktumėte vežimėlį iš transporto priemonės paciento skyriaus (pav. 48).

pav. 48 – Vežimėlio ištraukimas iš transporto priemonės

3. Pakelkite neštuvus į įkėlimo padėtį.
4. Visiškai išskleiskite ir užfiksuokite neštuvų sustumiamąją galvūgalio sekciją prieš keldami neštuvus į **Power-LOAD**.
5. Stumkite neštuvus į **Power-LOAD**, kol neštuvų keliamųjų ratų kaiščiai užsifiksuos vietoje (pav. 49). Įkeldami neštuvus įsitikinkite, kad neštuvai sulygiuoti su kėlimo svirtimis.
6. Galvūgalio šviesos diodų indikatoriais patikrinkite, kad neštuvai paruošti įkelti.
   - Jei šviesos diodai nuolat šviečia žaliai, reiškia, neštuvų galvūgalis yra tinkamoje padėtyje.
   - Jei šviesos diodai mirksi gintaro spalva, reiškia, neštuvų galvūgalis yra netinkamoje padėtyje.
7. Paspauskite **Power-LOAD** valdymo skydelio (pav. 50) (↑) mygtuką, kad pakeltumėte kėlimo svirtis į aukščiausią padėtį.

   Pastaba - Neštuvų kojos nesusilanksto.

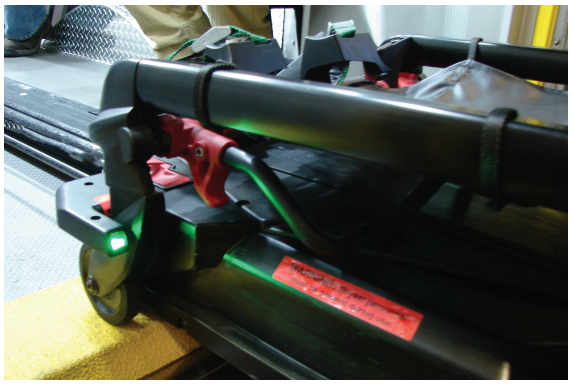

pav. 49 – Ratų kaiščių užfiksavimas

pav. 50 – Mygtuko aukštyn paspaudimas kėlimo svirtims pakelti

8. 1-asis operatorius (kojūgalis): Suimkite neštuvų rėmą kojūgalyje. Nuspauskite ir laikykite neštuvų rankinį atleidimą.
9. 2-asis operatorius (šone): Suimkite pagrindo rėmą. Kai kojūgalio operatorius suspaudžia neštuvų rankinį atleidimą, suskleiskite neštuvų važiuoklę viena ranka, o kita ranka stabilizuokite neštuvus.
10. Abu operatoriai: Stumkite neštuvus į transporto priemonės paciento skyrių, kol kėlimo svirtys nusileis ir neštuvai užsifiksuos **Power-LOAD** fiksatoriuje.
11. 1-asis operatorius: Tęskite spaudimą ir laikykite neštuvų rankinį atleidimą.
12. Įsitikinkite, kad neštuvai pritvirtinti **Power-LOAD** fiksatoriuje, tvirtai patraukdami neštuvų kojūgalį į šonus.
13. Atlikę iškvietimą neštuvų nebenaudokite, kad galėtumėte nustatyti **Power-PRO** neštuvų problemą ir juos pataisyti.

    Pastaba - **Power-LOAD** automatiškai įkrauna **SMRT** Pak bateriją neštuvus užfiksavius **Power-LOAD** transportavimo padėtyje (nereikia laidų ar jungčių). Neštuvų baterijos šviesos diodų indikatorius sumirksi žaliai rodydamas, kad kraunasi.

Profilaktinė techninė priežiūra

Reguliarus tikrinimas ir reguliavimas

Techninės priežiūros intervalai

Šis grafikas atspindi bendras techninės priežiūros rekomendacijas. Techninės priežiūros grafikas gali skirtis pagal:

- iškvietimų skaičių
- oro sąlygas
- paviršiaus sąlygas
- geografinę vietą
- individualų naudojimą

Jeigu kyla neaiškumų, kaip ar kada atlikti šiuos tikrinimo darbus, kreipkitės į vietinį „Stryker“ techninės priežiūros specialistą.

Atlikdami **Power-LOAD** profilaktinės techninės priežiūros patikras, privalote atlikti profilaktinės techninės priežiūros patikrą ant atitinkamo su **Power-LOAD** suderinamų neštuvų ir ratų kreiptuvo bloko priedo (jei taikoma) kad patvirtintumėte visos sistemos tinkamumą naudoti.

Su Power-LOAD suderinamų neštuvų techninė priežiūra

Besidėvintys su **Power-LOAD** suderinamų neštuvų elementai, kuriuos gali reikėti pakeisti, yra neštuvų svirčių tarpiklis (6500-002-123), pagrindo atmušas (6085-001-094) ir keliamojo rato kaištis (6500-002-104).

Ratų kreiptuvo bloko priedo techninė priežiūra (jei taikoma)

Kad išlaikytumėte **Power-LOAD** fiksatoriaus funkciją, įsitikinkite, kad ratų kreiptuvas veikia ir kad jo struktūra nepažeista. Ratų kreiptuvo važiuoklės sistema padeda **Power-LOAD** sistemai įkelti neštuvus. Jei ratų kreiptuvas pažeistas, jį iškart pakeiskite.

Pastaba - **Power-LOAD** techninės priežiūros grafikas paremtas 10 iškvietimų per dieną. Įprastinės techninės priežiūros grafiką koreguokite pagal tikrąjį naudojimo intensyvumą.

Kas mėnesį arba dvi valandas

Šiuos elementus tikrinkite kas mėnesį arba kas dvi valandas variklio veikimo laiko, atsižvelgiant į tai, kas įvyks anksčiau.

Patikra	Veiksmai
Užrakto vieta	Perkeldami išvalykite kojūgalio užrakto vietos nešvarumus

Kas tris mėnesius arba šešias valandas

Šiuos elementus tikrinkite kas tris mėnesius arba šešias valandas variklio veikimo laiko, atsižvelgiant į tai, kas įvyks anksčiau.

Patikra	Veiksmai
Atsipalaidavę tvirtinimo elementai	Pakeiskite, jei atsipalaidavę
Baterijos gnybtų varžtai	Priveržkite atsipalaidavusius varžtus (prisukite iki 9 pėd.-svar. (1 Nm))
Perkėlimo blokas ir pagrindo blokas	Nuvalykite nešvarumus nuo perkėlimo bloko ir pagrindo bloko viršaus

Patikra	Veiksmai
Perkėlimo volelių kanalai	Nuvalykite perkėlimo volelių kanalus, kad nesikauptų nešvarumai
Vežimėlio stabdymo rampa	Priveržkite atsipalaidavusius varžtus

Kas dvylika mėnesių arba 24 valandas

Šiuos elementus tikrinkite kas 12 mėnesių arba kas 24 valandas variklio veikimo laiko, atsižvelgiant į tai, kas įvyks anksčiau.

Patikra	Veiksmai
Akumuliatorius	Pakeiskite, jei keliama lėtokai
Visos dalys	Patikrinkite ir pakeiskite visas nusidėvėjusias dalis, įskaitant porankius, minkštas rankų atramas, vežimėlio viršutinį ir šoninį gaubtus, neštuvų atleidimo rankenos spyruokles, pagrindo svirties gaubtą, pagrindo indukcinį pirminį gaubtą, perkėlimo užrakto plokštelę, perkėlimo užrakto kaištį arba neštuvų kreiptuvus, jei reikia **Pastaba** - Perkėlimo užrakto plokštelė (639000010260) yra suderinama tik su **Power-LOAD** įrenginiais, pagamintais po 2017 m. liepos 31 d. arba įrenginiais, kuriuose anksčiau sumontuotas 639007000021 rinkinys. Pagaminimo datai patvirtinti patikrinkite serijos numerį.
Atmušo bamperiai	Pakeiskite, jei kampas pažeistas
Variklis	Pakeiskite, kai variklis nebeveikia
Cilindro stūmoklio galas	Pakeiskite, jei **Power-LOAD** veikia rankiniu režimu ir šviečia klaidos šviesos diodas
Visos funkcijos	Žr. eksploatavimo vadovo skyrių *Montavimo kontrolinis sąrašas*
Hidraulinė sistema	Patikrinkite, ar nėra hidraulinės sistemos protėkio
Perkėlimo užrakto guolis	Keiskite kartą per metus **Pastaba** - Keisdami guolį įsitikinkite, kad aplinkinė sritis švari (pagrindas) ir ant perkėlimo užrakto kaiščio užtepkite molibdeno disulfido tepalo.
V formos kreiptuvo voleliai	Jei gaminį sunku stumti arba matosi perkėlimo volelių kanalo po vidiniu strypu nusidėvėjimas, pakeiskite vežimėlio V formos kreiptuvo volelius ir sukeiskite paciento dešinįjį išorinį apatinį perkėlimo strypą su paciento dešiniuoju išoriniu viršutiniu perkėlimo strypu. Patikrinkite, ar visi likę voleliai nepažeisti ir nesusidėvėję. Jei reikia, pakeiskite.
Kėlimo svirties spyruoklės	Pakeiskite kėlimo svirties spyruokles (0038-895-000), esančias po vežimėlio viršutiniu gaubtu

Plokščiojo volelio ir V formos kreiptuvo dalių keitimo grafikas

Privalote pakeisti plokščiojo volelio ir V formos kreiptuvo dalis kas 14 110 iškvietimų. Taip užtikrinsite, kad **Power-LOAD** išliks funkcionali. Laikykitės toliau pateikto iškvietimų skaičiaus grafiko, kad laikytumėtės šio reikalavimo. Grafikas taip pat padės planuoti tinkamus techninės priežiūros intervalus.

Iškvietimų per dieną	Mėnesiai
6	80
7–8	60
9–10	48
11–12	40
13	36
14–15	30

Perkėlimo užrakto guolio dalies keitimo grafikas

Privalote pakeisti užrakto guolio dalis kas 3 653 iškvietimus. Taip užtikrinsite, kad **Power-LOAD** išliks funkcionali. Laikykitės toliau pateikto iškvietimų skaičiaus grafiko, kad laikytumėtės šio reikalavimo.

Iškvietimų per dieną	Mėnesiai
2	60
3	40
4–5	24
6	20
7–8	15
9–10	12
11–12	10
13–15	8

Valymas

ĮSPĖJIMAS

- Prieš atlikdami techninę priežiūrą arba valydami, visada išjunkite prietaisą paspausdami pagrindinį maitinimo mygtuką.
- Plaudami vandens srove visada dėvėkite visas tinkamas asmeninės apsaugos priemones, kad neįkvėptumėte užkrato. Srovės plovimo įranga ore gali paskleisti užkrato daleles.

PERSPĖJIMAS

- Niekada nepurkškite tiesiai į po vežimėliu esantį vežimėlio mechanizmą. Vanduo gali patekti į vėžimėlio korpusą ir pagreitinti koroziją arba suprastinti veikimą.
- Kai įrenginys naudojamas, jo nevalykite, netaisykite ir neatlikite priežiūros darbų.

Įrenginį galima plauti vandens srove. Nuolat plaunant, ant įrenginio gali atsirasti oksidacijos požymių ar spalvos pokyčių. Plovimas vandens srove įrenginio funkcijų kokybei nepakenks, jei laikysitės reikiamų procedūrinių reikalavimų.

- Tiksliai laikykitės valymo tirpalo gamintojo skiedimo rekomendacijų.
- Plaukite **Power-LOAD** aukštu slėgiu rekomenduojamomis valymo priemonėmis. Nuplaukite gaminį vandeniu ir rankšluosčiu nusausinkite perkėlimo važiuoklę ir svirčių lankstus.
- **Power-LOAD** plaukite aukštu slėgiu rankiniu įrenginiu arba nuvalykite gaminį švaria servetėle ir rekomenduojamomis valymo priemonėmis.
- Plaudami gaminį vandeniu arba aukštu slėgiu, nepurkškite vandens tiesiai į po vežimėliu esantį vėžimėlio mechanizmą. Vanduo gali patekti į vėžimėlio korpusą ir pagreitinti koroziją arba suprastinti veikimą.
- Minkšta servetėle ir šepečiu nuvalykite perkėlimo ratukų kanalus, kad ten nesikauptų nešvarumai.
- Nuimkite viršutinį vežimėlio dangtį ir paciento kairės pusės gaubto bloką, kad rankšluosčiu nusausintumėte valdymo plokštės bloką.
- Atjunkite variklio ir baterijos jungtis ir jas nusausinkite rankšluosčiu.
- Nusausinkite rankšluosčiu perkėlimo važiuoklę ir svirčių lankstus.
- Valydami pastatykite greitosios pagalbos automobilį įkalnėje ir ištieskite perkėlimo prietaisą bei vežimėlį, kad vanduo išbėgtų per automobilio paciento salono galą.

Pastaba - Vanduo, patekęs į **Power-LOAD** sistemą, per drenažinį vamzdelį išbėgs po automobiliu.

Siūlomos valymo priemonės

Paprastai galima naudoti fenolių tipo arba ketvirtinių amonio junginių (išskyrus **Virex®** TB) tipo dezinfekantus, jeigu naudojamos gamintojo nurodytos koncentracijos. Jodoforo tipo dezinfekantų naudoti nerekomenduojama, nes gali atsirasti dėmių.

Siūlomos šios valymo priemonės:

- Ketvirtinių amonio junginių valikliai (veiklioji medžiaga – amonio chloridas), kurių sudėtyje yra mažiau kaip 3 % glikolio eterio
- Fenolio valikliai (veiklioji medžiaga – o-fenilfenolis)
- Chlorinto baliklio tirpalo (5,25 %, santykiu mažiau kaip 1 dalis baliklio ir 100 dalių vandens)
- ≤ 21 % izopropilo alkoholis

Venkite prisodrinti. Neleiskite gaminiui likti šlapiam ilgiau, nei nurodyta cheminės medžiagos gamintojo tinkamo dezinfekavimo rekomendacijose.

Pastaba

- Nesilaikant pirmiau pateiktų nurodymų, kai naudojamos tokio tipo valymo priemonės, garantija gali negalioti.
- Visada pabaigę valyti nušluostykite įrenginį švariu vandeniu suvilgyta šluoste ir nusausinkite. Kai kurie valymo preparatai geba sukelti koroziją, todėl gali ėsdinti įrenginį. Įrenginio nenuskalavus ir nenusausinus, ant jo paviršiaus lieka ėsdinančių preparato likučių, kurie gali sukelti ankstyvą kritiškai svarbių komponentų koroziją.

Gedimų šalinimo vadovas

Šios instrukcijos skirtos naudoti trumpalaikiams sprendimams. Po bet kokio incidento, dėl kurio reikėjo šalinti gedimus, susisiekite su savo vietos „Stryker“ techninės priežiūros specialistu arba vadybininku, kad suplanuotumėte techninės priežiūros tikrinimą. Visą gedimų šalinimo informaciją žr. techninės priežiūros vadove.

Neštuvai įstringa iškeliant

Situacija: neštuvai įstringa pusiau iškelti nuspaudus raudoną atleidimo rankeną pagrindo kojūgalyje.

1. Patraukite paciento kairės pusės perkėlimo užrakto gaiduką ir stumkite neštuvus atgal į automobilį, kol jie užsifiksuos.
2. Laikykite nuspaudę raudoną atleidimo rankeną pagrindo kojūgalyje nykščiu ir naudokite krumplį, kad laikytumėte perkėlimo dalį vietoje, kol traukiate neštuvus aukštyn, kol jie pakils. Iškelkite neštuvus traukdami.

Neštuvai įstringa įkeliant

Situacija: vežimėlis ir neštuvai įstringa pusiau įkelti.

1. Patikrinkite, ar perkėlimo vežimėlio užrakte nėra nešvarumų.
2. Pašalinkite nešvarumus, kad volelis pakiltų. Jei nešvarumų nėra, žr. 4 veiksmą.
3. Visiškai ištraukite neštuvus ir vežimėlį iš automobilio, kad pradėtumėte iš naujo. Įkelkite neštuvus į automobilį. Vežimėlis užsifiksuos.
4. Jei perkėlimo vežimėlio užrakte nešvarumų nėra, patraukite paciento kairįjį perkėlimo užrakto gaiduką. Įkelkite neštuvus į automobilį.

Neštuvai neatsileidžia nuo vežimėlio

Situacija: neštuvai įkėlimo padėtyje neatsileidžia nuo vežimėlio ir šviečia klaidos šviesos diodas.

1. Stipriai nuspauskite **Power-LOAD** valdymo skydelio rankinio atleidimo mygtuką, kad išleistumėte hidraulinės sistemos slėgį.
2. Norėdami pakelti kėlimo svirtis, paspauskite neštuvų išlankstymo (+) mygtuką arba **Power-LOAD** valdymo skydelio (↓) mygtuką.

   Pastaba - Spaudžiant rankinio atleidimo mygtuką gali reikėti paspausti kėlimo svirtis, kad jos visiškai nusileistų.
3. Iškelkite neštuvus iš vežimėlio.

Neštuvai nenusileidžia ir neužsifiksuoja perkėlimo dalyje

Situacija: įkeliant vežimėlio svirtys nenusileidžia, kad užfiksuotų neštuvus perkėlimo dalyje.

1. Stipriai paspauskite **Power-LOAD** valdymo skydelio rankinio atleidimo mygtuką. Tada neštuvai nusileis ir užsifiksuos perkėlimo dalyje.

Neštuvai užsifiksavo vežimėlyje įkėlimo padėtyje

Situacija: neštuvai pradeda susiskleisti, o vežimėlio kėlimo svirtys nekelia.

1. Paspauskite **Power-LOAD** valdymo skydelio (↑) mygtuką, kad neštuvai būtų keliami, kol sustos kėlimo svirtys.
2. Paspauskite neštuvų kojūgalio suskleidimo (-) mygtuką, kad pakeltumėte neštuvų kojas. Įkelkite neštuvus į automobilį.

Power-LOAD kėlimo svirtys įkeliant sustoja

Situacija: kėlimo svirtys nėra centre tarp neštuvų kojų ir mirksi gintaro spalvos galvūgalio šviesos diodų indikatoriai.

1. Iš naujo sulygiuokite neštuvus, kad kėlimo svirtys būtų centre tarp neštuvų kojų ir galvūgalio šviesos diodų indikatoriai nuolat šviestų žaliai.
2. Paspauskite **Power-LOAD** valdymo skydelio (↑) mygtuką arba neštuvų suskleidimo (-) mygtuką, kad keltumėte toliau.

Pranešimai apie belaidį ryšį

Jei įrenginiuose įrengta pasirenkama belaidžio ryšio technologija, nurodytose šalyse galioja šie teiginiai:

Šalis	Pranešimas
Taivanas	CCAQ23LP0270T7
Tailandas	กสทช. เครื่องวิทยุคมนาคมนี้ ได้รับยกเว้น ไม่ต้องได้รับใบอนุญาตให้มี ใช้ซึ่งเครื่องวิทยุคมนาคม หรือตั้งสถานีวิทยุคมนาคมตามประกาศ กสทช. เรื่อง เครื่องวิทยุคมนาคม และสถานีวิทยุคมนาคมที่ได้รับยกเว้นไม่ต้องได้รับใบอนุญาต วิทยุคมนาคมตามพระราชบัญญัติวิทยุคมนาคม พ.ศ. 2498 กสทช. โทรคมนาคม กำกับดูแลเพื่อประชาชน Call Center 1200 (โทรฟรี)

EMS informacija

ĮSPĖJIMAS

- **Power-LOAD** veikia 13,56 MHz dažniu, kai naudojami **Power-LOAD** valdikliai ir elektriniai neštuvai (**Power-PRO** XT arba **Power-PRO** IT), todėl ji gali trukdyti kitai įrangai, veikiančiai toje pačioje dažnių juostoje.
- Nenaudokite nenurodytų priedų, keitiklių ir laidų, išskyrus „Stryker“ parduodamus keitiklius ir laidus kaip vidinių komponentų atsargines dalis, kad išvengtumėte didesnės **Power-LOAD** sistemos spinduliuotės arba sumažėjusio atsparumo.
- Nenaudokite **Power-LOAD** sistemos **Power-PRO** neštuvų greta kitos įrangos ar sukrautą ant jos. Jei reikia naudoti greta ar sukrautą ant kitos įrangos, stebėdami **Power-LOAD** sistemą patvirtinkite, kad pagal naudosiamą konfigūraciją ji veikia normaliai.
- **Power-LOAD** veikia daugiausia šiais dažniais: 70–85 kHz indukciniam įkrovimui ir 13,56 MHz ± 7 kHz, amplitudės moduliacija (OOK), ERP: –82,37 dBm. Indukcinis įkrovimas gali veikti tarp šiais dažniais: 70–125 kHz. Kita įranga gali trukdyti **Power-LOAD** sistemai, net jei minėta įranga atitinka CISPR spinduliuotės reikalavimus.

PERSPĖJIMAS

- Įranga buvo išbandyta ir nustatyta, kad ji atitinka A klasės skaitmeninio prietaiso ribas, apibrėžtas FCC taisyklių 15 dalyje. Šios ribos skirtos suteikti pakankamai apsaugai nuo žalingų trukdžių, kai įranga naudojama pramoninėje aplinkoje. Ši įranga generuoja, naudoja ir gali spinduliuoti radijo dažnio energiją ir jei ji sumontuota bei naudojama ne pagal naudojimo vadovą, įranga gali kelti žalingus trukdžius radijo ryšiui. Naudojant šią įrangą gyvenvietėje tikėtina, kad ji sukels žalingų trukdžių; tuo atveju naudotojui reikės koreguoti trukdžius savomis lėšomis. Esant trukdžių, perkelkite arba pasukite **Power-LOAD** sistemą arba trukdžius keliantį gaminį.
- Esant trukdžių, visada perkelkite arba pasukite **Power-LOAD** sistemą arba trukdžius keliantį gaminį. Šis prietaisas atitinka FCC taisyklių 18 dalyje nustatytus apribojimus.
- Nenaudokite nešiojamosios RD ryšio įrangos (įskaitant išorinius įrenginius, pavyzdžiui, antenų kabelius ir išorines antenas) arčiau kaip 30 cm (12 col.) nuo bet kurios **Power-LOAD** sistemos dalies, įskaitant gamintojo nurodytus kabelius. Kitaip gali suprastėti šios įrangos veiksmingumas.
- Dėl spinduliuotės charakteristikų šią įrangą galima naudoti pramoninėse vietose ir ligoninėse (CISPR 11 A klasė). Ši įranga generuoja, naudoja ir gali spinduliuoti radijo dažnio energiją ir jei ji sumontuota bei naudojama ne pagal naudojimo vadovą, įranga gali kelti žalingus trukdžius radijo ryšiui. Naudojant šią įrangą gyvenvietėje (kur įprastai reikia CISPR 11 B klasės) tikėtina, kad ji sukels žalingų trukdžių; tuo atveju naudotojui reikės koreguoti trukdžius savomis lėšomis. Esant trukdžių, perkelkite arba pasukite **Power-LOAD** sistemą arba trukdžius keliantį gaminį.

Rekomendacijos ir gamintojo deklaracija. Elektromagnetinė spinduliuotė		
Power-LOAD skirtas naudoti toliau aprašytoje elektromagnetinėje aplinkoje. **Power-LOAD** klientas arba naudotojas turi užtikrinti, kad priemonė būtų naudojama tokioje aplinkoje.		
Spinduliuotės bandymas	**Atitiktis**	**Elektromagnetinė aplinka**
Radijo dažnių spinduliuotė CISPR 11	1 grupė	**Power-LOAD** sistema RD energiją naudoja tik vidinėms funkcijoms. Dėl to jo RD spinduliuotė labai žema ir mažai tikėtina, kad ji sukels netoliese esančios elektroninės įrangos trukdžių.
Radijo dažnių spinduliuotė CISPR 11	2 grupė	**Power-LOAD** sistema turi skleisti elektromagnetinę energiją, kad galėtų atlikti numatytą funkciją. Gali sutrikti netoli esanti elektroninė įranga.
Radijo dažnių spinduliuotė CISPR 11	A klasė	**Power-LOAD** sistema tinkama naudoti visose įstaigose, išskyrus namų ūkius ir tiesiogiai prie viešojo žemos įtampos maitinimo tinklo, tiekiančio energiją namų ūkiams, prijungtose įstaigose.

Rekomenduojami skiriamieji atstumai tarp nešiojamųjų ir mobiliųjų RD ryšio įrenginių ir Power-LOAD			
Power-LOAD skirtas naudoti elektromagnetinės aplinkos sąlygomis, kuriomis yra kontroliuojami spinduliuojamų RD bangų trukdžiai. **Power-LOAD** klientas arba naudotojas gali padėti išvengti elektromagnetinių trukdžių naudodamas **Power-LOAD** toliau rekomenduojamu mažiausiuoju atstumu nuo nešiojamosios ir mobiliosios RD ryšio įrangos (siųstuvų), atsižvelgiant į didžiausiąją ryšio įrangos išėjimo galią.			
Didžiausioji vardinė siųstuvo išėjimo galia (W)	**Skiriamasis atstumas pagal siųstuvo dažnį m**		
	150 kHz–80 MHz d=(1,2) (√P)	**80 MHz–800 MHz d=(0,35) (√P)**	**800 MHz–2,7 GHz d=(0,70) (√P)**
0,01	0,12	0,04	0,07
0,1	0,38	0,11	0,22
1	1,20	0,35	0,70
10	3,79	1,11	2,21
100	12	3,5	7
Siųstuvų, kurių didžiausioji vardinė išėjimo galia pirmiau nenurodyta, rekomenduojamą skiriamąjį atstumą d metrais (m) galima įvertinti pagal siųstuvo dažniui taikomą lygtį, kur P yra siųstuvo gamintojo nurodyta didžiausioji vardinė siųstuvo išėjimo galia vatais (W). 1 pastaba. Esant 80 MHz ir 800 MHz dažniams taikomas aukštesnio dažnio diapazono atstumas. 2 pastaba. Šios rekomendacijos gali būti taikomos ne visais atvejais. Elektromagnetinio lauko sklidimui turi įtakos sugertis (absorbcija) ir atspindžiai nuo konstrukcijų, objektų ir žmonių.			

Rekomendacijos ir gamintojo deklaracija. Elektromagnetinis atsparumas			
Power-LOAD galima naudoti toliau aprašytoje elektromagnetinėje aplinkoje. **Power-LOAD** klientas arba naudotojas turi užtikrinti, kad priemonė būtų naudojama tokioje aplinkoje.			
Atsparumo bandymas	**EN/IEC 60601 bandymo lygis**	**Atitikties lygis**	**Elektromagnetinė aplinka. Rekomendacijos**
Elektrostatiniai išlydžiai IEC 61000-4-2	±8 kV, sąlytis ±15 kV, oras	±8 kV, sąlytis ±15 kV, oras	Grindys turi būti medinės, betoninės arba išklotos keraminėmis plytelėmis. Jei grindys yra padengtos sintetinėmis medžiagomis, santykinė drėgmė turi būti ne mažesnė kaip 30 %.
Viršįtampiai IEC 61000-4-5	±1 kV linija (-os) į liniją (-as) ±2 kV linija (-os) į įžeminimą	±1 kV linija (-os) į liniją (-as) ±2 kV linija (-os) į įžeminimą	Elektros tinklo kokybė turi prilygti įprastos komercinės arba ligoninės aplinkos tinklo kokybei.
Magnetinis elektros dažnio (50/60 Hz) laukas IEC 61000-4-8	30 A/m	30 A/m	Magnetinis elektros dažnio laukas turi atitikti įprastos komercinės arna ligoninės aplinkos tipinei vietai būdingą lygį.
Elektrinis pereinamasis laidumas palei elektros tinklą ISO 7637-2	pagal ISO 7637-2	pagal ISO 7637-3	Netaikoma

Rekomendacijos ir gamintojo deklaracija. Elektromagnetinis atsparumas			
Laidieji RD IEC 61000-4-6 Spinduliuojami RD IEC 61000-4-3	3 Vrms 6 Vrms ISM atitikties ir mėgėjų radijo dažnių diapazonai 150 kHz–80 MHz 10 V/m 80 MHz–2,7 GHz	3 V 6 Vrms ISM atitikties ir mėgėjų radijo dažnių diapazonai 10 V/m	Nešiojamoji ir mobilioji RD ryšio įranga turi būti naudojama ne arčiau bet kurios **Power-LOAD** dalies, įskaitant kabelius, nei rekomenduojamas skiriamasis atstumas, apskaičiuotas pagal siųstuvo dažniui tinkamą lygtį. Rekomenduojamas skiriamasis atstumas D=(1,2) (√*P*) D=(0,35) (√*P*) 80 MHz–800 MHz D=(0,70) (√*P*) 800 MHz–2,7 GHz kur *P* yra didžiausias siųstuvo išėjimo galios nominalas vatais (W), kaip nurodo siųstuvo gamintojas, o *d* yra rekomenduojamas skiriamasis atstumas metrais (m). Stacionarių RD siųstuvų skleidžiamo lauko stipris, nustatomas atliekant vietos elektromagnetinį tyrimą,[a] turi būti mažesnis už atitikties lygį kiekviename dažnių diapazone.[b] Trukdžių gali atsirasti aplink įrangą, pažymėtą šiuo simboliu:

Rekomendacijos ir gamintojo deklaracija. Elektromagnetinis atsparumas
1 pastaba. Esant 80 MHz ir 800 MHz dažniams taikomas aukštesnio dažnio diapazonas. **2 pastaba.** Šios rekomendacijos gali būti taikomos ne visais atvejais. Elektromagnetinio lauko sklidimui turi įtakos sugertis (absorbcija) ir atspindžiai nuo konstrukcijų, objektų ir žmonių. **3 pastaba.** ISM atitikties (pramoninės, mokslinės ir medicininės paskirties) dažnio diapazonai nuo 0,15 MHz iki 80 MHz yra 6,765 MHz – 6,795 MHz; 13,553 MHz – 13,567 MHz; 26,957 MHz – 27,283 MHz ir 40,66 MHz – 40,70 MHz. Mėgėjų radijo dažnių diapazonai nuo 0,15 MHz iki 80 MHz yra nuo 1,8 MHz iki 2,0 MHz, nuo 3,5 MHz iki 4,0 MHz, nuo 5,3 MHz iki 5,4 MHz, nuo 7 MHz iki 7,3 MHz, nuo 10,1 MHz iki 10,15 MHz, nuo 14 MHz iki 14,2 MHz, nuo 18,07 MHz iki 18,17 MHz, nuo 21,0 MHz iki 21,4 MHz, nuo 24,89 MHz iki 24,99 MHz, nuo 28,0 MHz iki 29,7 MHz ir nuo 50,0 MHz iki 54,0 MHz. **4 pastaba.** Įvertintas atsparumas RD bevielio ryšio įrangos laukams pagal IEC 60601-1-2: 2014 9 lentelę.
[a] Stacionarių siųstuvų, pvz., radijo (mobiliojo / belaidžio ryšio) telefonų, sausumos mobiliojo radijo aparatų, mėgėjų radijo, AM ir FM radijo transliacijos ir televizijos transliacijos bazinių stočių skleidžiamo lauko stiprio teoriškai negalima tiksliai prognozuoti. Siekiant įvertinti elektromagnetinę aplinką dėl stacionarių RD siųstuvų, reikia atlikti vietos elektromagnetinį tyrimą. Jei išmatuotas lauko stipris toje vietoje, kurioje naudojamas **Power-LOAD**, viršija taikomą pirmiau nurodytą RD atitikties lygį, reikia stebėti, ar **Power-LOAD** sistema veikia tinkamai. Jei pastebimas neįprastas veikimas, gali prireikti papildomų priemonių, pvz., keisti **Power-LOAD** padėtį arba vietą. [b] Nuo 150 kHz iki 80 MHz dažnių diapazone lauko stipris turi būti mažesnis nei 20 V/m.

Power-LOAD® pārvietojamās gultas fiksatora sistēma

Lietošanas rokasgrāmata

REF 6390

CE

LV

6390-809-005 Rev AB.0 2023-07

Simboli

	Skatīt instrukciju rokasgrāmatu/bukletu
	Skatīt lietošanas pamācību
	Vispārējs brīdinājums
	Uzmanību!
	Brīdinājums; roku iespiešanas risks
	Brīdinājums; nejonizējošs starojums
CE	CE zīme
UK CA	AK atbilstības novērtēšanas zīme
	Importētājs
UDI	Unikālais ierīces identifikators
EC REP	Pilnvarotais pārstāvis Eiropas Kopienā
CH REP	Pilnvarotais pārstāvis Šveicē
MD	Eiropas medicīniskā ierīce
REF	Kataloga numurs
LOT	Partijas (sērijas) kods
SN	Sērijas numurs
US Patents	ASV patentus skatīt www.stryker.com/patents
	Ražotājs
	Ražošanas datums

	Droša darba slodze
	Bīstams spriegums
	Medicīniskais aprīkojums, ko Underwriters Laboratories LLC atzinis kā atbilstošu elektriskās strāvas trieciena, aizdegšanās un mehāniskās bīstamības prasībām tikai atbilstoši ANSI/AAMI ES60601-1:2012 un CAN/CSA-C22.2 Nr. 60601-1:14.
	Līdzstrāva
	II klases elektriskais aprīkojums: aprīkojums, kurā aizsardzība pret elektriskās strāvas triecienu nebalstās tikai uz pamata izolāciju, bet kurā ir papildu drošības piesardzības līdzekļi, piemēram, dubulta izolācija vai pastiprināta izolācija, bez aizsargzemējuma nodrošināšanas vai balstīšanās uz uzstādīšanas apstākļiem.
	Saskaņā ar grozīto Eiropas Direktīvu 2012/19/ES par elektrisko un elektronisko iekārtu atkritumiem (EEIA) šis simbols norāda, ka izstrādājums ir atsevišķi jāsavāc otrreizējai pārstrādei. Neizmetiet šo ierīci nešķirotos sadzīves atkritumos. Lai iegūtu informāciju par likvidēšanu, sazinieties ar vietējo izplatītāju. Nodrošiniet inficēta aprīkojuma dekontaminēšanu pirms otrreizējas pārstrādes.
	Rechargeable Battery Recycling Corporation (RBRC) ir bezpeļņas sabiedrisko pakalpojumu organizācija, kas veicina pārnēsājamo uzlādējamo akumulatoru otrreizējo pārstrādi. Akumulatori jānogādā akumulatoru savākšanas vietā. Apmeklējiet RBRC tīmekļa vietni (www.rbrc.org), lai atrastu tuvāko savākšanas vietu, vai zvaniet uz tālruņa numuru, kas parādīts uz otrreizējās pārstrādes simbola.
IPX6	Aizsardzība no spēcīgām ūdens strūklām
	Šī ierīce atbilst FCC 18. daļas noteikumiem
	Celšana ar divu personu spēku
	Šī puse uz augšu
	Plīstošs, apieties uzmanīgi
	Uzglabāt sausā vietā
	Kraušanas ierobežojums pēc skaita
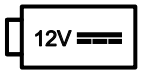	Barošana ar 12 V līdzstrāvas akumulatoru
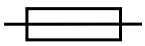	Drošinātājs
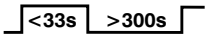	Akumulatora darba cikls (uzlāde): 10,0 % (mazāk nekā 33 sekundes ieslēgts, vairāk nekā 300 sekundes izslēgts)

	Akumulatora darba cikls (uzlāde): 100 %
U.S.A.	Teksts angļu valodā zem šī simbola ir paredzēts tikai lasītājiem ASV.
TRA Registered No: ER35122/14 Dealer No: DA35173/14	Apvienotajos Arābu Emirātos reģistrējusi Telekomunikāciju regulatīvā iestāde
	Izstrādājums atbilst piemērojamiem EMS standartiem Austrālijā/Jaunzēlandē
	Apstiprinājusi neatkarīga Dienvidāfrikas sakaru iestāde
	Kastes ražotāja sertifikāts – šīs iepakojuma kastes skaldnes sagraušanas testa minimālā vērtība ir 82 mārciņas uz collu.
	Kastes ražotāja sertifikāts – šīs iepakojuma kastes skaldnes sagraušanas testa minimālā vērtība ir 51 mārciņa uz collu.

Saturs

Definīcijas norādēm brīdinājums/uzmanību/piezīme....3
Piesardzības pasākumu kopsavilkums....3
Iespiešanas vietas....6
Ievads....7
Izstrādājuma apraksts....7
Indikācijas lietošanai....7
Klīniskie ieguvumi....7
Kontrindikācijas....8
Sagaidāmais kalpošanas ilgums....8
Likvidēšana/nodošana pārstrādei....8
Specifikācijas....8
Eiropas REACH....9
Standarti ar vajadzīgajām opcijām....9
Izstrādājuma ilustrācija....10
Kontaktinformācija....10
Sērijas numura atrašanās vieta....11
Ražošanas datums....11
Uzstādīšana....12
Pārvietojamās gultas saderība....12
Uzstādīšana....13
Kvalitātes sistēmas noteikumi....13
21 CFR 820.170 uzstādīšana....13
Power-LOAD mezgla uzstādīšanas komponentu kontrolsaraksts....13
Grīdas plāksnes uzstādīšana....14
Power-LOAD uzstādīšana....14
Akumulatora uzstādīšana....24
Uzstādīšanas kontrolsaraksts....25
Uzstādīšanas pārbaude....27
Lietošana....28
Lietotāja vadības elementi un LED indikatori....28
Ratiņu kājgaļa LED indikatori....30
Lietotāja manuālie vadības elementi....31
Lietošanas vadlīnijas....32
Mehanizēta pārvietojamās gultas pacelšana, nolaišana vai atbrīvošana....33
Akumulatora uzlādes līmeņa pārbaude....33
Iecelšana un izcelšana ar mehanizētām darbībām....34
Power-LOAD iecelšana ar mehanizētām darbībām....34
Power-LOAD izcelšana ar mehanizētu darbību....35
Iecelšana un izcelšana ar manuālām darbībām....35
Iecelšana Power-LOAD sistēmā ar manuālām darbībām....36
Izcelšana no Power-LOAD sistēmas ar manuālām darbībām....36
Akumulatora uzlādes līmeņa pārbaude uz Power-LOAD vadības pults....37
Akumulatora uzlādēšana....37
Power-LOAD uzglabāšana....37
Pārvietojamās gultas iecelšanas augstuma iestatīšana....37
Neuzlabotas X-rāmja pārvietojamās gultas izmantošana incidentā ar masveida cietušajiem....38
Power-LOAD izvilkšana no automobiļa bez pārvietojamās gultas....38
Performance-PRO pārvietojamās gultas iecelšana automobilī ar Power-LOAD....38
Performance-PRO pārvietojamās gultas izcelšana no automobiļa ar Power-LOAD....40
Power-PRO pārvietojamās gultas ar Power-LOAD opciju iecelšana automobilī....41
Power-PRO pārvietojamās gultas izcelšana no automobiļa ar Power-LOAD....43
Pārvietojamās gultas izcelšana no automobiļa manuāli pēc iecelšanas ar Power-LOAD (Power-LOAD nav barošanas vai sistēmas kļūda)....44
Pārvietojamās gultas manuāla iecelšana automobilī pēc mehanizēta pārvietojamās gultas fiksatora barošanas zuduma vai sistēmas kļūdas....45
Pārvietojamās gultas manuāla izcelšana no automobiļa....46
Pārvietojamās gultas izņemšana no automobiļa remontam....47
Pārvietojamās gultas manuāla iecelšana automobilī (Power-PRO nav barošanas)....48
Profilaktiskā apkope....50
Regulāra pārbaude un pielāgojumi....50

Reizi mēnesī vai ik pēc divām lietošanas stundām 50
Reizi trijos mēnešos vai ik pēc sešām lietošanas stundām 50
Reizi divpadsmit mēnešos vai ik pēc 24 lietošanas stundām 51
Plakano skrituļu un V veida vadīklas daļu nomaiņas grafiks 52
Pārvietotāja fiksatora gultņa daļu nomaiņas grafiks 52
Tīrīšana 53
Ieteicamie tīrīšanas līdzekļi 53
Traucējumu novēršana 54
Bezvadu sakaru paziņojumi 56
Informācija par elektromagnētisko saderību (EMS) 57

Definīcijas norādēm brīdinājums/uzmanību/piezīme

Norādes **BRĪDINĀJUMS**, **UZMANĪBU** un **PIEZĪME** ir lietotas īpašā nozīmē, tāpēc rūpīgi izlasiet turpmāko.

BRĪDINĀJUMS

Brīdina lasītāju par situāciju, kas (ja to nenovērš) var izraisīt nāvi vai smagu ievainojumu. Šī norāde var aprakstīt arī iespējamas smagas nevēlamās reakcijas un drošības apdraudējumus.

UZMANĪBU

Brīdina lasītāju par iespējami bīstamu situāciju, kas (ja to nenovērš) lietotājam vai pacientam var izraisīt nelielus vai vidēji smagus ievainojumus vai izstrādājuma vai cita veida īpašuma bojājumus. Tas ietver īpašu piesardzību, kas jāievēro, lai nodrošinātu ierīces drošu un efektīvu lietošanu, kā arī piesardzību, kas jāievēro, lai izvairītos no lietošanas vai nepareizas lietošanas izraisīta bojājuma ierīcei.

Piezīme - Sniedz īpašu informāciju, lai atvieglotu apkopi vai padarītu svarīgas instrukcijas skaidrākas.

Piesardzības pasākumu kopsavilkums

Vienmēr izlasiet un stingri ievērojiet šajā lappusē sniegtos brīdinājumus un piesardzības pasākumus. Servisu uzticiet tikai kvalificētam personālam.

BRĪDINĀJUMS

- Nedarbiniet **Power-LOAD** ar spriegumu, kas neatbilst uz izstrādājuma norādītajam spriegumam.
- Nedarbiniet **Power-LOAD**, pārsniedzot tā darba ciklu, lai izvairītos no aprīkojuma bojājuma vai sadūmojuma riska.
- Nepievienojiet **Power-LOAD** automobiļa 24 V līdzstrāvas tīklam. Lai izvairītos no riskiem saistībā ar barošanu, vienmēr pievienojiet **Power-LOAD** automobiļa 12,8 V–15,6 V līdzstrāvas tīklam, kas aprīkots ar 15 A drošinātāju/pārtraucēju.
- Vienmēr pielāgojiet pārvietojamās gultas iecelšanas riteņu augstumu, lai tas atbilstu automobiļa klāja augstumam, kā norādīts jūs pārvietojamās gultas modeļa lietošanas rokasgrāmatā.
- Vienmēr izmantojiet sliedes skavas mezglu visām pārvietojamajām gultām bez **Power-LOAD** opcijas. **Power-LOAD** ir saderīgs ar pārvietojamajām gultām tikai ar **Power-LOAD** opciju (skatiet *Pārvietojamās gultas saderība* (lpp. 12)). Noteiktos gadījumos jūs varat izmantot **Power-LOAD** kā standarta ragu tipa pacēlāju vairumam X-rāmja pārvietojamo gultu.
- Savienojumā ar Stryker modeļa 6390 **Power-LOAD** sistēmu vienmēr lietojiet pārvietojamo gultu, kas ir saderīga ar **Power-LOAD** sistēmu. Ja savienojumā ar Stryker modeļa 6390 **Power-LOAD** sistēmu izmanto nesaderīgu pārvietojamo gultu, var gūt ievainojumus.
- Vienmēr uzstādiet pārvietojamās gultas fiksācijas sistēmu, kā aprakstīts šajā rokasgrāmatā. Nepareiza uzstādīšana var izraisīt ievainojumu. Nodrošiniet, lai jūsu konfigurācija, kā minimums, būtu sekmīgi testēta atbilstoši standartam National Truck Equipment Association/Ambulance Manufacturer's Division Standard 004, Litter Retention System Static Test (AMD-004) (Nacionālās kravas mašīnu aprīkojuma asociācijas/Ambulanču ražotāju nodaļas standarts 004, Gultu fiksācijas sistēmu statiskais tests).
- Darbā ar medicīniskām elektroiekārtām ievērojiet īpašus piesardzības pasākumus saistībā ar elektromagnētisko saderību (EMS). Uzstādiet un nododiet lietošanā pārvietojamās gultas fiksācijas sistēmu atbilstoši šajā rokasgrāmatā sniegtajai EMS informācijai. Pārnēsājamās un mobilās radiofrekvences (RF) sakaru iekārtas var ietekmēt pārvietojamās gultas fiksācijas sistēmas darbību.
- Lai izvairītos no ievainojumiem, pārvietotāja un ratiņu mezgla celšana un pārvietošana vienmēr jāveic diviem uzstādītājiem.
- Vienmēr turiet rokas, pirkstus un pēdas atstatu no kustīgām daļām.
- Darbojoties ar zāģi, vienmēr valkājiet piemērotus acu aizsarglīdzekļus. Nostipriniet lietu, ko zāģējat, un uzmaniet zāģēšanas vietas apkārtni.
- Vienmēr atstājiet pietiekamu atstatumu līdz buferim. Nepietiekams atstatums līdz buferim var izraisīt pacienta vai operatora ievainojumu.
- Vienmēr noslēdziet visas spraugas automobiļa korpusā, lai novērstu izplūdes gāzu ieplūšanu automobiļa pacienta nodalījumā.

- Vienmēr pievienojiet **Power-LOAD** 15 A drošinātājam/atiestatāmajam pārtraucējam, kas ierīkots automobilī, lai novērstu elektrisko apdraudējumu. Stryker iesaka ievietot drošinātāju/atiestatāmo pārtraucēju drošinātāju kārbā.
- Nepievienojiet **Power-LOAD** automobiļa 24 V līdzstrāvas tīklam.
- Pirms lietošanas vienmēr pārbaudiet **Power-LOAD** darbību. Pretējā gadījumā var rasties pacienta vai operatora ievainojums.
- Vienmēr esiet piesardzīgi, kad pārvietojaties automobiļa pacienta nodalījumā, lai izvairītos no paklupšanas aiz **Power-LOAD**.
- Vienmēr esiet piesardzīgi, kad lietojat **Power-LOAD** sliktos laikapstākļos (piemēram, lietū, uz ledus, sniegā).
- Vienmēr veiciet darbības ar pārvietojamo gultu vai **Power-LOAD** tikai tad, kad visas personas atrodas atstatu no mehānismiem. Ieķeršanās mehāniski darbināmos pārvietojamās gultas vai **Power-LOAD** mehānismos var izraisīt nopietnu ievainojumu.
- Vienmēr vingrinieties iecelt un izcelt pārvietojamo gultu ar **Power-LOAD**, līdz pilnībā izprotat izstrādājuma darbību. Nepareiza lietošana var radīt ievainojumu.
- Neatļaujiet neapmācītam personālam palīdzēt **Power-LOAD** lietošanā. Neapmācīti tehniķi/personāls var izraisīt ievainojumu pacientam vai paši sev.
- Nebrauciet ar automobili, ja ratiņi ir vidus pozīcijā. Šajā pozīcijā nenotiek fiksācija, un tā nav paredzēta braukšanai.
- Rīkojoties ar pārvietojamo gultu, vienmēr izmantojiet abas rokas. **Power-LOAD** ir tikai palīgierīce. Novērtējiet katru gadījumu, lai noteiktu, kā sadalīt un celt svaru, ko pārvietojat.
- Vienmēr izmantojiet pietiekamu operatoru skaitu, lai tiktu galā ar spēkiem, kas nepieciešami iecelšanai vai izcelšanai, kad rīkojaties ar svaru, kas pārsniedz 400 mārciņu (181 kg). Lai palielinātu drošību, operatoriem iecelšana vai izcelšana jāveic uz līdzenas virsmas. Automobiļiem ar klāja augstumu 36 collas (91 cm) var būt nepieciešams izcelšanu veikt manuāli.
- Mehanizētas iecelšanas un izcelšanas laikā vienmēr turiet plaukstas un ekstremitātes atstatu no **Power-LOAD** ratiņu celšanas svirām un pārvietojamās gultas pamatnes.
- Neizņemiet akumulatoru, kad pārvietojamā gulta ir aktīva.
- Vienmēr lietojiet **Power-LOAD** sistēmu un piederumus tikai tā, kā aprakstīts rokasgrāmatās. Nepareiza **Power-LOAD** sistēmas vai kāda piederuma lietošana var izraisīt ievainojumu pacientam vai operatoram. Šī izstrādājuma īpašnieks vai lietotājs ir pilnībā atbildīgs par šī izstrādājuma lietošanu kādā citā veidā.
- Manuālas darbības režīmā vienmēr atbalstiet svaru pārvietojamās gultas kājgalī.
- Vienmēr esiet gatavs atbalstīt pilnu pārvietojamās gultas svaru, kad to ieceļat vai izceļat. Ja nav barošanas strāvas, celšanas sviras necels pārvietojamo gultu.
- Bojātos akumulatorus vienmēr nosūtiet atpakaļ servisa centram uz otrreizēju pārstrādi. Neizmetiet šo ierīci nešķirotos sadzīves atkritumos. Sazinieties ar vietējo izplatītāju, lai uzzinātu par nodošanas un/vai savākšanas sistēmām, kas pieejamas jūsu valstī.
- Pirms veicat **Power-LOAD** servisa darbus, vienmēr atvienojiet elektrotīkla strāvas padevi (ja ir pieslēgta), atvienojiet automobiļa akumulatoru, nospiediet galveno barošanas pogu, lai izslēgtu izstrādājumu, un tad novietojiet ratiņus iecelšanas stāvoklī.
- Neizņemiet akumulatoru, kad **Power-LOAD** tiek lietots.
- Nenospiediet galveno barošanas pogu, lai izslēgtu izstrādājumu normālas lietošanas laikā, jo tas pārtrauks akumulatora uzlādi.
- Nepieļaujiet, ka sliedes skava pārsedz sarkano pielāgošanas robežas uzlīmi uz sliedes caurules. Lai novērstu, ka sliedes žokļi atbrīvo pārvietojamās gultas rāmi, attālums starp sliedes skavu un sliedes stacionāro žokli nekad nedrīkst pārsniegt 1 collu (2,5 cm).
- Neizmantojiet plaukstu vai pirkstus, lai nospiestu atbrīvošanas pogu, kad sliedes žokļi ir atvērti. Sliedes skavas fiksators aizveras ar spēcīgas atsperes spēku.
- Aizņemtas pārvietojamās gultas iecelšana automobilī un izcelšana no tā vienmēr jāveic vismaz diviem apmācītiem operatoriem.
- Vienmēr ieceliet ar **Power-LOAD** saderīgu pārvietojamo gultu automobiļa pacienta nodalījumā, pirms tajā iekāpj citas personas.
- Vienmēr esiet gatavi balstīt pilnu pārvietojamās gultas un pacienta svaru, ja celšanas sviras nepaceļ pārvietojamo gultu, kad izceļat pārvietojamo gultu no automobiļa pacienta nodalījuma. Kad pārvietojamā gulta tiek atbrīvota izcelšanai no automobiļa pacienta nodalījuma, **Power-LOAD** celšanas sviras nedaudz paceļ pārvietojamo gultu.
- Izceļot pārvietojamo gultu, vienmēr pārliecinieties, ka pārvietojamās gultas pamatne ir izvilkta, pirms nospiežat kādu pogu uz **Power-LOAD** vadības pults.
- Vienmēr esiet gatavs balstīt pilnu pārvietojamās gultas un pacienta svaru, ja izceļat pārvietojamo gultu no automobiļa pacienta nodalījuma, kad **Power-LOAD** ir zudusi barošana vai notikusi sistēmas kļūda.

- Vienmēr ieceliet pārvietojamo gultu, pirms atļaujat pacientiem iekāpt automobiļa pacienta nodalījumā.
- Pirms servisa vai tīrīšanas vienmēr nospiediet galveno barošanas pogu, lai izslēgtu ierīci.
- Lai izvairītos no infekcijas ieelpošanas, vienmēr izmantojiet kādu piemērotu individuālo aizsardzības aprīkojumu, kad veicat mazgāšanu ar spiedienu. Aprīkojums mazgāšanai ar spiedienu var veidot infekcijas avota aerosolu.
- **Power-LOAD** darbojas ar 13,56 MHz frekvenci, kad izmantojat **Power-LOAD** vadības elementus ar mehanizētu pārvietojamo gultu (**Power-PRO** XT vai **Power-PRO** IT), un tā var traucēt citam aprīkojumam, kas darbojas šajā frekvenču joslā.
- Nelietojiet piederumus, devējus un kabeļus, kuri nav norādīti specifikācijā, lai izvairītos no iespējamas **Power-LOAD** sistēmas emisiju pastiprināšanās vai traucējumnoturības samazināšanās. Izņēmums ir devēji un kabeļi, kurus Stryker tirgo kā iekšējo komponentu rezerves daļas.
- Nelietojiet **Power-LOAD** sistēmu un **Power-PRO** pārvietojamo gultu blakus citam aprīkojumam vai krautnē ar citu aprīkojumu. Ja nepieciešama lietošana blakus vai krautnē, novērojiet **Power-LOAD** sistēmu, lai pārliecinātos par normālu darbību konfigurācijā, kādā tā tiks lietota.
- **Power-LOAD** darbojas galvenokārt šādās frekvencēs: 70–85 kHz induktīvai uzlādei un 13,56 MHz ± 7 kHz, ar amplitūdas modulāciju (OOK), efektīvā izstarotā jauda (ERP): -82,37 dBm. Induktīvā uzlāde var darboties šādā frekvenču diapazonā: 70–125 kHz. **Power-LOAD** sistēmai var traucēt cits aprīkojums, pat ja šis aprīkojums atbilst CISPR emisiju prasībām.

UZMANĪBU!

- Ja izstrādājums tiek lietots nepareizi, pacients vai operators var gūt ievainojumu. Šo izstrādājumu lietojiet tikai tā, kā aprakstīts šajā rokasgrāmatā.
- Nepārveidojiet izstrādājumu vai jebkuru no tā komponentiem. Izstrādājuma pārveidošana var izraisīt iespējamu neparedzētu darbību, kā rezultātā pacients vai operators var gūt ievainojumus. Izstrādājuma pārveidošana arī anulē tā garantiju.
- Nesalauziet pārnēsājamās gultas induktīvā lādētāja korpusu, kad uzstādāt pārvietotāja mezglu.
- Vienmēr pārliecinieties, ka vadi atrodas grīdas plāksnes kabatā un netiek saspiesti ar enkura mezglu, kad uzstādāt enkura mezglu.
- Manuālās brīvgaitas funkcijas ļauj **Power-LOAD** sistēmai brīvi kustēties.
- Vienmēr uzlādējiet akumulatoru, pirms nododat izstrādājumu lietošanai. Neuzlādēts vai izlādēts akumulators var izraisīt sliktu izstrādājuma veiktspēju.
- Lai izvairītos no aprīkojuma bojājuma riska, nepieļaujiet pārvietojamās gultas ietriekšanu ratiņos, kad ieceļat pārvietojamo gultu.
- Neiebīdiet pārvietojamo gultu automobiļa pacienta nodalījumā, kamēr pārvietojamās gultas pamatne nav pilnībā ievilkta.
- Neiebīdiet pārvietojamo gultu automobiļa pacienta nodalījumā, kamēr pārvietojamās gultas pamatne nav pilnībā ievilkta.
- Neatlaidiet manuālās atbrīvošanas sviru, līdz pārvietojamā gulta ir nofiksējusies vietā kājgalī. Ja atlaidīsiet to pāragri, pārvietojamās gultas pamatne var traucēt pārvietojamās gultas nofiksēšanu **Power-LOAD** sistēmā.
- Nevērsiet strūklu tieši zem ratiņiem uz augšu ratiņu mehānismā. Ūdens var iekļūt ratiņu korpusā un var paātrināt koroziju vai pasliktināt darbību.
- Neveiciet izstrādājuma tīrīšanu, servisu vai remontu laikā, kad izstrādājums tiek lietots.
- Šī ierīce tika testēta un atzīta par atbilstošu A klases digitālo ierīču ierobežojumiem saskaņā ar FCC noteikumu 15. sadaļu. Šie ierobežojumi ir paredzēti, lai nodrošinātu saprātīgu aizsardzību pret kaitīgu iedarbību, kad iekārta tiek ekspluatēta komerciālā vidē. Šī iekārta ģenerē, izmanto un var izstarot radiofrekvences enerģiju, un, ja tā netiek uzstādīta un lietota saskaņā ar instrukciju rokasgrāmatu, var radīt kaitīgus traucējumus radiosakariem. Šīs iekārtas lietošana dzīvojamā rajonā spēj radīt kaitīgus traucējumus, kādēļ lietotājam būs nepieciešams novērst traucējumus uz sava rēķina. Traucējumu gadījumā, lūdzu, pārvietojiet vai pārorientējiet **Power-LOAD** sistēmu vai traucējošo izstrādājumu.
- Traucējumu gadījumā vienmēr pārvietojiet vai pārorientējiet **Power-LOAD** sistēmu vai traucējošo izstrādājumu. Šī ierīce atbilst FCC noteikumu 18. daļas prasībām.
- Pārnēsājamas RF sakaru iekārtas (tostarp perifēriskās ierīces, piemēram, antenu kabeļus un ārējās antenas) nelietojiet tuvāk par 30 cm (12 collām) no jebkuras **Power-LOAD** sistēmas daļas, ieskaitot ražotāja norādītos kabeļus. Pretējā gadījumā iespējama šīs ierīces veiktspējas pasliktināšanās.

- Šīs ierīces emisiju raksturs ļauj to izmantot industriālās zonās un slimnīcās (CISPR 11 A klase). Šī iekārta ģenerē, izmanto un var izstarot radiofrekvences enerģiju, un, ja tā netiek uzstādīta un lietota saskaņā ar instrukciju rokasgrāmatu, var radīt kaitīgus traucējumus radiosakariem. Šīs ierīces lietošana dzīvojamā rajonā (kur parasti nepieciešama atbilstība CISPR 11 B klasei) spēj radīt kaitīgus traucējumus, kuru dēļ lietotājam var būt nepieciešams novērst traucējumus uz sava rēķina. Traucējumu gadījumā, lūdzu, pārvietojiet vai pārorientējiet **Power-LOAD** sistēmu vai traucējošo izstrādājumu.

Iespiešanas vietas

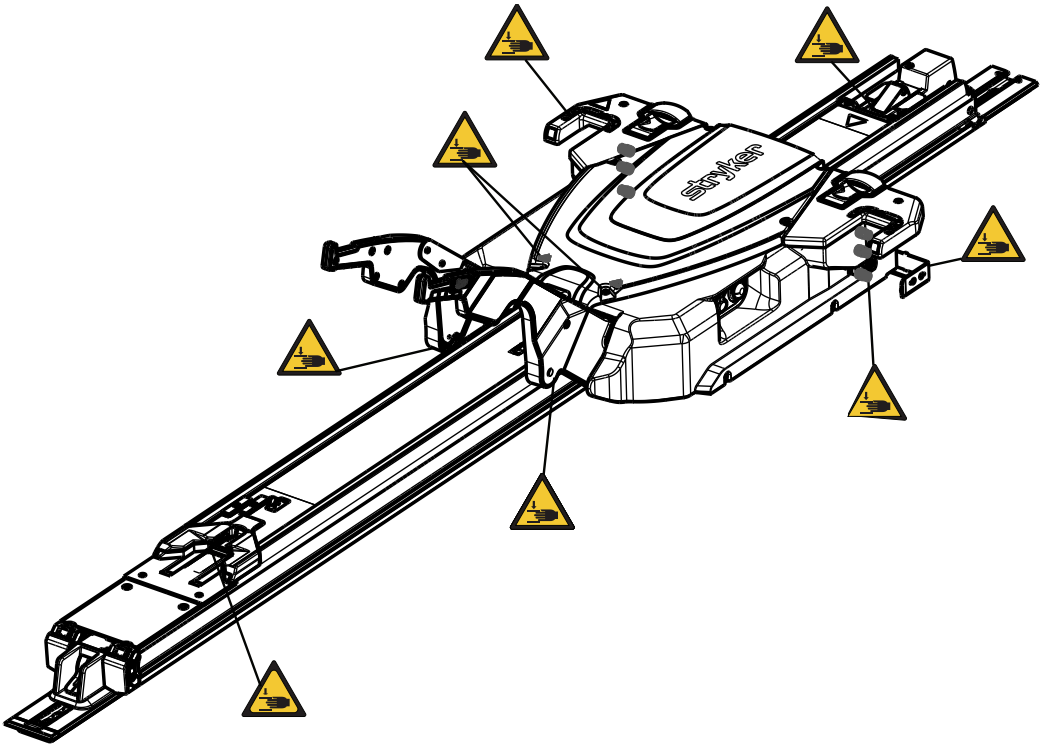

Attēls 1 – Iespiešanas vietas

Ievads

Šajā rokasgrāmatā sniegta informācija par Stryker izstrādājuma darbību un apkopi. Pirms izstrādājuma izmantošanas vai apkopes izlasiet šo rokasgrāmatu. Lai izglītotu un apmācītu personālu, kā droši strādāt ar izstrādājumu un veikt tā apkopi, ieviesiet metodes un procedūras personāla apmācībai.

UZMANĪBU!

- Nepareiza izstrādājuma lietošana var traumēt pacientu vai operatoru. Ar izstrādājumu strādājiet tikai tā, kā aprakstīts šajā rokasgrāmatā.
- Nepārveidojiet izstrādājumu vai tā sastāvdaļas. Izstrādājuma pārveidošana var radīt neparedzamu tā darbību, kas var traumēt pacientu vai operatoru. Izstrādājuma pārveidošana atceļ arī tā garantiju.

Piezīme

- Šī rokasgrāmata ir neatņemama izstrādājuma sastāvdaļa, un tā jāpievieno izstrādājumam pat tad, ja tas tiek pārdots.
- Kompānija Stryker nepārtraukti uzlabo izstrādājuma dizainu un kvalitāti. Šajā rokasgrāmatā iekļauta jaunākā informācija par izstrādājumu, kas ir bijusi pieejama iespiešanas laikā. Iespējamas nelielas atšķirības starp izstrādājumu un informāciju šajā rokasgrāmatā. Ja Jums rodas jautājumi, sazinieties ar kompānijas Stryker Klientu apkalpošanas nodaļu vai Tehniskās palīdzības nodaļu, zvanot pa tālruni 1-800-327-0770.

Izstrādājuma apraksts

Stryker modeļa 6390 **Power-LOAD®** pārvietojamās gultas fiksācijas sistēma ar mehanizēto iecelšanu ir paredzēta saderīgu ambulances pārvietojamo gultu pacelšanai, nolaišanai vai virzīšanai iekšā un ārā no neatliekamās palīdzības sauszemes transporta līdzekļa. Kad pārvietojamā gulta ir droši pievienota sistēmai, ar akumulatoru darbināta hidrauliska sistēma palīdz operatoriem pārvietojamās gultas iecelšanā un izcelšanā. Sistēma arī droši nostiprina saderīgu ambulances pārvietojamo gultu transportlīdzeklī pacienta transportēšanai. Kad pārvietojamā gulta ir nostiprināta transportēšanas pozīcijā, **Power-LOAD** induktīvi uzlādē saderīgas modeļu 6506 **Power-PRO™** XT un 6516 **Power-PRO™** IT ambulances pārvietojamās gultas. Barošanas zuduma gadījumā sistēma saglabā funkcionalitāti pārvietojamās gultas nostiprināšanai transportlīdzeklī.

Indikācijas lietošanai

Power-LOAD ir paredzēta, lai palīdzētu veikt saderīgu, ar riteņiem aprīkotu nestuvju (ambulances pārvietojamo gultu) iecelšanu un izcelšanu no transportēšanas automobiļa un lai droši nostiprinātu ambulances pārvietojamo gultu transportēšanas laikā. Ierīces maksimālā drošā darba slodze ir 870 mārciņas (395 kg), kas ietver ambulances pārvietojamās gultas, pacienta un pārvietojamai gultai pievienotā aprīkojuma (piemēram, skābekļa balonu, monitoru un sūkņu) svaru. Šīs ierīces paredzētie lietotāji ir apmācīti speciālisti, ieskaitot neatliekamās medicīniskās palīdzības dienesta un medicīniskās aprūpes centra personālu, kā arī pirmos medicīniskos reaģētājus, servisa tehniķus un uzstādītājus.

Klīniskie ieguvumi

Pārvietojamā gulta: pacientu transportēšana

Stiprinājums: nostiprina pārvietojamo gultu transportēšanai

Pārvietojamās gultas un stiprinājuma sistēma: nostiprina un transportē pacientus

Kontrindikācijas

Nav zināmas.

Sagaidāmais kalpošanas ilgums

Power-LOAD sagaidāmais kalpošanas ilgums, to lietojot normālas lietošanas apstākļos un veicot atbilstošu periodisko apkopi, ir septiņi gadi.

Likvidēšana/nodošana pārstrādei

Vienmēr ievērojiet pašreizējās vietējās rekomendācijas un/vai noteikumus par vides aizsardzību un riskiem, kas saistīti ar aprīkojuma nodošana pārstrādei vai likvidēšanu pēc tā kalpošanas laika beigām.

Specifikācijas

	Droša darba slodze **Piezīme** - Droša darba slodze norāda pārvietojamās gultas, pacienta, matrača un piederumu kopējo svaru.	870 mārciņas	395 kg
Maksimālā celšanas spēja (pacients un piederumi)		700 mārciņas	318 kg
Kopējais garums		95 collas	241 cm
Minimālais garums		89,5 collas	228 cm
Platums		24,5 collas	62 cm
Svars			
	Grīdas plāksnes mezgls	16,5 mārciņas	7,5 kg
	Enkura mezgls	23 mārciņas	10,5 kg
	Pārvietotāja mezgls	67 mārciņas	30,5 kg
	Ratiņu mezgls	105 mārciņas	48 kg
Minimālais operatoru skaits aizņemtas pārvietojamās gultas iecelšanai/izcelšanai		2	
Minimālais operatoru skaits neaizņemtas pārvietojamās gultas iecelšanai/izcelšanai		1	
Ieteicamais uzkraušanas augstums		No 22 collām līdz 36 collām	No 56 cm līdz 91 cm
Hidrauliskā eļļa		Mobil **Mercon**® V Blend ATF eļļa (6500-001-293) Skatiet informāciju par drošumu Mobil **Mercon**® V Blend ATF eļļas materiāla drošuma datu lapā (MDDL).	
Elektriskās prasības		12,8 V–15,6 V līdzstrāva, 15 A drošinātājs/pārtraucējs, 2 dzīslu 10 AWG kabelis	
Akumulatora darba cikls, uzlāde		100 %	
Akumulatora darba cikls, iecelšana		10 % (33 sek. ieslēgts/5 min. izslēgts)	

Akumulators	12 V līdzstrāva, 5 Ah svina-skābes akumulators (6390-001-468)
Drošinātājs	LITTELFUSE 0496060.ZXD-UL
Standarti	ANSI/AAMI ES60601-1:2012, CAN/CSA-C22.2 No. 60601-1:14, KKK-A-1822F, IEC 60601-1-12:2014 Standartus, kuriem nepieciešamas īpašas opcijas, skatiet *Standarti ar vajadzīgajām opcijām* (lpp. 9).

Stryker patur tiesības mainīt specifikācijas bez brīdinājuma.

Dzeltenās un melnās krāsas shēma ir Stryker Corporation piederoša preču zīme.

Ar šo Stryker deklarē, ka radio aprīkojuma veida tuvā attāluma ierīce atbilst Direktīvai 2014/53/ES. Pilns ES atbilstības deklarācijas teksts ir pieejams šajā interneta adresē: http://techweb.med.strykercorp.com/EMS/EU%20Declaration%20of%20Conformity/index.html.

Etiķetes var nebūt salasāmas no attāluma, kas pārsniedz 12 collas (30 cm).

BRĪDINĀJUMS

- Nedarbiniet **Power-LOAD** ar spriegumu, kas neatbilst uz izstrādājuma norādītajam spriegumam.
- Nedarbiniet **Power-LOAD**, pārsniedzot tā darba ciklu, lai izvairītos no aprīkojuma bojājuma vai sadūmojuma riska.
- Nepievienojiet **Power-LOAD** automobiļa 24 V līdzstrāvas tīklam. Lai izvairītos no riskiem saistībā ar barošanu, vienmēr pievienojiet **Power-LOAD** automobiļa 12,8 V–15,6 V līdzstrāvas tīklam, kas aprīkots ar 15 A drošinātāju/pārtraucēju.

Vides apstākļi	Lietošana	Uzglabāšana un transportēšana
Temperatūra	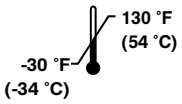	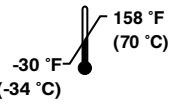
Relatīvais mitrums	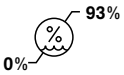	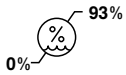
Atmosfēras spiediens	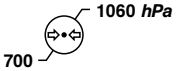	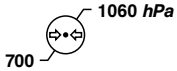

Eiropas REACH

Saskaņā ar Eiropas REACH regulu un citām vides regulatīvajām prasībām uzskaitīti komponenti, kas satur deklarējamas vielas.

Apraksts	Numurs	Vielas, kas rada ļoti lielas bažas (SVHC), ķīmiskais nosaukums
Akumulators, 12 V	6390-001-468	Svins
Vadības plates mezgls	639002010014	Svins
Ratiņu komunikācijas plate	6390-001-378	Oktametilciklotetrasiloksāns

Standarti ar vajadzīgajām opcijām

Lai nodrošinātu atbilstību standartiem, **Power-LOAD** sistēma jālieto kombinācijā ar tālāk norādītajām pārvietojamām gultām. Plašākai informācijai skatiet savas pārvietojamās gultas lietošanas rokasgrāmatu.

Piezīme - Saderīga pārvietojamā gulta tiek iecelta **Power-LOAD** sistēmā mehanizētā režīmā, lai veiktu sadursmes testu.

Standarts	Ar Power-LOAD saderīgs pārvietojamās gultas modelis
SAE J3027 un AS/NZS-4535	6500, 6506, 6507
BS EN 1789	6500, 6506, 6085, 6086, 6507

Izstrādājuma ilustrācija

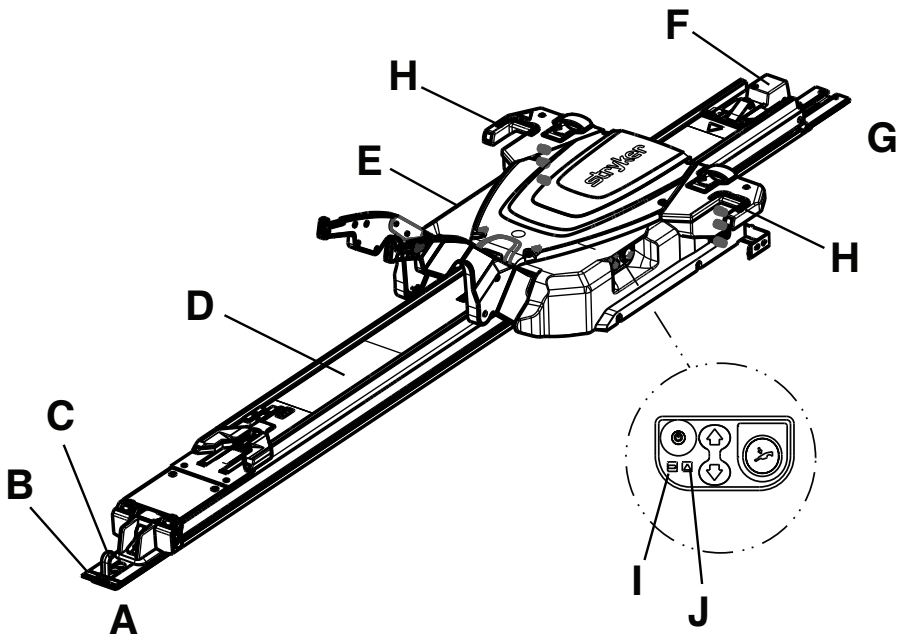

A	Kājgalis	F	Enkura mezgls
B	Grīdas plāksne	G	Galvgalis
C	Drošības āķis	H	LED indikators, galvgaļa
D	Pārvietotāja mezgls	I	Akumulatora LED
E	Ratiņu mezgls	J	Kļūdas LED

Kontaktinformācija

Sazinieties ar Stryker klientu atbalsta dienestu vai tehniskās palīdzības dienestu: 1-800-327-0770.

Stryker Medical
3800 E. Centre Avenue
Portage, MI 49002
ASV

Piezīme - Lietotājam un/vai pacientam ir jāziņo par jebkuriem ar izstrādājumu saistītiem nopietniem negadījumiem ražotājam un lietotāja un/vai pacienta mītnes Eiropas dalībvalsts kompetentajai iestādei.

Lietošanas vai apkopes rokasgrāmatu tiešsaistē skatiet vietnē https://techweb.stryker.com/.

Zvanot Stryker klientu apkalpošanas dienestam vai tehniskās palīdzības dienestam, turiet pieejamu sava Stryker izstrādājuma sērijas numuru (A). Iekļaujiet sērijas numuru visa veida rakstiskā saziņā.

Sērijas numura atrašanās vieta

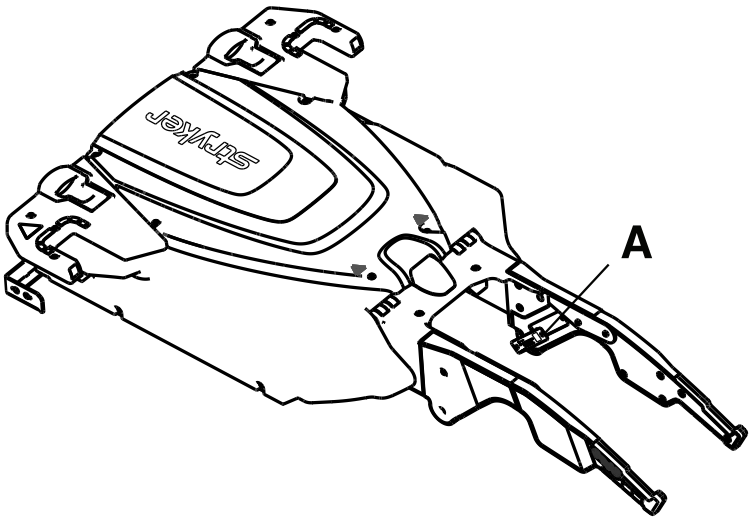

Ražošanas datums

Ražošanas gads atbilst pirmajiem 2 sērijas numura cipariem.

Uzstādīšana

Uzstādīšanas laikā izpakojiet kastes un pārbaudiet visus vienumus pareizai darbībai. Pirms nododat izstrādājumu ekspluatācijā, pārbaudiet, vai tas darbojas pareizi.

BRĪDINĀJUMS - Vienmēr pielāgojiet pārvietojamās gultas iecelšanas riteņu augstumu, lai tas atbilstu automobiļa klāja augstumam, kā norādīts jūs pārvietojamās gultas modeļa lietošanas rokasgrāmatā.

Pirms lietošanas noņemiet no izstrādājuma visus transportēšanas un iepakojuma materiālus.

Par **Power**-**LOAD** stāvokli ir atbildīgs lietotājs. Uzdodiet kvalificētam servisa darbiniekam pārbaudīt **Power**-**LOAD** darbību, izmantojot tālāk doto sarakstu un lietošanas rokasgrāmatas norādījumus.

1. Paceliet celšanas sviras un manuāli iebīdiet **Power**-**LOAD** ratiņus līdz automobiļa pacienta nodalījuma galvgalim, lai uzlādētu akumulatoru. Uzlādējiet akumulatoru vismaz divas stundas, pirms pirmoreiz nododat **Power**-**LOAD** lietošanā.

   Piezīme - Uzlādes laikā akumulatora barošanas LED indikators mirgo zaļā krāsā.
2. Apstipriniet, ka uzstādīšanas kontrolsaraksts ir izpildīts.
3. Izpildiet uzstādīšanas kontrolsarakstu, ja uzstādīšanu atbilstoši kontrolsarakstam veicis trešās puses uzstādītājs. Nenododiet izstrādājumu lietošanā, ja nevarat izpildīt uzstādīšanas kontrolsarakstu.

Lietotājs ir atbildīgs arī par to, kāds ir ar **Power**-**LOAD** saderīgās pārvietojamās gultas stāvoklis. Pirms nododat izstrādājumu ekspluatācijā, pārbaudiet, vai tas darbojas pareizi. Skatiet pārvietojamās gultas lietošanas rokasgrāmatu, lai uzzinātu jūsu pārvietojamās gultas modeļa uzstādīšanas prasības.

Pārvietojamās gultas saderība

Stryker modeļa 6390 **Power**-**LOAD** sistēma ir saderīga tikai ar pārvietojamām gultām, kurām ir pieejama opcija saderībai ar **Power**-**LOAD**.

BRĪDINĀJUMS

- Vienmēr izmantojiet sliedes skavas mezglu visām pārvietojamajām gultām bez **Power**-**LOAD** opcijas. **Power**-**LOAD** ir saderīgs ar pārvietojamajām gultām tikai ar **Power**-**LOAD** opciju (skatiet *Pārvietojamās gultas saderība* (lpp. 12)). Noteiktos gadījumos jūs varat izmantot **Power**-**LOAD** kā standarta ragu tipa pacēlāju vairumam X-rāmja pārvietojamo gultu.
- Savienojumā ar Stryker modeļa 6390 **Power**-**LOAD** sistēmu vienmēr lietojiet pārvietojamo gultu, kas ir saderīga ar **Power**-**LOAD** sistēmu. Ja savienojumā ar Stryker modeļa 6390 **Power**-**LOAD** sistēmu izmanto nesaderīgu pārvietojamo gultu, var gūt ievainojumus.

Pārvietojamās gultas, kas pašlaik atbilst šīm specifikācijām, ietver:

- Modelis 6085 **Performance**-**PRO** XT ar **Power**-**LOAD** saderības komplektu (6085-700-010)
- Modelis 6086 **Performance**-**PRO** XT ar **Power**-**LOAD** opciju vai saderības komplektu (6086-700-001)
- Modelis 6500 **Power**-**PRO** XT ar **Power**-**LOAD** saderības komplektu (6500-700-049)
- Modelis 6506 **Power**-**PRO** XT ar **Power**-**LOAD** opciju vai saderības komplektu (6506-700-001)
- Modelis 6510 **Power**-**PRO** IT ar **Power**-**LOAD** saderības komplektu (6510-700-001)
- Modelis 6516 **Power**-**PRO** IT ar **Power**-**LOAD** opciju vai saderības komplektu (6516-700-001)
- Modelis 6507 **Power**-**PRO** 2 ar **Power**-**LOAD** opciju vai saderības komplektu (650707000014 vai 650707000016)

Uzstādīšana

Kvalitātes sistēmas noteikumi

BRĪDINĀJUMS

- Vienmēr uzstādiet pārvietojamās gultas fiksācijas sistēmu, kā aprakstīts šajā rokasgrāmatā. Nepareiza uzstādīšana var izraisīt ievainojumu. Nodrošiniet, lai jūsu konfigurācija, kā minimums, būtu sekmīgi testēta atbilstoši standartam National Truck Equipment Association/Ambulance Manufacturer's Division Standard 004, Litter Retention System Static Test (AMD-004) (Nacionālās kravas mašīnu aprīkojuma asociācijas/Ambulanču ražotāju nodaļas standarts 004, Gultu fiksācijas sistēmu statiskais tests).
- Darbā ar medicīniskām elektroiekārtām ievērojiet īpašus piesardzības pasākumus saistībā ar elektromagnētisko saderību (EMS). Uzstādiet un nododiet lietošanā pārvietojamās gultas fiksācijas sistēmu atbilstoši šajā rokasgrāmatā sniegtajai EMS informācijai. Pārnēsājamās un mobilās radiofrekvences (RF) sakaru iekārtas var ietekmēt pārvietojamās gultas fiksācijas sistēmas darbību.

ASV Pārtikas un zāļu administrācijas (Food and Drug Administration – FDA) Federālo noteikumu kodeksa (Code of Federal Regulations – CFR) 21. sadaļa sniedz norādījumus attiecībā uz tādu ierīču uzstādīšanu, kā pārvietojamās gultas fiksācijas sistēma. Lai izpildītu šo federālo noteikumu prasības, katras ierīces pareiza uzstādīšana jāpārbauda apmācītām* personām, izpildot uzstādīšanas kontrolsarakstā norādītos pārbaudes kritērijus. Šis dokuments jāsaglabā vismaz septiņus gadus katram sērijas numuram/uzstādītai iekārtai.

*Iestādei, kurā notiek uzstādīšana, jāsaglabā pašai savi apmācības protokoli, kas apliecina, ka uzstādītājs bijis kvalificēts.

21 CFR 820.170 uzstādīšana

(a) Katram tādas ierīces ražotājam, kurai ir nepieciešama uzstādīšana, jānosaka un jāuztur pienācīgi norādījumi par uzstādīšanu un pārbaudi, kā arī testēšanas procedūras, ja nepieciešams. Norādījumiem un procedūrām jāietver informācija, kas nodrošina pareizu uzstādīšanu, lai ierīce pēc uzstādīšanas darbotos, kā paredzēts. Ražotājam ir jāizplata norādījumi un procedūras kopā ar ierīci vai citā veidā jādara tie pieejami personām, kas uzstāda ierīci.

(b) Personai, kas uzstāda ierīci, ir jānodrošina, ka uzstādīšana, pārbaude un visa nepieciešamā testēšana tiek veikta atbilstoši ražotāja norādījumiem un procedūrām, un jādokumentē pārbaudes un testēšanas rezultāti, lai pierādītu pareizu uzstādīšanu.

Power-LOAD mezgla uzstādīšanas komponentu kontrolsaraksts

Nodrošiniet, ka ir pieejami visi komponenti, kas ir nepieciešami **Power-LOAD** sistēmas uzstādīšanai. Uzstādīšanas instrukcijas skatiet šeit: *Power-LOAD uzstādīšana* (lpp. 14).

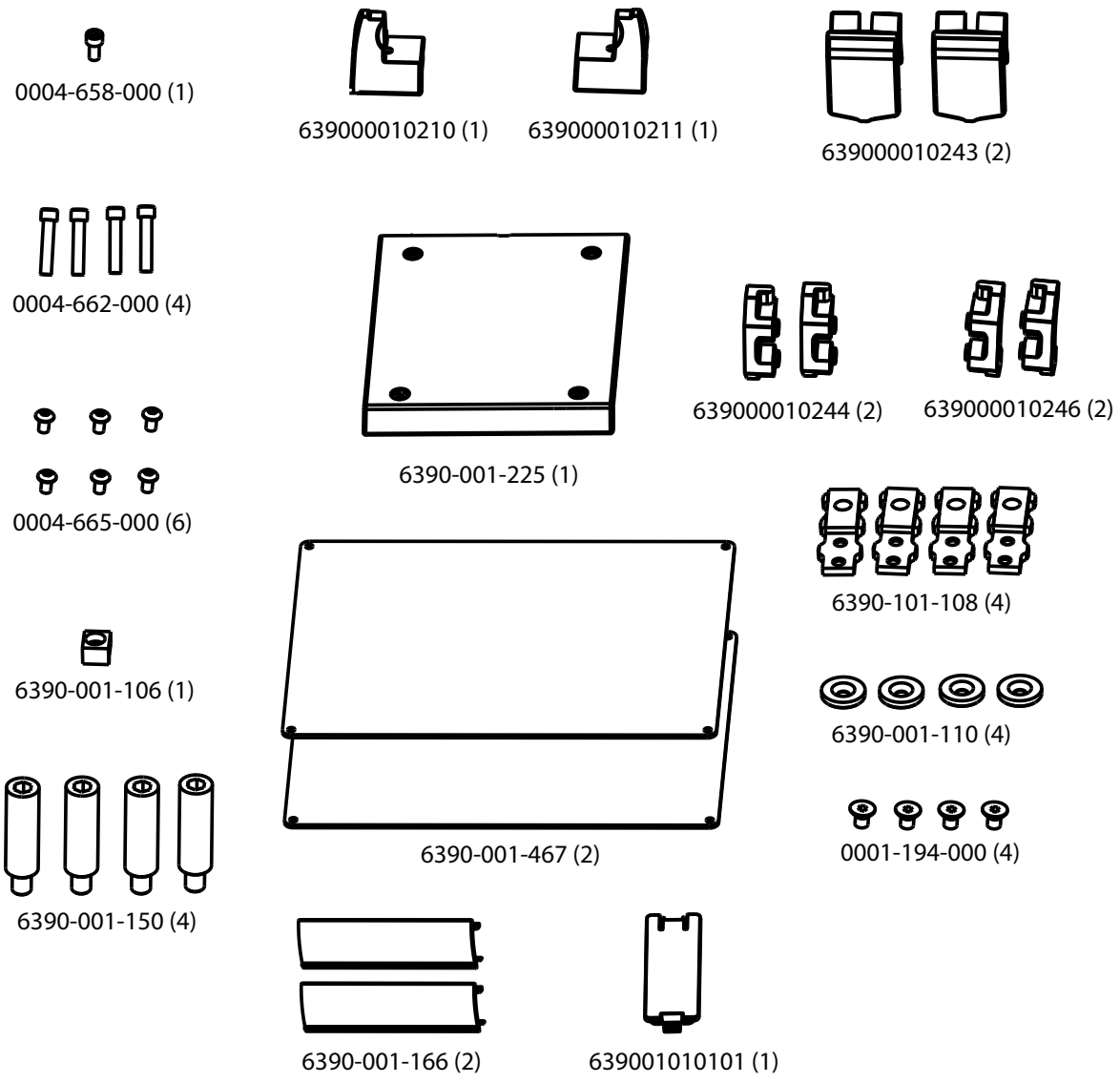

Attēls 2 – Power-LOAD mezgla uzstādīšanas komplekta komponenti 6390-001-054

Grīdas plāksnes uzstādīšana

Uzstādiet Stryker universālo grīdas plāksni jūsu automobiļa pacienta nodalījumā, pirms uzstādāt pārvietojamās gultas fiksācijas sistēmu. Norādījumus skatiet Stryker grīdas plāksnes uzstādīšanas rokasgrāmatā (6390-109-020).

Power-LOAD uzstādīšana

BRĪDINĀJUMS

- Lai izvairītos no ievainojumiem, pārvietotāja un ratiņu mezgla celšana un pārvietošana vienmēr jāveic diviem uzstādītājiem.
- Vienmēr turiet rokas, pirkstus un pēdas atstatu no kustīgām daļām.
- Darbojoties ar zāģi, vienmēr valkājiet piemērotus acu aizsarglīdzekļus. Nostipriniet lietu, ko zāģējat, un uzmaniet zāģēšanas vietas apkārtni.

UZMANĪBU! - Nesalauziet pārnēsājamās gultas induktīvā lādētāja korpusu, kad uzstādāt pārvietotāja mezglu.

Power-LOAD montāžas komplekta komponenti (6390-001-054)

(1) Skrūve ar gremdgalvu (0004-658-000)

(4) Enkura montāžas stienis (6390-001-150)

(1) Pārvietotāja uzliktnis, galvgaļa, kreisais (639000010210)

(2) Atdures bloks, vītņots (639000010246)

(4) Grīdas plāksnes stiprinājuma skava (6390-101-108)

(1) Enkura indukcijas primārā tinuma vāks (639001010101)

(4) Skrūve ar gremdgalvu (0004-662-000)

(1) Ratiņu magnēta aktivators (6390-001-106)

(2) Atdures buferis (639000010243)

(2) Atdures bloks, ar caurejošu urbumu (639000010244)

(4) Apakšējā enkura sastiprināšanas ieliktnis (6390-001-110)

(6) Skrūve ar ieapaļu galvu (0004-665-000)

(1) Pārvietotāja uzliktnis, galvgaļa, labais (639000010211)

(1) Pārvietotāja dilstošais uzliktnis, kājgaļa (6390-001-225)

(4) Plakangalvas skrūve (0001-194-000)

(2) Grīdas plāksnes pārsegs, īss (6390-001-166)

Citas izmantotās daļas (nav iekļautas)

Elektriskā izolācijas lente

Nepieciešamie darbarīki:

5/32" sešstūru atslēga	Mērlente	Zāģis
Plakana asmens skrūvgriezis	3/8" sešstūru atslēga	3/16" sešstūru atslēga
T25 Torx skrūvgriezis	Dinamometriska 1/2" atslēga (pēdas uz mārciņu) > 60 pēdas uz mārciņu	Gumijas āmurs

Procedūra:

1. Paceliet automobiļa buferi, ja tas ierīkots, paceltā stāvoklī.
2. Izmantojiet mērlenti, nomēriet attālumu no grīdas plāksnes gala līdz bufera galam, lai noteiktu, cik tālu varat pārvietot enkuru galvgaļa virzienā (Attēls 3).

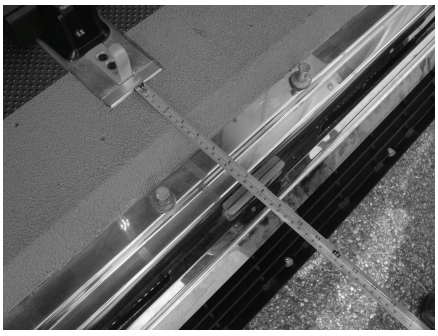

Attēls 3 – Mērījums enkura uzstādīšanai

Piezīme - Ja izmērītais attālums ir mazāks par 18 collām (46 cm), jūs varat pārvietot **Power-LOAD** tuvāk automobiļa pacienta nodalījuma galvgalim par attālumu, kas nepārsniedz starpību starp 18 collām (46 cm) un izmērīto attālumu.

BRĪDINĀJUMS - Vienmēr atstājiet pietiekamu atstatumu līdz buferim. Nepietiekams atstatums līdz buferim var izraisīt pacienta vai operatora ievainojumu.

3. Atrodiet pirmo grīdas plāksnes stiprinājuma skavas (6390-101-108) (Attēls 4) vietu (kājgaļa tuvumā). Šī vieta nodrošina lielāko brīvo vietu riteņiem.

   - Lai pārvietotu pārvietojamo gultu tuvāk automobiļa pacienta nodalījuma galvgalim, izvēlieties citu grīdas plāksnes stiprinājuma vietu.
   - Pārliecinieties, ka šī vieta nav tālāk no pirmās vietas par 2. darbībā aprēķināto attālumu. Atstājiet pietiekamu atstatumu starp pārvietojamās gultas pamatni un automobiļa buferi.
   - Apvērsiet skavu (Attēls 5), lai pārvietotu montāžas vietu papildus par 2 collām (5 cm) galvgaļa virzienā.
   - Attēls 4 rāda novietojumu, kurā ir lielākais riteņu atstatums no bufera. Attēls 5 rāda novietojumu, kurā ir mazākais riteņu atstatums no bufera un 8 collu (20,3 cm) nobīde no pirmā novietojuma. Izvēlieties novietojumu, kas jūsu konfigurācijā nodrošina pietiekamu brīvo atstatumu riteņiem. Attēlos Attēls 4 un Attēls 5 zemāk (A) apzīmē automobiļa pacienta nodalījuma galvgali, un (B) apzīmē kājgali.

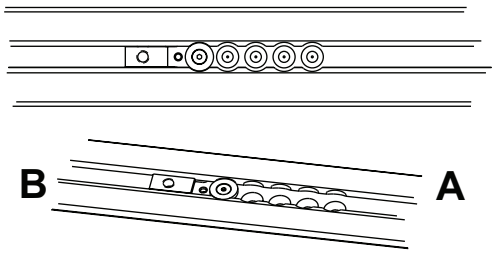

Attēls 4 – Lielāks brīvais atstatums riteņiem

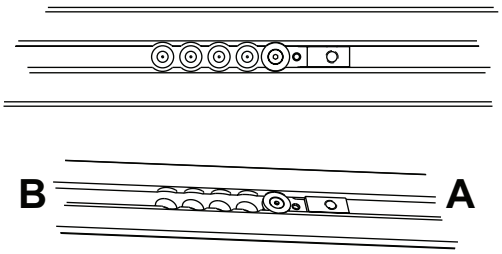

Attēls 5 – Skavas apvēršana

4. Izmantojot 5/32" sešstūra atslēgu, ieskrūvējiet plakangalvas skrūvi (0001-194-000) apakšējā enkura sastiprināšanas ieliktnī (6390-001-110), lai nostiprinātu grīdas plāksnes stiprinājuma skavu (6390-101-108).
5. Atkārtojiet 3. un 4. darbību trim pārējām vietām grīdas plāksnes mezglā.

   Piezīme - Šo trīs grīdas plāksnes stiprinājuma skavu vietām jāatbilst novietojumam, kas tika izvēlēts 3. darbībā.
6. Virziet enkuru un automobili savienojošo kabeli (639000010135) enkura apakšā un ārā pa atvērumu enkura sānos (Attēls 6).
7. Novietojiet enkuru virs montāžas caurumiem. Lieko vada posmu virziet caur elektrības vadu gumijas starpgredzenu.

BRĪDINĀJUMS - Vienmēr noslēdziet visas spraugas automobiļa korpusā, lai novērstu izplūdes gāzu ieplūšanu automobiļa pacienta nodalījumā.

Piezīme - Uzklājiet silikona hermētiķi elektrības vadu gumijas starpgredzenam, lai pilnībā noslēgtu elektrības vadu kanālu.

8. Uzlieciet enkura mezglu (C) uz grīdas plāksnes mezgla (D) (Attēls 6) un ievietojiet lieko vada posmu grīdas plāksnes kabatā. Salāgojiet četrus caurumus ar grīdas plāksnes stiprinājuma skavām.

UZMANĪBU! - Vienmēr pārliecinieties, ka vadi atrodas grīdas plāksnes kabatā un netiek saspiesti ar enkura mezglu, kad uzstādāt enkura mezglu.

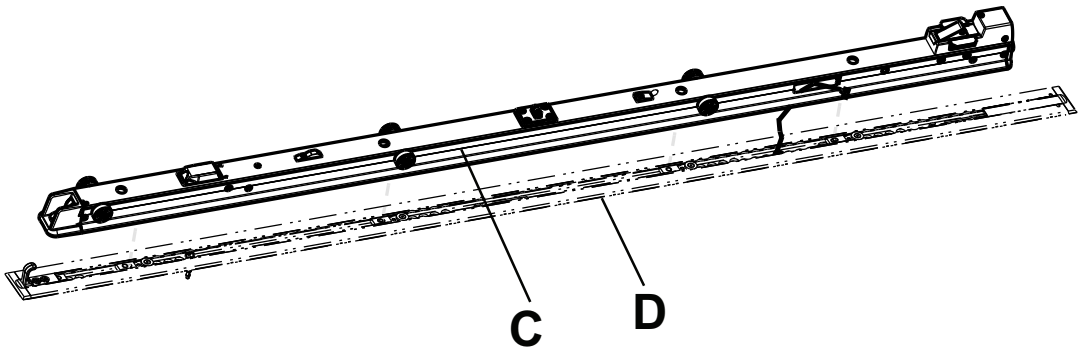

Attēls 6 – Enkura mezgls un grīdas plāksnes mezgls

9. Izmantojot mērlenti, izmēriet atsegto kabatu grīdas plāksnes galvgalī un kājgalī, lai pielāgotu grīdas plāksnes pārsegus.
10. Izmantojot zāģi, nozāģējiet abus grīdas plāksnes pārsegus (6390-001-166) (E) atbilstoši izmērītajiem garumiem abos galos (Attēls 7). Grīdas plāksnes pārsegu nevar uzlikt virs grīdas plāksnes stiprinājuma skavas.

    Piezīme - Ja uzstādāt enkuru virs grīdas plāksnes kājgaļa vai galvgaļa, tajā galā nav nepieciešamas grīdas plāksnes pārsegs.

11. Izmantojot gumijas āmuru, iedzeniet katru grīdas plāksnes pārsegu grīdas plāksnē (āķa pusi (F) vispirms).

    Piezīme - Lai noņemtu grīdas plāksnes pārsegu, ar plakanā asmens skrūvgriezi izceliet to pārsega malu, kurā ir atkarpe.

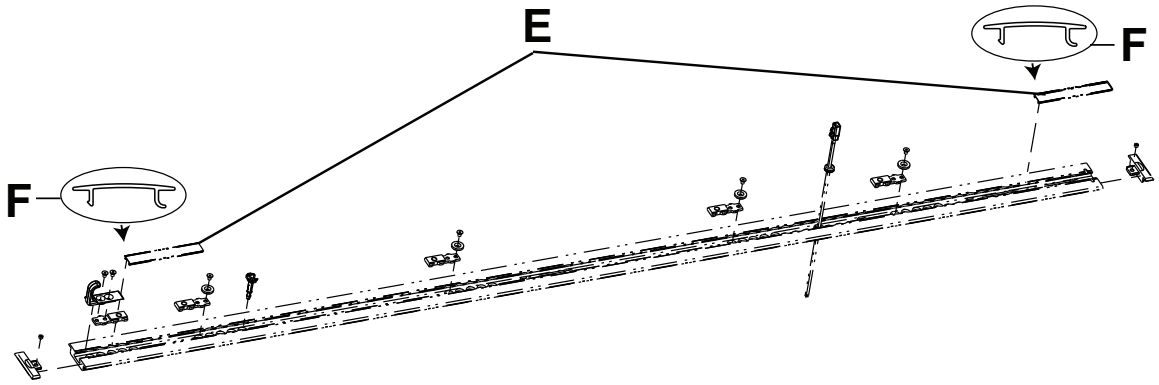

Attēls 7 – Grīdas plāksnes pārsegu nozāģēšana

12. Pārliecinieties, ka enkura blīves (G) ir ievietotas enkura mezgla rievās (Attēls 8). Ja nav uzstādītas enkura blīves, iebīdiet tās enkura mezgla rievās.

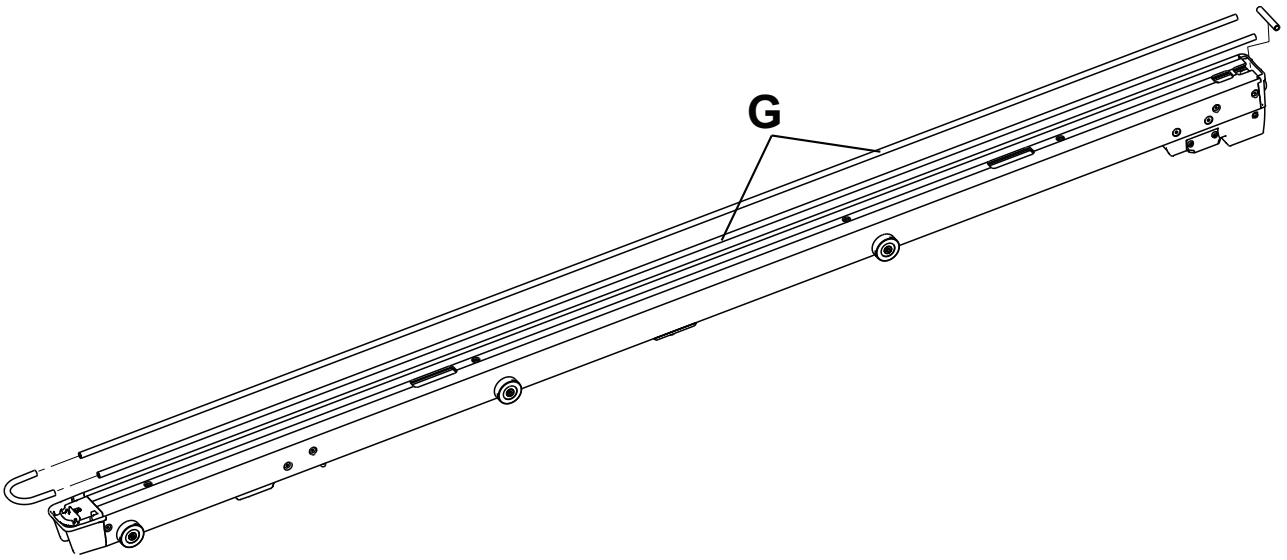

Attēls 8 – Enkura blīves

13. Izmantojot 3/8" sešstūra atslēgu, uzstādiet komplektācijā iekļautos četrus enkura montāžas stieņus (6390-001-150) (H) četros enkura mezgla caurumos (Attēls 9).

    Piezīme

    - Pievelciet stieņus pilnībā tikai pēc tam, kad visi četri stieņi ir salāgoti un nedaudz pievilkti.
    - Nesaspiediet nevienu vadu, uzstādot stieni, kas atrodas vistuvāk enkura galvgalim.

14. Izmantojot 1/2" izmēra dinamometrisku atslēgu, pievelciet katru stieni (H) līdz 60±10 pēdām uz mārciņu (Attēls 9).

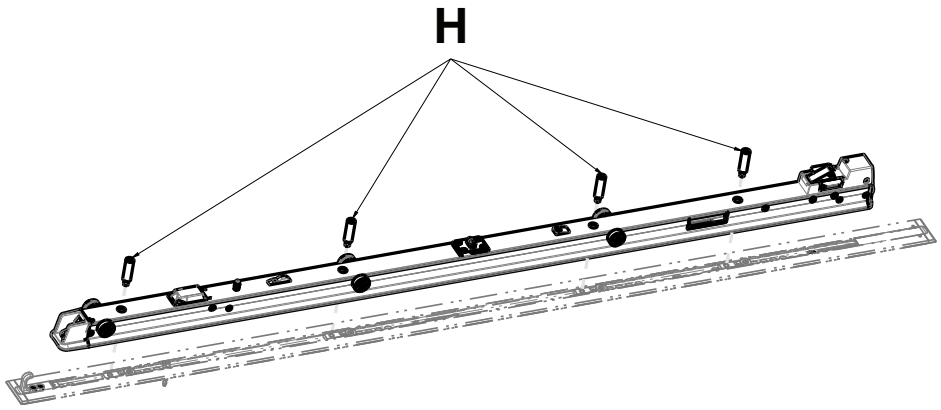

Attēls 9 – Enkura montāžas stieņu uzstādīšana

15. Enkura sānos pievienojiet enkuru un automobili savienojošo kabeli pie enkura savienotāja uz enkura mezgla.
16. Iespiediet savienotājus atpakaļ enkura mezglā.
17. Novietojiet pārvietotāja mezglu (I) tā, lai vaļējais gals būtu vērsts pret enkura mezglu (J) (Attēls 10).

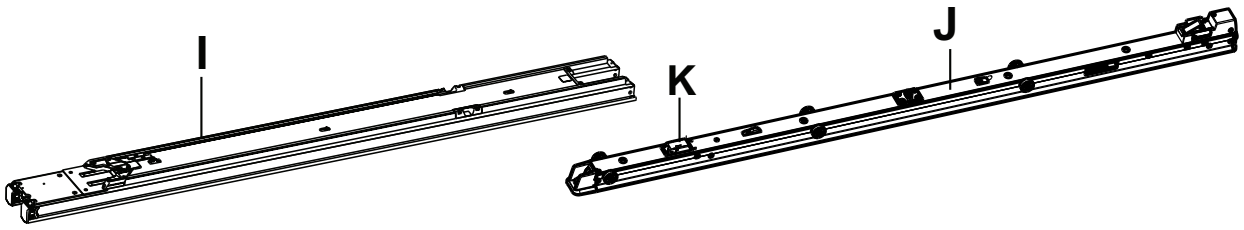

Attēls 10 – Pārvietotāja mezgla uzstādīšana

18. 1. uzstādītājs (kājgalī) paceļ pārvietotāja mezglu un bīda pārvietotāja fiksatora ierosinātājus (L) (Attēls 12) pārvietotāja kājgaļa virzienā, lai atbrīvotu pārvietotāja fiksatorus. 2. uzstādītājs (galvgalī) bīda un iecentrē pārvietotāja mezgla atvērto galu uz skrituļiem enkura mezglā.
    - Kad uzstādāt pārvietotāja mezglu, bīdiet to lēnām. Nesalauziet pārvietojamās gultas induktīvās uzlādes ierīces korpusu (K) (Attēls 10).
    - Turiet pārvietotāja fiksatora ierosinātājus pavilktus pret kājgali, līdz pārvietotājs ir uzlikts uz enkura (Attēls 12).
    - Jūs varat sajust nelielu pretestību, kad virzāt pāri otrajam rullīšu komplektam; bīdiet pāri pretestībai uz pozīciju, kas parādīta Attēls 12.
19. Novietojiet enkura indukcijas primārā tinuma pārsegu (639001010101) uz atveres, tā lai U veida āķis ir vērsts pret enkura pēdu (Attēls 11).

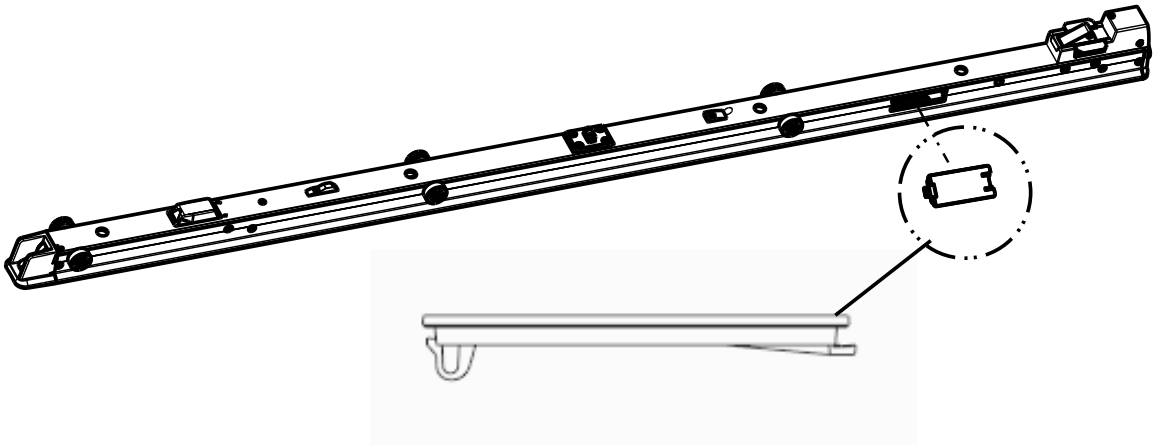

Attēls 11 – Enkura indukcijas primārā tinuma pārsegs

Piezīme - Neļaujiet savienotājiem (uzstādīti 16. darbībā) spiesties pret enkura indukcijas primārā tinuma pārsegu.

20. Lietojot plakana asmens skrūvgriezi, iespiediet U veida āķi enkurā, līdz izdzirdat klikšķi (Attēls 11).
21. Izmantojot 5/32" sešstūru atslēgu, ieskrūvējiet komplektācijā iekļauto gremdgalvas skrūvi (0004-658-000) (O), lai nostiprinātu komplektācijā iekļauto ratiņu magnēta aktivētāju (6390-001-106) (P) (Attēls 12).
22. Izmantojot T25 Torx skrūvgriezi, ieskrūvējiet četras komplektācijā iekļautās pusapaļās galvas skrūves (0004-665-000) (M), lai piestiprinātu komplektācijā iekļauto kājgaļa pārvietotāja dilstošo uzliktni (6390-001-225) (N) pie pārvietotāja mezgla (Attēls 12).
23. Bīdiet pārvietotāja fiksatora ierosinātājus (kājgalim tuvākos) (L) (Attēls 12) pārvietotāja mezgla kājgaļa virzienā, lai atbrīvotu fiksatoru.

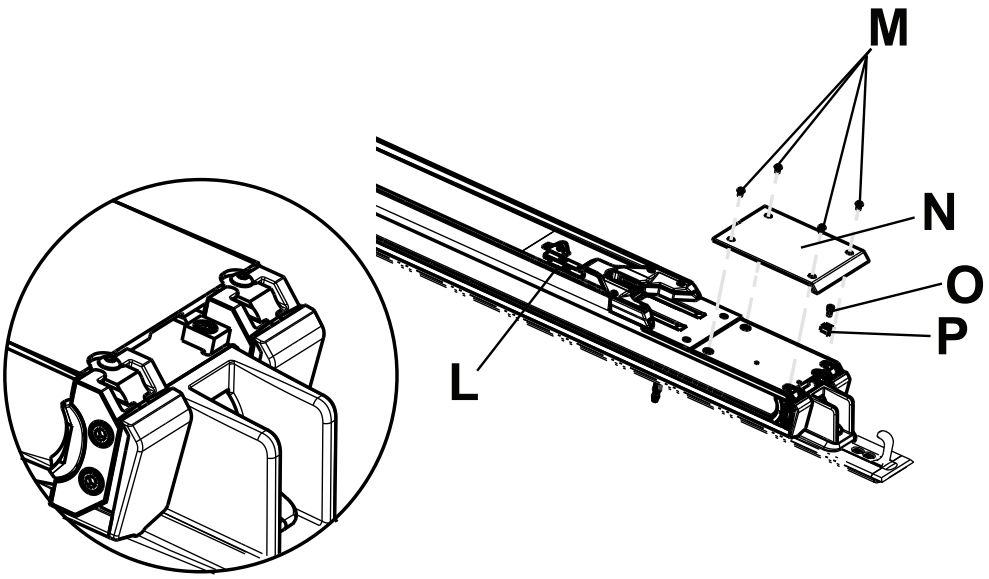

Attēls 12 – Pārvietotāja kājgaļa dilstošā uzliktņa piestiprināšana

24. Pārvietojiet pārvietotāja mezglu uz vidus pozīciju (Q) (Attēls 13).

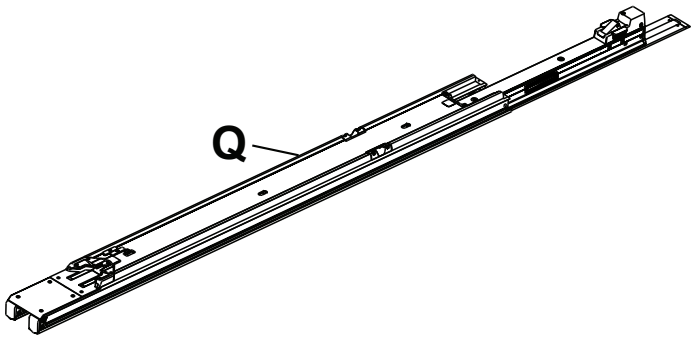

Attēls 13 – Pārvietotāja mezgla pozicionēšana

25. Paceliet ratiņu mezglu aiz tā sviras un spārna. Neceliet ratiņus aiz pārvietojamās gultas manuālās atbrīvošanas rokturiem. Celiet, turot tikai norādītajās vietās. 1. uzstādītājs novieto rokas uz R1 un R2. 2. uzstādītājs novieto rokas uz S1 un S2 (Attēls 14).

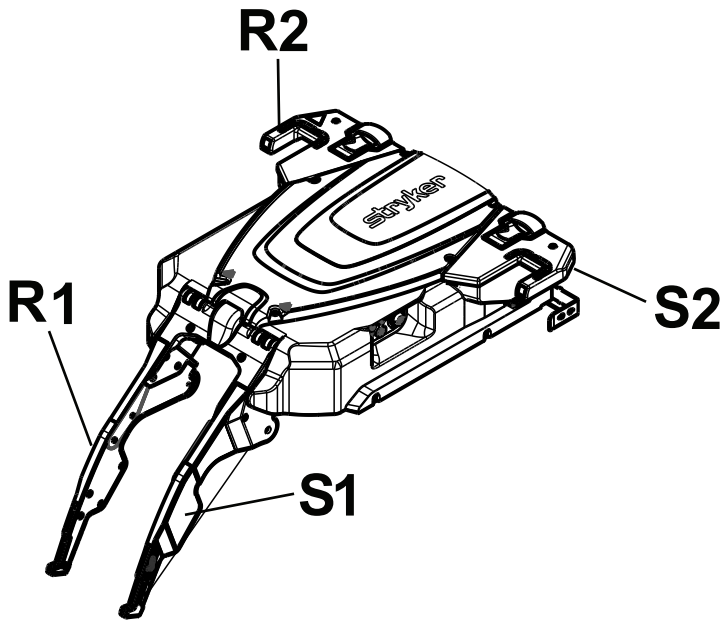

Attēls 14 – Ratiņu mezgls

26. Novietojiet ratiņu mezglu (T) uz grīdas starp pārvietotāja mezglu (U) un enkura mezgla galvgali (V) (Attēls 15).
27. 1. uzstādītājs (kājgalī): Iebīdiet ratiņu mezgla skrituļus pārvietotāja mezgla sānu kanālā.
28. 2. uzstādītājs (galvgalī): Paceliet ratiņu mezglu, lai salāgotu otro skrituļu komplektu, un bīdiet skrituļus, līdz ratiņi atrodas tuvu pārvietotāja vidum.

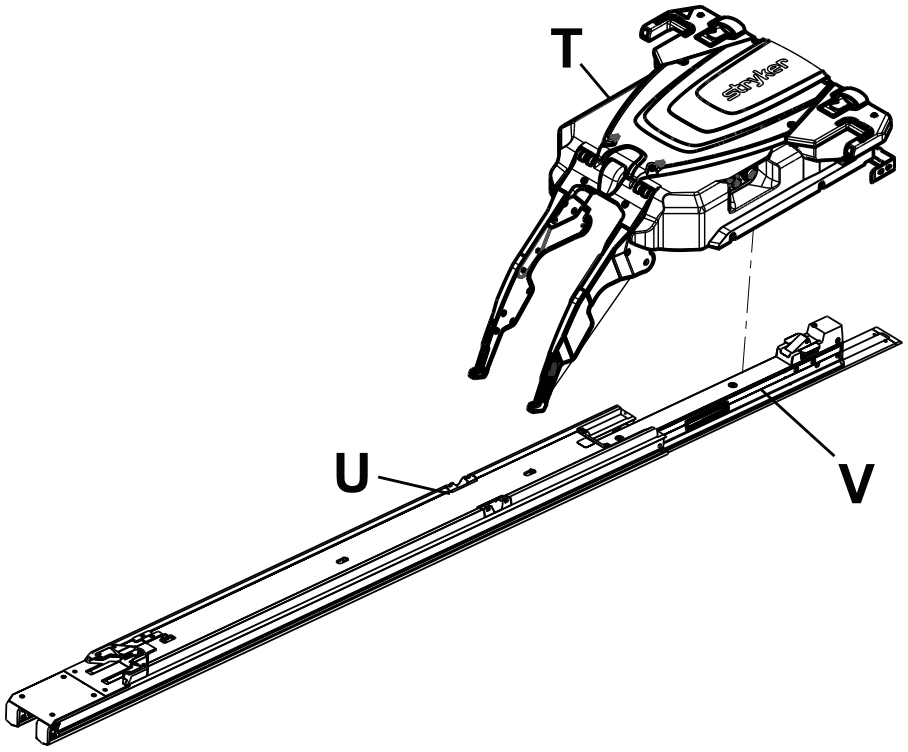

Attēls 15 – Ratiņu mezgla pozicionēšana

29. Bīdiet pārvietotāja mezglu uz priekšu galvgaļa virzienā, līdz tas nofiksējas vietā.
30. Samontējiet bufera bloku. Salāgojiet komplektācijā iekļauto iekšējo atdures bloku (639000010246) (ar vītņotiem urbumiem) (Y) ar komplektācijā iekļauto atdures buferi (639000010243) (X) (Attēls 16).

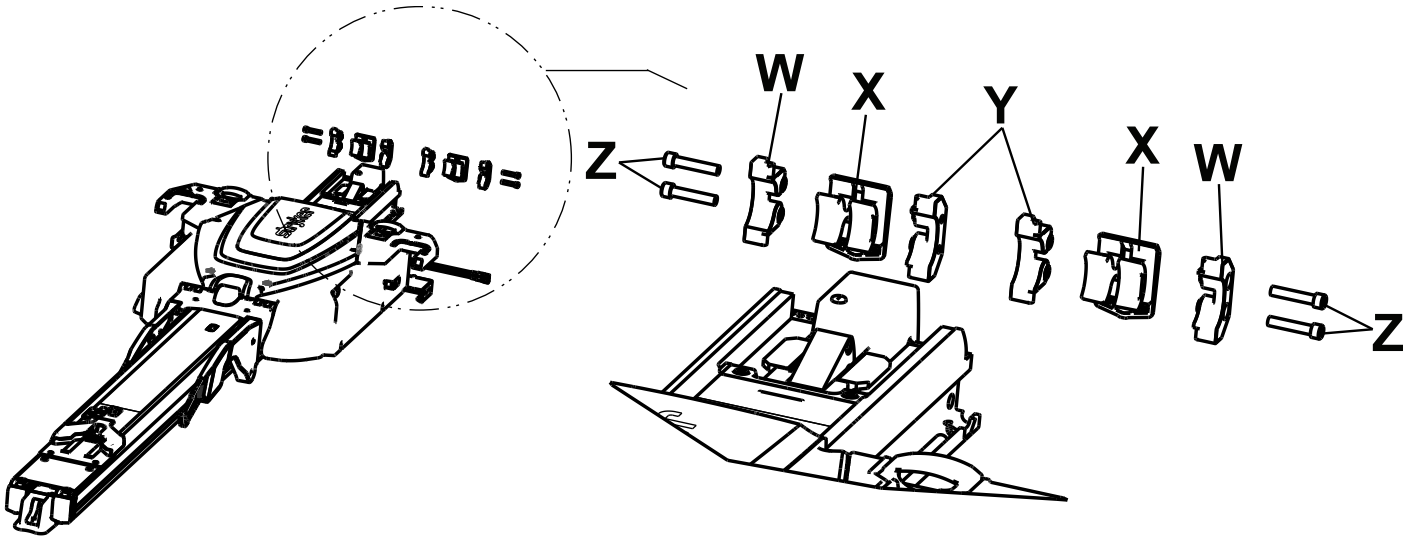

Attēls 16 – Bufera bloka samontēšana

31. Iebīdiet samontētos komponentus (X un Y) pārvietotāja mezgla galā.

    Piezīme - Novietojiet atdures buferi tā, lai izcilnis (AA) būtu apakšā (Attēls 17).

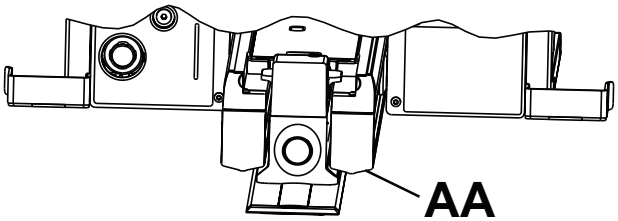

Attēls 17 – Atdures bufera izcilnis

32. Salāgojiet atdures bloku (639000010244) (ar caurejošiem urbumiem) (W) ar samontētajiem komponentiem (X un Y), un iebīdiet to pārvietotāja mezgla galā.
33. Atkārtojiet 26.–28. darbību, lai samontētu un uzstādītu otro atdures buferi.
34. Izmantojot 3/16" sešstūru atslēgu, ieskrūvējiet četras komplektācijā iekļautās gremdskrūves (0004-662-000) (divas katrā pusē) (Z) pārvietotāja mezglā (Attēls 16).
35. Vizuāli pārbaudiet pārvietotāja galvgaļa buferus, lai pārliecinātos, ka tie ir uzstādīti vienā līmenī ar pārvietotāja ārējo malu un bez līmeņa neatbilstības vai uzstādīšanas kļūdu pazīmēm.
36. Izmantojot T25 Torx skrūvgriezi, ieskrūvējiet divas komplektācijā iekļautās pusapaļās galvas skrūves (0004-665-000) (AB), lai piestiprinātu komplektācijā iekļauto pacienta kreisās puses pārvietotāja uzliktni (639000010210) un komplektācijā iekļauto pacienta labās puses pārvietotāja uzliktni (639000010211) (AC) pie pārvietotāja mezgla (Attēls 18).

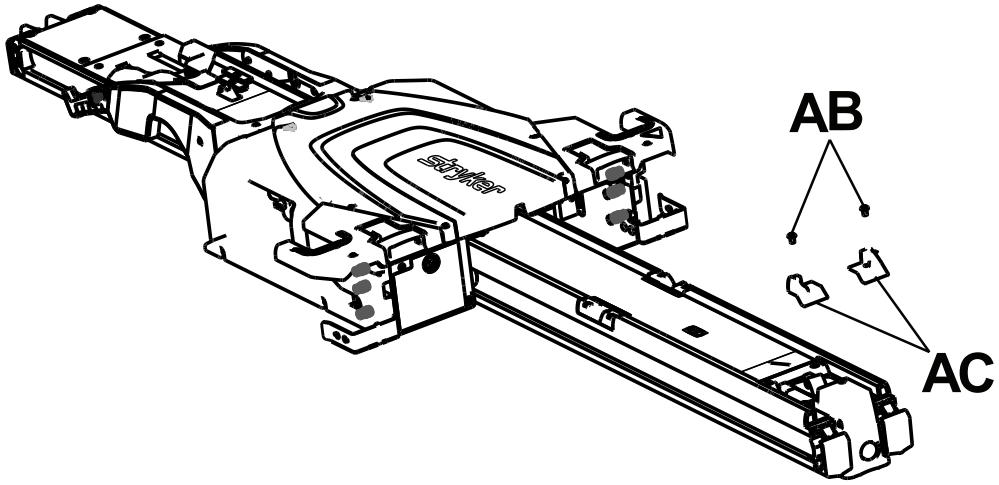

Attēls 18 – Galvgaļa uzliktņa piestiprināšana

37. Izpildiet šeit norādītās darbības *Akumulatora uzstādīšana* (lpp. 24).
38. Nospiediet galveno barošanas pogu (AD) (Attēls 19) uz ratiņu mezgla pacienta kreisajā pusē, lai ieslēgtu izstrādājuma barošanu.

Piezīme

- Ja **Power-LOAD** vadojuma ķēdē ir iekļauts slēdzis, pārliecinieties, ka slēdzis ir ieslēgts.
- Kad nospiežat galveno barošanas pogu, akumulatora barošanas LED (AE) iedegas zaļā krāsā, norādot, ka **Power-LOAD** sistēma ir ieslēgta. Ja ratiņu akumulators ir izlādējies, var mirgot dzeltens kļūdas LED indikators (AF).
- **Power-LOAD** akumulators netiek lādēts, ja ratiņu galvgaļa LED indikatori mirgo dzeltenā krāsā, kad izstrādājums ir transportēšanas stāvoklī.

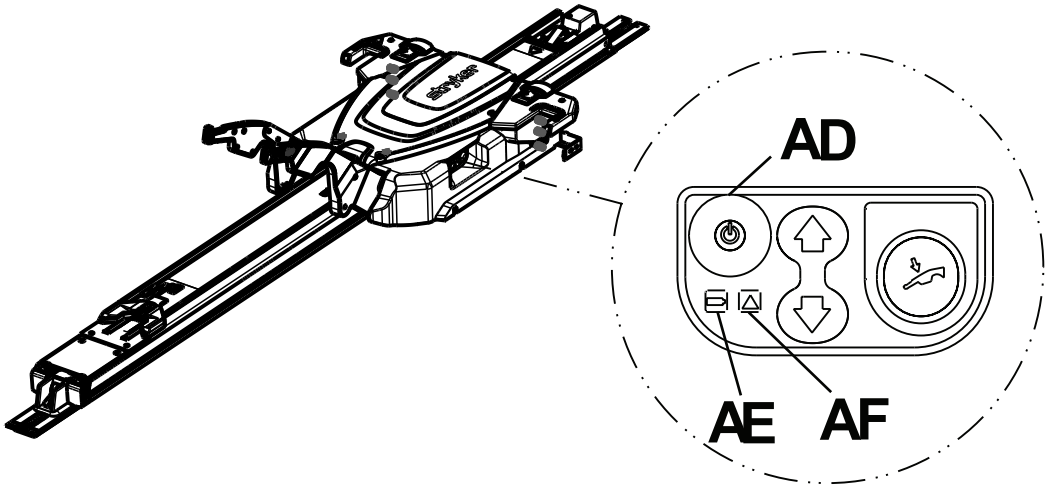

Attēls 19 – Power-LOAD vadības pults

39. Lai uzlādētu akumulatoru, paceliet celšanas sviras un manuāli aizbīdiet ratiņus līdz automobiļa pacienta nodalījuma galvgalim.

Piezīme - Uzlādes laikā akumulatora LED (AE) mirgo zaļā krāsā.

40. Piestipriniet lietošanas uzlīmes durvīm vai sienai, kur tās ir redzamas **Power-LOAD** operatoriem (*Iecelšana un izcelšana ar mehanizētām darbībām* (lpp. 34) un *Iecelšana un izcelšana ar manuālām darbībām* (lpp. 35)).

Piezīme - Piestipriniet uzlīmes uz gludas virsmas vai komplektācijā iekļautās metāla plāksnes (6390-001-467), kuru varat pieskrūvēt vai piekniedēt automobilī.

41. Izpildiet šeit aprakstītās darbības *Uzstādīšanas kontrolsaraksts* (lpp. 25).

Akumulatora uzstādīšana

Kad ratiņi ir uzstādīti, veiciet šīs darbības, lai uzstādītu un pirmoreiz uzlādētu akumulatoru.

1. Ievietojiet akumulatoru (A) akumulatora nodalījumā (D), līdz dzirdat klikšķi (Attēls 20).

   Piezīme - Pārliecinieties, ka akumulators ir orientēts ar melno vāku uz augšu.

2. Paceliet celšanas sviras un manuāli iebīdiet ratiņus līdz automobiļa pacienta nodalījuma galvgalim.
3. Nofiksējiet ratiņus automobiļa pacienta nodalījuma galvgalī (transportēšanas pozīcija).
4. Nospiediet galveno barošanas pogu, lai pārliecinātos, ka ratiņi ieslēgsies.

   Piezīme - Akumulatora uzlāde nenotiks, ja neieslēgsiet izstrādājumu.

5. Pārliecinieties, ka barošanas LED indikators mirgo zaļā krāsā (skatiet *Akumulatora uzlādes līmeņa pārbaude uz Power-LOAD vadības pults* (lpp. 37)).

   Piezīme - **Power**-**LOAD** akumulators netiek lādēts, ja ratiņu galvgaļa LED indikatori mirgo dzeltenā krāsā, kad izstrādājums ir transportēšanas stāvoklī.

6. Izmantojot T25 Torx skrūvgriezi, nostipriniet ratiņu pārseguma plāksni (B) uz **Power**-**LOAD** ar komplektācijā iekļautajām skrūvēm (C) (Attēls 20).
7. Pievienojiet automobili elektrotīkla strāvas padevei un uzlādējiet akumulatoru vismaz sešas stundas.
8. Aizbīdiet ratiņus uz pārvietotāja kājgali un pēc tam atpakaļ uz automobiļa pacienta nodalījuma galvgali, lai atmodinātu sistēmu no miega režīma.
9. Nospiediet galveno barošanas pogu, lai izstrādājumu izslēgtu.
10. Pārliecinieties, ka akumulatora barošanas LED indikators nespīd, kas norāda, ka barošana ir izslēgta.

Piezīme

- Ja barošana nav izslēgta, izstrādājums patērēs enerģiju no automobiļa akumulatora.
- Lai papildinātu akumulatora uzlādi pirms uzstādīšanas, izmantojiet Odyssey OBC lādētāju. Strāvas patēriņš: 6 A (1–2 akumulatori paralēlā slēgumā), 12 A (1–4 akumulatori paralēlā slēgumā) vai 20 A (1–6 akumulatori paralēlā slēgumā). Šim lādētājam ir pieslēgums tikai vienam akumulatoram. Lai izveidotu paralēlu kontūru vairāku akumulatoru uzlādei, nepieciešams vadu kūlis, kas ir piemērots paredzētajam strāvas patēriņam.
- Ja jūs neievērojat šīs prasības un ieteikumus, neuzlādējat akumulatoru pilnībā un neizslēdzat izstrādājumu, kad tas netiek lietots, var notikt **Power**-**LOAD** akumulatora atteice.

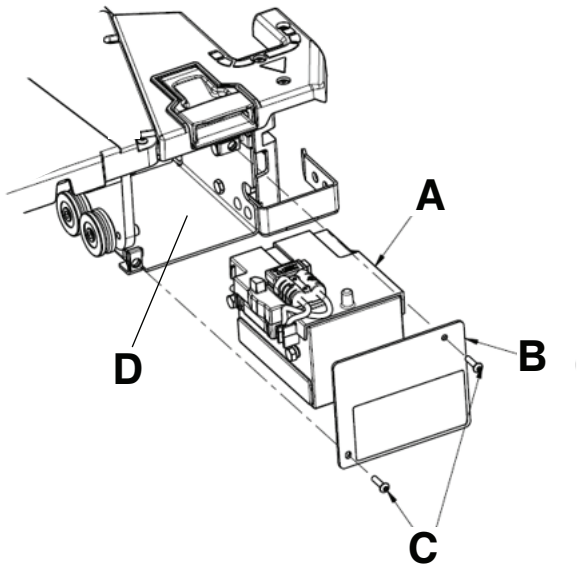

Attēls 20 – Akumulatora montāža

Uzstādīšanas kontrolsaraksts

UZMANĪBU! - Manuālās brīvgaitas funkcijas ļauj **Power-LOAD** sistēmai brīvi kustēties.

Piezīme - Pirms sākat **Power-LOAD** darbības pārbaudi, ļaujiet akumulatoram uzlādēties vismaz 20 minūtes. Akumulatora uzlāde notiek tikai tad, kad ratiņi ir nofiksēti automobiļa pacienta nodalījuma galvgalī. Uzlādes laikā akumulatora barošanas LED jāmirgo zaļā krāsā.

Pirms sākat **Power-LOAD** darbības pārbaudi, pārliecinieties, ka:

- Pārbaudei tiek izmantota ar **Power-LOAD** saderīga **Power-PRO** pārvietojamā gulta (skatiet *Pārvietojamās gultas saderība* (lpp. 12))
- **Power-LOAD** ir nofiksēta automobiļa pacienta nodalījuma kājgalī, un celšanas sviras ir nolaistas
- Barošana ir ieslēgta
- LED indikatori uz ratiņu mezgla spārniem mirgo dzeltenā krāsā

Piezīme

- Kad nospiežat galveno barošanas pogu, akumulatora barošanas LED arī iedegas, norādot, ka **Power-LOAD** sistēma ir ieslēgta. Ja ratiņu akumulators ir izlādējies, var mirgot dzeltens kļūdas LED indikators.
- Kad pārbaudāt pārvietojamās gultas pogu darbību, pārbaudiet gan augšējo, gan apakšējo pārvietojamās gultas vadības slēdzi.

_____ Nofiksējiet ar **Power-LOAD** saderīgu pārvietojamo gultu **Power-LOAD** sistēmā.

_____ Pārliecinieties, ka abas pārvietojamās gultas iecelšanas riteņu tapas ir nofiksētas **Power-LOAD** sistēmā (fiksatoros).

_____ Pārliecinieties, ka LED indikatori no mirgojoši dzelteniem kļūst nepārtraukti zaļi.

_____ Nospiediet un turiet atvilkšanas (-) pogu uz pārvietojamās gultas vadības slēdža, lai pilnībā atvilktu pārvietojamās gultas šasiju.

_____ Bīdiet pārvietojamo gultu automobiļa pacienta nodalījumā, līdz tā nofiksējas automobiļa pacienta nodalījuma galvgalī. Pārliecinieties, ka celšanas sviras nolaižas, līdz pārvietojamās gultas riteņi atrodas uz automobiļa pacienta nodalījuma grīdas un pārvietojamās gultas kājgalis nofiksējas pārvietojamās gultas fiksatorā.

_____ Pārliecinieties, ka pārvietojamā gulta ir nofiksēta **Power-LOAD** sistēmā, stingri pavelkot to no vienas puses uz otru aiz pārvietojamās gultas kājgaļa.

_____ Nospiediet un turiet pagarināšanas (+) pogu uz pārvietojamās gultas vadības slēdža, lai pārliecinātos, ka pārvietojamās gultas šasija netiek izvirzīta, kad gulta atrodas automobiļa pacienta nodalījumā. Transportēšanas pozīcijā pārvietojamās gultas šasija nedrīkst mēģināt pacelties.

Piezīme - Dažos apstākļos atvilkšanas (-) poga uz pārvietojamās gultas vadības slēdža atļauj kustību.

_____ Nospiediet un turiet atbrīvošanas sviru **Power-LOAD** sistēmas kājgalī, un velciet, lai izvilktu pārvietojamo gultu no automobiļa pacienta nodalījuma. Pārliecinieties, ka celšanas sviras paceļ pārvietojamo gultu, līdz pārvietojamās gultas riteņi ir pacelti no automobiļa pacienta nodalījuma grīdas.

_____ Pārliecinieties, ka galvgaļa LED indikatori ir izslēgti, līdz pārvietojamā gulta ir pilnībā izbīdīta. Kad pārvietojamā gulta ir pilnībā izbīdīta, pārliecinieties, ka LED indikatori nepārtraukti spīd zaļā krāsā. Nospiediet un turiet pagarināšanas (+) pogu uz pārvietojamās gultas vadības slēdža, lai pagarinātu pārvietojamo gultu, līdz pārvietojamās gultas riteņi balstās uz zemes un **Power-LOAD** celšanas sviras vairs nebalsta pārvietojamo gultu.

_____ Nospiediet pogu ar augšupvērsto bultu (↑) uz **Power-LOAD** vadības pults, lai paceltu celšanas sviras un pārvietojamo gultu augstākajā stāvoklī.

Piezīme - Pārvietojamās gultas kājas neievelkas.

_____ Nospiediet pogu ar lejupvērsto bultu (↓) uz **Power-LOAD** vadības pults, lai nolaistu celšanas sviras un pārvietojamo gultu.

_____ Nospiediet atbrīvošanas pogu uz pārvietojamās gultas vadības slēdža, lai atbrīvotu pārvietojamo gultu no **Power-LOAD**. Galvgaļa LED indikatori mirgos dzeltenā krāsā.

_____ Vēlreiz nofiksējiet pārvietojamo gultu **Power-LOAD** sistēmā.

_____ Nospiediet pogu ar augšupvērsto bultu (↑) uz **Power-LOAD** vadības pults, lai paceltu pārvietojamo gultu augstākajā stāvoklī.

Piezīme - Pārvietojamās gultas kājas neievelkas.

_____ Nospiediet manuālās atbrīvošanas pogu uz **Power-LOAD** vadības pults, lai nolaistu pārvietojamo gultu. Turpiniet turēt pogu nospiestu un velciet Power-LOAD celšanas sviras līdz pilnībā nolaistai pozīcijai.

_____ Paceliet vienu no diviem pārvietojamās gultas manuālās atbrīvošanas rokturiem ratiņu galvgalī, lai atbrīvotu pārvietojamo gultu.

_____ Aizstumiet pārvietojamo gultu prom no **Power-LOAD** sistēmas.

_____ Paceliet celšanas sviras un iebīdiet ratiņus automobiļa pacienta nodalījumā transportēšanas stāvoklī. Kad ratiņi atrodas galvgalī, ļaujiet svirām nolaisties.

_____ Pārliecinieties, ka akumulatora barošanas LED mirgo zaļā krāsā, kad ratiņi atrodas transportēšanas pozīcijā.

_____ Ieceliet ar **Power-LOAD** saderīgu pārvietojamo gultu, neizmantojot iecelšanas funkcijas, lai simulētu pārvietojamās gultas manuālu iecelšanu automobiļa pacienta nodalījumā. Pārliecinieties, ka pārvietojamā gulta nofiksējas vietā.

_____ Nospiediet un turiet atbrīvošanas sviru **Power-LOAD** sistēmas kājgalī, un velciet, lai izvilktu pārvietojamo gultu no automobiļa pacienta nodalījuma. Pārliecinieties, ka pārvietojamās gultas drošības stienis ir aizāķēts aiz automobiļa drošības āķa.

Piezīme - Tikai pārvietojamā gulta tiks atbrīvota. Ratiņiem jāpaliek **Power-LOAD** galvgalī.

_____ Lai atbrīvotu ratiņus, paceliet celšanas sviras un nospiediet ratiņu atbrīvošanas pogu **Power-LOAD** sistēmas galvgalī.

_____ Pilnībā izbīdiet **Power-LOAD** ārā no automobiļa pacienta nodalījuma.

_____ Vizuāli pārbaudiet pārvietotāja galvgaļa buferus, lai pārliecinātos, ka tie ir uzstādīti vienā līmenī ar pārvietotāja ārējo malu un bez līmeņa neatbilstības vai uzstādīšanas kļūdu pazīmēm.

_____ Vizuāli pārbaudiet, vai visas bultskrūves un skrūves ir stingri pievilktas un bez izvirzījumu vai trūkstošu stiprinājumu pazīmēm.

_____ II tipa ātrās palīdzības automašīnām vai ja pārvietojamās gultas centra līnija ir 17,5 collas (44,5 cm) vai mazāk no automobiļa sienas, pārliecinieties, ka ir uzstādīts izvēles riteņu vadotnes mezgls (6390-027-000). Atzīmējiet kā N/P, ja izvēles riteņu vadotne nav nepieciešama.

_____ Lai izstrādājumu izslēgtu, nospiediet galveno barošanas pogu. Var būt nepieciešams izstrādājumu ieslēgt un pēc tam izslēgt, lai pārliecinātos, ka **Power-LOAD** sistēma ir izslēgta un nav miega režīmā.

Piezīme - Ja nelietosiet **Power-LOAD** sistēmu nedēļu vai ilgāk, nospiediet galveno barošanas pogu, lai izslēgtu izstrādājumu un izvairītos no akumulatora izlādes. Var būt nepieciešams izstrādājumu ieslēgt un pēc tam izslēgt, lai pārliecinātos, ka **Power-LOAD** sistēma ir izslēgta un nav miega režīmā.

Izstrādājuma sērijas numurs:			
Uzstādītājs:		Datums:	
Pārbaudītājs:		Datums:	

Piezīme - Saglabājiet šī apliecinājuma kopiju vismaz septiņus gadus.

Uzstādīšanas pārbaude

Veiciet šīs pārbaudes, lai pārliecinātos, vai jūsu **Power-LOAD** uzstādīšana atbilst Stryker ieteiktajām labākajām praksēm.

Grīdas plāksnes uzstādīšana:

_____ pārbaudiet, vai grīdas plāksne ir uzstādīta atbilstoši norādījumiem Stryker universālās grīdas plāksnes uzstādīšanas rokasgrāmatā (6390-009-020).

_____ Pārliecinieties, vai visas grīdas plāksnes piestiprināšanai izmantotās bultskrūves ir ieskrūvētas ar vismaz 40 pēdu uz mārciņu (54,3 Nm) griezes momentu, izmantojot vismaz divu soļu pievilkšanas procesu.

_____ Vizuāli pārbaudiet, vai grīdas plāksne uz grīdas klāja atrodas taisni.

_____ Pārbaudiet, vai automobiļa tīkls var nepārtraukti piegādāt 12,8 V–15,6 V līdzstrāvu pie maksimālās slodzes 10 A. **BRĪDINĀJUMS - Vienmēr pievienojiet Power-LOAD 15 A drošinātājam/atiestatāmajam pārtraucējam, kas ierīkots automobilī, lai novērstu elektrisko apdraudējumu. Stryker iesaka ievietot drošinātāju/atiestatāmo pārtraucēju drošinātāju kārbā.**

_____ Pārliecinieties, vai izstrādājums ir pievienots automobiļa akumulatoram (Stryker vēlamā uzstādīšanas metode). **BRĪDINĀJUMS - Nepievienojiet Power-LOAD automobiļa 24 V līdzstrāvas tīklam.**

_____ Pārliecinieties, vai uzstādītās grīdas plāksnes bultskrūves ir 3/8-16 UNC plakangalvas skrūves (ASTM-F835 vai SAE 8. izmēra).

Piezīme - Katrai grīdas plāksnes bultskrūvei un balsta struktūrai ir jāspēj izturēt 2 750 mārciņu spēka (12 230 N) vertikālu spriegumu un 600 mārciņu spēka (2 669 N) bīdi visos horizontālajos virzienos.

Jūs varat saīsināt grīdas plāksni, ja nepieciešams (minimālais izmērs, lai izmantotu ar **Power-LOAD**), ir 89,50 collu (227,33 cm)). Noņemiet materiālu tikai no galvgaļa.

Grīdas plāksnes un Power-LOAD uzstādīšana:

_____ veiciet iepriekš minētās grīdas plāksnes uzstādīšanas pārbaudes.

_____ Apstipriniet *Power-LOAD uzstādīšana* (lpp. 14).

_____ Apstipriniet *Akumulatora uzstādīšana* (lpp. 24).

_____ Apstipriniet *Uzstādīšanas kontrolsaraksts* (lpp. 25) izpildi.

_____ Ieceliet un izceliet ar **Power-LOAD** saderīgu pārvietojamo gultu ar ieslēgtu barošanu, lai pārbaudītu darbību (*Iecelšana un izcelšana ar mehanizētām darbībām* (lpp. 34)).

_____ Ieceliet un izceliet ar **Power-LOAD** saderīgu pārvietojamo gultu bez ieslēgtas barošanas, lai pārbaudītu darbību (*Iecelšana un izcelšana ar manuālām darbībām* (lpp. 35)).

_____ Pārliecinieties, ka akumulatora barošanas LED mirgo zaļā krāsā, kad ratiņi atrodas transportēšanas pozīcijā.

_____ Pārliecinieties, ka enkura blīves ir ievietotas enkura mezgla rievās.

_____ Vizuāli pārbaudiet pārvietotāja galvgaļa buferus, lai pārliecinātos, ka tie ir uzstādīti vienā līmenī ar pārvietotāja ārējo malu un bez līmeņa neatbilstības vai uzstādīšanas kļūdu pazīmēm.

_____ Vizuāli pārbaudiet, vai visas bultskrūves un skrūves ir stingri pievilktas un bez izvirzījumu vai trūkstošu stiprinājumu pazīmēm.

_____ Ja ratiņu LED gaismas nesāk spīdēt, kad ratiņi sasniedz iecelšanas stāvokli, pārliecinieties, ka ratiņi ir ieslēgti un akumulators uzlādēts. Pārliecinieties arī, ka magnēta aktivētājs (6390-001-106) ir vietā un nofiksēts enkura kājgalī.

_____ Pārbaudiet, vai piegādāto enkura montāžas stieņu griezes moments ir 60 ± 10 pēdu uz mārciņu.

_____ Ja nelietosiet **Power-LOAD** sistēmu nedēļu vai ilgāk, nospiediet galveno barošanas pogu, lai izslēgtu izstrādājumu un izvairītos no akumulatora izlādes.

_____ Ieslēdziet un pēc tam izslēdziet izstrādājumu, lai pārliecinātos, ka **Power-LOAD** sistēma ir izslēgta un nav miega režīmā.

Stryker piedāvā izvēles riteņu vadotni, ja uzstādāt **Power LOAD** sistēmu tuvu sienai. Skatiet *Izvēles riteņu vadotnes uzstādīšana* (6390-009-021).

Ja jums nepieciešama palīdzība pēc uzstādīšanas, zvaniet Stryker servisam uz 1-800-327-0770.

Lietošana

Lietotāja vadības elementi un LED indikatori

Power-LOAD LED indikatori atrodas uz sānu **Power-LOAD** vadības pults un **Power-LOAD** galvgalī, un tie norāda ratiņu akumulatora un sistēmas statusu. Šajā attēlā un tabulā norādītas visas **Power-LOAD** pogas un LED indikatori.

Piezīme - Ja nelietosiet **Power-LOAD** sistēmu nedēļu vai ilgāk, nospiediet sarkano galveno barošanas pogu (A), lai izstrādājumu izslēgtu. Izslēdziet, lai izvairītos no akumulatora izlādes. Var būt nepieciešams izstrādājumu ieslēgt un pēc tam izslēgt, lai pārliecinātos, ka **Power-LOAD** sistēma ir izslēgta un nav miega režīmā.

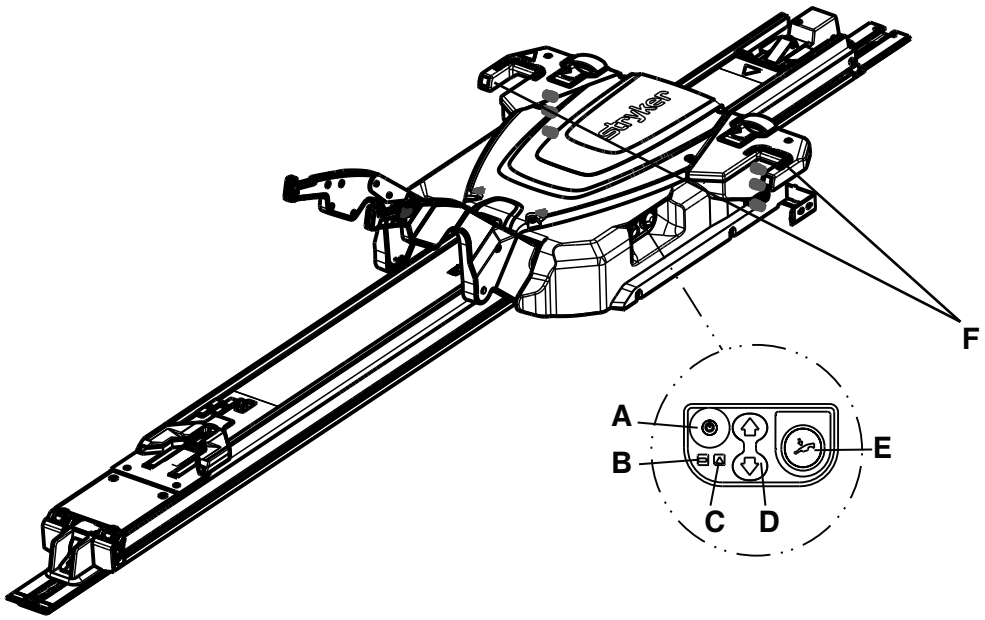

Attēls 21 – Vadības pults

Atsauce un nosaukums	LED vai poga	Apraksts
A: Galvenā barošanas	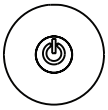	Nospiediet, lai ieslēgtu vai izslēgtu izstrādājuma barošanu. Akumulatora barošanas LED indikators arī iedegas, norādot, ka **Power-LOAD** sistēma ir ieslēgta. Ja ratiņu akumulators ir izlādējies, var mirgot dzeltens LED indikators.
B: Akumulatora uzlāde		Ja LED indikators nepārtraukti spīd zaļā krāsā, **Power-LOAD** sistēma ir ieslēgta un uzlāde nenotiek. Ja LED indikators mirgo zaļā krāsā, notiek akumulatora uzlāde. Akumulatora uzlāde notiek tikai tad, kad ratiņi ir nofiksēti automobiļa pacienta nodalījuma galvgalī.

Atsauce un nosaukums	LED vai poga	Apraksts
C: Kļūda		Ja LED indikators nepārtraukti spīd dzeltenā krāsā, ir radusies **Power-LOAD** kļūda. Lai izstrādājumu restartētu, nospiediet galveno barošanas pogu divas reizes. Ja LED indikators turpina nepārtraukti spīdēt dzeltenā krāsā, sazinieties ar tehniskās palīdzības dienestu. Ja LED indikators mirgo dzeltenā krāsā, akumulators ir izlādējies.
D: Uz augšu/uz leju	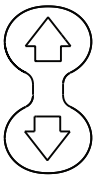	Nospiediet pogu ar augšupvērsto bultu (↑), lai paceltu celšanas sviras augstākajā stāvoklī. Pārvietojamās gultas kājas neievelkas. Nospiediet pogu ar lejupvērsto bultu (↓), lai nolaistu celšanas sviras un pārvietojamo gultu. Pirms nospiežat, izvelciet pārvietojamās gultas pamatni.
E: Manuālā atbrīvošana		Nospiediet, lai izceltu pārvietojamo gultu, ja **Power-LOAD** sistēmai nav barošanas. Turpiniet turēt pogu nospiestu, līdz celšanas sviras ir atvirzītas no pārvietojamās gultas. Pirms nospiežat, izvelciet pārvietojamās gultas pamatni.
F: Galvgaļa LED indikators		Ja LED indikatori nepārtraukti spīd zaļā krāsā, pārvietojamās gultas galvgalis ir pareizajā pozīcijā. Ja LED indikatori mirgo dzeltenā krāsā iecelšanas stāvoklī, pārvietojamās gultas galvgalis nav pareizajā pozīcijā. Ja LED mirgo dzeltenā krāsā transportēšanas stāvoklī, **Power-LOAD** akumulators nelādējas.

Piezīme - Kad produkts atradīsies transportēšanas stāvoklī, ratiņu galvgaļa LED indikatori būs redzami kā nemirgojoša zaļa LED. Ja **Power-LOAD** akumulators nelādējas, aptuveni 30 sekundes pēc nemirgojošās zaļās LED būs redzama mirgojoša dzintara LED. Šai mirgojošajai dzintara LED nevajadzētu ietekmēt produkta funkcionalitāti.

Ratiņu kājgaļa LED indikatori

Šie **Power-LOAD** LED indikatori atrodas **Power-LOAD** ratiņu galvgalī. Eļļas tvertnes vieta parādīta jūsu atsaucei.

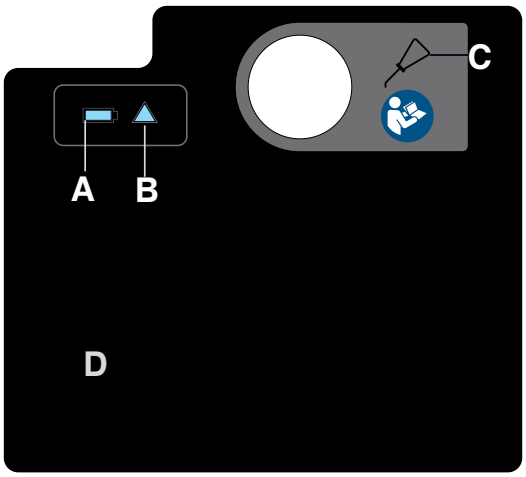

Attēls 22 – Ratiņu galvgaļa uzlīme

Atsauce un nosaukums	Ikona vai LED	Apraksts
A: Akumulatora uzlāde		Ja LED indikators nepārtraukti spīd zaļā krāsā, **Power-LOAD** sistēma ir ieslēgta un uzlāde nenotiek. Ja LED indikators mirgo zaļā krāsā, notiek akumulatora uzlāde. **Piezīme** - Akumulatora uzlāde notiek tikai tad, kad ratiņi ir nofiksēti automobiļa pacienta nodalījuma galvgalī.
B: Kļūda		Ja LED indikators nepārtraukti spīd dzeltenā krāsā, ir radusies **Power-LOAD** kļūda. Lai izstrādājumu restartētu, nospiediet galveno barošanas pogu divas reizes. Ja LED indikators turpina nepārtraukti spīdēt dzeltenā krāsā, sazinieties ar tehniskās palīdzības dienestu. Ja LED indikators mirgo dzeltenā krāsā, akumulators ir izlādējies.
C: Eļļas tvertne		Ielejiet šeit Mobil **Mercon** V Blend ATF eļļu (6500-001-293), līdz tvertne ir pilna. Lai izvairītos no izstrādājuma nepareizas darbības vai noplūdes, nepārpildiet tvertni ar eļļu.
D: USB pieslēgvieta	Nav piemērojama	Noņemiet plāksni, lai piekļūtu USB pieslēgvietai ievades/izvades diagnostikas nolūkā. Servisu uzticiet tikai kvalificētam personālam.

Lietotāja manuālie vadības elementi

Lietotāja manuālie vadības elementi ļauj atbrīvot pārvietojamo gultu no **Power-LOAD** bez strāvas:

- Atbrīvošanas svira
- Pārvietotāja fiksatora ierosinātājs
- Ratiņu atbrīvošanas poga
- Pārvietojamās gultas atbrīvošanas rokturis
- Pārvietotāja fiksatora slīdnis

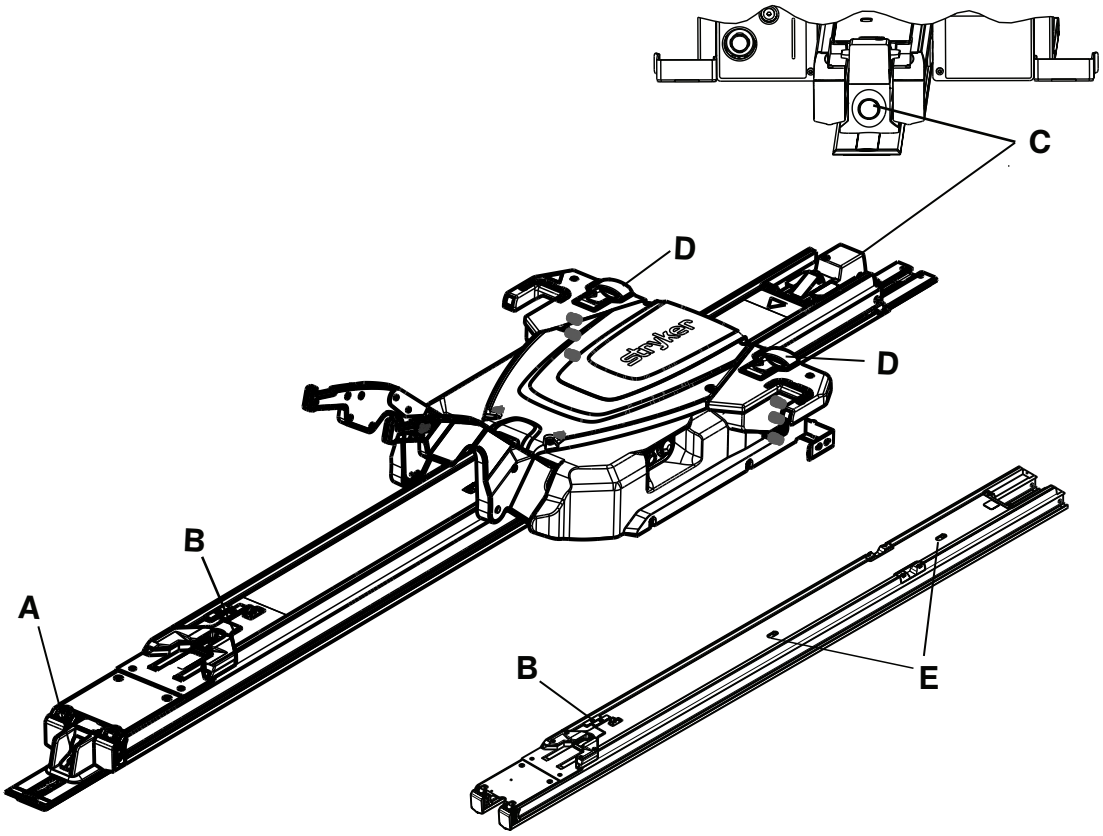

Attēls 23 – Pārvietotājs parādīts ar un bez ratiņiem

Atsauce un nosaukums	Ikona vai poga	Apraksts
A: Atbrīvošanas rokturis (kājgaļa)		Nospiediet un turiet, lai atbrīvotu pārvietojamo gultu no pacienta nodalījuma.
B: Pārvietotāja fiksatora ierosinātājs (pārvietotājs)		Pabīdiet, lai atbrīvotu pārvietotāju no fiksētās pozīcijas.
C: Ratiņu atbrīvotājs (galvgalis)		Nospiediet un vienlaikus paceliet celšanas sviras, lai atbrīvotu **Power-LOAD** sistēmu un izvirzītu to no automobiļa pacienta nodalījuma bez pārvietojamās gultas. Pēc tam izvelciet ratiņus no automobiļa pacienta nodalījuma.

Atsauce un nosaukums	Ikona vai poga	Apraksts
D: Pārvietojamās gultas atbrīvošanas rokturis (ratiņi)		Paceliet, lai atbrīvotu pārvietojamo gultu no **Power-LOAD**, kad pārvietojamās gultas pamatne ir pilnībā pagarināta.
E: Pārvietotāja fiksatora slīdnis (pārvietotājs)		Pabīdiet, lai atbrīvotu pārvietotāju no fiksētās pozīcijas.

Lietošanas vadlīnijas

BRĪDINĀJUMS

- Pirms lietošanas vienmēr pārbaudiet **Power-LOAD** darbību. Pretējā gadījumā var rasties pacienta vai operatora ievainojums.
- Vienmēr esiet piesardzīgi, kad pārvietojaties automobiļa pacienta nodalījumā, lai izvairītos no paklupšanas aiz **Power-LOAD**.
- Vienmēr esiet piesardzīgi, kad lietojat **Power-LOAD** sliktos laikapstākļos (piemēram, lietū, uz ledus, sniegā).
- Vienmēr veiciet darbības ar pārvietojamo gultu vai **Power-LOAD** tikai tad, kad visas personas atrodas atstatu no mehānismiem. Ieķeršanās mehāniski darbināmos pārvietojamās gultas vai **Power-LOAD** mehānismos var izraisīt nopietnu ievainojumu.
- Vienmēr vingrinieties iecelt un izcelt pārvietojamo gultu ar **Power-LOAD**, līdz pilnībā izprotat izstrādājuma darbību. Nepareiza lietošana var radīt ievainojumu.
- Neatļaujiet neapmācītam personālam palīdzēt **Power-LOAD** lietošanā. Neapmācīti tehniķi/personāls var izraisīt ievainojumu pacientam vai paši sev.
- Nebrauciet ar automobili, ja ratiņi ir vidus pozīcijā. Šajā pozīcijā nenotiek fiksācija, un tā nav paredzēta braukšanai.
- Rīkojoties ar pārvietojamo gultu, vienmēr izmantojiet abas rokas. **Power-LOAD** ir tikai palīgierīce. Novērtējiet katru gadījumu, lai noteiktu, kā sadalīt un celt svaru, ko pārvietojat.
- Vienmēr izmantojiet pietiekamu operatoru skaitu, lai tiktu galā ar spēkiem, kas nepieciešami iecelšanai vai izcelšanai, kad rīkojaties ar svaru, kas pārsniedz 400 mārciņu (181 kg). Lai palielinātu drošību, operatoriem iecelšana vai izcelšana jāveic uz līdzenas virsmas. Automobiļiem ar klāja augstumu 36 collas (91 cm) var būt nepieciešams izcelšanu veikt manuāli.
- Mehanizētas iecelšanas un izcelšanas laikā vienmēr turiet plaukstas un ekstremitātes atstatu no **Power-LOAD** ratiņu celšanas svirām un pārvietojamās gultas pamatnes.

Piezīme

- Pirms katras maiņas pārbaudiet **Power-LOAD** pareizu darbību. Piemēram, vai celšanas sviras nedaudz paceļ pārvietojamo gultu, kad pārvietojamā gulta tiek atbrīvota; pārbaudiet akumulatora uzlādes līmeni utt. Ja izstrādājums nedarbojas, pārtrauciet automobiļa lietošanu, lai diagnosticētu un remontētu **Power-LOAD** sistēmu.
- Nelietojiet **Power-LOAD** ar svaru, kas pārsniedz 700 mārciņas (318 kg), kas ietver pacienta un piederumu svaru. **Power-LOAD** drošā darba slodze ir 870 mārciņas (395 kg), kas ietver pārvietojamās gultas svaru.
- Neizslēdziet ierīci ar galveno barošanas pogu normālas lietošanas laikā, jo tas pārtrauks akumulatora uzlādi.
- Nebrauciet ar automobili, ja ratiņi ir vidus pozīcijā. Šajā pozīcijā nenotiek fiksācija, un tā nav paredzēta braukšanai.
- Ja iespējams, lietojiet **Power-LOAD**, automobilim stāvot uz līdzenas virsmas.
- Ja nespējat izcelt aizņemtu pārvietojamo gultu no automobiļa pacienta nodalījuma, pacienta izcelšanai izmantojiet ortopēdisko dēli.
- Stryker iesaka periodiskas apmācības (vismaz reizi gadā) par rezerves manuālām procedūrām. Skatiet www.stryker.com vai sazinieties ar savu Stryker tirdzniecības pārstāvi, lai saņemtu papildu apmācību kontrolsaraksta piemēru (Mkt Lit-676).

Mehanizēta pārvietojamās gultas pacelšana, nolaišana vai atbrīvošana

Uz **Power-PRO** pārvietojamās gultas atrodas divi identiski pārvietojamās gultas vadības slēdži. Nospiediet pogu uz jebkura no šiem slēdžiem, lai paceltu (pagarinātu) pārvietojamo gultu, nolaistu (atvilktu) pārvietojamo gultu, vai atbrīvotu gultu no **Power-LOAD**, ja piemērojams (Attēls 24).

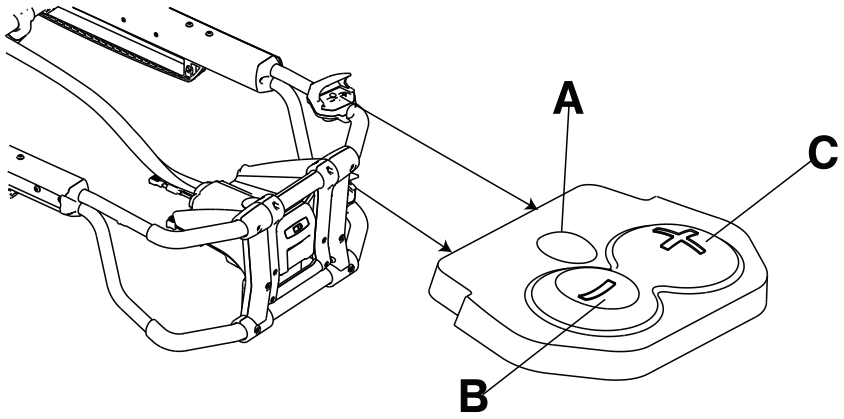

Attēls 24 – Pārvietojamās gultas vadības slēdži

Atsauce	Nosaukums	Apraksts
A	Atbrīvot	Nospiediet, lai atbrīvotu pārvietojamo gultu (lietošanai tikai ar **Power-LOAD**)
B	Atvilkt (-)	Nospiediet un turiet, lai nolaistu gultu vai atvilktu pārvietojamās gultas šasiju
C	Pagarināt (+)	Nospiediet un turiet, lai paceltu gultu vai pagarinātu pārvietojamās gultas šasiju

Akumulatora uzlādes līmeņa pārbaude

Izmantojiet pārvietojamās gultas akumulatora LED indikatoru, lai pārbaudītu **SMRT** Pak uzlādes līmeni. Uzlādēts **SMRT** Pak darba kārtībā nodrošina līdz 25 izsaukumiem ar 250 mārciņu smagu pacientu (faktiskie rezultāti var atšķirties). 24 V līdzstrāvas **Power-PRO** sistēma un **SMRT** Pak nominālais elektroenerģijas krājums ir 2,4 ampērstundas.

BRĪDINĀJUMS - Neizņemiet akumulatoru, kad pārvietojamā gulta ir aktīva.

UZMANĪBU! - Vienmēr uzlādējiet akumulatoru, pirms nododat izstrādājumu lietošanai. Neuzlādēts vai izlādēts akumulators var izraisīt sliktu izstrādājuma veiktspēju.

Lai pārbaudītu akumulatora uzlādes līmeni, nospiediet atvilkšanas (-) pogu uz pārvietojamās gultas vadības slēdža, lai aktivētu pārvietojamās gultas akumulatora LED indikatoru. Pārvietojamās gultas akumulatora LED indikators atrodas kājgaļa vadības apvalkā (parādīts kā baterijas simbols).

- LED nepārtraukti deg zaļā krāsā, ja akumulators ir pilnībā uzlādēts vai uzlādes līmenis ir pietiekošs.

  Piezīme - Labiem rezultātiem lietojiet **SMRT** Pak, līdz pārvietojamās gultas akumulatora LED indikators mainās no nepārtraukti zaļa uz mirgojošu dzeltenu.

- LED mirgo dzeltenā krāsā, kad akumulators jāuzlādē vai jānomaina.

  Piezīme - Pārvietojamās gultas akumulatora LED indikatoram nav jāmirgo dzeltenā krāsā, pirms jūs izņemat un nomainât **SMRT** Pak, taču tas tiek uzskatīts par labāko praksi. Jūs varat izņemt un uzlādēt **SMRT** Pak jebkurā laikā.

- LED nepārtraukta spīdēšana dzeltenā krāsā norāda uz akumulatora kļūdu.

Piezīme

- Lietojiet tikai Stryker apstiprinātus akumulatorus.
- Ja uzstādīts, mehanizētais pārvietojamās gultas fiksators automātiski uzlādē **SMRT** Pak akumulatoru. Automātiskā uzlāde notiek, kad fiksējat pārvietojamo gultu mehanizētajā pārvietojamās gultas fiksatorā (nav vajadzīgi kabeļi vai savienotāji). Pārvietojamās gultas akumulatora LED indikators brīdi mirgo zaļā krāsā, norādot, ka notiek uzlāde.
- Automātiska uzlāde notiek tikai ar **SMRT** Pak akumulatoriem.

Iecelšana un izcelšana ar mehanizētām darbībām

Piestipriniet šo Mehanizēto darbību norādījumu uzlīmi plāksnei (6390-001-467) un montējiet plāksni pie durvju iekšējā paneļa vai automobiļa pacienta nodalījuma sienas, kur plāksne ir redzama lietotājiem.

Skatiet *Lietotāja vadības elementi un LED indikatori* (lpp. 28), lai uzzinātu pogu un LED indikatoru atrašanās vietas.

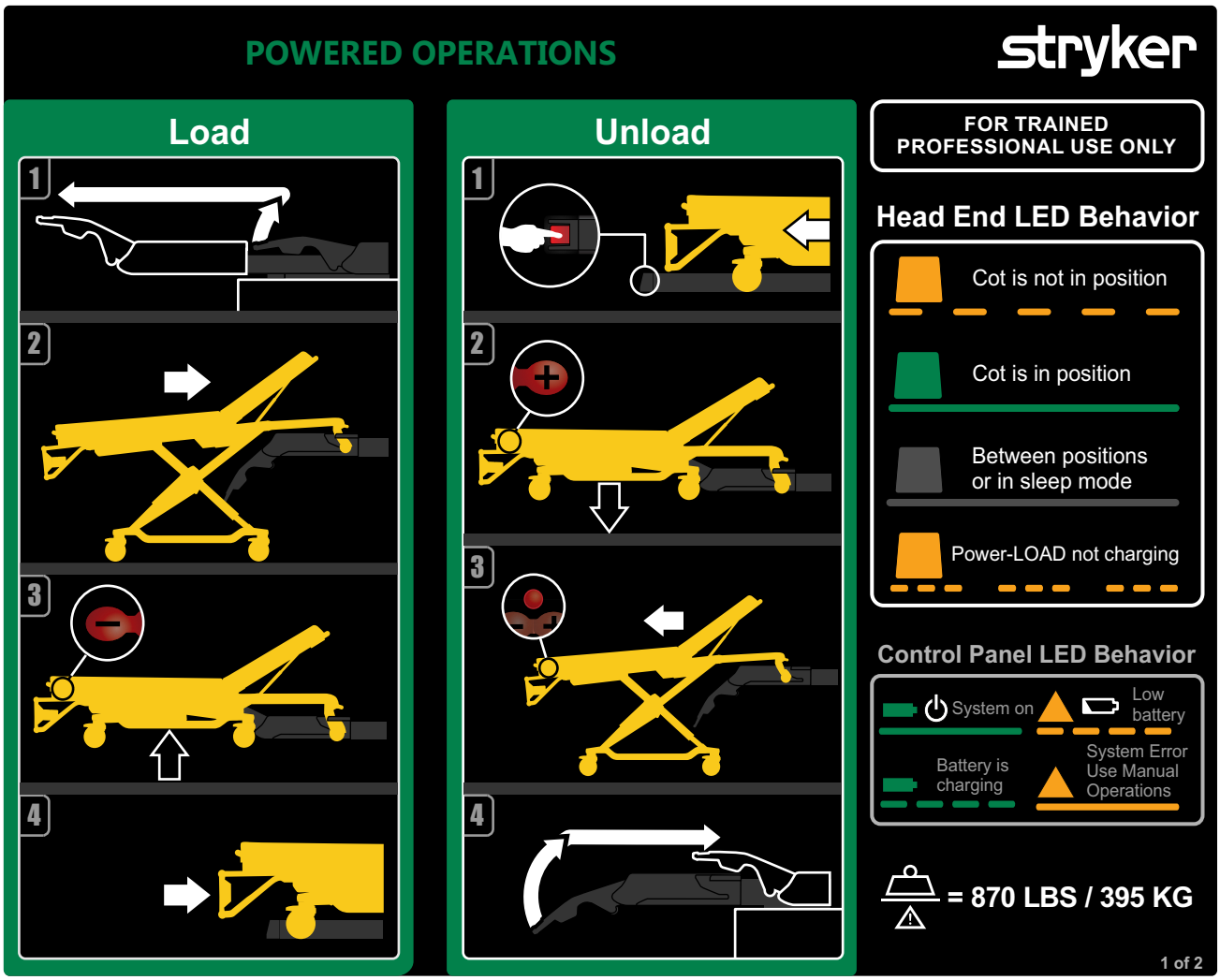

Attēls 25 – Mehanizētās darbības

Power-LOAD iecelšana ar mehanizētām darbībām

1. Paceliet celšanas sviras, lai virzītu un izvilktu ratiņus ārā no automobiļa pacienta nodalījuma.
2. Iebīdiet pārvietojamo gultu **Power-LOAD** sistēmā, līdz pārvietojamās gultas iecelšanas riteņu tapas nofiksējas tām paredzētajās vietās. Kad veicat pārvietojamās gultas iecelšanu, pārliecinieties, ka pārvietojamā gulta ir salāgota ar celšanas svirām.

3. Nospiediet un turiet atvilkšanas (-) pogu uz pārvietojamās gultas vadības slēdža, lai pilnībā atvilktu pārvietojamās gultas šasiju, līdz pārvietojamā gulta tiek atbalstīta.
4. Iebīdiet pārvietojamo gultu automobiļa pacienta nodalījumā, līdz celšanas sviras nolaižas un pārvietojamā gulta nofiksējas **Power-LOAD** sistēmā.
5. Stingri pavelciet no vienas puses uz otru aiz pārvietojamās gultas kājgaļa, lai pārliecinātos, ka pārvietojamā gulta ir nofiksēta **Power-LOAD** sistēmā.
6. Papildu norādījumus par iecelšanu skatiet *Power-PRO pārvietojamās gultas ar Power-LOAD opciju iecelšana automobilī* (lpp. 41).

Power-LOAD izcelšana ar mehanizētu darbību

1. Nospiediet un turiet atbrīvošanas sviru **Power-LOAD** sistēmas kājgalī, un velciet, lai izvilktu pārvietojamo gultu no automobiļa pacienta nodalījuma.
2. Nospiediet un turiet pagarināšanas (+) pogu uz pārvietojamās gultas vadības slēdža, lai pagarinātu pārvietojamo gultu, līdz pārvietojamās gultas riteņi balstās uz zemes.
3. Nospiediet atbrīvošanas pogu uz pārvietojamās gultas vadības slēdža, lai atbrīvotu pārvietojamo gultu no **Power-LOAD**.
4. Paceliet celšanas sviras un ievirziet ratiņus automobiļa pacienta nodalījumā. Pārliecinieties, ka ratiņi netraucē aizvērt automobiļa durvis.
5. Papildu norādījumus par izcelšanu skatiet *Power-PRO pārvietojamās gultas izcelšana no automobiļa ar Power-LOAD* (lpp. 43).

   Piezīme - Ja **Power-LOAD** sistēma netiks lietota nedēļu vai ilgāk, nospiediet galveno barošanas pogu, lai izstrādājumu izslēgtu un izvairītos no akumulatora izlādes. Var būt nepieciešams izstrādājumu ieslēgt un pēc tam izslēgt, lai pārliecinātos, ka **Power-LOAD** sistēma ir izslēgta un nav miega režīmā.

Iecelšana un izcelšana ar manuālām darbībām

Piestipriniet šo Manuālo darbību norādījumu uzlīmi plāksnei (6390-001-467) un montējiet plāksni pie durvju iekšējā paneļa vai automobiļa pacienta nodalījuma sienas, kur plāksne ir redzama lietotājiem.

Skatiet *Lietotāja vadības elementi un LED indikatori* (lpp. 28), lai uzzinātu pogu un LED indikatoru atrašanās vietas.

BRĪDINĀJUMS

- Vienmēr lietojiet **Power-LOAD** sistēmu un piederumus tikai tā, kā aprakstīts rokasgrāmatās. Nepareiza **Power-LOAD** sistēmas vai kāda piederuma lietošana var izraisīt ievainojumu pacientam vai lietotājam. Šī izstrādājuma īpašnieks vai lietotājs ir pilnībā atbildīgs par šī izstrādājuma lietošanu kādā citā veidā.
- Manuālas darbības režīmā vienmēr atbalstiet svaru pārvietojamās gultas kājgalī.
- Vienmēr esiet gatavs atbalstīt pilnu pārvietojamās gultas svaru, kad to ieceļat vai izceļat. Ja nav barošanas strāvas, celšanas sviras necels pārvietojamo gultu.

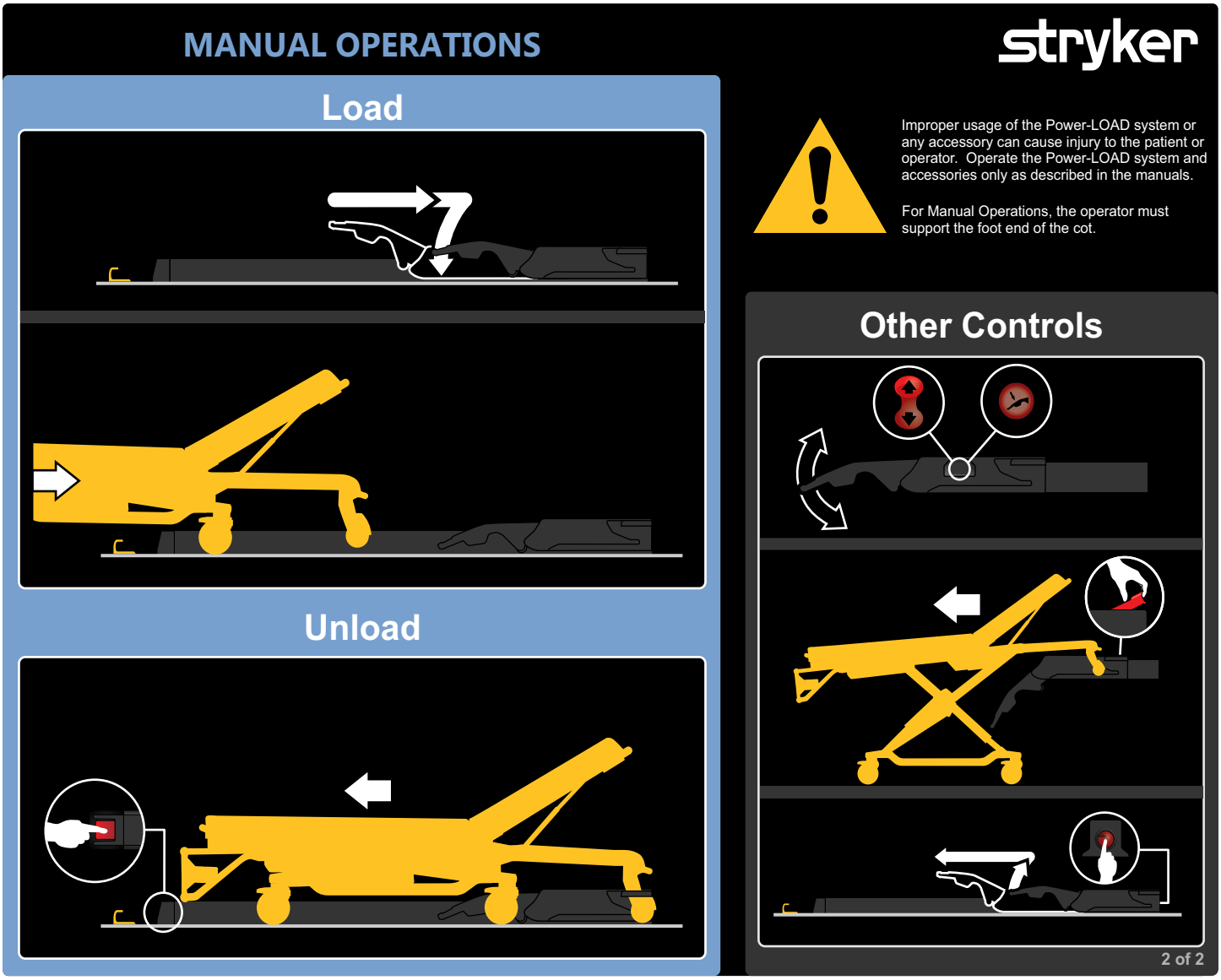

Attēls 26 – Manuālās darbības

Piezīme - Ja **Power-LOAD** sistēma netiks lietota nedēļu vai ilgāk, nospiediet galveno barošanas pogu, lai izstrādājumu izslēgtu un izvairītos no akumulatora izlādes. Var būt nepieciešams izstrādājumu ieslēgt un pēc tam izslēgt, lai pārliecinātos, ka **Power-LOAD** sistēma ir izslēgta un nav miega režīmā.

Iecelšana Power-LOAD sistēmā ar manuālām darbībām

1. Pārliecinieties, ka **Power-LOAD** atrodas automobiļa pacienta nodalījuma galvgalī ar celšanas svirām uz leju.
2. Iebīdiet pārvietojamo gultu automobiļa pacienta nodalījumā, līdz pārvietojamā gulta fiksējas **Power-LOAD** sistēmā.
3. Pārliecinieties, ka pārvietojamā gulta ir nofiksēta **Power-LOAD** sistēmā, stingri pavelkot to no vienas puses uz otru aiz pārvietojamās gultas kājgaļa.
4. Papildu norādījumus par iecelšanu skatiet *Pārvietojamās gultas manuāla iecelšana automobilī (Power-PRO nav barošanas)* (lpp. 48).

Izcelšana no Power-LOAD sistēmas ar manuālām darbībām

1. Nospiediet un turiet atbrīvošanas sviru **Power-LOAD** sistēmas kājgalī.

2. Velciet, lai izvilktu pārvietojamo gultu no automobiļa pacienta nodalījuma.

Akumulatora uzlādes līmeņa pārbaude uz Power-LOAD vadības pults

BRĪDINĀJUMS

- Bojātos akumulatorus vienmēr nosūtiet atpakaļ servisa centram uz otrreizēju pārstrādi. Neizmetiet šo ierīci nešķirotos sadzīves atkritumos. Sazinieties ar vietējo izplatītāju, lai uzzinātu par nodošanas un/vai savākšanas sistēmām, kas pieejamas jūsu valstī.
- Pirms veicat **Power-LOAD** servisa darbus, vienmēr atvienojiet elektrotīkla strāvas padevi (ja ir pieslēgta), atvienojiet automobiļa akumulatoru, nospiediet galveno barošanas pogu, lai izslēgtu izstrādājumu, un tad novietojiet ratiņus iecelšanas stāvoklī.
- Neizņemiet akumulatoru, kad **Power-LOAD** tiek lietots.

Lai pārbaudītu akumulatora uzlādes līmeni:

1. Pārliecinieties, ka akumulatora barošanas LED indikators spīd.
2. Pārbaudiet akumulatora uzlādes līmeni **Power-LOAD** vadības pultī (parādīts kā baterijas simbols).
   - Akumulatora barošanas LED indikators nepārtraukti spīd zaļā krāsā, ja **Power-LOAD** sistēma ir ieslēgta, un uzlāde nenotiek.
   - Uzlādes laikā akumulatora barošanas LED indikators mirgo zaļā krāsā.
   - Kļūdas LED indikators mirgo dzeltenā krāsā, kad akumulators ir izlādējies.

Akumulatora uzlādēšana

BRĪDINĀJUMS - Nenospiediet galveno barošanas pogu, lai izslēgtu izstrādājumu normālas lietošanas laikā, jo tas pārtrauks akumulatora uzlādi.

Pārliecinieties, ka akumulators ir uzlādēts, lai **Power-LOAD** darbotos. Ja akumulators ir izlādēts, tā uzlādei vajadzīgas vismaz desmit stundas. Akumulatora uzlāde notiek ikreiz, kad ratiņi ir nofiksēti automobiļa pacienta nodalījuma galvgalī.

Lai uzlādētu akumulatoru:

1. Paceliet celšanas sviras un manuāli iebīdiet ratiņus līdz automobiļa pacienta nodalījuma galvgalim.
2. Nofiksējiet ratiņus automobiļa pacienta nodalījuma galvgalī.

Piezīme

- Uzlādes laikā akumulatora barošanas LED indikators mirgo zaļā krāsā.
- **Power-LOAD** akumulators netiek lādēts, ja ratiņu galvgaļa LED indikatori mirgo dzeltenā krāsā, kad izstrādājums ir transportēšanas stāvoklī.

Power-LOAD uzglabāšana

Izvairieties no akumulatora izlādes. Visiem akumulatoriem zūd uzlāde, kad tos uzglabā vai neizmanto. Ja nelietosiet **Power-LOAD** nedēļu vai ilgāk, nospiediet galveno barošanas pogu, lai izstrādājumu izslēgtu. Var būt nepieciešams izstrādājumu ieslēgt un pēc tam izslēgt, lai pārliecinātos, ka **Power-LOAD** sistēma ir izslēgta un nav miega režīmā.

Pārvietojamās gultas iecelšanas augstuma iestatīšana

Jums ir jāiestata pārvietojamās gultas iecelšanas augstums pārvietojamai gultai ar **Power-LOAD** opciju, pirms nododat automobili lietošanai. Saderīgu pārvietojamo gultu sarakstu skatiet *Pārvietojamās gultas saderība* (lpp. 12). Skatiet savas pārvietojamās gultas lietošanas rokasgrāmatu, lai uzzinātu plašāku informāciju par piemērota pārvietojamās gultas augstuma iestatīšanu.

Neuzlabotas X-rāmja pārvietojamās gultas izmantošana incidentā ar masveida cietušajiem

Jūs varat izmantot dažas nesaderīgas pārvietojamās gultas, ieskaitot vairumu X-rāmja pārvietojamo gultu, incidentā ar masveida cietušajiem.

BRĪDINĀJUMS

- Nepieļaujiet, ka sliedes skava pārsedz sarkano pielāgošanas robežas uzlīmi uz sliedes caurules. Lai novērstu, ka sliedes žokļi atbrīvo pārvietojamās gultas rāmi, attālums starp sliedes skavu un sliedes stacionāro žokli nekad nedrīkst pārsniegt 1 collu (2,5 cm).
- Neizmantojiet plaukstu vai pirkstus, lai nospiestu atbrīvošanas pogu, kad sliedes žokļi ir atvērti. Sliedes skavas fiksators aizveras ar spēcīgas atsperes spēku.

Iecelšanas un izcelšanas procesi ir līdzīgi norādījumiem pārvietojamās gultas manuālai iecelšanai un izcelšanai. Taču pārvietojamās gultas galvgaļa fiksatora vietā tiek izmantots sliedes skavas mezgls. Kad ieceļat nesaderīgu pārvietojamo gultu, fiksējiet pārvietojamās gultas aiztures statni sliedes skavas mezglā.

Opcija masveida cietušajiem ietver sliedes mezglu uzstādīšanai uz sienas vai grīdas. Jums jāglabā šis sliedes mezgls skapī, lai ārkārtas gadījumā to varētu ātri piestiprināt automobiļa pacienta nodalījumā.

Power-LOAD izvilkšana no automobiļa bez pārvietojamās gultas

Lai izvirzītu **Power-LOAD** no automobiļa pacienta nodalījuma bez pārvietojamās gultas:

1. Nostājieties pie **Power-LOAD** sistēmas galvgaļa.
2. Paceliet celšanas sviras un vienlaikus nospiediet ratiņu atbrīvošanas pogu **Power-LOAD** sistēmas galvgalī (Attēls 27).
3. Izvelciet ratiņus ārā no automobiļa pacienta nodalījuma (Attēls 28).

Attēls 27 – Nospiediet ratiņu atbrīvošanas pogu

Attēls 28 – Izvelciet ratiņus

Performance-PRO pārvietojamās gultas iecelšana automobilī ar Power-LOAD

BRĪDINĀJUMS

- Aizņemtas pārvietojamās gultas iecelšana automobilī un izcelšana no tā vienmēr jāveic vismaz diviem apmācītiem operatoriem.
- Vienmēr ieceliet ar **Power-LOAD** saderīgu pārvietojamo gultu automobiļa pacienta nodalījumā, pirms tajā iekāpj citas personas.

UZMANĪBU!

- Lai izvairītos no aprīkojuma bojājuma riska, nepieļaujiet pārvietojamās gultas ietriekšanu ratiņos, kad ieceļat pārvietojamo gultu.
- Neiebīdiet pārvietojamo gultu automobiļa pacienta nodalījumā, kamēr pārvietojamās gultas pamatne nav pilnībā ievilkta.

1. Paceliet automobiļa buferi, ja tas ierīkots, paceltā stāvoklī.
2. Paceliet celšanas sviras, lai virzītu un izvilktu ratiņus ārā no automobiļa pacienta nodalījuma (Attēls 29).

Attēls 29 – Izvirziet ratiņus ārā no automobiļa

3. Paceliet pārvietojamo gultu iecelšanas stāvoklī.
4. Pilnībā izvelciet un nofiksējiet pārvietojamās gultas izvelkamo galvgaļa sekciju, pirms ieceļat pārvietojamo gultu **Power-LOAD** sistēmā.
5. Iebīdiet pārvietojamo gultu **Power-LOAD** sistēmā, līdz pārvietojamās gultas iecelšanas riteņu tapas nofiksējas tām paredzētajās vietās (Attēls 30). Kad veicat pārvietojamās gultas iecelšanu, pārliecinieties, ka pārvietojamā gulta ir salāgota ar celšanas svirām.

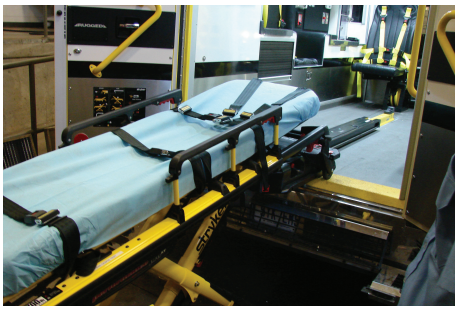

Attēls 30 – Fiksējiet riteņu tapas vietā

6. Pārbaudiet galvgaļa LED indikatorus, lai pārliecinātos, ka pārvietojamā gulta ir gatava iecelšanai.
   - Ja LED indikatori nepārtraukti spīd zaļā krāsā, pārvietojamās gultas galvgalis ir pareizajā pozīcijā.
   - Ja LED indikatori mirgo dzeltenā krāsā, pārvietojamās gultas galvgalis nav pareizajā pozīcijā.
7. Nospiediet pogu ar augšupvērsto bultu (↑) uz **Power-LOAD** vadības pults, lai paceltu celšanas sviras augstākajā stāvoklī (Attēls 31).

   Piezīme - Pārvietojamās gultas kājas neievelkas.

Attēls 31 – Paceliet celšanas sviras augstākajā stāvoklī

8. 1. operators (kājgalī): Satveriet pārvietojamās gultas rāmi kājgalī. Nospiediet un turiet pārvietojamās gultas manuālās atbrīvošanas sviru.
9. 2. operators (sānā): Satveriet pārvietojamās gultas ārējo sliedi, lai stabilizētu pārvietojamo gultu. Pēc tam satveriet pamatnes rāmi (Attēls 32). Pēc tam, kad kājgaļa operators ir pacēlis pārvietojamo gultu un nospiedis pārvietojamās gultas manuālās atbrīvošanas sviru, ievelciet šasiju ar vienu roku un turiet to vietā.

Attēls 32 – Satveriet pamatnes rāmi

10. 1. operators (kājgalī): Atlaidiet pārvietojamās gultas manuālās atbrīvošanas sviru, lai nofiksētu šasiju ievilktā stāvoklī. Pārliecinieties, ka pārvietojamās gultas manuālās atbrīvošanas svira ir atlaista. Ja pārvietojamās gultas manuālās atbrīvošanas svira nav atlaista, pārvietojamās gultas pamatne pagarināsies un pārvietojamā gulta nenofiksēsies pārvietojamās gultas fiksatorā.
11. Iebīdiet pārvietojamo gultu automobiļa pacienta nodalījumā, līdz celšanas sviras nolaižas un pārvietojamā gulta nofiksējas **Power-LOAD** sistēmā.
12. Pārliecinieties, ka pārvietojamā gulta ir nofiksēta **Power-LOAD** sistēmā, stingri pavelkot to no vienas puses uz otru aiz pārvietojamās gultas kājgaļa.

Performance-PRO pārvietojamās gultas izcelšana no automobiļa ar Power-LOAD

BRĪDINĀJUMS

- Aizņemtas pārvietojamās gultas iecelšana automobilī un izcelšana no tā vienmēr jāveic vismaz diviem apmācītiem operatoriem.
- Vienmēr esiet gatavi balstīt pilnu pārvietojamās gultas un pacienta svaru, ja celšanas sviras nepaceļ pārvietojamo gultu, kad izceļat pārvietojamo gultu no automobiļa pacienta nodalījuma. Kad pārvietojamā gulta tiek atbrīvota izcelšanai no automobiļa pacienta nodalījuma, **Power-LOAD** celšanas sviras nedaudz paceļ pārvietojamo gultu.
- Izceļot pārvietojamo gultu, vienmēr pārliecinieties, ka pārvietojamās gultas pamatne ir izvilkta, pirms nospiežat kādu pogu uz **Power-LOAD** vadības pults.

1. Paceliet automobiļa buferi, ja tas ierīkots, paceltā stāvoklī.
2. Nospiediet un turiet atbrīvošanas sviru **Power-LOAD** sistēmas kājgalī, un velciet, lai izvilktu pārvietojamo gultu no automobiļa pacienta nodalījuma.
3. Satveriet pārvietojamās gultas rāmi kājgalī, lai izvilktu pārvietojamo gultu no automobiļa pacienta nodalījuma.

Piezīme - Galvgaļa LED indikatori nepārtraukti spīd zaļā krāsā tikai tad, kad pārvietojamā gulta ir gatava izcelšanai.

4. 1. operators (kājgalī): Satveriet pārvietojamās gultas rāmi (Attēls 33). Nospiediet un turiet pārvietojamās gultas manuālās atbrīvošanas sviru.

Attēls 33 – Satveriet pārvietojamās gultas rāmi

5. 2. operators (sānā): Satveriet pamatnes rāmi norādītajā vietā (Attēls 33), nedaudz paceliet un nolaidiet pamatnes rāmi pilnīgi izvilktā stāvoklī. Pārliecinieties, ka pārvietojamās gultas riteņi ir uz zemes.
6. 1. operators (kājgalī): Atlaidiet pārvietojamās gultas manuālās atbrīvošanas sviru, lai nofiksētu šasiju izvilktā stāvoklī.
7. Nospiediet pogu ar lejupvērsto bultu (↓) uz **Power-LOAD** vadības pults, lai nolaistu celšanas sviras un pārvietojamo gultu (Attēls 34).

Attēls 34 – Nolaidiet celšanas sviras

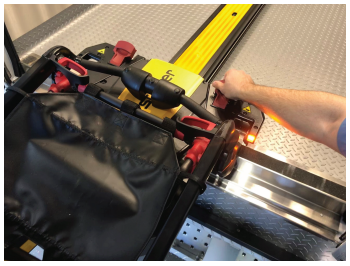

Attēls 35 – Atbrīvojiet pārvietojamo gultu

8. Paceliet vienu no diviem pārvietojamās gultas manuālās atbrīvošanas rokturiem ratiņu galvgalī, lai atbrīvotu pārvietojamo gultu (Attēls 35).
9. Paceliet celšanas sviras un ievirziet ratiņus automobiļa pacienta nodalījumā, līdz sviras ir ievirzītas pietiekoši tālu, lai netraucētu automobiļa durvīm.

Power-PRO pārvietojamās gultas ar Power-LOAD opciju iecelšana automobilī

BRĪDINĀJUMS

- Aizņemtas pārvietojamās gultas iecelšana automobilī un izcelšana no tā vienmēr jāveic vismaz diviem apmācītiem operatoriem.
- Vienmēr ieceliet ar **Power-LOAD** saderīgu pārvietojamo gultu automobiļa pacienta nodalījumā, pirms tajā iekāpj citas personas.

UZMANĪBU! - Lai izvairītos no aprīkojuma bojājuma riska, nepieļaujiet pārvietojamās gultas ietriekšanu ratiņos, kad ieceļat pārvietojamo gultu.

1. Paceliet automobiļa buferi, ja tas ierīkots, paceltā stāvoklī.
2. Paceliet celšanas sviras, lai virzītu un izvilktu ratiņus ārā no automobiļa pacienta nodalījuma (Attēls 36).

Attēls 36 – Izvirziet ratiņus ārā no automobiļa

Attēls 37 – Iestatiet iecelšanas augstumu

3. Nospiediet un turiet pagarināšanas (+) pogu uz pārvietojamās gultas vadības slēdža, lai pagarinātu pārvietojamās gultas šasiju līdz iestatītajam iecelšanas augstumam (Attēls 37).
4. Pilnībā izvelciet un nofiksējiet pārvietojamās gultas izvelkamo galvgaļa sekciju, pirms ieceļat pārvietojamo gultu **Power-LOAD** sistēmā.
5. Iebīdiet pārvietojamo gultu **Power-LOAD** sistēmā, līdz pārvietojamās gultas iecelšanas riteņu tapas nofiksējas tām paredzētajās vietās (Attēls 38). Kad veicat pārvietojamās gultas iecelšanu, pārliecinieties, ka pārvietojamā gulta ir salāgota ar celšanas svirām.

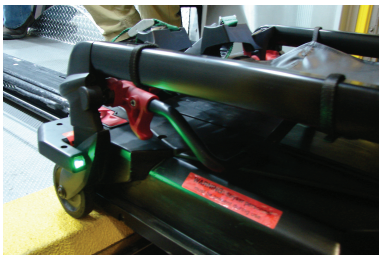

Attēls 38 – Fiksējiet riteņu tapas vietā

6. Pārbaudiet galvgaļa LED indikatorus, lai pārliecinātos, ka pārvietojamā gulta ir gatava iecelšanai.
   a. Ja LED indikatori nepārtraukti spīd zaļā krāsā, pārvietojamās gultas galvgalis ir pareizajā pozīcijā.
   b. Ja LED indikatori mirgo dzeltenā krāsā, pārvietojamās gultas galvgalis nav pareizajā pozīcijā.
7. Nospiediet un turiet atvilkšanas (-) pogu uz pārvietojamās gultas vadības slēdža (Attēls 39), lai pilnībā atvilktu pārvietojamās gultas šasiju, līdz pārvietojamā gulta tiek atbalstīta.

Attēls 39 – Pilnībā atvelciet pārvietojamo gultu

8. Iebīdiet pārvietojamo gultu automobiļa pacienta nodalījumā, līdz celšanas sviras nolaižas un pārvietojamā gulta nofiksējas **Power-LOAD** sistēmā.
9. Pārliecinieties, ka pārvietojamā gulta ir nofiksēta **Power-LOAD** sistēmā, stingri pavelkot to no vienas puses uz otru aiz pārvietojamās gultas kājgaļa.

Power-PRO pārvietojamās gultas izcelšana no automobiļa ar Power-LOAD

BRĪDINĀJUMS

- Aizņemtas pārvietojamās gultas iecelšana automobilī un izcelšana no tā vienmēr jāveic vismaz diviem apmācītiem operatoriem.
- Vienmēr esiet gatavi balstīt pilnu pārvietojamās gultas un pacienta svaru, ja celšanas sviras nepaceļ pārvietojamo gultu, kad izceļat pārvietojamo gultu no automobiļa pacienta nodalījuma. Kad pārvietojamā gulta tiek atbrīvota izcelšanai no automobiļa pacienta nodalījuma, **Power-LOAD** celšanas sviras nedaudz paceļ pārvietojamo gultu.

1. Paceliet automobiļa buferi, ja tas ierīkots, paceltā stāvoklī.
2. Nospiediet un turiet atbrīvošanas sviru **Power-LOAD** sistēmas kājgalī, un velciet, lai izvilktu pārvietojamo gultu no automobiļa pacienta nodalījuma (Attēls 40).

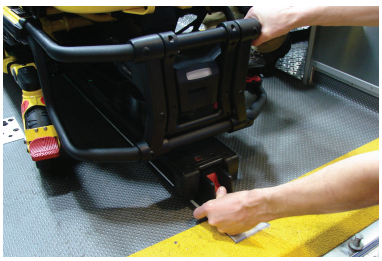

Attēls 40 – Nospiediet un turiet atbrīvošanas sviru

Attēls 41 – Satveriet pārvietojamās gultas rāmi

3. Satveriet pārvietojamās gultas rāmi kājgalī, lai izvilktu pārvietojamo gultu no automobiļa pacienta nodalījuma (Attēls 41).

   Piezīme - Galvgaļa LED indikatori nepārtraukti spīd zaļā krāsā tikai tad, kad pārvietojamā gulta ir gatava izcelšanai.
4. Nospiediet un turiet pagarināšanas (+) pogu uz pārvietojamās gultas vadības slēdža, lai pagarinātu pārvietojamo gultu, līdz pārvietojamās gultas riteņi balstās uz zemes.
5. Atlaidiet pagarināšanas (+) pogu, kad pārvietojamo gultu vairs nebalsta celšanas sviras. Celšanas sviras turpinās kustību, līdz būs pilnībā nolaistas.
6. Nospiediet atbrīvošanas pogu (Attēls 42) uz pārvietojamās gultas vadības slēdža pārvietojamās gultas kājgalī vai paceliet vienu no diviem pārvietojamās gultas manuālās atbrīvošanas rokturiem ratiņu galvgalī, lai atbrīvotu pārvietojamo gultu (Attēls 43).

Attēls 42 – Nospiediet atbrīvošanas pogu

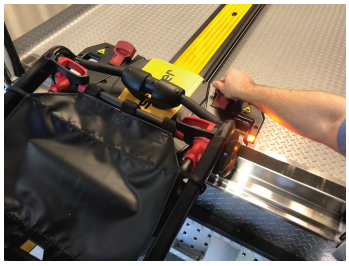

Attēls 43 – Atbrīvojiet pārvietojamo gultu

7. Paceliet celšanas sviras un ievirziet ratiņus automobiļa pacienta nodalījumā, līdz sviras ir ievirzītas pietiekoši tālu, lai netraucētu automobiļa durvīm.

Pārvietojamās gultas izcelšana no automobiļa manuāli pēc iecelšanas ar Power-LOAD (Power-LOAD nav barošanas vai sistēmas kļūda)

Ja **Power-LOAD** zūd barošana vai sistēmā rodas kļūda pēc pārvietojamās gultas iecelšanas, izpildiet šos norādījumus, lai izceltu pārvietojamo gultu.

BRĪDINĀJUMS

- Aizņemtas pārvietojamās gultas iecelšana automobilī un izcelšana no tā vienmēr jāveic vismaz diviem apmācītiem operatoriem.
- Vienmēr esiet gatavs balstīt pilnu pārvietojamās gultas un pacienta svaru, ja izceļat pārvietojamo gultu no automobiļa pacienta nodalījuma, kad **Power-LOAD** ir zudusi barošana vai notikusi sistēmas kļūda.
- Izceļot pārvietojamo gultu, vienmēr pārliecinieties, ka pārvietojamās gultas pamatne ir izvilkta, pirms nospiežat kādu pogu uz **Power-LOAD** vadības pults.
- Vienmēr esiet gatavs atbalstīt pilnu pārvietojamās gultas svaru, kad to ieceļat vai izceļat. Ja nav barošanas strāvas, celšanas sviras necels pārvietojamo gultu.

Piezīme - Celšanas sviras būs paceltā stāvoklī.

1. Nospiediet un turiet atbrīvošanas sviru **Power-LOAD** sistēmas kājgalī, un velciet, lai izvilktu pārvietojamo gultu no automobiļa pacienta nodalījuma (Attēls 44).

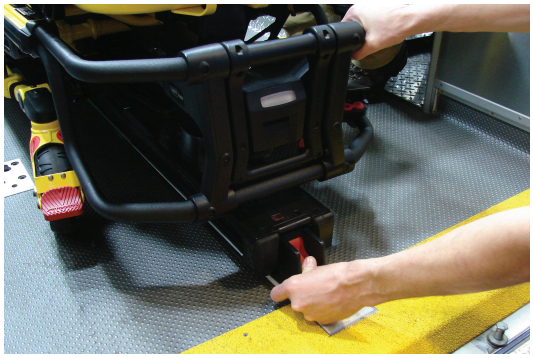

Attēls 44 – Nospiediet un turiet atbrīvošanas sviru

2. Satveriet pārvietojamās gultas rāmi kājgalī, lai izvilktu pārvietojamo gultu no automobiļa pacienta nodalījuma.

   Modelim 6500/6506 un 6510/6516 ar **Power-LOAD** opciju:

   - 1. operators: Satveriet pārvietojamās gultas rāmi kājgalī. Atbalstot pārvietojamās gultas svaru, virziet un velciet pārvietojamo gultu ārā no automobiļa pacienta nodalījuma. Nospiediet un turiet pagarināšanas (+) pogu uz pārvietojamās gultas vadības slēdža, lai pagarinātu pārvietojamo gultu, līdz pārvietojamās gultas riteņi balstās uz zemes.
   - 2. operators: Satveriet pārvietojamās gultas ārējo sliedi, lai stabilizētu pārvietojamo gultu.

   Modelim 6085/6086 ar **Power-LOAD** opciju:

   - 1. operators: Satveriet pārvietojamās gultas rāmi.
   - 2. operators: Satveriet pamatnes rāmi norādītajā vietā, nedaudz paceliet un nolaidiet pamatnes rāmi pilnīgi izvilktā stāvoklī, kamēr 1. operators nospiež un tur pārvietojamās gultas manuālās atbrīvošanas sviru. Pārliecinieties, ka pārvietojamās gultas riteņi ir uz zemes.
   - 1. operators (kājgalī): Atlaidiet pārvietojamās gultas manuālās atbrīvošanas sviru, lai nofiksētu šasiju izvilktā stāvoklī.

3. Nospiediet manuālās atbrīvošanas pogu uz **Power-LOAD** vadības pults (Attēls 45).

Attēls 45 – Nospiediet manuālās atbrīvošanas pogu

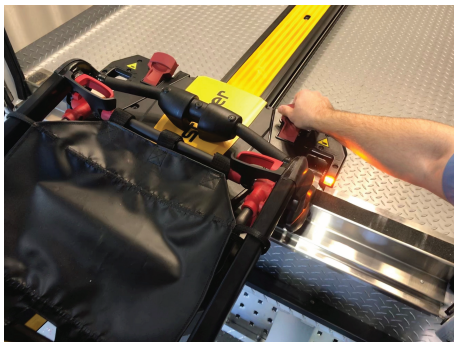

Attēls 46 – Atbrīvojiet pārvietojamo gultu

4. Paceliet vienu no pārvietojamās gultas manuālās atbrīvošanas rokturiem **Power-LOAD** galvgalī, lai atbrīvotu pārvietojamo gultu (Attēls 46).
5. Paceliet celšanas sviras un ievirziet ratiņus automobiļa pacienta nodalījumā, līdz sviras ir ievirzītas pietiekoši tālu, lai netraucētu automobiļa durvīm.
6. Pēc izsaukuma pārtrauciet automobiļa lietošanu, lai diagnosticētu un remontētu **Power-LOAD**.

Pārvietojamās gultas manuāla iecelšana automobilī pēc mehanizēta pārvietojamās gultas fiksatora barošanas zuduma vai sistēmas kļūdas

BRĪDINĀJUMS

- Aizņemtas pārvietojamās gultas iecelšana automobilī un izcelšana no tā vienmēr jāveic vismaz diviem apmācītiem operatoriem.
- Vienmēr ieceliet pārvietojamo gultu, pirms atļaujat pacientiem iekāpt automobiļa pacienta nodalījumā.

UZMANĪBU! - Neiebīdiet pārvietojamo gultu automobiļa pacienta nodalījumā, kamēr pārvietojamās gultas pamatne nav pilnībā ievilkta.

1. Paceliet automobiļa buferi, ja tas ierīkots, paceltā stāvoklī.
2. Novietojiet ratiņus automobiļa pacienta nodalījuma galvgalī ar celšanas svirām uz leju. Lai pārvietotu ratiņus uz galvgali, paceliet celšanas sviras un virziet ratiņus iekšā automobiļa pacienta nodalījumā, līdz **Power-LOAD** nofiksējas savā vietā ar celšanas svirām uz leju.
3. Pilnībā izvelciet un nofiksējiet pārvietojamās gultas izvelkamo galvgaļa sekciju, pirms ieceļat pārvietojamo gultu mehanizētajā pārvietojamās gultas fiksatorā.
4. Novietojiet pārvietojamo gultu iecelšanas pozīcijā (jebkurā stāvoklī, kurā iecelšanas riteņi sniedzas automobiļa grīdas augstumā).
5. Piestumiet pārvietojamo gultu pie automobiļa pacienta nodalījuma atvērtajām durvīm.
6. Bīdiet pārvietojamo gultu uz priekšu, līdz pārvietojamās gultas iecelšanas riteņi atrodas uz automobiļa pacienta nodalījuma grīdas un pārvietojamās gultas drošības stienis ir aizāķēts aiz automobiļa drošības āķa (Attēls 47).

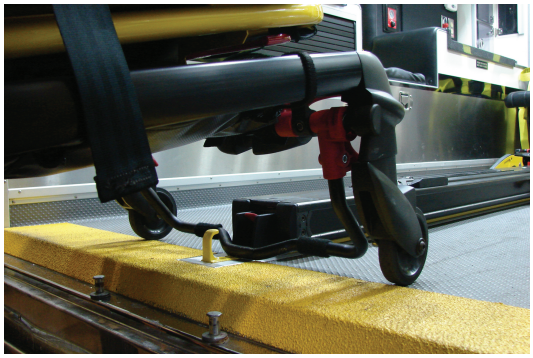

Attēls 47 – Automobiļa drošības āķis

Piezīme - Lai nodrošinātu maksimālo atstatumu pamatnes pacelšanai, izvelciet pārvietojamo gultu, līdz pārvietojamās gultas drošības stienis aizāķējas aiz automobiļa drošuma āķa.

Power-PRO XT vai **Power-PRO IT** ar **Power-LOAD** opciju:

- Satveriet pārvietojamās gultas rāmi kājgalī.
- Paceliet pārvietojamās gultas kājgali un nospiediet un turiet atvilkšanas (-) pogu uz pārvietojamās gultas vadības slēdža, lai pilnībā atvilktu pārvietojamās gultas šasiju.

Piezīme - Pārvietojamās gultas šasija ievilksies ātrāk nekā trijās sekundēs.

Performance-PRO XT ar **Power-LOAD** opciju:

- 1. operators (kājgalī): Satveriet pārvietojamās gultas rāmi kājgalī. Nospiediet un turiet pārvietojamās gultas manuālās atbrīvošanas sviru.
- 2. operators (sānā): Satveriet pārvietojamās gultas ārējo sliedi, lai stabilizētu pārvietojamo gultu. Pēc tam satveriet pamatnes rāmi. Pēc tam, kad kājgaļa operators ir pacēlis pārvietojamo gultu un nospiedis pārvietojamās gultas manuālās atbrīvošanas sviru, ievelciet šasiju ar vienu roku un turiet to vietā.
- 1. operators (kājgalī): Atlaidiet pārvietojamās gultas manuālās atbrīvošanas sviru, lai nofiksētu šasiju ievilktā stāvoklī.

7. Iebīdiet pārvietojamo gultu automobiļa pacienta nodalījumā, līdz pārvietojamā gulta fiksējas **Power-LOAD** sistēmā.
8. Pārliecinieties, ka pārvietojamā gulta ir nofiksēta mehanizētajā pārvietojamās gultas fiksatorā, stingri pavelkot to no vienas puses uz otru aiz pārvietojamās gultas kājgaļa.

Pēc izsaukuma pārtrauciet automobiļa lietošanu, lai diagnosticētu un remontētu **Power-LOAD**.

Pārvietojamās gultas manuāla izcelšana no automobiļa

BRĪDINĀJUMS

- Aizņemtas pārvietojamās gultas iecelšana automobilī un izcelšana no tā vienmēr jāveic vismaz diviem apmācītiem operatoriem.
- Rīkojoties ar pārvietojamo gultu, vienmēr izmantojiet abas rokas. **Power-LOAD** ir tikai palīgierīce. Novērtējiet katru gadījumu, lai noteiktu, kā sadalīt un celt svaru, ko pārvietojat.
- Vienmēr izmantojiet pietiekamu operatoru skaitu, lai tiktu galā ar spēkiem, kas nepieciešami iecelšanai vai izcelšanai, kad rīkojaties ar svaru, kas pārsniedz 400 mārciņu (181 kg). Lai palielinātu drošību, operatoriem iecelšana vai izcelšana jāveic uz līdzenas virsmas. Automobiļiem ar klāja augstumu 36 collas (91 cm) var būt nepieciešams izcelšanu veikt manuāli.
- Izceļot pārvietojamo gultu, vienmēr pārliecinieties, ka pārvietojamās gultas pamatne ir izvilkta, pirms nospiežat kādu pogu uz **Power-LOAD** vadības pults.

1. Paceliet automobiļa buferi, ja tas ierīkots, paceltā stāvoklī.
2. Nospiediet un turiet atbrīvošanas sviru vai atbrīvošanas pogu pārvietojamās gultas fiksatora kājgalī un velciet, lai izvilktu pārvietojamo gultu no automobiļa pacienta nodalījuma.
3. Satveriet pārvietojamās gultas rāmi kājgalī, lai izvilktu pārvietojamo gultu no automobiļa pacienta nodalījuma.

Power-PRO XT vai **Power-PRO IT** ar **Power-LOAD** opciju:

- 1. operators: Satveriet pārvietojamās gultas rāmi kājgalī. Atbalstot pārvietojamās gultas svaru, virziet un velciet pārvietojamo gultu ārā no automobiļa pacienta nodalījuma, līdz pārvietojamās gultas drošības stienis ir aizāķēts aiz automobiļa drošības āķa. Nospiediet un turiet pagarināšanas (+) pogu uz pārvietojamās gultas vadības slēdža, lai pagarinātu pārvietojamo gultu, līdz pārvietojamās gultas riteņi balstās uz zemes.

- 2. operators: Pārliecinieties, ka pārvietojamās gultas drošības stienis ir aizāķēts aiz automobiļa drošības āķa. Satveriet pārvietojamās gultas ārējo balstu, lai stabilizētu pārvietojamo gultu. Spiediet pārvietojamās gultas drošības stieņa atbrīvošanas sviru uz priekšu, lai atbrīvotu pārvietojamās gultas drošības stieni no drošības āķa automobiļa pacienta nodalījumā.

Performance-PRO XT ar **Power-LOAD** opciju:

- 1. operators (kājgalī): Satveriet pārvietojamās gultas rāmi kājgalī. Atbalstot pārvietojamās gultas svaru, virziet un velciet pārvietojamo gultu ārā no automobiļa pacienta nodalījuma, līdz pārvietojamās gultas drošības stienis ir aizāķēts aiz automobiļa drošības āķa.

- 2. operators (sānā): Satveriet pamatnes rāmi norādītajā vietā, nedaudz paceliet un nolaidiet pamatnes rāmi pilnīgi izvilktā stāvoklī, kamēr 1. operators nospiež un tur pārvietojamās gultas manuālās atbrīvošanas sviru.

- 1. operators (kājgalī): Atbrīvojiet pārvietojamās gultas manuālās atbrīvošanas sviru un pārliecinieties, ka šasija fiksējas vietā. Novietojiet pārvietojamo gultu uz zemes.

- 2. operators (sānā): Spiediet pārvietojamās gultas drošības stieņa atbrīvošanas sviru uz priekšu, lai atbrīvotu pārvietojamās gultas drošības stieni no automobiļa pacienta nodalījuma.

Piezīme - Maz ticamā gadījumā, ja pārvietojamās gultas kājgalis nedarbojas un jūs nevarat izņemt pārvietojamo gultu no automobiļa, izņemiet pacientu ar alternatīvu līdzekli (piemēram, izmantojiet ortopēdisko dēli vai lauka gultu).

Pārvietojamās gultas izņemšana no automobiļa remontam

BRĪDINĀJUMS

- Aizņemtas pārvietojamās gultas iecelšana automobilī un izcelšana no tā vienmēr jāveic vismaz diviem apmācītiem operatoriem.
- Rīkojoties ar pārvietojamo gultu, vienmēr izmantojiet abas rokas. **Power-LOAD** ir tikai palīgierīce. Novērtējiet katru gadījumu, lai noteiktu, kā sadalīt un celt svaru, ko pārvietojat.
- Izceļot pārvietojamo gultu, vienmēr pārliecinieties, ka pārvietojamās gultas pamatne ir izvilkta, pirms nospiežat kādu pogu uz **Power-LOAD** vadības pults.

1. 1. operators: Nospiediet un turiet ratiņu atbrīvošanas pogu **Power-LOAD** sistēmas galvgalī.
2. 2. operators: Bīdiet abus pārvietotāja fiksatora ierosinātājus (kājgalim tuvākos) pārvietotāja mezgla kājgaļa virzienā, lai atbrīvotu fiksatoru. Ar 1. operatora palīdzību stingri bīdiet pārvietojamo gultu un pārvietotāju ārā no automobiļa pacientu nodalījuma.
3. 1. operators: Ar skrūvgriezi vai līdzīgu rīku pabīdiet āķa mezglu zem pārvietotāja, kamēr 2. operators bīda pārvietotāju uz priekšu automobiļa pacienta nodalījuma galvgaļa virzienā, lai atbrīvotu pārvietojamo gultu no fiksatora.
4. Kad pārvietojamā gulta ir atbrīvota, izvelciet pārvietojamo gultu pavisam ārā.

5. Pārliecinieties, ka pārvietojamās gultas pamatne ir izvilkta, tad paceliet vienu no pārvietojamās gultas manuālās atbrīvošanas rokturiem **Power-LOAD** galvgalī, lai atbrīvotu pārvietojamo gultu.

Pārvietojamās gultas manuāla iecelšana automobilī (Power-PRO nav barošanas)

BRĪDINĀJUMS

- Aizņemtas pārvietojamās gultas iecelšana automobilī un izcelšana no tā vienmēr jāveic vismaz diviem apmācītiem operatoriem.
- Vienmēr ieceliet pārvietojamo gultu, pirms atļaujat pacientiem iekāpt automobiļa pacienta nodalījumā.

UZMANĪBU!

- Neiebīdiet pārvietojamo gultu automobiļa pacienta nodalījumā, kamēr pārvietojamās gultas pamatne nav pilnībā ievilkta.
- Lai izvairītos no aprīkojuma bojājuma riska, nepieļaujiet pārvietojamās gultas ietriekšanu ratiņos, kad ieceļat pārvietojamo gultu.
- Neatlaidiet manuālās atbrīvošanas sviru, līdz pārvietojamā gulta ir nofiksējusies vietā kājgalī. Ja atlaidīsiet to pāragri, pārvietojamās gultas pamatne var traucēt pārvietojamās gultas nofiksēšanu **Power-LOAD** sistēmā.

1. Paceliet automobiļa buferi, ja tas ierīkots, paceltā stāvoklī.
2. Paceliet celšanas sviras, lai virzītu un izvilktu ratiņus ārā no automobiļa pacienta nodalījuma (Attēls 48).

Attēls 48 – Izvirziet ratiņus ārā no automobiļa

3. Paceliet pārvietojamo gultu iecelšanas stāvoklī.
4. Pilnībā izvelciet un nofiksējiet pārvietojamās gultas izvelkamo galvgaļa sekciju, pirms ieceļat pārvietojamo gultu **Power-LOAD** sistēmā.
5. Iebīdiet pārvietojamo gultu **Power-LOAD** sistēmā, līdz pārvietojamās gultas iecelšanas riteņu tapas nofiksējas tām paredzētajās vietās (Attēls 49). Kad veicat pārvietojamās gultas iecelšanu, pārliecinieties, ka pārvietojamā gulta ir salāgota ar celšanas svirām.
6. Pārbaudiet galvgaļa LED indikatorus, lai pārliecinātos, ka pārvietojamā gulta ir gatava iecelšanai.
   - Ja LED indikatori nepārtraukti spīd zaļā krāsā, pārvietojamās gultas galvgalis ir pareizajā pozīcijā.
   - Ja LED indikatori mirgo dzeltenā krāsā, pārvietojamās gultas galvgalis nav pareizajā pozīcijā.
7. Nospiediet pogu ar augšupvērsto bultu (↑) uz **Power-LOAD** vadības pults (Attēls 50), lai paceltu celšanas sviras augstākajā stāvoklī.

   Piezīme - Pārvietojamās gultas kājas neievelkas.

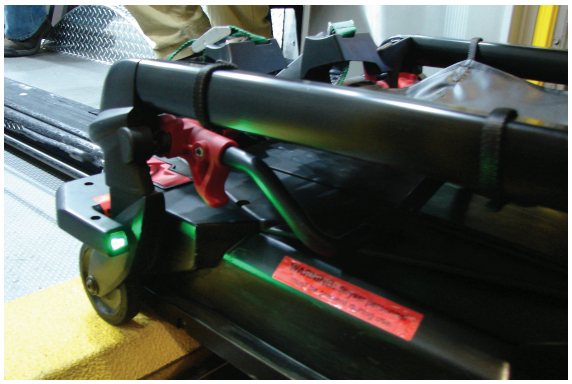

Attēls 49 – Fiksējiet riteņu tapas vietā

Attēls 50 – Nospiediet celšanas pogu, lai paceltu celšanas sviras

8. 1. operators (kājgalī): Satveriet pārvietojamās gultas rāmi kājgalī. Nospiediet un turiet pārvietojamās gultas manuālās atbrīvošanas sviru.
9. 2. operators (sānā): Satveriet pamatnes rāmi. Pēc tam, kad kājgaļa operators nospiež pārvietojamās gultas manuālās atbrīvošanas sviru, ievelciet gultas šasiju ar vienu roku un stabilizējiet pārvietojamo gultu ar otru roku.
10. Abi operatori: iebīdiet pārvietojamo gultu automobiļa pacienta nodalījumā, līdz celšanas sviras nolaižas un pārvietojamā gulta nofiksējas **Power-LOAD** sistēmā.
11. 1. operators: Turpiniet turēt nospiestu pārvietojamās gultas manuālās atbrīvošanas sviru.
12. Pārliecinieties, ka pārvietojamā gulta ir nofiksēta **Power-LOAD** sistēmā, stingri pavelkot to no vienas puses uz otru aiz pārvietojamās gultas kājgaļa.
13. Pēc izsaukuma pārtrauciet pārvietojamās gultas lietošanu, lai diagnosticētu un remontētu **Power-PRO** pārvietojamo gultu.

    Piezīme - **Power-LOAD** automātiski uzlādē **SMRT** Pak akumulatoru, kad pārvietojamā gulta ir nofiksēta **Power-LOAD** sistēmā transportēšanas pozīcijā (nav vajadzīgi nekādi kabeļi vai savienotāji). Pārvietojamās gultas akumulatora LED indikators brīdi mirgo zaļā krāsā, norādot, ka notiek uzlāde.

Profilaktiskā apkope

Regulāra pārbaude un pielāgojumi

Apkopes intervāli

Šis grafiks ir vispārējs apkopes ceļvedis. Nepieciešamās apkopes grafiks var mainīties atkarībā no:

- Izsaukumu skaita
- Laikapstākļiem
- Reljefa
- Ģeogrāfiskā novietojuma
- Individuālā lietojuma

Ja neesat pārliecināts, kā vai kad veikt šīs pārbaudes, sazinieties ar savu Stryker servisa tehniķi.

Kad veicat **Power-LOAD** profilaktiskās apkopes pārbaudes, jums jāveic profilaktiska apkopes pārbaude arī attiecīgajai pārvietojamajai gultai, kas ir saderīga ar **Power-LOAD**, un riteņu vadotnes mezgla opciju (ja piemērojams), lai apstiprinātu visas sistēmas izmantojamību.

Ar Power-LOAD saderīgas pārvietojamās gultas apkope

Dilstoši vienumi, kas var būt jānomaina ar **Power-LOAD** saderīgai pārvietojamai gultai, ietver pārvietojamās gultas rokas distancētāju (6500-002-123), pamatnes atduri (6085-001-094) un iecelšanas riteņu tapu (6500-002-104).

Riteņu vadotnes mezgla opcijas apkope (ja piemērojama)

Lai saglabātu **Power-LOAD** fiksatora izmantojamību, pārliecinieties, ka riteņu vadotne ir izmantojama un tās struktūra nav bojāta. Riteņu vadotnes sliedes sistēma palīdz **Power-LOAD** sistēmai pārvietojamās gultas iecelšanā. Ja riteņu vadotne ir bojāta, nomainiet to nekavējoties.

Piezīme - **Power-LOAD** apkopes grafiks ir balstīts uz 10 izsaukumiem dienā. Pielāgojiet rutīnas apkopes grafiku atbilstoši faktiskajam lietošanas biežumam.

Reizi mēnesī vai ik pēc divām lietošanas stundām

Pārbaudiet šos vienumus katru mēnesi vai ik pēc divām motora lietošanas stundām, atkarībā no tā, kas iestājas agrāk.

Pārbaudīt	Rutīna
Fiksatora atrašanās vieta	Iztīriet gružus no kājgaļa fiksatora atrašanās vietas uz pārvietotāja

Reizi trijos mēnešos vai ik pēc sešām lietošanas stundām

Pārbaudiet šos vienumus reizi trīs mēnešos vai ik pēc sešām motora lietošanas stundām, atkarībā no tā, kas iestājas agrāk.

Pārbaudīt	Rutīna
Vaļīgi fiksatori	Nomainiet, ja vaļīgi
Akumulatora spaiļu skrūves	Pievelciet vaļīgās skrūves (griezes moments: 9 collas uz mārciņu (1 Nm))
Pārvietotāja mezgls un enkura mezgls	Notīriet gružus no pārvietotāja mezgla un enkura mezgla virspuses

Pārbaudīt	Rutīna
Pārvietošanas skrituļu kanāli	Notīriet pārvietotāja skrituļu kanālus, lai novērstu gružu uzkrāšanos
Ratiņu atdures rampa	Pievelciet vaļīgās skrūves

Reizi divpadsmit mēnešos vai ik pēc 24 lietošanas stundām

Pārbaudiet šos vienumus reizi 12 mēnešos vai ik pēc 24 motora lietošanas stundām, atkarībā no tā, kas iestājas agrāk.

Pārbaudīt	Rutīna
Akumulators	Nomainiet, ja celšana norit gausi
Visas daļas	Pārbaudiet detaļu nolietojumu un, ja nepieciešams, nomainiet visas nodilušās detaļas, tostarp sviru apvalkus, sviru dilstošos uzliktņus, ratiņu augšējo un sānu pārsegus, pārvietojamās gultas atbrīvošanas roktura atsperes, enkura sviras pārsegu, enkura indukcijas primārā tinuma pārsegu, pārvietotāja fiksatora plāksni, pārvietotāja fiksējošo tapu vai pārvietojamās gultas vadīklas **Piezīme** - Pārvietotāja fiksatora plāksne (639000010260) ir saderīga tikai ar **Power-LOAD** ierīcēm, kas ražotas pēc 2017. gada 31. jūlija, vai ierīcēm, kurām iepriekš servisā nomainīts 639007000021 komplekts. Lai noteiktu ražošanas datumu, skatiet izstrādājuma sērijas numura plāksnīti.
Atdures buferi	Nomainiet, ja stūris ir bojāts
Motors	Nomainiet, ja motors ir nekustīgs
Cilindra stieņa gals	Nomainiet, ja **Power-LOAD** darbojas manuālā režīmā un spīd kļūdas LED
Visas funkcijas	Skatiet lietošanas rokasgrāmatā ietverto *Uzstādīšanas kontrolsarakstu*
Hidraulika	Pārbaudiet, vai hidraulikā nav sūču
Pārvietotāja fiksatora gultnis	Nomainiet reizi gadā **Piezīme** - Gultņa nomaiņas laikā pārliecinieties, ka apkārtējā zona (enkurs) ir tīra, un uzklājiet molibdēna disulfīda ziedi pārvietotāja fiksatora tapai.
V veida vadīklas skrituļi	Ja ir grūti pārvietot izstrādājumu vai ir manāms nolietojums pārvietotāja skrituļu kanālā aiz iekšējā stieņa, nomainiet ratiņu V veida vadīklas skrituļus un savstarpēji samainiet vietām pacienta labās puses ārējo, apakšējo pārvietotāja stieni un pacienta labās puses ārējo, augšējo pārvietotāja stieni. Pārbaudiet visus pārējos skrituļus, vai tiem nav bojājuma vai pārmērīga nolietojuma pazīmes. Ja nepieciešams, nomainiet.
Celšanas sviras atsperes	Nomainiet celšanas sviras atsperes (0038-895-000), kas atrodas zem ratiņu augšējā pārsega

Plakano skrituļu un V veida vadīklas daļu nomaiņas grafiks

Jums ir jānomaina plakano skrituļu un V veida vadīklas daļas ik pēc 14 110 izsaukumiem. Tas ir nepieciešams, lai saglabātu **Power-LOAD** darbgatavību. Ievērojiet šo izsaukumu skaita grafiku, lai saglabātu atbilstību šai prasībai. Grafiks arī palīdzēs plānot atbilstošus servisa intervālus.

Izsaukumi dienā	Mēneši
6	80
7–8	60
9–10	48
11–12	40
13	36
14-15	30

Pārvietotāja fiksatora gultņa daļu nomaiņas grafiks

Pārvietotāja fiksatora gultņa daļas ir jānomaina ik pēc 3 653 izsaukumiem. Tas ir nepieciešams, lai saglabātu **Power-LOAD** darbgatavību. Ievērojiet šo izsaukumu skaita grafiku, lai saglabātu atbilstību šai prasībai.

Izsaukumi dienā	Mēneši
2	60
3	40
4–5	24
6	20
7–8	15
9–10	12
11–12	10
13–15	8

Tīrīšana

BRĪDINĀJUMS

- Pirms apkopes vai tīrīšanas vienmēr nospiediet galveno barošanas pogu, lai izslēgtu ierīci.
- Lai izvairītos no inficēšanas ieelpošanas ceļā, vienmēr izmantojiet kādu piemērotu personīgo aizsardzības aprīkojumu, kad veicat mazgāšanu ar spiedienu. Aprīkojums mazgāšanai ar spiedienu var veidot infekcijas avota aerosolu.

UZMANĪBU!

- Nevērsiet strūklu tieši zem ratiņiem uz augšu ratiņu mehānismā. Ūdens var iekļūt ratiņu korpusā un var paātrināt koroziju vai pasliktināt darbību.
- Neveiciet izstrādājuma tīrīšanu, apkopi vai remontu laikā, kad izstrādājums tiek lietots.

Izstrādājums ir mazgājams ar strūklu zem spiediena. No ilgstošas mazgāšanas izstrādājumam var parādīties dažas oksidēšanās vai krāsas maiņas zīmes. No mazgāšanas ar ūdens strūklu zem spiediena izstrādājuma veiktspēja nepasliktināsies, ja vien ievērosiet pareizās procedūras.

- Precīzi ievērojiet tīrīšanas šķīduma ražotāja ieteikumus par atšķaidīšanu.
- Mazgājot **Power-LOAD** ar spiedienu, izmantojiet ieteicamos tīrīšanas līdzekļus. Nomazgājiet izstrādājumu ar šļūteni un ar dvieli noslaukiet sausas pārvietotāja sliedes un sviru eņģes.
- Nomazgājiet **Power-LOAD** ar spiedienu, izmantojot rokā turamu uzgali, vai noslaukiet izstrādājumu ar tīru drānu un ieteiktajiem tīrīšanas līdzekļiem.
- Kad mazgājat izstrādājumu ar šļūteni vai ar spiedienu, nevērsiet strūklu tieši zem ratiņiem uz augšu ratiņu mehānismā. Ūdens var iekļūt ratiņu korpusā un var paātrināt koroziju vai pasliktināt darbību.
- Lietojot mīkstu drānu un birsti, iztīriet pārvietotāja skrituļu kanālus, lai novērstu gružu uzkrāšanos.
- Noņemiet ratiņu augšējo pārsegu un pacieta kreisās puses pārsega mezglu, lai ar dvieli nosusinātu vadības plates mezglu.
- Atvienojiet motora un akumulatora savienotājus un ar dvieli nosusiniet savienotājus.
- Nosusiniet ar dvieli pārvietotāja sliedes un sviru eņģes.
- Kad tīrāt, novietojiet ambulances automobili kāpumā un izvelciet pārvietotāju un ratiņus, lai ūdens iztecētu no automobiļa pacienta nodalījuma aizmugures.

Piezīme - Ūdens, kas iekļūst **Power-LOAD** sistēmā, iztecēs pa drenāžas cauruli automobiļa apakšpusē.

Ieteicamie tīrīšanas līdzekļi

Parasti var izmantot fenola tipa vai ceturtējo amonija sāļu (izņemot **Virex®** TB) tipa dezinfekcijas līdzekļus, ja tos lieto ražotāja ieteiktajās koncentrācijās. Nav ieteicami jodofora tipa dezinfekcijas līdzekļi, jo tie var radīt traipus.

Ieteicamie tīrīšanas līdzekļi ietver:

- Ceturtējie tīrīšanas līdzekļi (aktīvā viela – amonija hlorīds), kas satur mazāk nekā 3 % glikola ētera
- Fenolus saturoši tīrīšanas līdzekļi (aktīvā sastāvdaļa – o-fenilfenols)
- Hloru saturoša balinātāja šķīdums (5,25 % – mazāk nekā 1 daļa uz 100 daļām ūdens)
- ≤ 21 % izopropilspirta

Izvairieties no pārmērīgas piesātināšanas. Neļaujiet izstrādājumam palikt mitram ilgāk, nekā minēts ķīmiskā dezinfekcijas līdzekļa ražotāja pareizas dezinfekcijas vadlīnijās.

Piezīme

- Šāda veida tīrīšanas līdzekļu lietošana, neievērojot iepriekš sniegtos norādījumus, var anulēt izstrādājuma garantiju.
- Vienmēr noslaukiet izstrādājumu ar tīru ūdeni un izžāvējiet pēc tīrīšanas. Dažiem tīrīšanas līdzekļiem piemīt spēja izraisīt koroziju un tie var bojāt izstrādājumu. Ja izstrādājums netiek noskalots un nožāvēts, koroziju izraisošo līdzekļu atliekas var palikt uz izstrādājuma virsmas, izraisot kritisku komponentu priekšlaicīgu koroziju.

Traucējumu novēršana

Šie norādījumi ir paredzēti tikai kā īslaicīgs risinājums. Sazinieties ar vietējo Stryker servisa tehniķi vai konta pārvaldnieku, lai pieteiktu apkopes inspekciju pēc jebkāda incidenta, kad nepieciešama traucējumu novēršana. Skatiet apkopes rokasgrāmatu, lai uzzinātu pilnīgu informāciju par traucējumu novēršanu.

Pārvietojamā gulta iestrēgst izceļot

Scenārijs: Pārvietojamā gulta iestrēgst pusceļā uz āru, kad nospiežat sarkano atbrīvošanas sviru enkura kājgalī.

1. Pavelciet pacienta kreisās puses pārvietotāja fiksatora ierosinātāju un bīdiet pārvietojamo gultu atpakaļ automobilī, līdz tā nofiksējas vietā.
2. Ar īkšķi turiet nospiestu sarkano atbrīvošanas sviru enkura kājgalī un izmantojiet pirksta locītavu, lai turētu pārvietotāju vietā, vienlaikus velkot pārvietojamo gultu savā virzienā, līdz tā paceļas uz augšu. Velciet pārvietojamo gultu uz āru, lai to izceltu.

Pārvietojamā gulta iestrēgst ieceļot

Scenārijs: Ratiņi un pārvietojamā gulta iestrēgst pusceļā ieceļot.

1. Pārbaudiet, vai pārvietotāja ratiņu fiksatorā nav gružu.
2. Aizvāciet gružus, lai skritulis varētu pacelties. Ja gružu nav, skatiet 4. soli.
3. Izvelciet pārvietojamo gultu un ratiņus pavisam ārā no automobiļa, lai atiestatītu. Ieceliet pārvietojamo gultu automobilī. Tad ratiņi nofiksēsies vietā.
4. Ja pārvietotāja ratiņu fiksatorā nav gružu, pavelciet pacienta kreisās puses pārvietotāja fiksatora ierosinātāju. Ieceliet pārvietojamo gultu automobilī.

Pārvietojamā gulta neatbrīvojas no ratiņiem

Scenārijs: Pārvietojamā gulta neatbrīvojas no ratiņiem iecelšanas pozīcijā un iedegas kļūdas LED indikators .

1. Stingri piespiediet manuālās atbrīvošanas pogu uz **Power-LOAD** vadības pults, lai hidraulisko sistēmu atbrīvotu no spiediena.
2. Lai nolaistu celšanas sviras, nospiediet pagarināšanas (+) pogu uz pārvietojamās gultas vai nospiediet pogu ar lejupvērsto bultu (↓) uz **Power-LOAD** vadības pults.

   Piezīme - Var būt nepieciešams celšanas sviras spiest uz leju, kamēr ir nospiesta manuālās atbrīvošanas poga, lai pilnībā nolaistu celšanas sviras.
3. Noņemiet pārvietojamo gultu no ratiņiem.

Pārvietojamā gulta nenolaižas un nefiksējas pārvietotājā

Scenārijs: Ieceļot pārvietojamo gultu, ratiņu sviras nenolaižas, lai nofiksētu pārvietojamo gultu pārvietotājā.

1. Stingri nospiediet manuālās atbrīvošanas pogu uz **Power-LOAD** vadības pults. Tad pārvietojamā gulta nolaidīsies un nofiksēsies pārvietotājā.

Pārvietojamā gulta nofiksēta ratiņos iecelšanas pozīcijā

Scenārijs: Pārvietojamā gulta sāk sakļauties un ratiņu celšanas sviras nepaceļas.

1. Nospiediet pogu ar augšupvērsto bultu (↑) uz **Power-LOAD** vadības pults, lai paceltu pārvietojamo gultu, līdz celšanas sviras apstājas.
2. Pārvietojamās gultas kājgalī nospiediet atvilkšanas (-) pogu, lai paceltu pārvietojamās gultas kājas. Ieceliet pārvietojamo gultu automobilī.

Power-LOAD celšanas sviras apstājas ieceļot

Scenārijs: Celšanas sviras nav iecentrētas starp pārvietojamās gultas kājām, ja mirgo dzeltenie galvgaļa LED indikatori.

1. Atkārtoti salāgojiet pārvietojamo gultu, lai iecentrētu celšanas sviras starp pārvietojamās gultas kājām, līdz galvgaļa LED indikatori nepārtraukti spīd zaļā krāsā.

2. Nospiediet augšupvērstās bultas (↑) pogu uz **Power**-**LOAD** vadības pults vai atvilkšanas pogu (-) uz pārvietojamās gultas, lai atsāktu iecelšanu.

Bezvadu sakaru paziņojumi

Izstrādājumiem, kas aprīkoti ar izvēles bezvadu sakaru tehnoloģiju, šie paziņojumi attiecas uz norādītajām valstīm:

Valsts	Paziņojums
Taivāna	CCAQ23LP0270T7
Taizeme	กสทช. เครื่องวิทยุคมนาคมนี้ ได้รับยกเว้น ไม่ต้องได้รับใบอนุญาตให้มี ใช้ซึ่งเครื่องวิทยุคมนาคม หรือตั้งสถานีวิทยุคมนาคมตามประกาศ กสทช. เรื่อง เครื่องวิทยุคมนาคม และสถานีวิทยุคมนาคมที่ได้รับยกเว้นไม่ต้องได้รับใบอนุญาต วิทยุคมนาคมตามพระราชบัญญัติวิทยุคมนาคม พ.ศ. 2498 กสทช. | โทรคมนาคม กำกับดูแลเพื่อประชาชน Call Center 1200 (โทรฟรี)

Informācija par elektromagnētisko saderību (EMS)

BRĪDINĀJUMS

- **Power-LOAD** darbojas ar 13,56 MHz frekvenci, kad izmantojat **Power-LOAD** vadības elementus ar mehanizētu pārvietojamo gultu (**Power-PRO** XT vai **Power-PRO** IT), un tā var traucēt citam aprīkojumam, kas darbojas šajā frekvenču joslā.
- Nelietojiet piederumus, devējus un kabeļus, kuri nav norādīti specifikācijā, lai izvairītos no iespējamas **Power-LOAD** sistēmas emisiju pastiprināšanās vai traucējumnoturības samazināšanās. Izņēmums ir devēji un kabeļi, kurus Stryker tirgo kā iekšējo komponentu rezerves daļas.
- Nelietojiet **Power-LOAD** sistēmu un **Power-PRO** pārvietojamo gultu blakus citam aprīkojumam vai krautnē ar citu aprīkojumu. Ja nepieciešama lietošana blakus vai krautnē, novērojiet **Power-LOAD** sistēmu, lai pārliecinātos par normālu darbību konfigurācijā, kādā tā tiks lietota.
- **Power-LOAD** darbojas galvenokārt šādās frekvencēs: 70–85 kHz induktīvai uzlādei un 13,56 MHz ± 7 kHz, ar amplitūdas modulāciju (OOK), efektīvā izstarotā jauda (ERP): - 82,37 dBm. Induktīvā uzlāde var darboties šādā frekvenču diapazonā: 70–125 kHz. **Power-LOAD** sistēmai var traucēt cits aprīkojums, pat ja šis aprīkojums atbilst CISPR emisiju prasībām.

UZMANĪBU!

- Šī ierīce tika testēta un atzīta par atbilstošu A klases digitālo ierīču ierobežojumiem saskaņā ar FCC noteikumu 15. sadaļu. Šie ierobežojumi ir paredzēti, lai nodrošinātu saprātīgu aizsardzību pret kaitīgu iedarbību, kad iekārta tiek ekspluatēta komerciālā vidē. Šī iekārta ģenerē, izmanto un var izstarot radiofrekvences enerģiju, un, ja tā netiek uzstādīta un lietota saskaņā ar instrukciju rokasgrāmatu, var radīt kaitīgus traucējumus radiosakariem. Šīs iekārtas lietošana dzīvojamā rajonā spēj radīt kaitīgus traucējumus, kādēļ lietotājam būs nepieciešams novērst traucējumus uz sava rēķina. Traucējumu gadījumā, lūdzu, pārvietojiet vai pārorientējiet **Power-LOAD** sistēmu vai traucējošo izstrādājumu.
- Traucējumu gadījumā vienmēr pārvietojiet vai pārorientējiet **Power-LOAD** sistēmu vai traucējošo izstrādājumu. Šī ierīce atbilst FCC noteikumu 18. daļas prasībām.
- Pārnēsājamas RF sakaru iekārtas (tostarp perifēriskās ierīces, piemēram, antenu kabeļus un ārējās antenas) nelietojiet tuvāk par 30 cm (12 collām) no jebkuras **Power-LOAD** sistēmas daļas, ieskaitot ražotāja norādītos kabeļus. Pretējā gadījumā iespējama šīs ierīces veiktspējas pasliktināšanās.
- Šīs ierīces emisiju raksturs ļauj to izmantot industriālās zonās un slimnīcās (CISPR 11 A klase). Šī iekārta ģenerē, izmanto un var izstarot radiofrekvences enerģiju, un, ja tā netiek uzstādīta un lietota saskaņā ar instrukciju rokasgrāmatu, var radīt kaitīgus traucējumus radiosakariem. Šīs ierīces lietošana dzīvojamā rajonā (kur parasti nepieciešama atbilstība CISPR 11 B klasei) spēj radīt kaitīgus traucējumus, kuru dēļ lietotājam var būt nepieciešams novērst traucējumus uz sava rēķina. Traucējumu gadījumā, lūdzu, pārvietojiet vai pārorientējiet **Power-LOAD** sistēmu vai traucējošo izstrādājumu.

Norādījumi un ražotāja deklarācija – elektromagnētiskās emisijas		
Power-LOAD sistēma ir paredzēta lietošanai tālāk aprakstītajā elektromagnētiskajā vidē. Klientam vai **Power-LOAD** lietotājam ir jānodrošina tās lietošana šādā vidē.		
Emisiju tests	**Atbilstība**	**Elektromagnētiskā vide**
RF emisijas CISPR 11	1. grupa	**Power-LOAD** sistēma izmanto RF enerģiju tikai tās iekšējai darbībai. Tādēļ RF emisijas ir ļoti zemas un, visticamāk, nerada traucējumus tuvumā esošās elektroniskās iekārtās.
RF emisijas CISPR 11	2. grupa	**Power-LOAD** sistēmai ir jāizstaro elektromagnētiskā enerģija tās paredzēto funkciju veikšanai. Var tikt ietekmētas tuvumā esošās elektroniskās ierīces.
RF emisijas CISPR 11	A klase	**Power-LOAD** sistēma ir piemērota lietošanai visās iestādēs, kas nav mājsaimniecības un nav tieši pievienotas publiskajam zemsprieguma tīklam, kas apgādā dzīvojamās ēkas.

Ieteicamais atstatums starp pārnēsājamām un mobilām RF sakaru ierīcēm un Power-LOAD sistēmu			
Power-LOAD sistēma ir paredzēta lietošanai tādā elektromagnētiskā vidē, kurā izstarotie RF traucējumi tiek kontrolēti. Klients vai **Power-LOAD** lietotājs var palīdzēt novērst elektromagnētiskos traucējumus, saglabājot tālāk ieteikto minimālo attālumu starp pārnēsājamām un mobilām RF sakaru iekārtām (raidītājiem) un **Power-LOAD** sistēmu atbilstoši sakaru aprīkojuma maksimālajai izejas jaudai.			
Raidītāja nominālā maksimālā izejas jauda **W**	**Atstatums atbilstoši raidītāja frekvencei** **m**		
	150 kHz līdz 80 MHz **d=(1,2) (√P)**	**80 kHz līdz 800 MHz** **d=(0,35) (√P)**	**800 MHz līdz 2,7 GHz** **d=(0,70) (√P)**
0,01	0,12	0,04	0,07
0,1	0,38	0,11	0,22
1	1,20	0,35	0,70
10	3,79	1,11	2,21
100	12	3,5	7
Raidītājiem, kuru maksimālā nominālā jauda nav uzrādīta iepriekš, ieteicamais atstatums d metros (m) var tikt aptuveni novērtēts, izmantojot vienādojumu, kas pielietojams raidītāja frekvencei, kur P ir raidītāja maksimālā nominālā jauda vatos (W) pēc ražotāja datiem. 1. piezīme. Pie 80 MHz un 800 MHz, atstatuma attālumu piemēro augstākam frekvenču diapazonam. 2. piezīme. Šīs pamatnostādnes var neattiekties uz visām situācijām. Elektromagnētiskā starojuma izplatību ietekmē viļņu absorbēšana un atstarošana no struktūrām, priekšmetiem un cilvēkiem.			

Vadlīnijas un ražotāja deklarācija – elektromagnētiskā traucējumnoturība			
Power-LOAD ir piemērota lietošanai tālāk aprakstītajā elektromagnētiskajā vidē. Klientam vai **Power-LOAD** lietotājam ir jānodrošina tās lietošana šādā vidē.			
Traucējumnoturības pārbaude	**EN/IEC 60601 pārbaudes līmenis**	**Atbilstības līmenis**	**Elektromagnētiskā vide - vadlīnijas**
Elektrostatiskā izlāde (ESD) IEC 61000-4-2	±8 kV kontaktā ±15 kV gaisā	±8 kV kontaktā ±15 kV gaisā	Grīdām jābūt no koka, betona vai keramikas flīzēm. Ja grīdas ir pārklātas ar sintētisku materiālu, relatīvajam mitrumam ir jābūt vismaz 30%.
Pārspriegumi IEC 61000-4-5	±1 kV no līnijas(-ām) uz līniju(-ām) ±2 kV no līnijas(-ām) uz zemi	±1 kV no līnijas(-ām) uz līniju(-ām) ±2 kV no līnijas(-ām) uz zemi	Elektrotīkla strāvas kvalitātei jābūt kā parastā komerciālā vai slimnīcas vidē.
Strāvas frekvences (50/60 Hz) magnētiskais lauks IEC 61000-4-8	30 A/m	30 A/m	Strāvas frekvences magnētiskajiem laukiem ir jābūt līmenī, kas raksturīgi vietai, kas atrodas parastā komerciālā vai slimnīcas vidē.

Vadlīnijas un ražotāja deklarācija – elektromagnētiskā traucējumnoturība			
Elektrisko pārejas impulsu vadīšana pa piegādes līnijām ISO 7637-2	atbilstoši ISO 7637-2	atbilstoši ISO 7637-3	Neattiecas
Vadītā RF IEC 61000-4-6 Izstarotā RF IEC 61000-4-3	3 Vrms 6 Vrms ISM un amatieru radio joslās 150 kHz līdz 80 MHz 10 V/m 80 MHz līdz 2,7 GHz	3 V 6 Vrms ISM un amatieru radio joslās 10 V/m	Pārnēsājamās un mobilās RF sakaru iekārtas drīkst izmantot tikai tādā atstatumā no jebkuras **Power-LOAD** daļas (tai skaitā kabeļiem), kas nav mazāks par ieteikto atstatumu, kas aprēķināts saskaņā ar raidītāja frekvencei piemērotu vienādojumu. Ieteicamais atstatums $D=(1,2)\ (\sqrt{P})$ D=(0,35) ($\sqrt{P}$) 80 kHz līdz 800 MHz D=(0,70) ($\sqrt{P}$) 800 MHz līdz 2,7 GHz kur *P* ir raidītāja maksimālā jauda vatos (W) saskaņā ar raidītāja ražotāja datiem, un *d* ir ieteicamais atstatums metros (m). Fiksētu RF raidītāju lauka stiprums, kā noteikts attiecīgās vietas elektromagnētiskā apsekojumā [a], nedrīkst pārsniegt atbilstības līmeni nevienā frekvences diapazonā[b]. Traucējumi var rasties tādu ierīču tuvumā, kas marķētas ar šādu simbolu:

Vadlīnijas un ražotāja deklarācija – elektromagnētiskā traucējumnoturība
1. piezīme. Pie 80 MHz un 800 MHz jāņem vērā augstākais frekvences diapazons. **2. piezīme.** Šīs pamatnostādnes var neattiekties uz visām situācijām. Elektromagnētiskā starojuma izplatību ietekmē viļņu absorbēšana un atstarošana no struktūrām, priekšmetiem un cilvēkiem. **3. piezīme.** ISM (rūpniecībā, zinātnē un medicīnā izmantojamās) joslas diapazonā no 0,15 MHz līdz 80 MHz ir no 6,765 MHz līdz 6,795 MHz; no 13,553 MHz līdz 13,567 MHz; no 26,957 MHz līdz 27,283 MHz un no 40,66 MHz līdz 40,70 MHz. Amatieru radio joslas starp 0,15 MHz un 80 MHz ir no 1,8 MHz līdz 2,0 MHz, no 3,5 MHz līdz 4,0 MHz, no 5,3 MHz līdz 5,4 MHz, no 7 MHz līdz 7,3 MHz, no 10,1 MHz līdz 10,15 MHz, no 14 MHz līdz 14,2 MHz, no 18,07 MHz līdz 18,17 MHz, no 21,0 MHz līdz 21,4 MHz, no 24,89 MHz līdz 24,99 MHz, no 28,0 MHz līdz 29,7 MHz un no 50,0 MHz līdz 54,0 MHz. **4. piezīme.** Novērtēts attiecībā uz traucējumnoturību pret RF bezvadu sakaru iekārtu tuvajiem laukiem saskaņā ar IEC 60601-1-2: 2014, 9. tabula.
[a] Lauka stiprumu no fiksētiem raidītājiem, piemēram, radiotelefonu (mobilo/bezvadu) bāzes stacijām un sauszemes mobiliem radioraidītājiem, amatieru radiostacijām, AM un FM radioraidītājiem un TV raidītājiem, teorētiski nav iespējams precīzi paredzēt. Lai novērtētu elektromagnētisko vidi saistībā ar fiksētiem RF raidītājiem, jāapsver elektromagnētiskais vietas apsekojums. Ja izmērītais lauka stiprums vietā, kurā tiek lietots **Power-LOAD**, pārsniedz piemērojamo RF atbilstības līmeni, ir jāpārbauda, vai **Power-LOAD** sistēmas darbība ir normāla. Ja tiek novērota nepareiza darbība, var būt nepieciešams veikt papildu pasākumus, piemēram, pārorientēt vai pārvietot **Power-LOAD**. [b] Frekvenču diapazonā no 150 kHz līdz 80 MHz lauka stiprumam jābūt mazākam par 20 V/m.

Power-LOAD®-brancardbevestigingssysteem

Bedieningshandleiding

REF 6390

CE

NL

6390-809-005 Rev AB.0 2023-07

Symbolen

	Zie de instructiehandleiding
	Raadpleeg de gebruiksaanwijzing
	Algemene waarschuwing
	Let op
	Waarschuwing; beknelling van handen
	Waarschuwing; niet-ioniserende straling
CE	CE-markering
UK CA	Markering voor conformiteitsbeoordeling van het VK
	Importeur
UDI	Unieke hulpmiddelidentificatiecode
EC REP	Gemachtigde in de Europese Gemeenschap
CH REP	Gemachtigde in Zwitserland
MD	Europees medisch hulpmiddel
REF	Catalogusnummer
LOT	Batchcode
SN	Serienummer
US Patents	Zie www.stryker.com/patents voor Amerikaanse octrooien
	Fabrikant
	Fabricagedatum

	Veilig draagvermogen
	Gevaarlijke spanning
	Medische apparatuur erkend door Underwriters Laboratories LLC met betrekking tot gevaren van elektrische schokken, brand en mechanische gevaren alleen in overeenstemming met ANSI/ AAMI ES60601-1:2012 en CAN/CSA-C22.2 nr. 60601-1:14.
	Gelijkstroom
	Elektrische apparatuur van klasse II: apparatuur waarbij de bescherming tegen elektrische schokken niet uitsluitend afhankelijk is van elementaire isolatie, maar waarin is voorzien in extra veiligheidsvoorzieningen zoals dubbele isolatie of versterkte isolatie, bij afwezigheid van een aardingsvoorziening of van het vertrouwen in installatieomstandigheden.
	Conform Europese Richtlijn 2012/19/EU betreffende afgedankte elektrische en elektronische apparatuur (AEEA) zoals gewijzigd, geeft dit symbool aan dat het product gescheiden moet worden ingezameld voor recycling. Niet als ongesorteerd stedelijk afval verwijderen. Neem contact op met de plaatselijke distributeur voor informatie over afvalverwijdering. Zorg dat geïnfecteerde apparatuur wordt ontsmet vóór de recycling.
	De Rechargeable Battery Recycling Corporation (RBRC) is een publieke dienstverleningsorganisatie zonder winstoogmerk die recycling van draagbare oplaadbare batterijen/accu's wil bevorderen. Accu's moeten worden afgegeven bij een inzamelpunt voor batterijen/accu's. Ga naar de website van RBRC (www.rbrc.org) om een inzamelpunt bij u in de buurt te vinden of bel het telefoonnummer dat is vermeld op het recyclingsymbool.
IPX6	Bescherming tegen krachtige waterstralen
	Dit hulpmiddel voldoet aan deel 18 van de FCC-regels
	Optillen met twee personen
	Deze kant boven
	Breekbaar, voorzichtig hanteren
	Droog houden
	Stapellimiet (aantal)
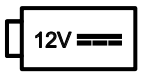	12 VDC accuvoeding
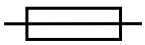	Zekering
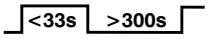	Bedrijfscyclus accu (laden): 10,0% (minder dan 33 seconden aan, meer dan 300 seconden uit)
	Bedrijfscyclus accu (opladen): 100%

U.S.A.	De Engelse tekst onder dit symbool is uitsluitend bedoeld voor lezers in de VS.
TRA Registered No: ER35122/14 Dealer No: DA35173/14	Geregistreerd door de Telecommunications Regulatory Authority (TRA) in de Verenigde Arabische Emiraten
	Product voldoet aan de toepasselijke EMC-normen in Australië/Nieuw-Zeeland
TA-2013/2350 APPROVED	Goedgekeurd door de Independent Communications Authority of South Africa (ICASA)
KENTWOOD PACKAGING BOX CERTIFICATE THIS DOUBLEWALL BOX MEETS ALL CONSTRUCTION REQUIREMENTS OF APPLICABLE FREIGHT CLASSIFICATION EDGE CRUSH TEST (ECT) 82 LBS/IN SIZE LIMIT 120 INCHES GROSS WT. LTD 180 LBS WALKER, MI	Certificaat van de fabrikant van de doos – deze verpakkingsdoos heeft een minimale kantstuikwaarde van 82 lb/inch.
KENTWOOD PACKAGING BOX CERTIFICATE THIS DOUBLEWALL BOX MEETS ALL CONSTRUCTION REQUIREMENTS OF APPLICABLE FREIGHT CLASSIFICATION EDGE CRUSH TEST (ECT) 51 LBS/IN SIZE LIMIT 105 INCHES GROSS WT. LTD 120 LBS WALKER, MI	Certificaat van de fabrikant van de doos – deze verpakkingsdoos heeft een minimale kantstuikwaarde van 51 lb/inch.

Inhoudsopgave

Definitie van Waarschuwing/Let op/Opmerking 3
Samenvatting van veiligheidsvoorzieningen 3
Knelpunten 6
Inleiding 7
Productbeschrijving 7
Gebruiksindicaties 7
Klinische voordelen 7
Contra-indicaties 8
Verwachte levensduur 8
Afvoer/recycling 8
Specificaties 8
Europese REACH 9
Normen met vereiste opties 9
Afbeelding van het product 10
Contactgegevens 10
Locatie van serienummer 11
Fabricagedatum 11
Ingebruikname 12
Compatibiliteit met brancards 12
Installatie 13
Regelgeving kwaliteitssysteem 13
21 CFR 820.170, installatie 13
Checklist installatieonderdelen Power-LOAD-constructie 13
De vloerplaat installeren 14
De Power-LOAD installeren 14
De accu installeren 24
Installatiechecklist 26
Installatieverificatie 28
Bedrijf 30
Gebruikersbedieningselementen en indicatielampjes 30
Indicatielampjes aan het hoofdeinde van de trolley 32
Handmatige gebruikersbedieningselementen 33
Gebruiksrichtlijnen 34
De brancard elektrisch omhoog zetten, omlaag zetten of vrijgeven 35
De acculading controleren 35
In- en uitladen met elektrische bediening 36
Power-LOAD inladen met elektrische bediening 37
Power-LOAD uitladen met elektrische bediening 37
In- en uitladen met handmatige bediening 38
Power-LOAD inladen met handmatige bediening 39
Power-LOAD uitladen met handmatige bediening 39
De acculading controleren op het Power-LOAD-bedieningspaneel 40
De accu opladen 40
Power-LOAD opslaan 40
De brancardlaadhoogte instellen 40
Gebruik van een niet bijgewerkte X-framebrancard voor een incident met een groot aantal gewonden 41
De Power-LOAD zonder een brancard uit het voertuig schuiven 41
Een Performance-PRO-brancard in een voertuig met de Power-LOAD-optie laden 41
Een Performance-PRO-brancard uit een voertuig met Power-LOAD-optie laden 43
Een Power-PRO-brancard in een voertuig met de Power-LOAD-optie laden 44
Een Power-PRO-brancard uit een voertuig met Power-LOAD-optie laden 46
Een brancard handmatig uit een voertuig laden nadat hij is ingeladen met Power-LOAD (stroomuitval of systeemfout Power-LOAD) 47
Een brancard handmatig in een voertuig laden na stroomuitval van een elektrische brancardbevestiging of systeemfout 48
Een brancard handmatig uit een voertuig laden 49
Een brancard uit een voertuig verwijderen ter reparatie 50
Een brancard handmatig in een voertuig laden (stroomuitval Power-PRO) 51
Preventief onderhoud 53

Regelmatige inspectie en afstellingen 53
Elke maand of twee uur 53
Elke drie maanden of zes uur 53
Elke twaalf maanden of 24 uur 54
Vervangingsschema vlakke rolwiel- en V-geleideronderdelen 55
Vervangingsschema lageronderdelen transfervergrendeling 55
Reiniging 56
Aanbevolen reinigingsmiddelen 56
Probleemoplossingsgids 58
Kennisgevingen draadloze functie 60
EMC-informatie 61

Definitie van Waarschuwing/Let op/Opmerking

De woorden **WAARSCHUWING**, **LET OP** en **OPMERKING** hebben een speciale betekenis en dienen aandachtig te worden bestudeerd.

WAARSCHUWING

Vestigt de aandacht van de lezer op een situatie die, indien niet vermeden, overlijden of ernstig letsel tot gevolg kan hebben. Kan ook betrekking hebben op mogelijke ernstige ongewenste reacties en veiligheidsrisico's.

LET OP

Vestigt de aandacht van de lezer op een mogelijk gevaarlijke situatie die, indien niet vermeden, licht of matig letsel van de gebruiker of de patiënt of schade aan het product of andere eigendommen tot gevolg kan hebben. Dit heeft tevens betrekking op speciale aandacht die nodig is voor het veilige en effectieve gebruik van het hulpmiddel en de aandacht nodig om schade aan het hulpmiddel te vermijden die kan optreden als gevolg van gebruik of verkeerd gebruik.

Opmerking - Verschaft speciale informatie die het onderhoud vergemakkelijkt of belangrijke instructies verduidelijkt.

Samenvatting van veiligheidsvoorzieningen

Lees de waarschuwingen en aandachtspunten op deze pagina en volg deze altijd strikt op. Service en reparaties mogen uitsluitend door bevoegd personeel worden uitgevoerd.

WAARSCHUWING

- Gebruik de **Power-LOAD** niet met een spanning die niet overeenkomt met de op het product vermelde waarde.
- Overschrijd de bedrijfscyclus van de **Power-LOAD** niet, om risico van beschadiging van de apparatuur en rookgevaar te voorkomen.
- Sluit de **Power-LOAD** niet aan op een voertuigcircuit van 24 VDC. Sluit de **Power-LOAD** altijd aan op een voertuigcircuit van 12,8 VDC-15,6 VDC met een zekering/onderbreker van 15 A om elektriciteitsgevaren te vermijden.
- Stel de hoogte van de brancardlaadwielen altijd af op de hoogte van het voertuigdek volgens de specificaties in de bedieningshandleiding voor uw brancardmodel.
- Gebruik altijd een railklemconstructie voor alle brancards zonder de **Power-LOAD**-optie. De **Power-LOAD** is alleen compatibel met brancards met de **Power-LOAD**-optie (zie *Compatibiliteit met brancards* (pagina 12)). In bepaalde situaties kunt u de **Power-LOAD** gebruiken als een standaard gewei voor de meeste brancards met een X-frame.
- Gebruik altijd een met **Power-LOAD** compatibele brancard bij het Stryker **Power-LOAD**-systeem model 6390. Als een niet-compatibele brancard wordt gebruikt in het Stryker **Power-LOAD**-systeem model 6390, kan dat letsel tot gevolg hebben.
- Installeer het brancardbevestigingssysteem altijd volgens de aanwijzingen in deze handleiding. Een onjuiste installatie kan tot letsel leiden. Zorg dat uw configuratie minimaal wordt beproefd op naleving van de Standard 004, Litter Retention System Static Test (Standaard 004, Statische test voor afvalopvangsysteem) van de National Truck Equipment Association/Ambulance Manufacturer's Division (AMD-004).
- Tref speciale voorzorgsmaatregelen inzake elektromagnetische compatibiliteit (EMC) wanneer u medische elektrische apparatuur gebruikt. Installeer het brancardbevestigingssysteem en stel het in bedrijf conform de EMC-informatie in deze handleiding. Draagbare en verplaatsbare RF-communicatieapparatuur kan de werking van het brancardbevestigingssysteem beïnvloeden.
- Het optillen en positioneren van de transfer- en trolleyconstructie moet altijd door twee installateurs gebeuren, om risico van letsel te vermijden.
- Houd handen, vingers en voeten altijd uit de buurt van bewegende onderdelen.
- Draag altijd gepaste oogbescherming wanneer u een zaag gebruikt. Zet het voorwerp dat u aan het zagen bent vast en wees u bewust van de omgeving waarin u aan het zagen bent.
- Houd altijd ruimte vrij bij de bumper. Onvoldoende ruimte bij de bumper kan leiden tot letsel bij de patiënt of de bediener.
- Dicht alle spleten in het exterieur van het voertuig altijd af om te voorkomen dat uitlaatgassen de patiëntruimte van het voertuig binnendringen.
- Sluit om elektrische gevaren te vermijden de **Power-LOAD** altijd aan op een zekering/terugstelbare onderbreker van 15 A die in het voertuig is geïnstalleerd. Stryker adviseert de zekering/terugstelbare onderbreker in de zekeringkast te installeren.

- Sluit de **Power-LOAD** niet aan op een voertuigcircuit van 24 VDC.
- Controleer altijd vóór het gebruik de werking van de **Power-LOAD**. Een storing kan leiden tot letsel bij de patiënt of bediener.
- Wees altijd voorzichtig wanneer u zich verplaatst in de patiëntruimte van het voertuig, om te voorkomen dat u struikelt over de **Power-LOAD**.
- Wees altijd voorzichtig wanneer u de **Power-LOAD** in slechte weersomstandigheden gebruikt (bijvoorbeeld regen, ijs en sneeuw).
- Gebruik de brancard of **Power-LOAD** altijd uitsluitend wanneer alle personen zich uit de buurt van de mechanismen bevinden. Beknelling in de mechanismen van een elektrische brancard of **Power-LOAD** kan ernstig letsel veroorzaken.
- Oefen altijd het in- en uitladen van de brancard met de **Power-LOAD** totdat de bediening van het product volledig begrepen is. Onjuist gebruik kan letsel veroorzaken.
- Sta niet-opgeleid personeel niet toe om te helpen bij het bedienen van de **Power-LOAD**. Niet-opgeleide technici/ medewerkers kunnen letsel bij de patiënt of zichzelf veroorzaken.
- Rijd niet met het voertuig met de trolley in de middelste positie. Deze positie wordt niet vergrendeld en is niet bedoeld voor rijden.
- Gebruik altijd beide handen wanneer u de brancard hanteert. **Power-LOAD** is slechts een hulpvoorziening. Evalueer elke situatie om te bepalen hoe het gewicht dat u vervoert verdeeld en opgetild moet worden.
- Gebruik altijd voldoende bedieners om de kracht op te brengen die vereist is voor het in- en uitladen wanneer u gewichten groter dan 400 lb (181 kg) hanteert. Om de veiligheid te bevorderen, moeten bedieners de brancard in- en uitladen op een vlakke ondergrond. Bij voertuigdekhoogtes van 36 inch (91 cm) moet u mogelijk handmatig uitladen.
- Houd bij elektrisch in- en uitladen altijd de handen en ledematen uit de buurt van de hefarmen van de **Power-LOAD**-trolley en het brancardonderstel.
- Verwijder de accu niet terwijl de brancard actief is.
- Gebruik het **Power-LOAD**-systeem en de accessoires altijd uitsluitend zoals beschreven in de handleidingen. Onjuist gebruik van het **Power-LOAD**-systeem of van een accessoire kan leiden tot letsel bij de patiënt of de bediener. Bij elk ander gebruik van dit product komt de verantwoordelijkheid volledig bij de eigenaar of gebruiker te berusten.
- Ondersteun bij handmatige bediening altijd het gewicht aan het voeteneinde van de brancard.
- Zorg er bij het in- en uitladen altijd voor dat u gereed bent om het volledige gewicht van de brancard te dragen. Zonder stroom kunnen de hefarmen de brancard niet omhoogbrengen.
- Breng beschadigde accu's altijd terug naar een servicecentrum voor recycling. Niet als ongesorteerd stedelijk afval verwijderen. Raadpleeg de plaatselijke distributeur voor in uw land beschikbare retournerings- en/of inzamelingssystemen.
- Koppel altijd de externe netvoedingskabel en de accu van het voertuig los, druk op de hoofdvoedingsknop om het product uit te schakelen en plaats vervolgens de trolley in de laadstand voordat u onderhoud verricht aan de **Power-LOAD**.
- Verwijder de accu niet tijdens de werking van de **Power-LOAD**.
- Druk tijdens normaal gebruik niet op de hoofdvoedingsknop om het product uit te schakelen, want dan wordt de accu niet opgeladen.
- Laat de railklem niet overlappen met de rode afstellingsgrenssticker op de railbuis. Om te voorkomen dat de railbek het brancardframe loslaat, mag de ruimte tussen de railklem en het vaste railbekdeel nooit groter zijn dan 1 inch (2,5 cm).
- Druk de vrijzetknop niet met de hand of vingers in als de railbek openstaat. De railklembevestiging sluit met een krachtige veerwerking.
- Het in- en uitladen van een bezette brancard in een voertuig moet altijd door minimaal twee getrainde bedieners worden uitgevoerd.
- Laad de met **Power-LOAD** compatibele brancard altijd in de patiëntruimte van het voertuig voordat de overige passagiers instappen.
- Wees wanneer u een brancard uit de patiëntruimte van het voertuig laadt, altijd gereed om het volledige gewicht van de brancard en de patiënt te dragen, mochten de armen de brancard niet opheffen. Terwijl de brancard wordt ontgrendeld voor verwijdering uit de patiëntruimte van het voertuig, brengen de **Power-LOAD**-hefarmen de brancard iets omhoog.
- Zorg bij het uitladen van de brancard altijd dat het brancardonderstel uitgeschoven is, voordat u op een knop op het **Power-LOAD**-bedieningspaneel drukt.
- Wees altijd gereed om het volledige gewicht van de brancard en de patiënt te dragen wanneer u een brancard uit de patiëntruimte van het voertuig laadt, terwijl er sprake is van stroomuitval of een systeemfout van de **Power-LOAD**.
- Laad altijd de brancard in voordat u patiënten laat instappen in de patiëntruimte van het voertuig.
- Druk voor onderhoud of reiniging altijd op de hoofdvoedingsknop om de eenheid uit te zetten.

- Gebruik bij hogedrukreiniging altijd geschikte persoonlijke beschermingsmiddelen om inademing van smetstoffen te voorkomen. Hogedrukreinigingsapparatuur kan vuil vernevelen.
- **Power-LOAD** werkt op 13,56 MHz wanneer u de **Power-LOAD**-bedieningselementen gebruikt met een elektrische brancard (**Power-PRO** XT of **Power-PRO** IT), wat storing zou kunnen veroorzaken in andere apparatuur die in deze frequentieband werkt.
- Gebruik geen andere accessoires, transducers en kabels dan de gespecificeerde, met uitzondering van transducers en kabels die door Stryker worden verkocht ter vervanging van interne onderdelen, om mogelijke verhoging van de emissies of verlaging van de immuniteit van het **Power-LOAD**-systeem te voorkomen.
- Gebruik het **Power-LOAD**-systeem en de **Power-PRO**-brancard niet direct naast, op of onder andere apparatuur. Als plaatsing direct naast, op of onder andere apparatuur onvermijdelijk is, observeer dan het **Power-LOAD**-systeem ter bevestiging van de normale werking in de configuratie waarin het gebruikt gaat worden.
- **Power-LOAD** werkt hoofdzakelijk op deze frequenties: 70-85 kHz voor inductief laden en 13,56 MHz ± 7 kHz, amplitudemodulatie (OOK), ERP: -82,37 dBm. Het inductieve oplaadsysteem werkt tussen deze frequenties: 70-125 kHz. Het **Power-LOAD**-systeem kan worden gestoord door andere apparatuur, ook als die andere apparatuur voldoet aan de CISPR-emissievoorschriften.

LET OP

- Onjuist gebruik van het product kan leiden tot letsel bij de patiënt of de bediener. Gebruik het product uitsluitend zoals in deze handleiding is beschreven.
- Breng geen wijzigingen aan in het product of in onderdelen van het product. Wijzigen van het product kan onvoorspelbare werking veroorzaken en leiden tot letsel bij de patiënt of de bediener. Door het wijzigen van het product vervalt tevens de garantie.
- Zorg dat de behuizing voor inductief laden van de brancard niet breekt wanneer u de transferconstructie installeert.
- Zorg er altijd voor dat de draden in de ruimte in de vloerplaat liggen en niet bekneld worden door de ankerconstructie wanneer u de ankerconstructie installeert.
- De handmatige overrides maken vrije beweging van het **Power-LOAD**-systeem mogelijk.
- Laad de accu altijd op voordat u het product in gebruik neemt. Een niet-opgeladen of leeggelopen accu kan gebrekkige prestaties van het product veroorzaken.
- Laat de brancard niet tegen de trolley aan klappen bij het inladen van de brancard, om risico van beschadiging van de uitrusting te vermijden.
- Duw de brancard pas in de patiëntruimte van het voertuig nadat het brancardonderstel volledig is ingeschoven.
- Duw de brancard pas in de patiëntruimte van het voertuig nadat u het brancardonderstel volledig hebt ingeschoven.
- Laat de handmatige vrijzethendel pas los wanneer de brancard in positie is vergrendeld aan het voeteneinde. Als u te vroeg loslaat, kan het brancardonderstel het vergrendelen van de brancard in de **Power-LOAD** belemmeren.
- Spuit niet rechtstreeks onder de trolley omhoog het trolleymechanisme in. Water kan in de trolleybehuizing binnendringen en kan corrosie versnellen of de werking aantasten.
- Voer geen reiniging, reparatie of onderhoud uit terwijl het product in gebruik is.
- Deze apparatuur is getest en daarbij is vastgesteld dat zij voldoet aan de limieten voor een digitaal apparaat van klasse A conform deel 15 van de FCC-regels. Deze limieten zijn vastgesteld om te voorzien in redelijke bescherming tegen schadelijke storing wanneer de apparatuur in een commerciële omgeving wordt gebruikt. Deze apparatuur genereert en gebruikt radiofrequentie-energie en kan deze uitstralen. Als de apparatuur niet wordt geïnstalleerd en gebruikt in overeenstemming met de instructiehandleiding, kan deze schadelijke storing van radiocommunicatie veroorzaken. Gebruik van deze apparatuur in een woonomgeving zal waarschijnlijk schadelijke storing veroorzaken. In dat geval is de gebruiker verplicht om de storing op eigen kosten te verhelpen. Bij storing wordt u verzocht het **Power-LOAD**-systeem of het storing veroorzakende product te verplaatsen of te draaien.
- Bij storing moet het **Power-LOAD**-systeem of het storing veroorzakende product altijd worden verplaatst of gedraaid. Dit apparaat voldoet aan deel 18 van de FCC-regels.
- Gebruik draagbare RF-communicatieapparatuur (met inbegrip van randapparatuur zoals antennekabels en externe antennes) niet dichter dan 30 cm (12 inch) bij welk onderdeel van het **Power-LOAD**-systeem dan ook, inclusief de door de fabrikant gespecificeerde kabels. Anders kunnen de prestaties van deze apparatuur worden aangetast.
- Vanwege de emissiekenmerken is deze apparatuur geschikt voor gebruik in industriële zones en ziekenhuizen (CISPR 11 klasse A). Deze apparatuur genereert en gebruikt radiofrequentie-energie en kan deze uitstralen. Als de apparatuur niet wordt geïnstalleerd en gebruikt in overeenstemming met de instructiehandleiding, kan deze schadelijke storing van radiocommunicatie veroorzaken. Gebruik van deze apparatuur in een woonomgeving (waarvoor gewoonlijk CISPR 11 klasse B vereist is) zal waarschijnlijk schadelijke storing veroorzaken. In dat geval is de gebruiker verplicht om de storing op eigen kosten te verhelpen. Bij storing wordt u verzocht het **Power-LOAD**-systeem of het storing veroorzakende product te verplaatsen of te draaien.

Knelpunten

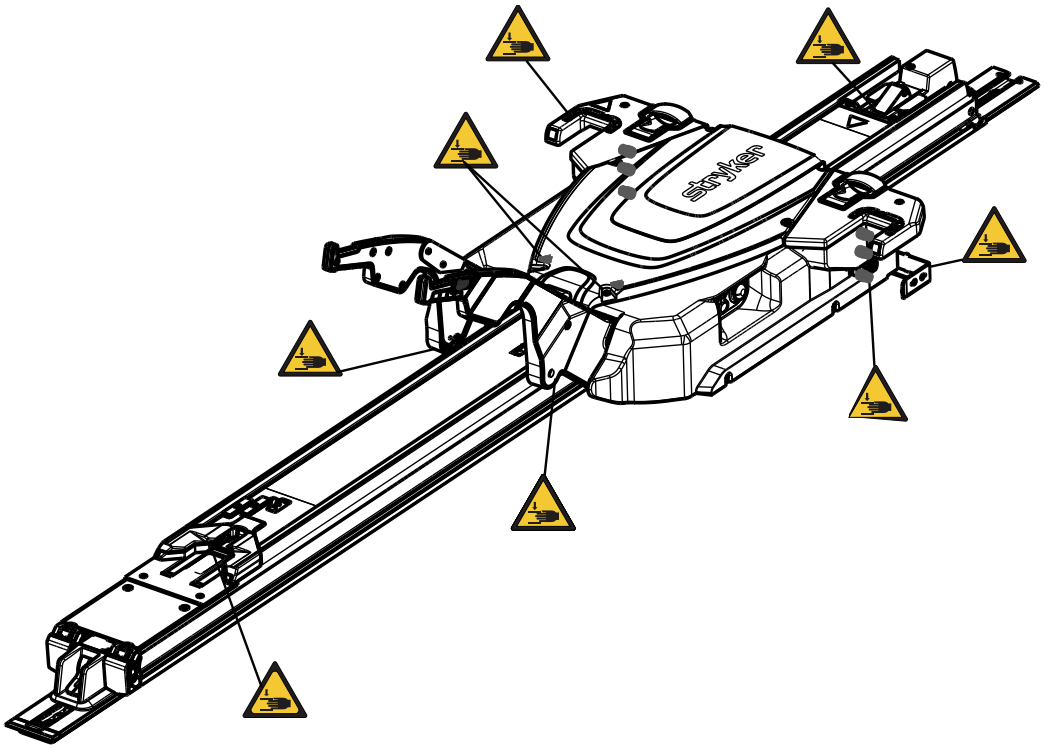

Afbeelding 1 – Knelpunten

Inleiding

Deze handleiding help u met het gebruik of het onderhoud van uw product van Stryker. Lees deze handleiding alvorens het product te gebruiken of te onderhouden. Voer methoden en procedures in om uw personeel op te leiden en te oefenen in het veilige gebruik of onderhoud van dit product.

LET OP

- Onjuist gebruik van het product kan leiden tot letsel bij de patiënt of de bediener. Gebruik het product uitsluitend zoals in deze handleiding is beschreven.
- Breng geen wijzigingen aan in het product of in onderdelen van het product. Wijzigen van het product kan onvoorspelbare werking veroorzaken en leiden tot letsel bij de patiënt of de bediener. Door het wijzigen van het product vervalt tevens de garantie.

Opmerking

- Deze handleiding is een permanent onderdeel van het product en moet bij het product blijven, ook als het product later wordt verkocht.
- Stryker streeft continu naar verbetering van productontwerp en -kwaliteit. Deze handleiding bevat de meest recente productinformatie die beschikbaar is op het moment van afdrukken. Er kunnen kleine verschillen zijn tussen uw product en deze handleiding. Hebt u vragen, neem dan contact op met de klantenservice of technische ondersteuning van Stryker op +1-800-327-0770.

Productbeschrijving

Het Stryker **Power-LOAD®**-brancardbevestigingssysteem (model 6390) is ontworpen om compatibele ambulancebrancards in een voertuig voor spoedeisend transport te heffen, ze omlaag te brengen uit het transportvoertuig voor grondvervoer en ze daarbij te besturen. Wanneer de brancard goed aan het systeem is vastgezet, helpt een hydraulisch systeem op accuvoeding de bedieners bij het in- en uitladen van een brancard. Met het systeem wordt de compatibele ambulancebrancard in het voertuig vastgezet voor het vervoer van patiënten. Wanneer de brancard in de transportpositie is vastgezet, laadt **Power-LOAD** inductief compatibele ambulancebrancards **Power-PRO™** XT (model 6506) en **Power-PRO™** IT (model 6516). In geval van stroomuitval blijft het systeem functioneel wat betreft het vastzetten van de brancard in het voertuig.

Gebruiksindicaties

Power-LOAD is bedoeld om te helpen bij het in- en uitladen van een compatibele wielbrancard (ambulancebrancard) in/uit een transportvoertuig en om de ambulancebrancard tijdens het transport vast te zetten. Het apparaat heeft een maximale veilige belasting van 870 lb (395 kg), inclusief het gewicht van de ambulancebrancard, de patiënt en aan de brancard bevestigde apparatuur (zoals zuurstofflessen, monitors en pompen). De doelgebruikers van het apparaat zijn getrainde professionals, inclusief noodhulpverleners en ziekenhuispersoneel, evenals eerstehulpverleners, onderhoudstechnici en -monteurs.

Klinische voordelen

Brancard: patiëntenvervoer

Bevestiging: ondersteunt brancard tijdens transport

Brancard en bevestigingssysteem: ondersteunt en vervoert patiënten

Contra-indicaties

Geen bekend.

Verwachte levensduur

Power-LOAD heeft een verwachte levensduur van zeven jaar onder normale gebruiksomstandigheden en bij correct periodiek onderhoud.

Afvoer/recycling

Volg altijd de actuele plaatselijke aanbevelingen en/of verordeningen betreffende milieubescherming en de risico's met betrekking tot recycling en afvoer van de apparatuur aan het einde van de nuttige levensduur.

Specificaties

	Veilig draagvermogen **Opmerking** - Het veilige draagvermogen heeft betrekking op de som van het gewicht van de patiënt, de matras en het gewicht van de accessoires.	870 lb	395 kg
Maximaal hefvermogen (patiënt en accessoires)		700 lb	318 kg
Totale lengte		95 inch	241 cm
Minimale lengte		89,5 inch	228 cm
Breedte		24,5 inch	62 cm
Gewicht			
	Vloerplaatconstructie	16,5 lb	7,5 kg
	Ankerconstructie	23 lb	10,5 kg
	Transferconstructie	67 lb	30,5 kg
	Trolleyconstructie	105 lb	48 kg
Minimum aantal bedieners vereist voor het in-/uitladen van een bezette brancard		2	
Minimum aantal bedieners vereist voor het in-/uitladen van een onbezette brancard		1	
Aanbevolen laadhoogte		22 inch tot 36 inch	56 cm tot 91 cm
Hydraulische olie		Mobil **Mercon**® V Blend ATF-olie (6500-001-293) Zie het veiligheidsinformatieblad (MSDS) van Mobil **Mercon**® V Blend ATF-olie voor veiligheidsinformatie.	
Elektrische vereisten		12,8 VDC-15,6 VDC, 15 A zekering/onderbreker, 2-aderige kabel van 10 AWG	
Bedrijfscyclus accu, opladen		100%	
Bedrijfscyclus accu, tijdens gebruik laadfunctie		10% (33 sec aan/5 min uit)	

Accu	12 VDC, 5 Ah loodzuuraccu (6390-001-468)
Zekering	LITTELFUSE 0496060.ZXD-UL
Normen	ANSI/AAMI ES60601-1:2012, CAN/CSA-C22.2 nr. 60601-1:14, KKK-A-1822F, IEC 60601-1-12:2014 Voor normen waarvoor specifieke opties vereist zijn raadpleegt u *Normen met vereiste opties* (pagina 9).

Stryker behoudt zich het recht voor om de specificaties zonder kennisgeving te wijzigen.

Het geel-zwarte kleurenschema is een bedrijfseigen handelsmerk van Stryker Corporation.

Stryker verklaart hierbij dat de radioapparatuur van het type korteafstandsapparatuur in overeenstemming is met Richtlijn 2014/53/EU. De volledige tekst van de EU-conformiteitsverklaring is beschikbaar op het volgende internetadres: http://techweb.med.strykercorp.com/EMS/EU%20Declaration%20of%20Conformity/index.html.

Vanaf een afstand groter dan 12 inch (30 cm) kunnen etiketten onleesbaar zijn.

WAARSCHUWING

- Gebruik de **Power-LOAD** niet met een spanning die niet overeenkomt met de op het product vermelde waarde.
- Overschrijd de bedrijfscyclus van de **Power-LOAD** niet, om risico van beschadiging van de apparatuur en rookgevaar te voorkomen.
- Sluit de **Power-LOAD** niet aan op een voertuigcircuit van 24 VDC. Sluit de **Power-LOAD** altijd aan op een voertuigcircuit van 12,8 VDC-15,6 VDC met een zekering/onderbreker van 15 A om elektriciteitsgevaren te vermijden.

Omgevingsomstandigheden	Gebruik	Opslag en vervoer
Temperatuur	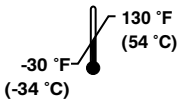	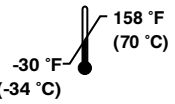
Relatieve luchtvochtigheid	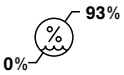	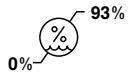
Omgevingsluchtdruk	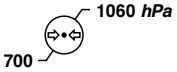	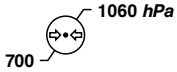

Europese REACH

Overeenkomstig de Europese REACH-verordening en andere wettelijke milieuvoorschriften zijn de componenten die stoffen bevatten waarvan opgave moet worden gedaan vermeld.

Beschrijving	Nummer	Chemische naam van zeer zorgwekkende stof (SVHC)
Accu, 12 V	6390-001-468	Lood
Besturingsprintconstructie	639002010014	Lood
Communicatiebord van de trolley	6390-001-378	Octamethylcyclotetrasiloxaan

Normen met vereiste opties

Om aan de normen te voldoen, moet u de **Power-LOAD** met de volgende compatibele brancards gebruiken. Raadpleeg de bedieningshandleiding voor uw brancardmodel voor meer informatie.

Opmerking - Voor botstesten wordt een compatibele brancard in de **Power-LOAD** geladen in de elektrische modus.

Standaard	Power-LOAD-compatibel brancardmodel
SAE J3027 en AS/NZS-4535	6500, 6506, 6507
BS EN 1789	6500, 6506, 6085, 6086, 6507

Afbeelding van het product

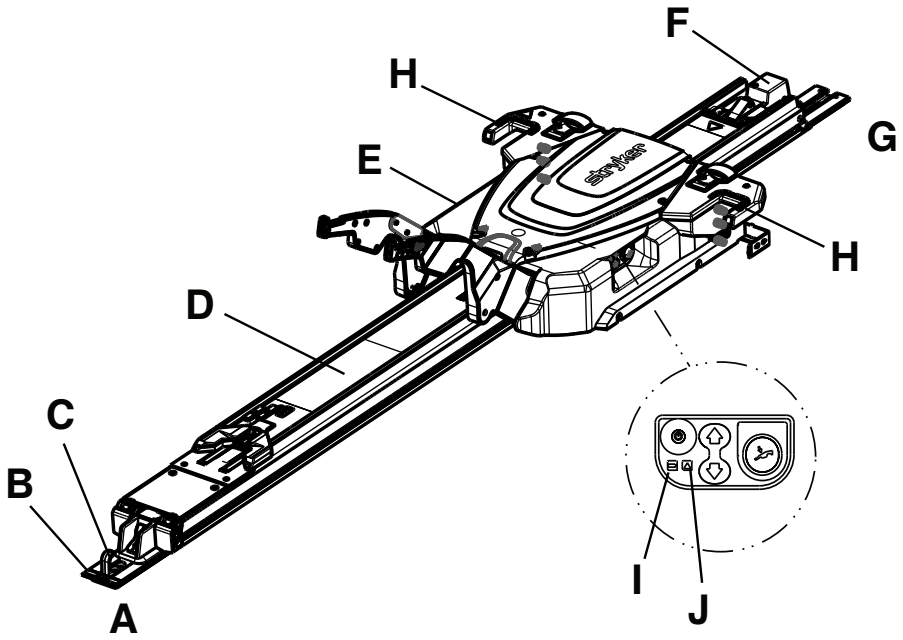

A	Voeteneinde	F	Ankerconstructie
B	Vloerplaat	G	Hoofdeinde
C	Veiligheidshaak	H	Indicatielampje, hoofdeinde
D	Transferconstructie	I	Acculampje
E	Trolleyconstructie	J	Foutlampje

Contactgegevens

Neem contact op met de klantenservice of technische ondersteuning van Stryker op: 1-800-327-0770.

Stryker Medical
3800 E. Centre Avenue
Portage, MI 49002
VS

Opmerking - De gebruiker en/of de patiënt moeten alle ernstige productgerelateerde incidenten melden aan zowel de fabrikant als de bevoegde instantie van de Europese lidstaat waarin de gebruiker en/of patiënt zich bevinden.

Ga naar https://techweb.stryker.com/ als u de bedienings- of onderhoudshandleiding online wilt bekijken.

Zorg dat u het serienummer (A) van uw Stryker-product bij de hand hebt wanneer u de klantenservice of technische ondersteuning van Stryker belt. Vermeld het serienummer in al uw correspondentie.

Locatie van serienummer

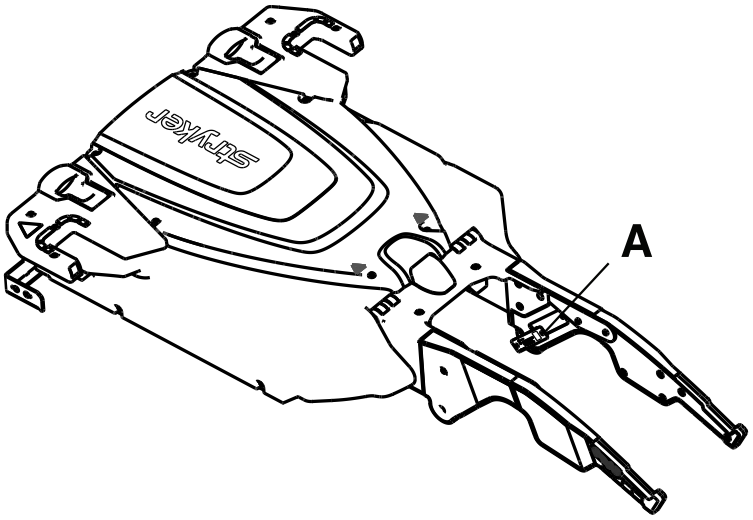

Fabricagedatum

De eerste 2 cijfers van het serienummer staan voor het fabricagejaar.

Ingebruikname

Pak tijdens het opzetten de dozen uit en controleer of alle onderdelen goed werken. Verzeker uzelf ervan dat het product goed werkt alvorens het opnieuw in gebruik te nemen.

WAARSCHUWING - Stel de hoogte van de brancardlaadwielen altijd af op de hoogte van het voertuigdek volgens de specificaties in de bedieningshandleiding voor uw brancardmodel.

Verwijder vóór gebruik alle transport- en verpakkingsmaterialen van het product.

De toestand van de **Power-LOAD** is de verantwoordelijkheid van de gebruiker. Laat een bevoegde onderhoudsmedewerker de werking van de **Power-LOAD** controleren aan de hand van de onderstaande lijst en de aanwijzingen in de bedieningshandleiding.

1. Zet de hefarmen omhoog en duw de **Power-LOAD**-trolley met de hand in het hoofdeinde van de transferconstructie om de accu op te laden. Laad de accu minimaal twee uur lang op voordat u de **Power-LOAD** voor het eerst in gebruik neemt.

   Opmerking - Het accuvoedingslampje knippert groen tijdens het laden.
2. Controleer of de installatiechecklist compleet is.
3. Vul de installatiechecklist opnieuw in als de installatiechecklist door een externe installateur is ingevuld. Neem het product niet in gebruik als u de installatiechecklist niet kunt invullen.

De toestand van de met de **Power-LOAD** compatibele brancard is ook de verantwoordelijkheid van de gebruiker. Verzeker uzelf ervan dat het product goed werkt alvorens het opnieuw in gebruik te nemen. Zie de bedieningshandleiding van de brancard voor de opzetvereisten voor uw brancardmodel.

Compatibiliteit met brancards

Het Stryker **Power-LOAD**-systeem model 6390 is alleen compatibel met brancards met de **Power-LOAD**-compatibele optie.

WAARSCHUWING

- Gebruik altijd een railklemconstructie voor alle brancards zonder de **Power-LOAD**-optie. De **Power-LOAD** is alleen compatibel met brancards met de **Power-LOAD**-optie (zie *Compatibiliteit met brancards* (pagina 12)). In bepaalde situaties kunt u de **Power-LOAD** gebruiken als een standaard gewei voor de meeste brancards met een X-frame.
- Gebruik altijd een met **Power-LOAD** compatibele brancard bij het Stryker **Power-LOAD**-systeem model 6390. Als een niet-compatibele brancard wordt gebruikt in het Stryker **Power-LOAD**-systeem model 6390, kan dat letsel tot gevolg hebben.

Brancards die momenteel aan deze specificaties voldoen zijn:

- Model 6085 **Performance-PRO** XT met de **Power-LOAD**-compatibiliteitskit (6085-700-010)
- Model 6086 **Performance-PRO** XT met de **Power-LOAD**-optie of -compatibiliteitskit (6086-700-001)
- Model 6500 **Power-PRO** XT met de **Power-LOAD**-compatibiliteitskit (6500-700-049)
- Model 6506 **Power-PRO** XT met de **Power-LOAD**-optie of -compatibiliteitskit (6506-700-001)
- Model 6510 **Power-PRO** IT met de **Power-LOAD**-compatibiliteitskit (6510-700-001)
- Model 6516 **Power-PRO** IT met de **Power-LOAD**-optie of -compatibiliteitskit (6516-700-001)
- Model 6507 **Power-PRO** 2 met de **Power-LOAD**-optie of -compatibiliteitskit (650707000014 of 650707000016)

Installatie

Regelgeving kwaliteitssysteem

WAARSCHUWING

- Installeer het brancardbevestigingssysteem altijd volgens de aanwijzingen in deze handleiding. Een onjuiste installatie kan tot letsel leiden. Zorg dat uw configuratie minimaal wordt beproefd op naleving van de Standard 004, Litter Retention System Static Test van de National Truck Equipment Association/Ambulance Manufacturer's Division (AMD-004).
- Tref speciale voorzorgsmaatregelen inzake elektromagnetische compatibiliteit (EMC) wanneer u medische elektrische apparatuur gebruikt. Installeer het brancardbevestigingssysteem en stel het in bedrijf conform de EMC-informatie in deze handleiding. Draagbare en mobiele RF-communicatieapparatuur kan de werking van het brancardbevestigingssysteem beïnvloeden.

De Code of Federal Regulations (CFR) Title 21 van de Food and Drug Administration (FDA) biedt een richtsnoer voor de installatie van apparatuur zoals het brancardbevestigingssysteem. Om aan deze federale regelgeving te voldoen, moet aan de hand van de inspectiecriteria in de installatiechecklist worden geverifieerd dat elk apparatuur correct is geïnstalleerd door een hiertoe opgeleide* persoon. Dit document moet minimaal zeven jaar worden bewaard voor elk serienummer/elke installatie.

*Het installatiebedrijf moet een eigen trainingsdossier bijhouden waaruit blijkt dat de installateur bevoegd was.

21 CFR 820.170, installatie

(a) Elke fabrikant van een apparaat dat moet worden geïnstalleerd, moet afdoende installatie- en inspectieaanwijzingen opstellen en bijhouden, alsmede in voorkomende gevallen testprocedures. De aanwijzingen en procedures moeten instructies bevatten ter waarborging van een correcte installatie, zodat het apparaat na installatie zal functioneren zoals beoogd. De fabrikant moet de aanwijzingen en procedures samen met het apparaat distribueren of anderszins ter beschikking stellen aan de personen die het apparaat installeren.

(b) De persoon die het apparaat installeert moet er zorg voor dragen dat de installatie, inspectie en eventueel benodigde tests worden uitgevoerd overeenkomstig de aanwijzingen en procedures van de fabrikant en moet de resultaten van de inspectie en eventuele tests documenteren teneinde de correcte installatie aan te tonen.

Checklist installatieonderdelen Power-LOAD-constructie

Ga na of u alle benodigde onderdelen hebt voor het installeren van het **Power-LOAD**-systeem. Zie *De Power-LOAD installeren* (pagina 14) voor de installatieaanwijzingen.

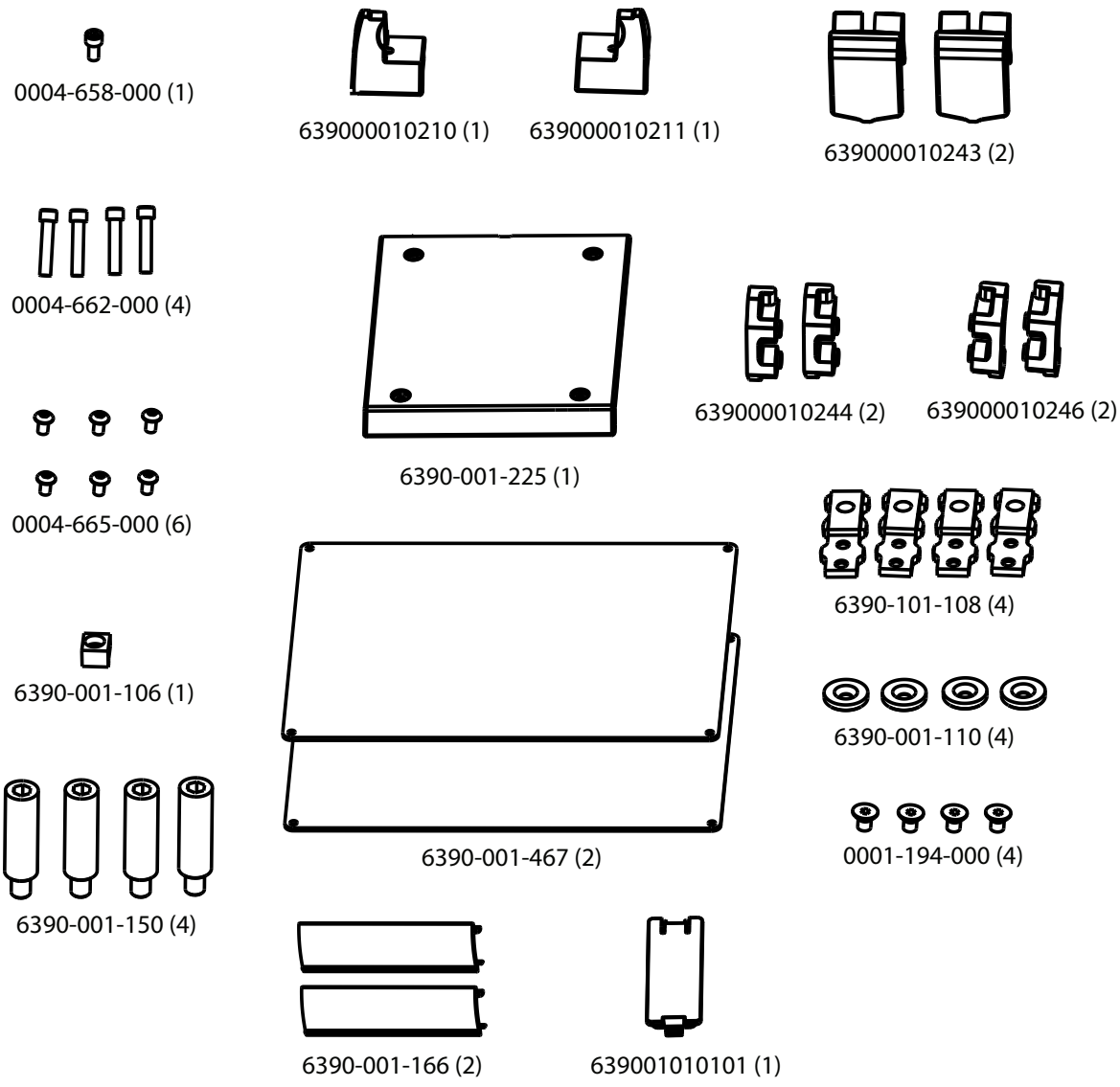

Afbeelding 2 – Onderdelen installatiekit Power-LOAD-constructie 6390-001-054

De vloerplaat installeren

Installeer de universele vloerplaat van Stryker in de patiëntruimte van het voertuig voordat u het brancardbevestigingssysteem installeert. Zie de installatiehandleiding van de vloerplaat van Stryker (6390-109-020) voor aanwijzingen.

De Power-LOAD installeren

WAARSCHUWING

- Het optillen en positioneren van de transfer- en trolleyconstructie moet altijd door twee installateurs gebeuren, om risico van letsel te vermijden.
- Houd handen, vingers en voeten altijd uit de buurt van bewegende onderdelen.
- Draag altijd gepaste oogbescherming wanneer u een zaag gebruikt. Zet het voorwerp dat u aan het zagen bent vast en wees u bewust van de omgeving waarin u aan het zagen bent.

LET OP - Zorg dat de behuizing voor inductief laden van de brancard niet breekt wanneer u de transferconstructie installeert.

Onderdelen van de **Power-LOAD**-installatiekit (6390-001-054)

(1) Inbuskopschroef (0004-658-000)	(4) Inbuskopschroef (0004-662-000)	(6) Kopschroef (0004-665-000)
(4) Ankermontagestift (6390-001-150)	(1) Activator trolleymagneet (6390-001-106)	(1) Afdekplaatje voor transfer, hoofdeinde, rechterzijde (639000010211)
(1) Afdekplaatje voor transfer, hoofdeinde, linkerzijde (639000010210)	(2) Aanslagbumper (639000010243)	(1) Slijtblok voor transfer, voeteneinde (6390-001-225)
(2) Aanslagblok, met schroefdraad (639000010246)	(2) Aanslagblok, met doorlopende gaten (639000010244)	(4) Platkopschroef (0001-194-000)
(4) Vloerplaatbevestigingsbeugel (6390-101-108)	(4) Bevestigingsbeugel onder anker (6390-001-110)	(2) Vloerplaatafdekking, kort (6390-001-166)
(1) Anker voor afdekking van het inductief primair circuit (639001010101)		

Extra onderdelen die nodig zijn (niet inbegrepen)

Isolatietape

Benodigd gereedschap:

5/32 inch inbussleutel	Meetlint	Zaag
Platte schroevendraaier	3/8 inch inbussleutel	3/16 inch inbussleutel
T25 Torx-schroevendraaier	1/2 inch momentsleutel (ft-lb) > 60 ft-lb	Rubberhamer

Procedure:

1. Zet de bumper van het voertuig in de hoge positie, indien deze functie aanwezig is.
2. Meet met een meetlint het einde van de vloerplaat tot het einde van de bumper om te bepalen hoe ver u het anker richting het hoofdeinde kunt verplaatsen (Afbeelding 3).

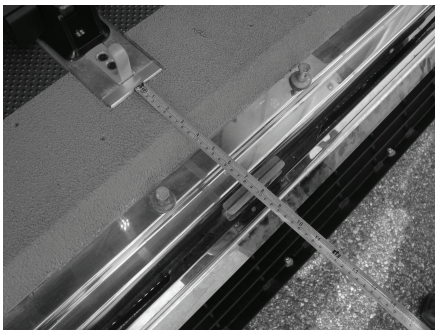

Afbeelding 3 – Meting voor installatie van het anker

Opmerking - Als de gemeten afstand kleiner is dan 18 inch (46 cm), kunt u de **Power-LOAD** maximaal 18 inch (46 cm) plus de gemeten afstand dichter naar het hoofdeinde van het patiëntencompartiment van het voertuig schuiven.

WAARSCHUWING - Houd altijd ruimte vrij bij de bumper. Onvoldoende ruimte bij de bumper kan leiden tot letsel bij de patiënt of de bediener.

3. Bepaal de eerste locatie voor de vloerplaatbevestigingsbeugel (6390-101-108) (Afbeelding 4) (nabij het voeteneinde). Deze locatie voorziet in de grootste ruimte voor de wielen.

   - Om de brancard dichter bij het hoofdeinde van de patiëntruimte van het voertuig te zetten, moet een andere bevestigingslocatie op de vloerplaat geselecteerd worden.
   - Zorg ervoor dat de locatie niet verder van de eerste locatie ligt dan de waarde die in stap 2 berekend is. Laat voldoende ruimte over voor de brancardbasis om over de bumper van het voertuig heen te gaan.
   - Keer de beugel (Afbeelding 5) om teneinde de bevestigingslocatie nog eens 2 inch (5 cm) naar het hoofdeinde te bewegen.
   - Afbeelding 4 toont de locatie voor de grootste afstand tussen de wielen en de bumper. Afbeelding 5 toont de locatie voor de kleinste afstand tussen de wielen en de bumper, een verplaatsing naar binnen van 8 inch (20,3 cm) vanaf de eerste locatie. Selecteer de locatie die de juiste ruimte voor de wielen verschaft voor uw installatie. In Afbeelding 4 en Afbeelding 5 hieronder geeft (A) het hoofdeinde van de patiëntruimte van het voertuig weer en (B) het voeteneinde.

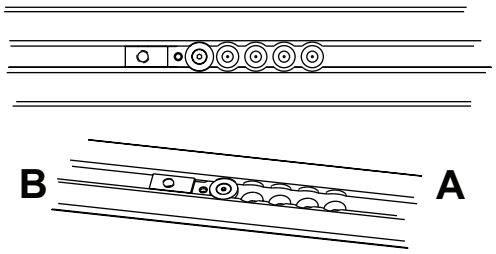

Afbeelding 4 – Meeste ruimte voor de wielen

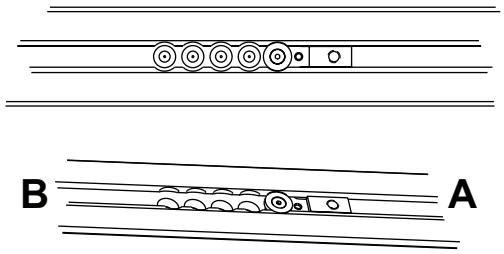

Afbeelding 5 – De beugel omkeren

4. Installeer met een 5/32 inch inbussleutel een platkopschroef (0001-194-000) in de bevestigingsbeugelborging onder het anker (6390-001-110) om de vloerplaatbevestigingsbeugel (6390-101-108) te bevestigen.
5. Herhaal stap 3 en 4 voor de drie andere locaties in de vloerplaatconstructie.

   Opmerking - De positie van deze drie vloerplaatbevestigingsbeugels moet overeenkomen met de locatie die werd gekozen in stap 3.
6. Leid de anker-naar-voertuig-kabel (639000010135) door de onderkant van het anker en eruit door het venster aan de zijkant van het anker (Afbeelding 6).
7. Plaats het anker boven de ankerbevestigingsgaten. Leid overblijvende draad terug door de rubberen dichtingsring voor de kabeldoorvoer.

   WAARSCHUWING - Dicht alle spleten in het exterieur van het voertuig altijd af om te voorkomen dat uitlaatgassen de patiëntruimte van het voertuig binnendringen.

   Opmerking - Breng siliconenkit aan op de rubberen dichtingsring voor de kabeldoorvoer om de kabeldoorvoer volledig af te dichten.
8. Plaats de ankerconstructie (C) boven op de vloerplaatconstructie (D) (Afbeelding 6) en leg de overblijvende draad in de ruimte in de vloerplaat. Lijn de vier gaten uit met de vloerplaatbevestigingsbeugels.

   LET OP - Zorg er altijd voor dat de draden in de ruimte in de vloerplaat liggen en niet bekneld worden door de ankerconstructie wanneer u de ankerconstructie installeert.

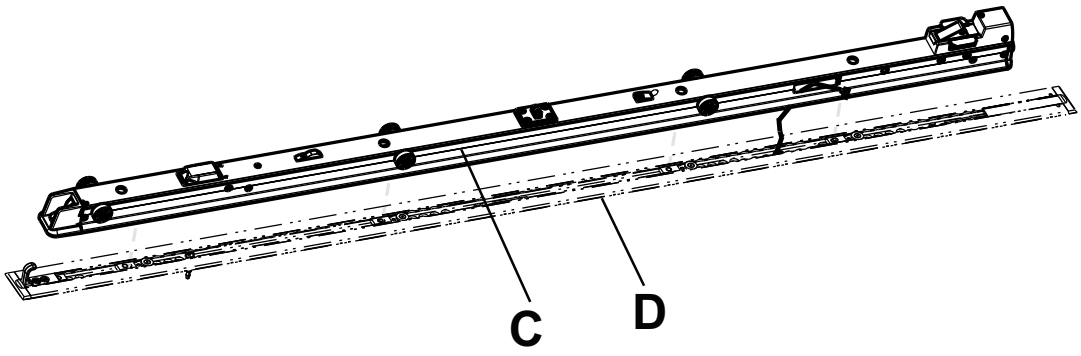

Afbeelding 6 – Ankerconstructie en vloerplaatconstructie

9. Meet met een meetlint de blootliggende ruimte aan het hoofdeinde en voeteneinde van de vloerplaat om de vloerplaatafdekkingen op maat te kunnen zagen.
10. Zaag de twee vloerplaatafdekkingen (6390-001-166) (E) af op de gemeten lengte aan beide kanten (Afbeelding 7). De vloerplaatafdekking past niet over de vloerplaatbevestigingsbeugel.

    Opmerking - Als u het anker over het voeteneinde of hoofdeinde van de vloerplaat monteert, dan is er aan dat uiteinde geen vloerplaatafdekking nodig.
11. Tik met een rubberen hamer elke vloerplaatafdekking in de vloerplaat (hoekkant (F) eerst).

    Opmerking - Om de afdekking van de vloerplaat te los te klikken, gebruikt u een platte schroevendraaier aan de kant van de afdekking met een verhoogde rand.

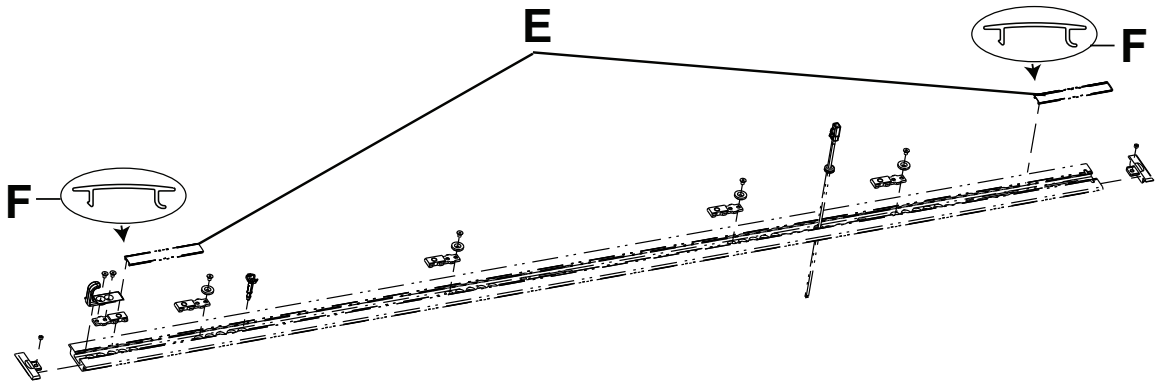

Afbeelding 7 – Vloerplaatafdekkingen afzagen

12. Zorg ervoor dat de ankerafdichtingen (G) geïnstalleerd zijn in de groeven van de ankerconstructie (Afbeelding 8). Als de ankerafdichtingen niet geïnstalleerd zijn, drukt u ze terug in de groeven van de ankerconstructie.

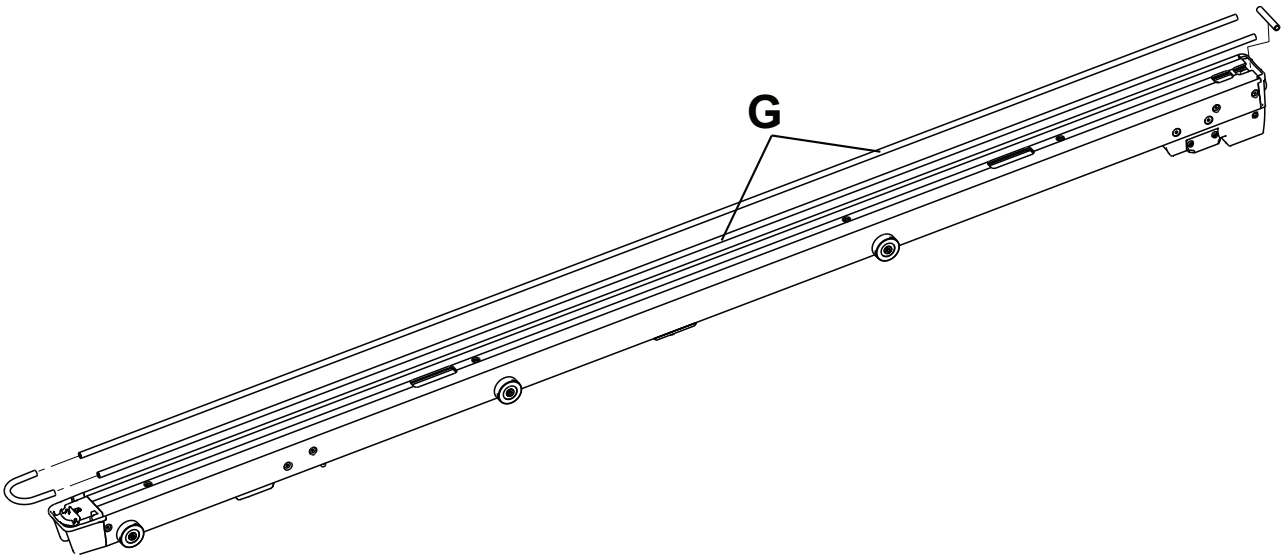

Afbeelding 8 – Ankerafdichtingen

13. Installeer met een 3/8 inch inbussleutel de vier geleverde ankermontagestiften (6390-001-150) (H) in de vier gaten in de ankerconstructie (Afbeelding 9).

    Opmerking

    - Draai de stiften pas volledig aan nadat alle vier de stiften zijn uitgelijnd en gedeeltelijk zijn ingedraaid.
    - Zorg dat er geen draden bekneld raken tijdens het installeren van de stift die zich het dichtst bij het hoofdeinde van het anker bevindt.

14. Met een momentsleutel van 1/2 inch draait u elke stift (H) aan tot 60 ± 10 ft-lb (Afbeelding 9).

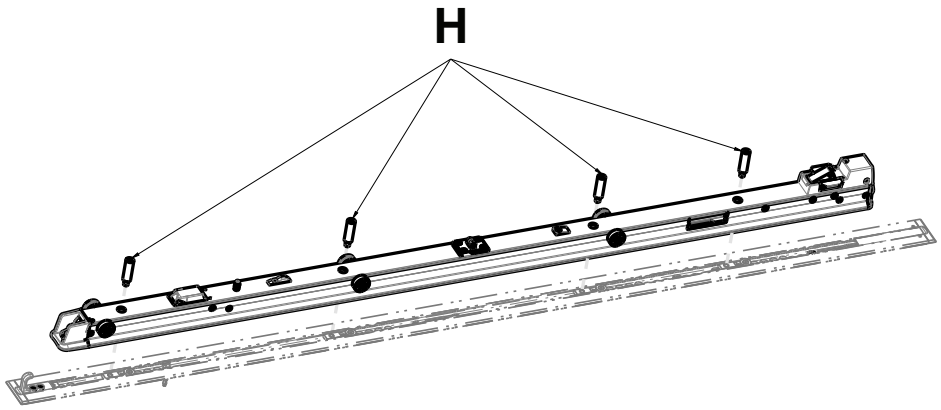

Afbeelding 9 – Ankermontagestiften installeren

15. Bevestig de anker-naar-voertuig-kabel aan de connector aan de zijkant van de ankerconstructie.
16. Druk de connectoren terug in de ankerconstructie.
17. Oriënteer de transferconstructie (I) zodanig dat het open uiteinde naar de ankerconstructie (J) is gericht (Afbeelding 10).

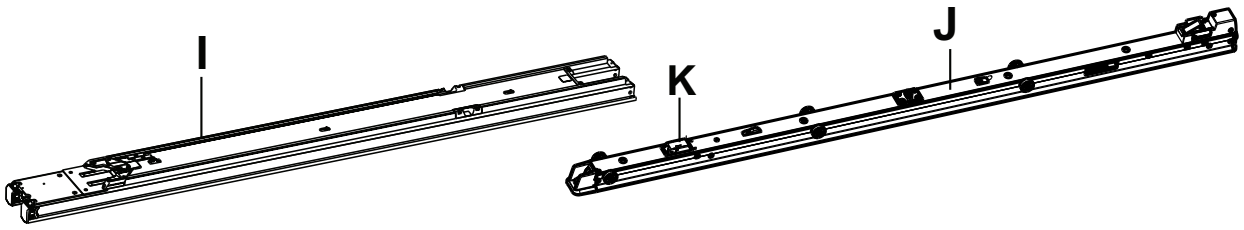

Afbeelding 10 – Transferconstructie installeren

18. Installateur 1 (voeteneinde) tilt de transferconstructie op en schuift de transfervergrendelingstrekkers (L) (Afbeelding 12) richting het voeteneinde van de transfer om de transfervergrendeling vrij te zetten. Installateur 2 (hoofdeinde) schuift het open uiteinde van de transferconstructie gericht over de rolwieltjes in de ankerconstructie.

    - Schuif de transferconstructie langzaam bij het installeren. Zorg dat de behuizing voor inductief opladen van de brancard (K) niet breekt (Afbeelding 10).
    - Houd de transfervergrendelingstrekkers richting het voeteneinde getrokken totdat de transfer op zijn plaats op het anker zit (Afbeelding 12).
    - U merkt wellicht een lichte weerstand wanneer u over de tweede set rolwieltjes rolt; duw de transfer voorbij het weerstandspunt naar de positie die is weergegeven in Afbeelding 12.

19. Positioneer het anker voor afdekking van het inductief primair circuit (639001010101) over de opening, zodat de U-haak zich tegenover het voeteneinde van het anker bevindt (Afbeelding 11).

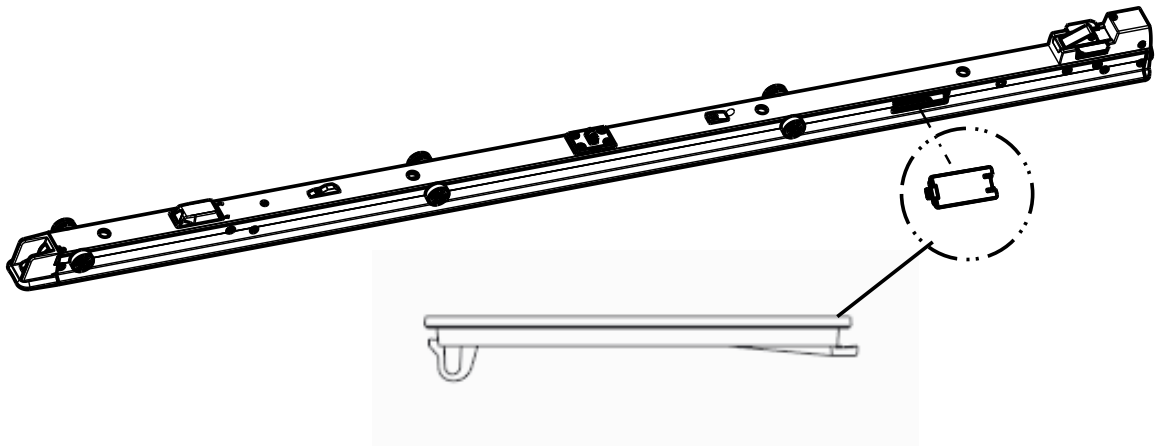

Afbeelding 11 – Afdekking verankerend inductief primair circuit

Opmerking - Zorg ervoor dat de connectoren (geïnstalleerd in stap 16) niet tegen de afdekking van het verankerend inductief primair circuit drukken.

20. Druk de U-haak met behulp van een platte schroevendraaier in het anker, tot u een klik hoort die aangeeft dat hij op zijn plaats zit (Afbeelding 11).
21. Installeer met een 5/32 inch inbussleutel de geleverde inbuskopschroef (0004-658-000) (O) om de bijgeleverde activator voor de trolleymagneet (6390-001-106) (P) vast te zetten (Afbeelding 12).
22. Installeer met een T25 Torx-schroevendraaier de vier geleverde kopschroeven (0004-665-000) (M) om het bijgeleverde slijtblok voor het voeteneinde van de transfer (6390-001-225) (N) aan de transferconstructie te bevestigen (Afbeelding 12).
23. Schuif de transfervergrendelingstrekkers (het dichtst bij het voeteneinde) (L) (Afbeelding 12) richting het voeteneinde van de transferconstructie om deze te ontgrendelen.

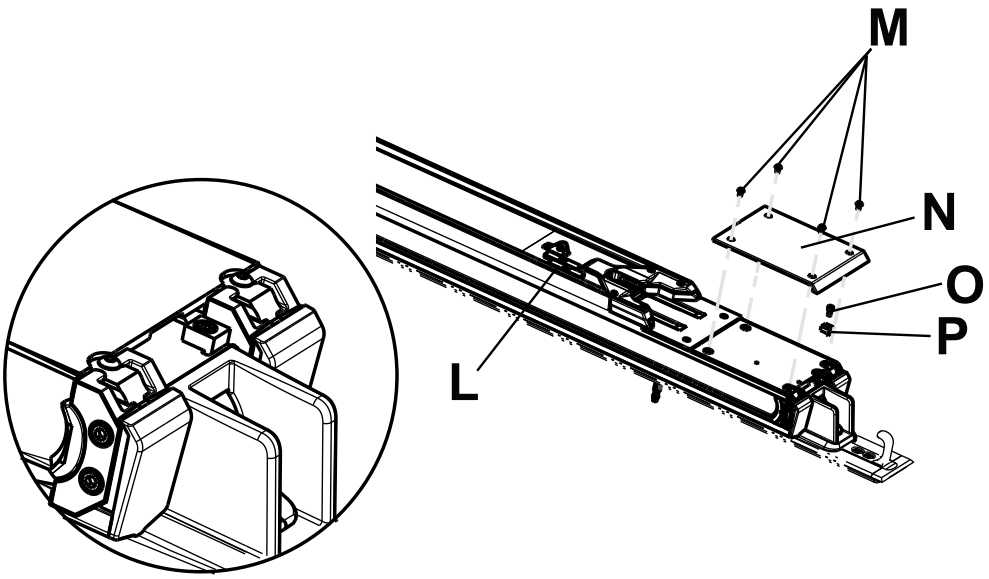

Afbeelding 12 – Het slijtblok aan het voeteneinde van de transfer bevestigen

24. Zet de transferconstructie in de middelste positie (Q) (Afbeelding 13).

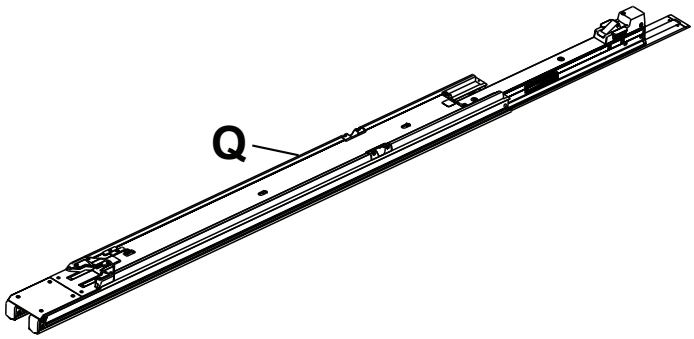

Afbeelding 13 – De transferconstructie in positie brengen

25. Til de trolleyconstructie op aan de arm en vleugel. Til de trolley niet op aan de handmatige brancardvrijzethendels. Til alleen op waar aangegeven. Installateur 1 plaatst de handen bij R1 en R2. Installateur 2 plaatst de handen bij S1 en S2 (Afbeelding 14).

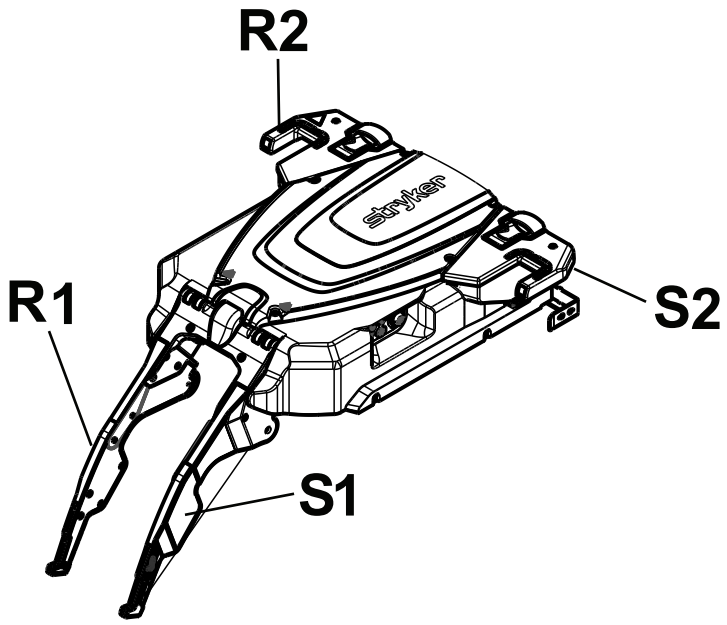

Afbeelding 14 – Trolleyconstructie

26. Plaats de trolleyconstructie (T) tussen de transferconstructie (U) en het hoofdeinde van de ankerconstructie (V) op de vloer (Afbeelding 15).
27. Installateur 1 (voeteneinde): Schuif de rolwieltjes van de trolleyconstructie in het zijkanaal van de transferconstructie.
28. Installateur 2 (hoofdeinde): Licht de trolleyconstructie op om de tweede set rolwieltjes uit te lijnen en rol de rolwieltjes totdat de trolley zich nabij het midden van de transfer bevindt.

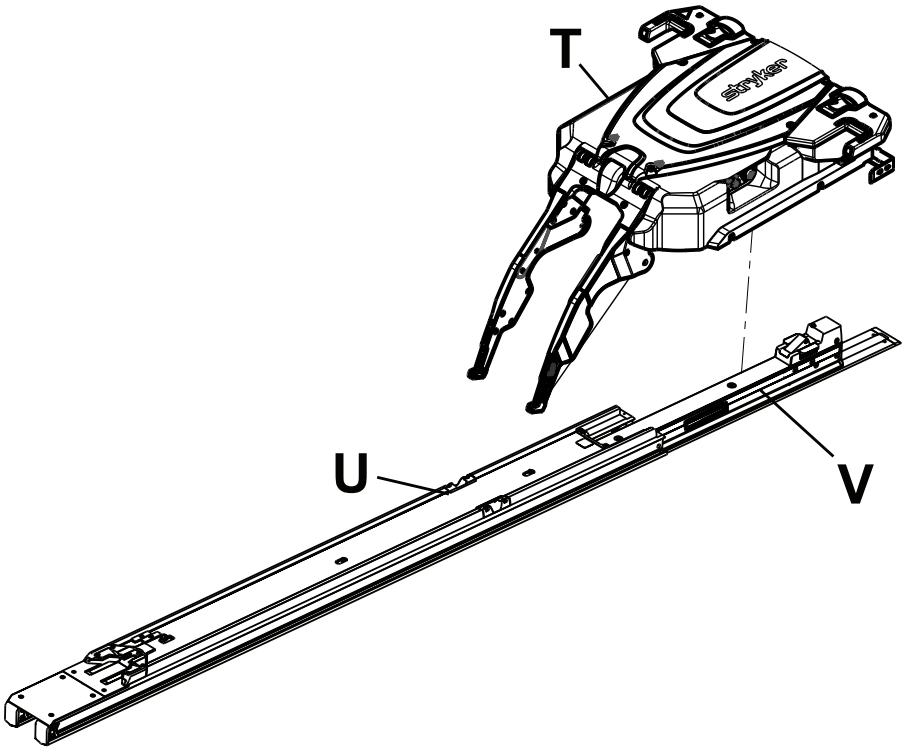

Afbeelding 15 – De trolleyconstructie in positie brengen

29. Duw de transferconstructie naar voren, richting het hoofdeinde, totdat hij op zijn plaats vastklikt.

30. Zet het bumperblok in elkaar. Lijn het geleverde binnenste aanslagblok (639000010246) (met gaten met schroefdraad) (Y) uit met de geleverde aanslagbumper (639000010243) (X) (Afbeelding 16).

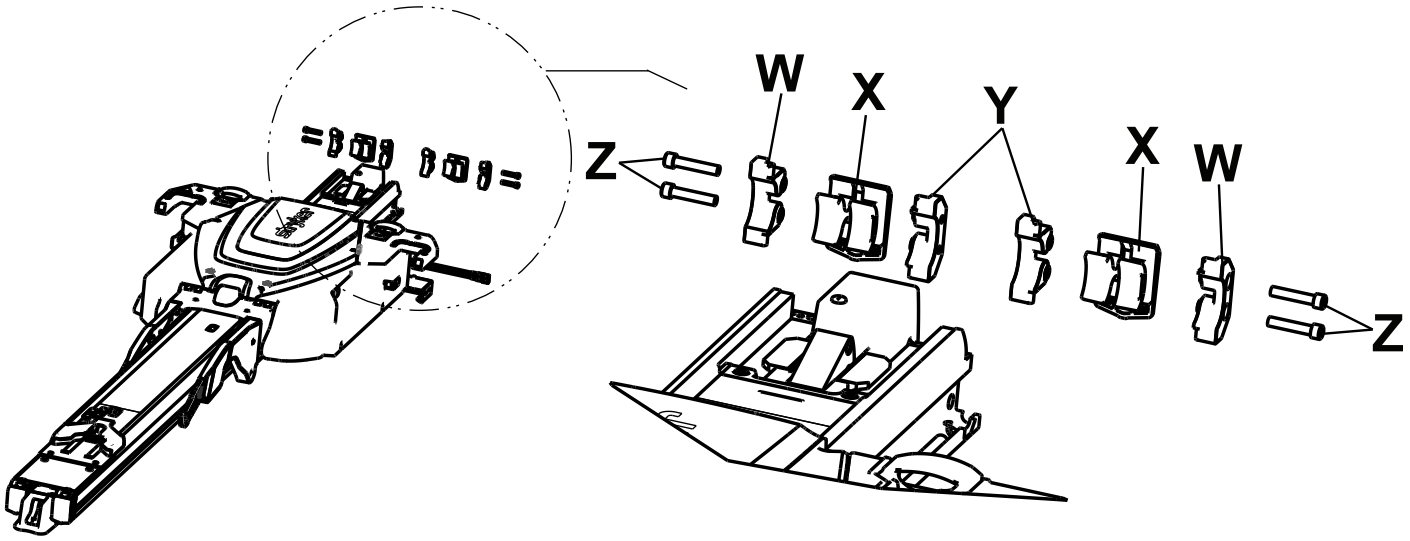

Afbeelding 16 – Bumperblok in elkaar zetten

31. Schuif de in elkaar gezette componenten (X en Y) in het uiteinde van de transferconstructie.

    Opmerking - Plaats de aanslagbumper zodanig dat de hobbel (AA) zich aan de onderkant bevindt (Afbeelding 17).

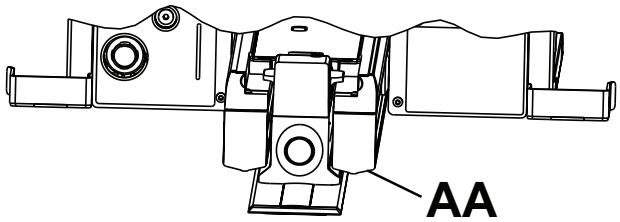

Afbeelding 17 – Hobbel van aanslagbumper

32. Lijn het aanslagblok (639000010244) (met doorlopende gaten) (W) uit met de in elkaar gezette componenten (X en Y) en schuif het in het uiteinde van de transferconstructie.
33. Herhaal stap 26-28 om de tweede aanslagbumper in elkaar te zetten en te installeren.
34. Installeer met een 3/16 inch inbussleutel de vier geleverde inbuskopschroeven (0004-662-000) (twee voor elke kant) (Z) in de transferconstructie (Afbeelding 16).
35. Inspecteer de transferbumpers aan het hoofdeinde visueel om zeker te zijn dat zij gelijk met de buitenste rand van de transferconstructie liggen zonder tekenen van foute uitlijning of incorrecte installatie.
36. Installeer met een T25 torx-schroevendraaier de twee geleverde kopschroeven (0004-665-000) (AB) om het geleverde afdekplaatje voor het transferhoofdeinde, links vanuit patiënt gezien (639000010210) en het geleverde afdekplaatje voor het transferhoofdeinde, rechts vanuit patiënt gezien (639000010211) (AC) te bevestigen aan de transferconstructie (Afbeelding 18).

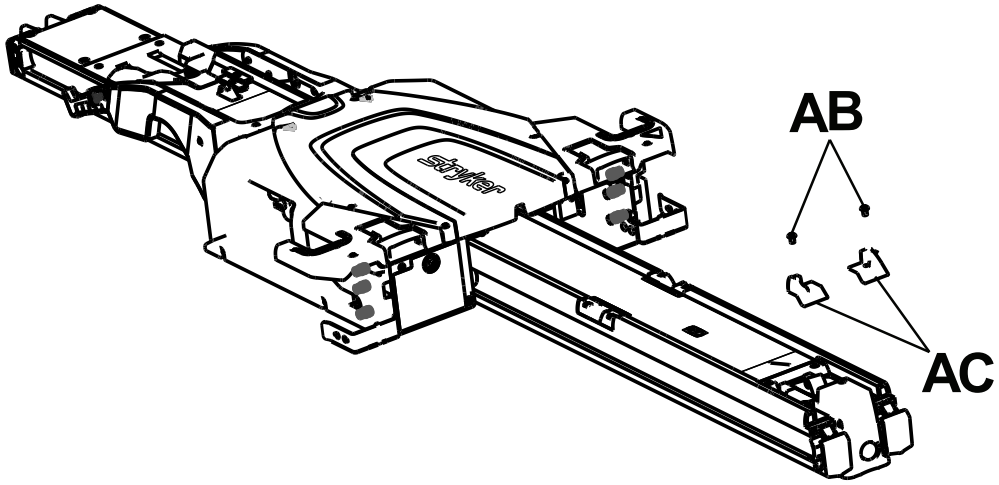

Afbeelding 18 – Afdekplaatjes hoofdeinde bevestigen

37. Voltooi *De accu installeren* (pagina 24).
38. Druk op de hoofdvoedingsknop (AD) (Afbeelding 19) op de vanuit de patiënt gezien linkerzijde van de trolleyconstructie, om de stroom naar het product in te schakelen.

    Opmerking

    - Als u de **Power-LOAD** hebt opgenomen in een circuit met een schakelaar, moet u zorgen dat de schakelaar is ingeschakeld.
    - Wanneer u op de hoofdvoedingsknop drukt, gaat er ook een groen accuvoedingslampje (AE) branden om aan te geven dat het **Power-LOAD**-systeem is ingeschakeld. Als de accu van de trolley bijna leeg is, kan er ook een knipperend oranje foutlampje (AF) te zien zijn.
    - De **Power-LOAD**-accu wordt niet opgeladen indien de indicatielampjes aan het hoofdeinde van de trolley oranje knipperen wanneer het product in de vervoersstand staat.

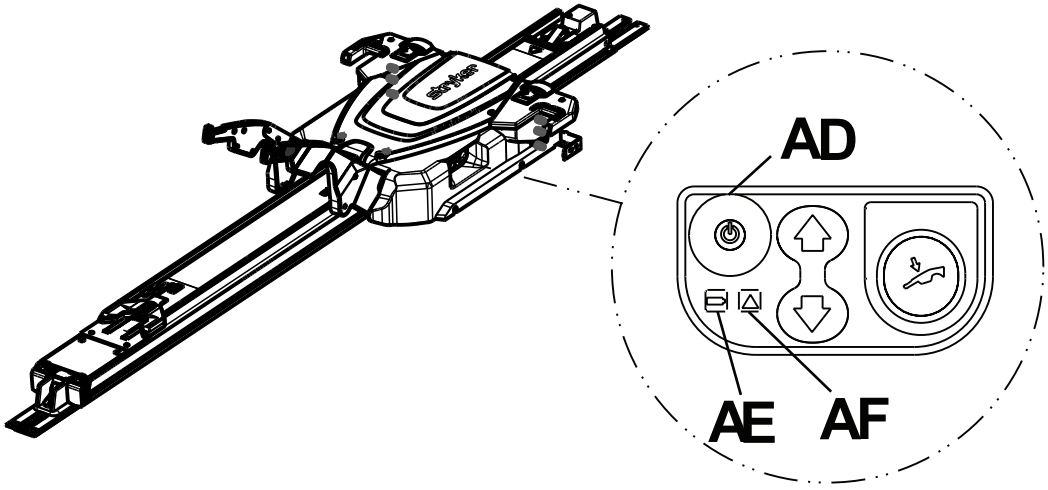

Afbeelding 19 – Power-LOAD-bedieningspaneel

39. Zet de hefarmen omhoog en druk de trolley handmatig in het hoofdeinde van de patiëntruimte van het voertuig om de accu op te laden.

    Opmerking - Het accuvoedingslampje (AE) knippert groen tijdens het laden.

40. Bevestig de bedieningsstickers op de deur of wand op een plek waar ze zichtbaar zijn voor de **Power-LOAD**-bedieners (*In- en uitladen met elektrische bediening* (pagina 36) en *In- en uitladen met handmatige bediening* (pagina 38)).

    Opmerking - Bevestig de sticker op een glad oppervlak of het geleverde plaatmetaalbord (6390-001-467) dat u met schroeven of klinknagels aan het voertuig kunt bevestigen.

41. Vul de *Installatiechecklist* (pagina 26) in.

De accu installeren

Na het installeren van de trolley voert u deze stappen uit om de accu te installeren en voor het eerst op te laden.

1. Steek de accu (A) in het accuvak (D) totdat u een klikje hoort (Afbeelding 20).

   Opmerking - Zorg dat de accu zo wordt geplaatst dat de zwarte afdekking omhoog wijst.
2. Zet de hefarmen omhoog en duw de trolley handmatig in het hoofdeinde van de patiëntruimte van het voertuig.
3. Vergrendel de trolley aan het hoofdeinde van de patiëntruimte van het voertuig (vervoersstand).
4. Druk op de hoofdvoedingsknop om te controleren of de trolley dan wordt ingeschakeld.

   Opmerking - De accu wordt niet opgeladen als u de voeding naar het product niet inschakelt.
5. Controleer of het voedingslampje groen knippert (zie *De acculading controleren op het Power-LOAD-bedieningspaneel* (pagina 40)).

   Opmerking - De **Power-LOAD**-accu wordt niet opgeladen indien de indicatielampjes aan het hoofdeinde van de trolley oranje knipperen wanneer het product in de vervoersstand staat.
6. Zet met behulp van een T25 torx-schroevendraaier de trolley-dekplaat (B) vast op de **Power-LOAD** met behulp van de meegeleverde schroeven (C) (Afbeelding 20).
7. Sluit het voertuig aan op de externe netvoeding en laad de accu minimaal zes uur lang op.
8. Schuif de trolley naar het voeteneinde van de transfer en vervolgens terug naar het hoofdeinde van de patiëntruimte van het voertuig om het systeem uit de slaapmodus te halen.
9. Druk op de hoofdvoedingsknop om de voeding naar het product uit te schakelen.
10. Controleer of het accuvoedingslampje uit is, zodat u zeker bent dat de voeding is uitgeschakeld.

    Opmerking
    - Als de voeding niet is uitgeschakeld, zal het product de accu van uw voertuig doen leeglopen.
    - Gebruik de Odyssey OBC-lader om de accu op te laden voorafgaand aan de installatie. Stroomverbruik: 6 A (1-2 accu's in parallel), 12 A (1-4 accu's in parallel) of 20 A (1-6 accu's in parallel). Deze lader heeft slechts aansluitingen voor een enkele accu. Om een parallelle schakeling te maken voor het opladen van meerdere accu's is een harnas nodig dat gespecificeerd is voor het stroomverbruik.
    - Als u nalaat om deze voorschriften en aanbevelingen op te volgen, de accu volledig op te laden en het product uit te schakelen wanneer het niet in gebruik is, kan de accu van de **Power-LOAD** defect raken.

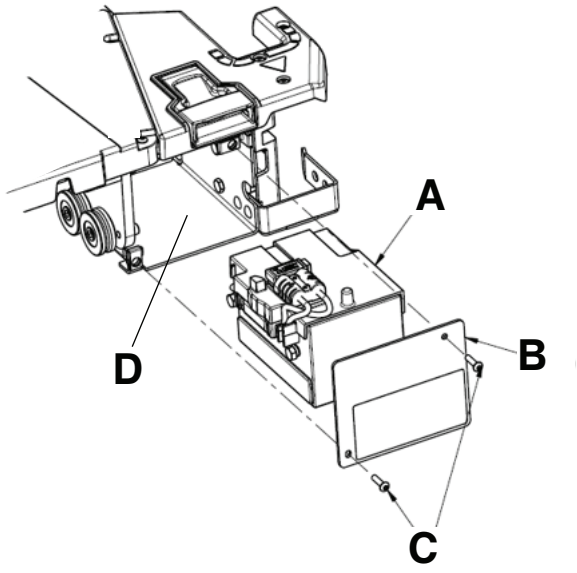

Afbeelding 20 – Accuconstructie

Installatiechecklist

LET OP - De handmatige overrides maken vrije beweging van het **Power-LOAD**-systeem mogelijk.

Opmerking - Laat de accu minimaal 20 minuten opladen voordat u de werkingscontrole van de **Power-LOAD** start. De accu wordt alleen opgeladen wanneer de trolley vergrendeld is bij het hoofdeinde van de patiëntruimte van het voertuig. Het accuvoedingslampje moet groen knipperen tijdens het laden.

Voordat u de werkingscontrole van de **Power-LOAD** start, controleert u of:

- de controle wordt uitgevoerd met een met de **Power-LOAD** compatibele **Power-PRO**-brancard (zie *Compatibiliteit met brancards* (pagina 12));
- de **Power-LOAD** aan het voeteneinde van de patiëntruimte van het voertuig is vergrendeld met de hefarmen omlaag;
- de voeding is ingeschakeld;
- de lampjes op de vleugels van de trolleyconstructie oranje knipperen.

Opmerking

- Wanneer u op de hoofdvoedingsknop drukt, gaat ook het accuvoedingslampje branden om aan te geven dat het **Power-LOAD**-systeem is ingeschakeld. Als de accu van de trolley bijna leeg is, kan er ook een knipperend oranje foutlampje gaan branden.
- Controleer zowel de bovenste als de onderste brancardbedieningsschakelaar wanneer u controleert of de knoppen van de brancard functioneren.

_____ Vergrendel de met **Power-LOAD** compatibele brancard in de **Power-LOAD**.

_____ Controleer of beide laadwielpennen van de brancard vergrendeld zijn in de **Power-LOAD** (vergrendelingen).

_____ Controleer of de lampjes veranderen van knipperend oranje naar constant groen.

_____ Houd de inschuifknop (-) op de brancardbedieningsschakelaar ingedrukt om het onderframe van de brancard volledig in te schuiven.

_____ Duw de brancard in de patiëntruimte van het voertuig totdat hij wordt vergrendeld aan het hoofdeinde van de patiëntruimte van het voertuig. Ga na of de hefarmen omlaag komen totdat de brancardwielen op de vloer van de patiëntruimte van het voertuig rusten en het voeteneinde van de brancard in de brancardbevestiging wordt vergrendeld.

_____ Controleer of de brancard in de **Power-LOAD** is vergrendeld door het voeteneinde van de brancard stevig heen en weer te trekken.

_____ Houd de uitschuifknop (+) op de brancardbedieningsschakelaar ingedrukt om te controleren of de brancard niet in de patiëntruimte van het voertuig uitschuift. De brancardpoten mogen in de vervoersstand niet proberen omhoog te gaan.

Opmerking - De inschuifknop (-) op de brancardbedieningsschakelaar maakt beweging mogelijk onder sommige omstandigheden.

_____ Houd de vrijzethendel aan het voeteneinde van het **Power-LOAD**-systeem ingedrukt en trek aan de brancard om deze uit de patiëntruimte van het voertuig te verwijderen. Ga na of de hefarmen de brancard omhoog brengen totdat de brancardwielen van de vloer van de patiëntruimte van het voertuig af zijn.

_____ Ga na of de indicatielampjes op het hoofdeinde uit zijn totdat de brancard volledig is uitgeschoven. Ga nadat de brancard volledig is uitgeschoven na of de indicatielampjes constant groen branden. Houd de uitschuifknop (+) op de brancardbedieningsschakelaar ingedrukt om de brancard uit te schuiven totdat de brancardwielen op de grond rusten en de brancard niet meer ondersteund wordt door de **Power-LOAD**-hefarmen.

_____ Druk op de omhoogknop (↑) op het **Power-LOAD**-bedieningspaneel om de hefarmen en de brancard in de hoogste stand te brengen.

Opmerking - De brancardpoten worden niet ingeschoven.

_____ Druk op de omlaagknop (↓) op het **Power-LOAD**-bedieningspaneel om de hefarmen en de brancard omlaag te brengen.

_____ Druk op de vrijzetknop op de brancardbedieningsschakelaar om de brancard te ontkoppelen van de **Power-LOAD**. De indicatielampjes aan het hoofdeinde knipperen oranje.

_____ Vergrendel de brancard weer in de **Power-LOAD**.

_____ Druk op de omhoogknop (↑) op het **Power-LOAD**-bedieningspaneel om de brancard in de hoogste stand te brengen.

Opmerking - De brancardpoten worden niet ingeschoven.

_____ Druk op de handmatige vrijzetknop op het **Power-LOAD**-bedieningspaneel om de brancard omlaag te brengen. Blijf de knop ingedrukt houden en trek de Power-LOAD-hefarmen naar de stand volledig omlaag.

_____ Licht een van de twee handmatige brancardvrijzethendels aan het hoofdeinde van de trolley op om de brancard te ontgrendelen.

_____ Rijd de brancard weg van de **Power-LOAD**.

_____ Zet de hefarmen omhoog en duw de trolley de patiëntruimte van het voertuig in naar de vervoersstand. Met de trolley aan het hoofdeinde laat u de armen naar beneden komen.

_____ Ga na of het accuvoedingslampje groen knippert wanneer de trolley in de vervoersstand staat.

_____ Laad de met de **Power-LOAD** compatibele brancard in de patiëntruimte van het voertuig zonder gebruik te maken van de laadfuncties, om handmatig laden van de brancard te simuleren. Verzeker u ervan dat de brancard op zijn plaats vastklikt.

_____ Houd de vrijzethendel aan het voeteneinde van het **Power-LOAD**-systeem ingedrukt en trek aan de brancard om deze uit de patiëntruimte van het voertuig te verwijderen. Verzeker u ervan dat de veiligheidsstang van de brancard door de veiligheidshaak van het voertuig is vastgezet.

Opmerking - Alleen de brancard wordt ontgrendeld. De trolley moet aan het hoofdeinde van de **Power-LOAD** blijven.

_____ Om de trolley te ontgrendelen, tilt u de hefarmen op en drukt u op de trolleyvrijzetknop aan het hoofdeinde van het **Power-LOAD**-systeem.

_____ Schuif de **Power-LOAD** volledig naar buiten uit de patiëntruimte van het voertuig.

_____ Inspecteer de transferbumpers aan het hoofdeinde visueel om zeker te zijn dat zij gelijk met de buitenste rand van de transferconstructie liggen zonder tekenen van foute uitlijning of incorrecte installatie.

_____ Controleer visueel of alle bouten en schroeven goed zijn aangedraaid, zonder tekenen van uitstekende of ontbrekende bevestigingsmiddelen.

_____ Voor ambulances van type II of wanneer de hartlijn van de brancard zich op een afstand van 17,5 inch (44,5 cm) of minder vanaf de voertuigwand bevindt, controleert u of de optionele wielgeleidingsconstructie (6390-027-000) geïnstalleerd is. Noteer n.v.t. als de wielgeleiding niet vereist is.

_____ Druk op de hoofdvoedingsknop om het product uit te schakelen. U moet eventueel het product aan- en weer uitzetten om er zeker van te zijn dat de **Power-LOAD** uitgeschakeld is en niet in de slaapmodus staat.

Opmerking - Als u de **Power-LOAD** een week of langer niet gaat gebruiken, druk dan op de hoofdvoedingsknop om het product uit te schakelen en leeglopen van de accu te voorkomen. U moet eventueel het product aan- en weer uitzetten om er zeker van te zijn dat de **Power-LOAD** uitgeschakeld is en niet in de slaapmodus staat.

Serienummer product:			
Geïnstalleerd door:		Datum:	
Geïnspecteerd door:		Datum:	

Opmerking - Een kopie van deze gegevens moet ten minste zeven jaar worden bewaard.

Installatieverificatie

Voer deze controles uit om te verifiëren of uw **Power-LOAD**-installatie de door Stryker aanbevolen beste praktijken volgt.

Voor vloerplaatinstallatie:

_____ Controleer of de vloerplaat is geïnstalleerd overeenkomstig de installatiehandleiding van de algemene vloerplaat van Stryker (6390-009-020).

_____ Zorg dat alle vastzetbouten voor de vloerplaat worden vastgezet met een aanhaalmoment van minimaal 40 ft-lb (54,3 Nm) in een aanhaalproces van ten minste twee stappen.

_____ Controleer visueel of de vloerplaat vlak op het vloerdek ligt.

_____ Controleer of het voertuigcircuit continu 12,8-15,6 V gelijkstroom kan leveren bij een maximale belasting van 10 A.
WAARSCHUWING - Sluit om elektrische gevaren te vermijden de Power-LOAD altijd aan op een zekering / terugstelbare onderbreker van 15 A die in het voertuig is geïnstalleerd. Stryker adviseert de zekering / terugstelbare onderbreker in de zekeringkast te installeren.

_____ Controleer of het product op het accusysteem van het voertuig is aangesloten (de voorkeursmethode voor installatie van Stryker).
WAARSCHUWING - Sluit de Power-LOAD niet aan op een voertuigcircuit van 24 VDC.

_____ Controleer of de geïnstalleerde vloerplaatbouten 3/8-16 UNC-platkopschroeven (ASTM-F835 of SAE-graad 8) zijn.

Opmerking - Elke vloerplaatbout en steunstructuur moet in staat zijn een opwaartse spanning van 2.750 lbf (12.230 N) te weerstaan en een breekkracht van 600 lbf (2.669 N) in alle horizontale richtingen.

U kunt de vloerplaat zo nodig afzagen (minimaal 89,50 inch (227,33 cm) voor **Power-LOAD**). Haal alleen materiaal van het hoofdeinde af.

Voor vloerplaat- en Power-LOAD-installatie:

_____ Voer de eerder vermelde controles van de vloerplaatinstallatie uit.

_____ Bevestigen *De Power-LOAD installeren* (pagina 14).

_____ Bevestigen *De accu installeren* (pagina 24).

_____ Controleer of *Installatiechecklist* (pagina 26) is voltooid.

_____ Laad de met **Power-LOAD** compatibele brancard elektrisch in en uit om de werking te controleren (*In- en uitladen met elektrische bediening* (pagina 36)).

_____ Laad de met **Power-LOAD** compatibele brancard zonder stroom in en uit om de werking te controleren (*In- en uitladen met handmatige bediening* (pagina 38)).

_____ Ga na of het accuvoedingslampje groen knippert wanneer de trolley in de vervoersstand staat.

_____ Zorg ervoor dat de ankerafdichtingen geïnstalleerd zijn in de groeven van de ankerconstructie.

_____ Inspecteer de transferbumpers aan het hoofdeinde visueel om zeker te zijn dat zij gelijk met de buitenste rand van de transferconstructie liggen zonder tekenen van foute uitlijning of incorrecte installatie.

_____ Controleer visueel of alle bouten en schroeven goed zijn aangedraaid, zonder tekenen van uitstekende of ontbrekende bevestigingsmiddelen.

_____ Als de trolleylampjes uit blijven wanneer de trolley de laadstand bereikt, controleert u of de trolley is ingeschakeld en de accu is opgeladen. Ga ook na of de magneetactivator (6390-001-106) aanwezig is en aan het voeteneinde van het anker is bevestigd.

_____ Controleer of het aanhaalmoment voor de geleverde ankermontagestiften 60 ±10 ft-lb is.

_____ Als u de **Power-LOAD** een week of langer niet gaat gebruiken, druk dan op de hoofdvoedingsknop om het product uit te schakelen en leeglopen van de accu te voorkomen.

_____ Zet het product aan en weer uit om er zeker van te zijn dat de **Power-LOAD** uitgeschakeld is en niet in de slaapmodus staat.

Stryker biedt een wielgeleidingsoptie aan, voor als u het **Power-LOAD**-systeem dicht bij de wand installeert. Zie *De optionele wielgeleiding installeren* (6390-009-021).

Bel de klantenservice van Stryker op 1-800-327-0770 als u na de installatie hulp nodig hebt.

Bedrijf

Gebruikersbedieningselementen en indicatielampjes

De **Power**-**LOAD**-indicatielampjes op het bedieningspaneel aan de zijkant van de **Power**-**LOAD** en aan het hoofdeinde van de **Power**-**LOAD** geven de accustatus en systeemstatus van de trolley aan. Deze afbeelding en tabel bieden een overzicht van alle knoppen en indicatielampjes van de **Power**-**LOAD**.

Opmerking - Als u de **Power**-**LOAD** een week of langer niet gaat gebruiken, druk dan op de rode hoofdvoedingsknop (A) om het product uit te schakelen. Schakel hem uit om te voorkomen dat de accu leegloopt. U moet eventueel het product aan- en weer uitzetten om er zeker van te zijn dat de **Power**-**LOAD** uitgeschakeld is en niet in de slaapmodus staat.

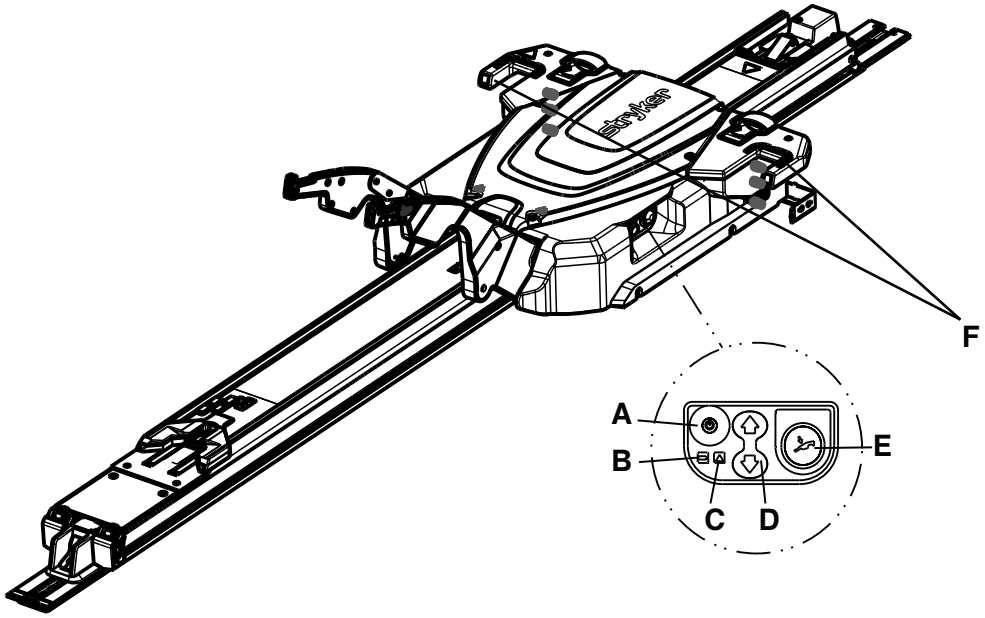

Afbeelding 21 – Bedieningspaneel

Ref. en naam	Lampje of knop	Beschrijving
A: Hoofdvoeding	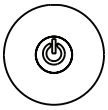	Indrukken om het product in of uit te schakelen. Het accuvoedingslampje gaat ook branden om aan te geven dat het **Power**-**LOAD**-systeem ingeschakeld is. Als de accu van de trolley bijna leeg is, kan er ook een knipperend oranje lampje te zien zijn.
B: Accuvoeding		Als het lampje constant groen brandt, dan is het **Power**-**LOAD**-systeem ingeschakeld en wordt hij niet opgeladen. Als het lampje groen knippert, dan wordt de accu opgeladen. De accu wordt alleen opgeladen wanneer de trolley vergrendeld is bij het hoofdeinde van de patiëntruimte van het voertuig.

Ref. en naam	Lampje of knop	Beschrijving
C: Fout		Als het lampje constant oranje brandt, dan is er een fout met de **Power-LOAD**. Druk twee keer op de hoofdvoedingsknop om het product te resetten. Als het lampje constant oranje blijft branden, neemt u contact op met technische ondersteuning. Als het lampje oranje knippert, dan is de accu van de trolley bijna leeg.
D: Omhoog/omlaag	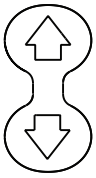	Druk op omhoog (↑) om de hefarmen in de hoogste stand zetten. De brancardpoten worden niet ingeschoven. Druk op omlaag (↓) om de hefarmen en de brancard omlaag te brengen. Schuif de basis van de brancard uit alvorens te drukken.
E: Handmatige vrijzethendel		Druk in om de brancard uit te laden in het geval van een **Power-LOAD**-stroomstoring. Houd de knop ingedrukt totdat de hefarmen van de brancard vandaan staan. Schuif de basis van de brancard uit alvorens te drukken.
F: Indicatielampje hoofdeinde		Als de lampjes constant groen branden, is het hoofdeinde van de brancard in positie. Als de lampjes oranje knipperen in de laadstand, is het hoofdeinde van de brancard niet in positie. Als de lampjes oranje knipperen in de vervoersstand, wordt de **Power-LOAD**-accu niet opgeladen.

Opmerking - Er gaat een constant groen lampje branden bij de indicatielampjes aan het hoofdeinde van de trolley wanneer het product in de vervoersstand staat. Indien de **Power-LOAD**-accu niet wordt opgeladen, gaat er ongeveer 30 seconden na het constante groene lampje een oranje lampje knipperen. Dit knipperende oranje lampje mag de werking van het product niet beïnvloeden.

Indicatielampjes aan het hoofdeinde van de trolley

Deze **Power-LOAD**-indicatielampjes bevinden zich aan het hoofdeinde van de **Power-LOAD**-trolley. De locatie van het oliereservoir is weergegeven als referentie.

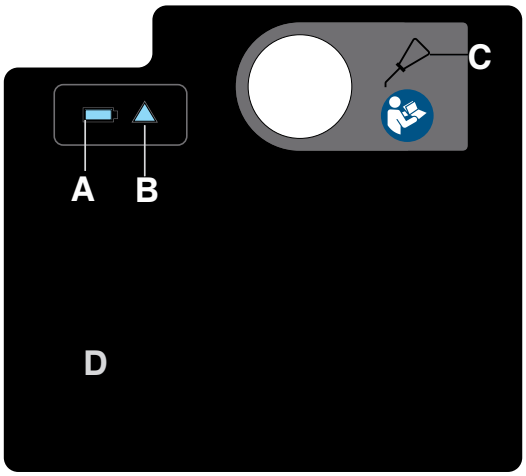

Afbeelding 22 – Sticker op hoofdeinde trolley

Ref. en naam	Pictogram of lampje	Beschrijving
A: Accuvoeding		Als het lampje constant groen brandt, dan is de **Power-LOAD** ingeschakeld en wordt hij niet opgeladen. Als het lampje groen knippert, dan wordt de accu opgeladen. **Opmerking** - De accu wordt alleen opgeladen wanneer de trolley vergrendeld is bij het hoofdeinde van de patiëntruimte van het voertuig.
B: Fout		Als het lampje constant oranje brandt, dan is er een fout met de **Power-LOAD**. Druk twee keer op de hoofdvoedingsknop om het product te resetten. Als het lampje constant oranje blijft branden, neemt u contact op met technische ondersteuning. Als het lampje oranje knippert, dan is de accu van de trolley bijna leeg.
C: Oliereservoir	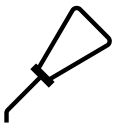	Voeg hier Mobil **Mercon** V Blend ATF-olie (6500-001-293) toe totdat het vol is. Vul het reservoir niet overmatig, om het risico van een defect product of lekkage te vermijden.
D: USB-poort	Niet van toepassing	Verwijder het plaatje om toegang te krijgen tot de USB-poort voor ingangs-uitgangsdiagnostiek. Onderhoud en reparaties mogen uitsluitend door bevoegd personeel worden uitgevoerd.

Handmatige gebruikersbedieningselementen

Met de handmatige gebruikersbedieningselementen kunt u een brancard zonder stroom losmaken van de **Power-LOAD**:

- Vrijzethendel
- Transfervergrendelingstrekker
- Trolleyvrijzetknop
- Brancardvrijzethendel
- Transfervergrendelingsschuif

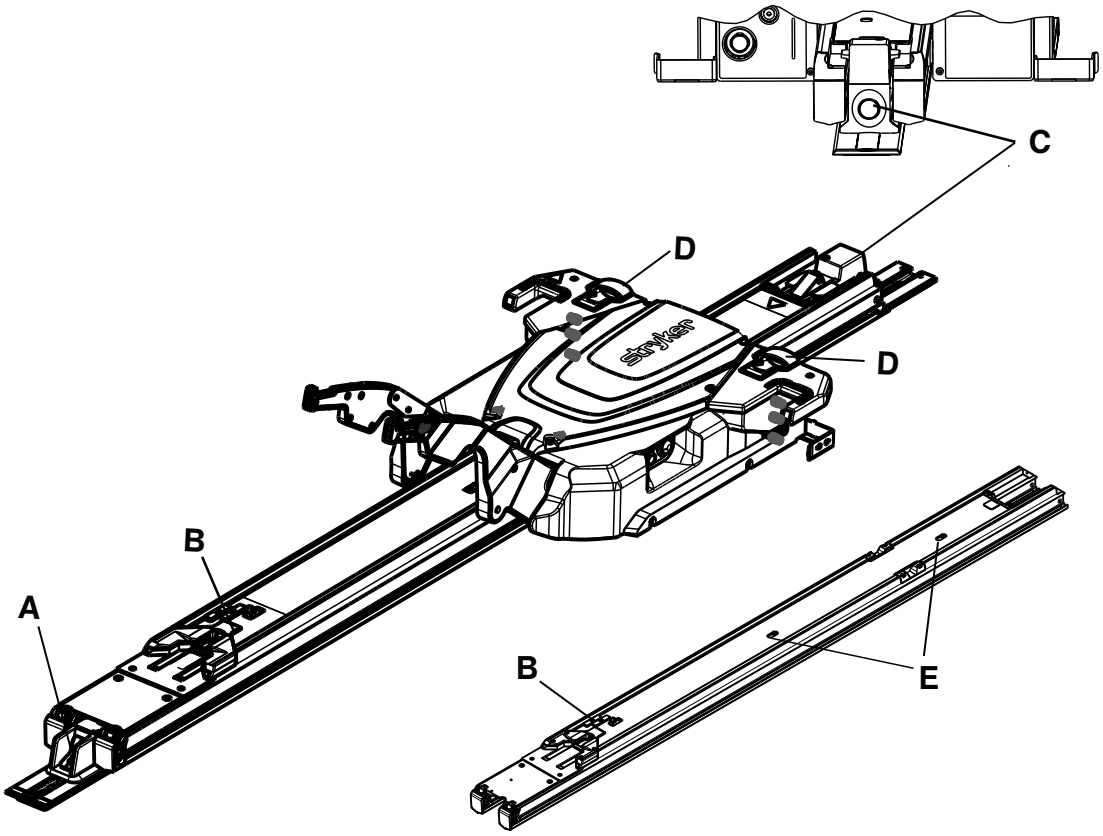

Afbeelding 23 – Transfer getoond met en zonder trolley

Ref. en naam	Pictogram of knop	Beschrijving
A: Vrijzethendel (voeteneinde)		Ingedrukt houden om de brancard los te maken uit de patiëntruimte.
B: Transfervergrendelingstrekker (transfer)		Verschuiven om de transfer vrij te zetten vanuit een vergrendelde positie.
C: Trolley vrijzetten (hoofdeinde)		Indrukken terwijl u de hefarmen omhoog zet om de **Power-LOAD** los te zetten en uit de patiëntruimte van het voertuig te schuiven zonder een brancard. Vervolgens trekt u de trolley uit de patiëntruimte van het voertuig.

Ref. en naam	Pictogram of knop	Beschrijving
D: Brancardvrijzethendel (trolley)		Oplichten om de brancard te ontgrendelen van de **Power-LOAD** wanneer de brancardbasis volledig is uitgeschoven.
E: Transfervergrendelingsschuif (transfer)		Verschuiven om de transfer vrij te zetten vanuit een vergrendelde positie.

Gebruiksrichtlijnen

WAARSCHUWING

- Controleer altijd vóór het gebruik de werking van de **Power-LOAD**. Een storing kan leiden tot letsel bij de patiënt of bediener.
- Wees altijd voorzichtig wanneer u zich verplaatst in de patiëntruimte van het voertuig, om te voorkomen dat u struikelt over de **Power-LOAD**.
- Wees altijd voorzichtig wanneer u de **Power-LOAD** in slechte weersomstandigheden gebruikt (bijvoorbeeld regen, ijs en sneeuw).
- Gebruik de brancard of **Power-LOAD** altijd uitsluitend wanneer alle personen zich uit de buurt van de mechanismen bevinden. Beknelling in de mechanismen van een elektrische brancard of **Power-LOAD** kan ernstig letsel veroorzaken.
- Oefen altijd het in- en uitladen van de brancard met de **Power-LOAD** totdat de bediening van het product volledig begrepen is. Onjuist gebruik kan letsel veroorzaken.
- Sta niet-opgeleid personeel niet toe om te helpen bij het bedienen van de **Power-LOAD**. Niet-opgeleide technici/ medewerkers kunnen letsel bij de patiënt of zichzelf veroorzaken.
- Rijd niet met het voertuig met de trolley in de middelste positie. Deze positie wordt niet vergrendeld en is niet bedoeld voor rijden.
- Gebruik altijd beide handen wanneer u de brancard hanteert. **Power-LOAD** is slechts een hulpvoorziening. Evalueer elke situatie om te bepalen hoe het gewicht dat u vervoert verdeeld en opgetild moet worden.
- Gebruik altijd voldoende bedieners om de kracht op te brengen die vereist is voor het in- en uitladen wanneer u gewichten groter dan 400 lb (181 kg) hanteert. Om de veiligheid te bevorderen, moeten bedieners de brancard in- en uitladen op een vlakke ondergrond. Bij voertuigdekhoogtes van 36 inch (91 cm) moet u mogelijk handmatig uitladen.
- Houd bij elektrisch in- en uitladen altijd de handen en ledematen uit de buurt van de hefarmen van de **Power-LOAD**-trolley en het brancardonderstel.

Opmerking

- Controleer vóór elke dienst of de **Power-LOAD** naar behoren functioneert. De hefarmen moeten de brancard bijvoorbeeld iets omhoog brengen wanneer de brancard wordt ontgrendeld, de acculading moet gecontroleerd worden, en zo nog meer. Als het product niet functioneert, stelt u het voertuig buiten gebruik om de **Power-LOAD** te onderzoeken en repareren.
- Gebruik de **Power-LOAD** niet voor gewichten van meer dan 700 lb (318 kg). Dit omvat het gewicht van de patiënt en van accessoires. Het veilige draagvermogen van de **Power-LOAD** is 870 lb (395 kg), inclusief het gewicht van de brancard.
- Schakel tijdens normaal gebruik niet de hoofdvoedingsknop uit, want dan wordt de accu niet opgeladen.
- Rijd niet met het voertuig met de trolley in de middelste positie. Deze positie wordt niet vergrendeld en is niet bedoeld voor rijden.
- Gebruik de **Power-LOAD** met het voertuig op een vlakke ondergrond, indien mogelijk.
- Wanneer u niet in staat bent om een bezette brancard uit de patiëntruimte van het voertuig te laden, gebruik dan een rugplank om de patiënt uit te laden.
- Stryker beveelt periodieke scholing (tenminste een keer per jaar) voor handmatige back-up-procedures aan. Ga naar www.stryker.com of neem contact op met de vertegenwoordiger van Stryker voor een voorbeeld van een checklist voor bijscholing (Mkt Lit-676).

De brancard elektrisch omhoog zetten, omlaag zetten of vrijgeven

De **Power**-**PRO**-brancards zijn voorzien van twee identieke brancardbedieningsschakelaars. Druk op de knop op een van deze schakelaars om de brancard omhoog te zetten (uitschuiven), de brancard omlaag te zetten (inschuiven) of de brancard vrij te geven uit de **Power**-**LOAD**, indien van toepassing (Afbeelding 24).

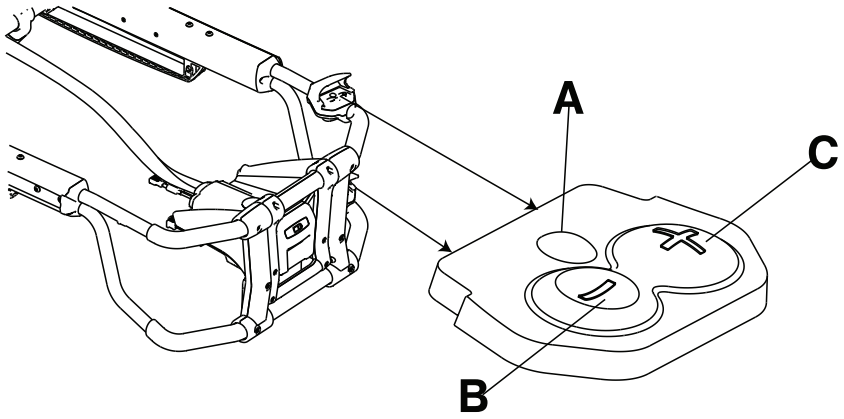

Afbeelding 24 – Brancardbedieningsschakelaars

Referentie	Naam	Beschrijving
A	Vrijzetten	Indrukken om de brancard te ontgrendelen (alleen voor gebruik met **Power**-**LOAD**)
B	Inschuiven (-)	Ingedrukt houden om de matrasdrager omlaag te zetten of het onderframe van de brancard in te schuiven
C	Uitschuiven (+)	Ingedrukt houden om de matrasdrager omhoog te zetten of het onderframe van de brancard uit te schuiven

De acculading controleren

Controleer de acculading van het **SMRT** Pak aan de hand van het accu-indicatielampje op de brancard. Een opgeladen **SMRT** Pak, in werkende toestand, biedt voeding voor maximaal 25 oproepen met een patiënt van 250 lb (113 kg) (het daadwerkelijk resultaat kan variëren). Het 24 VDC **Power**-**PRO**-systeem en de **SMRT** Pak is gespecificeerd voor 2,4 ampère-uur elektrische energie.

WAARSCHUWING - Verwijder de accu niet terwijl de brancard actief is.

LET OP - Laad de accu altijd op voordat u het product in gebruik neemt. Een niet-opgeladen of leeggelopen accu kan gebrekkige prestaties van het product veroorzaken.

Om de acculading te controleren drukt u op de inschuifknop (-) op de brancardbedieningsschakelaar om het accu-indicatielampje op de brancard te activeren. Het accu-indicatielampje op de brancard bevindt zich op de bedieningsbehuizing aan het voeteneinde (weergegeven als een accusymbool).

- Het lampje brandt constant groen wanneer de accu volledig opgeladen is of een toereikende lading heeft.

  Opmerking - Voor het beste resultaat gebruikt u de **SMRT** Pak totdat het accu-indicatielampje op de brancard verandert van constant groen naar knipperend oranje.

- Het lampje knippert oranje wanneer u de accu moet opladen of vervangen.

Opmerking - Het accu-indicatielampje op de brancard hoeft niet oranje te knipperen voordat u de **SMRT** Pak verwijdert en vervangt, maar dit wordt wel aangemerkt als de beste praktijk. U kunt de **SMRT** Pak op elk gewenst moment verwijderen en opladen.

- Het lampje brandt constant oranje om een accufout aan te geven.

Opmerking

- Gebruik uitsluitend door Stryker goedgekeurde accu's.
- Indien aanwezig laadt de elektrische brancardbevestiging de **SMRT** Pak-accu automatisch op. Automatisch opladen vindt plaats wanneer u de brancard in de elektrische brancardbevestiging vergrendelt (geen kabel of stekkers vereist). Het accu-indicatielampje op de brancard knippert even groen om aan te geven dat de accu wordt opgeladen.
- Automatisch opladen gebeurt alleen bij **SMRT** Pak-accu's.

In- en uitladen met elektrische bediening

Breng deze instructiesticker voor elektrische bediening aan op het bord (6390-001-467) en bevestig het bord aan het binnenpaneel van de deur of wand van de patiëntruimte van het voertuig op een plaats waar het bord zichtbaar is voor gebruikers.

Zie *Gebruikersbedieningselementen en indicatielampjes* (pagina 30) voor de plaats van knoppen en lampjes.

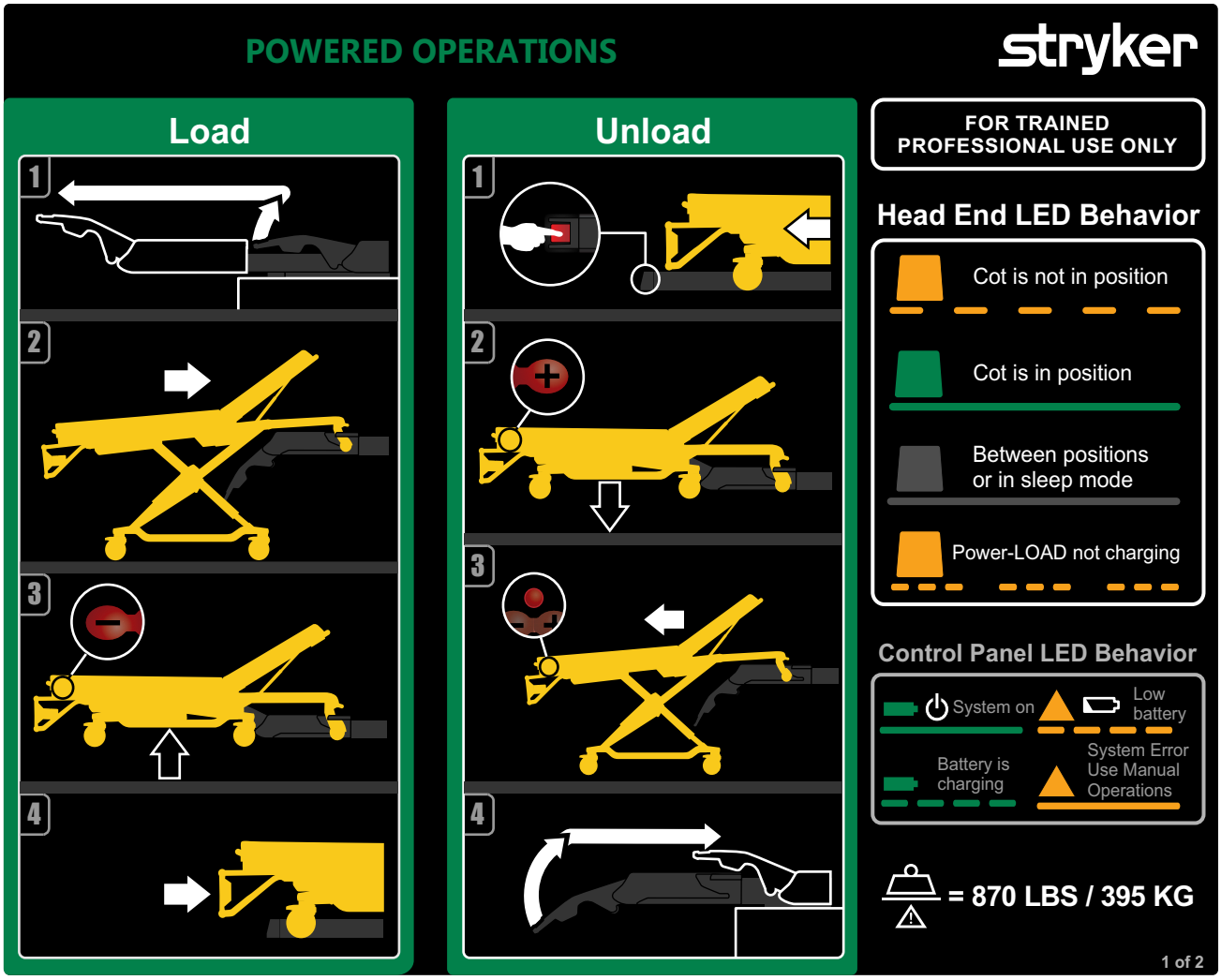

Afbeelding 25 – Elektrische bediening

Power-LOAD inladen met elektrische bediening

1. Zet de hefarmen omhoog om de trolley uit de patiëntruimte van het voertuig te geleiden en trekken.
2. Druk de brancard in de **Power-LOAD** totdat de laadwielpennen van de brancard in hun positie zijn vergrendeld. Zorg dat de brancard is uitgelijnd met de hefarmen wanneer u de brancard inlaadt.
3. Houd de inschuifknop (-) op de brancardbedieningsschakelaar ingedrukt om het onderframe van de brancard volledig in te schuiven totdat de brancard ondersteund wordt.
4. Duw de brancard in de patiëntruimte van het voertuig totdat de hefarmen omlaag komen en de brancard wordt vergrendeld in de **Power-LOAD**.
5. Controleer of de brancard in de **Power-LOAD** is vergrendeld door het voeteneinde van de brancard stevig heen en weer te trekken.
6. Zie *Een Power-PRO-brancard in een voertuig met de Power-LOAD-optie laden* (pagina 44) voor aanvullende instructies voor het inladen.

Power-LOAD uitladen met elektrische bediening

1. Houd de vrijzethendel aan het voeteneinde van het **Power-LOAD**-systeem ingedrukt en trek aan de brancard om deze uit de patiëntruimte van het voertuig te verwijderen.
2. Houd de uitschuifknop (+) op de brancardbedieningsschakelaar ingedrukt om de brancard uit te schuiven totdat de brancardwielen op de grond rusten.

3. Druk op de vrijzetknop op de brancardbedieningsschakelaar om de brancard te ontgrendelen van de **Power-LOAD**.
4. Zet de hefarmen omhoog en geleid de trolley de patiëntruimte van het voertuig in. Verzeker u ervan dat de trolley niet in de weg zit wanneer u de deuren van het voertuig sluit.
5. Zie *Een Power-PRO-brancard uit een voertuig met Power-LOAD-optie laden* (pagina 46) voor aanvullende instructies voor het uitladen.

   Opmerking - Als de **Power-LOAD** een week of langer niet gebruikt gaat worden, druk dan op de hoofdvoedingsknop om het product uit te schakelen en leeglopen van de accu te voorkomen. U moet eventueel het product aan- en weer uitzetten om er zeker van te zijn dat de **Power-LOAD** uitgeschakeld is en niet in de slaapmodus staat.

In- en uitladen met handmatige bediening

Breng deze instructiesticker voor handmatige bediening aan op het bord (6390-001-467) en bevestig het bord aan het binnenpaneel van de deur of wand van de patiëntruimte van het voertuig op een plaats waar het bord zichtbaar is voor gebruikers.

Zie *Gebruikersbedieningselementen en indicatielampjes* (pagina 30) voor de plaats van knoppen en lampjes.

WAARSCHUWING

- Gebruik het **Power-LOAD**-systeem en de accessoires altijd uitsluitend zoals beschreven in de handleidingen. Onjuist gebruik van het **Power-LOAD**-systeem of van een accessoire kan leiden tot letsel bij de patiënt of de bediener. Bij elk ander gebruik van dit product komt de verantwoordelijkheid volledig bij de eigenaar of gebruiker te berusten.
- Ondersteun bij handmatige bediening altijd het gewicht aan het voeteneinde van de brancard.
- Zorg er bij het in- en uitladen altijd voor dat u gereed bent om het volledige gewicht van de brancard te dragen. Zonder stroom kunnen de hefarmen de brancard niet omhoogbrengen.

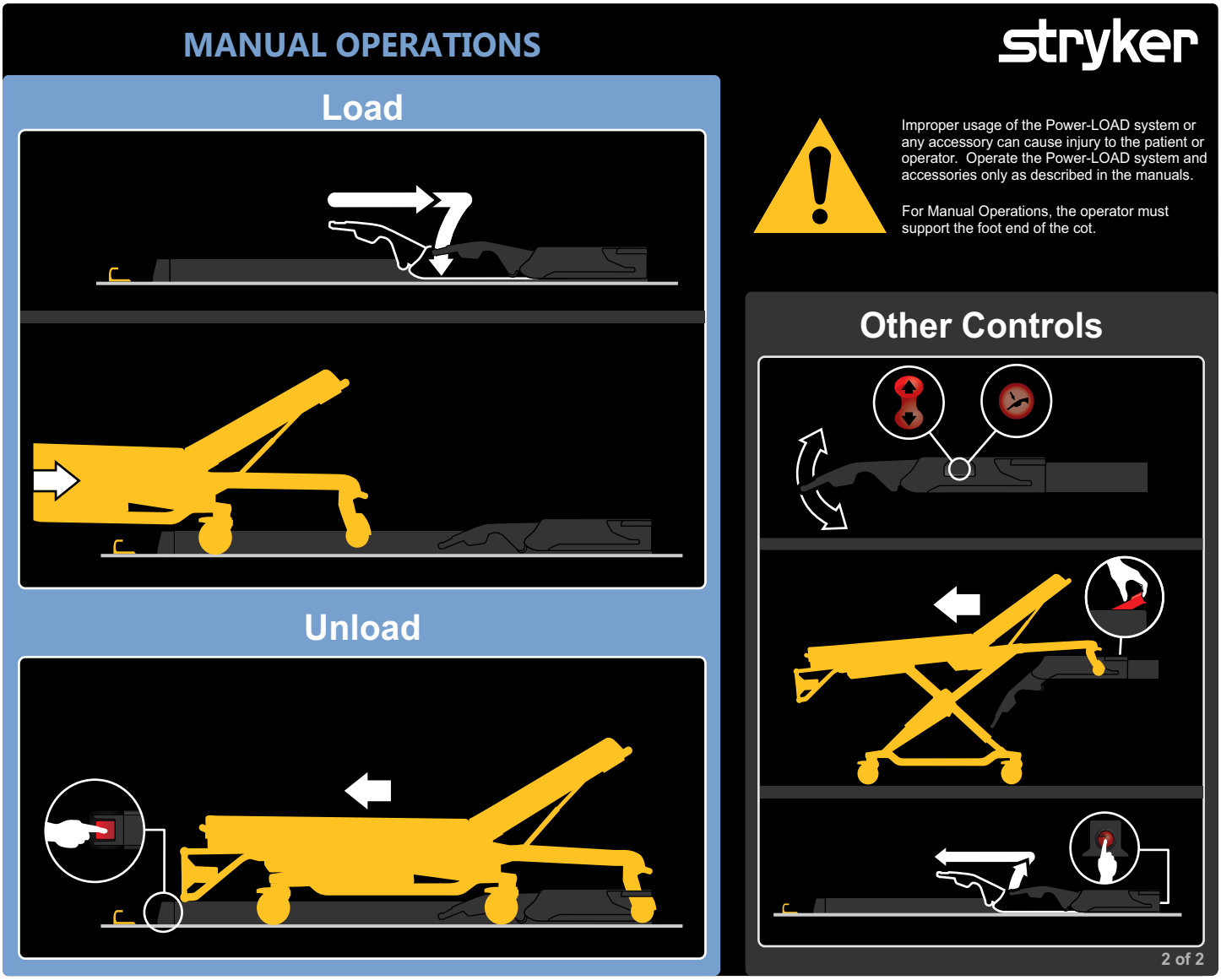

Afbeelding 26 – Handmatige bediening

Opmerking - Als de **Power-LOAD** een week of langer niet gebruikt gaat worden, druk dan op de hoofdvoedingsknop om het product uit te schakelen en leeglopen van de accu te voorkomen. U moet eventueel het product aan- en weer uitzetten om er zeker van te zijn dat de **Power-LOAD** uitgeschakeld is en niet in de slaapmodus staat.

Power-LOAD inladen met handmatige bediening

1. Zorg dat de **Power-LOAD** zich aan het hoofdeinde van de patiëntruimte van het voertuig bevindt met de hefarmen omlaag.
2. Duw de brancard in de patiëntruimte van het voertuig totdat de brancard wordt vergrendeld in de **Power-LOAD**.
3. Controleer of de brancard in de **Power-LOAD** is vergrendeld door het voeteneinde van de brancard stevig heen en weer te trekken.
4. Zie *Een brancard handmatig in een voertuig laden (stroomuitval Power-PRO)* (pagina 51) voor aanvullende instructies voor het inladen.

Power-LOAD uitladen met handmatige bediening

1. Houd de vrijzethendel aan het voeteneinde van het **Power-LOAD**-systeem ingedrukt.

2. Trek aan de brancard om hem uit de patiëntruimte van het voertuig te verwijderen.

De acculading controleren op het Power-LOAD-bedieningspaneel

WAARSCHUWING

- Breng beschadigde accu's altijd terug naar een servicecentrum voor recycling. Werp deze niet weg bij het ongescheiden gemeenteafval. Raadpleeg de plaatselijke distributeur voor in uw land beschikbare retournerings- en/of inzamelingssystemen.
- Koppel altijd de externe netvoedingskabel en de accu van het voertuig los, druk op de hoofdvoedingsknop om het product uit te schakelen en plaats vervolgens de trolley in de laadstand voordat u onderhoud verricht aan de **Power-LOAD**.
- Verwijder de accu niet wanneer de **Power-LOAD** in gebruik is.

De acculading controleren:

1. Ga na of het accuvoedingslampje brandt.
2. Controleer de acculading op het **Power-LOAD**-bedieningspaneel (weergegeven als een accusymbool).
    - Het accuvoedingslampje brandt constant groen wanneer het **Power-LOAD**-systeem ingeschakeld is en niet wordt opgeladen.
    - Het accuvoedingslampje knippert groen tijdens het opladen van de accu.
    - Het foutlampje knippert oranje wanneer de accu bijna leeg is.

De accu opladen

WAARSCHUWING - Druk tijdens normaal gebruik niet op de hoofdvoedingsknop om het product uit te schakelen, want dan wordt de accu niet opgeladen.

Zorg ervoor dat de accu opgeladen is zodat de **Power-LOAD** functioneert. Als de accu leeg is, duurt het minimaal tien uur om de accu weer op te laden. De accu's worden altijd opgeladen wanneer de trolley vergrendeld is in het hoofdeinde van de patiëntruimte van het voertuig.

De accu opladen:

1. Zet de hefarmen omhoog en duw de trolley handmatig in het hoofdeinde van de patiëntruimte van het voertuig.
2. Vergrendel de trolley aan het hoofdeinde van de patiëntruimte van het voertuig.

Opmerking

- Het accuvoedingslampje knippert groen tijdens het opladen van de accu.
- De **Power-LOAD**-accu wordt niet opgeladen indien de indicatielampjes aan het hoofdeinde van de trolley oranje knipperen wanneer het product in de vervoersstand staat.

Power-LOAD opslaan

Voorkom leeglopen van de accu. Alle accu's verliezen lading gedurende opslag of periodes van inactiviteit. Als u de **Power-LOAD** een week of langer niet gaat gebruiken, druk dan op de hoofdvoedingsknop om het product uit te schakelen. U moet eventueel het product aan- en weer uitzetten om er zeker van te zijn dat de **Power-LOAD** uitgeschakeld is en niet in de slaapmodus staat.

De brancardlaadhoogte instellen

U moet de brancardlaadhoogte voor de brancard instellen met de **Power-LOAD**-optie voordat u het voertuig in gebruik neemt. Zie *Compatibiliteit met brancards* (pagina 12) voor een lijst met compatibele brancards. Zie de bedieningshandleiding van uw brancard voor meer informatie over het correct instellen van de brancardhoogte.

Gebruik van een niet bijgewerkte X-framebrancard voor een incident met een groot aantal gewonden

Bij een incident met een groot aantal gewonden kunt u ook bepaalde niet-compatibele brancards gebruiken, waaronder de meeste X-framebrancards.

WAARSCHUWING

- Laat de railklem niet overlappen met de rode afstellingsgrenssticker op de railbuis. Om te voorkomen dat de railbek het brancardframe loslaat, mag de ruimte tussen de railklem en de vaste bek van de rail nooit groter zijn dan 1 in. (2,5 cm).
- Druk de vrijzetknop niet met de hand of vingers in als de railbek openstaat. De railklembevestiging sluit met een krachtige veerwerking.

De bewerkingen voor in- en uitladen lijken op de instructies voor handmatig in- en uitladen van een brancard. Alleen wordt er een railklemconstructie gebruikt in plaats van een brancardvergrendeling aan het voeteneinde. Wanneer u een niet-compatibele brancard inlaadt, vergrendelt u de brancardborgstang in de railklemconstructie.

De optie voor incidenten met veel gewonden bevat een railconstructie voor wand- of vloermontage. Berg deze railconstructie in een kastje op zodat deze in een noodgeval snel in de patiëntruimte van het voertuig kan worden bevestigd.

De Power-LOAD zonder een brancard uit het voertuig schuiven

De **Power-LOAD** vanuit de patiëntruimte van het voertuig schuiven zonder een brancard:

1. Loop naar het hoofdeinde van het **Power-LOAD**-systeem.
2. Terwijl u de hefarmen optilt, drukt u op de trolleyvrijzetknop aan het hoofdeinde van het **Power-LOAD**-systeem (Afbeelding 27).
3. Trek de trolley uit de patiëntruimte van het voertuig (Afbeelding 28).

Afbeelding 27 – Op trolleyvrijzetknop drukken

Afbeelding 28 – Trolley naar buiten trekken

Een Performance-PRO-brancard in een voertuig met de Power-LOAD-optie laden

WAARSCHUWING

- Het in- en uitladen van een bezette brancard in een voertuig moet altijd door minimaal twee getrainde bedieners worden uitgevoerd.
- Laad de met **Power-LOAD** compatibele brancard altijd in de patiëntruimte van het voertuig vóór alle passagiers.

LET OP

- Laat de brancard niet tegen de trolley aan klappen bij het inladen van de brancard om risico van beschadiging van de apparatuur te vermijden.
- Duw de brancard pas in de patiëntruimte van het voertuig nadat de brancardbasis volledig is ingeschoven.

1. Zet de bumper van het voertuig in de hoge stand, indien deze functie aanwezig is.
2. Zet de hefarmen omhoog om de trolley uit de patiëntruimte van het voertuig te geleiden en trekken (Afbeelding 29).

Afbeelding 29 – Trolley uit het voertuig geleiden

3. Zet de brancard omhoog in de inlaadstand.
4. Schuif de inschuifbare hoofdsectie van de brancard volledig uit en vergrendel het voordat u de brancard in de **Power-LOAD** laadt.
5. Druk de brancard in de **Power-LOAD** totdat de laadwielpennen van de brancard in hun positie zijn vergrendeld (Afbeelding 30). Zorg dat de brancard is uitgelijnd met de hefarmen wanneer u de brancard inlaadt.

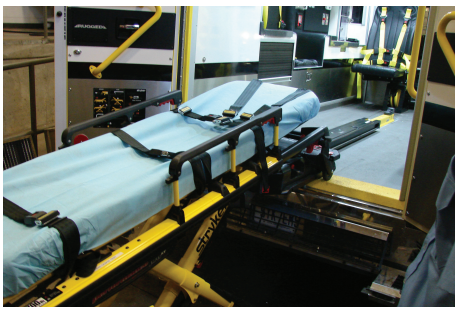

Afbeelding 30 – Wielpennen in positie vergrendelen

6. Kijk naar de indicatielampjes op het hoofdeinde om te controleren of de brancard gereed is om te worden ingeladen.
   - Als de lampjes constant groen branden, is het hoofdeinde van de brancard in positie.
   - Als de lampjes oranje knipperen, is het hoofdeinde van de brancard niet in positie.
7. Druk op de omhoogknop (↑) op het **Power-LOAD**-bedieningspaneel om de hefarmen in de hoogste stand te zetten (Afbeelding 31).

   Opmerking - De brancardpoten worden niet ingeschoven.

Afbeelding 31 – De hefarmen in de hoogste stand zetten

8. Bediener 1 (voeteneinde): Pak het brancardframe vast bij het voeteneinde. Knijp de handmatige vrijzethendel van de brancard in en houd vast.
9. Bediener 2 (zijkant): Pak de buitenste rail vast om de brancard te stabiliseren. Pak vervolgens het basisframe (Afbeelding 32) vast. Nadat de bediener aan het voeteneinde de brancard heeft opgelicht en de handmatige vrijzethendel van de brancard heeft ingeknepen, schuift u het onderframe met één hand in en houdt u dit op zijn plaats.

Afbeelding 32 – Het basisframe vastpakken

10. Bediener 1 (voeteneinde): Laat de handmatige vrijzethendel van de brancard los om het onderframe in de ingeschoven positie te vergrendelen. Zorg dat de handmatige vrijzethendel van de brancard wordt losgelaten. Als de handmatige vrijzethendel van de brancard niet wordt losgelaten, schuift de brancardbasis uit en wordt de brancard niet vergrendeld in de brancardbevestiging.
11. Duw de brancard in de patiëntruimte van het voertuig totdat de hefarmen omlaag komen en de brancard wordt vergrendeld in de **Power-LOAD**.
12. Controleer of de brancard in de **Power-LOAD** is vergrendeld door het voeteneinde van de brancard stevig heen en weer te trekken.

Een Performance-PRO-brancard uit een voertuig met Power-LOAD-optie laden

WAARSCHUWING

- Het in- en uitladen van een bezette brancard in een voertuig moet altijd door minimaal twee getrainde bedieners worden uitgevoerd.
- Wees altijd gereed om het volledige gewicht van de brancard en de patiënt te dragen als de armen de brancard niet opheffen wanneer u een brancard uit de patiëntruimte van het voertuig laadt. Terwijl de brancard wordt ontgrendeld voor verwijdering uit de patiëntruimte van het voertuig brengen de **Power-LOAD**-hefarmen de brancard iets omhoog.
- Zorg bij het uitladen van de brancard altijd dat de brancardbasis uitgeschoven is voordat u op een knop op het **Power-LOAD**-bedieningspaneel drukt.

1. Zet de bumper van het voertuig in de hoge stand, indien deze functie aanwezig is.
2. Houd de vrijzethendel aan het voeteneinde van het **Power-LOAD**-systeem ingedrukt en trek aan de brancard om deze uit de patiëntruimte van het voertuig te verwijderen.
3. Pak het brancardframe aan het voeteneinde vast om de brancard uit de patiëntruimte van het voertuig te trekken.

Opmerking - De indicatielampjes aan het hoofdeinde gaan pas constant groen branden wanneer de brancard gereed is om te worden uitgeladen.

4. Bediener 1 (voeteneinde): Pak het brancardframe vast (Afbeelding 33). Knijp de handmatige vrijzethendel van de brancard in en houd vast.

Afbeelding 33 – Het brancardframe vastpakken

5. Bediener 2 (zijkant): Pak het basisframe vast op de aangewezen plek (Afbeelding 33), licht het iets op en laat het basisframe zakken naar de volledig uitgeschoven positie. Ga na of de brancardwielen op de grond rusten.
6. Bediener 1 (voeteneinde): Laat de handmatige vrijzethendel van de brancard los om het onderframe in de uitgeschoven positie te vergrendelen.
7. Druk op de omlaagknop (↓) op het **Power-LOAD**-bedieningspaneel om de hefarmen en de brancard omlaag te brengen (Afbeelding 34).

Afbeelding 34 – De hefarmen omlaag brengen

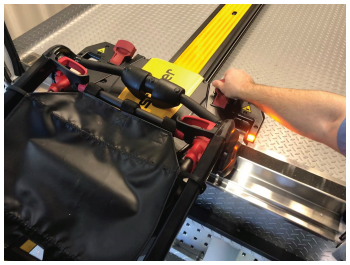

Afbeelding 35 – De brancard ontgrendelen

8. Licht een van de twee handmatige brancardvrijzethendels aan het hoofdeinde van de trolley op om de brancard te ontgrendelen (Afbeelding 35).
9. Zet de hefarmen omhoog en geleid de trolley de patiëntruimte van het voertuig in totdat de armen ver genoeg naar binnen zijn dat ze de deuren van het voertuig niet meer in de weg zitten.

Een Power-PRO-brancard in een voertuig met de Power-LOAD-optie laden

WAARSCHUWING

- Het in- en uitladen van een bezette brancard in een voertuig moet altijd door minimaal twee getrainde bedieners worden uitgevoerd.
- Laad de met **Power-LOAD** compatibele brancard altijd in de patiëntruimte van het voertuig vóór alle passagiers.

LET OP - Laat de brancard niet tegen de trolley aan klappen bij het inladen van de brancard om risico van beschadiging van de apparatuur te vermijden.

1. Zet de bumper van het voertuig in de hoge stand, indien deze functie aanwezig is.
2. Zet de hefarmen omhoog om de trolley uit de patiëntruimte van het voertuig te geleiden en trekken (Afbeelding 36).

Afbeelding 36 – Trolley uit het voertuig geleiden

Afbeelding 37 – De laadhoogte instellen

3. Houd de uitschuifknop (+) op de brancardbedieningsschakelaar ingedrukt om het onderframe van de brancard uit te schuiven voor het instellen van de laadhoogte (Afbeelding 37).
4. Schuif de inschuifbare hoofdsectie van de brancard volledig uit en vergrendel het voordat u de brancard in de **Power-LOAD** laadt.
5. Druk de brancard in de **Power-LOAD** totdat de laadwielpennen van de brancard in hun positie zijn vergrendeld (Afbeelding 38). Zorg dat de brancard is uitgelijnd met de hefarmen wanneer u de brancard inlaadt.

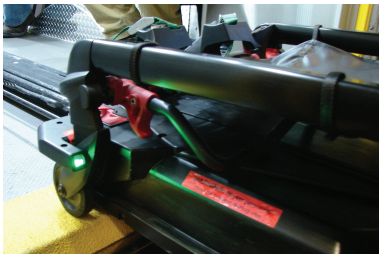

Afbeelding 38 – Wielpennen in positie vergrendelen

6. Kijk naar de indicatielampjes op het hoofdeinde om te controleren of de brancard gereed is om te worden ingeladen.
   a. Als de lampjes constant groen branden, is het hoofdeinde van de brancard in positie.
   b. Als de lampjes oranje knipperen, is het hoofdeinde van de brancard niet in positie.
7. Houd de inschuifknop (-) op de brancardbedieningsschakelaar (Afbeelding 39) ingedrukt om het onderframe van de brancard volledig in te schuiven totdat de brancard ondersteund wordt.

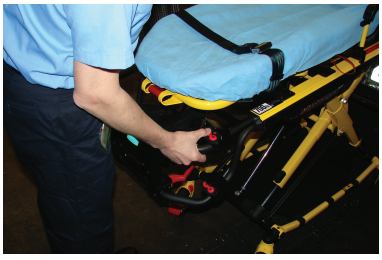

Afbeelding 39 – De brancard volledig inschuiven

8. Duw de brancard in de patiëntruimte van het voertuig totdat de hefarmen omlaag komen en de brancard wordt vergrendeld in de **Power-LOAD**.
9. Controleer of de brancard in de **Power-LOAD** is vergrendeld door het voeteneinde van de brancard stevig heen en weer te trekken.

Een Power-PRO-brancard uit een voertuig met Power-LOAD-optie laden

WAARSCHUWING

- Het in- en uitladen van een bezette brancard in een voertuig moet altijd door minimaal twee getrainde bedieners worden uitgevoerd.
- Wees altijd gereed om het volledige gewicht van de brancard en de patiënt te dragen als de armen de brancard niet opheffen wanneer u een brancard uit de patiëntruimte van het voertuig laadt. Terwijl de brancard wordt ontgrendeld voor verwijdering uit de patiëntruimte van het voertuig brengen de **Power-LOAD**-hefarmen de brancard iets omhoog.

1. Zet de bumper van het voertuig in de hoge stand, indien deze functie aanwezig is.
2. Houd de vrijzethendel aan het voeteneinde van het **Power-LOAD**-systeem ingedrukt en trek aan de brancard om deze uit de patiëntruimte van het voertuig te verwijderen (Afbeelding 40).

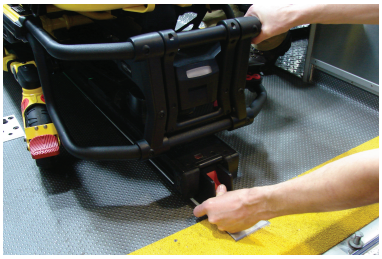

Afbeelding 40 – De vrijzethendel ingedrukt houden

Afbeelding 41 – Het brancardframe vastpakken

3. Pak het brancardframe aan het voeteneinde vast om de brancard uit de patiëntruimte van het voertuig te trekken (Afbeelding 41).

   Opmerking - De indicatielampjes aan het hoofdeinde gaan pas constant groen branden wanneer de brancard gereed is om te worden uitgeladen.
4. Houd de uitschuifknop (+) op de brancardbedieningsschakelaar ingedrukt om de brancard uit te schuiven totdat de brancardwielen op de grond rusten.
5. Laat de uitschuifknop (+) los wanneer de brancard niet meer door de hefarmen wordt gedragen. De beweging van de hefarmen wordt voortgezet totdat ze volledig omlaag staan.
6. Druk op de vrijzetknop (Afbeelding 42) op de brancardbedieningsschakelaar aan het voeteneinde van de brancard of licht een van de twee handmatige brancardvrijzethendels aan het hoofdeinde van de trolley op om de brancard te ontgrendelen (Afbeelding 43).

Afbeelding 42 – Op de vrijzetknop drukken

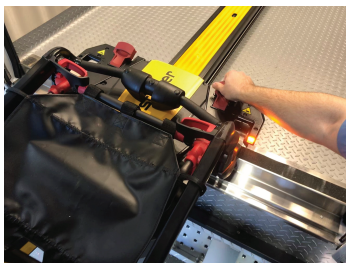

Afbeelding 43 – De brancard ontgrendelen

7. Zet de hefarmen omhoog en geleid de trolley de patiëntruimte van het voertuig in totdat de armen ver genoeg naar binnen zijn dat ze de deuren van het voertuig niet meer in de weg zitten.

Een brancard handmatig uit een voertuig laden nadat hij is ingeladen met Power-LOAD (stroomuitval of systeemfout Power-LOAD)

Als de stroom van de **Power-LOAD** uitvalt of er een systeemfout optreedt nadat er een brancard is ingeladen, volgt u deze aanwijzingen op om de brancard uit te laden.

WAARSCHUWING

- Het in- en uitladen van een bezette brancard in een voertuig moet altijd door minimaal twee getrainde bedieners worden uitgevoerd.
- Wees altijd gereed om het volledige gewicht van de brancard en de patiënt te dragen wanneer u een brancard uit de patiëntruimte van het voertuig laadt terwijl er sprake is van stroomuitval of een systeemfout van de **Power-LOAD**.
- Zorg bij het uitladen van de brancard altijd dat de brancardbasis uitgeschoven is voordat u op een knop op het **Power-LOAD**-bedieningspaneel drukt.
- Zorg er bij het in- en uitladen altijd voor dat u gereed bent om het volledige gewicht van de brancard te dragen. Zonder stroom kunnen de hefarmen de brancard niet omhoogbrengen.

Opmerking - De hefarmen staan in de stand omhoog.

1. Houd de vrijzethendel aan het voeteneinde van het **Power-LOAD**-systeem ingedrukt en trek aan de brancard om deze uit de patiëntruimte van het voertuig te verwijderen (Afbeelding 44).

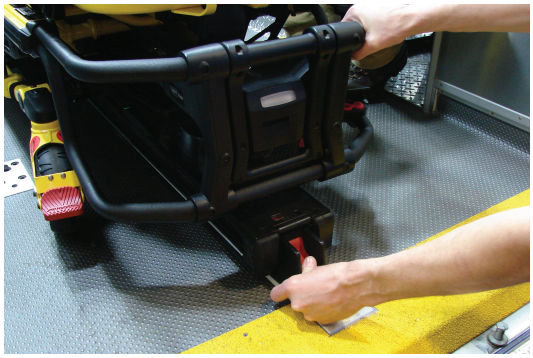

Afbeelding 44 – De vrijzethendel ingedrukt houden

2. Pak het brancardframe aan het voeteneinde vast om de brancard uit de patiëntruimte van het voertuig te trekken.

   Voor model 6500/6506 en 6510/6516 met **Power-LOAD**-optie:

   - Bediener 1: Pak het brancardframe vast bij het voeteneinde. Terwijl u het gewicht van de brancard ondersteunt, geleidt en trekt u de brancard uit de patiëntruimte van het voertuig. Houd de uitschuifknop (+) op de brancardbedieningsschakelaar ingedrukt om de brancard uit te schuiven totdat de brancardwielen op de grond rusten.
   - Bediener 2: Pak de buitenste rail vast om de brancard te stabiliseren.

   Voor model 6085/6086 met de **Power-LOAD**-optie:

   - Bediener 1: Pak het brancardframe vast.
   - Bediener 2: Pak het onderstelframe vast op de aangewezen plek, licht het iets op, en laat het onderstelframe naar de volledig uitgeschoven positie zakken terwijl bediener 1 de handmatige vrijzethendel van de brancard ingeknepen houdt. Ga na of de brancardwielen op de grond rusten.
   - Bediener 1 (voeteneinde): Laat de handmatige vrijzethendel van de brancard los om het onderframe in de uitgeschoven positie te vergrendelen.

3. Druk op de handmatige vrijzetknop op het **Power-LOAD**-bedieningspaneel (Afbeelding 45).

Afbeelding 45 – Op de handmatige vrijzetknop drukken

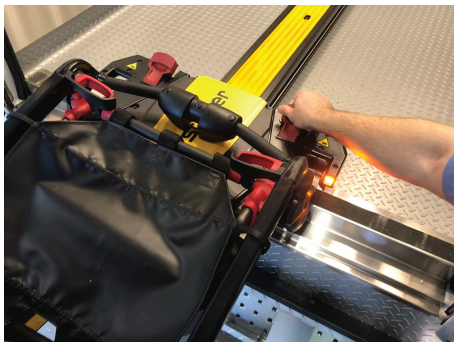

Afbeelding 46 – De brancard ontgrendelen

4. Licht een van de handmatige brancardvrijzethendels aan het hoofdeinde van de **Power-LOAD** op om de brancard te ontgrendelen (Afbeelding 46).
5. Zet de hefarmen omhoog en geleid de trolley de patiëntruimte van het voertuig in totdat de armen ver genoeg naar binnen zijn dat ze de deuren van het voertuig niet meer in de weg zitten.
6. Stel het voertuig na de oproep buiten gebruik om de **Power-LOAD** te laten onderzoeken en repareren.

Een brancard handmatig in een voertuig laden na stroomuitval van een elektrische brancardbevestiging of systeemfout

WAARSCHUWING

- Het in- en uitladen van een bezette brancard in een voertuig moet altijd door minimaal twee getrainde bedieners worden uitgevoerd.
- Laad altijd de brancard in voordat u patiënten laat instappen in de patiëntruimte van het voertuig.

LET OP - Duw de brancard pas in de patiëntruimte van het voertuig nadat u de basis van de brancard volledig hebt ingeschoven.

1. Zet de bumper van het voertuig in de hoge stand, indien deze functie aanwezig is.
2. Plaats de trolley aan het hoofdeinde van de patiëntruimte van het voertuig met de hefarmen omlaag. Om de trolley naar het hoofdeinde te verplaatsen zet u de hefarmen omhoog en geleid u de trolley de patiëntruimte van het voertuig in totdat de **Power-LOAD** op zijn plaats vastklikt met de hefarmen omlaag.
3. Schuif de intrekbare hoofdsectie van de brancard volledig uit en vergrendel deze voordat u de brancard in de elektrische brancardbevestiging laadt.
4. Plaats de brancard in een laadstand (elke stand waarbij de laadwielen van de brancard ter hoogte van de vloer van de patiëntruimte van het voertuig staan).
5. Verrijd de brancard naar de open patiëntruimte van het voertuig.
6. Duw de brancard voorwaarts totdat de laadwielen van de brancard op de vloer van de patiëntruimte van het voertuig rusten en de veiligheidsstang van de brancard wordt vastgezet door de veiligheidshaak van het voertuig (Afbeelding 47).

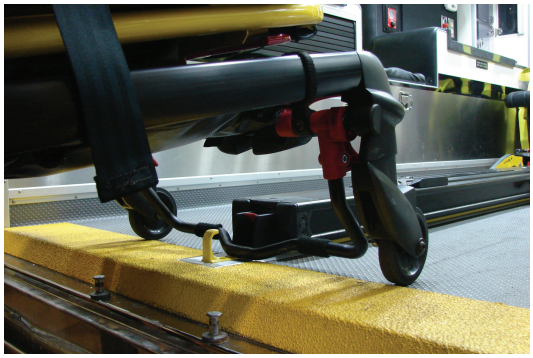

Afbeelding 47 – Voertuigveiligheidshaak

Opmerking - Voor maximale ruimte voor het optillen van de basis trekt u de brancard naar buiten totdat de veiligheidsstang van de brancard wordt vastgezet door de veiligheidshaak van het voertuig.

Voor **Power-PRO XT** of **Power-PRO IT** met de **Power-LOAD**-optie:

- Pak het brancardframe vast bij het voeteneinde.
- Til het voeteneinde van de brancard op en houd de inschuifknop (-) op de brancardbedieningsschakelaar ingedrukt om het onderframe van de brancard volledig in te schuiven.

Opmerking - Het onderframe van de brancard wordt in minder dan drie seconden ingeschoven.

Voor **Performance-PRO XT** met de **Power-LOAD**-optie:

- Bediener 1 (voeteneinde): Pak het brancardframe vast bij het voeteneinde. Knijp de handmatige vrijzethendel van de brancard in en houd vast.
- Bediener 2 (zijkant): Pak de buitenste rail vast om de brancard te stabiliseren. Pak vervolgens het basisframe vast. Nadat de bediener aan het voeteneinde de brancard heeft opgelicht en de handmatige vrijzethendel van de brancard heeft ingeknepen, schuift u het onderframe met één hand in en houdt u dit op zijn plaats.
- Bediener 1 (voeteneinde): Laat de handmatige vrijzethendel van de brancard los om het onderframe in de ingeschoven positie te vergrendelen.

7. Duw de brancard in de patiëntruimte van het voertuig totdat de brancard wordt vergrendeld in de **Power-LOAD**.
8. Controleer of de brancard in de elektrische brancardbevestiging is vergrendeld door het voeteneinde van de brancard stevig heen en weer te trekken.

Stel het voertuig na de dienstoproep buiten gebruik om de **Power-LOAD** te laten onderzoeken en repareren.

Een brancard handmatig uit een voertuig laden

WAARSCHUWING

- Het in- en uitladen van een bezette brancard in een voertuig moet altijd door minimaal twee getrainde bedieners worden uitgevoerd.
- Gebruik altijd beide handen wanneer u de brancard hanteert. **Power-LOAD** is slechts een hulpvoorziening. Evalueer elke situatie om te bepalen hoe het gewicht dat u vervoert verdeeld en opgetild moet worden.
- Gebruik altijd voldoende bedieners om de kracht op te brengen die vereist is voor het in- en uitladen wanneer u gewichten groter dan 400 lb (181 kg) hanteert. Om de veiligheid te bevorderen, moeten bedieners de brancard in- en uitladen op een vlakke ondergrond. Bij voertuigdekhoogtes van 36 inch (91 cm) moet u mogelijk handmatig uitladen.
- Zorg bij het uitladen van de brancard altijd dat het brancardonderstel uitgeschoven is, voordat u op een knop op het **Power-LOAD**-bedieningspaneel drukt.

1. Zet de bumper van het voertuig in de hoge positie, indien deze functie aanwezig is.
2. Houd de vrijzethendel of de vrijzetknop aan het voeteneinde van de brancardbevestiging ingedrukt en trek aan de brancard om deze uit de patiëntruimte van het voertuig te verwijderen.
3. Pak het brancardframe aan het voeteneinde vast om de brancard uit de patiëntruimte van het voertuig te trekken.

   Voor **Power-PRO XT** of **Power-PRO IT** met de **Power-LOAD**-optie:

   - Bediener 1: Pak het brancardframe vast bij het voeteneinde. Terwijl u het gewicht van de brancard ondersteunt, geleidt en trekt u de brancard uit de patiëntruimte van het voertuig totdat de veiligheidsstang van de brancard wordt vastgezet door de veiligheidshaak van het voertuig. Houd de uitschuifknop (+) op de brancardbedieningsschakelaar ingedrukt om de brancard uit te schuiven totdat de brancardwielen op de grond rusten.

   - Bediener 2: Verzeker u ervan dat de veiligheidsstang van de brancard door de veiligheidshaak van het voertuig is vastgezet. Pak de buitenste rail van de brancard vast om de brancard te stabiliseren. Duw de vrijzethendel van de brancardveiligheidsstang naar voren om de brancardveiligheidsstang los te maken van de voertuigveiligheidshaak in de patiëntruimte van het voertuig.

   Voor **Performance-PRO XT** met de **Power-LOAD**-optie:

   - Bediener 1 (voeteneinde): Pak het brancardframe vast bij het voeteneinde. Terwijl u het gewicht van de brancard ondersteunt, geleidt en trekt u de brancard uit de patiëntruimte van het voertuig totdat de veiligheidsstang van de brancard wordt vastgezet door de veiligheidshaak van het voertuig.

   - Bediener 2 (zijkant): Pak het onderstelframe vast op de aangewezen plek, licht het iets op, en laat het onderstelframe naar de volledig uitgeschoven positie zakken terwijl bediener 1 de handmatige vrijzethendel van de brancard ingeknepen houdt.

   - Bediener 1 (voeteneinde): Laat de handmatige vrijzethendel van de brancard los en verzeker u ervan dat het onderframe op zijn plaats vastklikt. Zet de brancard op de grond.

   - Bediener 2 (zijkant): Duw de vrijzethendel van de brancardveiligheidsstang naar voren om de brancardveiligheidsstang los te maken van de voertuigveiligheidshaak in de patiëntruimte van het voertuig.

   Opmerking - In het onwaarschijnlijke geval dat het voeteneinde van de brancard niet correct werkt en u de brancard niet uit het voertuig kunt halen, verwijdert u de patiënt met gebruik van een andere methode (bijvoorbeeld met een rugplank of veldbrancard).

Een brancard uit een voertuig verwijderen ter reparatie

WAARSCHUWING

- Het in- en uitladen van een bezette brancard in een voertuig moet altijd door minimaal twee getrainde bedieners worden uitgevoerd.
- Gebruik altijd beide handen wanneer u de brancard hanteert. **Power-LOAD** is slechts een hulpvoorziening. Evalueer elke situatie om te bepalen hoe het gewicht dat u vervoert verdeeld en opgetild moet worden.
- Zorg bij het uitladen van de brancard altijd dat de brancardbasis uitgeschoven is voordat u op een knop op het **Power-LOAD**-bedieningspaneel drukt.

1. Bediener 1: Houd de trolleyvrijzetknop aan het hoofdeinde van het **Power-LOAD**-systeem ingedrukt.
2. Bediener 2: Schuif de transfervergrendelingstrekkers (het dichtst bij het voeteneinde) richt het voeteneinde van de transferconstructie om deze te ontgrendelen. Duw de brancard en de transfer met de hulp van bediener 1 krachtig uit de patiëntruimte van het voertuig.

3. Bediener 1: Druk met een schroevendraaier of een soortgelijk gereedschap op de haakconstructie onder de transfer terwijl bediener 2 de transfer vooruit duwt richting het hoofdeinde van de patiëntruimte van het voertuig om de brancard los te halen van de vergrendeling.
4. Nadat de brancard is ontgrendeld trekt u de brancard helemaal naar buiten.
5. Zorg dat de brancardbasis is uitgeschoven en licht vervolgens een van de handmatige brancardvrijzethendels aan het hoofdeinde van de **Power-LOAD** op om de brancard te ontgrendelen.

Een brancard handmatig in een voertuig laden (stroomuitval Power-PRO)

WAARSCHUWING

- Het in- en uitladen van een bezette brancard in een voertuig moet altijd door minimaal twee getrainde bedieners worden uitgevoerd.
- Laad altijd de brancard in voordat u patiënten laat instappen in de patiëntruimte van het voertuig.

LET OP

- Duw de brancard pas in de patiëntruimte van het voertuig nadat u het brancardonderstel volledig hebt ingeschoven.
- Laat de brancard niet tegen de trolley aan klappen bij het inladen van de brancard, om risico van beschadiging van de uitrusting te vermijden.
- Laat de handmatige vrijzethendel pas los wanneer de brancard in positie is vergrendeld aan het voeteneinde. Als u te vroeg loslaat, kan het brancardonderstel het vergrendelen van de brancard in de **Power-LOAD** belemmeren.

1. Zet de bumper van het voertuig in de hoge positie, indien deze functie aanwezig is.
2. Zet de hefarmen omhoog om de trolley uit de patiëntruimte van het voertuig te geleiden en trekken (Afbeelding 48).

Afbeelding 48 – De trolley uit het voertuig geleiden

3. Zet de brancard omhoog in de inlaadstand.
4. Schuif de inschuifbare hoofdsectie van de brancard volledig uit en vergrendel het voordat u de brancard in de **Power-LOAD** laadt.
5. Druk de brancard in de **Power-LOAD** totdat de laadwielpennen van de brancard in hun positie zijn vergrendeld (Afbeelding 49). Zorg dat de brancard is uitgelijnd met de hefarmen wanneer u de brancard inlaadt.
6. Kijk naar de indicatielampjes op het hoofdeinde om te controleren of de brancard gereed is om te worden ingeladen.
   - Als de lampjes constant groen branden, is het hoofdeinde van de brancard in positie.
   - Als de lampjes oranje knipperen, is het hoofdeinde van de brancard niet in positie.
7. Druk op de omhoogknop (↑) op het **Power-LOAD**-bedieningspaneel (Afbeelding 50) om de hefarmen in de hoogste stand te zetten.

   Opmerking - De brancardpoten worden niet ingeschoven.

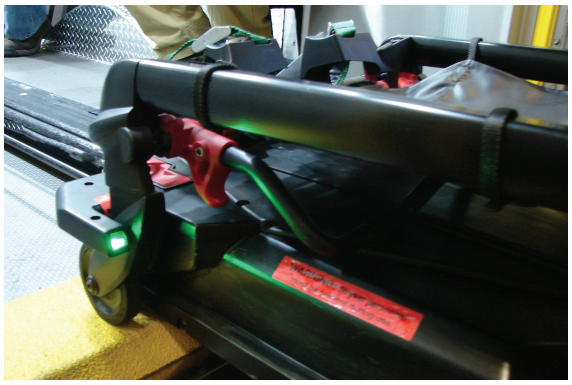

Afbeelding 49 – De wielpennen in positie vergrendelen

Afbeelding 50 – Op de omhoogknop drukken om de hefarmen omhoog te zetten

8. Bediener 1 (voeteneinde): Pak het brancardframe vast bij het voeteneinde. Knijp de handmatige vrijzethendel van de brancard in en houd vast.
9. Bediener 2 (zijkant): Pak het onderstelframe vast. Nadat de bediener aan het voeteneinde de handmatige vrijzethendel van de brancard heeft ingeknepen, schuift u het onderframe met één hand in en stabiliseert u de brancard met de andere hand.
10. Beide bedieners: Duw de brancard in de patiëntruimte van het voertuig totdat de hefarmen omlaag komen en de brancard wordt vergrendeld in de **Power-LOAD**.
11. Bediener 1: Blijf de handmatige vrijzethendel van de brancard ingeknepen houden.
12. Controleer of de brancard in de **Power-LOAD** is vergrendeld door het voeteneinde van de brancard stevig heen en weer te trekken.
13. Nadat de oproep is afgehandeld stelt u de brancard buiten gebruik om de **Power-PRO**-brancard te laten onderzoeken en repareren.

    Opmerking - Power-LOAD laadt de **SMRT** Pak-accu automatisch op wanneer de brancard in de vervoerstand in de **Power-LOAD** is vergrendeld (geen kabel of stekkers vereist). Het accu-indicatielampje op de brancard knippert kortstondig groen om aan te geven dat de accu wordt opgeladen.

Preventief onderhoud

Regelmatige inspectie en afstellingen

Onderhoudsintervallen

Dit schema is een algemene richtlijn voor het onderhoud. Het vereiste onderhoudsschema kan variëren afhankelijk van:

- Het volume aan oproepen
- Het weer
- Het terrein
- De geografische locatie
- Het individuele gebruik

Als u niet zeker weet hoe of wanneer u deze controles moet uitvoeren, neemt u contact op met de onderhoudsmonteur van Stryker.

Wanneer u preventieve onderhoudscontroles van de **Power-LOAD** uitvoert, moet u ook een preventieve onderhoudscontrole van de bijbehorende, met **Power-LOAD** compatibele brancard en van de optie voor wielgeleidingsconstructie (indien van toepassing) uitvoeren om de inzetbaarheid van het gehele systeem te bevestigen.

Onderhoud met Power-LOAD compatibele brancard

Slijtageonderdelen die mogelijk moeten worden vervangen op de met **Power-LOAD** compatibele brancard omvatten het brancardarmafstandsstuk (6500-002-123), de basisaanslag (6085-001-094) en de laadwielpen (6500-002-104).

Onderhoud optie voor wielgeleidingsconstructie (indien van toepassing)

Om de bevestigingsfunctie van de **Power-LOAD** te behouden, controleert u of de wielgeleiding werkt en of de structuur daarvan niet is aangetast. Het wielgeleidingsrailsysteem ondersteunt het **Power-LOAD**-systeem bij het laden van de brancard. Als de wielgeleiding is aangetast, moet deze onmiddellijk worden vervangen.

Opmerking - Het onderhoudsschema van de **Power-LOAD** is gebaseerd op 10 oproepen per dag. Pas het schema voor vast onderhoud aan op grond van uw daadwerkelijke inzet.

Elke maand of twee uur

Inspecteer deze onderdelen elke maand of twee uur motorlooptijd, wat het eerst komt.

Controleren	Routine
Vergrendelingslocatie	Vuil verwijderen van de vergrendelingslocatie aan het voeteneinde op de transfer

Elke drie maanden of zes uur

Inspecteer deze onderdelen elke drie maanden of zes uur motorlooptijd, wat het eerst komt.

Controleren	Routine
Losse bevestigingsmiddelen	Vervangen indien los
Accuklemschroeven	Losse schroeven aanhalen (aanhaalmoment 9 lb/inch) (1 Nm)
Transferconstructie en ankerconstructie	Vuil verwijderen van de bovenkant van de transferconstructie en ankerconstructie

Controleren	Routine
Transferrolwielkanalen	Transferrolwielkanalen reinigen om ophoping van vuil te voorkomen
Trolleystopintegrator	Losse schroeven aanhalen

Elke twaalf maanden of 24 uur

Inspecteer deze onderdelen elke 12 maanden of 24 uur motorlooptijd, wat het eerst komt.

Controleren	Routine
Accu	Vervangen als heffen moeizaam verloopt
Alle onderdelen	Alle onderdelen controleren en versleten onderdelen, waaronder armafdekkingen, armslijtageblokken, boven- en zijafdekkingen trolley, veren brancardvrijzethendel, afdekking ankerhendel, afdekking verankerend inductief primair circuit, transfervergrendelingsplaat, transfervergrendelingspen en brancardgeleiders, zo nodig vervangen **Opmerking** - De transfervergrendelingsplaat (639000010260) is enkel compatibel met **Power-LOAD**-eenheden die zijn geproduceerd na 31 juli 2017 of eenheden waarop eerder kit 639007000021 is geïnstalleerd. Controleer het etiket met het serienummer van het product voor de fabricagedatum.
Aanslagbumpers	Vervangen als de hoek beschadigd is
Motor	Vervangen als de motor niet in beweging komt
Uiteinde cilinderstang	Vervangen als **Power-LOAD** in de handmatige modus werkt en het foutlampje brandt
Werking van alle functies	Zie *Installatiechecklist* in de bedieningshandleiding
Hydraulica	Controleren op lekkage van hydraulica
Transfervergrendelingslager	Eenmaal per jaar vervangen **Opmerking** - Zorg er tijdens het vervangen van het lager voor dat het omliggende gebied schoon is (anker) en breng molybdeendisulfidevet aan op de transfervergrendelingspen.
V-geleidingsrolwieltjes	Als het product moeizaam rolt of er slijtage zichtbaar is in het transferrolwielkanaal voorbij de binnenste stang, vervangt u de V-geleidingsrolwieltjes op de trolley en verwisselt u de buitenste transferstang aan de onderkant, rechts vanuit de patiënt gezien met de buitenste transferstang aan de bovenkant, rechts vanuit de patiënt gezien. Controleer alle andere rolwieltjes op schade en overmatige slijtage. Zo nodig vervangen.
Hefarmveren	Vervang de hefarmveren (0038-895-000) die zich onder de bovenafdekking van de trolley bevinden

Vervangingsschema vlakke rolwiel- en V-geleideronderdelen

U moet de vlakke rolwiel- en V-geleideronderdelen na elke 14.110 oproepen vervangen. Dit is om ervoor te zorgen dat de **Power-LOAD** functioneel blijft. Raadpleeg deze tabel met oproepvolume/tijd om aan deze vereiste te kunnen voldoen. De tijdtabel helpt ook bij het plannen van passende onderhoudsintervallen.

Oproepen per dag	Maanden
6	80
7-8	60
9-10	48
11-12	40
13	36
14-15	30

Vervangingsschema lageronderdelen transfervergrendeling

U moet de lageronderdelen van de transfervergrendeling na elke 3653 oproepen vervangen. Dit is om ervoor te zorgen dat de **Power-LOAD** functioneel blijft. Raadpleeg deze tabel met oproepvolume/tijd om aan deze vereiste te kunnen voldoen.

Oproepen per dag	Maanden
2	60
3	40
4-5	24
6	20
7-8	15
9-10	12
11-12	10
13-15	8

Reiniging

WAARSCHUWING

- Druk voor onderhoud of reiniging altijd op de hoofdvoedingsknop om de eenheid uit te zetten.
- Gebruik bij hogedrukreiniging altijd geschikte persoonlijke beschermingsmiddelen om inademing van smetstoffen te voorkomen. Hogedrukreinigingsapparatuur kan vuil vernevelen.

LET OP

- Spuit niet rechtstreeks onder de trolley omhoog het trolleymechanisme in. Water kan in de trolleybehuizing binnendringen en kan corrosie versnellen of de werking aantasten.
- Voer geen reiniging, reparatie of onderhoud uit terwijl het product in gebruik is.

Het product is geschikt voor hogedrukreiniging. Het product kan enige tekenen van oxidatie of verkleuring vertonen na doorlopende reiniging. Er vindt geen vermindering van de prestaties plaats door hogedrukreiniging, zolang de juiste procedures worden gevolgd.

- Volg de aanbevelingen van de fabrikant betreffende verdunning van de reinigingsvloeistof nauwkeurig op.
- Reinig de **Power-LOAD** met een hogedrukspuit en aanbevolen reinigingsmiddelen. Spuit het product schoon en droog de transferrails en de armscharnieren af met een doek.
- Reinig de **Power-LOAD** onder hoge druk met een handlans of neem het product af met een schone doek en aanbevolen reinigingsmiddelen.
- Wanneer u het product afspoelt of reinigt onder hoge druk, spuit dan niet rechtstreeks onder de trolley omhoog het trolleymechanisme in. Water kan in de trolleybehuizing binnendringen en kan corrosie versnellen of de werking aantasten.
- Maak de transferrolwielkanalen schoon met een zachte doek en borstel om te voorkomen dat vuil zich ophoopt.
- Verwijder de bovenafdekking van de trolley en de vanuit de patiënt gezien linker afdekkingsconstructie om de besturingsprintconstructie met een doek af te drogen.
- Koppel de motor- en accuconnectors los en droog de connectors met een doek af.
- Droog de transferrails en armscharnieren met een doek af.
- Bij het reinigen parkeert u de ambulance met de neus hoger dan de achterkant en schuift u de transfer en de trolley uit zodat het water uit de achterkant van de patiëntruimte van het voertuig wegloopt.

Opmerking - Water dat in het **Power-LOAD**-systeem komt, loopt via de afvoerbuis weg naar de onderkant van het voertuig.

Aanbevolen reinigingsmiddelen

In het algemeen kunnen ontsmettingsmiddelen van het fenolhoudende type of van het quaternaire type (met uitzondering van **Virex®** TB) worden gebruikt, op voorwaarde dat de door de fabrikant aanbevolen concentraties worden gebruikt. Gebruik van desinfectiemiddelen van het jodofoortype wordt niet aanbevolen, want dit kan vlekken veroorzaken.

Aanbevolen reinigingsmiddelen zijn:

- quaternaire reinigingsmiddelen (werkzame stof: ammoniumchloride) die minder dan 3% glycolether bevatten
- reinigingsmiddelen op basis van fenol (werkzame stof – o-fenylfenol)
- chloorhoudende bleekoplossing (5,25%, minder dan 1 deel bleekmiddel op 100 delen water)
- ≤ 21% isopropanol

Vermijd oververzadiging. Laat het product niet langer nat blijven dan de richtlijnen voor correcte ontsmetting van de fabrikant van de chemicaliën.

Opmerking

- Als de bovenstaande instructies niet worden opgevolgd bij het gebruik van deze typen reinigingsmiddelen, kan de garantie van het product komen te vervallen.

- Na reiniging moet het product altijd worden afgenomen met schoon water en worden gedroogd. Sommige reinigingsproducten zijn corrosief en kunnen schade aan het product veroorzaken. Als het product niet wordt afgespoeld en gedroogd, blijft er een corrosieve afzetting achter op het oppervlak van het product, waardoor voortijdige corrosie op essentiële onderdelen kan ontstaan.

Probleemoplossingsgids

Deze instructies zijn uitsluitend bedoeld als een oplossing voor de korte termijn. Neem contact op met uw onderhoudsmonteur of accountmanager van Stryker om een onderhoudsinspectie af te spreken na elk incident waarbij probleemoplossing vereist is. Raadpleeg uw onderhoudshandleiding voor complete informatie over het oplossen van problemen.

Brancard komt vast te zitten bij het uitladen

Scenario: Brancard komt halverwege vast te zitten wanneer u de rode vrijzethendel aan het voeteneinde van het anker indrukt.

1. Trek aan de transfervergrendelingstrekker, links gezien vanuit de patiënt, en duw de brancard terug in het voertuig totdat hij op zijn plaats vastklikt.
2. Houd de rode vrijzethendel aan het voeteneinde van het anker ingedrukt met uw duim en houd met uw knokkel de transfer op zijn plaats terwijl u de brancard naar u toe trekt tot hij omhoog komt. Trek de brancard naar buiten om hem uit te laden.

Brancard komt vast te zitten bij het inladen

Scenario: Trolley en brancard komen halverwege vast te zitten bij het inladen.

1. Controleer de transfertrolleyvergrendeling op vuil.
2. Verwijder het vuil zodat de rol omhoog kan veren. Als er geen vuil aanwezig is, raadpleegt u stap 4.
3. Trek de brancard en de trolley helemaal uit het voertuig om het mechanisme te resetten. Laad de brancard in het voertuig. De trolley wordt dan op zijn plaats vergrendeld.
4. Als er geen vuil aanwezig is in de transfertrolleyvergrendeling, trekt u aan de transfervergrendelingstrekker, links gezien vanuit de patiënt. Laad de brancard in het voertuig.

Brancard laat zich niet ontgrendelen van de trolley

Scenario: Brancard laat zich niet ontgrendelen van de trolley in de laadstand en het foutlampje brandt.

1. Druk stevig op de handmatige vrijzetknop op het **Power-LOAD**-bedieningspaneel om de druk in het hydraulische systeem af te laten.
2. Om de hefarmen omlaag te zetten drukt u op de uitschuifknop (**+**) op de brancard of drukt u op omlaag (↓) op het **Power-LOAD**-bedieningspaneel.

   Opmerking - Mogelijk moet u druk uitoefenen op de hefarmen terwijl u de handmatige vrijzetknop ingedrukt houdt, om de hefarmen volledig omlaag te zetten.
3. Haal de brancard van de trolley.

Brancard gaat niet omlaag en wordt niet vergrendeld in de transfer

Scenario: De trolleyarmen gaan bij het inladen niet omlaag om de brancard in de transfer te vergrendelen.

1. Druk stevig op de handmatige vrijzetknop op het **Power-LOAD**-bedieningspaneel. De brancard gaat dan omlaag en wordt vergrendeld in de transfer.

Brancard in de trolley vergrendeld in de laadstand

Scenario: De brancard begint in te klappen en de trolleyhefarmen gaan niet omhoog.

1. Druk op omhoog (↑) op het **Power-LOAD**-bedieningspaneel om de brancard omhoog te zetten totdat de hefarmen stoppen.
2. Druk aan het voeteneinde van de brancard op de inschuifknop (-) om de poten van de brancard omhoog te zetten. Laad de brancard in het voertuig.

Power-LOAD-hefarmen stoppen tijdens het inladen

Scenario: Hefarmen zijn niet gecentreerd tussen de poten van de brancard, en oranje indicatielampjes aan het hoofdeinde knipperen.

1. Lijn de brancard opnieuw uit zodat de hefarmen worden gecentreerd tussen de poten van de brancard, en de indicatielampjes aan het hoofdeinde constant groen gaan branden.
2. Druk op omhoog (↑) op het **Power**-**LOAD**-bedieningspaneel of op de inschuifknop (-) op de brancard om het inladen te hervatten.

Kennisgevingen draadloze functie

Voor producten die zijn uitgerust met optionele draadloze communicatietechnologie gelden deze kennisgevingen voor de aangegeven landen:

Land	Kennisgeving
Taiwan	CCAQ23LP0270T7
Thailand	กสทช. เครื่องวิทยุคมนาคมนี้ ได้รับยกเว้น ไม่ต้องได้รับใบอนุญาตให้มี ใช้ซึ่งเครื่องวิทยุคมนาคม หรือตั้งสถานีวิทยุคมนาคมตามประกาศ กสทช. เรื่อง เครื่องวิทยุคมนาคม และสถานีวิทยุคมนาคมที่ได้รับยกเว้นไม่ต้องได้รับใบอนุญาต วิทยุคมนาคมตามพระราชบัญญัติวิทยุคมนาคม พ.ศ. 2498 กสทช. โทรคมนาคม กำกับดูแลเพื่อประชาชน Call Center 1200 (โทรฟรี)

EMC-informatie

WAARSCHUWING

- **Power-LOAD** werkt op 13,56 MHz wanneer u de **Power-LOAD**-bedieningselementen gebruikt met een elektrische brancard (**Power-PRO** XT of **Power-PRO** IT), wat storing zou kunnen veroorzaken in andere apparatuur die in deze frequentieband werkt.
- Gebruik geen andere accessoires, transducers en kabels dan de gespecificeerde, met uitzondering van transducers en kabels die door Stryker worden verkocht ter vervanging van interne onderdelen, om mogelijke verhoging van de emissies of verlaging van de immuniteit van het **Power-LOAD**-systeem te voorkomen.
- Gebruik het **Power-LOAD**-systeem en de **Power-PRO**-brancard niet direct naast, op of onder andere apparatuur. Als plaatsing direct naast, op of onder andere apparatuur onvermijdelijk is, observeer dan het **Power-LOAD**-systeem ter bevestiging van de normale werking in de configuratie waarin het gebruikt gaat worden.
- **Power-LOAD** werkt hoofdzakelijk op deze frequenties: 70-85 kHz voor inductief laden en 13,56 MHz ± 7 kHz, amplitudemodulatie (OOK), ERP: -82,37 dBm. Het inductieve oplaadsysteem werkt tussen deze frequenties: 70-125 kHz. Het **Power-LOAD**-systeem kan worden gestoord door andere apparatuur, ook als die andere apparatuur voldoet aan de CISPR-emissievoorschriften.

LET OP

- Deze apparatuur is getest en daarbij is vastgesteld dat zij voldoet aan de limieten voor een digitaal apparaat van klasse A conform deel 15 van de FCC-regels. Deze limieten zijn vastgesteld om te voorzien in redelijke bescherming tegen schadelijke storing wanneer de apparatuur in een commerciële omgeving wordt gebruikt. Deze apparatuur genereert en gebruikt radiofrequentie-energie en kan deze uitstralen. Als de apparatuur niet wordt geïnstalleerd en gebruikt in overeenstemming met de instructiehandleiding, kan deze schadelijke storing van radiocommunicatie veroorzaken. Gebruik van deze apparatuur in een woonomgeving zal waarschijnlijk schadelijke storing veroorzaken. In dat geval is de gebruiker verplicht om de storing op eigen kosten te verhelpen. Bij storing wordt u verzocht het **Power-LOAD**-systeem of het storing veroorzakende product te verplaatsen of te draaien.
- Bij storing moet het **Power-LOAD**-systeem of het storing veroorzakende product altijd worden verplaatst of gedraaid. Dit apparaat voldoet aan deel 18 van de FCC-regels.
- Gebruik draagbare RF-communicatieapparatuur (met inbegrip van randapparatuur zoals antennekabels en externe antennes) niet dichter dan 30 cm (12 inch) bij welk onderdeel van het **Power-LOAD**-systeem dan ook, inclusief de door de fabrikant gespecificeerde kabels. Anders kunnen de prestaties van deze apparatuur worden aangetast.
- Vanwege de emissiekenmerken is deze apparatuur geschikt voor gebruik in industriële zones en ziekenhuizen (CISPR 11 klasse A). Deze apparatuur genereert en gebruikt radiofrequentie-energie en kan deze uitstralen. Als de apparatuur niet wordt geïnstalleerd en gebruikt in overeenstemming met de instructiehandleiding, kan deze schadelijke storing van radiocommunicatie veroorzaken. Gebruik van deze apparatuur in een woonomgeving (waarvoor gewoonlijk CISPR 11 klasse B vereist is) zal waarschijnlijk schadelijke storing veroorzaken. In dat geval is de gebruiker verplicht om de storing op eigen kosten te verhelpen. Bij storing wordt u verzocht het **Power-LOAD**-systeem of het storing veroorzakende product te verplaatsen of te draaien.

Richtsnoer en fabrikantenverklaring – elektromagnetische emissies		
De **Power-LOAD** is bestemd voor gebruik in de hieronder gespecificeerde elektromagnetische omgeving. De klant of de gebruiker van de **Power-LOAD** dient ervoor te zorgen dat hij in een dergelijke omgeving wordt gebruikt.		
Emissietest	**Conformiteit**	**Elektromagnetische omgeving**
RF-emissies CISPR 11	Groep 1	Het **Power-LOAD**-systeem gebruikt RF-energie uitsluitend voor zijn interne werking. Bijgevolg is de RF-emissie dermate laag dat interferentie in nabije elektronische apparatuur onwaarschijnlijk is.

Richtsnoer en fabrikantenverklaring – elektromagnetische emissies		
RF-emissies CISPR 11	Groep 2	Het **Power-LOAD**-systeem moet elektromagnetische energie uitstralen om zijn beoogde functie te vervullen. Dit kan gevolgen hebben voor elektronische apparatuur in de nabije omgeving.
RF-emissies CISPR 11	Klasse A	Het **Power-LOAD**-systeem is geschikt voor gebruik in alle instellingen, uitgezonderd instellingen met een woonfunctie en instellingen die rechtstreeks zijn aangesloten op het openbare laagspanningsnet dat gebouwen die voor huishoudelijke doeleinden worden gebruikt, van stroom voorziet.

Aanbevolen scheidingsafstanden tussen draagbare en mobiele RF-communicatieapparatuur en Power-LOAD

De **Power-LOAD** is bestemd voor gebruik in een elektromagnetische omgeving waarin beheersingsmaatregelen gelden voor uitgestraalde RF-storingen. De klant of de gebruiker van de **Power-LOAD** kan elektromagnetische storing helpen voorkomen door een minimale afstand tussen draagbare en mobiele RF-communicatieapparatuur (zender) en de **Power-LOAD** in stand te houden, zoals hieronder aanbevolen, in overeenstemming met het maximale uitgangsvermogen van de communicatieapparatuur.

Nominale maximale uitgangsvermogen van de zender **W**	**Scheidingsafstand op basis van de frequentie van de zender** **m**		
	150 kHz tot 80 MHz **d = (1,2) (√P)**	**80 MHz tot 800 MHz** **d = (0,35) (√P)**	**800 MHz tot 2,7 GHz** **d = (0,70) (√P)**
0,01	0,12	0,04	0,07
0,1	0,38	0,11	0,22
1	1,20	0,35	0,70
10	3,79	1,11	2,21
100	12	3,5	7

Voor zenders met een nominaal maximaal uitgangsvermogen dat niet hierboven wordt vermeld, kan de aanbevolen scheidingsafstand d in meter (m) worden geschat met behulp van de vergelijking die van toepassing is op de frequentie van de zender, waarbij P het nominale maximale uitgangsvermogen van de zender in watt (W) is volgens de fabrikant van de zender. Opmerking 1: Bij 80 MHz en 800 MHz geldt de scheidingsafstand voor het hogere frequentiebereik. Opmerking 2: Deze richtlijnen zijn mogelijk niet van toepassing op alle situaties. Elektromagnetische voortplanting wordt beïnvloed door absorptie en reflectie door bouwwerken, voorwerpen en mensen.

Leidraad en fabrikantenverklaring – elektromagnetische immuniteit

De **Power-LOAD** is geschikt voor gebruik in de hieronder aangegeven elektromagnetische omgeving. De klant of de gebruiker van de **Power-LOAD** dient ervoor te zorgen dat hij in een dergelijke omgeving wordt gebruikt.

Immuniteitstest	**EN/IEC 60601-testniveau**	**Nalevingsniveau**	**Elektromagnetische omgeving – leidraad**

Leidraad en fabrikantenverklaring – elektromagnetische immuniteit			
Elektrostatische ontlading (ESO) IEC 61000-4-2	±8 kV contact ±15 kV lucht	±8 kV contact ±15 kV lucht	Vloeren dienen van hout, beton of keramische tegels te zijn. Als de vloerbedekking uit synthetisch materiaal bestaat, dient de relatieve vochtigheid ten minste 30% te zijn.
Stootspanning IEC 61000-4-5	±1 kV lijn(en) naar lijn(en) ±2 kV lijn(en) naar aarde	±1 kV lijn(en) naar lijn(en) ±2 kV lijn(en) naar aarde	De netvoeding moet van een kwaliteit zijn die gangbaar is voor een commerciële omgeving of ziekenhuisomgeving.
Magnetisch veld op netfrequentie (50/60 Hz) IEC 61000-4-8	30 A/m	30 A/m	Magnetische velden op netfrequentie dienen een niveau te hebben dat kenmerkend is voor een normale locatie in een normale commerciële of ziekenhuisomgeving.
Geleiding van elektrische transiënten via toevoerleidingen ISO 7637-2	conform ISO 7637-2	conform ISO 7637-3	n.v.t.

Leidraad en fabrikantenverklaring – elektromagnetische immuniteit			
Geleide RF IEC 61000-4-6 Uitgestraalde RF IEC 61000-4-3	3 Vrms 6 Vrms in ISM- en amateurradiobanden 150 kHz tot 80 MHz 10 V/m 80 MHz tot 2,7 GHz	3 V 6 Vrms in ISM- en amateurradiobanden 10 V/m	Draagbare en verplaatsbare RF-communicatieapparatuur mag niet dichter bij enig deel van de **Power-LOAD**, waaronder kabels, worden gebruikt dan de aanbevolen scheidingsafstand berekend met de vergelijking die van toepassing is op de frequentie van de zender. Aanbevolen scheidingsafstand D = (1,2) (√*P*) D = (0,35) (√*P*) 80 MHz tot 800 MHz D = (0,70) (√*P*) 800 MHz tot 2,7 GHz waarbij *P* het nominale maximale uitgangsvermogen van de zender in watt (W) is volgens de fabrikant van de zender en *d* de aanbevolen scheidingsafstand in meter (m) is. De door vaste RF-zenders uitgestraalde veldsterktes, zoals vastgesteld door een elektromagnetische meting, [a] moeten lager zijn dan het nalevingsniveau in elk frequentiebereik.[b] Er kan storing optreden in de buurt van apparatuur die voorzien is van het onderstaande symbool:

Leidraad en fabrikantenverklaring – elektromagnetische immuniteit
Opmerking 1: Bij 80 MHz en 800 MHz geldt het hogere frequentiebereik. **Opmerking 2:** Deze richtlijnen zijn mogelijk niet van toepassing op alle situaties. Elektromagnetische voortplanting wordt beïnvloed door absorptie en reflectie door bouwwerken, voorwerpen en mensen. **Opmerking 3:** De ISM-banden (banden voor industriële, wetenschappelijke en medische apparatuur) tussen 0,15 MHz en 80 MHz zijn 6,765 MHz tot 6,795 MHz; 13,553 MHz tot 13,567 MHz; 26,957 MHz tot 27,283 MHz; en 40,66 MHz tot 40,70 MHz. De amateurradiobanden tussen 0,15 MHz en 80 MHz zijn 1,8 MHz tot 2,0 MHz, 3,5 MHz tot 4,0 MHz, 5,3 MHz tot 5,4 MHz, 7 MHz tot 7,3 MHz, 10,1 MHz tot 10,15 MHz, 14 MHz tot 14,2 MHz, 18,07 MHz tot 18,17 MHz, 21,0 MHz tot 21,4 MHz, 24,89 MHz tot 24,99 MHz, 28,0 MHz tot 29,7 MHz en 50,0 MHz tot 54,0 MHz. **Opmerking 4:** Beoordeeld op immuniteit voor nabije velden van draadloze RF-communicatieapparatuur volgens IEC 60601-1-2: 2014 tabel 9.
[a] Veldsterktes van vaste zenders, zoals basisstations voor (mobiele/draadloze) radiotelefonie en mobiele landradio's, amateurzenders, AM- en FM-radiozenders en tv-zenders kunnen niet met nauwkeurigheid theoretisch worden vastgesteld. Om de elektromagnetische omgeving als gevolg van vaste RF-zenders vast te stellen, dient een elektromagnetische meting van de locatie te worden overwogen. Als de gemeten veldsterkte in de locatie waarin de **Power-LOAD** wordt gebruikt, het bovenvermelde toepasselijke RF-nalevingsniveau overschrijdt, moet het **Power-LOAD**-systeem worden geobserveerd om te verifiëren of het normaal werkt. Als het product niet normaal werkt, zijn er wellicht aanvullende maatregelen nodig, zoals het draaien of verplaatsen van de **Power-LOAD**. [b] Over het frequentiebereik van 150 kHz tot 80 MHz moeten de veldsterktes minder dan 20 V/m zijn.

Power-LOAD® båreFestesystem

Brukerhåndbok

REF 6390

CE

NO

6390-809-005 Rev AB.0 2023-07

Symboler

	Se instruksjonshåndbok/-hefte
	Se bruksanvisningen
	Generell advarsel
	Forsiktig
	Advarsel, knusing av hender
	Advarsel, ikke-ioniserende stråling
CE	CE-merke
UK CA	Merke for samsvarsvurdering i Storbritannia
	Importør
UDI	Unik enhetsidentifikator
EC REP	Autorisert representant i EU
CH REP	Autorisert representant i Sveits
MD	Europeisk medisinsk anordning
REF	Katalognummer
LOT	Partiets batchkode
SN	Serienummer
US Patents	Amerikanske patenter finnes på www.stryker.com/patents
	Produsent
	Produksjonsdato

	Trygg arbeidsvekt
	Farlig spenning
	Medisinsk utstyr anerkjent av Underwriters Laboratories LLC med hensyn til strømstøt, brann og mekaniske farer kun i henhold til ANSI/AAMI ES60601-1:2012 og CAN/CSA-C22.2 nr. 60601-1:14.
	Likestrøm
	Klasse II elektrisk utstyr: Utstyr hvor beskyttelse mot elektrisk støt ikke er avhengig av grunnleggende isolasjon alene, men der ekstra sikkerhetstiltak som dobbel isolasjon eller forsterket isolasjon er gitt, uten noen avsetning for beskyttende jording eller tillit til installasjonsforhold.
	I tråd med EU-direktivet 2012/19/EU om elektrisk og elektronisk avfall (WEEE) med endringer, indikerer dette symbolet at produktet skal innsamles separat for resirkulering. Skal ikke kasseres som usortert husholdningsavfall. Kontakt lokal leverandør for informasjon om kassering. Påse at infisert utstyr er dekontaminert før resirkulering.
	Rechargeable Battery Recycling Corporation (RBRC) er en veldedig, allmennyttig organisasjon som fremmer gjenvinning av bærbare, oppladbare batterier. Batterier må leveres til et innsamlingssted for batterier. Gå til RBRCs nettside (www.rbrc.org) for å finne et innsamlingssted, eller ring telefonnummeret som vises på resirkuleringssymbolet.
IPX6	Beskyttelse mot kraftige vannstråler
	Denne enheten er i samsvar med del 18 av FCC-reglene
	Løftes av to personer
	Denne side opp
	Knuselig, behandles med forsiktighet
	Holdes tørr
	Stablingsgrense etter antall
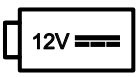	Batteridrevet, 12 V likestrøm
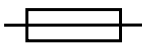	Sikring
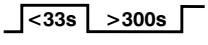	Batteridriftssyklus (lasting): 10,0 % (under 33 sekunder på, mer enn 300 sekunder av)
	Batteridriftssyklus (lading): 100 %
U.S.A.	Engelsk tekst under dette symbolet er kun ment for en amerikansk målgruppe.

TRA Registered No: ER35122/14 Dealer No: DA35173/14	Registrert i De forente arabiske emirater av Telecommunications Regulatory Authority
	Produktet er i samsvar med gjeldende EMC-standarder i Australia / New Zealand
TA-2013/2350 ICASA APPROVED	Godkjent av den uavhengige kommunikasjonsmyndighet i Sør-Afrika
	Boksprodusentens sertifikat – denne emballasjeboksen har en minimum knusetestverdi på 82 lb/tommer ved kantene
	Boksprodusentens sertifikat – denne emballasjeboksen har en minimum knusetestverdi på 51 lb/tommer ved kantene

Innholdsfortegnelse

Definisjon av Advarsel/Forsiktig/Merk 3
Oversikt over sikkerhetsforholdsregler 3
Klempunkter 6
Innledning 7
Produktbeskrivelse 7
Indikasjoner for bruk 7
Kliniske fordeler 7
Kontraindikasjoner 8
Forventet levetid 8
Kassering/resirkulering 8
Spesifikasjoner 8
Europeiske REACH 9
Standarder med påkrevde alternativer 9
Illustrasjon av produktet 10
Kontaktopplysninger 10
Serienummerets plassering 11
Produksjonsdato 11
Oppsett 12
Bårens kompatibilitet 12
Installasjon 13
Kvalitetssystemforskrift 13
21 CFR 820.170 installasjon 13
Sjekkliste for komponenter til installasjon av Power-LOAD 13
Installere gulvplaten 14
Installere Power-LOAD 14
Installere batteriet 24
Sjekkliste for installasjon 25
Verifikasjon av installasjon 27
Bruk 28
Brukerkontroller og LED-indikatorer 28
LED-indikatorer på trallens hodeende 30
Manuelle brukerkontroller 31
Driftsretningslinjer 32
Heve, senke eller løse ut båren med strøm 32
Sjekke batterinivået 33
Laste inn og ut med strømdrevne operasjoner 34
Laste inn Power-LOAD med strømdrevne operasjoner 34
Laste ut Power-LOAD med strømdrevne operasjoner 35
Laste inn og ut med manuelle operasjoner 35
Laste Power-LOAD manuelt 36
Laste ut Power-LOAD med manuelle operasjoner 36
Sjekke batteriladningen på Power-LOADs kontrollpanel 37
Lade batteriet 37
Oppbevare Power-LOAD 37
Stille inn bårens lastehøyde 37
Bruk av en ikke-oppgradert båre med X-ramme i tilfelle masseulykke 38
Forlenge Power-LOAD fra kjøretøyet uten båre 38
Laste en Performance-PRO båre i et kjøretøy med Power-LOAD alternativet 38
Avlasting av en Performance-PRO båre fra et kjøretøy med Power-LOAD alternativet 40
Laste en Power-PRO båre i et kjøretøy med Power-LOAD alternativet 41
Avlasting av en Power-PRO båre fra et kjøretøy med Power-LOAD alternativet 42
Laste ut en båre fra et kjøretøy manuelt etter innlasting med Power-LOAD (ved strømbrudd eller systemfeil i Power-LOAD) 43
Laste en båre inn i kjøretøyet manuelt etter strømbrudd eller systemfeil i strømdrevet bårefeste 45
Laste ut en båre fra et kjøretøy manuelt 46
Fjerne en båre fra kjøretøyet for reparasjoner 46
Laste inn en båre i et kjøretøy manuelt (strømbrudd i Power-PRO) 47
Forebyggende vedlikehold 49
Regelmessig inspeksjon og justeringer 49
Hver måned eller etter 2 timers bruk 49

Hver tredje måned eller etter 6 timers bruk 49
Hver 12. måned eller etter 24 timers bruk 50
Erstatningsplan for deler til flatruller og V-guide 50
Erstatningsplan for deler til overgangens låselager 51
Rengjøring 52
Foreslåtte rensemidler 52
Feilsøkingsveiledning 53
Erklæringer om trådløs bruk 54
Informasjon om elektromagnetisk kompatibilitet 55

Definisjon av Advarsel/Forsiktig/Merk

Ordene **ADVARSEL**, **FORSIKTIG** og **MERK** har en spesiell betydning og må leses nøye.

ADVARSEL

Gjør leseren oppmerksom på en situasjon som kan medføre død eller alvorlig personskade hvis den ikke unngås. Det kan også beskrive potensielle alvorlige bivirkninger og sikkerhetsrisikoer.

FORSIKTIG

Gjør leseren oppmerksom på en potensielt farlig situasjon som kan medføre mindre eller moderat skade på bruker eller pasient eller skade på produktet eller annen materiell skade. Dette inkluderer spesielle forholdsregler som må tas for å sørge for sikker og effektiv bruk av produktet, og forholdsregler som må tas for å unngå skade på et produkt som følge av bruk eller misbruk.

Merknad - Gir spesiell informasjon for å gjøre vedlikeholdet lettere eller tydeliggjøre viktige instruksjoner.

Oversikt over sikkerhetsforholdsregler

Alle advarsler og forholdsregler på denne siden må alltid leses grundig og overholdes nøye. Service skal kun utføres av kvalifisert personell.

ADVARSEL

- Ikke sett **Power-LOAD** i drift med en spenning som er uforenlig med produktets nominelle verdier.
- Ikke sett **Power-LOAD** i drift over sin driftssyklus, for å unngå risiko for skade på utstyr eller røykfare.
- Ikke koble **Power-LOAD** til en 24 V likestrømkrets i kjøretøyet. Alltid koble **Power-LOAD** til en 12,8–15,6 V likestrømkrets i kjøretøyet som er på en 15 A sikring/bryter, for å forhindre strømfare.
- Alltid juster bårens lastehjulhøyde til å samsvare med kjøretøyets gulvhøyde som spesifisert i brukerhåndboken for din båremodell.
- Bruk alltid en grindklemme for alle bårer uten alternativet **Power-LOAD**. **Power-LOAD** er kun kompatibel med bårer med **Power-LOAD**-alternativet (se *Bårens kompatibilitet* (side 12)). I visse situasjoner kan **Power-LOAD** brukes som standard horn for de fleste bårene med X-ramme.
- Bruk alltid en båre som er kompatibel med **Power-LOAD** sammen med Stryker modell 6390 **Power-LOAD**-systemet. Det kan oppstå skade hvis en ikke-kompatibel båre brukes i Stryker modell 6390 **Power-LOAD**-systemet.
- Alltid installer bårefestesystemet som beskrevet i denne håndboken. Feil installasjon kan føre til skade. Sørg for at konfigurasjonen på et minimum er testet for å oppfylle kravene i National Truck Equipment Association/Ambulance Manufacturer's Division Standard 004, (Nasjonal forbund for lastebilutstyr/ambulanseprodusentens avdelingsstandard 004, statisk test av søppeloppbevaringssystem) (AMD-004).
- Ta spesielle forholdsregler for elektromagnetisk kompatibilitet (EMC) når du bruker elektromedisinsk utstyr. Installer og ta bårefestesystemet i bruk i henhold til EMC-informasjonen i denne håndboken. Bærbart og mobilt RF-kommunikasjonsutstyr kan påvirke funksjonaliteten til bårefestesystemet.
- Bruk alltid to montører ved løfting og plassering av overgangen og trallen for å unngå fare for skade.
- Hold alltid hender, fingre og føtter unna bevegelige deler.
- Bruk alltid passende øyebeskyttelse ved bruk av en sag. Fest gjenstanden du skjærer, og pass på området rundt skjærestedet.
- La det alltid være klaring for støtfangeren. Utilstrekkelig klaring for støtfangeren kan føre til skade på pasienten eller operatøren.
- Tett alltid alle gjennomganger til utsiden av kjøretøyet for å hindre at det kommer eksos inn i kjøretøyets pasientrom.
- Koble alltid **Power-LOAD** til en 15 A sikring / tilbakestillbar bryter som er montert i kjøretøyet for å hindre elektriske farer. Stryker anbefaler å installere sikringen / den tilbakestillbare bryteren i sikringsboksen.
- Ikke koble **Power-LOAD** til en 24 V likestrømkrets i kjøretøyet.
- Sørg alltid for at **Power-LOAD** fungerer som den skal før bruk. Hvis ikke kan pasienten eller operatørene skades.
- Vær alltid forsiktig når du beveger deg rundt i kjøretøyets pasientrom for ikke å snuble i **Power-LOAD**.
- Vær alltid forsiktig ved bruk av **Power-LOAD** i dårlig vær (for eksempel regn, is, snø).

- Bruk alltid båren eller **Power-LOAD** kun når alle personer har god avstand til mekanismene. Innvikling i strømdrevne båre- eller **Power-LOAD**-mekanismer kan forårsake alvorlig skade.
- Øv alltid på å laste inn og ut båren med **Power-LOAD** til du fullstendig skjønner hvordan produktet brukes. Feil bruk kan forårsake skade.
- Ikke la personell uten tilstrekkelig opplæring hjelpe til med driften av **Power-LOAD**. Teknikere/personell uten opplæring kan forårsake skade på pasienten eller seg selv.
- Ikke kjør kjøretøyet med trallen i midtstillingen. Denne stillingen kan ikke låses og skal ikke brukes under kjøring.
- Bruk alltid begge hender ved håndtering av båren. **Power-LOAD** er kun en hjelpeanordning. Evaluer hver situasjon for å bestemme hvordan vekten som transporteres, skal fordeles og løftes.
- Bruk alltid nok operatører til å håndtere kreftene som trengs for å laste på eller av ved håndtering av vekter over 400 lb (181 kg). Operatørene skal laste på eller av på flate overflater for å øke sikkerheten. For kjøretøy med gulvhøyde på 36 tommer (91 cm) må det kanskje lastes av manuelt.
- Hold alltid hender og ekstremiteter på god avstand fra **Power-LOAD**-trallens løftearmer under strømdrevet lasting og avlasting.
- Ikke fjern batteriet mens båren er aktiv.
- Bruk alltid **Power-LOAD**-systemet og tilbehør kun som beskrevet i brukerhåndbøkene. Feil bruk av **Power-LOAD**-systemet eller ethvert tilbehør kan forårsake skade på pasienten eller operatøren. Bruk av dette produktet på noen annen måte skjer på eiers eller brukers ansvar.
- Støtt alltid vekten ved fotenden av sengen ved manuelle operasjoner.
- Pass alltid på at du er klar til å støtte hele vekten av sengen når du laster av og på. Uten strøm vil ikke løftearmene heve båren.
- Lever alltid skadde batterier tilbake til et deponi for gjenvinning. Skal ikke kasseres som usortert husholdningsavfall. Henvis til din lokale distributør for retur- og/eller innsamlingssystemer i ditt land.
- Koble alltid fra ekstern tilførsel (hvis relevant), koble fra kjøretøyets batteri, trykk på strømbryteren for å slå av produktet og sett så trallen i ladestillingen før du utfører service på **Power-LOAD**.
- Ikke ta ut batteriet mens **Power-LOAD** er i drift.
- Ikke trykk på strømbryteren for å skru av produktet ved normal bruk, da det vil hindre at batteriet lades.
- Ikke la skinneklemmen overlappe den røde justeringsgrenseetiketten på skinnerøret. For å hindre at skinnekjevene løsner fra bårerammen må mellomrommet mellom skinneklemmen og den stasjonære skinnekjeven ikke overstige 1 tomme (2,5 cm).
- Ikke bruk hånden eller fingrene til å trykke på utløserknappen når skinnekjevene er åpne. Skinneklemmefestet lukkes med en sterk fjæring.
- En opptatt båre må alltid lastes inn i eller ut av kjøretøyet av minst to erfarne operatører.
- Last alltid den **Power-LOAD**-kompatible båren i pasientrommet på kjøretøyet før passasjerer.
- Vær alltid klar til å støtte hele vekten av båren og pasienten hvis ikke løftearmene hever båren når du laster ut båren fra pasientrommet i kjøretøyet. Idet båren låses opp for avlasting fra pasientrommet i kjøretøyet, vil **Power-LOAD** løftearmene heve båren litt.
- Pass alltid på at bårebasen er strukket ut før du trykker på noen knapper på **Power-LOAD**-kontrollpanelet når du laster av båren.
- Vær alltid klar til å støtte hele vekten av båren og pasienten mens du laster ut båren fra kjøretøyets pasientrom, dersom **Power-LOAD** opplever strømtap eller systemfeil.
- Last alltid inn båren før du lar pasienter gå inn i kjøretøyets pasientrom.
- Trykk alltid på strømbryteren for å slå av enheten før service eller rengjøring.
- Bruk alltid riktig verneutstyr ved høytrykksspyling for å unngå innånding av smitte. Høytrykksspylingsutstyr kan avgi smitte i luften.
- **Power-LOAD** opererer ved 13,56 MHz når du bruker **Power-LOAD**-kontroller med en strømdrevet båre (**Power-PRO** XT eller **Power-PRO** IT) som kan forstyrre annet utstyr som opererer på denne frekvensen.
- Ikke bruk andre tilbehør, sensorer og kabler enn de som er spesifisert, med unntak av transdusere og kabler som er solgt av Stryker som reservedeler for interne komponenter, for å unngå potensielt økt stråling eller redusert immunitet for **Power-LOAD**-systemet.
- Ikke bruk **Power-LOAD**-systemet og **Power-PRO**-båren ved siden av eller stablet med annet utstyr. Hvis slik bruk er nødvendig, observer **Power-LOAD**-systemet for å bekrefte normal drift i den konfigurasjonen hvor det skal brukes.

- **Power-LOAD** opererer hovedsakelig ved disse frekvensene: 70–85 kHz for induktiv lading og 13,56 MHz ± 7 kHz, amplitudemodulert (OOK), ERP: -82.37 dBm. Den induktive ladingen kan operere mellom disse frekvensene: 70–125 kHz. Annet utstyr kan forstyrre **Power-LOAD**-systemet, selv om det andre utstyret er i samsvar med strålingskravene til CISPR.

FORSIKTIG

- Feil bruk av produktet kan medføre skade på pasient eller operatør. Produktet skal kun brukes slik det er beskrevet i denne håndboken.
- Ikke modifiser produktet eller noen av komponentene på produktet. Modifisering av produktet kan føre til uforutsigbar drift, som igjen kan medføre skade på pasient eller operatør. Modifisering av produktet vil også gjøre garantien ugyldig.
- Ikke ødelegg bårens hus for induktiv ladning ved installasjon av overgangen.
- Pass alltid på at ledningene hviler inne i gulvplatelommen og ikke klemmes av ankeret når ankeret monteres.
- Den manuelle overstyringen gjør at **Power-LOAD**-systemet beveger seg fritt.
- Lad alltid batteriet før produktet tas i bruk. Et uladet eller utladet batteri kan gi dårlig produktytelse.
- Ikke kjør båren inn i trallen når du laster båren, for å unngå skade på utstyr.
- Ikke skyv båren inn i kjøretøyets pasientrom før bårebasen er helt tilbaketrukket.
- Ikke skyv båren inn i kjøretøyets pasientrom før du har trukket bårebasen helt tilbake.
- Ikke slipp den manuelle utløseren før båren låses i posisjon ved fotenden. Hvis du slipper for tidlig, kan bårebasen forhindre at båren låses i **Power-LOAD**.
- Ikke spray direkte under trallen opp inn i trallemekanismen. Vann kan trenge inn i trallehuset og øke korrosjon eller forringe funksjonen.
- Produktet skal ikke rengjøres, utføres service på eller vedlikeholdes mens det er i bruk.
- Dette utstyret er testet og funnet å være i samsvar med grensene for en digital klasse A-enhet i henhold til del 15 av FCC-reglene. Disse grensene er utformet for å gi rimelig beskyttelse mot skadelige forstyrrelser når utstyret brukes i et kommersielt miljø. Dette utstyret genererer, bruker og kan utstråle radiofrekvensenergi, og hvis det ikke installeres og brukes i henhold til bruksanvisningen, kan det forårsake skadelige forstyrrelser på radiokommunikasjon. Bruk av dette utstyret i et boligområde vil sannsynligvis forårsake skadelige forstyrrelser, hvor operatøren blir bedt om å korrigere forstyrrelsen på egen bekostning. I tilfelle forstyrrelser må man omplassere eller snu **Power-LOAD**-systemet eller det forstyrrende produktet.
- Alltid omplasser eller snu **Power- LOAD**-systemet eller det forstyrrende produktet i tilfelle forstyrrelser. Denne enheten er i samsvar med del 18 av FCC-reglene.
- Ikke bruk bærbart RF-kommunikasjonsutstyr (inkludert periferiutstyr som antennekabler og eksterne antenner) nærmere enn 30 cm (12 tommer) fra noen del av **Power-LOAD**-systemet, inkludert kabler spesifisert av produsenten. Ellers kan ytelsen til dette utstyret forringes.
- Utslippsegenskapene til dette utstyret gjør at det er egnet for bruk i industriområder og sykehus (CISPR 11 klasse A). Dette utstyret genererer, bruker og kan utstråle radiofrekvensenergi, og hvis det ikke installeres og brukes i henhold til bruksanvisningen, kan det forårsake skadelige forstyrrelser på radiokommunikasjon. Bruk av dette utstyret i et boligområde (der CISPR 11 klasse B normalt kreves) vil sannsynligvis forårsake skadelige forstyrrelser, og i så fall må brukeren korrigere forstyrrelsene på egen bekostning. I tilfelle forstyrrelser må man omplassere eller snu **Power-LOAD**-systemet eller det forstyrrende produktet.

Klempunkter

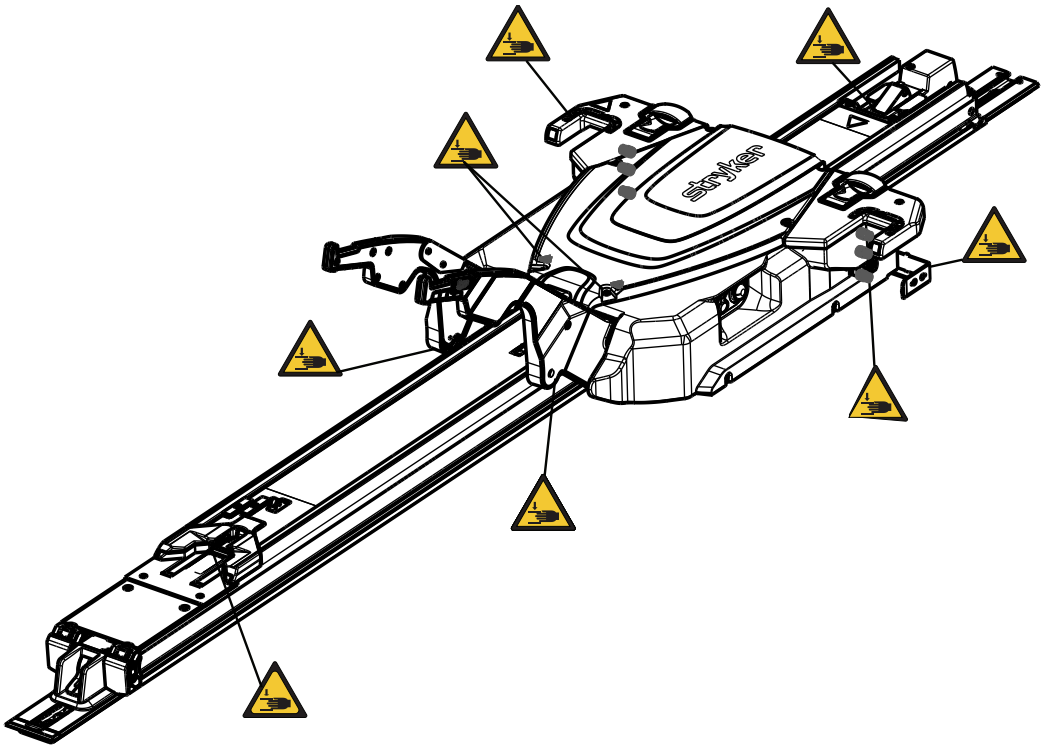

Figur 1 – Klempunkter

Innledning

Denne håndboken hjelper deg med bruken og vedlikeholdet av Stryker-produktet. Les denne håndboken før bruk eller vedlikehold av dette produktet. Fastsett metoder og prosedyrer for å lære opp personalet i sikker drift og vedlikehold av dette produktet.

FORSIKTIG

- Feil bruk av produktet kan medføre skade hos pasient eller bruker. Produktet skal kun brukes slik det er beskrevet i denne håndboken.
- Modifiser ikke produktet eller noen av komponentene på produktet. Modifisering av produktet kan føre til uforutsigbar virkning, som igjen kan medføre skade på pasient eller operatør. Modifisering av produktet vil også gjøre garantien ugyldig.

Merknad

- Denne håndboken er en permanent del av produktet, og den skal følge produktet selv om produktet blir solgt.
- Stryker forsøker kontinuerlig å forbedre produktenes utforming og kvalitet. Denne håndboken inneholder den nyeste produktinformasjonen som er tilgjengelig på utgivelsestidspunktet. Det kan være mindre avvik mellom produktet ditt og denne håndboken. Hvis du har spørsmål, kan du kontakte Strykers kundeservice eller tekniske støtte på +1-800-327-0770.

Produktbeskrivelse

Stryker-modell 6390 **Power-LOAD®** strømdrevet bårefestesystem er utformet for å heve, senke eller styre kompatible ambulansebårer inn i og ut av nødkjøretøy for bakketransport. Når båren er trygt festet til systemet, vil et batteridrevet hydraulikksystem bistå operatørene ved inn- og utlasting av båren. Systemet vil også sikre den kompatible ambulansebåren i kjøretøyet for pasienttransport. Når båren er sikret i transportstilling, lader **Power-LOAD** induktivt kompatible modell 6506 **Power-PRO™** XT- og 6516 **Power-Pro™** IT-ambulansebårer. Ved strømbrudd vil systemet fortsatt være funksjonelt for å sikre båren i kjøretøyet.

Indikasjoner for bruk

Power-LOAD er ment å bistå med lasting og avlastning av en kompatibel hjulbåre (ambulansebåre) til og fra et transportkjøretøy og for å sikre ambulansebåren under transport. Enheten har en maksimal arbeidsbelastning på 870 lb (395 kg), som inkluderer vekten av ambulansebåren, pasienten og utstyr knyttet til båren (for eksempel oksygentanker, skjermer og pumper). De tiltenkte brukerne av enheten er fagfolk, inkludert akuttmedisinsk tjeneste og vaktsentralpersonell, samt medisinsk utrykningspersonell, serviceteknikere og montører.

Kliniske fordeler

Båre: pasienttransport

Feste: støtter båren under transport

Båre- og festesystem: støtter og transporterer pasienter

Kontraindikasjoner

Ingen kjente.

Forventet levetid

Power-LOAD har en forventet levetid på sju år ved normale bruksforhold og riktig periodisk vedlikehold.

Kassering/resirkulering

Følg alltid gjeldende lokale anbefalinger og/eller regelverk vedrørende miljøbeskyttelse og risikoene forbundet med resirkulering eller kassering av utstyret på slutten av levetiden.

Spesifikasjoner

	Sikker arbeidsbelastning **Merknad** - Sikker arbeidsbelastning indikerer total vekt for båren, pasienten, madrassen og tilbehør.	870 pund	395 kg
Maks løftekapasitet (pasient og tilbehør)		700 pund	318 kg
Total lengde		95 tommer	241 cm
Minimum lengde		89,5 tommer	228 cm
Bredde		24,5 tommer	62 cm
Vekt			
	Gulvplate	16,5 pund	7,5 kg
	Anker	23 pund	10,5 kg
	Overgang	67 pund	30,5 kg
	Tralle	105 pund	48 kg
Minimum antall operatører påkrevd for inn-/utlasting av en okkupert båre		2	
Minimum antall operatører påkrevd for inn-/utlasting av en tom båre		1	
Anbefalt lastehøyde		22 tommer til 36 tommer	56 cm til 91 cm
Hydraulikkolje		Mobil **Mercon**® V Blend ATF-olje (6500-001-293) Se Mobil **Mercon**® V Blend ATF-oljens sikkerhetsdatablad for sikkerhetsinformasjon.	
Elektriske krav		12,8–15,6 V likestrøm, 15 A sikring/bryter, 10 AWG-kabel med to ledere	
Batteridriftssyklus, lading		100 %	
Batteridriftssyklus, lasting		10 % (33 sek på/5 min av)	
Batteri		12 V likestrøm, 5 Ah blysyrebatteri (6390-001-468)	

Sikring	LITTELFUSE 0496060.ZXD-UL
Standarder	ANSI/AAMI ES60601-1:2012, CAN/CSA-C22.2 nr. 60601-1:14, KKK-A-1822F, IEC 60601-1-12:2014 For standarder som krever spesifikke alternativer, se *Standarder med påkrevde alternativer* (side 9).

Stryker forbeholder seg retten til å endre spesifikasjoner uten varsel.

Det gule og svarte fargeoppsettet er et proprietært varemerke for Stryker Corporation.

Stryker erklærer herved at enheten av typen radioutstyr med kort rekkevidde er i samsvar med direktiv 2014/53/EU. Hele teksten i EU-samsvarserklæringen er tilgjengelig på følgende internettadresse: http://techweb.med.strykercorp.com/EMS/EU%20Declaration%20of%20Conformity/index.html.

Etiketter kan være uleselige fra en leseavstand på mer enn 12 tommer (30 cm).

ADVARSEL

- Ikke sett **Power-LOAD** i drift med en spenning som er uforenlig med produktets nominelle verdier.
- Ikke sett **Power-LOAD** i drift over sin driftssyklus, for å unngå risiko for skade på utstyr eller røykfare.
- Ikke koble **Power-LOAD** til en 24 V likestrømkrets i kjøretøyet. Alltid koble **Power-LOAD** til en 12,8–15,6 V likestrømkrets i kjøretøyet som er på en 15 A sikring/bryter, for å forhindre strømfare.

Miljømessige vilkår	Drift	Oppbevaring og transport
Temperatur	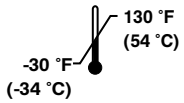	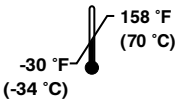
Relativ fuktighet	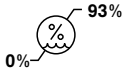	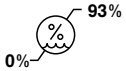
Atmosfæretrykk	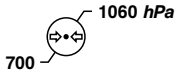	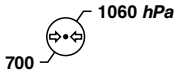

Europeiske REACH

I samsvar med den europeiske REACH-forskriften og andre miljøforskriftskrav er komponentene som inneholder meldepliktige stoffer oppført.

Beskrivelse	Nummer	Kjemisk navn på stoff med meget høy viktighet (SVHC)
Batteri, 12 V	6390-001-468	Bly
Styrepult	639002010014	Bly
Bårens kretskort	6390-001-378	Oktametylsyklotetrasiloksan

Standarder med påkrevde alternativer

For å være i samsvar med standardene, må du bruke **Power-LOAD** med følgende kompatible bårer. Se brukerhåndboken for din båremodell for mer informasjon.

Merknad - En kompatibel båre lastes inn i **Power-LOAD** i strømdrevet modus for kollisjonstest.

Standard	Power-LOAD-kompatibel båremodell
SAE J3027 og AS/NZS-4535	6500, 6506, 6507
BS EN 1789	6500, 6506, 6085, 6086, 6507

Illustrasjon av produktet

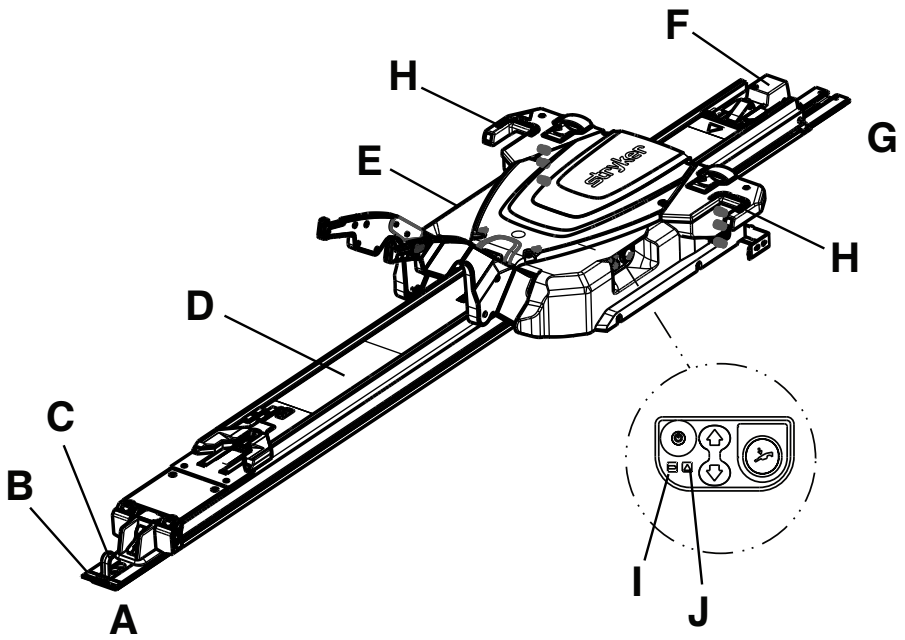

A	Fotende	F	Anker
B	Gulvplater	G	Hodeende
C	Sikkerhetskrok	H	LED-indikator, hodeende
D	Overgang	I	Batteri-LED
E	Tralle	J	Feil-LED

Kontaktopplysninger

Kontakt Stryker kundeservice eller teknisk støtte på: 1-800-327-0770.

Stryker Medical
3800 E. Centre Avenue
Portage, MI 49002
USA

Merknad - Brukeren og/eller pasienten skal rapportere alle alvorlige produktrelaterte hendelser til både produsenten og den aktuelle myndigheten i EU-landet hvor brukeren og/eller pasienten er bosatt.

Du kan se bruker- eller vedlikeholdshåndboken på nettet på https://techweb.stryker.com/.

Ha Stryker-produktets serienummer (A) tilgjengelig når du ringer Strykers kundeservice eller tekniske støtte. Inkluder alltid serienummeret ved skriftlig kommunikasjon.

Serienummerets plassering

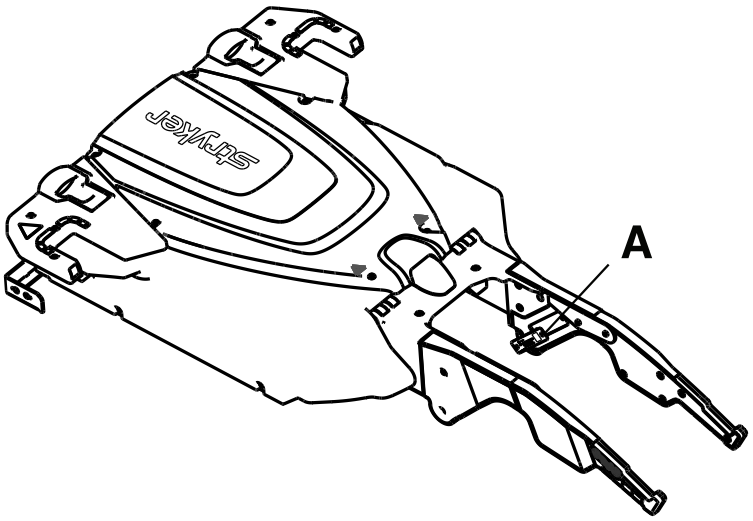

Produksjonsdato

Produksjonsåret er de 2 første tallene i serienummeret.

Oppsett

Under oppsett pakker du ut av eskene og kontrollerer at alle gjenstandene fungerer som de skal. Bekreft at produktet fungerer som det skal før det tas i bruk.

ADVARSEL - Alltid juster bårens lastehjulhøyde til å samsvare med bilens gulvhøyde som spesifisert i brukerhåndboken for din båremodell.

Fjern alle forsendelses- og innpakningsmaterialer fra produktet før bruk.

Tilstanden til **Power-LOAD** er brukerens ansvar. Hvordan en kvalifisert serviceperson bruker den følgende listen og operatørinstruksjonene for å sjekke funksjonaliteten på **Power-LOAD**.

1. Hev løftearmene og skyv **Power-LOAD** trallen manuelt inn i hodeenden av overgangen for å lade batteriet. Lad batteriet i minst to timer før du setter **Power-LOAD** i tjeneste for førstegangsbruk.

   Merknad - LED-lyset for batteristrøm blinker grønt under lading.
2. Bekreft at installasjonssjekklisten er fullført.
3. Gjenta installasjonssjekklisten hvis den ble utfylt av en tredjeparts installatør. Ikke ta produktet i bruk dersom du ikke kan fullføre installasjonssjekklisten.

Tilstanden til den **Power-LOAD**-kompatible båren er også brukerens ansvar. Bekreft at produktet fungerer som det skal før det tas i bruk. Se brukerhåndboken for krav til oppsett for din båremodell.

Bårens kompatibilitet

Stryker modell 6390 **Power-LOAD**-systemet er kun kompatibelt med bårer med alternativet **Power-LOAD**.

ADVARSEL

- Bruk alltid en grindklemme for alle bårer uten alternativet **Power-LOAD**. **Power-LOAD** er kun kompatibel med bårer med **Power-LOAD**-alternativet (se *Bårens kompatibilitet* (side 12)). I visse situasjoner kan **Power-LOAD** brukes som standard horn for de fleste bårene med X-ramme.
- Bruk alltid en båre som er kompatibel med **Power-LOAD** sammen med Stryker modell 6390 **Power-LOAD**-systemet. Det kan oppstå skade hvis en ikke-kompatibel båre brukes i Stryker modell 6390 **Power-LOAD**-systemet.

Bårer som for tiden overholder disse spesifikasjonene, omfatter:

- Modell 6085 **Performance-PRO** XT sammen med **Power-LOAD**-kompatibiltetssettet (6085-700-010)
- Modell 6086 **Performance-PRO** XT sammen med **Power-LOAD**-alternativet eller -kompatibilitetssettet (6086-700-001)
- Modell 6500 **Power-PRO** XT sammen med **Power-LOAD**-kompatibilitetssettet (6500-700-049)
- Modell 6506 **Power-PRO** XT sammen med **Power-LOAD**-alternativet eller -kompatibilitetssettet (6506-700-001)
- Modell 6510 **Power-PRO** IT sammen med **Power-LOAD**-kompatibilitetssettet (6510-700-001)
- Modell 6516 **Power-PRO** IT sammen med **Power-LOAD**-alternativet eller -kompatibilitetssettet (6516-700-001)
- Modell 6507 **Power-PRO** 2 sammen med **Power-LOAD**-alternativet eller -kompatibilitetssettet (650707000014 eller 650707000016)

Installasjon

Kvalitetssystemforskrift

ADVARSEL

- Alltid installer bårefestesystemet som beskrevet i denne håndboken. Feil installasjon kan føre til skade. Sørg for at konfigurasjonen på et minimum er testet for å oppfylle kravene i National Truck Equipment Association/Ambulance Manufacturer's Division Standard 004, Litter Retention System Static Test (AMD-004).
- Ta spesielle forholdsregler for elektromagnetisk kompatibilitet (EMC) når du bruker elektromedisinsk utstyr. Installer og ta bårefestesystemet i bruk i henhold til EMC-informasjonen i denne håndboken. Bærbart og mobilt RF-kommunikasjonsutstyr kan påvirke funksjonaliteten til bårefestesystemet.

U.S. Food and Drug Administration (FDA) Code of Federal Regulations (CFR) Title 21 gir veiledning om installasjon av enheter som bårefestesystemet. For å overholde disse føderale forskriftene må hver enhet bekreftes å være riktig installert av fagfolk* ved å følge inspeksjonskriteriene i installasjonssjekklisten. Dokumentet må oppbevares i minst sju år for hver installasjon av et serienummer.

*Installasjonsanlegget må opprettholde sine egne kursregistre som viser at installatøren var kvalifisert.

21 CFR 820.170 installasjon

(a) Hver produsent av en enhet som krever installasjon skal etablere og opprettholde tilstrekkelige installasjons- og inspeksjonsinstruksjoner, og eventuelt testprosedyrer. Instruksjoner og prosedyrer skal inkludere veiledning for å sikre riktig installasjon slik at enheten vil yte som forventet etter at installasjonen er fullført. Produsenten skal utlevere instruksjoner og prosedyrer med enheten eller på annen måte gjøre dem tilgjengelig for personer som installerer enheten.

(b) Personen som installerer enheten skal sørge for at installasjonen, inspeksjon og alle nødvendige tester er utført i henhold til produsentens instruksjoner og prosedyrer, og skal dokumentere inspeksjon og eventuelle testresultater for å demonstrere riktig installasjon.

Sjekkliste for komponenter til installasjon av Power-LOAD

Pass på at du har alle de nødvendige komponentene for å installere **Power-LOAD** systemet. For installasjonsinstruksjoner, se *Installere Power-LOAD* (side 14).

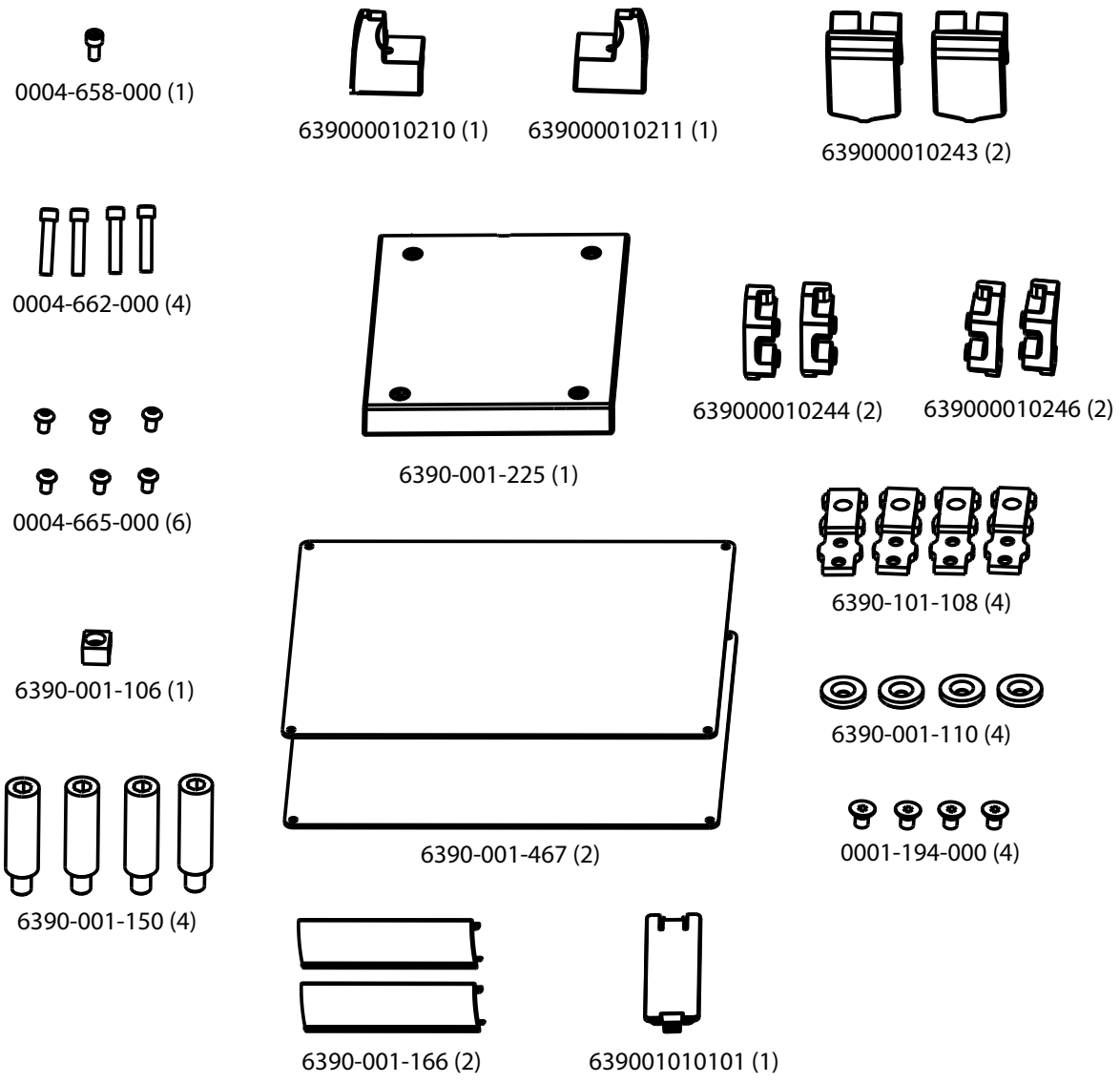

Figur 2 – Komponenter i installasjonssett 6390-001-054 for Power-LOAD

Installere gulvplaten

Installer Strykers universale gulvplate i pasientrommet før du installerer bårefestesystemet. Se installasjonshåndboken for Strykers gulvplate (6390-109-020) for instruksjoner.

Installere Power-LOAD

ADVARSEL

- Bruk alltid to montører ved løfting og plassering av overgangen og trallen for å unngå fare for skade.
- Hold alltid hender, fingre og føtter unna bevegelige deler.
- Bruk alltid passende øyebeskyttelse ved bruk av en sag. Fest gjenstanden du skjærer, og pass på området rundt skjærestedet.

FORSIKTIG - Ikke ødelegg bårens hus for induktiv ladning ved installasjon av overgangen.

Komponenter i monteringssettet for **Power-LOAD** (6390-001-054)

(1) Pipehodeskrue (0004-658-000)	(4) Pipehodeskrue (0004-662-000)	(6) Knappehodeskrue (0004-665-000)
(4) Ankermonteringsstang (6390-001-150)	(1) Trallemagnetaktivator (6390-001-106)	(1) Stuss på overgang, hodeende, høyre (639000010211)
(1) Stuss på overgang, hodeende, venstre (639000010210)	(2) Støtfanger (639000010243)	(1) Overgangens slitasjekloss, fotende (6390-001-225)
(2) Blokk med fast anslag, gjenget (639000010246)	(2) Blokk med fast anslag, gjennomgangshull (639000010244)	(4) Senkskrue (0001-194-000)
(4) Festebrakett for gulvplate (6390-101-108)	(4) Festebrakett for under ankeret (6390-001-110)	(2) Gulvplatedeksel, kort (6390-001-166)
(1) Deksel til ankerets induktive primærside (639001010101)		

Ytterligere deler som brukes (ikke inkludert)

Elektrisk teip

Nødvendig verktøy:

5/32" sekskantnøkkel	Målebånd	Sag
Flat skrutrekker	3/8" sekskantnøkkel	3/16" sekskantnøkkel
T25 Torx-skrutrekker	1/2" stillbar momentnøkkel (ft-lb) > 60 ft-lb	Gummihammer

Prosedyre:

1. Løft kjøretøyets støtfanger til hevet stilling, hvis montert.
2. Mål fra enden av gulvplaten til enden av støtfangeren med et målebånd for å avgjøre hvor langt du kan flytte ankeret mot hodeenden (Figur 3).

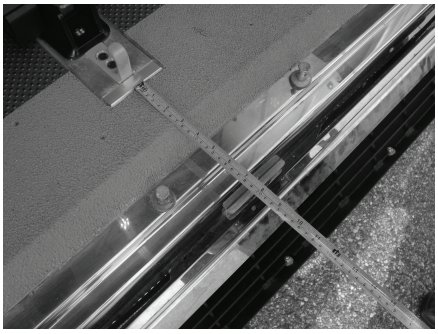

Figur 3 – Mål for ankerinstallasjon

Merknad - Hvis den målte avstanden er under 18 tommer (46 cm), kan du flytte **Power-LOAD** nærmere hodeenden av pasientrommet på kjøretøyet med maksimalt 18 tommer (46 cm) og den målte avstanden.

ADVARSEL - La det alltid være klaring for støtfangeren. Utilstrekkelig klaring for støtfangeren kan føre til skade på pasienten eller operatøren.

3. Finn plasseringen for den første festebraketten for gulvplaten (6390-101-108) (Figur 4) (nær fotenden). Denne plasseringen gir størst hjulklaring.
   - Velg en annen plassering for gulvplatefestet for å flytte båren nærmere hodeenden i kjøretøyets pasientrom.
   - Pass på at den ikke ligger lenger unna den første plasseringen enn verdien beregnet i trinn 2. La det være nok plass til at bårebasen har klaring til kjøretøyets støtfanger.
   - Vipp braketten (Figur 5) for å flytte monteringens plassering ytterligere 2 tommer (5 cm) mot hodeenden.
   - Figur 4 viser hvor det er størst klaring mellom hjulet og støtfangeren. Figur 5 viser hvor klaringen mellom hjulet og støtfangeren er minst, og utgjør en forflytning på 8 tommer (20,3 cm) fra det første stedet. Velg stedet som gir den mest passende hjulklaringen for oppsettet ditt. I Figur 4 og Figur 5 nedenfor representerer (A) hodeenden av kjøretøyets pasientrom, mens (B) representerer fotenden.

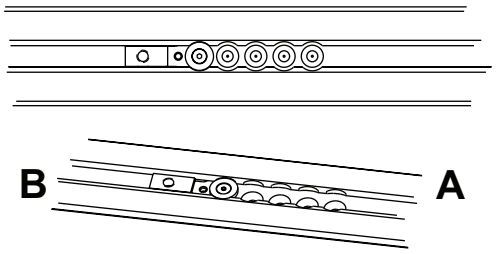

Figur 4 – Størst hjulklaring

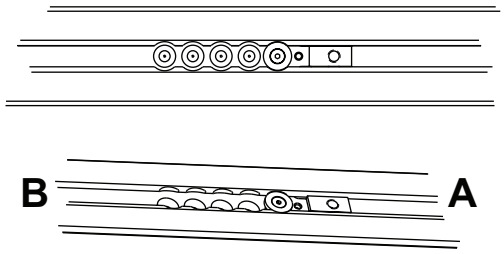

Figur 5 – Vippe braketten

4. Bruk en 5/32" sekskantnøkkel og installer en senkskrue (0001-194-000) på holderen for festebraketten til under ankeret (6390-001-110) for å feste gulvplatens festebrakett (6390-101-108).
5. Gjenta trinn 3 og 4 for de tre andre plasseringene i gulvplaten.

   Merknad - Plasseringen av disse tre festebrakettene for gulvplaten må stemme overens med plasseringen valgt i trinn 3.
6. Før anker-til-kjøretøy-kabelen (639000010135) inn i bunnen på ankeret og ut gjennom åpningen på siden av ankeret (Figur 6).
7. Plasser ankeret over monteringshullene. Før all overflødig ledning tilbake gjennom den elektriske gummitetningsringen.

ADVARSEL - Tett alltid alle gjennomganger til utsiden av kjøretøyet for å hindre at det kommer eksos inn i kjøretøyets pasientrom.

Merknad - Plasser silikontetningen i den elektriske gummitetningsringen for å tette den elektriske gjennomgangen helt.

8. Plasser ankeret (C) oppå gulvplaten (D) (Figur 6), og legg overflødig ledning i gulvplatelommen. Rett inn de fire hullene med gulvplatens festebraketter.

FORSIKTIG - Pass alltid på at ledningene hviler inne i gulvplatelommen og ikke klemmes av ankeret når ankeret monteres.

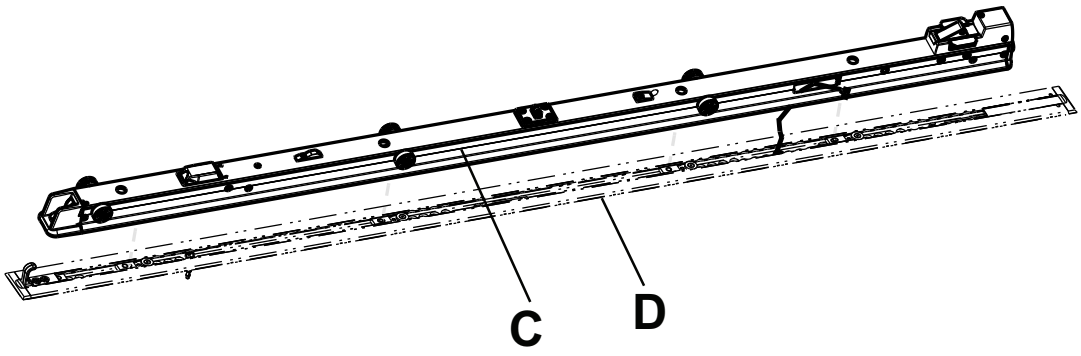

Figur 6 – Montering av anker og gulvplate

9. Mål den synlige lommen i gulvplatens hodeende og fotende med et målebånd for å tilpasse gulvplatedekslene.
10. Bruk en sag til å skjære de to gulvplatedekslene (6390-001-166) (E) for å passe til den målte lengden i begge ender (Figur 7). Gulvplatedekselet passer ikke over gulvplatens festebrakett.

    Merknad - Hvis ankeret monteres over gulvplatens fotende eller hodeende, er det ikke nødvendig med noe fotplatedeksel i den enden.
11. Bruk en gummihammer til å sette hvert gulvplatedeksel inn i gulvplaten (kroksiden (F) først).

    Merknad - Bruk en flat skrutrekker på siden av dekselet med hevet kant for å løsne gulvplatedekselet.

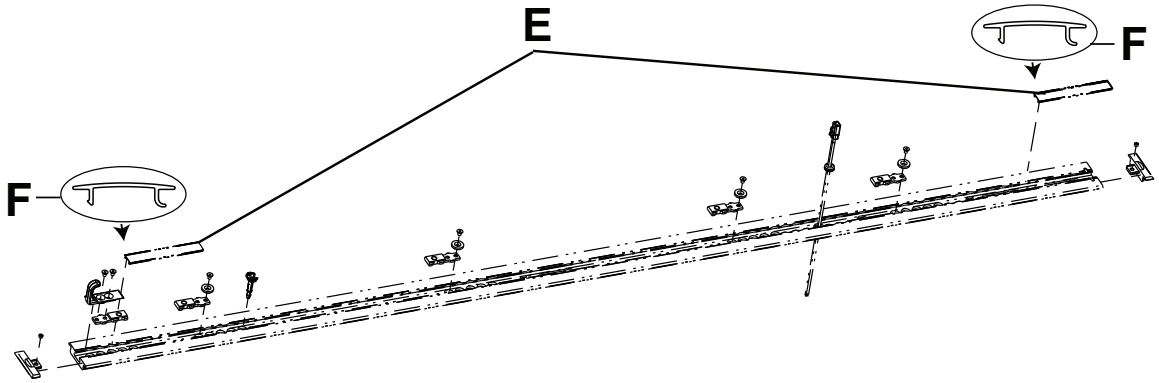

Figur 7 – Skjær gulvplatedekslene

12. Sørg for at ankertetningene (G) er installert i sporene på ankeret (Figur 8). Hvis ankertetningene ikke er installert, skal de skyves tilbake i ankerets spor.

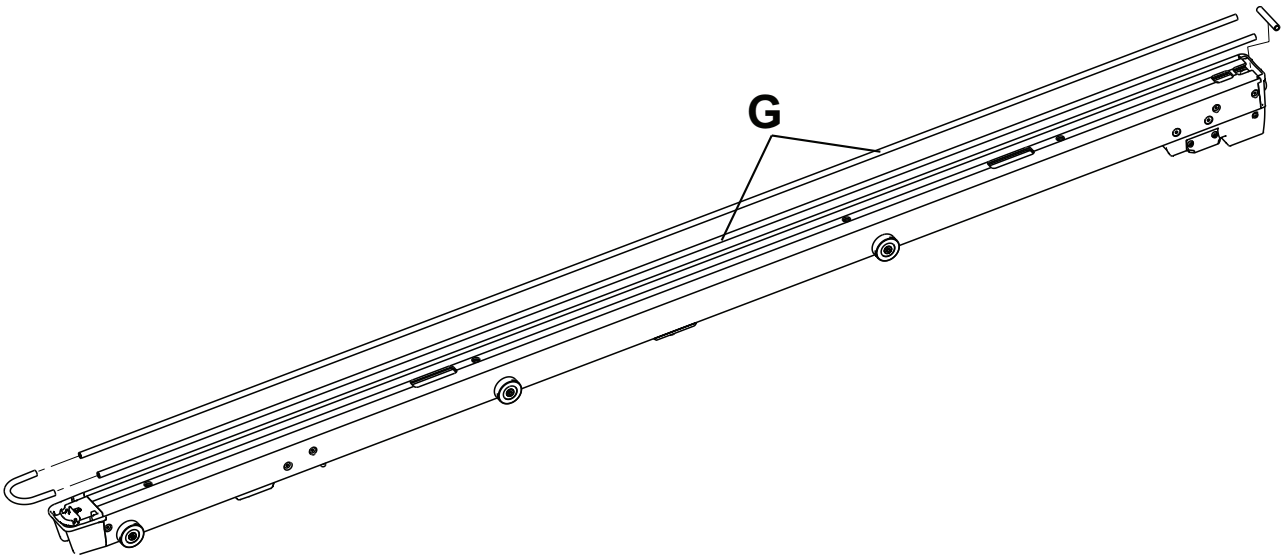

Figur 8 – Ankertetninger

13. Bruk en 3/8" sekskantnøkkel til å installere de fire leverte ankermonteringsstengene (6390-001-150) (H) i de fire hullene i ankeret (Figur 9).

    Merknad

    - Ikke stram til stengene før alle fire stenger er innrettet og startet.
    - Ikke klem noen kabler når du installerer stangen nærmest ankerets hodeende.

14. Bruk en 1/2 tomme stillbar momentnøkkel og stram til hver stang (H) med 60 ± 10 ft-lb (Figur 9).

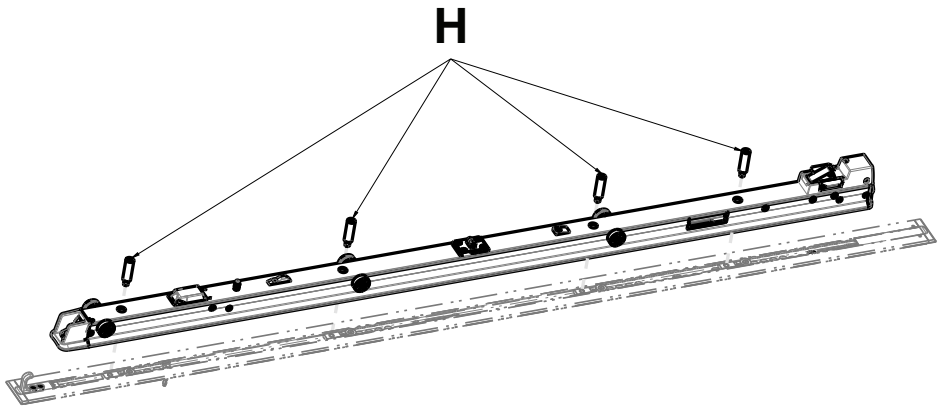

Figur 9 – Installer ankerets monteringsstenger

15. Koble anker-til-kjøretøy-kabelen til kontakten på ankeret på siden av ankeret.
16. Skyv kontaktene tilbake inn i ankeret.
17. Plasser overgangen (I) slik at den åpne enden vender mot ankeret (J) (Figur 10).

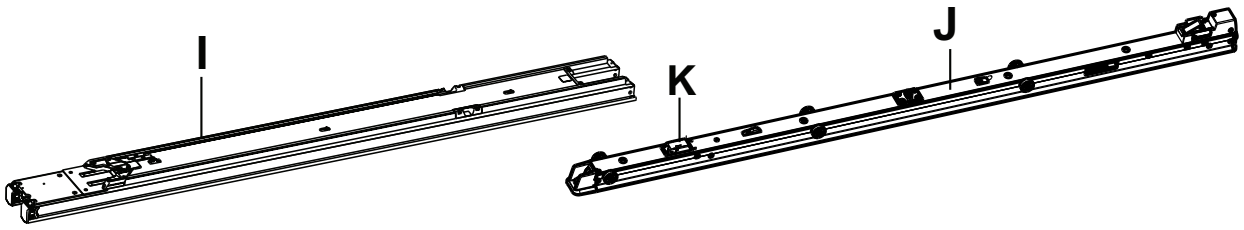

Figur 10 – Installer overgangen

18. Montør 1 (fotenden) løfter overgangen og skyver overgangens låsutløsere (L) (Figur 12) mot overgangens fotende slik at overgangslåsene utløses. Montør 2 (hodeende) fører og sentrerer den åpne enden på overgangen over rullene i ankeret.
    - Under installasjonen av overgangen skal overgangen gli langsomt. Ikke ødelegg bårens hus for induktiv lading (K) (Figur 10).
    - Hold overgangens låsutløsere trukket mot fotenden helt til overgangen er festet på ankeret (Figur 12).
    - Det kan forekomme en svak motstand når du ruller over det andre settet med ruller. Skyv forbi motstanden til stillingen vist i Figur 12.
19. Plasser det ankerinduktive primærdekselet (639001010101) over åpningen slik at U-kroken vender mot fotenden på ankeret (Figur 11).

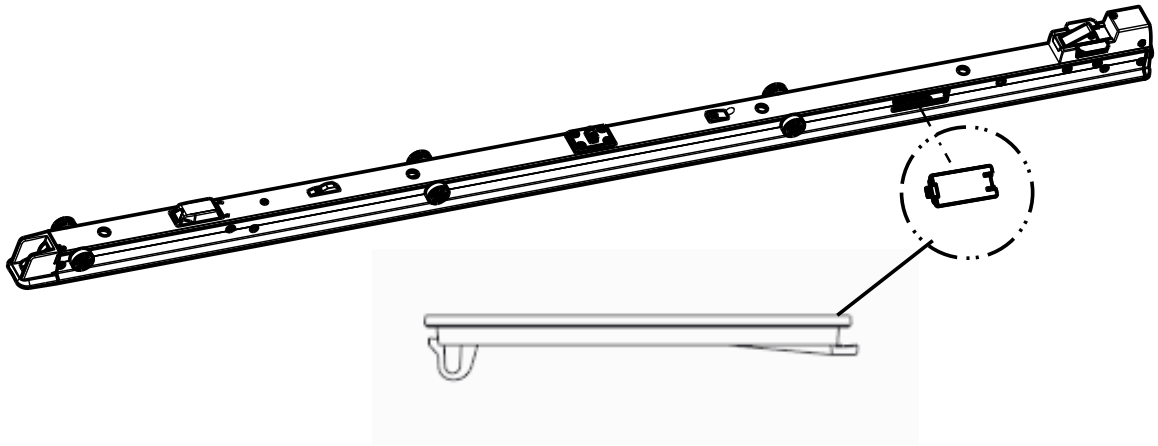

Figur 11 – Deksel til ankerets induktive primærside

Merknad - Ikke la kontaktene (installert i trinn 16) presse mot dekselet til ankerets induktive primærside.

20. Bruk en flat skrutrekker til å trykke U-kroken inn i ankeret til du hører at den klikker på plass (Figur 11).
21. Bruk en 5/32" sekskantnøkkel og installer den medfølgende pipehodeskruen (0004-658-000) (O) for å feste den medfølgende trallemagnetaktivatoren (6390-001-106) (P) (Figur 12).
22. Bruk en T25 Torx-skrutrekker og installer fire medfølgende knappehodeskruer (0004-665-000) (M) for å feste den medfølgende slitasjeklossen for overgangens fotende (6390-001-225) (N) til overgangen (Figur 12).
23. Skyv overgangens låsutløsere (nærmest fotenden) (L) (Figur 12) mot fotenden på overgangen for å låse opp.

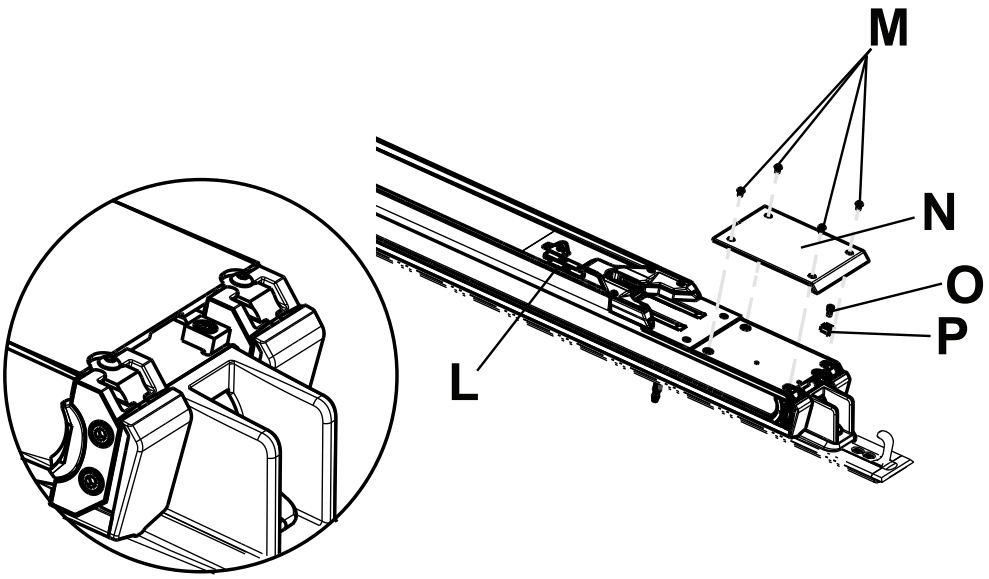

Figur 12 – Fest overgangens slitasjekloss i fotenden

24. Beveg overgangen til midtstilling (Q) (Figur 13).

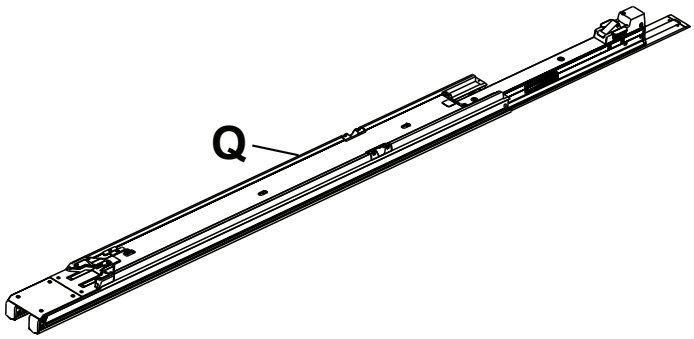

Figur 13 – Posisjoner overgangen

25. Løft trallen etter armen og vingen. Ikke løft trallen etter bårens manuelle utløserhåndtak. Bare løft der dette er anvist. Montør 1 skal plassere hendene på R1 og R2. Montør 2 skal plassere hendene på S1 og S2 (Figur 14).

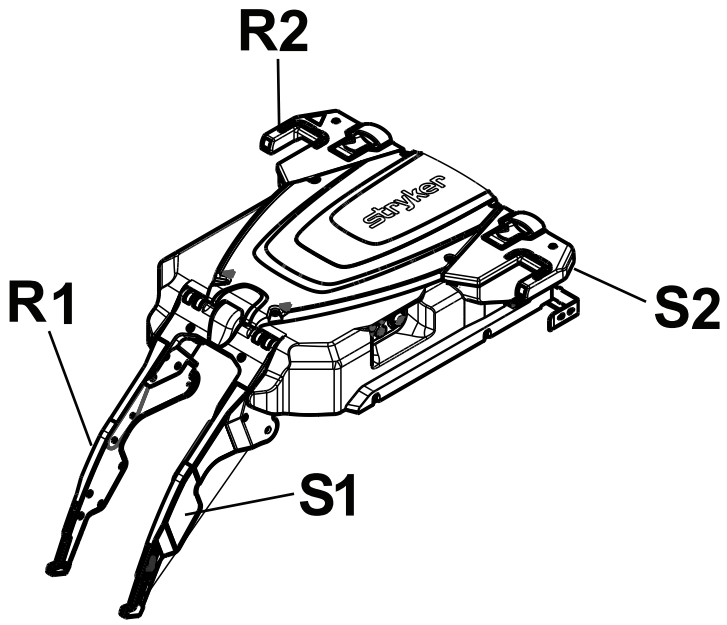

Figur 14 – Tralle

26. Plasser trallen (T) mellom overgangen (U) og hodeenden på ankeret (V) på gulvet (Figur 15).
27. Montør 1 (fotende): Skyv rullene på trallen inn i sidekanalen på overgangen.
28. Montør 2 (hodeende): Løft trallen for å innrette det andre settet med ruller, og skyv rullene til trallen er nær midten av overgangen.

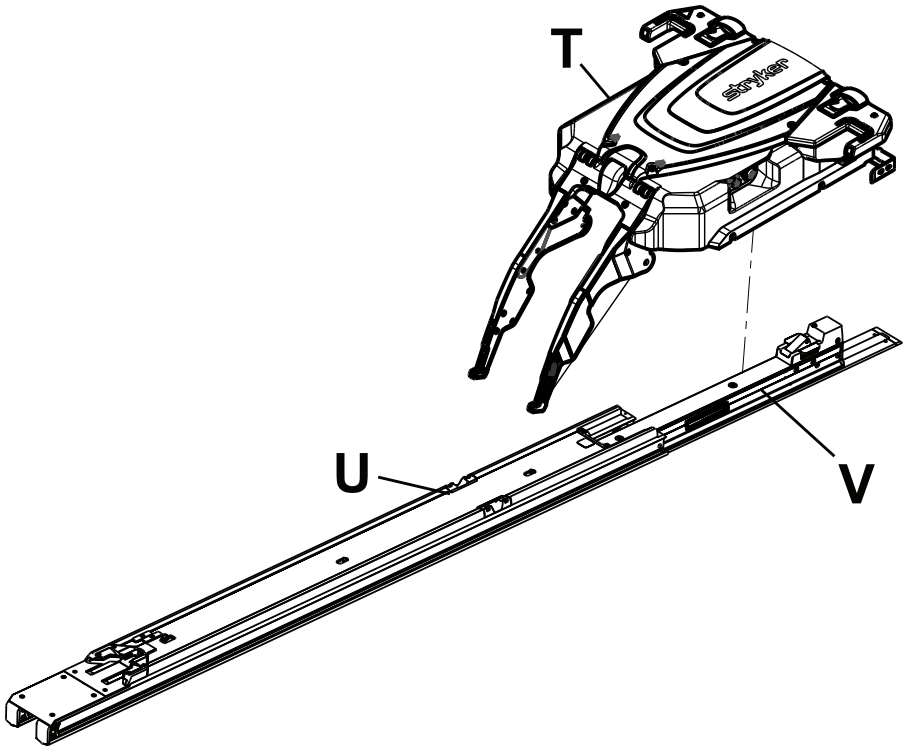

Figur 15 – Posisjoner trallen

29. Skyv overgangen fremover mot hodeenden til den låses på plass.
30. Monter støtfangerblokken. Innrett den medfølgende indre blokken med fast anslag (639000010246) (med gjengede hull) (Y) med den medfølgende støtfangeren (639000010243) (X) (Figur 16).

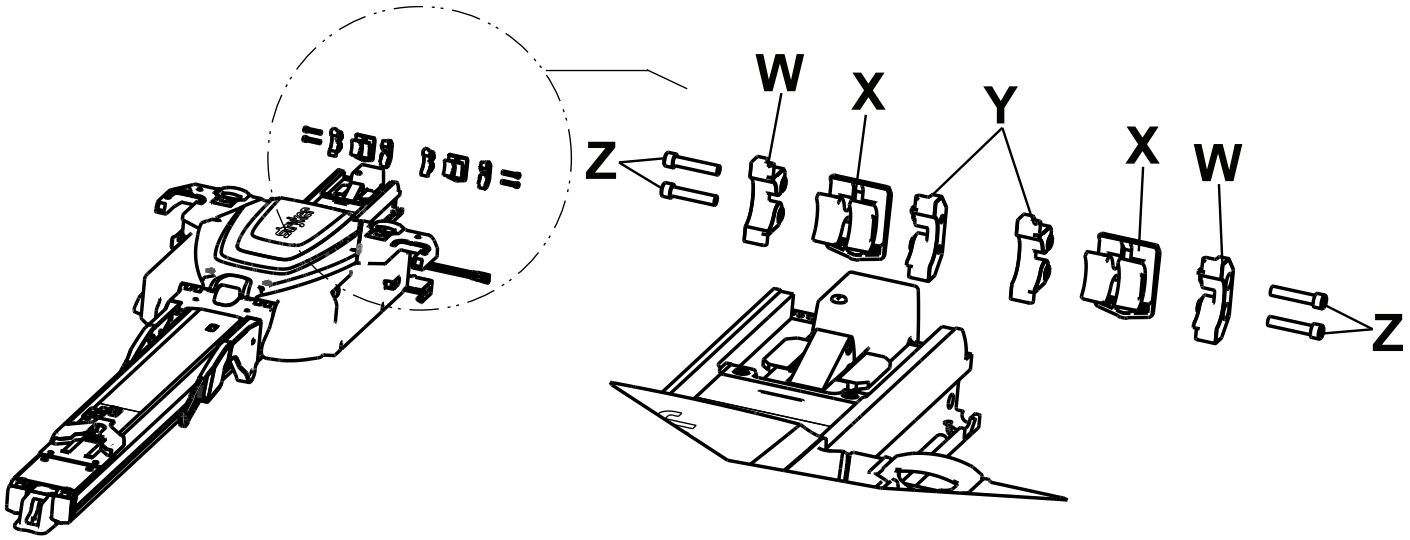

Figur 16 – Monter støtfangerblokken

31. Skyv de monterte komponentene (X og Y) inn i enden på overgangen.

    Merknad - Posisjoner støtfangeren slik at humpen (AA) er nederst (Figur 17).

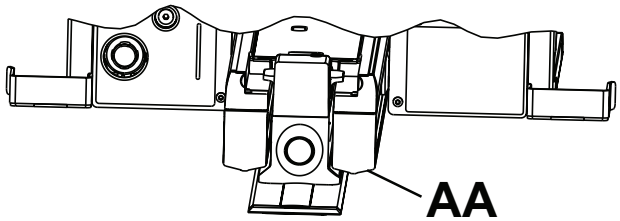

Figur 17 – Humpe på støtfanger

32. Innrett blokk med fast anslag (639000010244) (med gjennomgående hull) (W) med de monterte komponentene (X og Y) og skyv den inn i enden på overgangen.
33. Gjenta trinn 26–28 for å montere og installere den andre støtfangeren.
34. Bruk en 3/16" sekskantnøkkel og installer de fire medfølgende pipehodeskruene (0004-662-000) (to på hver side) (Z) i overgangen (Figur 16).
35. Inspiser visuelt hodeendens overgangsstøtfangere for å sikre at de er installert i flukt med ytterkanten på overgangen uten tegn til feilinnretting eller feil installasjon.
36. Bruk en T25 Torx-skrutrekker og installer de to medfølgende knappehodeskruene (0004-665-000) (AB) for å feste den medfølgende venstre hodeendestussen (639000010210) og den medfølgende høyre hodeendestussen (639000010211) (AC) til overgangen (Figur 18).

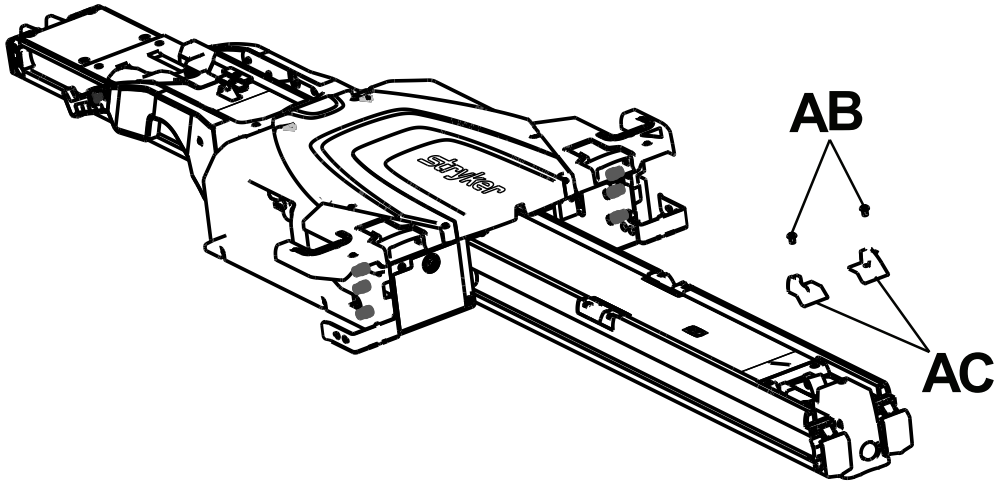

Figur 18 – Fest hodeendestuss

37. Fullfør *Installere batteriet* (side 24).
38. Trykk på strømbryteren (AD) (Figur 19) på pasientens venstre side av trallen for å slå på produktet.

Merknad

- Hvis du har koblet **Power-LOAD** til en krets med en bryter, må du passe på at denne bryteren er slått på.
- Når du trykker på strømbryteren, tennes også et grønt LED-lys for batteristrøm (AE) for å angi at **Power-LOAD**-systemet er på. Hvis trallebatteriet er svakt, kan et gult blinkende LED-lys for feil (AF) også lyse.
- **Power-LOAD**-batteriet lades ikke hvis LED-indikatorene på bårens hodeende blinker gult når produktet er i transportstilling.

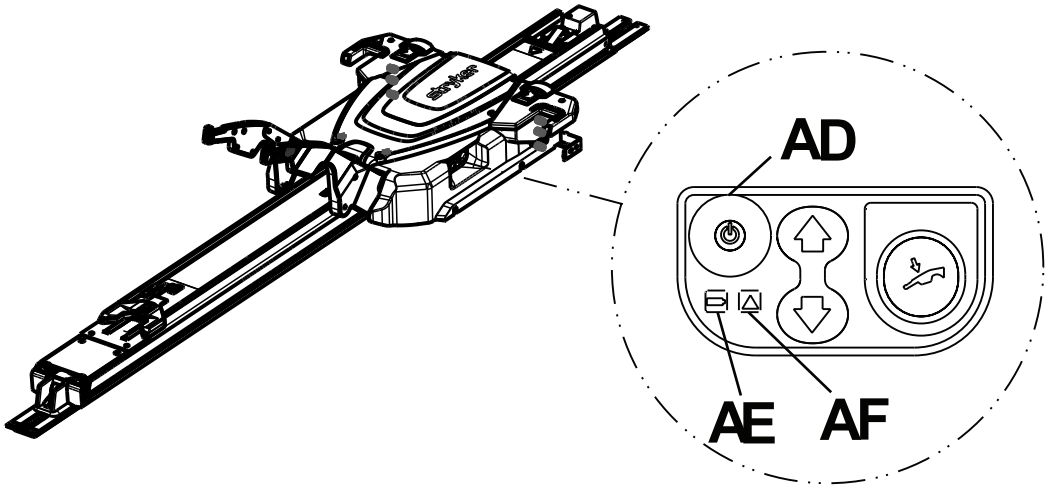

Figur 19 – Power-LOAD-kontrollpanel

39. Hev løftearmene og skyv trallen manuelt inn i hodeenden på pasientrommet i kjøretøyet for å lade batteriet.

Merknad - LED-lampen for batteristrøm (AE) blinker grønt under lading.

40. Fest bruksplakatene på døren eller veggen der de er synlige for **Power-LOAD**-operatører (*Laste inn og ut med strømdrevne operasjoner* (side 34) og *Laste inn og ut med manuelle operasjoner* (side 35)).

Merknad - Fest plakaten på en jevn overflate eller den medfølgende blikkplaten (6390-001-467) som du kan skru eller nagle fast i kjøretøyet.

41. Fullfør *Sjekkliste for installasjon* (side 25).

Installere batteriet

Følg disse trinnene for å montere og lade batteriet for første gang etter at trallen er montert.

1. Sett batteriet (A) inn i batterirommet (D) til du hører en klikkelyd (Figur 20).

   Merknad - Sørg for at du orienterer batteriet slik at det svarte dekslet vender opp.
2. Hev løftearmene og skyv trallen manuelt inn i hodeenden på kjøretøyets pasientrom.
3. Lås trallen i hodeenden på kjøretøyets pasientrom (transportstilling).
4. Trykk på strømknappen for å sikre at trallen kan slås på.

   Merknad - Batteriet vil ikke lade hvis du ikke slår på strømmen til produktet.
5. Sørg for at strøm-LED-en blinker grønt (se *Sjekke batteriladningen på Power-LOADs kontrollpanel* (side 37)).

   Merknad - **Power-LOAD**-batteriet lades ikke hvis LED-indikatorene på bårens hodeende blinker gult når produktet er i transportstilling.
6. Bruk en T25 Torx-skrutrekker for å feste trallens dekkplate (B) på **Power-LOAD** med de medfulgte skruene (C) (Figur 20).
7. Koble kjøretøyet til ekstern tilførsel og lad batteriet i minst 6 timer.
8. Skyv trallen til overgangens fotende og deretter tilbake til hodeenden på kjøretøyets pasientrom for å ta systemet ut av søvnmodus.
9. Trykk på strømknappen for å slå av strømmen til produktet.
10. Sørg for at LED-indikatoren for batteristrøm ikke lyser, så du vet at strømmen er avslått.

Merknad

- Produktet vil tømme kjøretøyets batteri hvis strømmen ikke er avslått.
- Bruk Odyssey OBC-laderen for å supplere batteriets ladning før installasjon. Strømforbruk: 6 A (1–2 batterier i parallell), 12 A (1–4 batterier i parallell) eller 20 A (1–6 batterier i parallell). Denne laderen har kun koblinger for ett batteri. Det kreves et ledningsnett med riktige nominelle verdier for strømforbruket for å opprette en parallell krets for lading av flere batterier.
- Hvis du ikke følger disse kravene og anbefalingene, altså lader batteriet helt opp og slår av produktet når det ikke er i bruk, kan det oppstå batterisvikt i **Power-LOAD**.

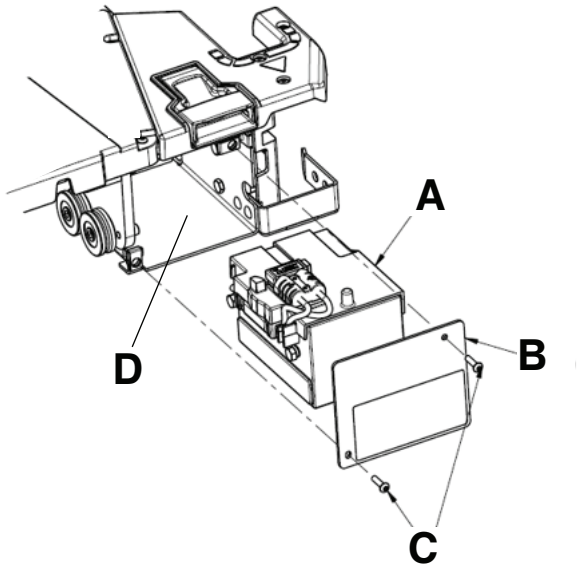

Figur 20 – Batterienhet

Sjekkliste for installasjon

FORSIKTIG - Den manuelle overstyringen gjør at **Power-LOAD**-systemet beveger seg fritt.

Merknad - La batteriet lades i minimum 20 minutter før funksjonalitetstest av **Power-LOAD** startes. Batteriet vil bare lades når trallen er låst i hodeenden i kjøretøyets pasientrom. LED-indikatoren for batteristrøm skal blinke grønt under ladingen.

Før funksjonalitetstesten for **Power-LOAD** startes, sørg for at:

- Kontrollen gjennomføres med en **Power-LOAD**-kompatibel **Power-PRO**-båre (se *Bårens kompatibilitet* (side 12))
- **Power-LOAD** er låst i fotenden i kjøretøyets pasientrom med løftearmene ned
- Strømmen er påslått
- LED-indikatorene på trallens vinger blinker gult

Merknad

- Når du trykker på strømknappen, lyser også LED-indikatoren for batteristrøm for å vise at **Power-LOAD**-systemet er på. En LED-feilindikator kan blinke gult hvis trallebatteriet har liten ladning.
- Kontroller både øvre og nedre bårekontrollbrytere ved kontroll av båreknappens funksjon.

_____ Lås den **Power-LOAD**-kompatible båren i **Power-LOAD**.

_____ Kontroller at begge bårehjulakslene er låst i **Power-LOAD** (smekklåser).

_____ Kontroller at LED-indikatorene skifter fra blinkende gult til kontinuerlig lysende grønt.

_____ Trykk og hold nede retur (-)-knappen på bårekontrollbryteren for å trekke bårens understell helt tilbake.

_____ Skyv båren inn i kjøretøyets pasientrom til den låses i hodeenden på kjøretøyets pasientrom. Pass på at løftearmene senkes til bårehjulene ligger på gulvet i kjøretøyets pasientrom og bårens fotende låses i bårefestet.

_____ Forsikre deg om at båren er låst i **Power-LOAD** ved å dra den med fast trykk fra side til side i bårens fotende.

_____ Trykk og hold ned forlengerknappen (+) på bårens kontrollbryter slik at båren ikke forlenges i kjøretøyets pasientrom. Ikke prøv å løfte bårebena i transportstilling.

Merknad - Retur (-)-knappen på bårens kontrollbryter gjør det mulig med bevegelse under visse omstendigheter.

_____ Trykk og hold utløsningsspaken i fotenden på **Power-LOAD**-systemet og trekk for å ta båren ut av kjøretøyets pasientrom. Pass på at løftearmene hever båren til bårehjulene ikke lenger berører gulvet i kjøretøyets pasientrom.

_____ Pass på at LED-indikatorene i hodeenden er av helt til båren er fullstendig forlenget. Når båren er fullstendig forlenget, pass på at LED-indikatorene lyser konstant grønt. Trykk og hold forlengerknappen (+) på bårens kontrollbryter for å forlenge båren til bårehjulene ligger på bakken og båren ikke lenger støttes av løftearmene på **Power-LOAD**.

_____ Trykk opp (↑)-knappen på kontrollpanelet til **Power-LOAD** før å heve løftearmene og båren til høyeste stilling.

Merknad - Bårebeina trekker seg ikke tilbake.

_____ Trykk ned (↓)-knappen på kontrollpanelet til **Power-LOAD** for å senke løftearmene og båren.

_____ Trykk utløserknappen på bårens kontrollbryter for å løse båren ut fra **Power-LOAD**. LED-indikatorene i hodeenden vil blinke gult.

_____ Lås båren i **Power-LOAD** igjen.

_____ Trykk opp (↑)-knappen på kontrollpanelet til **Power-LOAD** for å løfte båren opp til høyeste stilling.

Merknad - Bårebeina trekker seg ikke tilbake.

_____ Trykk den manuelle utløserknappen på kontrollpanelet til **Power-LOAD** for å senke båren. Fortsett å holde knappen inne og trekk løftearmene på Power-LOAD til fullstendig nedsenket stilling.

_____ Løft en av de to manuelle båreutløsningshendlene på trallens hodeende for å låse opp båren.

_____ Rull båren vekk fra **Power-LOAD**.

_____ Hev løftearmene og skyv trallen inn i kjøretøyets pasientrom i transportstilling. La armene senkes med trallen i hodeenden.

_____ Sørg for at LED-indikatoren for batteristrøm blinker grønt når trallen er i transportstilling.

_____ Last den **Power-LOAD**-kompatible båren uten å bruke lastefunksjonene for å simulere at båren lastes manuelt inn i kjøretøyets pasientrom. Pass på at båren låses på plass.

_____ Trykk og hold utløsningsspaken i fotenden på **Power-LOAD**-systemet og trekk for å ta båren ut av kjøretøyets pasientrom. Pass på at bårens sikkerhetsstang er sikret av kjøretøyets sikkerhetskrok.

Merknad - Bare båren vil låses opp. Trallen skal forbli i hodeenden på **Power-LOAD**.

_____ Trallen låses opp ved å heve løftearmene og trykke trallens utløserknapp i hodeenden til **Power-LOAD**-systemet.

_____ Trekk **Power-LOAD** ut av kjøretøyets pasientrom.

_____ Inspiser visuelt hodeendens overgangsstøtfangere for å sikre at de er installert i flukt med ytterkanten på overgangen uten tegn til feilinnretting eller feil installasjon.

_____ Kontroller visuelt at alle bolter og skruer er stramt trukket til uten tegn til utstikkende eller manglende festeanordninger.

_____ For ambulanser av type II, eller hvis bårens midtlinje er 17,5 in (44,5 cm) eller mindre fra kjøretøyets vegg, må det påses at den valgfrie hjulguiden (6390-027-000) er montert. Merk som ikke aktuelt (IA) hvis hjulguiden ikke er påkrevd.

_____ Trykk på strømknappen for å slå av produktet. Produktet må kanskje slås på og så av for å sikre at **Power-LOAD** er av og ikke i sovemodus.

Merknad - Hvis **Power-LOAD** ikke skal brukes på en uke eller mer, må strømbryteren trykkes for å slå av produktet slik at batteriet ikke utlades. Produktet må kanskje slås på og så av for å sikre at **Power-LOAD** er av og ikke i sovemodus.

Produktets serienummer:			
Installert av:		Dato:	
Inspisert av:		Dato:	

Merknad - Ta vare på et eksemplar av denne oppføringen i minst sju år.

Verifikasjon av installasjon

Fullfør disse kontrollene for å verifisere at **Power-LOAD**-installasjonen følger Strykers anbefalte beste praksis.

For installasjon av gulvplate:

_____ Bekreft av gulvplaten ble installert i samsvar med installasjonshåndboken for Strykers globale gulvplate (6390-009-020).

_____ Pass på at alle gulvplatens festebolter er trukket til med et minimumsmoment på 40 ft-lb (54,3 N-m) i en prosess på minst to trinn.

_____ Kontroller visuelt at gulvplaten ligger flatt på gulvdekket.

_____ Bekreft at kjøretøyskretsen kan levere kontinuerlig 12,8–15,6 V likestrøm ved en maksimal belastning på 10 A. **ADVARSEL - Koble alltid Power-LOAD til en 15 A sikring / tilbakestillbar bryter som er montert i kjøretøyet for å hindre elektriske farer. Stryker anbefaler å installere sikringen / den tilbakestillbare bryteren i sikringsboksen.**

_____ Kontroller at produktet er koblet til kjøretøyets batteribank (Strykers foretrukne installasjonsmetode). **ADVARSEL - Ikke koble Power-LOAD til en 24 V likestrømkrets i kjøretøyet.**

_____ Kontroller at de installerte gulvplateboltene er 3/8-16 UNC-senkskruer (ASTM-F835 eller SAE klasse 8).

Merknad - Hver gulvplatebolt og støttestruktur må kunne motstå 2 750 lbf (12 230 N) i oppoverrettet kraft og 600 lbf (2 669 N) skjærkraft i alle horisontale retninger.

Du kan skjære gulvplaten ved behov (minst 89,50 tommer (227,33 cm) for **Power-LOAD**). Fjern kun materiale fra hodeenden.

For gulvplate- og Power-LOAD-installasjon:

_____ Fullfør installasjonskontrollene av gulvplate ovenfor.

_____ Bekreft *Installere Power-LOAD* (side 14).

_____ Bekreft *Installere batteriet* (side 24).

_____ Bekreft fullføring av *Sjekkliste for installasjon* (side 25).

_____ Last den **Power-LOAD**-kompatible båren inn og ut med strøm for å kontrollere funksjonalitet (*Laste inn og ut med strømdrevne operasjoner* (side 34)).

_____ Last den **Power-LOAD**-kompatible båren inn og ut uten strøm for å kontrollere funksjonalitet (*Laste inn og ut med manuelle operasjoner* (side 35)).

_____ Sørg for at LED-indikatoren for batteristrøm blinker grønt når trallen er i transportstilling.

_____ Sørg for at ankertetningene er installert i sporene på ankeret.

_____ Inspiser visuelt hodeendens overgangsstøtfangere for å sikre at de er installert i flukt med ytterkanten på overgangen uten tegn til feilinnretting eller feil installasjon.

_____ Kontroller visuelt at alle bolter og skruer er stramt trukket til uten tegn til utstikkende eller manglende festeanordninger.

_____ Hvis trallens LED-indikatorer forblir av når trallen når lasteposisjon, skal det bekreftes at trallen er påslått og at batteriet er ladet. Kontroller også at magnetaktivatoren (6390-001-106) er til stede og at den er festet til fotenden av ankeret.

_____ Bekreft at momentet til de leverte monteringsstengene til ankeret er 60 ± 10 ft-lb.

_____ Hvis **Power-LOAD** ikke skal brukes på en uke eller mer, må strømbryteren trykkes for å slå av produktet slik at batteriet ikke utlades.

_____ Slå produktet på og så av for å sikre at **Power-LOAD** er av og ikke i sovemodus.

Stryker tilbyr en valgfri hjulguide hvis du installerer **Power-LOAD**-systemet nær veggen. Se *Installere den valgfrie hjulguiden* (6390-009-021).

Ring Stryker service på telefonnummer 1-800-327-0770 ved behov for hjelp etter installasjonen.

Bruk

Brukerkontroller og LED-indikatorer

LED-indikatorer for **Power-LOAD** på siden av kontrollpanelet og hodeenden på **Power-LOAD** viser trallens batteri- og systemstatus. Denne figuren og tabellen viser alle **Power-LOAD**-knappene og LED-indikatorene.

Merknad - Skal ikke **Power-LOAD** brukes på en uke eller mer, skal den røde strømknappen (A) trykkes for å slå av produktet. Slå av for å unngå å utlade batteriet. Produktet må kanskje slås på og så av for å sikre at **Power-LOAD** er av og ikke i sovemodus.

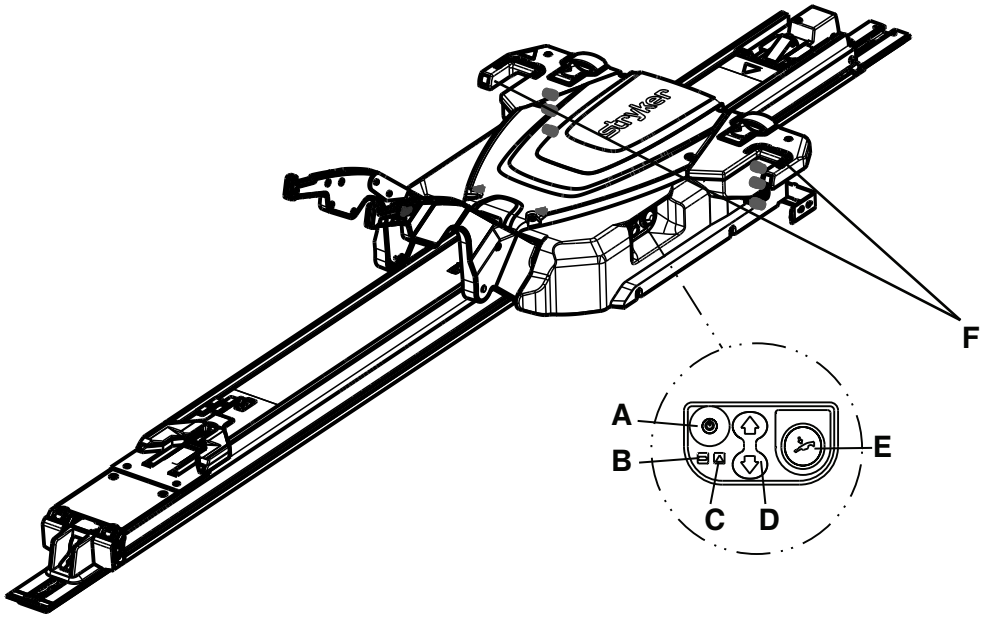

Figur 21 – Kontrollpanel

Ref. og navn	LED eller knapp	Beskrivelse
A: Strømknapp	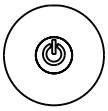	Trykk for å slå produktet på eller av. LED-indikatoren for batteristrøm lyser også for å indikere at **Power-LOAD**-systemet er slått på. En LED-indikator kan blinke gult hvis trallebatteriet er svakt.
B: Batteristrøm		Hvis LED-indikatoren lyser kontinuerlig grønt, er **Power-LOAD**-systemet på uten å lade. Batteriet lades hvis LED-indikatoren blinker grønt. Batteriet vil bare lades når trallen er låst i hodeenden i kjøretøyets pasientrom.
C: Feil		Lyser LED-indikatoren kontinuerlig gult, er det en feil i **Power-LOAD**. Trykk på strømknappen to ganger for å nullstille produktet. Kontakt teknisk service hvis LED-indikatoren lyser kontinuerlig gult. Trallens batteriladning er lav hvis LED-indikatoren blinker gult.

Ref. og navn	LED eller knapp	Beskrivelse
D: Opp/ned	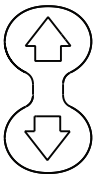	Trykk opp (↑) for å heve løftearmene til høyeste stilling. Bårebeina trekker seg ikke tilbake. Trykk ned (↓) for å senke løftearmene og båren. Strekk ut bårebasen før du trykker.
E: Manuell utløsning		Trykk for å laste av båren i tilfelle strømsvikt i **Power-LOAD**. Fortsett å holde knappen til løftearmene har god avstand til båren. Strekk ut bårebasen før du trykker.
F: LED-indikator i hodeenden		Bårens hodeende er i riktig stilling hvis LED-indikatorene lyser kontinuerlig grønt Blinker LED-indikatorene gult i lastestilling, er ikke bårens hodeende i riktig stilling. Hvis LED-indikatorene blinker gult i transportstilling, lader ikke **Power-LOAD**-batteriet.

Merknad - Når produktet er i transportstilling, vil LED-indikatorer lyse grønt på trallens hodeende. Hvis **Power-LOAD**-batteriet ikke lader, vil du se en LED som blinker gult i ca. 30 sekunder etter LED-indikatoren som lyste grønt. LED-en som blinker med gult lys skal ikke påvirke produktfunksjonaliteten.

LED-indikatorer på trallens hodeende

Disse LED-indikatorene for **Power-LOAD** befinner seg i hodeenden på **Power-LOAD**-trallen. Plasseringen av oljetanken vises som referanse.

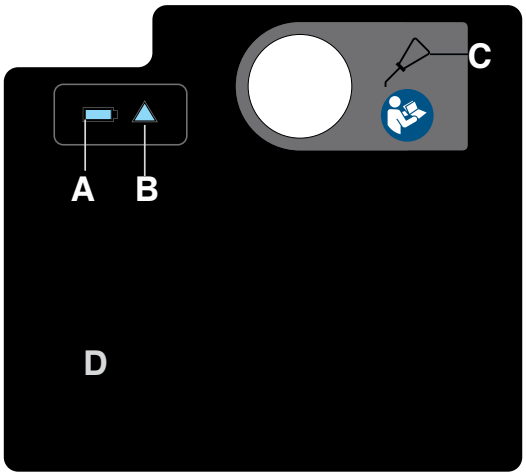

Figur 22 – Merke for trallens hodeende

Ref. og navn	Ikon eller LED-indikator	Beskrivelse
A: Batteristrøm		Hvis LED-indikatoren lyser kontinuerlig grønt, er **Power-LOAD**-systemet på uten å lade. Batteriet lades hvis LED-indikatoren blinker grønt. **Merknad** - Batteriet vil bare lades når trallen er låst i hodeenden i kjøretøyets pasientrom.
B: Feil		Lyser LED-indikatoren kontinuerlig gult, er det en feil i **Power-LOAD**. Trykk på strømknappen to ganger for å nullstille produktet. Kontakt teknisk service hvis LED-indikatoren lyser kontinuerlig gult. Trallens batteriladning er lav hvis LED-indikatoren blinker gult.
C: Oljetank		Fyll på med Mobil **Mercon** V Blend ATF-olje (6500-001-293) til det er fullt. Ikke fyll tanken med for mye olje, for å unngå risiko for funksjonsfeil eller lekkasje i produktet.
D: USB-port	Ikke aktuelt	Ta av platen for å komme inn på USB-porten for diagnostikk av inngang/utgang. Service skal kun utføres av kvalifisert personell.

Manuelle brukerkontroller

Manuelle brukerkontroller lar deg løsne en båre fra **Power-LOAD** uten strøm:

- Utløserspake
- Overgangens låsutløser
- Trallens utløserknapp
- Bårens utløserhåndtak
- Overgangens låseglidestykke

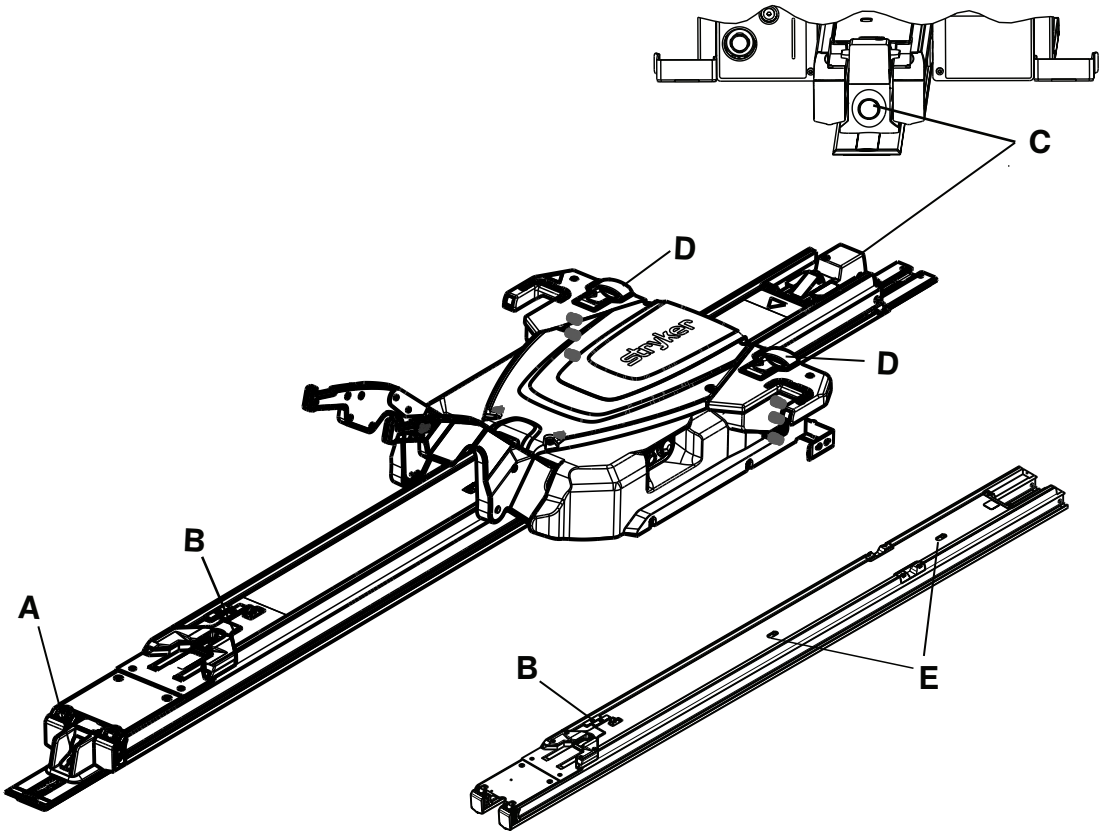

Figur 23 – Overgang vist med og uten tralle

Ref. og navn	Ikon eller knapp	Beskrivelse
A: Utløserspake (fotende)		Trykk og hold for å løse ut båren fra pasientrommet.
B: Overgangens låsutløser (overgang)		Gli for å frigi overgangen fra en låst posisjon.
C: Tralleutløser (hodeende)		Trykk mens du hever løftearmene for å slippe og forlenge **Power-LOAD** fra pasientrommet uten en båre. Deretter trekker man trallen ut av pasientrommet i bilen.

Ref. og navn	Ikon eller knapp	Beskrivelse
D: Bårens utløserhåndtak (trallen)		Løft for å låse opp båren fra **Power-LOAD** når bårebasen er fullstendig utstrakt.
E: Overgangens låseglidestykke (overgang)		Gli for å frigi overgangen fra en låst posisjon.

Driftsretningslinjer

ADVARSEL

- Sørg alltid for at **Power-LOAD** fungerer som den skal før bruk. Hvis ikke kan pasienten eller operatørene skades.
- Vær alltid forsiktig når du beveger deg rundt i kjøretøyets pasientrom for ikke å snuble i **Power-LOAD**.
- Vær alltid forsiktig ved bruk av **Power-LOAD** i dårlig vær (for eksempel regn, is, snø).
- Bruk alltid båren eller **Power-LOAD** kun når alle personer har god avstand til mekanismene. Innvikling i strømdrevne båre- eller **Power-LOAD**-mekanismer kan forårsake alvorlig skade.
- Øv alltid på å laste inn og ut båren med **Power-LOAD** til du fullstendig skjønner hvordan produktet brukes. Feil bruk kan forårsake skade.
- Ikke la personell uten tilstrekkelig opplæring hjelpe til med driften av **Power-LOAD**. Teknikere/personell uten opplæring kan forårsake skade på pasienten eller seg selv.
- Ikke kjør kjøretøyet med trallen i midtstillingen. Denne stillingen kan ikke låses og skal ikke brukes under kjøring.
- Bruk alltid begge hender ved håndtering av båren. **Power-LOAD** er kun en hjelpeanordning. Evaluer hver situasjon for å bestemme hvordan vekten som transporteres, skal fordeles og løftes.
- Bruk alltid nok operatører til å håndtere kreftene som trengs for å laste på eller av ved håndtering av vekter over 400 lb (181 kg). Operatørene skal laste på eller av på flate overflater for å øke sikkerheten. For kjøretøy med gulvhøyde på 36 tommer (91 cm) må det kanskje lastes av manuelt.
- Hold alltid hender og ekstremiteter på god avstand fra **Power-LOAD**-trallens løftearmer under strømdrevet lasting og avlasting.

Merknad

- Kontroller at **Power-LOAD** fungerer som den skal før hvert skift. For eksempel skal løftearmene heve båren litt idet båren låses opp, kontroller batterinivået og så videre. Hvis produktet ikke fungerer, skal kjøretøyet tas ut av bruk for diagnostisering og **Power-LOAD** repareres.
- Ikke bruk **Power-LOAD** med vekter større enn 700 lb (318 kg), inkludert pasientvekt og tilleggsutstyr. Trygg arbeidslast for **Power-LOAD** er 870 lb (395 kg), inkludert vekten av båren.
- Ikke slå av strømknappen under normal bruk, siden batteriet ikke vil lades.
- Ikke kjør kjøretøyet med trallen i midtstillingen. Denne stillingen kan ikke låses og skal ikke brukes under kjøring.
- Bruk **Power-LOAD** med et kjøretøy på en flat overflate, om mulig.
- Bruk et ryggbrett for å laste av pasienten hvis en opptatt båre ikke kan utlastes fra kjøretøyets pasientrom.
- Stryker anbefaler regelmessig opplæring (minst én gang i året) for prosedyrer for manuell backup. Se www.stryker.com eller kontakt Strykers salgsrepresentant for et eksempel på sjekkliste for tilleggsopplæring (Mkt Lit-676).

Heve, senke eller løse ut båren med strøm

Der er to identiske kontrollbrytere på **Power-PRO** bårene. Trykk på knappen på en av disse bryterene for å heve (forlenge) båren, senke (trekke tilbake) båren eller løse ut båren fra **Power-LOAD**, hvis aktuelt (Figur 24).

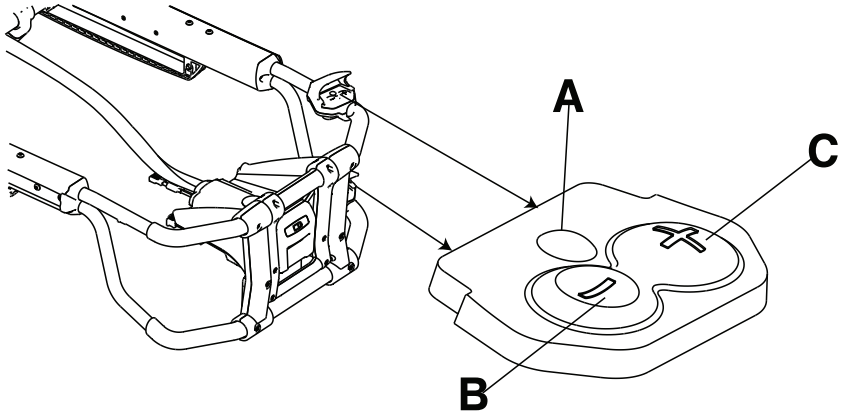

Figur 24 – Bårens kontrollbrytere

Referanse	Navn	Beskrivelse
A	Løse ut	Trykk for å løse ut båren (kun for bruk med **Power-LOAD**)
B	Trekke tilbake (-)	Trykk og hold for å senke liggeflaten eller trekke tilbake bårens understell
C	Forleng (+)	Trykk og hold for å heve liggeflaten eller forlenge bårens understell

Sjekke batterinivået

Bruk bårens batteri-LED-indikator for å sjekke strømnivået på **SMRT**-batteripakken. En fulladet **SMRT**-batteripakke, i god stand, gir opptil 25 utrykninger med en pasient på 250 pund (113 kg) (faktiske resultater kan variere). 24 V likestrøms **Power-PRO**-systemet og **SMRT**-batteripakken er vurdert for 2,4 amperetimer med elektrisk energi.

ADVARSEL - Ikke fjern batteriet mens båren er aktiv.

FORSIKTIG - Lad alltid batteriet før produktet tas i bruk. Et uladet eller utladet batteri kan gi dårlig produktytelse.

For å sjekke batteriets strømnivå trykker du på retur (-)-knappen på bårens kontrollbryter for å aktivere bårens batteri-LED-indikator. Bårens batteri-LED-indikator finnes ved fotendens kontrollkabinett (vist som et batterisymbol).

- LED-lyset er grønt når batteriet er fullt oppladet eller har tilstrekkelig batteriladning.

  Merknad - For best resultat brukes **SMRT**-batteripakken frem til bårens batteri-LED-indikator endrer fra konstant grønt til blinkende gult.

- LED-lyset blinker gult når du må lade eller erstatte batteriet

  Merknad - Bårens batteri-LED-indikator trenger ikke blinke gult før du fjerner og erstatter **SMRT**-batteripakken, men dette anses imidlertid som beste praksis. Du kan fjerne og lade opp **SMRT**-batteripakken når som helst.

- LED-lyset er konstant gult når det angir en feil med batteriet.

Merknad

- Bruk kun Stryker-godkjente batterier.
- Hvis utstyrt, vil det strømdrevne bårefestet lade **SMRT**-batteripakken automatisk. Automatisk lading skjer når du låser båren i det strømdrevne bårefestet (ingen kabel eller koblinger er nødvendig). Bårens batteri-LED-indikator blinker grønt i et øyeblikk for å signalisere at den lader.
- Automatisk lading vil kun skje med **SMRT**-batteripakker.

Laste inn og ut med strømdrevne operasjoner

Fest denne plakaten med instruksjoner for strømdrevet operasjon på platen (6390-001-467) og monter platen på innsiden av dørpanelet eller på veggen et sted i pasientrommet i kjøretøyet, der platen er synlig for brukerne.

Se *Brukerkontroller og LED-indikatorer* (side 28) for knapp- og LED-plasseringer.

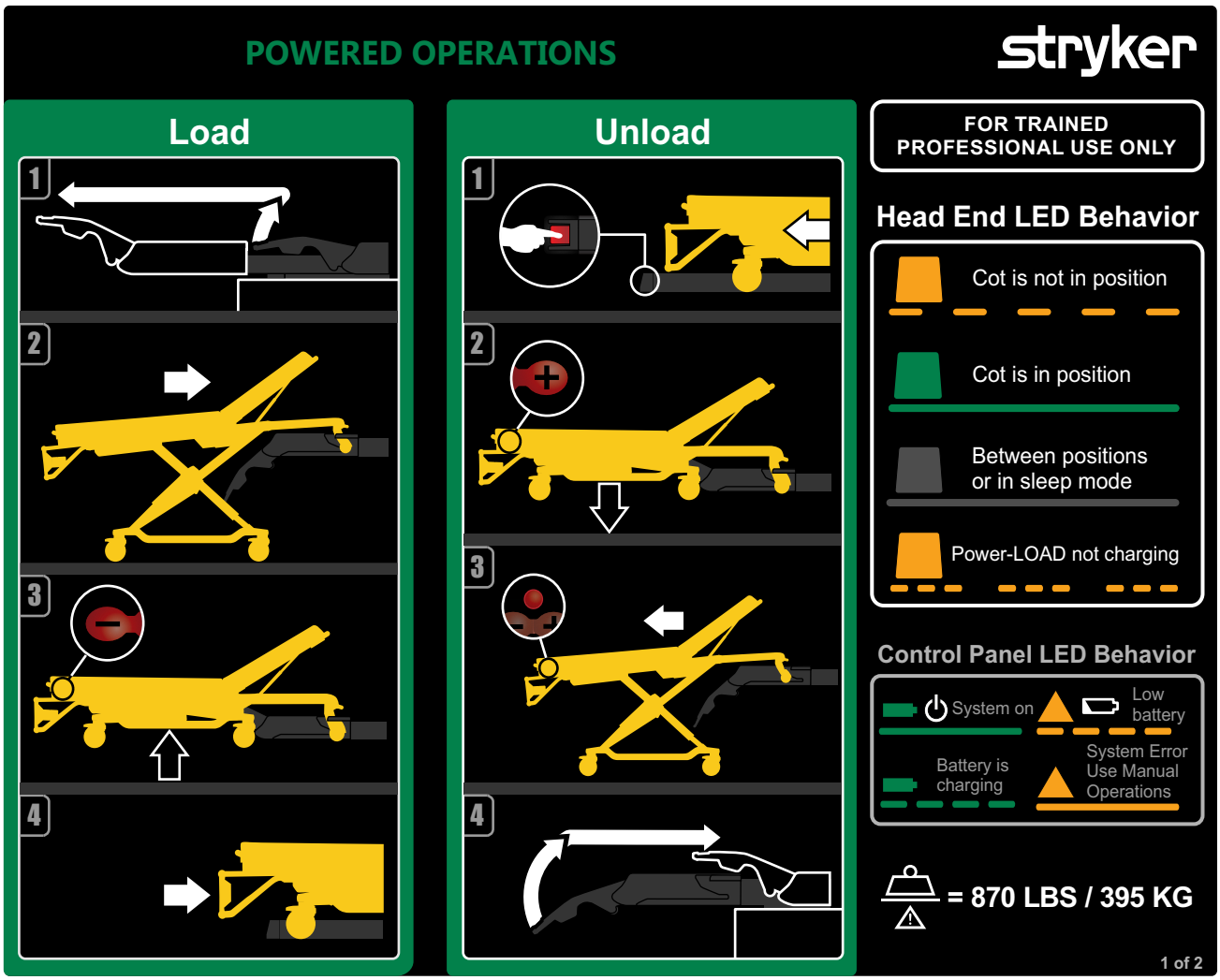

Figur 25 – Strømdrevne operasjoner

Laste inn Power-LOAD med strømdrevne operasjoner

1. Hev løftearmene for å lede og dra trallen ut av pasientrommet i bilen.
2. Skyv båren inn i **Power-LOAD** frem til bårens lastehjulaksler låses i posisjon. Pass på at båren er sammenstilt med løftearmene når du laster båren.
3. Trykk og hold retur (-)-knappen på bårens kontrollbryter for å trekke tilbake bårens understell til båren er støttet.
4. Skyv båren inn i pasientrommet til løftearmene senkes og båren låses i **Power-LOAD**.
5. Dra båren fra side til side i bårens fotende for å forsikre deg om at båren er låst i **Power-LOAD**.
6. For ytterligere lasteinstruksjoner, se *Laste en Power-PRO båre i et kjøretøy med Power-LOAD alternativet* (side 41).

Laste ut Power-LOAD med strømdrevne operasjoner

1. Trykk og hold utløsningsspaken i fotenden på **Power-LOAD**-systemet og trekk for å ta båren ut av kjøretøyets pasientrom.
2. Trykk og hold forleng (+)-knappen på bårens kontrollbryter for å strekke ut båren til bårehjulene hviler på bakken.
3. Trykk på utløserknappen på bårens kontrollbryter for å løse ut båren fra **Power-LOAD**.
4. Hev løftearmene og før trallen inn i pasientrommet i bilen. Pass på at trallen ikke er i veien når du lukker bilbørene.
5. For ytterligere utlastingsinstruksjoner, se *Avlasting av en Power-PRO båre fra et kjøretøy med Power-LOAD alternativet* (side 42).

   Merknad - Hvis **Power-LOAD** ikke vil være i bruk på en uke eller mer, må man trykke på strømbryteren for å slå av produktet og unngå utlading av batteriet. Produktet må kanskje slås på og så av for å sikre at **Power-LOAD** er av og ikke i sovemodus.

Laste inn og ut med manuelle operasjoner

Fest denne plakaten med instruksjoner for manuell operasjon på platen (6390-001-467) og monter platen på innsiden av dørpanelet eller på veggen et sted i pasientrommet i kjøretøyet, der platen er synlig for brukerne.

Se *Brukerkontroller og LED-indikatorer* (side 28) for knapp- og LED-plasseringer.

ADVARSEL

- Alltid bruk **Power-LOAD**-systemet og tilbehør kun som beskrevet i brukerhåndbøkene. Feil bruk av **Power-LOAD**-systemet eller ethvert tilbehør kan forårsake skade på pasienten eller operatøren. Bruk av dette produktet på noen annen måte blir eiers eller brukers ansvar.
- Støtt alltid vekten ved fotenden av sengen ved manuelle operasjoner.
- Pass alltid på at du er klar til å støtte hele vekten av sengen når du laster og losser. Uten strøm vil ikke løftearmene heve båren.

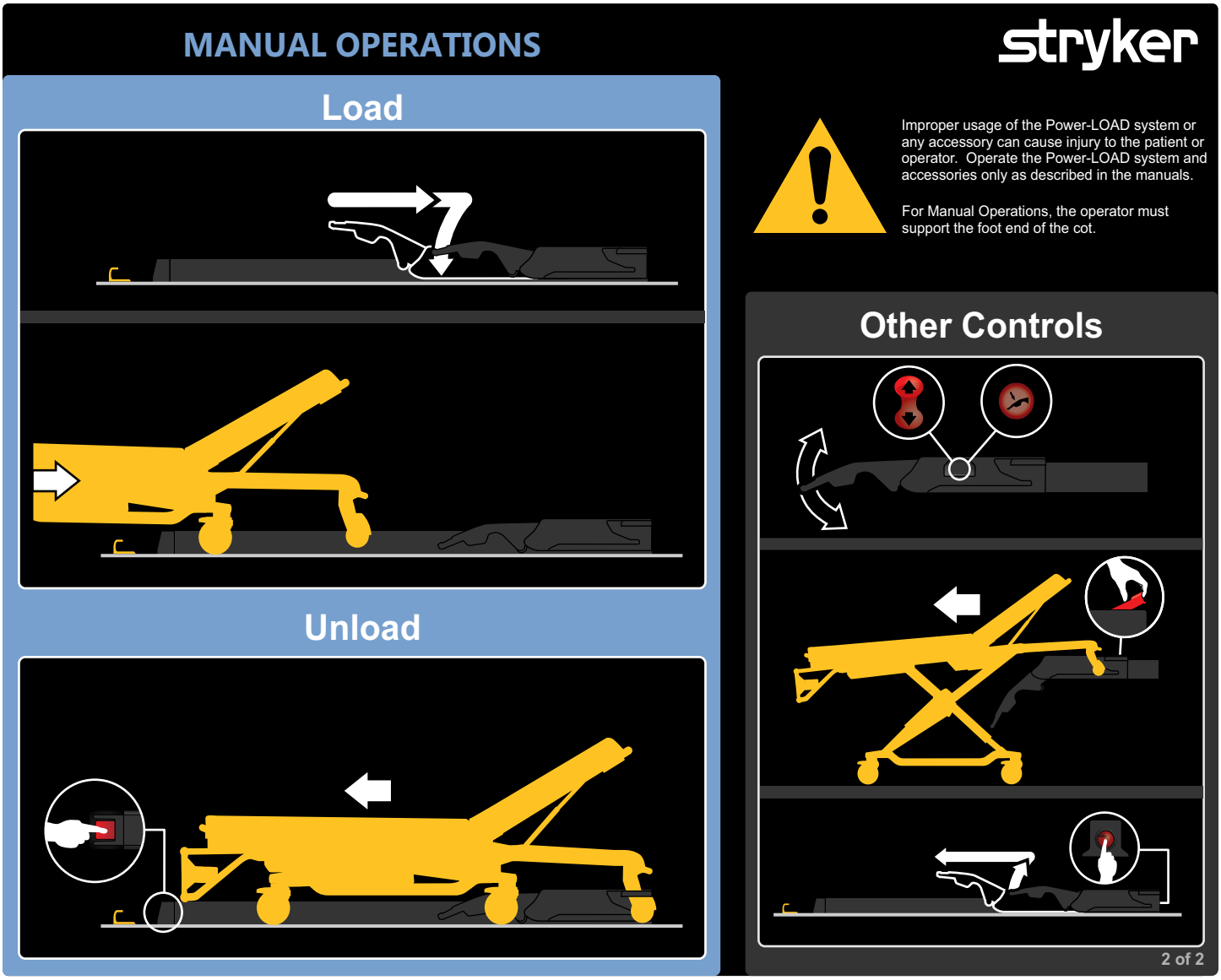

Figur 26 – Manuelle operasjoner

Merknad - Hvis **Power-LOAD** ikke vil være i bruk på en uke eller mer, må man trykke på strømbryteren for å slå av produktet og unngå utlading av batteriet. Produktet må kanskje slås på og så av for å sikre at **Power-LOAD** er av og ikke i sovemodus.

Laste Power-LOAD manuelt

1. Pass på at **Power-LOAD** befinner seg ved hodeenden av pasientrommet med løftearmene senket.
2. Skyv båren inn i pasientrommet til båren låses i **Power-LOAD**.
3. Forsikre deg om at båren er låst i **Power-LOAD** ved å dra den med fast trykk fra side til side i bårens fotende.
4. For ytterligere lasteinstruksjoner, se *Laste inn en båre i et kjøretøy manuelt (strømbrudd i Power-PRO)* (side 47).

Laste ut Power-LOAD med manuelle operasjoner

1. Trykk og hold utløserhåndtaket ved fotenden på **Power-LOAD**-systemet.
2. Trekk for å fjerne båren fra pasientrommet.

Sjekke batteriladningen på Power-LOADs kontrollpanel

ADVARSEL

- Lever alltid skadde batterier tilbake til et deponi for gjenvinning. Skal ikke deponeres som usortert husholdningsavfall. Henvis til din lokale distributør for retur- og/eller innsamlingssystemer i ditt land.
- Koble alltid fra ekstern tilførsel (hvis relevant), koble fra kjøretøyets batteri, trykk på strømbryteren for å slå av produktet og sett så trallen i ladestillingen før du utfører service på **Power-LOAD**.
- Ikke ta ut batteriet mens **Power-LOAD** er i drift.

Slik kontrollerer du batterinivået:

1. Sørg for at LED-indikatoren for batterinivå er på.
2. Kontroller batterinivået på kontrollpanelet til **Power-LOAD** (vist som et batterisymbol).
   - LED-indikatoren for batteristrøm lyser kontinuerlig grønt når **Power-LOAD**-systemet er på og ikke lader.
   - LED-indikatoren for batteristrøm blinker grønt når batteriet lader.
   - LED-indikatoren for feil blinker gult når batteriladningen er lav.

Lade batteriet

ADVARSEL - Ikke trykk på strømbryteren for å skru av produktet ved normal bruk, da det vil hindre at batteriet lades.

Batteriet må være oppladet for at **Power-LOAD** skal fungere. Et utladet batteri lades på minimum ti timer. Batteriene lades når trallen er låst til hodeenden på kjøretøyets pasientrom.

Slik lades batteriet:

1. Hev løftearmene og skyv trallen manuelt inn i hodeenden på kjøretøyets pasientrom.
2. Lås trallen i hodeenden på kjøretøyets pasientrom.

Merknad

- LED-indikatoren for batteristrøm blinker grønt når batteriet lader.
- **Power-LOAD**-batteriet lades ikke hvis LED-indikatorene på bårens hodeende blinker gult når produktet er i transportstilling.

Oppbevare Power-LOAD

Unngå å tappe batteriet. Alle batterier taper ladning under lagring eller perioder med inaktivitet. Hvis **Power-LOAD** ikke vil være i bruk på en uke eller mer, må man trykke på strømbryteren for å slå av produktet. Produktet må kanskje slås på og så av for å sikre at **Power-LOAD** er av og ikke i sovemodus.

Stille inn bårens lastehøyde

Du må stille inn lastehøyden for båren med **Power-LOAD** alternativet før du tar bilen i bruk. For en liste over kompatible bårer, se *Bårens kompatibilitet* (side 12). Se brukerhåndboken for din båre for mer informasjon om hvordan du stiller båren til passende høyde.

Bruk av en ikke-oppgradert båre med X-ramme i tilfelle masseulykke

Du kan bruke noen ikke-kompatible bårer, inkludert de fleste bårer med X-rammer, i et masseulykkestilfelle.

ADVARSEL

- Ikke la skinneklemmen overlappe den røde justeringsgrenseetiketten på skinnerøret. For å hindre at skinnekjevene løsner fra bårerammen må mellomrommet mellom skinneklemmen og den stasjonære skinnekjeven ikke overstige 1 tomme (2,5 cm).
- Ikke bruk hånden eller fingrene til å trykke på utløserknappen når skinnekjevene er åpne. Skinneklemmefestet lukkes med en sterk fjæring.

Instruksjonene for lasting av avlasting ligner på de for manuell lasting og avlasting av en båre. Imidlertid er en skinneklemme brukt i stedet for en lås ved fotenden på båren. Når du laster en ikke-kompatibel båre, må du låse bårens festestang i skinneklemmen.

Alternativet i tilfelle masseulykke inneholder en skinne for montering på vegg eller i gulv. Du bør lagre denne skinnen i et skap for rask montering i kjøretøyets pasientrom i tilfelle nødssituasjoner.

Forlenge Power-LOAD fra kjøretøyet uten båre

Forlenge **Power-LOAD** fra kjøretøyets pasientrom uten båre:

1. Gå til hodeenden på **Power-LOAD**-systemet.
2. Trykk trallens utløsningsknapp på hodeenden til **Power-LOAD**-systemet (Figur 27) mens du hever løftearmene.
3. Dra trallen ut av kjøretøyets pasientrom (Figur 28).

Figur 27 – Trykk på trallens utløserknapp

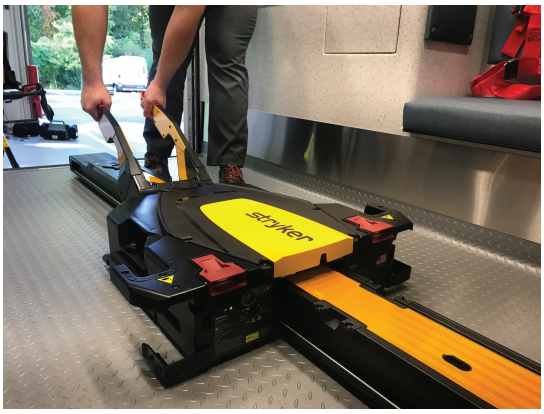

Figur 28 – Trekk trallen ut

Laste en Performance-PRO båre i et kjøretøy med Power-LOAD alternativet

ADVARSEL

- En opptatt båre må alltid lastes inn i bilen av minst to erfarne operatører.
- Last alltid den **Power-LOAD**-kompatible båren i pasientrommet på bilen før passasjerer.

FORSIKTIG

- Ikke kjør båren inn i trallen når du laster båren, for å unngå skade på utstyr.
- Ikke skyv båren inn i pasientrommet før bårebasen er helt tilbaketrukket.

1. Løft støtfangeren til hevet stilling, hvis montert.

2. Hev løftearmene for å lede og dra trallen ut av pasientrommet i bilen (Figur 29).

Figur 29 – Før trallen ut av kjøretøyet

3. Hev båren i lasteposisjon.
4. Strekk helt ut og lås bårens uttrekkbare hodedel før du laster sengen inn i **Power-LOAD**.
5. Skyv båren inn i **Power-LOAD** frem til bårens lastehjulaksler låses i posisjon (Figur 30). Pass på at båren er sammenstilt med løftearmene når du laster båren.

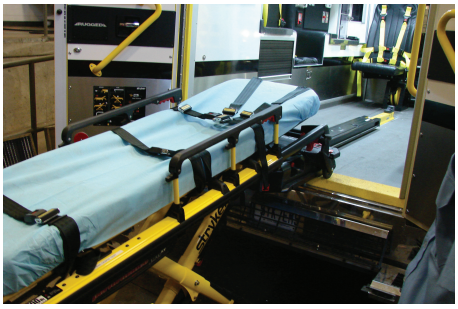

Figur 30 – Lås hjulakslene i posisjon

6. Sjekk hodeendens LED-indikatorer for å sikre at båren er klar til å lastes.
   - Hvis LED-lysene lyser grønt, er bårens hodeende i posisjon.
   - Hvis LED-lysene blinker gult, er bårens hodeende ikke i posisjon.
7. Trykk (↑)-knappen på **Power-LOAD** kontrollpanelet for å heve løftearmene til høyeste posisjon (Figur 31).

   Merknad - Bårebeina trekker seg ikke tilbake.

Figur 31 – Hev løftearmene til høyeste posisjon

8. Operatør 1 (fotende): Ta tak i bårerammen i fotenden. Klem og hold bårens manuelle utløser.
9. Operatør 2 (side): Grip de ytre skinnene for å stabilisere båren. Grip deretter baserammen (Figur 32). Etter at operatøren ved fotenden har løftet båren og klemt bårens manuelle utløser, trekker man understellet med den ene hånden og holder det på plass.

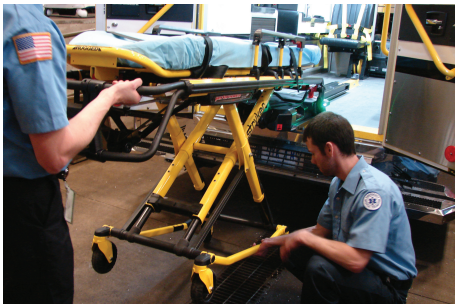

Figur 32 – Grip baserammen

10. Operatør 1 (fotende): Slipp bårens manuelle utløser for å låse understellet i den tilbaketrukne posisjonen. Pass på at bårens manuelle utløser er sluppet. Hvis bårens manuelle utløser ikke er sluppet, vil bårebasen forlenges og båren ikke låses i bårefestet.
11. Skyv båren inn i pasientrommet til løftearmene senkes og båren låses i **Power-LOAD**.
12. Forsikre deg om at båren er låst i **Power-LOAD** ved å dra den med fast trykk fra side til side i bårens fotende.

Avlasting av en Performance-PRO båre fra et kjøretøy med Power-LOAD alternativet

---

ADVARSEL

- En opptatt båre må alltid lastes inn i bilen av minst to erfarne operatører.
- Vær alltid klar til å støtte hele vekten av båren og pasienten hvis ikke løftearmene hever båren når du laster ut båren fra pasientrommet i bilen. Idet båren låses opp for avlasting fra pasientrommet i bilen, vil **Power-LOAD** løftearmene heve båren litt.
- Pass alltid på at bårebasen er strukket ut før du trykker på noen knapper på **Power-LOAD** kontrollpanelet når du laster av båren.

---

1. Løft støtfangeren til hevet stilling, hvis montert.
2. Trykk og hold utløsningsspaken i fotenden på **Power-LOAD**-systemet og trekk for å ta båren ut av kjøretøyets pasientrom.
3. Grip bårerammen i fotenden for å trekke båren ut av bilens pasientrom.

   Merknad - LED-indikatorene ved hodeenden vil bli grønne når båren er klar til å lastes ut.
4. Operatør 1 (fotende): Grip bårerammen (Figur 33). Klem og hold bårens manuelle utløser.

Figur 33 – Grip bårerammen

5. Operatør 2 (side): Grip bårerammen hvor angitt (Figur 33), løft litt, og senk baserammen til fullt utstrukket posisjon. Pass på at bårehjulene er på bakken.
6. Operatør 1 (fotende): Slipp bårens manuelle utløser for å låse understellet i utstrukket posisjon.
7. Trykk på ned (↓)-knappen på **Power-LOAD** kontrollpanelet for å senke løftearmene og båren (Figur 34).

Figur 34 – Senk løftearmene

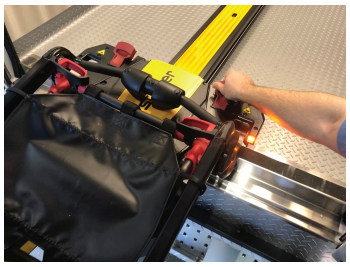

Figur 35 – Lås opp båren

8. Løft ett av de to manuelle utløserhåndtakene ved hodeenden på trallen for å løse ut båren (Figur 35).
9. Hev løftearmene og før trallen inn i pasientrommet i kjøretøyet frem til armene er langt nok inne til at de ikke er i veien for bildørene.

Laste en Power-PRO båre i et kjøretøy med Power-LOAD alternativet

ADVARSEL

- En opptatt båre må alltid lastes inn i bilen av minst to erfarne operatører.
- Last alltid den **Power-LOAD**-kompatible båren i pasientrommet på bilen før passasjerer.

FORSIKTIG - Ikke kjør båren inn i trallen når du laster båren, for å unngå skade på utstyr.

1. Løft støtfangeren til hevet stilling, hvis montert.
2. Hev løftearmene for å lede og dra trallen ut av pasientrommet i bilen (Figur 36).

Figur 36 – Før trallen ut av kjøretøyet

Figur 37 – Still inn lastehøyden

3. Trykk og hold forleng (+)-knappen på bårens kontrollbryter for å forlenge understellet og stille inn lastehøyde (Figur 37).
4. Strekk helt ut og lås bårens uttrekkbare hodedel før du laster sengen inn i **Power-LOAD**.
5. Skyv båren inn i **Power-LOAD** frem til bårens lastehjulaksler låses i posisjon (Figur 38). Pass på at båren er sammenstilt med løftearmene når du laster båren.

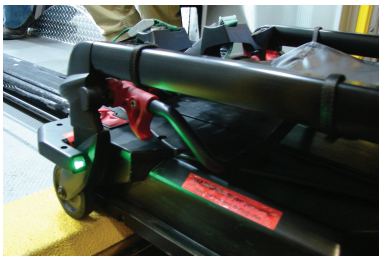

Figur 38 – Lås hjulakslene i posisjon

6. Sjekk hodeendens LED-indikatorer for å sikre at båren er klar til å lastes.
   a. Hvis LED-lysene lyser grønt, er bårens hodeende i posisjon.
   b. Hvis LED-lysene blinker gult, er bårens hodeende ikke i posisjon.
7. Trykk og hold retur (-)-knappen på bårens kontrollbryter (Figur 39) for å trekke tilbake bårens understell til båren er støttet.

Figur 39 – Trekk tilbake båren

8. Skyv båren inn i pasientrommet til løftearmene senkes og båren låses i **Power-LOAD**.
9. Forsikre deg om at båren er låst i **Power-LOAD** ved å dra den med fast trykk fra side til side i bårens fotende.

Avlasting av en Power-PRO båre fra et kjøretøy med Power-LOAD alternativet

ADVARSEL

- En opptatt båre må alltid lastes inn i bilen av minst to erfarne operatører.
- Vær alltid klar til å støtte hele vekten av båren og pasienten hvis ikke løftearmene hever båren når du laster ut båren fra pasientrommet i bilen. Idet båren låses opp for avlasting fra pasientrommet i bilen, vil **Power-LOAD** løftearmene heve båren litt.

1. Løft støtfangeren til hevet stilling, hvis montert.
2. Trykk og hold utløserhåndtaket ved fotenden av **Power-LOAD**-systemet og trekk for å fjerne båren fra pasientrommet i bilen (Figur 40).

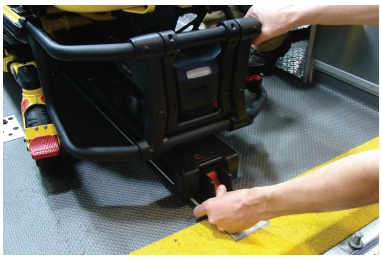

Figur 40 – Trykk og hold utløserhåndtaket

Figur 41 – Grip bårerammen

3. Grip bårerammen ved fotenden og trekk båren ut av pasientrommet (Figur 41).

   Merknad - LED-indikatorene ved hodeenden vil bli grønne når båren er klar til å lastes ut.
4. Trykk og hold forleng (+)-knappen på bårens kontrollbryter for å strekke ut båren til bårehjulene hviler på bakken.
5. Slipp forleng (+)-knappen etter at båren ikke lenger støttes av løftearmene. Løftearmen vil fortsette å flytte på seg frem til de er senket helt ned.
6. Trykk på utløserknappen (Figur 42) på bårens kontrollbryter ved fotenden av båren, eller løft ett av de to manuelle utløserhåndtakene på hodeenden av trallen for å løse ut båren (Figur 43).

Figur 42 – Trykk på utløserknappen

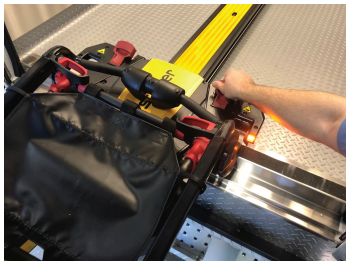

Figur 43 – Lås opp båren

7. Hev løftearmene og før trallen inn i pasientrommet i kjøretøyet frem til armene er langt nok inne til at de ikke er i veien for bildørene.

Laste ut en båre fra et kjøretøy manuelt etter innlasting med Power-LOAD (ved strømbrudd eller systemfeil i Power-LOAD)

Hvis **Power-LOAD** taper strøm eller opplever systemfeil etter at båren er lastet, må disse instruksjonene følges for å laste ut båren.

ADVARSEL

- En opptatt båre må alltid lastes inn i bilen av minst to erfarne operatører.
- Vær alltid klar til å støtte hele vekten av båren og pasienten mens du laster ut båren fra kjøretøyets pasientrom, dersom **Power-LOAD** opplever strømtap eller systemfeil.
- Pass alltid på at bårebasen er strukket ut før du trykker på noen knapper på **Power-LOAD**-kontrollpanelet når du laster av båren.
- Pass alltid på at du er klar til å støtte hele vekten av sengen når du laster og losser. Uten strøm vil ikke løftearmene heve båren.

Merknad - Løftearmene vil være i stående posisjon.

1. Trykk og hold utløserhåndtaket ved fotenden av **Power-LOAD** systemet og trekk for å fjerne båren fra pasientrommet i bilen (Figur 44).

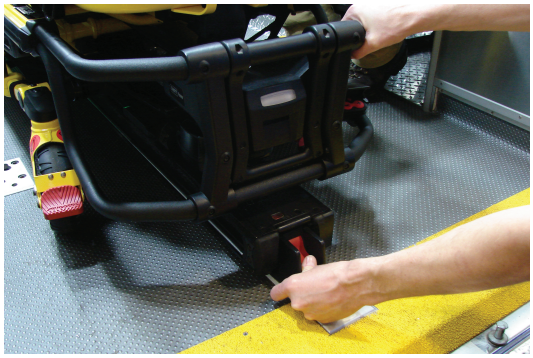

Figur 44 – Trykk og hold utløserhåndtaket

2. Grip bårerammen i fotenden for å trekke båren ut av bilens pasientrom.

   For modell 6500/6506 og 6510/6516 med **Power-LOAD**-alternativet:

   - Operatør 1: Ta tak i bårerammen i fotenden. Mens du støtter vekten av båren, må man føre og trekke båren ut av pasientrommet i bilen. Trykk og hold forleng (+)-knappen på bårens kontrollbryter for å strekke ut båren til bårehjulene hviler på bakken.
   - Operatør 2: Grip de ytre skinnene for å stabilisere båren.

   For modell 6085/6086 med **Power-LOAD**-alternativet:

   - Operatør 1: Grip bårerammen.
   - Operatør 2: Grip baserammen der det er angitt, løft litt opp og senk baserammen til en fullt utstrukket stilling mens operatør 1 klemmer og holder bårens manuelle utløser. Pass på at bårehjulene er på bakken.
   - Operatør 1 (fotende): Slipp bårens manuelle utløser for å låse understellet i utstrukket posisjon.

3. Trykk på den manuelle utløserknappen på **Power-LOAD**-kontrollpanelet (Figur 45).

Figur 45 – Trykk på den manuelle utløserknappen

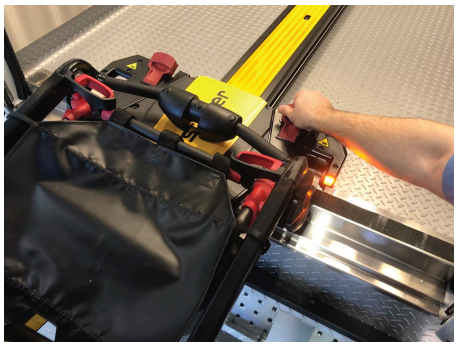

Figur 46 – Løs ut båren

4. Løft ett av de manuelle utløserhåndtakene ved hodeenden på **Power-LOAD** for å løse ut båren (Figur 46).
5. Hev løftearmene og før trallen inn i pasientrommet i kjøretøyet frem til armene er langt nok inne til at de ikke er i veien for bildørene.
6. Ta båren ut av bruk for å diagnostisere og reparere **Power-LOAD** etter utrykningen.

Laste en båre inn i kjøretøyet manuelt etter strømbrudd eller systemfeil i strømdrevet bårefeste

ADVARSEL

- En opptatt båre må alltid lastes inn i bilen av minst to erfarne operatører.
- Last alltid inn båren før du lar pasienter gå inn i kjøretøyets pasientrom.

FORSIKTIG - Ikke skyv båren inn i bilens pasientrom før du har trukket bårens base helt tilbake.

1. Løft støtfangeren til hevet stilling, hvis montert.
2. Plasser trallen ved hodeenden av pasientrommet i bilden med løftearmene ned. For å flytte trallen til hodeenden hever du løftearmene og fører trallen inn i bilens pasientrom til **Power-LOAD** låses på plass med løftearmene ned.
3. Strekk helt ut og lås bårens uttrekkbare hodedel før du laster båren inn i det strømdrevne bårefestet.
4. Sett båren i lasteposisjon (enhver posisjon hvor bårens lastehjul møter gulvhøyden i bilens pasientrom).
5. Rull båren til det åpne pasientrommet i bilen.
6. Skyv båren fram til bårens lastehjul ligger på gulvet i kjøretøyets pasientrom og bårens sikkerhetsstang er sikret av kjøretøyets sikkerhetskrok (Figur 47).

Figur 47 – Kjøretøyets sikkerhetskrok

Merknad - For maksimal klaring for løft av basen skal båren trekkes ut til bårens sikkerhetsstang er sikret av kjøretøyets sikkerhetskrok.

For **Power-PRO XT** eller **Power-PRO IT** med **Power-LOAD** alternativet:

- Ta tak i bårerammen i fotenden.
- Løft fotenden av båren og trykk og hold retur (-)-knappen på bårens kontrollbryter for å trekke bårens understell helt tilbake.

Merknad - Bårens understell vil trekkes tilbake på under tre sekunder.

For **Performance-PRO XT** med **Power-LOAD** alternativet:

- Operatør 1 (fotende): Ta tak i bårerammen i fotenden. Klem og hold bårens manuelle utløser.
- Operatør 2 (side): Grip de ytre skinnene for å stabilisere båren. Grip deretter baserammen. Etter at operatøren ved fotenden har løftet båren og klemt bårens manuelle utløser, trekker man understellet med den ene hånden og holder det på plass.
- Operatør 1 (fotende): Slipp bårens manuelle utløser for å låse understellet i den tilbaketrukne posisjonen.

7. Skyv båren inn i pasientrommet til båren låses i **Power-LOAD**.
8. Pass på at båren er låst til det strømdrevne bårefestet ved å dra bestemt fra side til side i fotenden av båren.

Ta båren ut av bruk for å diagnostisere og reparere **Power-LOAD** etter ditt utrykningen.

Laste ut en båre fra et kjøretøy manuelt

ADVARSEL

- En opptatt båre må alltid lastes inn i eller ut av bilen av minst to erfarne operatører.
- Bruk alltid begge hender ved håndtering av båren. **Power-LOAD** er kun en hjelpeanordning. Evaluer hver situasjon for å bestemme hvordan vekten som transporteres, skal fordeles og løftes.
- Bruk alltid nok operatører til å håndtere kreftene som trengs for å laste på eller av ved håndtering av vekter over 400 pund (181 kg). Operatørene skal laste på eller av på flate overflater for å øke sikkerheten. For kjøretøy med gulvhøyde på 36 tommer (91 cm) må det kanskje lastes av manuelt.
- Pass alltid på at bårebasen er strukket ut før du trykker på noen knapper på **Power-LOAD**-kontrollpanelet når du laster av båren.

1. Løft kjøretøyets støtfanger til hevet stilling, hvis montert.
2. Trykk og hold utløserhåndtaket eller utløserknappen ved fotenden av bårefestet og dra for å fjerne båren fra pasientrommet.
3. Grip bårerammen i fotenden for å trekke båren ut av bilens pasientrom.

   For **Power-PRO XT** eller **Power-PRO IT** med **Power-LOAD** alternativet:

   - Operatør 1: Ta tak i bårerammen i fotenden. Mens man støtter vekten av båren, må man føre og trekke båren ut av pasientrommet i kjøretøyet til sikkerhetsstangen på båren er sikret av sikkerhetskroken i kjøretøyet. Trykk og hold forleng (+)-knappen på bårens kontrollbryter for å strekke ut båren til bårehjulene hviler på bakken.

   - Operatør 2: Pass på at bårens sikkerhetsstang er sikret av kjøretøyets sikkerhetskrok. Ta tak i den ytre skinnen for å stabilisere båren. Skyv stangens utløserhåndtak på båren forover for å løsne stangen fra sikkerhetskroken i bilens pasientrom.

   For **Performance-PRO XT** med **Power-LOAD** alternativet:

   - Operatør 1 (fotende): Ta tak i bårerammen i fotenden. Mens man støtter vekten av båren, må man føre og trekke båren ut av pasientrommet i kjøretøyet til sikkerhetsstangen på båren er sikret av sikkerhetskroken i kjøretøyet.

   - Operatør 2 (side): Grip baserammen der det er angitt, løft litt opp og senk baserammen til en fullt utstrukket stilling mens operatør 1 klemmer og holder bårens manuelle utløser.

   - Operatør 1 (fotende): Frigi bårens manuelle utløser og sikre at understellet låses på plass. Sett båren på bakken.

   - Operatør 2 (side): Skyv stangens utløserhåndtak på båren forover for å løsne stangen fra sikkerhetskroken i bilens pasientrom.

   Merknad - I det usannsynlige tilfellet at bårens fotende svikter og du ikke klarer å fjerne båren fra kjøretøyet, må pasienten flyttes på annet vis (for eksempel ved bruk av ryggbrett eller feltbåre).

Fjerne en båre fra kjøretøyet for reparasjoner

ADVARSEL

- En opptatt båre må alltid lastes inn i bilen av minst to erfarne operatører.
- Bruk alltid begge hender ved håndtering av båren. **Power-LOAD** er kun en hjelpeanordning. Evaluer hver situasjon for å bestemme hvordan vekten som transporteres, skal fordeles og løftes.

- Pass alltid på at bårebasen er strukket ut før du trykker på noen knapper på **Power-LOAD** kontrollpanelet når du laster av båren.

1. Operatør 1: Trykk og hold trallens utløserknapp ved hodeenden på **Power-LOAD**-systemet.
2. Operatør 2: Gli begge låsutløsere (nærmest fotenden) mot fotenden av overgangen for å låse opp. Med hjelp av operatør 1, skyv båren og overgangen kontrollert ut av kjøretøyets pasientrom.
3. Operatør 1: Trykk på kroken under overføringsbasen med en skrutrekker eller lignende, mens operatør 2 skyver overføringsbasen mot hodeenden av pasientrommet for å løse ut båren fra låsen.
4. Etter båren er utløst, trekkes båren helt ut.
5. Pass på at bårebasen er trukket ut, og løft deretter ett av de manuelle utløserhåndtakene ved hodeenden på **Power-LOAD** for å låse ut båren.

Laste inn en båre i et kjøretøy manuelt (strømbrudd i Power-PRO)

ADVARSEL

- En opptatt båre må alltid lastes inn i eller ut av kjøretøyet av minst to erfarne operatører.
- Last alltid inn båren før du lar pasienter gå inn i kjøretøyets pasientrom.

FORSIKTIG

- Ikke skyv båren inn i kjøretøyets pasientrom før du har trukket bårebasen helt tilbake.
- Ikke kjør båren inn i trallen når du laster båren, for å unngå skade på utstyr.
- Ikke slipp den manuelle utløseren før båren låses i posisjon ved fotenden. Hvis du slipper for tidlig, kan bårebasen forhindre at båren låses i **Power-LOAD**.

1. Løft kjøretøyets støtfanger til hevet stilling, hvis montert.
2. Hev løftearmene for å lede og dra trallen ut av pasientrommet i kjøretøyet (Figur 48).

Figur 48 – Led trallen ut av kjøretøyet

3. Hev båren i lasteposisjon.
4. Strekk helt ut og lås bårens uttrekkbare hodedel før du laster sengen inn i **Power-LOAD**.
5. Skyv båren inn i **Power-LOAD** frem til bårens lastehjulaksler låses i posisjon (Figur 49). Pass på at båren er sammenstilt med løftearmene når du laster båren.
6. Sjekk hodeendens LED-indikatorer for å sikre at båren er klar til å lastes.
   - Hvis LED-lysene lyser grønt, er bårens hodeende i posisjon.
   - Hvis LED-lysene blinker gult, er bårens hodeende ikke i posisjon.
7. Trykk (↑)-knappen på **Power-LOAD** kontrollpanelet (Figur 50) for å heve løftearmene til høyeste posisjon.

   Merknad - Bårebeina trekker seg ikke tilbake.

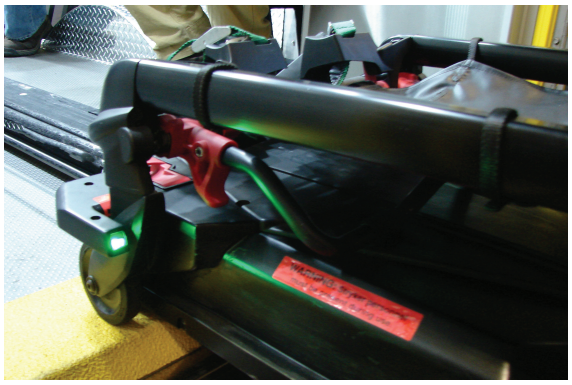

Figur 49 – Lås hjulakslene i posisjon

Figur 50 – Trykk opp-knappen for å heve løftearmene

8. Operatør 1 (fotende): Ta tak i bårerammen i fotenden. Klem og hold bårens manuelle utløser.
9. Operatør 2 (side): Ta tak i understellsrammen. Etter at operatøren ved fotenden har klemt bårens manuelle utløser, trekker man understellet med den ene hånden og stabiliserer båren med den andre.
10. Begge operatører: Skyv båren inn i kjøretøyets pasientrom til løftearmene senkes og båren låses i **Power-LOAD**.
11. Operatør 1: Fortsett å klemme og holde bårens manuelle utløser.
12. Forsikre deg om at båren er låst i **Power-LOAD** ved å dra den med fast trykk fra side til side i bårens fotende.
13. Etter beslutningen, ta båren ut av bruk for å diagnostisere og reparere **Power-PRO**-båren.

Merknad - Power-LOAD lader **SMRT** Pak automatisk når båren er låst i **Power-LOAD** i transportposisjon (ingen kabler eller koblinger er nødvendig). Bårens batteri-LED-indikator blinker grønt for å signalisere at den lader.

Forebyggende vedlikehold

Regelmessig inspeksjon og justeringer

Vedlikeholdsintervaller

Denne planen er en generell veiledning til vedlikehold Den nødvendige vedlikeholdsplanen kan variere avhengig av:

- Antall utrykninger
- Været
- Terreng
- Geografisk plassering
- Individuell bruk

Hvis du ikke er sikker på hvordan eller når disse kontrollene skal utføres, kontakt din Stryker-servicetekniker.

Når du utfører forebyggende vedlikeholdskontroller for **Power-LOAD**, må du utføre en forebyggende vedlikeholdskontroll på den korresponderende **Power-LOAD**-kompatible båren og hjulguidealternativet (hvis aktuelt) for å bekrefte funksjonsevnen til hele systemet.

Vedlikehold av Power-LOAD-kompatibel båre

Forbrukselementer som kan måtte erstattes på den **Power-LOAD**-kompatible båren, inkluderer bårens armavstandsstykke (6500-002-123), basens støtfanger (6085-001-094) og lastehjulpinnen (6500-002-104).

Vedlikehold av hjulguidealternativet (hvis aktuelt)

For å bevare funksjonen til **Power-LOAD**-festet må man passe på at hjulguiden er funksjonell og at strukturen ikke er kompromittert. Skinnesystemet på hjulguiden hjelper **Power-LOAD**-systemet med lasting av båren. Hvis hjulguiden er kompromittert, må denne erstattes umiddelbart.

Merknad - **Power-LOAD**-vedlikeholdsplanen er basert på 10 utrykninger per dag. Juster den rutinemessige vedlikeholdsplanen til ditt faktiske tjenestebruk.

Hver måned eller etter 2 timers bruk

Kontroller disse elementene hver måned eller etter to timers bruk, avhengig av hva som kommer først.

Kontroll	Rutine
Låseplassering	Fjern rusk fra fotendens låseplassering på overgangen

Hver tredje måned eller etter 6 timers bruk

Kontroller disse elementene hver tredje måned eller etter 6 timers motor kjøretid, avhengig av hva som kommer først.

Kontroll	Rutine
Løse fester	Erstatt hvis løse
Batteriets terminalskruer	Stram løse skruer (dreiemoment 9 pund/tommer) (1 Nm)
Overgang og anker	Rengjør rusk fra toppen av overgangen og ankeret
Overgangens rullekanaler	Rengjør rullekanalene for å hindre oppsamling av rusk
Stopperampe for tralle	Stram løse skruer

Hver 12. måned eller etter 24 timers bruk

Inspiser disse elementene hver 12. måned eller etter 24 timers motor kjøretid, avhengig av hva som kommer først.

Kontroll	Rutine
Batteri	Erstatt hvis løftet er svakt
Alle deler	Kontroller og skift ut eventuelle slitte deler, inkludert armdeksler, armslitasjeklosser, tralletopp og sidedeksler, fjærer i bårens utløserhåndtak, dekselet til ankerspaken, dekselet til ankerets induktive primærside, overgangens låseplate, overgangens låsepinne eller båreledere, om nødvendig **Merknad** - Låseplaten for overgang (639000010260) er kun kompatibel med **Power-LOAD**-enheter produsert etter 31. juli 2017 eller enheter som tidligere har fått service med 639007000021-settet. Kontroller produktets serienummeretikett for å bekrefte produksjonsdatoen.
Støtfangere	Erstatt hvis hjørnet er skadet
Motor	Erstatt når det ikke eksisterer bevegelse i motoren
Enden på sylinderstangen	Erstatt hvis **Power-LOAD** fungerer i manuell modus og LED-lampen som indikerer feil lyser
Full funksjonalitet	Se *Installasjonssjekklisten* i brukerhåndboken
Hydraulikk	Sjekk for hydrauliske lekkasjer
Overgangens låselager	Bytt én gang i året **Merknad** - Under bytting av lagre må man passe på at det omkringliggende området er rent (ankeret) og påføre molybdendisulfid-fett på overgangens låsepinne.
V-guideruller	Hvis produktet er vanskelig å rulle eller slitasje er synlig i overgangens rullekanal forbi den indre stangen, må man erstatte V-guiderullene på trallen og bytte ytre, nedre overgangsstang på pasientens høyre side med ytre, øvre overgangsstang på pasientens høyre side. Sjekk alle gjenværende ruller for skader eller overdreven slitasje. Bytt ut om nødvendig.
Løftearmens fjærer	Erstatt fjærene i løftearmen (0038-895-000) som befinner seg under trallens toppdeksel

Erstatningsplan for deler til flatruller og V-guide

Du må bytte deler til flatrulle og V-guide ved hver 14 110. utrykning. Dette er for å sikre at **Power-LOAD** forblir funksjonell. Følg denne tidstabellen for utrykningsvolum for å overholde dette kravet. Denne timeplanen vil også kunne hjelpe å planlegge passende serviceintervaller.

Utrykninger per dag	Måneder
6	80
7–8	60
9–10	48

Utrykninger per dag	Måneder
11–12	40
13	36
14–15	30

Erstatningsplan for deler til overgangens låselager

Du må erstatte overgangens låselagerdeler ved hver 3653. utrykning. Dette er for å sikre at **Power-LOAD** forblir funksjonell. Følg denne tidstabellen for utrykningsvolum for å overholde dette kravet.

Utrykninger per dag	Måneder
2	60
3	40
4–5	24
6	20
7–8	15
9–10	12
11–12	10
13–15	8

Rengjøring

ADVARSEL

- Trykk alltid på strømbryteren for å slå av enheten før service eller rengjøring.
- Bruk alltid riktig verneutstyr ved høytrykksspyling for å unngå innånding av smitte. Høytrykksspylingsutstyr kan avgi smitte i luften.

FORSIKTIG

- Ikke spray direkte under trallen opp inn i trallemekanismen. Vann kan trenge inn i trallehuset og øke korrosjon eller forringe funksjonen.
- Ikke rengjør, utfør service eller utfør vedlikehold mens produktet er i bruk.

Produktet kan vaskes med høytrykksspyler. Produktet kan vise tegn på oksidering eller misfarging på grunn av kontinuerlig vasking. Vasking med høytrykkspyler vil ikke føre til at produktet forringes så lenge riktige prosedyrer følges.

- Følg rengjøringsmiddelprodusentens anbefalinger om oppløsning nøyaktig.
- Vask **Power-LOAD** med anbefalte rengjøringsmidler. Spyl av produktet og tørk flytteskinnene og armhengslene med et håndkle.
- Vask **Power-LOAD** med høyttrykkspyler i håndholdt stav, eller tørk av produktet med en ren klut og anbefalte rengjøringsmidler.
- Når produktet spyles eller vaskes med høyttrykkspyler, skal det ikke sprayes direkte under trallen opp inn i trallemekanismen. Vann kan trenge inn i trallehuset og øke korrosjon eller forringe funksjonen.
- Rengjør overgangens rullekanaler med en myk klut og børste for å hindre oppsamling av støv.
- Ta av trallens toppdeksel og dekket på pasientens venstre side for å tørke kontrollpanelet med et håndkle.
- Koble fra motoren og batterikoblingene og tørk av kontaktene med et håndkle.
- Tørk av overgangsskinnene og armhengslene med et håndkle.
- Ved rengjøring skal ambulansen parkeres i oppoverbakke og overgangen og trallen trekkes ut slik at vannet renner ut av bakenden på kjøretøyets pasientrom.

Merknad - Vannet som kommer inn i **Power-LOAD**-systemet, vil renne gjennom dreneringsrøret til kjøretøyets underside.

Foreslåtte rensemidler

Når brukt i konsentrasjoner som anbefales av produsenten, kan det generelt brukes desinfeksjonsmidler av enten fenolisk eller kvartær type (unntatt **Virex**® TB). Desinfeksjonsmidler av jodofor-typen anbefales ikke for bruk, fordi flekker kan forekomme.

Foreslåtte rengjøringsmidler inkluderer:

- Kvartære rengjøringsmidler (aktiv ingrediens – ammoniumklorid) som inneholder mindre enn 3 % glykoleter
- Fenol-rengjøringsmidler (aktiv ingrediens – o-fenylfenol)
- Klorert blekemiddelløsning (5,25 % – mindre enn 1 del blekemiddel til 100 deler vann)
- ≤21 % isopropylalkohol

Unngå gjennomvæting. Ikke la produktet være vått i lengre tid enn det som er angitt i kjemikalieprodusentens retningslinjer for riktig desinfisering.

Merknad

- Følges ikke de ovennevnte instruksjonene når du bruker disse typene rengjøringsmidler, kan produktgarantien ugyldiggjøres.
- Tørk alltid av produktet med rent vann og tørk etter rengjøring. Enkelte rengjøringsprodukter er etsende og kan skade produktet. Hvis du ikke skyller og tørker produktet kan rester av det etsende midlet bli sittende igjen på produktets overflate, slik at viktige komponenter forringes raskere.

Feilsøkingsveiledning

Disse instruksjonene er kun ment som en kortsiktig løsning. Kontakt din lokale Stryker servicetekniker eller kontoleder for å planlegge en vedlikeholdsinspeksjon etter en hendelse der feilsøking er nødvendig. Se vedlikeholdshåndboken for komplett feilsøkingsinformasjon.

Båren setter seg fast ved avlasting

Scenario: Båren setter seg fast halvveis ute når du trykker på den røde utløserspaken ved fotenden av ankeret.

1. Trekk i overgangens låseutløser på pasientens venstre side, og skyv båren tilbake i bilen til den låses på plass.
2. Hold nede den røde utløserspaken ved fotenden av ankeret med tommelen og bruk knoken for å holde overgangen på plass mens du drar båren mot deg til den heves. Dra båren ut for å laste av.

Båren setter seg fast ved lasting

Scenario: Tralle og båre setter seg fast halveis ute ved lasting.

1. Sjekk for rusk i overgangens trallelås.
2. Fjern rusket slik at rullen spretter opp. Hvis det ikke er rusk, se trinn 4.
3. Dra båren og trallen helt ut av kjøretøyet for å tilbakestille. Last båren inn i bilen. Trallen vil da låses på plass.
4. Hvis det ikke er rusk i overgangens trallelås, må man dra i overgangens låsutløser på pasientens venstre side. Last båren inn i bilen.

Båren vil ikke utløses fra trallen

Scenario: Båren vil ikke uløses fra trallen i lasteposisjon, og LED-lyset som angir feil er tent.

1. Trykk på den manuelle utløserknappen på **Power-LOAD** kontrollpanelet for å frigi trykk i hydraulikken.
2. For å senke løftearmene, trykk på forleng (+)-knappen på båren, eller trykk ned (↓) på **Power-LOAD** kontrollpanelet.

   Merknad - Du må kanskje presse på løftearmene mens du trykker på den manuelle utløserknappen for å senke løftearmene helt.
3. Fjern båren fra trallen.

Båren senkes og låses ikke i overgangen

Scenario: Trallearmene senkes ikke for å låse båren i overgangen ved lasting.

1. Trykk på den manuelle utløserknappen på **Power-LOAD** kontrollpanelet. Båren vil da senkes og låses i overgangen.

Båre låst i trallen i lasteposisjon

Scenario: Båren begynner å legges sammen, og trallens løftearmer heves ikke.

1. Trykk opp (↑) på **Power-LOAD**-kontrollpanelet for å heve båren til løftearmene stopper.
2. Ved fotenden av båren trykker du på retur (-)-knappen for å heve bårebena. Last båren inn i bilen.

Power-LOAD-løftearmene stopper ved lasting

Scenario: Løftearmene er ikke midtstilt mellom bårebena og de gule LED-indikatorene i hodeenden blinker.

1. Rett inn båren på nytt for å midstille løftearmene mellom bårebena og til LED-indikatorene i hodeenden lyser grønt.
2. Trykk opp (↑) på **Power-LOAD**-kontrollpanelet eller retur (-)-knappen på båren for å gjenoppta lastingen.

Erklæringer om trådløs bruk

For produkter utstyrt med valgfri trådløs kommunikasjonsteknologi gjelder disse utsagnene for landene som vist:

Land	Melding
Taiwan	CCAQ23LP0270T7
Thailand	กสทช. เครื่องวิทยุคมนาคมนี้ ได้รับยกเว้น ไม่ต้องได้รับใบอนุญาตให้มี ใช้ซึ่งเครื่องวิทยุคมนาคม หรือตั้งสถานีวิทยุคมนาคมตามประกาศ กสทช. เรื่อง เครื่องวิทยุคมนาคม และสถานีวิทยุคมนาคมที่ได้รับยกเว้นไม่ต้องได้รับใบอนุญาต วิทยุคมนาคมตามพระราชบัญญัติวิทยุคมนาคม พ.ศ. 2498 กสทช. | โทรคมนาคม กำกับดูแลเพื่อประชาชน Call Center 1200 (โทรฟรี)

Informasjon om elektromagnetisk kompatibilitet

ADVARSEL

- **Power-LOAD** opererer ved 13,56 MHz når du bruker **Power-LOAD**-kontroller med en strømdrevet båre (**Power-PRO** XT eller **Power-PRO** IT) som kan forstyrre annet utstyr som opererer på denne frekvensen.
- Ikke bruk andre tilbehør, sensorer og kabler enn de som er spesifisert, med unntak av transdusere og kabler som er solgt av Stryker som reservedeler for interne komponenter, for å unngå potensielt økt stråling eller redusert immunitet for **Power-LOAD**-systemet.
- Ikke bruk **Power-LOAD**-systemet og **Power-PRO**-båren ved siden av eller stablet med annet utstyr. Hvis slik bruk er nødvendig, observer **Power-LOAD**-systemet for å bekrefte normal drift i den konfigurasjonen hvor det skal brukes.
- **Power-LOAD** opererer hovedsakelig ved disse frekvensene: 70–85 kHz for induktiv lading og 13,56 MHz ± 7 kHz, amplitudemodulert (OOK), ERP: -82.37 dBm. Den induktive ladingen kan operere mellom disse frekvensene: 70–125 kHz. Annet utstyr kan forstyrre **Power-LOAD**-systemet, selv om det andre utstyret er i samsvar med strålingskravene til CISPR.

FORSIKTIG

- Dette utstyret er testet og funnet å være i samsvar med grensene for en digital klasse A-enhet i henhold til del 15 av FCC-reglene. Disse grensene er utformet for å gi rimelig beskyttelse mot skadelige forstyrrelser når utstyret brukes i et kommersielt miljø. Dette utstyret genererer, bruker og kan utstråle radiofrekvensenergi, og hvis det ikke installeres og brukes i henhold til bruksanvisningen, kan det forårsake skadelige forstyrrelser på radiokommunikasjon. Bruk av dette utstyret i et boligområde vil sannsynligvis forårsake skadelige forstyrrelser, hvor operatøren blir bedt om å korrigere forstyrrelsen på egen bekostning. I tilfelle forstyrrelser må man omplassere eller snu **Power-LOAD**-systemet eller det forstyrrende produktet.
- Alltid omplasser eller snu **Power- LOAD**-systemet eller det forstyrrende produktet i tilfelle forstyrrelser. Denne enheten er i samsvar med del 18 av FCC-reglene.
- Ikke bruk bærbart RF-kommunikasjonsutstyr (inkludert periferiutstyr som antennekabler og eksterne antenner) nærmere enn 30 cm (12 tommer) fra noen del av **Power-LOAD**-systemet, inkludert kabler spesifisert av produsenten. Ellers kan ytelsen til dette utstyret forringes.
- Utslippsegenskapene til dette utstyret gjør at det er egnet for bruk i industriområder og sykehus (CISPR 11 klasse A). Dette utstyret genererer, bruker og kan utstråle radiofrekvensenergi, og hvis det ikke installeres og brukes i henhold til bruksanvisningen, kan det forårsake skadelige forstyrrelser på radiokommunikasjon. Bruk av dette utstyret i et boligområde (der CISPR 11 klasse B normalt kreves) vil sannsynligvis forårsake skadelige forstyrrelser, og i så fall må brukeren korrigere forstyrrelsene på egen bekostning. I tilfelle forstyrrelser må man omplassere eller snu **Power-LOAD**-systemet eller det forstyrrende produktet.

Rettledning og produsenterklæring – elektromagnetisk stråling		
Power-LOAD er beregnet for bruk i det elektromagnetiske miljøet som er spesifisert nedenfor. Kunden eller brukeren av **Power-LOAD** må forsikre seg om at det brukes i et slikt miljø.		
Strålingstest	**Samsvar**	**Elektromagnetisk miljø**
RF-stråling CISPR 11	Gruppe 1	**Power-LOAD**-systemet bruker RF-energi kun internt. RF-strålingen er derfor svært lav og vil sannsynligvis ikke forårsake interferens på elektronisk utstyr i nærheten.
RF-stråling CISPR 11	Gruppe 2	**Power-LOAD**-systemet må utstråle eleketromagnetisk energi for å fungere riktig. Nærliggende elektronisk utstyr kan påvirkes.
RF-stråling CISPR 11	Klasse A	**Power-LOAD** er egnet til bruk i alle typer lokaler unntatt private hjem og andre lokaler som er direkte koblet til det offentlige lavspenningsnettet som leverer strøm til bygninger som brukes til boligformål.

Anbefalte separasjonsavstander mellom bærbart og mobilt RF-kommunikasjonsutstyr og Power-LOAD			
Power-LOAD er beregnet på bruk i et elektromagnetisk miljø der forstyrrelser fra utstrålt RF er kontrollert. Kunden eller brukeren av **Power-LOAD** kan bidra til å unngå elektromagnetisk interferens ved å opprettholde en minimumsavstand mellom bærbart og mobilt RF-kommunikasjonsutstyr (sendere) og **Power-LOAD** som anbefalt nedenfor, i henhold til kommunikasjonsutstyrets maksimale utgangseffekt.			
Maksimal nominell utgangseffekt for senderen **W**	**Separasjonsavstand i henhold til senderens frekvens** **m**		
	150 kHz til 80 MHz **d = (1,2) (√P)**	**80 MHz til 800 MHz** **d = (0,35) (√P)**	**800 MHz til 2,7 GHz** **d = (0,70) (√P)**
0,01	0,12	0,04	0,07
0,1	0,38	0,11	0,22
1	1,20	0,35	0,70
10	3,79	1,11	2,21
100	12	3,5	7
For sendere med en maksimal nominell utgangseffekt som ikke er oppført ovenfor, kan anbefalt separasjonsavstand d i meter (m) beregnes ved hjelp av ligningen som gjelder for senderens frekvens, der P er senderens maksimale nominelle utgangseffekt i watt (W) ifølge senderens produsent. Merknad 1: Ved 80 MHz og 800 MHz gjelder separasjonsavstanden for det høyeste frekvensområdet. Merknad 2: Disse retningslinjene gjelder ikke nødvendigvis i alle situasjoner. Elektromagnetisk spredning påvirkes av absorpsjon og refleksjon fra strukturer, gjenstander og mennesker.			

Rettledning og produsenterklæring – elektromagnetisk immunitet			
Power-LOAD er egnet for bruk i det elektromagnetiske miljøet som er spesifisert nedenfor. Kunden eller brukeren av **Power-LOAD** må forsikre seg om at det brukes i et slikt miljø.			
Immunitetstest	**NEK/IEC 60601-testnivå**	**Samsvarsnivå**	**Elektromagnetisk miljø – rettledning**
Elektrostatisk utladning (ESD) IEC 61000-4-2	±8 kV kontakt ±15 kV luft	±8 kV kontakt ±15 kV luft	Gulv skal være av tre, betong eller keramiske fliser. Hvis gulv er dekket av syntetisk materiale, må den relative luftfuktigheten være minst 30 %.
Overspenning IEC 61000-4-5	±1 kV linje(r) til linje(r) ±2 kV linje(r) til jord	±1 kV linje(r) til linje(r) ±2 kV linje(r) til jord	Nettstrømkvaliteten skal være som i et typisk kommersielt miljø eller sykehusmiljø.
Magnetfelt fra strømfrekvens (50/60 Hz) IEC 61000-4-8	30 A/m	30 A/m	Strømfrekvensens magnetfelt skal være på et nivå som er karakteristisk for et typisk sted i et typisk kommersielt miljø eller sykehusmiljø.
Elektrisk transientledning langs forsyning ISO 7637-2	iht. ISO 7637-2	iht. ISO 7637-3	Ikke relevant

Rettledning og produsenterklæring – elektromagnetisk immunitet			
Ledet RF IEC 61000-4-6 Utstrålt RF IEC 61000-4-3	3 Vrms 6 Vrms i ISM- og amatørradiobånd 150 kHz til 80 MHz 10 V/m 80 MHz til 2,7 GHz	3 V 6 Vrms i ISM- og amatørradiobånd 10 V/m	Bærbart og mobilt RF-kommunikasjonsutstyr skal ikke brukes nærmere noen del av **Power-LOAD**, inkludert kablene, enn den anbefalte separasjonsavstanden som beregnes med ligningen som gjelder for senderens frekvens. Anbefalt separasjonsavstand D = (1,2) (√*P*) D = (0,35) (√*P*) 80 MHz til 800 MHz D = (0,70) (√*P*) 800 MHz til 2,7 GHz der *P* er senderens maksimale nominelle utgangseffekt i watt (W) ifølge senderens produsent, og *d* er anbefalt separasjonsavstand i meter (m). Feltstyrker fra faste RF-sendere, slik det er fastslått ved en undersøkelse av elektromagnetisme på driftsstedet,[a] skal være mindre enn samsvarsnivået for hvert frekvensområde.[b] Interferens kan forekomme i nærheten av utstyr som er merket med følgende symbol:

Rettledning og produsenterklæring – elektromagnetisk immunitet
Merknad 1: Ved 80 MHz og 800 MHz gjelder det høyeste frekvensområdet. **Merknad 2:** Disse retningslinjene gjelder ikke nødvendigvis i alle situasjoner. Elektromagnetisk spredning påvirkes av absorpsjon og refleksjon fra strukturer, gjenstander og mennesker. **Merknad 3:** ISM (Industrial, Scientific, Medical – de industrielle, vitenskapelige og medisinske)-båndene mellom 0,15 MHz og 80 MHz er 6,765 MHz til 6,795 MHz, 13,553 MHz til 13,567 MHz, 26,957 MHz til 27,283 MHz og 40,66 MHz til 40,70 MHz. Amatørradiobåndene mellom 0,15 MHz og 80 MHz er 1,8 MHz til 2,0 MHz, 3,5 MHz til 4,0 MHz, 5,3 MHz til 5,4 MHz, 7 MHz til 7,3 MHz, 10,1 MHz til 10,15 MHz, 14 MHz til 14,2 MHz, 18,07 MHz til 18,17 MHz, 21,0 MHz til 21,4 MHz, 24,89 MHz til 24,99 MHz, 28,0 MHz til 29,7 MHz og 50,0 MHz til 54,0 MHz. **Merknad 4:** Evaluert for immunitet overfor felt i umiddelbar nærhet fra trådløst RF-kommunikasjonsutstyr i henhold til IEC 60601-1-2: 2014, tabell 9.
[a] Feltstyrker fra faste sendere, som basestasjoner for radiotelefoni (mobiltelefoner / trådløse telefoner) og mobile landradioer samt kringkasting av amatørradio, AM-radio, FM-radio og TV kan ikke anslås teoretisk med nøyaktighet. Vurder å utføre en elektromagnetisk stedsundersøkelse for å evaluere det elektromagnetiske miljøet som følge av RF-sendere. Hvis den målte feltstyrken på stedet der **Power-LOAD** skal brukes, overskrider det aktuelle RF-samsvarsnivået ovenfor, skal **Power-LOAD** holdes under oppsyn for å bekrefte normal drift. Hvis det observeres unormal ytelse, kan det bli nødvendig med ytterligere tiltak som f.eks. å snu eller flytte **Power-LOAD**. [b] I frekvensområdet mellom 150 kHz og 80 MHz skal feltstyrkene være mindre enn 20 V/m.

System mocowania noszy Power-LOAD®

Podręcznik użytkowania

REF 6390

CE

PL

6390-809-005 Rev AB.0 2023-07

Symbole

	Zapoznać się z instrukcją obsługi/broszurą
	Należy sprawdzić w instrukcji używania
	Ogólne ostrzeżenie
	Przestroga
	Ostrzeżenie; zmiażdżenie rąk
	Ostrzeżenie; promieniowanie niejonizujące
CE	Oznakowanie CE
UK CA	Oznakowanie oceny zgodności z przepisami Wielkiej Brytanii
	Importer
UDI	Niepowtarzalny kod identyfikacyjny wyrobu
EC REP	Upoważniony przedstawiciel we Wspólnocie Europejskiej
CH REP	Upoważniony przedstawiciel w Szwajcarii
MD	Europejski wyrób medyczny
REF	Numer katalogowy
LOT	Kod serii (partii)
SN	Numer seryjny
US Patents	Patenty amerykańskie: www.stryker.com/patents
	Producent
	Data produkcji

	Bezpieczne obciążenie robocze
	Zagrożenie porażeniem prądem
	Sprzęt medyczny sklasyfikowany przez firmę Underwriters Laboratories LLC tylko w odniesieniu do zagrożeń związanych z porażeniem prądem elektrycznym, pożarem oraz zagrożeniami mechanicznymi jako zgodny z normami ANSI/AAMI ES60601-1:2012 i CAN/CSA-C22.2 nr 60601-1:14.
	Prąd stały
	Sprzęt elektryczny klasy II: sprzęt, w którym zabezpieczenie przed porażeniem prądem elektrycznym nie polega wyłącznie na podstawowej izolacji, ale na dodatkowych środkach ostrożności w zakresie bezpieczeństwa, jak podwójna albo wzmocniona izolacja (jednakże bez udostępnienia uziemienia ochronnego czy polegania na stanie instalacji).
	Zgodnie z Dyrektywą Europejską 2012/19/UE w sprawie zużytego sprzętu elektrycznego i elektronicznego (WEEE) z późniejszymi zmianami ten symbol oznacza, że produkt należy zbierać oddzielnie do recyklingu. Nie wolno go umieszczać razem z niesortowanymi odpadami komunalnymi. Należy skontaktować się z lokalnym dystrybutorem w celu uzyskania informacji dotyczących utylizacji. Przed recyklingiem skażony sprzęt należy odkazić.
	Firma RBRC (Rechargeable Battery Recycling Corporation) to organizacja non-profit użytku publicznego, która promuje recykling przenośnych akumulatorów wielokrotnego użytku. Akumulatory należy dostarczyć do miejsca zbiórki akumulatorów. Aby znaleźć pobliskie miejsce zbiórki, należy odwiedzić witrynę firmy RBRC (www.rbrc.org) lub zadzwonić pod numer telefonu znajdujący się pod symbolem recyklingu.
IPX6	Ochrona przed silnymi strumieniami wodnymi
	Ten wyrób spełnia wymagania części 18 przepisów FCC (Federalna Komisja Łączności, USA).
	Podnoszenie przez dwie osoby
	Góra
	Ostrożnie, produkt kruchy, nie rzucać
	Chronić przed wilgocią
	Ograniczenie spiętrzania do liczby
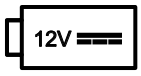	Zasilanie akumulatorem 12 V DC
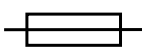	Bezpiecznik
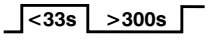	Cykl pracy akumulatora (załadunek): 10,0% (mniej niż 33 sekundy włączenia, ponad 300 sekund wyłączenia)

	Cykl pracy akumulatora (ładowanie): 100%
U.S.A.	Tekst poniżej tego symbolu jest przeznaczony wyłącznie dla odbiorców w USA.
TRA Registered No: ER35122/14 Dealer No: DA35173/14	Zarejestrowane w Zjednoczonych Emiratach Arabskich przez Urząd Regulacyjny Telekomunikacji
	Produkt jest zgodny z odpowiednimi normami zgodności elektromagnetycznej (EMC) w Australii/ Nowej Zelandii
	Zatwierdzone przez niezależny urząd łączności Południowej Afryki
	Certyfikat producenta opakowania – niniejsze pudło opakowaniowe wykazuje w teście zgniatania krawędzi minimalną wartość równą 82 funty/cal
	Certyfikat producenta opakowania – niniejsze pudło opakowaniowe wykazuje w teście zgniatania krawędzi minimalną wartość równą 51 funtów/cal

Spis treści

Definicja Ostrzeżenia/Przestrogi/Uwagi 3
Wykaz środków ostrożności w zakresie bezpieczeństwa 3
Punkty zmiażdżeń 6
Wstęp 7
Opis produktu 7
Wskazania do stosowania 7
Korzyści kliniczne 7
Przeciwwskazania 8
Przewidywany okres eksploatacji 8
Utylizacja/recykling 8
Parametry techniczne 8
Europejskie rozporządzenie REACH 9
Normy z wymaganym wyposażeniem dodatkowym 10
Ilustracja produktu 10
Dane kontaktowe 10
Lokalizacja numeru seryjnego 11
Data produkcji 11
Przygotowanie 12
Zgodność systemu z noszami 12
Instalacja 13
Przepisy systemu jakości 13
21 CFR 820.170 — Instalacja 13
Lista kontrolna elementów instalacyjnych zespołu systemu Power-LOAD 13
Instalowanie płyty podłogowej 14
Instalowanie systemu Power-LOAD 14
Instalowanie akumulatora 24
Lista kontrolna instalacji 26
Weryfikacja instalacji 28
Czynność 30
Elementy sterowania użytkownika i wskaźnikowe diody LED 30
Wskaźnikowe diody LED wózka po stronie głowy pacjenta 32
Ręczne elementy sterowania użytkownika 33
Wytyczne dotyczące eksploatacji 35
Zmechanizowane podnoszenie, opuszczanie i zwalnianie noszy 35
Sprawdzanie poziomu naładowania baterii 36
Zmechanizowany załadunek i wyładunek 37
Zmechanizowany załadunek systemu Power-LOAD 37
Zmechanizowany wyładunek systemu Power-LOAD 38
Ręczny załadunek i rozładunek 38
Ręczny załadunek systemu Power-LOAD 39
Ręczny wyładunek systemu Power-LOAD 40
Sprawdzanie poziomu naładowania baterii na panelu sterowania systemu Power-LOAD 40
Ładowanie akumulatora 40
Magazynowanie systemu Power-LOAD 40
Ustawianie wysokości załadunkowej noszy 41
Używanie noszy z niezmodernizowaną ramą „X” podczas akcji ratunkowej po wypadku z wieloma ofiarami 41
Rozkładanie systemu Power-LOAD w pojeździe bez noszy 41
Załadunek noszy Performance-PRO do pojazdu z opcją Power-LOAD 42
Wyładunek noszy Performance-PRO z pojazdu z opcją Power-LOAD 44
Załadunek noszy Power-PRO do pojazdu z opcją Power-LOAD 45
Wyładunek noszy Power-PRO z pojazdu z opcją Power-LOAD 46
Ręczne wyładowywanie noszy z pojazdu po załadowaniu przy użyciu systemu Power-LOAD (utrata zasilania lub błąd systemu Power-LOAD) 47
Ręczny załadunek noszy do pojazdu po utracie zasilania lub błędzie systemu zmechanizowanego mocowania noszy 49
Ręczny wyładunek noszy z pojazdu 50
Wyjmowanie noszy z pojazdu w celu dokonania naprawy 51
Ręczny załadunek noszy do pojazdu (awaria zasilania systemu Power-PRO) 52
Konserwacja zapobiegawcza 54

Regularne kontrole i regulacje 54
Co miesiąc lub co dwie godziny użytkowania 54
Co trzy miesiące lub co sześć godzin użytkowania 54
Co 12 miesięcy lub co 24 godziny użytkowania 55
Harmonogram wymiany części prowadnicy V-kształtnej i płaskiego wałka 56
Harmonogram wymiany części łożyska blokady szyny nośnej 56
Czyszczenie 57
Sugerowane środki czyszczące 57
Przewodnik po diagnostyce i rozwiązywaniu problemów 59
Informacje dotyczące połączeń bezprzewodowych 61
Informacje dotyczące kompatybilności elektromagnetycznej (EMC) 62

Definicja Ostrzeżenia/Przestrogi/Uwagi

Słowa **OSTRZEŻENIE**, **PRZESTROGA** i **UWAGA** posiadają specjalne znaczenia i należy dokładnie się zapoznać z umieszczonym przy nich tekstem.

OSTRZEŻENIE

Ostrzega czytelnika przed sytuacją, która, jeśli wystąpi, może stać się przyczyną zgonu lub poważnych obrażeń ciała. Może również opisywać potencjalne poważne reakcje niepożądane oraz zagrożenia bezpieczeństwa.

PRZESTROGA

Ostrzega czytelnika przed potencjalnie niebezpieczną sytuacją, która, jeśli wystąpi, może stać się przyczyną lekkich lub średnich obrażeń ciała personelu lub pacjenta, bądź uszkodzenia produktu albo innej własności. Obejmuje to również dochowanie szczególnej staranności, niezbędnej dla bezpiecznego i skutecznego używania urządzenia oraz dla uniknięcia uszkodzeń urządzenia, które mogą nastąpić wskutek używania lub nieprawidłowego używania.

Uwaga - Dostarcza specjalnych informacji ułatwiających konserwację lub wyjaśniających ważne instrukcje.

Wykaz środków ostrożności w zakresie bezpieczeństwa

Należy zawsze dokładnie przeczytać i ściśle stosować się do ostrzeżeń i przestróg wymienionych na tej stronie. Czynności serwisowe mogą być wykonywane wyłącznie przez wykwalifikowany personel.

OSTRZEŻENIE

- Nie wolno używać systemu **Power-LOAD** przy napięciu, które nie jest zgodne z parametrami znamionowymi produktu.
- Nie wolno używać systemu **Power-LOAD** w sposób przekraczający jego cykl roboczy, aby uniknąć ryzyka uszkodzenia urządzenia lub zagrożeń związanych z dymem.
- Nie wolno podłączać systemu **Power-LOAD** do obwodu pojazdu 24 V DC. Aby zapobiec zagrożeniom związanymi z zasilaniem, system **Power-LOAD** należy zawsze podłączać do obwodu pojazdu 12,8 V DC–15,6 V DC, który jest chroniony bezpiecznikiem/wyłącznikiem automatycznym 15 A.
- Należy zawsze wyregulować wysokość kół załadunkowych noszy, dopasowując ją do wysokości podłogi pojazdu podanej w „Podręczniku użytkowania” używanego modelu noszy.
- W przypadku wszystkich noszy bez opcji **Power-LOAD** należy zawsze stosować zespół zacisków szynowych. System **Power-LOAD** jest kompatybilny wyłącznie z noszami z opcją **Power-LOAD** (patrz *Zgodność systemu z noszami* (stronie 12)). W niektórych okolicznościach można używać systemu **Power-LOAD**, jako standardowego mocowania rozgałęźnego dla większości noszy z ramą „X”.
- Z modelem 6390 systemu **Power-LOAD** firmy Stryker należy zawsze stosować kompatybilne nosze **Power-LOAD** Używanie niekompatybilnych noszy z modelem 6390 systemu **Power-LOAD** firmy Stryker może spowodować obrażenia ciała.
- System mocowania noszy należy zawsze instalować zgodnie z opisem zawartym w niniejszej instrukcji. Nieprawidłowa instalacja może spowodować obrażenia ciała. Należy dopilnować, aby konfigurację przetestować przynajmniej pod kątem spełnienia wymagań normy 004, statycznego testu utrzymywania blatu organizacji National Truck Equipment Association/Ambulance Manufacturers Division (National Truck Equipment Association/Ambulance Manufacturer’s Division Standard 004, Litter Retention System Static Test (AMD-004).
- Zachować specjalne środki ostrożności w odniesieniu do kompatybilności elektromagnetycznej (EMC) podczas użytkowania medycznego wyposażenia elektrycznego. System mocowania noszy należy podłączyć i oddać do eksploatacji zgodnie z opisanymi w niniejszej instrukcji obsługi informacjami dotyczącymi EMC. Przenośne i komórkowe urządzenia komunikacyjne działające w zakresie częstotliwości radiowej mogą mieć wpływ na działanie systemu mocowania noszy.
- Aby uniknąć ryzyka wystąpienia obrażeń ciała, zespół wózka i zespół szyny nośnej musi zawsze podnosić i ustawiać dwóch instalatorów.
- Należy zawsze trzymać ręce, palce i stopy z daleka od ruchomych części.
- Przy używaniu piły należy zawsze stosować odpowiednie środki ochrony oczu. Należy zawsze unieruchomić przecinany element i zwracać uwagę na otoczenie miejsca, gdzie prowadzona jest operacja cięcia.
- Należy zawsze uwzględnić odstęp związany ze zderzakiem. Niewystarczający odstęp zderzaka może spowodować obrażenia ciała pacjenta lub operatora.

- Należy uszczelnić wszystkie luki prowadzące na zewnątrz pojazdu, aby zapobiec dostawaniu się spalin do przedziału pojazdu przeznaczonego dla pacjenta.
- Aby zapobiec zagrożeniom elektrycznym należy zawsze podłączać **Power-LOAD** do zainstalowanego w pojeździe bezpiecznika/wyłącznika resetowalnego 15 A. Firma Stryker zaleca instalowanie bezpiecznika/wyłącznika resetowalnego w skrzynce bezpieczników.
- Nie wolno podłączać systemu **Power-LOAD** do obwodu pojazdu 24 V prądu stałego.
- Przed użyciem należy zawsze upewnić się, że system **Power-LOAD** działa. Awaria systemu może spowodować obrażenia ciała pacjenta lub operatora.
- Należy zawsze zachować ostrożność przy poruszaniu się w obrębie przedziału pojazdu przeznaczonego dla pacjenta, aby uniknąć potknięcia się o system **Power-LOAD**.
- Podczas używania systemu **Power-LOAD** w niekorzystnych warunkach atmosferycznych (na przykład przy opadach deszczu, śniegu lub w niskiej temperaturze powodującej oblodzenia) należy zawsze zachować szczególną ostrożność.
- Nosze i system **Power-LOAD** należy zawsze obsługiwać wyłącznie, kiedy w pobliżu mechanizmu nikogo nie ma. Zaplątanie w mechanizm noszy mechanicznych lub systemu **Power-LOAD** może być przyczyną poważnych obrażeń ciała.
- Należy zawsze przećwiczyć załadunek i wyładunek noszy przy użyciu systemu **Power-LOAD** aż do zupełnego zrozumienia sposobu obsługi produktu. Niewłaściwe użycie może być przyczyną obrażeń ciała.
- Nie wolno pozwalać nieprzeszkolonym pracownikom pomagać w obsłudze systemu **Power-LOAD**. Nieprzeszkoleni technicy/pracownicy mogą spowodować obrażenia ciała pacjenta lub siebie.
- Nie wolno prowadzić pojazdu, kiedy wózek znajduje się w pozycji środkowej. Ta pozycja nie pozwala na zablokowanie i nie jest przeznaczona do jazdy.
- Nosze należy zawsze obsługiwać obiema rękami. System **Power-LOAD** to wyłącznie urządzenie pomocnicze. Wszystkie sytuacje należy poddawać indywidualnej ocenie, aby ustalić sposób dystrybucji i podnoszenia transportowanego obciążenia.
- Przy obsługiwaniu obciążenia przekraczającego 400 funtów (181 kg) należy zawsze korzystać z takiej liczby operatorów, która wystarcza do pokonania sił wymaganych przy załadunku lub wyładunku. Aby zwiększyć bezpieczeństwo, operatorzy powinni prowadzić załadunek i wyładunek na płaskiej powierzchni. W przypadku wysokości podłogi pojazdu wynoszącej 36 cali (91 cm) może wystąpić konieczność ręcznego wyładunku.
- Podczas operacji mechanicznego wyładunku i załadunku należy zawsze trzymać ręce i kończyny z daleka od ramion podnoszących wózka systemu **Power-LOAD** oraz podstawy noszy.
- Nie wolno wyjmować akumulatora przy uruchomionych noszach.
- System **Power-LOAD** oraz akcesoria należy zawsze obsługiwać wyłącznie w sposób opisany w instrukcjach. Nieprawidłowe używanie systemu **Power-LOAD** lub każdego innego akcesorium może spowodować obrażenia ciała pacjenta lub operatora. Właściciel lub użytkownik ponosi całkowitą odpowiedzialność za stosowanie tego produktu w jakikolwiek inny sposób.
- Podczas ręcznych operacji, należy zawsze podtrzymywać ciężar noszy po stronie podnóżka.
- Użytkownik powinien być zawsze gotowy do utrzymania całej masy noszy podczas załadunku i wyładunku. Ramiona podnoszące nie są w stanie unieść noszy, kiedy brak zasilania.
- Uszkodzone akumulatory należy zawsze zwracać do punktu serwisowego, gdzie zostaną poddane recyklingowi. Nie wolno go umieszczać razem z niesortowanymi odpadami komunalnymi. Informacji na temat systemów zbiorczych dostępnych w danym kraju udzielają lokalni przedstawiciele firmy.
- Przed przystąpieniem do serwisowania systemu **Power-LOAD**. należy zawsze najpierw odłączyć przewód zasilania stacjonarnego (jeśli dotyczy), akumulator pojazdu, wyłączyć produkt za pomocą głównego wyłącznika zasilania i ustawić wózek w pozycji załadunku.
- Nie wolno wyjmować akumulatora, kiedy system **Power-LOAD** jest uruchomiony.
- Podczas normalnego używania nie należy naciskać głównego wyłącznika zasilania w celu wyłączenia produktu, gdyż uniemożliwi to ładowanie akumulatora.
- Nie wolno dopuścić, aby zacisk szyny zachodził na czerwoną nalepkę limitu regulacyjnego na rurce szyny. Aby szczęki szyny nie zwolniły ramy noszy, odległość między zaciskiem szyny a stacjonarną szczęką szyny nie może nigdy przekroczyć 1 cala (2,5 cm).
- Nie wolno używać dłoni ani palców do naciskania przycisku zwalniającego przy otwartych szczękach szyny. Mocowanie zacisku szyny zamyka się silnie sprężynując.
- Nosze z pacjentem należy zawsze wyładowywać i załadowywać do pojazdu przy pomocy co najmniej dwóch przeszkolonych operatorów.
- Zanim do przedziału pojazdu przeznaczonego dla pacjenta wsiądą inni pasażerowie, należy zawsze najpierw załadować nosze, kompatybilne z systemem **Power-LOAD**.

- Podczas wyładowywania noszy z przedziału pojazdu przeznaczonego dla pacjenta należy zawsze zapewnić gotowość do podtrzymania całego ciężaru noszy i pacjenta, jeżeli ramiona podnoszące nie będą unosiły noszy. Po odblokowaniu noszy celem ich wyjęcia z przedziału pojazdu przeznaczonego dla pacjenta ramiona podnoszące systemu **Power-LOAD** lekko uniosą nosze.
- Przed naciśnięciem jakiegokolwiek przycisku na panelu sterowania systemu **Power-LOAD** podczas wyładunku noszy należy zawsze się upewnić, że rozłożono podstawę noszy.
- Podczas wyładowywania noszy z przedziału pojazdu przeznaczonego dla pacjenta po wystąpieniu utraty zasilania lub błędu systemu **Power-LOAD** należy zawsze zapewnić gotowość do podtrzymania całego ciężaru noszy i pacjenta.
- Zanim do przedziału pojazdu przeznaczonego dla pacjenta wsiądą pacjenci, należy zawsze najpierw załadować nosze.
- Przed przystąpieniem do wykonywania czynności serwisowych lub czyszczenia należy zawsze wyłączyć urządzenie za pomocą głównego wyłącznika zasilania.
- Aby uniknąć ryzyka wdychania czynników zakaźnych podczas mycia mechanicznego, należy zawsze stosować wszystkie odpowiednie środki ochrony indywidualnej. Stosowanie sprzętu do mycia mechanicznego może spowodować przedostanie się zanieczyszczeń do powietrza.
- System **Power-LOAD** działa na częstotliwości 13,56 MHz – podczas używania elementów sterujących systemu **Power-LOAD** z noszami mechanicznymi (**Power-PRO** XT lub **Power-PRO** IT) może to powodować zakłócenia w pracy innych urządzeń, które działają w tym zakresie częstotliwości.
- Aby uniknąć zwiększenia emisji zakłóceń lub zmniejszenia odporności systemu **Power-LOAD**, nie należy stosować akcesoriów, przetworników ani kabli innych niż określone w specyfikacji, z wyjątkiem przetworników i kabli sprzedawanych przez firmę Stryker jako części zamienne dla komponentów wewnętrznych.
- Nie wolno używać systemu **Power-LOAD** oraz noszy **Power-PRO** w pobliżu lub po ustawieniu ich na innych urządzeniach. Jeżeli ustawienie w pobliżu lub na innych urządzeniach będzie niezbędne, należy obserwować system **Power-LOAD**, aby upewnić się, że zastosowana konfiguracja umożliwia prawidłową pracę.
- System **Power-LOAD** pracuje przede wszystkim w następujących zakresach częstotliwości: 70–85 kHz dla ładowania indukcyjnego oraz 13,56 MHz ±7 kHz, modulowana amplituda (OOK), ERP: -82,37 dBm. Ładowanie indukcyjne może się odbywać w następującym zakresie częstotliwości: 70 - 125 kHz. Działanie systemu **Power-LOAD** może być zakłócane przez inne urządzenia, nawet jeżeli spełniają one wymagania CISPR dotyczące emisji elektromagnetycznej.

PRZESTROGA

- Niewłaściwe stosowanie produktu może spowodować obrażenia ciała pacjenta lub operatora. Produkt można obsługiwać wyłącznie w sposób opisany w niniejszej instrukcji.
- Nie wolno modyfikować ani produktu, ani żadnego z jego elementów. Modyfikacja produktu może spowodować nieprzewidywalne działanie, prowadzące do obrażeń ciała pacjenta lub operatora. Modyfikacja produktu unieważnia również jego gwarancję.
- Podczas instalacji zespołu szyny nośnej nie wolno uszkodzić obudowy ładowarki indukcyjnej noszy.
- Przy instalowaniu zespołu zakotwienia należy zawsze upewnić się, że kable spoczywające wewnątrz kieszeni na płytę podłogową nie zostają ściśnięte zespołem zakotwienia.
- Ręczne obejścia umożliwiają swobodne przesuwanie systemu **Power-LOAD**
- Przed rozpoczęciem użytkowania produktu należy zawsze naładować akumulator. Rozładowany lub wyczerpany akumulator może skutkować niezadowalającym działaniem produktu.
- Aby uniknąć uszkodzenia sprzętu, podczas załadunku noszy nie wolno ich gwałtownie wpychać w wózek.
- Nie wolno wsuwać noszy do przedziału pojazdu przeznaczonego dla pacjenta przed zupełnym złożeniem podstawy noszy.
- Nie wolno wsuwać noszy do przedziału pojazdu przeznaczonego dla pacjenta przed zupełnym złożeniem podstawy noszy.
- Nie wolno puszczać ręcznego zwolnienia, dopóki nosze nie zablokują się w odpowiedniej pozycji po stronie podnóżka. W razie zbyt wczesnego puszczenia zwolnienia podstawa noszy może uniemożliwiać zablokowanie noszy w systemie **Power-LOAD**.
- Nie wolno kierować natrysku bezpośrednio od spodu wózka, do wnętrza mechanizmu wózka. Woda mogłaby dostać się do wnętrza obudowy wózka i przyspieszyć korozję lub spowodować pogorszenie sprawności urządzenia.
- Nie czyścić, nie serwisować, ani nie wykonywać prac konserwacyjnych podczas korzystania z produktu.

- Ten wyrób został przetestowany i stwierdzono jego zgodność z ograniczeniami urządzeń cyfrowych klasy A zgodnie z częścią 15 norm FCC. Wartości graniczne określono w celu zapewnienia należytego zabezpieczenia przed powstawaniem szkodliwych zakłóceń w otoczeniu pracującego urządzenia. Niniejszy sprzęt wytwarza, wykorzystuje i może stanowić źródło zakłóceń radiowych. Jeśli nie zostanie zainstalowany i nie będzie użytkowany zgodnie z instrukcją, może stać się źródłem szkodliwych zakłóceń komunikacji radiowej. Użytkowanie urządzenia w rejonie mieszkalnym może powodować szkodliwe zakłócenia. W takim przypadku użytkownik będzie zmuszony do usunięcia zakłóceń na własny koszt. W przypadku wystąpienia zakłóceń należy przenieść lub zmienić orientację systemu **Power-LOAD** albo produktu zakłócającego jego działanie.
- W przypadku wystąpienia zakłóceń należy zawsze zmienić lokalizację lub orientację systemu **Power-LOAD** albo produktu stwarzającego zakłócenia. Ten wyrób spełnia wymagania części 18 przepisów FCC (Federalna Komisja Łączności, USA).
- Nie należy używać przenośnych urządzeń łączności radiowej (w tym urządzeń peryferyjnych, takich jak kable anteny i zewnętrzne anteny) w odległości mniejszej niż 30 cm (12 cali) od każdej części systemu **Power-LOAD**, w tym od kabli wskazanych przez producenta. W przeciwnym razie może nastąpić pogorszenie działania tego sprzętu.
- Emisje charakterystyczne dla tego sprzętu kwalifikują go jako odpowiedni do zastosowań na obszarach przemysłowych i szpitalnych (CISPR 11 klasa A). Niniejszy sprzęt wytwarza, wykorzystuje i może stanowić źródło zakłóceń radiowych. Jeśli nie zostanie zainstalowany i nie będzie użytkowany zgodnie z instrukcją, może stać się źródłem szkodliwych zakłóceń komunikacji radiowej. Użytkowanie urządzenia w rejonie mieszkalnym (w przypadku których zwykle jest wymagana CISPR 11 klasa B) może powodować szkodliwe zakłócenia. W takim przypadku użytkownik będzie zmuszony do usunięcia zakłóceń na własny koszt. W przypadku wystąpienia zakłóceń należy przenieść lub zmienić orientację systemu **Power-LOAD** albo produktu zakłócającego jego działanie.

Punkty zmiażdżeń

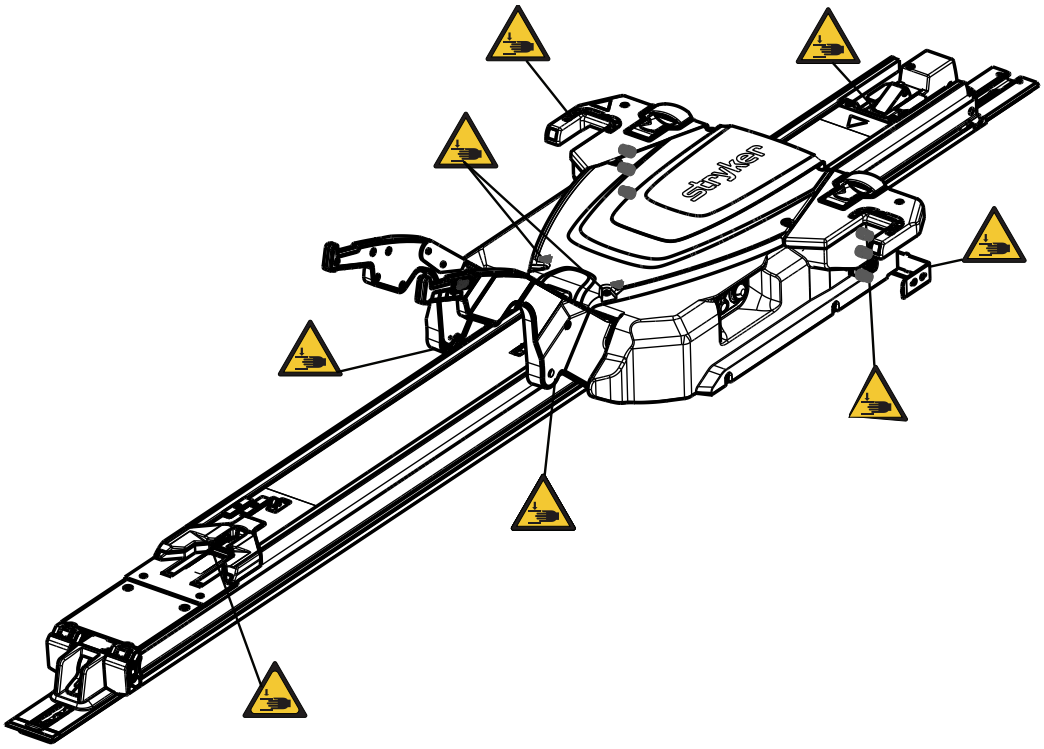

Rysunek 1 – Punkty zmiażdżeń

Wstęp

Niniejszy podręcznik obsługi ma na celu pomóc Państwu w obsłudze lub konserwacji produktu firmy Stryker. Przed przystąpieniem do obsługi lub konserwacji tego produktu należy przeczytać niniejszy podręcznik. Ustalić metody i procedury kształcenia i szkolenia pracowników w zakresie bezpiecznego używania lub konserwacji niniejszego produktu.

PRZESTROGA

- Niewłaściwe stosowanie produktu może spowodować obrażenia ciała pacjenta lub operatora. Produkt można obsługiwać wyłącznie w sposób opisany w niniejszej instrukcji.
- Nie wolno modyfikować ani produktu, ani żadnego z jego elementów. Modyfikacja produktu może spowodować nieprzewidywalne działanie, prowadzące do obrażeń ciała pacjenta lub operatora. Modyfikacja produktu unieważnia również jego gwarancję.

Uwaga

- Niniejszy podręcznik należy traktować jako integralną część produktu i przechowywać wraz z produktem nawet, jeśli produkt zostanie sprzedany.
- Firma Stryker nieustannie wdraża ulepszenia w zakresie konstrukcji i jakości produktów. Niniejsza instrukcja zawiera najbardziej aktualne informacje o produkcie dostępne w czasie publikacji. Mogą istnieć niewielkie rozbieżności między zakupionym produktem a produktem przedstawionym w niniejszej instrukcji. W przypadku jakichkolwiek pytań prosimy skontaktować się z Działem Obsługi Klienta lub Działem Pomocy Technicznej firmy Stryker, pod numerem tel. +1-800-327-0770.

Opis produktu

Elektryczny system mocowania noszy Stryker **Power-LOAD®** model 6390 jest przeznaczony do podnoszenia i opuszczania kompatybilnych noszy ambulansowych oraz sterowania nimi przy wkładaniu do i wyjmowaniu z naziemnego pojazdu transportowego pogotowia ratunkowego. Gdy nosze są pewnie przymocowane do systemu, system hydrauliczny zasilany akumulatorem wspomaga operatorów przy załadunku i rozładunku noszy. System mocuje również kompatybilne nosze ambulansowe wewnątrz pojazdu w celu przetransportowania pacjenta. Gdy nosze są umocowane w pozycji transportowej, system **Power-LOAD** ładuje indukcyjnie kompatybilne nosze ambulansowe model 6506 **Power-PRO™** XT i 6516 **Power-PRO™** IT. W przypadku przerwy w dostawie zasilania system nadal funkcjonuje, mocując nosze wewnątrz pojazdu.

Wskazania do stosowania

System **Power-LOAD** jest przeznaczony do pomocy w załadunku i rozładunku kompatybilnych noszy na kółkach (noszy ambulansowych) przy wkładaniu i wyjmowaniu z pojazdu transportowego oraz do mocowania noszy ambulansowych podczas transportu. Maksymalne bezpieczne obciążenie robocze urządzenia wynosi 870 funtów (395 kg), co obejmuje masę noszy ambulansowych, pacjenta oraz osprzętu przyłączonego do noszy (np. butli tlenowych, monitorów i pomp). Zamierzonymi użytkownikami urządzenia są przeszkoleni specjaliści, w tym personel pogotowia ratunkowego, personel szpitalny, ratownicy medyczni, technicy serwisu i instalatorzy.

Korzyści kliniczne

Nosze: transport pacjenta

Mocowanie: podparcie noszy podczas transportu

Nosze i system mocowania: podparcie oraz transport pacjentów

Przeciwwskazania

Brak znanych.

Przewidywany okres eksploatacji

Oczekiwany okres eksploatacji systemu **Power-LOAD** wynosi siedem lat w przypadku normalnych warunków eksploatacji oraz odpowiedniej konserwacji okresowej.

Utylizacja/recykling

Zawsze należy przestrzegać aktualnych lokalnych zaleceń i (lub) rozporządzeń dotyczących ochrony środowiska naturalnego oraz ryzyka związanego z recyklingiem lub utylizacją sprzętu na koniec okresu jego użytkowania.

Parametry techniczne

	Bezpieczne obciążenie robocze **Uwaga** - Bezpieczne obciążenie robocze wskazuje sumę ciężaru noszy, ciała pacjenta, materaca i akcesoriów.	870 funtów	395 kg
Maksymalne obciążenie (pacjent i akcesoria)		700 funtów	318 kg
Długość całkowita		95 cali	241 cm
Długość minimalna		89,5 cala	228 cm
Szerokość		24,5 cala	62 cm
Masa			
	Zespół płyty podłogowej	16,5 funta	7,5 kg
	Zespół zakotwienia	23 funty	10,5 kg
	Zespół szyny nośnej	67 funtów	30,5 kg
	Zespół wózka	105 funtów	48 kg
Minimalna liczba operatorów potrzebnych do załadunku/ wyładunku noszy z pacjentem		2	
Minimalna liczba operatorów potrzebnych do załadunku/ wyładunku noszy bez pacjenta		1	
Zalecana wysokość załadunku		Od 22 do 36 cali	Od 56 do 91 cm
Olej hydrauliczny		Olej Mobil **Mercon**® V Blend ATF (6500-001-293) Informacje dotyczące bezpieczeństwa opisano w karcie bezpieczeństwa materiału (MSDS) oleju Mobil **Mercon**® V Blend ATF.	
Wymagania elektryczne		12,8–15,6 V DC, bezpiecznik/wyłącznik automatyczny 15 A, 2-przewodnikowy kabel 10 AWG	
Cykl roboczy akumulatora, ładowanie		100%	
Cykl roboczy akumulatora, załadunek		10% (33 s wł./5 min wył.)	

Akumulator	Akumulator kwasowo-ołowiowy 12 VDC, 5 Ah (6390-001-468)
Bezpiecznik	LITTELFUSE 0496060.ZXD-UL
Normy	ANSI/AAMI ES60601-1:2012, CAN/CSA-C22.2 nr 60601-1:14, KKK-A-1822F, IEC 60601-1-12:2014 Normy wymagające określonych opcji, patrz *Normy z wymaganym wyposażeniem dodatkowym* (stronie 10).

Firma Stryker zastrzega sobie prawo do zmiany parametrów technicznych bez wcześniejszego powiadomienia.

Żółto-czarny schemat kolorów jest prawnie zastrzeżonym znakiem towarowym Stryker Corporation.

Firma Stryker niniejszym oświadcza, że to urządzenie radiowe bliskiego zasięgu jest zgodne z Dyrektywą 2014/53/UE. Pełny tekst deklaracji zgodności UE jest dostępny pod następującym adresem internetowym: http://techweb.med.strykercorp.com/EMS/EU%20Declaration%20of%20Conformity/index.html.

Etykiety mogą być nieczytelne z odległości większej niż 12 cali (30 cm).

OSTRZEŻENIE

- Nie wolno używać systemu **Power-LOAD** przy napięciu, które nie jest zgodne z parametrami znamionowymi produktu.
- Nie wolno używać systemu **Power-LOAD** w sposób przekraczający jego cykl roboczy, aby uniknąć ryzyka uszkodzenia urządzenia lub zagrożeń związanych z dymem.
- Nie wolno podłączać systemu **Power-LOAD** do obwodu pojazdu 24 V DC. Aby zapobiec zagrożeniom związanymi z zasilaniem, system **Power-LOAD** należy zawsze podłączać do obwodu pojazdu 12,8 V DC–15,6 V DC, który jest chroniony bezpiecznikiem/wyłącznikiem automatycznym 15 A.

Warunki środowiskowe	Eksploatacja	Przechowywanie i transport
Temperatura	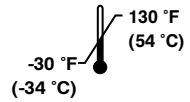	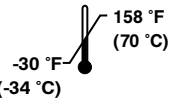
Wilgotność względna	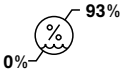	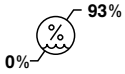
Ciśnienie atmosferyczne	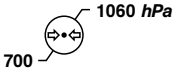	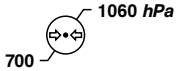

Europejskie rozporządzenie REACH

Zgodnie z europejskim rozporządzeniem REACH i innymi wymogami dotyczącymi ochrony środowiska wymieniono składniki, które zawierają substancje podlegające obowiązkowi deklaracji.

Opis	Numer	Nazwa chemiczna substancji wzbudzającej szczególnie duże obawy (SVHC)
Akumulator, 12 V	6390-001-468	Ołów
Zespół płytki sterowania	639002010014	Ołów
Tablica łączności wózka	6390-001-378	Oktametylocyklotetrasiloksan

Normy z wymaganym wyposażeniem dodatkowym

Aby zachować zgodność z normami, konieczne jest stosowanie systemu **Power-LOAD** z następującymi kompatybilnymi noszami. Dodatkowe informacje na ten temat zawiera podręcznik użytkownika danego modelu noszy.

Uwaga - Podczas przeprowadzania testów zderzeniowych zgodne nosze w trybie włączonym umieszcza się w systemie **Power-LOAD**.

Standard	Modele noszy kompatybilne z systemem Power-LOAD
SAE J3027 i AS/NZS-4535	6500, 6506, 6507
BS EN 1789	6500, 6506, 6085, 6086, 6507

Ilustracja produktu

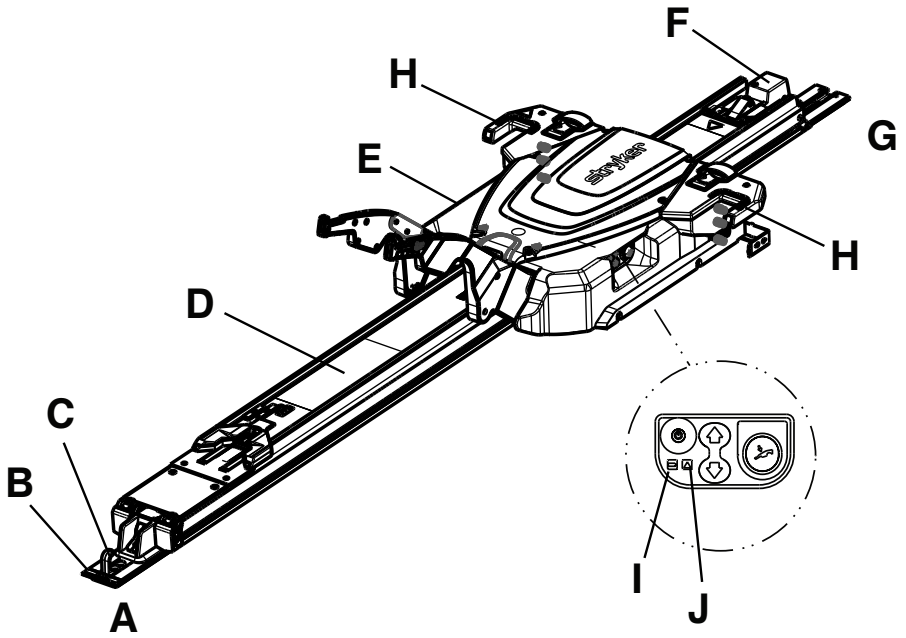

A	Strona podnóżka	F	Zespół zakotwienia
B	Płyta podłogowa	G	Strona wezgłowia
C	Hak bezpieczeństwa	H	Wskaźnikowa dioda LED, po stronie głowy pacjenta
D	Zespół szyny nośnej	I	Dioda LED baterii
E	Zespół wózka	J	Dioda LED błędu

Dane kontaktowe

Należy się kontaktować z Działem Obsługi Klienta lub Działem Pomocy Technicznej firmy Stryker pod numerem: 1-800-327-0770.

Stryker Medical

3800 E. Centre Avenue

Portage, MI 49002

USA

Uwaga - Użytkownik i/lub pacjent powinni zgłaszać jakiekolwiek związane z produktem poważne incydenty producentowi oraz właściwemu organowi w państwie członkowskim Unii Europejskiej, w którym zamieszkuje użytkownik i/lub pacjent.

Dostęp online do podręcznika obsługi lub konserwacji produktu można uzyskać na stronie https://techweb.stryker.com/.

Telefonując do Działu Obsługi Klienta lub Działu Pomocy Technicznej firmy Stryker należy mieć w zasięgu ręki numer seryjny (A) danego produktu Stryker. Należy powoływać się na numer seryjny we wszelkiej korespondencji.

Lokalizacja numeru seryjnego

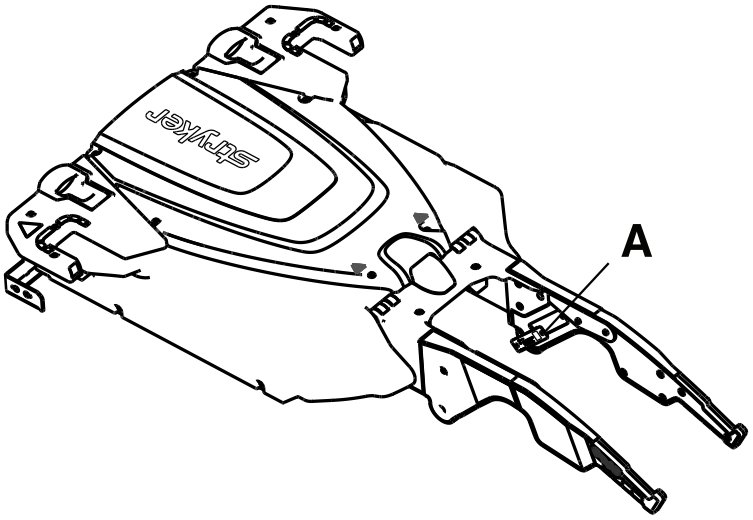

Data produkcji

Dwie pierwsze cyfry numeru seryjnego oznaczają rok produkcji.

Przygotowanie

Podczas przygotowania należy wypakować zawartość kartonów oraz sprawdzić, czy wszystkie elementy działają prawidłowo. Przed przywróceniem produktu do eksploatacji należy sprawdzić, czy działa prawidłowo.

OSTRZEŻENIE - Należy zawsze wyregulować wysokość kół załadunkowych noszy, dopasowując ją do wysokości podłogi pojazdu podanej w „Podręczniku użytkowania" używanego modelu noszy.

Przed rozpoczęciem użytkowania produktu należy usunąć z niego wszystkie materiały transportowe i opakowaniowe.

Użytkownik odpowiada za stan systemu **Power-LOAD**. Należy zlecić wykwalifikowanemu pracownikowi serwisu sprawdzenie funkcji systemu **Power-LOAD** przy użyciu poniższej listy oraz instrukcji obsługi.

1. Aby naładować akumulator, unieś ramiona podnoszące i ręcznie wsuń wózek systemu **Power-LOAD** do końca po stronie głowy pacjenta zespołu szyny nośnej. Przed pierwszym użyciem systemu **Power-LOAD** należy ładować akumulator przynajmniej przez dwie godziny.

   Uwaga - Dioda LED zasilania akumulatora miga na zielono w trakcie ładowania.

2. Upewnij się, że w całości wypełniono listę kontrolną instalacji.
3. Jeżeli listę kontrolną instalacji wypełnił niezależny instalator, powtórz sprawdzenie według listy kontrolnej. Nie należy przekazywać produktu do eksploatacji, jeżeli nie można w całości wykonać sprawdzenia według listy kontrolnej instalacji.

Użytkownik odpowiada również za stan noszy kompatybilnych z systemem **Power-LOAD**. Przed przywróceniem produktu do eksploatacji należy sprawdzić, czy działa prawidłowo. Wymagania dotyczące konfiguracji używanego modelu noszy są dostępne w odpowiednim podręczniku użytkowania używanych noszy.

Zgodność systemu z noszami

Model 6390 systemu **Power-LOAD** firmy Stryker jest zgodny wyłącznie z noszami z kompatybilną opcją **Power-LOAD**.

OSTRZEŻENIE

- W przypadku wszystkich noszy bez opcji **Power-LOAD** należy zawsze stosować zespół zacisków szynowych. Sytem **Power-LOAD** jest kompatybilny wyłącznie z noszami z opcją **Power-LOAD** (patrz *Zgodność systemu z noszami* (stronie 12)). W niektórych okolicznościach można używać systemu **Power-LOAD**, jako standardowego mocowania rozgałęźnego dla większości noszy z ramą „X".
- Z modelem 6390 systemu **Power-LOAD** firmy Stryker należy zawsze stosować kompatybilne nosze **Power-LOAD** Używanie niekompatybilnych noszy z modelem 6390 systemu **Power-LOAD** firmy Stryker może spowodować obrażenia ciała.

Nosze, które aktualnie spełniają te parametry są następujące:

- Model 6085 noszy **Performance-PRO** XT z zestawem kompatybilności **Power-LOAD** (6085-700-010)
- Model 6086 noszy **Performance-PRO** XT z opcją lub zestawem kompatybilności **Power-LOAD** (6086-700-001)
- Model 6500 noszy **Power-PRO** XT z zestawem kompatybilności **Power-LOAD** (6500-700-049)
- Model 6506 noszy **Power-PRO** XT z opcją lub zestawem kompatybilności **Power-LOAD** (6506-700-001)
- Model 6510 noszy **Power-PRO** IT z zestawem kompatybilności **Power-LOAD** (6510-700-001)
- Model 6516 noszy **Power-PRO** IT z opcją lub zestawem kompatybilności **Power-LOAD** (6516-700-001)
- Model 6507 noszy **Power-PRO** 2 z opcją lub zestawem kompatybilności **Power-LOAD** (650707000014 lub 650707000016)

Instalacja

Przepisy systemu jakości

OSTRZEŻENIE

- System mocowania noszy należy zawsze instalować zgodnie z opisem zawartym w niniejszej instrukcji. Nieprawidłowa instalacja może spowodować obrażenia ciała. Należy dopilnować, aby konfigurację przetestować przynajmniej pod kątem spełnienia wymagań normy 004, statycznego testu utrzymywania blatu (AMD-004, Litter Retention System Static Test) organizacji National Truck Equipment Association/Ambulance Manufacturers Division.
- Zachować specjalne środki ostrożności w odniesieniu do kompatybilności elektromagnetycznej (EMC) podczas użytkowania medycznego wyposażenia elektrycznego. System mocowania noszy należy podłączyć i oddać do eksploatacji zgodnie z opisanymi w niniejszej instrukcji obsługi informacjami dotyczącymi EMC. Przenośne i komórkowe urządzenia komunikacyjne działające w zakresie częstotliwości radiowej mogą mieć wpływ na działanie systemu mocowania noszy.

Tytuł 21 amerykańskiego Kodeksu przepisów federalnych (CFR, Code of Federal Regulations) amerykańskiej agencji ds. żywności i leków (FDA, Food and Drug Administration) zawiera wytyczne dotyczące instalacji urządzeń takich, jak system mocowania noszy. Aby zapewnić zgodność z tymi regulacjami federalnymi, prawidłowość instalacji wszystkich urządzeń musi zostać zweryfikowana przez przeszkolone* osoby sprawdzające kryteria inspekcji opisane na liście kontrolnej instalacji. Ten dokument należy przechowywać przez okres przynajmniej siedmiu lat dla każdego numeru seryjnego/każdej instalacji.

*Zakład instalacyjny musi prowadzić własną dokumentację szkoleniową wykazującą, że instalator posiadał stosowne kwalifikacje.

21 CFR 820.170 — Instalacja

(a) Każdy producent urządzenia wymagającego instalacji musi określić i utrzymywać odpowiednie instrukcje dotyczące instalacji i inspekcji, a w stosownych przypadkach również procedury testowe. Instrukcje i procedury muszą zawierać wskazówki umożliwiające prawidłową instalację, dzięki której urządzenie po instalacji będzie działać zgodnie z przeznaczeniem. Producent musi dołączać instrukcje i procedury do urządzenia lub w inny sposób je udostępniać osobom instalującym urządzenie.

(b) Osoba instalująca urządzenie musi dopilnować, aby instalacja, inspekcje oraz wszystkie wymagane testy były wykonywane zgodnie z instrukcjami i procedurami producenta oraz musi dokumentować wyniki inspekcji i wszystkich testów, aby wykazać prawidłowość instalacji.

Lista kontrolna elementów instalacyjnych zespołu systemu Power-LOAD

Należy upewnić się, że w posiadaniu znajdują się wszystkie elementy wymagane do zainstalowania systemu **Power LOAD**. Instrukcje instalacji opisano w punkcie *Instalowanie systemu Power-LOAD* (stronie 14).

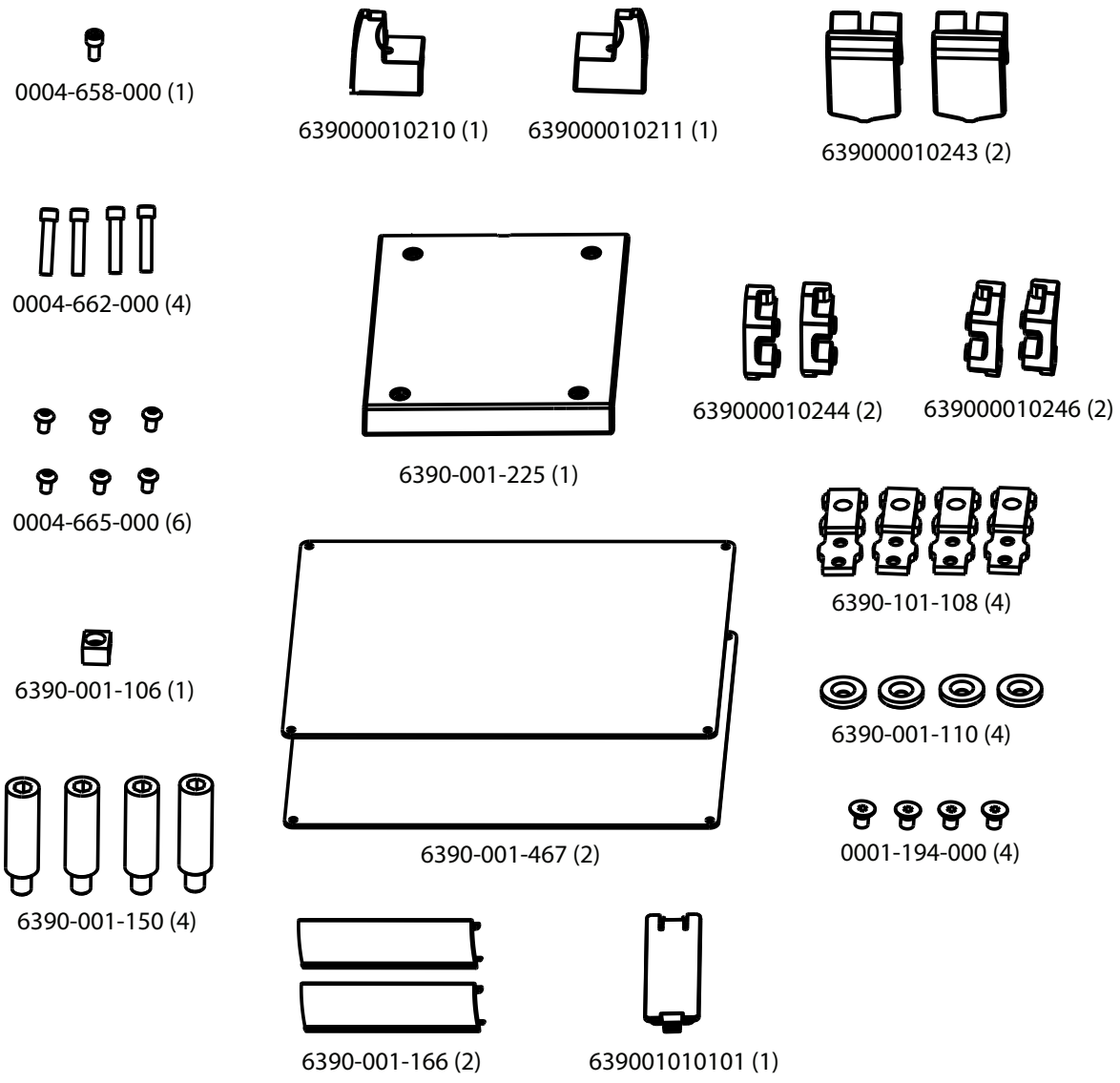

Rysunek 2 – Elementy zestawu instalacyjnego zespołu systemu Power-LOAD 6390-001-054

Instalowanie płyty podłogowej

Przed zainstalowaniem systemu mocowania noszy należy zamontować w przeznaczonym dla pacjenta przedziale pojazdu uniwersalną płytę podłogową firmy Stryker. Stosowne informacje podano w instrukcji instalacji płyty podłogowej firmy Stryker (6390-109-020).

Instalowanie systemu Power-LOAD

OSTRZEŻENIE

- Aby uniknąć ryzyka wystąpienia obrażeń ciała, zespół wózka i zespół szyny nośnej musi zawsze podnosić i ustawiać dwóch instalatorów.
- Należy zawsze trzymać ręce, palce i stopy z daleka od ruchomych części.
- Przy używaniu piły należy zawsze stosować odpowiednie środki ochrony oczu. Należy zawsze unieruchomić przecinany element i zwracać uwagę na otoczenie miejsca, gdzie prowadzona jest operacja cięcia.

PRZESTROGA - Podczas instalacji zespołu szyny nośnej nie wolno uszkodzić obudowy ładowarki indukcyjnej noszy.

Elementy zestawu montażowego systemu **Power-LOAD** (6390-001-054)

(1) Śruba imbusowa (0004-658-000)	(4) Śruba imbusowa (0004-662-000)	(6) Śruba z półkolistym łbem walcowym (0004-665-000)
(4) Słupek montażowy zakotwienia (6390-001-150)	(1) Magnetyczny aktywator wózka (6390-001-106)	(1) Listwa szyny nośnej, strona wezgłowia, prawa (639000010211)
(1) Listwa szyny nośnej, strona wezgłowia, lewa (639000010210)	(2) Zderzak zakończenia (639000010243)	(1) Podkładka ochronna szyny nośnej, strona podnóżka (6390-001-225)
(2) Blok zakończenia, gwintowany (639000010246)	(2) Blok zakończenia, z otworem przelotowym (639000010244)	(4) Śruba imbusowa z łbem płaskim (0001-194-000)
(4) Wspornik montażowy płyty podłogowej (6390-101-108)	(4) Wspornik montażowy zakotwienia podrzędnego (6390-001-110)	(2) Osłona płyty podłogowej, krótka (6390-001-166)
(1) Osłona indukcyjnego obwodu pierwotnego zakotwienia (639001010101)		

Dodatkowe używane części (niedostarczane w zestawie)

Taśma izolacyjna

Wymagane narzędzia:

Klucz imbusowy 5/32 cala	Przymiar taśmowy	Piła
Wkrętak płaski	Klucz imbusowy 3/8 cala	Klucz imbusowy 3/16 cala
Wkrętak Torx T25	Klucz dynamometryczny 1/2 cala (ft-lb) > 60 ft-lb	Gumowy młotek

Procedura:

1. Podnieś zderzak pojazdu (jeżeli znajduje się na wyposażeniu) do uniesionej pozycji.
2. Za pomocą przymiaru taśmowego zmierz odległość pomiędzy końcem płyty podłogowej a końcem zderzaka, aby ustalić na jaką odległość można przesunąć zakotwienie do końca po stronie wezgłowia (Rysunek 3).

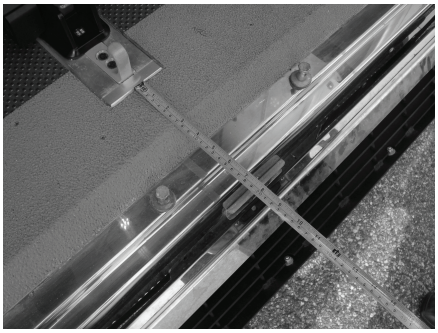

Rysunek 3 – Wykonaj pomiar pod kątem instalacji zakotwienia

Uwaga - Jeżeli zmierzona odległość jest mniejsza niż 18 cali (46 cm), można przesunąć **Power-LOAD** bliżej końca po stronie wezgłowia przedziału pojazdu przeznaczonego dla pacjenta, maksymalnie o 18 cali (46 cm) i zmierzoną odległość.

OSTRZEŻENIE - Należy zawsze uwzględnić odstęp związany ze zderzakiem. Niewystarczający odstęp zderzaka może spowodować obrażenia ciała pacjenta lub operatora.

3. Zlokalizuj pierwszy wspornik montażowy płyty podłogowej (6390-101-108) (Rysunek 4) (w pobliżu końca po stronie podnóżka). Ta lokalizacja zapewnia największy prześwit dla kół.
   - Aby przesunąć nosze bliżej końca po stronie wezgłowia przedziału pojazdu przeznaczonego dla pacjenta, wybierz inną lokalizację montażu płyty podłogowej.
   - Upewnij się, że ta lokalizacja nie jest oddalona od pierwszej lokalizacji bardziej niż o wartość wyliczoną w kroku 2. Pozostaw wystarczająco dużo miejsca, aby podstawa noszy nie zahaczyła o zderzak pojazdu.
   - Obróć wspornik (Rysunek 5), aby przesunąć lokalizację montażową o kolejne 2 cale (5 cm) w kierunku wezgłowia.
   - Rysunek 4 przedstawia lokalizację zapewniającą największy odstęp kół od zderzaka. Rysunek 5 przedstawia lokalizację zapewniającą najmniejszy odstęp kół od zderzaka, która stanowi przesunięcie o 8 cali (20,3 cm) od pierwszej lokalizacji. Wybierz lokalizację, która zapewnia odpowiedni odstęp kół w stosowanej konfiguracji. Na poniższych rysunkach Rysunek 4 i Rysunek 5 (A) oznacza stronę wezgłowia w przedziale pojazdu przeznaczonym dla pacjenta, a (B) oznacza stronę podnóżka.

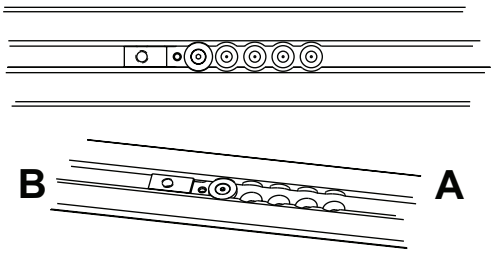

Rysunek 4 – Największy odstęp kół

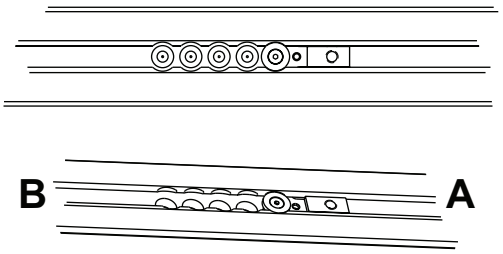

Rysunek 5 – Odwrócenie wspornika

4. Używając klucza imbusowego 5/32 cala, wkręć śrubę imbusową z łbem płaskim (0001-194-000) w element mocujący wspornika montażowego zakotwienia podrzędnego (6390-001-110), aby przymocować wspornik montażowy płyty podłogowej (6390-101-108).
5. Powtórz czynności z kroku 3 i 4 dla pozostałych trzech lokalizacji zespołu płyty podłogowej.

   Uwaga - Położenie tych trzech wsporników montażowych płyty podłogowej musi pasować do lokalizacji wybranej w kroku 3.
6. Poprowadź przewód łączący zakotwienie z pojazdem (639000010135) do spodniej części zakotwienia i wyprowadź go na zewnątrz przez okienko na boku zakotwienia (Rysunek 6).
7. Ustaw zakotwienie nad otworami montażowymi. Nadmiar kabli przeprowadź z powrotem przez gumową przelotkę przewodów elektrycznych.

OSTRZEŻENIE - Należy uszczelnić wszystkie luki prowadzące na zewnątrz pojazdu, aby zapobiec dostawaniu się spalin do przedziału pojazdu przeznaczonego dla pacjenta.

Uwaga - Całkowicie uszczelnij przejście przewodów elektrycznych, nakładając silikon na gumową przelotkę przewodów elektrycznych.

8. Umieść zespół zakotwienia (C) na zespole płyty podłogowej (D) (Rysunek 6) i włóż nadmiar kabli do kieszeni na płytę podłogową. Wyrównaj cztery otwory ze wspornikami montażowymi płyty podłogowej.

PRZESTROGA - Przy instalowaniu zespołu zakotwienia należy zawsze upewnić się, że kable spoczywające wewnątrz kieszeni na płytę podłogową nie zostają ściśnięte zespołem zakotwienia.

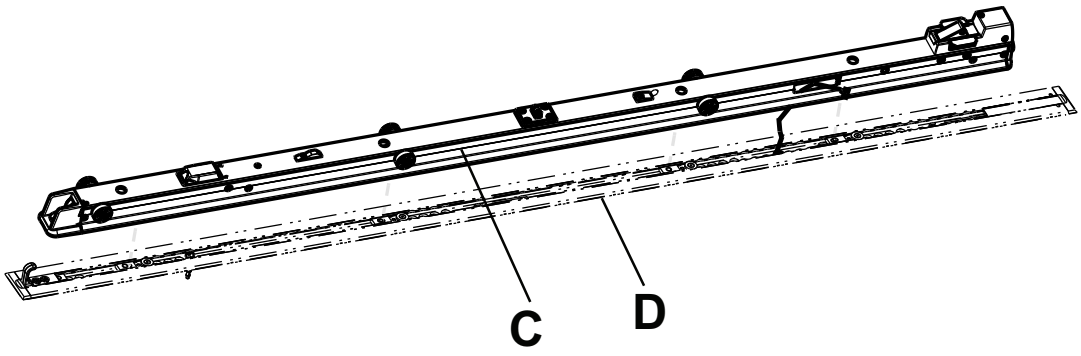

Rysunek 6 – Zespół zakotwienia i zespół płyty podłogowej

9. Za pomocą przymiaru taśmowego zmierz odsłoniętą kieszeń na końcu płyty podłogowej po stronie wezgłowia i stronie podnóżka, aby dostosować pozycję osłon płyty podłogowej.
10. Używając piły, przytnij dwie osłony płyty podłogowej (6390-001-166) (E), dopasowując je na obu końcach do zmierzonej długości (Rysunek 7). Osłony płyty podłogowej nie można ustawić nad wspornikiem montażowym płyty podłogowej.

    Uwaga - W razie zamontowania zakotwienia nad końcem płyty podłogowej po stronie wezgłowia lub po stronie podnóżka, na danym końcu nie trzeba montować osłony płyty podłogowej.
11. Używając gumowego młotka, wciśnij każdą osłonę płyty podłogowej na płytę podłogową (zaczynając od strony z haczykiem (F)).

    Uwaga - Aby odłączyć osłonę płyty podłogowej, podnieś krawędź osłony, wprowadzając wkrętak płaski pod krawędź bocznej strony osłony.

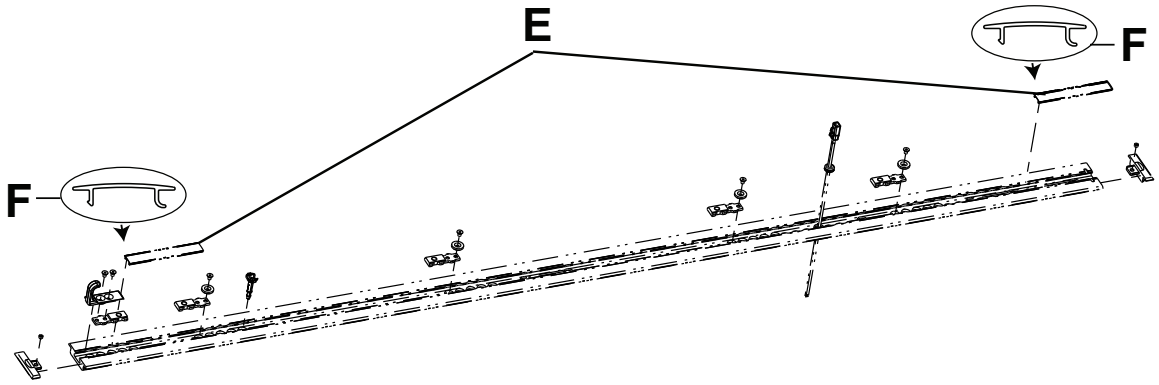

Rysunek 7 – Przytnij osłony płyty podłogowej

12. Upewnij się, że w rowkach zespołu zakotwienia zainstalowano uszczelki zakotwienia (G) (Rysunek 8). Jeżeli uszczelki zakotwienia nie zostały zainstalowane, wciśnij je w rowki zespołu zakotwienia.

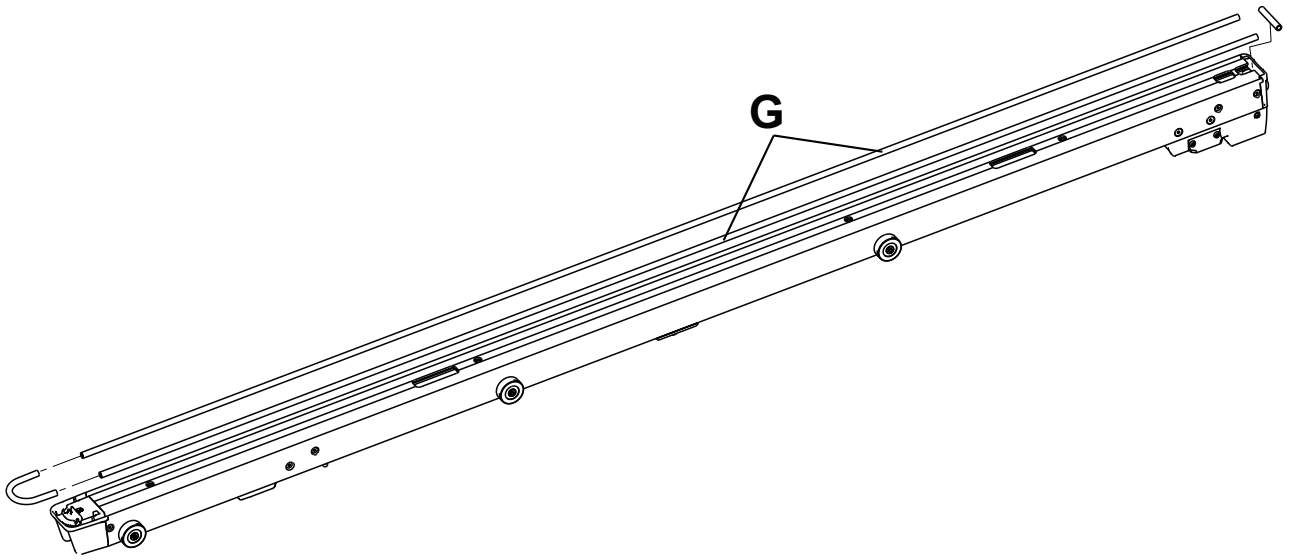

Rysunek 8 – Uszczelki zakotwienia

13. Używając klucza imbusowego 3/8 cala, zainstaluj cztery dostarczone słupki montażowe zakotwienia (6390-001-150) (H) w czterech otworach zespołu zakotwienia (Rysunek 9).

    Uwaga

    - Nie wolno całkowicie dokręcać słupków przed wyrównaniem i instalacją wszystkich czterech słupków.
    - Upewnij się, że podczas instalacji słupka najbliżej zakotwienia wezgłowia żadne przewody nie zostały przyciśnięte.

14. Używając klucza dynamometrycznego 1/2 cala, dokręć każdy słupek (H) momentem dokręcenia 60±10 ft-lb (Rysunek 9).

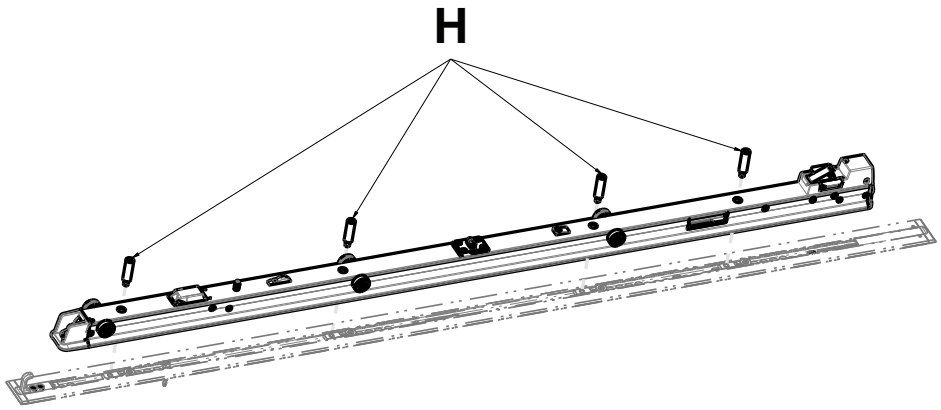

Rysunek 9 – Zainstaluj słupki montażowe zakotwienia

15. Na bocznej stronie zakotwienia podłącz kabel łączący zakotwienie z pojazdem do złącza na zespole zakotwienia.
16. Wepchnij złącza z powrotem do zespołu zakotwienia.
17. Ustaw zespół szyny nośnej (I) w taki sposób, aby otwarty koniec był skierowany w stronę zespołu zakotwienia (J) (Rysunek 10).

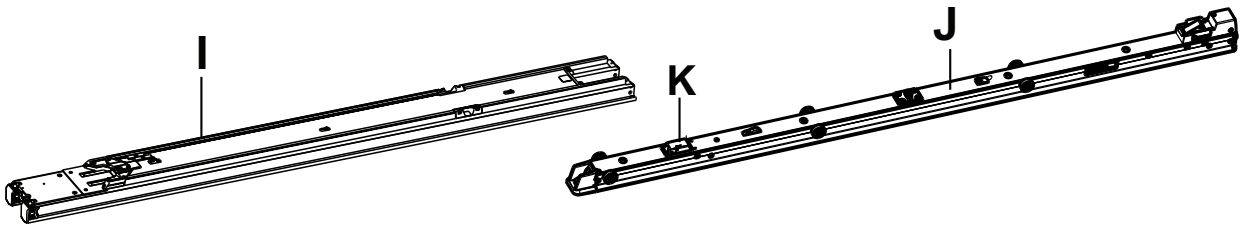

Rysunek 10 – Zamontuj zespół szyny nośnej

18. Instalator nr 1 (po stronie podnóżka) podnosi zespół szyny nośnej i przesuwa aktywatory blokady szyny nośnej (L) (Rysunek 12) w kierunku leżącego po stronie podnóżka końca zespołu szyny nośnej w celu zwolnienia blokad szyny nośnej. Instalator nr 2 (po stronie wezgłowia) przesuwa i wyśrodkowuje otwarty koniec zespołu szyny nośnej nad rolkami w obrębie zespołu zakotwienia.

    - Podczas instalowania należy powoli przesuwać zespół szyny nośnej. Nie wolno uszkodzić obudowy ładowarki indukcyjnej noszy (K) (Rysunek 10).
    - Należy utrzymywać aktywatory blokady szyny nośnej pociągnięte w stronę podnóżka aż do osadzenia szyny nośnej na zakotwieniu (Rysunek 12).
    - Podczas przetaczania po drugim zestawie rolek można wyczuć lekki opór. Przepchnij element poza opór, do pozycji przedstawionej na ilustracji Rysunek 12.

19. Ustaw osłonę indukcyjnego obwodu pierwotnego zakotwienia (639001010101) nad otworem tak, aby zaczep w kształcie litery „U” był skierowany w stronę tylnego końca zakotwienia (Rysunek 11).

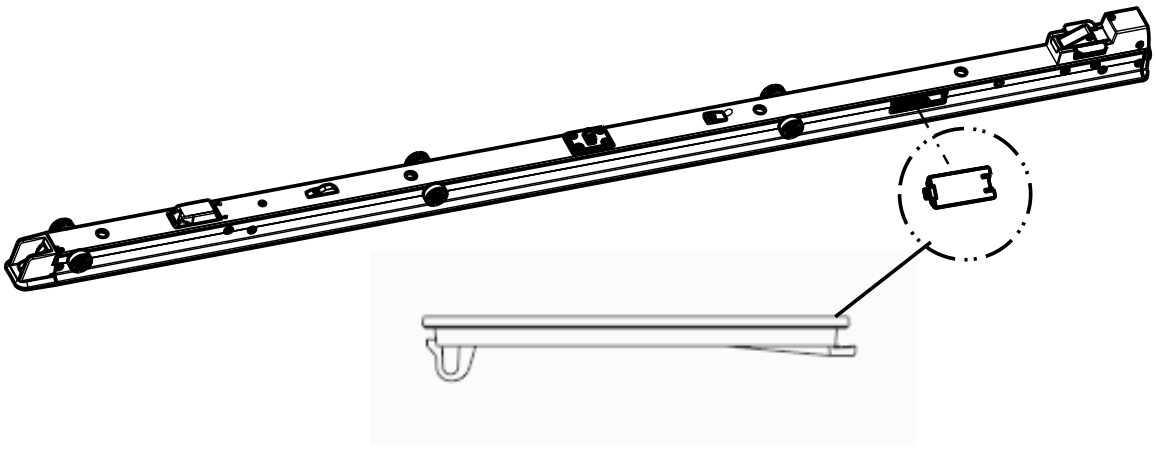

Rysunek 11 – Osłona indukcyjnego obwodu pierwotnego zakotwienia

Uwaga - Upewnij się, że złącza (zamontowane w kroku 16) nie naciskają na osłonę indukcyjnego obwodu pierwotnego zakotwienia.

20. Używając wkrętaka płaskiego, wciśnij zaczep „U” w zakotwienie, aż zaskoczy na swoje miejsce (usłyszysz kliknięcie (Rysunek 11).
21. Używając klucza imbusowego 5/32 cala, wkręć dostarczoną śrubę imbusową (0004-658-000) (O), mocując dostarczony magnetyczny aktywator wózka (6390-001-106) (P) (Rysunek 12).
22. Używając wkrętaka Torx T25, wkręć cztery dostarczone śruby z półkolistym łbem walcowym (0004-665-000) (M), mocując dostarczoną podkładkę szyny nośnej po stronie podnóżka (6390-001-225) (N) do zespołu szyny nośnej (Rysunek 12).
23. W celu odblokowania przesuń aktywatory blokady szyny nośnej (położone najbliżej strony podnóżka) (L) (Rysunek 12) w kierunku końca zespołu szyny nośnej po stronie podnóżka.

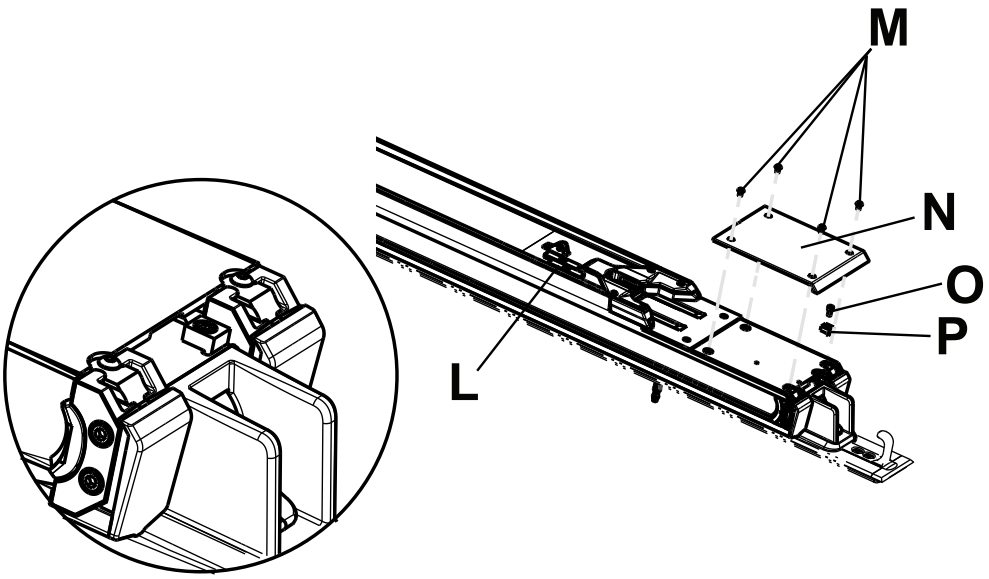

Rysunek 12 – Zamocuj podkładkę szyny nośnej po stronie podnóżka

24. Przesuń zespół szyny nośnej do pozycji środkowej (Q) (Rysunek 13).

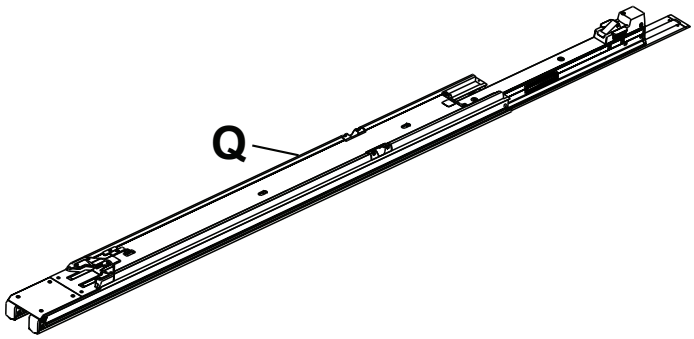

Rysunek 13 – Ustaw zespół szyny nośnej

25. Podnieś zespół wózka, chwytając za ramię i skrzydło. Nie wolno podnosić wózka, używając uchwytów ręcznego zwolnienia noszy. Podnosić wyłącznie w miejscach do tego przeznaczonych. Instalator nr 1, połóż ręce w miejscu R1 i R2. Instalator nr 2, połóż ręce w miejscu S1 i S2 (Rysunek 14).

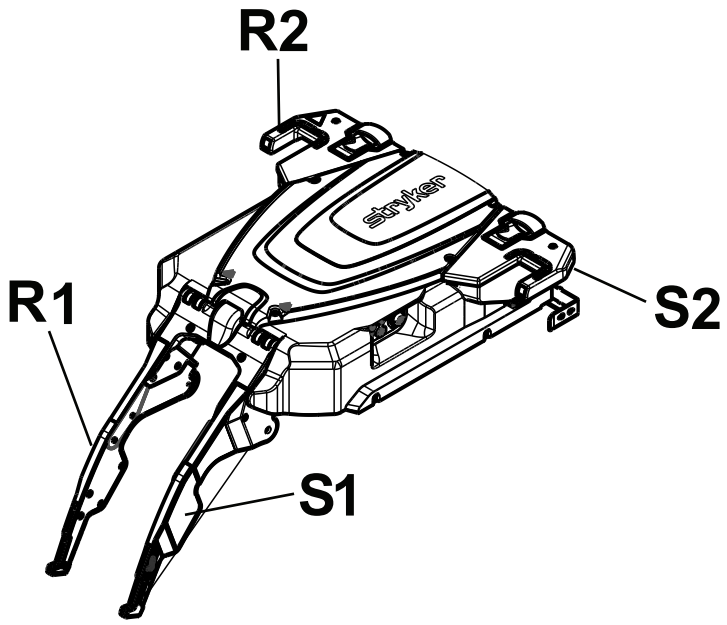

Rysunek 14 – Zespół wózka

26. Ustaw zespół wózka (T) na podłodze pomiędzy zespołem szyny nośnej (U) oraz końcem zespołu zakotwienia (V) po stronie wezgłowia (Rysunek 15).
27. Instalator nr 1 (stojący po stronie podnóżka): Wsuń rolki zespołu wózka w kanał boczny zespołu szyny nośnej.
28. Instalator nr 2 (stojący po stronie wezgłowia): Podnieś zespół wózka, aby wyrównać drugi zestaw rolek i wsuwaj rolki, dopóki wózek nie znajdzie się w pobliżu środka szyny nośnej.

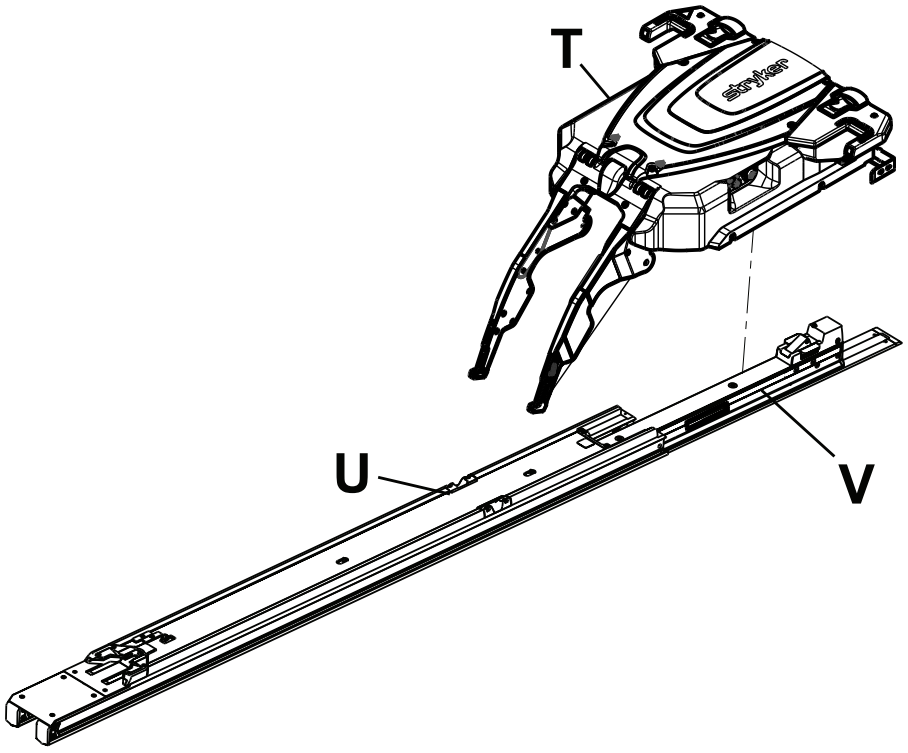

Rysunek 15 – Ustaw zespół wózka

29. Pchnij do przodu zespół szyny nośnej w stronę końca po stronie wezgłowia, aż zablokuje się we właściwym położeniu.

30. Zmontuj blok zderzaka. Wyrównaj dostarczony wewnętrzny blok zakończenia (639000010246) (z otworami gwintowanymi) (Y) z dostarczonym zderzakiem zakończenia (639000010243) (X) (Rysunek 16).

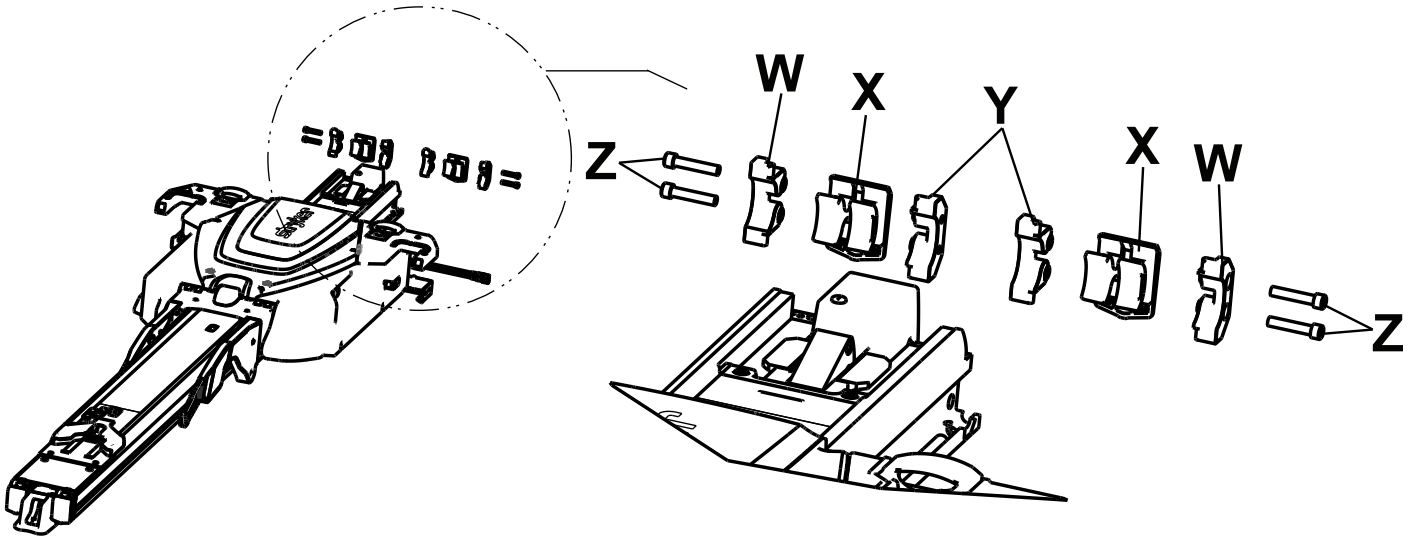

Rysunek 16 – Zmontuj blok zderzaka

31. Nasuń zmontowane elementy (X i Y) na końcową część zespołu szyny nośnej.

    Uwaga - Ustaw zderzak zakończenia w taki sposób, aby jego występ (AA) znajdował się po dolnej stronie (Rysunek 17).

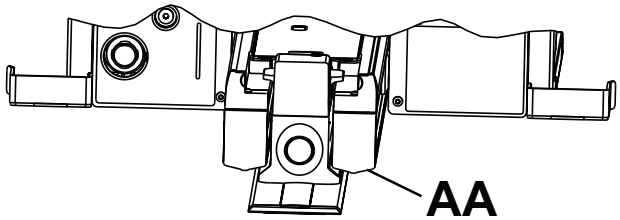

Rysunek 17 – Występ zderzaka zakończenia

32. Wyrównaj blok zakończenia (639000010244) (z otworami przelotowymi) (W) ze zmontowanymi elementami (X i Y) i nasuń go na końcową część zespołu szyny nośnej.
33. Powtórz czynności opisane w krokach 26–28 w celu zmontowania i zainstalowania drugiego zderzaka zakończenia.
34. Używając klucza imbusowego 3/16 cala, wkręć cztery dostarczone śruby imbusowe (0004-662-000) (dwie na każdą stronę) (Z) w zespole szyny nośnej (Rysunek 16).
35. Wzrokowo sprawdzić zderzaki szyny nośnej po stronie wezgłowia, aby upewnić się, że zamontowano je w jednej linii z zewnętrzną krawędzią zespołu szyny nośnej, bez żadnych oznak nieprawidłowego wyrównania lub niewłaściwego montażu.
36. Używając wkrętaka Torx T25, wkręć dwie dostarczone śruby z półkolistym łbem walcowym (0004-665-000) (AB), mocując dostarczoną lewą listwę szyny nośnej po stronie wezgłowia (639000010210) i prawą listwę szyny nośnej po stronie wezgłowia (639000010211) (AC) do zespołu szyny nośnej (Rysunek 18).

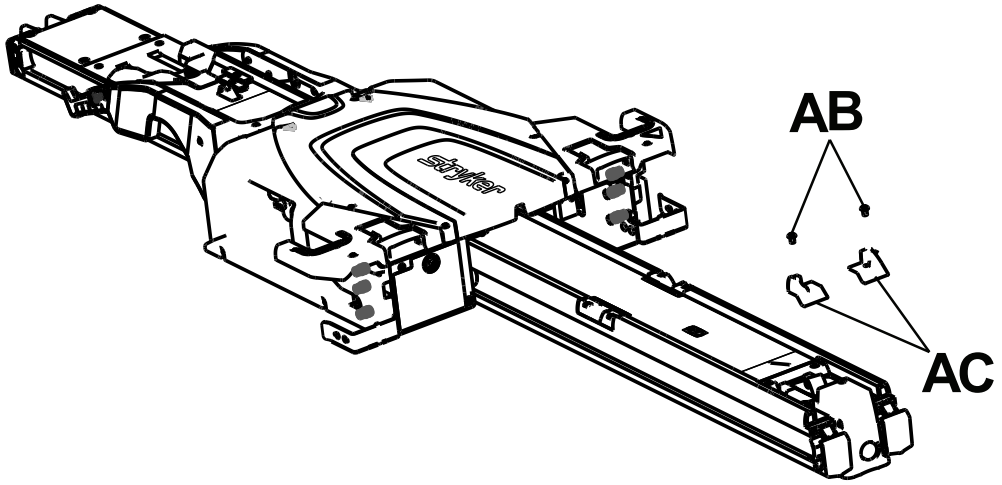

Rysunek 18 – Przymocuj listwę po stronie wezgłowia

37. Wykonać czynności z punktu *Instalowanie akumulatora* (stronie 24).
38. Naciśnij główny wyłącznik zasilania (AD) (Rysunek 19) po lewej stronie zespołu wózka, aby włączyć zasilanie produktu.

Uwaga

- Jeżeli system **Power-LOAD** podłączono do obwodu za pomocą przełącznika, upewnij się, że włączono ten przełącznik.
- Po naciśnięciu głównego wyłącznika zasilania zaświeci się również zielona dioda LED zasilania akumulatorowego (AE), wskazując włączenie systemu **Power-LOAD**. W razie rozładowania akumulatora wózka może również zacząć migać pomarańczowa dioda LED błędu (AF).
- Akumulator systemu **Power-LOAD** nie jest ładowany, jeśli wskaźnikowe diody LED wózka po stronie wezgłowia migają na pomarańczowo, gdy produkt jest ustawiony w pozycji transportowej.

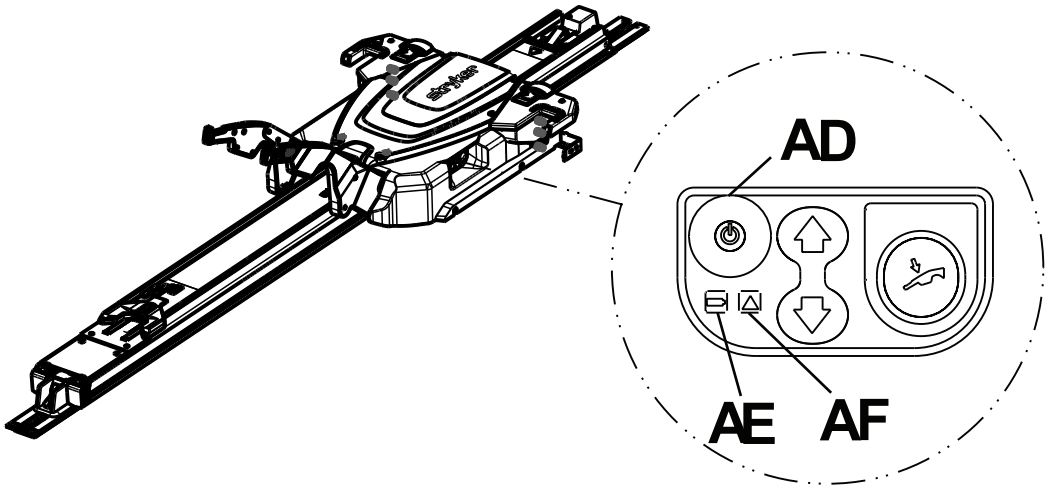

Rysunek 19 – Panel sterowania systemu Power-LOAD

39. Aby naładować akumulator, podnieś ramiona podnoszące i ręcznie wsuń wózek do końca po stronie wezgłowia przedziału pojazdu przeznaczonego dla pacjenta.

Uwaga - Dioda LED zasilania akumulatorowego (AE) miga na zielono w trakcie ładowania.

40. Przymocuj etykiety instruktażowe do drzwi lub ściany, gdzie będą widoczne dla operatorów systemu **Power-LOAD** (*Zmechanizowany załadunek i wyładunek* (stronie 37) i *Ręczny załadunek i rozładunek* (stronie 38)).

Uwaga - Przyklej etykietę do gładkiej powierzchni lub dostarczonej metalowej płytce (6390-001-467), którą można przymocować do pojazdu wkrętami lub nitami.

41. Wykonaj czynności opisane w części *Lista kontrolna instalacji* (stronie 26).

Instalowanie akumulatora

Po zainstalowaniu wózka wykonaj poniższe etapy w celu zainstalowania akumulatora i naładowania go po raz pierwszy.

1. Włóż akumulator (A) do przedziału akumulatora (D), tak aby było słychać kliknięcie (Rysunek 20).

   Uwaga - Upewnij się, że akumulator jest ustawiony tak, że czarna pokrywa jest skierowana w górę.

2. Podnieś ramiona podnoszące i ręcznie wsuń wózek do części po stronie wezgłowia przedziału pojazdu przeznaczonego dla pacjenta.
3. Zablokuj wózek w części po stronie wezgłowia przedziału pojazdu przeznaczonego dla pacjenta (pozycja transportowa).
4. Naciśnij główny wyłącznik zasilania, aby upewnić się, czy wózek się włączy.

   Uwaga - Akumulator nie będzie ładowany, jeśli zasilanie produktu nie zostanie włączone.

5. Upewnij się, że dioda LED zasilania miga na zielono (patrz *Sprawdzanie poziomu naładowania baterii na panelu sterowania systemu Power-LOAD* (stronie 40)).

   Uwaga - Akumulator systemu **Power-LOAD** nie jest ładowany, jeśli wskaźnikowe diody LED wózka po stronie wezgłowia migają na pomarańczowo, gdy produkt jest ustawiony w pozycji transportowej.

6. Używając wkrętaka Torx T25, zamocuj osłonę wózka (B) do systemu **Power-LOAD** za pomocą dostarczonych śrub (C) (Rysunek 20).
7. Podłącz pojazd do zasilania stacjonarnego i ładuj akumulator przez co najmniej sześć godzin.
8. Przesuń wózek do strony wezgłowia szyny nośnej, a następnie z powrotem do strony stóp przedziału pojazdu przeznaczonego dla pacjenta, aby spowodować wyjście systemu z trybu uśpienia.
9. Naciśnij główny wyłącznik zasilania w celu wyłączenia produktu.
10. Upewnij się, że dioda LED zasilania akumulatorowego nie świeci się, co oznacza, że zasilanie jest wyłączone.

Uwaga

- Jeśli zasilanie nie jest wyłączone, produkt będzie rozładowywał akumulator pojazdu.
- Aby naładować akumulator przed instalacją, należy użyć ładowarki Odyssey OBC. Pobór prądu: 6 A (1-2 akumulatory równolegle), 12 A (1-4 akumulatory równolegle) lub 20 A (1-6 akumulatorów równoległych). Ładowarka posiada złącza tylko dla jednego akumulatora. Aby utworzyć obwód równoległy do ładowania wielu akumulatorów, wymagana jest wiązka, która jest przeznaczona do danego poboru prądu.
- W przypadku niestosowania się do tych wymogów i zaleceń, niezadbania o pełne ładowanie akumulatora i niewyłączania produktu kiedy nie jest on używany, może dojść do awarii akumulatora systemu **Power-LOAD**.

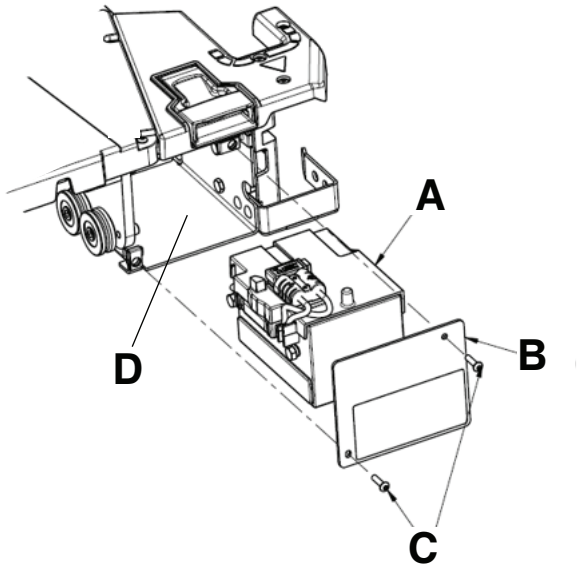

Rysunek 20 – Zespół akumulatora

Lista kontrolna instalacji

PRZESTROGA - Ręczne obejścia umożliwiają swobodne przesuwanie systemu **Power-LOAD**

Uwaga - Przed rozpoczęciem kontroli działania systemu **Power-LOAD** należy ładować akumulator przez przynajmniej 20 minut. Akumulator jest ładowany tylko po zablokowaniu wózka w części po stronie wezgłowia przedziału pojazdu przeznaczonego dla pacjenta. Dioda LED zasilania akumulatorowego powinna migać na zielono w trakcie ładowania.

Przed rozpoczęciem kontroli działania systemu **Power-LOAD** należy upewnić się, że:

- Kontrola jest prowadzona z wykorzystaniem zgodnych z systemem **Power-LOAD** noszy **Power-PRO** (patrz *Zgodność systemu z noszami* (stronie 12))
- System **Power-LOAD** został zablokowany w końcu po stronie podnóżka przedziału pojazdu przeznaczonego dla pacjenta, z opuszczonymi ramionami podnoszącymi
- Włączono zasilanie
- Diody LED na skrzydełkach zespołu wózka migają na pomarańczowo

Uwaga

- Po naciśnięciu głównego wyłącznika zasilania zaświeci się również dioda LED zasilania akumulatorowego, wskazując włączenie systemu **Power-LOAD**. W razie rozładowania akumulatora wózka następuje włączenie migającej pomarańczowej diody LED błędu.
- Podczas sprawdzania działania przycisku noszy należy sprawdzić zarówno górne, jak i dolne przełączniki sterowania noszy.

_____ Zablokować kompatybilne nosze **Power-LOAD** w systemie **Power-LOAD**.

_____ Sprawdzić, czy w systemie **Power-LOAD** zablokowano oba sworznie kółek załadunkowych noszy (zapadki).

_____ Sprawdzić, czy następuje zmiana koloru diod LED z migającej pomarańczowej na jednolicie świecącą na zielono.

_____ Nacisnąć i przytrzymać przycisk składania (-) przełącznika sterowania noszy, aby w całości złożyć podwozie noszy.

_____ Wsunąć nosze do przedziału pojazdu przeznaczonego dla pacjenta aż do ich zablokowania w części po stronie wezgłowia. Upewnić się, że ramiona podnoszące opuszczają się aż do postawienia kół noszy na podłodze przedziału pojazdu przeznaczonego dla pacjenta i zablokowania po stronie podnóżka noszy w mocowaniu.

_____ Upewnić się, że nosze zostały zablokowane w systemie **Power-LOAD**, silnie pociągając nosze do boku po stronie podnóżka noszy.

_____ Nacisnąć i przytrzymać przycisk rozkładania (+) przełącznika sterowania noszy, aby upewnić się, że nosze nie rozłożą się w przedziale pojazdu przeznaczonym dla pacjenta. Nie powinna występować próba podnoszenia nóg noszy w pozycji transportowej.

Uwaga - Przycisk składania (-) przełącznika sterowania noszy umożliwia ruch w pewnych okolicznościach.

_____ Nacisnąć i przytrzymać dźwignię zwalniającą w części systemu **Power-LOAD** po stronie podnóżka oraz pociągnąć, aby wyjąć nosze z przedziału pojazdu przeznaczonego dla pacjenta. Upewnić się, że ramiona podnoszące unoszą nosze aż do uniesienia kół noszy z podłogi przedziału pojazdu przeznaczonego dla pacjenta.

_____ Upewnić się, że wskaźnikowe diody LED po stronie wezgłowia się nie świecą do momentu pełnego wysunięcia noszy. Po pełnym wysunięciu noszy upewnić się, że wskaźnikowe diody LED świecą jednostajnie na zielono. Nacisnąć i przytrzymać przycisk rozkładania (+) przełącznika sterowania noszy, aby rozłożyć nosze aż do ustawienia kół noszy na ziemi, kiedy nosze nie będą już spoczywały w ramionach podnoszących systemu **Power-LOAD**.

_____ Nacisnąć przycisk strzałki w górę (↑) na panelu sterowania systemu **Power-LOAD**, aby podnieść ramiona podnoszące i nosze do najwyższej pozycji.

Uwaga - Nogi noszy się nie chowają.

_____ Nacisnąć przycisk strzałki w dół (↓) na panelu sterowania systemu **Power-LOAD**, aby opuścić ramiona podnoszące i nosze.

_____ Nacisnąć przycisk zwalniający przełącznika sterowania noszy, aby zwolnić nosze z systemu **Power-LOAD**. Wskaźnikowe diody LED po stronie wezgłowia zaczną migać na pomarańczowo.

_____ Ponownie zablokować nosze w systemie **Power-LOAD**.

_____ Nacisnąć przycisk strzałki w górę (↑) na panelu sterowania systemu **Power**-**LOAD**, aby podnieść nosze do najwyższej pozycji.

Uwaga - Nogi noszy się nie chowają.

_____ Nacisnąć przycisk ręcznego zwolnienia na panelu sterowania systemu **Power**-**LOAD**, aby opuścić nosze. Naciskając przycisk, pociągnąć ramiona podnoszące systemu Power-LOAD do pozycji całkowicie opuszczonej.

_____ Podnieść jeden z dwóch ręcznych uchwytów zwalniających noszy po stronie wezgłowia wózka, aby odblokować nosze.

_____ Odtoczyć nosze od systemu **Power**-**LOAD**.

_____ Podnieść ramiona podnoszące i wsunąć wózek do pozycji transportowej w obrębie przedziału pojazdu przeznaczonego dla pacjenta. Umożliwić opuszczenie ramion po ustawieniu wózka w końcu po stronie wezgłowia.

_____ Upewnić się, czy dioda LED zasilania akumulatorowego miga na zielono, kiedy wózek jest w pozycji transportowej.

_____ Załadować nosze zgodne z systemem **Power**-**LOAD** bez używania funkcji załadunkowych, symulując ręczny załadunek noszy do przedziału pojazdu przeznaczonego dla pacjenta. Upewnić się, że nosze zostały zablokowane na miejscu.

_____ Nacisnąć i przytrzymać dźwignię zwalniającą w części systemu **Power**-**LOAD** po stronie podnóżka oraz pociągnąć, aby wyjąć nosze z przedziału pojazdu przeznaczonego dla pacjenta. Upewnić się, że listwa zabezpieczająca noszy jest przymocowana hakiem bezpieczeństwa pojazdu.

Uwaga - Tylko nosze zostaną odblokowane. Wózek powinien pozostać na poziomie części po stronie wezgłowia systemu **Power**-**LOAD**.

_____ Aby odblokować wózek, należy unieść ramiona podnoszące i nacisnąć przycisk zwalniający wózka ustawiony w części po stronie wezgłowia systemu **Power**-**LOAD**.

_____ Całkowicie wysunąć system **Power**-**LOAD** z przedziału pojazdu przeznaczonego dla pacjenta.

_____ Wzrokowo sprawdzić zderzaki szyny nośnej po stronie wezgłowia, aby upewnić się, że zamontowano je w jednej linii z zewnętrzną krawędzią zespołu szyny nośnej, bez żadnych oznak nieprawidłowego wyrównania lub niewłaściwego montażu.

_____ Wzrokowo sprawdzić, czy wszystkie śruby i wkręty są dobrze dokręcone, nie odstają, ani czy nie brakuje mocowań.

_____ W przypadku ambulansów typu II lub jeśli oś noszy jest oddalona od ścian pojazdu o maksymalnie 17,5 cala (44,5 cm), należy zamontować opcjonalny zespół prowadnicy kół (6390-027-000). Jeżeli prowadnica kół nie jest wymagana, należy wpisać „nie dot.” (nie dotyczy).

_____ Nacisnąć główny wyłącznik zasilania w celu wyłączenia produktu. Może wystąpić konieczność włączenia i ponownego wyłączenia produktu, aby upewnić się, że system **Power**-**LOAD** jest wyłączony, a nie tylko uśpiony.

Uwaga - Jeżeli system **Power**-**LOAD** nie będzie używany przez przynajmniej tydzień, należy go wyłączyć, używając głównego wyłącznika zasilania. Pozwoli to uniknąć rozładowania akumulatora. Może wystąpić konieczność włączenia i ponownego wyłączenia produktu, aby upewnić się, że system **Power**-**LOAD** jest wyłączony, a nie tylko uśpiony.

Numer seryjny produktu:			
Instalator:		Data:	
Kontroler:		Data:	

Uwaga - Zachować kopię tej kontroli przez przynajmniej siedem lat.

Weryfikacja instalacji

Przeprowadzić następujące czynności w celu sprawdzenia, czy instalacja systemu **Power-LOAD** jest zgodna z najlepszymi praktykami zalecanymi przez firmę Stryker.

Montaż płyty podłogowej:

_____ Potwierdzić, że płyta podłogowa została zainstalowana zgodnie z Instrukcją montażu uniwersalnej płyty podłogowej firmy Stryker (6390-009-020).

_____ Upewnić się, czy wszystkie wkręty mocujące płyty podłogowej zostały dokręcone momentem obrotowym minimum 40 funtostóp (54,3 N-m), stosując przynajmniej dwuetapowy proces dokręcania.

_____ Skontrolować wzrokowo, czy płyta podłogowa leży płasko na podłodze pojazdu.

_____ Potwierdzić, że obwód pojazdu jest w stanie dostarczać stałe zasilanie 12,8 V – 15,6 V DC przy maksymalnym obciążeniu 10 A.
OSTRZEŻENIE - Aby zapobiec zagrożeniom elektrycznym należy zawsze podłączać Power-LOAD do zainstalowanego w pojeździe bezpiecznika/wyłącznika resetowalnego 15 A. Firma Stryker zaleca instalowanie bezpiecznika/wyłącznika resetowalnego w skrzynce bezpieczników.

_____ Upewnić się, że produkt jest podłączony do akumulatora pojazdu (preferowana metoda instalacji firmy Stryker).
OSTRZEŻENIE - Nie wolno podłączać systemu Power-LOAD do obwodu pojazdu 24 V prądu stałego.

_____ Upewnić się, że śruby zainstalowanej płyty podłogowej to śruby imbusowe z łbem płaskim 3/8-16 UNC (ASTM-F835 lub SAE klasy 8).

Uwaga - Każdy wkręt i konstrukcja nośna płyty podłogowej muszą wytrzymać naprężenie pionowe wynoszące 2 750 lbf (12 230 N) oraz naprężenie ścinające rzędu 600 lbf (2 669 N) we wszystkich kierunkach poziomych.

W razie potrzeby można dociąć płytę podłogową (minimum 89,50 cala (227,33 cm) dla systemu **Power-LOAD**). Zdjąć materiał tylko od strony głowy.

Montaż płyty podłogowej i systemu Power-LOAD:

_____ Wykonać powyższe czynności sprawdzające montaż płyty podłogowej.

_____ Potwierdzić*Instalowanie systemu Power-LOAD* (stronie 14).

_____ Potwierdzić*Instalowanie akumulatora* (stronie 24).

_____ Potwierdzić wykonanie czynności *Lista kontrolna instalacji* (stronie 26).

_____ Załadować i wyładować kompatybilne nosze **Power-LOAD** przy włączonym zasilaniu, aby sprawdzić działanie (*Zmechanizowany załadunek i wyładunek* (stronie 37)).

_____ Załadować i wyładować kompatybilne nosze **Power-LOAD** bez włączonego zasilania, aby sprawdzić działanie (*Ręczny załadunek i rozładunek* (stronie 38)).

_____ Upewnić się, czy dioda LED zasilania akumulatorowego miga na zielono, kiedy wózek jest w pozycji transportowej.

_____ Upewnić się, że w rowkach zespołu zakotwienia zainstalowano uszczelki zakotwienia.

_____ Wzrokowo sprawdź zderzaki szyny nośnej po stronie wezgłowia, aby upewnić się, że zamontowano je w jednej linii z zewnętrzną krawędzią zespołu szyny nośnej, bez żadnych oznak nieprawidłowego wyrównania lub niewłaściwego montażu.

_____ Wzrokowo sprawdzić, czy wszystkie śruby i wkręty są dobrze dokręcone, nie odstają, ani czy nie brakuje mocowań.

_____ Jeśli diody LED wózka pozostaną wyłączone, gdy wózek osiągnie pozycję załadunku, należy sprawdzić, czy wózek jest zasilany i czy bateria jest naładowana. Należy się również upewnić, że magnetyczny aktywator wózka (6390-001-106) znajduje się na swoim miejscu i jest zamocowany w zakotwieniu po stronie.

_____ Upewnić się, że moment obrotowy dla dostarczonych słupków mocujących zakotwienia wynosi 60 ±10 ft-lb.

_____ Jeżeli system **Power-LOAD** nie będzie używany przez przynajmniej tydzień, należy go wyłączyć, używając głównego wyłącznika zasilania. Pozwoli to uniknąć rozładowania akumulatora.

_____ Włączyć i ponownie wyłączyć produkt, aby upewnić się, że system **Power-LOAD** jest wyłączony, a nie tylko uśpiony.

Firma Stryker oferuje opcję z prowadnicą kół w przypadku instalacji systemu **Power LOAD** blisko ściany. Patrz *Montowanie opcjonalnej prowadnicy kół* (6390-009-021).

Aby uzyskać pomoc po zainstalowaniu systemu, prosimy o kontakt z serwisem firmy Stryker pod numerem telefonu: 1-800-327-0770.

Czynność

Elementy sterowania użytkownika i wskaźnikowe diody LED

Wskaźnikowe diody LED systemu **Power-LOAD** są umieszczone z boku panelu sterowania systemu **Power-LOAD** oraz w części po stronie głowy systemu **Power-LOAD** i wskazują stan akumulatora wózka oraz systemu. Ta ilustracja i tabela przedstawiają wszystkie przyciski i wskaźnikowe diody LED systemu **Power-LOAD**.

Uwaga - Jeżeli system **Power-LOAD** nie będzie używany przez przynajmniej tydzień, należy go wyłączyć, używając czerwonego głównego wyłącznika zasilania (A). Wyłączenie ma na celu oszczędzanie akumulatora. Może wystąpić konieczność włączenia i ponownego wyłączenia produktu, aby upewnić się, że system **Power-LOAD** jest wyłączony, a nie tylko uśpiony.

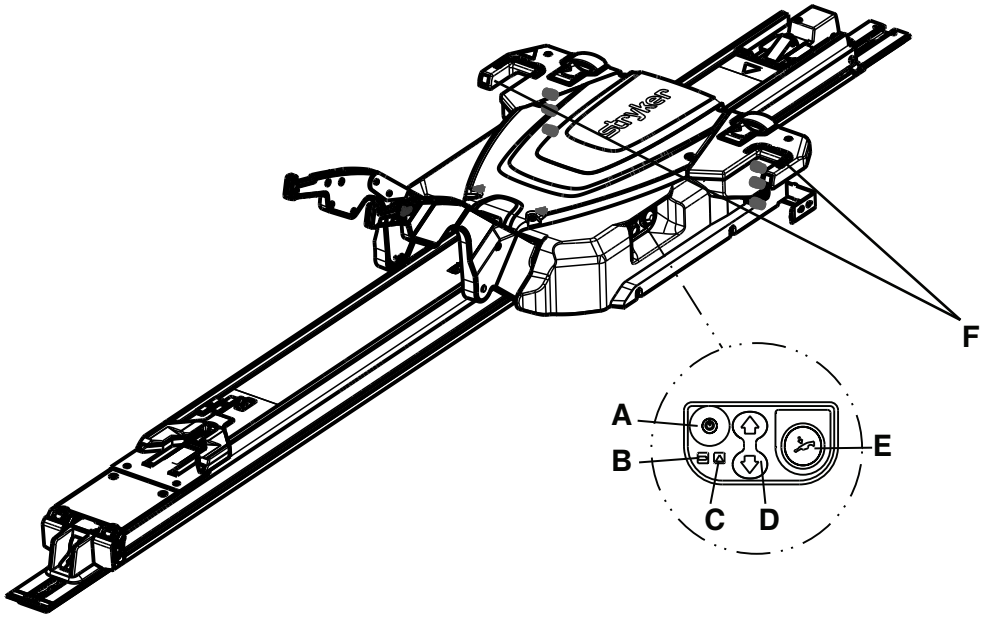

Rysunek 21 – Panel sterowania

Nr referencyjny i nazwa	Dioda LED lub przycisk	Opis
A: Zasilanie sieciowe	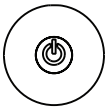	Tego przycisku używa się do włączania i wyłączania produktu. Włączenie systemu **Power-LOAD** sygnalizuje również świecąca się dioda LED zasilania akumulatorowego. W razie niskiego stanu naładowania akumulatora wózka może zacząć migać pomarańczowa dioda LED.
B: Zasilanie akumulatorowe		Jeśli dioda LED świeci na zielono, system **Power-LOAD** jest włączony i nie jest ładowany. Jeśli dioda LED miga na zielono, trwa ładowanie akumulatora. Akumulator jest ładowany tylko po zablokowaniu wózka w części po stronie głowy przedziału pojazdu przeznaczonego dla pacjenta.

Nr referencyjny i nazwa	Dioda LED lub przycisk	Opis
C: Błąd		Jeśli dioda LED świeci na pomarańczowo, wystąpił błąd systemu **Power-LOAD**. Należy dwa razy nacisnąć główny wyłącznik zasilania w celu zresetowania produktu. Jeśli dioda LED nadal świeci na pomarańczowo, należy skontaktować się z działem pomocy technicznej. Jeśli dioda LED miga na pomarańczowo, stan naładowania akumulatora wózka jest niski.
D: Góra/dół	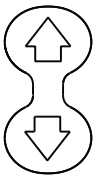	Naciśnięcie przycisku strzałki w górę (↑) pozwala unieść ramiona podnoszące do najwyższej pozycji. Nogi noszy się nie chowają. Naciśnięcie przycisku strzałki w dół (↓) spowoduje opuszczenie ramion do podnoszenia oraz samych noszy. Przed naciśnięciem jednego z tych przycisków należy rozłożyć podstawę noszy.
E: Zwolnienie ręczne		Ten przycisk służy do wyładunku noszy w razie awarii zasilania systemu **Power-LOAD**. Przytrzymaj wciśnięty przycisk dopóki nosze nie zostaną zdjęte z ramion do podnoszenia. Przed naciśnięciem jednego z tych przycisków należy rozłożyć podstawę noszy.
F: Kontrolka LED po stronie głowy pacjenta		Jeśli diody LED świecą na zielono, wezgłowie noszy znajduje się w odpowiedniej pozycji. Jeśli diody LED migają na pomarańczowo w pozycji załadunku, wezgłowie noszy nie znajduje się w odpowiedniej pozycji. Jeśli diody LED migają na pomarańczowo w pozycji transportowej, oznacza to, że akumulator systemu **Power-LOAD** nie jest ładowany.

Uwaga - Gdy produkt znajduje się w pozycji do transportu, na wskaźnikach LED wózka od strony wezgłowia świeci zielono dioda LED. Jeśli akumulator systemu **Power-LOAD** nie jest ładowany, po około 30 sekundach od zaświecenia się zielonej diody LED zacznie migać pomarańczowa dioda LED. Migająca pomarańczowa dioda LED nie ma wpływu na funkcjonalność produktu.

Wskaźnikowe diody LED wózka po stronie głowy pacjenta

Te wskaźnikowe diody LED systemu **Power-LOAD** znajdują się na wózku systemu **Power-LOAD** po stronie głowy pacjenta. W celu odniesienia przedstawiono lokalizację zbiornika oleju.

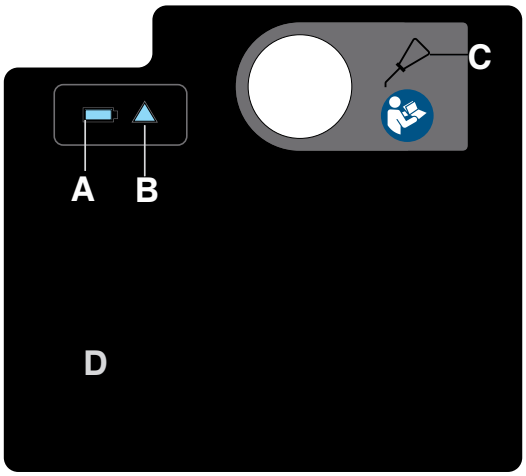

Rysunek 22 – Nalepka wózka po stronie głowy pacjenta

Nr referencyjny i nazwa	Ikona lub dioda LED	Opis
A: Zasilanie bateryjne		Jeżeli dioda LED jednostajnie świeci na zielono, system **Power-LOAD** jest włączony i nie jest prowadzone ładowanie. Jeżeli dioda LED miga na zielono, trwa ładowanie baterii. **Uwaga** - Akumulator jest ładowany tylko po zablokowaniu wózka w części po stronie głowy przedziału pojazdu przeznaczonego dla pacjenta.
B: Błąd		Jeżeli dioda LED jednostajnie świeci na pomarańczowo, wystąpił błąd systemu **Power-LOAD**. Należy dwa razy nacisnąć główny wyłącznik zasilania w celu zresetowania produktu. Jeżeli dioda LED w dalszym ciągu będzie się świecić na pomarańczowo, należy skontaktować się z działem pomocy technicznej. Jeżeli dioda LED miga na pomarańczowo, bateria wózka jest rozładowana.

Nr referencyjny i nazwa	Ikona lub dioda LED	Opis
C: Zbiornik oleju		Dolać tutaj oleju Mobil **Mercon** V Blend ATF (6500-001-293) aż do wypełnienia zbiornika. Aby uniknąć ryzyka usterki produktu lub wycieku, nie przepełniać zbiornika olejem.
D: Złącze USB	Nie dotyczy	Aby uzyskać dostęp do portu USB w celu przeprowadzenia diagnostyki wejść/wyjść, należy wymontować tę płytkę. Czynności serwisowe mogą być wykonywane wyłącznie przez wykwalifikowany personel.

Ręczne elementy sterowania użytkownika

Ręczne elementy sterowania użytkownika umożliwiają zwalnianie noszy z systemu **Power-LOAD** w przypadku braku zasilania:

- Dźwignia zwalniająca
- Aktywator blokady szyny nośnej
- Przycisk zwalniający wózek
- Uchwyt zwalniający nosze
- Suwak blokady szyny nośnej

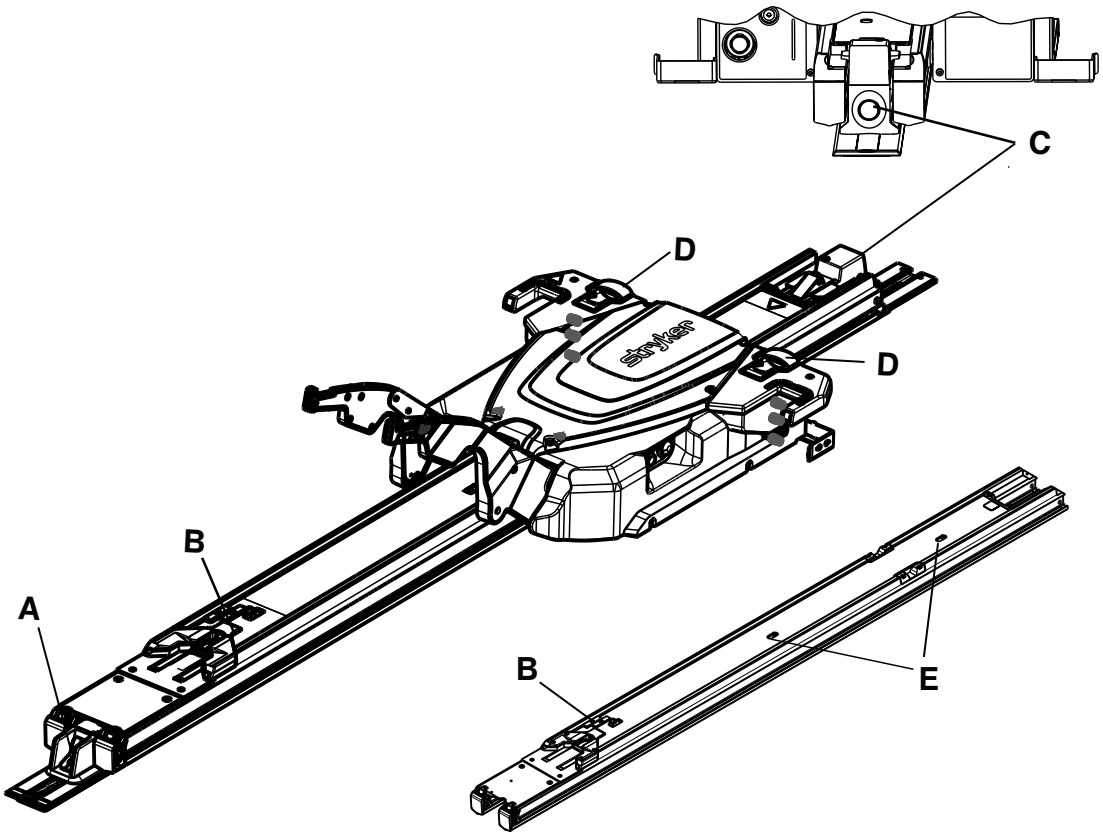

Rysunek 23 – Szyna nośna przedstawiona z wózkiem i bez niego

Nr referencyjny i nazwa	Ikona lub przycisk	Opis
A: Dźwignia zwalniająca (po stronie stóp pacjenta)		Naciśnij i przytrzymaj, aby zwolnić nosze z przedziału pojazdu przeznaczonego dla pacjenta.
B: Aktywator blokady szyny nośnej (szyna nośna)		Przesuń, aby zwolnić szynę nośną z zablokowanej pozycji.
C: Przycisk zwalniający wózek (po stronie głowy pacjenta)		Naciśnij ten przycisk podczas unoszenia ramion podnoszących, aby zwolnić i rozłożyć system **Power-LOAD** w niezawierającym noszy przedziale pojazdu przeznaczonym dla pacjenta. Następnie wyciągnij wózek z przedziału pojazdu przeznaczonego dla pacjenta.
D: Uchwyt zwalniający nosze (wózek)		Podnieś ten uchwyt, aby odblokować nosze z systemu **Power-LOAD** przy całkowicie rozłożonej podstawie noszy.
E: Suwak blokady szyny nośnej (szyna nośna)		Przesuń, aby zwolnić szynę nośną z zablokowanej pozycji.

Wytyczne dotyczące eksploatacji

OSTRZEŻENIE

- Przed użyciem należy zawsze upewnić się, że system **Power-LOAD** działa. Awaria systemu może spowodować obrażenia ciała pacjenta lub operatora.
- Należy zawsze zachować ostrożność przy poruszaniu się w obrębie przedziału pojazdu przeznaczonego dla pacjenta, aby uniknąć potknięcia się o system **Power-LOAD**.
- Podczas używania systemu **Power-LOAD** w niekorzystnych warunkach atmosferycznych (na przykład przy opadach deszczu, śniegu lub w niskiej temperaturze powodującej oblodzenia) należy zawsze zachować szczególną ostrożność.
- Nosze i system **Power-LOAD** należy zawsze obsługiwać wyłącznie, kiedy w pobliżu mechanizmu nikogo nie ma. Zaplątanie w mechanizm noszy mechanicznych lub systemu **Power-LOAD** może być przyczyną poważnych obrażeń ciała.
- Należy zawsze przećwiczyć załadunek i wyładunek noszy przy użyciu systemu **Power-LOAD** aż do zupełnego zrozumienia sposobu obsługi produktu. Niewłaściwe użycie może być przyczyną obrażeń ciała.
- Nie wolno pozwalać nieprzeszkolonym pracownikom pomagać w obsłudze systemu **Power-LOAD**. Nieprzeszkoleni technicy/pracownicy mogą spowodować obrażenia ciała pacjenta lub siebie.
- Nie wolno prowadzić pojazdu, kiedy wózek znajduje się w pozycji środkowej. Ta pozycja nie pozwala na zablokowanie i nie jest przeznaczona do jazdy.
- Nosze należy zawsze obsługiwać obiema rękami. System **Power-LOAD** to wyłącznie urządzenie pomocnicze. Wszystkie sytuacje należy poddawać indywidualnej ocenie, aby ustalić sposób dystrybucji i podnoszenia transportowanego obciążenia.
- Przy obsługiwaniu obciążenia przekraczającego 400 funtów (181 kg) należy zawsze korzystać z takiej liczby operatorów, która wystarcza do pokonania sił wymaganych przy załadunku lub wyładunku. Aby zwiększyć bezpieczeństwo, operatorzy powinni prowadzić załadunek i wyładunek na płaskiej powierzchni. W przypadku wysokości podłogi pojazdu wynoszącej 36 cali (91 cm) może wystąpić konieczność ręcznego wyładunku.
- Podczas operacji mechanicznego wyładunku i załadunku należy zawsze trzymać ręce i kończyny z daleka od ramion podnoszących wózka systemu **Power-LOAD** oraz podstawy noszy.

Uwaga

- Przed rozpoczęciem każdej zmiany roboczej należy sprawdzić, czy system **Power-LOAD** działa prawidłowo. Należy przykładowo sprawdzić, czy ramiona podnoszące delikatnie unoszą nosze w momencie ich odblokowania, czy poziom naładowania akumulatora jest wystarczający itp. Jeżeli produkt nie działa, należy wycofać pojazd z eksploatacji w celu przeprowadzenia diagnostyki i naprawy systemu **Power-LOAD**.
- Nie wolno używać systemu **Power-LOAD** z obciążeniami przekraczającymi 700 funtów (318 kg). Wartość ta obejmuje masę ciała pacjenta oraz akcesoriów. Bezpieczne obciążenie robocze systemu **Power-LOAD** wynosi 870 funtów (395 kg), przy czym wartość ta obejmuje masę noszy.
- Podczas normalnego użytkowania nie należy naciskać głównego wyłącznika zasilania, gdyż uniemożliwi to ładowanie akumulatora.
- Nie wolno prowadzić pojazdu, kiedy wózek znajduje się w pozycji środkowej. Ta pozycja nie pozwala na zablokowanie i nie jest przeznaczona do jazdy.
- Systemu **Power-LOAD** należy używać w miarę możliwości po zaparkowaniu pojazdu na płaskiej powierzchni.
- Jeżeli nie można wyładować noszy z pacjentem z przedziału pojazdu przeznaczonego dla pacjenta, należy użyć deski ortopedycznej do wyładowania pacjenta z pojazdu.
- Firma Stryker zaleca okresowe szkolenia (przynajmniej raz do roku) z zakresu ręcznych procedur awaryjnych. Przykładową listę kontrolną dodatkowego szkolenia (Mkt Lit-676) można uzyskać, odwiedzając witrynę www.stryker.com lub kontaktując się z przedstawicielem handlowym firmy Stryker.

Zmechanizowane podnoszenie, opuszczanie i zwalnianie noszy

Na noszach **Power-PRO** znajdują się dwa identyczne przełączniki sterowania noszami. Naciśnij przycisk na dowolnym z tych przełączników, aby podnieść (rozłożyć) nosze, opuścić (złożyć) nosze lub zwolnić nosze z systemu **Power-LOAD**, jeżeli dotyczy (Rysunek 24).

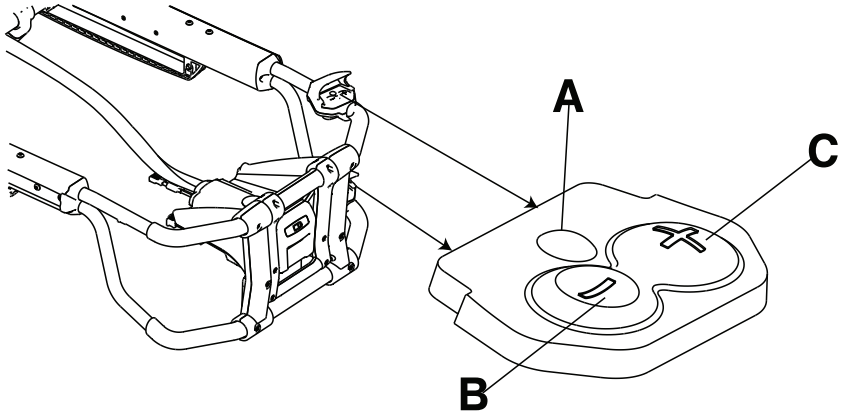

Rysunek 24 – Przełączniki sterowania noszy

Odniesienie	Nazwa	Opis
A	Zwolnienie	Naciśnij ten przycisk, aby odblokować nosze (przycisk używany wyłącznie z systemem **Power-LOAD**)
B	Składanie (-)	Naciśnij i przytrzymaj, aby opuścić blat lub złożyć podwozie noszy
C	Rozkładanie (+)	Naciśnij i przytrzymaj, aby podnieść blat lub rozłożyć podwozie noszy

Sprawdzanie poziomu naładowania baterii

Do sprawdzania poziomu naładowania baterii **SMRT** Pak należy używać wskaźnikowej diody LED baterii noszy. Naładowana i sprawna bateria **SMRT** Pak pozwala obsłużyć do 25 wezwań z pacjentem o masie ciała wynoszącej 250 funtów (113 kg) (rzeczywiste rezultaty mogą się różnić). Znamionowa pojemność systemu **Power-PRO** 24 VDC i baterii **SMRT** Pak to 2,4 amperogodziny.

OSTRZEŻENIE - Nie wolno wyjmować baterii przy uruchomionych noszach.

PRZESTROGA - Przed rozpoczęciem użytkowania produktu należy zawsze naładować baterię. Nienaładowana lub rozładowana bateria może skutkować niezadowalającym działaniem produktu.

Aby sprawdzić poziom naładowania baterii, należy nacisnąć i przytrzymać przycisk składania (-) przełącznika sterowania noszy w celu włączenia wskaźnikowej diody LED baterii noszy. Wskaźnikowa dioda LED baterii noszy znajduje się w module sterowania zamontowanym po stronie stóp pacjenta (ma kształt symbolu baterii).

- Ta dioda LED świeci jednostajnie na zielono, kiedy bateria jest w pełni lub wystarczająco naładowana.

  Uwaga - Aby uzyskać najlepsze rezultaty, baterii **SMRT** Pak należy używać dopóki wskaźnikowa dioda LED baterii noszy nie zmieni jednostajnego świecenia na zielono na pomarańczowe miganie.

- Dioda LED miga na pomarańczowo, kiedy należy naładować lub wymienić baterię.

  Uwaga - Wskaźnikowa dioda LED baterii noszy nie musi migać na pomarańczowo, aby móc wyjąć i wymienić baterię **SMRT** Pak, lecz uznaje się to za najlepszą praktykę. Baterię **SMRT** Pak można wymontować i ładować w dowolnym momencie.

- Kiedy ta dioda LED jednostajnie świeci na pomarańczowo, wystąpił błąd baterii.

Uwaga

- Należy stosować wyłącznie baterie zatwierdzone przez firmę Stryker.

- Jeżeli na wyposażeniu znajduje się zmechanizowane mocowanie noszy, produkt ten automatycznie ładuje baterię **SMRT** Pak. Automatyczne ładowanie ma miejsce po zablokowaniu noszy w zmechanizowanym zakotwieniu noszy (nie są wymagane przewody ani złącza). Wskaźnikowa dioda LED baterii noszy miga na chwilę na zielono, sygnalizując ładowanie.
- Automatyczne ładowanie jest możliwe wyłącznie w przypadku baterii **SMRT** Pak.

Zmechanizowany załadunek i wyładunek

Niniejszą nalepkę instruktażową dotyczącą zmechanizowanych operacji należy przykleić do płytki (6390-001-467), a płytkę zamontować na wewnętrznym panelu drzwiowym lub ścianie przedziału pojazdu przeznaczonego dla pacjenta w miejscu, gdzie będzie widoczna dla wszystkich użytkowników.

Lokalizacje przycisków i diod LED opisano w części *Elementy sterowania użytkownika i wskaźnikowe diody LED* (stronie 30).

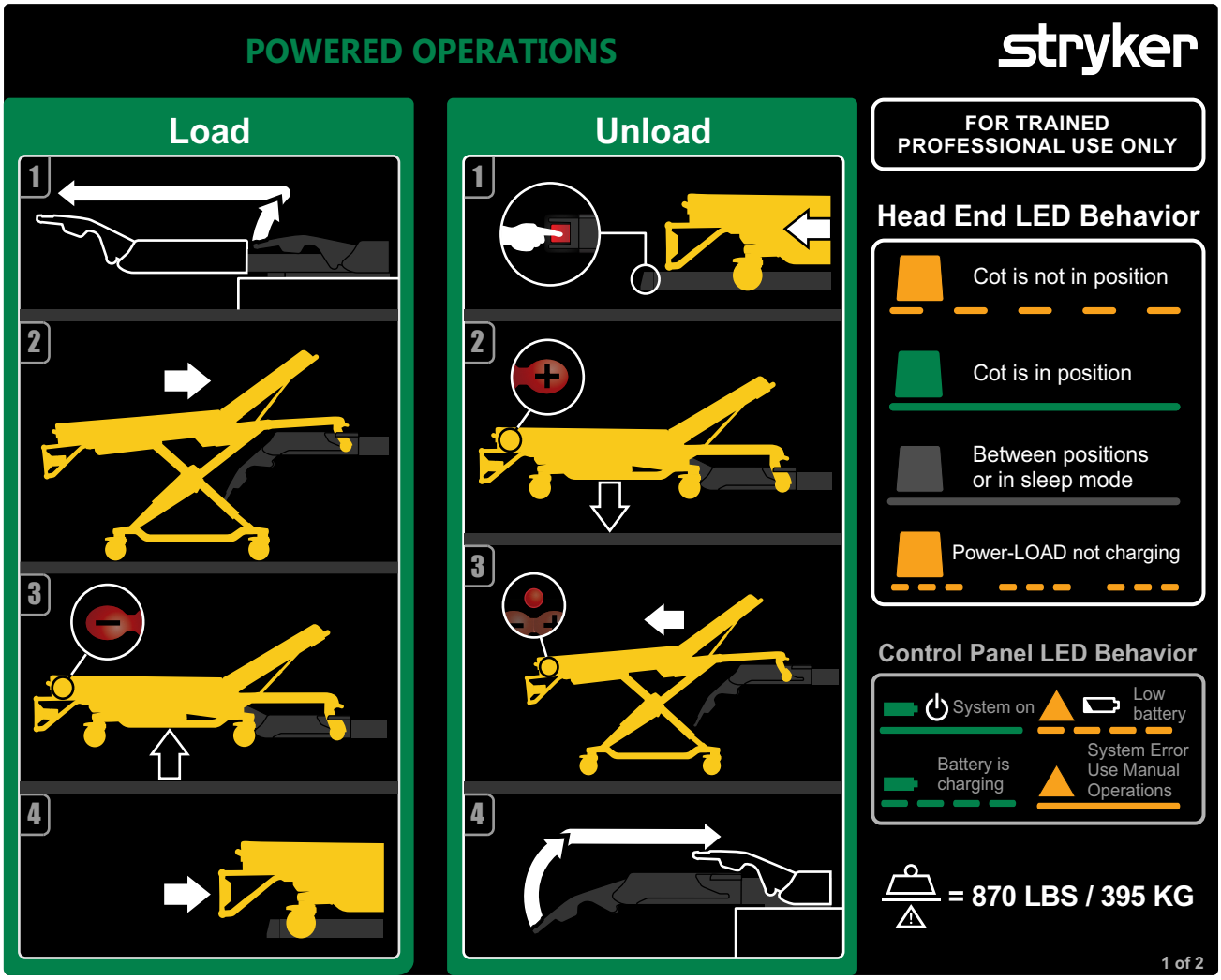

Rysunek 25 – Obsługa mechaniczna

Zmechanizowany załadunek systemu Power-LOAD

1. Podnieś ramiona podnoszące, aby poprowadzić i wyciągnąć wózek z przedziału pojazdu przeznaczonego dla pacjenta.
2. Wsuwaj nosze do systemu **Power-LOAD** aż do zablokowania na miejscu sworzni kółek załadunkowych noszy. Podczas załadunku noszy upewnij się, że nosze są wyrównane z ramionami podnoszącymi.

3. Naciśnij i przytrzymaj przycisk składania (-) przełącznika sterowania noszy, aby całkowicie złożyć podwozie noszy aż do uzyskania podtrzymywania noszy.
4. Wsuwaj nosze do przedziału pojazdu przeznaczonego dla pacjenta aż do opuszczenia ramion podnoszących i zablokowania noszy w systemie **Power-LOAD**.
5. Pociągnąć nosze na boki po stronie stóp pacjenta, aby upewnić się, że nosze zostały zablokowane w systemie **Power-LOAD**.
6. Dodatkowe instrukcje dotyczące załadunku opisano w części *Załadunek noszy Power-PRO do pojazdu z opcją Power-LOAD* (stronie 45).

Zmechanizowany wyładunek systemu Power-LOAD

1. Nacisnąć i przytrzymać dźwignię zwalniającą w części systemu **Power-LOAD** po stronie stóp pacjenta oraz pociągnąć, aby wyjąć nosze z przedziału pojazdu przeznaczonego dla pacjenta.
2. Naciśnij i przytrzymaj przycisk rozkładania (+) przełącznika sterowania noszy, aby rozłożyć nosze do momentu, kiedy koła noszy będą spoczywały na ziemi.
3. Nacisnąć przycisk zwalniający przełącznika sterowania noszy, aby odblokować nosze z systemu **Power-LOAD**.
4. Unieś ramiona podnoszące i wprowadź wózek do przedziału pojazdu przeznaczonego dla pacjenta. Upewnij się, że wózek nie będzie przeszkadzał w zamykaniu drzwi pojazdu.
5. Dodatkowe instrukcje dotyczące wyładunku opisano w części *Wyładunek noszy Power-PRO z pojazdu z opcją Power-LOAD* (stronie 46).

   Uwaga - Jeżeli system **Power-LOAD** nie będzie używany przez przynajmniej tydzień, należy go wyłączyć, używając głównego wyłącznika zasilania. Pozwoli to oszczędzać baterię. Może wystąpić konieczność włączenia i ponownego wyłączenia produktu, aby upewnić się, że system **Power-LOAD** jest wyłączony, a nie tylko uśpiony.

Ręczny załadunek i rozładunek

Niniejszą nalepkę instruktażową dotyczącą ręcznych operacji należy przykleić do płytki (6390-001-467), a płytkę zamontować na wewnętrznym panelu drzwiowym lub ścianie przedziału pojazdu przeznaczonego dla pacjenta w miejscu, gdzie będzie widoczna dla wszystkich użytkowników.

Lokalizacje przycisków i diod LED opisano w części *Elementy sterowania użytkownika i wskaźnikowe diody LED* (stronie 30).

OSTRZEŻENIE

- System **Power-LOAD** oraz akcesoria należy zawsze obsługiwać wyłącznie w sposób opisany w instrukcjach. Nieprawidłowe używanie systemu **Power-LOAD** lub każdego innego akcesorium może spowodować obrażenia ciała pacjenta lub operatora. Właściciel lub użytkownik ponosi całkowitą odpowiedzialność za stosowanie tego produktu w jakikolwiek inny sposób.
- Podczas ręcznych operacji, należy zawsze podtrzymywać ciężar noszy po stronie stóp pacjenta.
- Użytkownik powinien być zawsze gotowy do utrzymania całej masy noszy podczas załadunku i wyładunku. Ramiona podnoszące nie są w stanie unieść noszy, kiedy brak zasilania.

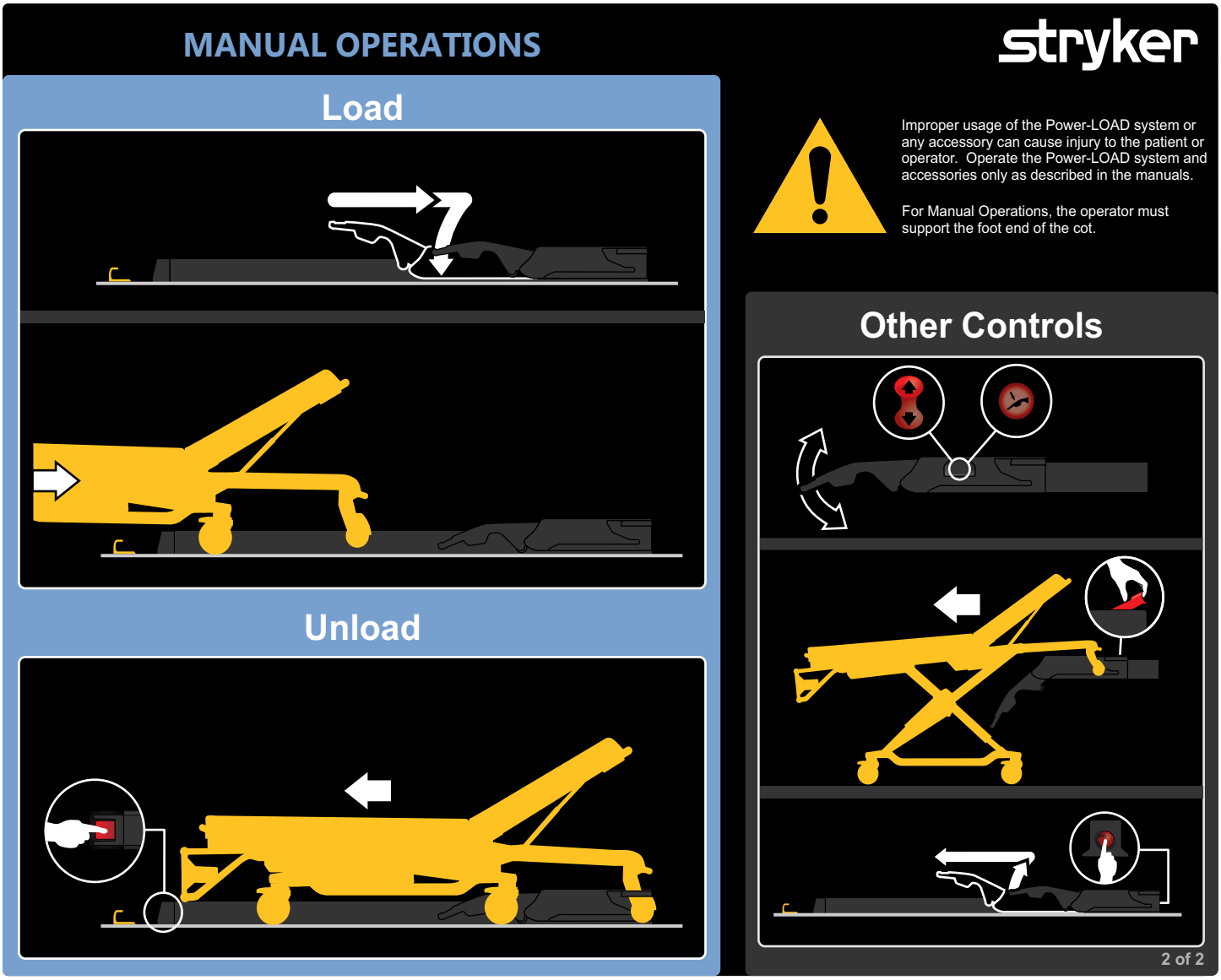

Rysunek 26 – Operacje ręczne

Uwaga - Jeżeli system **Power-LOAD** nie będzie używany przez przynajmniej tydzień, należy go wyłączyć, używając głównego wyłącznika zasilania. Pozwoli to oszczędzać baterię. Może wystąpić konieczność włączenia i ponownego wyłączenia produktu, aby upewnić się, że system **Power-LOAD** jest wyłączony, a nie tylko uśpiony.

Ręczny załadunek systemu Power-LOAD

1. Upewnij się, że system **Power-LOAD** znajduje się w końcu po stronie głowy pacjenta przedziału pojazdu przeznaczonego dla pacjenta, z opuszczonymi ramionami podnoszącymi.
2. Wsuwaj nosze do przedziału pojazdu przeznaczonego dla pacjenta aż do zablokowania noszy w systemie **Power-LOAD**.
3. Upewnić się, że nosze zostały zablokowane w systemie **Power-LOAD**, silnie pociągając nosze do boku po stronie stóp pacjenta.
4. Dodatkowe instrukcje dotyczące załadunku opisano w części *Ręczny załadunek noszy do pojazdu (awaria zasilania systemu Power-PRO)* (stronie 52).

Ręczny wyładunek systemu Power-LOAD

1. Naciśnij i przytrzymaj dźwignię zwalniającą wózka, znajdującą się w końcu po stronie stóp pacjenta systemu **Power-LOAD**.
2. Pociągnąć, aby wyjąć nosze z przedziału pojazdu przeznaczonego dla pacjenta.

Sprawdzanie poziomu naładowania baterii na panelu sterowania systemu Power-LOAD

OSTRZEŻENIE

- Uszkodzone baterie należy zawsze zwracać do punktu serwisowego, gdzie zostaną poddane recyklingowi. Nie wolno ich utylizować razem z niesortowanymi odpadami komunalnymi. Informacji na temat systemów zbiorczych dostępnych w danym kraju udzielają lokalni przedstawiciele firmy.
- Przed przystąpieniem do serwisowania systemu **Power-LOAD** należy zawsze najpierw odłączyć przewód zasilania lądowego (jeżeli dotyczy), akumulator pojazdu, wyłączyć produkt za pomocą głównego wyłącznika zasilania i ustawić wózek w pozycji załadunkowej.
- Nie wolno wyjmować baterii, kiedy system **Power-LOAD** jest uruchomiony.

Aby sprawdzić poziom naładowania baterii:

1. Upewnij się, że dioda LED zasilania bateryjnego jest włączona.
2. Sprawdź poziom naładowania baterii na panelu sterowania systemu **Power-LOAD** (przedstawiany jako symbol baterii).
    - Dioda LED zasilania bateryjnego świeci jednostajnie na zielono, kiedy system **Power-LOAD** jest włączony i nie jest prowadzone ładowanie.
    - Dioda LED zasilania bateryjnego miga na zielono podczas ładowania baterii.
    - Dioda LED błędu miga na pomarańczowo przy rozładowanej baterii.

Ładowanie akumulatora

OSTRZEŻENIE - Podczas normalnego używania nie należy naciskać głównego wyłącznika zasilania w celu wyłączenia produktu, gdyż uniemożliwi to ładowanie akumulatora.

Należy upewnić się, że akumulator jest naładowany, aby system **Power-LOAD** działał. Rozładowany akumulator wymaga przynajmniej dziesięciu godzin ładowania. Akumulatory są ładowane zawsze po zablokowaniu wózka po stronie głowy przedziału pojazdu przeznaczonego dla pacjenta.

Aby naładować akumulator:

1. Podnieś ramiona podnoszące i ręcznie wsuń wózek do części po stronie wezgłowia przedziału pojazdu przeznaczonego dla pacjenta.
2. Zablokuj wózek w części po stronie głowy przedziału pojazdu przeznaczonego dla pacjenta.

Uwaga

- Dioda LED zasilania akumulatorowego miga na zielono podczas ładowania akumulatora.
- Akumulator systemu **Power-LOAD** nie jest ładowany, jeśli wskaźnikowe diody LED wózka po stronie wezgłowia migają na pomarańczowo, gdy produkt jest ustawiony w pozycji transportowej.

Magazynowanie systemu Power-LOAD

Należy unikać rozładowywania baterii. Wszystkie baterie ulegają rozładowaniu podczas przechowywania lub okresu bezczynności. Jeżeli system **Power-LOAD** nie będzie używany przez przynajmniej tydzień, należy go wyłączyć, używając głównego wyłącznika zasilania. Może wystąpić konieczność włączenia i ponownego wyłączenia produktu, aby upewnić się, że system **Power-LOAD** jest wyłączony, a nie tylko uśpiony.

Ustawianie wysokości załadunkowej noszy

Przed rozpoczęciem użytkowania pojazdu należy ustawić wysokość załadunkową noszy z opcją **Power-LOAD**. Listę kompatybilnych noszy podano w części *Zgodność systemu z noszami* (stronie 12). Dalsze informacje dotyczące ustawiania odpowiedniej wysokości noszy opisano w „Podręczniku użytkownika” używanych noszy.

Używanie noszy z niezmodernizowaną ramą „X” podczas akcji ratunkowej po wypadku z wieloma ofiarami

Niektóre niekompatybilne nosze, w tym większość noszy z ramą „X”, można wykorzystywać podczas akcji ratunkowej po wypadku z wieloma ofiarami.

OSTRZEŻENIE

- Nie wolno dopuścić, aby zacisk szyny zachodził na czerwoną nalepkę limitu regulacyjnego na rurce szyny. Aby szczęki szyny nie zwolniły ramy noszy, odległość pomiędzy zaciskiem szyny oraz stacjonarną szczęką szyny nie może nigdy przekroczyć 2,5 cm (1 cala).
- Nie wolno używać dłoni ani palców do naciskania przycisku zwalniającego przy otwartych szczękach szyny. Mocowanie zacisku szyny zamyka się silnie sprężynując.

Operacje załadunku i wyładunku są podobne do ręcznego załadunku i wyładunku noszy. Jednak zamiast blokady noszy, umieszczonej po stronie stóp pacjenta, używa się zespołu zacisku szyny. Podczas załadunku niekompatybilnych noszy, należy zablokować słupek mocujący noszy w zespole zacisku szyny.

Opcja dla wielu ofiar wypadku obejmuje zespół szyny do montażu ściennego i podłogowego. Ten zespół szyny należy przechowywać w szafce, aby w razie wypadku móc go szybko zamontować w przeznaczonym dla pacjenta przedziale pojazdu.

Rozkładanie systemu Power-LOAD w pojeździe bez noszy

Aby rozłożyć system **Power-LOAD** w niezawierającym noszy przedziale pojazdu przeznaczonym dla pacjenta:

1. Podejdź do systemu **Power-LOAD** po stronie głowy pacjenta.
2. W trakcie podnoszenia ramion podnoszących naciśnij przycisk zwalniający wózka ustawiony w części po stronie głowy systemu **Power-LOAD** (Rysunek 27).
3. Wyciągnij wózek z przedziału pojazdu przeznaczonego dla pacjenta (Rysunek 28).

Rysunek 27 – Naciśnij przycisk zwalniający wózka

Rysunek 28 – Wyciągnij wózek

Załadunek noszy Performance-PRO do pojazdu z opcją Power-LOAD

OSTRZEŻENIE

- Nosze z pacjentem należy zawsze wyładowywać i załadowywać do pojazdu przy pomocy co najmniej dwóch przeszkolonych operatorów.
- Zanim do przedziału pojazdu przeznaczonego dla pacjenta wsiądą inni pasażerowie, należy zawsze najpierw załadować nosze, kompatybilne z systemem **Power-LOAD**.

PRZESTROGA

- Aby uniknąć uszkodzenia sprzętu, podczas załadunku noszy nie wolno ich gwałtownie wpychać w wózek.
- Nie wolno wsuwać noszy do przedziału pojazdu przeznaczonego dla pacjenta przed zupełnym złożeniem podstawy noszy.

1. Podnieść zderzak pojazdu (jeżeli znajduje się na wyposażeniu) do uniesionej pozycji.
2. Podnieś ramiona podnoszące, aby poprowadzić i wyciągnąć wózek z przedziału pojazdu przeznaczonego dla pacjenta (Rysunek 29).

Rysunek 29 – Wyprowadź wózek z pojazdu

3. Podnieś nosze do pozycji załadunkowej.
4. Przed załadunkiem noszy do systemu **Power-LOAD** całkowicie wysuń i zablokuj składane wezgłowie noszy.
5. Wsuwaj nosze do systemu **Power-LOAD** aż do zablokowania na miejscu sworzni kółek załadunkowych noszy (Rysunek 30). Podczas załadunku noszy upewnij się, że nosze są wyrównane z ramionami podnoszącymi.

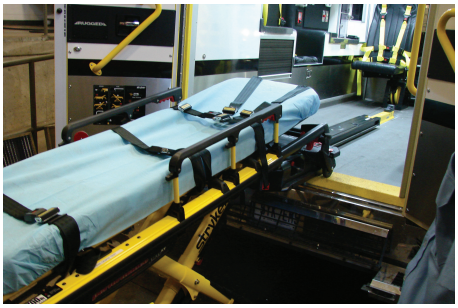

Rysunek 30 – Zablokuj na miejscu sworznie kół załadunkowych

6. Sprawdź wskaźnikowe diody LED po stronie głowy pacjenta, aby upewnić się, że nosze są gotowe do załadunku.
   - Jeżeli diody LED świecą jednostajnie na zielono, wówczas koniec noszy po stronie wezgłowia znajduje się w odpowiedniej pozycji.
   - Jeżeli diody LED migają na pomarańczowo, koniec noszy po stronie głowy pacjenta nie znajduje się w odpowiedniej pozycji.
7. Nacisnąć przycisk strzałki w górę (↑) na panelu sterowania systemu **Power-LOAD**, aby podnieść ramiona podnoszące do najwyższej pozycji (Rysunek 31).

   Uwaga - Nogi noszy się nie chowają.

Rysunek 31 – Podnieś ramiona podnoszące do najwyższej pozycji

8. Operator nr 1 (stojący po stronie stóp pacjenta): Chwyć ramę noszy po stronie stóp noszy. Ściśnij i przytrzymaj ręczne zwolnienie noszy.
9. Operator 2 (z boku noszy): Chwyć zewnętrzną szynę, aby ustabilizować nosze. Następnie chwyć ramę podstawy (Rysunek 32). Po tym, jak stojący po stronie stóp pacjenta operator podniósł nosze i ścisnął ręczne zwolnienie noszy, jedną ręką złóż podwozie i przytrzymaj je na miejscu.

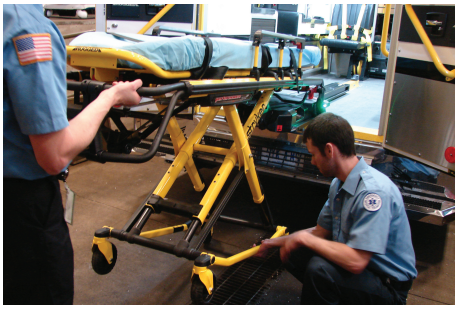

Rysunek 32 – Chwyć ramę podstawy

10. Operator nr 1 (stojący po stronie stóp pacjenta): Puść ręczne zwolnienie noszy, aby zablokować podwozie w złożonej pozycji. Upewnij się, że puszczono ręczne zwolnienie noszy. Jeżeli ręczne zwolnienie noszy nie zostanie puszczone, nastąpi rozłożenie podstawy noszy i nie będzie można ich zablokować w mocowaniu noszy.

11. Wsuwaj nosze do przedziału pojazdu przeznaczonego dla pacjenta aż do opuszczenia ramion podnoszących i zablokowania noszy w systemie **Power-LOAD**.
12. Upewnić się, że nosze zostały zablokowane w systemie **Power-LOAD**, silnie pociągając nosze do boku po stronie stóp pacjenta.

Wyładunek noszy Performance-PRO z pojazdu z opcją Power-LOAD

OSTRZEŻENIE

- Nosze z pacjentem należy zawsze wyładowywać i załadowywać do pojazdu przy pomocy co najmniej dwóch przeszkolonych operatorów.
- Podczas wyładowywania noszy z przedziału pojazdu przeznaczonego dla pacjenta należy zawsze zapewnić gotowość do podtrzymania całego ciężaru noszy i pacjenta, jeżeli ramiona podnoszące nie będą unosiły noszy. Po odblokowaniu noszy celem ich wyjęcia z przedziału pojazdu przeznaczonego dla pacjenta ramiona podnoszące systemu **Power-LOAD** lekko uniosą nosze.
- Przed naciśnięciem jakiegokolwiek przycisku na panelu sterowania systemu **Power-LOAD** podczas wyładunku noszy należy zawsze się upewnić, że rozłożono podstawę noszy.

1. Podnieść zderzak pojazdu (jeżeli znajduje się na wyposażeniu) do uniesionej pozycji.
2. Nacisnąć i przytrzymać dźwignię zwalniającą w części systemu **Power-LOAD** po stronie stóp pacjenta oraz pociągnąć, aby wyjąć nosze z przedziału pojazdu przeznaczonego dla pacjenta.
3. Chwyć ramę noszy w końcu po stronie stóp pacjenta, aby wyciągnąć nosze z przedziału pojazdu przeznaczonego dla pacjenta.

   Uwaga - Wskaźnikowe diody LED po stronie głowy pacjenta zmienią kolor na zielony, kiedy nosze będą gotowe do wyładowania.
4. Operator nr 1 (stojący po stronie stóp pacjenta): Chwyć ramę noszy (Rysunek 33). Ściśnij i przytrzymaj ręczne zwolnienie noszy.

Rysunek 33 – Chwyć ramę noszy

5. Operator 2 (z boku noszy): Chwyć ramę podstawy we wskazanym miejscu (Rysunek 33), lekko ją podnieś i opuść do całkowicie rozłożonej pozycji. Upewnij się, że koła noszy znajdują się na ziemi.
6. Operator nr 1 (stojący po stronie stóp pacjenta): Puść ręczne zwolnienie noszy, aby zablokować podwozie w rozłożonej pozycji.
7. Naciśnij przycisk strzałki w dół (↓) na panelu sterowania systemu **Power-LOAD**, aby opuścić ramiona podnoszące i nosze (Rysunek 34).

Rysunek 34 – Opuść ramiona podnoszące

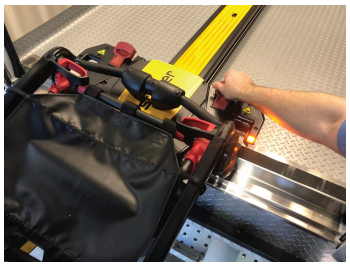

Rysunek 35 – Odblokuj nosze

8. Podnieść jeden z dwóch ręcznych uchwytów zwalniających nosze po stronie głowy pacjenta wózka, aby odblokować nosze (Rysunek 35).
9. Podnieś ramiona podnoszące i wsuwaj wózek do przedziału pojazdu przeznaczonego dla pacjenta dopóki ramiona nie będą wsunięte na odległość, przy której nie będą kolidowały z drzwiami pojazdu.

Załadunek noszy Power-PRO do pojazdu z opcją Power-LOAD

OSTRZEŻENIE

- Nosze z pacjentem należy zawsze wyładowywać i załadowywać do pojazdu przy pomocy co najmniej dwóch przeszkolonych operatorów.
- Zanim do przedziału pojazdu przeznaczonego dla pacjenta wsiądą inni pasażerowie, należy zawsze najpierw załadować nosze, kompatybilne z systemem **Power-LOAD**.

PRZESTROGA - Aby uniknąć uszkodzenia sprzętu, podczas załadunku noszy nie wolno ich gwałtownie wpychać w wózek.

1. Podnieść zderzak pojazdu (jeżeli znajduje się na wyposażeniu) do uniesionej pozycji.
2. Podnieś ramiona podnoszące, aby poprowadzić i wyciągnąć wózek z przedziału pojazdu przeznaczonego dla pacjenta (Rysunek 36).

Rysunek 36 – Wyprowadź wózek z pojazdu

Rysunek 37 – Ustaw wysokość załadunkową

3. Naciśnij i przytrzymaj przycisk rozkładania (+) przełącznika sterowania noszy, aby rozłożyć podwozie noszy do ustawionej wysokości załadunkowej (Rysunek 37).
4. Przed załadunkiem noszy do systemu **Power-LOAD** całkowicie wysuń i zablokuj składane wezgłowie noszy.
5. Wsuwaj nosze do systemu **Power-LOAD** aż do zablokowania na miejscu sworzni kółek załadunkowych noszy (Rysunek 38). Podczas załadunku noszy upewnij się, że nosze są wyrównane z ramionami podnoszącymi.

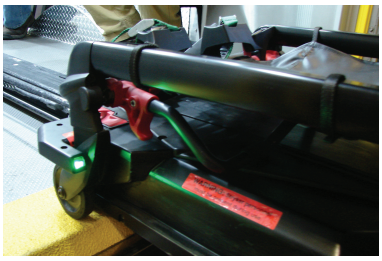

Rysunek 38 – Zablokuj na miejscu sworznie kół załadunkowych

6. Sprawdź wskaźnikowe diody LED po stronie głowy pacjenta, aby upewnić się, że nosze są gotowe do załadunku.
   a. Jeżeli diody LED świecą jednostajnie na zielono, wówczas koniec noszy po stronie wezgłowia znajduje się w odpowiedniej pozycji.
   b. Jeżeli diody LED migają na pomarańczowo, koniec noszy po stronie głowy pacjenta nie znajduje się w odpowiedniej pozycji.
7. Naciśnij i przytrzymaj przycisk składania (-) przełącznika sterowania noszy (Rysunek 39), aby całkowicie złożyć podwozie noszy aż do uzyskania podtrzymywania noszy.

Rysunek 39 – Całkowicie złóż nosze

8. Wsuwaj nosze do przedziału pojazdu przeznaczonego dla pacjenta aż do opuszczenia ramion podnoszących i zablokowania noszy w systemie **Power-LOAD**.
9. Upewnić się, że nosze zostały zablokowane w systemie **Power-LOAD**, silnie pociągając nosze do boku po stronie stóp pacjenta.

Wyładunek noszy Power-PRO z pojazdu z opcją Power-LOAD

OSTRZEŻENIE

- Nosze z pacjentem należy zawsze wyładowywać i załadowywać do pojazdu przy pomocy co najmniej dwóch przeszkolonych operatorów.
- Podczas wyładowywania noszy z przedziału pojazdu przeznaczonego dla pacjenta należy zawsze zapewnić gotowość do podtrzymania całego ciężaru noszy i pacjenta, jeżeli ramiona podnoszące nie będą unosiły noszy. Po odblokowaniu noszy celem ich wyjęcia z przedziału pojazdu przeznaczonego dla pacjenta ramiona podnoszące systemu **Power-LOAD** lekko uniosą nosze.

1. Podnieść zderzak pojazdu (jeżeli znajduje się na wyposażeniu) do uniesionej pozycji.
2. Naciśnij i przytrzymaj dźwignię zwalniającą w części systemu **Power-LOAD** po stronie stóp pacjenta oraz pociągnij, aby wyjąć nosze z przedziału pojazdu przeznaczonego dla pacjenta (Rysunek 40).

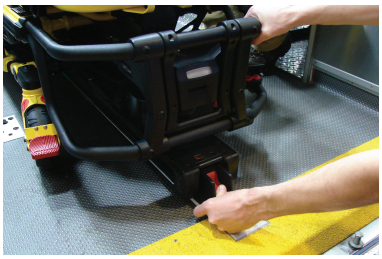

Rysunek 40 – Pociągnij i przytrzymaj dźwignię zwalniającą

Rysunek 41 – Chwyć ramę noszy

3. Chwyć ramę noszy w końcu po stronie stóp pacjenta, aby wyciągnąć nosze z przedziału pojazdu przeznaczonego dla pacjenta (Rysunek 41).

   Uwaga - Wskaźnikowe diody LED po stronie głowy pacjenta zmienią kolor na zielony, kiedy nosze będą gotowe do wyładowania.

4. Naciśnij i przytrzymaj przycisk rozkładania (+) przełącznika sterowania noszy, aby rozłożyć nosze do momentu, kiedy koła noszy będą spoczywały na ziemi.
5. Puść przycisk rozkładania (+), kiedy ramiona podnoszące przestaną podtrzymywać nosze. Ramiona podnoszące będą poruszały się aż do zupełnego opuszczenia.
6. Naciśnij przycisk zwalniający (Rysunek 42) na przełączniku sterowania umieszczonym po stronie stóp pacjenta lub podnieś jeden z dwóch ręcznych uchwytów zwalniających noszy po stronie głowy pacjenta, aby odblokować nosze (Rysunek 43).

Rysunek 42 – Naciśnij przycisk zwalniający

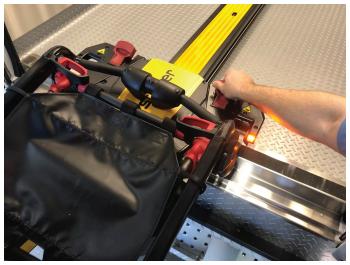

Rysunek 43 – Odblokuj nosze

7. Podnieś ramiona podnoszące i wsuwaj wózek do przedziału pojazdu przeznaczonego dla pacjenta dopóki ramiona nie będą wsunięte na odległość, przy której nie będą kolidowały z drzwiami pojazdu.

Ręczne wyładowywanie noszy z pojazdu po załadowaniu przy użyciu systemu Power-LOAD (utrata zasilania lub błąd systemu Power-LOAD)

W razie utraty zasilania lub wystąpienia błędu systemu **Power-LOAD** po załadowaniu noszy, należy wykonać poniższe instrukcje w celu wyładowania noszy.

OSTRZEŻENIE

- Nosze z pacjentem należy zawsze wyładowywać i załadowywać do pojazdu przy pomocy co najmniej dwóch przeszkolonych operatorów.
- Podczas wyładowywania noszy z przedziału pojazdu przeznaczonego dla pacjenta po wystąpieniu utraty zasilania lub błędu systemu **Power-LOAD** należy zawsze zapewnić gotowość do podtrzymania całego ciężaru noszy i pacjenta.
- Przed naciśnięciem jakiegokolwiek przycisku na panelu sterowania systemu **Power-LOAD** podczas wyładunku noszy należy zawsze się upewnić, że rozłożono podstawę noszy.

- Użytkownik powinien być zawsze gotowy do utrzymania całej masy noszy podczas załadunku i wyładunku. Ramiona podnoszące nie są w stanie unieść noszy, kiedy brak zasilania.

Uwaga - Ramiona podnoszące będą znajdowały się w uniesionej pozycji.

1. Naciśnij i przytrzymaj dźwignię zwalniającą w części systemu **Power-LOAD** po stronie stóp pacjenta oraz pociągnij, aby wyjąć nosze z przedziału pojazdu przeznaczonego dla pacjenta (Rysunek 44).

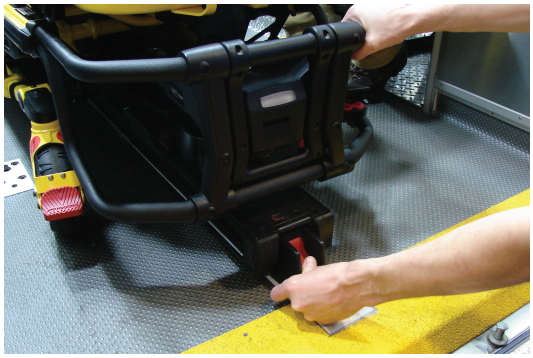

Rysunek 44 – Pociągnij i przytrzymaj dźwignię zwalniającą

2. Chwyć ramę noszy w końcu po stronie stóp pacjenta, aby wyciągnąć nosze z przedziału pojazdu przeznaczonego dla pacjenta.

   Dotyczy modeli 6500/6506 i 6510/6516 z opcją **Power-LOAD**:

   - Operator 1: Chwyć ramę noszy po stronie stóp pacjenta. Podtrzymując ciężar noszy, poprowadź i wyciągnij nosze z przedziału pojazdu przeznaczonego dla pacjenta. Naciśnij i przytrzymaj przycisk rozkładania (+) przełącznika sterowania noszy, aby rozłożyć nosze do momentu, kiedy koła noszy będą spoczywały na ziemi.
   - Operator 2: Chwyć zewnętrzną szynę, aby ustabilizować nosze.

   Dotyczy modeli 6085/6086 z opcją **Power-LOAD**:

   - Operator 1: Chwyć ramę noszy.
   - Operator 2: Chwyć ramę podstawy we wskazanym miejscu, lekko ją podnieś i opuść do całkowicie rozłożonej pozycji, podczas gdy operator nr 1 ściska i przytrzymuje ręczny uchwyt zwalniający. Upewnij się, że koła noszy znajdują się na ziemi.
   - Operator nr 1 (stojący po stronie stóp pacjenta): Puść ręczne zwolnienie noszy, aby zablokować podwozie w rozłożonej pozycji.

3. Naciśnij przycisk ręcznego zwolnienia na panelu sterowania systemu **Power-LOAD** (Rysunek 45).

Rysunek 45 – Naciśnij przycisk ręcznego zwolnienia

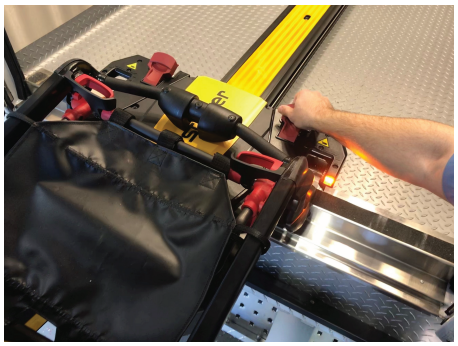

Rysunek 46 – Odblokuj nosze

4. Podnieść jeden z dwóch ręcznych uchwytów zwalniających noszy systemu **Power-LOAD** po stronie głowy pacjenta, aby odblokować nosze (Rysunek 46).
5. Podnieś ramiona podnoszące i wsuwaj wózek do przedziału pojazdu przeznaczonego dla pacjenta dopóki ramiona nie będą wsunięte na odległość, przy której nie będą kolidowały z drzwiami pojazdu.
6. Po wezwaniu wycofaj nosze z eksploatacji w celu przeprowadzenia diagnostyki i naprawy systemu **Power-LOAD**.

Ręczny załadunek noszy do pojazdu po utracie zasilania lub błędzie systemu zmechanizowanego mocowania noszy

OSTRZEŻENIE

- Nosze z pacjentem należy zawsze wyładowywać i załadowywać do pojazdu przy pomocy co najmniej dwóch przeszkolonych operatorów.
- Zanim do przedziału pojazdu przeznaczonego dla pacjenta wsiądą pacjenci, należy zawsze najpierw załadować nosze.

PRZESTROGA - Nie wolno wsuwać noszy do przedziału pojazdu przeznaczonego dla pacjenta przed zupełnym złożeniem podstawy noszy.

1. Podnieść zderzak pojazdu (jeżeli znajduje się na wyposażeniu) do uniesionej pozycji.
2. Ustaw wózek w końcu po stronie głowy pacjenta przedziału pojazdu przeznaczonego dla pacjenta, z opuszczonymi ramionami podnoszącymi. Aby przesunąć wózek do końca po stronie głowy pacjenta, unieś ramiona podnoszące i wprowadzaj wózek do przedziału pojazdu przeznaczonego dla pacjenta aż do zablokowania systemu **Power-LOAD** na miejscu z opuszczonymi ramionami podnoszącymi.
3. Przed załadunkiem noszy do zmechanizowanego zakotwienia noszy należy całkowicie rozłożyć i zablokować składane wezgłowie noszy.
4. Ustaw nosze w pozycji załadunkowej (jest to dowolna pozycja, w której kółka załadunkowe noszy znajdują się na wysokości podłogi przedziału pojazdu przeznaczonego dla pacjenta).
5. Doprowadź nosze otwartego przedziału pojazdu przeznaczonego dla pacjenta.
6. Przesuń nosze do przodu aż do ustawienia kółek załadunkowych noszy na podłodze przedziału pojazdu przeznaczonego dla pacjenta i przymocowania listwy zabezpieczającej noszy hakiem bezpieczeństwa pojazdu (Rysunek 47).

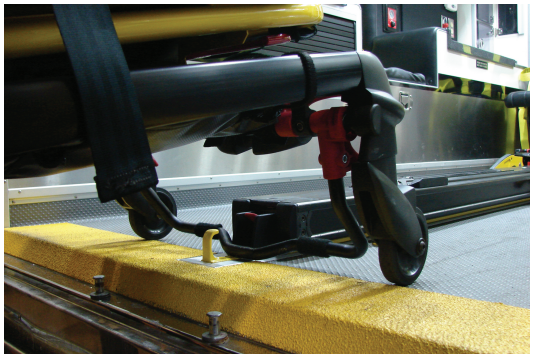

Rysunek 47 – Hak bezpieczeństwa pojazdu

Uwaga - Aby uzyskać maksymalny prześwit umożliwiający podnoszenie podstawy, należy wyciągnąć nosze do momentu, kiedy listwa zabezpieczająca noszy zostanie przymocowana hakiem bezpieczeństwa pojazdu.

W przypadku noszy **Power-PRO XT** lub **Power-PRO IT** z opcją **Power-LOAD**:

- Chwyć ramę noszy po stronie stóp noszy.
- Unieś koniec noszy po stronie stóp pacjenta, a następnie naciśnij i przytrzymaj przycisk składania (-) przełącznika sterowania noszy, aby w całości złożyć podwozie noszy.

Uwaga - Podwozie noszy zostanie złożone w czasie krótszym niż trzy sekundy.

W przypadku noszy **Performance-PRO XT** z opcją **Power-LOAD**:

- Operator nr 1 (stojący po stronie stóp pacjenta): Chwyć ramę noszy po stronie stóp noszy. Ściśnij i przytrzymaj ręczne zwolnienie noszy.
- Operator 2 (z boku noszy): Chwyć zewnętrzną szynę, aby ustabilizować nosze. Następnie chwyć ramę podstawy. Po tym, jak stojący po stronie stóp pacjenta operator podniósł nosze i ścisnął ręczne zwolnienie noszy, jedną ręką złóż podwozie i przytrzymaj je na miejscu.
- Operator nr 1 (stojący po stronie stóp pacjenta): Puść ręczne zwolnienie noszy, aby zablokować podwozie w złożonej pozycji.

7. Wsuwaj nosze do przedziału pojazdu przeznaczonego dla pacjenta aż do zablokowania noszy w systemie **Power-LOAD**.
8. Upewnij się, że nosze zostały zablokowane w zmechanizowanym mocowaniu noszy, silnie pociągając nosze do boku po stronie stóp pacjenta.

Po wezwaniu wycofaj nosze z eksploatacji w celu przeprowadzenia diagnostyki i naprawy systemu **Power-LOAD**.

Ręczny wyładunek noszy z pojazdu

OSTRZEŻENIE

- Nosze z pacjentem należy zawsze wyładowywać i załadowywać do pojazdu przy pomocy co najmniej dwóch przeszkolonych operatorów.
- Nosze należy zawsze obsługiwać obiema rękami. System **Power-LOAD** to wyłącznie urządzenie pomocnicze. Wszystkie sytuacje należy poddawać indywidualnej ocenie, aby ustalić sposób dystrybucji i podnoszenia transportowanego obciążenia.
- Przy obsługiwaniu obciążenia przekraczającego 400 funtów (181 kg) należy zawsze korzystać z takiej liczby operatorów, która wystarcza do pokonania sił wymaganych przy załadunku lub wyładunku. Aby zwiększyć bezpieczeństwo, operatorzy powinni prowadzić załadunek i wyładunek na płaskiej powierzchni. W przypadku wysokości podłogi pojazdu wynoszącej 36 cali (91 cm) może wystąpić konieczność ręcznego wyładunku.

- Przed naciśnięciem jakiegokolwiek przycisku na panelu sterowania systemu **Power-LOAD** podczas wyładunku noszy należy zawsze się upewnić, że rozłożono podstawę noszy.

---

1. Podnieść zderzak pojazdu (jeżeli znajduje się na wyposażeniu) do uniesionej pozycji.
2. Naciśnij i przytrzymaj dźwignię zwalniającą lub przycisk zwalniający w części mocowania noszy po stronie stóp pacjenta oraz pociągnij, aby wyjąć nosze z przedziału pojazdu przeznaczonego dla pacjenta.
3. Chwyć ramę noszy w końcu po stronie stóp pacjenta, aby wyciągnąć nosze z przedziału pojazdu przeznaczonego dla pacjenta.

   W przypadku noszy **Power-PRO XT** lub **Power-PRO IT** z opcją **Power-LOAD**:

   - Operator 1: Chwyć ramę noszy po stronie stóp pacjenta. Podtrzymując ciężar noszy, poprowadź i wyciągnij nosze z przedziału pojazdu przeznaczonego dla pacjenta do momentu, kiedy listwa zabezpieczająca noszy zostanie przymocowana hakiem bezpieczeństwa pojazdu. Naciśnij i przytrzymaj przycisk rozkładania (+) przełącznika sterowania noszy, aby rozłożyć nosze do momentu, kiedy koła noszy będą spoczywały na ziemi.

   - Operator 2: Upewnić się, że listwa zabezpieczająca noszy jest przymocowana hakiem bezpieczeństwa pojazdu. Chwyć zewnętrzną szynę noszy, aby je ustabilizować. Przesuń do przodu dźwignię zwalniającą listwy zabezpieczającej noszy, aby odłączyć ją od haka bezpieczeństwa pojazdu w przeznaczonym dla pacjenta przedziale pojazdu.

   W przypadku noszy **Performance-PRO XT** z opcją **Power-LOAD**:

   - Operator nr 1 (stojący po stronie stóp pacjenta): Chwyć ramę noszy po stronie stóp pacjenta. Podtrzymując ciężar noszy, poprowadź i wyciągnij nosze z przedziału pojazdu przeznaczonego dla pacjenta do momentu, kiedy listwa zabezpieczająca noszy zostanie przymocowana hakiem bezpieczeństwa pojazdu.

   - Operator 2 (z boku noszy): Chwyć ramę podstawy we wskazanym miejscu, lekko ją podnieś i opuść do całkowicie rozłożonej pozycji, podczas gdy operator nr 1 ściska i przytrzymuje ręczny uchwyt zwalniający.

   - Operator nr 1 (stojący po stronie stóp pacjenta): Puść ręczne zwolnienie noszy i upewnij się, że podwozie zostaje zablokowane na miejscu. Ustaw nosze na ziemi.

   - Operator 2 (z boku noszy): Przesuń do przodu dźwignię zwalniającą listwy zabezpieczającej noszy, aby odłączyć ją od haka bezpieczeństwa pojazdu w przeznaczonym dla pacjenta przedziale pojazdu.

   Uwaga - Jeżeli w mało prawdopodobnej sytuacji awarii w końcu noszy po stronie stóp pacjenta nie będzie można wyjąć noszy z pojazdu, należy wyprowadzić pacjenta, stosując alternatywne sposoby (np. przy użyciu deski ortopedycznej lub noszy polowych).

Wyjmowanie noszy z pojazdu w celu dokonania naprawy

OSTRZEŻENIE

- Nosze z pacjentem należy zawsze wyładowywać i załadowywać do pojazdu przy pomocy co najmniej dwóch przeszkolonych operatorów.
- Nosze należy zawsze obsługiwać obiema rękami. System **Power-LOAD** to wyłącznie urządzenie pomocnicze. Wszystkie sytuacje należy poddawać indywidualnej ocenie, aby ustalić sposób dystrybucji i podnoszenia transportowanego obciążenia.
- Przed naciśnięciem jakiegokolwiek przycisku na panelu sterowania systemu **Power-LOAD** podczas wyładunku noszy należy zawsze się upewnić, że rozłożono podstawę noszy.

---

1. Operator 1: Naciśnij i przytrzymaj przycisk zwalniający wózka ustawiony w końcu po stronie głowy pacjenta systemu **Power-LOAD**.

2. Operator 2: W celu odblokowania przesuń aktywatory blokady szyny nośnej (położone najbliżej końca po stronie stóp pacjenta) ku końcowi po stronie stóp pacjenta zespołu szyny nośnej. Z pomocą operatora nr 1 zdecydowanym ruchem wysuń nosze i szynę nośną z przedziału pojazdu przeznaczonego dla pacjenta.
3. Operator 1: Aby uwolnić nosze z blokady, używając wkrętaka lub podobnego narzędzia, naciśnij zespół haka pod szyną nośną, podczas gdy operator nr 2 będzie przesuwał szynę nośną do przodu w kierunku końca po stronie głowy pacjenta przedziału pojazdu przeznaczonego dla pacjenta.
4. Po odblokowaniu noszy wyciągnij je do samego końca.
5. Upewnij się, że rozłożono podstawę noszy, a następnie odblokuj nosze, podnosząc jeden z uchwytów ręcznego zwolnienia noszy umieszczonych na końcu po stronie głowy pacjenta systemu **Power-LOAD**.

Ręczny załadunek noszy do pojazdu (awaria zasilania systemu Power-PRO)

OSTRZEŻENIE

- Nosze z pacjentem należy zawsze wyładowywać i załadowywać do pojazdu przy pomocy co najmniej dwóch przeszkolonych operatorów.
- Zanim do przedziału pojazdu przeznaczonego dla pacjenta wsiądą pacjenci, należy zawsze najpierw załadować nosze.

PRZESTROGA

- Nie wolno wsuwać noszy do przedziału pojazdu przeznaczonego dla pacjenta przed zupełnym złożeniem podstawy noszy.
- Aby uniknąć uszkodzenia sprzętu, podczas załadunku noszy nie wolno ich gwałtownie wpychać w wózek.
- Nie wolno puszczać ręcznego zwolnienia, dopóki nosze nie zablokują się w odpowiedniej pozycji po stronie podnóżka. W razie zbyt wczesnego puszczenia zwolnienia podstawa noszy może uniemożliwiać zablokowanie noszy w systemie **Power-LOAD**.

1. Podnieś zderzak pojazdu (jeżeli znajduje się na wyposażeniu) do uniesionej pozycji.
2. Podnieś ramiona podnoszące, aby poprowadzić i wyciągnąć wózek z przedziału pojazdu przeznaczonego dla pacjenta (Rysunek 48).

Rysunek 48 – Wyprowadź wózek z pojazdu

3. Podnieś nosze do pozycji załadunkowej.
4. Przed załadunkiem noszy do systemu **Power-LOAD** całkowicie wysuń i zablokuj składane wezgłowie noszy.
5. Wsuwaj nosze do systemu **Power-LOAD** aż do zablokowania na miejscu sworzni kółek załadunkowych noszy (Rysunek 49). Podczas załadunku noszy upewnij się, że nosze są wyrównane z ramionami podnoszącymi.
6. Sprawdź wskaźnikowe diody LED po stronie wezgłowia, aby upewnić się, że nosze są gotowe do załadunku.
   - Jeżeli diody LED świecą jednostajnie na zielono, wówczas koniec noszy po stronie wezgłowia znajduje się w odpowiedniej pozycji.
   - Jeżeli diody LED migają na pomarańczowo, koniec noszy po stronie wezgłowia nie znajduje się w odpowiedniej pozycji.
7. Nacisnąć przycisk strzałki w górę (↑) na panelu sterowania Power-LOAD (Rysunek 50), aby podnieść ramiona podnoszące do najwyższej pozycji.

Uwaga - Nogi noszy się nie chowają.

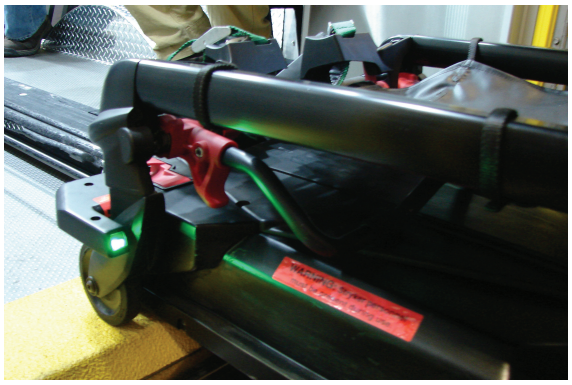

Rysunek 49 – Zablokuj na miejscu sworznie kół

Rysunek 50 – Naciśnij przycisk strzałki w górę, aby unieść ramiona podnoszące

8. Operator nr 1 (stojący po stronie podnóżka): Chwyć ramę noszy po stronie podnóżka. Ściśnij i przytrzymaj ręczne zwolnienie noszy.
9. Operator nr 2 (z boku noszy): Chwyć ramę podstawy. Po tym, jak stojący po stronie podnóżka operator ścisnął ręczne zwolnienie noszy, jedną ręką złóż podwozie, a drugą ręką ustabilizuj nosze.
10. Obaj operatorzy: Wsuwaj nosze do przedziału pojazdu przeznaczonego dla pacjenta aż do opuszczenia ramion podnoszących i zablokowania noszy w systemie **Power-LOAD**.
11. Operator nr 1: Kontynuuj ściskanie i przytrzymywanie ręcznego zwolnienia noszy.
12. Upewnić się, że nosze zostały zablokowane w systemie **Power-LOAD**, silnie pociągając nosze do boku po stronie podnóżka noszy.
13. Po wezwaniu wycofaj nosze z eksploatacji w celu przeprowadzenia diagnostyki i naprawy noszy **Power-PRO**.

Uwaga - System **Power-LOAD** automatycznie ładuje baterię **SMRT** Pak po zablokowaniu noszy w systemie **Power-LOAD** w pozycji transportowej (bez konieczności stosowania przewodów i złączy). Wskaźnikowa dioda LED zasilania baterii noszy miga przez chwilę na zielono, sygnalizując ładowanie.

Konserwacja zapobiegawcza

Regularne kontrole i regulacje

Częstotliwość czynności konserwacyjnych

Przedstawiony harmonogram stanowi wyłącznie ogólne wytyczne dotyczące konserwacji. Wymagany harmonogram czynności konserwacyjnych może być różny w zależności od:

- liczby wezwań
- pogody
- ukształtowania terenu
- lokalizacji geograficznej
- indywidualnych właściwości eksploatacyjnych

W razie braku pewności odnośnie tego, jak lub kiedy wykonywać opisane czynności sprawdzające, należy skontaktować się z technikiem serwisu firmy Stryker.

Podczas wykonywania kontroli konserwacji zapobiegawczej systemu **Power-LOAD** należy również wykonać kontrolę konserwacji zapobiegawczej odpowiednich noszy, kompatybilnych z systemem **Power-LOAD** oraz opcji zespołu prowadnicy kół (jeżeli znajduje się na wyposażeniu), aby potwierdzić działanie całego systemu.

Konserwacja noszy kompatybilnych z systemem Power-LOAD

Podlegające zużyciu elementy noszy, kompatybilnych z systemem **Power-LOAD**, które mogą wymagać wymiany, obejmują element dystansowy ramienia noszy (6500-002-123), ogranicznik zakończenia (6085-001-094) oraz sworzeń koła załadunkowego (6500-002-104).

Konserwacja opcji zespołu prowadnicy kół (jeżeli znajduje się na wyposażeniu)

Aby utrzymać działanie mocowania systemu **Power-LOAD**, należy upewnić się, że prowadnica kół działa i nie doszło do uszkodzenia jej konstrukcji. Szynowy system prowadnicy kół pomaga systemowi **Power-LOAD** przy załadunku noszy. Jeżeli doszło do uszkodzenia prowadnicy kół, należy ją bezzwłocznie wymienić.

Uwaga - Harmonogram konserwacji systemu **Power-LOAD** opracowano przy założeniu 10 wezwań na dobę. Należy dostosować harmonogram rutynowej konserwacji do rzeczywistej liczby wezwań.

Co miesiąc lub co dwie godziny użytkowania

Te elementy należy sprawdzać co miesiąc lub co dwie godziny pracy silnika, w zależności od tego, co nastąpi wcześniej.

Sprawdzić	Procedura
Lokalizacja blokady	Oczyścić lokalizację blokady końca szyny nośnej po stronie stóp pacjenta

Co trzy miesiące lub co sześć godzin użytkowania

Te elementy należy sprawdzać co trzy miesiące lub co sześć godzin pracy silnika, w zależności od tego, co nastąpi wcześniej.

Sprawdzić	Procedura
Poluzować zakotwienia	Wymienić w razie obluzowania
Śruby zacisków akumulatora	Dokręć poluzowane śruby (moment dokręcenia 9 in-lb (1 nm))

Sprawdzić	Procedura
Zespół szyny nośnej i zespół zakotwienia	Oczyścić górną powierzchnię zespołu szyny nośnej i zespołu zakotwienia
Kanały rolek szyny nośnej	Oczyścić kanały rolek szyny nośnej, aby zapobiec gromadzeniu się odpadków
Rampa zatrzymania wózka	Dokręcić obluzowane śruby

Co 12 miesięcy lub co 24 godziny użytkowania

Te elementy należy sprawdzać co 12 miesięcy lub co 24 godziny pracy silnika, w zależności od tego, co nastąpi wcześniej.

Sprawdzić	Procedura
Akumulator	Wymienić, jeżeli podnoszenie jest powolne
Wszystkie części	Sprawdzić i w razie potrzeby wymienić wszystkie zużyte części, w tym osłony ramion, podkładki ramion, górne i boczne osłony wózka, sprężyny uchwytów zwalniających noszy, osłonę dźwigni zakotwienia, osłonę indukcyjnego obwodu pierwotnego zakotwienia, płytę blokady szyny nośnej, sworzeń blokady szyny nośnej lub prowadnice noszy **Uwaga** - Płyta blokady szyny nośnej (639000010260) jest zgodna tylko z urządzeniami **Power-LOAD** wyprodukowanymi po 31 lipca 2017 r. oraz urządzeniami, które były wcześniej serwisowane przy użyciu zestawu 639007000021. W celu potwierdzania daty produkcji należy sprawdzić plakietkę z numerem seryjnym produktu.
Zderzaki zakończenia	Wymienić w razie uszkodzenia narożnika
Silnik	Wymienić, jeżeli brak ruchu silnika
Końcówki tłoczyska siłownika	Wymienić, jeżeli system **Power-LOAD** działa w trybie ręcznym i świeci się dioda LED błędu
Pełne działanie	Należy się zapoznać z *Listą kontrolną instalacji* w podręczniku użytkowania
Układ hydrauliczny	Sprawdzić, czy nie ma wycieków płynu hydraulicznego
Łożysko blokady szyny nośnej	Wymieniać raz na rok **Uwaga** - Podczas wymiany łożyska należy upewnić się, że otaczający obszar (zakotwienie) jest czysty i nasmarować sworzeń blokujący szyny nośnej smarem litowo-molibdenowym z disiarczkiem molibdenu.
Rolki prowadnicy V-kształtnej	Jeżeli toczenie produktu jest utrudnione lub zauważalne jest zużycie kanału rolek szyny nośnej poza wewnętrznym prętem, należy wymienić rolki prowadnicy V-kształtnej wózka i zamienić prawy zewnętrzny dolny pręt szyny nośnej (patrząc od strony pacjenta) na prawy zewnętrzny górny pręt. Sprawdzić wszystkie pozostałe rolki pod kątem uszkodzeń lub nadmiernego zużycia. W razie potrzeby wymienić.
Unieść sprężyny ramion	Wymienić sprężyny ramion podnoszących (0038-895-000) znajdujące się pod górną pokrywą wózka

Harmonogram wymiany części prowadnicy V-kształtnej i płaskiego wałka

Części płaskiego wałka i prowadnicy V-kształtnej należy wymieniać co 14 110 wezwań. Ma to na celu zagwarantowanie utrzymania sprawności systemu **Power-LOAD**. Aby spełnić to wymaganie, należy odnieść się do poniższej tabeli przedstawiającej zależność pomiędzy liczbą wezwań na dobę i czasem do wymiany części. Używając tej tabeli można również zaplanować odpowiednie okresu pomiędzy przeglądami.

Liczba wezwań na dobę	Miesiące
6	80
7–8	60
9–10	48
11–12	40
13	36
14–15	30

Harmonogram wymiany części łożyska blokady szyny nośnej

Części łożyska blokady szyny nośnej należy wymieniać co 3653 wezwania. Ma to na celu zagwarantowanie utrzymania sprawności systemu **Power-LOAD**. Aby spełnić to wymaganie, należy odnieść się do poniższej tabeli przedstawiającej zależność pomiędzy liczbą wezwań na dobę i czasem do wymiany części.

Liczba wezwań na dobę	Miesiące
2	60
3	40
4–5	24
6	20
7–8	15
9–10	12
11–12	10
13–15	8

Czyszczenie

OSTRZEŻENIE

- Przed przystąpieniem do wykonywania czynności serwisowych lub czyszczenia należy zawsze wyłączyć urządzenie za pomocą głównego wyłącznika zasilania.
- Aby uniknąć ryzyka wdychania czynników zakaźnych podczas mycia mechanicznego, należy zawsze stosować wszystkie odpowiednie środki ochrony indywidualnej. Stosowanie mechanicznego sprzętu myjącego może spowodować upowietrzenie zanieczyszczeń.

PRZESTROGA

- Nie wolno kierować natrysku wózka bezpośrednio od spodu, do wnętrza mechanizmu wózka. Woda mogłaby dostać się do wnętrza obudowy wózka i przyspieszyć korozję lub spowodować pogorszenie sprawności urządzenia.
- Nie czyścić, nie serwisować, ani nie wykonywać prac konserwacyjnych podczas korzystania z produktu.

Niniejszy produkt można myć mechanicznie. Produkt może wykazywać pewne oznaki utleniania lub odbarwienia spowodowane ciągłym myciem. Jednakże mechaniczne mycie produktu nie powoduje żadnego pogorszenia parametrów działania produktu, o ile przestrzegane są odpowiednie procedury.

- Należy dokładnie stosować się do zaleceń producenta roztworu czyszczącego dotyczących rozcieńczania.
- System **Power-LOAD** należy myć mechanicznie przy użyciu zalecanych środków czyszczących. Opłukać produkt i osuszyć ręcznikami szyny nośne oraz zawiasy ramion.
- System **Power-LOAD** należy myć mechanicznie przy użyciu ręcznej lancy lub wycierać czystą ściereczką oraz używając zalecanych środków czyszczących.
- Podczas opłukiwania lub mycia mechanicznego produktu, nie wolno kierować natrysku bezpośrednio od spodu do wnętrza mechanizmu wózka. Woda mogłaby dostać się do wnętrza obudowy wózka i przyspieszyć korozję lub spowodować pogorszenie sprawności urządzenia.
- Używając miękkiej ściereczki i szczotki oczyścić kanały rolek szyny nośnej, aby zapobiec nagromadzeniu się odpadków.
- Zdemontować górną osłonę wózka i zespół lewej osłony pacjenta w celu osuszenia ręcznikiem zespołu płytki sterowania.
- Odłączyć złącza silnika i baterii, a następnie osuszyć je ręcznikiem.
- Osuszyć ręcznikiem szyny nośne i zawiasy ramion.
- Przed przystąpieniem do czyszczenia należy zaparkować ambulans na wzniesieniu i w taki sposób rozsunąć szynę nośną oraz wózek, aby odprowadzać wodę z tylnego końca przedziału pojazdu przeznaczonego dla pacjenta.

Uwaga - Woda, która dostanie się do wnętrza systemu **Power-LOAD** zostanie odprowadzona do podwozia pojazdu za pośrednictwem rurki odpływowej.

Sugerowane środki czyszczące

Na ogół przy stosowaniu stężeń zalecanych przez producenta można używać fenolowych lub czwartorzędowych środków dezynfekujących (z wyjątkiem produktu **Virex®** TB). Nie zaleca się stosowania jodoforowych środków dezynfekujących, ponieważ mogą one spowodować plamienie.

Sugerowane środki czyszczące:

- Czwartorzędowe środki czyszczące (aktywny składnik: chlorek amonu) zawierające mniej niż 3% eterów glikolowych
- Fenolowe środki czyszczące (aktywny składnik – o-fenylofenol)
- Roztwór wybielacza na bazie chloru (5,25% – mniej niż 1 część wybielacza na 100 części wody)
- ≤ 21% roztwór alkoholu izopropylowego

Unikać nadmiernego nasączenia. Aby zapewnić prawidłowe zdezynfekowanie, nie wolno pozwalać, aby produkt pozostawał mokry dłużej niż to określono w wytycznych producenta danego środka chemicznego.

Uwaga

- Niezastosowanie się do powyższych instrukcji przy używaniu środków czyszczących tego typu może spowodować unieważnienie gwarancji tego produktu.
- Po zakończeniu czyszczenia należy zawsze spłukać produkt czystą wodą i osuszyć. Niektóre środki czyszczące są z natury korozyjne i mogą powodować uszkodzenie produktu. Jeśli produkt nie zostanie opłukany i wysuszony, na jego powierzchni może pozostać korozyjny osad, który może spowodować przedwczesną korozję elementów o krytycznym znaczeniu.

Przewodnik po diagnostyce i rozwiązywaniu problemów

Przedstawione instrukcje są przeznaczone wyłącznie jako rozwiązanie krótkoterminowe. Jeżeli po wypadku wymagane jest przeprowadzenie diagnostyki i rozwiązania problemów, należy zaplanować inspekcję konserwacyjną, kontaktując się z technikiem lokalnego serwisu firmy Stryker lub z menedżerem ds. klientów. Pełne informacje dotyczące diagnostyki i rozwiązywania problemów zawiera instrukcja konserwacji.

Nosze zacinają się podczas rozładunku

Scenariusz: Nosze zacinają się w połowie drogi na zewnątrz po ściśnięciu czerwonej dźwigni zakotwienia umieszczonej w końcu noszy po stronie stóp pacjenta.

1. Pociągnij lewy aktywator blokady szyny nośnej i wsuń nosze z powrotem do pojazdu aż do zablokowania.
2. Przytrzymaj kciukiem czerwoną dźwignię zwalniającą zakotwienia w końcu po stronie stóp pacjenta i kostkami dłoni przytrzymaj na miejscu szynę nośną, jednocześnie przyciągając do siebie nosze aż do ich podniesienia. Wyciągnij nosze, aby je wyładować.

Nosze zacinają się podczas załadunku

Scenariusz: Wózek i nosze zacinają się na zewnątrz w połowie drogi podczas załadunku.

1. Sprawdź, czy nie występują zanieczyszczenia blokady wózka szyny nośnej.
2. Usuń zanieczyszczenia, aby umożliwić sprężynowy ruch rolki do góry. Jeżeli nie ma żadnych zanieczyszczeń, zapoznaj się z krokiem 4.
3. Całkowicie wyciągnij nosze i wózek z pojazdu, aby zresetować system. Załaduj nosze do pojazdu. Wózek zostanie zablokowany na miejscu.
4. Jeżeli nie ma zanieczyszczeń w obrębie blokady wózka szyny nośnej, pociągnij aktywator blokady szyny nośnej po lewej stronie pacjenta. Załaduj nosze do pojazdu.

Nosze nie zostają odblokowane z wózka

Scenariusz: Nosze nie zostają zwolnione z wózka w pozycji załadunkowej i świeci się dioda LED błędu.

1. Silnie naciśnij przycisk ręcznego zwolnienia na panelu sterowania systemu **Power-LOAD**, aby zwolnić ciśnienie nagromadzone w układzie hydraulicznym.
2. Aby opuścić ramiona podnoszące, naciśnij przycisk rozkładania (+) na noszach lub przycisk strzałki w dół (↓) na panelu sterowania systemu **Power-LOAD**.

   Uwaga - Aby całkowicie opuścić ramiona podnoszące, może być konieczne naciśnięcie ramion podnoszących podczas naciskania przycisku ręcznego zwolnienia.
3. Wyjmij nosze z wózka.

Nosze nie opuszczają się i nie blokują na szynie nośnej.

Scenariusz: Ramiona wózka nie opuszczają się w celu zablokowania noszy na szynie nośnej podczas załadunku.

1. Silnie naciśnij przycisk ręcznego zwolnienia na panelu sterowania systemu **Power-LOAD**. Nosze zostaną następnie opuszczone i zablokowane na szynie nośnej.

Nosze zablokowane w wózku w pozycji załadunkowej

Scenariusz: Nosze zaczynają się składać, a ramiona podnoszące wózka się nie unoszą.

1. Naciśnij przycisk strzałki w górę (↑) na panelu sterowania systemu **Power-LOAD**, aby unieść nosze aż do zatrzymania ramion podnoszących.
2. Naciśnij umieszczony w końcu noszy po stronie stóp pacjenta przycisk składania (-), aby podnieść nogi noszy. Załaduj nosze do pojazdu.

Ramiona podnoszące systemu Power-LOAD zatrzymują się podczas załadunku

Scenariusz: Ramiona podnoszące nie są wyśrodkowane między nogami noszy, a wskaźnikowe diody LED po stronie wezgłowia migają na pomarańczowo.

1. Ponownie wyrównaj nosze i wyśrodkuj ramiona podnoszące między nogami noszy, tak aby wskaźnikowe diody LED po stronie wezgłowia świeciły jednostajnie na zielono.
2. Naciśnij przycisk strzałki w górę (↑) na panelu sterowania systemu **Power**-**LOAD** lub przycisk składania (-) na noszach, aby wznowić załadunek.

Informacje dotyczące połączeń bezprzewodowych

W przypadku produktów wyposażonych w opcjonalną technologię łączności bezprzewodowej mają zastosowanie następujące oświadczenia we wskazanych krajach:

Kraj	Powiadomienie
Tajwan	CCAQ23LP0270T7
Tajlandia	

Informacje dotyczące kompatybilności elektromagnetycznej (EMC)

OSTRZEŻENIE

- System **Power**-**LOAD** działa na częstotliwości 13,56 MHz – podczas używania elementów sterujących systemu **Power**-**LOAD** z noszami mechanicznymi (**Power**-**PRO** XT lub **Power**-**PRO** IT) może to powodować zakłócenia w pracy innych urządzeń, które działają w tym zakresie częstotliwości.
- Aby uniknąć zwiększenia emisji zakłóceń lub zmniejszenia odporności systemu **Power**-**LOAD**, nie należy stosować akcesoriów, przetworników ani kabli innych niż określone w specyfikacji, z wyjątkiem przetworników i kabli sprzedawanych przez firmę Stryker jako części zamienne dla komponentów wewnętrznych.
- Nie wolno używać systemu **Power**-**LOAD** oraz noszy **Power**-**PRO** w pobliżu lub po ustawieniu ich na innych urządzeniach. Jeżeli ustawienie w pobliżu lub na innych urządzeniach będzie niezbędne, należy obserwować system **Power**-**LOAD**, aby upewnić się, że zastosowana konfiguracja umożliwia prawidłową pracę.
- System **Power**-**LOAD** pracuje przede wszystkim w następujących zakresach częstotliwości: 70 - 85 kHz dla ładowania indukcyjnego oraz 13,56 MHz ±7 kHz, modulowana amplituda (OOK), ERP: -82,37 dBm. Ładowanie indukcyjne może się odbywać w następującym zakresie częstotliwości: 70 - 125 kHz. Działanie systemu **Power**-**LOAD** może być zakłócane przez inne urządzenia, nawet jeżeli spełniają one wymagania CISPR dotyczące emisji elektromagnetycznej.

PRZESTROGA

- Ten wyrób został przetestowany i stwierdzono jego zgodność z ograniczeniami urządzeń cyfrowych klasy A zgodnie z częścią 15 norm FCC. Wartości graniczne określono w celu zapewnienia należytego zabezpieczenia przed powstawaniem szkodliwych zakłóceń w otoczeniu pracującego urządzenia. Niniejszy sprzęt wytwarza, wykorzystuje i może stanowić źródło zakłóceń radiowych. Jeśli nie zostanie zainstalowany i nie będzie użytkowany zgodnie z instrukcją, może stać się źródłem szkodliwych zakłóceń komunikacji radiowej. Użytkowanie urządzenia w rejonie mieszkalnym może powodować szkodliwe zakłócenia. W takim przypadku użytkownik będzie zmuszony do usunięcia zakłóceń na własny koszt. W przypadku wystąpienia zakłóceń należy przenieść lub zmienić orientację systemu **Power**-**LOAD** albo produktu zakłócającego jego działanie.
- W przypadku wystąpienia zakłóceń należy zawsze zmienić lokalizację lub orientację systemu **Power**-**LOAD** albo produktu stwarzającego zakłócenia. Ten wyrób spełnia wymagania części 18 przepisów FCC (Federalna Komisja Łączności, USA).
- Nie należy używać przenośnych urządzeń łączności radiowej (w tym urządzeń peryferyjnych, takich jak kable anteny i zewnętrzne anteny) w odległości mniejszej niż 30 cm (12 cali) od każdej części systemu **Power**-**LOAD**, w tym od kabli wskazanych przez producenta. W przeciwnym razie może nastąpić pogorszenie działania tego sprzętu.
- Emisje charakterystyczne dla tego sprzętu kwalifikują go jako odpowiedni do zastosowań na obszarach przemysłowych i szpitalnych (CISPR 11 klasa A). Niniejszy sprzęt wytwarza, wykorzystuje i może stanowić źródło zakłóceń radiowych. Jeśli nie zostanie zainstalowany i nie będzie użytkowany zgodnie z instrukcją, może stać się źródłem szkodliwych zakłóceń komunikacji radiowej. Użytkowanie urządzenia w rejonie mieszkalnym (w przypadku których zwykle jest wymagana CISPR 11 klasa B) może powodować szkodliwe zakłócenia. W takim przypadku użytkownik będzie zmuszony do usunięcia zakłóceń na własny koszt. W przypadku wystąpienia zakłóceń należy przenieść lub zmienić orientację systemu **Power**-**LOAD** albo produktu zakłócającego jego działanie.

Wytyczne oraz oświadczenie producenta – emisja elektromagnetyczna		
System **Power**-**LOAD** jest przeznaczony do użytku w środowisku elektromagnetycznym o parametrach określonych poniżej. Klient lub użytkownik systemu **Power**-**LOAD** powinien zapewnić pracę systemu właśnie w takim środowisku.		
Test emisji	**Zgodność**	**Środowisko elektromagnetyczne**
Emisje o częstotliwościach radiowych CISPR 11	Grupa 1	System **Power**-**LOAD** wykorzystuje energię o częstotliwości radiowej (RF) wyłącznie na potrzeby funkcji wewnętrznych. W związku z tym emisje o częstotliwościach radiowych są bardzo niskie i nie powinny powodować żadnych zakłóceń w znajdujących się w pobliżu urządzeniach elektronicznych.

Wytyczne oraz oświadczenie producenta – emisja elektromagnetyczna		
Emisje o częstotliwościach radiowych CISPR 11	Grupa 2	System **Power-LOAD** musi emitować energię elektromagnetyczną, aby wykonywać funkcje, do których jest przeznaczony. Może to mieć wpływ na znajdujący się w pobliżu sprzęt elektroniczny.
Emisje o częstotliwościach radiowych CISPR 11	Klasa A	System **Power-LOAD** jest przystosowany do użytku we wszystkich budynkach innych niż mieszkalne oraz innych niż podłączone bezpośrednio do publicznej sieci elektrycznej niskiego napięcia, zasilającej budynki mieszkalne.

Zalecane odległości oddzielenia między przenośnym i mobilnym sprzętem komunikacji radiowej (RF) a systemem Power-LOAD.

System **Power-LOAD** jest przeznaczony do użytku w środowisku elektromagnetycznym, w którym emitowane zakłócenia o częstotliwościach radiowych są kontrolowane. Klient lub użytkownik systemu **Power-LOAD** może uchronić go przed zakłóceniami elektromagnetycznymi, zachowując zalecany odstęp oddzielający pomiędzy przenośnymi i mobilnymi urządzeniami komunikacyjnymi o częstotliwości radiowej (nadajnikami) i systemem **Power-LOAD** zgodnie z poniższymi zaleceniami, zgodnie z wartościami maksymalnej mocy wyjściowej dla sprzętu komunikacyjnego.

Znamionowa maksymalna moc wyjściowa nadajnika W	**Odległość oddzielenia wg częstotliwości nadajnika m**		
	od 150 kHz do 80 MHz d=(1,2) (√P)	**od 80 MHz do 800 MHz d=(0,35) (√P)**	**od 800 MHz do 2,7 GHz d=(0,70) (√P)**
0,01	0,12	0,04	0,07
0,1	0,38	0,11	0,22
1	1,20	0,35	0,70
10	3,79	1,11	2,21
100	12	3,5	7

W przypadku nadajników o maksymalnej znamionowej mocy wyjściowej nieujętej w powyższym zestawieniu, zalecana odległość oddzielenia d w metrach (m) może zostać oszacowana przy użyciu równania odpowiedniego dla częstotliwości nadajnika, gdzie P oznacza maksymalną znamionową moc wyjściową nadajnika podaną w watach (W) według oznaczenia producenta. Uwaga 1: Przy 80 MHz i 800 MHz obowiązuje odległość oddzielenia dla wyższego przedziału częstotliwości. Uwaga 2: Te wskazówki nie muszą mieć zastosowania we wszystkich sytuacjach. Na rozchodzenie się fal elektromagnetycznych wpływa ich pochłanianie i odbijanie przez konstrukcje, przedmioty i ludzi.

Wskazówki i deklaracja producenta – odporność elektromagnetyczna

System **Power-LOAD** jest odpowiedni do użytku w środowisku elektromagnetycznym o parametrach określonych poniżej. Klient lub użytkownik systemu **Power-LOAD** powinien zapewnić pracę systemu właśnie w takim środowisku.

Test odporności	**Poziom testowy EN/IEC 60601**	**Poziom zgodności**	**Wytyczne dotyczące środowiska elektromagnetycznego**

Wskazówki i deklaracja producenta – odporność elektromagnetyczna			
Wyładowania elektrostatyczne (ESD) IEC 61000-4-2	±8 kV kontakt ±15 kV powietrze	±8 kV kontakt ±15 kV powietrze	Posadzki powinny być drewniane, betonowe lub wykonane z płytek ceramicznych. Jeśli podłogi są pokryte materiałem syntetycznym, wilgotność względna powinna wynosić co najmniej 30%.
Przepięcia IEC 61000-4-5	±1 kV linia – linia ±2 kV linia – uziemienie	±1 kV linia – linia ±2 kV linia – uziemienie	Parametry sieci elektrycznej powinny być parametrami typowymi dla środowisk komercyjnych lub szpitalnych.
Pole magnetyczne o częstotliwości sieciowej (50/60 Hz) IEC 61000-4-8	30 A/m	30 A/m	Pole magnetyczne o częstotliwości sieciowej powinno być na poziomie charakterystycznym dla typowych lokalizacji w środowisku komercyjnym lub szpitalnym.
Przewodzenie przebiegów przejściowych wzdłuż przewodów zasilających ISO 7637-2	zgodnie z ISO 7637-2	zgodnie z ISO 7637-3	nie dot.

Wskazówki i deklaracja producenta – odporność elektromagnetyczna			
Przewodzona RF IEC 61000-4-6 Wypromieniowana RF IEC 61000-4-3	3 Vrms 6 Vrms w pasmach ISM i amatorskich od 150 kHz do 80 MHz 10 V/m od 80 MHz do 2,7 GHz	3 V 6 Vrms w pasmach ISM i amatorskich 10 V/m	Przenośne i mobilne urządzenia komunikacyjne wykorzystujące fale o częstotliwości radiowej (RF) nie powinny być używane w mniejszej odległości od jakiejkolwiek części systemu **Power-LOAD**, w tym przewodów, niż zalecana odległość oddzielenia obliczona w równaniu właściwym dla częstotliwości nadajnika. Zalecana odległość rozdzielenia D=(1,2) (√*P*) D=(0,35) (√*P*) od 80 MHz do 800 MHz D=(0,70) (√*P*) od 800 MHz do 2,7 GHz gdzie *P* jest maksymalną mocą wyjściową nadajnika w watach (W) według danych producenta nadajnika, a *d* jest zalecanym dystansem w metrach (m). Natężenia pól stacjonarnych nadajników RF określone na podstawie badania elektromagnetycznego lokalizacji,[a] powinny być mniejsze od poziomu zgodności dla każdego zakresu częstotliwości.[b] W pobliżu sprzętu oznaczonego poniższym symbolem mogą występować zakłócenia:

Wskazówki i deklaracja producenta – odporność elektromagnetyczna
Uwaga 1: Przy częstotliwościach 80 MHz i 800 MHz stosuje się wyższy zakres częstotliwości. **Uwaga 2**: Te wskazówki nie muszą mieć zastosowania we wszystkich sytuacjach. Na rozchodzenie się fal elektromagnetycznych wpływa ich pochłanianie i odbijanie przez konstrukcje, przedmioty i ludzi. **Uwaga 3**: Pasma ISM (przemysłowe, naukowe i medyczne) pomiędzy 0,15 MHz a 80 MHz to: od 6,765 MHz do 6,795 MHz; od 13,553 MHz do 13,567 MHz; od 26,957 MHz do 27,283 MHz oraz od 40,66 MHz do 40,70 MHz. Pasma amatorskie pomiędzy 0,15 MHz a 80 MHz to: od 1,8 MHz do 2,0 MHz, od 3,5 MHz do 4,0 MHz, od 5,3 MHz do 5,4 MHz, od 7 MHz do 7,3 MHz, od 10,1 MHz do 10,15 MHz, od 14 MHz do 14,2 MHz, od 18,07 MHz do 18,17 MHz, od 21,0 MHz do 21,4 MHz, od 24,89 MHz do 24,99 MHz, od 28,0 MHz do 29,7 MHz oraz od 50,0 MHz do 54,0 MHz. **Uwaga 4**: Oceniono pod kątem odporności na znajdujące się w pobliżu pola pochodzące od urządzeń komunikacyjnych o częstotliwości radiowej zgodnie z normą IEC 60601-1-2: 2014, Tabela 9.
[a] Nie można dokładnie w sposób teoretyczny przewidzieć natężenia pól wytwarzanych przez nadajniki stacjonarne, na przykład stacje bazowe do telefonów radiowych (komórkowych/bezprzewodowych) i przenośnych radiotelefonów naziemnych, amatorskie urządzenia radiowe, nadajniki radiowe AM i FM oraz nadajniki telewizyjne. Aby ocenić środowisko elektromagnetyczne wytwarzane przez nieruchome nadajniki RF, należy rozważyć przeprowadzenie badania środowiska pod kątem promieniowania elektromagnetycznego. Jeżeli zmierzone natężenie pola elektrycznego w miejscu użytkowania systemu **Power-LOAD** przewyższa zalecany poziom zgodności dla częstotliwości radiowej, należy obserwować system **Power-LOAD**, aby zweryfikować prawidłowość działania. W przypadku zauważenia nieprawidłowego działania konieczne jest wdrożenie dodatkowych rozwiązań takich jak np. zmiana orientacji lub przemieszczenie systemu **Power-LOAD**. [b] W przypadku zakresu częstotliwości przekraczającego przedział od 150 kHz do 80 MHz, natężenie pola powinno być mniejsze od 20 V/m.

Sistema de Fixação de Maca Power-LOAD®

Manual de utilização

REF 6390

CE

PT

6390-809-005 Rev AB.0 2023-07

Símbolos

	Consultar o manual/folheto de instruções
	Consultar as instruções de utilização
	Advertência geral
	Precaução
	Advertência; esmagamento das mãos
	Advertência; radiação não ionizante
CE	Marcação CE
UK CA	Marcação de avaliação de conformidade no Reino Unido
	Importador
UDI	Identificação única de dispositivo
EC REP	Mandatário na Comunidade Europeia
CH REP	Mandatário na Suíça
MD	Dispositivo médico europeu
REF	Número de catálogo
LOT	Código do lote
SN	Número de série
US Patents	Para patentes dos EUA, consulte www.stryker.com/patents
	Fabricante
	Data de fabrico

	Carga de trabalho segura
	Tensão perigosa
	Equipamento médico reconhecido pelo Underwriters Laboratories LLC relativamente a choque elétrico, Incêndio e perigos mecânicos em conformidade apenas com a norma ANSI/AAMI ES60601-1:2012 e CAN/CSA-C22.2 No. 60601-1:14.
	Corrente contínua
	Equipamento elétrico de Classe II: equipamento cuja proteção contra choques elétricos não depende unicamente de isolamento básico, mas no qual foram previstas precauções adicionais de segurança tais como duplo isolamento ou isolamento reforçado, não estando prevista qualquer ligação à terra de proteção ou dependência de condições da instalação.
	Em conformidade com a Diretiva europeia 2012/19/UE relativa a resíduos de equipamentos elétricos e eletrónicos (REEE), conforme alterada, este símbolo indica que o produto deve ser recolhido em separado para reciclagem. Não elimine como resíduos urbanos não triados. Contacte o distribuidor local para informações sobre a eliminação. Assegure-se de que o equipamento infetado é descontaminado antes da reciclagem.
	A Rechargeable Battery Recycling Corporation (RBRC) é uma organização de serviço público, sem fins lucrativos, que promove a reciclagem de baterias portáteis recarregáveis. As baterias têm de ser entregues num ponto de recolha de baterias. Visite o sítio web da RBRC (www.rbrc.org) para ficar a conhecer os pontos de recolha mais próximos ou ligue para o número de telefone indicado no símbolo de reciclagem.
IPX6	Proteção contra jatos de água à pressão
	Este dispositivo está em conformidade com a Parte 18 das normas FCC
	Elevação por duas pessoas
	Este lado para cima
	Frágil, manusear com cuidado
	Manter seco
	Limite de empilhamento em unidades
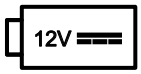	Alimentado com uma bateria de 12 V CC
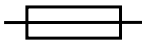	Fusível
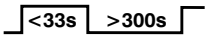	Ciclo de trabalho da bateria (carregamento): 10,0% (menos de 33 segundos ligada, mais de 300 segundos desligada)

	Ciclo de trabalho da bateria (em carga): 100%
U.S.A.	O texto em inglês abaixo deste símbolo destina-se apenas a clientes dos EUA.
TRA Registered No: ER35122/14 Dealer No: DA35173/14	Registado nos Emirados Árabes Unidos pela agência de regulamentação das telecomunicações
	O produto está em conformidade com as normas CEM aplicáveis na Austrália/Nova Zelândia
	Aprovado pela autoridade de comunicações independente da África do Sul
	Certificado do fabricante da caixa – esta caixa de embalagem tem um valor mínimo do teste de esmagamento de extremidades de 82 lb/pol.
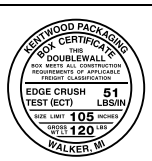	Certificado do fabricante da caixa – esta caixa de embalagem tem um valor mínimo do teste de esmagamento de extremidades de 51 lb/pol.

Índice

Definição de Advertência/Precaução/Nota 3
Resumo das precauções de segurança 3
Pontos de entalamento 6
Introdução 7
Descrição do produto 7
Indicações de utilização 7
Benefícios clínicos 7
Contraindicações 8
Vida útil prevista 8
Eliminação/reciclagem 8
Especificações 8
REACH Europeias 9
Normas com opções necessárias 10
Ilustração do produto 10
Informações para contacto 10
Localização do número de série 11
Data de fabrico 11
Preparação 12
Compatibilidade de macas 12
Instalação 13
Regulação do sistema de qualidade 13
21 CFR 820.170 instalação 13
Lista de verificação dos componentes de instalação do conjunto Power-LOAD 13
Instalar a placa de piso 14
Instalar o Power-LOAD 14
Instalar a bateria 24
Lista de verificação da instalação 26
Verificação da instalação 28
Funcionamento 30
Controlos do utilizador e indicadores LED 30
Indicadores LED na extremidade do lado da cabeça do carrinho 32
Comandos manuais do utilizador 33
Linhas de orientação do funcionamento 34
Elevar, baixar ou soltar a maca com energia 35
Verificar o nível de energia da bateria 35
Carregar e descarregar em funcionamento com energia 36
Carregar o Power-LOAD em funcionamento com energia 36
Descarregar o Power-LOAD em funcionamento com energia 37
Carregar e descarregar em funcionamento manual 37
Carregar o Power-LOAD em funcionamento manual 38
Descarregar o Power-LOAD em funcionamento manual 38
Verificar o nível de energia da bateria no painel de controlo do Power-LOAD 39
Carregar a bateria 39
Guardar o Power-LOAD 39
Definir a altura de carregamento da maca 40
Utilizar uma maca de estrutura em X não atualizada num incidente com elevado número de vítimas 40
Estender o Power-LOAD do veículo sem uma maca 40
Carregar uma maca Performance-PRO num veículo com a opção Power-LOAD 41
Descarregar uma maca Performance-PRO num veículo com a opção Power-LOAD 43
Carregar uma maca Power-PRO num veículo com a opção Power-LOAD 44
Descarregar uma maca Power-PRO de um veículo com a opção Power-LOAD 45
Descarregar uma maca manualmente de um veículo depois de carregar com o Power-LOAD (falha de energia ou erro do sistema Power-LOAD) 46
Carregar uma maca manualmente num veículo depois de uma falha de energia ou de um erro do sistema num sistema de fixação de macas elétrico 48
Descarregar uma maca manualmente de um veículo 49
Retirar uma maca de um veículo para reparação 50
Carregar uma maca manualmente num veículo (falha de energia do Power-PRO) 51
Manutenção preventiva 53

Inspeção regular e ajustes 53
A cada mês ou após duas horas de utilização 53
A cada três meses ou após seis horas de utilização 53
A cada doze meses ou após 24 horas de utilização 54
Plano de substituição das peças do cilindro plano e da guia em V 55
Plano de substituição do rolamento do bloqueio do dispositivo de transferência 55
Limpeza 56
Produtos de limpeza sugeridos 56
Guia de deteção e resolução de problemas 58
Notificações sem fios 60
Informações de CEM 61

Definição de Advertência/Precaução/Nota

Os termos **ADVERTÊNCIA**, **PRECAUÇÃO** e **NOTA** possuem significados especiais aos quais se deve prestar a devida atenção.

ADVERTÊNCIA

Alerta o leitor para uma situação que, se não for evitada, pode resultar em morte ou lesões graves. Pode igualmente descrever possíveis reações adversas graves e perigos de segurança.

PRECAUÇÃO

Alerta o leitor para uma situação potencialmente perigosa que, se não for evitada, poderá resultar em lesões ligeiras ou moderadas no utilizador ou no doente, ou danos no equipamento ou noutros bens. Inclui os cuidados especiais necessários para uma utilização segura e eficaz do dispositivo, e os cuidados necessários para evitar a possibilidade de danos no dispositivo em resultado da utilização correta ou incorreta do mesmo.

Nota - Fornece informações especiais, que se destinam a facilitar a manutenção ou a clarificar instruções importantes.

Resumo das precauções de segurança

Leia sempre e cumpra com rigor as advertências e precauções indicadas nesta página. A assistência deve ser feita apenas por pessoal qualificado.

ADVERTÊNCIA

- Não acione o sistema **Power-LOAD** com uma tensão que não corresponda à classificação do produto.
- Não trabalhe com o sistema **Power-LOAD** acima do seu ciclo de trabalho para evitar o risco de danificar o equipamento ou o perigo de fumos.
- Não ligue o sistema **Power-LOAD** a um circuito automóvel de 24 V CC. Ligue sempre o sistema **Power-LOAD** a um circuito automóvel de 12,8 V CC a 15,6 V CC que esteja ligado a um fusível/disjuntor de 15 A para evitar riscos elétricos.
- Ajuste sempre a altura da roda de carregamento da maca para corresponder à altura da plataforma do veículo como especificado no manual de utilização do modelo da sua maca.
- Utilize sempre um conjunto fixador da calha para todas as macas sem a opção **Power-LOAD**. O **Power-LOAD** é compatível apenas com macas com a opção **Power-LOAD** (ver *Compatibilidade de macas* (página 12)). Em certas situações, pode utilizar o **Power-LOAD** como um antler para a maioria das macas com estrutura em X.
- Utilize sempre uma maca compatível com **Power-LOAD** com o modelo 6390 da Stryker de sistema **Power-LOAD**. Se for utilizada uma maca não compatível com o modelo 6390 da Stryker de sistema **Power-LOAD** poderão ocorrer ferimentos.
- Instale sempre o sistema de fixação de macas como se descreve do presente manual. A instalação inadequada pode provocar ferimentos. Verifique se, no mínimo, a sua configuração foi testada para satisfazer o disposto em National Truck Equipment Association/Ambulance Manufacturer's Division Standard 004, Litter Retention System Static Test (Associação Nacional de Equipamento de Camiões/Norma 004 Divisão de Fabricantes, Teste Estático de Sistemas de Retenção de Macas) (AMD-004).
- Tome precauções especiais quanto à compatibilidade eletromagnética (CEM) quando utilizar equipamento médico elétrico. Instale e coloque o sistema de fixação de macas em funcionamento de acordo com as informações de CEM no presente manual. Os equipamentos de comunicações por RF, portáteis e móveis, podem afetar o funcionamento do sistema de fixação de macas.
- Utilize sempre dois instaladores quando levantar e posicionar o conjunto do dispositivo de transferência e carrinho para evitar o risco de lesões.
- Mantenha sempre as mãos, os dedos e os pés afastados de partes móveis.
- Use sempre proteção ocular adequada enquanto estiver a utilizar uma serra. Segure o item que estiver a cortar e tenha cuidado com a área à volta da localização do corte.
- Deixe sempre espaço livre para o para-choque. Um espaço livre inadequado pode resultar em lesões no doente ou no operador.
- Sele sempre todos os espaços para o exterior do veículo para prevenir que os fumos de escape entrem no compartimento do doente no veículo.

- Ligue sempre o **Power-LOAD** a um fusível de 15 A/disjuntor rearmável que esteja instalado no veículo para evitar perigos elétricos. A Stryker recomenda que instale o fusível/disjuntor rearmável na caixa de fusíveis.
- Não ligue o sistema **Power-LOAD** a um circuito automóvel de 24 V CC.
- Certifique-se sempre do funcionamento do **Power-LOAD** antes da sua utilização. Uma falha pode resultar em ferimentos do doente ou operador.
- Utilize sempre precaução ao movimentar-se no interior do compartimento do doente no veículo, para evitar tropeçar no **Power-LOAD**.
- Utilize sempre precaução quando operar o **Power-LOAD** em condições climatéricas adversas (por exemplo, chuva, gelo, neve).
- Utilize sempre a maca ou o **Power-LOAD** apenas quando todas as pessoas estiverem afastadas dos mecanismos. O enredamento na maca com alimentação ou nos mecanismos do **Power-LOAD** pode provocar ferimentos sérios.
- Pratique o carregamento e descarregamento da maca com o **Power-LOAD** até entender por completo o modo de funcionamento do produto. A utilização inadequada pode provocar ferimentos.
- Não permita que pessoal sem formação assista no funcionamento do **Power-LOAD**. Os técnicos/pessoal sem formação podem provocar ferimentos ao doente e a si próprios.
- Não conduza o veículo com o carrinho na posição intermédia. Esta posição não bloqueia e não é a destinada a conduzir.
- Utilize sempre ambas as mãos quando manusear a maca. O **Power-LOAD** é apenas um dispositivo de assistência. Avalie cada situação para determinar como distribuir e levantar o peso que está a transportar.
- Peça sempre a ajuda de operadores suficientes para manusear as forças que são requeridas para carregar ou descarregar pesos superiores a 400 lb (181 kg). Para aumentar a segurança, os operadores devem carregar ou descarregar em superfícies planas. Para alturas de plataforma de veículo de 36 pol. (91 cm), pode ser necessário descarregar manualmente.
- Mantenha sempre as mãos e extremidades afastadas dos braços de elevação do carrinho e da base da maca **Power--LOAD** durante a carga e descarga com alimentação.
- Não retire a bateria quando a maca estiver ativa.
- Utilize o sistema **Power-LOAD** e acessórios apenas como descrito nos manuais. A utilização inadequada do sistema **Power-LOAD** ou de qualquer outro acessório pode provocar ferimentos no doente ou no operador. A utilização deste produto de qualquer outro modo é da integral responsabilidade do proprietário ou utilizador.
- Em funcionamento manual, o operador deve sempre apoiar o peso na extremidade do lado dos pés da maca.
- Verifique sempre se está pronto para suportar a totalidade do peso da maca ao carregar e descarregar. Sem energia elétrica, os braços de elevação não elevam a maca.
- Devolva sempre as baterias danificadas a um centro de assistência para reciclagem. Não elimine como resíduos urbanos não triados. Consulte o seu distribuidor local para conhecer os sistemas de devolução e/ou recolha disponíveis no seu país.
- Desligue sempre a tomada exterior (se aplicável), desligue a bateria do veículo, pressione o botão de alimentação principal para desligar o produto e depois posicione o carrinho na posição de carregamento antes da manutenção do **Power-LOAD**.
- Não retire a bateria quando o **Power-LOAD** estiver em funcionamento.
- Não pressione o botão de alimentação principal para desligar o produto durante a utilização normal, uma vez que tal impedirá que a bateria carregue.
- Não deixe que o grampo da calha se sobreponha à etiqueta vermelha do limite de ajuste no tubo da calha. Para impedir que as maxilas da calha se soltem da estrutura da maca, o espaço entre o grampo da calha e a maxila fixa da calha nunca pode exceder 1 pol. (2,5 cm).
- Não utilize a mão ou os dedos para pressionar o botão de desengate se as maxilas da calha estiverem abertas. O dispositivo de fixação do grampo da calha fecha com uma ação muito forte.
- Carregue ou descarregue sempre uma maca ocupada para um veículo com um mínimo de dois operadores formados.
- Carregue sempre a maca compatível com **Power-LOAD** para o compartimento do doente no veículo antes de qualquer outro ocupante.
- Esteja sempre preparado para suportar todo o peso da maca e do doente se os braços de elevação não subirem a maca ao descarregar uma maca do compartimento do doente no veículo. Quando a maca é desbloqueada para remoção do compartimento do doente no veículo, os braços de elevação do **Power-LOAD** levantam ligeiramente a maca.
- Verifique sempre se a base da maca está estendida antes de pressionar qualquer botão no painel de controlo do **Power-LOAD** ao descarregar a maca.

- Esteja sempre preparado para suportar todo o peso da maca e do doente ao descarregar uma maca do compartimento do doente no veículo se o **Power-LOAD** sofrer uma falha de energia ou um erro do sistema.
- Carregue sempre a maca antes de permitir a entrada dos doentes no compartimento de doentes do veículo.
- Pressione sempre o botão de alimentação principal para desligar a unidade antes de proceder à manutenção ou limpeza.
- Utilize sempre equipamento de proteção individual adequado durante a lavagem de alta pressão para evitar a inalação de produtos contagiosos. O equipamento de lavagem de alta pressão pode propagar contaminantes por via aérea.
- O sistema **Power-LOAD** funciona a 13,56 MHz se usar os controlos do sistema **Power-LOAD** com uma maca elétrica (**Power-PRO** XT ou **Power-PRO** IT) que possa interferir com outro equipamento que funcione nesta banda de frequência.
- Não utilize acessórios, transdutores e cabos diferentes dos especificados, à exceção de transdutores e cabos vendidos pela Stryker, como peças de substituição para componentes internos, para evitar um potencial aumento de emissões ou uma redução da imunidade do sistema **Power-LOAD**.
- Não utilize o sistema **Power-LOAD** e a maca **Power-PRO** adjacente a ou por cima de outro equipamento. Se for necessário fazê-lo, observe o sistema **Power-LOAD** para confirmar o normal funcionamento na configuração em que vai ser utilizado.
- **Power-LOAD** opera principalmente nestas frequências: 70 - 85 kHz para carregamento indutivo e 13,56 MHz±7 kHz, Amplitude Modulada (OOK), PER: -82,37 dBm. O carregamento indutivo pode operar entre estas frequências: 70 - 125 kHz. Outro equipamento pode interferir com o sistema **Power-LOAD**, mesmo que esse outro equipamento cumpra os requisitos de emissões CISPR.

PRECAUÇÃO

- A utilização inadequada do produto pode provocar lesões no doente ou no operador. Utilize o produto apenas conforme descrito neste manual.
- Não modifique o produto nem qualquer componente do mesmo. A modificação do produto poderá originar um funcionamento imprevisível, o que poderá provocar lesões no doente ou no operador. A modificação do produto também anula a garantia.
- Não quebre o invólucro de carga indutiva da maca quando instalar o conjunto do dispositivo de transferência.
- Certifique-se sempre de que os fios permanecem no interior da bolsa da placa de piso e de que não são comprimidos pelo conjunto da âncora quando o instalar.
- O mecanismo manual de anulação do sistema **Power-LOAD** permite que este se mova livremente.
- Carregue sempre a bateria antes de colocar o produto em funcionamento. Uma bateria descarregada ou fraca pode prejudicar o desempenho do produto.
- Não bata com a maca no carrinho ao carregar a maca para evitar danificar o equipamento.
- Não empurre a maca para o compartimento do doente no veículo enquanto a base da maca não estiver totalmente recolhida.
- Não empurre a maca para o compartimento do doente no veículo enquanto não tiver recolhido completamente a base da maca.
- Não solte a libertação manual enquanto a maca não estiver bloqueada na devida posição na extremidade do lado dos pés. Se a soltar demasiado cedo, a base da maca pode impedir que a maca fique bloqueada no **Power-LOAD**.
- Não pulverize diretamente por baixo do carrinho, para cima do mecanismo do carrinho. Pode entrar água no compartimento do carrinho e acelerar a corrosão ou degradar o funcionamento.
- Não proceda à limpeza, reparação ou manutenção enquanto o produto estiver a ser utilizado.
- Este equipamento foi testado e cumpre o disposto para os limites de um dispositivo digital de Classe A, em conformidade com a Parte 15 das normas FCC. Estes limites foram concebidos para proporcionar uma proteção razoável contra interferências nocivas quando o equipamento é utilizado num ambiente comercial. Este equipamento gera, utiliza e pode irradiar energia de radiofrequência e, se não for instalado e utilizado em conformidade com o manual de utilização, pode interferir com comunicações rádio de forma prejudicial. A operação deste equipamento numa área residencial pode causar interferências prejudiciais, sendo que nesses casos será solicitado ao utilizador que corrija as interferências suportando os respetivos custos. Na eventualidade de interferências, deverá reposicionar ou reorientar o sistema **Power-LOAD** ou o produto que causa a interferência.
- Reposicione ou reoriente sempre o sistema **Power-LOAD** ou o produto que causa interferência na eventualidade de interferências. Este dispositivo está em conformidade com a Parte 18 das normas FCC.
- Não utilize equipamento de comunicação por RF portátil (incluindo periféricos, como cabos de antena e antenas externas) a menos de 30 cm (12 pol.) de qualquer componente do sistema **Power-LOAD**, incluindo cabos especificados pelo fabricante. Caso contrário, poderá ocorrer a degradação do desempenho deste equipamento.

- As características de emissões deste equipamento tornam-no adequado para utilização em áreas industriais e hospitalares (CISPR 11 classe A). Este equipamento gera, utiliza e pode irradiar energia de radiofrequência e, se não for instalado e utilizado em conformidade com o manual de utilização, pode interferir com comunicações rádio de forma prejudicial. A operação deste equipamento numa área residencial (para a qual normalmente são necessários equipamentos CISPR 11 classe B) pode causar interferências prejudiciais, sendo que nesses casos será solicitado ao utilizador que corrija as interferências suportando os respetivos custos. Na eventualidade de interferências, deverá reposicionar ou reorientar o sistema **Power-LOAD** ou o produto que causa a interferência.

Pontos de entalamento

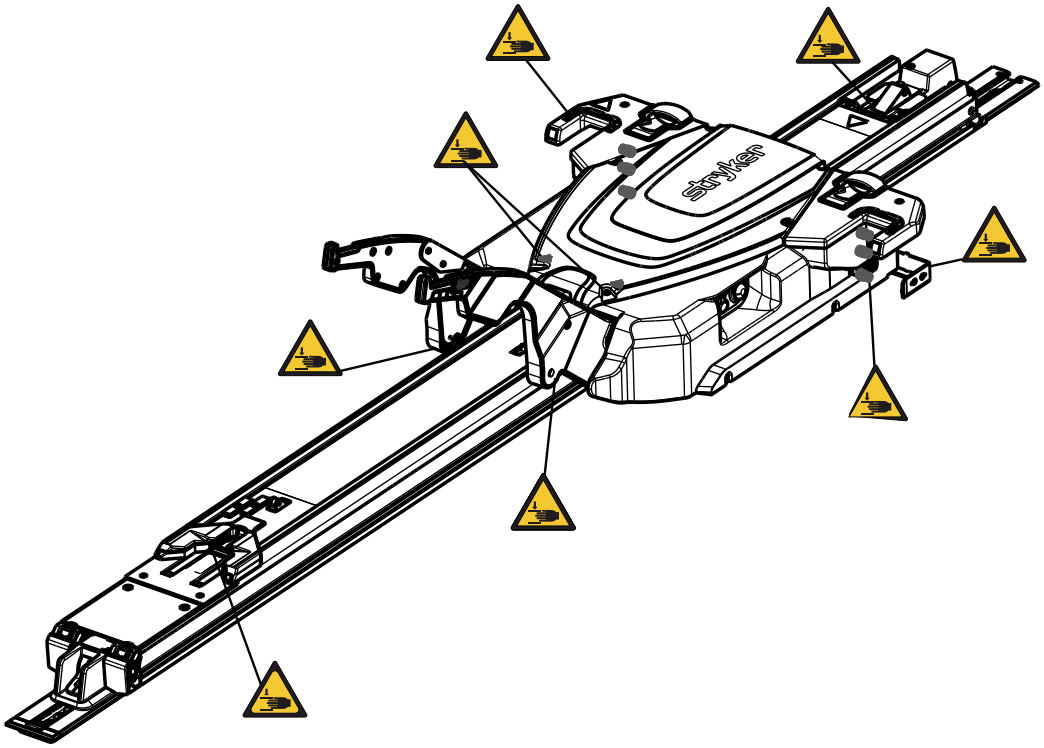

Figura 1 – Pontos de entalamento

Introdução

Este manual ajuda no funcionamento e manutenção do seu produto da Stryker. Leia este manual antes de utilizar ou proceder à manutenção deste produto. Defina métodos e procedimentos para educar e formar a sua equipa no que diz respeito ao funcionamento ou manutenção seguros deste produto.

PRECAUÇÃO

- A utilização inadequada do produto pode provocar lesões no doente ou no operador. Utilize o produto apenas conforme descrito neste manual.
- Não modifique o produto nem qualquer componente do mesmo. A modificação do produto poderá originar um funcionamento imprevisível, o que poderá provocar lesões no doente ou no operador. A modificação do produto também anula a garantia.

Nota

- Este manual deve ser considerado uma parte permanente do produto e deve ser guardado juntamente com o produto, mesmo que este seja vendido.
- A Stryker procura continuamente avanços no design e na qualidade do produto. Este manual contém as informações mais atuais sobre o produto disponíveis no momento da impressão. Poderão existir pequenas discrepâncias entre o seu produto e este manual. Se tiver alguma questão, contacte o Serviço de Apoio ao Cliente ou a Assistência Técnica da Stryker através do número de telefone +1-800-327-0770.

Descrição do produto

O sistema de fixação de macas elétrico, Modelo 6390, **Power-LOAD®** da Stryker foi concebido para elevar, baixar ou orientar macas de ambulância compatíveis para dentro e para fora de um veículo terrestre de emergência. Quando a maca está firmemente encaixada no sistema, um sistema hidráulico alimentado por bateria auxilia os operadores a carregar e a descarregar uma maca. O sistema também fixa a maca de ambulância compatível no interior do veículo para fins de transporte de doentes. Quando a maca está fixa na posição de transporte, o sistema **Power-LOAD** carrega de forma indutiva macas de ambulância compatíveis dos modelos 6506 **Power-PRO™** XT e 6516 **Power-PRO™** IT. Em caso de falha de energia, o sistema permanece funcional na fixação da maca no interior do veículo.

Indicações de utilização

O sistema **Power-LOAD** destina-se a auxiliar o carregamento e descarregamento de uma maca com rodas compatível (maca de ambulância) para dentro e para fora de um veículo de transporte e para fixar a maca durante o transporte. O dispositivo possui uma carga máxima de segurança de 395 kg, onde se inclui o peso da maca de ambulância, do doente e do equipamento preso à maca (como garrafas de oxigénio, monitores e bombas). Os utilizadores previstos do dispositivo são profissionais treinados, incluindo pessoal do serviço médico de emergência e do centro de cuidados médicos, bem como socorristas e técnicos de assistência e instalação.

Benefícios clínicos

Maca: transporte de doente

Fixação: suporte de maca para transporte

Sistema de maca e fixação: suporte e transporte de doentes

Contraindicações

Não são conhecidos.

Vida útil prevista

O sistema **Power-LOAD** tem uma vida útil prevista de sete anos em condições normais de utilização e com manutenção periódica adequada.

Eliminação/reciclagem

Siga sempre as recomendações e/ou os regulamentos locais em vigor que determinam a proteção ambiental e os riscos associados à reciclagem ou à eliminação do equipamento no fim da sua vida útil.

Especificações

	Carga de trabalho segura **Nota** - A carga de trabalho segura indica o peso total da maca, do doente, do colchão e dos acessórios.	870 lb	395 kg
Capacidade máxima de elevação (doente e acessórios)		700 lb	318 kg
Comprimento total		95 pol.	241 cm
Comprimento mínimo		89,5 pol.	228 cm
Largura		24,5 pol.	62 cm
Peso			
	Conjunto da placa de piso	16,5 lb	7,5 kg
	Conjunto âncora	23 lb	10,5 kg
	Conjunto do dispositivo de transferência	67 lb	30,5 kg
	Conjunto do carrinho	105 lb	48 kg
Mínimo de operadores necessários para carregar/descarregar uma maca ocupada		2	
Mínimo de operadores necessários para carregar/descarregar uma maca desocupada		1	
Altura de carregamento recomendada		22 pol. a 36 pol.	56 cm a 91 cm
Óleo hidráulico		Óleo Mobil **Mercon**® V Blend ATF (6500-001-293) Consulte as informações de segurança na ficha de dados de segurança (MSDS) do óleo Mobil **Mercon**® V Blend ATF.	
Requisitos elétricos		12,8 V CC-15,6 V CC, fusível/disjuntor de 15 A, 2 cabos condutores de 10 AWG	
Ciclo de trabalho da bateria, em carga		100%	
Ciclo de trabalho da bateria, carregamento		10% (33 s ligada/5 m desligada)	

Bateria	Bateria de chumbo ácido de 12 V CC, 5 Ah (6390-001--468)
Fusível	LITTELFUSE 0496060.ZXD-UL
Normas	ANSI/AAMI ES60601-1:2012, CAN/CSA-C22.2 Nº. 60601-1:14, KKK-A-1822F, IEC 60601-1-12:2014 Para normas que requeiram opções específicas, consultar *Normas com opções necessárias* (página 10).

A Stryker reserva-se o direito de alterar as especificações sem aviso prévio.

O esquema de cores preto e amarelo é uma marca registada propriedade da Stryker Corporation.

A Stryker declara pelo presente que o equipamento de rádio de curto alcance está em conformidade com a diretiva 2014/ /53/UE. O texto completo da declaração de conformidade da UE está disponível no seguinte endereço da Internet: http:// /techweb.med.strykercorp.com/EMS/EU%20Declaration%20of%20Conformity/index.html.

As etiquetas podem não ser legíveis a uma distância de visualização superior a 12 polegadas (30 cm).

ADVERTÊNCIA

- Não acione o sistema **Power-LOAD** com uma tensão que não corresponda à classificação do produto.
- Não trabalhe com o sistema **Power-LOAD** acima do seu ciclo de trabalho para evitar o risco de danificar o equipamento ou o perigo de fumos.
- Não ligue o sistema **Power-LOAD** a um circuito automóvel de 24 V CC. Ligue sempre o sistema **Power-LOAD** a um circuito automóvel de 12,8 V CC a 15,6 V CC que esteja ligado a um fusível/disjuntor de 15 A para evitar riscos elétricos.

Condições ambientais	Funcionamento	Armazenamento e transporte
Temperatura	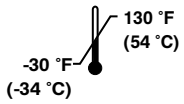	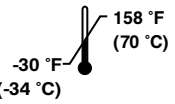
Humidade relativa	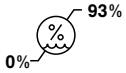	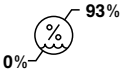
Pressão atmosférica	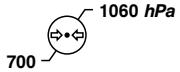	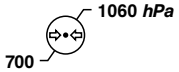

REACH Europeias

De acordo com a regulamentação Europeia REACH e outros requisitos regulamentares ambientais, são listados os componentes que contêm substâncias declaráveis.

Descrição	Número	Nome químico das substâncias que suscitam elevada preocupação (SVHC)
Bateria, 12 V	6390-001-468	Chumbo
Placa de controlo	639002010014	Chumbo
Placa de comunicações do carrinho	6390-001-378	Octametilciclotetrasiloxano

Normas com opções necessárias

Para conformidade com as normas, tem de utilizar o **Power-LOAD** com as seguintes macas compatíveis. Consulte o manual de utilização do modelo da maca para obter mais informações.

Nota - A maca compatível é carregada no **Power-LOAD** em modo de alimentação para os testes de colisão.

Padrão	Modelo de maca compatível com Power-LOAD
SAE J3027 e AS/NZS-4535	6500, 6506, 6507
BS EN 1789	6500, 6506, 6085, 6086, 6507

Ilustração do produto

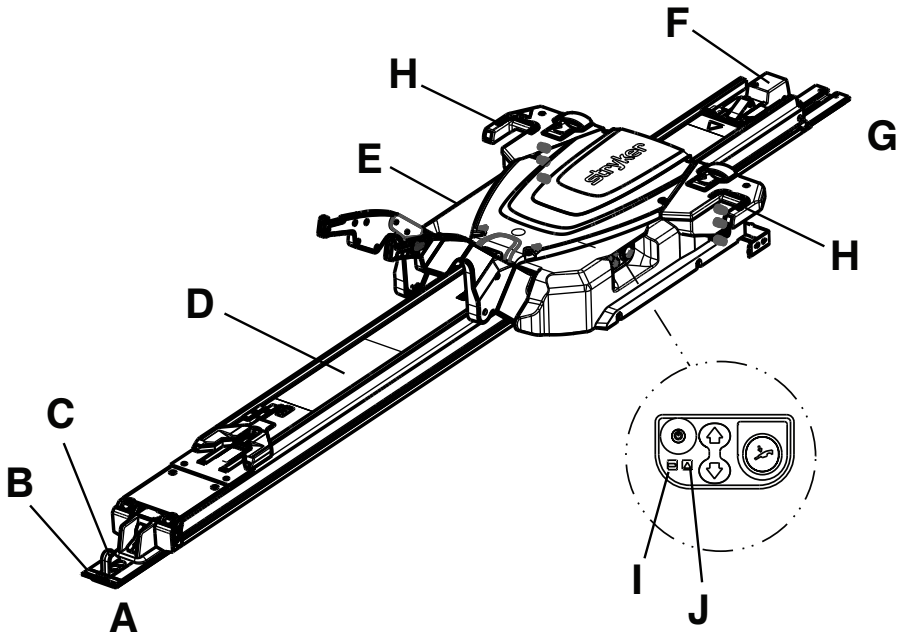

A	Extremidade dos pés
B	Placa de piso
C	Gancho de segurança
D	Conjunto do dispositivo de transferência
E	Conjunto do carrinho

F	Conjunto âncora
G	Extremidade da cabeceira
H	Indicador LED, extremidade do lado da cabeça
I	LED da bateria
J	LED de erro

Informações para contacto

Contacte o Serviço de Apoio ao Cliente ou a Assistência Técnica da Stryker, através do número: 1-800-327-0770.

Stryker Medical
3800 E. Centre Avenue
Portage, MI 49002
EUA

Nota - O utilizador e/ou o doente deve(m) comunicar qualquer incidente grave relacionado com o produto, tanto ao fabricante como à autoridade competente do estado membro europeu em que o utilizador e/ou paciente esteja(m) estabelecido(s).

Para consultar o manual de operações ou manutenção online, vá a https://techweb.stryker.com/.

Tenha o número de série (A) do seu produto da Stryker à mão quando telefonar para o Serviço de Apoio ao Cliente ou Assistência Técnica da Stryker. Inclua o número de série em toda a comunicação escrita.

Localização do número de série

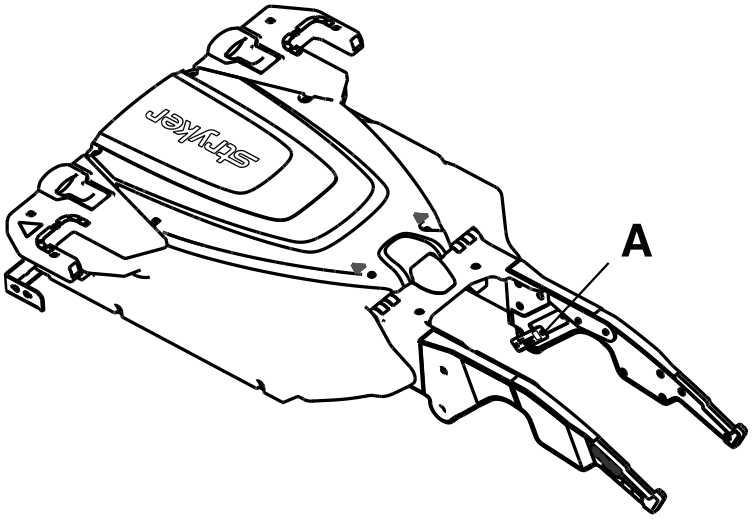

Data de fabrico

O ano de fabrico corresponde aos 2 primeiros algarismos do número de série.

Preparação

Durante a preparação, desembale as embalagens e verifique se todos os itens funcionam corretamente. Confirme se o produto está a funcionar corretamente antes de o utilizar.

ADVERTÊNCIA - Ajuste sempre a altura da roda de carregamento da maca para corresponder à altura da plataforma do veículo como especificado no manual de utilização do modelo da sua maca.

Retire todos os materiais de envio e embalagem do produto antes de utilizar.

O estado do sistema **Power-LOAD** é da responsabilidade do utilizador. A lista seguinte e as instruções do guia de funcionamento devem ser usadas por um técnico de assistência qualificado para verificar a funcionalidade do sistema **Power-LOAD**.

1. Suba os braços de elevação e empurre manualmente o carrinho **Power-LOAD** para a extremidade do lado da cabeça do conjunto do dispositivo de transferência para carregar a bateria. Carregue a bateria durante pelo menos duas horas antes de colocar o sistema **Power-LOAD** em funcionamento pela primeira vez.

   Nota - O LED de energia da bateria pisca a verde durante o carregamento.
2. Confirme se a lista de verificação da instalação está completa.
3. Repita a lista de verificação da instalação se esta tiver sido completada por outro técnico de instalação. Não coloque o produto em funcionamento se não puder completar a lista de verificação da instalação.

O estado da maca compatível com **Power-LOAD** é também da responsabilidade do utilizador. Confirme se o produto está a funcionar corretamente antes de o utilizar. Consulte no manual de utilização da maca os requisitos de configuração do modelo da sua maca.

Compatibilidade de macas

O sistema **Power-LOAD** do modelo 6390 da Stryker é compatível apenas com as macas com a opção de compatibilidade **Power-LOAD**.

ADVERTÊNCIA

- Utilize sempre um conjunto fixador da calha para todas as macas sem a opção **Power-LOAD**. O **Power-LOAD** é compatível apenas com macas com a opção **Power-LOAD** (ver *Compatibilidade de macas* (página 12)). Em certas situações, pode utilizar o **Power-LOAD** como um antler para a maioria das macas com estrutura em X.
- Utilize sempre uma maca compatível com **Power-LOAD** com o modelo 6390 da Stryker de sistema **Power-LOAD**. Se for utilizada uma maca não compatível com o modelo 6390 da Stryker de sistema **Power-LOAD** poderão ocorrer ferimentos.

As macas que atualmente satisfazem estas especificações incluem:

- O modelo 6085 **Performance-PRO** XT com o kit de compatibilidade **Power-LOAD** (6085-700-010)
- O modelo 6086 **Performance-PRO** XT com a opção ou kit de compatibilidade **Power-LOAD** (6086-700-001)
- O modelo 6500 **Power-PRO** XT com o kit de compatibilidade **Power-LOAD** (6500-700-049)
- O modelo 6506 **Power-PRO** XT com a opção ou kit de compatibilidade **Power-LOAD** (6506-700-001)
- O modelo 6510 **Power-PRO** IT com o kit de compatibilidade **Power-LOAD** (6510-700-001)
- O modelo 6516 **Power-PRO** IT com a opção ou kit de compatibilidade **Power-LOAD** (6516-700-001)
- O modelo 6507 **Power-PRO** 2 com a opção ou kit de compatibilidade **Power-LOAD** (650707000014 ou 650707000016)

Instalação

Regulação do sistema de qualidade

ADVERTÊNCIA

- Instale sempre o sistema de fixação de macas como se descreve do presente manual. A instalação inadequada pode provocar ferimentos. Verifique se, no mínimo, a sua configuração foi testada para satisfazer o disposto em National Truck Equipment Association/Ambulance Manufacturer's Division Standard 004, Litter Retention System Static Test (AMD-004).
- Tome precauções especiais quanto à compatibilidade eletromagnética (CEM) quando utilizar equipamento médico elétrico. Instale e coloque o sistema de fixação de macas em funcionamento de acordo com as informações de CEM no presente manual. Os equipamentos de comunicações por RF, portáteis e móveis, podem afetar o funcionamento do sistema de fixação de macas.

O Título 21 do Code of Federal Regulations (CFR) da Food and Drug Administration (FDA) dos EUA apresenta uma série de orientações relativamente à instalação de dispositivos, como o sistema de fixação de macas. Para cumprir estas regulamentações federais, é necessário verificar se cada dispositivo foi devidamente instalado por pessoas formadas* seguindo os critérios de inspeção na lista de verificação das instalações. O presente documento deve ser guardado durante pelo menos sete anos para cada número de série/instalação.

*O local da instalação deve manter os seus próprios registos de formação comprovando que o instalador estava habilitado.

21 CFR 820.170 instalação

(a) Todos os fabricantes de um equipamento que exija uma instalação devem criar e manter instruções adequadas de instalação e inspeção, bem como procedimentos de teste caso se justifique. As instruções e os procedimentos devem incluir indicações para uma instalação adequada de modo que o equipamento se comporte de acordo com o previsto após a instalação. O fabricante deve distribuir as instruções e os procedimento com o dispositivo ou, se tal não for possível, disponibilizá-los às pessoas responsáveis pela instalação do dispositivo.

(b) A pessoa responsável por instalar o dispositivo deve assegurar que a instalação, a inspeção e qualquer teste que seja necessário decorrem em conformidade com as instruções e os procedimento do fabricante e deve documentar a inspeção e os resultados de todos os testes para comprovar a instalação adequada.

Lista de verificação dos componentes de instalação do conjunto Power-LOAD

Certifique-se de que tem todos os componentes necessários para a instalação do sistema **Power-LOAD**. Para instruções de instalação, consulte *Instalar o Power-LOAD* (página 14).

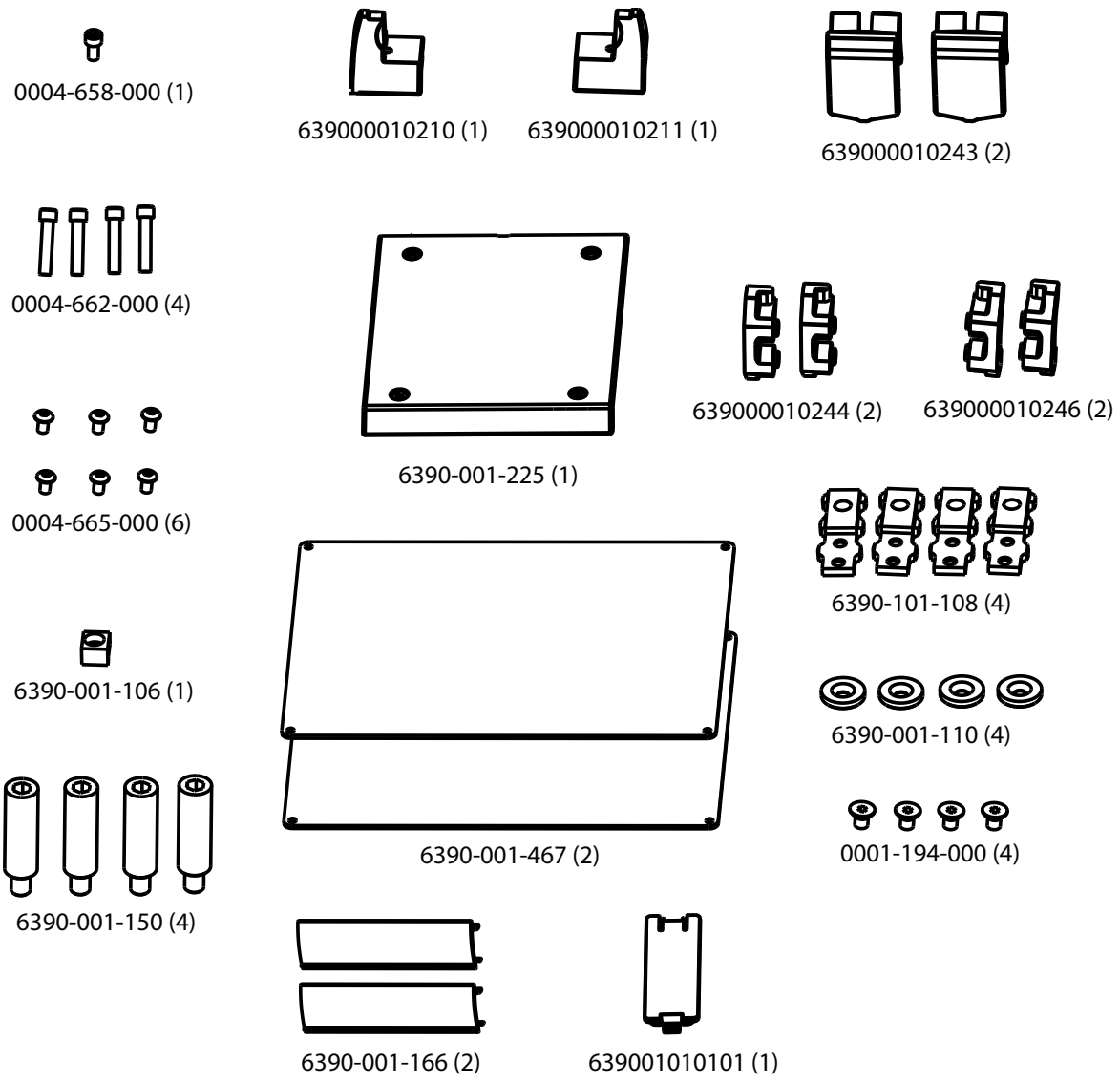

Figura 2 – Componentes do kit de instalação do conjunto Power-LOAD 6390-001-054

Instalar a placa de piso

Instale a placa de piso universal da Stryker no compartimento do doente no veículo antes de instalar o sistema de fixação de macas. Consulte o manual de instalação da placa de piso Stryker (6390-109-020) para obter instruções.

Instalar o Power-LOAD

ADVERTÊNCIA

- Utilize sempre dois instaladores quando levantar e posicionar o conjunto do dispositivo de transferência e carrinho para evitar o risco de lesões.
- Mantenha sempre as mãos, os dedos e os pés afastados de partes móveis.
- Use sempre proteção ocular adequada enquanto estiver a utilizar uma serra. Segure o item que estiver a cortar e tenha cuidado com a área à volta da localização do corte.

PRECAUÇÃO - Não quebre o invólucro de carga indutiva da maca quando instalar o conjunto do dispositivo de transferência.

Componentes do kit de montagem do **Power-LOAD** (6390-001-054)

(1) Parafuso de cabeça redonda com sextavado interior (0004-658-000)	(4) Parafuso de cabeça redonda com sextavado interior (0004-662-000)	(6) Parafuso de cabeça redonda com rebordo (0004-665-000)
(4) Poste para montagem de âncora (6390-001-150)	(1) Mecanismo de acionamento magnético do carrinho (6390-001-106)	(1) Guarnição do dispositivo de transferência, extremidade do lado da cabeça, direita (639000010211)
(1) Guarnição do dispositivo de transferência, extremidade do lado da cabeça, esquerda (639000010210)	(2) Amortecedor de batente fixo (639000010243)	(1) Placa de utilização do dispositivo de transferência, extremidade do lado dos pés (6390-001-225)
(2) Bloqueio do batente fixo, roscado (639000010246)	(2) Bloqueio do batente fixo, orifício de passagem (639000010244)	(4) Parafuso de cabeça plana (0001--194-000)
(4) Suporte de fixação da placa de piso (6390-101-108)	(4) Suporte de fixação da subâncora (6390-001-110)	(2) Proteção da placa de piso, curta (6390-001-166)
(1) Cobertura para o primário indutivo da âncora (639001010101)		

Peças adicionais utilizadas (não incluídas)

Fita isoladora

Ferramentas necessárias:

Chave sextavada de 5/32 pol.	Fita métrica	Serra
Chave de fendas de lâmina plana	Chave sextavada de 3/8 pol.	Chave sextavada de 3/16 pol.
Chave Torx T25	Chave dinamométrica de 1/2 pol. (ft-lb) > 60 ft-lb	Martelo de borracha

Procedimento:

1. Levante o para-choque do veículo para a posição de levantado, se equipado.
2. Com uma fita métrica, meça a partir da extremidade da placa de piso até à extremidade do para-choque para determinar a distância a que pode mover a âncora em direção à extremidade do lado da cabeça (Figura 3).

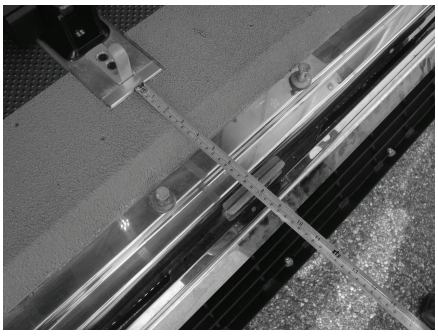

Figura 3 – Medir para a instalação da âncora

Nota - Se a distância medida for inferior a 18 pol. (46 cm), pode desviar o **Power-LOAD** para mais próximo da extremidade do lado da cabeça do compartimento do doente do veículo no máximo 18 pol. (46 cm) mais a distância medida.

ADVERTÊNCIA - Deixe sempre espaço livre para o para-choque. Um espaço livre inadequado pode resultar em lesões no doente ou no operador.

3. Coloque o primeiro suporte de fixação da placa de piso (6390-101-108) (Figura 4) (próximo da extremidade do lado dos pés). Esta localização providencia mais espaço livre para a roda.
   - Para mudar a maca para mais próximo da extremidade do lado da cabeça do compartimento do doente no veículo, selecione outra localização para fixação da placa de piso.
   - Certifique-se de que a localização não está muito distante da localização calculada inicialmente no passo 2. Deixe espaço suficiente para a base da maca para desimpedir o para-choque do veículo.
   - Rode o suporte (Figura 5) para mover a localização de montagem mais 2 pol. (5 cm) em direção à extremidade do lado da cabeça.
   - A Figura 4 mostra a localização para obter mais espaço livre para a roda em relação ao para-choque. A Figura 5 mostra a localização para o menor espaço livre para a roda em relação ao para-choque e representa um desvio de 8 pol. (20,3 cm) em relação à primeira localização. Selecione a localização que providencie um espaço livre para a roda apropriado para a sua configuração. Em Figura 4 e Figura 5 abaixo, (A) representa a extremidade do lado da cabeça do compartimento do doente no veículo e (B) representa a extremidade do lado dos pés.

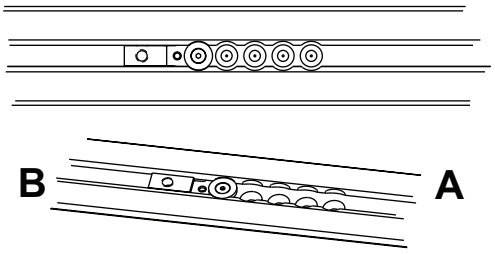

Figura 4 – Mais espaço livre para a roda

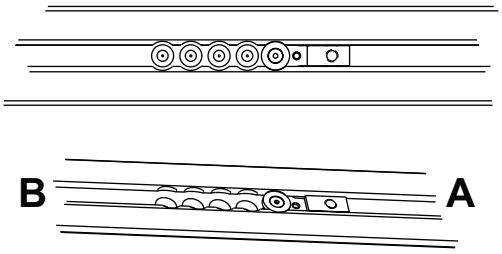

Figura 5 – Virar o suporte

4. Utilizando uma chave sextavada de 5/32 pol., instale o parafuso de cabeça plana (0001-194-000) no retentor do suporte de fixação da subâncora (6390-001-110) para fixar o suporte de fixação da placa de piso (6390-101-108).
5. Repita os passos 3 e 4 para as outras três localizações na montagem da placa de piso.

   Nota - A posição destes três suportes de fixação da placa de piso deve corresponder à localização que foi selecionada no passo 3.
6. Encaminhe os fios preto e vermelho do cabo de ligação da âncora ao veículo (639000010135) pelo fundo da âncora e saia através da janela lateral da âncora (Figura 6).
7. Posicione a âncora sobre os orifícios de montagem. Encaminhe o fio em excesso novamente através do passa-fios de borracha elétrico.

ADVERTÊNCIA - Sele sempre todos os espaços para o exterior do veículo para prevenir que os fumos de escape entrem no compartimento do doente no veículo.

Nota - Aplique selante de silicone no passa-fios de borracha elétrico para selar completamente a passagem elétrica.

8. Coloque o conjunto da âncora (C) por cima do conjunto da placa de piso (D) (Figura 6) e coloque os fios em excesso no interior da bolsa da placa de piso. Alinhe os quatro orifícios com os suportes de fixação da placa de piso.

PRECAUÇÃO - Certifique-se sempre de que os fios permanecem no interior da bolsa da placa de piso e de que não são comprimidos pelo conjunto da âncora quando o instalar.

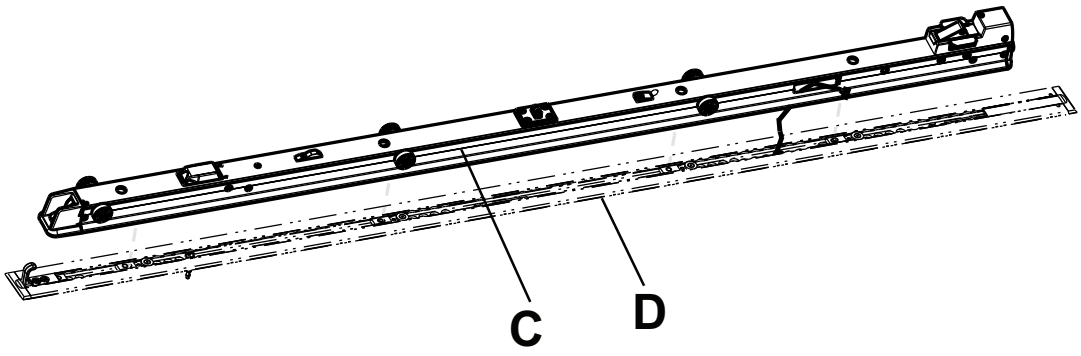

Figura 6 – Montagem da âncora e montagem da placa de piso

9. Com uma fita métrica, meça a bolsa exposta na extremidade do lado da cabeça e na extremidade do lado dos pés da placa de piso para personalizar as proteções da placa de piso.
10. Utilizando uma serra, corte as duas proteções da placa de piso (6390-001-166) (E) para ajustar ao comprimento medido em ambas as extremidades (Figura 7). A proteção da placa de piso não se ajusta sobre o suporte de fixação da placa de piso.

    Nota - Se montar a âncora sobre a extremidade do lado dos pés ou sobre a extremidade do lado da cabeça da placa de piso, então, não será necessária nenhuma proteção da placa de piso nessa extremidade.
11. Utilizando um martelo de borracha, bata para encaixar cada proteção da placa de piso na placa de piso (o lado do gancho [F] primeiro).

    Nota - Para desencaixar a proteção da placa de piso, utilize uma chave de fendas de lâmina plana no lado da proteção com um rebordo elevado.

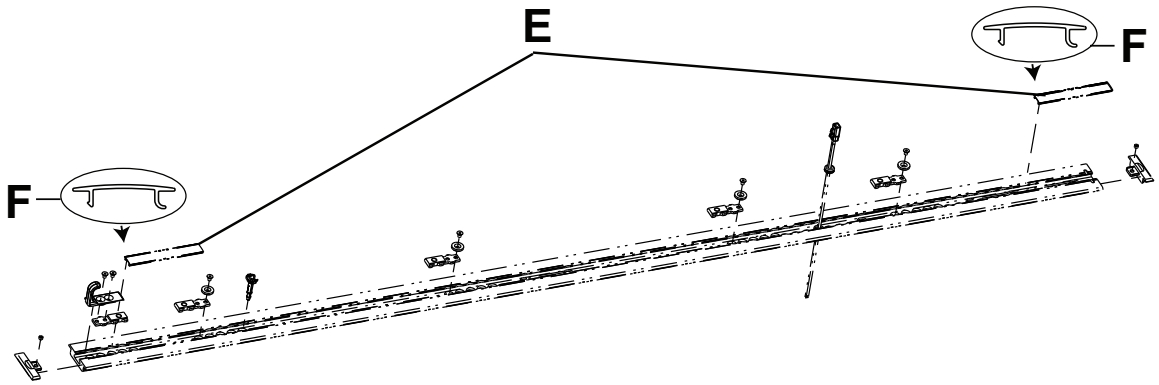

Figura 7 – Cortar as proteções da placa de piso

12. Certifique-se que os selantes da âncora (G) estão instalados nas ranhuras do conjunto da âncora (Figura 8). Se os selantes da âncora não estiverem instalados, empurre-os novamente para as ranhuras do conjunto da âncora.

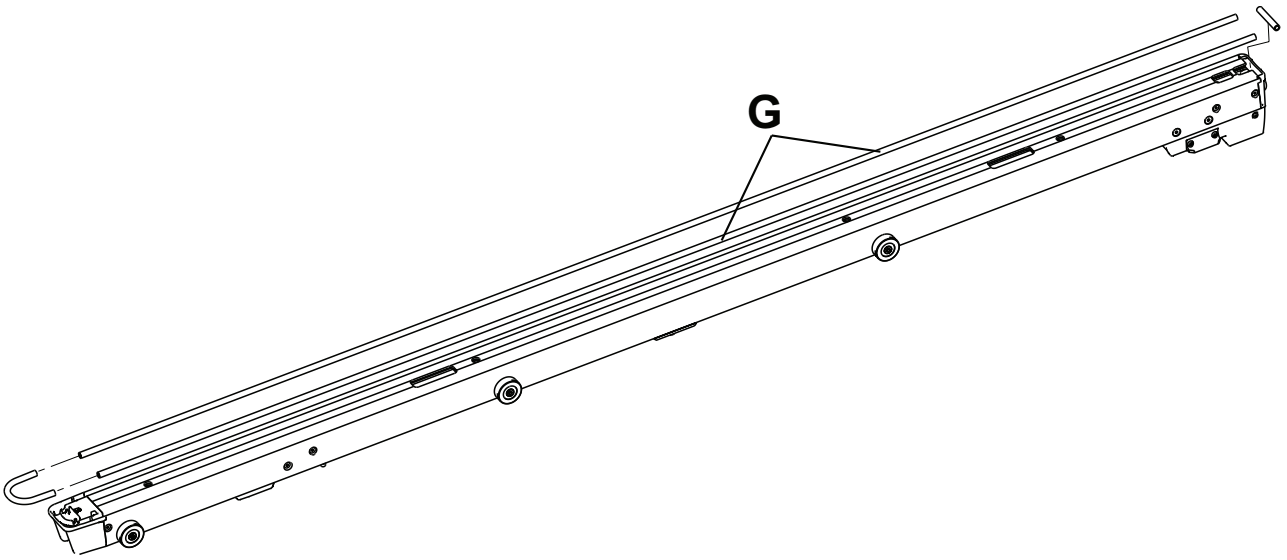

Figura 8 – Selantes da âncora

13. Utilizando uma chave sextavada de 3/8 pol., instale os quatro postes de montagem da âncora fornecidos (6390-001--150) (H) nos quatro orifícios do conjunto da âncora (Figura 9).

    Nota
    - Não aperte totalmente os postes enquanto todos os quatro postes não estiverem alinhados e iniciados.
    - Não comprima quaisquer fios quando instala o poste mais próximo da extremidade do lado da cabeça da âncora.

14. Com uma chave dinamométrica de 1/2 pol., aperte cada poste (H) a 60±10 ft-lb (Figura 9).

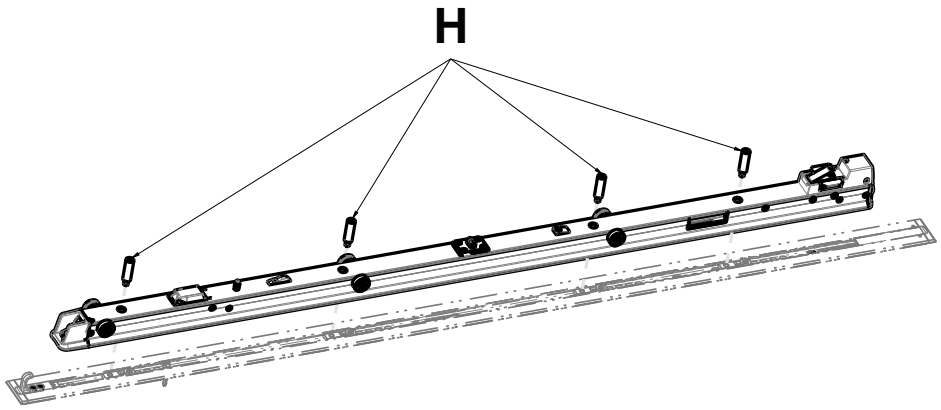

Figura 9 – Instalar os postes de montagem da âncora

15. Na lateral da âncora, ligue o cabo de ligação da âncora ao veículo ao conector no conjunto da âncora.
16. Empurre os conectores novamente para o conjunto da âncora.
17. Posicione o conjunto do dispositivo de transferência (I), de forma que a extremidade aberta fique virada para o conjunto da âncora (J) (Figura 10).

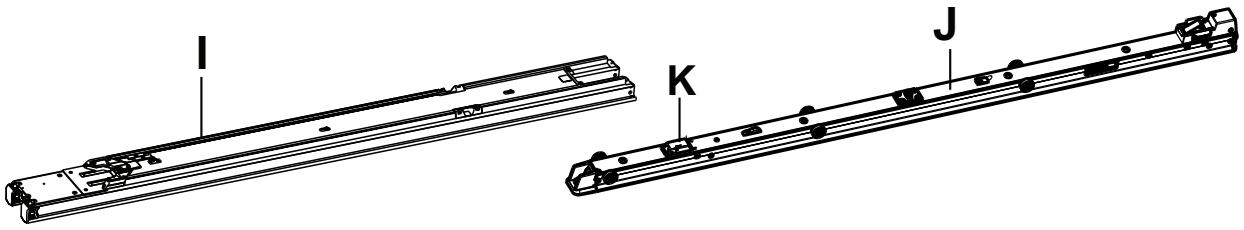

Figura 10 – Instalar o conjunto do dispositivo de transferência

18. O instalador 1 (extremidade do lado dos pés) levanta o conjunto do dispositivo de transferência e faz deslizar os gatilhos de fecho (L) (Figura 12) em direção à extremidade do lado dos pés do dispositivo de transferência, para libertar os bloqueios de transferência. O instalador 2 (extremidade do lado da cabeça) faz deslizar e centra a extremidade aberta do conjunto do dispositivo de transferência sobre os cilindros do conjunto da âncora.

    - Quando instalar o conjunto do dispositivo de transferência, faça deslizar lentamente o conjunto do dispositivo de transferência. Não quebre o invólucro de carga indutiva da maca (K) (Figura 10).
    - Mantenha os gatilhos de fecho de transferência puxados em direção à extremidade do lado dos pés, até que o dispositivo de transferência fique encaixado na âncora (Figura 12).
    - Pode reparar numa ligeira resistência quando rolar sobre o segundo conjunto de cilindros; empurre para ultrapassar a resistência para a posição mostrada em Figura 12.

19. Posicione a cobertura do primário indutivo da âncora (639001010101) por cima da abertura para que o gancho em U esteja voltado para a extremidade do lado dos pés da âncora (Figura 11).

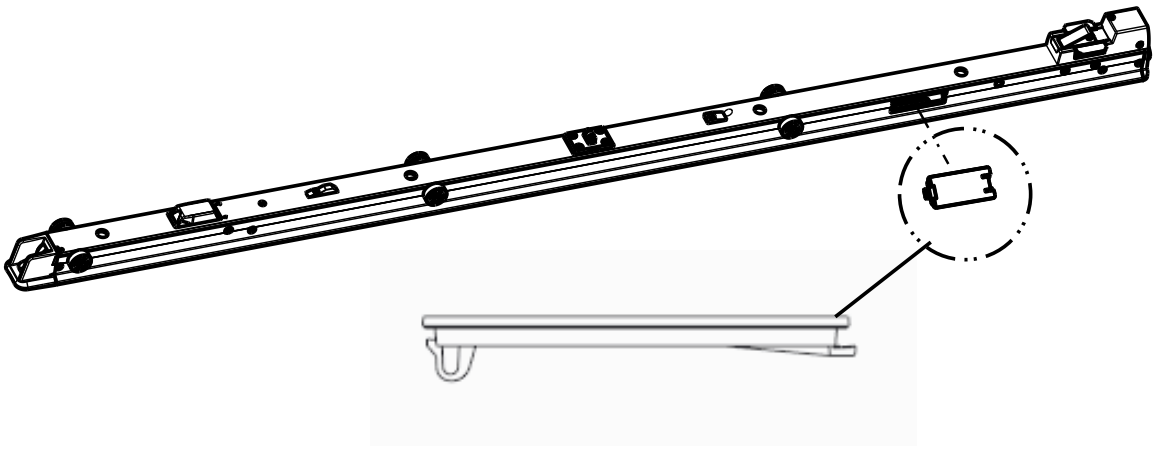

Figura 11 – Cobertura para o primário indutivo da âncora

Nota - Não deixe que os conectores (instalados no passo 16) sejam pressionados contra a cobertura para o primário indutivo da âncora.

20. Utilizando uma chave de fendas de lâmina plana, pressione o gancho em U na âncora até que o ouça encaixar na posição devida (Figura 11).
21. Utilizando uma chave sextavada de 5/32 pol., instale o parafuso de cabeça redonda com sextavado interior fornecido (0004-658-000) (O) para fixar o mecanismo de acionamento magnético do carrinho fornecido (6390-001-106) (P) (Figura 12).
22. Utilizando uma chave Torx T25, instale os quatro parafusos de cabeça redonda fornecidos (0004-665-000) (M) para fixar a placa de utilização do dispositivo de transferência na extremidade do lado dos pés (6390-001-225) (N) fornecida ao conjunto de transferência (Figura 12).
23. Faça deslizar os gatilhos de bloqueio de transferência (próximos da extremidade do lado dos pés) (L) (Figura 12) em direção à extremidade do lado dos pés do conjunto de transferência, para desbloquear.

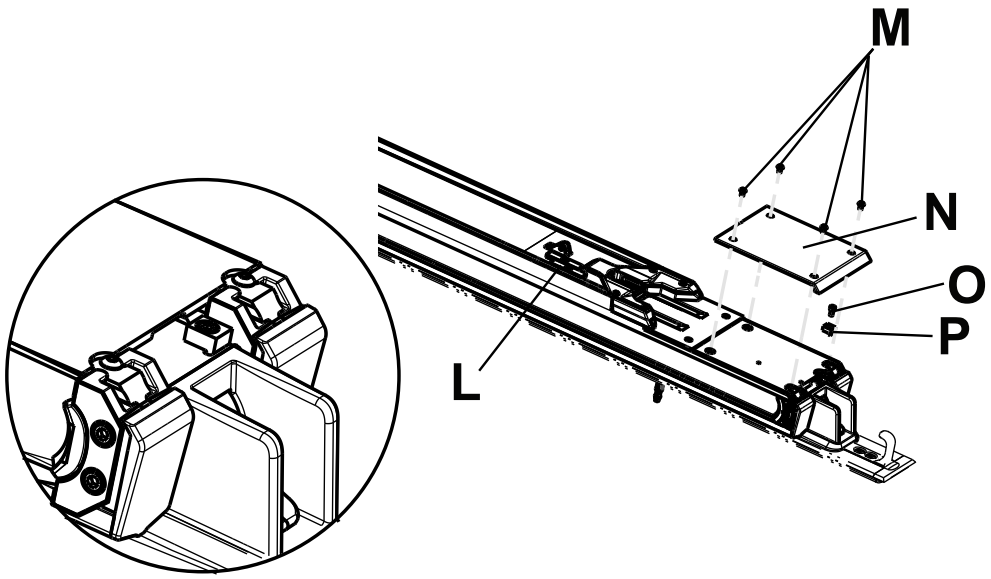

Figura 12 – Colocar a placa de utilização do dispositivo de transferência na extremidade do lado dos pés

24. Mova o conjunto de transferência para a sua posição intermédia (Q) (Figura 13).

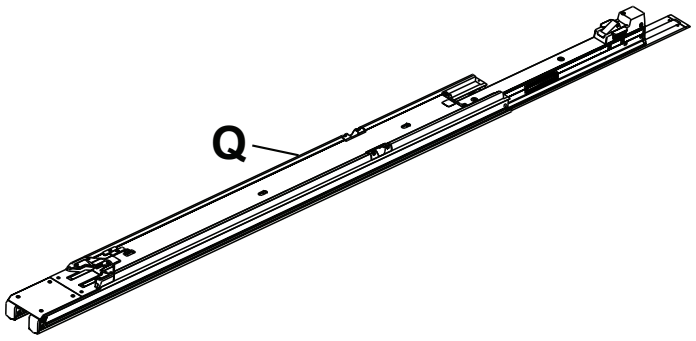

Figura 13 – Posicionar o conjunto de transferência

25. Levante o conjunto do carrinho pelos seus braços e aba. Não levante o carrinho pelas pegas de libertação manual da maca. Levante apenas onde indicado. O instalador 1 posiciona as mãos em R1 e R2. O instalador 2 posiciona as mãos em S1 e S2 (Figura 14).

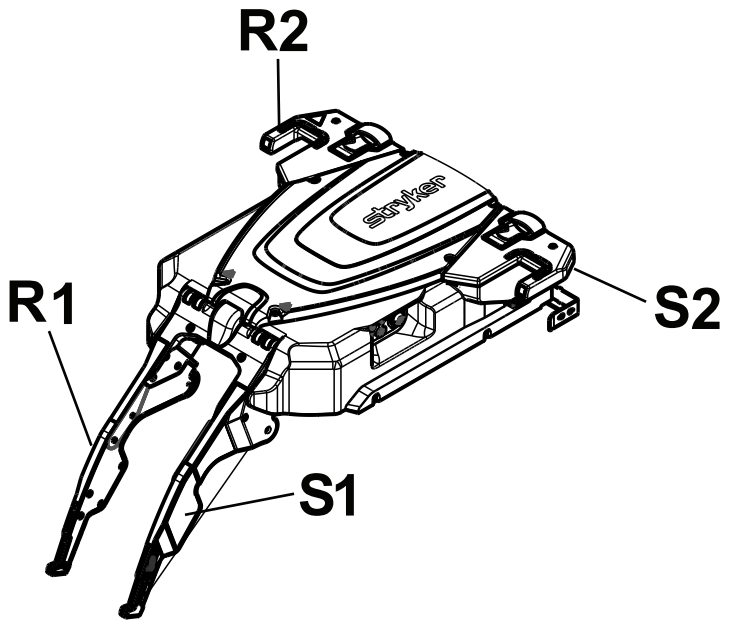

Figura 14 – Conjunto do carrinho

26. Posicione o conjunto do carrinho (T) entre o conjunto do dispositivo de transferência (U) e a extremidade do lado da cabeça do conjunto de âncora (V) no piso (Figura 15).
27. Instalador 1 (extremidade do lado dos pés): Faça deslizar os cilindros do conjunto do carrinho para o canal lateral do conjunto do dispositivo de transferência.
28. Instalador 2 (extremidade do lado da cabeça): Levante o conjunto do carrinho para alinhar o segundo conjunto de cilindros e faça deslizar os cilindros até o carrinho estar perto do meio do dispositivo de transferência.

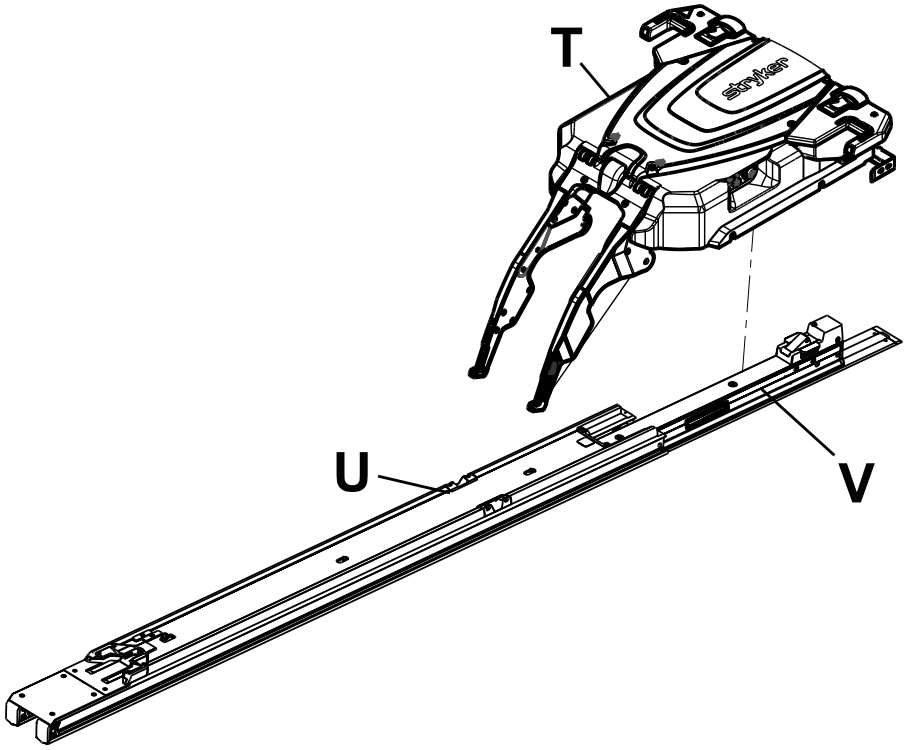

Figura 15 – Posicionar o conjunto do carrinho

29. Empurre o conjunto do dispositivo de transferência para a frente em direção à extremidade do lado da cabeça até bloquear na devida posição.

30. Monte o bloco de para-choque. Alinhe o bloqueio do batente fixo interno (639000010246) (com orifícios roscados) (Y) com o amortecedor de batente fixo fornecido (639000010243) (X) (Figura 16).

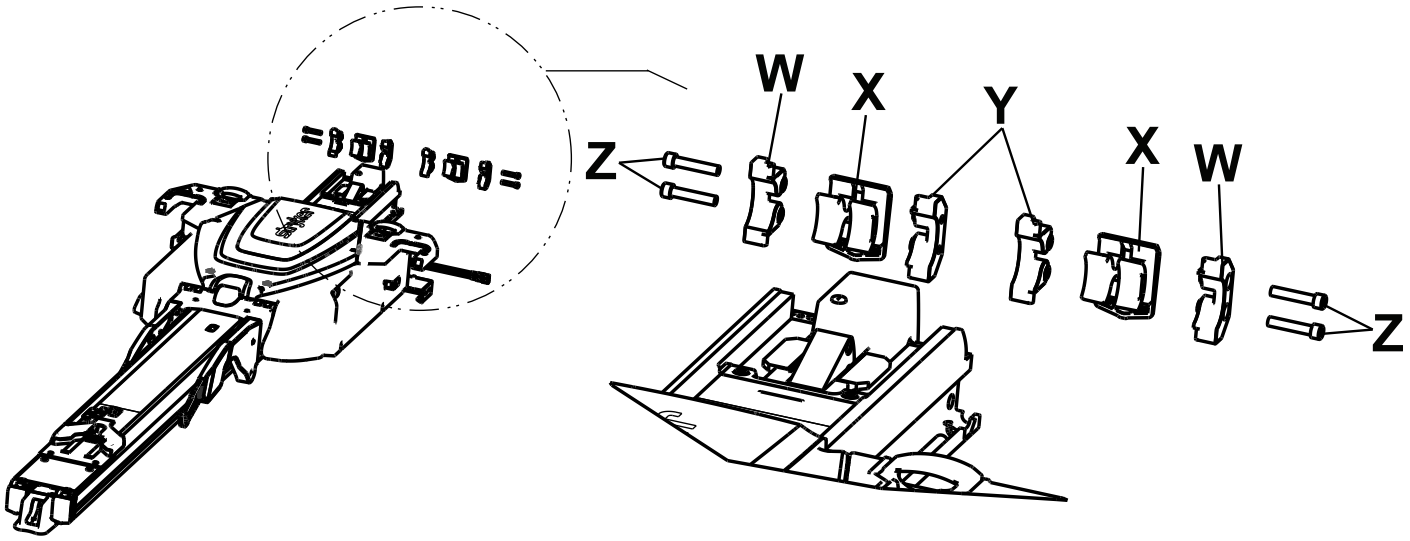

Figura 16 – Montar o bloco de para-choque

31. Deslize os componentes montados (X e Y) para a extremidade do conjunto do dispositivo de transferência.

    Nota - Posicione o amortecedor de batente fixo de forma que o ressalto (AA) fique no fundo (Figura 17).

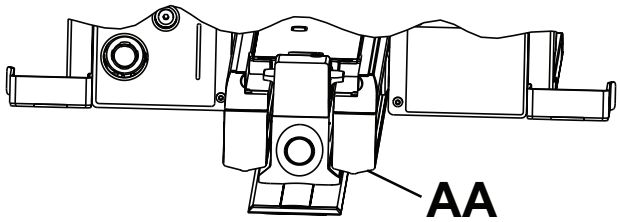

Figura 17 – Ressalto do amortecedor de batente fixo

32. Alinhe o bloqueio do batente fixo (639000010244) (com os orifícios de passagem) (W) com os componentes montados (X e Y) e deslize-o até à extremidade do conjunto do dispositivo de transferência.
33. Repita os passos 26 a 28 para montar e instalar o segundo amortecedor de batente fixo.
34. Utilizando uma chave sextavada de 3/16 pol., instale os quatro parafusos de cabeça redonda com sextavado interior fornecidos (0004-662-000) (dois para cada lado) (Z) no conjunto do dispositivo de transferência (Figura 16).
35. Inspecione visualmente os para-choques do dispositivo de transferência da extremidade do lado da cabeça para se assegurar de que estão instalados ao nível do rebordo exterior do conjunto de transferência, sem sinais de desalinhamento ou instalação inadequada.
36. Utilizando uma chave Torx T25, instale os dois parafusos de cabeça redonda (0004-665-000) (AB) para fixar a guarnição esquerda do dispositivo de transferência do doente da extremidade do lado da cabeça (639000010210) e a guarnição direita do dispositivo de transferência do doente da extremidade do lado da cabeça (639000010211) (AC) ao conjunto do dispositivo de transferência (Figura 18).

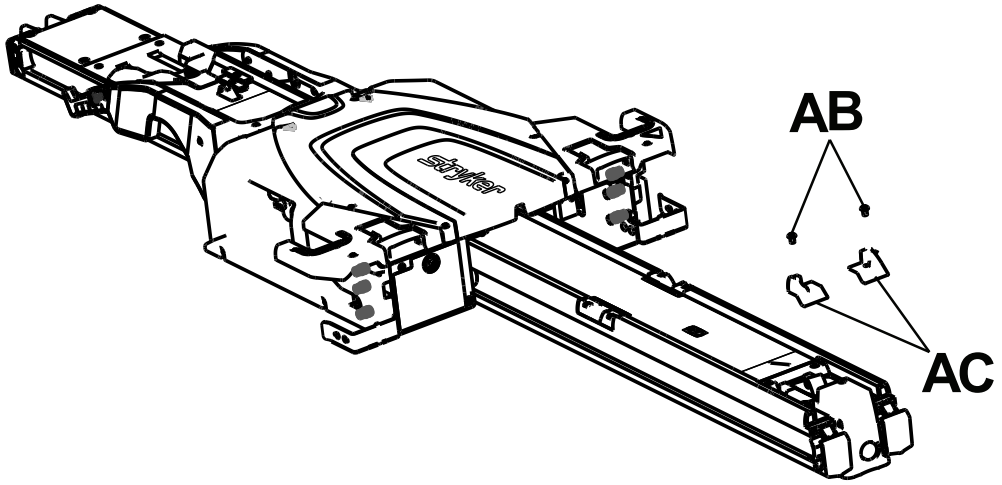

Figura 18 – Colocar a guarnição da extremidade do lado da cabeça

37. Concluída *Instalar a bateria* (página 24).
38. Carregue no botão de alimentação principal (AD) (Figura 19), no lado esquerdo do doente do conjunto do carrinho para ligar o produto à corrente.

    Nota

    - Se tiver ligado o **Power-LOAD** a um circuito com um interruptor, confirme que o interruptor está ligado.
    - Quando pressiona o botão de alimentação principal, o LED verde da energia da bateria (AE) também se acende para indicar que o sistema **Power-LOAD** está ligado. Se a bateria do carrinho estiver fraca, poderá aparecer um LED de erro com cor âmbar a piscar (AF).
    - A bateria do **Power-LOAD** não está a carregar se os indicadores LED da extremidade do lado da cabeça do carrinho piscam a âmbar quando o produto se encontra na posição de transporte.

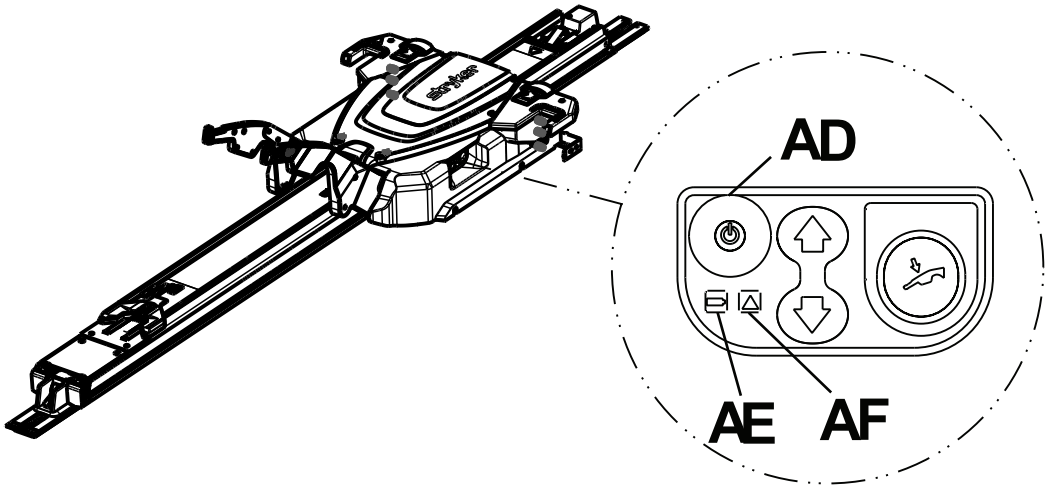

Figura 19 – Painel de controlo do Power-LOAD

39. Suba os braços de elevação e empurre, manualmente, o carrinho para a extremidade do lado da cabeça do compartimento do doente no veículo para carregar a bateria.

    Nota - O LED de energia da bateria (AE) pisca a verde durante o carregamento.

40. Coloque as etiquetas de funcionamento na porta ou na parede onde os operadores do **Power-LOAD** as possam ver (*Carregar e descarregar em funcionamento com energia* (página 36) e *Carregar e descarregar em funcionamento manual* (página 37)).

    Nota - Cole a etiqueta numa superfície lisa ou na placa metálica fornecida (6390-001-467) que possa ser fixada ao veículo com parafusos ou rebites.

41. Conclua a *Lista de verificação da instalação* (página 26).

Instalar a bateria

Depois de instalar o carrinho, siga estes passos para instalar e carregar a bateria pela primeira vez.

1. Insira a bateria (A) no compartimento da bateria (D) até ouvir um estalido (Figura 20).

   Nota - Certifique-se de que orienta a bateria de modo a que a tampa preta fique voltada para cima.
2. Suba os braços de elevação e empurre, manualmente, o carrinho para a extremidade do lado da cabeça do compartimento do doente no veículo.
3. Fixe o carrinho na extremidade do lado da cabeça do compartimento do doente no veículo (posição de transporte).
4. Pressione o botão de alimentação principal para se certificar de que o carrinho está ligado.

   Nota - A bateria não irá carregar se não ligar o produto à corrente.
5. Certifique-se de que o LED de energia está verde a piscar (consulte *Verificar o nível de energia da bateria no painel de controlo do Power-LOAD* (página 39)).

   Nota - A bateria do **Power-LOAD** não está a carregar se os indicadores LED da extremidade do lado da cabeça do carrinho piscam a âmbar quando o produto se encontra na posição de transporte.
6. Utilizando uma chave Torx T25, fixe a placa de cobertura do carrinho (B) ao **Power-LOAD** com os parafusos fornecidos (C) (Figura 20).
7. Ligue o veículo à tomada exterior e carregue a bateria durante, pelo menos, seis horas.
8. Faça deslizar o carrinho para a extremidade do lado dos pés do dispositivo de transferência e, de seguida, novamente para a extremidade do lado da cabeça do compartimento do doente no veículo, para ativar o sistema a partir do modo de suspensão.
9. Carregue no botão de alimentação principal para desligar o produto da corrente.
10. Certifique-se de que o LED de energia da bateria não está aceso para que saiba que a energia está desligada.

Nota

- Se a energia não estiver desligada, o produto irá esgotar a bateria do seu veículo.
- Para complementar a carga da bateria antes da instalação, utilize o carregador de Odyssey OBC. Consumo elétrico: 6 A (1-2 baterias em paralelo), 12 A (1-4 baterias em paralelo) ou 20 A (1-6 baterias em paralelo). Este carregador tem conexões apenas para uma única bateria. É necessária cablagem com classificação para o consumo elétrico para criar um circuito paralelo para o carregamento de múltiplas baterias.
- Se não seguir estes requisitos e recomendações, carregar totalmente a bateria e desligar o produto quando não estiver a ser utilizado, a bateria do **Power-LOAD** poderá falhar.

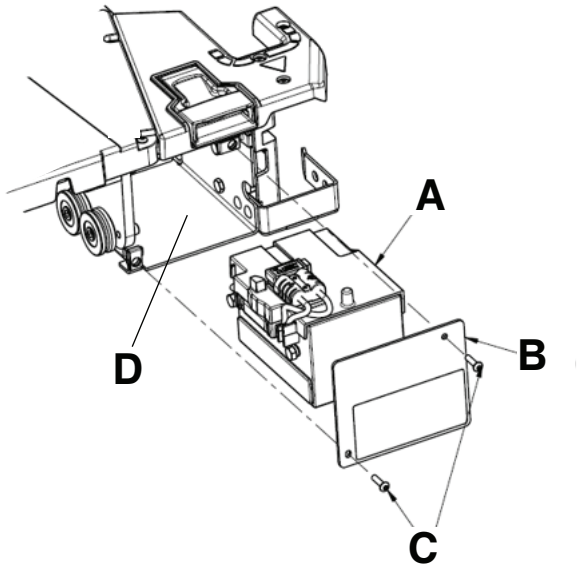

Figura 20 – Conjunto da bateria

Lista de verificação da instalação

PRECAUÇÃO - O mecanismo manual de anulação do sistema **Power-LOAD** permite que este se mova livremente.

Nota - Deixe a bateria carregar por um mínimo de 20 minutos antes de iniciar a verificação funcional do **Power-LOAD**. A bateria apenas irá carregar quando o carrinho estiver bloqueado na extremidade do lado da cabeça do compartimento do doente no veículo. O LED de energia da bateria fica verde a piscar quando está a carregar.

Antes de iniciar a verificação funcional do **Power-LOAD**, certifique-se de que:

- A verificação é realizada com uma maca **Power-PRO** compatível com **Power-LOAD** (consultar *Compatibilidade de macas* (página 12))
- O **Power-LOAD** é bloqueado na extremidade do lado dos pés do compartimento do doente no veículo, com os braços de elevação para baixo
- A alimentação está ligada
- Os LED no conjunto das abas do carrinho ficam com cor âmbar e a piscar

Nota

- Quando pressiona o botão de alimentação principal, o LED de alimentação da bateria também se acende para indicar que o sistema **Power-LOAD** está ligado. Se a bateria do carrinho estiver baixa, pode aparecer um LED de erro de cor âmbar a piscar.
- Verifique os interruptores superior e inferior de controlo da maca quando verificar o funcionamento do botão da maca.

_____ Bloqueie a maca compatível com o **Power-LOAD** no **Power-LOAD**.

_____ Verifique se ambos os pinos da roda de carregamento da maca estão bloqueados no **Power-LOAD** (engates).

_____ Verifique se o LED muda de âmbar a piscar para verde fixo.

_____ Mantenha pressionado o botão para retrair (-) no interruptor de controlo da maca para retrair completamente a estrutura inferior da maca.

_____ Empurre a maca para o compartimento do doente no veículo, até que fique bloqueada na extremidade do lado da cabeça do compartimento do doente no veículo. Certifique-se de que os braços de elevação baixam até que as rodas da maca estejam no piso do compartimento do doente no veículo e a extremidade do lado dos pés da maca fique bloqueada no sistema de fixação da maca.

_____ Certifique-se que a maca está bloqueada no **Power-LOAD**, puxando-a firmemente de um lado para o outro na extremidade do lado dos pés da maca.

_____ Pressione e mantenha pressionado o botão estender (+) no interruptor de controlo da maca para se certificar de que a maca não se estender no compartimento do doente no veículo. As pernas da maca não se devem tentar levantar na posição de transporte.

Nota - O botão para retrair (-) no interruptor de controlo da maca permite movimento em algumas condições.

_____ Pressione e segure a alavanca de libertação na extremidade do lado dos pés do sistema **Power-LOAD** e puxe-a para retirar a maca do compartimento do doente no veículo. Certifique-se de que os braços de elevação levantam a maca até que as rodas da maca estejam fora do piso do compartimento do doente no veículo.

_____ Certifique-se de que os indicadores LED da extremidade do lado da cabeça estão desligados até a marca estar totalmente estendida. Após a maca estar totalmente estendida, certifique-se de que os indicadores LED estão ligados, fixos, com a cor verde. Pressione e mantenha pressionado o botão estender (+) no interruptor de controlo da maca para estender a maca até que as rodas da maca fiquem apoiadas no piso e a maca deixe de ser suportada pelos braços de elevação do **Power-LOAD**.

_____ Pressione o botão para cima (↑) no painel de controlo do **Power-LOAD** para subir os braços de elevação e a maca até à posição mais elevada.

Nota - As pernas da maca não se retraem.

_____ Pressione o botão para baixo (↓) no painel de controlo do **Power-LOAD** para baixar os braços de elevação e a maca.

_____ Pressione o botão de libertação no interruptor de controlo da maca para libertar a maca do **Power-LOAD**. Os indicadores LED na extremidade do lado da cabeça irão piscar a âmbar.

_____ Bloqueie a maca novamente no **Power-LOAD**.

_____ Pressione o botão para cima (↑) no painel de controlo do **Power-LOAD** para elevar a maca até à posição mais elevada.

Nota - As pernas da maca não se retraem.

_____ Pressione o botão de libertação manual no painel de controlo do **Power-LOAD** para baixar a maca. Continue a pressionar o botão e puxe os braços de elevação do Power LOAD até à sua posição mais baixa.

_____ Levante uma das duas pegas de libertação manual da maca na extremidade do lado da cabeça do carrinho para desbloquear a maca.

_____ Faça rolar a maca para a afastar do **Power-LOAD**.

_____ Suba os braços de elevação e empurre o carrinho para o compartimento do doente no veículo para a posição de transporte. Com o carrinho na extremidade do lado da cabeça, permita que os braços baixem.

_____ Certifique-se de que o LED de alimentação da bateria está verde a piscar quando o carrinho estiver na posição de transporte.

_____ Carregue a maca compatível com o **Power-LOAD** sem utilizar as funções de carregamento para simular o carregamento manual da maca para o compartimento do doente no veículo. Certifique-se que a maca fica bloqueada na devida posição.

_____ Pressione e segure a alavanca de libertação na extremidade do lado dos pés do sistema **Power-LOAD** e puxe-a para retirar a maca do compartimento do doente no veículo. Certifique-se de que a barra de segurança da maca está presa ao gancho de segurança do veículo.

Nota - Apenas a maca se desbloqueará. O carrinho deve permanecer na extremidade do lado da cabeça do **Power-LOAD**.

_____ Para desbloquear o carrinho, suba os braços de elevação e pressione o botão de libertação do carrinho na extremidade do lado da cabeça do sistema **Power-LOAD**.

_____ Estenda totalmente o **Power-LOAD** para o exterior do compartimento do doente no veículo.

_____ Inspecione visualmente os para-choques do dispositivo de transferência da extremidade do lado da cabeça para se assegurar de que estão instalados ao nível do rebordo exterior do conjunto de transferência, sem sinais de desalinhamento ou instalação inadequada.

_____ Verifique visualmente se os parafusos e as porcas estão apertados, sem sinais de proeminência ou sistemas de fixação em falta.

_____ Para ambulâncias do tipo II ou se a linha central da maca estiver a 17,5 pol. (44,5 cm) ou menos da parede do veículo, certifique-se de que o conjunto de guia das rodas opcional (6390-027-000) está instalado. Marque N/A se o guia das rodas não for necessário.

_____ Pressione o botão de alimentação principal para desligar o produto. Poderá ser necessário ligar e desligar novamente o produto para se certificar de que o **Power-LOAD** está desligado e não em modo de suspensão.

Nota - Se não for utilizar o **Power-LOAD** durante uma semana ou mais, pressione o botão de alimentação principal para desligar o produto e evitar consumir a bateria. Poderá ser necessário ligar e desligar novamente o produto para se certificar de que o **Power-LOAD** está desligado e não em modo de suspensão.

Número de série do produto:			
Instalado por:		Data:	
Inspecionado por:		Data:	

Nota - Mantenha uma cópia deste registo durante pelo menos sete anos.

Verificação da instalação

Conclua essas verificações para verificar se a sua instalação **Power-LOAD** segue as boas práticas recomendadas pela Stryker.

Para instalação da placa de piso:

_____ Confirme se a placa de piso foi instalada de acordo com o Manual de Instalação de Placa de Piso Global Stryker (6390-009-020).

_____ Certifique-se de que todos os parafusos de fixação da placa de piso têm um aperto mínimo de 40 ft-lb (54,3 N-m), utilizando um processo de pelo menos dois passos de aperto.

_____ Verifique visualmente se a placa de piso fica plana no piso.

_____ Confirme que o circuito do veículo pode fornecer 12,8 V-15,6 V CC a uma carga máxima de 10 A.
ADVERTÊNCIA - Ligue sempre o Power-LOAD a um fusível de 15 A/disjuntor rearmável que esteja instalado no veículo para evitar perigos elétricos. A Stryker recomenda que instale o fusível/disjuntor rearmável na caixa de fusíveis.

_____ Certifique-se de que o produto está ligado ao depósito da bateria do veículo (método de instalação preferido da Stryker).
ADVERTÊNCIA - Não ligue o sistema Power-LOAD a um circuito automóvel de 24 V CC.

_____ Certifique-se de que os parafusos da placa de piso são parafusos de cabeça chata 3/8-16 UNC (ASTM-F835 ou SAE grau 8).

Nota - Cada parafuso da placa de piso e estrutura de suporte tem de ser capaz de suportar 2750 lbf (12 230 N) de tensão ascendente e 600 lbf (2669 N) de cisalhamento em todas as direções horizontais.

Se necessário, pode cortar a placa de piso (no mínimo de 89,50 pol. [227,33 cm]) para o **Power-LOAD**). Remova apenas material da extremidade do lado da cabeça.

Para instalação da placa de piso e do Power-LOAD:

_____ Conclua as verificações da placa de piso acima.

_____ Confirmar *Instalar o Power-LOAD* (página 14).

_____ Confirmar *Instalar a bateria* (página 24).

_____ Confirme a conclusão da *Lista de verificação da instalação* (página 26).

_____ Carregue e descarregue a maca compatível com o **Power-LOAD** com energia elétrica para verificar se funciona (*Carregar e descarregar em funcionamento com energia* (página 36)).

_____ Carregue e descarregue a maca compatível com o **Power-LOAD** sem energia elétrica para verificar se funciona (*Carregar e descarregar em funcionamento manual* (página 37)).

_____ Certifique-se de que o LED de alimentação da bateria está verde a piscar quando o carrinho estiver na posição de transporte.

_____ Certifique-se de que os selantes da âncora estão instalados nas ranhuras do conjunto da âncora.

_____ Inspecione visualmente os para-choques do dispositivo de transferência da extremidade do lado da cabeça para se assegurar de que estão instalados ao nível do rebordo exterior do conjunto de transferência, sem sinais de desalinhamento ou instalação inadequada.

_____ Verifique visualmente se os parafusos e as porcas estão apertados, sem sinais de proeminência ou sistemas de fixação em falta.

_____ Se os LED do carrinho se mantiverem desligados quando o carrinho alcançar a posição de carregamento, confirme se o carrinho está ligado e a bateria está carregada. Certifique-se também de que o ativador do íman (6390-001--106) está presente e está preso na extremidade do lado dos pés da âncora.

_____ Confirme se a chave dinamométrica para os postes de montagem da âncora fornecidos é de 60 ±10 ft-lb.

_____ Se não for utilizar o **Power-LOAD** durante uma semana ou mais, pressione o botão de alimentação principal para desligar o produto e evitar consumir a bateria.

_____ Ligue e desligue novamente o produto para se certificar de que o **Power-LOAD** está desligado e não em modo de suspensão.

A Stryker oferece uma opção de guia das rodas se instalar o sistema **Power LOAD** junto a uma parede. Consulte *Instalar a guia das rodas opcional* (6390-009-021).

Ligue para a assistência Stryker pelo número 1-800-327-0770 se necessitar de ajuda após a instalação.

Funcionamento

Controlos do utilizador e indicadores LED

Os indicadores LED do **Power-LOAD**, localizados no painel de controlo lateral do **Power-LOAD** e na extremidade do lado da cabeça do **Power-LOAD** apresentam o estado da bateria do carrinho e do sistema. Esta figura e esta tabela realçam todos os botões e indicadores LED do **Power-LOAD**.

Nota - Se não for utilizar o **Power-LOAD** durante uma semana ou mais, pressione o botão de alimentação principal vermelho (A) para desligar o produto. Desligue a alimentação para evitar o consumo da bateria. Poderá ser necessário ligar e desligar novamente o produto para se certificar de que o **Power-LOAD** está desligado e não em modo de suspensão.

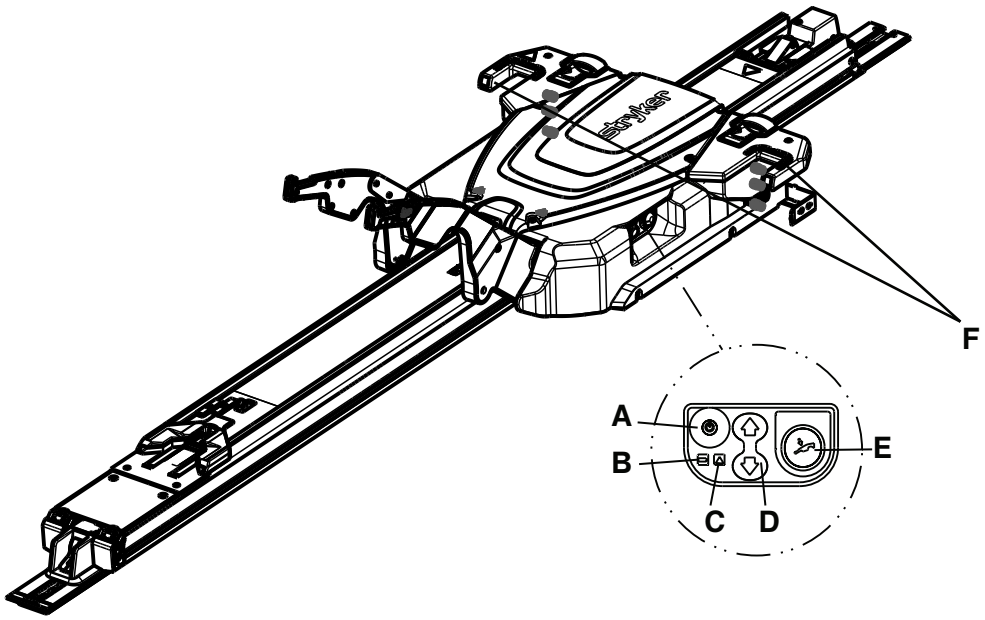

Figura 21 – Painel de controlo

Referência e nome	LED ou botão	Descrição
A: Alimentação principal	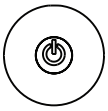	Pressione para ligar ou desligar a alimentação do produto. O LED de alimentação da bateria também se ilumina para indicar que o sistema **Power-LOAD** está ligado. Se a bateria do carrinho estiver baixa, poderá aparecer um LED a piscar a âmbar.
B: Alimentação da bateria		Se o LED estiver verde fixo, o sistema **Power-LOAD** está ligado e não está a carregar. Se o LED estiver a piscar a verde, a bateria está a carregar. A bateria apenas irá carregar quando o carrinho estiver bloqueado na extremidade do lado da cabeça do compartimento do doente no veículo.

Referência e nome	LED ou botão	Descrição
C: Erro		Se o LED estiver a âmbar fixo, existe um erro do **Power-LOAD**. Carregue no botão de alimentação principal duas vezes para repor o produto. Se o LED se mantiver a âmbar fixo, contacte a assistência técnica. Se o LED estiver a piscar a âmbar, a bateria do carrinho está baixa.
D: Para cima/para baixo	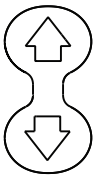	Pressione para cima (↑) para elevar os braços de elevação até à posição mais elevada. As pernas da maca não se retraem. Pressione para baixo (↓) para baixar os braços de elevação e a maca. Estenda a base da maca antes de pressionar.
E: Libertação manual		Pressione para descarregar a maca na eventualidade de uma falha de energia do **Power-LOAD**. Continue a pressionar o botão até que os braços de elevação se afastarem da maca. Estenda a base da maca antes de pressionar.
F: Indicador LED na extremidade do lado da cabeça	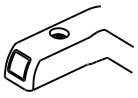	Se os LED estiverem a verde fixo, a extremidade do lado da cabeça da maca está em posição. Se os LED estiverem a piscar a âmbar na posição de carregamento, a extremidade do lado da cabeça da maca não está em posição. Se os indicadores LED piscarem a âmbar na posição de transporte, a bateria do **Power-LOAD** não está a carregar.

Nota - Irá observar um LED verde fixo nos indicadores LED da extremidade do lado da cabeça do carrinho quando o produto estiver na posição de transporte. Se a bateria **Power-LOAD** não estiver a carregar, irá observar um LED âmbar piscar cerca de 30 segundos após o LED verde fixo. Este LED âmbar a piscar não deve afetar a funcionalidade do produto.

Indicadores LED na extremidade do lado da cabeça do carrinho

Estes indicadores LED do **Power-LOAD** estão localizados na extremidade do lado da cabeça do carrinho **Power-LOAD**. É apresentada a localização do reservatório de óleo para sua informação.

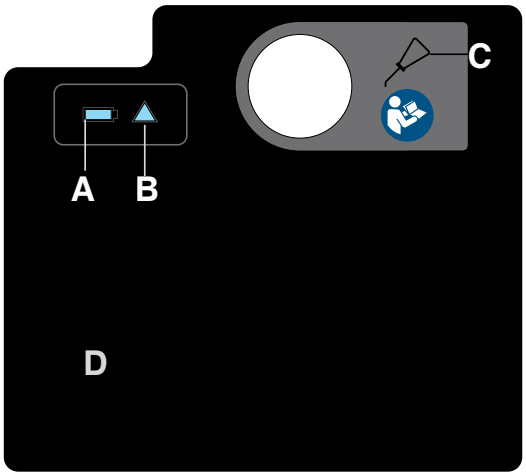

Figura 22 – Etiqueta na extremidade do lado da cabeça do carrinho

Referência e nome	Ícone ou LED	Descrição
A: Alimentação da bateria		Se o LED estiver verde fixo, o sistema **Power-LOAD** está ligado e não está a carregar. Se o LED estiver a piscar a verde, a bateria está a carregar. **Nota** - A bateria apenas irá carregar quando o carrinho estiver bloqueado na extremidade do lado da cabeça do compartimento do doente no veículo.
B: Erro		Se o LED estiver a âmbar fixo, existe um erro do **Power-LOAD**. Carregue no botão de alimentação principal duas vezes para repor o produto. Se o LED se mantiver a âmbar fixo, contacte a assistência técnica. Se o LED estiver a piscar a âmbar, a bateria do carrinho está baixa.
C: Reservatório de óleo		Adicione óleo Mobil **Mercon** V Blend ATF (6500-001-293) aqui até encher. Para evitar o risco de o produto avariar ou de fugas, não encha o reservatório com óleo em excesso.
D: Porta USB	Não aplicável	Retire a placa para aceder à porta USB para diagnósticos de entrada/ /saída. A assistência deve ser feita apenas por pessoal qualificado.

Comandos manuais do utilizador

Os comandos manuais do utilizador permitem libertar uma maca do **Power-LOAD** sem energia:

- Alavanca de libertação
- Gatilho do bloqueio do dispositivo de transferência
- Botão de libertação do carrinho
- Alavanca de libertação da maca
- Interruptor de bloqueio do dispositivo de transferência

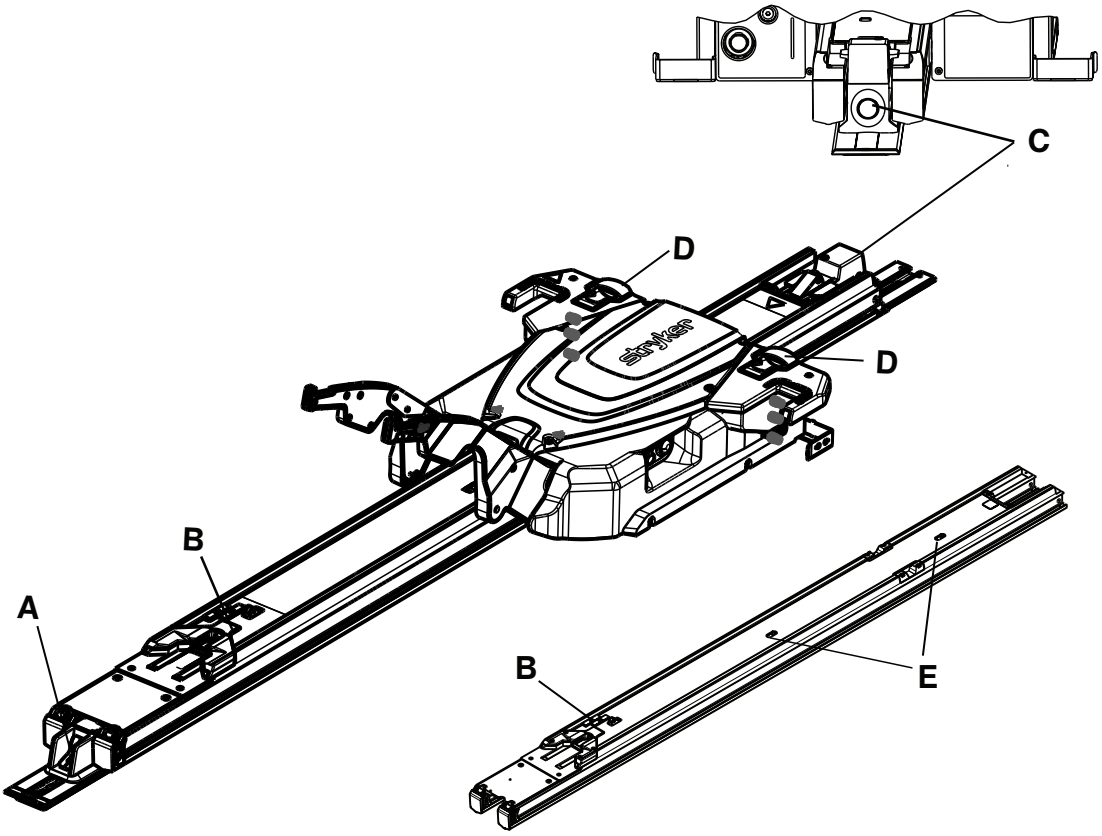

Figura 23 – Dispositivo de transferência apresentado com e sem carrinho

Referência e nome	Ícone ou botão	Descrição
A: Alavanca de libertação (extremidade do lado dos pés)		Mantenha pressionado para libertar a maca do compartimento do doente.
B: Gatilho do bloqueio do dispositivo de transferência		Deslize para libertar o dispositivo de transferência de uma posição bloqueada.
C: Libertação do carrinho (extremidade do lado da cabeça)		Pressione enquanto sobe os braços de elevação para libertar e estender o **Power-LOAD** do compartimento do doente no veículo sem uma maca. De seguida, puxe o carrinho para fora do compartimento do doente no veículo.

Referência e nome	Ícone ou botão	Descrição
D: Alavanca de libertação da maca (carrinho)		Levante para desbloquear a maca do **Power-LOAD** quando a base da maca estiver totalmente estendida.
E: Interruptor de bloqueio do dispositivo de transferência		Deslize para libertar o dispositivo de transferência de uma posição bloqueada.

Linhas de orientação do funcionamento

ADVERTÊNCIA

- Certifique-se sempre do funcionamento do **Power-LOAD** antes da sua utilização. Uma falha pode resultar em ferimentos do doente ou operador.
- Utilize sempre precaução ao movimentar-se no interior do compartimento do doente no veículo, para evitar tropeçar no **Power-LOAD**.
- Utilize sempre precaução quando operar o **Power-LOAD** em condições climatéricas adversas (por exemplo, chuva, gelo, neve).
- Utilize sempre a maca ou o **Power-LOAD** apenas quando todas as pessoas estiverem afastadas dos mecanismos. O enredamento na maca com alimentação ou nos mecanismos do **Power-LOAD** pode provocar ferimentos sérios.
- Pratique o carregamento e descarregamento da maca com o **Power-LOAD** até entender por completo o modo de funcionamento do produto. A utilização inadequada pode provocar ferimentos.
- Não permita que pessoal sem formação assista no funcionamento do **Power-LOAD**. Os técnicos/pessoal sem formação podem provocar ferimentos ao doente e a si próprios.
- Não conduza o veículo com o carrinho na posição intermédia. Esta posição não bloqueia e não é a destinada a conduzir.
- Utilize sempre ambas as mãos quando manusear a maca. O **Power-LOAD** é apenas um dispositivo de assistência. Avalie cada situação para determinar como distribuir e levantar o peso que está a transportar.
- Peça sempre a ajuda de operadores suficientes para manusear as forças que são requeridas para carregar ou descarregar pesos superiores a 400 lb (181 kg). Para aumentar a segurança, os operadores devem carregar ou descarregar em superfícies planas. Para alturas de plataforma de veículo de 36 pol. (91 cm), pode ser necessário descarregar manualmente.
- Mantenha sempre as mãos e extremidades afastadas dos braços de elevação do carrinho e da base da maca **Power-LOAD** durante a carga e descarga com alimentação.

Nota

- Verifique se o **Power-LOAD** está a funcionar corretamente antes de começar cada turno. Por exemplo, os braços de elevação devem levantar ligeiramente a maca pois esta não está bloqueada; verifique o nível de energia da bateria e assim por diante. Se o produto não funcionar, retire o veículo de serviço para diagnóstico e reparação do **Power-LOAD**.
- Não utilize o **Power-LOAD** com pesos superiores a 700 lb (318 kg), o que inclui o peso do doente e dos acessórios. A carga de trabalho segura do **Power-LOAD** é de 870 lb (395 kg), o que inclui o peso da maca.
- Não desligue o botão de alimentação principal durante a utilização normal, pois tal impedirá que a bateria carregue.
- Não conduza o veículo com o carrinho na posição intermédia. Esta posição não bloqueia e não é a destinada a conduzir.
- Utilize o **Power-LOAD** com o veículo numa superfície plana, se possível.
- Se não for capaz de descarregar uma maca ocupada do compartimento do doente no veículo, utilize um encosto para descarregar o doente.
- A Stryker recomenda que seja dada formação periódica (pelo menos uma vez por ano) sobre os procedimentos manuais auxiliares. Consulte www.stryker.com ou contacte o seu representante de vendas da Stryker para um exemplo da lista de verificação de formação adicional (Mkt Lit-676).

Elevar, baixar ou soltar a maca com energia

Há dois interruptores de controlo da maca idênticos colocados nas macas **Power-PRO**. Pressione o botão num destes interruptores para elevar (estender) a maca, baixar (retrair) a maca ou soltar a maca do **Power-LOAD**, se aplicável (Figura 24).

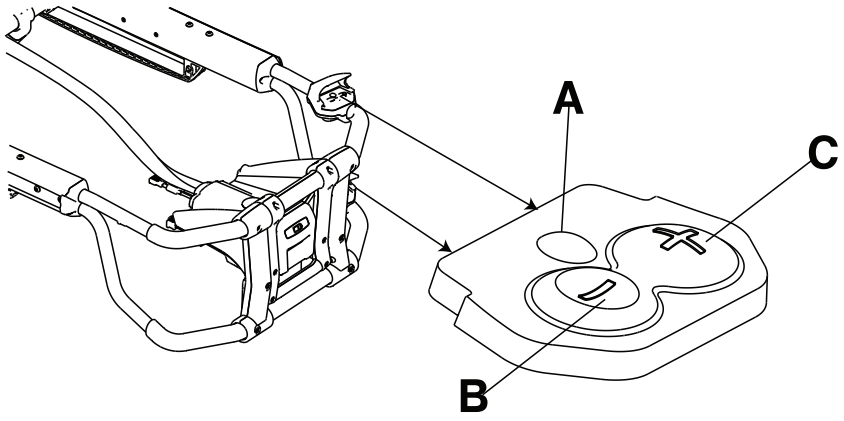

Figura 24 – Interruptores de controlo da maca

Referência	Nome	Descrição
A	Libertação	Pressione para desbloquear a maca (usar apenas com **Power-LOAD**)
B	Retrair (-)	Mantenha pressionado para baixar a estrutura da cama ou retrair a estrutura inferior da maca
C	Extensão (+)	Mantenha pressionado para elevar a estrutura da cama ou estender a estrutura inferior da maca

Verificar o nível de energia da bateria

Utilize o indicador LED da bateria da maca para verificar o nível de energia do **SMRT** Pak. Um **SMRT** Pak carregado, em condições de funcionamento, permite realizar até 25 visitas com um doente de 250 lb (113 kg) (os resultados reais podem variar). O sistema **Power-PRO** de 24 VCC e o **SMRT** Pak estão classificados para 2,4 amp-hora de energia elétrica.

ADVERTÊNCIA - Não retire a bateria quando a maca estiver ativa.

PRECAUÇÃO - Carregue sempre a bateria antes de colocar o produto em funcionamento. Uma bateria descarregada ou fraca pode prejudicar o desempenho do produto.

Para verificar o nível de energia da bateria, pressione o botão de retrair (-) no interruptor de controlo da maca para ativar o LED indicador da bateria da maca. O LED indicador da bateria da maca encontra-se na estrutura de controlo da extremidade do lado dos pés (apresentado com o símbolo de uma bateria).

- O LED fica verde fixo quando a bateria está totalmente carregada ou tem uma carga de energia adequada.

  Nota - Para obter melhores resultados, utilize o **SMRT** Pak até o LED indicador da bateria da maca passar de verde fixo a âmbar a piscar.

- O LED pisca a âmbar quando necessitar de carregar ou substituir a bateria.

  Nota - O LED indicador da bateria da maca não necessita de piscar a âmbar para que retire e substitua o **SMRT** Pak, todavia, esta é considerada uma boa prática. Pode retirar e recarregar o **SMRT** Pak em qualquer momento.

- O LED fica âmbar fixo para indicar um erro da bateria.

Nota

- Utilize apenas baterias com aprovação da Stryker.
- Se equipado, o sistema de fixação de macas elétrico carrega automaticamente a bateria **SMRT** Pak. O carregamento automático ocorre ao bloquear a maca no sistema de fixação de macas elétrico (não necessita de cabos ou conectores). O indicador LED da bateria da maca pisca momentaneamente a verde para indicar que está em carga.
- O carregamento automático só ocorre com baterias **SMRT** Pak.

Carregar e descarregar em funcionamento com energia

Coloque esta etiqueta de instruções de funcionamento elétrico na placa (6390-001-467) e coloque a placa no painel ou na parede interior da porta do compartimento do doente do veículo onde esteja visível para os utilizadores.

Consulte *Controlos do utilizador e indicadores LED* (página 30) para conhecer a localização dos botões e LED.

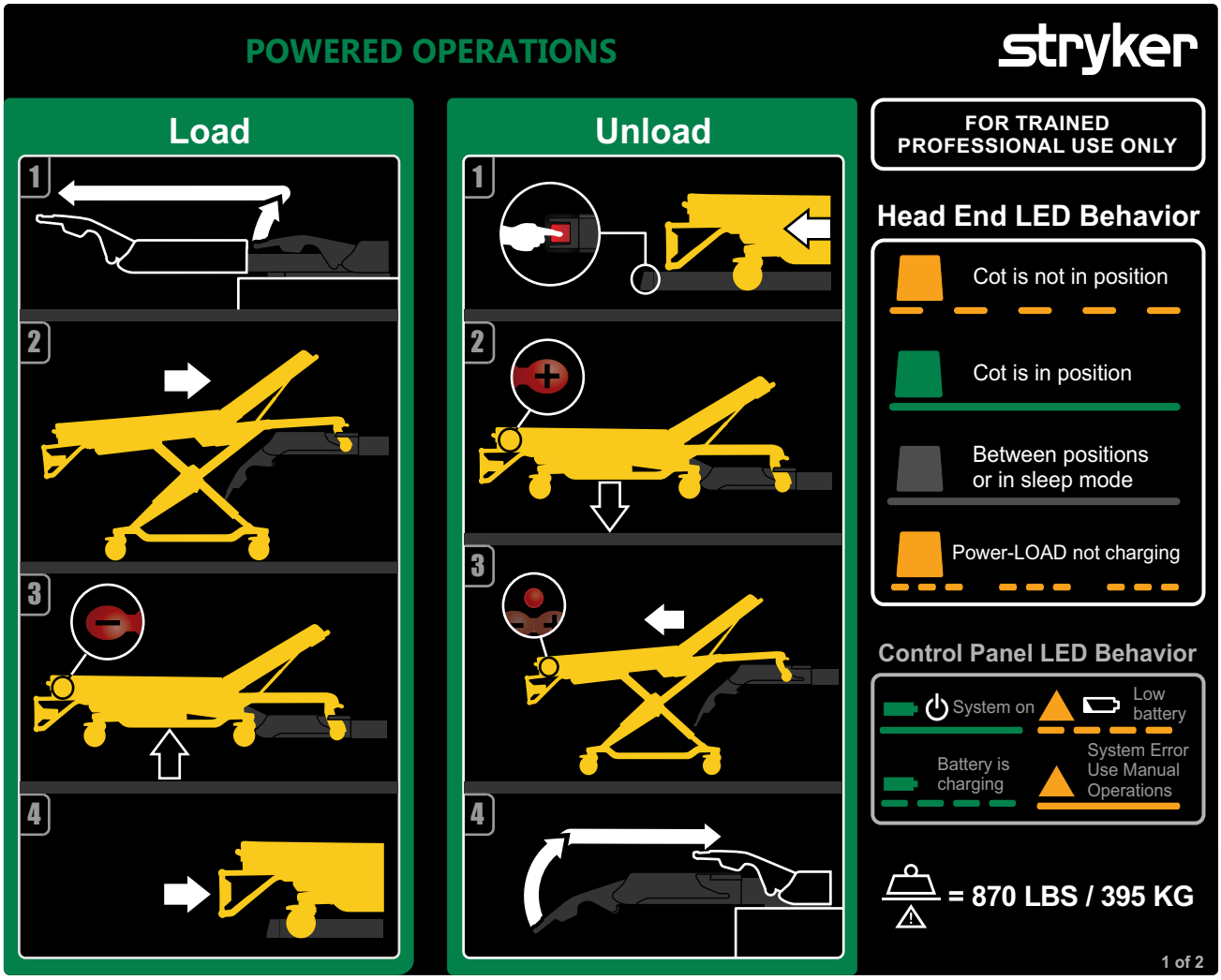

Figura 25 – Funcionamento elétrico

Carregar o Power-LOAD em funcionamento com energia

1. Suba os braços de elevação para orientar e empurrar o carrinho para fora do compartimento do doente no veículo.
2. Empurre a maca para o **Power-LOAD** até os pinos das rodas de carregamento ficarem bloqueados na devida posição. Verifique se a maca está alinhada com os braços de elevação ao carregar a maca.

3. Mantenha pressionado o botão para retrair (-) no interruptor de controlo da maca para retrair completamente a estrutura inferior da maca até esta ficar apoiada.
4. Empurre a maca para o compartimento do doente no veículo até os braços de elevação baixarem e a maca ficar bloqueada no **Power-LOAD**.
5. Certifique-se que a maca está bloqueada no **Power-LOAD** puxando-a firmemente de um lado para o outro na extremidade do lado dos pés da maca.
6. Para obter instruções adicionais de carga, consulte *Carregar uma maca Power-PRO num veículo com a opção Power--LOAD* (página 44).

Descarregar o Power-LOAD em funcionamento com energia

1. Pressione e segure a alavanca de libertação na extremidade do lado dos pés do sistema **Power-LOAD** e puxe-a para retirar a maca do compartimento do doente no veículo.
2. Pressione e segure o botão de extensão (+) no interruptor de controlo da maca para estender a maca até as rodas da maca assentarem no solo.
3. Pressione o botão de libertação no interruptor de controlo da maca para desbloquear a maca do **Power-LOAD**.
4. Suba os braços de elevação e oriente o carrinho para o compartimento do doente no veículo. Verifique se o carrinho não interfere quando fechar as portas do veículo.
5. Para obter instruções adicionais de descarga, consulte *Descarregar uma maca Power-PRO de um veículo com a opção Power-LOAD* (página 45).

   Nota - Se o **Power-LOAD** não for utilizado durante uma semana ou mais, pressione o botão de alimentação principal para desligar o produto e evitar consumir bateria. Poderá ser necessário ligar e desligar novamente o produto para se certificar de que o **Power-LOAD** está desligado e não em modo de suspensão.

Carregar e descarregar em funcionamento manual

Aplique esta etiqueta de instruções de funcionamento manual na placa (6390-001-467) e coloque a placa no painel interior da porta do compartimento do doente do veículo onde esteja visível para os utilizadores.

Consulte *Controlos do utilizador e indicadores LED* (página 30) para conhecer a localização dos botões e LED.

ADVERTÊNCIA

- Utilize o sistema **Power-LOAD** e acessórios apenas como descrito nos manuais. A utilização inadequada do sistema **Power-LOAD** ou de qualquer outro acessório pode provocar ferimentos no doente ou no operador. A utilização deste produto de qualquer outro modo é da integral responsabilidade do proprietário ou utilizador.
- Em funcionamento manual, o operador deve sempre apoiar o peso na extremidade do lado dos pés da maca.
- Verifique sempre se está pronto para suportar a totalidade do peso da maca ao carregar e descarregar. Sem energia elétrica, os braços de elevação não elevam a maca.

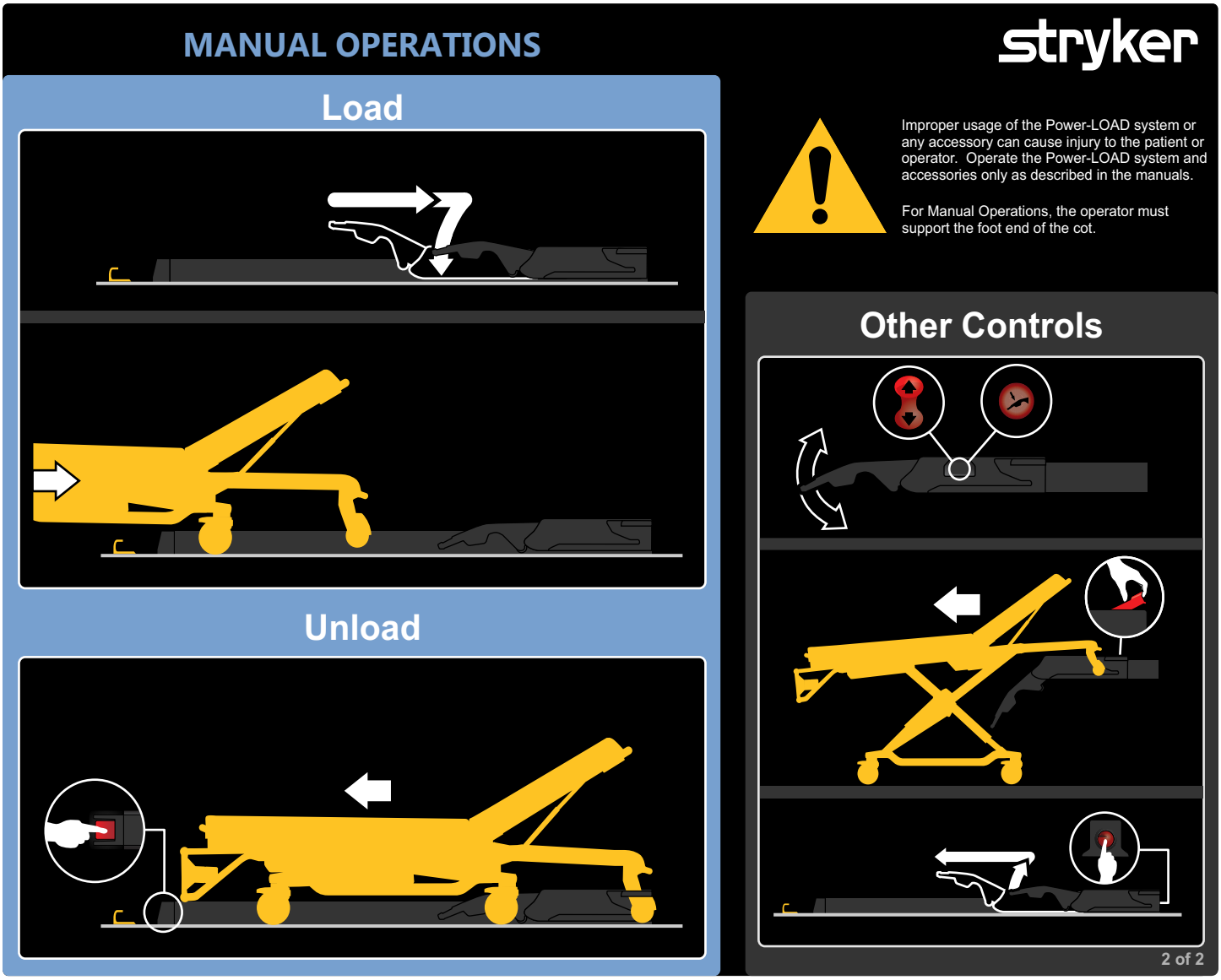

Figura 26 – Funcionamento manual

Nota - Se o **Power-LOAD** não for utilizado durante uma semana ou mais, pressione o botão de alimentação principal para desligar o produto e evitar consumir bateria. Poderá ser necessário ligar e desligar novamente o produto para se certificar de que o **Power-LOAD** está desligado e não em modo de suspensão.

Carregar o Power-LOAD em funcionamento manual

1. Verifique se o **Power-LOAD** está colocado na extremidade do lado da cabeça do compartimento do doente no veículo, com os braços de elevação para baixo.
2. Empurre a maca para o compartimento do doente no veículo até a maca ficar bloqueada no **Power-LOAD**.
3. Certifique-se que a maca está bloqueada no **Power-LOAD**, puxando-a firmemente de um lado para o outro na extremidade do lado dos pés da maca.
4. Para obter instruções adicionais de carga, consulte *Carregar uma maca manualmente num veículo (falha de energia do Power-PRO)* (página 51).

Descarregar o Power-LOAD em funcionamento manual

1. Mantenha pressionada a alavanca de libertação na extremidade do lado dos pés do sistema **Power-LOAD**.

2. Puxe para retirar a maca do compartimento do doente no veículo.

Verificar o nível de energia da bateria no painel de controlo do Power-LOAD

ADVERTÊNCIA

- Devolva sempre as baterias danificadas a um centro de assistência para reciclagem. Não elimine como resíduos urbanos não triados. Consulte o seu distribuidor local para conhecer os sistemas de devolução e/ou recolha disponíveis no seu país.
- Desligue sempre a tomada exterior (se aplicável), desligue a bateria do veículo, pressione o botão de alimentação principal para desligar o produto e depois posicione o carrinho na posição de carregamento antes da manutenção do **Power-LOAD**.
- Não retire a bateria quando o **Power-LOAD** estiver em funcionamento.

Para verificar o nível de energia da bateria:

1. Certifique-se de que o LED de alimentação da bateria está aceso.
2. Verifique o nível de energia da bateria no painel de controlo do **Power-LOAD** (mostrado como o símbolo de uma bateria).
   - O LED de alimentação da bateria está verde fixo quando o sistema **Power-LOAD** está ligado e não está a carregar.
   - O LED de alimentação da bateria pisca a verde, quando a bateria está a carregar.
   - O LED de erro pisca a âmbar, quando a bateria está baixa.

Carregar a bateria

ADVERTÊNCIA - Não pressione o botão de alimentação principal para desligar o produto durante a utilização normal, uma vez que tal impedirá que a bateria carregue.

Certifique-se de que a bateria está carregada para o **Power-LOAD** funcionar. Quando descarregada, a bateria requer um mínimo de dez horas para recarregar. As baterias carregam sempre que o carrinho estiver fixo na extremidade do lado da cabeça do compartimento do doente no veículo.

Para carregar a bateria:

1. Suba os braços de elevação e empurre, manualmente, o carrinho para a extremidade do lado da cabeça do compartimento do doente no veículo.
2. Fixe o carrinho na extremidade do lado da cabeça do compartimento do doente no veículo.

Nota

- O LED de alimentação da bateria pisca a verde, quando a bateria está a carregar.
- A bateria do **Power-LOAD** não está a carregar se os indicadores LED da extremidade do lado da cabeça do carrinho piscam a âmbar quando o produto se encontra na posição de transporte.

Guardar o Power-LOAD

Evite esgotar a bateria. Todas as baterias perdem carga durante o armazenamento ou períodos de inatividade. Se não pretender utilizar o **Power-LOAD** durante uma semana ou mais, pressione o botão de alimentação principal para desligar o produto. Poderá ser necessário ligar e desligar novamente o produto para se certificar de que o **Power-LOAD** está desligado e não em modo de suspensão.

Definir a altura de carregamento da maca

É necessário definir a altura de carregamento da maca com a opção **Power-LOAD** antes de colocar o veículo em funcionamento. Para uma lista de macas compatíveis, consulte *Compatibilidade de macas* (página 12). Consulte o manual de utilização da sua maca para obter mais informações sobre como definir a altura adequada da maca.

Utilizar uma maca de estrutura em X não atualizada num incidente com elevado número de vítimas

Pode utilizar algumas macas não compatíveis, incluindo a maioria das macas de estrutura em X, num acidente com elevado número de vítimas.

ADVERTÊNCIA

- Não deixe que o grampo da calha se sobreponha à etiqueta vermelha do limite de ajuste no tubo da calha. Para impedir que as maxilas da calha se soltem da estrutura da maca, o espaço entre o grampo da calha e a maxila fixa da calha nunca pode exceder 1 pol. (2,5 cm).
- Não utilize a mão ou os dedos para pressionar o botão de desengate se as maxilas da calha estiverem abertas. O dispositivo de fixação do grampo da calha fecha com uma ação muito forte.

As operações de carga e descarga são semelhantes às descritas para a carga e descarga manual de uma maca. Contudo, utiliza-se um conjunto de grampo de calha em vez do bloqueio da maca na extremidade do lado dos pés. Se tiver de carregar uma maca não compatível, bloqueie o poste de retenção da maca no conjunto do grampo da calha.

A opção de grande número de vítimas contém um conjunto de calha para montagem na parede ou no solo. Este conjunto de calha deve ser guardado num armário em caso de emergência para montagem rápida no compartimento do doente no veículo.

Estender o Power-LOAD do veículo sem uma maca

Para estender o **Power-LOAD** do compartimento do doente no veículo sem uma maca:

1. Caminhe até à extremidade do lado da cabeça do sistema **Power-LOAD**.
2. Enquanto levanta os braços de elevação, pressione o botão de libertação do carrinho na extremidade do lado da cabeça do sistema **Power-LOAD** (Figura 27).
3. Puxe o carrinho para fora do compartimento do doente no veículo Figura 28).

Figura 27 – Pressione o botão de libertação do carrinho

Figura 28 – Puxe o carrinho para fora

Carregar uma maca Performance-PRO num veículo com a opção Power-LOAD

ADVERTÊNCIA

- Carregue ou descarregue sempre uma maca ocupada para um veículo com um mínimo de dois operadores formados.
- Carregue sempre a maca compatível com **Power-LOAD** para o compartimento do doente no veículo antes de qualquer outro ocupante.

PRECAUÇÃO

- Não bata com a maca no carrinho ao carregar a maca para evitar danificar o equipamento.
- Não empurre a maca para o compartimento do doente no veículo enquanto a base da maca não estiver totalmente recolhida.

1. Levante o para-choque do veículo para a posição de levantado, se equipado.
2. Suba os braços de elevação para orientar e puxar o carrinho para fora do compartimento do doente no veículo (Figura 29).

Figura 29 – Guiar o carrinho para fora do veículo

3. Suba a maca para a posição de carregamento.
4. Estenda totalmente e bloqueie a secção retráctil da cabeça da maca antes de carregar a maca no sistema **Power--LOAD**.
5. Empurre a maca para o **Power-LOAD** até os pinos das rodas de carregamento da maca ficarem bloqueados na respetiva posição (Figura 30). Verifique se a maca está alinhada com os braços de elevação ao carregar a maca.

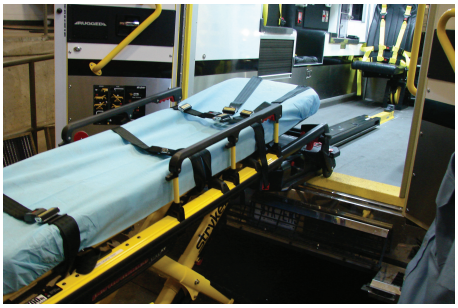

Figura 30 – Bloquear pinos das rodas na devida posição

6. Verifique os indicadores LED da extremidade do lado da cabeça para ter a certeza de que a maca está pronta para ser carregada.
   - Se os LED estiverem acesos a verde fixo, a extremidade do lado da cabeça da maca está na devida posição.
   - Se os LED estiverem a piscar a âmbar, a extremidade do lado da cabeça da maca não está na devida posição.
7. Pressione o botão para cima (↑) no painel de controlo do **Power-LOAD** para subir os braços de elevação até à posição mais elevada (Figura 31).

   Nota - As pernas da maca não se retraem.

Figura 31 – Subir os braços de elevação até à posição mais elevada

8. Operador 1 (extremidade do lado dos pés): Segurem a estrutura da maca na extremidade do lado dos pés. Aperte e segure na libertação manual da maca.
9. Operador 2 (lateral): Segure na calha exterior para estabilizar a maca. De seguida, agarre na estrutura da base (Figura 32). Depois de o operador da extremidade do lado dos pés levantar a maca e agarrar na libertação manual da maca, recolha a estrutura inferior com uma mão e fixe-a no sítio.

Figura 32 – Segurar na estrutura da base

10. Operador 1 (extremidade do lado dos pés): Solte a libertação manual da maca para bloquear a estrutura inferior na posição retraída. Verifique se a libertação manual da maca está solta. Se a libertação manual da maca não estiver solta, a base da maca estende-se e a maca não fica bloqueada no sistema de fixação da maca.
11. Empurre a maca para o compartimento do doente no veículo até os braços de elevação baixarem e a maca ficar bloqueada no **Power-LOAD**.

12. Certifique-se que a maca está bloqueada no **Power-LOAD**, puxando-a firmemente de um lado para o outro na extremidade do lado dos pés da maca.

Descarregar uma maca Performance-PRO num veículo com a opção Power--LOAD

ADVERTÊNCIA

- Carregue ou descarregue sempre uma maca ocupada para um veículo com um mínimo de dois operadores formados.
- Esteja sempre preparado para suportar todo o peso da maca e do doente se os braços de elevação não subirem a maca ao descarregar uma maca do compartimento do doente no veículo. Quando a maca é desbloqueada para remoção do compartimento do doente no veículo, os braços de elevação do **Power-LOAD** levantam ligeiramente a maca.
- Verifique sempre se a base da maca está estendida antes de pressionar qualquer botão no painel de controlo do **Power-LOAD** ao descarregar a maca.

1. Levante o para-choque do veículo para a posição de levantado, se equipado.
2. Pressione e segure a alavanca de libertação na extremidade do lado dos pés do sistema **Power-LOAD** e puxe-a para retirar a maca do compartimento do doente no veículo.
3. Segure na estrutura da maca na extremidade do lado dos pés para puxar a maca para fora do compartimento do doente no veículo.

   Nota - Os indicadores LED da extremidade do lado da cabeça acendem-se a verde fixo apenas quando a maca estiver pronta para ser descarregada.
4. Operador 1 (extremidade do lado dos pés): Segure na estrutura da maca (Figura 33). Aperte e segure na libertação manual da maca.

Figura 33 – Segure na estrutura da maca

5. Operador 2 (lateral): Segure na estrutura da base no ponto indicado (Figura 33), levante ligeiramente e baixe a estrutura da base para a sua posição totalmente estendida. Verifique se as rodas da maca assentam no solo.
6. Operador 1 (extremidade do lado dos pés): Solte a libertação manual da maca para bloquear a estrutura inferior na posição estendida.
7. Pressione o botão para baixo (↓) no painel de controlo do **Power-LOAD** para baixar os braços de elevação e a maca (Figura 34).

Figura 34 – Baixar os braços de elevação

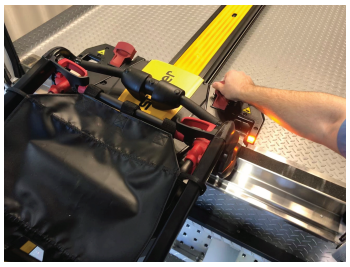

Figura 35 – Desbloquear a maca

8. Levante uma das duas pegas de libertação manual da maca na extremidade do lado da cabeça do carrinho para desbloquear a maca (Figura 35).
9. Eleve os braços de elevação e oriente o carrinho para o compartimento do doente no veículo até os braços estarem suficientemente longe para não interferirem com as portas do veículo.

Carregar uma maca Power-PRO num veículo com a opção Power-LOAD

ADVERTÊNCIA

- Carregue ou descarregue sempre uma maca ocupada para um veículo com um mínimo de dois operadores formados.
- Carregue sempre a maca compatível com **Power-LOAD** para o compartimento do doente no veículo antes de qualquer outro ocupante.

PRECAUÇÃO - Não bata com a maca no carrinho ao carregar a maca para evitar danificar o equipamento.

1. Levante o para-choque do veículo para a posição de levantado, se equipado.
2. Suba os braços de elevação para orientar e puxar o carrinho para fora do compartimento do doente no veículo (Figura 36).

Figura 36 – Guiar o carrinho para fora do veículo

Figura 37 – Regular a altura de carga

3. Mantenha pressionado o botão de extensão (+) no interruptor de controlo da maca para estender a estrutura inferior da maca até à altura de carga regulada (Figura 37).
4. Estenda totalmente e bloqueie a secção retráctil da cabeça da maca antes de carregar a maca no sistema **Power--LOAD**.
5. Empurre a maca para o **Power-LOAD** até os pinos das rodas de carregamento da maca ficarem bloqueados na respetiva posição (Figura 38). Verifique se a maca está alinhada com os braços de elevação ao carregar a maca.

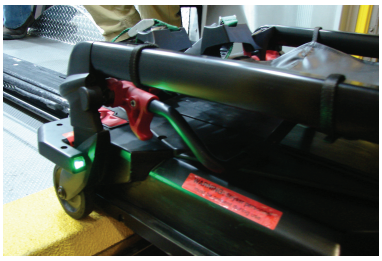

Figura 38 – Bloquear pinos das rodas na devida posição

6. Verifique os indicadores LED da extremidade do lado da cabeça para ter a certeza de que a maca está pronta para ser carregada.
   a. Se os LED estiverem acesos a verde fixo, a extremidade do lado da cabeça da maca está na devida posição.
   b. Se os LED estiverem a piscar a âmbar, a extremidade do lado da cabeça da maca não está na devida posição.
7. Mantenha pressionado o botão para retrair (-) no interruptor de controlo da maca (Figura 39), para retrair completamente a estrutura inferior da maca até esta ficar apoiada.

Figura 39 – Retração completa da maca

8. Empurre a maca para o compartimento do doente no veículo até os braços de elevação baixarem e a maca ficar bloqueada no **Power-LOAD**.
9. Certifique-se que a maca está bloqueada no **Power-LOAD**, puxando-a firmemente de um lado para o outro na extremidade do lado dos pés da maca.

Descarregar uma maca Power-PRO de um veículo com a opção Power-LOAD

ADVERTÊNCIA

- Carregue ou descarregue sempre uma maca ocupada para um veículo com um mínimo de dois operadores formados.
- Esteja sempre preparado para suportar todo o peso da maca e do doente se os braços de elevação não subirem a maca ao descarregar uma maca do compartimento do doente no veículo. Quando a maca é desbloqueada para remoção do compartimento do doente no veículo, os braços de elevação do **Power-LOAD** levantam ligeiramente a maca.

1. Levante o para-choque do veículo para a posição de levantado, se equipado.
2. Pressione e segure na alavanca de libertação na extremidade do lado dos pés do sistema **Power-LOAD** e puxe para retirar a maca do compartimento do doente no veículo (Figura 40).

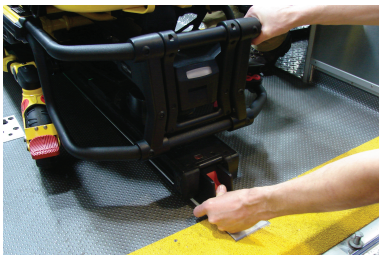

Figura 40 – Mantenha pressionada a alavanca de libertação

Figura 41 – Segure na estrutura da maca

3. Segure na estrutura da maca na extremidade do lado dos pés para puxar a maca para fora do compartimento do doente no veículo (Figura 41).

   Nota - Os indicadores LED da extremidade do lado da cabeça acendem-se a verde fixo apenas quando a maca estiver pronta para ser descarregada.

4. Pressione e segure o botão de extensão (+) no interruptor de controlo da maca para estender a maca até as rodas da maca assentarem no solo.
5. Solte o botão de extensão (+) depois da maca deixar de estar suportada pelos braços de elevação. Os braços de elevação continuam a movimentar-se até terem descido totalmente.
6. Pressione o botão de libertação (Figura 42) no interruptor de controlo da maca na extremidade do lado dos pés da maca ou levante uma das duas pegas de libertação manual da maca na extremidade do lado da cabeça do carrinho para desbloquear a maca (Figura 43).

Figura 42 – Pressione o botão de libertação

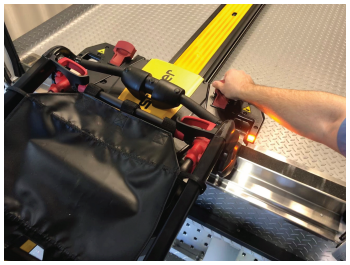

Figura 43 – Desbloquear a maca

7. Eleve os braços de elevação e oriente o carrinho para o compartimento do doente no veículo até os braços estarem suficientemente longe para não interferirem com as portas do veículo.

Descarregar uma maca manualmente de um veículo depois de carregar com o Power-LOAD (falha de energia ou erro do sistema Power-LOAD)

Se o **Power-LOAD** ficar sem energia ou ocorrer um erro do sistema depois de carregada uma maca, siga estas instruções para descarregar a maca.

ADVERTÊNCIA

- Carregue ou descarregue sempre uma maca ocupada para um veículo com um mínimo de dois operadores formados.
- Esteja sempre preparado para suportar todo o peso da maca e do doente ao descarregar uma maca do compartimento do doente no veículo se o **Power-LOAD** sofrer uma falha de energia ou um erro do sistema.
- Verifique sempre se a base da maca está estendida antes de pressionar qualquer botão no painel de controlo do **Power-LOAD** ao descarregar a maca.
- Verifique sempre se está pronto para suportar a totalidade do peso da maca ao carregar e descarregar. Sem energia elétrica, os braços de elevação não elevam a maca.

Nota - Os braços de elevação estarão na posição superior.

1. Pressione e segure na alavanca de libertação na extremidade do lado dos pés do sistema **Power-LOAD** e puxe para retirar a maca do compartimento do doente no veículo (Figura 44).

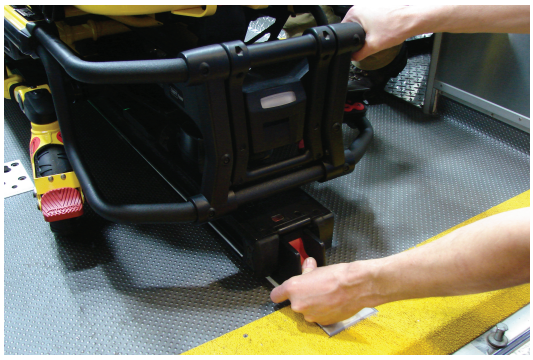

Figura 44 – Mantenha pressionada a alavanca de libertação

2. Segure na estrutura da maca na extremidade do lado dos pés para puxar a maca para fora do compartimento do doente no veículo.

   Para os modelos 6500/6506 e 6510/6516 com opção **Power-LOAD**:

   - Operador 1: Segurem a estrutura da maca na extremidade do lado dos pés. Enquanto suporta o peso da maca, oriente e puxe a maca para fora do compartimento do doente no veículo. Pressione e segure o botão de extensão (+) no interruptor de controlo da maca para estender a maca até as rodas da maca assentarem no solo.
   - Operador 2: Segure na calha exterior para estabilizar a maca.

   Para o modelo 6085/6086 com opção **Power-LOAD**:

   - Operador 1: Segure na estrutura da maca.
   - Operador 2: Segure a estrutura da base no ponto indicado, levante ligeiramente e baixe a estrutura da base para a sua posição totalmente estendida, enquanto o operador 1 aperta e segura na alavanca de libertação manual da maca. Verifique se as rodas da maca assentam no solo.
   - Operador 1 (extremidade do lado dos pés): Solte a libertação manual da maca para bloquear a estrutura inferior na posição estendida.

3. Pressione o botão de libertação manual no painel de controlo do **Power-LOAD** (Figura 45).

Figura 45 – Pressione o botão de libertação manual

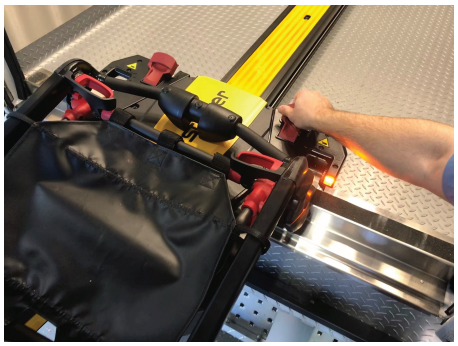

Figura 46 – Desbloquear a maca

4. Levante uma das pegas de libertação manual da maca na extremidade do lado da cabeça do **Power-LOAD** para desbloquear a maca (Figura 46).
5. Eleve os braços de elevação e oriente o carrinho para o compartimento do doente no veículo até os braços estarem suficientemente longe para não interferirem com as portas do veículo.
6. Retire o veículo de funcionamento para diagnóstico e reparação do **Power-LOAD** após a visita.

Carregar uma maca manualmente num veículo depois de uma falha de energia ou de um erro do sistema num sistema de fixação de macas elétrico

ADVERTÊNCIA

- Carregue ou descarregue sempre uma maca ocupada para um veículo com um mínimo de dois operadores formados.
- Carregue sempre a maca antes de permitir a entrada dos doentes no compartimento de doentes do veículo.

PRECAUÇÃO - Não empurre a maca para o compartimento do doente no veículo enquanto não tiver recolhido completamente a base da maca.

1. Levante o para-choque do veículo para a posição de levantado, se equipado.
2. Coloque o carrinho na extremidade do lado da cabeça do compartimento do doente no veículo com os braços de elevação para baixo. Para movimentar o carrinho para a extremidade do lado da cabeça, suba os braços de elevação e oriente o carrinho para o compartimento do doente no veículo até o **Power-LOAD** bloquear na posição com os braços de elevação para baixo.
3. Estenda totalmente e bloqueie a secção retráctil da cabeça da maca antes de carregar a maca no sistema de fixação de macas elétrico.
4. Coloque a maca numa posição de carregamento (qualquer posição em que as rodas de carregamento da maca estejam em contacto com a altura do piso do compartimento do doente no veículo).
5. Desloque a maca até ao compartimento aberto do doente no veículo.
6. Empurre a maca para a frente até que as rodas de carregamento estejam no piso do compartimento do doente do veículo e a barra de segurança da maca esteja presa ao gancho de segurança do veículo (Figura 47).

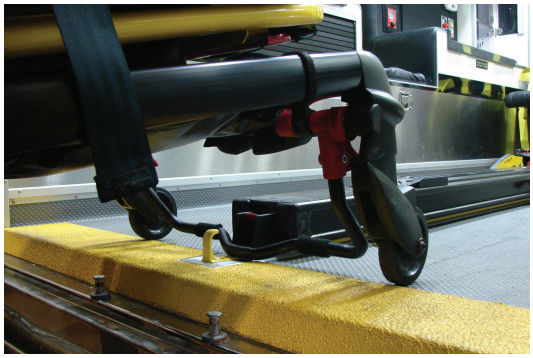

Figura 47 – Gancho de segurança do veículo

Nota - Para um desimpedimento máximo para levantar a base, puxe a maca para fora até a barra de segurança estar presa ao gancho de segurança do veículo.

Para a **Power-PRO XT** ou a **Power-PRO IT** com a opção **Power-LOAD**:

- Segurem a estrutura da maca na extremidade do lado dos pés.
- Levante a extremidade do lado dos pés da maca e pressione e segure o botão para retrair (-) no interruptor de controlo da maca para retrair completamente a estrutura inferior da maca.

Nota - A estrutura inferior da maca retrai-se em menos de três segundos.

Para a **Performance-PRO XT** com a opção **Power-LOAD**:

- Operador 1 (extremidade do lado dos pés): Segurem a estrutura da maca na extremidade do lado dos pés. Aperte e segure na libertação manual da maca.
- Operador 2 (lateral): Segure na calha exterior para estabilizar a maca. De seguida, agarre na estrutura da base. Depois de o operador da extremidade do lado dos pés levantar a maca e agarrar na libertação manual da maca, recolha a estrutura inferior com uma mão e fixe-a no sítio.
- Operador 1 (extremidade do lado dos pés): Solte a libertação manual da maca para bloquear a estrutura inferior na posição retraída.

7. Empurre a maca para o compartimento do doente no veículo até a maca ficar bloqueada no **Power-LOAD**.
8. Verifique se a maca está bloqueada no sistema de fixação de macas eléctrico puxando firmemente de um lado para o outro na extremidade do lado dos pés da maca.

Retire o veículo de funcionamento para diagnóstico e reparação do **Power-LOAD** após a sua visita de assistência.

Descarregar uma maca manualmente de um veículo

ADVERTÊNCIA

- Carregue ou descarregue sempre uma maca ocupada para um veículo com um mínimo de dois operadores formados.
- Utilize sempre ambas as mãos quando manusear a maca. O **Power-LOAD** é apenas um dispositivo de assistência. Avalie cada situação para determinar como distribuir e levantar o peso que está a transportar.
- Peça sempre a ajuda de operadores suficientes para manusear as forças que são requeridas para carregar ou descarregar pesos superiores a 400 lb (181 kg). Para aumentar a segurança, os operadores devem carregar ou descarregar em superfícies planas. Para alturas de plataforma de veículo de 36 pol. (91 cm), pode ser necessário descarregar manualmente.
- Verifique sempre se a base da maca está estendida antes de pressionar qualquer botão no painel de controlo do **Power-LOAD** ao descarregar a maca.

1. Levante o para-choque do veículo para a posição de levantado, se equipado.
2. Mantenha pressionada a alavanca de libertação ou o botão de libertação na extremidade do lado dos pés do sistema de fixação de macas e puxe para retirar a maca do compartimento do doente no veículo.
3. Segure na estrutura da maca na extremidade do lado dos pés para puxar a maca para fora do compartimento do doente no veículo.

   Para a **Power-PRO XT** ou a **Power-PRO IT** com a opção **Power-LOAD**:

   - Operador 1: Segurem a estrutura da maca na extremidade do lado dos pés. Enquanto suporta o peso da maca, oriente e puxe a maca para fora do compartimento do doente do veículo até a barra de segurança da maca estar presa ao gancho de segurança veículo. Pressione e segure o botão de extensão (+) no interruptor de controlo da maca para estender a maca até as rodas da maca assentarem no solo.

   - Operador 2: Certifique-se de que a barra de segurança da maca está presa ao gancho de segurança do veículo. Segure na calha exterior da maca para estabilizar a maca. Empurre a alavanca de libertação da barra de segurança da maca para a frente para soltar a barra de segurança da maca do gancho de segurança do veículo no compartimento do doente no veículo.

   Para a **Performance-PRO XT** com a opção **Power-LOAD**:

   - Operador 1 (extremidade do lado dos pés): Segurem a estrutura da maca na extremidade do lado dos pés. Enquanto suporta o peso da maca, oriente e puxe a maca para fora do compartimento do doente do veículo até a barra de segurança da maca estar presa ao gancho de segurança veículo.

   - Operador 2 (lateral): Segure a estrutura da base no ponto indicado, levante ligeiramente e baixe a estrutura da base para a sua posição totalmente estendida, enquanto o operador 1 aperta e segura na alavanca de libertação manual da maca.

   - Operador 1 (extremidade do lado dos pés): Solte a libertação manual da maca e verifique se a estrutura inferior fica bloqueada na devida posição. Coloque a maca no chão.

   - Operador 2 (lateral): Empurre a alavanca de libertação da barra de segurança da maca para a frente para soltar a barra de segurança da maca do veículo no compartimento do doente no veículo.

   Nota - No caso improvável de a extremidade do lado dos pés da maca falhar e não conseguir retirar a maca do veículo, retire o doente por meios alternativos (por exemplo, utilize um encosto ou uma maca de campanha).

Retirar uma maca de um veículo para reparação

ADVERTÊNCIA

- Carregue ou descarregue sempre uma maca ocupada para um veículo com um mínimo de dois operadores formados.
- Utilize sempre ambas as mãos quando manusear a maca. O **Power-LOAD** é apenas um dispositivo de assistência. Avalie cada situação para determinar como distribuir e levantar o peso que está a transportar.
- Verifique sempre se a base da maca está estendida antes de pressionar qualquer botão no painel de controlo do **Power-LOAD** ao descarregar a maca.

1. Operador 1: Mantenha pressionado o botão de libertação do carrinho na extremidade do lado da cabeça do sistema **Power-LOAD**.
2. Operador 2: Deslize ambos os gatilhos de bloqueio do dispositivo de transferência (próximos da extremidade do lado dos pés) em direção à extremidade do lado dos pés do conjunto do dispositivo de transferência para desbloquear. Com a ajuda do operador 1, empurre a maca e o dispositivo de transferência firmemente para fora do compartimento do doente no veículo.

3. Operador 1: Com uma chave de parafusos ou ferramenta similar, empurre o conjunto do gancho por baixo do dispositivo de transferência enquanto o operador 2 empurra o dispositivo de transferência para a frente em direcção à extremidade do lado da cabeça do compartimento do doente no veículo para libertar a maca do bloqueio.
4. Depois de desbloqueada a maca, retire a maca totalmente para fora.
5. Verifique se a base da maca está estendida e levante uma das pegas de libertação manual da maca na extremidade do lado da cabeça do sistema **Power-LOAD** para desbloquear a maca.

Carregar uma maca manualmente num veículo (falha de energia do Power-PRO)

ADVERTÊNCIA

- Carregue ou descarregue sempre uma maca ocupada para um veículo com um mínimo de dois operadores formados.
- Carregue sempre a maca antes de permitir a entrada dos doentes no compartimento de doentes do veículo.

PRECAUÇÃO

- Não empurre a maca para o compartimento do doente no veículo enquanto não tiver recolhido completamente a base da maca.
- Não bata com a maca no carrinho ao carregar a maca para evitar danificar o equipamento.
- Não solte a libertação manual enquanto a maca não estiver bloqueada na devida posição na extremidade do lado dos pés. Se a soltar demasiado cedo, a base da maca pode impedir que a maca fique bloqueada no **Power-LOAD**.

1. Levante o para-choque do veículo para a posição de levantado, se equipado.
2. Suba os braços de elevação para orientar e empurrar o carrinho para fora do compartimento do doente no veículo (Figura 48).

Figura 48 – Guiar o carrinho para fora do veículo

3. Suba a maca para a posição de carregamento.
4. Estenda totalmente e bloqueie a secção retráctil da cabeça da maca antes de carregar a maca no sistema **Power--LOAD**.
5. Empurre a maca para o **Power-LOAD** até os pinos das rodas de carregamento da maca ficarem bloqueados na respetiva posição (Figura 49). Verifique se a maca está alinhada com os braços de elevação ao carregar a maca.
6. Verifique os indicadores LED da extremidade do lado da cabeça para ter a certeza de que a maca está pronta para ser carregada.
   - Se os LED estiverem acesos a verde fixo, a extremidade do lado da cabeça da maca está na devida posição.
   - Se os LED estiverem a piscar a âmbar, a extremidade do lado da cabeça da maca não está na devida posição.
7. Pressione o botão para cima (↑) no painel de controlo do **Power-LOAD** (Figura 50) para subir os braços de elevação até à posição mais elevada.

   Nota - As pernas da maca não se retraem.

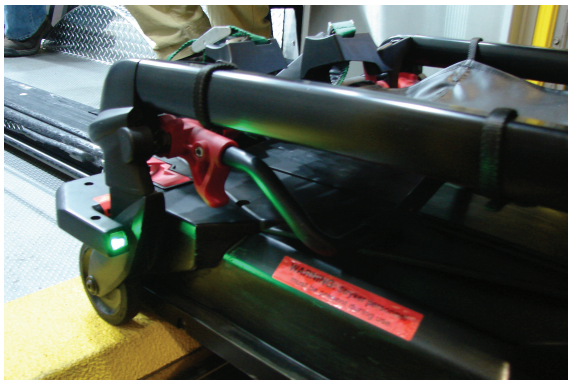

Figura 49 – Bloquear os pinos das rodas em posição

Figura 50 – Pressione o botão para cima para subir os braços de elevação

8. Operador 1 (extremidade do lado dos pés): Segurem a estrutura da maca na extremidade do lado dos pés. Aperte e segure na libertação manual da maca.
9. Operador 2 (lateral): Segure na estrutura da base. Depois do operador da extremidade do lado dos pés apertar a libertação manual da maca, recolha a estrutura inferior com uma mão e estabilize a maca com a outra mão.
10. Ambos os operadores: Empurre a maca para o compartimento do doente no veículo até os braços de elevação baixarem e a maca ficar bloqueada no **Power-LOAD**.
11. Operador 1: Continue a apertar e segurar a libertação manual da maca.
12. Certifique-se que a maca está bloqueada no **Power-LOAD**, puxando-a firmemente de um lado para o outro na extremidade do lado dos pés da maca.
13. Depois da visita, retire a maca de serviço para diagnóstico e reparação da maca **Power-PRO**.

Nota - O **Power-LOAD** carrega automaticamente a bateria **SMRT** Pak quando a maca está bloqueada no **Power--LOAD** na posição de transporte (não necessita de cabo ou conectores). O indicador LED da bateria da maca pisca momentaneamente a verde para indicar que está em carga.

Manutenção preventiva

Inspeção regular e ajustes

Intervalos de manutenção

O presente plano é um guia geral de manutenção. O plano de manutenção necessário pode variar consoante:

- Volume de visitas
- Condições meteorológicas
- Terreno
- Localização geográfica
- Utilização individual

Se tiver dúvidas quanto à forma como e quando efetuar estas inspeções, contacte o seu técnico de assistência Stryker.

Ao efetuar as inspeções de manutenção preventiva do **Power-LOAD**, tem de efetuar uma inspeção de manutenção preventiva da correspondente maca compatível com **Power-LOAD** e da opção do conjunto de guia das rodas (se aplicável) para confirmar a operacionalidade de todo o sistema.

Manutenção da maca compatível com Power-LOAD

As peças de desgaste que podem necessitar de substituição na maca compatível com **Power-LOAD** incluem o espaçador do braço da maca (6500-002-123), o batente fixo da base (6085-001-094) e o pino das rodas de carregamento (6500-002--104).

Manutenção da opção do conjunto de guia das rodas (se aplicável)

Para preservar a funcionalidade do sistema de fixação **Power-LOAD**, verifique se a guia das rodas está a funcionar e se a sua estrutura não apresenta problemas. O sistema de calha-guia das rodas ajuda o sistema **Power-LOAD** a carregar a maca. Se a guia das rodas apresentar algum problema, substitua-a de imediato.

Nota - O plano de manutenção do sistema **Power-LOAD** tem por base 10 visitas diárias. Adapte o plano de manutenção de rotina à sua utilização real.

A cada mês ou após duas horas de utilização

Inspecione estes itens a cada mês ou após duas horas de tempo de utilização do motor, o que acontecer primeiro.

Verificar	Rotina
Ponto de bloqueio	Limpe os resíduos do ponto de bloqueio na extremidade do lado dos pés no dispositivo de transferência

A cada três meses ou após seis horas de utilização

Inspecione estes itens a cada três meses ou após seis horas de tempo de utilização do motor, consoante o que acontecer primeiro.

Verificar	Rotina
Dispositivos de fixação soltos	Substitua-os se estiverem soltos
Parafusos do terminal da bateria	Aperte parafusos soltos (binário de aperto até 9 pol-lb) (1 N-m)
Conjunto do dispositivo de transferência e conjunto âncora	Limpar os resíduos do topo do conjunto do dispositivo de transferência e do conjunto âncora

Verificar	Rotina
Canais do cilindro do dispositivo de transferência	Limpar os canais do cilindro de transferência para evitar acumulação de resíduos
Rampa de paragem do carrinho	Aperte os parafusos soltos

A cada doze meses ou após 24 horas de utilização

Inspecione estes itens a cada 12 meses ou após 24 horas de tempo de utilização do motor, o que acontecer primeiro.

Verificar	Rotina
Bateria	Substitua se a elevação estiver lenta
Todas as peças	Verifique e substitua todas as peças gastas, incluindo coberturas dos braços, almofadas de desgaste para os braços, coberturas superior e lateral do carrinho, molas da pega de libertação da maca, cobertura da alavanca da âncora, cobertura do primário indutivo da âncora, placa do bloqueio do dispositivo de transferência, pino do bloqueio do dispositivo de transferência ou guias da maca, se necessário **Nota** - A placa do bloqueio do dispositivo de transferência (639000010260) é compatível somente com unidades **Power-LOAD** fabricadas após 31 de julho de 2017 ou unidades que foram anteriormente reparadas com o kit 639007000021. Verifique a etiqueta do número de série do produto para confirmar a data de fabrico.
Amortecedores de batente fixo	Substitua se o canto estiver danificado
Motor	Substitua quando o motor não trabalhar
Extremidade da haste do cilindro	Substitua se o **Power-LOAD** funcionar em modo manual e o LED de erro estiver aceso
Funcionalidade integral	Consulte *Lista de verificação da instalação* no Manual de utilização
Hidráulico	Verifique se existem fugas hidráulicas
Rolamento do bloqueio do dispositivo de transferência	Substitua uma vez por ano **Nota** - Durante a substituição do rolamento, verifique se a área circundante está limpa (âncora) e aplique uma massa lubrificante de dissulfureto de molibdénio no pino de bloqueio do dispositivo de transferência.
Cilindros da guia em V	Se o produto tiver dificuldade em rolar ou for visível desgaste no canal do cilindro do dispositivo de transferência para além da haste interna, substitua os cilindros da guia em V no carrinho e troque a haste de transferência inferior externa do lado direito do doente pela haste de transferência superior externa do lado direito do doente. Verifique se os restantes cilindros apresentam danos ou desgaste excessivo. Substitua, se necessário.
Molas dos braços de elevação	Substitua as molas do braço de elevação (0038-895-000) situadas sob a tampa superior do carrinho

Plano de substituição das peças do cilindro plano e da guia em V

Tem de substituir as peças do cilindro plano e da guia em V a cada 14.110 visitas. Pretende-se com isto assegurar que o sistema **Power-LOAD** permanece funcional. Siga esta tabela de número de visitas para continuar em conformidade com este requisito. A tabela ajuda também a programar os intervalos adequados de assistência.

Visitas por dia	Meses
6	80
7-8	60
9-10	48
11-12	40
13	36
14-15	30

Plano de substituição do rolamento do bloqueio do dispositivo de transferência

Tem de substituir os rolamentos do bloqueio do dispositivo de transferência a cada 3.653 visitas. Pretende-se com isto assegurar que o sistema **Power-LOAD** permanece funcional. Siga esta tabela de número de visitas para continuar em conformidade com este requisito.

Visitas por dia	Meses
2	60
3	40
4-5	24
6	20
7-8	15
9-10	12
11-12	10
13-15	8

Limpeza

ADVERTÊNCIA

- Pressione sempre o botão de alimentação principal para desligar a unidade antes de proceder à manutenção ou limpeza.
- Utilize sempre equipamento de proteção individual adequado durante a lavagem com água sob pressão para evitar a inalação de produtos contagiosos. O equipamento de lavagem com água sob pressão pode propagar contaminantes por via aérea.

PRECAUÇÃO

- Não pulverize directamente por baixo do carrinho, para cima do mecanismo do carrinho. Pode entrar água no compartimento do carrinho e acelerar a corrosão ou degradar o funcionamento.
- Não proceda à limpeza, reparação ou manutenção enquanto o produto estiver a ser utilizado.

Este produto pode ser lavado com lavagem automática. O produto poderá apresentar alguns sinais de oxidação ou descoloração provenientes da lavagem contínua. O desempenho do produto não se degradará por ação da lavagem com aparelhos de lavagem automática, desde que sejam seguidos os procedimentos corretos.

- Cumpra exatamente as recomendações de diluição do fabricante da solução de limpeza.
- Lave o **Power-LOAD** com os produtos de limpeza recomendados. Lave com uma mangueira e seque com uma toalha as calhas de transferência e as dobradiças dos braços.
- Lave o **Power-LOAD** com uma unidade de limpeza manual ou limpe o produto com um pano limpo e produtos de limpeza recomendados.
- Quando lavar com uma mangueira, não pulverize directamente por baixo do carrinho, para cima do mecanismo do carrinho. Pode entrar água no compartimento do carrinho e acelerar a corrosão ou degradar o funcionamento.
- Utilizando um pano suave e uma escova, limpe os canais de rolos do dispositivo de transferência para prevenir a acumulação de detritos.
- Retire o conjunto de cobertura superior do carrinho e cobertura do lado esquerdo do doente, para secar a placa de controlo do conjunto com uma toalha.
- Desligue os conectores do motor e da bateria e seque-os com uma toalha.
- Seque as calhas de transferência e as dobradiças dos braços com uma toalha.
- Quando estiver a limpar, estacione a ambulância numa subida e estenda o dispositivo de transferência e o carrinho, de forma a que a água drene para fora da traseira do compartimento do doente no veículo.

Nota - A água que entrar no interior do sistema **Power-LOAD** será drenada através do tubo de drenagem, para a parte inferior do veículo.

Produtos de limpeza sugeridos

Regra geral, quando usados em concentrações recomendadas pelo fabricante, podem usar-se desinfetantes do tipo fenólico ou quaternário (excluindo **Virex®** TB). Os desinfetantes do tipo iodóforo não são recomendados porque podem provocar manchas.

Produtos de limpeza sugeridos:

- Produtos de limpeza quaternários (ingrediente ativo - cloreto de amónio) que contenham menos de 3% de éter de glicol
- Produtos de limpeza fenólicos (ingrediente ativo - o-fenilfenol)
- Solução à base de cloro (lixívia) (5,25% – diluição de menos de 1 parte de lixívia para 100 partes de água)
- ≤ 21% de álcool isopropílico

Evite a saturação excessiva. Certifique-se de que o produto não fica húmido mais tempo do que o recomendado pelas orientações do fabricante do químico para uma desinfeção correta.

Nota

- O não cumprimento das indicações anteriores durante a utilização deste tipo de produtos de limpeza pode anular a garantia deste produto.
- Limpe sempre o produto com água limpa e seque-o após a limpeza. Alguns produtos de limpeza são corrosivos e podem danificar o produto. Se não enxaguar e secar o produto, poderão ficar na respetiva superfície resíduos corrosivos que podem causar a corrosão prematura de componentes fundamentais.

Guia de deteção e resolução de problemas

Estas instruções destinam-se unicamente a uma solução de curto prazo. Contacte o seu técnico local de assistência ou gestor de conta da Stryker para programar uma inspeção de manutenção na sequência de algum incidente em que seja necessário detetar e resolver um problema. Consulte informações completas sobre deteção e resolução de problemas no manual de manutenção.

A maca fica presa ao descarregar

Cenário: A maca fica presa a meio da saída quando pressiona a alavanca vermelha de libertação na extremidade do lado dos pés da âncora.

1. Puxe o gatilho de bloqueio do dispositivo de transferência do lado esquerdo do doente e empurre a maca novamente para dentro do veículo até ficar bloqueada na posição.
2. Segure com o polegar a alavanca vermelha de libertação na extremidade do lado dos pés da âncora e use a articulação para manter o dispositivo de transferência na devida posição enquanto puxa a maca para si até esta subir. Puxe a maca para fora para descarregar.

A maca fica presa ao carregar

Cenário: O carrinho e a maca ficam presos a meio da saída ao carregar.

1. Verifique se há resíduos no bloqueio do carrinho do dispositivo de transferência.
2. Retire os resíduos para que o cilindro possa surgir. Se não houver resíduos, consulte o passo 4.
3. Puxe a maca e o carrinho completamente para fora do veículo para repor. Carregue a maca no veículo. O carrinho fica bloqueado no lugar.
4. Se não houver resíduos no bloqueio do carrinho do dispositivo de transferência, puxe o gatilho de bloqueio do dispositivo de transferência do lado esquerdo do doente. Carregue a maca no veículo.

Não é possível desbloquear a maca do carrinho

Cenário: A maca não se liberta do carrinho na posição de carregamento e o LED de erro está aceso.

1. Pressione firmemente o botão de libertação manual no painel de controlo do **Power-LOAD** para libertar pressão no circuito hidráulico.
2. Para baixar os braços de elevação, pressione o botão de extensão (+) na maca ou pressione a seta para baixo (↓) no painel de controlo do **Power-LOAD**.

   Nota - Pode necessitar de fazer pressão nos braços de elevação enquanto pressiona o botão de libertação manual para baixar completamente os braços de elevação.
3. Retire a maca do carrinho.

A maca não desce nem bloqueia no dispositivo de transferência

Cenário: Os braços do carrinho não baixam para bloquear a maca no dispositivo de transferência ao carregar.

1. Pressione firmemente o botão de libertação manual no painel de controlo do **Power-LOAD**. A maca desce e fica bloqueada no dispositivo de transferência.

Maca bloqueada no carrinho na posição de carregamento

Cenário: A maca começa a fechar e os braços de elevação do carrinho não sobem.

1. Pressione a seta para cima (↑) no painel de controlo do **Power-LOAD** para subir a maca até que os braços de elevação parem.
2. Na extremidade do lado dos pés da maca, pressione o botão para retrair (-) para elevar as pernas da maca. Carregue a maca no veículo.

Os braços de elevação Power-LOAD param ao carregar

Cenário: Os braços de elevação ao estão centrados entre as pernas da maca e os indicadores LED da extremidade do lado da cabeça estão a piscar.

1. Realinhe a maca para centrar os braços de elevação e os indicadores LED da extremidade do lado ca cabeça estão ligados com a cor verde.
2. Pressione a seta para cima (↑) no painel de controlo do **Power-LOAD** ou o botão de retrair (-) button na maca para retomar a carga.

Notificações sem fios

Para produtos equipados com tecnologia de comunicação wireless opcional, estas afirmações aplicam-se aos países conforme indicado:

País	Notificação
Taiwan	CCAQ23LP0270T7
Tailândia	กสทช. เครื่องวิทยุคมนาคมนี้ ได้รับยกเว้น ไม่ต้องได้รับใบอนุญาตให้มี ใช้ซึ่งเครื่องวิทยุคมนาคม หรือตั้งสถานีวิทยุคมนาคมตามประกาศ กสทช. เรื่อง เครื่องวิทยุคมนาคม และสถานีวิทยุคมนาคมที่ได้รับยกเว้นไม่ต้องได้รับใบอนุญาต วิทยุคมนาคมตามพระราชบัญญัติวิทยุคมนาคม พ.ศ. 2498 กสทช. โทรคมนาคม กำกับดูแลเพื่อประชาชน Call Center 1200 (โทรฟรี)

Informações de CEM

ADVERTÊNCIA

- O sistema **Power-LOAD** funciona a 13,56 MHz se usar os controlos do sistema **Power-LOAD** com uma maca elétrica (**Power-PRO** XT ou **Power-PRO** IT) que possa interferir com outro equipamento que funcione nesta banda de frequência.
- Não utilize acessórios, transdutores e cabos diferentes dos especificados, à exceção de transdutores e cabos vendidos pela Stryker, como peças de substituição para componentes internos, para evitar um potencial aumento de emissões ou uma redução da imunidade do sistema **Power-LOAD**.
- Não utilize o sistema **Power-LOAD** e a maca **Power-PRO** adjacente a ou por cima de outro equipamento. Se for necessário fazê-lo, observe o sistema **Power-LOAD** para confirmar o normal funcionamento na configuração em que vai ser utilizado.
- **Power-LOAD** opera principalmente nestas frequências: 70 - 85 kHz para carregamento indutivo e 13,56 MHz±7 kHz, Amplitude Modulada (OOK), PER: -82,37 dBm. O carregamento indutivo pode operar entre estas frequências: 70 - 125 kHz. Outro equipamento pode interferir com o sistema **Power-LOAD**, mesmo que esse outro equipamento cumpra os requisitos de emissões CISPR.

PRECAUÇÃO

- Este equipamento foi testado e cumpre o disposto para os limites de um dispositivo digital de Classe A, em conformidade com a Parte 15 das normas FCC. Estes limites foram concebidos para proporcionar uma proteção razoável contra interferências nocivas quando o equipamento é utilizado num ambiente comercial. Este equipamento gera, utiliza e pode irradiar energia de radiofrequência e, se não for instalado e utilizado em conformidade com o manual de utilização, pode interferir com comunicações rádio de forma prejudicial. A operação deste equipamento numa área residencial pode causar interferências prejudiciais, sendo que nesses casos será solicitado ao utilizador que corrija as interferências suportando os respetivos custos. Na eventualidade de interferências, deverá reposicionar ou reorientar o sistema **Power-LOAD** ou o produto que causa a interferência.
- Reposicione ou reoriente sempre o sistema **Power-LOAD** ou o produto que causa interferência na eventualidade de interferências. Este dispositivo está em conformidade com a Parte 18 das normas FCC.
- Não utilize equipamento de comunicação por RF portátil (incluindo periféricos, como cabos de antena e antenas externas) a menos de 30 cm (12 pol.) de qualquer componente do sistema **Power-LOAD**, incluindo cabos especificados pelo fabricante. Caso contrário, poderá ocorrer a degradação do desempenho deste equipamento.
- As características de emissões deste equipamento tornam-no adequado para utilização em áreas industriais e hospitalares (CISPR 11 classe A). Este equipamento gera, utiliza e pode irradiar energia de radiofrequência e, se não for instalado e utilizado em conformidade com o manual de utilização, pode interferir com comunicações rádio de forma prejudicial. A operação deste equipamento numa área residencial (para a qual normalmente são necessários equipamentos CISPR 11 classe B) pode causar interferências prejudiciais, sendo que nesses casos será solicitado ao utilizador que corrija as interferências suportando os respetivos custos. Na eventualidade de interferências, deverá reposicionar ou reorientar o sistema **Power-LOAD** ou o produto que causa a interferência.

Orientações e declaração do fabricante – emissões eletromagnéticas		
O **Power-LOAD** destina-se a ser utilizado no ambiente eletromagnético abaixo especificado. O cliente ou o utilizador de **Power-LOAD** devem garantir que este é utilizado num ambiente com essas características.		
Ensaio de emissões	**Conformidade**	**Ambiente eletromagnético**
Emissões de RF CISPR 11	Grupo 1	O **Power-LOAD** utiliza energia de RF apenas para o seu funcionamento interno. Por conseguinte, as suas emissões de RF são muito baixas e não é provável que originem interferências em equipamento eletrónico próximo.

Orientações e declaração do fabricante – emissões eletromagnéticas		
Emissões de RF CISPR 11	Grupo 2	O sistema **Power-LOAD** tem de emitir radiação eletromagnética de forma a desempenhar a função a que se destina. Equipamento eletrónico nas imediações pode ser afetado.
Emissões de RF CISPR 11	Classe A	O sistema **Power-LOAD** é adequado para utilização em todos os estabelecimentos além de habitações e estabelecimentos diretamente ligados à rede elétrica pública de baixa tensão que fornece energia a edifícios de habitação.

Distâncias de separação recomendadas entre equipamento de comunicação por RF, portátil e móvel, e o Power-LOAD

O **Power-LOAD** destina-se a ser utilizado num ambiente eletromagnético em que as perturbações por RF radiada estejam controladas. O cliente ou o utilizador do **Power-LOAD** podem ajudar a prevenir interferências electromagnéticas, mantendo uma distância mínima entre os equipamentos de comunicações portáteis e móveis de RF (transmissores) e o **Power-LOAD** conforme recomendado abaixo, de acordo com a energia de saída máxima dos equipamentos de comunicações.

Potência de saída máxima nominal do transmissor **W**	**Distância de separação consoante a frequência do transmissor** **m**		
	150 kHz a 80 MHz **d = (1,2) (√P)**	**80 MHz a 800 MHz** **d=(0,35) (√P)**	**800 MHz a 2,7 GHz** **d=(0,70) (√P)**
0,01	0,12	0,04	0,07
0,1	0,38	0,11	0,22
1	1,20	0,35	0,70
10	3,79	1,11	2,21
100	12	3,5	7

Para transmissores numa potência de saída máxima nominal não indicada anteriormente, a distância de separação recomendada d, em metros (m), pode ser calculada usando a equação aplicável à frequência do transmissor em que P é a potência de saída máxima nominal do transmissor em watts (W) de acordo com o fabricante do transmissor. Nota 1: A 80 MHz e 800 MHz, aplica-se a distância de separação para a gama de frequências mais elevadas. Nota 2: Estas orientações poderão não se aplicar em todas as situações. A propagação eletromagnética é afetada pela absorção e reflexão a partir de estruturas, objetos e pessoas.

Orientações e declaração do fabricante – imunidade eletromagnética

O **Power-LOAD** é adequado para utilização no ambiente electromagnético abaixo especificado. O cliente ou o utilizador de **Power-LOAD** devem garantir que este é utilizado num ambiente com essas características.

Teste de imunidade	**Nível de teste EN/IEC 60601**	**Nível de conformidade**	**Ambiente eletromagnético — orientações**

Orientações e declaração do fabricante – imunidade eletromagnética			
Descarga eletrostática (ESD) IEC 61000-4-2	±8 kV contacto ±15 kV ar	±8 kV contacto ±15 kV ar	O chão deve ser de madeira, cimento ou mosaico cerâmico. Se o chão tiver um revestimento de material sintético, a humidade relativa deverá ser no mínimo de 30%.
Sobretensão IEC 61000-4-5	±1 kV linha(s) a linha(s) ±2 kV linha(s) a terra	±1 kV linha(s) a linha(s) ±2 kV linha(s) a terra	A qualidade da rede elétrica deve ser a de um ambiente comercial ou hospitalar típico.
Campo magnético da frequência de energia (50 Hz/60 Hz) IEC 61000-4-8	30 A/m	30 A/m	Os campos magnéticos da frequência de energia devem situar-se em níveis característicos de um ambiente comercial ou hospitalar típico.
Condução elétrica transitória ao longo do fornecimento ISO 7637-2	de acordo com a norma ISO 7637-2	de acordo com a norma ISO 7637-3	N/A

Orientações e declaração do fabricante – imunidade eletromagnética			
RF conduzida IEC 61000-4-6 RF radiada IEC 61000-4-3	3 Vrms 6 Vrms nas bandas ISM e radioamadores 150 kHz a 80 MHz 10 V/m 80 MHz a 2,7 GHz	3 V 6 Vrms nas bandas ISM e radioamadores 10 V/m	O equipamento de comunicação por RF, portátil e móvel, não deve ser utilizado a uma distância de qualquer parte do **Power-LOAD**, incluindo os cabos, inferior à distância de separação recomendada, calculada a partir da equação adequada à frequência do transmissor. Distância de separação recomendada D = (1,2) (√*P*) D=(0,35) (√*P*) 80 MHz a 800 MHz D=(0,70) (√*P*) 800 MHz a 2,7 GHz em que *P* é a potência de saída máxima nominal do transmissor em watts (W) de acordo com o fabricante do transmissor e *d* é a distância de separação recomendada em metros (m). As intensidades de campos de transmissores de RF fixos, conforme determinado por um local eletromagnético [a], devem ser inferiores ao nível de conformidade em cada intervalo de frequência[b]. Pode ocorrer interferência na proximidade de equipamento marcado com o seguinte símbolo:

Orientações e declaração do fabricante – imunidade eletromagnética
Nota 1: A 80 MHz e 800 MHz, aplica-se a gama de frequências mais elevadas. **Nota 2:** Estas orientações poderão não se aplicar em todas as situações. A propagação eletromagnética é afetada pela absorção e reflexão a partir de estruturas, objetos e pessoas. **Nota 3:** As bandas ISM (industrial, científica e médica) entre 0,15 MHz e 80 MHz são 6,765 MHz até 6,795 MHz; 13,553 MHz até 13,567 MHz; 26,957 MHz até 27,283 MHz; e 40,66 MHz até 40,70 MHz. As bandas de radioamador entre 0,15 MHz e 80 MHz são 1,8 MHz para 2,0 MHz, 3,5 MHz para 4,0 MHz, 5,3 MHz para 5,4 MHz, 7 MHz para 7,3 MHz, 10,1 MHz para 10,15 MHz, 14 MHz para 14,2 MHz, 18,07 MHz para 18,17 MHz, 21,0 MHz para 21,4 MHz, 24,89 MHz para 24,99 MHz, 28,0 MHz para 29,7 MHz e 50,0 MHz para 54,0 MHz. **Nota 4:** Avaliada pela imunidade a campos de proximidade de equipamentos de comunicação sem fios por RF pela IEC 60601-1-2: 2014 Tabela 9.
[a] Não é possível prever com exatidão, do ponto de vista teórico, as intensidades do campo de transmissores fixos, como estações de base para radiotelefones (telemóveis/sem fios) e rádios móveis terrestres, radioamadores, radioemissão (AM e FM) e emissões televisivas. Para avaliar o ambiente eletromagnético produzido por transmissores de RF fixos, deverá considerar-se a realização de um estudo eletromagnético do local. Se a intensidade do campo medido no local onde o sistema **Power-LOAD** vai ser utilizado exceder o nível de conformidade de RF aplicável, anteriormente indicado, deverá observar-se se o sistema **Power-LOAD** funciona normalmente. Em caso de desempenho anómalo, poderão ser necessárias outras medidas como a reorientação ou a mudança de local do **Power-LOAD**. [b] Acima do intervalo de frequência 150 KHz a 80 MHz, as forças do campo deverão ser inferiores a 20 V/m.

Sistem de fixare a tărgii Power-LOAD®

Manual de operare

REF 6390

CE

RO

6390-809-005 Rev AB.0 2023-07

Simboluri

	A se consulta manualul/broșura cu instrucțiuni
	Consultați instrucțiunile de utilizare
	Avertisment general
	Atenție
	Avertisment; pericol de strivire a mâinilor
	Avertisment; radiații neionizante
CE	Marcaj CE
UK CA	Marcaj de evaluare a conformității în Regatul Unit
	Importator
UDI	Identificator unic al dispozitivului
EC REP	Reprezentant autorizat în Comunitatea Europeană
CH REP	Reprezentant autorizat în Elveția
MD	Dispozitiv medical european
REF	Număr de catalog
LOT	Cod lot (set)
SN	Număr de serie
US Patents	Pentru brevetele din SUA, consultați www.stryker.com/patents
	Producător
	Data fabricației

	Încărcătură utilă sigură
	Tensiune periculoasă
	Echipament medical recunoscut de Underwriters Laboratories LLC în ceea ce privește pericolele de electrocutare, incendiu și mecanice numai în conformitate cu ANSI/AAMI ES60601-1:2012 și CAN/CSA-C22.2 Nr. 60601-1:14.
	Curent continuu
	Echipament electric Clasa II: echipament în care protecția împotriva electrocutării nu se bazează numai pe izolația elementară, ci pentru care se furnizează precauții de siguranță suplimentare, cum ar fi izolația dublă sau izolația consolidată, neexistând nicio prevedere pentru împământarea de protecție sau certitudinea în ceea ce privește condițiile de instalare.
	În conformitate cu Directiva europeană 2012/19/UE privind deșeurile de echipamente electrice și electronice (DEEE), cu modificările ulterioare, acest simbol indică faptul că produsul trebuie colectat separat pentru reciclare. A nu se elimina ca deșeu municipal nesortat. Pentru informații referitoare la eliminarea la deșeuri, contactați distribuitorul local. Asigurați-vă că echipamentul infectat este decontaminat înainte de reciclare.
	Rechargeable Battery Recycling Corporation (RBRC) este o organizație non-profit de interes public, care promovează reciclarea bateriilor reîncărcabile portabile. Bateriile trebuie să fie expediate unui centru de colectare a bateriilor. Accesați site-ul web al RBRC (www.rbrc.org) pentru a găsi un centru de colectare în apropierea dumneavoastră sau sunați la numărul de telefon indicat pe simbolul de reciclare.
IPX6	Protecție împotriva jeturilor puternice de apă
	Acest dispozitiv respectă prevederile Părții 18 din Regulile FCC
	Necesită ridicarea de către două persoane
	Această parte în sus
	Fragil, a se manevra cu grijă
	A se păstra uscat
	Limită de stivuire în funcție de număr
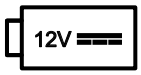	Alimentare de la baterie de 12 V c.c.
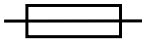	Siguranță
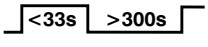	Ciclu baterie (încărcare): 10,0% (mai puțin de 33 de secunde pornit, mai mult de 300 de secunde oprit)

	Ciclu de utilizare a bateriei (în timpul încărcării bateriei): 100%
U.S.A.	Textul în limba engleză de sub acest simbol este destinat numai utilizatorilor din SUA.
TRA Registered No: ER35122/14 Dealer No: DA35173/14	Înregistrat în Emiratele Arabe Unite de către Autoritatea de Reglementare în Telecomunicații
	Produsul respectă standardele CEM aplicabile în Australia/Noua Zeelandă
	Aprobat de către Autoritatea de Comunicații Independentă din Africa de Sud
	Certificatul producătorului cutiei - această cutie de ambalare are o valoare minimă la testul de strivire a marginilor de 82 lb/in.
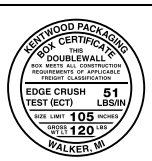	Certificatul producătorului cutiei - această cutie de ambalare are o valoare minimă la testul de strivire a marginilor de 51 lb/in.

Cuprins

Definiția termenilor avertisment/atenție/notă 3
Rezumatul precauțiilor de siguranță 3
Puncte de ciupire 6
Introducere 7
Descrierea produsului 7
Indicații de utilizare 7
Beneficii clinice 7
Contraindicații 8
Durata de viață preconizată 8
Eliminare/reciclare 8
Specificații 8
Regulamentul european REACH 9
Standardele cu opțiuni necesare 9
Imaginea produsului 10
Informații de contact 10
Amplasarea numărului de serie 11
Data fabricației 11
Configurare 12
Compatibilitatea tărgii 12
Instalare 13
Reglementarea privind sistemele de calitate 13
CFR 21 SEC. 820.170 Instalarea 13
Listă de verificare a componentelor pentru instalarea ansamblului plăcii de podea 13
Instalarea plăcii de podea 14
Instalarea Power-LOAD 14
Instalarea bateriei 24
Listă de verificare pentru instalare 26
Verificare instalare 28
Operare 30
Controalele pentru utilizator și indicatoarele LED 30
Indicatoarele LED ale capătului pentru cap al transpaletului 32
Controalele manuale pentru utilizator 33
Instrucțiuni de operare 35
Ridicarea, coborârea sau eliberarea tărgii cu alimentare electrică 35
Verificarea nivelului de încărcare al bateriei 36
Încărcarea și descărcarea prin operațiuni electrice 37
Încărcarea Power-LOAD prin operațiuni electrice 37
Descărcarea Power-LOAD prin operațiuni electrice 38
Încărcarea și descărcarea prin operațiuni manuale 38
Încărcarea Power-LOAD prin operațiuni manuale 39
Descărcarea Power-LOAD prin operațiuni manuale 40
Verificarea nivelului de încărcare al bateriei pe panoul de control Power-LOAD 40
Încărcarea bateriei 40
Depozitarea Power-LOAD 40
Setarea înălțimii de încărcare a tărgii 41
Utilizarea unei tărgi cu cadru X fără îmbunătățiri pentru accidente de masă 41
Extinderea Power-LOAD din vehicul fără targă 41
Încărcarea unei tărgi Performance-PRO într-un vehicul cu opțiunea Power-LOAD 42
Descărcarea unei tărgi Performance-PRO dintr-un vehicul cu opțiunea Power-LOAD 44
Încărcarea unei tărgi Power-PRO într-un vehicul cu opțiunea Power-LOAD 45
Descărcarea unei tărgi Power-PRO din vehicul cu opțiunea Power-LOAD 46
Descărcarea manuală a unei tărgi din vehicul după încărcarea cu Power-LOAD (până de curent sau eroare de sistem a Power-LOAD) 47
Încărcarea manuală a unei tărgi într-un vehicul după o pană de curent sau eroare de sistem a dispozitivului de fixare a tărgii alimentat electric 49
Descărcarea manuală a unei tărgi din vehicul 50
Scoaterea unei tărgi din vehicul pentru reparații 51
Încărcarea manuală a unei tărgi în vehicul (pană de curent a Power-PRO) 52
Întreținere preventivă 54
Inspectarea și reglajele regulate 54

În fiecare lună sau la două ore....54
La fiecare trei luni sau la șase ore....54
La fiecare douăsprezece luni sau la 24 de ore....55
Programul de înlocuire a rotilei fixe și a piesei de ghidaj în V....56
Programul de înlocuire a rulmentului de blocare a transferului....56
Curățarea....57
Agenți de curățare recomandați....57
Ghid de depanare....59
Notificări wireless....61
Informații privind compatibilitatea electromagnetică....62

Definiția termenilor avertisment/atenție/notă

Termenii **AVERTISMENT**, **ATENȚIE** și **NOTĂ** au semnificații speciale și trebuie citiți cu atenție.

AVERTISMENT

Atrage atenția cititorului asupra unei situații care, dacă nu este evitată, poate duce la deces sau vătămare gravă. De asemenea, poate descrie reacții adverse potențial grave și pericole pentru siguranță.

ATENȚIE

Atrage atenția cititorului asupra unei situații potențial periculoase care, dacă nu este evitată, poate duce la vătămarea minoră sau moderată a utilizatorului sau pacientului ori la deteriorarea produsului sau a altor bunuri. Aceasta include atenția specială necesară pentru utilizarea sigură și eficace a dispozitivului și atenția necesară pentru a evita deteriorarea unui dispozitiv care poate avea loc ca rezultat al utilizării obișnuite sau al utilizării necorespunzătoare.

Notă - Oferă informații speciale care să faciliteze întreținerea sau să clarifice instrucțiunile importante.

Rezumatul precauțiilor de siguranță

Citiți și urmați întotdeauna cu strictețe avertismentele și atenționările prezentate pe această pagină. Activitățile de service se efectuează numai de către personal calificat.

AVERTISMENT

- Nu operați **Power-LOAD** la o tensiune care nu respectă clasificarea inscripționată pe produs.
- Nu operați **Power-LOAD** dincolo de ciclul său de utilizare pentru a evita riscul de deteriorare a echipamentului sau pericolul de fum.
- Nu conectați **Power-LOAD** la un circuit de vehicul de 24 V c.c. Conectați întotdeauna **Power-LOAD** la un circuit al vehiculului de 12,8 V c.c. - 15,6 V c.c. care funcționează cu o siguranță/un întrerupător de 15 A, pentru a preveni pericolele electrice.
- Reglați întotdeauna înălțimea roții de încărcare a tărgii pentru a se potrivi cu înălțimea punții vehiculului, conform specificațiilor din Manualul de operare corespunzător modelului dvs. de targă.
- Folosiți întotdeauna un ansamblu de clemă pentru șină în cazul tuturor tărgilor care nu au opțiunea **Power-LOAD**. **Power-LOAD** este compatibil numai cu tărgile care au opțiunea **Power-LOAD** (consultați *Compatibilitatea tărgii* (pagina 12)). În anumite situații, puteți folosi **Power-LOAD** ca suport standard pentru majoritatea tărgilor cu ramă în X.
- Folosiți întotdeauna o targă compatibilă cu **Power-LOAD** împreună cu sistemul Stryker Model 6390 **Power-LOAD**. Se pot produce vătămări dacă se folosește o targă incompatibilă împreună cu sistemul Stryker Model 6390 **Power-LOAD**.
- Instalați întotdeauna sistemul de fixare a tărgii așa cum se descrie în acest manual. Instalarea neadecvată poate avea ca rezultat vătămarea. Asigurați-vă că, cel puțin, configurația dvs. este testată pentru a respecta National Truck Equipment Association/Ambulance Manufacturer's Division Standard 004, Litter Retention System Static Test (AMD-004) (Standardul 004 al Asociației Naționale de Echipamente pentru Camioane/Divizia Producătorilor de Ambulanțe, Testul static al sistemului de fixare a tărgii (AMD-004)).
- Luați măsuri de precauție speciale în ceea ce privește compatibilitatea electromagnetică (CEM) atunci când folosiți echipamente medicale electrice. Instalați și puneți sistemul de fixare a tărgii în lucru conform informațiilor CEM din acest manual. Echipamentele de comunicații RF portabile și mobile pot afecta funcționarea sistemului de fixare a tărgii.
- Folosiți întotdeauna două persoane responsabile cu instalarea atunci când ridicați și amplasați ansamblul de transfer și transpalet, pentru a evita riscul de vătămare.
- Feriți-vă întotdeauna mâinile, degetele și picioarele de componentele mobile.
- Purtați întotdeauna echipament de protecție a ochilor adecvat, atunci când utilizați un fierăstrău. Fixați obiectul pe care îl tăiați și aveți grijă la zona din jurul locului în care tăiați.
- Lăsați întotdeauna un spațiu liber pentru amortizor. Un spațiu liber insuficient pentru amortizor poate duce la vătămarea pacientului sau a operatorului.
- Etanșați întotdeauna toate spațiile libere spre exteriorul vehiculului, pentru a preveni pătrunderea gazelor de eșapament în compartimentul pentru pacient al vehiculului.

- Conectați întotdeauna **Power-LOAD** la o siguranță/întrerupător reconfigurabil de 15 A care este instalat în vehicul pentru a preveni pericolele electrice. Stryker recomandă ca dvs. să instalați siguranța/întrerupătorul reconfigurabil pe panoul cu siguranțe.
- Nu conectați **Power-LOAD** la un circuit de vehicul de 24 V c.c.
- Asigurați-vă întotdeauna că **Power-LOAD** funcționează înainte de utilizare. Defecțiunile pot duce la vătămarea pacientului sau a operatorului.
- Acționați întotdeauna cu atenție atunci când vă mișcați prin compartimentul pentru pacient al vehiculului, pentru a nu vă împiedica de **Power-LOAD**.
- Acționați întotdeauna cu atenție atunci când operați **Power-LOAD** în condiții meteo nefavorabile (de exemplu ploaie, gheață, zăpadă).
- Operați întotdeauna targa sau **Power-LOAD** numai atunci când mecanismele nu sunt obstrucționate de persoane. Încurcarea în targa alimentată electric sau mecanismele **Power-LOAD** poate cauza vătămări grave.
- Exersați întotdeauna încărcarea și descărcarea tărgii cu sistemul **Power-LOAD** până când modul de operare a produsului este înțeles pe deplin. Folosirea inadecvată poate cauza vătămări.
- Nu permiteți personalului neinstruit să contribuie la operarea sistemului **Power-LOAD**. Tehnicienii/membrii personalului neinstruiți pot vătăma pacientul sau se pot vătăma ei înșiși.
- Nu conduceți vehiculul cu transpaletul în poziție mediană. Această poziție nu asigură blocarea și nu este destinată pentru condus.
- Folosiți întotdeauna ambele mâini atunci când manipulați targa. **Power-LOAD** este doar un dispozitiv ajutător. Evaluați fiecare situație în parte pentru a stabili cum să distribuiți și să ridicați greutatea pe care o transportați.
- Folosiți întotdeauna suficienți operatori pentru a gestiona forțele necesare pentru încărcare sau descărcare atunci când manipulați greutăți peste 400 lb (181 kg). Pentru siguranță sporită, operatorii trebuie să efectueze încărcarea sau descărcarea pe suprafețe plane. Pentru vehiculele cu înălțimea punții de 36 in. (91 cm), se poate să fie necesară descărcarea manuală.
- Feriți-vă întotdeauna mâinile și extremitățile de brațele elevatoare ale transpaletului **Power-LOAD** și baza tărgii în timpul încărcării și descărcării electrice.
- Nu scoateți bateria cât timp targa este activă.
- Operați sistemul **Power-LOAD** și accesoriile numai conform indicațiilor din manuale. Utilizarea inadecvată a sistemului **Power-LOAD** sau a oricăror accesorii poate cauza vătămarea pacientului sau a operatorului. Utilizarea acestui produs în orice alt mod este pe deplin responsabilitatea proprietarului sau utilizatorului.
- În cazul operațiunilor manuale, sprijiniți întotdeauna greutatea la capătul pentru picioare al tărgii.
- Asigurați-vă întotdeauna că sunteți pregătit să susțineți întreaga greutate a tărgii atunci când încărcați și descărcați. Fără alimentare electrică, brațele elevatoare nu vor ridica targa.
- Returnați întotdeauna bateriile deteriorate unui centru de service pentru reciclare. A nu se elimina ca deșeu municipal nesortat. Consultați-vă cu distribuitorul local în ceea ce privește returnarea și/sau sistemele de colectare disponibile în țara dvs.
- Deconectați întotdeauna alimentarea de la rețeaua electrică (dacă există), deconectați bateria vehiculului, apăsați pe butonul principal de alimentare pentru a opri produsul și apoi puneți transpaletul în poziția de încărcare înainte de a efectua activități de service la **Power-LOAD**.
- Nu scoateți bateria în timp ce **Power-LOAD** este în funcțiune.
- Nu apăsați pe butonul principal de alimentare pentru a opri produsul în timpul utilizării normale, întrucât acest lucru va împiedica încărcarea bateriei.
- Nu lăsați clema pentru șină să se suprapună cu eticheta roșie de limitare a reglării de pe tubulatura șinei. Pentru a preveni ca fălcile pentru șină să elibereze cadrul tărgii, spațiul dintre clema pentru șină și falca fixă a șinei trebuie să nu depășească niciodată 1 in. (2,5 cm).
- Nu folosiți mâna sau degetele pentru a apăsa pe butonul de eliberare atunci când fălcile șinei sunt deschise. Dispozitivul de fixare al clemei pentru șină se închide cu o arcuire puternică.
- Întotdeauna încărcați sau descărcați o targă ocupată în/din vehicul având minimum doi operatori instruiți.
- Încărcați întotdeauna targa compatibilă cu **Power-LOAD** în compartimentul pentru pacient al vehiculului înainte de urcarea oricăror alți ocupanți.
- Fiți întotdeauna pregătit să susțineți întreaga greutate a tărgii și a pacientului dacă brațele elevatoare nu ridică targa atunci când o descărcați din compartimentul pentru pacient al vehiculului. Când targa este deblocată pentru scoatere din compartimentul pentru pacient al vehiculului, brațele elevatoare ale **Power-LOAD** vor ridica ușor targa.
- Asigurați-vă întotdeauna că baza tărgii este extinsă înainte de a apăsa orice butoane pe panoul de control **Power-LOAD**, atunci când descărcați o targă.

- Fiți întotdeauna pregătit să susțineți întreaga greutate a tărgii și a pacientului atunci când descărcați o targă din compartimentul pentru pacient al vehiculului în timp ce **Power-LOAD** întâmpină o pierdere de curent sau o eroare de sistem.
- Încărcați întotdeauna targa înainte de a permite accesul pacienților în compartimentul pentru pacient al vehiculului.
- Apăsați întotdeauna pe butonul principal de alimentare pentru a opri unitatea înainte de efectuarea activităților de service sau curățare.
- Folosiți întotdeauna echipamentul individual de protecție adecvat atunci când efectuați spălarea automatizată, pentru a evita inhalarea de agenți contaminanți. Echipamentul de spălare automatizat poate elibera agenți contaminanți în aer.
- **Power-LOAD** funcționează la 13,56 MHz atunci când utilizați controalele **Power-LOAD** cu o targă alimentată electric (**Power-PRO** XT sau **Power-PRO** IT) care ar putea interfera cu alte echipamente care operează în această bandă de frecvență.
- Nu folosiți alte accesorii, traductoare și cabluri, altele decât cele specificate, cu excepția traductoarelor și cablurilor care sunt vândute de către Stryker ca piese de schimb pentru componentele interne, pentru a evita eventuala creștere a emisiilor sau scăderea imunității sistemului **Power-LOAD**.
- Nu folosiți sistemul **Power-LOAD** și targa **Power-PRO** în apropierea altor echipamente sau suprapuse cu alte echipamente. Dacă este necesar să le folosiți în apropiere sau suprapuse, monitorizați sistemul **Power-LOAD** pentru a confirma operarea normală în configurația în care se va utiliza.
- **Power-LOAD** funcționează în principal între frecvențele 70 - 85 kHz pentru încărcare inductivă și 13,56 MHz±7 kHz, amplitudine modulată (OOK), ERP: -82,37 dBm. Încărcarea inductivă poate funcționa între aceste frecvențe: 70 - 125 kHz. Sistemul **Power-LOAD** poate înregistra interferențe de la alte echipamente, chiar dacă celelalte echipamente respectă cerințele CISPR privind emisiile.

ATENȚIE

- Utilizarea necorespunzătoare a produsului poate cauza vătămarea pacientului sau a operatorului. Utilizați produsul numai în modul descris în acest manual.
- Nu modificați produsul sau vreuna dintre componentele acestuia. Modificarea produsului poate cauza funcționarea imprevizibilă a acestuia, ceea ce duce la vătămarea pacientului sau a operatorului. De asemenea, modificarea produsului anulează garanția acestuia.
- Nu spargeți carcasa de încărcare inductivă a tărgii atunci când instalați ansamblul de transfer.
- Atunci când instalați ansamblul de ancorare, asigurați-vă întotdeauna că firele sunt așezate în buzunarul plăcii de podea și nu sunt prinse în ansamblul de ancorare.
- Comenzile de anulare manuale permit sistemului **Power-LOAD** să se miște liber.
- Încărcați întotdeauna bateria înainte de a pune produsul în funcțiune. O baterie neîncărcată sau descărcată poate cauza performanțe slabe ale produsului.
- Nu trântiți targa pe transpalet atunci când încărcați targa pentru a evita riscul de deteriorare a echipamentelor.
- Nu împingeți targa în compartimentul pentru pacient al vehiculului până când baza tărgii nu este retractată complet.
- Nu împingeți targa în compartimentul pentru pacient al vehiculului până când nu retractați complet baza tărgii.
- Nu dați drumul pârghiei de eliberare manuală până când targa nu se fixează în poziție la capătul pentru picioare. Dacă îi dați drumul prea devreme, atunci baza tărgii poate împiedica blocarea tărgii în **Power-LOAD**.
- Nu pulverizați direct sub transpalet unde se află mecanismul acestuia. Apa se poate infiltra în carcasa transpaletului și poate astfel să accelereze coroziunea sau să degradeze operarea.
- Atunci când produsul este în uz, nu efectuați operații de curățare, service sau întreținere.
- Acest echipament a fost testat și s-a constatat că respectă limitele pentru un dispozitiv digital de Clasa A, conform Părții 15 din Regulile FCC. Aceste limite sunt concepute pentru a asigura o protecție rezonabilă împotriva interferențelor dăunătoare atunci când echipamentul este operat într-un mediu comercial. Acest echipament generează, utilizează și poate radia energie de radiofrecvență și, dacă nu este instalat și folosit în conformitate cu manualul de instrucțiuni, poate cauza interferențe dăunătoare pentru comunicațiile radio. Operarea acestui echipament într-o zonă rezidențială are potențialul să cauzeze interferențe dăunătoare, caz în care utilizatorul va trebui să corecteze respectiva interferență pe propria cheltuială. În eventualitatea unei interferențe, vă rugăm să relocați sau să reorientați sistemul **Power-LOAD** sau produsul cu care interferează.
- Relocați sau reorientați întotdeauna sistemul **Power-LOAD** sau produsul cu care interferează, în eventualitatea unei interferențe. Acest dispozitiv respectă prevederile Părții 18 din Regulile FCC.
- Nu folosiți echipamente de comunicații RF portabile (inclusiv periferice, precum cabluri de antenă și antene externe) la mai puțin de 30 cm (12 in.) de orice componentă a sistemului **Power-LOAD**, inclusiv cablurile specificate de producător. În caz contrar, se poate produce deteriorarea performanței acestui echipament.

- Caracteristicile de emisie ale acestui echipament îl fac să fie adecvat pentru utilizarea în zone industriale și spitale (CISPR 11 clasa A). Acest echipament generează, utilizează și poate radia energie de radiofrecvență și, dacă nu este instalat și folosit în conformitate cu manualul de instrucțiuni, poate cauza interferențe dăunătoare pentru comunicațiile radio. Operarea acestui echipament într-o zonă rezidențială (unde în mod normal se impune CISPR 11 clasa B) are potențialul să cauzeze interferențe dăunătoare, caz în care utilizatorul va trebui să corecteze respectiva interferență pe propria cheltuială. În eventualitatea unei interferențe, vă rugăm să relocați sau să reorientați sistemul **Power-LOAD** sau produsul cu care interferează.

Puncte de ciupire

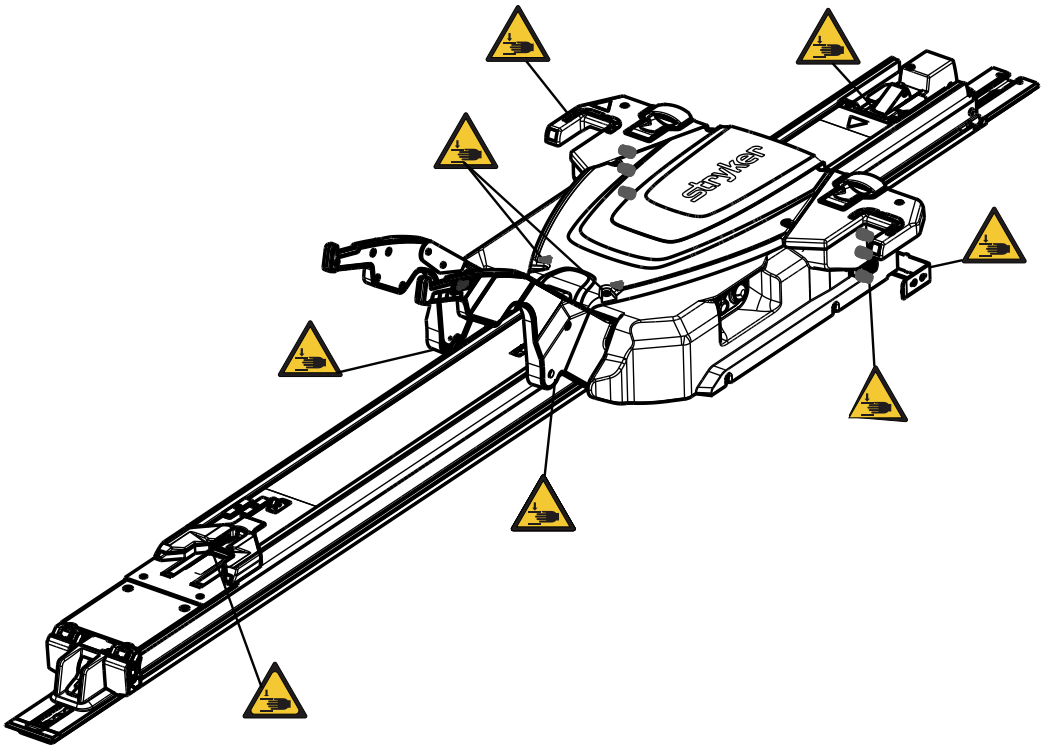

Figura 1 – Puncte de ciupire

Introducere

Acest manual vă ajută să utilizați sau să întrețineți produsul dumneavoastră Stryker. Citiți acest manual înainte de a utiliza produsul sau a efectua activități de întreținere a acestuia. Stabiliți metode și proceduri pentru educarea și instruirea personalului dumneavoastră în vederea utilizării sau întreținerii în condiții de siguranță a acestui produs.

ATENȚIE

- Utilizarea necorespunzătoare a produsului poate cauza vătămarea pacientului sau a operatorului. Utilizați produsul numai în modul descris în acest manual.
- Nu modificați produsul sau vreuna dintre componentele acestuia. Modificarea produsului poate cauza funcționarea imprevizibilă a acestuia, ceea ce duce la vătămarea pacientului sau a operatorului. De asemenea, modificarea produsului anulează garanția acestuia.

Notă

- Acest manual constituie o parte permanentă a produsului și trebuie să rămână împreună cu acesta chiar dacă produsul este vândut.
- Stryker urmărește continuu să îmbunătățească designul și calitatea produsului. Acest manual conține cele mai actuale informații privind produsul, disponibile în momentul tipăririi sale. Pot exista discrepanțe minore între produsul dumneavoastră și acest manual. Dacă aveți orice întrebări, contactați serviciul pentru clienți sau asistența tehnică Stryker la 1-800-327-0770.

Descrierea produsului

Sistemul de fixare a tărgii Stryker Model 6390 **Power-LOAD®** cu încărcare electrică este destinat utilizării pentru ridicarea, coborârea sau dirijarea tărgilor de ambulanță compatibile într-un/dintr-un vehicul de transport în caz de urgență. Atunci când targa este fixată în siguranță pe sistem, un sistem hidraulic alimentat de la baterie ajută operatorii să încarce și să descarce targa. De asemenea, sistemul blochează targa de ambulanță compatibilă în vehicul, în scopul transportării pacientului. Atunci când targa este fixată în poziția de transport, **Power-LOAD** încarcă inductiv modelele compatibile 6506 **Power-PRO™** XT și 6516 **Power-PRO™** IT de tărgi de ambulanță. În eventualitatea unei pene de curent, sistemul se menține funcțional pentru fixarea tărgii în vehicul.

Indicații de utilizare

Power-LOAD este destinat utilizării ca mijloc ajutător la încărcarea și descărcarea unei tărgi cu roți compatibile (targă de ambulanță) într-un/dintr-un vehicul de transport și pentru fixarea tărgii de ambulanță în timpul transportului. Dispozitivul are o încărcare utilă sigură maximă de 870 lb (395 kg), care include greutatea tărgii de ambulanță, pacientului și echipamentelor atașate la targă (cum ar fi tuburile de oxigen, monitoarele și pompele). Utilizatorii vizați ai produsului sunt profesioniști instruiți, inclusiv personal al serviciului medical de urgență și al centrului de îngrijire medicală, precum și paramedicii, tehnicienii de service și persoanele responsabile cu instalarea.

Beneficii clinice

Targă: transport pacient

Dispozitiv de fixare: susține targa pentru transport

Sistem targă și dispozitiv de fixare: susține și transportă pacienți

Contraindicații

Nu se cunosc.

Durata de viață preconizată

Power-LOAD are o durată de viață preconizată de cinci ani în cazul utilizării în condiții normale și cu întreținere periodică corespunzătoare.

Eliminare/reciclare

Respectați întotdeauna recomandările și/sau regulamentele locale actuale care reglementează protecția mediului și riscurile asociate reciclării sau eliminării echipamentelor la sfârșitul duratei de viață utile.

Specificații

	Încărcătură utilă sigură **Notă** - Încărcătura utilă sigură indică suma greutăților târgii, pacientului, saltelei și accesoriilor.	870 lb	395 kg
Capacitate maximă de ridicare (pacient și accesorii)		700 lb	318 kg
Lungime totală		95 in.	241 cm
Lungime minimă		89,5 in.	228 cm
Lățime		24,5 in.	62 cm
Greutate			
	Ansamblul plăcii de podea	16,5 lb	7,5 kg
	Ansamblu de ancorare	23 lb	10,5 kg
	Ansamblu de transfer	67 lb	30,5 kg
	Ansamblul transpaletului	105 lb	48 kg
Număr minim de operatori necesari pentru încărcarea/ descărcarea unei târgi ocupate		2	
Număr minim de operatori necesari pentru încărcarea/ descărcarea unei târgi neocupate		1	
Înălțimea de încărcare recomandată		Între 22 in. și 36 in.	Între 56 cm și 91 cm
Ulei hidraulic		Ulei Mobil **Mercon**® V Blend ATF (6500-001-293) Pentru informații de siguranță, consultați fișa cu date de siguranță privind materialul (material safety data sheet, MSDS) pentru uleiul Mobil **Mercon**® V Blend ATF.	
Cerințe electrice		12,8 V c.c. - 15,6 V c.c., siguranță/întrerupător de 15 A, cablu dublu-conductor 10 AWG	
Ciclu de utilizare a bateriei, în timpul încărcării bateriei		100%	
Ciclu de utilizare a bateriei, la încărcarea târgii		10% (33 sec. pornit/5 min. oprit)	

Baterie	Baterie plumb-acid de 12 V c.c., 5 Ah (6390-001-468)
Siguranță	LITTELFUSE 0496060.ZXD-UL
Standarde	ANSI/AAMI ES60601-1:2012, CAN/CSA-C22.2 Nr. 60601-1:14, KKK-A-1822F, IEC 60601-1-12:2014 Pentru standarde care necesită opțiuni specifice, consultați *Standardele cu opțiuni necesare* (pagina 9).

Stryker își rezervă dreptul de a modifica specificațiile fără preaviz.

Schema cromatică cu galben și negru este o marcă comercială sub drept de proprietate a Stryker Corporation.

Stryker declară prin prezenta că dispozitivul cu rază scurtă de acțiune de tip echipament radio este conform cu Directiva 2014/53/UE. Textul complet al declarației de conformitate este disponibil la următoarea adresă de internet: http://techweb.med.strykercorp.com/EMS/EU%20Declaration%20of%20Conformity/index.html.

Este posibil ca etichetele să fie ilizibile dacă sunt privite de la o distanță mai mare de 12 in. (30 cm).

AVERTISMENT

- Nu operați **Power-LOAD** la o tensiune care nu respectă clasificarea inscripționată pe produs.
- Nu operați **Power-LOAD** dincolo de ciclul său de utilizare pentru a evita riscul de deteriorare a echipamentului sau pericolul de fum.
- Nu conectați **Power-LOAD** la un circuit de vehicul de 24 V c.c. Conectați întotdeauna **Power-LOAD** la un circuit al vehiculului de 12,8 V c.c. - 15,6 V c.c. care funcționează cu o siguranță/un întrerupător de 15 A, pentru a preveni pericolele electrice.

Condiții de mediu	Operare	Depozitare și transport
Temperatură	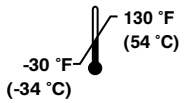	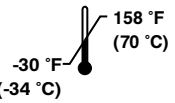
Umiditate relativă	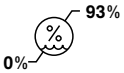	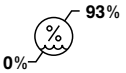
Presiune atmosferică	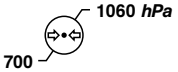	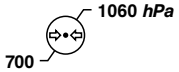

Regulamentul european REACH

În conformitate cu regulamentul european REACH și alte cerințe de reglementare în domeniul mediului, sunt enumerate componentele care conțin substanțe declarabile.

Descriere	Număr	Substanță deosebit de periculoasă (SVHC) denumire chimică
Baterie, 12 V	6390-001-468	Plumb
Ansamblu panou de control	639002010014	Plumb
Placă de comunicații pentru cărucior	6390-001-378	Octametilciclotetrasiloxan

Standardele cu opțiuni necesare

Pentru a respecta standardele, trebuie să utilizați **Power-LOAD** cu următoarele tărgi compatibile. Pentru mai multe informații, consultați Manualul de operare pentru modelul dvs. de targă.

Notă - Targa compatibilă este încărcată în **Power-LOAD** în modul alimentat electric pentru testarea la impact.

Standard	Modele de targă compatibile cu Power-LOAD
SAE J3027 și AS/NZS-4535	6500, 6506, 6507
BS EN 1789	6500, 6506, 6085, 6086, 6507

Imaginea produsului

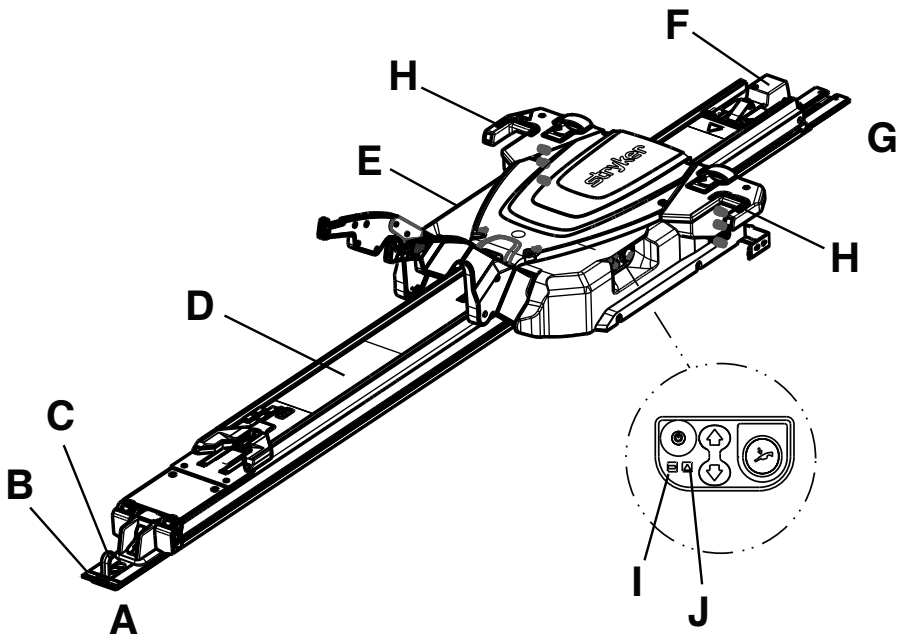

A	Capăt pentru picioare	F	Ansamblu de ancorare
B	Placă de podea	G	Capăt pentru cap
C	Cârlig de siguranță	H	Indicatorul LED al capătului pentru cap
D	Ansamblu de transfer	I	LED baterie
E	Ansamblul transpaletului	J	LED de eroare

Informații de contact

Contactați serviciul pentru clienți sau asistența tehnică Stryker la: 1-800-327-0770.

Stryker Medical
3800 E. Centre Avenue
Portage, MI 49002
SUA

Notă - Utilizatorul și/sau pacientul trebuie să raporteze orice incidente grave legate de produs atât producătorului, cât și autorității competente din statul membru european unde este stabilit utilizatorul și/sau pacientul.

Pentru a vizualiza online manualul de utilizare sau întreținere, vizitați https://techweb.stryker.com/.

Trebuie să aveți la îndemână numărul de serie (A) al produsului dumneavoastră Stryker atunci când apelați serviciul pentru clienți sau asistența tehnică Stryker. Includeți numărul de serie în toate comunicările scrise.

Amplasarea numărului de serie

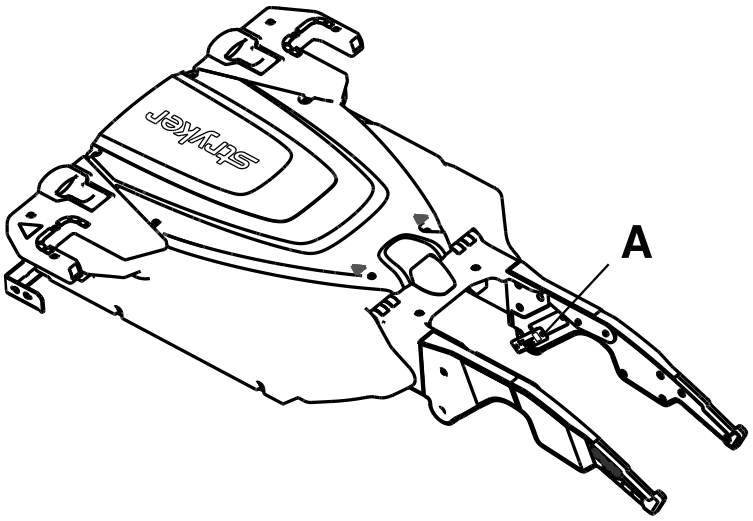

Data fabricaţiei

Anul fabricației este indicat de primele 2 cifre ale numărului de serie.

Configurare

În timpul configurării, despachetați ambalajele de carton și verificați ca toate articolele să funcționeze în mod adecvat. Verificați funcționarea corectă înainte de a pune produsul în funcțiune.

AVERTISMENT - Reglați întotdeauna înălțimea roții de încărcare a tărgii pentru a se potrivi cu înălțimea punții vehiculului, conform specificațiilor din Manualul de operare corespunzător modelului dvs. de targă.

Scoateți toate materialele de transport și ambalare de pe produs înainte de utilizare.

Starea în care se află **Power-LOAD** reprezintă responsabilitatea utilizatorului. Solicitați unui tehnician de service calificat să folosească lista următoare și instrucțiunile din ghidul de operare pentru a verificarea funcționarea **Power-LOAD**.

1. Ridicați brațele elevatoare și împingeți manual transpaletul **Power-LOAD** în capătul pentru cap al ansamblului de transfer pentru a încărca bateria. Încărcați bateria timp de minimum două ore înainte de a pune pentru prima dată **Power-LOAD** în serviciu.

   Notă - LED-ul care indică alimentarea de la baterie trebuie să lumineze verde intermitent atunci când aceasta se încarcă.
2. Confirmați că lista de verificare pentru instalare este completată.
3. Repetați lista de verificare pentru instalare dacă aceasta a fost completată de către un terț responsabil cu instalarea. Nu puneți produsul în serviciu dacă nu puteți completa lista de verificare pentru instalare.

Starea în care se află targa compatibilă **Power-LOAD** reprezintă, de asemenea, responsabilitatea utilizatorului. Verificați funcționarea corectă înainte de a pune produsul în funcțiune. Consultați Manualul de operare al tărgii în ceea ce privește cerințele de configurare pentru modelul dvs. de targă.

Compatibilitatea tărgii

Sistemul Stryker Model 6390 **Power-LOAD** este compatibil numai cu tărgi care au opțiunea de compatibilitate cu **Power-LOAD**.

AVERTISMENT

- Folosiți întotdeauna un ansamblu de clemă pentru șină în cazul tuturor tărgilor care nu au opțiunea **Power-LOAD**. **Power-LOAD** este compatibil numai cu tărgile care au opțiunea **Power-LOAD** (consultați *Compatibilitatea tărgii* (pagina 12)). În anumite situații, puteți folosi **Power-LOAD** ca suport standard pentru majoritatea tărgilor cu ramă în X.
- Folosiți întotdeauna o targă compatibilă cu **Power-LOAD** împreună cu sistemul Stryker Model 6390 **Power-LOAD**. Se pot produce vătămări dacă se folosește o targă incompatibilă împreună cu sistemul Stryker Model 6390 **Power-LOAD**.

Tărgile care întrunesc în prezent aceste specificații includ:

- Model 6085 **Performance-PRO** XT cu trusa de compatibilitate **Power-LOAD** (6085-700-010)
- Model 6086 **Performance-PRO** XT cu opțiunea sau trusa de compatibilitate **Power-LOAD** (6086-700-001)
- Model 6500 **Power-PRO** XT cu trusa de compatibilitate **Power-LOAD** (6500-700-049)
- Model 6506 **Power-PRO** XT cu opțiunea sau trusa de compatibilitate **Power-LOAD** (6506-700-001)
- Model 6510 **Power-PRO** IT cu trusa de compatibilitate **Power-LOAD** (6510-700-001)
- Model 6516 **Power-PRO** IT cu opțiunea sau trusa de compatibilitate **Power-LOAD** (6516-700-001)
- Model 6507 **Power-PRO** 2 cu opțiunea sau trusa de compatibilitate **Power-LOAD** (650707000014 sau 650707000016)

Instalare

Reglementarea privind sistemele de calitate

AVERTISMENT

- Instalați întotdeauna sistemul de fixare a tărgii așa cum se descrie în acest manual. Instalarea neadecvată poate avea ca rezultat vătămarea. Asigurați-vă că, cel puțin, configurația dvs. este testată pentru a respecta standardul 004 al National Truck Equipment Association/Ambulance Manufacturer's Division referitor la testul static al sistemelor de prindere a tărgii (AMD-004).
- Luați măsuri de precauție speciale în ceea ce privește compatibilitatea electromagnetică (CEM) atunci când folosiți echipamente medicale electrice. Instalați și puneți sistemul de fixare a tărgii în serviciu conform informațiilor CEM din acest manual. Echipamentele de comunicații RF portabile și mobile pot afecta funcționarea sistemului de fixare a tărgii.

Titlul 21 din Codul de reglementări federale (CFR) al Administrației Statelor Unite pentru Alimente și Medicamente (FDA) oferă îndrumări privind instalarea dispozitivelor, cum ar fi sistemul de fixare a tărgii. Pentru a respecta aceste reglementări federale, fiecare dispozitiv trebuie să fie verificat pentru a se asigura faptul că a fost instalat în mod adecvat, de către persoane instruite*, urmând criteriile de inspecție din lista de verificare pentru inspecție. Acest document trebuie păstrat timp de minimum șapte ani pentru fiecare număr de serie/instalare.

*Unitatea de instalare trebuie să mențină propriile evidențe de instruire care să ateste faptul că persoana responsabilă cu instalarea era calificată.

CFR 21 SEC. 820.170 Instalarea

(a) Fiecare fabricant al unui dispozitiv care necesită instalare va institui și menține instrucțiuni adecvate privind instalarea și inspecția, precum și proceduri de testare acolo unde este cazul. Instrucțiunile și procedurile vor include indicații pentru asigurarea unei instalări adecvate, astfel încât dispozitivul să funcționeze după instalare așa cum a fost conceput. Fabricantul va distribui instrucțiunile și procedurile împreună cu dispozitivul sau, în caz contrar, le va pune la dispoziția persoanelor care instalează dispozitivul.

(b) Persoana care instalează dispozitivul se va asigura că instalarea, inspecția și orice testare necesară sunt efectuate în conformitate cu instrucțiunile și procedurile fabricantului și va documenta inspecția și orice rezultate ale testelor pentru a dovedi că instalarea s-a realizat în mod adecvat.

Listă de verificare a componentelor pentru instalarea ansamblului plăcii de podea

Asigurați-vă că aveți toate componentele ansamblului plăcii de podea pentru instalarea sistemului **Power LOAD**. Pentru instrucțiuni de instalare, consultați *Instalarea Power-LOAD* (pagina 14).

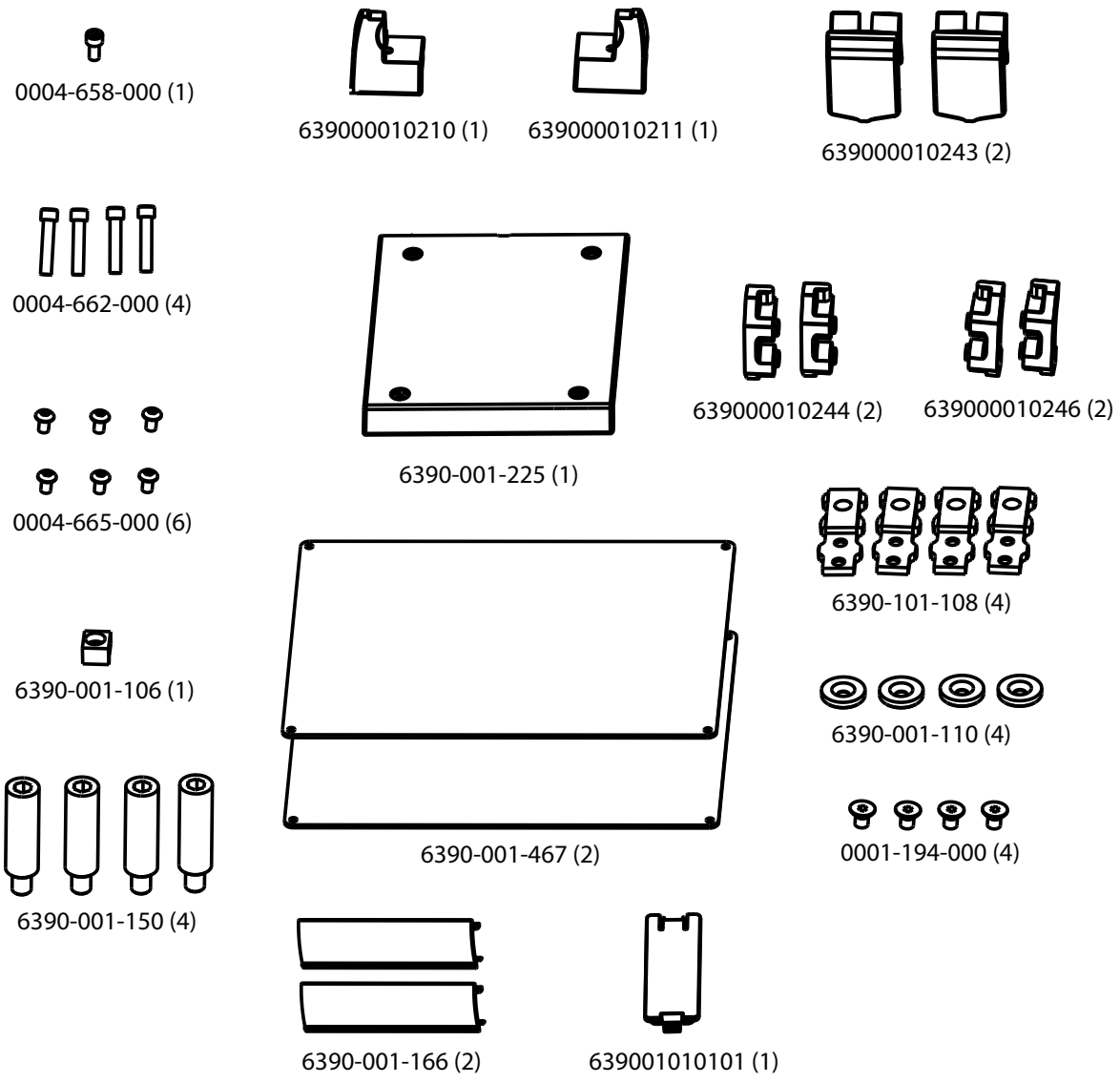

Figura 2 – Componentele trusei de instalare a ansamblului Power-LOAD 6390-001-054

Instalarea plăcii de podea

Instalați placa de podea universală Stryker în compartimentul pacientului din vehicul înainte de a instala sistemul de fixare a tărgii. Consultați Manualul de instalare pentru placa de podea Stryker (6390-109-020) pentru instrucțiuni.

Instalarea Power-LOAD

AVERTISMENT

- Folosiți întotdeauna două persoane responsabile cu instalarea atunci când ridicați și amplasați ansamblul de transfer și transpalet, pentru a evita riscul de vătămare.
- Feriți-vă întotdeauna mâinile, degetele și picioarele de componentele mobile.
- Purtați întotdeauna echipament de protecție a ochilor adecvat, atunci când utilizați un fierăstrău. Fixați obiectul pe care îl tăiați și aveți grijă la zona din jurul locului în care tăiați.

ATENȚIE - Nu spargeți carcasa de încărcare inductivă a tărgii atunci când instalați ansamblul de transfer.

Componentele trusei ansamblului **Power-LOAD** (6390-001-054)

(1) Șurub cu cap tubular (0004-658-000)

(4) Bară de montare a sistemului de ancorare (6390-001-150)

(1) Manetă de transfer, capăt pentru cap, stânga (639000010210)

(2) Sistem de blocare pentru opritor, cu filet (639000010246)

(4) Guseu pentru atașarea plăcii de podea (6390-101-108)

(1) Capac primar inductiv al sistemului de ancorare (639001010101)

(4) Șurub cu cap tubular (0004-662-000)

(1) Activator magnetic al transpaletului (6390-001-106)

(2) Amortizor pentru opritor (639000010243)

(2) Sistem de blocare pentru opritor, perforat (639000010244)

(4) Guseu pentru atașarea sistemului de ancorare secundar (6390-001-110)

(6) Șurub cu cap bombat (0004-665-000)

(1) Manetă de transfer, capăt pentru cap, dreapta (639000010211)

(1) Plăcuță de uzură la transfer, capăt pentru picioare (6390-001-225)

(4) Șurub cu cap plat (0001-194-000)

(2) Capac pentru placa de podea, scurt (6390-001-166)

Piese suplimentare utilizate (neincluse)

Bandă electrică

Unelte necesare:

Cheie hexagonală de 5/32"

Șurubelniță plată

Șurubelniță T25 Torx

Ruletă

Cheie hexagonală de 3/8"

Cheie dinamometrică de 1/2" (ft-lb) > 60 ft-lb

Fierăstrău

Cheie hexagonală de 3/16"

Ciocan din cauciuc

Procedură:

1. Dacă este echipat, aduceți amortizorul vehiculului în poziție ridicată.
2. Folosind o ruletă, măsurați de la capătul plăcii de podea până la capătul amortizorului pentru a stabili cât de departe puteți deplasa sistemul de ancorare spre capătul pentru cap (Figura 3).

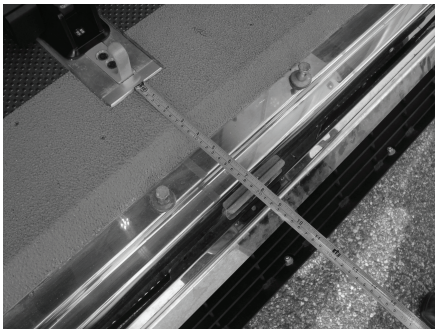

Figura 3 – Măsurarea pentru instalarea sistemului de ancorare

Notă - Dacă distanța măsurată este mai mică de 18 in. (46 cm), puteți deplasa **Power-LOAD** mai aproape de capătul pentru cap din compartimentul pentru pacient al vehiculului cu maximum 18 in. (46 cm) și distanța măsurată.

AVERTISMENT - Lăsați întotdeauna un spațiu liber pentru amortizor. Un spațiu liber insuficient pentru amortizor poate duce la vătămarea pacientului sau a operatorului.

3. Localizați poziția primului guseu de atașare a plăcii de podea (6390-101-108) (Figura 4) (în apropierea capătului pentru picioare). Această poziție asigură cel mai mult spațiu liber pentru roți.

   - Pentru a deplasa targa mai aproape de capătul pentru cap al compartimentului pentru pacient al vehiculului, alegeți o altă poziție pentru atașarea plăcii de podea.
   - Asigurați-vă că distanța dintre respectiva poziție și prima poziție nu este mai mare decât valoarea calculată la pasul 2. Lăsați suficient spațiu pentru baza tărgii pentru a nu se intersecta cu amortizorul vehiculului.
   - Întoarceți guseul (Figura 5) pentru a deplasa poziția de montare cu încă 2 in. (5 cm) spre capătul pentru cap.
   - Figura 4 indică poziția care permite cel mai mult spațiu liber pentru roată în raport cu amortizorul. Figura 5 indică poziția care permite cel mai puțin spațiu liber pentru roată în raport cu amortizorul și reprezintă o deplasare de 8 in. (20,3 cm) de la prima poziție. Alegeți poziția care asigură spațiul liber optim pentru roată în configurația dvs. În Figura 4 și Figura 5 de mai jos, (A) reprezintă capătul pentru cap al compartimentului pentru pacient al vehiculului și (B) reprezintă capătul pentru picioare.

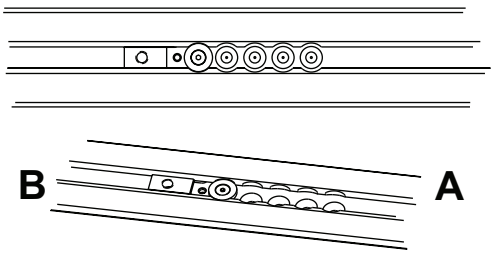

Figura 4 – Cel mai mult spațiu liber pentru roată

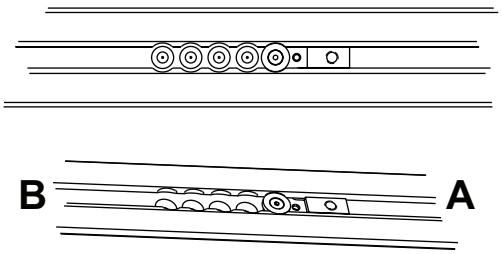

Figura 5 – Întoarcerea guseului

4. Folosind o cheie hexagonală de 5/32", instalați un șurub cu cap plat (0001-194-000) pe guseul de atașare a sistemului de ancorare suplimentar (6390-001-110) pentru a fixa guseul de atașare al plăcii de podea (6390-101-108).
5. Repetați pașii 3 și 4 pentru celelalte trei poziții din ansamblul plăcii de podea.

   Notă - Poziția acestor trei guseuri de atașare ale plăcii de podea trebuie să corespundă cu poziția aleasă la pasul 3.
6. Treceți cablul de prindere între sistemul de ancorare și vehicul (639000010135) în partea inferioară a sistemului de ancorare și prin fereastra din partea laterală a sistemului de ancorare (Figura 6).
7. Așezați sistemul de ancorare peste orificiile de montare. Treceți orice exces de fire înapoi prin garnitura electrică din cauciuc.

AVERTISMENT - Etanșați întotdeauna toate spațiile libere spre exteriorul vehiculului, pentru a preveni pătrunderea gazelor de eșapament în compartimentul pentru pacient al vehiculului.

Notă - Aplicați material de etanșare cu silicon pe garnitura electrică din cauciuc pentru a etanșa complet pasajul electric.

8. Amplasați ansamblul de ancorare (C) peste ansamblul plăcii de podea (D) (Figura 6) și așezați excesul de fire în buzunarul plăcii de podea. Aliniați cele patru orificii cu guseurile de atașare ale plăcii de podea.

ATENȚIE - Atunci când instalați ansamblul de ancorare, asigurați-vă întotdeauna că firele sunt așezate în buzunarul plăcii de podea și nu sunt prinse în ansamblul de ancorare.

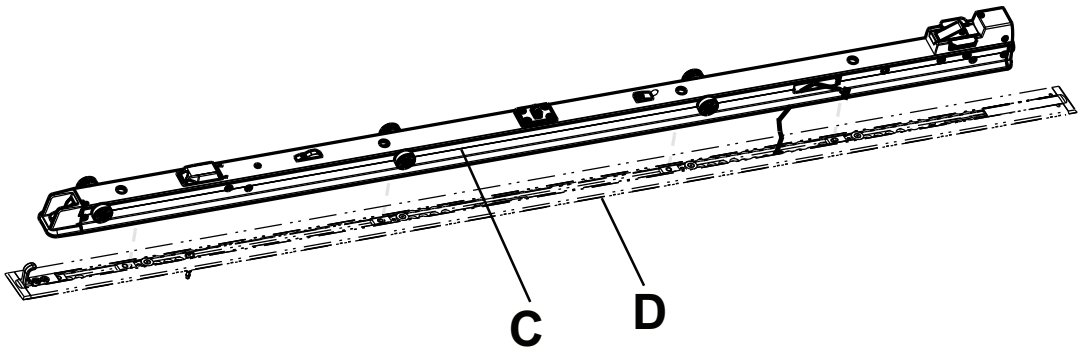

Figura 6 – Ansamblul de ancorare şi ansamblul plăcii de podea

9. Folosind o ruletă, măsurați buzunarul expus la capătul pentru cap și la capătul pentru picioare al plăcii de podea pentru a personaliza capacele pentru placa de podea.
10. Folosind un fierăstrău, tăiați cele două capace pentru placa de podea (6390-001-166) (E) pentru a se potrivi lungimii măsurate la ambele capete (Figura 7). Capacul plăcii de podea nu se potrivește peste guseul de atașare al plăcii de podea.

    Notă - Dacă asamblați sistemul de ancorare peste capătul pentru picioare sau capătul pentru cap al plăcii de podea, atunci la capătul respectiv nu este necesar un capac.
11. Folosind un ciocan de cauciuc, îmbinați fiecare capac al plăcii de podea în placa de podea (prindeți mai întâi partea (F)).

    Notă - Pentru a desprinde capacul plăcii de podea, folosiți o șurubelniță plată pe partea laterală a capacului cu muchia ridicată.

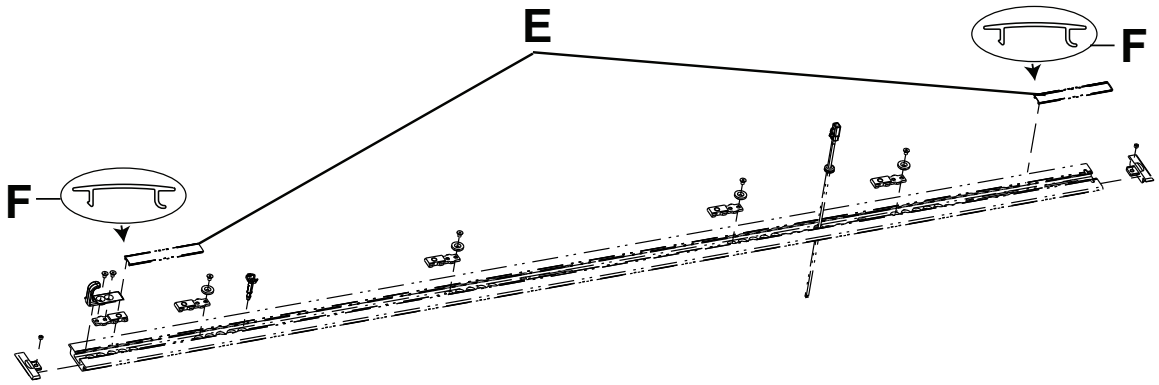

Figura 7 – Tăierea capacelor pentru placa de podea

12. Asigurați-vă că garniturile de ancorare (G) sunt instalate în canelurile ansamblului de ancorare (Figura 8). Dacă garniturile de ancorare nu sunt instalate, împingeți-le înapoi în canelurile ansamblului de ancorare.

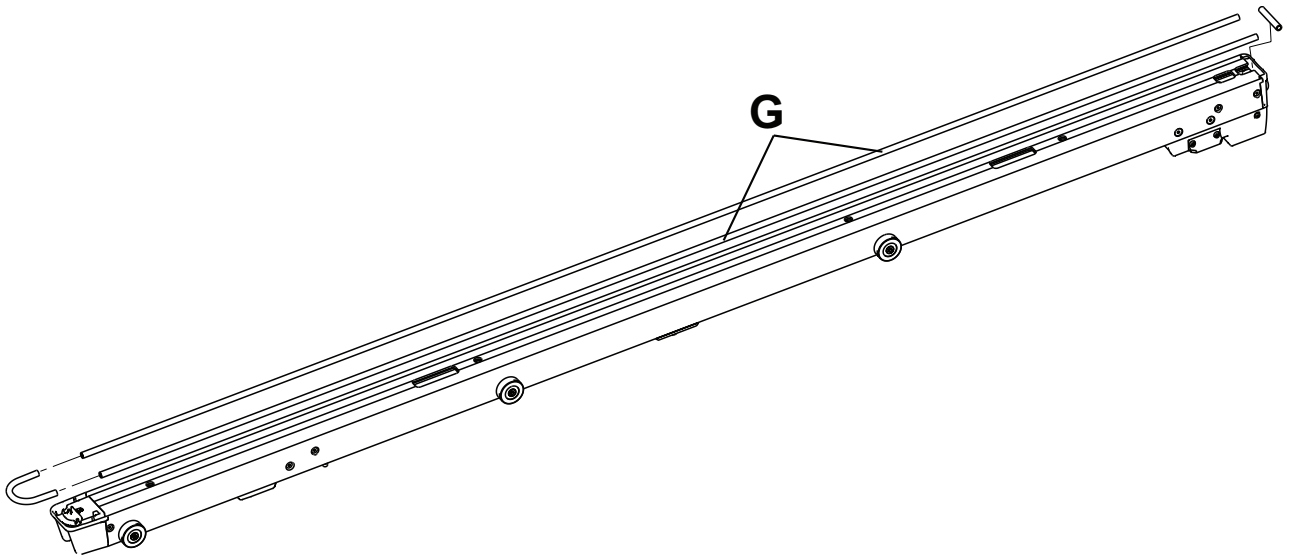

Figura 8 – Garnituri de ancorare

13. Folosind o cheie hexagonală de 3/8", instalați cele patru bare de montare a sistemului de ancorare furnizate (6390-001-150) (H) în cele patru orificii ale ansamblului de ancorare (Figura 9).

    Notă

    - Nu strângeți complet barele până când nu ați aliniat și fixat toate cele patru bare.
    - Nu prindeți niciun fir atunci când instalați bara aflată cel mai aproape de capătul pentru cap al sistemului de ancorare.

14. Folosind o cheie dinamometrică de 1/2", strângeți fiecare bară (H) la o valoare a momentului forței de 60±10 ft-lb (Figura 9).

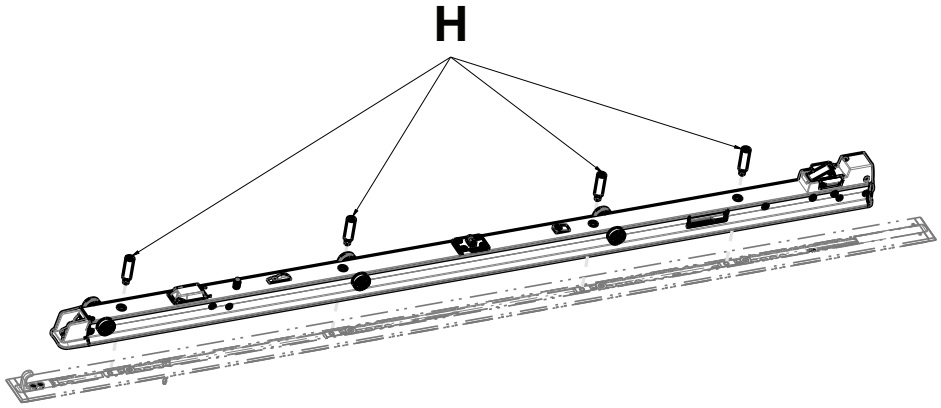

Figura 9 – Instalarea barelor de montare a sistemului de ancorare

15. Pe partea laterală a sistemului de ancorare, conectați cablul de prindere între sistemul de ancorare și vehicul la conectorul de pe ansamblul de ancorare.
16. Împingeți conectorii înapoi în ansamblul de ancorare.
17. Poziționați ansamblul de transfer (I) de așa manieră încât capătul deschis să fie orientat către ansamblul de ancorare (J) (Figura 10).

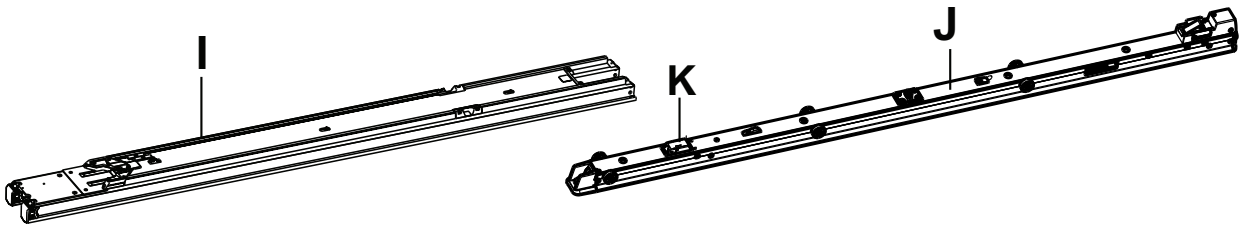

Figura 10 – Instalarea ansamblului de transfer

18. Persoana 1 (capătul pentru picioare) ridică ansamblul de transfer și glisează declanșatorii sistemului de blocare a transferului (L) (Figura 12) spre capătul pentru picioare al ansamblului de transfer pentru a elibera sistemele de blocare a transferului. Persoana 2 (capătul pentru cap) glisează și centrează capătul deschis al ansamblului de transfer peste rotilele din ansamblul de ancorare.

    - Atunci când instalați ansamblul de transfer, glisați-l lent. Nu spargeți carcasa de încărcare inductivă a tărgii (K) (Figura 10).
    - Țineți declanșatorii sistemului de blocare a transferului trași spre capătul pentru picioare până când ansamblul de transfer este amplasat pe sistemul de ancorare (Figura 12).
    - Puteți observa o ușoară rezistență atunci când treceți peste al doilea set de rotile; depășiți această rezistență până în poziția indicată în Figura 12.

19. Amplasați capacul primar inductiv al sistemului de ancorare (639001010101) peste deschidere astfel încât cârligul în U să fie orientat spre capătul pentru picioare al sistemului de ancorare (Figura 11).

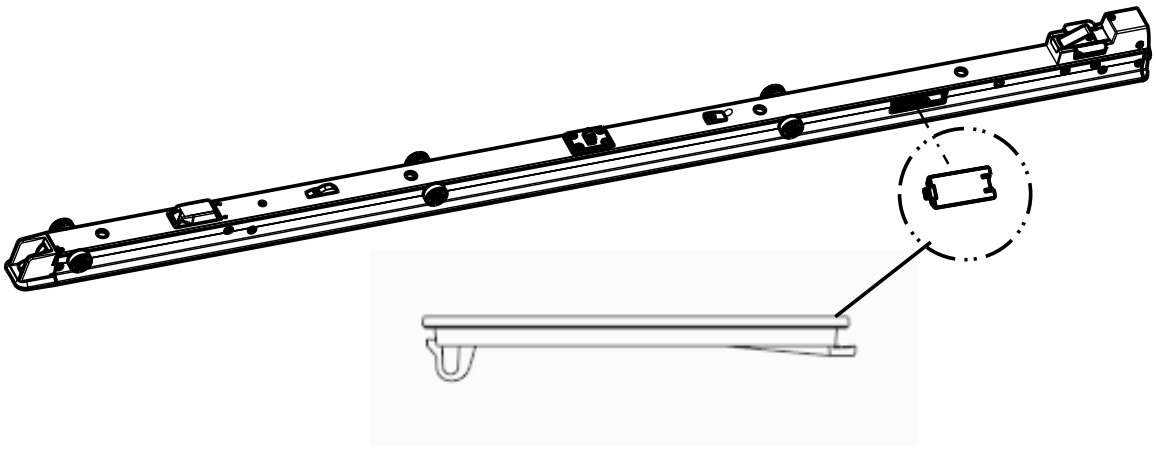

Figura 11 – Capac primar inductiv al sistemului de ancorare

Notă - Nu lăsați conectorii (instalați la pasul 16) să împingă capacul primar inductiv al sistemului de ancorare.

20. Folosind o șurubelniță plată, apăsați cârligul în U în sistemul de ancorare până când auziți că se fixează cu un clic în poziție (Figura 11).
21. Folosind o cheie hexagonală de 5/32", instalați șurubul cu cap tubular furnizat (0004-658-000) (O) pentru a fixa activatorul magnetic furnizat al transpaletului (6390-001-106) (P) (Figura 12).
22. Folosind o șurubelniță T25 Torx, instalați patru șuruburi cu cap bombat furnizate (0004-665-000) (M) pentru a atașa plăcuța de uzură la transfer pentru capătul pentru picioare furnizată (6390-001-225) (N) la ansamblul de transfer (Figura 12).
23. Pentru deblocare, glisați declanșatorii sistemului de blocare a transferului (situați cel mai aproape de capătul pentru picioare) (L) (Figura 12) spre capătul pentru picioare al ansamblului de transfer.

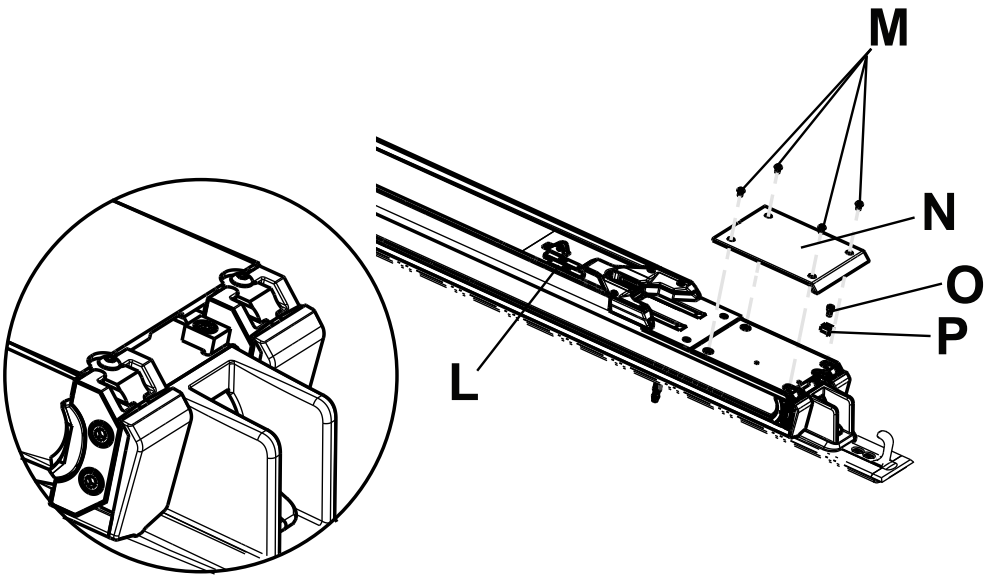

Figura 12 – Atașarea plăcuței de uzură la transfer de la capătul pentru picioare

24. Deplasați ansamblul de transfer în poziția sa mediană (Q) (Figura 13).

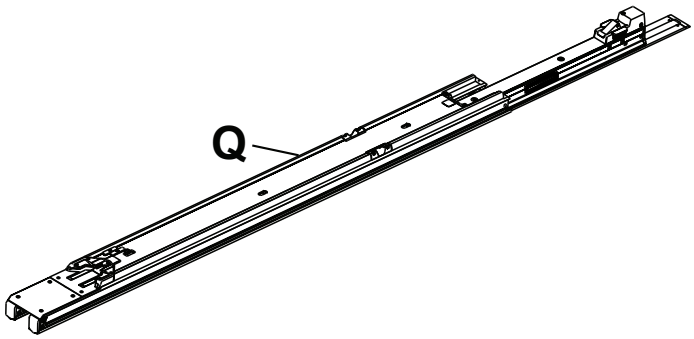

Figura 13 – Poziționarea ansamblului de transfer

25. Ridicați ansamblul transpaletului de braț și aripioară. Nu ridicați transpaletul de mânerele de eliberare manuală a tărgii. Ridicați numai din locurile indicate. Persoana 1 își așază mâinile la R1 și R2. Persoana 2 își așază mâinile la S1 și S2 (Figura 14).

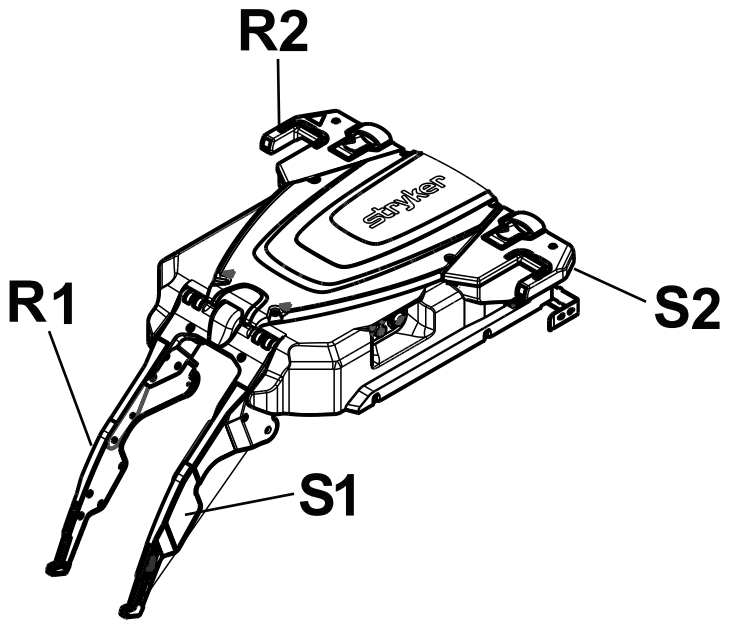

Figura 14 – Ansamblul transpaletului

26. Așezați ansamblul transpaletului (T) între ansamblul de transfer (U) și capătul pentru cap al ansamblului de ancorare (V) pe podea (Figura 15).
27. Persoana 1 (capătul pentru picioare): Glisați rotilele ansamblului transpaletului în canalul lateral al ansamblului de transfer.
28. Persoana 2 (capătul pentru cap): Ridicați ansamblul transpaletului pentru a alinia al doilea set de rotile și glisați rotilele până când transpaletul este aproape de mijlocul ansamblului de transfer.

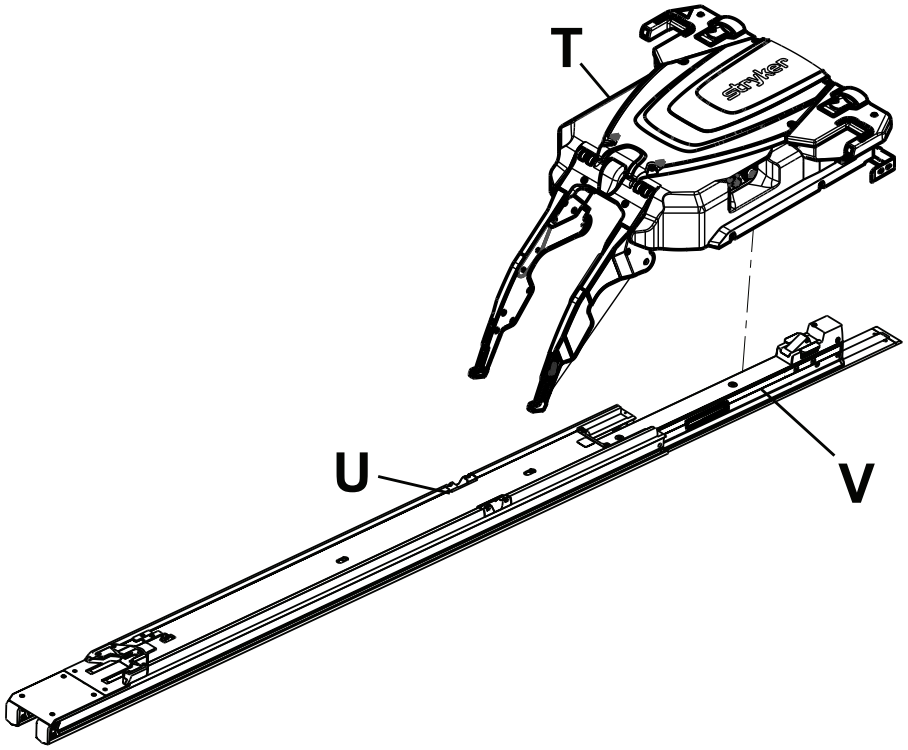

Figura 15 – Poziționarea ansamblului transpaletului

29. Împingeți ansamblul de transfer înainte, spre capătul pentru cap, până când se fixează în poziție.

30. Asamblați sistemul de blocare al amortizorului. Aliniați sistemul de blocare interior pentru opritor furnizat (639000010246) (cu orificii filetate) (Y) cu amortizorul pentru opritor furnizat (639000010243) (X) (Figura 16).

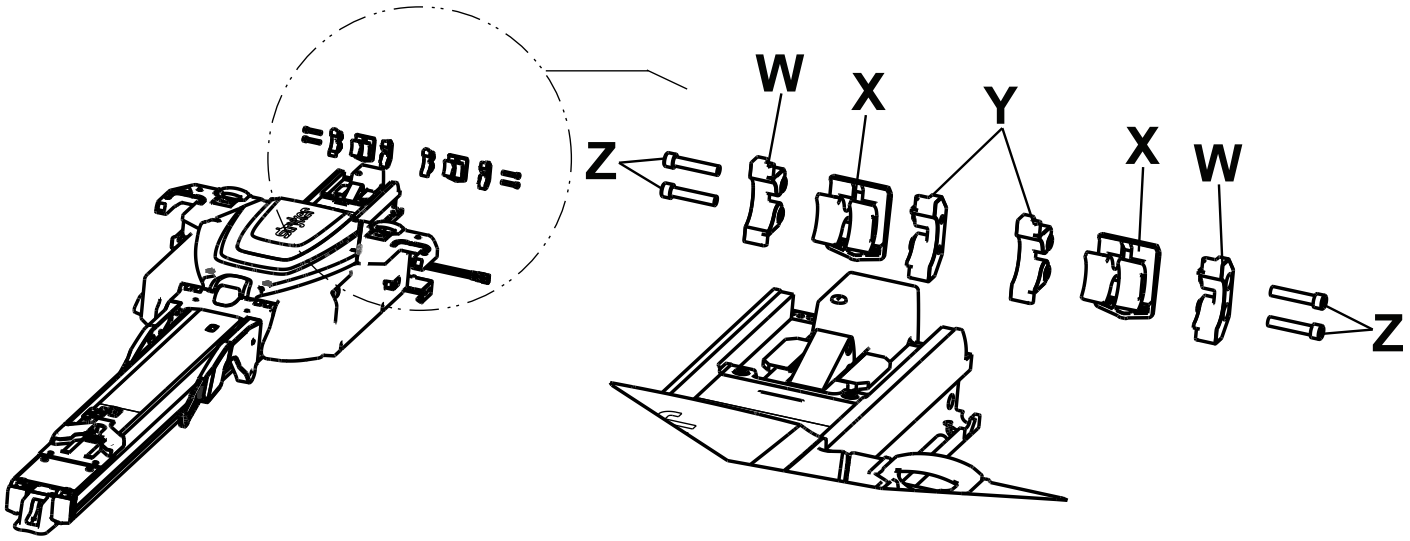

Figura 16 – Asamblarea sistemului de blocare al amortizorului

31. Glisați componentele asamblate (X și Y) în capătul ansamblului de transfer.

    Notă - Poziționați amortizorul opritorului astfel încât protuberanța (AA) să fie în partea de jos (Figura 17).

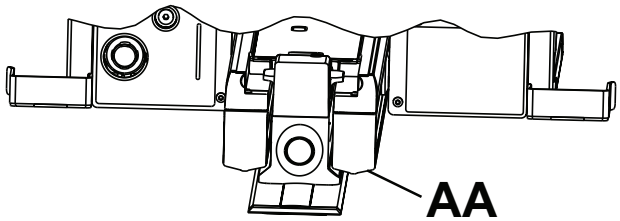

Figura 17 – Protuberanța amortizorului opritorului

32. Aliniați sistemul de blocare pentru opritor (639000010244) (cu orificii perforate) (W) cu componentele asamblate (X și Y) și glisați-l în capătul ansamblului de transfer.
33. Repetați pașii 26 - 28 pentru a asambla și instala amortizorul celui de-al doilea opritor.
34. Folosind o cheie hexagonală de 3/16", instalați cele patru șuruburi cu cap tubular furnizate (0004-662-000) (două pentru fiecare parte) (Z) în ansamblul de transfer (Figura 16).
35. Inspectați vizual amortizoarele șinei de transfer de la capătul pentru cap pentru a vă asigura că acestea sunt instalate la nivel cu marginea exterioară a ansamblului de transfer și nu prezintă semne de aliniere defectuoasă sau instalare inadecvată.
36. Folosind o șurubelniță T25 Torx, instalați cele două șuruburi cu cap bombat furnizate (0004-665-000) (AB) pentru a atașa maneta de transfer de la capătul pentru cap din partea stângă a pacientului furnizată (639000010210) și maneta de transfer de la capătul pentru cap din partea dreaptă a pacientului furnizată (639000010211) (AC) la ansamblul de transfer (Figura 18).

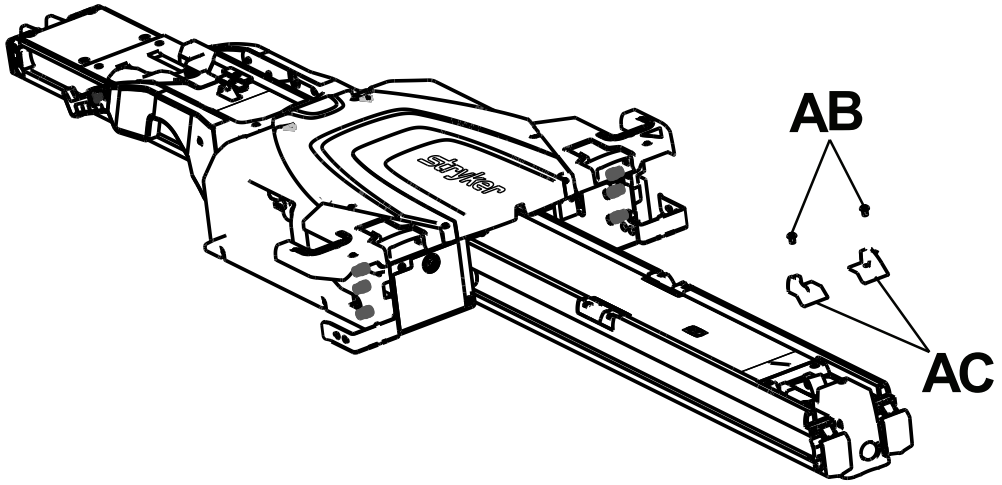

Figura 18 – Atașarea manetei de la capătul pentru cap

37. Finalizați *Instalarea bateriei* (pagina 24).
38. Apăsați butonul principal de alimentare (AD) (Figura 19), de pe partea stângă a pacientului pe ansamblul transpaletului, pentru a porni produsul.

Notă

- Dacă ați conectat **Power-LOAD** la un circuit cu comutator, asigurați-vă că respectivul comutator este pornit.
- Atunci când apăsați butonul principal de alimentare, luminează și LED-ul verde care indică alimentarea de la baterie (AE) pentru a arăta că sistemul **Power-LOAD** este pornit. Dacă nivelul bateriei transpaletului este redus, poate apărea de asemenea un LED de eroare care luminează galben intermitent (AF).
- Bateria **Power-LOAD** nu se încarcă dacă indicatoarele LED ale capătului pentru cap ale transpaletului luminează galben intermitent când produsul se află în poziția de transport.

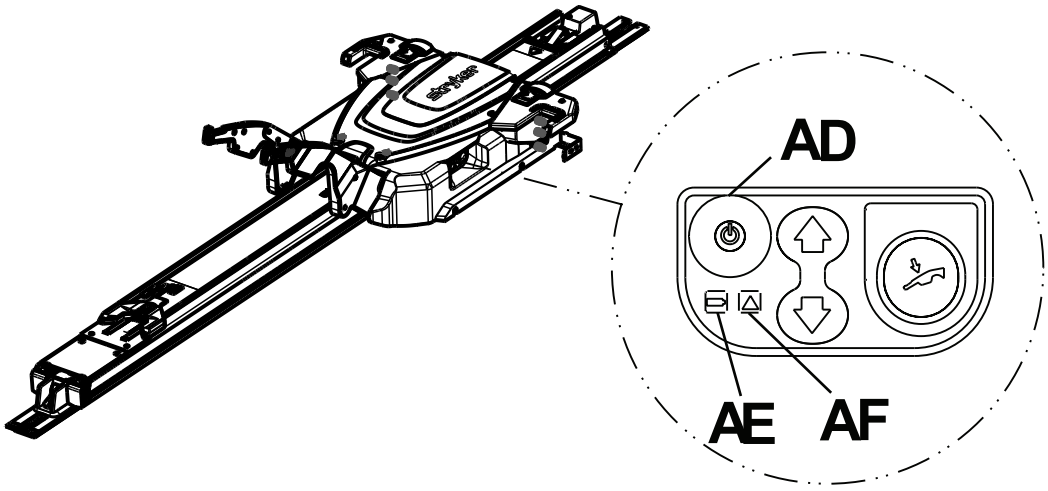

Figura 19 – Panoul de control Power-LOAD

39. Ridicați brațele elevatoare și împingeți manual transpaletul în capătul pentru cap al compartimentului pentru pacient al vehiculului pentru a încărca bateria.

Notă - LED-ul care indică alimentarea de la baterie (AE) luminează verde intermitent atunci când aceasta se încarcă.

40. Lipiți etichetele cu instrucțiuni de operare pe ușă sau perete, unde sunt vizibile pentru operatorii **Power-LOAD** (*Încărcarea și descărcarea prin operațiuni electrice* (pagina 37) și *Încărcarea și descărcarea prin operațiuni manuale* (pagina 38)).

Notă - Lipiți eticheta pe o suprafață netedă sau pe placa metalică furnizată (6390-001-467) pe care o puteți prinde cu șuruburi sau nituri de vehicul.

41. Finalizați *Listă de verificare pentru instalare* (pagina 26).

Instalarea bateriei

După instalarea transpaletului, urmați acești pași pentru instalarea și încărcarea bateriei pentru prima dată.

1. Introduceți bateria (A) în compartimentul pentru baterie (D) până când auziți un clic (Figura 20).

   Notă - Asigurați-vă că orientați bateria, astfel încât capacul negru să fie orientat în sus.

2. Ridicați brațele elevatoare și împingeți manual transpaletul în capătul pentru cap al compartimentului pentru pacient al vehiculului.
3. Fixați transpaletul la capătul pentru cap al compartimentului pentru pacient al vehiculului (poziție de transport).
4. Apăsați butonul principal de alimentare pentru a vă asigura că transpaletul este pornit.

   Notă - Bateria nu se va încărca dacă nu porniți produsul.

5. Asigurați-vă că LED-ul pentru alimentare luminează verde intermitent (consultați *Verificarea nivelului de încărcare al bateriei pe panoul de control Power-LOAD* (pagina 40)).

   Notă - Bateria **Power-LOAD** nu se încarcă dacă indicatoarele LED ale capătului pentru cap ale căruciorului luminează galben intermitent când produsul se află în poziția de transport.

6. Folosind o șurubelniță T25 Torx, fixați placa de acoperire a transpaletului (B) la **Power-LOAD** cu șuruburile furnizate (C) (Figura 20).
7. Conectați vehiculul la rețeaua electrică și încărcați bateria timp de cel puțin șase ore.
8. Glisați transpaletul la capătul pentru picioare al ansamblului de transfer și apoi înapoi la capătul pentru cap al compartimentului pentru pacient al vehiculului pentru a activa sistemul din modul de repaus.
9. Apăsați butonul principal de alimentare pentru a opri alimentarea produsului.
10. Asigurați-vă că LED-ul care indică alimentarea de la baterie nu luminează, astfel încât să știți că alimentarea este oprită.

    Notă

    - Dacă alimentarea nu este oprită, produsul va consuma bateria vehiculului dvs.
    - Pentru a suplimenta încărcarea bateriei înainte de instalare, utilizați încărcătorul Odyssey OBC. Consum de curent: 6 A (1-2 baterii în paralel), 12 A (1-4 baterii în paralel), sau 20 A (1-6 baterii în paralel). Acest încărcător are conexiuni numai pentru o singură baterie. Pentru încărcarea mai multor baterii, este necesar un cablu care este clasificat pentru consumul de curent, pentru crearea unui circuit paralel.
    - Dacă nu respectați aceste cerințe și recomandări, nu încărcați complet bateria și nu opriți produsul atunci când nu este utilizat, se poate produce defectarea bateriei **Power-LOAD**.

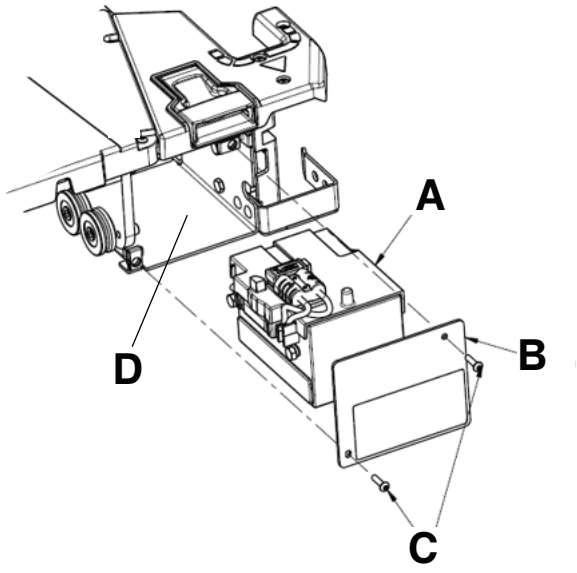

Figura 20 – Ansamblu de baterii

Listă de verificare pentru instalare

ATENȚIE - Comenzile de anulare manuale permit sistemului **Power-LOAD** să se miște liber.

Notă - Lăsați bateria să se încarce minimum 20 de minute înainte de a începe verificarea funcțională a sistemului **Power-LOAD**. Bateriile se încarcă numai atunci când transpaletul este fixat în capătul pentru cap al compartimentului pentru pacient al vehiculului. LED-ul care indică alimentarea de la baterie trebuie să lumineze verde intermitent atunci când aceasta se încarcă.

Înainte de a începe verificarea funcțională a **Power-LOAD** asigurați-vă că:

- Verificarea se efectuează cu o targă **Power-PRO** compatibilă cu **Power-LOAD** (consultați *Compatibilitatea tărgii* (pagina 12))
- **Power-LOAD** este blocat la capătul pentru picioare al compartimentului pacientului din vehicul, cu brațele elevatoare în jos
- Alimentarea electrică este pornită
- LED-urile de pe aripioarele ansamblului transpaletului luminează galben intermitent

Notă

- Atunci când apăsați butonul principal de alimentare, luminează și LED-ul care indică alimentarea de la baterie pentru a arăta că sistemul **Power-LOAD** este pornit. Dacă nivelul bateriei transpaletului este redus, poate apărea un LED de eroare care luminează galben intermitent.
- Verificați comutatoarele de control ale tărgii, atât pe cele de sus, cât și pe cele de jos, atunci când vă asigurați că butonul tărgii funcționează.

_____ Blocați targa compatibilă cu **Power-LOAD** în **Power-LOAD**.

_____ Asigurați-vă că ambii pini ai roții de încărcare a tărgii sunt fixați în **Power-LOAD** (încuietori).

_____ Asigurați-vă că LED-urile trec de la a lumina galben intermitent la verde continuu.

_____ Țineți apăsat butonul de retractare (-) de pe comutatorul de control al tărgii pentru a retrage complet aparatul de rulare al tărgii.

_____ Împingeți targa în compartimentul pacientului din vehicul până când aceasta se fixează la capătul pentru cap al compartimentului pacientului din vehicul. Asigurați-vă că brațele elevatoare coboară până când roțile tărgii se află pe podeaua compartimentului pacientului din vehicul și capătul pentru picioare al tărgii se fixează în dispozitivul de fixare pentru targă.

_____ Asigurați-vă că targa este fixată în **Power-LOAD** trăgând ferm de-o parte și de cealaltă a capătului pentru picioare al tărgii.

_____ Țineți apăsat butonul de extindere (+) de pe comutatorul de control al tărgii pentru a vă asigura că targa nu se extinde în compartimentul pacientului din vehicul. Picioarele tărgii nu trebuie să încerce să se ridice în poziția de transport.

Notă - Butonul de retractare (-) de pe comutatorul de control al tărgii permite mișcarea în unele condiții.

_____ Țineți apăsat mânerul de eliberare de la capătul pentru picioare al sistemului **Power-LOAD** și trageți pentru a scoate targa din compartimentul pacientului din vehicul. Asigurați-vă că brațele elevatoare ridică targa până când roțile tărgii nu mai ating podeaua compartimentului pacientului din vehicul.

_____ Asigurați-vă că indicatoarele LED de la capătul pentru cap nu luminează până când targa este extinsă complet. După ce targa este extinsă complet, asigurați-vă că indicatoarele LED luminează verde continuu. Țineți apăsat butonul de extindere (+) de pe comutatorul de control al tărgii pentru a extinde targa până când roțile tărgii ating solul și targa nu mai este susținută de brațele elevatoare ale sistemului **Power-LOAD**.

_____ Apăsați butonul sus (↑) de pe panoul de control al sistemului **Power-LOAD** pentru a ridica brațele elevatoare și targa în poziția cea mai înaltă.

Notă - Picioarele tărgii nu se retractează.

_____ Apăsați butonul jos (↓) de pe panoul de control al sistemului **Power-LOAD** pentru a coborî brațele elevatoare și targa.

_____ Apăsați butonul de eliberare de pe comutatorul de control al tărgii pentru a elibera targa din **Power-LOAD**. Indicatoarele LED de la capătul pentru cap vor lumina galben intermitent.

_____ Fixați din nou targa în **Power-LOAD**.

_____ Apăsați butonul sus (↑) de pe panoul de control al sistemului **Power-LOAD** pentru a ridica targa în poziția cea mai înaltă.

Notă - Picioarele tărgii nu se retractează.

_____ Apăsați butonul de eliberare manuală de pe panoul de control **Power-LOAD** pentru a coborî targa. Continuați să țineți butonul apăsat și trageți brațele elevatoare ale Power-LOAD până în poziția complet coborâtă.

_____ Ridicați unul dintre cele două mânere de eliberare manuală a tărgii de la capătul pentru cap al transpaletului pentru a debloca targa.

_____ Îndepărtați targa de **Power-LOAD**.

_____ Ridicați brațele elevatoare și împingeți transpaletul din compartimentul pacientului din vehicul în poziția de transport. Având transpaletul la capătul pentru cap, lăsați brațele să coboare.

_____ Asigurați-vă că LED-ul care indică alimentarea de la baterie luminează verde intermitent atunci când transpaletul este în poziția de transport.

_____ Încărcați targa compatibilă cu **Power-LOAD** fără a folosi funcțiile de încărcare pentru a simula încărcarea manuală a tărgii în compartimentul pacientului din vehicul. Asigurați-vă că targa se fixează în poziție.

_____ Țineți apăsat mânerul de eliberare de la capătul pentru picioare al sistemului **Power-LOAD** și trageți pentru a scoate targa din compartimentul pacientului din vehicul. Asigurați-vă că bara de siguranță a tărgii este fixată de cârligul de siguranță al vehiculului.

Notă - Se va debloca numai targa. Transpaletul trebuie să rămână la capătul pentru cap al **Power-LOAD**.

_____ În timp ce ridicați brațele elevatoare, apăsați butonul de eliberare a transpaletului de la capătul pentru cap al sistemului **Power-LOAD**.

_____ Extindeți complet **Power-LOAD** din compartimentul pacientului din vehicul.

_____ Inspectați vizual amortizoarele șinei de transfer de la capătul pentru cap pentru a vă asigura că acestea sunt instalate la nivel cu marginea exterioară a ansamblului de transfer și nu prezintă semne de aliniere defectuoasă sau instalare inadecvată.

_____ Inspectați vizual dacă toate niturile și șuruburile sunt strânse, fără protuberanțe sau sisteme de prindere lipsă.

_____ Pentru ambulanțele de tip II sau dacă linia centrală a tărgii se află la 17,5 in. (44,5 cm) sau mai puțin față de peretele vehiculului, asigurați-vă că ansamblul opțional de ghidaj al roții (6390-027-000) este instalat. Marcați „Nu este cazul” dacă ansamblul de ghidaj al roții nu este necesar.

_____ Apăsați butonul principal de alimentare pentru a opri produsul. Este posibil să fie nevoie să porniți produsul și apoi să-l opriți pentru a vă asigura că **Power-LOAD** este oprit și nu în modul de repaus.

Notă - Dacă nu veți utiliza **Power-LOAD** timp de o săptămână sau mai mult, apăsați butonul principal de alimentare, pentru a opri produsul și a evita descărcarea bateriei. Este posibil să fie nevoie să porniți produsul și apoi să-l opriți pentru a vă asigura că **Power-LOAD** este oprit și nu în modul de repaus.

Numărul de serie al produsului:			
Instalat de:		Data:	
Inspectat de:		Data:	

Notă - Păstrați o copie a acestei înregistrări timp de cel puțin șapte ani.

Verificare instalare

Finalizați aceste verificări pentru a vă asigura că instalarea **Power-LOAD** urmează cele mai bune practici ale Stryker.

Pentru instalarea plăcii de podea:

_____ Confirmați faptul că placa de podea a fost instalată conform Manualului Stryker de instalare a plăcilor de podea globale (6390-009-020).

_____ Asigurați-vă că toate șuruburile de fixare ale plăcii de podea sunt setate la un cuplu minim de 40 ft-lb (54,3 N-m) într-un proces de strângere format din cel puțin două etape.

_____ Verificați vizual ca placa de podea să fie așezată la orizontală pe podea.

_____ Asigurați-vă întotdeauna că circuitul vehiculului poate furniza în mod continuu 12,8 V – 15,6 V c.c. la o încărcare maximă de 10 A.
AVERTISMENT - Conectați întotdeauna Power-LOAD la o siguranță/întrerupător reconfigurabil de 15 A care este instalat în vehicul pentru a preveni pericolele electrice. Stryker recomandă ca dvs. să instalați siguranța/întrerupătorul reconfigurabil pe panoul cu siguranțe.

_____ Asigurați-vă că produsul este conectat la setul de baterie al vehiculului (metoda preferată de instalare Stryker).
AVERTISMENT - Nu conectați Power-LOAD la un circuit de vehicul de 24 V c.c.

_____ Asigurați-vă că șuruburile plăcilor de podea instalate sunt 3/8-16 UNC cu cap plat (ASTM-F835 sau SAE grad 8).

Notă - Fiecare șurub al plăcii de podea și structură de susținere trebuie să poată suporta o tensiune ascendentă de 2.750 lbf (12.230 N) pe verticală și de 600 lbf (2.669 N) la forțe transversale pe toate direcțiile orizontale.

Puteți scurta prin tăiere placa de podea, dacă este necesar (minimum 89,50 in. (227,33 cm) pentru **Power-LOAD**). Eliminați material doar de la capătul pentru cap.

Pentru placa de podea și instalarea Power-LOAD:

_____ Finalizați verificările de instalare a plăcilor de podea de mai sus.

_____ Confirmare *Instalarea Power-LOAD* (pagina 14).

_____ Confirmare *Instalarea bateriei* (pagina 24).

_____ Confirmare finalizare a *Listă de verificare pentru instalare* (pagina 26).

_____ Încărcați și descărcați targa compatibilă **Power-LOAD** prin conectare la sursa de curent, pentru a verifica funcționalitatea acesteia (*Încărcarea și descărcarea prin operațiuni electrice* (pagina 37)).

_____ Încărcați și descărcați targa compatibilă **Power-LOAD** fără conectare la sursa de curent, pentru a verifica funcționalitatea acesteia (*Încărcarea și descărcarea prin operațiuni manuale* (pagina 38)).

_____ Asigurați-vă că LED-ul care indică alimentarea de la baterie luminează verde intermitent atunci când transpaletul este în poziția de transport.

_____ Asigurați-vă că garniturile de ancorare sunt instalate în canelurile ansamblului de ancorare.

_____ Inspectați vizual amortizoarele șinei de transfer de la capătul pentru cap pentru a vă asigura că acestea sunt instalate la nivel cu marginea exterioară a ansamblului de transfer și nu prezintă semne de aliniere defectuoasă sau instalare inadecvată.

_____ Inspectați vizual dacă toate niturile și șuruburile sunt strânse, fără protuberanțe sau sisteme de prindere lipsă.

_____ Dacă LED-ul transpaletului rămâne oprit atunci când transpaletul ajunge în poziția de încărcat, confirmați că transpaletul e pornit și că bateria e încărcată. De asemenea, asigurați-vă că activatorul magnetului (6390-001-106) este prezent și că este fixat la capătul pentru picioare al piciorului ancorei.

_____ Confirmați că forța de torsiune pentru pilonii de montare ai ancorei este de 60 ±10 ft-lb.

_____ Dacă nu veți utiliza **Power-LOAD** timp de o săptămână sau mai mult, apăsați butonul principal de alimentare, pentru a opri produsul și a evita descărcarea bateriei.

_____ Opriți și reporniți produsul pentru a vă asigura că **Power-LOAD** este oprit și nu este în modul de repaus.

Stryker oferă o opțiune de roată de ghidare, dacă instalați sistemul **Power LOAD** aproape de perete. Consultați *Instalarea roții opționale de ghidare* (6390-009-021).

Sunați la service-ul Stryker formând 1-800-327-0770 dacă aveți nevoie de ajutor după instalare.

Operare

Controalele pentru utilizator și indicatoarele LED

Indicatoarele LED ale **Power-LOAD**, amplasate pe panoul de control lateral al **Power-LOAD** și la capătul pentru cap al **Power-LOAD** afișează starea bateriei și sistemului transpaletului. Această figură și tabelul prezintă toate butoanele și indicatoarele LED de pe **Power-LOAD**.

Notă - Dacă nu veți utiliza **Power-LOAD** timp de o săptămână sau mai mult, apăsați butonul principal de alimentare de culoare roșie (A), pentru a opri produsul. Opriți pentru a evita epuizarea bateriei. Este posibil să fie nevoie să porniți produsul și apoi să-l opriți pentru a vă asigura că **Power-LOAD** este oprit și nu în modul de repaus.

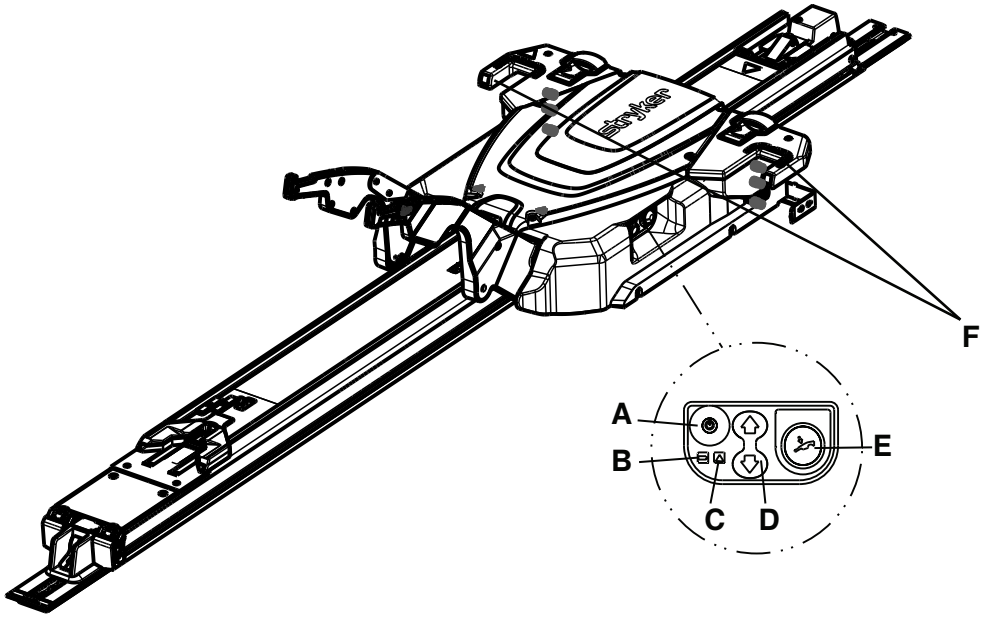

Figura 21 – Panou de control

Referință și denumire	LED sau buton	Descriere
A: Buton principal de alimentare	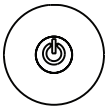	Apăsați pentru a porni sau opri produsul. LED-ul care indică alimentarea de la baterie luminează și pentru a indica faptul că sistemul **Power-LOAD** este pornit. Dacă nivelul bateriei transpaletului este redus, poate apărea un LED care luminează galben intermitent.
B: Alimentare de la baterie		Dacă LED-ul care indică alimentarea de la baterie luminează verde continuu, atunci sistemul **Power-LOAD** este pornit și nu se încarcă. Dacă LED-ul luminează verde intermitent, atunci bateria se încarcă. Bateriile se încarcă numai atunci când transpaletul este fixat în capătul pentru cap al compartimentului pentru pacient al vehiculului.

Referinţă şi denumire	LED sau buton	Descriere
C: Eroare		Dacă LED-ul luminează galben continuu, există o eroare **Power-LOAD**. Apăsaţi butonul principal de alimentare de două ori pentru a reseta produsul. Dacă LED-ul luminează galben continuu şi după aceea, contactaţi serviciul de asistenţă tehnică. Dacă LED-ul luminează galben intermitent, nivelul bateriei transpaletului este redus.
D: Sus/jos	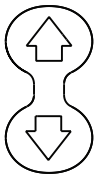	Apăsaţi butonul sus (↑) pentru a ridica braţele elevatoare în cea mai înaltă poziţie. Picioarele tărgii nu se retractează. Apăsaţi butonul jos (↓) pentru a coborî braţele elevatoare şi targa. Extindeţi baza tărgii înainte de a apăsa.
E: Eliberare manuală		Apăsaţi pentru a descărca targa în eventualitatea unei pene de curent la **Power-LOAD**. Continuaţi să ţineţi butonul apăsat până când braţele elevatoare sunt complet detaşate de targă. Extindeţi baza tărgii înainte de a apăsa.
F: Indicatorul LED al capătului pentru cap		Dacă LED-urile luminează verde continuu, capătul pentru cap al tărgii este în poziţie. Dacă LED-urile luminează galben intermitent în poziţia de încărcare, capătul pentru cap al tărgii nu este în poziţie. Dacă LED-urile luminează galben intermitent în poziţia de transport, bateria **Power-LOAD** nu se încarcă.

Notă - Veţi vedea un LED care luminează verde continuu pe indicatoarele LED ale capătului pentru cap al transpaletului când produsul este în poziţie de transport. Dacă bateria **Power-LOAD** nu se încarcă, veţi vedea un LED care luminează galben intermitent la aproximativ 30 de secunde după LED-ul verde continuu. Acest LED care luminează galben intermitent nu ar trebui să afecteze funcţionalitatea produsului.

Indicatoarele LED ale capătului pentru cap al transpaletului

Aceste indicatoare LED ale **Power-LOAD** sunt amplasate la capătul pentru cap al transpaletului **Power-LOAD**. Locul unde se află rezervorul de ulei este indicat spre consultare.

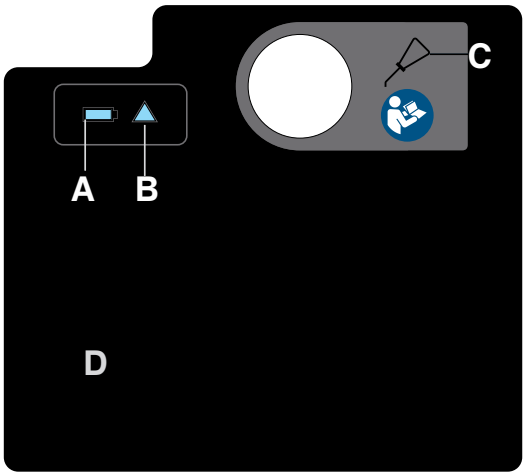

Figura 22 – Eticheta capătului pentru cap al transpaletului

Referință și denumire	Pictogramă sau LED	Descriere
A: Alimentare de la baterie		LED-ul care indică alimentarea de la baterie luminează verde continuu atunci când sistemul **Power-LOAD** este pornit și nu se încarcă. Dacă LED-ul luminează verde intermitent, atunci bateria se încarcă. **Notă** - Bateriile se încarcă ori de câte ori transpaletul este fixat în capătul pentru cap al compartimentului pacientului din vehicul.
B: Eroare		Dacă LED-ul luminează galben continuu, există o eroare **Power-LOAD**. Apăsați butonul principal de alimentare de două ori pentru a reseta produsul. Dacă LED-ul luminează galben continuu și după aceea, contactați serviciul de asistență tehnică. Dacă LED-ul luminează galben intermitent, nivelul bateriei transpaletului este redus.

Referință și denumire	Pictogramă sau LED	Descriere
C: Rezervor de ulei		Adăugați aici uleiul Mobil **Mercon** V Blend ATF (6500-001-293), până la umplere. Pentru a evita riscul de funcționare inadecvată a produsului sau scurgere, nu umpleți excesiv rezervorul cu ulei.
D: Port USB	Nu este cazul	Scoateți placa pentru a accesa portul USB în scopul obținerii diagnosticelor de intrare/ieșire. Activitățile de service se efectuează numai de către personal calificat.

Controalele manuale pentru utilizator

Controalele manuale pentru utilizator vă permit să scoateți o targă din **Power-LOAD** fără alimentare electrică:

- Pârghie de eliberare
- Mecanismul de blocare a transferului
- Apăsați butonul de eliberare a transpaletului
- Mâner de eliberare a tărgii
- Glisor de blocare a transferului

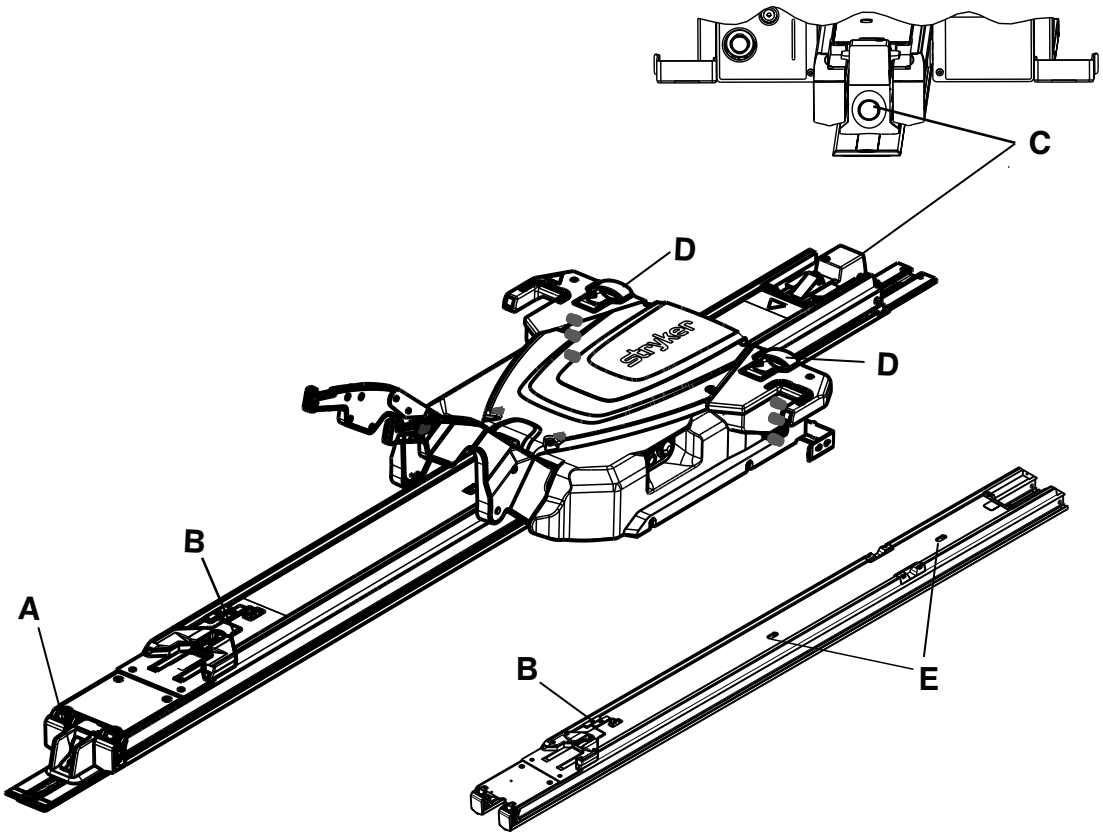

Figura 23 – Transferul prezentat cu și fără transpalet

Referință și denumire	Pictogramă sau buton	Descriere
A: Pârghie de eliberare (capăt pentru picioare)		Țineți apăsat pentru a elibera targa din compartimentul pacientului.
B: Mecanism de blocare a transferului (transfer)		Glisați pentru a elibera ansamblul de transfer din poziția blocată.
C: Butonul de eliberare a transpaletului (capătul pentru cap)		Apăsați în timp ce ridicați brațele elevatoare și extindeți **Power-LOAD** din compartimentul pacientului din vehicul fără targă. Scoateți transpaletul în afara compartimentului pacientului din vehicul.
D: Mânerul de eliberare a tărgii (transpalet)		Ridicați pentru a debloca targa din **Power-LOAD** atunci când baza tărgii este extinsă complet.
E: Glisorul de blocare a transferului (transfer)		Glisați pentru a elibera ansamblul de transfer din poziția blocată.

Instrucțiuni de operare

AVERTISMENT

- Asigurați-vă întotdeauna că **Power-LOAD** funcționează înainte de utilizare. Defecțiunile pot duce la vătămarea pacientului sau a operatorului.
- Acționați întotdeauna cu atenție atunci când vă mișcați prin compartimentul pentru pacient al vehiculului, pentru a nu vă împiedica de **Power-LOAD**.
- Acționați întotdeauna cu atenție atunci când operați **Power-LOAD** în condiții meteo nefavorabile (de exemplu ploaie, gheață, zăpadă).
- Operați întotdeauna targa sau **Power-LOAD** numai atunci când mecanismele nu sunt obstrucționate de persoane. Încurcarea în targa alimentată electric sau mecanismele **Power-LOAD** poate cauza vătămări grave.
- Exersați întotdeauna încărcarea și descărcarea tărgii cu sistemul **Power-LOAD** până când modul de operare a produsului este înțeles pe deplin. Folosirea inadecvată poate cauza vătămări.
- Nu permiteți personalului neinstruit să contribuie la operarea sistemului **Power-LOAD**. Tehnicienii/membrii personalului neinstruiți pot vătăma pacientul sau se pot vătăma ei înșiși.
- Nu conduceți vehiculul cu transpaletul în poziție mediană. Această poziție nu asigură blocarea și nu este destinată pentru condus.
- Folosiți întotdeauna ambele mâini atunci când manipulați targa. **Power-LOAD** este doar un dispozitiv ajutător. Evaluați fiecare situație în parte pentru a stabili cum să distribuiți și să ridicați greutatea pe care o transportați.
- Folosiți întotdeauna suficienți operatori pentru a gestiona forțele necesare pentru încărcare sau descărcare atunci când manipulați greutăți peste 400 lb (181 kg). Pentru siguranță sporită, operatorii trebuie să efectueze încărcarea sau descărcarea pe suprafețe plane. Pentru vehiculele cu înălțimea punții de 36 in. (91 cm), se poate să fie necesară descărcarea manuală.
- Feriți-vă întotdeauna mâinile și extremitățile de brațele elevatoare ale transpaletului **Power-LOAD** și baza tărgii în timpul încărcării și descărcării electrice.

Notă

- Verificați dacă **Power-LOAD** funcționează în mod adecvat înainte de a începe fiecare tură. De exemplu, brațele elevatoare trebuie să ridice ușor targa care este deblocată, trebuie să verificați nivelul de încărcare al bateriei și așa mai departe. Dacă produsul nu funcționează, scoateți vehiculul din uz pentru diagnosticarea și repararea sistemului **Power-LOAD**.
- Nu operați **Power-LOAD** cu greutăți mai mari de 700 lb (318 kg), incluzând greutatea pacientului și accesoriile. Încărcarea utilă sigură a **Power-LOAD** este de 870 lb (395 kg), ceea ce include greutatea tărgii.
- Nu închideți butonul principal de alimentare în timpul utilizării normale, întrucât acest lucru va împiedica încărcarea bateriei.
- Nu conduceți vehiculul cu transpaletul în poziție mediană. Această poziție nu asigură blocarea și nu este destinată pentru condus.
- Operați **Power-LOAD** atunci când vehiculul se află pe o suprafață plană, dacă este posibil.
- Dacă nu puteți descărca o targă ocupată din compartimentul pentru pacient al vehiculului, folosiți o targă rigidă pentru a descărca pacientul.
- Stryker recomandă instruirea periodică (cel puțin o dată pe an) cu privire la procedurile manuale de rezervă. Accesați www.stryker.com sau contactați reprezentantul de vânzări Stryker pentru un exemplu de listă de verificare a instruirii suplimentare (Mkt Lit-676).

Ridicarea, coborârea sau eliberarea tărgii cu alimentare electrică

Există două comutatoare de control al tărgii identice amplasate pe tărgile **Power-PRO**. Apăsați butonul de pe oricare dintre aceste comutatoare pentru a ridica (extinde) targa, a coborî (retracta) targa sau a elibera targa de pe **Power-LOAD**, dacă este cazul (Figura 24).

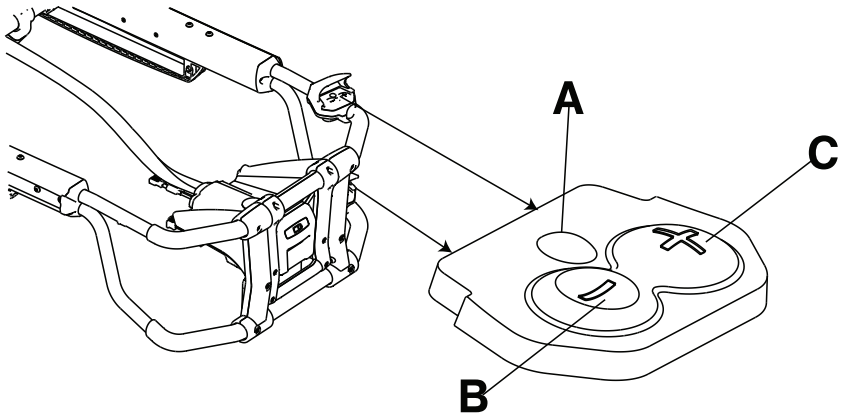

Figura 24 – Comutatoarele de control al tărgii

Referinţă	Nume	Descriere
A	Eliberare	Apăsaţi pentru eliberarea tărgii (pentru utilizare numai cu **Power-LOAD**)
B	Retractare (-)	Ţineţi apăsat pentru a coborî platforma tărgii sau a retracta aparatul de rulare al tărgii
C	Extindere (+)	Ţineţi apăsat pentru a coborî platforma tărgii sau a extinde aparatul de rulare al tărgii

Verificarea nivelului de încărcare al bateriei

Folosiţi indicatorul LED al bateriei tărgii pentru a verifica nivelul de încărcare al bateriei **SMRT** Pak. O baterie **SMRT** Pak încărcată, în stare de funcţionare, asigură până la 25 de vizite cu un pacient de 250 lb (113 kg) (rezultatele efective pot varia). Sistemul de 24 V c.c. **Power-PRO** şi bateria **SMRT** Pak sunt clasificate pentru 2,4 amp-oră de energie electrică.

AVERTISMENT - Nu scoateţi bateria cât timp targa este activă.

ATENŢIE - Încărcaţi întotdeauna bateria înainte de a pune produsul în funcţiune. O baterie neîncărcată sau descărcată poate cauza performanţe slabe ale produsului.

Pentru a verifica nivelul de încărcare al bateriei, apăsaţi pe butonul de retractare (-) de pe comutatorul de control al tărgii pentru a activa indicatorul LED al bateriei tărgii. Indicatorul LED al bateriei tărgii este amplasat pe carcasa panoului de control de la capătul pentru picioare (indicat prin simbolul de baterie).

- LED-ul luminează verde continuu atunci când bateria este complet încărcată sau are un nivel de încărcare adecvat.

  Notă - Pentru rezultate optime, folosiţi **SMRT** Pak până când indicatorul LED al bateriei tărgii trece de la a lumina verde continuu la galben intermitent.

- LED-ul luminează galben intermitent atunci când trebuie să încărcaţi sau să înlocuiţi bateria.

  Notă - Indicatorul LED al bateriei tărgii nu trebuie să lumineze galben intermitent înainte de a scoate sau înlocui bateria **SMRT** Pak, însă aceasta constituie buna practică. Puteţi scoate şi reîncărca bateria **SMRT** Pak în orice moment.

- LED-ul luminează galben continuu pentru a indica o eroare a bateriei.

Notă

- Folosiţi numai baterii aprobate de Stryker.

- Dacă este echipat cu dispozitiv de fixare a tărgii alimentat electric, acesta încarcă automat bateria **SMRT** Pak. Încărcarea automată are loc atunci când fixați targa în dispozitivul de fixare a tărgii alimentat electric (nu necesită cablu sau conectori). Indicatorul LED al bateriei tărgii luminează verde intermitent pentru o clipă pentru a arăta faptul că aceasta se încarcă.
- Încărcarea automată va avea loc numai cu bateriile **SMRT** Pak.

Încărcarea și descărcarea prin operațiuni electrice

Lipiți această etichetă de instrucțiuni cu Operațiuni electrice pe placă (6390-001-467) și montați placa pe partea interioară a ușii sau pe peretele compartimentului pentru pacient al vehiculului, într-un loc unde să fie vizibilă pentru utilizatori.

Consultați *Controalele pentru utilizator și indicatoarele LED* (pagina 30) în ceea ce privește amplasarea butoanelor și LED-urilor.

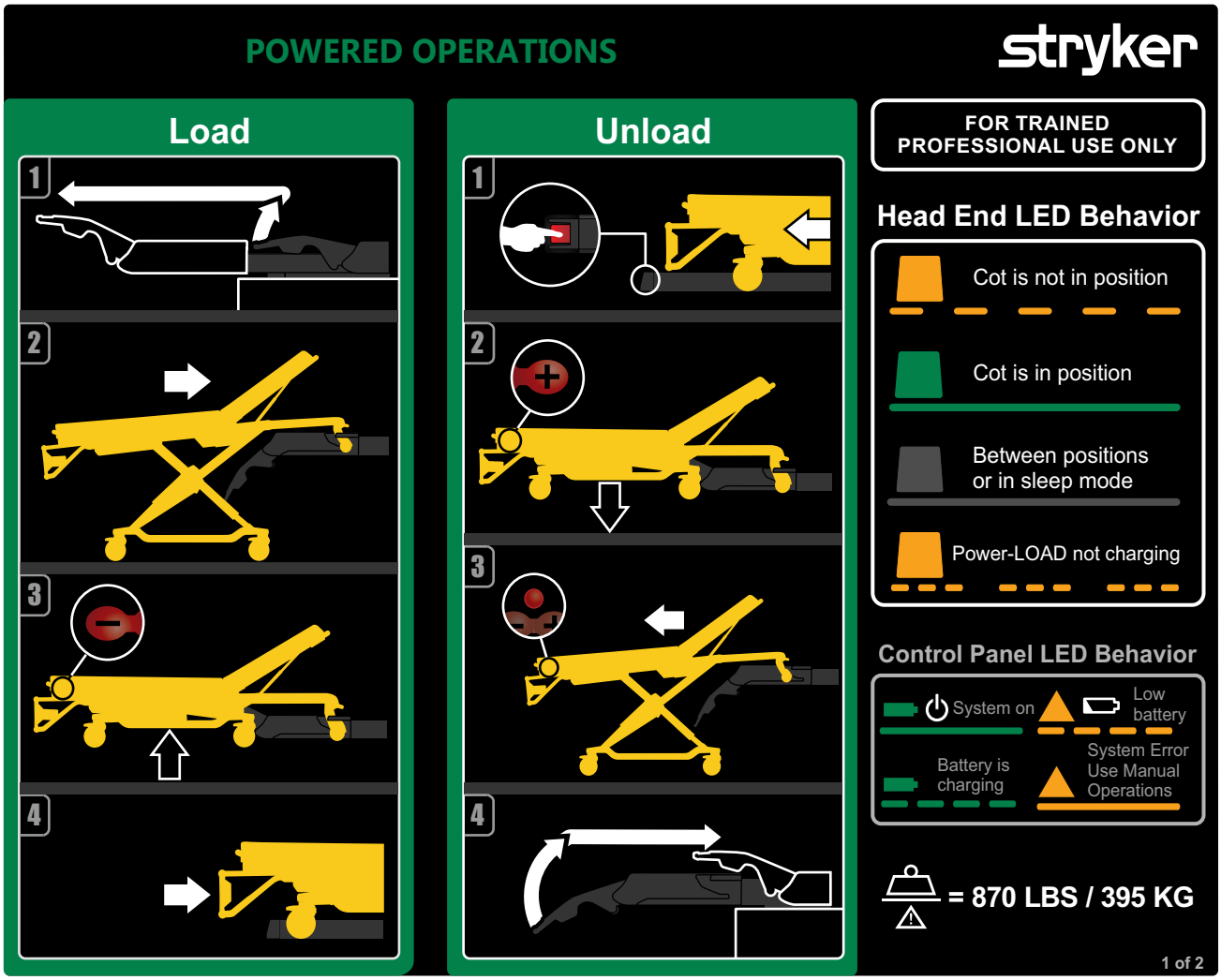

Figura 25 – Operațiuni electrice

Încărcarea Power-LOAD prin operațiuni electrice

1. Ridicați brațele elevatoare pentru a ghida și a trage transpaletul în afara compartimentului pentru pacient al vehiculului.
2. Împingeți targa în **Power-LOAD** până când pinii roții de încărcare a tărgii se fixează în poziție. Asigurați-vă că targa este aliniată cu brațele elevatoare atunci când încărcați targa.
3. Apăsați și țineți apăsat butonul de retractare (-) de pe comutatorul de control al tărgii pentru a retrage complet aparatul de rulare al tărgii, până când targa este susținută.

4. Împingeți targa în compartimentul pentru pacient al vehiculului până când brațele elevatoare se coboară și targa se fixează în **Power-LOAD**.
5. Trageți dintr-o parte în alta de capătul pentru picioare al tărgii pentru a vă asigura că targa este blocată în **Power-LOAD**.
6. Pentru instrucțiuni de încărcare suplimentare, consultați *Încărcarea unei tărgi Power-PRO într-un vehicul cu opțiunea Power-LOAD* (pagina 45).

Descărcarea Power-LOAD prin operaţiuni electrice

1. Țineți apăsată pârghia de eliberare de la capătul pentru picioare al sistemului **Power-LOAD** și trageți pentru a scoate targa din compartimentul pacientului din vehicul.
2. Țineți apăsat butonul de extindere (+) de pe comutatorul panoului de control pentru a extinde targa până când roțile tărgii sunt așezate pe sol.
3. Apăsați butonul de eliberare de pe comutatorul de control al tărgii pentru a elibera targa din **Power-LOAD**.
4. Ridicați brațele elevatoare pentru a ghida și a trage transpaletul în afara compartimentului pacientului din vehicul. Asigurați-vă că transpaletul nu interferează cu închiderea ușilor vehiculului.
5. Pentru instrucțiuni de încărcare suplimentare, consultați *Descărcarea unei tărgi Power-PRO din vehicul cu opțiunea Power-LOAD* (pagina 46).

   Notă - Dacă nu veți utiliza **Power-LOAD** timp de o săptămână sau mai mult, apăsați butonul principal de alimentare, pentru a opri produsul. Este posibil să fie nevoie să reporniți produsul și apoi să-l opriți pentru a vă asigura că **Power-LOAD** este oprit și nu în modul de repaus.

Încărcarea şi descărcarea prin operaţiuni manuale

Lipiți această etichetă de instrucțiuni cu Operațiuni manuale pe placă (6390-001-467) și montați placa pe partea interioară a ușii sau pe peretele compartimentului pacientului din vehicul, într-un loc unde să fie vizibilă pentru utilizatori.

Consultați *Controalele pentru utilizator și indicatoarele LED* (pagina 30) în ceea ce privește amplasarea butoanelor și LED-urilor.

AVERTISMENT

- Operați sistemul **Power-LOAD** și accesoriile numai conform indicațiilor din manuale. Utilizarea inadecvată a sistemului **Power-LOAD** sau a oricăror accesorii poate cauza vătămarea pacientului sau a operatorului. Utilizarea acestui produs în orice alt mod este pe deplin responsabilitatea proprietarului sau utilizatorului.
- În cazul operațiunilor manuale, sprjiniți întotdeauna greutatea la capătul pentru picioare al tărgii.
- Asigurați-vă întotdeauna că sunteți pregătit să susțineți întreaga greutate a tărgii atunci când încărcați și descărcați. Fără alimentare electrică, brațele elevatoare nu vor ridica targa.

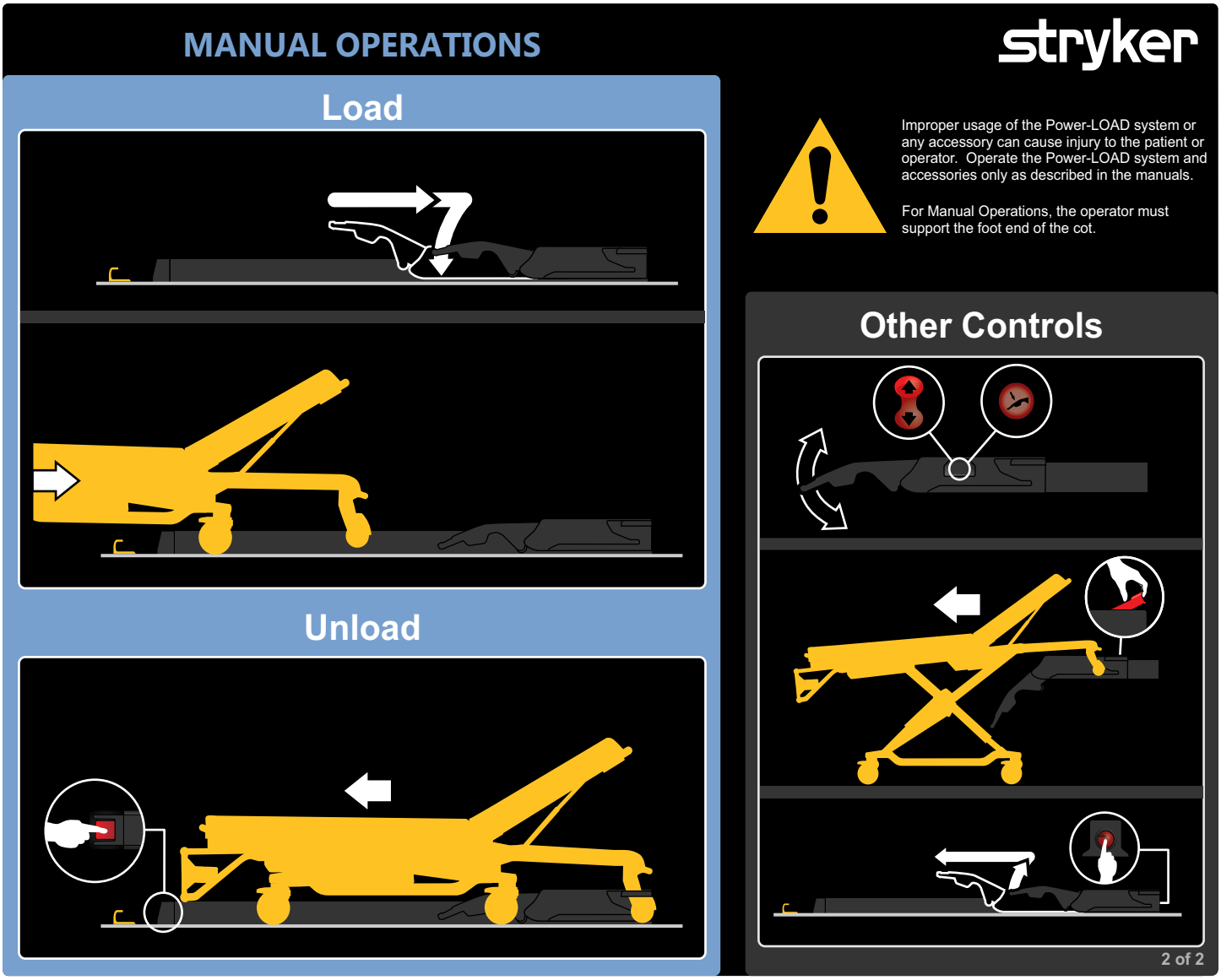

Figura 26 – Operațiuni manuale

Notă - Dacă nu veți utiliza **Power-LOAD** timp de o săptămână sau mai mult, apăsați pe butonul principal de alimentare pentru a opri produsul și a evita descărcarea bateriei. Este posibil să fie nevoie să reporniți produsul și apoi să-l opriți pentru a vă asigura că **Power-LOAD** este oprit și nu în modul de repaus.

Încărcarea Power-LOAD prin operațiuni manuale

1. Asigurați-vă că **Power-LOAD** se află la capătul pentru cap al compartimentului pacientului din vehicul, cu brațele elevatoare în jos
2. Împingeți targa în compartimentul pacientului din vehicul până când brațele elevatoare se coboară și targa se fixează în **Power-LOAD**.
3. Asigurați-vă că targa este fixată în **Power-LOAD** trăgând ferm de-o parte și de cealaltă a capătului pentru picioare al tărgii.
4. Pentru instrucțiuni de încărcare suplimentare, consultați *Încărcarea manuală a unei tărgi în vehicul (pană de curent a Power-PRO)* (pagina 52).

Descărcarea Power-LOAD prin operațiuni manuale

1. Țineți apăsat butonul de eliberare a transpaletului de la capătul pentru cap al sistemului **Power-LOAD**.
2. Trageți pentru a scoate targa din compartimentul pacientului din vehicul.

Verificarea nivelului de încărcare al bateriei pe panoul de control Power-LOAD

AVERTISMENT

- Returnați întotdeauna bateriile deteriorate unui centru de service pentru reciclare. Nu le eliminați ca deșeuri municipale nesortate. Consultați-vă cu distribuitorul local în ceea ce privește returnarea și/sau sistemele de colectare disponibile în țara dvs.
- Deconectați întotdeauna alimentarea de la rețeaua electrică (dacă există), deconectați bateria vehiculului, apăsați butonul principal de alimentare pentru a opri produsul și apoi puneți transpaletul în poziția de încărcare înainte de a efectua activități de service la **Power-LOAD**.
- Nu scoateți bateria în timp ce **Power-LOAD** este în funcțiune.

Pentru a verifica nivelul de încărcare al bateriei:

1. Asigurați-vă că LED-ul care indică alimentarea de la baterie este pornit.
2. Verificați nivelul de încărcare al bateriei pe panoul de control **Power-LOAD** (indicat prin simbolul pentru baterie).
    - LED-ul care indică alimentarea de la baterie luminează verde continuu atunci când sistemul **Power-LOAD** este pornit și nu se încarcă.
    - LED-ul care indică alimentarea de la baterie luminează verde intermitent atunci când bateria se încarcă.
    - LED-ul de eroare luminează galben intermitent atunci când nivelul bateriei este redus.

Încărcarea bateriei

AVERTISMENT - Nu apăsați pe butonul principal de alimentare pentru a opri produsul în timpul utilizării normale, întrucât acest lucru va împiedica încărcarea bateriei.

Asigurați-vă că bateria este încărcată pentru ca **Power-LOAD** să funcționeze. Atunci când este descărcată, bateria are nevoie de minimum zece ore pentru a se reîncărca. Bateriile se încarcă ori de câte ori transpaletul este fixat în capătul pentru cap al compartimentului pentru pacient al vehiculului.

Pentru a încărca bateria:

1. Ridicați brațele elevatoare și împingeți manual transpaletul în capătul pentru cap al compartimentului pentru pacient al vehiculului.
2. Fixați transpaletul în capătul pentru cap al compartimentului pentru pacient al vehiculului.

Notă

- LED-ul care indică alimentarea de la baterie luminează verde intermitent atunci când bateria se încarcă.
- Bateria **Power-LOAD** nu se încarcă dacă indicatoarele LED ale capătului pentru cap ale căruciorului luminează galben intermitent când produsul se află în poziția de transport.

Depozitarea Power-LOAD

Opriți pentru a evita epuizarea bateriei. Toate bateriile se descarcă în timpul depozitării sau perioadelor de inactivitate. Dacă nu veți utiliza **Power-LOAD** timp de o săptămână sau mai mult, apăsați butonul principal de alimentare pentru a opri produsul. Este posibil să fie nevoie să reporniți produsul și apoi să-l opriți pentru a vă asigura că **Power-LOAD** este oprit și nu în modul de repaus.

Setarea înălțimii de încărcare a tărgii

Trebuie să setați înălțimea de încărcare a tărgii pentru targa cu opțiunea **Power-LOAD** înainte de a pune vehiculul în serviciu. Pentru o listă de tărgi compatibile, consultați *Compatibilitatea tărgii* (pagina 12). Pentru mai multe informații despre cum să setați înălțimea adecvată a tărgii, consultați Manualul de operare pentru targa dvs.

Utilizarea unei tărgi cu cadru X fără îmbunătățiri pentru accidente de masă

Puteți folosi unele tărgi necompatibile, inclusiv majoritatea tărgilor cu cadru în X, în cazul unui accident de masă.

AVERTISMENT

- Nu lăsați clema pentru șină să se suprapună cu eticheta roșie de limitare a ajutărilor de pe tubulatura șinei. Pentru a preveni ca fălcile șinei să elibereze cadrul tărgii, spațiul dintre clema pentru șină și falca staționară a șinei trebuie să nu depășească niciodată 1 in. (2,5 cm).
- Nu folosiți mâna sau degetele pentru a apăsa butonul de eliberare atunci când fălcile șinei sunt deschise. Dispozitivul de fixare al clemei pentru șină se închide fără o acțiune puternică a arcului.

Operațiunile de încărcare și descărcare sunt similare instrucțiunilor privind încărcarea și descărcarea manuală a unei tărgi. Cu toate acestea, se folosește un ansamblu de clemă pentru șină în locul sistemului de blocare a tărgii la capătul pentru picioare. Atunci când încărcați o targă necompatibilă, fixați bara de prindere a tărgii în ansamblul de clemă pentru șină.

Opțiunea pentru accidente de masă conține un ansamblu de șină cu montare pe perete sau pe podea. Ar trebui să păstrați acest ansamblu de șină într-un dulap, pentru atașarea rapidă în compartimentul pacientului din vehicul în caz de urgență.

Extinderea Power-LOAD din vehicul fără targă

Pentru a extinde **Power-LOAD** din compartimentul pacientului din vehicul fără a avea o targă:

1. Mergeți la capătul pentru cap al sistemului **Power-LOAD**.
2. În timp ce ridicați brațele elevatoare, apăsați butonul de eliberare a transpaletului de la capătul pentru cap al sistemului **Power-LOAD** (Figura 27).
3. Scoateți transpaletul în afara compartimentului pacientului din vehicul (Figura 28).

Figura 27 – Apăsarea butonului de eliberare a transpaletului

Figura 28 – Scoaterea transpaletului

Încărcarea unei tărgi Performance-PRO într-un vehicul cu opțiunea Power-LOAD

AVERTISMENT

- Întotdeauna încărcați sau descărcați o targă ocupată în/din vehicul având minimum doi operatori instruiți.
- Încărcați întotdeauna targa compatibilă cu **Power-LOAD** în compartimentul pacientului din vehicul înainte de urcarea oricăror ocupanți.

ATENȚIE

- Nu trântiți targa pe transpalet atunci când încărcați targa pentru a evita riscul de deteriorare a echipamentelor.
- Nu împingeți targa în compartimentul pacientului din vehicul până când baza nu este retractată complet.

1. Dacă este echipat, aduceți amortizorul vehiculului în poziție ridicată.
2. Ridicați brațele elevatoare pentru a ghida și a trage transpaletul în afara compartimentului pacientului din vehicul (Figura 29).

Figura 29 – Ghidarea transpaletului în afara vehiculului

3. Ridicați targa în poziția de încărcare.
4. Extindeți complet și fixați secțiunea retractabilă pentru cap a tărgii înainte de a încărca targa în **Power-LOAD**.
5. Împingeți targa în **Power-LOAD** până când pinii roții de încărcare a tărgii se fixează în poziție (Figura 30). Asigurați-vă că targa este aliniată cu brațele elevatoare atunci când încărcați targa.

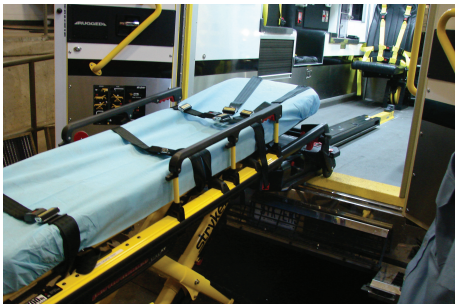

Figura 30 – Blocarea pinilor roții în poziție

6. Verificați indicatoarele LED de la capătul pentru cap pentru a vă asigura că targa este gata de încărcare.
   - Dacă LED-urile luminează verde continuu, capătul pentru cap al tărgii este în poziție.
   - Dacă LED-urile luminează galben intermitent, capătul pentru cap al tărgii nu este în poziție.
7. Apăsați butonul sus (↑) de pe panoul de control al sistemului **Power-LOAD** pentru a ridica brațele elevatoare și targa în poziția cea mai înaltă (Figura 31).

   Notă - Picioarele tărgii nu se retractează.

Figura 31 – Ridicarea brațelor elevatoare în cea mai înaltă poziție

8. Operator 1 (capătul pentru picioare): Apucați cadrul tărgii de la capătul pentru picioare. Apucați și țineți strânsă pârghia de eliberare manuală a tărgii.
9. Operator 2 (lateral): Apucați șina exterioară pentru a stabiliza targa. Apoi apucați cadrul de bază (Figura 32). După ce operatorul de la capătul pentru picioare a ridicat targa și a apucat strâns pârghia de eliberare manuală a tărgii, retrageți aparatul de rulare al tărgii cu o mână și țineți-l în poziție.

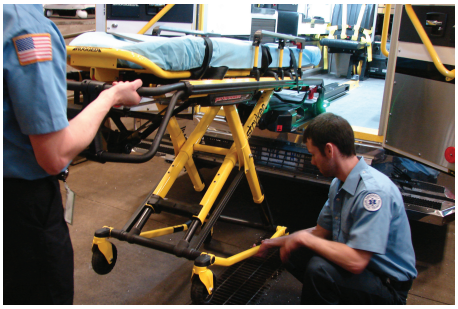

Figura 32 – Apucarea cadrului de bază

10. Operator 1 (capătul pentru picioare): Eliberați pârghia de eliberare manuală a tărgii pentru a bloca aparatul de rulare în poziție retractată. Asigurați-vă că pârghia de eliberare manuală a tărgii este eliberată. Dacă pârghia manuală a tărgii nu este eliberată, baza tărgii se va extinde și targa nu se va bloca în dispozitivul de fixare al tărgii.
11. Împingeți targa în compartimentul pacientului din vehicul până când brațele elevatoare se coboară și targa se fixează în **Power-LOAD**.

12. Asigurați-vă că targa este fixată în **Power-LOAD** trăgând ferm de-o parte și de cealaltă a capătului pentru picioare al tărgii.

Descărcarea unei tărgi Performance-PRO dintr-un vehicul cu opțiunea Power-LOAD

AVERTISMENT

- Întotdeauna încărcați sau descărcați o targă ocupată în/din vehicul având minimum doi operatori instruiți.
- Fiți întotdeauna pregătit să susțineți întreaga greutate a tărgii și a pacientului dacă brațele elevatoare nu ridică targa atunci când o descărcați din compartimentului pacientului din vehicul. Când targa este deblocată pentru scoatere din compartimentul pacientului din vehicul, brațele elevatoare ale **Power-LOAD** vor ridica ușor targa.
- Asigurați-vă întotdeauna că baza tărgii este extinsă înainte de a apăsa orice butoane pe panoul de control **Power-LOAD** atunci când descărcați o targă.

1. Dacă este echipat, aduceți amortizorul vehiculului în poziție ridicată.
2. Țineți apăsată pârghia de eliberare de la capătul pentru picioare al sistemului **Power-LOAD** și trageți pentru a scoate targa din compartimentul pacientului din vehicul.
3. Apucați cadrul tărgii de la capătul pentru picioare pentru a trage targa în afara compartimentului pacientului din vehicul.

   Notă - Indicatoarele LED de la capătul pentru cap încep să lumineze verde continuu numai atunci când targa este gata de descărcare.
4. Operator 1 (capătul pentru picioare): Apucarea cadrului de bază (Figura 33). Apucați și țineți strânsă pârghia de eliberare manuală a tărgii.

Figura 33 – Apucarea cadrului tărgii

5. Operator 2 (lateral): Apucați cadrul de bază din locul indicat (Figura 33), ridicați ușor și coborâți cadrul de bază până în poziția sa complet extinsă. Asigurați-vă că roțile tărgii sunt pe sol.
6. Operator 1 (capătul pentru picioare): Eliberați pârghia de eliberare manuală a tărgii pentru a bloca aparatul de rulare în poziție retractată.
7. Apăsați butonul jos (↓) de pe panoul de control **Power-LOAD** pentru a coborî brațele elevatoare și targa (Figura 34).

Figura 34 – Coborârea brațelor elevatoare

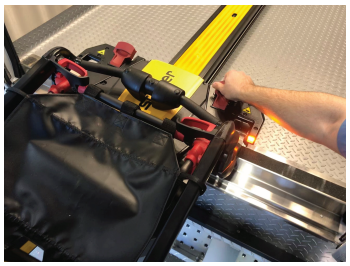

Figura 35 – Deblocarea tărgii

8. Ridicați unul dintre cele două mânere de eliberare manuală a tărgii de la capătul pentru cap al transpaletului pentru a debloca targa (Figura 35).
9. Ridicați brațele elevatoare și ghidați transpaletul în compartimentul pacientului din vehicul până când brațele sunt suficient de depărtate pentru a nu se intersecta cu ușile vehiculului.

Încărcarea unei tărgi Power-PRO într-un vehicul cu opțiunea Power-LOAD

AVERTISMENT

- Întotdeauna încărcați sau descărcați o targă ocupată în/din vehicul având minimum doi operatori instruiți.
- Încărcați întotdeauna targa compatibilă cu **Power-LOAD** în compartimentul pacientului din vehicul înainte de urcarea oricăror ocupanți.

ATENȚIE - Nu trântiți targa pe transpalet atunci când încărcați targa pentru a evita riscul de deteriorare a echipamentelor.

1. Dacă este echipat, aduceți amortizorul vehiculului în poziție ridicată.
2. Ridicați brațele elevatoare pentru a ghida și a trage transpaletul în afara compartimentului pacientului din vehicul (Figura 36).

Figura 36 – Ghidarea transpaletului în afara vehiculului

Figura 37 – Setarea înălțimii de încărcare

3. Țineți apăsat butonul de extindere (+) de pe comutatorul de control al tărgii pentru a extinde aparatul de rulare al tărgii la înălțimea de încărcare setată (Figura 37).
4. Extindeți complet și fixați secțiunea retractabilă pentru cap a tărgii înainte de a încărca targa în **Power-LOAD**.
5. Împingeți targa în **Power-LOAD** până când pinii roții de încărcare a tărgii se fixează în poziție (Figura 38). Asigurați-vă că targa este aliniată cu brațele elevatoare atunci când încărcați targa.

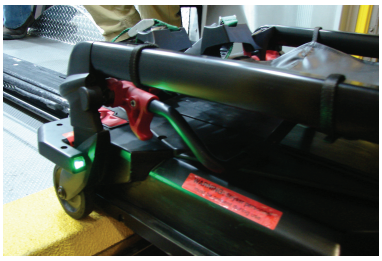

Figura 38 – Blocarea pinilor roții în poziție

6. Verificați indicatoarele LED de la capătul pentru cap pentru a vă asigura că targa este gata de încărcare.
   a. Dacă LED-urile luminează verde continuu, capătul pentru cap al tărgii este în poziție.
   b. Dacă LED-urile luminează galben intermitent, capătul pentru cap al tărgii nu este în poziție.
7. Țineți apăsat butonul de retractare (-) de pe comutatorul de control al tărgii (Figura 39) pentru a retrage complet aparatul de rulare al tărgii.

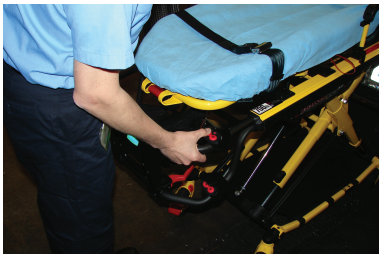

Figura 39 – Retragerea completă a tărgii

8. Împingeți targa în compartimentul pacientului din vehicul până când brațele elevatoare se coboară și targa se fixează în **Power-LOAD**.
9. Asigurați-vă că targa este fixată în **Power-LOAD** trăgând ferm de-o parte și de cealaltă a capătului pentru picioare al tărgii.

Descărcarea unei tărgi Power-PRO din vehicul cu opțiunea Power-LOAD

AVERTISMENT

- Întotdeauna încărcați sau descărcați o targă ocupată în/din vehicul având minimum doi operatori instruiți.
- Fiți întotdeauna pregătit să susțineți întreaga greutate a tărgii și a pacientului dacă brațele elevatoare nu ridică targa atunci când o descărcați din compartimentului pacientului din vehicul. Când targa este deblocată pentru scoatere din compartimentul pacientului din vehicul, brațele elevatoare ale **Power-LOAD** vor ridica ușor targa.

1. Dacă este echipat, aduceți amortizorul vehiculului în poziție ridicată.
2. Țineți apăsată pârghia de eliberare de la capătul pentru picioare al sistemului **Power-LOAD** și trageți pentru a scoate targa din compartimentul pacientului din vehicul (Figura 40).

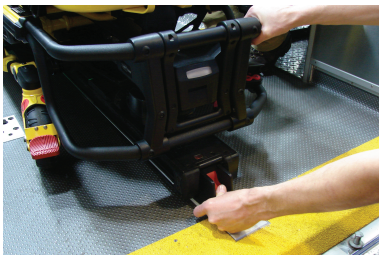

Figura 40 – Menținerea apăsată a pârghiei de eliberare

Figura 41 – Apucarea cadrului tărgii

3. Apucați cadrul tărgii de la capătul pentru picioare pentru a trage targa în afara compartimentului pacientului din vehicul (Figura 41).

   Notă - Indicatoarele LED de la capătul pentru cap încep să lumineze verde continuu numai atunci când targa este gata de descărcare.

4. Țineți apăsat butonul de extindere (+) de pe comutatorul panoului de control pentru a extinde targa până când roțile tărgii sunt așezate pe sol.
5. Eliberați butonul de extindere (+) după ce targa nu mai este susținută de brațele elevatoare. Brațele elevatoare vor continua să se miște până când au fost coborâte complet.
6. Apăsați butonul de eliberare (Figura 42) de pe comutatorul de control al tărgii de la capătul pentru picioare al acesteia sau ridicați unul dintre cele două mânere de eliberare manuală a tărgii de la capătul pentru cap al transpaletului pentru a debloca targa (Figura 43).

Figura 42 – Apăsarea butonului de eliberare

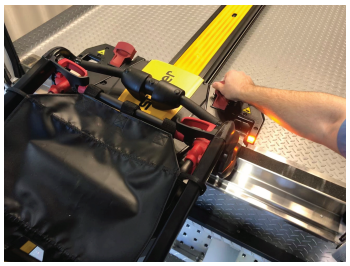

Figura 43 – Deblocarea tărgii

7. Ridicați brațele elevatoare și ghidați transpaletul în compartimentul pacientului din vehicul până când brațele sunt suficient de depărtate pentru a nu se intersecta cu ușile vehiculului.

Descărcarea manuală a unei tărgi din vehicul după încărcarea cu Power-LOAD (pană de curent sau eroare de sistem a Power-LOAD)

Dacă **Power-LOAD** întâmpină o pierdere de curent sau o eroare de sistem după ce targa a fost încărcată, urmați aceste instrucțiuni pentru a descărca targa.

AVERTISMENT

- Întotdeauna încărcați sau descărcați o targă ocupată în/din vehicul având minimum doi operatori instruiți.
- Fiți întotdeauna pregătit să susțineți întreaga greutate a tărgii și a pacientului atunci când descărcați o targă din compartimentul pacientului din vehicul în timp ce **Power-LOAD** întâmpină o pierdere de curent sau o eroare de sistem.
- Asigurați-vă întotdeauna că baza tărgii este extinsă înainte de a apăsa orice butoane pe panoul de control **Power-LOAD** atunci când descărcați o targă.
- Asigurați-vă întotdeauna că sunteți pregătit să susțineți întreaga greutate a tărgii atunci când încărcați și descărcați. Fără alimentare electrică, brațele elevatoare nu vor ridica targa.

Notă - Brațele elevatoare vor fi în poziție ridicată.

1. Țineți apăsată pârghia de eliberare de la capătul pentru picioare al sistemului **Power-LOAD** și trageți pentru a scoate targa din compartimentul pacientului din vehicul (Figura 44).

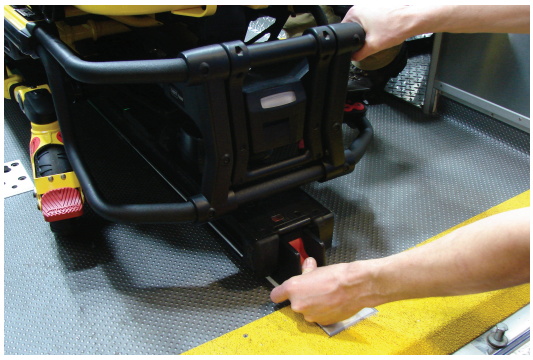

Figura 44 – Menținerea apăsată a pârghiei de eliberare

2. Apucați cadrul tărgii de la capătul pentru picioare pentru a trage targa în afara compartimentului pacientului din vehicul.

   Pentru modelele 6500/6506 și 6510/6516 cu opțiunea **Power-LOAD**:

   - Operatorul 1: Apucați cadrul tărgii de la capătul pentru picioare. Susținând greutatea tărgii, dirijați și trageți targa în afara compartimentului pacientului din vehicul, până când bara de siguranță angrenează cârligul de siguranță. Țineți apăsat butonul de extindere (+) de pe comutatorul panoului de control pentru a extinde targa până când roțile tărgii sunt așezate pe sol.
   - Operatorul 2: Apucați șina exterioară pentru a stabiliza targa.

   Pentru modelele 6085/6086 cu opțiunea **Power-LOAD**:

   - Operatorul 1: Apucați cadrul de bază.
   - Operatorul 2: Apucați cadrul de bază din locul indicat, ridicați ușor și coborâți cadrul de bază până în poziția sa complet extinsă, în timp ce operatorul 1 ține strânsă pârghia de eliberare manuală a tărgii. Asigurați-vă că roțile tărgii sunt pe sol.
   - Operator 1 (capătul pentru picioare): Eliberați pârghia de eliberare manuală a tărgii pentru a bloca aparatul de rulare în poziție extinsă.

3. Apăsați pe butonul de eliberare manuală de pe panoul de control **Power-LOAD** pentru a coborî targa (Figura 45).

Figura 45 – Apăsarea butonului de eliberare

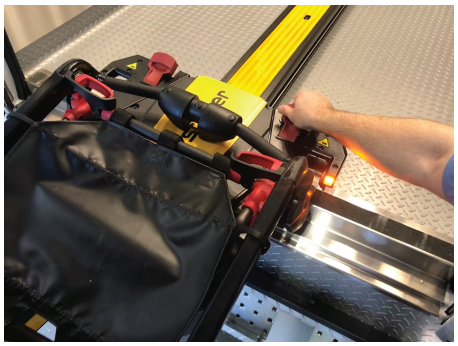

Figura 46 – Deblocarea tărgii

4. Ridicați unul dintre cele două mânere de eliberare manuală a tărgii de la capătul pentru cap al **Power-LOAD** pentru a debloca targa (Figura 46).
5. Ridicați brațele elevatoare și ghidați transpaletul în compartimentul pacientului din vehicul până când brațele sunt suficient de depărtate pentru a nu se intersecta cu ușile vehiculului.
6. Scoateți vehiculul din serviciu pentru diagnosticarea și repararea **Power-LOAD** după efectuarea vizitei.

Încărcarea manuală a unei tărgi într-un vehicul după o pană de curent sau eroare de sistem a dispozitivului de fixare a tărgii alimentat electric

AVERTISMENT

- Întotdeauna încărcați sau descărcați o targă ocupată în/din vehicul având minimum doi operatori instruiți.
- Încărcați întotdeauna targa înainte de a permite accesul pacienților în compartimentul pacientului din vehicul.

ATENȚIE - Nu împingeți targa în compartimentul pacientului din vehicul până când baza nu este retractată complet.

1. Dacă este echipat, aduceți amortizorul vehiculului în poziție ridicată.
2. Amplasați transpaletul la capătul pentru cap al compartimentului pacientului din vehicul, cu brațele elevatoare coborâte. Pentru a muta transpaletul la capătul pentru cap, ridicați brațele elevatoare și ghidați transpaletul în compartimentul pacientului din vehicul până când **Power-LOAD** se fixează în poziție cu brațele elevatoare coborâte.
3. Extindeți complet și fixați secțiunea retractabilă pentru cap a tărgii înainte de a încărca targa.
4. Puneți targa în poziția de încărcare (orice poziție în care roțile de încărcare ajung la înălțimea podelei compartimentului pacientului din vehicul).
5. Deplasați targa pe roți până la compartimentul deschis al pacientului din vehicul.
6. Împingeți targa înainte, până când roțile de încărcare ale tărgii se află pe podeaua compartimentului pacientului din vehicul și bara de siguranță a tărgii este fixată de cârligul de siguranță al vehiculului (Figura 47).

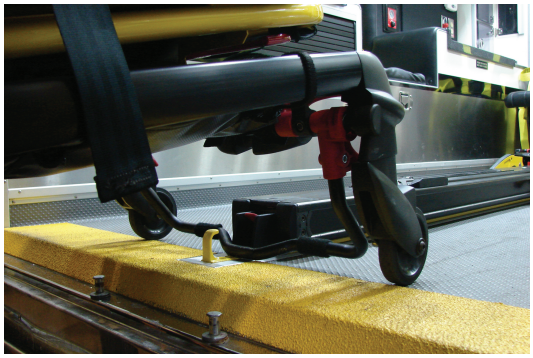

Figura 47 – Cârligul de siguranță al vehiculului

Notă - Pentru a vă asigura pe deplin că este sigur să ridicați baza, trageți targa în afară până când bara de siguranță a tărgii este fixată de cârligul de siguranță al vehiculului.

Pentru **Power-PRO XT** sau **Power-PRO IT** cu opțiunea **Power-LOAD**:

- Apucați cadrul tărgii de la capătul pentru picioare.
- Țineți apăsat butonul de retractare (-) de pe comutatorul de control al tărgii pentru a retrage complet aparatul de rulare al tărgii.

Notă - Aparatul de rulare al tărgii se va retracta în mai puțin de trei secunde.

Pentru **Performance-PRO XT** cu opțiunea **Power-LOAD**:

- Operator 1 (capătul pentru picioare): Apucați cadrul tărgii de la capătul pentru picioare. Apucați și țineți strânsă pârghia de eliberare manuală a tărgii.
- Operator 2 (lateral): Apucați șina exterioară pentru a stabiliza targa. Apoi apucați cadrul de bază. După ce operatorul de la capătul pentru picioare a ridicat targa și a apucat strâns pârghia de eliberare manuală a tărgii, retrageți aparatul de rulare al tărgii cu o mână și țineți-l în poziție.
- Operator 1 (capătul pentru picioare): Eliberați pârghia de eliberare manuală a tărgii pentru a bloca aparatul de rulare în poziție retractată.

7. Împingeți targa în compartimentul pacientului din vehicul până când brațele elevatoare se coboară și targa se fixează în **Power-LOAD**.
8. Asigurați-vă că targa este blocată în dispozitivul de fixare a tărgii trăgând ferm înainte și înapoi, precum și pe laterală, de capătul pentru picioare al tărgii.

Scoateți vehiculul din serviciu pentru diagnosticarea și repararea **Power-LOAD** după efectuarea vizitei.

Descărcarea manuală a unei tărgi din vehicul

AVERTISMENT

- Întotdeauna încărcați sau descărcați o targă ocupată în/din vehicul având minimum doi operatori instruiți.
- Folosiți întotdeauna ambele mâini atunci când manipulați targa. **Power-LOAD** este doar un dispozitiv ajutător. Evaluați fiecare situație în parte pentru a stabili cum să distribuiți și să ridicați greutatea pe care o transportați.
- Folosiți întotdeauna suficienți operatori pentru a gestiona forțele necesare pentru încărcare sau descărcare atunci când manipulați greutăți peste 400 lb (181 kg). Pentru siguranță sporită, operatorii trebuie să efectueze încărcarea sau descărcarea pe suprafețe plane. Pentru vehiculele cu înălțimea punții de 36 in. (91 cm), se poate să fie necesară descărcarea manuală.
- Asigurați-vă întotdeauna că baza tărgii este extinsă înainte de a apăsa orice butoane pe panoul de control **Power-LOAD**, atunci când descărcați o targă.

1. Dacă este echipat, aduceți amortizorul vehiculului în poziție ridicată.
2. Țineți apăsată pârghia de eliberare sau butonul de eliberare de la capătul pentru picioare al dispozitivului de fixare a tărgii și trageți pentru a scoate targa din compartimentul pentru pacient al vehiculului.
3. Apucați cadrul tărgii de la capătul pentru picioare pentru a trage targa în afara compartimentului pentru pacient al vehiculului.

   Pentru **Power-PRO XT** sau **Power-PRO IT** cu opțiunea **Power-LOAD**:

   - Operatorul 1: Apucați cadrul tărgii de la capătul pentru picioare. Susținând greutatea tărgii, dirijați și trageți targa în afara compartimentului pentru pacient al vehiculului, până când bara de siguranță a tărgii este fixată de cârligul de siguranță al vehiculului. Țineți apăsat butonul de extindere (+) de pe comutatorul panoului de control pentru a extinde targa până când rotilele tărgii sunt așezate pe sol.

   - Operatorul 2: Asigurați-vă că bara de siguranță a tărgii este fixată de cârligul de siguranță al vehiculului. Apucați șina exterioară a tărgii pentru a stabiliza targa. Împingeți pârghia de eliberare a barei de siguranță înainte pentru a dezangrena bara de siguranță din cârligul de siguranță aflat în compartimentul pentru pacient al vehiculului.

   Pentru **Performance-PRO XT** cu opțiunea **Power-LOAD**:

   - Operatorul 1 (capătul pentru picioare): Apucați cadrul tărgii de la capătul pentru picioare. Susținând greutatea tărgii, dirijați și trageți targa în afara compartimentului pentru pacient al vehiculului, până când bara de siguranță a tărgii este fixată de cârligul de siguranță al vehiculului.

   - Operatorul 2 (lateral): Apucați cadrul de bază din locul indicat, ridicați ușor și coborâți cadrul de bază până în poziția sa complet extinsă, în timp ce operatorul 1 ține strânsă pârghia de eliberare manuală a tărgii.

   - Operatorul 1 (capătul pentru picioare): Dați drumul pârghiei de eliberare manuală și asigurați-vă că aparatul de rulare se fixează în poziție. Așezați targa pe sol.

   - Operatorul 2 (lateral): Împingeți pârghia de eliberare a barei de siguranță înainte pentru a dezangrena bara de siguranță din cârligul de siguranță aflat în compartimentul pentru pacient al vehiculului.

   Notă - În situația improbabilă în care capătul pentru picioare al tărgii are o defecțiune și nu puteți scoate targa din vehicul, scoateți pacientul prin mijloace alternative (de exemplu, folosind o targă rigidă sau o targă de teren).

Scoaterea unei tărgi din vehicul pentru reparații

AVERTISMENT

- Întotdeauna încărcați sau descărcați o targă ocupată în/din vehicul având minimum doi operatori instruiți.
- Folosiți întotdeauna ambele mâini atunci când manipulați targa. **Power-LOAD** este doar un dispozitiv ajutător. Evaluați fiecare situație în parte pentru a stabili cum să distribuiți și să ridicați greutatea pe care o transportați.
- Asigurați-vă întotdeauna că baza tărgii este extinsă înainte de a apăsa orice butoane pe panoul de control **Power-LOAD** atunci când descărcați o targă.

1. Operatorul 1: Țineți apăsat butonul de eliberare a transpaletului de la capătul pentru cap al sistemului **Power-LOAD**.
2. Operatorul 2: Pentru deblocare, glisați declanșatorii sistemului de blocare a transferului spre capătul pentru picioare al ansamblului de transfer. Cu ajutorul operatorului 1, împingeți targa și ansamblul de transfer cu fermitate în afara compartimentului pacientului din vehicul.
3. Operatorul 1: Cu o șurubelniță sau o unealtă similară, împingeți ansamblul cârligului sub ansamblul de transfer cât timp operatorul 2 împinge ansamblul de transfer în față, spre capătul pentru cap al compartimentului pacientului din vehicul, pentru a elibera targa din sistemul de blocare.
4. După ce targa este deblocată, trageți targa complet în afară.

5. Asigurați-vă că baza tărgii este extinsă, apoi ridicați unul dintre mânerele de eliberare manuală a tărgii de la capătul pentru cap al **Power-LOAD**, pentru a elibera targa.

Încărcarea manuală a unei tărgi în vehicul (pană de curent a Power-PRO)

AVERTISMENT

- Întotdeauna încărcați sau descărcați o targă ocupată în/din vehicul având minimum doi operatori instruiți.
- Încărcați întotdeauna targa înainte de a permite accesul pacienților în compartimentul pentru pacient al vehiculului.

ATENȚIE

- Nu împingeți targa în compartimentul pentru pacient al vehiculului până când nu retractați complet baza tărgii.
- Nu trântiți targa pe transpalet atunci când încărcați targa pentru a evita riscul de deteriorare a echipamentelor.
- Nu dați drumul pârghiei de eliberare manuală până când targa nu se fixează în poziție la capătul pentru picioare. Dacă îi dați drumul prea devreme, atunci baza tărgii poate împiedica blocarea tărgii în **Power-LOAD**.

1. Dacă este echipat, aduceți amortizorul vehiculului în poziție ridicată.
2. Ridicați brațele elevatoare pentru a ghida și a trage transpaletul în afara compartimentului pentru pacient al vehiculului (Figura 48).

Figura 48 – Ghidarea transpaletului în afara vehiculului

3. Ridicați targa în poziția de încărcare.
4. Extindeți complet și fixați secțiunea retractabilă pentru cap a tărgii înainte de a încărca targa în **Power-LOAD**.
5. Împingeți targa în **Power-LOAD** până când pinii roții de încărcare a tărgii se fixează în poziție (Figura 49). Asigurați-vă că targa este aliniată cu brațele elevatoare atunci când încărcați targa.
6. Verificați indicatoarele LED de la capătul pentru cap pentru a vă asigura că targa este gata de încărcare.
   - Dacă LED-urile luminează verde continuu, capătul pentru cap al tărgii este în poziție.
   - Dacă LED-urile luminează galben intermitent, capătul pentru cap al tărgii nu este în poziție.
7. Apăsați butonul sus (↑) de pe panoul de control al sistemului **Power-LOAD** (Figura 50) pentru a ridica brațele elevatoare și targa în poziția cea mai înaltă.

   Notă - Picioarele tărgii nu se retractează.

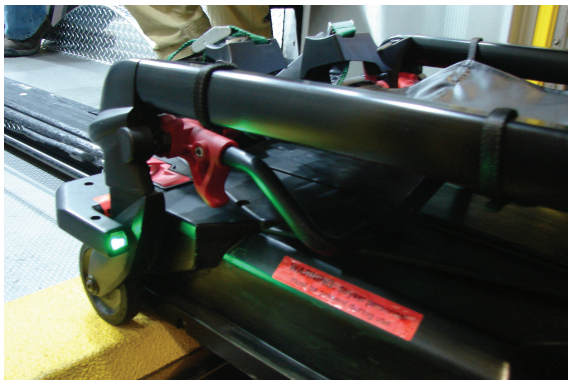

Figura 49 – Blocarea pinilor roții în poziție

Figura 50 – Apăsarea butonului sus pentru ridicarea brațelor elevatoare

8. Operator 1 (capătul pentru picioare): Apucați cadrul tărgii de la capătul pentru picioare. Strângeți și țineți strânsă pârghia de eliberare manuală a tărgii.
9. Operator 2 (lateral): Apucați cadrul de bază. După ce operatorul de la capătul pentru picioare a ridicat targa și a apucat strâns pârghia de eliberare manuală a tărgii, retrageți aparatul de rulare al tărgii cu o mână și țineți-l în poziție.
10. Ambii operatori: Împingeți targa în compartimentul pacientului din vehicul până când brațele elevatoare se coboară și targa se fixează în **Power-LOAD**.
11. Operatorul 1: Apucați și țineți strânsă pârghia de eliberare manuală a tărgii.
12. Asigurați-vă că targa este fixată în **Power-LOAD** trăgând ferm de-o parte și de cealaltă a capătului pentru picioare al tărgii.
13. După vizită, scoateți targa din funcțiune pentru diagnosticare și reparați targa **Power-PRO**.

Notă - **Power-LOAD** încarcă automat bateria **SMRT** Pak atunci când targa este fixată în **Power-LOAD** în poziția de transport (nu necesită cablu sau conectori). Indicatorul LED al bateriei tărgii luminează verde intermitent pentru o clipă pentru a arăta faptul că aceasta se încarcă.

Întreținere preventivă

Inspectarea și reglajele regulate

Intervale de întreținere

Acest program reprezintă o îndrumare generală pentru întreținere. Programul de întreținere necesar poate varia în funcție de:

- Volumul de vizite
- Condițiile meteo
- Teren
- Amplasarea geografică
- Utilizarea individuală

Dacă aveți dubii legate de cum sau când să efectuați aceste verificări, contactați tehnicianul de service Stryker.

Atunci când efectuați verificările de întreținere preventivă pentru **Power-LOAD**, trebuie să efectuați o verificare de întreținere preventivă și pentru targa compatibilă cu **Power-LOAD** corespunzătoare și pentru opțiunea ansamblului de ghidaj al roții (dacă există) pentru a confirma faptul că întregul sistemul funcționează.

Întreținerea tărgii compatibile cu Power-LOAD

Articolele supuse uzurii care pot necesita înlocuire de pe targa compatibilă cu **Power-LOAD** includ distanțierul brațului tărgii (6500-002-123), opritorul bazei (6085-001-094) și pinul roții de încărcare (6500-002-104).

Întreținerea opțiunii ansamblului de ghidaj al roții (dacă există)

Pentru ca dispozitivul de fixare **Power-LOAD** să se mențină funcțional, asigurați-vă că ghidajul roții funcționează și că structura sa nu a fost compromisă. Sistemul șinei de ghidaj a roții ajută sistemul **Power-LOAD** la încărcarea tărgii. Dacă ghidajul roții este compromis, înlocuiți-l imediat.

Notă - Programul de întreținere **Power-LOAD** se bazează pe un număr de 10 vizite pe zi. Ajustați programul de întreținere de rutină în funcție de utilizarea dvs. în serviciu efectivă.

În fiecare lună sau la două ore

Inspectați aceste articole în fiecare lună sau la fiecare două ore de funcționare a motorului, oricare dintre acestea survine mai întâi.

Verificare	Activităţi de rutină
Locul de fixare	Curățați reziduurile din locul de fixare la capătul pentru picioare de pe sistemul de transfer

La fiecare trei luni sau la șase ore

Inspectați aceste articole la fiecare trei luni sau la fiecare șase ore de funcționare a motorului, oricare dintre acestea survine mai întâi.

Verificare	Activităţi de rutină
Dispozitive de fixare slăbite	Înlocuiți dacă sunt slăbite
Șuruburile de la terminalul bateriei	Strângeți șuruburile slăbite (moment al forței de până la 9 in-lb) (1 N-m)

Verificare	Activităţi de rutină
Ansamblul de transfer și ansamblul de ancorare	Curățați reziduurile din partea de sus a ansamblului de transfer și ansamblului de ancorare
Canalele rotilelor de transfer	Curățați canalele rotilelor de transfer pentru a preveni acumularea de reziduuri
Rampă de oprire a transpaletului	Strângeți șuruburile desfăcute

La fiecare douăsprezece luni sau la 24 de ore

Inspectați aceste articole la fiecare 12 luni sau la fiecare 24 de ore de funcționare a motorului, oricare dintre acestea survine mai întâi.

Verificare	Activităţi de rutină
Baterie	Înlocuiți dacă ridicarea este lentă
Toate piesele	Verificați și înlocuiți orice piese uzate, inclusiv husele brațelor, plăcuțele de uzură ale brațelor, capacul superior și cel lateral al transpaletului, arcurile butonului de eliberare a tărgii, capacul pârghiei de ancorare, capacul primar inductiv al sistemului de ancorare, placa de blocare a transferului, pinul de blocare a transferului sau ghidajele tărgii, după necesități **Notă** - Placa de blocare a transferului (639000010260) este compatibilă numai cu unitățile **Power-LOAD** fabricate după 31 iulie 2017 sau unitățile care au fost depanate anterior cu trusa 639007000021. Verificați eticheta cu numărul de serie al produsului pentru a confirma data fabricației.
Amortizoare pentru opritor	Înlocuiți în cazul în care colțul este deteriorat
Motor	Înlocuiți când motorul nu se mai mișcă
Capătul cu tijă al cilindrului	Înlocuiți dacă **Power-LOAD** funcționează în modul manual și LED-ul de eroare luminează
Funcționarea completă	Consultați *lista de verificare pentru instalare* din Manualul de operare
Sistem hidraulic	Verificați eventualele scurgeri de la sistemul hidraulic
Rulmentul de blocare a transferului	Înlocuiți o dată pe an **Notă** - În timpul înlocuirii rulmentului, asigurați-vă că zona dimprejur este curată (sistemul de ancorare) și aplicați lubrifiant pe bază de bisulfură de molibden pe pinul de blocare a transferului.

Verificare	Activități de rutină
Rotile de ghidaj în V	Dacă deplasarea produsului pe rotile este dificilă sau se observă uzură în canalul rotilelor de transfer după tija interioară, înlocuiți rotilele de ghidaj în V de pe transpalet și schimbați tija de transfer exterioară de jos, din dreapta pacientului, cu tija de transfer exterioară de sus, din dreapta pacientului. Verificați toate rotilele rămase pentru a depista semnele de deteriorare sau uzură excesivă. Înlocuiți după necesități.
Arcurile brațului elevator	Înlocuiți arcurile brațului elevator (0038-895-000) aflate sub capacul superior al transpaletului

Programul de înlocuire a rotilei fixe și a piesei de ghidaj în V

Trebuie să înlocuiți rotila fixă și piesa de ghidaj în V după fiecare 14.110 vizite. Acest lucru este pentru a vă asigura că **Power-LOAD** se menține funcțional. Urmați acest orar al volumului de vizite pentru a respecta această cerință. Orarul vă va ajuta și să planificați intervalele de service adecvate.

Vizite pe zi	Luni
6	80
7-8	60
9-10	48
11-12	40
13	36
14-15	30

Programul de înlocuire a rulmentului de blocare a transferului

Trebuie să înlocuiți rulmenții de blocare a transferului după fiecare 3.653 de vizite. Acest lucru este pentru a vă asigura că **Power-LOAD** se menține funcțional. Urmați acest orar al volumului de vizite pentru a respecta această cerință.

Vizite pe zi	Luni
2	60
3	40
4-5	24
6	20
7-8	15
9-10	12
11-12	10
13-15	8

Curățarea

AVERTISMENT

- Apăsați întotdeauna butonul principal de alimentare pentru a opri unitatea înainte de efectuarea activităților de service sau curățare.
- Folosiți întotdeauna echipamentul individual de protecție adecvat atunci când efectuați spălarea automatizată pentru a evita inhalarea de agenți contaminanți. Echipamentul de spălare automatizat poate elibera agenți contaminanți în aer.

ATENȚIE

- Nu pulverizați direct sub transpalet unde se află mecanismul acestuia. Apa se poate infiltra în carcasa transpaletului și poate astfel să accelereze coroziunea sau să degradeze operarea.
- Atunci când produsul este în curs de utilizare, nu efectuați operații de curățare, service sau întreținere.

Produsul poate fi spălat cu presiune. Produsul poate prezenta unele semne de oxidare sau decolorare în urma spălării continue. Spălarea cu presiune nu va determina o deteriorare a performanței produsului, atât timp cât respectați procedurile adecvate.

- Respectați cu strictețe recomandările producătorului soluției de curățare privind diluarea.
- Spălați **Power-LOAD** cu presiune folosind soluțiile de curățare recomandate. Spălați produsul cu furtunul și ștergeți cu un prosop șinele de transfer și balamalele brațelor.
- Spălați **Power-LOAD** cu presiune folosind o unitate cu cap manual sau ștergeți produsul cu o lavetă curată și soluțiile de curățare recomandate.
- Atunci când spălați produsul cu furtunul sau cu presiune, nu pulverizați direct sub transpalet unde se află mecanismul acestuia. Apa se poate infiltra în carcasa transpaletului și poate astfel să accelereze coroziunea sau să degradeze operarea.
- Folosind o lavetă și o perie moale, curățați canalele pentru rotilele de transfer pentru a împiedica acumularea de reziduuri.
- Scoateți capacul superior al transpaletului și ansamblul husei pentru pacient de pe partea stângă pentru a șterge ansamblul panoului de control cu un prosop.
- Deconectați conectorii pentru motor și baterie și ștergeți conectorii cu un prosop.
- Ștergeți șinele de transfer și balamalele brațelor cu un prosop.
- În timpul activităților de curățare, parcați ambulanța în rampă și extindeți sistemul de transfer și transpaletul astfel încât apa să se scurgă prin partea din spate a compartimentului pacientului din vehicul.

Notă - Apa care pătrunde în sistemul **Power-LOAD** se va scurge prin tubul de scurgere dedesubtul vehiculului.

Agenți de curățare recomandați

În general, atunci când se folosesc la concentrațiile recomandate de producător, puteți folosi fie dezinfectanți de tip fenolic, fie de tip cuaternar (mai puțin **Virex**® TB). Dezinfectanții de tip iodoforic nu sunt recomandați pentru utilizare, deoarece pot păta produsul.

Agenții de curățare recomandați includ:

- Agenți de curățare cuaternari (substanță activă - clorură de amoniu) cu un conținut de eter de glicol sub 3%
- Agenți de curățare fenolici (substanță activă - o-fenilfenol)
- Soluție de înălbitor cu clor (5,25% - mai puțin de 1 parte înălbitor la 100 părți de apă)
- ≤ 21% alcool izopropilic

Evitați îmbibarea excesivă. Nu permiteți ca produsul să rămână ud un timp mai îndelungat decât cel prevăzut în instrucțiunile producătorului agentului chimic, pentru o dezinfectare corespunzătoare.

Notă

- Nerespectarea indicațiilor de mai sus la folosirea acestor tipuri de agenți de curățare poate anula garanția acestui produs.
- Ștergeți întotdeauna produsul cu apă curată și uscați-l după curățare. Unii agenți de curățare au caracter coroziv și pot cauza deteriorarea produsului. Dacă nu clătiți și nu uscați produsul, pot rămâne reziduuri corozive pe suprafața acestuia, reziduuri care ar putea cauza corodarea prematură a componentelor critice.

Ghid de depanare

Aceste instrucțiuni sunt concepute numai ca o soluție pe termen scurt. Contactați tehnicianul de service Stryker sau managerul de cont pentru a programa o inspecție de întreținere după orice incident care necesită depanare. Consultați manualul de întreținere pentru informații complete privind depanarea.

Targa se blochează la descărcare

Scenariu: Targa se blochează la jumătate atunci când apăsați pârghia roșie de eliberare de la capătul pentru picioare al ansamblului de ancorare.

1. Trageți mecanismul de blocare a transferului de pe stânga pacientului și împingeți targa înapoi în vehicul până când se blochează în poziție.
2. Țineți apăsată pârghia roșie de eliberare de la capătul pentru picioare al ansamblului de ancorare cu degetul mare și folosiți articulațiile degetelor pentru a ține ansamblul de transfer în poziție cât timp trageți targa spre dvs., până se ridică. Trageți targa în afară pentru descărcare.

Targa se blochează la încărcare

Scenariu: Transpaletul și targa se blochează la jumătate în timpul încărcării.

1. Verificați să nu existe reziduuri în sistemul de blocare al transferului transpaletului.
2. Îndepărtați reziduurile astfel încât rotila să se deplaseze liber. Dacă nu există reziduuri, consultați pasul 4.
3. Trageți targa și transpaletul complet în afara vehiculului pentru a se reseta. Încărcați targa în vehicul. Transpaletul se va fixa apoi în poziție.
4. Dacă nu există reziduuri în sistemul de blocare a transferului transpaletului, trageți mecanismul de blocare a transferului de pe stânga pacientului. Încărcați targa în vehicul.

Targa nu se deblochează din transpalet

Scenariu: Targa nu se eliberează din transpalet în poziția de încărcare și LED-ul de eroare este aprins.

1. Apăsați ferm butonul de eliberare manuală de pe panoul de control **Power-LOAD** pentru a elibera presiunea din sistemul hidraulic.
2. Pentru a coborî brațele elevatoare, apăsați butonul de extindere (+) de pe targă sau apăsați butonul jos (↓) de pe panoul de control **Power-LOAD**.

   Notă - Este posibil să fie necesară apăsarea brațelor elevatoare în timp ce apăsați butonul de eliberare manuală pentru a coborî complet brațele elevatoare.
3. Scoateți targa din transpalet.

Targa nu se coboară și nu se fixează în ansamblul de transfer

Scenariu: Brațele transpaletului nu se coboară pentru a fixa targa în ansamblul de transfer în timpul încărcării.

1. Apăsați ferm butonul de eliberare manuală de pe panoul de control **Power-LOAD**. Targa va coborî apoi și se va fixa în ansamblul de transfer.

Targa s-a fixat în transpalet în poziția de încărcare

Scenariu: Targa începe să cadă și brațele elevatoare ale transpaletului nu se ridică.

1. Apăsați butonul sus (↑) de pe panoul de control **Power-LOAD** pentru a ridica targa până când brațele elevatoare se opresc.
2. La capătul pentru picioare al tărgii, apăsați butonul de retractare (-) pentru a ridica picioarele tărgii. Încărcați targa în vehicul.

Brațele elevatoare Power-LOAD se opresc în timpul încărcării

Scenariu: Brațele elevatoare nu sunt centrate între picioarele tărgii și indicatoarele LED de la capătul pentru cap luminează galben intermitent.

1. Realiniați targa pentru a centra brațele elevatoare între picioarele tărgii și indicatoarele LED de la capătul pentru cap luminează verde continuu.
2. Apăsați butonul sus (↑) de pe panoul de control **Power-LOAD** sau butonul de retractare (-) de pe targă pentru a relua încărcarea.

Notificări wireless

Pentru produsele prevăzute cu tehnologie de comunicare wireless opțională, aceste declarații sunt aplicabile pentru țările următoare, conform indicațiilor:

Țară	Notificare
Taiwan	CCAQ23LP0270T7
Thailanda	กสทช. เครื่องวิทยุคมนาคมนี้ ได้รับยกเว้น ไม่ต้องได้รับใบอนุญาตให้มี ใช้ซึ่งเครื่องวิทยุคมนาคม หรือตั้งสถานีวิทยุคมนาคมตามประกาศ กสทช. เรื่อง เครื่องวิทยุคมนาคม และสถานีวิทยุคมนาคมที่ได้รับยกเว้นไม่ต้องได้รับใบอนุญาต วิทยุคมนาคมตามพระราชบัญญัติวิทยุคมนาคม พ.ศ. 2498 กสทช. โทรคมนาคม กำกับดูแลเพื่อประชาชน Call Center 1200 (โทรฟรี)

Informații privind compatibilitatea electromagnetică

AVERTISMENT

- **Power-LOAD** funcționează la 13,56 MHz atunci când utilizați controalele **Power-LOAD** cu o targă alimentată electric (**Power-PRO** XT sau **Power-PRO** IT) care ar putea interfera cu alte echipamente care operează în această bandă de frecvență.
- Nu folosiți alte accesorii, traductoare și cabluri, altele decât cele specificate, cu excepția traductoarelor și cablurilor care sunt vândute de către Stryker ca piese de schimb pentru componentele interne, pentru a evita eventuala creștere a emisiilor sau scăderea imunității sistemului **Power-LOAD**.
- Nu folosiți sistemul **Power-LOAD** și targa **Power-PRO** în apropierea altor echipamente sau suprapuse cu alte echipamente. Dacă este necesar să le folosiți în apropiere sau suprapuse, monitorizați sistemul **Power-LOAD** pentru a confirma operarea normală în configurația în care se va utiliza.
- **Power-LOAD** funcționează în principal între frecvențele 70 - 85 kHz pentru încărcare inductivă și 13,56 MHz±7 kHz, amplitudine modulată (OOK), ERP: -82,37 dBm. Încărcarea inductivă poate funcționa între aceste frecvențe: 70 - 125 kHz. Sistemul **Power-LOAD** poate înregistra interferențe de la alte echipamente, chiar dacă celelalte echipamente respectă cerințele CISPR privind emisiile.

ATENȚIE

- Acest echipament a fost testat și s-a constatat că respectă limitele pentru un dispozitiv digital de Clasa A, conform Părții 15 din Regulile FCC. Aceste limite sunt concepute pentru a asigura o protecție rezonabilă împotriva interferențelor dăunătoare atunci când echipamentul este operat într-un mediu comercial. Acest echipament generează, utilizează și poate radia energie de radiofrecvență și, dacă nu este instalat și folosit în conformitate cu manualul de instrucțiuni, poate cauza interferențe dăunătoare pentru comunicațiile radio. Operarea acestui echipament într-o zonă rezidențială are potențialul să cauzeze interferențe dăunătoare, caz în care utilizatorul va trebui să corecteze respectiva interferență pe propria cheltuială. În eventualitatea unei interferențe, vă rugăm să relocați sau să reorientați sistemul **Power-LOAD** sau produsul cu care interferează.
- Relocați sau reorientați întotdeauna sistemul **Power-LOAD** sau produsul cu care interferează, în eventualitatea unei interferențe. Acest dispozitiv respectă prevederile Părții 18 din Regulile FCC.
- Nu folosiți echipamente de comunicații RF portabile (inclusiv periferice, precum cabluri de antenă și antene externe) la mai puțin de 30 cm (12 in.) de orice componentă a sistemului **Power-LOAD**, inclusiv cablurile specificate de producător. În caz contrar, se poate produce deteriorarea performanței acestui echipament.
- Caracteristicile de emisie ale acestui echipament îl fac să fie adecvat pentru utilizarea în zone industriale și spitale (CISPR 11 clasa A). Acest echipament generează, utilizează și poate radia energie de radiofrecvență și, dacă nu este instalat și folosit în conformitate cu manualul de instrucțiuni, poate cauza interferențe dăunătoare pentru comunicațiile radio. Operarea acestui echipament într-o zonă rezidențială (unde în mod normal se impune CISPR 11 clasa B) are potențialul să cauzeze interferențe dăunătoare, caz în care utilizatorul va trebui să corecteze respectiva interferență pe propria cheltuială. În eventualitatea unei interferențe, vă rugăm să relocați sau să reorientați sistemul **Power-LOAD** sau produsul cu care interferează.

Recomandări și declarația producătorului - emisiile electromagnetice		
Power-LOAD este destinat utilizării în mediul electromagnetic specificat mai jos. Clientul sau utilizatorul produsului **Power-LOAD** trebuie să se asigure că produsul este utilizat într-un astfel de mediu.		
Testul de emisii	**Conformitatea**	**Mediul electromagnetic**
Emisiile RF CISPR 11	Grupul 1	Sistemul **Power-LOAD** folosește energie RF numai pentru funcțiile sale interne. Prin urmare, emisiile sale RF au valori foarte scăzute și este improbabil ca acestea să cauzeze vreo interferență în echipamentele electronice din vecinătate.

Recomandări şi declaraţia producătorului - emisiile electromagnetice		
Emisiile RF CISPR 11	Grupul 2	Sistemul **Power-LOAD** emite energie electromagnetică pentru a-şi îndeplini funcţiile pentru care este destinat. Echipamentele electronice aflate în apropiere pot fi afectate.
Emisiile RF CISPR 11	Clasa A	**Power-LOAD** este adecvat pentru utilizare în toate clădirile altele decât cele rezidenţiale şi cele conectate direct la reţeaua publică de alimentare cu energie electrică de joasă tensiune care alimentează clădirile rezidenţiale.

Distanţele de separare recomandate între echipamentele de comunicaţii portabile şi mobile în gama RF şi Power-LOAD

Power-LOAD este destinat utilizării într-un mediu electromagnetic în care perturbaţiile generate de energia RF radiată sunt controlate. Clienţii şi utilizatorii produsului **Power-LOAD** pot ajuta la prevenirea interferenţelor electromagnetice prin menţinerea unei distanţe minime între echipamentele de comunicaţii portabile şi mobile în gama RF (emiţătoare) şi **Power-LOAD** aşa cum se recomandă mai jos, în conformitate cu puterea de ieşire maximă a echipamentelor de comunicaţii.

Puterea de ieşire maximă nominală a emiţătorului **W**	**Distanţa de separare în conformitate cu frecvenţa emiţătorului** **m**		
	150 kHz - 80 MHz **d=(1,2) (√P)**	**80 MHz - 800 MHz** **d=(0,35) (√P)**	**800 MHz - 2,7 GHz** **d=(0,70) (√P)**
0,01	0,12	0,04	0,07
0,1	0,38	0,11	0,22
1	1,20	0,35	0,70
10	3,79	1,11	2,21
100	12	3,5	7

Pentru emiţătoarele a căror putere de ieşire maximă nominală nu se regăseşte în lista de mai sus, distanţa de separare d recomandată, exprimată în metri (m), poate fi estimată folosind ecuaţia care se aplică frecvenţei emiţătorului, unde P este puterea de ieşire maximă nominală a emiţătorului, exprimată în waţi (W), conform specificaţiilor producătorului. Nota 1: La 80 MHz şi 800 MHz, se aplică distanţa de separare pentru intervalul de frecvenţe mai mari. Nota 2: Este posibil ca aceste îndrumări să nu se aplice în toate situaţiile. Propagarea undelor electromagnetice este afectată de absorbţia şi reflexia datorate structurilor, obiectelor şi persoanelor.

Îndrumări şi declaraţia producătorului - imunitatea electromagnetică

Power-LOAD este adecvat pentru utilizarea în mediul electromagnetic specificat mai jos. Clienţii şi utilizatorii produsului **Power-LOAD** trebuie să se asigure că produsul este utilizat într-un astfel de mediu.

Testul de imunitate	**Nivelul de test conform cu EN/IEC 60601**	**Nivelul de conformitate**	**Îndrumări privind mediul electromagnetic**

Îndrumări şi declaraţia producătorului - imunitatea electromagnetică			
Descărcările electrostatice (ESD) IEC 61000-4-2	±8 kV contact ±15 kV aer	±8 kV contact ±15 kV aer	Podelele trebuie să fie confecționate din lemn, beton sau dale ceramice. Dacă podelele sunt acoperite cu material sintetic, umiditatea relativă trebuie să fie de cel puțin 30%.
Supratensiune tranzitorie IEC 61000-4-5	±1 kV linie(ii) la linie(ii) ±2 kV linie(ii) la împământare	±1 kV linie(ii) la linie(ii) ±2 kV linie(ii) la împământare	Calitatea alimentării de la rețea trebuie să fie cea a unui mediu comercial sau spitalicesc tipic.
Câmpul magnetic de frecvența rețelei (50/60 Hz) IEC 61000-4-8	30 A/m	30 A/m	Câmpurile magnetice de frecvența rețelei trebuie să aibă niveluri caracteristice unei locații tipice într-un mediu comercial și/sau spitalicesc tipic.
Conducție electrică tranzitorie de-a lungul liniilor de alimentare ISO 7637-2	conform ISO 7637-2	conform ISO 7637-3	Nu este cazul

Îndrumări şi declaraţia producătorului - imunitatea electromagnetică			
RF condusă IEC 61000-4-6 Energia RF radiată IEC 61000-4-3	3 Vrms 6 Vrms în benzile ISM și de radioamatori 150 kHz - 80 MHz 10 V/m 80 MHz - 2,7 GHz	3 V 6 Vrms în benzile ISM și de radioamatori 10 V/m	Echipamentele de comunicații portabile și mobile în gama RF (radiofrecvență) nu trebuie utilizate la o distanță față de orice parte a produsului **Power-LOAD**, inclusiv cablurile, mai mică decât distanța de separare recomandată calculată conform ecuației corespunzătoare pentru frecvența emițătorului. Distanța de separare recomandată D=(1,2) (√*P*) D=(0,35) (√*P*) 80 MHz - 800 MHz D=(0,70) (√*P*) 800 MHz - 2,7 GHz unde *P* este puterea de ieșire maximă nominală a emițătorului, exprimată în wați (W), conform specificațiilor producătorului emițătorului, iar *d* este distanța de separare recomandată, exprimată în metri (m). Intensitățile câmpurilor generate de emițătoarele RF fixe, determinate prin intermediul unei verificări electromagnetice a locației,[a] trebuie să aibă valori mai mici decât nivelul de conformitate din fiecare interval de frecvențe.[b] Se pot produce interferențe în vecinătatea echipamentelor marcate cu următorul simbol:

Îndrumări şi declaraţia producătorului - imunitatea electromagnetică
Nota 1: La 80 MHz și 800 MHz, se aplică intervalul de frecvențe mai mari. **Nota 2:** Este posibil ca aceste îndrumări să nu se aplice în toate situațiile. Propagarea undelor electromagnetice este afectată de absorbția și reflexia datorate structurilor, obiectelor și persoanelor. **Nota 3:** Benzile ISM (industriale, ştiinţifice şi medicale) între 0,15 MHz şi 80 MHz sunt 6,765 MHz - 6,795 MHz, 13,553 MHz - 13,567 MHz, 26,957 MHz - 27,283 MHz şi 40,66 MHz - 40,70 MHz. Benzile de radioamatori între 0,15 MHz şi 80 MHz sunt 1,8 MHz - 2,0 MHz, 3,5 MHz - 4,0 MHz, 5,3 MHz - 5,4 MHz, 7 MHz - 7,3 MHz, 10,1 MHz - 10,15 MHz, 14 MHz - 14,2 MHz, 18,07 MHz - 18,17 MHz, 21,0 MHz - 21,4 MHz, 24,89 MHz - 24,99 MHz, 28,0 MHz - 29,7 MHz şi 50,0 MHz - 54,0 MHz. **Nota 4:** Evaluat în ceea ce privește imunitatea față de câmpurile din vecinătate create de echipamentele de comunicații wireless în banda RF conform cu IEC 60601-1-2: 2014, Tabelul 9.
[a] Intensitățile câmpurilor generate de emițătoare fixe, cum ar fi telefoane fără fir (celulare/fără cordon) și stații radio terestre mobile, stații radio de amatori, transmisiuni radio în gamele AM și FM și transmisiuni TV nu pot fi prezise teoretic cu precizie. Pentru a evalua mediul electromagnetic generat de emițătoarele RF fixe, trebuie luată în calcul o verificare electromagnetică a locației. Dacă intensitatea măsurată a câmpului în locația în care se utilizează produsul **Power-LOAD** depășește nivelul de conformitate RF aplicabil menționat mai sus, **Power-LOAD** trebuie ținut sub observație pentru a verifica funcționarea normală a acestuia. Dacă se constată o funcționare anormală, pot fi necesare măsuri suplimentare, cum ar fi reorientarea sau mutarea produsului **Power-LOAD**. [b] În intervalul de frecvențe 150 kHz - 80 MHz, intensitățile câmpurilor sunt mai mici de 20 V/m.

Система фиксации каталки Power-LOAD®

Руководство по эксплуатации

REF 6390

CE

RU

6390-809-005 Rev AB.0 2023-07

Условные обозначения

	См. руководство по эксплуатации / буклет
	См. инструкцию по применению
	Общее предупреждение
	Предостережение
	Предупреждение: опасность защемления кистей рук
	Предупреждение: неионизирующее излучение
CE	Знак CE
UK CA	Знак оценки соответствия нормативам Великобритании
	Импортер
UDI	Уникальный идентификатор изделия
EC REP	Уполномоченный представитель в Европейском Сообществе
CH REP	Уполномоченный представитель в Швейцарии
MD	Европейское медицинское изделие
REF	Номер по каталогу
LOT	Код лота (партии) изделий
SN	Серийный номер
US Patents	Патенты США см. на сайте www.stryker.com/patents
	Изготовитель
	Дата изготовления

	Безопасная рабочая нагрузка
	Опасное напряжение
	Медицинское оборудование одобрено Underwriters Laboratories LLC только в отношении риска поражения электрическим током, пожара и опасности механического травмирования в соответствии с ANSI/AAMI ES60601-1:2012 и CAN/CSA-C22.2 № 60601-1:14.
	Постоянный ток
	Электрическое оборудование класса II: оборудование, в котором защита от поражения электрическим током не ограничивается базовой изоляцией и включает дополнительные меры безопасности, такие как двойная или усиленная изоляция, при отсутствии защитного заземления или зависимости от условий установки.
	Согласно Директиве ЕС об отходах электрического и электронного оборудования (WEEE) 2012/19/EC в действующей редакции, этот значок указывает на то, что данное изделие следует собирать для переработки отдельно. Не выбрасывайте его вместе с несортированными бытовыми отходами. О порядке удаления изделия в отходы можно узнать у местного дистрибьютора. Перед переработкой обеспечьте деконтаминацию инфицированного оборудования.
	Rechargeable Battery Recycling Corporation (RBRC) является некоммерческой общественной организацией, оказывающей содействие переработке переносных аккумуляторных батарей. Аккумуляторные батареи необходимо сдавать в специализированный пункт сбора. Узнать о наличии поблизости пункта сбора можно, посетив сайт RBRC (www.rbrc.org) или позвонив по телефону, указанному на символе переработки.
IPX6	Защита от повреждения струей воды под давлением
	Это устройство соответствует требованиям части 18 Правил Федеральной комиссии связи США
	Поднимать вдвоем
	Верх
	Осторожно, хрупкое
	Хранить в сухом месте
	Ограничение штабелирования (указано предельное число)
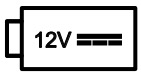	Питание от батареи напряжением 12 В постоянного тока
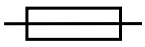	Плавкий предохранитель

<33s >300s	Рабочий цикл батареи (загрузка): 10,0% (менее 33 секунд работы, более 300 секунд бездействия)
	Рабочий цикл батареи (зарядка): 100%
U.S.A.	Текст на английском языке под этим символом предназначен только для жителей США.
TRA Registered No: ER35122/14 Dealer No: DA35173/14	Зарегистрировано в Объединенных Арабских Эмиратах Службой по надзору в сфере связи
	Изделие соответствует актуальным стандартам ЭМС Австралии и Новой Зеландии
TA-2013/2350 APPROVED	Утверждено независимой службой по надзору в сфере связи ЮАР
	Сертификат изготовителя коробки — эта упаковочная коробка испытана нагрузкой торцевого сжатия не менее 82 фунтов/погонный дюйм
	Сертификат изготовителя коробки — эта упаковочная коробка испытана нагрузкой торцевого сжатия не менее 51 фунт/погонный дюйм

Содержание

Определения понятий «Предупреждение», «Предостережение» и «Примечание» 3
Краткое изложение правил техники безопасности 3
Точки защемления 7
Введение 8
Описание изделия 8
Показания к применению 8
Клинические свойства 8
Противопоказания 9
Ожидаемый срок службы 9
Удаление в отходы/утилизация 9
Технические характеристики 9
Европейский нормативный документ REACH 10
Стандарты, требующие применения обязательных дополнений 11
Изображение изделия 11
Контактная информация 12
Расположение серийного номера 12
Дата изготовления 12
Настройка 13
Совместимость с моделями каталок 13
Установка 14
Законодательные требования к системе обеспечения качества 14
21 CFR 820.170, «Установка» 14
Контрольный список компонентов для установки системы Power-LOAD в сборе 14
Установка напольной пластины 15
Установка Power-LOAD 15
Установка аккумуляторной батареи 25
Контрольный список установки изделия 27
Проверка и подтверждение правильности установки 29
Эксплуатация 31
Пользовательские элементы управления и светодиодные индикаторы 31
Светодиодные индикаторы головного конца каретки 33
Органы ручного управления 34
Указания по эксплуатации 35
Подъем, опускание или освобождение каталки с использованием электропривода 36
Проверка уровня заряда аккумуляторной батареи 36
Порядок загрузки и выгрузки с применением электропривода 37
Порядок загрузки Power-LOAD с применением электропривода 38
Процедура выгрузки Power-LOAD с применением электропривода 38
Ручные процедуры загрузки и выгрузки 39
Ручная процедура загрузки Power-LOAD 40
Ручная процедура выгрузки Power-LOAD 41
Проверка уровня заряда батареи на пульте управления Power-LOAD 41
Зарядка аккумуляторной батареи 41
Хранение Power-LOAD 41
Установка высоты загрузки каталки 42
Использование несовместимых каталок с X-образной рамой при наличии большого количества пострадавших 42
Выведение Power-LOAD из автомобиля без каталки 42
Загрузка каталки Performance-PRO в автомобиль, оборудованный системой Power-LOAD 43
Выгрузка каталки Performance-PRO из автомобиля, оборудованного системой Power-LOAD 45
Загрузка каталки Power-PRO в автомобиль, оборудованный системой Power-LOAD 46
Выгрузка каталки Power-PRO из автомобиля, оборудованного системой Power-LOAD 47
Выгрузка каталки из автомобиля вручную после загрузки с применением Power-LOAD (отказ электропитания Power-LOAD или системная ошибка) 48
Загрузка каталки в автомобиль вручную в случае потери питания или системной ошибки фиксатора каталки с электроприводом 50
Выгрузка каталки из автомобиля вручную 51
Извлечение каталки из автомобиля для ремонта 52
Загрузка каталки в автомобиль вручную (перебои электропитания Power-PRO) 53
Профилактическое обслуживание 55

Плановая проверка и регулировка 55
Каждый месяц или каждые два часа чистого времени использования 55
Каждые три месяца или шесть часов чистого времени использования 56
Каждые двенадцать месяцев или 24 часа 56
График замены деталей гладкого ролика и V-образной направляющей 57
График замены подшипника фиксатора несущей тележки 57
Очистка 59
Рекомендуемые чистящие средства 59
Указания по поиску и устранению неисправностей 61
Уведомления по беспроводной связи 63
Сведения об ЭМС 64

Определения понятий «Предупреждение», «Предостережение» и «Примечание»

Понятия **ПРЕДУПРЕЖДЕНИЕ**, **ПРЕДОСТЕРЕЖЕНИЕ** и **ПРИМЕЧАНИЕ** имеют особое значение, и обозначенные ими разделы следует тщательно изучить.

ПРЕДУПРЕЖДЕНИЕ

Предупреждает пользователя о ситуации, которая, если ее не удастся избежать, может привести к смерти или тяжелой травме. Может также описывать потенциальные серьезные нежелательные реакции и угрозы безопасности.

ПРЕДОСТЕРЕЖЕНИЕ

Информирует пользователя о потенциально опасной ситуации, которая, если ее не удастся избежать, может привести к небольшой или умеренной травме пользователя или пациента, повреждению изделия или другого имущества. Это понятие включает специальные меры по уходу, необходимые для безопасного и эффективного использования изделия, а также меры, необходимые для того, чтобы избежать повреждения устройства при надлежащем и ненадлежащем использовании.

Примечание - Содержит специальные сведения, облегчающие обслуживание или разъясняющие важные инструкции.

Краткое изложение правил техники безопасности

Обязательно изучите приведенные на данной странице предупреждения и предостережения и строго следуйте им. Техническое обслуживание проводится исключительно квалифицированным персоналом.

ПРЕДУПРЕЖДЕНИЕ

- Запрещается эксплуатировать систему **Power-LOAD** под напряжением, не соответствующим номинальному значению для этого изделия.
- Запрещается эксплуатировать систему **Power-LOAD** с рабочими циклами, превосходящими номинальные значения, во избежание повреждения оборудования или задымления.
- Запрещается подключать систему **Power-LOAD** к бортовой электросети автомобиля с напряжением 24 В постоянного тока. Подключайте **Power-LOAD** только к бортовой электросети автомобиля с напряжением 12,8–15,6 В постоянного тока, защищенной предохранителем или прерывателем на 15 А, во избежания опасности поражения электрическим током.
- Обязательно регулируйте высоту погрузочных колес каталки в соответствии с высотой платформы автомобиля, как указано в руководстве по эксплуатации вашей модели каталки.
- Для других каталок, не обладающих совместимостью с **Power-LOAD**, обязательно используйте блок крепления штанги. Система **Power-LOAD** совместима только с каталками, оснащенными узлами совместимости с **Power-LOAD** (см. *Совместимость с моделями каталок* (страница 13)). В некоторых случаях возможно использование **Power-LOAD** как стандартного роговидного фиксатора для большинства каталок с X-образной рамой.
- Настоятельно рекомендуется использовать с системой **Power-LOAD** модели 6390 компании Stryker только каталки, совместимые с **Power-LOAD**. Использование несовместимой каталки с системой **Power-LOAD** модели 6390 компании Stryker может привести к травме.
- Всегда устанавливайте систему фиксации каталки, как указано в настоящем руководстве. Неправильная установка может привести к травме. Убедитесь в том, что выбранная комплектация и вариант установки испытаны по меньшей мере на соответствие требованиям National Truck Equipment Association/Ambulance Manufacturer's Division Standard 004 (Стандарта 004 Национальной ассоциации производителей оборудования для грузовых автомобилей/секции производителей автомобилей скорой помощи США), Litter Retention System Static Test (Статические испытания системы фиксации носилок) (AMD-004).
- При использовании электрооборудования медицинского назначения принимайте специальные меры предосторожности в отношении электромагнитной совместимости (ЭМС). Устанавливайте и вводите в эксплуатацию систему фиксации каталки в соответствии со сведениями относительно ЭМС, приведенными в настоящем руководстве. Переносное и мобильное оборудование связи, работающее в диапазоне радиочастот, может влиять на работу системы фиксации каталки.

- Во избежание травмы всегда выполняйте подъем и позиционирование несущей тележки и каретки в сборе силами двух человек.
- Следите за тем, чтобы кисти рук, пальцы и стопы не оказывались вблизи от движущихся частей.
- При работе с пилой обязательно надевайте подходящие средства защиты глаз. Закрепляйте разрезаемую деталь и следите за зоной вокруг места выполнения резки.
- Обязательно выдерживайте достаточное расстояние до бампера. Недостаточное расстояние до бампера может привести к травме пациента или оператора.
- Обязательно герметизируйте все отверстия и щели, ведущие наружу из отсека салона автомобиля, где размещаются пациенты, во избежание попадания выхлопных газов в салон.
- Модель **Power-LOAD** необходимо подключить через плавкий предохранитель или прерыватель с ручным сбросом, рассчитанные на 15 А, во избежание опасности поражения электрическим током. Компания Stryker рекомендует размещать плавкий предохранитель или прерыватель с ручным сбросом в отсеке предохранителей.
- Запрещается подключать систему **Power-LOAD** к бортовой электросети автомобиля с напряжением 24 В постоянного тока.
- Перед началом использования системы **Power-LOAD** обязательно убедитесь в ее работоспособности. Отказ изделия может привести к травме пациента или оператора.
- При хождении по салону автомобиля, где размещаются пациенты, всегда соблюдайте осторожность, чтобы не зацепиться за **Power-LOAD**.
- Соблюдайте осторожность при эксплуатации **Power-LOAD** в неблагоприятных погодных условиях (например, при дожде, обледенении, снегопаде).
- В любых ситуациях приводите в движение **Power-LOAD** или каталку лишь тогда, когда все лица находятся за пределами зоны действия механизмов. Защемление каталкой, находящейся под напряжением, или механизмами **Power-LOAD** может привести к тяжелой травме.
- Обязательно попрактикуйтесь в загрузке и выгрузке каталки с **Power-LOAD**, пока полностью не уясните порядок работы с этим изделием. Неправильная эксплуатация может привести к травме.
- Не допускайте необученных лиц к оказанию помощи в работе с **Power-LOAD**. Необученный технический персонал и другие лица могут нанести травму пациенту или пострадать сами.
- Не допускайте движения автомобиля с кареткой, установленной в промежуточное положение. Это положение не фиксируется и не рассчитано на движение автомобиля.
- При обращении с каталкой держите ее обеими руками. **Power-LOAD** — всего лишь вспомогательное устройство. Распределение (развесовку) и способ подъема транспортируемого веса следует определять в зависимости от обстоятельств.
- При манипуляциях с весом более 400 фунтов (181 кг) всегда привлекайте достаточно операторов, чтобы справиться с нагрузками, возникающими при загрузке и выгрузке. В целях повышения безопасности загрузку и выгрузку следует проводить на ровной поверхности. При высоте платформы автомобиля 36 дюймов (91 см) может потребоваться выгрузка вручную.
- При загрузке и выгрузке с применением электропривода держите руки и конечности на безопасном расстоянии от подъемных рычагов каретки **Power-LOAD** и шасси каталки.
- Запрещается извлекать аккумуляторную батарею во время функционирования каталки.
- Систему **Power-LOAD** и принадлежности следует использовать в строгом соответствии с руководствами по их эксплуатации. Ненадлежащее применение системы **Power-LOAD** или любой принадлежности может привести к травме пациента или оператора. Ответственность за использование этого изделия любым непредусмотренным способом полностью несет его владелец или пользователь.
- При ручном управлении каталкой оператор должен придерживать вес, приходящийся на ножной конец каталки.
- Всегда будьте готовы к тому, что, возможно, придется принять на себя полный вес каталки при загрузке и выгрузке. При отсутствии электропитания подъемные рычаги не поднимут каталку.
- В обязательном порядке возвращайте поврежденные аккумуляторные батареи в сервисный центр на переработку. Не выбрасывайте его вместе с несортированными бытовыми отходами. Перечень систем возврата и/или сбора отходов, имеющихся в вашей стране, можно получить у местного дистрибьютора.
- Перед обслуживанием **Power-LOAD**, обязательно отсоедините систему от внешней сети электропитания (если она имеется), отсоедините питание от батареи автомобиля, нажмите основную кнопку питания изделия, а затем переведите каретку в погрузочное положение.
- Не извлекайте аккумуляторную батарею во время работы **Power-LOAD**.
- Во время нормального использования не нажимайте на основную кнопку питания для выключения изделия, так как это не позволит зарядить аккумуляторную батарею.

- Не выдвигайте крепление штанги дальше красной метки предела регулировки на трубе штанги. В избежание высвобождения рамы каталки из губок штанги следите за тем, чтобы расстояние между креплением штанги и неподвижной губкой штанги ни в коем случае не превышало 1 дюйма (2,5 см).
- Не нажимайте кнопку высвобождения рукой или пальцами, когда губки штанги раскрыты. Фиксатор блока крепления штанги закрывается мощной пружиной.
- Загрузка и выгрузку каталки с пациентом должны выполнять по меньшей мере двое обученных операторов.
- Загружайте каталку, совместимую с **Power-LOAD**, в отсек салона автомобиля, где размещаются пациенты, до посадки других пассажиров.
- Всегда будьте начеку в готовности принять на себя полный вес каталки и пациента, если подъемные рычаги не поднимут каталку при ее выгрузке из отсека салона автомобиля, где размещаются пациенты. После снятия каталки с фиксации для выгрузки из салона автомобиля, где размещаются пациенты, подъемные рычаги **Power-LOAD** немного приподнимают каталку.
- При выгрузке каталки убедитесь в том, что шасси каталки полностью выдвинулось, прежде чем нажимать любые кнопки на пульте управления **Power-LOAD**.
- Всегда будьте начеку в готовности принять на себя полный вес каталки и пациента при выгрузке каталки из отсека салона автомобиля, где размещаются пациенты, в случае отказа питания или системной ошибки **Power-LOAD**.
- Всегда вначале загружайте каталку, прежде чем разрешать пациентам входить в отсек салона автомобиля, где размещаются пациенты.
- Перед очисткой или техническим обслуживанием изделия обязательно выключайте его при помощи основной кнопки питания.
- Во избежание вдыхания возбудителей заболеваний при мойке под давлением обязательно используйте подходящие средства индивидуальной защиты. Оборудование для мойки под давлением может способствовать образованию контаминированного аэрозоля.
- **Power-LOAD** работает на частоте 13,56 МГц при использовании органов управления **Power-LOAD** с оборудованной электроприводом каталкой (**Power-PRO** XT или **Power-PRO** IT); при этом возможны электромагнитные помехи в отношении или со стороны другого оборудования, работающего в этом диапазоне частот.
- Не используйте принадлежности, преобразователи и кабели, не указанные в спецификациях, за исключением преобразователей и кабелей, поставляемых компанией Stryker в качестве запасных частей для замены внутренних узлов и деталей, во избежание повышенного наведения помех или снижения помехоустойчивости системы **Power-LOAD**.
- Не допускается использовать систему **Power-LOAD** и каталки **Power-PRO** рядом с другим оборудованием или размещать поверх другого оборудования или под ним. В случае необходимости работы в непосредственной близости от другого оборудования, установки над или под ним следует держать систему **Power-LOAD** под пристальным наблюдением для подтверждения нормальной работы в используемом варианте установки.
- **Power-LOAD** работает главным образом на следующих частотах: 70-85 кГц при использовании индукционной зарядки и 13,56 МГц±7 кГц, с амплитудной модуляцией (OOK), ERP: -82,37 дБм. Система индукционной зарядки может работать в диапазоне частот: 70-125 кГц. Другое оборудование может воздействовать на систему **Power-LOAD**, даже если это другое оборудование соответствует требованиям CISPR по электромагнитным излучениям.

ПРЕДОСТЕРЕЖЕНИЕ

- Ненадлежащее использование этого изделия может причинить вред здоровью пациента или оператора. Эксплуатация изделия должна осуществляться в строгом соответствии с указаниями, приведенными в этом руководстве.
- Запрещается вносить изменения в конструкцию изделия или каких-либо его конструктивных элементов. Изменение конструкции изделия может иметь непредсказуемые последствия при эксплуатации и причинить вред здоровью пациента или оператора. Кроме того, изменение конструкции изделия аннулирует его гарантию.
- При установке несущей тележки в сборе следите за тем, чтобы не повредить корпус индукционного зарядного устройства каталки.
- Обязательно убедитесь в том, что провода остаются в пределах выемки под напольной пластиной и не прижаты зажимным устройством при его установке.
- Принудительные ручные операции позволяют системе **Power-LOAD** свободно двигаться.
- Обязательно зарядите аккумуляторную батарею перед началом эксплуатации изделия. Если аккумуляторная батарея не заряжена или разрядилась, это может отрицательно сказаться на работе изделия.
- Во время загрузки каталки не допускайте ее столкновения с кареткой во избежание повреждения оборудования.

- Запрещается заталкивать каталку в кузов автомобиля до полного складывания шасси каталки.
- Запрещается заталкивать каталку в кузов автомобиля до полного складывания шасси каталки.
- Нельзя отпускать рычаг ручного освобождения до фиксации каталки у ножного конца. Если рычаг отпущен слишком рано, шасси каталки может препятствовать фиксации каталки в системе **Power-LOAD**.
- Не допускается распыление жидкости непосредственно под кареткой снизу вверх на механизм каретки. Вода может проникнуть в корпус каретки и ускорить коррозию или нарушить работу каретки.
- Пока изделие используется, не допускается его чистка и техническое обслуживание.
- Испытания настоящего оборудования показали, что оно соответствует требованиям для цифрового устройства класса A согласно части 15 Правил Федеральной комиссии связи США. Эти требования разработаны для создания достаточной защиты от неблагоприятных помех при эксплуатации оборудования в условиях типовой коммерческой инфраструктуры. Это оборудование генерирует, использует и может излучать радиочастотную энергию и, если оно установлено и эксплуатируется с нарушением инструкции, то может создать серьезные помехи для радиосвязи. Эксплуатация этого оборудования в жилых зонах может создавать нежелательные помехи, ответственность за устранение которых ложится на пользователя. В случае воздействия помех измените положение или ориентацию в пространстве системы **Power-LOAD** или изделия, с которым возникает электромагнитное взаимодействие.
- В случае воздействия помех обязательно измените положение или ориентацию в пространстве системы **Power-LOAD** или изделия, с которым возникает электромагнитное взаимодействие. Это устройство соответствует требованиям части 18 Правил Федеральной комиссии связи США.
- Не допускается использование переносного радиочастотного оборудования связи (включая такие периферийные устройства, как кабели антенн и наружные антенны) на расстоянии ближе 30 см (12 дюймов) от какой-либо части системы **Power-LOAD**, в том числе кабелей, указанных изготовителем. В противном случае показатели работы оборудования могут ухудшиться.
- Эмиссионные характеристики данного оборудования позволяют использовать его в промышленных условиях и лечебных учреждениях (CISPR 11 класса A). Это оборудование генерирует, использует и может излучать радиочастотную энергию и, если оно установлено и эксплуатируется с нарушением инструкции, то может создать серьезные помехи для радиосвязи. Эксплуатация этого оборудования в жилых зонах (для чего обычно требуется соответствие CISPR 11 класс B) может вызвать неблагоприятные помехи, ответственность за контроль и устранение которых ложится на пользователя. В случае воздействия помех измените положение или ориентацию в пространстве системы **Power-LOAD** или изделия, с которым возникает электромагнитное взаимодействие.

Точки защемления

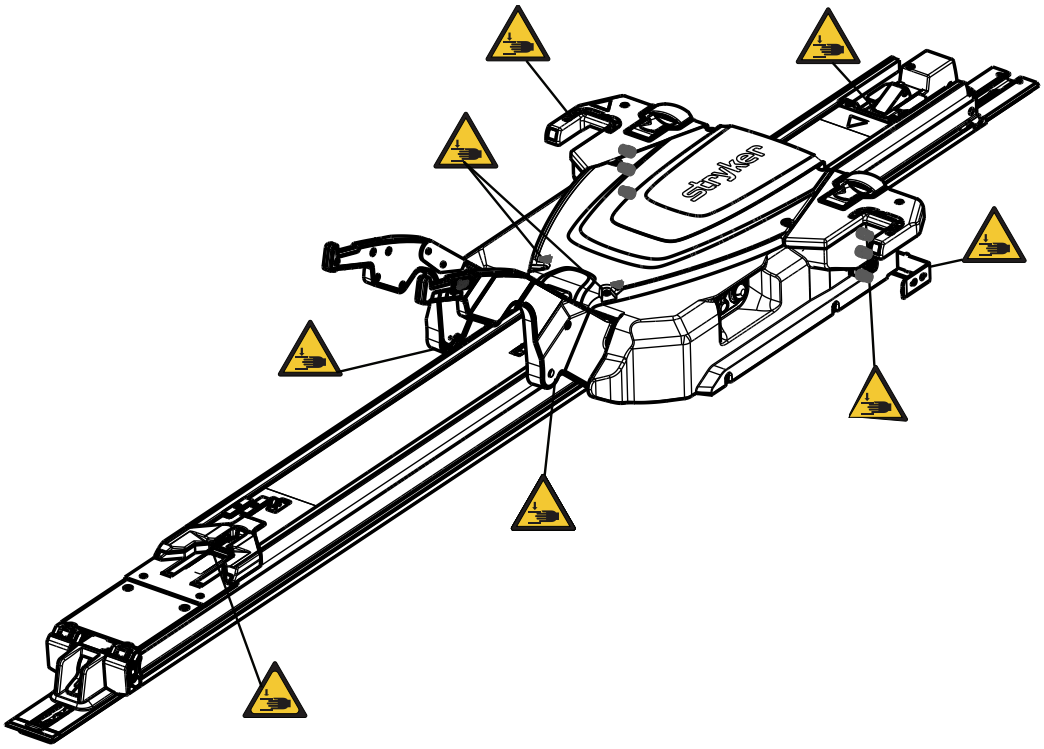

Рисунок 1 – Точки защемления

Введение

Настоящее руководство содержит информацию, необходимую при эксплуатации и техническом обслуживании данного изделия Stryker. Перед эксплуатацией или техническим обслуживанием изделия изучите настоящее руководство. Разработайте методику и процедуры обучения вашего персонала безопасной эксплуатации или техническому обслуживанию этого изделия.

ПРЕДОСТЕРЕЖЕНИЕ

- Ненадлежащее использование изделия может привести к травме пациента или оператора. Эксплуатируйте изделие исключительно как описано в этом руководстве.
- Запрещается модифицировать изделие или какие-либо его компоненты. Модификация изделия может вызвать непредсказуемое поведение системы, приводящее к травме пациента или оператора. Модификация изделия также аннулирует его гарантию.

Примечание

- Настоящее руководство является неотъемлемой частью изделия и должно сопровождать изделие даже при его продаже.
- Компания Stryker постоянно стремится к совершенствованию конструкции и качества изделий. Настоящее руководство содержит самые последние сведения об изделии на момент его издания. Возможны небольшие разночтения между вашим изделием и этим руководством. Если у вас возникли какие-либо вопросы, обращайтесь в отдел обслуживания клиентов или службу технической поддержки компании Stryker по телефону 1-800-327-0770.

Описание изделия

Система фиксации каталки Stryker модели 6390 **Power-LOAD®** предназначена для подъема, опускания и разворота совместимых каталок скорой помощи при их перемещении в машину скорой помощи и из нее. После надежного крепления каталки к системе гидравлическая система с батарейным питанием помогает операторам загрузить или выгрузить каталку. Эта система также фиксирует совместимую каталку скорой помощи в автомобиле для перевозки пациента. Когда каталка зафиксирована в транспортном положении, **Power-LOAD** индуктивно подзаряжает совместимые каталки модели 6506 **Power-PRO™** XT и 6516 **Power-PRO™** IT. При отказе электропитания система остается способной фиксировать каталку в автомобиле.

Показания к применению

Система **Power-LOAD** предназначена для облегчения загрузки и выгрузки совместимой каталки с колесами (каталки скорой помощи) в автомобиль и из автомобиля, а также для фиксации каталки скорой помощи при транспортировке. Максимальная безопасная рабочая нагрузка на устройство равна 395 кг, включая массу каталки скорой помощи, пациента и установленного на каталке оборудования (например, кислородных баллонов, мониторов и помп). Устройство предназначено для использования обученными медицинскими работниками, включая службы скорой медицинской помощи и медицинских центров, а также лицами, оказывающими первую медицинскую помощь, обслуживающими техниками и установщиками.

Клинические свойства

Каталка: транспортировка пациента

Фиксатор: опора для каталки при транспортировке

Система каталки и фиксатора: опора и транспортировка пациентов

Противопоказания

Неизвестны.

Ожидаемый срок службы

Ожидаемый срок службы системы **Power-LOAD** составляет семь лет при эксплуатации в нормальных условиях и при надлежащем периодическом техническом обслуживании.

Удаление в отходы/утилизация

Всегда соблюдайте действующие на местном уровне рекомендации и (или) нормативные требования в отношении защиты окружающей среды и компенсации рисков, связанных с утилизацией или переработкой оборудования по истечении срока его службы.

Технические характеристики

	Безопасная рабочая нагрузка **Примечание** - Указанная безопасная рабочая нагрузка является суммой веса каталки, пациента, матраца и принадлежностей	870 фунтов	395 кг
Максимальная грузоподъемность (пациент и принадлежности)		700 фунтов	318 кг
Общая длина		95 дюймов	241 см
Минимальная длина		89,5 дюйма	228 см
Ширина		24,5 дюйма	62 см
Масса			
	Напольная пластина в сборе	16,5 фунта	7,5 кг
	Основание в сборе	23 фунта	10,5 кг
	Несущая тележка в сборе	67 фунтов	30,5 кг
	Каретка в сборе	105 фунтов	48 кг
Минимальное количество операторов, необходимое для погрузки/выгрузки каталки с пациентом		2	
Минимальное количество операторов, необходимое для погрузки/выгрузки пустой каталки		1	
Рекомендуемая высота погрузки		22–36 дюймов	56–91 см
Масло гидравлической системы		Mobil **Mercon**® V Blend ATF Oil (6500-001-293) Сведения о безопасности масла Mobil **Mercon**® V Blend ATF даны в его паспорте безопасности.	
Требования к электрическим компонентам		12,8–15,6 В постоянного тока, предохранитель или прерыватель 15 А, двухжильный кабель 10 AWG	
Рабочий цикл батареи, зарядка		100 %	

Рабочий цикл батареи, нагрузка	10 % (33 с работы /5 мин отключения)
Батарея	Свинцово-кислотная батарея, 12 В постоянного тока, 5 а·ч (6390-001-468)
Плавкий предохранитель	LITTELFUSE 0496060.ZXD-UL
Стандарты	ANSI/AAMI ES60601-1:2012, CAN/CSA-C22.2 № 60601-1:14, KKK-A-1822F, IEC 60601-1-12:2014 Сведения о стандартах, требующих наличия определенных дополнений, см *Стандарты, требующие применения обязательных дополнений* (страница 11).

Компания Stryker оставляет за собой право изменения технических характеристик без предварительного уведомления.

Сочетание желтого и черного цветов является собственным товарным знаком Stryker Corporation.

Настоящим компания Stryker заявляет о соответствии этого радиотехнического устройства малого радиуса действия Директиве 2014/53/EU. Полный текст декларации о соответствии требованиям ЕС доступен в сети Интернет по адресу: http://techweb.med.strykercorp.com/EMS/EU%20Declaration%20of%20Conformity/index.html.

Возможны затруднения при прочтении ярлыков на расстоянии более 12 дюймов (30 см).

ПРЕДУПРЕЖДЕНИЕ

- Запрещается эксплуатировать систему **Power-LOAD** под напряжением, не соответствующим номинальному значению для этого изделия.
- Запрещается эксплуатировать систему **Power-LOAD** с рабочими циклами, превосходящими номинальные значения, во избежание повреждения оборудования или задымления.
- Запрещается подключать систему **Power-LOAD** к бортовой электросети автомобиля с напряжением 24 В постоянного тока. Подключайте **Power-LOAD** только к бортовой электросети автомобиля с напряжением 12,8–15,6 В постоянного тока, защищенной предохранителем или прерывателем на 15 А, во избежания опасности поражения электрическим током.

Условия окружающей среды	Эксплуатация	Хранение и транспортировка
Температура	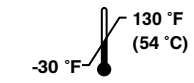	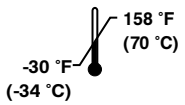
Относительная влажность	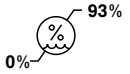	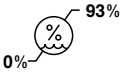
Атмосферное давление	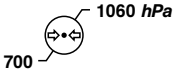	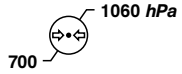

Европейский нормативный документ REACH

В соответствии с европейским регламентом REACH и другими нормативными требованиями по охране окружающей среды указаны компоненты с содержанием веществ, подлежащих декларированию.

Описание	Номер	Химическое название особо опасного вещества (ООВ)
Батарея, 12 В	6390-001-468	Свинец
Блок платы управления	639002010014	Свинец
Плата связи с кареткой	6390-001-378	Октаметилциклотетрасилоксан

Стандарты, требующие применения обязательных дополнений

Чтобы соответствовать стандартам, вы обязаны использовать систему **Power-LOAD** с указанными ниже совместимыми каталками. Дополнительные сведения см. в руководстве по эксплуатации вашей модели каталки.

Примечание - При испытаниях на безопасность при столкновении каталку погружали в **Power-LOAD** в приводном режиме.

Стандарт	Модели каталок, совместимые с Power-LOAD
SAE J3027 и AS/NZS-4535	6500, 6506, 6507
BS EN 1789	6500, 6506, 6085, 6086, 6507

Изображение изделия

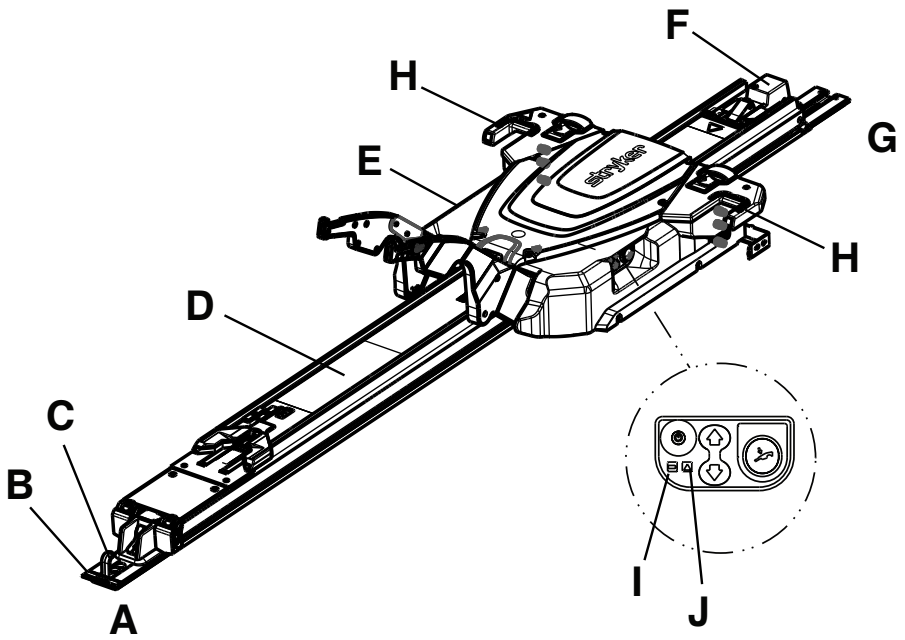

A	Ножной конец	F	Основание в сборе
B	Напольная пластина	G	Головной конец
C	Предохранительный крюк	H	Светодиодный индикатор головного конца
D	Несущая тележка в сборе	I	Светодиодный индикатор батареи
E	Каретка в сборе	J	Светодиодный индикатор ошибки

Контактная информация

Обращайтесь в отдел обслуживания клиентов или службу технической поддержки компании Stryker по телефону: 1-800-327-0770.

Stryker Medical

3800 E. Centre Avenue

Portage, MI 49002

США

Примечание - Пользователь и (или) пациент должны сообщать о любых серьезных связанных с изделием инцидентах как изготовителю, так и компетентному органу страны-члена Европейского Союза, жителем которой являются пользователь и (или) пациент.

Для просмотра руководства по эксплуатации или техническому обслуживанию изделия в режиме онлайн зайдите на веб-сайт https://techweb.stryker.com/.

При звонке в отдел обслуживания клиентов или службу технической поддержки вам будет необходимо указать серийный номер изделия Stryker (A). Указывайте серийный номер во всех письменных сообщениях.

Расположение серийного номера

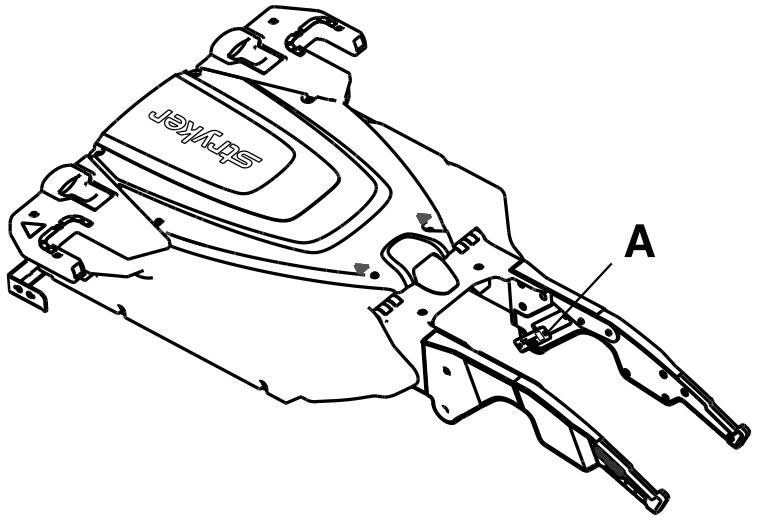

Дата изготовления

Первые 2 цифры серийного номера означают год изготовления.

Настройка

При установке вскройте картонные коробки и проверьте правильность функционирования всех компонентов. Прежде чем возвращать изделие в эксплуатацию, убедитесь в правильности его функционирования.

ПРЕДУПРЕЖДЕНИЕ - Обязательно регулируйте высоту погрузочных колес каталки в соответствии с высотой платформы автомобиля, как указано в руководстве по эксплуатации вашей модели каталки.

Перед использованием изделия удалите все транспортировочные и упаковочные материалы.

Ответственность за состояние системы **Power-LOAD** возлагается на пользователя. Для проверки работоспособности системы **Power-LOAD** квалифицированный специалист по обслуживанию должен руководствоваться следующим списком и инструкцией по эксплуатации.

1. Поднимите подъемные рычаги и вручную сдвиньте каретку **Power-LOAD** к головному концу несущей тележки в сборе, чтобы зарядить батарею. Перед вводом в эксплуатацию и первым применением системы **Power-LOAD** зарядите батарею в течение не менее двух часов.

   Примечание - Во время зарядки светодиод питания от батареи мигает зеленым светом.

2. Убедитесь в том, что контрольный список установки заполнен.
3. Повторите заполнение контрольного списка установки, если он был заполнен сторонним установщиком. Не вводите изделие в эксплуатацию, если не можете заполнить контрольный список установки.

Ответственность за состояние совместимой с **Power-LOAD** каталки также возлагается на пользователя. Прежде чем возвращать изделие в эксплуатацию, убедитесь в правильности его функционирования. Требования по установке вашей модели каталки содержатся в руководстве по ее эксплуатации.

Совместимость с моделями каталок

Система **Power-LOAD** модели 6390 компании Stryker совместима только с каталками, оснащенными узлами совместимости с **Power-LOAD**.

ПРЕДУПРЕЖДЕНИЕ

- Для других каталок, не обладающих совместимостью с **Power-LOAD**, обязательно используйте блок крепления штанги. Система **Power-LOAD** совместима только с каталками, оснащенными узлами совместимости с **Power-LOAD** (см. *Совместимость с моделями каталок* (страница 13)). В некоторых случаях возможно использование **Power-LOAD** как стандартного роговидного фиксатора для большинства каталок с X-образной рамой.
- Настоятельно рекомендуется использовать с системой **Power-LOAD** модели 6390 компании Stryker только каталки, совместимые с **Power-LOAD**. Использование несовместимой каталки с системой **Power-LOAD** модели 6390 компании Stryker может привести к травме.

В настоящее время этим требованиям соответствуют следующие каталки:

- модель 6085 **Performance-PRO** XT с комплектом совместимости с **Power-LOAD** (6085-700-010);
- модель 6086 **Performance-PRO** XT с дополнительно устанавливаемым узлом или комплектом совместимости с **Power-LOAD** (6086-700-001);
- модель 6500 **Power-PRO** XT с комплектом совместимости с **Power-LOAD** (6500-700-049);
- модель 6506 **Power-PRO** XT с дополнительно устанавливаемым узлом или комплектом совместимости с **Power-LOAD** (6506-700-001);
- модель 6510 **Power-PRO** IT с комплектом совместимости с **Power-LOAD** (6510-700-001);
- модель 6516 **Power-PRO** IT с дополнительно устанавливаемым узлом или комплектом совместимости с **Power-LOAD** (6516-700-001).
- модель 6507 **Power-PRO** 2 с дополнительно устанавливаемым узлом или комплектом совместимости с **Power-LOAD** (650707000014 или 650707000016).

Установка

Законодательные требования к системе обеспечения качества

ПРЕДУПРЕЖДЕНИЕ

- Всегда устанавливайте систему фиксатора каталки, как указано в настоящем руководстве. Неправильная установка может привести к травме. Убедитесь в том, что выбранная конфигурация, как минимум, испытана на соответствие требованиям Стандарта 004 Национальной ассоциации производителей оборудования для грузовых автомобилей/секции производителей автомобилей скорой помощи США, «Статические испытания системы фиксации носилок» (AMD-004).
- Принимайте специальные меры предосторожности относительно электромагнитной совместимости (ЭМС) при использовании электрооборудования медицинского назначения. Устанавливайте и вводите в эксплуатацию систему фиксации каталки в соответствии со сведениями относительно ЭМС, приведенными в настоящем руководстве. Переносное и мобильное оборудование связи, работающее в диапазоне радиочастот, может повлиять на работу системы фиксации каталки.

Статья 21 Свода федеральных постановлений (CFR) Управления по контролю качества пищевых продуктов и лекарственных средств (FDA) США содержит нормативы относительно установки таких устройств, как система фиксации каталки. В соответствии с этим федеральным законодательством США правильность установки каждого устройства специально обученным* персоналом должна контролироваться при помощи критериев проверки, изложенных в контрольном списке установки. Этот документ должен храниться не менее семи лет для каждого серийного номера/каждой установки.

*Предприятие, осуществляющее установку, обязано хранить свою собственную документацию об обучении персонала, показывающую квалификацию лиц, производящих установку.

21 CFR 820.170, «Установка»

(a) Каждый изготовитель устройства, требующего установки, должен разработать и поддерживать надлежащие инструкции по установке и проверке, где это необходимо. Инструкция и процедуры должны включать руководство по обеспечения правильности установки, после которой устройство должно функционировать в соответствии с назначением. Изготовитель должен распространять инструкции и процедуры вместе с устройством или иным образом сделать их доступными для лиц, выполняющих установку.

(b) Лицо, производящее установку, обязано обеспечить выполнение установки, проверки и любых требуемых испытаний в соответствии с инструкциями и процедурами изготовителя, а также документировать проверку и любые результаты испытаний в качестве доказательства правильности установки.

Контрольный список компонентов для установки системы Power-LOAD в сборе

Убедитесь, что у вас есть все необходимые компоненты для установки системы **Power-LOAD**. Инструкция по установке приведена в *Установка Power-LOAD* (страница 15).

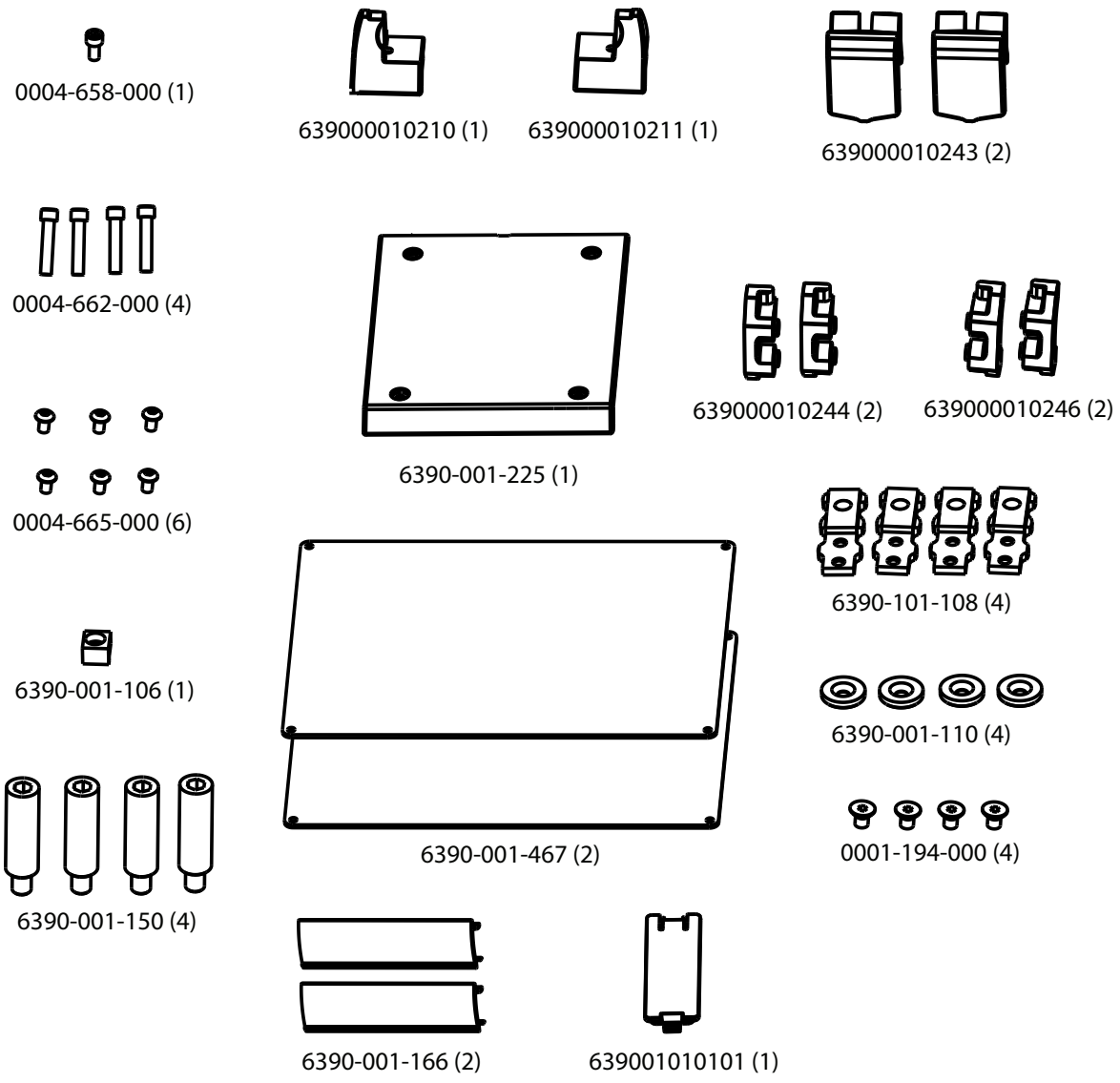

Рисунок 2 – Компоненты комплекта для установки системы Power-LOAD в сборе 6390-001-054

Установка напольной пластины

Установите универсальную напольную пластину Stryker в кузов автомобиля, прежде чем устанавливать вашу систему фиксатора каталки. Инструкции см. в руководстве по установке напольной пластины Stryker (6390-109-020).

Установка Power-LOAD

ПРЕДУПРЕЖДЕНИЕ

- Во избежание травмы всегда выполняйте подъем и позиционирование несущей тележки и каретки в сборе силами двух человек.
- Следите за тем, чтобы кисти рук, пальцы и стопы не оказывались вблизи от движущихся частей.
- При работе с пилой обязательно надевайте подходящие средства защиты глаз. Закрепляйте разрезаемую деталь и следите за зоной вокруг места выполнения резки.

ПРЕДОСТЕРЕЖЕНИЕ - При установке несущей тележки в сборе следите за тем, чтобы не повредить корпус индукционного зарядного устройства каталки.

Компоненты комплекта для сборки **Power-LOAD** (6390-001-054)

(1) Крепежный винт с головкой с углублением под ключ (0004-658-000)

(4) Установочная стойка основания (6390-001-150)

(1) Накладка головного конца несущей тележки, левая (639000010210)

(2) Блок упора с резьбой (639000010246)

(4) Крепежная вставка напольной пластины (6390-101-108)

(1) Крышка первичного индукционного контура основания (639001010101)

(4) Крепежный винт с головкой с углублением под ключ (0004-662-000)

(1) Магнитный активатор каретки (6390-001-106)

(2) Отбойник-упор (639000010243)

(2) Блок упора со сквозным отверстием (639000010244)

(4) Крепежная вставка под основание (6390-001-110)

(6) Крепежный винт с полукруглой головкой (0004-665-000)

(1) Накладка головного конца несущей тележки, правая (639000010211)

(1) Противоизносная накладка ножного конца несущей тележки (6390-001-225)

(4) Крепежный винт с потайной головкой (0001-194-000)

(2) Крышка напольной пластины, короткая (6390-001-166)

Дополнительные детали, используемые, но не входящие в комплект поставки)

Изоляционная лента

Необходимые инструменты:

Шестигранный ключ 5/32 дюйма

Отвертка под прямой шлиц

Отвертка-звездочка (Torx) T25

Мерная рулетка

Шестигранный ключ 3/8 дюйма

Динамометрический ключ на 1/2 дюйма с крутящим моментом более 60 фунт-сил·футов

Пила

Шестигранный ключ 3/16 дюйма

Резиновый молоток

Порядок действий:

1. Если автомобиль оснащен поднимающимся бампером, поднимите его.
2. С помощью рулетки измерьте расстояние от конца напольной пластины до конца бампера, чтобы определить, насколько далеко можно продвинуть основание к головному концу (Рисунок 3).

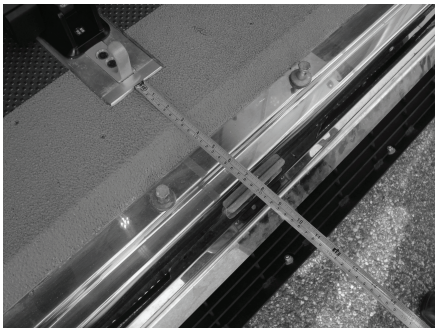

Рисунок 3 – Измерение для установки основания

Примечание - Если измеренное расстояние меньше 18 дюймов (46 см), можно сдвинуть **Power-LOAD** ближе к головному концу отсека для пациента в автомобиле максимум на 18 дюймов (46 см) и измеренное расстояние.

ПРЕДУПРЕЖДЕНИЕ - Обязательно выдерживайте достаточное расстояние до бампера. Недостаточное расстояние до бампера может привести к травме пациента или оператора.

3. Найдите место крепления первой крепежной вставки напольной пластины (6390-101-108) (Рисунок 4) (у ножного конца). Это место обеспечивает наибольшее расстояние до колес.
   - Для смещения каталки ближе к головному концу кузова автомобиля выберите другое место крепления напольной пластины.
   - Убедитесь в том, что это место удалено от первого места расположения на расстояние не больше определенного в пункте 2. Оставьте достаточно места, чтобы основание каталки освободило бампер автомобиля.
   - Переверните вставку (Рисунок 5), чтобы сместить место крепления еще на 2 дюйма (5 см) к головному концу.
   - Рисунок 4 показывает положение для наибольшего удаления колес от бампера. Рисунок 5 показывает положение для наименьшего удаления колес от бампера, которое смещено на 8 дюймов (20,3 см) от первого положения. Выберите положение, которое обеспечивает достаточное расстояние до колес при вашем оборудовании. На Рисунок 4 и Рисунок 5 ниже (A) обозначает головной конец кузова автомобиля, а (B) — ножной конец.

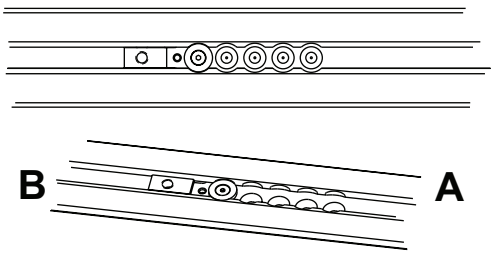

Рисунок 4 – Наибольшее расстояние до колес

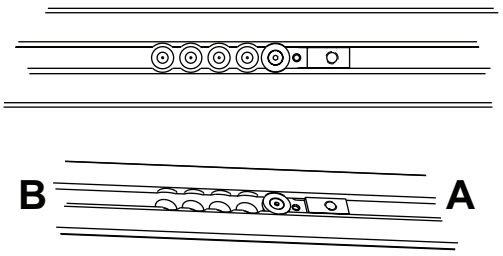

Рисунок 5 – Переворот вставки

4. Шестигранным ключом 5/32 дюйма установите винт с потайной головкой (0001-194-000) в держатель крепежной вставки под основание (6390-001-110) и зафиксируйте крепежную вставку напольной пластины (6390-101-108).
5. Повторите пункты 3 и 4 в трех других положениях на напольной пластине в сборе.

   Примечание - Положение этих трех крепежных вставок напольной пластины должно соответствовать положению, выбранному в пункте 3.
6. Проденьте кабель соединения основания с автомобилем (639000010135) в нижнюю часть основания и выведите его наружу через боковое отверстие основания (Рисунок 6).
7. Установите основание над монтажными отверстиями. Протяните излишки проводки обратно через изолирующую резиновую проходную муфту.

ПРЕДУПРЕЖДЕНИЕ - Обязательно герметизируйте все отверстия и щели, ведущие наружу из отсека салона автомобиля, где размещаются пациенты, во избежание попадания выхлопных газов в салон.

Примечание - Нанесите на изолирующую резиновую проходную муфту силиконовый герметик, чтобы полностью герметизировать место прохождения электропроводки.

8. Установите основание в сборе (C) на напольную пластину в сборе (D) (Рисунок 6) и уложите излишки проводов в выемку под напольной пластиной. Совместите четыре отверстия с крепежными вставками напольной пластины.

ПРЕДОСТЕРЕЖЕНИЕ - Обязательно убедитесь в том, что провода остаются в пределах выемки под напольной пластиной и не прижаты зажимным устройством при его установке.

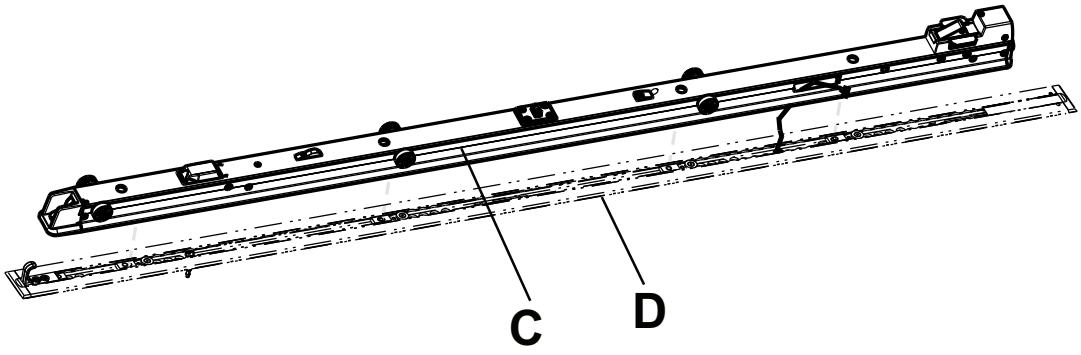

Рисунок 6 – Основание в сборе и напольная пластина в сборе

9. С помощью рулетки измерьте открытые части выемки у головного и ножного концов напольной пластины, чтобы обрезать крышки напольной пластины по этим размерам.
10. Пилой обрежьте две крышки напольной пластины (6390-001-166) (E) так, чтобы длина соответствовала измеренным у обоих концов величинам (Рисунок 7). Крышка напольной пластины не установится над крепежными вставками напольной пластины.

    Примечание - Если вы установили основание над ножным или головным концом напольной пластины, у этого конца крышки не нужны.
11. Резиновым молотком запрессуйте каждую крышку напольной пластины в напольную пластину, начиная со стороны с загибом (F).

    Примечание - Для снятия крышки напольной пластины вставьте отвертку под прямой шлиц под сторону крышки с приподнятым краем.

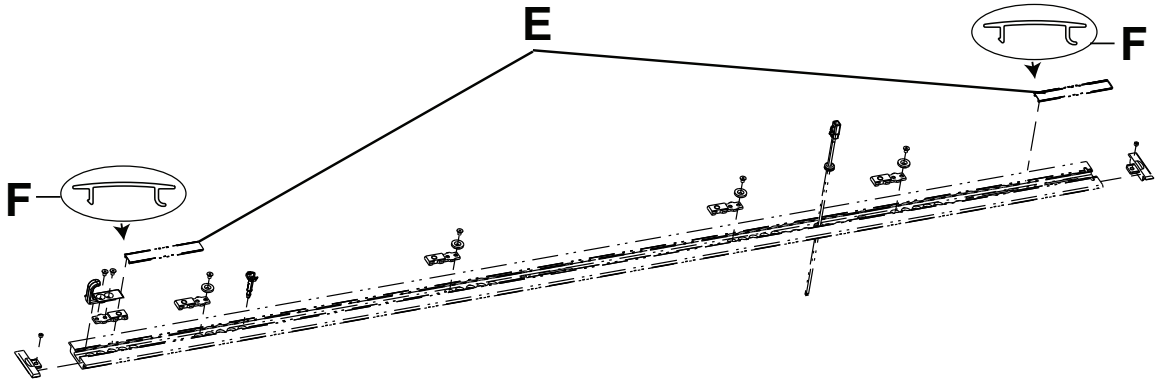

Рисунок 7 – Обрезка крышек напольной пластины

12. Убедитесь в том, что уплотнители основания (G) установлены в канавки основания в сборе (Рисунок 8). Если уплотнители основания не установлены, вставьте их в канавки основания в сборе.

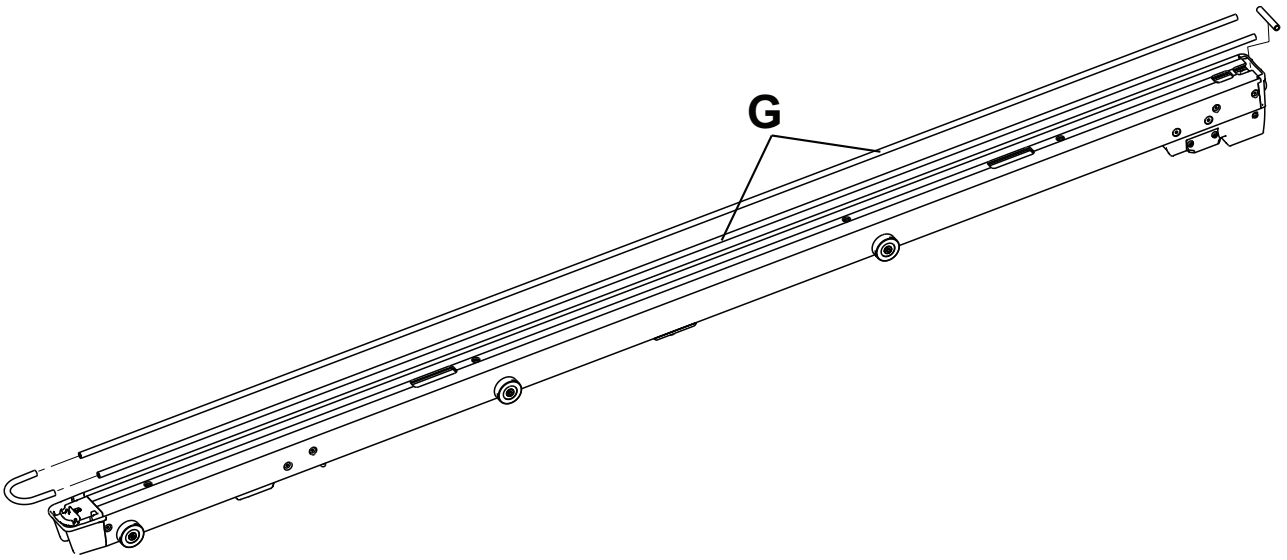

Рисунок 8 – Уплотнители основания

13. Шестигранным ключом 3/8 дюйма введите четыре установочные стойки основания (6390-001-150) (H), входящие в комплект поставки, в четыре отверстия основания в сборе (Рисунок 9).

Примечание

- Не затягивайте стойки полностью до выравнивания и предварительной затяжки всех четырех стоек.
- При установке стойки вплотную к головному концу основания соблюдайте осторожность, чтобы не защемить какие-нибудь провода.

14. Динамометрическим ключом на 1/2 дюйма затяните каждую стойку (H) с крутящим моментом 60±10 фунт-силы·футов (Рисунок 9).

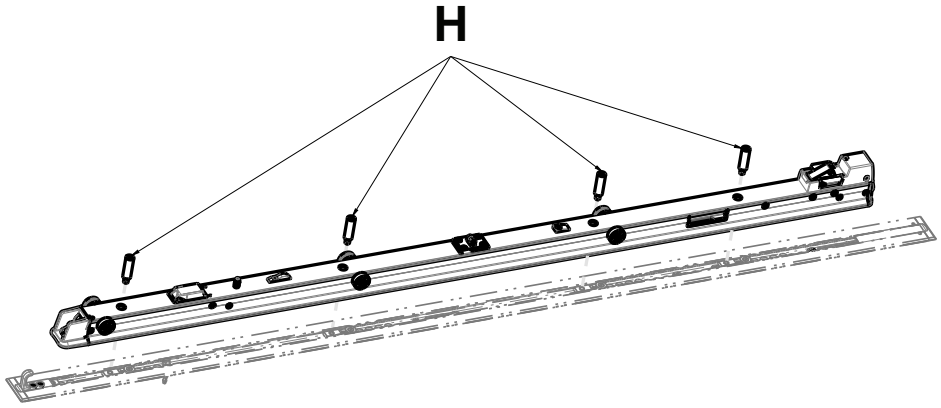

Рисунок 9 – Установка стоек основания

15. Подключите кабель соединения основания с автомобилем к коннектору на боковой стороне основания.
16. Протолкните коннекторы обратно в основания в сборе.
17. Расположите несущую тележку в сборе (I) так, чтобы открытый конец был обращен к основанию в сборе (J) (Рисунок 10).

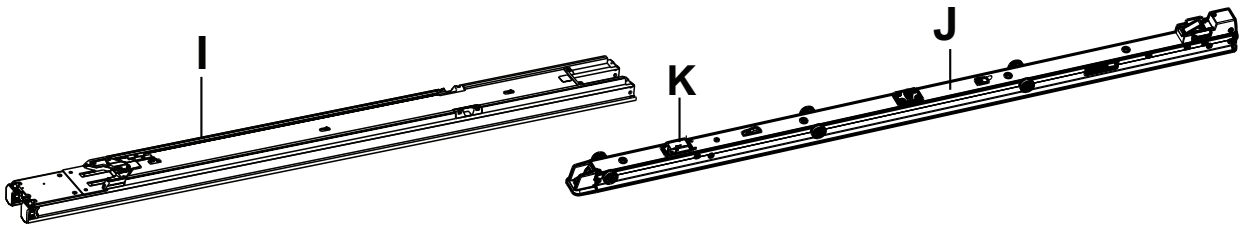

Рисунок 10 – Установка несущей тележки в сборе

18. Установщик 1 (у ножного конца) поднимает несущую тележку в сборе и смещает защелки фиксаторов несущей тележки (L) (Рисунок 12) в направлении ножного конца несущей тележки, чтобы освободить фиксаторы. Установщик 2 (у головного конца) надвигает и центрирует открытый конец несущей тележки в сборе на ролики основания в сборе.

    - При установке несущей тележки в сборе надвигайте ее медленно. Не повредите корпус индукционного зарядного устройства каталки (K) (Рисунок 10).
    - Удерживайте защелки фиксаторов несущей тележки отведенными к ножному концу до установки несущей тележки на основание (Рисунок 12).
    - При накатывании на второй ряд роликов может ощущаться небольшое сопротивление. Преодолейте это сопротивление для установки в положение, показанное на Рисунок 12.

19. Расположите крышку первичного индукционного контура основания (639001010101) над отверстием, чтобы U-образный крюк был направлен к ножному концу крышки (Рисунок 11).

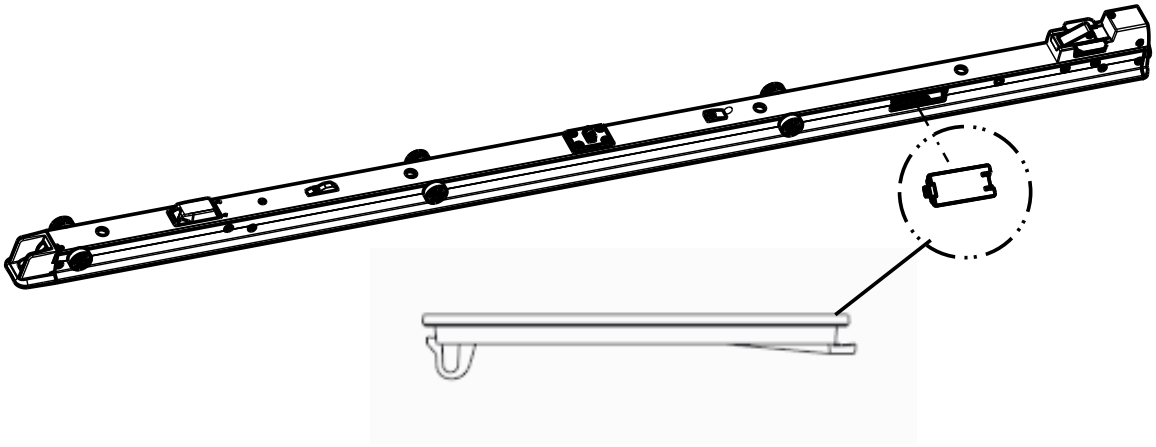

Рисунок 11 – Крышка первичного индукционного контура основания

Примечание - Убедитесь, что коннекторы (установленные в ходе выполнения действия 16) не оказывают давление на крышку первичного индукционного контура основания.

20. Используя отвертку под прямой шлиц, вдавите U-образный крюк в основание, пока он не зафиксируется на месте со щелчком (Рисунок 11).
21. Шестигранным ключом 5/32 дюйма установите входящий в комплект поставки винт с головкой с углублением под ключ (0004-658-000) (O) для крепления входящего в комплект поставки магнитного активатора (6390-001-106) (P) каретки) (Рисунок 12).
22. Отверткой-звездочкой (Torx) T25 установите четыре входящих в комплект поставки винта с полукруглыми головками (0004-665-000) (M) для крепления входящей в комплект поставки противоизносной накладки ножного конца несущей тележки (6390-001-225) (N) к несущей тележке в сборе (Рисунок 12).
23. Сместите защелки фиксаторов несущей тележки (ближайшие к ножному концу) (L) (Рисунок 12) в направлении ножного конца несущей тележки, чтобы освободить несущую тележку.

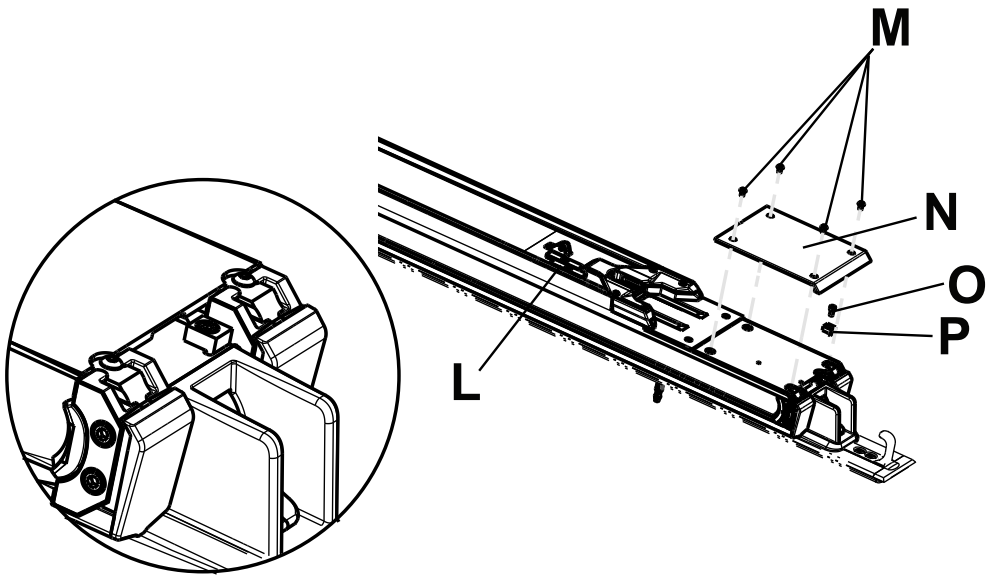

Рисунок 12 – Установка противоизносной накладки ножного конца несущей тележки

24. Переведите несущую тележку в сборе в среднее положение (Q) (Рисунок 13).

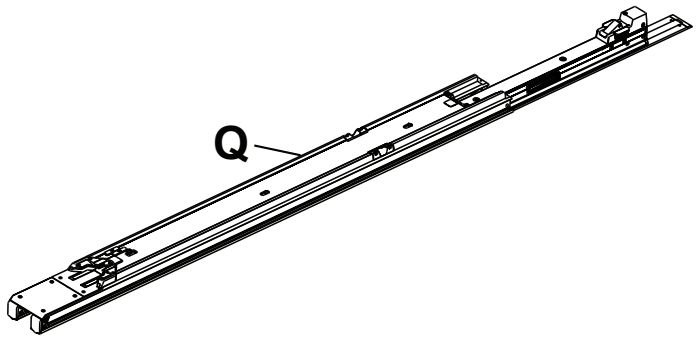

Рисунок 13 – Установка несущей тележки в сборе

25. Поднимите каретку в сборе за рычаг и крыло. Не поднимайте каретку за ручки рычагов освобождения каталки. Поднимайте только за указанные детали. Установщик 1 кладет руки на точки R1 и R2. Установщик 2 кладет руки на точки S1 и S2 (Рисунок 14).

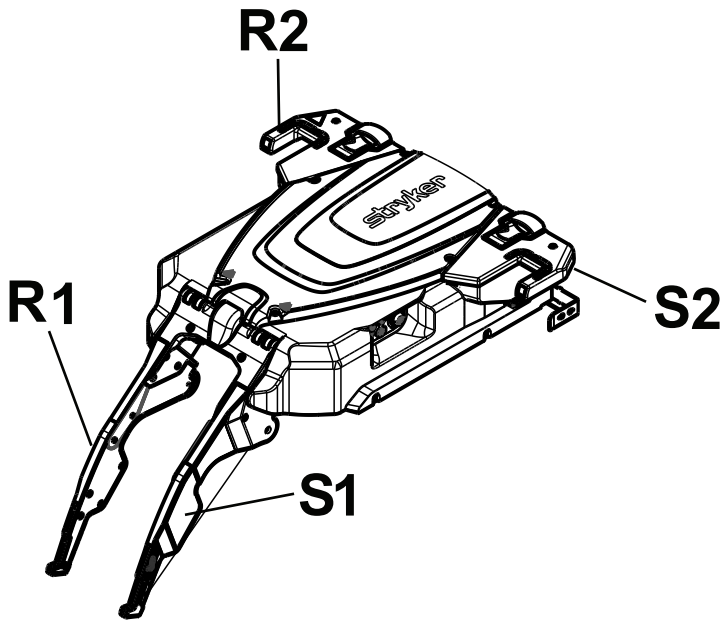

Рисунок 14 – Каретка в сборе

26. Расположите каретку в сборе (T) на полу между несущей тележкой в сборе (U) и головным концом основания в сборе (V) (Рисунок 15).
27. Установщик 1 (ножной конец): вставляет ролики каретки в сборе в боковой канал несущей тележки в сборе.
28. Установщик 2 (головной конец): поднимает каретку в сборе для совмещения второго набора роликов и вставляет эти ролики до положения каретки примерно у середины несущей тележки.

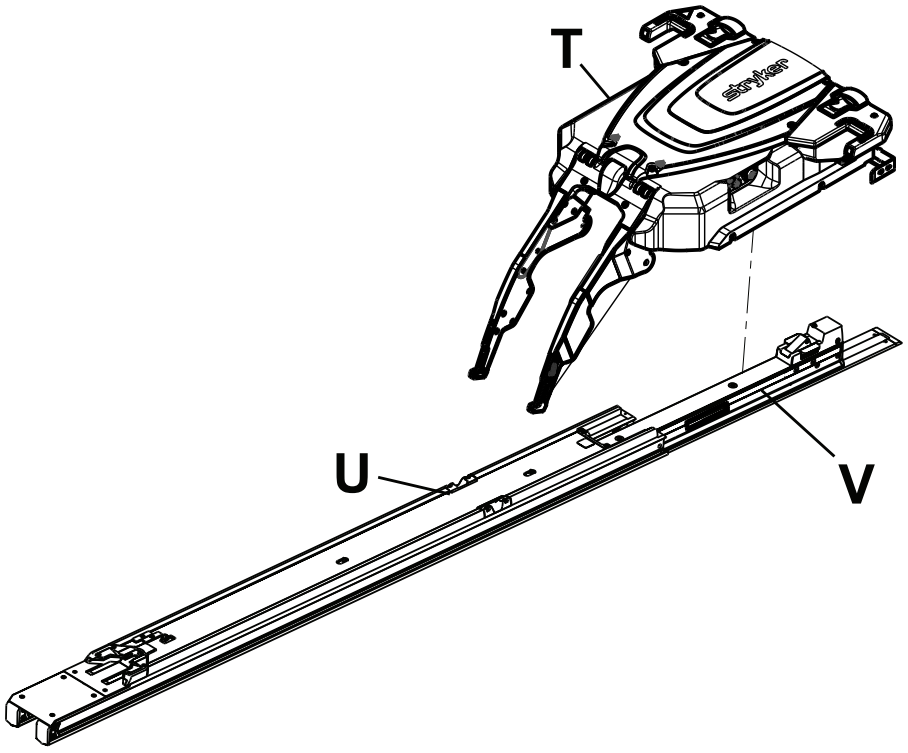

Рисунок 15 – Установка каретки в сборе

29. Сместите несущую тележку вперед к головному концу до фиксации в требуемом положении.

30. Соберите блок отбойника. Совместите прилагаемый внутренний блок упора (639000010246) (со сквозными отверстиями) (Y) с прилагаемым отбойником-упором (639000010243) (X) (Рисунок 16).

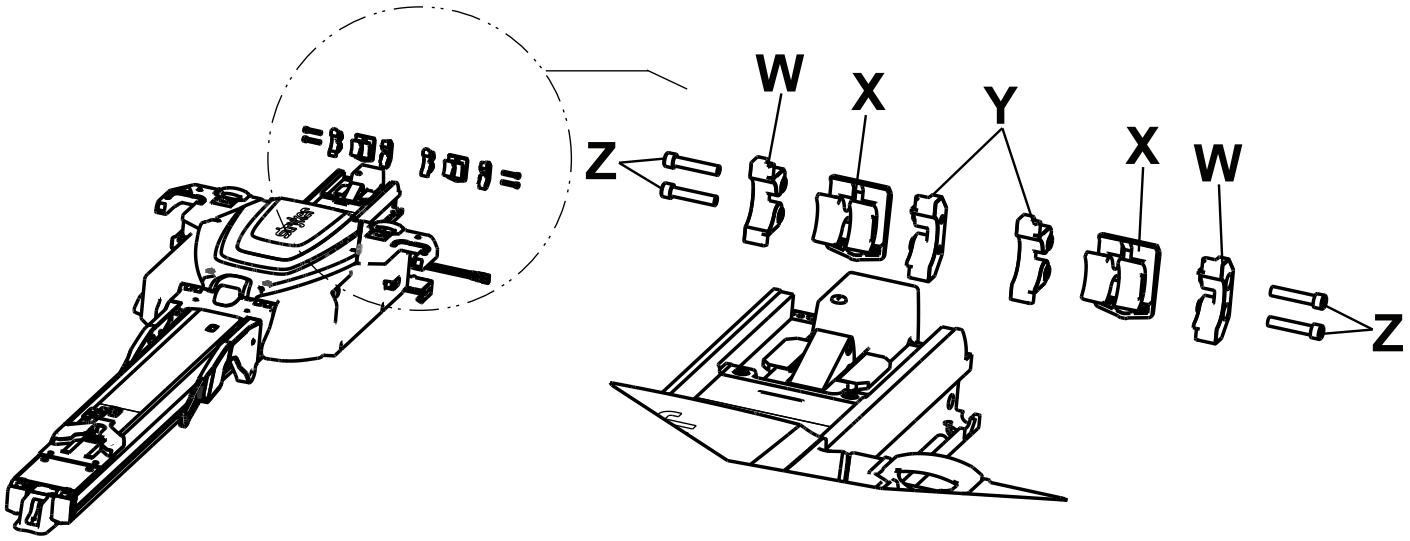

Рисунок 16 – Сборка блока отбойника

31. Вставьте собранные компоненты (X и Y) в конец несущей тележки в сборе.

    Примечание - Расположите отбойник-упор так, чтобы выступ (AA) находился внизу (Рисунок 17).

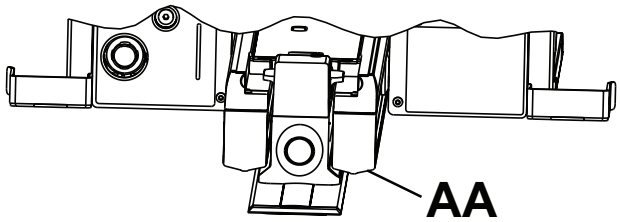

Рисунок 17 – Выступ отбойника-упора

32. Совместите блок упора (639000010244) (со сквозными отверстиями) (W) с собранными компонентами (X и Y) и вставьте его в конец несущей тележки в сборе.
33. Повторите действия, описанные в пунктах 26–28, для сборки и установки второго отбойника-упора.
34. Шестигранным ключом 3/16 дюйма установите на несущую тележку четыре входящих в комплект поставки винта с головками с углублением под ключ (0004-662-000) (Z) (по два с каждой стороны (Рисунок 16).
35. Осмотрите отбойники на головном конце несущей тележки и убедитесь, что они установлены заподлицо с наружным краем несущей тележки в сборе, не несут признаков перекоса или неправильной установки.
36. Отверткой-звездочкой (Torx) T25 прикрепите двумя прилагаемыми винтами с полукруглыми головками (0004-665-000) (AB) левую (639000010210) и правую (639000010211) (AC) входящие в комплект поставки накладки головного конца несущей тележки к несущей тележке в сборе (Рисунок 18).

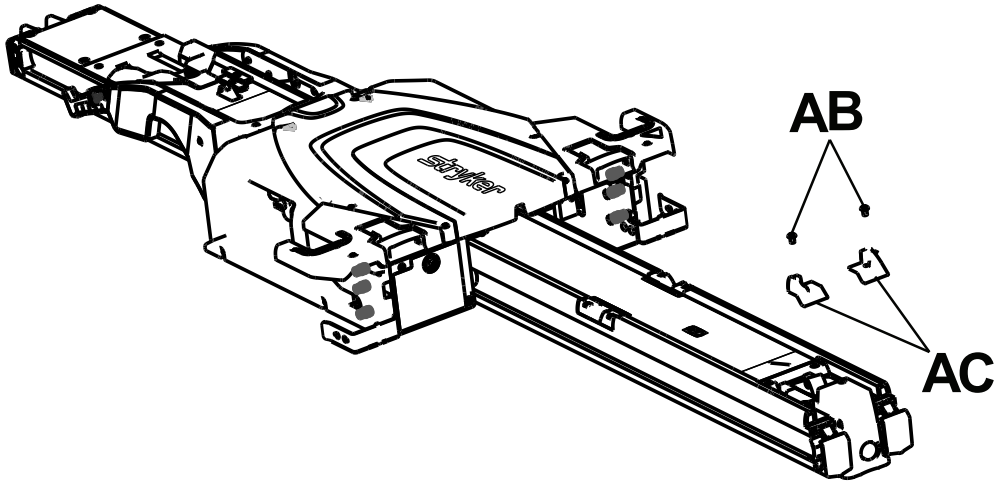

Рисунок 18 – Крепление накладок головного конца

37. Выполните *Установка аккумуляторной батареи* (страница 25).
38. Нажмите на основную кнопку питания (AD) (Рисунок 19), расположенную на левой от пациента стороне каретки в сборе, чтобы включить электропитание изделия.

    Примечание

    - Если система **Power-LOAD** подключена к цепи с выключателем, убедитесь, что он установлен в положение вкл.
    - При нажатии на основную кнопку питания также загорается зеленый светодиод питания от батареи (AE), сигнализирующий о том, что система **Power-LOAD** включена. Если батарея каретки разряжена, также может мигать оранжевый светодиод ошибки (AF).
    - Когда изделие находится в транспортном положении, батарея **Power-LOAD** не заряжается, если в головном конце каретки мигают оранжевые светодиодные индикаторы.

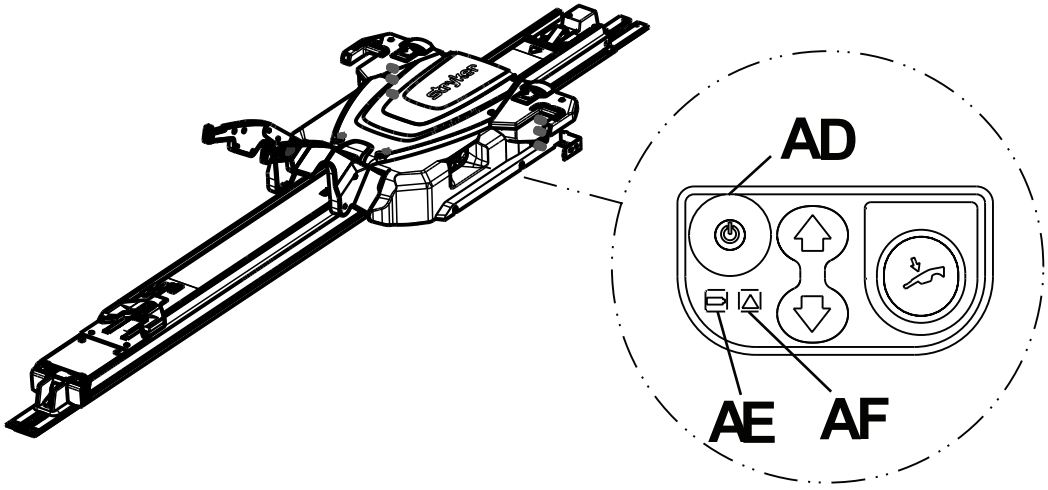

Рисунок 19 – Пульт управления Power-LOAD

39. Поднимите подъемные рычаги и вручную вдвиньте каретку в головной конец кузова автомобиля, чтобы зарядить батарею.

    Примечание - Во время зарядки светодиод питания от батареи (AE) мигает зеленым светом.

40. Прикрепите рабочие ярлыки к двери или стенке в местах, где они видны операторам **Power-LOAD** (*Порядок загрузки и выгрузки с применением электропривода* (страница 37) и *Ручные процедуры загрузки и выгрузки* (страница 39)).

Примечание - Ярлыки следует прикреплять к гладкой поверхности или входящей в комплект поставки пластине из листового металла (6390-001-467), которую можно прикрепить к внутренней обшивке автомобиля винтами или заклепками.

41. Заполните *Контрольный список установки изделия* (страница 27).

Установка аккумуляторной батареи

После установки каретки выполните эти действия для установки и первой зарядки батареи.

1. Установите батарею (A) в батарейный отсек (D) до щелчка (Рисунок 20).

   Примечание - Обязательно поверните батарею черной крышкой вверх.

2. Поднимите подъемные рычаги и вручную вдвиньте каретку в головной конец кузова автомобиля.
3. Зафиксируйте каретку у головного конца кузова автомобиля (в транспортном положении).
4. Нажмите на основную кнопку питания, чтобы убедиться, что каретка включается.

   Примечание - Батарея не будет заряжаться, если не включена подача электропитания к изделию.

5. Убедитесь, что светодиодный индикатор питания мигает зеленым светом (см *Проверка уровня заряда батареи на пульте управления Power-LOAD* (страница 41)).

   Примечание - Когда изделие находится в транспортном положении, батарея **Power-LOAD** не заряжается, если в головном конце каретки мигают оранжевые светодиодные индикаторы.

6. Пользуясь отверткой-звездочкой T25, прикрепите крышку каретки (B) к **Power-LOAD** винтами (C) из комплекта поставки (Рисунок 20).
7. Подключите автомобиль к стационарной сети и заряжайте батарею не менее шести часов.
8. Сдвиньте каретку к ножному концу несущей тележки, а затем обратно к головному концу кузова автомобиля, чтобы вывести систему из ждущего режима.
9. Нажмите на основную кнопку питания, чтобы выключить электропитание изделия.
10. Убедитесь, что светодиод питания от батареи не светится: это означает, что питание отключено.

    Примечание

    - Если питание не отключено, изделие будет разряжать батарею автомобиля.
    - Для подзарядки батареи перед установкой используйте зарядное устройство Odyssey OBC. Потребление тока 6 A (1–2 батареи, подключенные параллельно), 12 A (1–4 батареи, подключенные параллельно) или 20 A (1–6 батарей, подключенных параллельно). Это зарядное устройство снабжено контактами для подключения только одной батареи. Чтобы подзарядить несколько батарей, необходимо создать параллельную цепь с помощью пучка кабелей, рассчитанных на указанный ток.
    - В случае невыполнения этих требований и рекомендаций — полностью зарядить батарею и выключить питание изделия, когда оно не используется, — возможен отказ батареи **Power-LOAD**.

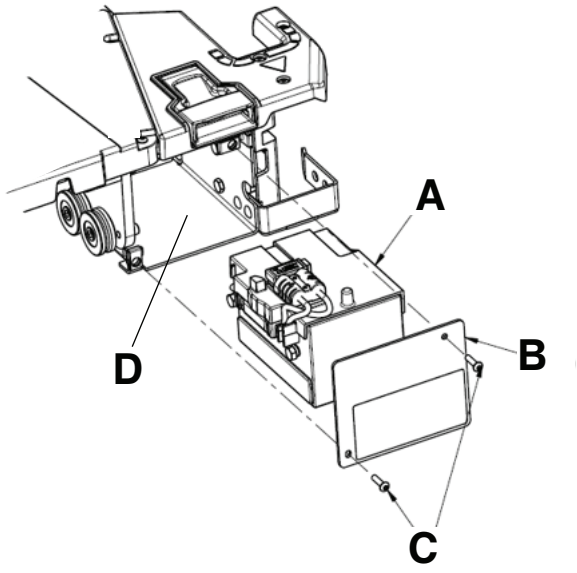

Рисунок 20 – Блок батареи

Контрольный список установки изделия

ПРЕДОСТЕРЕЖЕНИЕ - Принудительные ручные операции позволяют системе **Power-LOAD** свободно двигаться.

Примечание - Перед началом проверки функций **Power-LOAD** дайте батарее зарядиться в течение не менее 20 минут. Батарея заряжается, только когда каретка зафиксирована в головном конце кузова автомобиля. Во время зарядки светодиод питания от батареи должен мигать зеленым светом.

Перед проверкой функций системы **Power-LOAD** убедитесь в выполнении перечисленных ниже условий:

- Проверка выполняется с совместимой с **Power-LOAD** каталкой **Power-PRO** (см. *Совместимость с моделями каталок* (страница 13))
- **Power-LOAD** зафиксирована у ножного конца кузова автомобиля, подъемные рычаги опущены.
- Питание включено.
- Мигают оранжевые светодиоды на крыльях блока каретки.

Примечание

- При нажатии на основную кнопку питания также загорается светодиод питания от батареи, сигнализирующий о том, что система **Power-LOAD** включена. Если батарея каретки разряжена, может мигать оранжевый светодиод ошибки.
- При проверке работы кнопок каталки проверьте как верхний, так и нижний выключатели управления каталкой.

_____ Зафиксируйте каталку, совместимую с **Power-LOAD**, в **Power-LOAD**.

_____ Убедитесь в том, что штифты обоих погрузочных колес каталки зафиксированы в защелках **Power-LOAD**.

_____ Убедитесь в том, что светодиоды сменили свечение с мигающего оранжевого на постоянное зеленое.

_____ Нажмите и удерживайте кнопку складывания (-) пульта управления каталкой для полного складывания ходовой части каталки.

_____ Задвиньте каталку в кузов автомобиля до фиксации у головного конца кузова автомобиля. Убедитесь в том, что подъемные рычаги опускаются до касания колес каталки пола кузова автомобиля, и при этом ножной конец каталки закреплен в фиксаторе каталки.

_____ Убедитесь в фиксации каталки в системе **Power-LOAD**, с усилием толкая ножной конец каталки в разные стороны.

_____ Нажмите и удерживайте кнопку раскладывания (+) пульта управления каталкой, чтобы убедиться, что каталка не раскладывается в кузове автомобиля. Ножки каталки не должны пытаться разложиться в транспортное положение.

Примечание - Кнопка складывания (-) пульта управления каталкой позволяет совершать движения в определенных условиях.

_____ Нажмите и удерживайте рычаг освобождения у ножного конца системы **Power-LOAD** и потяните каталку для ее вывода из кузова автомобиля. Убедитесь в том, что подъемные рычаги поднимают каталку до отделения ее колес от пола кузова автомобиля.

_____ Убедитесь, что светодиодные индикаторы головного конца выключены до полного выдвижения каталки. После полного выдвижения каталки убедитесь, что светодиодные индикаторы горят немигающим зеленым светом. Нажмите и удерживайте кнопку раскладывания (+) пульта управления каталкой, чтобы разложить каталку до опоры колес каталки на землю и прекращения поддержки каталки подъемными рычагами **Power-LOAD**.

_____ Для перевода подъемных рычагов и каталки в самое верхнее положение нажмите кнопку со стрелкой вверх (↑) на пульте управления **Power-LOAD**.

Примечание - Ножки каталки не складываются.

_____ Для опускания подъемных рычагов и каталки нажмите кнопку со стрелкой вниз (↓) на пульте управления **Power-LOAD**.

_____ Нажмите кнопку освобождения на пульте управления каталки, чтобы вывести каталку из зацепления с **Power-LOAD**. Светодиодные индикаторы головного конца будут мигать оранжевым светом.

_____ Вновь зафиксируйте каталку в **Power-LOAD**.

_____ Для перевода каталки в самое верхнее положение нажмите кнопку со стрелкой вверх (↑) на пульте управления **Power-LOAD**.

Примечание - Ножки каталки не складываются.

_____ Нажмите кнопку ручного освобождения на пульте управления **Power-LOAD**, чтобы опустить каталку. Продолжайте удерживать кнопку и потяните подъемные рычаги Power-LOAD до полностью опущенного положения.

_____ Поднимите одну из двух ручек ручного освобождения каталки у головного конца каретки, чтобы освободить каталку.

_____ Откатите каталку от **Power-LOAD**.

_____ Поднимите подъемные рычаги и вдвиньте каретку в кузов автомобиля до транспортного положения. При нахождении каретки у головного конца дайте рычагам опуститься.

_____ Убедитесь в том, что светодиодный индикатор питания от батареи мигает зеленым светом, когда каретка находится в транспортном положении.

_____ Загрузите каталку, совместимую с **Power-LOAD**, без использования функций загрузки, чтобы смоделировать ручную загрузку каталки в кузов автомобиля. Проверьте, фиксируется ли каталка в требуемом положении.

_____ Нажмите и удерживайте рычаг освобождения у ножного конца системы **Power-LOAD** и потяните каталку для ее вывода из кузова автомобиля. Убедитесь в том, что предохранительная штанга зафиксирована предохранительным крюком автомобиля.

Примечание - Освобождается только каталка. Каретка должна оставаться у головного конца **Power-LOAD**.

_____ Для освобождения каретки поднимите подъемные рычаги и нажмите кнопку освобождения каретки на головном конце системы **Power-LOAD**.

_____ Полностью выведите **Power-LOAD** из кузова автомобиля.

_____ Осмотрите отбойники на головном конце несущей тележки и убедитесь, что они установлены заподлицо с наружным краем несущей тележки в сборе, не несут признаков перекоса или неправильной установки.

_____ Осмотрите все болты и винты для проверки их затяжки и отсутствия выступающих или недостающих крепежных элементов.

_____ В случае автомобилей скорой помощи 2-го типа или если центральная ось каталки находится на расстоянии не более 17,5 дюймов (44,5 см) от стенки автомобиля, убедитесь в том, что автомобиль оснащен необязательной направляющей для колес (6390-027-000). Если направляющая для колес не требуется, поставьте отметку «НП» (Неприменимо).

_____ Нажмите на основную кнопку питания, чтобы включить изделие. Чтобы убедиться в том, что система **Power-LOAD** выключена, а не находится в ждущем режиме, может потребоваться включить ее и затем опять выключить.

Примечание - Если вы не планируете использовать **Power-LOAD** в течение недели или более длительного времени, нажмите на основную кнопку питания для выключения изделия и предотвращения разряда аккумуляторной батареи. Чтобы убедиться в том, что система **Power-LOAD** выключена, а не находится в ждущем режиме, может потребоваться включить ее и затем опять выключить.

Серийный номер изделия:			
Установлено:		Дата:	
Контролер:		Дата:	

Примечание - Храните копию настоящего документа не менее семи лет.

Проверка и подтверждение правильности установки

Чтобы подтвердить, что установка системы **Power-LOAD** соответствует рекомендациям Stryker, выполните следующие проверки.

Для установки напольной пластины:

_____ Убедитесь, что напольная пластина была установлена в соответствии с требованиями Глобального руководства по установке напольной пластины Stryker (6390-009-020).

_____ Убедитесь, что момент затяжки всех прижимных болтов составляет не менее 40 фут-фунтов силы (54,3 Нм) и что затяжка выполнялась по меньшей мере в два этапа.

_____ Визуально проверьте и убедитесь в ровном расположения напольной пластины на платформе.

_____ Убедитесь, что бортовая электросеть автомобиля способна выдавать стабильное напряжение 12,8–15,6 В постоянного тока при максимальной нагрузке 10 А.
ПРЕДУПРЕЖДЕНИЕ - Модель Power-LOAD необходимо подключить через плавкий предохранитель или прерыватель с ручным сбросом, рассчитанные на 15 А, во избежание опасности поражения электрическим током. Компания Stryker рекомендует размещать плавкий предохранитель или прерыватель с ручным сбросом в отсеке предохранителей.

_____ Убедитесь, что изделие присоединено проводом к аккумуляторной батарее автомобиля (предпочтительный способ установки оборудования Stryker).
ПРЕДУПРЕЖДЕНИЕ - Запрещается подключать систему Power-LOAD к бортовой электросети автомобиля с напряжением 24 В постоянного тока.

_____ Убедитесь, что при установке напольной пластины использованы винты 3/8-16 UNC с плоской потайной головкой (ASTM-F835 или SAE класс прочности 8).

Примечание - Все винты крепления напольной пластины и опорные элементы кузова должны выдерживать усилие 2750 фунтов силы (12 230 Н) в направлении вверх и усилие сдвига 600 фунтов силы (2 669 Н) в любом горизонтальном направлении.

Напольную пластину можно обрезать, если это необходимо; минимальная длина для **Power-LOAD** составляет 89,50 дюйма (227,33 см). Обрезайте лишний материал только с головного конца.

Для установки напольной пластины и Power-LOAD:

_____ Выполните контрольные пункты установки, указанные выше.

_____ Подтвердить *Установка Power-LOAD* (страница 15).

_____ Подтвердить *Установка аккумуляторной батареи* (страница 25).

_____ Подтвердите выполнение *Контрольный список установки изделия* (страница 27).

_____ Загрузите и выгрузите совместимую с **Power-LOAD** каталку с электроприводом для проверки ее функциональности (*Порядок загрузки и выгрузки с применением электропривода* (страница 37)).

_____ Загрузите и выгрузите совместимую с **Power-LOAD** каталку без электропривода для проверки ее функциональности (*Ручные процедуры загрузки и выгрузки* (страница 39)).

_____ Убедитесь в том, что светодиодный индикатор питания от батареи мигает зеленым светом, когда каретка находится в транспортном положении.

_____ Убедитесь в том, что уплотнители зажимного устройства установлены в канавки зажимного устройства.

_____ Осмотрите отбойники на головном конце несущей тележки и убедитесь, что они установлены заподлицо с наружным краем несущей тележки в сборе, не несут признаков перекоса или неправильной установки.

_____ Осмотрите все болты и винты для проверки их затяжки и отсутствия выступающих или недостающих крепежных элементов.

_____ Если светодиоды каретки остаются выключенными по достижении кареткой позиции загрузки, убедитесь, что каретка включена и батарея заряжена. Также убедитесь в наличии магнитного активатора (6390-001-106) и в том что он закреплен у ножного конца основания.

_____ Убедитесь в том, что крутящий момент для поставляемых опорных стоек основания составляет 60 ± 10 фут-фунтов силы.

_____ Если вы не планируете использовать **Power-LOAD** в течение недели или более длительного времени, нажмите на основную кнопку питания для выключения изделия и предотвращения разряда аккумуляторной батареи.

_____ Чтобы убедиться в том, что система **Power-LOAD** выключена, а не находится в ждущем режиме, включите и выключите ее.

При установке системы **Power LOAD** близко к стене компания Stryker предлагает использовать направляющую для колес, не входящую в комплект поставки. См. *Установка необязательной направляющей для колес* (6390-009-021).

Если вам потребуется помощь после установки, обращайтесь в службу поддержки Stryker по телефону 1-800-327-0770.

Эксплуатация

Пользовательские элементы управления и светодиодные индикаторы

Светодиодные индикаторы **Power-LOAD**, расположенные на боковом пульте управления **Power-LOAD** и у головного конца **Power-LOAD**, сигнализируют о состоянии батареи каретки и состоянии системы. На этом рисунке с таблицей показаны все кнопки и светодиодные индикаторы **Power-LOAD**.

Примечание - Если вы не планируете использовать **Power-LOAD** в течение недели или более длительного периода, нажмите на красную основную кнопку питания (A) для выключения изделия. Отключите питание, чтобы избежать разряда батареи. Чтобы убедиться в том, что система **Power-LOAD** выключена, а не находится в ждущем режиме, может потребоваться включить ее и затем опять выключить.

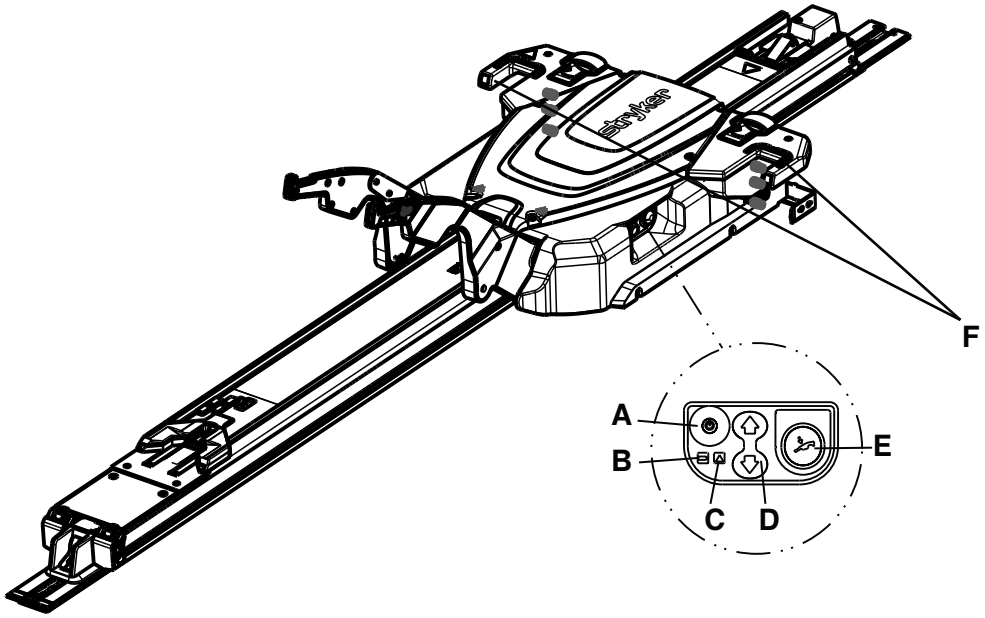

Рисунок 21 – Пульт управления

Обозначение и название	Светодиод или кнопка	Описание
A: Основная кнопка питания	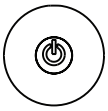	Нажмите на кнопку, чтобы включить или выключить изделие. О том, что система **Power-LOAD** включена, также сигнализирует горящий светодиод питания от батареи. Если батарея каретки разряжена, может мигать оранжевый светодиод.
B: Уровень заряда батареи		Если светодиод непрерывно светится зеленым, система **Power-LOAD** включена и не заряжается. Если светодиод мигает зеленым, батарея заряжается. Батарея заряжается, только когда каретка зафиксирована в головном конце кузова автомобиля.

Обозначение и название	Светодиод или кнопка	Описание
C: Ошибка		Постоянное свечение оранжевого светодиода означает ошибку **Power-LOAD**. Дважды нажмите на основную кнопку питания, чтобы перезапустить изделие. Если продолжает постоянно светиться оранжевый светодиод, обратитесь в отдел технической поддержки. Если мигает оранжевый светодиод, батарея каретки разряжена.
D: Вверх/вниз	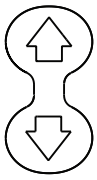	Для перевода подъемных рычагов в крайнее верхнее положение нажмите кнопку со стрелкой вверх (↑). Ножки каталки не складываются. Для опускания подъемных рычагов и каталки нажмите кнопку со стрелкой вниз (↓). Перед нажатием этой кнопки разложите шасси каталки.
E: Ручное высвобождение		Нажмите для выгрузки каталки при отказе электропитания **Power-LOAD**. Продолжайте удерживать кнопку нажатой до тех пор, пока подъемные рычаги не выйдут из зацепления с каталкой. Перед нажатием этой кнопки разложите шасси каталки.
F: Светодиодный индикатор головного конца		Если светодиоды постоянно горят зеленым светом, то это означает, что головной конец каталки занимает правильное положение. Если светодиоды мигают оранжевым светом в положении загрузки, то это означает, что головной конец каталки занимает неправильное положение. Если светодиоды мигают оранжевым в транспортном положении, это означает, что батарея **Power-LOAD** не заряжается.

Примечание - Когда изделие находится в транспортном положении, на светодиодных индикаторах головного конца медицинской каретки постоянно горит светодиод зеленого цвета. Если аккумуляторная батарея **Power-LOAD** не заряжается, вы увидите мигание желтого светодиода примерно через 30 секунд после постоянно горящего зеленого светодиода. Этот мигающий желтый светодиод не должен влиять на функциональность изделия.

Светодиодные индикаторы головного конца каретки

Эти светодиодные индикаторы **Power-LOAD** расположены на головном конце каретки **Power-LOAD**. Расположение масляного резервуара показано для информирования.

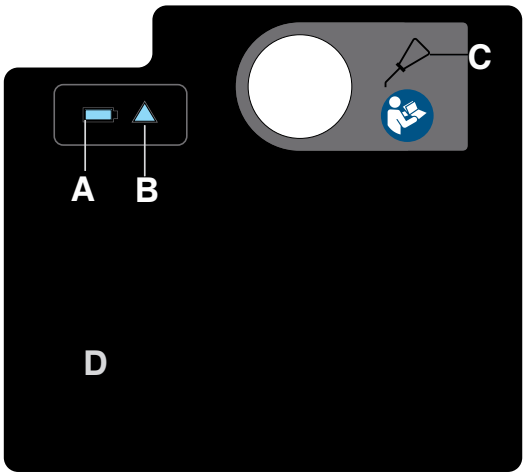

Рисунок 22 – Ярлык головного конца каретки

Обозначение и название	Значок или светодиод	Описание
A: уровень заряда батареи		Если светодиод непрерывно светится зеленым, система **Power-LOAD** включена и не заряжается. Если светодиод мигает зеленым, батарея заряжается. **Примечание** - Батарея заряжается, только когда каретка фиксирована в головном конце кузова автомобиля.
B: ошибка		Постоянное свечение оранжевого светодиода означает ошибку **Power-LOAD**. Дважды нажмите на основную кнопку питания, чтобы перезапустить изделие. Если продолжает постоянно светиться оранжевый светодиод, обратитесь в отдел технической поддержки. Если мигает оранжевый светодиод, батарея каретки разряжена.
C: Масляный резервуар		Залейте сюда масло Mobil **Mercon** V Blend ATF (6500-001-293) до заполнения. Не переполняйте резервуар маслом, чтобы избежать риска утечки и нарушения работы изделия.
D: Порт USB	Неприменимо	Снимите пластину для доступа к порту USB с целью диагностики ввода-вывода. Техническое обслуживание должно проводиться исключительно квалифицированным персоналом.

Органы ручного управления

Органы ручного управления позволяют освободить каталку из **Power-LOAD** без электропривода:

- Рычаг освобождения
- Защелка фиксатора несущей тележки
- Кнопка освобождения каретки
- Ручка освобождения каталки
- Движок фиксатора несущей тележки

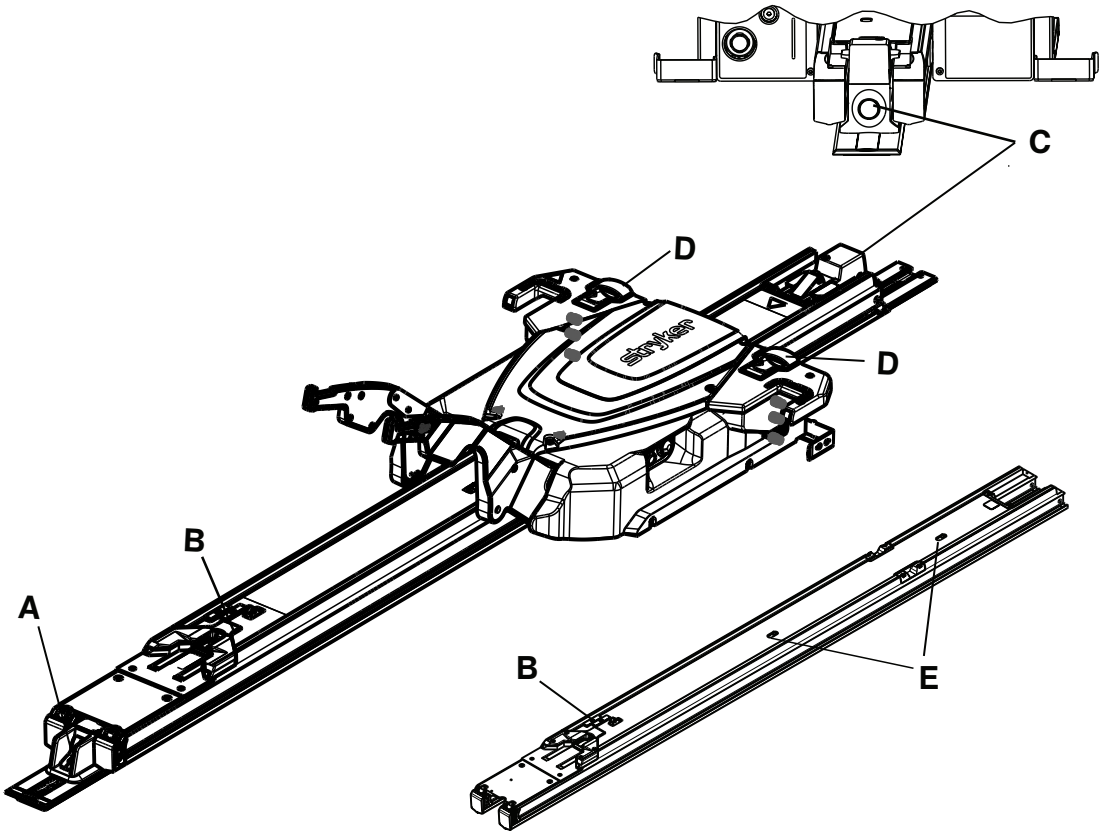

Рисунок 23 – Показана несущая тележка с кареткой и без каретки

Обозначение и название	Значок или кнопка	Описание
A: Рычаг освобождения (у ножного конца)		Нажмите и удерживайте для вывода каталки из кузова автомобиля.
B: Защелка фиксатора несущей тележки (несущая тележка)		Сдвиньте для освобождения несущей тележки из фиксированного положения.
C: Кнопка освобождения каретки (у головного конца)		Нажмите во время поднятия подъемных рычагов с целью освобождения и вывода **Power-LOAD** из кузова автомобиля без каталки. Потом вытяните каретку из кузова автомобиля.

Обозначение и название	Значок или кнопка	Описание
D: Ручка освобождения каталки (на каретке)		Поднимите для освобождения каталки из **Power-LOAD**, когда основание каталки полностью разложено.
E: Движок фиксатора несущей тележки (на несущей тележке)		Сдвиньте для освобождения несущей тележки из фиксированного положения.

Указания по эксплуатации

ПРЕДУПРЕЖДЕНИЕ

- Перед началом использования системы **Power-LOAD** обязательно убедитесь в ее работоспособности. Отказ изделия может привести к травме пациента или оператора.
- При хождении по салону автомобиля, где размещаются пациенты, всегда соблюдайте осторожность, чтобы не зацепиться за **Power-LOAD**.
- Соблюдайте осторожность при эксплуатации **Power-LOAD** в неблагоприятных погодных условиях (например, при дожде, обледенении, снегопаде).
- В любых ситуациях приводите в движение **Power-LOAD** или каталку лишь тогда, когда все лица находятся за пределами зоны действия механизмов. Защемление каталкой, находящейся под напряжением, или механизмами **Power-LOAD** может привести к тяжелой травме.
- Обязательно попрактикуйтесь в загрузке и выгрузке каталки с **Power-LOAD**, пока полностью не уясните порядок работы с этим изделием. Неправильная эксплуатация может привести к травме.
- Не допускайте необученных лиц к оказанию помощи в работе с **Power-LOAD**. Необученный технический персонал и другие лица могут нанести травму пациенту или пострадать сами.
- Не допускайте движения автомобиля с кареткой, установленной в промежуточное положение. Это положение не фиксируется и не рассчитано на движение автомобиля.
- При обращении с каталкой держите ее обеими руками. **Power-LOAD** — всего лишь вспомогательное устройство. Распределение (развесовку) и способ подъема транспортируемого веса следует определять в зависимости от обстоятельств.
- При манипуляциях с весом более 400 фунтов (181 кг) всегда привлекайте достаточно операторов, чтобы справиться с нагрузками, возникающими при загрузке и выгрузке. В целях повышения безопасности загрузку и выгрузку следует проводить на ровной поверхности. При высоте платформы автомобиля 36 дюймов (91 см) может потребоваться выгрузка вручную.
- При загрузке и выгрузке с применением электропривода держите руки и конечности на безопасном расстоянии от подъемных рычагов каретки **Power-LOAD** и шасси каталки.

Примечание

- Перед началом каждой смены проверяйте правильность работы **Power-LOAD**. Например, проверьте, что можно приподнять каталку после ее освобождения при помощи подъемных рычагов, а также уровень зарядки батареи и другие параметры. Если изделие не работает, снимите автомобиль с эксплуатации с целью диагностики и ремонта **Power-LOAD**.
- Не допускайте работы **Power-LOAD** с нагрузкой (суммарной массой пациента и принадлежностей), превышающей 700 фунтов (318 кг). Безопасная рабочая нагрузка **Power-LOAD** составляет 870 фунтов (395) кг, включая массу каталки.
- Во время нормального использования не нажимайте на основную кнопку питания для выключения устройства, так как это не позволить заряжать батарею.
- Не допускайте движения автомобиля с кареткой, установленной в промежуточное положение. Это положение не фиксируется и не рассчитано на движение автомобиля.
- При возможности автомобиль должен стоять на горизонтальной поверхности при работе с **Power-LOAD**.
- Если выгрузить каталку с пациентом из кузова автомобиля не удается, выгрузите пациента на жестких носилках.
- Компания Stryker рекомендует периодически (не менее одного раза в год) проводить тренировки с ручным управлением. Образец контрольного списка дополнительного обучения (Mkt Lit-676) можно получить на сайте www.stryker.com или у местного представителя компании Stryker.

Подъем, опускание или освобождение каталки с использованием электропривода

Каталки **Power-PRO** оснащены двумя одинаковыми пультами управления каталкой. Нажмите кнопку на любом из этих пультов, чтобы поднять (разложить) каталку, опустить (сложить) каталку или освободить каталку из фиксатора **Power-LOAD**, если применяется (Рисунок 24).

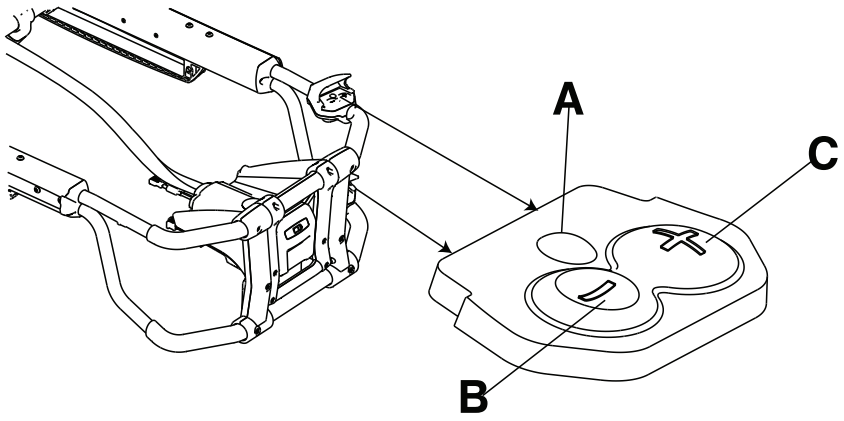

Рисунок 24 – Пульты управления каталкой

Обозначение	Наименование	Описание
A	Освобождение	Нажмите, чтобы освободить каталку (исключительно для использования с **Power-LOAD**)
B	Складывание (-)	Нажмите и удерживайте, чтобы опустить кушетку или сложить ходовую часть каталки
C	Раскладывание (+)	Нажмите и удерживайте, чтобы поднять кушетку или разложить ходовую часть каталки

Проверка уровня заряда аккумуляторной батареи

Проверьте уровень заряда **SMRT** Pak по светодиодному индикатору заряда аккумуляторной батареи каталки. Полностью заряженная аккумуляторная батарея **SMRT** Pak в рабочем состоянии обеспечивает до 25 вызовов с перемещением пациента весом 250 фунтов (113 кг) (реальные результаты могут отличаться). Система **Power-PRO** на 24 В постоянного тока и аккумуляторная батарея **SMRT** Pak рассчитаны на номинальный электрический заряд 2,4 ампер-часа.

ПРЕДУПРЕЖДЕНИЕ - Запрещается извлекать аккумуляторную батарею во время функционирования каталки.

ПРЕДОСТЕРЕЖЕНИЕ - Обязательно зарядите аккумуляторную батарею перед началом эксплуатации изделия. Если аккумуляторная батарея не заряжена или разрядилась, это может отрицательно сказаться на работе изделия.

Чтобы проверить уровень заряда аккумуляторной батареи, нажмите на кнопку складывания (-) на пульте управления каталки, чтобы активировать светодиодный индикатор аккумуляторной батареи каталки. Светодиодный индикатор аккумуляторной батареи каталки расположен на блоке управления в ножном конце каталки (показан в виде обозначение батареи).

- В случае полного или достаточного заряда аккумуляторной батареи, светодиодный индикатор непрерывно горит зеленым.

Примечание - Для получения оптимальных результатов используйте **SMRT** Pak до тех пор, пока индикатор аккумуляторной батареи не сменит непрерывный зеленый цвет на мигающий оранжевый.

- Индикатор мигает оранжевым, когда необходимо зарядить или заменить аккумуляторную батарею.

  Примечание - Для извлечения и замены **SMRT** Pak желательно (но не обязательно) дожидаться момента, когда индикатор начнет мигать оранжевым. Вы можете извлечь и подзарядить **SMRT** Pak в любой момент.

- Постоянный оранжевый цвет светодиодного индикатора указывает на ошибку аккумуляторной батареи.

Примечание

- Используйте только аккумуляторные батареи, утвержденные компанией Stryker.
- Если фиксатор каталки, подключенный к источнику питания, оснащен соответствующим образом, он автоматически заряжает аккумуляторную батарею **SMRT** Pak. Автоматическая подзарядка включается при фиксации каталки в подключенном к источнику питания фиксаторе (никакого дополнительного подключения кабелей или разъемов не требуется). При подзарядке индикатор аккумуляторной батареи каталки сразу же начинает мигать зеленым.
- Автоматическая подзарядка возможна только при использовании аккумуляторной батарей **SMRT** Pak.

Порядок загрузки и выгрузки с применением электропривода

Прикрепите этот ярлык с инструкцией по процедурам с применением электропривода к пластине (6390-001-467) и укрепите пластину на внутренней панели двери или стенки кузова автомобиля так, чтобы она была видна пользователям.

Расположение кнопок и светодиодов указано в *Пользовательские элементы управления и светодиодные индикаторы* (страница 31).

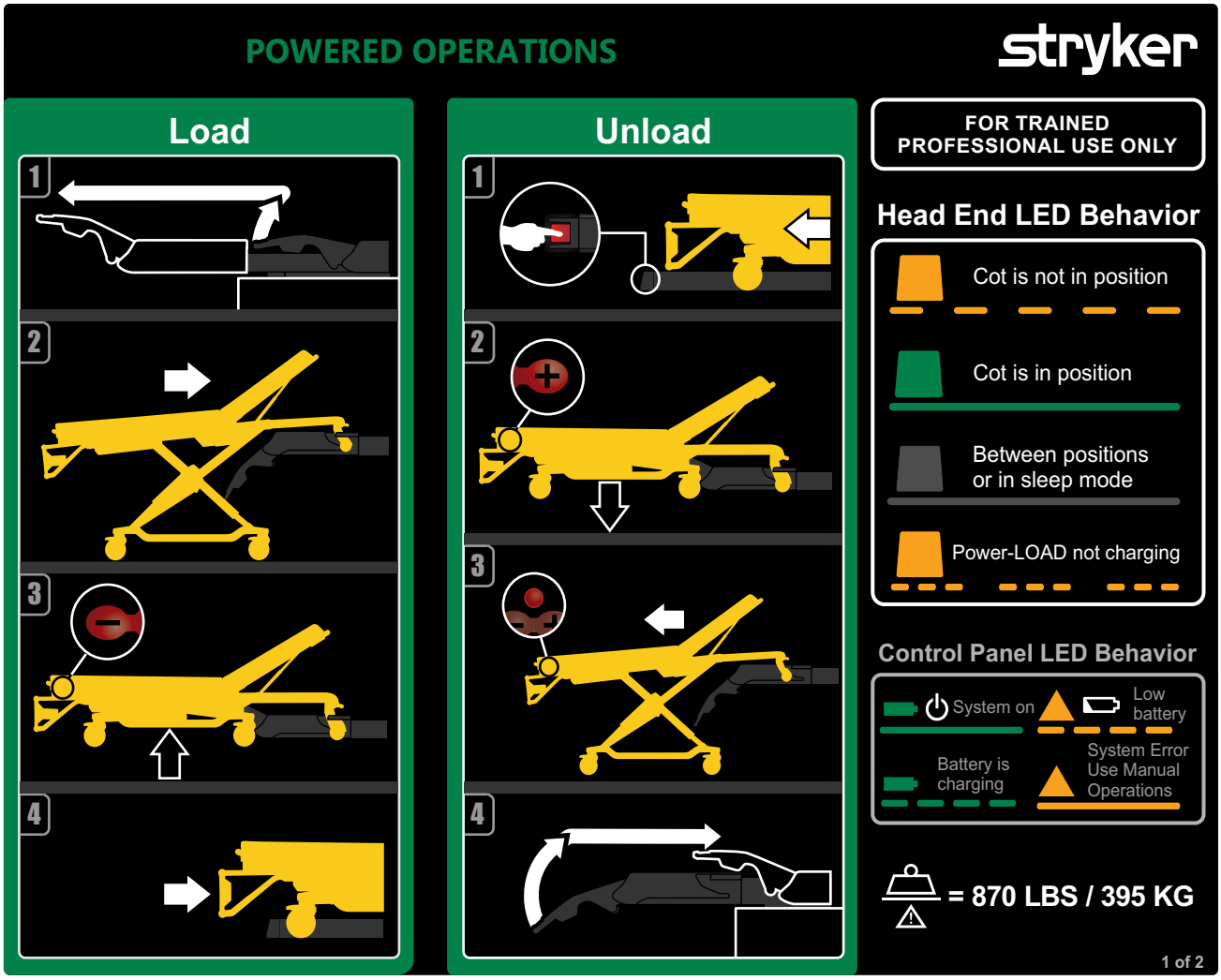

Рисунок 25 – Управление с помощью электропривода

Порядок загрузки Power-LOAD с применением электропривода

1. Для перемещения каретки и ее вывода из кузова автомобиля поднимите подъемные рычаги.
2. Вставьте каталку в систему **Power-LOAD** до фиксации штифтов погрузочных колес каталки в правильном положении. При загрузке каталки убедитесь в том, что она занимает правильное положение по отношению к подъемным рычагам.
3. Нажмите и удерживайте кнопку складывания (-) пульта управления каталкой, чтобы полностью сложить ходовую часть каталки, до обеспечения поддержки каталки.
4. Вдвиньте каталку в кузов автомобиля до опускания подъемных рычагов и фиксации каталки в системе **Power-LOAD**.
5. Толкая с усилием ножной конец каталки в разные стороны, убедитесь в надежности фиксации каталки в системе **Power-LOAD**.
6. Дополнительные инструкции по загрузке даны в *Загрузка каталки Power-PRO в автомобиль, оборудованный системой Power-LOAD* (страница 46).

Процедура выгрузки Power-LOAD с применением электропривода

1. Нажмите и удерживайте рычаг освобождения у ножного конца системы **Power-LOAD** и потяните каталку для ее вывода из кузова автомобиля.

2. Нажмите и удерживайте кнопку раскладывания (+) пульта управления каталкой, чтобы разложить каталку до опоры колес каталки на землю.
3. Нажмите кнопку освобождения на пульте управления каталки, чтобы освободить каталку из системы **Power-LOAD**.
4. Поднимите подъемные рычаги и введите каретку в кузов автомобиля. Убедитесь в том, что каретка не помешает закрыть двери автомобиля.
5. Дополнительные инструкции по выгрузке даны в *Выгрузка каталки Power-PRO из автомобиля, оборудованного системой Power-LOAD* (страница 47).

   Примечание - Если не планируется использовать систему **Power-LOAD** в течение недели или более длительного периода, нажмите на основную кнопку питания для выключения изделия и предотвращения разряда батареи. Чтобы убедиться в том, что система **Power-LOAD** выключена, а не находится в ждущем режиме, может потребоваться включить ее и затем опять выключить.

Ручные процедуры загрузки и выгрузки

Прикрепите этот ярлык с инструкцией по ручным процедурам к пластине (6390-001-467) и укрепите пластину на внутренней панели двери или стенки кузова автомобиля так, чтобы она была видна пользователям.

Расположение кнопок и светодиодов указано в *Пользовательские элементы управления и светодиодные индикаторы* (страница 31).

ПРЕДУПРЕЖДЕНИЕ

- Систему **Power-LOAD** и принадлежности следует использовать исключительно в соответствии руководствами по их эксплуатации. Ненадлежащее применение системы **Power-LOAD** или любой принадлежности может привести к травме пациента или оператора. Ответственность за любое другое использование этого изделия полностью возлагается на владельца или пользователя.
- При ручном управлении оператор должен поддерживать ножной конец каталки.
- Всегда следите за тем, чтобы вы были готовы принять на себя полный вес каталки при загрузке и выгрузке. При отсутствии электропитания подъемные рычаги не поднимут каталку.

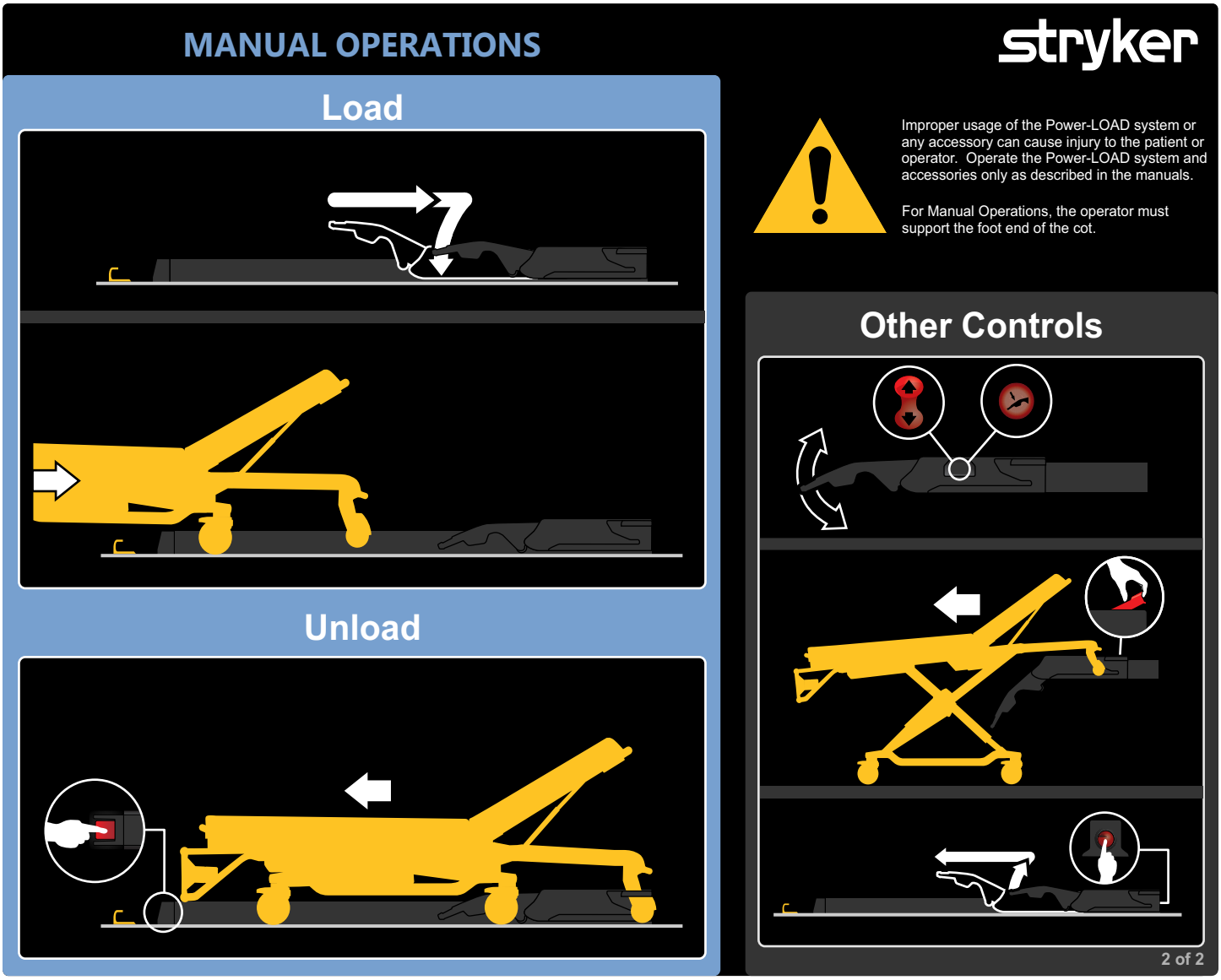

Рисунок 26 – Ручное управление

Примечание - Если не планируется использовать систему **Power**-LOAD в течение недели или более длительного периода, нажмите на основную кнопку питания для выключения изделия и предотвращения разряда батареи. Чтобы убедиться в том, что система **Power**-LOAD выключена, а не находится в ждущем режиме, может потребоваться включить ее и затем опять выключить.

Ручная процедура загрузки Power-LOAD

1. Убедитесь в том, что **Power**-LOAD находится у головного конца кузова автомобиля и подъемные рычаги опущены.
2. Протолкните каталку в кузов автомобиля так, чтобы каталка зафиксировалась в **Power**-LOAD.
3. Убедитесь в фиксации каталки в системе **Power**-LOAD, с усилием толкая ножной конец каталки в разные стороны.
4. Дополнительные инструкции по загрузке даны в *Загрузка каталки в автомобиль вручную (перебои электропитания Power-PRO)* (страница 53).

Ручная процедура выгрузки Power-LOAD

1. Нажмите и удерживайте рычаг освобождения на ножном конце системы **Power-LOAD**.
2. Потяните каталку, чтобы вывести ее из кузова автомобиля.

Проверка уровня заряда батареи на пульте управления Power-LOAD

ПРЕДУПРЕЖДЕНИЕ

- Всегда возвращайте поврежденные блоки батарей в сервисный центр для переработки. Не удаляйте их с несортированными бытовыми отходами. За списком систем возврата и (или) сбора, имеющихся в вашей стране, обращайтесь к местному дистрибьютору.
- Перед обслуживанием **Power-LOAD** обязательно отсоедините систему от внешней сети электропитания (если имеется), отсоедините батарею автомобиля, нажмите основную кнопку питания изделия, а затем переведите каретку в погрузочное положение.
- Не снимайте батарею во время работы **Power-LOAD**.

Порядок проверки уровня заряда батареи:

1. Убедитесь, что светодиод питания от батареи выключен.
2. Проверьте уровень заряда батареи на пульте управления **Power-LOAD** (показан как символ батареи).
    - Светодиод питания от батареи непрерывно горит зеленым светом, когда система **Power-LOAD** включена и не заряжается.
    - Во время зарядки батареи светодиод питания от батареи мигает зеленым светом.
    - При низком заряде батареи светодиод мигает оранжевым светом.

Зарядка аккумуляторной батареи

ПРЕДУПРЕЖДЕНИЕ - Во время нормального использования не нажимайте на основную кнопку питания для выключения изделия, так как это не позволит зарядить аккумуляторную батарею.

Убедитесь, что заряд батареи достаточен для работы **Power-LOAD**. Зарядка разряженной батареи занимает не менее десяти часов. Батареи заряжаются, когда каретка фиксирована в головном конце кузова автомобиля.

Зарядка батареи:

1. Поднимите подъемные рычаги и вручную вдвиньте каретку в головной конец кузова автомобиля.
2. Зафиксируйте каретку у головного конца кузова автомобиля.

Примечание

- Во время зарядки батареи светодиод питания от батареи мигает зеленым светом.
- Когда изделие находится в транспортном положении, батарея **Power-LOAD** не заряжается, если в головном конце каретки мигают оранжевые светодиодные индикаторы.

Хранение Power-LOAD

Избегайте разряда батареи. Все батареи разряжаются в периоде хранения или бездействия. Если вы не планируете использовать систему **Power-LOAD** в течение недели или более длительного периода, нажмите на основную кнопку питания для выключения изделия. Чтобы убедиться в том, что система **Power-LOAD** выключена, а не находится в ждущем режиме, может потребоваться включить ее и затем опять выключить.

Установка высоты загрузки каталки

Установить высоту загрузки каталки, совместимой с **Power-LOAD**, следует до ввода автомобиля в эксплуатацию. Список совместимых каталок содержится в *Совместимость с моделями каталок* (страница 13). Дополнительная информация по установке надлежащей высоты каталки содержатся в руководстве по ее эксплуатации.

Использование несовместимых каталок с X-образной рамой при наличии большого количества пострадавших

При наличии большого числа пострадавших можно использовать некоторые несовместимые каталки, в том числе большинство каталок с X-образным шасси.

ПРЕДУПРЕЖДЕНИЕ

- Не допускайте перекрытия креплением штанги красной метки предела регулировки на трубе штанги. Для предотвращения освобождения рамы каталки из губок штанги расстояние между креплением штанги и неподвижной губкой штанги никогда не должно быть больше 1 дюйм (2,5 см).
- Не нажимайте кнопку освобождения рукой или пальцами, когда губки штанги раскрыты. Фиксатор блока крепления штанги закрывается сильной пружиной.

Операции загрузки и выгрузки аналогичны описанным в указаниях по ручной загрузке и выгрузке каталки. Однако вместо фиксатора ножного конца используется блок крепления штанги. При загрузке несовместимой каталки зафиксируйте удерживающий штифт каталки в блоке крепления штанги.

В комплект для оказания помощи при большом числе пострадавших входит блок крепления штанги в сборе для настенной или напольной установки. Этот блок крепления штанги следует хранить в шкафу на случай необходимости быстрого монтажа в кузове автомобиля в экстренных ситуациях.

Выведение Power-LOAD из автомобиля без каталки

Порядок выведения **Power-LOAD** из кузова автомобиля без каталки:

1. Пройдите к головному концу системы **Power-LOAD**.
2. Поднимите подъемные рычаги и нажмите кнопку освобождения каретки на головном конце системы **Power-LOAD** (Рисунок 27).
3. Вытяните каретку из кузова автомобиля (Рисунок 28).

Рисунок 27 – Нажмите на рычаг освобождения каретки

Рисунок 28 – Вытяните каретку

Загрузка каталки Performance-PRO в автомобиль, оборудованный системой Power-LOAD

ПРЕДУПРЕЖДЕНИЕ

- Загрузка и выгрузку каталки с пациентом должны выполнять не менее чем двое обученных операторов.
- Всегда загружайте каталку, совместимую с **Power-LOAD**, в кузов автомобиля до посадки других пассажиров.

ПРЕДОСТЕРЕЖЕНИЕ

- Во время загрузки каталки не допускайте ее столкновения с кареткой во избежание повреждения оборудования.
- Не толкайте каталку в кузов автомобиля до полного складывания шасси каталки.

1. Если автомобиль оснащен поднимающимся бампером, поднимите его.
2. Для перемещения каретки и ее вывода из кузова автомобиля поднимите подъемные рычаги (Рисунок 29).

Рисунок 29 – Выведите каретку из кузова автомобиля

3. Поднимите каталку в положение загрузки.
4. Перед загрузкой каталки в **Power-LOAD** полностью выдвиньте и зафиксируйте выдвижную головную секцию каталки.
5. Вставьте каталку в систему **Power-LOAD** до фиксации штифтов колес в правильном положении (Рисунок 30). При загрузке каталки убедитесь в том, что она занимает правильное положение по отношению к подъемным рычагам.

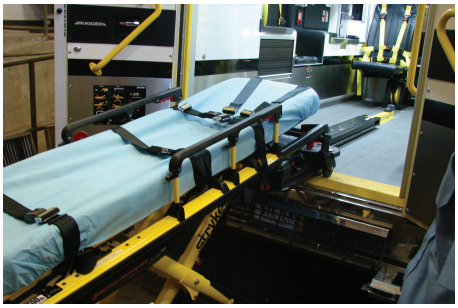

Рисунок 30 – Зафиксируйте штифты колес в правильном положении

6. Проверьте состояние светодиодных индикаторов головного конца, чтобы убедиться в готовности каталки к загрузке.
   - Если постоянно светятся зеленые светодиоды, головной конец каталки находится в требуемом положении.
   - Если мигают оранжевые светодиоды, головной конец каталки занимает неправильное положение.
7. Для перевода подъемных рычагов в самое верхнее положение нажмите кнопку со стрелкой вверх (↑) на пульте управления **Power-LOAD** (Рисунок 31).

   Примечание - Ножки каталки не складываются.

Рисунок 31 – Перевод подъемных рычагов в самое верхнее положение

8. Оператор 1 (со стороны ножного конца): Захватите раму каталки со стороны ножного конца. Нажмите и удерживайте рычаг ручного освобождения каталки.
9. Оператор 2 (сбоку): Захватите наружную штангу, чтобы стабилизировать каталку. Потом захватите раму шасси (Рисунок 32). После того, как находящийся у ножного конца оператор поднимет каталку и нажмет на рычаг ручного освобождения каталки, сложите ходовую часть каталки одной рукой и удерживайте ее в таком положении.

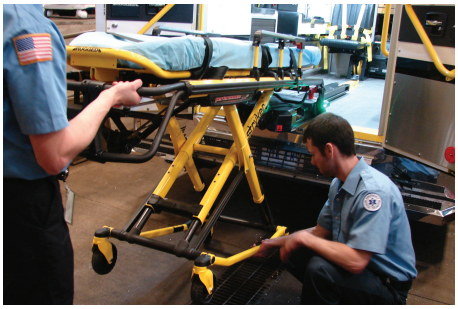

Рисунок 32 – Захватите раму шасси

10. Оператор 1 (со стороны ножного конца): Отпустите рычаг ручного освобождения каталки, чтобы зафиксировать ходовую часть в сложенном положении. Убедитесь в том, что рычаг ручного освобождения каталки отпущен. Если рычаг ручного освобождения каталки не отпущен, шасси будет разложено и каталка не будет закреплена в фиксаторе каталки.

11. Вдвиньте каталку в кузов автомобиля до опускания подъемных рычагов и фиксации каталки в системе **Power-LOAD**.
12. Убедитесь в фиксации каталки в системе **Power-LOAD**, с усилием толкая ножной конец каталки в разные стороны.

Выгрузка каталки Performance-PRO из автомобиля, оборудованного системой Power-LOAD

ПРЕДУПРЕЖДЕНИЕ

- Загрузка и выгрузку каталки с пациентом должны выполнять не менее чем двое обученных операторов.
- Всегда будьте готовыми выдержать полный вес каталки и пациента, если подъемные рычаги не поднимут каталку при ее выгрузке из кузова автомобиля. После снятия каталки с фиксации для выгрузки из кузова автомобиля подъемные рычаги **Power-LOAD** немного приподнимают каталку.
- При выгрузке каталки перед тем, как нажимать любые кнопки на пульте управления **Power-LOAD**, убедитесь в том, что шасси каталки полностью выдвинулось.

---

1. Если автомобиль оснащен поднимающимся бампером, поднимите его.
2. Нажмите и удерживайте рычаг освобождения у ножного конца системы **Power-LOAD** и потяните каталку для ее вывода из кузова автомобиля.
3. Захватите раму каталки со стороны ножного конца, чтобы вытянуть каталку из кузова автомобиля.

   Примечание - Светодиодные индикаторы головного конца постоянно горят зеленым светом только при готовности каталки к выгрузке.
4. Оператор 1 (со стороны ножного конца): Захватите раму каталки (Рисунок 33). Нажмите и удерживайте рычаг ручного освобождения каталки.

Рисунок 33 – Захватите раму каталки

5. Оператор 2 (сбоку): Захватите раму шасси в указанном месте (Рисунок 33), слегка приподнимите и опустите раму шасси в полностью разложенное положение. Убедитесь, что колеса каталки покоятся на земле.
6. Оператор 1 (со стороны ножного конца): Отпустите рычаг ручного освобождения каталки, чтобы зафиксировать ходовую часть в разложенном положении.
7. Для опускания подъемных рычагов и каталки нажмите кнопку со стрелкой вниз (↓) на пульте управления **Power-LOAD** (Рисунок 34).

Рисунок 34 – Опустите подъемные рычаги

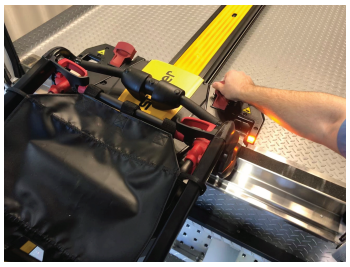

Рисунок 35 – Разблокируйте каталку

8. Поднимите одну из двух ручек ручного освобождения каталки у головного конца каретки, чтобы освободить каталку (Рисунок 35).
9. Поднимите подъемные рычаги каретки и введите ее в кузов автомобиля, пока рычаги не будут удалены от дверей автомобиля на достаточное расстояние, чтобы не касаться дверей.

Загрузка каталки Power-PRO в автомобиль, оборудованный системой Power-LOAD

ПРЕДУПРЕЖДЕНИЕ

- Загрузка и выгрузку каталки с пациентом должны выполнять не менее чем двое обученных операторов.
- Всегда загружайте каталку, совместимую с **Power-LOAD**, в кузов автомобиля до посадки других пассажиров.

ПРЕДОСТЕРЕЖЕНИЕ - Во время загрузки каталки не допускайте ее столкновения с кареткой во избежание повреждения оборудования.

1. Если автомобиль оснащен поднимающимся бампером, поднимите его.
2. Для перемещения каретки и ее вывода из кузова автомобиля поднимите подъемные рычаги (Рисунок 36).

Рисунок 36 – Выведите каретку из кузова автомобиля

Рисунок 37 – Установите высоту загрузки

3. Нажмите и удерживайте кнопку раскладывания (+) пульта управления каталкой, чтобы выдвинуть ходовую часть каталки до установленной высоты загрузки (Рисунок 37).
4. Перед загрузкой каталки в **Power-LOAD** полностью выдвиньте и зафиксируйте выдвижную головную секцию каталки.
5. Вставьте каталку в систему **Power-LOAD** до фиксации штифтов колес в правильном положении (Рисунок 38). При загрузке каталки убедитесь в том, что она занимает правильное положение по отношению к подъемным рычагам.

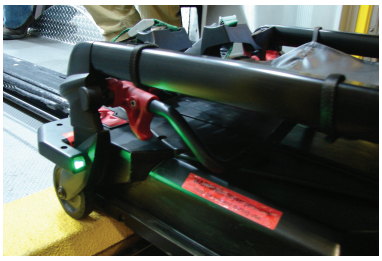

Рисунок 38 – Зафиксируйте штифты колес в правильном положении

6. Проверьте состояние светодиодных индикаторов головного конца, чтобы убедиться в готовности каталки к загрузке.
   a. Если постоянно светятся зеленые светодиоды, головной конец каталки находится в требуемом положении.
   b. Если мигают оранжевые светодиоды, головной конец каталки занимает неправильное положение.
7. Нажмите и удерживайте кнопку складывания (-) пульта управления каталкой (Рисунок 39), чтобы полностью сложить ходовую часть каталки, до обеспечения поддержки каталки.

Рисунок 39 – Полностью сложите каталку

8. Вдвиньте каталку в кузов автомобиля до опускания подъемных рычагов и фиксации каталки в системе **Power-LOAD**.
9. Убедитесь в фиксации каталки в системе **Power-LOAD**, с усилием толкая ножной конец каталки в разные стороны.

Выгрузка каталки Power-PRO из автомобиля, оборудованного системой Power-LOAD

ПРЕДУПРЕЖДЕНИЕ

- Загрузка и выгрузку каталки с пациентом должны выполнять не менее чем двое обученных операторов.
- Всегда будьте готовыми выдержать полный вес каталки и пациента, если подъемные рычаги не поднимут каталку при ее выгрузке из кузова автомобиля. После снятия каталки с фиксации для выгрузки из кузова автомобиля подъемные рычаги **Power-LOAD** немного приподнимают каталку.

1. Если автомобиль оснащен поднимающимся бампером, поднимите его.
2. Нажмите и удерживайте рычаг освобождения ножного конца системы **Power-LOAD** и потяните каталку для ее вывода из кузова автомобиля (Рисунок 40).

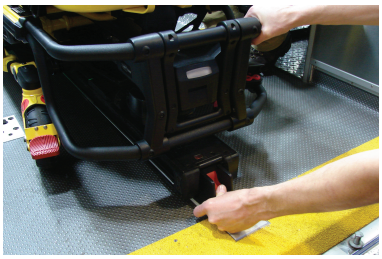

Рисунок 40 – Нажмите и удерживайте рычаг освобождения

Рисунок 41 – Захватите раму каталки

3. Захватите раму каталки у ножного конца, чтобы вытянуть каталку из кузова автомобиля (Рисунок 41).

   Примечание - Светодиодные индикаторы головного конца постоянно горят зеленым светом только при готовности каталки к выгрузке.

4. Нажмите и удерживайте кнопку раскладывания (+) пульта управления каталкой, чтобы разложить каталку до опоры колес каталки на землю.
5. Когда каталка уже не удерживается подъемными рычагами, отпустите кнопку раскладывания (+). Подъемные рычаги продолжат движение, пока не будут полностью опущены.
6. Нажмите на кнопку освобождения (Рисунок 42) на пульте управление каталкой у ее ножного конца или поднимите одну из двух ручек ручного освобождения каталки у головного конца каретки, чтобы освободить каталку (Рисунок 43).

Рисунок 42 – Нажмите на кнопку освобождения

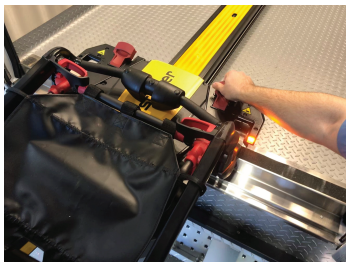

Рисунок 43 – Разблокируйте каталку

7. Поднимите подъемные рычаги каретки и введите ее в кузов автомобиля, пока рычаги не будут удалены от дверей автомобиля на достаточное расстояние, чтобы не касаться дверей.

Выгрузка каталки из автомобиля вручную после загрузки с применением Power-LOAD (отказ электропитания Power-LOAD или системная ошибка)

В случае отказа питания или возникновения системной ошибки **Power-LOAD** после загрузки каталки выгрузите каталку, как описано ниже.

ПРЕДУПРЕЖДЕНИЕ

- Загрузка и выгрузку каталки с пациентом должны выполнять не менее чем двое обученных операторов.
- Всегда будьте готовыми выдержать полный вес каталки и пациента при выгрузке каталки из кузова автомобиля в случае отказа питания или системной ошибки **Power-LOAD**.
- При выгрузке каталки перед тем, как нажимать любые кнопки на пульте управления **Power-LOAD**, убедитесь в том, что шасси каталки полностью выдвинулось.
- Всегда следите за тем, чтобы вы были готовы принять на себя полный вес каталки при загрузке и выгрузке. При отсутствии электропитания подъемные рычаги не поднимут каталку.

Примечание - Подъемные рычаги будут в верхнем положении.

1. Нажмите и удерживайте рычаг освобождения ножного конца системы **Power-LOAD** и потяните каталку для ее вывода из кузова автомобиля (Рисунок 44).

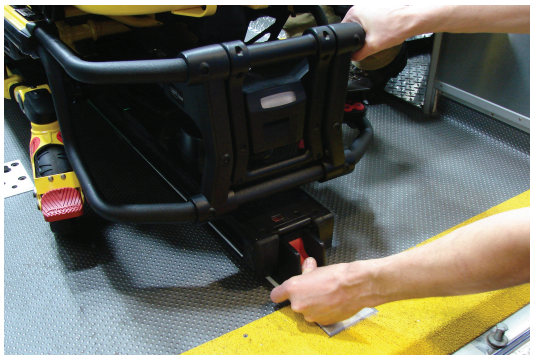

Рисунок 44 – Нажмите и удерживайте рычаг освобождения

2. Захватите раму каталки со стороны ножного конца, чтобы вытянуть каталку из кузова автомобиля.

   Работа с моделями 6500/6506 и 6510/6516, оборудованными узлом совместимости с **Power-LOAD**.

   - Оператор 1: Возьмитесь за раму каталки со стороны ножного конца. Поддерживая вес каталки, направляйте и вытягивайте каталку из кузова автомобиля. Нажмите и удерживайте кнопку раскладывания (+) пульта управления каталкой, чтобы разложить каталку до опоры колес каталки на землю.
   - Оператор 2: Захватите наружную штангу, чтобы стабилизировать каталку.

   Работа с моделями 6085/6086, оборудованными узлом совместимости с **Power-LOAD**.

   - Оператор 1: Захватите раму каталки.
   - Оператор 2: Захватите раму шасси в указанном месте, слегка приподнимите каталку и опустите раму шасси в полностью разложенное положение, в то время как оператор 1 нажимает и удерживает рычаг ручного освобождения каталки. Убедитесь, что колеса каталки покоятся на земле.
   - Оператор 1 (со стороны ножного конца): Отпустите рычаг ручного освобождения каталки, чтобы зафиксировать ходовую часть в разложенном положении.

3. Нажмите кнопку ручного освобождения на пульте управления **Power-LOAD** (Рисунок 45).

Рисунок 45 – Нажмите кнопку ручного освобождения

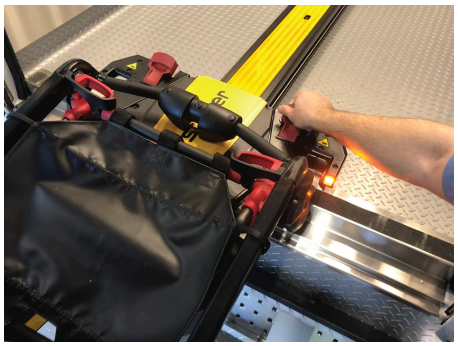

Рисунок 46 – Освободите каталку

4. Поднимите одну из двух ручек ручного освобождения каталки у головного конца **Power-LOAD**, чтобы освободить каталку (Рисунок 46).
5. Поднимите подъемные рычаги каретки и введите ее в кузов автомобиля, пока рычаги не будут удалены от дверей автомобиля на достаточное расстояние, чтобы не касаться дверей.
6. После этого вызова снимите автомобиль с эксплуатации в целях диагностики и ремонта **Power-LOAD**.

Загрузка каталки в автомобиль вручную в случае потери питания или системной ошибки фиксатора каталки с электроприводом

ПРЕДУПРЕЖДЕНИЕ

- Загрузка и выгрузку каталки с пациентом должны выполнять не менее чем двое обученных операторов.
- Всегда загружайте каталку, прежде чем позволить пациентам входить в отделение для пациентов в автомобиле.

ПРЕДОСТЕРЕЖЕНИЕ - Не продвигайте каталку в кузов автомобиля до полного складывания шасси каталки.

1. Если автомобиль оснащен поднимающимся бампером, поднимите его.
2. Расположите каретку в головном конце кузова автомобиля, причем подъемные рычаги каретки должны быть опущены. Чтобы переместить каретку в головной конец кузова автомобиля, поднимите подъемные рычаги и направьте каретку в кузов автомобиля так, чтобы система **Power-LOAD** зафиксировалась в требуемом положении с подъемными рычагами, направленными вниз.
3. Перед погрузкой каталки в приводной фиксатор каталки всегда полностью выдвигайте и фиксируйте убирающуюся секцию изголовья каталки.
4. Установите каталку в погрузочное положение (любое положение, в котором погрузочные колеса каталки находятся на высоте пола кузова автомобиля).
5. Вкатите каталку в открытый кузова автомобиля.
6. Толкайте каталку вперед до тех пор, пока погрузочные колеса не окажутся на полу кузова автомобиля, а предохранительная штанга не будет зафиксирована предохранительным крюком (Рисунок 47).

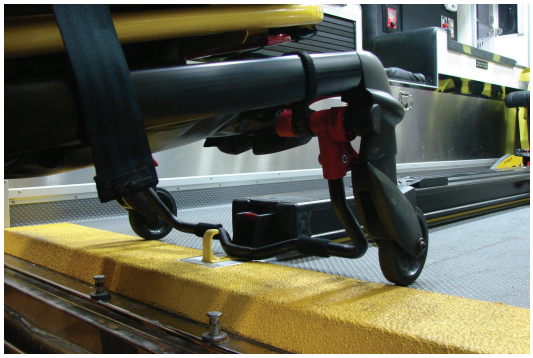

Рисунок 47 – Предохранительный крюк автомобиля.

Примечание - Чтобы обеспечить максимальный зазор для складывания шасси, оттяните каталку назад до ее фиксации автомобильным предохранительным крюком.

В случае **Power-PRO XT** или **Power-PRO IT** с вариантом **Power-LOAD**:

- Захватите раму каталки со стороны ножного конца.
- Поднимите ножной конец каталки и нажмите и удерживайте кнопку складывания (-) на пульте управления каталки, чтобы полностью сложить ходовую часть каталки.

Примечание - Ходовая часть каталки сложится менее чем за три секунды.

В случае **Performance-PRO XT** с вариантом **Power-LOAD**:

- Оператор 1 (со стороны ножного конца): Захватите раму каталки со стороны ножного конца. Нажмите и удерживайте рычаг ручного освобождения каталки.
- Оператор 2 (сбоку): Захватите наружную штангу, чтобы стабилизировать каталку. Затем захватите раму шасси. После того, как находящийся у ножного конца оператор поднимет каталку и нажмет на рычаг ручного освобождения каталки, сложите ходовую часть каталки одной рукой и удерживайте ее в таком положении.
- Оператор 1 (со стороны ножного конца): Отпустите рычаг ручного освобождения каталки, чтобы зафиксировать ходовую часть в сложенном положении.

7. Протолкните каталку в кузов автомобиля так, чтобы каталка зафиксировалась в **Power-LOAD**.
8. Убедитесь в надежности фиксации каталки в фиксаторе каталки с электроприводом, взявшись за ножной конец каталки и с усилием попытавшись переместить каталку из стороны в сторону.

По завершении вызова выведите автомобиль из эксплуатации в целях диагностики и ремонта **Power-LOAD**.

Выгрузка каталки из автомобиля вручную

ПРЕДУПРЕЖДЕНИЕ

- Загрузка и выгрузку каталки с пациентом должны выполнять по меньшей мере двое обученных операторов.
- При обращении с каталкой держите ее обеими руками. **Power-LOAD** — всего лишь вспомогательное устройство. Распределение (развесовку) и способ подъема транспортируемого веса следует определять в зависимости от обстоятельств.
- При манипуляциях с весом более 400 фунтов (181 кг) всегда привлекайте достаточно операторов, чтобы справиться с нагрузками, возникающими при загрузке и выгрузке. В целях повышения безопасности загрузку и выгрузку следует проводить на ровной поверхности. При высоте платформы автомобиля 36 дюймов (91 см) может потребоваться выгрузка вручную.

- При выгрузке каталки убедитесь в том, что шасси каталки полностью выдвинулось, прежде чем нажимать любые кнопки на пульте управления **Power-LOAD**.

---

1. Если автомобиль оснащен поднимающимся бампером, поднимите его.
2. Нажмите и удерживайте рычаг или кнопку освобождения со стороны ножного конца фиксатора каталки и потяните каталку, чтобы извлечь ее из кузова автомобиля.
3. Захватите раму каталки со стороны ножного конца, чтобы вытянуть каталку из кузова автомобиля.

   В случае **Power-PRO XT** или **Power-PRO IT** с вариантом **Power-LOAD**:

   - Оператор 1: Возьмитесь за раму каталки со стороны ножного конца. Поддерживая вес каталки, направляйте и вытягивайте каталку из кузова автомобиля, пока предохранительная штанга каталки не будет зафиксирована предохранительным крюком автомобиля. Нажмите и удерживайте кнопку раскладывания (+) пульта управления каталкой, чтобы разложить каталку до опоры колес каталки на землю.

   - Оператор 2: Убедитесь в том, что предохранительная штанга зафиксирована предохранительным крюком автомобиля. Возьмитесь за наружную штангу каталки, чтобы стабилизировать каталку. Толкните рычаг освобождения предохранительной штанги каталки вперед, чтобы освободить предохранительную штангу каталки от предохранительного крюка автомобиля в кузове.

   В случае **Performance-PRO XT** с вариантом **Power-LOAD**:

   - Оператор 1 (со стороны ножного конца): Возьмитесь за раму каталки со стороны ножного конца. Поддерживая вес каталки, направляйте и вытягивайте каталку из кузова автомобиля, пока предохранительная штанга каталки не будет зафиксирована предохранительным крюком автомобиля.

   - Оператор 2 (сбоку): Захватите раму шасси в указанном месте, слегка приподнимите каталку и опустите раму шасси в полностью разложенное положение, в то время как оператор 1 нажимает и удерживает рычаг ручного освобождения каталки.

   - Оператор 1 (со стороны ножного конца): Отпустите рычаг ручного освобождения каталки и убедитесь в том, что ходовая часть зафиксирована в принятом положении. Опустите каталку на землю.

   - Оператор 2 (сбоку): Толкните рычаг освобождения предохранительной штанги каталки вперед, чтобы освободить предохранительную штангу каталки от предохранительного крюка автомобиля в кузове.

   Примечание - В маловероятном случае отказа ножного конца каталки и невозможности извлечения каталки из автомобиля выгрузите пациента с помощью других средств (например, жестких или складных носилок).

Извлечение каталки из автомобиля для ремонта

ПРЕДУПРЕЖДЕНИЕ

- Загрузка и выгрузку каталки с пациентом должны выполнять не менее чем двое обученных операторов.
- При обращении с каталкой держите ее обеими руками. **Power-LOAD** — всего лишь вспомогательное устройство. Распределение и метод подъема транспортируемого веса следует определять в зависимости от обстоятельств.
- При выгрузке каталки перед тем, как нажимать любые кнопки на пульте управления **Power-LOAD**, убедитесь в том, что шасси каталки полностью выдвинулось.

---

1. Оператор 1: Нажмите и удерживайте кнопку освобождения каретки на головном конце системы **Power-LOAD**.
2. Оператор 2: Сместите обе защелки фиксаторов несущей тележки (ближайшие к ножному концу) в направлении ножного конца несущей тележки, чтобы освободить несущую тележку. С помощью оператора 1 сильно толкните каталку и каретку в направлении из кузова автомобиля.

3. Оператор 1: Отверткой или аналогичным инструментом надавите на блок крюка под несущей тележкой, тогда как оператор 2 толкает несущую тележку вперед к головному концу кузова автомобиля, чтобы освободить каталку из фиксатора.
4. После освобождения каталки полностью вытяните ее.
5. Убедитесь в том, что шасси каталки разложено, а затем поднимите одну из двух ручек ручного освобождения каталки у головного конца **Power-LOAD**, чтобы освободить каталку.

Загрузка каталки в автомобиль вручную (перебои электропитания Power-PRO)

ПРЕДУПРЕЖДЕНИЕ

- Загрузка и выгрузку каталки с пациентом должны выполнять по меньшей мере двое обученных операторов.
- Всегда вначале загружайте каталку, прежде чем разрешать пациентам входить в отсек салона автомобиля, где размещаются пациенты.

ПРЕДОСТЕРЕЖЕНИЕ

- Запрещается заталкивать каталку в кузов автомобиля до полного складывания шасси каталки.
- Во время загрузки каталки не допускайте ее столкновения с кареткой во избежание повреждения оборудования.
- Нельзя отпускать рычаг ручного освобождения до фиксации каталки у ножного конца. Если рычаг отпущен слишком рано, шасси каталки может препятствовать фиксации каталки в системе **Power-LOAD**.

1. Если автомобиль оснащен поднимающимся бампером, поднимите его.
2. Для перемещения каретки и ее вывода из кузова автомобиля поднимите подъемные рычаги (Рисунок 48).

Рисунок 48 – Выведите каретку из кузова автомобиля

3. Поднимите каталку в положение загрузки.
4. Перед загрузкой каталки в **Power-LOAD** полностью выдвиньте и зафиксируйте выдвижную головную секцию каталки.
5. Вставьте каталку в систему **Power-LOAD** до фиксации штифтов колес в правильном положении (Рисунок 49). При загрузке каталки убедитесь в том, что она занимает правильное положение по отношению к подъемным рычагам.
6. Проверьте состояние светодиодных индикаторов головного конца, чтобы убедиться в готовности каталки к загрузке.
   - Если постоянно светятся зеленые светодиоды, головной конец каталки находится в требуемом положении.
   - Если мигают оранжевые светодиоды, головной конец каталки занимает неправильное положение.
7. Для перевода подъемных рычагов в самое верхнее положение нажмите кнопку со стрелкой вверх (↑) на пульте управления **Power-LOAD** (Рисунок 50).

   Примечание - Ножки каталки не складываются.

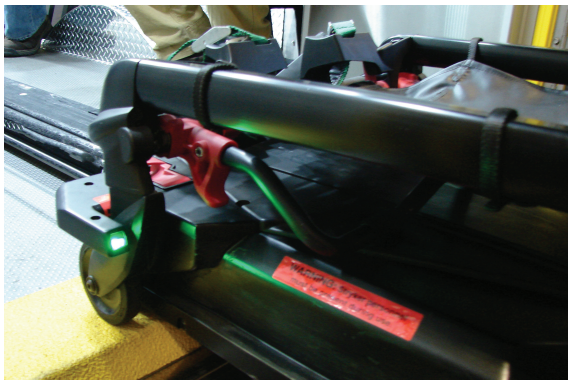

Рисунок 49 – Фиксация штифтов колес в правильном положении

Рисунок 50 – Нажмите кнопку со стрелкой вверх для перевода подъемных рычагов в верхнее положение

8. Оператор 1 (со стороны ножного конца): Возьмитесь за раму каталки со стороны ножного конца. Нажмите и удерживайте рычаг ручного освобождения каталки.
9. Оператор 2 (сбоку): Захватите раму шасси. После того как оператор ножного конца нажмет рычаг ручного освобождения каталки, сложите ходовую часть каталки одной рукой и удерживайте каталку другой рукой.
10. Оба оператора: Вдвиньте каталку в кузов автомобиля до опускания подъемных рычагов и фиксации каталки в системе **Power-LOAD**.
11. Оператор 1: Продолжайте сжимать и удерживать рычаг ручного освобождения каталки.
12. Убедитесь в фиксации каталки в системе **Power-LOAD**, с усилием толкая ножной конец каталки в разные стороны.
13. После выполнения вызова снимите каталку с эксплуатации с целью диагностики и ремонта каталки **Power-PRO**.

Примечание - **Power-LOAD** автоматически заряжает батарею **SMRT** Pak, когда каталка зафиксирована в **Power-LOAD** в транспортном положении (кабели или разъемы не нужны). Светодиодный индикатор батареи каталки сразу же начнет мигать зеленым светом, указывая на зарядку батареи.

Профилактическое обслуживание

Плановая проверка и регулировка

Периодичность технического обслуживания

Этот график является общим руководством по техническому обслуживанию. Необходимый график технического обслуживания может изменяться в зависимости от следующих факторов:

- число вызовов;
- погода;
- местность;
- географическая зона;
- индивидуальные особенности использования.

Если вы не уверены в том, как и когда проводить эти проверки, обратитесь к технику по обслуживанию компании Stryker.

При выполнении профилактического контроля **Power-LOAD** следует выполнять профилактический контроль соответствующей совместимой с **Power-LOAD** каталки и дополнительно устанавливаемой направляющей для колес в сборе (если используется) для проверки работоспособности всей системы.

Техническое обслуживание каталок, совместимых с Power-LOAD

К числу частей каталок, совместимых с **Power-LOAD**, которые подвержены износу и могут нуждаться в замене, относятся проставка рычага каталки (6500-002-123), упор основания (6085-001-094) и штифты погрузочных колес (6500-002-104).

Техническое обслуживание дополнительно устанавливаемой направляющей для колес в сборе (если используется)

Для поддержания работоспособности фиксатора **Power-LOAD** проверяйте работу и целостность структуры направляющей для колес. Система штанги направляющей для колес облегчает загрузку каталки системе **Power-LOAD**. Если направляющая для колес повреждена, немедленно замените ее.

Примечание - График технического обслуживания **Power-LOAD** составлен из расчета 10 вызовов в сутки. Измените график регулярного обслуживания в соответствии с интенсивностью вашей работы.

Каждый месяц или каждые два часа чистого времени использования

Осматривайте эти компоненты каждый месяц или каждые два часа чистого времени использования мотора в зависимости от того, что наступит раньше.

Проверка	Действие
Место расположения фиксатора	Удалите грязь из места расположения фиксатора ножного конца на несущей тележке

Каждые три месяца или шесть часов чистого времени использования

Осматривайте эти компоненты каждые три месяца или шесть часов чистого времени использования мотора в зависимости от того, что наступит раньше.

Проверка	Действие
Наличие ослабленных фиксаторов	Замените ослабленные фиксаторы
Винты выводов батареи	Затяните эти винты с крутящим моментом 9 фунт-сил·дюймов (1 nm)
Несущая тележка в сборе и основание в сборе	Удалите грязь с верхней поверхности несущей тележки и основания
Каналы роликов несущей тележки	Прочистите каналы роликов несущей тележки для предотвращения скопления грязи
Пандус для остановки каретки	Затяните ослабленные винты

Каждые двенадцать месяцев или 24 часа

Осматривайте эти компоненты каждые 12 месяцев или 24 часа чистого времени использования мотора в зависимости от того, что наступит раньше.

Проверка	Действие
Батарея	Замените при медленном подъеме
Все части	Проверьте и при необходимости замените все изношенные детали, в том числе чехлы рычагов, противоизносные прокладки рычагов, верхние и боковые крышки каретки, пружины рычага освобождения каталки, чехол рычага основания, чехол индуктивного основания, пластину фиксатора несущей тележки, штифт фиксатора несущей тележки или направляющие для каталки. **Примечание** - Пластина фиксатора несущей тележки (639000010260) совместима исключительно с изделиями **Power**-**LOAD**, изготовленными после 31 июля 2017 г., или изделиями, ранее обслуженными с использованием комплекта 639007000021. Для подтверждения даты изготовления см. ярлык с серийным номером изделия.
Отбойники-упоры	Замените в случае повреждения угла
Двигатель	Замените, если отсутствует движение с электроприводом
Шток цилиндра	Замените, если **Power**-**LOAD** работает в режиме ручного управления и горит светодиод ошибки
Все функции	См. *контрольный список установки* изделия в руководстве по эксплуатации
Гидравлика	Проверьте, нет ли утечек гидравлической системы

Проверка	Действие
Подшипник фиксатора несущей тележки	Заменяйте один раз в год **Примечание** - Во время замены подшипника проверьте чистоту окружающей зоны (основы) и нанесите смазку на основе дисульфида молибдена на штифт фиксатора несущей тележки.
Ролики V-образной направляющей	Если изделие перекатывается с трудом или заметен износ канала роликов несущей тележки за пределами внутреннего штока, замените ролики V-образной направляющей на каретке и поменяйте местами правый (от пациента) внешний нижний транспортный шток и правый (от пациента) внешний верхний транспортный шток. Проверьте все остальные ролики для выявления повреждений или повышенного износа. При необходимости замените.
Пружины подъемных рычагов	Замените пружины подъемных рычагов (0038-895-000), расположенные под верхней крышкой каретки

График замены деталей гладкого ролика и V-образной направляющей

Детали гладкого ролика и V-образной направляющей подлежат замене после каждых 14 110 вызовов. Это необходимо для поддержания работоспособности системы **Power-LOAD**. Для выполнения этого требования пользуйтесь следующей таблицей сроков работ в зависимости от числа вызовов. Эта таблица также поможет планировать необходимую периодичность обслуживания.

Число вызовов в сутки	Месяцы
6	80
7–8	60
9–10	48
11–12	40
13	36
14–15	30

График замены подшипника фиксатора несущей тележки

Подшипник фиксатора несущей тележки следует заменять после каждых 3653 вызовов. Это необходимо для поддержания работоспособности системы **Power-LOAD**. Для выполнения этого требования пользуйтесь следующей таблицей сроков работ в зависимости от числа вызовов.

Число вызовов в сутки	Месяцы
2	60
3	40
4–5	24
6	20
7–8	15
9–10	12

Число вызовов в сутки	Месяцы
11–12	10
13–15	8

Очистка

ПРЕДУПРЕЖДЕНИЕ

- Перед очисткой или техническим обслуживанием изделия всегда выключайте его при помощи основной кнопки питания.
- Во избежание ингаляции возбудителей заболеваний при мойке под давлением всегда используйте надлежащие средства индивидуальной защиты. Оборудование для мойки под давлением может поднять загрязнения в воздух.

ПРЕДОСТЕРЕЖЕНИЕ

- Не распыляйте жидкости непосредственно под кареткой вверх на механизм каретки. Вода может проникнуть в корпус каретки и ускорить коррозию или нарушить работу каретки.
- Пока изделие используется, не чистите его и не выполняйте его техническое обслуживание.

Изделие можно подвергать мойке под давлением. После многократной мойки на изделии могут появиться признаки окисления или изменения цвета. Мойка под давлением не оказывает отрицательного влияния на функционирование изделия при условии соблюдения надлежащих процедур.

- В точности исполняйте рекомендации изготовителя чистящего раствора по разведению.
- Выполняйте мойку под давлением **Power-LOAD** с использованием рекомендуемых чистящих средств. Вымойте изделие водой из шланга и осушите салфетками направляющие несущей тележки и шарниры рычагов.
- Вымойте **Power-LOAD** струей воды под давлением из ручного моющего устройства или протрите изделие чистой тканью с рекомендованными чистящими средствами.
- При мойке водой из шланга или под давлением не распыляйте воду непосредственно под кареткой вверх на механизм каретки. Вода может проникнуть в корпус каретки и ускорить коррозию или нарушить работу каретки.
- Мягкой тканью и щеткой прочистите каналы роликов несущей тележки для предотвращения скопления грязи.
- Снимите верхнюю крышку каретки и блок крышки на левой стороне от пациента, чтобы протереть салфетками блок платы управления.
- Разъедините разъемы двигателя и батареи и осушите разъемы салфетками.
- Осушите салфетками направляющие несущей тележки и шарниры рычагов.
- Во время чистки установите автомобиль на восходящем уклоне и выдвиньте несущую тележку и каретку, чтобы вода стекала из задней части кузова автомобиля.

Примечание - Вода, попавшая внутрь системы **Power-LOAD**, вытекает по дренажной трубке под днище автомобиля.

Рекомендуемые чистящие средства

В общем при использовании в концентрации, рекомендованной изготовителем, можно использовать дезинфицирующие средства как фенольного, так и четвертичного типа (за исключением **Virex®** TB). Не рекомендуется использовать йодсодержащие дезинфицирующие средства, так как они способны привести к образованию пятен.

В число рекомендуемых чистящих средств входят:

- четвертичные чистящие средства (активный ингредиент — хлорид аммония), содержащие менее 3 % гликолевого эфира
- фенольные чистящие средства (активный ингредиент — о-фенилфенол)
- раствор хлорсодержащего отбеливателя (5,25 % — менее 1 части отбеливателя на 100 частей воды)
- спирт изопропиловый ≤ 21 %

Избегайте чрезмерного насыщения. Следите за тем, чтобы изделие не оставалось влажным дольше, чем указано в инструкции изготовителя для обеспечения надлежащей дезинфекции.

Примечание

- Несоблюдение вышеприведенных инструкций при использовании чистящих средств указанных типов может привести к аннулированию гарантии.
- После очистки всегда протирайте изделие тканью, смоченной чистой водой, и насухо вытирайте его. Некоторые чистящие средства являются коррозионно-активными и могут повредить изделие. Если не ополоснуть и не высушить изделие, на его поверхности может остаться коррозионно-активный осадок, способный привести к преждевременному разрушению критически важных компонентов.

Указания по поиску и устранению неисправностей

Эти инструкции представляют только краткосрочные решения. После любого случая, требующего поиска и устранения неисправностей, обращайтесь к местному представителю технической службы или специалисту по работе с клиентами, чтобы запланировать проверку изделия. Для получения полной информации по поиску и устранения неисправностей см. руководство по техническому обслуживанию.

Каталка застревает при выгрузке

Описание: после нажатия красного рычага освобождения у ножного конца основания каталка застревает на половине пути наружу.

1. Потяните защелку фиксатора несущей тележки на левой от пациента стороне и сдвиньте каталку обратно в кузов автомобиля до ее фиксации на месте.
2. Большим пальцем руки удерживайте красный рычаг освобождения у ножного конца основания, а кулаком удерживайте несущую тележку на месте, пока вы вытягиваете каталку по направлению к себе до ее подъема. Потяните каталку наружу и выгрузите ее.

Каталка застревает при загрузке

Описание: Каретка и каталка застревают на половине пути при загрузке.

1. Проверьте, нет ли грязи на фиксаторе каретки.
2. Удалите грязь, чтобы обеспечить надлежащую работу роликов. Если грязи нет, см. пункт 4.
3. Полностью вытяните каталку и каретку из кузова автомобиля для перезапуска. Загрузите каталку в автомобиль. После этого каталка зафиксируется на месте.
4. Если фиксатор каретки не загрязнен, потяните защелку фиксатора несущей тележки на левой от пациента стороне. Загрузите каталку в автомобиль.

Каталка не освобождается от каретки

Описание: Каталка не освобождается от каретки в положении загрузки, и горит светодиод ошибки.

1. Сильно нажмите кнопку ручного освобождения на пульте управления **Power-LOAD**, чтобы ослабить давление в гидравлической системе.
2. Для опускания подъемных рычагов нажмите кнопку раскладывания (+) на каталке или кнопку со стрелкой вниз (↓) на пульте управления **Power-LOAD**.

   Примечание - Возможно, вам придется приложить усилие к подъемным рычагам, пока вы нажимаете рычаг ручного освобождения, чтобы полностью опустить подъемные рычаги.
3. Снимите каталку с каретки.

Каталка не опускается и не фиксируется на несущей тележке

Описание: При загрузке рычаги каретки не опускаются для фиксации каталки на несущей тележке.

1. Сильно нажмите кнопку ручного освобождения на пульте управления **Power-LOAD**. После этого каталка опустится и зафиксируется на несущей тележке.

Каталка зафиксирована на каретке в положении загрузки

Описание: Каталка начала складываться, а подъемные рычаги каретки не поднимаются.

1. Для перевода подъемных рычагов и каталки в самое верхнее положение нажмите кнопку со стрелкой вверх (↑) на пульте управления **Power-LOAD**.
2. На ножном конце каталки нажмите кнопку складывания (-), чтобы поднять ножки каталки. Загрузите каталку в автомобиль.

Остановка подъемных рычагов Power-LOAD во время загрузки

Описание: Подъемные рычаги не центрированы между ножками каталки, а светодиодные индикаторы гоовного конца мигают желтым цветом.

1. Пересовместитие каталку таким образом, чтобы центрировать подъемные рычаги между ножками каталки, и чтобы светодиодные индикаторы головного конца гореле немигающим зеленым светом.
2. Нажмите кнопку (↑) на пульте управления **Power-LOAD** или кнопку раскладывания каталки (-), чтобы опустить каталку.

Уведомления по беспроводной связи

В изделиях, оснащенных технологией беспроводной связи, эти сообщения относятся к указанным странам:

Страна	Уведомление
Тайвань	CCAQ23LP0270T7
Таиланд	

Сведения об ЭМС

ПРЕДУПРЕЖДЕНИЕ

- **Power-LOAD** работает на частоте 13,56 МГц при использовании органов управления **Power-LOAD** с оборудованной электроприводом каталкой (**Power-PRO** XT или **Power-PRO** IT); при этом возможны электромагнитные помехи в отношении или со стороны другого оборудования, работающего в этом диапазоне частот.
- Не используйте принадлежности, преобразователи и кабели, не указанные в спецификациях, за исключением преобразователей и кабелей, поставляемых компанией Stryker в качестве запасных частей для замены внутренних узлов и деталей, во избежание повышенного наведения помех или снижения помехоустойчивости системы **Power-LOAD**.
- Не допускается использовать систему **Power-LOAD** и каталки **Power-PRO** рядом с другим оборудованием или размещать поверх другого оборудования или под ним. В случае необходимости работы в непосредственной близости от другого оборудования, установки над или под ним следует держать систему **Power-LOAD** под пристальным наблюдением для подтверждения нормальной работы в используемом варианте установки.
- **Power-LOAD** работает главным образом на следующих частотах: 70-85 кГц при использовании индукционной зарядки и 13,56 МГц±7 кГц, с амплитудной модуляцией (OOK), ERP: -82,37 дБм. Система индукционной зарядки может работать в диапазоне частот: 70-125 кГц. Другое оборудование может воздействовать на систему **Power-LOAD**, даже если это другое оборудование соответствует требованиям CISPR по электромагнитным излучениям.

ПРЕДОСТЕРЕЖЕНИЕ

- Испытания настоящего оборудования показали, что оно соответствует требованиям для цифрового устройства класса A согласно части 15 Правил Федеральной комиссии связи США. Эти требования разработаны для создания достаточной защиты от неблагоприятных помех при эксплуатации оборудования в условиях типовой коммерческой инфраструктуры. Это оборудование генерирует, использует и может излучать радиочастотную энергию и, если оно установлено и эксплуатируется с нарушением инструкции, то может создать серьезные помехи для радиосвязи. Эксплуатация этого оборудования в жилых зонах может создавать нежелательные помехи, ответственность за устранение которых ложится на пользователя. В случае воздействия помех измените положение или ориентацию в пространстве системы **Power-LOAD** или изделия, с которым возникает электромагнитное взаимодействие.
- В случае воздействия помех обязательно измените положение или ориентацию в пространстве системы **Power-LOAD** или изделия, с которым возникает электромагнитное взаимодействие. Это устройство соответствует требованиям части 18 Правил Федеральной комиссии связи США.
- Не допускается использование переносного радиочастотного оборудования связи (включая такие периферийные устройства, как кабели антенн и наружные антенны) на расстоянии ближе 30 см (12 дюймов) от какой-либо части системы **Power-LOAD**, в том числе кабелей, указанных изготовителем. В противном случае показатели работы оборудования могут ухудшиться.
- Эмиссионные характеристки данного оборудования позволяют использовать его в промышленных условиях и лечебных учреждениях (CISPR 11 класс A). Это оборудование генерирует, использует и может излучать радиочастотную энергию и, если оно установлено и эксплуатируется с нарушением инструкции, то может создать серьезные помехи для радиосвязи. Эксплуатация этого оборудования в жилых зонах (для чего обычно требуется соответствие CISPR 11 класс B) может вызвать неблагоприятные помехи, ответственность за контроль и устранение которых ложится на пользователя. В случае воздействия помех измените положение или ориентацию в пространстве системы **Power-LOAD** или изделия, с которым возникает электромагнитное взаимодействие.

Рекомендации и заявление изготовителя — электромагнитное излучение		
Система **Power-LOAD** предназначена для использования в электромагнитной обстановке, определенной ниже. Клиент или пользователь системы **Power-LOAD** должен обеспечить ее применение в такой обстановке.		
Испытание на помехоэмиссию	**Соответствие**	**Электромагнитная обстановка**

Рекомендации и заявление изготовителя — электромагнитное излучение		
Радиочастотная помехоэмиссия CISPR 11	Группа 1	Система **Power-LOAD** используют радиочастотную энергию только для выполнения внутренних функций. Таким образом, его излучение в диапазоне радиочастот очень невелико и, по всей вероятности, не создаст никаких помех для близлежащего электронного оборудования.
Радиочастотная помехоэмиссия CISPR 11	Группа 2	Система **Power-LOAD** должна излучать электромагнитную энергию для выполнения основной функции. Возможно воздействие на расположенное вблизи электронное оборудование.
Радиочастотная помехоэмиссия CISPR 11	Класс A	Система **Power-LOAD** пригодна для применения во всех местах размещения, кроме жилых домов и зданий, непосредственно подключенных к распределительной электрической сети, питающей жилые дома.

Рекомендуемые пространственные разносы между переносным и мобильным оборудованием связи, работающим в диапазоне радиочастот, и системой Power-LOAD

Система **Power-LOAD** предназначена для использования в электромагнитной среде, где излучаемые помехи в диапазоне радиочастот контролируются. Клиент или пользователь системы **Power-LOAD** способен помочь предотвратить электромагнитные помехи, поддерживая минимальное расстояние между переносным и мобильным оборудованием связи в диапазоне радиочастот (передатчиками) и системой **Power-LOAD**, как рекомендовано ниже, согласно максимальной выходной мощности оборудования связи.

Номинальная максимальная выходная мощность передатчика W	**Пространственный разнос в соответствии с частотой передатчика м**		
	от 150 кГц до 80 МГц d=(1,2) (√P)	**от 80 МГц до 800 МГц d=(0,35) (√P)**	**от 800 МГц до 2,7 ГГц d=(0,70) (√P)**
0,01	0,12	0,04	0,07
0,1	0,38	0,11	0,22
1	1,20	0,35	0,70
10	3,79	1,11	2,21
100	12	3,5	7

Для передатчиков с номинальной максимальной выходной мощностью, не указанной выше, рекомендованный пространственный разнос d в метрах (m) можно оценить с помощью уравнения, применимого к частоте передатчика, где P − номинальная максимальная выходная мощность передатчика в ваттах (W) по данным изготовителя передатчика. Примечание 1. При частотах 80 и 800 МГц следует применять пространственный разнос, соответствующий более высокому диапазону частот. Примечание 2. Данные рекомендации могут оказаться неприменимыми в некоторых ситуациях. На распространение электромагнитных волн влияют поглощение и отражение от строений, объектов и людей.

Рекомендации и декларация изготовителя — помехоустойчивость			
Система **Power-LOAD** пригодна для использования в электромагнитной обстановке, определенной ниже. Клиент или пользователь системы **Power-LOAD** должен обеспечить ее применение в такой обстановке.			
Испытание на помехоустойчивость	**Испытательный уровень по EN/IEC 60601**	**Уровень соответствия**	**Электромагнитное окружение — указания**
Электростатический разряд IEC 61000-4-2	±8 кВ контактный разряд ±15 кВ воздушный разряд	±8 кВ контактный разряд ±15 кВ воздушный разряд	Полы должны быть деревянными, бетонными или кафельными. Если полы покрыты синтетическим материалом, то относительная влажность воздуха должна составлять не менее 30 %.
Микросекундные импульсные помехи IEC 61000-4-5	±1 кВ между линиями ±2 кВ между линиями и землей	±1 кВ между линиями ±2 кВ между линиями и землей	Качество питающих сетей должно быть типовым для промышленных и (или) больничных условий.
Магнитное поле промышленной частоты (50/60 Гц) IEC 61000-4-8	30 А/м	30 А/м	Магнитные поля промышленной частоты должны иметь уровни, соответствующие типичным условиям промышленных зданий и лечебных учреждений.
Электрические кондуктивные переходные процессы только в линиях электропитания ISO 7637-2	согласно ISO 7637-2	согласно ISO 7637-3	Неприменимо

Рекомендации и декларация изготовителя — помехоустойчивость			
Кондуктивные помехи, наведенные радиочастотным электромагнитным полем IEC 61000-4-6 Радиочастотное электромагнитное поле IEC 61000-4-3	3 В скв 6 В скв в диапазоне ISM и диапазонах любительской радиосвязи от 150 кГц до 80 МГц 10 В/м от 80 МГц до 2,7 ГГц	3 В 6 В скв в диапазоне ISM и диапазонах любительской радиосвязи 10 В/м	Расстояние между используемым мобильным оборудованием связи, работающим в диапазоне радиочастот, и любым элементом **Power-LOAD**, включая кабели, должно быть не меньше рекомендуемого пространственного разноса, который рассчитывается в соответствии с приведенным ниже выражением применительно к частоте передатчика. Рекомендуемый пространственный разнос D=(1,2) (√*P*) D=(0,35) (√*P*) от 80 МГц до 800 МГц D=(0,70) (√*P*) от 800 МГц до 2,7 ГГц где *P* — максимальная номинальная выходная мощность передатчика в ваттах (W) согласно изготовителю передатчика, а *d* — рекомендуемый пространственный разнос в метрах (m). Напряженности полей от стационарных радиочастотных передатчиков, определенных электромагнитным обследованием местности,[a] должны быть ниже уровня соответствия в каждом диапазоне частот.[b] Помехи могут наблюдаться вблизи оборудования, помеченного следующим символом:

Рекомендации и декларация изготовителя — помехоустойчивость
Примечание 1. При частотах 80 и 800 МГц следует применять требования к более высокому диапазону частот. **Примечание 2.** Данные рекомендации могут оказаться неприменимыми в некоторых ситуациях. На распространение электромагнитных волн влияют поглощение и отражение от строений, объектов и людей. **Примечание 3.** Диапазоны ISM (промышленность-наука-медицина) от 0,15 МГц до 80 МГц составляют от 6,765 МГц до 6,795 МГц; от 13,553 МГц до 13,567 МГц; от 26,957 МГц до 27,283 МГц; и от 40,66 МГц до 40,70 МГц. Диапазоны любительской радиосвязи от 0,15 МГц до 80 МГц составляют от 1,8 МГц до 2,0 МГц, от 3,5 МГц до 4,0 МГц, от 5,3 МГц до 5,4 МГц, от 7 МГц до 7,3 МГц, от 10,1 МГц до 10,15 МГц, от 14 МГц до 14,2 МГц, от 18,07 МГц до 18,17 МГц, от 21,0 МГц до 21,4 МГц, от 24,89 МГц до 24,99 МГц, от 28,0 МГц до 29,7 МГц и от 50,0 МГц до 54,0 МГц. **Примечание 4.** Испытано на устойчивость к полям в ближней зоне действия беспроводного радиочастотного оборудования связи согласно IEC 60601-1-2: 2014, таблица 9.
[a] Напряженность полей от стационарных передатчиков, таких как базовые станции радиотелефонов (мобильных/беспроводных) и переносных мобильных радиостанций, любительские радиостанции, радиовещательные станции с амплитудной и частотной модуляцией и телевизионные станции, нельзя теоретически предсказать с высокой точностью. Чтобы оценить электромагнитную обстановку, связанную со стационарными передатчиками в диапазоне радиочастот, следует рассмотреть возможность проведения электромагнитного обследования места размещения устройства. Если измеренная напряженность поля в месте применения системы **Power-LOAD** превышает соответствующий вышеприведенный допустимый уровень напряженности поля в диапазоне радиочастот, за работой системы **Power-LOAD** следует наблюдать, чтобы убедиться в ее нормальном функционировании. Если замечены отклонения от нормальной работы, могут понадобиться дополнительные меры, такие как переориентирование или перемещение **Power-LOAD**. [б] В полосе частот от 150 кГц до 80 МГц напряженность поля должна быть меньше 20 В/м.

Systém upevňovača nosidiel Power-LOAD®

Prevádzková príručka

REF 6390

CE

SK

6390-809-005 Rev AB.0 2023-07

Symboly

	Pozrite si príručku/brožúru s návodom
	Prečítajte si návod na použitie
	Všeobecné varovanie
	Upozornenie
	Varovanie – rozdrvenie rúk
	Varovanie – neionizujúce žiarenie
CE	Označenie CE
UK CA	Označenie posudzovania zhody pre Spojené kráľovstvo
	Dovozca
UDI	Unikátny identifikátor pomôcky
EC REP	Splnomocnený zástupca v Európskom spoločenstve
CH REP	Splnomocnený zástupca vo Švajčiarsku
MD	Európska zdravotnícka pomôcka
REF	Katalógové číslo
LOT	Kód šarže
SN	Sériové číslo
US Patents	Informácie o patentoch v USA nájdete na stránke www.stryker.com/patents
	Výrobca
	Dátum výroby

	Bezpečná prevádzková nosnosť
	Nebezpečné napätie
	Zdravotnícke zariadenie uznávané spoločnosťou Underwriters Laboratories LLC len v súvislosti s rizikami zásahu elektrickým prúdom, požiaru a mechanickými rizikami v súlade s normami ANSI/AAMI ES60601-1:2012 a CAN/CSA-C22.2 č. 60601-1:14.
	Jednosmerný prúd
	Elektrické zariadenie triedy II: zariadenie, v ktorom ochrana pred zásahom elektrickým prúdom nespočíva len v základnej izolácii, ale ktoré obsahuje aj ďalšie bezpečnostné prvky, napríklad dvojitú izoláciu alebo vystuženú izoláciu, pričom sa nevyžaduje ochranné uzemnenie ani osobitné podmienky inštalácie.
	V súlade s európskou smernicou 2012/19/EÚ o odpade z elektrických a elektronických zariadení (OEEZ) v znení zmien tento symbol znamená, že výrobok sa musí odovzdať do separovaného zberu na recykláciu. Nelikvidujte ho ako netriedený komunálny odpad. Informácie o likvidácii vám poskytne miestny distribútor. Pred recykláciou zabezpečte dekontamináciu infikovaného zariadenia.
	Rechargeable Battery Recycling Corporation (RBRC) je nezisková verejnoprospešná organizácia, ktorá propaguje recykláciu prenosných nabíjateľných batérií. Batérie sa musia odovzdať na zberné miesto batérií. Zberné miesta vo vašom okolí nájdete na webovej lokalite organizácie RBRC (www.rbrc.org), prípadne zavolajte na číslo uvedené na symbole recyklácie.
IPX6	Ochrana pred veľmi prudko striekajúcou vodou
	Toto zariadenie je v súlade s časťou 18 pravidiel FCC
	Dvíhanie dvoma osobami
	Touto stranou nahor
	Krehké, zaobchádzajte opatrne
	Udržujte v suchu
	Obmedzenie počtu pri umiestňovaní na seba
	Napájané batériou s napätím 12 V DV
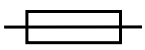	Poistka
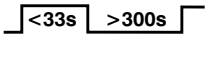	Pracovný cyklus batérie (načítanie): 10,0 % (zapnuté menej ako 33 sekúnd, vypnuté viac ako 300 sekúnd)
	Pracovný cyklus batérie (nabíjanie): 100 %

U.S.A.	Nasledujúci text v angličtine je určený len pre USA.
TRA Registered No: ER35122/14 Dealer No: DA35173/14	Registrované v Spojených arabských emirátoch telekomunikačným regulačným orgánom
	Výrobok zodpovedá príslušným normám EMK v Austrálii/na Novom Zélande
	Schválené nezávislým komunikačným orgánom Juhoafrickej republiky
	Osvedčenie výrobcu škatule – minimálna hodnota skúšky nárazu tejto obalovej škatule je 82 libier na štvorcový palec
	Osvedčenie výrobcu škatule – minimálna hodnota skúšky nárazu tejto obalovej škatule je 51 libier na štvorcový palec

Obsah

Definícia varovania/upozornenia/poznámky 3
Zhrnutie bezpečnostných opatrení 3
Body priškripnutia 6
Úvod 7
Opis výrobku 7
Indikácie použitia 7
Klinické výhody 7
Kontraindikácie 8
Predpokladaná prevádzková životnosť 8
Likvidácia/recyklácia 8
Špecifikácie 8
Európske nariadenie REACH 9
Normy pre požadované voliteľné doplnky 10
Ilustrácia výrobku 10
Kontaktné informácie 10
Umiestnenie výrobného čísla 11
Dátum výroby 11
Nastavenie 12
Kompatibilita nosidiel 12
Inštalácia 13
Predpis o systéme kvality 13
21 CFR 820.170 – inštalácia 13
Kontrolný zoznam komponentov inštalácie zostavy zariadenia Power-LOAD 13
Inštalácia podlažnej platne 14
Inštalácia zariadenia Power-LOAD 14
Inštalácia batérie 24
Kontrolný zoznam inštalácie 25
Overovanie inštalácie 27
Prevádzka 29
Používateľské ovládacie prvky a indikátory LED 29
Indikátory LED na hlavovom konci vozíka 31
Manuálne používateľské ovládacie prvky 32
Prevádzkové pokyny 33
Zdvíhanie, spúšťanie alebo uvoľnenie nosidiel s pohonom 33
Kontrola úrovne nabitia batérie 34
Nakladanie a vykladanie pomocou elektricky napájaných činností 35
Nakladanie zariadenia Power-LOAD pomocou elektricky napájaných činností 35
Vykladanie zariadenia Power-LOAD pomocou elektricky napájaných činností 36
Nakladanie a vykladanie pomocou manuálnych činností 36
Nakladanie zariadenia Power-LOAD pomocou manuálnych činností 37
Vykladanie zariadenia Power-LOAD pomocou manuálnych činností 37
Kontrola úrovne nabitia batérie na ovládacom paneli zariadenia Power-LOAD 38
Nabíjanie batérie 38
Skladovanie zariadenia Power-LOAD 38
Nastavenie výšky naloženia nosidiel 38
Použitie neinovovaných nosidiel s krížovým rámom pri hromadných nehodách 39
Vysunutie zariadenia Power-LOAD z vozidla bez nosidiel 39
Naloženie nosidiel Performance-PRO do vozidla s voliteľným doplnkom Power-LOAD 39
Vyloženie nosidiel Performance-PRO z vozidla s voliteľným doplnkom Power-LOAD 41
Naloženie nosidiel Power-PRO do vozidla s voliteľným doplnkom Power-LOAD 42
Vyloženie nosidiel Power-PRO z vozidla s voliteľným doplnkom Power-LOAD 44
Manuálne vyloženie nosidiel z vozidla po naložení pomocou zariadenia Power-LOAD (výpadok napájania alebo systémová chyba zariadenia Power-LOAD) 45
Naloženie nosidiel do vozidla manuálne po strate napájania upevňovača nosidiel s pohonom alebo systémovej chybe 46
Manuálne vyloženie nosidiel z vozidla 47
Vybratie nosidiel z vozidla na účely opravy 48
Manuálne naloženie nosidiel do vozidla (výpadok napájania zariadenia Power-PRO) 49
Preventívna údržba 51

Pravidelná inšpekcia a úpravy 51
Každý mesiac alebo dve hodiny 51
Každé tri mesiace alebo šesť hodín 51
Každých dvanásť mesiacov alebo 24 hodín 52
Harmonogram výmeny dielov plochých koliesok a vodidiel v tvare V 53
Harmonogram výmeny dielov ložiska zámku prevodu 53
Čistenie 54
Odporúčané čistiace prostriedky 54
Príručka riešenia problémov 55
Oznámenia týkajúce sa bezdrôtovej komunikácie 57
Informácie o elektromagnetickej kompatibilite 58

Definícia varovania/upozornenia/poznámky

Výrazy **VAROVANIE**, **UPOZORNENIE** a **POZNÁMKA** majú osobitný význam a je potrebné si ich pozorne preštudovať.

VAROVANIE

Upozorňuje čitateľa na situáciu, ktorá by mohla viesť k smrti alebo vážnemu úrazu, ak sa jej nepredíde. Môže ísť aj o opis možných vážnych nežiaducich reakcií a bezpečnostných rizík.

UPOZORNENIE

Upozorňuje čitateľa na potenciálne nebezpečnú situáciu, ktorá môže viesť k ľahkému alebo stredne ťažkému úrazu používateľa alebo pacienta alebo k poškodeniu výrobku alebo iného majetku, ak sa jej nepredíde. Môže ísť o špeciálnu starostlivosť potrebnú na bezpečné a efektívne používanie pomôcky a starostlivosť potrebnú na zabránenie poškodeniu pomôcky, ku ktorému by mohlo dôjsť v dôsledku používania alebo nesprávneho používania.

Poznámka - Poskytuje osobitné informácie, ktoré uľahčia údržbu alebo objasnia dôležité pokyny.

Zhrnutie bezpečnostných opatrení

Prečítajte si varovania a upozornenia uvedené na tejto strane a vždy ich dôsledne dodržiavajte. Servis smie vykonávať len kvalifikovaný personál.

VAROVANIE

- Zariadenie **Power-LOAD** nepoužívajte pri napätí, ktoré nezodpovedá menovitým hodnotám uvedeným na výrobku.
- Zariadenie **Power-LOAD** nepoužívajte dlhšie, ako je jeho pracovný cyklus, aby nedošlo k poškodeniu vybavenia alebo ohrozeniu dymom.
- Zariadenie **Power-LOAD** nepripájate k obvodu vozidla s napätím 24 V DC. V záujme predchádzania rizikám spojeným s napájaním zariadenie **Power-LOAD** vždy pripájajte k obvodu vozidla s napätím 12,8 V DC – 15,6 V DC, ktorý obsahuje 15 A poistku/istič.
- Výšku nakladacích kolies nosidiel upravte tak, aby zodpovedala výške paluby vozidla v súlade s prevádzkovou príručkou pre váš model nosidiel.
- V prípade nosidiel bez voliteľného doplnku **Power-LOAD** vždy používajte zostavu svorky zábradlia. Zariadenie **Power-LOAD** je kompatibilné len s nosidlami s voliteľným doplnkom **Power-LOAD** (pozri *Kompatibilita nosidiel* (strana 12)). V niektorých situáciách môžete použiť zariadenie **Power-LOAD** ako štandardné parohy pre väčšinu nosidiel s krížovým rámom.
- So systémom Stryker model 6390 **Power-LOAD** vždy používajte nosidlá kompatibilné so zariadením **Power-LOAD**. Ak sa so systémom Stryker model 6390 **Power-LOAD** použijú nekompatibilné nosidlá, môže dôjsť k úrazu.
- Upevňovací systém nosidiel vždy inštalujte podľa opisu v tejto príručke. Nesprávna inštalácia môže viesť k úrazu. Zabezpečte, aby daná konfigurácia bola úspešne odskúšaná minimálne podľa normy National Truck Equipment Association/Ambulance Manufacturer's Division Standard 004, Litter Retention System Static Test (AMD-004) (Normy 004 Národnej asociácie pre vybavenie nákladných vozidiel/divíznej normy výrobcov sanitných vozidiel, statická skúška zadržiavacieho systému ležadla).
- Pri používaní zdravotníckych elektrických zariadení prijmite osobitné opatrenia v súvislosti s elektromagnetickou kompatibilitou (EMK). Systém upevňovača nosidiel inštalujte a uvádzajte do prevádzky v súlade s informáciami o EMK uvedenými v tejto príručke. Prenosné a mobilné VF komunikačné zariadenia môžu ovplyvňovať fungovanie systému upevňovača nosidiel.
- Dvíhať a umiestňovať zostavu prevodu a vozíka musia vždy dvaja montéri, aby nedošlo k úrazu.
- Ruky, prsty a chodidlá vždy držte mimo pohyblivých súčastí.
- Pri práci s pílou vždy noste primeranú ochranu očí. Komponent, ktorý režete, vždy zaistite a dávajte pozor na oblasť okolo miesta rezania.
- Vždy nechajte miesto na odstup od nárazníka. Nedostatočný odstup od nárazníka môže mať za následok úraz pacienta alebo operátora.
- Všetky štrbiny do exteriéru vozidla musia byť utesnené, aby výfukové plyny nevnikali do pacientskeho priestoru vozidla.

- Aby sa zamedzilo elektrickým rizikám, vždy pripojte zariadenie **Power-LOAD** k 15 A poistke/resetovateľnému ističu nainštalovanému vo vozidle. Spoločnosť Stryker odporúča, aby ste poistku/resetovateľný istič nainštalovali do poistkovej skrine.
- Zariadenie **Power-LOAD** nepripájate k obvodu vozidla s napätím 24 V DC.
- Pred použitím sa vždy presvedčte o funkčnosti zariadenia **Power-LOAD**. Porucha môže mať za následok úraz pacienta alebo operátora.
- Pri pohybe v pacientskom priestore vozidla dávajte pozor, aby ste sa nepotkli o zariadenie **Power-LOAD**.
- Buďte opatrní, keď používate zariadenie **Power-LOAD** v nepriaznivých poveternostných podmienkach (napríklad dážď, ľad, sneh).
- Nosidlá alebo zariadenie **Power-LOAD** používajte len vtedy, keď sa všetky osoby nachádzajú mimo mechanizmov. Zachytenie do mechanizmov nosidiel s pohonom alebo zariadenia **Power-LOAD** môže spôsobiť vážny úraz.
- Dôkladne nacvičujte nakladanie a vykladanie nosidiel pomocou zariadenia **Power-LOAD**, kým plne nepochopíte jeho fungovanie. Nesprávne použitie môže spôsobiť úraz.
- Nedovoľte nevyškoleným pracovníkom, aby pomáhali pri používaní zariadenia **Power-LOAD**. Nevyškolení technici/pracovníci môžu spôsobiť úraz sebe alebo pacientovi.
- Nejazdite s vozidlom s vozíkom v stredovej polohe. Táto poloha nie je zaistená a nie je určená na jazdenie.
- Pri manipulácii s nosidlami používajte obe ruky. Systém **Power-LOAD** je len pomocné zariadenie. V každej situácii vyhodnoťte, ako rozložiť a dvíhať záťaž, ktorú prevážate.
- Ak manipulujete so záťažou nad 400 libier (181 kg), vždy využite dostatočný počet operátorov, aby ste zvládli sily potrebné na naloženie alebo vyloženie. V záujme zvýšenia bezpečnosti by operátori mali vykonávať nakladanie a vykladanie na rovnej ploche. Pri výške paluby vozidla 36 palcov (91 cm) môže byť potrebné manuálne vyloženie.
- Pri elektricky napájanom nakladaní a vykladaní držte ruky a nohy mimo zdvižných ramien vozíka **Power-LOAD** a základne nosidiel.
- Keď sú nosidlá aktívne, batériu nevyberajte.
- Systém **Power-LOAD** a príslušenstvo používajte len tak, ako je opísané v príručkách. Nesprávne používanie systému **Power-LOAD** alebo ktoréhokoľvek príslušenstva môže viesť k úrazu pacienta alebo operátora. Používanie tohto výrobku akýmkoľvek iným spôsobom je na výlučnej zodpovednosti majiteľa alebo používateľa.
- Pri manuálnych činnostiach vždy podoprite záťaž na nožnom konci nosidiel.
- Pri nakladaní a vykladaní sa vždy uistite, že ste pripravení znášať celú hmotnosť nosidiel. Bez napájania zdvižné ramená nedokážu zdvihnúť nosidlá.
- Poškodené batérie vráťte do servisného strediska na recykláciu. Nelikvidujte ho ako netriedený komunálny odpad. Informácie o systémoch vrátenia alebo zberu dostupných vo vašej krajine vám poskytne miestny distribútor.
- Pred vykonávaním servisu zariadenia **Power-LOAD**, vždy odpojte brehovú prípojku zo zásuvky (ak sa používa), odpojte batériu vozidla, stlačením hlavného vypínača výrobok vypnite a následne umiestnite vozík do nakladacej polohy.
- Keď je zariadenie **Power-LOAD** v prevádzke, batériu nevyberajte.
- Pri bežnom používaní nevypínajte výrobok stlačením hlavného vypínača, pretože sa tým zamedzí nabíjaniu batérie.
- Nedovoľte, aby svorka zábradlia prekrývala červený štítok limitu nastavenia na rúre zábradlia. Priestor medzi svorkou zábradlia a pevnou čeľusťou zábradlia nesmie presiahnuť 1 palec (2,5 cm), aby sa predišlo uvoľneniu čeľustí zábradlia z rámu nosidiel.
- Keď sú čeľuste zábradlia otvorené, nestláčajte uvoľňovacie tlačidlo rukami ani prstami. Upevňovač svorky zábradlia sa zatvára pôsobením silnej pružiny.
- Obsadené nosidlá musia nakladať do vozidla a vykladať z neho vždy minimálne dvaja vyškolení operátori.
- Nosidlá kompatibilné so zariadením **Power-LOAD** nakladajte do pacientskeho priestoru vozidla pred všetkými cestujúcimi.
- Vždy buďte pripravení podoprieť celú hmotnosť nosidiel a pacienta, ak zdvižné ramená pri vykladaní nosidiel z pacientskeho priestoru vozidla nezdvihnú nosidlá. Keď sa nosidlá odistia, aby sa dali vybrať z pacientskeho priestoru vozidla, zdvižné ramená zariadenia **Power-LOAD** mierne zdvihnú nosidlá.
- Pred stlačením akýchkoľvek tlačidiel na ovládacom paneli zariadenia **Power-LOAD** pri vykladaní nosidiel sa uistite, že základňa nosidiel je vysunutá.
- Vždy buďte pripravení podoprieť celú hmotnosť nosidiel a pacienta, keď vykladáte nosidlá z pacientskeho priestoru vozidla a dôjde k výpadku napájania alebo systémovej chybe zariadenia **Power-LOAD**.
- Nosidlá vždy zaťažte skôr, ako dovolíte pacientom vstúpiť do pacientskeho priestoru vozidla.
- Pred vykonaním servisu alebo čistením vždy jednotku vypnite stlačením hlavného vypínača.

- Pri tlakovom umývaní vždy používajte vhodné osobné ochranné pomôcky, aby sa zabránilo nebezpečenstvu vdýchnutia škodlivých látok. Tlakové umývacie zariadenia môžu do vzduchu uvoľniť nákazu (infekciu).
- Zariadenie **Power-LOAD** pracuje pri 13,56 MHz, keď sa ovládacie prvky zariadenia **Power-LOAD** používajú s elektricky napájanými nosidlami (**Power-PRO** XT alebo **Power-PRO** IT), ktoré by mohli rušiť iné zariadenia pracujúce v tomto frekvenčnom pásme.
- Nepoužívajte iné príslušenstvo, meniče a káble, ako sú špecifikované, s výnimkou meničov a káblov, ktoré spoločnosť Stryker predáva ako náhradné diely vnútorných komponentov, aby sa zabránilo možnému zvýšenému vyžarovaniu alebo zníženej odolnosti systému **Power-LOAD**.
- Systém **Power-LOAD** a nosidlá **Power-PRO** nepoužívajte v blízkosti iných zariadení ani uložené na nich. Ak je takéto použitie nevyhnutné, sledujte systém **Power-LOAD** a potvrďte jeho normálnu prevádzku v konfigurácii, v akej sa bude používať.
- Zariadenie **Power-LOAD** funguje najmä na týchto frekvenciách: 70 – 85 kHz pre indukčné nabíjanie a 13,56 MHz±7 kHz, modulovaná amplitúda (OOK), ERP: –82,37 dBm. Indukčné nabíjanie môže fungovať v tomto frekvenčnom rozsahu: 70 – 125 kHz. Iné zariadenia môžu rušiť systém **Power-LOAD**, a to aj vtedy, keď vyhovujú požiadavkám normy CISPR na vyžarovanie.

UPOZORNENIE

- Nesprávne používanie výrobku môže viesť k úrazu pacienta alebo operátora. Výrobok používajte len tak, ako je opísané v tejto príručke.
- Výrobok ani jeho komponenty neupravujte. Úprava výrobku môže vyvolať nepredvídateľné správanie výrobku, čo môže viesť k úrazu pacienta alebo operátora. Úpravou zároveň zaniká záruka poskytnutá na výrobok.
- Pri inštalácii zostavy prevodu neporušte kryt indukčného nabíjania nosidiel.
- Pri inštalácii zostavy kotvy sa dôkladne presvedčte, že drôty zostali v dutine podlažnej platne a zostava kotvy ich nepriškripla.
- Prvky manuálnej deblokácie umožňujú voľný pohyb systému **Power-LOAD**.
- Pred uvedením výrobku do prevádzky vždy nabite batériu. Nenabitá alebo slabá batéria môže spôsobiť nedostatočný výkon výrobku.
- Pri nakladaní nosidiel nenarážajte nosidlami do vozíka, aby nedošlo k poškodeniu zariadenia.
- Nosidlá netlačte do pacientskeho priestoru vozidla, kým úplne nezatiahnete základňu nosidiel.
- Nosidlá netlačte do pacientskeho priestoru vozidla, kým úplne nezatiahnete základňu nosidiel.
- Nepúšťajte manuálny uvoľňovač, kým sa nosidlá nezaistia v polohe na nožnom konci. Ak ho pustíte príliš skoro, základňa nosidiel môže zabrániť zaisteniu nosidiel k zariadeniu **Power-LOAD**.
- Nestriekajte priamo pod vozík nahor do vozíkového mechanizmu. Voda by mohla vniknúť do krytu vozíka a mohla by urýchliť koróziu alebo narušiť prevádzku.
- Výrobok, ktorý sa práve používa, nečistite a nevykonávajte jeho servis ani údržbu.
- Toto zariadenie bolo podrobené skúške a vyhovuje limitom pre digitálnu pomôcku triedy A v súlade s časťou 15 pravidiel FCC. Tieto limity poskytujú primeranú ochranu pred škodlivým rušením, keď sa zariadenie používa v komerčnom prostredí. Toto zariadenie vytvára, využíva a môže vyžarovať vysokofrekvenčnú energiu, a ak sa nenainštaluje a nepoužíva v súlade s touto príručkou, môže spôsobovať škodlivé rušenie vysokofrekvenčnej komunikácie. Používanie tohto zariadenia v obytnej oblasti môže spôsobiť škodlivé rušenie, pričom v takom prípade bude používateľ musieť odstrániť dôsledky tohto rušenia na vlastné náklady. V prípade rušenia premiestnite systém **Power-LOAD** alebo rušený výrobok alebo zmeňte ich orientáciu.
- V prípade rušenia vždy premiestnite systém **Power-LOAD** alebo rušený výrobok alebo zmeňte ich orientáciu. Táto pomôcka je v súlade s časťou 18 pravidiel FCC.
- Prenosné VF komunikačné zariadenia (vrátane periférnych častí, ako sú káble antény a vonkajšie antény) nepoužívajte bližšie k akejkoľvek časti systému **Power-LOAD** ako 30 cm (12 palcov), a to vrátane káblov špecifikovaných výrobcom. V opačnom prípade môže dôjsť k zhoršeniu výkonnosti tohto zariadenia.
- Vzhľadom na charakteristiky vyžarovania je toto zariadenie vhodné na používanie v priemyselných zónach a nemocniciach (trieda A podľa normy CISPR 11). Toto zariadenie vytvára, využíva a môže vyžarovať vysokofrekvenčnú energiu, a ak sa nenainštaluje a nepoužíva v súlade s touto príručkou, môže spôsobovať škodlivé rušenie vysokofrekvenčnej komunikácie. Používanie tohto zariadenia v obytnej oblasti (v ktorej sa za normálnych okolností vyžaduje trieda B podľa normy CISPR 11) môže spôsobiť škodlivé rušenie, pričom v takom prípade bude používateľ musieť odstrániť dôsledky tohto rušenia na vlastné náklady. V prípade rušenia premiestnite systém **Power-LOAD** alebo rušený výrobok alebo zmeňte ich orientáciu.

Body priškripnutia

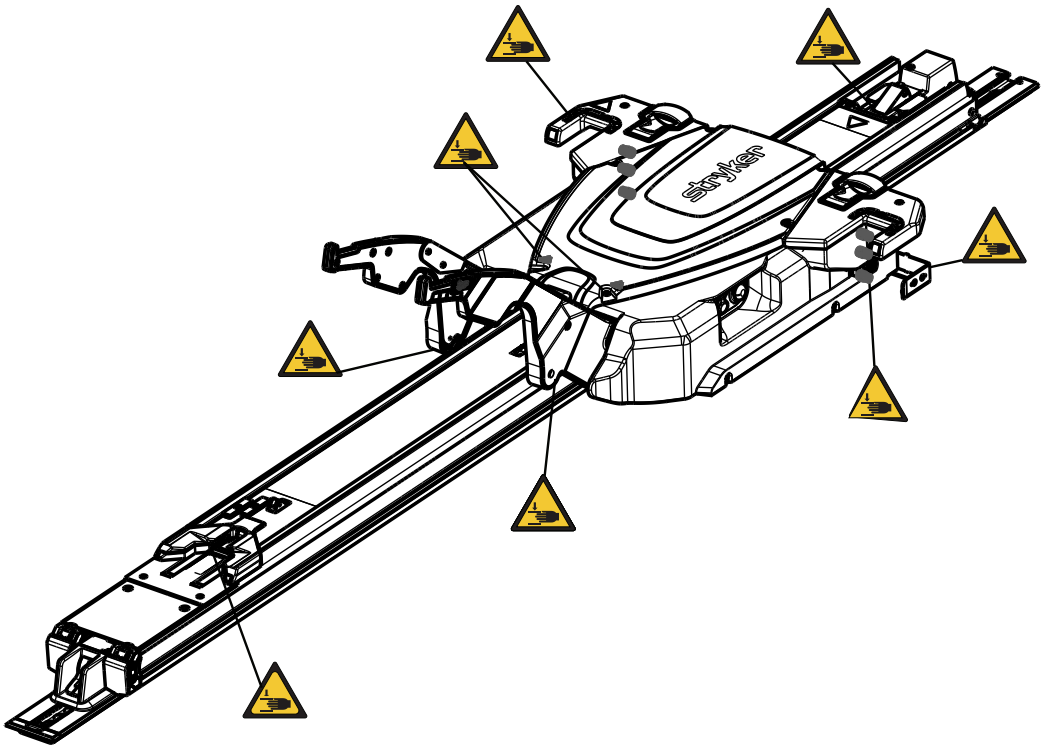

Obrázok 1 – Body priškripnutia

Úvod

Táto príručka vám pomôže pri prevádzke alebo údržbe výrobku značky Stryker. Príručku si prečítajte skôr, než začnete výrobok používať alebo než začnete vykonávať údržbu. Určite metódy a postupy, ako zaškolíte a pripravíte personál na bezpečnú prevádzku a údržbu výrobku.

UPOZORNENIE

- Nesprávne používanie výrobku môže viesť k úrazu pacienta alebo operátora. Výrobok používajte len tak, ako je opísané v tejto príručke.
- Výrobok ani jeho komponenty neupravujte. Úprava výrobku môže vyvolať nepredvídateľné správanie výrobku, čo môže viesť k úrazu pacienta alebo operátora. Úpravou zároveň zaniká záruka poskytnutá na výrobok.

Poznámka

- Táto príručka je trvalou súčasťou výrobku, ku ktorému musí byť priložená aj pri predaji výrobku.
- Spoločnosť Stryker sa snaží neustále zlepšovať konštrukciu a kvalitu výrobku. Príručka obsahuje najnovšie informácie o výrobku dostupné v čase tlače. Medzi vaším výrobkom a touto príručkou môžu existovať menšie rozdiely. Ak máte nejaké otázky, obráťte sa na oddelenie služieb zákazníkom spoločnosti Stryker alebo technickú podporu kontaktujte na čísle 1-800-327-0770.

Opis výrobku

Elektricky napájaný systém upevňovača nosidiel Stryker model 6390 **Power-LOAD®** slúži na dvíhanie, spúšťanie alebo riadenie kompatibilných sanitných nosidiel pri ich nakladaní do pohotovostného pozemného prepravného vozidla alebo vykladaní z neho. Keď sú nosidlá pevne pripevnené k systému, batériou napájaný hydraulický systém pomáha operátorom pri nakladaní a vykladaní nosidiel. Systém takisto prichytáva kompatibilné sanitné nosidlá vnútri vozidla pri preprave pacienta. Keď sú nosidlá zaistené v prepravnej polohe, zariadenie **Power-LOAD** indukčne nabíja kompatibilné sanitné nosidlá model 6506 **Power-PRO™** XT a 6516 **Power-PRO™** IT. V prípade výpadku napájania systém zostane funkčný a dokáže zaistiť nosidlá vo vozidle.

Indikácie použitia

Zariadenie **Power-LOAD** slúži ako pomôcka pri nakladaní kompatibilných kolieskových (sanitných) nosidiel do prepravného vozidla a vykladaní z neho a na zaistenie sanitných nosidiel počas prepravy. Pomôcka má maximálnu bezpečnú prevádzkovú nosnosť 395 kg, čo zahŕňa hmotnosť sanitných nosidiel, pacienta a vybavenia pripojeného k nosidlám (ako sú kyslíkové fľaše, monitory a čerpadlá). Určení používatelia pomôcky sú vyškolení profesionáli vrátane pracovníkov rýchlej lekárskej pomoci a zamestnancov zdravotných stredísk, ako aj zdravotníkov poskytujúcich prvú pomoc, servisných technikov a montérov.

Klinické výhody

Nosidlá: preprava pacienta

Upevňovač: uloženie nosidiel pri preprave

Systém nosidiel a upevňovača: uloženie a preprava pacientov

Kontraindikácie

Nie sú známe.

Predpokladaná prevádzková životnosť

Predpokladaná prevádzková životnosť výrobku **Power-LOAD** je sedem rokov za bežných podmienok používania a s vhodnou pravidelnou údržbou.

Likvidácia/recyklácia

Vždy postupujte podľa aktuálnych miestnych odporúčaní a/alebo predpisov, ktoré sa vzťahujú na ochranu životného prostredia a riziká spojené s recykláciou alebo likvidáciou zariadenia na konci prevádzkovej životnosti.

Špecifikácie

	Bezpečná prevádzková nosnosť **Poznámka** - Bezpečná prevádzková nosnosť je súhrnná hmotnosť nosidiel, pacienta, matraca a príslušenstva.	870 libier	395 kg
Maximálna kapacita zdvíhania (pacient a príslušenstvo)		700 libier	318 kg
Celková dĺžka		95 palcov	241 cm
Minimálna dĺžka		89,5 palca	228 cm
Šírka		24,5 palca	62 cm
Hmotnosť			
	Zostava podlažnej platne	16,5 libry	7,5 kg
	Zostava kotvy	23 libier	10,5 kg
	Zostava prevodu	67 libier	30,5 kg
	Zostava vozíka	105 libier	48 kg
Minimálny počet pracovníkov obsluhy potrebný na naloženie/vyloženie obsadených nosidiel		2	
Minimálny počet pracovníkov obsluhy potrebný na naloženie/vyloženie neobsadených nosidiel		1	
Odporúčaná výška naloženia		22 palcov až 36 palcov	56 cm až 91 cm
Hydraulický olej		Mobil **Mercon**® V Blend ATF (6500-001-293) Informácie o bezpečnosti nájdete v karte bezpečnostných údajov (KBÚ) pre olej Mobil **Mercon**® V Blend ATF.	
Elektrické požiadavky		12,8 V DC – 15,6 V DC, 15 A poistka/istič, 2-vodičový kábel AWG 10	
Pracovný cyklus batérie, nabíjanie		100 %	

Pracovný cyklus batérie, nakladanie	10 % (33 sek. zap./5 min. vyp.)
Batéria	12 V DC, 5 Ah olovená batéria (6390-001-468)
Poistka	LITTELFUSE 0496060.ZXD-UL
Normy	ANSI/AAMI ES60601-1:2012, CAN/CSA-C22.2 No. 60601-1:14, KKK-A-1822F, IEC 60601-1-12:2014 Normy, ktoré vyžadujú konkrétne možnosti, nájdete v *Normy pre požadované voliteľné doplnky* (strana 10).

Spoločnosť Stryker si vyhradzuje právo zmeniť špecifikácie bez upozornenia.

Žlto-čierna farebná kombinácia je vlastnícka ochranná známka spoločnosti Stryker Corporation.

Spoločnosť Stryker týmto vyhlasuje, že rádiové zariadenie krátkeho dosahu je v súlade so smernicou 2014/53/EÚ. Úplné znenie vyhlásenia o zhode s predpismi EÚ je k dispozícii na internetovej adrese: http://techweb.med.strykercorp.com/EMS/EU%20Declaration%20of%20Conformity/index.html.

Štítky nemusia byť čitateľné zo vzdialenosti väčšej ako 12 palcov (30 cm).

VAROVANIE

- Zariadenie **Power-LOAD** nepoužívajte pri napätí, ktoré nezodpovedá menovitým hodnotám uvedeným na výrobku.
- Zariadenie **Power-LOAD** nepoužívajte dlhšie, ako je jeho pracovný cyklus, aby nedošlo k poškodeniu vybavenia alebo ohrozeniu dymom.
- Zariadenie **Power-LOAD** nepripájate k obvodu vozidla s napätím 24 V DC. V záujme predchádzania rizikám spojeným s napájaním zariadenie **Power-LOAD** vždy pripájajte k obvodu vozidla s napätím 12,8 V DC – 15,6 V DC, ktorý obsahuje 15 A poistku/istič.

Podmienky prostredia	Prevádzka	Skladovanie a preprava
Teplota	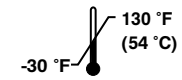	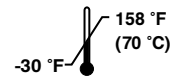
Relatívna vlhkosť	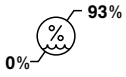	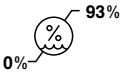
Atmosférický tlak	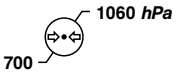	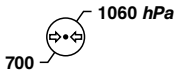

Európske nariadenie REACH

V súlade s európskym nariadením REACH a ostatnými environmentálnymi regulačnými požiadavkami sú uvedené komponenty obsahujúce látky podliehajúce zverejneniu.

Opis	Číslo	Chemický názov látky vzbudzujúcej veľmi veľké obavy (ďalej len SVHC)
Batéria, 12 V	6390-001-468	Olovo
Zostava riadiacej dosky	639002010014	Olovo
Komunikačná doska vozíka	6390-001-378	Oktametylcyklotetrasiloxán

Normy pre požadované voliteľné doplnky

V záujme súladu s normami musíte zariadenie **Power-LOAD** používať s nasledujúcimi kompatibilnými nosidlami. Ďalšie informácie nájdete v prevádzkovej príručke pre daný model nosidiel.

Poznámka - Na účely nárazovej skúšky sa kompatibilné nosidlá nakladajú do zariadenia **Power-LOAD** v elektricky napájanom režime.

Štandardné	**Modely nosidiel kompatibilné so zariadením Power-LOAD**
SAE J3027 a AS/NZS-4535	6500, 6506, 6507
BS EN 1789	6500, 6506, 6085, 6086, 6507

Ilustrácia výrobku

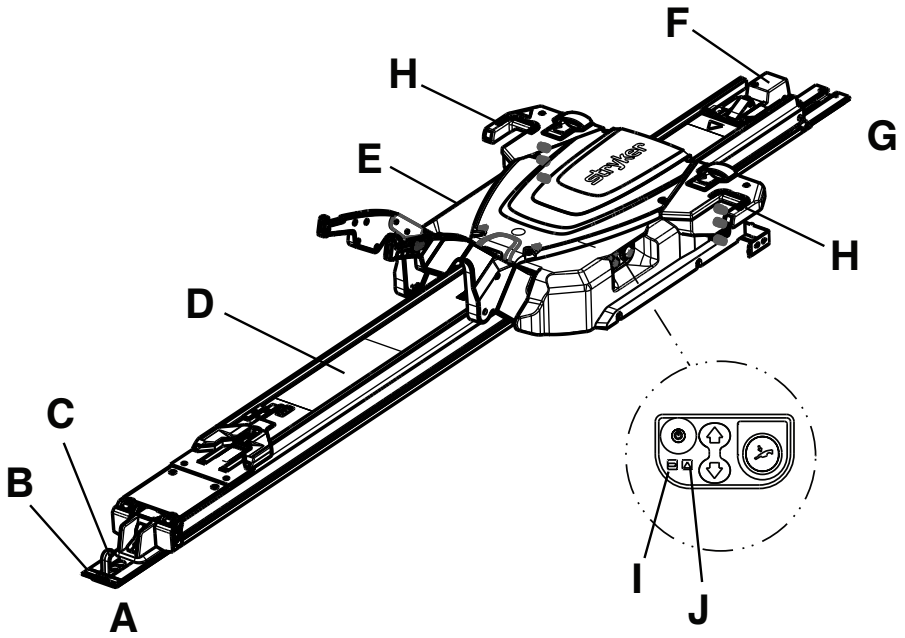

A	Nožný koniec
B	Podlažná platňa
C	Bezpečnostný hák
D	Zostava prevodu
E	Zostava vozíka

F	Zostava kotvy
G	Hlavový koniec
H	Indikátor LED, hlavový koniec
I	Kontrolka LED batérie
J	Chybová kontrolka LED

Kontaktné informácie

Zákaznícky servis spoločnosti Stryker alebo technickú podporu kontaktujte na čísle: 1-800-327-0770.

Stryker Medical
3800 E. Centre Avenue
Portage, MI 49002
USA

Poznámka - Používateľ a/alebo pacient musia nahlásiť akýkoľvek závažný incident súvisiaci s produktom výrobcovi a príslušnému orgánu členského štátu Európskej únie, v ktorom sa používateľ a/alebo pacient nachádzajú.

Ak si chcete pozrieť prevádzkovú príručku alebo príručku údržby online, pozrite si stránku https://techweb.stryker.com/.

Ak telefonujete na zákaznícky servis spoločnosti Stryker alebo technickú podporu, pripravte si výrobné číslo (A) svojho výrobku značky Stryker. Výrobné číslo uvádzajte pri každej písomnej komunikácii.

Umiestnenie výrobného čísla

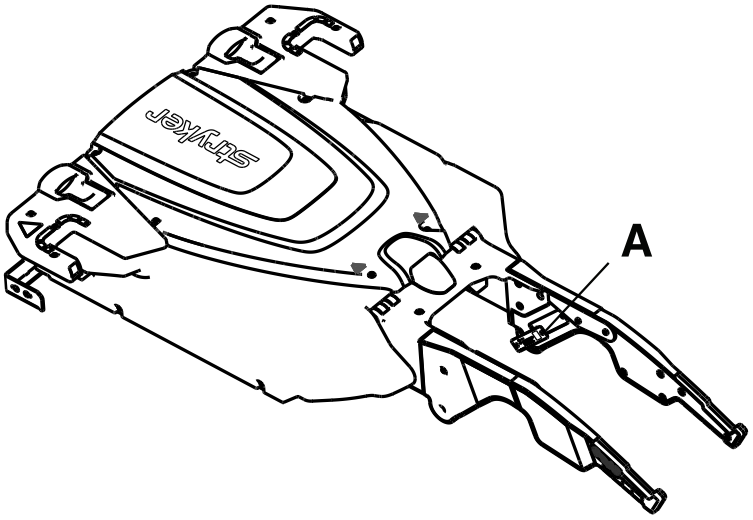

Dátum výroby

Prvé 2 číslice výrobného čísla označujú rok výroby.

Nastavenie

Odstráňte obaly a skontrolujte, či všetky diely fungujú správne. Pred uvedením výrobku do prevádzky overte, či funguje správne.

VAROVANIE - Výšku nakladacích kolies nosidiel upravte tak, aby zodpovedala výške paluby vozidla v súlade s prevádzkovou príručkou pre váš model nosidiel.

Z výrobku pred použitím odstráňte všetky prepravné a obalové materiály.

Za stav zariadenia **Power-LOAD** je zodpovedný používateľ. Kvalifikovaný servisný pracovník musí podľa nasledujúceho zoznamu a pokynov v prevádzkovej príručke skontrolovať funkčnosť zariadenia **Power-LOAD**.

1. Zdvihnite zdvižné ramená a manuálne zatlačte vozík zariadenia **Power-LOAD** na hlavový koniec zostavy prevodu, aby sa nabíjala batéria. Batériu nabíjajte minimálne dve hodiny predtým, ako prvýkrát uvediete zariadenie **Power-LOAD** do prevádzky.

   Poznámka - Kontrolka LED nabitia batérie pri nabíjaní bliká nazeleno.

2. Potvrďte, že kontrolný zoznam inštalácie je vyplnený.
3. Ak kontrolný zoznam inštalácie vypĺňal montér tretej strany, zopakujte ho. Neuvádzajte výrobok do prevádzky, ak nedokážete vyplniť kontrolný zoznam inštalácie.

Za stav nosidiel kompatibilných so zariadením **Power-LOAD** je takisto zodpovedný používateľ. Pred uvedením výrobku do prevádzky overte, či funguje správne. Požiadavky na počiatočné nastavenie svojho modelu nosidiel nájdete v prevádzkovej príručke.

Kompatibilita nosidiel

Systém Stryker model 6390 **Power-LOAD** je kompatibilný jedine s nosidlami, ktoré obsahujú voliteľný doplnok kompatibilný so zariadením **Power-LOAD**.

VAROVANIE

- V prípade nosidiel bez voliteľného doplnku **Power-LOAD** vždy používajte zostavu svorky zábradlia. Zariadenie **Power-LOAD** je kompatibilné len s nosidlami s voliteľným doplnkom **Power-LOAD** (pozri *Kompatibilita nosidiel* (strana 12)). V niektorých situáciách môžete použiť zariadenie **Power-LOAD** ako štandardné parohy pre väčšinu nosidiel s krížovým rámom.
- So systémom Stryker model 6390 **Power-LOAD** vždy používajte nosidlá kompatibilné so zariadením **Power-LOAD**. Ak sa so systémom Stryker model 6390 **Power-LOAD** použijú nekompatibilné nosidlá, môže dôjsť k úrazu.

Nosidlá, ktoré v súčasnosti spĺňajú tieto špecifikácie:

- model 6085 **Performance-PRO** XT so súpravou kompatibility **Power-LOAD** (6085-700-010)
- model 6086 **Performance-PRO** XT s voliteľným doplnkom alebo súpravou kompatibility **Power-LOAD** (6086-700-001)
- model 6500 **Power-PRO** XT so súpravou kompatibility **Power-LOAD** (6500-700-049)
- model 6506 **Power-PRO** XT s voliteľným doplnkom alebo súpravou kompatibility **Power-LOAD** (6506-700-001)
- model 6510 **Power-PRO** IT so súpravou kompatibility **Power-LOAD** (6510-700-001)
- model 6516 **Power-PRO** IT s voliteľným doplnkom alebo súpravou kompatibility **Power-LOAD** (6516-700-001)
- model 6507 **Power-PRO** 2 s voliteľným doplnkom alebo súpravou kompatibility **Power-LOAD** (650707000014 alebo 650707000016)

Inštalácia

Predpis o systéme kvality

VAROVANIE

- Upevňovací systém nosidiel vždy inštalujte podľa opisu v tejto príručke. Nesprávna inštalácia môže viesť k úrazu. Zabezpečte, aby daná konfigurácia bola úspešne odskúšaná minimálne podľa normy National Truck Equipment Association/Ambulance Manufacturer's Division Standard 004, Litter Retention System Static Test (AMD-004) (Normy 004 Národnej asociácie pre vybavenie nákladných vozidiel/divíznej normy výrobcov sanitných vozidiel, statická skúška zadržiavacieho systému ležadla).
- Pri používaní zdravotníckych elektrických zariadení prijmite osobitné opatrenia v súvislosti s elektromagnetickou kompatibilitou (EMK). Systém upevňovača nosidiel inštalujte a uvádzajte do prevádzky v súlade s informáciami o EMK uvedenými v tejto príručke. Prenosné a mobilné VF komunikačné zariadenia môžu ovplyvňovať fungovanie systému upevňovača nosidiel.

V hlave 21 Kódexu federálnych predpisov (CFR) Amerického úradu pre potraviny a lieky (FDA) sa uvádzajú usmernenia týkajúce sa inštalácie pomôcok, ako napríklad upevňovacieho systému nosidiel. S cieľom zabezpečiť súlad s týmito federálnymi predpismi sa musí overiť, či každá pomôcka bola riadne nainštalovaná vyškolenými* osobami v súlade s kontrolnými kritériami uvedenými v kontrolnom zozname inštalácie. Tento dokument sa musí uchovať minimálne po dobu siedmich rokov od nainštalovania jednotlivých výrobných čísel.

*Inštalačné zariadenie musí viesť vlastnú evidenciu o školeniach, ktorou preukáže, že osoba vykonávajúca inštaláciu bola kvalifikovaná.

21 CFR 820.170 – inštalácia

(a) Každý výrobca zariadenia, ktoré si vyžaduje inštaláciu, je povinný vypracovať a uchovávať primeraný návod na inštaláciu a kontrolu, v prípade potreby aj vhodné postupy odskúšania. Návody a postupy musia zahŕňať pokyny, ktoré zabezpečia správnu inštaláciu, aby zariadenie po inštalácii fungovalo podľa zamýšľaného účelu. Výrobca je povinný distribuovať návody a postupy spolu so zariadením alebo ich inak sprístupniť osobám inštalujúcim zariadenie.

(b) Osoba inštalujúca zariadenie je povinná zabezpečiť vykonanie inštalácie, kontroly a prípadného vyžadovaného odskúšania v súlade s pokynmi a postupmi výrobcu a zdokumentovať kontrolu a výsledky prípadných skúšok s cieľom preukázať správnu inštaláciu.

Kontrolný zoznam komponentov inštalácie zostavy zariadenia Power-LOAD

Presvedčte sa, že máte k dispozícii všetky potrebné komponenty na inštaláciu systému **Power-LOAD**. Pokyny na inštaláciu nájdete v časti *Inštalácia zariadenia Power-LOAD* (strana 14).

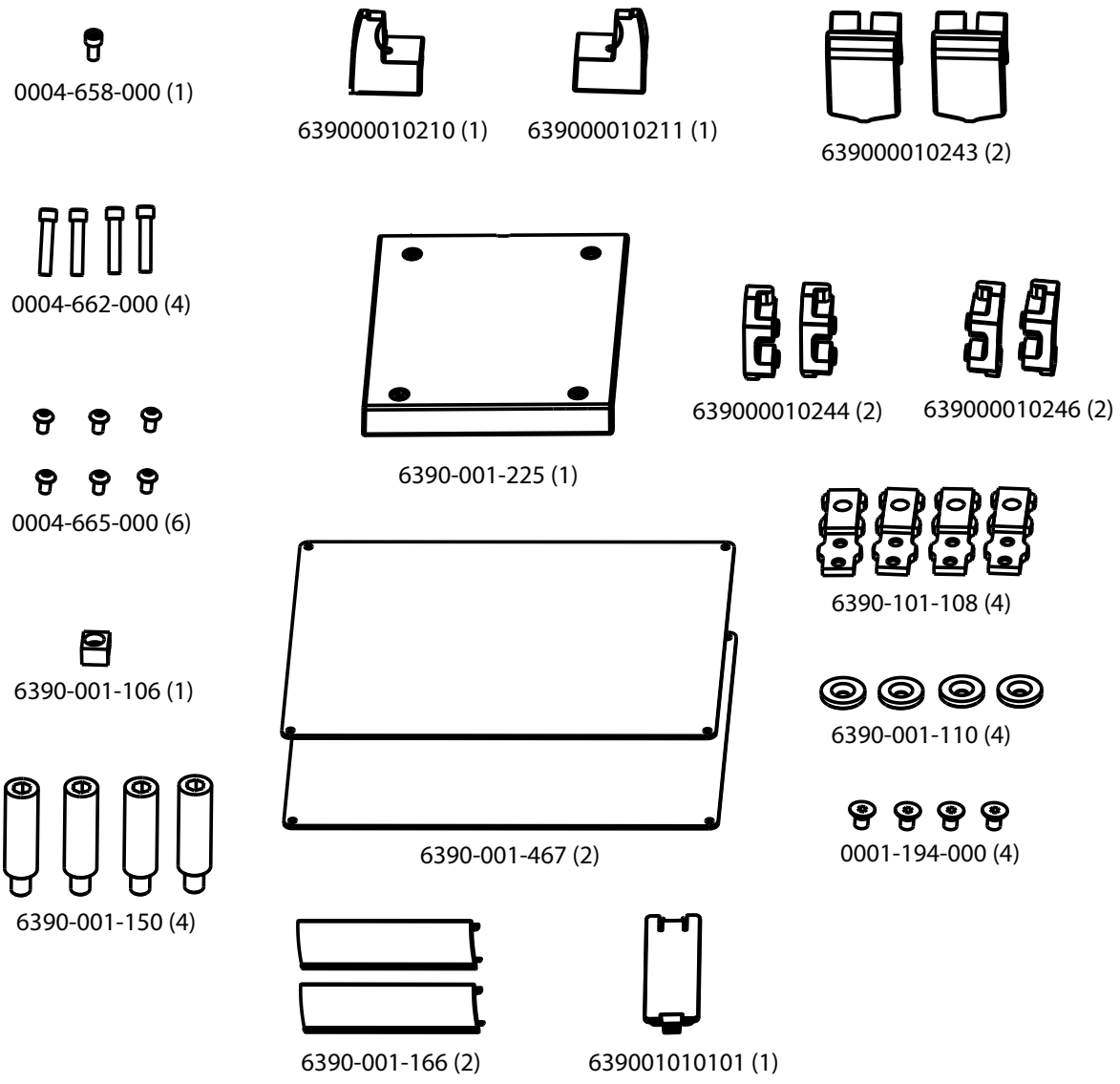

Obrázok 2 – Komponenty 6390-001-054 inštalačnej súpravy zostavy zariadenia Power-LOAD

Inštalácia podlažnej platne

Pred nainštalovaním upevňovacieho systému nosidiel nainštalujte najskôr univerzálnu podlažnú dosku Stryker do pacientskeho priestoru vozidla. Návod si pozrite v inštalačnej príručke podlažnej dosky Stryker (6390-109-020).

Inštalácia zariadenia Power-LOAD

VAROVANIE

- Dvíhať a umiestňovať zostavu prevodu a vozíka musia vždy dvaja montéri, aby nedošlo k úrazu.
- Ruky, prsty a chodidlá vždy držte mimo pohyblivých súčastí.
- Pri práci s pílou vždy noste primeranú ochranu očí. Komponent, ktorý režete, vždy zaistite a dávajte pozor na oblasť okolo miesta rezania.

UPOZORNENIE - Pri inštalácii zostavy prevodu neporušte kryt indukčného nabíjania nosidiel.

Komponenty súpravy zostavy zariadenia **Power-LOAD** (6390-001-054)

(1) skrutka s plochou nezapustenou hlavou s vnútorným šesťhranom (0004-658-000)

(4) skrutka s plochou nezapustenou hlavou s vnútorným šesťhranom (0004-662-000)

(6) skrutka s polguľovou hlavou s vnútorným šesťhranom (0004-665-000)

(4) montážny kolík kotvy (6390-001-150)

(1) aktivátor magnetu vozíka (6390-001-106)

(1) koncový kryt prevodu, hlavový koniec, pravý (639000010211)

(1) koncový kryt prevodu, hlavový koniec, ľavý (639000010210)

(2) koncový nárazník (639000010243)

(1) krycia doštička prevodu, nožný koniec (6390-001-225)

(2) koncový blok, závitový (639000010246)

(2) koncový blok, s otvorom naprieč (639000010244)

(4) skrutka s plochou zapustenou hlavou s vnútorným šesťhranom (0001-194-000)

(4) konzola na pripojenie k podlažnej platni (6390-101-108)

(4) podkotvová pripájacia konzola (6390-001-110)

(2) kryt podlažnej platne, krátky (6390-001-166)

(1) primárny indukčný kryt kotvy (639001010101)

Ďalšie použité diely (nie sú súčasťou súpravy)

izolačná páska

Potrebné nástroje:

šesťhranný kľúč 5/32"

meracie pásmo

píla

skrutkovač s plochou čepeľou

šesťhranný kľúč 3/8"

šesťhranný kľúč 3/16"

skrutkovač T25 Torx

momentový kľúč 1/2" (ft-lb) > 60 ft-lb

gumové kladivo

Postup:

1. Nárazník vozidla, ak je prítomný, zdvihnite do vyvýšenej polohy.
2. Pomocou meracieho pásma odmerajte vzdialenosť od konca podlažnej platne po koniec nárazníka, aby ste stanovili, ako ďaleko môžete posunúť kotvu smerom k hlavovému koncu (Obrázok 3).

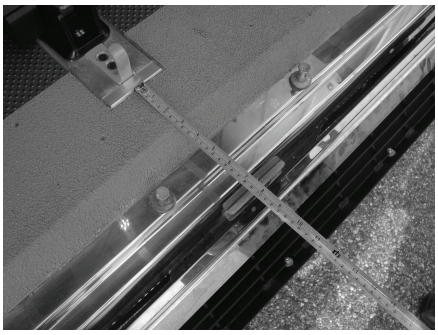

Obrázok 3 – Meranie na účely inštalácie kotvy

Poznámka - Ak je nameraná vzdialenosť menšia ako 18 palcov (46 cm), môžete zariadenie **Power-LOAD** posunúť bližšie k hlavovému koncu pacientskeho priestoru vozidla o maximálne 18 palcov (46 cm) plus nameraná vzdialenosť.

VAROVANIE - Vždy nechajte miesto na odstup od nárazníka. Nedostatočný odstup od nárazníka môže mať za následok úraz pacienta alebo operátora.

3. Nájdite prvé miesto konzoly na pripojenie k podlažnej platni (6390-101-108) (Obrázok 4) (blízko nožného konca). Toto miesto poskytuje najväčší odstup pre kolesá.
   - Ak chcete posunúť nosidlá bližšie k hlavovému koncu pacientskeho priestoru vozidla, vyberte iné miesto pripojenia k podlažnej platni.
   - Uistite sa, že toto miesto nie je ďalej od prvého miesta ako hodnota vypočítaná v kroku 2. Nechajte dostatok miesta na odstup základne nosidiel od nárazníka vozidla.
   - Prevrátením konzoly (Obrázok 5) môžete posunúť miesto montáže o ďalšie 2 palce (5 cm) smerom k hlavovému koncu.
   - Obrázok 4 zobrazuje miesto s najväčším odstupom kolies od nárazníka. Obrázok 5 zobrazuje miesto s najmenším odstupom kolies od nárazníka, čo predstavuje posun o 8 palcov (20,3 cm) od prvého miesta. Vyberte miesto, ktoré poskytuje vhodný odstup kolies pre vašu inštaláciu. Obrázok 4 a Obrázok 5 nižšie: (A) predstavuje hlavový koniec pacientskeho priestoru vozidla a (B) predstavuje nožný koniec.

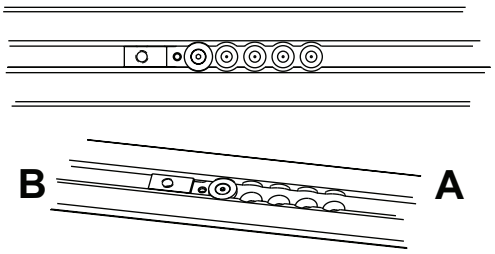

Obrázok 4 – Najväčší odstup kolies

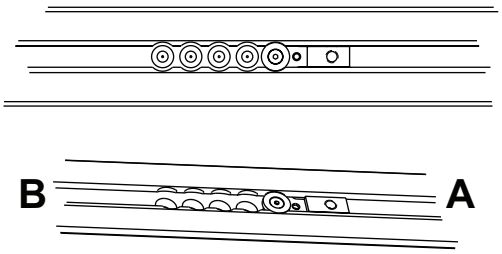

Obrázok 5 – Prevrátenie konzoly

4. Pomocou šesťhranného kľúča 5/32" upevnite skrutku s plochou zapustenou hlavou s vnútorným šesťhranom (0001-194-000) cez podkotvovú pripájaciu konzolu (6390-001-110) ku konzole na pripojenie k podlažnej platni (6390-101-108).
5. Zopakujte kroky 3 a 4 aj pre ďalšie tri miesta na zostave podlažnej platne.

   Poznámka - Umiestnenie týchto troch konzol na pripojenie k podlažnej platni musí zodpovedať umiestneniu zvolenému v kroku 3.
6. Prevlečte kábel na pripojenie kotvy k vozidlu (639000010135) do spodnej časti kotvy a von cez otvor na bočnej strane kotvy (Obrázok 6).
7. Položte kotvu na montážne otvory. Prípadné zvyšné drôty prevlečte späť cez elektrickú gumovú priechodku.

VAROVANIE - Všetky štrbiny do exteriéru vozidla musia byť utesnené, aby výfukové plyny nevnikali do pacientskeho priestoru vozidla.

Poznámka - Pomocou silikónového tmelu úplne utesnite priechod elektrických káblov cez elektrickú gumovú priechodku.

8. Položte zostavu kotvy (C) na zostavu podlažnej platne (D) (Obrázok 6) a vložte zvyšné drôty do dutiny podlažnej platne. Zarovnajte štyri otvory s konzolami na pripojenie k podlažnej platni.

UPOZORNENIE - Pri inštalácii zostavy kotvy sa dôkladne presvedčte, že drôty zostali v dutine podlažnej platne a zostava kotvy ich nepriškripla.

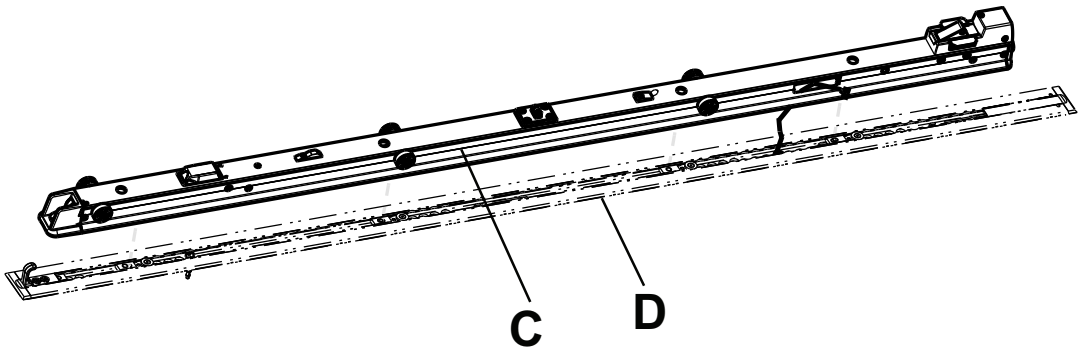

Obrázok 6 – Zostava kotvy a zostava podlažnej platne

9. Pomocou meracieho pásma odmerajte odhalenú dutinu na hlavovom i nožnom konci podlažnej platne, aby ste mohli prispôsobiť kryty podlažnej platne.
10. Pílou orežte dva kryty podlažnej platne (6390-001-166) (E) tak, aby na oboch koncoch zodpovedali nameranej dĺžke (Obrázok 7). Krytom podlažnej platne nemožno zakryť konzolu na pripojenie k podlažnej platni.

    Poznámka - Ak kotvu namontujete nad nožný alebo hlavový koniec podlažnej platne, na tomto konci nie je potrebný kryt podlažnej platne.
11. Gumovým kladivom pribite oba kryty podlažnej platne na podlažnú platňu (najprv na strane háku (F)).

    Poznámka - Ak chcete sňať kryt podlažnej platne, použite skrutkovač s plochou čepeľou na strane krytu so zdvihnutým okrajom.

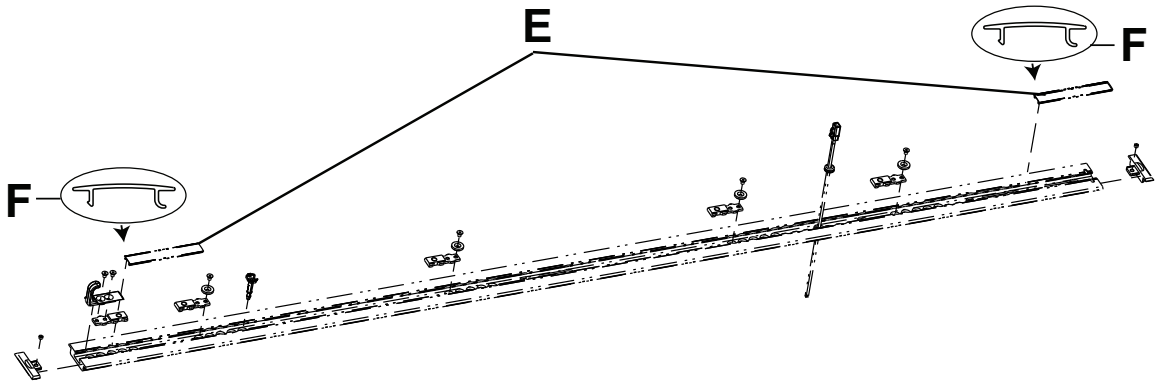

Obrázok 7 – Orezanie krytov podlažnej platne

12. Uistite sa, že v drážkach zostavy kotvy sú vložené tesnenia kotvy (G) (Obrázok 8). Ak tesnenia kotvy nie sú vložené, zatlačte ich naspäť do drážok zostavy kotvy.

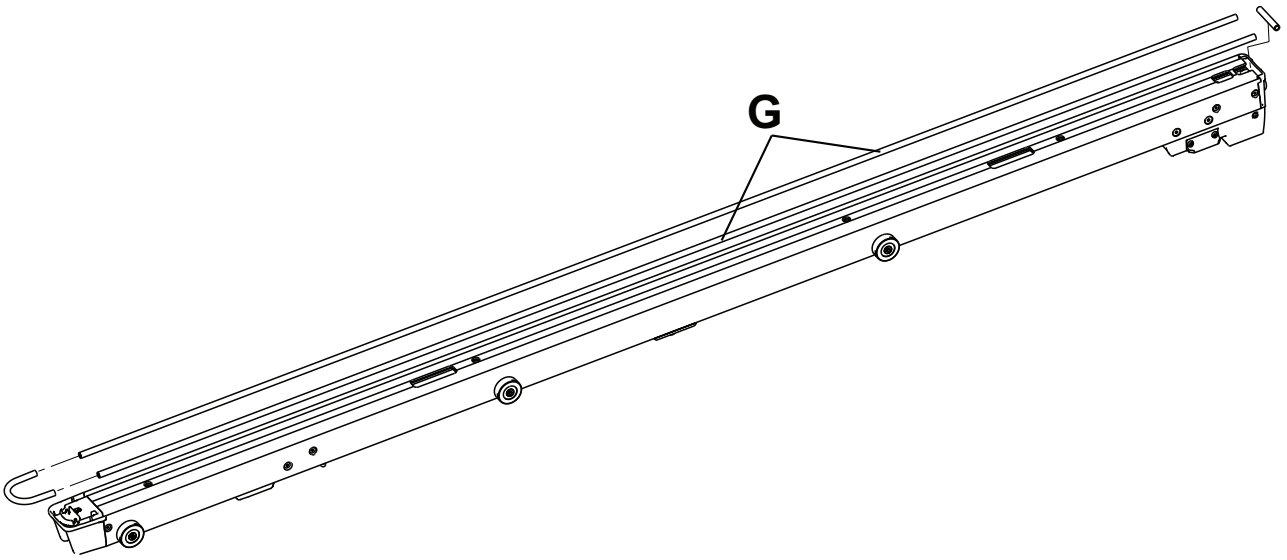

Obrázok 8 – Tesnenia kotvy

13. Pomocou šesťhranného kľúča 3/8'' a inštalujte štyri dodané montážne kolíky kotvy (6390-001-150) (H) do štyroch otvorov v zostave kotvy (Obrázok 9).

    Poznámka

    - Kolíky nedoťahujte úplne, kým nebudú zarovnané a čiastočne primontované všetky kolíky.
    - Pri inštalácii kolíka nachádzajúceho sa najbližšie k hlavovému koncu kotvy nepriškripnite žiadne drôty.

14. Pomocou momentového kľúča 1/2” utiahnite každý kolík (H) na 60 ± 10 ft-lb (Obrázok 9).

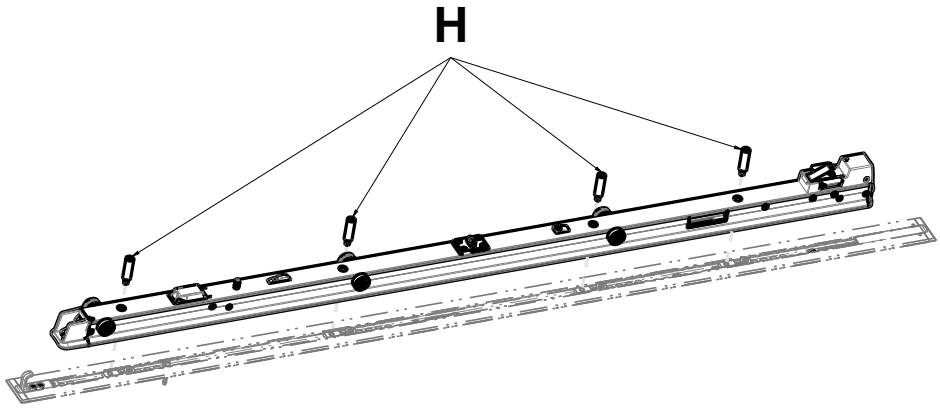

Obrázok 9 – Inštalácia montážnych kolíkov kotvy

15. Na bočnej strane kotvy pripojte kábel na pripojenie kotvy k vozidlu ku konektoru na zostave kotvy.
16. Konektory zatlačte naspäť do zostavy kotvy.
17. Umiestnite zostavu prevodu (I) tak, aby otvorený koniec smeroval k zostave kotvy (J) (Obrázok 10).

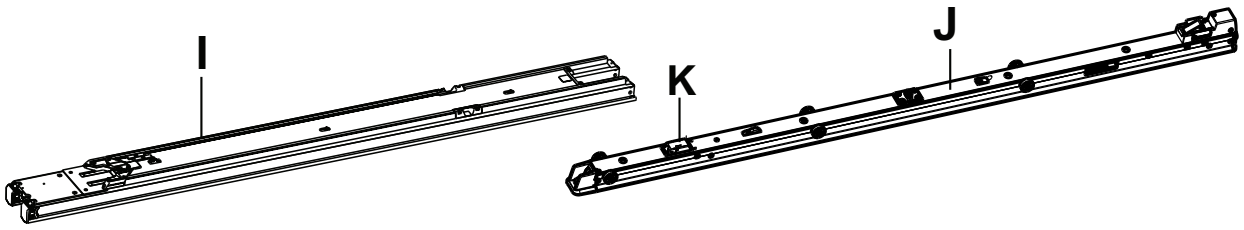

Obrázok 10 – Inštalácia zostavy prevodu

18. 1. montér (nožný koniec) zdvihne zostavu prevodu a posunie spúšťače zámku prevodu (L) (Obrázok 12) smerom k nožnému koncu prevodu, aby sa zámky prevodu uvoľnili. 2. montér (hlavový koniec) nasunie otvorený koniec zostavy prevodu na kolieska v zostave kotvy a vycentruje ho.

    - Keď inštalujete zostavu prevodu, nasúvajte ju pomaly. Neporušte kryt indukčného nabíjania nosidiel (K) (Obrázok 10).
    - Nechajte spúšťače zámku prevodu zatiahnuté smerom k nožnému koncu, kým sa prevod neusadí na kotvu (Obrázok 12).
    - Pri posúvaní po druhej súprave koliesok môžete pocítiť mierny odpor: prekonajte ho a tlačte až do polohy, ktorú zobrazuje Obrázok 12.

19. Umiestnite primárny indukčný kryt kotvy (639001010101) nad otvor tak, aby hák v tvare písmena U smeroval k nožnému koncu kotvy (Obrázok 11).

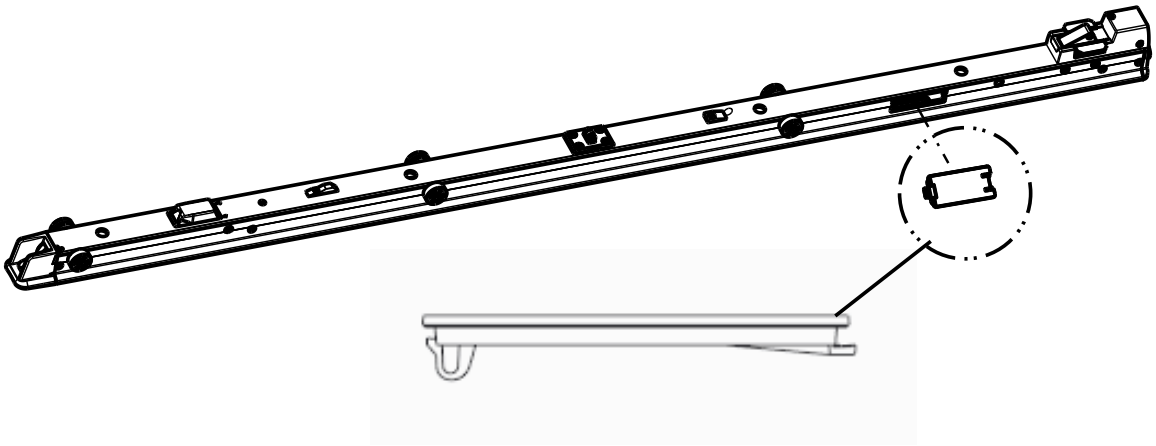

Obrázok 11 – Primárny indukčný kryt kotvy

Poznámka - Dajte pozor, aby konektory (nainštalované v kroku 16) netlačili na primárny indukčný kryt kotvy.

20. Pomocou skrutkovača s plochou čepeľou vtlačte hák v tvare písmena U do kotvy tak, aby cvaknutím zapadol na miesto (Obrázok 11).
21. Pomocou šesťhranného kľúča 5/32" pripevnite dodanú skrutku s plochou nezapustenou hlavou s vnútorným šesťhranom (0004-658-000) (O) na zaistenie dodaného aktivátora magnetu vozíka (6390-001-106) (P) (Obrázok 12).
22. Pomocou skrutkovača T25 Torx pripevnite štyri dodané skrutky s polguľovou hlavou s vnútorným šesťhranom (0004-665-000) (M) na pripojenie dodanej krycej doštičky prevodu na nožnom konci (6390-001-225) (N) k zostave prevodu (Obrázok 12).
23. Posuňte spúšťače zámku prevodu (najbližšie k nožnému koncu) (L) (Obrázok 12) smerom k nožnému koncu zostavy prevodu, aby sa odistila.

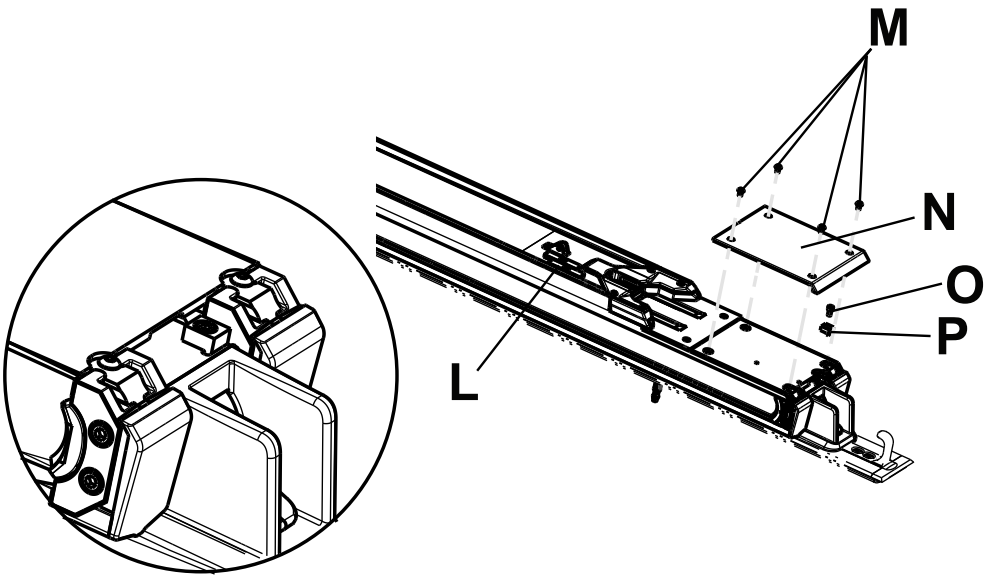

Obrázok 12 – Pripojenie krycej doštičky prevodu na nožnom konci

24. Posuňte zostavu prevodu do stredovej polohy (Q) (Obrázok 13).

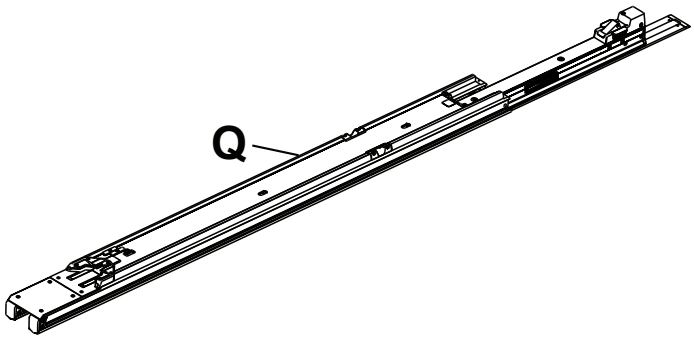

Obrázok 13 – Umiestnenie zostavy prevodu

25. Zdvihnite zostavu vozíka za rameno a krídelko. Nezdvíhajte vozík pomocou manuálnych uvoľňovacích rúčok nosidiel. Dvíhajte len tam, kde to je vyznačené. 1. montér položí ruky na miesta R1 a R2. 2. montér položí ruky na miesta S1 a S2 (Obrázok 14).

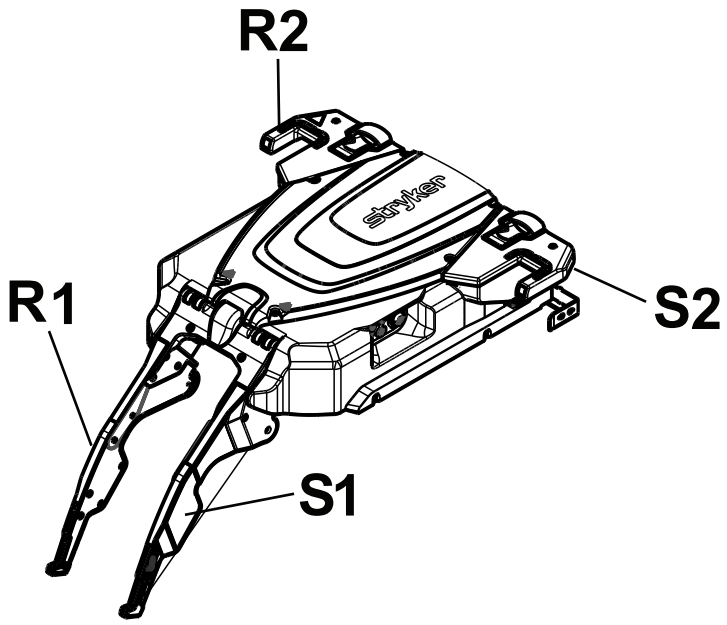

Obrázok 14 – Zostava vozíka

26. Položte zostavu vozíka (T) medzi zostavu prevodu (U) a hlavový koniec zostavy kotvy (V) na podlahu (Obrázok 15).
27. 1. montér (nožný koniec): Zasuňte kolieska zostavy vozíka do bočného kanálika zostavy prevodu.
28. 2. montér (hlavový koniec): Zdvihnite zostavu vozíka tak, aby sa zarovnala druhá súprava koliesok, a posúvajte kolieska, kým vozík nebude blízko stredu prevodu.

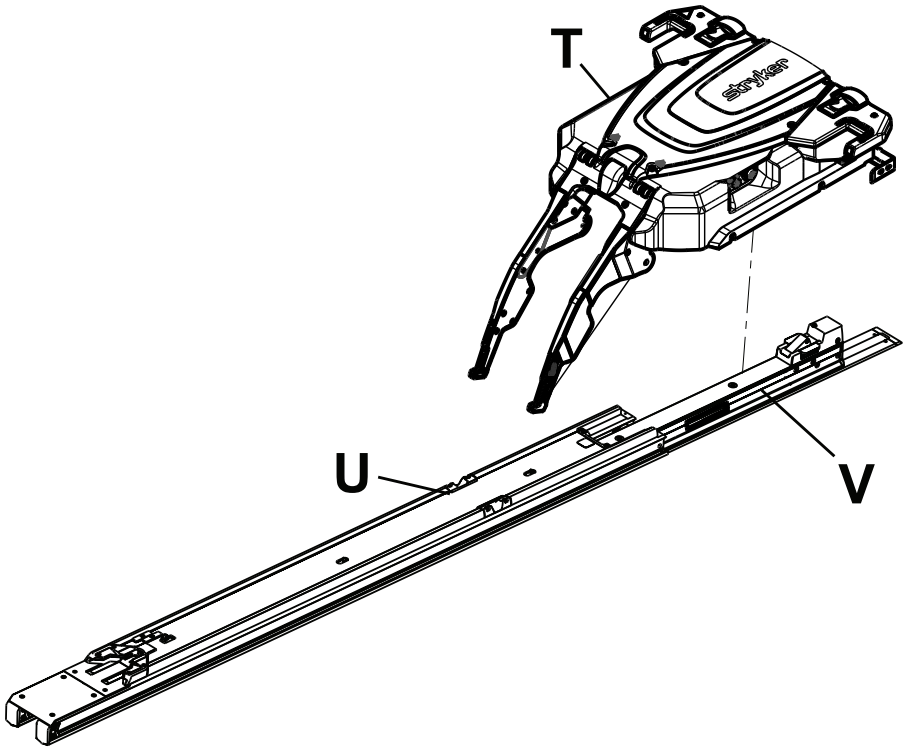

Obrázok 15 – Umiestnenie zostavy vozíka

29. Tlačte zostavu prevodu dopredu smerom k hlavovému koncu, kým sa nezaistí v polohe.
30. Zostavte blok nárazníka. Zarovnajte dodaný vnútorný koncový blok (639000010246) (so závitovými otvormi) (Y) s dodaným koncovým nárazníkom (639000010243) (X) (Obrázok 16).

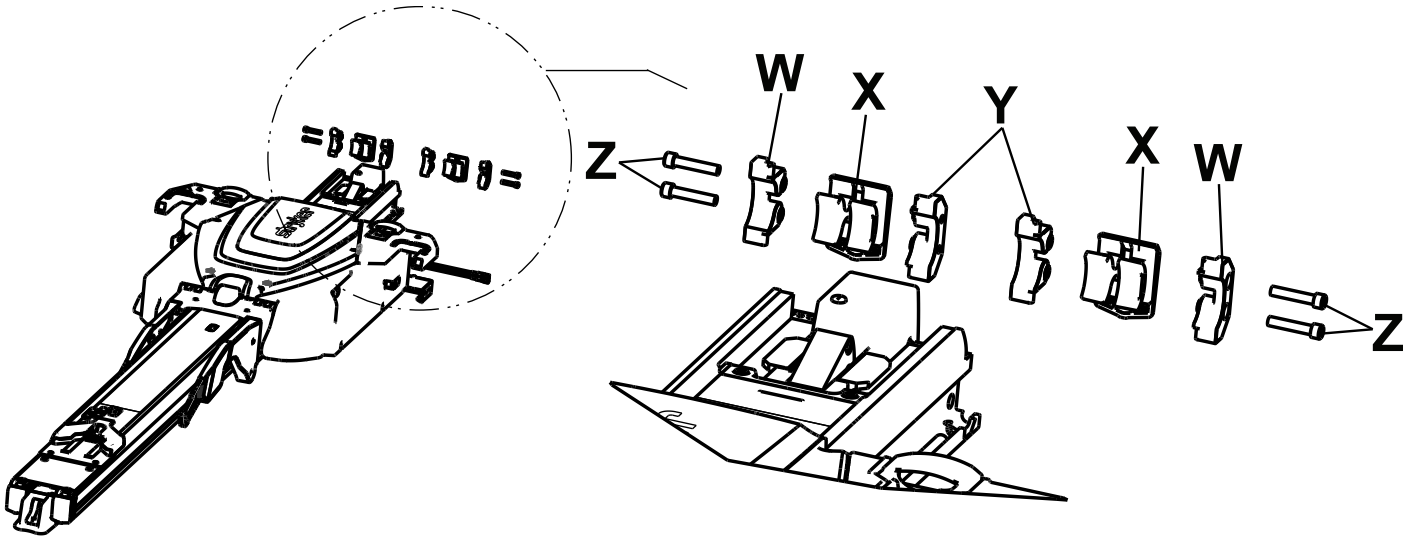

Obrázok 16 – Zostavenie bloku nárazníka

31. Nasuňte zostavené komponenty (X a Y) na koniec zostavy prevodu.

    Poznámka - Koncový nárazník umiestnite tak, aby výčnelok (AA) bol dole (Obrázok 17).

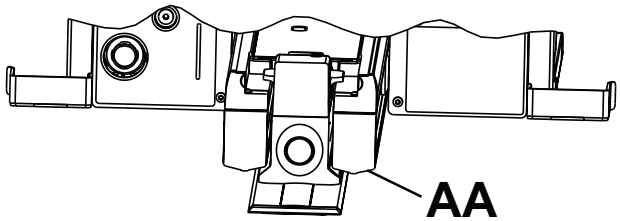

Obrázok 17 – Výčnelok koncového nárazníka

32. Zarovnajte koncový blok (639000010244) (s otvormi naprieč) (W) so zostavenými komponentmi (X a Y) a nasuňte ho na koniec zostavy prevodu.
33. Podľa krokov 26 až 28 zostavte a nainštalujte aj druhý koncový nárazník.
34. Pomocou šesťhranného kľúča 3/16" pripevnite štyri dodané skrutky s plochou nezapustenou hlavou s vnútorným šesťhranom (0004-662-000) (dve z každej strany) (Z) k zostave prevodu (Obrázok 16).
35. Vizuálne skontrolujte nárazníky prevodu na hlavovom konci, aby ste sa presvedčili, že sú nainštalované zarovno s vonkajším okrajom zostavy prevodu bez známok nesprávneho zarovnania či inštalácie.
36. Pomocou skrutkovača T25 Torx nainštalujte dve dodané skrutky s polguľovou hlavou s vnútorným šesťhranom (0004-665-000) (AB) na pripevnenie dodaného koncového krytu prevodu na hlavovom konci ľavej strany pacienta (639000010210) a dodaného koncového krytu prevodu na hlavovom konci pravej strany pacienta (639000010211) (AC) k zostave prevodu (Obrázok 18).

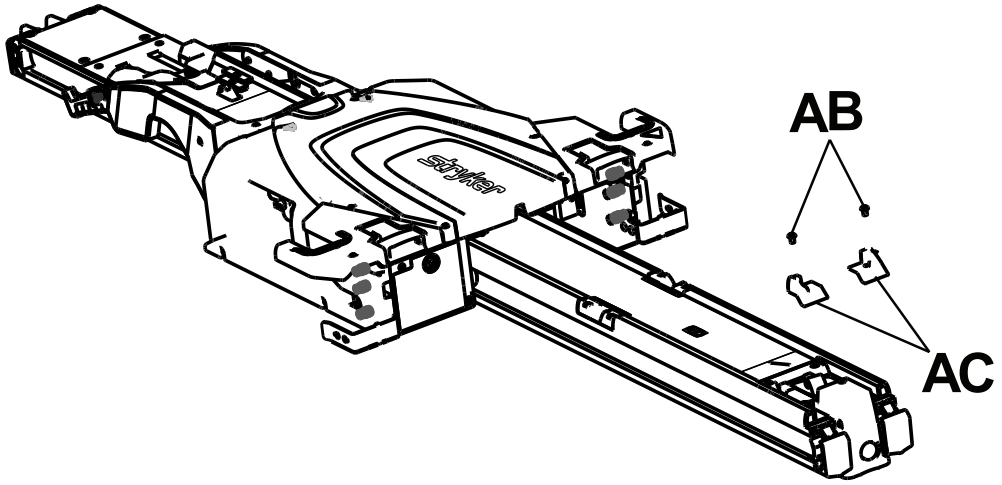

Obrázok 18 – Pripevnenie koncového krytu na hlavovom konci

37. Vykonajte postup *Inštalácia batérie* (strana 24).

38. Stlačením hlavného vypínača (AD) (Obrázok 19) na zostave vozíka na ľavej strane pacienta zapnite výrobok.

Poznámka

- Ak ste zariadenie **Power-LOAD** pripojili k obvodu so spínačom, presvedčte sa, že spínač je zapnutý.
- Keď stlačíte hlavný vypínač, rozsvieti sa aj zelená kontrolka LED nabitia batérie (AE), čo znamená, že systém **Power-LOAD** je zapnutý. Ak je batéria vozíka slabá, chybová kontrolka LED (AF) môže zároveň začať blikať naoranžovo.
- Batéria zariadenia **Power-LOAD** sa nenabíja, ak indikátory LED na hlavovom konci vozíka blikajú naoranžovo, keď je výrobok je v prepravnej polohe.

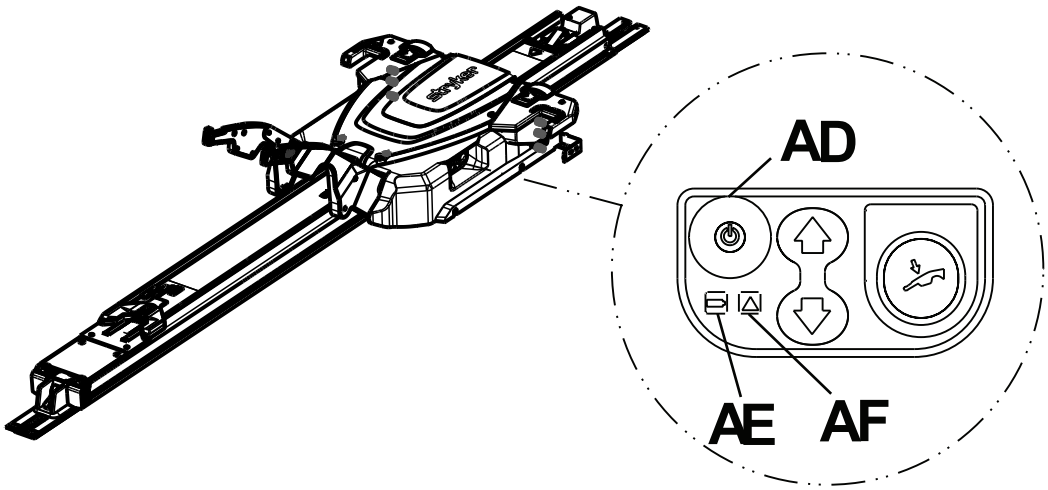

Obrázok 19 – Ovládací panel zariadenia Power-LOAD

39. Zdvihnite zdvižné ramená a vozík manuálne potlačte do hlavového konca v pacientskom priestore vozidla, aby sa nabíjala batéria.

Poznámka - Kontrolka LED nabitia batérie (AE) pri nabíjaní bliká nazeleno.

40. Pripevnite prevádzkové štítky na dvere alebo stenu, kde ich operátori zariadenia **Power-LOAD** uvidia (*Nakladanie a vykladanie pomocou elektricky napájaných činností* (strana 35) a *Nakladanie a vykladanie pomocou manuálnych činností* (strana 36)).

Poznámka - Označenie pripevnite na hladký povrch alebo na dodanú plechovú platničku (6390-001-467), ktorú môžete priskrutkovať alebo prinitovať na vozidlo.

41. Vyplňte *Kontrolný zoznam inštalácie* (strana 25).

Inštalácia batérie

Po nainštalovaní vozíka podľa tohto postupu prvýkrát nainštalujte a nabite batériu.

1. Vložte batériu (A) do priehradky na batériu (D) tak, aby ste počuli cvaknutie (Obrázok 20).

   Poznámka - Batéria musí smerovať čiernym krytom nahor.

2. Zdvihnite zdvižné ramená a vozík manuálne potlačte do hlavového konca v pacientskom priestore vozidla.
3. Vozík zaistite v hlavovom konci pacientskeho priestoru vozidla (prepravná poloha).
4. Stlačením hlavného vypínača sa presvedčte, že vozík sa zapne.

   Poznámka - Ak výrobok nezapnete, batéria sa nebude nabíjať.

5. Uistite sa, že kontrolka LED nabitia bliká nazeleno (pozri *Kontrola úrovne nabitia batérie na ovládacom paneli zariadenia Power-LOAD* (strana 38)).

   Poznámka - Batéria zariadenia **Power-LOAD** sa nenabíja, ak indikátory LED na hlavovom konci vozíka blikajú naoranžovo, keď je výrobok je v prepravnej polohe.

6. Pomocou skrutkovača T25 Torx pripevnite kryciu platňu vozíka (B) k zariadeniu **Power-LOAD** pomocou dodaných skrutiek (C) (Obrázok 20).
7. Pripojte vozidlo k brehovej prípojke a nabíjajte batériu aspoň šesť hodín.
8. Posuňte vozík na nožný koniec prevodu a potom naspäť na hlavový koniec pacientskeho priestoru vozidla, aby sa systém zobudil zo spánkového režimu.
9. Stlačením hlavného vypínača vypnite výrobok.
10. Presvedčte sa, že kontrolka LED nabitia batérie nesvieti, čo znamená, že napájanie je vypnuté.

Poznámka

- Ak napájanie nie je vypnuté, výrobok bude míňať batériu vozidla.
- Na doplnenie kapacity batérie pred inštaláciou použite nabíjačku Odyssey OBC. Odber prúdu: 6 A (1 až 2 batérie paralelne), 12 A (1 až 4 batérie paralelne) alebo 20 A (1 až 6 batérií paralelne). Táto nabíjačka má prípojku len na jednu batériu. Na vytvorenie paralelného okruhu na nabíjanie viacerých batérií je potrebný zväzok s príslušným menovitým odberom prúdu.
- Ak nebudete dodržiavať tieto požiadavky a odporúčania, úplne nenabijete batériu a nevypnete výrobok, keď sa nepoužíva, môže dôjsť k zlyhaniu batérie zariadenia **Power-LOAD**.

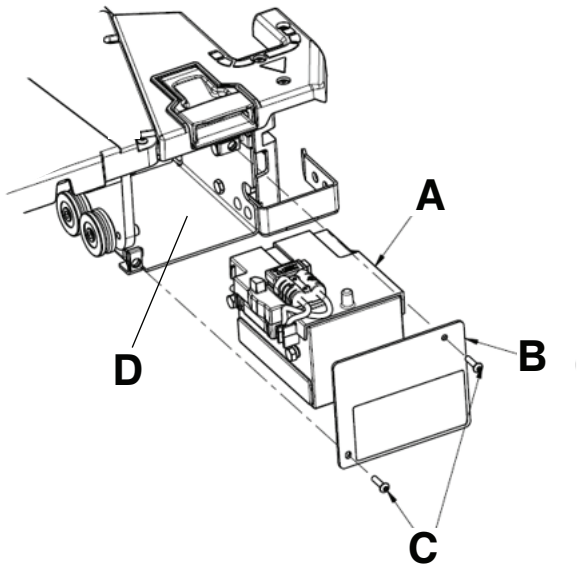

Obrázok 20 – Zostava batérie

Kontrolný zoznam inštalácie

UPOZORNENIE - Prvky manuálnej deblokácie umožňujú voľný pohyb systému **Power-LOAD**.

Poznámka - Pred začiatkom funkčnej kontroly zariadenia **Power-LOAD** nechajte batériu aspoň 20 minút nabíjať. Batéria sa bude nabíjať len vtedy, keď je vozík zaistený na hlavovom konci v pacientskom priestore vozidla. Kontrolka LED nabitia batérie by pri nabíjaní mala blikať nazeleno.

Pred začiatkom funkčnej kontroly zariadenia **Power-LOAD** sa uistite, že:

- kontrola sa vykonáva s nosidlami **Power-PRO** (pozri *Kompatibilita nosidiel* (strana 12)) kompatibilnými so zariadením **Power-LOAD**,
- zariadenie **Power-LOAD** je zaistené na nožnom konci pacientskeho priestoru vozidla so spustenými zdvižnými ramenami,
- napájanie je zapnuté,
- kontrolky LED na krídelkách zostavy vozíka blikajú naoranžovo.

Poznámka

- Keď stlačíte hlavný vypínač, rozsvieti sa kontrolka LED nabitia batérie, čo znamená, že systém **Power-LOAD** je zapnutý. Ak je batéria vozíka slabá, chybová kontrolka LED môže začať blikať naoranžovo.
- Pri kontrole funkčnosti tlačidiel nosidiel skontrolujte aj horný a dolný ovládací spínač nosidiel.

_____ Nosidlá kompatibilné so zariadením **Power-LOAD** zaistite k zariadeniu **Power-LOAD**.

_____ Presvedčte sa, že kolíky nakladacích kolies nosidiel sú zaistené v zariadení **Power-LOAD** (v západkách).

_____ Uistite sa, že kontrolky LED prestali blikať naoranžovo a svietia nazeleno.

_____ Tlačidlo zatiahnutia (-) na ovládacom spínači nosidiel podržte stlačené, čím sa úplne zatiahne podvozok nosidiel.

_____ Zatlačte nosidlá do pacientskeho priestoru vozidla tak, aby sa zaistili na hlavovom konci pacientskeho priestoru vozidla. Spustite zdvižné ramená tak, aby kolesá nosidiel dosadli na podlahu pacientskeho priestoru vozidla a aby sa nožný koniec nosidiel zaistil do upevňovača nosidiel.

_____ Pevným zaťahaním nožného konca nosidiel zo strany na stranu skontrolujte, či sú nosidlá zaistené k zariadeniu **Power-LOAD**.

_____ Podržaním stlačeného tlačidla vysunutia (+) na ovládacom spínači nosidiel sa uistite, že nosidlá sa nevysúvajú do pacientskeho priestoru vozidla. Nožičky nosidiel by sa v prepravnej polohe nemali snažiť zdvíhať.

Poznámka - Tlačidlo zatiahnutia (-) na ovládacom spínači nosidiel umožňuje pohyb v určitých smeroch.

_____ Stlačte a podržte uvoľňovaciu páku na nožnom konci systému **Power-LOAD** a potiahnutím vyberte nosidlá z pacientskeho priestoru vozidla. Presvedčte sa, že zdvižné ramená zdvíhajú nosidlá tak, aby kolesá nosidiel boli nad podlahou pacientskeho priestoru vozidla.

_____ Ubezpečte sa, že indikátory LED na hlavovom konci sú vypnuté až do úplného vysunutia nosidiel. Po úplnom vysunutí nosidiel sa uistite, že indikátory LED svietia nazeleno. Tlačidlo vysunutia (+) na ovládacom spínači nosidiel držte stlačené, aby sa nosidlá vysúvali, kým kolesá nosidiel nespočinú na zemi a nosidlá už nebudú držané zdvižnými ramenami zariadenia **Power-LOAD**.

_____ Stlačením tlačidla so šípkou nahor (↑) na ovládacom paneli zariadenia **Power-LOAD** zdvihnite zdvižné ramená a nosidlá do najvyššej polohy.

Poznámka - Nožičky nosidiel sa nezatiahnu.

_____ Stlačením tlačidla so šípkou nadol (↓) na ovládacom paneli zariadenia **Power-LOAD** spustite zdvižné ramená a nosidlá.

_____ Stlačením uvoľňovacieho tlačidla na ovládacom spínači nosidiel uvoľnite nosidlá zo zariadenia **Power-LOAD**. Indikátory LED na hlavovom konci budú blikať naoranžovo.

_____ Znova zaistite nosidlá k zariadeniu **Power-LOAD**.

_____ Stlačením tlačidla so šípkou nahor (↑) na ovládacom paneli zariadenia **Power-LOAD** zdvihnite nosidlá do najvyššej polohy.

Poznámka - Nožičky nosidiel sa nezatiahnu.

_____ Stlačením tlačidla manuálneho uvoľnenia na ovládacom paneli zariadenia **Power-LOAD** spustite nosidlá. Tlačidlo držte stlačené a zdvižné ramená **Power-LOAD** potiahnite do plne spustenej polohy.

_____ Zdvihnutím jednej z dvoch manuálnych uvoľňovacích rúčok nosidiel na hlavovom konci vozíka odistite nosidlá.

_____ Odsuňte nosidlá od zariadenia **Power-LOAD**.

_____ Zdvihnite zdvižné ramená a vozík potlačte do pacientskeho priestoru vozidla do prepravnej polohy. Keď je vozík na hlavovom konci, nechajte ramená spustiť dole.

_____ Uistite sa, že keď je vozík v prepravnej polohe, kontrolka LED nabitia batérie bliká nazeleno.

_____ Naložte nosidlá kompatibilné so zariadením **Power-LOAD** bez použitia funkcií nakladania, aby ste si vyskúšali manuálne nakladanie nosidiel do pacientskeho priestoru vozidla. Uistite sa, že nosidlá sa zaistili na svojom mieste.

_____ Stlačte a podržte uvoľňovaciu páku na nožnom konci systému **Power-LOAD** a potiahnutím vyberte nosidlá z pacientskeho priestoru vozidla. Skontrolujte, že bezpečnostná tyč nosidiel je zaistená na bezpečnostný hák vozidla.

Poznámka - Odistia sa len nosidlá. Vozík by mal zostať na hlavovom konci zariadenia **Power-LOAD**.

_____ Ak chcete odistiť vozík, zdvihnite zdvižné ramená a stlačte tlačidlo uvoľnenia vozíka na hlavovom konci systému **Power-LOAD**.

_____ Úplne vysuňte zariadenie **Power-LOAD** z pacientskeho priestoru vozidla.

_____ Vizuálne skontrolujte nárazníky prevodu na hlavovom konci, aby ste sa presvedčili, že sú nainštalované zarovno s vonkajším okrajom zostavy prevodu bez známok nesprávneho zarovnania či inštalácie.

_____ Vizuálne skontrolujte, či sú všetky skrutky dotiahnuté, či nevytŕčajú a či nechýbajú upevňovacie prvky.

_____ V prípade sanitných vozidiel typu II, prípadne ak je stredová línia nosidiel vzdialená od steny vozidla 17,5 palca (44,5 cm) alebo menej, musíte nainštalovať voliteľný doplnok vodidiel kolies (6390-027-000). Ak vodidlá kolies nie sú potrebné, k tejto položke napíšte „netýka sa“.

_____ Stlačením hlavného vypínača vypnite výrobok. Možno budete musieť výrobok zapnúť a vypnúť, aby ste sa uistili, že zariadenie **Power-LOAD** je vypnuté a nie v spánkovom režime.

Poznámka - Ak zariadenie **Power-LOAD** nebudete týždeň alebo dlhšie používať, výrobok vypnite stlačením hlavného vypínača, aby sa nevybíjala batéria. Možno budete musieť výrobok zapnúť a vypnúť, aby ste sa uistili, že zariadenie **Power-LOAD** je vypnuté a nie v spánkovom režime.

Sériové číslo výrobku:			
Nainštaloval:		Dátum:	
Kontrolu vykonal:		Dátum:	

Poznámka - Kópiu tohto záznamu uchovávajte aspoň sedem rokov.

Overovanie inštalácie

Vykonajte tieto kontroly, aby ste overili, či inštalácia vášho zariadenia **Power-LOAD** prebieha podľa odporučených najlepších postupov spoločnosti Stryker.

Inštalácia podlažnej platne:

_____ Presvedčte sa, že podlažná platňa bola nainštalovaná podľa súhrnnej príručky na inštaláciu podlažnej platne Stryker (6390-009-020).

_____ Uistite sa, že všetky upevňovacie skrutky podlažnej platne sú utiahnuté s minimálnym krútiacim momentom 40 ft-lb (54,3 N-m) prostredníctvom aspoň dvojkrokového procesu uťahovania.

_____ Vizuálne skontrolujte, že podlažná platňa dosadla vodorovne na podlahu.

_____ Presvedčte sa, že obvod vozidla dokáže pri maximálnom zaťažení 10 A dodávať 12,8 V – 15,6 V DC.
VAROVANIE - Aby sa zamedzilo elektrickým rizikám, vždy pripojte zariadenie Power-LOAD k 15 A poistke/ resetovateľnému ističu nainštalovanému vo vozidle. Spoločnosť Stryker odporúča, aby ste poistku/ resetovateľný istič nainštalovali do poistkovej skrine.

_____ Uistite sa, že výrobok je zapojený do záložnej batérie vozidla (preferovaný spôsob inštalácie spoločnosťou Stryker).
VAROVANIE - Zariadenie Power-LOAD nepripájate k obvodu vozidla s napätím 24 V DC.

_____ Uistite sa, že namontované skrutky podlažnej platne sú skrutky s plochou hlavou 3/8-16 UNC (ASTM-F835 alebo SAE, stupeň 8).

Poznámka - Každá skrutka podlažnej platne a podporná štruktúra musia vydržať silu pôsobiacu nahor 2 750 lbf (12 230 N) a šmykovú silu 600 lbf (2 669 N) vo všetkých horizontálnych smeroch.

V prípade potreby môžete podlažnú platňu orezať (minimálne na 89,50 palca [227,33 cm] pre zariadenie **Power-LOAD**). Vyberte iba materiál z hlavového konca.

Inštalácia podlažnej platne a zariadenia Power-LOAD:

_____ Dokončite vyššie uvedené kontroly podlažnej platne.

_____ Overte *Inštalácia zariadenia Power-LOAD* (strana 14).

_____ Overte *Inštalácia batérie* (strana 24).

_____ Overte dokončenie *Kontrolný zoznam inštalácie* (strana 25).

_____ Naložte a vyložte kompatibilné nosidlá zariadenia **Power-LOAD** s napájaním a skontrolujte funkčnosť (*Nakladanie a vykladanie pomocou elektricky napájaných činností* (strana 35)).

_____ Naložte a vyložte kompatibilné nosidlá zariadenia **Power-LOAD** bez napájania a skontrolujte funkčnosť (*Nakladanie a vykladanie pomocou manuálnych činností* (strana 36)).

_____ Uistite sa, že keď je vozík v prepravnej polohe, kontrolka LED nabitia batérie bliká nazeleno.

_____ Uistite sa, že v drážkach zostavy kotvy sú vložené tesnenia kotvy.

_____ Vizuálne skontrolujte nárazníky prevodu na hlavovom konci, aby ste sa presvedčili, že sú nainštalované zarovno s vonkajším okrajom zostavy prevodu bez známok nesprávneho zarovnania či inštalácie.

_____ Vizuálne skontrolujte, či sú všetky skrutky dotiahnuté, či nevytŕčajú a či nechýbajú upevňovacie prvky.

_____ Ak kontrolka LED na vozíku zostane vypnutá, keď vozík dosiahne polohu naloženia, presvedčte sa, či je vozík zapnutý a batéria je nabitá. Taktiež sa presvedčte, že je prítomný aktivátor magnetu (6390-001-106) a že je pripevnený na nožnom konci kotvy.

_____ Presvedčte sa, že krútiaci moment pri dodaných kotvových montážnych stĺpikoch je 60 ±10 ft-lb.

_____ Ak zariadenie **Power-LOAD** nebudete týždeň alebo dlhšie používať, výrobok vypnite stlačením hlavného vypínača, aby sa nevybíjala batéria.

_____ Výrobok zapnite a vypnite, aby ste sa uistili, že zariadenie **Power-LOAD** je vypnuté a nie v spánkovom režime.

Spoločnosť Stryker ponúka voľbu vodidla kolies, ak systém **Power LOAD** nainštalujete blízko k stene. Pozrite si časť *Inštalácia voliteľného doplnku vodidiel kolies* (6390-009-021).

Ak po inštalácii potrebujete pomoc, zavolajte do servisu spoločnosti Stryker na 1-800-327-0770.

Prevádzka

Používateľské ovládacie prvky a indikátory LED

Indikátory LED zariadenia **Power-LOAD** nachádzajúce sa na boku ovládacieho panela zariadenia **Power-LOAD** a na hlavovom konci zariadenia **Power-LOAD** zobrazujú stav batérie vozíka a systému. Na tomto obrázku a v tabuľke sú uvedené všetky tlačidlá a indikátory LED zariadenia **Power-LOAD**.

Poznámka - Ak sa zariadenie **Power-LOAD** nebudete používať týždeň alebo dlhšie, vypnite ho stlačením hlavného červeného vypínača (A). Zariadenie vypnite, aby sa nemíňala batéria. Možno budete musieť výrobok zapnúť a vypnúť, aby ste sa uistili, že zariadenie **Power-LOAD** je vypnuté a nie v spánkovom režime.

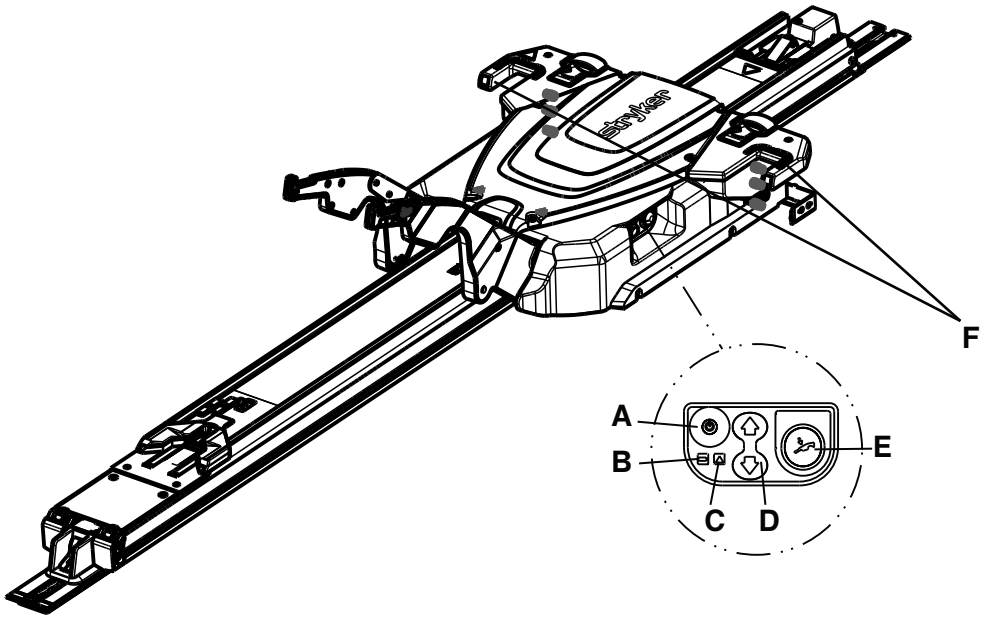

Obrázok 21 – Ovládací panel

Označenie a názov	Kontrolka LED alebo tlačidlo	Opis
A: Hlavný vypínač	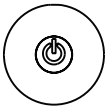	Stlačením výrobok zapnete alebo vypnete. Zároveň sa rozsvieti kontrolka LED nabitia batérie, ktorá signalizuje, že systém **Power-LOAD** je zapnutý. Ak je batéria vozíka slabá, kontrolka LED môže začať blikať naoranžovo.
B: Nabitie batérie		Ak kontrolka LED svieti nazeleno, systém **Power-LOAD** je zapnutý a nenabíja sa. Ak kontrolka LED bliká nazeleno, batéria sa nabíja. Batéria sa bude nabíjať len vtedy, keď je vozík zaistený na hlavovom konci v pacientskom priestore vozidla.
C: Chyba		Ak kontrolka LED svieti naoranžovo, vyskytla sa chyba zariadenia **Power-LOAD**. Ak chcete výrobok resetovať, dvakrát stlačte hlavný vypínač. Ak kontrolka LED stále svieti naoranžovo, obráťte sa na technickú podporu. Ak kontrolka LED bliká naoranžovo, úroveň nabitia batérie vozíka je nízka.

Označenie a názov	Kontrolka LED alebo tlačidlo	Opis
D: Hore/dole	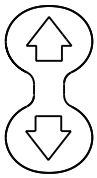	Stlačením tlačidla so šípkou nahor (↑) zdvihnete zdvižné ramená do najvyššej polohy. Nožičky nosidiel sa nezatiahnu. Stlačením tlačidla so šípkou nadol (↓) sa zdvižné ramená a nosidlá spustia. Pred jeho stlačením vysuňte základňu nosidiel.
E: Manuálne uvoľnenie		Stlačením vyložíte nosidlá v prípade výpadku napájania zariadenia **Power-LOAD**. Tlačidlo držte dovtedy, kým zdvižné ramená nebudú mimo nosidiel. Pred jeho stlačením vysuňte základňu nosidiel.
F: Indikátor LED na hlavovom konci		Ak kontrolky LED svietia nazeleno, hlavový koniec nosidiel je v polohe. Ak kontrolky LED blikajú naoranžovo v nakladacej polohe, hlavový koniec nosidiel nie je v polohe. Ak kontrolky LED blikajú naoranžovo v prepravnej polohe, batéria zariadenia **Power-LOAD** sa nenabíja.

Poznámka - Keď je výrobok v prepravnej polohe, na LED indikátoroch na hlavovom konci vozíka neprerušovane svieti zelená kontrolka LED. Ak sa batéria zariadenia **Power-LOAD** nenabíja, približne 30 sekúnd po rozsvietení zelenej kontrolky LED sa zobrazí blikajúca oranžová kontrolka LED. Táto blikajúca oranžová kontrolka LED by nemala mať vplyv na funkčnosť výrobku.

Indikátory LED na hlavovom konci vozíka

Tieto indikátory LED zariadenia **Power-LOAD** sa nachádzajú na hlavovom konci vozíka **Power-LOAD**. Ako pomôcka je zobrazené umiestnenie olejovej nádrže.

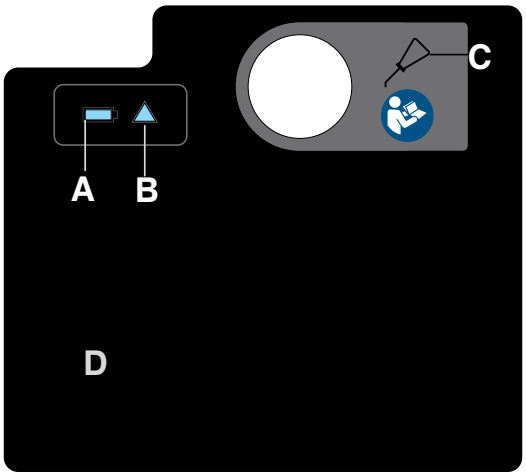

Obrázok 22 – Doštička na hlavovom konci vozíka

Označenie a názov	Ikona alebo kontrolka LED	Opis
A: Nabitie batérie		Ak kontrolka LED svieti nazeleno, systém **Power-LOAD** je zapnutý a nenabíja sa. Ak kontrolka LED bliká nazeleno, batéria sa nabíja. **Poznámka** - Batéria sa bude nabíjať len vtedy, keď je vozík zaistený na hlavovom konci v pacientskom priestore vozidla.
B: Chyba		Ak kontrolka LED svieti naoranžovo, vyskytla sa chyba zariadenia **Power-LOAD**. Ak chcete výrobok resetovať, dvakrát stlačte hlavný vypínač. Ak kontrolka LED stále svieti naoranžovo, obráťte sa na technickú podporu. Ak kontrolka LED bliká naoranžovo, úroveň nabitia batérie vozíka je nízka.
C: Olejová nádrž		Sem doplna nalejte olej Mobil **Mercon** V Blend ATF (6500-001-293). Olejovú nádrž neprelievajte, aby nedošlo k poruche výrobku alebo úniku oleja.
D: Port USB	Nevzťahuje sa	Odstránením doštičky sa dostanete k portu USB na účely diagnostiky vstupu/výstupu. Servis smie vykonávať len kvalifikovaný personál.

Manuálne používateľské ovládacie prvky

Manuálne používateľské ovládacie prvky umožňujú uvoľniť nosidlá zo zariadenia **Power-LOAD** bez napájania:

- Uvoľňovacia páka
- Spúšťač zámku prevodu
- Tlačidlo uvoľnenia vozíka
- Uvoľňovacia rúčka nosidiel
- Posuvný prvok zámku prevodu

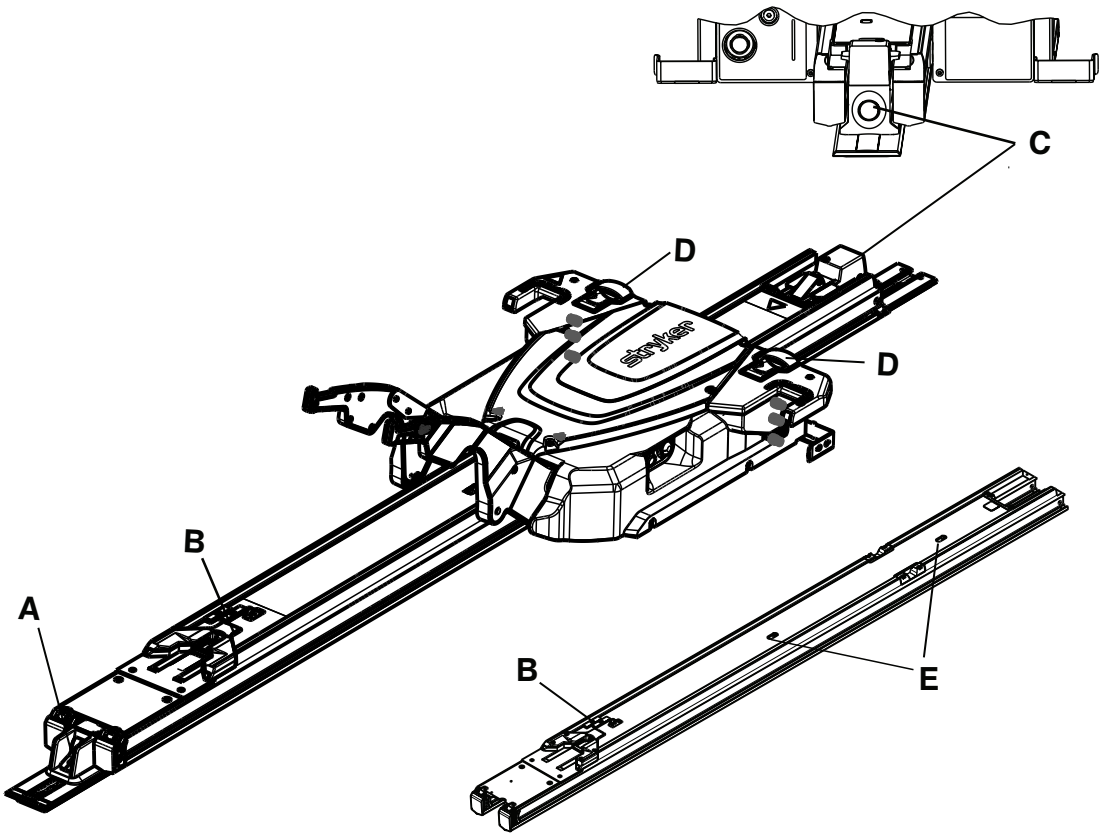

Obrázok 23 – Prevod zobrazený s vozíkom a bez neho

Označenie a názov	Ikona alebo tlačidlo	Opis
A: Uvoľňovacia páka (nožný koniec)		Stlačením a podržaním uvoľníte nosidlá z pacientskeho priestoru.
B: Spúšťač zámku prevodu (prevod)		Posunutím uvoľníte prevod zo zaistenej polohy.
C: Uvoľnenie vozíka (hlavový koniec)		Stlačením pri zdvíhaní zdvižných ramien uvoľníte a vysuniete zariadenie **Power-LOAD** z pacientskeho priestoru vozidla bez nosidiel. Potom vytiahnite vozík z pacientskeho priestoru vozidla.

Označenie a názov	Ikona alebo tlačidlo	Opis
D: Uvoľňovacia rúčka nosidiel (vozík)		Zdvihnutím odistíte nosidlá zo zariadenia **Power-LOAD**, keď je základňa nosidiel úplne vysunutá.
E: Posuvný prvok zámku prevodu (prevod)		Posunutím uvoľníte prevod zo zaistenej polohy.

Prevádzkové pokyny

VAROVANIE

- Pred použitím sa vždy presvedčte o funkčnosti zariadenia **Power-LOAD**. Porucha môže mať za následok úraz pacienta alebo operátora.
- Pri pohybe v pacientskom priestore vozidla dávajte pozor, aby ste sa nepotkli o zariadenie **Power-LOAD**.
- Buďte opatrní, keď používate zariadenie **Power-LOAD** v nepriaznivých poveternostných podmienkach (napríklad dážď, ľad, sneh).
- Nosidlá alebo zariadenie **Power-LOAD** používajte len vtedy, keď sa všetky osoby nachádzajú mimo mechanizmov. Zachytenie do mechanizmov nosidiel s pohonom alebo zariadenia **Power-LOAD** môže spôsobiť vážny úraz.
- Dôkladne nacvičujte nakladanie a vykladanie nosidiel pomocou zariadenia **Power-LOAD**, kým plne nepochopíte jeho fungovanie. Nesprávne použitie môže spôsobiť úraz.
- Nedovoľte nevyškoleným pracovníkom, aby pomáhali pri používaní zariadenia **Power-LOAD**. Nevyškolení technici/pracovníci môžu spôsobiť úraz sebe alebo pacientovi.
- Nejazdite s vozidlom s vozíkom v stredovej polohe. Táto poloha nie je zaistená a nie je určená na jazdenie.
- Pri manipulácii s nosidlami používajte obe ruky. Systém **Power-LOAD** je len pomocné zariadenie. V každej situácii vyhodnoťte, ako rozložiť a dvíhať záťaž, ktorú prevážate.
- Ak manipulujete so záťažou nad 400 libier (181 kg), vždy využite dostatočný počet operátorov, aby ste zvládli sily potrebné na naloženie alebo vyloženie. V záujme zvýšenia bezpečnosti by operátori mali vykonávať nakladanie a vykladanie na rovnej ploche. Pri výške paluby vozidla 36 palcov (91 cm) môže byť potrebné manuálne vyloženie.
- Pri elektricky napájanom nakladaní a vykladaní držte ruky a nohy mimo zdvižných ramien vozíka **Power-LOAD** a základne nosidiel.

Poznámka

- Pred začiatkom každej zmeny overte správne fungovanie zariadenia **Power-LOAD**. Zdvižné ramená by napríklad mali mierne zdvihnúť nosidlá, keď sa nosidlá odistia. Skontrolujte aj úroveň nabitia batérie a podobne. Ak výrobok nefunguje, vyraďte vozidlo z prevádzky na účely diagnostiky a opravy zariadenia **Power-LOAD**.
- Zariadenie **Power-LOAD** nepoužívajte so záťažou vyššou ako 700 libier (318 kg), čo zahŕňa hmotnosť pacienta a príslušenstva. Bezpečná prevádzková nosnosť zariadenia **Power-LOAD** je 870 libier (395 kg), čo zahŕňa aj hmotnosť nosidiel.
- Pri bežnom používaní nevypínajte výrobok hlavným vypínačom, pretože sa tým zamedzí nabíjaniu batérie.
- Nejazdite s vozidlom s vozíkom v stredovej polohe. Táto poloha nie je zaistená a nie je určená na jazdenie.
- Ak je to možné, zariadenie **Power-LOAD** používajte s vozidlom na rovnej ploche.
- Ak nedokážete vyložiť plné nosidlá z pacientskeho priestoru vozidla, vyložte pacienta s použitím chrbticovej dosky.
- Spoločnosť Stryker odporúča vykonávať pravidelné školenia (aspoň raz ročne) zamerané na manuálne alternatívne postupy. Pozrite sa na webovú stránku www.stryker.com alebo sa obráťte na obchodného zástupcu spoločnosti Stryker, ktorý vám poskytne vzor kontrolného zoznamu doplnkového školenia (Mkt Lit-676).

Zdvíhanie, spúšťanie alebo uvoľnenie nosidiel s pohonom

Na nosidlách **Power-PRO** sa nachádzajú dva identické ovládacie spínače nosidiel. Stlačením tlačidla na niektorom z týchto spínačov sa nosidlá zdvihnú (vysunú), spustia (zatiahnu), prípadne uvoľnia zo systému **Power-LOAD** (Obrázok 24).

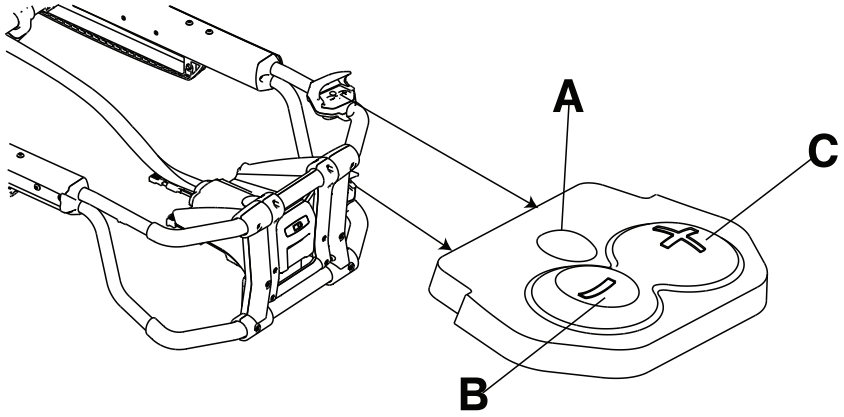

Obrázok 24 – Ovládacie spínače nosidiel

Značka	Názov	Opis
A	Uvoľnenie	Stlačením sa nosidlá uvoľnia (používa sa len so systémom **Power-LOAD**)
B	Zatiahnutie (-)	Stlačením a podržaním sa ležadlo spustí alebo sa zatiahne podvozok nosidiel
C	Vysunutie (+)	Stlačením a podržaním sa ležadlo zdvihne alebo sa vysunie podvozok nosidiel

Kontrola úrovne nabitia batérie

Pomocou indikátora LED batérie nosidiel skontrolujte úroveň nabitia batérie **SMRT** Pak. Nabitá batéria **SMRT** Pak v prevádzkovom stave vydrží až 25 výjazdov s pacientom s hmotnosťou 250 lb (113 kg) (skutočný výsledok môže byť odlišný). Systém **Power-PRO** s napätím 24 VDC a batéria **SMRT** Pak majú menovitú kapacitu 2,4 ampérhodín elektrickej energie.

VAROVANIE - Keď sú nosidlá aktívne, batériu nevyberajte.

UPOZORNENIE - Pred uvedením výrobku do prevádzky vždy nabite batériu. Nenabitá alebo slabá batéria môže spôsobiť nedostatočný výkon výrobku.

Na kontrolu úrovne nabitia batérie stlačte tlačidlo zatiahnutia (-) na ovládacom spínači nosidiel, čím sa aktivuje indikátor LED batérie nosidiel. Indikátor LED batérie nosidiel sa nachádza na ovládacej skrinke na nožnom konci (je označený symbolom batérie).

- Keď je batéria plne nabitá alebo má dostatočnú úroveň nabitia, kontrolka LED svieti nazeleno.

  Poznámka - Najlepšie výsledky dosiahnete vtedy, keď budete batériu **SMRT** Pak používať, až kým sa indikátor LED batérie nosidiel nezmení zo zeleného svetla na blikajúce oranžové.

- Keď je nutné batériu nabiť alebo vymeniť, kontrolka LED bliká naoranžovo.

  Poznámka - Na to, aby ste mohli vybrať a vymeniť batériu **SMRT** Pak, nemusí indikátor LED batérie nosidiel blikať naoranžovo, považuje sa to však za najlepší postup. Batériu **SMRT** Pak môžete vybrať a nabiť kedykoľvek.

- Keď kontrolka LED svieti naoranžovo, znamená to chybu batérie.

Poznámka

- Používajte jedine batérie schválené spoločnosťou Stryker.

- Upevňovač nosidiel s pohonom automaticky nabíja batériu **SMRT** Pak, pokiaľ je nainštalovaná. Automatické nabíjanie prebieha, keď nosidlá zaistíte do upevňovača nosidiel s pohonom (káble ani konektory nie sú potrebné). Kontrolka LED batérie nosidiel nakrátko zabliká nazeleno, čo znamená, že batéria sa nabíja.
- Automatické nabíjanie bude prebiehať len pri použití batérií **SMRT** Pak.

Nakladanie a vykladanie pomocou elektricky napájaných činností

Pripevnite tento štítok s pokynmi na elektricky napájané činnosti na tabuľku (6390-001-467), ktorú primontujte na vnútorný panel dverí alebo stenu pacientskeho priestoru vozidla, kde ju používatelia uvidia.

Umiestnenie tlačidiel a kontroliek LED nájdete v časti *Používateľské ovládacie prvky a indikátory LED* (strana 29).

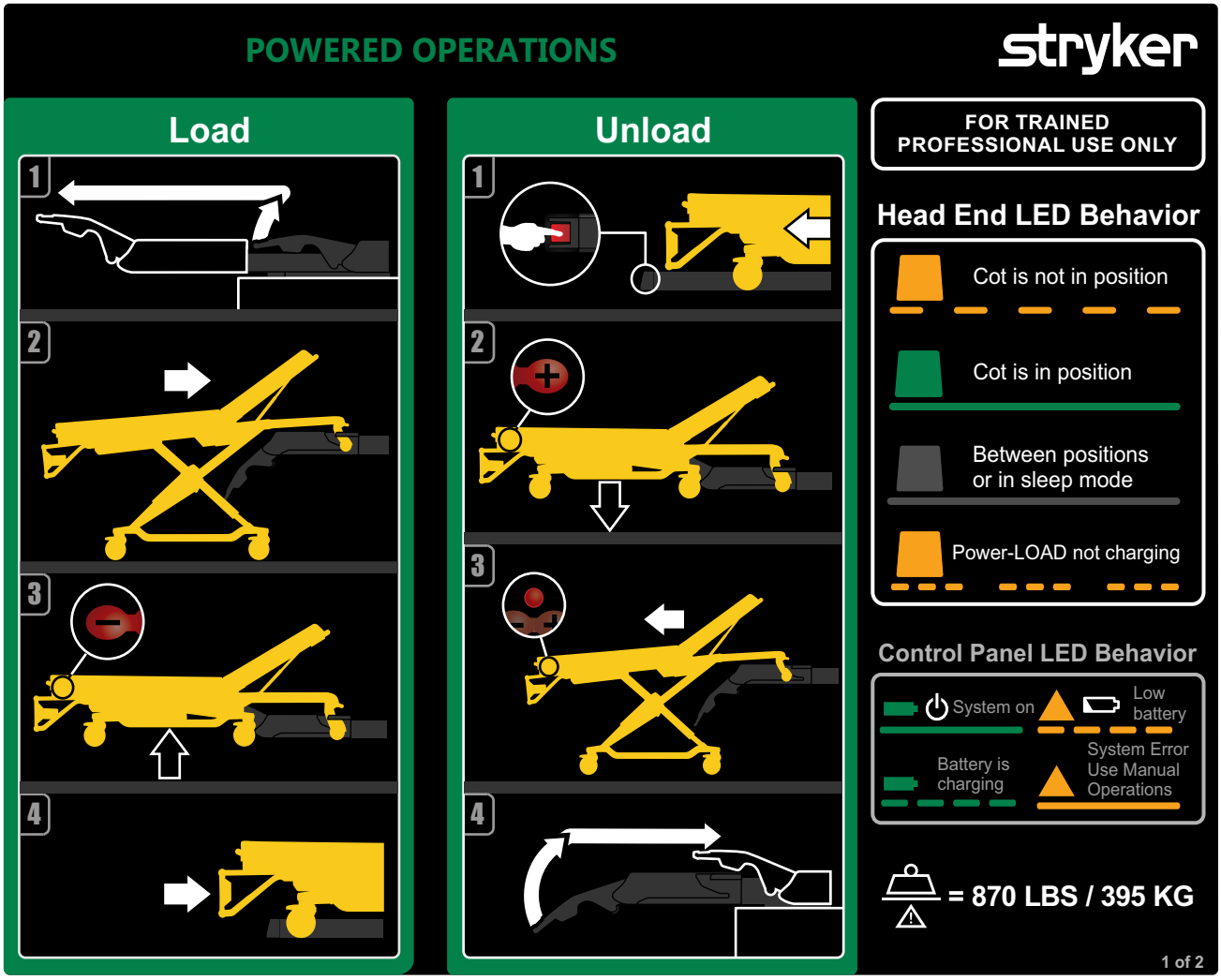

Obrázok 25 – Elektricky napájané činnosti

Nakladanie zariadenia Power-LOAD pomocou elektricky napájaných činností

1. Zdvihnite zdvižné ramená a naveďte a vytiahnite vozík von z pacientskeho priestoru vozidla.
2. Zatlačte nosidlá do zariadenia **Power-LOAD** tak, aby sa kolíky nakladacích kolies nosidiel zaistili v polohe. Pri nakladaní nosidiel sa uistite, že nosidlá sú zarovnané so zdvižnými ramenami.
3. Tlačidlo zatiahnutia (-) na ovládacom spínači nosidiel podržte stlačené, čím sa úplne zatiahne podvozok nosidiel, kým nosidlá nebudú mať oporu.
4. Zatlačte nosidlá do pacientskeho priestoru vozidla tak, aby sa zdvižné ramená spustili a nosidlá sa zaistili k zariadeniu **Power-LOAD**.

5. Zaťahaním nožného konca nosidiel zo strany na stranu skontrolujte, či sú nosidlá zaistené do zariadenia **Power-LOAD**.
6. Ďalšie pokyny na nakladanie nájdete v časti *Naloženie nosidiel Power-PRO do vozidla s voliteľným doplnkom Power-LOAD* (strana 42).

Vykladanie zariadenia Power-LOAD pomocou elektricky napájaných činností

1. Stlačte a podržte uvoľňovaciu páku na nožnom konci systému **Power-LOAD** a potiahnutím vyberte nosidlá z pacientskeho priestoru vozidla.
2. Tlačidlo vysunutia (+) na ovládacom spínači nosidiel držte stlačené, aby sa nosidlá vysúvali, kým kolesá nosidiel nespočinú na zemi.
3. Stlačením uvoľňovacieho tlačidla na ovládacom spínači nosidiel odistite nosidlá zo zariadenia **Power-LOAD**.
4. Zdvihnite zdvižné ramená a naveďte vozík do pacientskeho priestoru vozidla. Dajte pozor, aby vozík nezavadzal pri zatváraní dvier vozidla.
5. Ďalšie pokyny na vykladanie nájdete v časti *Vyloženie nosidiel Power-PRO z vozidla s voliteľným doplnkom Power-LOAD* (strana 44).

   Poznámka - Ak zariadenie **Power-LOAD** nebudete týždeň alebo dlhšie používať, výrobok vypnite stlačením hlavného vypínača, aby sa nevybíjala batéria. Možno budete musieť výrobok zapnúť a vypnúť, aby ste sa uistili, že zariadenie **Power-LOAD** je vypnuté a nie v spánkovom režime.

Nakladanie a vykladanie pomocou manuálnych činností

Pripevnite tento štítok s pokynmi na manuálne činnosti na tabuľku (6390-001-467), ktorú primontujte na vnútorný panel dverí alebo stenu pacientskeho priestoru vozidla, kde ju používatelia uvidia.

Umiestnenie tlačidiel a kontroliek LED nájdete v časti *Používateľské ovládacie prvky a indikátory LED* (strana 29).

VAROVANIE

- Systém **Power-LOAD** a príslušenstvo používajte len tak, ako je opísané v príručkách. Nesprávne používanie systému **Power-LOAD** alebo ktoréhokoľvek príslušenstva môže viesť k úrazu pacienta alebo operátora. Používanie tohto výrobku akýmkoľvek iným spôsobom je na výlučnej zodpovednosti majiteľa alebo používateľa.
- Pri manuálnych činnostiach vždy podoprite záťaž na nožnom konci nosidiel.
- Pri nakladaní a vykladaní sa vždy uistite, že ste pripravení znášať celú hmotnosť nosidiel. Bez napájania zdvižné ramená nedokážu zdvihnúť nosidlá.

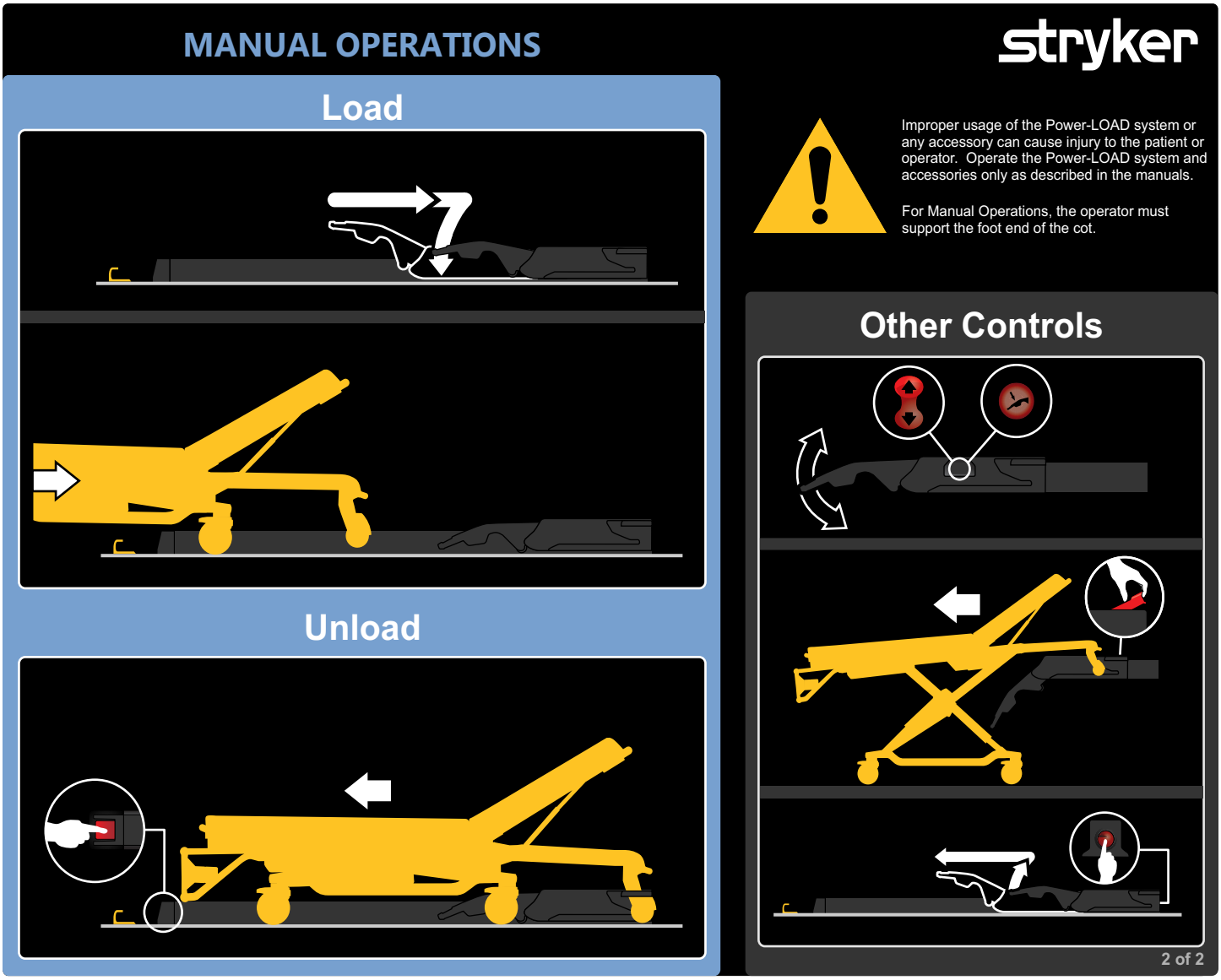

Obrázok 26 – Manuálne činnosti

Poznámka - Ak zariadenie **Power-LOAD** nebudete týždeň alebo dlhšie používať, výrobok vypnite stlačením hlavného vypínača, aby sa nevybíjala batéria. Možno budete musieť výrobok zapnúť a vypnúť, aby ste sa uistili, že zariadenie **Power-LOAD** je vypnuté a nie v spánkovom režime.

Nakladanie zariadenia Power-LOAD pomocou manuálnych činností

1. Uistite sa, že zariadenie **Power-LOAD** sa nachádza na hlavovom konci pacientskeho priestoru vozidla so spustenými zdvižnými ramenami.
2. Zatlačte nosidlá do pacientskeho priestoru vozidla tak, aby sa nosidlá zaistili k zariadeniu **Power-LOAD**.
3. Pevným zaťahaním nožného konca nosidiel zo strany na stranu skontrolujte, či sú nosidlá zaistené k zariadeniu **Power-LOAD**.
4. Ďalšie pokyny na nakladanie nájdete v časti *Manuálne naloženie nosidiel do vozidla (výpadok napájania zariadenia Power-PRO)* (strana 49).

Vykladanie zariadenia Power-LOAD pomocou manuálnych činností

1. Stlačte a podržte uvoľňovaciu páku na nožnom konci systému **Power-LOAD**.

2. Potiahnutím vyberte nosidlá z pacientskeho priestoru vozidla.

Kontrola úrovne nabitia batérie na ovládacom paneli zariadenia Power-LOAD

VAROVANIE

- Poškodené batérie vráťte do servisného strediska na recykláciu. Nelikvidujte ich ako netriedený komunálny odpad. Informácie o systémoch vrátenia alebo zberu dostupných vo vašej krajine vám poskytne miestny distribútor.
- Pred vykonávaním servisu zariadenia **Power-LOAD** vždy odpojte brehovú prípojku zo zásuvky (ak sa používa), odpojte batériu vozidla, stlačením hlavného vypínača výrobok vypnite a následne umiestnite vozík do nakladacej polohy.
- Keď je zariadenie **Power-LOAD** v prevádzke, batériu nevyberajte.

Kontrola úrovne nabitia batérie:

1. Skontrolujte, či svieti kontrolka LED nabitia batérie.
2. Skontrolujte úroveň nabitia batérie na ovládacom paneli zariadenia **Power-LOAD** (zobrazuje sa ako symbol batérie).
   - Keď je zariadenie **Power-LOAD** zapnuté a nenabíja sa, kontrolka LED nabitia batérie svieti nazeleno.
   - Keď sa batéria nabíja, kontrolka LED nabitia batérie bliká nazeleno.
   - Keď je batéria slabá, chybová kontrolka LED bliká naoranžovo.

Nabíjanie batérie

VAROVANIE - Pri bežnom používaní nevypínajte výrobok stlačením hlavného vypínača, pretože sa tým zamedzí nabíjaniu batérie.

Skontrolujte, či je batéria nabitá tak, aby zariadenie **Power-LOAD** mohlo fungovať. Opätovné nabitie vybitej batérie trvá minimálne desať hodín. Batérie sa nabíjajú vždy, keď je vozík zaistený na hlavovom konci v pacientskom priestore vozidla.

Nabitie batérie:

1. Zdvihnite zdvižné ramená a vozík manuálne potlačte do hlavového konca v pacientskom priestore vozidla.
2. Vozík zaistite v hlavovom konci pacientskeho priestoru vozidla.

Poznámka

- Keď sa batéria nabíja, kontrolka LED nabitia batérie bliká nazeleno.
- Batéria zariadenia **Power-LOAD** sa nenabíja, ak indikátory LED na hlavovom konci vozíka blikajú naoranžovo, keď je výrobok je v prepravnej polohe.

Skladovanie zariadenia Power-LOAD

Dávajte pozor, aby sa batéria nevybila. Všetky batérie sa pri skladovaní alebo nečinnosti vybíjajú. Ak zariadenie **Power-LOAD** nebudete týždeň alebo dlhšie používať, výrobok vypnite stlačením hlavného vypínača. Možno budete musieť výrobok zapnúť a vypnúť, aby ste sa uistili, že zariadenie **Power-LOAD** je vypnuté a nie v spánkovom režime.

Nastavenie výšky naloženia nosidiel

Pred uvedením vozidla do prevádzky musíte nastaviť výšku naloženia nosidiel s voliteľným doplnkom **Power-LOAD**. Zoznam kompatibilných nosidiel nájdete v časti *Kompatibilita nosidiel* (strana 12). Ďalšie informácie o nastavovaní správnej výšky nosidiel nájdete v prevádzkovej príručke k nosidlám.

Použitie neinovovaných nosidiel s krížovým rámom pri hromadných nehodách

Pri hromadnej nehode môžete použiť niektoré nekompatibilné nosidlá vrátane väčšiny nosidiel s krížovým rámom.

VAROVANIE

- Nedovoľte, aby svorka zábradlia prekrývala červený štítok limitu nastavenia na rúre zábradlia. Priestor medzi svorkou zábradlia a pevnou čeľusťou zábradlia nesmie presiahnuť 1 palec (2,5 cm), aby sa rám nosidiel neuvoľnil z čeľuste zábradlia.
- Keď sú čeľuste zábradlia otvorené, nestláčajte uvoľňovacie tlačidlo rukami ani prstami. Upevňovač svorky zábradlia sa zatvára pôsobením silnej pružiny.

Činnosti nakladania a vykladania sú podobné ako v prípade manuálneho nakladania a vykladania nosidiel. Namiesto zaistenia nosidiel na nožnom konci sa však používa zostava svorky zábradlia. Keď nakladáte nekompatibilné nosidlá, zaistite zadržiavací stĺpik nosidiel do zostavy svorky zábradlia.

Voliteľný doplnok pre hromadné nehody zahŕňa zostavu zábradlia na montáž na stenu alebo podlahu. Zostavu zábradlia by ste mali skladovať v skrinke, aby ju v prípade pohotovosti bolo možné rýchlo pripojiť do pacientskeho priestoru vozidla.

Vysunutie zariadenia Power-LOAD z vozidla bez nosidiel

Ak chcete vysunúť zariadenie **Power-LOAD** z pacientskeho priestoru vozidla bez nosidiel:

1. Prejdite k hlavovému koncu systému **Power-LOAD**.
2. Zdvíhajte zdvižné ramená a zároveň stlačte tlačidlo uvoľnenia vozíka na hlavovom konci systému **Power-LOAD** (Obrázok 27).
3. Vytiahnite vozík z pacientskeho priestoru vozidla (Obrázok 28).

Obrázok 27 – Stlačenie uvoľňovacieho tlačidla vozíka

Obrázok 28 – Vytiahnutie vozíka

Naloženie nosidiel Performance-PRO do vozidla s voliteľným doplnkom Power-LOAD

VAROVANIE

- Obsadené nosidlá musia nakladať do vozidla a vykladať z neho vždy minimálne dvaja vyškolení operátori.
- Nosidlá kompatibilné so zariadením **Power-LOAD** nakladajte do pacientskeho priestoru vozidla pred všetkými cestujúcimi.

UPOZORNENIE

- Pri nakladaní nosidiel nenarážajte nosidlami do vozíka, aby nedošlo k poškodeniu zariadenia.

- Nosidlá netlačte do pacientskeho priestoru vozidla, kým úplne nezatiahnete základňu nosidiel.

1. Nárazník vozidla, ak je prítomný, zdvihnite do vyvýšenej polohy.
2. Zdvihnite zdvižné ramená a naveďte a vytiahnite vozík von z pacientskeho priestoru vozidla (Obrázok 29).

Obrázok 29 – Navedenie vozíka von z vozidla

3. Zdvihnite nosidlá do nakladacej polohy.
4. Pred naložením nosidiel do zariadenia **Power-LOAD** úplne vysuňte a zaistite zaťahovaciu hlavovú časť nosidiel.
5. Zatlačte nosidlá do zariadenia **Power-LOAD** tak, aby sa kolíky nakladacích kolies nosidiel zaistili v polohe (Obrázok 30). Pri nakladaní nosidiel sa uistite, že nosidlá sú zarovnané so zdvižnými ramenami.

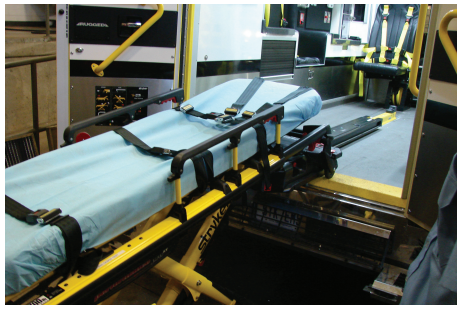

Obrázok 30 – Zaistenie kolíkov kolies v polohe

6. Skontrolujte indikátory LED na hlavovom konci, aby ste sa presvedčili, že nosidlá sú pripravené na naloženie.
   - Ak kontrolky LED svietia nazeleno, hlavový koniec nosidiel je v polohe.
   - Ak kontrolky LED blikajú naoranžovo, hlavový koniec nosidiel nie je v polohe.
7. Stlačením tlačidla so šípkou nahor (↑) na ovládacom paneli zariadenia **Power-LOAD** zdvihnite zdvižné ramená do najvyššej polohy (Obrázok 31).

   Poznámka - Nožičky nosidiel sa nezatiahnu.

Obrázok 31 – Zdvihnutie zdvižných ramien do najvyššej polohy

8. 1. operátor (nožný koniec): Uchopte rám nosidiel na nožnom konci. Stlačte a podržte manuálny uvoľňovač nosidiel.
9. 2. operátor (na boku): Uchopte vonkajšie zábradlie, aby sa nosidlá stabilizovali. Potom uchopte rám základne (Obrázok 32). Keď operátor na nožnom konci zdvihol nosidlá a stlačil manuálny uvoľňovač nosidiel, jednou rukou zatiahnite podvozok a podržte ho na mieste.

Obrázok 32 – Uchopenie rámu základne

10. 1. operátor (nožný koniec): Uvoľnite manuálny uvoľňovač nosidiel, aby sa podvozok zaistil v zatiahnutej polohe. Uistite sa, že manuálny uvoľňovač nosidiel je uvoľnený. Ak manuálny uvoľňovač nosidiel nie je uvoľnený, základňa nosidiel sa vysunie a nosidlá sa nezaistia do upevňovača nosidiel.
11. Zatlačte nosidlá do pacientskeho priestoru vozidla tak, aby sa zdvižné ramená spustili a nosidlá sa zaistili k zariadeniu **Power-LOAD**.
12. Pevným zaťahaním nožného konca nosidiel zo strany na stranu skontrolujte, či sú nosidlá zaistené k zariadeniu **Power-LOAD**.

Vyloženie nosidiel Performance-PRO z vozidla s voliteľným doplnkom Power-LOAD

VAROVANIE

- Obsadené nosidlá musia nakladať do vozidla a vykladať z neho vždy minimálne dvaja vyškolení operátori.
- Vždy buďte pripravení podoprieť celú hmotnosť nosidiel a pacienta, ak zdvižné ramená pri vykladaní nosidiel z pacientskeho priestoru vozidla nezdvihnú nosidlá. Keď sa nosidlá odistia, aby sa dali vybrať z pacientskeho priestoru vozidla, zdvižné ramená zariadenia **Power-LOAD** mierne zdvihnú nosidlá.
- Pred stlačením akýchkoľvek tlačidiel na ovládacom paneli zariadenia **Power-LOAD** pri vykladaní nosidiel sa uistite, že základňa nosidiel je vysunutá.

1. Nárazník vozidla, ak je prítomný, zdvihnite do vyvýšenej polohy.
2. Stlačte a podržte uvoľňovaciu páku na nožnom konci systému **Power-LOAD** a potiahnutím vyberte nosidlá z pacientskeho priestoru vozidla.
3. Uchopte rám nosidiel na nožnom konci a vytiahnite nosidlá von z pacientskeho priestoru vozidla.

Poznámka - Indikátory LED na hlavovom konci sa rozsvietia nazeleno len vtedy, keď sú nosidlá pripravené na vyloženie.

4. 1. operátor (nožný koniec): Uchopte rám nosidiel (Obrázok 33). Stlačte a podržte manuálny uvoľňovač nosidiel.

Obrázok 33 – Uchopenie rámu nosidiel

5. 2. operátor (na boku): Uchopte rám základne na vyznačených miestach (Obrázok 33), mierne zdvihnite a spustite rám základne do úplne vysunutej polohy. Uistite sa, že kolesá nosidiel sú na zemi.
6. 1. operátor (nožný koniec): Uvoľnite manuálny uvoľňovač nosidiel, aby sa podvozok zaistil vo vysunutej polohe.
7. Stlačením tlačidla so šípkou nadol (↓) na ovládacom paneli zariadenia **Power-LOAD** spustite zdvižné ramená a nosidlá (Obrázok 34).

Obrázok 34 – Spustenie zdvižných ramien

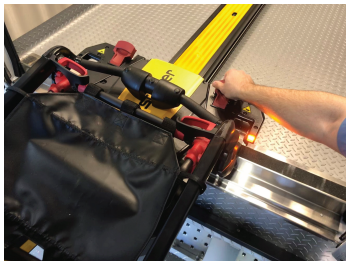

Obrázok 35 – Odistenie nosidiel

8. Zdvihnutím jednej z dvoch manuálnych uvoľňovacích rúčok nosidiel na hlavovom konci vozíka odistite nosidlá (Obrázok 35).
9. Zdvihnite zdvižné ramená a veďte vozík do pacientskeho priestoru vozidla tak, aby boli ramená dostatočne ďaleko vnútri na to, aby nezavadzali dverám vozidla.

Naloženie nosidiel Power-PRO do vozidla s voliteľným doplnkom Power-LOAD

VAROVANIE

- Obsadené nosidlá musia nakladať do vozidla a vykladať z neho vždy minimálne dvaja vyškolení operátori.
- Nosidlá kompatibilné so zariadením **Power-LOAD** nakladajte do pacientskeho priestoru vozidla pred všetkými cestujúcimi.

UPOZORNENIE - Pri nakladaní nosidiel nenarážajte nosidlami do vozíka, aby nedošlo k poškodeniu zariadenia.

1. Nárazník vozidla, ak je prítomný, zdvihnite do vyvýšenej polohy.
2. Zdvihnite zdvižné ramená a naveďte a vytiahnite vozík von z pacientskeho priestoru vozidla (Obrázok 36).

Obrázok 36 – Navedenie vozíka von z vozidla

Obrázok 37 – Nastavenie výšky nakladania

3. Stlačte a podržte tlačidlo vysunutia (+) na ovládacom spínači nosidiel, aby sa podvozok nosidiel vysunul do nastavenej výšky nakladania (Obrázok 37).
4. Pred naložením nosidiel do zariadenia **Power-LOAD** úplne vysuňte a zaistite zaťahovaciu hlavovú časť nosidiel.
5. Zatlačte nosidlá do zariadenia **Power-LOAD** tak, aby sa kolíky nakladacích kolies nosidiel zaistili v polohe (Obrázok 38). Pri nakladaní nosidiel sa uistite, že nosidlá sú zarovnané so zdvižnými ramenami.

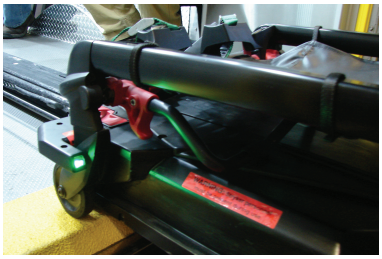

Obrázok 38 – Zaistenie kolíkov kolies v polohe

6. Skontrolujte indikátory LED na hlavovom konci, aby ste sa presvedčili, že nosidlá sú pripravené na naloženie.
   a. Ak kontrolky LED svietia nazeleno, hlavový koniec nosidiel je v polohe.
   b. Ak kontrolky LED blikajú naoranžovo, hlavový koniec nosidiel nie je v polohe.
7. Tlačidlo zatiahnutia (-) na ovládacom spínači nosidiel podržte stlačené (Obrázok 39), čím sa úplne zatiahne podvozok nosidiel, kým nosidlá nebudú mať oporu.

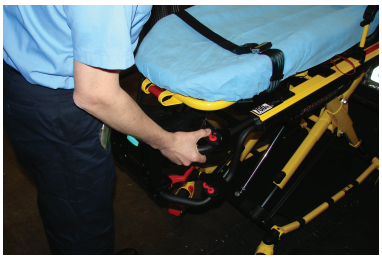

Obrázok 39 – Úplné zatiahnutie nosidiel

8. Zatlačte nosidlá do pacientskeho priestoru vozidla tak, aby sa zdvižné ramená spustili a nosidlá sa zaistili k zariadeniu **Power-LOAD**.
9. Pevným zaťahaním nožného konca nosidiel zo strany na stranu skontrolujte, či sú nosidlá zaistené k zariadeniu **Power-LOAD**.

Vyloženie nosidiel Power-PRO z vozidla s voliteľným doplnkom Power-LOAD

VAROVANIE

- Obsadené nosidlá musia nakladať do vozidla a vykladať z neho vždy minimálne dvaja vyškolení operátori.
- Vždy buďte pripravení podoprieť celú hmotnosť nosidiel a pacienta, ak zdvižné ramená pri vykladaní nosidiel z pacientskeho priestoru vozidla nezdvihnú nosidlá. Keď sa nosidlá odistia, aby sa dali vybrať z pacientskeho priestoru vozidla, zdvižné ramená zariadenia **Power-LOAD** mierne zdvihnú nosidlá.

1. Nárazník vozidla, ak je prítomný, zdvihnite do vyvýšenej polohy.
2. Stlačte a podržte uvoľňovaciu páku na nožnom konci systému **Power-LOAD** a potiahnutím vyberte nosidlá z pacientskeho priestoru vozidla (Obrázok 40).

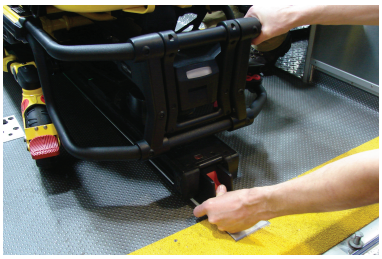

Obrázok 40 – Stlačenie a podržanie uvoľňovacej páky

Obrázok 41 – Uchopenie rámu nosidiel

3. Uchopte rám nosidiel na nožnom konci a vytiahnite nosidlá von z pacientskeho priestoru vozidla (Obrázok 41).

   Poznámka - Indikátory LED na hlavovom konci sa rozsvietia nazeleno len vtedy, keď sú nosidlá pripravené na vyloženie.
4. Tlačidlo vysunutia (+) na ovládacom spínači nosidiel držte stlačené, aby sa nosidlá vysúvali, kým kolesá nosidiel nespočinú na zemi.
5. Keď už zdvižné ramená nepodopierajú nosidlá, uvoľnite tlačidlo vysunutia (+). Zdvižné ramená sa budú ďalej pohybovať, kým sa úplne nespustia.
6. Stlačte uvoľňovacie tlačidlo (Obrázok 42) na ovládacom spínači nosidiel na nožnom konci nosidiel alebo zdvihnite jednu z dvoch manuálnych uvoľňovacích rúčok nosidiel na hlavovom konci vozíka na odistenie nosidiel (Obrázok 43).

Obrázok 42 – Stlačenie uvoľňovacieho tlačidla

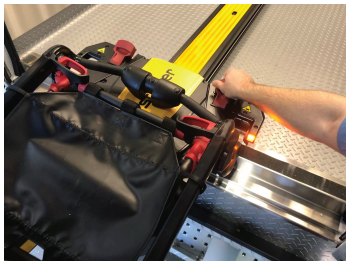

Obrázok 43 – Odistenie nosidiel

7. Zdvihnite zdvižné ramená a veďte vozík do pacientskeho priestoru vozidla tak, aby boli ramená dostatočne ďaleko vnútri na to, aby nezavadzali dverám vozidla.

Manuálne vyloženie nosidiel z vozidla po naložení pomocou zariadenia Power-LOAD (výpadok napájania alebo systémová chyba zariadenia Power-LOAD)

Ak po naložení nosidiel vypadne napájanie alebo dôjde k systémovej chybe zariadenia **Power-LOAD**, riaďte sa týmito pokynmi na vyloženie nosidiel.

VAROVANIE

- Obsadené nosidlá musia nakladať do vozidla a vykladať z neho vždy minimálne dvaja vyškolení operátori.
- Vždy buďte pripravení podoprieť celú hmotnosť nosidiel a pacienta, keď vykladáte nosidlá z pacientskeho priestoru vozidla a dôjde k výpadku napájania alebo systémovej chybe zariadenia **Power-LOAD**.
- Pred stlačením akýchkoľvek tlačidiel na ovládacom paneli zariadenia **Power-LOAD** pri vykladaní nosidiel sa uistite, že základňa nosidiel je vysunutá.
- Pri nakladaní a vykladaní sa vždy uistite, že ste pripravení znášať celú hmotnosť nosidiel. Bez napájania zdvižné ramená nedokážu zdvihnúť nosidlá.

Poznámka - Zdvižné ramená budú v zdvihnutej polohe.

1. Stlačte a podržte uvoľňovaciu páku na nožnom konci systému **Power-LOAD** a potiahnutím vyberte nosidlá z pacientskeho priestoru vozidla (Obrázok 44).

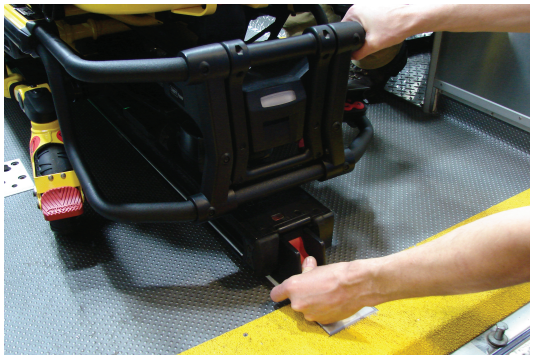

Obrázok 44 – Stlačenie a podržanie uvoľňovacej páky

2. Uchopte rám nosidiel na nožnom konci a vytiahnite nosidlá von z pacientskeho priestoru vozidla.

   Modely 6500/6506 a 6510/6516 s voliteľným doplnkom **Power-LOAD**:

   - 1. pracovník obsluhy: Uchopte rám nosidiel na nožnom konci. Podopierajte hmotnosť nosidiel a zároveň veďte a ťahajte nosidlá von z pacientskeho priestoru vozidla. Tlačidlo vysunutia (+) na ovládacom spínači nosidiel držte stlačené, aby sa nosidlá vysúvali, kým kolesá nosidiel nespočinú na zemi.
   - 2. pracovník obsluhy: Uchopte vonkajšie zábradlie, aby sa nosidlá stabilizovali.

   Model 6085/6086 s voliteľným doplnkom **Power-LOAD**:

   - 1. pracovník obsluhy: Uchopte rám nosidiel.
   - 2. pracovník obsluhy: Uchopte rám základne na vyznačenom mieste, mierne ho nadvihnite a spustite do úplne vysunutej polohy, pričom 1. operátor drží stlačený manuálny uvoľňovač nosidiel. Uistite sa, že kolesá nosidiel sú na zemi.
   - 1. pracovník obsluhy (nožný koniec): Uvoľnite manuálny uvoľňovač nosidiel, aby sa podvozok zaistil vo vysunutej polohe.

3. Stlačte tlačidlo manuálneho uvoľnenia na ovládacom paneli zariadenia **Power-LOAD** (Obrázok 45).

Obrázok 45 – Stlačenie manuálneho uvoľňovacieho tlačidla

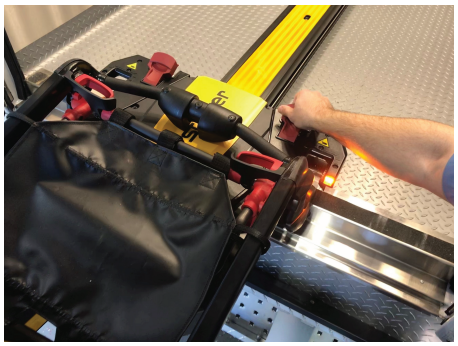

Obrázok 46 – Odistenie nosidiel

4. Zdvihnutím jednej z dvoch manuálnych uvoľňovacích rúčok nosidiel na hlavovom konci zariadenia **Power-LOAD** odistite nosidlá (Obrázok 46).
5. Zdvihnite zdvižné ramená a veďte vozík do pacientskeho priestoru vozidla tak, aby boli ramená dostatočne ďaleko vnútri na to, aby nezavadzali dverám vozidla.
6. Po výjazde vyraďte vozidlo z prevádzky na účely diagnostiky a opravy zariadenia **Power-LOAD**.

Naloženie nosidiel do vozidla manuálne po strate napájania upevňovača nosidiel s pohonom alebo systémovej chybe

VAROVANIE

- Obsadené nosidlá musia nakladať do vozidla a vykladať z neho vždy minimálne dvaja vyškolení operátori.
- Nosidlá vždy zaťažte skôr, ako dovolíte pacientom vstúpiť do pacientskeho priestoru vozidla.

UPOZORNENIE - Nosidlá netlačte do pacientskeho priestoru vozidla, kým úplne nezatiahnete základňu nosidiel.

1. Nárazník vozidla, ak je prítomný, zdvihnite do vyvýšenej polohy.
2. Na hlavovom konci pacientskeho priestoru vozidla nájdite vozík so zdvižnými ramenami dole. Ak chcete vozík posunúť ku hlavovému koncu, zdvihnite zdvižné ramená a vozík veďte do pacientskeho priestoru vozidla, kým sa zariadenie **Power-LOAD** nezaistí v polohe so zdvižnými ramenami dole.
3. Pred naložením nosidiel do upevňovača nosidiel s pohonom úplne vysuňte a zaistite zaťahovaciu hlavovú časť nosidiel.
4. Nosidlá uveďte do nakladacej polohy (akákoľvek poloha, kedy sú nakladacie kolesá nosidiel vo výške podlahy pacientskeho priestoru vozidla).
5. Nosidlá zasuňte do otvoreného pacientskeho priestoru vozidla.
6. Nosidlá tlačte dopredu, kým nakladacie kolesá nosidiel nebudú na podlahe pacientskeho priestoru vozidla a bezpečnostná tyč nosidiel sa nezaistí k bezpečnostnému háku vozidla (Obrázok 47).

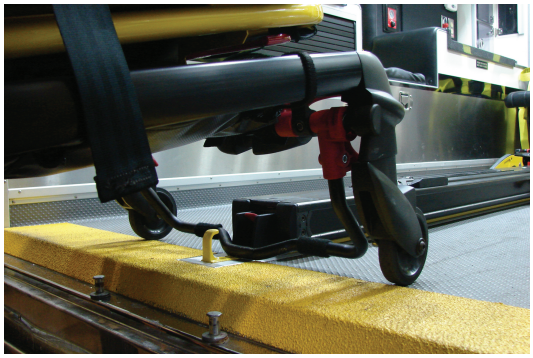

Obrázok 47 – Bezpečnostný hák vozidla

Poznámka - S cieľom dosiahnuť maximálnu vôľu na zdvihnutie základne ťahajte nosidlá von, kým sa bezpečnostná tyč nosidiel nezaistí k bezpečnostnému háku vozidla.

V prípade systému **Power-PRO XT** alebo **Power-PRO IT** s voliteľným doplnkom **Power-LOAD**:

- Uchopte rám nosidiel na nožnom konci.
- Zdvihnite nožný koniec nosidiel a podržte stlačené tlačidlo zatiahnutia (-) na ovládacom spínači nosidiel, aby sa úplne zatiahol podvozok nosidiel.

Poznámka - Podvozok nosidiel sa zatiahne za menej než tri sekundy.

V prípade systému **Performance-PRO XT** s voliteľným doplnkom **Power-LOAD**:

- 1. operátor (nožný koniec): Uchopte rám nosidiel na nožnom konci. Stlačte a podržte manuálny uvoľňovač nosidiel.
- 2. operátor (na boku): Uchopte vonkajšie zábradlie, aby sa nosidlá stabilizovali. Potom uchopte rám základne. Keď operátor na nožnom konci zdvihol nosidlá a stlačil manuálny uvoľňovač nosidiel, jednou rukou zatiahnite podvozok a podržte ho na mieste.
- 1. operátor (nožný koniec): Uvoľnite manuálny uvoľňovač nosidiel, aby sa podvozok zaistil v zatiahnutej polohe.

7. Zatlačte nosidlá do pacientskeho priestoru vozidla tak, aby sa nosidlá zaistili k zariadeniu **Power-LOAD**.
8. Pevným ťahaním nožného konca nosidiel zo strany na stranu skontrolujte, či sú nosidlá zaistené do upevňovača nosidiel s pohonom.

Po výjazde vyraďte vozidlo z prevádzky s cieľom diagnostikovať a opraviť systém **Power-LOAD**.

Manuálne vyloženie nosidiel z vozidla

VAROVANIE

- Obsadené nosidlá musia nakladať do vozidla a vykladať z neho vždy minimálne dvaja vyškolení operátori.
- Pri manipulácii s nosidlami používajte obe ruky. Systém **Power-LOAD** je len pomocné zariadenie. V každej situácii vyhodnoťte, ako rozložiť a dvíhať záťaž, ktorú prevážate.
- Ak manipulujete so záťažou nad 400 libier (181 kg), vždy využite dostatočný počet operátorov, aby ste zvládli sily potrebné na naloženie alebo vyloženie. V záujme zvýšenia bezpečnosti by operátori mali vykonávať nakladanie a vykladanie na rovnej ploche. Pri výške paluby vozidla 36 palcov (91 cm) môže byť potrebné manuálne vyloženie.
- Pred stlačením akýchkoľvek tlačidiel na ovládacom paneli zariadenia **Power-LOAD** pri vykladaní nosidiel sa uistite, že základňa nosidiel je vysunutá.

1. Nárazník vozidla, ak je prítomný, zdvihnite do vyvýšenej polohy.

2. Stlačte a podržte uvoľňovaciu páku alebo uvoľňovacie tlačidlo na nožnom konci upevňovača nosidiel a ťahaním vyberte nosidlá z pacientskeho priestoru vozidla.
3. Uchopte rám nosidiel na nožnom konci a vytiahnite nosidlá von z pacientskeho priestoru vozidla.

   V prípade systému **Power-PRO XT** alebo **Power-PRO IT** s voliteľným doplnkom **Power-LOAD**:

   - 1. pracovník obsluhy: Uchopte rám nosidiel na nožnom konci. Podopierajte tiaž nosidiel a zároveň veďte a ťahajte nosidlá von z pacientskeho priestoru vozidla, kým sa bezpečnostná tyč nosidiel nezaistí k bezpečnostnému háku vozidla. Tlačidlo vysunutia (+) na ovládacom spínači nosidiel držte stlačené, aby sa nosidlá vysúvali, kým kolesá nosidiel nespočinú na zemi;

   - 2. pracovník obsluhy: Skontrolujte, že bezpečnostná tyč nosidiel je zaistená na bezpečnostný hák vozidla. Uchopte vonkajšie zábradlie nosidiel, aby sa nosidlá stabilizovali. Uvoľňovaciu páku bezpečnostnej tyče nosidiel potlačte dopredu, aby sa bezpečnostná tyč nosidiel uvoľnila od bezpečnostného háku vozidla v pacientskom priestore vozidla.

   V prípade systému **Power-PRO XT** s voliteľným doplnkom **Power-LOAD**:

   - 1. pracovník obsluhy (nožný koniec): Uchopte rám nosidiel na nožnom konci. Podopierajte tiaž nosidiel a zároveň veďte a ťahajte nosidlá von z pacientskeho priestoru vozidla, kým sa bezpečnostná tyč nosidiel nezaistí k bezpečnostnému háku vozidla;

   - 2. pracovník obsluhy (na boku): Uchopte rám základne na vyznačenom mieste, mierne ho nadvihnite a spustite do úplne vysunutej polohy, pričom 1. operátor drží stlačený manuálny uvoľňovač nosidiel;

   - 1. pracovník obsluhy (nožný koniec): Uvoľnite manuálny uvoľňovač nosidiel a skontrolujte, či podvozok zapadol na miesto. Položte nosidlá na zem;

   - 2. pracovník obsluhy (na boku): Uvoľňovaciu páku bezpečnostnej tyče nosidiel potlačte dopredu, aby sa bezpečnostná tyč nosidiel uvoľnila od bezpečnostného háku vozidla v pacientskom priestore vozidla.

   Poznámka - V nepravdepodobnom prípade zlyhania nožného konca nosidiel, kedy nebude možné vytiahnuť nosidlá z vozidla, vyberte pacienta alternatívnymi prostriedkami (napríklad na chrbtovej dlahe alebo poľných nosidlách).

Vybratie nosidiel z vozidla na účely opravy

VAROVANIE

- Obsadené nosidlá musia nakladať do vozidla a vykladať z neho vždy minimálne dvaja vyškolení operátori.
- Pri manipulácii s nosidlami používajte obe ruky. Systém **Power-LOAD** je len pomocné zariadenie. V každej situácii vyhodnoťte, ako rozložiť a dvíhať záťaž, ktorú prevážate.
- Pred stlačením akýchkoľvek tlačidiel na ovládacom paneli zariadenia **Power-LOAD** pri vykladaní nosidiel sa uistite, že základňa nosidiel je vysunutá.

1. 1. operátor: Stlačte a podržte tlačidlo uvoľnenia vozíka na hlavovom konci systému **Power-LOAD**.
2. 2. operátor: Posuňte oba spúšťače zámku prevodu (najbližšie k nožnému koncu) smerom k nožnému koncu zostavy prevodu, aby sa odistila. Za pomoci 1. operátora silno potlačte nosidlá a prevod von z pacientskeho priestoru vozidla.
3. 1. operátor: Pomocou skrutkovača alebo podobného nástroja zatlačte zostavu háka pod prevod, zatiaľ čo 2. operátor tlačí prevod dopredu smerom k hlavovému koncu pacientskeho priestoru vozidla, aby sa nosidlá odistili.
4. Po odistení nosidiel vytiahnite nosidlá úplne von.
5. Presvedčte sa, že základňa nosidiel je vysunutá, a zdvihnite jednu z manuálnych uvoľňovacích rúčok nosidiel na hlavovom konci zariadenia **Power-LOAD**, aby sa nosidlá odistili.

Manuálne naloženie nosidiel do vozidla (výpadok napájania zariadenia Power-PRO)

VAROVANIE

- Obsadené nosidlá musia nakladať do vozidla a vykladať z neho vždy minimálne dvaja vyškolení operátori.
- Nosidlá vždy zaťažte skôr, ako dovolíte pacientom vstúpiť do pacientskeho priestoru vozidla.

UPOZORNENIE

- Nosidlá netlačte do pacientskeho priestoru vozidla, kým úplne nezatiahnete základňu nosidiel.
- Pri nakladaní nosidiel nenarážajte nosidlami do vozíka, aby nedošlo k poškodeniu zariadenia.
- Nepúšťajte manuálny uvoľňovač, kým sa nosidlá nezaistia v polohe na nožnom konci. Ak ho pustíte príliš skoro, základňa nosidiel môže zabrániť zaisteniu nosidiel k zariadeniu **Power-LOAD**.

1. Nárazník vozidla, ak je prítomný, zdvihnite do vyvýšenej polohy.
2. Zdvihnite zdvižné ramená a naveďte a vytiahnite vozík von z pacientskeho priestoru vozidla (Obrázok 48).

Obrázok 48 – Navedenie vozíka von z vozidla

3. Zdvihnite nosidlá do nakladacej polohy.
4. Pred naložením nosidiel do zariadenia **Power-LOAD** úplne vysuňte a zaistite zaťahovaciu hlavovú časť nosidiel.
5. Zatlačte nosidlá do zariadenia **Power-LOAD** tak, aby sa kolíky nakladacích kolies nosidiel zaistili v polohe (Obrázok 49). Pri nakladaní nosidiel sa uistite, že nosidlá sú zarovnané so zdvižnými ramenami.
6. Skontrolujte indikátory LED na hlavovom konci, aby ste sa presvedčili, že nosidlá sú pripravené na naloženie.
   - Ak kontrolky LED svietia nazeleno, hlavový koniec nosidiel je v polohe.
   - Ak kontrolky LED blikajú naoranžovo, hlavový koniec nosidiel nie je v polohe.
7. Stlačením tlačidla so šípkou nahor (↑) na ovládacom paneli zariadenia **Power-LOAD** (Obrázok 50) zdvihnite zdvižné ramená do najvyššej polohy.

   Poznámka - Nožičky nosidiel sa nezatiahnu.

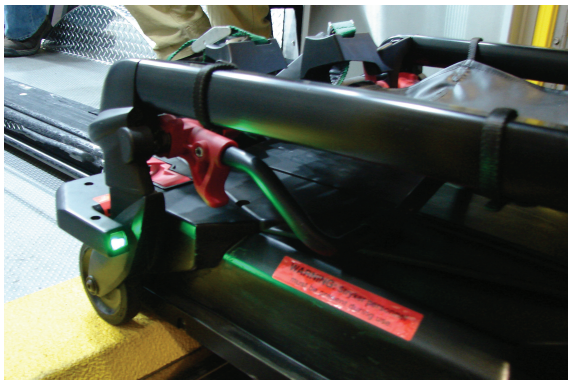

Obrázok 49 – Zaistenie kolíkov kolies v polohe

Obrázok 50 – Zdvihnutie zdvižných ramien stlačením tlačidla so šípkou hore

8. 1. pracovník obsluhy (nožný koniec): Uchopte rám nosidiel na nožnom konci. Stlačte a podržte manuálny uvoľňovač nosidiel.
9. 2. operátor (na boku): Uchopte rám základne. Keď operátor na nožnom konci stlačil manuálny uvoľňovač nosidiel, jednou rukou zatiahnite podvozok a druhou rukou stabilizujte nosidlá.
10. Obaja operátori: Zatlačte nosidlá do pacientskeho priestoru vozidla tak, aby sa zdvižné ramená spustili a nosidlá sa zaistili k zariadeniu **Power-LOAD**.
11. 1. pracovník obsluhy: Stále držte stlačený manuálny uvoľňovač nosidiel.
12. Pevným zaťahaním nožného konca nosidiel zo strany na stranu skontrolujte, či sú nosidlá zaistené k zariadeniu **Power-LOAD**.
13. Po výjazde vyraďte nosidlá z prevádzky na účely diagnostiky a opravy nosidiel **Power-PRO**.

Poznámka - Keď sú nosidlá zaistené k zariadeniu **Power-LOAD** v prepravnej polohe, zariadenie **Power-LOAD** automaticky nabije batériu **SMRT** Pak (nie je potrebný kábel ani konektory). Kontrolka LED batérie nosidiel nakrátko zabliká nazeleno, čo znamená, že batéria sa nabíja.

Preventívna údržba

Pravidelná inšpekcia a úpravy

Intervaly údržby

Tento harmonogram je všeobecným návodom na údržbu. Harmonogram povinnej údržby sa môže meniť na základe:

- množstva výjazdov,
- počasia,
- terénu,
- zemepisnej polohy,
- individuálneho používania.

Ak nemáte istotu, ako alebo kedy vykonať tieto kontroly, obráťte sa na servisného technika spoločnosti Stryker.

Kontroly v rámci preventívnej údržby zariadenia **Power-LOAD** sa musia vykonávať s použitím príslušných nosidiel kompatibilných so zariadením **Power-LOAD** a so zostavou voliteľného doplnku vodidiel kolies (ak sa používa), aby bolo možné potvrdiť funkčnosť celého systému.

Údržba nosidiel kompatibilných so zariadením Power-LOAD

Diely nosidiel kompatibilných so zariadením **Power-LOAD**, ktoré sa môžu opotrebovať a môžu si vyžadovať výmenu, zahŕňajú rozperu ramena nosidiel (6500-002-123), koncovku základne (6085-001-094) a kolík nakladacích kolies (6500-002-104).

Údržba zostavy voliteľného doplnku vodidiel kolies (ak sa používa)

V záujme zachovania funkčnosti upevňovača zariadenia **Power-LOAD** sa presvedčte, že vodidlá kolies sú funkčné a že ich štruktúra nebola narušená. Systém mantinela vodidiel kolies pomáha systému **Power-LOAD** pri nakladaní nosidiel. Ak boli vodidlá kolies porušené, ihneď ich vymeňte.

Poznámka - Harmonogram údržby zariadenia **Power-LOAD** je založený na 10 výjazdoch denne. Harmonogram pravidelnej údržby upravte podľa skutočnej služobnej prevádzky.

Každý mesiac alebo dve hodiny

Tieto položky kontrolujte každý mesiac alebo po dvoch hodinách chodu motora podľa toho, ktorý interval nastane skôr.

Kontrola	Postup
Miesto zaistenia	Odstráňte nečistoty z miesta zaistenia na nožnom konci prevodu.

Každé tri mesiace alebo šesť hodín

Tieto položky kontrolujte každé tri mesiace alebo po šiestich hodinách chodu motora podľa toho, ktorý interval nastane skôr.

Kontrola	Postup
Voľné upevňovače	Ak sú voľné, vymeňte ich.
Skrutky svoriek batérie	Dotiahnite uvoľnené skrutky (krútiaci moment 9 palec-libra) (1 N-m).

Kontrola	Postup
Zostava prevodu a zostava kotvy	Odstráňte nečistoty z hornej strany zostavy prevodu a zostavy kotvy.
Kanáliky koliesok prevodu	Vyčistite kanáliky koliesok prevodu, aby sa v nich nehromadili nečistoty.
Zastavovacia rampa vozíka	Utiahnite uvoľnené skrutky.

Každých dvanásť mesiacov alebo 24 hodín

Tieto položky kontrolujte každých 12 mesiacov alebo po 24 hodinách chodu motora podľa toho, ktorý interval nastane skôr.

Kontrola	Postup
Batéria	Ak je zdvíhanie pomalé, batériu vymeňte.
Všetky diely	Skontrolujte a podľa potreby vymeňte všetky opotrebované diely vrátane krytov ramien, ochranných doštičiek ramien, vrchných a bočných krytov vozíka, pružín uvoľňovacej páky nosidiel, primárneho indukčného krytu kotvy, doštičky zámku prevodu, kolíka zámku prevodu alebo vodidiel nosidiel. **Poznámka** - Doštička zámku prevodu (639000010260) je kompatibilná iba s jednotkami **Power-LOAD** vyrobenými po 31. júli 2017 alebo s jednotkami, ktoré už boli podrobené servisu so súpravou 639007000021. Overte dátum výroby, ktorý nájdete na štítku s výrobným číslom produktu.
Koncové nárazníky	Ak je roh poškodený, vymeňte ich.
Motor	Ak nefunguje motorizovaný pohyb, vymeňte ho.
Koniec tyče valca	Ak zariadenie **Power-LOAD** pracuje v manuálnom režime a rozsvieti sa chybová kontrolka LED, vymeňte ho.
Celková funkčnosť	Pozrite si *kontrolný zoznam inštalácie* v prevádzkovej príručke.
Hydraulika	Skontrolujte unikanie hydraulického oleja.
Ložisko zámku prevodu	Vymieňajte raz ročne. **Poznámka** - Pri výmene ložiska sa presvedčte, že okolitý priestor je čistý (kotva), a na kolík zámku prevodu naneste mazivo na báze sulfidu molybdeničitého.
Vodiace kolieska v tvare V	Ak sa výrobok ťažko posúva alebo ak je kanálik koliesok prevodu za vnútorným valcom viditeľne opotrebovaný, vymeňte vodiace kolieska v tvare V na vozíku a vymeňte vonkajší spodný prevodový valec na pravej strane pacienta za vonkajší horný prevodový valec na pravej strane pacienta. Skontrolujte všetky ostatné kolieska, či nie sú poškodené alebo nadmerne opotrebované. V prípade potreby ich vymeňte.
Pružiny zdvižných ramien	Vymeňte pružiny zdvižných ramien (0038-895-000), ktoré sa nachádzajú pod vrchným krytom vozíka.

Harmonogram výmeny dielov plochých koliesok a vodidiel v tvare V

Diely plochých koliesok a vodidiel v tvare V musíte vymieňať každých 14 110 výjazdov. Dôvodom je, aby zariadenie **Power-LOAD** zostalo funkčné. Aby ste túto požiadavku splnili, riaďte sa týmto prepočtom množstva výjazdov. Tento prepočet vám zároveň pomôže vhodne plánovať intervaly servisu.

Počet výjazdov denne	Mesiace
6	80
7 – 8	60
9 – 10	48
11 – 12	40
13	36
14 – 15	30

Harmonogram výmeny dielov ložiska zámku prevodu

Diely ložiska zámku prevodu musíte vymieňať každých 3 653 výjazdov. Dôvodom je, aby zariadenie **Power-LOAD** zostalo funkčné. Aby ste túto požiadavku splnili, riaďte sa týmto prepočtom množstva výjazdov.

Počet výjazdov denne	Mesiace
2	60
3	40
4 – 5	24
6	20
7 – 8	15
9 – 10	12
11 – 12	10
13 – 15	8

Čistenie

VAROVANIE

- Pred vykonaním servisu alebo čistením vždy jednotku vypnite stlačením hlavného vypínača.
- Pri tlakovom umývaní vždy používajte vhodné osobné ochranné pomôcky, aby sa zabránilo nebezpečenstvu vdýchnutia škodlivých látok. Tlakové umývacie zariadenia môžu do vzduchu uvoľniť nákazu/infekciu.

UPOZORNENIE

- Nestriekajte priamo pod vozík nahor do vozíkového mechanizmu. Voda by mohla vniknúť do krytu vozíka a mohla by urýchliť koróziu alebo narušiť prevádzku.
- Výrobok, ktorý sa práve používa, nečistite a nevykonávajte jeho servis ani údržbu.

Výrobok možno umývať tlakovo. Výrobok môže vykazovať určité známky oxidácie alebo zmeny farby spôsobené kontinuálnym umývaním. V prípade dodržania správnych postupov nebude mať tlakové umývanie žiadny negatívny vplyv na výkon výrobku.

- Presne dodržiavajte odporúčané riedenie podľa výrobcu čistiaceho roztoku.
- Zariadenie **Power-LOAD** umývajte tlakovo s odporúčanými čistiacimi prostriedkami. Výrobok vystriekajte hadicou a utierkou vysušte prevodné koľajničky a pánty ramien.
- Zariadenie **Power-LOAD** tlakovo umyte pomocou ručnej tyčovej hadice alebo ho vyutierajte čistou handričkou a odporúčanými čistiacimi prostriedkami.
- Pri vystriekaní alebo tlakovom umývaní výrobku nestriekajte priamo pod vozík nahor do vozíkového mechanizmu. Voda by mohla vniknúť do krytu vozíka a mohla by urýchliť koróziu alebo narušiť prevádzku.
- Pomocou mäkkej handričky a kefky vyčistite kanáliky koliesok prevodu, aby sa v nich nehromadili nečistoty.
- Odstráňte horný kryt vozíka a zostavu krytu na ľavej strane pacienta a utierkou vysušte zostavu riadiacej dosky.
- Odpojte konektory motora a batérie a vysušte ich utierkou.
- Utierkou vysušte prevodné koľajničky a pánty ramien.
- Pri čistení zaparkujte sanitné vozidlo do svahu a vysuňte prevod a vozík tak, aby voda vytekala zo zadného konca pacientskeho priestoru vozidla.

Poznámka - Voda, ktorá prenikne do systému **Power-LOAD**, odtečie cez odtokovú rúrku do spodnej strany vozidla.

Odporúčané čistiace prostriedky

V prípade použitia v koncentráciách odporúčaných výrobcom možno vo všeobecnosti použiť dezinfekčné prostriedky fenolového typu alebo kvartérneho typu (okrem prostriedku **Virex®** TB). Dezinfekčné prostriedky jodofórového typu sa neodporúčajú, lebo môže dôjsť k vzniku škvŕn.

Odporúčané čistiace prostriedky:

- Kvartérne čistiace prostriedky (aktívna zložka – chlorid amónny), ktoré obsahujú menej ako 3 % glykoléteru
- Fenolové čistiace prostriedky (aktívna látka – o-fenylfenol)
- Chlórovaný bieliaci roztok (5,25 % – menej ako 1 diel bielidla na 100 dielov vody)
- ≤ 21 % izopropylalkohol

Vyhnite sa nadmernému nasýteniu. Dbajte, aby výrobok nebol namočený dlhšie, ako sa uvádza v usmerneniach výrobcu chemického prostriedku týkajúcich sa správnej dezinfekcie.

Poznámka

- Nedodržanie uvedených pokynov pri použití čistiacich prostriedkov tohto druhu môže viesť k zániku záruky na výrobok.
- Výrobok vždy opláchnite čistou vodou a po očistení osušte. Niektoré čistiace prostriedky sú prirodzene leptavé a môžu výrobok poškodiť. Výrobok vždy opláchnite a osušte, aby na povrchu nezostali leptavé zvyšky, ktoré môžu spôsobiť predčasnú koróziu dôležitých komponentov.

Príručka riešenia problémov

Tieto pokyny slúžia len ako krátkodobé riešenie. Po každej udalosti, ktorá si vyžaduje riešenie problému, sa obráťte na miestneho servisného technika alebo pracovníka oddelenia starostlivosti o zákazníkov spoločnosti Stryker a naplánujte kontrolu v rámci údržby. Kompletné informácie o riešení problémov nájdete v príručke údržby.

Nosidlá sa pri vykladaní zasekávajú.

Situácia: Po stlačení červenej uvoľňovacej páky na nožnom konci kotvy sa nosidlá v polovici posunu von zaseknú.

1. Potiahnite spúšťač zámku prevodu na ľavej strane pacienta a zatlačte nosidlá naspäť do vozidla tak, aby sa zaistili.
2. Palcom podržte stlačenú červenú uvoľňovaciu páku na nožnom konci kotvy a hánkou podržte prevod na mieste, pričom ťahajte nosidlá smerom k sebe, kým sa nezdvihnú. Nosidlá vyložte vytiahnutím von.

Nosidlá sa pri nakladaní zasekávajú.

Situácia: Vozík a nosidlá sa pri nakladaní v polovici posunu zaseknú.

1. Skontrolujte, či sa v zámku vozíka a prevodu nenachádzajú nečistoty.
2. Odstráňte nečistoty, aby sa kolieska vrátili do správnej polohy. Ak tam nečistoty nie sú, pozrite si krok 4.
3. Vytiahnite nosidlá a vozík úplne von z vozidla, aby sa obnovila konfigurácia. Naložte nosidlá do vozidla. Vozík sa zaistí na svoje miesto.
4. Ak sa v zámku vozíka a prevodu nenachádzajú nečistoty, potiahnite spúšťač zámku prevodu na ľavej strane pacienta. Naložte nosidlá do vozidla.

Nosidlá sa nedajú odistiť od vozíka.

Situácia: Nosidlá sa nedajú uvoľniť od vozíka v nakladacej polohe a svieti chybová kontrolka LED.

1. Silno stlačte tlačidlo manuálneho uvoľnenia na ovládacom paneli zariadenia **Power-LOAD**, aby sa uvoľnil tlak v hydraulickom systéme.
2. Na spustenie zdvižných ramien stlačte tlačidlo vysunutia (+) na nosidlách alebo tlačidlo so šípkou nadol (↓) na ovládacom paneli zariadenia **Power-LOAD**.

   Poznámka - Aby sa úplne spustili, na zdvižné ramená bude možno potrebné aplikovať tlak počas toho, ako je stlačené tlačidlo manuálneho uvoľnenia.
3. Snímte nosidlá z vozíka.

Nosidlá sa nespustia a nezaistia do prevodu.

Situácia: Pri nakladaní sa ramená vozíka nespustia, aby zaistili nosidlá do prevodu.

1. Silno stlačte tlačidlo manuálneho uvoľnenia na ovládacom paneli zariadenia **Power-LOAD**. Nosidlá sa spustia a zaistia do prevodu.

Nosidlá sú zaistené do vozíka v nakladacej polohe.

Situácia: Nosidlá sa začínajú zaťahovať a zdvižné ramená vozíka sa nezdvíhajú.

1. Stlačením tlačidla so šípkou nahor (↑) na ovládacom paneli zariadenia **Power-LOAD** zdvíhajte nosidlá, kým sa zdvižné ramená nezastavia.
2. Na nožnom konci nosidiel stlačením tlačidla zatiahnutia (-) zdvihnite nožičky nosidiel. Naložte nosidlá do vozidla.

Pri nakladaní sa zdvižné ramená zariadenia Power-LOAD zastavia.

Situácia: Zdvižné ramená nie sú vycentrované medzi nohami nosidiel a indikátory LED na hlavovom konci blikajú naoranžovo.

1. Opätovne zarovnajte nosidlá tak, že zdvižné ramená budú v strede medzi nohami nosidiel a indikátory LED na hlavovom konci budú svietiť nazeleno.

2. Pokračujte v nakladaní stlačením tlačidla nahor (↑) na ovládacom paneli zariadenia **Power**-**LOAD** alebo tlačidla zatiahnutia (-) na nosidlách.

Oznámenia týkajúce sa bezdrôtovej komunikácie

V prípade výrobkov vybavených voliteľnou bezdrôtovou komunikačnou technológiou sa tieto vyhlásenia vzťahujú na uvedené krajiny:

Krajina	Oznámenie
Taiwan	CCAQ23LP0270T7
Thajsko	กสทช. เครื่องวิทยุคมนาคมนี้ ได้รับยกเว้น ไม่ต้องได้รับใบอนุญาตให้มี ใช้ซึ่งเครื่องวิทยุคมนาคม หรือตั้งสถานีวิทยุคมนาคมตามประกาศ กสทช. เรื่อง เครื่องวิทยุคมนาคม และสถานีวิทยุคมนาคมที่ได้รับยกเว้นไม่ต้องได้รับใบอนุญาต วิทยุคมนาคมตามพระราชบัญญัติวิทยุคมนาคม พ.ศ. 2498 กสทช. โทรคมนาคม กำกับดูแลเพื่อประชาชน Call Center 1200 (โทรฟรี)

Informácie o elektromagnetickej kompatibilite

VAROVANIE

- Zariadenie **Power-LOAD** pracuje pri 13,56 MHz, keď sa ovládacie prvky zariadenia **Power-LOAD** používajú s elektricky napájanými nosidlami (**Power-PRO** XT alebo **Power-PRO** IT), ktoré by mohli rušiť iné zariadenia pracujúce v tomto frekvenčnom pásme.
- Nepoužívajte iné príslušenstvo, meniče a káble, ako sú špecifikované, s výnimkou meničov a káblov, ktoré spoločnosť Stryker predáva ako náhradné diely vnútorných komponentov, aby sa zabránilo možnému zvýšenému vyžarovaniu alebo zníženej odolnosti systému **Power-LOAD**.
- Systém **Power-LOAD** a nosidlá **Power-PRO** nepoužívajte v blízkosti iných zariadení ani uložené na nich. Ak je takéto použitie nevyhnutné, sledujte systém **Power-LOAD** a potvrďte jeho normálnu prevádzku v konfigurácii, v akej sa bude používať.
- Zariadenie **Power-LOAD** funguje najmä na týchto frekvenciách: 70 – 85 kHz pre indukčné nabíjanie a 13,56 MHz±7 kHz, modulovaná amplitúda (OOK), ERP: –82,37 dBm. Indukčné nabíjanie môže fungovať v tomto frekvenčnom rozsahu: 70 – 125 kHz. Iné zariadenia môžu rušiť systém **Power-LOAD**, a to aj vtedy, keď vyhovujú požiadavkám normy CISPR na vyžarovanie.

UPOZORNENIE

- Toto zariadenie bolo podrobené skúške a vyhovuje limitom pre digitálnu pomôcku triedy A v súlade s časťou 15 pravidiel FCC. Tieto limity poskytujú primeranú ochranu pred škodlivým rušením, keď sa zariadenie používa v komerčnom prostredí. Toto zariadenie vytvára, využíva a môže vyžarovať vysokofrekvenčnú energiu, a ak sa nenainštaluje a nepoužíva v súlade s touto príručkou, môže spôsobovať škodlivé rušenie vysokofrekvenčnej komunikácie. Používanie tohto zariadenia v obytnej oblasti môže spôsobiť škodlivé rušenie, pričom v takom prípade bude používateľ musieť odstrániť dôsledky tohto rušenia na vlastné náklady. V prípade rušenia premiestnite systém **Power-LOAD** alebo rušený výrobok alebo zmeňte ich orientáciu.
- V prípade rušenia vždy premiestnite systém **Power-LOAD** alebo rušený výrobok alebo zmeňte ich orientáciu. Táto pomôcka je v súlade s časťou 18 pravidiel FCC.
- Prenosné VF komunikačné zariadenia (vrátane periférnych častí, ako sú káble antény a vonkajšie antény) nepoužívajte bližšie k akejkoľvek časti systému **Power-LOAD** ako 30 cm (12 palcov), a to vrátane káblov špecifikovaných výrobcom. V opačnom prípade môže dôjsť k zhoršeniu výkonnosti tohto zariadenia.
- Vzhľadom na charakteristiky vyžarovania je toto zariadenie vhodné na používanie v priemyselných zónach a nemocniciach (trieda A podľa normy CISPR 11). Toto zariadenie vytvára, využíva a môže vyžarovať vysokofrekvenčnú energiu, a ak sa nenainštaluje a nepoužíva v súlade s touto príručkou, môže spôsobovať škodlivé rušenie vysokofrekvenčnej komunikácie. Používanie tohto zariadenia v obytnej oblasti (v ktorej sa za normálnych okolností vyžaduje trieda B podľa normy CISPR 11) môže spôsobiť škodlivé rušenie, pričom v takom prípade bude používateľ musieť odstrániť dôsledky tohto rušenia na vlastné náklady. V prípade rušenia premiestnite systém **Power-LOAD** alebo rušený výrobok alebo zmeňte ich orientáciu.

Usmernenie a vyhlásenie výrobcu – elektromagnetické vyžarovanie		
Systém **Power-LOAD** je určený na používanie v elektromagnetickom prostredí vymedzenom ďalej. Zákazník alebo používateľ zariadenia **Power-LOAD** musí zaistiť, aby sa používalo v tomto prostredí.		
Skúška vyžarovania	**Zhoda**	**Elektromagnetické prostredie**
VF vyžarovanie CISPR 11	Skupina 1	Systém **Power-LOAD** využíva VF energiu iba na svoju vnútornú funkciu. Vysokofrekvenčné vyžarovanie je preto veľmi nízke a je nepravdepodobné, že by spôsobilo akékoľvek rušenie blízkych elektronických zariadení.

Usmernenie a vyhlásenie výrobcu – elektromagnetické vyžarovanie		
VF vyžarovanie CISPR 11	Skupina 2	Systém **Power-LOAD** musí vyžarovať elektromagnetickú energiu, aby mohol vykonávať svoju určenú funkciu. Môže to mať vplyv na blízke elektronické zariadenia.
VF vyžarovanie CISPR 11	Trieda A	Systém **Power-LOAD** je vhodný na použitie vo všetkých objektoch s výnimkou domácností a objektov, ktoré sú priamo napojené na verejnú nízkonapäťovú sieť slúžiacu na napájanie obytných budov.

Odporúčané odstupy medzi prenosnými a mobilnými rádiofrekvenčnými komunikačnými zariadeniami a systémom Power-LOAD

Systém **Power-LOAD** je určený na používanie v elektromagnetickom prostredí s kontrolovaným VF rušením šíreným vyžarovaním. Zákazník alebo používateľ systému **Power-LOAD** môže prispieť k zabráneniu výskytu elektromagnetického rušenia dodržiavaním minimálnej odporúčanej vzdialenosti medzi prenosnými a mobilnými VF komunikačnými zariadeniami (vysielačmi) a systémom **Power-LOAD**, ktorá je uvedená ďalej, a to v závislosti od maximálneho výstupného výkonu komunikačného zariadenia.

Menovitý maximálny výkon vysielača **W**	**Odstup podľa frekvencie vysielača** **m**		
	150 kHz až 80 MHz **d = (1,2) (√P)**	**80 MHz až 800 MHz** **d = (0,35) (√P)**	**800 MHz až 2,7 GHz** **d = (0,70) (√P)**
0,01	0,12	0,04	0,07
0,1	0,38	0,11	0,22
1	1,20	0,35	0,70
10	3,79	1,11	2,21
100	12	3,5	7

V prípade vysielačov, ktorých maximálny menovitý výkon nie je vyššie uvedený, možno odporúčaný odstup d v metroch (m) odhadnúť pomocou rovnice vzťahujúcej sa na frekvenciu vysielača, kde P je maximálny menovitý výkon vysielača vo wattoch (W) podľa výrobcu vysielača. Poznámka 1: Pri frekvencii 80 MHz a 800 MHz platí odstup pre vyšší frekvenčný rozsah. Poznámka 2: Tieto usmernenia nemusia platiť v každej situácii. Šírenie elektromagnetických vĺn je ovplyvnené pohlcovaním a odrazom od konštrukcií, predmetov a ľudí.

Usmernenie a vyhlásenie výrobcu – elektromagnetická odolnosť

Zariadenie **Power-LOAD** je vhodné na používanie v elektromagnetickom prostredí vymedzenom ďalej. Zákazník alebo používateľ zariadenia **Power-LOAD** musí zaistiť, aby sa používalo v tomto prostredí.

Skúška odolnosti	**Úroveň skúšky podľa normy EN/IEC 60601**	**Úroveň zhody**	**Elektromagnetické prostredie – usmernenie**
Elektrostatický výboj (ESV) IEC 61000-4-2	±8 kV, kontakt ±15 kV, vzduch	±8 kV, kontakt ±15 kV, vzduch	Podlahy majú byť z dreva, betónu alebo keramických dlaždíc. Ak sú podlahy pokryté syntetickým materiálom, relatívna vlhkosť by mala byť aspoň 30 %.

Usmernenie a vyhlásenie výrobcu – elektromagnetická odolnosť			
Náraz prúdu IEC 61000-4-5	±1 kV vedenie – vedenie ±2 kV vedenie – uzemnenie	±1 kV vedenie – vedenie ±2 kV vedenie – uzemnenie	Kvalita napájania zo siete má zodpovedať bežnému komerčnému alebo nemocničnému prostrediu.
Magnetické pole sieťového kmitočtu (50/60 Hz) IEC 61000-4-8	30 A/m	30 A/m	Magnetické polia sieťového kmitočtu majú byť na úrovniach charakteristických pre typické miesta v typickom komerčnom alebo nemocničnom prostredí.
Šírenie elektrického prechodového javu po napájaní ISO 7637-2	podľa normy ISO 7637-2	podľa normy ISO 7637-3	netýka sa

Usmernenie a vyhlásenie výrobcu – elektromagnetická odolnosť			
Vysokofrekvenčné polia šírené vedením IEC 61000-4-6 Vysokofrekvenčné polia šírené vyžarovaním IEC 61000-4-3	3 Vrms 6 Vrms v pásmach ISM a pásmach amatérskych rádiostaníc 150 kHz až 80 MHz 10 V/m 80 MHz až 2,7 GHz	3 V 6 Vrms v pásmach ISM a pásmach amatérskych rádiostaníc 10 V/m	Prenosné a mobilné VF komunikačné zariadenia sa nesmú používať v menšej vzdialenosti od akejkoľvek súčasti zariadenia **Power-LOAD** vrátane káblov, ako je odporúčaný odstup vypočítaný podľa rovnice platnej pre frekvenciu vysielača. Odporúčaný odstup D = (1,2) (√*P*) D = (0,35) (√*P*) 80 MHz až 800 MHz D = (0,70) (√*P*) 800 MHz až 2,7 GHz kde *P* je maximálny menovitý výstupný výkon vysielača vo wattoch (W) podľa výrobcu vysielača a *d* je odporúčaný odstup v metroch (m). Intenzita polí z pevných VF vysielačov zistená podľa elektromagnetického situačného merania [a] musí byť menšia ako úroveň zhody pre jednotlivé frekvenčné rozsahy.[b] K rušeniu môže dochádzať v blízkosti zariadení označených týmto symbolom:

Usmernenie a vyhlásenie výrobcu – elektromagnetická odolnosť
Poznámka 1: Pri frekvenciách 80 MHz a 800 MHz sa uplatňuje vyšší rozsah frekvencií. **Poznámka 2:** Tieto usmernenia nemusia platiť v každej situácii. Šírenie elektromagnetických vĺn je ovplyvnené pohlcovaním a odrazom od konštrukcií, predmetov a ľudí. **Poznámka 3:** Pásma ISM (priemyselné, vedecké a zdravotnícke) v rozpätí 0,15 MHz až 80 MHz sú 6,765 MHz až 6,795 MHz; 13,553 MHz až 13,567 MHz; 26,957 MHz až 27,283 MHz a 40,66 MHz až 40,70 MHz. Pásma amatérskych rádiostaníc v rozpätí 0,15 MHz až 80 MHz sú 1,8 MHz až 2,0 MHz, 3,5 MHz až 4,0 MHz, 5,3 MHz až 5,4 MHz, 7 MHz až 7,3 MHz, 10,1 MHz až 10,15 MHz, 14 MHz až 14,2 MHz, 18,07 MHz až 18,17 MHz, 21,0 MHz až 21,4 MHz, 24,89 MHz až 24,99 MHz, 28,0 MHz až 29,7 MHz a 50,0 MHz až 54,0 MHz. **Poznámka 4:** Odolnosť voči blízkym poliam z vysokofrekvenčných bezdrôtových komunikačných zariadení hodnotená podľa normy IEC 60601-1-2: 2014, tabuľky 9.
[a] Intenzity polí z pevných vysielačov, ako sú napríklad základňové stanice pre rádiotelefóny (mobilné/bezšnúrové) a vysielačky, amatérske rádiové vysielanie, rozhlasové vysielanie na vlnách AM a FM a televízne vysielanie, nemožno teoreticky presne predpovedať. Na posúdenie elektromagnetického prostredia z hľadiska pevných VF vysielačov je potrebné zvážiť elektromagnetické situačné meranie. Ak intenzita poľa nameraná v mieste používania zariadenia **Power-LOAD** presahuje príslušnú úroveň zhody pre VF polia uvedenú vyššie, zariadenie **Power-LOAD** treba pozorovať a overiť jeho normálnu prevádzku. V prípade nezvyčajného správania zariadenia **Power-LOAD** môžu byť potrebné ďalšie opatrenia, napríklad zmena jeho orientácie alebo jeho premiestnenie. [b] V rozsahu frekvencií 150 kHz až 80 MHz by intenzity polí mali byť nižšie ako 20 V/m.

Sistem s pritrdili nosil Power-LOAD®

Priročnik o delovanju

REF 6390

CE

SL

6390-809-005 Rev AB.0 2023-07

Simboli

	Glejte priročnik/knjižico z navodili
	Glejte navodila za uporabo
	Splošno opozorilo
	Previdnostno obvestilo
	Opozorilo; poškodovanje rok
	Opozorilo; neionizirajoče sevanje
CE	Oznaka CE
UK CA	Oznaka ugotavljanja skladnosti UK
	Uvoznik
UDI	Edinstveni identifikator pripomočka
EC REP	Pooblaščeni predstavnik v Evropski skupnosti
CH REP	Pooblaščeni predstavnik v Švici
MD	Evropski medicinski pripomoček
REF	Kataloška številka
LOT	Koda lota (serije)
SN	Serijska številka
US Patents	Za patente v ZDA si oglejte www.stryker.com/patents
	Proizvajalec
	Datum izdelave

	Varna delovna obremenitev
	Nevarna napetost
	Medicinska oprema, ki jo družba Underwriters Laboratories LLC odobri glede nevarnosti za električni udar in požar ter mehanske nevarnosti samo v skladu s standardoma ANSI/AAMI ES60601-1:2012 in CAN/CSA-C22.2 št. 60601-1:14.
	Enosmerni tok
	Električna oprema razreda II: oprema, pri kateri zaščita pred električnim udarom ne temelji samo na osnovni izolaciji, ampak vključuje tudi dodatne varnostne ukrepe, kot je dvojna izolacija ali ojačana izolacija, brez zagotavljanja zaščitne ozemljitve ali zanašanja na pogoje namestitve.
	V skladu z evropsko Direktivo 2012/19/EU o odpadni električni in elektronski opremi (OEEO), kakor je bila spremenjena; ta simbol označuje, da je treba izdelek zbirati ločeno za recikliranje. Ne odlagajte med nerazvrščene komunalne odpadke. Za informacije o odstranjevanju se obrnite na lokalnega distributerja. Zagotovite, da je okužena oprema dekontaminirana pred recikliranjem.
	Družba Rechargeable Battery Recycling Corporation (RBRC) je neprofitna organizacija za javne storitve, ki promovira recikliranje prenosnih polnilnih baterij. Baterije je treba dostaviti na lokacijo za zbiranje baterij. Če želite poiskati zbirno mesto v bližini, obiščite spletno mesto RBRC (www.rbrc.org) ali pokličite telefonsko številko na simbolu za recikliranje.
IPX6	Zaščita pred močnimi vodnimi curki
	Ta naprava je v skladu z delom 18 v pravilih FCC
	Za dvig sta potrebni dve osebi
	Ta stran navzgor
	Krhko, previdnost pri uporabi
	Hraniti na suhem
	Meja zlaganja glede na številko
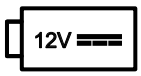	Napajanje z akumulatorjem z 12 V enosmernega toka
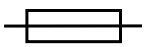	Varovalka
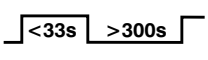	Obratovalni ciklus akumulatorja (pri obremenitvi): 10,0 % (manj kot 33 sekund vključeno, več kot 300 sekund izključeno)
	Obratovalni ciklus akumulatorja (polnjenje): 100 %

U.S.A.	Angleško besedilo pod tem simbolom je namenjeno samo za stranke v ZDA.
TRA Registered No: ER35122/14 Dealer No: DA35173/14	Registrirano v Združenih arabskih emiratih s strani regulatornega organa za telekomunikacije
	Izdelek ustreza upoštevnim standardom o EMC v Avstraliji/Novi Zelandiji
	Odobril neodvisni organ za komunikacije v Južni Afriki
	Certifikat proizvajalca škatle – ta škatla s pakiranjem ima minimalno vrednost pri preizkusni obremenitvi roba 82 funtov/palec
	Certifikat proizvajalca škatle – ta škatla s pakiranjem ima minimalno vrednost pri preizkusni obremenitvi roba 51 funtov/palec

Kazalo vsebine

Opredelitev opozoril/previdnostnih obvestil/opomb 3
Povzetek varnostnih ukrepov 3
Mesta možnega pripenjanja 6
Uvod 7
Opis izdelka 7
Indikacije za uporabo 7
Klinične koristi 7
Kontraindikacije 8
Pričakovana življenjska doba 8
Odstranjevanje/recikliranje 8
Specifikacije 8
Evropska uredba REACH 9
Standardi z zahtevanimi izbirnimi možnostmi 9
Ponazoritev izdelka 10
Kontaktne informacije 10
Lokacija serijske številke 11
Datum izdelave 11
Nastavitev 12
Kompatibilnost nosil 12
Namestitev 13
Predpisi o sistemu kakovosti 13
21 CFR 820.170, namestitev 13
Kontrolni seznam komponent za namestitev sklopa sistema Power-LOAD 13
Nameščanje talne plošče 14
Nameščanje sistema Power-LOAD 14
Namestitev baterije 24
Kontrolni seznam za namestitev 25
Preverjanje namestitve 27
Delovanje 29
Kontrolniki in LED-indikatorji uporabnika 29
LED-indikatorji pri vzglavju vozička 31
Ročno krmiljenje 32
Smernice za upravljanje 33
Dviganje, spuščanje ali sproščanje nosil s krmiljenjem 33
Preverjanje napolnjenosti baterije 34
Nalaganje in razlaganje z električnim napajanjem 35
Nalaganje sistema Power-LOAD z električnim napajanjem 35
Razlaganje sistema Power-LOAD z električnim napajanjem 36
Nalaganje in razlaganje z ročnim upravljanjem 36
Nalaganje sistema Power-LOAD z ročnim upravljanjem 37
Razlaganje sistema Power-LOAD z ročnim upravljanjem 37
Preverjanje napolnjenosti akumulatorja na nadzorni plošči Power-LOAD 38
Polnjenje akumulatorja 38
Shranjevanje sistema Power-LOAD 38
Nastavitev višine nalaganja nosil 38
Uporaba neposodobljenih nosil z okvirjem X za nezgodo z več poškodovanci 39
Izvlačenje sistema Power-LOAD iz vozila brez nosil 39
Nalaganje nosil Performance-PRO na vozilo s funkcijo Power-LOAD 39
Razlaganje nosil Performance-PRO z vozila s funkcijo Power-LOAD 41
Nalaganje nosil Power-PRO na vozilo s funkcijo Power-LOAD 42
Razlaganje nosil Power-PRO z vozila s funkcijo Power-LOAD 43
Ročno razlaganje nosil iz vozila po nalaganju s sistemom Power-LOAD (prekinitev napajanja za Power-LOAD ali napaka sistema) 44
Ročno nalaganje nosil na vozilo po prekinitvi električnega napajanja za krmiljeno pritrdilo nosil ali po napaki sistema 46
Ročno razlaganje nosil iz vozila 47
Odstranjevanje nosil iz vozila za popravilo 48
Ročno nalaganje nosil na vozilo (prekinitev napajanja sistema Power-PRO) 48
Preventivno vzdrževanje 50
Redni pregled in prilagoditve 50
Vsak mesec ali vsaki dve delovni uri 50

Vsake tri mesece ali vsakih šest delovnih ur 50
Vsakih dvanajst mesecev ali vsakih 24 delovnih ur 51
Shema zamenjave nadomestnih delov za nizki valjček in V-vodilo 52
Shema zamenjave nadomestnih delov za ležaj za zaklep premestitvene enote 52
Čiščenje 53
Priporočena čistila 53
Vodič o odpravljanju napak 54
Obvestila o brezžičnih povezavah 55
Informacije o EMC 56

Opredelitev opozoril/previdnostnih obvestil/opomb

Besede **OPOZORILO**, **PREVIDNOSTNO OBVESTILO** in **OPOMBA** imajo poseben pomen in jih je treba skrbno pregledati.

OPOZORILO

Opozori bralca na situacijo, ki bi lahko, če se je ne prepreči, povzročila smrt ali resno poškodbo. Opisuje lahko tudi morebitne resne neželene učinke in tveganja za varnost.

PREVIDNOSTNO OBVESTILO

Opozori bralca na potencialno nevarno situacijo, ki bi lahko, če se je ne prepreči, povzročila blago ali zmerno poškodbo uporabnika ali bolnika ali poškodbo izdelka ali druge lastnine. To vključuje posebno nego, potrebno za varno in učinkovito uporabo pripomočka, in nego, potrebno za preprečevanje poškodbe pripomočka, do katere bi lahko prišlo kot posledica uporabe ali napačne uporabe.

Opomba - Zagotavlja posebne informacije, da je vzdrževanje enostavnejše oziroma so pomembna navodila jasnejša.

Povzetek varnostnih ukrepov

Vedno preberite in strogo upoštevajte opozorila in previdnostna obvestila, navedena na tej strani. Servisiranje lahko izvaja samo usposobljeno osebje.

OPOZORILO

- Sistema **Power-LOAD** ne upravljajte pod napetostjo, ki je v neskladju z nazivnimi vrednostmi na izdelku.
- Sistema **Power-LOAD** ne upravljajte preko njegovega obratovalnega ciklusa, da preprečite tveganje za poškodbo opreme ali nevarnost zaradi dima.
- Sistema **Power-LOAD** ne priključite na tokokrog vozila s 24 V enosmernega toka. Sistem **Power-LOAD** vedno priključite na tokokrog vozila z 12,8–15,6 V enosmernega toka, ki ima 15-ampersko varovalko/stikalo za preprečevanje nevarnosti pri napajanju.
- Vedno prilagodite višino kolesc za nalaganje nosil tako, da se ujema z višino dna vozila, kot je navedeno v priročniku o upravljanju vašega modela nosil.
- Za nosila brez možnosti namestitve sistema **Power-LOAD** vedno uporabite sponko prečke. Sistem **Power-LOAD** je združljiv samo z nosili z možnostjo **Power-LOAD** (glejte *Kompatibilnost nosil* (stran 12)). V določenih situacijah lahko sistem **Power-LOAD** uporabite kot standardno pritrdilo v obliki rogov za večino nosil z ogrodjem X.
- Nosila, združljiva s sistemom **Power-LOAD**, vedno uporabljajte s sistemom Stryker **Power-LOAD**, model 6390. Če s sistemom Stryker **Power-LOAD**, model 6390, uporabite nezdružljiva nosila, lahko pride do poškodb.
- Sistem s pritrdili nosil vedno namestite tako, kot je opisano v tem priročniku. Nepravilna namestitev lahko vodi do poškodbe. Prepričajte se, da je vaša konfiguracija testirana vsaj glede izpolnjevanja National Truck Equipment Association/Ambulance Manufacturer's Division Standard 004, Litter Retention System Static Test (AMD-004) (sektorskega standarda 004 za nacionalno združenje za opremo tovornih vozil/proizvajalca reševalnih vozil, statični test zadrževalnega sistema nosilnega mehanizma (AMD-004)).
- Sprejmite posebne varnostne ukrepe v zvezi z elektromagnetno kompatibilnostjo (EMC), ko uporabljate medicinsko električno opremo. Sistem s pritrdili nosil namestite in dajte v uporabo v skladu s podatki o EMC v tem priročniku. Prenosna in mobilna oprema za radiofrekvenčno komunikacijo lahko vpliva na delovanje sistema s pritrdili nosil.
- Za preprečevanje nevarnosti poškodb naj pri dviganju in nameščanju enote za prevoz in vozička vedno sodelujeta dva monterja.
- Roke, prste in stopala vedno držite stran od premikajočih se delov.
- Med uporabo žage vedno nosite ustrezno zaščito za oči. Zavarujte element, ki ga režete, in bodite pozorni na okolico rezanja.
- Vedno pustite medprostor do odbijača. Neustrezna razdalja do odbijača lahko povzroči poškodbe pacienta ali upravljavca.
- Vedno zapolnite vse vrzeli na zunanji strani vozila, da preprečite vdor izpušnih plinov v predel vozila za pacienta.
- Da se izognete nevarnosti električnega udara, sistem **Power-LOAD** vedno priključite na 15-ampersko varovalko/nastavljivo prekinjalo, ki je nameščeno v vozilu. Družba Stryker priporoča, da varovalko/nastavljivo prekinjalo namestite v omarico za varovalke.

- Sistema **Power**-**LOAD** ne priklapljajte na enosmerni tokokrog vozila s 24 V.
- Pred uporabo se vedno prepričajte, da sistem **Power**-**LOAD** brezhibno deluje. Njegova okvara lahko vodi v poškodbe pacienta ali upravljavca.
- Pri premikanju po predelu vozila za pacienta bodite previdni, da se ne spotaknete ob sistem **Power**-**LOAD**.
- Pri uporabi sistema **Power**-**LOAD** v slabih vremenskih pogojih (npr. dež, led, sneg) bodite vedno previdni.
- Nosila ali sistem **Power**-**LOAD** vselej upravljajte le, ko so vse osebe proč od mehanizmov. Zapletanje v električno krmiljene mehanizme nosil ali sistem **Power**-**LOAD** lahko povzroči resno poškodbo.
- Vadite nalaganje in razlaganje nosil s sistemom **Power**-**LOAD**, dokler v celoti niste seznanjeni z delovanjem izdelka. Njegova nepravilna uporaba lahko vodi v poškodbe.
- Preprečite upravljanje sistema **Power**-**LOAD** neusposobljenemu osebju. Neusposobljeni tehniki/osebje lahko poškodujejo pacienta ali sami sebe.
- Vozila ne vozite, kadar je voziček v sredinskem položaju. V tem položaju se voziček ne zaklene, zato ni namenjen vožnji.
- Vedno uporabljajte obe roki, ko upravljate nosila. Sistem **Power**-**LOAD** je namenjen samo kot dodatna pomoč. Ocenite posamezno situacijo, da določite, kako porazdeliti in dvigniti težo, ki jo prevažate.
- Pri nalaganju in razlaganju naj vedno sodeluje zadostno število upravljavcev, ki so kos silam, potrebnim za ravnanje s težo nad 400 funti (181 kg). Za večjo varnost bi moralo nalaganje ali razlaganje potekati na ravnih tleh. Pri višini poda vozila 36 palcev (91 cm) bo raztovarjanje morda treba opraviti ročno.
- Med električno krmiljenim nalaganjem in razlaganjem se rok in okončin ne sme približevati dvižnim ročicam vozička **Power**-**LOAD** in podnožju nosil.
- Akumulatorja ne odstranjujte, ko so nosila aktivirana.
- Sistem **Power**-**LOAD** in dodatke vedno uporabljajte izključno po navodilih v priročnikih. Nepravilna uporaba sistema **Power**-**LOAD** ali katerega koli dodatka lahko povzroči poškodbo pacienta ali upravljavca. Ob uporabi tega izdelka na kakršen koli drug način celotno odgovornost prevzema lastnik ali uporabnik.
- Pri ročnem upravljanju vedno zaradi teže nudite podporo v predelu vznožja nosil.
- Pri nalaganju in razlaganju se vedno prepričajte, da lahko podpirate celotno težo nosil. Dvižni ročici ne dvigneta nosil brez napajanja.
- Poškodovane akumulatorje vedno vrnite v servisni center, kjer bodo reciklirani. Ne odlagajte med nerazvrščene komunalne odpadke. Za sisteme vračila in/ali zbiranja, ki so na voljo v vaši državi, stopite v stik z lokalnim distributerjem.
- Pred servisiranjem izdelka **Power**-**LOAD** izklopite omrežno napajanje (če je relevantno), izklopite akumulator vozila, pritisnite glavni gumb za vklop, da izklopite izdelek, nato pa voziček namestite v položaj za nalaganje.
- Med delovanjem izdelka **Power**-**LOAD** ne odstranjujte akumulatorja.
- Za izklop izdelka med normalno uporabo ne pritiskajte glavnega gumba za napajanje, saj to prepreči polnjenje akumulatorja.
- Ne dovolite, da bi sponka prečke prekrivala rdečo oznako prilagoditvene meje na cevi prečke. Da čeljustim prečke preprečite sprostitev okvirja nosil, med sponko prečke in stacionarno čeljustjo prečke nikoli ne sme biti več kot 1 palec (2,5 cm) prostora.
- Ne uporabljajte roke ali prstov za pritiskanje gumba za sprostitev, ko so čeljusti prečke odprte. Pritrdilo za sponko prečke se zapre z močnim vzmetnim proženjem.
- Nalaganje ali razlaganje polnih nosil na vozilo ali z njega morata vedno izvajati vsaj dva usposobljena upravljavca.
- Nosila, združljiva s sistemom **Power**-**LOAD**, je vedno treba naložiti v predelek vozila za pacienta, preden vstopijo druge osebe.
- Vedno bodite pripravljeni, da podprete celotno težo nosil in pacienta, če dvižni ročici ne dvigneta nosil pri razlaganju nosil iz predelka vozila za pacienta. Ko so nosila sproščena za odstranitev iz predelka vozila za pacienta, dvižni ročici sistema **Power**-**LOAD** nekoliko dvigneta nosila.
- Vedno se prepričajte, da je podnožje nosil raztegnjeno, preden pritisnete kateri koli gumb na kontrolni plošči sistema **Power**-**LOAD**, ko razlagate nosila.
- Vedno bodite pripravljeni, da podprete celotno težo nosil in pacienta pri razlaganju nosil iz predelka vozila za pacienta, če pride do prekinitve napajanja za sistem **Power**-**LOAD** ali do napake sistema.
- Vedno naložite nosila, preden omogočite pacientom, da vstopijo v predelek vozila za pacienta.
- Za izklop enote pred servisiranjem ali čiščenjem vedno pritisnite glavni gumb za napajanje.
- Za preprečevanje nevarnosti okužbe dihal pri čiščenju pod tlakom vedno uporabljajte ustrezno osebno varovalno opremo. Oprema za čiščenje pod tlakom lahko privede do razpršitve onesnaževalcev.
- Sistem **Power**-**LOAD** deluje pri 13,56 MHz, ko uporabljate kontrolnike sistema **Power**-**LOAD** s krmiljenimi nosili (**Power**-**PRO** XT ali **Power**-**PRO** IT), kar lahko povzroči motnje pri drugi opremi, ki deluje v tem frekvenčnem pasu.

- Ne uporabljajte drugih dodatkov, pretvornikov in kablov, razen navedenih, z izjemo pretvornikov in kablov, ki jih družba Stryker prodaja kot nadomestne dele za notranje komponente, da se izognete morebitnim povečanim emisijam ali zmanjšani odpornosti sistema **Power-LOAD**.
- Sistema **Power-LOAD** in nosil **Power-PRO** ne uporabljajte v bližini druge opreme ali obloženih z njo. Če je taka uporaba potrebna, opazujte sistem **Power-LOAD**, da preverite normalno delovanje v konfiguraciji, kjer se bo uporabljal.
- **Power-LOAD** primarno deluje na naslednjih frekvencah: 70–85 kHz za induktivno polnjenje in 13,56 MHz ± 7 kHz, amplitudna modulacija (OOK), ERP: –82,37 dBm. Induktivno polnjenje deluje v razponu teh frekvenc: 70–125 kHz. Sistem **Power-LOAD** lahko moti druga oprema, četudi je ta druga oprema v skladu z zahtevami CISPR glede emisij.

PREVIDNOSTNO OBVESTILO

- Nepravilna uporaba izdelka lahko povzroči poškodbo pacienta ali upravljavca. Izdelek upravljajte samo v skladu z navodili v tem priročniku.
- Ne spreminjajte izdelka ali sestavnih delov izdelka. S spreminjanjem izdelka lahko povzročite nepredvideno delovanje, ki lahko povzroči poškodbo pacienta ali upravljavca. S spreminjanjem izdelka se tudi izniči njegovo jamstvo.
- Pri nameščanju sklopa za prevoz ne zlomite ohišja za induktivno napajanje nosil.
- Prepričajte se, da so žice vedno v odprtini za talno ploščo in da jih sidrni sistem po namestitvi ne stiska.
- Ročne preglasitve omogočajo prosto premikanje sistema **Power-LOAD**.
- Vedno napolnite akumulator, preden daste izdelek v uporabo. Nenapolnjen ali izpraznjen akumulator lahko povzroči nizko zmogljivost izdelka.
- Ko nalagate nosila, z nosili ne trčite ob voziček, da preprečite tveganje za poškodbo opreme.
- Ne potiskajte nosil v predelek vozila za pacienta, dokler ni podnožje nosil popolnoma uvlečeno.
- Ne potiskajte nosil v predelek vozila za pacienta, dokler popolnoma ne uvlečete podnožja nosil.
- Mehanizma za ročno sprostitev ne izpustite, dokler se nosila ne zaskočijo v položaj pri vznožju. Če ga izpustite prezgodaj, lahko podnožje nosil preprečuje, da bi se nosila zaskočila v sistem **Power-LOAD**.
- Ničesar ne pršite neposredno pod voziček navzgor v njegov mehanizem. V ohišje vozička bi lahko vdrla voda in pospešila rjavenje ali poslabšala delovanje.
- Ne izvajajte čiščenja, servisiranja ali vzdrževanja, ko je izdelek v uporabi.
- Ta oprema je bila testirana in ugotovljeno je bilo, da je v skladu z omejitvami za digitalni pripomoček razreda A, ob upoštevanju dela 15 v pravilih FCC. Te omejitve so zasnovane za zagotavljanje primerne zaščite pred škodljivimi motnjami, ko se oprema uporablja v komercialnem okolju. Ta oprema ustvarja, uporablja in lahko oddaja radiofrekvenčno energijo, če pa se ne namesti in uporablja v skladu s priročnikom z navodili, lahko povzroči škodljive motnje pri radijskih komunikacijah. Ob uporabi te opreme v stanovanjskem naselju bo verjetno prišlo do škodljivih motenj, pri čemer mora uporabnik odpraviti motnje na svoje stroške. V primeru motenj spremenite lokacijo ali usmerjenost sistema **Power-LOAD** ali izdelka, ki povzroča motnje.
- Vedno spremenite lokacijo ali usmerjenost sistema **Power-LOAD** ali motečega izdelka, ko pride do motenj. Ta naprava je v skladu z delom 18 v pravilih FCC.
- Prenosne opreme za radiofrekvenčno komunikacijo (vključno s perifernimi enotami, kot so antenski kabli in zunanje antene) ne uporabljajte bližje kot 30 cm (12 palcev) kateremu koli delu sistema **Power-LOAD**, vključno s kabli, ki jih določi proizvajalec. Sicer lahko pride do negativnega vpliva na učinkovitost te opreme.
- Glede na podatke o emisiji je ta oprema primerna za uporabo v industrijskih okoljih in bolnišnicah (CISPR 11, razred A). Ta oprema ustvarja, uporablja in lahko oddaja radiofrekvenčno energijo, če pa se ne namesti in uporablja v skladu s priročnikom z navodili, lahko povzroči škodljive motnje pri radijskih komunikacijah. Ob uporabi te opreme v stanovanjskem naselju (za katero se običajno zahteva CISPR 11, razred B) bo verjetno prišlo do škodljivih motenj, pri čemer mora uporabnik odpraviti motnje na svoje stroške. V primeru motenj spremenite lokacijo ali usmerjenost sistema **Power-LOAD** ali izdelka, ki povzroča motnje.

Mesta možnega pripenjanja

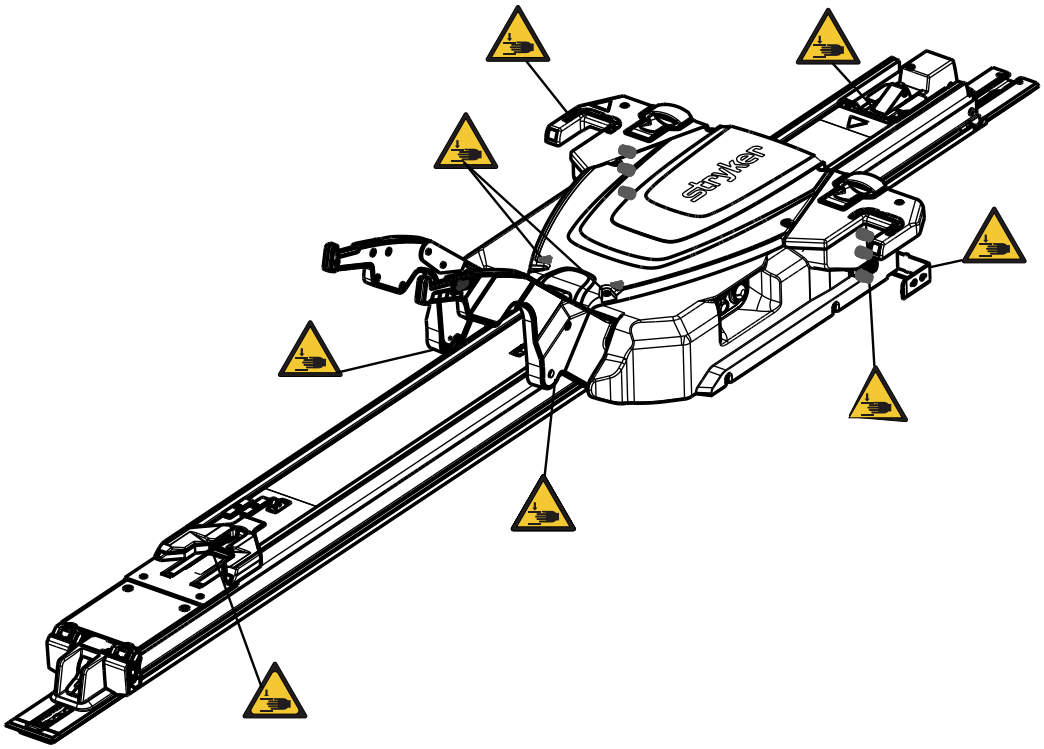

Slika 1 – Mesta možnega pripenjanja

Uvod

Ta priročnik vam pomaga pri upravljanju ali vzdrževanju izdelka podjetja Stryker. Ta priročnik preberite pred upravljanjem ali vzdrževanjem tega izdelka. Določite načine in postopke za izobraževanje in usposabljanje svojega osebja glede varnega upravljanja ali vzdrževanja tega izdelka.

PREVIDNOSTNO OBVESTILO

- Nepravilna uporaba izdelka lahko povzroči poškodbo bolnika ali operaterja. Izdelek upravljajte samo v skladu z navodili v tem priročniku.
- Ne spreminjajte izdelka ali sestavnih delov izdelka. S spreminjanjem izdelka lahko povzročite nepredvideno delovanje, ki povzroči poškodbo bolnika ali operaterja. S spreminjanjem izdelka se tudi izniči njegovo jamstvo.

Opomba

- Ta priročnik je stalen sestavni del izdelka in mora spremljati izdelek, tudi če se izdelek proda.
- Družba Stryker neprestano išče izboljšave v oblikovanju in kakovosti izdelka. Ta priročnik vsebuje najbolj ažurne informacije o izdelku, ki so na voljo v času tiskanja. Obstajajo lahko manjše razlike pri informacijah glede vašega izdelka v primerjavi z informacijami v tem priročniku. Če imate kakršnakoli vprašanja, se obrnite na službo za pomoč uporabnikom ali tehnično podporo družbe Stryker na številko 1-800-327-0770.

Opis izdelka

Sistem s pritrdili za nosila z električnim napajanjem **Power-LOAD®**, model 6390, družbe Stryker je zasnovan za dviganje, spuščanje ali vodenje združljivih reševalnih nosil na reševalno vozilo za kopenski prevoz in z njega. Ko so nosila varno pritrjena na sistem, hidravlični sistem, napajan z akumulatorjem, pomaga upravljavcem pri nalaganju in razlaganju nosil. Poleg tega sistem varno pritrdi združljiva reševalna nosila znotraj vozila za namene prevoza bolnika. Ko so nosila varno pritrjena v položaju za prevoz, sistem **Power-LOAD** indukcijsko polni združljiva reševalna nosila **Power-PRO™** XT, model 6506, in **Power-PRO™** IT, model 6516. V primeru prekinitve napajanja sistem ostane funkcionalen za varno pritrditev nosil znotraj vozila.

Indikacije za uporabo

Sistem **Power-LOAD** je namenjen za pomoč pri nalaganju in razlaganju združljivih nosil s kolesci (reševalna nosila) na transportno vozilo in z njega ter za pritrditev reševalnih nosil med prevozom. Maksimalna varna delovna obremenitev pripomočka je 395 kg (870 lb), kar vključuje težo reševalnih nosil, bolnika in opreme, pritrjene na nosila (kot so kisikove jeklenke, zasloni in črpalke). Predvideni uporabniki pripomočka so usposobljeni strokovnjaki, vključno s službo nujne medicinske pomoči in osebjem centra za zdravstveno oskrbo, ter zdravstveni delavci prvega odziva, serviserji in monterji.

Klinične koristi

Nosila: prevoz bolnika

Pritrdilo: pomožna nosila za prevoz

Sistem nosil in pritrdil: podpora in prevoz bolnikov

Kontraindikacije

Niso znane.

Pričakovana življenjska doba

Pričakovana življenjska doba sistema **Power-LOAD** v pogojih normalne uporabe in ob ustreznem periodičnem vzdrževanju je sedem let.

Odstranjevanje/recikliranje

Vedno sledite veljavnim krajevnim priporočilom in/ali predpisom, ki urejajo varovanje okolja in tveganja, povezana z recikliranjem ali odstranjevanjem opreme ob koncu njene življenjske dobe.

Specifikacije

	Varna delovna obremenitev **Opomba** - Varna delovna obremenitev označuje vsoto teže nosil, pacienta, posteljnega vložka in dodatkov.	870 funtov	395 kg
Maksimalna kapaciteta dviga (pacient in dodatki)		700 funtov	318 kg
Celotna dolžina		95 palcev	241 cm
Minimalna dolžina		89,5 palca	228 cm
Širina		24,5 palca	62 cm
Teža			
	Sklop talne plošče	16,5 funta	7,5 kg
	Sklop sidra	23 funtov	10,5 kg
	Premestitveni sklop	67 funtov	30,5 kg
	Sklop vozička	105 funtov	48 kg
Najmanjše število upravljavcev, potrebnih za nalaganje/ razlaganje polnih nosil		2	
Najmanjše število upravljavcev, potrebnih za nalaganje/ razlaganje praznih nosil		1	
Priporočena višina za nalaganje		22 palcev do 36 palcev	56 cm do 91 cm
Hidravlično olje		Olje Mobil **Mercon**® V Blend ATF (6500-001-293) Za informacije o varnosti glejte varnostni list za olje Mobil **Mercon**® V Blend ATF.	
Zahteve za elektriko		12,8–15,6 V enosmernega toka, 15 A varovalka/stikalo, kabel z 2 prevodnikoma 10 AWG	
Obratovalni ciklus akumulatorja, polnjenje		100 %	
Obratovalni ciklus akumulatorja, nalaganje		10 % (33 s vključeno/5 min izključeno)	

Akumulator	12 V enosmernega toka, 5 Ah svinčev akumulator (6390-001-468)
Varovalka	LITTELFUSE 0496060.ZXD-UL
Standardi	ANSI/AAMI ES60601-1:2012, CAN/CSA-C22.2 št. 60601-1:14, KKK-A-1822F, IEC 60601-1-12:2014 Za standarde, ki zahtevajo posebne možnosti, glejte *Standardi z zahtevanimi izbirnimi možnostmi* (stran 9).

Družba Stryker si pridržuje pravico do spremembe specifikacij brez obvestila.

Rumena in črna barvna shema je lastniška blagovna znamka družbe Stryker Corporation.

Družba Stryker izjavlja, da je radijska oprema tipa naprava kratkega dosega skladna z Direktivo 2014/53/EU. Celotno besedilo izjave EU o skladnosti je na voljo na naslednjem internetnem naslovu: http://techweb.med.strykercorp.com/EMS/EU%20Declaration%20of%20Conformity/index.html.

Oznake morda ne bodo čitljive, če jih boste gledali z razdalje več kot 12 palcev (30 cm).

OPOZORILO

- Sistema **Power-LOAD** ne upravljajte pod napetostjo, ki je v neskladju z nazivnimi vrednostmi na izdelku.
- Sistema **Power-LOAD** ne upravljajte preko njegovega obratovalnega ciklusa, da preprečite tveganje za poškodbo opreme ali nevarnost zaradi dima.
- Sistema **Power-LOAD** ne priključite na tokokrog vozila s 24 V enosmernega toka. Sistem **Power-LOAD** vedno priključite na tokokrog vozila z 12,8–15,6 V enosmernega toka, ki ima 15 A varovalko/stikalo za preprečevanje nevarnosti pri napajanju.

Okoljski pogoji	Delovanje	Shranjevanje in transport
Temperatura	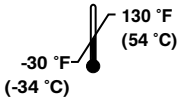	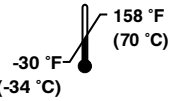
Relativna vlažnost	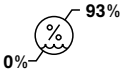	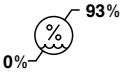
Atmosferski tlak	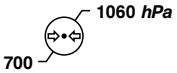	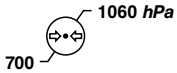

Evropska uredba REACH

Sestavni deli, ki vsebujejo snovi, katere je treba navesti, so na seznamu v skladu z evropsko uredbo REACH in drugimi okoljskimi regulativnimi zahtevami.

Opis	Številka	Kemijsko ime snovi, ki vzbuja veliko zaskrbljenost (SVHC)
Akumulator, 12 V	6390-001-468	Svinec
Nadzorna plošča	639002010014	Svinec
Komunikacijska plošča vozička	6390-001-378	Oktametilciklotetrasiloksan

Standardi z zahtevanimi izbirnimi možnostmi

Za skladnost s standardi morate sistem **Power-LOAD** uporabiti z naslednjimi združljivimi nosili. Za več informacij glejte priročnik o upravljanju za vaš model nosil.

Opomba - Združljiva nosila so za preizkus trka nameščena na sistem **Power-LOAD** v pogonskem načinu.

Standardna različica	Model nosil, združljiv s sistemom Power-LOAD
SAE J3027 in AS/NZS-4535	6500, 6506, 6507
BS EN 1789	6500, 6506, 6085, 6086, 6507

Ponazoritev izdelka

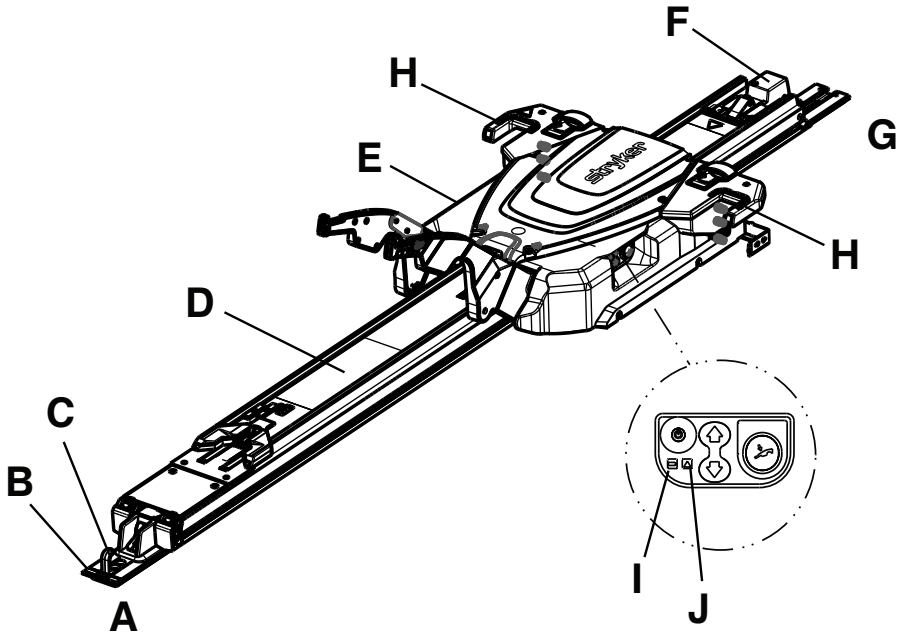

A	Vznožje	F	Sklop sidra
B	Talna plošča	G	Vzglavje
C	Varnostni kavelj	H	Diodni indikator, vzglavje
D	Premestitveni sklop	I	Svetlobna dioda za akumulator
E	Sklop vozička	J	Svetlobna dioda za napako

Kontaktne informacije

Obrnite se na službo za pomoč uporabnikom ali tehnično podporo družbe Stryker na številko: 1-800-327-0770.

Stryker Medical
3800 E. Centre Avenue
Portage, MI 49002
ZDA

Opomba - Uporabnik in/ali bolnik naj sporoči kakršnekoli resne nezgode, povezane z izdelkom, tako izdelovalcu kot pristojnemu organu evropske države članice, kjer ima uporabnik in/ali bolnik stalni sedež.

Za spletni ogled priročnika o delovanju ali vzdrževanju glejte https://techweb.stryker.com/.

Ko pokličete službo za pomoč uporabnikom ali tehnično podporo družbe Stryker, imejte pripravljeno serijsko številko (A) izdelka družbe Stryker. Serijsko številko navedite pri vsaki pisni komunikaciji.

Lokacija serijske številke

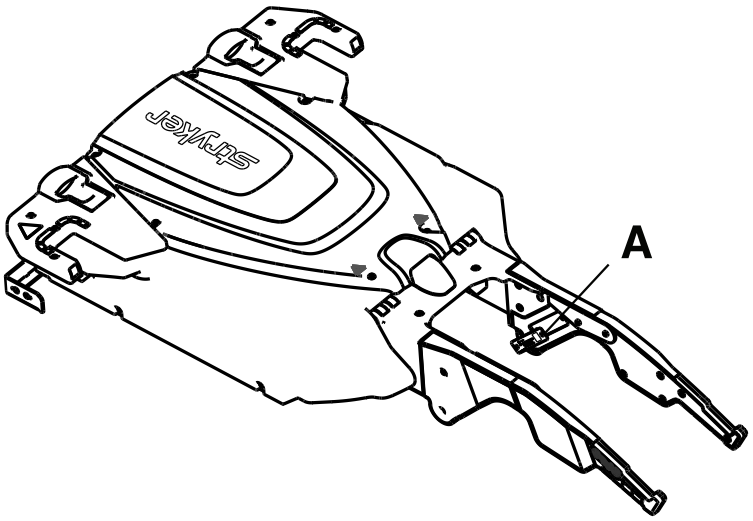

Datum izdelave

Leto izdelave predstavljata prvi 2 števki serijske številke.

Nastavitev

Med nastavitvijo odstranite embalažo in preverite, ali vsi elementi delujejo pravilno. Preverite pravilno delovanje izdelka, preden ga daste v uporabo.

OPOZORILO - Vedno prilagodite višino kolesc za nalaganje nosil tako, da se ujema z višino dna vozila, kot je navedeno v priročniku o upravljanju vašega modela nosil.

Z izdelka pred uporabo odstranite ves material za pošiljanje in pakiranje.

Za stanje sistema **Power-LOAD** odgovarja uporabnik. Usposobljen serviser naj za preverjanje funkcionalnosti sistema **Power-LOAD** uporabi ta seznam in upošteva navodila v priročniku o upravljanju.

1. Dvignite dvižni ročici in ročno potisnite voziček sistema **Power-LOAD** v predel premestitvenega sklopa pri vzglavju, da napolnite akumulator. Akumulator polnite najmanj dve uri, preden daste sistem **Power-LOAD** prvič v uporabo.

   Opomba - Med polnjenjem akumulatorja svetlobna dioda za napajanje akumulatorja utripa zeleno.
2. Preverite, ali je kontrolni seznam za namestitev izpolnjen.
3. Če je kontrolni seznam za namestitev izpolnil monter tretje osebe, ponovno preverite kontrolni seznam za namestitev. Izdelka ne dajte v uporabo, če ne morete izpolniti kontrolnega seznama za namestitev.

Za stanje nosil, združljivih s sistemom **Power-LOAD**, prav tako odgovarja uporabnik. Preverite pravilno delovanje izdelka, preden ga daste v uporabo. Za nastavitvene zahteve za vaš model nosil glejte priročnik o upravljanju nosil.

Kompatibilnost nosil

Sistem Stryker **Power-LOAD**, model 6390, je združljiv samo z nosili, ki so združljiva s sistemom **Power-LOAD**.

OPOZORILO

- Za nosila brez možnosti namestitve sistema **Power-LOAD** vedno uporabite sponko prečke. Sistem **Power-LOAD** je združljiv samo z nosili z možnostjo **Power-LOAD** (glejte *Kompatibilnost nosil* (stran 12)). V določenih situacijah lahko sistem **Power-LOAD** uporabite kot standardno pritrdilo v obliki rogov za večino nosil z ogrodjem X.
- Nosila, združljiva s sistemom **Power-LOAD**, vedno uporabljajte s sistemom Stryker **Power-LOAD**, model 6390. Če s sistemom Stryker **Power-LOAD**, model 6390, uporabite nezdružljiva nosila, lahko pride do poškodb.

Nosila, ki trenutno ustrezajo tem tehničnim podatkom, so naslednja:

- Model 6085 **Performance-PRO** XT z združljivostnim kompletom **Power-LOAD** (6085-700-010)
- Model 6086 **Performance-PRO** XT s funkcijo ali združljivostnim kompletom **Power-LOAD** (6086-700-001)
- Model 6500 **Power-PRO** XT z združljivostnim kompletom **Power-LOAD** (6500-700-049)
- Model 6506 **Power-PRO** XT s funkcijo ali združljivostnim kompletom **Power-LOAD** (6506-700-001)
- Model 6510 **Power-PRO** IT z združljivostnim kompletom **Power-LOAD** (6510-700-001)
- Model 6516 **Power-PRO** IT s funkcijo ali združljivostnim kompletom **Power-LOAD** (6516-700-001)
- Model 6507 **Power-PRO** 2 s funkcijo ali združljivostnim kompletom **Power-LOAD** (650707000014 ali 650707000016)

Namestitev

Predpisi o sistemu kakovosti

OPOZORILO

- Sistem s pritrdili nosil vedno namestite tako, kot je opisano v tem priročniku. Nepravilna namestitev lahko vodi do poškodbe. Prepričajte se, da je vaša konfiguracija testirana vsaj glede izpolnjevanja sektorskega standarda 004 za nacionalno združenje za opremo tovornih vozil/proizvajalca reševalnih vozil, statični test zadrževalnega sistema nosil (AMD-004).
- Sprejmite posebne varnostne ukrepe v zvezi z elektromagnetno združljivostjo (EMC), ko uporabljate medicinsko električno opremo. Sistem s pritrdili nosil namestite in dajte v uporabo v skladu s podatki o EMC v tem priročniku. Prenosna in mobilna oprema za radiofrekvenčno komunikacijo lahko vpliva na delovanje sistema s pritrdili nosil.

Kodeks zveznih predpisov (CFR) Uprave za hrano in zdravila v ZDA (FDA), poglavje 21, določa smernice za namestitev naprav, kot je sistem s pritrdili nosil. Za zagotavljanje skladnosti s temi zveznimi predpisi mora imeti vsaka naprava potrdilo, da so jo pravilno namestile usposobljene* osebe ob upoštevanju meril za pregled, navedenih na kontrolnem seznamu za namestitev. Ta dokument je treba hraniti vsaj sedem let za vsako serijsko številko/namestitev.

*Organizacija, ki opravlja namestitve, mora hraniti svoje evidence o usposabljanju, ki dokazujejo, da je bil monter usposobljen.

21 CFR 820.170, namestitev

(a) Vsak proizvajalec naprave, za katero je potrebna namestitev, mora oblikovati in vzdrževati ustrezna navodila za namestitev in pregled, po potrebi pa tudi za testne postopke. Navodila in postopki morajo vključevati smernice za zagotavljanje pravilne namestitve, tako da bo naprava po namestitvi delovala, kot je predvideno. Proizvajalec mora navodila in postopke dobaviti skupaj z napravo ali drugače omogočiti dostop do njih za osebe, ki nameščajo napravo.

(b) Oseba, ki namešča napravo, mora zagotoviti, da so namestitev, pregled in vsa zahtevana testiranja izvedeni v skladu s proizvajalčevimi navodili in postopki ter mora dokumentirati pregled in vse testne rezultate, da izkaže pravilno namestitev.

Kontrolni seznam komponent za namestitev sklopa sistema Power-LOAD

Prepričajte se, da imate vse potrebne komponente za namestitev sistema **Power-LOAD**. Za navodila o namestitvi glejte *Nameščanje sistema Power-LOAD* (stran 14).

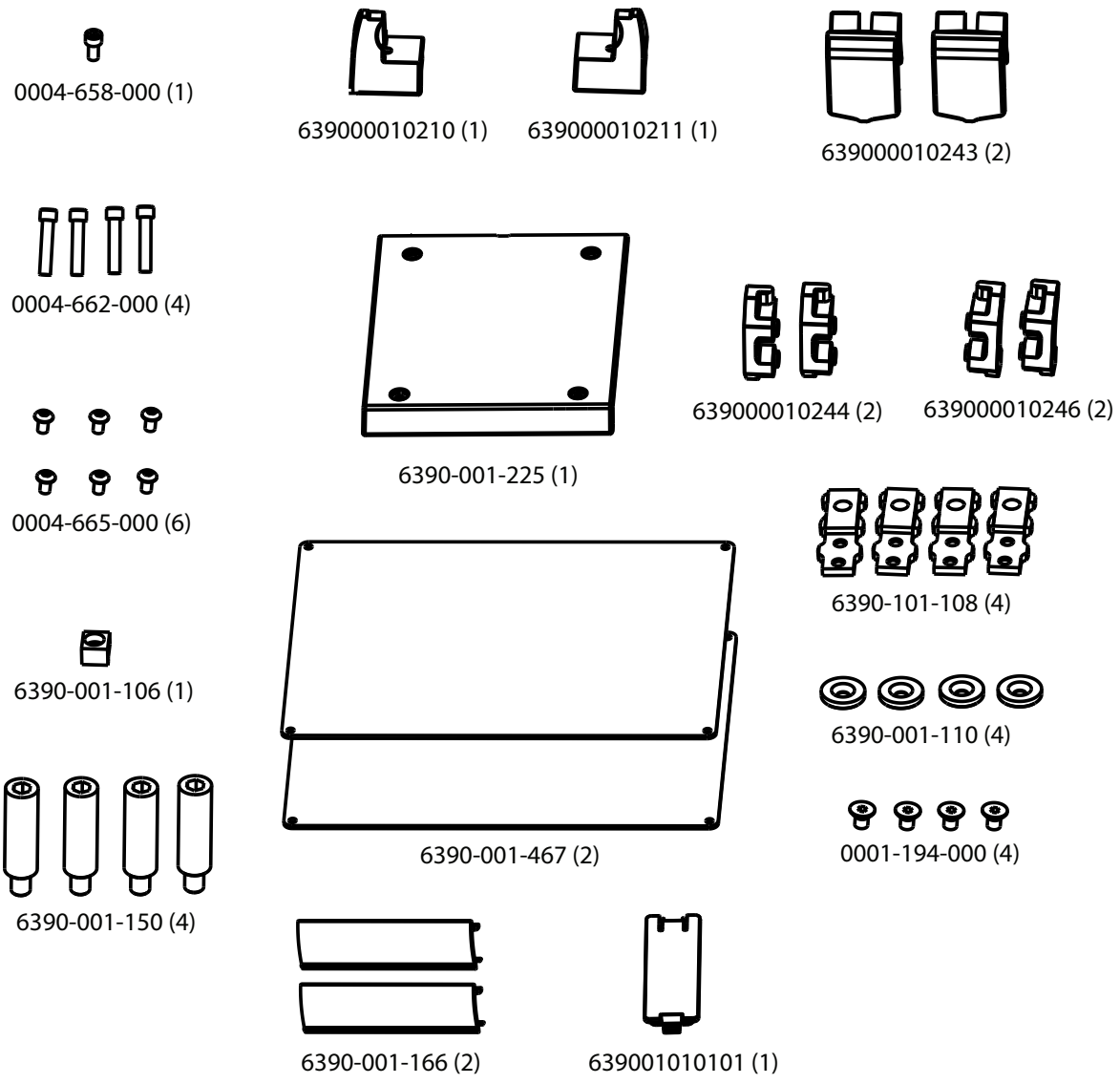

Slika 2 – Komponente kompleta za namestitev sklopa sistema Power-LOAD 6390-001-054

Nameščanje talne plošče

V predelek vozila za bolnika namestite univerzalno talno ploščo družbe Stryker, preden namestite sistem s pritrdili nosil. Za navodila glejte priročnik o namestitvi talne plošče družbe Stryker (6390-109-020).

Nameščanje sistema Power-LOAD

OPOZORILO

- Za preprečevanje nevarnosti poškodb naj pri dviganju in nameščanju enote za prevoz in vozička vedno sodelujeta dva monterja.
- Roke, prste in stopala vedno držite stran od premikajočih se delov.
- Med uporabo žage vedno nosite ustrezno zaščito za oči. Zavarujte element, ki ga režete, in bodite pozorni na okolico rezanja.

PREVIDNOSTNO OBVESTILO - Pri nameščanju sklopa za prevoz ne zlomite ohišja za induktivno napajanje nosil.

Komponente kompleta za namestitev sklopa sistema **Power-LOAD** (6390-001-054)

(1) Vijak z valjasto glavo in šestkotno luknjo (0004-658-000)

(4) Drog za namestitev sidrnega sistema (6390-001-150)

(1) Obroba enote za prevoz, vzglavje, levo (639000010210)

(2) Blok popolne zaustavitve, navojni (639000010246)

(4) Nosilec za namestitev talne plošče (6390-101-108)

(1) Pokrov za induktivno primarno navitje sidra (639001010101)

(4) Vijak z valjasto glavo in šestkotno luknjo (0004-662-000)

(1) Magnetni aktivator vozička (6390-001-106)

(2) Odbojnik popolne zaustavitve (639000010243)

(2) Blok popolne zaustavitve, skozenjska luknja (639000010244)

(4) Nosilec za namestitev podsidrnega sistema (6390-001-110)

(6) Vijak z lečasto glavo in šestkotno luknjo (0004-665-000)

(1) Obroba enote za prevoz, vzglavje, desno (639000010211)

(1) Obrabna podloga enote za prevoz, vznožje (6390-001-225)

(4) Vijak z ugrezno glavo (0001-194-000)

(2) Pokrov talne plošče, kratek (6390-001-166)

Dodatni uporabljeni deli (niso priloženi)

Električni trak

Potrebno orodje:

5/32-palčni imbus ključ

Izvijač s plosko glavo

Izvijač Torx T25

Tračni meter

3/8-palčni imbus ključ

Navorni ključ z 1/2-palčnim navojem (čevelj funt) > 60 čevelj funtov

Žaga

3/16-palčni imbus ključ

Gumijasto kladivo

Postopek:

1. Če je odbijač vozila nameščen, ga dvignite v zgornji položaj.
2. S tračnim metrom izmerite razdaljo od konca talne plošče do konca odbijača, da določite razdaljo, za koliko lahko pomaknete sidrni sistem proti vzglavju (Slika 3).

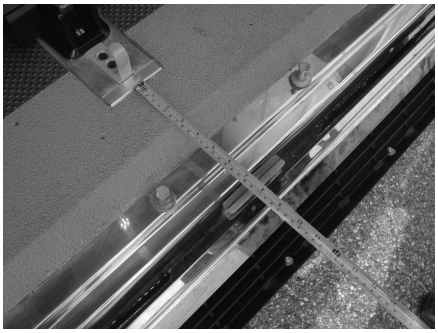

Slika 3 – Mere za namestitev sidrnega sistema

Opomba - Če je izmerjena razdalja manj kot 18 palcev (46 cm), lahko **Power-LOAD** primaknete bliže vzglavju predela vozila za pacienta za največ 18 palcev (46 cm) in izmerjeno razdaljo.

OPOZORILO - Vedno pustite medprostor do odbijača. Neustrezna razdalja do odbijača lahko povzroči poškodbe pacienta ali upravljavca.

3. Poiščite mesto nosilca za namestitev prve talne plošče (6390-101-108) (Slika 4) (v bližini vznožja). Na tem mestu je razdalja med kolesi največja.

   - Če želite nosila v predelu vozila za pacienta pomakniti bližje vzglavju, za nosilec za namestitev izberite drugo mesto.
   - Prepričajte se, da razdalja med tem in prvim mestom ni večja od razdalje, izračunane v 2. koraku. Pustite dovolj prostora, da je podnožje nosil stran od odbijača vozila.
   - Obrnite nosilec (Slika 5), da mesto namestitve prestavite še za dodatna 2 palca (5 cm) proti vzglavju.
   - Slika 4 kaže mesto za največjo razdaljo med kolesi in odbijačem. Slika 5 kaže mesto za najmanjšo razdaljo med kolesi in odbijačem ter predstavlja 8-palčni (20,3 cm) premik navznoter od prvotnega mesta. Izberite mesto, ki vam da ustrezno razdaljo med kolesi za vašo namestitev. V Slika 4 in Slika 5 spodaj, (A) predstavlja vzglavje predela vozila za pacienta in (B) predstavlja vznožje.

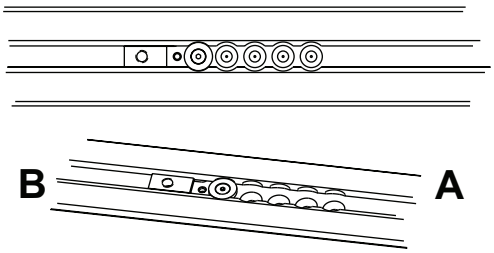

Slika 4 – Največja razdalja med kolesi

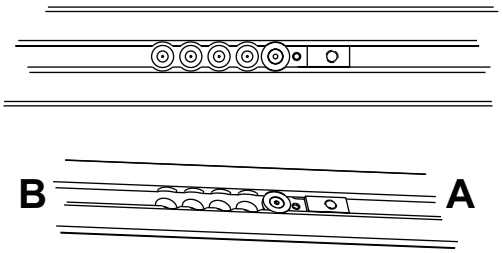

Slika 5 – Obračanje nosilca

4. S 5/32-palčnim imbus ključem vijak z ugrezno glavo (0001-194-000) namestite na zadrževalnik nosilca za namestitev podsidrnega sistema (6390-001-110), da dobro pritrdite nosilec za namestitev talne plošče (6390-101-108).
5. Ponovite 3. in 4. korak še na treh drugih mestih sklopa talne plošče.

   Opomba - Položaj teh treh nosilcev za namestitev talne plošče se mora ujemati z mestom, ki ste ga izbrali v 3. koraku.
6. Kabel za povezovanje sidrnega sistema in vozila (639000010135) speljite na dno sidrnega sistema in ven skozi odprtino ob strani sidrnega sistema (Slika 6).
7. Sidrni sistem namestite na namestitvene luknje. Preostali del žice speljite nazaj skozi električno gumijasto tesnilo.

OPOZORILO - Vedno zapolnite vse vrzeli na zunanji strani vozila, da preprečite vdor izpušnih plinov v predel vozila za pacienta.

Opomba - Na električno gumijasto tesnilo nanesite silikonsko tesnilno maso, da popolnoma zatesnite skozenjske električne elemente.

8. Sidrni sistem (C) previdno namestite na vrh sklopa talne plošče (D) (Slika 6) in preostali del žice položite v odprtino za talno ploščo. Štiri luknje poravnajte z nosilci za namestitev talne plošče.

PREVIDNOSTNO OBVESTILO - Prepričajte se, da so žice vedno v odprtini za talno ploščo in da jih sidrni sistem po namestitvi ne stiska.

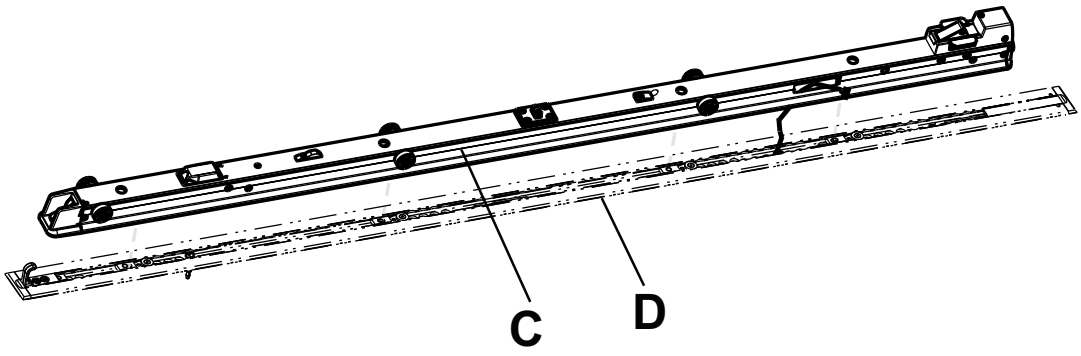

Slika 6 – Sidrni sistem in sklop talne plošče

9. S tračnim metrom zmerite razkriti del odprtine za talno ploščo pri vznožju in vzglavju, da prilagodite velikost pokrovov talnih plošč.
10. Z žago odrežite dva pokrova za talno ploščo (6390-001-166) (E) tako, da ustrezata izmerjenima dolžinama na obeh straneh (Slika 7). Pokrov talne plošče se ne prilega na nosilec za namestitev talne plošče.

    Opomba - Če sidrni sistem namestite na vznožje ali vzglavje talne plošče, potem na ta del ne bo treba namestiti pokrova talne plošče.
11. Z gumijastim kladivom vsak pokrov talne plošče namestite na talno ploščo (najprej na stran s kavljem (F)).

    Opomba - Za odstranjevanje pokrova talne plošče uporabite izvijač s plosko glavo na strani pokrova z dvignjenim robom.

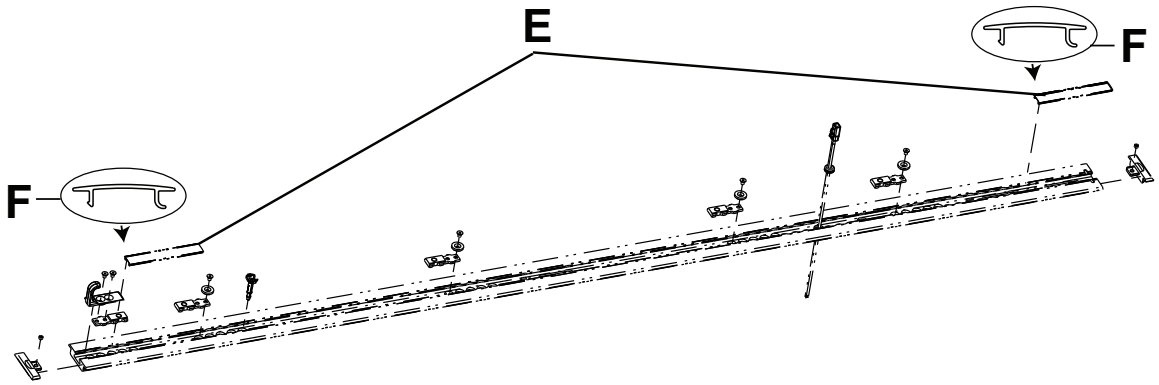

Slika 7 – Rezanje pokrovov talne plošče

12. Prepričajte se, da so sidrna tesnila (G) nameščena v utore sidrnega sistema (Slika 8). Če sidrna tesnila niso nameščena, jih potisnite nazaj v utore sidrnega sistema.

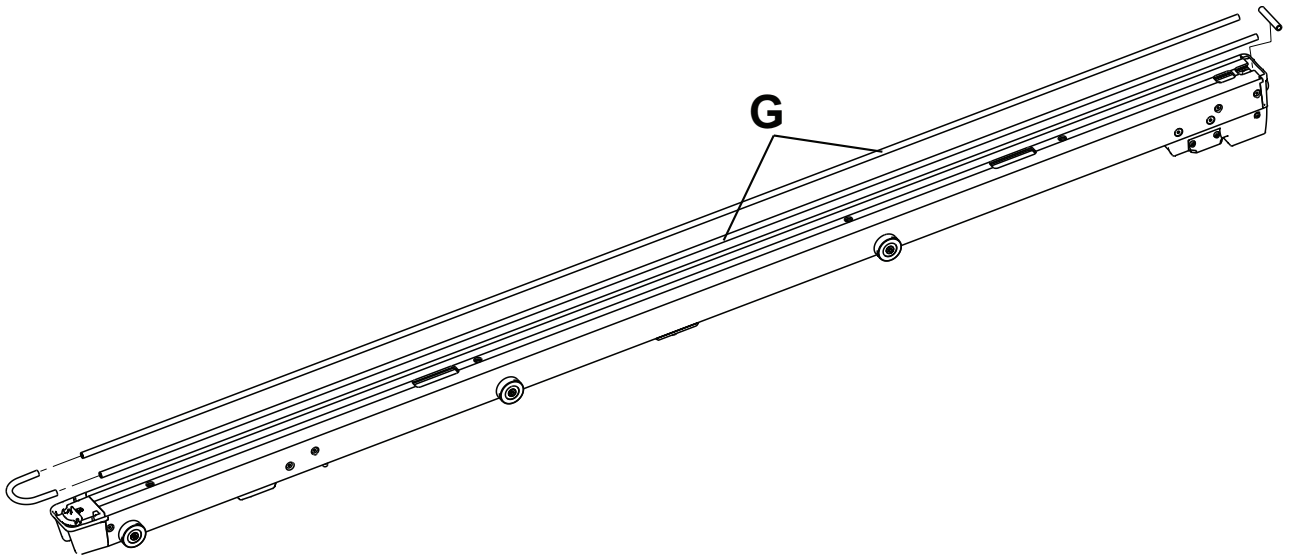

Slika 8 – Sidrna tesnila

13. S 3/8-palčnim imbus ključem štiri priložene droge za namestitev sidrnega sistema (6390-001-150) (H) namestite v štiri luknje sidrnega sistema (Slika 9).

    Opomba

    - Drogov ne privijte do konca, dokler vseh štirih drogov ne poravnate in delno privijete.
    - Pri nameščanju droga, ki je najbližji vzglavju sidrnega sistema, žic ne stiskajte.

14. Z navornim ključem z 1/2-palčnim navojem vsak drog (H) privijte z navorom 60 ± 10 čevelj funtov (Slika 9).

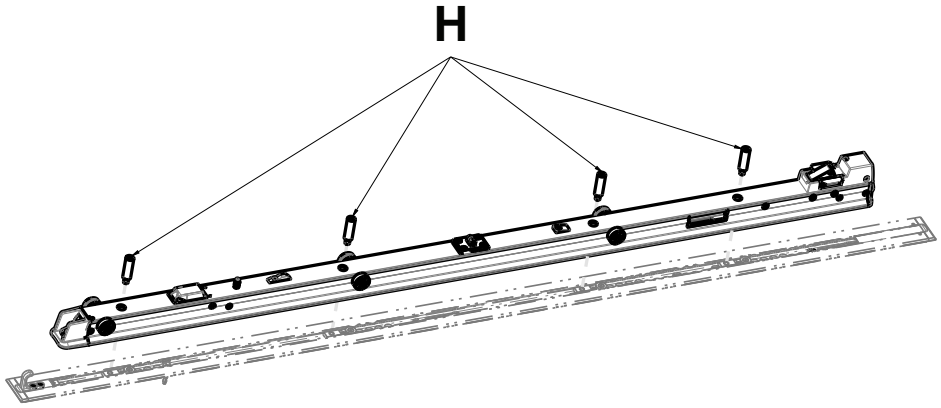

Slika 9 – Nameščanje drogov za namestitev sidrnega sistema

15. Ob strani sidrnega sistema povežite kabel za povezovanje sidrnega sistema in vozila s priključkom na sklopu sidrnega sistema.

16. Potisnite priključke nazaj v sidrni sistem.

17. Namestite sklop za prevoz (I) tako, da je odprti del obrnjen proti sidrnemu sistemu (J) (Slika 10).

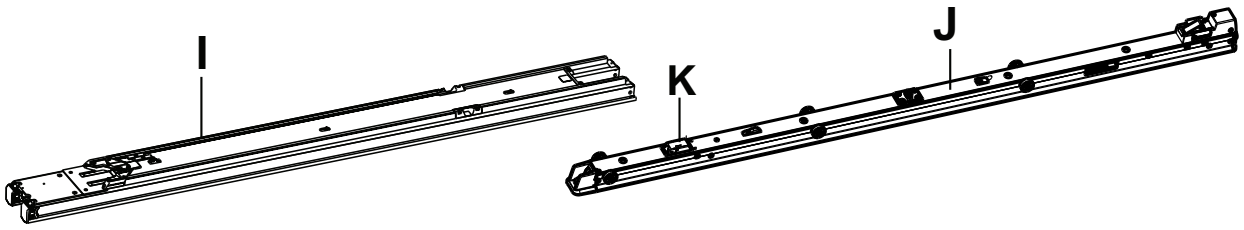

Slika 10 – Nameščanje sklopa za prevoz

18. 1. monter (pri vznožju) dvigne sklop za prevoz in sprožili za zaklep enote za prevoz (L) (Slika 12) potisne proti vznožju sklopa za prevoz, da sprosti prevozne zaklepe. 2. monter (pri vzglavju) odprti del sklopa za prevoz potisne na valje sidrnega sistema in ga namesti na sredino.

    - Ko nameščate sklop za prevoz, ga potiskajte počasi. Pazite, da ne zlomite ohišja za induktivno napajanje nosil (K) (Slika 10).
    - Sprožili za zaklep enote za prevoz vlecite proti vznožju, dokler se enota za prevoz ne zaskoči v sidrni sistem (Slika 12).
    - Ko zakotalite drugi sklop valjev, boste morda začutili rahel upor. Še naprej jih potiskajte, dokler upora ne čutite več, v položaj, ki ga prikazuje Slika 12.

19. Namestite pokrov za induktivno primarno navitje sidra (639001010101) nad odprtino, tako da U-kavelj gleda proti vznožju sidra (Slika 11).

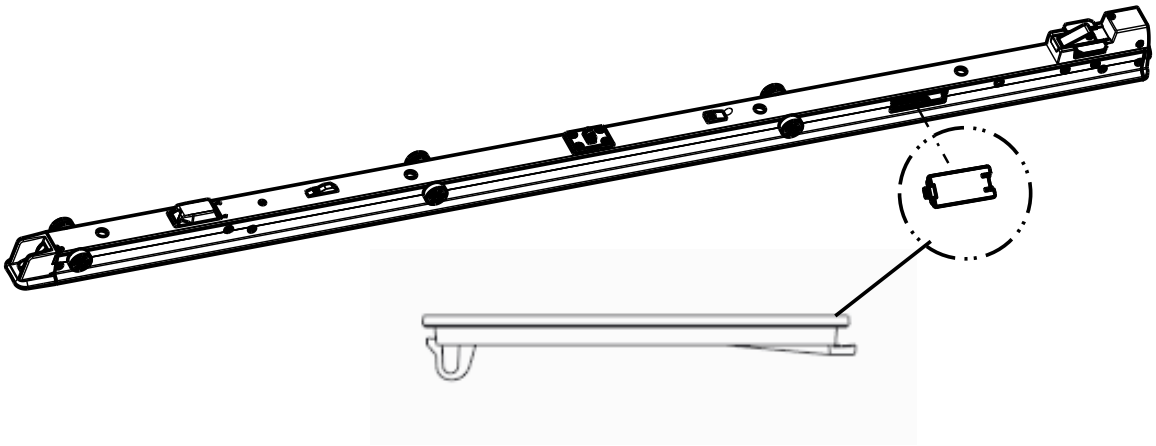

Slika 11 – Pokrov za induktivno primarno navitje sidra

Opomba - Preprečite, da bi priključki (nameščeni v 16. koraku) pritiskali ob pokrov za induktivno primarno navitje sidra.

20. Z izvijačem s plosko glavo potiskajte U-kavelj v sidro, dokler se s klikom ne zaskoči na svoje mesto (Slika 11).
21. S 5/32-palčnim imbus ključem namestite vijak z valjasto glavo in šestkotno luknjo (0004-658-000) (O), da pritrdite priložen magnetni aktivator vozička (6390-001-106) (P) (Slika 12).
22. Z izvijačem Torx T25 namestite štiri priložene vijake z lečasto glavo in šestkotno luknjo (0004-665-000) (M), da priložene obrabne podloge za vznožje enote za prevoz (6390-001-225) (N) pritrdite na sklop za prevoz (Slika 12).
23. Sprožili za zaklep enote za prevoz (najbližji vznožju) (L) (Slika 12) sprostite tako, da ju potisnete proti vznožju sklopa za prevoz.

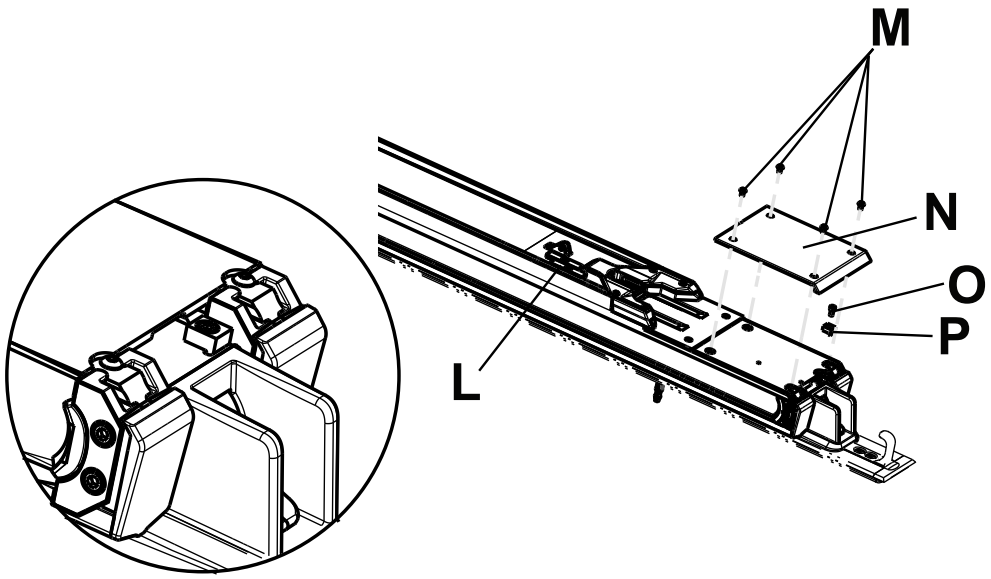

Slika 12 – Nameščanje obrabne podloge za vznožje enote za prevoz

24. Sklop za prevoz pomaknite v sredinski položaj (Q) (Slika 13).

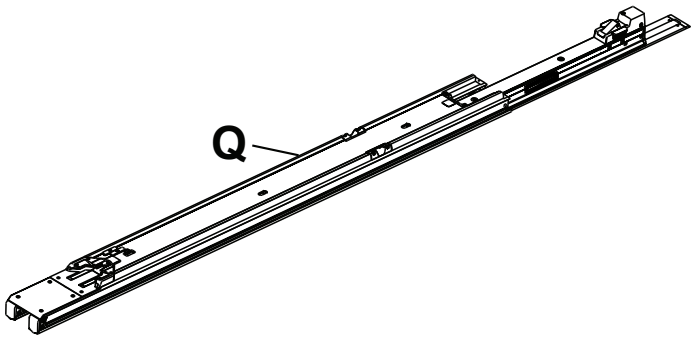

Slika 13 – Postavitev sklopa za prevoz

25. Sklop vozička previdno dvignite za roko in krilce. Vozička ne dvigajte z ročicami za ročno sprostitev nosil. Dvigajte samo na označenih mestih. 1. monter naj roki položi na mesti R1 in R2. 2. monter naj roki položi na mesti S1 in S2 (Slika 14).

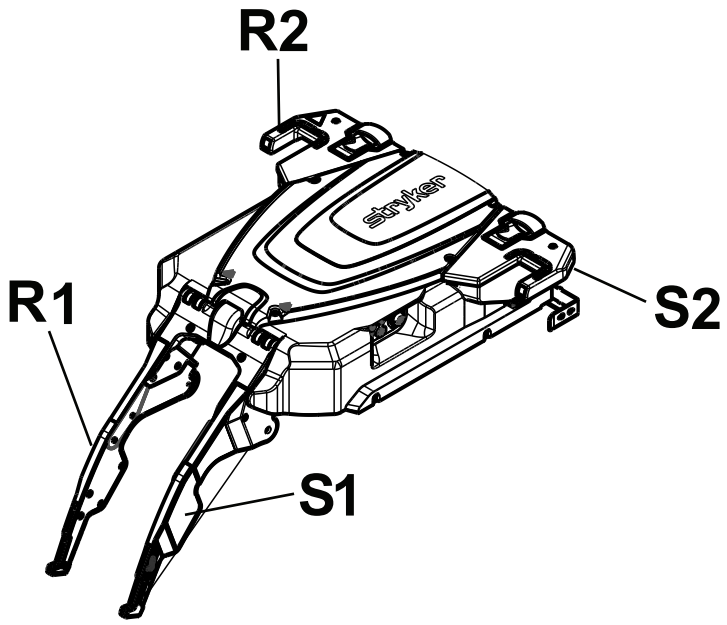

Slika 14 – Sklop vozička

26. Sklop vozička (T) namestite med sklopom za prevoz (U) in vzglavjem sidrnega sistema (V) na tleh (Slika 15).
27. 1. monter (pri vznožju): Potisnite valje sklopa vozička v stranski kanal sklopa za prevoz.
28. 2. monter (pri vzglavju): Dvignite sklop vozička, da poravnate drugi niz valjev; valje potiskajte, dokler ni voziček skoraj na sredini enote za prevoz.

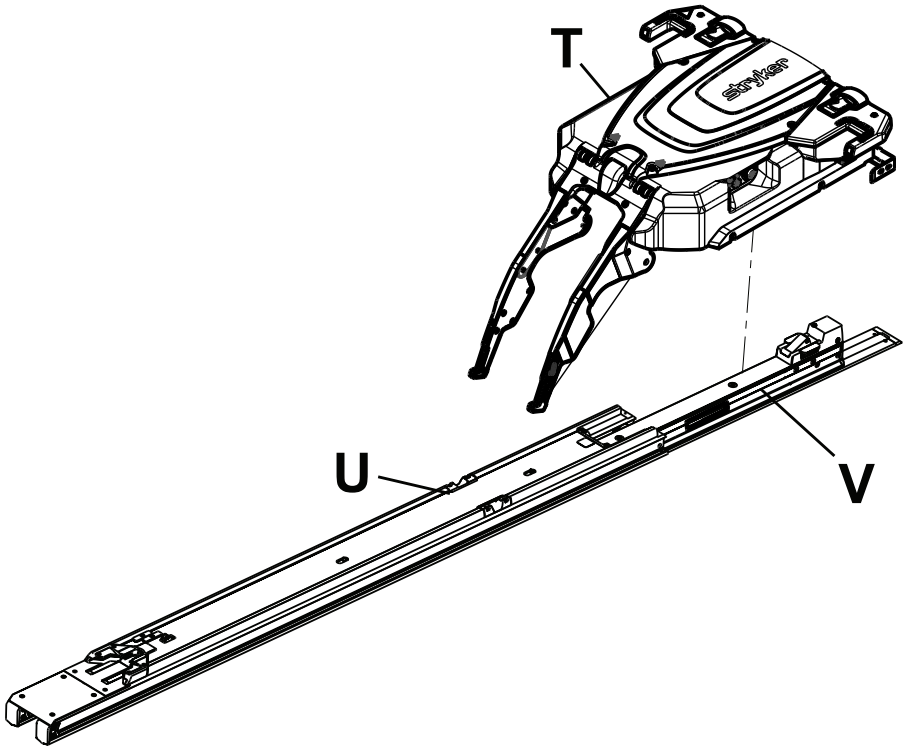

Slika 15 – Postavitev sklopa vozička

29. Previdno potiskajte sklop za prevoz naprej proti vzglavju, dokler se ne zaskoči na svojem mestu.
30. Sestavite blok odbojnika. Poravnajte priloženi notranji blok popolne zaustavitve (639000010246) (z navojnimi luknjami) (Y) s priloženim odbojnikom popolne zaustavitve (639000010243) (X) (Slika 16).

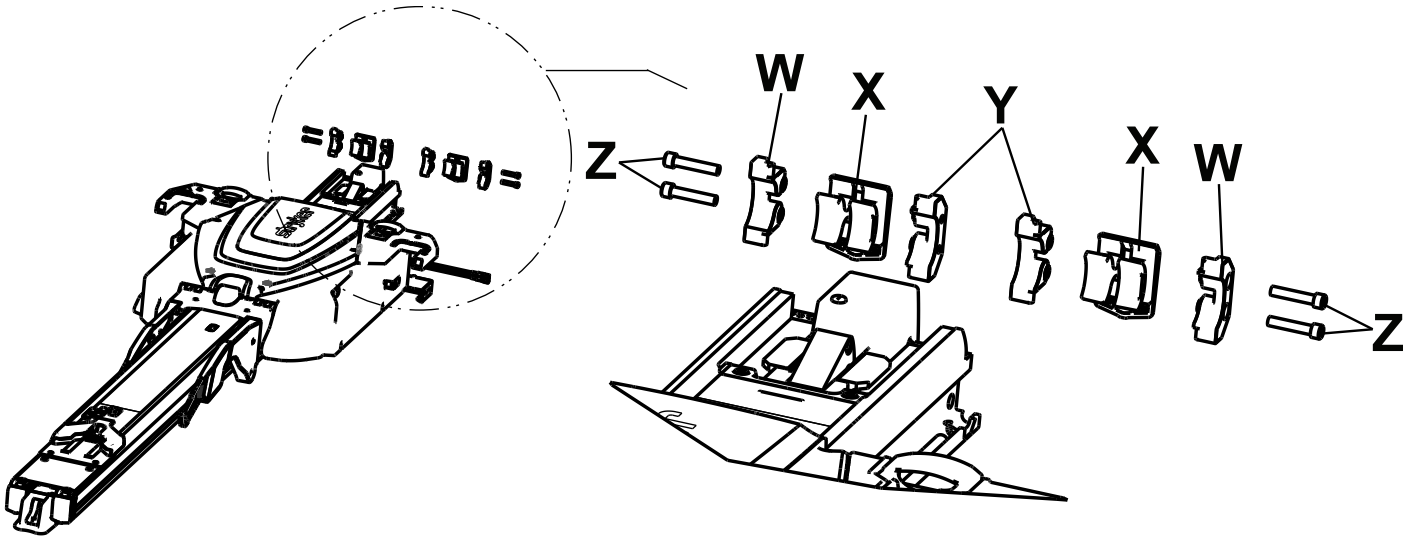

Slika 16 – Sestavljanje bloka odbojnika

31. Potisnite sestavljeni komponenti (X in Y) v končni predel sklopa za prevoz.

    Opomba - Postavite odbojnik popolne zaustavitve tako, da je izboklina (AA) na dnu (Slika 17).

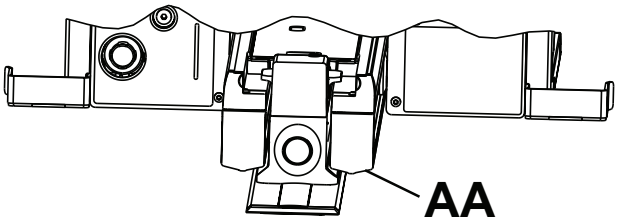

Slika 17 – Izboklina odbojnika popolne zaustavitve

32. Poravnajte blok popolne zaustavitve (639000010244) (s skozenjskimi luknjami) (W) s sestavljenima komponentama (X in Y) in ga potisnite v končni predel sklopa za prevoz.
33. Ponovite korake od 26 do 28, da sestavite in namestite drugi odbojnik popolne zaustavitve.
34. S 3/16-palčnim ključem namestite štiri priložene vijake z valjasto glavo in šestkotno luknjo (0004-662-000) (po dva za vsako stran) (Z) v sklop za prevoz (Slika 16).
35. Vizualno preglejte odbijače pri vzglavju enote za prevoz, da se prepričate, da se prilegajo zunanjemu robu sklopa za prevoz brez znakov napačne poravnave ali nepravilne namestitve.
36. Z izvijačem Torx T25 namestite dva priložena vijaka z lečasto glavo in šestkotno luknjo (0004-665-000) (AB), da priloženo obrobo pri vzglavju enote za prevoz na pacientovi levi strani (639000010210) in priloženo obrobo pri vzglavju enote za prevoz na pacientovi desni strani (639000010211) (AC) pritrdite na sklop za prevoz (Slika 18).

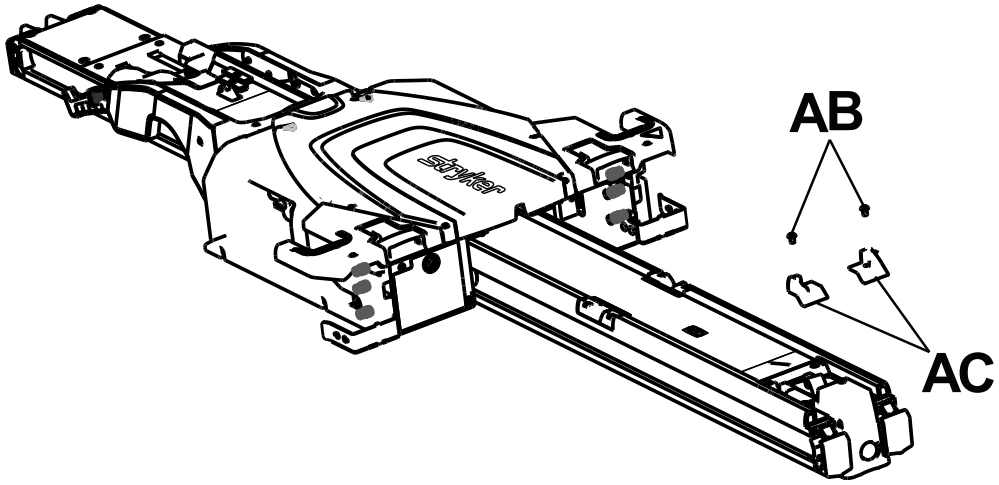

Slika 18 – Pritrditev obrobe pri vzglavju

37. Zaključite *Namestitev baterije* (stran 24).
38. Pritisnite gumb za glavno napajanje (AD) (Slika 19) na pacientovi levi strani sklopa vozička, da vključite napajanje za izdelek.

    Opomba

    - Če ste sistem **Power-LOAD** priključili na tokokrog s stikalom, se prepričajte, da je stikalo vklopljeno.
    - Ko pritisnete gumb za glavno napajanje, zasveti tudi zelena svetlobna dioda za napajanje akumulatorja (AE), kar označuje, da je sistem **Power-LOAD** vklopljen. Če je akumulator vozička skoraj prazen, se lahko prikaže tudi utripajoča rumena svetlobna dioda za napako (AF).
    - Akumulator sistema **Power-LOAD** se ne polni, če LED-indikatorji pri vzglavju vozička utripajo oranžno, ko je izdelek v položaju za prevoz.

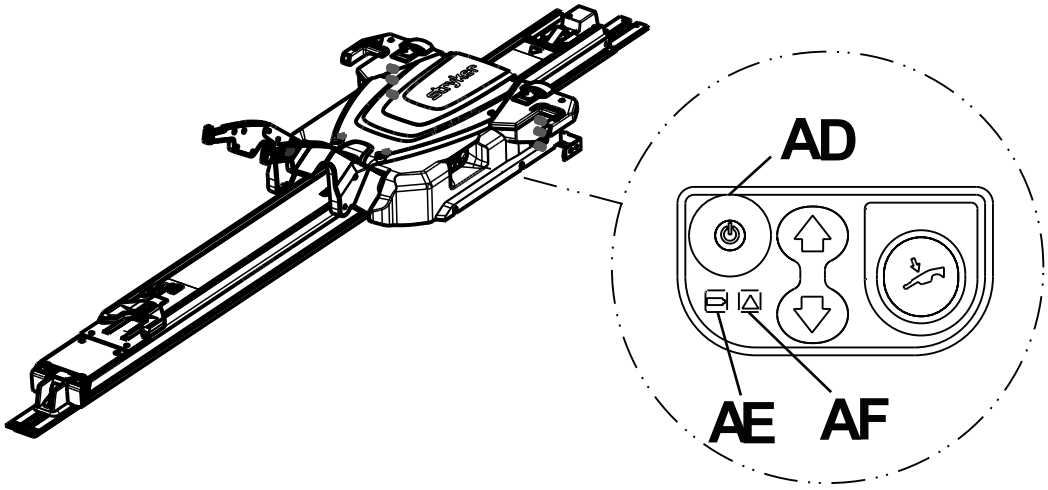

Slika 19 – Kontrolna plošča sistema Power-LOAD

39. Dvignite dvižni ročici in ročno potisnite voziček v predelek vzglavja v predelu vozila za pacienta, da napolnite akumulator.

    Opomba - Med polnjenjem akumulatorja svetlobna dioda za napajanje akumulatorja (AE) utripa zeleno.

40. Nalepko o delovanju prilepite na vrata ali steno, kjer je vidna upravljavcem sistema **Power-LOAD** (*Nalaganje in razlaganje z električnim napajanjem* (stran 35) in *Nalaganje in razlaganje z ročnim upravljanjem* (stran 36)).

    Opomba - Nalepko nalepite na gladko površino ali priloženo pločevinasto ploščo (6390-001-467), ki jo lahko privijete ali zakovičite v vozilo.

41. Izvedite *Kontrolni seznam za namestitev* (stran 25).

Namestitev baterije

Potem ko namestite voziček, sledite naslednjim korakom za prvo nameščanje in polnjenje akumulatorja.

1. Vstavite akumulator (A) v predelek za akumulator (D), tako da zaslišite klik (Slika 20).

   Opomba - Prepričajte se, da je akumulator obrnjen tako, da je črni pokrov obrnjen navzgor.
2. Dvignite dvižni ročici in ročno potisnite voziček v predelek vzglavja v predelu vozila za pacienta.
3. Voziček zaklenite pri vzglavju v predelu vozila za pacienta (položaj za prevoz).
4. Pritisnite gumb za glavno napajanje, da zagotovite, da se bo voziček vklopil.

   Opomba - Akumulator se ne bo polnil, če ne vključite napajanja za izdelek.
5. Prepričajte se, da svetlobna dioda za napajanje utripa zeleno (glejte *Preverjanje napolnjenosti akumulatorja na nadzorni plošči Power-LOAD* (stran 38)).

   Opomba - Akumulator sistema **Power-LOAD** se ne polni, če LED-indikatorji pri vzglavju vozička utripajo oranžno, ko je izdelek v položaju za prevoz.
6. Z izvijačem Torx T25 in priloženimi vijaki (C) pritrdite ploščo pokrova vozička (B) na sistem **Power-LOAD** (Slika 20).
7. Povežite vozilo na omrežno napajanje in polnite akumulator najmanj šest ur.
8. Potisnite voziček proti vznožju enote za prevoz in nato nazaj proti vzglavju predela vozila za pacienta, da se sistem prebudi iz načina mirovanja.
9. Za izklop napajanja za izdelek pritisnite gumb za glavno napajanje.
10. Prepričajte se, da svetlobna dioda za napajanje akumulatorja ne sveti, kar pomeni, da je napajanje izklopljeno.

Opomba

- Če napajanje ni izklopljeno, bo izdelek izpraznil akumulator vozila.
- Za dopolnitev polnjenja akumulatorja pred namestitvijo uporabite polnilnik Odyssey OBC. Črpanje toka: 6 A (1–2 bateriji vzporedno), 12 A (1–4 baterije vzporedno) ali 20 A (1–6 baterij vzporedno). Ta polnilnik ima priključke samo za en akumulator. Pas, ki je določen za črpanje toka, se zahteva za ustvarjanje vzporednega tokokroga za polnjenje več akumulatorjev.
- Če ne upoštevate teh zahtev in priporočil in če akumulatorja ne napolnite popolnoma in ne izklopite izdelka, kadar ni v uporabi, lahko pride do okvare akumulatorja sistema **Power-LOAD**.

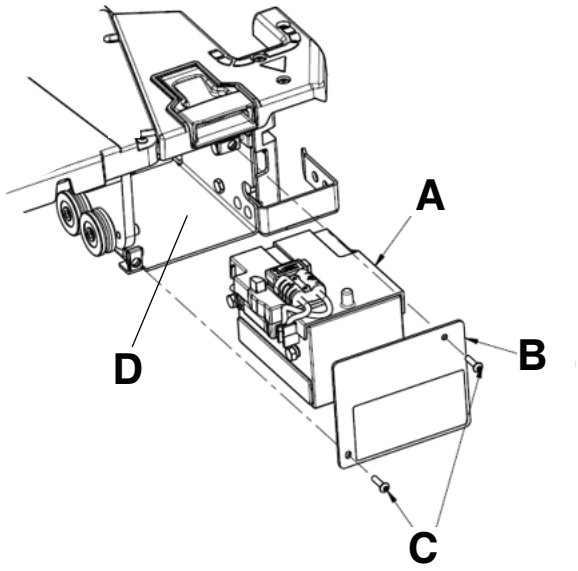

Slika 20 – Sklop akumulatorja

Kontrolni seznam za namestitev

PREVIDNOSTNO OBVESTILO - Ročne preglasitve omogočajo prosto premikanje sistema **Power-LOAD**.

Opomba - Preden začnete preverjati delovanje sistema **Power-LOAD**, naj se akumulator polni najmanj 20 minut. Akumulator se polni samo, kadar je voziček zaklenjen pri vzglavju predela vozila za pacienta. Med polnjenjem akumulatorja mora svetlobna dioda za napajanje akumulatorja utripati zeleno.

Preden začnete preverjati delovanje sistema **Power-LOAD**, se prepričajte, da:

- izvajate preverjanje nosil **Power-PRO**, združljivih s sistemom **Power-LOAD** (glejte *Kompatibilnost nosil* (stran 12));
- je sistem **Power-LOAD** s spuščenima dvižnima ročicama zaklenjen pri vznožju predela vozila za pacienta;
- je napajanje vklopljeno;
- svetlobne diode na krilcih sklopa vozička utripajo rumeno.

Opomba

- Ko pritisnete gumb za glavno napajanje, zasveti tudi svetlobna dioda za napajanje akumulatorja, kar označuje, da je sistem **Power-LOAD** vklopljen. Če je napolnjenost akumulatorja vozička nizka, se lahko prikaže utripajoča rumena svetlobna dioda za napako.
- Pri preverjanju delovanja gumba nosil preverite tudi zgornje in spodnje krmilno stikalo nosil.

_____ Nosila, združljiva s sistemom **Power-LOAD**, zaklenite v sistem **Power-LOAD**.

_____ Preverite, da sta oba zatiča nosilnih koles nosil zaklenjena v sistemu **Power-LOAD** (zapaha).

_____ Preverite, da svetlobna dioda preneha utripati rumeno in posveti zeleno.

_____ Pritisnite in držite gumb za uvlečenje (–) na krmilnem stikalu nosil, da do konca uvlečete podvozje nosil.

_____ Nosila potisnite v predel vozila za pacienta, dokler se ne zaskočijo pri vzglavju predela vozila za pacienta. Prepričajte se, da sta dvižni ročici spuščeni, dokler kolesa nosil niso na tleh predela vozila za pacienta in se vznožje nosil ne zaskoči v držalo za nosila.

_____ Prepričajte se, da so nosila zaklenjena v sistem **Power-LOAD**, tako da vznožje nosil čvrsto povlečete sem in tja.

_____ Gumb za raztegnitev (+) na krmilnem stikalu nosil pritisnite in držite, da se prepričate, da se nosila ne raztegnejo v predelu vozila za pacienta. Noge nosil se ne smejo dvigniti v položaj za prevoz.

Opomba - Gumb za uvlečenje (–) na krmilnem stikalu nosil omogoča premikanje v določenih pogojih.

_____ Pritisnite in držite ročico za sprostitev na sistemu **Power-LOAD** pri vznožju ter povlecite, da odstranite nosila iz predela vozila za pacienta. Prepričajte se, da dvižni ročici omogočata dviganje nosil, dokler kolesa nosil niso več na tleh predela vozila za pacienta.

_____ Prepričajte se, da so diodni indikatorji pri vzglavju izklopljeni, dokler niso nosila popolnoma izvlečena. Ko so nosila popolnoma izvlečena, se prepričajte, da diodni indikatorji svetijo zeleno. Pritisnite in držite gumb za raztegnitev (+) na krmilnem stikalu nosil, da raztegnete nosila, dokler niso kolesa nosil na tleh in nosila niso več podprta z dvižnima ročicama sistema **Power-LOAD**.

_____ Pritisnite gumb za gor (↑) na nadzorni plošči sistema **Power-LOAD**, da dvignete dvižni ročici in nosila v najvišji položaj.

Opomba - Noge nosil se ne uvlečejo.

_____ Pritisnite gumb za dol (↓) na nadzorni plošči sistema **Power-LOAD**, da spustite dvižni ročici in nosila.

_____ Pritisnite gumb za sprostitev na krmilnem stikalu nosil, da sprostite nosila s sistema **Power-LOAD**. Kazalci svetlobne diode na vzglavju bodo utripali rumeno.

_____ Nosila znova zaklenite v sistem **Power-LOAD**.

_____ Pritisnite gumb za gor (↑) na nadzorni plošči sistema **Power-LOAD**, da dvignete nosila v najvišji položaj.

Opomba - Noge nosil se ne uvlečejo.

_____ Pritisnite gumb za ročno sprostitev na nadzorni plošči sistema **Power-LOAD**, da spustite nosila. Še naprej držite gumb pritisnjen in povlecite dvižni ročici sistema **Power-LOAD** v popolnoma spuščen položaj.

_____ Dvignite enega od dveh ročajev za ročno sprostitev nosil pri vzglavju vozička, da odklenete nosila.

_____ Nosila zapeljite stran od sistema **Power-LOAD**.

_____ Dvignite dvižni ročici in voziček potisnite v predel vozila za pacienta v položaj za prevoz. Ko je voziček pri vzglavju, pustite, da se ročici spustita.

_____ Prepričajte se, da svetlobna dioda za napajanje akumulatorja utripa zeleno, ko je voziček v položaju za prevoz.

_____ Nosila, združljiva s sistemom **Power-LOAD**, naložite brez uporabe funkcij za nalaganje, s čimer simulirate ročno nalaganje nosil v predel vozila za pacienta. Prepričajte se, da se nosila zaklenejo na svoje mesto.

_____ Pritisnite in držite ročico za sprostitev na sistemu **Power-LOAD** pri vznožju ter povlecite, da odstranite nosila iz predela vozila za pacienta. Prepričajte se, da je varnostna palica nosil ujeta v varnostni kavelj vozila.

Opomba - Odklenejo se samo nosila. Voziček mora ostati pri vzglavju sistema **Power-LOAD**.

_____ Za odklep vozička dvignite dvižni ročici in pritisnite gumb za sprostitev vozička pri vzglavju sistema **Power-LOAD**.

_____ Sistem **Power-LOAD** popolnoma raztegnite iz predela vozila za pacienta.

_____ Vizualno preglejte odbijače pri vzglavju enote za prevoz, da se prepričate, da se prilegajo zunanjemu robu sklopa za prevoz brez znakov napačne poravnave ali nepravilne namestitve.

_____ Vizualno se prepričajte, da so vsi sorniki in vijaki dobro priviti brez znakov štrlečih ali manjkajočih pritrdil.

_____ Pri reševalnih vozilih tipa II ali nosilih, kjer je središčnica 17,5 palca (44,5 cm) ali manj oddaljena od stene vozila, se prepričajte, da je kot izbirna možnost nameščen sklop vodila kolesc (6390-027-000). Če kolesno vodilo ni potrebno, označite »se ne uporablja«.

_____ Za izklop izdelka pritisnite gumb za glavno napajanje. Morda boste morali sistem **Power-LOAD** vklopiti in potem znova izklopiti, da se prepričate, da je res izklopljen, in ne v stanju mirovanja.

Opomba - Če sistem **Power-LOAD** ne bo v uporabi en teden ali dlje, pritisnite gumb za glavno napajanje, da izklopite izdelek in preprečite, da bi se akumulator izpraznil. Morda boste morali sistem **Power-LOAD** vklopiti in potem znova izklopiti, da se prepričate, da je res izklopljen, in ne v stanju mirovanja.

Serijska številka izdelka:			
Namestil:		Datum:	
Pregledal:		Datum:	

Opomba - Kopijo tega dokumenta hranite najmanj sedem let.

Preverjanje namestitve

Z naslednjimi koraki preverite, ali vaša namestitev sistema **Power-LOAD** ustreza priporočenim najboljšim praksam družbe Stryker.

Za namestitev talne plošče:

_____ Prepričajte se, da je bila talna plošča nameščena v skladu s priročnikom za namestitev talne plošče Stryker (6390-009-020).

_____ Prepričajte se, da so vsi pritrdilni sorniki talne plošče priviti z navorom najmanj 40 čevelj funtov (54,3 Nm) v najmanj dveh korakih.

_____ Vizualno se prepričajte, da se talna plošča plosko prilega dnu vozila.

_____ Prepričajte se, da lahko tokokrog vozila neprekinjeno dovaja 12,8–15,6 V enosmernega toka pri največji obremenitvi 10 A.
OPOZORILO - Da se izognete nevarnosti električnega udara, sistem Power-LOAD vedno priključite na 15-A varovalko/nastavljivo prekinjalo, ki je nameščeno v vozilu. Družba Stryker priporoča, da varovalko/nastavljivo prekinjalo namestite v omarico za varovalke.

_____ Prepričajte se, da je izdelek priključen na napajalno enoto vozila (po priporočeni metodi namestitve družbe Stryker).
OPOZORILO - Sistema Power-LOAD ne priklapljajte na enosmerni tokokrog vozila s 24 V.

_____ Prepričajte se, da so sorniki nameščene talne plošče vijaki z ugrezno glavo 3/8-16 UNC (ASTM-F835 ali SAE razreda 8).

Opomba - Vsak sornik talne plošče in podporna struktura morata prenesti obremenitev 2.750 čevelj funtov (12.230 N) pri sili navzgor in 600 čevelj funtov (2.669 N) pri strižni sili v vseh vodoravnih smereh.

Po potrebi lahko odrežete talno ploščo (najmanj 89,50 palca (227,33 cm) za sistem **Power-LOAD**). Material odstranite samo pri vzglavju.

Za namestitev talne plošče in sistema Power-LOAD:

_____ Preverite namestitev talne plošče po zgoraj omenjenem postopku.

_____ Potrdite *Nameščanje sistema Power-LOAD* (stran 14).

_____ Potrdite *Namestitev baterije* (stran 24).

_____ Potrdite konec postopka *Kontrolni seznam za namestitev* (stran 25).

_____ Z vključenim napajanjem naložite in razložite nosila, združljiva s sistemom **Power-LOAD**, da preverite njegovo delovanje (*Nalaganje in razlaganje z električnim napajanjem* (stran 35)).

_____ Z izključenim napajanjem naložite in razložite nosila, združljiva s sistemom **Power-LOAD**, da preverite njegovo delovanje (*Nalaganje in razlaganje z ročnim upravljanjem* (stran 36)).

_____ Prepričajte se, da svetlobna dioda za napajanje akumulatorja utripa zeleno, ko je voziček v položaju za prevoz.

_____ Prepričajte se, da so sidrna tesnila nameščena v utore sidrnega sistema.

_____ Vizualno preglejte odbijače pri vzglavju enote za prevoz, da se prepričate, da se prilegajo zunanjemu robu sklopa za prevoz brez znakov napačne poravnave ali nepravilne namestitve.

_____ Vizualno se prepričajte, da so vsi sorniki in vijaki dobro priviti brez znakov štrlečih ali manjkajočih pritrdil.

_____ Če svetlobne diode na vozičku ostanejo ugasnjene, ko voziček doseže položaj za nalaganje, preverite, ali je napajanje vozička vključeno in ali je akumulator napolnjen. Prepričajte se tudi, da je prisoten magnetni aktivator (6390-001-106) in da je pritrjen na vznožje sidrnega sistema.

_____ Prepričajte se, da navor za priložene namestitvene stebričke znaša 60 ± 10 čevelj funtov.

_____ Če sistem **Power-LOAD** ne bo v uporabi en teden ali dlje, pritisnite gumb za glavno napajanje, da izklopite izdelek in preprečite, da bi se akumulator izpraznil.

_____ Vklopite in izklopite izdelek, da se prepričate, da je sistem **Power-LOAD** res izklopljen in ne v stanju mirovanja.

Družba Stryker ponuja izbirno možnost z vodilom kolesc, če sistem **Power-LOAD** namestite blizu stene. Glejte poglavje *Namestitev izbirnega vodila kolesc* (6390-009-021).

Če po namestitvi potrebujete pomoč, pokličite servis družbe Stryker prek telefonske številke 1-800-327-0770.

Delovanje

Kontrolniki in LED-indikatorji uporabnika

LED-indikatorji sistema **Power-LOAD** na strani nadzorne plošče sistema **Power-LOAD** in ob vzglavju sistema **Power-LOAD** prikazujejo stanje akumulatorja in sistema vozička. Ta številka in preglednica prikazujeta vse gumbe in LED-indikatorje sistema **Power-LOAD**.

Opomba - Če sistema **Power-LOAD** ne boste uporabljali en teden ali dlje, pritisnite rdeči gumb za glavno napajanje (A), da izklopite izdelek. Izklop je potreben, da preprečite, da bi se akumulator izpraznil. Morda boste morali sistem **Power-LOAD** vklopiti in potem znova izklopiti, da se prepričate, da je res izklopljen, in ne v stanju mirovanja.

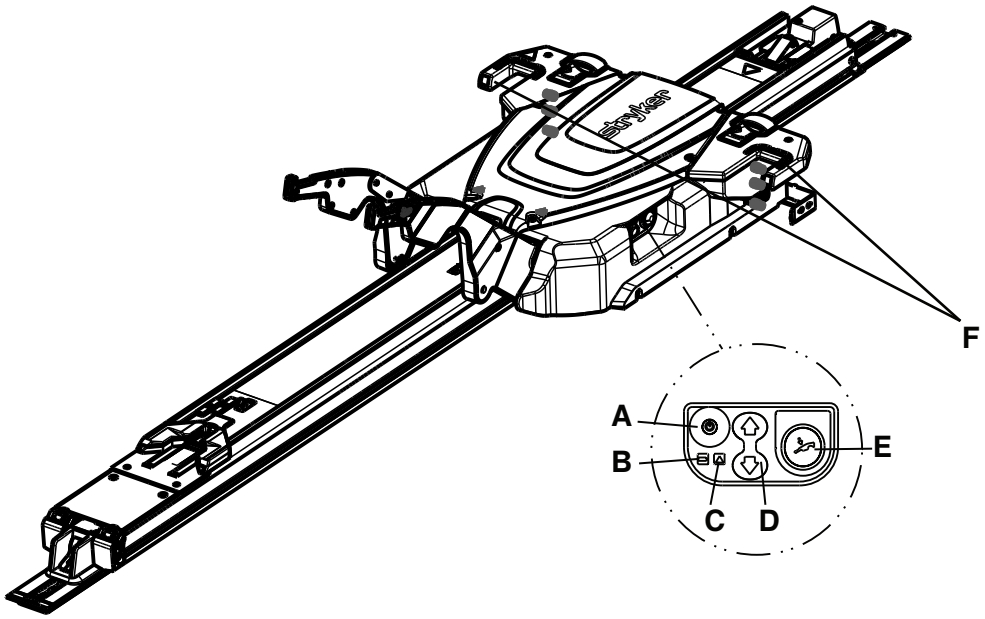

Slika 21 – Nadzorna plošča

Ref. in naziv	LED-dioda ali gumb	Opis
A: Glavno napajanje	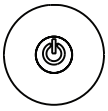	Pritisnite, da izklopite ali vklopite izdelek. LED-dioda za napajanje akumulatorja prav tako zasveti in označuje, da je sistem **Power-LOAD** vklopljen. Če je napolnjenost akumulatorja vozička nizka, se lahko prikaže tudi utripajoča rumena LED-dioda.
B: Napajanje akumulatorja		Če LED-dioda za napajanje akumulatorja sveti zeleno, je sistem **Power-LOAD** vklopljen in se ne polni. Če LED-dioda utripa zeleno, se akumulator polni. Akumulator se polni samo, kadar je voziček zaklenjen pri vzglavju predela vozila za pacienta.

Ref. in naziv	LED-dioda ali gumb	Opis
C: Napaka		Če LED-dioda sveti rumeno, je na sistemu **Power-LOAD** prisotna napaka. Za ponastavitev izdelka dvakrat pritisnite gumb za glavno napajanje. Če LED-dioda še vedno sveti rumeno, se obrnite na tehnično podporo. Če LED-dioda utripa rumeno, je napolnjenost akumulatorja vozička nizka.
D: Gor/dol	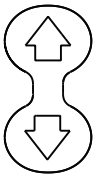	Pritisnite gor (↑) za dvig dvižnih ročic v najvišji položaj. Noge nosil se ne uvlečejo. Pritisnite dol (↓) za spust dvižnih ročic in nosil. Preden pritisnete, raztegnite podnožje nosil.
E: Ročna sprostitev		Pritisnite za razlaganje nosil v primeru izpada napajanja sistema **Power-LOAD**. Gumb držite, dokler nista dvižni ročici stran od nosil. Preden pritisnete, raztegnite podnožje nosil.
F: LED-indikator pri vzglavju		Če LED-diode svetijo zeleno, je vzglavje nosil v ustreznem položaju. Če LED-diode utripajo oranžno v položaju za nalaganje, vzglavje nosil ni v ustreznem položaju. Če LED-diode utripajo oranžno v položaju za prevoz, se akumulator sistema **Power-LOAD** ne polni.

Opomba - Ko je izdelek v položaju za prevoz, bo na LED-indikatorjih pri vzglavju vozička svetila zelena LED-dioda. Če se akumulator sistema **Power-LOAD** ne polni, bo oranžna LED-dioda pričela utripati 30 sekund po prižigu zelene LED-diode. Utripajoča rumena LED-dioda ne bi smela vplivati na delovanje izdelka.

LED-indikatorji pri vzglavju vozička

Ti LED-indikatorji sistema **Power-LOAD** se nahajajo na vzglavju vozička s sistemom **Power-LOAD**. Za referenco je prikazano mesto rezervoarja za olje.

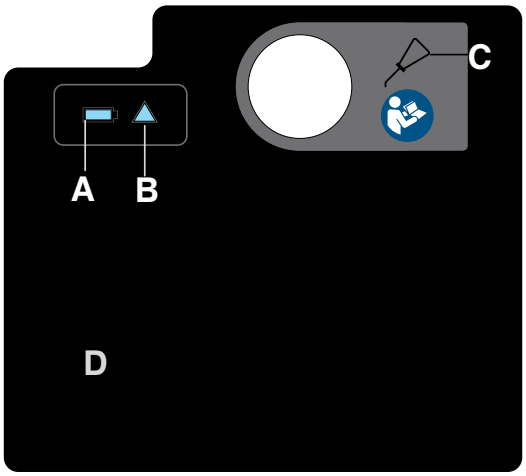

Slika 22 – Oznaka na vzglavju vozička

Ref. in naziv	Ikona ali LED-dioda	Opis
A: Napajanje akumulatorja		Če LED-dioda za napajanje akumulatorja sveti zeleno, je sistem **Power-LOAD** vklopljen in se ne polni. Če LED-dioda utripa zeleno, se akumulator polni. **Opomba** - Akumulator se polni samo, kadar je voziček zaklenjen pri vzglavju predela vozila za bolnika.
B: Napaka		Če LED-dioda sveti rumeno, je na sistemu **Power-LOAD** prisotna napaka. Za ponastavitve izdelka dvakrat pritisnite gumb za glavno napajanje. Če LED-dioda še vedno sveti rumeno, se obrnite na tehnično podporo. Če LED-dioda utripa rumeno, je napolnjenost akumulatorja vozička nizka.
C: Rezervoar za olje		Rezervoar do polnega napolnite z oljem Mobil **Mercon** V Blend ATF (6500-001-293). Za preprečevanje nevarnosti okvare izdelka ali uhajanja iz njega, v rezervoar za olje ne dolivajte prekomerne količine olja.
D: USB-vrata	Ni relevantno	Odstranite ploščo, da si prek USB-vrat zagotovite dostop do vhodne/izhodne diagnostike. Servis sme opravljati samo usposobljeno osebje.

Ročno krmiljenje

Ročno krmiljenje omogočajo sprostitev nosil s sistema **Power-LOAD** brez napajanja:

- Sprostitvena ročica
- Sprožilo za zaklep premestitvene enote
- Gumb za sprostitev vozička
- Ročaj za sprostitev nosil
- Drsnik za zaklep premestitvene enote

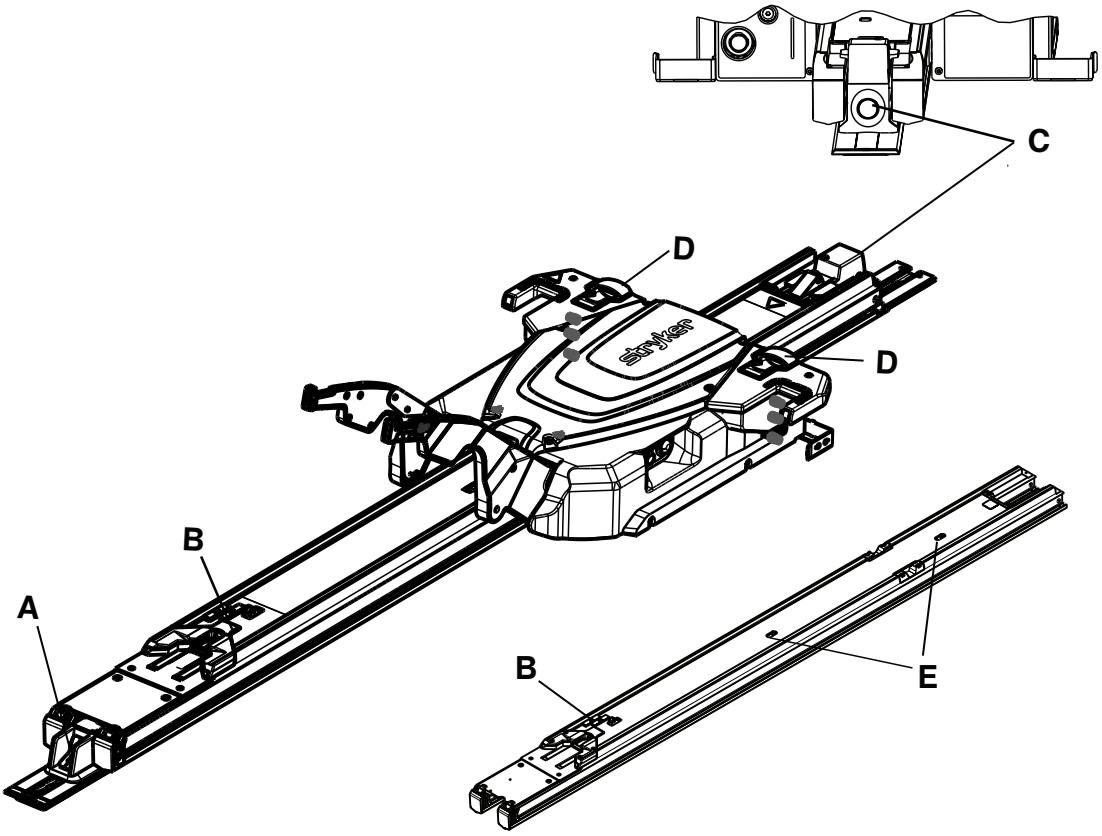

Slika 23 – Premestitvena enota, prikazana z vozičkom in brez njega

Ref. in naziv	Ikona ali gumb	Opis
A: Sprostitvena ročica (vznožje)		Pritisnite in držite, da sprostite nosila iz predelka za bolnika.
B: Sprožilo za zaklep premestitvene enote (premestitvena enota)		Pomaknite, da sprostite premestitveno enoto iz zaskočenega položaja.
C: Sprostitev vozička (vzglavje)		Pritisnite, medtem ko dvigate dvižni ročici, da sprostite in raztegnete sistem **Power-LOAD** iz predelka vozila za bolnika brez nosil. Nato povlecite voziček ven iz predelka vozila za bolnika.

Ref. in naziv	Ikona ali gumb	Opis
D: Ročaj za sprostitev nosil (voziček)		Dvignite, da sprostite nosila s sistema **Power-LOAD**, ko je podnožje nosil popolnoma raztegnjeno.
E: Drsnik za zaklep premestitvene enote (premestitvena enota)		Pomaknite, da sprostite premestitveno enoto iz zaskočenega položaja.

Smernice za upravljanje

OPOZORILO

- Pred uporabo se vedno prepričajte, da sistem **Power-LOAD** brezhibno deluje. Njegova okvara lahko vodi v poškodbe pacienta ali upravljavca.
- Pri premikanju po predelu vozila za pacienta bodite previdni, da se ne spotaknete ob sistem **Power-LOAD**.
- Pri uporabi sistema **Power-LOAD** v slabih vremenskih pogojih (npr. dež, led, sneg) bodite vedno previdni.
- Nosila ali sistem **Power-LOAD** vselej upravljajte le, ko so vse osebe proč od mehanizmov. Zapletanje v električno krmiljene mehanizme nosil ali sistem **Power-LOAD** lahko povzroči resno poškodbo.
- Vadite nalaganje in razlaganje nosil s sistemom **Power-LOAD**, dokler v celoti niste seznanjeni z delovanjem izdelka. Njegova nepravilna uporaba lahko vodi v poškodbe.
- Preprečite upravljanje sistema **Power-LOAD** neusposobljenemu osebju. Neusposobljeni tehniki/osebje lahko poškodujejo pacienta ali sami sebe.
- Vozila ne vozite, kadar je voziček v sredinskem položaju. V tem položaju se voziček ne zaklene, zato ni namenjen vožnji.
- Vedno uporabljajte obe roki, ko upravljate nosila. Sistem **Power-LOAD** je namenjen samo kot dodatna pomoč. Ocenite posamezno situacijo, da določite, kako porazdeliti in dvigniti težo, ki jo prevažate.
- Pri nalaganju in razlaganju naj vedno sodeluje zadostno število upravljavcev, ki so kos silam, potrebnim za ravnanje s težo nad 400 funti (181 kg). Za večjo varnost bi moralo nalaganje ali razlaganje potekati na ravnih tleh. Pri višini poda vozila 36 palcev (91 cm) bo raztovarjanje morda treba opraviti ročno.
- Med električno krmiljenim nalaganjem in razlaganjem se rok in okončin ne sme približevati dvižnim ročicam vozička **Power-LOAD** in podnožju nosil.

Opomba

- Pred vsako izmeno preverite, ali sistem **Power-LOAD** brezhibno deluje. Npr. preverite, ali dvižni ročici ob odklepu nosil nekoliko dvignejo nosila, preverite napolnjenost akumulatorja itd. Če izdelek ne deluje, vozilo odstranite iz uporabe ter ga posredujte na diagnosticiranje in popravilo sistema **Power-LOAD**.
- Sistema **Power-LOAD** ne uporabljajte pri obremenitvah nad 700 funtov (318 kg), ki vključujejo pacientovo težo in dodatke. Varna delovna obremenitev za sistem **Power-LOAD** znaša 870 funtov (395 kg), kar vključuje težo nosil.
- Med običajno uporabo ne izklopite glavnega gumba za napajanje, saj to prepreči polnjenje akumulatorja.
- Vozila ne vozite, kadar je voziček v sredinskem položaju. V tem položaju se voziček ne zaklene, zato ni namenjen vožnji.
- Po možnosti uporabljajte sistem **Power-LOAD**, ko je vozilo na ravni površini.
- Če ne morete razložiti polnih nosil iz predelka vozila za pacienta, ga iz vozila prenesite na deski.
- Stryker priporoča redno usposabljanje (vsaj enkrat letno) glede ročnih nadomestnih postopkov. Za primer kontrolnega seznama dodatnih usposabljanj obiščite spletno mesto www.stryker.com ali se obrnite na prodajnega predstavnika družbe Stryker (Mkt Lit-676).

Dviganje, spuščanje ali sproščanje nosil s krmiljenjem

Na nosilih s sistemom **Power-PRO** sta nameščeni dve enaki kontrolni stikali nosil. Pritisnite gumb na katerem koli od teh stikal, da dvignete (raztegnete) nosila, spustite (uvlečete) nosila ali sprostite nosila iz sistema **Power-LOAD**, če je to ustrezno (Slika 24).

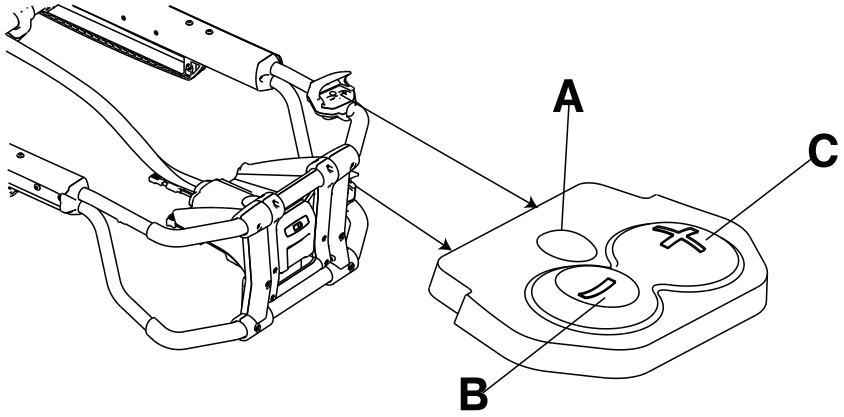

Slika 24 – Kontrolni stikali nosil

Referenca	Ime	Opis
A	Sproščanje	Pritisnite za sprostitev nosil (samo za uporabo s sistemom **Power-LOAD**)
B	Uvlečenje (-)	Pritisnite in držite, da spustite nosilni mehanizem ali uvlečete podvozje nosil
C	Raztegovanje (+)	Pritisnite in držite, da dvignete nosilni mehanizem ali raztegnete podvozje nosil

Preverjanje napolnjenosti baterije

Z diodnim indikatorjem za akumulator nosil preverite napolnjenost akumulatorja **SMRT** Pak. Napolnjen akumulator **SMRT** Pak v delovnih pogojih zagotavlja delovanje za do 25 pozivov s pacientom, ki tehta 250 funtov (113 kg) (dejanski rezultati lahko odstopajo). Nazivna vrednost za sistem **Power-PRO** z napajanjem s 24 V enosmernega toka in akumulator **SMRT** Pak je 2,4 Ah električne energije.

OPOZORILO - Akumulatorja ne odstranjujte, ko so nosila aktivirana.

PREVIDNOSTNO OBVESTILO - Vedno napolnite akumulator, preden daste izdelek v uporabo. Nenapolnjen ali izpraznjen akumulator lahko povzroči nizko zmogljivost izdelka.

Če želite preveriti napolnjenost akumulatorja, pritisnite gumb za uvlečenje (–) na kontrolnem stikalu nosil, da aktivirate diodni indikator za akumulator nosil. Diodni indikator za akumulator nosil je lociran na kontrolnem ohišju ob vznožju (prikazan kot simbol za akumulator).

- Svetlobna dioda sveti zeleno, ko je akumulator popolnoma napolnjen ali dovolj napolnjen.

  Opomba - Za najboljše rezultate uporabljajte akumulator **SMRT** Pak, dokler diodni indikator za akumulator nosil ne preide iz stanja, ko sveti zeleno, v stanje, ko utripa rumeno.

- Ko morate akumulator napolniti ali zamenjati, svetlobna dioda utripa rumeno.

  Opomba - Utripanje diodnega indikatorja za akumulator nosil rumeno ni pogoj za to, da odstranite in zamenjate akumulator **SMRT** Pak, vendar se je to izkazalo za najustreznejše. Akumulator **SMRT** Pak lahko kadarkoli odstranite in napolnite.

- Ko svetlobna dioda sveti rumeno, označuje napako akumulatorja.

Opomba

- Uporabljajte samo baterije, ki jih odobri družba Stryker.

- Če je nameščen, električno krmiljeni sistem s pritrdili nosil samodejno polni akumulator **SMRT** Pak. Samodejno polnjenje poteka, ko se nosila zaskočijo v krmiljeni sistem s pritrdili nosil (kabel ali konektorji niso potrebni). Diodni indikator za akumulator nosil za kratek čas utripa zeleno in označuje, da se akumulator polni.
- Samodejno polnjenje poteka samo pri akumulatorjih **SMRT** Pak.

Nalaganje in razlaganje z električnim napajanjem

Nalepko z navodili za upravljanje z električnim napajanjem nalepite na ploščo (6390-001-467) in to ploščo namestite na panel na notranji strani vrat ali na steno predelka vozila za pacienta, kjer je plošča vidna za uporabnike.

Za lokacije gumbov in svetlobnih diod glejte *Kontrolniki in LED-indikatorji uporabnika* (stran 29).

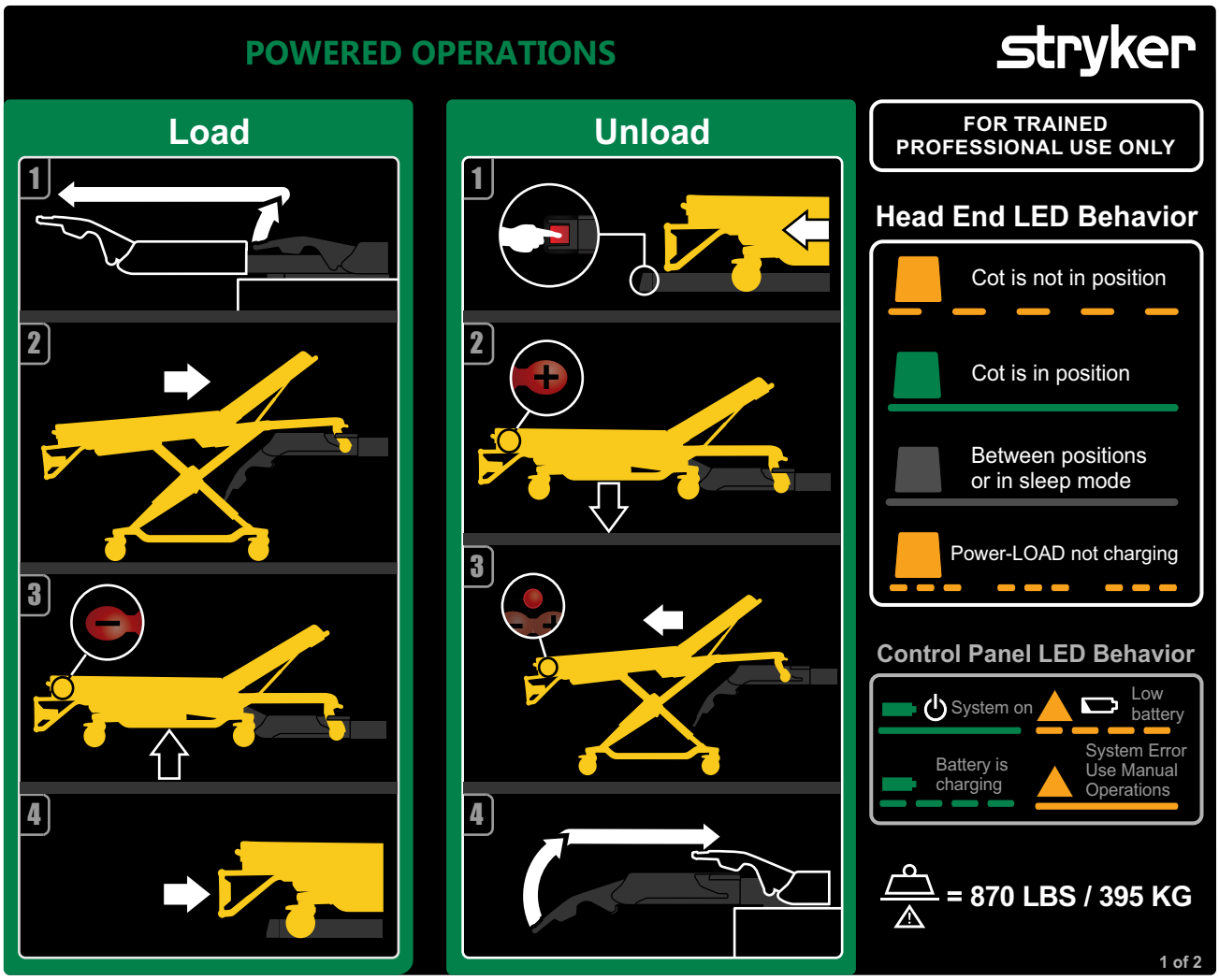

Slika 25 – Upravljanje z električnim napajanjem

Nalaganje sistema Power-LOAD z električnim napajanjem

1. Dvignite dvižni ročici za vodenje in vlečenje vozička ven iz predelka vozila za pacienta.
2. Potiskajte nosila na sistem **Power-LOAD**, dokler se zatiči kolesc za nalaganje nosil ne zaskočijo v položaj. Prepričajte se, da so nosila poravnana z dvižnima ročicama, ko nalagate nosila.
3. Pritisnite in držite gumb za uvlečenje (–) na kontrolnem stikalu nosil, da do konca uvlečete podvozje nosil, tako da so nosila podprta.
4. Potiskajte nosila v predelek vozila za pacienta, dokler se dvižni ročici ne znižata, nosila pa se zaskočijo v sistem **Power-LOAD**.

5. Vznožje nosil povlecite sem in tja, da se prepričate, da so nosila zaklenjena v sistem **Power-LOAD**.
6. Za dodatna navodila o nalaganju glejte *Nalaganje nosil Power-PRO na vozilo s funkcijo Power-LOAD* (stran 42).

Razlaganje sistema Power-LOAD z električnim napajanjem

1. Pritisnite in držite ročico za sprostitev na sistemu **Power-LOAD** pri vznožju ter povlecite, da odstranite nosila iz predela vozila za bolnika.
2. Pritisnite in držite gumb za raztegnitev (+) na kontrolnem stikalu nosil, da raztegnete nosila, tako da so kolesca nosil na tleh.
3. Pritisnite gumb za sprostitev na kontrolnem stikalu nosil, da sprostite nosila iz sistema **Power-LOAD**.
4. Dvignite dvižni ročici in vodite voziček v predelek vozila za bolnika. Prepričajte se, da voziček ne ovira vrat vozila, ko ta zaprete.
5. Za dodatna navodila o razlaganju glejte *Razlaganje nosil Power-PRO z vozila s funkcijo Power-LOAD* (stran 43).

   Opomba - Če sistem **Power-LOAD** ne bo v uporabi en teden ali dlje, pritisnite gumb za glavno napajanje, da izključite izdelek in preprečite, da bi se akumulator izpraznil. Morda boste morali sistem **Power-LOAD** vklopiti in potem znova izklopiti, da se prepričate, da je res izklopljen, in ne v stanju mirovanja.

Nalaganje in razlaganje z ročnim upravljanjem

Nalepko z navodili za ročno upravljanje nalepite na ploščo (6390-001-467) in to ploščo namestite na panel na notranji strani vrat ali na steno predelka vozila za pacienta, kjer je plošča vidna za uporabnike.

Za lokacije gumbov in svetlobnih diod glejte *Kontrolniki in LED-indikatorji uporabnika* (stran 29).

OPOZORILO

- Sistem **Power-LOAD** in dodatke vedno uporabljajte izključno po navodilih v priročnikih. Nepravilna uporaba sistema **Power-LOAD** ali katerega koli dodatka lahko povzroči poškodbo pacienta ali upravljavca. Ob uporabi tega izdelka na kakršen koli drug način celotno odgovornost prevzema lastnik ali uporabnik.
- Pri ročnem upravljanju vedno zaradi teže nudite podporo v predelu vznožja nosil.
- Pri nalaganju in razlaganju se vedno prepričajte, da lahko podpirate celotno težo nosil. Dvižni ročici ne dvigneta nosil brez napajanja.

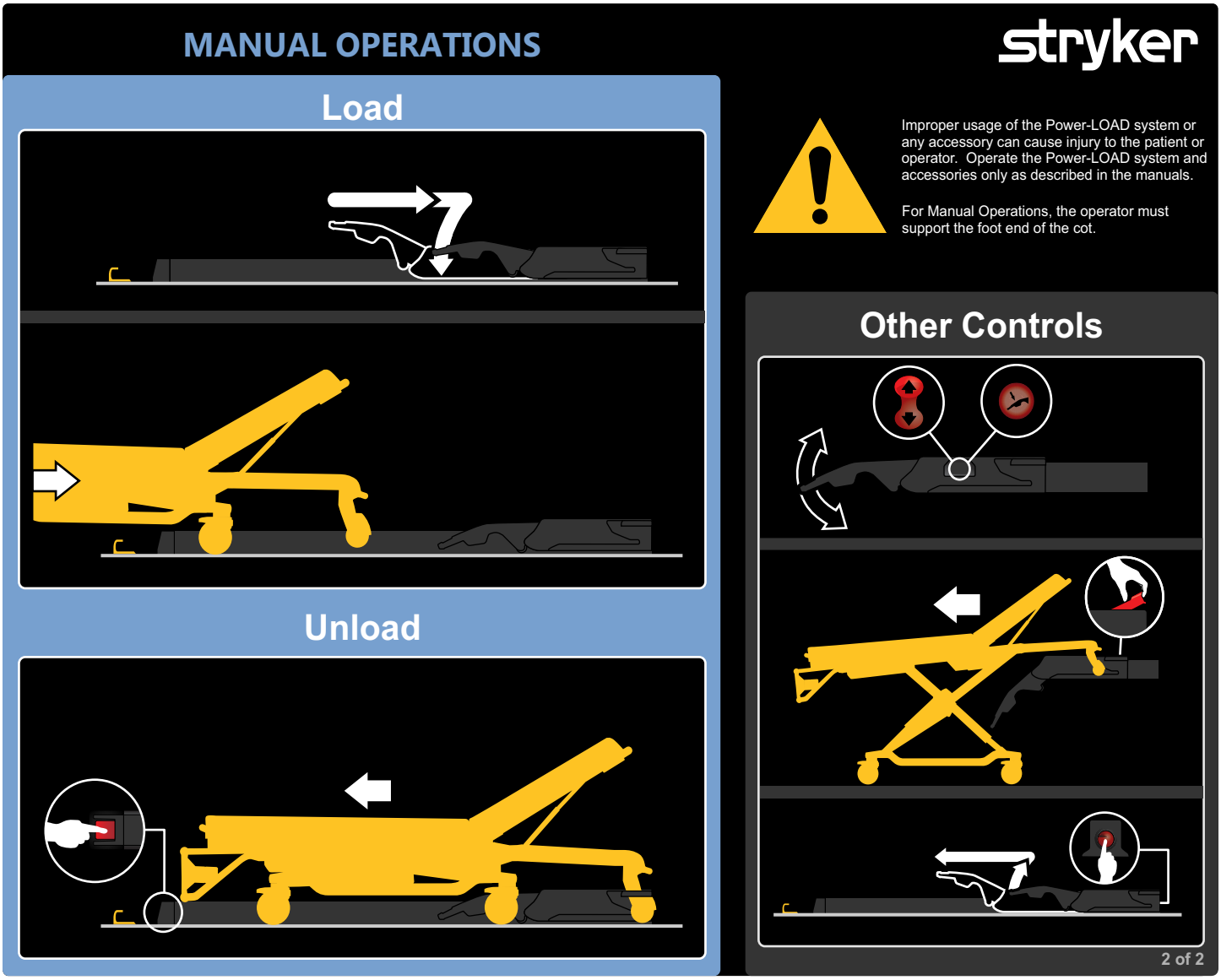

Slika 26 – Ročno upravljanje

Opomba - Če sistem **Power-LOAD** ne bo v uporabi en teden ali dlje, pritisnite gumb za glavno napajanje, da izključite izdelek in preprečite, da bi se akumulator izpraznil. Morda boste morali sistem **Power-LOAD** vklopiti in potem znova izklopiti, da se prepričate, da je res izklopljen, in ne v stanju mirovanja.

Nalaganje sistema Power-LOAD z ročnim upravljanjem

1. Prepričajte se, da je sistem **Power-LOAD** s spuščenima dvižnima ročicama v predelu vzglavja v predelku vozila za bolnika.
2. Potiskajte nosila v predelek vozila za bolnika, dokler se nosila ne zaskočijo v sistem **Power-LOAD**.
3. Prepričajte se, da so nosila zaklenjena v sistem **Power-LOAD**, tako da vznožje nosil čvrsto povlečete sem in tja.
4. Za dodatna navodila o nalaganju glejte *Ročno nalaganje nosil na vozilo (prekinitev napajanja sistema Power-PRO)* (stran 48).

Razlaganje sistema Power-LOAD z ročnim upravljanjem

1. Pritisnite in držite sprostitveno ročico v predelu sistema **Power-LOAD** pri nogah.

2. Povlecite, da odstranite nosila iz predelka vozila za bolnika.

Preverjanje napolnjenosti akumulatorja na nadzorni plošči Power-LOAD

OPOZORILO

- Poškodovane akumulatorje posredujte na reciklažo v servisni center. Ne odlagajte jih med nerazvrščene komunalne odpadke. Za sisteme vračila in/ali zbiranja, ki so na voljo v vaši državi, stopite v stik z lokalnim distributerjem.
- Pred servisiranjem izdelka **Power-LOAD** izklopite omrežno napajanje (če je relevantno), izklopite akumulator vozila, pritisnite glavni gumb za vklop, da izklopite izdelek, nato pa voziček namestite v položaj za nalaganje.
- Med delovanjem izdelka **Power-LOAD** ne odstranjujte akumulatorja.

Za preverjanje napolnjenosti akumulatorja:

1. Prepričajte se, da LED-dioda za napajanje akumulatorja sveti.
2. Preverite napolnjenost akumulatorja na nadzorni plošči **Power-LOAD** (simbol akumulatorja).
   - LED-dioda za napajanje akumulatorja sveti zeleno, ko je sistem **Power-LOAD** vklopljen in se ne polni.
   - Med polnjenjem akumulatorja LED-dioda za napajanje akumulatorja utripa zeleno.
   - Ko je napolnjenost akumulatorja nizka, LED-dioda za napako utripa rumeno.

Polnjenje akumulatorja

OPOZORILO - Za izklop izdelka med normalno uporabo ne pritiskajte glavnega gumba za napajanje, saj to prepreči polnjenje akumulatorja.

Za delovanje sistema **Power-LOAD** se prepričajte, da je akumulator napolnjen. Polnjenje praznega akumulatorja traja vsaj deset ur. Akumulator se polni vedno, ko je voziček zaklenjen pri vzglavju v predelku vozila za pacienta.

Za polnjenje akumulatorja:

1. Dvignite dvižni ročici in ročno potisnite voziček v predelek vzglavja v predelu vozila za pacienta.
2. Voziček zaklenite pri vzglavju predelka vozila za pacienta.

Opomba

- Med polnjenjem akumulatorja LED-dioda za napajanje akumulatorja utripa zeleno.
- Akumulator sistema **Power-LOAD** se ne polni, če LED-indikatorji pri vzglavju vozička utripajo oranžno, ko je izdelek v položaju za prevoz.

Shranjevanje sistema Power-LOAD

Preprečite, da bi se akumulator izpraznil. Vsi akumulatorji med shranjevanjem ali neuporabo izgubijo naboj. Če sistema **Power-LOAD** ne boste uporabljali en teden ali dlje, pritisnite gumb za glavno napajanje, da izključite izdelek. Morda boste morali sistem **Power-LOAD** vklopiti in potem znova izklopiti, da se prepričate, da je res izklopljen, in ne v stanju mirovanja.

Nastavitev višine nalaganja nosil

Višino nalaganja za nosila s funkcijo **Power-LOAD** morate nastaviti, preden daste vozilo v uporabo. Za seznam združljivih nosil glejte *Kompatibilnost nosil* (stran 12). Za več informacij o tem, kako nastaviti ustrezno višino za nosila, glejte priročnik o upravljanju vaših nosil.

Uporaba neposodobljenih nosil z okvirjem X za nezgodo z več poškodovanci

Pri nezgodi z več poškodovanci lahko uporabite nekatera nezdružljiva nosila, vključno z večino nosil z okvirjem X.

OPOZORILO

- Ne dovolite, da bi sponka prečke prekrivala rdečo oznako prilagoditvene meje na cevi prečke. Da bi preprečili, da čeljusti prečke sprostijo okvir nosil, prostor med sponko prečke in stacionarno čeljustjo prečke nikoli ne sme preseči 1 palca (2,5 cm).
- Ne uporabljajte roke ali prstov za pritiskanje gumba za sprostitev, ko so čeljusti prečke odprte. Pritrdilo za sponko prečke se zapre z močnim vzmetnim proženjem.

Operacije nalaganja in razlaganja so podobne navodilom za ročno nalaganje in razlaganje nosil. Vendar se namesto zaklepa nosil v predelu pri nogah uporablja sklop s sponko prečke. Ko naložite nezdružljiva nosila, namestite stebriček za zadržanje nosil tako, da se zaskoči v sklop s sponko prečke.

Različica za več poškodovancev vsebuje sklop prečk za stensko ali talno namestitev. Za nujne primere morate ta sklop prečk hraniti v omarici, da ga lahko hitro namestite v predelek vozila za bolnika.

Izvlačenje sistema Power-LOAD iz vozila brez nosil

Za izvlačenje sistema **Power-LOAD** iz vozila brez nosil:

1. Postavite se na zgornjo stran sistema **Power-LOAD**.
2. Med dviganjem dvižnih ročic pritisnite gumb za sproščanje vozička na strani sistema **Power-LOAD** pri glavi (Slika 27).
3. Voziček nato povlecite iz predelka vozila za bolnika (Slika 28).

Slika 27 – Pritisnite gumb za sprostitev vozička

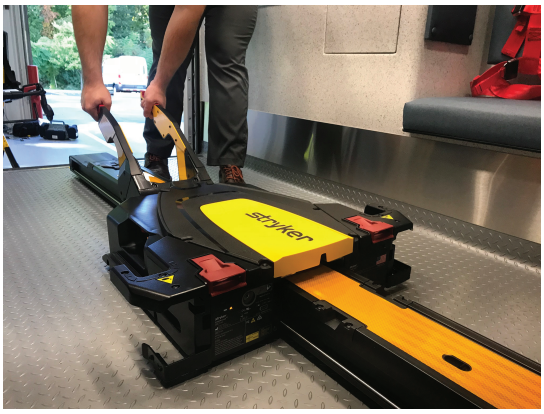

Slika 28 – Voziček povlecite ven

Nalaganje nosil Performance-PRO na vozilo s funkcijo Power-LOAD

OPOZORILO

- Nalaganje ali razlaganje polnih nosil na vozilo ali z njega morata vedno izvajati vsaj dva usposobljena upravljavca.
- Nosila, združljiva s sistemom **Power-LOAD**, je vedno treba naložiti v predelek vozila za bolnika, preden vstopijo druge osebe.

PREVIDNOSTNO OBVESTILO

- Ko nalagate nosila, z nosili ne trčite ob voziček, da preprečite tveganje za poškodbo opreme.
- Ne potiskajte nosil v predelek vozila za bolnika, dokler ni podnožje nosil popolnoma uvlečeno.

1. Če je odbijač vozila nameščen, ga dvignite v zgornji položaj.

2. Dvignite dvižni ročici za vodenje in vlečenje vozička ven iz predelka vozila za bolnika (Slika 29).

Slika 29 – Vodenje vozička ven iz vozila

3. Dvignite nosila v položaj za nalaganje.
4. Popolnoma raztegnite in zaklenite izvlečni naslon za glavo, preden naložite nosila na sistem **Power-LOAD**.
5. Potiskajte nosila na sistem **Power-LOAD**, dokler se zatiči kolesc za nalaganje nosil ne zaskočijo v položaj (Slika 30). Prepričajte se, da so nosila poravnana z dvižnima ročicama, ko nalagate nosila.

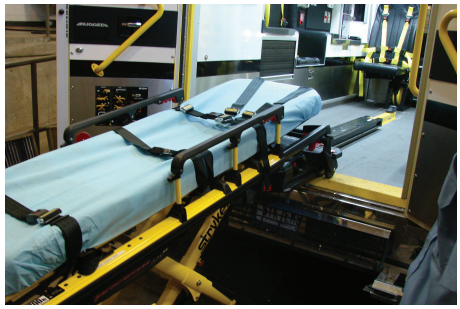

Slika 30 – Zaklep zatičev kolesc v ustreznem položaju

6. Preverite diodne indikatorje v predelu glave, da se prepričate, da so nosila pripravljena za nalaganje.
   - Če svetlobne diode svetijo zeleno, je predel nosil pri glavi v ustreznem položaju.
   - Če svetlobne diode utripajo rumeno, predel nosil pri glavi ni v ustreznem položaju.
7. Pritisnite gumb za gor (↑) na kontrolni plošči sistema **Power-LOAD**, da dvignete dvižni ročici v najvišji položaj (Slika 31).

   Opomba - Noge nosil se ne uvlečejo.

Slika 31 – Dvig dvižnih ročic v najvišji položaj

8. Upravljavec 1 (predel pri nogah): Primite okvir nosil pri vznožju. Stisnite in držite mehanizem za ročno sprostitev nosil.

9. Upravljavec 2 (ob strani): Primite zunanjo prečko, da stabilizirate nosila. Nato primite okvir podnožja (Slika 32). Ko je upravljavec v predelu pri nogah dvignil nosila in stisnil mehanizem za ročno sprostitev nosil, uvlecite podvozje z eno roko in ga držite na mestu.

Slika 32 – Prijem okvirja podnožja

10. Upravljavec 1 (predel pri nogah): Spustite mehanizem za ročno sprostitev nosil, da se podvozje zaskoči v uvlečenem položaju. Prepričajte se, da se je mehanizem za ročno sprostitev nosil sprostil. Če se mehanizem za ročno sprostitev nosil ni sprostil, se podnožje nosil raztegne, nosila pa se ne zaskočijo v pritrdilo nosil.
11. Potiskajte nosila v predelek vozila za bolnika, dokler se dvižni ročici ne znižata, nosila pa se zaskočijo v sistem **Power-LOAD**.
12. Prepričajte se, da so nosila zaklenjena v sistem **Power-LOAD**, tako da vznožje nosil čvrsto povlečete sem in tja.

Razlaganje nosil Performance-PRO z vozila s funkcijo Power-LOAD

OPOZORILO

- Nalaganje ali razlaganje polnih nosil na vozilo ali z njega morata vedno izvajati vsaj dva usposobljena upravljavca.
- Vedno bodite pripravljeni, da podprete celotno težo nosil in bolnika, če dvižni ročici ne dvigneta nosil pri razlaganju nosil iz predelka vozila za bolnika. Ko so nosila sproščena za odstranitev iz predelka vozila za bolnika, dvižni ročici sistema **Power-LOAD** nekoliko dvigneta nosila.
- Vedno se prepričajte, da je podnožje nosil raztegnjeno, preden pritisnete kateri koli gumb na kontrolni plošči sistema **Power-LOAD**, ko razlagate nosila.

---

1. Če je odbijač vozila nameščen, ga dvignite v zgornji položaj.
2. Pritisnite in držite ročico za sprostitev na sistemu **Power-LOAD** pri vznožju ter povlecite, da odstranite nosila iz predela vozila za bolnika.
3. Primite okvir nosil pri vznožju, da povlečete nosila iz predelka vozila za bolnika.

   Opomba - Diodni indikatorji v predelu glave zasvetijo zeleno samo takrat, ko so nosila pripravljena za razlaganje.
4. Upravljavec 1 (predel pri nogah): Primite okvir nosil (Slika 33). Stisnite in držite mehanizem za ročno sprostitev nosil.

Slika 33 – Prijem okvirja nosil

5. Upravljavec 2 (ob strani): Primite okvir podnožja, kot je to prikazano (Slika 33), nekoliko ga dvignite in spustite v popolnoma raztegnjen položaj. Prepričajte se, da so kolesca nosil na tleh.

6. Upravljavec 1 (predel pri nogah): Spustite mehanizem za ročno sprostitev nosil, da se podvozje zaskoči v raztegnjenem položaju.
7. Pritisnite gumb za dol (↓) na kontrolni plošči sistema **Power-LOAD**, da znižate dvižni ročici in nosila (Slika 34).

Slika 34 – Spust dvižnih ročic

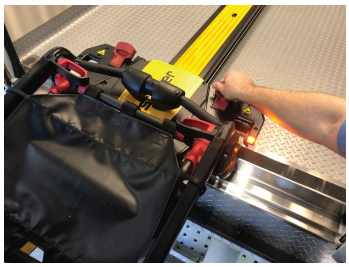

Slika 35 – Sprostitev nosil

8. Dvignite enega od dveh ročajev za ročno sprostitev nosil v predelu vozička pri vzglavju, da se nosila sprostijo (Slika 35).
9. Dvignite dvižni ročici in vodite voziček v predelek vozila za bolnika, dokler nista ročici dovolj daleč notri, da ne ovirata vrat vozila.

Nalaganje nosil Power-PRO na vozilo s funkcijo Power-LOAD

OPOZORILO

- Nalaganje ali razlaganje polnih nosil na vozilo ali z njega morata vedno izvajati vsaj dva usposobljena upravljavca.
- Nosila, združljiva s sistemom **Power-LOAD**, je vedno treba naložiti v predelek vozila za bolnika, preden vstopijo druge osebe.

PREVIDNOSTNO OBVESTILO - Ko nalagate nosila, z nosili ne trčite ob voziček, da preprečite tveganje za poškodbo opreme.

1. Če je odbijač vozila nameščen, ga dvignite v zgornji položaj.
2. Dvignite dvižni ročici za vodenje in vlečenje vozička ven iz predelka vozila za bolnika (Slika 36).

Slika 36 – Vodenje vozička ven iz vozila

Slika 37 – Nastavitev višine nalaganja

3. Pritisnite in držite gumb za raztegnitev (+) na kontrolnem stikalu nosil, da raztegnete podvozje nosil na nastavljeno višino nalaganja (Slika 37).
4. Popolnoma raztegnite in zaklenite izvlečni naslon za glavo, preden naložite nosila na sistem **Power-LOAD**.
5. Potiskajte nosila na sistem **Power-LOAD**, dokler se zatiči kolesc za nalaganje nosil ne zaskočijo v položaj (Slika 38). Prepričajte se, da so nosila poravnana z dvižnima ročicama, ko nalagate nosila.

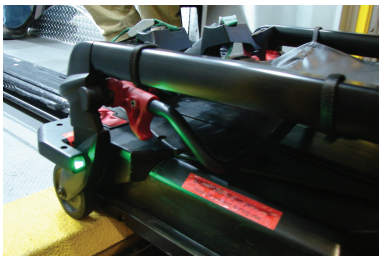

Slika 38 – Zaklep zatičev kolesc v ustreznem položaju

6. Preverite diodne indikatorje v predelu glave, da se prepričate, da so nosila pripravljena za nalaganje.
   a. Če svetlobne diode svetijo zeleno, je predel nosil pri glavi v ustreznem položaju.
   b. Če svetlobne diode utripajo rumeno, predel nosil pri glavi ni v ustreznem položaju.
7. Pritisnite in držite gumb za uvlečenje (-) na kontrolnem stikalu nosil (Slika 39), da do konca uvlečete podvozje nosil, tako da so nosila podprta.

Slika 39 – Uvlečenje nosil do konca

8. Potiskajte nosila v predelek vozila za bolnika, dokler se dvižni ročici ne znižata, nosila pa se zaskočijo v sistem **Power-LOAD**.
9. Prepričajte se, da so nosila zaklenjena v sistem **Power-LOAD**, tako da vznožje nosil čvrsto povlečete sem in tja.

Razlaganje nosil Power-PRO z vozila s funkcijo Power-LOAD

OPOZORILO

- Nalaganje ali razlaganje polnih nosil na vozilo ali z njega morata vedno izvajati vsaj dva usposobljena upravljavca.
- Vedno bodite pripravljeni, da podprete celotno težo nosil in bolnika, če dvižni ročici ne dvigneta nosil pri razlaganju nosil iz predelka vozila za bolnika. Ko so nosila sproščena za odstranitev iz predelka vozila za bolnika, dvižni ročici sistema **Power-LOAD** nekoliko dvigneta nosila.

---

1. Če je odbijač vozila nameščen, ga dvignite v zgornji položaj.
2. Pritisnite in držite sprostitveno ročico v predelu sistema **Power-LOAD** pri nogah ter povlecite, da odstranite nosila iz predelka vozila za bolnika (Slika 40).

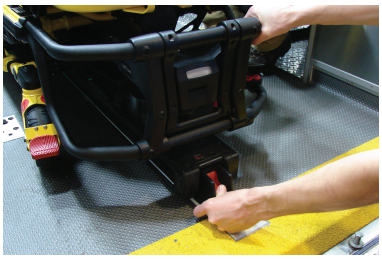

Slika 40 – Pritisk in držanje sprostitvene ročice

Slika 41 – Prijem okvirja nosil

3. Primite okvir nosil v predelu pri nogah, da povlečete nosila iz predelka vozila za bolnika (Slika 41).

   Opomba - Diodni indikatorji v predelu glave zasvetijo zeleno samo takrat, ko so nosila pripravljena za razlaganje.
4. Pritisnite in držite gumb za raztegnitev (+) na kontrolnem stikalu nosil, da raztegnete nosila, tako da so kolesca nosil na tleh.
5. Spustite gumb za raztegnitev (+), potem ko dvižni ročici ne podpirata več nosil. Dvižni ročici se še naprej premikata, dokler se ne spustita do konca.
6. Pritisnite gumb za sprostitev (Slika 42) na kontrolnem stikalu nosil pri vznožju nosil ali dvignite enega od dveh ročajev za ročno sprostitev nosil pri vzglavju vozička, da se nosila sprostijo (Slika 43).

Slika 42 – Pritisk gumba za sprostitev

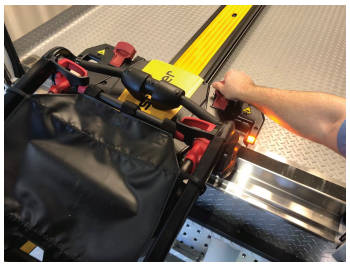

Slika 43 – Sprostitev nosil

7. Dvignite dvižni ročici in vodite voziček v predelek vozila za bolnika, dokler nista ročici dovolj daleč notri, da ne ovirata vrat vozila.

Ročno razlaganje nosil iz vozila po nalaganju s sistemom Power-LOAD (prekinitev napajanja za Power-LOAD ali napaka sistema)

Če se prekine napajanje za sistem **Power-LOAD** ali pride do napake sistema po tem, ko so nosila naložena, upoštevajte naslednja navodila za razlaganje nosil.

OPOZORILO

- Nalaganje ali razlaganje polnih nosil na vozilo ali z njega morata vedno izvajati vsaj dva usposobljena upravljavca.
- Vedno bodite pripravljeni, da podprete celotno težo nosil in pacienta pri razlaganju nosil iz predelka vozila za pacienta, če pride do prekinitve napajanja za sistem **Power-LOAD** ali do napake sistema.
- Vedno se prepričajte, da je podnožje nosil raztegnjeno, preden pritisnete kateri koli gumb na kontrolni plošči sistema **Power-LOAD**, ko razlagate nosila.
- Pri nalaganju in razlaganju se vedno prepričajte, da lahko podpirate celotno težo nosil. Dvižni ročici ne dvigneta nosil brez napajanja.

Opomba - Dvižni ročici bosta v položaju zgoraj.

1. Pritisnite in držite sprostilno ročico v predelu sistema **Power-LOAD** pri vznožju ter povlecite, da odstranite nosila iz predelka vozila za pacienta (Slika 44).

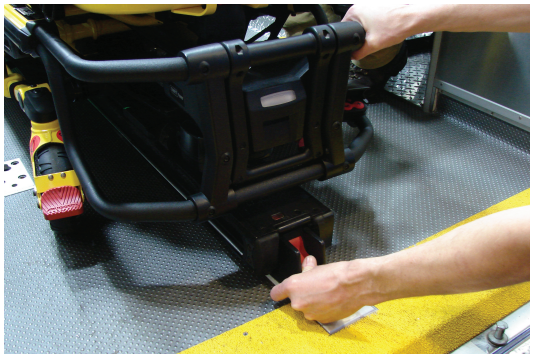

Slika 44 – Pritisk in držanje sprostitvene ročice

2. Primite okvir nosil pri vznožju, da povlečete nosila iz predelka vozila za pacienta.

   Za modele 6500/6506 in 6510/6516 s funkcijo **Power-LOAD**:

   - 1. upravljavec: Primite ogrodje nosil pri vznožju. Medtem ko podpirate težo nosil, vodite in vlecite nosila iz predelka vozila za pacienta. Pritisnite in držite gumb za raztegnitev (+) na kontrolnem stikalu nosil, da raztegnete nosila, tako da so kolesca nosil na tleh.
   - 2. upravljavec: Primite zunanjo prečko, da stabilizirate nosila.

   Za model 6085/6086 s funkcijo **Power-LOAD**:

   - 1. upravljavec: Primite okvir nosil.
   - 2. upravljavec: Primite okvir podnožja, kot je to prikazano, nekoliko ga dvignite in spustite v popolnoma raztegnjen položaj, medtem ko upravljavec 1 stisne in drži mehanizem za ročno sprostitev nosil. Prepričajte se, da so kolesca nosil na tleh.
   - 1. upravljavec (vznožje): Spustite mehanizem za ročno sprostitev nosil, da se podvozje zaskoči v raztegnjenem položaju.

3. Pritisnite gumb za ročno sprostitev na kontrolni plošči sistema **Power-LOAD** (Slika 45).

Slika 45 – Pritisk gumba za ročno sprostitev

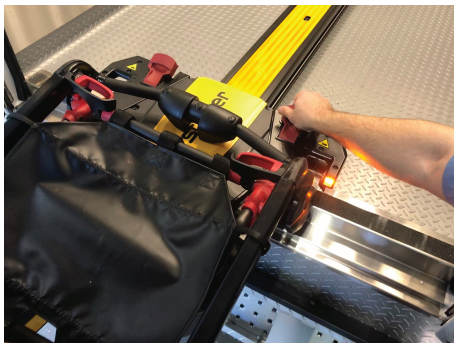

Slika 46 – Sprostitev nosil

4. Dvignite enega od ročajev za ročno sprostitev nosil pri vzglavju sistema **Power-LOAD**, da se nosila sprostijo (Slika 46).
5. Dvignite dvižni ročici in vodite voziček v predelek vozila za pacienta, dokler nista ročici dovolj daleč notri, da ne ovirata vrat vozila.

6. Izločite vozilo iz uporabe, da se sistem **Power-LOAD** po pozivu diagnosticira in popravi.

Ročno nalaganje nosil na vozilo po prekinitvi električnega napajanja za krmiljeno pritrdilo nosil ali po napaki sistema

OPOZORILO

- Nalaganje ali razlaganje polnih nosil na vozilo ali z njega morata vedno izvajati vsaj dva usposobljena upravljavca.
- Vedno naložite nosila, preden omogočite bolnikom, da vstopijo v predelek vozila za bolnika.

PREVIDNOSTNO OBVESTILO - Ne potiskajte nosil v predelek vozila za bolnika, dokler popolnoma ne uvlečete podnožja nosil.

1. Če je odbijač vozila nameščen, ga dvignite v zgornji položaj.
2. Poskrbite, da je voziček lociran v predelu pri glavi v predelku vozila za bolnika s spuščenima dvižnima ročicama. Če želite premakniti voziček k vzglavju, dvignite dvižni ročici in vodite voziček v predelek vozila za bolnika, dokler se sistem **Power-LOAD** ne zaskoči na svoje mesto s spuščenima dvižnima ročicama.
3. Popolnoma raztegnite in zaklenite izvlečni naslon za glavo, preden naložite nosila na električno krmiljeno pritrdilo nosil.
4. Nosila namestite v položaj za nalaganje (kateri koli položaj, v katerem so kolesca za nalaganje nosil na višini tal predelka vozila za bolnika).
5. Nosila zapeljite v odprti predelek vozila za bolnika.
6. Nosila potiskajte naprej, dokler niso kolesca za nalaganje nosil na tleh predelka vozila za bolnika in se varnostna palica nosil ne ujame v varnostni kavelj vozila (Slika 47).

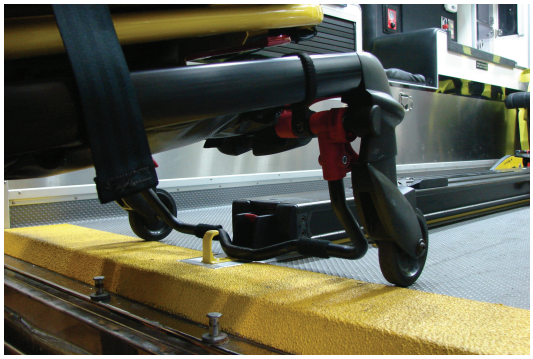

Slika 47 – Varnostni kavelj vozila

Opomba - Nosila vlecite ven, dokler se varnostna palica nosil ne ujame v varnostni kavelj vozila, s čimer se zagotovi največji razmik za dvig podnožja.

Za sistem **Power-PRO XT** ali **Power-PRO IT** s funkcijo **Power-LOAD**:

- Primite okvir nosil pri vznožju.
- Dvignite vznožje nosil ter pritisnite in držite gumb za uvlečenje (-) na kontrolnem stikalu nosil, da do konca uvlečete podvozje nosil.

Opomba - Podvozje nosil se uvleče v manj kot treh sekundah.

Za sistem **Performance-PRO XT** s funkcijo **Power-LOAD**:

- Upravljavec 1 (predel pri nogah): Primite okvir nosil pri vznožju. Stisnite in držite mehanizem za ročno sprostitev nosil.
- Upravljavec 2 (ob strani): Primite zunanjo prečko, da stabilizirate nosila. Nato primite okvir podnožja. Ko je upravljavec v predelu pri nogah dvignil nosila in stisnil mehanizem za ročno sprostitev nosil, uvlecite podvozje z eno roko in ga držite na mestu.
- Upravljavec 1 (predel pri nogah): Spustite mehanizem za ročno sprostitev nosil, da se podvozje zaskoči v uvlečenem položaju.

7. Potiskajte nosila v predelek vozila za bolnika, dokler se nosila ne zaskočijo v sistem **Power-LOAD**.
8. Prepričajte se, da so nosila zaklenjena v električno krmiljeno pritrdilo nosil, tako da vznožje nosil čvrsto povlečete sem in tja.

Izločite vozilo iz uporabe, da se sistem **Power-LOAD** po vašem pozivu diagnosticira in popravi.

Ročno razlaganje nosil iz vozila

OPOZORILO

- Nalaganje ali razlaganje polnih nosil na vozilo ali z njega morata vedno izvajati vsaj dva usposobljena upravljavca.
- Vedno uporabljajte obe roki, ko upravljate nosila. Sistem **Power-LOAD** je namenjen samo kot dodatna pomoč. Ocenite posamezno situacijo, da določite, kako porazdeliti in dvigniti težo, ki jo prevažate.
- Pri nalaganju in razlaganju naj vedno sodeluje zadostno število upravljavcev, ki so kos silam, potrebnim za ravnanje s težo nad 400 funti (181 kg). Za večjo varnost bi moralo nalaganje ali razlaganje potekati na ravnih tleh. Pri višini poda vozila 36 palcev (91 cm) bo raztovarjanje morda treba opraviti ročno.
- Vedno se prepričajte, da je podnožje nosil raztegnjeno, preden pritisnete kateri koli gumb na kontrolni plošči sistema **Power-LOAD**, ko razlagate nosila.

---

1. Če je odbijač vozila nameščen, ga dvignite v zgornji položaj.
2. Pritisnite in držite ročico za sprostitev ali gumb za sprostitev ob vznožju pritrdila nosil ter povlecite, da odstranite nosila iz predelka vozila za pacienta.
3. Primite okvir nosil pri vznožju, da povlečete nosila iz predelka vozila za pacienta.

Za sistem **Power-PRO XT** ali **Power-PRO IT** s funkcijo **Power-LOAD**:

- 1. upravljavec: Primite ogrodje nosil pri vznožju. Medtem ko podpirate težo nosil, vodite in vlecite nosila iz predelka vozila za pacienta, dokler se varnostna palica nosil ne ujame v varnostni kavelj vozila. Pritisnite in držite gumb za raztegnitev (+) na kontrolnem stikalu nosil, da raztegnete nosila, tako da so kolesca nosil na tleh.

- 2. upravljavec: Prepričajte se, da je varnostna palica nosil ujeta v varnostni kavelj vozila. Primite zunanjo ograjo, da stabilizirate nosila. Sprostitveno ročico varnostne palice nosil potisnite naprej, da se varnostna palica nosil sprosti z varnostnega kavlja v predelku vozila za pacienta.

Za sistem **Performance-PRO XT** s funkcijo **Power-LOAD**:

- 1. upravljavec: (vznožje): Primite ogrodje nosil pri vznožju. Medtem ko podpirate težo nosil, vodite in vlecite nosila iz predelka vozila za pacienta, dokler se varnostna palica nosil ne ujame v varnostni kavelj vozila.

- 2. upravljavec: (ob strani): Primite okvir podnožja, kot je to prikazano, nekoliko ga dvignite in spustite v popolnoma raztegnjen položaj, medtem ko upravljavec 1 stisne in drži mehanizem za ročno sprostitev nosil.

- 1. upravljavec (vznožje): Sprostite mehanizem za ročno sprostitev nosil in zagotovite, da se podvozje zaskoči na svoje mesto. Nosila postavite na tla.

- 2. upravljavec (ob strani): Sprostitveno ročico varnostne palice nosil potisnite naprej, da se varnostna palica nosil sprosti z varnostnega kavlja v predelku vozila za pacienta.

Opomba - V malo verjetnem primeru, da pride do napake pri vznožju nosil in da ne morete odstraniti nosil iz vozila, pacienta prestavite drugače (na primer z uporabo deske ali terenskih nosil).

Odstranjevanje nosil iz vozila za popravilo

OPOZORILO

- Nalaganje ali razlaganje polnih nosil na vozilo ali z njega morata vedno izvajati vsaj dva usposobljena upravljavca.
- Vedno uporabljajte obe roki, ko upravljate nosila. Sistem **Power-LOAD** je namenjen samo kot dodatna pomoč. Ocenite posamezno situacijo, da določite, kako porazdeliti in dvigniti težo, ki jo prevažate.
- Vedno se prepričajte, da je podnožje nosil raztegnjeno, preden pritisnete kateri koli gumb na kontrolni plošči sistema **Power-LOAD**, ko razlagate nosila.

1. 1. upravljavec: Pritisnite in držite gumb za sprostitev vozička v predelu sistema **Power-LOAD** pri vzglavju.
2. 2. upravljavec: Pomaknite obe sprožili za zaklep premestitvene enote (najbližji predelu pri nogah) proti predelu premestitvenega sklopa pri vznožju za sprostitev. S pomočjo upravljavca 1 potisnite nosila in jih premaknite ven iz predelka vozila za bolnika.
3. 1. upravljavec: Z izvijačem ali podobnim orodjem potiskajte sklop kljuke pod premestitveno enoto, medtem ko upravljavec 2 potiska premestitveno enoto naprej proti predelu vzglavja v predelku vozila za bolnika, da se nosila sprostijo iz zaklepa.
4. Potem ko so nosila sproščena, jih povlecite do konca ven.
5. Prepričajte se, da je podnožje nosil raztegnjeno, nato dvignite enega od ročajev za ročno sprostitev nosil v predelu sistema **Power-LOAD** pri vzglavju, da se nosila sprostijo.

Ročno nalaganje nosil na vozilo (prekinitev napajanja sistema Power-PRO)

OPOZORILO

- Nalaganje ali razlaganje polnih nosil na vozilo ali z njega morata vedno izvajati vsaj dva usposobljena upravljavca.
- Vedno naložite nosila, preden omogočite pacientom, da vstopijo v predelek vozila za pacienta.

PREVIDNOSTNO OBVESTILO

- Ne potiskajte nosil v predelek vozila za pacienta, dokler popolnoma ne uvlečete podnožja nosil.
- Ko nalagate nosila, z nosili ne trčite ob voziček, da preprečite tveganje za poškodbo opreme.
- Mehanizma za ročno sprostitev ne izpustite, dokler se nosila ne zaskočijo v položaj pri vznožju. Če ga izpustite prezgodaj, lahko podnožje nosil preprečuje, da bi se nosila zaskočila v sistem **Power-LOAD**.

1. Če je odbijač vozila nameščen, ga dvignite v zgornji položaj.
2. Dvignite dvižni ročici za vodenje in vlečenje vozička ven iz predelka vozila za pacienta (Slika 48).

Slika 48 – Vodenje vozička ven iz vozila

3. Dvignite nosila v položaj za nalaganje.
4. Popolnoma raztegnite in zaklenite izvlečni naslon za glavo, preden naložite nosila na sistem **Power-LOAD**.
5. Potiskajte nosila na sistem **Power-LOAD**, dokler se zatiči kolesc za nalaganje nosil ne zaskočijo v položaj (Slika 49). Prepričajte se, da so nosila poravnana z dvižnima ročicama, ko nalagate nosila.
6. Preverite diodne indikatorje pri vzglavju, da se prepričate, da so nosila pripravljena za nalaganje.
   - Če svetlobne diode svetijo zeleno, je predel nosil pri vzglavju v ustreznem položaju.
   - Če svetlobne diode utripajo rumeno, predel nosil pri vzglavju ni v ustreznem položaju.
7. Pritisnite gumb za gor (↑) na kontrolni plošči sistema **Power-LOAD** (Slika 50), da dvignete dvižni ročici v najvišji položaj.

   Opomba - Noge nosil se ne uvlečejo.

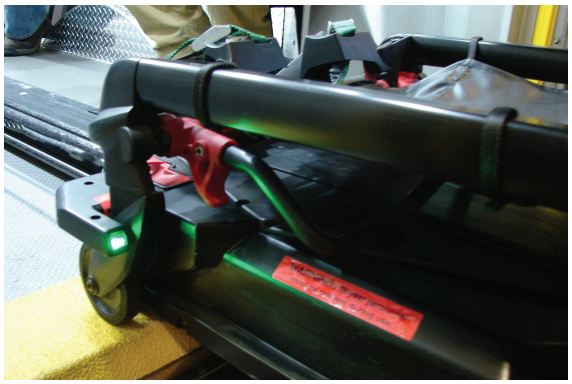

Slika 49 – Zaklep zatičev kolesc v ustreznem položaju

Slika 50 – Pritisk gumba za gor za dvig dvižnih ročic

8. Upravljavec 1 (vznožje): Primite ogrodje nosil pri vznožju. Stisnite in držite mehanizem za ročno sprostitev nosil.
9. 2. upravljavec (ob strani): Primite ogrodje podnožja. Ko je upravljavec pri vznožju stisnil mehanizem za ročno sprostitev nosil, uvlecite podvozje z eno roko in stabilizirajte nosila z drugo roko.
10. Oba upravljavca: Potiskajte nosila v predelek vozila za pacienta, dokler se dvižni ročici ne znižata, nosila pa se zaskočijo v sistem **Power-LOAD**.
11. 1. upravljavec: Še naprej stiskajte in držite mehanizem za ročno sprostitev nosil.
12. Prepričajte se, da so nosila zaklenjena v sistem **Power-LOAD**, tako da vznožje nosil čvrsto povlečete sem in tja.
13. Po pozivu izločite nosila iz uporabe, da se nosila sistema **Power-PRO** diagnosticirajo in popravijo.

    Opomba - Sistem **Power-LOAD** samodejno polni akumulator **SMRT** Pak, ko so nosila zaskočena v sistem **Power-LOAD** v transportnem položaju (kabel ali konektorji niso potrebni). Diodni indikator za akumulator nosil trenutno utripa zeleno in označuje, da se akumulator polni.

Preventivno vzdrževanje

Redni pregled in prilagoditve

Intervali vzdrževanja

Ta shema je splošno vodilo za vzdrževanje. Shema potrebnega vzdrževanja se lahko spreminja glede na naslednje:

- Število pozivov
- Vreme
- Teren
- Geografska lokacija
- Individualna uporaba

Če niste prepričani, kako ali kdaj izvesti te preglede, se obrnite na serviserja družbe Stryker.

Ko izvajate preglede v okviru preventivnega vzdrževanja sistema **Power-LOAD**, morate opraviti kontrolni pregled tudi na pripadajočih nosilih, združljivih s sistemom **Power-LOAD**, in na sklopu vodila kolesc (če je relevantno), da potrdite delovanje celotnega sistema.

Vzdrževanje nosil, združljivih s sistemom Power-LOAD

Obrabljivi elementi, za katere je morda potrebna zamenjava na nosilih, združljivih s sistemom **Power-LOAD**, vključujejo distančnik ročic nosil (6500-002-123), element popolne zaustavitve podnožja (6085-001-094) in zatič kolesc za nalaganje (6500-002-104).

Vzdrževanje sklopa vodila kolesc (če je relevantno)

Za ohranjanje funkcionalnosti pritrdila sistema **Power-LOAD** se prepričajte, da je vodilo kolesc funkcionalno in da njegova struktura ni poškodovana. Sistem preček za vodilo kolesc pomaga sistemu **Power-LOAD** pri nalaganju nosil. Če je vodilo kolesc poškodovano, ga nemudoma zamenjajte.

Opomba - Shema vzdrževanja za sistem **Power-LOAD** je pripravljena za 10 pozivov na dan. Shemo rutinskega vzdrževanja prilagodite dejanski uporabi.

Vsak mesec ali vsaki dve delovni uri

Te elemente preglejte vsak mesec ali vsaki dve uri delovanja motorja, kar je prej.

Pregled	Opravilo
Mesto zaklepa	Odstranitev nesnage z mesta zaklepa v predelu pri nogah na premestitveni enoti

Vsake tri mesece ali vsakih šest delovnih ur

Te elemente preglejte vsake tri mesece ali vsakih šest ur delovanja motorja, kar je prej.

Pregled	Opravilo
Zrahljana pritrdila	Zamenjava v primeru zrahljanosti
Vijaki za terminal akumulatorja	Zategnitev zrahljanih vijakov (zatezni moment do 9 palec funtov) (1 Nm)
Premestitveni sklop in sklop sidra	Odstranitev nesnage z vrha premestitvenega sklopa in sklopa sidra

Pregled	Opravilo
Kanali valjčkov premestitvene enote	Čiščenje kanalov valjčkov premestitvene enote za preprečevanje nalaganja nesnage
Zaustavitvena klančina vozička	Zategnitev zrahljanih vijakov

Vsakih dvanajst mesecev ali vsakih 24 delovnih ur

Te elemente preglejte vsakih 12 mesecev ali vsakih 24 ur delovanja motorja, kar je prej.

Pregled	Opravilo
Akumulator	Zamenjava v primeru upočasnjenega dviga
Vsi deli	Po potrebi preglejte in zamenjajte vse obrabljene dele, vključno s pokrovi ročic, blazinicami ročic, vrhnjim in stranskimi pokrovi vozička, vzmetmi ročice za sprostitev nosil, pokrovom ročice sidra, pokrovom za induktivno primarno navitje sidra, prenosno zaklepno ploščo, prenosnim zaklepnim zatičem ali vodili nosil. **Opomba** - Prenosna zaklepna plošča (639000010260) je združljiva samo z enotami **Power-LOAD**, ki so bile izdelane po 31. juliju 2017, ali enotami, ki so bile predhodno servisirane s kompletom 639007000021. Preverite oznako s serijsko številko, da potrdite datum izdelave.
Odbojniki popolne zaustavitve	Zamenjava v primeru poškodovanega vogala
Motor	Zamenjava v primeru nepremičnega motorja
Konec batnice valja	Zamenjava v primeru, da sistem **Power-LOAD** deluje v ročnem načinu in svetlobna dioda za napako zasveti
Polna funkcionalnost	Glejte *kontrolni seznam za namestitev* v priročniku o upravljanju.
Hidravlika	Pregled morebitnega uhajanja v hidravliki
Ležaj za zaklep premestitvene enote	Zamenjava enkrat letno **Opomba** - Med zamenjavo ležaja se prepričajte, da je okoliško območje čisto (sidro), in nanesite mazivo iz molibdenovega disulfida na zatič za zaklep premestitvene enote.
Valjčki V-vodila	Če je izdelek težko valjati ali je obraba opazna v kanalu valjčkov premestitvene enote nad notranjo palico, zamenjajte valjčke V-vodila na vozičku, pacientovo desno zunanjo spodnjo palico premestitvene enote pa zamenjajte s pacientovo desno zunanjo zgornjo palico premestitvene enote. Preverite vse preostale valjčke za poškodbo ali čezmerno obrabo. Zamenjajte, če je potrebno.
Vzmeti dvižnih ročic	Zamenjava vzmeti dvižnih ročic (0038-895-000), lociranih pod vrhnjim pokrovom vozička

Shema zamenjave nadomestnih delov za nizki valjček in V-vodilo

Dele nizkega valjčka in V-vodila morate zamenjati vsakih 14.110 pozivov. S tem se zagotovi, da sistem **Power-LOAD** ostane funkcionalen. Upoštevajte to časovno preglednico za število pozivov, da ohranite skladnost s to zahtevo. Časovna preglednica bo tudi v pomoč pri načrtovanju ustreznih servisnih intervalov.

Pozivi na dan	Meseci
6	80
7–8	60
9–10	48
11–12	40
13	36
14–15	30

Shema zamenjave nadomestnih delov za ležaj za zaklep premestitvene enote

Dele ležaja za zaklep premestitvene enote morate zamenjati vsakih 3653 pozivov. S tem se zagotovi, da sistem **Power-LOAD** ostane funkcionalen. Upoštevajte to časovno preglednico za število pozivov, da ohranite skladnost s to zahtevo.

Pozivi na dan	Meseci
2	60
3	40
4–5	24
6	20
7–8	15
9–10	12
11–12	10
13–15	8

Čiščenje

OPOZORILO

- Za izklop enote pred servisiranjem ali čiščenjem vedno pritisnite glavni gumb za napajanje.
- Za preprečevanje nevarnosti okužbe dihal pri čiščenju pod tlakom vedno uporabljajte ustrezno varovalno opremo. Oprema za čiščenje pod tlakom lahko privede do razpršitve onesnaževalcev.

PREVIDNOSTNO OBVESTILO

- Ničesar ne pršite neposredno pod voziček navzgor v zapah. V ohišje vozička bi lahko vdrla voda in pospešila rjavenje ali razgradnjo.
- Čiščenja, servisiranja ali vzdrževanja ne izvajajte, ko je izdelek v uporabi.

Izdelek lahko čistite pod tlakom. Na izdelku bodo morda vidni znaki oksidacije ali razbarvanja, kar je posledica večkratnega pranja. Če upoštevate pravilne postopke čiščenja, čiščenje pod tlakom nima negativnega vpliva na učinkovitost izdelka.

- Natančno sledite priporočilom izdelovalca za redčenje čistilne raztopine.
- Sistem **Power-LOAD** čistite s priporočenimi čistili pod tlakom. Sperite izdelek ter transportne prečke in tečaje rok do suhega obrišite z brisačo.
- Sistem **Power-LOAD** očistite pod tlakom z ročnim paličnim nastavkom ali ga obrišite s čisto krpo in priporočenimi čistili.
- Ko s cevjo ali pod tlakom sperete izdelek, ne pršite neposredno pod voziček in navzgor v njegov mehanizem. V ohišje vozička bi lahko vdrla voda in pospešila rjavenje ali razgradnjo.
- Z mehko krpo in krtačko očistite kanale valjčkov premestitvene enote, da preprečite kopičenje delcev.
- Odstranite vrhnji pokrov vozička in pokrov na levi strani bolnika, da z brisačo do suhega obrišete nadzorno ploščo.
- Odklopite konektorje motorja in akumulatorja ter konektorje do suhega obrišite z brisačo.
- Valjčke premestitvene enote in tečaje ročic do suhega obrišite z brisačo.
- Pri čiščenju reševalno vozilo parkirajte na klančini ter premestitveno enoto in voziček raztegnite tako, da voda izteka skozi zadnji del predelka vozila za bolnika.

Opomba - Voda, ki vdre v sistem **Power-LOAD**, bo skozi iztočno cev iztekla pod vozilo.

Priporočena čistila

Na splošno lahko, če upoštevate koncentracije, ki jih priporoča proizvajalec, uporabljate fenolna ali kvaterna razkužila (razen **Virex**® TB). Jodoforna razkužila niso priporočljiva za uporabo, ker se lahko pojavijo madeži.

Priporočena čistila vključujejo:

- kvaterna čistila (aktivna sestavina – amonijev klorid), ki vsebujejo manj kot 3-odstotni glikoleter,
- fenolna čistila (aktivna sestavina – o-fenilfenol)
- klorirana belilna raztopina (5,25 % – manj kot 1 del belila na 100 delov vode)
- ≤ 21-odstotni izopropilni alkohol.

Preprečite prekomerno namakanje. Poskrbite, da izdelek ne ostane moker dlje od priporočil za pravilno razkuževanje v smernicah proizvajalca kemikalij.

Opomba

- Neupoštevanje zgornjih navodil pri uporabi teh vrst čistil lahko izniči jamstvo tega izdelka.
- Vedno obrišite izdelek s čisto vodo in ga po čiščenju osušite. Nekateri izdelki za čiščenje so po naravi korozivni in lahko poškodujejo izdelek. Če izdelka ne sperete in osušite, se na površini izdelka naberejo korozivni ostanki, ki lahko povzročijo prezgodnjo korozijo ključnih sestavnih delov.

Vodič o odpravljanju napak

Ta navodila so predvidena samo kot kratkoročna rešitev. Za določitev datuma vzdrževalnega pregleda po kakršni koli nezgodi, ko je treba odpraviti napako, se obrnite na lokalnega serviserja ali skrbnika strank družbe Stryker. Za popolne informacije o odpravljanju napak glejte priročnik o vzdrževanju.

Nosila se zataknejo pri razlaganju

Primer: Nosila se zataknejo na pol poti ven, ko pritisnete rdečo sprostitveno ročico v predelu sidra pri vznožju.

1. Povlecite sprožilo za zaklep premestitvene enote na bolnikovi levi strani in potiskajte nosila nazaj v vozilo, dokler se ne zaskočijo na svoje mesto.
2. S palcem potiskajte navzdol rdečo sprostitveno ročico v predelu sidra pri vznožju, s členkom pa držite premestitveno enoto na mestu, medtem ko vlečete nosila proti sebi, dokler se ne dvignejo. Povlecite nosila ven za razlaganje.

Nosila se zataknejo pri nalaganju

Primer: Voziček in nosila se zataknejo na pol poti ven pri nalaganju.

1. Preverite, ali je v zaklepu vozička na premestitveni enoti nesnaga.
2. Odstranite nesnago, tako da valjček poskoči navzgor. Če nesnage ni, glejte korak 4.
3. Povlecite nosila in voziček povsem ven iz vozila za ponastavitev. Naložite nosila v vozilo. Voziček se nato zaskoči na svoje mesto.
4. Če v zaklepu vozička na premestitveni enoti ni nesnage, povlecite sprožilo za zaklep premestitvene enote na bolnikovi levi strani. Naložite nosila v vozilo.

Nosila se ne sprostijo z vozička

Primer: Nosila se ne sprostijo z vozička v položaju za nalaganje in svetlobna dioda za napako zasveti.

1. Čvrsto pritisnite gumb za ročno sprostitev na kontrolni plošči sistema **Power-LOAD**, da sprostite pritisk v hidravliki.
2. Za spust dvižnih ročic pritisnite gumb za raztegnitev (+) na nosilih ali pritisnite gumb za dol (↓) na kontrolni plošči sistema **Power-LOAD**.

   Opomba - Med pritiskanjem gumba za ročno sprostitev boste morda morali potisniti dvižni ročici, da ju boste lahko do konca spustili.
3. Nosila odstranite z vozička.

Nosila se ne spustijo in zaskočijo v premestitveno enoto

Primer: Ročici vozička se ne znižata, da bi se nosila zaskočila v premestitveno enoto pri nalaganju.

1. Čvrsto pritisnite gumb za ročno sprostitev na kontrolni plošči sistema **Power-LOAD**. Nosila se nato spustijo in zaskočijo v premestitveno enoto.

Nosila se zaskočijo v voziček v položaju za nalaganje

Primer: Nosila se začenjajo sesedati, dvižni ročici vozička pa se ne dvigneta.

1. Pritisnite gumb za gor (↑) na kontrolni plošči sistema **Power-LOAD**, da se nosila dvigajo, dokler se dvižni ročici ne zaustavita.
2. V predelu pri vznožju nosil pritisnite gumb za uvlečenje (-), da dvignete noge nosil. Naložite nosila v vozilo.

Dvižni ročici sistema Power-LOAD se pri nalaganju zaustavita

Primer: Dvižni ročici nista na sredini med nogama nosil in rumeni diodni indikatorji pri vzglavju utripajo.

1. Ponovno poravnajte nosila, da bosta dvižni ročici na sredini med nogama nosil in da diodni indikatorji pri vzglavju zasvetijo zeleno.
2. Pritisnite gumb za gor (↑) na kontrolni plošči sistema **Power-LOAD** ali gumb za uvlečenje (-) na nosilih, da nadaljujete nalaganje.

Obvestila o brezžičnih povezavah

Za izdelke, opremljene z izbirno tehnologijo brezžične komunikacije, veljajo naslednje izjave za navedene države:

Država	Obvestilo
Tajvan	CCAQ23LP0270T7
Tajska	กสทช. เครื่องวิทยุคมนาคมนี้ ได้รับยกเว้น ไม่ต้องได้รับใบอนุญาตให้มี ใช้ซึ่งเครื่องวิทยุคมนาคม หรือตั้งสถานีวิทยุคมนาคมตามประกาศ กสทช. เรื่อง เครื่องวิทยุคมนาคม และสถานีวิทยุคมนาคมที่ได้รับยกเว้นไม่ต้องได้รับใบอนุญาต วิทยุคมนาคมตามพระราชบัญญัติวิทยุคมนาคม พ.ศ. 2498 กสทช. | โทรคมนาคม กำกับดูแลเพื่อประชาชน Call Center 1200 (โทรฟรี)

Informacije o EMC

OPOZORILO

- Sistem **Power**-**LOAD** deluje pri 13,56 MHz, ko uporabljate kontrolnike sistema **Power**-**LOAD** s krmiljenimi nosili (**Power**-**PRO** XT ali **Power**-**PRO** IT), kar lahko povzroči motnje pri drugi opremi, ki deluje v tem frekvenčnem pasu.
- Ne uporabljajte drugih dodatkov, pretvornikov in kablov, razen navedenih, z izjemo pretvornikov in kablov, ki jih družba Stryker prodaja kot nadomestne dele za notranje komponente, da se izognete morebitnim povečanim emisijam ali zmanjšani odpornosti sistema **Power**-**LOAD**.
- Sistema **Power**-**LOAD** in nosil **Power**-**PRO** ne uporabljajte v bližini druge opreme ali obloženih z njo. Če je taka uporaba potrebna, opazujte sistem **Power**-**LOAD**, da preverite normalno delovanje v konfiguraciji, kjer se bo uporabljal.
- **Power**-**LOAD** primarno deluje na naslednjih frekvencah: 70–85 kHz za induktivno polnjenje in 13,56 MHz ± 7 kHz, amplitudna modulacija (OOK), ERP: –82,37 dBm. Induktivno polnjenje deluje v razponu teh frekvenc: 70–125 kHz. Sistem **Power**-**LOAD** lahko moti druga oprema, četudi je ta druga oprema v skladu z zahtevami CISPR glede emisij.

PREVIDNOSTNO OBVESTILO

- Ta oprema je bila testirana in ugotovljeno je bilo, da je v skladu z omejitvami za digitalni pripomoček razreda A, ob upoštevanju dela 15 v pravilih FCC. Te omejitve so zasnovane za zagotavljanje primerne zaščite pred škodljivimi motnjami, ko se oprema uporablja v komercialnem okolju. Ta oprema ustvarja, uporablja in lahko oddaja radiofrekvenčno energijo, če pa se ne namesti in uporablja v skladu s priročnikom z navodili, lahko povzroči škodljive motnje pri radijskih komunikacijah. Ob uporabi te opreme v stanovanjskem naselju bo verjetno prišlo do škodljivih motenj, pri čemer mora uporabnik odpraviti motnje na svoje stroške. V primeru motenj spremenite lokacijo ali usmerjenost sistema **Power**-**LOAD** ali izdelka, ki povzroča motnje.
- Vedno spremenite lokacijo ali usmerjenost sistema **Power**-**LOAD** ali motečega izdelka, ko pride do motenj. Ta naprava je v skladu z delom 18 v pravilih FCC.
- Prenosne opreme za radiofrekvenčno komunikacijo (vključno s perifernimi enotami, kot so antenski kabli in zunanje antene) ne uporabljajte bližje kot 30 cm (12 palcev) kateremu koli delu sistema **Power**-**LOAD**, vključno s kabli, ki jih določi proizvajalec. Sicer lahko pride do negativnega vpliva na učinkovitost te opreme.
- Glede na podatke o emisiji je ta oprema primerna za uporabo v industrijskih okoljih in bolnišnicah (CISPR 11, razred A). Ta oprema ustvarja, uporablja in lahko oddaja radiofrekvenčno energijo, če pa se ne namesti in uporablja v skladu s priročnikom z navodili, lahko povzroči škodljive motnje pri radijskih komunikacijah. Ob uporabi te opreme v stanovanjskem naselju (za katero se običajno zahteva CISPR 11, razred B) bo verjetno prišlo do škodljivih motenj, pri čemer mora uporabnik odpraviti motnje na svoje stroške. V primeru motenj spremenite lokacijo ali usmerjenost sistema **Power**-**LOAD** ali izdelka, ki povzroča motnje.

Smernice in proizvajalčeva izjava – elektromagnetne emisije		
Izdelek **Power**-**LOAD** je predviden za uporabo v elektromagnetnem okolju, podrobneje opisanim spodaj. Stranka ali uporabnik izdelka **Power**-**LOAD** mora zagotoviti, da se uporablja v takem okolju.		
Preizkus emisij	**Skladnost**	**Elektromagnetno okolje**
Radiofrekvenčne emisije CISPR 11	Skupina 1	Izdelek **Power**-**LOAD** uporablja radiofrekvenčno energijo samo za svoje notranje delovanje. Zato so radiofrekvenčne emisije izredno nizke in ne bi smele povzročati motenj na bližnji elektronski opremi.
Radiofrekvenčne emisije CISPR 11	Skupina 2	Izdelek **Power**-**LOAD** mora oddajati elektromagnetno energijo, da bi opravljal predvideno funkcijo. Vpliva lahko na bližnjo elektronsko opremo.
Radiofrekvenčne emisije CISPR 11	Razred A	Izdelek **Power**-**LOAD** je namenjen uporabi v vseh ustanovah, razen v gospodinjstvih in tistih ustanovah, ki so neposredno povezane z javnim omrežjem nizke napetosti, ki dovaja električno energijo stanovanjskim zgradbam.

Priporočene razdalje med prenosno in mobilno opremo za radiofrekvenčno komunikacijo ter sistemom Power-LOAD			
Izdelek **Power-LOAD** je predviden za uporabo v elektromagnetnem okolju, v katerem so oddajane radiofrekvenčne motnje nadzorovane. Stranka ali uporabnik izdelka **Power-LOAD** lahko pomaga preprečevati elektromagnetne motnje z ohranjanjem minimalne razdalje med prenosno in mobilno opremo za radiofrekvenčno komunikacijo (oddajniki) ter izdelkom **Power-LOAD**, kot je priporočeno spodaj, v skladu z največjo izhodno močjo komunikacijske opreme.			
Največja nazivna izhodna moč oddajnika **W**	**Razdalja glede na frekvenco oddajnika** **m**		
	od 150 kHz do 80 MHz **d = (1,2) (√P)**	**od 80 MHz do 800 MHz** **d = (0,35) (√P)**	**od 800 MHz do 2,7 GHz** **d = (0,70) (√P)**
0,01	0,12	0,04	0,07
0,1	0,38	0,11	0,22
1	1,20	0,35	0,70
10	3,79	1,11	2,21
100	12	3,5	7
Za oddajnike z največjo nazivno izhodno močjo, ki zgoraj ni navedena, se lahko priporočena razdalja d v metrih (m) oceni z enačbo, ki velja za frekvenco oddajnika, kjer je P največja nazivna izhodna moč oddajnika v vatih (W) glede na zagotovila izdelovalca oddajnika. Opomba 1: Pri 80 MHz in 800 MHz velja razdalja za višje frekvenčno območje. Opomba 2: Te smernice morda ne veljajo v vseh primerih. Na elektromagnetno širjenje vplivata vpojnost in odbojnost od zgradb, predmetov in ljudi.			

Napotki in izdelovalčeva izjava – elektromagnetna odpornost			
Izdelek **Power-LOAD** je primeren za uporabo v elektromagnetnem okolju, podrobneje opisanem spodaj. Stranka ali uporabnik izdelka **Power-LOAD** mora zagotoviti, da se uporablja v takem okolju.			
Preizkus odpornosti	**Raven preskusa EN/IEC 60601**	**Raven skladnosti**	**Elektromagnetno okolje – napotki**
Elektrostatična razelektritev (ESD) IEC 61000-4-2	±8 kV kontakt ±15 kV zrak	±8 kV kontakt ±15 kV zrak	Tla morajo biti lesena, betonska ali iz keramičnih ploščic. Če so tla pokrita s sintetičnim materialom, mora biti relativna vlažnost vsaj 30 %.
Sunek IEC 61000-4-5	±1 kV od vodnikov do vodnikov ±2 kV od vodnikov do ozemljitve	±1 kV od vodnikov do vodnikov ±2 kV od vodnikov do ozemljitve	Kakovost energije iz električnega omrežja mora ustrezati splošnemu komercialnemu ali bolnišničnemu okolju.
Magnetno polje električne frekvence (50/60 Hz) IEC 61000-4-8	30 A/m	30 A/m	Magnetna polja električne frekvence morajo imeti značilnosti splošnega komercialnega in/ali bolnišničnega okolja.
Prehodna električna prevodnost napajanja ISO 7637-2	v skladu z ISO 7637-2	v skladu z ISO 7637-3	—

Napotki in izdelovalčeva izjava – elektromagnetna odpornost			
Prevajana radiofrekvenca IEC 61000-4-6 Sevana radiofrekvenca IEC 61000-4-3	3 Vrms 6 Vrms v IZM in amaterskih radijskih pasovih od 150 kHz do 80 MHz 10 V/m od 80 MHz do 2,7 GHz	3 V 6 Vrms v IZM in amaterskih radijskih pasovih 10 V/m	Prenosna in mobilna oprema za radiofrekvenčno komunikacijo naj se ne uporablja bližje kateremu koli delu sistema **Power-LOAD**, vključno s kabli, kot to določa priporočena razdalja, izračunana iz enačbe, ki velja za frekvenco oddajnika. Priporočena razdalja D = (1,2) (√*P*) D = (0,35) (√*P*) od 80 MHz do 800 MHz D = (0,70) (√*P*) od 800 MHz do 2,7 GHz , kjer je *P* največja nazivna izhodna moč oddajnika v vatih (W) glede na zagotovila izdelovalca oddajnika in *d* priporočena razdalja v metrih (m). Moč polja fiksnih radiofrekvenčnih oddajnikov, kot je določeno s pregledom elektromagnetnega mesta,[a] mora biti manjša od ravni skladnosti v vsakem frekvenčnem območju.[b] Do motenj lahko pride v bližini opreme, označene z naslednjim simbolom:

Napotki in izdelovalčeva izjava – elektromagnetna odpornost
Opomba 1: Pri 80 MHz in 800 MHz velja višje frekvenčno območje. **Opomba 2:** Te smernice morda ne veljajo v vseh primerih. Na elektromagnetno širjenje vplivata vpojnost in odbojnost od zgradb, predmetov in ljudi. **Opomba 3:** Pasovi IZM (industrijska, znanstvena in medicinska uporaba) med 0,15 MHz in 80 MHz so od 6,765 MHz do 6,795 MHz; od 13,553 MHz do 13,567 MHz; od 26,957 MHz do 27,283 MHz in od 40,66 MHz do 40,70 MHz. Amaterski radijski pasovi med 0,15 MHz in 80 MHz so od 1,8 MHz do 2,0 MHz, od 3,5 MHz do 4,0 MHz, od 5,3 MHz do 5,4 MHz, od 7 MHz do 7,3 MHz, od 10,1 MHz do 10,15 MHz, od 14 MHz do 14,2 MHz, od 18,07 MHz do 18,17 MHz, od 21,0 MHz do 21,4 MHz, od 24,89 MHz do 24,99 MHz, od 28,0 MHz do 29,7 MHz in od 50,0 MHz do 54,0 MHz. **Opomba 4:** Ovrednoteno za odpornost na polja vzpostavljanja povezave z bližnjo RF-opremo za brezžično komunikacijo v skladu s standardom IEC 60601-1-2: 2014, 9. preglednica.
[a] Moči polja fiksnih oddajnikov, kot so bazne postaje za radijske (mobilne/brezžične) telefone in mobilni kopenski radijski aparati, amaterski radijski aparati, AM- in FM-radijski oddajnik ter TV-oddajnik, teoretično ni možno natančno napovedati. Če želite oceniti elektromagnetno okolje zaradi fiksnih radiofrekvenčnih oddajnikov, razmislite o pregledu elektromagnetna mesta. Če izmerjena moč polja na mestu, kjer uporabljate **Power-LOAD**, presega zgoraj navedeno raven skladnosti RF, je treba sistem **Power-LOAD** opazovati in preveriti njegovo delovanje. Če opazite nenavadno delovanje, boste morda morali sprejeti dodatne ukrepe, kot sta spreminjanje usmerjenosti ali lege izdelka **Power-LOAD**. [b] V frekvenčnem območju od 150 kHz do 80 MHz je moč polja manj kot 20 V/m.

Power-LOAD®-fästsystem för bårvagn

Användarhandbok

REF 6390

CE

SV

6390-809-005 Rev AB.0 2023-07

Symboler

	Se instruktionshandboken/broschyren
	Se bruksanvisningen
	Allmän varning
	Var försiktig!
	Varning! Risk för krosskador på händer
	Varning! Icke-joniserande strålning
CE	CE-märkning
UK CA	Storbritanniens märke för bedömning av överensstämmelse
	Importör
UDI	Unik produktidentifiering
EC REP	Auktoriserad representant inom EG
CH REP	Auktoriserad representant i Schweiz
MD	Europeisk medicinteknisk produkt
REF	Katalognummer
LOT	Batchkod
SN	Serienummer
US Patents	Information om patent i USA finns på www.stryker.com/patents
	Tillverkare
	Tillverkningsdatum

	Säker arbetsbelastning
	Farlig spänning
	Medicinsk utrustning som erkänts av Underwriters Laboratories LLC med hänsyn endast till elstötar, brand och mekaniska risker enligt ANSI/AAMI ES60601-1:2012 och CAN/CSA-C22.2 nr 60601-1:14.
	Likström
	Klass II elektrisk utrustning: Utrustning i vilken skyddet mot elstötar inte är baserat enbart på den grundläggande isoleringen, utan i vilken ytterligare säkerhetsåtgärder, såsom dubbel isolering eller förstärkt isolering, genomförts. Dessa åtgärder får inte omfatta anordning för skyddsjordning och inte vara beroende av installationens utförande.
	I enlighet med EU-direktiv 2012/19/EU om avfall som utgörs av eller innehåller elektrisk och elektronisk utrustning (WEEE) anger denna symbol att produkten måste insamlas separat för återvinning. Kassera den inte som osorterat avfall. Kontakta lokal återförsäljare för information om kassering. Säkerställ att infekterad utrustning dekontamineras före återvinning.
	Rechargeable Battery Recycling Corporation (RBRC) är en ideell, offentlig serviceorganisation som främjar återvinning av bärbara laddningsbara batterier. Batterier måste lämnas till en batteriåtervinningsplats. Besök RBRC:s webbsida (www.rbrc.org) för att hitta en närliggande återvinningsplats eller ring telefonnumret som anges på återvinningssymbolen.
IPX6	Skydd mot kraftiga vattenstrålar
	Den här enheten uppfyller kraven i enlighet med avsnitt 18 i FCC-bestämmelserna
	Lyft med två personer
	Denna sida upp
	Ömtålig, hanteras varsamt
	Förvaras torrt
	Staplingsbegränsning efter antal
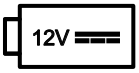	12 V DC batteridriven
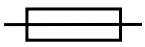	Säkring
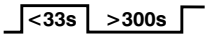	Batteriets driftcykel (laddning): 10,0 % (under 33 sekunder på, över 300 sekunder av)
	Batteriets driftcykel (laddning): 100 %
U.S.A.	Engelsk text nedanför denna symbol är endast avsedd för en amerikansk målgrupp.

TRA Registered No: ER35122/14 Dealer No: DA35173/14	Registrerad av tillsynsmyndigheten för telekommunikation i Förenade Arabemiraten
	Produkten uppfyller tillämpliga standarder avseende elektromagnetisk kompatibilitet (EMC) i Australien/Nya Zeeland
TA-2013/2350 ICASA APPROVED	Godkänd av Sydafrikas oberoende kommunikationsmyndighet
	Intyg från förpackningstillverkaren – denna förpackningslåda har ett minsta testvärde för kantkross på 82 pund/tum
	Intyg från förpackningstillverkaren – denna förpackningslåda har ett minsta testvärde för kantkross på 51 pund/tum

Innehållsförteckning

Definition av Varning/Var försiktig/Obs! 3
Sammanfattning av försiktighetsåtgärder 3
Klämpunkter 6
Inledning 7
Produktbeskrivning 7
Användningsområde 7
Kliniska fördelar 7
Kontraindikationer 8
Förväntad livslängd 8
Kassering/återvinning 8
Specifikationer 8
Europeisk REACH 9
Standarder med obligatoriska tillval 9
Bild på enheten 10
Kontaktinformation 10
Serienumrets placering 11
Tillverkningsdatum 11
Förberedelse 12
Kompatibilitet, bårvagn 12
Installation 13
Bestämmelser för kvalitetssystem 13
21 CFR 820.170 installation 13
Checklista över komponenter för installation av Power-LOAD 13
Montera golvplattan 14
Installation av Power-LOAD 14
Installera batteriet 24
Installationschecklista 25
Installationsverifiering 27
Användning 28
Användarreglage och lysdioder 28
LED på rullfästets huvudända 30
Manuella användarreglage 31
Riktlinjer vid användning 32
Höja, sänka eller frigöra bårvagnen med drivning 32
Kontrollera batterinivån 33
Inlyftning och urlyftning med automatiska funktioner 34
Lasta in Power-LOAD automatiskt 34
Lyft ur Power-LOAD automatiskt 35
Inlyftning och urlyftning manuellt 35
Lasta in Power-LOAD manuellt 36
Lyft ur Power-LOAD manuellt 36
Kontrollera batterikapaciteten på Power-LOAD-kontrollpanelen 37
Ladda batteriet 37
Förvara Power-LOAD 37
Ställa in bårvagnens lasthöjd 37
Använda en icke uppgraderad bårvagn med X-ram för olyckor där flera är skadade samtidigt 38
Dra ut Power-LOAD ur fordonet utan bårvagnen 38
Lasta in en Performance-PRO-bårvagn i ett fordon med Power-LOAD (tillval) 38
Lyft ur en Performance-PRO-bårvagn från ett fordon med Power-LOAD alternativet 40
Lasta in en Power-PRO-bårvagn i ett fordon med tillvalet Power-LOAD 41
Lasta ur en Power-PRO-bårvagn från ett fordon med Power-LOAD alternativet 42
Lyfta ur en bårvagn från ett fordon manuellt efter inlastning med Power-LOAD (Power-LOAD strömavbrott eller systemfel) 43
Lyft in en bårvagn i ett fordon manuellt efter ett strömavbrott eller systemfel i det motordrivna fästsystemet 45
Lyfta ur en bårvagn från ett fordon manuellt 46
Lasta ur bårvagnen från ett fordon för reparation 46
Lyft in en bårvagn i ett fordon manuellt (strömavbrott i Power-PRO) 47
Förebyggande underhåll 49
Regelbundna inspektioner och justeringar 49

Varje månad eller varannan timme 49
Var tredje månad eller var sjätte timme 49
Var 12:e månad eller var 24:e timme 50
Reservdelstabell för plana rullar och V-styrdelar 51
Reservdelstabell för utbyte överföringsanordningens låslager 51
Rengöring 52
Föreslagna rengöringsmedel 52
Felsökningsguide 53
Meddelanden om trådlös teknik 54
Information om elektromagnetisk kompatibilitet (EMC) 55

Definition av Varning/Var försiktig/Obs!

Orden **VARNING**, **VAR FÖRSIKTIG!** och **OBS!** har särskilda innebörder och ska granskas noga.

VARNING

Varnar läsaren om en situation som, om den inte förhindras, kan orsaka dödsfall eller allvarlig skada. Den kan även beskriva potentiella allvarliga biverkningar och säkerhetsrisker.

VAR FÖRSIKTIG!

Varnar läsaren om en potentiellt farlig situation som, om den inte förhindras, kan orsaka lindrig eller måttlig skada hos användaren eller patienten eller skada på produkten eller annan egendom. Detta omfattar särskild försiktighet som krävs för säker och effektiv användning av produkten samt försiktighet som krävs för att förhindra skador på produkten till följd av användning eller felanvändning.

Obs! - Ger särskild information som underlättar underhåll eller klargör viktiga anvisningar.

Sammanfattning av försiktighetsåtgärder

Läs alltid igenom och se till att strängt följa varningarna och uppmaningarna om försiktighet på denna sida. Service får utföras endast av behörig personal.

VARNING

- Använd inte **Power-LOAD** med en spänning som inte stämmer överens med enhetens klassificering.
- Använd inte **Power-LOAD** utöver dess driftcykel för att förhindra risken för produktskada eller brandrisk.
- Anslut inte **Power-LOAD** till en fordonskrets på 24 V DC. Anslut alltid **Power-LOAD** till en fordonskrets på 12,8 V DC–15,6 V DC som har en 15 A säkring/brytare för att förhindra elstötar.
- Justera alltid lasthjulens höjd på bårvagnen för att de ska passa till fordonets golvhöjd, enligt beskrivningen i användarhandboken för din bårvagnsmodell.
- Använd alltid klämanordningen för alla bårvagnar utan **Power-LOAD**-alternativet. **Power-LOAD** är endast kompatibel med bårvagnar med **Power-LOAD**-alternativet (se *Kompatibilitet, bårvagn* (sidan 12)). I vissa situationer går det att använda **Power-LOAD** som ett standard hornfäste till de flesta bårvagnarna med X-ram.
- Använd alltid en bårvagn som är kompatibel med **Power-LOAD** tillsammans med Stryker **Power-LOAD**-system modell 6390. Om en icke kompatibel bårvagn används tillsammans med Stryker **Power-LOAD**-system modell 6390 kan det medföra skada.
- Installera alltid bårvagnens fästsystem enligt beskrivningen i denna handbok. Felaktig installation kan leda till skador. Se till att din konfiguration, som ett minimum, har testats för att uppfylla National Truck Equipment Association/Ambulance Manufacturer's Division Standard 004, Litter Retention System Static Test (AMD-004) (Nationella förbundet för lastbilsutrustning/ambulanstillverkares division, standard 004, sophanteringssystem statiskt test (AMD-004)).
- Vidta särskilda försiktighetsåtgärder med avseende på elektromagnetisk kompatibilitet (EMC) när du använder elektrisk utrustning för medicinskt bruk. Installera och börja använda bårvagnens fästsystem enlighet med den information om elektromagnetisk kompatibilitet (EMC) som anges i denna handbok. Portabel och mobil RF-kommunikationsutrustning kan påverka fästsystemets funktion.
- Använd alltid två montörer när du lyfter och placerar överföringsanordningen och rullfästenheten för att förhindra risken för skador.
- Håll alltid händer, fingrar och fötter borta från rörliga delar.
- Använd alltid lämpligt ögonskydd när du använder en såg. Säkra det objekt som du sågar ut och var uppmärksam på området runt det utskurna området.
- Se till att det alltid finns marginaler för stötfångaren. Otillräckligt fritt utrymme för stötfångaren kan medföra skador på patient eller bärare.
- Täta alltid till alla luckor på utsidan av fordonet för att förhindra att avgaser kommer in i fordonets patientdel.
- Anslut alltid **Power-LOAD** till en 15 A säkring/återställbar brytare som finns installerad i fordonet för att förhindra risk för elstötar. Stryker rekommenderar att du installerar säkringen/den återställbara brytaren i säkringsdosan.
- Anslut inte **Power-LOAD** till en fordonskrets på 24 V DC.
- Säkerställ alltid **Power-LOADs** funktionalitet före användning. Fel kan medföra patient- eller personalskada.

- Iakttag alltid försiktighet när du rör dig i fordonets patientdel för att inte snubbla på **Power-LOAD**.
- Iakttag alltid försiktighet när du använder **Power-LOAD** i svårare väderförhållanden (till exempel regn, is, snö).
- Använd bårvagnen eller **Power-LOAD** endast när alla personer befinner sig på avstånd från mekanismerna. Intrassling i aktiv bårvagns- eller **Power-LOAD**-mekanismerna kan det orsaka allvarlig skada.
- Träna alltid på lastning och urlastning av bårvagnen med **Power-LOAD** tills ni är helt säkra på hur enheten fungerar. Felaktig användning kan orsaka skador.
- Låt inte outbildade assistenter hjälpa till med användningen av **Power-LOAD**. Outbildade tekniker/personal kan orsaka skada på patienten eller på sig själva.
- Kör inte fordonet med rullfästet i mittläge. Denna position låses inte fast och är inte avsedd för förflyttning.
- Använd alltid båda händerna när du hanterar bårvagnen. **Power-LOAD** är endast ett hjälpmedel. Utvärdera varje situation för att avgöra hur ni ska fördela och lyfta den vikt som ni hanterar.
- Använd alltid tillräckligt med bärare för att hantera den kraft som behövs för lastning och urlastning när du hanterar vikter över 400 pund (181 kg). För att öka säkerheten ska bärarna lasta in eller lasta ur på plana ytor. För golvhöjderna 36 tum (91 cm) kan det krävas manuell urlastning.
- Håll alltid händer och fötter borta från **Power-LOAD**-rullfästets lyftarmar och bårvagnens bas under motordriven in- och urlyftning.
- Ta inte ur batteriet när bårvagnen används.
- Använd alltid **Power-LOAD**-systemet och tillbehören enligt beskrivningen i handböckerna. Felaktig användning av **Power-LOAD**-systemet eller något annat tillbehör kan orsaka skada på patienten eller bäraren. Ägaren har det fulla ansvaret för att den här enheten inte används på något annat sätt.
- Stöd alltid vikten vid bårvagnens fotända vid manuell användning.
- Var beredd att stödja hela bårvagnens vikt när du lastar och lastar av den. Lyftarmarna höjer inte bårvagnen utan ström.
- Lämna alltid in skadade batterier till en återvinningsstation. Kassera den inte som osorterat avfall. Kontakta lokal distributör för information om vilket återvinnings- och/eller insamlingssystem som finns i ditt land.
- Dra alltid ut din omvandlare (om sådan finns), koppla från bilbatteriet, tryck på huvudströmknappen för att stänga av enheten och placera sedan vagnen i lastposition innan du använder **Power-LOAD**.
- Ta inte ur batteriet under tiden som **Power-LOAD** används.
- Tryck inte på huvudströmknappen för att stänga av enheten under normal användning, eftersom det hindrar batteriet från att laddas.
- Låt inte skenklämman överlappa den röda justeringsgränsetiketten på skenröret. För att förhindra att skenkäftarna frigör bårvagnsramen får mellanrummet mellan skenkäften och den fasta käften på skenan aldrig överstiga 1 tum (2,5 cm).
- Använd inte händerna eller fingrarna för att trycka ned frigöringsknappen när skenklämmorna är öppna. Skenklämmans fästen fälls ihop med hjälp av en stark fjäderfunktion.
- Var alltid minst två utbildade bärare vid in- eller urlastning av en bårvagn i ett fordon.
- Lyft alltid in den **Power-LOAD**-kompatibla bårvagnen först i fordonets patientdel innan patienten lyfts in.
- Var alltid beredd att stödja den totala vikten från bårvagnen och patienten, ifall lyftarmarna inte höjer bårvagnen när du lastar ur den från fordonets patientdel. När bårvagnen är frigjord för urlyftning från fordonets patientdel höjer **Power-LOAD** lyftarmarna bårvagnen något.
- Se alltid till att bårvagnens underrede är utfällt innan du trycker på några knappar på **Power-LOAD** kontrollpanelen när du lastar ur bårvagnen.
- Var alltid beredd att stödja den totala vikten från bårvagnen och patienten, ifall lyftarmarna inte höjer bårvagnen när du lyfter ur den från fordonets patientdel medan **Power-LOAD** har ett strömlös eller fet föreligger ett systemfel.
- Ladda alltid bårvagnen innan du låter patienter komma in i fordonets patientdel.
- Tryck alltid på huvudströmknappen för att stänga av enheten före underhåll eller rengöring.
- Använd alltid lämplig personlig skyddsutrustning vid högtryckstvätt för att undvika risken att andas in smittämnen. Högtryckstvättutrustning kan göra smittämnen luftburna.
- **Power-LOAD** drivs på 13,56 MHz när du använder **Power-LOAD**-reglagen med en motordriven bårvagn (**Power-PRO** XT eller **Power-PRO** IT) som kan störa annan utrustning som använder detta frekvensband.
- Använd inte andra tillbehör, omvandlare och kablar än de som specificeras, med undantag av omvandlare och kablar som säljs av Stryker som reservdelar för interna komponenter, för att undvika potentiellt ökade emissioner eller minskad immunitet hos **Power-LOAD**-systemet.
- **Power-LOAD**-systemet och **Power-PRO**-bårvagnen ska inte användas nära intill eller staplat tillsammans med annan utrustning. Om sådan användning eller stapling är nödvändig bör **Power-LOAD**-systemet observeras för att verifiera normal funktion i den konfiguration i vilken det kommer att användas.

- **Power-LOAD** drivs huvudsakligen på dessa frekvenser: 70 – 85 kHz för induktiv laddning och 13,56 MHz±7 kHz, amplitudmodulering (OOK), ERP: -82,37 dBm. Induktiv laddning kan användas mellan dessa frekvenser: 70 – 125 kHz. Annan utrustning kan störas av **Power-LOAD**-systemet även om denna utrustning uppfyller CISPR-kraven för utsläpp.

VAR FÖRSIKTIG!

- Felaktig användning av produkten kan orsaka skador på patienten eller bäraren. Använd produkten endast enligt beskrivningen i denna handbok.
- Modifiera inte produkten eller någon av produktens komponenter. Om produkten modifieras kan det leda till oförutsägbar funktion, vilket kan resultera i skador på patienten eller bäraren. Ändring av produkten upphäver också dess garanti.
- Bryt inte sönder bårvagnens induktiva laddningshus när du installerar överföringsanordningen.
- Var noga med att kablaget ligger inne i golvplattans ficka och inte kläms av förankringsenheten när du installerar förankringsenheten.
- De manuella förbikopplingarna gör det möjligt för **Power-LOAD**-systemet att röra sig fritt.
- Ladda alltid batteriet innan du börjar använda enheten. Ett oladdat eller urladdat batteri kan medföra dålig prestanda.
- Smäll inte fast bårvagnen i vagnen när du lastar in den för att undvika risken för skador på utrustningen.
- Skjut inte in bårvagnen i fordonets patientdel förrän bårvagnens underrede är helt infällt.
- Skjut inte in bårvagnen i fordonets patientdel förrän underredet är helt hopfällt.
- Släpp inte det manuella frigöringshandtaget förrän bårvagnen har låsts fast i fotändan. Om du släpper handtaget för tidigt kan underredet hindra bårvagnen från att låsas fast i **Power-LOAD**.
- Spreja inte direkt under vagnen upp i mekanismen. Vatten kan tränga in i vagnhuset och påskynda korrosion eller försämra driften.
- Rengör inte och utför inte service eller underhåll på produkten medan den används.
- Den här utrustningen har testats och funnits uppfylla gränserna för en digital enhet av klass A enligt avsnitt 15 i FCC-bestämmelserna. Dessa gränsvärden är avsedda att ge ett rimligt skydd mot skadliga störningar när utrustningen används i en kommersiell miljö. Den här utrustningen genererar, använder och kan avge radiofrekvent strålning. Om den inte installeras och används enligt bruksanvisningen kan den orsaka skadliga störningar i radiokommunikation. Användning av denna utrustning i ett bostadsområde kommer sannolikt att orsaka störningar i vilket fall användaren är tvungen att korrigera störningen på egen bekostnad. Flytta eller rikta om **Power-LOAD**-systemet eller den störande enheten i händelse av störningar.
- Flytta eller rikta alltid om **Power-LOAD**-systemet eller den störande enheten i händelse av störningar. Den här enheten uppfyller kraven i enlighet med avsnitt 18 i FCC-bestämmelserna.
- Använd inte bärbar RF-kommunikationsutrustning (inklusive kringutrustning såsom antennkablar och externa antenner) närmare än 30 cm (12 tum) från någon del av **Power-LOAD**-systemet, inklusive kablar, som har specificerats av tillverkaren. Annars kan prestandan på denna utrustning försämras.
- Strålningsegenskaperna hos denna utrustning gör den lämplig för användning i industriområden och på sjukhus (CISPR 11 klass A). Den här utrustningen genererar, använder och kan avge radiofrekvent strålning. Om den inte installeras och används enligt bruksanvisningen kan den orsaka skadliga störningar i radiokommunikation. Användning av denna utrustning i ett bostadsområde (för vilket CISPR 11, klass B normalt krävs) kommer sannolikt att orsaka störningar, i vilket fall användaren är tvungen att korrigera störningen på egen bekostnad. Flytta eller rikta om **Power-LOAD**-systemet eller den störande enheten i händelse av störningar.

Klämpunkter

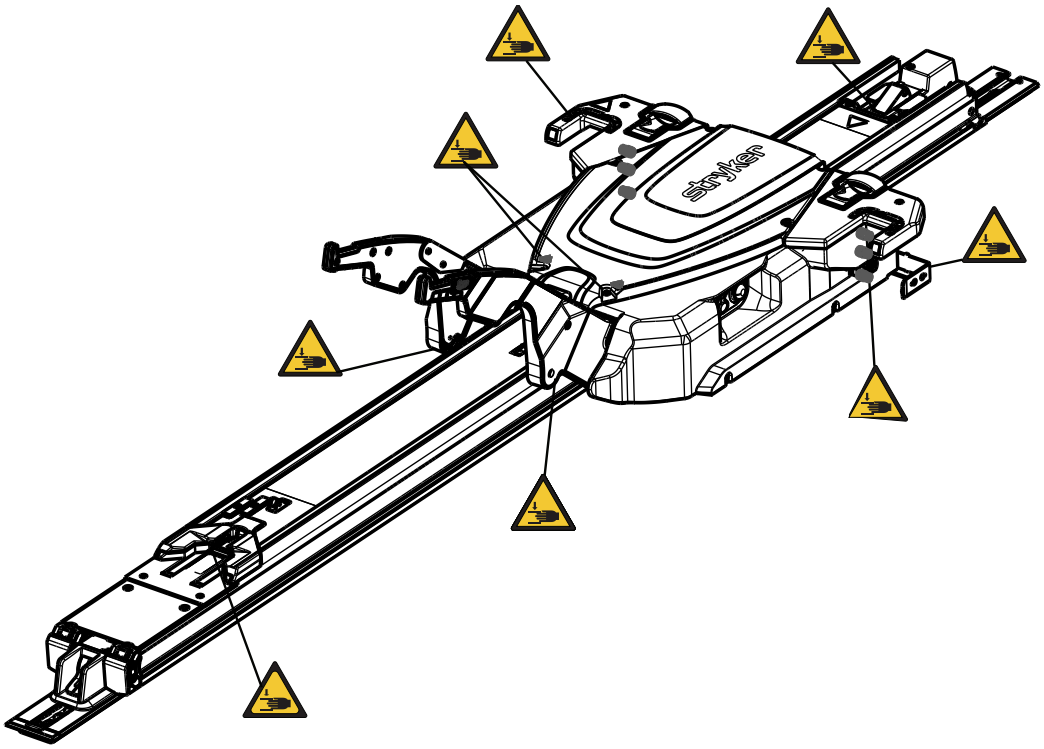

Figur 1 – Klämpunkter

Inledning

Denna handbok hjälper dig att använda eller utföra underhåll på din Stryker-produkt. Läs igenom denna handbok innan du använder eller underhåller produkten. Fastställ metoder och rutiner för att utbilda och träna din personal i säker användning eller underhåll av denna produkt.

VAR FÖRSIKTIG!

- Felaktig användning av produkten kan orsaka skador på patienten eller användaren. Använd produkten endast enligt beskrivningen i denna handbok.
- Ändra inte produkten eller någon av produktens komponenter. Om produkten modifieras kan det leda till oförutsägbar funktion, vilket kan resultera i skador på patienten eller användaren. Ändring av produkten ogiltiggör också dess garanti.

Obs!

- Denna handbok är en permanent del av produkten och ska förvaras tillsammans med produkten även om produkten säljs.
- Stryker eftersträvar kontinuerligt framsteg i produktdesign och produktkvalitet. Denna handbok innehåller den mest aktuella produktinformation som fanns tillgänglig vid tidpunkten då den trycktes. Det kan förekomma smärre skillnader mellan din produkt och denna handbok. Om du har frågor ska du kontakta Stryker kundtjänst eller teknisk support på +1 800 327 0770.

Produktbeskrivning

Stryker **Power-LOAD®** fästsystem för motordriven lastning av bårvagn modell 6390 är avsett för att lyfta, sänka eller styra kompatibla ambulansbårvagnar in i och ut ur ett fordon för akuttransport. När bårvagnen är säkert fäst vid systemet hjälper ett batteridrivet hydrauliskt system användarna att lasta på och lasta av en bårvagn. Systemet säkrar även den kompatibla ambulansbårvagnen inuti fordonet i patienttransportsyfte. När bårvagnen är säkrad i transportläget laddar **Power-LOAD** kompatibla ambulansbårvagnar av modellerna 6506 **Power-PRO™** XT och 6516 **Power-PRO™** IT genom induktion. Vid ett strömavbrott fortsätter systemet att fungera när det gäller att säkra bårvagnen inuti fordonet.

Användningsområde

Power-LOAD är avsett att underlätta in- och urlyftning av en kompatibel bår med hjul (ambulansbårvagn) in och ur ett transportfordon och att säkra ambulansbårvagnen under transport. Enhetens högsta säkra arbetsbelastning är 395 kg, vilken inkluderar vikten av ambulansbårvagnen, patienten och tillbehör som är fästa vid bårvagnen (t ex. syrgastuber, monitorer och pumpar). Avsedda användare av enheten är utbildad professionell personal, däribland personal vid akutmottagningar och sjukvårdscentra samt ambulanspersonal, servicetekniker och montörer.

Kliniska fördelar

Bårvagn: patienttransport

Fästanordning: stöd för bårvagn vid transport

Bårvagn och fästsystem: stödjer och transporterar patienter

Kontraindikationer

Inga kända.

Förväntad livslängd

Power-LOAD har en förväntad livslängd på sju år vid normal användning, under normala förhållanden och med tillämpligt periodiskt underhåll.

Kassering/återvinning

Följ alltid aktuella lokala rekommendationer och/eller förordningar som reglerar miljöskydd och de risker som är förenade med återvinning eller kassering av utrustningen vid slutet av dess livslängd.

Specifikationer

	Säker arbetsbelastning **Obs!** - Säker arbetsbelastning anger summan av bårvagnens, patientens, madrassens och tillbehörens vikt.	870 pund	395 kg
Maximal lyftkapacitet (patient och tillbehör)		700 pund	318 kg
Total längd		95 tum	241 cm
Minimilängd		89,5 tum	228 cm
Bredd		24,5 tum	62 cm
Vikt			
	Golvplatta	16,5 pund	7,5 kg
	Förankringsenhet	23 pund	10,5 kg
	Rullfäste	67 pund	30,5 kg
	Rullfästenhet	105 pund	48 kg
Minsta antal bärare som krävs vid inlyftning/urlyftning av en bårvagn med patient		2	
Minsta antal bärare som krävs vid inlyftning/urlyftning av en bårvagn utan patient		1	
Rekommenderad lasthöjd		22 tum till 36 tum	56 cm till 91 cm
Hydraulolja		Mobil **Mercon**® V Blend ATF olja (6500-001-293) Hänvisning till materialsäkerhetsdatabladet (MSDB) för Mobil **Mercon**® V Blend ATF olja för säkerhetsinformation.	
Elektriska krav		12,8 V DC–15,6 V DC, 15 A säkring/brytare, två ledare 10 AWG-kabel	
Batteriets driftcykel, laddning		100 %	
Batteriets driftcykel, lyftning		10 % (33 sek. på/5 min. av)	

Batteri	12 V DC, 5 Ah bly-/syrabatteri (6390-001-468)
Säkring	LITTELFUSE 0496060.ZXD-UL
Standarder	ANSI/AAMI ES60601-1:2012, CAN/CSA-C22.2 nr 60601-1:14, KKK-A-1822F, IEC 60601-1-12:2014 För standarder som kräver specifika tillval, se *Standarder med obligatoriska tillval* (sidan 9).

Stryker förbehåller sig rätten att ändra specifikationerna utan föregående meddelande.

Det svarta och gula färgschemat är ett varumärke som tillhör Stryker Corporation.

Härmed försäkrar Stryker att radioutrustningen av kortdistanstyp efterlever kraven i direktiv 2014/53/EU. Den fullständiga texten i EU-försäkran om överensstämmelse är tillgänglig på följande internetadress: http://techweb.med.strykercorp.com/EMS/EU%20Declaration%20of%20Conformity/index.html.

Det kan vara svårt att läsa märkningar från ett avstånd längre än 12 tum (30 cm).

VARNING

- Använd inte **Power-LOAD** med en spänning som inte stämmer överens med enhetens klassificering.
- Använd inte **Power-LOAD** utöver dess driftcykel för att förhindra risken för produktskada eller brandrisk.
- Anslut inte **Power-LOAD** till en fordonskrets på 24 V DC. Anslut alltid **Power-LOAD** till en fordonskrets på 12,8 V DC–15,6 V DC som har en 15 A säkring/brytare för att förhindra elstötar.

Omgivningsförhållanden	Användning	Förvaring och transport
Temperatur	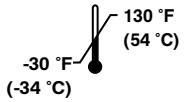	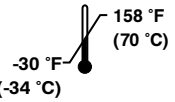
Relativ luftfuktighet	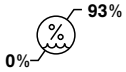	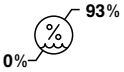
Atmosfärstryck	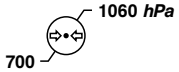	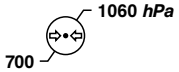

Europeisk REACH

I enlighet med den europeiska REACH-förordningen och övriga regulatoriska miljökrav är de komponenter som innehåller ämnen som måste deklareras förtecknade.

Beskrivning	Nummer	Kemiskt namn på särskilt farligt ämne (SVHC-ämnen)
Batteri, 12 V	6390-001-468	Bly
Styrkort	639002010014	Bly
Rullfästets kretskort	6390-001-378	Oktametylcyklotetrasiloxan

Standarder med obligatoriska tillval

För att uppfylla normerna, måste du använda **Power-LOAD** med följande kompatibla bårvagnar. Se Användarhandboken för bårvagnsmodellen för ytterligare information.

Obs! - Kompatibel bårvagn lyfts in i **Power-LOAD** i motordrivet läge för krocktest.

Standard	Power-LOAD-kompatibel bårvagnsmodell
SAE J3027 och AS/NZS-4535	6 500, 6 506, 6 507
BS EN 1789	6 500, 6 506, 6 085, 6 086, 6 507

Bild på enheten

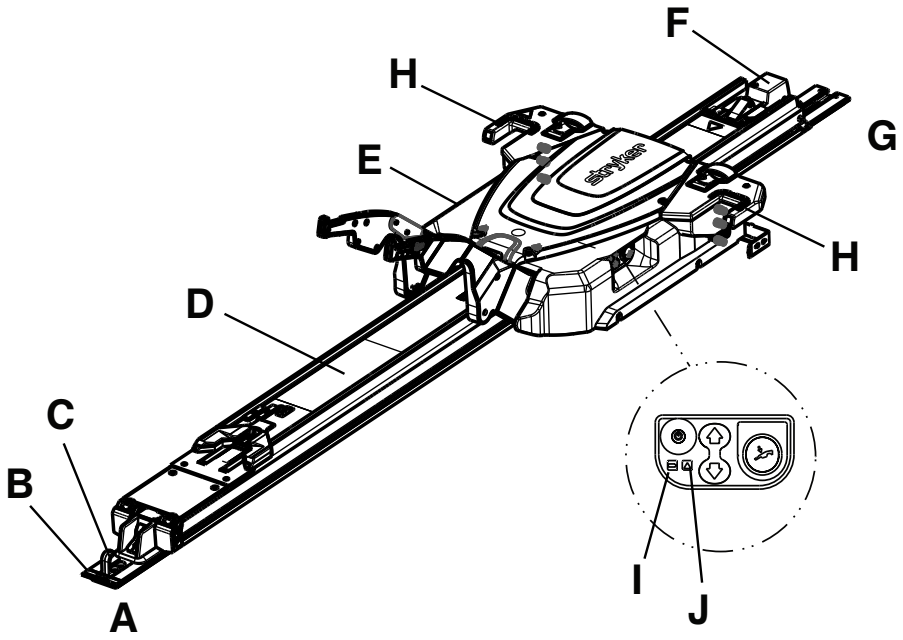

A	Fotände	F	Förankringsenhet
B	Golvplatta	G	Huvudände
C	Säkerhetskrok	H	LED, huvudändan
D	Rullfäste	I	Batterilampa
E	Rullfästenhet	J	Felindikeringslampa

Kontaktinformation

Kontakta Stryker kundtjänst eller teknisk support på: 1-800-327-0770.

Stryker Medical
3800 E. Centre Avenue
Portage, MI 49002
USA

Obs! - Användaren och/eller patienten ska alltid rapportera alla allvarliga produktrelaterade incidenter till både tillverkaren och den behöriga myndigheten i det europeiska medlemsland där användaren och/eller patienten bor.

Om du vill läsa användar- eller underhållshandboken online, besök https://techweb.stryker.com/.

Ha Stryker-produktens serienummer (A) tillgängligt när du ringer Stryker kundtjänst eller teknisk support. Uppge serienumret i all skriftlig kommunikation.

Serienumrets placering

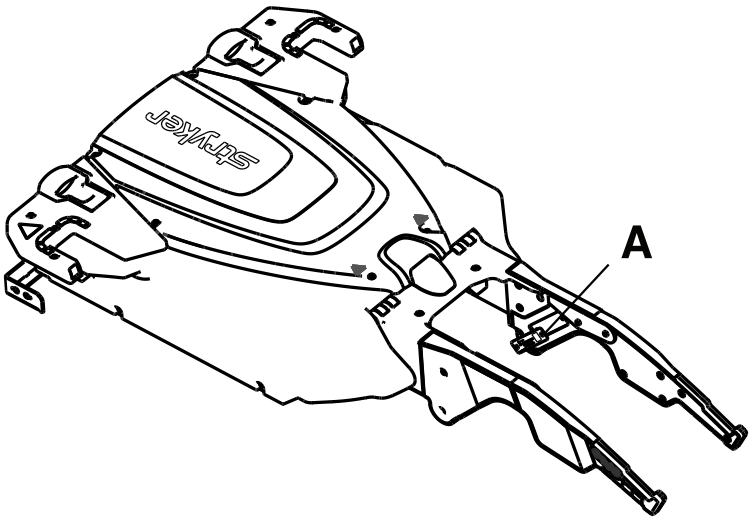

Tillverkningsdatum

Tillverkningsåret är de två första siffrorna i serienumret.

Förberedelse

Under förberedelsen, packa upp kartonger och kontrollera alla artiklarna avseende korrekt funktion. Bekräfta att den fungerar korrekt innan du åter sätter produkten i drift.

VARNING - Justera alltid lasthjulens höjd på bårvagnen för att de ska passa till fordonets golvhöjd, enligt beskrivningen i Användarhandboken för din bårvagnsmodell.

Avlägsna allt transport- och förpackningsmaterial från produkten före användning.

Användaren är ansvarig för att se till att **Power-LOAD** är i gott skick. Låt en kvalificerad serviceperson använda nedanstående lista och bruksanvisningar för att kontrollera funktionaliteten hos **Power-LOAD**.

1. Höj lyftarmarna och skjut in **Power-LOAD**-vagnen manuellt i huvudändan på överföringsanordningen för att ladda batteriet. Ladda batteriet i minst två timmar innan du använder **Power-LOAD** för första gången.

   Obs! - Batterilampan (B) blinkar grönt under laddning.
2. Säkerställ att installationschecklistan är genomgången.
3. Upprepa installationschecklistan om kontrollerna utfördes av en montör från tredje part. Använd inte enheten om du inte kan slutföra installationschecklistan.

Ägaren har det fulla ansvaret för att säkerställa att den **Power-LOAD**-kompatibla bårvagnen är i gott skick. Bekräfta att den fungerar korrekt innan du åter sätter produkten i drift. Läs i Användarhandboken för bårvagnen om installationskraven för din bårvagnsmodell.

Kompatibilitet, bårvagn

Strykers **Power-LOAD**-system modell 6390 är kompatibelt enbart med bårvagnar med det **Power-LOAD**-kompatibla alternativet.

VARNING

- Använd alltid klämanordningen för alla bårvagnar utan **Power-LOAD**-alternativet. **Power-LOAD** är endast kompatibel med bårvagnar med **Power-LOAD**-alternativet (se *Kompatibilitet, bårvagn* (sidan 12)). I vissa situationer går det att använda **Power-LOAD** som ett standard hornfäste till de flesta bårvagnarna med X-ram.
- Använd alltid en bårvagn som är kompatibel med **Power-LOAD** tillsammans med Stryker **Power-LOAD**-system modell 6390. Om en icke kompatibel bårvagn används tillsammans med Stryker **Power-LOAD**-system modell 6390 kan det medföra skada.

Bårvagnar som för närvarande uppfyller dessa specifikationer är:

- Modell 6085 **Performance-PRO** XT med **Power-LOAD**-kompatibilitetssats (6085-700-010)
- Modell 6086 **Performance-PRO** XT med **Power-LOAD**-alternativet eller kompatibilitetssats (6086-700-001)
- Modell 6500 **Power-PRO** XT med **Power-LOAD** kompatibilitetssats (6500-700-049)
- Modell 6506 **Power-PRO** XT med **Power-LOAD**-alternativet eller kompatibilitetssats (6506-700-001)
- Modell 6510 **Power-PRO** IT med **Power-LOAD**-kompatibilitetssats (6510-700-001)
- Modell 6516 **Power-PRO** IT med **Power-LOAD**-alternativet eller kompatibilitetssats (6516-700-001)
- Modell 6507 **Power-PRO** 2 med **Power-LOAD**-alternativet eller kompatibilitetssats (650707000014 eller 650707000016)

Installation

Bestämmelser för kvalitetssystem

VARNING

- Installera alltid bårvagnens fästsystem enligt beskrivningen i denna handbok. Felaktig installation kan leda till skador. Se till att din konfiguration, som ett minimum, har testats för att uppfylla National Truck Equipment Association/Ambulance Manufacturer's Division Standard 004, Litter Retention System Static Test (AMD-004).
- Vidta särskilda försiktighetsåtgärder med avseende på elektromagnetisk kompatibilitet (EMC) när du använder elektrisk utrustning för medicinskt bruk. Installera och börja använda bårvagnens fästsystem enlighet med den information om elektromagnetisk kompatibilitet (EMC) som anges i denna handbok. Portabel och mobil RF-kommunikationsutrustning kan påverka fästsystemets funktion.

USA:s livsmedels- och läkemedelsmyndighets (US Food and Drug Administration, FDA) krav i avdelning 21 i Förenta staternas Code of Federal Regulations (CFR) ger vägledning om installation av enheter, t.ex. bårvagnens fästsystem. För att uppfylla dessa federala krav måste man verifiera att varje enhet har installerats korrekt av utbildade * individer som har följt inspektionskriterierna i installationschecklistan. Detta dokument måste sparas i minst sju år för varje serienummer/ installation.

*Installationsanläggningen måste upprätta sina egna utbildningsregister som visar att montören var kvalificerad.

21 CFR 820.170 installation

a) Varje tillverkare av en enhet som kräver installation ska upprätta och upprätthålla lämpliga installations- och inspektionsanvisningar, och i förekommande fall testprocedurer. Anvisningar och rutiner ska inkludera riktlinjer för att säkerställa en korrekt installation, så att enheten fungerar som avsett efter installationen. Tillverkaren ska inkludera instruktioner och rutiner tillsammans med enheten eller på annat sätt göra dem tillgängliga för de personer som installerar enheten.

b) Personen som installerar enheten ska kontrollera att installationen, inspektionen och all obligatorisk testning har utförts i enlighet med tillverkarens instruktioner och rutiner och ska dokumentera inspektionen samt eventuella testresultat för att kunna visa upp en korrekt installation.

Checklista över komponenter för installation av Power-LOAD

Se till att du har alla monteringskomponenter för att installera **Power-LOAD**-systemet. Hänvisning till*Installation av Power-LOAD* (sidan 14) för installationsanvisningar.

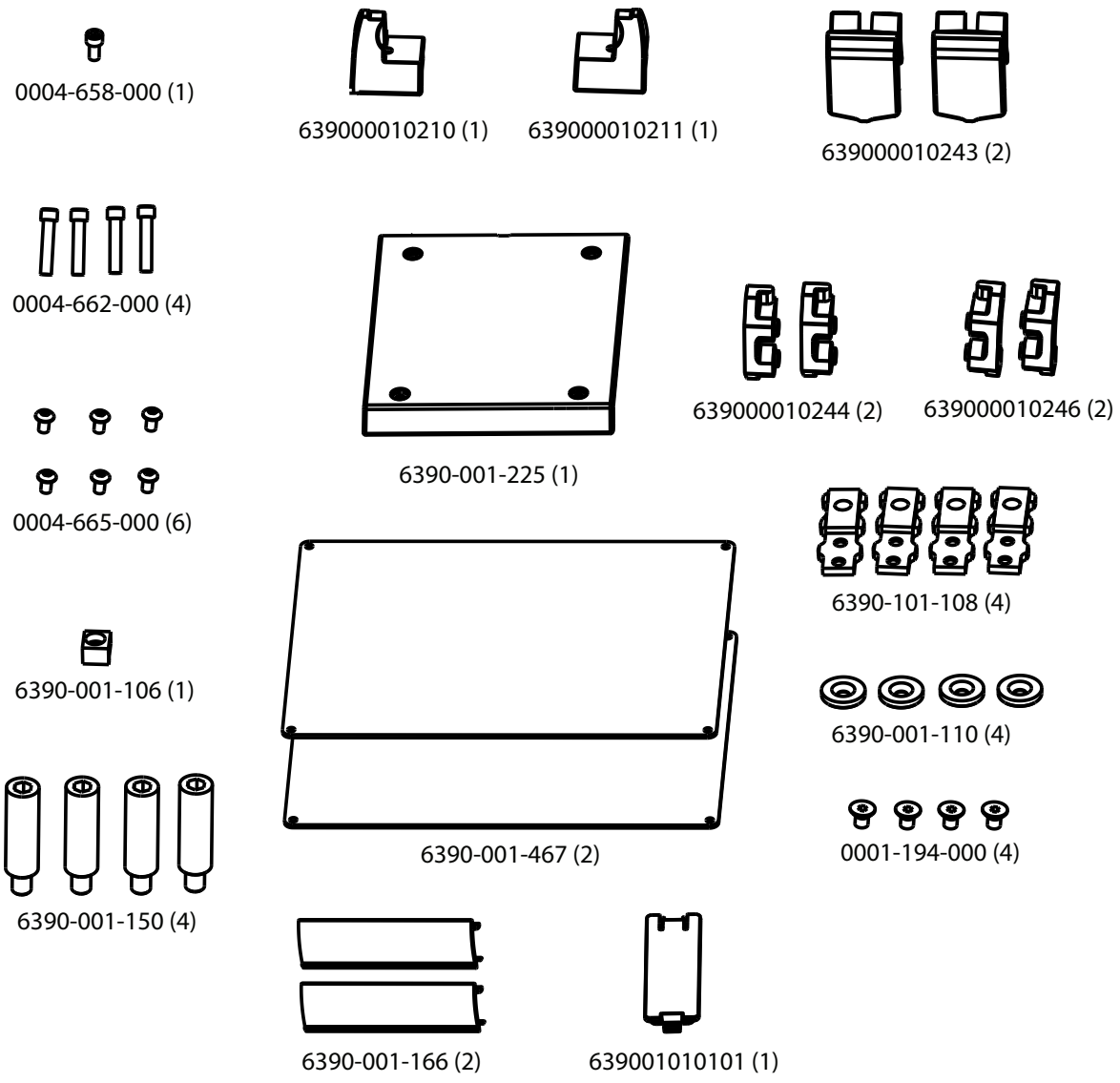

Figur 2 – Monteringssats för komponenter för installation av Power-LOAD 6390-001-054

Montera golvplattan

Montera Stryker universalgolvplatta i patientdelen i ditt fordon, innan du installerar bårvagnens fästsystem. Läs i Installationshandboken till Stryker golvplatta (6390-109-020) för att få instruktioner.

Installation av Power-LOAD

VARNING

- Använd alltid två montörer när du lyfter och placerar överföringsanordningen och rullfästenheten för att förhindra risken för skador.
- Håll alltid händer, fingrar och fötter borta från rörliga delar.
- Använd alltid lämpligt ögonskydd när du använder en såg. Säkra det objekt som du sågar ut och var uppmärksam på området runt det utskurna området.

VAR FÖRSIKTIG! - Bryt inte sönder bårvagnens induktiva laddningshus när du installerar överföringsanordningen.

Komponenter i **Power**-**LOAD**-monteringssats (6390-001-054)

(1) Skruv med hylsnyckelhuvud (0004-658-000)

(4) Förankringsfäststöd (6390-001-150)

(1) Överföringsskydd, huvudände, vänster (639000010210)

(2) Stoppkloss, gängad (639000010246)

(4) Fästkonsol till golvplattan (6390-101-108)

(1) Skydd till primär induktionsankare (639001010101)

(4) Skruv med hylsnyckelhuvud (0004-662-000)

(1) Magnetaktivator för rullfäste (6390-001-106)

(2) Stoppbock (639000010243)

(2) Stoppkloss, genomgående hål (639000010244)

(4) Fästkonsol till undre förankring (6390-001-110)

(6) Skruv med runt huvud (0004-665-000)

(1) Överföringsskydd, huvudände, höger (639000010211)

(1) Slitdyna till överföringsanordning, fotände (6390-001-225)

(4) Skruv med platt huvud (0001-194-000)

(2) Skydd till golvplatta, kort (6390-001-166)

Ytterligare delar som används (ingår ej)

Elektrisk tejp

Nödvändiga verktyg:

5/32-tums insexnyckel	Måttband	Såg
Platt skruvmejsel	3/8-tums insexnyckel	3/16-tums insexnyckel
T25 Torx-drivrutin	1/2-tums momentnyckel (ft–pund) > 60 ft–pund	Gummihammare

Procedur:

1. Lyft fordonets stötfångare, om sådan finns, till det upphöjda läget.
2. Använd måttband och mät från slutet på golvplattan till slutet på stötfångaren för att avgöra hur långt du kan flytta fram förankringen mot huvudänden (Figur 3).

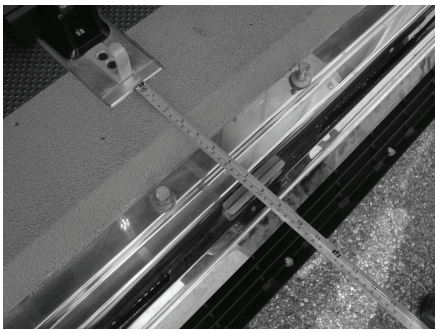

Figur 3 – Mät för monteringen av förankringen

Obs! - Om det uppmätta avståndet är mindre än 18 tum (46 cm) kan du flytta **Power**-**LOAD** närmare patientdelens huvudände med 18 tum (46 cm) och det uppmätta avståndet.

VARNING - Se till att det alltid finns marginaler för stötfångaren. Otillräckligt fritt utrymme för stötfångaren kan medföra skador på patient eller bärare.

3. Lokalisera platsen för den första fästkonsolen till golvplattan (6390-101-108) (Figur 4) (nära fotänden). Denna plats ger mest marginal för hjulen.

   - För att flytta bårvagnen närmare huvudänden i fordonets patientdel väljer du en annan placering för golvplattans fästkonsol.
   - Se till att platsen inte är längre bort från den första platsen än värdet som beräknades i steg 2. Lämna tillräckligt med utrymme för bårvagnens bas att röra sig fritt från fordonets stötfångare.
   - Vänd konsolen (Figur 5) för att flytta monteringsplatsen ytterligare 2 tum (5 cm) mot huvudänden.
   - Figur 4 visar placeringen för mesta möjliga hjulutrymme från stötfångaren. Figur 5 visar placeringen för minsta möjliga hjulutrymme från stötfångaren, som är 8 tum (20,3 cm) från den första placeringen. Välj önskad plats som ger lämpligt svängrum för stötfångaren inför din installation. I Figur 4 och Figur 5 nedan representerar (A) huvudänden på fordonets patientdel och (B) representerar fotänden.

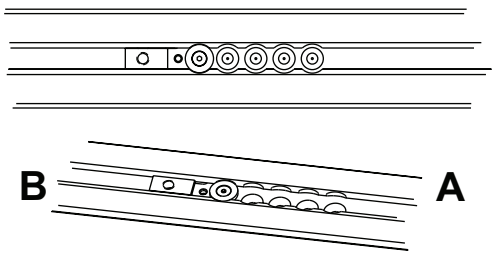

Figur 4 – Mest svängrum för hjulen

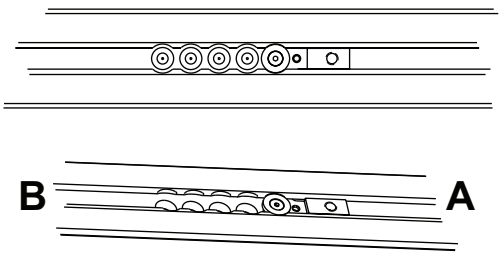

Figur 5 – Vänd konsolen

4. Montera en skruv med platt huvud (0001-194-000) i fästkonsolen till den undre förankringen (6390-001-110) med en 5/32-tums insexnyckel för att säkra golvplattans fästkonsol (6390-101-108).
5. Upprepa steg 3 och 4 för de tre andra placeringarna i golvplattenheten.

   Obs! - Placeringen av dessa tre fästkonsoler till golvplattan måste överensstämma med placeringen som valdes i steg 3.
6. Led fordonets förankringskabel (639000010135) till botten av förankringsenheten och ut genom öppningen på sidan av förankringsenheten (Figur 6).
7. Placera förankringsenheten över monteringshålen. Led all överbliven kabel tillbaka genom den elektriska skyddshylsan av gummi.

   VARNING - Täta alltid till alla luckor på utsidan av fordonet för att förhindra att avgaser kommer in i fordonets patientdel.

   Obs! - Täta den elektriska skyddshylsan av gummi med silikon för fullständig försegling av de elektriska genomföringarna.
8. Placera ut förankringsenheten (C) ovanpå golvplattenheten (D) (Figur 6) och lägg överbliven kabel i golvplattans ficka. Rikta in de fyra hålen med golvplattans fästkonsoler.

   VAR FÖRSIKTIG! - Var noga med att kablaget ligger inne i golvplattans ficka och inte kläms av förankringsenheten när du installerar förankringsenheten.

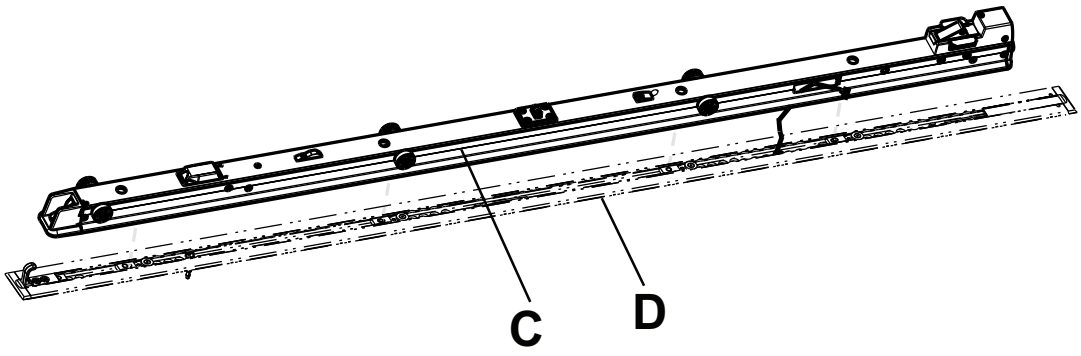

Figur 6 – Förankringsenhet och golvplattenhet

9. Använd måttband och mät den öppna fickan vid huvudänden och fotänden på golvplattan för att anpassa skydden till golvplattan.
10. Såga ut de två skydden till golvplattan (6390-001-166) (E) med en såg så att de passar uppmätt längd i båda ändar (Figur 7). Skyddet till golvplattan passar inte på fästkonsolen till golvplattan.

    Obs! - Om du monterar förankringen över golvplattans fot- eller huvudände behövs inget skydd till golvplattan på den änden.
11. Använd en gummihammare och knäpp fast varje skydd på golvplattan (krokens sida (F) först).

    Obs! - Knäpp upp skyddet till golvplattan med en platt skruvmejsel på sidan med upphöjd kant.

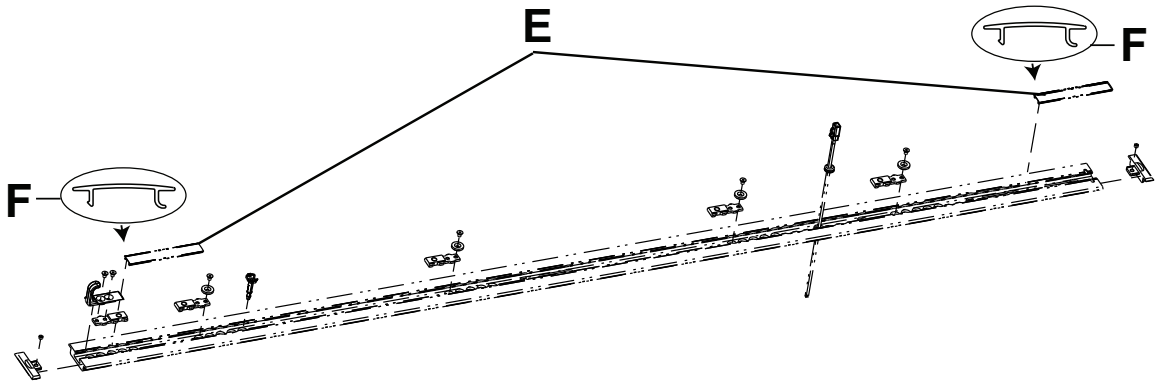

Figur 7 – Såga ut skydden till golvplattan

12. Kontrollera att förankringstätningarna (G) är installerade i förankringsenhetens spår (Figur 8). Tryck tillbaka förankringstätningarna i förankringsenhetens spår om de inte är installerade.

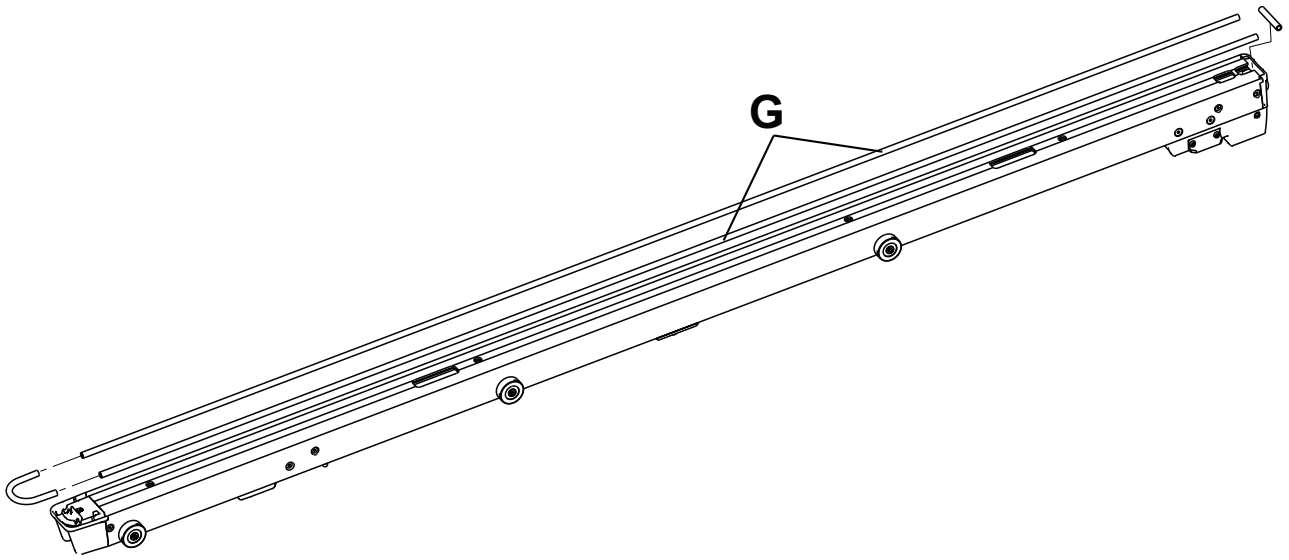

Figur 8 – Förankringstätningar

13. Montera de fyra medföljande förankringsfäststöden (6390-001-150) (H) i de fyra hålen i förankringsenheten med en 3/8-tums insexnyckel (Figur 9).

    Obs!
    - Dra inte åt fäststöden helt tills alla fyra fäststöd har riktats in och startats.
    - Kläm inte några kablar när du installerar fäststödet närmast huvudänden på förankringsenheten.

14. Använd en 1/2 tums momentnyckel och dra åt varje stödstolpe (H) till 60±10 ft-pund (Figur 9).

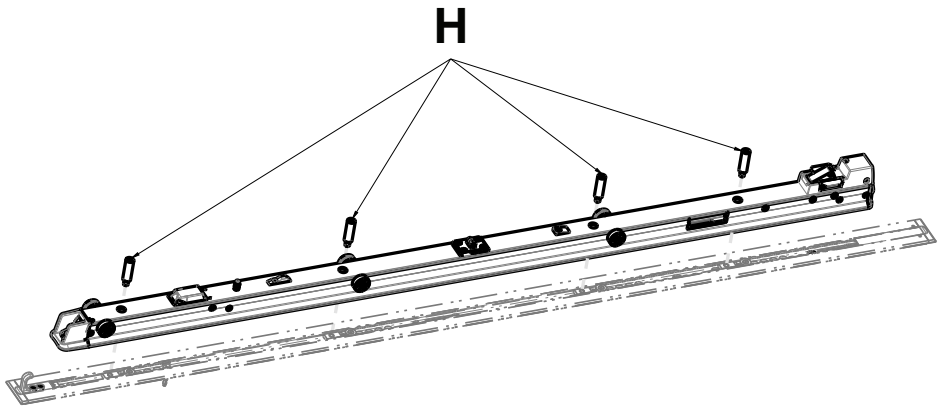

Figur 9 – Installera förankringsfäststöd

15. På sidan av förankringsenheten, anslut fordonets förankringskabel till förankringsenhetens anslutning.
16. Tryck tillbaka anslutningarna in i förankringsenheten.
17. Placera överföringsanordningen (I) så att den öppna änden är mot förankringsenheten (J) (Figur 10).

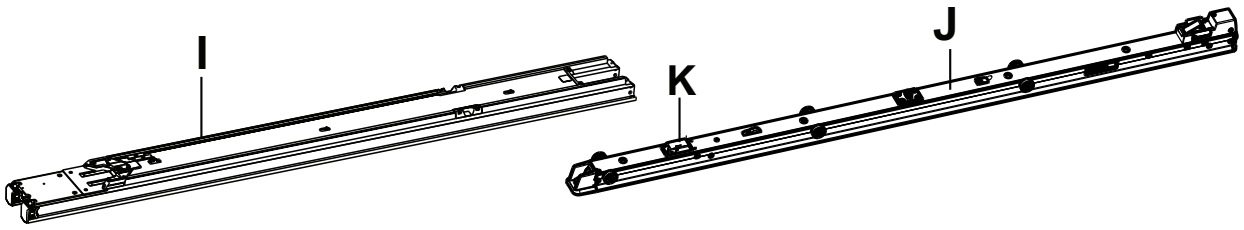

Figur 10 – Installera överföringsanordningen

18. Montör 1 (fotände) lyfter överföringsanordningen och skjuter överföringsanordningens låsspärrar (L) (Figur 12) mot överföringsanordningens fotände för att frigöra överföringsanordningens lås. Montör 2 (huvudände) skjuter och centrerar den öppna änden av överföringsanordningen över valsarna i förankringsenheten.
    - När överföringsanordningen installeras ska du skjuta in den långsamt. Bryt inte sönder bårvagnens induktiva laddningshus (K) (Figur 10).
    - Håll överföringsanordningens låsspärrar nedåt mot fotänden tills överföringsanordningen sitter på förankringsenheten (Figur 12).
    - Du kan känna ett lätt motstånd när du rullar över den andra uppsättningen av valsar. Skjut förbi motståndet till läget som visas i Figur 12.
19. Placera det primära skyddet till induktionsankaret (639001010101) över öppningen så att U-kroken är riktad mot ankarets fotände (Figur 11).

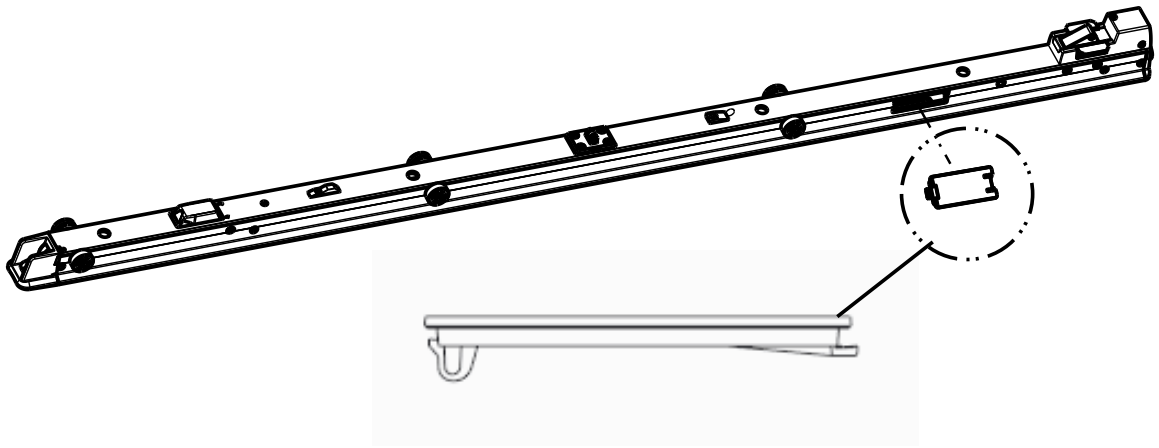

Figur 11 – Primärt skydd till induktionsankare

Obs! - Låt inte anslutningarna (installerade i steg 16) trycka emot skyddet till det primära induktionsankaret.

20. Använd en platt skruvmejsel för att trycka fast U-kroken i ankaret tills du hör den klicka på plats (Figur 11).
21. Installera den medföljande hylsskruven (0004-658-000) (O) med en 5/32-tums insexnyckel för att fästa den medföljande magnetaktivatorn för rullfästet. (6390-001-106) (P) (Figur 12).
22. Installera de fyra medföljande skruvarna med runt huvud (0004-665-000) (M) med hjälp av en T25 torxmejsel för att fästa den medföljande slitdynan på fotändan (6390-001-225) (N) till överföringsanordningen (Figur 12).
23. Skjut överföringsanordningens låsspärrar (närmast fotänden) (L) (Figur 12) mot överföringsanordningens fotände för att låsa upp.

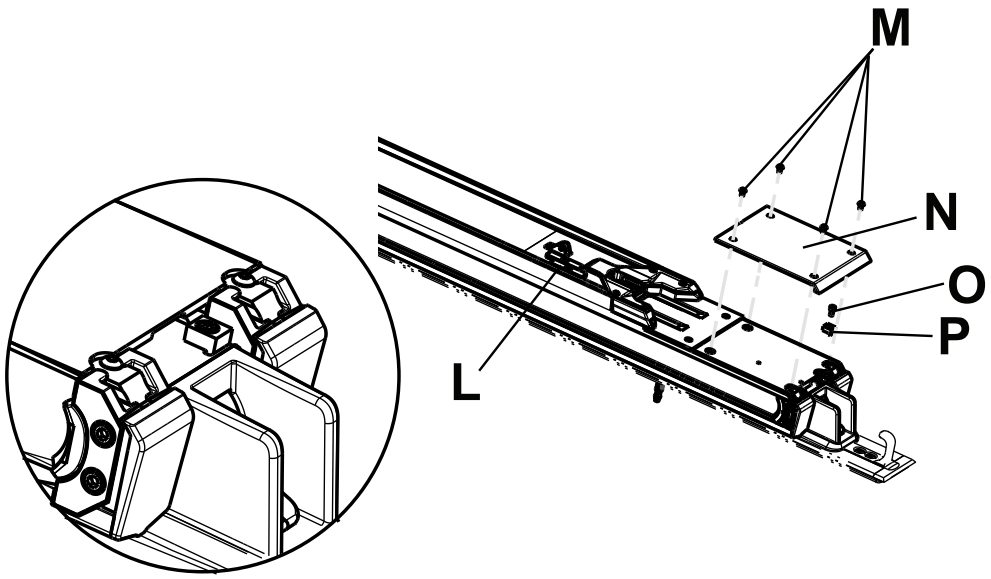

Figur 12 – Fäst fotändens slitdyna på överföringsanordningen

24. Flytta överföringsanordningen till dess mittläge (Q) (Figur 13).

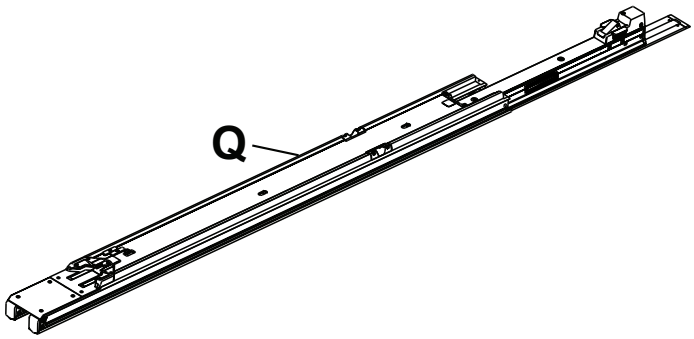

Figur 13 – Positionera överföringsanordningen

25. Lyft rullfästet i dess arm och vinge. Lyft inte rullfästet med bårvagnens manuella frigöringshandtag. Lyft endast där det anges. Montör 1 placerar händerna vid R1 och R2. Montör 2 placerar händerna vid S1 och S2 (Figur 14).

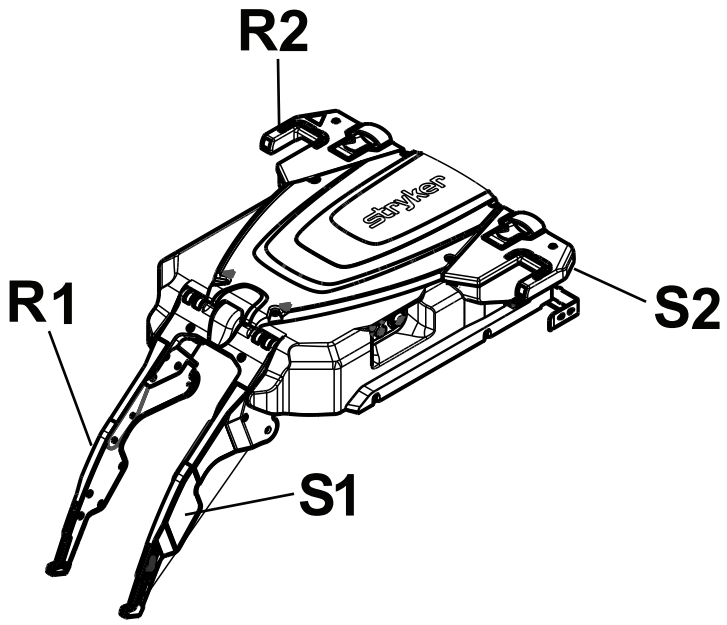

Figur 14 – Rullfästenhet

26. Placera rullfästenheten (T) mellan överföringsanordningen (U) och huvudänden på förankringsenheten (V) på golvet (Figur 15).
27. Montör 1 (fotände): Skjut rullfästenhetens valsar in i överföringsanordningens sidofåra.
28. Montör 2 (huvudände): Lyft rullfästenheten för att rikta in den andra uppsättningen av valsar och skjut valsarna tills rullfästet är nära överföringsanordningens mittpunkt.

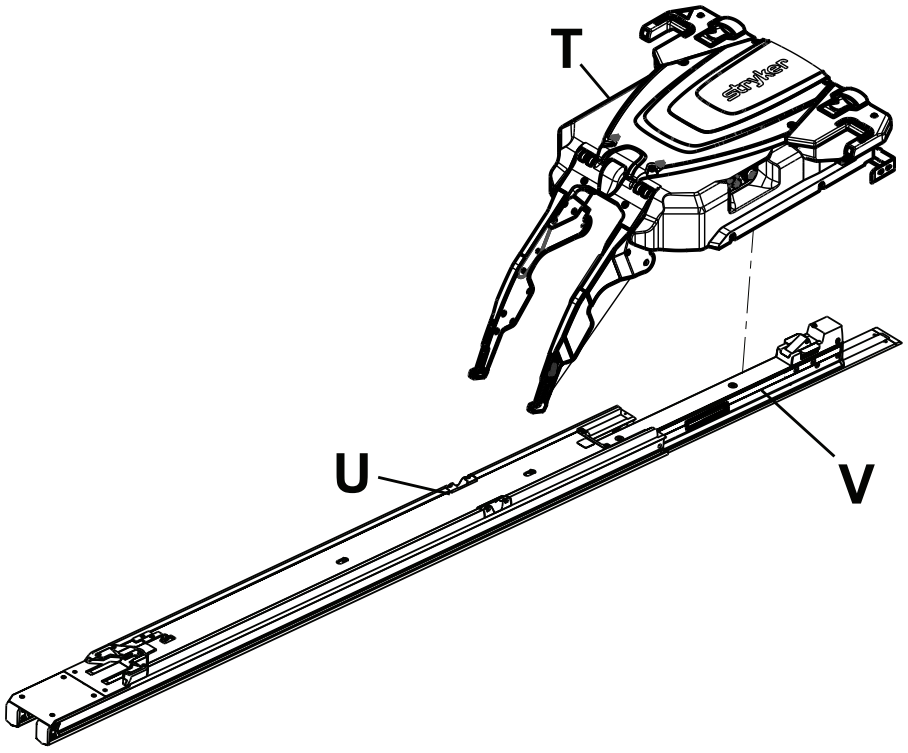

Figur 15 – Placera rullfästenheten

29. Skjut överföringsanordningen framåt mot huvudänden tills den låses på plats.

30. Montera stötfångarklossen. Rikta in den medföljande stoppklossen (639000010246) (med gängade hål) (Y) mot den medföljande stoppklossen (639000010243) (X) (Figur 16).

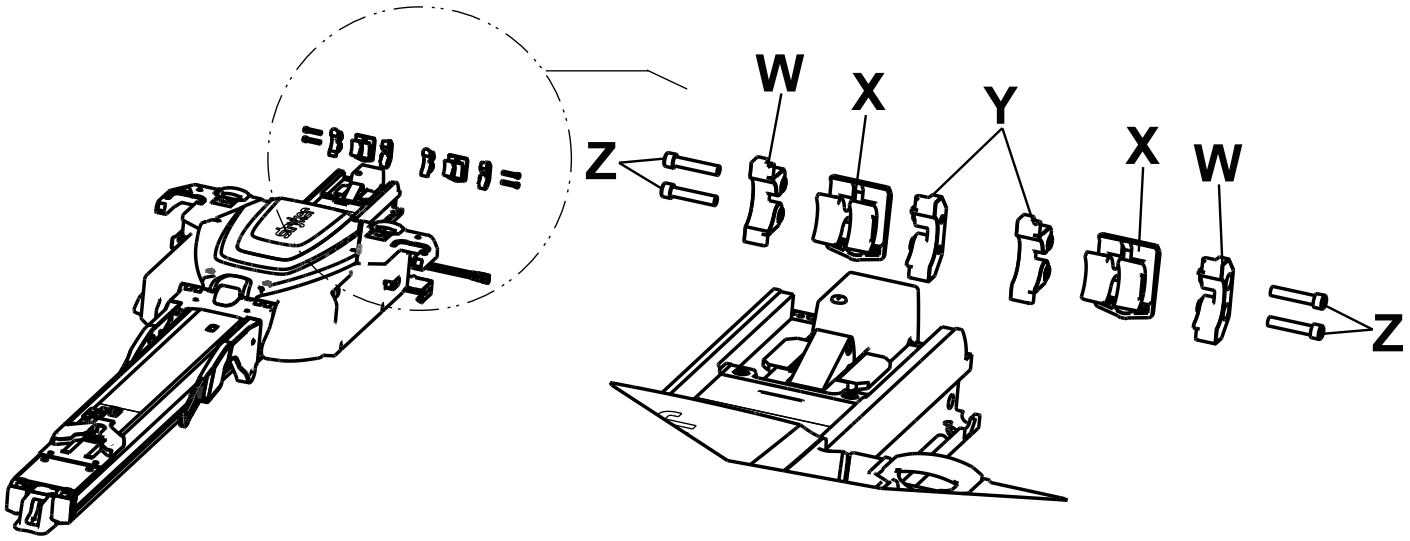

Figur 16 – Montera stötfångarkloss

31. Skjut in de monterade komponenterna (X och Y) så långt det går i överföringsanordningen.

    Obs! - Placera stoppstötfångaren så att puckeln (AA) är i botten (Figur 17).

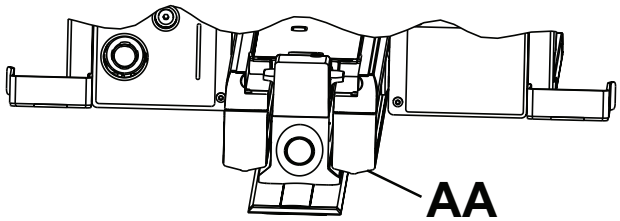

Figur 17 – Stötfångarklossens puckel

32. Rikta in stoppstötfångaren (639000010244) (med genomgående hål) (W) med de monterade komponenterna (X och Y) och skjut den i överföringsanordningens ände.
33. Upprepa steg 26–28 för att montera och installera den andra stötfångarklossen.
34. Installera de fyra medföljande hylsskruvarna (0004-662-000) (två till varje sida) (Z) med en 3/16-tums insexnyckel på överföringsanordningen (Figur 16).
35. Inspektera huvudändens överföringsstötfångare visuellt för att säkerställa att de är installerade i jämnhöjd med den yttre kanten av överföringsanordningen utan tecken på felaktig inriktning eller felaktig installation.
36. Installera de två medföljande skruvarna med runda huvuden (0004-665-000) (AB) med en T25 torxmejsel för att fästa det medföljande vänstra patientöverföringsskyddet för huvudänden (639000010210) och det medföljande högra patientöverföringsskyddet för huvudänden (639000010211) (AC) på överföringsanordningen (Figur 18).

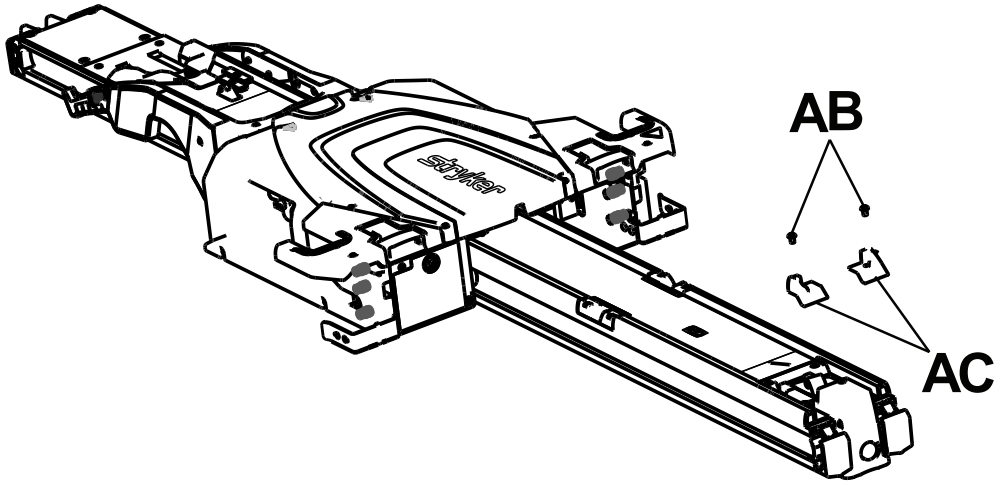

Figur 18 – Fäst huvudändens skydd

37. Slutför *Installera batteriet* (sidan 24).
38. Tryck på huvudströmknappen (AD) (Figur 19), på rullfästenhetens vänstra patientsida för att sätta på strömmen till produkten.

    Obs!
    - Om du anslöt **Power-LOAD** till en krets med en omkopplare ska du se till att denna är påslagen.
    - När du trycker på huvudströmknappen tänds även en grön batterilysdiod (AE) för att indikera att **Power-LOAD**-systemet är påslaget. Om rullfästets batteri är på väg att laddas ur kan också en blinkande lysdiod för felindikation (AF) framträda.
    - **Power-LOAD**-batteriet laddas inte om lysdioderna på rullfästets huvudände blinkar gult när produkten är i transportläge.

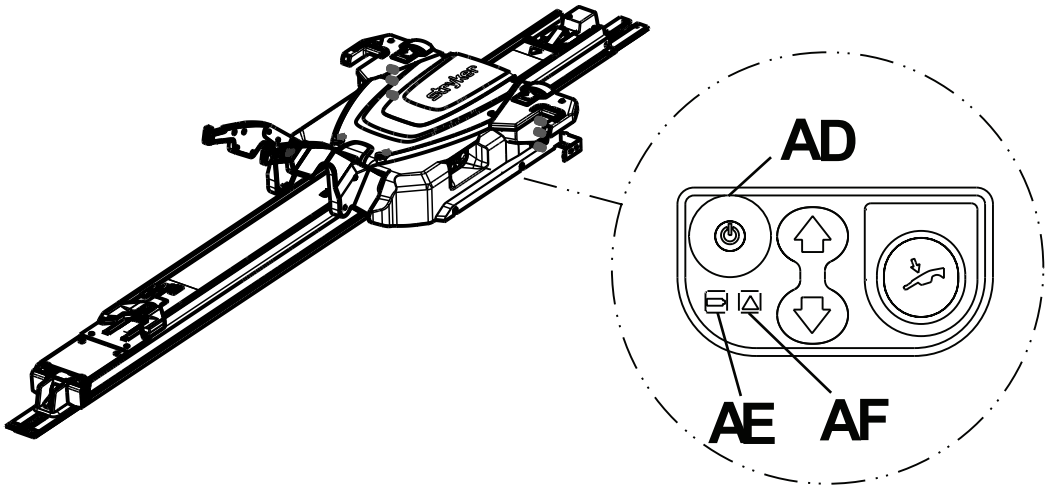

Figur 19 – Power-LOAD kontrollpanel

39. Höj lyftarmarna och skjut in rullfästet manuellt i huvudänden i fordonets patientdel för att ladda batteriet.

    Obs! - Batteriets lysdiod (AE) blinkar grönt medan det laddas.
40. Fäst etiketterna på dörren eller väggen där de är synliga för användare av **Power-LOAD** (*Inlyftning och urlyftning med automatiska funktioner* (sidan 34) och *Inlyftning och urlyftning manuellt* (sidan 35)).

    Obs! - Fäst märkningen på en jämn yta eller på den medföljande plåtskylten (6390-001-467), som du kan skruva eller nita fast på fordonet.
41. Slutför *Installationschecklista* (sidan 25).

Installera batteriet

Efter att du har installerat rullfästet följer du dessa steg för att installera och ladda batteriet för första gången.

1. Sätt in batteriet (A) i batterifacket (D) tills du hör ett klick (Figur 20).

   Obs! - Se till att du riktar batteriet så att det svarta höljet är uppåt.

2. Höj lyftarmarna och skjut in rullfästet manuellt i huvudänden i fordonets patientdel.
3. Lås rullfästet i huvudänden i fordonets patientdel (transportläge).
4. Tryck på huvudströmbrytaren för att vara säker på att rullfästet sätts på.

   Obs! - Batteriet laddas inte om du inte sätter på strömmen till produkten.

5. Se till att lysdioden blinkar grönt (se *Kontrollera batterikapaciteten på Power-LOAD-kontrollpanelen* (sidan 37)).

   Obs! - **Power-LOAD**-batteriet laddas inte om lysdioderna på rullfästets huvudände blinkar gult när produkten är i transportläge.

6. Använd en T25 torxmejsel för att sätta fast rullfästets täckplatta (B) på **Power-LOAD** med medföljande skruvar (C) (Figur 20).
7. Anslut fordonet till landledningen och ladda batteriet i minst sex timmar.
8. Skjut rullfästet till överföringsanordningens fotände och sedan tillbaka till huvudänden i fordonets patientdel för att väcka systemet ur viloläget.
9. Tryck på huvudströmknappen för att stänga av produkten.
10. Se till att batteriets lysdiod inte lyser för att vara säker på att strömmen är av.

Obs!

- Om strömmen inte är avslagen kommer produkten att ladda ur fordonets batteri.
- Använd Odyssey OBC-laddaren för att ladda batteriet före installation. Aktuell laddning: 6 A (1–2 batterier parallellt), 12 A (1–4 batterier parallellt), eller 20 A (1-6 batterier parallellt). Denna laddare har endast anslutningar för ett enskilt batteri. Ett kablage med nominell märkning för den aktuella laddningen krävs för att skapa en parallell krets för laddning av flera batterier.
- Om du inte följer dessa krav och rekommendationer ska du ladda batteriet tills det är fulladdat och stänga av produkten när den inte används, eftersom det annars kan uppstå batterifel hos **Power-LOAD**.

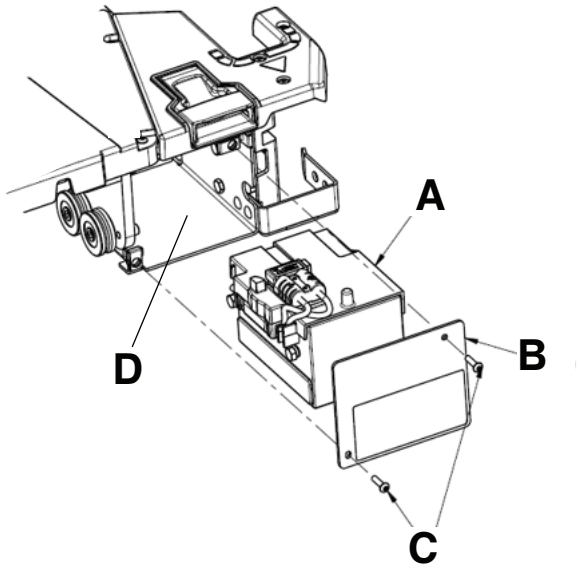

Figur 20 – Batterienhet

Installationschecklista

VAR FÖRSIKTIG! - De manuella förbikopplingarna gör det möjligt för **Power-LOAD**-systemet att röra sig fritt.

Obs! - Låt batteriet ladda i minst 20 minuter innan du påbörjar funktionskontrollen av **Power-LOAD**. Batteriet kommer bara att ladda när rullfästet är låst vid huvudänden i fordonets patientdel. Batteriets lysdiod ska blinka grönt under laddning.

Innan du påbörjar funktionskontrollen av **Power-LOAD** ska du säkerställa att:

- Kontrollen görs med en **Power-LOAD**-kompatibel **Power-PRO**-bårvagn (se *Kompatibilitet, bårvagn* (sidan 12))
- **Power-LOAD** är låst vid fotänden i fordonets patientdel med lyftarmarna ned
- Strömmen är påslagen
- Lysdioderna på rullfästets vingar blinkar gult

Obs!

- När du trycker på huvudströmknappen tänds även batteriets lysdiod för att indikera att **Power-LOAD**-systemet är påslaget. Om rullfästets batteri är svagt blinkar lysdioden för felindikation gult.
- Kontrollera båda de övre och nedre styrreglagen på bårvagnen när du kontrollerar bårvagnens knappfunktioner.

_____ Lås fast den **Power-LOAD**-kompatibla bårvagnen i **Power-LOAD**.

_____ Kontrollera att bårvagnens båda lasthjulssprintar är fastlåsta i **Power-LOAD** (spärrar).

_____ Kontrollera att lysdioderna ändras från blinkande gult till fast grönt.

_____ Tryck och håll in indragningsknappen (-) på bårvagnens styrreglage för att fullständigt fälla ihop bårvagnens underrede.

_____ Skjut fram bårvagnen i fordonets patientdel tills det låses på plats vid huvudänden i fordonets patientdel. Se till att lyftarmarna sänks tills bårvagnens hjul är på golvet i fordonets patientdel och bårvagnens fotände låses fast i fästsystemet.

_____ Kontrollera att bårvagnen är fastlåst i **Power-LOAD** genom att stadigt dra bårvagnens fotände från sida till sida.

_____ Tryck och håll in förlängningsknappen (+) på bårvagnens styrreglage för att säkerställa att bårvagnen inte fälls ut i fordonets patientdel. Försök inte att höja bårvagnens ben i transportläget.

Obs! - Indragningsknappen (-) på bårvagnens styrreglage möjliggör rörelse i vissa situationer.

_____ Tryck och håll in frigöringsspaken vid fotänden på **Power-LOAD**-systemet och dra för att ta ut bårvagnen från fordonets patientdel. Se till att lyftarmarna höjer bårvagnen tills bårvagnens hjul är lyfta från golvet i fordonets patientdel.

_____ Säkerställ att huvudändens LED-indikatorer är av tills bårvagnen är fullständigt utfälld. När bårvagnen är fullständigt utfälld ska du säkerställa att LED-indikatorerna är fast gröna. Tryck och håll in förlängningsknappen (+) på bårvagnens styrreglage för att fälla ut bårvagnen tills dess hjul vilar på marken och bårvagnen inte längre stöds av **Power-LOADs** lyftarmar.

_____ Tryck på upp-knappen (↑) på **Power-LOADs** kontrollpanel för att höja lyftarmarna och bårvagnen till dess högsta läge.

Obs! - Bårvagnens ben fälls inte ihop.

_____ Tryck på ner-knappen (↓) på **Power-LOADs** kontrollpanel för att sänka lyftarmarna och bårvagnen.

_____ Tryck på frigöringsknappen på bårvagnens styrreglage för att frigöra bårvagnen från **Power-LOAD**. Huvudändens lysdiodindikatorer blinkar i gult.

_____ Lås fast bårvagnen i **Power-LOAD** igen.

_____ Tryck på upp-knappen (↑) på **Power-LOADs** kontrollpanel för att höja bårvagnen till dess högsta läge.

Obs! - Bårvagnens ben fälls inte ihop.

_____ Tryck på den manuella frigöringsknappen på **Power-LOADs** kontrollpanel för att sänka bårvagnen. Fortsätt att hålla ned knappen och dra **Power-LOAD**:s lyftarmar till det helt sänkta läget.

_____ Lyft en av de två manuella frigöringshandtagen vid rullfästets huvudände för att låsa upp bårvagnen.

_____ Rulla iväg bårvagnen från **Power-LOAD**.

_____ Höj lyftarmarna och skjut in rullfästet i fordonets patientdel till transportläget. Låt armarna sänkas med rullfästet i huvudänden.

_____ Se till att batteriets lysdiod blinkar grönt när rullfästet är i transportläget.

_____ Lyft in den **Power-LOAD**-kompatibla bårvagnen utan att använda lastfunktionerna för att simulera manuell inlyftning av bårvagnen i fordonets patientdel. Var noga med att bårvagnen låses på plats.

_____ Tryck och håll in frigöringsspaken vid fotänden på **Power-LOAD**-systemet och dra för att ta ut bårvagnen från fordonets patientdel. Se till att bårvagnens säkerhetsstång är säkrad med fordonets säkerhetskrok.

Obs! - Endast bårvagnen kommer att låsas upp. Rullfästet ska bli kvar vid huvudänden av **Power-LOAD**.

_____ Lås upp rullfästet genom att höja lyftarmarna och trycka på rullfästets frigöringsknapp vid huvudänden av **Power-LOAD**-systemet.

_____ Dra ut **Power-LOAD** helt från fordonets patientdel.

_____ Inspektera huvudändens överföringsstötfångare visuellt för att säkerställa att de är installerade i jämnhöjd med den yttre kanten av överföringsanordningen utan tecken på felaktig inriktning eller felaktig installation.

_____ Kontrollera visuellt att alla bultar och skruvar är åtdragna, utan tecken på utskjutande eller saknade fästen.

_____ För ambulanser av typ II eller om bårvagnens mittlinje är 17,5 tum (44,5 cm) eller mindre från fordonets vägg måste du se till att den alternativa hjulguideenheten (6390-027-000) är installerad. Markera ej tillämpligt om hjulstyrningen inte erfordras.

_____ Tryck på huvudströmknappen för att stänga av produkten. Du kan behöva slå på produkten och sedan stänga av den för att säkerställa att **Power-LOAD** är avstängd och inte i viloläget.

Obs! - Om du inte kommer att använda **Power-LOAD** under en vecka eller längre ska du stänga av produkten för att undvika att batteriet laddas ur. Du kan behöva slå på produkten och sedan stänga av den för att säkerställa att **Power-LOAD** är avstängd och inte i viloläget.

Produktens serienummer:			
Installerat av:		Datum:	
Inspekterat av:		Datum:	

Obs! - Behåll en kopia av denna förteckning i minst sju år.

Installationsverifiering

Genomför dessa kontroller för att verifiera att din installation av **Power-LOAD** följer rekommenderad bästa praxis från Stryker.

För installation av golvplatta:

_____ Bekräfta att golvplattan installerades enligt Installationshandboken till Stryker golvplatta (6390-009-020).

_____ Säkerställ att alla golvplattans förankringsbultar är åtdragna med ett vridmoment på minst 40 fot-pund (54,3 Nm) i minst två steg.

_____ Kontrollera visuellt att golvplattan sitter horisontellt med golvplanet.

_____ Bekräfta att fordonskretsen kan leverera 12,8 V–15,6 V DC kontinuerligt under en högsta belastning på 10 A.
VARNING - Anslut alltid Power-LOAD till en 15 A säkring/återställbar brytare som finns installerad i fordonet för att förhindra risk för elstötar. Stryker rekommenderar att du installerar säkringen/den återställbara brytaren i säkringsdosan.

_____ Säkerställ att produkten är kopplad till fordonets batteribank (Strykers föredragna installationsmetod).
VARNING - Anslut inte Power-LOAD till en fordonskrets på 24 V DC.

_____ Säkerställ att den installerade golvplattans bultar är 3/8-16 UNC-skruvar med platt huvud (ASTM-F835 eller SAE klass 8).

Obs! - Varje golvplattas bult och stödstruktur måste hålla för 2 750 lbf (12 230 N) i stigande spänning och 600 lbf (2 669 N) i skjuvning i alla horisontella riktningar.

Du kan vid behov såga golvplattan (minst 89,50 tums [227,33 cm]) för **Power-LOAD**). Ta endast bort material från huvudänden.

Installation av golvplatta och Power-LOAD:

_____ Genomför golvplattans installationskontroller ovan.

_____ Bekräfta *Installation av Power-LOAD* (sidan 14).

_____ Bekräfta *Installera batteriet* (sidan 24).

_____ Bekräfta slutförande av *Installationschecklista* (sidan 25).

_____ Lasta och lasta ur **Power-LOAD**-kompatibel bårvagn med ström för att kontrollera funktionalitet (*Inlyftning och urlyftning med automatiska funktioner* (sidan 34)).

_____ Lasta och lasta ur **Power-LOAD**-kompatibel bårvagn utan ström för att kontrollera funktionalitet (*Inlyftning och urlyftning manuellt* (sidan 35)).

_____ Se till att batteriets lysdiod blinkar grönt när rullfästet är i transportläget.

_____ Kontrollera att förankringstätningarna är installerade i förankringsenhetens spår.

_____ Inspektera huvudändens överföringsstötfångare visuellt för att säkerställa att de är installerade i jämnhöjd med den yttre kanten av överföringsanordningen utan tecken på felaktig inriktning eller felaktig installation.

_____ Kontrollera visuellt att alla bultar och skruvar är åtdragna, utan tecken på utskjutande eller saknade fästen.

_____ Om rullfästets lysdioder fortsätter att vara släckta när rullfästet når inlastningsläget, bekräfta att rullfästet är påslaget och att batteriet är laddat. Se även till att magnetaktivatorn (6390-001-106) är på plats och att den är fastsatt vid förankringens fotände.

_____ Bekräfta att vridmomentet för de medföljande förankringsfäststöden är 60 ±10 fot-pund.

_____ Om du inte kommer att använda **Power-LOAD** under en vecka eller längre ska du stänga av produkten för att undvika att batteriet laddas ur.

_____ Slå på produkten och stäng sedan av den för att säkerställa att **Power-LOAD** är avstängd och inte i viloläget.

Stryker erbjuder ett hjulstyrningsalternativ om du installerar **Power LOAD**-systemet nära väggen. Se *Installera hjulstyrningsalternativet* (6390-009-021).

Ring Stryker service på 1-800-327-0770 om du behöver hjälp efter installationen.

Användning

Användarreglage och lysdioder

Lysdioder på **Power-LOAD**, som är placerade på **Power-LOAD**-kontrollpanelen på sidan och vid huvudändan av **Power-LOAD**, visar rullfästets batteri- och systemstatus. Figuren och tabellen visar alla knappar och lysdioder på **Power-LOAD**.

Obs! - Om du inte kommer att använda **Power-LOAD** under en vecka eller längre ska du stänga av enheten genom att trycka på den röda huvudströmknappen (A). Stäng av för att undvika att tömma batteriet. Du kan behöva slå på produkten och sedan stänga av den för att säkerställa att **Power-LOAD** är avstängd och inte i viloläget.

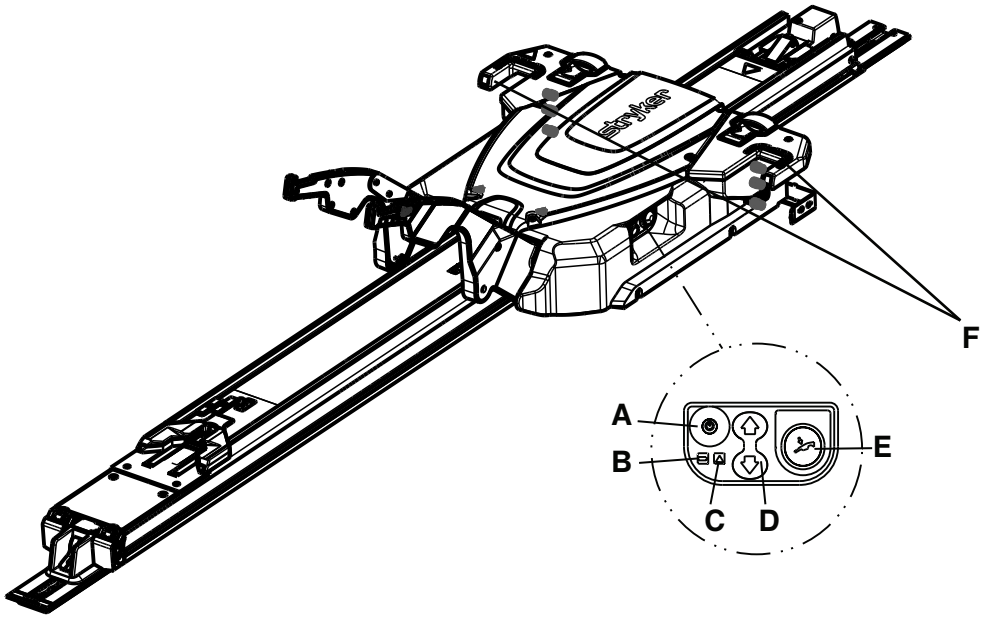

Figur 21 – Kontrollpanel

Ref och namn	Lysdiod eller knapp	Beskrivning
A: Huvudströmknapp	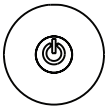	Tryck för att slå på eller stänga av enheten. Batteriets strömlampa lyser även för att indikera att **Power-LOAD**-systemet är påslaget. Om rullfästets batteri är svagt, blinkar lysdioden i gult.
B: Batterieffekt		Om lysdioden lyser med klart, grönt sken används **Power-LOAD**-systemet och laddas inte. Om lysdioden blinkar grönt, laddas batteriet. Batteriet kommer bara att ladda när rullfästet är låst vid huvudänden i fordonets patientdel.
C: Fel		Om lysdioden lyser gult finns det ett fel i **Power-LOAD** systemet. Tryck på huvudströmknappen två gånger för att återställa enheten. Om lysdioden fortfarande lyser gult ska du kontakta teknisk support. Om lysdioden blinkar gult är rullfästets batterinivå låg.

Ref och namn	Lysdiod eller knapp	Beskrivning
D: Upp/ner	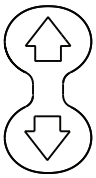	Tryck upp (↑) för att höja lyftarmarna till det högsta läget. Bårvagnens ben fälls inte ihop. Tryck ner (↓) för att sänka lyftarmarna och bårvagnen. Förläng bårvagnens bas innan du trycker.
E: Manuell frigöring		Tryck för att lasta ur bårvagnen i händelse av strömavbrott för **Power-LOAD** Fortsätt att hålla knappen nedtryckt tills lyftarmarna är fria från bårvagnen. Förläng bårvagnens bas innan du trycker.
F: Lysdiod på huvudänden		Om lysdioderna lyser med ett fast grönt sken är bårvagnens huvudände på plats. Om lysdioderna blinkar i gult i laddningsläget, är bårvagnens huvudände ej på plats. Om lysdioderna blinkar i gult i transportläget, laddas inte **Power-LOAD**-batteriet.

Obs! - Du kommer att se en lysdiod lysa grönt på bland lysdioderna på britsens huvudände när produkten är i transportläge. Om **Power-LOAD**-batteriet inte laddas kommer lysdioden att blinka gult i ungefär 30 sekunder efter den lyser grönt. Den blinkande gula lysdioden bör inte påverka produktens funktionalitet.

LED på rullfästets huvudända

Dessa **Power-LOAD**-LED finns på **Power-LOAD**-rullfästets huvudända. Oljebehållarens plats visas som referenspunkt.

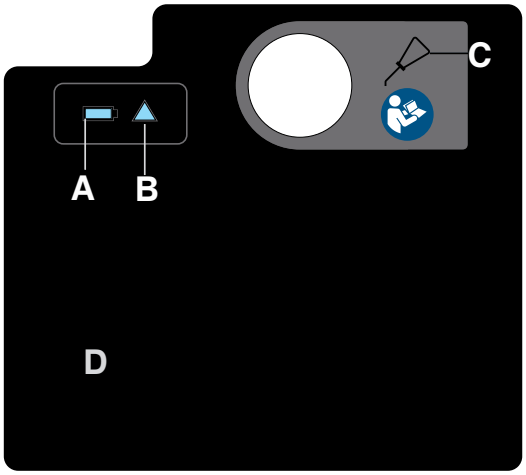

Figur 22 – Etikett på rullfästets huvudända

Ref och namn	Symbol eller LED	Beskrivning
A: Batterieffekt		Om LED-lampan lyser med klart, grönt sken används **Power-LOAD**-systemet och laddas inte. Om LED-lampan blinkar grönt, laddas batteriet. **Obs!** - Batteriet kommer bara att ladda när rullfästet är låst vid huvudänden i fordonets patientdel.
B: Fel		Om LED-lampan lyser gult finns det ett fel i **Power-LOAD**-systemet. Tryck på huvudströmknappen två gånger för att återställa enheten. Om LED-lampan fortfarande lyser gult ska du kontakta teknisk support. Om LED-lampan blinkar gult, är rullfästets batterinivå låg.
C: Oljebehållare		Tillsätt Mobil **Mercon** V Blend ATF olja (6500-001-293) här tills behållaren är full. Fyll inte på för mycket olja för att undvika risken för fel i enheten eller läckage.
D: USB-port	Inte tillämpligt	Ta bort plattan för att komma åt USB-porten för in-/ut-diagnostik. Service får utföras endast av behörig personal.

Manuella användarreglage

De manuella användarreglagen låter dig frigöra en bårvagn från **Power-LOAD** utan ström:

- Frigöringsspak
- Låsspärr, överföringsanordning
- Frigöringsknapp, rullfäste
- Frigöringshandtag, bårvagn
- Låsslid, överföringsanordning

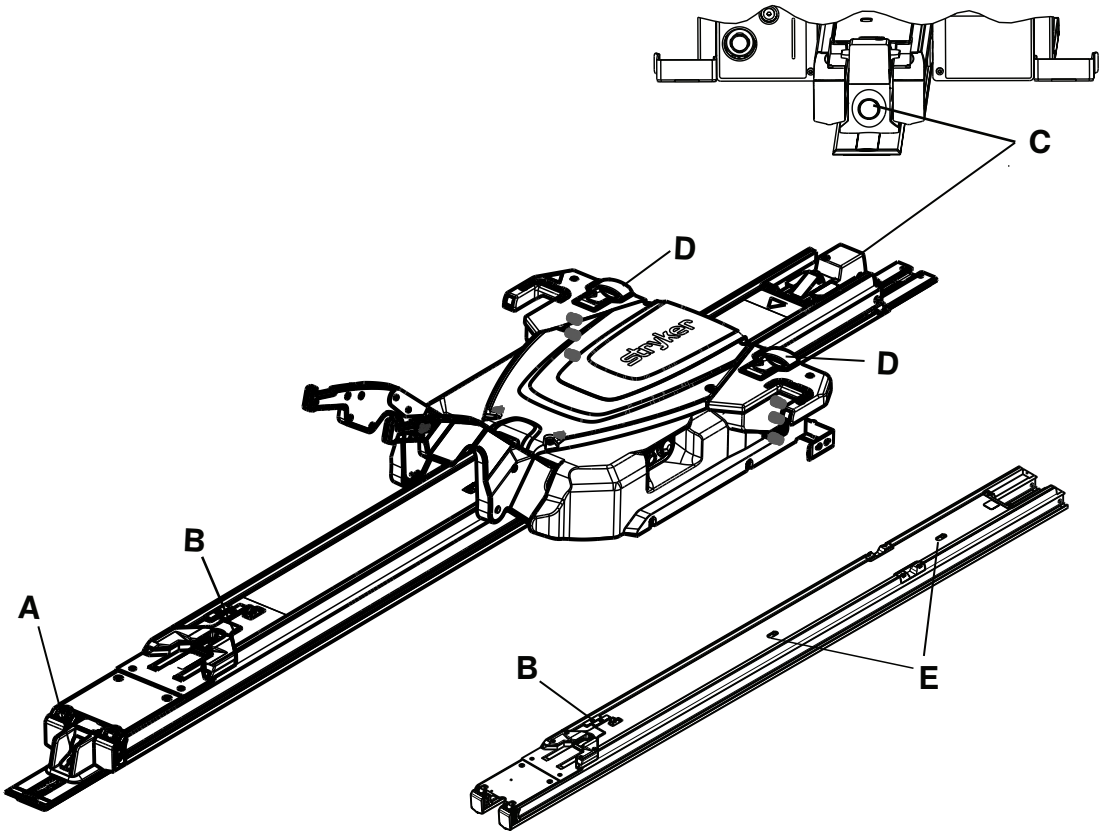

Figur 23 – Överföringsanordningen visas med och utan rullfäste

Ref och namn	Ikon eller knapp	Beskrivning
A: Frigöringsspak (fotände)		Tryck och håll ned för att frigöra bårvagnen från patientdelen.
B: Utlösning av lås (överföringsanordning)		Skjut för att frigöra överföringsanordningen från ett låst läge.
C: Frigöringsknapp, rullfäste (huvudända)		Tryck medan du höjer lyftarmarna för att frigöra och dra ut **Power-LOAD** från fordonets patientdel utan bårvagn. Dra sedan ut vagnen från fordonets patientdel.

Ref och namn	Ikon eller knapp	Beskrivning
D: Frigöringshandtag, bårvagn (vagn)		Lyft för att frigöra bårvagnen från **Power-LOAD**, medan bårvagnens underrede är helt utfällt.
E: Låsslid (överföringsanordning)		Skjut för att frigöra överföringsanordningen från ett låst läge.

Riktlinjer vid användning

VARNING

- Säkerställ alltid **Power-LOADs** funktionalitet före användning. Fel kan medföra patient- eller personalskada.
- Iakttag alltid försiktighet när du rör dig i fordonets patientdel för att inte snubbla på **Power-LOAD**.
- Iakttag alltid försiktighet när du använder **Power-LOAD** i svårare väderförhållanden (till exempel regn, is, snö).
- Använd bårvagnen eller **Power-LOAD** endast när alla personer befinner sig på avstånd från mekanismerna. Intrassling i aktiv bårvagns- eller **Power-LOAD**-mekanismerna kan det orsaka allvarlig skada.
- Träna alltid på lastning och urlastning av bårvagnen med **Power-LOAD** tills ni är helt säkra på hur enheten fungerar. Felaktig användning kan orsaka skador.
- Låt inte outbildade assistenter hjälpa till med användningen av **Power-LOAD**. Outbildade tekniker/personal kan orsaka skada på patienten eller på sig själva.
- Kör inte fordonet med rullfästet i mittläge. Denna position låses inte fast och är inte avsedd för förflyttning.
- Använd alltid båda händerna när du hanterar bårvagnen. **Power-LOAD** är endast ett hjälpmedel. Utvärdera varje situation för att avgöra hur ni ska fördela och lyfta den vikt som ni hanterar.
- Använd alltid tillräckligt med bärare för att hantera den kraft som behövs för lastning och urlastning när du hanterar vikter över 400 pund (181 kg). För att öka säkerheten ska bärarna lasta in eller lasta ur på plana ytor. För golvhöjderna 36 tum (91 cm) kan det krävas manuell urlastning.
- Håll alltid händer och fötter borta från **Power-LOAD**-rullfästets lyftarmar och bårvagnens bas under motordriven in- och urlyftning.

Obs!

- Kontrollera att **Power-LOAD** fungerar som det ska före varje arbetspass. Till exempel bör lyftarmarna höja bårvagnen något när bårvagnen är olåst. Kontrollera batteriets laddningsnivå osv. Om produkten inte fungerar ska fordonet tas ur tjänst för undersökning och reparation av **Power-LOAD**.
- Använd inte **Power-LOAD** med en last som väger mer än 700 pund (318 kg), vilket inkluderar patientvikt och tillbehör. Den säkra arbetsbelastningen för **Power-LOAD** är 870 pund (395 kg), vilket inkluderar bårvagnens vikt.
- Stäng inte av huvudströmbrytaren under normal användning, eftersom det förhindrar att batteriet laddas.
- Kör inte fordonet med rullfästet i mittläge. Denna position låses inte fast och är inte avsedd för förflyttning.
- Använd **Power-LOAD** när fordonet står på en plan yta, om det är möjligt.
- Om du inte kan lyfta ut en bårvagn med patient från fordonets patientdel kan du använda en ryggbräda för att lyfta ut patienten.
- Stryker rekommenderar regelbunden utbildning (minst en gång om året) av manuella back-up rutiner. Besök www.stryker.com eller kontakta din Stryker-försäljningsrepresentant för ytterligare exempel av utbildningschecklistan (Mkt Lit-676).

Höja, sänka eller frigöra bårvagnen med drivning

Det finns två identiska styrreglage på **Power-PRO**-bårvagnar. Tryck på knappen på någon av dessa reglage för att höja (förlänga) bårvagnen, sänka (fälla ihop) bårvagnen eller frigöra bårvagnen från **Power-LOAD**, om sådan finns (Figur 24).

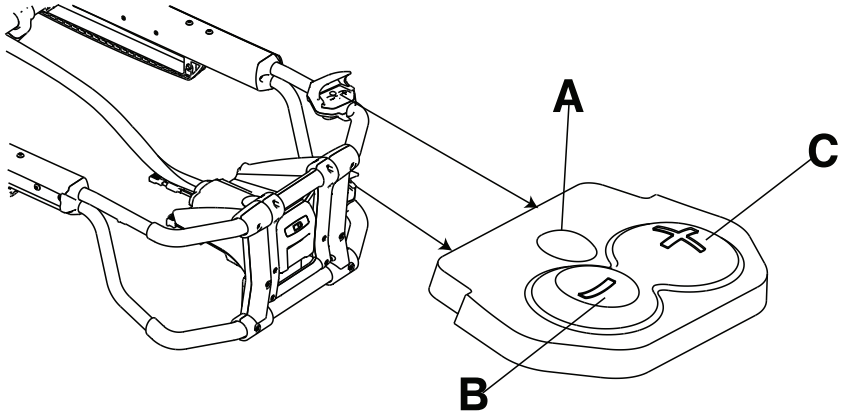

Figur 24 – Styrreglage på bårvagnen

Referens	Namn	Beskrivning
A	Släpp	Tryck för att frigöra bårvagnen (enbart vid användning av **Power-LOAD**)
B	Dra tillbaka (-)	Tryck och håll in för att sänka sängen eller för att fälla ihop bårvagnens underrede
C	Förläng (+)	Tryck och håll in för att höja sängen eller för att förlänga bårvagnens underrede

Kontrollera batterinivån

Kontrollera LED-indikatorn på bårvagnens batteri för att bedöma **SMRT** Paks batterinivå. Ett laddat **SMRT** Pak, i fungerande tillstånd, ger upp till 25 utryckningar med en patient som väger ca 250 pund (113 kg) (faktiska resultat kan variera). **Power**-**PRO**-systemet på 24 VDC och **SMRT** Pak är klassat för 2,4 amperetimmars användning.

VARNING - Ta inte ur batteriet när bårvagnen används.

VAR FÖRSIKTIG! - Ladda alltid batteriet innan du börjar använda enheten. Ett oladdat eller urladdat batteri kan medföra dålig prestanda.

För att kontrollera batterinivån trycker du på indragningsknappen (-) på bårvagnens styrreglage för att aktivera LED-indikatorn på bårvagnens batteri. LED-indikatorn på bårvagnens batteri sitter vid fotändens kontrollfack (visas som en batterisymbol).

- Lysdioden lyser med ett fast, grönt sken när batteriet är fulladdat eller när det har tillräcklig laddning.

  Obs! - För bästa resultat ska **SMRT** Pak användas tills LED-indikatorn på bårvagnens batteri ändras från fast grönt till blinkande gult sken.

- Lysdioden blinkar gult när du behöver ladda eller byta ut batteriet.

  Obs! - LED-indikatorn på bårvagnens batteri behöver inte blinka gult innan du kan ta bort och byta ut **SMRT** Pak, men detta är rekommenderat som bästa sätt. Du kan ta bort och ladda **SMRT** Pak när som helst.

- Lysdioden lyser med ett fast gult sken för att indikera batterifel.

Obs!

- Använd endast batterier som är godkända av Stryker.

- Det motordrivna fästsystemet (om sådant finns för bårvagnen) laddar **SMRT** Pak-batteriet automatiskt. Automatisk laddning sker när du låser fast bårvagnen i det motordrivna fästsystemet (ingen sladd eller kontakt behövs). LED-indikatorn på bårvagnens batteri blinkar grönt en stund för att indikera att laddning pågår.
- Automatisk laddning händer bara med **SMRT** Pak-batterier.

Inlyftning och urlyftning med automatiska funktioner

Fäst instruktionerna för automatisk användning på plattan (6390-001-467) och montera plattan på insidan av dörrpanelen eller på väggen i fordonets patientdel, där plattan är synlig för alla användare.

Se *Användarreglage och lysdioder* (sidan 28) för placering av knappar och lysdioder.

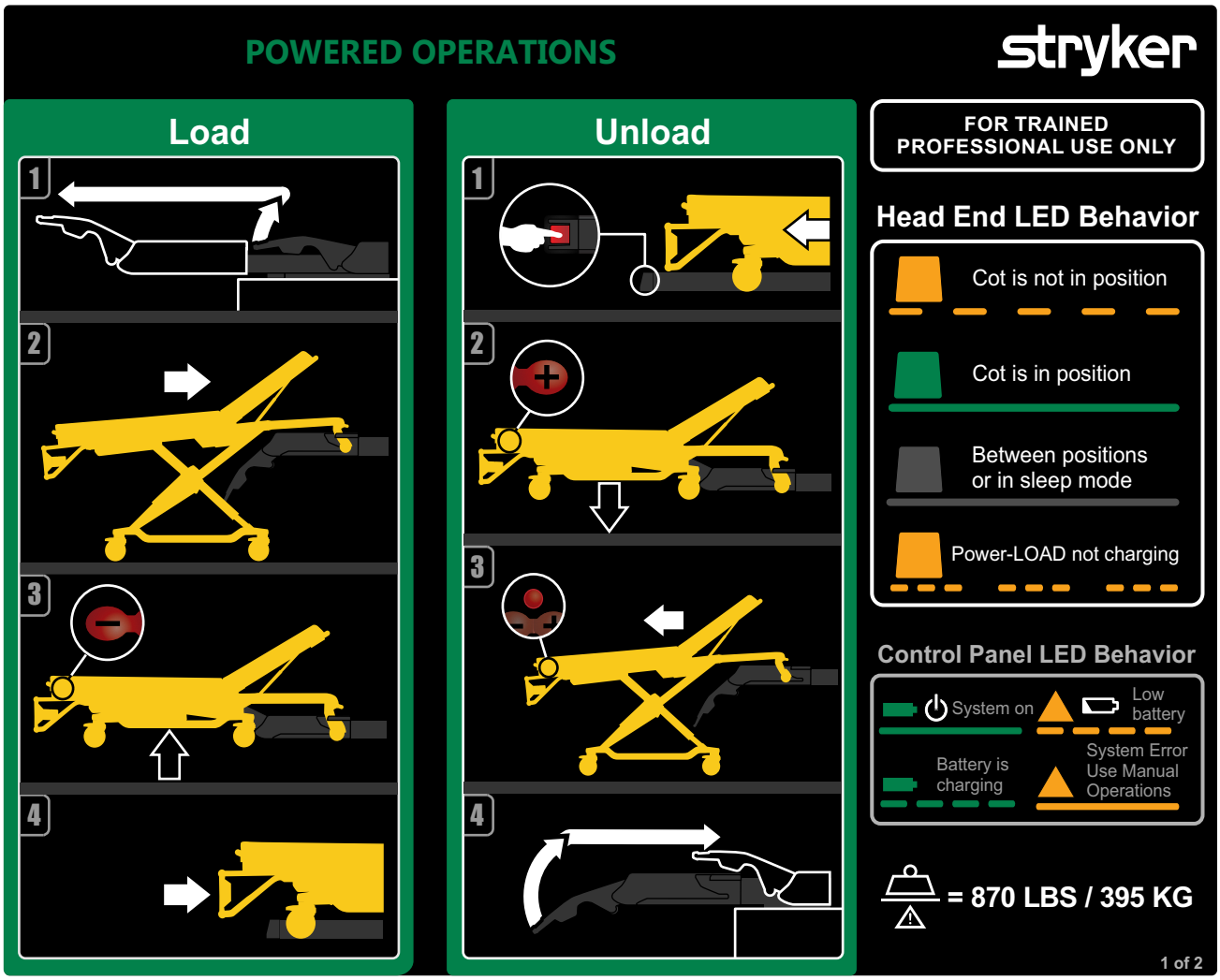

Figur 25 – Automatiska funktioner

Lasta in Power-LOAD automatiskt

1. Höj lyftarmarna för att styra och dra ur vagnen från fordonets patientdel.
2. Skjut in bårvagnen i **Power-LOAD** till bårvagnens lasthjulsstift låses på plats. Se till att bårvagnen är i linje med lyftarmarna när du lyfter in bårvagnen.
3. Tryck och håll in indragningsknappen (-) på bårvagnens styrreglage för att helt fälla ihop bårvagnens underrede tills bårvagnen är stödd.
4. Skjut in bårvagnen i fordonets patientdel tills lyftarmarna sänks och bårvagnen låses fast i **Power-LOAD**.

5. Kontrollera att bårvagnen är fastlåst i **Power-LOAD** genom att dra bårvagnens fotände från sida till sida.
6. Hänvisning till inlyftningsinstruktioner *Lasta in en Power-PRO-bårvagn i ett fordon med tillvalet Power-LOAD* (sidan 41).

Lyft ur Power-LOAD automatiskt

1. Tryck och håll in frigöringsspaken vid fotänden på **Power-LOAD**-systemet och dra för att ta ut bårvagnen från fordonets patientdel.
2. Tryck och håll in förlängningsknappen (+) på bårvagnens styrreglage för att fälla ut bårvagnen tills hjulen vilar på marken.
3. Tryck på frigöringsknappen på bårvagnens styrreglage för att frigöra bårvagnen från **Power-LOAD**.
4. Höj lyftarmarna och styr rullfästet in i fordonets patientdel. Se till att vagnen är ur vägen när du stänger fordonsdörrarna.
5. Hänvisning till *Lasta ur en Power-PRO-bårvagn från ett fordon med Power-LOAD alternativet* (sidan 42) för fler anvisningar om urlyftning.

   Obs! - Om **Power-LOAD** inte kommer att användas under en vecka eller under längre tid ska du stänga av enheten för att undvika att batteriet laddas ur. Du kan behöva slå på produkten och sedan stänga av den för att säkerställa att **Power-LOAD** är avstängd och inte i viloläget.

Inlyftning och urlyftning manuellt

Fäst instruktionen för manuell användning på plattan (6390-001-467) och montera plattan på insidan av dörrpanelen eller på väggen i fordonets patientdel, där plattan är synlig för alla användare.

Se *Användarreglage och lysdioder* (sidan 28) för placering av knapp och LED.

VARNING

- Använd alltid **Power-LOAD**-systemet och tillbehören enligt beskrivningen i handböckerna. Felaktig användning av **Power-LOAD**-systemet eller något annat tillbehör kan orsaka skada på patienten eller bäraren. Ägaren har det fulla ansvaret för att den här enheten inte används på något annat sätt.
- Stöd alltid vikten vid bårvagnens fotända vid manuell användning.
- Var beredd att stödja hela bårvagnens vikt när du lastar och lastar av den. Lyftarmarna höjer inte bårvagnen utan ström.

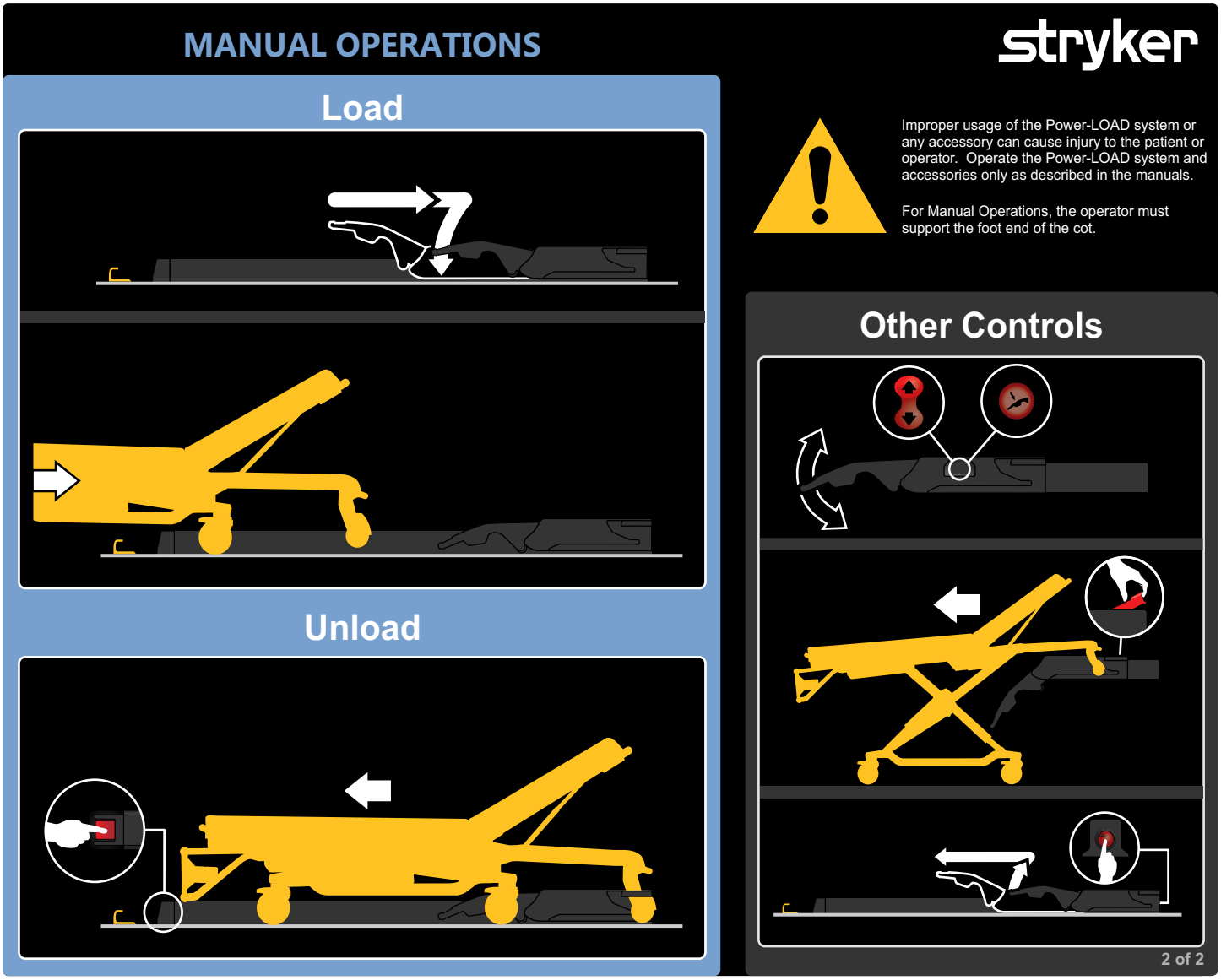

Figur 26 – Manuell användning

Obs! - Om **Power-LOAD** inte kommer att användas under en vecka eller under längre tid ska du stänga av enheten för att undvika att batteriet laddas ur. Du kan behöva slå på produkten och sedan stänga av den för att säkerställa att **Power-LOAD** är avstängd och inte i viloläget.

Lasta in Power-LOAD manuellt

1. Se till att **Power-LOAD** är vid huvudändan i fordonets patientdel när du sänker lyftarmarna.
2. Skjut in bårvagnen i fordonets patientdel tills bårvagnen låses fast i **Power-LOAD**.
3. Kontrollera att bårvagnen är fastlåst i **Power-LOAD** genom att stadigt dra bårvagnens fotände från sida till sida.
4. Hänvisning till inlyftningsinstruktioner *Lyft in en bårvagn i ett fordon manuellt (strömavbrott i Power-PRO)* (sidan 47).

Lyft ur Power-LOAD manuellt

1. Tryck och håll in frigöringsspaken vid fotänden på **Power-LOAD**-systemet.
2. Dra för att ta bort bårvagnen från fordonets patientdel.

Kontrollera batterikapaciteten på Power-LOAD-kontrollpanelen

VARNING

- Lämna alltid in skadade batterier till en återvinningsstation. Kassera dem inte som osorterat avfall. Kontakta lokal distributör för information om vilket återvinnings- och/eller insamlingssystem som finns i ditt land.
- Dra alltid ut din omvandlare (om sådan finns), koppla från bilbatteriet, tryck på huvudströmknappen för att stänga av enheten och placera sedan vagnen i lastposition innan du använder **Power-LOAD**.
- Ta inte ur batteriet under tiden som **Power-LOAD** används

Gör så här för att kontrollera batterinivån:

1. Se till att batterilampan är tänd.
2. Kontrollera batterinivån på **Power-LOAD**-kontrollpanelen (visas som en batterisymbol).
   - Batterilampan lyser med ett klart, grönt sken när **Power-LOAD**-systemet är på och inte laddas.
   - Batterilampan blinkar grönt när batteriet laddas.
   - Batterilampan blinkar gult när batterinivån är låg.

Ladda batteriet

VARNING - Tryck inte på huvudströmknappen för att stänga av enheten under normal användning, eftersom det hindrar batteriet från att laddas.

Se till att batteriet är tillräckligt laddat för att **Power-LOAD** ska fungera. Ett urladdat batteri behöver laddas i minst 10 timmar. Batterierna laddas när vagnen är låst i huvudändan på fordonets patientdel.

Gör så här för att ladda batteriet:

1. Höj lyftarmarna och skjut in rullfästet manuellt i huvudänden i fordonets patientdel.
2. Lås rullfästet i huvudändan på fordonets patientdel.

Obs!

- Batterilampan blinkar grönt när batteriet laddas.
- **Power-LOAD**-batteriet laddas inte om lysdioderna på rullfästets huvudände blinkar gult när produkten är i transportläge.

Förvara Power-LOAD

Undvik att tömma batteriet. Alla batterier laddas ur under förvaring eller under perioder av inaktivitet. Om du inte kommer att använda **Power-LOAD** under en vecka eller under en längre tid ska du stänga av enheten. Du kan behöva slå på produkten och sedan stänga av den för att säkerställa att **Power-LOAD** är avstängd och inte i viloläget.

Ställa in bårvagnens lasthöjd

Du måste ställa in bårvagnens lasthöjd med **Power-LOAD**-alternativet innan du böjar använda enheten. Hänvisning till *Kompatibilitet, bårvagn* (sidan 12) för en förteckning över kompatibla bårvagnar. Hänvisning till Användarhandboken för din bårvagn för att få mer information om hur du ställer in lämplig höjd på bårvagnen.

Använda en icke uppgraderad bårvagn med X-ram för olyckor där flera är skadade samtidigt

Du kan använda vissa icke kompatibla bårvagnar, inklusive de flesta med X-ram, i en olycka med flera skadade samtidigt.

VARNING

- Låt inte skenklämman överlappa den röda justeringsgränsetiketten på skenröret. För att förhindra att skenklämmorna frigör bårvagnsramen, måste mellanrummet mellan skenklämman och den fastsittande skenklämman aldrig överstiga 1 tum (2,5 cm).
- Använd inte händerna eller fingrarna för att trycka ned frigöringsknappen när skenklämmorna är öppna. Skenklämmans fästen fälls ihop med hjälp av en stark fjäderfunktion.

In- och urlyftning är desamma som instruktionerna för manuell in- och urlyftning av en bårvagn. Dock används en skenklämma i stället för ett lås vid bårvagnens fotända. Lås fast bårvagnens stödpost i skenklämman när du lyfter in en icke kompatibel bårvagn.

Alternativet för massolyckor har en skena för vägg eller golvmontering. Du bör spara denna skenenhet i ett skåp där den är lättillgänglig för snabb montering i fordonets patientdel om en nödsituation skulle uppstå.

Dra ut Power-LOAD ur fordonet utan bårvagnen

Gör så här för att dra ut **Power-LOAD** från fordonets patientdel utan bårvagn:

1. Gå till huvudändan av **Power-LOAD**-systemet.
2. Medan du höjer lyftarmarna, tryck på rullfästets frigöringsknapp vid huvudändan av **Power-LOAD**-systemet (Figur 27).
3. Dra ut rullfästet från fordonets patientdel (Figur 28).

Figur 27 – Tryck på rullfästets frigöringsknapp

Figur 28 – Dra ut rullfästet

Lasta in en Performance-PRO-bårvagn i ett fordon med Power-LOAD (tillval)

VARNING

- Var alltid minst två utbildade bärare vid in- eller urlastning av en bårvagn i ett fordon.
- Lyft alltid in den **Power-LOAD**-kompatibla bårvagnen först i fordonets patientdel innan patienten lyfts in.

VAR FÖRSIKTIG!

- Smäll inte fast bårvagnen i vagnen när du lastar in den för att förhindra skador på utrustningen.
- Skjut inte in bårvagnen i fordonets patientdel förrän bårvagnens underrede är helt infällt.

1. Lyft fordonets stötfångare, om sådan finns, till den upphöjda positionen.
2. Höj lyftarmarna för att styra och dra ut vagnen från fordonets patientdel (Figur 29).

Figur 29 – Led vagnen ut ur fordonet

3. Höj upp bårvagnen till inlastningsläget.
4. Dra ut den utdragbara huvuddelen helt innan du flyttar in bårvagnen i **Power-LOAD**.
5. Skjut in bårvagnen i **Power-LOAD** tills stiften i hjulen på bårvagnen är låsta i läge (Figur 30). Se till att bårvagnen är i linje med lyftarmarna när du lyfter in bårvagnen.

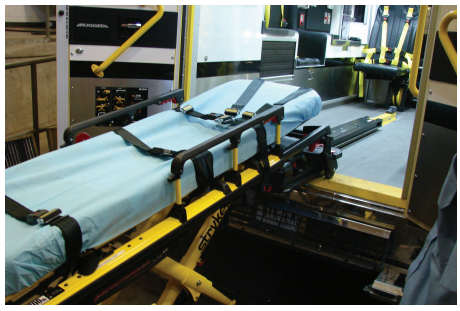

Figur 30 – Lås fast hjulstiften

6. Kontrollera huvudändans LED-indikeringslampor för att säkerställa att bårvagnen är klar att lyftas in.
   - Om LED-indikeringslamporna lyser med ett fast grönt sken, är bårvagnens huvudända på plats.
   - Om LED-indikeringslamporna blinkar i gult, är bårvagnens huvudända inte på plats.
7. Tryck på upp-knappen (↑) på **Power-LOADs** kontrollpanel för att höja lyftarmarna till det högsta läget (Figur 31).

   Obs! - Bårvagnens ben fälls inte ihop.

Figur 31 – Höja lyftarmarna till det högsta läget

8. Bärare 1 (fotänden): Ta tag i bårvagnens ram vid fotänden. Kläm ihop och håll i bårvagnens manuella frigöring.

9. Bärare 2 (sidan): Ta tag i den yttre skenan för att stabilisera bårvagnen. Ta sedan tag i basramen (Figur 32). Efter att fotändans bärare har lyft bårvagnen och tagit tag i bårvagnens manuella frigöring, drar du tillbaka underredet med en hand och håller det där.

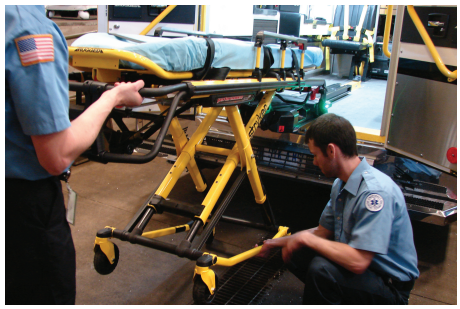

Figur 32 – Ta tag i basramen

10. Bärare 1 (fotänden): Släpp bårvagnens manuella frigöring för att låsa underredet i det infällda läget. Var noga med att släppa bårvagnens manuella frigöringshandtag. Om bårvagnens manuella frigöringshandtag inte släpps, låses bårvagnens underrede inte fast i fästsystemet.
11. Skjut in bårvagnen i fordonets patientdel tills lyftarmarna sänks och bårvagnen låses fast i **Power-LOAD**.
12. Kontrollera att bårvagnen är fastlåst i **Power-LOAD** genom att stadigt dra bårvagnens fotände från sida till sida.

Lyft ur en Performance-PRO-bårvagn från ett fordon med Power-LOAD alternativet

---

VARNING

- Var alltid minst två utbildade bärare vid in- eller urlastning av en bårvagn i ett fordon.
- Var alltid beredd att stödja den totala vikten från bårvagnen och patienten, ifall lyftarmarna inte höjer bårvagnen när du lastar ur den från fordonets patientdel. När bårvagnen är frigjord för urlyftning från fordonets patientdel, höjer **Power-LOAD** lyftarmarna bårvagnen något.
- Se alltid till att bårvagnens underrede är utfällt innan du trycker på några knappar på **Power-LOAD** kontrollpanelen när du lastar ur bårvagnen.

---

1. Lyft fordonets stötfångare, om sådan finns, till den upphöjda positionen.
2. Tryck och håll in frigöringsspaken vid fotänden på **Power-LOAD**-systemet och dra för att ta ut bårvagnen från fordonets patientdel.
3. Ta tag i bårvagnens ram vid fotänden för att dra ur bårvagnen ur fordonets patientdel.

   Obs! - Huvudändans LED-indikeringslampor lyser med ett fast, grönt sken för att säkerställa att bårvagnen är klar att lyftas ut.
4. Bärare 1 (fotänden): Fatta tag i bårvagnens ram (Figur 33). Kläm ihop och håll i bårvagnens manuella frigöring.

Figur 33 – Fatta tag i bårvagnens ram

5. Bärare 2 (sidan): Fatta tag i basramen där detta anges (Figur 33), lyft den något och sänk ner den till sin helt utfällda position. Var noga med att se till att bårvagnens hjul är på marken.

6. Bärare 1 (fotänden): Släpp bårvagnens manuella frigöringshandtag för att låsa underredet i det utfällda läget.
7. Tryck på ner-knappen (↓) på **Power-LOAD** kontrollpanelen för att sänka lyftarmarna och bårvagnen (Figur 34).

Figur 34 – Sänk lyftarmarna

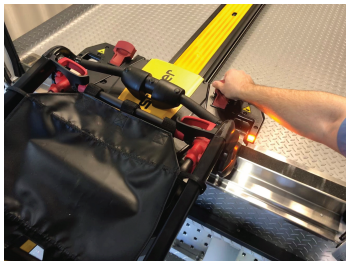

Figur 35 – Frigör bårvagnen

8. Lyft en av de två manuella frigöringshandtagen vid vagnens huvudända för att låsa upp bårvagnen (Figur 35).
9. Höj lyftarmarna och skjut in vagnen i fordonets patientdel tills armarna är tillräckligt långt inne för att inte hindra fordonets dörrar.

Lasta in en Power-PRO-bårvagn i ett fordon med tillvalet Power-LOAD

VARNING

- Var alltid minst två utbildade bärare vid in- eller urlastning av en bårvagn i ett fordon.
- Lyft alltid in den **Power-LOAD**-kompatibla bårvagnen först i fordonets patientdel innan patienten lyfts in.

VAR FÖRSIKTIG! - Smäll inte fast bårvagnen i vagnen när du lastar in den för att förhindra skador på utrustningen.

1. Lyft fordonets stötfångare, om sådan finns, till den upphöjda positionen.
2. Höj lyftarmarna för att styra och dra ut vagnen från fordonets patientdel (Figur 36).

Figur 36 – Led vagnen ut ur fordonet

Figur 37 – Ställa in bårvagnens lasthöjd:

3. Tryck och håll in förlängningsknappen (+) på bårvagnsomkopplaren för att fälla ut underredet till inställd lasthöjd (Figur 37).
4. Dra ut den utdragbara huvuddelen helt innan du flyttar in bårvagnen i **Power-LOAD**.
5. Skjut in bårvagnen i **Power-LOAD** tills stiften i hjulen på bårvagnen är låsta i läge (Figur 38). Se till att bårvagnen är i linje med lyftarmarna när du lyfter in bårvagnen.

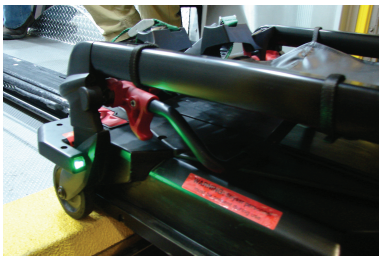

Figur 38 – Lås fast hjulstiften

6. Kontrollera huvudändans LED-indikeringslampor för att säkerställa att bårvagnen är klar att lyftas in.
   a. Om LED-indikeringslamporna lyser med ett fast grönt sken, är bårvagnens huvudända på plats.
   b. Om LED-indikeringslamporna blinkar i gult, är bårvagnens huvudända inte på plats.
7. Tryck och håll in indragningsknappen (-) på bårvagnsomkopplaren (Figur 39) för att fullständigt fälla ihop bårvagnens underrede tills bårvagnen stöds.

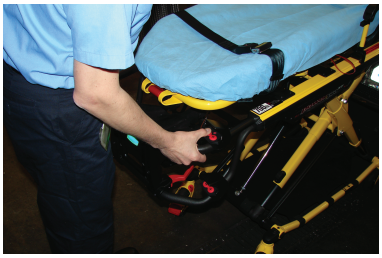

Figur 39 – Fäll ut bårvagnen helt och hållet

8. Skjut in bårvagnen i fordonets patientdel tills lyftarmarna sänks och bårvagnen låses fast i **Power-LOAD**.
9. Kontrollera att bårvagnen är fastlåst i **Power-LOAD** genom att stadigt dra bårvagnens fotände från sida till sida.

Lasta ur en Power-PRO-bårvagn från ett fordon med Power-LOAD alternativet

VARNING

- Var alltid minst två utbildade bärare vid in- eller urlastning av en bårvagn i ett fordon.
- Var alltid beredd att stödja den totala vikten från bårvagnen och patienten, ifall lyftarmarna inte höjer bårvagnen när du lastar ur den från fordonets patientdel. När bårvagnen är frigjord för urlyftning från fordonets patientdel, höjer **Power-LOAD** lyftarmarna bårvagnen något.

1. Lyft fordonets stötfångare, om sådan finns, till den upphöjda positionen.
2. Tryck och håll in frigöringsspaken vid fotändan på **Power-LOAD**-systemet och dra för att ta ur bårvagnen från fordonets patientdel (Figur 40).

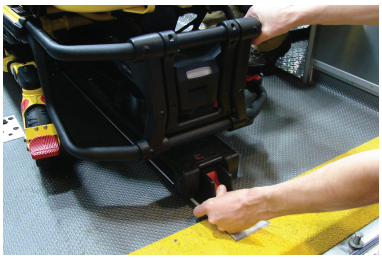

Figur 40 – Tryck och håll i frigöringshandtaget

Figur 41 – Fatta tag i bårvagnens ram

3. Ta tag i bårvagnens ram vid fotändan för att dra ut bårvagnen från fordonets patientdel (Figur 41).

   Obs! - Huvudändans LED-indikeringslampor lyser med ett fast, grönt sken för att säkerställa att bårvagnen är klar att lyftas ut.

4. Tryck och håll in förlängningsknappen (+) på bårvagnens styrreglage för att fälla ut bårvagnen tills hjulen vilar på marken.
5. Släpp förlängningsknappen (+) när bårvagnen inte längre stöds av lyftarmarna. Lyftarmarna fortsätter att röra sig tills de är helt nedsänkta.
6. Tryck på frigöringsknappen (Figur 42) på bårvagnens styrreglage vid fotändan eller lyft en av de två manuella frigöringshandtagen vid rullfästets huvudända för att låsa upp bårvagnen (Figur 43).

Figur 42 – Tryck på frigöringsknappen

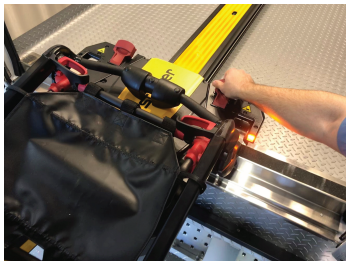

Figur 43 – Frigör bårvagnen

7. Höj lyftarmarna och skjut in vagnen i fordonets patientdel tills armarna är tillräckligt långt inne för att inte hindra fordonets dörrar.

Lyfta ur en bårvagn från ett fordon manuellt efter inlastning med Power-LOAD (Power-LOAD strömavbrott eller systemfel)

Om **Power-LOAD** drabbas av strömavbrott eller om det finns ett systemfel efter att bårvagnen lyfts in ska du följa nedanstående instruktioner för att lyfta ur bårvagnen.

VARNING

- Var alltid minst två utbildade bärare vid in- eller urlastning av en bårvagn i ett fordon.
- Var alltid beredd att stödja den totala vikten från bårvagnen och patienten, ifall lyftarmarna inte höjer bårvagnen när du lyfter ur den från fordonets patientdel medan **Power-LOAD** har ett strömlös eller fet föreligger ett systemfel.
- Se alltid till att bårvagnens underrede är utfällt innan du trycker på några knappar på **Power-LOAD** kontrollpanelen när du lastar ur bårvagnen.
- Var beredd att stödja hela bårvagnens vikt när du lastar och lastar av den. Lyftarmarna höjer inte bårvagnen utan ström.

Obs! - Lyftarmarna kommer att vara i det övre läget.

1. Tryck och håll in frigöringsspaken vid fotändan på **Power-LOAD**-systemet och dra för att ta ur bårvagnen från fordonets patientdel (Figur 44).

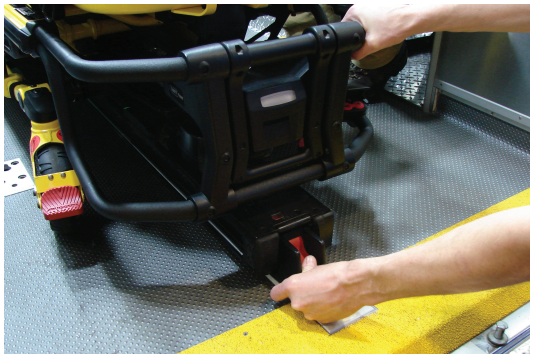

Figur 44 – Tryck och håll i frigöringshandtaget

2. Ta tag i bårvagnens ram vid fotänden för att dra ur bårvagnen ur fordonets patientdel.

   För modeller 6500/6506 och 6510/6516 med **Power-LOAD**-alternativet:

   - Bärare 1: Ta tag i bårvagnens ram vid fotänden. Medan du stödjer bårvagnens vikt, styr och dra ur bårvagnen från fordonets patientdel. Tryck och håll in förlängningsknappen (+) på bårvagnens styrreglage för att fälla ut bårvagnen tills hjulen vilar på marken.
   - Bärare 2: Ta tag i den yttre skenan för att stabilisera bårvagnen.

   För modeller 6085/6086 med **Power-LOAD**-alternativet:

   - Bärare 1: Fatta tag i bårvagnens ram.
   - Bärare 2: Ta tag i underredet där detta indikeras, lyft den något och sänk ned den till sin helt utfällda position, samtidigt som bärare 1 tar tag i och håller i bårvagnens manuella frigöringshandtag. Var noga med att se till att bårvagnens hjul är på marken.
   - Bärare 1 (fotänden): Släpp bårvagnens manuella frigöringshandtag för att låsa underredet i det utfällda läget.

3. Tryck på den manuella frigöringsknappen på **Power-LOAD** kontrollpanelen (Figur 45) med kraft.

Figur 45 – Tryck på den manuella frigöringsknappen

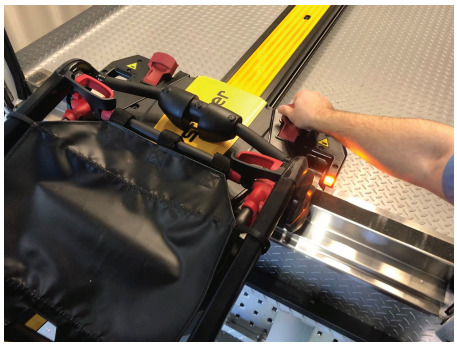

Figur 46 – Frigör bårvagnen

4. Lyft en av de två manuella frigöringshandtagen vid **Power-LOAD** huvudände för att låsa upp bårvagnen (Figur 46).
5. Höj lyftarmarna och skjut in vagnen i fordonets patientdel tills armarna är tillräckligt långt inne för att inte hindra fordonets dörrar.
6. Ta fordonet ur tjänst för undersökning och reparation av **Power-LOAD** efter utryckningen.

Lyft in en bårvagn i ett fordon manuellt efter ett strömavbrott eller systemfel i det motordrivna fästsystemet

VARNING

- Var alltid minst två utbildade bärare vid in- eller urlastning av en bårvagn i ett fordon.
- Ladda alltid bårvagnen innan du låter patienter komma in i fordonets patientdel.

VAR FÖRSIKTIG! - Skjut inte in bårvagnen i fordonets patientdel förrän underredet är helt hopfällt.

1. Lyft fordonets stötfångare, om sådan finns, till den upphöjda positionen.
2. Positionera vagnen vid huvudänden i fordonets patientdel med sänkta lyftarmar. För att flytta vagnen till huvudändan höjer du lyftarmarna och styr vagnen in i fordonets patientdel tills **Power-LOAD** låses på plats med lyftarmarna nere.
3. Dra ut bårvagnens utdragbara huvuddel helt innan du flyttar in bårvagnen i det motordrivna fästsystemet.
4. Placera bårvagnen i ett inlyftningsläge (alla positioner där lasthjulen motsvarar golvhöjden i fordonets patientdel).
5. Rulla bårvagnen till fordonets öppna patientdel.
6. Skjut bårvagnen framåt tills lasthjulen står på golvet i fordonets patientdel och bårvagnens säkerhetsstång är säkrad med fordonets säkerhetskrok (Figur 47).

Figur 47 – Fordonets säkerhetskrok

Obs! - För att få maximalt utrymme för att kunna lyfta underredet, dra ut bårvagnen tills säkerhetsstången är är säkrad med fordonets säkerhetskrok.

För **Power-PRO XT** eller **Power-PRO IT** med **Power-LOAD**-alternativet:

- Ta tag i bårvagnens ram vid fotänden.
- Lyft bårvagnens fotände och tryck och håll in indragningsknappen (-) på bårvagnens styrreglage för att helt fälla ihop bårvagnens underrede.

Obs! - Bårvagnens underrede fälls ihop på mindre än tre sekunder.

För **Performance-PRO XT** med **Power-LOAD**-alternativet:

- Bärare 1 (fotänden): Ta tag i bårvagnens ram vid fotänden. Kläm ihop och håll i bårvagnens manuella frigöring.
- Bärare 2 (sidan): Ta tag i den yttre skenan för att stabilisera bårvagnen. Ta sedan tag i basramen. Efter att fotändans bärare har lyft bårvagnen och tagit tag i bårvagnens manuella frigöring, drar du tillbaka underredet med en hand och håller det där.
- Bärare 1 (fotänden): Släpp bårvagnens manuella frigöring för att låsa underredet i det infällda läget.

7. Skjut in bårvagnen i fordonets patientdel tills bårvagnen låses fast i **Power-LOAD**.
8. Kontrollera att bårvagnen är fastlåst i det motordrivna fästsystemet genom att stadigt dra bårvagnens fotända i sidled

Ta fordonet ur tjänst för undersökning och reparation av **Power-LOAD** efter utryckningen.

Lyfta ur en bårvagn från ett fordon manuellt

VARNING

- Var alltid minst två utbildade bärare vid in- eller urlastning av en bårvagn i ett fordon.
- Använd alltid båda händerna när du hanterar bårvagnen. **Power-LOAD** är endast ett hjälpmedel. Utvärdera varje situation för att avgöra hur ni ska fördela och lyfta den vikt som ni hanterar.
- Använd alltid tillräckligt med bärare för att hantera den kraft som behövs för lastning och urlastning när du hanterar vikter över 400 pund (181 kg). För att öka säkerheten ska bärarna lasta in eller lasta ur på plana ytor. För golvhöjderna 36 tum (91 cm) kan det krävas manuell urlastning.
- Se alltid till att bårvagnens underrede är utfällt innan du trycker på några knappar på **Power-LOAD** kontrollpanelen när du lastar ur bårvagnen.

1. Lyft fordonets stötfångare, om sådan finns, till det upphöjda läget.
2. Tryck och håll in frigöringsspaken eller frigöringsknappen vid fotändan på bårvagnen och dra för att ta ur bårvagnen från fordonets patientdel.
3. Ta tag i bårvagnens ram vid fotänden för att dra ur bårvagnen ur fordonets patientdel.

   För **Power-PRO XT** eller **Power-PRO IT** med **Power-LOAD** alternativet:

   - Bärare 1: Ta tag i bårvagnens ram vid fotänden. Håll upp bårvagnen medan du styr och drar ut bårvagnen från fordonets patientdel tills bårvagnens säkerhetsstång är säkrad med fordonets säkerhetskrok. Tryck och håll in förlängningsknappen (+) på bårvagnens styrreglage för att fälla ut bårvagnen tills hjulen vilar på marken.
   - Bärare 2: Se till att bårvagnens säkerhetsstång är säkrad med fordonets säkerhetskrok. Ta tag i bårvagnens stång för att stabilisera bårvagnen. Skjut säkerhetsstångens frigöringsspak framåt för att lossa säkerhetsstången från fordonets säkerhetskrok i fordonets patientdel.

   För **Performance-PRO XT** med **Power-LOAD**-alternativet:

   - Bärare 1 (fotänden): Ta tag i bårvagnens ram vid fotänden. Håll upp bårvagnen medan du styr och drar ut bårvagnen från fordonets patientdel tills bårvagnens säkerhetsstång är säkrad med fordonets säkerhetskrok.
   - Bärare 2 (sidan): Ta tag i underredet där detta indikeras, lyft den något och sänk ned den till sin helt utfällda position, samtidigt som bärare 1 tar tag i och håller i bårvagnens manuella frigöringshandtag.
   - Bärare 1 (fotänden): Släpp frigöringshandtaget och se till att underredet låses på plats. Ställ bårvagnen på marken.
   - Bärare 2 (sidan): Skjut säkerhetsstångens frigöringsspak framåt för att lossa säkerhetsstången från fordonets säkerhetskrok i fordonets patientdel.

   Obs! - Skulle det inträffa att det är fel på bårvagnens fotända och du kan inte ta bort bårvagnen från fordonet, ska du ta ut patienten med alternativa metoder (till exempel genom att använda en ryggbräda eller fältsäng).

Lasta ur bårvagnen från ett fordon för reparation

VARNING

- Var alltid minst två utbildade bärare vid in- eller urlastning av en bårvagn i ett fordon.
- Använd alltid båda händerna när du hanterar bårvagnen. **Power-LOAD** är endast ett hjälpmedel. Utvärdera varje situation för att avgöra hur ni ska fördela och lyfta den vikt som ni hanterar.

- Se alltid till att bårvagnens underrede är utfällt innan du trycker på några knappar på **Power-LOAD** kontrollpanelen när du lastar ur bårvagnen.

1. Bärare 1: Tryck och håll ned rullfästets frigöringsknapp i **Power-LOAD**-systemets huvudända.
2. Bärare 2: Skjut de två låsspärrarna (närmast fotändan på överföringsanordningen) mot överföringsanordningens fotända för att låsa upp. Skjut ut bårvagnen och överföringsanordningen med ett fast grepp ur fordonets patientdel tillsammans med bärare 1.
3. Bärare 1: Använd en skruvmejsel eller liknande verktyg och tryck på kroken under överföringsanordningen, medan bärare 2 skjuter överföringsanordningen framåt mot huvudändan i fordonets patientdel för att frigöra vårvagnen från låset.
4. Dra ur bårvagnen hela vägen när den har låsts upp.
5. Säkerställ att bårvagnens underrede är utfällt och lyft sedan en av de två manuella frigöringshandtagen vid **Power-LOAD** huvudändan för att låsa upp bårvagnen.

Lyft in en bårvagn i ett fordon manuellt (strömavbrott i Power-PRO)

VARNING

- Var alltid minst två utbildade bärare vid in- eller urlastning av en bårvagn i ett fordon.
- Ladda alltid bårvagnen innan du låter patienter komma in i fordonets patientdel.

VAR FÖRSIKTIG!

- Skjut inte in bårvagnen i fordonets patientdel förrän underredet är helt hopfällt.
- Smäll inte fast bårvagnen i vagnen när du lastar in den för att undvika risken för skador på utrustningen.
- Släpp inte det manuella frigöringshandtaget förrän bårvagnen har låsts fast i fotändan. Om du släpper handtaget för tidigt kan underredet hindra bårvagnen från att låsas fast i **Power-LOAD**.

1. Lyft fordonets stötfångare, om sådan finns, till det upphöjda läget.
2. Höj lyftarmarna för att styra och dra ur vagnen från fordonets patientdel (Figur 48).

Figur 48 – Led vagnen ut ur fordonet

3. Höj upp bårvagnen till inlastningsläget.
4. Dra ut den utdragbara huvuddelen helt innan du flyttar in bårvagnen i **Power-LOAD**.
5. Skjut in bårvagnen i **Power-LOAD** tills stiften i hjulen på bårvagnen är låsta i läge (Figur 49). Se till att bårvagnen är i linje med lyftarmarna när du lyfter in bårvagnen.
6. Kontrollera huvudändans LED-indikeringslampor för att säkerställa att bårvagnen är klar att lyftas in.
   - Om LED-indikeringslamporna lyser med ett fast grönt sken, är bårvagnens huvudända på plats.
   - Om LED-indikeringslamporna blinkar i gult är bårvagnens huvudända inte på plats.
7. Tryck på upp-knappen (↑) på **Power-LOAD** kontrollpanel (Figur 50) för att höja lyftarmarna till det högsta läget.

   Obs! - Bårvagnens ben fälls inte ihop.

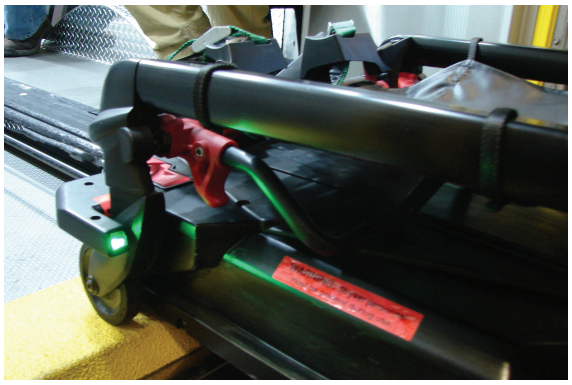

Figur 49 – Lås fast hjulstiften

Figur 50 – Tryck på upp-knappen för att höja lyftarmarna

8. Bärare 1 (fotänden): Ta tag i bårvagnens ram vid fotänden. Kläm ihop och håll i bårvagnens manuella frigöring.
9. Bärare 2 (sidan): Ta tag i basramen. När fotändens bärare tar tag i bårvagnens manuella frigöringshandtag höjer du underredet med en hand och stabiliserar bårvagnen med andra handen.
10. Båda bärarna: Skjut in bårvagnen i fordonets patientdel tills lyftarmarna sänks och bårvagnen låses fast i **Power-LOAD**.
11. Bärare 1: Fortsätt att ta tag i och hålla i bårvagnens manuella frigöringshandtag.
12. Kontrollera att bårvagnen är fastlåst i **Power-LOAD** genom att stadigt dra bårvagnens fotände från sida till sida.
13. Efter besöket tar du bårvagnen ur tjänst för att felsöka och reparera **Power-PRO**-bårvagnen.

Obs! - **Power-LOAD** laddar **SMRT** Pak-batteriet automatiskt när bårvagnen är låst i **Power-LOAD** i transportläget (inga sladdar eller kontakter behövs). Bårvagnens batterilampa blinkar tillfälligt med grönt ljus för att indikera laddning.

Förebyggande underhåll

Regelbundna inspektioner och justeringar

Underhållsintervall

Detta schema utgör allmänna riktlinjer för underhåll. Det nödvändiga underhållsschemat kan variera beroende på:

- Antal utryckningar
- Väder
- Terräng
- Geografisk placering
- Individuell användning

Om du inte är säker på hur eller när du ska göra dessa kontroller ska du kontakta en servicetekniker från Stryker.

När du gör förebyggande underhållskontroller av **Power-LOAD**, måste du även göra en förebyggande underhållskontroll av den **Power-LOAD**-kompatibla bårvagnen och hjulstyrenheten (om sådan finns) för att säkerställa att hela systemet fungerar som det ska.

Underhåll av den Power-LOAD-kompatibla bårvagnen

Slitdelar som kan behöva bytas ut på **Power-LOAD**-kompatibel bårvagn innefattar bårvagnsarmens distansstycke (6500-002-123), bromskloss (6085-001-094) och lasthjulsstiftet (6500-002-104).

Underhåll av hjulstyrenheten (tillval)

Kontrollera även att hjulstyrningen fungerar och att dess struktur inte har skadats för att bevara **Power-LOAD**-fästets funktionalitet. Hjulstyrsystemet hjälper **Power-LOAD**-systemet att lyfta in bårvagnen. Om hjulstyrningen har skadats ska det bytas ut omedelbart.

Obs! - **Power-LOAD** underhållsschema baseras på 10 utryckningar om dagen. Justera rutinunderhållsschemat till din faktiska användning.

Varje månad eller varannan timme

Inspektera dessa punkter varje månad eller efter två timmars motordrifttid, beroende på vilket som inträffar först.

Kontroll	Rutin
Låsets placering	Ta bort smuts från fotändans lås på överföringsanordningen

Var tredje månad eller var sjätte timme

Inspektera dessa föremål var tredje månad eller efter sex timmars motordrifttid, beroende på vilket som inträffar först.

Kontroll	Rutin
Lösa fästen	Byt ut dem om de är lösa
Skruvar till batteriterminalerna	Dra åt lösa skruvar (vridmoment till 9 in–lb, 1 Nm)
Överföringsanordning och förankringsenhet	Ta bort smuts från överföringsanordningens och förankringsenhetens ovansida

Kontroll	Rutin
Överföringsanordningens rullskenor	Rengör överföringsanordningens rullskenor för att förhindra ansamling av smuts
Rullfästets stoppramp	Dra åt lösa skruvar

Var 12:e månad eller var 24:e timme

Inspektera dessa punkter efter 12 timmars eller 24 timmars motordrifttid, beroende på vilket som inträffar först.

Kontroll	Rutin
Batteri	Byt ut om det går trögt att lyfta
Alla delar	Kontrollera och byt vid behov ut alla slitna delar, inklusive armskydd, armarnas slitkuddar, rullfästets över- och sidoskydd, fjädrarna på bårvagnens frigöringshandtag, förankringsenhetens spakskydd, skyddet till primärt induktionsankare, överföringsanordningens låsplatta, överföringsanordningens låsstift eller bårvagnens styrskenor **Obs!** - Överföringsanordningens låsplatta (639000010260) är endast kompatibel med **Power-LOAD**-enheter tillverkade efter 31:a juli 2017 eller enheter som nyligen blivit servade med 639007000021-kitet. Kontrollera produktens serienummeretikett för att bekräfta tillverkningsdatum.
Bromsklossar	Byt ut dem om hörnen är skadade
Motor	Byt ut om motorn inte fungerar
Kolvstångsända	Byt ut om **Power-LOAD**-funktionerna är i manuellt läge och felindikeringslampan lyser
Full funktionalitet	Se *Installationschecklistan* i användarhandboken
Hydraulik	Kontrollera om det finns hydraulikläckage
Lager, överföringsanordningens lås	Byt ut en gång om året **Obs!** - Se till att det omgivande området är rent (förankring) när du byter ut lagret och smörj överföringsanordningens låsstift med molybdendisulfidfett.
V-styrrullar	Om enheten rullar tungt eller om slitage märks i överföringsanordningens rullskena, bakom innerstången, ska V-styrrullarna på vagnen bytas ut och patientens högra, yttre, nedre överföringsstång bytas ut mot patientens högra, yttre, övre överföringsstång. Kontrollera om det finns skador eller alltför kraftigt slitage på samtliga återstående rullar. Byt ut dem vid behov.
Lyftarmarnas fjädrar	Byt ut lyftarmens fjädrar (0038-895-000), som är placerade under rullfästets övre skydd

Reservdelstabell för plana rullar och V-styrdelar

Du måste byta ut delarna till de plana rullarna och V-styrdelarna efter var 14 110:e utryckning. Det måste göras för att bevara funktionaliteten hos **Power-LOAD**. Följ detta tidsschema över antalet utryckningar för att uppfylla ovanstående krav. Tidtabellen underlättar även planering av lämpliga serviceintervaller.

Utryckningar per dag	Månader
6	80
7–8	60
9–10	48
11–12	40
13	36
14–15	30

Reservdelstabell för utbyte överföringsanordningens låslager

Du måste byta ut lagerdelarna i överföringsanordningens lås efter var 3 653:e utryckning. Detta är för att se till att **Power-LOAD** funktionen förblir intakt. Följ detta tidsschema över antalet utryckningar för att uppfylla ovanstående krav.

Utryckningar per dag	Månader
2	60
3	40
4–5	24
6	20
7–8	15
9–10	12
11–12	10
13–15	8

Rengöring

VARNING

- Tryck alltid på huvudströmknappen för att stänga av enheten före underhåll eller rengöring.
- Använd alltid lämplig personlig skyddsutrustning vid högtryckstvätt för att undvika risken att andas in smittämnen. Högtryckstvättutrustning kan göra smittämnen luftburna.

VAR FÖRSIKTIG!

- Spraya inte direkt under vagnen upp i mekanismen. Vatten kan tränga in i vagnhuset och påskynda korrosion eller försämra driften.
- Rengör inte och utför inte service eller underhåll på produkten medan den används.

Enheten kan tvättas med högtryckstvätt. Produkten kan visa tecken på oxidation eller missfärgning till följd av upprepad tvättning. Det sker dock ingen försämring av produktens prestanda till följd av maskintvätt, så länge korrekta rutiner tillämpas.

- Följ noggrant spädningsrekommendationerna från rengöringslösningens tillverkare.
- Maskintvätta **Power-LOAD** med rekommenderade rengöringsmedel. Spola enheten och handdukstorka skenor och armarnas gångjärn.
- Maskintvätta **Power-LOAD** med en handhållen stavenhet eller torka av produkten med en ren trasa och rekommenderade rengöringsmedel.
- Om du spolar av eller maskintvättar enheten ska du inte spraya direkt under vagnen, upp i mekanismen. Vatten kan tränga in i vagnhuset och påskynda korrosion eller försämra driften.
- Rengör transferrullens kanaler med en mjuk trasa och borste för att förhindra ackumulering av smuts.
- Ta av rullfästets övre skydd och patientens västra sidoskydd för att handdukstorka styrkortet.
- Koppla från motor- och batterikontakterna och handdukstorka kontakterna.
- Handdukstorka skenor och armarnas gångjärn.
- Parkera ambulansen i uppförsbacke vid rengöring och dra ut överföringsanordningen och rullfästet så att vattnet rinner ut ur patientdelens bakre del.

Obs! - Vatten som kommer in i **Power-LOAD**-systemet rinner genom avloppsslangen till undersidan av fordonet.

Föreslagna rengöringsmedel

När desinfektionsmedlet används i koncentrationer som rekommenderas av tillverkaren kan i allmänhet antingen fenolbaserade eller kvartära desinfektionsmedel (förutom **Virex®** TB) användas. Desinfektionsmedel med jodofor rekommenderas inte för desinfektion, eftersom de kan orsaka fläckar.

Föreslagna rengöringsmedel omfattar:

- Kvartära rengöringsmedel (ammoniumklorid som aktiv ingrediens) som innehåller mindre än 3 % glykoleter
- Fenolbaserade rengöringsmedel (aktivt innehållsämne – o-fenylfenol)
- Klorblekmedelslösning (5,25 % – mindre än 1 del blekmedel till 100 delar vatten)
- ≤ 21 % isopropanolalkohol

Undvik övermättnad. Låt inte produkten förbli våt längre än vad som rekommenderas i kemikalietillverkarens riktlinjer för korrekt desinfektion.

Obs!

- Underlåtenhet att följa ovanstående riktlinjer vid användning av dessa typer av rengöringsmedel kan upphäva garantin för produkten.
- Torka alltid av produkten med rent vatten och torka av efter rengöring. Vissa rengöringsprodukter har naturligt frätande egenskaper och kan orsaka skador på produkten. Om du inte sköljer och torkar av produkten kan en korrosiv rest lämnas kvar på produktens yta, vilket kan orsaka förtida korrosion på kritiska komponenter.

Felsökningsguide

Dessa instruktioner är endast avsedda som en kortsiktig lösning. Kontakta din lokala Stryker servicetekniker eller kontoansvarig för att schemalägga en underhållsinspektion efter eventuell olycka där felsökning krävs. Läs i din Underhållshandbok för fullständig information om underhåll.

Bårvagnen fastnar vid utlyftning

Scenario: Bårvagnen fastnar halvvägs på väg ut när du trycker på den röda frigöringsspaken vid förankringens fotände.

1. Dra i den vänstra patientlåsspärren och skjut tillbaka bårvagnen i fordonet tills den låses på plats.
2. Håll ned den röda frigöringsspaken vid förankringens fotända med din tumme och använd knogen för att hålla överföringsanordningen på plats, medan du drar bårvagnen mot dig tills den höjs upp. Dra ut bårvagnen för urlyftning.

Bårvagnen fastnar vid inlyftning

Scenario: Vagnen och bårvagnen fastnar halvvägs vid inlyftning.

1. Kontrollera om det finns smuts i rullfästets lås.
2. Ta bort smutsen så att rullen skjuter upp. Hänvisning till steg 4 om det inte finns någon smuts.
3. Dra bårvagn och vagn hela vägen ut ur från fordonet för att återställa. Inlyftning av bårvagnen i fordonet. Vagnen kommer sedan att låsas på plats.
4. Dra i den västra patientlåsspärren om det inte finns smuts i låsutlösningen. Inlyftning av bårvagnen i fordonet.

Bårvagnen frigörs inte från vagnen

Scenario: Bårvagnen frigörs inte från vagnen i inlyftningsläget och en felindikeringslampa tänds.

1. Tryck på den manuella frigöringsknappen på **Power-LOAD** kontrollpanelen med kraft för att tryckavlasta hydrauliken.
2. Tryck på förlängningsknappen (+) eller tryck på ner-knappen (↓) på bårvagnen för att sänka lyftarmarna på **Power-LOAD** kontrollpanelen.

   Obs! - Du kanske måste lägga på tryck på lyftarmarna medan du trycker på den manuella frigöringsknappen för att sänka lyftarmarna helt.
3. Ta bort bårvagnen från vagnen.

Bårvagnen sänks inte och låses inte fast i överföringsanordningen

Scenario: Vagnarmarna sänks inte för att låsa fast bårvagnen i överföringsanordningen vid inlyftning.

1. Tryck på den manuella frigöringsknappen på **Power-LOAD** kontrollpanelen med kraft. Bårvagnen sänks och låses fast i överföringsanordningen.

Bårvagnen är låst i vagnen i inlyftningsläget

Scenario: Bårvagnen börjar falla ihop och vagnens lyftarmar höjs inte.

1. Tryck på upp (↑) på **Power-LOAD**-kontrollpanelen för att höja bårvagnen tills lyftarmarna stoppar.
2. Tryck på indragningsknappen (-) för att höja bårvagnens ben vid bårvagnens fotända. Inlyftning av bårvagnen i fordonet.

Power-LOAD-lyftarmarna stoppas vid lastning

Scenario: Lyftarmarna är inte centrerade mellan bårvagnens ben och de gula lysdiodindikatorerna vid huvudänden blinkar.

1. Rikta om bårvagnen för att centrera lyftarmarna mellan bårvagnens ben och huvudändens lysdiodindikatorer lyser med ett fast grönt sken.
2. Tryck upp (↑) på **Power-LOAD**-kontrollpanelen eller indragningsknappen (-) på bårvagnen för att återuppta lastningen.

Meddelanden om trådlös teknik

För en produkt utrustad med tillvalet trådlös kommunikationsteknik, gäller dessa uttalanden för följande angivna länder:

Land	Meddelande
Taiwan	CCAQ23LP0270T7
Thailand	กสทช. เครื่องวิทยุคมนาคมนี้ ได้รับยกเว้น ไม่ต้องได้รับใบอนุญาตให้มี ใช้ซึ่งเครื่องวิทยุคมนาคม หรือตั้งสถานีวิทยุคมนาคมตามประกาศ กสทช. เรื่อง เครื่องวิทยุคมนาคม และสถานีวิทยุคมนาคมที่ได้รับยกเว้นไม่ต้องได้รับใบอนุญาต วิทยุคมนาคมตามพระราชบัญญัติวิทยุคมนาคม พ.ศ. 2498 กสทช. โทรคมนาคม กำกับดูแลเพื่อประชาชน Call Center 1200 (โทรฟรี)

Information om elektromagnetisk kompatibilitet (EMC)

VARNING

- **Power-LOAD** drivs på 13,56 MHz när du använder **Power-LOAD**-reglagen med en motordriven bårvagn (**Power-PRO** XT eller **Power-PRO** IT) som kan störa annan utrustning som använder detta frekvensband.
- Använd inte andra tillbehör, omvandlare och kablar än de som specificeras, med undantag av omvandlare och kablar som säljs av Stryker som reservdelar för interna komponenter, för att undvika potentiellt ökade emissioner eller minskad immunitet hos **Power-LOAD**-systemet.
- **Power-LOAD**-systemet och **Power-PRO**-bårvagnen ska inte användas nära intill eller staplat tillsammans med annan utrustning. Om sådan användning eller stapling är nödvändig bör **Power-LOAD**-systemet observeras för att verifiera normal funktion i den konfiguration i vilken det kommer att användas.
- **Power-LOAD** drivs huvudsakligen på dessa frekvenser: 70 - 85 kHz för induktiv laddning och 13,56 MHz±7 kHz, amplitudmodulering (OOK), ERP: -82,37 dBm. Induktiv laddning kan användas mellan dessa frekvenser: 70 - 125 kHz. Annan utrustning kan störas av **Power-LOAD**-systemet även om denna utrustning uppfyller CISPR-kraven för utsläpp.

VAR FÖRSIKTIG!

- Den här utrustningen har testats och funnits uppfylla gränserna för en digital enhet av klass A enligt avsnitt 15 i FCC-bestämmelserna. Dessa gränsvärden är avsedda att ge ett rimligt skydd mot skadliga störningar när utrustningen används i en kommersiell miljö. Den här utrustningen genererar, använder och kan avge radiofrekvent strålning. Om den inte installeras och används enligt bruksanvisningen kan den orsaka skadliga störningar i radiokommunikation. Användning av denna utrustning i ett bostadsområde kommer sannolikt att orsaka störningar i vilket fall användaren är tvungen att korrigera störningen på egen bekostnad. Flytta eller rikta om **Power-LOAD**-systemet eller den störande enheten i händelse av störningar.
- Flytta eller rikta alltid om **Power-LOAD**-systemet eller den störande enheten i händelse av störningar. Den här enheten uppfyller kraven i enlighet med avsnitt 18 i FCC-bestämmelserna.
- Använd inte bärbar RF-kommunikationsutrustning (inklusive kringutrustning såsom antennkablar och externa antenner) närmare än 30 cm (12 tum) från någon del av **Power-LOAD**-systemet, inklusive kablar, som har specificerats av tillverkaren. Annars kan prestandan på denna utrustning försämras.
- Strålningsegenskaperna hos denna utrustning gör den lämplig för användning i industriområden och på sjukhus (CISPR 11 klass A). Den här utrustningen genererar, använder och kan avge radiofrekvent strålning. Om den inte installeras och används enligt bruksanvisningen kan den orsaka skadliga störningar i radiokommunikation. Användning av denna utrustning i ett bostadsområde (för vilket CISPR 11, klass B normalt krävs) kommer sannolikt att orsaka störningar, i vilket fall användaren är tvungen att korrigera störningen på egen bekostnad. Flytta eller rikta om **Power-LOAD**-systemet eller den störande enheten i händelse av störningar.

Riktlinjer och tillverkarens deklaration – elektromagnetiska emissioner		
Power-LOAD är avsedd att användas i en elektromagnetisk omgivning som anges nedan. Kunden eller användaren av **Power-LOAD** ska säkerställa att den används i en sådan omgivning.		
Emissionstest	**Efterlevnad**	**Elektromagnetisk miljö**
RF-emissioner CISPR 11	Grupp 1	**Power-LOAD**-systemet använder RF-energi enbart för sin interna funktion. Därför är dess RF-emissioner mycket låga och orsakar sannolikt ingen interferens för intilliggande elektronisk utrustning.
RF-emissioner CISPR 11	Grupp 2	**Power-LOAD**-systemet måste utsända elektromagnetisk energi för att utföra den avsedda funktionen. Elektronisk utrustning i närheten kan påverkas.
RF-emissioner CISPR 11	Klass A	**Power-LOAD**-systemet kan användas i alla miljöer förutom bostäder och sådana som är direkt anslutna till det allmänna lågspänningsnätet, vilket förser byggnader, som används som bostäder, med ström.

Rekommenderat avstånd mellan portabel och mobil utrustning för kommunikation på radiofrekvenser och Power-LOAD.

Power-LOAD är avsett att användas i en elektromagnetisk miljö där radiofrekventa störningar kontrolleras. Kunden eller användaren av **Power-LOAD** kan hjälpa till att förhindra elektromagnetiska störningar genom att upprätthålla ett minsta avstånd mellan bärbar och mobil RF-kommunikationsutrustning (sändare) och **Power-LOAD** enligt nedanstående rekommendationer, i förhållande till kommunikationsutrustningens maximala uteffekt.

Sändarens angivna maximala uteffekt **W**	**Separationsavstånd enligt sändarens frekvens** **m**		
	150 kHz till 80 MHz **d=(1,2) (√P)**	**80 MHz till 800 MHz** **d=(0,35) (√P)**	**800 MHz till 2,7 GHz** **d=(0,70) (√P)**
0,01	0,12	0,04	0,07
0,1	0,38	0,11	0,22
1	1,20	0,35	0,70
10	3,79	1,11	2,21
100	12	3,5	7

För sändare med en nominell maximal uteffekt som inte anges ovan kan det rekommenderade separationsavståndet d i meter (m) uppskattas med hjälp av den ekvation som tillämpas på sändarens frekvens, där P är sändarens nominella maximala uteffekt i watt (W) enligt sändarens tillverkare. Anm. 1: Vid 80 MHz och 800 MHz gäller avståndet för det högre frekvensområdet. Anm. 2: Dessa riktlinjer kanske inte gäller i alla situationer. Elektromagnetisk vågutbredning påverkas av absorption av och reflektion från byggnader, föremål och människor.

Vägledning och tillverkarens deklaration – elektromagnetisk immunitet

Power-LOAD är avsedd att användas i den elektromagnetiska omgivning som anges nedan. Kunden eller användaren av **Power-LOAD** ska säkerställa att den används i en sådan omgivning.

Immunitetstest	**EN/IEC 60601-testnivå**	**Överensstämmelsenivå**	**Elektromagnetisk miljö – vägledning**
Elektrostatisk urladdning (ESD) IEC 61000-4-2	±8 kV kontakt ±15 kV luft	±8 kV kontakt ±15 kV luft	Golven ska vara av trä, betong eller keramikplattor. Om golven är täckta med syntetiskt material måste den relativa luftfuktigheten vara minst 30 %.
Spänningsökning IEC 61000-4-5	±1 kV ledning(ar) till ledning (ar) ±2 kV ledning(ar) till jord	±1 kV ledning(ar) till ledning (ar) ±2 kV ledning(ar) till jord	Strömförsörjningskvaliteten ska motsvara den i en typisk kommersiell miljö eller sjukhusmiljö.
Kraftfrekvens (50/60 Hz) magnetfält IEC 61000-4-8	30 A/m	30 A/m	Kraftfrekventa magnetfält ska ligga på nivåer som är karakteristiska för en typisk plats i en typiskt kommersiell miljö eller sjukhusmiljö.

Vägledning och tillverkarens deklaration – elektromagnetisk immunitet			
Elektrisk övergående överföring utmed strömförsörjning ISO 7637-2	enligt ISO 7637-2	enligt ISO 7637-3	Inte tillämpligt
Ledningsburen RF IEC 61000-4-6 Utstrålad RF IEC 61000-4-3	3 Vrms 6 Vrms i ISM och amatörradioband 150 kHz till 80 MHz 10 V/m 80 MHz till 2,7 GHz	3 V 6 Vrms i ISM och amatörradioband 10 V/m	Bärbar och mobil radiokommunikationsutrustning bör inte befinna sig närmare någon del av **Power-LOAD**, inklusive kablar, än det rekommenderade separationsavstånd som beräknas enligt den ekvation som är tillämplig för sändarens frekvens. Rekommenderat separationsavstånd D = (1,2) (√*P*) D=(0,35) (√*P*) 80 MHz till 800 MHz D=(0,70) (√*P*) 800 MHz till 2,7 GHz där *P* är sändarens nominella maximala uteffekt i watt (W) enligt sändarens tillverkare och *d* är det rekommenderade separationsavståndet i meter (m). Fältstyrkor från fasta RF-sändare, enligt fastställande vid en elektromagnetisk plats [a] bör vara lägre än överensstämmelsenivån i varje frekvensområde.[b] Störningar kan förekomma i närheten av utrustning som är märkt med följande symbol:

Vägledning och tillverkarens deklaration – elektromagnetisk immunitet
Anm. 1: Vid 80 MHz och 800 MHz gäller det högre frekvensområdet. **Anm. 2:** Dessa riktlinjer kanske inte gäller i alla situationer. Elektromagnetisk vågutbredning påverkas av absorption av och reflektion från byggnader, föremål och människor. **Anm. 3:** ISM-banden (ISM står för Industrial, Scientific and Medical) mellan 0,15 MHz och 80 MHz är 6,765 MHz till 6,795 MHz, 13,553 MHz till 13,567 MHz, 26,957 MHz till 27,283 MHz och 40,66 MHz till 40,70 MHz. Amatörradioband mellan 0,15 MHz och 80 MHz är 1,8 MHz till 2,0 MHz, 3,5 MHz till 4,0 MHz, 5,3 MHz till 5,4 MHz, 7 MHz till 7,3 MHz, 10,1 MHz till 10,15 MHz, 14 MHz till 14,2 MHz, 18,07 MHz till 18,17 MHz, 21,0 MHz till 21,4 MHz, 24,89 MHz till 24,99 MHz, 28,0 MHz till 29,7 MHz och 50,0 MHz till 54,0 MHz. **Anm. 4:** Utvärderad med avseende på immunitet mot närhetsfält från trådlös RF-kommunikationsutrustning enligt IEC 60601-1-2: 2014 Tabell 9.
[a] Fältstyrkor från fasta sändare, exempelvis basstationer för radiotelefoner (mobila/trådlösa) och landmobilradio, amatörradio, AM- och FM-radiosändningar och TV-sändningar kan inte förutsägas teoretiskt med någon noggrannhet. För att bedöma den elektromagnetiska miljön med avseende på fasta RF-sändare, bör en elektromagnetisk platsundersökning övervägas. Om den uppmätta fältstyrkan där **Power-LOAD** används överstiger ovanstående tillämpliga RF-överensstämmelsenivån, ska man kontrollera att **Power-LOAD**-systemet fungerar normalt. Om onormal funktion konstateras kan ytterligare åtgärder krävas exempelvis omorientering eller omplacering av **Power-LOAD**. [b] över frekvensområdet 150 kHz–80 MHz ska fältstyrkorna vara mindre än 20 V/m.

Power-LOAD® Karyola Sabitleyici

Kullanma Kılavuzu

REF 6390

CE

TR

6390-809-005 Rev AB.0 2023-07

Semboller

	Talimat kılavuzuna/kitapçığına bakın
	Kullanma talimatına başvurun
	Genel uyarı
	Dikkat
	Uyarı; ellerin ezilmesi
	Uyarı; iyonlaştırıcı olmayan radyasyon
CE	CE işareti
UK CA	BK Uyum Değerlendirme işareti
	İthalatçı
UDI	Benzersiz cihaz tanımlayıcı
EC REP	Avrupa Topluluğu yetkili temsilcisi
CH REP	İsviçre yetkili temsilcisi
MD	Avrupa tıbbi cihazı
REF	Katalog numarası
LOT	Lot (parti) kodu
SN	Seri numarası
US Patents	ABD Patentleri için bkz. www.stryker.com/patents
	Üretici
	Üretim tarihi

	Güvenli çalışma yükü
	Tehlikeli voltaj
	Underwriters Laboratories LLC tarafından Elektrik Çarpması, Yangın ve Mekanik Tehlikeler Bakımından yalnızca ANSI/AAMI ES60601-1:2012 ve CAN/CSA-C22.2 No. 60601-1:14 doğrultusunda Tanınmış Tıbbi Ekipman.
	Doğru akım
	Sınıf II elektrikli ekipman: Koruyucu topraklama veya güvenilir kurulum koşulları teyit edilemediğinden, elektrik çarpmasına karşı koruması yalnızca temel yalıtıma dayanmayan ve çift yalıtım veya takviyeli yalıtım gibi ek güvenlik önlemlerinin sağlandığı ekipman.
	Tadil edilmiş haliyle Atık Elektrikli ve Elektronik Ekipmana (WEEE) ilişkin 2012/19/EU sayılı Avrupa Direktifi uyarınca bu sembol, ürünün geri dönüşüm için ayrı toplanması gerektiğine işaret eder. Ayrıştırılmamış kentsel atık olarak bertaraf etmeyin. Bertaraf bilgileri için yerel distribütörle iletişime geçin. Enfekte ekipmanın geri dönüşümden önce dekontamine edildiğinden emin olun.
	Rechargeable Battery Recycling Corporation (RBRC), taşınabilir yeniden şarj edilebilir bataryaların geri dönüştürülmesini teşvik eden, kâr amacı gütmeyen bir kamu hizmet kuruluşudur. Bataryalar bir batarya toplama merkezine teslim edilmelidir. Yakınlardaki bir toplama merkezini bulmak için RBRC web sitesini (www.rbrc.org) ziyaret edin veya geri dönüşüm simgesinde gösterilen telefon numarasını arayın.
IPX6	Güçlü su jetlerinden koruma
	Bu cihaz FCC Kuralları Bölüm 18'e uygundur
	İki kişiyle kaldırın
	Bu taraf yukarı
	Kırılabilir, dikkatli taşıyın
	Kuru tutun
	Sayıya göre istifleme limiti
	12 VDC bataryayla çalışır
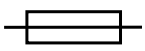	Sigorta
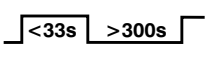	Pil görev döngüsü (yükleme): %10,0 (33 saniyeden kısa süreyle açık, 300 saniyeden uzun süreyle kapalı)
	Batarya görev döngüsü (şarj): %100

U.S.A.	Bu simgenin altındaki İngilizce metin yalnızca ABD'deki kullanıcılara yöneliktir.
TRA Registered No: ER35122/14 Dealer No: DA35173/14	Birleşik Arap Emirlikleri'nde Telekomünikasyon Düzenleme Kurumu tarafından tescil edilmiştir
	Ürün, Avustralya/Yeni Zelanda'da ilgili EMC standartlarına uygundur
TA-2013/2350 APPROVED	Güney Afrika bağımsız iletişim kurumu tarafından onaylanmıştır
KENTWOOD PACKAGING BOX CERTIFICATE THIS DOUBLEWALL BOX MEETS ALL CONSTRUCTION REQUIREMENTS OF APPLICABLE FREIGHT CLASSIFICATION EDGE CRUSH TEST (ECT) 82 LBS/IN SIZE LIMIT 120 INCHES GROSS WT LTD 180 LBS WALKER, MI	Kutu üreticisinin sertifikası - bu ambalaj kutusunun minimum kenar ezilmesi test değeri 82 lb/inç'tir
KENTWOOD PACKAGING BOX CERTIFICATE THIS DOUBLEWALL BOX MEETS ALL CONSTRUCTION REQUIREMENTS OF APPLICABLE FREIGHT CLASSIFICATION EDGE CRUSH TEST (ECT) 51 LBS/IN SIZE LIMIT 105 INCHES GROSS WT LTD 120 LBS WALKER, MI	Kutu üreticisinin sertifikası - bu ambalaj kutusunun minimum kenar ezilmesi test değeri 51 lb/inç'tir

İçindekiler

Uyarı/Dikkat/Not Tanımı 3
Güvenlik önlemlerinin özeti 3
Sıkışma noktaları 6
Giriş 7
Ürün tanımı 7
Kullanım endikasyonları 7
Klinik faydaları 7
Kontrendikasyonlar 8
Beklenen hizmet ömrü 8
Atma/geri dönüşüm 8
Spesifikasyonlar 8
Avrupa REACH 9
Seçenek gerektiren standartlar 9
Ürün çizimi 10
İrtibat bilgisi 10
Seri numarası konumu 11
Üretim tarihi 11
Kurulum 12
Karyola uyumluluğu 12
Montaj 13
Kalite sistemi yönetmeliği 13
21 CFR 820.170 montaj 13
Power-LOAD tertibatı montaj bileşenleri kontrol listesi 13
Zemin plakasını monte etme 14
Power-LOAD montajı 14
Bataryayı takma 24
Kurulum kontrol listesi 25
Kurulum doğrulaması 27
Çalıştırma 28
Kullanıcı kontrolleri ve LED göstergeleri 28
Araba baş ucu LED göstergeleri 30
Manuel kullanıcı kontrolleri 31
Çalıştırma kılavuzları 32
Karyolayı elektrikle yükseltme, alçaltma veya serbest bırakma 32
Batarya güç seviyesini kontrol etme 33
Elektrikli işlemlerle yükleme ve indirme 34
Power-LOAD'u elektrikli olarak yükleme 34
Power-LOAD'u elektrikli işlemlerle boşaltma 35
Manuel olarak yükleme ve indirme 35
Power-LOAD'u manuel olarak yükleme 36
Power-LOAD'u manuel işlemlerle boşaltma 36
Power-LOAD kontrol panelinde batarya güç seviyesini kontrol etme 37
Bataryayı şarj etme 37
Power-LOAD'u saklama 37
Karyola yük yüksekliğini ayarlama 37
Toplu kaza olaylarında bir yükseltilmemiş X çerçeveli karyola kullanma 38
Power-LOAD'u karyola olmadan araçtan uzatma 38
Performance-PRO karyolayı, Power-LOAD opsiyonlu bir araca yükleme 38
Bir Performance-PRO karyolayı, bir araçtan Power-LOAD opsiyonuyla indirme 40
Bir Power-PRO karyolayı, Power-LOAD opsiyonlu bir araca yükleme 41
Bir Power-PRO karyolayı, bir araçtan Power-LOAD opsiyonuyla indirme 42
Bir karyolayı bir araçtan Power-LOAD ile yükledikten sonra manuel olarak indirme (Power-LOAD güç kaybı veya sistem hatası) 43
Elektrikli bir karyolada güç kaybı veya sistem hatasından sonra karyolayı bir araca manuel olarak yükleme 45
Karyolayı araçtan manuel olarak indirme 46
Bir karyolayı bir araçtan tamir için çıkarma 47
Bir karyolayı bir araca manuel olarak yükleme (Power-PRO güç kaybı) 47
Önleyici bakım 49
Düzenli inceleme ve ayarlar 49

Ayda bir veya iki saatte bir 49
Üç ayda bir veya altı saatte bir 49
On iki ayda bir veya 24 saatte bir 50
Düz silindir ve V kılavuz parçası değiştirme programı 50
Aktarma kilitleme yatağı parça değiştirme programı 51
Temizleme 52
Önerilen temizlik maddeleri 52
Sorun giderme kılavuzu 53
Kablosuz bildirimleri 54
EMC bilgileri 55

Uyarı/Dikkat/Not Tanımı

UYARI, **DİKKAT** ve **NOT** ifadeleri özel anlamlar taşır ve dikkatle gözden geçirilmeleri gerekir.

UYARI

Okuyucuyu kaçınılmadığında ölüm veya ciddi yaralanmayla sonuçlanabilecek durumlar konusunda uyarır. Ayrıca potansiyel ciddi advers reaksiyonlar ve güvenlik tehlikelerini tanımlayabilir.

DİKKAT

Okuyucuyu kaçınılmadığında kullanıcı veya hastada hafif veya orta şiddette yaralanma ya da üründe hasara veya başka maddi hasara neden olabilecek potansiyel olarak tehlikeli durumlar konusunda uyarır. Buna cihazın güvenli ve etkili kullanımı için gerekli özel bakım ve kullanım veya hatalı kullanım kaynaklı cihaz hasarını önlemeye yönelik gerekli bakım dahildir.

Not - Bakımı kolaylaştırmak veya önemli talimatı netleştirmek için özel bilgiler sunar.

Güvenlik önlemlerinin özeti

Bu sayfada belirtilen uyarıları ve dikkat edilecek hususları mutlaka okuyup harfiyen izleyin. Servis yalnızca vasıflı personelce verilmelidir.

UYARI

- **Power-LOAD**'u ürünün anma değeriyle uyumsuz olan bir voltajla çalıştırmayın.
- Ekipman hasarı ve duman tehlikesi riskini önlemek için **Power-LOAD**'u görev döngüsünün üzerinde çalıştırmayın.
- **Power-LOAD**'u bir 24 VDC araç devresine bağlamayın. Elektrik tehlikelerini önlemek için **Power-LOAD**'u daima 15 A sigorta/kesici bulunan bir 12,8 VDC-15,6 VDC araç devresine bağlayın.
- Karyola yük tekerleği yüksekliğini daima karyola modelinizin Kullanma Kılavuzunda belirtilen araç taban yüksekliğiyle eşleşecek şekilde ayarlayın.
- **Power-LOAD** seçeneği olmayan tüm karyolalar için daima ray kelepçesi tertibatı kullanın. **Power-LOAD**, yalnızca **Power-LOAD** seçeneği olan karyolalarla uyumludur (bkz. *Karyola uyumluluğu* (sayfa 12)). Belli durumlarda birçok X çerçeveli karyolalar için standart bir çatal olarak **Power-LOAD**'u kullanabilirsiniz.
- Stryker Model 6390 **Power-LOAD** sistemiyle daima **Power-LOAD** uyumlu bir karyola kullanın. Stryker Model 6390 **Power-LOAD** sisteminde uyumlu olmayan bir karyola kullanılması yaralanmaya yol açabilir.
- Karyola sabitleyici sistemini daima bu kılavuzda açıklandığı şekilde takın. Uygun olmayan kurulum yaralanmayla sonuçlanabilir. Yapılandırmanızın en az National Truck Equipment Association/Ambulance Manufacturer's Division Standard 004, Litter Retention System Static Test (AMD-004). (Uluslararası Kamyon Ekipmanı Birliği/Ambulans Üreticileri Bölümü, Standart 004, Şilte Destek Yüzeyi Tutma Sistemi Statik Testi).
- Tıbbi elektrikli ekipman kullanırken elektromanyetik uyumluluk (EMC) ile ilgili özel önlemler alın. Karyola sabitleyici sistemini bu kılavuzda bulunan EMC bilgilerine göre monte edin ve yerleştirin. Taşınabilir ve mobil RF iletişim ekipmanı karyola sabitleyici sisteminin işlevini etkileyebilir.
- Yaralanma riskinden kaçınmak için aktarma ve araba tertibatını kaldırıp konumlandırırken daima iki montaj personeli kullanın.
- Elleri, parmakları ve ayakları daima hareketli parçalardan uzak tutun.
- Testereyi kullanırken daima uygun bir göz koruyucusu kullanın. Kestiğiniz ögeyi sabit tutun ve kesim yaptığınız yerin etrafına dikkat edin.
- Tampon etrafının açık olmasına daima dikkat edin. Tampon etrafının yeterince açık olmaması, hastanın veya operatörün yaralanmasına yol açabilir.
- Egzoz dumanının aracın hasta bölmesine girmesini önlemek için aracın dışarıya açılan tüm boşluklarını mutlaka yalıtın.
- Elektrik tehlikelerini önlemek için **Power-LOAD** ürününü daima araca monte edilmiş bir 15 A sigorta/sıfırlanabilir devre kesiciye bağlayın. Stryker, sigorta/sıfırlanabilir devre kesiciyi sigorta kutusuna yerleştirmenizi önerir.
- **Power-LOAD**'u bir 24 VDC araç devresine bağlamayın.
- Kullanımdan önce **Power-LOAD** fonksiyonlarının düzgün çalıştığından daima emin olun. Bunun yapılmaması hastanın veya operatörün yaralanmasına neden olabilir.
- Aracın hasta bölmesi içinde dolaşırken **Power-LOAD**'a takılmaktan kaçınmak için daima dikkatli olun.

- **Power**-**LOAD**'u olumsuz hava koşullarında (örneğin, yağmur, buz, kar) çalıştırırken daima dikkatli olun.
- Karyolayı veya **Power**-**LOAD**'u yalnızca tüm kişiler mekanizmalardan uzak olduğunda çalıştırın. Elektrikli karyola veya **Power**-**LOAD** mekanizmalarına takılmak ciddi yaralanmalara neden olabilir.
- Ürünün işleyişini tam olarak anlayana kadar karyolayı **Power**-**LOAD** ile yükleyerek ve indirerek daima deneme yapın. Uygun olmayan kullanım yaralanmaya neden olabilir.
- Eğitimsiz personelin **Power**-**LOAD**'un çalıştırılmasına yardımcı olmasına izin vermeyin. Eğitimsiz teknisyenler/personel hastanın veya kendilerinin yaralanmasına neden olabilir.
- Araba orta pozisyondayken aracı sürmeyin. Bu pozisyon kilitlenmez ve sürüş için amaçlanmamıştır.
- Karyolayla işlem yaparken daima her iki elinizi kullanın. **Power**-**LOAD** yalnızca yardımcı bir cihazdır. Naklettiğiniz yükü nasıl dağıtacağınızı ve kaldıracağınızı belirlemek için her durumu ayrı değerlendirin.
- 400 lb (181 kg) üzerindeki ağırlıkları taşırken yükleme veya indirme için gerekli güçlerin yönlendirilmesi için daima yeterli sayıda operatör kullanın. Güvenliği artırmak için operatörler düz yüzeyler üzerinde yükleme veya indirme yapmalıdır. 36 inç (91 cm) araç kabin yükseklikleri için manuel indirme yapmanız gerekebilir.
- Elektrikli yükleme ve indirme sırasında ellerinizi ve kollarınızı-bacaklarınızı daima **Power**-**LOAD** araba kaldırma kollarından ve karyola tabanından uzakta tutun.
- Karyola aktif haldeyken bataryayı çıkarmayın.
- **Power**-**LOAD** sistemini ve aksesuarları yalnızca kılavuzlarda tanımlandığı şekilde çalıştırın. **Power**-**LOAD** sisteminin veya herhangi bir aksesuarın uygun olmayan şekilde kullanılması hasta veya operatörün yaralanmasına neden olabilir. Bu ürünün başka herhangi bir şekilde kullanılması tamamen ürün sahibinin veya kullanıcısının sorumluluğundadır.
- Manuel işlemler için karyolanın ayak ucundaki ağırlığı daima destekleyin.
- Yüklerken ve indirirken karyolanın tüm ağırlığını desteklemeye hazır olduğunuzdan daima emin olun. Elektrik olmadığı takdirde kaldırma kolları karyolayı yükseltmeyecektir.
- Hasarlı bataryaları daima geri dönüştürülmek üzere bir servis merkezine iade edin. Ayrıştırılmamış kentsel atık olarak bertaraf etmeyin. Ülkenizde mevcut olan iade ve/veya toplama sistemleri için yerel distribütörünüze başvurun.
- **Power**-**LOAD**'u servise sokmadan önce daima kıyı elektriği fişini (varsa) çekin, araç aküsünü sökün, ana güç düğmesine basıp ürünü kapatın ve ardından arabayı yükleme pozisyonuna yerleştirin.
- **Power**-**LOAD** çalışır haldeyken bataryayı çıkarmayın.
- Normal kullanım sırasında ürünü kapatmak için ana güç düğmesine basmayın; bu durum, bataryanın şarj olmasını engeller.
- Ray kelepçesinin, ray tüpündeki kırmızı ayar limiti etiketinin üzerine binmesine izin vermeyin. Ray çenelerinin karyola çerçevesini serbest bırakmasını önlemek için ray kelepçesi ve ray sabit çenesi arasındaki boşluğun hiçbir zaman 1 inç'i (2,5 cm) geçmemesi gerekir.
- Ray çeneleri açıkken serbest bırakma düğmesine basmak için elinizi veya parmaklarınızı kullanmayın. Ray kelepçesi sabitleyicisi, güçlü bir yay hareketiyle kapanır.
- Dolu bir karyolayı bir araca daima en az iki eğitimli operatörle yükleyin veya indirin.
- **Power**-**LOAD** uyumlu karyolayı araç hasta bölmesine daima diğer tüm kişilerden önce yükleyin.
- Bir karyolayı araç hasta bölmesinden indirirken kaldırma kolları karyolayı yükseltmiyorsa karyolanın ve hastanın tüm ağırlığını desteklemeye daima hazır olun. Araç hasta bölmesinden çıkarılmak üzere karyolanın kilidi açıldığında, **Power**-**LOAD** kaldırma kolları karyolayı hafifçe yükseltecektir.
- Karyolayı indirirken **Power**-**LOAD** kontrol panelindeki herhangi bir düğmeye basmadan önce daima karyola tabanının uzatılmış olduğundan emin olun.
- **Power**-**LOAD** bir güç kaybı veya sistem hatası yaşadığı sırada karyolayı araç hasta bölmesinden indirirken, karyolanın ve hastanın tüm ağırlığını desteklemeye daima hazır olun.
- Karyolayı mutlaka hastaların aracın hasta bölmesine girmesine izin vermeden önce yükleyin.
- Temizlik veya servis öncesinde daima ana güç düğmesine basarak üniteyi kapatın.
- Tazyikli yıkama sırasında soluma yoluyla bulaşma riskinden kaçınmak için mutlaka uygun kişisel koruyucu ekipman kullanın. Tazyikli yıkama ekipmanı, kontaminasyonu havalandırabilir.
- **Power**-**LOAD**, **Power**-**LOAD** kontrollerini elektrikli bir karyolayla (**Power**-**PRO** XT veya **Power**-**PRO** IT) kullandığınızda 13,56 MHz'de çalışır ve bu da bu frekans bandında çalışan diğer ekipmanlarda enterferansa neden olabilir.
- Emisyon artışı ve **Power**-**LOAD** sisteminin bağışıklığının azalmasını önlemek üzere, dahili bileşenler için Stryker tarafından yedek parça olarak satılan transdüserler ve kablolar hariç aksesuarları, transdüserleri ve kabloları kullanmayın.
- **Power**-**LOAD** sistemini ve **Power**-**PRO** karyolayı, diğer ekipmanlarla bitişik veya üst üste kullanmayın. Bitişik veya üst üste kullanım gerekliyse **Power**-**LOAD** sistemini gözleyerek kullanılacağı yerdeki yapılandırmada normal çalıştığını doğrulayın.

- **Power-LOAD**, birincil olarak şu frekanslarda çalışır: indüktif şarj için 70 - 85 kHz ve 13,56 MHz ±7 kHz, Amplitüd Modülasyonlu (OOK), ERP: -82,37 dBm. İndüktif şarj şu frekanslar arasında çalışabilir: 70 - 125 kHz. Diğer ekipman CISPR emisyonu gerekliliklerine uygun olsalar bile **Power-LOAD** sisteminde enterferansa neden olabilirler.

DİKKAT

- Ürünün uygunsuz kullanımı, hasta veya kullanıcının yaralanmasına neden olabilir. Ürünü yalnızca bu kılavuzda belirtilen şekilde çalıştırın.
- Ürünü veya bileşenlerini modifiye etmeyin. Ürünün modifiye edilmesi, öngörülemez şekilde çalışma sonucu hasta veya kullanıcının yaralanmasına neden olabilir. Ayrıca ürünü modifiye etmek, garantisini geçersiz kılar.
- Aktarma tertibatını monte ederken karyola endüktif şarj muhafazasını kırmayın.
- Tellerin daima zemin plakası cebinin içinde kaldığından ve ankraj tertibatını monte ettiğinizde ankraj tertibatı tarafından kıstırılmadığından emin olun.
- Manuel kumanda, **Power-LOAD** sisteminin serbestçe hareket edebilmesine olanak verir.
- Ürünü hizmete sokmadan önce daima bataryayı şarj edin. Şarj edilmemiş veya bitmiş bir batarya düşük ürün performansına neden olabilir.
- Ekipmanın hasar görme riskini önlemek için karyolayı yüklerken tekerlekli arabaya çarptırmayın.
- Karyola tabanı tam olarak katlanmadan karyolayı araç hasta bölmesine itmeyin.
- Karyola tabanını tam olarak geri çekmeden, karyolayı araç hasta bölmesine itmeyin.
- Karyola ayak ucunda yerine kilitlenene kadar manuel serbest bırakma kolunu bırakmayın. Kolu çok erken bırakırsanız karyola tabanı karyolanın **Power-LOAD**'a kilitlenmesine engel olabilir.
- Doğrudan arabanın alt kısmına, araba mekanizmasının içine sprey püskürtmeyin. Araba muhafazasının içine su girerek aşınmayı hızlandırabilir veya arabanın işleyişini bozabilir.
- Ürünü kullanılırken temizlemeyin, servis vermeyin veya bakım yapmayın.
- Bu ekipman test edilmiş ve FCC Kuralları Bölüm 15 doğrultusunda bir Sınıf A dijital cihaz sınırlarına uyduğu görülmüştür. Bu sınırlar, ekipman bir ticari ortamda çalıştırıldığında zararlı enterferansa karşı makul koruma sağlamak üzere tasarlanmıştır. Bu ekipman radyo frekansı enerjisi üretir, kullanır ve yayabilir ve kullanım kılavuzuna uygun olarak monte edilmemesi ve kullanılmaması halinde telsiz iletişimlerine zararlı enterferansa neden olabilir. Bu ekipmanın bir yerleşim bölgesinde çalıştırılması zararlı enterferansa neden olabilir ve böyle bir durumda enterferans operatör tarafından düzeltilmelidir. Enterferans halinde lütfen **Power-LOAD** sisteminin veya enterferansa yol açan ürünün yerini veya yönünü değiştirin.
- Enterferans halinde daima **Power-LOAD** sisteminin veya enterferansa yol açan ürünün yerini veya yönünü değiştirin. Bu cihaz FCC Kuralları Bölüm 18'e uygundur.
- Taşınabilir RF iletişimi ekipmanını (anten kabloları ve harici antenler gibi çevre ürünleri dahil) **Power-LOAD** sisteminin üretici tarafından belirtilen kablolar dâhil hiçbir kısmına 30 cm (12 inç) mesafeden daha yakın kullanmayın. Aksi halde bu ekipman performansında bozulma oluşabilir.
- Bu ekipmanın emisyon özellikleri, ürünü sanayi bölgeleri ve hastanelerde kullanıma uygun kılar (CISPR 11 sınıf A). Bu ekipman radyo frekansı enerjisi üretir, kullanır ve yayabilir ve kullanım kılavuzuna uygun olarak monte edilmemesi ve kullanılmaması halinde telsiz iletişimlerine zararlı enterferansa neden olabilir. Bu ekipmanın bir yerleşim bölgesinde çalıştırılması (normalde CISPR 11 sınıf B gereklidir) zararlı enterferansa neden olabilir ve böyle bir durumda enterferansın düzeltilmesi için gereken masrafları kullanıcının karşılaması gerekir. Enterferans halinde lütfen **Power-LOAD** sisteminin veya enterferansa yol açan ürünün yerini veya yönünü değiştirin.

Sıkışma noktaları

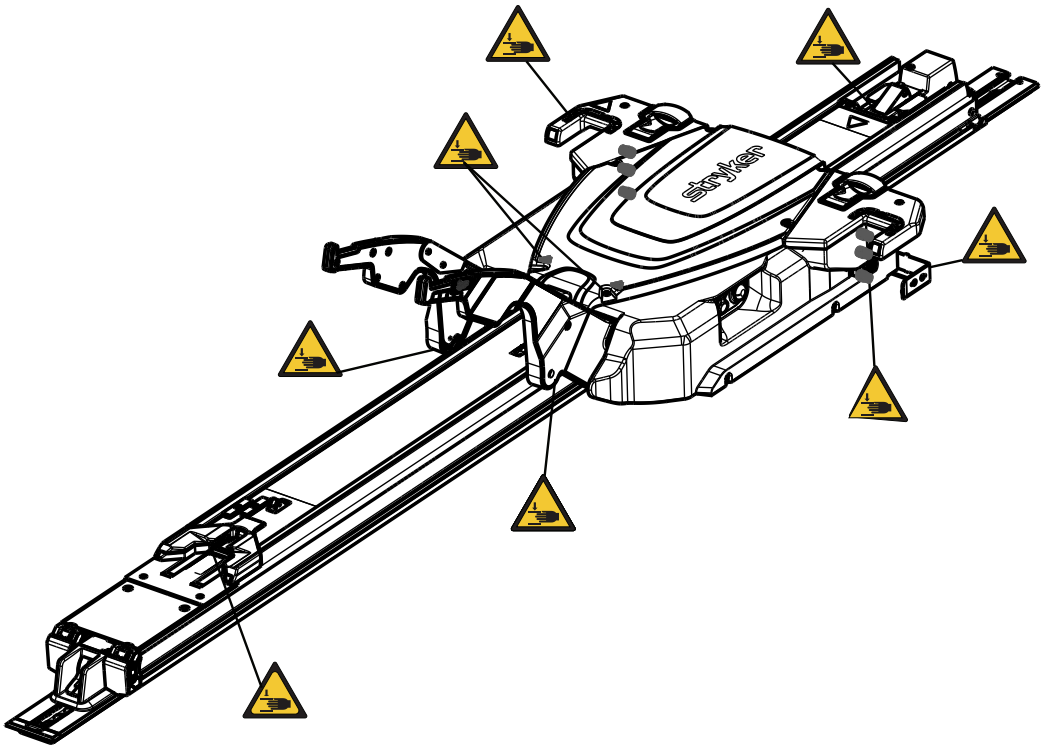

Şekil 1 – Sıkışma noktaları

Giriş

Bu kılavuz Stryker ürününüzün çalıştırma veya bakımı konusunda size yardımcı olur. Bu ürünü çalıştırmadan veya bakımını yapmadan önce bu kılavuzu okuyun. Bu ürünün emniyetli şekilde çalıştırılması veya bakımı hakkında personelinizin eğitimi ve öğrenimi ile ilgili yöntemleri ve işlemleri belirleyin.

DİKKAT

- Ürünün uygun olmayan şekilde kullanılması hasta veya kullanıcıda yaralanmaya neden olabilir. Ürünü sadece bu el kitabında tanımlandığı şekilde çalıştırın.
- Ürünü veya ürünün hiçbir bileşenini modifiye etmeyin. Ürünü modifiye etmek hasta veya kullanıcının yaralanmasıyla sonuçlanacak öngörülemez çalışmaya neden olabilir. Ürünü modifiye etmek garantisini de geçersiz hale getirir.

Not

- Bu kılavuz ürünün kalıcı bir parçası olarak düşünülmelidir ve ürün satılsa bile ürünle kalmalıdır.
- Stryker ürün tasarımı ve kalitesini sürekli geliştirmeye çalışır. Bu kılavuz baskı zamanında mevcut en güncel ürün bilgilerini içerir. Ürününüz ile bu kılavuz arasında küçük tutarsızlıklar olabilir. Herhangi bir sorunuz varsa +1-800-327-0770 numarasından Stryker Müşteri Hizmetleri veya Teknik Destek ile irtibat kurun.

Ürün tanımı

Stryker Model 6390 **Power-LOAD®** elektrikli yüklemeli karyola sabitleme sistemi, uyumlu ambulans karyolalarını bir acil nakil aracına ve aracından kaldırmak, indirmek veya yönlendirmek için tasarlanmıştır. Karyola sisteme güvenle bağlandığında, bataryayla çalışan bir hidrolik sistem operatörlere karyola yükleme ve indirmede yardım eder. Sistem ayrıca uyumlu ambulans karyolasını hasta nakil amacıyla aracın içerisinde sabitler. Karyola nakil pozisyonunda sabitlendiğinde, **Power-LOAD**, uyumlu Model 6506 **Power-PRO™** XT ve 6516 **Power-PRO™** IT ambulans karyolalarını endüktif olarak şarj eder. Güç kaybı halinde sistem işlevsel kalarak karyolayı aracın içinde sabitler.

Kullanım endikasyonları

Power-LOAD uyumlu bir tekerlekli sedyeyi (ambulans karyolası) bir nakil aracına yüklemeye ve indirmeye yardım etmek ve nakil sırasında ambulans karyolasını sabitlemek üzere tasarlanmıştır. Cihazın maksimum güvenli çalışma yükü 870 lb (395 kg) olup ambulans karyolasının, hastanın ve karyolaya takılı ekipmanların (oksijen şişeleri, monitörler ve pompalar gibi) ağırlıkları buna dahildir. Bu cihazın amaçlanan kullanıcıları, acil servis ve tıbbi bakım merkezi personelinin yanı sıra, ilk yardım sağlayıcıları, servis teknisyenleri ve montajcılar da dahil olmak üzere eğitimli profesyonellerdir.

Klinik faydaları

Karyola: hasta taşıma

Sabitleyici: taşıma için karyola desteği

Karyola ve sabitleyici sistemi: hastaları destekleme ve taşıma

Kontrendikasyonlar

Bilinen yoktur.

Beklenen hizmet ömrü

Power-LOAD'un normal kullanım koşulları ve uygun periyodik bakım altında yedi yıllık beklenen hizmet ömrü vardır.

Atma/geri dönüşüm

Daima çevrenin korunmasına ve ekipmanın kullanım ömrünün sonunda geri dönüştürülmesi veya atılmasıyla ilişkili risklere dair yürürlükteki yerel önerilere ve/veya düzenlemelere uyun.

Spesifikasyonlar

	Güvenli çalışma yükü **Not** - Güvenli çalışma yükü karyola, hasta, şilte ve aksesuar ağırlığının toplamına işaret eder.	870 lb	395 kg
Maksimum kaldırma kapasitesi (hasta ve aksesuarlar)		700 lb	318 kg
Toplam uzunluk		95 inç	241 cm
Minimum uzunluk		89,5 inç	228 cm
Genişlik		24,5 inç	62 cm
Ağırlık			
	Zemin plakası tertibatı	16,5 lb	7,5 kg
	Ankraj tertibatı	23 lb	10,5 kg
	Aktarma tertibatı	67 lb	30,5 kg
	Araba tertibatı	105 lb	48 kg
Dolu bir karyolanın yüklenmesi/indirilmesi için gereken minimum operatör sayısı		2	
Dolu olmayan bir karyolanın yüklenmesi/indirilmesi için gereken minimum operatör sayısı		1	
Önerilen yükleme yüksekliği		22 inç ila 36 inç	56 cm ila 91 cm
Hidrolik yağı		Mobil **Mercon**® V Blend ATF Yağ (6500-001-293) Güvenlik bilgileri için Mobil **Mercon**® V Blend ATF yağ malzemesi güvenlik veri sayfasına (MSDS) bakın.	
Elektriksel gereklilikler		12,8 VDC-15,6 VDC, 15 A sigorta/kesici, 2 iletken 10 AWG kablo	
Batarya görev döngüsü, şarj		%100	
Batarya görev döngüsü, yükleme		%10 (33 sn açık/5 dk kapalı)	
Batarya		12 VDC, 5 Ah kurşun asitli batarya (6390-001-468)	

Sigorta	LITTELFUSE 0496060.ZXD-UL
Standartlar	ANSI/AAMI ES60601-1:2012, CAN/CSA-C22.2 No. 60601-1:14, KKK-A-1822F, IEC 60601-1-12:2014 Spesifik seçenek gerektiren standartlar için bkz. *Seçenek gerektiren standartlar* (sayfa 9).

Stryker, spesifikasyonları haber vermeden değiştirme hakkını saklı tutar.

Sarı ve siyah renk düzeni Stryker Corporation'ın tescilli ticari markasıdır.

Stryker, bu vesileyle telsiz ekipmanı tipi kısa menzilli cihazın Direktif 2014/53/EU'yla uyumlu olduğunu beyan eder. AB uyumluluk beyanının tam metni şu internet adresinde bulunabilir: http://techweb.med.strykercorp.com/EMS/EU%20Declaration%20of%20Conformity/index.html.

Etiketler 12 inç'ten (30 cm) uzak görüş mesafelerinden okunamayabilir.

UYARI

- **Power-LOAD**'u ürünün anma değeriyle uyumsuz olan bir voltajla çalıştırmayın.
- Ekipman hasarı ve duman tehlikesi riskini önlemek için **Power-LOAD**'u görev döngüsünün üzerinde çalıştırmayın.
- **Power-LOAD**'u bir 24 VDC araç devresine bağlamayın. Elektrik tehlikelerini önlemek için **Power-LOAD**'u daima 15 A sigorta/kesici bulunan bir 12,8 VDC-15,6 VDC araç devresine bağlayın.

Çevresel koşullar	Çalıştırma	Saklama ve taşıma
Sıcaklık	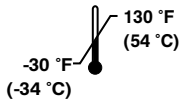	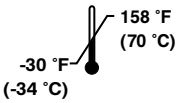
Bağıl nem	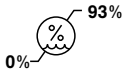	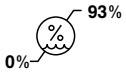
Atmosferik basınç	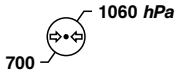	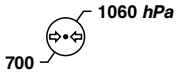

Avrupa REACH

Avrupa REACH düzenlemesi ve diğer çevresel düzenleme gereklilikleri uyarınca beyan edilmesi gereken maddeleri içeren bileşenler listelenmiştir.

Açıklama	Numara	Çok yüksek kaygı oluşturan maddenin (SVHC) kimyasal adı
Batarya, 12 V	6390-001-468	Kurşun
Kontrol paneli tertibatı	639002010014	Kurşun
Araba iletişim paneli	6390-001-378	Oktametilsiklotetrasiloksan

Seçenek gerektiren standartlar

Standartlara uymak için, aşağıdaki uyumlu karyolalar ile birlikte **Power-LOAD**'u kullanmanız gerekir. Daha ayrıntılı bilgi için karyola modelinize ait Kullanma Kılavuzuna bakın.

Not - Çarpışma testi için elektrikli modda uyumlu bir karyola **Power-LOAD**'a yüklenmiştir.

Standart	Power-LOAD uyumlu karyola modeli
SAE J3027 ve AS/NZS-4535	6500, 6506, 6507
BS EN 1789	6500, 6506, 6085, 6086, 6507

Ürün çizimi

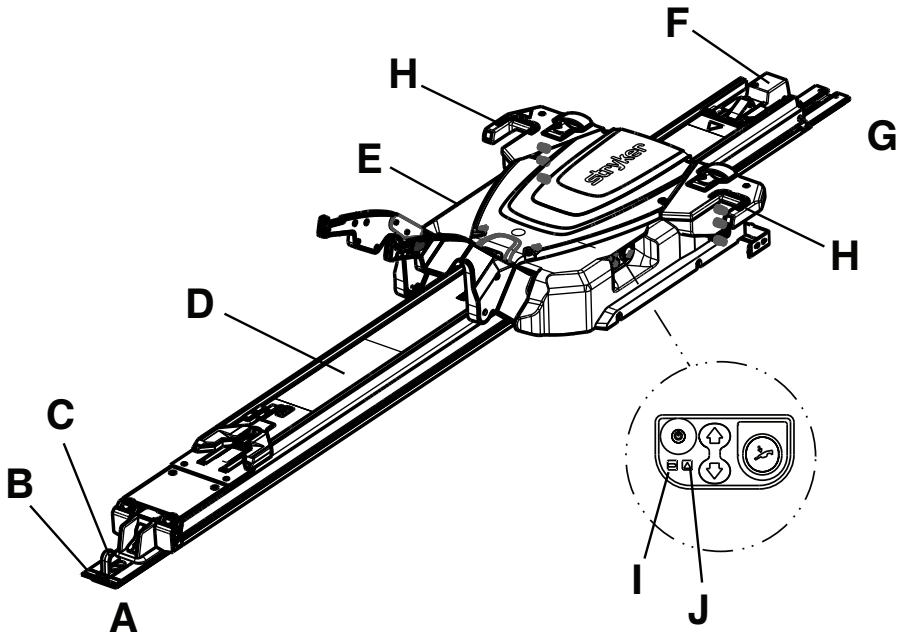

A	Ayak ucu	F	Ankraj tertibatı
B	Ayak plakası	G	Baş ucu
C	Güvenlik kancası	H	LED göstergesi, baş ucu
D	Aktarma tertibatı	I	Batarya LED'i
E	Araba tertibatı	J	Hata LED'i

İrtibat bilgisi

Stryker Müşteri Hizmetleri veya Teknik Destek birimi ile şuradan irtibat kurun: 1-800-327-0770.

Stryker Medical
3800 E. Centre Avenue
Portage, MI 49002
ABD

Not - Kullanıcı ve/veya hasta, ürünle ilişkili ciddi olayları üreticiye ve kullanıcı ve/veya hastanın bulunduğu Avrupa Üye Devleti yetkili makamına bildirmelidir.

Çalıştırma veya bakım kılavuzunuzu çevrim içi görmek için https://techweb.stryker.com/ adresine bakınız.

Stryker Müşteri Hizmetleri veya Teknik Destek Bölümünü ararken Stryker ürününüzün seri numarasını (A) hazır bulundurun. Seri numarasını tüm yazılı iletişime dahil edin.

Seri numarası konumu

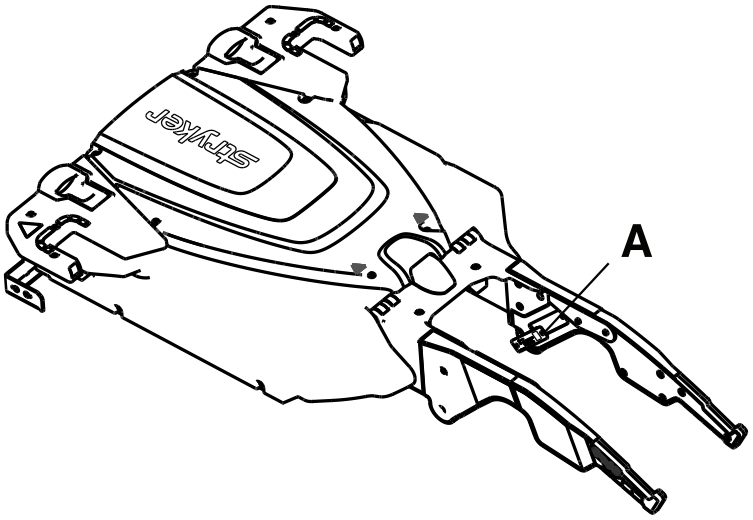

Üretim tarihi

Üretim tarihi, seri numarasının ilk 2 rakamıdır.

Kurulum

Kurulum sırasında karton kutuları boşaltın ve tüm ögeleri uygun çalışma açısından kontrol edin. Ürünü hizmete sokmadan önce düzgün çalıştığını doğrulayın.

UYARI - Karyola yük tekerleği yüksekliğini daima karyola modelinizin Kullanma Kılavuzunda belirtilen araç taban yüksekliğiyle eşleşecek şekilde ayarlayın.

Kullanmadan önce tüm sevkiyat ve ambalaj materyalini üründen çıkarın.

Power-LOAD durumu kullanıcının sorumluluğundadır. **Power-LOAD** işlevselliğini kontrol etmesi için vasıflı bir servis uzmanının aşağıdaki listeyi ve kullanım kılavuzundaki talimatları kullanmasını sağlayın.

1. Kaldırma kollarını yükseltin ve **Power-LOAD** arabayı aktarma tertibatının baş ucuna manuel olarak iterek bataryayı şarj edin. **Power-LOAD**'u ilk kez hizmete almadan önce bataryayı en az iki saat boyunca şarj edin.

   Not - Şarj sırasında batarya güç LED'i yeşil renkte yanıp söner.
2. Kurulum kontrol listesinin tamamlandığını onaylayın.
3. Kurulum kontrol listesi bir üçüncü taraf montaj personeli tarafından tamamlanmışsa, kurulum kontrol listesini tekrarlayın. Kurulum kontrol listesini tamamlayamıyorsanız, ürünü hizmete almayın.

Power-LOAD uyumlu karyolanın durumu da kullanıcının sorumluluğundadır. Ürünü hizmete sokmadan önce düzgün çalıştığını doğrulayın. Karyola modelinizin kurulum gereklilikleri için karyolanızın Kullanma Kılavuzuna bakın.

Karyola uyumluluğu

Stryker Model 6390 **Power-LOAD** sistemi yalnızca **Power-LOAD** uyumlu seçeneği olan karyolalarla uyumludur.

UYARI

- **Power-LOAD** seçeneği olmayan tüm karyolalar için daima ray kelepçesi tertibatı kullanın. **Power-LOAD**, yalnızca **Power-LOAD** seçeneği olan karyolalarla uyumludur (bkz. *Karyola uyumluluğu* (sayfa 12)). Belli durumlarda birçok X çerçeveli karyolalar için standart bir çatal olarak **Power-LOAD**'u kullanabilirsiniz.
- Stryker Model 6390 **Power-LOAD** sistemiyle daima **Power-LOAD** uyumlu bir karyola kullanın. Stryker Model 6390 **Power-LOAD** sisteminde uyumlu olmayan bir karyola kullanılması yaralanmaya yol açabilir.

Söz konusu spesifikasyonları karşılayan karyolalar şunları içerir:

- **Power-LOAD** uyumluluk kitini (6085-700-010) içeren Model 6085 **Performance-PRO** XT
- **Power-LOAD** seçeneğini veya uyumluluk kitini içeren (6086-700-001) Model 6086 **Performance-PRO** XT
- **Power-LOAD** uyumluluk kitini (6500-700-049) içeren Model 6500 **Power-PRO** XT
- **Power-LOAD** seçeneğini veya uyumluluk kitini (6506-700-001) içeren Model 6506 **Power-PRO** XT
- **Power-LOAD** uyumluluk kitini (6510-700-001) içeren Model 6510 **Power-PRO** IT
- **Power-LOAD** seçeneğini veya uyumluluk kitini (6516-700-001) içeren Model 6516 **Power-PRO** IT
- **Power-LOAD** seçeneğini veya uyumluluk kitini (650707000014 veya 650707000016) içeren Model 6507 **Power-PRO** 2

Montaj

Kalite sistemi yönetmeliği

UYARI

- Karyola sabitleme sistemini daima bu kılavuzda açıklandığı şekilde takın. Uygun olmayan montaj yaralanmayla sonuçlanabilir. Konfigürasyonunuzun en az National Truck Equipment Association (Uluslararası Kamyon Ekipmanı Birliği) / Ambulance Manufacturer's Division Standard 004 (Ambulans Üreticileri Bölümü, Standart 004), Litter Retention System Static Test (AMD-004) (Şilte Destek Yüzeyi Tutma Sistemi Statik Testi) gerekliliklerini karşıladığını test edin.
- Tıbbi elektrikli ekipman kullanırken elektromanyetik uyumluluk (EMC) ile ilgili özel önlemler alın. Karyola sabitleme sistemini bu kılavuzda bulunan EMC bilgilerine göre monte edin ve yerleştirin. Taşınabilir ve mobil RF iletişim ekipmanı karyola sabitleme sisteminin işlevini etkileyebilir.

ABD Gıda ve İlaç Dairesi (FDA) Federal Düzenlemeler Kanunu (CFR) Başlık 21, karyola sabitleme sistemi gibi cihazların montajına ilişkin kılavuz ilkeler sağlamaktadır. Bu federal düzenlemelere uymak için her bir cihazın uygun şekilde takılmış olduğu, eğitimli* kişiler tarafından montaj kontrol listesindeki denetim kriterleri izlenerek doğrulanmalıdır. Bu doküman, her seri numarası/montaj için en az yedi yıl saklanmalıdır.

*Montaj tesisi, montaj personelinin vasıflı olduğunu gösteren kendi eğitim kayıtlarını saklamalıdır.

21 CFR 820.170 montaj

(a) Montaj gerektiren bir cihazın her bir üreticisi, yeterli montaj ve denetim talimatları ve uygunsa test prosedürleri belirlemeli ve sürdürmelidir. Talimatlar ve prosedürler, cihazın montaj sonrasında istenen şekilde performans göstermesini sağlayacak talimatları içermelidir. Üretici, talimatları ve prosedürleri cihazla birlikte dağıtmalı veya cihazı monte eden kişilere başka şekillerde ulaştırmalıdır.

(b) Cihazı monte eden kişi, montajın, denetimin ve gerekli olabilecek testlerin, üreticinin talimatlarına ve prosedürlerine uygun olarak gerçekleştirilmesini sağlamalı ve montaj uygunluğunu gösteren denetim ve varsa test sonuçlarını belgelemelidir.

Power-LOAD tertibatı montaj bileşenleri kontrol listesi

Power-LOAD sistemini monte etmek için gerekli tüm bileşenlerin bulunduğundan emin olun. Montaj talimatı için, bkz. *Power-LOAD montajı* (sayfa 14).

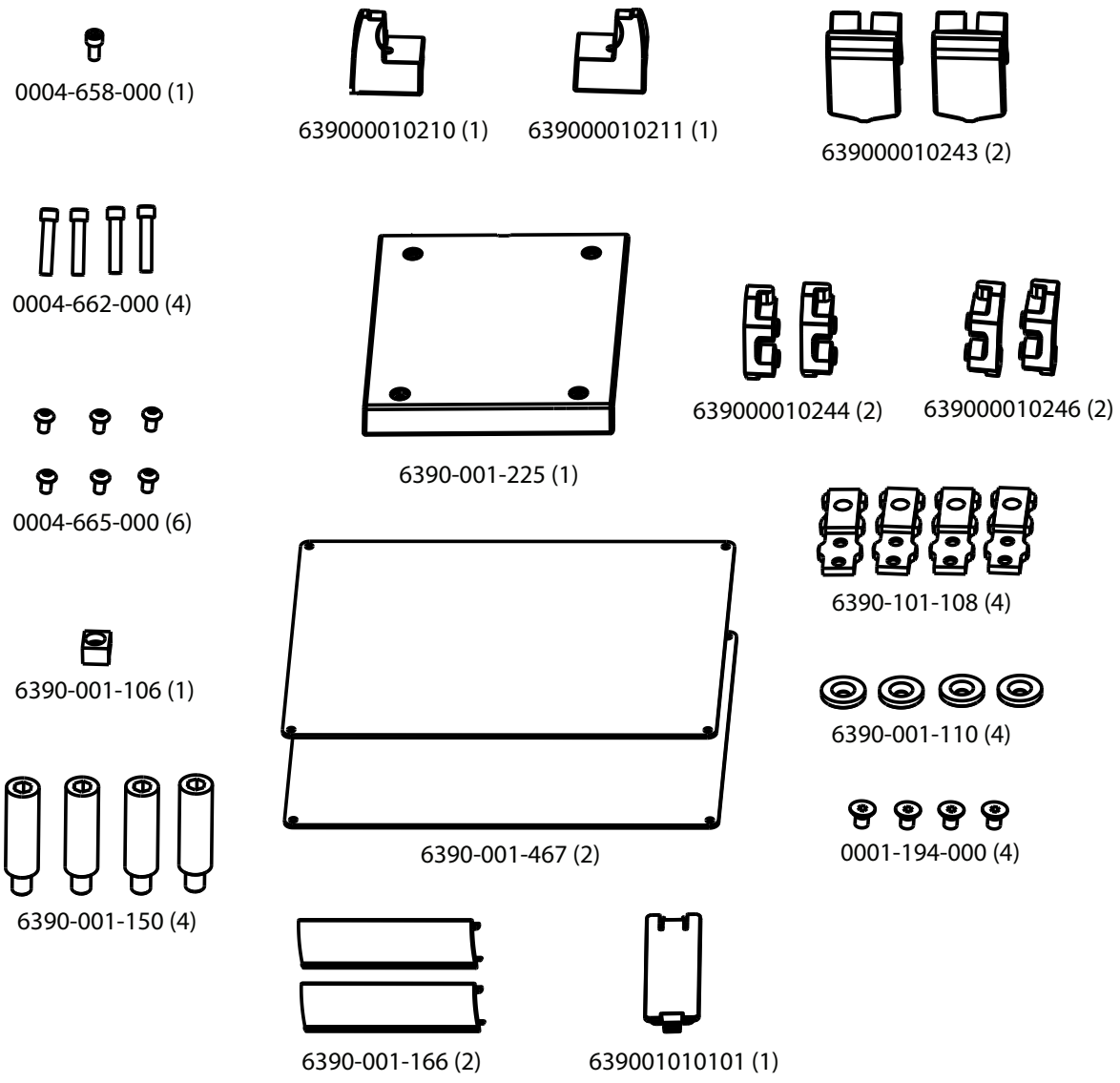

Şekil 2 – Power-LOAD tertibatı montaj kiti bileşenleri 6390-001-054

Zemin plakasını monte etme

Karyola sabitleme sistemini monte etmeden önce Stryker üniversal zemin plakasını aracınızın hasta bölmesine monte edin. Talimat için Stryker Zemin Plakası Montaj Kılavuzuna (6390-109-020) bakın.

Power-LOAD montajı

UYARI

- Yaralanma riskinden kaçınmak için aktarma ve araba tertibatını kaldırıp konumlandırırken daima iki montaj personeli kullanın.
- Elleri, parmakları ve ayakları daima hareketli parçalardan uzak tutun.
- Testereyi kullanırken daima uygun bir göz koruyucusu kullanın. Kestiğiniz ögeyi sabit tutun ve kesim yaptığınız yerin etrafına dikkat edin.

DİKKAT - Aktarma tertibatını monte ederken karyola endüktif şarj muhafazasını kırmayın.

Power-LOAD montaj kiti bileşenleri (6390-001-054)

(1) Soket başlı vida (0004-658-000)

(4) Soket başlı vida (0004-662-000)

(6) Düğme başlı vida (0004-665-000)

(4) Ankraj montaj direği (6390-001-150)

(1) Araba mıknatıs aktivatörü (6390-001-106)

(1) Aktarma trimi, baş ucu, sağ (639000010211)

(1) Aktarma trimi, baş ucu, sol (639000010210)

(2) Tam durdurma tamponu (639000010243)

(1) Aktarma aşınma pedi, ayak ucu (6390-001-225)

(2) Tam durdurma bloku, dişli (639000010246)

(2) Tam durdurma bloku, boyuna delikli (639000010244)

(4) Düz başlı kapak vidası (0001-194-000)

(4) Zemin plakası bağlantı braketi (6390-101-108)

(4) Alt ankraj bağlantı braketi (6390-001-110)

(2) Zemin plakası kapağı, kısa (6390-001-166)

(1) Ankraj endüktif birincil kapağı (639001010101)

Kullanılan ilave parçalar (dahil edilmemiştir)

Elektrik bandı

Gerekli aletler:

5/32 inç altıgen somun anahtarı

Mezura

Testere

Düz uçlu tornavida

3/8 inç altıgen somun anahtarı

3/16 inç altıgen somun anahtarı

T25 Torx tornavida

1/2 inç sürücü tork anahtarı (ft-lb) > 60 ft-lb

Lastik çekiç

Prosedür:

1. Varsa araç tamponunu kaldırarak yükseltilmiş pozisyona getirin.
2. Ankrajı baş ucuna doğru ne kadar hareket ettirebileceğinizi belirlemek için zemin plakasının ucundan tamponun ucuna kadar mezura kullanarak ölçün (Şekil 3).

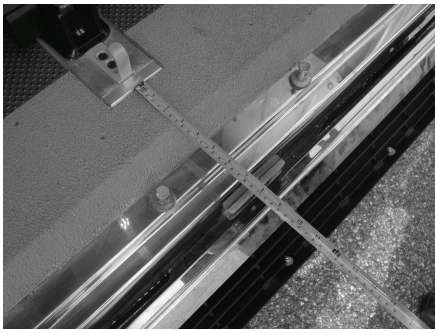

Şekil 3 – Ankraj kurulumu için ölçüm

Not - Ölçülen mesafe 18 inç'ten (46 cm) az ise, **Power-LOAD**'u aracın hasta bölmesinin baş ucuna en fazla 18 inç (46 cm) ve ölçülen mesafe kadar yaklaştırabilirsiniz.

UYARI - Tampon etrafının açık olmasına daima dikkat edin. Tampon etrafının yeterince açık olmaması, hastanın veya operatörün yaralanmasına yol açabilir.

3. İlk zemin plakası bağlantı braketinin (6390-101-108) (Şekil 4) konumunu belirleyin (ayak ucuna yakın). Bu konum, tekerlek açısından en iyi açıklığı sağlar.

   - Karyolayı aracın hasta bölmesinin baş ucuna daha yaklaştırmak için başka bir zemin plakası bağlantı konumu seçin.
   - Konumun, ilk konumdan itibaren 2. adımda hesaplanan değerden daha uzakta olmadığından emin olun. Araç tamponuna açıklık sağlamak amacıyla karyola tabanı için yeterince pay bırakın.
   - Montaj konumunu baş ucuna doğru 2 inç (5 cm) daha kaydırmak için braketi ters çevirin (Şekil 5).
   - Şekil 4, tekerlek için tampondan en fazla açıklık konumunu göstermektedir. Şekil 5, tekerlek için tampondan en az açıklık konumunu göstermektedir ve ilk konumdan 8 inç'lik (20,3 cm) bir yer değişikliğini temsil eder. Kurulumunuz için uygun tekerlek açıklığını sağlayan konumu seçin. Aşağıdaki Şekil 4 ve Şekil 5'te (A), araç hasta bölmesinin baş ucunu ve (B), ayak ucunu göstermektedir.

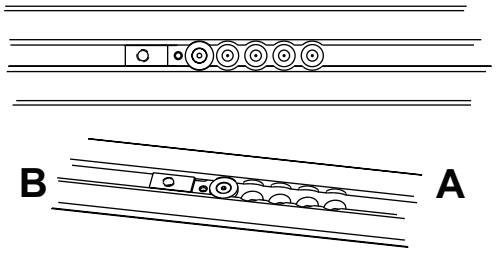

Şekil 4 – En fazla tekerlek açıklığı

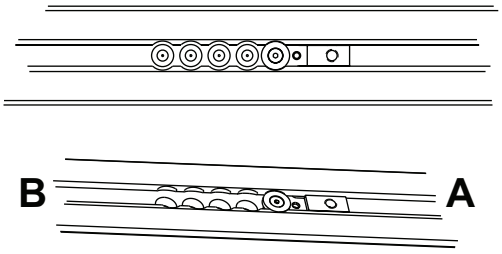

Şekil 5 – Braketi ters çevirme

4. Bir 5/32 inç altıgen somun anahtarı kullanarak zemin plakası bağlantı braketini (6390-101-108) sabitlemek için alt ankraj bağlantı braketi tutucusuna (6390-001-110) düz başlı bir vida (0001-194-000) monte edin.
5. Zemin plakası tertibatında diğer üç konum için 3. ve 4. adımı tekrarlayın.

   Not - Bu üç zemin plakası bağlantı braketinin pozisyonu, 3. adımda seçilen pozisyonla eşleşmelidir.
6. Ankraj-araç kablosunu (639000010135) ankrajın altından içeri ve ankrajın yanındaki pencereden dışarı yönlendirin (Şekil 6).
7. Ankrajı montaj deliklerinin üzerine getirin. Varsa telin fazlasını elektriksel lastik rondelanın içinden geri yönlendirin.

UYARI - Egzoz dumanının aracın hasta bölmesine girmesini önlemek için aracın dışarıya açılan tüm boşluklarını mutlaka yalıtın.

Not - Elektrik geçişini tamamen yalıtmak için elektriksel lastik rondelaya silikon yalıtım malzemesi uygulayın.

8. Ankraj tertibatını (C) zemin plakası tertibatı (D) üzerine yerleştirin (Şekil 6) ve telin fazlasını zemin plakası cebine döşeyin. Dört deliği zemin plakası bağlantı braketleriyle hizalayın.

DİKKAT - Tellerin daima zemin plakası cebinin içinde kaldığından ve ankraj tertibatını monte ettiğinizde ankraj tertibatı tarafından kıstırılmadığından emin olun.

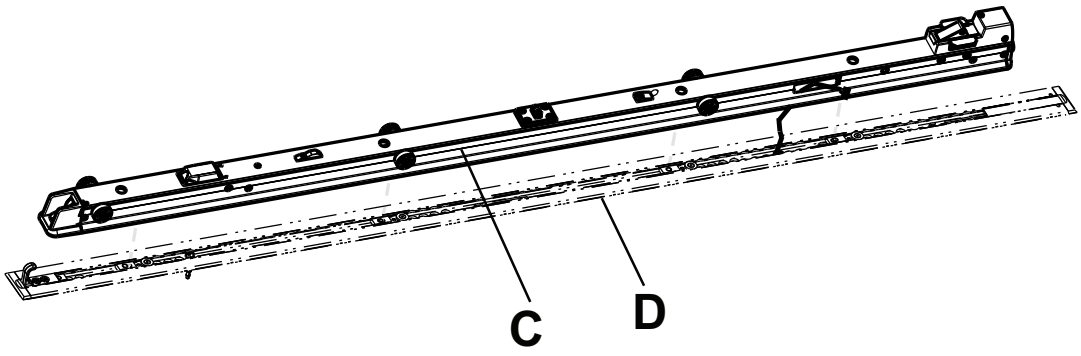

Şekil 6 – Ankraj tertibatı ve zemin plakası tertibatı

9. Zemin plakası kapaklarını özelleştirmek için zemin plakasının baş ucu ve ayak ucunda açığa çıkan cebi mezurayla ölçün.
10. Testere yardımıyla, ölçülen uzunluğa sığacak şekilde iki zemin plakası kapağını (6390-001-166) (E) her iki uçtan kesin (Şekil 7). Zemin plakası kapağı, zemin plakası bağlantı braketine uymaz.

    Not - Ankrajı zemin plakasının ayak ucu veya baş ucu üzerine monte ederseniz, ilgili uçta zemin plakası kapağına gerek yoktur.
11. Kauçuk çekiç kullanarak her zemin plakası kapağını zemin plakasına yerleştirin (önce kanca tarafı (F)).

    Not - Zemin plakası kapağını çıkarmak için kapağın yükseltilmiş kenarında düz uçlu tornavida kullanın.

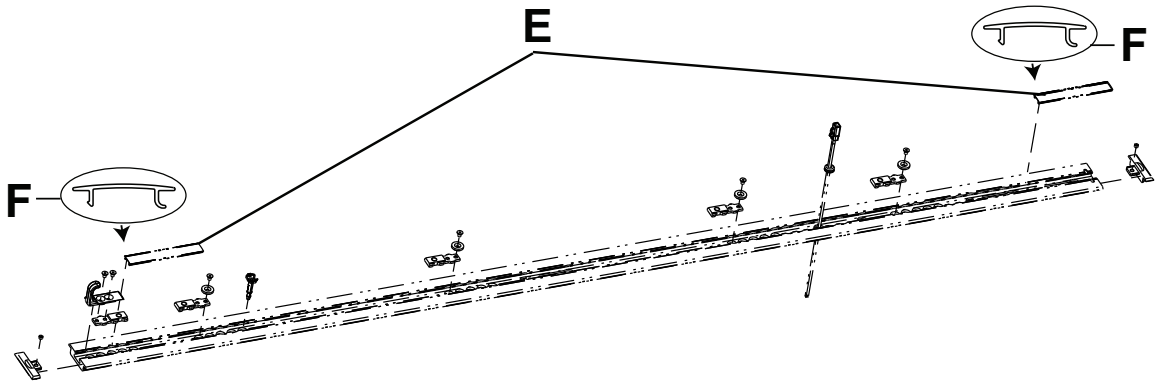

Şekil 7 – Zemin plakası kapaklarını kesme

12. Ankraj tertibatının oluklarına ankraj contalarının (G) monte edildiğinden emin olun (Şekil 8). Ankraj contaları takılmamışsa contaları ankraj tertibatının oluklarına geri itin.

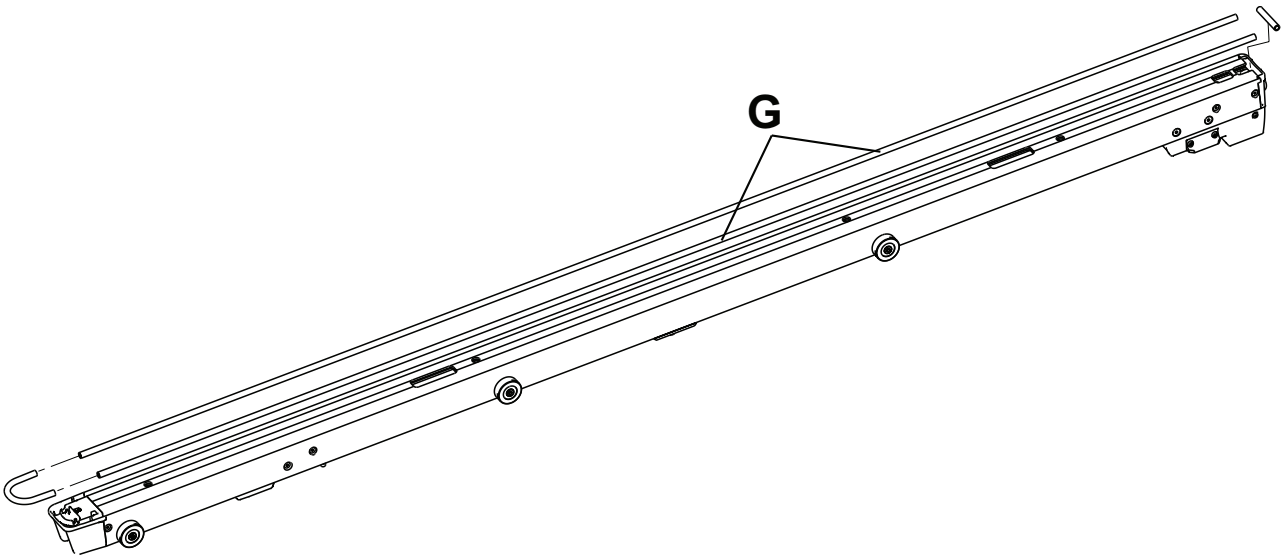

Şekil 8 – Ankraj contaları

13. Bir 3/8 inç altıgen somun anahtarı kullanarak, verilen dört ankraj montaj direğini (6390-001-150) (H) ankraj tertibatındaki dört deliğe monte edin (Şekil 9).

    Not

    - Direklerin dördü de hizalanıp desteklenene kadar direkleri tam sıkmayın.
    - Ankrajın baş ucuna en yakın montaj direğini takarken telleri sıkıştırmayın.

14. 1/2 inç tork anahtarı yardımıyla her direği (H) 60±10 ft-lb'ye sıkın (Şekil 9).

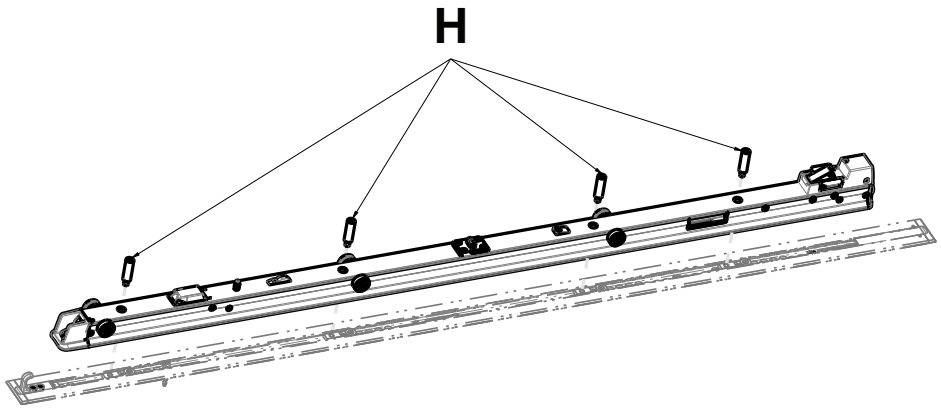

Şekil 9 – Ankraj montaj direklerinin montajı

15. Ankrajın yan tarafında, ankraj-araç kablosunu ankraj tertibatındaki konektöre bağlayın.
16. Konektörleri ankraj tertibatına geri itin.
17. Açık uç, ankraj tertibatına (J) bakacak şekilde aktarma tertibatını (I) konumlandırın) (Şekil 10).

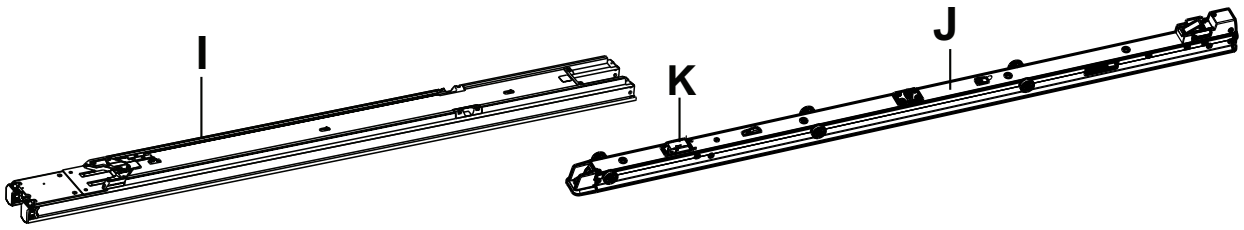

Şekil 10 – Aktarma tertibatının montajı

18. 1. montaj personeli (ayak ucu) aktarma tertibatını kaldırır ve aktarma kilitleme tetiklerini (L) (Şekil 12) aktarma tertibatının ayak ucuna doğru kaydırarak aktarma kilitlerini serbest bırakır. 2. montaj personeli (baş ucu), aktarma tertibatının açık ucunu ankraj tertibatındaki silindirler üzerinde kaydırıp ortalar.
    - Aktarma tertibatını monte ettiğinizde aktarma tertibatını yavaşça kaydırın. Karyola endüktif şarj muhafazasını (K) kırmayın) (Şekil 10).
    - Aktarma tertibatı ankraj üzerine oturana kadar aktarma kilit tetiklerini ayak ucuna doğru çekilmiş halde tutun (Şekil 12).
    - İkinci silindir seti üzerinden yuvarlarken hafif bir direnç hissedebilirsiniz; itip direnci aşarak Şekil 12 içinde gösterilen pozisyona getirin.
19. Ankraj endüktif birincil kapağını (639001010101), U kancası ankrajın ayak ucuna bakacak şekilde açıklığın üzerine yerleştirin (Şekil 11).

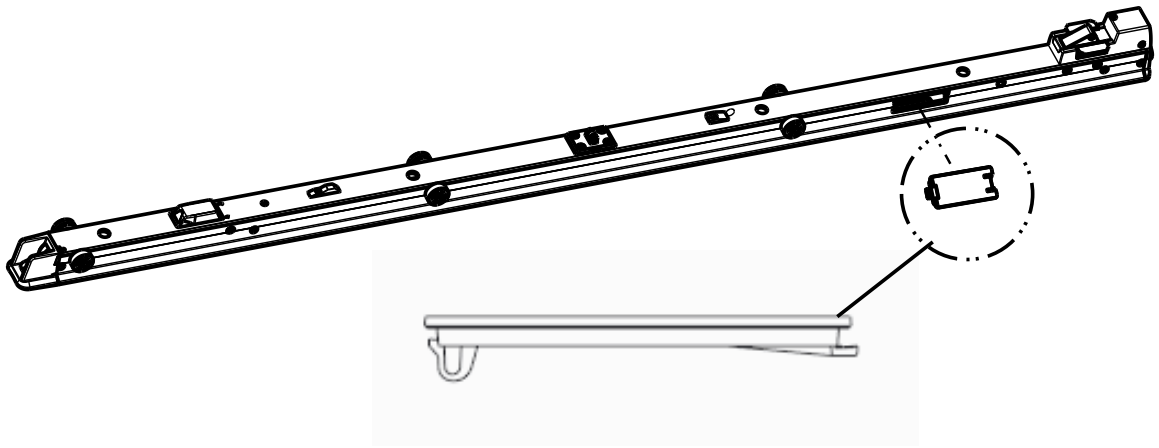

Şekil 11 – Ankraj endüktif birincil kapağı

Not - Konektörlerin (adım 16'da takılan) ankraj endüktif birincil kapağını itmesine izin vermeyin.

20. Düz uçlu tornavida kullanarak, U kancasını klik sesiyle yerine oturana kadar ankraja doğru bastırın (Şekil 11).
21. Bir 5/32 inç altıgen somun anahtarı kullanarak, verilen araba mıknatıs aktivatörünü (6390-001-106) (P) sabitlemek için verilen soket başlı kapak vidasını (0004-658-000) (O) takın) (Şekil 12).
22. Bir T25 Torx tornavida kullanarak, verilen ayak ucu aktarma aşınma pedini (6390-001-225) (N) aktarma tertibatına takmak için verilen düğme başlı dört kapak vidasını (0004-665-000) (M) takın (Şekil 12).
23. Her iki aktarma kilit tetiğini (ayak ucuna en yakın) (L) (Şekil 12) aktarma tertibatının ayak ucuna doğru kaydırarak kilidi açın.

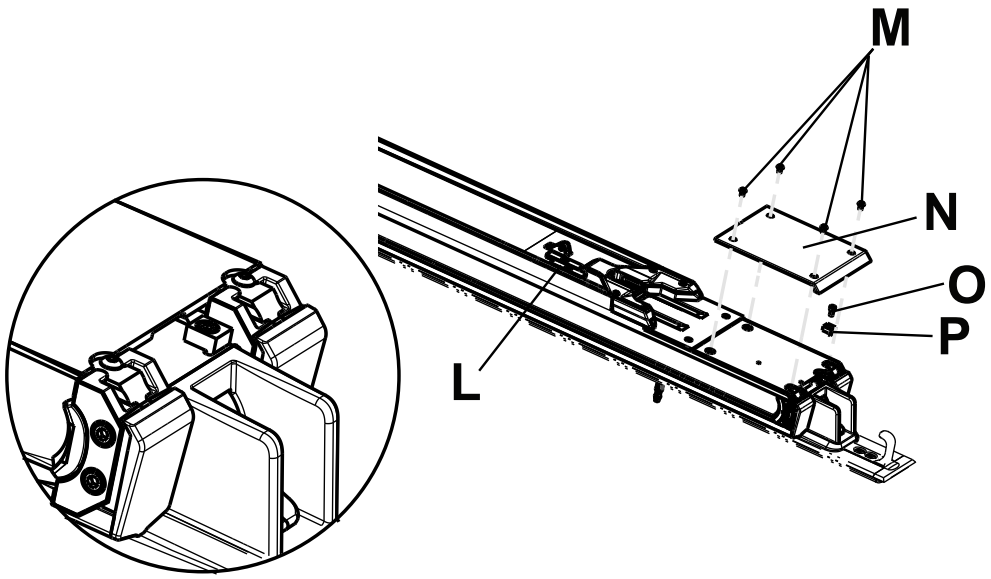

Şekil 12 – Ayak ucu aktarma aşınma pedini takma

24. Aktarma tertibatını orta konuma (Q) getirin (Şekil 13).

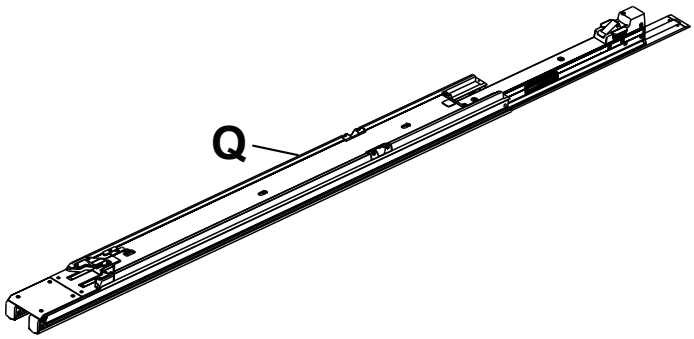

Şekil 13 – Aktarma tertibatının konumlandırılması

25. Araba tertibatını kolundan ve kanadından kaldırın. Arabayı manuel karyola serbest bırakma kollarından kaldırmayın. Yalnızca belirtilen yerde kaldırın. 1. montaj personeli, ellerini R1 ve R2'ye koyar. 2. montaj personeli, ellerini S1 ve S2'ye koyar (Şekil 14).

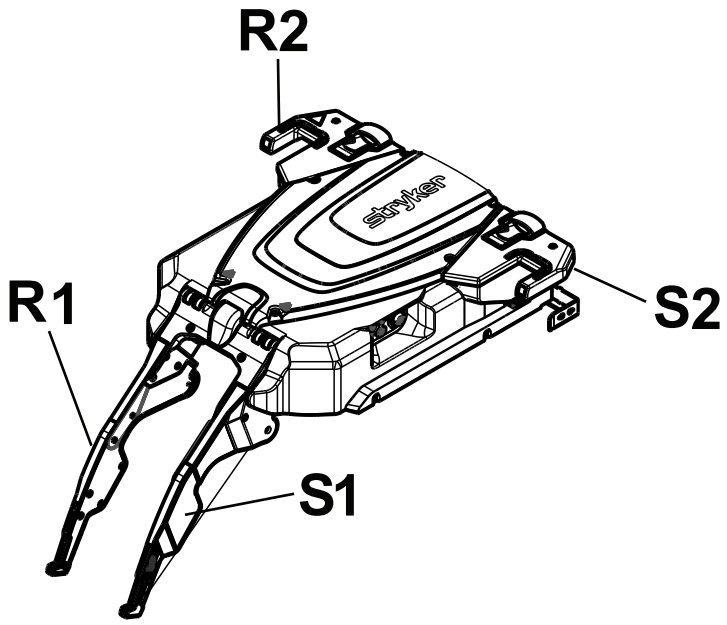

Şekil 14 – Araba tertibatı

26. Araba tertibatını (T) yerde, aktarma tertibatı (U) ile ankraj tertibatının baş ucu (V) arasında konumlandırın (Şekil 15).
27. 1. montaj personeli (ayak ucu): Araba tertibatının silindirlerini, aktarma tertibatının yan kanalına kaydırın.
28. 2. montaj personeli (baş ucu): İkinci silindir setini hizalamak için araba tertibatını havaya kaldırın ve tekerlekleri araba, aktarma tertibatının ortasının yakınına gelene kadar kaydırın.

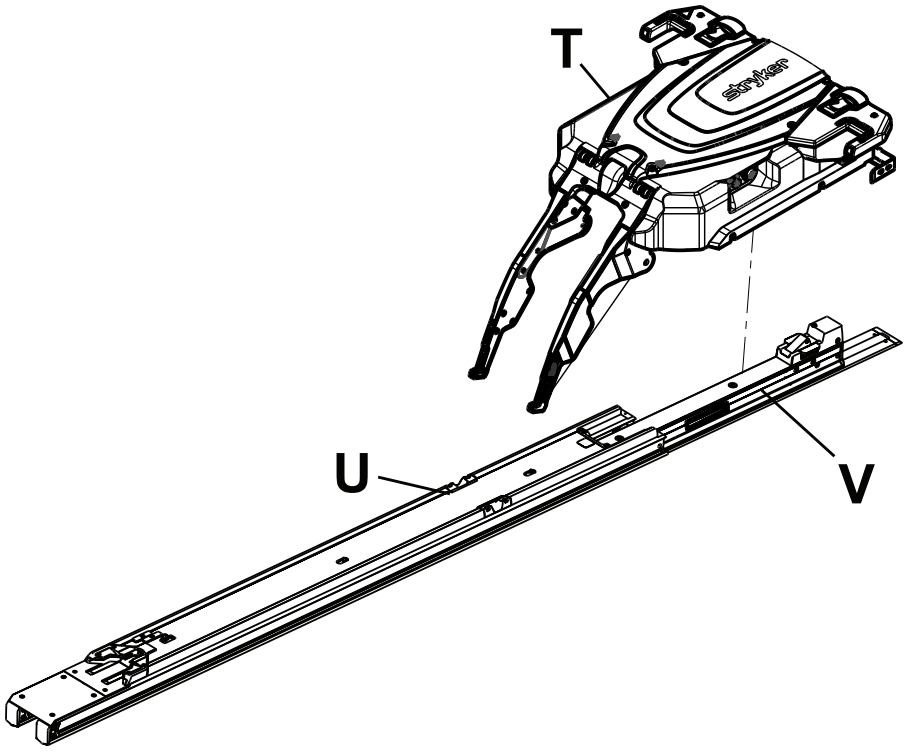

Şekil 15 – Araba tertibatını konumlandırın

29. Aktarma tertibatını ileriye baş ucuna doğru, pozisyonuna kilitlenene kadar itin.
30. Tampon bloğunu monte edin. Birlikte verilen iç tam durdurma blokunu (639000010246) (vidalı delikli) (Y) birlikte verilen tam durdurma tamponuyla (639000010243) (X) hizalayın (Şekil 16).

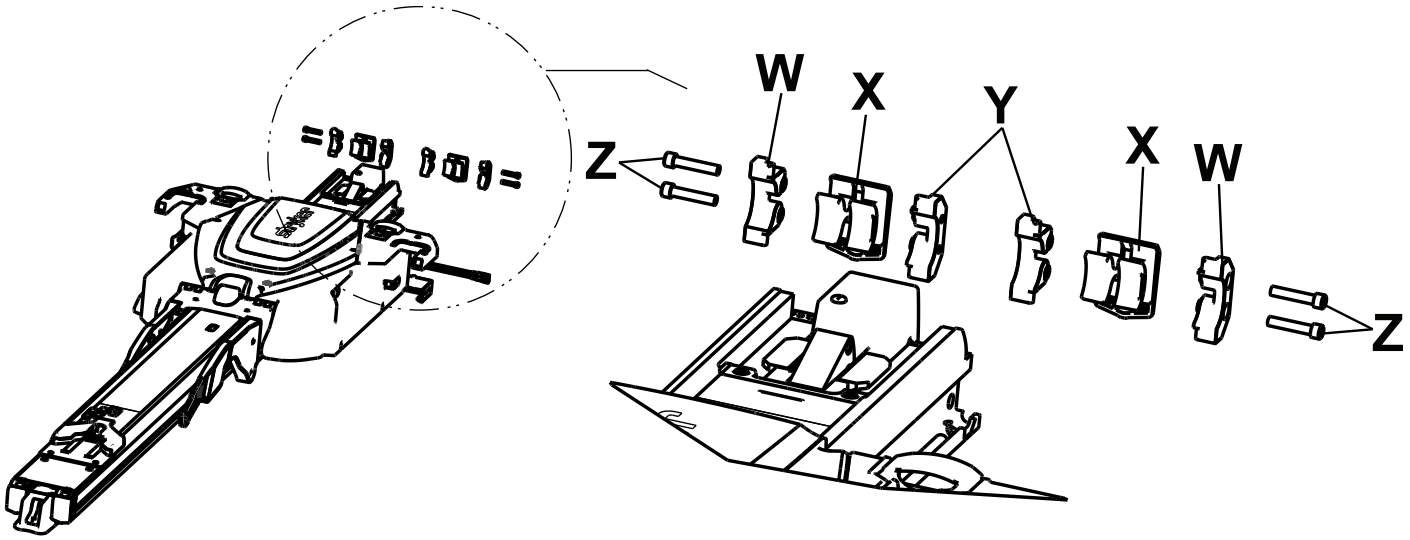

Şekil 16 – Tampon bloğunu monte edin

31. Monte edilmiş bileşenleri (X ve Y) aktarma tertibatının ucuna kaydırın.

    Not - Tam durdurma tamponunu tümsek (AA) altta olacak şekilde yerleştirin (Şekil 17).

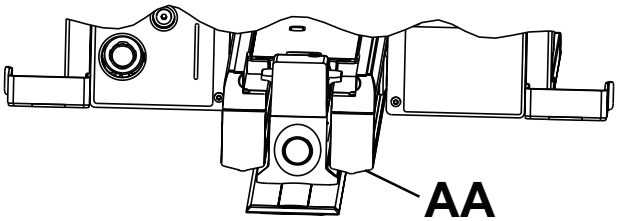

Şekil 17 – Tam durdurma tamponu tümseği

32. Tam durdurma blokunu (639000010244) (geçme delikli) (W) monte edilmiş bileşenlerle (X ve Y) hizalayın ve aktarma tertibatının ucuna kaydırın.
33. İkinci tam durdurma tamponunu takmak ve monte etmek için adım 26 ila 28'i tekrarlayın.
34. Bir 3/16 inç altıgen anahtar kullanarak birlikte verilen soket başlı dört kapak vidasını (0004-662-000) (her bir taraf için iki tane) (Z) aktarma tertibatına takın (Şekil 16).
35. Baş ucu aktarma tamponlarını yanlış hizalama veya uygun olmayan kurulum belirtileri olmadan aktarma tertibatının dış kenarına hizalı olarak monte edildiklerinden emin olmak için gözle inceleyin.
36. Bir T25 Torx tornavida kullanarak, birlikte verilen düğme başlı iki kapak vidasını (0004-665-000) (AB) takarak birlikte verilen sol aktarma baş ucu trimini (639000010210) ve birlikte verilen sağ aktarma baş ucu trimini (639000010211) (AC) aktarma tertibatına monte edin (Şekil 18).

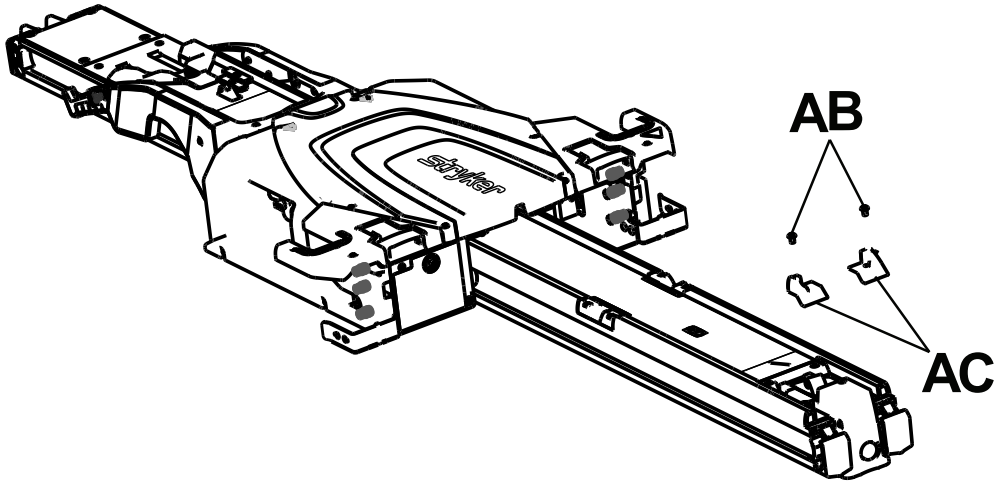

Şekil 18 – Baş ucu trimini takın

37. *Bataryayı takma* (sayfa 24) bölümünü tamamlayın.
38. Ürüne güç vermek için araba tertibatının hasta sol tarafındaki ana güç düğmesine (AD) (Şekil 19) basın.

Not

- **Power-LOAD**'u bir devreye bir anahtarla bağladıysanız anahtarın açık olduğundan emin olun.
- Ana güç düğmesine bastığınızda, bir yeşil batarya gücü LED'i de (AE) yanarak **Power-LOAD** sisteminin açık olduğunu belirtir. Araba bataryası zayıflarsa sarı renkte yanıp sönen bir hata LED'i de (AF) görünebilir.
- Ürün taşıma pozisyonundayken araba baş ucu LED göstergeleri sarı renkte yanıp sönüyorsa **Power-LOAD** bataryası şarj olmuyordur.

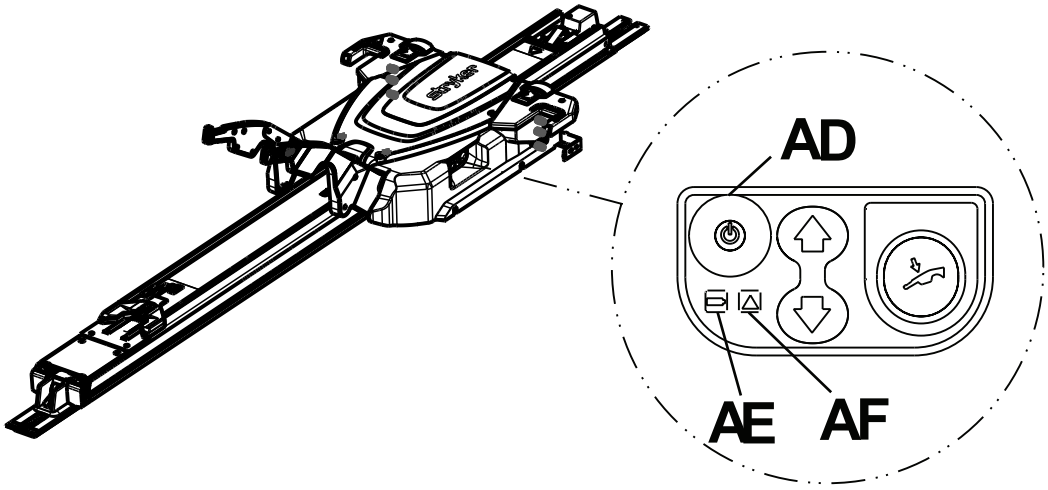

Şekil 19 – Power-LOAD kontrol paneli

39. Bataryayı şarj etmek için kaldırma kollarını yükseltin ve arabayı araç hasta bölmesinin baş ucuna manuel olarak itin.

Not - Şarj sırasında batarya güç LED'i (AE) yeşil renkte yanıp söner.

40. Çalıştırma etiketlerini kapıya veya duvara, **Power-LOAD** kullanıcılarının görebileceği bir yere takın (*Elektrikli işlemlerle yükleme ve indirme* (sayfa 34) ve *Manuel olarak yükleme ve indirme* (sayfa 35)).

Not - Etiketi pürüzsüz bir yüzeye veya birlikte verilen ve araca vidalayabildiğiniz veya perçinleyebildiğiniz sac metal plakaya (6390-001-467) takın.

41. Şunu tamamlayın: *Kurulum kontrol listesi* (sayfa 25).

Bataryayı takma

Arabanın montajından sonra bataryayı ilk kez monte ve şarj etmek için bu adımları izleyin.

1. Bataryayı (A) batarya bölmesine (D) bir tıklama duyuncaya kadar yerleştirin (Şekil 20).

   Not - Bataryayı siyah kapak yukarı bakacak şekilde yönlendirdiğinizden emin olun.

2. Kaldırma kollarını yükseltin ve arabayı araç hasta bölmesinin baş ucuna manuel olarak itin.
3. Arabayı aracın hasta bölmesinin baş ucunda kilitleyin (nakil pozisyonu).
4. Arabanın açılacağından emin olmak için ana güç düğmesine basın.

   Not - Ürünün gücünü açmazsanız batarya şarj olmaz.

5. Güç LED'inin yeşil yanıp söndüğünden emin olun (bkz. *Power-LOAD kontrol panelinde batarya güç seviyesini kontrol etme* (sayfa 37)).

   Not - Ürün taşıma pozisyonundayken araba baş ucu LED göstergeleri sarı renkte yanıp sönüyorsa **Power-LOAD** bataryası şarj olmuyordur.

6. Bir T25 Torx tornavida kullanarak araba kapak plakasını (B) sağlanan vidalarla (C) **Power-LOAD** kısmına sabitleyin (Şekil 20).
7. Aracı elektrik bağlantısı kısmına bağlayın ve bataryayı en az altı saat şarj edin.
8. Sistemi Uyku Modundan uyandırmak için arabayı aktarma kısmının ayak ucuna kaydırın ve sonra araç hasta bölmesinin baş ucuna geri kaydırın.
9. Ürünün gücünü kapatmak için ana güç düğmesine basın.
10. Gücün kapalı olduğunu bilmeniz için batarya gücü LED'inin yanmadığından emin olun.

Not

- Güç kapalı değilse ürün, araç bataryanızı boşaltacaktır.
- Kurulum öncesinde batarya şarjını takviye etmek için Odyssey OBC şarj cihazı kullanın. Akım çekişi: 6A (1-2 batarya paralel), 12A (1-4 batarya paralel) veya 20A (1-6 batarya paralel). Bu şarj cihazının sadece tek bir batarya için bağlantıları vardır. Birden fazla bataryayı şarj etmek için bir paralel devre oluşturmak üzere akım çekişi için derecelendirilmiş bir askı gereklidir.
- Bu gereklilikler ve önerileri izlemezseniz, bataryayı tamamen şarj etmezseniz ve kullanılmadığında ürünü kapatırsanız **Power-LOAD** batarya arızası oluşabilir.

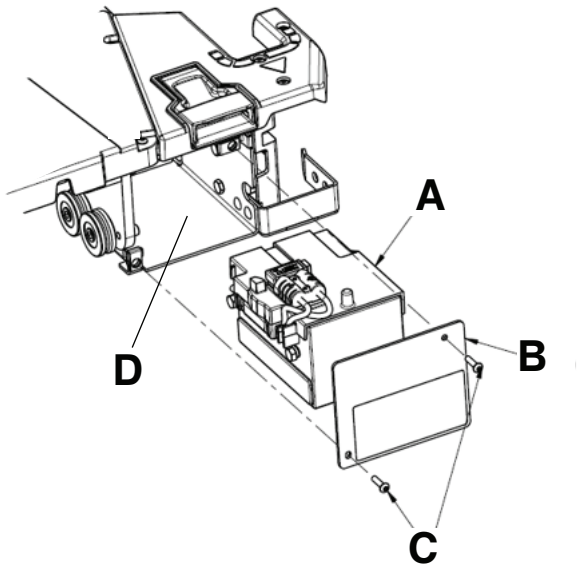

Şekil 20 – Batarya tertibatı

Kurulum kontrol listesi

DİKKAT - Manuel kumanda, **Power-LOAD** sisteminin serbestçe hareket edebilmesine olanak verir.

Not - **Power-LOAD**'un işlevlerini kontrol etmeye başlamadan önce bataryanın en az 20 dakika boyunca şarj olmasını bekleyin. Bataryanın şarj olabilmesi için arabanın, aracın hasta bölmesinin baş ucuna kilitlenmesi gerekir. Şarj sırasında batarya güç LED'i yeşil renkte yanıp sönmelidir.

Power-LOAD'un işlevlerini kontrol etmeye başlamadan önce aşağıdakilerden emin olun:

- Kontrol, **Power-LOAD** uyumlu bir **Power-PRO** karyolayla (bkz. *Karyola uyumluluğu* (sayfa 12)) yapılmalıdır
- **Power-LOAD**, kaldırma kolları alçaltılmış olarak araç hasta bölmesinin ayak ucunda kilitlenmiş olmalıdır
- Güç açılmış olmalıdır
- Araba tertibatının kanatlarındaki LED'ler sarı renkle yanıp sönmelidir

Not

- Ana güç düğmesine bastığınızda **Power-LOAD** sisteminin açık olduğunu belirtmek üzere bataryanın güç LED'i de yanar. Araba bataryası zayıflarsa sarı renkte yanıp sönen bir hata LED'i görünebilir.
- Karyola düğmesinin işlevselliğini kontrol ederken hem üst hem de alt karyola kontrol anahtarlarını gözden geçirin.

_____ **Power-LOAD** uyumlu bir karyolayı **Power-LOAD**'a kilitleyin.

_____ Karyola yük tekerleği pimlerinin her ikisinin de **Power-LOAD**'a kilitlendiğini (mandallandığını) kontrol edin.

_____ Sarı renkte yanıp sönen LED'lerin sabit yeşil renge döndüğünü kontrol edin.

_____ Karyola taşıyıcı iskeletini tam olarak geri çekmek için karyola kontrol anahtarındaki geri çekme (-) düğmesini basılı tutun.

_____ Karyola, araç hasta bölmesinin baş ucuna kilitlenene kadar karyolayı araç hasta bölmesine itin. Karyola tekerlekleri aracın hasta bölmesinin zeminine gelene kadar ve karyola ayak ucu karyola sabitleyicisine kilitlenene kadar kaldırma kollarının alçaltıldığından emin olun.

_____ Karyolayı ayak ucundan yandan yana sıkıca çekerek karyolanın **Power-LOAD**'a kilitlendiğinden emin olun.

_____ Karyolanın araç hasta bölmesinde açılmadığından emin olmak için karyola kontrol anahtarındaki uzatma (+) düğmesini basılı tutun. Nakil pozisyonunda karyola bacaklarını kaldırmaya çalışmayın.

Not - Karyola kontrol anahtarındaki geri çekme (-) düğmesi bazı koşullarda harekete olanak verir.

_____ Karyolayı aracın hasta bölmesinden çıkarmak için **Power-LOAD** sisteminin ayak ucundaki serbest bırakma kolunu basılı tutun ve çekin. Karyola tekerlekleri aracın hasta bölmesinin zemininden kalkana kadar kaldırma kollarının karyolayı yükselttiğinden emin olun.

_____ Baş ucu LED göstergelerinin karyola tamamen uzanana kadar yanmadığından emin olun. Karyola tamamen uzandıktan sonra LED göstergelerinin sabit yeşil renkte yandığından emin olun. Karyola tekerlekleri yerde olana kadar ve karyola artık **Power-LOAD** kaldırma kollarıyla desteklenmeyene kadar karyolayı uzatmak için karyola kontrol anahtarındaki uzatma (+) düğmesini basılı tutun.

_____ Kaldırma kollarını ve karyolayı en yüksek pozisyona çıkarmak için **Power-LOAD** kontrol panelindeki yukarı (↑) düğmesine basın.

Not - Karyola bacakları geri çekilmez.

_____ Kaldırma kollarını ve karyolayı alçaltmak için **Power-LOAD** kontrol panelindeki aşağı (↓) düğmesine basın.

_____ Karyolayı **Power-LOAD**'dan ayırmak için karyola kontrol anahtarındaki serbest bırakma düğmesine basın. Baş ucu LED göstergeleri sarı renkte yanıp sönecektir.

_____ Karyolayı yeniden **Power-LOAD**'a kilitleyin.

_____ Karyolayı en yüksek pozisyona çıkarmak için **Power-LOAD** kontrol panelindeki yukarı (↑) düğmesine basın.

Not - Karyola bacakları geri çekilmez.

_____ Karyolayı alçaltmak için **Power-LOAD** kontrol panelindeki manuel serbest bırakma düğmesine basın. Düğmeyi basılı tutarak **Power-LOAD** kaldırma kollarını tamamen alçaltılmış pozisyona çekin.

_____ Karyolanın kilidini açmak için arabanın baş ucundaki iki manuel karyola serbest bırakma kolundan birini kaldırın.

_____ Karyolayı **Power-LOAD**'dan uzaklaştırın.

_____ Kaldırma kollarını yükseltin ve arabayı araç hasta bölmesine iterek nakil pozisyonuna getirin. Araba, baş ucundayken, kolların alçalmasını bekleyin.

_____ Araba, nakil pozisyonunda olduğunda batarya gücü LED'inin yeşil yanıp söndüğünden emin olun.

_____ Karyolanın araç hasta bölmesine manuel yüklenmesini simüle etmek için yükleme işlevlerini kullanmadan **Power-LOAD** uyumlu karyolayı yükleyin. Karyolanın yerine kilitlendiğinden emin olun.

_____ Karyolayı aracın hasta bölmesinden çıkarmak için **Power-LOAD** sisteminin ayak ucundaki serbest bırakma kolunu basılı tutun ve çekin. Karyola güvenlik çubuğunun araç güvenlik kancasıyla sabitlendiğinden emin olun.

Not - Yalnızca karyolanın kilidi açılacaktır. Araba, **Power-LOAD**'un baş ucunda kalmalıdır.

_____ Arabanın kilidini açmak için, kaldırma kollarını yükseltin ve **Power-LOAD** sisteminin baş ucundaki araba serbest bırakma düğmesine basın.

_____ **Power-LOAD**'u araç hasta bölmesinden tamamen dışarı uzatın.

_____ Baş ucu aktarma tamponlarını yanlış hizalama veya uygun olmayan kurulum belirtileri olmadan aktarma tertibatının dış kenarına hizalı olarak monte edildiklerinden emin olmak için gözle inceleyin.

_____ Çıkıntı yapma veya eksik sabitleyici belirtisi olmadan tüm cıvata ve vidaların sıkılmış olduğunu gözle kontrol edin.

_____ Tip II ambulanslar için veya karyola orta hattının araç duvarına 17,5 inç (44,5 cm) veya daha yakın olması durumunda isteğe bağlı tekerlek kılavuz tertibatının (6390-027-000) monte edilmiş olduğundan emin olun. Tekerlek kılavuzu gerekmiyorsa N/A olarak işaretleyin.

_____ Ürünü kapatmak için ana güç düğmesine basın. **Power-LOAD**'un kapandığından ve uyku modunda olmadığından emin olmak için ürünü açıp ardından kapatmanız gerekebilir.

Not - **Power-LOAD** bir hafta veya daha fazla süre kullanılmayacaksa, ürünü kapatmak ve bataryanın boşalmasını önlemek için ana güç düğmesine basın. **Power-LOAD**'un kapandığından ve uyku modunda olmadığından emin olmak için ürünü açıp ardından kapatmanız gerekebilir.

Ürün seri numarası:			
Montajı yapan:		Tarih:	
Kontrol eden:		Tarih:	

Not - Bu kaydın kopyasını en az yedi yıl saklayın.

Kurulum doğrulaması

Power-LOAD kurulumunuzun Stryker'ın önerdiği en iyi uygulamaları izlediğini doğrulamak için bu kontrolleri tamamlayın.

Zemin plaka kurulumu için:

_____ Zemin plakasının Stryker Global Zemin Plakası Kurulum Kılavuzuna (6390-009-020) uygun olarak kurulduğunu onaylayın.

_____ Tüm zemin plakası bağlantı cıvatalarının en az iki adımlı sıkma işlemiyle minimum 40 ft-lb (54,3 N-m) torkla sıkıldığından emin olun.

_____ Zemin plakasının zemin kabini üzerinde düz durduğunu görsel olarak kontrol edin.

_____ Araç devresinin sürekli olarak maksimum 10 A yük altında 12,8 V-15,6 V DC iletebileceğinden emin olun.
UYARI - Elektrik tehlikelerini önlemek için Power-LOAD ürününü daima araca monte edilmiş bir 15 A sigorta/sıfırlanabilir devre kesiciye bağlayın. Stryker, sigorta/sıfırlanabilir devre kesiciyi sigorta kutusuna yerleştirmenizi önerir.

_____ Ürünün araç batarya bankasına kabloyla bağlandığından emin olun (Stryker'ın tercih ettiği kurulum yöntemi).
UYARI - Power-LOAD'u bir 24 VDC araç devresine bağlamayın.

_____ Kurulu zemin plakası cıvatalarının 3/8-16 UNC düz başlı vida (ASTM-F835 veya SAE sınıf 8) olduğundan emin olun.

Not - Her zemin plakası cıvatası ve destek yapısı, 2.750 lbf (12.230 N) yukarı yönde gerilime ve tüm yatay yönlerde 600 lbf (2.669 N) kaymaya dayanabilmelidir.

Gerekirse zemin plakasını kesebilirsiniz (**Power-LOAD** için minimum 89,50 inç [227,33 cm]). Malzemeyi sadece baş ucundan kaldırın.

Zemin plakası ve Power-LOAD kurulumu için:

_____ Yukarıdaki zemin plakası kurulumunu tamamlayın.

_____ Doğrula *Power-LOAD montajı* (sayfa 14).

_____ Doğrula *Bataryayı takma* (sayfa 24).

_____ *Kurulum kontrol listesi* (sayfa 25) öğesinin tamamlandığını onaylayın.

_____ İşlevselliği kontrol etmek için **Power-LOAD** uyumlu karyolayı güç ile yükleyin ve boşaltın (*Elektrikli işlemlerle yükleme ve indirme* (sayfa 34)).

_____ İşlevselliği kontrol etmek için **Power-LOAD** uyumlu karyolayı güç olmadan yükleyin ve boşaltın (*Manuel olarak yükleme ve indirme* (sayfa 35)).

_____ Araba, nakil pozisyonunda olduğunda batarya gücü LED'inin yeşil yanıp söndüğünden emin olun.

_____ Ankraj tertibatının oluklarına ankraj contalarının monte edildiğinden emin olun.

_____ Baş ucu aktarma tamponlarını yanlış hizalama veya uygun olmayan montaj belirtileri olmadan aktarma tertibatının dış kenarına hizalı olarak monte edildiklerinden emin olmak için gözle inceleyin.

_____ Çıkıntı yapma veya eksik sabitleyici belirtisi olmadan tüm cıvata ve vidaların sıkılmış olduğunu gözle kontrol edin.

_____ Araba yükleme konumuna ulaştığında araba LED'leri kapalı kalırsa arabanın açık olduğunu ve bataryanın şarjı olduğunu kontrol edin. Aynı zamanda mıknatıs aktivatörünün (6390-001-106) olduğundan ve ankrajın ayak ucuna bağlandığından emin olun.

_____ Verilen ankraj montaj direkleri için torkun 60 ±10 ft-lb olduğunu onaylayın.

_____ **Power-LOAD** bir hafta veya daha fazla süre kullanılmayacaksa, ürünü kapatmak ve bataryanın boşalmasını önlemek için ana güç düğmesine basın.

_____ **Power-LOAD**'un kapandığından ve uyku modunda olmadığından emin olmak için ürünü açıp ardından kapatın.

Power LOAD sistemini duvara yakın kurarsanız, Stryker bir tekerlek kılavuzu seçeneği sunar. Bkz. *İsteğe bağlı tekerlek kılavuzu kurulumu* (6390-009-021).

Kurulum sonrasında yardıma ihtiyaç duyarsanız 1-800-327-0770 numaralı telefondan Stryker hizmet bölümünü arayın.

Çalıştırma

Kullanıcı kontrolleri ve LED göstergeleri

Power-LOAD kontrol panelinin yan tarafında ve **Power-LOAD**'un baş ucunda bulunan **Power-LOAD** LED göstergeleri, araba bataryasını ve sistem durumunu görüntüler. Bu şekil ve tabloda, tüm **Power-LOAD** düğmeleri ve LED göstergeleri vurgulanmıştır.

Not - **Power-LOAD**'u bir hafta veya daha fazla süre kullanmayacaksanız ürünü kapatmak için kırmızı renkli ana güç düğmesine (A) basın. Bataryanın boşalmasını önlemek için gücü kesin. **Power-LOAD**'un kapandığından ve uyku modunda olmadığından emin olmak için ürünü açıp ardından kapatmanız gerekebilir.

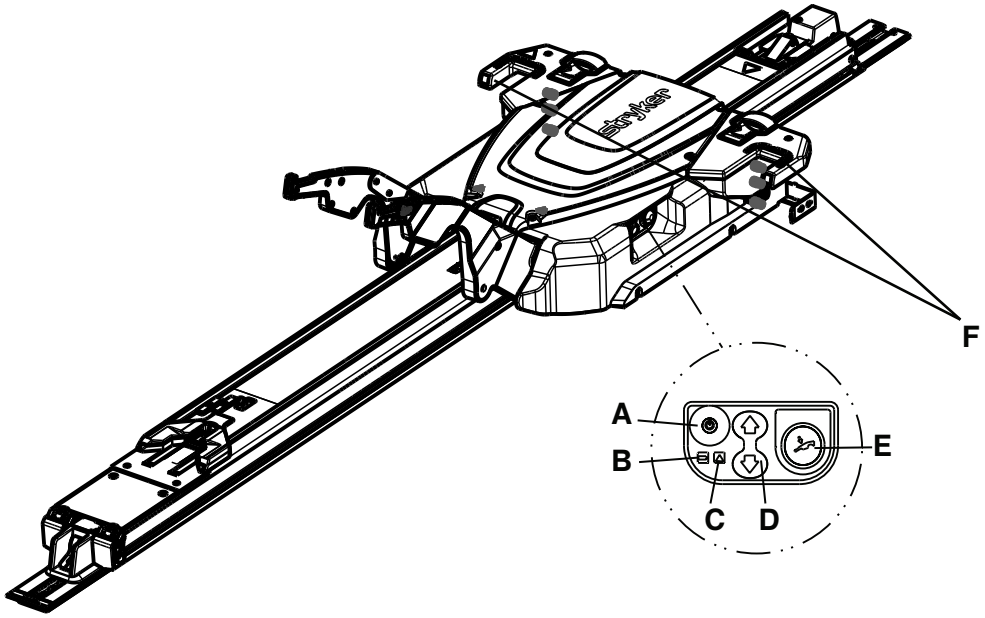

Şekil 21 – Kontrol paneli

Referans ve isim	LED veya düğme	Açıklama
A: Ana güç	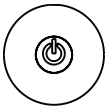	Ürünün gücünü açmak veya kapatmak için basın. **Power-LOAD** sisteminin açık olduğunu belirtmek için bataryanın güç LED'i de yanar. Araba bataryası zayıflarsa, sarı renkte yanıp sönen bir LED görünebilir.
B: Batarya gücü		LED sabit yeşil renkte yanıyorsa **Power-LOAD** sistemi açık olup şarj edilmiyordur. LED yeşil renkte yanıp sönüyorsa batarya şarj oluyordur. Bataryanın şarj olabilmesi için arabanın, aracın hasta bölmesinin baş ucuna kilitlenmesi gerekir.
C: Hata		LED sabit sarı renkte yanıyorsa bir **Power-LOAD** hatası var demektir. Ürünü sıfırlamak için ana güç düğmesine iki kez basın. LED sabit sarı renkte yanmaya devam ediyorsa teknik destek birimiyle temas kurun. LED sarı renkte yanıp sönüyorsa araba bataryasının gücü azalmış demektir.

Referans ve isim	LED veya düğme	Açıklama
D: Yukarı/aşağı	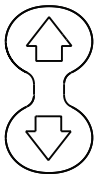	Kaldırma kollarını en yüksek pozisyona yükseltmek için yukarı (↑) düğmesine basın. Karyola bacakları geri çekilmez. Kaldırma kollarını ve karyolayı indirmek için aşağı (↓) düğmesine basın. Basmadan önce karyola tabanını uzatın.
E: Manuel serbest bırakma kolu		**Power-LOAD** güç arızası durumunda karyolayı indirmek için basın. Kaldırma kolları karyoladan kurtulana kadar düğmeyi basılı tutun. Basmadan önce karyola tabanını uzatın.
F: Baş ucu LED göstergesi		LED'ler sabit yeşil renkte yanıyorsa karyolanın baş ucu yerinde demektir. Yükleme pozisyonunda LED'ler sarı renkte yanıp sönüyorsa karyolanın baş ucu yerinde değil demektir. Taşıma pozisyonunda LED'ler sarı renkte yanıp sönüyorsa **Power-LOAD** bataryası şarj olmuyordur.

Not - Ürün taşıma pozisyonundayken, araba baş ucu LED göstergelerinde sabit yeşil bir LED göreceksiniz. **Power-LOAD** batarya şarj olmuyorsa, sabit yeşil LED'den yaklaşık 30 saniye sonra yanıp sönen sarı bir LED göreceksiniz. Yanıp sönen sarı LED, ürün işlevselliğini etkilemeyecektir.

Araba baş ucu LED göstergeleri

Söz konusu **Power-LOAD** LED göstergeleri, **Power-LOAD** arabasının baş ucundadır. Yağ rezervuarı konumu referans olarak gösterilmiştir.

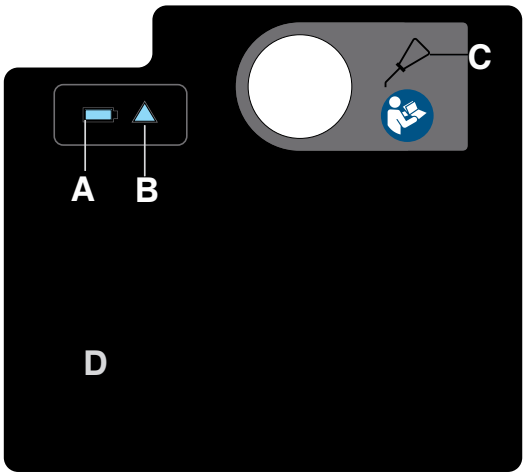

Şekil 22 – Araba baş ucu etiketi

Referans ve İsim	Simge veya LED	Tanım
A: Batarya gücü		LED sabit yeşil renkte yanıyorsa **Power-LOAD** sistemi açık olup şarj edilmiyordur. LED yeşil renkte yanıp sönüyorsa batarya şarj oluyordur. **Not** - Bataryanın şarj olabilmesi için arabanın, aracın hasta bölmesinin baş ucuna kilitlenmesi gerekir.
B: Hata		LED sabit sarı renkte yanıyorsa bir **Power-LOAD** hatası var demektir. Ürünü sıfırlamak için ana güç düğmesine iki kez basın. LED sabit sarı renkte yanmaya devam ediyorsa teknik destek birimiyle temas kurun. LED sarı renkte yanıp sönüyorsa araba bataryasının gücü azalmış demektir.
C: Yağ rezervuarı		Buraya dolana kadar Mobil **Mercon** V Blend ATF yağı (6500-001-293) ekleyin. Ürünün bozulması veya sızıntı riskinden kaçınmak için rezervuara gereğinden fazla yağ doldurmayın.
D: USB portu	Uygulanamaz	Giriş/çıkış tanılama işlemleri için USB portuna erişmek amacıyla plakayı çıkarın. Servis sadece vasıflı personelce verilmelidir.

Manuel kullanıcı kontrolleri

Manuel kullanıcı kontrolleri bir karyolayı **Power-LOAD**'dan elektriksiz olarak ayırmanızı sağlar:

- Serbest bırakma kolu
- Aktarma kilitleme tetiği
- Araba serbest bırakma düğmesi
- Karyola serbest bırakma kolu
- Aktarma kilitleme sürgüsü

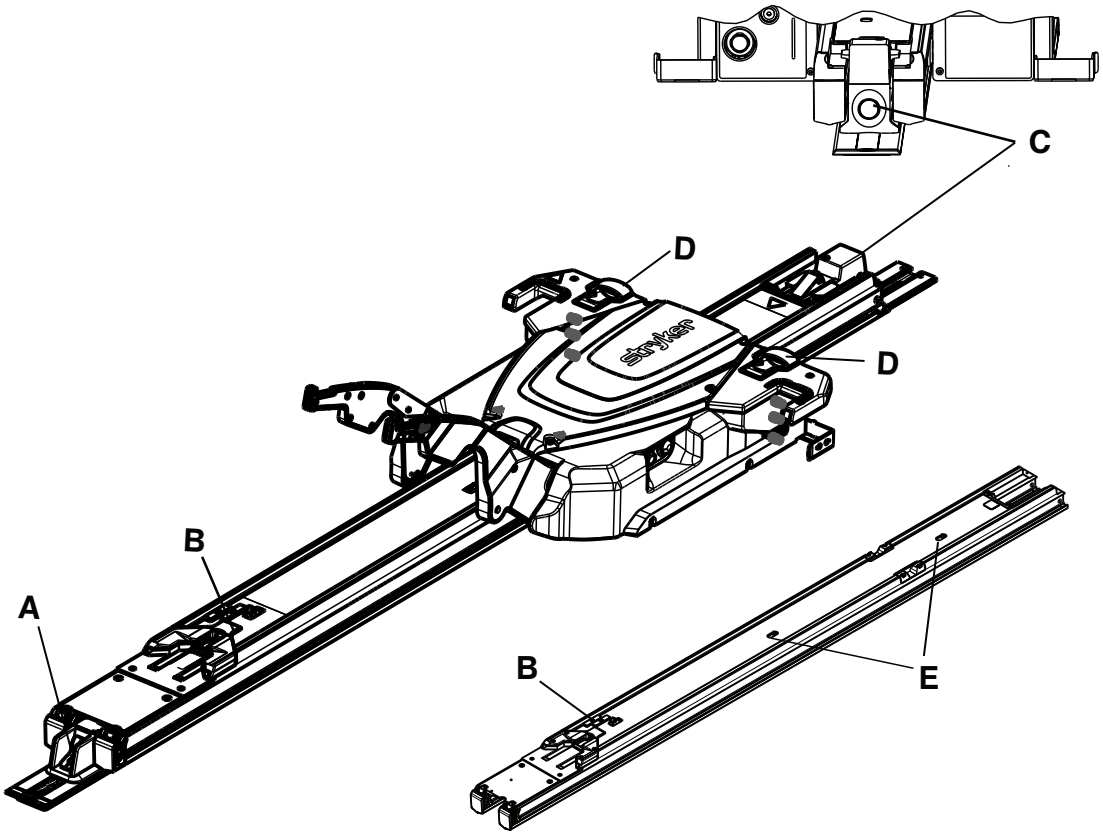

Şekil 23 – Aktarma, arabalı ve arabasız gösterilmektedir

Referans ve isim	Simge veya düğme	Tanım
A: Serbest bırakma kolu (ayak ucu)		Karyolayı hasta bölmesinden serbest bırakmak için basın ve tutun.
B: Aktarma kilitleme tetiği (nakil)		Aktarma tertibatını kilitli pozisyondan serbest bırakmak için kaydırın.
C: Araba serbest bırakma kolu (baş ucu)		**Power-LOAD**'u bir karyola olmadan araç hasta bölmesinden ayırmak ve uzatmak için kaldırma kollarını yükseltirken basın. Ardından arabayı çekip araç hasta bölmesinden çıkarın.

Referans ve isim	Simge veya düğme	Tanım
D: Karyola serbest bırakma kolu (araba)		Karyolayı **Power-LOAD**'dan çıkarmak için, karyola tabanı tam olarak uzatılmışken kaldırın.
E: Aktarma kilitleme sürgüsü (nakil)		Aktarma tertibatını kilitli pozisyondan serbest bırakmak için kaydırın.

Çalıştırma kılavuzları

UYARI

- Kullanımdan önce **Power-LOAD** fonksiyonlarının düzgün çalıştığından daima emin olun. Bunun yapılmaması hastanın veya operatörün yaralanmasına neden olabilir.
- Aracın hasta bölmesi içinde dolaşırken **Power-LOAD**'a takılmaktan kaçınmak için daima dikkatli olun.
- **Power-LOAD**'u olumsuz hava koşullarında (örneğin, yağmur, buz, kar) çalıştırırken daima dikkatli olun.
- Karyolayı veya **Power-LOAD**'u yalnızca tüm kişiler mekanizmalardan uzak olduğunda çalıştırın. Elektrikli karyola veya **Power-LOAD** mekanizmalarına takılmak ciddi yaralanmalara neden olabilir.
- Ürünün işleyişini tam olarak anlayana kadar karyolayı **Power-LOAD** ile yükleyerek ve indirerek daima deneme yapın. Uygun olmayan kullanım yaralanmaya neden olabilir.
- Eğitimsiz personelin **Power-LOAD**'un çalıştırılmasına yardımcı olmasına izin vermeyin. Eğitimsiz teknisyenler/personel hastanın veya kendilerinin yaralanmasına neden olabilir.
- Araba orta pozisyondayken aracı sürmeyin. Bu pozisyon kilitlenmez ve sürüş için amaçlanmamıştır.
- Karyolayla işlem yaparken daima her iki elinizi kullanın. **Power-LOAD** yalnızca yardımcı bir cihazdır. Naklettiğiniz yükü nasıl dağıtacağınızı ve kaldıracağınızı belirlemek için her durumu ayrı değerlendirin.
- 400 lb (181 kg) üzerindeki ağırlıkları taşırken yükleme veya indirme için gerekli güçlerin yönlendirilmesi için daima yeterli sayıda operatör kullanın. Güvenliği artırmak için operatörler düz yüzeyler üzerinde yükleme veya indirme yapmalıdır. 36 inç (91 cm) araç kabin yükseklikleri için manuel indirme yapmanız gerekebilir.
- Elektrikli yükleme ve indirme sırasında ellerinizi ve kollarınızı-bacaklarınızı daima **Power-LOAD** araba kaldırma kollarından ve karyola tabanından uzakta tutun.

Not

- Her vardiya öncesinde **Power-LOAD** fonksiyonlarının düzgün çalıştığını kontrol edin. Örneğin, karyola kilitlenmemiş olduğu için kaldırma kolları karyolayı hafifçe yükseltmelidir, batarya güç seviyesi kontrolü vb. Ürün çalışmıyorsa **Power-LOAD**'u teşhis ve tamir etmek için aracı hizmetten çıkarın.
- **Power-LOAD**'u 700 lb'den (318 kg) büyük ağırlıklarla (hasta ağırlığı ve aksesuarlar dahil) çalıştırmayın. Karyolanın ağırlığı dahil **Power-LOAD**'un güvenli çalışma ağırlığı 870 lb'dir (395 kg).
- Normal kullanım sırasında ana güç düğmesini kapatmayın; bu durum, bataryanın şarj olmasını engeller.
- Araba orta pozisyondayken aracı sürmeyin. Bu pozisyon kilitlenmez ve sürüş için amaçlanmamıştır.
- Mümkünse, araç düz bir yüzeydeyken **Power-LOAD**'u çalıştırın.
- Dolu karyolayı aracın hasta bölmesinden indiremiyorsanız hastayı indirmek için taşıma tahtası kullanın.
- Stryker, manuel yedekleme prosedürleri konusunda periyodik eğitim (en az yılda bir kez) önerir. İlave eğitim kontrol listesi örneği (Mkt Lit-676) için www.stryker.com adresine başvurun veya Stryker satış temsilcinizle görüşün.

Karyolayı elektrikle yükseltme, alçaltma veya serbest bırakma

Power-PRO karyolalarda birbirinin aynı iki karyola kontrol anahtarı bulunmaktadır. Karyolayı yükseltmek (uzatmak), alçaltmak (geri çekmek) veya karyolayı **Power-LOAD**'dan (varsa) ayırmak için bu iki anahtardan birindeki düğmeye basın (Şekil 24).

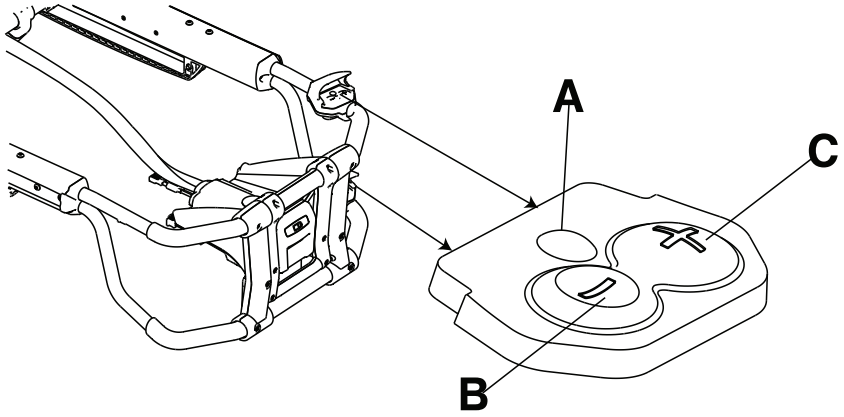

Şekil 24 – Karyola kontrol anahtarları

Referans	İsim	Tanım
A	Serbest bırak	Karyolanın kilidini açmak için basın (yalnızca **Power-LOAD** opsiyonuyla kullanmak için)
B	Geri çek (-)	Şilte destek yüzeyini alçaltmak veya karyola taşıyıcı iskeletini geri çekmek için basılı tutun
C	Uzat (+)	Şilte destek yüzeyini yükseltmek veya karyola taşıyıcı iskeletini uzatmak için basılı tutun

Batarya güç seviyesini kontrol etme

SMRT Pak güç seviyesini kontrol etmek için karyola bataryası LED göstergesini kullanın. Şarj edilmiş bir **SMRT** Pak çalışır durumdayken, 250 lb (113 kg) ağırlığında bir hastayla 25 çağrıya kadar destek sağlar (gerçek sonuçlar değişkenlik gösterebilir). 24 VDC **Power-PRO** sistemi ve **SMRT** Pak, 2,4 amper-saatlik elektrik enerjisi olarak derecelendirilmiştir.

UYARI - Karyola aktif haldeyken bataryayı çıkarmayın.

DİKKAT - Ürünü hizmete sokmadan önce daima bataryayı şarj edin. Şarj edilmemiş veya bitmiş bir batarya düşük ürün performansına neden olabilir.

Batarya güç seviyesini kontrol etmek için karyola kontrol anahtarındaki geri çekme (-) düğmesine basarak karyola batarya LED göstergesini aktifleştirin. Karyola bataryası LED göstergesi, ayak ucundaki kontrol muhafazasında bulunur (bir batarya simgesiyle gösterilir).

- Bataryanın şarjı tamamen dolu olduğunda veya yeterli batarya şarj gücü varken LED sabit yeşil renkte yanar.

  Not - En iyi sonuçları almak için **SMRT** Pak'ı karyola bataryası LED göstergesi sabit yeşilden yanıp sönen kehribar rengine değişene kadar kullanın.

- Bataryanın şarj edilmesi veya değiştirilmesi gerektiğinde LED kehribar rengi yanıp söner.

  Not - **SMRT** Pak'ı çıkarmanız ve değiştirmeniz için karyola bataryası LED göstergesinin kehribar rengi yanıp sönmesi gerekmez ancak bu en iyi uygulama olarak görülmektedir. **SMRT** Pak'ı istediğiniz zaman çıkarabilir ve şarj edebilirsiniz.

- Batarya hatası olduğunda LED sabit kehribar rengi yanar.

Not

- Yalnızca Stryker onaylı bataryaları kullanın.

- Donatılmışsa, elektrikli karyola sabitleyici, **SMRT** Pak bataryayı otomatik olarak şarj eder. Otomatik şarj karyolayı elektrikli karyola sabitleyiciye kilitlediğinizde başlar (kablo veya konektör gerekmez). Karyola batarya LED göstergesi bir anlığına yeşil renkte yanıp sönerek bataryanın şarj olduğunu belirtir.
- Otomatik şarj, yalnızca **SMRT** Pak bataryalarla gerçekleşir.

Elektrikli işlemlerle yükleme ve indirme

Bu Elektrikli İşlemler talimat etiketini plakaya (6390-001-467) yapıştırın ve plakayı iç kapı paneline veya araç hasta bölmesi duvarına kullanıcıların görebileceği şekilde monte edin.

Düğme ve LED konumları için, bkz. *Kullanıcı kontrolleri ve LED göstergeleri* (sayfa 28).

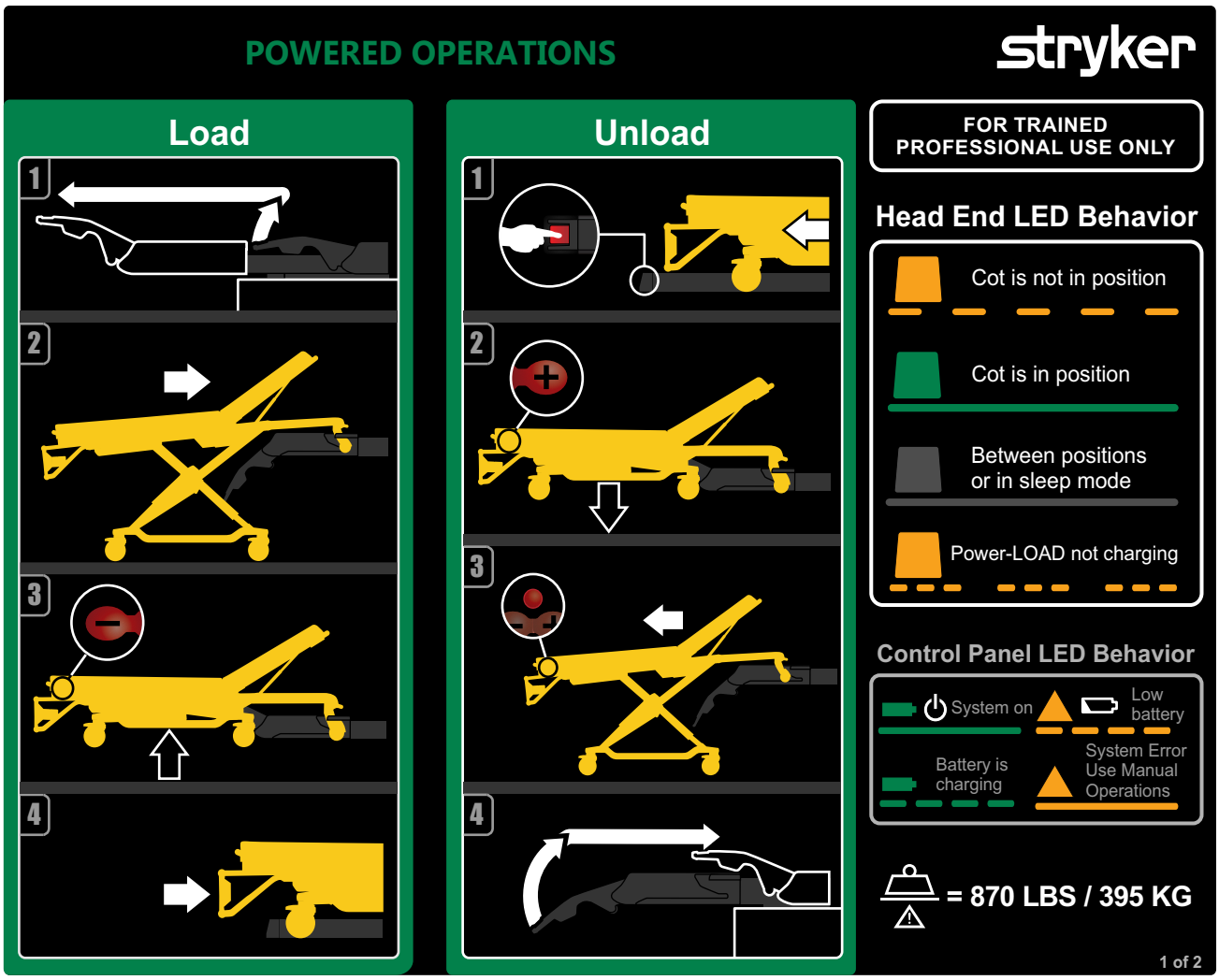

Şekil 25 – Elektrikli İşlemler

Power-LOAD'u elektrikli olarak yükleme

1. Arabayı yönlendirmek ve araç hasta bölmesinde çekip çıkarmak için kaldırma kollarını yükseltin.
2. Karyola yük tekerleği pimleri yerlerine kilitlenene kadar karyolayı **Power**-**LOAD**'a itin. Karyolayı yüklerken, karyolanın kaldırma kollarıyla hizalı olduğundan emin olun.
3. Karyola desteklenene kadar karyola taşıyıcı iskeletini tam olarak geri çekmek için karyola kontrol anahtarındaki geri çekme (-) düğmesini basılı tutun.
4. Kaldırma kolları alçalana ve karyola **Power**-**LOAD**'a kilitlenene kadar karyolayı araç hasta bölmesine itin.

5. Karyolanın **Power-LOAD**'a kilitlendiğinden emin olmak için karyolayı ayak ucundan sağdan sola çekin.
6. Ek yükleme talimatları için, bkz. *Bir Power-PRO karyolayı, Power-LOAD opsiyonlu bir araca yükleme* (sayfa 41).

Power-LOAD'u elektrikli işlemlerle boşaltma

1. Karyolayı aracın hasta bölmesinden çıkarmak için **Power-LOAD** sisteminin ayak ucundaki serbest bırakma kolunu basılı tutun ve çekin.
2. Karyola tekerlekleri zemine dayanana kadar karyolayı uzatmak için karyola kontrol anahtarındaki uzatma (+) düğmesini basılı tutun.
3. Karyolanın kilidini açıp **Power-LOAD**'dan çıkarmak için karyola kontrol anahtarındaki serbest bırakma düğmesine basın.
4. Kaldırma kollarını yükseltin ve arabayı araç hasta bölmesine yönlendirin. Araç kapılarını kapattığınızda arabaya çarpmayacağından emin olun.
5. Ek boşaltma talimatları için, bkz. *Bir Power-PRO karyolayı, bir araçtan Power-LOAD opsiyonuyla indirme* (sayfa 42).

   Not - **Power-LOAD** bir hafta veya daha fazla süre kullanılmayacaksa, ürünü kapatmak için ve bataryanın boşalmasını önlemek için ana güç düğmesine basın. **Power-LOAD**'un kapandığından ve uyku modunda olmadığından emin olmak için ürünü açıp ardından kapatmanız gerekebilir.

Manuel olarak yükleme ve indirme

Bu Manuel Çalıştırma talimat etiketini plakaya (6390-001-467) yapıştırın ve plakayı iç kapı paneline veya araç hasta bölmesi duvarına kullanıcıların görebileceği şekilde monte edin.

Düğme ve LED konumları için, bkz. *Kullanıcı kontrolleri ve LED göstergeleri* (sayfa 28).

UYARI

- **Power-LOAD** sistemini ve aksesuarları sadece kılavuzlarda tanımlandığı şekilde çalıştırın. **Power-LOAD** sisteminin veya herhangi bir aksesuarın uygun olmayan şekilde kullanılması hasta veya operatörün yaralanmasına neden olabilir. Bu ürünün başka herhangi bir şekilde kullanılması tamamen ürün sahibinin veya kullanıcısının sorumluluğundadır.
- Manuel işlemler için karyolanın ayak ucundaki ağırlığı daima destekleyin.
- Yüklerken ve indirirken karyolanın tüm ağırlığını desteklemeye hazır olduğunuzdan daima emin olun. Elektrik olmadığı takdirde kaldırma kolları karyolayı yükseltmeyecektir.

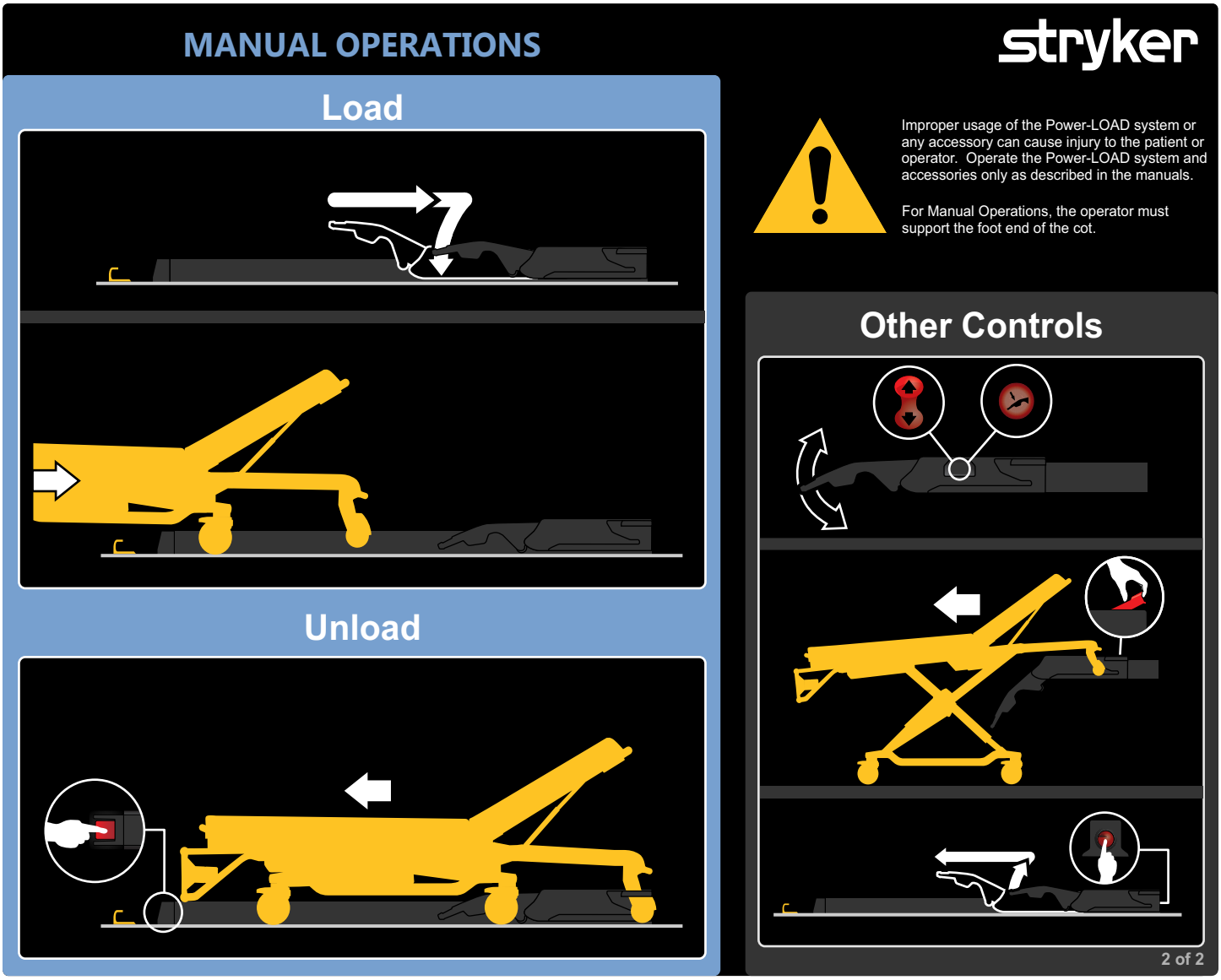

Şekil 26 – Manuel işlemler

Not - **Power-LOAD** bir hafta veya daha fazla süre kullanılmayacaksa, ürünü kapatmak için ve bataryanın boşalmasını önlemek için ana güç düğmesine basın. **Power-LOAD**'un kapandığından ve uyku modunda olmadığından emin olmak için ürünü açıp ardından kapatmanız gerekebilir.

Power-LOAD'u manuel olarak yükleme

1. **Power-LOAD**'un kaldırma kolları alçaltılmış olarak araç hasta bölmesinin baş ucunda bulunduğundan emin olun.
2. Karyola **Power-LOAD**'a kilitlenene kadar karyolayı araç hasta bölmesine itin.
3. Karyolayı ayak ucundan yandan yana sıkıca çekerek karyolanın **Power-LOAD**'a kilitlendiğinden emin olun.
4. Ek yükleme talimatları için, bkz. *Bir karyolayı bir araca manuel olarak yükleme (Power-PRO güç kaybı)* (sayfa 47).

Power-LOAD'u manuel işlemlerle boşaltma

1. **Power-LOAD** sisteminin ayak ucundaki serbest bırakma kolunu basılı tutun.
2. Karyolayı aracın hasta bölmesinden çıkarmak için çekin.

Power-LOAD kontrol panelinde batarya güç seviyesini kontrol etme

UYARI

- Hasarlı bataryaları daima geri dönüştürülmek üzere bir servis merkezine iade edin. Ayrılmamış kentsel atık olarak atmayın. Ülkenizde mevcut olan iade ve/veya toplama sistemleri için yerel distribütörünüze başvurun.
- **Power-LOAD**'u servise sokmadan önce daima kıyı elektriği fişini (varsa) çekin, araç aküsünü sökün, ana güç düğmesine basıp ürünü kapatın ve ardından arabayı yükleme pozisyonuna yerleştirin.
- **Power-LOAD** çalışır haldeyken bataryayı çıkarmayın.

Batarya güç seviyesini kontrol etmek için:

1. Bataryanın güç LED'inin açık olduğundan emin olun.
2. **Power-LOAD** kontrol panelinde batarya güç seviyesini kontrol edin (batarya sembolüyle gösterilir).
   - **Power-LOAD** sistemi açık ve şarj edilmiyorken bataryanın güç LED'i sabit yeşil renkte yanar.
   - Şarj sırasında bataryanın güç LED'i yeşil renkte yanıp söner.
   - Batarya zayıfladığında hata LED'i sarı renkte yanıp söner.

Bataryayı şarj etme

UYARI - Normal kullanım sırasında ürünü kapatmak için ana güç düğmesine basmayın; bu durum, bataryanın şarj olmasını engeller.

Power-LOAD'un çalışması için bataryanın şarj olduğundan emin olun. Şarjı bitince bataryanın tekrar şarj olması için en az on saat gereklidir. Araba, aracın hasta bölmesinin baş ucuna kilitlendiğinde bataryalar şarj olur.

Bataryayı şarj etmek için:

1. Kaldırma kollarını yükseltin ve arabayı araç hasta bölmesinin baş ucuna manuel olarak itin.
2. Arabayı aracın hasta bölmesinin baş ucuna kilitleyin.

Not

- Şarj sırasında bataryanın güç LED'i yeşil renkte yanıp söner.
- Ürün taşıma pozisyonundayken araba baş ucu LED göstergeleri sarı renkte yanıp sönüyorsa **Power-LOAD** bataryası şarj olmuyordur.

Power-LOAD'u saklama

Bataryanın boşalmasını önleyin. Saklama sırasında veya çalışmadığı zamanlarda tüm bataryalar şarjını yitirir. **Power-LOAD**'u bir hafta veya daha fazla süre kullanmayacaksanız ürünü kapatmak için ana güç düğmesine basın. **Power-LOAD**'un kapandığından ve uyku modunda olmadığından emin olmak için ürünü açıp ardından kapatmanız gerekebilir.

Karyola yük yüksekliğini ayarlama

Aracı hizmete almadan önce **Power-LOAD** opsiyonlu karyola için karyola yük yüksekliğini ayarlamalısınız. Uyumlu karyolaların bir listesi için, bkz. *Karyola uyumluluğu* (sayfa 12). Uygun karyola yüksekliğini ayarlama hakkında ayrıntılı bilgi için karyolanızın Kullanma Kılavuzuna bakın.

Toplu kaza olaylarında bir yükseltilmemiş X çerçeveli karyola kullanma

Toplu kaza olaylarında çoğu X çerçeveli karyolalar dahil bazı uyumsuz karyolaları kullanabilirsiniz.

UYARI

- Ray kelepçesinin ray tüpündeki kırmızı ayar limiti etiketinin üzerine binmesine izin vermeyin. Ray çenelerinin karyola çerçevesini serbest bırakmasını önlemek için, ray kelepçesi ve ray sabit çenesi arasındaki boşluğun hiçbir zaman 1 inç'i (2,5 cm) geçmemesi gerekir.
- Tüm ray çeneleri açıkken serbest bırakma düğmesine basmak için elinizi veya parmaklarınızı kullanmayın. Ray kelepçesi sabitleyici, güçlü bir yay hareketiyle kapanır.

Yükleme ve indirme işlemleri, bir karyolayı manuel yükleme ve indirme talimatına benzer. Bununla birlikte, bir ayak ucu karyola kilidi yerine bir ray kelepçesi tertibatı kullanılır. Uyumsuz bir karyola yüklediğinizde, karyola destek direğini ray kelepçesi tertibatına kilitleyin.

Toplu kaza opsiyonu, duvara veya zemine montaj için bir ray tertibatı içermektedir. Bu ray tertibatını, bir acil durumda hızla takmak için araç hasta bölmesinde bir dolapta tutmalısınız.

Power-LOAD'u karyola olmadan araçtan uzatma

Power-LOAD'u bir karyola olmadan araç hasta bölmesinden uzatmak için:

1. **Power-LOAD** sisteminin baş ucuna gelin.
2. Bir yandan kaldırma kollarını yükseltirken **Power-LOAD** sisteminin baş ucundaki araba serbest bırakma düğmesine basın (Şekil 27).
3. Arabayı araç hasta bölmesinden dışarı çekip çıkarın (Şekil 28).

Şekil 27 – Araba serbest bırakma düğmesine basın

Şekil 28 – Arabayı çekip çıkarın

Performance-PRO karyolayı, Power-LOAD opsiyonlu bir araca yükleme

UYARI

- Dolu bir karyolayı bir araca daima en az iki eğitimli operatörle yükleyin veya indirin.
- **Power-LOAD** uyumlu karyolayı araç hasta bölmesine daima diğer tüm kişilerden önce yükleyin.

DİKKAT

- Ekipmanın hasar görme riskini önlemek için karyolayı yüklerken tekerlekli arabaya çarptırmayın.
- Karyola tabanı tam olarak katlanmadan karyolayı araç hasta bölmesine itmeyin.

1. Araç tamponunu varsa kaldırarak, yükseltilmiş pozisyona getirin.

2. Arabayı yönlendirmek ve araç hasta bölmesinden çekip çıkarmak için kaldırma kollarını yükseltin (Şekil 29).

Şekil 29 – Arabayı yönlendirerek araçtan dışarı çıkarın

3. Karyolayı yükselterek yükleme pozisyonuna getirin.
4. Karyolayı **Power-LOAD**'a yüklemeden önce, karyolanın geri çekilebilir baş kısmını tam olarak uzatın ve kilitleyin.
5. Karyola yük tekerleği pimleri yerlerine (Şekil 30) kilitlenene kadar karyolayı **Power-LOAD**'a itin. Karyolayı yüklerken, karyolanın kaldırma kollarıyla hizalı olduğundan emin olun.

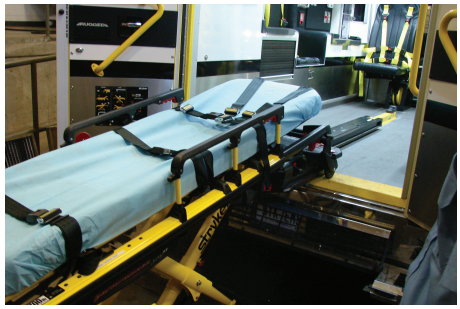

Şekil 30 – Tekerlek pimlerini yerlerine kilitleyin

6. Karyolanın yüklenmeye hazır olduğundan emin olmak için baş ucu LED göstergelerini kontrol edin.
   - LED'ler sabit yeşil yanıyorsa karyolanın baş ucu yerinde demektir.
   - LED'ler sarı yanıp sönüyorsa karyolanın baş ucu yerinde değil demektir.
7. Kaldırma kollarını en yüksek pozisyona yükseltmek için **Power-LOAD** kontrol panelindeki yukarı (↑) düğmesine basın (Şekil 31).

   Not - Karyola bacakları geri çekilmez.

Şekil 31 – Kaldırma kollarını yükselterek en yüksek pozisyona getirin

8. 1. Operatör (ayak ucu): Karyola çerçevesini ayak ucundan kavrayın. Karyola manuel serbest bırakma kolunu sıkın ve tutun.

9. 2. Operatör (yan taraf): Karyolanın dengesini sağlamak için dış rayı kavrayın. Ardından karyolanın taban çerçevesini kavrayın (Şekil 32). Ayak ucundaki operatör, karyolayı kaldırıp karyola manuel serbest bırakma kolunu sıktıktan sonra, taşıyıcı iskeleti bir elinizle geri çekin ve yerinde tutun.

Şekil 32 – Karyolanın taban çerçevesini kavrayın

10. 1. Operatör (ayak ucu): Karyolanın taşıyıcı iskeletini geri çekilmiş konumda kilitlemek için karyola manuel serbest bırakma kolunu bırakın. Karyola manuel serbest bırakma kolunun serbest kaldığından emin olun. Karyola manuel serbest bırakma kolu serbest kalmazsa, karyola tabanı dışarı uzanır ve karyola, karyola sabitleyicilerine kilitlenmez.
11. Kaldırma kolları alçalana ve karyola **Power-LOAD**'a kilitlenene kadar karyolayı araç hasta bölmesine itin.
12. Karyolayı ayak ucundan yandan yana sıkıca çekerek karyolanın **Power-LOAD**'a kilitlendiğinden emin olun.

Bir Performance-PRO karyolayı, bir araçtan Power-LOAD opsiyonuyla indirme

UYARI

- Dolu bir karyolayı bir araca daima en az iki eğitimli operatörle yükleyin veya indirin.
- Bir karyolayı araç hasta bölmesinden indirirken kaldırma kolları karyolayı yükseltmiyorsa, karyolanın ve hastanın tüm ağırlığını desteklemeye daima hazır olun. Araç hasta bölmesinden çıkarılmak üzere karyolanın kilidi açıldığında, **Power-LOAD** kaldırma kolları karyolayı hafifçe yükseltecektir.
- Karyolayı indirirken **Power-LOAD** kontrol panelindeki herhangi bir düğmeye basmadan önce daima karyola tabanının uzatılmış olduğundan emin olun.

1. Araç tamponunu varsa kaldırarak, yükseltilmiş pozisyona getirin.
2. Karyolayı aracın hasta bölmesinden çıkarmak için **Power-LOAD** sisteminin ayak ucundaki serbest bırakma kolunu basılı tutun ve çekin.
3. Karyolayı araç hasta bölmesinden dışarı çekmek için karyola çerçevesini ayak ucundan kavrayın.

   Not - Ayak ucu LED göstergeleri yalnızca karyola indirilmeye hazır olduğunda sabit yeşil renkte yanar.
4. 1. Operatör (ayak ucu): Karyola çerçevesini kavrayın (Şekil 33). Karyola manuel serbest bırakma kolunu sıkın ve tutun.

Şekil 33 – Karyola çerçevesini kavrayın

5. 2. Operatör (yan taraf): Taban çerçevesini belirtilen yerden (Şekil 33) kavrayın, hafifçe kaldırın ve taban çerçevesini alçaltarak tam uzatılmış pozisyona getirin. Karyola tekerleklerinin zeminde olduğundan emin olun.

6. 1. Operatör (ayak ucu): Taşıyıcı iskeleti uzatılmış pozisyonda kilitlemek için karyola manuel serbest bırakma kolunu bırakın.
7. Kaldırma kollarını ve karyolayı alçaltmak için **Power-LOAD** kontrol panelindeki aşağı (↓) düğmesine basın (Şekil 34).

Şekil 34 – Kaldırma kollarını alçaltın

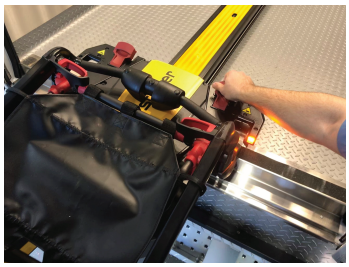

Şekil 35 – Karyolanın kilidini açın

8. Karyolanın kilidini açmak için arabanın baş ucundaki iki manuel karyola serbest bırakma kolundan birini kaldırın (Şekil 35).
9. Kaldırma kollarını yükseltin ve kollar araç kapılarıyla çarpışmalarını önlemeye yetecek derecede içeriye girene kadar arabayı araç hasta bölmesinin içine yönlendirin.

Bir Power-PRO karyolayı, Power-LOAD opsiyonlu bir araca yükleme

UYARI

- Dolu bir karyolayı bir araca daima en az iki eğitimli operatörle yükleyin veya indirin.
- **Power-LOAD** uyumlu karyolayı araç hasta bölmesine daima diğer tüm kişilerden önce yükleyin.

DİKKAT - Ekipmanın hasar görme riskini önlemek için karyolayı yüklerken tekerlekli arabaya çarptırmayın.

1. Araç tamponunu varsa kaldırarak, yükseltilmiş pozisyona getirin.
2. Arabayı yönlendirmek ve araç hasta bölmesinden çekip çıkarmak için kaldırma kollarını yükseltin (Şekil 36).

Şekil 36 – Arabayı yönlendirerek araçtan dışarı çıkarın

Şekil 37 – Yük yüksekliğini ayarlayın

3. Yük yüksekliğini ayarlamak amacıyla karyola taşıyıcı iskeletini uzatmak için karyola kontrol anahtarındaki uzatma (+) düğmesini basılı tutun (Şekil 37).
4. Karyolayı **Power-LOAD**'a yüklemeden önce, karyolanın geri çekilebilir baş kısmını tam olarak uzatın ve kilitleyin.
5. Karyola yük tekerleği pimleri yerlerine (Şekil 38) kilitlenene kadar karyolayı **Power-LOAD**'a itin. Karyolayı yüklerken, karyolanın kaldırma kollarıyla hizalı olduğundan emin olun.

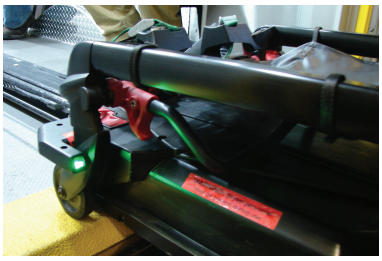

Şekil 38 – Tekerlek pimlerini yerlerine kilitleyin

6. Karyolanın yüklenmeye hazır olduğundan emin olmak için baş ucu LED göstergelerini kontrol edin.
   a. LED'ler sabit yeşil yanıyorsa karyolanın baş ucu yerinde demektir.
   b. LED'ler sarı yanıp sönüyorsa karyolanın baş ucu yerinde değil demektir.
7. Karyola desteklenene kadar karyola taşıyıcı iskeletini tam olarak geri çekmek için karyola kontrol anahtarındaki (Şekil 39) geri çekme (-) düğmesini basılı tutun.

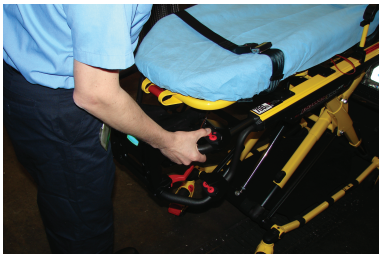

Şekil 39 – Karyolayı tam olarak geri çekin

8. Kaldırma kolları alçalana ve karyola **Power-LOAD**'a kilitlenene kadar karyolayı araç hasta bölmesine itin.
9. Karyolayı ayak ucundan yandan yana sıkıca çekerek karyolanın **Power-LOAD**'a kilitlendiğinden emin olun.

Bir Power-PRO karyolayı, bir araçtan Power-LOAD opsiyonuyla indirme

UYARI

- Dolu bir karyolayı bir araca daima en az iki eğitimli operatörle yükleyin veya indirin.
- Bir karyolayı araç hasta bölmesinden indirirken kaldırma kolları karyolayı yükseltmiyorsa, karyolanın ve hastanın tüm ağırlığını desteklemeye daima hazır olun. Araç hasta bölmesinden çıkarılmak üzere karyolanın kilidi açıldığında, **Power-LOAD** kaldırma kolları karyolayı hafifçe yükseltecektir.

1. Araç tamponunu varsa kaldırarak, yükseltilmiş pozisyona getirin.
2. Karyolayı aracın hasta bölmesinden çıkarmak için **Power-LOAD** sisteminin ayak ucundaki serbest bırakma kolunu basılı tutun ve çekin (Şekil 40).

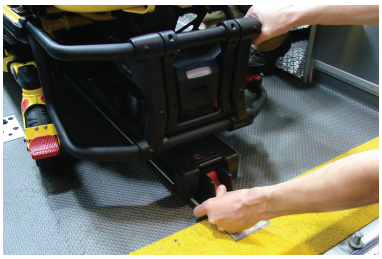

Şekil 40 – Serbest bırakma kolunu basılı tutun

Şekil 41 – Karyola çerçevesini kavrayın

3. Karyolayı çekip araç hasta bölmesinden dışarı çıkarmak için karyola çerçevesini ayak ucundan kavrayın (Şekil 41).

   Not - Ayak ucu LED göstergeleri yalnızca karyola indirilmeye hazır olduğunda sabit yeşil renkte yanar.

4. Karyola tekerlekleri zemine dayanana kadar karyolayı uzatmak için karyola kontrol anahtarındaki uzatma (+) düğmesini basılı tutun.
5. Karyola artık kaldırma kollarıyla desteklenmediğinde uzatma (+) düğmesini serbest bırakın. Kaldırma kolları, tam olarak alçalana kadar hareket etmeyi sürdürecektir.
6. Karyolanın kilidini açmak için karyolanın ayak ucundaki karyola kontrol anahtarındaki serbest bırakma düğmesine (Şekil 42) basın veya arabanın baş ucundaki iki manuel karyola serbest bırakma kolundan birini kaldırın (Şekil 43).

Şekil 42 – Serbest bırakma düğmesine basın

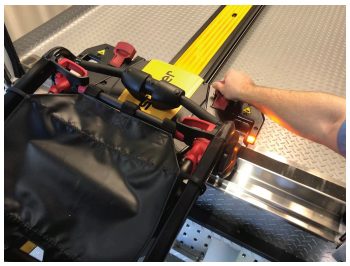

Şekil 43 – Karyolanın kilidini açın

7. Kaldırma kollarını yükseltin ve kollar araç kapılarıyla çarpışmalarını önlemeye yetecek derecede içeriye girene kadar arabayı araç hasta bölmesinin içine yönlendirin.

Bir karyolayı bir araçtan Power-LOAD ile yükledikten sonra manuel olarak indirme (Power-LOAD güç kaybı veya sistem hatası)

Bir karyola yüklendikten sonra **Power-LOAD**'da güç kaybı olursa veya bir sistem hatası oluşursa, karyolayı indirmek için bu talimatı uygulayın.

UYARI

- Dolu bir karyolayı bir araca daima en az iki eğitimli operatörle yükleyin veya indirin.
- **Power-LOAD** bir güç kaybı veya sistem hatası yaşadığı sırada karyolayı araç hasta bölmesinden indirirken, karyolanın ve hastanın tüm ağırlığını desteklemeye daima hazır olun.
- Karyolayı indirirken **Power-LOAD** kontrol panelindeki herhangi bir düğmeye basmadan önce daima karyola tabanının uzatılmış olduğundan emin olun.
- Yüklerken ve indirirken karyolanın tüm ağırlığını desteklemeye hazır olduğunuzdan daima emin olun. Elektrik olmadığı takdirde kaldırma kolları karyolayı yükseltmeyecektir.

Not - Kaldırma kolları yukarı pozisyonda olacaktır.

1. Karyolayı aracın hasta bölmesinden çıkarmak için **Power-LOAD** sisteminin ayak ucundaki serbest bırakma kolunu basılı tutun ve çekin (Şekil 44).

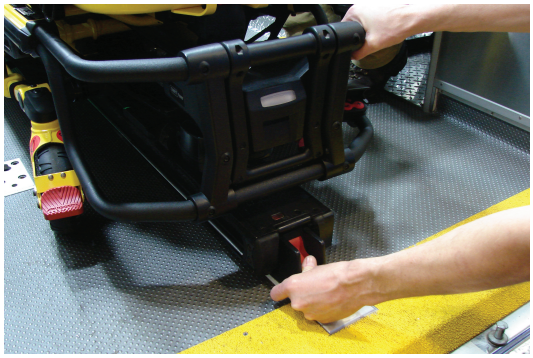

Şekil 44 – Serbest bırakma kolunu basılı tutun

2. Karyolayı araç hasta bölmesinden dışarı çekmek için karyola çerçevesini ayak ucundan kavrayın.

   Power-LOAD opsiyonlu Model 6500/6506 ve 6510/6516 için:

   - 1. Operatör: Karyola çerçevesini ayak ucundan kavrayın. Karyolanın ağırlığını desteklerken, karyolayı araç hasta bölmesinden yönlendirin ve çekip çıkarın. Karyola tekerlekleri zemine dayanana kadar karyolayı uzatmak için karyola kontrol anahtarındaki uzatma (+) düğmesini basılı tutun.
   - 2. Operatör: Karyolanın dengesini sağlamak için dış rayı kavrayın.

   Power-LOAD opsiyonlu Model 6085/6086 için:

   - 1. Operatör: Karyola çerçevesini kavrayın.
   - 2. Operatör: Taban çerçevesini belirtilen yerden kavrayın, hafifçe kaldırın ve 1. Operatör karyola manuel serbest bırakma kolunu sıkıp o halde tutarken taban çerçevesini alçaltarak tam uzatılmış pozisyonuna getirin. Karyola tekerleklerinin zeminde olduğundan emin olun.
   - 1. Operatör (ayak ucu): Taşıyıcı iskeleti uzatılmış pozisyonda kilitlemek için karyola manuel serbest bırakma kolunu bırakın.

3. **Power-LOAD** kontrol panelindeki manuel serbest bırakma düğmesine basın (Şekil 45).

Şekil 45 – Manuel serbest bırakma düğmesine basın

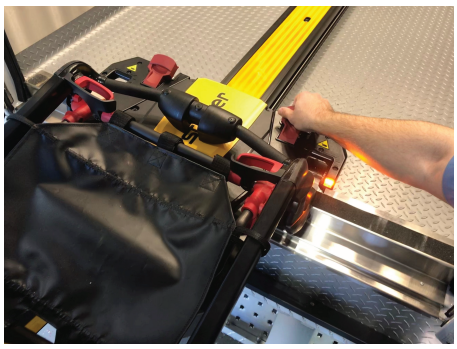

Şekil 46 – Karyolanın kilidini açın

4. Karyolanın kilidini açmak için **Power-LOAD** baş ucundaki manuel karyola serbest bırakma kollarından birini kaldırın (Şekil 46).

5. Kaldırma kollarını yükseltin ve kollar araç kapılarıyla çarpışmalarını önlemeye yetecek derecede içeriye girene kadar arabayı araç hasta bölmesinin içine yönlendirin.
6. Çağrı sonrasında **Power-LOAD**'da sorun tespit ve tamir işleri için aracı hizmetten çıkarın.

Elektrikli bir karyolada güç kaybı veya sistem hatasından sonra karyolayı bir araca manuel olarak yükleme

UYARI

- Dolu bir karyolayı bir araca daima en az iki eğitimli operatörle yükleyin veya indirin.
- Karyolayı mutlaka hastaların aracın hasta bölmesine girmesine izin vermeden önce yükleyin.

DİKKAT - Karyola tabanını tam olarak geri çekmeden, karyolayı araç hasta bölmesine itmeyin.

1. Araç tamponunu varsa kaldırarak, yükseltilmiş pozisyona getirin.
2. Arabayı, kaldırma kolları aşağı durumda, araç hasta bölmesinin baş ucuna yerleştirin. Arabayı baş ucuna hareket ettirmek için, kaldırma kollarını yükseltin ve arabayı **Power-LOAD** yerine kilitlenene kadar ve kaldırma kolları aşağı durumda araç hasta bölmesine yönlendirin.
3. Karyolayı elektrikli karyola sabitleyiciye yüklemeden önce, karyolanın geri çekilebilir baş kısmını tam olarak uzatın ve kilitleyin.
4. Karyolayı bir yükleme pozisyonuna (karyola yükleme tekerleklerinin araç hasta bölmesi taban yüksekliğine ulaştığı herhangi bir konum) getirin.
5. Karyolayı hazır araç hasta bölmesine kaydırın.
6. Karyola yükleme tekerlekleri aracın hasta bölmesi zemininde olana ve karyola güvenlik çubuğu aracın güvenlik kancasıyla sabitlenene kadar karyolayı ileri itin (Şekil 47).

Şekil 47 – Araç güvenlik kancası

Not - Tabanı kaldırmak için maksimum açıklık elde etmek amacıyla, karyola güvenlik çubuğu aracın güvenlik kancasıyla sabitlenene kadar karyolayı dışarı çekin.

Power-LOAD opsiyonlu **Power-PRO XT** veya **Power-PRO IT** için:

- Karyola çerçevesini ayak ucundan kavrayın.
- Karyolanın ayak ucunu kaldırın ve karyola taşıyıcı iskeletini tam olarak geri çekmek için karyola kontrol anahtarındaki geri çekme (-) düğmesini basılı tutun.

Not - Karyola taşıyıcı iskeleti üç saniyeden kısa sürede geri çekilecektir.

Power-LOAD opsiyonlu **Performance-PRO XT** için:

- 1. Operatör (ayak ucu): Karyola çerçevesini ayak ucundan kavrayın. Karyola manuel serbest bırakma kolunu sıkın ve tutun.
- 2. Operatör (yan taraf): Karyolanın dengesini sağlamak için dış rayı kavrayın. Ardından taban çerçevesini kavrayın. Ayak ucundaki operatör, karyolayı kaldırıp karyola manuel serbest bırakma kolunu sıktıktan sonra, taşıyıcı iskeleti bir elinizle geri çekin ve yerinde tutun.
- 1. Operatör (ayak ucu): Karyolanın taşıyıcı iskeletini geri çekilmiş konumda kilitlemek için karyola manuel serbest bırakma kolunu bırakın.

7. Karyola **Power-LOAD**'a kilitlenene kadar karyolayı araç hasta bölmesine itin.
8. Karyolanın ayak ucunu yandan yana kuvvetlice çekerek karyolanın elektrikli karyola sabitleyicisine kilitlendiğinden emin olun.

Hizmet çağrınızdan sonra **Power-LOAD**'da sorun tespit ve tamir işleri için aracı hizmetten çıkarın.

Karyolayı araçtan manuel olarak indirme

UYARI

- Dolu bir karyolayı bir araca daima en az iki eğitimli operatörle yükleyin veya indirin.
- Karyolayla işlem yaparken daima her iki elinizi kullanın. **Power-LOAD** sadece yardımcı bir cihazdır. Naklettiğiniz yükü nasıl dağıtacağınızı ve kaldıracağınızı belirlemek için her durumu ayrı değerlendirin.
- 400 lb (181 kg'ın) üzerindeki ağırlıkları taşırken yükleme veya indirme için gerekli güçlerin yönlendirilmesi için daima yeterli sayıda operatör kullanın. Güvenliği artırmak için operatörler düz yüzeyler üzerinde yükleme veya indirme yapmalıdır. 36 inç (91 cm) araç kabin yükseklikleri için manuel indirme yapmanız gerekebilir.
- Karyolayı indirirken **Power-LOAD** kontrol panelindeki herhangi bir düğmeye basmadan önce daima karyola tabanının uzatılmış olduğundan emin olun.

1. Varsa araç tamponunu kaldırarak yükseltilmiş pozisyona getirin.
2. Karyolayı aracın hasta bölmesinden çıkarmak için serbest bırakma koluna veya karyola kemerinizin ayak ucundaki serbest bırakma düğmesini basılı tutun ve karyolayı araç hasta bölmesinden çekip çıkarın.
3. Karyolayı araç hasta bölmesinden dışarı çekmek için karyola çerçevesini ayak ucundan kavrayın.

Power-PRO XT veya **Power-LOAD** opsiyonlu **Power-PRO IT** için:

- 1. Operatör: Karyola çerçevesini ayak ucundan kavrayın. Karyolanın ağırlığını desteklerken, karyola güvenlik çubuğu araç güvenlik kancasıyla sabitlenene kadar karyolayı yönlendirin ve aracın hasta bölmesinden dışarı çekin. Karyola tekerlekleri zemine dayanana kadar karyolayı uzatmak için karyola kontrol anahtarındaki uzatma (+) düğmesini basılı tutun.
- 2. Operatör: Karyola güvenlik çubuğunun araç güvenlik kancasıyla sabitlendiğinden emin olun. Dengesini sağlamak için karyolanın dış rayını kavrayın. Karyola güvenlik çubuğunu araç hasta bölmesindeki araç güvenlik kancasından çıkarmak için güvenlik çubuğu serbest bırakma kolunu ileri itin.

Power-LOAD opsiyonlu **Performance-PRO XT** için:

- 1. Operatör (ayak ucu): Karyola çerçevesini ayak ucundan kavrayın. Karyolanın ağırlığını desteklerken, karyola güvenlik çubuğu araç güvenlik kancasıyla sabitlenene kadar karyolayı yönlendirin ve aracın hasta bölmesinden dışarı çekin.
- 2. Operatör (yan): Taban çerçevesini belirtilen yerden kavrayın, hafifçe kaldırın ve 1. Operatör karyola manuel serbest bırakma kolunu sıkıp o halde tutarken taban çerçevesini alçaltarak tam uzatılmış pozisyonuna getirin.

- 1. Operatör (ayak ucu): Karyola manuel serbest bırakma kolunu bırakın ve taşıyıcı iskeletin yerine kilitlendiğinden emin olun. Karyolayı yere koyun.

- 2. Operatör (yan): Karyola güvenlik çubuğunu araç hasta bölmesindeki araç güvenlik kancasından çıkarmak için güvenlik çubuğu serbest bırakma kolunu ileri itin.

Not - Düşük bir olasılık da olsa, karyola ayak ucunun arızalanması durumunda ve karyolayı araçtan çıkaramamanız durumunda, hastayı alternatif yöntemlerle (örneğin bir arkalık veya saha karyolası kullanarak) çıkarın.

Bir karyolayı bir araçtan tamir için çıkarma

UYARI

- Dolu bir karyolayı bir araca daima en az iki eğitimli operatörle yükleyin veya indirin.
- Karyolayla işlem yaparken daima her iki elinizi kullanın. **Power-LOAD** sadece yardımcı bir cihazdır. Naklettiğiniz yükü nasıl dağıtacağınızı ve kaldıracağınızı belirlemek için her durumu ayrı değerlendirin.
- Karyolayı indirirken **Power-LOAD** kontrol panelindeki herhangi bir düğmeye basmadan önce daima karyola tabanının uzatılmış olduğundan emin olun.

1. 1. Operatör: **Power-LOAD** sisteminin baş ucundaki araba serbest bırakma düğmesini basılı tutun.
2. 2. Operatör: Her iki aktarma kilitleme tetiğini (ayak ucuna en yakın) aktarma tertibatının ayak ucuna doğru kaydırarak kilidi açın. 1. Operatörün yardımıyla, karyolayı itin ve aracın hasta bölmesinin arka ucundan dışarı kuvvetlice aktarın.
3. 1. Operatör: Bir tornavidayla veya benzer bir aletle aktarmanın altındaki kanca tertibatını itin, bu sırada 2. Operatör, aktarmayı öne, araç hasta bölmesinin baş ucuna doğru iter ve karyolayı kilitten ayırır.
4. Karyolanın kilidi açıldıktan sonra karyolayı tamamen dışarı çıkarın.
5. Karyola tabanının dışarı uzandığından emin olun, ardından karyolanın kilidini açmak için **Power-LOAD** ayak ucundaki manuel karyola serbest bırakma kollarından birini kaldırın.

Bir karyolayı bir araca manuel olarak yükleme (Power-PRO güç kaybı)

UYARI

- Dolu bir karyolayı bir araca daima en az iki eğitimli operatörle yükleyin veya indirin.
- Karyolayı mutlaka hastaların aracın hasta bölmesine girmesine izin vermeden önce yükleyin.

DİKKAT

- Karyola tabanını tam olarak geri çekmeden, karyolayı araç hasta bölmesine itmeyin.
- Ekipmanın hasar görme riskini önlemek için karyolayı yüklerken tekerlekli arabaya çarptırmayın.
- Karyola ayak ucunda yerine kilitlenene kadar manuel serbest bırakma kolunu bırakmayın. Kolu çok erken bırakırsanız karyola tabanı karyolanın **Power-LOAD**'a kilitlenmesine engel olabilir.

1. Varsa araç tamponunu kaldırarak yükseltilmiş pozisyona getirin.
2. Arabayı yönlendirmek ve araç hasta bölmesinde çekip çıkarmak için kaldırma kollarını yükseltin (Şekil 48).

Şekil 48 – Arabayı yönlendirerek araçtan dışarı çıkarın

3. Karyolayı yükselterek yükleme pozisyonuna getirin.
4. Karyolayı **Power**-**LOAD**'a yüklemeden önce, karyolanın geri çekilebilir baş kısmını tam olarak uzatın ve kilitleyin.
5. Karyola yük tekerleği pimleri yerlerine (Şekil 49'a itin). Karyolayı yüklerken, karyolanın kaldırma kollarıyla hizalı olduğundan emin olun.
6. Karyolanın yüklenmeye hazır olduğundan emin olmak için baş ucu LED göstergelerini kontrol edin.
   - LED'ler sabit yeşil yanıyorsa karyolanın baş ucu yerinde demektir.
   - LED'ler sarı yanıp sönüyorsa karyolanın baş ucu yerinde değil demektir.
7. Kaldırma kollarını en yüksek pozisyona getirmek için **Power**-**LOAD** kontrol panelindeki (Şekil 50) yukarı (↑) düğmesine basın.

   Not - Karyola bacakları geri çekilmez.

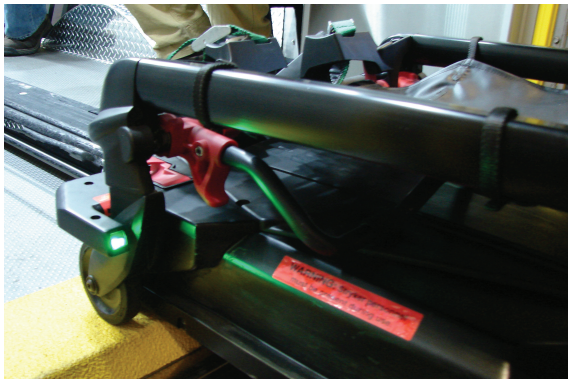

Şekil 49 – Tekerlek pimlerini yerlerine kilitleyin

Şekil 50 – Kaldırma kollarını yükseltmek için yukarı düğmesine basın

8. 1. Operatör (ayak ucu): Karyola çerçevesini ayak ucundan kavrayın. Karyola manuel serbest bırakma kolunu sıkın ve tutun.
9. 2. Operatör (yan): Karyolanın taban çerçevesini kavrayın. Ayak ucundaki operatör karyola manuel serbest bırakma kolunu sıktıktan sonra, bir elinizle taşıyıcı iskeleti geri çekin ve diğer elinizle karyolayı dengeleyin.
10. Her iki operatör: Kaldırma kolları alçalana ve karyola **Power**-**LOAD**'a kilitlenene kadar karyolayı araç hasta bölmesine itin.
11. 1. Operatör: Karyola manuel serbest bırakma kolunu sıkmaya ve tutmaya devam edin.
12. Karyolayı ayak ucundan yandan yana sıkıca çekerek karyolanın **Power**-**LOAD**'a kilitlendiğinden emin olun.
13. Çağrı sonrasında **Power**-**PRO** karyolada teşhis ve tamir işleri için karyolayı hizmetten çıkarın.

    Not - **Power**-**LOAD**, karyola nakil pozisyonunda **Power**-**LOAD**'a kilitlendiğinde **SMRT** Pak bataryayı otomatik olarak şarj eder (kablo veya konektör gerekmez). Karyola batarya LED göstergesi anlık olarak yeşil renkte yanıp sönerek bataryanın şarj olduğunu belirtir.

Önleyici bakım

Düzenli inceleme ve ayarlar

Bakım aralıkları

Bu program, bakım için genel bir kılavuzdur. Gerekli bakım programı aşağıdakilere göre değişebilir:

- Çağrı hacmi
- Hava durumu
- Arazi
- Coğrafi konum
- Bireysel kullanım

Bu kontrolleri ne zaman veya nasıl yapacağınızdan emin değilseniz, Stryker Servis Teknisyeninizi arayın.

Power-LOAD önleyici bakım kontrolleri yaparken, ilgili **Power-LOAD** uyumlu karyolada ve tekerlek kılavuz tertibatı seçeneğinde (varsa) bir önleyici bakım yaparak tüm sistemin çalışma durumunu doğrulamanız gerekir.

Power-LOAD uyumlu karyola bakımı

Power-LOAD uyumlu karyolada bulunan ve yıpranabilen ögeler karyola kolu aralayıcıyı (6500-002-123), taban tam durdurmayı (6085-001-094) ve yükleme tekerleği pimini (6500-002-104) içermektedir.

Tekerlek kılavuzu tertibatı seçeneğinin bakımı (varsa)

Power-LOAD sabitleyici işlevselliğini korumak için, tekerlek kılavuzunun işlevsel olduğundan ve yapısının bozulmadığından emin olun. Tekerlek kılavuzu ray sistemi, karyolayı yüklemede **Power-LOAD** sistemine yardım eder. Tekerlek kılavuzu bozulmuşsa hemen değiştirin.

Not - **Power-LOAD** bakım programı, günde 10 çağrıya göre hazırlanmıştır. Rutin bakım programını, kendi gerçek hizmet kullanımınıza göre ayarlayın.

Ayda bir veya iki saatte bir

Bu ögeleri, ayda bir veya motor çalışma süresinden iki saat sonra (hangisi önce gelirse) inceleyin.

Kontrol Edin	Rutin
Kilit konumu	Aktarma tertibatında ayak ucu kilit konumundaki kalıntıları temizleyin

Üç ayda bir veya altı saatte bir

Bu ögeleri, üç ayda bir veya motor çalışma süresinden altı saat sonra (hangisi önce gelirse) inceleyin.

Kontrol Edin	Rutin
Gevşek sabitleyiciler	Gevşekse değiştirin
Batarya terminal vidaları	Gevşek vidaları sıkın (9 inç-lb [1 n-m] tork uygulayın)
Aktarma tertibatı ve ankraj tertibatı	Aktarma tertibatının ve ankraj tertibatının üstündeki kalıntıları temizleyin

Kontrol Edin	Rutin
Aktarma silindiri kanalları	Kalıntı birikmesini önlemek için, aktarma silindiri kanallarını temizleyin
Araba durdurma rampası	Gevşek vidaları sıkın

On iki ayda bir veya 24 saatte bir

Bu ögeleri, 12 ayda bir veya motor çalışma süresinden 24 saat sonra (hangisi önce gelirse) inceleyin.

Kontrol Edin	Rutin
Batarya	Kaldırma yavaşsa değiştirin
Tüm parçalar	Kol kapakları, kol aşınma pedleri, araba üst ve yan kapakları, karyola serbest bırakma kolu yayları, ankraj kolu kapağı, ankraj endüktif birincil kapağı, transfer kilidi plakası, transfer kilidi pimi veya karyola kılavuzları dahil aşınmış parçaları kontrol edin ve gerekirse değiştirin **Not** - Transfer kilidi plakası (639000010260), yalnızca 31 Temmuz 2017 tarihinden sonra üretilen **Power-LOAD** üniteleri veya daha önce 639007000021 kitiyle servis uygulanmış ünitelerle uyumludur. Üretim tarihini doğrulamak için ürün seri numarası etiketini kontrol edin.
Tam durdurma tamponları	Köşe hasarlıysa değiştirin
Motor	Motor hareketi yoksa değiştirin
Silindir çubuğu ucu	**Power-LOAD** manuel modda çalışıyorsa ve hata LED'i yanıyorsa değiştirin
Tam işlevsellik	Kullanma Kılavuzundaki *Kurulum kontrol listesine* bakın
Hidrolik	Hidrolik sızıntı kontrolü yapın
Aktarma kilitleme yatağı	Yılda bir kez değiştirin **Not** - Yatak değiştirme sırasında, çevre alanın (ankraj) temiz olduğundan emin olun ve aktarma kilitleme pimine molibden disülfit gres uygulayın.
V kılavuz silindirleri	Ürünü sürmesi zorsa veya aktarma silindiri kanalında iç çubuğun ötesinde görünür yıpranma varsa, arabadaki V kılavuz silindirlerini değiştirin ve hasta sağ, dış, alt aktarma çubuğunu, hasta sağ, dış üst aktarma çubuğuyla değiştirin. Kalan tüm silindirleri hasar ve aşırı yıpranma bakımından kontrol edin. Gerekirse değiştirin.
Kaldırma kolu yayları	Araba üst kapağının altında bulunan kaldırma kolu yaylarını (0038-895-000) değiştirin

Düz silindir ve V kılavuz parçası değiştirme programı

Düz silindir ve V kılavuz parçalarını her 14.110 çağrıda bir değiştirmelisiniz. Böylece **Power-LOAD**'un işlevselliği korunmuş olur. Bu gerekliliğe uymak için bu çağrı hacmi zaman tablosunu izleyin. Bu zaman tablosu, uygun servis aralıklarını planlamanıza da yardım eder.

Gün başına çağrı	Ay
6	80
7-8	60
9-10	48
11-12	40
13	36
14-15	30

Aktarma kilitleme yatağı parça değiştirme programı

Aktarma kilitleme yatağı parçalarını her 3653 çağrıda bir değiştirmelisiniz. Böylece **Power-LOAD**'un işlevselliği korunmuş olur. Bu gerekliliğe uymak için bu çağrı hacmi zaman tablosunu izleyin.

Gün başına çağrı	Ay
2	60
3	40
4-5	24
6	20
7-8	15
9-10	12
11-12	10
13-15	8

Temizleme

UYARI

- Temizlik veya servis öncesinde daima ana güç düğmesine basarak üniteyi kapatın.
- Elektrikli yıkama sırasında soluma yoluyla bulaşma riskinden kaçınmak için daima uygun kişisel koruyucu ekipman kullanın. Elektrikli yıkama ekipmanı kullanılması, kontaminasyonu havalandırabilir.

DİKKAT

- Doğrudan arabanın alt kısmına, araba mekanizmasının içine sprey püskürtmeyin. Araba muhafazasının içine su girerek aşınmayı hızlandırabilir veya arabanın işleyişini bozabilir.
- Ürün kullanılırken temizlemeyin, servis vermeyin veya bakım yapmayın.

Ürün, elektrikli yıkamayla yıkanabilir. Üründe sürekli yıkamadan kaynaklanan oksitlenme izleri veya renk bozulmaları görülebilir. Uygun prosedürlere uyduğunuz takdirde elektrikli yıkamadan dolayı ürün performansında azalma meydana gelmeyecektir.

- Temizlik solüsyonu üreticisinin seyreltme önerilerine harfiyen uyun.
- **Power-LOAD**'u önerilen temizleyicilerle elektrikli yıkayıcıyla yıkayın. Ürünü hortumla yıkayın ve aktarma raylarını ve kol menteşelerini havluyla kurulayın.
- **Power-LOAD**'u el çubuğu ünitesiyle birlikte elektrikli yıkayıcıda yıkayın veya ürünü temiz bir bezle ve önerilen temizleyicilerle silin.
- Ürünü hortumla veya elektrikli yıkayıcıyla yıkarken doğrudan arabanın alt kısmına, araba mekanizmasının içine sprey püskürtmeyin. Araba muhafazasının içine su girerek aşınmayı hızlandırabilir veya arabanın işleyişini bozabilir.
- Kalıntı birikmesini önlemek için, yumuşak bir bez ve fırça kullanarak aktarma silindiri kanallarını temizleyin.
- Kontrol paneli tertibatını havluyla kurulamak için arabanın üst kapağını ve hasta sol tarafındaki kapak tertibatını çıkarın.
- Motor ve batarya konektörlerini çıkarın ve konektörleri havluyla kurulayın.
- Aktarma raylarını ve kol menteşelerini havluyla kurulayın.
- Temizleme işlemi sırasında ambulansı yokuş yukarı park edin ve aktarma ve arabayı uzatarak aracın hasta bölmesinin arka ucundan suyun dışarı akmasını sağlayın.

Not - **Power-LOAD** sistemine giren su, drenaj hortumundan geçerek aracın alt kısmından tahliye edilir.

Önerilen temizlik maddeleri

Genel olarak üreticinin önerdiği konsantrasyonlarda fenolik veya kuaterner tipi (**Virex®** TB hariç) dezenfektanlar kullanılabilir. Leke bırakabilecekleri için iyodofor tipi dezenfektanların kullanılması önerilmez.

Önerilen temizlik maddeleri arasında şunlar yer alır:

- %3'ten az glikol eter içeren kuaterner temizleyiciler (etken madde - amonyum klorür)
- Fenolik temizleyiciler (etken madde - o-fenilfenol)
- Klorlu çamaşır suyu solüsyonu (%5,25 - 100 birim suda 1 birimden az çamaşır suyu)
- ≤%21 izopropanol alkol

Aşırı satürasyondan kaçının. Ürünün uygun dezenfeksiyon için kimyasal üreticisinin kılavuz ilkelerinden daha uzun süre ıslak kalmasına izin vermeyin.

Not

- Bu tür temizleyicileri kullanılırken yukarıdaki talimata uyulmaması, bu ürünün garantisini geçersiz kılabilir.
- Ürünü daima temiz suyla silin ve temizledikten sonra kurutun. Bazı temizlik ürünleri aşındırıcıdır ve üründe hasar oluşturabilir. Ürünün durulanmaması ve kurutulmaması, ürün yüzeyinde kritik bileşenlerin erken bozulmasına yol açabilecek korozif kalıntılar bırakabilir.

Sorun giderme kılavuzu

Bu talimatlar yalnızca kısa vadeli bir çözüme yöneliktir. Sorun giderme gereken bir olayın ardından bakım denetimi yapılması amacıyla randevu ayarlamak için yerel Stryker Servis Teknisyeninizi veya Hesap Yöneticinizi arayın. Tüm sorun giderme bilgileri için bakım kılavuzunuza bakın.

Karyola indirilirken takılıyor

Senaryo: Ankrajın ayak ucundaki kırmızı serbest bırakma koluna bastığınızda karyola çıkarken yarı yolda takılıyor.

1. Hasta sol aktarma kilitleme tetiğini çekin ve karyolayı yerine kilitlenene kadar araca geri itin.
2. Ankrajın ayak ucundaki kırmızı serbest bırakma kolunu baş parmağınızla aşağıda tutun ve karyolayı yukarı kalkana kadar kendinize doğru çekerken aktarmayı parmağınızla yerinde tutun. İndirmek için karyolayı dışarı çekin.

Karyola yüklenirken takılıyor

Senaryo: Yüklerken, araba ve karyola yarı yolda takılıyor.

1. Aktarma araba kilidinde kalıntı olup olmadığını kontrol edin.
2. Kalıntıları temizleyerek silindirin yukarı yaylanmasını sağlayın. Kalıntı yoksa, 4. adıma bakın.
3. Sıfırlamak için karyolayı ve arabayı araçtan tamamen dışarı çekin. Karyolayı araca yükleyin. Ardından araba yerine kilitlenecektir.
4. Aktarma arabası kilidinde kalıntı yoksa, hasta sol aktarma kilitleme tetiğini çekin. Karyolayı araca yükleyin.

Karyolanın kilidi açılarak arabadan ayrılmıyor

Senaryo: Yükleme pozisyonundayken karyolanın kilidi açılıp arabadan ayrılmıyor ve hata LED'i yanıyor.

1. Hidroliklerdeki basıncı boşaltmak için **Power-LOAD** kontrol panelindeki manuel kaldırma düğmesine sıkıca basın.
2. Kaldırma kollarını alçaltmak için karyoladaki uzatma (+) düğmesine veya **Power-LOAD** kontrol panelindeki aşağı (↓) düğmesine basın.

   Not - Kaldırma kollarını tamamen alçaltmak için manuel serbest bırakma düğmesine basarken kaldırma kollarına basınç uygulamanız gerekebilir.
3. Karyolayı arabadan çıkarın.

Karyola alçalmıyor ve aktarmaya kilitlenmiyor

Senaryo: Yükleme sırasında araba kolları, karyolayı aktarma konumunda kilitlemek için alçalmıyor.

1. **Power-LOAD** kontrol panelindeki manuel serbest bırakma düğmesine sıkıca basın. Karyola alçalacak ve aktarma tertibatına kilitlenecektir.

Karyola arabaya yükleme pozisyonunda kilitleniyor

Senaryo: Karyola katlanmaya başlıyor ve araba kaldırma kolları yükselmiyor.

1. Kaldırma kolları durana kadar karyolayı yükseltmek için **Power-LOAD** kontrol panelindeki yukarı (↑) düğmesine basın.
2. Karyolanın ayak ucunda karyola bacaklarını yükseltmek için geri çekme (-) düğmesine basın. Karyolayı araca yükleyin.

Power-LOAD kaldırma kolları yükleme sırasında duruyor.

Senaryo: Kaldırma kolları karyola bacaklarının arasında ortalanmıyor ve sarı baş ucu LED göstergeleri yanıp sönüyor.

1. Karyolayı, kaldırma kolları karyola bacaklarının arasında ortalanacak şekilde ve baş ucu LED göstergeleri sürekli yeşil yanana kadar yeniden hizalayın.
2. Yüklemeyi tekrar başlatmak için **Power-LOAD** kontrol panelindeki yukarı (↑) düğmesine veya karyoladaki geri çekme (-) düğmesine basın.

Kablosuz bildirimleri

İsteğe bağlı kablosuz iletişim teknolojisiyle donatılmış ürünler için bu ifadeler, belirtilen ülkelerde geçerlidir:

Ülke	Bildirim
Tayvan	CCAQ23LP0270T7
Tayland	กสทช. เครื่องวิทยุคมนาคมนี้ ได้รับยกเว้น ไม่ต้องได้รับใบอนุญาตให้มี ใช้ซึ่งเครื่องวิทยุคมนาคม หรือตั้งสถานีวิทยุคมนาคมตามประกาศ กสทช. เรื่อง เครื่องวิทยุคมนาคม และสถานีวิทยุคมนาคมที่ได้รับยกเว้นไม่ต้องได้รับใบอนุญาต วิทยุคมนาคมตามพระราชบัญญัติวิทยุคมนาคม พ.ศ. 2498 กสทช. | โทรคมนาคม กำกับดูแลเพื่อประชาชน Call Center 1200 (โทรฟรี)

EMC bilgileri

UYARI

- **Power-LOAD**, **Power-LOAD** kontrollerini elektrikli bir karyolayla (**Power-PRO** XT veya **Power-PRO** IT) kullandığınızda 13,56 MHz'de çalışır ve bu da bu frekans bandında çalışan diğer ekipmanlarda enterferansa neden olabilir.
- Emisyon artışı ve **Power-LOAD** sisteminin bağışıklığının azalmasını önlemek üzere, dahili bileşenler için Stryker tarafından yedek parça olarak satılan transdüserler ve kablolar hariç aksesuarları, transdüserleri ve kabloları kullanmayın.
- **Power-LOAD** sistemini ve **Power-PRO** karyolayı, diğer ekipmanlarla bitişik veya üst üste kullanmayın. Bitişik veya üst üste kullanım gerekliyse, **Power-LOAD** sistemini gözleyerek kullanılacağı yerdeki konfigürasyonda normal çalıştığını doğrulayın.
- **Power-LOAD**, birincil olarak şu frekanslarda çalışır: indüktif şarj için 70 - 85 kHz ve 13,56 MHz ±7 kHz, Amplitüd Modülasyonlu (OOK), ERP: -82,37 dBm. İndüktif şarj şu frekanslar arasında çalışabilir: 70 - 125 kHz. Diğer ekipmanlar CISPR emisyonu gerekliliklerine uygun olsalar bile **Power-LOAD** sisteminde enterferansa neden olabilirler.

DİKKAT

- Bu ekipman test edilmiş ve FCC Kuralları Bölüm 15 doğrultusunda bir Sınıf A dijital cihaz sınırlarına uyduğu görülmüştür. Bu sınırlar, ekipman bir ticari ortamda çalıştırıldığında zararlı enterferansa karşı makul koruma sağlamak üzere tasarlanmıştır. Bu ekipman radyo frekansı enerjisi üretir, kullanır ve yayabilir ve kullanım kılavuzuna uygun olarak monte edilmemesi ve kullanılmaması halinde telsiz iletişimlerine zararlı enterferansa neden olabilir. Bu ekipmanın bir yerleşim bölgesinde çalıştırılması zararlı enterferansa neden olabilir ve böyle bir durumda enterferans kullanıcı tarafından düzeltilmelidir. Enterferans halinde lütfen **Power-LOAD** sisteminin veya enterferansa yol açan ürünün yerini veya yönünü değiştirin.
- Enterferans halinde daima **Power-LOAD** sisteminin veya enterferansa yol açan ürünün yerini veya yönünü değiştirin. Bu cihaz FCC Kuralları Bölüm 18'e uygundur.
- Taşınabilir RF iletişimi ekipmanını (anten kabloları ve harici antenler gibi çevre ürünleri dahil) **Power-LOAD** sisteminin üretici tarafından belirtilen kablolar dahil hiçbir kısmına 30 cm (12 inç) mesafeden daha yakın kullanmayın. Aksi halde bu ekipman performansında bozulma oluşabilir.
- Bu ekipmanın emisyon özellikleri, ürünü sanayi bölgeleri ve hastanelerde kullanıma uygun kılar (CISPR 11 sınıf A). Bu ekipman radyo frekansı enerjisi üretir, kullanır ve yayabilir ve kullanım kılavuzuna uygun olarak monte edilmemesi ve kullanılmaması halinde telsiz iletişimlerine zararlı enterferansa neden olabilir. Bu ekipmanın bir yerleşim bölgesinde çalıştırılması (normalde CISPR 11 sınıf B gereklidir) zararlı enterferansa neden olabilir ve böyle bir durumda enterferansın düzeltilmesi için gereken masrafları kullanıcının karşılaması gerekir. Enterferans halinde lütfen **Power-LOAD** sisteminin veya enterferansa yol açan ürünün yerini veya yönünü değiştirin.

Kılavuz ve üretici beyanı - elektromanyetik emisyonlar		
Power-LOAD'un aşağıda belirtilen elektromanyetik ortamda kullanılması amaçlanmıştır. **Power-LOAD**'un müşterisi veya kullanıcısı böyle bir ortamda kullanılmasını sağlamalıdır.		
Emisyon testi	**Uyum**	**Elektromanyetik ortam**
RF Emisyonları CISPR 11	Grup 1	**Power-LOAD** sistemi sadece dahili işlevi için RF enerjisi kullanır. Bu nedenle RF emisyonları son derece düşüktür ve yakınlardaki elektronik ekipmanda herhangi bir parazite neden olması pek de olası değildir.
RF Emisyonları CISPR 11	Grup 2	**Power-LOAD** sisteminin amaçlanan işlevini gerçekleştirmesi için elektromanyetik enerji yayması gereklidir. Yakınlardaki elektronik ekipman bu durumdan etkilenebilir.
RF Emisyonları CISPR 11	Sınıf A	**Power-LOAD** sistemi mesken amaçlı olarak kullanılan binaları besleyen kamusal düşük voltajlı güç besleme ağına doğrudan bağlı olanlar ve mesken tipi olanlar hariç tüm tesislerde kullanılmaya uygundur.

Taşınabilir ve mobil RF iletişim ekipmanı ile Power-LOAD arasında önerilen ayırma mesafeleri			
Power-LOAD'un yayılan RF parazitlerinin kontrol altında tutulduğu bir elektromanyetik ortamda kullanılması amaçlanmıştır. **Power-LOAD**'un müşterisi veya kullanıcısı taşınabilir ve mobil RF iletişimi ekipmanı (vericiler) ile **Power-LOAD** arasında iletişim ekipmanının maksimum çıkış gücüne göre aşağıda önerildiği şekilde minimum bir mesafeyi koruyarak elektromanyetik enterferansları önlemeye yardımcı olabilir.			
Vericinin anma maksimum çıkış gücü **W**	**Verici frekansına göre ayırma mesafesi** **m**		
	150 kHz - 80 MHz **d=(1,2) (√P)**	**80 MHz - 800 MHz** **d=(0,35) (√P)**	**800 MHz - 2,7 GHz** **d=(0,70) (√P)**
0,01	0,12	0,04	0,07
0,1	0,38	0,11	0,22
1	1,20	0,35	0,70
10	3,79	1,11	2,21
100	12	3,5	7
Yukarıdaki listede verilmeyen maksimum çıkış gücüne sahip vericiler için, metre (m) cinsinden önerilen ayırma mesafesi (d), verici frekansı için geçerli denklem kullanılarak tahmin edilebilir; burada P, verici üreticisine göre vericinin watt (W) cinsinden maksimum çıkış gücüdür. Not 1: 80 MHz ve 800 MHz değerlerinde üst frekans aralığının ayırma mesafesi geçerlidir. Not 2: Bu kılavuz ilkeler her durumda geçerli olmayabilir. Elektromanyetik yayılım yapılar, nesneler ve kişilerden kaynaklanan emilim ve yansımadan etkilenir.			

Kılavuz ve üreticinin beyanı - elektromanyetik bağışıklık			
Power-LOAD aşağıda belirtilen elektromanyetik ortamda kullanılmaya uygundur. **Power-LOAD**'un müşterisi veya kullanıcısı böyle bir ortamda kullanılmasını sağlamalıdır.			
Bağışıklık testi	**EN/IEC 60601 test düzeyi**	**Uyum düzeyi**	**Elektromanyetik ortam-kılavuz**
Elektrostatik deşarj (ESD) IEC 61000-4-2	±8 kV temas ±15 kV hava	±8 kV temas ±15 kV hava	Yerler tahta, beton veya karo seramik olmalıdır. Yerler sentetik materyalle kaplıysa bağıl nem en az % 30 olmalıdır.
Voltaj yükselmesi IEC 61000-4-5	±1 kV hattan/hatlardan hatta/hatlara ±2 kV hattan/hatlardan toprağa	±1 kV hattan/hatlardan hatta/hatlara ±2 kV hattan/hatlardan toprağa	Ana şebeke güç kalitesi tipik bir ticari ortam veya hastane ortamınınki gibi olmalıdır.
Güç frekansı (50/60 Hz) manyetik alanı IEC 61000-4-8	30 A/m	30 A/m	Güç frekansı manyetik alanları tipik bir ticari veya hastane ortamındaki tipik bir konum için karakteristik düzeylerde olmalıdır.
Besleme hatları boyunca elektriksel geçici iletim ISO 7637-2	ISO 7637-2 uyarınca	ISO 7637-3 uyarınca	Geçerli değil

Kılavuz ve üreticinin beyanı - elektromanyetik bağışıklık			
İletilen RF IEC 61000-4-6 Yayılan RF IEC 61000-4-3	3 Vrms ISM ve amatör telsiz bantlarında 6 Vrms 150 kHz - 80 MHz 10 V/m 80 MHz - 2,7 GHz	3 V ISM ve amatör telsiz bantlarında 6 Vrms 10 V/m	Taşınabilir ve mobil RF iletişim ekipmanı **Power-LOAD** ürününün kablolar dahil hiçbir kısmına verici frekansı için uygun denklemden hesaplanan önerilen ayırma mesafesinden daha yakın kullanılmamalıdır. Önerilen ayırma mesafesi D=(1,2) (√*P*) D=(0,35) (√*P*) 80 MHz - 800 MHz D=(0,70) (√*P*) 800 MHz - 2,7 GHz Burada *P*, verici üreticisine göre vericinin watt (W) cinsinden maksimum çıkış gücü derecesi ve *d*, metre (m) cinsinden önerilen ayırma mesafesidir. Bir elektromanyetik saha tarafından belirlenen şekilde sabit RF vericilerden gelen alan güçleri[a] her frekans aralığında uyum düzeyinden düşük olmalıdır.[b] Şu sembolle işaretli ekipman çevresinde enterferans oluşabilir:

Kılavuz ve üreticinin beyanı - elektromanyetik bağışıklık
Not 1: 80 MHz ve 800 MHz değerlerinde üst frekans aralığı geçerlidir. **Not 2:** Bu kılavuz ilkeler her durumda geçerli olmayabilir. Elektromanyetik yayılım yapılar, nesneler ve kişilerden kaynaklanan emilim ve yansımadan etkilenir. **Not 3:** 0,15 MHz ile 80 MHz arasındaki ISM (endüstriyel, bilimsel ve tıbbi) bantlar 6,765 MHz - 6,795 MHz; 13,553 MHz - 13,567 MHz; 26,957 MHz - 27,283 MHz ve 40,66 MHz - 40,70 MHz şeklindedir. 0,15 MHz ile 80 MHz arasındaki amatör telsiz bantları 1,8 MHz - 2,0 MHz, 3,5 MHz - 4,0 MHz, 5,3 MHz - 5,4 MHz, 7 MHz - 7,3 MHz, 10,1 MHz - 10,15 MHz, 14 MHz - 14,2 MHz, 18,07 MHz - 18,17 MHz, 21,0 MHz - 21,4 MHz, 24,89 MHz - 24,99 MHz, 28,0 MHz - 29,7 MHz ve 50,0 MHz - 54,0 MHz şeklindedir. **Not 4:** IEC 60601-1-2: 2014 Tablo 9 uyarınca RF kablosuz iletişim ekipmanından yakındaki alanlara bağışıklık açısından değerlendirilmiştir.
[a] Telsiz (cep/kablosuz) telefonlar ve kara mobil telsizleri, amatör telsiz, AM ve FM radyo yayını ve TV yayını için baz istasyonları gibi sabit vericilerden alan güçleri teorik olarak doğrulukla öngörülemez. Sabit RF vericileri nedeniyle elektromanyetik ortamı değerlendirmek için bir elektromanyetik saha taraması yapılması düşünülmelidir. **Power-LOAD**'un kullanıldığı yerde ölçülen alan gücü yukarıdaki ilgili RF uyum düzeyini aşıyorsa **Power-LOAD** sistemi, normal çalışmayı doğrulamak üzere gözlenmelidir. Anormal performans gözlenirse **Power-LOAD**'un yerini veya yönünü değiştirmek gibi ek önlemler gerekebilir. [b] 150 kHz - 80 MHz frekans aralığında alan güçleri 20 V/m'nin altında olmalıdır.

Power-LOAD® 轻便床紧固件系统

操作手册

REF 6390

CE

ZH

6390-809-005 Rev AB.0 2023-07

符号

	请参阅说明手册/小册子
	参阅使用说明
	常规警告
	注意
	警告；小心挤手
	警告；可能有非离子化辐射
	CE 标志
	英国合格评定标志
	进口商
	设备唯一标识符
	欧洲共同体授权代表
	授权瑞士代表
	欧洲医疗器械
	目录号
	批次代码
	序列号
	欲了解美国专利，请访问 www.stryker.com/patents
	制造商
	生产日期

	安全工作负载
	危险电压
	仅在触电、火灾和机械危险方面通过 Underwriters Laboratories LLC 认证的医疗设备，产品在这些方面符合 ANSI/AAMI ES60601-1:2012 和 CAN/CSA-C22.2 No. 60601-1:14 标准。
	直流
	II 类电气设备：此类设备防止触电不仅仅依靠基本绝缘，而且有额外的安全预防措施，如双重绝缘或加强绝缘，无保护接地或依赖安装条件的规定。
	遵照经修订的欧盟废弃电气电子设备指令 2012/19/EU (WEEE)，本符号表明此产品应分开收集以进行回收。切勿作为未分类城市废弃物处置。请联系当地分销商，了解处置信息。确保受污染的设备在回收之前进行消毒处理。
	Rechargeable Battery Recycling Corporation (RBRC) 是一家非营利性公共服务组织，致力于促进便携式可充电电池的回收利用。电池必须送到电池回收站。访问 RBRC 网站 (www.rbrc.org) 查找附近的回收站或拨打回收符号上所示的电话号码。
IPX6	防止强力喷流水
	本装置符合 FCC 规则第 18 部分的规定
	两人搬抬
	此面向上
	易碎，小心轻放
	保持干燥
	叠放层数极限
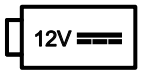	12 VDC 电池供电
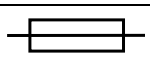	保险丝
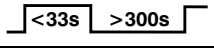	电池循环工况（加载）：10.0%（不到 33 秒开，超过 300 秒关）
	电池循环工况（充电）：100%
U.S.A.	此符号下的中文内容仅适用于美国客户。

TRA Registered No: ER35122/14 Dealer No: DA35173/14	在阿联酋电信管理局注册
	产品符合澳大利亚/新西兰适用的 EMC 标准
TA-2013/2350 APPROVED	经南非独立通信管理机构批准
	包装盒制造商证书 - 此包装盒的最小边压强度为 82 磅/英寸
	包装盒制造商证书 - 此包装盒的最小边压强度为 51 磅/英寸

目录

警告/注意/备注的定义 3
安全防范措施小结 3
夹点 5
简介 6
产品说明 6
适用范围 6
临床获益 6
禁忌症 6
预期使用寿命 6
处置/回收 6
规格 7
欧洲 REACH 8
要求使用特定选件的标准 8
产品图解 9
联系信息 9
序列号位置 10
生产日期 10
设置 11
轻便床兼容性 11
安装 12
质量体系监管 12
21 CFR 820.170 安装 12
Power-LOAD 总成安装组件检查清单 12
安装底板 13
安装 Power-LOAD 13
安装电池 22
安装检查清单 23
安装确认 25
操作 26
用户控制按钮和 LED 指示灯 26
滑轨车头端 LED 指示灯 27
手动用户控制机构 28
操作指导原则 29
电动升高、降低或释放轻便床 30
检查电池电量 31
电动操作装载和卸载 31
电动操作装载 Power-LOAD 32
电动操作卸载 Power-LOAD 32
手动操作装载和卸载 33
手动操作装载 Power-LOAD 34
手动操作卸载 Power-LOAD 34
在 Power-LOAD 控制面板上检查电池电量 34
电池充电 34
存放 Power-LOAD 34
设置轻便床装载高度 35
使用未升级的 X 框架轻便床应对大规模伤亡事故 35
在无轻便床的情况下从车辆上伸展 Power-LOAD 35
使用 Power-LOAD 选件将 Performance-PRO 轻便床装入车内 35
使用 Power-LOAD 选件从车辆上卸下 Performance-PRO 轻便床 37
使用 Power-LOAD 选件将 Power-PRO 轻便床装入车内 38
使用 Power-LOAD 选件从车辆上卸下 Power-PRO 轻便床 39
使用 Power-LOAD 装载后手动从车辆上卸下轻便床（Power-LOAD 断电或系统错误） 40
在电动轻便床紧固件断电或系统错误后，手动将轻便床装入车内 41
手动将轻便床从车上卸下 42
从车上取下轻便床进行维修 43
手动将轻便床装入车内（Power-PRO 断电） 43
预防性维护 45
定期检查和调整 45
每月或每两小时 45
每三个月或六个小时 45
每 12 个月或 24 小时 46

光面辊和 V 形导引部件更换时间表 46
转移锁定轴承部件更换时间表 46
清洁 48
建议使用的清洁剂 48
故障排除指南 49
无线通知 50
EMC 信息 51

警告/注意/备注的定义

警告、**注意**和**备注**这些词语含有特殊的意义，应认真阅读。

警告

提醒读者注意某种情况，如果不加以避免，可能会造成死亡或严重伤害。它可能也会描述潜在的严重不良反应和安全危险。

注意

提醒读者注意某种具有潜在危险的情况，如果不加以避免，可能会对使用者或患者造成轻微或中度伤害或者损坏本产品或其他财产。这包括安全和有效使用装置必须遵循的特别注意事项，以及为在正常使用或误用时避免可能损坏装置必须遵循的注意事项。

注解 - 提供特殊信息以便使维护更轻松或使重要说明更明确。

安全防范措施小结

务必阅读并严格遵循此页上所列的警告和注意事项。只能由合格人员维修。

警告

- 请勿使用与产品额定值不一致的电压运行 **Power-LOAD**。
- 请勿在超过其循环工况的条件下运行 **Power-LOAD**，以避免设备损坏或冒烟的危险。
- 请勿将 **Power-LOAD** 到 24 VDC 车载电源电路。务必将 **Power-LOAD** 连接到配备 15 A 保险丝/断路器的 12.8 VDC-15.6 VDC 车载电源电路，以防止各种电源相关危险。
- 务必调整轻便床负重轮高度，以匹配您所使用型号的轻便床操作手册中指定的车辆甲板高度。
- 在没有 **Power-LOAD** 选件的情况下，务必对所有轻便床使用导轨夹组件。**Power-LOAD** 仅与配备 **Power-LOAD** 选件的轻便床兼容（请参见 *轻便床兼容性* (页面 11)）。在某些情况下，可以使用 **Power-LOAD** 作为大多数 X 框架结构轻便床的标准鹿角。
- **Power-LOAD** 兼容轻便床务必与 Stryker 6390 型 **Power-LOAD** 系统搭配使用。如果在 Stryker 6390 型 **Power-LOAD** 系统中使用不兼容的轻便床，可能会导致受伤。
- 务必按照本手册中所述安装轻便床紧固件系统。安装不当可能会导致人身伤害。National Truck Equipment Association/Ambulance Manufacturer's Division Standard 004, Litter Retention System Static Test (AMD-004)（美国卡车设备协会/救护车制造商划分标准004，即担架固持系统静态测试 [AMD-004]）。
- 使用医用电气设备时，要特别注意电磁兼容性 (EMC) 问题。根据本手册中的 EMC 信息安装和使用轻便床紧固件系统。便携式和移动式射频通讯设备可能会影响轻便床紧固件系统的功能。
- 抬起和放置转移组件和滑轨车组件时，务必由两个安装人员来完成，以免造成人身伤害。
- 手、手指和脚务必远离移动部件。
- 使用锯时，务必佩戴适当的护目装备。固定好要切割的物品，并注意切割位置周围的区域。
- 务必留出一定的保险杠间隙。保险杠间隙不足可能会导致患者或操作者受伤。
- 务必密封车辆外部的所有间隙，以防止废气进入救护车患者车厢。
- 始终将 **Power-LOAD** 连接至安装在车辆中的 15 A 保险丝/可复位断路器，以防止电击危险。Stryker 建议您在保险丝盒中安装保险丝/可复位断路器。
- 请勿将 **Power-LOAD** 连接到 24 V DC 车载电源电路。
- 使用前，务必确保 **Power-LOAD** 功能正常。否则，可能会导致患者或操作者受伤。
- 在救护车患者车厢内走动时，务必要小心，以免踢绊到 **Power-LOAD**。
- 在恶劣天气条件下（例如下雨、结霜、下雪）操作 **Power-LOAD** 时，务必要小心。
- 务必在所有人员均远离机构后再操作轻便床或 **Power-LOAD**。绞入电动轻便床或 **Power-LOAD** 机构内可能会导致严重受伤。
- 务必反复练习使用 **Power-LOAD** 装载和卸载轻便床，直到完全领会产品的操作。使用不当可能会导致受伤。
- 请勿让未经培训的人员协助操作 **Power-LOAD**。未经培训的技术人员/人员可能会导致患者或他们自己受伤。
- 请勿在滑轨车处于中间位置的情况下即开车。处于该位置时滑轨车并未锁定，此时不可开车。
- 务必双手搬移轻便床。**Power-LOAD** 只是一个辅助装置。评估每种情况，确定如何分配在运送的物体的重量并抬起来。

- 搬移 400 磅（181 千克）以上的重物时，务必要有足够的操作者共同协作来装载或卸载 。为了提高安全性，操作者应在平坦的表面上装载或卸载。若车辆甲板高度达到 36 英寸（91 厘米），则可能需要手动卸载。
- 在电动装载和卸载期间，双手和四肢务必远离 **Power-LOAD** 滑轨车提升臂和轻便床底座。
- 当轻便床处于通电状态时，请勿取出电池。
- 务必按照手册中的说明操作 **Power-LOAD** 系统和附件。对 **Power-LOAD** 系统或任何附件使用不当可能会导致患者或操作者受伤。以任何其他方式使用本产品由所有者或用户承担全部责任。
- 手动操作时，务必托住轻便床的足端。
- 装载和卸载时，请始终确保您已准备好承托轻便床的全部重量。在没有通电的情况下，提升臂不会抬起轻便床。
- 务必将损坏的电池退还给维修中心进行回收。切勿作为未分类城市废弃物处置。有关您所在国家/地区的退货和/或收集系统，请咨询当地经销商。
- 务必拔下救护车专用电源（如适用），断开车辆电池连接，按下主电源按钮关闭产品电源，然后将滑轨车放入装载位置内，再开始维修 **Power-LOAD**。
- **Power-LOAD** 处于运行状态，请勿取出电池。
- 在正常使用过程中，请勿按下主电源按钮关闭产品电源，因为这样会妨碍电池充电。
- 不要让导轨夹盖住导轨管上的红色调节限值标签。为防止导轨颚释放轻便床框架，导轨夹和导轨固定颚板之间的间隙不得超过 1 英寸（2.5 厘米）。
- 导轨颚张开时，请勿用手或手指按下释放按钮。导轨夹紧固件弹簧闭合的力量很大。
- 将有患者轻便床装载到车辆中或卸下来时，务必由至少两名经过培训的操作者协作来完成。
- 务必先将 **Power-LOAD** 兼容轻便床装载到救护车患者车厢内，再上患者和医务人员。
- 救护车患者车厢上卸下轻便床时，如果提升臂没有抬起轻便床，务必随时准备托住整个轻便床和患者的重量。当将轻便床解锁，准备从救护车患者车厢卸下时，**Power-LOAD** 提升臂将略微抬起轻便床。
- 卸下轻便床时，在按下 **Power-LOAD** 控制面板上的任何按钮之前，务必确保轻便床底座已伸展开来。
- 在 **Power-LOAD** 断电或系统错误的情况下，从救护车患者车厢上卸下轻便床时，务必随时准备托住整个轻便床和患者的重量。
- 务必先装载轻便床，再让患者进入救护车患者车厢。
- 在维修或清洁之前，务必按下主电源按钮关闭装置电源。
- 在进行电动清洗时，务必穿戴好一切适当的个人防护装备，以免吸入接触性传染病。电动清洗设备可能会使污染物气化。
- 将 **Power-LOAD** 控制系统与电动轻便床 (**Power-PRO** XT 或 **Power-PRO** IT) 配合使用时，**Power-LOAD** 的工作频率为 13.56 兆赫兹，这可能会干扰工作在此频段的其他设备。
- 除 Stryker 作为内部组件的更换部件销售的传感器和电缆之外，切勿使用其他非指定附件、传感器和电缆，以避免 **Power-LOAD** 系统的潜在性辐射增加或抗扰性下降。
- 请勿将 **Power-LOAD** 系统和 **Power-PRO** 轻便床与其他设备相邻使用或堆叠在一起。如果有必要相邻或堆叠使用，要观察 **Power-LOAD** 系统，以确认它在这样的配置环境下使用工作正常。
- **Power-LOAD** 的主要工作频率有：70 - 85 千赫兹，用于感应充电；13.56 兆赫兹 ± 7 千赫兹，调幅 (OOK)，ERP：-82.37 分贝毫瓦。感应充电可在此频率范围内工作：70 - 125 千赫兹。其他设备可能会干扰 **Power-LOAD** 系统，即使其他设备符合 CISPR 辐射要求。

注意

- 不当使用本产品可能会导致患者或操作者受伤。只能按照此手册中的说明操作本产品。
- 禁止改装产品或本产品的任何组件。改装本产品可能造成不可预测的操作情况而导致患者或操作者受伤。改装本产品也使保修无效。
- 安装转移组件时，请勿撞破轻便床感应充电外壳。
- 务必确保导线收纳在底板凹槽内，不会在安装锚固组件时被锚固组件夹住。
- 手动超控设计使 **Power-LOAD** 系统能够自由移动。
- 在将产品投入使用之前，务必先给电池充电。没有充电或电量耗尽的电池可能会导致产品性能不佳。
- 装入轻便床时，请勿将轻便床扔到滑轨车内，以免造成设备损坏。
- 在完全缩回轻便床底座之前，请勿将轻便床推入救护车患者车厢。
- 在完全缩回轻便床底座之前，请勿将轻便床推入救护车患者车厢。
- 在轻便床在足端锁定到位之前，请勿松开手动释放按钮。如果过早松开，则轻便床底座可能会妨碍轻便床锁定到 **Power-LOAD** 内。
- 请勿直接在滑轨车下方向上喷入滑轨车机构内。水可能会进入滑轨车外壳内，可能会加速腐蚀或使操作性能下降。
- 请勿在担架使用中时清洁、维修或执行维护。

- 本设备已经过测试，符合 FCC 规则第 15 部分对 A 类数字装置的限值。这些限值旨在为设备在商业环境下运行时提供合理的保护，以防止有害干扰。本设备会产生、使用并辐射射频能量，如果不按照说明手册进行安装和使用，可能会对无线电通讯造成有害干扰。在住宅区运行此设备可能会产生有害干扰，在这种情况下，用户需要自费纠正干扰。若存在干扰，请重新调整 **Power-LOAD** 系统或干扰产品的位置和方位。
- 若存在干扰，请务必重新调整 **Power-LOAD** 系统或干扰产品的位置和方位。本装置符合 FCC 规则第 18 部分的规定。
- 便携式射频通讯设备（诸如天线电缆和外部天线等外周设备）距离 **Power-LOAD** 系统的任何部件（包括制造商指定的电缆）不得小于 30 厘米（12 英寸）。否则，可能会导致此设备的性能下降。
- 该设备的辐射特性使其适合于在工业区域和医院（CISPR 11 A 类）使用。本设备会产生、使用并辐射射频能量，如果不按照说明手册进行安装和使用，可能会对无线电通讯造成有害干扰。在住宅区（通常需要达到 CISPR 11 B 类）运行此设备可能会产生有害干扰，在这种情况下，用户需要自费纠正干扰。若存在干扰，请重新调整 **Power-LOAD** 系统或干扰产品的位置和方位。

夹点

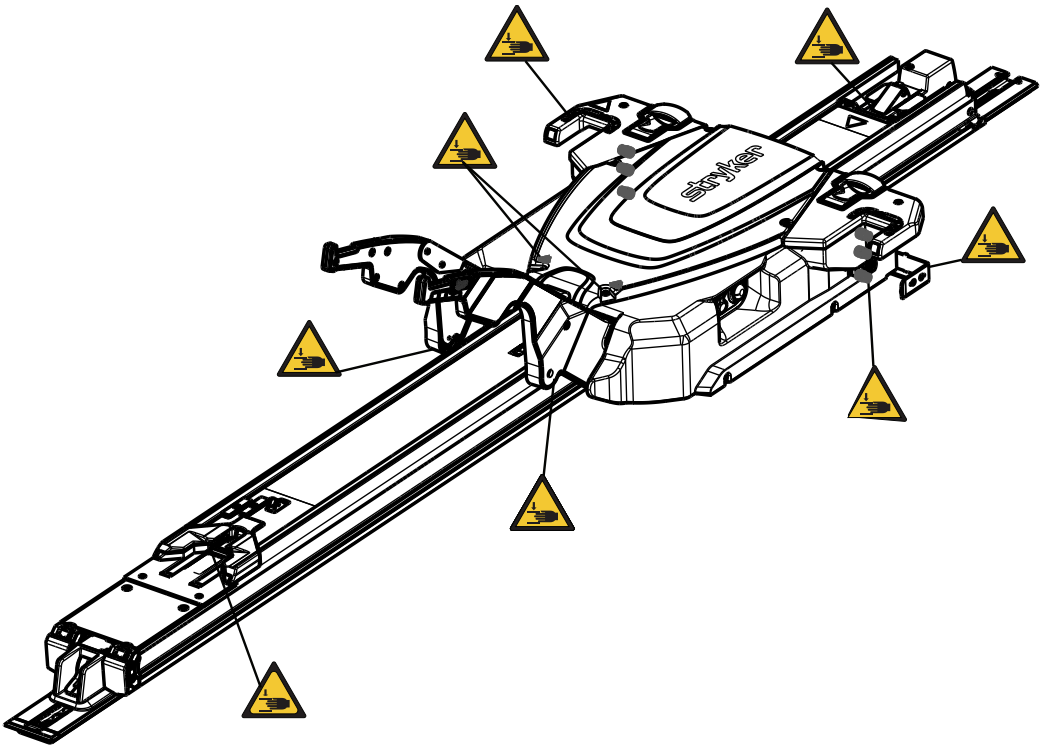

图 1 – 夹点

简介

本手册协助您操作或维护您的 Stryker 产品。在操作或维护本产品之前，请阅读本手册。订定方法和程序，以针对此产品的安全操作或维护，教育和培训您的工作人员。

注意

- 使用本产品不当可能会导致患者或操作者受伤。只能按照此手册中的说明操作本产品。
- 禁止改装产品或本产品的任何组件。改装本产品可能造成不可预测的操作情况而导致患者或操作者受伤。改装本产品也使保修无效。

注解

- 本手册为此产品的永久组成部分，即使本产品已售出，也应附属于产品。
- Stryker 在产品设计和质量上精益求精。本手册包含打印时可用的最新产品信息。在您的产品和本手册之间可能有轻微的差异。如果您有任何疑问，请致电 1-800-327-0770 联系 Stryker 客户服务或技术支持。

产品说明

Stryker 6390 型 **Power-LOAD®** 电动辅助装载轻便床紧固件系统旨在用于升高、降低或操纵兼容的救护车轻便床进出急救地面运输车辆。将轻便床牢固装到该系统上后，电池供电的液压系统可辅助操作者装载和卸载轻便床。该系统还可以将兼容救护车轻便床牢固固定在车辆内，用于患者运送。将轻便床固定在运送位置后，**Power-LOAD** 会通过感应的方式为兼容的 6506 型 **Power-PRO™** XT 和 6516 型 **Power-PRO™** IT 救护车轻便床充电。在断电的情况下，该系统会保持正常运行，将轻便床固定在车辆内。

适用范围

Power-LOAD 适合用于辅助将兼容的轮式担架（救护车轻便床）装载到运输车辆上和从运输车辆卸载下来，并在运送过程中牢固固定救护车轻便床。本装置的最大安全工作负荷为 395 kg (870 lb)，其中包括救护车轻便床、患者和轻便床附接设备（如氧气瓶、监视器和泵）的重量。本装置的预期用户是经过培训的专业人员，包括紧急医疗服务和医疗护理中心人员以及医疗急救人员、维修技术人员和安装人员。

临床获益

轻便床：患者运送

紧固件：支持轻便床以进行运送

轻便床和紧固件系统：支持和运送患者

禁忌症

未知。

预期使用寿命

在正常使用条件及适当定期维护的情况下，**Power-LOAD** 的预期使用寿命为 7 年。

处置/回收

在设备使用寿命结束时，务必遵循现行的当地建议和/或法规，以管理与设备回收或处置相关的环保事宜和风险。

规格

	安全工作负载 **注解** - 安全工作负荷是指轻便床、患者、床垫和附件的总重量。	870 磅	395 千克
最大提升能力（患者和附件）		700 磅	318 千克
总长度		95 英寸	241 厘米
最小长度		89.5 英寸	228 厘米
宽度		24.5 英寸	62 厘米
重量			
	底板组件	16.5 磅	7.5 千克
	锚固组件	23 磅	10.5 千克
	转移组件	67 磅	30.5 千克
	滑轨车组件	105 磅	48 千克
装载/卸载有患者轻便床所需的最少操作者人数		2	
装载/卸载无患者轻便床所需的最少操作者人数		1	
建议装载高度		22 英寸至 36 英寸	56 厘米至 91 厘米
液压油		Mobil **Mercon**® V 混合 ATF 油 (6500-001-293) 有关安全信息，请参阅 Mobil **Mercon**® V 混合 ATF 油安全数据表 (MSDS)。	
电气要求		12.8 VDC-15.6 VDC，15 A 保险丝/断路器，2 芯 10 AWG 电缆	
电池循环工况（充电）		100%	
电池循环工况（加载）		10%（33 秒开/5 分钟关）	
电池		12 VDC，5 Ah 铅酸电池 (6390-001-468)	
保险丝		LITTELFUSE 0496060.ZXD-UL	
标准		ANSI/AAMI ES60601-1:2012, CAN/CSA-C22.2 No. 60601-1:14, KKK-A-1822F, IEC 60601-1-12:2014 对于要求使用特定可选件的标准，请参阅 *要求使用特定选件的标准* (页面 8)。	

Stryker 保留修改规格的权利，恕不另行通知。

黄色和黑色配色方案是 Stryker Corporation 的专有商标。

Stryker 在此声明，短距离装置型无线电设备符合指令 2014/53/EU。欧盟符合性声明的全文可在以下网址获得：http：//techweb.med.strykercorp.com/EMS/EU%20Declaration%20of%20Conformity/index.html。

从距离超过 12 英寸（30 厘米）的地方看标签可能会看不清。

警告

- 请勿使用与产品额定值不一致的电压运行 **Power-LOAD**。
- 请勿在超过其循环工况的条件下运行 **Power-LOAD**，以避免设备损坏或冒烟的危险。

- 请勿将 **Power-LOAD** 到 24 VDC 车载电源电路。务必将 **Power-LOAD** 连接到配备 15 A 保险丝/断路器的 12.8 VDC-15.6 VDC 车载电源电路，以防止各种电源性危险。

环境条件	操作	存放与运输
温度	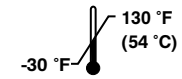	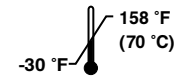
相对湿度	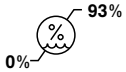	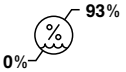
气压	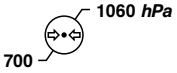	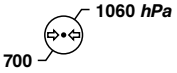

欧洲 REACH

根据欧洲 REACH 法规和其他环保法规要求，列出了含有可申报物质的组件。

说明	编号	高度关注物质（SVHC）化学名称
电池，12 V	6390-001-468	铅
控制板组件	639002010014	铅
滑轨车通讯板	6390-001-378	八甲基环四硅氧烷

要求使用特定选件的标准

要符合这些标准，**Power-LOAD** 必须与以下兼容的轻便床配合使用。有关详细信息，请参阅具体型号轻便床的操作手册。

注解 - 兼容轻便床在电动模式下装载到 **Power-LOAD** 内进行碰撞测试。

标准款	Power-LOAD 兼容轻便床型号
SAE J3027 和 AS/NZS-4535	6500, 6506, 6507
BS EN 1789	6500, 6506, 6085, 6086, 6507

产品图解

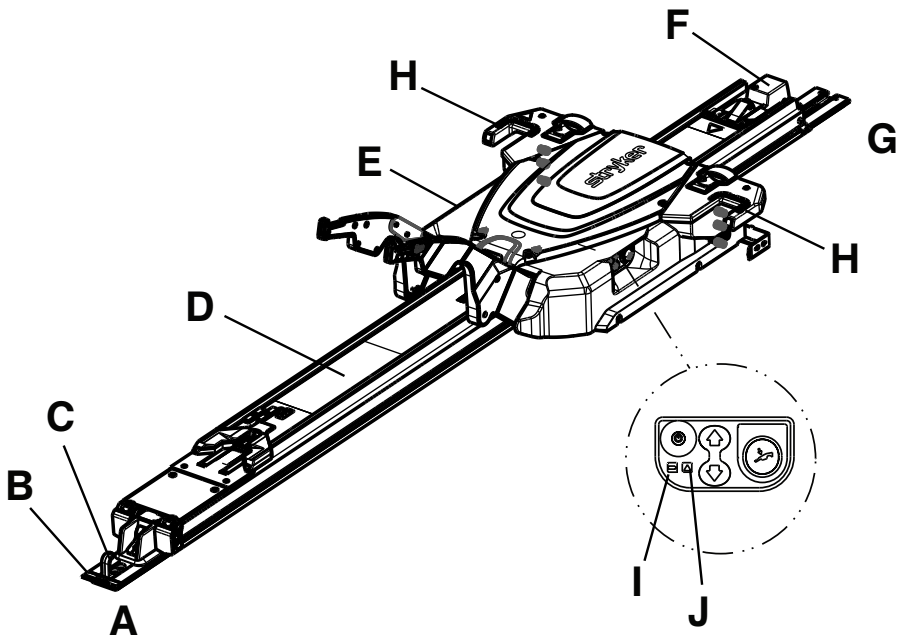

A	足端	F	锚固组件
B	底板	G	头端
C	安全钩	H	LED 指示灯，头端
D	转移组件	I	电池 LED
E	滑轨车组件	J	错误 LED

联系信息

请拨打以下电话联系 Stryker 客户服务部门或技术支持部门：1-800-327-0770。

Stryker Medical
3800 E. Centre Avenue
Portage, MI 49002
美国

注解 - 用户和/或患者应向制造商及用户和/或患者所在的欧洲成员国的主管当局报告任何与产品有关的严重事故。

要在线查看您的操作或维护手册，请访问 https://techweb.stryker.com/。

致电 Stryker 客户服务部或技术支持部时，请提供您的 Stryker 产品的序列号（A）。在所有书面通信中，请列明产品序列号。

序列号位置

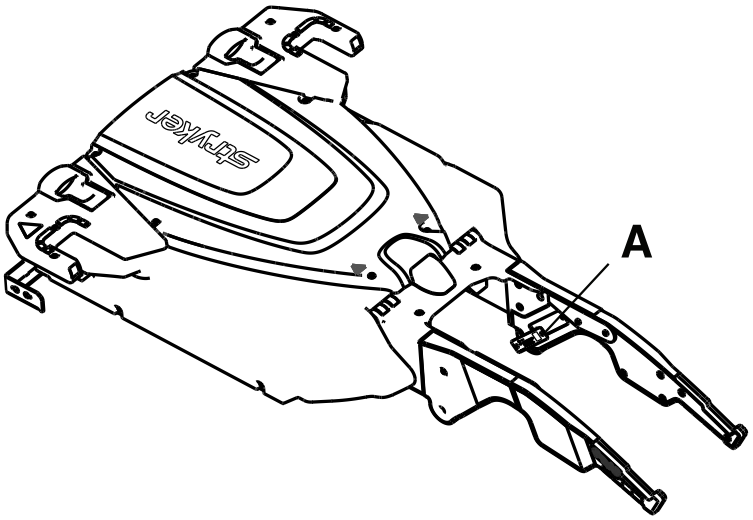

生产日期

生产年份是序列号的前 2 位数字。

设置

组装期间，打开纸盒包装并且检查所有项目是否能正常运作。在将本产品投入使用之前，确认其运行正常。

警告 - 务必调整轻便床负重轮高度，以匹配您所使用型号的轻便床操作手册中指定的车辆甲板高度。

使用前，从产品中取出所有的运输和包装材料。

用户有责任检查 **Power-LOAD** 的状况。请合格的维修人员使用以下列表和操作指南说明检查 **Power-LOAD** 的功能。

1. 抬起提升臂，并手动将 **Power-LOAD** 滑轨车推入转移组件的头端，为电池充电。首次将 **Power-LOAD** 投入使用之前，至少要为电池充电两小时。

   注解 - 充电时，电池电量 LED 呈绿色闪烁。
2. 确认完成安装检查清单中的全部内容。
3. 如果安装检查是由第三方安装人员完成的，请对照安装检查清单重新核对一遍。如果无法完成安装检查清单中的内容，请勿将产品投入使用。

另外，用户亦有责任检查 **Power-LOAD** 兼容轻便床的状况。在将本产品投入使用之前，确认其运行正常。有关您所使用型号的轻便床的组装要求，请参阅轻便床操作手册。

轻便床兼容性

Stryker 6390 型 **Power-LOAD** 系统仅与 **Power-LOAD** 兼容选件兼容。

警告

- 在没有 **Power-LOAD** 选件的情况下，务必对所有轻便床使用导轨夹组件。**Power-LOAD** 仅与配备 **Power-LOAD** 选件的轻便床兼容（请参见 *轻便床兼容性* (页面 11)）。在某些情况下，可以使用 **Power-LOAD** 作为大多数 X 框架结构轻便床的标准鹿角。
- **Power-LOAD** 兼容轻便床务必与 Stryker 6390 型 **Power-LOAD** 系统搭配使用。如果在 Stryker 6390 型 **Power-LOAD** 系统中使用不兼容的轻便床，可能会导致受伤。

目前符合这些规格的轻便床包括：

- 配备 **Power-LOAD** 兼容套件的 6085 型 **Performance-PRO** XT (6085-700-010)
- 配备 **Power-LOAD** 选件或兼容套件的 6086 型 **Performance-PRO** XT (6086-700-001)
- 配备 **Power-LOAD** 兼容套件的 6500 型 **Power-PRO** XT (6500-700-049)
- 配备 **Power-LOAD** 选件或兼容套件的 6506 型 **Power-PRO** XT (6506-700-001)
- 配备 **Power-LOAD** 兼容套件的 6510 型 **Power-PRO** IT (6510-700-001)
- 配备 **Power-LOAD** 选件或兼容套件的 6516 型 **Power-PRO** IT (6516-700-001)
- 配备 **Power-LOAD** 选件或兼容套件的 6507 型 **Power-PRO** 2 (650707000014 或 650707000016)

安装

质量体系监管

警告

- 务必按照本手册中所述安装轻便床紧固件系统。安装不当可能会导致人身伤害。确保配置经过测试，至少符合美国卡车设备协会/救护车制造商划分标准 004，即担架固持系统静态测试 (AMD-004)。
- 使用医用电气设备时，要特别注意电磁兼容性 (EMC) 问题。根据本手册中的 EMC 信息安装和使用轻便床紧固件系统。便携式和移动式射频通讯设备可能会影响轻便床紧固件系统的功能。

美国食品和药物管理局 (FDA) 联邦法规(CFR) 第 21 篇提供有关诸如轻便床紧固件系统之类装置安装的指引。为了遵守这些联邦法规，必须按照安装检查清单中的检查标准，由经过培训*的个人确认每个装置是否安装正确。对于每个序列号/安装的这类文档必须至少保留七年。

*安装机构必须保留自己的培训记录，以表明安装人员是合格的。

21 CFR 820.170 安装

(a) 每个需要安装的装置的制造商应编写并保有内容详实的安装和检查说明以及测试程序（在适当的情况下）。说明和程序应包括确保正确安装的说明，以便在安装后装置会按预期运行。制造商应随装置分发说明和程序或以其他方式使其提供给安装装置的人员。

(b) 安装装置的人员应确保按照制造商的说明和程序进行安装、检查和做任何必需的测试，并且应记录检查和任何测试结果，以证明安装正确。

Power-LOAD 总成安装组件检查清单

确保具有安装 **Power-LOAD** 系统所有必需的组件。有关安装说明，请参阅*安装 Power-LOAD* (页面 13)。

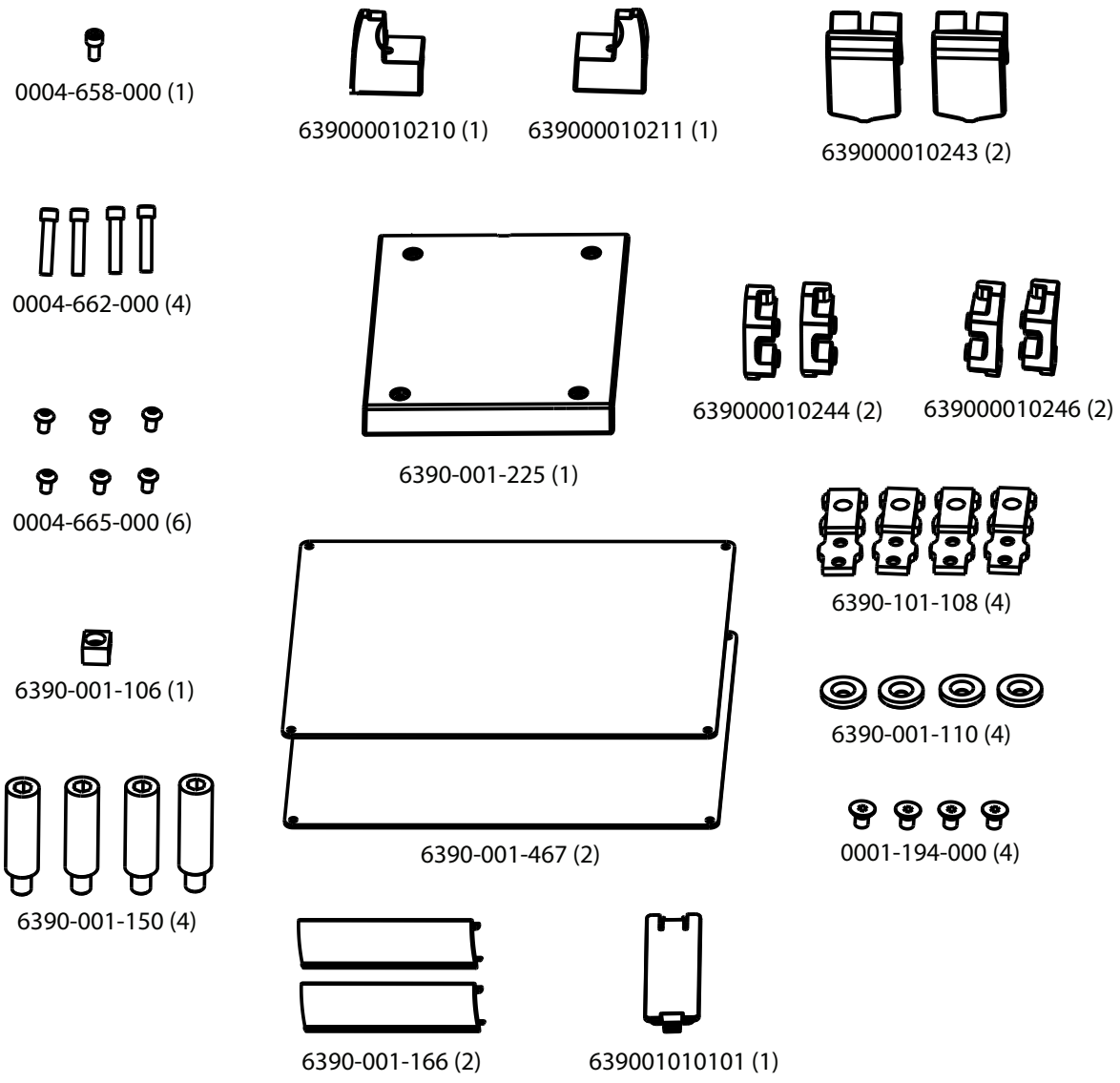

图 2 – Power-LOAD 总成安装套件组件 6390-001-054

安装底板

在安装轻便床紧固件系统之前，将 Stryker 通用底板安装在救护车患者车厢内。有关说明，请参阅 Stryker 底板安装手册 (6390-109-020)。

安装 Power-LOAD

警告

- 抬起和放置转移组件和滑轨车组件时，务必由两个安装人员来完成，以免造成人身伤害。
- 手、手指和脚务必远离移动部件。
- 使用锯时，务必佩戴适当的护目装备。固定好要切割的物品，并注意切割位置周围的区域。

注意 - 安装转移组件时，请勿撞破轻便床感应充电外壳。

Power-LOAD 总成套件组件 (6390-001-054)

(1) 沉头螺丝 (0004-658-000)　(4) 沉头螺丝 (0004-662-000)　(6) 圆头帽螺丝 (0004-665-000)

(4) 锚固组件安装柱 (6390-001-150)	(1) 滑轨车磁体激活器 (6390-001-106)	(1) 转移组件边饰，头端，右 (639000010211)
(1) 转移组件边饰，头端，左 (639000010210)	(2) 止动缓冲块 (639000010243)	(1) 转移组件耐磨垫，足端 (6390-001-225)
(2) 止动块，带螺纹 (639000010246)	(2) 止动块，通孔 (639000010244)	(4) 平头螺丝 (0001-194-000)
(4) 底板附接支架 (6390-101-108)	(4) 副锚固组件附接支架 (6390-001-110)	(2) 底板盖板，短 (6390-001-166)
(1) 锚固感应主盖 (639001010101)		

额外使用的部件（不包括）

电工胶带

所需工具：

5/32 英寸六角扳手	卷尺	锯
平口螺丝刀	3/8 英寸六角扳手	3/16 英寸六角扳手
T25 Torx 螺丝刀	1/2 英寸传动扭矩扳手（英尺-磅）> 60 英尺-磅	橡胶锤

步骤：

1. 抬起车辆保险杠（如配备）到升高位置。
2. 使用卷尺，测量从底板的末端到保险杠的末端的距离，以确定锚固组件可以向头端移动的距离（图 3）。

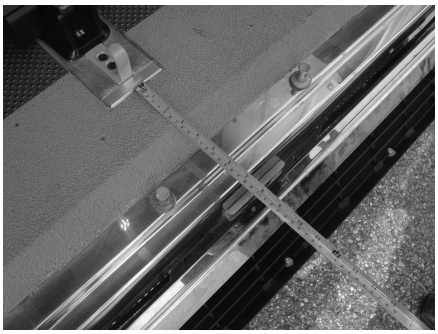

图 3 – 锚固组件安装测量

注解 - 如果测得的距离小于 18 英寸（46 厘米），最多可以将 **Power-LOAD** 向救护车患者车厢头端移动 18 英寸（46 厘米）和测得的距离。

警告 - 务必留出一定的保险杠间隙。保险杠间隙不足可能会导致患者或操作者受伤。

3. 找到第一个底板附接支架 (6390-101-108)（图 4）位置（靠近足端）。该位置可确定最大轮子间隙。
   - 要将轻便床移得更靠近救护车患者车厢头端，选择另一个底板附接位置。
   - 确保该位置到第一个位置的距离不超过步骤 2 中计算得出的值。要为轻便床底座与车辆保险杠之间留出足够的空间。
   - 翻转支架（图 5）将安装位置再向头端移动 2 英寸（5 厘米）。

- 图 4 所示为轮子与保险杠之间间隙最大的位置。图 5 所示为轮子与保险杠间隙最小的位置，即从第一个位置内移 8 英寸（20.3 厘米）。选择能够为您的安装环境提供适当轮子间隙的位置。在下面的图 4 和图 5中，(A) 表示救护车患者车厢头端，(B) 表示足端。

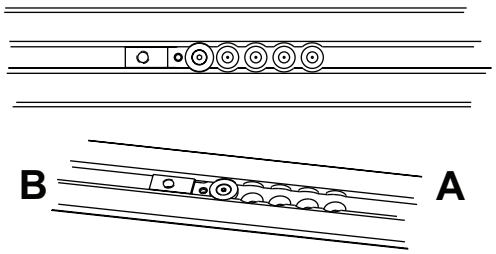

图 4 – 最大轮子间隙

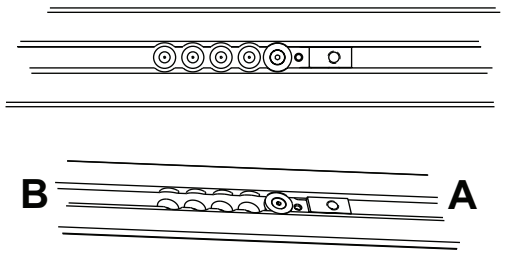

图 5 – 翻转支架

4. 使用 5/32 英寸六角扳手，将平头螺丝 (0001-194-000) 安装到副锚固组件附接支架护圈 (6390-001-110) 上，固定底板附接支架 (6390-101-108)。
5. 对底板组件中的其他三个位置重复步骤 3 和 4。

   注解 - 这三个底板附接支架的位置必须与步骤 3 中选择的位置相匹配。
6. 将锚固组件与车辆的连接电缆 (639000010135) 引至锚固组件的底部并从锚固组件侧面的开口 (图 6) 穿出。
7. 将锚固组件放置在安装孔上方。将所有长出的导线穿过电气橡胶护线圈收回。

警告 - 务必密封车辆外部的所有间隙，以防止废气进入救护车患者车厢。

注解 - 在电气橡胶护线圈上涂抹硅酮密封胶，彻底电气密封。

8. 将锚固组件 (C) 放在底板组件 (D)（图 6）的顶部，然后将长出的导线收入底板凹槽内。将四个孔与底板附接支架对齐。

注意 - 务必确保导线收纳在底板凹槽内，不会在安装锚固组件时被锚固组件夹住。

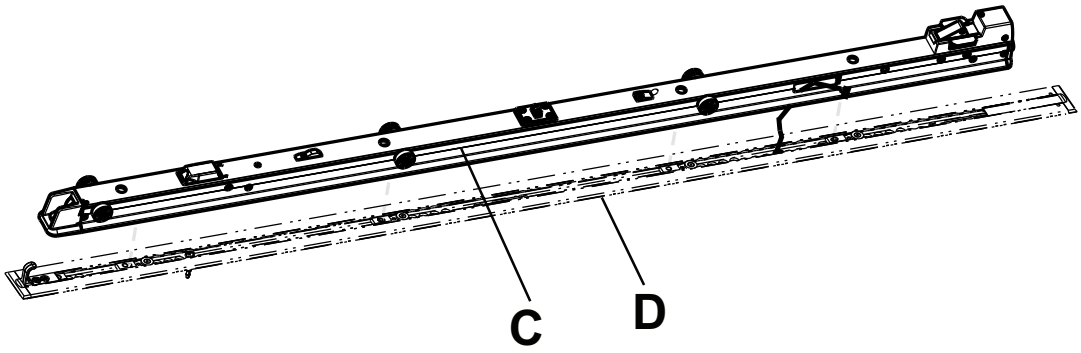

图 6 – 锚固组件和底板组件

9. 使用卷尺，测量底板头端和足端露出的凹槽，以确定底板盖板尺寸。
10. 用锯将两个底板盖板 (6390-001-166) (E) 切割成适合两端的测量长度（图 7）。底板盖板不要罩在底板附接支架上。

    注解 - 如果锚固组件组装时盖住底板的足端或头端，则这一端即不需要使用底板盖板。
11. 使用橡胶锤将每个底板盖板轻轻敲入底板（钩侧 (F) 在前）。

    注解 - 要起出底板盖板，使用平口螺丝刀从盖板有凸起边缘一侧撬起即可。

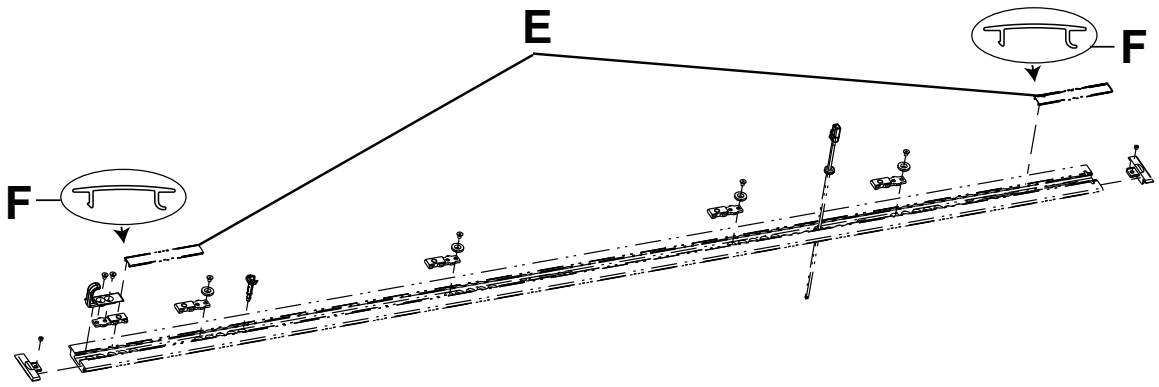

图 7 – 切割底板盖板

12. 确保锚固密封件 (G) 安装在锚固组件的凹槽内（图 8）。如果未安装锚固密封件，请将其反向推入锚固组件的凹槽内。

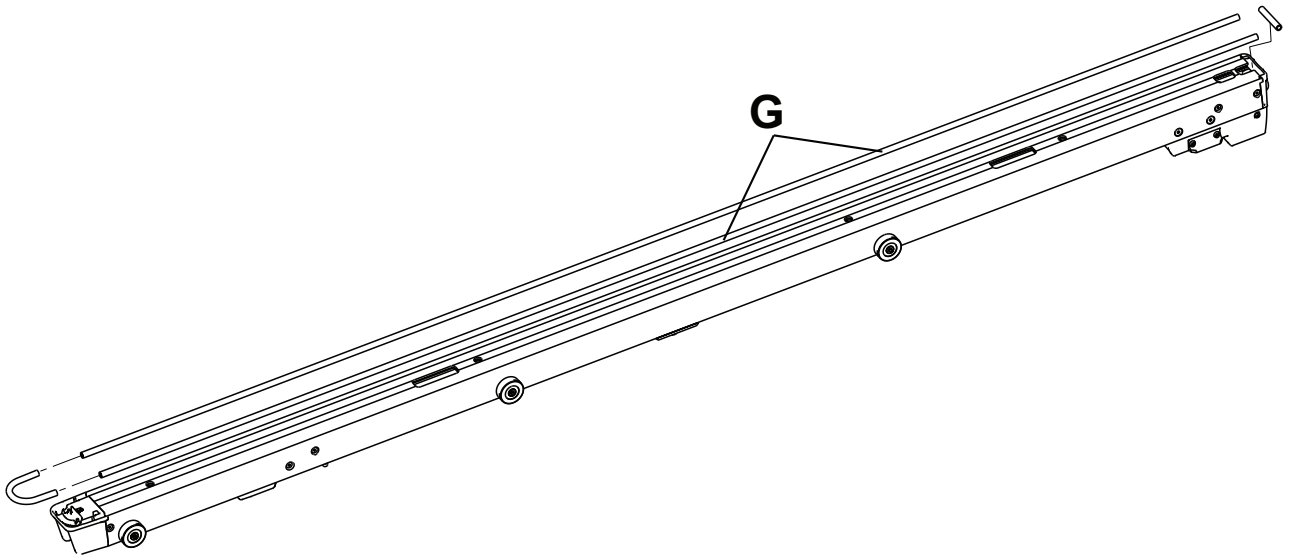

图 8 – 锚固密封件

13. 使用 3/8 英寸六角扳手，将四个随附的锚固组件安装柱 (6390-001-150) (H) 安装到锚固组件的四个孔内（图 9）。

注解

- 务必先对齐全部四个柱并初步拧一下，然后再完全拧紧。
- 在安装最靠近锚固组件头端的柱时请勿夹住任何导线。

14. 使用 1/2 英寸传动扭矩扳手，将每个柱 (H) 拧至 60±10 英尺-磅 (图 9)。

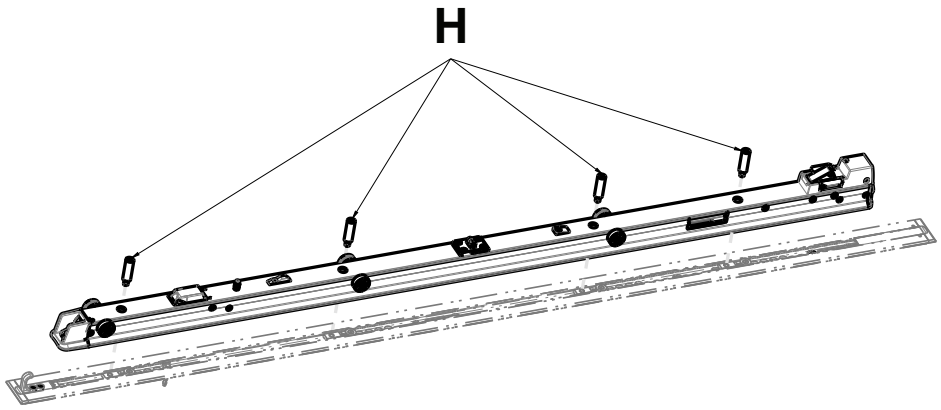

图 9 – 安装锚固组件安装柱

15. 在锚固组件的侧面，将锚固组件与车辆的连接电缆连接到锚固组件的接头上。
16. 将接头推回锚固组件内。
17. 放置转移组件 (I)，使开口端朝向锚固组件 (J)（图 10）。

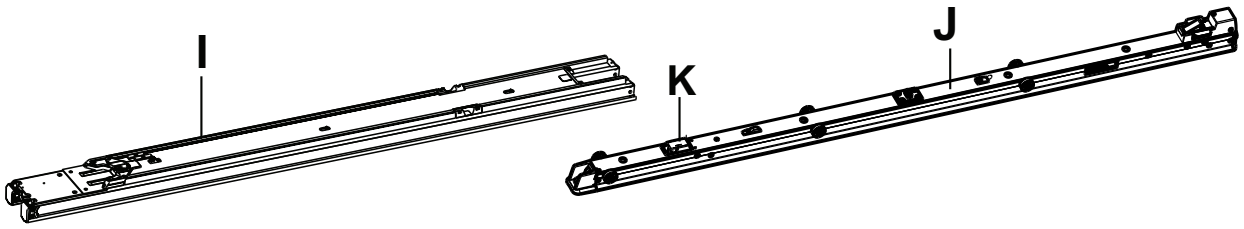

图 10 – 安装转移组件

18. 安装人员 1（足端）抬起转移组件并将转移锁定触发机构 (L)（图 12）滑向转移组件的足端，以松开转移锁定机构。安装人员 2（头端）将转移组件的开口端对正滑到锚固组件的辊上。
    - 安装转移组件时，要慢慢滑动转移组件。请勿撞破轻便床感应充电外壳 (K)（图 10）。
    - 将转移锁定触发机构一直向足端拉，直到转移组件处于锚固组件上（图 12）。
    - 滚到第二组辊上时，您可能会发现有轻微阻力；克服阻力推到图 12 所示的位置。
19. 将锚固感应主盖 (639001010101) 置于开口（图 11）上，使 U 型钩面向锚固组件足端。

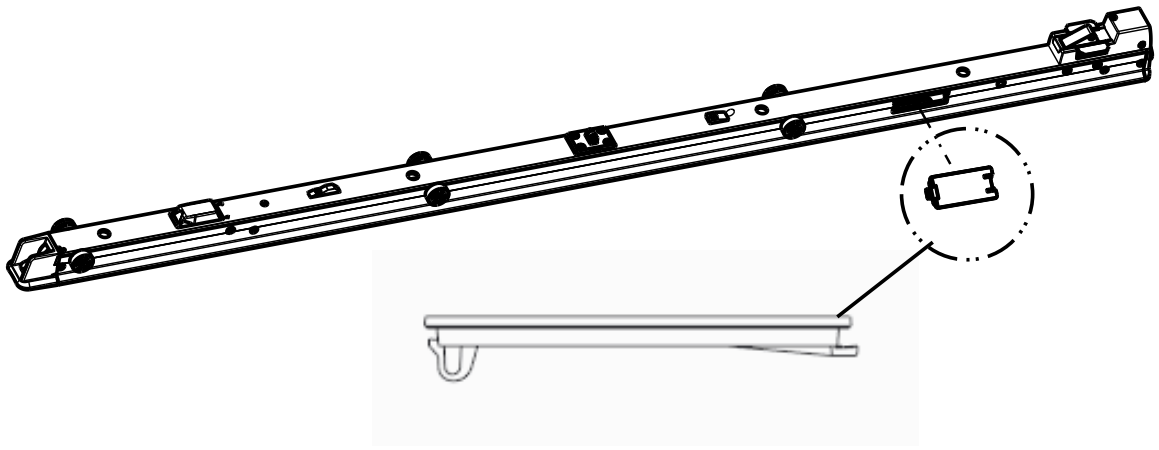

图 11 – 锚固感应主盖

注解 - 请勿将接头（在步骤 16 安装）顶住锚固感应主盖。

20. 用平口螺丝刀，把 U 型钩按进锚固组件，直到听到咔嗒一声卡入到位（图 11）。
21. 使用 5/32 英寸六角扳手，安装随附的沉头螺丝 (0004-658-000) (O)，固定随附的滑轨车磁体激活器 (6390-001-106) (P)（图 12）。
22. 使用 T25 Torx 螺丝刀，安装四个随附的圆头帽螺丝(0004-665-000) (M)，将随附的足端转移耐磨垫 (6390-001-225) (N) 装到转移组件上（图 12）。
23. 将转移锁定触发机构（最靠近足端）(L)（图 12）滑向转移组件的足端解锁。

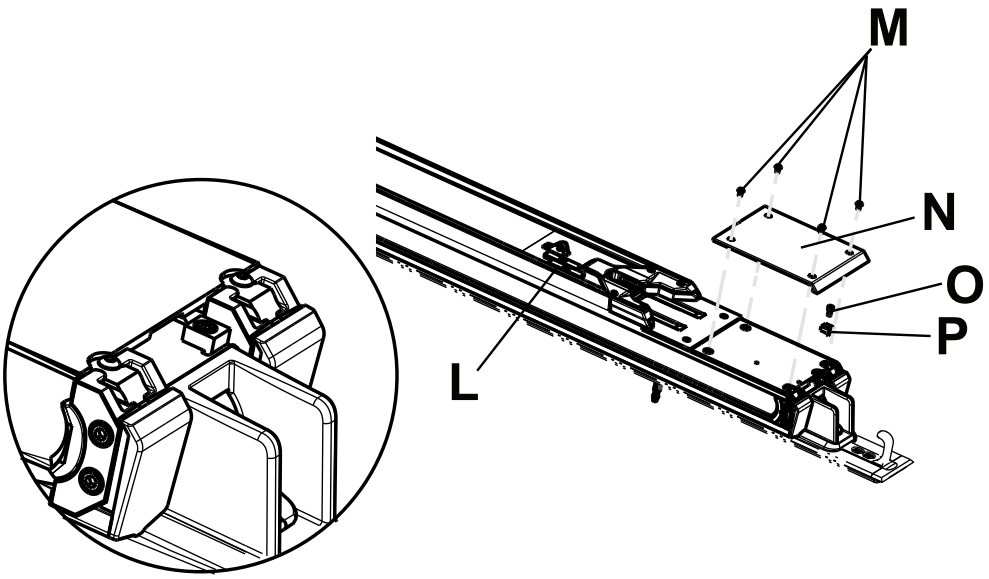

图 12 – 装上足端转移耐磨垫

24. 将转移组件移动到其中间位置 (Q)（图 13）。

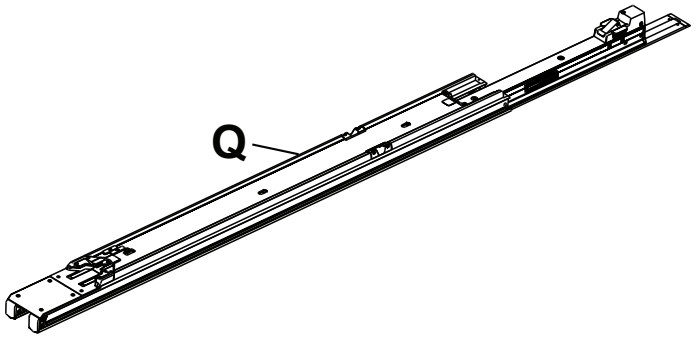

图 13 – 放置转移组件

25. 抓住其臂部和翼部抬起滑轨车组件。请勿抓住手动轻便床释放手柄抬起滑轨车。抬动时仅抓握指示的部位。安装人员 1，双手抓住 R1 和 R2 处。安装人员 2，双手抓住 S1 和 S2 处（图 14）。

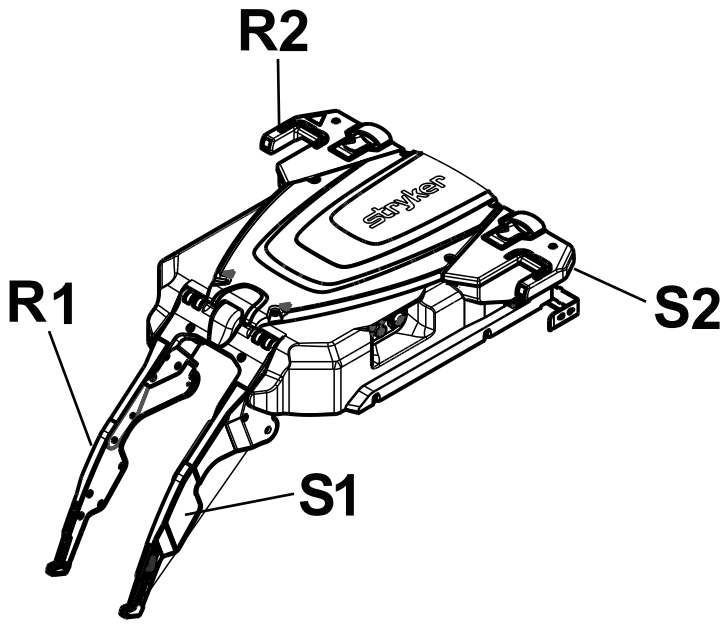

图 14 – 滑轨车组件

26. 将滑轨车组件 (T) 放置在地面上转移组件 (U) 和锚固组件 (V) 头端之间（图 15）。
27. 安装人员 1（足端）：将滑轨车组件的辊滑入转移组件的侧通道内。
28. 安装人员 2（头端）：抬起滑轨车组件将第二组辊对齐，滑动辊，直到滑轨车接近转移组件中间位置。

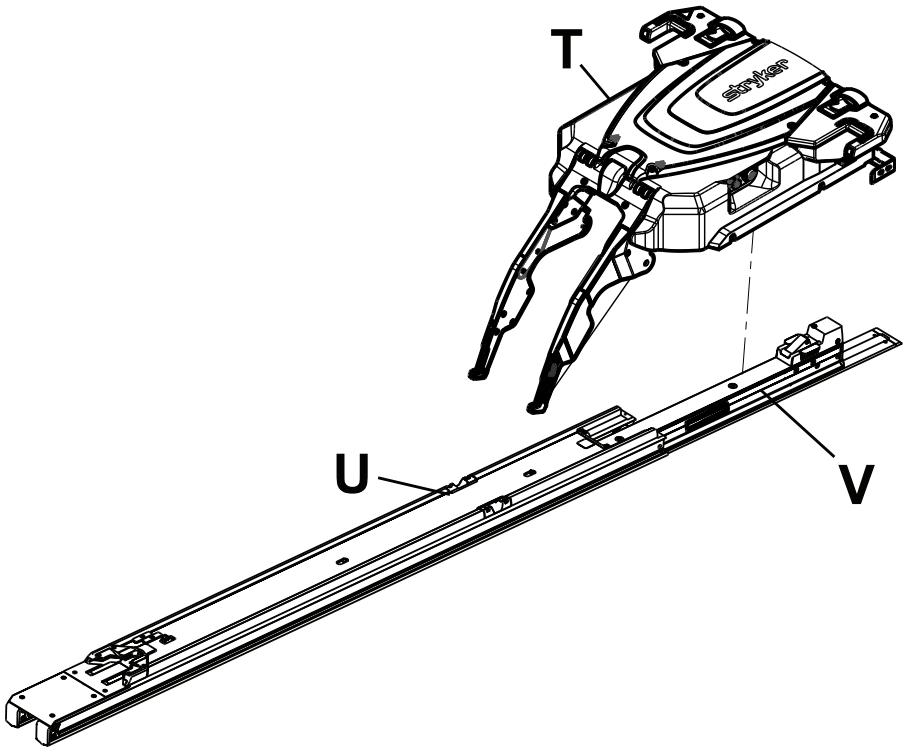

图 15 – 放置滑轨车组件

29. 将转移组件向前推向头端，直至其锁定到位。
30. 组装缓冲块。将随附的内部止动块 (639000010246)（带螺纹孔）(Y) 与随附的止动缓冲块对齐 (639000010243) (X)（图 16）。

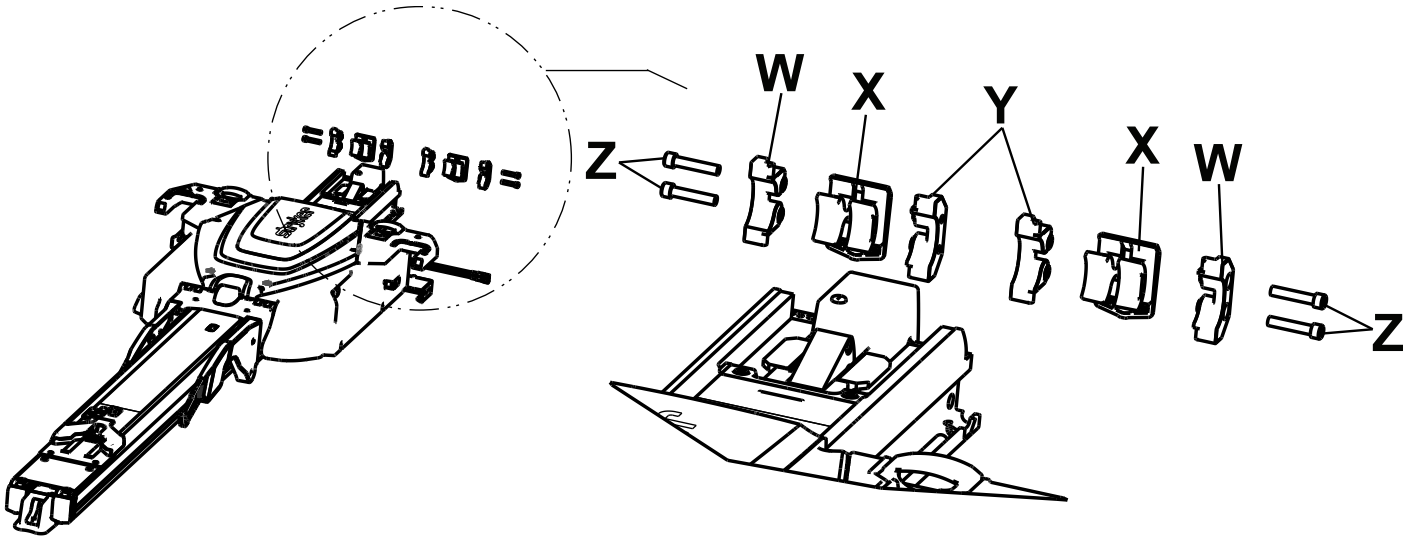

图 16 – 组装缓冲块

31. 将组装好的组件（X 和 Y）滑入转移组件的末端。

    注解 - 放置止动缓冲块，使驼峰状组件 (AA) 位于底部（图 17）。

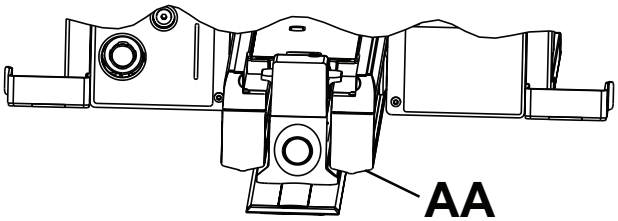

图 17 – 止动缓冲块驼峰状组件

32. 将止动块 (639000010244)（带通孔）(W) 与组装好的组件（X 和 Y）对齐，然后将其滑入转移组件的末端。
33. 重复步骤 26-28 组装和安装第二个止动缓冲块。
34. 使用 3/16 英寸六角扳手，将四个随附的沉头螺丝 (0004-662-000)（每侧两个）(Z) 安装到转移组件内（图 16）。
35. 目视检查头端转移缓冲块，确保它们安装得与转移组件的外边缘齐平，无任何错位或安装不当的迹象。
36. 使用 T25 Torx 螺丝刀，安装两个随附的圆头帽螺丝 (0004-665-000) (AB)，将随附的患者左侧转移头端边饰 (639000010210) 和随附的患者右侧转移头端边饰 (639000010211) (AC) 装到转移组件上（图 18）。

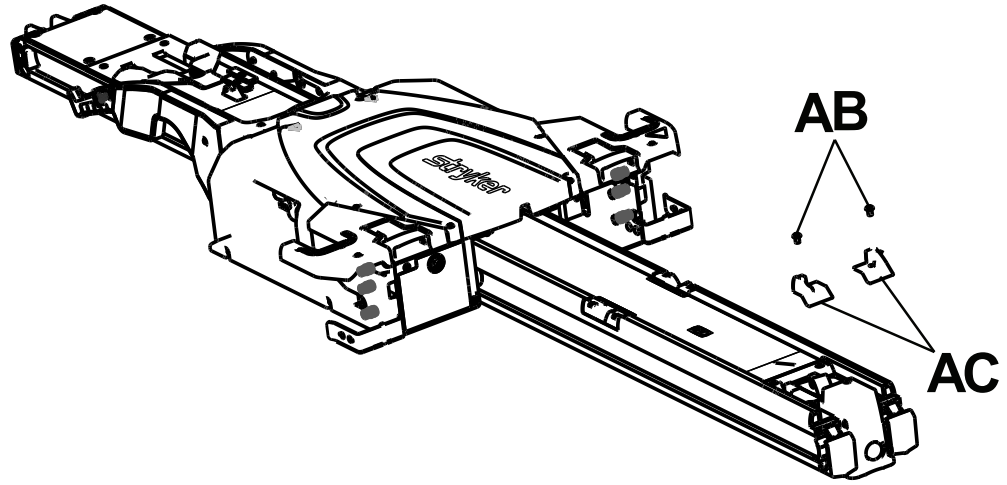

图 18 – 装上头端边饰

37. 完成*安装电池* (页面 22)。
38. 按下滑轨车组件患者左侧的主电源按钮 (AD) (图 19) ，打开产品电源。

注解

- 如果将 **Power-LOAD** 接入一个有开关的电路，确保开关已打开。
- 按下主电源按钮时，一个绿色电池电源 LED (AE) 也会亮起，表示 **Power-LOAD** 系统已打开电源。如果滑轨车电池电量低，也可能会出现闪烁的琥珀色错误 LED (AF)。
- 当产品处于运送位置时，如果滑轨车头端 LED 指示灯呈琥珀色闪烁，则 **Power-LOAD** 电池未在充电。

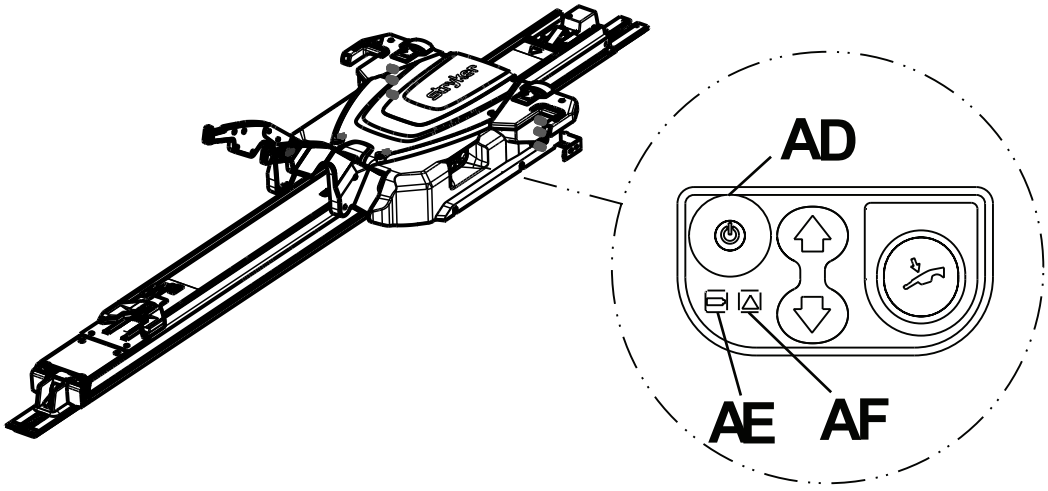

图 19 – Power-LOAD 控制面板

39. 抬起提升臂，手动将滑轨车推入救护车患者车厢的头端，为电池充电。

注解 - 充电时，电池电量 LED (AE) 呈绿色闪烁。

40. 将操作标签贴到 **Power-LOAD** 操作者能够看到的门或墙上 (*电动操作装载和卸载* (页面 31)和*手动操作装载和卸载* (页面 33)) 。

注解 - 将标签贴到光滑的表面或随附的薄金属板 (6390-001-467) 上，这样随后可以用螺丝固定或铆接到车辆内。

41. 完成 *安装检查清单* (页面 23)。

安装电池

安装滑轨车后，请按照以下步骤首次安装电池并为电池充电。

1. 将电池 (A) 插入电池槽 (D)，直至听到咔嗒声（图 20）。

   注解 - 确保电池黑色盖板一面朝上。

2. 抬起提升臂，手动将滑轨车推入救护车患者车厢的头端。
3. 将滑轨车锁定在救护车患者车厢的头端（运送位置）。
4. 按下主电源按钮确保滑轨车打开电源。

   注解 - 如果不打开产品电源，电池将不会充电。

5. 确保电源 LED 指示灯呈绿色闪烁（请参阅 *在 Power-LOAD 控制面板上检查电池电量* (页面 34)）。

   注解 - 当产品处于运送位置时，如果滑轨车头端 LED 指示灯呈琥珀色闪烁，则 **Power-LOAD** 电池未在充电。

6. 使用 T25 Torx 螺丝刀，用随附的螺钉 (C)（图 20）将滑轨车盖板 (B) 固定到 **Power-LOAD** 上。
7. 将车辆连接到救护车专用电源，为电池充电至少六个小时。
8. 将滑轨车滑到转移组件的足端，然后再返回到救护车患者车厢的头端，将系统从睡眠模式唤醒。
9. 按下主电源按钮关闭产品电源。
10. 确保电池电源 LED 未亮起，因为这表明电源已关闭。

注解

- 如果电源没有关闭，产品将耗尽车辆电池电量。
- 在安装前，要使用 Odyssey OBC 充电器补充电池电量。电流消耗：6 A（并联 1-2 个电池），12 A（并联 1-4 个电池）或 20 A（并联 1-6 个电池）。此充电器仅可连接单个电池。需要使用额定电流适合电流消耗的线束来建立一个并联电路，为多个电池充电。
- 如果您不遵循这些要求和建议，为电池充满电，并且 在不使用时关闭产品电源，可能会导致 **Power-LOAD** 电池故障。

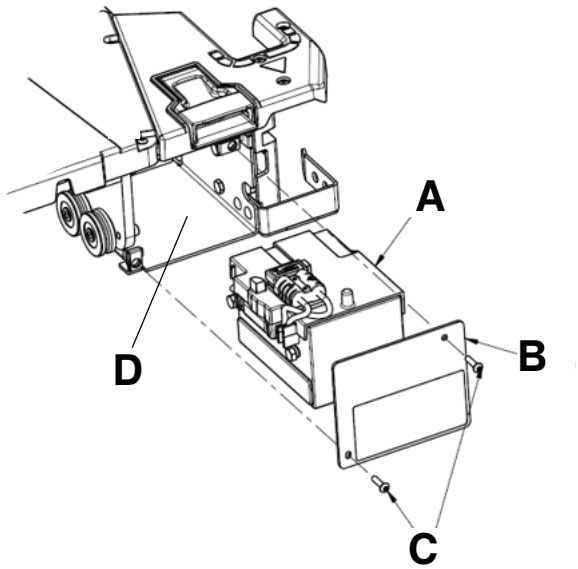

图 20 – 电池组件

安装检查清单

注意 - 手动超控设计使 **Power-LOAD** 系统能够自由移动。

注解 - 在开始 **Power-LOAD** 功能检查之前，要让电池充电至少 20 分钟。只有当滑轨车锁定在救护车患者车厢头端时，电池才会充电。充电时，电池电量 LED 应呈绿色闪烁。

在开始 **Power-LOAD** 功能检查之前，要确保：

- 使用 **Power-LOAD** 兼容的 **Power-PRO** 轻便床（请参见 *轻便床兼容性* (页面 11)）进行检查
- **Power-LOAD** 锁定在救护车患者车厢足端，提升臂降下
- 电源打开
- 滑轨车组件侧翼上的 LED 呈琥珀色闪烁

注解

- 按下主电源按钮时，电池电源 LED 也亮起，表示 **Power-LOAD** 系统已打开电源。如果滑轨车电池电量低，可能会出现闪烁的琥珀色错误 LED。
- 检查轻便床按钮功能时，要检查上部和下部的轻便床控制开关。

_____ 将 **Power-LOAD** 兼容轻便床锁定在 **Power-LOAD** 内。

_____ 检查两个轻便床负重轮销是否锁定在 **Power-LOAD**（闩锁）内。

_____ 检查 LED 是否从琥珀色闪烁变为绿色恒亮。

_____ 按住轻便床控制开关上的缩回 (-) 按钮，完全缩回轻便床底盘。

_____ 将轻便床推入救护车患者车厢，直至其锁定在救护车患者车厢头端。确保提升臂降下，直到轻便床轮子落在救护车患者车厢地面上，并且轻便床足端锁定在轻便床紧固件内。

_____ 用力左右拉动轻便床足端，确保轻便床锁定在 **Power-LOAD** 内。

_____ 按住轻便床控制开关上的伸展 (+) 按钮，确保轻便床在救护车患者车厢内不会伸展。轻便床腿在运送位置下不应有欲抬起的趋势。

注解 - 在某些情况下，按下轻便床控制开关上的缩回 (-) 按钮轻便床会有动作。

_____ 按住 **Power-LOAD** 系统足端的释放杆，然后将轻便床拉出救护车患者车厢。确保提升臂升起轻便床，直到轻便床轮子离开救护车患者车厢地面。

_____ 确保头端 LED 指示灯熄灭，直到轻便床完全伸展。轻便床完全伸展后，确保 LED 指示灯呈绿色恒亮。按住轻便床控制开关上的伸展 (+) 按钮伸展轻便床，直到轻便床轮子着地，且轻便床不再依靠 **Power-LOAD** 提升臂支撑。

_____ 按下 **Power-LOAD** 控制面板上的向上 (↑) 按钮，将提升臂和轻便床升到最高位置。

注解 - 轻便床腿不缩回。

_____ 按下 **Power-LOAD** 控制面板上的向下 (↓) 按钮，降下提升臂和轻便床。

_____ 按下轻便床控制开关上的释放按钮，从 **Power-LOAD** 上释放轻便床。头端 LED 指示灯将呈琥珀色闪烁。

_____ 将轻便床重新锁定到 **Power-LOAD** 内。

_____ 按下 **Power-LOAD** 控制面板上的向上 (↑) 按钮，将轻便床提升到最高位置。

注解 - 轻便床腿不缩回。

_____ 按下 **Power-LOAD** 控制面板上的手动释放按钮降下轻便床。继续按住按钮，将 Power-LOAD 提升臂拉至完全降下的位置。

_____ 提起滑轨车头端的两个手动轻便床释放手柄中的一个手柄解锁轻便床。

_____ 将轻便床移离 **Power-LOAD**。

_____ 抬起提升臂，将滑轨车推入救护车患者车厢内运送位置。在滑轨车处于头端的情况下，使提升臂降下。

_____ 确保当滑轨车处于运送位置时，电池电源 LED 呈绿色闪烁。

_____ 在不使用装载功能的情况下装载 **Power-LOAD** 兼容轻便床，以模拟将轻便床手动装载到救护车患者车厢内。确保轻便床锁定到位。

_____ 按住 **Power-LOAD** 系统足端的释放杆，然后将轻便床拉出救护车患者车厢。确保轻便床安全杆被车辆安全钩钩住。

注解 - 只有轻便床会解锁。滑轨车应始终在 **Power-LOAD** 头端。

_____ 抬起提升臂并按下 **Power-LOAD** 系统头端的滑轨车释放按钮，解锁滑轨车。

_____ 将 **Power-LOAD** 从救护车患者车厢完全伸展出来。

_____ 目视检查头端转移缓冲块，确保它们安装得与转移组件的外边缘齐平，无任何错位或安装不当的迹象。

_____ 目视检查所有螺栓和螺丝是否紧固，无突出或紧固件缺失的迹象。

_____ 对于 II 型救护车或如果轻便床中心线距离车厢壁 17.5 英寸（44.5 厘米）或更近，确保安装可选的车轮导向装置组件 (6390-027-000)。如果不需要车轮导向装置，则标记 N/A（不适用）。

_____ 按下主电源按钮关闭产品电源。您可能需要打开产品电源，然后再关闭，以确保 **Power-LOAD** 已关闭且未处于睡眠模式。

注解 - 如果一周或更长时间不使用 **Power-LOAD**，请按下主电源按钮关闭产品电源，避免耗尽电池电量。您可能需要打开产品电源，然后再关闭，以确保 **Power-LOAD** 已关闭且未处于睡眠模式。

产品序列号：			
安装人：		日期：	
检查人：		日期：	

注解 - 此记录的副本要保留至少七年。

安装确认

完成这些检查，以验证您的 **Power-LOAD** 安装遵循 Stryker 推荐的最佳实践。

对于底板安装：

_____ 根据 Stryker 全球底板安装手册 (6390-009-020) 确认底板已安装。

_____ 确保在至少两步拧紧过程中，所有底板系紧螺栓设置的最小扭矩为 40 ft-lb (54.3 N-m)。

_____ 目视检查底板是否平铺在地板承板上。

_____ 确认车载电源电路在最大 10 A 负载下可持续提供 12.8 V-15.6 V 直流电。
警告 - 始终将 Power-LOAD 连接至安装在车辆中的 15 A 保险丝/可复位断路器，以防止电击危险。Stryker 建议您在保险丝盒中安装保险丝/可复位断路器。

_____ 确保将产品连接至车辆电池组（Stryker 首选安装方法）。
警告 - 请勿将 Power-LOAD 连接到 24 V DC 车载电源电路。

_____ 确保安装的底板螺栓是 3/8-16 UNC 平头螺钉（ASTM-F835 或 SAE 8 级）。

注解 - 每个底板螺栓和支撑结构在所有水平方向必须能够承受 2,750 lbf (12,230 N) 的向上张力，以及 600 lbf (2,669 N) 的剪切力。

可根据需要切割底板（用于 **Power-LOAD** 时最小为 89.50 英寸（227.33 厘米））。仅从头端移除材料。

对于底板和 Power-LOAD 安装：

_____ 完成上述底板安装检查。

_____ 确认 *安装 Power-LOAD* (页面 13)。

_____ 确认 *安装电池* (页面 22)。

_____ 确认完成 *安装检查清单* (页面 23)。

_____ 电动加载和卸载 **Power-LOAD** 兼容轻便床，以检查其功能 (*电动操作装载和卸载* (页面 31))。

_____ 在没有通电的情况下，加载和卸载 **Power-LOAD** 兼容轻便床，以检查其功能 (*手动操作装载和卸载* (页面 33))。

_____ 确保当滑轨车处于运送位置时，电池电源 LED 呈绿色闪烁。

_____ 确保锚固密封件安装在锚固组件的凹槽内。

_____ 目视检查头端转移缓冲块，确保它们安装得与转移组件的外边缘齐平，无任何错位或安装不当的迹象。

_____ 目视检查所有螺栓和螺钉是否紧固，无突出或紧固件缺失的迹象。

_____ 当滑轨车到达装载位置时，如果滑轨车 LED 不亮，则确认滑轨车已通电，电池已充满电。还要确保存在磁体激活器 (6390-001-106)，并且将其固定在锚固组件足端。

_____ 确认所提供的锚固组件安装柱的扭矩为 60 ± 10 ft-lb。

_____ 如果在一周或更长时间不使用 **Power-LOAD**，请按下主电源按钮关闭产品电源，避免耗尽电池电量。

_____ 打开产品电源，然后再关闭，以确保 **Power-LOAD** 已关闭且未处于睡眠模式。

如果您靠近墙安装 **Power LOAD** 系统，Stryker 提供一个车轮导向装置可选件。请参见 *安装可选的车轮导向装置* (6390-009-021)。

如果安装后需要帮助，请拨打 1-800-327-0770 致电 Stryker 客户服务部门。

操作

用户控制按钮和 LED 指示灯

位于 **Power-LOAD** 侧面控制面板和 **Power-LOAD** 头端的 **Power-LOAD** LED 指示灯显示滑轨车电池和系统状态。以下图和表格标示并列出了所有 **Power-LOAD** 按钮和 LED 指示灯。

注解 - 如果在一周或更长时间不使用 **Power-LOAD**，请按下红色主电源按钮 (A) 关闭产品电源。关闭电源可避免电池电量耗尽。您可能需要打开产品电源，然后再关闭，以确保 **Power-LOAD** 已关闭且未处于睡眠模式。

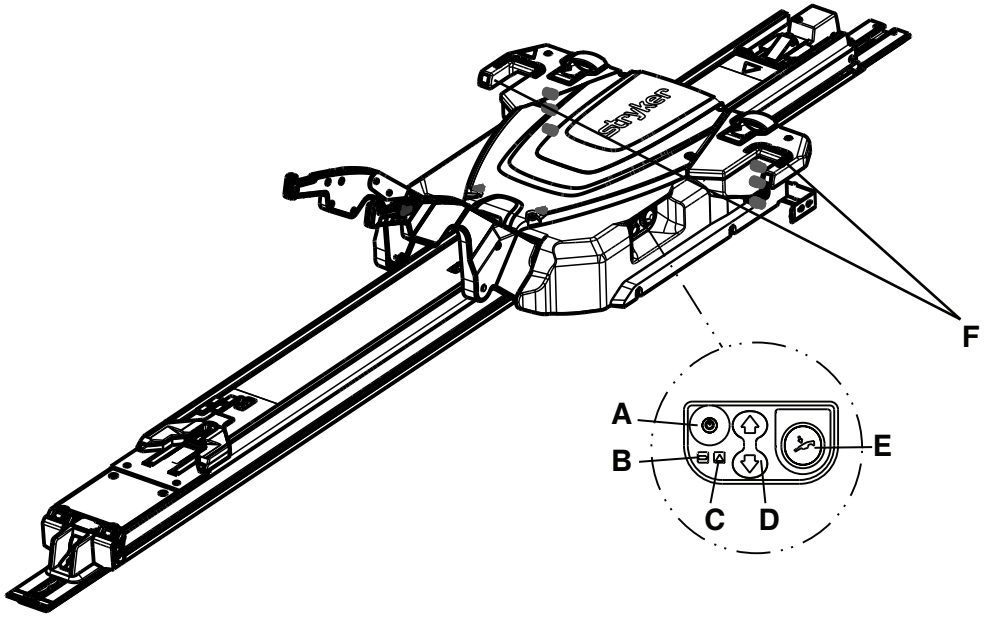

图 21 – 控制面板

参考编号和名称	LED 或按钮	说明
A：主电源	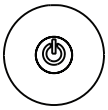	按下可打开或关闭产品电源。电池电源 LED 也亮起，表示 **Power-LOAD** 系统已打开电源。如果滑轨车电池电量低，可能会出现闪烁的琥珀色 LED。
B：电池电量		如果 LED 呈绿色恒亮，则表示 **Power-LOAD** 系统已打开电源且没有在充电。如果 LED 呈绿色闪烁，则表示电池正在充电。只有当滑轨车锁定在救护车患者车厢头端时，电池才会充电。
C：错误		如果 LED 呈琥珀色恒亮，则表示 **Power-LOAD** 存在错误。按两下主电源按钮重置产品。如果 LED 保持稳定的琥珀色，请联系技术支持。如果 LED 呈琥珀色闪烁，则表示滑轨车电池电量低。
D：向上/向下	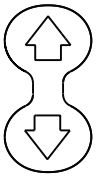	按下向上 (↑) 按钮可将提升臂升到最高位置。轻便床腿不缩回。按下向下 (↓) 按钮可降下提升臂和轻便床。在按下之前要将轻便床底座伸展开。

参考编号和名称	LED 或按钮	说明
E：手动释放		在 **Power-LOAD** 电源故障的情况下，按下此按钮可卸载轻便床。继续按住按钮，直到提升臂脱离轻便床。在按下之前要将轻便床底座伸展开。
F：头端 LED 指示灯		如果 LED 呈绿色恒亮，则表示轻便床头端已就位。如果 LED 指示灯在装载位置时呈琥珀色闪烁，则表示轻便床头端没有就位。如果 LED 指示灯在运送位置时呈琥珀色闪烁，则 **Power-LOAD** 电池未在充电。

注解 - 当产品处于搬运位置时，您会看到滑轨车头端 LED 指示灯上的绿色 LED 常亮。如果 **Power-LOAD** 电池未在充电，在绿色 LED 常亮约 30 秒后，您将看到闪烁的琥珀色 LED。闪烁琥珀色 LED 不会影响产品功能。

滑轨车头端 LED 指示灯

这些 **Power-LOAD** LED 指示灯位于 **Power-LOAD** 滑轨车的头端。所示油壶位置供参考。

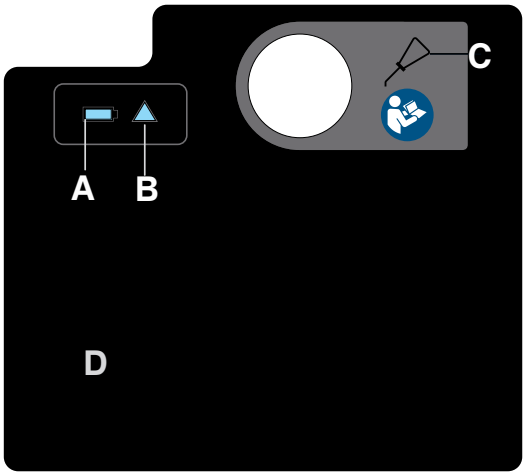

图 22 – 滑轨车头端标签

参考编号和名称	图标或 LED	说明
A：电池电量		如果 LED 呈绿色恒亮，则表示 **Power-LOAD** 系统已打开电源且没有在充电。 如果 LED 呈绿色闪烁，则表示电池正在充电。 **注解** - 只有当滑轨车锁定在救护车患者车厢头端时，电池才会充电。
B：错误		如果 LED 呈琥珀色恒亮，则表示 **Power-LOAD** 存在错误。按两下主电源按钮重置产品。如果 LED 保持稳定的琥珀色，请联系技术支持。 如果 LED 呈琥珀色闪烁，则表示滑轨车电池电量低。

参考编号和名称	图标或 LED	说明
C：油壶		在此处加注 Mobil **Mercon** V 混合 ATF 油 (6500-001-293)，加满为止。为避免产品故障或泄漏的风险，请勿将油壶加得过满。
D：USB 端口	不适用	取下该板可插接 USB 端口，进行输入/输出诊断。只能由合格人员维修。

手动用户控制机构

手动用户控制机构使您可以在没有电的情况下从 **Power-LOAD** 卸下轻便床：

- 释放杆
- 转移锁定触发机构
- 滑轨车释放按钮
- 轻便床释放手柄
- 转移锁定滑动开关

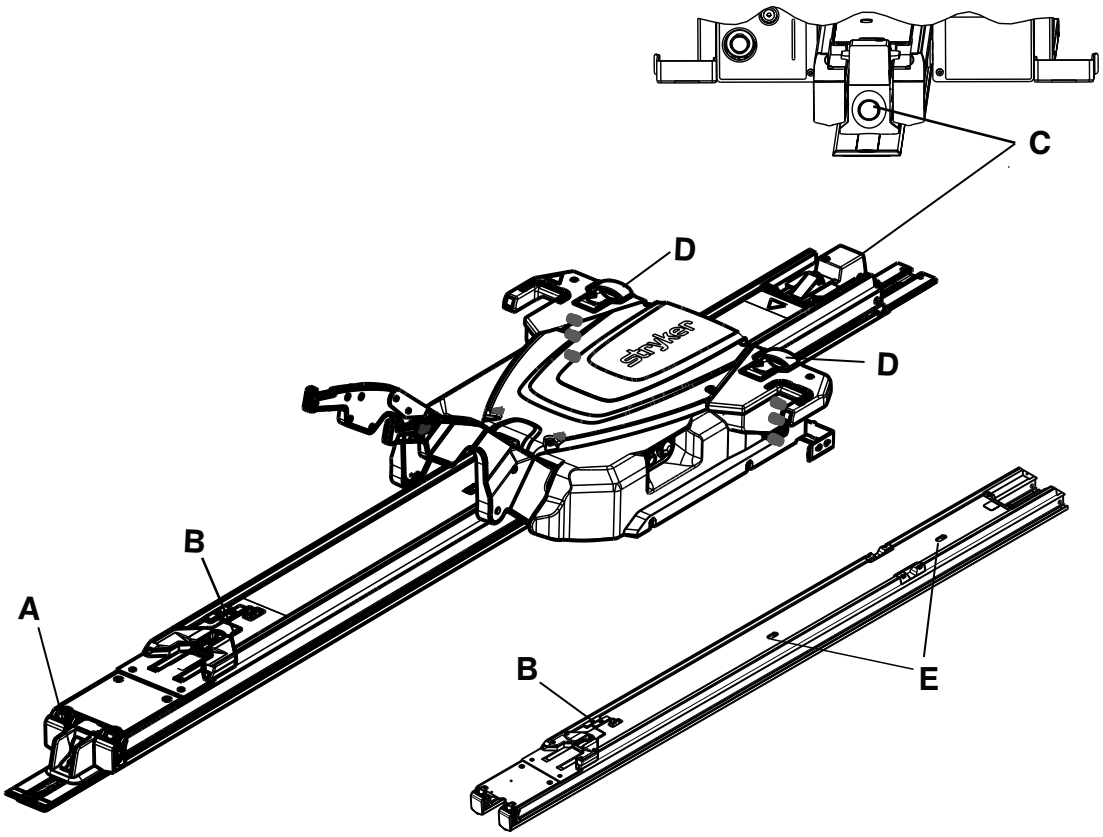

图 23 – 装滑轨车和没有装滑轨车的转移组件

参考编号和名称	图标或按钮	说明
A：释放杆（足端）		按住可从患者车厢释放轻便床。
B：转移锁定触发机构（转移组件）		滑动可锁定位置释放转移组件。
C：滑轨车释放按钮（头端）		在无轻便床的情况下，在抬起提升臂的过程中按下它可从救护车患者车厢释放和伸展 **Power-LOAD**。然后，将滑轨车拉出救护车患者车厢。
D：轻便床释放手柄（滑轨车）		当轻便床底座完全伸展时，抬起它可从 **Power-LOAD** 上解锁轻便床。
E：转移锁定滑动开关（转移组件）		滑动可锁定位置释放转移组件。

操作指导原则

警告

- 使用前，务必确保 **Power-LOAD** 功能正常。否则，可能会导致患者或操作者受伤。

- 在救护车患者车厢内走动时，务必要小心，以免踢绊到 **Power-LOAD**。
- 在恶劣天气条件下（例如下雨、结霜、下雪）操作 **Power-LOAD** 时，务必要小心。
- 务必在所有人员均远离机构后再操作轻便床或 **Power-LOAD**。绞入电动轻便床或 **Power-LOAD** 机构内可能会导致严重受伤。
- 务必反复练习使用 **Power-LOAD** 装载和卸载轻便床，直到完全领会产品的操作。使用不当可能会导致受伤。
- 请勿让未经培训的人员协助操作 **Power-LOAD**。未经培训的技术人员/人员可能会导致患者或他们自己受伤。
- 请勿在滑轨车处于中间位置的情况下即开车。处于该位置时滑轨车并未锁定，此时不可开车。
- 务必双手搬移轻便床。**Power-LOAD** 只是一个辅助装置。评估每种情况，确定如何分配在运送的物体的重量并抬起来。
- 搬移 400 磅（181 千克）以上的重物时，务必要有足够的操作者共同协作来装载或卸载 。为了提高安全性，操作者应在平坦的表面上装载或卸载。若车辆甲板高度达到 36 英寸（91 厘米），则可能需要手动卸载。
- 在电动装载和卸载期间，双手和四肢务必远离 **Power-LOAD** 滑轨车提升臂和轻便床底座。

注解

- 开始每次转移之前，检查 **Power-LOAD** 功能是否正常。例如，当轻便床解锁时，提升臂应略微抬起轻便床；检查电池电量等等。如果产品不工作，请停止使用车辆，以诊断和维修 **Power-LOAD** 。
- **Power-LOAD** 承载的总重量不得超过 700 磅（318 千克），包括患者体重和附件在内。**Power-LOAD** 的安全工作负荷为 870 磅（395 千克），包括轻便床的重量在内。
- 在正常使用过程中，请勿关闭主电源按钮，因为这样会妨碍电池充电。
- 请勿在滑轨车处于中间位置的情况下即开车。处于该位置时滑轨车并未锁定，此时不可开车。
- 如有可能，在车辆处于平坦表面的情况下操作 **Power-LOAD**。
- 如果无法从救护车患者车厢卸下有患者的轻便床，请使用平板床卸下患者。
- Stryker 建议定期培训手动备份操作程序（每年至少一次）。请访问 www.stryker.com 或联系 Stryker 销售代表，获取其他培训检查清单示例 (Mkt Lit-676)。

电动升高、降低或释放轻便床

Power-PRO 轻便床上有两个完全相同的轻便床控制开关。按下其中任何一个开关上的按钮可升高（伸展）轻便床、降低（缩回）轻便床，或从 **Power-LOAD** 上释放轻便床（如适用）（图 24）。

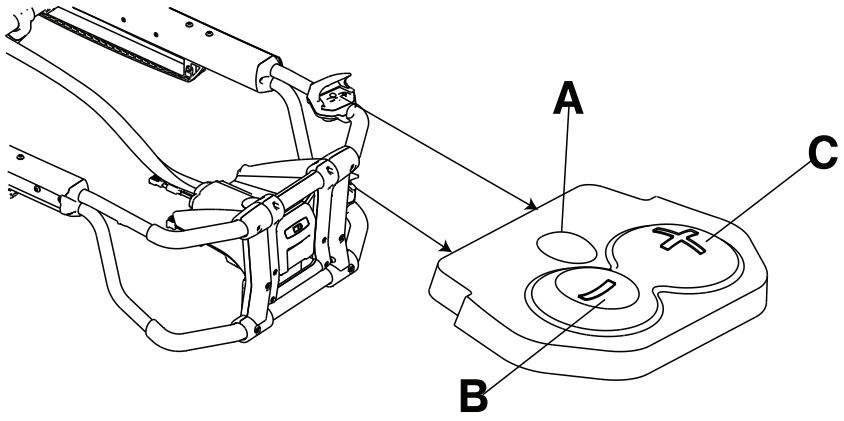

图 24 – 轻便床控制开关

参考	名称	说明
A	释放	按下可解锁轻便床（仅适用于 **Power-LOAD**）
B	缩回 (-)	按住可降低担架或缩回轻便床底盘
C	伸展 (+)	按住可升高担架或伸展轻便床底盘

检查电池电量

使用轻便床电池 LED 指示灯检查 **SMRT** Pak 的电量。充满电的 **SMRT** Pak，在工作状态下，可为 250 磅（113 千克）的患者提供多达 25 次急救运送服务（实际结果可能有所不同）。24 VDC **Power-PRO** 系统和 **SMRT** Pak 的额定储存电量为 2.4 安培小时。

警告 - 当轻便床处于通电状态时，请勿取出电池。

注意 - 在将产品投入使用之前，务必先给电池充电。没有充电或电量耗尽的电池可能会导致产品性能不佳。

要检查电池电量，请按下轻便床控制开关上的缩回 (-) 按钮激活轻便床电池 LED 指示灯。轻便床电池 LED 指示灯位于足端控制机柜处（形似一个电池符号）。

- 当电池充满电或电池电量充足时，LED 呈绿色恒亮。

  注解 - 为获得最佳效果，请使用 **SMRT** Pak，直到轻便床电池 LED 指示灯从绿色恒亮变为琥珀色闪烁。
- 需要充电或更换电池时，LED 呈琥珀色闪烁。

  注解 - 不一定要等到轻便床电池 LED 指示灯呈琥珀色闪烁，才能取出并更换 **SMRT** Pak，但一般认为这样做最好。您可以随时取出 **SMRT** Pak 并为其充电。
- LED 呈琥珀色恒亮表示电池有问题。

注解

- 仅使用 Stryker 认可的电池。
- 电动轻便床紧固件会自动为 **SMRT** Pak 电池充电（如果配备此功能）。将轻便床锁定在电动轻便床紧固件内时，会自动充电（无需电缆或连接器）。轻便床电池 LED 指示灯绿色闪烁片刻表示正在充电。
- 仅当使用 **SMRT** Pak 电池时才会自动充电。

电动操作装载和卸载

将此电动操作说明标签贴到薄金属板 (6390-001-467) 上，然后将薄金属板固定在救护车患者车厢的门内侧或墙壁上、用户能够看到它的地方。

有关按钮和 LED 的位置，请参阅*用户控制按钮和 LED 指示灯* (页面 26)。

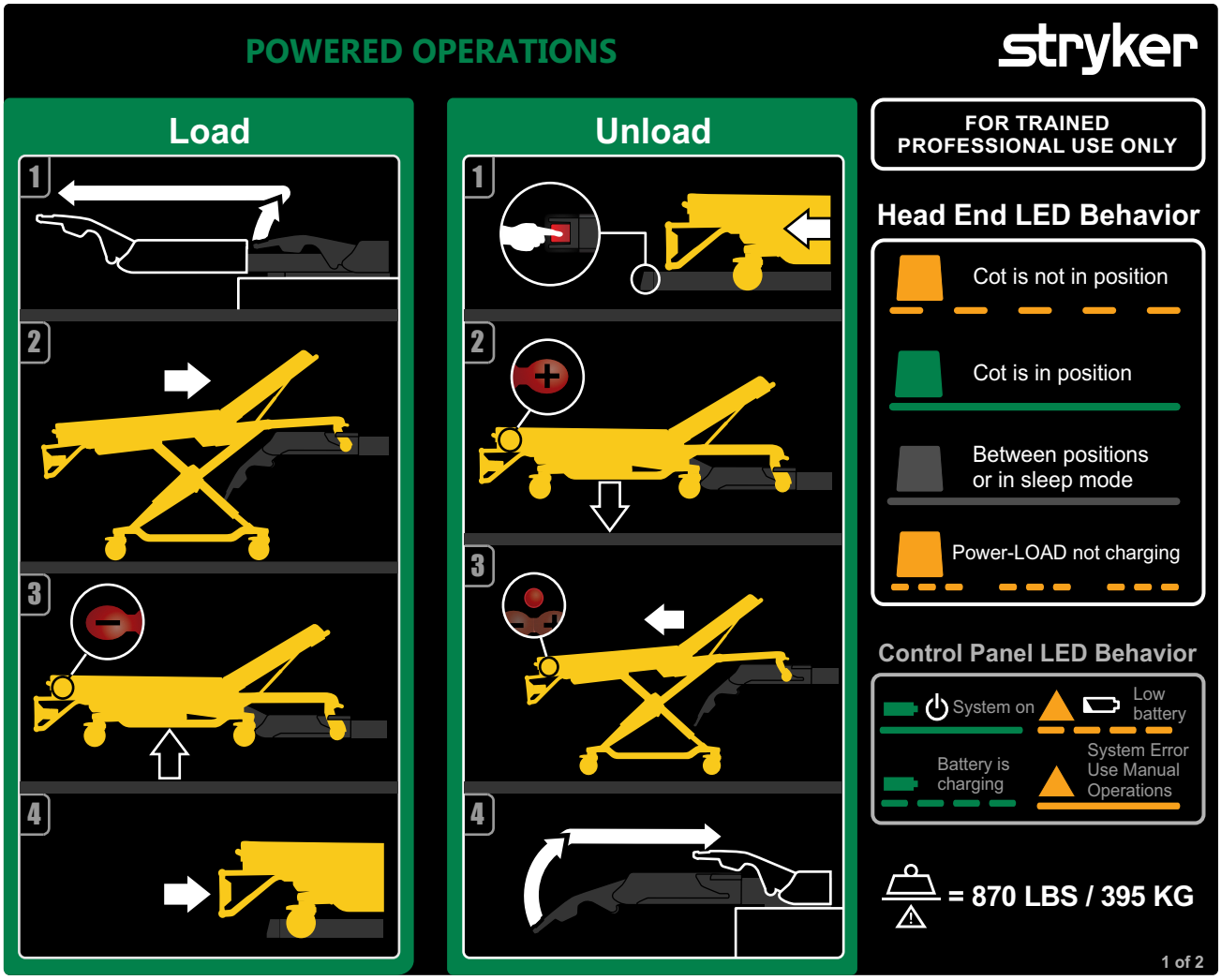

图 25 – 电动操作

电动操作装载 Power-LOAD

1. 抬起提升臂沿导轨将滑轨车拉出救护车患者车厢。
2. 将轻便床推入 **Power-LOAD**，直到轻便床负重轮销锁定到位。装入轻便床时，确保轻便床与提升臂对齐。
3. 按住轻便床控制开关上的缩回 (-) 按钮，完全缩回轻便床底盘，直到轻便床有支撑。
4. 将轻便床推入救护车患者车厢，直到提升臂降下，并且轻便床锁定到 **Power-LOAD** 内。
5. 左右拉动轻便床足端，确保轻便床锁定在 **Power-LOAD** 内。
6. 有关其他装载说明，请参阅 *使用 Power-LOAD 选件将 Power-PRO 轻便床装入车内* (页面 38)。

电动操作卸载 Power-LOAD

1. 按住 **Power-LOAD** 系统足端的释放杆，然后将轻便床拉出救护车患者车厢。
2. 按住轻便床控制开关上的伸展 (+) 按钮伸展轻便床，直到轻便床轮子着地。
3. 按下轻便床控制开关上的释放按钮，从 **Power-LOAD** 上解锁轻便床。
4. 抬起提升臂，将滑轨车沿导轨推入救护车患者车厢内。确保滑轨车不干扰关闭车门。
5. 有关其他卸载说明，请参阅 *使用 Power-LOAD 选件从车辆上卸下 Power-PRO 轻便床* (页面 39)。

注解 - 如果在一周或更长时间不使用 **Power-LOAD**，请按下主电源按钮关闭产品电源，避免耗尽电池电量。您可能需要打开产品电源，然后再关闭，以确保 **Power-LOAD** 已关闭且未处于睡眠模式。

手动操作装载和卸载

将此手动操作说明标签贴到薄金属板 (6390-001-467) 上，然后将薄金属板固定在救护车患者车厢的门内侧或墙壁上、用户能够看到它的地方。

有关按钮和 LED 的位置，请参阅*用户控制按钮和 LED 指示灯* (页面 26)。

警告

- 务必按照手册中的说明操作 **Power-LOAD** 系统和附件。对 **Power-LOAD** 系统或任何附件使用不当可能会导致患者或操作者受伤。以任何其他方式使用本产品由所有者或用户承担全部责任。
- 手动操作时，务必托住轻便床的足端。
- 装载和卸载时，请始终确保您已准备好承托轻便床的全部重量。在没有通电的情况下，提升臂不会抬起轻便床。

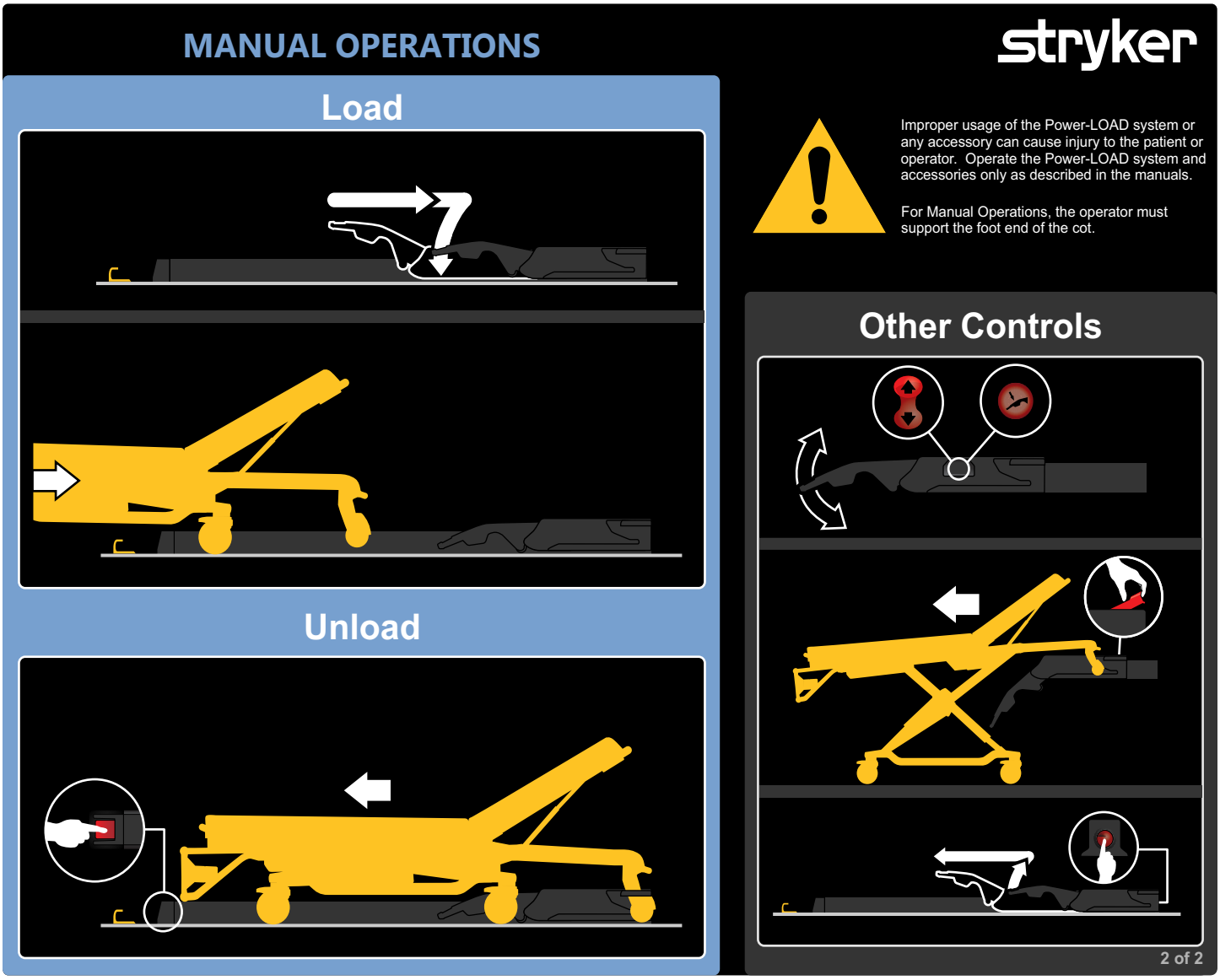

图 26 – 手动操作

注解 - 如果在一周或更长时间不使用 **Power-LOAD**，请按下主电源按钮关闭产品电源，避免耗尽电池电量。您可能需要打开产品电源，然后再关闭，以确保 **Power-LOAD** 已关闭且未处于睡眠模式。

手动操作装载 Power-LOAD

1. 确保 Power-LOAD 处于救护车患者车厢头端，提升臂降下
2. 将轻便床推入救护车患者车厢，直到便床锁定在 Power-LOAD 内。
3. 用力左右拉动轻便床足端，确保轻便床锁定在 Power-LOAD 内。
4. 有关其他装载说明，请参阅 *手动将轻便床装入车内（Power-PRO 断电）* (页面 43)。

手动操作卸载 Power-LOAD

1. 按住 Power-LOAD 系统足端的释放杆。
2. 将轻便床从救护车患者车厢中拉出。

在 Power-LOAD 控制面板上检查电池电量

警告

- 务必将损坏的电池退还给维修中心进行回收。切勿作为未分类城市废弃物处置。有关您所在国家/地区的退货和/或收集系统，请咨询当地经销商。
- 务必拔下救护车专用电源（如适用），断开车辆电池连接，按下主电源按钮关闭产品电源，然后将滑轨车放入装载位置内，再开始维修 Power-LOAD。
- Power-LOAD 处于运行状态，请勿取出电池。

检查电池电量：

1. 确保电池电源 LED 亮起。
2. 在 Power-LOAD 控制面板上检查电池电量（形似一个电池符号）。
    - Power-LOAD 系统打开且未充电时，电池电量 LED 呈绿色恒亮。
    - 电池充电时，电池电量 LED 呈绿色闪烁。
    - 电池电量低时，错误 LED 呈琥珀色闪烁。

电池充电

警告 - 在正常使用过程中，请勿按下主电源按钮关闭产品电源，因为这样会妨碍电池充电。

确保电池充电，这样 Power-LOAD 才能运行。电量耗尽后，电池需要至少十个小时才能重新充满电。滑轨车一旦锁定在救护车患者车厢头端内，电池就会充电。

为电池充电：

1. 抬起提升臂，手动将滑轨车推入救护车患者车厢的头端。
2. 将滑轨车锁定在救护车患者车厢的头端。

注解

- 电池充电时，电池电量 LED 呈绿色闪烁。
- 当产品处于运送位置时，如果滑轨车头端 LED 指示灯呈琥珀色闪烁，则 Power-LOAD 电池未在充电。

存放 Power-LOAD

避免电池电量耗尽。所有电池在存放或不活动期间都会有电量流失。如果在一周或更长时间不使用 Power-LOAD，请按下主电源按钮关闭产品电源。您可能需要打开产品电源，然后再关闭，以确保 Power-LOAD 已关闭且未处于睡眠模式。

设置轻便床装载高度

在将车辆投入使用之前，必须为配合 Power-LOAD 选件的轻便床设置轻便床装载高度。有关兼容轻便床的列表，请参阅 *轻便床兼容性* (页面 11)。有关如何设置适当的轻便床高度的详细信息，请参阅轻便床的操作手册。

使用未升级的 X 框架轻便床应对大规模伤亡事故

在大规模伤亡事故中，可以使用一些非兼容的轻便床，包括大多数 X 框架轻便床。

警告

- 不要让导轨夹盖住导轨管上的红色调节限值标签。为防止导轨颚释放轻便床框架，导轨夹和导轨固定颚板之间的间隙不得超过 2.5 cm (1 in)。
- 导轨颚张开时，请勿用手或手指按下释放按钮。导轨夹紧固件弹簧闭合的力量很大。

装载和卸载操作类似于手动装载和卸载轻便床的说明。只是使用导轨夹组件代替足端轻便床锁定机构。装入非兼容轻便床时，将轻便床固定柱锁定在导轨夹组件内。

大规模伤亡选件包含用于墙上或地板安装的导轨组件。应将此导轨组件存放在备件箱内，以便在紧急情况下快速安装在救护车患者车厢中。

在无轻便床的情况下从车辆上伸展 Power-LOAD

在无轻便床的情况下从车辆上伸展 **Power-LOAD**：

1. 走到 **Power-LOAD** 系统的头端。
2. 抬起提升臂，同时按下 **Power-LOAD** 系统头端的滑轨车释放按钮（图 27）。
3. 将滑轨车拉出救护车患者车厢（图 28）。

图 27 – 按下滑轨车释放按钮

图 28 – 拉出滑轨车

使用 Power-LOAD 选件将 Performance-PRO 轻便床装入车内

警告

- 将有患者轻便床装载到车辆中或卸下来时，务必由至少两名经过培训的操作者协作来完成。
- 务必先将 **Power-LOAD** 兼容轻便床装载到救护车患者车厢内，再上患者和医务人员。

注意

- 装入轻便床时，请勿将轻便床扔到滑轨车内，以免造成设备损坏。

- 在完全缩回轻便床底座之前，请勿将轻便床推入救护车患者车厢。

1. 抬起车辆保险杠（如配备）。
2. 抬起提升臂沿导轨将滑轨车拉出救护车患者车厢（图 29）。

图 29 – 沿导轨将滑轨车拉出车外

3. 将轻便床升至装载位置。
4. 将轻便床装入 **Power-LOAD** 之前，要完全伸展并锁定轻便床可伸缩头部。
5. 将轻便床推入 **Power-LOAD**，直到轻便床负重轮销锁定到位（图 30）。装入轻便床时，确保轻便床与提升臂对齐。

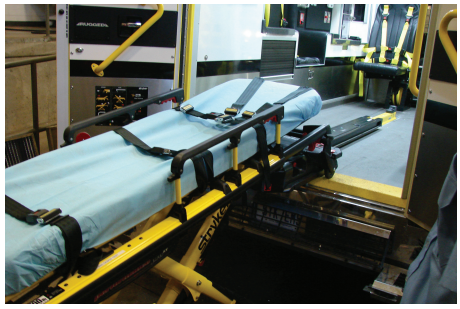

图 30 – 将轮销锁定到位

6. 检查头端 LED 指示灯，确保轻便床准备就绪，可以装入。
   - 如果 LED 呈绿色恒亮，则表示轻便床头端已就位。
   - 如果 LED 指示灯呈琥珀色闪烁，则表示轻便床头端没有就位。
7. 按下 **Power-LOAD** 控制面板上的向上 (↑) 按钮，将提升臂升到最高位置（图 31）。

   注解 - 轻便床腿不缩回。

图 31 – 将提升臂升到最高位置。

8. 操作者 1（足端）：抓住足端的轻便床框架。按住轻便床手动释放按钮。

9. 操作者 2（侧面）：抓住外导轨稳住轻便床。然后，抓住底座框架（图 32）。足端操作者抬起轻便床并按压轻便床手动释放按钮后，用一只手缩回底盘并保持其位置不动。

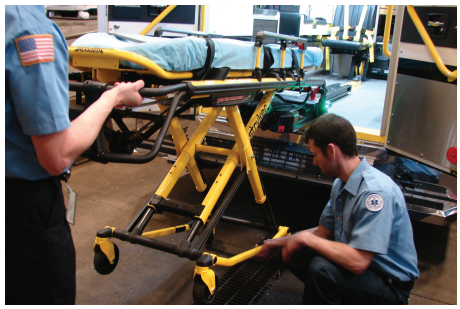

图 32 – 抓住底座框架

10. 操作者 1（足端）：松开轻便床手动释放按钮，将底盘锁定在缩回位置。确保已松开轻便床手动释放按钮。如果未松开轻便床手动释放按钮，则轻便床底座将伸展，并且轻便床将不会锁定在轻便床紧固件内。
11. 将轻便床推入救护车患者车厢，直到提升臂降下，并且轻便床锁定到 **Power-LOAD** 内。
12. 用力左右拉动轻便床足端，确保轻便床锁定在 **Power-LOAD** 内。

使用 Power-LOAD 选件从车辆上卸下 Performance-PRO 轻便床

警告

- 将有患者轻便床装载到车辆中或卸下来时，务必由至少两名经过培训的操作者协作来完成。
- 救护车患者车厢上卸下婴儿床时，如果提升臂没有抬起轻便床，务必随时准备托住整个轻便床和患者的重量。当将轻便床解锁，准备从救护车患者车厢卸下时，**Power-LOAD** 提升臂将略微抬起轻便床。
- 卸下轻便床时，在按下 **Power-LOAD** 控制面板上的任何按钮之前，务必确保轻便床底座已伸展开来。

1. 抬起车辆保险杠（如配备）。
2. 按住 **Power-LOAD** 系统足端的释放杆，然后将轻便床拉出救护车患者车厢。
3. 抓住足端的轻便床框架，将轻便床拉出救护车患者车厢。

   注解 - 仅当轻便床准备就绪，可以卸下时，头端 LED 指示灯才会变为恒亮的绿色。
4. 操作者 1（足端）：抓住轻便床框架（图 33）。按住轻便床手动释放按钮。

图 33 – 抓住轻便床框架

5. 操作者 2（侧面）：抓住指示的底座框架（图 33），稍微抬起，并将底座框架降到完全伸展的位置。确保轻便床轮子着地。
6. 操作者 1（足端）：松开轻便床手动释放按钮，将底盘锁定在伸展位置。
7. 按下 **Power-LOAD** 控制面板上的向下 (↓) 按钮，降下提升臂和轻便床（图 34）。

图 34 – 降下提升臂

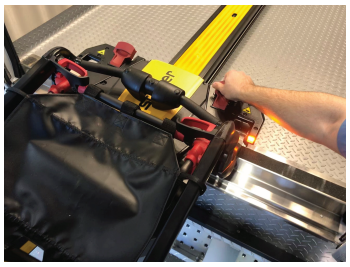

图 35 – 解锁轻便床

8. 提起滑轨车头端的两个手动轻便床释放手柄中的一个手柄解锁轻便床（图 35）。
9. 抬起提升臂并将滑轨车沿导轨推入救护车患者车厢内，直到提升臂深入到不干扰关闭车门为止。

使用 Power-LOAD 选件将 Power-PRO 轻便床装入车内

警告

- 将有患者轻便床装载到车辆中或卸下来时，务必由至少两名经过培训的操作者协作来完成。
- 务必先将 **Power-LOAD** 兼容轻便床装载到救护车患者车厢内，再上患者和医务人员。

注意 - 装入轻便床时，请勿将轻便床扔到滑轨车内，以免造成设备损坏。

1. 抬起车辆保险杠（如配备）。
2. 抬起提升臂沿导轨将滑轨车拉出救护车患者车厢（图 36）。

图 36 – 沿导轨将滑轨车拉出车外

图 37 – 设置装载高度

3. 按住轻便床控制开关上的伸展延伸 (+) 按钮，将轻便床底盘伸展到设置的装载高度（图 37）。
4. 将轻便床装入 **Power-LOAD** 之前，要完全伸展并锁定轻便床可伸缩头部。
5. 将轻便床推入 **Power-LOAD**，直到轻便床负重轮销锁定到位（图 38）。装入轻便床时，确保轻便床与提升臂对齐。

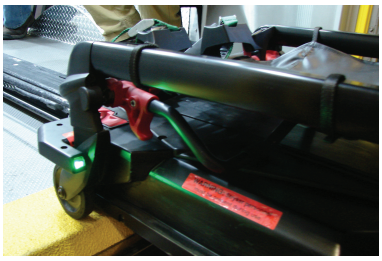

图 38 – 将轮销锁定到位

6. 检查头端 LED 指示灯，确保轻便床准备就绪，可以装入。
   a. 如果 LED 呈绿色恒亮，则表示轻便床头端已就位。
   b. 如果 LED 指示灯呈琥珀色闪烁，则表示轻便床头端没有就位。
7. 按住轻便床控制开关上的缩回 (-) 按钮（图 39），完全缩回轻便床底盘，直到轻便床有支撑。

图 39 – 完全缩回轻便床

8. 将轻便床推入救护车患者车厢，直到提升臂降下，并且轻便床锁定到 **Power-LOAD** 内。
9. 用力左右拉动轻便床足端，确保轻便床锁定在 **Power-LOAD** 内。

使用 Power-LOAD 选件从车辆上卸下 Power-PRO 轻便床

警告

- 将有患者轻便床装载到车辆中或卸下来时，务必由至少两名经过培训的操作者协作来完成。
- 救护车患者车厢上卸下婴儿床时，如果提升臂没有抬起轻便床，务必随时准备托住整个轻便床和患者的重量。当将轻便床解锁，准备从救护车患者车厢卸下时，**Power-LOAD** 提升臂将略微抬起轻便床。

1. 抬起车辆保险杠（如配备）。
2. 按住 **Power-LOAD** 系统足端的释放杆，将轻便床从救护车患者车厢拉出（图 40）。

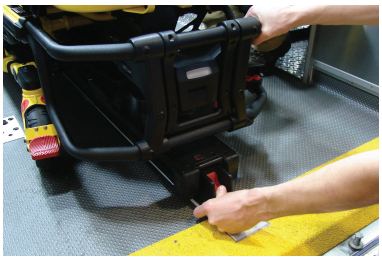

图 40 – 按住释放杆

图 41 – 抓住轻便床框架

3. 抓住足端的轻便床框架，将轻便床拉出救护车患者车厢（图 41）。

   注解 - 仅当轻便床准备就绪，可以卸下时，头端 LED 指示灯才会变为恒亮的绿色。

4. 按住轻便床控制开关上的伸展 (+) 按钮伸展轻便床，直到轻便床轮子着地。
5. 轻便床不再依靠提升臂支撑后，松开伸展 (+) 按钮。提升臂将继续移动，直到完全降下。
6. 按下轻便床足端轻便床控制开关上的释放按钮（图 42），或抬起滑轨车头端的两个手动轻便床释放手柄之一解锁轻便床（图 43）。

图 42 – 按下释放按钮。

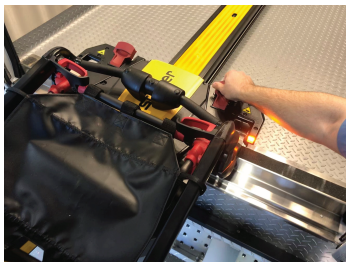

图 43 – 解锁轻便床

7. 抬起提升臂并将滑轨车沿导轨推入救护车患者车厢内，直到提升臂深入到不干扰关闭车门为止。

使用 Power-LOAD 装载后手动从车辆上卸下轻便床（Power-LOAD 断电或系统错误）

如果在装入轻便床后 Power-LOAD 断电或遇到系统错误，请按照这些说明卸下轻便床。

警告

- 将有患者轻便床装载到车辆中或卸下来时，务必由至少两名经过培训的操作者协作来完成。
- 在 Power-LOAD 断电或系统错误的情况下，从救护车患者车厢上卸下轻便床时，务必随时准备托住整个轻便床和患者的重量。
- 卸下轻便床时，在按下 Power-LOAD 控制面板上的任何按钮之前，务必确保轻便床底座已伸展开来。
- 装载和卸载时，请始终确保您已准备好承托轻便床的全部重量。在没有通电的情况下，提升臂不会抬起轻便床。

注解 - 提升臂将处于向上位置。

1. 按住 Power-LOAD 系统足端的释放杆，将轻便床从救护车患者车厢拉出（图 44）。

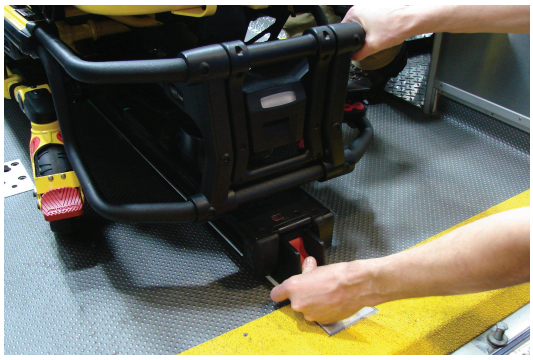

图 44 – 按住释放杆

2. 抓住足端的轻便床框架，将轻便床拉出救护车患者车厢。

对于配备 **Power-LOAD** 选件的 6500/6506 型和 6510/6516 型：

- 操作者 1：抓住足端的轻便床框架。在托住轻便床的同时，沿导轨将轻便床拉出救护车患者车厢。按住轻便床控制开关上的伸展 (+) 按钮伸展轻便床，直到轻便床轮子着地。
- 操作者 2：抓住外导轨稳住轻便床。

对于配备 **Power-LOAD** 选件的 6085/6086 型：

- 操作者 1：抓住轻便床框架。
- 操作者 2：抓住指示的底座框架，稍微抬起，并将底座框架降到完全伸展的位置，同时操作员 1 按住轻便床手动释放按钮。确保轻便床轮子着地。
- 操作者 1（足端）：松开轻便床手动释放按钮，将底盘锁定在伸展位置。

3. 按下 **Power-LOAD** 控制面板上的手动释放按钮（图 45）。

图 45 – 按下手动释放按钮

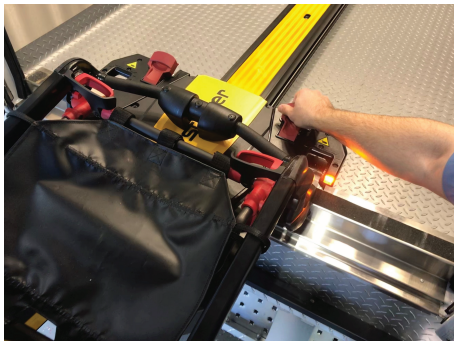

图 46 – 解锁轻便床

4. 提起 **Power-LOAD** 头端的其中一个手动轻便床释放手柄解锁轻便床（图 46）。
5. 抬起提升臂并将滑轨车沿导轨推入救护车患者车厢内，直到提升臂深入到不干扰关闭车门为止。
6. 急救运送服务结束后，停止使用车辆，以诊断和维修 **Power-LOAD**。

在电动轻便床紧固件断电或系统错误后，手动将轻便床装入车内

警告

- 将有患者轻便床装载到车辆中或卸下来时，务必由至少两名经过培训的操作者协作来完成。
- 务必先装载轻便床，再让患者进入救护车患者车厢。

注意 - 在完全缩回轻便床底座之前，请勿将轻便床推入救护车患者车厢。

---

1. 抬起车辆保险杠（如配备）。
2. 将滑轨车放在救护车患者车厢头端，提升臂降下 抬起提升臂，并沿导轨将滑轨车推入救护车患者车厢内，直到 **Power-LOAD** 锁定到位且提升臂降下，将滑轨车移到头端。
3. 完全伸展并锁定轻便床可伸缩头部，然后将轻便床装入电动轻便床紧固件。
4. 将轻便床放置在装载位置（轻便床负重轮符合救护车患者车厢地面高度的任何位置）。
5. 将轻便床推入敞开的救护车患者车厢。
6. 向前推动轻便床，直到轻便床负重轮落在救护车患者车厢地面上，并且轻便床安全杆被车辆安全钩（图 47）钩住。

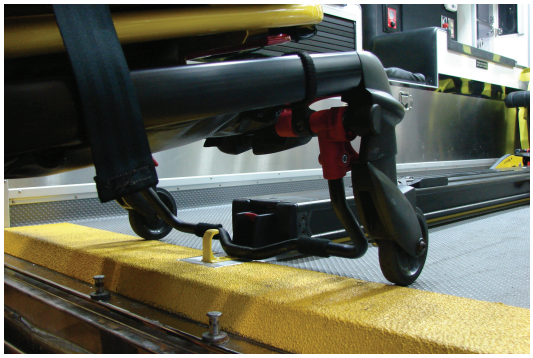

图 47 – 车辆安全钩

注解 - 为了尽量给提升底座留出空间，将轻便床拉出，直到轻便床安全杆被车辆安全钩钩住。

对于配备 Power-LOAD 选件的 Power-PRO XT 或 Power-PRO IT：

- 抓住足端的轻便床框架。
- 抬起轻便床足端，按住轻便床控制开关上的缩回 (-) 按钮，完全缩回轻便床底盘。

注解 - 轻便床底盘将在不到三秒钟内缩回。

对于配备 Power-LOAD 选件的 Performance-PRO XT：

- 操作者 1（足端）：抓住足端的轻便床框架。按住轻便床手动释放按钮。
- 操作者 2（侧面）：抓住外导轨稳住轻便床。然后，抓住底座框架。足端操作者抬起轻便床并按压轻便床手动释放按钮后，用一只手缩回底盘并保持其位置不动。
- 操作者 1（足端）：松开轻便床手动释放按钮，将底盘锁定在缩回位置。

7. 将轻便床推入救护车患者车厢，直到便床锁定在 Power-LOAD 内。
8. 用力左右拉动轻便床足端，确保轻便床锁定在电动轻便床紧固件内。

急救运送服务结束后，停止使用车辆，以诊断和维修 Power-LOAD。

手动将轻便床从车上卸下

警告

- 将有患者轻便床装载到车辆中或卸下来时，务必由至少两名经过培训的操作者协作来完成。
- 务必双手搬移轻便床。Power-LOAD 只是一个辅助装置。评估每种情况，确定如何分配和抬起在运送的重量。
- 搬移 400 磅（181 千克）以上的重物时，务必要有足够的操作者共同协作来装载或卸载 。为了提高安全性，操作者应在平坦的表面上装载或卸载。若车辆甲板高度达到 36 英寸（91 厘米），则可能需要手动卸载。
- 卸下轻便床时，在按下 Power-LOAD 控制面板上的任何按钮之前，务必确保轻便床底座已伸展开来。

1. 抬起车辆保险杠（如配备）到升高位置。
2. 按住轻便床紧固件足端的释放杆或释放按钮，然后将轻便床从救护车患者车厢拉出。
3. 抓住足端的轻便床框架，将轻便床拉出救护车患者车厢。

对于配备 Power-LOAD 选件的 Power-PRO XT 或 Power-PRO IT：

- 操作者 1：抓住足端的轻便床框架。在托住轻便床的同时，沿导轨将轻便床拉出救护车患者车厢，直到轻便床安全杆被车辆安全钩钩住。按住轻便床控制开关上的伸展 (+) 按钮伸展轻便床，直到轻便床轮子着地。

- 操作者 2：确保轻便床安全杆被车辆安全钩钩住。抓住轻便床外导轨稳住轻便床。向前推轻便床安全杆释放杆，使轻便床安全杆脱离救护车患者车厢的车辆安全钩。

对于配备 Power-LOAD 选件的 Performance-PRO XT：

- 操作者 1（足端）：抓住足端的轻便床框架。在托住轻便床的同时，沿导轨将轻便床拉出救护车患者车厢，直到轻便床安全杆被车辆安全钩钩住。

- 操作者 2（侧面）：抓住指示的底座框架，稍微抬起，并将底座框架降到完全伸展的位置，同时操作员 1 按住轻便床手动释放按钮。

- 操作者 1（足端）：松开轻便床手动释放按钮，并确保底盘锁定到位。将轻便床放在地上。

- 操作者 2（侧面）：向前推轻便床安全杆释放杆，使轻便床安全杆脱离救护车患者车厢的车辆安全钩。

注解 - 万一轻便床足端故障，无法从车上取下轻便床，请通过替代手段卸下患者（例如使用平板床或野外轻便床）。

从车上取下轻便床进行维修

警告

- 将有患者轻便床装载到车辆中或卸下来时，务必由至少两名经过培训的操作者协作来完成。
- 务必双手搬移轻便床。Power-LOAD 只是一个辅助装置。评估每种情况，确定如何分配和抬起在运送的重量。
- 卸下轻便床时，在按下 Power-LOAD 控制面板上的任何按钮之前，务必确保轻便床底座已伸展开来。

1. 操作者 1：按住 Power-LOAD 系统头端的滑轨车释放按钮。
2. 操作者 2：将两个转移锁定触发机构（最靠近足端）均滑向转移组件的足端解锁。在操作者 1 的帮助下，用力将轻便床和转移组件推出救护车患者车厢。
3. 操作者 1：使用螺丝刀或类似工具，按压转移组件下方的挂钩组件，同时操作员 2 将转移组件向前推向救护车患者车厢的头端，以使轻便床脱离锁定机构。
4. 轻便床解锁后，将轻便床完全拉出。
5. 确保轻便床底座伸展开来，然后提起 Power-LOAD 头端的其中一个手动轻便床释放手柄解锁轻便床。

手动将轻便床装入车内（Power-PRO 断电）

警告

- 将有患者轻便床装载到车辆中或卸下来时，务必由至少两名经过培训的操作者协作来完成。
- 务必先装载轻便床，再让患者进入救护车患者车厢。

注意

- 在完全缩回轻便床底座之前，请勿将轻便床推入救护车患者车厢。
- 装入轻便床时，请勿将轻便床扔到滑轨车内，以免造成设备损坏。
- 在轻便床在足端锁定到位之前，请勿松开手动释放按钮。如果过早松开，则轻便床底座可能会妨碍轻便床锁定到 Power-LOAD 内。

1. 抬起车辆保险杠（如配备）到升高位置。

2. 抬起提升臂沿导轨将滑轨车拉出救护车患者车厢（图 48）。

图 48 – 沿导轨将滑轨车拉出车外

3. 将轻便床升至装载位置。
4. 将轻便床装入 **Power-LOAD** 之前，要完全伸展并锁定轻便床可伸缩头部。
5. 将轻便床推入 **Power-LOAD**，直到轻便床负重轮销锁定到位（图 49）。装入轻便床时，确保轻便床与提升臂对齐。
6. 检查头端 LED 指示灯，确保轻便床准备就绪，可以装入。
   - 如果 LED 呈绿色恒亮，则表示轻便床头端已就位。
   - 如果 LED 指示灯呈琥珀色闪烁，则表示轻便床头端没有就位。
7. 按下 **Power-LOAD** 控制面板上的向上 (↑) 按钮（图 50），将提升臂升到最高位置。

   注解 - 轻便床腿不缩回。

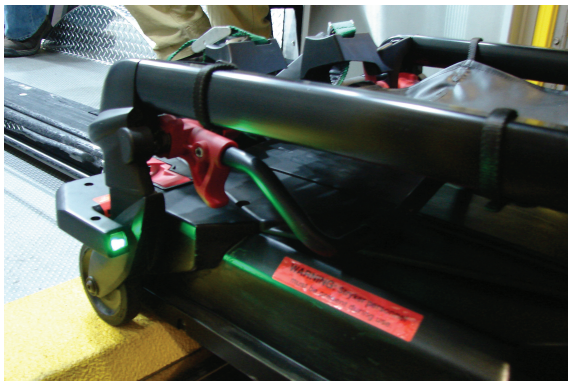

图 49 – 将轮销锁定到位

图 50 – 按向上按钮抬起提升臂

8. 操作者 1（足端）：抓住足端的轻便床框架。按住轻便床手动释放按钮。
9. 操作者 2（侧面）：抓住底座框架。足端操作者按压轻便床手动释放按钮后，用一只手缩回底盘，用另一只手稳住轻便床。
10. 两名操作者：将轻便床推入救护车患者车厢，直到提升臂降下，并且轻便床锁定到 **Power-LOAD** 内。
11. 操作者 1：继续按住轻便床手动释放按钮。
12. 用力左右拉动轻便床足端，确保轻便床锁定在 **Power-LOAD** 内。
13. 急救运送服务结束后，停止使用轻便床，以诊断并维修 **Power-PRO** 轻便床。

    注解 - 当轻便床锁定到 **Power-LOAD** 内运送位置时，**Power-LOAD** 会自动为 **SMRT** Pak 电池充电（无需电缆或连接器）。轻便床电池 LED 指示灯呈绿色闪烁片刻表明正在充电。

预防性维护

定期检查和调整

维护间隔

此时间表是维护的一般指南。所需的维护时间表可能因以下因素而异：

- 急救运送服务工作量
- 天气
- 地形
- 地理位置
- 个体使用情况

如果不确定如何或何时进行这些检查，请联系 Stryker 服务技术人员。

进行 Power-LOAD 预防性维护检查时，必须对其相应的 Power-LOAD 兼容轻便床和车轮导向装置组件选件（如适用）进行预防性维护检查，以确认整个系统的可操作性。

Power-LOAD 兼容轻便床维护

在 Power-LOAD 兼容轻便床上可能需要更换的物品包括轻便床扶手垫片 (6500-002-123)、底座止动器 (6085-001-094) 和负重轮销 (6500-002-104)。

车轮导向装置组件选件维护（如适用）

为保持 Power-LOAD 紧固件的正常功能，要确保车轮导向装置功能正常且其结构未受损。车轮导轨系统用于辅助 Power-LOAD 系统装载轻便床。如果车轮导向装置受损，请立即更换。

注解 - Power-LOAD 维护时间表基于每天 10 次急救运送服务制定。请根据实际服务使用情况调整例行维护时间表。

每月或每两小时

每月或电机每运行两小时（以先到者为准）检查这些项目一次。

检查	例行
锁定位置	清理转移组件上足端锁定位置的碎屑

每三个月或六个小时

每 3 个月或电机每运行 6 小时（以先到者为准）检查这些项目一次。

检查	例行
紧固件是否松脱	如松脱，则更换
电池端子螺钉	拧紧松动的螺钉（扭矩为 9 磅-英寸 (1 nm)）
转移组件和锚固组件	清理转移组件和锚固组件顶部的碎屑
转移辊通道	清理转移辊通道，以防止碎屑堆积
滑轨车止动坡道	拧紧松动的螺钉

每 12 个月或 24 小时

每 12 个月或电机每运行 24 小时（以先到者为准）检查这些项目一次。

检查	例行
电池	如果提升缓慢，请更换
所有部件	检查并更换一切磨损的部件，包括臂盖、臂耐磨垫、滑轨车顶盖和侧盖、轻便床释放手柄弹簧、锚固杆盖、锚固感应主盖、转移锁定板、转移锁定销或轻便床导引件（如有必要） **注解** - 转移锁定板 (639000010260) 仅与 2017 年 7 月 31 日之后生产的 **Power-LOAD** 装置或之前使用 639007000021 套件维修的装置兼容。检查产品序列号标签以确认生产日期。
止动缓冲块	如果角部损坏，则更换
电机	电机不运转时更换
气缸杆端	如果 **Power-LOAD** 在手动模式下工作且错误 LED 亮起，则更换
整个装置功能性	请参阅操作手册中的*安装检查清单*
液压	检查是否有液压渗漏
转移锁定轴承	每年更换一次 **注解** - 在更换轴承期间，要确保周围区域清洁（锚固组件）并在转移锁定销上涂抹二硫化钼润滑脂。
V 形导辊	如果产品滚动困难或在内杆之外的转移辊通道中有明显磨损，则更换滑轨车上的 V 形导辊，并将患者右外侧底部和顶部的转移杆对调一下。检查所有剩余的辊是否损坏或过度磨损。必要时加以更换。
提升臂弹簧	更换位于滑轨车顶盖下方的提升臂弹簧 (0038-895-000)

光面辊和 V 形导引部件更换时间表

每 14,110 次急救运送服务必须更换光面辊和 V 型导引部件。这是为了确保 **Power-LOAD** 保持正常运行。按照此急救运送服务工作量时间表使其始终符合此要求。时间表还有助于计划适当的维修间隔。

每天急救运送服务次数	月数
6	80
7-8	60
9-10	48
11-12	40
13	36
14-15	30

转移锁定轴承部件更换时间表

每 3,653 次急救运送服务必须更换转移锁定轴承部件。这是为了确保 **Power-LOAD** 保持正常运行。按照此急救运送服务工作量时间表使其始终符合此要求。

每天急救运送服务次数	月数
2	60
3	40
4-5	24
6	20
7-8	15
9-10	12
11-12	10
13-15	8

清洁

警告

- 在维修或清洁之前，务必按下主电源按钮关闭装置电源。
- 在进行电动清洗时，务必穿戴好一切适当的个人防护装备，以免吸入接触性传染病。电动清洗设备可能会使污染物气化。

注意

- 请勿直接在滑轨车下方向上喷入滑轨车机构内。水可能会进入滑轨车外壳内，可能会加速腐蚀或使操作性能下降。
- 请勿在产品使用中时清洁、维修或执行维护。

此产品可电动清洗。连续清洗后，此产品可能会出现某些氧化或褪色迹象。只要遵循正确的程序，此产品的性能不会因为电动清洗而下降。

- 请切实遵循清洁液制造商提供的稀释建议。
- 使用推荐的清洁剂清洗 **Power-LOAD**。用水管冲洗产品并用毛巾擦干转移导轨和臂铰链。
- 使用手持喷洗头装置电动清洗 **Power-LOAD** 或使用干净的抹布和推荐的清洁剂擦拭产品。
- 用水管冲洗或电源清洗产品时，请勿直接在手推车下方向上喷入到滑轨车机构内。水可能会进入滑轨车外壳内，可能会加速腐蚀或使操作性能下降。
- 使用软布和刷子清洁转移辊通道，以防止碎屑堆积。
- 取下滑轨车顶盖和患者左侧盖板组件，用毛巾擦干控制板组件。
- 断开电机和电池连接器连接，用毛巾擦干连接器。
- 用毛巾擦干转移导轨和臂铰链。
- 清洁时，将救护车停在上坡位置，伸展转移组件和滑轨车，以便水从救护车患者车厢的后端排出。

注解 - 进入 **Power-LOAD** 系统的水将通过排水管排到车辆下面。

建议使用的清洁剂

一般来说，当以制造商推荐的浓度使用时，可以使用酚类或季铵盐（不包括 **Virex®** TB）类消毒剂。不建议使用碘伏类消毒剂，因为可能会发生染色。

建议使用的清洁剂包括：

- 四级清洁剂（活性成分 - 氯化铵），内含低于 3% 的乙二醇醚
- 酚类清洁剂（活性成分 - 邻苯基苯酚成分）
- 氯化漂白液（5.25% - 少于 1 份漂白液与 100 份水混合）
- ≤ 21% 的异丙醇

避免过度饱和。请勿让产品保持湿润时间超过化学品制造商有关正确消毒的指导原则。

注解

- 使用这些类型的清洁剂时，如果未能遵循上述说明，可能会使产品保修失效。
- 务必用清水擦拭产品，并在清洁后将产品晾干。某些清洁产品有腐蚀性，可能会损坏产品。如果不漂洗并晾干本产品，腐蚀性残留物会残留在产品表面，这可能会导致关键组件的过早腐蚀。

故障排除指南

这些说明仅适合作为短期解决方案。在发生任何需要进行故障排除的事件后，请联系当地的 Stryker 维修技术人员或客户经理安排维护检查。有关完整的故障排除信息，请参阅维护手册。

卸下时轻便床卡住了

场景：按下锚固组件足端的红色释放杆时，轻便床卡在中途。

1. 拉动患者左侧转移锁定触发机构，将轻便床推回车内，直到其锁定到位。
2. 用拇指按住锚固组件足端的红色释放杆，然后使用指关节保持转移组件位置不动，同时向自己身体方向拉轻便床，直至其升起。拉出轻便床，将其卸下。

装入时轻便床卡住了

场景：在装入时滑轨车和轻便床卡在中途。

1. 检查转移滑轨车锁定机构中是否有碎屑。
2. 清除碎屑，使辊弹起。如果没有碎屑，请参阅步骤 4。
3. 将轻便床和滑轨车从车中完全拉出以重置。将轻便床装入车内。然后滑轨车将锁定到位。
4. 如果转移滑轨车锁定机构中没有碎屑，请拉动患者左侧转移锁定触发机构。将轻便床装入车内。

轻便床不从滑轨车上解锁

场景：在装载位置，轻便床不从滑轨车上脱离，并且错误 LED 亮起。

1. 用力按下 **Power-LOAD** 控制面板上的手动释放按钮，释放液压系统中的压力。
2. 按下轻便床上的伸展 (+) 按钮或 **Power-LOAD** 控制面板上的向下 (↓) 按钮，降下提升臂。

   注解 - 按下手动释放按钮将提升臂完全降下时，可能需要对提升臂施加压力。
3. 从滑轨车上取下轻便床。

轻便床不降下并锁定在转移组件内

场景：在装载时，滑轨车提升臂不降下，将轻便床锁定在转移组件内。

1. 用力按下 **Power-LOAD** 控制面板上的手动释放按钮。然后轻便床将降下并锁定在转移组件内。

轻便床锁定在滑轨车装载位置内

场景：轻便床开始折起，滑轨车提升臂不抬起。

1. 按下 **Power-LOAD** 控制面板上的向上 (↑) 按钮，升起轻便床，直到提升臂停止。
2. 在轻便床足端，按下缩回 (-) 按钮升起轻便床腿。将轻便床装入车内。

装载时 Power-LOAD 提升臂停止

场景：提升臂不处于轻便床腿之间正中央位置，琥珀色头端 LED 指示灯闪烁。

1. 重新对齐轻便床，使提升臂处于轻便床腿之间正中央位置，头端 LED 指示灯呈绿色恒亮。
2. 按下 **Power-LOAD** 控制面板上的向上 (↑) 按钮或轻便床上的缩回 (-) 按钮继续装载。

无线通知

对于配备了可选无线通讯技术的产品，这些声明适用于以下国家/地区：

国家/地区	通知
中国台湾	CCAQ23LP0270T7
泰国	กสทช. เครื่องวิทยุคมนาคมนี้ ได้รับยกเว้น ไม่ต้องได้รับใบอนุญาตให้มี ใช้ซึ่งเครื่องวิทยุคมนาคม หรือตั้งสถานีวิทยุคมนาคมตามประกาศ กสทช. เรื่อง เครื่องวิทยุคมนาคม และสถานีวิทยุคมนาคมที่ได้รับยกเว้นไม่ต้องได้รับใบอนุญาต วิทยุคมนาคมตามพระราชบัญญัติวิทยุคมนาคม พ.ศ. 2498 กสทช. | โทรคมนาคม กำกับดูแลเพื่อประชาชน Call Center 1200 (โทรฟรี)

EMC 信息

警告

- 将 **Power-LOAD** 控制系统与电动轻便床 (**Power-PRO** XT 或 **Power-PRO** IT) 配合使用时，**Power-LOAD** 的工作频率为 13.56 兆赫兹，这可能会干扰工作在此频段的其他设备。
- 除 Stryker 作为内部组件的更换部件销售的传感器和电缆之外，切勿使用其他非指定附件、传感器和电缆，以避免 **Power-LOAD** 系统的潜在性辐射增加或抗扰性下降。
- 请勿将 **Power-LOAD** 系统和 **Power-PRO** 轻便床与其他设备相邻使用或堆叠在一起。如果有必要相邻或堆叠使用，要观察 **Power-LOAD** 系统，以确认它在这样的配置环境下使用工作正常。
- **Power-LOAD** 的主要工作频率有：70 - 85 千赫兹，用于感应充电；13.56 兆赫兹 ± 7 千赫兹，调幅 (OOK)，ERP：-82.37 分贝毫瓦。感应充电可在此频率范围内工作：70 - 125 千赫兹。其他设备可能会干扰 **Power-LOAD** 系统，即使其他设备符合 CISPR 辐射要求。

注意

- 本设备已经过测试，符合 FCC 规则第 15 部分对 A 类数字装置的限值。这些限值旨在为设备在商业环境下运行时提供合理的保护，以防止有害干扰。本设备会产生、使用并辐射射频能量，如果不按照说明手册进行安装和使用，可能会对无线电通讯造成有害干扰。在住宅区运行此设备可能会产生有害干扰，在这种情况下，用户需要自费纠正干扰。若存在干扰，请重新调整 **Power-LOAD** 系统或干扰产品的位置和方位。
- 若存在干扰，请务必重新调整 **Power-LOAD** 系统或干扰产品的位置和方位。本装置符合 FCC 规则第 18 部分的规定。
- 便携式射频通讯设备（诸如天线电缆和外部天线等外周设备）距离 **Power-LOAD** 系统的任何部件（包括制造商指定的电缆）不得小于 30 厘米（12 英寸）。否则，可能会导致此设备的性能下降。
- 该设备的辐射特性使其适合于在工业区域和医院（CISPR 11 A 类）使用。本设备会产生、使用并辐射射频能量，如果不按照说明手册进行安装和使用，可能会对无线电通讯造成有害干扰。在住宅区（通常需要达到 CISPR 11 B 类）运行此设备可能会产生有害干扰，在这种情况下，用户需要自费纠正干扰。若存在干扰，请重新调整 **Power-LOAD** 系统或干扰产品的位置和方位。

指引及制造商声明 - 电磁辐射		
Power-LOAD 系统适用于以下规定的电磁环境。**Power-LOAD** 的客户或用户应确保系统确实用于此等工作环境。		
辐射测试	**合规性**	**电磁环境**
射频辐射 CISPR 11	第 1 组	**Power-LOAD** 系统的射频能量仅用于内部功能。因此，其射频辐射非常低，不太可能对附近的电子设备造成任何干扰。
射频辐射 CISPR 11	第 2 组	**Power-LOAD** 系统必须发射电磁能量才能发挥其预期的功能。附近的电子设备可能会受影响。
射频辐射 CISPR 11	A 级	**Power-LOAD** 系统适用于各种建筑条件，但不包括居家建筑以及那些直接连接于为民用建筑供电的公共低压电源网络的建筑。

便携式和移动式射频通讯设备和 Power-LOAD 系统之间的建议间隔距离			
Power-LOAD 系统适用于辐射射频干扰受控的电磁环境。**Power-LOAD** 的客户或用户可根据通讯设备的最大输出功率，按如下建议，通过在便携式和移动式射频通讯设备（发射器）与 **Power-LOAD** 之间维持最小距离来帮助预防电磁干扰。			
发射器的最大额定输出功率 **W**	**按发射器频率而定的间隔距离** **m**		
	150 kHz 至 80 MHz **d=(1.2) (√P)**	**80 MHz 至 800 MHz** **d=(0.35) (√P)**	**800 MHz 至 2.7 GHz** **d=(0.70) (√P)**
0.01	0.12	0.04	0.07

便携式和移动式射频通讯设备和 Power-LOAD 系统之间的建议间隔距离			
0.1	0.38	0.11	0.22
1	1.20	0.35	0.70
10	3.79	1.11	2.21
100	12	3.5	7
对于最大额定输出功率未列于上方的发射器，可以按照适用于此发射器频率的方程式计算以米（m）为单位的建议间隔距离 d，其中 P 是根据发射器制造商以瓦（W）为单位的发射器最大输出功率额定值。注 1：在 80 MHz 和 800 MHz 时，适用较大频率范围的间隔距离。注 2：这些准则不一定适用于所有的状况。电磁传播受建筑物、物体和人体的吸收及反射的影响。			

指引和制造商声明 - 抗电磁干扰性			
Power-LOAD 适用于符合以下规定的电磁环境。**Power-LOAD** 的客户或用户应确保系统确实用于此等工作环境。			
抗扰性测试	**EN/IEC 60601 测试电平**	**符合电平**	**电磁环境 - 指引**
静电放电 (ESD) IEC 61000-4-2	±8 kV 接触 ±15 kV 空气	±8 kV 接触 ±15 kV 空气	地板应是木质地板、混凝土或瓷砖。如果地面由合成材料覆盖，相对湿度至少应为 30%。
电涌 IEC 61000-4-5	±1 kV 线对线 ±2 kV 线对地	±1 kV 线对线 ±2 kV 线对地	电源质量应该达到典型商业或医院环境中的电源质量。
工频 (50/60 Hz) 磁场 IEC 61000-4-8	30 A/m	30 A/m	工频磁场应为典型商业或医院环境中典型位置的特征水平。
沿电源线的电瞬态传导 ISO 7637-2	根据 ISO 7637-2	根据 ISO 7637-3	不适用

指引和制造商声明 - 抗电磁干扰性			
传导射频 IEC 61000-4-6 辐射射频 IEC 61000-4-3	3 Vrms 6 Vrms，ISM 和业余无线电频段 150 kHz 至 80 MHz 10 V/m 80 MHz 至 2.7 GHz	3 V 6 Vrms，ISM 和业余无线电频段 10 V/m	便携式和移动式射频通讯设备和 **Power-LOAD** 系统的任何部件（包括电缆）间的距离应该不小于根据适用于发射器频率的方程式计算出的建议间隔距离。 建议间隔距离 D=(1.2) (√*P*) D=(0.35) (√*P*) 80 MHz 至 800 MHz D=(0.70) (√*P*) 800 MHz 至 2.7 GHz 其中 *P* 是发射器制造商发射器最大输出功率额定值，以瓦（W）为单位，而 *d* 则是建议的间隔距离，以米（m）为单位。 固定式射频发射器场强（根据电磁场测量进行测定[a]）应该低于各频率范围的合规水平。[b] 在带有以下符号标记的设备附近，可能会发生干扰：

注 1：在 80 MHz 和 800 MHz 时，适用较高的频率范围。

注 2：这些准则不一定适用于所有的状况。电磁传播受建筑物、物体和人体的吸收及反射的影响。

注 3：0.15 MHz 和 80 MHz 之间的 ISM（工业、科学和医用）频段为 6.765 MHz 至 6.795 MHz；13.553 MHz 至 13.567 MHz；26.957 MHz 至 27.283 MHz 和 40.66 MHz 至 40.70 MHz。0.15 MHz 和 80 MHz 之间的业余无线电频段为 1.8 MHz 至 2.0 MHz、3.5 MHz 至 4.0 MHz、5.3 MHz 至 5.4 MHz、7 MHz 至 7.3 MHz、10.1 MHz 至 10.15 MHz、14 MHz 至 14.2 MHz、18.07 MHz 至 18.17 MHz、21.0 MHz 至 21.4 MHz、24.89 MHz 至 24.99 MHz、28.0 MHz 至 29.7 MHz 和 50.0 MHz 至 54.0 MHz。

注 4：根据 IEC 60601-1-2:2014 表 9 评估射频无线通信设备对接近场的 抗扰性。

[a] 在理论上，无法准确预测来自固定式发射器的场强，此类发射器包括无线（手机/无绳）电话和陆地移动无线电、业余无线电、调幅和调频电台广播及电视广播等使用的基站。欲评价固定式射频发射器产生的电磁环境，应该考虑进行电磁场实地勘察。如果在 **Power-LOAD** 使用地点测得的磁场强度超过了上述适用的射频合规水平，则应该观察 **Power-LOAD** 系统的性能，以确认是否正常操作。如果观察到性能异常，则可能有必要采取额外的措施，比如调整 **Power-LOAD** 系统的方向或位置。

[b] 在 150 kHz 至 80 MHz 的频率范围内，场强应低于 20 V/m。

Appendix

Taiwan wireless specification

取得審驗證明之低功率射頻器材，非經核准，公司、商號或使用者均不得擅自變更頻率、加大功率或變更原設計之特性及功能。低功率射頻器材之使用不得影響飛航安全及干擾合法通信；經發現有干擾現象時，應立即停用，並改善至無干擾時方得繼續使用。前述合法通信，指依電信管理法規定作業之無線電通信。低功率射頻器材須忍受合法通信或工業、科學及醫療用電波輻射性電機設備之干擾。

Stryker EMEA Supply Chain Services B. V.
Frans Maasweg 2
Venlo 5928 SB, The Netherlands

Stryker Medical
3800 E. Centre Avenue
Portage, MI 49002
USA

6390-809-005 Rev AB.0 2023-07
WCR: AG.2