stryker

Transport Stretcher

Operations Manual

REF 0747
REF 0748

EN
DA
DE
EL
ES
FR
IT
KO
NL
PL
PT
SV
TH
ZH

CE

0747-109-005 Rev AC.0 2023-11

Symbols

	Consult instructions for use
	General warning
	Caution
	No pushing
	Do not store the oxygen bottle
REF	Catalogue number
SN	Serial number
US Patents	For US Patents see www.stryker.com/patents
CE	CE mark
EC REP	Authorized representative in the European Community
MD	European medical device
	Manufacturer
	Date of manufacture
	Importer
	Safe working load
	Lubricate
	Type B applied part
	Do not stack

	This way up
	Fragile, handle with care

Table of Contents

Warning/Caution/Note Definition 2
Summary of safety precautions 3
Pinch points 4
Introduction 5
Product description 5
Indications for use 5
Clinical benefits 5
Contraindications 5
Expected service life 5
Disposal/recycle 5
Specifications 6
Product illustration 8
Contact information 8
Serial number location 9
Setup 10
Operation 11
Applying and releasing the brakes 11
Raising or lowering the litter 11
Positioning the product in Trendelenburg 12
Positioning the product in Reverse Trendelenburg 12
Transporting a patient with the retractable fifth wheel 13
Positioning or stowing the push handles (optional) 13
Raising or lowering the siderails 13
Raising or lowering the pneumatic Fowler backrest 14
Raising or lowering the gatch 14
Storing objects in the base hood 15
Accessories and parts 16
Attaching the defibrillator tray 17
Converting the defibrillator tray/foot extender to a defibrillator tray 17
Converting the defibrillator tray/foot extender to a foot extender 18
Attaching the footboard/chart holder 18
Attaching the IV caddy 19
Positioning the two-stage permanently attached IV pole 19
Positioning the three-stage permanently attached IV pole 20
Attaching and positioning the removable IV pole 21
Attaching the upright oxygen bottle holder 22
Extending or stowing the serving tray holder/footboard 22
Attaching the siderail pads 23
Locating the patient restraint strap tie-ins 23
Cleaning 24
Cleaning the product 24
Cleaning the mattress 24
Remove iodine 25
Special instructions 25
Disinfecting 26
Disinfecting the product 26
Disinfecting the mattress 26
Preventive maintenance 28
Lubrication points 28

Warning/Caution/Note Definition

The words **WARNING**, **CAUTION**, and **NOTE** carry special meanings and should be carefully reviewed.

WARNING

Alerts the reader about a situation which, if not avoided, could result in death or serious injury. It may also describe potential serious adverse reactions and safety hazards.

CAUTION

Alerts the reader of a potentially hazardous situation which, if not avoided, may result in minor or moderate injury to the user or patient or damage to the product or other property. This includes special care necessary for the safe and effective use of the device and the care necessary to avoid damage to a device that may occur as a result of use or misuse.

Note - Provides special information to make maintenance easier or important instructions clearer.

Summary of safety precautions

Always follow the warnings and cautions listed on this page. Service only by qualified personnel.

WARNING

- Always allow the product to reach room temperature before you setup the product or test functional operations. Permanent product damage may occur.
- Always operate the product when all operators are clear of the mechanisms.
- Always apply the brakes when a patient is getting on the product or off the product or when the product is not moving. Injury could result if the product moves while a patient is getting on the product or off the product.
- Always put the product in the lowest position with the siderails up and latched when you leave a patient unattended on the product. Do not leave the product at a higher height.
- Always remove any devices that may be in the way before you raise or lower the litter.
- Do not sit on the end of the product. The product may tip.
- Always keep patient and operator extremities away from collapsed siderails to avoid injury.
- Always position the patient in the center of the product.
- Always lock the siderails in the full up position with the sleep surface flat in the lowest position when you transport a patient.
- Always keep patient and operator extremities away from siderail spindles when you raise or lower the siderails.
- Do not allow the siderails to lower on their own.
- Always keep hands and fingers clear of the Fowler backrest release handles and the Fowler backrest frame when you lower the Fowler backrest.
- Always use caution when you raise a pneumatic Fowler backrest while a patient is on the product. Use proper lifting techniques and get assistance, if necessary.
- Do not place items that weigh more than 30 lb (14 kg) on the defibrillator tray. Always strap down all devices that you place on the defibrillator tray.
- Always use caution if the defibrillator tray/foot extender, footboard/chart holder, or upright oxygen bottle holder is attached to avoid pinching your fingers when you position the foot end push handle option.
- Do not place items that weigh more than 30 lb (14 kg) on the defibrillator tray/foot extender. Always strap down all devices that you place on the defibrillator tray.
- Always secure the IV pole to the IV caddy when you transport the product.
- Always store the IV caddy when not in use to avoid product damage.
- Do not use the IV pole as a push/pull device. Product damage may occur.
- Do not place objects that exceed 40 lb (18 kg) in the upright oxygen bottle holder.
- Do not place objects that exceed 30 lb (14 kg) on the serving tray.
- Always use caution when you attach restraint straps. Patient or operator injury may occur. Physical restraints, even if secured, may result in serious harm to patients and operators, including entanglement, entrapment, physical injury, or death.
- Always attach restraint straps or devices only at the identified attachment points of the product. Failure to do so may result in patient or operator injury. Do not attach restraint straps to the siderail.
- Always refer to the applicable state and federal restrictions and regulations and the appropriate facility protocols before you use any restraint strap or device.
- Do not clean, service, or perform maintenance while the product is in use.
- Do not immerse the mattress in cleaning or disinfectant solutions. Excess moisture could cause product malfunction that results in product damage or patient injury.
- Do not allow fluid to pool on the mattress. Fluids can cause corrosion of components and may cause the safety and performance of this product to become unpredictable.
- Always inspect mattress covers for tears, punctures, excessive wear, and misaligned zippers every time you clean the covers. Remove and replace a damaged mattress to prevent cross-contamination.
- Do not steam clean, pressure wash, hose off, or ultrasonically clean mattresses. These methods of cleaning may void the product's warranty.
- Do not steam clean, hose off, or ultrasonically clean the product. Use of these methods of cleaning is not recommended and may void the product's warranty.
- Always disinfect the mattress between patients. Failure to do so could result in cross-contamination and infection.

CAUTION

- Improper usage of the product can cause injury to the patient or operator. Operate the product only as described in this manual.
- Do not modify the product or any components of the product. Modifying the product can cause unpredictable operation resulting in injury to patient or operator. Modifying the product also voids its warranty.
- Do not use the hydraulics on the base to raise the product with a patient lift under the product.
- Do not place objects that exceed 60 lb (27 kg) in the base hood.
- Do not sit, step, or stand on the base hood.
- Always raise the IV pole before you attach the defibrillator tray/foot extender to the product. If you do not raise the IV pole, the foot extender will not operate.
- Do not use the IV pole as a push/pull device. Product damage may occur.
- Do not hang IV bags that exceed 40 lb (18 kg) on the IV pole.
- Always make sure that the IV pole is at a low height to pass through door openings when you transport a patient.

Pinch points

Figure 1 – Pinch points

Introduction

This manual assists you with the operation or maintenance of your Stryker product. Read this manual before operating or maintaining this product. Set methods and procedures to educate and train your staff on the safe operation or maintenance of this product.

CAUTION

- Improper usage of the product can cause injury to the patient or operator. Operate the product only as described in this manual.
- Do not modify the product or any components of the product. Modifying the product can cause unpredictable operation resulting in injury to patient or operator. Modifying the product also voids its warranty.

Note

- This manual is a permanent part of the product and should remain with the product even if the product is sold.
- Stryker continually seeks advancements in product design and quality. This manual contains the most current product information available at the time of printing. There may be minor discrepancies between your product and this manual. If you have any questions, contact Stryker Customer Service or Technical Support at 1-800-327-0770.

Product description

The Stryker Model 747/748 Transport Stretcher is a general purpose patient transport and treatment stretcher.

Indications for use

The Stryker Model 747/748 Transport Stretcher is a non-powered, wheeled device which consists of a platform mounted on a wheeled frame that is designed to support patients in a horizontal position. The device has siderails and has the option available to support the temporary or permanent placement of IV poles. A stretcher provides the operator a method of transporting patients within a health care facility. Some stretchers may also be used for minor procedures and short-term stay (treatment and recovery).

Clinical benefits

Patient transport and facilitate treatment

Contraindications

None known.

Expected service life

The Transport Stretcher has a 10 year expected service life under normal use conditions and with appropriate periodic maintenance.

Disposal/recycle

Always follow the current local recommendations and/or regulations governing environmental protection and the risks associated with recycling or disposing of the equipment at the end of its useful life.

Specifications

		Model 747 Transport Stretcher		Model 748 Transport Stretcher (wide) HT Packs	
Safe working load **Note** - Safe working load indicates the sum of the patient, mattress, and accessory weight		500 lb	225 kg	500 lb	225 kg
Overall length		83 in.	210.8 cm	83 in.	210.8 cm
Overall width		30 in.	76.2 cm	34 in.	86.4 cm
Height	High	36 in.	91.4 cm	36 in.	91.4 cm
	Low	21.5 in.	54.6 cm	21.5 in.	54.6 cm
Patient surface		26 in. x 75.5 in.	66 cm x 192 cm	30 in. x 75.5 in.	76 cm x 192 cm
Siderails		13 in. x 55 in.	33 cm x 139.5 cm	13 in. x 55 in.	33 cm x 139.5 cm
Litter position-ing	Backrest	0° to 90°		0° to 90°	
	Knee gatch	Not applicable		0° to 30°	
	Trendeleburg/ Reverse Trendelenburg	+18° / -18°		+18° / -18°	
Caster diameter		8 in.	20 cm	8 in.	20 cm
Minimum under product clearance		6 in. nominal	15 cm	6 in. nominal	15 cm
		1.75 in. under the hydraulic cylinders and fifth wheel	4.5 cm	1.75 in. under the hydraulic cylinders and fifth wheel	4.5 cm

Environmental conditions	Operation	Storage and transportation
Temperature	100 °F (38 °C) 50 °F (10 °C)	140 °F (60 °C) -4 °F (-20 °C)
Relative humidity	75% 30%	95% 10%
Atmospheric pressure	1060 hPa 700 hPa	1060 *hPa* 500 *hPa*

In accordance with the European REACH regulation and other environmental regulatory requirements, the components that contain declarable substances are listed.

Description	Number	Substance of very high concern (SVHC) chemical name
Corner cover with two-stage IV pole assembly option, head end	0744-035-020	Lead
Corner cover with two-stage IV pole assembly option, head end	0744-035-025	Lead
Corner cover with three-stage IV pole assembly option, foot end	0744-035-070	Lead
Corner cover with three-stage IV pole assembly option, foot end	0744-035-075	Lead
Two-stage IV pole assembly	1211-210-010	Lead

Stryker reserves the right to change specifications without notice.

Product illustration

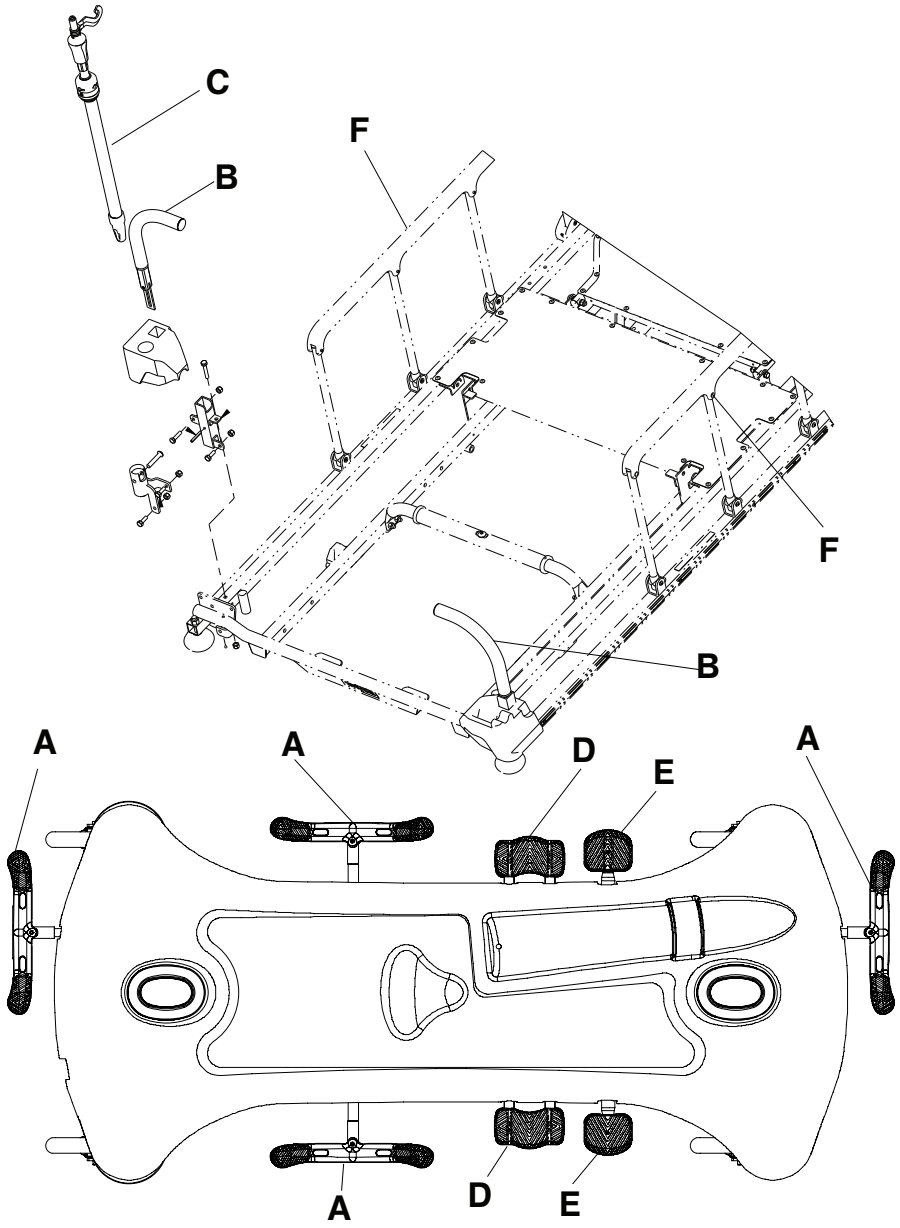

A	Brake/steer pedal		D	Lowering pedal
B	Head end push handle		E	Pump pedal
C	IV pole		F	Siderail

Contact information

Contact Stryker Customer Service or Technical Support at: 1-800-327-0770.

Stryker Medical
3800 E. Centre Avenue
Portage, MI 49002
USA

Note - The user and/or the patient should report any serious product-related incident to both the manufacturer and the Competent authority of the European Member State where the user and/or patient is established.

To view your operations or maintenance manual online, see https://techweb.stryker.com/.

Have the serial number (A) of your Stryker product available when calling Stryker Customer Service or Technical Support. Include the serial number in all written communication.

Serial number location

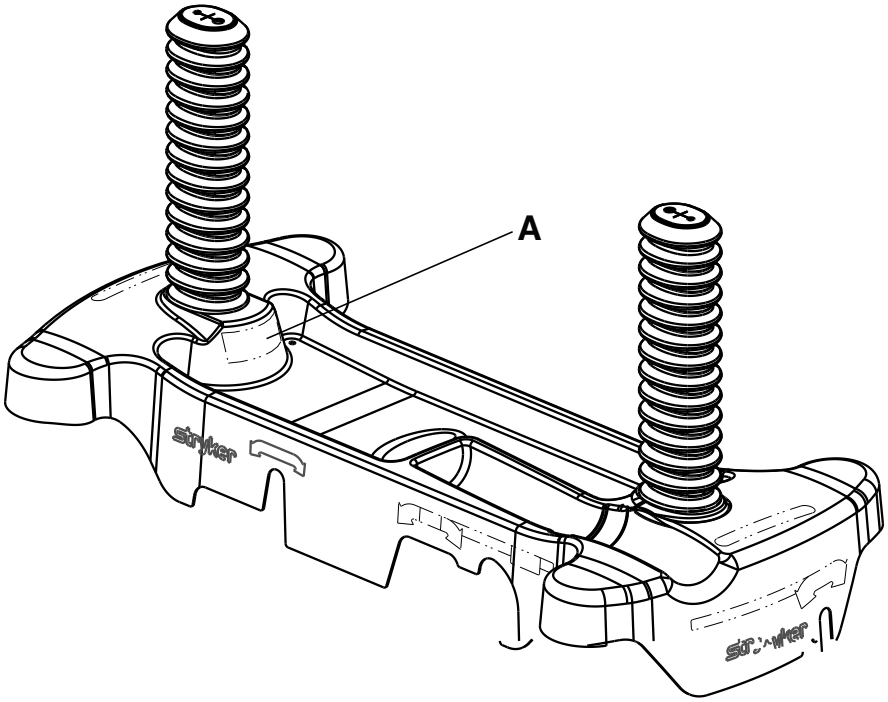

Setup

To unpack your product, see the unpacking instructions that are attached to the product inside of the shipping crate.

WARNING

- Always allow the product to reach room temperature before you setup the product or test functional operations. Permanent product damage may occur.
- Always operate the product when all operators are clear of the mechanisms.

Make sure that the product is working before the product is put into service.

1. Apply the brakes. Push on the product to make sure that all four casters are locked.
2. Raise and lower the hydraulic lift system.
3. Raise the product to the highest height and put the product in the Trendelenburg position. Make sure that the head end lowers to the lowest position.
4. Raise the product to the highest height and put the product in the Reverse Trendelenburg position. Make sure that the foot end lowers to the lowest position.
5. Apply the fifth wheel to make sure that it guides and pivots the product.
6. Make sure that the siderails raise, lower, and lock in place.
7. Raise and lower the Fowler backrest.

Operation

Applying and releasing the brakes

WARNING - Always apply the brakes when a patient is getting on the product or off the product or when the product is not moving. Injury could result if the product moves while a patient is getting on the product or off the product.

To apply the brakes, push down on the brake (red) side of the brake/steer pedal. Push on the product to make sure that the brakes work.

To release the brakes, push down on the steer (green) side of the brake/steer pedal.

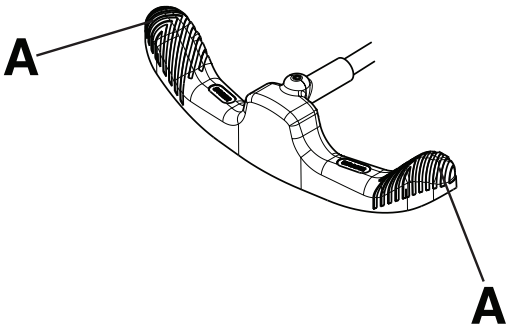

Figure 2 – Operating the brake/steer pedal

Note - Do not push down on the center of the brake/steer pedal. Always push down on the outer side (A) of the brake/steer pedal (Figure 2).

Raising or lowering the litter

WARNING

- Always put the product in the lowest position with the siderails up and latched when you leave a patient unattended on the product. Do not leave the product at a higher height.
- Always remove any devices that may be in the way before you raise or lower the litter.
- Do not sit on the end of the product. The product may tip.
- Always keep patient and operator extremities away from collapsed siderails to avoid injury.

To raise the litter, pump the pump pedal (D) until you achieve the desired height (Figure 3).

To lower the entire litter, press on the center of the uni-lower pedal (C).

To lower the head end of the litter, press on the side of the uni-lower pedal (C) closest to the head end of the product.

To lower the foot end of the litter, press on the side of the uni-lower pedal (C) closest to the foot end of the product.

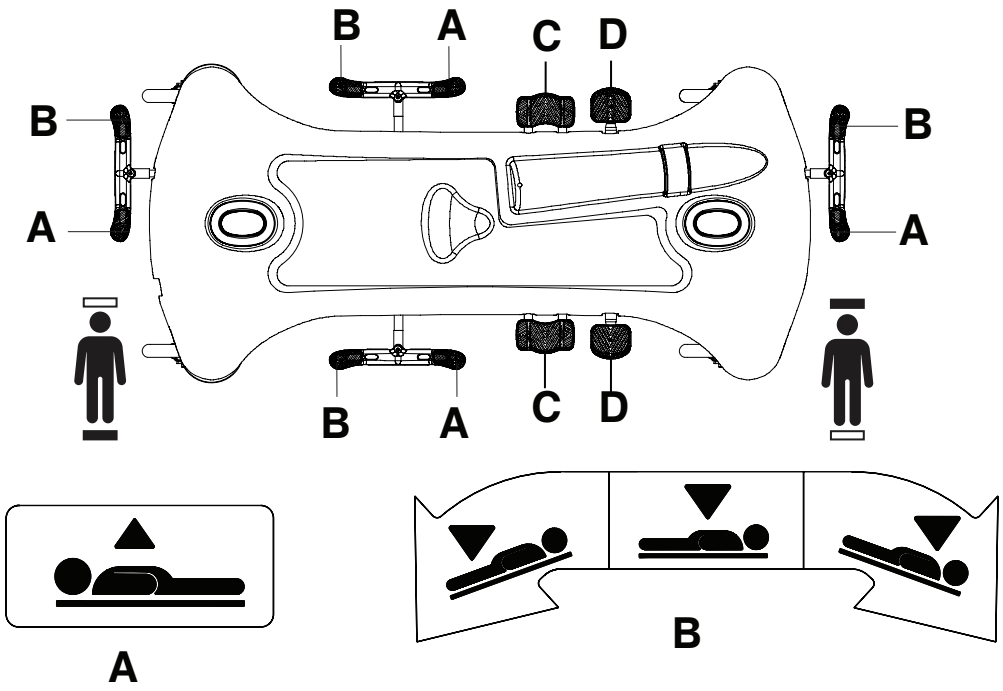

Figure 3 – Raising or lowering the litter

Positioning the product in Trendelenburg

WARNING - Always remove any devices that may be in the way before you raise or lower the litter.

CAUTION - Do not use the hydraulics on the base to raise the product with a patient lift under the product.

To position the product in the Trendelenburg position (head down), raise the litter to the highest height (Figure 3).

Note - Raise the litter to the highest height for a greater Trendelenburg angle.

Push down on the side of the uni-lower pedal closest to the head end (C).

To lower the product from Trendelenburg position, push down on the center of the uni-lower pedal (C) until the litter is flat.

Positioning the product in Reverse Trendelenburg

WARNING - Always remove any devices that may be in the way before you raise or lower the litter.

CAUTION - Do not use the hydraulics on the base to raise the product with a patient lift under the product.

To position the product in the Reverse Trendelenburg position (foot down), raise the litter to the highest height (Figure 3)

Note - Raise the litter to the highest height for a greater Trendelenburg angle.

Push down on the side of the uni-lower pedal closest to the foot end (C).

To lower the product from Reverse Trendelenburg position, push down on the center of the uni-lower pedal (C) until the litter is flat.

Transporting a patient with the retractable fifth wheel

WARNING

- Always position the patient in the center of the product.
- Always remove any devices that may be in the way before you raise or lower the litter.
- Always lock the siderails in the full up position with the sleep surface flat in the lowest position when you transport a patient.

CAUTION - Do not use the hydraulics on the base to raise the product with a patient lift under the product.

To transport a patient with the retractable fifth wheel:

1. Push down on the steer side of the brake/steer pedal to apply the fifth wheel.
2. Put the pedal in the neutral position to move the product laterally. Move the product to the desired location.

   Note - Do not attempt to move the product laterally with the retractable fifth wheel applied.
3. Apply the brakes to lock the product in place.

   Note - Always make sure that the brake is released before you move the product to avoid operator or patient injury.

Positioning or stowing the push handles (optional)

To position or stow the push handles:

1. Pivot the handles up from the end of the product (Figure 4).
2. Push down on the handles to lock them into position.
3. Reverse steps to stow the handles.

   Note - Only use the push handles as push/pull devices unless otherwise specified to avoid product damage.

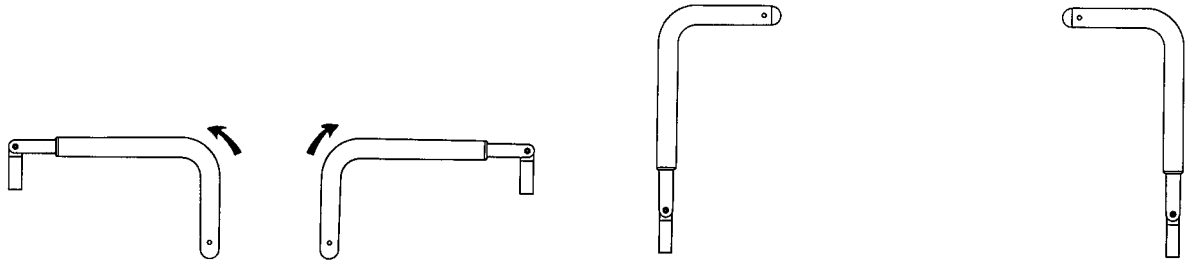

Figure 4 – Positioning the head end push handles

Raising or lowering the siderails

WARNING

- Always put the product in the lowest position with the siderails up and latched when you leave a patient unattended on the product. Do not leave the product at a higher height.
- Always lock the siderails in the full up position with the sleep surface flat in the lowest position when you transport a patient.
- Always keep patient and operator extremities away from siderail spindles when you raise or lower the siderails.
- Do not allow the siderails to lower on their own.

To raise the siderails, use two hands to grasp the siderail. Raise the siderail until the release latch clicks into place. Pull on the siderail to make sure that the siderail is locked.

To lower the siderails, pull up on the release latch. Guide the siderail to the lowest position.

Note - Do not use siderails as restraint devices to keep the patient from exiting the product. The siderails keep the patient from rolling off the product. The operator must determine the degree of restraint necessary to make sure that the patient is safe.

Raising or lowering the pneumatic Fowler backrest

WARNING

- Always keep hands and fingers clear of the Fowler backrest release handles and the Fowler backrest frame when you lower the Fowler backrest.
- Always use caution when you raise a pneumatic Fowler backrest while a patient is on the product. Use proper lifting techniques and get assistance, if necessary.

To raise the Fowler backrest, squeeze the red Fowler backrest release handle (A) and pull the Fowler backrest up to the desired position (Figure 5).

To lower the Fowler backrest:

1. Squeeze the Fowler backrest release handle (A).
2. Push the Fowler backrest down to the desired position.

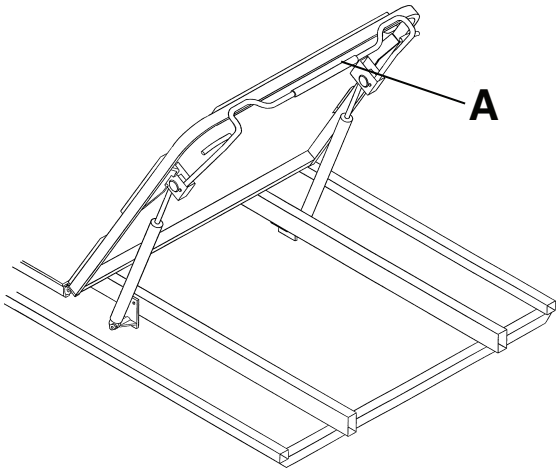

Figure 5 – Pneumatic Fowler

Raising or lowering the gatch

To raise the gatch (B), turn the crank handle (A) clockwise (Figure 6).

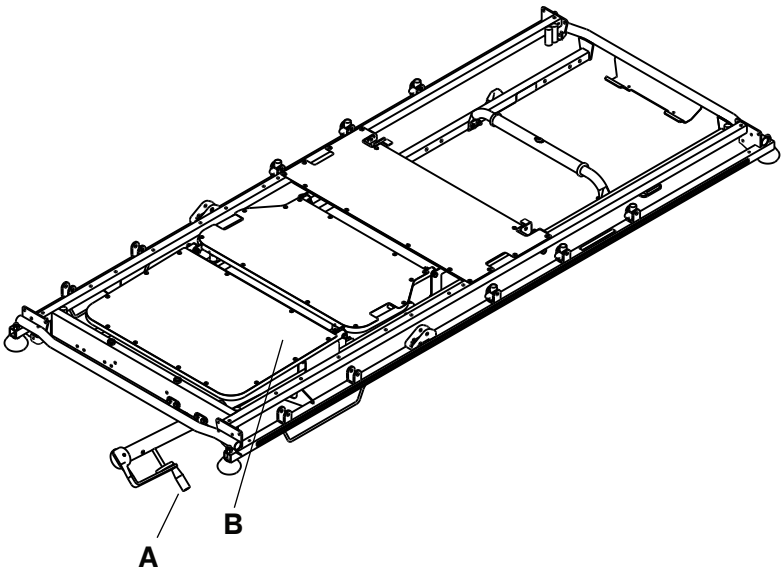

Figure 6 – Gatch and crank handle

To lower the gatch (B), turn the crank handle (A) counterclockwise.

Storing objects in the base hood

CAUTION

- Do not place objects that exceed 60 lb (27 kg) in the base hood.
- Do not sit, step, or stand on the base hood.

You can store patient belongings in the base hood. Do not use the oxygen bottle holder cutout to store oxygen bottles or patient belongings.

Accessories and parts

These accessories may be available for use with your product. Confirm availability for your configuration or region. Call Stryker Customer Service: 1-800-327-0770.

Name	Part number
Brake cam and link	0853-003-035
Caster with full cover assembly	0853-503-020
Defibrillator tray	1105-045-200
Defibrillator tray/foot extender/footboard	1105-045-400
Fifth wheel assembly	1105-006-130
Footboard/chart holder	1105-045-500
IV caddy	0785-155-000
HAVASU™ IV pole, removable	0390-025-010
IV pole, removable	0390-025-000
Mattress, Ultra Comfort, 4” x 26”	0785-034-603
Mattress, Enhanced Comfort, 4” x 26”	0785-034-623
Mattress, Ultra Comfort, 5” x 26”	0785-034-633
Mattress, **Ultra Comfort SE**™, domestic, 4” x 26”	1704-034-600
Mattress, **Ultra Comfort SE**, fire barrier, international, 4” x 26”	1704-034-601
Mattress, standard, 3” x 26”	1059-326-001
Mattress, **ComfortGel SE**™, without fire barrier, 26”	1805-034-600
Mattress, **ComfortGel SE**, fire barrier, 26”	1805-034-601
Oxygen bottle retainer	1037-010-090
Oxygen bottle holder, upright	1115-130-000
Pneumatic cylinder	1010-031-078
Restraint strap, ankle	0946-043-001
Restraint strap, body	0390-019-000
Restraint strap, chest	1010-058-000
Restraint strap, full package	1010-077-000
Restraint strap, wrist	0946-044-001
Serving tray	1105-045-700
Serving tray holder/footboard	1105-045-800
Siderail pad set	1010-052-000

Attaching the defibrillator tray

WARNING

- Do not place items that weigh more than 30 lb (14 kg) on the defibrillator tray. Always strap down all devices that you place on the defibrillator tray.
- Always use caution if the defibrillator tray/foot extender, footboard/chart holder, or upright oxygen bottle holder is attached to avoid pinching your fingers when you position the foot end push handle option.

To attach the defibrillator tray:

1. Insert the defibrillator tray pins into the sockets at the foot end of the product.
2. Use the strap to secure devices to the defibrillator tray.

Note

- Do not use the defibrillator tray as a push/pull device. Product damage may occur.
- Always raise the foot end push handles when you use accessories (such as the defibrillator tray/foot extender, footboard/chart holder, upright oxygen bottle holder) or the accessories will not function.

Converting the defibrillator tray/foot extender to a defibrillator tray

WARNING

- Do not place items that weigh more than 30 lb (14 kg) on the defibrillator tray/foot extender. Always strap down all devices that you place on the defibrillator tray.
- Always use caution if the defibrillator tray/foot extender, footboard/chart holder, or upright oxygen bottle holder is attached to avoid pinching your fingers when you position the foot end push handle option.

CAUTION - Always raise the IV pole before you attach the defibrillator tray/foot extender to the product. If you do not raise the IV pole, the foot extender will not operate.

To convert the defibrillator tray/foot extender to a defibrillator tray:

1. Pull out the top knob (A) (Figure 7).
2. Pivot the defibrillator tray (B) until the tray is flat over the foot end of the product. Release the top knob (A). Make sure that the defibrillator tray is locked in place.
3. Use the strap to secure devices to the defibrillator tray.

Note

- Do not use the defibrillator tray/foot extender as a push/pull device. Product damage may occur.
- Do not attach items to the foot extender.

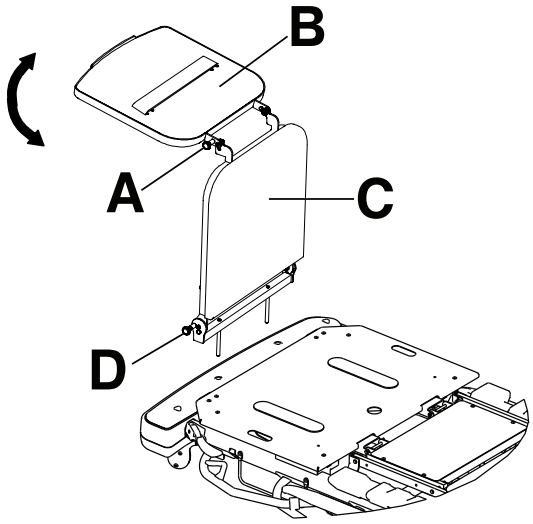

Figure 7 – Defibrillator tray/foot extender

Converting the defibrillator tray/foot extender to a foot extender

WARNING

- Do not place items that weigh more than 30 lb (14 kg) on the defibrillator tray/foot extender. Always strap down all devices that you place on the defibrillator tray.
- Always use caution if the defibrillator tray/foot extender, footboard/chart holder, or upright oxygen bottle holder is attached to avoid pinching your fingers when you position the foot end push handle option.

CAUTION - Always raise the IV pole before you attach the defibrillator tray/foot extender to the product. If you do not raise the IV pole, the foot extender will not operate.

To convert the defibrillator tray/foot extender to a foot extender (Figure 7):

1. Pull out the top knob (A).
2. Pivot the defibrillator tray (B) until the tray locks against the foot extender.
3. Pull out the bottom knob (D) while you hold the defibrillator tray/foot extender assembly.
4. Lower the foot extender (C) until the foot extender is flat.
5. Release the bottom knob (D). Push on the foot extender to make sure that the foot extender is locked in place.

   Note
   - Do not use the defibrillator tray/foot extender as a push/pull device. Product damage may occur.
   - Do not attach items to the foot extender.

Attaching the footboard/chart holder

WARNING - Always use caution if the defibrillator tray/foot extender, footboard/chart holder, or upright oxygen bottle holder is attached to avoid pinching your fingers when you position the foot end push handle option.

To attach the footboard/chart holder, insert the footboard/chart holder pins into the sockets at the foot end of the product.

Note - Do not use the footboard/chart holder as a push/pull device. Product damage may occur.

Attaching the IV caddy

WARNING

- Always secure the IV pole to the IV caddy when you transport the product.
- Always store the IV caddy when not in use to avoid product damage.

To attach the IV caddy (Figure 8):

1. Lift the IV caddy out of the storage tray or from the storage clip.
2. Pivot the IV caddy to the desired position.
3. Turn the knob (A) counterclockwise to loosen the pole clamp (C).
4. Pivot the knob (A) away from the arm connection assembly (B).
5. Open the clamp (C).
6. Place the IV pole into the clamp (C).
7. Close the clamp (C) around the IV pole and pivot the knob (A) into position.
8. Turn the knob (A) clockwise to tighten the knob.
9. Reverse steps to disconnect the IV caddy from the product.

   To store the IV caddy, place the IV caddy in the storage tray or secure the caddy in the storage clip.

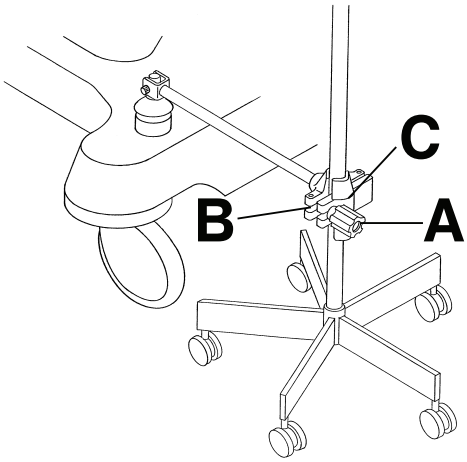

Figure 8 – IV caddy

Positioning the two-stage permanently attached IV pole

WARNING - Do not use the IV pole as a push/pull device. Product damage may occur.

You can purchase the product with the two-stage IV pole option permanently attached at the head end, foot end, or both ends of the product. The IV pole is equipped with a telescopic pole that extends to provide a second height position. You can fold and store the IV pole when not in use.

To position the two-stage IV pole (Figure 9):

1. Lift and pivot the pole from the storage position.
2. Push the IV pole down until the IV pole locks in place.
3. To raise the height of the IV pole, pull up on the telescoping portion (A) until the pole locks in place at the fully raised position.
4. Rotate the IV hangers (B) to the desired position and hang the IV bags.
5. To lower the IV pole, hold the telescoping portion of the IV pole, turn the latch (C), and lower the telescoping portion.

Note

- Do not hang IV bags that exceed 40 lb (18 kg) on the IV pole.
- Always make sure that the IV pole is at a low height to pass safely through door openings when you transport a patient.

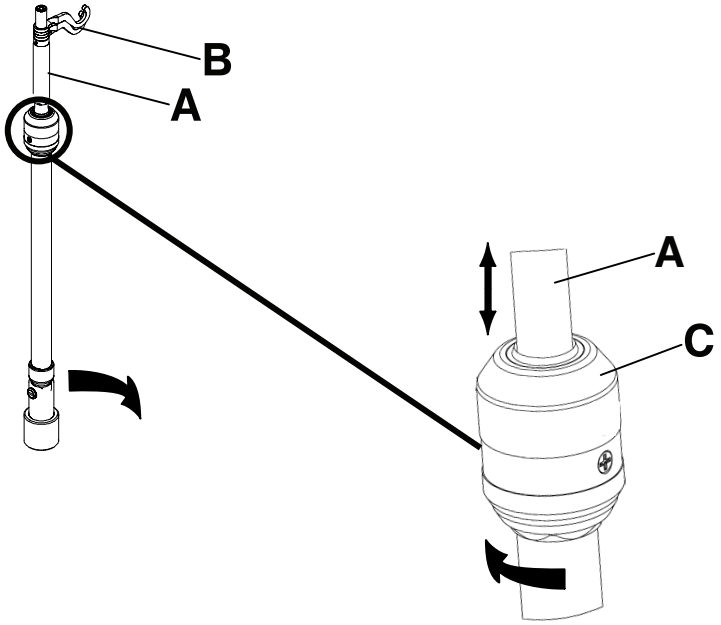

Figure 9 – Positioning the 2 stage permanently attached IV pole

Positioning the three-stage permanently attached IV pole

WARNING - Do not use the IV pole as a push/pull device. Product damage may occur.

You can purchase the product with the three-stage IV pole option permanently attached at the head end, foot end, or both ends of the product. The IV pole is equipped with a telescopic pole that extends to provide a second and third height position. You can also fold and store the IV pole when not in use.

To position the three-stage IV pole (Figure 10):

1. Lift and pivot the pole from the storage position.
2. Push the IV pole down until the pole locks in place.
3. To raise the height of the IV pole, pull up on the telescoping portion (A) until the pole locks into place at the fully raised position.
4. For a higher IV pole, pull up on section (B). Release section (B) at any desired height to lock the pole in place.
5. Rotate the IV hangers (C) to the desired position and hang the IV bags.
6. To lower the IV pole, push up on the yellow portion of the grip (D) while holding on to section (B) until the pole lowers.
7. Turn the latch (E) and lower the IV pole telescoping portion.

Note

- Do not hang IV bags that exceed 12 lb (5 kg) total for all bags on the IV pole.
- Do not hang IV bags that exceed 9.3 lb (4.2 kg) on a single IV hanger.
- Always make sure that the IV pole is at a low height to allow the pole to pass safely through door openings when you transport a patient.

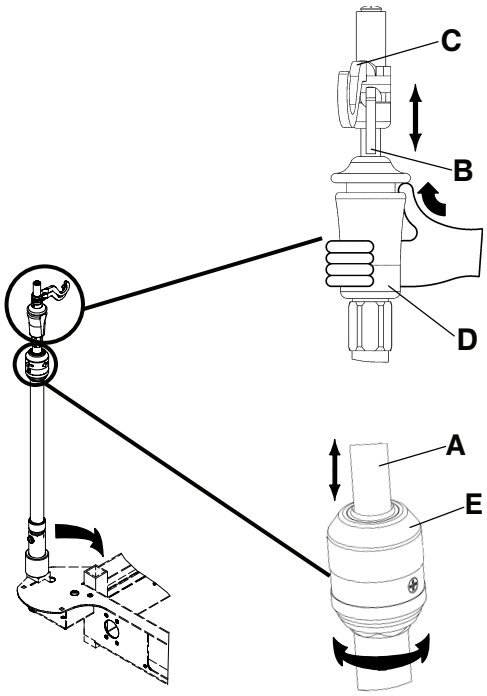

Figure 10 – Positioning the three-stage permanently attached IV pole

Attaching and positioning the removable IV pole

CAUTION

- Do not use the IV pole as a push/pull device. Product damage may occur.
- Do not hang IV bags that exceed 40 lb (18 kg) on the IV pole.
- Always make sure that the IV pole is at a low height to pass through door openings when you transport a patient.

To attach and position the removable IV pole (Figure 11):

1. Insert the IV pole into a socket at the head end or foot end of the product.
2. Turn the knob (A) counterclockwise and pull up on the telescoping portion (B) until you reach the desired height.
3. Turn the knob (A) clockwise to lock the telescoping portion in place.

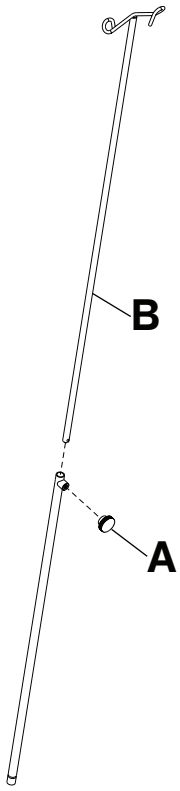

Figure 11 – Removable IV pole

Attaching the upright oxygen bottle holder

WARNING

- Do not place objects that exceed 40 lb (18 kg) in the upright oxygen bottle holder.
- Always use caution if the defibrillator tray/foot extender, footboard/chart holder, or upright oxygen bottle holder is attached to avoid pinching your fingers when you position the foot end push handle option.

The upright oxygen bottle holder supports an oxygen bottle in a vertical position.

To attach the upright oxygen bottle holder:

1. Insert the support bar into any of the IV sockets.
2. Insert the cotter pin through the hole in the support bar to secure the bottle holder to the product.

   Note - Do not use the upright oxygen bottle holder as a push/pull device. Product damage may occur.

Extending or stowing the serving tray holder/footboard

WARNING - Do not place objects that exceed 30 lb (14 kg) on the serving tray.

To fit the serving tray on the siderail, pull out on both sides of the serving tray and position the tray over the siderails.

To stow the serving tray:

1. Remove the serving tray from the siderails.
2. Push in the sides of the serving tray.
3. Store the serving tray in the footboard.

   Note - Do not use the serving tray/footboard as a push/pull device. Product damage may occur.

Attaching the siderail pads

To attach the siderail pads:

1. Tuck the siderail pad between the mattress and the siderail.
2. Fasten the **Velcro®** straps around the top of the siderail to secure the siderail pad.

Locating the patient restraint strap tie-ins

WARNING

- Always use caution when you attach restraint straps. Patient or operator injury may occur. Physical restraints, even if secured, may result in serious harm to patients and operators, including entanglement, entrapment, physical injury, or death.
- Always attach restraint straps or devices only at the identified attachment points of the product. Failure to do so may result in patient or operator injury. Do not attach restraint straps to the siderail.
- Always refer to the applicable state and federal restrictions and regulations and the appropriate facility protocols before you use any restraint strap or device.

There are eight patient restraint strap tie-in locations on the litter assembly for attaching patient restraint straps (Figure 12 or Figure 13).

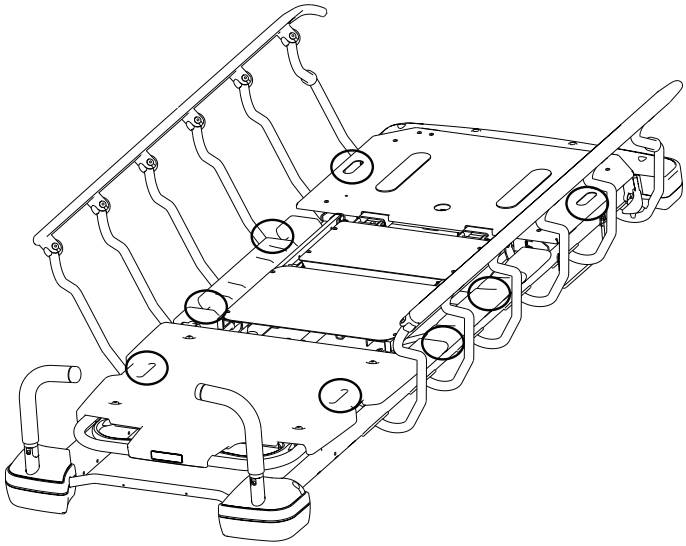

Figure 12 – Prime restraint strap locations

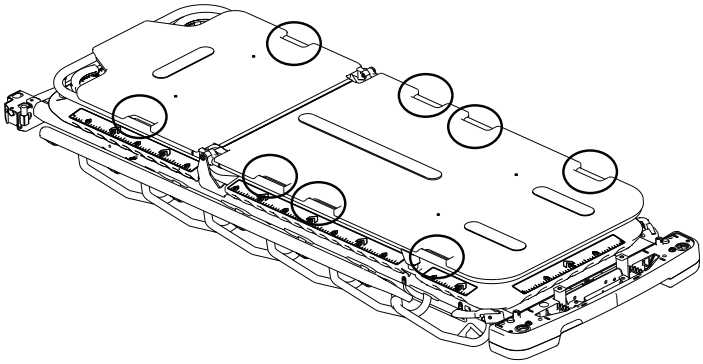

Figure 13 – Prime X option restraint strap locations

Note - Restraint straps are Type B applied parts.

Cleaning

Cleaning the product

WARNING - Do not clean, service, or perform maintenance while the product is in use.

Recommended cleaning method:

1. Follow the cleaning solution manufacturer's dilution recommendations.
2. Hand wash all surfaces of the product with warm water and mild detergent.
3. Avoid over-saturation and make sure that the product does not stay wet longer than the detergent manufacturer's guidelines for proper cleaning.
4. Dry thoroughly. Do not replace the mattress on the product until the product is dry.
5. Check functionality before you return the product to service.
   - Raise and lower the product
   - Lock and unlock the brake/steer pedal in both positions
   - Latch and unlatch the siderails
   - Raise and lower the Fowler backrest
   - Raise and lower the Gatch
   - Make sure all components have proper lubrication
   - Make sure all labels are intact

Note

- Direct skin contact with visibly soiled, permeable material may increase the risk of infection.
- Some cleaning agents are corrosive in nature and may cause damage to the product if you use them improperly. If you do not properly rinse and dry the product, a corrosive residue may be left on the surface of the product that could cause premature corrosion of critical components. Failure to follow these cleaning instructions may void your warranty.
- Do not steam clean, power wash, hose off, or ultrasonically clean the product. Use of these methods of cleaning is not recommended and may void the product's warranty.
- Clean the base hood.
- Clean the bottom of the brake pads to prevent wax or floor remnant buildup.

Cleaning the mattress

WARNING

- Do not clean, service, or perform maintenance while the product is in use.
- Do not immerse the mattress in cleaning or disinfectant solutions. Excess moisture could cause product malfunction that results in product damage or patient injury.
- Do not allow fluid to pool on the mattress. Fluids can cause corrosion of components and may cause the safety and performance of this product to become unpredictable.
- Always inspect mattress covers for tears, punctures, excessive wear, and misaligned zippers every time you clean the covers. Remove and replace a damaged mattress to prevent cross-contamination.
- Do not steam clean, pressure wash, hose off, or ultrasonically clean mattresses. These methods of cleaning may void the product's warranty.

The life of the mattress can be affected by an increase in frequency of usage, which might include more frequent cleaning and disinfection.

Recommended cleaning method:

1. Use a clean, soft cloth to wipe down the entire mattress with a mild soap and water solution to remove foreign material.
2. Wipe down the mattress with a clean, dry cloth to remove any excess liquid or cleaning agents.
3. Rinse and dry covers after cleaning.
4. Disinfect as needed with a hospital grade disinfectant after cleaning has been completed (see *Disinfecting the mattress*).

Note

- Do not iron, dry-clean, or tumble dry the mattress, as this will cause malfunction and damage the product.
- The mattress cover must be completely dry before you store, add linens, or place a patient on the mattress to prevent impairment of the product performance.
- Avoid over-exposure to alcohol or hydrogen peroxide. The cover material will swell.
- Do not allow liquid to seep into the zipper area and watershed cover barrier. Fluids allowed to come in contact with the zipper may leak into the mattress which could impair the product performance.
- Some cleaning agents are corrosive in nature and may cause damage to the product if you use them improperly. If you do not rinse and dry the product well, a corrosive residue may be left on the surface of the product that could cause premature corrosion of critical components. Failure to follow these cleaning instructions may void your warranty.

Remove iodine

1. Make a solution of 1 to 2 tablespoons of sodium thiosulfate in a pint of warm water. Use the solution to wipe down the stained area.
2. Clean the stain as soon as possible after the stain occurs.
3. If stains are not immediately removed, allow solution to soak or stand on the mattress before you wipe the mattress.
4. Rinse the mattresses which have been exposed to the solution with clear water before you return the mattresses to service.

Note - Failure to follow these directions when you use these types of cleaners may void this product's warranty.

Special instructions

Velcro®	Saturate with disinfectant, rinse with water, and allow the solution to evaporate.
Solids or stains	Use neutral soaps and warm water. Do not use harsh cleansers, solvents, or abrasive cleaners.
Hard-to-clean spots	Use standard household cleansers or vinyl cleansers and a soft bristle brush on troublesome spots or stains. Pre-soak dried-on soil.
Laundering	Laundering is not recommended. Laundering may substantially decrease the useful life of the mattress.

Disinfecting

Disinfecting the product

WARNING

- Do not clean, service, or perform maintenance while the product is in use.
- Do not steam clean, hose off, or ultrasonically clean the product. Use of these methods of cleaning is not recommended and may void the product's warranty.

Recommended disinfectants:

- Quaternaries (active ingredient - ammonium chloride) that contain less than 3% glycol ether
- Phenolic disinfectant (active ingredient - o-phenylphenol)
- Chlorinated bleach solution (5.25% bleach diluted 1 part bleach to 100 parts water which equals 520 ppm available chlorine (40 mL of a 5.25% bleach solution per 4000 mL water))
- 70% isopropyl alcohol

Recommended disinfection method:

1. Follow the disinfectant solution manufacturer's dilution recommendations.
2. Hand wash all surfaces of the product with a disinfectant solution.
3. Avoid over-saturation and make sure that the product does not stay wet longer than the chemical manufacturer's guidelines for proper disinfecting.
4. Dry the product. Do not place the mattress on the product until the product is dry.
5. Disinfect the **Velcro®** after every use. Saturate the **Velcro®** with disinfectant, rinse with water, and allow the disinfectant to evaporate (appropriate disinfectant is determined by the facility).
6. Check functionality before you return the product to service.
   - Raise and lower the product
   - Lock and unlock the brake/steer pedal in both positions
   - Latch and unlatch the siderails
   - Raise and lower the Fowler backrest
   - Raise and lower the Gatch
   - Make sure all components have proper lubrication
   - Make sure all labels are intact

   Note
   - Direct skin contact with visibly soiled, permeable material may increase the risk of infection.
   - Some cleaning agents are corrosive in nature and may cause damage to the product if you use them improperly. If you do not rinse and dry the product well, a corrosive residue may be left on the surface of the product that could cause premature corrosion of critical components. Failure to follow these cleaning instructions may void your warranty.

Disinfecting the mattress

WARNING - Always disinfect the mattress between patients. Failure to do so could result in cross-contamination and infection.

Recommended disinfectants:

- Quaternaries (active ingredient - ammonium chloride) that contain less than 3% glycol ether

- Phenolic disinfectant (active ingredient - o-phenylphenol)
- Chlorinated bleach solution (5.25% bleach diluted 1 part bleach to 100 parts water which equals 520 ppm available chlorine (40 mL of a 5.25% bleach solution per 4000 mL water))
- 70% isopropyl alcohol

Recommended disinfection method:

1. Make sure that the mattress is clean and dry before you apply disinfectants.
2. Wipe down the mattress with a clean, dry cloth to remove any excess liquid or disinfectant.
3. Rinse and dry covers after disinfection.

Note

- The mattress cover must be dry before you store or add linens. Failure to remove excess disinfectant could cause degradation of the cover material.
- Some cleaning agents are corrosive in nature and may cause damage to the product if you use them improperly. If you do not rinse and dry the product well, a corrosive residue may be left on the surface of the product that could cause premature corrosion of critical components. Failure to follow these cleaning instructions may void your warranty.
- Frequent or prolonged exposure to higher concentrations of disinfectant solutions may prematurely age the cover fabric.
- The use of accelerated hydrogen peroxides or quaternaries that contain glycol ethers may damage the cover.

Preventive maintenance

Remove product from service before you perform the preventive maintenance inspection. Check all items listed during annual preventive maintenance for all Stryker Medical products. You may need to perform preventive maintenance checks more often based on your level of product usage. Service only by qualified personnel.

Note - Clean and disinfect the exterior of the mattress before inspection, if applicable.

Inspect the following items:

_____ All welds

_____ All fasteners are secure

_____ Brake mechanism works

_____ Steer function works

_____ Siderails raise, lower, and latch

_____ Casters lock when you apply the brakes

_____ Casters lock and swivel

_____ Casters are free of wax and debris

_____ Fowler backrest raises, lowers, and latches

_____ Gatch raises, lowers, and latches

_____ Skins are not cracked

_____ Trendelenburg/Reverse Trendelenburg raises and lowers from all locations

_____ IV pole option is intact and latches in all positions

_____ Oxygen bottle holder option is intact and opens and closes

_____ No damage to the head and foot trays

_____ Ground chain intact

_____ Body restraints option latch and are secure

_____ No rips or cracks in the mattress cover

_____ Accessories and mounting hardware in good condition and work

_____ No leaks at hydraulic connections

_____ Hydraulic jacks hold

_____ Hydraulic drop rate set

_____ Hydraulic oil level sufficient

_____ Lubricate where required (*Lubrication points* (page 28))

Product serial number:
Completed by:
Date:

Lubrication points

With the Fowler backrest at 0 degrees, apply Syntech grease (3000-200-719) through the slot and hole in the crank screw assembly (Figure 14). Wipe off excess grease.

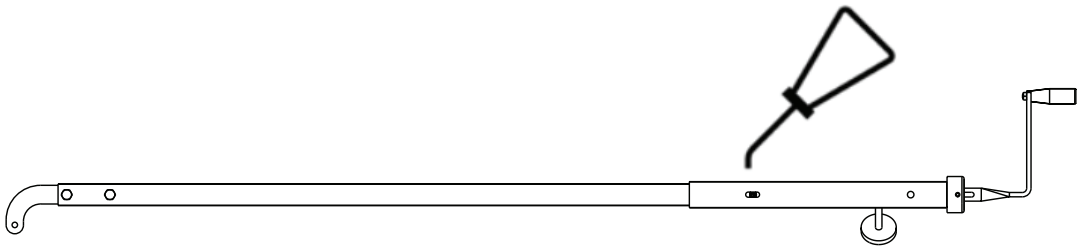

Figure 14 – Crank screw lubrication

Transportbåre

Betjeningsvejledning

REF 747
REF 748

CE

DA

0747-109-005 Rev AC.0 2023-11

Symboler

	Se brugsanvisningen
	Generel advarsel
	Forsigtig
	Må ikke skubbes
	Stil ikke iltflasken til opbevaring
REF	Katalognummer
SN	Serienummer
US Patents	Se www.stryker.com/patents vedrørende patenter i USA
CE	CE-mærke
EC REP	Autoriseret repræsentant i Det Europæiske Fællesskab
MD	Europæisk medicinsk udstyr
	Fabrikant
	Fremstillingsdato
	Importør
	Sikker arbejdsbelastning
	Smøres
	Type B anvendt del
	Må ikke stables

	Opad
	Skrøbelig, håndteres forsigtigt

Indholdsfortegnelse

Definition af betegnelserne Advarsel/Forsigtig/Bemærk 2
Oversigt over sikkerhedsforanstaltninger 3
Klemmepunkter 4
Indledning 5
Produktbeskrivelse 5
Indikationer 5
Kliniske fordele 5
Kontraindikationer 5
Forventet levetid 5
Bortskaffelse/genanvendelse 5
Specifikationer 6
Produktillustration 8
Kontaktinformation 8
Serienummerets placering 9
Opsætning 10
Betjening 11
Aktivering og udløsning af bremserne 11
Hævning eller sænkning af bårelejet 11
Placering af produktet i Trendelenburg 12
Placering af produktet i anti-Trendelenburg 12
Transport af patient med det udtrækkelige femte hjul 13
Placering eller opbevaring af skubbehåndtag (valgfrit) 13
Hævning eller sænkning af sengehestene 13
Sådan hæves og sænkes det pneumatiske ryglæn 14
Hævning eller sænkning af den bevægelige sektion 14
Opbevaring af genstande i bundstykkekappe 15
Tilbehør og dele 16
Fastgørelse af defibrillatorbakken 17
Konvertering af defibrillatorbakken/fodstøtteforlængeren til en defibrillatorbakke 17
Konvertering af defibrillatorbakken/fodstøtteforlængeren til en fodstøtteforlænger 18
Fastgørelse af fodplade/journalholder 18
Fastgørelse af i.v.-holderen 19
Placering af det permanent fastgjorte, todelte dropstativ 19
Placering af det permanent fastgjorte, tredelte dropstativ 20
Montering og placering af det aftagelige dropstativ 21
Montering af den lodrette iltflaskeholder 22
Forlængelse eller opbevaring af serveringsbakkeholderen/fodpladen 22
Fastgørelse af sengehestpuder 23
Lokalisering af fikseringspunkterne til patientselerne 23
Rengøring 24
Rengøring af produktet 24
Rengøring af madras 24
Fjern jod 25
Særlige instruktioner 25
Desinfektion 26
Desinficering af produktet 26
Desinficering af madrassen 26
Forebyggende vedligeholdelse 28
Smørepunkter 28

Definition af betegnelserne Advarsel/Forsigtig/Bemærk

Betegnelserne **ADVARSEL**, **FORSIGTIG** og **BEMÆRK** benyttes med særlige betydninger og skal læses omhyggeligt.

ADVARSEL

Gør læseren opmærksom på en situation, der kan medføre død eller alvorlig personskade, hvis situationen ikke undgås. Den kan også beskrive potentielle alvorlige hændelser og sikkerhedsfarer.

FORSIGTIG

Gør læseren opmærksom på en potentielt farlig situation, der kan medføre mindre eller moderat personskade på bruger eller patient eller beskadige produktet eller andre genstande, hvis situationen ikke undgås. Dette omfatter særlig omhu, der er nødvendig for sikker og effektiv brug af udstyret og den omhu, der er nødvendig for at undgå beskadigelse af udstyr, som kan opstå som et resultat af brug eller misbrug.

Bemærk - Her gives særlige oplysninger, der letter vedligeholdelse eller uddyber vigtige anvisninger.

Oversigt over sikkerhedsforanstaltninger

Følg altid advarslerne og forholdsreglerne på denne side. Service må kun foretages af kvalificeret personale.

ADVARSEL

- Lad altid produktet nå stuetemperatur, før produktet opstilles, eller før de forskellige funktioner afprøves. Der kan opstå permanent produktskade.
- Produktet må kun betjenes, når ingen operatører er tæt på mekanismerne.
- Brug altid bremserne, når en patient lægger sig på produktet eller stiger ud, eller når produktet ikke er i bevægelse. Der kan opstå personskade, hvis produktet bevæger sig, mens en patient er i færd med at stige af eller på produktet.
- Sæt altid produktet i laveste position med sengehestene oppe og låst, når en patient skal ligge på produktet uden opsyn. Efterlad ikke produktet hævet til et højt niveau.
- Fjern altid genstande eller dele, der kan være i vejen, før bårelejet hæves eller sænkes.
- Sid ikke på enden af produktet. Produktet kan tippe over.
- Sørg altid for, at patientens og operatørens ekstremiteter ikke er i nærheden af de sammenklappede sengeheste for at undgå tilskadekomst.
- Placer altid patienten midt på produktet.
- Ved transport af en patient skal sengehestene altid være låst i den øverste position, og sovefladen skal være flad i den laveste position.
- Sørg altid for, at patientens og operatørens arme og ben ikke er i nærheden af sengehestenes spindler, når sengehestene hæves og sænkes.
- Lad ikke sengehestene sænke sig på egen hånd.
- Hold altid hænder og fingre fri af ryglænets udløsergreb og ryglænsrammen, når ryglænet sænkes.
- Vær altid forsigtig, når et pneumatisk ryglæn hæves, mens en patient befinder sig på produktet. Brug korrekt løfteteknik og bed eventuelt om hjælp.
- Der må ikke placeres genstande, som vejer mere end 30 pund (14 kg), på defibrillatorbakken. Sørg til enhver tid for, at alle enheder på defibrillatorbakken er fastgjort korrekt.
- Udvis altid forsigtighed, hvis defibrillatorbakken-fodstøtteforlængeren, fodplade-journalholderen eller den opretstående iltflaskeholder er tilsluttet for ikke at klemme fingrene, når det valgfrie skubbehåndtag i fodenden indstilles.
- Der må ikke placeres genstande, som vejer mere end 30 pund (14 kg), på defibrillatorbakken-fodstøtteforlængeren. Sørg til enhver tid for, at alle enheder på defibrillatorbakken er fastgjort korrekt.
- Sørg altid for, at dropstativet er sikkert fastgjort til i.v.-holderen, når produktet transporteres.
- I.v.-holderen skal altid stilles til opbevaring, når den ikke er i brug for at undgå skader på produktet.
- Dropstativet må ikke benyttes som en skubbe- eller trækkeenhed. Der kan opstå skade på produktet.
- Anbring ikke genstande, som vejer mere end 40 pund (18 kg) i den opretstående holder til iltflasken.
- Anbring ikke genstande, som vejer mere end 30 pund (14 kg), på serveringsbakken.
- Udvis altid forsigtighed, når seler monteres. Patienten eller operatøren kan komme til skade. Anordninger til fiksering kan – selv om de er fastgjort – forårsage alvorlig skade på patienter og operatører, herunder indvikling, fastklemning, fysisk skade eller død.
- Montér kun seler eller enheder ved de markerede fastgørelsespunkter på produktet. Ellers kan det medføre, at patienten eller operatøren kommer til skade. Selerne må ikke fastgøres til sengehesten.
- Se altid de gældende regionale og nationale restriktioner og bestemmelser og de relevante protokoller på hospitalet/klinikken, før der bruges nogen form for sele eller anordning.
- Der må ikke foretages rengøring, service eller vedligeholdelse, mens produktet er i brug.
- Madrassen må ikke nedsænkes i rengørings- eller desinfektionsmidler. For stor fugtighed kan få produktet til at fejle, så produktet beskadiges, eller patienten kommer til skade.
- Sørg for, at der ikke samler sig væske på madrassen. Væsker kan forårsage korrosion af komponenter og kan gøre dette produkts sikkerhed og ydeevne uforudsigelig.
- Inspicér altid madrasovertræk for tegn på rifter, huller, kraftigt slid og ikke-fungerende lynlåse, hver gang overtrækkene rengøres. Fjern og udskift en beskadiget madras for at forhindre krydskontaminering.
- Madrasser må ikke rengøres med damprens, højtryksrensning, oversprøjtning eller ultralyd. Disse rengøringsmetoder kan ugyldiggøre produktets garanti.
- Produktet må ikke rengøres med damprens, spules eller rengøres med ultralyd. Disse rengøringsmetoder anbefales ikke, og de kan ugyldiggøre produktets garanti.

- Desinficer altid madrassen mellem patienter. Hvis dette undlades, kan det give anledning til krydskontaminering og infektion.

FORSIGTIG

- Forkert brug af produktet kan medføre, at patienten eller operatøren kommer til skade. Produktet må kun betjenes som beskrevet i denne vejledning.
- Hverken produktet eller dets komponenter må ændres. Ændring af produktet kan forårsage uforudsigelig drift, hvilket kan medføre personskade på patient eller operatør. Garantien ugyldiggøres også, hvis produktet ændres.
- Brug ikke hydraulik på bunden til at hæve produktet med en patientlift under produktet.
- Anbring ikke genstande, som vejer mere end 60 pund (27 kg), i bundstykkekappen.
- Undlad at sidde, træde eller stå på bundstykkekappen.
- Løft altid dropstativet, før defibrillatorbakken-fodstøtteforlængeren fastgøres til produktet. Hvis dropstativet ikke hæves, vil fodstøtteforlængeren ikke fungere.
- Dropstativet må ikke benyttes som en skubbe- eller trækkeenhed. Der kan opstå skade på produktet.
- Hæng ikke infusionsposer, der overstiger 40 pund (18 kg), på dropstativet.
- Sørg altid for, at dropstativet sidder i en lav højde, så det kan passere uhindret gennem døråbninger, når patienten transporteres.

Klemmepunkter

Figur 1 – Klempunkter

Indledning

Denne manual er en hjælp til betjening eller vedligeholdelse af dit Stryker-produkt. Læs manualen igennem, før du betjener eller vedligeholder produktet. Fastlæg metoder og procedurer til uddannelse og optræning af personalet med henblik på sikker betjening eller vedligeholdelse af dette produkt.

FORSIGTIG

- Forkert brug af produktet kan medføre, at patienten eller operatøren kommer til skade. Produktet må kun betjenes som beskrevet i denne manual.
- Hverken produktet eller dets komponenter må ændres. Ændring af produktet kan forårsage uforudsigelig drift, hvilket kan medføre personskade på patient eller operatør. Ændring af produktet vil også ugyldiggøre garantien.

Bemærk

- Denne manual er en permanent del af produktet, og den skal opbevares sammen med produktet, selv hvis dette senere sælges.
- Stryker tilstræber hele tiden forbedringer i produktdesign og -kvalitet. Manualen indeholder de seneste tilgængelige produktoplysninger på trykningstidspunktet. Der kan være mindre uoverensstemmelser mellem dit produkt og denne manual. Hvis du har spørgsmål, bedes du kontakte Stryker kundeservice eller teknisk support på +1-800-327-0770.

Produktbeskrivelse

Stryker Model 747/748 transportbåren er en universalbåre til patienttransport og -behandling.

Indikationer

Stryker model 747/748 transportbåre er en ikke-strømført båre med hjul, som består af en platform monteret på en ramme med hjul, der er designet til at støtte patienter i vandret stilling. Instrumentet har sengeheste og giver mulighed for midlertidig eller permanent opstilling af dropstativer. En båre gør det muligt for operatøren at transportere patienter på hospitaler. Nogle bårer kan anvendes til mindre procedurer og kortvarige ophold (behandling og bedring).

Kliniske fordele

Transport af patienter og faciliterer behandling

Kontraindikationer

Ingen kendte.

Forventet levetid

Transportbåren har en forventet levetid på 10 år under normale brugsforhold og med passende periodisk vedligeholdelse.

Bortskaffelse/genanvendelse

Følg altid gældende, lokale anbefalinger og/eller forordninger for beskyttelse af miljøet og risici ved genbrug eller bortskaffelse af udstyret ved afslutningen af dets levetid.

Specifikationer

		Model 747 transportbåre		Model 748 transportbåre (bred) HT-pakker	
Sikker arbejdsbelastning **Bemærk** - Sikker arbejdsbelastning angiver summen af patientens, madrassens og tilbehørets vægt		500 pund	225 kg	500 pund	225 kg
Samlet længde		83 tommer	210,8 cm	83 tommer	210,8 cm
Samlet bredde		30 tommer	76,2 cm	34 tommer	86,4 cm
Højde	Høj	36 tommer	91,4 cm	36 tommer	91,4 cm
	Lav	21,5 tommer	54,6 cm	21,5 tommer	54,6 cm
Patientflade		26 tommer x 75,5 tommer	66 cm x 192 cm	30 tommer x 75,5 tommer	76 cm x 192 cm
Sengeheste		13 tommer x 55 tommer	33 cm x 139,5 cm	13 tommer x 55 tommer	33 cm x 139,5 cm
Place-ring af bårelejet	Ryglæn	0° til 90°		0° til 90°	
	Bevægelig knæsektion	Ikke relevant		0° til 30°	
	Trendelenburg/anti-Trendelenburg	+18° / -18°		+18° / -18°	
Svinghjulsdiameter		8 tommer	20 cm	8 tommer	20 cm
Min. frirum under produktet		6 tommer nominelt	15 cm	6 tommer nominelt	15 cm
		1,75 tommer under trykcylindere og det femte hjul	4,5 cm	1,75 tommer under trykcylindere og det femte hjul	4,5 cm

Miljøforhold	Betjening	Opbevaring og transport
Temperatur	100 °F (38 °C) 50 °F (10 °C)	140 °F (60 °C) -4 °F (-20 °C)
Relativ luftfugtighed	75% 30%	95% 10%
Atmosfærisk tryk	1060 hPa 700 hPa	1060 *hPa* 500 *hPa*

Ifølge kravene i den europæiske REACH-forordning og andre lovbestemte miljøkrav angives de komponenter, der indeholder oplysningspligtige stoffer.

Beskrivelse	Nummer	Kemisk navn på særligt farligt stof (SVHC)
Hjørnedæksel med to-trins IV-stang monteringsmulighed, hovedende	0744-035-020	Bly
Hjørnedæksel med to-trins IV-stang monteringsmulighed, hovedende	0744-035-025	Bly
Hjørnedæksel med tre-trins IV-stang monteringsmulighed, fodende	0744-035-070	Bly
Hjørnedæksel med tre-trins IV-stang monteringsmulighed, fodende	0744-035-075	Bly
Todelt dropstativ	1211-210-010	Bly

Stryker forbeholder sig retten til at ændre specifikationerne uden varsel.

Produktillustration

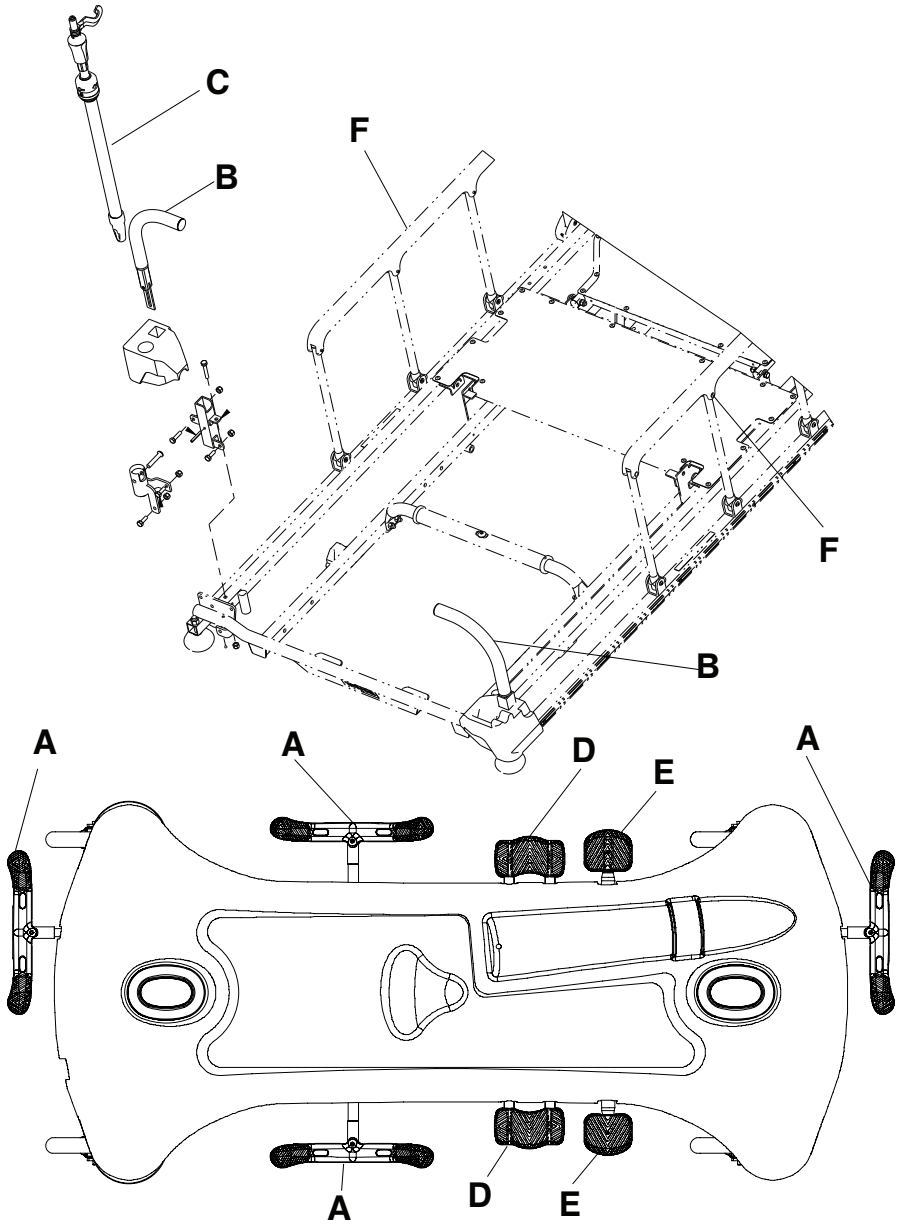

A	Bremse-/styrepedal		D	Sænkning af pedalen
B	Hovedendens skubbehåndtag		E	Pumpepedal
C	Dropstativ		F	Sengehest

Kontaktinformation

Kontakt Stryker kundeservice eller teknisk support på: 1-800-327-0770.

Stryker Medical
3800 E. Centre Avenue
Portage, MI 49002
USA

Bemærk - Brugeren og/eller patienten bør rapportere enhver alvorlig produktrelateret hændelse til såvel producenten som til den kompetente myndighed i den EU-medlemsstat, hvor brugeren og/eller patienten er bosiddende.

Du finder betjenings- eller vedligeholdelsesvejledningen online ved at gå ind på https://techweb.stryker.com/.

Hav serienummeret (A) på dit Stryker-produkt klart, når du ringer til Stryker kundeservice eller teknisk support. Inkluder serienummeret i al skriftlig kommunikation.

Serienummerets placering

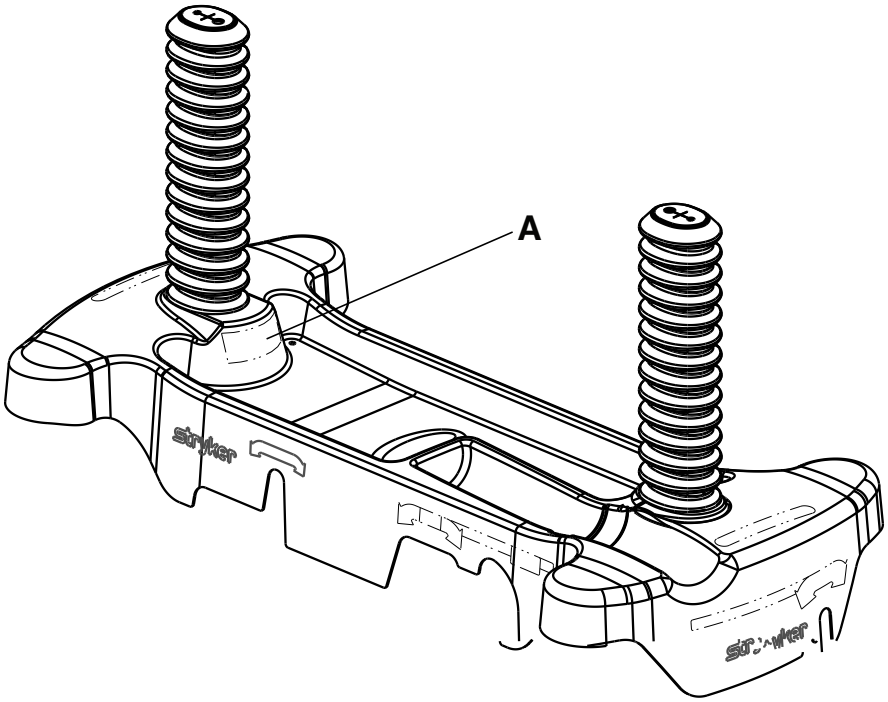

Opsætning

Information om udpakning af dit produkt findes i de udpakningsinstruktioner, der er vedføjet produktet inde i forsendelseskassen.

ADVARSEL

- Lad altid produktet nå stuetemperatur, før produktet opstilles, eller før de forskellige funktioner afprøves. Der kan opstå permanent produktskade.
- Produktet må kun betjenes, når ingen operatører er tæt på mekanismerne.

Kontrollér, at produktet fungerer korrekt, inden det tages i brug.

1. Aktivér bremserne. Tryk på produktet for at sikre, at alle fire svinghjul er låst.
2. Hæv og sænk det hydrauliske løftesystem.
3. Hæv produktet til den højeste position, og sæt produktet i Trendelenburg-positionen. Sørg for, at hovedenden kan sænkes til den laveste position.
4. Hæv produktet til den højeste position, og sæt produktet i anti-Trendelenburg-positionen. Sørg for, at fodenden kan sænkes til den laveste position.
5. Brug det femte hjul for at være sikker på, at det vejleder og drejer produktet.
6. Sørg for, at alle sengeheste kan hæves, sænkes og låses på plads.
7. Hæv og sænk ryglænet.

Betjening

Aktivering og udløsning af bremserne

ADVARSEL - Brug altid bremserne, når en patient lægger sig på produktet eller stiger ud, eller når produktet ikke er i bevægelse. Der kan opstå personskade, hvis produktet bevæger sig, mens en patient er i færd med at stige af eller på produktet.

Bremserne aktiveres ved at trykke ned på bremsesiden (rød) af bremse-/styrepedalen. Skub til produktet for at kontrollere, at bremserne fungerer.

Bremserne udløses ved at trykke ned på styresiden (grøn) af bremse-/styrepedalen.

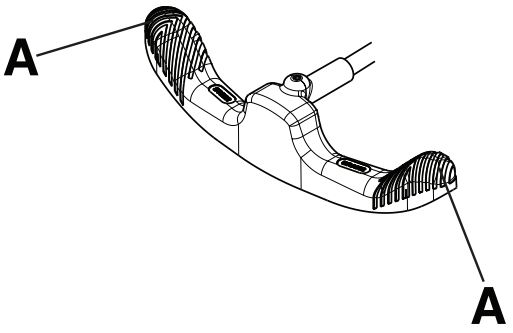

Figur 2 – Betjening af bremse-/styrepedal

Bemærk - Tryk ikke ned midt på bremse-/styrepedalen. Tryk altid ned på ydersiden (A) af bremse-/styrepedalen. (Figur 2).

Hævning eller sænkning af bårelejet

ADVARSEL

- Sæt altid produktet i laveste position med sengehestene oppe og låst, når en patient skal ligge på produktet uden opsyn. Efterlad ikke produktet hævet til et højt niveau.
- Fjern altid genstande eller dele, der kan være i vejen, før bårelejet hæves eller sænkes.
- Sid ikke på enden af produktet. Produktet kan tippe over.
- Sørg altid for, at patientens og operatørens ekstremiteter ikke er i nærheden af de sammenklappede sengeheste for at undgå tilskadekomst.

Bårelejet hæves ved at pumpe med pumpepedalen (D), indtil den ønskede højde er nået (Figur 3).

Hele bårelejet sænkes ved at trykke midt på uni-sænkepedalen (C).

Bårelejets hovedende sænkes ved at trykke ned på siden af uni-sænkepedalen (C), der er nærmest produktets hovedende.

Bårelejets fodende sænkes ved at trykke ned på siden af uni-sænkepedalen (C), der er nærmest produktets fodende.

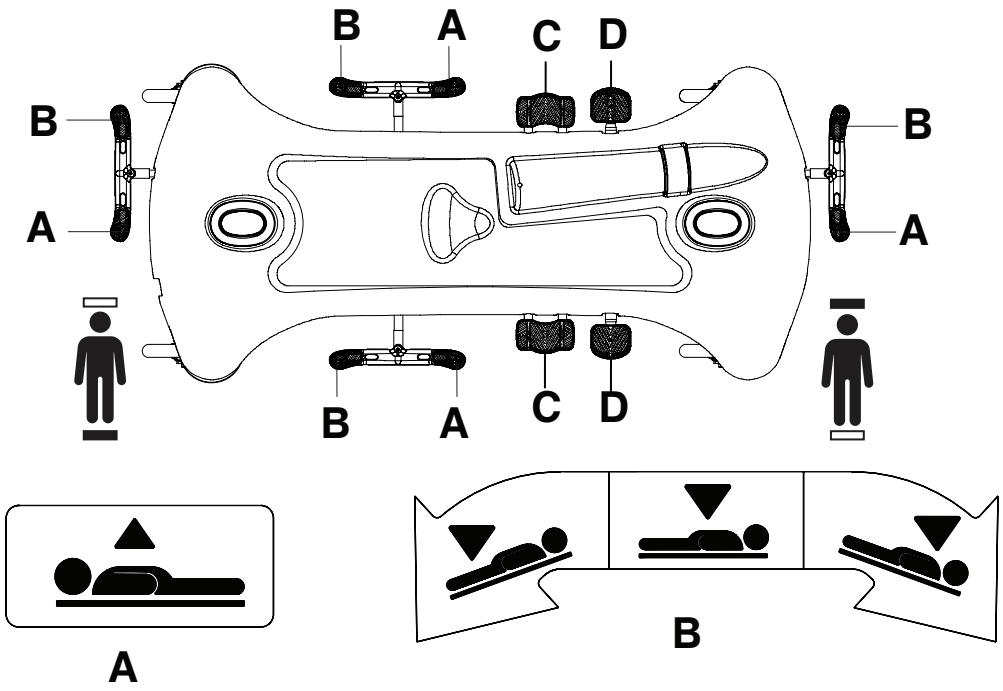

Figur 3 – Hævning eller sænkning af bårelejet

Placering af produktet i Trendelenburg

ADVARSEL - Fjern altid genstande eller dele, der kan være i vejen, før bårelejet hæves eller sænkes.

FORSIGTIG - Brug ikke hydraulik på bunden til at hæve produktet med en patientlift under produktet.

Produktet placeres i Trendelenburg position (hovedet nedad) ved at hæve bårelejet så højt det kan (Figur 3).

Bemærk - Hæv bårelejet så højt som muligt for at få en større Trendelenburg-vinkel.

Tryk ned på siden af uni-sænkepedalen nærmest hovedenden (C).

Produktet sænkes fra Trendelenburg positionen ved at trykke ned midt på uni-sænkepedalen (C), indtil bårelejet ligger fladt.

Placering af produktet i anti-Trendelenburg

ADVARSEL - Fjern altid genstande eller dele, der kan være i vejen, før bårelejet hæves eller sænkes.

FORSIGTIG - Brug ikke hydraulik på bunden til at hæve produktet med en patientlift under produktet.

Produktet placeres i anti-Trendelenburg position (fødderne nedad) ved at hæve bårelejet så højt det kan (Figur 3).

Bemærk - Hæv bårelejet så højt som muligt for at få en større Trendelenburg-vinkel.

Tryk ned på siden af uni-sænkepedalen nærmest fodenden (C).

Produktet sænkes fra anti-Trendelenburg positionen ved at trykke ned midt på uni-sænkepedalen (C), indtil bårelejet ligger fladt.

Transport af patient med det udtrækkelige femte hjul

ADVARSEL

- Placer altid patienten midt på produktet.
- Fjern altid genstande eller dele, der kan være i vejen, før bårelejet hæves eller sænkes.
- Ved transport af en patient skal sengehestene altid være låst i den øverste position, mens sovefladen er flad i den laveste position.

FORSIGTIG - Brug ikke hydraulik på bunden til at hæve produktet med en patientlift under produktet.

Sådan transporteres en patient med det udtrækkelige femte hjul:

1. Tryk ned på styresiden af bremse-/styrepedalen for at anvende det femte hjul.
2. Sæt pedalen i neutral position for at bevæge produktet sidelæns. Stil produktet på det ønskede sted.

   Bemærk - Forsøg ikke at bevæge produktet sidelæns, når det udtrækkelige femte hjul anvendes.
3. Aktivér bremserne for at fastlåse produktet i stillingen.

   Bemærk - Sørg til enhver tid for, at bremsen er udløst, før det forsøges at flytte produktet for at undgå, at operatøren eller patienten kommer til skade.

Placering eller opbevaring af skubbehåndtag (valgfrit)

Sådan placeres eller opbevares skubbehåndtagene:

1. Vip håndtagene opad fra produktets hovedende (Figur 4).
2. Tryk håndtagene ned for at låse dem i stilling.
3. Udfør dette i omvendt rækkefølge for at lægge håndtagene til opbevaring.

   Bemærk - Brug kun skubbehåndtagene som skubbe-/trækkeanordninger, medmindre andet er angivet for at undgå produktskade.

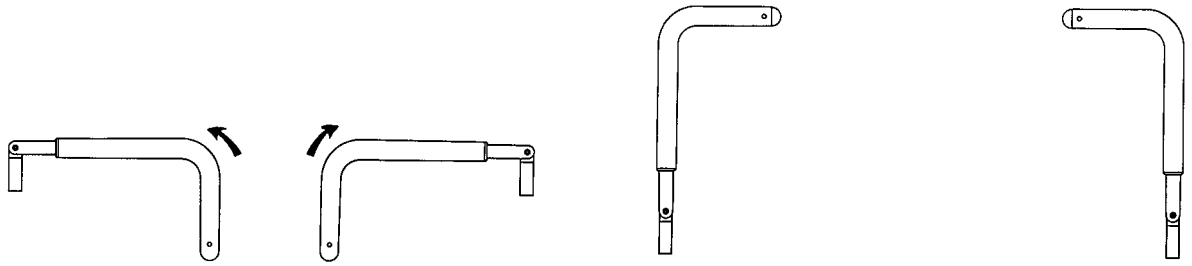

Figur 4 – Placering af skubbehåndtag i hovedenden

Hævning eller sænkning af sengehestene

ADVARSEL

- Sæt altid produktet i laveste position med sengehestene oppe og låst, når en patient skal ligge på produktet uden opsyn. Efterlad ikke produktet hævet til et højt niveau.
- Ved transport af en patient skal sengehestene altid være låst i den øverste position, mens sovefladen er flad i den laveste position.
- Sørg altid for, at patientens og operatørens arme og ben ikke er i nærheden af sengehestenes spindler, når sengehestene hæves og sænkes.
- Lad ikke sengehestene sænke sig på egen hånd.

Holde fast i sengehesten med begge hænder, når den hæves. Løft sengehesten, indtil udløsergrebet låser på plads. Træk i sengehesten for at sørge for, at den er låst.

Sengehestene sænkes ved at trække udløsergrebet opad. Før sengehesten nedad til den laveste position.

Bemærk - Sengehestene må ikke benyttes til fiksering for at forhindre patienten i at stige ud af sengen. Sengehestene forhindrer patienten i at rulle af produktet. Operatøren skal bestemme, hvor meget fiksering der er behov for, så patienten ligger sikkert.

Sådan hæves og sænkes det pneumatiske ryglæn

ADVARSEL

- Hold altid hænder og fingre fri af ryglænets udløsergreb og ryglænsrammen, når ryglænet sænkes.
- Vær altid forsigtig, når et pneumatisk ryglæn hæves, mens en patient befinder sig på produktet. Brug korrekt løfteteknik og bed eventuelt om hjælp.

Ryglænet hæves ved at klemme på ryglænets røde udløsergreb (A) og trække ryglænet op til den ønskede stilling (Figur 5).

Sådan sænkes ryglænet:

1. Klem på ryglænets udløsergreb (A)
2. Sænk ryglænet ned til den ønskede position.

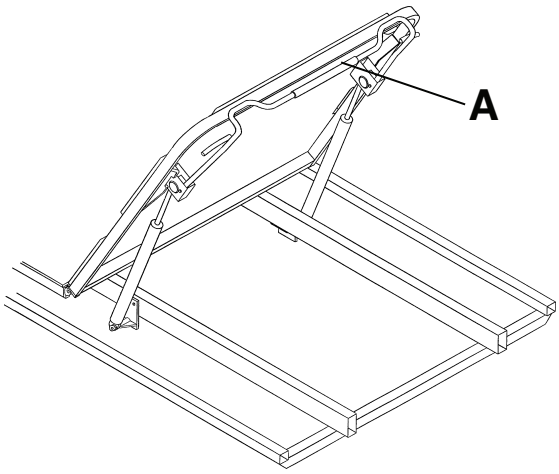

Figur 5 – Pneumatisk ryglæn

Hævning eller sænkning af den bevægelige sektion

Den bevægelige sektion (B) hæves ved at dreje håndsvinget (A) med uret (Figur 6).

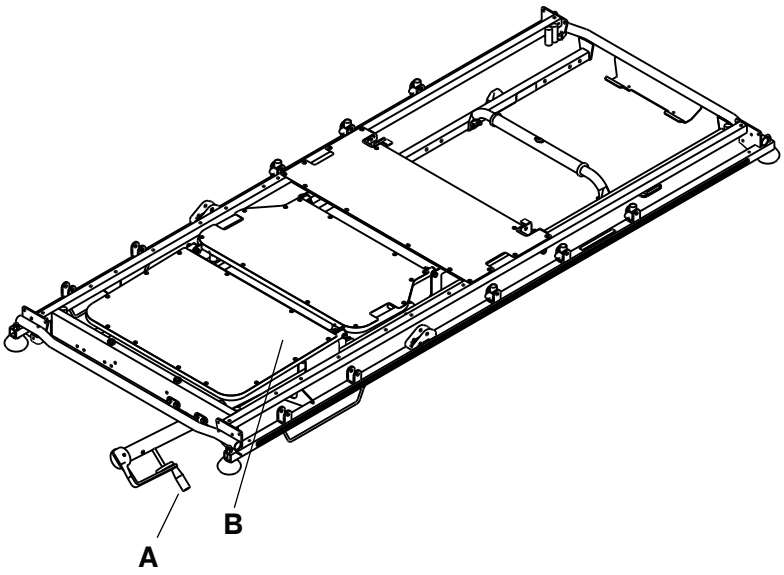

Figur 6 – Håndsving til bevægelig sektion

Den bevægelige sektion (B) sænkes ved at dreje håndsvinget (A) mod uret.

Opbevaring af genstande i bundstykkekappe

FORSIGTIG

- Anbring ikke genstande, som vejer mere end 27 kg, i bundstykkekappen.
- Undlad at sidde, træde eller stå på bundstykkekappen.

Patientens ejendele kan opbevares i bundstykkekappen. Brug ikke udskæringen til iltflaskeholderen til at opbevare iltflasker eller patientens personlige ejendele.

Tilbehør og dele

Dette tilbehør fås muligvis til brug med dit produkt. Bekræft tilgængelighed for din konfiguration eller dit område. Kontakt Stryker kundeservice: 1-800-327-0770.

Navn	Varenummer
Bremseknast og -link	0853-003-035
Svinghjulssamling med fuldt dæksel	0853-503-020
Defibrillatorbakke	1105-045-200
Defibrillatorbakke/fodstøtteforlænger/fodplade	1105-045-400
Samling med femte hjul	1105-006-130
Fodplade/journalholder	1105-045-500
Dropstativholder	0785-155-000
HAVASU™ dropstativ, aftageligt	0390-025-010
Dropstativ, aftageligt	0390-025-000
Madras, Ultra Comfort, 4 tommer x 26 tommer (10 cm x 66 cm)	0785-034-603
Madras, Enhanced Comfort, 4 tommer x 26 tommer (10 cm x 66 cm)	0785-034-623
Madras, Ultra Comfort, 5 tommer x 26 tommer (13 cm x 66 cm)	0785-034-633
Madras, **Ultra Comfort SE**™, indenrigs, 4 tommer x 26 tommer (10 cm x 66 cm)	1704-034-600
Madras, **Ultra Comfort SE**, brandsikringsbetræk, international, 4 tommer x 26 tommer (10 cm x 66 cm)	1704-034-601
Madras, standard, 3 tommer x 26 tommer (8 cm x 66 cm)	1059-326-001
Madras, **ComfortGel SE**™, uden brandsikringsbetræk, 26 tommer (66 cm)	1805-034-600
Madras, **ComfortGel SE**, brandsikringsbetræk, 26 tommer (66 cm)	1805-034-601
Iltflaskeholder	1037-010-090
Iltflaskeholder, lodret	1115-130-000
Pneumatisk cylinder	1010-031-078
Sele, ankel	0946-043-001
Sele, krop	0390-019-000
Sele, bryst	1010-058-000
Sele, fuld pakke	1010-077-000
Sele, håndled	0946-044-001
Serveringsbakke	1105-045-700

Navn	Varenummer
Serveringsbakkeholder/fodplade	1105-045-800
Sengehestpudesæt	1010-052-000

Fastgørelse af defibrillatorbakken

ADVARSEL

- Der må ikke placeres genstande, som vejer mere end 14 kg, på defibrillatorbakken. Sørg til enhver tid for, at alle enheder på defibrillatorbakken er fastgjort korrekt.
- Udvis altid forsigtighed, hvis defibrillatorbakken-fodstøtteforlængeren, fodplade-journalholderen eller den opretstående iltflaskeholder er tilsluttet for ikke at klemme fingrene, når det valgfrie skubbehåndtag placeres i fodenden.

Sådan monteres defibrillatorbakken:

1. Sæt defibrillatorbakkens ben ind i stikkene i fodenden af produktet.
2. Brug selen til at fastgøre dele til defibrillatorbakken.

   Bemærk

   - Brug ikke defibrillatorbakken som en trække-/skubbeanordning. Der kan opstå skade på produktet.
   - Løft altid skubbehåndtagene i fodenden, når der bruges tilbehør (såsom defibrillatorbakke/fodstøtteforlænger, fodplade/journalholder, opretstående iltflaskeholder), da tilbehøret ellers ikke vil fungere, som det skal.

Konvertering af defibrillatorbakken/fodstøtteforlængeren til en defibrillatorbakke

ADVARSEL

- Der må ikke placeres genstande, som vejer mere end 14 kg, på defibrillatorbakken-fodstøtteforlængeren. Sørg til enhver tid for, at alle enheder på defibrillatorbakken er fastgjort korrekt.
- Udvis altid forsigtighed, hvis defibrillatorbakken-fodstøtteforlængeren, fodplade-journalholderen eller den opretstående iltflaskeholder er tilsluttet for ikke at klemme fingrene, når det valgfrie skubbehåndtag placeres i fodenden.

FORSIGTIG - Løft altid dropstativet, før defibrillatorbakken-fodstøtteforlængeren fastgøres til produktet. Hvis dropstativet ikke hæves, vil fodstøtteforlængeren ikke fungere.

Sådan konverteres defibrillatorbakken-fodstøtteforlængeren til en defibrillatorbakke:

1. Træk den øverste knap ud (A) (Figur 7).
2. Drej defibrillatorbakken (B), indtil bakken ligger fladt over fodenden af produktet. Slip den øverste knap (A). Sørg for, at defibrillatorbakken er låst på plads.
3. Brug selen til at fastgøre dele til defibrillatorbakken.

   Bemærk

   - Brug ikke defibrillatorbakken-fodstøtteforlængeren som en skubbe- eller trækkeenhed. Der kan opstå skade på produktet.
   - Fastgør ikke komponenter til fodstøtteforlængeren.

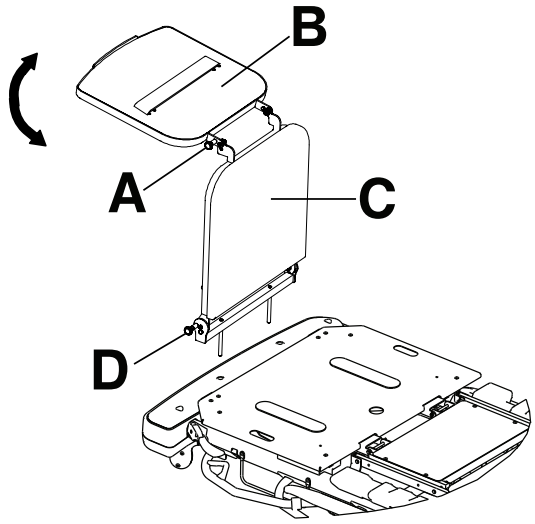

Figur 7 – Defibrillatorbakke/fodstøtteforlænger

Konvertering af defibrillatorbakken/fodstøtteforlængeren til en fodstøtteforlænger

ADVARSEL

- Der må ikke placeres genstande, som vejer mere end 14 kg, på defibrillatorbakken-fodstøtteforlængeren. Sørg til enhver tid for, at alle enheder på defibrillatorbakken er fastgjort korrekt.
- Udvis altid forsigtighed, hvis defibrillatorbakken-fodstøtteforlængeren, fodplade-journalholderen eller den opretstående iltflaskeholder er tilsluttet for ikke at klemme fingrene, når det valgfrie skubbehåndtag placeres i fodenden.

FORSIGTIG - Løft altid dropstativet, før defibrillatorbakken-fodstøtteforlængeren fastgøres til produktet. Hvis dropstativet ikke hæves, vil fodstøtteforlængeren ikke fungere.

Sådan konverteres defibrillatorbakken-fodstøtteforlængeren til en fodstøtteforlænger (Figur 7):

1. Træk den øverste knap ud (A).
2. Drej defibrillatorbakken (B), indtil bakken låser ind mod fodstøtteforlængeren.
3. Træk den nederste knap ud (D), mens der holdes defibrillatorbakken-fodstøtteforlængeren.
4. Sænk fodstøtteforlængeren (C), indtil fodstøtteforlængeren er flad.
5. Slip den nederste knap (D). Skub til fodstøtteforlængeren for at sikre, at fodstøtteforlængeren er låst i stilling.

Bemærk

- Brug ikke defibrillatorbakken-fodstøtteforlængeren som en skubbe- eller trækkeenhed. Der kan opstå skade på produktet.
- Fastgør ikke komponenter til fodstøtteforlængeren.

Fastgørelse af fodplade/journalholder

ADVARSEL - Udvis altid forsigtighed, hvis defibrillatorbakken-fodstøtteforlængeren, fodplade-journalholderen eller den opretstående iltflaskeholder er tilsluttet for ikke at klemme fingrene, når det valgfrie skubbehåndtag placeres i fodenden.

Fodplade-journalholderen fastgøres ved at indsætte fodplade-journalholderens stifter i stikkene i fodenden af produktet.

Bemærk - Brug ikke fodpladen/journalholderen som en trække-/skubbeanordning. Der kan opstå skade på produktet.

Fastgørelse af i.v.-holderen

ADVARSEL

- Sørg altid for, at dropstativet er sikkert fastgjort til i.v.-holderen, når produktet transporteres.
- I.v.-holderen skal altid stilles til opbevaring, når den ikke er i brug for at undgå skader på produktet.

Sådan fastgøres i.v.-holderen (Figur 8):

1. Løft i.v.-holderen ud af opbevaringsbakken eller tag den fra opbevaringsklemmen.
2. Drej i.v.-holderen til den ønskede position.
3. Drej knappen (A) mod uret for at løsne stativklemmen (C).
4. Drej knappen (A) væk fra armforbindelsessamlingen (B).
5. Åbn klemmen (C).
6. Sæt dropstativet i klemmen (C).
7. Luk klemmen (C) omkring dropstativet og drej knappen (A) i stilling.
8. Drej knappen (A) med uret for at stramme knappen.
9. Udfør trinene i modsat rækkefølge for at koble i.v.-holderen fra produktet.

   I.v.-holderen lægges til opbevaring ved at placere det i opbevaringsbakken eller fastgøre holderen i opbevaringsklemmen.

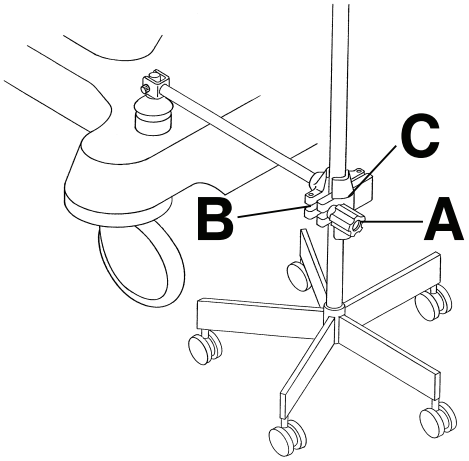

Figur 8 – Dropstativholder

Placering af det permanent fastgjorte, todelte dropstativ

ADVARSEL - Dropstativet må ikke benyttes som en skubbe- eller trækkeenhed. Der kan opstå skade på produktet.

Produktet kan købes med det todelte, tilvalgte dropstativ permanent fastgjort i hovedenden, fodenden eller for begge ender af produktet. Dropstativet er udstyret med en teleskopstang, der kan udtrækkes, så der opnås en yderligere højdeindstilling. Dropstativet kan sammenfoldes og lægges til opbevaring, når det ikke er brug.

Placering af det todelte dropstativ (Figur 9):

1. Løft, og drej stativet nedad fra opbevaringspositionen.
2. Skub dropstativet ned, indtil dropstativet går i låsestilling.
3. Dropstativet hæves ved at trække op i den teleskopiske del (A), indtil stativet går i låsestillingen i den fuldt hævede position.
4. Drej dropstativets kroge (B) over i den ønskede position, og hæng infusionsposerne op.

5. Dropstativet sænkes ved at holde i dropstativets teleskopdel, dreje låsegrebet (C) og sænke teleskopdelen.

Bemærk

- Hæng ikke infusionsposer, der overstiger 40 pund (18 kg), på dropstativet.
- Sørg altid for, at dropstativet sidder i en lav højde, så det kan passere uhindret gennem døråbninger, når patienten transporteres.

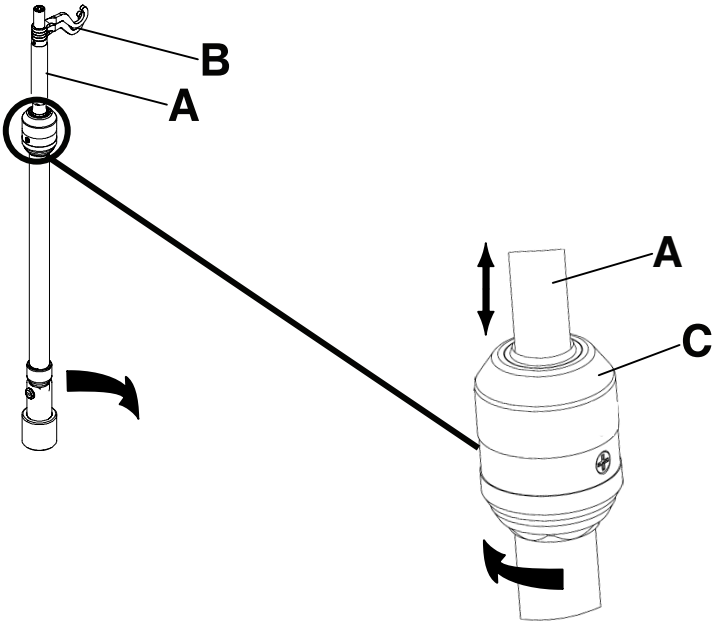

Figur 9 – Placering af det permanent fastgjorte dropstativ i 2 niveauer

Placering af det permanent fastgjorte, tredelte dropstativ

ADVARSEL - Dropstativet må ikke benyttes som en skubbe- eller trækkeenhed. Der kan opstå skade på produktet.

Produktet kan købes med det tilvalgte tredelte dropstativ, permanent fastgjort i hovedenden, fodenden eller begge ender af produktet. Dropstativet er udstyret med en teleskopstang, der kan udtrækkes, så der opnås en anden og tredje højdeindstilling. Desuden kan dropstativet sammenfoldes og lægges til opbevaring, når det ikke er brug.

Placering af det tredelte dropstativ (Figur 10):

1. Løft, og drej stativet nedad fra opbevaringspositionen.
2. Skub dropstativet ned, indtil stativet går i låsestilling.
3. Dropstativets højde øges ved at trække op i den teleskopiske del (A), indtil stativet låser på plads i sin fuldt hævede position.
4. For et højere dropstativ trækkes der op i sektion (B). Frigør sektion (B) i en vilkårligt ønsket højde for at låse stativet på plads.
5. Drej dropstativbøjlerne (C) over i den ønskede position, og hæng infusionsposerne op.
6. Sænk dropstativet ved at skubbe op på den gule del af grebet (D), mens der holdes fast i sektion (B), indtil stativet sænkes.
7. Drej låsegrebet (E), og sænk dropstativets teleskopdel.

Bemærk

- Hæng ikke infusionsposer, der overstiger 12 pund (5 kg) i alt for alle poser, på dropstativet.
- Hæng ikke infusionsposer, der overstiger 9,3 pund (4,2 kg), på en enkelt dropstativbøjle.
- Sørg altid for, at dropstativet sidder i en lav højde, så det kan passere uhindret gennem døråbninger, når patienten transporteres.

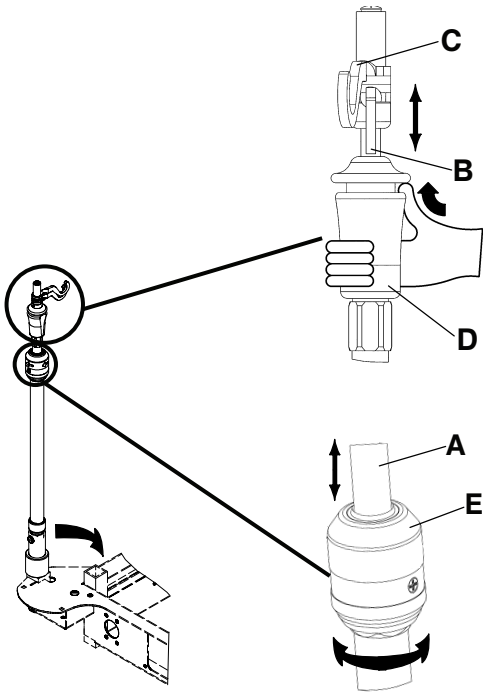

Figur 10 – Placering af det permanent fastgjorte, tredelte dropstativ

Montering og placering af det aftagelige dropstativ

FORSIGTIG

- Dropstativet må ikke benyttes som en skubbe- eller trækkeenhed. Der kan opstå skade på produktet.
- Hæng ikke infusionsposer, der overstiger 40 lb (18 kg), på dropstativet.
- Sørg altid for, at dropstativet sidder i en lav højde, så det kan passere uhindret gennem døråbninger, når patienten transporteres.

Sådan monteres og placeres det aftagelige dropstativ (Figur 11):

1. Sæt dropstativet i et stik i hoved- eller fodenden af produktet.
2. Drej knappen (A) mod uret og træk op i den udtrækkelige del (B), indtil den ønskede højde er nået.
3. Drej knappen (A) mod uret for at låse den udtrækkelige del på plads.

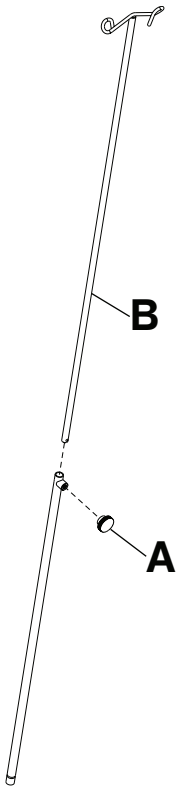

Figur 11 – Dropstativ, flytbart

Montering af den lodrette iltflaskeholder

ADVARSEL

- Anbring ikke genstande, som vejer mere end 40 pund (18 kg) i den opretstående holder til iltflasken.
- Udvis altid forsigtighed, hvis defibrillatorbakken-fodstøtteforlængeren, fodplade-journalholderen eller den opretstående iltflaskeholder er tilsluttet for ikke at klemme fingrene, når det valgfrie skubbehåndtag i fodenden indstilles.

Den lodrette iltflaskeholder holder en iltflaske i en lodret stilling.

Sådan monteres den lodrette iltflaskeholder:

1. Sæt støttestængerne ind i en vilkårlig af dropstativstikkene.
2. Sæt splitterstiften gennem hullet i støttestangen for at holde flaskeholderen fast på produktet.

   Bemærk - Den lodrette iltflaskeholder må ikke benyttes som en skubbe- eller trækkeenhed. Der kan opstå skade på produktet.

Forlængelse eller opbevaring af serveringsbakkeholderen/fodpladen

ADVARSEL - Anbring ikke genstande, som vejer mere end 30 pund (14 kg), på serveringsbakken.

Serveringsbakken monteres på sengehesten ved at trække begge sider af serveringsbakken ud og placere bakken hen over sengehestene.

Sådan lægges serveringsbakken til opbevaring:

1. Tag serveringsbakken af sengehestene.
2. Skub siderne af serveringsbakken ind.
3. Stil serveringsbakken ind i fodpladen.

Bemærk - Brug ikke serveringsbakken/fodpladen som en skubbe- eller trækkeenhed. Der kan opstå skade på produktet.

Fastgørelse af sengehestpuder

Sådan fastgøres sengehestpuder:

1. Skub sengehestpuderne ind mellem madrassen og sengehesten:
2. Fastgør **Velcro®** bånd omkring toppen af sengehesten for at fastgøre sengehestpuden.

Lokalisering af fikseringspunkterne til patientselerne

ADVARSEL

- Udvis altid forsigtighed, når seler monteres. Patienten eller operatøren kan komme til skade. Anordninger til fiksering – selv om de er fastgjort – kan forårsage alvorlig skade på patienter og operatører, herunder indvikling, fastklemning, fysisk skade eller død.
- Montér kun seler eller enheder ved de markerede fastgørelsespunkter på produktet. Hvis dette ikke gøres, kan det medføre, at patienten eller operatøren kommer til skade. Selerne må ikke fastgøres til sengehesten.
- Se altid de gældende regionale og nationale restriktioner og bestemmelser og de relevante protokoller på hospitalet/klinikken, før der bruges nogen form for sele eller anordning.

Der er otte fastgørelsespunkter på bårelejet til lukning af patientselerne (Figur 12 eller Figur 13).

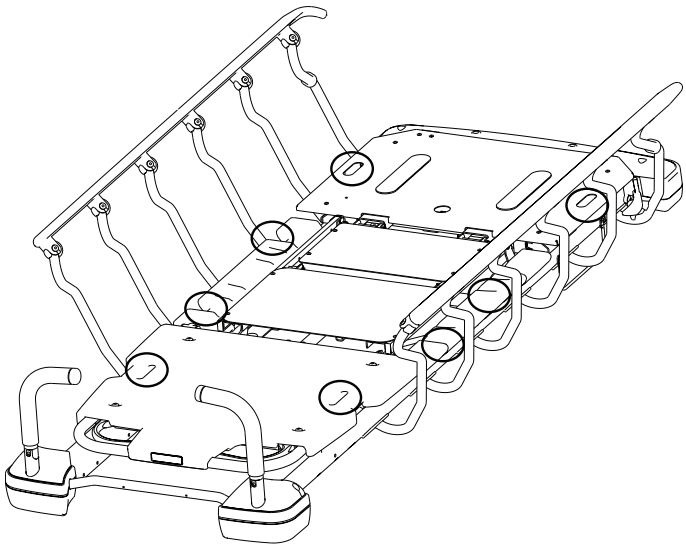

Figur 12 – Placering af Prime-seler

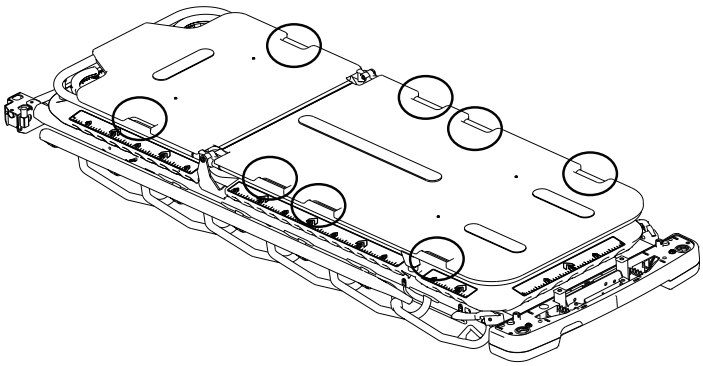

Figur 13 – Valgmulighed for placering af Prime X-seler

Bemærk - Selerne er Type B anvendte dele.

Rengøring

Rengøring af produktet

ADVARSEL - Der må ikke foretages rengøring, service eller vedligeholdelse, mens produktet er i brug.

Anbefalet rengøringsmetode:

1. Følg producentens anbefalinger vedr. fortynding af rengøringsmidlet.
2. Vask alle produktets overflader med varmt vand og et mildt rengøringsmiddel.
3. Undgå at gennemvæde produktets overflader, og sørg for at produktet ikke er vådt i længere tid, end retningslinjerne fra rengøringsmidlets producent anbefaler for korrekt rengøring.
4. Aftør grundigt. Udskift ikke madrassen på produktet, før produktet er tørt.
5. Kontrollér funktionaliteten, før produktet tages i brug igen.
   - Hæv og sænk produktet
   - Lås og lås op for bremse-/styrepedalen i begge positioner
   - Lås og udløs sengehestene
   - Hæv og sænk ryglænet
   - Hæv og sænk den bevægelige sektion
   - Kontrollér, at alle komponenter er smurt
   - Kontrollér, at alle mærkater er intakte

Bemærk

- Direkte hudkontakt med synligt tilsmudset, permeabelt materiale kan øge risikoen for infektion.
- Nogle rengøringsmidler er ætsende og kan forårsage skade på produktet, hvis de anvendes forkert. Hvis produktet ikke skylles og tørres korrekt, kan ætsende rester blive siddende på produktets overflader, og disse kan forårsage førtidig korrosion af kritiske komponenter. Manglende overholdelse af disse rengøringsanvisninger kan ugyldiggøre garantien.
- Produktet må ikke rengøres med damprens, højtryksrensning, oversprøjtning eller ultralyd. Disse rengøringsmetoder anbefales ikke, og de kan ugyldiggøre produktets garanti.
- Rengør bundstykkekappen.
- Rengør bremseklodsernes underside for at forhindre ophobning af voks eller rester fra gulvet.

Rengøring af madras

ADVARSEL

- Der må ikke foretages rengøring, service eller vedligeholdelse, mens produktet er i brug.
- Madrassen må ikke nedsænkes i rengørings- eller desinfektionsmidler. For stor fugtighed kan få produktet til at fejle, så produktet beskadiges, eller patienten kommer til skade.
- Sørg for, at der ikke samler sig væske på madrassen. Væsker kan forårsage korrosion af komponenter og kan gøre dette produkts sikkerhed og ydeevne uforudsigelig.
- Inspicér altid madrasovertræk for tegn på rifter, huller, kraftigt slid og ikke-fungerende lynlåse, hver gang overtrækkene rengøres. Fjern og udskift en beskadiget madras for at forhindre krydskontaminering.
- Madrasser må ikke rengøres med damprens, højtryksrensning, oversprøjtning eller ultralyd. Disse rengøringsmetoder kan ugyldiggøre produktets garanti.

Madrassens levetid kan blive påvirket af hyppigere brug, hvilket muligvis omfatter hyppigere rengøring og desinfektion.

Anbefalet rengøringsmetode:

1. Brug en ren, blød klud til at aftørre hele madrassen ved brug af en mild sæbevandsopløsning for at fjerne fremmedlegemer.
2. Tør madrasovertrækket af med en ren og tør klud for at fjerne eventuel overskydende væske eller rengøringsmiddel.
3. Skyl og tør overtrækket efter rengøring.
4. Desinficer efter behov med et desinfektionsmiddel af hospitalskvalitet, når rensningen er færdig (se *Desinfektion af madrassen*).

Bemærk

- Madrassen må ikke stryges, kemisk renses eller tørretumbles, da dette vil medføre funktionsfejl og beskadige produktet.
- Madrassens betræk skal være helt tørt, før det lægges væk, før der lægges sengetøj på eller en patient anbringes på madrassen for at forhindre, at produktets ydeevne forringes.
- Undgå for stor eksponering for alkohol eller hydrogenperoxid. Det vil medføre, at overtræksmaterialet svulmer op.
- Sørg for, at der ikke trænger væske ind i området omkring lynlåsen eller overlapningen over lynlåsen. Væsker, der kommer i kontakt med lynlåsen, kan trænge ind i madrassen, hvilket kan svække produktets ydeevne.
- Nogle rengøringsmidler er ætsende og kan forårsage skade på produktet, hvis de anvendes forkert. Hvis produktet ikke skylles og tørres grundigt, kan ætsende rester blive siddende på produktets overflader, og disse kan forårsage førtidig korrosion af kritiske komponenter. Manglende overholdelse af disse rengøringsanvisninger kan ugyldiggøre garantien.

Fjern jod

1. Lav en opløsning af 1 til 2 spiseskefulde natriumthiosulfat i en halv liter varmt vand. Brug denne opløsning til at aftørre det misfarvede område.
2. Rens pletten hurtigst muligt efter, at den forekommer.
3. Hvis pletter ikke fjernes med det samme, skal opløsningen gennemvæde eller ligge på madrassen, før den tørres af.
4. Skyl madrasser, der har haft kontakt med opløsningen med rent vand, inden madrassen tages i brug igen.

Bemærk - Undladelse af at følge disse anvisninger, når disse typer rengøringsmidler anvendes, kan dette ugyldiggøre produktets garanti.

Særlige instruktioner

Velcro®	Gennemvæd med desinfektionsmiddel, skyl med vand og lad opløsningen fordampe.
Faste stoffer eller pletter	Brug neutrale sæber og varmt vand. Brug ikke grove rengøringsmidler, opløsningsmidler eller slibende rengøringsmidler.
Pletter der er svære at rengøre	Brug almindelige rensemidler eller vinylrensemidler og en blød børste på vanskelige pletter. Indtørret snavs opblødes først.
Brug af vaskemaskine	Brug af vaskemaskine anbefales ikke. Madrassens levetid kan blive betydeligt forkortet ved brug af vaskemaskine.

Desinfektion

Desinficering af produktet

ADVARSEL

- Der må ikke foretages rengøring, service eller vedligeholdelse, mens produktet er i brug.
- Produktet må ikke rengøres med damprens, spules eller rengøres med ultralyd. Disse rengøringsmetoder anbefales ikke, og de kan ugyldiggøre produktets garanti.

Anbefalede desinfektionsmidler:

- Kvaternære forbindelser (aktivt stof – ammoniumklorid), der indeholder mindre end 3 % glykolæter
- Fenolholdige desinfektionsmidler (aktivt stof – o-fenylfenol)
- Klorholdig blegemiddelopløsning (5,25 % blegemiddel fortyndet med 1 del blegemiddel til 100 dele vand svarende til 520 ppm tilgængeligt klor (40 ml af en 5,25 % blegemiddelopløsning pr. 4000 ml vand))
- 70 % isopropylalkohol

Anbefalet desinfektionsmetode:

1. Følg producentens anbefalinger ved fortynding af desinfektionsmidlet.
2. Vask alle produktets overflader af i hånden med en desinfektionsmiddelopløsning.
3. Undgå at gennemvæde produktets overflader, og sørg for at produktet ikke er vådt i længere tid, end retningslinjerne fra kemikaliets producent anbefaler for at opnå korrekt desinfektion.
4. Tør produktet. Anbring ikke madrassen på produktet, før produktet er tørt.
5. Desinficer **Velcro®** efter hver brug. Gennemvæd **Velcro®** med desinfektionsmiddel, skyl med vand, og lad desinfektionsmidlet fordampe (hospitalet/klinikken træffer beslutning om et velegnet desinfektionsmiddel).
6. Kontrollér funktionaliteten, før produktet tages i brug igen.
   - Hæv og sænk produktet
   - Lås og lås op for bremse-/styrepedalen i begge positioner
   - Lås og udløs sengehestene
   - Hæv og sænk ryglænet
   - Hæv og sænk den bevægelige sektion
   - Kontrollér, at alle komponenter er smurt
   - Kontrollér, at alle mærkater er intakte

   Bemærk
   - Direkte hudkontakt med synligt tilsmudset, permeabelt materiale kan øge risikoen for infektion.
   - Nogle rengøringsmidler er ætsende og kan forårsage skade på produktet, hvis de anvendes forkert. Hvis produktet ikke skylles og tørres grundigt, kan ætsende rester blive siddende på produktets overflader, og disse kan forårsage førtidig korrosion af kritiske komponenter. Manglende overholdelse af disse rengøringsanvisninger kan ugyldiggøre garantien.

Desinficering af madrassen

ADVARSEL - Desinficer altid madrassen mellem patienter. Hvis dette undlades, kan det give anledning til krydskontaminering og infektion.

Anbefalede desinfektionsmidler:

- Kvaternære forbindelser (aktivt stof – ammoniumklorid), der indeholder mindre end 3 % glykolæter

- Fenolholdige desinfektionsmidler (aktivt stof – o-fenylfenol)
- Klorholdig blegemiddelopløsning (5,25 % blegemiddel fortyndet med 1 del blegemiddel til 100 dele vand svarende til 520 ppm tilgængeligt klor (40 ml af en 5,25 % blegemiddelopløsning pr. 4000 ml vand))
- 70 % isopropylalkohol

Anbefalet desinfektionsmetode:

1. Sørg for, at madrassen er ren og tør, før du kommer desinfektionsmiddel på.
2. Tør madrassen af med en ren, tør klud for at fjerne overskydende væske eller desinfektionsmiddel.
3. Skyl og tør overtrækkene efter desinfektion.

Bemærk

- Madrasovertrækket skal være tørt inden opbevaring, eller før der lægges sengetøj på. Hvis overskydende desinfektionsmiddel ikke fjernes, risikerer man, at overtræksmaterialet degraderes.
- Nogle rengøringsmidler er ætsende og kan forårsage skade på produktet, hvis de anvendes forkert. Hvis produktet ikke skylles og tørres grundigt, kan ætsende rester blive siddende på produktets overflader, og disse kan forårsage førtidig korrosion af kritiske komponenter. Manglende overholdelse af disse rengøringsanvisninger kan ugyldiggøre garantien.
- Hyppig eller langvarig udsættelse for høje koncentrationer af desinfektionsmidler kan medføre, at stoffets materiale ældes før tiden.
- Anvendelsen af accelererede hydrogenperoxider eller kvarternære forbindelser, som indeholder glycolætere, kan beskadige overtrækket.

Forebyggende vedligeholdelse

Produktet skal tages ud af brug, inden den forebyggende vedligeholdelsesinspektion udføres. Kontrollér alle punkter på listen under den årlige forebyggende vedligeholdelse af alle produkter fra Stryker Medical. Du vil muligvis være nødt til at udføre forebyggende vedligeholdelseskontroller oftere, afhængigt af hyppigheden af brugen af produktet. Service må kun foretages af kvalificeret personale.

Bemærk - Rengør og desinficér madrassens ydersider før inspektion, hvis det er relevant.

Efterse følgende:

_____ Alle svejsesamlinger

_____ Alle fastgørelsesmekanismer er forsvarligt fastgjort

_____ Bremserne virker

_____ Styrefunktionen virker

_____ At sengehestene kan hæves, sænkes og låses

_____ At svinghjulene låser, når bremserne aktiveres

_____ At svinghjulene låser og drejer rundt

_____ Svinghjulene er fri for voks og snavs

_____ Ryglænet kan hæves, sænkes og låses

_____ At den bevægelige sektion kan hæves, sænkes og låses

_____ At der ikke er revner i overtrækkene

_____ At bårelejet i Trendelenburg/anti-Trendelenburg kan hæves og sænkes fra alle positioner

_____ At dropstativet er intakt og låser i alle positioner

_____ Iltflaskeholderen er intakt og åbner og lukker

_____ At der ikke er skader på bakker i hoved- og fodende

_____ Gulvkæde intakt

_____ Kropsselerne låser og er forsvarligt fastgjort

_____ Der ikke er rifter eller revner i madrasovertrækket

_____ At tilbehør og monteringsdele er i god stand og virker

_____ Ingen lækager ved hydrauliske forbindelser

_____ Understøttet af hydrauliske donkrafte

_____ At den hydrauliske faldhastighed er indstillet

_____ At olieniveauet til det hydrauliske system er korrekt

_____ Smør efter behov (*Smørepunkter* (side 28))

Produktets serienummer:
Udfyldt af:
Dato:

Smørepunkter

Med ryglænet sat til 0 grader påføres Syntech fedt (3000-200-719) igennem rillen og hullet i håndsvings-/skruesamlingen (Figur 14). Tør overskydende fedtstof bort.

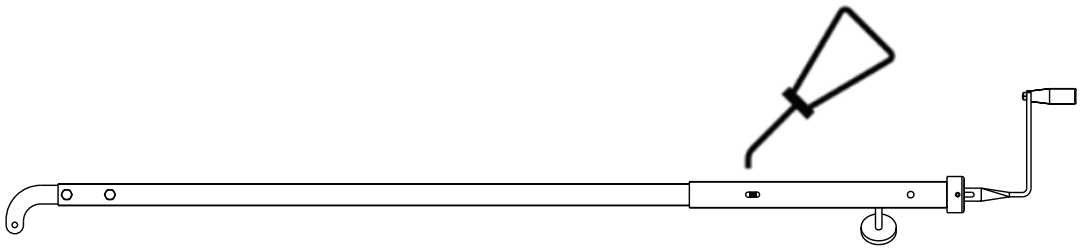

Figur 14 – Smøring af håndsvingsskrue

stryker

Transport-Fahrtrage

Bedienungsanleitung

REF 747
REF 748

CE

DE

0747-109-005 Rev AC.0 2023-11

Symbole

	Gebrauchsanweisung beachten
	Allgemeine Warnung
	Vorsicht
	Nicht schieben
	Sauerstoffflasche nicht lagern
REF	Bestellnummer
SN	Seriennummer
US Patents	Für Informationen zu US-Patenten siehe www.stryker.com/patents
CE	CE-Kennzeichnung
EC REP	Bevollmächtigter in der Europäischen Gemeinschaft
MD	Europäisches Medizinprodukt
	Hersteller
	Herstellungsdatum
	Importeur
	Sichere Arbeitslast
	Schmierstelle
	Anwendungsteil vom Typ B
	Nicht stapeln

	Oben
	Vorsicht, zerbrechlich

Inhaltsverzeichnis

Definition von Warnung/Vorsicht/Hinweis....2
Zusammenfassung der Vorsichtsmaßnahmen....3
Quetschpunkte....4
Einführung....5
Produktbeschreibung....5
Anwendungsgebiete....5
Klinischer Nutzen....5
Kontraindikationen....5
Erwartete Einsatzdauer....5
Entsorgung/Recycling....5
Technische Daten....6
Produktabbildung....8
Kontaktinformationen....8
Position der Seriennummer....9
Einrichtung....10
Betrieb....11
Aktivieren und Lösen der Bremsen....11
Anheben und Absenken der Liegefläche....11
Positionierung des Produkts in der Trendelenburg-Position....12
Positionierung des Produkts in der Anti-Trendelenburg-Position....12
Transportieren eines Patienten mithilfe des einziehbaren fünften Rades....13
Positionieren oder Verstauen der Schiebegriffe (optional)....13
Anheben und Absenken der Seitengitter....13
Heben und Senken der pneumatischen Rückenlehne (Fowler)....14
Anheben und Absenken der Knieteilverstellung....14
Aufbewahrung von Gegenständen unter der Untergestellhaube....15
Zubehör- und Ersatzteile....16
Anbringen des Defibrillator-Tabletts....17
Umwandlung der Defibrillator-Tablett-/Fußteilverlängerung in ein Defibrillator-Tablett....17
Umwandlung der Defibrillator-Tablett-/Fußteilverlängerung in eine Fußteilverlängerung....18
Anbringen des Fußteils/Krankenaktenhalters....18
Anbringen der Infusionsständer-Halterung....19
Positionieren des zweistufigen, permanent angebrachten Infusionsständers....19
Positionieren des dreistufigen, permanent angebrachten Infusionsständers....20
Anbringen und Positionieren des abnehmbaren Infusionsständers....21
Befestigung des aufrechten Sauerstoffflaschenhalters....22
Herausziehen oder Verstauen des Tabletthalters/der Fußstütze....22
Anbringen der Seitengitter-Polster....23
Auffinden der Verbindungen der Patientenhaltegurte....23
Reinigung....24
Reinigen des Produkts....24
Reinigen der Matratze....24
Jod entfernen....25
Spezielle Anweisungen....25
Desinfektion....26
Desinfizieren des Produkts....26
Desinfektion der Matratze....26
Vorbeugende Wartung....28
Schmierstellen....28

Definition von Warnung/Vorsicht/Hinweis

Die Begriffe **WARNUNG**, **VORSICHT** und **HINWEIS** haben eine besondere Bedeutung und müssen sorgfältig durchgelesen werden.

WARNUNG

Warnt den Leser vor einer Situation, welche bei Nichtvermeiden zu schwerer Verletzung oder zum Tod führen könnte. Hierunter können auch mögliche schwere Nebenwirkungen oder Sicherheitsrisiken beschrieben werden.

VORSICHT

Warnt den Leser vor einer möglichen gefährlichen Situation, welche bei Nichtvermeiden zu leichten oder mittelschweren Verletzungen des Benutzers oder des Patienten oder zu Beschädigung des Produkts oder anderer Gegenstände führen könnte. Dies beinhaltet auch die nötigen besonderen Vorsichtsmaßnahmen zur sicheren und effektiven Benutzung des Geräts und die nötigen Vorsichtsmaßnahmen, um Beschädigungen des Geräts zu vermeiden, die als Ergebnis des Gebrauchs oder der unsachgemäßen Benutzung auftreten könnten.

Hinweis - Hinweise enthalten Informationen, die die Wartung erleichtern oder wichtige Anweisungen verdeutlichen.

Zusammenfassung der Vorsichtsmaßnahmen

Die auf dieser Seite aufgeführten Warn- und Vorsichtshinweise stets befolgen. Nur durch qualifiziertes Personal warten lassen.

WARNUNG

- Stets sicherstellen, dass das Produkt Raumtemperatur erreicht hat, bevor das Produkt eingerichtet oder die Funktion getestet wird. Andernfalls können permanente Produktschäden auftreten.
- Das Produkt stets nur dann benutzen, wenn sich alle Bedienpersonen in angemessenem Abstand zu den Mechaniken befinden.
- Stets die Bremsen aktivieren, wenn sich ein Patient auf das oder vom Produkt begibt oder wenn das Produkt nicht bewegt wird. Wenn sich das Produkt bewegt, während sich ein Patient auf das oder vom Produkt begibt, kann es zu Verletzungen kommen.
- Das Produkt immer mit hochgestellten und eingerasteten Seitengittern in die unterste Position stellen, wenn sich der Patient unbeaufsichtigt auf dem Produkt befindet. Das Produkt nicht in einer höheren Position belassen.
- Vor dem Anheben oder Absenken der Liegefläche immer alle evtl. störenden Geräte wegräumen.
- Nicht auf das Ende des Produkts setzen. Dadurch kann das Produkt kippen.
- Stets die Extremitäten des Patienten und Bedieners von hochklappbaren Seitengittern fernhalten, um Verletzungen zu vermeiden.
- Den Patienten immer in der Mitte des Produkts positionieren.
- Die Seitengitter stets in der höchsten Position und die Schlafoberfläche flach in der niedrigsten Position feststellen, wenn ein Patient transportiert wird.
- Beim Aufrichten oder Absenken des Seitengitters immer die Extremitäten des Patienten und Bedieners von den Spindeln des Seitengitters fernhalten.
- Nicht zulassen, dass die Seitengitter selbsttätig herabgleiten.
- Stets die Hände und Finger von den Entriegelungsgriffen und dem Rahmen der Rückenlehne (Fowler) fernhalten, wenn die Rückenlehne (Fowler) abgesenkt wird.
- Beim Anheben einer pneumatischen Rückenlehne (Fowler) stets mit Vorsicht vorgehen, während sich ein Patient auf dem Produkt befindet. Geeignete Hebetechniken verwenden und ggf. Hilfe hinzuziehen.
- Keine Gegenstände mit einem Gewicht von über 30 Pfd. (14 kg) auf das Defibrillator-Tablett legen. Alle auf dem Defibrillator-Tablett abgelegten Gegenstände immer festschnallen.
- Stets Vorsicht walten lassen, wenn die Defibrillator-Tablett-/Fußteilverlängerung, der Fußteil-Krankenaktenhalter oder der aufrechte Sauerstoffflaschenhalter angebracht ist, um ein Einklemmen der Finger zu vermeiden, wenn der optionale Schiebegriff am Fußende positioniert wird.
- Keine Gegenstände mit einem Gewicht von über 30 Pfd. (14 kg) auf die Defibrillator-Tablett-/Fußteilverlängerung legen. Alle auf dem Defibrillator-Tablett abgelegten Gegenstände immer festschnallen.
- Beim Transport des Produkts stets den Infusionsständer an der Infusionsständer-Halterung befestigen.
- Die Infusionsständer-Halterung bei Nichtgebrauch immer verstauen, um Produktschäden zu vermeiden.
- Den Infusionsständer nicht als Schub- oder Zugvorrichtung verwenden. Andernfalls können Produktschäden auftreten.
- Keine Gegenstände mit einem Gewicht von mehr als 40 Pfd. (18 kg) in den aufrechten Sauerstoffflaschenhalter legen.
- Keine Gegenstände mit einem Gewicht von mehr als 30 Pfd. (14 kg) auf das Tablett legen.
- Beim Anbringen von Haltegurten immer Vorsicht walten lassen. Es kann zu Verletzungen des Patienten oder der Bedienperson kommen. Haltegurte können, auch wenn sie gesichert sind, zu schweren Verletzungen bei Patienten und Bedienperson führen, darunter Verwicklung, Einklemmen, Verletzungen oder Tod.
- Haltegurte oder Produkte nur an den ausgewiesenen Befestigungsstellen des Produkts anbringen. Andernfalls kann es zu Verletzungen des Patienten oder der Bedienperson kommen. Die Haltegurte nicht am Seitengitter anbringen.
- Stets die geltenden Beschränkungen und Bestimmungen sowie die entsprechenden Einrichtungsprotokolle beachten, bevor ein Haltegurt oder eine Haltevorrichtung verwendet wird.
- Keine Reinigungs-, Instandhaltungs- oder Wartungsarbeiten durchführen, während das Produkt verwendet wird.
- Die Matratze nicht in Reinigungs- oder Desinfektionslösungen tauchen. Übermäßige Flüssigkeit kann zu einer Fehlfunktion und somit zu Produktschäden oder Verletzungen des Patienten führen.
- Keine Flüssigkeit auf der Matratze ansammeln lassen. Flüssigkeit kann Korrosion von Komponenten verursachen und dazu führen, dass die Sicherheits- und Leistungseigenschaften dieses Produkts unvorhersehbar werden.

- Die Matratzenbezüge bei jeder Reinigung auf Risse, Löcher, übermäßigen Verschleiß und falsch ausgerichtete Reißverschlüsse prüfen. Beschädigte Matratzen außer Gebrauch nehmen und ersetzen, um Kreuzkontaminationen zu verhindern.
- Die Matratzen nicht mit Dampf, Hochdruck, einem Schlauch oder mit Ultraschall reinigen. Diese Reinigungsmethoden können zum Erlöschen der Produktgarantie führen.
- Das Produkt nicht mit Dampf, einem Schlauch oder mit Ultraschall reinigen. Diese Reinigungsmethoden werden nicht empfohlen und können zum Erlöschen der Produktgarantie führen.
- Die Matratze immer nach jedem Patienten desinfizieren. Eine Nichtbeachtung kann zu Kreuzkontamination und Infektion führen.

VORSICHT

- Der unsachgemäße Gebrauch des Produkts kann zu Verletzungen des Patienten oder des Bedieners führen. Das Produkt nur wie in diesem Handbuch beschrieben einsetzen.
- Das Produkt oder die Bestandteile des Produkts nicht verändern. Eine Modifizierung des Produkts kann zu unvorhersagbarem Betrieb führen und somit Verletzungen des Patienten oder des Bedieners verursachen. Veränderungen am Produkt lassen außerdem die Garantieansprüche erlöschen.
- Die Hydraulik am Untergestell nicht verwenden, um das Produkt mit einer Patientenhebefunktion unter dem Produkt hochzufahren.
- Keine Gegenstände mit einem Gewicht von mehr als 60 Pfd. (27 kg) in die Untergestellhaube legen.
- Nicht auf die Untergestellhaube setzen, steigen oder stellen.
- Vor dem Anbringen der Defibrillator-Tablett-/Fußteilverlängerung am Produkt immer den Infusionsständer ausfahren. Wenn der Infusionsständer nicht ausgefahren wird, funktioniert die Fußteilverlängerung nicht.
- Den Infusionsständer nicht als Schub- oder Zugvorrichtung verwenden. Andernfalls können Produktschäden auftreten.
- Keine Infusionsbeutel mit einem Gewicht von mehr als 40 Pfd. (18 kg) am Infusionsständer aufhängen.
- Stets sicherstellen, dass sich der Infusionsständer beim Transport eines Patienten in einer niedrigen Position befindet, damit er sicher durch Türöffnungen transportiert werden kann.

Quetschpunkte

Abbildung 1 – Quetschpunkte

Einführung

Dieses Handbuch hilft dem Anwender beim Einsatz bzw. bei der Wartung des Stryker-Produkts. Dieses Handbuch vor dem Einsatz bzw. der Wartung dieses Produkts durchlesen. Es sind Methoden und Verfahren festzulegen, um das Personal über den sicheren Einsatz bzw. die sichere Wartung dieses Produkts zu informieren und zu schulen.

VORSICHT

- Unsachgemäßer Gebrauch des Produkts kann zu Verletzungen des Patienten oder des Anwenders führen. Das Produkt nur wie in diesem Handbuch beschrieben bedienen.
- Das Produkt oder Bestandteile des Produkts nicht verändern. Eine Modifizierung des Produkts kann zu unvorhergesehenem Betrieb führen und somit Verletzungen des Patienten oder der Bedienperson verursachen. Veränderungen am Produkt lassen außerdem die Garantieansprüche erlöschen.

Hinweis

- Dieses Handbuch ist ein fester Bestandteil des Produkts und sollte beim Produkt verbleiben, auch wenn das Produkt verkauft wird.
- Stryker strebt kontinuierlich nach Verbesserungen der Ausführung und Qualität des Produkts. Dieses Handbuch enthält die zum Zeitpunkt der Drucklegung aktuellsten Produktinformationen. Es können geringe Abweichungen zwischen dem Produkt und diesem Handbuch vorliegen. Bei Fragen den Stryker-Kundendienst oder den technischen Support unter +1-800-327-0770 (gebührenfrei in den USA) kontaktieren.

Produktbeschreibung

Die Stryker Transport-Fahrtrage Modell 747/748 ist eine Allzweck-Transport- und Behandlungs-Fahrtrage für Patienten.

Anwendungsgebiete

Die Stryker Modell 747/748 ist eine antriebslose Transport-Fahrtrage, die aus einer Liegefläche besteht, die an einem mit Rädern versehenen Gestell befestigt ist; die Trage ist für den Transport von Patienten in horizontaler Position vorgesehen. Das Produkt ist mit Seitengittern ausgestattet und kann optional temporäre oder permanente Infusionsständer aufnehmen. Eine Trage gibt dem Bediener eine Möglichkeit zum Transportieren von Patienten innerhalb einer Gesundheitseinrichtung. Manche Liegen können auch für kleine Eingriffe und kurzzeitige Aufenthalte (Behandlung und Erholung) eingesetzt werden.

Klinischer Nutzen

Patiententransport und Erleichterung der Behandlung

Kontraindikationen

Keine bekannt.

Erwartete Einsatzdauer

Die erwartete Einsatzdauer der Transport-Fahrtrage unter normalen Nutzungsbedingungen und mit angemessener regelmäßiger Wartung beträgt 10 Jahre.

Entsorgung/Recycling

Stets die aktuellen lokalen Empfehlungen und/oder gesetzlichen Vorschriften zum Umweltschutz und zu den Risiken befolgen, die mit dem Recycling oder der Entsorgung der Geräte am Ende ihrer Nutzungsdauer verbunden sind.

Technische Daten

		Transport-Fahrtrage Modell 747		Transport-Fahrtrage Modell 748 (breit) HT-Pakete	
Sichere Arbeitslast **Hinweis** - Die sichere Arbeitslast setzt sich aus dem Gewicht von Patient, Matratze und Zubehör zusammen.		500 Pfd.	225 kg	500 Pfd.	225 kg
Gesamtlänge		83 Zoll	210,8 cm	83 Zoll	210,8 cm
Gesamtbreite		30 Zoll	76,2 cm	34 Zoll	86,4 cm
Höhe	Hoch	36 Zoll	91,4 cm	36 Zoll	91,4 cm
	Niedrig	21,5 Zoll	54,6 cm	21,5 Zoll	54,6 cm
Patientenfläche		26 Zoll x 75,5 Zoll	66 cm x 192 cm	30 Zoll x 75,5 Zoll	76 cm x 192 cm
Seitengitter		13 Zoll x 55 Zoll	33 cm x 139,5 cm	13 Zoll x 55 Zoll	33 cm x 139,5 cm
Liegeflächenverstellung	Rückenlehne	0° bis 90°		0° bis 90°	
	Fußteilverstellung	Nicht zutreffend		0° bis 30°	
	Trendelenburg/ Anti-Trendelenburg	+18° / -18°		+18° / -18°	
Laufrollendurchmesser		8 Zoll	20 cm	8 Zoll	20 cm
Mindestabstand Produkt zu Boden		6 Zoll nominal	15 cm	6 Zoll nominal	15 cm
		1,75 Zoll unter den Hydraulikzylindern und dem fünften Rad	4,5 cm	1,75 Zoll unter den Hydraulikzylindern und dem fünften Rad	4,5 cm

Umweltbedingungen	**Betrieb**	**Aufbewahrung und Transport**
Temperatur	50 °F (10 °C) – 100 °F (38 °C)	-4 °F (-20 °C) – 140 °F (60 °C)
Relative Luftfeuchtigkeit	30% – 75%	10% – 95%
Luftdruck	700 hPa – 1060 hPa	500 *hPa* – 1060 *hPa*

Gemäß der europäischen REACH-Verordnung und anderen Umweltschutzbestimmungen sind die Komponenten angegeben, die meldepflichtige Stoffe enthalten.

Beschreibung	Nummer	Chemische Bezeichnung des besonders besorgniserregenden Stoffes (SVHC)
Eckabdeckung mit zweistufiger Infusionsständer-Montagemöglichkeit, Kopfende	0744-035-020	Blei
Eckabdeckung mit zweistufiger Infusionsständer-Montagemöglichkeit, Kopfende	0744-035-025	Blei
Eckabdeckung mit dreistufiger Infusionsständer-Montagemöglichkeit, Fußende	0744-035-070	Blei
Eckabdeckung mit dreistufiger Infusionsständer-Montagemöglichkeit, Fußende	0744-035-075	Blei
Zweistufiger Infusionsständer	1211-210-010	Blei

Stryker behält sich das Recht vor, technische Daten ohne Vorankündigung zu ändern.

Produktabbildung

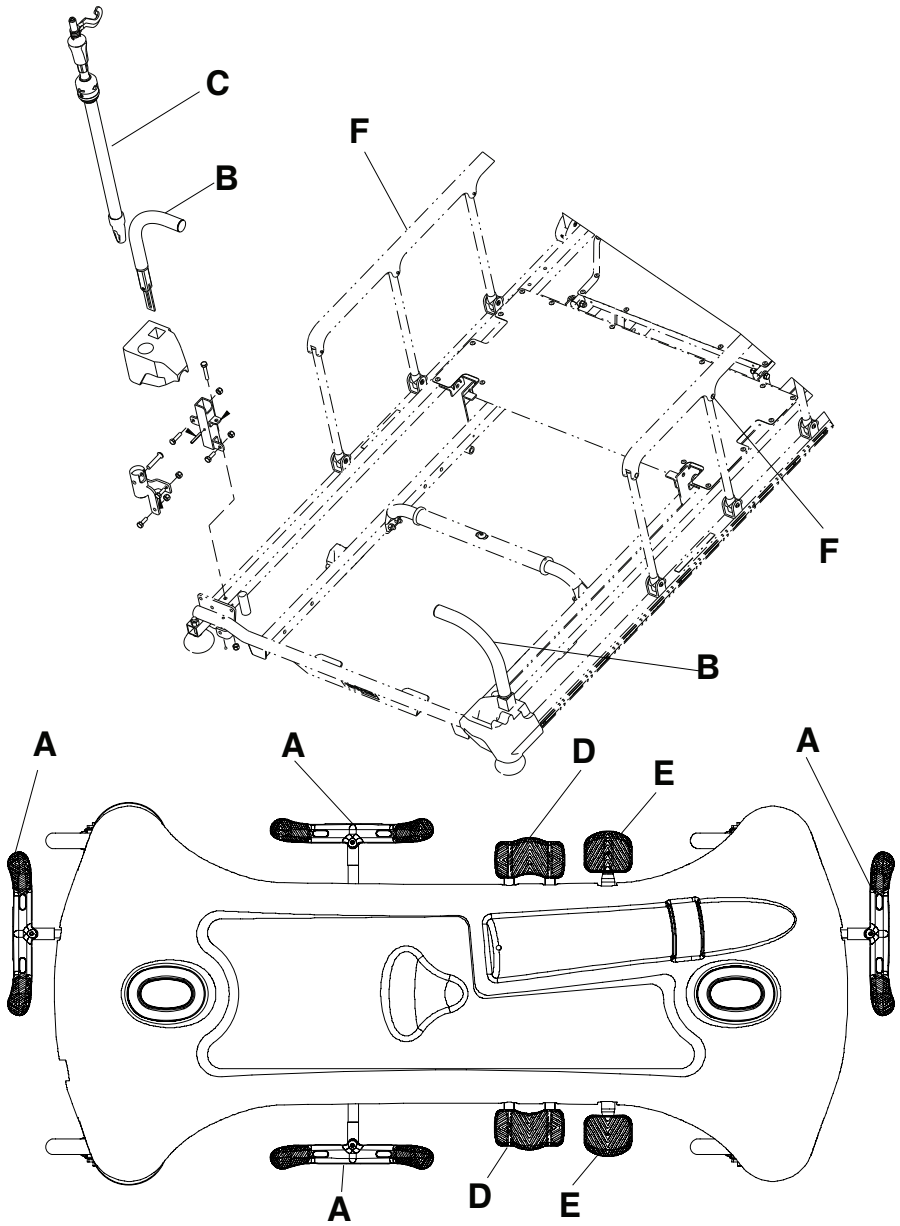

A	Brems-/Steuerpedal	D	Absenkpedal
B	Kopfende-Schiebegriff	E	Pumppedal
C	Infusionsständer	F	Seitengitter

Kontaktinformationen

Der Stryker-Kundendienst bzw. technische Support ist telefonisch erreichbar unter: 1-800-327-0770.

Stryker Medical
3800 E. Centre Avenue
Portage, MI 49002
USA

Hinweis - Der Benutzer und/oder der Patient sollte schwere produktbezogene Vorfälle sowohl dem Hersteller als auch der zuständigen Behörde des europäischen Mitgliedstaats melden, in dem sich der Benutzer und/oder der Patient befindet.

Die Betriebsanleitung bzw. das Wartungshandbuch steht unter der folgenden Adresse im Internet zur Verfügung: https://techweb.stryker.com/.

Bei Anrufen beim Stryker-Kundendienst oder technischen Support bitte die Seriennummer (A) des jeweiligen Stryker-Produkts bereithalten. Seriennummer bei allen schriftlichen Mitteilungen angeben.

Position der Seriennummer

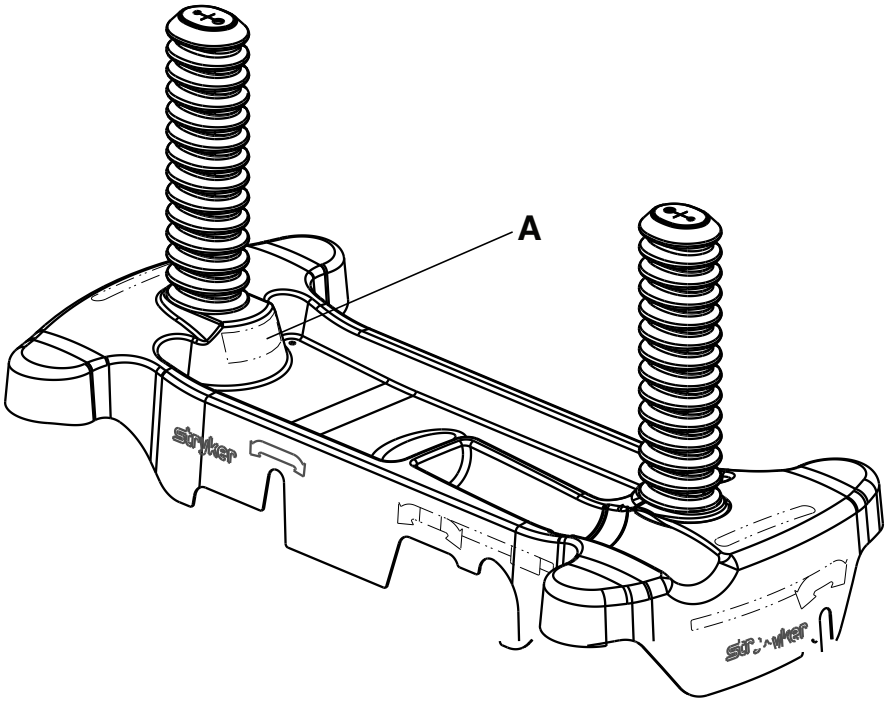

Einrichtung

Beim Auspacken des Produkts die Auspackanweisungen beachten, die an dem im Lieferkarton befindlichen Produkt angebracht sind.

WARNUNG

- Stets sicherstellen, dass das Produkt Raumtemperatur erreicht hat, bevor das Produkt eingerichtet oder die Funktion getestet wird. Andernfalls können permanente Produktschäden auftreten.
- Das Produkt stets nur dann benutzen, wenn sich alle Bedienpersonen in angemessenem Abstand zu den Mechaniken befinden.

Vor der Inbetriebnahme sicherstellen, dass das Produkt funktioniert.

1. Die Bremsen betätigen. Das Produkt anschieben um sicherzustellen, dass alle vier Laufrollen festgestellt sind.
2. Das hydraulische Hebesystem hochfahren und absenken.
3. Das Produkt in die höchste Position und dann in die Trendelenburg-Position bringen. Sicherstellen, dass sich das Kopfende in die unterste Position absenken lässt.
4. Das Produkt in die höchste Position und dann in die Anti-Trendelenburg-Position bringen. Sicherstellen, dass sich das Fußende in die unterste Position absenken lässt.
5. Das fünfte Rad aktivieren, um sicherzustellen, dass es das Produkt lenkt und dreht.
6. Sicherstellen, dass sich die Seitengitter hochstellen, absenken und in Position einrasten lassen.
7. Die Rückenlehne (Fowler) anheben und absenken.

Betrieb

Aktivieren und Lösen der Bremsen

WARNUNG - Stets die Bremsen aktivieren, wenn sich ein Patient auf das oder vom Produkt begibt oder wenn das Produkt nicht bewegt wird. Wenn sich das Produkt bewegt, während sich ein Patient auf das oder vom Produkt begibt, kann es zu Verletzungen kommen.

Zum Aktivieren der Bremsen die Bremsenseite (rot) des Brems-/Steuerpedals herunterdrücken. Das Produkt anschieben, um sicherzustellen, dass die Bremsen funktionieren.

Zum Lösen der Bremsen die Lenkseite (grün) des Brems-/Steuerpedals herunterdrücken.

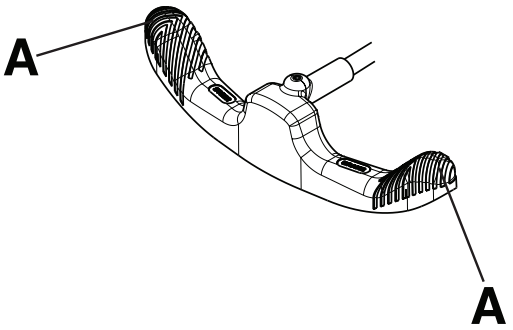

Abbildung 2 – Betrieb des Brems-/Steuerpedals

Hinweis - Nicht auf die Mitte des Brems-/Steuerpedals drücken. Immer auf die Außenseite (A) des Brems-/Steuerpedals (Abbildung 2) drücken.

Anheben und Absenken der Liegefläche

WARNUNG

- Das Produkt immer mit hochgestellten und eingerasteten Seitengittern in die unterste Position stellen, wenn sich der Patient unbeaufsichtigt auf dem Produkt befindet. Das Produkt nicht in einer höheren Position belassen.
- Vor dem Anheben oder Absenken der Liegefläche immer alle evtl. störenden Geräte wegräumen.
- Nicht auf das Ende des Produkts setzen. Dadurch kann das Produkt kippen.
- Stets die Extremitäten des Patienten und Bedieners von hochklappbaren Seitengittern fernhalten, um Verletzungen zu vermeiden.

Zum Anheben der Liegefläche das Pumppedal (D) pumpen, bis die gewünschte Höhe erreicht ist (Abbildung 3).

Zum Absenken der gesamten Liegefläche in der Mitte des Universal-Absenkpedals (C) nach unten drücken.

Zum Absenken des Kopfendes der Liegefläche die Seite des Universal-Absenkpedals (C), das sich am nächsten zum Kopfende des Produkts befindet, herunterdrücken.

Zum Absenken des Fußendes der Liegefläche die Seite des Universal-Absenkpedals (C), das sich am nächsten zum Fußende des Produkts befindet, herunterdrücken.

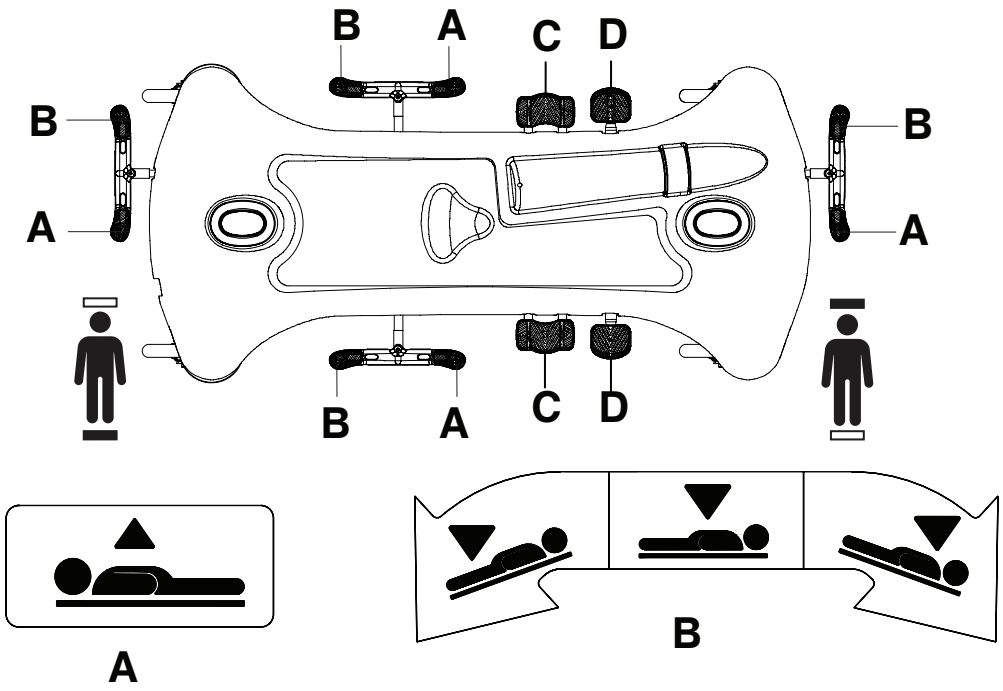

Abbildung 3 – Anheben und Absenken der Liegefläche

Positionierung des Produkts in der Trendelenburg-Position

WARNUNG - Vor dem Anheben oder Absenken der Liegefläche immer alle evtl. störenden Geräte wegräumen.

VORSICHT - Die Hydraulik am Untergestell nicht verwenden, um das Produkt mit einer Patientenhebefunktion unter dem Produkt hochzufahren.

Zum Positionieren des Produkts in die Trendelenburg-Position (Kopfende unten) die Liegefläche in die höchste Position anheben (Abbildung 3).

Hinweis - Das Anheben der Liegefläche in die höchste Position ermöglicht einen größeren Trendelenburg-Winkel.

Die Seite des Universal-Absenkpedals (C), die sich am nächsten zum Kopfende des Produkts befindet, herunterdrücken.

Um das Produkt aus der Trendelenburg-Position abzusenken, in der Mitte des Universal-Absenkpedals (C) drücken, bis die Liegefläche flach ist.

Positionierung des Produkts in der Anti-Trendelenburg-Position

WARNUNG - Vor dem Anheben oder Absenken der Liegefläche immer alle evtl. störenden Geräte wegräumen.

VORSICHT - Die Hydraulik am Untergestell nicht verwenden, um das Produkt mit einer Patientenhebefunktion unter dem Produkt hochzufahren.

Zum Positionieren des Produkts in der Anti-Trendelenburg-Position (Fußende unten) die Liegefläche in die höchste Position anheben (Abbildung 3).

Hinweis - Das Anheben der Liegefläche in die höchste Position ermöglicht einen größeren Trendelenburg-Winkel.

Die Seite des Universal-Absenkpedals (C), die sich am nächsten zum Fußende des Produkts befindet, herunterdrücken.

Um das Produkt aus der Anti-Trendelenburg-Position abzusenken, in der Mitte des Universal-Absenkpedals (C) drücken, bis die Liegefläche flach ist.

Transportieren eines Patienten mithilfe des einziehbaren fünften Rades

WARNUNG

- Den Patienten immer in der Mitte des Produkts positionieren.
- Vor dem Anheben oder Absenken der Liegefläche immer alle evtl. störenden Geräte wegräumen.
- Die Seitengitter stets in der höchsten Position und die Schlafoberfläche flach in der niedrigsten Position feststellen, wenn ein Patient transportiert wird.

VORSICHT - Die Hydraulik am Untergestell nicht verwenden, um das Produkt mit einer Patientenhebefunktion unter dem Produkt hochzufahren.

Zum Transportieren eines Patienten mithilfe des einziehbaren fünften Rades:

1. Die Lenkseite des Brems-/Steuerpedals herunterdrücken, um das fünfte Rad zu aktivieren.
2. Um das Produkt seitlich zu bewegen, das Pedal in die neutrale Position bringen. Das Produkt in die gewünschte Stelle schieben.

   Hinweis - Nicht versuchen, das Produkt seitlich zu bewegen, wenn das einziehbare fünfte Rad aktiviert ist.
3. Die Bremsen feststellen, um das Produkt einzurasten.

   Hinweis - Zur Vermeidung von Verletzungen des Bedieners oder Patienten stets sicherstellen, dass die Bremse gelöst ist, bevor versucht wird, das Produkt zu bewegen.

Positionieren oder Verstauen der Schiebegriffe (optional)

Positionieren oder Verstauen der Schiebegriffe:

1. Die Griffe vom Fußende des Produkts nach oben schwenken (Abbildung 4).
2. Die Griffe nach unten drücken, um sie einzurasten.
3. Zum Verstauen der Griffe die Schritte in umgekehrter Reihenfolge ausführen.

   Hinweis - Nur die Schiebegriffe als Schub-/Zugvorrichtung verwenden, sofern nicht anderweitig angegeben, um Produktschäden zu vermeiden.

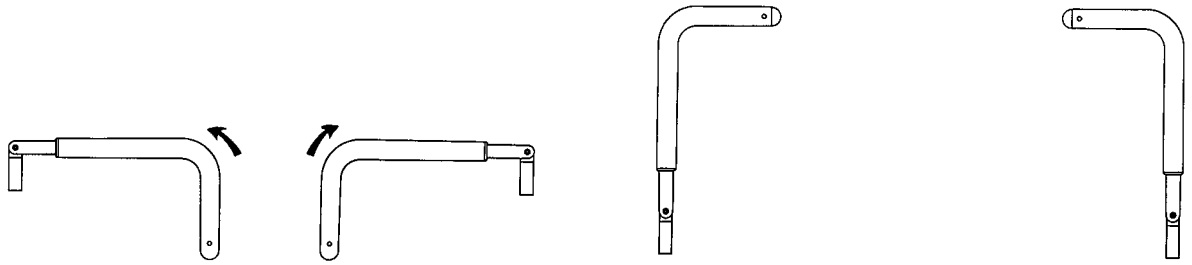

Abbildung 4 – Positionieren der Kopfende-Schiebegriffe

Anheben und Absenken der Seitengitter

WARNUNG

- Das Produkt immer mit hochgestellten und eingerasteten Seitengittern in die unterste Position stellen, wenn sich der Patient unbeaufsichtigt auf dem Produkt befindet. Das Produkt nicht in einer höheren Position belassen.
- Die Seitengitter stets in der höchsten Position und die Schlafoberfläche flach in der niedrigsten Position feststellen, wenn ein Patient transportiert wird.
- Beim Aufrichten oder Absenken des Seitengitters immer die Extremitäten des Patienten und Bedieners von den Spindeln des Seitengitters fernhalten.
- Nicht zulassen, dass die Seitengitter selbsttätig herabgleiten.

Zum Anheben der Seitengitter das Seitengitter mit zwei Händen ergreifen. Das Seitengitter anheben, bis der Freigabehebel einrastet. Am Seitengitter ziehen, um zu überprüfen, ob es eingerastet ist.

Zum Absenken der Seitengitter den Freigabehebel nach oben ziehen, bis er einrastet. Das Seitengitter in die niedrigste Position bringen.

Hinweis - Die Seitengitter dürfen nicht als Fixierungsvorrichtung verwendet werden, um den Patienten daran zu hindern, aus dem Produkt zu steigen. Die Seitengitter verhindern, dass der Patient vom Produkt herunterfällt. Der Bediener muss das Maß an Fixierung bestimmen, das erforderlich ist, um die Sicherheit des Patienten zu gewährleisten.

Heben und Senken der pneumatischen Rückenlehne (Fowler)

WARNUNG

- Stets die Hände und Finger von den Entriegelungsgriffen und dem Rahmen der Rückenlehne (Fowler) fernhalten, wenn die Rückenlehne (Fowler) abgesenkt wird.
- Beim Anheben einer pneumatischen Rückenlehne (Fowler) stets mit Vorsicht vorgehen, während sich ein Patient auf dem Produkt befindet. Geeignete Hebetechniken verwenden und ggf. Hilfe hinzuziehen.

Zum Anheben der Rückenlehne (Fowler) den roten Entriegelungsgriff (A) der Rückenlehne (Fowler) drücken und die Rückenlehne (Fowler) in die gewünschte Position hochziehen (Abbildung 5).

Zum Absenken der Rückenlehne (Fowler):

1. Den Rückenlehnen (Fowler)-Entriegelungsgriff (A) drücken.
2. Die Rückenlehne (Fowler) nach unten in die gewünschte Position drücken.

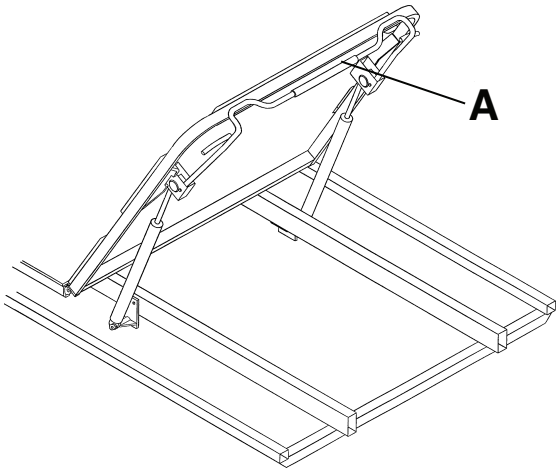

Abbildung 5 – Pneumatische Rückenlehne (Fowler)

Anheben und Absenken der Knieteilverstellung

Zum Anheben der Knieteilverstellung (B) die Handkurbel (A) im Uhrzeigersinn drehen (Abbildung 6).

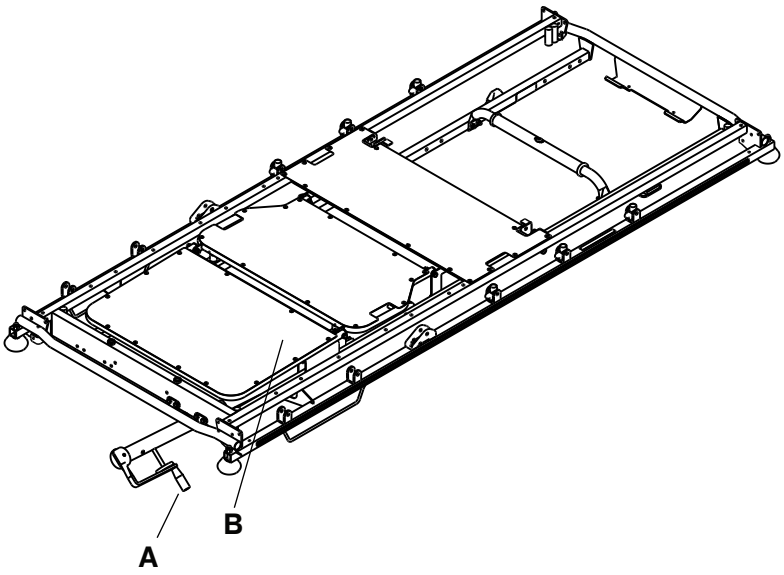

Abbildung 6 – Knieteilverstellung und Handkurbel

Zum Absenken der Knieteilverstellung (B) die Handkurbel (A) gegen den Uhrzeigersinn drehen.

Aufbewahrung von Gegenständen unter der Untergestellhaube

VORSICHT

- Keine Gegenstände mit einem Gewicht von mehr als 27 kg unter die Untergestellhaube legen.
- Nicht auf die Untergestellhaube setzen, steigen oder stellen.

Persönliche Gegenstände der Patienten können unter der Untergestellhaube aufbewahrt werden. Die Sauerstoffflaschenhalter-Aussparung nicht zur Aufbewahrung von Sauerstoffflaschen oder den persönlichen Gegenständen des Patienten verwenden.

Zubehör- und Ersatzteile

Diese Zubehörteile sind möglicherweise für die Verwendung mit Ihrem Produkt verfügbar. Bestätigen Sie die Verfügbarkeit für Ihre Konfiguration oder Region. Fragen zu Verfügbarkeit und Preisen beantwortet gerne der Stryker-Kundendienst unter der Nummer +1-800-327-0770.

Name	Teilenummer
Bremsnocke und Verbindungsstück	0853-003-035
Laufrollenbaugruppe mit Abdeckung, komplett	0853-503-020
Defibrillator-Tablett	1105-045-200
Defibrillator-Tablett/Fußteilverlängerung	1105-045-400
Baugruppe Fünftes Rad	1105-006-130
Fußteil/Krankenaktenhalter	1105-045-500
Infusionsständer-Halterung	0785-155-000
HAVASU™ Infusionsständer, abnehmbar	0390-025-010
Infusionsständer, abnehmbar	0390-025-000
Matratze, Ultra Comfort, 4 Zoll x 26 Zoll (10 cm x 66 cm)	0785-034-603
Matratze, Enhanced Comfort, 4 Zoll x 26 Zoll (10 cm x 66 cm)	0785-034-623
Matratze, Ultra Comfort, 5 Zoll x 26 Zoll (13 cm x 66 cm)	0785-034-633
Matratze, **Ultra Comfort SE**™, USA, 4 Zoll x 26 Zoll (10 cm x 66 cm)	1704-034-600
Matratze, **Ultra Comfort SE**, Flammenschutz, international, 4 Zoll x 26 Zoll (10 cm x 66 cm)	1704-034-601
Matratze, Standard, 3 Zoll x 26 Zoll (8 cm x 66 cm)	1059-326-001
Matratze, **ComfortGel SE**™, ohne Flammenschutz, 26 Zoll (66 cm)	1805-034-600
Matratze, **ComfortGel SE**, Flammenschutz, 26 Zoll (66 cm)	1805-034-601
Sauerstoffflaschenhalterung	1037-010-090
Sauerstoffflaschenhalter, aufrecht	1115-130-000
Pneumatikzylinder	1010-031-078
Haltegurt für Sprunggelenk	0946-043-001
Haltegurt für Rumpf	0390-019-000
Haltegurt für Brust	1010-058-000
Haltegurt, Komplettpaket	1010-077-000
Haltegurt für Handgelenk	0946-044-001
Tablett	1105-045-700

Name	Teilenummer
Tabletthalter/Fußteil	1105-045-800
Seitengitter-Polstersatz	1010-052-000

Anbringen des Defibrillator-Tabletts

WARNUNG

- Keine Gegenstände mit einem Gewicht von über 14 kg (30 lb) auf das Defibrillator-Tablett legen. Alle auf dem Defibrillator-Tablett abgelegten Gegenstände immer festschnallen.
- Stets Vorsicht walten lassen, wenn die Defibrillator-Tablett-/Fußteilverlängerung, der Fußteil-Krankenaktenhalter oder der aufrechte Sauerstoffflaschenhalter angebracht ist, um ein Einklemmen der Finger zu vermeiden, wenn der optionale Schiebegriff am Fußende positioniert wird.

Anbringen des Defibrillator-Tabletts:

1. Die Stifte des Defibrillator-Tabletts in die Öffnungen am Fußende des Produkts einführen.
2. Die Geräte mit dem Gurt am Defibrillator-Tablett befestigen.

   Hinweis

   - Das Defibrillator-Tablett nicht als Schub-/Zugvorrichtung verwenden. Andernfalls können Produktschäden auftreten.
   - Bei der Verwendung von Zubehör (z. B. Defibrillator-Tablett-/Fußteilverlängerung, Fußteil/Krankenaktenhalter, aufrechter Sauerstoffflaschenhalter) immer die Fußende-Schiebegriffe aufrichten; andernfalls funktioniert das Zubehör nicht.

Umwandlung der Defibrillator-Tablett-/Fußteilverlängerung in ein Defibrillator-Tablett

WARNUNG

- Keine Gegenstände mit einem Gewicht von über 14 kg (30 lb) auf die Defibrillator-Tablett-/Fußteilverlängerung legen. Alle auf dem Defibrillator-Tablett abgelegten Gegenstände immer festschnallen.
- Stets Vorsicht walten lassen, wenn die Defibrillator-Tablett-/Fußteilverlängerung, der Fußteil-Krankenaktenhalter oder der aufrechte Sauerstoffflaschenhalter angebracht ist, um ein Einklemmen der Finger zu vermeiden, wenn der optionale Schiebegriff am Fußende positioniert wird.

VORSICHT - Vor dem Anbringen der Defibrillator-Tablett-/Fußteilverlängerung am Produkt immer den Infusionsständer ausfahren. Wenn der Infusionsständer nicht ausgefahren wird, funktioniert die Fußteilverlängerung nicht.

Umwandlung der Defibrillator-Tablett-/Fußteilverlängerung in ein Defibrillator-Tablett

1. Den oberen Knopf (A) herausziehen (Abbildung 7).
2. Das Defibrillator-Tablett (B) drehen, bis sich das Tablett flach über dem Fußende des Produkts befindet. Den oberen Knopf (A) lösen. Sicherstellen, dass das Defibrillator-Tablett arretiert ist.
3. Die Geräte mit dem Gurt am Defibrillator-Tablett befestigen.

   Hinweis

   - Die Defibrillator-Tablett-/Fußteilverlängerung nicht als Schub- oder Zugvorrichtung verwenden. Andernfalls können Produktschäden auftreten.
   - Keine Gegenstände an der Fußteilverlängerung anbringen.

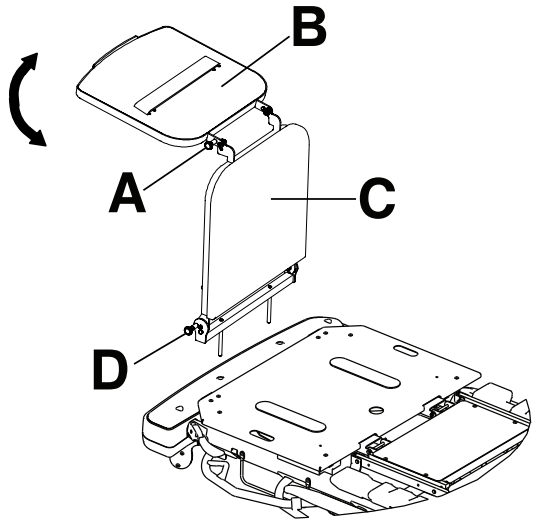

Abbildung 7 – Defibrillator-Tablett-/Fußteilverlängerung

Umwandlung der Defibrillator-Tablett-/Fußteilverlängerung in eine Fußteilverlängerung

WARNUNG

- Keine Gegenstände mit einem Gewicht von über 14 kg (30 lb) auf die Defibrillator-Tablett-/Fußteilverlängerung legen. Alle auf dem Defibrillator-Tablett abgelegten Gegenstände immer festschnallen.
- Stets Vorsicht walten lassen, wenn die Defibrillator-Tablett-/Fußteilverlängerung, der Fußteil-Krankenaktenhalter oder der aufrechte Sauerstoffflaschenhalter angebracht ist, um ein Einklemmen der Finger zu vermeiden, wenn der optionale Schiebegriff am Fußende positioniert wird.

VORSICHT - Vor dem Anbringen der Defibrillator-Tablett-/Fußteilverlängerung am Produkt immer den Infusionsständer ausfahren. Wenn der Infusionsständer nicht ausgefahren wird, funktioniert die Fußteilverlängerung nicht.

Umwandlung der Defibrillator-Tablett-/Fußteilverlängerung in eine Fußteilverlängerung (Abbildung 7):

1. Den oberen Knopf (A) herausziehen.
2. Das Defibrillator-Tablett (B) drehen, bis das Tablett an der Fußteilverlängerung arretiert ist.
3. Den unteren Knopf (D) herausziehen, während die Defibrillator-Tablett-/Fußteilverlängerungsbaugruppe festgehalten wird.
4. Die Fußteilverlängerung (C) absenken, bis diese flach ist.
5. Den unteren Knopf (D) lösen. An der Fußteilverlängerung schieben, um sicherzustellen, dass sie arretiert ist.

Hinweis

- Die Defibrillator-Tablett-/Fußteilverlängerung nicht als Schub- oder Zugvorrichtung verwenden. Andernfalls können Produktschäden auftreten.
- Keine Gegenstände an der Fußteilverlängerung anbringen.

Anbringen des Fußteils/Krankenaktenhalters

WARNUNG - Stets Vorsicht walten lassen, wenn die Defibrillator-Tablett-/Fußteilverlängerung, der Fußteil-Krankenaktenhalter oder der aufrechte Sauerstoffflaschenhalter angebracht ist, um ein Einklemmen der Finger zu vermeiden, wenn der optionale Schiebegriff am Fußende positioniert wird.

Zum Anbringen des Fußteil-Krankenaktenhalters die Stifte für den Fußteil-Krankenaktenhalter in die Öffnungen am Fußende des Produkts einführen.

Hinweis - Den Fußteil-Krankenaktenhalter nicht als Schub-/Zugvorrichtung verwenden. Andernfalls können Produktschäden auftreten.

Anbringen der Infusionsständer-Halterung

WARNUNG

- Beim Transport des Produkts stets den Infusionsständer an der Infusionsständer-Halterung befestigen.
- Die Infusionsständer-Halterung bei Nichtgebrauch immer verstauen, um Produktschäden zu vermeiden.

Anbringen der Infusionsständer-Halterung (Abbildung 8):

1. Die Infusionsständer-Halterung aus der Ablageschale oder vom Ablageclip heben.
2. Die Infusionsständer-Halterung in die gewünschte Position drehen.
3. Den Knopf (A) gegen den Uhrzeigersinn drehen, um die Klemme (C) des Ständers zu lösen.
4. Den Knopf (A) von der Armverbindungsbaugruppe (B) wegdrehen.
5. Die Klemme (C) öffnen.
6. Den Infusionsständer in die Klemme (C) platzieren.
7. Die Klemme (C) um den Infusionsständer schließen und den Knopf (A) in Position drehen.
8. Den Knopf (A) im Uhrzeigersinn drehen, um ihn festzuziehen.
9. Zum Trennen der Infusionsständer-Halterung vom Produkt die Schritte in umgekehrter Reihenfolge durchführen.

   Zum Verstauen der Infusionsständer-Halterung die Infusionsständer-Halterung in die Aufbewahrungsschale legen oder die Halterung im Aufbewahrungsclip sichern.

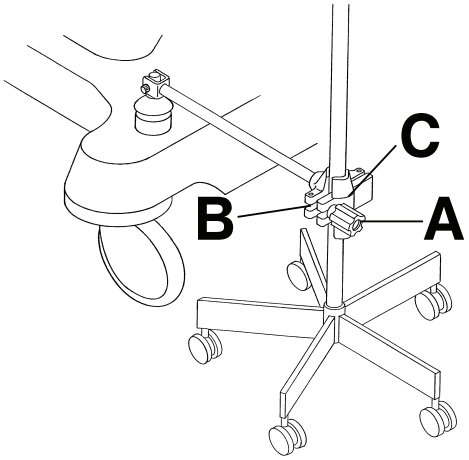

Abbildung 8 – Infusionsständer-Halterung

Positionieren des zweistufigen, permanent angebrachten Infusionsständers

WARNUNG - Den Infusionsständer nicht als Schub- oder Zugvorrichtung verwenden. Andernfalls können Produktschäden auftreten.

Sie können das Produkt mit dem optionalen zweistufigen Infusionsständer permanent am Kopfende, Fußende oder an beiden Enden des Produkts angebracht kaufen. Der Infusionsständer weist eine Teleskopstange auf, die herausgefahren werden kann, um eine zweite Höhenposition bereitzustellen. Der Infusionsständer kann zusammengeklappt und verstaut werden, wenn er nicht gebraucht wird.

Positionieren des zweistufigen Infusionsständers (Abbildung 9):

1. Den Ständer anheben und aus der Verstauposition herausdrehen.

2. Den Infusionsständer herunterdrücken, bis er einrastet.
3. Um den Infusionsständer hochzufahren, am Teleskopteil (A) nach oben ziehen, bis der Ständer in seiner höchsten Position arretiert ist.
4. Die Infusionshalter (B) in die gewünschte Position drehen und die Infusionsbeutel aufhängen.
5. Um den Infusionsständer abzusenken, den Teleskopteil des Infusionsständers festhalten, den Hebel (C) drehen und den Teleskopteil absenken.

Hinweis

- Keine Infusionsbeutel mit einem Gewicht von mehr als 40 Pfd. (18 kg) am Infusionsständer aufhängen.
- Stets sicherstellen, dass sich der Infusionsständer beim Transport eines Patienten in einer niedrigen Position befindet, damit er sicher durch Türöffnungen transportiert werden kann.

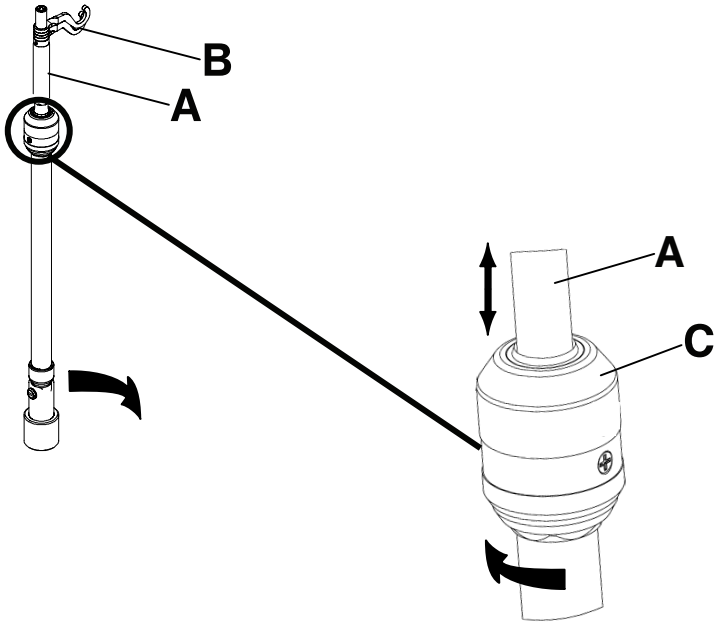

Abbildung 9 – Positionieren des zweistufigen, permanent angebrachten Infusionsständers

Positionieren des dreistufigen, permanent angebrachten Infusionsständers

WARNUNG - Den Infusionsständer nicht als Schub- oder Zugvorrichtung verwenden. Andernfalls können Produktschäden auftreten.

Sie können das Produkt mit dem optionalen dreistufigen Infusionsständer permanent am Kopfende, Fußende oder an beiden Enden des Produkts angebracht kaufen. Der Infusionsständer weist eine Teleskopstange auf, die herausgefahren werden kann, um eine dritte Höhenposition bereitzustellen. Außerdem kann der Infusionsständer zusammengeklappt und verstaut werden, wenn er nicht gebraucht wird.

Positionieren des optionalen dreistufigen Infusionsständers (Abbildung 10):

1. Den Ständer anheben und aus der Verstauposition herausdrehen.
2. Den Infusionsständer herunterdrücken, bis er einrastet.
3. Um den Infusionsständer anzuheben, am Teleskopteil (A) nach oben ziehen, bis der Ständer in seiner höchsten Position arretiert ist.
4. Um den Infusionsständer weiter anzuhebenen, den Teleskopteil (B) nach oben ziehen. Den Teil (B) in der gewünschten Höhe loslassen, um den Ständer einrasten zu lassen.
5. Die Infusionshalter (C) in die gewünschte Position drehen und die Infusionsbeutel aufhängen.
6. Zum Absenken des Infusionsständers den gelben Teil des Griffs (D) nach oben schieben, während Teil (B) festgehalten wird, bis sich der Ständer absenkt.

7. Den Hebel (E) drehen und den Infusionsständer abzusenken.

Hinweis

- Keine Infusionsbeutel mit einem Gesamtgewicht von mehr als 12 Pfd. (5 kg) (alle Beutel) am Infusionsständer aufhängen.
- Keine Infusionsbeutel mit einem Gewicht von mehr als 9,3 Pfd. (4,2 kg) an einem einzelnen Infusionshalter aufhängen.
- Stets sicherstellen, dass sich der Infusionsständer beim Transport eines Patienten in einer niedrigen Position befindet, damit er sicher durch Türöffnungen transportiert werden kann.

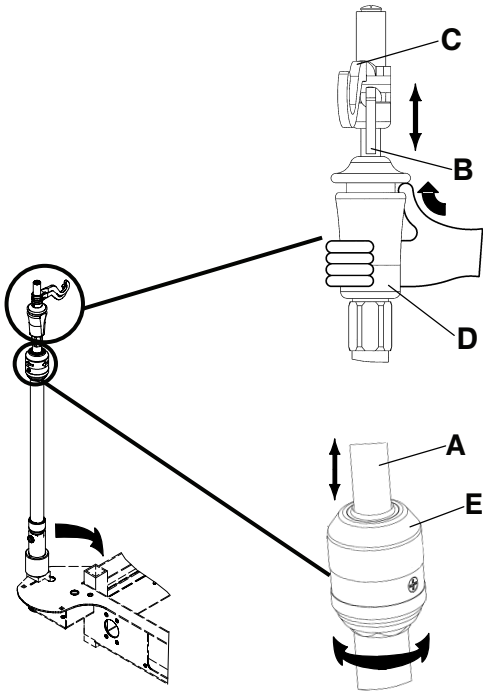

Abbildung 10 – Positionieren des dreistufigen, permanent angebrachten Infusionsständers

Anbringen und Positionieren des abnehmbaren Infusionsständers

VORSICHT

- Den Infusionsständer nicht als Schub- oder Zugvorrichtung verwenden. Andernfalls können Produktschäden auftreten.
- Keine Infusionsbeutel mit einem Gewicht von mehr als 40 lb (18 kg) am Infusionsständer aufhängen.
- Stets sicherstellen, dass sich der Infusionsständer beim Transport eines Patienten in einer niedrigen Position befindet, damit er sicher durch Türöffnungen transportiert werden kann.

Zum Anbringen und Positionieren des abnehmbaren Infusionsständers (Abbildung 11):

1. Den Infusionsständer in eine Öffnung am Kopf- oder Fußende des Produkts einstecken.
2. Den Knopf (A) gegen den Uhrzeigersinn drehen und am Teleskopteil (B) nach oben ziehen, bis die gewünschte Höhe erreicht ist.
3. Den Knopf (A) im Uhrzeigersinn drehen, um den Teleskopteil zu arretieren.

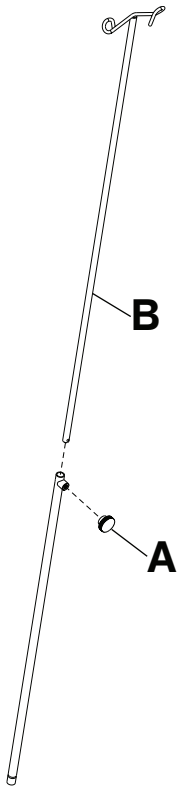

Abbildung 11 – Abnehmbarer Infusionsständer

Befestigung des aufrechten Sauerstoffflaschenhalters

WARNUNG

- Keine Gegenstände mit einem Gewicht von mehr als 40 Pfd. (18 kg) in den aufrechten Sauerstoffflaschenhalter legen.
- Stets Vorsicht walten lassen, wenn die Defibrillator-Tablett-/Fußteilverlängerung, der Fußteil-Krankenaktenhalter oder der aufrechte Sauerstoffflaschenhalter angebracht ist, um ein Einklemmen der Finger zu vermeiden, wenn der optionale Schiebegriff am Fußende positioniert wird.

Der aufrechte Sauerstoffflaschenhalter hält eine Sauerstoffflasche in der vertikalen Position.

Befestigung des aufrechten Sauerstoffflaschenhalters:

1. Die Stützstange in eine der Infusionsstangenöffnungen einführen.
2. Den Federstecker durch das Loch in der Stützstange einführen, um den Flaschenhalter am Produkt zu sichern.

   Hinweis - Den aufrechten Sauerstoffflaschenhalter nicht als Schub- oder Zugvorrichtung verwenden. Andernfalls können Produktschäden auftreten.

Herausziehen oder Verstauen des Tabletthalters/der Fußstütze

WARNUNG - Keine Gegenstände mit einem Gewicht von mehr als 30 Pfd. (14 kg) auf das Tablett legen.

Um das Tablett auf das Seitengitter zu setzen, beide Seiten des Tabletts herausziehen und über die Seitengitter positionieren.

Verstauen des Tabletts:

1. Das Tablett von den Seitengittern entfernen.
2. Die Seiten des Tabletts nach innen drücken.

3. Das Tablett im Fußteil verstauen.

   Hinweis - Das Tablett/Fußteil nicht als Schub- oder Zugvorrichtung verwenden. Andernfalls können Produktschäden auftreten.

Anbringen der Seitengitter-Polster

Anbringen der Seitengitter-Polster:

1. Das Seitengitter-Polster zwischen Matratze und Seitengitter einstecken.
2. Die **Velcro®**-Klettbänder oben um das Seitengitter anbringen, um das Seitengitter-Polster zu befestigen.

Auffinden der Verbindungen der Patientenhaltegurte

WARNUNG

- Beim Anbringen von Haltegurten immer Vorsicht walten lassen. Verletzungen des Patienten oder der Bedienperson können eintreten. Haltegurte können, auch wenn sie gesichert sind, zu schweren Verletzungen bei Patienten und Bediener führen, darunter Verwicklung, Einklemmen, Verletzungen oder Tod.
- Haltegurte oder Produkte nur an den ausgewiesenen Befestigungsstellen des Produkts anbringen. Andernfalls kann es zu Verletzungen des Patienten oder der Bedienperson kommen. Die Haltegurte nicht am Seitengitter anbringen.
- Stets die geltenden Beschränkungen und Bestimmungen sowie die entsprechenden Einrichtungsprotokolle beachten, bevor ein Haltegurt oder eine Haltevorrichtung verwendet wird.

Es gibt acht Befestigungspositionen für die Patientenhaltegurte bei der Liegeflächenbaugruppe zum Anbringen von Patientenhaltegurten (Abbildung 12 oder Abbildung 13).

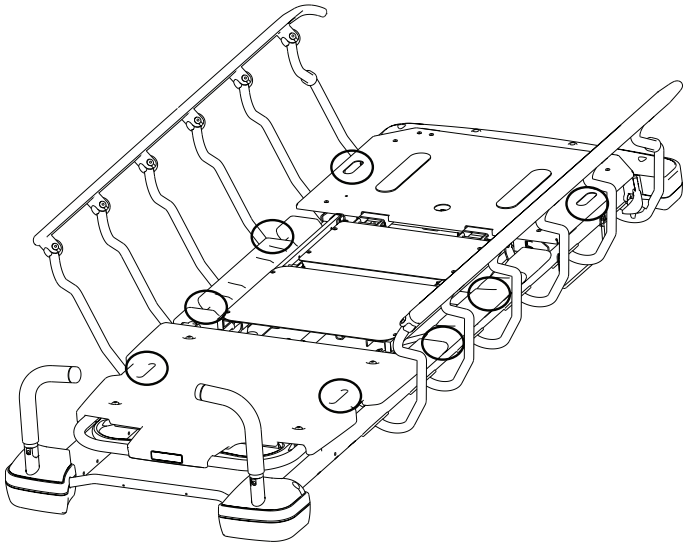

Abbildung 12 – Befestigungspositionen der Prime-Haltegurte

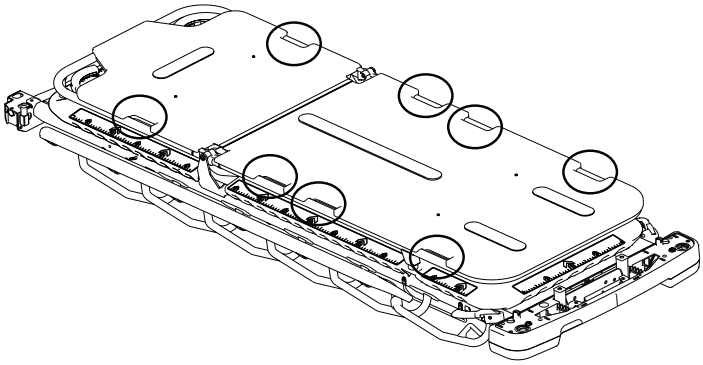

Abbildung 13 – Befestigungspositionen der Option Prime X-Haltegurte

Hinweis - Die Haltegurte sind ein Anwendungsteil vom Typ B.

Reinigung

Reinigen des Produkts

WARNUNG - Keine Reinigungs-, Instandhaltungs- oder Wartungsarbeiten durchführen, während das Produkt verwendet wird.

Empfohlene Reinigungsmethode:

1. Die Angaben des Herstellers der Reinigungslösung bzgl. der empfohlenen Verdünnung einhalten.
2. Alle Produktoberflächen von Hand mit warmem Wasser und einem milden Reinigungsmittel reinigen.
3. Das Produkt nicht übermäßig mit der Lösung tränken und darauf achten, dass es nur so lange nass bleibt, wie in den Richtlinien zur ordnungsgemäßen Reinigung des Reinigungsmittelherstellers angegeben ist.
4. Gründlich abtrocknen. Die Matratze erst dann wieder auf das Produkt legen, wenn sie trocken ist.
5. Die Funktionstüchtigkeit prüfen, bevor das Produkt wieder in Betrieb genommen wird.
   - Das Produkt anheben und absenken
   - Das Brems-/Steuerpedal in beiden Positionen feststellen und lösen
   - Die Seitengitter arretieren und lösen
   - Die Rückenlehne (Fowler) anheben und absenken
   - Die Knieteilverstellung aufrichten oder absenken
   - Sicherstellen, dass alle Komponenten ordnungsgemäß geschmiert sind
   - Sicherstellen, dass alle Etiketten intakt sind

Hinweis

- Direkter Hautkontakt mit sichtbar verschmutztem, durchlässigem Material kann das Infektionsrisiko erhöhen.
- Manche Reinigungsmittel sind ätzend und können das Produkt bei unsachgemäßer Anwendung beschädigen. Wenn das Produkt nicht gründlich abgespült und getrocknet wird, kann ein korrodierender Rückstand auf der Oberfläche des Produkts verbleiben, der möglicherweise zur vorzeitigen Korrosion von kritischen Komponenten führt. Wenn diese Reinigungsanweisungen nicht befolgt werden, kann es zum Verlust von Garantieansprüchen kommen.
- Das Produkt nicht mit Dampf, Hochdruck, einem Schlauch oder mit Ultraschall reinigen. Diese Reinigungsmethoden werden nicht empfohlen und können zum Erlöschen der Produktgarantie führen.
- Die Untergestellhaube regelmäßig reinigen.
- Die Unterseite der Bremsbeläge reinigen, um Ablagerungen von Wachs oder Bodenbelag zu vermeiden.

Reinigen der Matratze

WARNUNG

- Keine Reinigungs-, Instandhaltungs- oder Wartungsarbeiten durchführen, während das Produkt verwendet wird.
- Die Matratze nicht in Reinigungs- oder Desinfektionslösungen tauchen. Übermäßige Flüssigkeit kann zu einer Fehlfunktion und somit zu Produktschäden oder Verletzungen des Patienten führen.
- Keine Flüssigkeit auf der Matratze ansammeln lassen. Flüssigkeit kann Korrosion von Komponenten verursachen und dazu führen, dass die Sicherheits- und Leistungseigenschaften dieses Produkts unvorhersehbar werden.
- Die Matratzenbezüge bei jeder Reinigung auf Risse, Löcher, übermäßigen Verschleiß und falsch ausgerichtete Reißverschlüsse prüfen. Beschädigte Matratzen außer Gebrauch nehmen und ersetzen, um Kreuzkontaminationen zu verhindern.
- Die Matratzen nicht dampf-, hochdruck-, mit einem Schlauch oder ultraschallreinigen. Diese Reinigungsmethoden können zum Erlöschen der Produktgarantie führen.

Eine häufigere Nutzung mit eventuell häufigerer Reinigung und Desinfektion kann die Einsatzdauer der Matratze verkürzen.

Empfohlene Reinigungsmethode:

1. Die gesamte Matratze mit einem sauberen, weichen Tuch und milder Seifenlauge abwischen, um Fremdkörper zu entfernen.
2. Die Matratze mit einem sauberen, trockenen Tuch abwischen, um ggf. überschüssige Flüssigkeit oder Reinigungsmittel zu entfernen.
3. Die Bezüge nach der Reinigung abspülen und trocknen.
4. Nach der Reinigung bei Bedarf mit einem krankenhausüblichen Desinfektionsmittel desinfizieren (siehe *Desinfizieren der Matratze*).

   Hinweis
   - Die Matratze nicht bügeln, chemisch reinigen oder im Trockner trocknen, da dies Funktionsstörungen und Produktschäden verursachen kann.
   - Der Matratzenbezug muss komplett trocken sein, bevor die Matratze gelagert, mit Laken überzogen oder ein Patient auf die Matratze gelegt wird, um eine Beeinträchtigung der Produktleistung zu vermeiden.
   - Nicht mit übermäßigen Mengen Alkohol oder Wasserstoffperoxid behandeln, da dies zum Aufquellen des Bezugmaterials führt.
   - Keine Flüssigkeit in den Bereich des Reißverschlusses oder in die wasserabweisende Barriere eindringen lassen. In den Reißverschluss eindringende Flüssigkeiten können in die Matratze gelangen und die Produktleistung beeinträchtigen.
   - Manche Reinigungsmittel sind ätzend und können das Produkt bei unsachgemäßer Anwendung beschädigen. Wenn das Produkt nicht gründlich abgespült und getrocknet wird, kann ein korrodierender Rückstand auf der Oberfläche des Produkts verbleiben, der möglicherweise zur vorzeitigen Korrosion von kritischen Komponenten führt. Wenn diese Reinigungsanweisungen nicht befolgt werden, kann es zum Verlust von Garantieansprüchen kommen.

Jod entfernen

1. Eine Lösung aus 1/4 l warmem Wasser und ein bis zwei Esslöffeln Natriumthiosulfat vorbereiten. Den verschmutzten Bereich mit der Lösung abwischen.
2. Die Verschmutzung möglichst umgehend beseitigen.
3. Wenn Verschmutzungen nicht umgehend entfernt werden, vor dem Abwischen der Matratze die Lösung auf der Matratze einweichen oder stehen lassen.
4. Die Matratzen, die der Lösung ausgesetzt waren, mit klarem Wasser abspülen, bevor sie erneut verwendet werden.

   Hinweis - Werden die oben genannten Anweisungen bei der Verwendung dieser Arten von Reinigungsmitteln nicht befolgt, kann die Garantie des Produkts hinfällig werden.

Spezielle Anweisungen

Velcro®-Klettbänder	In Desinfektionsmittel einweichen, mit Wasser abspülen und die Lösung verdunsten lassen.
Festkörper oder Flecken	Eine neutrale Seite und warmes Wasser verwenden. Keine scharfen Reinigungsmittel, Lösungsmittel oder scheuernden Reiniger verwenden.
Schwer zu reinigende Flecken	Bei hartnäckigen Flecken oder Verschmutzungen standardmäßige Haushaltsreiniger oder Vinylreiniger und eine weiche Bürste verwenden. Festgetrocknete Verunreinigungen einweichen.
Maschinenwäsche	Eine Maschinenwäsche wird nicht empfohlen. Eine Maschinenwäsche kann die Einsatzdauer der Matratze erheblich verkürzen.

Desinfektion

Desinfizieren des Produkts

WARNUNG

- Keine Reinigungs-, Instandhaltungs- oder Wartungsarbeiten durchführen, während das Produkt verwendet wird.
- Das Produkt nicht mit Dampf, einem Schlauch oder mit Ultraschall reinigen. Diese Reinigungsmethoden werden nicht empfohlen und können zum Erlöschen der Produktgarantie führen.

Empfohlene Desinfektionsmittel:

- Quartäre Reiniger (aktiver Bestandteil: Ammoniumchlorid), die weniger als 3 % Glycolether enthalten
- Phenolische Desinfektionsmittel (Wirkstoff: o-Phenylphenol)
- Chlorbleichelösung (5,25%ige Bleichmittellösung, 1 Teil Bleichmittellösung gelöst in 100 Teilen Wasser, entsprechend 520 ppm verfügbarem Chlor [40 ml einer 5,25%igen Bleichmittellösung pro 4000 ml Wasser])
- 70%iges Isopropanol

Empfohlene Desinfektionsmethode:

1. Die Angaben des Herstellers der Desinfektionslösung bzgl. der empfohlenen Verdünnung einhalten.
2. Alle Produktoberflächen von Hand mit einem Desinfektionsmittel reinigen.
3. Das Produkt nicht übermäßig mit der Lösung tränken und darauf achten, dass es nur so lange nass bleibt, wie in den Richtlinien zur ordnungsgemäßen Desinfektion des Herstellers der Chemikalie angegeben ist.
4. Das Produkt trocknen. Die Matratze erst dann auf das Produkt legen, wenn sie vollständig trocken ist.
5. Die **Velcro**®-Klettbänder nach jedem Gebrauch desinfizieren. Die **Velcro®**-Klettbänder in Desinfektionsmittel einweichen, mit Wasser abspülen und das Desinfektionsmittel verdunsten lassen (das zu verwendende Desinfektionsmittel liegt im Ermessen der Einrichtung).
6. Die Funktionstüchtigkeit prüfen, bevor das Produkt wieder in Betrieb genommen wird.
   - Das Produkt anheben und absenken
   - Das Brems-/Steuerpedal in beiden Positionen feststellen und lösen
   - Die Seitengitter arretieren und lösen
   - Die Rückenlehne (Fowler) anheben und absenken
   - Die Knieteilverstellung aufrichten oder absenken
   - Sicherstellen, dass alle Komponenten ordnungsgemäß geschmiert sind
   - Sicherstellen, dass alle Etiketten intakt sind

   Hinweis
   - Direkter Hautkontakt mit sichtbar verschmutztem, durchlässigem Material kann das Infektionsrisiko erhöhen.
   - Manche Reinigungsmittel sind ätzend und können das Produkt bei unsachgemäßer Anwendung beschädigen. Wenn das Produkt nicht gründlich abgespült und getrocknet wird, kann ein korrodierender Rückstand auf der Oberfläche des Produkts verbleiben, der möglicherweise zur vorzeitigen Korrosion von kritischen Komponenten führt. Wenn diese Reinigungsanweisungen nicht befolgt werden, kann es zum Verlust von Garantieansprüchen kommen.

Desinfektion der Matratze

WARNUNG - Die Matratze immer nach jedem Patienten desinfizieren. Eine Nichtbeachtung kann zu Kreuzkontamination und Infektion führen.

Empfohlene Desinfektionsmittel:

- Quartäre Reiniger (aktiver Bestandteil: Ammoniumchlorid), die weniger als 3 % Glycolether enthalten
- Phenolische Desinfektionsmittel (Wirkstoff: o-Phenylphenol)
- Chlorbleichelösung (5,25%ige Bleichmittellösung, 1 Teil Bleichmittellösung gelöst in 100 Teilen Wasser, entsprechend 520 ppm verfügbarem Chlor [40 ml einer 5,25%igen Bleichmittellösung pro 4000 ml Wasser])
- 70%iges Isopropanol

Empfohlene Desinfektionsmethode:

1. Sicherstellen, dass die Matratze sauber und trocken ist, bevor Desinfektionsmittel aufgetragen werden.
2. Den Matratzenbezug mit einem sauberen, trockenen Tuch abwischen, um überschüssige Flüssigkeit oder Desinfektionsmittel zu entfernen.
3. Die Bezüge nach der Desinfektion abspülen und trocknen.

Hinweis

- Der Matratzenbezug muss trocken sein, bevor er wieder benutzt oder mit Laken überzogen wird. Wenn überschüssiges Desinfektionsmittel nicht entfernt wird, kann es zu einer Materialzersetzung des Bezugs kommen.
- Manche Reinigungsmittel sind ätzend und können das Produkt bei unsachgemäßer Anwendung beschädigen. Wenn das Produkt nicht gründlich abgespült und getrocknet wird, kann ein korrodierender Rückstand auf der Oberfläche des Produkts verbleiben, der möglicherweise zur vorzeitigen Korrosion von kritischen Komponenten führt. Wenn diese Reinigungsanweisungen nicht befolgt werden, kann es zum Verlust von Garantieansprüchen kommen.
- Häufiger oder längerer Kontakt mit hochkonzentrierten Desinfektionsmittellösungen kann zu einer vorzeitigen Alterung des Bezugmaterials führen.
- Die Verwendung von Wasserstoffperoxiden mit Beschleunigern oder quartären Reinigern mit Glykolethergehalt können die Abdeckung beschädigen.

Vorbeugende Wartung

Bevor die vorbeugende Wartung vorgenommen wird, muss das Produkt außer Betrieb genommen werden. Alle aufgeführten Punkte müssen bei allen Produkten von Stryker Medical im Rahmen der jährlichen vorbeugenden Wartung überprüft werden. Je nach Ausmaß der Produktnutzung können auch häufigere vorbeugende Wartungsprüfungen erforderlich sein. Nur durch qualifiziertes Personal warten lassen.

Hinweis - Die Außenflächen der Matratze ggf. vor der Inspektion reinigen und desinfizieren.

Die folgenden Punkte sind zu überprüfen:

_____ Alle Schweißnähte

_____ Alle Befestigungen sind fest angezogen

_____ Bremsmechanismus funktioniert

_____ Lenkung funktioniert

_____ Seitengitter lassen sich anheben, absenken und rasten ein

_____ Laufrollen werden gesperrt, wenn die Bremsen betätigt werden

_____ Laufrollen sind befestigt und lassen sich schwenken

_____ Kein Wachs und keine Rückstände auf den Schwenkrollen

_____ Rückenlehne (Fowler) lässt sich aufrichten, absenken und arretieren

_____ Knieteilverstellung lässt sich aufrichten, absenken und arretieren

_____ Bezüge sind nicht gerissen

_____ Trendelenburg/Anti-Trendelenburg lässt sich von allen Positionen anheben und absenken

_____ Optionaler Infusionsständer ist intakt und lässt sich in allen Positionen feststellen

_____ Optionaler Sauerstoffflaschenhalter ist intakt und lässt sich öffnen und schließen

_____ Kopf- und Fußauflagen sind nicht beschädigt

_____ Erdungskette intakt

_____ Optionale Rumpfhaltegurte lassen sich schließen und sind sicher

_____ Matratzenbezug weist keine Risse auf

_____ Zubehör und Befestigungsteile sind in gutem Zustand und funktionieren

_____ Keine Lecks an den Hydraulikverbindungen

_____ Die hydraulischen Heber halten

_____ Hydraulische Absenkrate ist eingestellt

_____ Ölstand der Hydraulik ausreichend

_____ Nach Bedarf schmieren (*Schmierstellen* (Seite 28))

Produkt-Seriennummer:
Durchgeführt von:
Datum:

Schmierstellen

Die Rückenlehne (Fowler) auf 0 Grad stellen und Syntech Schmiermittel (3000-200-719) durch den Schlitz und das Loch in der Kurbelschraubenbaugruppe auftragen (Abbildung 14). Überschüssiges Schmiermittel abwischen.

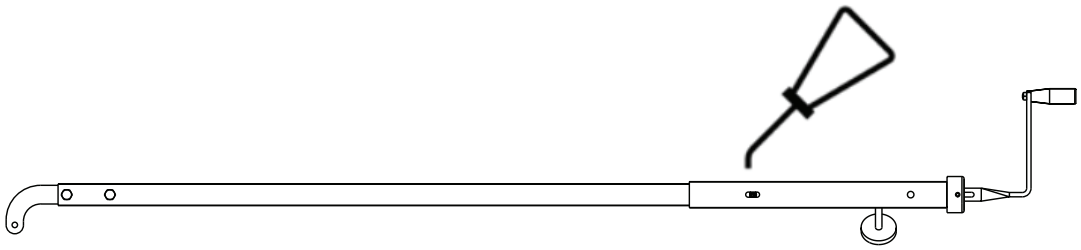

Abbildung 14 – Schmierung der Kurbelschraube

stryker

Φορείο μεταφοράς

Εγχειρίδιο λειτουργιών

REF 747
REF 748

CE

EL

0747-109-005 Rev AC.0 2023-11

Σύμβολα

	Συμβουλευτείτε τις οδηγίες χρήσης
	Γενική προειδοποίηση
	Προσοχή
	Μην σπρώχνετε
	Μην αποθηκεύετε τη φιάλη οξυγόνου
REF	Αριθμός καταλόγου
SN	Αριθμός σειράς
US Patents	Για διπλώματα ευρεσιτεχνίας Η.Π.Α. βλ. www.stryker.com/patents
CE	Σήμανση CE
EC REP	Εξουσιοδοτημένος αντιπρόσωπος στην Ευρωπαϊκή Κοινότητα
MD	Ευρωπαϊκό ιατροτεχνολογικό προϊόν
	Κατασκευαστής
	Ημερομηνία κατασκευής
	Εισαγωγέας
	Ασφαλές φορτίο λειτουργίας
	Λιπάντε
	Εφαρμοζόμενο εξάρτημα τύπου B
	Μην στοιβάζετε

	Αυτή η πλευρά προς τα πάνω
	Εύθραυστο, χειριστείτε με προσοχή

Πίνακας περιεχομένων

Ορισμός προειδοποίησης/προσοχής/σημείωσης 2
Σύνοψη προφυλάξεων ασφαλείας 3
Σημεία που μπορεί να τραυματίσουν 4
Εισαγωγή 5
Περιγραφή του προϊόντος 5
Ενδείξεις χρήσης 5
Κλινικά οφέλη 5
Αντενδείξεις 6
Αναμενόμενη διάρκεια ζωής 6
Απόρριψη/ανακύκλωση 6
Προδιαγραφές 6
Απεικόνιση του προϊόντος 8
Στοιχεία επικοινωνίας 8
Θέση αριθμού σειράς 9
Θέση σε υπηρεσία 10
Λειτουργία 11
Εφαρμογή και απελευθέρωση των φρένων 11
Ανύψωση ή χαμήλωμα του φορείου 11
Τοποθέτηση του προϊόντος σε θέση Trendelenburg 12
Τοποθέτηση του προϊόντος σε ανάστροφη θέση Trendelenburg 12
Μεταφορά ασθενούς με τον ανασυρόμενο πέμπτο τροχό 13
Άνοιγμα ή κλείσιμο των λαβών ώθησης (προαιρετικές) 13
Ανύψωση ή χαμήλωμα των πλαϊνών κιγκλιδωμάτων 14
Ανύψωση ή χαμήλωμα του πνευματικού στηρίγματος πλάτης 14
Ανύψωση ή χαμήλωμα του τμήματος ανύψωσης των γονάτων 15
Φύλαξη αντικειμένων στο κάλυμμα της βάσης 15
Παρελκόμενα και εξαρτήματα 16
Προσάρτηση του δίσκου του απινιδωτή 17
Μετατροπή του δίσκου του απινιδωτή/της προέκτασης ποδιών σε δίσκο απινιδωτή 17
Μετατροπή του δίσκου του απινιδωτή/της προέκτασης ποδιών σε προέκταση ποδιών 18
Προσάρτηση της πλάκας ποδιών/θήκης φακέλου 18
Προσάρτηση της ράβδου μεταφοράς στατό ορού 19
Τοποθέτηση του μόνιμα προσαρτημένου στατό ορού δύο θέσεων 19
Τοποθέτηση του μόνιμα προσαρτημένου στατό ορού τριών θέσεων 20
Προσάρτηση και τοποθέτηση του αφαιρούμενου στατό ορού 21
Προσάρτηση της κατακόρυφης βάσης φιάλης οξυγόνου 22
Προέκταση ή αποθήκευση της βάσης δίσκου σερβιρίσματος/πλάκας ποδιών 22
Προσάρτηση των επιθεμάτων των πλαϊνών κιγκλιδωμάτων 23
Εντοπισμός των σημείων πρόσδεσης των ιμάντων συγκράτησης ασθενούς 23
Καθαρισμός 24
Καθαρισμός του προϊόντος 24
Καθαρισμός του στρώματος 24
Αφαιρέστε το ιώδιο 25
Ειδικές οδηγίες 25
Απολύμανση 26
Απολύμανση του προϊόντος 26
Απολύμανση του στρώματος 26
Προληπτική συντήρηση 28
Σημεία λίπανσης 28

Ορισμός προειδοποίησης/προσοχής/σημείωσης

Οι λέξεις **ΠΡΟΕΙΔΟΠΟΙΗΣΗ**, **ΠΡΟΣΟΧΗ** και **ΣΗΜΕΙΩΣΗ** έχουν ιδιαίτερη σημασία και θα πρέπει να τους δίνεται ιδιαίτερη προσοχή.

ΠΡΟΕΙΔΟΠΟΙΗΣΗ

Προειδοποιεί τον αναγνώστη για κατάσταση, η οποία, εάν δεν αποφευχθεί, θα μπορούσε να καταλήξει σε θάνατο ή σοβαρό τραυματισμό. Μπορεί επίσης να περιγράφει ενδεχόμενες σοβαρές ανεπιθύμητες αντιδράσεις και κινδύνους για την ασφάλεια.

ΠΡΟΣΟΧΗ

Προειδοποιεί τον αναγνώστη για ενδεχομένως επικίνδυνη κατάσταση, η οποία, εάν δεν αποφευχθεί, μπορεί να οδηγήσει σε ελαφρύ ή μέτριο τραυματισμό του χρήστη ή του ασθενούς ή στην πρόκληση ζημιάς στο προϊόν ή σε άλλο περιουσιακό στοιχείο. Συμπεριλαμβάνει την ιδιαίτερη προσοχή που απαιτείται για την ασφαλή και αποτελεσματική χρήση του προϊόντος και την προσοχή που απαιτείται για την αποφυγή ζημίας σε προϊόν, η οποία μπορεί να προκληθεί ως αποτέλεσμα της χρήσης ή της εσφαλμένης χρήσης.

Σημείωση - Παρέχει ειδικές πληροφορίες που διευκολύνουν τη συντήρηση ή διασαφηνίζουν σημαντικές οδηγίες.

Σύνοψη προφυλάξεων ασφαλείας

Πάντοτε να ακολουθείτε τις προειδοποιήσεις και τις συστάσεις προσοχής που αναφέρονται σε αυτήν τη σελίδα. Η συντήρηση πρέπει να γίνεται μόνο από αρμόδιο προσωπικό.

ΠΡΟΕΙΔΟΠΟΙΗΣΗ

- Να αφήνετε πάντοτε το προϊόν να φθάσει σε θερμοκρασία δωματίου πριν από την προετοιμασία του προϊόντος για χρήση ή τη δοκιμή των λειτουργιών του. Μπορεί να προκληθεί μόνιμη ζημιά του προϊόντος.
- Να χειρίζεστε πάντοτε το προϊόν όταν όλοι οι χειριστές βρίσκονται σε ασφαλή απόσταση από τους μηχανισμούς.
- Να εφαρμόζετε πάντοτε τα φρένα όταν ο ασθενής ανεβαίνει ή κατεβαίνει από το προϊόν ή όταν το προϊόν δεν κινείται. Θα μπορούσε να προκληθεί τραυματισμός εάν μετακινηθεί το προϊόν ενόσω ο ασθενής ανεβαίνει ή κατεβαίνει από το προϊόν.
- Να τοποθετείτε πάντοτε το προϊόν στη χαμηλότερη θέση, με τα πλαϊνά κιγκλιδώματα ανεβασμένα και ασφαλισμένα, όταν αφήνετε ασθενή χωρίς επιτήρηση πάνω στο προϊόν. Μην αφήνετε το προϊόν σε μεγαλύτερο ύψος.
- Να αφαιρείτε πάντοτε τυχόν συσκευές που μπορεί να εμποδίζουν προτού ανυψώσετε ή χαμηλώσετε το φορείο.
- Μην κάθεστε στην άκρη του προϊόντος. Το προϊόν μπορεί να ανατραπεί.
- Να διατηρείτε πάντοτε τα άκρα του ασθενούς και του χειριστή μακριά από συμπτυγμένα πλαϊνά κιγκλιδώματα, για να αποτρέψετε τυχόν τραυματισμό.
- Να τοποθετείτε πάντοτε τον ασθενή στο κέντρο του προϊόντος.
- Να ασφαλίζετε πάντοτε τα πλαϊνά κιγκλιδώματα στην πλήρως ανυψωμένη θέση, με την επιφάνεια ύπνου επίπεδη και στη χαμηλότερη θέση, κατά τη μεταφορά ασθενούς.
- Να διατηρείτε πάντα τα άκρα του ασθενούς και του χειριστή μακριά από τις ράβδους των πλαϊνών κιγκλιδωμάτων όταν ανυψώνετε ή χαμηλώνετε τα πλαϊνά κιγκλιδώματα.
- Μην αφήνετε τα πλαϊνά κιγκλιδώματα να χαμηλώσουν από μόνα τους.
- Κατά το χαμήλωμα του στηρίγματος πλάτης, να διατηρείτε πάντοτε τα χέρια και τα δάκτυλά σας μακριά από τις λαβές απελευθέρωσης του στηρίγματος πλάτης και το πλαίσιο του στηρίγματος πλάτης.
- Να είστε ιδιαίτερα προσεκτικοί κατά την ανύψωση ενός στηρίγματος πλάτης που λειτουργεί με πεπιεσμένο αέρα, ενόσω βρίσκεται ασθενής επάνω στο προϊόν. Χρησιμοποιήστε κατάλληλες τεχνικές ανύψωσης και ζητήστε βοήθεια, εάν είναι απαραίτητο.
- Μην τοποθετείτε αντικείμενα με βάρος μεγαλύτερο από 30 λίβρες (14 κιλά) στον δίσκο του απινιδωτή. Να δένετε πάντοτε όλες τις συσκευές που τοποθετείτε στον δίσκο του απινιδωτή.
- Να είστε πάντοτε προσεκτικοί εάν ο δίσκος του απινιδωτή/η προέκταση ποδιών, η πλάκα ποδιών/θήκη φακέλου ή η κατακόρυφη βάση φιάλης οξυγόνου είναι προσαρτημένα, για να αποφύγετε τυχόν σύνθλιψη των δακτύλων σας κατά την τοποθέτηση της προαιρετικής λαβής ώθησης της πλευράς ποδιών.
- Μην τοποθετείτε αντικείμενα με βάρος μεγαλύτερο από 30 λίβρες (14 κιλά) στον δίσκο του απινιδωτή/στην προέκταση ποδιών. Να δένετε πάντοτε όλες τις συσκευές που τοποθετείτε στον δίσκο του απινιδωτή.
- Να ασφαλίζετε πάντοτε το στατό ορού στη ράβδο μεταφοράς στατό ορού κατά τη μεταφορά του προϊόντος.
- Να αποθηκεύετε πάντοτε τη ράβδο μεταφοράς στατό ορού όταν δεν χρησιμοποιείται, για να αποτραπεί τυχόν ζημιά στο προϊόν.
- Μη χρησιμοποιείτε το στατό ορού ως συσκευή ώθησης/έλξης. Μπορεί να προκληθεί ζημιά του προϊόντος.
- Μην τοποθετείτε αντικείμενα με βάρος μεγαλύτερο από 40 λίβρες (18 κιλά) στην κατακόρυφη βάση φιάλης οξυγόνου.
- Μην τοποθετείτε αντικείμενα με βάρος μεγαλύτερο από 30 λίβρες (14 κιλά) στον δίσκο σερβιρίσματος.
- Να είστε πάντοτε προσεκτικοί κατά την προσάρτηση ιμάντων συγκράτησης. Μπορεί να προκληθεί τραυματισμός του ασθενούς ή του χειριστή. Οι διατάξεις συγκράτησης σώματος, ακόμη και εάν είναι στερεωμένες, μπορεί να προκαλέσουν σοβαρή βλάβη σε ασθενείς και χειριστές, συμπεριλαμβανομένης της εμπλοκής, της παγίδευσης, του σωματικού τραυματισμού ή του θανάτου.
- Να προσαρτάτε πάντοτε ιμάντες ή διατάξεις συγκράτησης μόνο στα καθορισμένα σημεία πρόσδεσης του προϊόντος. Σε αντίθετη περίπτωση ενδέχεται να προκληθεί τραυματισμός του ασθενούς ή του χειριστή. Μην προσαρτάτε ιμάντες συγκράτησης στο πλαϊνό κιγκλίδωμα.
- Να ανατρέχετε πάντοτε στους ισχύοντες περιφερειακούς και εθνικούς περιορισμούς και κανονισμούς, καθώς και στα κατάλληλα πρωτόκολλα του ιδρύματος, προτού χρησιμοποιήσετε οποιονδήποτε ιμάντα ή διάταξη συγκράτησης.
- Μην καθαρίζετε και μην πραγματοποιείτε σέρβις ή συντήρηση ενώ το προϊόν χρησιμοποιείται.
- Μην εμβαπτίζετε το στρώμα σε καθαριστικά ή απολυμαντικά διαλύματα. Η υπερβολική υγρασία θα μπορούσε να προκαλέσει δυσλειτουργία του προϊόντος, με αποτέλεσμα την πρόκληση ζημιάς στο προϊόν ή τον τραυματισμό του ασθενούς.

- Μην επιτρέπετε τη λίμναση υγρού στο στρώμα. Τα υγρά μπορούν να προκαλέσουν διάβρωση των εξαρτημάτων και ενδέχεται να γίνουν αιτία μη προβλέψιμης ασφάλειας και απόδοσης αυτού του προϊόντος.
- Να επιθεωρείτε πάντοτε τα καλύμματα του στρώματος για σχισμές, τρυπήματα, υπερβολική φθορά και κακή ευθυγράμμιση των φερμουάρ, κάθε φορά που καθαρίζετε τα καλύμματα. Αφαιρέστε και αντικαταστήστε ένα στρώμα που έχει υποστεί ζημιά για την αποφυγή διασταυρούμενης μόλυνσης.
- Μην καθαρίζετε με ατμό, μην πλένετε με νερό υπό πίεση, μην πλένετε με λάστιχο ή με υπερήχους το στρώμα. Αυτές οι μέθοδοι καθαρισμού ενδέχεται να καταστήσουν άκυρη την εγγύηση του προϊόντος.
- Μην καθαρίζετε το προϊόν με ατμό, με πλύσιμο με λάστιχο ή με υπερήχους. Η χρήση αυτών των μεθόδων καθαρισμού δεν συνιστάται και ενδέχεται να καταστήσει άκυρη την εγγύηση του προϊόντος.
- Να απολυμαίνετε πάντοτε το στρώμα μεταξύ της χρήσης από διαφορετικούς ασθενείς. Σε αντίθετη περίπτωση θα μπορούσε να προκληθεί διασταυρούμενη μόλυνση και λοίμωξη.

ΠΡΟΣΟΧΗ

- Η ακατάλληλη χρήση του προϊόντος μπορεί να προκαλέσει τραυματισμό του ασθενούς ή του χειριστή. Ο χειρισμός του προϊόντος πρέπει να γίνεται μόνο όπως περιγράφεται στο παρόν εγχειρίδιο.
- Μην τροποποιείτε το προϊόν ή οποιαδήποτε εξαρτήματα του προϊόντος. Τυχόν τροποποίηση του προϊόντος μπορεί να προκαλέσει απρόβλεπτη λειτουργία, με αποτέλεσμα τον τραυματισμό του ασθενούς ή του χειριστή. Επίσης, η τροποποίηση του προϊόντος ακυρώνει την εγγύησή του.
- Μη χρησιμοποιείτε τα υδραυλικά συστήματα στη βάση για την ανύψωση του προϊόντος με σύστημα ανύψωσης ασθενούς κάτω από το προϊόν.
- Μην τοποθετείτε αντικείμενα με βάρος μεγαλύτερο από 60 λίβρες (27 κιλά) στο κάλυμμα της βάσης.
- Μην κάθεστε, μην πατάτε και μη στέκεστε επάνω στο κάλυμμα της βάσης.
- Να ανυψώνετε πάντοτε το στατό ορού προτού προσαρτήσετε τον δίσκο του απινιδωτή/την προέκταση ποδιών στο προϊόν. Εάν δεν ανυψώσετε το στατό ορού, η προέκταση ποδιών δεν θα λειτουργεί.
- Μη χρησιμοποιείτε το στατό ορού ως συσκευή ώθησης/έλξης. Μπορεί να προκληθεί ζημιά του προϊόντος.
- Μην αναρτάτε ασκούς ενδοφλέβιων υγρών με βάρος μεγαλύτερο από 40 λίβρες (18 κιλά) στο στατό ορού.
- Να επιβεβαιώνετε πάντοτε ότι το στατό ορού βρίσκεται σε χαμηλό ύψος, για να περνά από τα ανοίγματα θυρών κατά τη μεταφορά ασθενούς.

Σημεία που μπορεί να τραυματίσουν

Σχήμα 1 – Σημεία που μπορεί να τραυματίσουν

Εισαγωγή

Αυτό το εγχειρίδιο σας βοηθά με τη λειτουργία ή τη συντήρηση του προϊόντος της Stryker που διαθέτετε. Διαβάστε αυτό το εγχειρίδιο πριν από τον χειρισμό ή τη συντήρηση αυτού του προϊόντος. Καθορίστε μεθόδους και διαδικασίες για την εκπαίδευση και επιμόρφωση του προσωπικού σας στην ασφαλή λειτουργία και συντήρηση αυτού του προϊόντος.

ΠΡΟΣΟΧΗ

- Η ακατάλληλη χρήση του προϊόντος μπορεί να προκαλέσει τραυματισμό του ασθενούς ή του χειριστή. Ο χειρισμός του προϊόντος πρέπει να γίνεται μόνο όπως περιγράφεται στο παρόν εγχειρίδιο.
- Μην τροποποιείτε το προϊόν ή οποιαδήποτε εξαρτήματα του προϊόντος. Τυχόν τροποποίηση του προϊόντος μπορεί να προκαλέσει απρόβλεπτη λειτουργία, με αποτέλεσμα τον τραυματισμό του ασθενούς ή του χειριστή. Τροποποίηση του προϊόντος ακυρώνει, επίσης, την εγγύησή του.

Σημείωση

- Αυτό το εγχειρίδιο είναι αναπόσπαστο μέρος του προϊόντος και θα πρέπει να συνοδεύει το προϊόν, ακόμα και αν το προϊόν πωληθεί.
- Η Stryker αναζητά συνεχώς τρόπους βελτίωσης της σχεδίασης και της ποιότητας του προϊόντος. Αυτό το εγχειρίδιο περιέχει τις πιο πρόσφατες πληροφορίες του προϊόντος που είναι διαθέσιμες κατά τον χρόνο της εκτύπωσης. Μπορεί να υπάρχουν ήσσονος σημασίας ανακολουθίες ανάμεσα στο προϊόν και το παρόν εγχειρίδιο. Αν έχετε οποιεσδήποτε ερωτήσεις, επικοινωνήστε με το τμήμα εξυπηρέτησης πελατών ή με το τμήμα τεχνικής υποστήριξης της Stryker στο: +1-800-327-0770.

Περιγραφή του προϊόντος

Το μοντέλο 747/748 του φορείου μεταφοράς της Stryker είναι ένα φορείο μεταφοράς και θεραπείας ασθενών γενικής χρήσης.

Ενδείξεις χρήσης

Το μοντέλο 747/748 του φορείου μεταφοράς της Stryker είναι μια μη ηλεκτροκίνητη συσκευή με τροχούς, που αποτελείται από μια πλατφόρμα στερεωμένη σε πλαίσιο με τροχούς, και είναι σχεδιασμένο για την υποστήριξη ασθενών σε οριζόντια θέση. Η συσκευή έχει πλαϊνά κιγκλιδώματα και έχει τον διαθέσιμο προαιρετικό εξοπλισμό για την υποστήριξη της προσωρινής ή μόνιμης τοποθέτησης στατό ορού. Το φορείο παρέχει στον χειριστή μια μέθοδο μεταφοράς ασθενών εντός ενός υγειονομικού ιδρύματος. Ορισμένα φορεία μπορούν επίσης να χρησιμοποιηθούν για ελάσσονες επεμβάσεις και βραχυχρόνια παραμονή (θεραπεία και ανάνηψη).

Κλινικά οφέλη

Μεταφορά ασθενών και διευκόλυνση θεραπείας

Αντενδείξεις

Καμία γνωστή.

Αναμενόμενη διάρκεια ζωής

Το φορείο μεταφοράς έχει αναμενόμενη διάρκεια ζωής 10 ετών υπό κανονικές συνθήκες χρήσης και με την κατάλληλη περιοδική συντήρηση.

Απόρριψη/ανακύκλωση

Τηρείτε πάντοτε τις ισχύουσες τοπικές συστάσεις ή/και κανονισμούς σχετικά με την προστασία του περιβάλλοντος και τους κινδύνους που αφορούν την ανακύκλωση και την απόρριψη του εξοπλισμού στο τέλος της ωφέλιμης διάρκειας ζωής του.

Προδιαγραφές

		Φορείο μεταφοράς, μοντέλο 747		Φορείο μεταφοράς, μοντέλο 748 (πλατύ) Συσκευασίες HT	
Ασφαλές φορτίο λειτουργίας **Σημείωση** - Το ασφαλές φορτίο λειτουργίας υποδεικνύει το συνολικό βάρος του ασθενούς, του στρώματος και των παρελκομένων		500 λίβρες	225 κιλά	500 λίβρες	225 κιλά
Συνολικό μήκος		83 ίντσες	210,8 εκ.	83 ίντσες	210,8 εκ.
Συνολικό πλάτος		30 ίντσες	76,2 εκ.	34 ίντσες	86,4 εκ.
Ύψος	Υψηλό	36 ίντσες	91,4 εκ.	36 ίντσες	91,4 εκ.
	Χαμηλό	21,5 ίντσες	54,6 εκ.	21,5 ίντσες	54,6 εκ.
Επιφάνεια ασθενούς		26 ίντσες x 75,5 ίντσες	66 εκ. x 192 εκ.	30 ίντσες x 75,5 ίντσες	76 εκ. x 192 εκ.
Πλαϊνά κιγκλιδώματα		13 ίντσες x 55 ίντσες	33 εκ. x 139,5 εκ.	13 ίντσες x 55 ίντσες	33 εκ. x 139,5 εκ.
Τοποθέ-τηση φορείου	Στήριγμα πλάτης	0° έως 90°		0° έως 90°	
	Κάθισμα	Δεν εφαρμόζεται		0° έως 30°	
	Θέση Trendelenburg/ ανάστροφη θέση Trendelenburg	+18° / -18°		+18° / -18°	
Διάμετρος τροχίσκων		8 ίντσες	20 εκ.	8 ίντσες	20 εκ.
Ελάχιστο διάκενο κάτω από το προϊόν		Ονομαστική τιμή 6 ίντσες	15 εκ.	Ονομαστική τιμή 6 ίντσες	15 εκ.

	1,75 ίντσες κάτω από τους υδραυλικούς κυλίνδρους και τον πέμπτο τροχό	4,5 εκ.	1,75 ίντσες κάτω από τους υδραυλικούς κυλίνδρους και τον πέμπτο τροχό	4,5 εκ.

Συνθήκες περιβάλλοντος	Χειρισμός	Αποθήκευση και μεταφορά
Θερμοκρασία	100 ˚F (38 ˚C) 50 ˚F (10 ˚C)	140 ˚F (60 ˚C) -4 ˚F (-20 ˚C)
Σχετική υγρασία	75% 30%	95% 10%
Ατμοσφαιρική πίεση	1060 hPa 700 hPa	1060 *hPa* 500 *hPa*

Σύμφωνα με τον ευρωπαϊκό κανονισμό REACH και άλλες περιβαλλοντικές κανονιστικές απαιτήσεις, παρατίθενται τα εξαρτήματα που περιέχουν ουσίες που πρέπει να δηλώνονται.

Περιγραφή	Αριθμός	Χημική ονομασία ουσίας που προκαλεί πολύ μεγάλη ανησυχία (SVHC)
Γωνιακό κάλυμμα με προαιρετική διάταξη στατό ορού δύο σταδίων, πλευρά κεφαλής	0744-035-020	Μόλυβδος
Γωνιακό κάλυμμα με προαιρετική διάταξη στατό ορού δύο σταδίων, πλευρά κεφαλής	0744-035-025	Μόλυβδος
Γωνιακό κάλυμμα με προαιρετική διάταξη στατό ορού τριών σταδίων, πλευρά ποδιών	0744-035-070	Μόλυβδος
Γωνιακό κάλυμμα με προαιρετική διάταξη στατό ορού τριών σταδίων, πλευρά ποδιών	0744-035-075	Μόλυβδος
Διάταξη στατό ορού δύο θέσεων	1211-210-010	Μόλυβδος

Η Stryker διατηρεί το δικαίωμα αλλαγής των προδιαγραφών χωρίς ειδοποίηση.

Απεικόνιση του προϊόντος

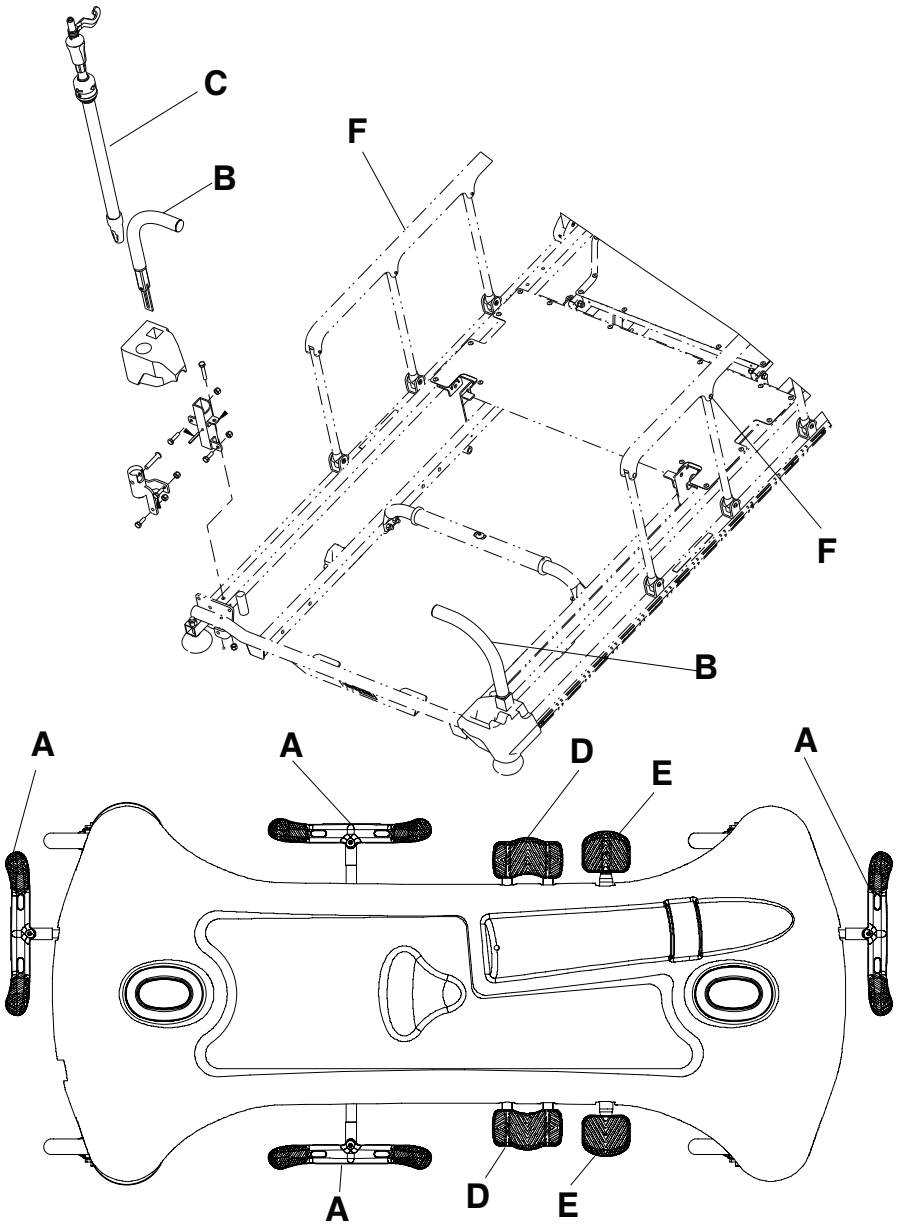

A	Ποδομοχλός φρένου/καθοδήγησης	D	Ποδομοχλός χαμηλώματος
B	Λαβή ώθησης πλευράς κεφαλής	E	Ποδομοχλός αντλίας
C	Στατό ορού	F	Πλαϊνό κιγκλίδωμα

Στοιχεία επικοινωνίας

Επικοινωνήστε με το τμήμα εξυπηρέτησης πελατών ή με το τμήμα τεχνικής υποστήριξης της Stryker στο: 1-800-327-0770.

Stryker Medical
3800 E. Centre Avenue
Portage, MI 49002
Η.Π.Α.

Σημείωση - Ο χρήστης ή/και ο ασθενής θα πρέπει να αναφέρουν τυχόν σοβαρά περιστατικά που σχετίζονται με το προϊόν τόσο στον κατασκευαστή όσο και στην αρμόδια αρχή του ευρωπαϊκού κράτους μέλους όπου είναι εγκατεστημένος ο χρήστης ή/και ο ασθενής.

Για να δείτε το εγχειρίδιο λειτουργιών ή συντήρησης στο διαδίκτυο, πηγαίνετε στη διεύθυνση https://techweb.stryker.com/.

Έχετε πρόχειρο τον αριθμό σειράς (A) του προϊόντος της Stryker όταν καλείτε το τμήμα εξυπηρέτησης πελατών ή το τμήμα τεχνικής υποστήριξης της Stryker. Σε κάθε γραπτή επικοινωνία πρέπει να συμπεριλαμβάνεται ο αριθμός σειράς.

Θέση αριθμού σειράς

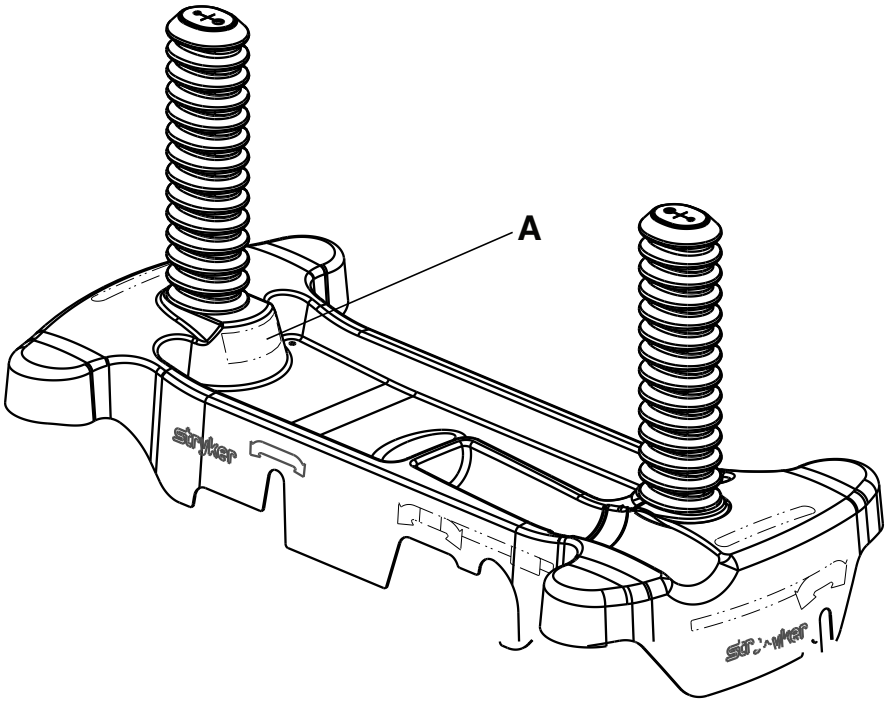

Θέση σε υπηρεσία

Για την αποσυσκευασία του προϊόντος σας, δείτε τις οδηγίες αποσυσκευασίας που επισυνάπτονται στο προϊόν, μέσα στο κιβώτιο αποστολής.

ΠΡΟΕΙΔΟΠΟΙΗΣΗ

- Να αφήνετε πάντοτε το προϊόν να φθάσει σε θερμοκρασία δωματίου πριν από την προετοιμασία του προϊόντος για χρήση ή τη δοκιμή των λειτουργιών του. Μπορεί να προκληθεί μόνιμη ζημιά του προϊόντος.
- Να χειρίζεστε πάντοτε το προϊόν όταν όλοι οι χειριστές βρίσκονται σε ασφαλή απόσταση από τους μηχανισμούς.

Βεβαιωθείτε ότι το προϊόν λειτουργεί προτού το θέσετε σε χρήση.

1. Εφαρμόστε τα φρένα. Σπρώξτε το προϊόν για να βεβαιωθείτε ότι και οι τέσσερις τροχίσκοι είναι ασφαλισμένοι.
2. Ανυψώστε και χαμηλώστε το υδραυλικό σύστημα ανύψωσης.
3. Ανυψώστε το προϊόν στην υψηλότερη θέση και τοποθετήστε το προϊόν στη θέση Trendelenburg. Βεβαιωθείτε ότι η πλευρά κεφαλής χαμηλώνει στη χαμηλότερη θέση.
4. Ανυψώστε το προϊόν στην υψηλότερη θέση και τοποθετήστε το προϊόν στην ανάστροφη θέση Trendelenburg. Βεβαιωθείτε ότι η πλευρά ποδιών χαμηλώνει στη χαμηλότερη θέση.
5. Εφαρμόστε τον πέμπτο τροχό, για να βεβαιωθείτε ότι καθοδηγεί και περιστρέφει το προϊόν.
6. Βεβαιωθείτε ότι τα πλαϊνά κιγκλιδώματα ανυψώνονται, χαμηλώνουν και ασφαλίζουν στη θέση τους.
7. Ανυψώστε και χαμηλώστε το στήριγμα πλάτης.

Λειτουργία

Εφαρμογή και απελευθέρωση των φρένων

ΠΡΟΕΙΔΟΠΟΙΗΣΗ - Να εφαρμόζετε πάντοτε τα φρένα όταν ο ασθενής ανεβαίνει ή κατεβαίνει από το προϊόν ή όταν το προϊόν δεν κινείται. Θα μπορούσε να προκληθεί τραυματισμός εάν μετακινηθεί το προϊόν ενόσω ο ασθενής ανεβαίνει ή κατεβαίνει από το προϊόν.

Για να εφαρμόσετε τα φρένα, πατήστε την πλευρά φρένου (κόκκινη) του ποδομοχλού φρένου/καθοδήγησης. Σπρώξτε το προϊόν για να βεβαιωθείτε ότι τα φρένα λειτουργούν.

Για να απελευθερώσετε τα φρένα, πατήστε την πλευρά καθοδήγησης (πράσινη) του ποδομοχλού φρένου/καθοδήγησης.

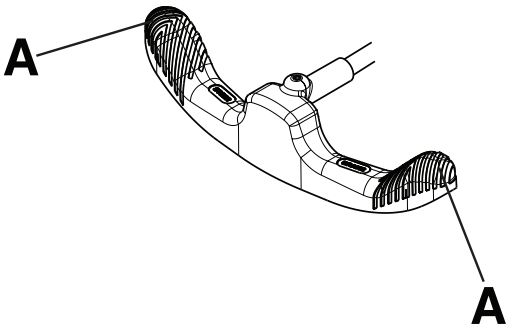

Σχήμα 2 – Λειτουργία του ποδομοχλού φρένου/καθοδήγησης

Σημείωση - Μην πιέζετε προς τα κάτω το κεντρικό τμήμα του ποδομοχλού φρένου/καθοδήγησης. Πιέζετε πάντα προς τα κάτω από την εξωτερική πλευρά (A) του ποδομοχλού φρένου/καθοδήγησης (Σχήμα 2).

Ανύψωση ή χαμήλωμα του φορείου

ΠΡΟΕΙΔΟΠΟΙΗΣΗ

- Να τοποθετείτε πάντοτε το προϊόν στη χαμηλότερη θέση, με τα πλαϊνά κιγκλιδώματα ανεβασμένα και ασφαλισμένα, όταν αφήνετε ασθενή χωρίς επιτήρηση πάνω στο προϊόν. Μην αφήνετε το προϊόν σε μεγαλύτερο ύψος.
- Να αφαιρείτε πάντοτε τυχόν συσκευές που μπορεί να εμποδίζουν προτού ανυψώσετε ή χαμηλώσετε το φορείο.
- Μην κάθεστε στην άκρη του προϊόντος. Το προϊόν μπορεί να ανατραπεί.
- Να διατηρείτε πάντοτε τα άκρα του ασθενούς και του χειριστή μακριά από συμπτυγμένα πλαϊνά κιγκλιδώματα, για να αποτρέψετε τυχόν τραυματισμό.

Για την ανύψωση του φορείου, πατήστε συνεχόμενα τον ποδομοχλό της αντλίας (D) μέχρι να φθάσετε στο επιθυμητό ύψος (Σχήμα 3).

Για να χαμηλώσετε ολόκληρο το φορείο, πιέστε το κεντρικό τμήμα του ποδομοχλού αμφίπλευρου χαμηλώματος (C).

Για να χαμηλώσετε την πλευρά κεφαλής του φορείου, πιέστε την πλευρά του ποδομοχλού αμφίπλευρου χαμηλώματος (C) η οποία βρίσκεται πιο κοντά στην πλευρά κεφαλής του προϊόντος.

Για να χαμηλώσετε την πλευρά ποδιών του φορείου, πιέστε την πλευρά του ποδομοχλού αμφίπλευρου χαμηλώματος (C) η οποία βρίσκεται πιο κοντά στην πλευρά ποδιών του προϊόντος.

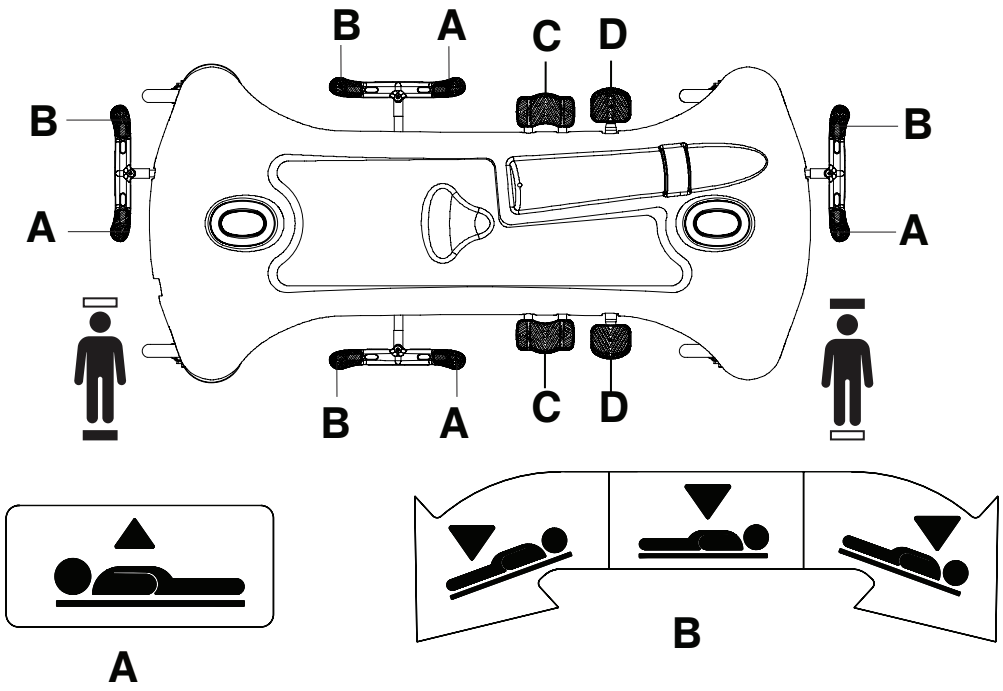

Σχήμα 3 – Ανύψωση ή χαμήλωμα του φορείου

Τοποθέτηση του προϊόντος σε θέση Trendelenburg

ΠΡΟΕΙΔΟΠΟΙΗΣΗ - Να αφαιρείτε πάντοτε τυχόν συσκευές που μπορεί να εμποδίζουν προτού ανυψώσετε ή χαμηλώσετε το φορείο.

ΠΡΟΣΟΧΗ - Μη χρησιμοποιείτε τα υδραυλικά συστήματα στη βάση για την ανύψωση του προϊόντος με σύστημα ανύψωσης ασθενούς κάτω από το προϊόν.

Για να τοποθετήσετε το προϊόν στη θέση Trendelenburg (το κεφάλι προς τα κάτω), ανυψώστε το φορείο στην υψηλότερη θέση του (Σχήμα 3).

Σημείωση - Ανυψώστε το φορείο στην υψηλότερη θέση του, για μεγαλύτερη γωνία Trendelenburg.

Πιέστε προς τα κάτω την πλευρά του ποδομοχλού αμφίπλευρου χαμηλώματος η οποία βρίσκεται πιο κοντά στην πλευρά κεφαλής (C).

Για να χαμηλώσετε το προϊόν από τη θέση Trendelenburg, πιέστε προς τα κάτω το κεντρικό τμήμα του ποδομοχλού αμφίπλευρου χαμηλώματος (C) μέχρι το φορείο να γίνει επίπεδο.

Τοποθέτηση του προϊόντος σε ανάστροφη θέση Trendelenburg

ΠΡΟΕΙΔΟΠΟΙΗΣΗ - Να αφαιρείτε πάντοτε τυχόν συσκευές που μπορεί να εμποδίζουν προτού ανυψώσετε ή χαμηλώσετε το φορείο.

ΠΡΟΣΟΧΗ - Μη χρησιμοποιείτε τα υδραυλικά συστήματα στη βάση για την ανύψωση του προϊόντος με σύστημα ανύψωσης ασθενούς κάτω από το προϊόν.

Για να τοποθετήσετε το προϊόν στην ανάστροφη θέση Trendelenburg (τα πόδια προς τα κάτω), ανυψώστε το φορείο στην υψηλότερη θέση του (Σχήμα 3).

Σημείωση - Ανυψώστε το φορείο στην υψηλότερη θέση του, για μεγαλύτερη γωνία Trendelenburg.

Πιέστε προς τα κάτω την πλευρά του ποδομοχλού αμφίπλευρου χαμηλώματος η οποία βρίσκεται πιο κοντά στην πλευρά ποδιών (C).

Για να χαμηλώσετε το προϊόν από την ανάστροφη θέση Trendelenburg, πιέστε προς τα κάτω το κεντρικό τμήμα του ποδομοχλού αμφίπλευρου χαμηλώματος (C) μέχρι το φορείο να γίνει επίπεδο.

Μεταφορά ασθενούς με τον ανασυρόμενο πέμπτο τροχό

ΠΡΟΕΙΔΟΠΟΙΗΣΗ

- Να τοποθετείτε πάντοτε τον ασθενή στο κέντρο του προϊόντος.
- Να αφαιρείτε πάντοτε τυχόν συσκευές που μπορεί να εμποδίζουν προτού ανυψώσετε ή χαμηλώσετε το φορείο.
- Να ασφαλίζετε πάντοτε τα πλαϊνά κιγκλιδώματα στην πλήρως ανυψωμένη θέση, με την επιφάνεια ύπνου επίπεδη και στη χαμηλότερη θέση, κατά τη μεταφορά ασθενούς.

ΠΡΟΣΟΧΗ - Μη χρησιμοποιείτε τα υδραυλικά συστήματα στη βάση για την ανύψωση του προϊόντος με σύστημα ανύψωσης ασθενούς κάτω από το προϊόν.

Για μεταφορά ασθενούς με τον ανασυρόμενο πέμπτο τροχό:

1. Πιέστε προς τα κάτω την πλευρά καθοδήγησης του ποδομοχλού φρένου/καθοδήγησης, για να ενεργοποιήσετε τον ανασυρόμενο πέμπτο τροχό.
2. Θέστε τον ποδομοχλό στην ουδέτερη θέση, για να μετακινήσετε το προϊόν πλαγίως. Μετακινήστε το προϊόν στην επιθυμητή θέση.

   Σημείωση - Μην επιχειρήσετε να μετακινήσετε το προϊόν πλαγίως ενώ έχετε ενεργοποιήσει τον ανασυρόμενο πέμπτο τροχό.
3. Εφαρμόστε τα φρένα για να ασφαλίσετε το προϊόν στη θέση του.

   Σημείωση - Πριν μετακινήσετε το προϊόν, να επιβεβαιώνετε πάντοτε ότι τα φρένα έχουν απελευθερωθεί πλήρως, για να αποτρέψετε τυχόν τραυματισμό του χειριστή ή του ασθενούς.

Άνοιγμα ή κλείσιμο των λαβών ώθησης (προαιρετικές)

Για να ανοίξετε ή να κλείσετε τις λαβές ώθησης:

1. Περιστρέψτε τις λαβές προς τα επάνω από το άκρο του προϊόντος (Σχήμα 4).
2. Πιέστε προς τα κάτω τις λαβές για να τις ασφαλίσετε στη θέση τους.
3. Ακολουθήστε τα βήματα με την αντίστροφη σειρά για να κλείσετε τις λαβές.

   Σημείωση - Να χρησιμοποιείτε τις λαβές ώθησης μόνο ως συσκευές ώθησης/έλξης, εκτός εάν καθορίζεται κάτι διαφορετικό, για να αποτρέψετε τυχόν ζημιά του προϊόντος.

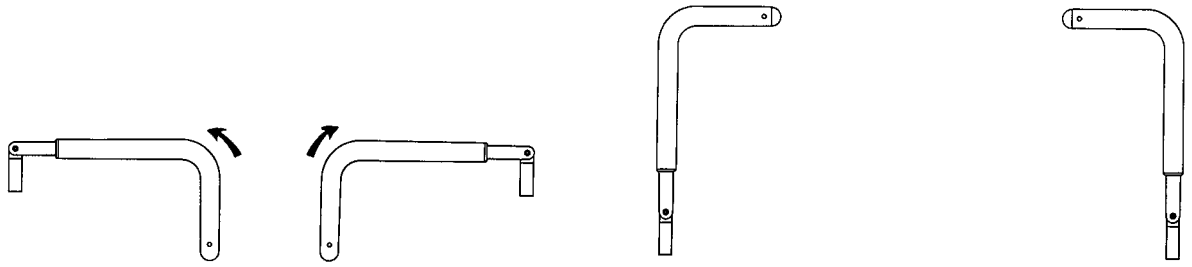

Σχήμα 4 – Τοποθέτηση των λαβών ώθησης του πάνω τμήματος

Ανύψωση ή χαμήλωμα των πλαϊνών κιγκλιδωμάτων

ΠΡΟΕΙΔΟΠΟΙΗΣΗ

- Να τοποθετείτε πάντοτε το προϊόν στη χαμηλότερη θέση, με τα πλαϊνά κιγκλιδώματα ανεβασμένα και ασφαλισμένα, όταν αφήνετε ασθενή χωρίς επιτήρηση πάνω στο προϊόν. Μην αφήνετε το προϊόν σε μεγαλύτερο ύψος.
- Να ασφαλίζετε πάντοτε τα πλαϊνά κιγκλιδώματα στην πλήρως ανυψωμένη θέση, με την επιφάνεια ύπνου επίπεδη και στη χαμηλότερη θέση, κατά τη μεταφορά ασθενούς.
- Να διατηρείτε πάντα τα άκρα του ασθενούς και του χειριστή μακριά από τις ράβδους των πλαϊνών κιγκλιδωμάτων όταν ανυψώνετε ή χαμηλώνετε τα πλαϊνά κιγκλιδώματα.
- Μην αφήνετε τα πλαϊνά κιγκλιδώματα να χαμηλώσουν από μόνα τους.

Για να ανασηκώσετε τα πλαϊνά κιγκλιδώματα, χρησιμοποιήστε και τα δύο χέρια για να τα πιάσετε. Ανασηκώστε το πλαϊνό κιγκλίδωμα μέχρι η ασφάλεια απελευθέρωσης να κουμπώσει στη θέση της. Τραβήξτε το πλαϊνό κιγκλίδωμα για να βεβαιωθείτε ότι είναι ασφαλισμένο.

Για να χαμηλώσετε τα πλαϊνά κιγκλιδώματα, τραβήξτε προς τα πάνω την ασφάλεια απελευθέρωσης. Οδηγήστε το πλαϊνό κιγκλίδωμα στην πιο χαμηλή θέση.

Σημείωση - Μη χρησιμοποιείτε τα πλαϊνά κιγκλιδώματα ως διατάξεις συγκράτησης για να αποτρέψετε την έξοδο του ασθενούς από το προϊόν. Τα πλαϊνά κιγκλιδώματα αποτρέπουν την κύλιση του ασθενούς έξω από το προϊόν. Ο χειριστής πρέπει να προσδιορίσει τον βαθμό περιορισμού που είναι απαραίτητος ώστε να διασφαλίσει ότι ο ασθενής είναι ασφαλής.

Ανύψωση ή χαμήλωμα του πνευματικού στηρίγματος πλάτης

ΠΡΟΕΙΔΟΠΟΙΗΣΗ

- Κατά το χαμήλωμα του στηρίγματος πλάτης, να διατηρείτε πάντοτε τα χέρια και τα δάκτυλά σας μακριά από τις λαβές απελευθέρωσης του στηρίγματος πλάτης και το πλαίσιο του στηρίγματος πλάτης.
- Να είστε ιδιαίτερα προσεκτικοί κατά την ανύψωση ενός στηρίγματος πλάτης που λειτουργεί με πεπιεσμένο αέρα, ενόσω βρίσκεται ασθενής επάνω στο προϊόν. Χρησιμοποιήστε κατάλληλες τεχνικές ανύψωσης και ζητήστε βοήθεια, εάν είναι απαραίτητο.

Για να ανυψώσετε το στήριγμα πλάτης, πιέστε την κόκκινη λαβή απελευθέρωσης στηρίγματος πλάτης (A) και τραβήξτε το στήριγμα πλάτης προς τα επάνω, έως την επιθυμητή θέση (Σχήμα 5).

Για χαμήλωμα του στηρίγματος πλάτης:

1. Πιέστε τη λαβή απελευθέρωσης στηρίγματος πλάτης (A).
2. Ωθήστε το στήριγμα πλάτης προς τα κάτω, έως την επιθυμητή θέση.

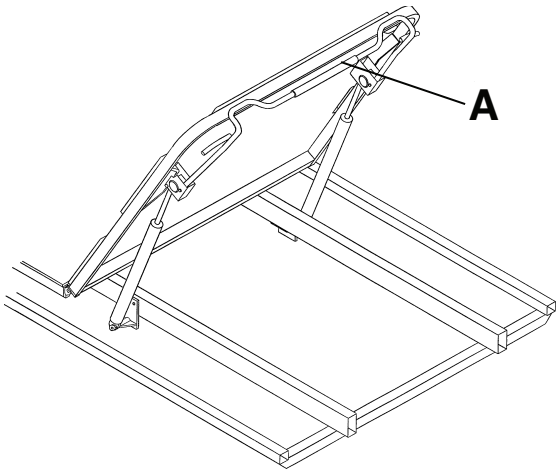

Σχήμα 5 – Πνευματική πλάτη

Ανύψωση ή χαμήλωμα του τμήματος ανύψωσης των γονάτων

Για ανύψωση του καθίσματος (B), περιστρέψτε τη λαβή της μανιβέλας (A) δεξιόστροφα (Σχήμα 6).

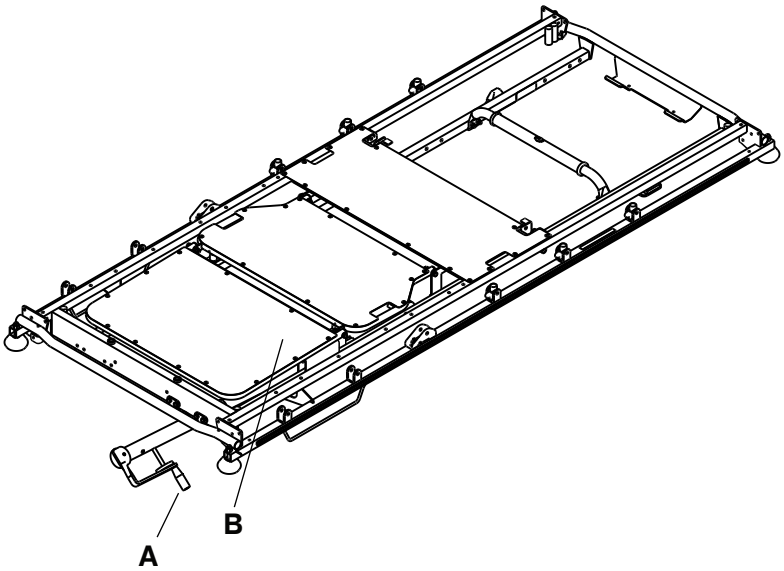

Σχήμα 6 – Κάθισμα και λαβή μανιβέλας

Για χαμήλωμα του καθίσματος (B), περιστρέψτε τη λαβή της μανιβέλας (A) αριστερόστροφα.

Φύλαξη αντικειμένων στο κάλυμμα της βάσης

ΠΡΟΣΟΧΗ

- Μην τοποθετείτε αντικείμενα με βάρος μεγαλύτερο από 60 λίβρες (27 κιλά) στο κάλυμμα της βάσης.
- Μην κάθεστε, μην πατάτε και μη στέκεστε επάνω στο κάλυμμα της βάσης.

Μπορείτε να φυλάξετε τα προσωπικά αντικείμενα του ασθενούς στο κάλυμμα της βάσης. Μη χρησιμοποιείτε το άνοιγμα για τη βάση της φιάλης οξυγόνου για τη φύλαξη φιαλών οξυγόνου ή προσωπικών αντικειμένων του ασθενούς.

Παρελκόμενα και εξαρτήματα

Αυτά τα παρελκόμενα μπορούν να διατεθούν για χρήση με το συγκεκριμένο προϊόν. Ελέγξτε αν είναι διαθέσιμα για τη συγκεκριμένη διαμόρφωση ή την περιοχή σας. Καλέστε την υπηρεσία εξυπηρέτησης πελατών της Stryker: 1-800-327-0770.

Ονομασία	**Κωδικός ανταλλακτικού**
Έκκεντρο και σύνδεση φρένου	0853-003-035
Τροχίσκος με διάταξη πλήρους καλύμματος	0853-503-020
Δίσκος απινιδωτή	1105-045-200
Δίσκος απινιδωτή/προέκταση ποδιών/πλάκα ποδιών	1105-045-400
Διάταξη πέμπτου τροχού	1105-006-130
Πλάκα ποδιών/θήκη φακέλου	1105-045-500
Ράβδος μεταφοράς στατό ορού	0785-155-000
Στατό ορού **HAVASU**™, αφαιρούμενο	0390-025-010
Στατό ορού, αφαιρούμενο	0390-025-000
Στρώμα, Ultra Comfort, 4” x 26” (10 εκ. x 66 εκ.)	0785-034-603
Στρώμα, Enhanced Comfort, 4” x 26” (10 εκ. x 66 εκ.)	0785-034-623
Στρώμα, Ultra Comfort, 5” x 26” (13 εκ. x 66 εκ.)	0785-034-633
Στρώμα, **Ultra Comfort SE**™, εγχώριο, 4” x 26” (10 εκ. x 66 εκ.)	1704-034-600
Στρώμα, **Ultra Comfort SE**, πυρίμαχο κάλυμμα, διεθνές, 4” x 26” (10 εκ. x 66 εκ.)	1704-034-601
Στρώμα, τυπικό, 3” x 26” (8 εκ. x 66 εκ.)	1059-326-001
Στρώμα, **ComfortGel SE**™, χωρίς πυρίμαχο κάλυμμα, 26” (66 εκ.)	1805-034-600
Στρώμα, **ComfortGel SE**, πυρίμαχο κάλυμμα, 26” (66 εκ.)	1805-034-601
Διάταξη συγκράτησης φιάλης οξυγόνου	1037-010-090
Βάση φιάλης οξυγόνου, κατακόρυφη	1115-130-000
Πνευματικός κύλινδρος	1010-031-078
Ιμάντας συγκράτησης, αστράγαλος	0946-043-001
Ιμάντας συγκράτησης, σώμα	0390-019-000
Ιμάντας συγκράτησης, θώρακας	1010-058-000
Ιμάντας συγκράτησης, πλήρης συσκευασία	1010-077-000
Ιμάντας συγκράτησης, καρπός	0946-044-001
Δίσκος σερβιρίσματος	1105-045-700
Βάση δίσκου σερβιρίσματος/πλάκα ποδιών	1105-045-800
Σετ επιθεμάτων πλαϊνών κιγκλιδωμάτων	1010-052-000

Προσάρτηση του δίσκου του απινιδωτή

ΠΡΟΕΙΔΟΠΟΙΗΣΗ

- Μην τοποθετείτε αντικείμενα με βάρος μεγαλύτερο από 30 λίβρες (14 κιλά) στον δίσκο του απινιδωτή. Να δένετε πάντοτε όλες τις συσκευές που τοποθετείτε στον δίσκο του απινιδωτή.
- Να είστε πάντοτε προσεκτικοί εάν ο δίσκος του απινιδωτή/η προέκταση ποδιών, η πλάκα ποδιών/θήκη φακέλου ή η κατακόρυφη βάση φιάλης οξυγόνου είναι προσαρτημένα, για να αποφύγετε τυχόν σύνθλιψη των δακτύλων σας κατά την τοποθέτηση της προαιρετικής λαβής ώθησης του κάτω τμήματος.

Για προσάρτηση του δίσκου απινιδωτή:

1. Εισάγετε τους πείρους του δίσκου του απινιδωτή στις υποδοχές στο κάτω τμήμα του προϊόντος.
2. Χρησιμοποιήστε τον ιμάντα για να ασφαλίσετε συσκευές στον δίσκο του απινιδωτή.

   Σημείωση

   - Μη χρησιμοποιείτε τον δίσκο του απινιδωτή ως συσκευή ώθησης/έλξης. Μπορεί να προκληθεί ζημιά του προϊόντος.
   - Να ανασηκώνετε πάντοτε τις λαβές ώθησης του κάτω τμήματος κατά τη χρήση παρελκομένων (όπως ο δίσκος του απινιδωτή/η προέκταση ποδιών, η πλάκα ποδιών/θήκη φακέλου, η κατακόρυφη βάση φιάλης οξυγόνου), διαφορετικά τα παρελκόμενα δεν θα λειτουργούν.

Μετατροπή του δίσκου του απινιδωτή/της προέκτασης ποδιών σε δίσκο απινιδωτή

ΠΡΟΕΙΔΟΠΟΙΗΣΗ

- Μην τοποθετείτε αντικείμενα με βάρος μεγαλύτερο από 30 λίβρες (14 κιλά) στον δίσκο του απινιδωτή/στην προέκταση ποδιών. Να δένετε πάντοτε όλες τις συσκευές που τοποθετείτε στον δίσκο του απινιδωτή.
- Να είστε πάντοτε προσεκτικοί εάν ο δίσκος του απινιδωτή/η προέκταση ποδιών, η πλάκα ποδιών/θήκη φακέλου ή η κατακόρυφη βάση φιάλης οξυγόνου είναι προσαρτημένα, για να αποφύγετε τυχόν σύνθλιψη των δακτύλων σας κατά την τοποθέτηση της προαιρετικής λαβής ώθησης του κάτω τμήματος.

ΠΡΟΣΟΧΗ - Να ανυψώνετε πάντοτε το στατό ορού προτού προσαρτήσετε τον δίσκο του απινιδωτή/την προέκταση ποδιών στο προϊόν. Εάν δεν ανυψώσετε το στατό ορού, η προέκταση ποδιών δεν θα λειτουργεί.

Για τη μετατροπή του δίσκου του απινιδωτή/της προέκτασης ποδιών σε δίσκο απινιδωτή:

1. Τραβήξτε προς τα έξω το πάνω περιστρεφόμενο κουμπί (A) (Σχήμα 7).
2. Περιστρέψτε τον δίσκο απινιδωτή (B) μέχρι ο δίσκος να είναι επίπεδος πάνω από το κάτω τμήμα του προϊόντος. Αφήστε το επάνω περιστρεφόμενο κουμπί (A). Βεβαιωθείτε ότι ο δίσκος του απινιδωτή είναι ασφαλισμένος στη θέση του.
3. Χρησιμοποιήστε τον ιμάντα για να ασφαλίσετε συσκευές στον δίσκο του απινιδωτή.

   Σημείωση

   - Μη χρησιμοποιείτε τον δίσκο του απινιδωτή/την προέκταση ποδιών ως συσκευή ώθησης/έλξης. Μπορεί να προκληθεί ζημιά του προϊόντος.
   - Μην προσαρτάτε αντικείμενα στην προέκταση ποδιών.

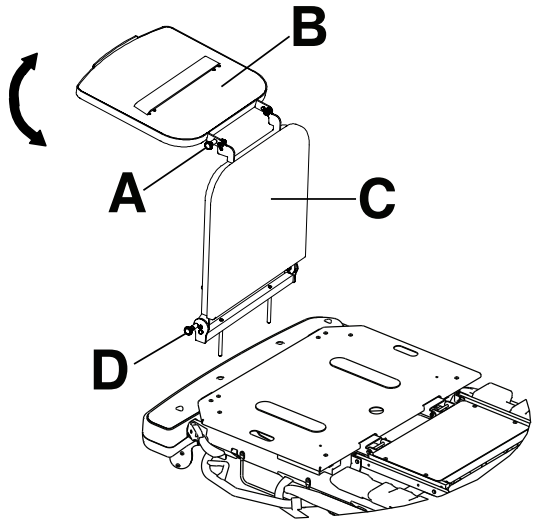

Σχήμα 7 – Δίσκος απινιδωτή/προέκταση ποδιών

Μετατροπή του δίσκου του απινιδωτή/της προέκτασης ποδιών σε προέκταση ποδιών

ΠΡΟΕΙΔΟΠΟΙΗΣΗ

- Μην τοποθετείτε αντικείμενα με βάρος μεγαλύτερο από 30 λίβρες (14 κιλά) στον δίσκο του απινιδωτή/στην προέκταση ποδιών. Να δένετε πάντοτε όλες τις συσκευές που τοποθετείτε στον δίσκο του απινιδωτή.
- Να είστε πάντοτε προσεκτικοί εάν ο δίσκος του απινιδωτή/η προέκταση ποδιών, η πλάκα ποδιών/θήκη φακέλου ή η κατακόρυφη βάση φιάλης οξυγόνου είναι προσαρτημένα, για να αποφύγετε τυχόν σύνθλιψη των δακτύλων σας κατά την τοποθέτηση της προαιρετικής λαβής ώθησης του κάτω τμήματος.

ΠΡΟΣΟΧΗ - Να ανυψώνετε πάντοτε το στατό ορού προτού προσαρτήσετε τον δίσκο του απινιδωτή/την προέκταση ποδιών στο προϊόν. Εάν δεν ανυψώσετε το στατό ορού, η προέκταση ποδιών δεν θα λειτουργεί.

Για τη μετατροπή του δίσκου του απινιδωτή/της προέκτασης ποδιών σε προέκταση ποδιών (Σχήμα 7):

1. Τραβήξτε προς τα έξω το πάνω περιστρεφόμενο κουμπί (A).
2. Περιστρέψτε τον δίσκο του απινιδωτή (B) μέχρι ο δίσκος να ασφαλιστεί επάνω στην προέκταση ποδιών.
3. Τραβήξτε προς τα έξω το κάτω περιστρεφόμενο κουμπί (D) ενώ κρατάτε τη διάταξη δίσκου απινιδωτή/προέκτασης ποδιών.
4. Χαμηλώστε την προέκταση ποδιών (C) μέχρι να επιπεδωθεί η προέκταση ποδιών.
5. Αφήστε το κάτω περιστρεφόμενο κουμπί (D). Πιέστε την προέκταση ποδιών, για να βεβαιωθείτε ότι η προέκταση ποδιών είναι ασφαλισμένη στη θέση της.

Σημείωση

- Μη χρησιμοποιείτε τον δίσκο του απινιδωτή/την προέκταση ποδιών ως συσκευή ώθησης/έλξης. Μπορεί να προκληθεί ζημιά του προϊόντος.
- Μην προσαρτάτε αντικείμενα στην προέκταση ποδιών.

Προσάρτηση της πλάκας ποδιών/θήκης φακέλου

ΠΡΟΕΙΔΟΠΟΙΗΣΗ - Να είστε πάντοτε προσεκτικοί εάν ο δίσκος του απινιδωτή/η προέκταση ποδιών, η πλάκα ποδιών/θήκη φακέλου ή η κατακόρυφη βάση φιάλης οξυγόνου είναι προσαρτημένα, για να αποφύγετε τυχόν σύνθλιψη των δακτύλων σας κατά την τοποθέτηση της προαιρετικής λαβής ώθησης του κάτω τμήματος.

Για να προσαρτήσετε την πλάκα ποδιών/θήκη φακέλου, εισαγάγετε τους πείρους της πλάκας ποδιών/θήκης φακέλου στις υποδοχές στο κάτω τμήμα του προϊόντος.

Σημείωση - Μη χρησιμοποιείτε την πλάκα ποδιών/θήκη φακέλου ως συσκευή ώθησης/έλξης. Μπορεί να προκληθεί ζημιά του προϊόντος.

Προσάρτηση της ράβδου μεταφοράς στατό ορού

ΠΡΟΕΙΔΟΠΟΙΗΣΗ

- Να ασφαλίζετε πάντοτε το στατό ορού στη ράβδο μεταφοράς στατό ορού κατά τη μεταφορά του προϊόντος.
- Να αποθηκεύετε πάντοτε τη ράβδο μεταφοράς στατό ορού όταν δεν χρησιμοποιείται, για να αποτραπεί τυχόν ζημιά στο προϊόν.

Για να προσαρτήσετε τη ράβδο μεταφοράς στατό ορού (Σχήμα 8):

1. Ανασηκώστε τη ράβδο μεταφοράς στατό ορού για να τη βγάλετε από τον δίσκο φύλαξης ή από το κλιπ φύλαξης.
2. Περιστρέψτε τη ράβδο μεταφοράς στατό ορού στην επιθυμητή θέση.
3. Περιστρέψτε το περιστρεφόμενο κουμπί (A) αριστερόστροφα, για να χαλαρώσετε τον σφιγκτήρα του στατό (C).
4. Περιστρέψτε το περιστρεφόμενο κουμπί (A) μακριά από τη διάταξη σύνδεσης βραχίονα (B).
5. Ανοίξτε τον σφιγκτήρα (C).
6. Τοποθετήστε το στατό ορού μέσα στον σφιγκτήρα (C).
7. Κλείστε τον σφιγκτήρα (C) γύρω από το στατό ορού και περιστρέψτε το περιστρεφόμενο κουμπί (A) στη θέση του.
8. Περιστρέψτε το περιστρεφόμενο κουμπί (A) δεξιόστροφα για να σφίξετε το περιστρεφόμενο κουμπί.
9. Ακολουθήστε τα βήματα με την αντίστροφη φορά για να αποσυνδέσετε τη ράβδο μεταφοράς στατό ορού από το προϊόν.

   Για να αποθηκεύσετε τη ράβδο μεταφοράς στατό ορού, τοποθετήστε τη ράβδο μεταφοράς στατό ορού στον δίσκο φύλαξης ή ασφαλίστε τη ράβδο μεταφοράς στατό ορού στο κλιπ φύλαξης.

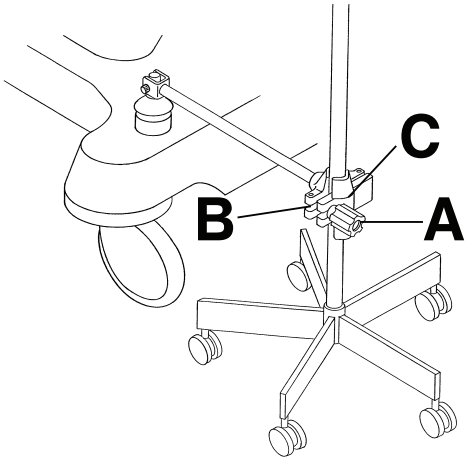

Σχήμα 8 – Ράβδος μεταφοράς στατό ορού

Τοποθέτηση του μόνιμα προσαρτημένου στατό ορού δύο θέσεων

ΠΡΟΕΙΔΟΠΟΙΗΣΗ - Μη χρησιμοποιείτε το στατό ορού ως συσκευή ώθησης/έλξης. Μπορεί να προκληθεί ζημιά του προϊόντος.

Μπορείτε να αγοράσετε το προϊόν με το προαιρετικό στατό ορού δύο θέσεων μόνιμα προσαρτημένο στην πλευρά ποδιών, στην πλευρά κεφαλής ή και στα δύο άκρα του προϊόντος. Το στατό ορού διαθέτει έναν τηλεσκοπικό ορθοστάτη που

προεκτείνεται παρέχοντας μια δεύτερη θέση ύψους. Μπορείτε να διπλώσετε και να αποθηκεύσετε το στατό ορού όταν δεν το χρησιμοποιείτε.

Για να τοποθετήσετε το στατό ορού δύο θέσεων (Σχήμα 9):

1. Ανασηκώστε και περιστρέψτε το στατό από τη θέση φύλαξης.
2. Πιέστε το στατό ορού προς τα κάτω, μέχρι να ασφαλίσει στη θέση του.
3. Για να αυξήσετε το ύψος του στατό ορού, τραβήξτε προς τα επάνω το τηλεσκοπικό τμήμα (A) έως ότου το στατό ασφαλίσει στην πλήρως ανυψωμένη θέση του.
4. Περιστρέψτε τους αναρτήρες ενδοφλέβιων υγρών (B) στην επιθυμητή θέση και αναρτήστε τους ασκούς ενδοφλέβιων υγρών.
5. Για να χαμηλώσετε το στατό ορού, κρατήστε το τηλεσκοπικό τμήμα του στατό ορού, περιστρέψτε την ασφάλεια (C) και χαμηλώστε το τηλεσκοπικό τμήμα.

   Σημείωση
   - Μην αναρτάτε ασκούς ενδοφλέβιων υγρών με βάρος μεγαλύτερο από 40 λίβρες (18 κιλά) στο στατό ορού.
   - Να επιβεβαιώνετε πάντοτε ότι το στατό ορού βρίσκεται σε χαμηλό ύψος, για να περνά με ασφάλεια από τα ανοίγματα θυρών κατά τη μεταφορά ασθενούς.

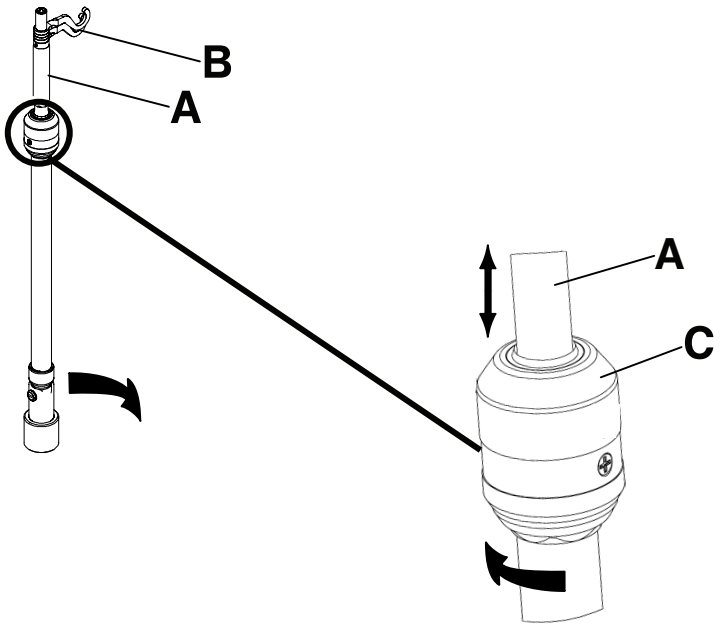

Σχήμα 9 – Τοποθέτηση του μόνιμα προσαρτημένου στατό ορού 2 θέσεων

Τοποθέτηση του μόνιμα προσαρτημένου στατό ορού τριών θέσεων

ΠΡΟΕΙΔΟΠΟΙΗΣΗ - Μη χρησιμοποιείτε το στατό ορού ως συσκευή ώθησης/έλξης. Μπορεί να προκληθεί ζημιά του προϊόντος.

Μπορείτε να αγοράσετε το προϊόν με το προαιρετικό στατό ορού τριών θέσεων μόνιμα προσαρτημένο στην πλευρά ποδιών, στην πλευρά κεφαλής ή και στα δύο άκρα του προϊόντος. Το στατό ορού διαθέτει έναν τηλεσκοπικό ορθοστάτη που προεκτείνεται παρέχοντας μια δεύτερη και μια τρίτη θέση ύψους. Μπορείτε επίσης να διπλώσετε και να αποθηκεύσετε το στατό ορού όταν δεν το χρησιμοποιείτε.

Για να τοποθετήσετε το στατό ορού τριών θέσεων (Σχήμα 10):

1. Ανασηκώστε και περιστρέψτε το στατό από τη θέση φύλαξης.
2. Πιέστε το στατό ορού προς τα κάτω, μέχρι να ασφαλίσει το στατό στη θέση του.
3. Για να αυξήσετε το ύψος του στατό ορού, τραβήξτε προς τα επάνω το τηλεσκοπικό τμήμα (A) έως ότου το στατό ασφαλίσει στην πλήρως ανυψωμένη θέση του.

4. Για να αυξήσετε το ύψος του στατό ορού, τραβήξτε το τμήμα (B). Απελευθερώστε το τμήμα (B) σε οποιοδήποτε επιθυμητό ύψος για να ασφαλίσετε το στατό στη θέση του.
5. Περιστρέψτε τους αναρτήρες ενδοφλέβιων υγρών (C) στην επιθυμητή θέση και αναρτήστε τους ασκούς ενδοφλέβιων υγρών.
6. Για να χαμηλώσετε το στατό ορού, ωθήστε προς τα επάνω το κίτρινο τμήμα της λαβής (D) ενόσω κρατάτε το τμήμα (B) μέχρι να χαμηλώσει το στατό.
7. Γυρίστε την ασφάλεια (E) και χαμηλώστε το τηλεσκοπικό τμήμα του στατό ορού.

Σημείωση

- Μην αναρτάτε ασκούς ενδοφλέβιων υγρών με βάρος μεγαλύτερο από 12 λίβρες (5 κιλά) συνολικά για όλους τους ασκούς στο στατό ορού.
- Μην αναρτάτε ασκούς ενδοφλέβιων υγρών με βάρος μεγαλύτερο από 9,3 λίβρες (4,2 κιλά) σε έναν αναρτήρα ενδοφλέβιων υγρών.
- Να επιβεβαιώνετε πάντοτε ότι το στατό ορού βρίσκεται σε χαμηλό ύψος, για να περνά με ασφάλεια από τα ανοίγματα θυρών κατά τη μεταφορά ασθενούς.

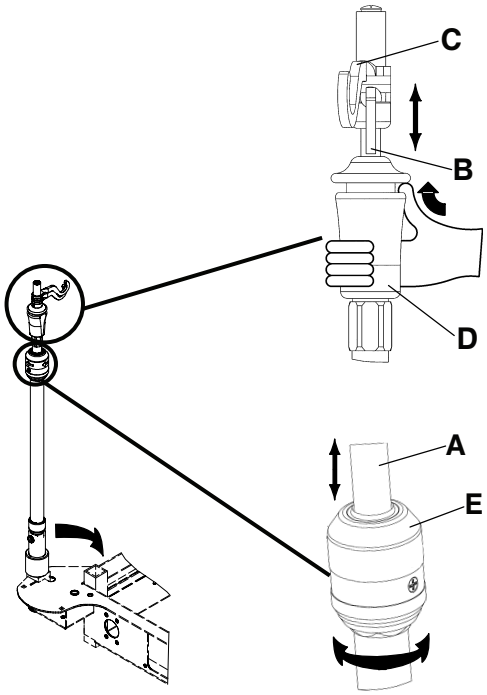

Σχήμα 10 – Τοποθέτηση του μόνιμα προσαρτημένου στατό ορού τριών θέσεων

Προσάρτηση και τοποθέτηση του αφαιρούμενου στατό ορού

ΠΡΟΣΟΧΗ

- Μη χρησιμοποιείτε το στατό ορού ως συσκευή ώθησης/έλξης. Μπορεί να προκληθεί ζημιά του προϊόντος.
- Μην αναρτάτε ασκούς ενδοφλέβιων υγρών με βάρος μεγαλύτερο από 40 λίβρες (18 κιλά) στο στατό ορού.
- Να επιβεβαιώνετε πάντοτε ότι το στατό ορού βρίσκεται σε χαμηλό ύψος, για να περνά από τα ανοίγματα θυρών κατά τη μεταφορά ασθενούς.

Για προσάρτηση και τοποθέτηση του αφαιρούμενου στατό ορού (Σχήμα 11):

1. Εισαγάγετε το στατό ορού σε μια υποδοχή στο πάνω τμήμα ή στο κάτω τμήμα του προϊόντος.
2. Περιστρέψτε το περιστρεφόμενο κουμπί (A) αριστερόστροφα και τραβήξτε προς τα πάνω το τηλεσκοπικό τμήμα (B) μέχρι να φθάσετε στο επιθυμητό ύψος.
3. Περιστρέψτε το περιστρεφόμενο κουμπί (A) δεξιόστροφα για να ασφαλίσετε το τηλεσκοπικό τμήμα στη θέση του.

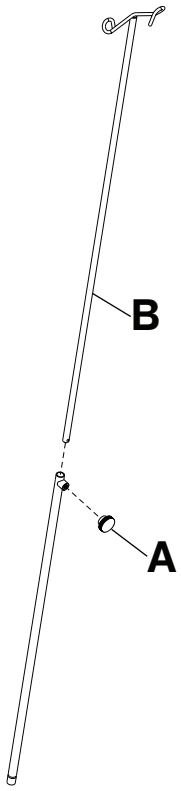

Σχήμα 11 – Αφαιρούμενο στατό ορού

Προσάρτηση της κατακόρυφης βάσης φιάλης οξυγόνου

ΠΡΟΕΙΔΟΠΟΙΗΣΗ

- Μην τοποθετείτε αντικείμενα με βάρος μεγαλύτερο από 40 λίβρες (18 κιλά) στην κατακόρυφη βάση φιάλης οξυγόνου.
- Να είστε πάντοτε προσεκτικοί εάν ο δίσκος του απινιδωτή/η προέκταση ποδιών, η πλάκα ποδιών/θήκη φακέλου ή η κατακόρυφη βάση φιάλης οξυγόνου είναι προσαρτημένα, για να αποφύγετε τυχόν σύνθλιψη των δακτύλων σας κατά την τοποθέτηση της προαιρετικής λαβής ώθησης της πλευράς ποδιών.

Η κατακόρυφη βάση φιάλης οξυγόνου συγκρατεί μια φιάλη οξυγόνου σε κατακόρυφη θέση.

Για να προσαρτήσετε την κατακόρυφη βάση φιάλης οξυγόνου:

1. Εισαγάγετε τη ράβδο υποστήριξης σε οποιαδήποτε από τις υποδοχές ενδοφλέβιων διαλυμάτων.
2. Εισαγάγετε την κοπίλια μέσα στην οπή στη ράβδο υποστήριξης, για να ασφαλίσετε τη βάση της φιάλης στο προϊόν.

   Σημείωση - Μη χρησιμοποιείτε την κατακόρυφη βάση φιάλης οξυγόνου ως συσκευή ώθησης/έλξης. Μπορεί να προκληθεί ζημιά του προϊόντος.

Προέκταση ή αποθήκευση της βάσης δίσκου σερβιρίσματος/πλάκας ποδιών

ΠΡΟΕΙΔΟΠΟΙΗΣΗ - Μην τοποθετείτε αντικείμενα με βάρος μεγαλύτερο από 30 λίβρες (14 κιλά) στον δίσκο σερβιρίσματος.

Για να εφαρμόσετε τον δίσκο σερβιρίσματος στο πλαϊνό κιγκλίδωμα, τραβήξτε προς τα έξω και τις δύο πλευρές του δίσκου σερβιρίσματος και τοποθετήστε τον επάνω από τα πλαϊνά κιγκλιδώματα.

Για να αποθηκεύσετε τον δίσκο σερβιρίσματος:

1. Αφαιρέστε τον δίσκο σερβιρίσματος από τα πλαϊνά κιγκλιδώματα.
2. Πιέστε προς τα μέσα τις πλευρές του δίσκου σερβιρίσματος.

3. Φυλάξτε τον δίσκο σερβιρίσματος μέσα στην πλάκα των ποδιών.

   Σημείωση - Μη χρησιμοποιείτε τον δίσκο σερβιρίσματος/την πλάκα ποδιών ως συσκευή ώθησης/έλξης. Μπορεί να προκληθεί ζημιά του προϊόντος.

Προσάρτηση των επιθεμάτων των πλαϊνών κιγκλιδωμάτων

Για να προσαρτήσετε τα επιθέματα των πλαϊνών κιγκλιδωμάτων:

1. Βάλτε το επίθεμα του πλαϊνού κιγκλιδώματος ανάμεσα στο στρώμα και στο πλαϊνό κιγκλίδωμα.
2. Σφίξτε τους ιμάντες **Velcro®** γύρω από το επάνω μέρος του πλαϊνού κιγκλιδώματος για να ασφαλίσετε το επίθεμα του πλαϊνού κιγκλιδώματος.

Εντοπισμός των σημείων πρόσδεσης των ιμάντων συγκράτησης ασθενούς

ΠΡΟΕΙΔΟΠΟΙΗΣΗ

- Να είστε πάντοτε προσεκτικοί κατά την προσάρτηση ιμάντων συγκράτησης. Μπορεί να προκληθεί τραυματισμός του ασθενούς ή του χειριστή. Οι διατάξεις συγκράτησης σώματος, ακόμη και εάν είναι στερεωμένες, μπορεί να προκαλέσουν σοβαρή βλάβη σε ασθενείς και χειριστές, συμπεριλαμβανομένης της εμπλοκής, της παγίδευσης, του σωματικού τραυματισμού ή του θανάτου.
- Να προσαρτάτε πάντοτε ιμάντες ή διατάξεις συγκράτησης μόνο στα καθορισμένα σημεία πρόσδεσης του προϊόντος. Σε αντίθετη περίπτωση ενδέχεται να προκληθεί τραυματισμός του ασθενούς ή του χειριστή. Μην προσαρτάτε ιμάντες συγκράτησης στο πλαϊνό κιγκλίδωμα.
- Να ανατρέχετε πάντοτε στους ισχύοντες περιφερειακούς και εθνικούς περιορισμούς και κανονισμούς, καθώς και στα κατάλληλα πρωτόκολλα του ιδρύματος, προτού χρησιμοποιήσετε οποιονδήποτε ιμάντα ή διάταξη συγκράτησης.

Υπάρχουν οκτώ θέσεις για συνδετήρες ιμαντών συγκράτησης ασθενών στη διάταξη του φορείου για την προσάρτηση ιμαντών συγκράτησης ασθενών (Σχήμα 12 ή Σχήμα 13).

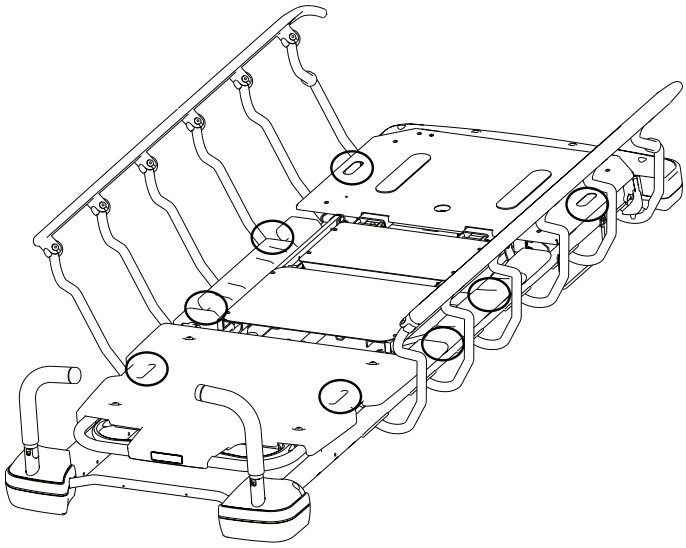

Σχήμα 12 – Θέσεις ιμαντών συγκράτησης Prime

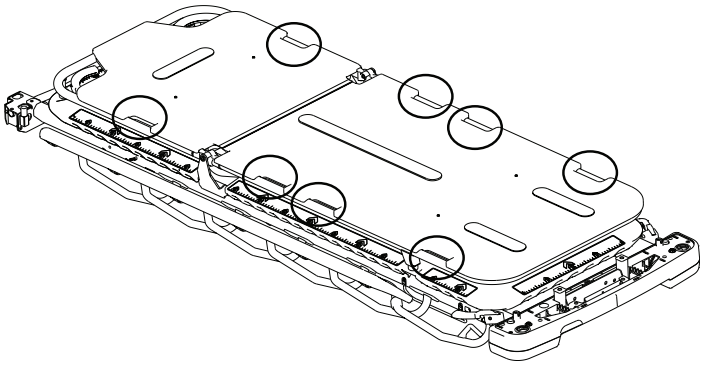

Σχήμα 13 – Θέσεις ιμαντών συγκράτησης προαιρετικού εξοπλισμού Prime X

Σημείωση - Οι ιμάντες συγκράτησης είναι εφαρμοζόμενα εξαρτήματα τύπου B.

Καθαρισμός

Καθαρισμός του προϊόντος

ΠΡΟΕΙΔΟΠΟΙΗΣΗ - Μην καθαρίζετε και μην πραγματοποιείτε σέρβις ή συντήρηση ενώ το προϊόν χρησιμοποιείται.

Συνιστώμενη μέθοδος καθαρισμού:

1. Ακολουθήστε τις συστάσεις αραίωσης του παρασκευαστή του διαλύματος καθαρισμού.
2. Πλύνετε με το χέρι όλες τις επιφάνειες του προϊόντος με ζεστό νερό και ήπιο απορρυπαντικό.
3. Αποφύγετε την υπερβολική διαβροχή και βεβαιωθείτε ότι το προϊόν δεν παραμένει υγρό για χρονικό διάστημα μεγαλύτερο από αυτό που αναφέρεται στις κατευθυντήριες οδηγίες του παρασκευαστή του απορρυπαντικού για σωστό καθαρισμό.
4. Στεγνώστε σχολαστικά. Μην επανατοποθετείτε το στρώμα στο προϊόν μέχρι να στεγνώσει το προϊόν.
5. Ελέγχετε τη λειτουργικότητα προτού ξαναχρησιμοποιήσετε το προϊόν.
   - Ανυψώστε και χαμηλώστε το προϊόν
   - Ασφαλίστε και απασφαλίστε τον ποδομοχλό φρένου/καθοδήγησης και στις δύο θέσεις
   - Ασφαλίστε και απασφαλίστε τα πλαϊνά κιγκλιδώματα
   - Ανυψώστε και χαμηλώστε το στήριγμα πλάτης
   - Ανυψώστε και χαμηλώστε το κάθισμα
   - Βεβαιωθείτε ότι όλα τα εξαρτήματα έχουν λιπανθεί σωστά
   - Βεβαιωθείτε ότι όλες οι ετικέτες είναι άθικτες

Σημείωση

- Η άμεση επαφή του δέρματος με εμφανώς λερωμένο, διαπερατό υλικό μπορεί να αυξήσει τον κίνδυνο λοίμωξης.
- Ορισμένα καθαριστικά είναι εκ φύσεως διαβρωτικά και μπορούν να προκαλέσουν ζημιά στο προϊόν αν δεν χρησιμοποιηθούν σωστά. Αν δεν εκπλύνετε και στεγνώσετε σωστά το προϊόν, μπορεί να παραμείνουν διαβρωτικά υπολείμματα στην επιφάνεια του προϊόντος, τα οποία μπορούν να προκαλέσουν πρώιμη διάβρωση κρίσιμων εξαρτημάτων. Αν δεν ακολουθήσετε αυτές τις οδηγίες καθαρισμού, μπορεί να ακυρωθεί η εγγύησή σας.
- Μην καθαρίζετε με ατμό, με μηχάνημα ψεκασμού νερού υπό πίεση, μην πλένετε με λάστιχο ή με υπερήχους το προϊόν. Η χρήση αυτών των μεθόδων καθαρισμού δεν συνιστάται και ενδέχεται να καταστήσει άκυρη την εγγύηση του προϊόντος.
- Καθαρίζετε το κάλυμμα της βάσης.
- Καθαρίζετε τα τακάκια των φρένων στο κάτω μέρος τους για να αποτρέψετε τυχόν συσσώρευση κεριού ή υπολειμμάτων από το δάπεδο.

Καθαρισμός του στρώματος

ΠΡΟΕΙΔΟΠΟΙΗΣΗ

- Μην καθαρίζετε και μην πραγματοποιείτε σέρβις ή συντήρηση ενώ το προϊόν χρησιμοποιείται.
- Μην εμβαπτίζετε το στρώμα σε καθαριστικά ή απολυμαντικά διαλύματα. Η υπερβολική υγρασία θα μπορούσε να προκαλέσει δυσλειτουργία του προϊόντος, με αποτέλεσμα την πρόκληση ζημιάς στο προϊόν ή τον τραυματισμό του ασθενούς.
- Μην επιτρέπετε τη λίμναση υγρού στο στρώμα. Τα υγρά μπορούν να προκαλέσουν διάβρωση των εξαρτημάτων και ενδέχεται να γίνουν αιτία μη προβλέψιμης ασφάλειας και απόδοσης αυτού του προϊόντος.
- Να επιθεωρείτε πάντοτε τα καλύμματα του στρώματος για σχισμές, τρυπήματα, υπερβολική φθορά και κακή ευθυγράμμιση των φερμουάρ, κάθε φορά που καθαρίζετε τα καλύμματα. Αφαιρέστε και αντικαταστήστε ένα κατεστραμμένο στρώμα για την αποφυγή διασταυρούμενης μόλυνσης.
- Μην καθαρίζετε με ατμό, μην πλένετε με νερό υπό πίεση, μην πλένετε με λάστιχο ή με υπερήχους το στρώμα. Αυτές οι μέθοδοι καθαρισμού ενδέχεται να καταστήσουν άκυρη την εγγύηση του προϊόντος.

Η διάρκεια ζωής του στρώματος μπορεί να επηρεαστεί από εντατικότερη χρήση, που μπορεί να περιλαμβάνει συχνότερο καθαρισμό και απολύμανση.

Συνιστώμενη μέθοδος καθαρισμού:

1. Χρησιμοποιήστε καθαρό, μαλακό πανί για να σκουπίσετε όλο το στρώμα, με ήπιο διάλυμα σαπουνιού σε νερό για να αφαιρέσετε τις ξένες ουσίες.
2. Σκουπίστε το στρώμα με καθαρό, στεγνό πανί για να αφαιρέσετε την περίσσεια υγρού ή καθαριστικών.
3. Ξεπλύνετε και στεγνώστε τα καλύμματα μετά τον καθαρισμό.
4. Απολυμάνετε, όποτε απαιτείται, με απολυμαντικό νοσοκομειακού τύπου μετά την ολοκλήρωση του καθαρισμού (βλ. *Απολύμανση του στρώματος*).

Σημείωση

- Μη σιδερώνετε, μη χρησιμοποιείτε στεγνό καθάρισμα και μη χρησιμοποιείτε στεγνωτήριο για το στρώμα, καθώς αυτό μπορεί να προκαλέσει δυσλειτουργία και ζημιά του προϊόντος.
- Το κάλυμμα του στρώματος πρέπει να έχει στεγνώσει πλήρως πριν από τη φύλαξη, την προσθήκη σεντονιών ή την τοποθέτηση ασθενούς στο στρώμα, για να αποτραπεί τυχόν μείωση της απόδοσης του προϊόντος.
- Αποφύγετε την υπερβολική έκθεση σε αλκοόλη ή υπεροξείδιο του υδρογόνου. Θα διογκωθεί το υλικό του καλύμματος.
- Μην επιτρέψετε να εισχωρήσει υγρό στην περιοχή του φερμουάρ και στο αδιάβροχο πέτασμα. Αν το φερμουάρ έρθει σε επαφή με υγρά, υπάρχει κίνδυνος να εισχωρήσουν υγρά μέσα στο στρώμα, κάτι που θα μπορούσε να μειώσει την απόδοση του προϊόντος.
- Ορισμένα καθαριστικά είναι εκ φύσεως διαβρωτικά και μπορούν να προκαλέσουν ζημιά στο προϊόν αν δεν χρησιμοποιηθούν σωστά. Αν δεν εκπλύνετε και δεν στεγνώσετε καλά το προϊόν, μπορεί να παραμείνουν διαβρωτικά υπολείμματα στην επιφάνεια του προϊόντος, τα οποία μπορούν να προκαλέσουν πρόωρη διάβρωση κρίσιμων εξαρτημάτων. Αν δεν ακολουθήσετε αυτές τις οδηγίες καθαρισμού, μπορεί να ακυρωθεί η εγγύησή σας.

Αφαιρέστε το ιώδιο

1. Παρασκευάστε ένα διάλυμα με 1 έως 2 κουταλιές της σούπας θειοθειικό νάτριο σε περίπου 500 ml ζεστού νερού. Χρησιμοποιήστε το διάλυμα για να σκουπίσετε τη λεκιασμένη περιοχή.
2. Καθαρίστε τον λεκέ το συντομότερο δυνατόν μετά την εμφάνισή του.
3. Εάν οι λεκέδες δεν αφαιρεθούν αμέσως, αφήστε το διάλυμα να εμποτίσει ή να παραμείνει πάνω στο στρώμα, προτού σκουπίσετε το στρώμα.
4. Εκπλύνετε τα στρώματα που έχουν εκτεθεί στο διάλυμα με καθαρό νερό προτού αρχίσετε πάλι τη χρήση των στρωμάτων.

Σημείωση - Εάν δεν ακολουθήσετε αυτές τις οδηγίες κατά τη χρήση αυτών των τύπων καθαριστικών, ενδέχεται να καταστεί άκυρη η εγγύηση του προϊόντος αυτού.

Ειδικές οδηγίες

Velcro®	Διαποτίστε με απολυμαντικό, εκπλύνετε με νερό και αφήστε το διάλυμα να εξατμιστεί.
Ακαθαρσίες ή λεκέδες	Χρησιμοποιήστε σαπούνια ουδέτερου pH και ζεστό νερό. Μη χρησιμοποιείτε ισχυρά καθαριστικά, διαλύτες ή αποξεστικά καθαριστικά.
Κηλίδες που καθαρίζονται δύσκολα	Χρησιμοποιήστε τυπικά οικιακά καθαριστικά ή καθαριστικά βινυλίου και βούρτσα με μαλακές τρίχες σε δύσκολες κηλίδες ή λεκέδες. Προεμποτίστε τους ξεραμένους λεκέδες.
Πλύσιμο	Δεν συνιστάται πλύσιμο. Το πλύσιμο μπορεί να μειώσει σημαντικά την ωφέλιμη διάρκεια ζωής του στρώματος.

Απολύμανση

Απολύμανση του προϊόντος

ΠΡΟΕΙΔΟΠΟΙΗΣΗ

- Μην καθαρίζετε και μην πραγματοποιείτε σέρβις ή συντήρηση ενώ το προϊόν χρησιμοποιείται.
- Μην καθαρίζετε το προϊόν με ατμό, με πλύσιμο με λάστιχο ή με υπερήχους. Η χρήση αυτών των μεθόδων καθαρισμού δεν συνιστάται και ενδέχεται να καταστήσει άκυρη την εγγύηση του προϊόντος.

Συνιστώμενα απολυμαντικά:

- Τεταρτοταγή (δραστικό συστατικό – χλωριούχο αμμώνιο) που περιέχουν λιγότερο από 3% αιθέρα γλυκόλης
- Φαινολικό απολυμαντικό (δραστικό συστατικό - ορθοφαινυλοφαινόλη)
- Χλωριωμένο λευκαντικό διάλυμα [λευκαντικό διάλυμα 5,25% σε αραίωση 1 μέρος λευκαντικού σε 100 μέρη νερού, το οποίο ισούται με 520 ppm διαθέσιμου χλωρίου (40 ml λευκαντικού διαλύματος 5,25% ανά 4.000 ml νερού)]
- Ισοπροπυλική αλκοόλη 70%

Συνιστώμενη μέθοδος απολύμανσης:

1. Ακολουθήστε τις συστάσεις αραίωσης του παρασκευαστή του απολυμαντικού διαλύματος.
2. Πλύνετε με το χέρι όλες τις επιφάνειες του προϊόντος με απολυμαντικό διάλυμα.
3. Αποφύγετε την υπερβολική διαβροχή και βεβαιωθείτε ότι το προϊόν δεν παραμένει νωπό για χρονικό διάστημα μεγαλύτερο από αυτό που αναφέρεται στις κατευθυντήριες οδηγίες του παρασκευαστή της χημικής ουσίας για να επιτευχθεί σωστή απολύμανση.
4. Στεγνώστε το προϊόν. Μην τοποθετείτε το στρώμα στο προϊόν μέχρι να στεγνώσει το προϊόν.
5. Να απολυμαίνετε τους ιμάντες **Velcro®** μετά από κάθε χρήση. Διαποτίστε τους ιμάντες **Velcro®** με απολυμαντικό, εκπλύνετε με νερό και αφήστε το απολυμαντικό να εξατμιστεί (το κατάλληλο απολυμαντικό προσδιορίζεται από το ίδρυμα).
6. Ελέγχετε τη λειτουργικότητα προτού ξαναχρησιμοποιήσετε το προϊόν.
   - Ανυψώστε και χαμηλώστε το προϊόν
   - Ασφαλίστε και απασφαλίστε τον ποδομοχλό φρένου/καθοδήγησης και στις δύο θέσεις
   - Ασφαλίστε και απασφαλίστε τα πλαϊνά κιγκλιδώματα
   - Ανυψώστε και χαμηλώστε το στήριγμα πλάτης
   - Ανυψώστε και χαμηλώστε το κάθισμα
   - Βεβαιωθείτε ότι όλα τα εξαρτήματα έχουν λιπανθεί σωστά
   - Βεβαιωθείτε ότι όλες οι ετικέτες είναι άθικτες

   Σημείωση
   - Η άμεση επαφή του δέρματος με εμφανώς λερωμένο, διαπερατό υλικό μπορεί να αυξήσει τον κίνδυνο λοίμωξης.
   - Ορισμένα καθαριστικά είναι εκ φύσεως διαβρωτικά και μπορούν να προκαλέσουν ζημιά στο προϊόν αν δεν χρησιμοποιηθούν σωστά. Αν δεν εκπλύνετε και δεν στεγνώσετε καλά το προϊόν, μπορεί να παραμείνουν διαβρωτικά υπολείμματα στην επιφάνεια του προϊόντος, τα οποία μπορούν να προκαλέσουν πρόωρη διάβρωση κρίσιμων εξαρτημάτων. Αν δεν ακολουθήσετε αυτές τις οδηγίες καθαρισμού, μπορεί να ακυρωθεί η εγγύησή σας.

Απολύμανση του στρώματος

ΠΡΟΕΙΔΟΠΟΙΗΣΗ - Να απολυμαίνετε πάντοτε το στρώμα μεταξύ της χρήσης από διαφορετικούς ασθενείς. Σε αντίθετη περίπτωση θα μπορούσε να προκληθεί διασταυρούμενη μόλυνση και λοίμωξη.

Συνιστώμενα απολυμαντικά:

- Τεταρτοταγή (δραστικό συστατικό – χλωριούχο αμμώνιο) που περιέχουν λιγότερο από 3% αιθέρα γλυκόλης
- Φαινολικό απολυμαντικό (δραστικό συστατικό - ορθοφαινυλοφαινόλη)
- Χλωριωμένο λευκαντικό διάλυμα [λευκαντικό διάλυμα 5,25% σε αραίωση 1 μέρος λευκαντικού σε 100 μέρη νερού, το οποίο ισούται με 520 ppm διαθέσιμου χλωρίου (40 ml λευκαντικού διαλύματος 5,25% ανά 4.000 ml νερού)]
- Ισοπροπυλική αλκοόλη 70%

Συνιστώμενη μέθοδος απολύμανσης:

1. Βεβαιωθείτε ότι το στρώμα είναι καθαρό και στεγνό προτού εφαρμόσετε τα απολυμαντικά.
2. Σκουπίστε το στρώμα με καθαρό, στεγνό πανί για να αφαιρέσετε την περίσσεια υγρού ή απολυμαντικού.
3. Ξεπλύνετε και στεγνώστε τα καλύμματα μετά την απολύμανση.

Σημείωση

- Το κάλυμμα του στρώματος πρέπει να έχει στεγνώσει πριν από τη φύλαξη ή την προσθήκη σεντονιών. Εάν δεν αφαιρέσετε την περίσσεια του απολυμαντικού θα μπορούσε να προκληθεί φθορά του υλικού του καλύμματος.
- Ορισμένα καθαριστικά είναι εκ φύσεως διαβρωτικά και μπορούν να προκαλέσουν ζημιά στο προϊόν αν δεν χρησιμοποιηθούν σωστά. Αν δεν εκπλύνετε και δεν στεγνώσετε καλά το προϊόν, μπορεί να παραμείνουν διαβρωτικά υπολείμματα στην επιφάνεια του προϊόντος, τα οποία μπορούν να προκαλέσουν πρόωρη διάβρωση κρίσιμων εξαρτημάτων. Αν δεν ακολουθήσετε αυτές τις οδηγίες καθαρισμού, μπορεί να ακυρωθεί η εγγύησή σας.
- Η συχνή ή παρατεταμένη έκθεση σε υψηλότερες συγκεντρώσεις απολυμαντικών διαλυμάτων μπορεί να προκαλέσει πρόωρη παλαίωση του υφάσματος του καλύμματος.
- Η χρήση υπεροξειδίων του υδρογόνου επιταχυνόμενης δράσης ή τεταρτοταγών ενώσεων που περιέχουν γλυκολαιθέρες μπορεί να προκαλέσει ζημιά στο κάλυμμα.

Προληπτική συντήρηση

Διακόψτε τη χρήση του προϊόντος πριν εκτελέσετε έλεγχο προληπτικής συντήρησης. Κατά την ετήσια προληπτική συντήρηση όλων των προϊόντων της Stryker Medical ελέγξτε όλα τα σημεία τα οποία αναφέρονται. Μπορεί να χρειαστεί να κάνετε ελέγχους προληπτικής συντήρησης συχνότερα, ανάλογα με τη χρήση του προϊόντος. Η συντήρηση πρέπει να γίνεται μόνο από αρμόδιο προσωπικό.

Σημείωση - Πριν από την επιθεώρηση, καθαρίστε και απολυμάνετε εξωτερικά το στρώμα, εάν απαιτείται.

Ελέγξτε τα εξής σημεία:

_____ Όλες τις συγκολλήσεις

_____ Όλα τα εξαρτήματα στερέωσης είναι σφιγμένα

_____ Ότι ο μηχανισμός φρένου λειτουργεί

_____ Ότι η λειτουργία καθοδήγησης λειτουργεί

_____ Ανύψωση, χαμήλωμα και ασφάλεια πλαϊνών κιγκλιδωμάτων

_____ Οι τροχίσκοι ασφαλίζουν όταν εφαρμόζετε τα φρένα

_____ Ότι οι τροχίσκοι ασφαλίζουν και περιστρέφονται

_____ Αν οι τροχίσκοι είναι καθαροί από ρυπαρά και άλλα κατάλοιπα

_____ Ότι το στήριγμα πλάτης ανυψώνεται, χαμηλώνει και ασφαλίζει

_____ Ότι το κάθισμα ανυψώνεται, χαμηλώνει και ασφαλίζει

_____ Ότι δεν υπάρχουν ρωγμές στην επιφάνεια του στρώματος

_____ Ότι η θέση Trendelenburg/ανάστροφη θέση Trendelenburg ανυψώνεται και χαμηλώνει από όλες τις θέσεις

_____ Ότι το προαιρετικό στατό ορού είναι άθικτο και ασφαλίζει σε όλες τις θέσεις

_____ Ότι η προαιρετική βάση της φιάλης οξυγόνου είναι άθικτη και ανοίγει και κλείνει

_____ Ότι δεν έχει προκληθεί ζημιά στους δίσκους της κεφαλής και των ποδιών

_____ Ότι η αλυσίδα γείωσης είναι άθικτη

_____ Ότι οι προαιρετικές διατάξεις συγκράτησης του σώματος κουμπώνουν και είναι σταθερές

_____ Ότι δεν υπάρχουν σχισμές ή ρωγμές στο κάλυμμα του στρώματος

_____ Ότι τα παρελκόμενα και ο υλικός εξοπλισμός στερέωσης είναι σε καλή κατάσταση και λειτουργούν

_____ Ότι δεν υπάρχουν διαρροές στις υδραυλικές συνδέσεις

_____ Ότι οι υδραυλικές κολόνες αντέχουν

_____ Ότι ο ρυθμός πτώσης πεπιεσμένου αέρα έχει ρυθμιστεί

_____ Ότι το επίπεδο υδραυλικού λαδιού είναι επαρκές

_____ Λιπάνετε όπου απαιτείται (*Σημεία λίπανσης* (σελίδα 28))

Αριθμός σειράς προϊόντος:
Συμπληρώθηκε από:
Ημερομηνία:

Σημεία λίπανσης

Με το στήριγμα πλάτης στις 0 μοίρες, απλώστε γράσο Syntech (3000-200-719) μέσω της σχισμής και της οπής στη μανιβέλα (Σχήμα 14). Σκουπίστε το περιττό γράσο.

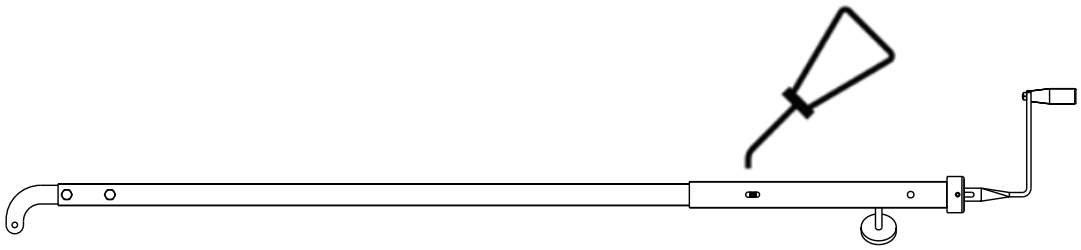

Σχήμα 14 – Λίπανση της μανιβέλας

stryker

Camilla de transporte

Manual de uso

REF 747
REF 748

CE

ES

0747-109-005 Rev AC.0 2023-11

Símbolos

	Consultar las instrucciones de uso
	Advertencia general
	Precaución
	No empujar
	No almacenar la botella de oxígeno
REF	Número de catálogo
SN	Número de serie
US Patents	Para ver las patentes estadounidenses, visite www.stryker.com/patents
CE	Marca CE
EC REP	Representante autorizado en la Comunidad Europea
MD	Producto sanitario europeo
	Fabricante
	Fecha de fabricación
	Importador
	Carga de trabajo segura
	Lubricar
	Pieza aplicada de tipo B
	No apilar

	Este lado hacia arriba
	Frágil, tratar con cuidado

Índice

Definición de advertencia, precaución y nota 2
Resumen de las precauciones de seguridad 3
Puntos de pinzamiento 4
Introducción 5
Descripción del producto 5
Indicaciones de uso 5
Beneficios clínicos 5
Contraindicaciones 5
Vida útil prevista 5
Eliminación/reciclado 5
Especificaciones 6
Ilustración del producto 8
Información de contacto 8
Ubicación del número de serie 9
Instalación 10
Funcionamiento 11
Aplicación y liberación de los frenos 11
Elevación o descenso de la mesa 11
Colocación del producto en la posición de Trendelenburg 12
Colocación del producto en la posición de Trendelenburg invertida 12
Transporte de un paciente con la quinta rueda retráctil 13
Colocación o almacenamiento de los mangos de empuje (opcional) 13
Elevación o descenso de las barras laterales 13
Elevación o descenso del respaldo Fowler neumático 14
Elevación o descenso de la elevación de las rodillas 14
Almacenamiento de objetos en la cubierta de protección de la base 15
Accesorios y piezas 16
Fijación de la bandeja para desfibrilador 17
Conversión de la bandeja para desfibrilador/extensión para los pies en una bandeja para desfibrilador 17
Conversión de la bandeja para desfibrilador/extensión para los pies en extensión para los pies 18
Fijación del pie de cama/soporte de historias 18
Fijación del carrito para percha i.v. 19
Colocación de la percha i.v. de dos fases de fijación permanente 19
Colocación de la percha i.v. de tres fases de fijación permanente 20
Fijación y colocación de la percha i.v. desmontable 21
Fijación del soporte vertical para la botella de oxígeno 22
Extensión o almacenamiento del soporte de la bandeja de servir/pie de cama 22
Fijación de las almohadillas de las barras laterales 23
Localización de los puntos de amarre de las correas de sujeción del paciente 23
Limpieza 24
Limpieza del producto 24
Limpieza del colchón 24
Eliminación del yodo 25
Instrucciones especiales 25
Desinfección 26
Desinfección del producto 26
Desinfección del colchón 26
Mantenimiento preventivo 28
Puntos de lubricación 28

Definición de advertencia, precaución y nota

Las palabras **ADVERTENCIA**, **PRECAUCIÓN** y **NOTA** tienen un significado especial y deberán considerarse detenidamente.

ADVERTENCIA

Advierten al lector sobre situaciones que, si no se evitan, podrían producir la muerte o lesiones graves. También pueden describir posibles reacciones adversas graves y peligros para la seguridad.

PRECAUCIÓN

Advierten al lector sobre situaciones potencialmente peligrosas que, si no se evitan, pueden producir lesiones leves o moderadas al usuario o al paciente, o daños al producto u otras propiedades. Incluyen cuidados especiales necesarios para el uso seguro y eficaz del dispositivo, y para evitar dañarlo con el uso o el mal uso.

Nota - Ofrecen información especial que facilita el mantenimiento o aclara instrucciones importantes.

Resumen de las precauciones de seguridad

Siga siempre las advertencias y precauciones indicadas en esta página. Las reparaciones solo puede realizarlas personal cualificado.

ADVERTENCIA

- Deje siempre que el producto alcance la temperatura ambiente antes de instalarlo o de realizar pruebas de funcionamiento. En caso contrario, el producto puede sufrir daños permanentes.
- Accione siempre el producto únicamente cuando todos los operadores estén apartados de los mecanismos.
- Aplique siempre los frenos cuando un paciente vaya a subir o bajar del producto, o cuando el producto no se esté moviendo. Pueden producirse lesiones si el producto se mueve mientras un paciente está subiendo o bajando del producto.
- Ponga siempre el producto en la posición más baja, con las barras laterales subidas y bloqueadas, cuando deje a un paciente en el producto sin supervisión. No deje el producto a una altura mayor.
- Retire siempre cualquier dispositivo que pueda interponerse antes de subir o bajar la mesa.
- No se siente en el extremo del producto. El producto podría volcar.
- Mantenga siempre las extremidades del paciente y del operador alejadas de las barras laterales bajadas para evitar lesiones.
- Coloque siempre al paciente en el centro del producto.
- Bloquee siempre las barras laterales en la posición más alta, con la superficie de descanso horizontal y en la posición más baja, al transportar a un paciente.
- Mantenga siempre las extremidades del paciente y del operador lejos de los ejes de las barras laterales cuando suba o baje las barras laterales.
- No permita que las barras laterales bajen por sí solas.
- Mantenga siempre las manos y los dedos alejados de las asas liberadoras y del bastidor del respaldo Fowler cuando lo baje.
- Actúe siempre con precaución cuando suba un respaldo Fowler neumático mientras un paciente esté en el producto. Utilice técnicas de elevación adecuadas y pida ayuda si es necesario.
- No coloque artículos que pesen más de 30 lb (14 kg) en la bandeja para desfibrilador. Sujete siempre con una correa todos los dispositivos que coloque en la bandeja para desfibrilador.
- Tenga siempre precaución si la bandeja para desfibrilador/extensión para los pies, el pie de cama/soporte de historias o el soporte vertical para la botella de oxígeno están acoplados, para evitar pillarse los dedos al colocar la opción de los mangos de empuje del extremo de los pies.
- No coloque elementos que pesen más de 30 lb (14 kg) sobre la bandeja para desfibrilador/extensión para los pies. Sujete siempre con una correa todos los dispositivos que coloque en la bandeja para desfibrilador.
- Asegure siempre la percha i.v. al carrito para percha i.v. cuando transporte el producto.
- Guarde siempre el carrito para percha i.v. cuando no esté en uso para evitar daños en el producto.
- No utilice la percha i.v. como dispositivo de empuje o tracción. Podría ocasionar daños en el producto.
- No coloque objetos que superen las 40 lb (18 kg) en el soporte vertical para la botella de oxígeno.
- No coloque objetos que superen las 30 lb (14 kg) en la bandeja de servir.
- Actúe siempre con precaución al fijar las correas de sujeción. El paciente o el operador podrían sufrir lesiones. Las sujeciones físicas, incluso correctamente aseguradas, pueden ocasionar lesiones graves en pacientes y operadores, como enredos, pinzamientos, lesiones físicas o la muerte.
- Fije siempre las correas o los dispositivos de sujeción únicamente en los puntos de fijación identificados como tales en el producto. De no hacerlo así, el paciente o el operador podrían sufrir lesiones. No fije las correas de sujeción a la barra lateral.
- Consulte siempre las restricciones y normativas regionales y nacionales, y los protocolos adecuados del centro antes de utilizar una correa o dispositivo de sujeción.
- No limpie el producto, no lo repare ni le realice el mantenimiento mientras se esté utilizando.
- No sumerja el colchón en soluciones de limpieza o desinfectantes. Un exceso de humedad podría provocar un funcionamiento deficiente del producto que causara daños al producto o lesiones al paciente.
- No deje que se acumule líquido sobre el colchón. Los líquidos pueden provocar la corrosión de los componentes, y alterar la estabilidad del funcionamiento y la seguridad de este producto.
- Siempre que limpie las fundas del colchón, inspecciónelas para detectar desgarros, perforaciones, desgaste excesivo y cremalleras mal alineadas. Si el colchón está dañado, retírelo y sustitúyalo para evitar la contaminación cruzada.

- No limpie los colchones con vapor, a presión, con manguera ni con ultrasonidos. Estos métodos de limpieza podrían anular la garantía del producto.
- No limpie el producto con vapor, con manguera ni con ultrasonidos. El uso de estos métodos de limpieza no se recomienda y podría anular la garantía del producto.
- Desinfecte siempre el colchón entre un paciente y otro. No hacerlo así podría dar lugar a contaminación cruzada e infección.

PRECAUCIÓN

- El uso inadecuado del producto puede provocar lesiones al paciente o al operador. Utilice el producto únicamente como se describe en este manual.
- No modifique el producto ni ninguno de sus componentes. La modificación del producto puede provocar un funcionamiento impredecible que, a su vez, cause lesiones al paciente o al operador. La modificación del producto también anula su garantía.
- No utilice el sistema hidráulico de la base para subir el producto con un elevador del paciente bajo el producto.
- No coloque objetos que superen las 60 lb (27 kg) en la cubierta de protección de la base.
- No se siente, no pise ni se ponga de pie sobre la cubierta de protección de la base.
- Suba siempre la percha i.v. antes de fijar la bandeja para desfibrilador/extensión para los pies al producto. Si no sube la percha i.v., la extensión para los pies no funcionará.
- No utilice la percha i.v. como dispositivo de empuje o tracción. Podría ocasionar daños en el producto.
- No cuelgue bolsas i.v. de más de 40 lb (18 kg) en la percha i.v.
- Asegúrese siempre de que la percha i.v. esté a una altura baja para pasar por las puertas cuando transporte a un paciente.

Puntos de pinzamiento

Figura 1 – Puntos de pinzamiento

Introducción

Este manual le ayudará a utilizar o mantener su producto de Stryker. Lea este manual antes de utilizar este producto o de realizar su mantenimiento. Establezca métodos y procedimientos para formar a su personal en el uso o el mantenimiento seguros de este producto.

PRECAUCIÓN

- El uso inadecuado del producto puede provocar lesiones al paciente o al operador. Utilice el producto únicamente como se describe en este manual.
- No modifique el producto ni ninguno de sus componentes. La modificación del producto puede provocar un funcionamiento impredecible que a su vez cause lesiones al paciente o al operador. La modificación del producto también anula su garantía.

Nota

- Este manual es un componente permanente del producto y debe permanecer con él si se vende.
- Stryker busca continuamente el avance en el diseño y la calidad de sus productos. Este manual contiene la información sobre el producto más actualizada disponible en el momento de la impresión. Puede haber ligeras discrepancias entre su producto y este manual. Si tiene preguntas, póngase en contacto con el Servicio de Atención al Cliente o con el Servicio de Asistencia Técnica de Stryker, en el +1-800-327-0770 (llamada gratuita en EE. UU.).

Descripción del producto

La camilla de transporte modelo 747/748 de Stryker es una camilla de transporte y tratamiento con finalidad general.

Indicaciones de uso

La camilla de transporte modelo 747/748 de Stryker es un dispositivo no motorizado con ruedas que consiste en una plataforma montada sobre una estructura con ruedas y está diseñada para soportar pacientes en posición horizontal. El dispositivo tiene barras laterales y dispone de la opción de colocación temporal o permanente de perchas i.v. Una camilla permite al operador transportar a pacientes dentro de un centro sanitario. Algunas camillas también pueden utilizarse para procedimientos menores y estancias cortas (tratamiento y recuperación).

Beneficios clínicos

Transporte de pacientes y facilita el tratamiento

Contraindicaciones

Ninguna conocida.

Vida útil prevista

La camilla de transporte tiene una vida útil prevista de 10 años en condiciones de uso normales y con el mantenimiento periódico adecuado.

Eliminación/reciclado

Siga siempre las recomendaciones locales más recientes o los reglamentos sobre protección medioambiental y los riesgos asociados con el reciclado o la eliminación del equipo al final de su vida útil.

Especificaciones

		Camilla de transporte modelo 747		Camilla de transporte modelo 748 (ancha) Paquetes HT	
Carga de trabajo segura **Nota** - La carga de trabajo segura indica la suma del peso del paciente, el colchón y los accesorios		500 libras	225 kg	500 libras	225 kg
Longitud total		83 in	210,8 cm	83 in	210,8 cm
Anchura general		30 in	76,2 cm	34 in	86,4 cm
Altura	Alta	36 in	91,4 cm	36 in	91,4 cm
	Baja	21,5 in	54,6 cm	21,5 in	54,6 cm
Superficie para el paciente		26 in x 75,5 in	66 cm x 192 cm	30 in x 75,5 in	76 cm x 192 cm
Barras laterales		13 in x 55 in	33 cm x 139,5 cm	13 in x 55 in	33 cm x 139,5 cm
Coloca-ción de la mesa	Respaldo	De 0° a 90°		De 0° a 90°	
	Elevación de las rodillas	No aplicable		De 0° a 30°	
	Trendelenburg/ Trendelenburg invertida	+18° / -18°		+18° / -18°	
Diámetro de las ruedas giratorias		8 in	20 cm	8 in	20 cm
Espacio libre mínimo debajo del producto		6 in nominales	15 cm	6 in nominales	15 cm
		1,75 in bajo los cilindros hidráulicos y la quinta rueda	4,5 cm	1,75 in bajo los cilindros hidráulicos y la quinta rueda	4,5 cm

Condiciones ambientales	**Uso**	**Almacenamiento y transporte**
Temperatura	50 °F (10 °C) – 100 °F (38 °C)	-4 °F (-20 °C) – 140 °F (60 °C)
Humedad relativa	30% – 75%	10% – 95%
Presión atmosférica	700 hPa – 1060 hPa	500 *hPa* – 1060 *hPa*

De acuerdo con el reglamento REACH europeo y otros requisitos normativos medioambientales, se enumeran los componentes que contienen sustancias declarables.

Descripción	Número	Nombre químico de la sustancia extremadamente preocupante (SEP)
Funda de esquina con opción de conjunto de percha i.v. de dos fases, extremo de la cabeza	0744-035-020	Plomo
Funda de esquina con opción de conjunto de percha i.v. de dos fases, extremo de la cabeza	0744-035-025	Plomo
Funda de esquina con opción de conjunto de percha i.v. de tres fases, extremo de los pies	0744-035-070	Plomo
Funda de esquina con opción de conjunto de percha i.v. de tres fases, extremo de los pies	0744-035-075	Plomo
Conjunto de percha i.v. de dos fases	1211-210-010	Plomo

Stryker se reserva el derecho a cambiar las especificaciones sin previo aviso.

Ilustración del producto

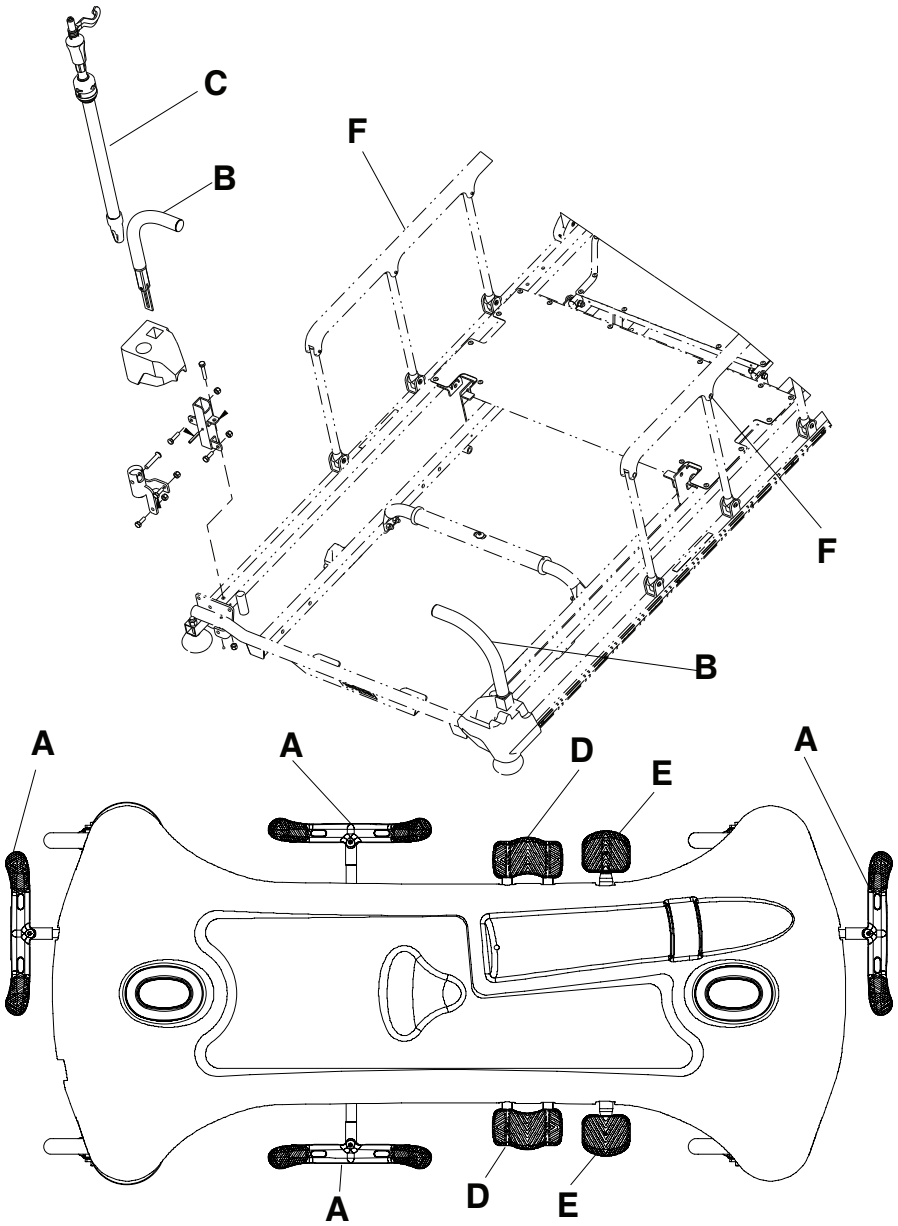

A	Pedal de freno/dirección		D	Pedal de descenso
B	Mango de empuje del extremo de la cabeza		E	Pedal de bombeo
C	Percha i.v.		F	Barra lateral

Información de contacto

Póngase en contacto con el Servicio de Atención al Cliente o con el Servicio de Asistencia Técnica de Stryker llamando al: 1-800-327-0770.

Stryker Medical

3800 E. Centre Avenue

Portage, MI 49002
EE. UU.

Nota - El usuario o el paciente deberán comunicar cualquier incidente grave relacionado con el producto tanto al fabricante como a la autoridad competente del estado miembro europeo en el que el usuario o el paciente estén establecidos.

Para ver en línea el manual de uso o de mantenimiento de su producto, visite https://techweb.stryker.com/.

Tenga a mano el número de serie (A) del producto de Stryker cuando llame al Servicio de Atención al Cliente o al Servicio de Asistencia Técnica de Stryker. Incluya el número de serie en todas las comunicaciones escritas.

Ubicación del número de serie

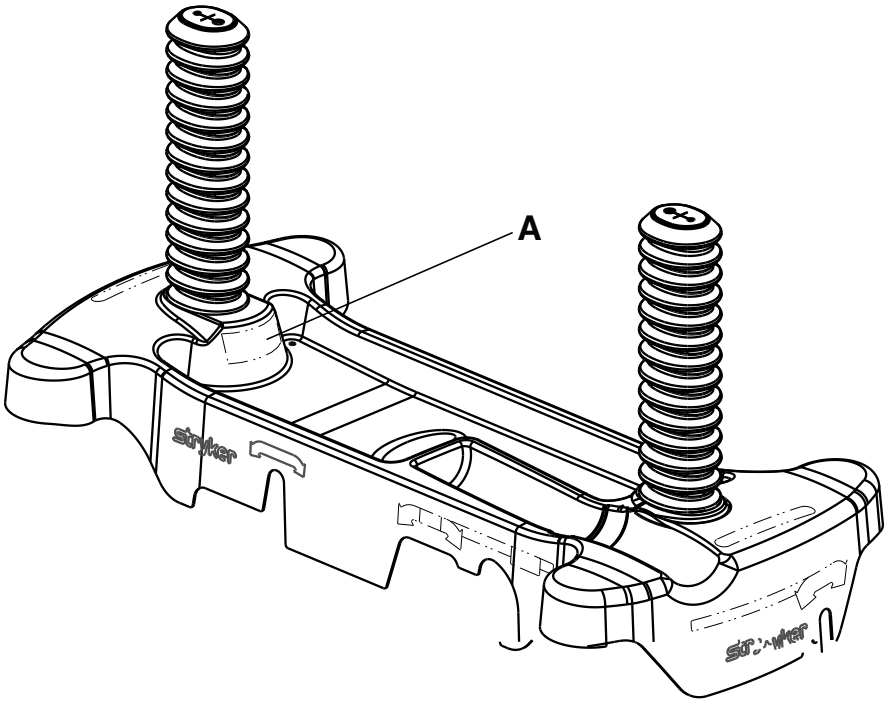

Instalación

Para desembalar el producto, consulte las instrucciones de desempaquetado que acompañan al producto en el interior del cajón de embalaje.

ADVERTENCIA

- Deje siempre que el producto alcance la temperatura ambiente antes de instalarlo o de realizar pruebas de funcionamiento. En caso contrario, el producto puede sufrir daños permanentes.
- Accione siempre el producto únicamente cuando todos los operadores estén apartados de los mecanismos.

Antes de poner el producto en servicio, asegúrese de que funcione.

1. Aplique los frenos. Empuje el producto para asegurarse de que las cuatro ruedas pequeñas estén bloqueadas.
2. Suba y baje el sistema hidráulico de elevación.
3. Suba el producto hasta la altura máxima y póngalo en la posición de Trendelenburg. Asegúrese de que el extremo de la cabeza descienda hasta la posición más baja.
4. Suba el producto hasta la altura máxima y póngalo en la posición de Trendelenburg invertida. Asegúrese de que el extremo de los pies descienda hasta la posición más baja.
5. Aplique la quinta rueda para asegurarse de que guía y hace girar el producto.
6. Asegúrese de que las barras laterales suban, bajen y queden fijas en su sitio.
7. Suba y baje el respaldo Fowler.

Funcionamiento

Aplicación y liberación de los frenos

ADVERTENCIA - Aplique siempre los frenos cuando un paciente vaya a subir o bajar del producto, o cuando el producto no se esté moviendo. Pueden producirse lesiones si el producto se mueve mientras un paciente está subiendo o bajando del producto.

Para aplicar los frenos, empuje hacia abajo en el lado del freno (rojo) del pedal de freno/dirección. Empuje el producto para asegurarse de que los frenos funcionan.

Para liberar los frenos, empuje hacia abajo en el lado de la dirección (verde) del pedal de freno/dirección.

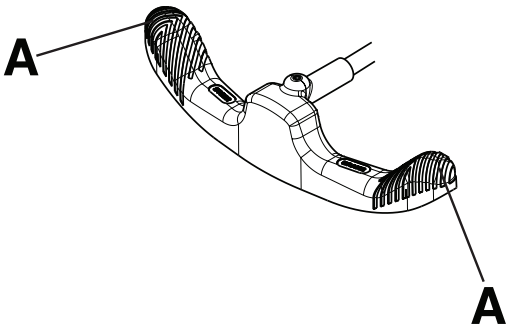

Figura 2 – Uso del pedal de freno/dirección

Nota - No presione el centro del pedal de freno/dirección. Presione siempre el extremo exterior (A) del pedal de freno/dirección (Figura 2).

Elevación o descenso de la mesa

ADVERTENCIA

- Ponga siempre el producto en la posición más baja, con las barras laterales subidas y bloqueadas, cuando deje a un paciente en el producto sin supervisión. No deje el producto a una altura mayor.
- Retire siempre cualquier dispositivo que pueda interponerse antes de subir o bajar la mesa.
- No se siente en el extremo del producto. El producto podría volcar.
- Mantenga siempre las extremidades del paciente y del operador alejadas de las barras laterales bajadas para evitar lesiones.

Para subir la mesa, bombee con el pedal de la bomba (D) hasta que se alcance la altura deseada (Figura 3).

Para bajar toda la mesa, presione en el centro del pedal uni-lower (C).

Para bajar el extremo de la cabeza de la mesa, presione en el lado del pedal uni-lower (C) más próximo al extremo de la cabeza del producto.

Para bajar el extremo de los pies de la mesa, presione en el lado del pedal uni-lower (C) más próximo al extremo de los pies del producto.

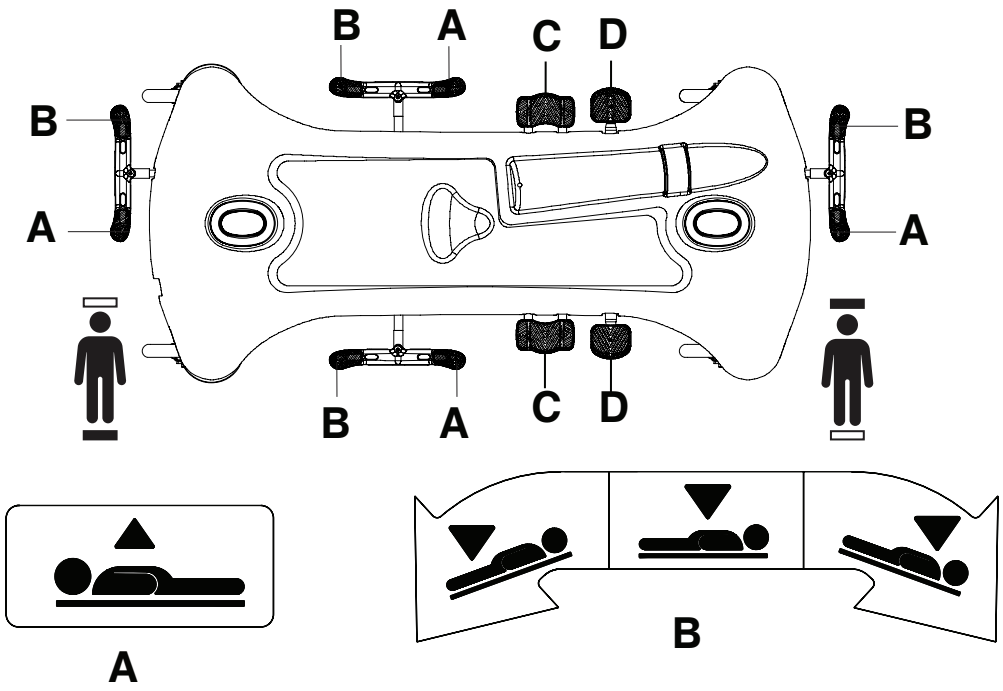

Figura 3 – Elevación o descenso de la mesa

Colocación del producto en la posición de Trendelenburg

ADVERTENCIA - Retire siempre cualquier dispositivo que pueda interponerse antes de subir o bajar la mesa.

PRECAUCIÓN - No utilice el sistema hidráulico de la base para subir el producto con un elevador del paciente bajo el producto.

Para colocar el producto en la posición de Trendelenburg (cabeza abajo), suba la mesa hasta la altura máxima (Figura 3).

Nota - Suba la mesa hasta su altura máxima para conseguir un mayor ángulo de Trendelenburg.

Empuje hacia abajo en el lado del pedal uni-lower más próximo al extremo de la cabeza (C).

Para bajar el producto desde la posición de Trendelenburg, empuje hacia abajo en el centro del pedal uni-lower (C) hasta que la mesa esté plana.

Colocación del producto en la posición de Trendelenburg invertida

ADVERTENCIA - Retire siempre cualquier dispositivo que pueda interponerse antes de subir o bajar la mesa.

PRECAUCIÓN - No utilice el sistema hidráulico de la base para subir el producto con un elevador del paciente bajo el producto.

Para colocar el producto en la posición de Trendelenburg invertida (pies abajo), suba la mesa hasta la altura máxima (Figura 3).

Nota - Suba la mesa hasta su altura máxima para conseguir un mayor ángulo de Trendelenburg.

Empuje hacia abajo en el lado del pedal uni-lower más próximo al extremo de los pies (C).

Para bajar el producto desde la posición de Trendelenburg invertida, empuje hacia abajo en el centro del pedal uni-lower (C) hasta que la mesa esté plana.

Transporte de un paciente con la quinta rueda retráctil

ADVERTENCIA

- Coloque siempre al paciente en el centro del producto.
- Retire siempre cualquier dispositivo que pueda interponerse antes de subir o bajar la mesa.
- Bloquee siempre las barras laterales en la posición más alta, con la superficie de descanso horizontal y en la posición más baja, al transportar a un paciente.

PRECAUCIÓN - No utilice el sistema hidráulico de la base para subir el producto con un elevador del paciente bajo el producto.

Para transportar a un paciente utilizando la quinta rueda retráctil:

1. Empuje hacia abajo en el lado de dirección del pedal de freno/dirección para aplicar la quinta rueda.
2. Ponga el pedal en la posición neutra para mover el producto lateralmente. Mueva el producto al lugar deseado.

   Nota - No intente mover el producto lateralmente con la quinta rueda retráctil aplicada.
3. Aplique los frenos para bloquear el producto en su sitio.

   Nota - Asegúrese siempre de que los frenos estén desactivados antes de intentar mover el producto para evitar lesiones al operador o al paciente.

Colocación o almacenamiento de los mangos de empuje (opcional)

Para colocar o almacenar los mangos de empuje:

1. Gire los mangos hacia arriba desde el extremo del producto (Figura 4).
2. Empuje los mangos hacia abajo para bloquearlos en posición.
3. Invierta los pasos para guardar los mangos.

   Nota - Para evitar daños en el producto, utilice únicamente los mangos de empuje como dispositivos de empuje o tracción a menos que se indique otra cosa.

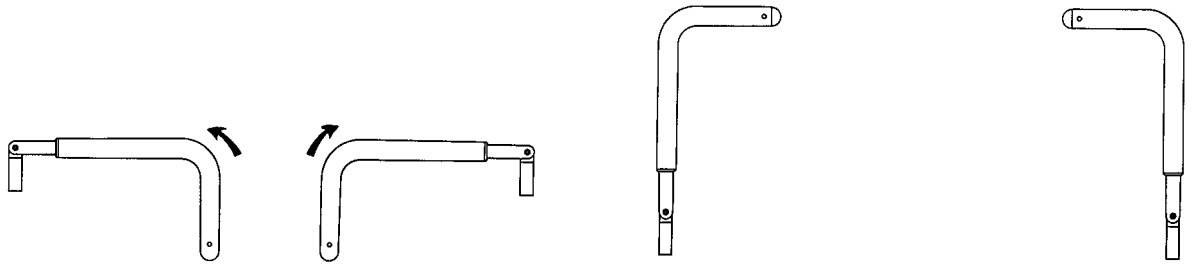

Figura 4 – Colocación de los mangos de empuje en el extremo de la cabeza

Elevación o descenso de las barras laterales

ADVERTENCIA

- Ponga siempre el producto en la posición más baja, con las barras laterales subidas y bloqueadas, cuando deje a un paciente en el producto sin supervisión. No deje el producto a una altura mayor.
- Bloquee siempre las barras laterales en la posición más alta, con la superficie de descanso horizontal en la posición más baja, al transportar a un paciente.
- Mantenga siempre las extremidades del paciente y del operador lejos de los ejes de la barra lateral cuando suba o baje las barras laterales.
- No permita que las barras laterales bajen por sí solas.

Para subir las barras laterales, utilice las dos manos para agarrar la barra lateral. Suba la barra lateral hasta que el pasador de liberación encaje con un clic en su sitio. Tire de la barra lateral para asegurarse de que está bloqueada.

Para bajar las barras laterales, tire del pasador de liberación hacia arriba. Guíe la barra lateral hasta a la posición más baja.

Nota - No utilice las barras laterales como dispositivos de sujeción para impedir que el paciente salga del producto. Las barras laterales evitan que el paciente ruede fuera del producto. El operador debe determinar el grado de sujeción necesario para asegurarse de que el paciente esté seguro.

Elevación o descenso del respaldo Fowler neumático

ADVERTENCIA

- Mantenga siempre las manos y los dedos alejados de las asas liberadoras y de la estructura del respaldo Fowler cuando lo baje.
- Actúe siempre con precaución cuando suba un respaldo Fowler neumático mientras un paciente esté en el producto. Utilice técnicas de elevación adecuadas y pida ayuda si es necesario.

Para subir el respaldo Fowler, apriete el asa liberadora roja del respaldo Fowler (A) y tire hacia arriba del respaldo Fowler hasta la posición deseada (Figura 5).

Para bajar el respaldo Fowler:

1. Apriete el asa liberadora del respaldo Fowler (A).
2. Empuje el respaldo Fowler hacia abajo hasta la posición deseada.

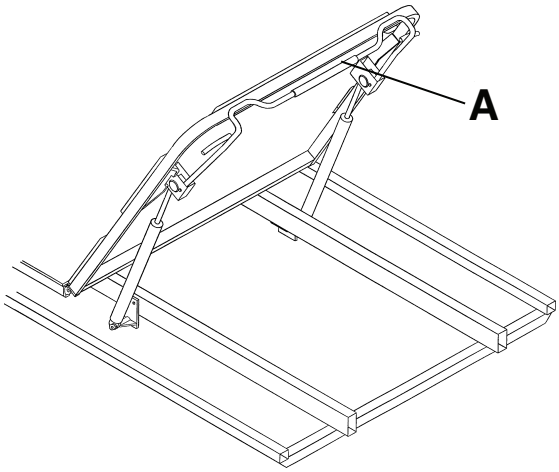

Figura 5 – Respaldo Fowler neumático

Elevación o descenso de la elevación de las rodillas

Para subir la elevación de las rodillas (B), gire la manivela (A) en sentido horario (Figura 6).

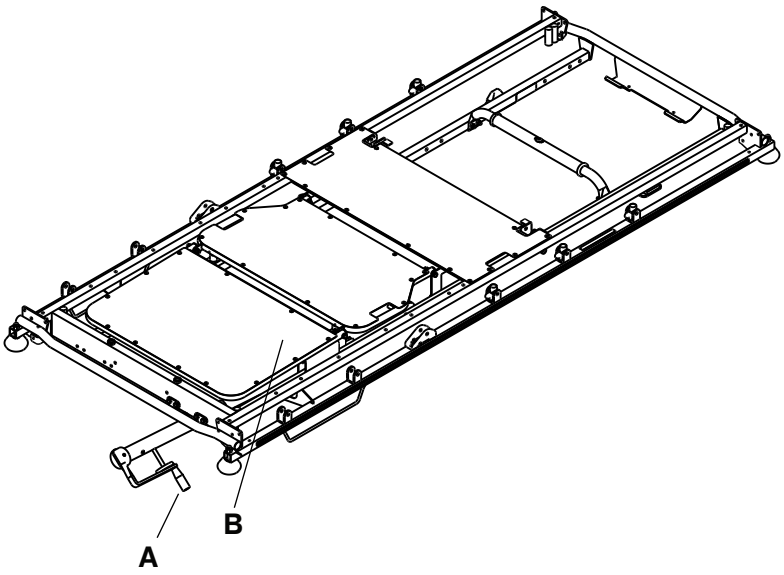

Figura 6 – Elevación de las rodillas y manivela

Para bajar la elevación de las rodillas (B), gire la manivela (A) en sentido antihorario.

Almacenamiento de objetos en la cubierta de protección de la base

PRECAUCIÓN

- No coloque objetos que superen los 27 kg en la cubierta de protección de la base.
- No se siente, no pise ni se ponga de pie sobre la cubierta de protección de la base.

Puede almacenar las pertenencias del paciente en la cubierta de protección de la base. No utilice el hueco del soporte para la botella de oxígeno para almacenar botellas de oxígeno ni las pertenencias del paciente.

Accesorios y piezas

Estos accesorios pueden estar disponibles para su uso con el producto. Confirme la disponibilidad para su configuración o región. Llame al Servicio de Atención al Cliente de Stryker: 1-800-327-0770.

Nombre	Número de referencia
Leva de freno y barra	0853-003-035
Rueda giratoria con conjunto de cobertura total	0853-503-020
Bandeja para desfibrilador	1105-045-200
Bandeja para desfibrilador/extensión para los pies/pie de cama	1105-045-400
Conjunto de la quinta rueda	1105-006-130
Pie de cama/soporte de historias	1105-045-500
Carrito para percha i.v.	0785-155-000
Percha i.v. **HAVASU**™, extraíble	0390-025-010
Percha i.v., desmontable	0390-025-000
Colchón, Ultra Comfort, 4 in x 26 in (10 cm x 66 cm)	0785-034-603
Colchón, Enhanced Comfort, 4 in x 26 in (10 cm x 66 cm)	0785-034-623
Colchón, Ultra Comfort, 5 in x 26 in (13 cm x 66 cm)	0785-034-633
Colchón, **Ultra Comfort SE**™, doméstico, 4 in x 26 in (10 cm x 66 cm)	1704-034-600
Colchón, **Ultra Comfort SE**, barrera ignífuga, internacional, 4 in x 26 in (10 cm x 66 cm)	1704-034-601
Colchón, estándar, 3 in x 26 in (8 cm x 66 cm)	1059-326-001
Colchón, **ComfortGel SE**™, sin barrera ignífuga, 26 in (66 cm)	1805-034-600
Colchón, **ComfortGel SE**, barrera ignífuga, 26 in (66 cm)	1805-034-601
Dispositivo de retención para la botella de oxígeno	1037-010-090
Soporte para la botella de oxígeno, vertical	1115-130-000
Cilindro neumático	1010-031-078
Correa de sujeción, tobillo	0946-043-001
Correa de sujeción, cuerpo	0390-019-000
Correa de sujeción, tórax	1010-058-000
Correa de sujeción, paquete completo	1010-077-000
Correa de sujeción, muñeca	0946-044-001
Bandeja de servir	1105-045-700
Soporte de la bandeja de servir/pie de cama	1105-045-800
Conjunto de almohadillas para barras laterales	1010-052-000

Fijación de la bandeja para desfibrilador

ADVERTENCIA

- No coloque artículos que pesen más de 14 kg en la bandeja para desfibrilador. Sujete siempre con una correa todos los dispositivos que coloque en la bandeja para desfibrilador.
- Tenga siempre precaución si la bandeja para desfibrilador/extensión para los pies, el pie de cama/soporte de historias o el soporte vertical para la botella de oxígeno están acoplados, para evitar pillarse los dedos al colocar la opción de los mangos de empuje del extremo de los pies.

Para fijar la bandeja para desfibrilador:

1. Inserte las clavijas de la bandeja para desfibrilador en los orificios del extremo de los pies del producto.
2. Utilice la correa para asegurar dispositivos a la bandeja para desfibrilador.

Nota

- No utilice la bandeja para desfibrilador como dispositivo de empuje o tracción. Podría ocasionar daños en el producto.
- Suba siempre los mangos de empuje del extremo de los pies cuando utilice accesorios (como la bandeja para desfibrilador/extensión para los pies, pie de cama/soporte de historias, soporte vertical para la botella de oxígeno); de lo contrario, los accesorios no funcionarán.

Conversión de la bandeja para desfibrilador/extensión para los pies en una bandeja para desfibrilador

ADVERTENCIA

- No coloque elementos que pesen más de 14 kg sobre la bandeja para desfibrilador/extensión para los pies. Sujete siempre con una correa todos los dispositivos que coloque en la bandeja para desfibrilador.
- Tenga siempre precaución si la bandeja para desfibrilador/extensión para los pies, el pie de cama/soporte de historias o el soporte vertical para la botella de oxígeno están acoplados, para evitar pillarse los dedos al colocar la opción de los mangos de empuje del extremo de los pies.

PRECAUCIÓN - Suba siempre la percha i.v. antes de fijar la bandeja para desfibrilador/extensión para los pies al producto. Si no sube la percha i.v., la extensión para los pies no funcionará.

Para convertir la bandeja para desfibrilador/extensión para los pies en una bandeja para desfibrilador:

1. Tire hacia fuera del mando superior (A) (Figura 7).
2. Gire la bandeja para desfibrilador (B) hasta que esté plana sobre el extremo de los pies del producto. Suelte el mando superior (A). Asegúrese de que la bandeja para desfibrilador esté bloqueada en su sitio.
3. Utilice la correa para asegurar dispositivos a la bandeja para desfibrilador.

Nota

- No utilice la bandeja para desfibrilador/extensión para los pies como dispositivo de empuje o tracción. Podría ocasionar daños en el producto.
- No fije elementos a la extensión para los pies.

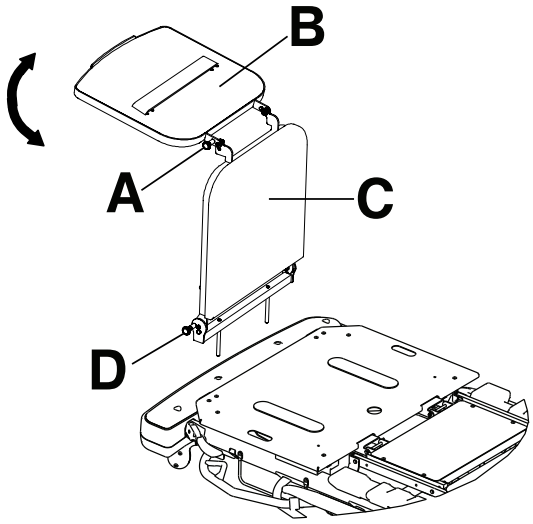

Figura 7 – Bandeja para desfibrilador/extensión para los pies

Conversión de la bandeja para desfibrilador/extensión para los pies en extensión para los pies

ADVERTENCIA

- No coloque elementos que pesen más de 14 kg sobre la bandeja para desfibrilador/extensión para los pies. Sujete siempre con una correa todos los dispositivos que coloque en la bandeja para desfibrilador.
- Tenga siempre precaución si la bandeja para desfibrilador/extensión para los pies, el pie de cama/soporte de historias o el soporte vertical para la botella de oxígeno están acoplados, para evitar pillarse los dedos al colocar la opción de los mangos de empuje del extremo de los pies.

PRECAUCIÓN - Suba siempre la percha i.v. antes de fijar la bandeja para desfibrilador/extensión para los pies al producto. Si no sube la percha i.v., la extensión para los pies no funcionará.

Para convertir la bandeja para desfibrilador/extensión para los pies en una extensión para los pies (Figura 7):

1. Tire hacia fuera del mando superior (A).
2. Gire la bandeja para desfibrilador (B) hasta que se bloquee contra la extensión para los pies.
3. Tire hacia fuera del mando inferior (D) mientras sujeta el conjunto de bandeja para desfibrilador/extensión para los pies.
4. Baje la extensión para los pies (C) hasta que quede plana.
5. Suelte el mando de botón (D). Empuje sobre la extensión para los pies para asegurarse de que esté bloqueada en posición.

Nota

- No utilice la bandeja para desfibrilador/extensión para los pies como dispositivo de empuje o tracción. Podría ocasionar daños en el producto.
- No fije elementos a la extensión para los pies.

Fijación del pie de cama/soporte de historias

ADVERTENCIA - Tenga siempre precaución si la bandeja para desfibrilador/extensión para los pies, el pie de cama/soporte de historias o el soporte vertical para la botella de oxígeno están acoplados, para evitar pillarse los dedos al colocar la opción de los mangos de empuje del extremo de los pies.

Para fijar el pie de cama/soporte de historias, inserte las clavijas del pie de cama/soporte de historias en los orificios situados en el extremo de los pies del producto.

Nota - No utilice el pie de cama/soporte de historias como dispositivo de empuje o tracción. Podría ocasionar daños en el producto.

Fijación del carrito para percha i.v.

ADVERTENCIA

- Asegure siempre la percha i.v. al carrito para percha i.v. cuando transporte el producto.
- Guarde siempre el carrito para percha i.v. cuando no esté en uso para evitar daños en el producto.

Para fijar el carrito para percha i.v. (Figura 8):

1. Saque el carrito para percha i.v. de la bandeja o sujeción de almacenamiento.
2. Gire el carrito para percha i.v. a la posición deseada.
3. Gire el mando (A) en sentido antihorario para aflojar la pinza de la percha (C).
4. Gire el mando (A) para alejarlo de la unidad de conexión del brazo (B).
5. Abra la pinza (C).
6. Coloque la percha i.v. en la pinza (C).
7. Cierre la pinza (C) en torno a la percha i.v. y gire el mando (A) a su sitio.
8. Gire el mando (A) en sentido horario para apretarlo.
9. Invierta los pasos para desconectar el carrito para percha i.v. del producto.

   Para guardar el carrito para percha i.v., colóquelo en la bandeja de almacenamiento o asegúrelo en la sujeción de almacenamiento.

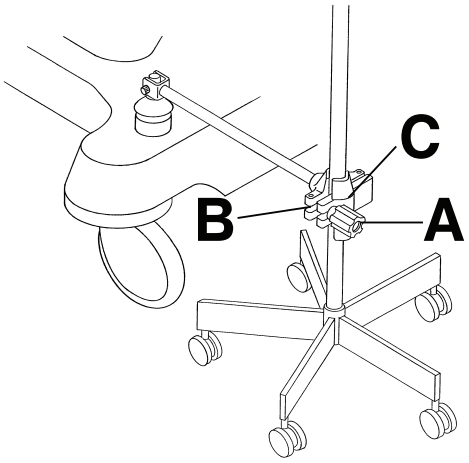

Figura 8 – Carrito para percha i.v.

Colocación de la percha i.v. de dos fases de fijación permanente

ADVERTENCIA - No utilice la percha i.v. como dispositivo de empuje o tracción. Podría ocasionar daños en el producto.

Puede adquirir el producto con la opción de percha i.v. de dos fases fijada de forma permanente en el extremo de la cabeza, en el extremo de los pies o en ambos extremos del producto. La percha i.v. está equipada con una barra telescópica que se extiende para ofrecer una segunda posición de altura. Puede plegar y almacenar la percha i.v. cuando no esté en uso.

Para colocar la percha i.v. de dos fases (Figura 9):

1. Levante y gire la percha desde la posición de almacenamiento.
2. Empuje la percha i.v. hacia abajo hasta que se bloquee en su sitio.
3. Para desplegar la percha i.v. en toda su altura, tire hacia arriba de la parte telescópica (A) hasta que la barra se bloquee en la posición totalmente desplegada.
4. Gire los colgadores i.v. (B) hasta la posición deseada y cuelgue las bolsas i.v.
5. Para bajar la percha i.v., sujete la parte telescópica de la percha i.v., gire el cierre (C) y baje la parte telescópica.

Nota

- No cuelgue bolsas i.v. de más de 40 lb (18 kg) en la percha i.v.
- Asegúrese siempre de que la percha i.v. esté a una altura baja para pasar de manera segura por las puertas cuando transporte a un paciente.

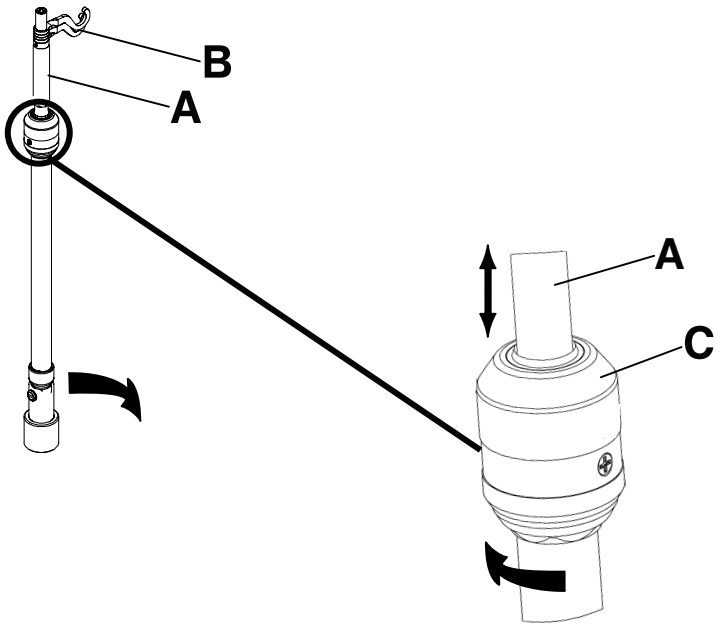

Figura 9 – Colocación de la percha i.v. de dos fases de fijación permanente

Colocación de la percha i.v. de tres fases de fijación permanente

ADVERTENCIA - No utilice la percha i.v. como dispositivo de empuje o tracción. Podría ocasionar daños en el producto.

Puede adquirir el producto con la opción de percha i.v. de tres fases fijada de forma permanente en el extremo de la cabeza, en el extremo de los pies o en ambos extremos del producto. La percha i.v. está equipada con una barra telescópica que se extiende para ofrecer una segunda y una tercera posición de altura. También puede plegar y almacenar la percha i.v. cuando no esté en uso.

Para colocar la percha i.v. de tres fases (Figura 10):

1. Levante y gire la percha desde la posición de almacenamiento.
2. Empuje la percha i.v. hacia abajo hasta que se bloquee en su sitio.
3. Para aumentar la altura de la percha i.v., tire hacia arriba de la parte telescópica (A) hasta que la barra se bloquee en la posición totalmente desplegada.
4. Para una percha i.v. más alta, tire hacia arriba de la sección (B). Suelte la sección (B) a la altura que desee para bloquear la barra en el sitio.
5. Gire los colgadores i.v. (C) hasta la posición deseada y cuelgue las bolsas i.v.

6. Para bajar la percha i.v., empuje hacia arriba en la parte amarilla del agarre (D) mientras sujeta la sección (B) hasta que la barra descienda.
7. Gire el cierre (E) y baje la parte telescópica de la percha i.v.

Nota

- No cuelgue bolsas i.v. de más de 12 lb (5 kg) en total en la percha i.v.
- No cuelgue bolsas i.v. que superen los 9,3 lb (4,2 kg) en un solo colgador i.v.
- Asegúrese siempre de que la percha i.v. esté a una altura baja para que la percha pueda pasar con seguridad por las puertas cuando transporte a un paciente.

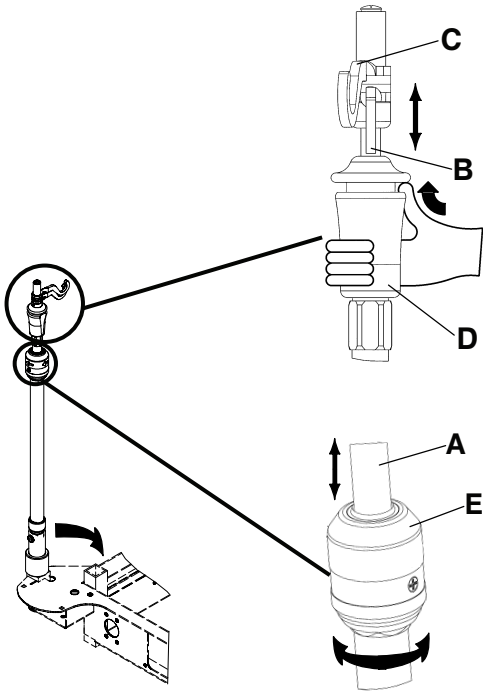

Figura 10 – Colocación de la percha i.v. de tres fases de fijación permanente

Fijación y colocación de la percha i.v. desmontable

PRECAUCIÓN

- No utilice la percha i.v. como dispositivo de empuje o tracción. Podría ocasionar daños en el producto.
- No cuelgue bolsas i.v. de más de 40 libras (18 kg) en la percha i.v.
- Asegúrese siempre de que la percha i.v. esté a una altura baja para pasar por las puertas cuando transporte a un paciente.

Para fijar y colocar la percha i.v. desmontable (Figura 11):

1. Inserte la percha i.v. en un orificio del extremo de la cabeza o del extremo de los pies del producto.
2. Gire el mando (A) en sentido antihorario y tire hacia arriba de la parte telescópica (B) hasta que alcance la altura deseada.
3. Gire el mando (A) en sentido horario para bloquear la parte telescópica en su sitio.

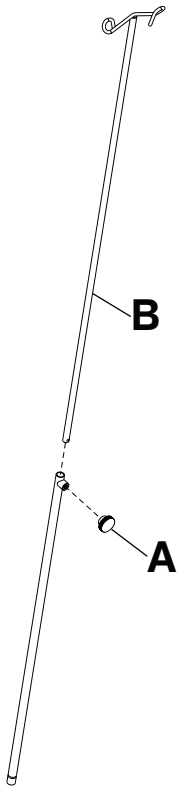

Figura 11 – Percha i.v. desmontable

Fijación del soporte vertical para la botella de oxígeno

ADVERTENCIA

- No coloque objetos que superen las 40 lb (18 kg) en el soporte vertical para la botella de oxígeno.
- Tenga siempre precaución si la bandeja para desfibrilador/extensión para los pies, el pie de cama/soporte de historias o el soporte vertical para la botella de oxígeno están acoplados, para evitar pillarse los dedos al colocar la opción de los mangos de empuje del extremo de los pies.

El soporte vertical para la botella de oxígeno admite una botella de oxígeno en posición vertical.

Para fijar el soporte vertical para la botella de oxígeno:

1. Inserte la barra de soporte en cualquiera de los orificios i.v.
2. Inserte el pasador de retención a través del orificio en la barra de soporte para fijar el soporte de la botella al producto.

   Nota - No utilice el soporte vertical para la botella de oxígeno como dispositivo de empuje o tracción. Podría ocasionar daños en el producto.

Extensión o almacenamiento del soporte de la bandeja de servir/pie de cama

ADVERTENCIA - No coloque objetos que superen las 30 lb (14 kg) en la bandeja de servir.

Para ajustar la bandeja de servir en la barra lateral, tire hacia fuera de ambos lados de la bandeja de servir y colóquela sobre las barras laterales.

Para guardar la bandeja de servir:

1. Retire la bandeja de servir de las barras laterales.
2. Empuje hacia dentro en los laterales de la bandeja de servir.

3. Guarde la bandeja de servir en el pie de cama.

   Nota - No utilice la bandeja de servir/pie de cama como dispositivo de empuje o tracción. Podría ocasionar daños en el producto.

Fijación de las almohadillas de las barras laterales

Para fijar las almohadillas de las barras laterales:

1. Coloque las almohadillas de las barras laterales entre el colchón y la barra lateral.
2. Ajuste las tiras de **Velcro®** en torno a la parte de arriba de las barras laterales para sujetar las almohadillas.

Localización de los puntos de amarre de las correas de sujeción del paciente

ADVERTENCIA

- Actúe siempre con precaución al fijar las correas de sujeción. El paciente o el operador podrían sufrir lesiones. Las sujeciones físicas, incluso correctamente aseguradas, pueden ocasionar lesiones graves en pacientes y operadores, como enredos, pinzamientos, lesiones físicas o la muerte.
- Fije siempre las correas o los dispositivos de sujeción únicamente en los puntos de fijación identificados como tales en el producto. De no hacerlo así, el paciente o el operador podrían sufrir lesiones. No fije las correas de sujeción a la barra lateral.
- Consulte siempre las restricciones y normativas regionales y nacionales, y los protocolos adecuados del centro antes de utilizar una correa o dispositivo de sujeción.

Hay ocho ubicaciones de amarre de correas de sujeción para pacientes en la estructura de la mesa (Figura 12 o Figura 13).

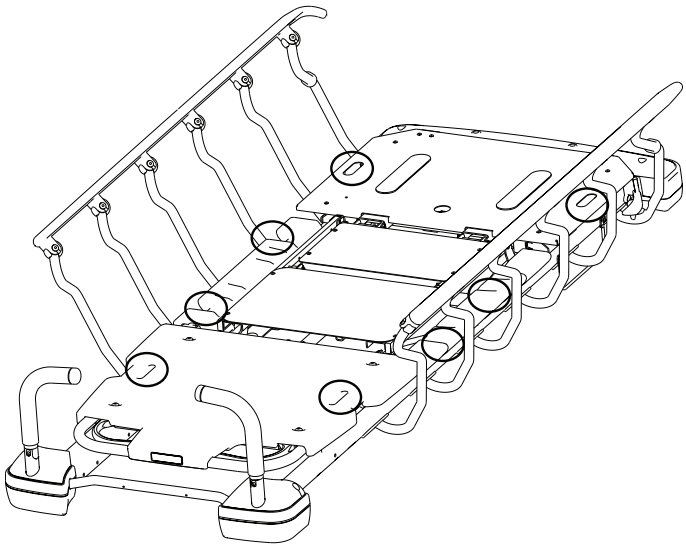

Figura 12 – Ubicación de las correas de sujeción en Prime

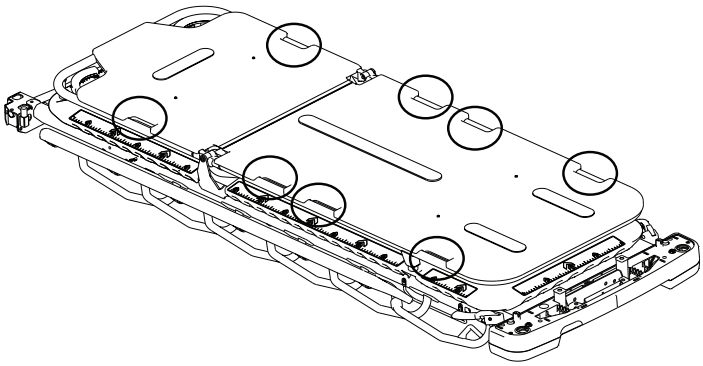

Figura 13 – Ubicación de las correas de sujeción en opción Prime X

Nota - Las correas de sujeción son piezas aplicadas de tipo B.

Limpieza

Limpieza del producto

ADVERTENCIA - No limpie el producto, no lo repare ni le realice el mantenimiento mientras se esté utilizando.

Método de limpieza recomendado:

1. Siga las recomendaciones de dilución del fabricante de la solución de limpieza.
2. Lave a mano todas las superficies del producto con agua tibia y un detergente suave.
3. Evite la sobresaturación y asegúrese de que el producto no permanezca mojado durante más tiempo del indicado en las directrices del fabricante del detergente para una limpieza adecuada.
4. Séquelas bien. No coloque de nuevo el colchón en el producto hasta que este esté seco.
5. Compruebe las funciones antes de volver a poner el producto en servicio.
   - Suba y baje el producto
   - Bloquee y desbloquee el pedal de freno/dirección en ambas posiciones
   - Bloquee y desbloquee las barras laterales
   - Suba y baje el respaldo Fowler
   - Suba y baje la elevación de las rodillas
   - Asegúrese de que todos los componentes estén lubricados adecuadamente
   - Asegúrese de que todas las etiquetas estén intactas

Nota

- El contacto directo de la piel con material permeable y visiblemente sucio puede aumentar el riesgo de infección.
- Algunos productos de limpieza son corrosivos por naturaleza y pueden provocar daños al producto si los utiliza de forma incorrecta. Si no enjuaga y seca bien el producto, puede quedar un residuo corrosivo en su superficie que podría provocar la corrosión prematura de componentes esenciales. Si no se siguen estas instrucciones de limpieza, se podría anular la garantía del producto.
- No limpie el producto con vapor, a presión, con manguera ni con ultrasonidos. El uso de estos métodos de limpieza no se recomienda y podría anular la garantía del producto.
- Limpie la cubierta de protección de la base.
- Limpie la parte inferior de las almohadillas de los frenos para evitar la acumulación de cera o de restos del suelo.

Limpieza del colchón

ADVERTENCIA

- No limpie el producto, no lo repare ni le realice el mantenimiento mientras se esté utilizando.
- No sumerja el colchón en soluciones de limpieza o desinfectantes. Un exceso de humedad podría provocar un funcionamiento deficiente del producto que causara daños al producto o lesiones al paciente.
- No deje que se acumule líquido sobre el colchón. Los líquidos pueden provocar la corrosión de los componentes, y alterar la estabilidad del funcionamiento y la seguridad de este producto.
- Siempre que limpie las fundas del colchón, inspecciónelas para detectar desgarros, perforaciones, desgaste excesivo y cremalleras mal alineadas. Si el colchón está dañado, retírelo y sustitúyalo para evitar la contaminación cruzada.
- No limpie los colchones con vapor, a presión, con manguera ni con ultrasonidos. Estos métodos de limpieza podrían anular la garantía del producto.

La vida útil del colchón puede verse afectada por un aumento de la frecuencia de uso, lo que puede incluir una mayor frecuencia de limpiezas y desinfecciones.

Método de limpieza recomendado:

1. Use un paño suave y limpio para limpiar todo el colchón con una solución de agua y un jabón suave, y retirar los materiales extraños.
2. Pase un paño limpio y seco sobre el colchón para eliminar cualquier exceso de líquido o productos de limpieza.
3. Enjuague y seque las fundas tras la limpieza.
4. Desinfecte según sea necesario con un desinfectante de tipo hospitalario después de haber terminado la limpieza (consulte *Desinfección del colchón*).

Nota

- No planche, limpie en seco ni seque en secadora el colchón, ya que esto ocasionaría un mal funcionamiento y dañaría el producto.
- La funda del colchón debe estar completamente seca antes de guardarla, de añadir ropa de cama o de colocar a un paciente sobre el colchón, para evitar un funcionamiento deficiente del producto.
- Evite la sobreexposición al alcohol o al agua oxigenada. El material de la funda se hinchará.
- No permita que se filtre líquido por la zona de la cremallera ni por la barrera de la funda que protege a la cremallera de la entrada de líquidos. Los líquidos que entren en contacto con la cremallera podrían pasar al colchón, lo que podría afectar al funcionamiento del producto.
- Algunos productos de limpieza son corrosivos por naturaleza y pueden provocar daños al producto si los utiliza de forma incorrecta. Si no enjuaga y seca bien el producto, puede quedar un residuo corrosivo en su superficie que podría provocar la corrosión prematura de componentes esenciales. Si no se siguen estas instrucciones de limpieza, se podría anular la garantía del producto.

Eliminación del yodo

1. Prepare una solución con 1 a 2 cucharadas soperas de tiosulfato de sodio en medio litro de agua templada. Utilice la solución para limpiar la zona manchada.
2. Limpie la mancha lo antes posible tras haberse producido.
3. Si las manchas no se eliminan inmediatamente, deje que la solución empape el colchón o permanezca sobre él antes de limpiarlo.
4. Antes de poner de nuevo en servicio los colchones, enjuague con agua limpia aquellos que hayan sido expuestos a la solución.

Nota - La garantía de este producto puede quedar anulada si no se siguen estas instrucciones al utilizar estos tipos de productos de limpieza.

Instrucciones especiales

Velcro®	Satúrelo con desinfectante, enjuáguelo con agua y deje que la solución se evapore.
Sólidos o manchas	Utilice jabón neutro y agua templada. No utilice limpiadores fuertes, disolventes ni limpiadores abrasivos.
Puntos de difícil limpieza	Utilice limpiadores domésticos convencionales o limpiadores de vinilo, y un cepillo de cerdas suaves en puntos o manchas difíciles. Remoje previamente la suciedad reseca.
Lavado y planchado	No se recomienda lavar ni planchar. Lavar y planchar puede reducir significativamente la vida útil del colchón.

Desinfección

Desinfección del producto

ADVERTENCIA

- No limpie el producto, no lo repare ni le realice el mantenimiento mientras se esté utilizando.
- No limpie el producto con vapor, con manguera ni con ultrasonidos. El uso de estos métodos de limpieza no se recomienda y podría anular la garantía del producto.

Desinfectantes recomendados:

- Compuestos cuaternarios (principio activo: cloruro de amonio) que contengan menos de un 3 % de éter de glicol
- Desinfectante fenólico (ingrediente activo: o-fenilfenol)
- Solución de lejía clorada (1 parte de solución de lejía [hipoclorito de sodio al 5,25 %] por 100 partes de agua, lo que equivale a 520 ppm de cloro disponible [40 ml de una solución de lejía al 5,25 % por 4000 ml de agua])
- Alcohol isopropílico al 70 %

Método de desinfección recomendado:

1. Siga las recomendaciones de dilución del fabricante de la solución desinfectante.
2. Limpie a mano todas las superficies del producto con una solución desinfectante.
3. Evite la sobresaturación y asegúrese de que el producto no permanezca mojado durante más tiempo del indicado en las directrices del fabricante del producto químico para una desinfección adecuada.
4. Seque el producto. No coloque el colchón en el producto hasta que este esté seco.
5. Desinfecte el **Velcro®** después de cada uso. Sature el **Velcro®** con desinfectante, enjuague con agua y deje que el desinfectante se evapore (el desinfectante adecuado lo determina el centro).
6. Compruebe las funciones antes de volver a poner el producto en servicio.
   - Suba y baje el producto
   - Bloquee y desbloquee el pedal de freno/dirección en ambas posiciones
   - Bloquee y desbloquee las barras laterales
   - Suba y baje el respaldo Fowler
   - Suba y baje la elevación de las rodillas
   - Asegúrese de que todos los componentes estén lubricados adecuadamente
   - Asegúrese de que todas las etiquetas estén intactas

   Nota
   - El contacto directo de la piel con material permeable y visiblemente sucio puede aumentar el riesgo de infección.
   - Algunos productos de limpieza son corrosivos por naturaleza y pueden provocar daños al producto si los utiliza de forma incorrecta. Si no enjuaga y seca bien el producto, puede quedar un residuo corrosivo en su superficie que podría provocar la corrosión prematura de componentes esenciales. Si no se siguen estas instrucciones de limpieza, se podría anular la garantía del producto.

Desinfección del colchón

ADVERTENCIA - Desinfecte siempre el colchón entre un paciente y otro. No hacerlo así podría dar lugar a contaminación cruzada e infección.

Desinfectantes recomendados:

- Compuestos cuaternarios (principio activo: cloruro de amonio) que contengan menos de un 3 % de éter de glicol

- Desinfectante fenólico (ingrediente activo: o-fenilfenol)
- Solución de lejía clorada (1 parte de solución de lejía [hipoclorito de sodio al 5,25 %] por 100 partes de agua, lo que equivale a 520 ppm de cloro disponible [40 mL de una solución de lejía al 5,25 % por 4000 mL de agua])
- Alcohol isopropílico al 70 %

Método de desinfección recomendado:

1. Asegúrese de que el colchón esté limpio y seco antes de aplicar desinfectantes.
2. Pase un paño limpio y seco sobre el colchón para eliminar cualquier exceso de líquido o de desinfectante.
3. Enjuague y seque las fundas después de la desinfección.

Nota

- La funda del colchón debe estar seca antes de guardarla o de añadir ropa de cama. Si no se elimina el exceso de desinfectante, el material de la funda podría degradarse.
- Algunos productos de limpieza son corrosivos por naturaleza y pueden provocar daños al producto si los utiliza de forma incorrecta. Si no enjuaga y seca bien el producto, puede quedar un residuo corrosivo en su superficie que podría provocar la corrosión prematura de componentes esenciales. Si no se siguen estas instrucciones de limpieza, se podría anular la garantía del producto.
- La exposición frecuente o prolongada a soluciones desinfectantes a mayores concentraciones puede envejecer prematuramente el tejido de la funda.
- El uso de peróxidos de hidrógeno acelerados o de compuestos cuaternarios que contengan éteres de glicol puede dañar la funda.

Mantenimiento preventivo

Retire el producto del servicio antes de realizar la inspección de mantenimiento preventivo. Revise todos los componentes incluidos en la lista durante el mantenimiento preventivo anual de todos los productos de Stryker Medical. Es posible que deba realizar revisiones de mantenimiento preventivo con más frecuencia en función de su nivel de uso del producto. Las reparaciones solo puede realizarlas personal cualificado.

Nota - Si es necesario, limpie y desinfecte el exterior del colchón antes de la inspección.

Revise lo siguiente:

_____ Todas las soldaduras

_____ Todas las sujeciones son seguras

_____ El mecanismo de freno funciona

_____ El mecanismo de dirección funciona

_____ Las barras laterales se pueden subir, bajar y fijar

_____ Las ruedas giratorias se bloquean al aplicar los frenos

_____ Las ruedas giratorias se bloquean y giran

_____ Las ruedas giratorias están libres de cera y residuos

_____ El respaldo Fowler se puede subir, bajar y fijar

_____ La elevación de las rodillas se puede subir, bajar y fijar

_____ Las cubiertas no están agrietadas

_____ La camilla puede subirse y bajarse a las posiciones de Trendelenburg y de Trendelenburg invertida desde todas las ubicaciones

_____ La opción de percha i.v. está intacta y se fija en todas las posiciones

_____ La opción de soporte para la botella de oxígeno está intacta y puede abrirse y cerrarse

_____ Las bandejas de cabeza y pies no presentan daños

_____ La cadena de puesta a tierra está intacta

_____ La opción de las sujeciones para el cuerpo puede fijarse y queda firme

_____ La funda del colchón no presenta desgarros ni grietas

_____ Los accesorios y el material de montaje están en buenas condiciones y funcionan

_____ No hay fugas en las conexiones hidráulicas

_____ Los gatos hidráulicos se mantienen

_____ El índice de altura piezométrica está ajustado

_____ El nivel del aceite hidráulico es suficiente

_____ Lubricar donde sea necesario (*Puntos de lubricación* (página 28))

Número de serie del producto:
Cumplimentado por:
Fecha:

Puntos de lubricación

Con el respaldo Fowler a 0 grados, aplique grasa Syntech (3000-200-719) a través de la ranura y el orifico del conjunto de tornillo de la manivela (Figura 14). Limpie la grasa sobrante.

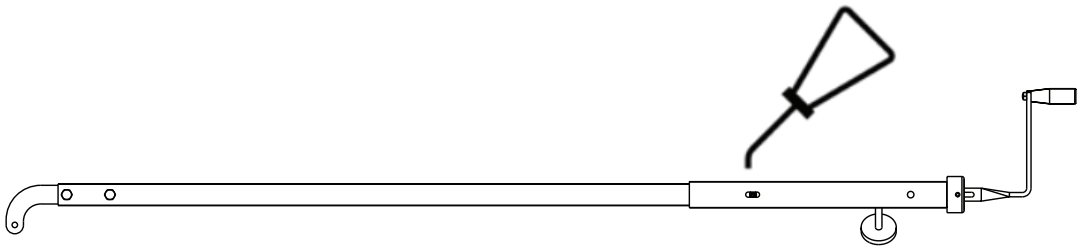

Figura 14 – Lubricación del tornillo de la manivela

stryker

Civière de transport

Manuel d'utilisation

REF 747
REF 748

CE

FR

0747-109-005 Rev AC.0 2023-11

Symboles

	Consulter la notice d'utilisation
	Avertissement général
	Mise en garde
	Ne pas pousser
	Ne pas stocker la bouteille d'oxygène
REF	Numéro de référence
SN	Numéro de série
US Patents	Pour les brevets américains, consulter www.stryker.com/patents
CE	Marquage CE
EC REP	Mandataire établi dans l'Union européenne
MD	Dispositif médical européen
	Fabricant
	Date de fabrication
	Importateur
	Charge maximale admissible
	Lubrifier
	Pièce appliquée de type B
	Ne pas empiler

	Haut
	Fragile, manipuler avec précaution

Table des matières

Définition de « Avertissement », « Mise en garde » et « Remarque » 2
Résumé des mesures de sécurité 3
Points de pincement possibles 4
Introduction 5
Description du produit....5
Indications d'utilisation....5
Bénéfices cliniques 5
Contre-indications 5
Durée de vie utile prévue 5
Élimination/recyclage 5
Caractéristiques techniques....6
Illustration du produit 8
Coordonnées....8
Emplacement du numéro de série 9
Installation....10
Fonctionnement....11
Enclenchement et désenclenchement des freins 11
Élévation ou abaissement du plan de couchage 11
Positionnement du produit en déclive....12
Positionnement du produit en proclive....12
Transport d'un patient en utilisant la cinquième roue rétractable....13
Positionnement ou rangement des poignées de poussée (en option) 13
Élévation ou abaissement des barrières....13
Élévation ou abaissement du relève-buste pneumatique 14
Élévation ou abaissement du relève-jambes 14
Rangement d'objets dans le capot de base 15
Accessoires et pièces....16
Fixation du plateau porte-défibrillateur 17
Conversion du plateau porte-défibrillateur/rallonge de lit en plateau porte-défibrillateur 17
Conversion du plateau porte-défibrillateur/rallonge de lit en rallonge de lit 18
Fixation du pied de lit/porte-dossiers....18
Fixation du chariot de perfusion....19
Positionnement du support de perfusion en deux parties, à fixation permanente 19
Positionnement du support de perfusion en trois parties, à fixation permanente 20
Fixation et positionnement du support de perfusion amovible 21
Fixation du support vertical pour bouteille d'oxygène....22
Déploiement ou rangement du porte-plateau de service/pied de lit....22
Fixation des coussinets de barrière....23
Emplacement des points d'arrimage des sangles de retenue du patient 23
Nettoyage 24
Nettoyage du produit 24
Nettoyage du matelas....24
Élimination de l'iode....25
Instructions particulières 25
Désinfection 26
Désinfection du produit 26
Désinfection du matelas....26
Entretien préventif....28
Emplacements à lubrifier 28

Définition de « Avertissement », « Mise en garde » et « Remarque »

Les termes **AVERTISSEMENT**, **MISE EN GARDE** et **REMARQUE** ont une signification particulière et doivent faire l'objet d'une lecture attentive.

AVERTISSEMENT

Avertit le lecteur d'une situation qui, si elle n'est pas évitée, pourrait entraîner la mort ou des blessures graves. Peut également attirer l'attention sur l'existence potentielle d'effets indésirables graves ou de risques d'accident.

MISE EN GARDE

Avertit le lecteur d'une situation potentiellement dangereuse qui, si elle n'est pas évitée, peut causer des blessures mineures ou modérées à l'utilisateur ou au patient ou endommager le matériel en question ou d'autres biens. Couvre notamment les précautions à prendre afin d'assurer l'utilisation sûre et efficace du dispositif et d'éviter les dommages qui pourraient découler de l'usage ou du mésusage du matériel.

Remarque - Fournit des informations spécifiques destinées à faciliter l'entretien ou à clarifier des instructions importantes.

Résumé des mesures de sécurité

Toujours respecter les avertissements et les mises en garde indiqués sur cette page. Toute réparation doit être effectuée exclusivement par du personnel qualifié.

AVERTISSEMENT

- Toujours laisser le produit revenir à température ambiante avant de procéder à la mise en route du produit ou aux essais fonctionnels. Il existe un risque d'endommagement permanent du produit.
- Toujours s'assurer que tous les opérateurs se tiennent à l'écart des mécanismes avant d'utiliser le produit.
- Toujours enclencher les freins lorsqu'un patient s'installe sur le produit ou en descend, ou lorsque le produit n'est pas en mouvement. En cas de déplacement du produit pendant qu'un patient s'installe sur le produit ou en descend, des blessures peuvent survenir.
- Toujours mettre le produit dans la position la plus basse avec les barrières latérales relevées et verrouillées lorsqu'un patient est laissé sur le produit sans surveillance. Ne pas laisser le produit à une hauteur plus élevée.
- Toujours retirer les dispositifs susceptibles de gêner avant d'élever ou d'abaisser le plan de couchage.
- Ne pas s'asseoir sur l'extrémité du produit. Le produit risque de basculer.
- Toujours garder les membres du patient et de l'opérateur éloignés des barrières abaissées pour éviter des blessures.
- Toujours positionner le patient au centre du produit.
- Toujours verrouiller les barrières latérales en position complètement relevée avec le plan de couchage à plat dans la position la plus basse lors du transport d'un patient.
- Toujours tenir les membres du patient et de l'opérateur à l'écart des montants de barrière lors de l'élévation ou de l'abaissement des barrières.
- Ne pas laisser les barrières s'abaisser toutes seules.
- Toujours éloigner les mains et les doigts des poignées de déblocage du relève-buste et du châssis du relève-buste lors de l'abaissement du relève-buste.
- Toujours faire preuve de prudence lors de l'élévation d'un relève-buste pneumatique quand un patient se trouve sur le produit. Utiliser des techniques de soulèvement adaptées et demander de l'aide si nécessaire.
- Ne pas placer d'articles de plus de 30 livres (14 kg) sur le plateau porte-défibrillateur. Toujours fixer à l'aide d'une sangle les dispositifs placés sur le plateau porte-défibrillateur.
- Toujours faire preuve de prudence si le plateau porte-défibrillateur/la rallonge de lit, le pied de lit/porte-dossiers ou le support vertical pour bouteille d'oxygène est fixé afin d'éviter de se pincer les doigts lors du positionnement de la poignée de poussée du côté pieds en option.
- Ne pas placer d'articles de plus de 30 livres (14 kg) sur le plateau porte-défibrillateur/la rallonge de lit. Toujours fixer à l'aide d'une sangle les dispositifs placés sur le plateau porte-défibrillateur.
- Toujours fixer le support de perfusion au chariot de perfusion lors du transport du produit.
- Toujours stocker le chariot de perfusion lorsqu'il n'est pas utilisé afin d'éviter d'endommager le produit.
- Ne pas utiliser le support de perfusion pour pousser/tirer le produit. Cela risque d'endommager le produit.
- Ne pas placer d'objets de plus de 40 livres (18 kg) dans le support vertical pour bouteille d'oxygène.
- Ne pas placer d'objets de plus de 30 livres (14 kg) sur le plateau de service.
- Toujours faire preuve de prudence lors de la fixation des sangles de retenue. Des blessures peuvent survenir chez le patient ou l'opérateur. Les moyens de retenue physiques, même s'ils sont bien installés, peuvent entraîner de graves préjudices pour les patients et les opérateurs, notamment emmêlement, coincement, blessures physiques ou décès.
- N'attacher les sangles ou dispositifs de retenue qu'aux points d'attache identifiés du produit. Le non-respect de cette consigne peut occasionner des blessures chez le patient ou l'opérateur. Ne pas attacher les sangles de retenue à la barrière.
- Toujours consulter les restrictions et réglementations régionales et nationales et les protocoles adaptés de l'établissement avant d'utiliser tout dispositif ou sangle de retenue.
- Ne pas procéder au nettoyage, à l'entretien ou à la maintenance pendant que le produit est en service.
- Ne pas immerger le matelas dans des solutions nettoyantes ou désinfectantes. L'excès d'humidité peut provoquer un dysfonctionnement du produit, occasionnant l'endommagement du produit ou des blessures chez le patient.
- Ne pas laisser de liquides s'accumuler sur le matelas. Les liquides peuvent entraîner la corrosion de certains composants et rendre imprévisibles la sécurité et les performances de ce produit.
- Toujours inspecter les housses de matelas pour déceler toute déchirure, perforation, usure excessive, ainsi que des bords de fermeture éclair non alignés, à chaque fois que les housses sont nettoyées. Retirer et remplacer un matelas endommagé pour éviter toute contamination croisée.

- Ne pas nettoyer les matelas à la vapeur ou aux ultrasons, ni les laver sous pression ou au jet. Ces méthodes de nettoyage peuvent annuler la garantie du produit.
- Ne pas nettoyer le produit à la vapeur ou aux ultrasons, ni le laver au jet. Ces méthodes de nettoyage ne sont pas recommandées et peuvent annuler la garantie du produit.
- Toujours désinfecter le matelas entre deux patients. Le non-respect de cette consigne peut entraîner une contamination croisée et une infection.

MISE EN GARDE

- Une utilisation incorrecte du produit est susceptible d'occasionner des blessures chez le patient ou l'opérateur. Utiliser le produit uniquement de la manière décrite dans ce manuel.
- Ne pas modifier le produit ni aucun de ses composants. Toute modification du produit peut entraîner un fonctionnement imprévisible, susceptible d'occasionner des blessures chez le patient ou l'opérateur. La garantie du produit serait en outre annulée par toute modification du produit.
- Ne pas utiliser le système hydraulique sur la base pour élever le produit avec un lève-patient sous le produit.
- Ne pas placer d'objets de plus de 60 livres (27 kg) dans le capot de la base.
- Ne pas s'asseoir, monter ou se tenir debout sur le capot de la base.
- Toujours élever le support de perfusion avant de fixer le plateau porte-défibrillateur/la rallonge de lit au produit. Si le support de perfusion n'est pas élevé, la rallonge de lit ne fonctionnera pas.
- Ne pas utiliser le support de perfusion pour pousser/tirer le produit. Cela risque d'endommager le produit.
- Ne pas suspendre des poches de perfusion de plus de 40 livres (18 kg) sur le support de perfusion.
- Toujours s'assurer que la hauteur du support de perfusion est suffisamment basse pour franchir les ouvertures de porte lors du transport d'un patient.

Points de pincement possibles

Figure 1 – Points de pincement possibles

Introduction

Ce manuel vous aide à utiliser ou entretenir votre produit Stryker. Lire ce manuel avant d'utiliser ce produit ou d'en effectuer la maintenance. Il convient d'établir des procédures et techniques visant à éduquer et à former le personnel quant au fonctionnement et à l'entretien sécuritaires de ce produit.

MISE EN GARDE

- L'utilisation incorrecte du produit est susceptible de causer des blessures au patient ou à l'utilisateur. Utiliser le produit uniquement de la manière décrite dans ce manuel.
- Ne pas modifier le produit ni aucun de ses composants. Toute modification du produit peut entraîner un fonctionnement imprévisible, susceptible de causer des blessures au patient ou à l'utilisateur. La garantie du produit serait en outre invalidée par toute modification du produit.

Remarque

- Ce manuel doit être considéré comme faisant partie du produit et doit l'accompagner à tout moment, même en cas de vente ultérieure du produit.
- Stryker cherche continuellement à améliorer le design et la qualité de ses produits. Ce manuel contient les informations produit les plus récentes disponibles au moment de l'impression. Il peut y avoir de légères divergences entre le produit et ce manuel. Pour toute question, contacter le service clientèle ou le support technique de Stryker au +1-800-327-0770.

Description du produit

La civière de transport modèle 747/748 de Stryker est une civière de transport polyvalente pour le transport et le traitement de patients.

Indications d'utilisation

Le brancard modèle 747/748 de Stryker est un dispositif sur roues non motorisé constitué d'une plate-forme montée sur un châssis sur roues qui est conçu pour soutenir les patients en position horizontale. Le dispositif est doté de barrières et offre en option la mise en place temporaire ou permanente de supports de perfusion. Le brancard offre une méthode de transport des patients au sein d'un établissement de soins de santé. Certains brancards peuvent également être utilisés dans le cadre des interventions mineures et des séjours de courte durée (traitement et rétablissement).

Bénéfices cliniques

Transport des patients et facilitation du traitement

Contre-indications

Aucune connue.

Durée de vie utile prévue

Le brancard de transport a une durée de vie utile prévue de 10 ans dans des conditions normales d'utilisation et en respectant l'entretien périodique approprié.

Élimination/recyclage

Toujours respecter les recommandations et/ou réglementations locales en vigueur concernant la protection de l'environnement et les risques associés au recyclage ou à l'élimination de l'équipement en fin de vie utile.

Caractéristiques techniques

		Brancard de transport modèle 747		Brancard de transport modèle 748 (large) Packs HT	
Charge maximale admissible **Remarque** - La charge maximale admissible indique la somme des poids du patient, du matelas et des accessoires		500 livres	225 kg	500 livres	225 kg
Longueur totale		83 po	210,8 cm	83 po	210,8 cm
Largeur globale		30 po	76,2 cm	34 po	86,4 cm
Hauteur	Max.	36 po	91,4 cm	36 po	91,4 cm
	Min.	21,5 po	54,6 cm	21,5 po	54,6 cm
Surface patient		26 po x 75,5 po	66 cm x 192 cm	30 po x 75,5 po	76 cm x 192 cm
Barrières		13 po x 55 po	33 cm x 139,5 cm	13 po x 55 po	33 cm x 139,5 cm
Position-nement du plan de coucha-ge	Relève-buste	0° à 90°		0° à 90°	
	Relève-jambes	Sans objet		0° à 30°	
	Déclive/proclive	+18° / -18°		+18° / -18°	
Diamètre des roulettes		8 po	20 cm	8 po	20 cm
Dégagement minimum sous le produit		6 po nominal	15 cm	6 po nominal	15 cm
		1,75 po sous les vérins hydrauliques et la cinquième roue	4,5 cm	1,75 po sous les vérins hydrauliques et la cinquième roue	4,5 cm

Conditions ambiantes	Fonctionnement	Stockage et transport
Température	100 °F (38 °C) 50 °F (10 °C)	140 °F (60 °C) -4 °F (-20 °C)
Humidité relative	75% 30%	95% 10%
Pression atmosphérique	1060 hPa 700 hPa	1060 *hPa* 500 *hPa*

Conformément au règlement REACH de l'Union européenne et à d'autres exigences réglementaires relatives à l'environnement, les composants qui contiennent des substances à déclarer sont énumérés ci-dessous.

Description	Numéro	Nom chimique de la substance extrêmement préoccupante (SVHC)
Housse de coin avec ensemble de support de perfusion en deux parties en option, côté tête	0744-035-020	Plomb
Housse de coin avec ensemble de support de perfusion en deux parties en option, côté tête	0744-035-025	Plomb
Housse de coin avec ensemble de support de perfusion en trois parties en option, côté pieds	0744-035-070	Plomb
Housse de coin avec ensemble de support de perfusion en trois parties en option, côté pieds	0744-035-075	Plomb
Ensemble de support de perfusion en deux parties	1211-210-010	Plomb

Stryker se réserve le droit de modifier ces caractéristiques sans préavis.

Illustration du produit

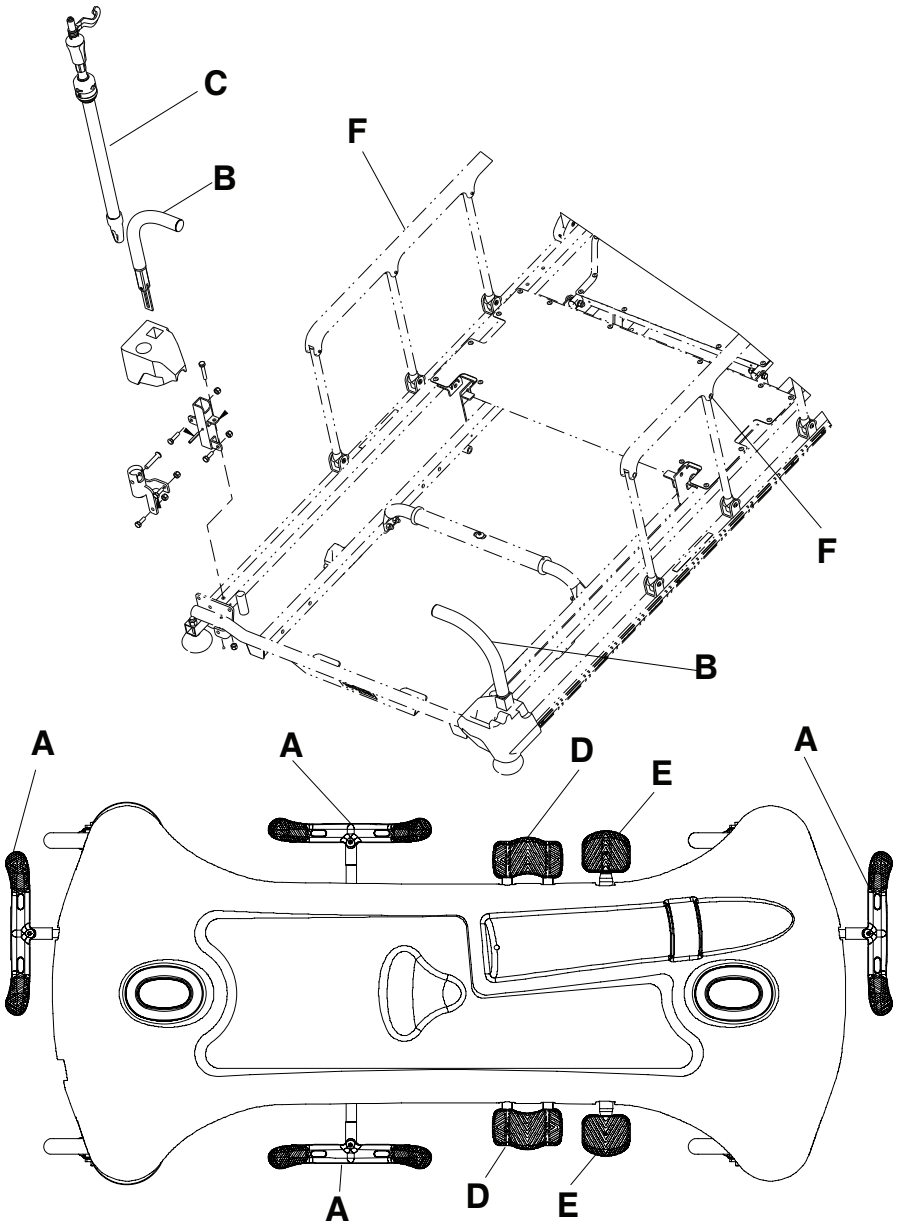

A	Pédale de frein/direction		D	Pédale d’abaissement
B	Poignée de poussée du côté tête		E	Pédale de pompe
C	Support de perfusion		F	Barrière

Coordonnées

Contacter le service clientèle ou le support technique de Stryker au moyen des coordonnées suivantes : +1-800-327-0770.

Stryker Medical
3800 E. Centre Avenue
Portage, MI 49002
États-Unis

Remarque - L'utilisateur et/ou le patient doivent signaler tout incident grave lié au produit à la fois au fabricant et à l'autorité compétente de l'État membre européen où l'utilisateur et/ou le patient sont établis.

Pour consulter votre mode d'emploi ou votre manuel d'entretien en ligne, consulter https://techweb.stryker.com/.

Avoir le numéro de série (A) du produit Stryker à disposition avant d’appeler le service clientèle ou le support technique de Stryker. Inclure le numéro de série dans toutes les communications écrites.

Emplacement du numéro de série

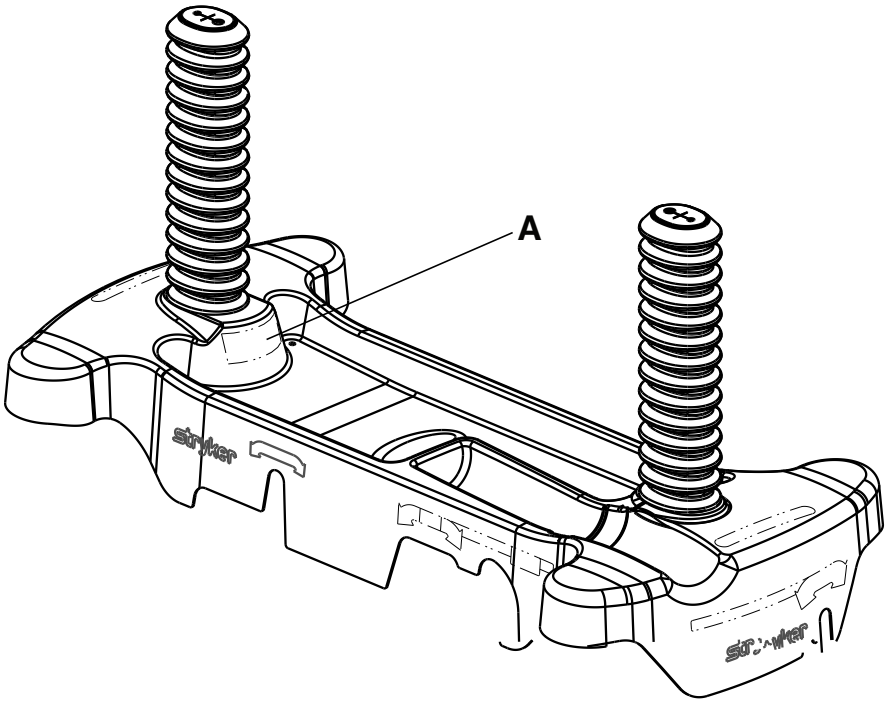

Installation

Pour déballer le produit, consulter les directives de déballage jointes à l'intérieur du carton d’expédition.

AVERTISSEMENT

- Toujours laisser le produit revenir à température ambiante avant de procéder à la mise en route du produit ou aux essais fonctionnels. Il existe un risque d'endommagement permanent du produit.
- Toujours s’assurer que tous les opérateurs se tiennent à l’écart des mécanismes avant d’utiliser le produit.

Avant de mettre le produit en service, vérifier qu'il fonctionne correctement.

1. Enclencher les freins. Pousser le produit pour vérifier que les quatre roulettes sont bloquées.
2. Élever et abaisser le système de levage hydraulique.
3. Élever le produit à la hauteur maximum et mettre le produit en déclive. S'assurer que le côté tête s'abaisse jusqu'à la position la plus basse.
4. Élever le produit à la hauteur maximum et mettre le produit en proclive. S'assurer que le côté pieds s'abaisse jusqu'à la position la plus basse.
5. Appliquer la cinquième roue et s'assurer qu'elle permet de guider et de faire pivoter le produit.
6. S'assurer que les barrières se relèvent, s'abaissent et se verrouillent en place.
7. Élever et abaisser le relève-buste.

Fonctionnement

Enclenchement et désenclenchement des freins

AVERTISSEMENT - Toujours enclencher les freins lorsqu'un patient s'installe sur le produit ou en descend, ou lorsque le produit n'est pas en mouvement. En cas de déplacement du produit pendant qu'un patient s'installe sur le produit ou en descend, des blessures peuvent survenir.

Pour appliquer le frein, appuyer sur le côté frein (rouge) de la pédale de frein/guidage. Pousser le produit pour vérifier que le frein fonctionne bien.

Pour débloquer les freins, appuyer sur le côté guidage (vert) de la pédale de frein/guidage.

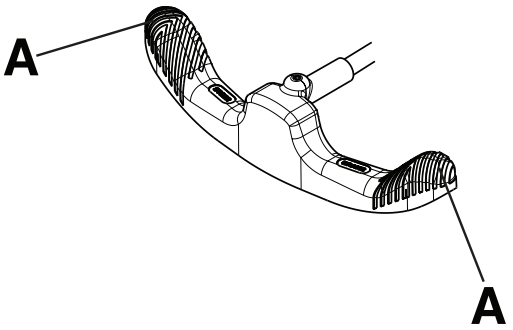

Figure 2 – Utilisation de la pédale de frein/guidage

Remarque - Ne pas appuyer au centre de la pédale de frein/guidage. Toujours appuyer sur le côté extérieur (A) de la pédale de frein/guidage (Figure 2).

Élévation ou abaissement du plan de couchage

AVERTISSEMENT

- Toujours mettre le produit dans la position la plus basse avec les barrières latérales relevées et verrouillées lorsqu'un patient est laissé sur le produit sans surveillance. Ne pas laisser le produit à une hauteur plus élevée.
- Toujours retirer les dispositifs susceptibles de gêner avant d'élever ou d'abaisser le plan de couchage.
- Ne pas s'asseoir sur l'extrémité du produit. Le produit risque de basculer.
- Toujours garder les membres du patient et de l'opérateur éloignés des barrières abaissées pour éviter des blessures.

Pour élever le plan de couchage, actionner la pédale de la pompe (D) jusqu'à obtention de la hauteur voulue (Figure 3).

Pour abaisser l'ensemble du plan de couchage, appuyer sur le centre de la pédale d'abaissement multifonction (C).

Pour abaisser le côté tête du plan de couchage, appuyer sur le côté de la pédale d'abaissement multifonction (C) le plus près du côté tête du produit.

Pour abaisser le côté pieds du plan de couchage, appuyer sur le côté de la pédale d'abaissement multifonction (C) le plus près du côté pieds du produit.

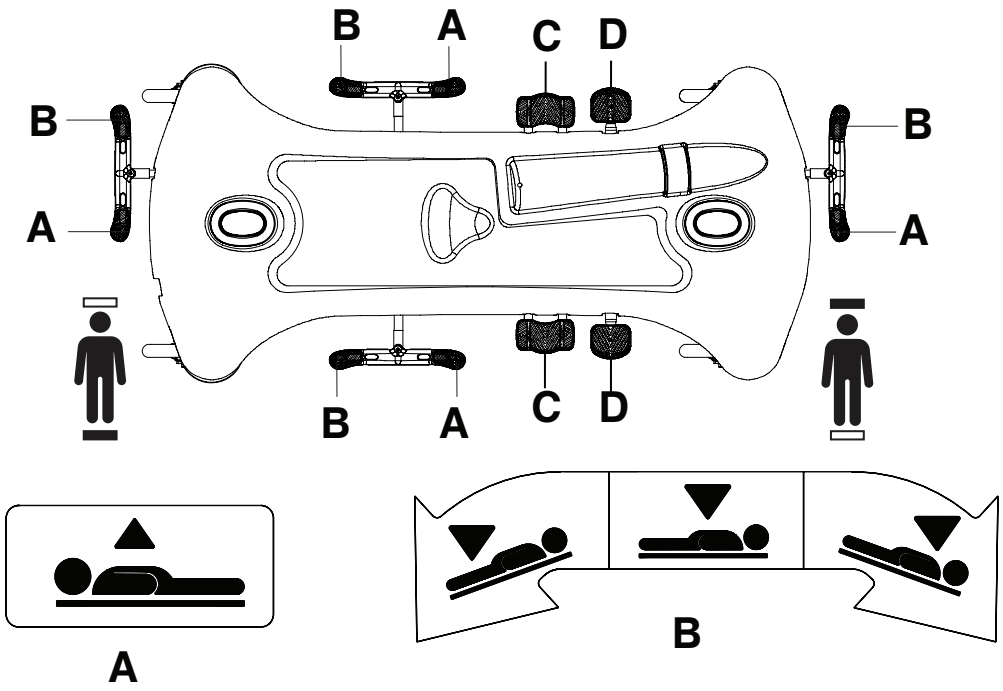

Figure 3 – Élévation ou abaissement du plan de couchage

Positionnement du produit en déclive

AVERTISSEMENT - Toujours retirer les dispositifs susceptibles de gêner avant d'élever ou d'abaisser le plan de couchage.

MISE EN GARDE - Ne pas utiliser le système hydraulique sur la base pour élever le produit avec un lève-patient sous le produit.

Pour mettre le produit en déclive (tête en bas), élever le plan de couchage à la hauteur maximum (Figure 3).

Remarque - Élever le plan de couchage à la hauteur maximum pour augmenter l'angle de déclive.

Appuyer sur le côté de la pédale d'abaissement multifonction le plus près du côté tête.

Pour abaisser le produit de la position déclive, appuyer sur le centre de la pédale d'abaissement multifonction (C) jusqu'à ce que le plan de couchage soit à plat.

Positionnement du produit en proclive

AVERTISSEMENT - Toujours retirer les dispositifs susceptibles de gêner avant d'élever ou d'abaisser le plan de couchage.

MISE EN GARDE - Ne pas utiliser le système hydraulique sur la base pour élever le produit avec un lève-patient sous le produit.

Pour mettre le produit en proclive (pieds en bas), élever le plan de couchage à la hauteur maximum (Figure 3)

Remarque - Élever le plan de couchage à la hauteur maximum pour augmenter l'angle de déclive.

Appuyer sur le côté de la pédale d'abaissement multifonction le plus près du côté pieds (C).

Pour abaisser le produit de la position proclive, appuyer sur le centre de la pédale d'abaissement multifonction (C) jusqu'à ce que le plan de couchage soit à plat.

Transport d'un patient en utilisant la cinquième roue rétractable

AVERTISSEMENT

- Toujours positionner le patient au centre du produit.
- Toujours retirer les dispositifs susceptibles de gêner avant d'élever ou d'abaisser le plan de couchage.
- Toujours verrouiller les barrières latérales en position complètement relevée avec le plan de couchage à plat dans la position la plus basse lors du transport d'un patient.

MISE EN GARDE - Ne pas utiliser le système hydraulique sur la base pour élever le produit avec un lève-patient sous le produit.

Pour transporter un patient en utilisant la cinquième roue rétractable :

1. Appuyer sur le côté guidage de la pédale de frein/guidage pour appliquer la cinquième roue.
2. Pour déplacer le produit latéralement, mettre la pédale en position neutre. Déplacer le produit jusqu'à l'emplacement voulu.

   Remarque - Ne pas tenter de déplacer le produit latéralement avec la cinquième roue rétractable appliquée.
3. Enclencher les freins pour verrouiller le produit en place.

   Remarque - Toujours s'assurer que le frein est débloqué avant de déplacer le produit afin d'éviter des blessures chez l'opérateur ou le patient.

Positionnement ou rangement des poignées de poussée (en option)

Pour positionner ou ranger les poignées de poussée :

1. Faire pivoter les poignées vers le haut du côté tête du produit (Figure 4).
2. Pousser les poignées vers le bas pour les bloquer.
3. Inverser les étapes pour ranger les poignées.

   Remarque - Sauf indication contraire, utiliser les poignées de poussée uniquement pour pousser/tirer afin d'éviter d'endommager le produit.

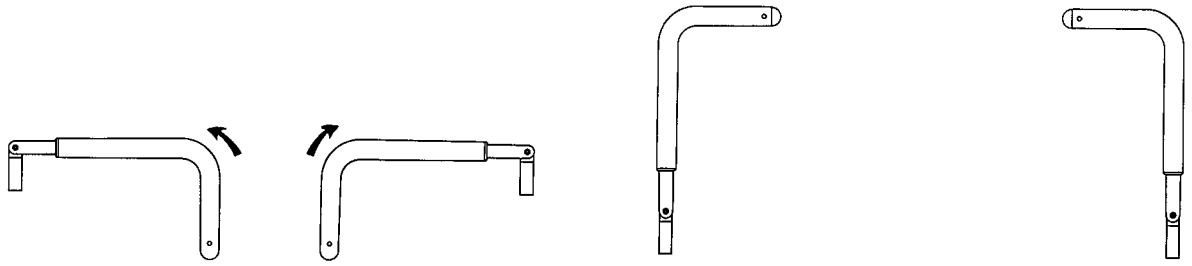

Figure 4 – Positionnement des poignées de poussée du côté tête

Élévation ou abaissement des barrières

AVERTISSEMENT

- Toujours mettre le produit dans la position la plus basse avec les barrières relevées et verrouillées lorsqu'un patient est laissé sur le produit sans surveillance. Ne pas laisser le produit à une hauteur plus élevée.
- Toujours verrouiller les barrières en position complètement relevée avec le plan de couchage à plat dans la position la plus basse lors du transport d'un patient.
- Toujours tenir les membres du patient et de l'opérateur à l'écart des montants de barrière lors de l'élévation ou de l'abaissement des barrières.
- Ne pas laisser les barrières s'abaisser toutes seules.

Pour élever les barrières, les saisir des deux mains. Élever la barrière jusqu'à ce que le loquet de déblocage s'enclenche. Tirer sur la barrière pour s'assurer qu'elle est verrouillée.

Pour abaisser les barrières, tirer le loquet de déblocage vers le haut. Guider la barrière à la position la plus basse.

Remarque - Ne pas utiliser les barrières comme dispositifs de retenue pour empêcher le patient de sortir du produit. Les barrières empêchent le patient de tomber du produit. Il revient à l'opérateur de déterminer le niveau de retenue nécessaire pour assurer la sécurité du patient.

Élévation ou abaissement du relève-buste pneumatique

AVERTISSEMENT

- Toujours éloigner les mains et les doigts des poignées de déblocage du relève-buste et du châssis du relève-buste lors de l'abaissement du relève-buste.
- Toujours faire preuve de prudence lors de l'élévation d'un relève-buste pneumatique pendant qu'un patient se trouve sur le produit. Utiliser des techniques de soulèvement adaptées et demander de l'aide si nécessaire.

Pour élever le relève-buste, serrer la poignée de déblocage rouge du relève-buste (A) et tirer le relève-buste vers le haut jusqu'à la position voulue (Figure 5).

Pour abaisser le relève-buste :

1. Serrer la poignée de déblocage du relève-buste (A).
2. Pousser le relève-buste vers le bas jusqu'à la position voulue.

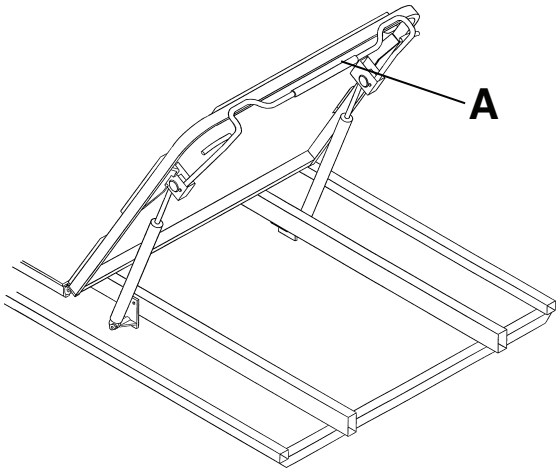

Figure 5 – Relève-buste pneumatique

Élévation ou abaissement du relève-jambes

Pour élever le relève-jambes (B), tourner la manivelle (A) dans le sens horaire (Figure 6).

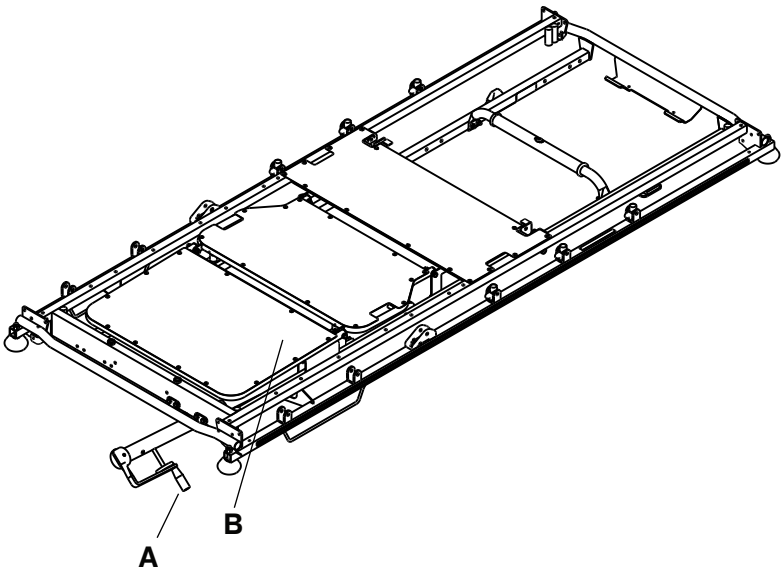

Figure 6 – Relève-jambes et manivelle

Pour abaisser le relève-jambes (B), tourner la manivelle (A) dans le sens antihoraire.

Rangement d'objets dans le capot de base

MISE EN GARDE

- Ne pas placer d'objets de plus de 27 kg dans le capot de base.
- Ne pas s'asseoir, monter ou se tenir debout sur le capot de base.

Il est possible de ranger les effets personnels du patient dans le capot de base. Ne pas utiliser la découpe du support pour bouteille d'oxygène pour stocker des bouteilles d'oxygène ou les effets personnels du patient.

Accessoires et pièces

Les accessoires suivants peuvent être disponibles pour le produit. Confirmer la disponibilité en fonction de la configuration du produit ou du pays. Contacter le service clientèle de Stryker : +1-800-327-0770.

Nom	Nº de pièce
Came de frein et liaison	0853-003-035
Roulette avec ensemble de housse complet	0853-503-020
Plateau porte-défibrillateur	1105-045-200
Plateau porte-défibrillateur/rallonge de lit/pied de lit	1105-045-400
Ensemble de la cinquième roue	1105-006-130
Pied de lit/porte-dossiers	1105-045-500
Chariot de perfusion	0785-155-000
Support de perfusion **HAVASU**™, amovible	0390-025-010
Support de perfusion, amovible	0390-025-000
Matelas, Ultra Comfort, 4 po. x 26 po. (10 cm x 66 cm)	0785-034-603
Matelas, Enhanced Comfort, 4 po. x 26 po. (10 cm x 66 cm)	0785-034-623
Matelas, Ultra Comfort, 5 po. x 26 po. (13 cm x 66 cm)	0785-034-633
Matelas, **Ultra Comfort SE**™, national, 4 po. x 26 po. (10 cm x 66 cm)	1704-034-600
Matelas, **Ultra Comfort SE**, protection anti-feu, international, 4 po. x 26 po. (10 cm x 66 cm)	1704-034-601
Matelas, standard, 3 po. x 26 po. (8 cm x 66 cm)	1059-326-001
Matelas, **ComfortGel SE**™, sans protection anti-feu, 26 po. (66 cm)	1805-034-600
Matelas, **ComfortGel SE**, protection anti-feu, 26 po. (66 cm)	1805-034-601
Dispositif de retenue de bouteille d’oxygène	1037-010-090
Support pour bouteille d’oxygène, vertical	1115-130-000
Vérin pneumatique	1010-031-078
Sangle de retenue, cheville	0946-043-001
Sangle de retenue, corps	0390-019-000
Sangle de retenue, poitrine	1010-058-000
Sangle de retenue, ensemble complet	1010-077-000
Sangle de retenue, poignet	0946-044-001
Plateau de service	1105-045-700

Nom	Nº de pièce
Porte-plateau de service/pied de lit	1105-045-800
Jeu de coussinets pour barrière	1010-052-000

Fixation du plateau porte-défibrillateur

AVERTISSEMENT

- Ne pas placer d'articles de plus de 30 livres (14 kg) sur le plateau porte-défibrillateur. Toujours fixer à l'aide d'une sangle les dispositifs placés sur le plateau porte-défibrillateur.
- Toujours faire preuve de prudence si le plateau porte-défibrillateur/rallonge de lit, le pied de lit/porte-dossiers ou le support vertical pour bouteille d'oxygène est fixé afin d'éviter de se pincer les doigts lors du positionnement de la poignée de poussée du côté pieds en option.

Pour fixer le plateau porte-défibrillateur :

1. Insérer les broches du plateau porte-défibrillateur dans les douilles côté pieds du produit.
2. Utiliser la sangle pour fixer les dispositifs au plateau porte-défibrillateur.

   Remarque

   - Ne pas utiliser le plateau porte-défibrillateur pour pousser/tirer le produit. Cela risque d'endommager le produit.
   - Toujours élever les poignées de poussée du côté pieds lors de l'utilisation des accessoires (comme le plateau porte-défibrillateur/rallonge de lit, le pied de lit/porte-dossiers, le support vertical pour bouteille d'oxygène) ; sans quoi ils ne fonctionneront pas comme prévu.

Conversion du plateau porte-défibrillateur/rallonge de lit en plateau porte-défibrillateur

AVERTISSEMENT

- Ne pas placer d'articles de plus de 14 kg sur le plateau porte-défibrillateur/rallonge de lit. Toujours fixer à l'aide d'une sangle les dispositifs placés sur le plateau porte-défibrillateur.
- Toujours faire preuve de prudence si le plateau porte-défibrillateur/rallonge de lit, le pied de lit/porte-dossiers ou le support vertical pour bouteille d'oxygène est fixé afin d'éviter de se pincer les doigts lors du positionnement de la poignée de poussée du côté pieds en option.

MISE EN GARDE - Toujours élever le support de perfusion avant de fixer le plateau porte-défibrillateur/rallonge de lit au produit. Si le support de perfusion n'est pas élevé, la rallonge de lit ne fonctionnera pas.

Pour convertir le plateau porte-défibrillateur/rallonge de lit en plateau porte-défibrillateur :

1. Tirer sur le bouton supérieur (A) pour le faire sortir (Figure 7).
2. Faire pivoter le plateau porte-défibrillateur (B) jusqu'à ce que le plateau soit à plat au-dessus du côté pieds du produit. Relâcher le bouton supérieur (A). S'assurer que le plateau porte-défibrillateur est bloqué.
3. Utiliser la sangle pour fixer les dispositifs au plateau porte-défibrillateur.

   Remarque

   - Ne pas utiliser le plateau porte-défibrillateur/rallonge de lit pour pousser ou tirer le produit. Cela risque d'endommager le produit.
   - Ne pas attacher d'articles à la rallonge de lit.

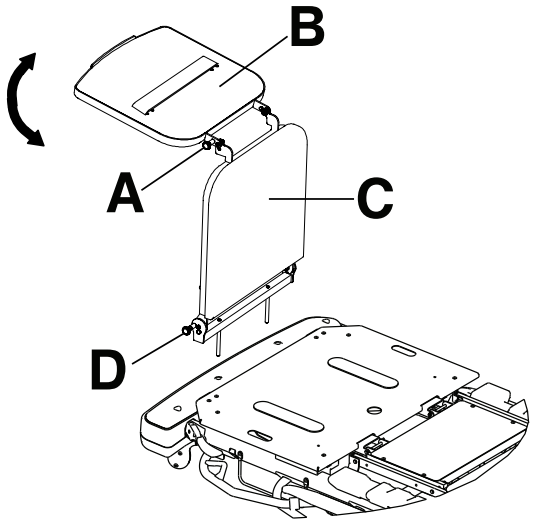

Figure 7 – Plateau porte-défibrillateur/rallonge de lit

Conversion du plateau porte-défibrillateur/rallonge de lit en rallonge de lit

AVERTISSEMENT

- Ne pas placer d'articles de plus de 14 kg sur le plateau porte-défibrillateur/rallonge de lit. Toujours fixer à l'aide d'une sangle les dispositifs placés sur le plateau porte-défibrillateur.
- Toujours faire preuve de prudence si le plateau porte-défibrillateur/rallonge de lit, le pied de lit/porte-dossiers ou le support vertical pour bouteille d'oxygène est fixé afin d'éviter de se pincer les doigts lors du positionnement de la poignée de poussée du côté pieds en option.

MISE EN GARDE - Toujours élever le support de perfusion avant de fixer le plateau porte-défibrillateur/rallonge de lit au produit. Si le support de perfusion n'est pas élevé, la rallonge de lit ne fonctionnera pas.

Pour convertir le plateau porte-défibrillateur/rallonge de lit en rallonge de lit (Figure 7) :

1. Tirer sur le bouton supérieur (A) pour le faire sortir.
2. Faire pivoter le plateau porte-défibrillateur (B) jusqu'à ce que le plateau se verrouille contre la rallonge de lit.
3. Tirer pour faire sortir le bouton inférieur (D) tout en maintenant l'ensemble du plateau porte-défibrillateur/rallonge de lit.
4. Abaisser la rallonge de lit (C) jusqu'à ce qu'elle soit à plat.
5. Relâcher le bouton inférieur (D). Appuyer sur la rallonge de lit pour s'assurer qu'elle est verrouillée en place.

Remarque

- Ne pas utiliser le plateau porte-défibrillateur/rallonge de lit pour pousser ou tirer le produit. Cela risque d'endommager le produit.
- Ne pas attacher d'articles à la rallonge de lit.

Fixation du pied de lit/porte-dossiers

AVERTISSEMENT - Toujours faire preuve de prudence si le plateau porte-défibrillateur/rallonge de lit, le pied de lit/porte-dossiers ou le support vertical pour bouteille d'oxygène est fixé afin d'éviter de se pincer les doigts lors du positionnement de la poignée de poussée du côté pieds en option.

Pour fixer le pied de lit/porte-dossiers, insérer les broches du pied de lit/porte-dossiers dans les douilles du côté pieds du produit.

Remarque - Ne pas utiliser le pied de lit/porte-dossiers pour pousser/tirer le produit. Cela risque d'endommager le produit.

Fixation du chariot de perfusion

AVERTISSEMENT

- Toujours fixer le support de perfusion au chariot de perfusion lors du transport du produit.
- Toujours stocker le chariot de perfusion lorsqu'il n'est pas utilisé afin d'éviter d'endommager le produit.

Pour fixer le chariot de perfusion (Figure 8) :

1. Retirer le chariot de perfusion du plateau de rangement ou du clip de stockage.
2. Faire pivoter le chariot de perfusion jusqu'à la position voulue.
3. Tourner le bouton (A) dans le sens antihoraire pour desserrer le clamp du support de perfusion (C).
4. Faire pivoter le bouton (A) en l'éloignant de l'ensemble de connexion du bras (B).
5. Ouvrir le clamp (C).
6. Placer le support de perfusion dans le clamp (C).
7. Fermer le clamp (C) autour du support de perfusion et faire pivoter le bouton (A) en position.
8. Tourner le bouton (A) dans le sens horaire pour le serrer.
9. Inverser les étapes pour déconnecter le chariot de perfusion du produit.

   Pour stocker le chariot de perfusion, placer le chariot de perfusion dans le plateau de rangement ou fixer le chariot dans le clip de stockage.

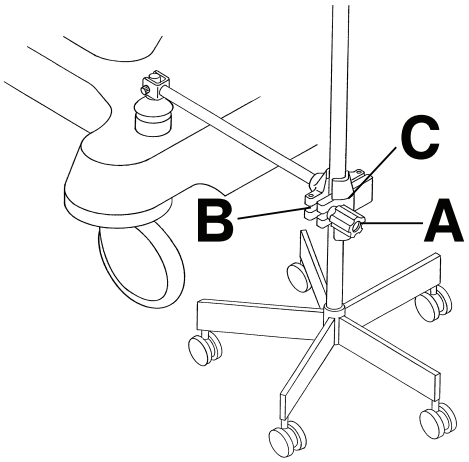

Figure 8 – Chariot de perfusion

Positionnement du support de perfusion en deux parties, à fixation permanente

AVERTISSEMENT - Ne pas utiliser le support de perfusion pour pousser/tirer le produit. Cela risque d’endommager le produit.

Il est possible d'acheter le produit avec le support de perfusion en deux parties en option, à fixation permanente du côté tête, du côté pieds ou des deux côtés du produit. Le support de perfusion est équipé d’une potence télescopique qui s'allonge pour offrir un second choix de hauteur. L’utilisateur peut également replier et ranger le support de perfusion lorsqu’il n’est pas utilisé.

Pour positionner le support de perfusion en deux parties (Figure 9) :

1. Soulever et faire pivoter le support à partir de sa position de rangement.
2. Enfoncer le support de perfusion vers le bas jusqu'à ce qu'il s'enclenche.
3. Pour élever la hauteur du support de perfusion, tirer sur la partie télescopique (A) jusqu’à ce que le support s'enclenche en position complètement relevée.

4. Faire pivoter les crochets de suspension de poches de perfusion (B) à la position voulue et suspendre les poches.
5. Pour abaisser le support de perfusion, tenir la partie télescopique du support, tourner le verrou (C) et abaisser la partie télescopique.

Remarque

- Ne pas suspendre des poches de perfusion ayant un poids total de plus de 40 livres (18 kg) sur le support de perfusion.
- Toujours s'assurer que la hauteur du support de perfusion est suffisamment basse pour franchir sans encombre les ouvertures de porte lors du transport d'un patient.

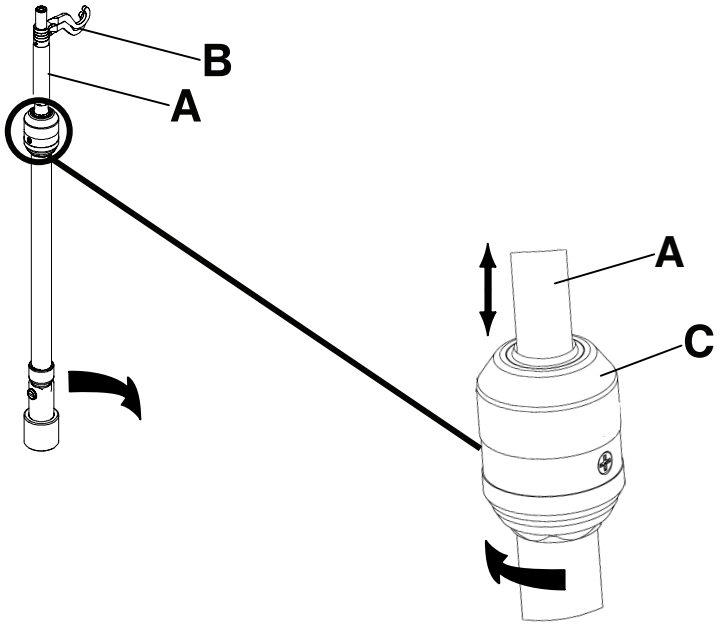

Figure 9 – Positionnement du support de perfusion en 2 parties, à fixation permanente

Positionnement du support de perfusion en trois parties, à fixation permanente

AVERTISSEMENT - Ne pas utiliser le support de perfusion pour pousser/tirer le produit. Cela risque d’endommager le produit.

Il est possible d'acheter le produit avec le support de perfusion en trois parties en option, à fixation permanente du côté tête, du côté pieds ou des deux côtés du produit. Le support de perfusion est équipé d'une potence télescopique qui s'allonge pour offrir un deuxième et un troisième choix de hauteur. L’utilisateur peut également replier et ranger le support de perfusion lorsqu’il n’est pas utilisé.

Pour positionner le support de perfusion en trois parties (Figure 10) :

1. Soulever et faire pivoter le support à partir de sa position de rangement.
2. Enfoncer le support de perfusion vers le bas jusqu'à ce qu'il s'enclenche.
3. Pour élever la hauteur du support de perfusion, tirer sur la partie télescopique (A) jusqu’à ce que le support s'enclenche en position complètement relevée.
4. Pour un support de perfusion plus élevé, tirer la section (B) vers le haut. Débloquer la section (B) à n'importe quelle hauteur souhaitée pour verrouiller le support.
5. Faire pivoter les crochets de suspension de poches de perfusion (C) à la position voulue et suspendre les poches.
6. Pour abaisser le support de perfusion, pousser la partie jaune de la prise (D) vers le haut tout en maintenant la section (B) jusqu'à ce que le support s'abaisse.
7. Tourner le verrou (E) et abaisser la partie télescopique du support de perfusion.

Remarque

- Ne pas suspendre des poches de perfusion ayant un poids total de plus de 12 livres (5 kg) au support de perfusion.
- Ne pas suspendre des poches de perfusion ayant un poids total de plus de 9,3 livres (4,2 kg) sur un seul crochet de suspension de poche de perfusion.
- Toujours s'assurer que la hauteur du support de perfusion est suffisamment basse pour franchir sans encombre les ouvertures de porte lors du transport d'un patient.

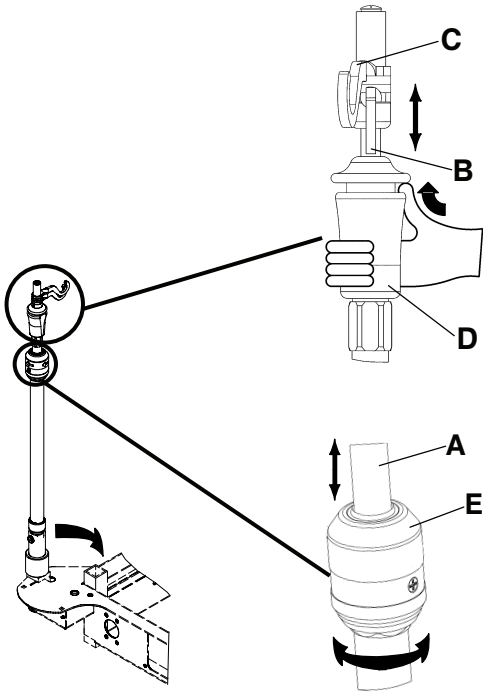

Figure 10 – Positionnement du support de perfusion en trois parties, à fixation permanente

Fixation et positionnement du support de perfusion amovible

MISE EN GARDE

- Ne pas utiliser le support de perfusion pour pousser/tirer le produit. Cela risque d’endommager le produit.
- Ne pas suspendre des poches de perfusion de plus de 40 lb (18 kg) sur le support de perfusion.
- Toujours s’assurer que la hauteur du support de perfusion est suffisamment basse pour franchir les ouvertures de porte lors du transport d’un patient.

Pour fixer et positionner le support de perfusion amovible (Figure 11) :

1. Insérer le support de perfusion dans une douille du côté tête ou du côté pieds du produit.
2. Tourner le bouton (A) dans le sens antihoraire et tirer sur la partie télescopique (B) jusqu’à obtention de la hauteur voulue.
3. Tourner le bouton (A) dans le sens horaire pour bloquer la partie télescopique.

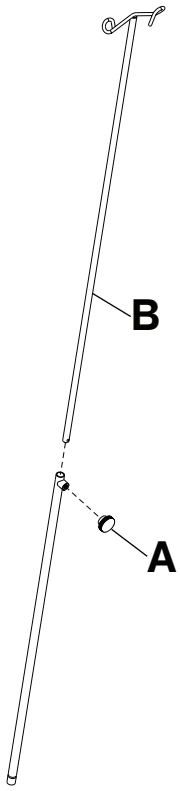

Figure 11 – Support de perfusion amovible

Fixation du support vertical pour bouteille d’oxygène

AVERTISSEMENT

- Ne pas placer d’objets de plus de 40 livres (18 kg) dans le support vertical pour bouteille d’oxygène.
- Toujours faire preuve de prudence si le plateau porte-défibrillateur/la rallonge de lit, le pied de lit/porte-dossiers ou le support vertical pour bouteille d’oxygène est fixé afin d’éviter de se pincer les doigts lors du positionnement de la poignée de poussée du côté pieds en option.

Le support vertical pour bouteille d'oxygène accueille une bouteille d'oxygène en position verticale.

Pour fixer le support vertical pour bouteille d'oxygène :

1. Insérer la tige support dans n'importe quelle douille de perfusion.
2. Insérer la goupille fendue dans le trou de la tige support pour fixer le support de bouteille au produit.

   Remarque - Ne pas utiliser le support vertical pour bouteille d'oxygène pour pousser ou tirer le produit. Cela risque d’endommager le produit.

Déploiement ou rangement du porte-plateau de service/pied de lit

AVERTISSEMENT - Ne pas placer d’objets de plus de 30 livres (14 kg) sur le plateau de service.

Pour installer le plateau de service sur les barrières, tirer sur les deux côtés du plateau de service et le positionner sur les barrières.

Pour ranger le plateau de service :

1. Retirer le plateau de service des barrières.
2. Rentrer les côtés du plateau de service.

3. Ranger le plateau de service dans le pied de lit.

   Remarque - Ne pas utiliser le plateau de service/pied de lit pour pousser ou tirer le dispositif. Cela risque d’endommager le produit.

Fixation des coussinets de barrière

Pour fixer les coussinets de barrière :

1. Enfoncer le coussinet de barrière entre le matelas et la barrière.
2. Serrer les sangles **Velcro®** autour de la partie supérieure de la barrière pour fixer le coussinet de barrière.

Emplacement des points d’arrimage des sangles de retenue du patient

AVERTISSEMENT

- Toujours faire preuve de prudence lors de la fixation des sangles de retenue. Des blessures peuvent survenir chez le patient ou l'opérateur. Les moyens de retenue physiques, même s'ils sont bien installés, peuvent entraîner de graves préjudices pour les patients et les opérateurs, notamment emmêlement, coincement, blessures physiques ou décès.
- N'attacher les sangles ou dispositifs de retenue qu'aux points d'attache identifiés du produit. Le non-respect de cette consigne peut occasionner des blessures chez le patient ou l'opérateur. Ne pas attacher les sangles de retenue à la barrière.
- Toujours consulter les restrictions et réglementations régionales et nationales et les protocoles adaptés de l'établissement avant d'utiliser tout dispositif ou sangle de retenue.

L’ensemble du plan de couchage a huit points d’arrimage pour les sangles de retenue du patient (Figure 12 ou Figure 13).

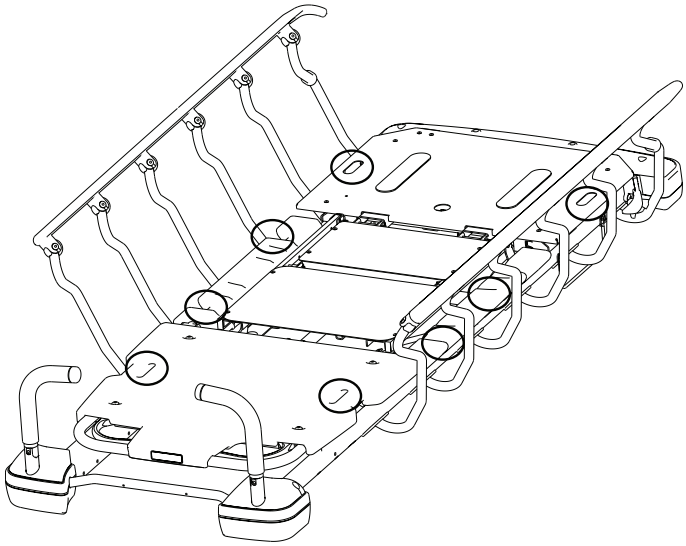

Figure 12 – Emplacements des sangles de retenue Prime

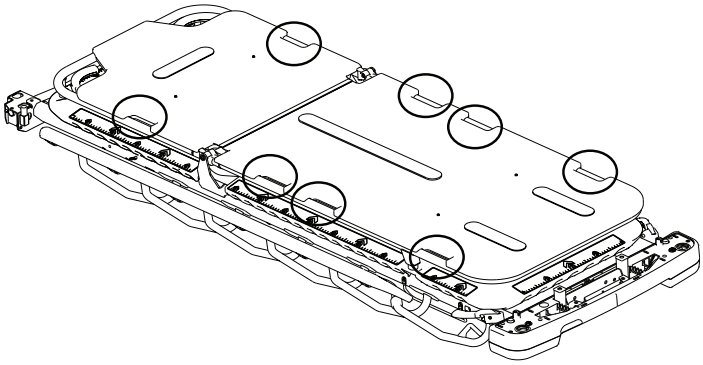

Figure 13 – Emplacements des sangles de retenue Prime X en option

Remarque - Les sangles de retenue sont des pièces appliquées de type B.

Nettoyage

Nettoyage du produit

AVERTISSEMENT - Ne pas procéder au nettoyage, à la réparation ou à l'entretien pendant que le produit est en service.

Méthode de nettoyage recommandée :

1. Respecter les recommandations de dilution du fabricant de la solution de nettoyage.
2. Laver toutes les surfaces du produit à la main avec un détergent doux et de l'eau tiède.
3. Éviter une saturation excessive et s'assurer que le produit ne reste pas mouillé plus longtemps que la limite précisée dans les directives du fabricant du détergent pour un nettoyage adéquat.
4. Sécher soigneusement. Ne pas remettre le matelas en place sur le produit avant que le produit ne soit sec.
5. Vérifier les fonctionnalités avant de remettre le produit en service.
   - Élever et abaisser le produit
   - Bloquer et débloquer la pédale de frein/guidage dans les deux positions
   - Verrouiller et déverrouiller les barrières
   - Élever et abaisser le relève-buste
   - Élever et abaisser le relève-jambes
   - S'assurer que tous les composants sont bien lubrifiés
   - S'assurer que toutes les étiquettes sont intactes

Remarque

- Le contact direct de la peau avec un matériau visiblement sale et perméable peut augmenter le risque d'infection.
- Certains agents de nettoyage sont de nature corrosive et peuvent endommager le produit s'ils ne sont pas utilisés convenablement. Si le produit n'est pas rincé et séché correctement, un résidu corrosif peut rester sur la surface du produit et peut entraîner une corrosion prématurée des composants essentiels. Le non-respect de ces instructions de nettoyage peut annuler la garantie.
- Ne pas nettoyer le produit à la vapeur ou aux ultrasons, ni le laver sous pression ou au jet. Ces méthodes de nettoyage ne sont pas recommandées et peuvent annuler la garantie du produit.
- Nettoyer le capot de base.
- Nettoyer la surface inférieure des patins de frein pour empêcher l'accumulation de cire ou de saleté provenant des sols.

Nettoyage du matelas

AVERTISSEMENT

- Ne pas procéder au nettoyage, à la réparation ou à l'entretien pendant que le produit est en service.
- Ne pas immerger le matelas dans des solutions nettoyantes ou désinfectantes. L'excès d'humidité peut provoquer un dysfonctionnement du produit, occasionnant l'endommagement du produit ou des blessures chez le patient.
- Ne pas laisser de liquides s'accumuler sur le matelas. Les liquides peuvent entraîner la corrosion de certains composants et rendre imprévisibles la sécurité et les performances de ce produit.
- Toujours inspecter les housses de matelas pour déceler toute déchirure, perforation, usure excessive, ainsi que des bords de fermeture éclair non alignés, à chaque fois que les housses sont nettoyées. Retirer et remplacer un matelas endommagé pour éviter toute contamination croisée.
- Ne pas nettoyer les matelas à la vapeur ou aux ultrasons, ni les laver sous pression ou au jet. Ces méthodes de nettoyage peuvent annuler la garantie de ce produit.

La durée de vie du matelas peut être affectée par une augmentation de la fréquence d'utilisation qui pourrait entraîner un nettoyage et une désinfection plus fréquents.

Méthode de nettoyage recommandée :

1. À l'aide d'un chiffon propre et doux, essuyer le matelas tout entier en utilisant une solution de savon doux et d'eau pour enlever tout corps étranger.
2. Essuyer le matelas à l'aide d'un chiffon propre et sec afin d'enlever tout excès de liquide ou d'agent de nettoyage.
3. Rincer et sécher les housses après le nettoyage.
4. Désinfecter selon les besoins avec un désinfectant aux normes hospitalières une fois le nettoyage terminé (consulter *Désinfection du matelas*).

Remarque

- Ne pas repasser, nettoyer à sec ou sécher au sèche-linge le matelas car cela entraînerait un dysfonctionnement et l'endommagement du produit.
- Sécher complètement la housse du matelas avant de le stocker, d'ajouter des draps ou de placer un patient sur le matelas afin d'empêcher la diminution des performances du produit.
- Éviter une surexposition à l'alcool ou au peroxyde d'hydrogène. Cela provoque le gonflement du matériau de la housse.
- Ne pas laisser de liquide s'infiltrer dans la zone de la fermeture éclair et dans le rabat de la fermeture éclair. Les liquides qui parviennent à entrer en contact avec la fermeture éclair peuvent pénétrer dans le matelas, ce qui peut diminuer les performances du produit.
- Certains agents de nettoyage sont de nature corrosive et peuvent endommager le produit s'ils ne sont pas utilisés convenablement. Si le produit n'est pas rincé et séché correctement, un résidu corrosif peut rester sur la surface du produit et entraîner une corrosion prématurée des composants essentiels. Le non-respect de ces instructions de nettoyage peut annuler la garantie.

Élimination de l'iode

1. Préparer une solution de 1 à 2 cuillerées à soupe de thiosulfate de sodium dans un demi-litre d'eau chaude. Utiliser la solution pour essuyer la région tachée.
2. Nettoyer la tache dès que possible après son apparition.
3. Si les taches ne sont pas éliminées immédiatement, laisser la solution tremper le matelas ou reposer dessus avant d'essuyer le matelas.
4. Rincer les matelas qui ont été exposés à la solution avec de l'eau claire avant de les remettre en service.

Remarque - La garantie de ce produit peut être annulée si les directives précitées ne sont pas suivies lors de l'utilisation de ce type de nettoyants.

Instructions particulières

Velcro®	Saturer avec un désinfectant, rincer avec de l'eau et laisser la solution s'évaporer.
Matières solides ou taches	Utiliser des savons neutres et de l'eau chaude. Ne pas utiliser de nettoyants corrosifs, de solvants ou de nettoyants abrasifs.
Endroits difficiles à nettoyer	Utiliser des nettoyants ménagers standard ou des nettoyants pour vinyle et une brosse à poils doux pour les endroits ou les taches difficiles. Tremper au préalable les souillures séchées.
Blanchissage	Le blanchissage n'est pas recommandé. Le blanchissage peut diminuer de façon considérable la durée de vie utile du matelas.

Désinfection

Désinfection du produit

AVERTISSEMENT

- Ne pas procéder au nettoyage, à la réparation ou à l'entretien pendant que le produit est en service.
- Ne pas nettoyer le produit à la vapeur ou aux ultrasons, ni le laver au jet. Ces méthodes de nettoyage ne sont pas recommandées et peuvent annuler la garantie du produit.

Désinfectants recommandés :

- Composés quaternaires (principe actif : chlorure d'ammonium) contenant moins de 3 % d'éther de glycol
- Désinfectant phénolique (substance active : o-phénylphénol)
- Solution d'eau de Javel (1 volume d'eau de Javel [hypochlorite de sodium à 5,25 %] dilué dans 100 volumes d'eau, ce qui équivaut à 520 ppm de chlore actif [40 ml d'une solution d'eau de Javel à 5,25 % pour 4 000 ml d'eau])
- Alcool isopropylique à 70 %

Méthode de désinfection recommandée :

1. Respecter les recommandations de dilution du fabricant de la solution désinfectante.
2. Laver à la main toutes les surfaces du produit à l'aide d'une solution désinfectante.
3. Éviter une saturation excessive et s'assurer que le produit ne reste pas mouillé plus longtemps que la limite précisée dans les directives du fabricant du produit chimique pour une désinfection adéquate.
4. Sécher le produit. Ne pas remettre le matelas en place sur le produit avant que le produit ne soit sec.
5. Désinfecter le **Velcro®** après chaque utilisation. Saturer le **Velcro®** avec un désinfectant, rincer à l'eau et laisser le désinfectant s'évaporer (il incombe à l'établissement de déterminer le désinfectant approprié).
6. Vérifier les fonctionnalités avant de remettre le produit en service.
   - Élever et abaisser le produit
   - Bloquer et débloquer la pédale de frein/guidage dans les deux positions
   - Verrouiller et déverrouiller les barrières
   - Élever et abaisser le relève-buste
   - Élever et abaisser le relève-jambes
   - S'assurer que tous les composants sont bien lubrifiés
   - S'assurer que toutes les étiquettes sont intactes

   Remarque
   - Le contact direct de la peau avec un matériau visiblement sale et perméable peut augmenter le risque d'infection.
   - Certains agents de nettoyage sont de nature corrosive et peuvent endommager le produit s'ils ne sont pas utilisés convenablement. Si le produit n'est pas rincé et séché correctement, un résidu corrosif peut rester sur la surface du produit et entraîner une corrosion prématurée des composants essentiels. Le non-respect de ces instructions de nettoyage peut annuler la garantie.

Désinfection du matelas

AVERTISSEMENT - Toujours désinfecter le matelas entre deux patients. Le non-respect de cette consigne peut entraîner une contamination croisée et une infection.

Désinfectants recommandés :

- Composés quaternaires (principe actif : chlorure d'ammonium) contenant moins de 3 % d'éther de glycol

- Désinfectant phénolique (substance active : o-phénylphénol)
- Solution d'eau de Javel (1 volume d'eau de Javel [hypochlorite de sodium à 5,25 %] dilué dans 100 volumes d'eau, ce qui équivaut à 520 ppm de chlore actif [40 ml d'une solution d'eau de Javel à 5,25 % pour 4 000 ml d'eau])
- Alcool isopropylique à 70 %

Méthode de désinfection recommandée :

1. S'assurer que le matelas est propre et sec avant d'appliquer des désinfectants.
2. Essuyer le matelas avec un chiffon propre et sec afin d'éliminer tout excès de liquide ou de désinfectant.
3. Rincer et sécher les housses après la désinfection.

Remarque

- La housse du matelas doit être parfaitement sèche avant de la ranger ou d'ajouter des draps. Si l'excès de désinfectant n'est pas éliminé, le matériau de la housse pourrait se dégrader.
- Certains agents de nettoyage sont de nature corrosive et peuvent endommager le produit s'ils ne sont pas utilisés convenablement. Si le produit n'est pas rincé et séché correctement, un résidu corrosif peut rester sur la surface du produit et entraîner une corrosion prématurée des composants essentiels. Le non-respect de ces instructions de nettoyage peut annuler la garantie.
- Une exposition fréquente ou prolongée à des solutions désinfectantes dont la concentration est plus élevée risque d'entraîner un vieillissement prématuré du tissu de la housse.
- L'utilisation de produits de peroxyde d'hydrogène accéléré ou de quaternaires contenant des éthers glycoliques risque d'endommager la housse.

Entretien préventif

Mettre le produit hors service avant d'effectuer les vérifications d'entretien préventif. Vérifier tous les éléments mentionnés pendant l'entretien préventif annuel pour tous les produits Stryker Medical. Il peut être nécessaire d'effectuer les vérifications d'entretien préventif plus fréquemment en fonction du degré d'utilisation du produit. Toute réparation doit être effectuée exclusivement par du personnel qualifié.

Remarque - Nettoyer et désinfecter l'extérieur du matelas avant inspection, le cas échéant.

Inspecter les éléments suivants :

_____ Toutes les soudures

_____ Toutes les attaches sont correctement fixées

_____ Fonctionnement correct du mécanisme de frein

_____ Fonctionnement correct de la fonction de guidage

_____ Élévation, abaissement et verrouillage corrects des barrières

_____ Blocage correct des roulettes quand les freins sont enclenchés

_____ Blocage et pivotement corrects des roulettes

_____ Absence de cire et de débris sur les roulettes

_____ Élévation, abaissement et verrouillage corrects du relève-buste

_____ Élévation, abaissement et verrouillage corrects du relève-jambes

_____ État intact des revêtements

_____ Élévation et abaissement corrects de la fonction déclive/proclive à partir de tous les emplacements

_____ État intact et verrouillage correct dans toutes les positions du support de perfusion en option

_____ État intact et ouverture/fermeture corrects du support pour bouteille d'oxygène en option

_____ Absence d'endommagement des plateaux côté tête et côté pieds

_____ Chaîne de mise à la terre intacte

_____ Blocage et fixation corrects des sangles de retenue du corps en option

_____ Absence de déchirures ou fissures dans la housse de matelas

_____ Bon état et fonctionnement correct des accessoires et du matériel de montage

_____ Absence de fuites au niveau des raccords hydrauliques

_____ Résistance adéquate des vérins hydrauliques

_____ Vitesse d'abaissement hydraulique réglée

_____ Niveau suffisant de l'huile hydraulique

_____ Lubrifier selon les besoins (*Emplacements à lubrifier* (page 28))

Numéro de série du produit :
Effectué par :
Date :

Emplacements à lubrifier

Avec le relève-buste placé à 0°, appliquer de la graisse Syntech (3000-200-719) par la fente et le trou dans l'ensemble des vis de manivelle (Figure 14). Essuyer l'excès de graisse.

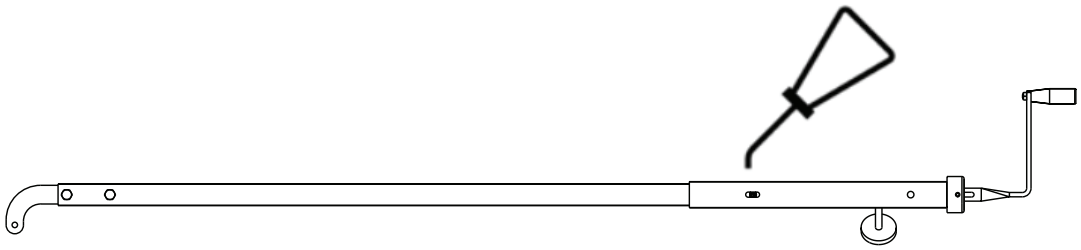

Figure 14 – Lubrification des vis de manivelle

stryker

Barella di trasporto

Manuale d'uso

REF 747
REF 748

CE

IT

0747-109-005 Rev AC.0 2023-11

Simboli

	Consultare le istruzioni per l'uso
	Avvertenza generale
	Attenzione
	Vietato spingere
	Non conservare la bombola di ossigeno
REF	Numero di catalogo
SN	Numero di serie
US Patents	Per i brevetti USA, vedere www.stryker.com/patents
CE	Marcatura CE
EC REP	Mandatario per la Comunità europea
MD	Dispositivo medico europeo
	Fabbricante
	Data di fabbricazione
	Importatore
	Carico operativo di sicurezza
	Lubrificare
	Parte applicata di tipo B
	Non impilare

	Lato superiore
	Fragile, manipolare con cura

Indice

Definizione dei termini Avvertenza, Attenzione e Nota 2
Riepilogo delle precauzioni di sicurezza 3
Punti di schiacciamento 4
Introduzione 5
Descrizione del prodotto 5
Indicazioni per l'uso 5
Benefici clinici 5
Controindicazioni 5
Vita utile prevista 5
Smaltimento/riciclaggio 5
Specifiche tecniche 6
Componenti del prodotto 8
Contatti 8
Ubicazione del numero di serie 9
Installazione 10
Operazione 11
Inserimento e disinserimento del freno 11
Sollevamento e abbassamento del lettino 11
Posizionamento del prodotto in Trendelenburg 12
Posizionamento del prodotto in anti-Trendelenburg 12
Trasporto di un paziente con la quinta ruota retrattile 13
Posizionamento o ripiegamento delle maniglie di spinta (opzionali) 13
Sollevamento e abbassamento delle sponde laterali 13
Sollevamento e abbassamento dello schienale Fowler pneumatico 14
Sollevamento e abbassamento dell'alzaginocchia 14
Conservazione di oggetti nella copertura del carrello 15
Parti e accessori 16
Collegamento del vassoio del defibrillatore 17
Conversione del vassoio del defibrillatore/prolunga poggiapiedi in vassoio del defibrillatore 17
Conversione del vassoio del defibrillatore/prolunga poggiapiedi in prolunga poggiapiedi 18
Fissaggio della pediera/portadocumenti 18
Fissaggio della staffa per l'asta portaflebo 19
Posizionamento dell'asta portaflebo a due segmenti permanente 19
Posizionamento dell'asta portaflebo a tre segmenti permanente 20
Collegamento e posizionamento dell'asta portaflebo rimovibile 21
Fissaggio del portabombola di ossigeno verticale 22
Estensione o ripiegamento del vassoio portavivande/pediera 22
Fissaggio dei cuscinetti della sponda laterale 23
Individuazione dei punti di fissaggio delle cinghie di contenimento del paziente 23
Pulizia 24
Pulizia del prodotto 24
Pulizia del materasso 24
Asportazione delle tracce di iodio 25
Istruzioni speciali 25
Disinfezione 26
Disinfezione del prodotto 26
Disinfezione del materasso 26
Manutenzione preventiva 28
Punti di lubrificazione 28

Definizione dei termini Avvertenza, Attenzione e Nota

I termini **AVVERTENZA**, **ATTENZIONE** e **NOTA** indicano condizioni particolari a cui occorre prestare attenzione.

AVVERTENZA

Avvisa il lettore di una situazione che, se non viene evitata, potrebbe causare la morte o lesioni gravi. Può anche descrivere potenziali gravi reazioni indesiderate e pericoli per la sicurezza.

ATTENZIONE

Avvisa il lettore di una situazione potenzialmente pericolosa che, se non viene evitata, può provocare lesioni minori o moderate all'operatore o al paziente, oppure danni al prodotto o ad altri oggetti. Comprende anche le informazioni sulle misure speciali necessarie per l'uso efficiente e sicuro del dispositivo e sulle misure per evitare i danni causati dall'uso, corretto o improprio, del dispositivo.

Nota - Fornisce informazioni speciali per facilitare le operazioni di manutenzione o per chiarire istruzioni importanti.

Riepilogo delle precauzioni di sicurezza

Leggere sempre tutte le avvertenze e le precauzioni elencate in questa sede. Eventuali interventi di assistenza o riparazione devono essere eseguiti esclusivamente da personale qualificato.

AVVERTENZA

- Lasciare sempre che il prodotto raggiunga la temperatura ambiente prima di installarlo o di testarne il funzionamento. In caso contrario, il prodotto potrebbe subire danni irreparabili.
- Usare il prodotto solo quando tutti gli operatori non sono a contatto con i relativi meccanismi.
- Inserire sempre il freno quando un paziente sale o scende dal prodotto o quando il prodotto è stazionario. Se il prodotto si sposta mentre un paziente sta salendo o scendendo, il paziente potrebbe subire lesioni.
- Quando si lascia un paziente senza sorveglianza, posizionare sempre il prodotto al livello più basso, con le sponde laterali alzate e bloccate. Non lasciare il prodotto a un'altezza superiore.
- Prima di alzare o abbassare il lettino, togliere sempre tutti i dispositivi che potrebbero costituire un ostacolo.
- Non sedersi all'estremità del prodotto. In caso contrario, il prodotto potrebbe ribaltarsi.
- Per evitare lesioni, mantenere sempre gli arti del paziente e dell'operatore lontani dalle sponde laterali ripiegate.
- Il paziente deve essere sempre posizionato al centro del prodotto.
- Quando si trasporta un paziente, bloccare sempre le sponde laterali in posizione totalmente alzata, con la superficie di riposo nella posizione orizzontale più bassa.
- Mentre si sollevano o si abbassano le sponde laterali, gli arti dell'operatore e del paziente devono essere sempre mantenuti lontani dalle traverse delle sponde.
- Non permettere che le sponde laterali si abbassino autonomamente.
- Allontanare sempre le mani e le dita dalle maniglie di sblocco dello schienale Fowler e dal relativo telaio quando si abbassa lo schienale.
- Procedere sempre con attenzione quando si solleva lo schienale Fowler pneumatico mentre il paziente si trova sul prodotto. Adottare opportune tecniche di sollevamento e farsi aiutare, se necessario.
- Non collocare oggetti di peso superiore a 30 libbre (14 kg) sul vassoio del defibrillatore. Fissare sempre con una cinghia tutti i dispositivi collocati sul vassoio del defibrillatore.
- Prestare sempre attenzione quando sono installati il vassoio del defibrillatore/prolunga poggiapiedi, la pediera/portadocumenti o il portabombola di ossigeno verticale, per evitare schiacciamenti delle dita durante il posizionamento della maniglia di spinta opzionale del lato piedi.
- Non collocare oggetti di peso superiore a 30 libbre (14 kg) sul vassoio del defibrillatore/prolunga poggiapiedi. Fissare sempre con una cinghia tutti i dispositivi collocati sul vassoio del defibrillatore.
- Fissare sempre l'asta portaflebo alla relativa staffa quando si trasporta il prodotto.
- Riporre sempre la staffa per l'asta portaflebo quando non la si usa, per evitare danni all'apparecchiatura.
- Non usare l'asta portaflebo come dispositivo di spinta o di trazione. Il prodotto potrebbe subire danni.
- Non collocare oggetti di peso superiore a 40 libbre (18 kg) nel portabombola di ossigeno verticale.
- Non collocare oggetti di peso superiore a 30 libbre (14 kg) sul vassoio portavivande.
- Usare sempre cautela nel fissare le cinghie di contenimento. Il paziente o l'operatore potrebbero subire lesioni. I dispositivi di contenimento fisico, anche se ben fissati, possono ferire gravemente pazienti e operatori, causando, ad esempio, aggrovigliamenti, intrappolamenti, lesioni fisiche o persino il decesso.
- Collegare sempre le cinghie o i dispositivi di contenimento soltanto ai punti di fissaggio identificati sul prodotto. In caso contrario, il paziente o l'operatore potrebbero subire lesioni. Non fissare le cinghie di contenimento alle sponde laterali.
- Prima di usare qualsiasi cinghia o dispositivo di contenimento, fare sempre riferimento alle norme e ai regolamenti locali e statali pertinenti e ai protocolli della struttura sanitaria di appartenenza.
- Non pulire, riparare o sottoporre a manutenzione il prodotto mentre è in uso.
- Non immergere il materasso in soluzioni detergenti o disinfettanti. L'umidità eccessiva potrebbe causare il malfunzionamento del prodotto, provocando danni al prodotto stesso o lesioni al paziente.
- Non permettere il ristagno di liquidi sul materasso. I liquidi possono causare la corrosione dei componenti e compromettere la sicurezza e le prestazioni di questo prodotto.
- Ogni volta che si puliscono le fodere, esaminare sempre la fodera coprimaterasso per escludere la presenza di strappi, perforazioni, segni di usura eccessiva e cerniere non allineate. Rimuovere e sostituire ogni materasso danneggiato per evitare la contaminazione crociata.

- Non pulire i materassi a vapore, con getto d'acqua normale o a pressione, o mediante ultrasuoni. Questi metodi di pulizia possono invalidare la garanzia di questo prodotto.
- Non pulire il prodotto a vapore, con getto d'acqua o mediante ultrasuoni. L'uso di questi metodi di pulizia è sconsigliato e può invalidare la garanzia del prodotto.
- Disinfettare sempre il materasso tra un paziente e quello successivo. La mancata disinfezione potrebbe causare contaminazione crociata e infezione.

ATTENZIONE

- L'uso improprio di questo prodotto può provocare lesioni al paziente o all'operatore. Usare il prodotto esclusivamente nel modo descritto nel presente manuale.
- Non modificare il prodotto né alcuno dei suoi componenti. La modifica del prodotto può causare un funzionamento imprevedibile e provocare lesioni al paziente o all'operatore. Eventuali modifiche apportate al prodotto, inoltre, ne invalidano la garanzia.
- Non usare il sistema idraulico del carrello per sollevare il prodotto con un elevatore del paziente al di sotto del prodotto stesso.
- Non collocare oggetti di peso superiore a 60 libbre (27 kg) sulla copertura del carrello.
- Non sedersi, appoggiarsi o stare in piedi sulla copertura del carrello.
- Alzare sempre l'asta portaflebo prima di installare sul prodotto il vassoio del defibrillatore/prolunga poggiapiedi. Se non si alza l'asta portaflebo, la prolunga poggiapiedi non funzionerà.
- Non usare l'asta portaflebo come dispositivo di spinta o di trazione. Il prodotto potrebbe subire danni.
- Non appendere all'asta portaflebo sacche/flaconi di infusione di peso superiore a 40 libbre (18 kg).
- Quando si trasporta un paziente, assicurarsi sempre che l'asta portaflebo sia sufficientemente bassa da passare attraverso le porte.

Punti di schiacciamento

Figura 1 – Punti di schiacciamento

Introduzione

Il presente manuale descrive l'uso e la manutenzione del prodotto Stryker in dotazione. Leggere il presente manuale prima di procedere all'uso o alla manutenzione di questo prodotto. Stabilire metodi e procedure per istruire e addestrare il personale all'uso sicuro o alla manutenzione di questo prodotto.

ATTENZIONE

- L'uso improprio di questo prodotto può provocare lesioni al paziente o all'operatore. Usare il prodotto esclusivamente nel modo descritto nel presente manuale.
- Non modificare il prodotto né alcuno dei suoi componenti. La modifica del prodotto può causare un funzionamento imprevedibile e provocare lesioni al paziente o all'operatore. Le modifiche apportate al prodotto, inoltre, ne invalidano la garanzia.

Nota

- Il presente manuale è da considerarsi parte integrante del prodotto e deve rimanere con esso anche in caso di vendita.
- Stryker è costantemente impegnata ad apportare miglioramenti al design e alla qualità dei propri prodotti. Il presente manuale contiene le informazioni sul prodotto più aggiornate disponibili al momento della stampa. Possono esserci piccole discrepanze tra il prodotto e il presente manuale. Per eventuali chiarimenti, rivolgersi al servizio clienti o al servizio di assistenza tecnica Stryker al numero +1 800 327 0770.

Descrizione del prodotto

La barella di trasporto modello 747/748 di Stryker è una barella generica per il trasporto e il trattamento dei pazienti.

Indicazioni per l'uso

La barella di trasporto Stryker Modello 747/748 è un dispositivo dotato di ruote e senza ausili elettrici, costituito da una piattaforma montata su un telaio con ruote progettata per offrire sostegno ai pazienti adagiati in posizione orizzontale. Il dispositivo è dotato di sponde laterali e di un accessorio per il posizionamento temporaneo o permanente di aste portaflebo. La barella permette all'operatore di trasportare i pazienti all'interno di una struttura sanitaria. Alcune barelle possono essere usate anche per procedure minori e soste temporanee (trattamento e rianimazione post-anestesia).

Benefici clinici

Trasporto del paziente e trattamento facilitato

Controindicazioni

Nessuna nota.

Vita utile prevista

La barella di trasporto, in condizioni d'uso normali e sottoposta a idonea manutenzione periodica, ha una vita utile prevista di 10 anni.

Smaltimento/riciclaggio

Seguire sempre le raccomandazioni e/o i regolamenti locali in vigore che disciplinano la protezione ambientale e i rischi associati al riciclaggio o allo smaltimento dell'apparecchiatura al termine della sua vita utile.

Specifiche tecniche

		Barella di trasporto Modello 747		Barella di trasporto Modello 748 (larga) Pacchetti HT	
Carico operativo di sicurezza **Nota** - Con carico operativo di sicurezza si intende la somma del peso del paziente, del materasso e degli accessori		500 libbre	225 kg	500 libbre	225 kg
Lunghezza complessiva		83 pollici	210,8 cm	83 pollici	210,8 cm
Larghezza totale		30 pollici	76,2 cm	34 pollici	86,4 cm
Altezza	Alto	36 pollici	91,4 cm	36 pollici	91,4 cm
	Basso	21,5 pollici	54,6 cm	21,5 pollici	54,6 cm
Superficie paziente		26 pollici x 75,5 pollici	66 cm x 192 cm	30 pollici x 75,5 pollici	76 cm x 192 cm
Sponde laterali		13 pollici x 55 pollici	33 cm x 139,5 cm	13 pollici x 55 pollici	33 cm x 139,5 cm
Posizionamento del lettino	Schienale	Da 0° a 90°		Da 0° a 90°	
	Alzaginocchia	Non pertinente		Da 0° a 30°	
	Trendelenburg/anti-Trendelenburg	+18° / -18°		+18° / -18°	
Diametro ruote piroettanti		8 pollici	20 cm	8 pollici	20 cm
Spazio minimo sotto il prodotto		6 pollici nominali	15 cm	6 pollici nominali	15 cm
		1,75 pollici sotto i cilindri idraulici e la quinta ruota	4,5 cm	1,75 pollici sotto i cilindri idraulici e la quinta ruota	4,5 cm

Condizioni ambientali	**Funzionamento**	**Conservazione e trasporto**
Temperatura	50 °F (10 °C) – 100 °F (38 °C)	-4 °F (-20 °C) – 140 °F (60 °C)
Umidità relativa	30% – 75%	10% – 95%
Pressione atmosferica	700 hPa – 1060 hPa	500 *hPa* – 1060 *hPa*

Ai sensi del regolamento REACH dell'Unione Europea e di altre norme sulla tutela dell'ambiente, i componenti che contengono sostanze dichiarabili sono elencati di seguito.

Descrizione	Numero	Nome delle sostanze chimiche estremamente problematiche (Substance of Very High Concern, SVHC)
Coperchio angolare con opzione gruppo asta portaflebo a due segmenti, lato testa	0744-035-020	Piombo
Coperchio angolare con opzione gruppo asta portaflebo a due segmenti, lato testa	0744-035-025	Piombo
Coperchio angolare con opzione gruppo asta portaflebo a tre segmenti, lato piedi	0744-035-070	Piombo
Coperchio angolare con opzione gruppo asta portaflebo a tre segmenti, lato piedi	0744-035-075	Piombo
Gruppo asta portaflebo a due segmenti	1211-210-010	Piombo

Stryker si riserva il diritto di modificare le specifiche tecniche senza preavviso.

Componenti del prodotto

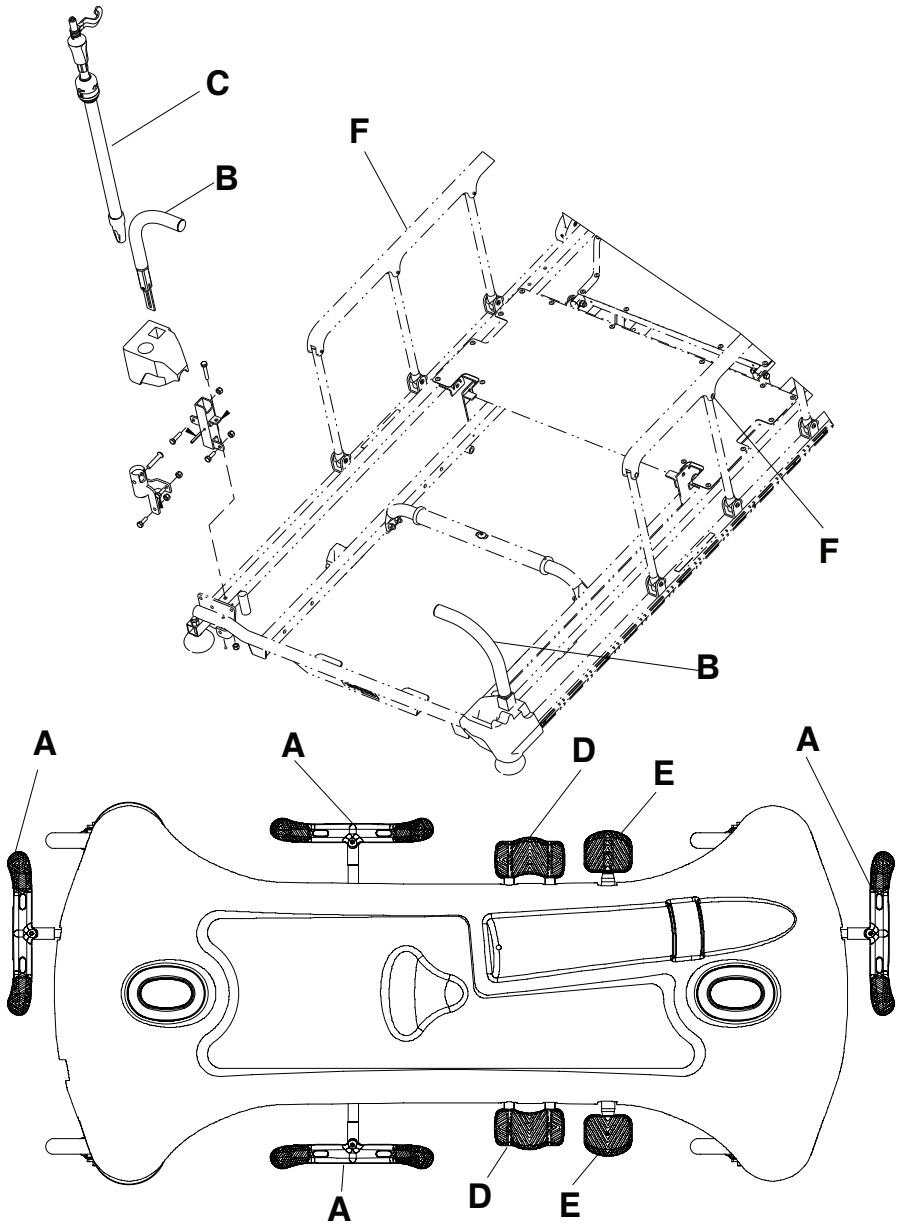

A	Pedale freno/sterzo	D	Pedale di abbassamento
B	Maniglia di spinta lato testa	E	Pedale a pompa
C	Asta portaflebo	F	Sponda laterale

Contatti

Rivolgersi al servizio di assistenza clienti o al servizio di assistenza tecnica Stryker chiamando il numero telefonico: 1-800-327-0770.

Stryker Medical

3800 E. Centre Avenue

Portage, MI 49002
USA

Nota - L'utente e/o il paziente devono segnalare qualsiasi incidente grave correlato al prodotto sia al produttore sia all'autorità competente dello Stato membro europeo in cui risiede l'utente e/o il paziente.

Per la consultazione online del manuale d'uso o di manutenzione del prodotto, visitare https://techweb.stryker.com/.

Prima di chiamare il servizio di assistenza clienti o il servizio di assistenza tecnica Stryker, accertarsi di avere a disposizione il numero di serie (A) del prodotto Stryker. Tale numero di serie va incluso in tutte le comunicazioni per iscritto.

Ubicazione del numero di serie

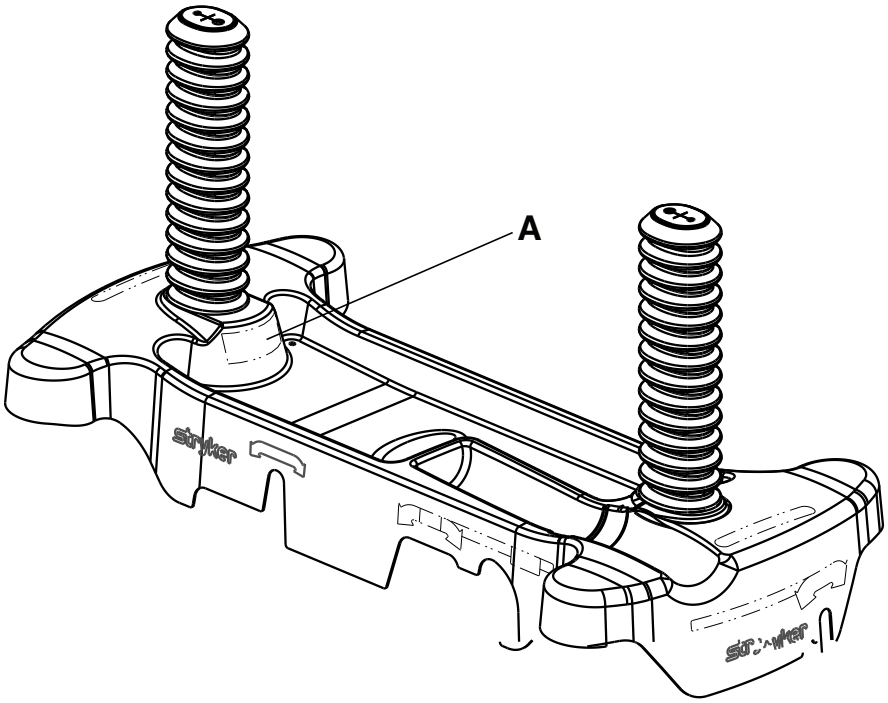

Installazione

Per disimballare il prodotto, consultare le istruzioni fissate al prodotto all’interno della cassa di spedizione.

AVVERTENZA

- Lasciare sempre che il prodotto raggiunga la temperatura ambiente prima di installarlo o di testarne il funzionamento; in caso contrario, potrebbe subire danni irreparabili.
- Azionare il prodotto solo quando tutti gli operatori non sono a contatto con i relativi meccanismi.

Assicurarsi che il prodotto funzioni prima di metterlo in servizio.

1. Inserire il freno. Spingere il prodotto per assicurarsi che tutte e quattro le ruote piroettanti siano bloccate.
2. Alzare e abbassare il sistema di sollevamento idraulico.
3. Portare il prodotto all'altezza massima e metterlo in posizione Trendelenburg. Assicurarsi che il lato testa raggiunga la posizione più bassa.
4. Portare il prodotto all'altezza massima e metterlo in posizione anti-Trendelenburg. Assicurarsi che il lato piedi raggiunga la posizione più bassa.
5. Applicare la quinta ruota per verificarne la funzione di guida e rotazione del prodotto.
6. Verificare che le sponde laterali si alzino, si abbassino e si blocchino in posizione.
7. Sollevare e abbassare lo schienale Fowler.

Operazione

Inserimento e disinserimento del freno

AVVERTENZA - Inserire sempre il freno quando un paziente sale o scende dal prodotto o quando il prodotto è stazionario. Se il prodotto si sposta mentre un paziente sta salendo o scendendo, il paziente potrebbe subire lesioni.

Per inserire il freno, premere sul lato di frenatura (rosso) del pedale freno/sterzo. Spingere il prodotto per assicurarsi che il freno funzioni.

Per disinserire il freno, premere sul lato di sterzo (verde) del pedale freno/sterzo.

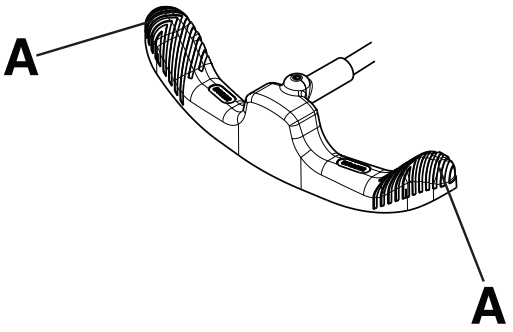

Figura 2 – Funzionamento del pedale freno/sterzo

Nota - Non premere al centro del pedale freno/sterzo. Premere sempre sul lato esterno (A) del pedale freno/sterzo (Figura 2).

Sollevamento e abbassamento del lettino

AVVERTENZA

- Quando si lascia un paziente senza sorveglianza, posizionare sempre il prodotto al livello più basso, con le sponde laterali alzate e bloccate. Non lasciare il prodotto a un'altezza superiore.
- Prima di alzare o abbassare il lettino, togliere sempre tutti i dispositivi che potrebbero costituire un ostacolo.
- Non sedersi all’estremità del prodotto, poiché potrebbe ribaltarsi.
- Per evitare lesioni, mantenere sempre gli arti del paziente e dell'operatore lontani dalle sponde laterali ripiegate.

Per alzare il lettino, spingere il pedale a pompa (D) fino a ottenere l'altezza desiderata (Figura 3).

Per abbassare l'intero lettino, premere al centro del pedale unico di abbassamento (C).

Per abbassare il lato testa del lettino, premere sul lato del pedale unico di abbassamento (C) più vicino al lato testa del prodotto.

Per abbassare il lato piedi del lettino, premere sul lato del pedale unico di abbassamento (C) più vicino al lato piedi del prodotto.

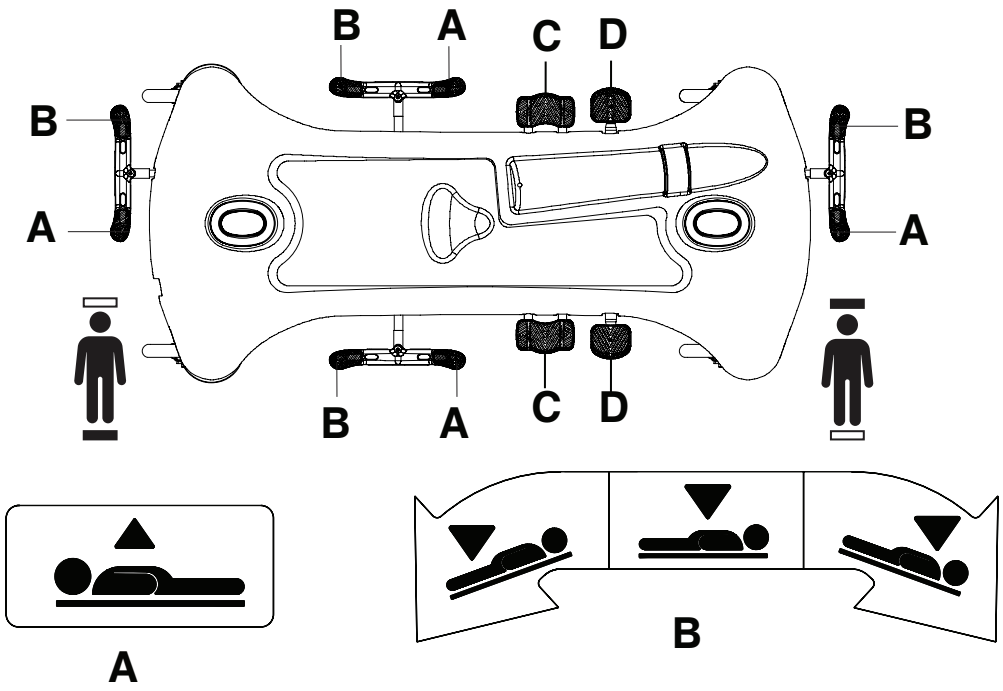

Figura 3 – Sollevamento e abbassamento del lettino

Posizionamento del prodotto in Trendelenburg

AVVERTENZA - Prima di alzare o abbassare il lettino, togliere sempre tutti i dispositivi che potrebbero costituire un ostacolo.

ATTENZIONE - Non usare il sistema idraulico del carrello per sollevare il prodotto con un elevatore del paziente al di sotto del prodotto stesso.

Per collocare il prodotto in posizione Trendelenburg (testa in basso), portare il lettino alla sua altezza massima (Figura 3).

Nota - Alzando il lettino all'altezza massima si ottiene una maggiore inclinazione per la posizione Trendelenburg.

Premere il lato del pedale unico di abbassamento più vicino al lato testa (C).

Per abbassare il prodotto dalla posizione Trendelenburg, premere il centro del pedale unico di abbassamento (C) finché il lettino non sia orizzontale.

Posizionamento del prodotto in anti-Trendelenburg

AVVERTENZA - Prima di alzare o abbassare il lettino, togliere sempre tutti i dispositivi che potrebbero costituire un ostacolo.

ATTENZIONE - Non usare il sistema idraulico del carrello per sollevare il prodotto con un elevatore del paziente al di sotto del prodotto stesso.

Per collocare il prodotto in posizione anti-Trendelenburg (piedi in basso), alzare il lettino alla sua altezza massima (Figura 3).

Nota - Alzando il lettino all'altezza massima si ottiene una maggiore inclinazione per la posizione Trendelenburg.

Premere il lato del pedale unico di abbassamento più vicino al lato piedi (C).

Per abbassare il prodotto dalla posizione anti-Trendelenburg, premere il centro del pedale unico di abbassamento (C) finché il lettino non sia orizzontale.

Trasporto di un paziente con la quinta ruota retrattile

AVVERTENZA

- Il paziente deve essere sempre posizionato al centro del prodotto.
- Prima di alzare o abbassare il lettino, togliere sempre tutti i dispositivi che potrebbero costituire un ostacolo.
- Quando si trasporta un paziente, bloccare sempre le sponde laterali in posizione totalmente alzata, con la superficie di riposo orizzontale nella posizione più bassa.

ATTENZIONE - Non usare il sistema idraulico del carrello per sollevare il prodotto con un elevatore del paziente al di sotto del prodotto stesso.

Per trasportare un paziente con la quinta ruota retrattile, procedere nel modo seguente.

1. Premere il lato di sterzo del pedale freno/sterzo per innestare la quinta ruota.
2. Mettere il pedale in posizione neutra per spostare il prodotto lateralmente. Spostare il prodotto nel punto desiderato.

   Nota - Non tentare di spostare lateralmente il prodotto con la quinta ruota retrattile innestata.
3. Inserire il freno per bloccare il prodotto in posizione.

   Nota - Per evitare lesioni all'operatore o al paziente, prima di spostare il prodotto assicurarsi che il freno sia disinserito.

Posizionamento o ripiegamento delle maniglie di spinta (opzionali)

Per posizionare o ripiegare le maniglie di spinta, procedere nel modo seguente.

1. Fare ruotare verso l'alto le maniglie dall'estremità del prodotto (Figura 4).
2. Spingere verso il basso le maniglie per bloccarle in posizione.
3. Invertire le operazioni per ripiegare le maniglie.

   Nota - Per evitare danni al prodotto, se non altrimenti specificato, utilizzare le maniglie solo come dispositivi di spinta o di trazione.

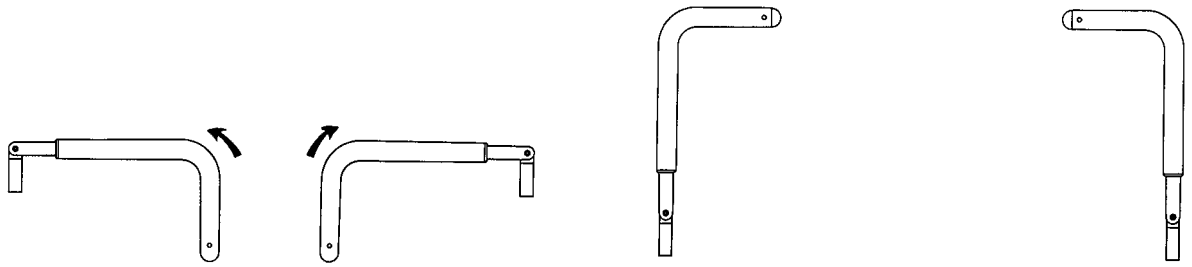

Figura 4 – Posizionamento delle maniglie di spinta del lato testa

Sollevamento e abbassamento delle sponde laterali

AVVERTENZA

- Quando si lascia un paziente senza sorveglianza, posizionare sempre il prodotto al livello più basso, con le sponde laterali alzate e bloccate. Non lasciare il prodotto a un'altezza superiore.
- Quando si trasporta un paziente, bloccare sempre le sponde laterali in posizione totalmente alzata, con la superficie di riposo nella posizione orizzontale più bassa.
- Mentre si sollevano o si abbassano le sponde laterali, gli arti dell'operatore e del paziente devono essere sempre mantenuti lontani dalle traverse delle sponde.

- Non permettere che le sponde laterali si abbassino autonomamente.

Per alzare le sponde laterali, afferrarle con entrambe le mani. Alzare la sponda laterale finché il fermo non scatta in posizione. Tirare la sponda laterale per assicurarsi che sia bloccata.

Per abbassare le sponde laterali, tirare verso l'alto il fermo. Guidare la sponda laterale nella posizione più bassa.

Nota - Non usare le sponde laterali come dispositivi di contenimento per impedire che il paziente scenda dal prodotto. Le sponde laterali impediscono al paziente di cadere dal prodotto. L'operatore deve determinare il grado di contenimento necessario per garantire la sicurezza del paziente.

Sollevamento e abbassamento dello schienale Fowler pneumatico

AVVERTENZA

- Allontanare sempre le mani e le dita dalle maniglie di sblocco dello schienale Fowler e dal relativo telaio quando si abbassa lo schienale.
- procedere sempre con attenzione quando si solleva lo schienale Fowler pneumatico mentre il paziente si trova sul prodotto. Adottare opportune tecniche di sollevamento e farsi aiutare, se necessario.

Per alzare lo schienale Fowler, premere la relativa maniglia di sblocco rossa (A) e sollevare lo schienale Fowler alla posizione desiderata (Figura 5).

Per abbassare lo schienale Fowler, procedere nel modo seguente.

1. Premere la maniglia di sblocco dello schienale Fowler (A).
2. Abbassare lo schienale Fowler alla posizione desiderata.

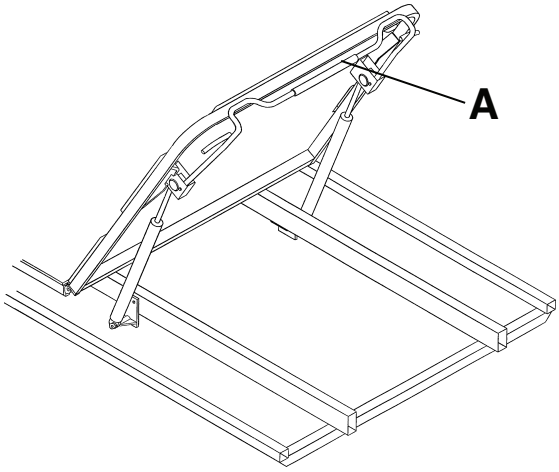

Figura 5 – Fowler pneumatico

Sollevamento e abbassamento dell'alzaginocchia

Per sollevare l'alzaginocchia (B), ruotare la manovella (A) in senso orario (Figura 6).

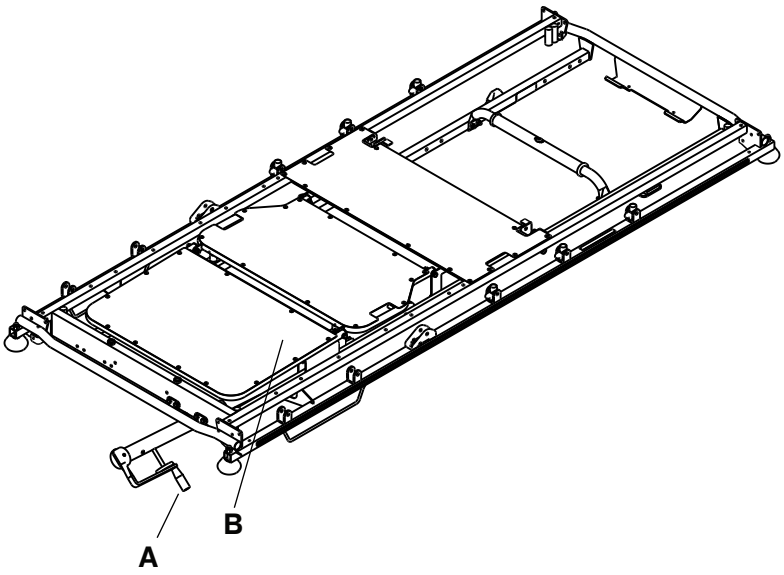

Figura 6 – Alzaginocchia e manovella

Per abbassare l'alzaginocchia (B), ruotare la manovella (A) in senso antiorario.

Conservazione di oggetti nella copertura del carrello

ATTENZIONE

- Non collocare oggetti di peso superiore a 27 kg sulla copertura del carrello.
- Non sedersi, appoggiarsi o stare in piedi sulla copertura del carrello.

Gli effetti personali del paziente possono essere stivati nella copertura del carrello. Non utilizzare la cavità per il portabombola di ossigeno per conservare bombole di ossigeno oppure gli effetti personali del paziente.

Parti e accessori

Questi accessori possono essere disponibili per essere utilizzati con il prodotto. Confermare la disponibilità per la propria configurazione o nella propria zona. Per la disponibilità e i prezzi, rivolgersi al servizio di assistenza clienti Stryker: 1-800-327-0770.

Nome	Codice parte
Camma del freno e collegamento	0853-003-035
Ruota piroettante con fodera completa	0853-503-020
Vassoio del defibrillatore	1105-045-200
Vassoio del defibrillatore/prolunga poggiapiedi/pediera	1105-045-400
Gruppo quinta ruota	1105-006-130
Pediera/portadocumenti	1105-045-500
Staffa per asta portaflebo	0785-155-000
Asta portaflebo **HAVASU**™, rimovibile	0390-025-010
Asta portaflebo, rimovibile	0390-025-000
Materasso, Ultra Comfort, 4” x 26” (10 cm x 66 cm)	0785-034-603
Materasso, Enhanced Comfort, 4” x 26” (10 cm x 66 cm)	0785-034-623
Materasso, Ultra Comfort, 5” x 26” (13 cm x 66 cm)	0785-034-633
Materasso, **Ultra Comfort SE**™, domestico, 4” x 26” (10 cm x 66 cm)	1704-034-600
Materasso, **Ultra Comfort SE**, barriera ignifuga, internazionale, 4” x 26” (10 cm x 66 cm)	1704-034-601
Materasso, standard, 3” x 26” (8 cm x 66 cm)	1059-326-001
Materasso, **ComfortGel SE**™, senza barriera ignifuga, 26” (66 cm)	1805-034-600
Materasso, **ComfortGel SE**, barriera ignifuga, 26” (66 cm)	1805-034-601
Fermo per bombola di ossigeno	1037-010-090
Portabombola di ossigeno, verticale	1115-130-000
Cilindro pneumatico	1010-031-078
Cinghia di contenimento, caviglia	0946-043-001
Cinghia di contenimento, corpo	0390-019-000
Cinghia di contenimento, torace	1010-058-000
Cinghia di contenimento, pacchetto completo	1010-077-000
Cinghia di contenimento, polso	0946-044-001
Vassoio portavivande	1105-045-700
Supporto per vassoio portavivande/pediera	1105-045-800
Set cuscinetti sponda laterale	1010-052-000

Collegamento del vassoio del defibrillatore

AVVERTENZA

- Non collocare oggetti di peso superiore a 14 kg sul vassoio del defibrillatore. Fissare sempre con una cinghia tutti i dispositivi collocati sul vassoio del defibrillatore.
- Prestare sempre attenzione quando sono installati il vassoio del defibrillatore/prolunga poggiapiedi, la pediera/portadocumenti o il portabombola di ossigeno verticale, per evitare schiacciamenti delle dita durante il posizionamento della maniglia di spinta opzionale del lato piedi.

Per applicare il vassoio del defibrillatore, procedere nel modo seguente.

1. Introdurre i perni del vassoio del defibrillatore nei fori sul lato piedi del prodotto.
2. Servirsi delle cinghie per fissare i dispositivi al vassoio del defibrillatore.

Nota

- Non utilizzare il vassoio del defibrillatore come dispositivo di spinta o di trazione. Il prodotto potrebbe subire danni.
- Alzare sempre le maniglie di spinta del lato piedi quando si utilizzano gli accessori (come il vassoio del defibrillatore/prolunga poggiapiedi, la pediera/portadocumenti o il portabombola di ossigeno verticale), altrimenti gli accessori non funzioneranno.

Conversione del vassoio del defibrillatore/prolunga poggiapiedi in vassoio del defibrillatore

AVVERTENZA

- Non collocare oggetti di peso superiore a 14 kg sul vassoio del defibrillatore/prolunga poggiapiedi. Fissare sempre con una cinghia tutti i dispositivi collocati sul vassoio del defibrillatore.
- Prestare sempre attenzione quando sono installati il vassoio del defibrillatore/prolunga poggiapiedi, la pediera/portadocumenti o il portabombola di ossigeno verticale, per evitare schiacciamenti delle dita durante il posizionamento della maniglia di spinta opzionale del lato piedi.

ATTENZIONE - Alzare sempre l'asta portaflebo prima di installare sul prodotto il vassoio del defibrillatore/prolunga poggiapiedi. Se non si alza l'asta portaflebo, la prolunga poggiapiedi non funzionerà.

Conversione del vassoio del defibrillatore/prolunga poggiapiedi in vassoio del defibrillatore

1. Estrarre il pomello superiore (A) (Figura 7).
2. Fare ruotare il vassoio del defibrillatore (B) finché non è orizzontale al di sopra del lato piedi del prodotto. Rilasciare il pomello superiore (A). Assicurarsi che il vassoio del defibrillatore sia bloccato in posizione.
3. Servirsi delle cinghie per fissare i dispositivi al vassoio del defibrillatore.

Nota

- Non utilizzare il vassoio del defibrillatore/prolunga poggiapiedi come dispositivo di spinta o di trazione. Il prodotto potrebbe subire danni.
- Non attaccare oggetti alla prolunga poggiapiedi.

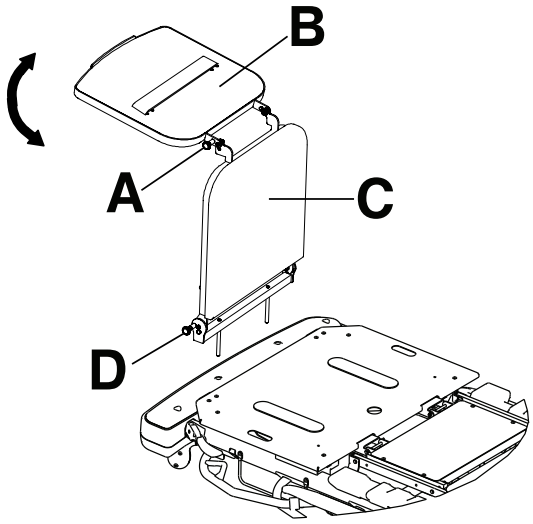

Figura 7 – Vassoio del defibrillatore/prolunga poggiapiedi

Conversione del vassoio del defibrillatore/prolunga poggiapiedi in prolunga poggiapiedi

AVVERTENZA

- Non collocare oggetti di peso superiore a 14 kg sul vassoio del defibrillatore/prolunga poggiapiedi. Fissare sempre con una cinghia tutti i dispositivi collocati sul vassoio del defibrillatore.
- Prestare sempre attenzione quando sono installati il vassoio del defibrillatore/prolunga poggiapiedi, la pediera/portadocumenti o il portabombola di ossigeno verticale, per evitare schiacciamenti delle dita durante il posizionamento della maniglia di spinta opzionale del lato piedi.

ATTENZIONE - Alzare sempre l'asta portaflebo prima di installare sul prodotto il vassoio del defibrillatore/prolunga poggiapiedi. Se non si alza l'asta portaflebo, la prolunga poggiapiedi non funzionerà.

Conversione del vassoio del defibrillatore/prolunga poggiapiedi in prolunga poggiapiedi (Figura 7)

1. Estrarre il pomello superiore (A).
2. Fare ruotare il vassoio del defibrillatore (B) fino a bloccarlo contro la prolunga poggiapiedi.
3. Estrarre il pomello inferiore (D) mentre si trattiene il gruppo del vassoio del fibrillatore/prolunga poggiapiedi.
4. Abbassare la prolunga poggiapiedi (C) finché non è orizzontale.
5. Rilasciare il pomello inferiore (D). Spingere sulla prolunga poggiapiedi per assicurarsi che sia bloccata in posizione.

Nota

- Non utilizzare il vassoio del defibrillatore/prolunga poggiapiedi come dispositivo di spinta o di trazione. Il prodotto potrebbe subire danni.
- Non attaccare oggetti alla prolunga poggiapiedi.

Fissaggio della pediera/portadocumenti

AVVERTENZA - Prestare sempre attenzione quando sono installati il vassoio del defibrillatore/prolunga poggiapiedi, la pediera/portadocumenti o il portabombola di ossigeno verticale, per evitare schiacciamenti delle dita durante il posizionamento della maniglia di spinta opzionale del lato piedi.

Per fissare la pediera/portadocumenti, introdurre i relativi perni nei fori sul lato piedi del prodotto.

Nota - Non utilizzare la pediera/portadocumenti come dispositivo di spinta o di trazione. Il prodotto potrebbe subire danni.

Fissaggio della staffa per l’asta portaflebo

AVVERTENZA

- Fissare sempre l’asta portaflebo alla relativa staffa quando si trasporta il prodotto.
- Riporre sempre la staffa per l’asta portaflebo quando non la si usa, per evitare danni all’apparecchiatura.

Per fissare la staffa per l’asta portaflebo, procedere nel modo seguente (Figura 8).

1. Estrarre la staffa per l’asta portaflebo dal vassoio o dalla clip.
2. Farla ruotare portandola nella posizione desiderata.
3. Ruotare il pomello (A) in senso antiorario per allentare il morsetto per l’asta (C).
4. Girare il pomello (A) allontanandolo dal gruppo di collegamento della staffa (B).
5. Aprire il morsetto (C).
6. Collocare l’asta portaflebo nel morsetto (C).
7. Chiudere il morsetto (C) sull’asta portaflebo e girare il pomello (A) in posizione.
8. Ruotare il pomello (A) in senso orario per serrarlo.
9. Eseguire queste operazioni in senso inverso per scollegare la staffa per l’asta portaflebo dal prodotto.

   Per riporre la staffa, collocarla nell’apposito vassoio oppure fissarla alla clip.

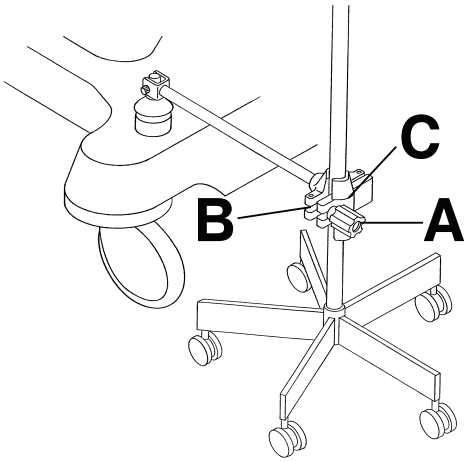

Figura 8 – Staffa per asta portaflebo

Posizionamento dell’asta portaflebo a due segmenti permanente

AVVERTENZA - Non usare l’asta portaflebo come dispositivo di spinta o di trazione. Il prodotto potrebbe subire danni.

Il prodotto è acquistabile corredato di asta portaflebo opzionale a due segmenti fissata in permanenza al lato testa, lato piedi o a entrambe le estremità del prodotto. L’asta portaflebo è telescopica e si allunga per fornire una seconda posizione in altezza. L’asta portaflebo può essere piegata e riposta quando non è in uso.

Per posizionare l’asta portaflebo a due sezioni (Figura 9), procedere nel modo seguente.

1. Sollevare e ruotare l’asta dalla posizione di stoccaggio.
2. Spingere l’asta portaflebo verso il basso fino a bloccarla in posizione.
3. Per alzare l'asta portaflebo, tirare verso l'alto la sezione telescopica (A) fino a bloccare l'asta nella posizione completamente estesa.
4. Ruotare i ganci dell’asta portaflebo (B) portandoli alle posizioni desiderate e appendere le sacche/i flaconi di infusione.

5. Per abbassare l’asta portaflebo, afferrarne la sezione telescopica, ruotare il meccanismo di blocco (C) e abbassare la sezione telescopica.

   Nota
   - Non appendere all’asta portaflebo sacche/flaconi di infusione di peso superiore a 40 lb (18 kg).
   - Quando si trasporta un paziente, assicurarsi sempre che l'asta portaflebo sia sufficientemente bassa da passare agevolmente attraverso le porte.

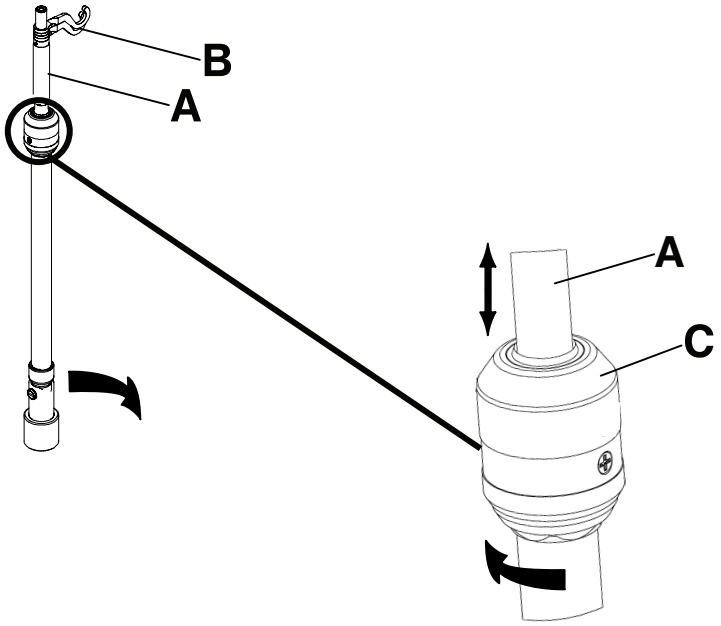

Figura 9 – Posizionamento dell’asta portaflebo opzionale a due segmenti fissata in permanenza

Posizionamento dell’asta portaflebo a tre segmenti permanente

AVVERTENZA - Non usare l’asta portaflebo come dispositivo di spinta o di trazione. Il prodotto potrebbe subire danni.

Il prodotto è acquistabile corredato di asta portaflebo opzionale a tre segmenti fissata in permanenza al lato testa, lato piedi o a entrambe le estremità del prodotto. L'asta portaflebo è telescopica e si allunga per fornire una seconda e terza posizione in altezza. Quando non è in uso, l'asta portaflebo può anche essere piegata e riposta.

Per posizionare l'asta portaflebo a tre sezioni (Figura 10):

1. Sollevare e ruotare l’asta dalla posizione di stoccaggio.
2. Spingere l’asta portaflebo verso il basso fino a bloccarla in posizione.
3. Per alzare l'asta portaflebo, tirare verso l'alto la sezione telescopica (A) fino a bloccare l'asta nella posizione completamente estesa.
4. Per alzare ulteriormente l’asta portaflebo, tirare verso l’alto la sezione (B). Rilasciare la sezione (B) all’altezza desiderata per bloccare in posizione l’asta.
5. Ruotare i ganci dell’asta portaflebo (C) portandoli alle posizioni desiderate e appendere le sacche/i flaconi di infusione.
6. Per abbassare l’asta portaflebo, tirare verso l’alto la sezione gialla dell’impugnatura (D) afferrando nel contempo la sezione (B) finché l’asta non si abbassa.
7. Ruotare il meccanismo di blocco (E) e abbassare la sezione telescopica dell’asta portaflebo.

   Nota
   - Non appendere all’asta portaflebo sacche/flaconi di infusione di peso complessivo superiore a 12 lb (5 kg).
   - Non appendere sacche/flaconi di infusione che superano 9,3 lb (4,2 kg) su un singolo gancio.

- Quando si trasporta un paziente, assicurarsi sempre che l'asta portaflebo sia sufficientemente bassa da passare agevolmente attraverso le porte.

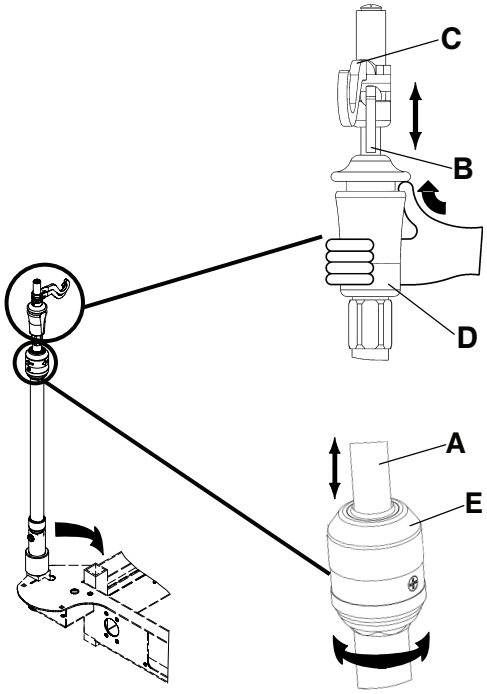

Figura 10 – Posizionamento dell'asta portaflebo a tre segmenti permanente

Collegamento e posizionamento dell'asta portaflebo rimovibile

ATTENZIONE

- Non usare l'asta portaflebo come dispositivo di spinta o di trazione. Il prodotto potrebbe subire danni.
- Non appendere all'asta portaflebo sacche/flaconi di infusione di peso superiore a 40 libbre (18 kg).
- Quando si trasporta un paziente, assicurarsi sempre che l'asta portaflebo sia sufficientemente bassa da passare attraverso le porte.

Per applicare e posizionare l'asta portaflebo rimovibile, procedere nel modo seguente (Figura 11).

1. Introdurre l'asta portaflebo in uno dei fori sul lato testa o sul lato piedi del prodotto.
2. Ruotare il pomello (A) in senso antiorario e tirare verso l'alto la sezione telescopica (B) fino a raggiungere l'altezza desiderata.
3. Ruotare il pomello (A) in senso orario per bloccare la sezione telescopica in posizione.

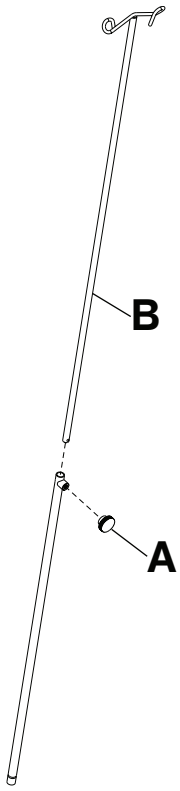

Figura 11 – Asta portaflebo rimovibile

Fissaggio del portabombola di ossigeno verticale

AVVERTENZA

- Non collocare oggetti di peso superiore a 40 lb (18 kg) nel portabombola di ossigeno verticale.
- Prestare sempre attenzione quando sono installati il vassoio del defibrillatore/prolunga poggiapiedi, la pediera/portadocumenti o il portabombola di ossigeno verticale, per evitare schiacciamenti delle dita durante il posizionamento della maniglia di spinta opzionale del lato piedi.

Il portabombola di ossigeno verticale serve a contenere una bombola di ossigeno in posizione verticale.

Per fissare il portabombola di ossigeno verticale, procedere nel modo seguente:

1. Introdurre la barra di supporto in uno dei fori dell'asta portaflebo.
2. Introdurre la coppiglia nel foro della barra di supporto per fissare il portabombola al prodotto.

   Nota - Non usare il portabombola di ossigeno verticale come dispositivo di spinta o di trazione. Il prodotto potrebbe subire danni.

Estensione o ripiegamento del vassoio portavivande/pediera

AVVERTENZA - Non collocare oggetti di peso superiore a 30 lb (14 kg) sul vassoio portavivande.

Per sistemare il vassoio portavivande sulla sponda laterale, tirare verso l'esterno entrambi i lati del vassoio portavivande e posizionarlo sopra le sponde laterali.

Per riporre il vassoio portavivande, procedere nel modo seguente.

1. Staccare il vassoio portavivande dalle sponde laterali.
2. Spingere verso l'interno i lati del vassoio portavivande.

3. Riporre il vassoio portavivande nella pediera.

   Nota - Non utilizzare il vassoio portavivande/pediera come dispositivo di spinta o di trazione. Il prodotto potrebbe subire danni.

Fissaggio dei cuscinetti della sponda laterale

Per fissare i cuscinetti della sponda laterale, procedere nel modo seguente.

1. Rimboccare il cuscinetto della sponda laterale tra il materasso e la sponda laterale.
2. Fissare le fascette in **Velcro®** attorno alla sommità della sponda laterale per fissare in posizione il cuscinetto.

Individuazione dei punti di fissaggio delle cinghie di contenimento del paziente

AVVERTENZA

- Usare sempre cautela nel fissare le cinghie di contenimento, per evitare lesioni al paziente o all'operatore. I dispositivi di contenimento fisico, anche se ben fissati, possono danneggiare gravemente pazienti e operatori, causando, ad esempio, aggrovigliamenti, intrappolamenti, lesioni fisiche o persino il decesso.
- Collegare sempre le cinghie o i dispositivi di contenimento soltanto ai punti di fissaggio identificati sul prodotto, per evitare il rischio di causare lesioni al paziente o all'operatore. Non fissare le cinghie di contenimento alle sponde laterali.
- Prima di usare qualsiasi cinghia o dispositivo di contenimento, fare sempre riferimento alle norme e ai regolamenti locali e statali pertinenti e ai protocolli della struttura sanitaria di appartenenza.

Sul gruppo del lettino vi sono otto punti di fissaggio per le cinghie di contenimento del paziente (Figura 12 o Figura 13).

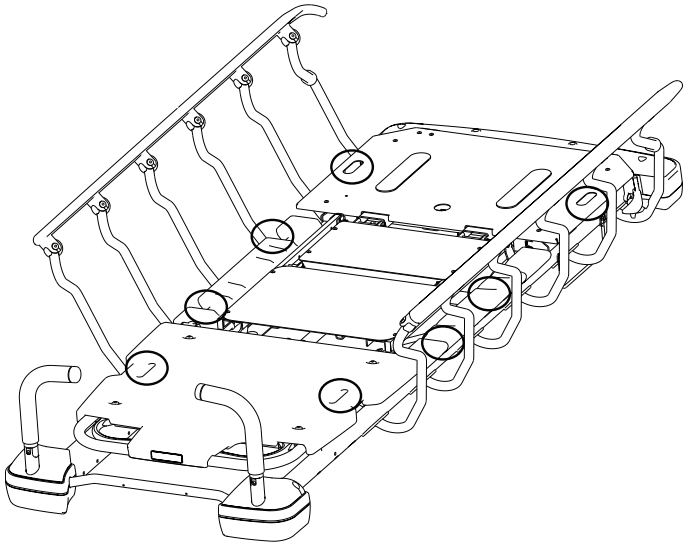

Figura 12 – Ubicazione dei punti di fissaggio per le cinghie di contenimento – opzione Prime

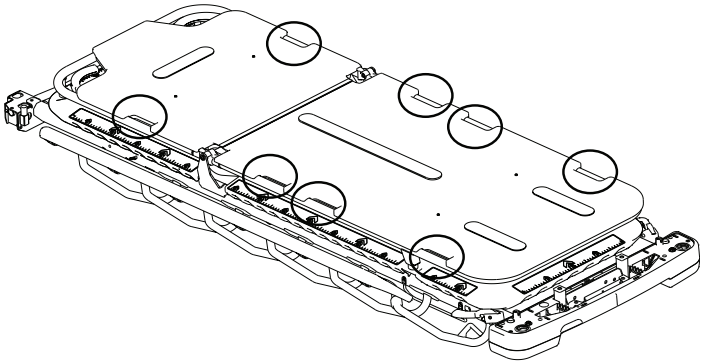

Figura 13 – Opzione Prime X per ubicazione dei punti di fissaggio per le cinghie di contenimento

Nota - Le cinghie di contenimento sono parti applicate di Tipo B.

Pulizia

Pulizia del prodotto

AVVERTENZA - Non pulire, riparare o sottoporre a manutenzione il prodotto mentre è in uso.

Metodo di pulizia consigliato:

1. Per la diluizione del detergente utilizzato, attenersi ai consigli del produttore.
2. Lavare a mano tutte le superfici del prodotto con acqua calda e un detergente delicato.
3. Evitare la sovrasaturazione e assicurarsi che il prodotto non rimanga bagnato per un periodo di tempo superiore a quanto consigliato per la corretta pulizia nelle linee guida del produttore del detergente.
4. Asciugare bene. Non rimettere il materasso sul prodotto finché il prodotto non è asciutto.
5. Verificare la funzionalità prima di rimettere il prodotto in servizio.
   - Sollevamento e abbassamento del prodotto
   - Blocco e sblocco del pedale freno/sterzo in entrambe le posizioni
   - Blocco e sblocco delle sponde laterali
   - Sollevamento e abbassamento dello schienale Fowler
   - Sollevamento o abbassamento dell'alzaginocchia
   - Verifica della corretta lubrificazione di tutti i componenti
   - Verifica dell'integrità di tutte le etichette

Nota

- Il contatto diretto della cute con materiale permeabile e visibilmente sporco può aumentare il rischio di infezione.
- Alcuni detergenti sono corrosivi e, se non usati correttamente, possono danneggiare il prodotto. Se il prodotto non viene risciacquato e asciugato in modo corretto, gli eventuali residui corrosivi non asportati dalla superficie possono provocare la corrosione prematura di componenti fondamentali. La mancata osservanza di queste istruzioni di pulizia può invalidare la garanzia.
- Non pulire il prodotto con vapore, con un getto d'acqua normale o a pressione, o mediante ultrasuoni. L'uso di questi metodi di pulizia è sconsigliato e può invalidare la garanzia del prodotto.
- Pulire la copertura del carrello.
- Pulire il fondo dei pattini dei freni per evitare l'accumulo di cera o di residui raccolti dal pavimento.

Pulizia del materasso

AVVERTENZA

- Non pulire, riparare o sottoporre a manutenzione il prodotto mentre è in uso.
- Non immergere il materasso in soluzioni detergenti o disinfettanti. L'umidità eccessiva potrebbe causare il malfunzionamento del prodotto, provocando danni al prodotto stesso o lesioni al paziente.
- Non permettere il ristagno di liquidi sul materasso. I liquidi possono causare la corrosione dei componenti e compromettere la sicurezza e le prestazioni di questo prodotto.
- Ogni volta che si puliscono le fodere, esaminare sempre la fodera coprimaterasso per escludere la presenza di strappi, perforazioni, segni di usura eccessiva e cerniere non allineate. Rimuovere e sostituire ogni materasso danneggiato per evitare la contaminazione crociata.
- Non pulire i materassi a vapore, con getto d'acqua normale o a pressione, o mediante ultrasuoni. Questi metodi di pulizia possono invalidare la garanzia di questo prodotto.

Sulla durata utile del materasso può influire negativamente un aumento della frequenza d'uso, che potrebbe comportare una più frequente pulizia e disinfezione.

Metodo di pulizia consigliato:

1. Passare sull'intero materasso un panno pulito e morbido, imbevuto di una soluzione di acqua e sapone delicato, per rimuovere le tracce di materiale estraneo.
2. Passare sul materasso un panno pulito e asciutto per rimuovere l'eventuale liquido in eccesso o le tracce di detergente.
3. Sciacquare e asciugare le fodere dopo la pulizia.
4. Una volta completata la pulizia, disinfettare secondo necessità con un disinfettante ospedaliero (vedere *Disinfezione del materasso*).

Nota

- Non stirare il materasso, non lavarlo a secco né asciugarlo in un'asciugatrice, poiché ciò causa il malfunzionamento e il danneggiamento del prodotto.
- La fodera coprimaterasso deve essere completamente asciutta prima di essere riposta o coperta con lenzuola, su cui adagiare un paziente, per evitare di compromettere le prestazioni del prodotto.
- Evitare l'esposizione eccessiva ad alcol o perossido di idrogeno; ciò causa il rigonfiamento del materiale di cui è costituita la fodera.
- Evitare l'infiltrazione di liquidi nella zona intorno alla cerniera o della fascia antiliquido della fodera. Eventuali liquidi che entrino in contatto con la cerniera potrebbero penetrare nel materasso, compromettendo le prestazioni del prodotto.
- Alcuni detergenti sono corrosivi e, se non usati correttamente, possono danneggiare il prodotto. Se il prodotto non viene risciacquato e asciugato in modo corretto, gli eventuali residui corrosivi non asportati dalla superficie possono provocare la corrosione prematura di componenti fondamentali. La mancata osservanza di queste istruzioni di pulizia può invalidare la garanzia.

Asportazione delle tracce di iodio

1. Preparare una soluzione con 1-2 cucchiai di tiosolfato di sodio e circa mezzo litro di acqua calda. Utilizzare questa soluzione per pulire le aree macchiate.
2. Se possibile, togliere la macchia appena si forma.
3. Se le macchie non vengono tolte immediatamente, saturare bene la superficie con la soluzione e lasciarla agire prima di pulire il materasso.
4. Prima di rimettere in servizio il materasso, sciacquare con acqua pulita le aree esposte alla soluzione.

Nota - L'inosservanza di queste indicazioni durante l'uso di questo tipo di detergenti potrebbe invalidare la garanzia del prodotto.

Istruzioni speciali

Velcro®	Saturare con disinfettante, sciacquare con acqua e lasciare evaporare.
Residui solidi o macchie	Usare sapone neutro e acqua calda. Non impiegare detergenti forti, solventi o detergenti abrasivi.
Macchie difficili da togliere	Per le macchie più ostinate, utilizzare i normali detergenti per uso domestico o detergenti per vinile e uno spazzolino con setole morbide. Lasciare in ammollo le macchie di sporco essiccato.
Lavaggio	Il lavaggio non è consigliato, poiché potrebbe ridurre notevolmente la durata utile del materasso.

Disinfezione

Disinfezione del prodotto

AVVERTENZA

- Non pulire, riparare o sottoporre a manutenzione il prodotto mentre è in uso.
- Non pulire il prodotto a vapore, con getto d'acqua o mediante ultrasuoni. L'uso di questi metodi di pulizia è sconsigliato e può invalidare la garanzia del prodotto.

Disinfettanti consigliati:

- Sali quaternari (principio attivo - cloruro d'ammonio) contenenti meno del 3% di glicol etere
- Fenolici (principio attivo: o-fenilfenolo)
- Soluzione di candeggina clorata [1 parte di candeggina al 5,25% diluita in 100 parti di acqua, il che equivale a 520 ppm di cloro disponibile (40 ml di una soluzione di candeggina al 5,25% per 4000 ml di acqua)]
- Alcol isopropilico al 70%

Metodo di disinfezione consigliato:

1. Per la diluizione del disinfettante utilizzato, attenersi ai consigli del produttore.
2. Lavare a mano tutte le superfici del prodotto con una soluzione disinfettante.
3. Evitare la sovrasaturazione e assicurarsi che il prodotto non rimanga bagnato per un periodo di tempo superiore a quello consigliato per la corretta disinfezione nelle linee guida del produttore del prodotto chimico.
4. Asciugare il prodotto. Non collocare il materasso sul prodotto finché il prodotto non è asciutto.
5. Disinfettare il **Velcro®** dopo ciascun uso. Saturare il **Velcro®** con disinfettante, sciacquare con acqua e lasciare evaporare il disinfettante (la scelta del disinfettante corretto da usare spetta alla struttura sanitaria).
6. Verificare la funzionalità prima di rimettere il prodotto in servizio.
   - Sollevamento e abbassamento del prodotto
   - Blocco e sblocco del pedale freno/sterzo in entrambe le posizioni
   - Blocco e sblocco delle sponde laterali
   - Sollevamento e abbassamento dello schienale Fowler
   - Sollevamento o abbassamento dell'alzaginocchia
   - Verifica della corretta lubrificazione di tutti i componenti
   - Verifica dell'integrità di tutte le etichette

   Nota
   - Il contatto diretto della cute con materiale permeabile e visibilmente sporco può aumentare il rischio di infezione.
   - Alcuni detergenti sono corrosivi e, se non usati correttamente, possono danneggiare il prodotto. Se il prodotto non viene risciacquato e asciugato in modo corretto, gli eventuali residui corrosivi non asportati dalla superficie possono provocare la corrosione prematura di componenti fondamentali. La mancata osservanza di queste istruzioni di pulizia può invalidare la garanzia.

Disinfezione del materasso

AVVERTENZA - Disinfettare sempre il materasso tra un paziente e quello successivo. La mancata disinfezione potrebbe causare contaminazione crociata e infezione.

Disinfettanti consigliati:

- Sali quaternari (principio attivo - cloruro d'ammonio) contenenti meno del 3% di glicol etere

- fenolici (principio attivo: o-fenilfenolo)
- Soluzione di candeggina clorata [1 parte di candeggina al 5,25% diluita in 100 parti di acqua, il che equivale a 520 ppm di cloro disponibile (40 ml di una soluzione di candeggina al 5,25% per 4000 ml di acqua)]
- Alcol isopropilico al 70%

Metodo di disinfezione consigliato:

1. Assicurarsi che il materasso sia pulito e asciutto prima di applicare prodotti disinfettanti.
2. Passare sul materasso un panno pulito e asciutto per rimuovere eventuale liquido o disinfettante in eccesso.
3. Sciacquare e asciugare le fodere dopo la disinfezione.

Nota

- La fodera coprimaterasso deve essere asciutta prima di essere riposta o coperta con lenzuola. La mancata asportazione del disinfettante in eccesso potrebbe causare il degrado del materiale della fodera.
- Alcuni detergenti sono corrosivi e, se non usati correttamente, possono danneggiare il prodotto. Se il prodotto non viene risciacquato e asciugato in modo corretto, gli eventuali residui corrosivi non asportati dalla superficie possono provocare la corrosione prematura di componenti fondamentali. La mancata osservanza di queste istruzioni di pulizia può invalidare la garanzia.
- L'esposizione frequente o prolungata a concentrazioni più elevate di soluzioni disinfettanti può deteriorare prematuramente il materiale della fodera.
- L'uso di detergenti ad azione accelerata contenenti perossido di idrogeno o detergenti quaternari contenenti glicol-eteri può danneggiare la fodera.

Manutenzione preventiva

Rimuovere il prodotto dal servizio prima di eseguire gli interventi di manutenzione preventiva. Nel corso della manutenzione preventiva annuale di tutti i prodotti Stryker Medical, eseguire tutti i controlli qui elencati. È probabile che sia necessario eseguire interventi di manutenzione preventiva più di frequente, in base al grado di utilizzo del prodotto. Eventuali interventi di assistenza o riparazione devono essere eseguiti esclusivamente da personale qualificato.

Nota - Prima dell'ispezione, se pertinente, pulire e disinfettare le parti esterne del materasso.

Eseguire i seguenti controlli:

_____ Tutti i punti di saldatura

_____ Tutti i dispositivi di fissaggio sono saldi

_____ Il meccanismo di frenatura funziona

_____ Il meccanismo di sterzatura funziona

_____ Sollevamento, abbassamento e blocco delle sponde laterali

_____ Blocco delle ruote piroettanti quando si innestano i freni

_____ Blocco e rotazione delle ruote piroettanti

_____ Ruote piroettanti, per l'eventuale presenza di cera o detriti

_____ Sollevamento, abbassamento e blocco dello schienale Fowler

_____ Sollevamento, abbassamento e blocco dell'alzaginocchia

_____ Assenza di crepe sui rivestimenti

_____ Sollevamento e abbassamento in Trendelenburg/anti-Trendelenburg da tutte le posizioni

_____ Integrità dell'opzione asta portaflebo e possibilità di bloccarla in tutte le posizioni

_____ Integrità dell'opzione portabombola di ossigeno e possibilità di apertura e chiusura

_____ Assenza di danni nei vassoi del lato testa e del lato piedi

_____ La catenella di messa a terra è integra

_____ Possibilità di blocco e fissaggio dell'opzione cinghie di contenimento per il corpo

_____ Assenza di strappi o lacerazioni nella fodera coprimaterasso

_____ Buone condizioni e corretto funzionamento di accessori e bulloneria

_____ Assenza di perdite in corrispondenza delle connessioni idrauliche

_____ Tenuta dei martinetti idraulici

_____ Impostazione della velocità di abbassamento idraulico

_____ Livello sufficiente di olio nel sistema idraulico

_____ Lubrificazione nei punti necessari (*Punti di lubrificazione* (pagina 28))

Numero di serie del prodotto:
Compilato da:
Data:

Punti di lubrificazione

Con lo schienale Fowler a 0 gradi, applicare grasso Syntech (3000-200-719) attraverso la fessura e il foro nel gruppo della vite della manovella (Figura 14). Ripulire l'eccesso di grasso.

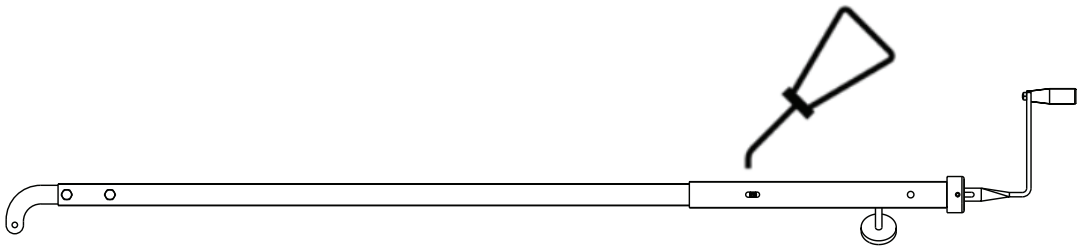

Figura 14 – Lubrificazione della vite della manovella

stryker

수송 운반차

운전 매뉴얼

REF 747
REF 748

CE

KO

0747-109-005 Rev AC.0 2023-11

기호

	사용 지침을 준수할 것
	일반 경고
	주의
	밀지 말 것
	산소병을 보관하지 말 것
REF	카탈로그 번호
SN	일련번호
US Patents	미국 특허는 www.stryker.com/patents를 참조할 것
CE	CE 마크
EC REP	유럽공동체 공인 대리점
MD	유럽 의료 기기
	제조업체
	제조일
	수입업체
	안전 사용 하중
	윤활
	타입 B 적용 부품
	적재하지 말 것

	이쪽을 위로
	깨지기 쉬움, 취급 시 주의

목차

경고/주의/참고 정의 2
안전 주의 사항 요약 3
압착 지점 4
소개 5
제품 설명 5
용도 5
임상적 유용성 5
금기 사항 5
예상 사용 수명 5
폐기/재활용 5
규격 6
제품 도해 7
연락처 정보 8
일련번호 위치 8
설치 9
작동 10
브레이크 적용 및 해제하기 10
침상 올리기 또는 내리기 10
트렌델렌버그에서 제품 위치 설정하기 11
역 트렌델렌버그로 제품 위치 설정하기 11
접이식 전향륜을 사용한 환자 수송 방법 12
밀기 핸들(옵션) 위치 설정하기 또는 접어 넣기 12
사이드레일 올리기 또는 내리기 12
공압 파울러 등받이 올리기 또는 내리기 13
개치 올리기 또는 내리기 13
베이스 후드에 물품 보관하기 14
부속장치 및 부품 15
제세동기 트레이 부착하기 16
제세동기 트레이/발 연장부를 제세동기 트레이로 전환하기 16
제세동기 트레이/발 연장부를 발 연장부로 전환하기 17
발판/차트 홀더 부착하기 17
IV 캐디 부착하기 18
영구 부착된 2단 IV 폴 위치 설정하기 18
영구 부착된 3단 IV 폴 옵션 위치 설정하기 19
탈착식 IV 폴 부착하기 및 위치 조정하기 20
수직형 산소통 홀더 부착하기 21
서빙 트레이/발판 연장하기 또는 접기 21
사이드레일 패드 부착하기 22
환자 고정 스트랩 묶는 위치 찾기 22
세척 23
제품 세척하기 23
매트리스 세척하기 23
요오드 제거 24
특별 지침 24
소독 25
제품 소독 방법 25
매트리스 소독하기 25
예방정비 27
윤활 지점 27

경고/주의/참고 정의

경고, **주의** 및 **참고**는 특별한 의미를 담고 있으므로 주의 깊게 검토해야 합니다.

경고

준수하지 않을 경우 사망 또는 중상을 초래할 수 있는 상황을 알립니다. 또한 발생할 수 있는 심각한 부작용 및 안전상의 위험에 대해서 설명할 수도 있습니다.

주의

준수하지 않을 경우, 사용자 또는 환자에게 경증 또는 중등도의 부상을 초래하거나 또는 제품이나 다른 재산에 손상을 초래할 수 있는 잠재적으로 위험한 상황에 대해 알립니다. 여기에는 장비를 안전하고 효과적으로 사용하기 위한 특별 사항 그리고 사용 또는 오용의 결과로 장비에 발생할 수 있는 손상을 방지하기 위한 특별 사항이 포함됩니다.

참고 - 유지 보수를 용이하게 하고 중요한 지침이 명백하게 전달되도록 하는 특정 정보를 제공합니다.

안전 주의 사항 요약

이 페이지에 기재된 경고 및 주의를 항상 준수해야 합니다. 유자격 요원만 정비를 실행하십시오.

경고

- 제품을 설치하거나 기능 작동을 시험하기 전에 항상 제품이 실온이 되도록 하십시오. 영구적인 제품 손상이 발생할 수 있습니다.
- 항상 모든 작동자가 기구에서 거리를 두고 떨어졌을 때 제품을 작동하십시오.
- 환자가 제품에 올라가거나 제품에서 내릴 때 또는 제품이 이동 중이 아닐 때는 항상 브레이크를 거십시오. 환자가 제품에 올라가거나 제품에서 내리는 동안 제품이 움직이면 부상을 초래할 수 있습니다.
- 환자 옆에 아무도 없을 때는 항상 사이드레일을 위로 올려 잠근 상태에서 제품을 가장 낮은 위치로 두십시오. 높은 위치 상태로 제품을 두지 마십시오.
- 침상을 올리거나 내리기 전에 방해가 될 수 있는 모든 장치를 항상 치우십시오.
- 제품에 앉지 마십시오. 제품이 기울어질 수 있습니다.
- 항상 부상을 방지하기 위해 접어진 사이드레일 가까이에 환자 및 작동자 팔다리가 있지 않도록 하십시오.
- 항상 제품 가운데 환자가 위치하도록 하십시오.
- 환자를 수송할 때는 항상 가장 낮은 위치에서 수면 표면을 수평 상태로 하여 사이드레일을 최고 위치로 올려 잠그십시오.
- 사이드레일을 올리거나 내릴 때 항상 사이드레일 축 가까이에 환자 및 작동자 팔다리가 있지 않도록 하십시오.
- 사이드레일이 저절로 내려가지 않도록 하십시오.
- 파울러 등받이를 내릴 때 항상 손과 손가락이 파울러 등받이 해제 핸들과 파울러 등받이 프레임에서 떨어져 있도록 하십시오.
- 환자가 운반차에 있는 동안 공압 파울러 등받이를 올릴 때는 항상 주의를 기울이십시오. 적절한 올림 기법을 사용하고 필요 시 도움을 받으십시오.
- 제세동기 트레이에는 30파운드(14 kg)를 초과하는 물품을 놓지 마십시오. 제세동기에 놓는 모든 장치는 항상 끈으로 고정시키십시오.
- 발쪽 푸시핸들 옵션 위치를 취하는 경우, 제세동기 트레이/발 연장부, 풋보드/차트 홀더, 또는 수직형 산소통 홀더가 부착되어 있으면 손가락이 끼지 않도록 항상 주의를 기울이십시오.
- 제세동기 트레이-발 연장부에는 30파운드(14 kg)를 초과하는 물품을 놓지 마십시오. 제세동기에 놓는 모든 장치는 항상 끈으로 고정시키십시오.
- 제품 수송 시 항상 IV 폴을 IV 캐디에 고정시키십시오.
- 제품 손상을 방지하기 위해 사용 중이 아닐 때는 항상 IV 캐디를 보관하십시오.
- IV 폴을 밀거나 당기는 장치로 사용하지 마십시오. 제품이 손상될 수 있습니다.
- 산소통 홀더에 40파운드(18 kg)가 넘는 물체를 놓지 마십시오.
- 서빙 트레이에 30파운드(14 kg)가 넘는 물체를 놓지 마십시오.
- 고정 스트랩을 부착할 때 항상 주의를 기울이십시오. 환자나 작동자가 부상을 입을 수 있습니다. 고정된 상태에서라도 신체 고정 장치는 얽힘, 걸림, 신체 부상 또는 사망 등의 심각한 위해를 초래할 수 있습니다.
- 고정 스트랩 또는 장치는 항상 제품의 표시된 부착 지점에만 부착하십시오. 이를 준수하지 않으면 환자 또는 작동자 부상을 초래할 수 있습니다. 고정 스트랩을 사이드레일에 부착하지 마십시오.
- 고정 스트랩 또는 장치를 사용하기 전에 항상 해당되는 지방 및 국가 제약 사항과 규정 그리고 해당 시설 프로토콜을 참조하십시오.
- 제품을 사용하는 동안에는 세척 또는 서비스하거나, 정비를 수행하지 마십시오.
- 매트리스를 세정액이나 소독액에 담그지 마십시오. 과도한 수분은 제품 손상이나 환자 부상을 초래하는 제품 오작동을 초래할 수 있습니다.
- 매트리스에 액체가 고이지 않도록 하십시오. 액체는 구성 요소 부식을 초래할 수 있으며 이로 인해 이 제품의 안전성과 성능이 예측 불가능하게 될 수 있습니다.
- 커버를 세척할 때마다 매트리스 커버에 찢긴 곳, 구멍, 과도한 마모, 지퍼 오정렬 등이 있는지 항상 검사하십시오. 교차 오염을 방지하기 위하여 손상된 매트리스는 제거하고 교체하십시오.
- 매트리스를 증기 세척, 고압 세척, 호스 사용 세척, 초음파 세척하지 마십시오. 이러한 세척 방법으로 인해 제품의 보증이 무효가 될 수 있습니다.
- 제품을 증기 세척, 호스 사용 세척, 또는 초음파 세척하지 마십시오. 이러한 세척 방법 사용은 권장되지 않으며 이 제품의 보증이 무효가 될 수 있습니다.
- 환자가 바뀔 때마다 항상 매트리스를 소독하십시오. 이를 준수하지 않으면 교차 오염과 감염이 초래될 수 있습니다.

주의

- 제품을 부적절하게 사용하면 환자나 조작자가 부상을 입을 수 있습니다. 제품을 이 매뉴얼에 설명된 대로만 조작하십시오.
- 본 제품 또는 제품의 어떤 구성품도 개조하지 마십시오. 제품을 개조하면 예상치 않게 작동하여 환자 또는 조작자가 부상을 입을 수 있습니다. 또한 제품을 개조하면 보증이 무효가 됩니다.
- 제품 아래에 환자 리프트가 있는 상태에서 베이스에 있는 유압을 사용하여 제품을 올리지 마십시오.
- 베이스 후드에 60파운드(27 kg)가 넘는 물체를 놓지 마십시오.
- 베이스 후드 위에 앉거나, 딛고 서거나 올라서지 마십시오.
- 제세동기 트레이/발 연장부를 제품에 부착하기 전에 항상 IV 폴을 올리십시오. IV 폴을 올리지 않으면 발 연장부가 작동하지 않습니다.
- IV 폴을 밀거나 당기는 장치로 사용하지 마십시오. 제품이 손상될 수 있습니다.
- IV 폴에 40파운드(18 kg)이 넘는 IV 백을 걸지 마십시오.
- 환자 수송 시 열린 문 사이를 통과하기 위해 항상 IV 폴이 가장 낮은 높이에 있음을 확인하십시오.

압착 지점

그림 1 – 압착 지점

소개

본 설명서는 Stryker 제품의 사용 또는 유지보수에 도움이 되도록 제작되었습니다. 본 제품을 작동 또는 유지보수하기 전에 본 설명서를 읽어보십시오. 이 제품의 안전한 작동 또는 유지보수에 관해 직원을 교육하고 훈련시키는 방법과 절차를 마련하십시오.

주의

- 제품을 부적절하게 사용하면 환자나 작동자가 부상을 입을 수 있습니다. 본 설명서에 기술된 대로만 제품을 사용하십시오.
- 제품 또는 제품의 구성 요소 일체를 개조하지 마십시오. 제품을 개조하면 예상치 않게 작동하여 환자 또는 작동자가 부상을 입을 수 있습니다. 제품을 개조하면 보증이 무효가 될 수도 있습니다.

참고

- 본 설명서는 영구적인 제품의 일부로 간주되어야 하며 제품이 추후 판매되더라도 제품과 함께 동봉되어야 합니다.
- Stryker는 제품 설계와 품질의 발전을 지속적으로 추구합니다. 본 설명서에는 인쇄 시점에서 제공되어 있는 가장 최근의 제품 정보가 실려 있습니다. 해당 제품과 본 설명서 간에 사소한 차이가 있을 수 있습니다. 질문이 있는 경우, Stryker 고객 서비스 또는 기술 지원부(1-800-327-0770)에 문의하시기 바랍니다.

제품 설명

Stryker 모델 747/748 수송 운반차는 일반용 환자 수송 및 치료 운반차입니다.

용도

Stryker 모델 747/748 수송 운반차는 수평 위치의 환자를 지지하도록 설계된 바퀴 달린 프레임에 장착된 플랫폼으로 이루어진, 바퀴 달린 비전동식 장치입니다. 이 장치에는 사이드레일이 있으며, IV 폴의 임시 또는 영구 배치를 지지하도록 제공된 옵션이 있습니다. 운반차는 의료 시설 내에서 작동자에게 환자 수송 방법을 제공합니다. 일부 운반차는 또한 가벼운 시술과 단기 체류(치료 및 회복) 용도로 사용할 수 있습니다.

임상적 유용성

환자 수송 및 치료 촉진

금기 사항

알려진 바 없음.

예상 사용 수명

수송 운반차는 일반적인 사용 조건에서 주기적으로 적절히 유지보수를 받으면 예상 사용 수명이 10년입니다.

폐기/재활용

사용 수명 기간 종료 시 장비의 재활용이나 처분과 관련된 현행 현지 권장 사항 및/또는 환경 보호에 관한 규정을 항상 준수하십시오.

규격

		모델 747 수송 운반차		모델 748 수송 운반차(광폭) HT 팩	
안전 사용 하중 **참고** - 안전 사용 하중은 환자, 매트리스, 액세서리 무게의 합입니다.		500파운드	225 kg	500파운드	225 kg
전체 길이		83인치	210.8 cm	83인치	210.8 cm
전체 폭		30인치	76.2 cm	34인치	86.4 cm
높이	고	36인치	91.4 cm	36인치	91.4 cm
	낮음	21.5인치	54.6 cm	21.5인치	54.6 cm
환자 표면		26인치 x 75.5인치	66 cm x 192 cm	30인치 x 75.5인치	76 cm x 192 cm
사이드레일		13인치 x 55인치	33 cm x 139.5 cm	13인치 x 55인치	33 cm x 139.5 cm
침상 위치 조정	등받이	0° ~ 90°		0° ~ 90°	
	무릎 개치	해당 없음		0° ~ 30°	
	트렌델렌버그 자세/역트렌델렌버그 자세	+18° / -18°		+18° / -18°	
캐스터 직경		8인치	20 cm	8인치	20 cm
제품 아래 최소 통과 높이		6인치 공칭	15 cm	6인치 공칭	15 cm
		1.75인치 - 유압 실린더 및 전향륜 아래	4.5 cm	1.75인치 - 유압 실린더 및 전향륜 아래	4.5 cm

환경 조건	조작	보관 및 운반
온도	100 °F (38 °C) 50 °F (10 °C)	140 °F (60 °C) -4 °F (-20 °C)
상대습도	75% 30%	95% 10%
대기압	1060 hPa 700 hPa	1060 *hPa* 500 *hPa*

유럽 REACH 규정 및 기타 환경 규제 요건에 따라, 신고 대상 물질을 함유하는 부품이 열거되어 있습니다.

설명	번호	고위험성 우려물질(SVHC) 화학명
2단 IV 폴 어셈블리 옵션이 있는 모서리 커버, 머리쪽	0744-035-020	납
2단 IV 폴 어셈블리 옵션이 있는 모서리 커버, 머리쪽	0744-035-025	납

설명	번호	고위험성 우려물질(SVHC) 화학명
3단 IV 폴 어셈블리 옵션이 있는 모서리 커버, 발쪽	0744-035-070	납
3단 IV 폴 어셈블리 옵션이 있는 모서리 커버, 발쪽	0744-035-075	납
2단 IV 폴 어셈블리	1211-210-010	납

Stryker는 통지 없이 규격을 변경할 권리를 보유합니다.

제품 도해

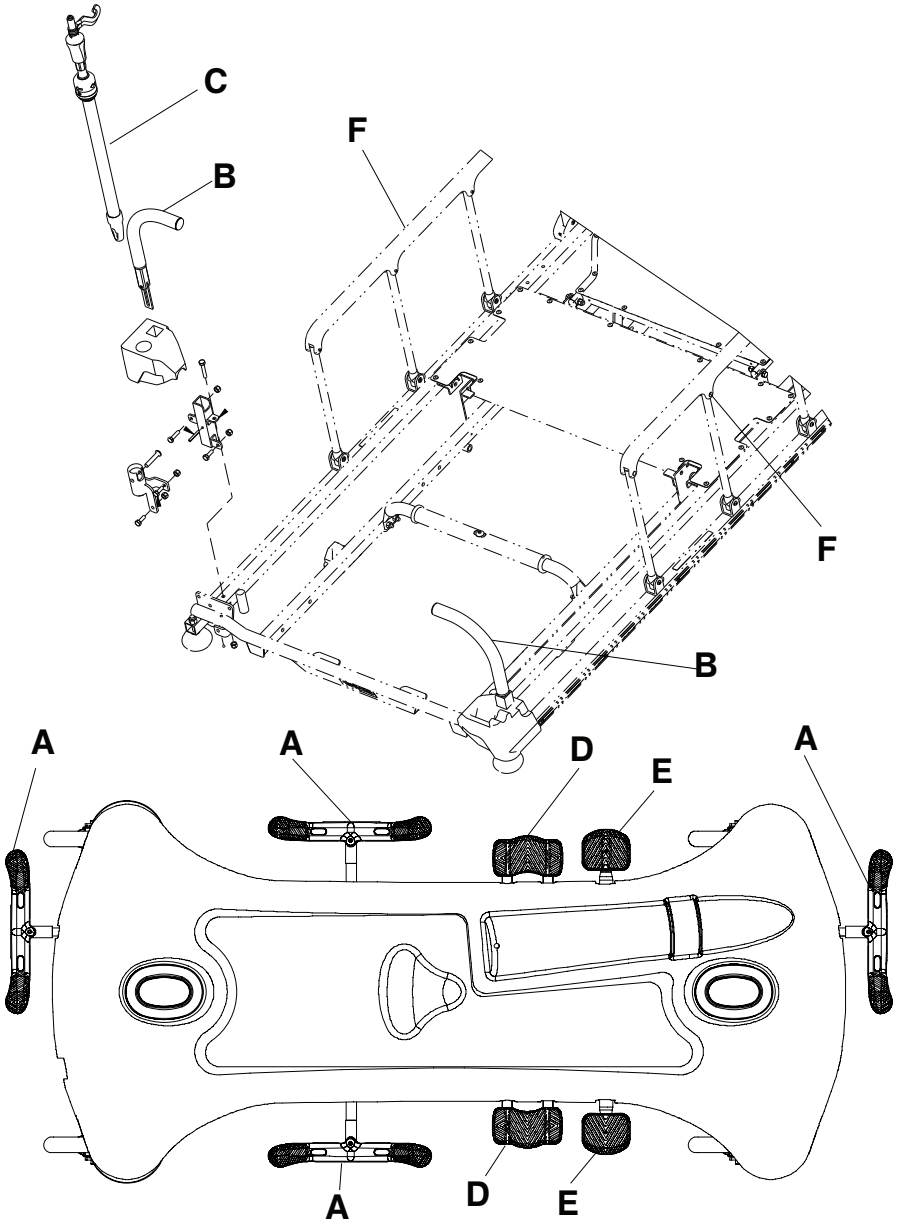

A	브레이크/조향 페달	D	낮추기 페달
B	머리쪽 끝 밀기 핸들	E	펌프 페달
C	IV 폴	F	사이드레일

연락처 정보

Stryker 고객서비스부 또는 기술지원부 연락처: 1-800-327-0770.

Stryker Medical
3800 E. Centre Avenue
Portage, MI 49002
미국

참고 - 사용자 및/또는 환자는 일체의 중대한 제품 관련 사례를 사용자 및/또는 환자 거주 지역의 유럽회원국 관할 당국과 제조업체 모두에 보고해야 합니다.

온라인에서 조작 또는 정비 매뉴얼을 보려면 https://techweb.stryker.com/을 방문하십시오.

Stryker 고객서비스 또는 기술지원 부서에 전화할 때는 Stryker 제품의 일련번호(A)를 준비해 두십시오. 모든 서면 통신문에 일련번호를 기재하십시오.

일련번호 위치

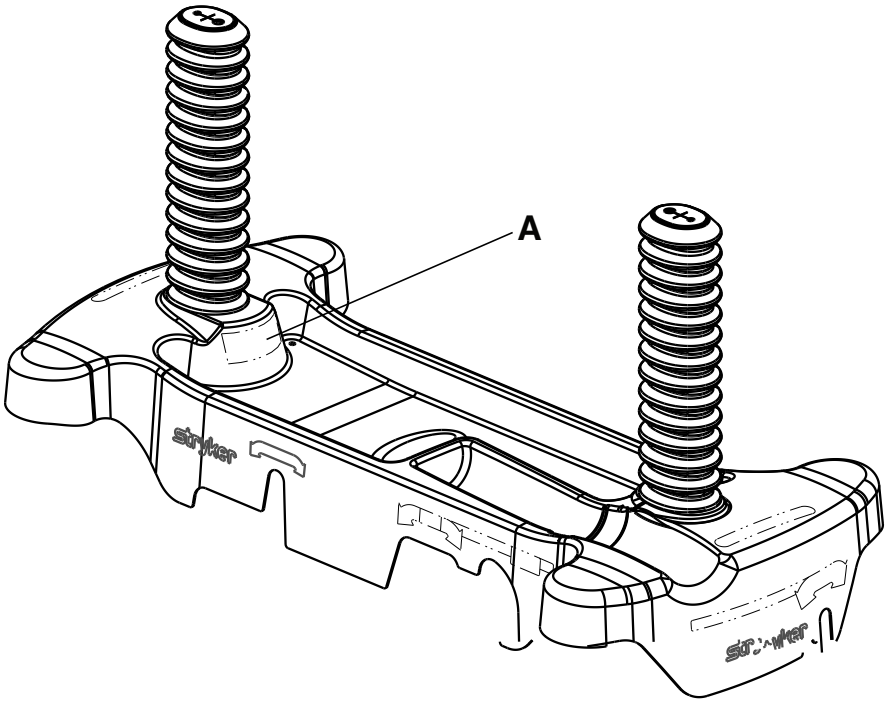

설치

제품 포장을 풀기 위해서는 배송 상자 내부의 제품에 부착된 포장 풀기 지침을 참조하십시오.

경고

- 제품을 설치하거나 기능 작동을 시험하기 전에 항상 제품이 실온이 되도록 하십시오. 영구적인 제품 손상이 발생할 수 있습니다.
- 항상 모든 작동자가 기구에서 거리를 두고 떨어졌을 때 제품을 작동하십시오.

제품 사용을 시작하기 전에 제품이 작동하는지 확인하십시오.

1. 브레이크를 겁니다. 제품을 밀어 4개 캐스터가 모두 잠겨 있는지 확인합니다.
2. 유압 리프트 시스템을 올리고 내립니다.
3. 제품을 가장 높은 위치로 올린 후 트렌델렌버그 위치로 합니다. 머리쪽 끝이 가장 낮은 위치로 내려가는지 확인합니다.
4. 제품을 가장 높은 높이로 올린 후 역 트렌델렌버그 위치로 합니다. 발쪽 끝이 가장 낮은 위치로 내려가는지 확인합니다.
5. 전향륜을 적용하고 제품을 제대로 이끌고 회전하는지 확인합니다.
6. 사이드레일이 올라가고 내려가고, 제자리에 잠기는지 확인합니다.
7. 파울러 등받이를 올리고 내립니다.

작동

브레이크 적용 및 해제하기

경고 - 환자가 제품에 올라가거나 제품에서 내릴 때 또는 제품이 이동 중이 아닐 때는 항상 브레이크를 거십시오. 환자가 제품에 올라가거나 제품에서 내리는 동안 제품이 움직이면 부상을 초래할 수 있습니다.

브레이크를 걸려면 브레이크/조향 페달의 브레이크(빨간색) 쪽을 누릅니다. 제품을 밀어 브레이크가 작동하는지 확인합니다.

브레이크를 해제하려면 브레이크/조향 페달의 조향(녹색) 쪽을 누릅니다.

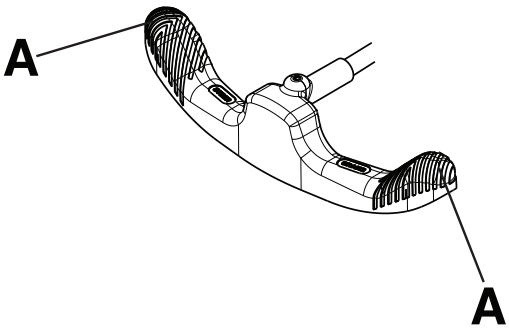

그림 2 – 브레이크/조향 페달 작동하기

참고 - 브레이크/조향 페달 가운데를 누르지 마십시오. 항상 브레이크/조향 페달의 바깥쪽(A)을 누르십시오(그림 2).

침상 올리기 또는 내리기

경고

- 환자 옆에 아무도 없을 때는 항상 사이드레일을 위로 올려 잠근 상태에서 제품을 가장 낮은 위치로 두십시오. 이보다 높은 위치에 제품을 두지 마십시오.
- 침상을 올리거나 내리기 전에 방해가 될 수 있는 모든 장치를 항상 치우십시오.
- 제품 끝에 앉지 마십시오. 제품이 기울어질 수 있습니다.
- 항상 부상을 방지하기 위해 접어진 사이드레일 가까이에 환자 및 작동자 팔다리가 있지 않도록 하십시오.

침상을 올리려면, 원하는 높이가 될 때까지 펌프 페달(D)을 펌프식으로 누릅니다(그림 3).

침상 전체를 낮추려면 단일 하강 페달(C)의 가운데를 누릅니다.

침상의 머리쪽 끝을 낮추려면, 제품의 단일 하강 페달(C)의 머리쪽 끝에 가장 가까운 쪽을 누릅니다.

침상의 발쪽 끝을 낮추려면, 제품의 단일 하강 페달(C)의 발쪽 끝에 가장 가까운 쪽을 누릅니다.

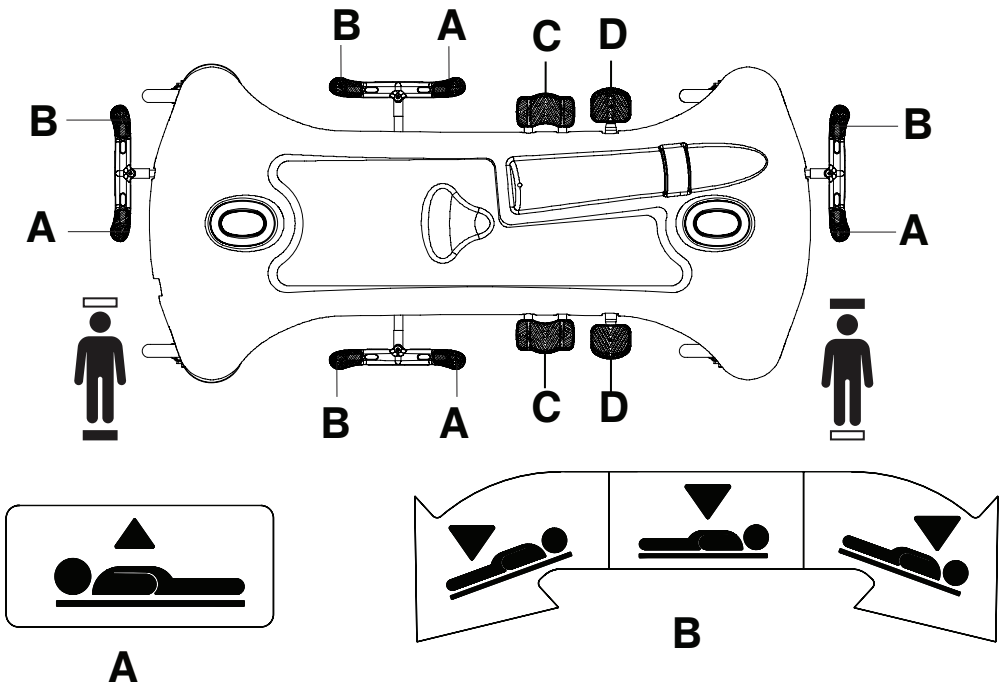

그림 3 – 침상 올리기 또는 내리기

트렌델렌버그에서 제품 위치 설정하기

경고 - 침상을 올리거나 내리기 전에 방해가 될 수 있는 모든 장치를 항상 치우십시오.

주의 - 베이스에 있는 유압을 사용하여 제품 아래에 환자 리프트가 있는 제품을 올리지 마십시오.

트렌델렌버그 위치(머리가 아래로 감)로 제품 위치를 설정하려면, 침상을 가장 높은 높이로 올립니다(그림 3).

참고 - 침상을 최고 높이로 올리면 트렌델렌버그 각도가 더 커집니다.

머리쪽 끝에 가장 가까운 단일 하강 페달(C)의 측면을 누릅니다.

트렌델렌버그 위치에서 제품을 내리려면, 침상이 평평해질 때까지 단일 하강 페달(C)의 중앙을 누릅니다.

역 트렌델렌버그로 제품 위치 설정하기

경고 - 침상을 올리거나 내리기 전에 방해가 될 수 있는 모든 장치를 항상 치우십시오.

주의 - 베이스에 있는 유압을 사용하여 제품 아래에 환자 리프트가 있는 제품을 올리지 마십시오.

역 트렌델렌버그 위치(다리가 아래로 감)로 제품 위치를 설정하려면, 침상을 가장 높은 높이로 올립니다(그림 3)

참고 - 침상을 최고 높이로 올리면 트렌델렌버그 각도가 더 커집니다.

발쪽 끝에 가장 가까운 단일 하강 페달(C)의 측면을 누릅니다.

역 트렌델렌버그 위치에서 제품을 내리려면, 침상이 평평해질 때까지 단일 하강 페달(C)의 중앙을 누릅니다.

접이식 전향륜을 사용한 환자 수송 방법

경고

- 항상 제품 가운데 환자가 위치하도록 하십시오.
- 침상을 올리거나 내리기 전에 방해가 될 수 있는 모든 장치를 항상 치우십시오.
- 환자를 수송할 때는 항상 가장 낮은 위치에서 수면 표면을 수평 상태로 하여 사이드레일을 최고 위치로 올려 잠그십시오.

주의 - 베이스에 있는 유압을 사용하여 제품 아래에 환자 리프트가 있는 제품을 올리지 마십시오.

접이식 전향륜을 사용한 환자 수송 방법:

1. 브레이크/조종 페달의 조종 쪽을 아래로 눌러 전향륜을 적용합니다.
2. 페달을 중립 위치에 두면 제품이 횡방향으로 이동합니다. 원하는 위치로 제품을 이동합니다.

   참고 - 접이식 전향륜이 적용된 상태에서는 제품을 횡방향으로 이동하려고 하지 마십시오.
3. 브레이크를 걸어 제품을 제자리에 고정시킵니다.

   참고 - 작동자 또는 환자 부상을 방지하기 위해 제품 이동을 시도하기 전에 브레이크가 해제되었는지 항상 확인하십시오.

밀기 핸들(옵션) 위치 설정하기 또는 접어 넣기

밀기 핸들 위치 설정 또는 접어 넣는 방법:

1. 제품의 끝에서 핸들을 위로 회전시켜 올립니다(그림 4).
2. 핸들을 아래로 눌러 제자리에 고정시킵니다.
3. 핸들을 넣으려면 이 단계들을 역으로 수행합니다.

   참고 - 제품 손상을 방지하기 위해 달리 명시된 경우를 제외하고 밀기/당기기 장치로서 밀기 핸들만 사용해야 합니다.

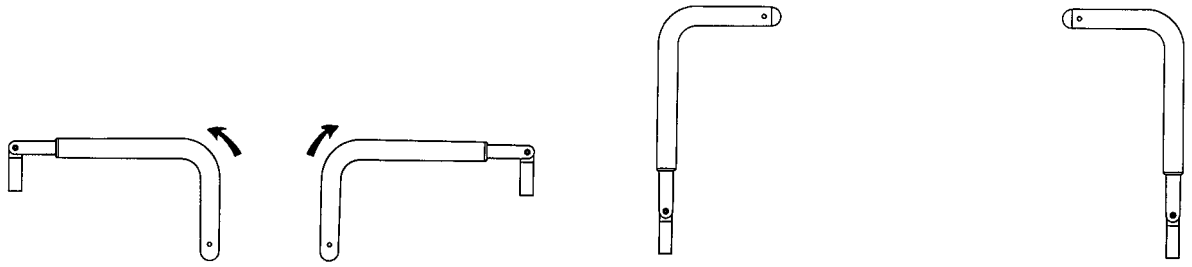

그림 4 – 머리쪽 끝 밀기 핸들 옵션 위치 설정하기

사이드레일 올리기 또는 내리기

경고

- 환자 옆에 아무도 없을 때는 항상 사이드레일을 위로 올려 잠근 상태에서 제품을 가장 낮은 위치로 두십시오. 이보다 높은 위치에 제품을 두지 마십시오.
- 환자를 수송할 때는 항상 가장 낮은 위치에서 수면 표면을 수평 상태로 하여 사이드레일을 최고 위치로 올려 잠그십시오.
- 사이드레일을 올리거나 내릴 때 항상 사이드레일 측 가까이에 환자 및 작동자 팔다리가 있지 않도록 하십시오.
- 사이드레일이 저절로 내려가지 않도록 하십시오.

사이드레일을 올리려면, 두 손으로 사이드레일을 잡습니다. 해제 래치가 딸깍 소리를 내며 제자리에 고정될 때까지 사이드레일을 올립니다. 사이드레일을 위로 잡아당겨 사이드레일이 잠겨 있는지 확인합니다.

사이드레일을 내리려면, 해제 래치를 위로 잡아당깁니다. 사이드레일을 가장 낮은 위치로 내립니다.

참고 - 환자가 제품에서 벗어나지 않게 하기 위해 사이드레일을 안전 장치로 사용하지 마십시오. 사이드레일을 환자가 제품에서 굴러 떨어지는 것을 방지합니다. 작동자는 환자가 안전하도록 하는 데 필요한 고정 정도를 결정해야 합니다.

공압 파울러 등받이 올리기 또는 내리기

경고

- 파울러 등받이를 내릴 때 항상 손과 손가락이 파울러 등받이 해제 핸들과 파울러 등받이 프레임에서 항상 떨어져 있도록 하십시오.
- 환자가 운반차에 있는 동안 공압 파울러 등받이를 올릴 때는 항상 주의를 기울이십시오. 적절한 올림 기법을 사용하고 필요 시 도움을 받으십시오.

파울러 등받이를 올리려면, 빨간색 파울러 등받이 해제 핸들(A)을 꼭 쥐고 원하는 위치까지 파울러 등받이를 위로 당깁니다(그림 5).

파울러 등받이 내리는 방법

1. 파울러 등받이 해제 핸들(A)을 꽉 쥡니다.
2. 원하는 위치까지 파울러 등받이를 눌러 내립니다.

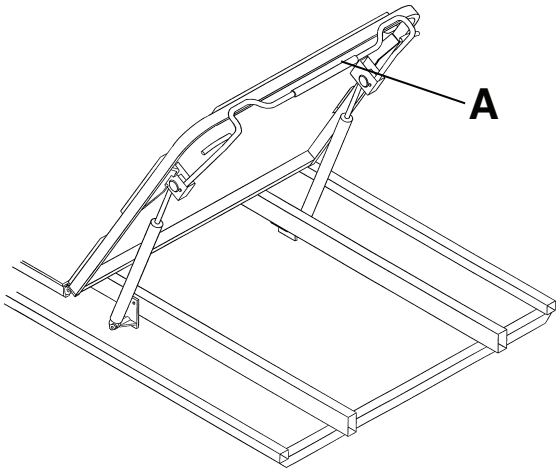

그림 5 – 공압 파울러

개치 올리기 또는 내리기

개치(B)를 올리려면, 크랭크 핸들(A)을 시계 방향으로 돌립니다(그림 6).

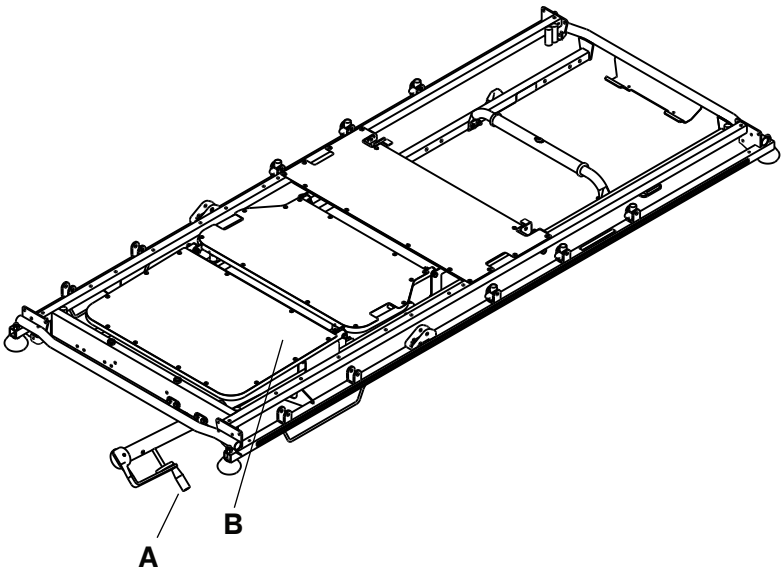

그림 6 – 개치 및 크랭크 핸들

개치(B)를 내리려면, 크랭크 핸들(A)을 시계 반대 방향으로 돌립니다.

베이스 후드에 물품 보관하기

주의

- 베이스 후드에 27 kg이 넘는 물체를 놓지 마십시오.
- 베이스 후드 위에 앉거나, 딛고 서거나 올라서지 마십시오.

베이스 후드(A)에 환자 소지품을 보관할 수 있습니다. 산소통 홀더 뚫린 부분을 사용하여 산소통이나 환자 소지품을 보관하지 마십시오.

부속장치 및 부품

이 부속장치들은 해당 제품과 함께 사용할 수 있습니다. 해당 구성 또는 지역에 대한 이용 가능 여부를 확인하십시오. 가용 부품 및 가격에 대해서는 Stryker 고객서비스부에 전화하십시오: 1-800-327-0770.

명칭	부품 번호
브레이크 캠 및 링크	0853-003-035
완전 커버 어셈블리가 있는 캐스터	0853-503-020
제세동기 트레이	1105-045-200
제세동기 트레이/발 연장부/발판	1105-045-400
전향륜 어셈블리	1105-006-130
발판/차트 홀더	1105-045-500
IV 캐디	0785-155-000
HAVASU™ IV 폴, 탈착식	0390-025-010
IV 폴, 탈착식	0390-025-000
매트리스, Ultra Comfort, 4인치 x 26인치(10 cm x 66 cm)	0785-034-603
매트리스, Enhanced Comfort, 4인치 x 26인치(10 cm x 66 cm)	0785-034-623
매트리스, Ultra Comfort, 5인치 x 26인치(13 cm x 66 cm)	0785-034-633
매트리스, **Ultra Comfort SE**™, 국내용, 4인치 x 26인치(10 cm x 66 cm)	1704-034-600
매트리스, **Ultra Comfort SE**, 방화재, 국제용, 4인치 x 26인치(10 cm x 66 cm)	1704-034-601
매트리스, 표준, 3인치 x 26인치(8 cm x 66 cm)	1059-326-001
매트리스, **ComfortGel SE**™, 방화재 없음, 26인치(66 cm)	1805-034-600
매트리스, **ComfortGel SE**, 방화재, 26인치(66 cm)	1805-034-601
산소병 고정기	1037-010-090
산소통 홀더, 수직형	1115-130-000
공압 실린더	1010-031-078
고정 스트랩, 발목	0946-043-001
고정 스트랩, 전신	0390-019-000
고정 스트랩, 흉부	1010-058-000
고정 스트랩, 전체 패키지	1010-077-000
고정 스트랩, 손목	0946-044-001
서빙 트레이	1105-045-700
서빙 트레이 홀더/발판	1105-045-800
사이드레일 패드 세트	1010-052-000

제세동기 트레이 부착하기

경고

- 제세동기 트레이에는 14 kg을 초과하는 물품을 놓지 마십시오. 제세동기에 놓는 모든 장치는 항상 끈으로 고정시키십시오.
- 발쪽 끝 밀기 핸들 옵션 위치를 취하는 경우, 제세동기 트레이/발 연장부, 풋보드/차트 홀더, 또는 수직형 산소통 홀더가 부착되어 있으면 손가락이 끼지 않도록 항상 주의를 기울이십시오.

제세동기 트레이 부착 방법

1. 제품의 발쪽 끝에 있는 소켓에 제세동기 트레이 핀을 삽입합니다.
2. 스트랩을 사용하여 장치를 제세동기 트레이에 고정시킵니다.

   참고

   - 제세동기 트레이를 밀기/당기기 장치로 사용하지 마십시오. 제품이 손상될 수 있습니다.
   - 부속장치(제세동기 트레이/발 연장부, 발판/차트 홀더, 수직형 산소통 홀더 등)를 사용할 때는 항상 발쪽 끝 밀기 핸들을 위로 올리십시오. 그러지 않으면 부속장치가 기능을 하지 않습니다.

제세동기 트레이/발 연장부를 제세동기 트레이로 전환하기

경고

- 제세동기 트레이-발 연장부에는 14 kg을 초과하는 물품을 놓지 마십시오. 제세동기에 놓는 모든 장치는 항상 끈으로 고정시키십시오.
- 발쪽 끝 밀기 핸들 옵션 위치를 취하는 경우, 제세동기 트레이/발 연장부, 풋보드/차트 홀더, 또는 수직형 산소통 홀더가 부착되어 있으면 손가락이 끼지 않도록 항상 주의를 기울이십시오.

주의 - 제세동기 트레이/발 연장부를 제품에 부착하기 전에 항상 IV 폴을 올리십시오. IV 폴을 올리지 않으면 발 연장부가 작동하지 않습니다.

제세동기 트레이/발 연장부를 제세동기 트레이로 전환하는 방법

1. 상단 놉(A)을 잡아당겨 뺍니다(그림 7).
2. 제품의 발쪽 끝 위로 트레이가 평평하게 될 때까지 제세동기 트레이(B)를 회전시킵니다. 상단 놉(A)을 해제합니다. 제세동기 트레이가 제자리에 고정되었는지 확인합니다.
3. 스트랩을 사용하여 장치를 제세동기 트레이에 고정시킵니다.

   참고

   - 제세동기 트레이/발 연장부를 밀거나 당기는 장치로 사용하지 마십시오. 제품이 손상될 수 있습니다.
   - 품목들을 발 연장부에 부착하지 마십시오.

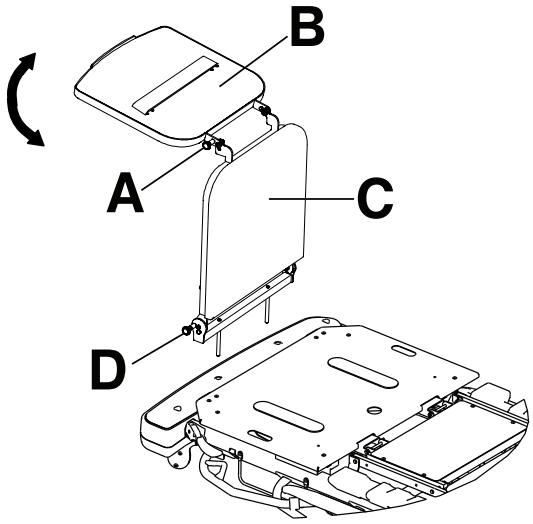

그림 7 – 제세동기 트레이/발 연장부

제세동기 트레이/발 연장부를 발 연장부로 전환하기

경고

- 제세동기 트레이-발 연장부에는 14 kg을 초과하는 물품을 놓지 마십시오. 제세동기에 놓는 모든 장치는 항상 끈으로 고정시키십시오.
- 발쪽 끝 밀기 핸들 옵션 위치를 취하는 경우, 제세동기 트레이/발 연장부, 풋보드/차트 홀더, 또는 수직형 산소통 홀더가 부착되어 있으면 손가락이 끼지 않도록 항상 주의를 기울이십시오.

주의 - 제세동기 트레이/발 연장부를 제품에 부착하기 전에 항상 IV 폴을 올리십시오. IV 폴을 올리지 않으면 발 연장부가 작동하지 않습니다.

제세동기 트레이/발 연장부를 발 연장부로 전환하는 방법(그림 7)

1. 상단 놉(A)을 잡아당겨 뺍니다.
2. 발 연장부에 대해 트레이가 고정될 때까지 제세동기 트레이(B)를 회전시킵니다.
3. 제세동기 트레이/발 연장부 어셈블리를 잡은 상태에서 하단 놉(D)을 잡아당겨 뺍니다.
4. 발 연장부(C)가 평평해질 때까지 발 연장부를 낮춥니다.
5. 하단 놉(D)을 해제합니다. 발 연장부를 눌러서 발 연장부가 제자리에 고정되었는지 확인합니다.

   참고
   - 제세동기 트레이/발 연장부를 밀거나 당기는 장치로 사용하지 마십시오. 제품이 손상될 수 있습니다.
   - 품목들을 발 연장부에 부착하지 마십시오.

발판/차트 홀더 부착하기

경고 - 발쪽 끝 밀기 핸들 옵션 위치를 취하는 경우, 제세동기 트레이/발 연장부, 풋보드/차트 홀더, 또는 수직형 산소통 홀더가 부착되어 있으면 손가락이 끼지 않도록 항상 주의를 기울이십시오.

발판/차트 홀더를 부착하려면, 제품의 발쪽 끝에 있는 소켓에 발판/차트 홀더 핀을 삽입합니다.

참고 - 발판/차트 홀더를 밀기/당기기 장치로 사용하지 마십시오. 제품이 손상될 수 있습니다.

IV 캐디 부착하기

경고

- 제품 수송 시 항상 IV 폴을 IV 캐디에 고정시키십시오.
- 제품 손상을 방지하기 위해 사용 중이 아닐 때는 항상 IV 캐디를 보관하십시오.

IV 캐디 부착 방법(그림 8):

1. IV 캐디를 보관 트레이나 보관 클립에서 꺼내서 들어올립니다.
2. IV 캐디를 원하는 위치로 회전시킵니다.
3. 폴 클램프(C)를 느슨하게 하려면 놉(A)을 시계 반대 방향으로 돌립니다.
4. 놉(A)을 암 연결 어셈블리(B)로부터 멀어지도록 회전시킵니다.
5. 클램프(C)를 엽니다.
6. 클램프(C)에 IV 폴을 설치합니다.
7. IV 폴을 둘러싼 클램프(C)를 닫고 놉(A)을 제위치로 회전시킵니다.
8. 시계 방향으로 놉(A)을 돌려 놉을 조입니다.
9. 제품에서 IV 캐디를 분리하려면 이 단계들을 역으로 수행합니다.

   IV 캐디를 보관하려면, 보관 트레이에 IV 캐디를 넣거나 보관 클립에 캐디를 고정시킵니다.

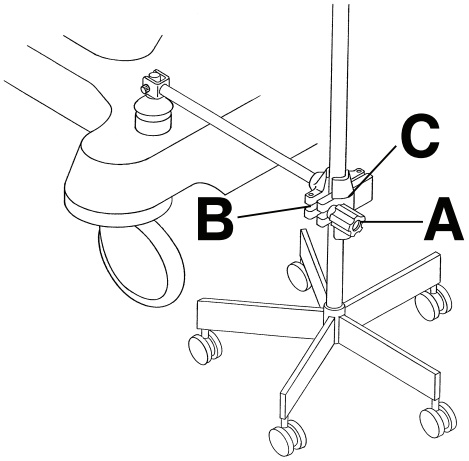

그림 8 – IV 캐디

영구 부착된 2단 IV 폴 위치 설정하기

경고 - IV 폴을 밀거나 당기는 장치로 사용하지 마십시오. 제품이 손상될 수 있습니다.

제품의 머리쪽, 발쪽, 또는 양쪽 모두에 영구 부착된 2단 IV 폴 옵션이 있는 제품을 구매할 수 있습니다. IV 폴은 추가로 한 단계 더 높일 수 있도록 연장되는 접이식 폴이 있습니다. 사용 중이 아닐 때는 IV 폴을 접어서 보관할 수 있습니다.

2단 IV 폴 위치 설정 방법(그림 9):

1. 보관 위치에서 폴을 꺼내서 회전시킵니다.
2. IV 폴이 제자리에 고정될 때까지 IV 폴을 눌러 내립니다.
3. IV 폴의 높이를 올리려면, 폴이 완전히 올라간 위치에서 제자리에 고정될 때까지 접이식 부분(A)을 위로 당겨 올립니다.
4. IV 걸이(B)가 원하는 위치로 가도록 회전시키고 IV 백을 겁니다.
5. IV 폴을 낮추려면, IV 폴의 접이식 부분을 잡고 래치(C)를 돌린 후 접이식 부분을 내립니다.

참고

- IV 폴에 40 lb (18 kg)이 넘는 IV 백을 걸지 마십시오.
- 환자 수송 시 열린 문 사이를 안전하게 통과하기 위해 항상 IV 폴이 가장 낮은 높이에 있음을 확인하십시오.

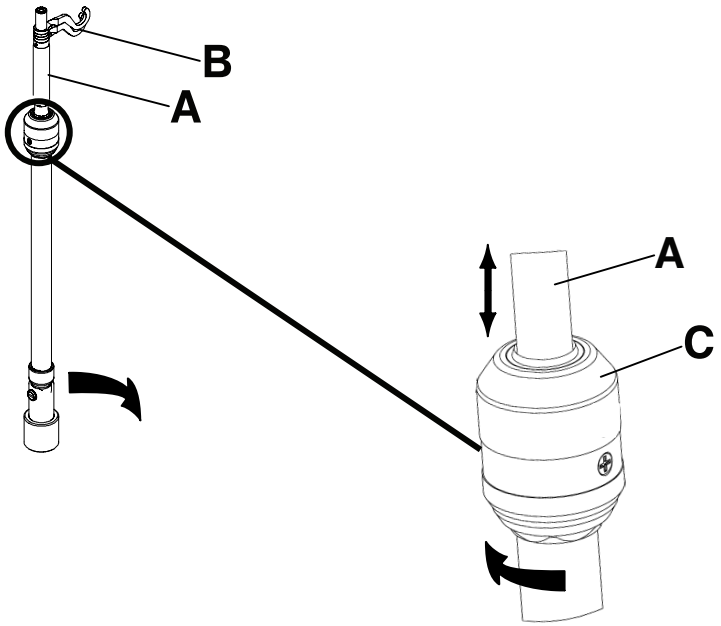

그림 9 – 영구 부착된 2단 IV 폴 위치 설정하기

영구 부착된 3단 IV 폴 옵션 위치 설정하기

경고 - IV 폴을 밀거나 당기는 장치로 사용하지 마십시오. 제품이 손상될 수 있습니다.

제품의 머리쪽, 발쪽, 또는 양쪽 모두에 영구 부착된 3단 IV 폴 옵션이 있는 제품을 구매할 수 있습니다. IV 폴은 추가로 두 단계 더 높일 수 있도록 연장되는 접이식 폴이 있습니다. 또한 사용 중이 아닐 때는 IV 폴을 접어서 보관할 수 있습니다.

3단 IV 폴 위치 설정 방법(그림 10):

1. 보관 위치에서 폴을 꺼내서 회전시킵니다.
2. IV 폴이 제자리에 고정될 때까지 폴을 눌러 내립니다.
3. IV 폴의 높이를 올리려면, 폴이 완전히 올라간 위치에서 제자리에 고정될 때까지 접이식 부분(A)을 위로 당겨 올립니다.
4. IV 폴 높이를 더 높이려면, (B) 부분을 위로 올립니다. 원하는 높이에서 (B) 부분을 해제하여 폴이 제자리에 잠기도록 합니다.
5. IV 걸이(C)가 원하는 위치로 가도록 회전시키고 IV 백을 겁니다.
6. IV 폴을 낮추려면, 폴이 낮아질 때까지 (B) 부분을 잡은 상태에서 그립의 노란색 부분(D)을 위로 밀어올립니다.
7. 래치(E)를 돌린 후 IV 폴 접이식 부분을 낮춥니다.

참고

- IV 폴에 12 lb (5 kg)이 넘는 IV 백을 걸지 마십시오.
- 한 개의 IV 걸이에 9.3 lb (4.2 kg)이 넘는 IV 백을 걸지 마십시오.
- 환자 수송 시 열린 문 사이를 안전하게 통과하기 위해 항상 IV 폴이 가장 낮은 높이에 있음을 확인하십시오.

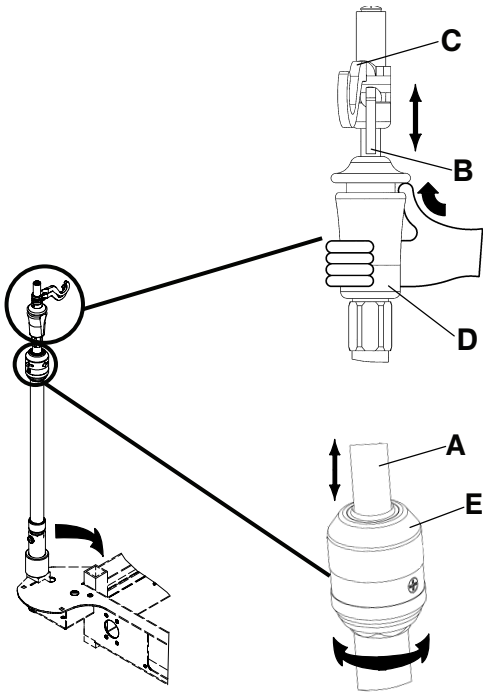

그림 10 – 영구 부착된 3단 IV 폴 옵션 위치 설정하기

탈착식 IV 폴 부착하기 및 위치 조정하기

주의

- IV 폴을 밀거나 당기는 장치로 사용하지 마십시오. 제품이 손상될 수 있습니다.
- IV 폴에 40파운드(18 kg) 이 넘는 IV 백을 걸지 마십시오.
- 환자 수송 시 열린 문 사이를 통과하기 위해 항상 IV 폴이 가장 낮은 높이에 있음을 확인하십시오.

탈착식 IV 폴 부착 및 위치 조정 방법(그림 11):

1. 제품의 머리쪽 끝이나 발쪽 끝에 있는 소켓에 IV 폴을 삽입합니다.
2. 놉(A)을 시계 반대 방향으로 돌린 후 원하는 높이에 이를 때까지 접이식 부분(B)을 위로 당겨 올립니다.
3. 놉(A)을 시계 방향으로 돌려 접이식 부분을 제자리에 고정시킵니다.

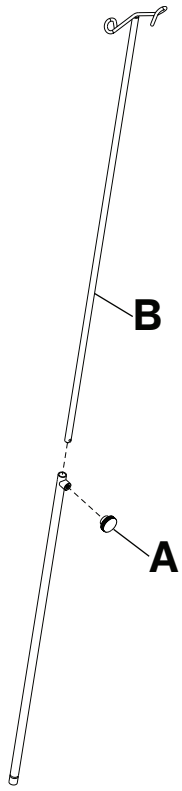

그림 11 – 탈착식 IV 폴

수직형 산소통 홀더 부착하기

경고
- 산소통 홀더에 40파운드(18 kg)가 넘는 물체를 놓지 마십시오.
- 발쪽 푸시핸들 옵션 위치를 취하는 경우, 제세동기 트레이/발 연장부, 풋보드/차트 홀더, 또는 수직형 산소통 홀더가 부착되어 있으면 손가락이 끼지 않도록 항상 주의를 기울이십시오.

수직형 산소통 홀더는 수직 위치에 있는 산소통을 지지합니다.

수직형 산소통 홀더 부착 방법:

1. IV 소켓 중 어느 하나에 지지 막대를 삽입합니다.
2. 지지 막대에 있는 구멍을 통과하도록 코터 핀을 삽입하여 산소통 홀더를 제품에 고정시킵니다.

   참고 - 수직형 산소통 홀더를 밀거나 당기는 장치로 사용하지 마십시오. 제품이 손상될 수 있습니다.

서빙 트레이/발판 연장하기 또는 접기

경고 - 서빙 트레이에 30파운드(14 kg)가 넘는 물체를 놓지 마십시오.

사이드레일에 서빙 트레이를 맞추려면, 서빙 트레이 양쪽을 잡아당겨 사이드레일 위에 놓이도록 합니다.

서빙 트레이 접어 넣는 방법:

1. 사이드레일에서 서빙 트레이를 빼냅니다.
2. 서빙 트레이의 양쪽을 밀어넣습니다.
3. 서빙 트레이를 발판 안에 보관합니다.

   참고 - 서빙 트레이/발판을 밀기/당기기 장치로 사용하지 마십시오. 제품이 손상될 수 있습니다.

사이드레일 패드 부착하기

사이드레일 패드 부착 방법

1. 사이드레일 패드를 매트리스와 사이드레일 사이에 끼워 넣습니다.
2. 사이드레일 상단에 있는 **Velcro®** 스트랩을 고정시켜 사이드레일 패드를 고정시킵니다.

환자 고정 스트랩 묶는 위치 찾기

경고

- 고정 스트랩을 부착할 때 항상 주의를 기울이십시오. 환자나 작동자가 부상을 입을 수 있습니다. 고정된 상태에서라도 신체 고정 장치는 얽힘, 걸림, 신체 부상 또는 사망 등의 심각한 위해를 초래할 수 있습니다.
- 고정 스트랩 또는 장치는 항상 제품의 표시된 부착 지점에만 부착하십시오. 이를 준수하지 않으면 환자 또는 작동자 부상을 초래할 수 있습니다. 고정 스트랩을 사이드레일에 부착하지 마십시오.
- 고정 스트랩 또는 장치를 사용하기 전에 항상 해당되는 지방 및 국가 제약 사항과 규정 그리고 해당 시설 프로토콜을 참조하십시오.

환자 고정 스트랩을 연결하도록 침상 어셈블리에는 8개의 환자 고정 스트랩 묶는 위치가 있습니다(그림 12 또는 그림 13).

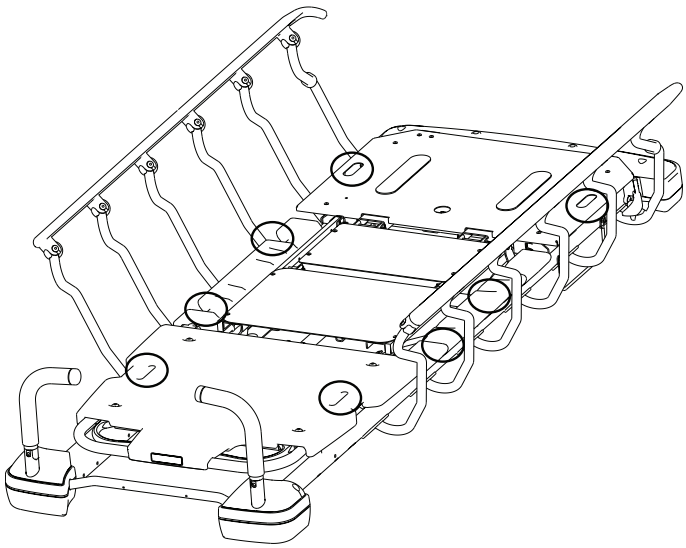

그림 12 – Prime 고정 스트랩 위치

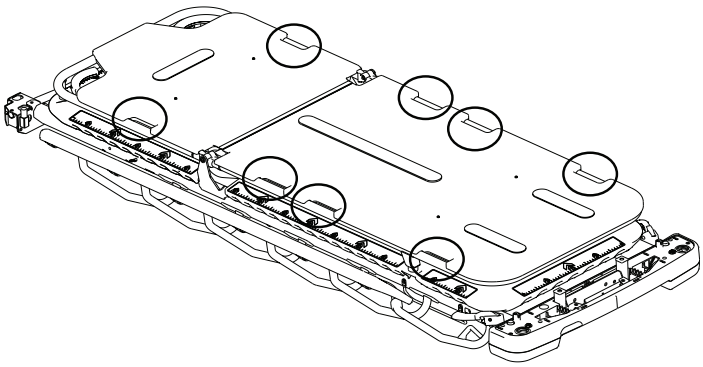

그림 13 – Prime X 옵션 고정 스트랩 위치

참고 - 고정 스트랩은 타입 B 적용 부품입니다.

세척

제품 세척하기

경고 - 제품을 사용하는 동안에는 세척, 정비 또는 정비를 실시하지 마십시오.

권장 세척 방법:

1. 세척액 제조업체의 희석 권장 사항을 준수합니다.
2. 온수와 연성 세제를 사용하여 제품의 모든 표면을 손으로 닦아 냅니다.
3. 포화 상태를 넘지 않도록 하고 적절한 세척을 위해 세제 제조업체의 지침보다 더 오래 적시지 않도록 하십시오.
4. 완전히 건조시킵니다. 제품이 건조될 때까지 제품 위에 매트리스를 다시 놓지 마십시오.
5. 제품을 다시 사용하기 전에 기능을 확인합니다.
   - 제품을 올리고 내립니다
   - 브레이크/조종 페달을 양방향으로 잠그고 풉니다
   - 사이드레일을 고정시켰다가 풉니다
   - 파울러 등받이를 올리고 내립니다
   - 개치를 올리고 내립니다
   - 모든 구성 요소가 적절히 윤활되어 있는지 확인합니다
   - 모든 라벨이 손상되지 않았음을 확인합니다

참고

- 눈에 보이는 이물질이 묻은 투과정 재질에 피부가 직접 접촉하면 감염 위험이 증가할 수 있습니다.
- 일부 세정제는 부식성이 있으며 부적절하게 사용할 경우 제품에 손상을 초래할 수 있습니다. 제품을 적절히 헹구고 건조시키지 않으면 부식성 잔류물이 제품 표면에 남을 수 있어 중요한 구성요소의 조기 부식을 초래할 수 있습니다. 이러한 세척 지침을 따르지 않으면 보증이 무효가 될 수 있습니다.
- 제품을 증기 세척, 고압 세척, 호스 사용 세척, 또는 초음파 세척하지 마십시오. 이러한 세척 방법 사용은 권장되지 않으며 이 제품의 보증이 무효가 될 수 있습니다.
- 베이스 후드를 청소하십시오.
- 왁스 또는 바닥 잔재가 축적되지 않도록 브레이크 패드의 바닥을 청소하십시오.

매트리스 세척하기

경고

- 제품을 사용하는 동안에는 세척, 정비 또는 정비를 실시하지 마십시오.
- 매트리스를 세정액이나 소독액에 담그지 마십시오. 과도한 수분은 제품 손상이나 환자 부상을 초래하는 제품 오작동을 초래할 수 있습니다.
- 매트리스에 액체가 고이지 않도록 하십시오. 액체는 구성 요소 부식을 초래할 수 있으며 이로 인해 이 제품의 안전성과 성능이 예측 불가능하게 될 수 있습니다.
- 커버를 세척할 때마다 매트리스 커버에 찢긴 곳, 구멍, 과도한 마모, 지퍼 오정렬 등이 있는지 항상 검사하십시오. 교차 오염을 방지하기 위하여 손상된 매트리스는 제거하고 교체하십시오.
- 매트리스를 증기 세척, 고압 세척, 호스 사용 세척, 초음파 세척하지 마십시오. 이러한 세척 방법으로 인해 제품의 보증이 무효가 될 수 있습니다.

매트리스 수명은 사용 빈도 증가에 의해 영향을 받을 수 있으며, 이에는 보다 빈번한 세척과 소독이 포함될 수 있습니다.

권장 세척 방법:

1. 깨끗하고 부드러운 축축한 천을 사용하여 순한 비눗물로 매트리스 커버를 닦아 이물질을 제거합니다.
2. 깨끗하고 마른 천으로 매트리스 커버를 닦아서 남은 액체 또는 세제를 제거합니다.

3. 세척 후 커버를 헹군 후 건조시킵니다.
4. 세척이 완료된 후 필요에 따라 병원 등급 소독제로 소독합니다(*매트리스 소독하기* 참고).

참고

- 매트리스를 다림질하거나 드라이클리닝하거나 건조기에 말리지 마십시오. 그러면 제품의 오작동과 손상이 초래됩니다.
- 제품 성능 손상을 방지하기 위해 보관, 침대보 깔기 또는 표면에 환자를 놓기 전에 반드시 매트리스 커버를 완전히 말려야 합니다.
- 알코올이나 과산화수소에 과다 노출되지 않도록 하십시오. 커버 소재가 팽창하게 됩니다.
- 매트리스 하단을 세척할 때 액체가 지퍼 부위 또는 지퍼 덮개에 스며들지 않도록 하십시오. 지퍼에 닿은 액체가 매트리스 안으로 유입될 수 있습니다.
- 일부 세정제는 부식성이 있으며 부적절하게 사용할 경우 제품에 손상을 초래할 수 있습니다. 제품을 적절히 헹구고 건조시키지 않으면 부식성 잔류물이 제품 표면에 남을 수 있어 중요한 구성 요소의 조기 부식을 초래할 수 있습니다. 이러한 세척 지침을 따르지 않으면 보증이 무효가 될 수 있습니다.

요오드 제거

1. 0.5리터의 온수에 티오황산나트륨 1~2테이블스푼을 가하여 녹입니다. 이 용액으로 얼룩진 부분을 닦아 냅니다.
2. 얼룩이 생기는 대로 가능한 빨리 얼룩을 닦아 냅니다.
3. 얼룩이 즉시 제거되지 않는 경우, 매트리스를 닦기 전에 용액이 표면에 젖어 있거나 머물러 있도록 둡니다.
4. 매트리스를 다시 사용하기 전에 깨끗한 물로 세정액에 노출된 매트리스를 헹굽니다.

참고 - 다음 유형의 세정제 사용 시 아래 지침을 따르지 않으면 본 제품의 보증이 무효화될 수 있습니다.

특별 지침

Velcro®	소독제로 완전히 적신 후 물로 헹구어 내고 용액이 증발하도록 두십시오.
고체 또는 얼룩	중성 비누와 온수를 사용하십시오. 독한 세정제, 용제 또는 연마성 세정제를 사용하지 마십시오.
세척하기 어려운 부분	까다로운 부분이나 얼룩에는 일반 가정용 세정제나 비닐 세정제 그리고 부드러운 강모 솔을 사용하십시오. 말라붙은 오물은 미리 담가 두십시오.
빨래	빨래는 권장되지 않습니다. 빨래하면 매트리스의 사용 수명 기간을 상당히 감소시킬 수 있습니다.

소독

제품 소독 방법

경고
- 제품을 사용하는 동안에는 세척, 정비 또는 정비를 실시하지 마십시오.
- 제품을 증기 세척, 호스 사용 세척, 또는 초음파 세척하지 마십시오. 이러한 세척 방법 사용은 권장되지 않으며 이 제품의 보증이 무효가 될 수 있습니다.

권장 소독제:

- 4차 세정제(활성 성분 - 염화암모늄), 글리콜에테르 3% 미만 함유
- 페놀 소독제(활성 성분 - o-페닐페놀)
- 염소계 표백제 용액(물:표백제 용액(5.25% 차아염소산나트륨)이 100:1인 용액을 사용하며 이는 520 ppm의 염소와 동등함(물 4000 mL당 5.25% 표백 용액 40 mL))
- 70% 아이소프로필 알코올

권장 소독 방법:

1. 소독제 제조업체의 희석 권장 사항을 준수합니다.
2. 매 사용 전에 권장 소독제로 제품의 모든 표면을 손으로 세척합니다.
3. 포화 상태를 넘지 않도록 하고 적절한 소독을 위해 화학제품 제조업체의 지침보다 더 오래 적시지 않도록 하십시오.
4. 제품을 건조시킵니다. 제품이 건조될 때까지 제품 위에 매트리스를 놓지 마십시오.
5. 매 사용 후 **Velcro®**를 소독합니다. **Velcro®**에 소독제를 완전히 적신 후, 물로 헹구어 내고, 소독제가 증발하도록 둡니다(적절한 소독제는 기관에서 정함).
6. 제품을 다시 사용하기 전에 기능을 확인합니다.
   - 제품을 올리고 내립니다
   - 브레이크/조종 페달을 양방향으로 잠그고 풉니다
   - 사이드레일을 고정시켰다가 풉니다
   - 파울러 등받이를 올리고 내립니다
   - 개치를 올리고 내립니다
   - 모든 구성 요소가 적절히 윤활되어 있는지 확인합니다
   - 모든 라벨이 손상되지 않았음을 확인합니다

   참고
   - 눈에 보이는 이물질이 묻은 투과정 재질에 피부가 직접 접촉하면 감염 위험이 증가할 수 있습니다.
   - 일부 세정제는 부식성이 있으며 부적절하게 사용할 경우 제품에 손상을 초래할 수 있습니다. 제품을 적절히 헹구고 건조시키지 않으면 부식성 잔류물이 제품 표면에 남을 수 있어 중요한 구성 요소의 조기 부식을 초래할 수 있습니다. 이러한 세척 지침을 따르지 않으면 보증이 무효가 될 수 있습니다.

매트리스 소독하기

경고 - 환자가 바뀔 때마다 항상 매트리스를 소독하십시오. 이를 준수하지 않으면 교차 오염과 감염이 초래될 수 있습니다.

권장 소독제:

- 4차 세정제(활성 성분 - 염화암모늄), 글리콜에테르 3% 미만 함유
- 페놀 소독제(활성 성분 - o-페닐페놀)

- 염소계 표백제 용액(물:표백제 용액(5.25% 차아염소산나트륨)이 100:1인 용액을 사용하며 이는 520 ppm의 염소와 동등함(물 4000 mL당 5.25% 표백 용액 40 mL))
- 70% 아이소프로필 알코올

권장 소독 방법:

1. 소독제를 사용하기 전에 매트리스가 깨끗하며 건조한 상태임을 확인합니다.
2. 깨끗하고 마른 천으로 매트리스를 닦아서 남은 액체 또는 소독제를 제거합니다.
3. 소독 후 커버를 헹군 후 건조시킵니다.

참고

- 보관하거나 침대보를 깔기 전에 매트리스 커버가 반드시 건조한 상태여야 합니다. 여분의 소독제를 제거하지 않으면 커버 소재 분해를 초래할 수 있습니다.
- 일부 세정제는 부식성이 있으며 부적절하게 사용할 경우 제품에 손상을 초래할 수 있습니다. 제품을 적절히 헹구고 건조시키지 않으면 부식성 잔류물이 제품 표면에 남을 수 있어 중요한 구성 요소의 조기 부식을 초래할 수 있습니다. 이러한 세척 지침을 따르지 않으면 보증이 무효가 될 수 있습니다.
- 고농도의 소독제 용액에 빈번하게 또는 장시간 노출되면 커버 직물 노화가 빨리 생길 수 있습니다.
- 가속 과산화수소나 글리콜에테르를 함유한 4차 화합물을 사용하면 커버가 손상될 수 있습니다.

예방정비

예방정비 검사를 수행하기 전에 제품 사용을 중단하십시오. 연례 예방정비 시에는 모든 Stryker Medical 제품에 대해 열거된 모든 항목을 점검하십시오. 제품 사용 수준에 따라 예방정비 점검을 더 자주 수행해야 할 수도 있습니다. 유자격 요원만 정비를 실행하십시오.

참고 - 해당되는 경우 점검 전에 매트리스 외부를 세척하고 소독하십시오.

다음 항목들을 점검하십시오:

_____ 모든 용접부

_____ 모든 잠금 장치가 고정되어 있음

_____ 브레이크가 작동함

_____ 조향 기능이 작동함

_____ 사이드레일이 올라가고, 내려가고, 맞물림

_____ 브레이크가 걸렸을 때 캐스터가 잠김

_____ 캐스터가 잠기고 회전함

_____ 캐스터에 왁스와 찌꺼기가 없음

_____ 파울러 등받이가 올라가고, 내려가고, 맞물림

_____ 개치가 올라가고, 내려가고, 맞물림

_____ 표면에 균열이 없음

_____ 모든 위치에서 트렌델렌버그 자세/역트렌델렌버그 자세가 올라가고 내려감

_____ IV 폴 옵션이 손상되지 않았으며 모든 위치에서 맞물림

_____ 산소통 홀더 옵션이 손상되지 않았으며 열리고 닫힘

_____ 머리 트레이 및 발 트레이에 손상이 없음

_____ 접지 체인이 손상되지 않았음

_____ 전신 고정 장치 옵션이 걸려 있고 고정되어 있음

_____ 매트리스 커버에 뜯어지거나 갈라진 곳이 없음

_____ 부속장치와 장착 하드웨어가 양호한 상태이며 작동함

_____ 유압 연결부에 누출이 없음

_____ 유압 잭 유지

_____ 유압 하강 속도가 설정됨

_____ 유압 오일 수치가 충분함

_____ 필요한 곳에 윤활제를 바름(*윤활 지점* (페이지27))

제품 일련번호:
작성자:
일자:

윤활 지점

파울러 등받이를 0도로 하고, 크랭크 나사 어셈블리의 슬롯과 구멍에 Syntech 윤활유(3000-200-719)를 바릅니다(그림 14). 여분의 윤활유를 닦아 내십시오.

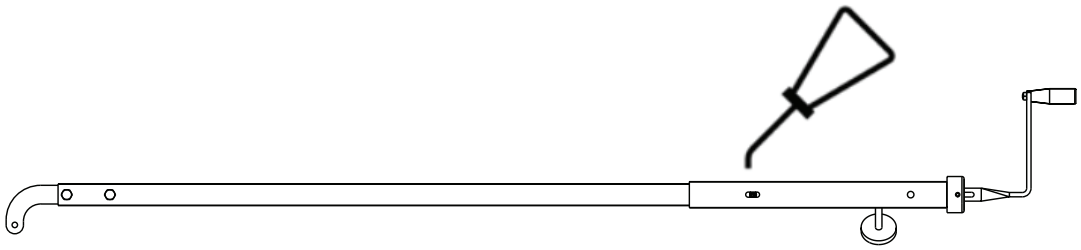

그림 14 – 크랭크 나사 윤활

stryker

Transportbrancard

Bedieningshandleiding

REF 747
REF 748

CE

NL

0747-109-005 Rev AC.0 2023-11

Symbolen

	Raadpleeg de gebruiksaanwijzing
	Algemene waarschuwing
	Let op
	Niet duwen
	Zuurstoffles niet opslaan
REF	Catalogusnummer
SN	Serienummer
US Patents	Zie www.stryker.com/patents voor Amerikaanse octrooien
CE	CE-markering
EC REP	Gemachtigde in de Europese Gemeenschap
MD	Europees medisch hulpmiddel
	Fabrikant
	Fabricagedatum
	Importeur
	Veilig draagvermogen
	Smeren
	Met de patiënt in aanraking komend onderdeel van type B
	Niet opstapelen

	Deze kant boven
	Breekbaar, voorzichtig hanteren

Inhoudsopgave

Definitie van Waarschuwing/Let op/Opmerking 2
Samenvatting van de veiligheidsmaatregelen 3
Knelpunten 4
Inleiding 5
Productbeschrijving 5
Gebruiksindicaties 5
Klinische voordelen 5
Contra-indicaties 5
Verwachte levensduur 5
Afvoer/recycling 5
Specificaties 6
Afbeelding van het product 8
Contactgegevens 8
Locatie van het serienummer 9
Opzetten 10
Bedrijf 11
De remmen activeren en loszetten 11
De matrasdrager omhoog- of omlaagzetten 11
Het product in de trendelenburgstand plaatsen 12
Het product in de anti-trendelenburgstand plaatsen 12
Een patiënt vervoeren met het intrekbare vijfde wiel 13
De optionele duwhandgrepen in positie zetten of wegbergen (optioneel) 13
De onrusthekken omhoog of omlaag zetten 13
De pneumatische rugleuning omhoog- of omlaagzetten 14
Het knieknikgedeelte omhoog- of omlaagzetten 14
Voorwerpen opbergen in het ondersteldekstuk 15
Accessoires en onderdelen 16
Het defibrillatorblad bevestigen 17
Het defibrillatorblad-voetverlengstuk omzetten in een defibrillatorblad 17
Het defibrillatorblad-voetverlengstuk omzetten in een voetverlengstuk 18
De voetenbord-dossierhouder bevestigen 18
Het infuusrolstatief bevestigen 19
De permanent bevestigde tweetrapsinfuuspaal positioneren 19
De permanent bevestigde drietrapsinfuuspaal positioneren 20
De verwijderbare infuuspaal bevestigen en in positie brengen 21
De verticale zuurstoffleshouder bevestigen 22
Dienbladhouder/voetenbord uitklappen of wegbergen 22
De onrusthekkussens bevestigen 23
De bevestigingspunten voor de patiëntveiligheidsriemen vinden 23
Reiniging 24
Het product reinigen 24
De matras reinigen 24
Jodium verwijderen 25
Speciale aanwijzingen 25
Desinfectie 26
Het product desinfecteren 26
De matras desinfecteren 26
Preventief onderhoud 28
Smeerpunten 28

Definitie van Waarschuwing/Let op/Opmerking

De woorden **WAARSCHUWING**, **LET OP** en **OPMERKING** hebben een speciale betekenis en dienen aandachtig te worden bestudeerd.

WAARSCHUWING

Vestigt de aandacht van de lezer op een situatie die, indien niet vermeden, overlijden of ernstig letsel tot gevolg kan hebben. Kan ook betrekking hebben op mogelijke ernstige ongewenste reacties en veiligheidsrisico's.

LET OP

Vestigt de aandacht van de lezer op een mogelijk gevaarlijke situatie die, indien niet vermeden, licht of matig letsel van de gebruiker of de patiënt of schade aan het product of andere eigendommen tot gevolg kan hebben. Dit heeft tevens betrekking op speciale aandacht die nodig is voor het veilige en effectieve gebruik van het hulpmiddel en de aandacht nodig om schade aan het hulpmiddel te vermijden die kan optreden als gevolg van gebruik of verkeerd gebruik.

Opmerking - Verschaft speciale informatie die het onderhoud vergemakkelijkt of belangrijke instructies verduidelijkt.

Samenvatting van de veiligheidsmaatregelen

Volg de waarschuwingen en aandachtspunten op deze pagina altijd strikt op. Onderhoud en reparaties mogen uitsluitend door bevoegd personeel worden uitgevoerd.

WAARSCHUWING

- Laat het product altijd op kamertemperatuur komen voordat u het product opzet of de werking van de functies test. Anders kan er permanente schade aan het product ontstaan.
- Bedien het product altijd wanneer alle bedieners zich uit de buurt van de mechanismen bevinden.
- Activeer altijd de remmen wanneer een patiënt op het product gaat liggen of eraf komt, en ook wanneer het product niet in beweging is. Er kan letsel ontstaan als het product in beweging komt terwijl een patiënt op het product gaat liggen of eraf komt.
- Positioneer het product altijd in de laagste stand met de onrusthekken omhoog en vastgeklikt wanneer u de patiënt zonder toezicht op het product achterlaat. Laat het product niet in een hogere stand staan.
- Verwijder altijd alle voorwerpen die mogelijk in de weg kunnen zitten voordat u de matrasdrager hoger of lager zet.
- Ga niet op het uiteinde van het product zitten. Het product kan omkantelen.
- Houd de extremiteiten van de patiënt en de bediener altijd uit de buurt van neergeklapte onrusthekken, om letsel te voorkomen.
- Positioneer de patiënt altijd midden op het product.
- Klik de onrusthekken altijd vast in de hoogste stand en positioneer het slaapoppervlak plat in de laagste stand wanneer u een patiënt vervoert.
- Houd de extremiteiten van de patiënt en de bediener altijd uit de buurt van de spillen van de onrusthekken wanneer u de onrusthekken omhoog of omlaag zet.
- Zorg ervoor dat de onrusthekken niet vanzelf omlaag kunnen zakken.
- Houd de handen en vingers altijd uit de buurt van de vrijzethendels en het frame van de fowlerrugleuning wanneer u de fowlerrugleuning omlaag zet.
- Wees altijd voorzichtig wanneer u een pneumatische fowlerrugleuning omhoog zet wanneer zich een patiënt op het product bevindt. Gebruik correcte tiltechnieken en roep zo nodig assistentie in.
- Plaats geen voorwerpen zwaarder dan 30 lb (14 kg) op het defibrillatorblad. Zet alle apparaten die u op het defibrillatorblad plaatst, altijd vast met riempjes.
- Wees altijd voorzichtig als het defibrillatorblad/voetverlengstuk, het voetenbord/de dossierhouder of de verticale zuurstoffleshouder is bevestigd wanneer u de optionele duwhandgreep aan het voeteneinde positioneert, om beknelling van de vingers te voorkomen.
- Plaats geen voorwerpen zwaarder dan 30 lb (14 kg) op het defibrillatorblad/voetverlengstuk. Zet alle apparaten die u op het defibrillatorblad plaatst, altijd vast met riempjes.
- Zet de infuuspaal altijd vast aan het infuusrolstatief wanneer u het product vervoert.
- Berg het infuusrolstatief altijd op wanneer u het niet gebruikt, om beschadiging van het product te voorkomen.
- Gebruik de infuuspaal niet als middel om het product te duwen/trekken. Dit kan leiden tot beschadiging van het product.
- Plaats geen voorwerpen zwaarder dan 40 lb (18 kg) in de verticale zuurstoffleshouder.
- Plaats geen voorwerpen zwaarder dan 30 lb (14 kg) op het dienblad.
- Wees altijd voorzichtig wanneer u veiligheidsriemen bevestigt. Er kan letsel ontstaan bij de patiënt of de bediener. Vastzetvoorzieningen voor het lichaam kunnen, zelfs als ze zijn vastgezet, ernstig letsel veroorzaken bij patiënten en bedieners, zoals verstrikking, beknelling, fysiek letsel of overlijden.
- Bevestig veiligheidsriemen of vastzetvoorzieningen altijd uitsluitend aan de gemarkeerde bevestigingspunten op het product. Als u dit niet doet, kan dit leiden tot letsel bij de patiënt of de bediener. Bevestig veiligheidsriemen niet aan het onrusthek.
- Raadpleeg altijd de geldende regionale en nationale voorschriften en de relevante protocollen van de instelling voordat u een veiligheidsriem of vastzetvoorziening gebruikt.
- Voer geen reiniging, reparatie of onderhoud uit terwijl het product in gebruik is.
- Dompel de matras niet onder in reinigings- of desinfectieoplossingen. Overmatig vocht kan een storing aan het product veroorzaken, met beschadiging van het product of letsel bij de patiënt tot gevolg.
- Voorkom dat vloeistof zich ophoopt op de matras. Vloeistoffen kunnen corrosie van componenten veroorzaken en leiden tot een onvoorspelbare veiligheid en werking van dit product.
- Inspecteer de matrashoezen altijd op scheuren, gaten, overmatige slijtage en scheefzittende ritsen, telkens als u de hoezen reinigt. Verwijder en vervang een beschadigde matras, om kruisbesmetting te voorkomen.

- Reinig matrassen niet met stoom, een hogedrukspuit, een waterslang of ultrasoonreiniging. Deze reinigingsmethoden kunnen leiden tot vervallen van de garantie van het product.
- Reinig het product niet met stoom, een waterslang of ultrasoonreiniging. Gebruik van deze reinigingsmethoden wordt niet aanbevolen en kan leiden tot vervallen van de garantie van het product.
- Desinfecteer de matras altijd tussen patiënten door. Als u dat niet doet, kan dat leiden tot kruisbesmetting en infectie.

LET OP

- Onjuist gebruik van het product kan leiden tot letsel bij de patiënt of de bediener. Gebruik het product uitsluitend zoals in deze handleiding is beschreven.
- Breng geen wijzigingen aan in het product of in onderdelen van het product. Wijzigen van het product kan onvoorspelbare werking veroorzaken en leiden tot letsel bij de patiënt of de bediener. Door het wijzigen van het product vervalt tevens de garantie.
- Gebruik het hydraulische systeem op het onderstel niet om het product omhoog te brengen met een patiëntlift onder het product.
- Plaats geen voorwerpen zwaarder dan 60 lb (27 kg) in het ondersteldekstuk.
- Ga niet op het ondersteldekstuk zitten of staan.
- Zet de infuuspaal altijd omhoog voordat u het defibrillatorblad/voetverlengstuk aan het product bevestigt. Als u de infuuspaal niet omhoog zet, werkt het voetverlengstuk niet.
- Gebruik de infuuspaal niet als middel om het product te duwen/trekken. Dit kan leiden tot beschadiging van het product.
- Hang geen infuuszakken zwaarder dan 40 lb (18 kg) aan de infuuspaal.
- Zorg dat de infuuspaal altijd op een lage stand staat wanneer u een patiënt vervoert, zodat de paal door deuropeningen heen past.

Knelpunten

Afbeelding 1 – Knelpunten

Inleiding

Deze handleiding help u met het gebruik of het onderhoud van uw product van Stryker. Lees deze handleiding alvorens het product te gebruiken of te onderhouden. Voer methoden en procedures in om uw personeel op te leiden en te oefenen in het veilige gebruik of onderhoud van dit product.

LET OP

- Onjuist gebruik van het product kan leiden tot letsel bij de patiënt of de bediener. Gebruik het product uitsluitend zoals in deze handleiding is beschreven.
- Breng geen wijzigingen aan in het product of in onderdelen van het product. Wijzigen van het product kan onvoorspelbare werking veroorzaken en leiden tot letsel bij de patiënt of de bediener. Door het wijzigen van het product vervalt tevens de garantie.

Opmerking

- Deze handleiding is een permanent onderdeel van het product en moet bij het product blijven, ook als het product later wordt verkocht.
- Stryker streeft continu naar verbetering van productontwerp en -kwaliteit. Deze handleiding bevat de meest recente productinformatie die beschikbaar is op het moment van afdrukken. Er kunnen kleine verschillen zijn tussen uw product en deze handleiding. Hebt u vragen, neem dan contact op met de klantenservice of technische ondersteuning van Stryker op +1-800-327-0770.

Productbeschrijving

De transportbrancard model 747/748 van Stryker is een voor algemene doeleinden bestemde brancard voor transport en behandeling van patiënten.

Gebruiksindicaties

De Stryker transportbrancard, model 747/748, is een niet-aangedreven toestel op wielen dat bestaat uit een platform aangebracht op een frame met wielen, bestemd voor het ondersteunen van patiënten in een horizontale positie. Het hulpmiddel heeft onrusthekken en opties voor de ondersteuning van de tijdelijke of permanente plaatsing van infuuspalen. Een brancard biedt de bediener een methode voor het vervoeren van patiënten binnen een zorglocatie. Sommige brancards kunnen ook worden gebruikt voor kleine ingrepen en kortdurend verblijf (behandeling en verkoevering).

Klinische voordelen

Patiënttransport en behandeling vergemakkelijken

Contra-indicaties

Geen bekend.

Verwachte levensduur

De transportbrancard heeft een verwachte levensduur van 10 jaar onder normale gebruiksomstandigheden en bij correct periodiek onderhoud.

Afvoer/recycling

Volg altijd de actuele plaatselijke aanbevelingen en/of verordeningen betreffende milieubescherming en de risico’s met betrekking tot recycling en afvoer van de apparatuur aan het einde van de nuttige levensduur.

Specificaties

		Transportbrancard model 747		Transportbrancard model 748 (breed) HT-pakketten	
Veilig draagvermogen **Opmerking** - Het veilige draagvermogen heeft betrekking op de som van het gewicht van de patiënt, de matras en de accessoires		500 lb	225 kg	500 lb	225 kg
Totale lengte		83 inch	210,8 cm	83 inch	210,8 cm
Totale breedte		30 inch	76,2 cm	34 inch	86,4 cm
Hoogte	Hoog	36 inch	91,4 cm	36 inch	91,4 cm
	Laag	21,5 inch	54,6 cm	21,5 inch	54,6 cm
Patiëntoppervlak		26 inch x 75,5 inch	66 cm x 192 cm	30 inch x 75,5 inch	76 cm x 192 cm
Onrusthekken		13 inch x 55 inch	33 cm x 139,5 cm	13 inch x 55 inch	33 cm x 139,5 cm
Positionering matrasdrager	Rugleuning	0° tot 90°		0° tot 90°	
	Knieknik	Niet van toepassing		0° tot 30°	
	Trendelenburgstand/anti-trendelenburgstand	+18° / -18°		+18° / -18°	
Diameter zwenkwielen		8 inch	20 cm	8 inch	20 cm
Minimumruimte onder product		6 inch nominaal	15 cm	6 inch nominaal	15 cm
		1,75 inch onder de hydraulische cilinders en het vijfde wiel	4,5 cm	1,75 inch onder de hydraulische cilinders en het vijfde wiel	4,5 cm

Omgevingsomstandigheden	Gebruik	Opslag en vervoer
Temperatuur	50 °F (10 °C) – 100 °F (38 °C)	-4 °F (-20 °C) – 140 °F (60 °C)
Relatieve luchtvochtigheid	30% – 75%	10% – 95%
Omgevingsluchtdruk	700 hPa – 1060 hPa	500 *hPa* – 1060 *hPa*

Overeenkomstig de Europese REACH-verordening en andere wettelijke milieuvoorschriften zijn de componenten die stoffen bevatten waarvan opgave moet worden gedaan vermeld.

Beschrijving	Nummer	Chemische naam van zeer zorgwekkende stof (SVHC)
Hoes voor de hoek met optionele tweetrapsinfuuspaalconstructie, hoofdeinde	0744-035-020	Lood
Hoes voor de hoek met optionele tweetrapsinfuuspaalconstructie, hoofdeinde	0744-035-025	Lood
Hoes voor de hoek met optionele drietrapsinfuuspaalconstructie, voeteneinde	0744-035-070	Lood
Hoes voor de hoek met optionele drietrapsinfuuspaalconstructie, voeteneinde	0744-035-075	Lood
Tweetrapsinfuuspaalconstructie	1211-210-010	Lood

Stryker behoudt zich het recht voor om de specificaties zonder kennisgeving te wijzigen.

Afbeelding van het product

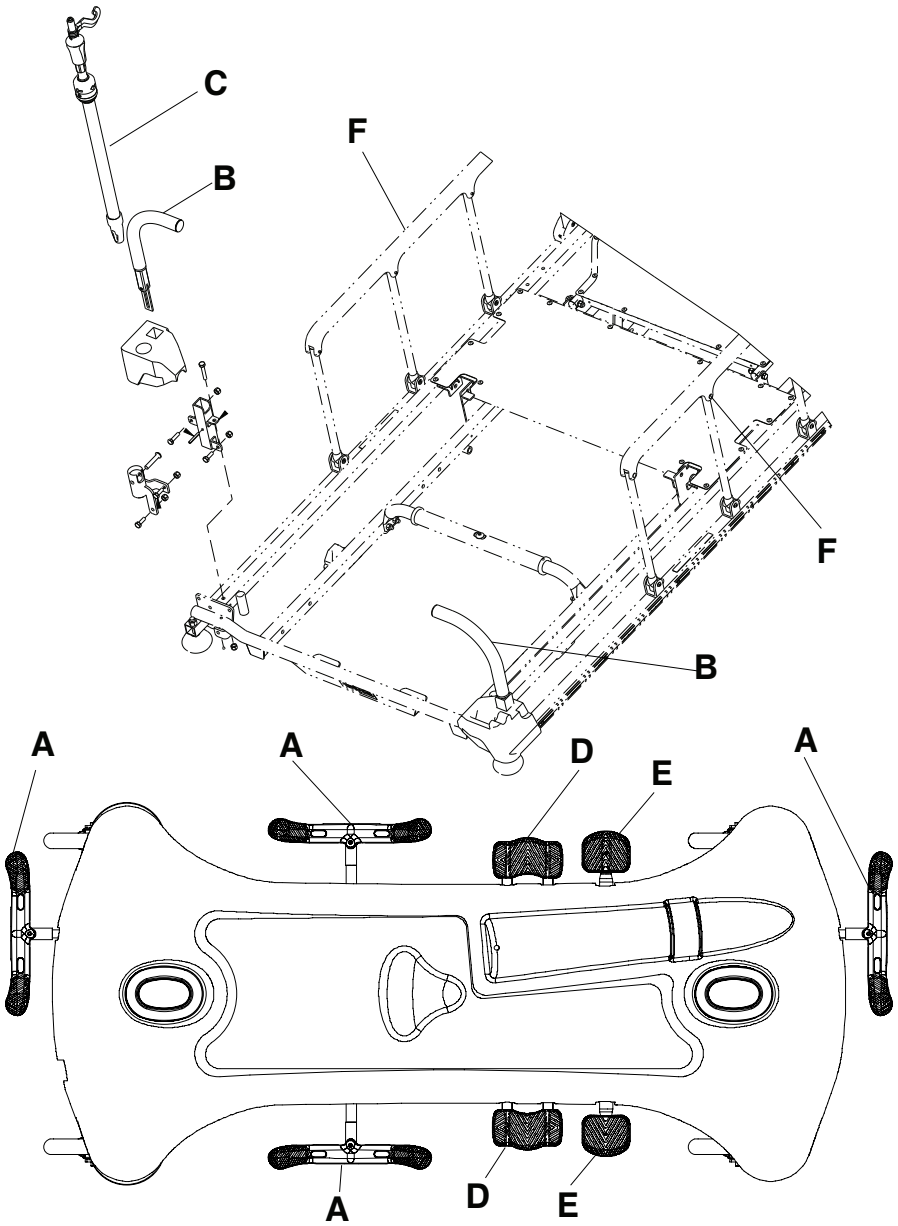

A	Rem-/stuurpedaal	D	Omlaagzetpedaal
B	Duwhandgreep aan hoofdeinde	E	Pomppedaal
C	Infuuspaal	F	Onrusthek

Contactgegevens

Neem contact op met de klantenservice of technische ondersteuning van Stryker op: 1-800-327-0770.

Stryker Medical
3800 E. Centre Avenue
Portage, MI 49002
VS

Opmerking - De gebruiker en/of de patiënt moeten alle ernstige productgerelateerde incidenten melden aan zowel de fabrikant als de bevoegde instantie van de Europese lidstaat waarin de gebruiker en/of patiënt zich bevinden.

Ga naar https://techweb.stryker.com/ als u de bedienings- of onderhoudshandleiding online wilt bekijken.

Zorg dat u het serienummer (A) van uw Stryker-product bij de hand hebt wanneer u de klantenservice of technische ondersteuning van Stryker belt. Vermeld het serienummer in al uw correspondentie.

Locatie van het serienummer

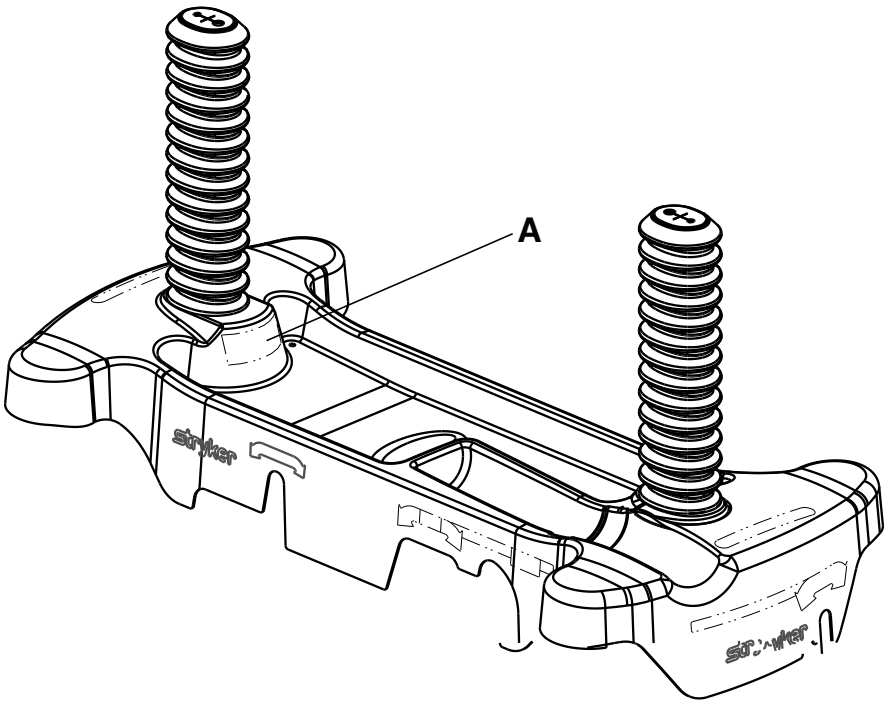

Opzetten

Voor het uitpakken van het product raadpleegt u de uitpakinstructies die binnen in de transportkist aan het product zijn bevestigd.

WAARSCHUWING

- Laat het product altijd op kamertemperatuur komen voordat u het product opzet of de werking van de functies test. Anders kan er permanente schade aan het product ontstaan.
- Bedien het product altijd wanneer alle bedieners zich uit de buurt van de mechanismen bevinden.

Verzeker u ervan dat het product werkt voordat u het product in gebruik neemt.

1. Activeer de remmen. Duw tegen het product om te controleren of alle vier de zwenkwielen vergrendeld zijn.
2. Zet het hydraulische liftsysteem omhoog en omlaag.
3. Zet het product in de hoogste stand en plaats het product in de trendelenburgstand. Verzeker u ervan dat het hoofdeinde omlaaggaat naar de laagste stand.
4. Zet het product in de hoogste stand en plaats het product in de anti-trendelenburgstand. Verzeker u ervan dat het voeteneinde omlaaggaat naar de laagste stand.
5. Activeer het vijfde wiel en verzeker u ervan dat het product erdoor wordt geleid en gedraaid.
6. Verzeker u ervan dat de onrusthekken omhooggaan, omlaaggaan en op hun plaats worden vergrendeld.
7. Zet de rugleuning omhoog en omlaag.

Bedrijf

De remmen activeren en loszetten

WAARSCHUWING - Activeer altijd de remmen wanneer een patiënt op het product gaat liggen of eraf komt, en ook wanneer het product niet in beweging is. Er kan letsel ontstaan als het product in beweging komt terwijl een patiënt op het product gaat liggen of eraf komt.

Om de remmen te activeren, drukt u de remkant (rood) van het rem-/stuurpedaal in. Duw tegen het product om te controleren of de remmen werken.

Om de remmen los te zetten, drukt u de stuurkant (groen) van het rem-/stuurpedaal in.

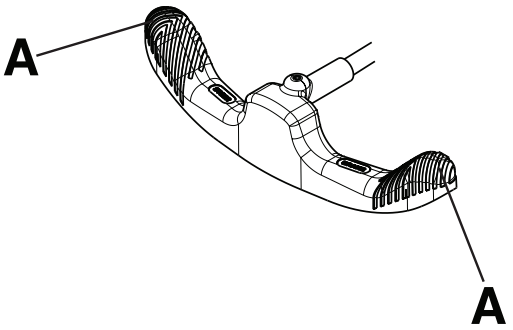

Afbeelding 2 – Het rem-/stuurpedaal bedienen

Opmerking - Druk niet het midden van het rem-/stuurpedaal in. Druk altijd het buitenste gedeelte (A) van het rem-/stuurpedaal in (Afbeelding 2).

De matrasdrager omhoog- of omlaagzetten

WAARSCHUWING

- Zet het product altijd in de laagste stand met de onrusthekken omhoog en vastgeklikt wanneer u de patiënt zonder toezicht op het product achterlaat. Laat het product niet in een hogere stand staan.
- Verwijder altijd alle voorwerpen die mogelijk in de weg kunnen zitten voordat u de matrasdrager hoger of lager zet.
- Ga niet op het uiteinde van het product zitten. Het product kan omkantelen.
- Houd de extremiteiten van patiënt en bediener altijd uit de buurt van neergeklapte onrusthekken om letsel te voorkomen.

Om de matrasdrager omhoog te zetten, pompt u met het pomppedaal (D) totdat de gewenste hoogte is bereikt (Afbeelding 3).

Om de matrasdrager als geheel omlaag te zetten, drukt u het midden van het uni-omlaagzetpedaal (C) in.

Om het hoofdeinde van de matrasdrager omlaag te zetten, drukt u de kant van het uni-omlaagzetpedaal (C) het dichtst bij het hoofdeinde van het product in.

Om het voeteneinde van de matrasdrager omlaag te zetten, drukt u de kant van het uni-omlaagzetpedaal (C) het dichtst bij het voeteneinde van het product in.

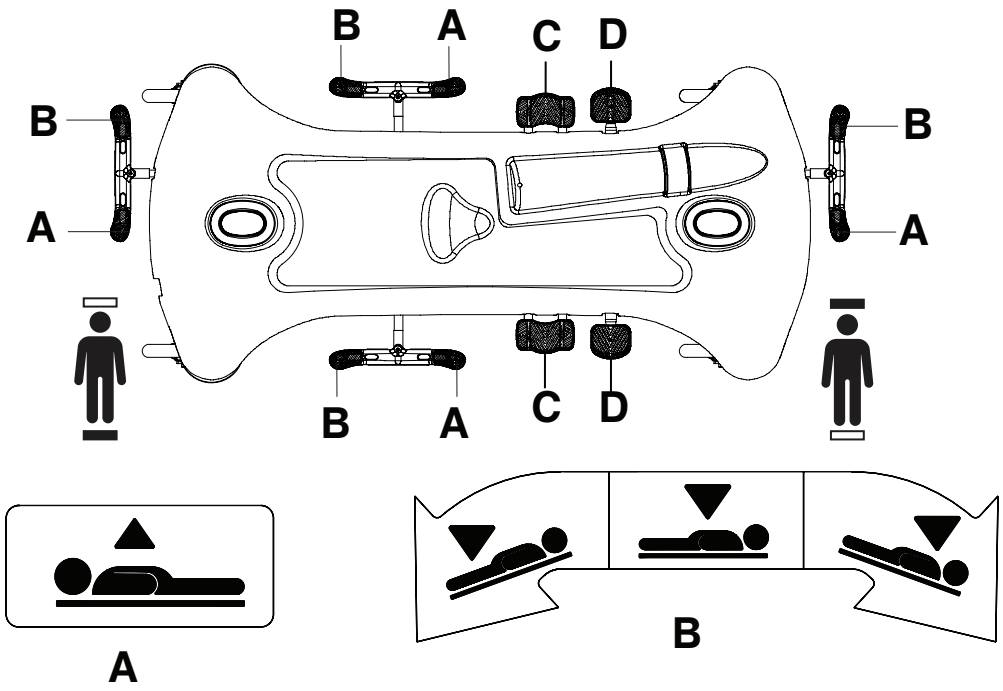

Afbeelding 3 – De matrasdrager omhoog- of omlaagzetten

Het product in de trendelenburgstand plaatsen

WAARSCHUWING - Verwijder altijd alle voorwerpen die mogelijk in de weg kunnen zitten voordat u de matrasdrager hoger of lager zet.

LET OP - Gebruik het hydraulische systeem op het onderstel niet om het product omhoog te brengen met een patiëntlift onder het product.

Om het product in de trendelenburgstand (hoofd omlaag) te plaatsen, zet u de matrasdrager in de hoogste stand (Afbeelding 3).

Opmerking - Zet de matrasdrager in de hoogste stand voor een grotere trendelenburghoek.

Druk de kant van het uni-omlaagzetpedaal (C) het dichtst bij het hoofdeinde in.

Om het product omlaag te brengen vanuit de trendelenburgstand, drukt u het midden van het uni-omlaagzetpedaal (C) in tot de matrasdrager plat staat.

Het product in de anti-trendelenburgstand plaatsen

WAARSCHUWING - Verwijder altijd alle voorwerpen die mogelijk in de weg kunnen zitten voordat u de matrasdrager hoger of lager zet.

LET OP - Gebruik het hydraulische systeem op het onderstel niet om het product omhoog te brengen met een patiëntlift onder het product.

Om het product in de anti-trendelenburgstand te plaatsen (met het voeteneinde omlaag), zet u de matrasdrager in de hoogste stand (Afbeelding 3)

Opmerking - Zet de matrasdrager in de hoogste stand voor een grotere trendelenburghoek.

Druk de kant van het uni-omlaagzetpedaal (C) het dichtst bij het voeteneinde in.

Om het product omlaag te brengen vanuit de anti-trendelenburgstand, drukt u het midden van het uni-omlaagzetpedaal (C) in tot de matrasdrager plat staat.

Een patiënt vervoeren met het intrekbare vijfde wiel

WAARSCHUWING

- Plaats de patiënt altijd midden op het product.
- Verwijder altijd alle voorwerpen die mogelijk in de weg kunnen zitten voordat u de matrasdrager hoger of lager zet.
- Vergrendel de onrusthekken altijd in de stand volledig omhoog met het slaapoppervlak plat in de laagste stand wanneer u een patiënt vervoert.

LET OP - Gebruik het hydraulische systeem op het onderstel niet om het product omhoog te brengen met een patiëntlift onder het product.

Een patiënt vervoeren met het intrekbare vijfde wiel:

1. Druk de stuurkant van het rem-/stuurpedaal in om het intrekbare vijfde wiel te activeren.
2. Zet het pedaal in de neutrale stand om het product zijwaarts te bewegen. Verplaats het product naar de gewenste locatie.

   Opmerking - Probeer niet om het product zijwaarts te bewegen als het intrekbare vijfde wiel geactiveerd is.
3. Activeer de remmen om het product op zijn plaats vast te zetten.

   Opmerking - Verzeker u er altijd van dat de rem is losgezet voordat u het product verplaatst, om letsel bij de bediener en de patiënt te voorkomen.

De optionele duwhandgrepen in positie zetten of wegbergen (optioneel)

De duwhandgrepen in positie brengen of wegbergen:

1. Klap de handgrepen omhoog vanaf het uiteinde van het product (Afbeelding 4).
2. Druk de handgrepen omlaag om ze op hun plaats te vergrendelen.
3. Keer de stappen om om de duwhandgrepen weg te bergen.

   Opmerking - Gebruik, tenzij anders is vermeld, uitsluitend de duwhandgrepen als middel voor het duwen of trekken van het product, om beschadiging van het product te voorkomen.

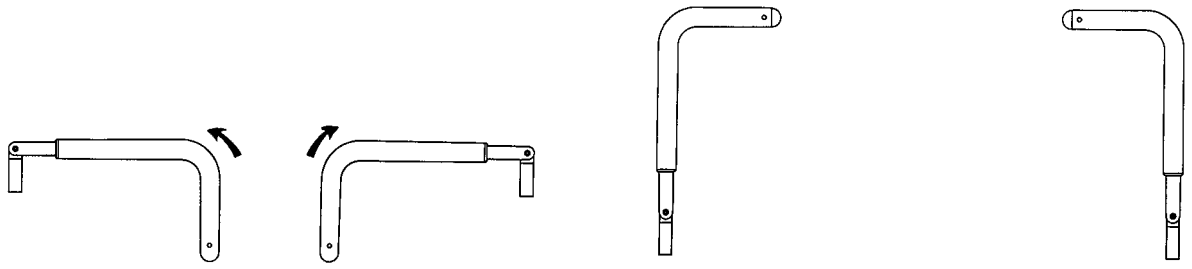

Afbeelding 4 – De duwhandgrepen aan het hoofdeinde in positie brengen

De onrusthekken omhoog of omlaag zetten

WAARSCHUWING

- Zet het product altijd in de laagste stand met de onrusthekken omhoog en vastgeklikt wanneer u de patiënt zonder toezicht op het product achterlaat. Laat het product niet in een hogere stand staan.
- Klik de onrusthekken altijd in de stand volledig omhoog vast met het slaapoppervlak plat in de laagste stand wanneer u een patiënt vervoert.

- Houd altijd de extremiteiten van de patiënt en de bediener uit de buurt van de spindels van de onrusthekken wanneer u de onrusthekken omhoog- of omlaagezet.
- Laat de onrusthekken niet zelf omlaagkomen.

Om een onrusthek omhoog te zetten, pakt u het onrusthek met twee handen vast. Licht het onrusthek op totdat de vrijgavepal op zijn plaats vastklikt. Trek aan het onrusthek om te controleren of het onrusthek is vastgeklikt.

Om een onrusthek omlaag te zetten trekt u de vrijgavepal omhoog. Geleid het onrusthek naar de laagste stand.

Opmerking - Gebruik onrusthekken niet als middel om te voorkomen dat de patiënt van het product af komt. De onrusthekken zorgen dat de patiënt niet van het product af kan rollen. De bediener moet bepalen welke mate van beperking van de bewegingsvrijheid nodig is voor de veiligheid van de patiënt.

De pneumatische rugleuning omhoog- of omlaagzetten

WAARSCHUWING

- Houd de handen en vingers altijd uit de buurt van de vrijzethendels van de rugleuning en het rugleuningframe wanneer u de rugleuning omlaagzet.
- Wees altijd voorzichtig wanneer u een pneumatische rugleuning omhoogzet terwijl er een patiënt op het product geplaatst is. Gebruik correcte tiltechnieken en roep zo nodig assistentie in.

Om de rugleuning omhoog te zetten, knijpt u de rode vrijzethendel van de rugleuning (A) in en trekt u de rugleuning omhoog naar de gewenste stand (Afbeelding 5).

De rugleuning omlaagzetten:

1. Knijp de vrijzethendel van de rugleuning (A) in.
2. Druk de rugleuning omlaag naar de gewenste stand.

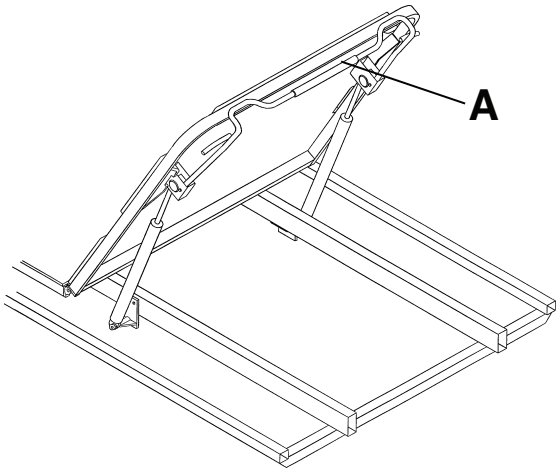

Afbeelding 5 – Pneumatische rugleuning

Het knieknikgedeelte omhoog- of omlaagzetten

Om het knieknikgedeelte (B) omhoog te zetten, draait u de kruk (A) rechtsom (Afbeelding 6).

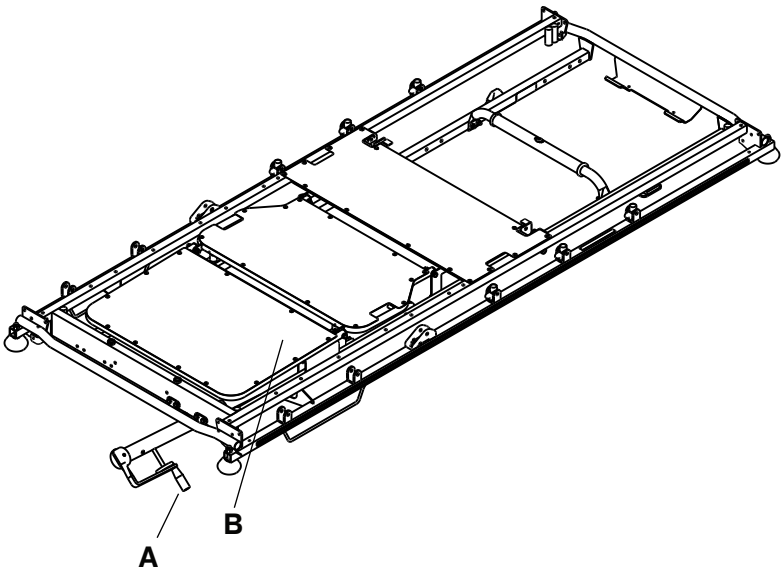

Afbeelding 6 – Knieknikgedeelte en kruk

Om het knieknikgedeelte (B) omlaag te zetten, draait u de kruk (A) linksom.

Voorwerpen opbergen in het ondersteldekstuk

LET OP

- Plaats geen voorwerpen zwaarder dan 27 kg in het ondersteldekstuk.
- Ga niet op het ondersteldekstuk zitten of staan.

U kunt eigendommen van de patiënt opbergen in het ondersteldekstuk. Gebruik de uitsparing voor de zuurstoffleshouder niet voor het opbergen van zuurstofflessen of eigendommen van de patiënt.

Accessoires en onderdelen

Deze accessoires zijn mogelijk verkrijgbaar voor gebruik bij uw product. Vraag na of ze verkrijgbaar zijn voor uw configuratie of regio. Bel de klantenservice van Stryker: 1-800-327-0770.

Naam	Onderdeelnummer
Remnok en verbindingsstuk	0853-003-035
Zwenkwiel met volledige afdekconstructie	0853-503-020
Defibrillatorblad	1105-045-200
Defibrillatorblad/voetverlengstuk/voetenbord	1105-045-400
Vijfde-wielconstructie	1105-006-130
Voetenbord/dossierhouder	1105-045-500
Infuusrolstatief	0785-155-000
HAVASU™ Infuuspaal, verwijderbaar	0390-025-010
Infuuspaal, verwijderbaar	0390-025-000
Matras, Ultra Comfort, 4 inch x 26 inch (10 cm x 66 cm)	0785-034-603
Matras, Enhanced Comfort, 4 inch x 26 inch (10 cm x 66 cm)	0785-034-623
Matras, Ultra Comfort, 5 inch x 26 inch (13 cm x 66 cm)	0785-034-633
Matras, **Ultra Comfort SE**™, binnenlands, 4 inch x 26 inch (10 cm x 66 cm)	1704-034-600
Matras, **Ultra Comfort SE**, brandwerende hoes, internationaal, 4 inch x 26 inch (10 cm x 66 cm)	1704-034-601
Matras, standaard, 3 inch x 26 inch (8 cm x 66 cm)	1059-326-001
Matras, **ComfortGel SE**™, zonder brandwerende hoes, 26 inch (66 cm)	1805-034-600
Matras, **ComfortGel SE**, brandwerende hoes, 26 inch (66 cm)	1805-034-601
Zuurstofflesbevestiging	1037-010-090
Zuurstoffleshouder, verticaal	1115-130-000
Pneumatische cilinder	1010-031-078
Veiligheidsriem, enkel	0946-043-001
Veiligheidsriem, romp	0390-019-000
Veiligheidsriem, borst	1010-058-000
Veiligheidsriem, volledig pakket	1010-077-000
Veiligheidsriem, pols	0946-044-001
Dienblad	1105-045-700
Dienbladhouder/voetenbord	1105-045-800
Onrusthekkussenset	1010-052-000

Het defibrillatorblad bevestigen

WAARSCHUWING

- Plaats geen voorwerpen zwaarder dan 14 kg op het defibrillatorblad. Zet alle apparaten die u op het defibrillatorblad plaatst altijd vast met riempjes.
- Wees altijd voorzichtig als het defibrillatorblad-voetverlengstuk, de voetenbord-dossierhouder of de verticale zuurstoffleshouder is bevestigd, om beknelling van de vingers bij het in positie brengen van de optionele duwhandgreep aan het voeteneinde te voorkomen.

Het defibrillatorblad bevestigen:

1. Steek de pennen van het defibrillatorblad in de houders aan het voeteneinde van het product.
2. Zet apparaten met het riempje vast op het defibrillatorblad.

Opmerking

- Gebruik het defibrillatorblad niet als middel om het product te duwen of te trekken. Dit kan leiden tot beschadiging van het product.
- Zet altijd de duwhandgrepen aan het voeteneinde omhoog wanneer u accessoires (zoals het defibrillatorblad-voetverlengstuk, de voetenbord-dossierhouder, de verticale zuurstoffleshouder) gebruikt, anders werken de accessoires niet.

Het defibrillatorblad-voetverlengstuk omzetten in een defibrillatorblad

WAARSCHUWING

- Plaats geen voorwerpen zwaarder dan 14 kg op het defibrillatorblad/voetverlengstuk. Zet alle apparaten die u op het defibrillatorblad plaatst altijd vast met riempjes.
- Wees altijd voorzichtig als het defibrillatorblad-voetverlengstuk, de voetenbord-dossierhouder of de verticale zuurstoffleshouder is bevestigd, om beknelling van de vingers bij het in positie brengen van de optionele duwhandgreep aan het voeteneinde te voorkomen.

LET OP - Zet de infuuspaal altijd omhoog voordat u het defibrillatorblad/voetverlengstuk aan het product bevestigt. Als u de infuuspaal niet omhoogzet, werkt het voetverlengstuk niet.

Het defibrillatorblad/voetverlengstuk omzetten in een defibrillatorblad:

1. Trek de bovenste knop (A) naar buiten (Afbeelding 7).
2. Klap het defibrillatorblad (B) om totdat het blad plat staat boven het voeteneinde van het product. Laat de bovenste knop (A) los. Verzeker u ervan dat het defibrillatorblad op zijn plaats vergrendeld is.
3. Zet apparaten met het riempje vast op het defibrillatorblad.

Opmerking

- Gebruik het defibrillatorblad/voetverlengstuk niet als middel om het product te duwen/trekken. Dit kan leiden tot beschadiging van het product.
- Bevestig geen voorwerpen aan het voetverlengstuk.

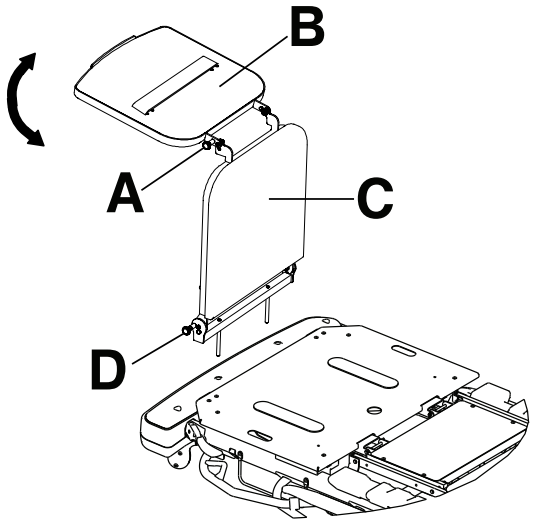

Afbeelding 7 – Defibrillatorblad-voetverlengstuk

Het defibrillatorblad-voetverlengstuk omzetten in een voetverlengstuk

WAARSCHUWING

- Plaats geen voorwerpen zwaarder dan 14 kg op het defibrillatorblad/voetverlengstuk. Zet alle apparaten die u op het defibrillatorblad plaatst altijd vast met riempjes.
- Wees altijd voorzichtig als het defibrillatorblad-voetverlengstuk, de voetenbord-dossierhouder of de verticale zuurstoffleshouder is bevestigd, om beknelling van de vingers bij het in positie brengen van de optionele duwhandgreep aan het voeteneinde te voorkomen.

LET OP - Zet de infuuspaal altijd omhoog voordat u het defibrillatorblad/voetverlengstuk aan het product bevestigt. Als u de infuuspaal niet omhoogzet, werkt het voetverlengstuk niet.

Het defibrillatorblad/voetverlengstuk omzetten in een voetverlengstuk (Afbeelding 7):

1. Trek de bovenste knop (A) naar buiten.
2. Klap het defibrillatorblad (B) om totdat het blad tegen het voetverlengstuk aan wordt vergrendeld.
3. Trek de onderste knop (D) uit terwijl u de defibrillatorblad/voetverlengstuk-constructie vasthoudt.
4. Breng het voetverlengstuk (C) omlaag totdat het voetverlengstuk plat staat.
5. Laat de onderste knop (D) los. Duw tegen het voetverlengstuk om te controleren of het voetverlengstuk op zijn plaats vergrendeld is.

Opmerking

- Gebruik het defibrillatorblad/voetverlengstuk niet als middel om het product te duwen/trekken. Dit kan leiden tot beschadiging van het product.
- Bevestig geen voorwerpen aan het voetverlengstuk.

De voetenbord-dossierhouder bevestigen

WAARSCHUWING - Wees altijd voorzichtig als het defibrillatorblad-voetverlengstuk, de voetenbord-dossierhouder of de verticale zuurstoffleshouder is bevestigd, om beknelling van de vingers bij het in positie brengen van de optionele duwhandgreep aan het voeteneinde te voorkomen.

Om de voetenbord-dossierhouder te bevestigen, steekt u de pennen van de voetenbord-dossierhouder in de houders aan het voeteneinde van het product.

Opmerking - Gebruik de voetenbord-dossierhouder niet als middel om het product te duwen of te trekken. Dit kan leiden tot beschadiging van het product.

Het infuusrolstatief bevestigen

WAARSCHUWING

- Zet de infuuspaal altijd vast aan het infuusrolstatief wanneer u het product vervoert.
- Berg het infuusrolstatief altijd op wanneer het niet wordt gebruikt, om beschadiging van het product te voorkomen.

Het infuusrolstatief bevestigen (Afbeelding 8):

1. Til het infuusrolstatief uit het opbergvak of van de opbergclip af.
2. Draai het infuusrolstatief naar de gewenste stand.
3. Draai de knop (A) linksom om de infuuspaalklem (C) los te zetten.
4. Klap de knop (A) weg van de armverbindingsconstructie (B).
5. Open de klem (C).
6. Plaats de infuuspaal in de klem (C).
7. Sluit de klem (C) rond de infuuspaal en klap de knop (A) in positie.
8. Draai de knop (A) rechtsom om de knop aan te draaien.
9. Keer de stappen om om het infuusrolstatief los te koppelen van het product.

   Om het infuusrolstatief op te bergen, plaatst u het in het opbergvak of bevestigt u het aan de opbergclip.

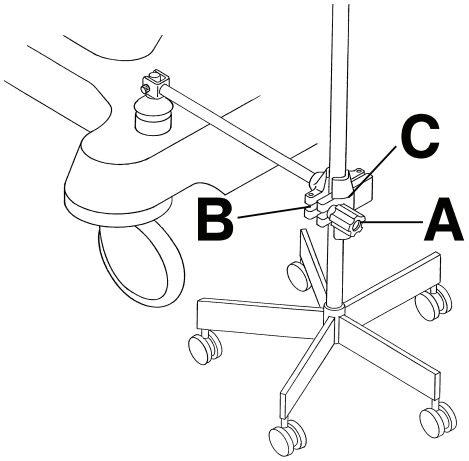

Afbeelding 8 – Infuusrolstatief

De permanent bevestigde tweetrapsinfuuspaal positioneren

WAARSCHUWING - Gebruik de infuuspaal niet als middel om het product te duwen/trekken. Dit kan leiden tot beschadiging van het product.

U kunt het product aanschaffen met de optionele tweetrapsinfuuspaal permanent bevestigd aan het hoofdeinde, voeteneinde of beide uiteinden van het product. De infuuspaal is voorzien van een telescooppaal die kan worden uitgeschoven voor een tweede hoogtestand. U kunt de infuuspaal opklappen en wegbergen wanneer hij niet wordt gebruikt.

De tweetrapsinfuuspaal in positie brengen (Afbeelding 9):

1. Licht de paal op en klap hem omhoog vanuit de opbergstand.

2. Druk de infuuspaal omlaag totdat de infuuspaal op zijn plaats vastklikt.
3. Om de infuuspaal hoger te zetten, trekt u het telescopische gedeelte (A) omhoog totdat de paal in de hoogste stand vastklikt.
4. Draai de infuuszakhaken (B) naar de gewenste stand en hang de infuuszakken op.
5. Om de infuuspaal lager te zetten, houdt u het telescopische gedeelte van de infuuspaal vast, draait u de vergrendeling (C) en brengt u het telescopische gedeelte omlaag.

Opmerking

- Hang geen infuuszakken zwaarder dan 40 lb (18 kg) aan de infuuspaal.
- Zorg dat de infuuspaal altijd op lage hoogte staat wanneer u een patiënt vervoert, zodat de paal veilig door deuropeningen heen kan.

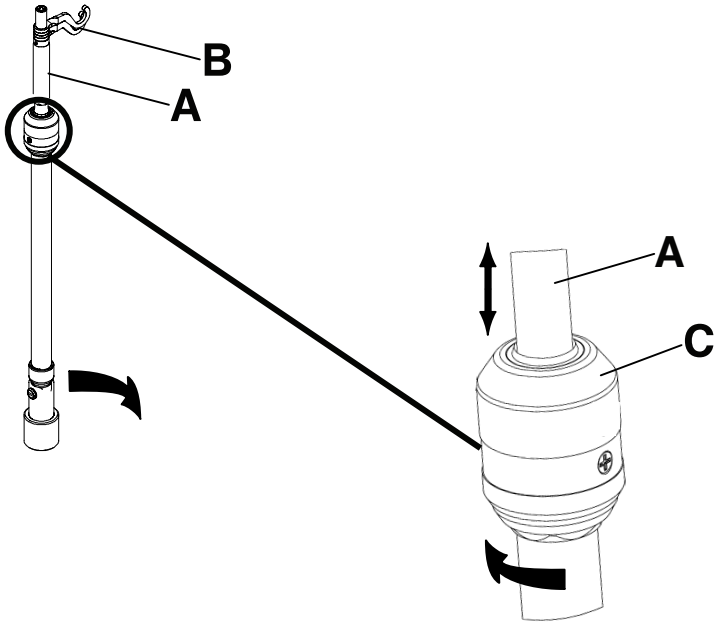

Afbeelding 9 – De permanent bevestigde tweetrapsinfuuspaal positioneren

De permanent bevestigde drietrapsinfuuspaal positioneren

WAARSCHUWING - Gebruik de infuuspaal niet als middel om het product te duwen/trekken. Dit kan leiden tot beschadiging van het product.

U kunt het product aanschaffen met de optionele drietrapsinfuuspaal permanent bevestigd aan het hoofdeinde, voeteneinde of beide uiteinden van het product. De infuuspaal is voorzien van een telescooppaal die kan worden uitgeschoven voor een tweede en een derde hoogtestand. Ook kunt u de infuuspaal opklappen en wegbergen wanneer hij niet wordt gebruikt.

De drietrapsinfuuspaal in positie brengen (Afbeelding 10):

1. Licht de paal op en klap hem omhoog vanuit de opbergstand.
2. Druk de infuuspaal omlaag totdat de paal op zijn plaats vastklikt.
3. Om de infuuspaal hoger te zetten, trekt u het telescopische gedeelte (A) omhoog totdat de paal in de hoogste stand vastklikt.
4. Voor een hogere infuuspaal trekt u segment (B) omhoog. Laat segment (B) op elke gewenste hoogte los om de paal op zijn plaats te vergrendelen.
5. Draai de infuuszakhaken (C) naar de gewenste stand en hang de infuuszakken op.
6. Om de infuuspaal lager te zetten, drukt u het gele gedeelte van de handgreep (D) omhoog terwijl u segment (B) vasthoudt totdat de paal omlaag is gekomen.

7. Draai de vergrendeling (E) en breng het telescopische gedeelte van de infuuspaal omlaag.

Opmerking

- Hang geen infuuszakken aan de infuuspaal die in totaal meer dan 12 lb (5 kg) wegen.
- Hang geen infuuszakken zwaarder dan 9,3 lb (4,2 kg) aan één infuuszakhaak.
- Zorg dat de infuuspaal altijd op lage hoogte staat wanneer u een patiënt vervoert, zodat de paal veilig door deuropeningen heen kan.

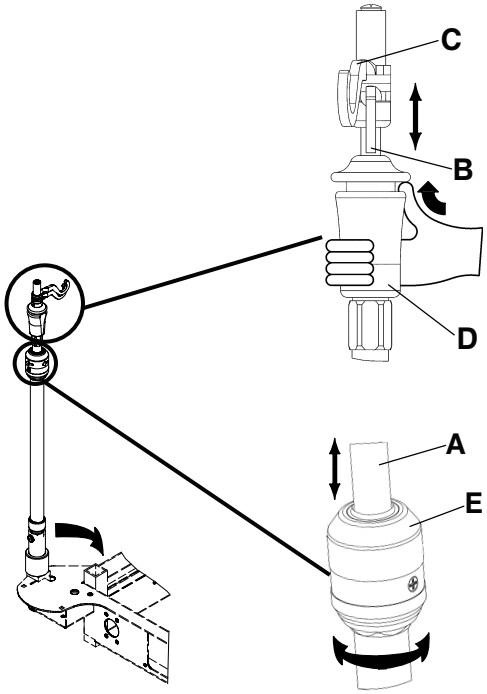

Afbeelding 10 – De permanent bevestigde drietrapsinfuuspaal positioneren

De verwijderbare infuuspaal bevestigen en in positie brengen

LET OP

- Gebruik de infuuspaal niet als middel om het product te duwen/trekken. Dit kan leiden tot beschadiging van het product.
- Hang geen infuuszakken zwaarder dan 40 lb (18 kg) aan de infuuspaal.
- Zorg dat de infuuspaal altijd op lage hoogte staat wanneer u een patiënt vervoert, zodat de paal door deuropeningen heen kan.

De verwijderbare infuuspaal bevestigen en in positie brengen (Afbeelding 11):

1. Steek de infuuspaal in een houder aan het hoofdeinde of voeteneinde van het product.
2. Draai de knop (A) linksom en trek het telescopische gedeelte (B) omhoog tot de gewenste hoogte is bereikt.
3. Draai de knop (A) rechtsom om het telescopische gedeelte op zijn plaats te vergrendelen.

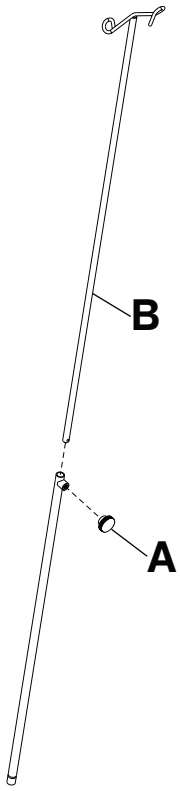

Afbeelding 11 – Verwijderbare infuuspaal

De verticale zuurstoffleshouder bevestigen

WAARSCHUWING

- Plaats geen voorwerpen zwaarder dan 40 lb (18 kg) in de verticale zuurstoffleshouder.
- Wees altijd voorzichtig als het defibrillatorblad/voetverlengstuk, het voetenbord/de dossierhouder of de verticale zuurstoffleshouder is bevestigd wanneer u de optionele duwhandgreep aan het voeteneinde positioneert, om beknelling van de vingers te voorkomen.

De verticale zuurstoffleshouder ondersteunt een zuurstoffles in een verticale stand.

De verticale zuurstoffleshouder bevestigen:

1. Steek de steunstang in een van de infuuspaalhouders.
2. Steek de splitpen door het gat in de steunstang om de fleshouder vast te zetten aan het product.

   Opmerking - Gebruik de verticale zuurstoffleshouder niet als middel om het product te duwen/trekken. Dit kan leiden tot beschadiging van het product.

Dienbladhouder/voetenbord uitklappen of wegbergen

WAARSCHUWING - Plaats geen voorwerpen zwaarder dan 30 lb (14 kg) op het dienblad.

Om het dienblad aan te brengen op de onrusthekken, trekt u beide zijden van het dienblad uit en brengt u het blad aan op de onrusthekken.

Het dienblad opbergen:

1. Neem het dienblad van de onrusthekken af.
2. Druk de zijkanten van het dienblad in.

3. Berg het dienblad op in het voetenbord.

   Opmerking - Gebruik het dienblad-voetenbord niet als middel om het product te duwen/trekken. Dit kan leiden tot beschadiging van het product.

De onrusthekkussens bevestigen

De onrusthekkussens bevestigen:

1. Stop het onrusthekkussen tussen de matras en het onrusthek.
2. Bevestig de **Velcro®**-bandjes rondom de bovenkant van het onrusthek om het onrusthekkussen vast te zetten.

De bevestigingspunten voor de patiëntveiligheidsriemen vinden

WAARSCHUWING

- Wees altijd voorzichtig wanneer u veiligheidsriemen bevestigt. Er kan letsel ontstaan bij de patiënt of de bediener. Vastzetvoorzieningen voor het lichaam kunnen, ook als ze zijn vastgezet, ernstig letsel veroorzaken bij patiënten en bedieners, waaronder verstrikking, beknelling, fysiek letsel of overlijden.
- Bevestig veiligheidsriemen of vastzetvoorzieningen altijd uitsluitend aan de gemarkeerde bevestigingspunten op het product. Dit niet doen kan leiden tot letsel bij de patiënt of de bediener. Bevestig veiligheidsriemen niet aan het onrusthek.
- Raadpleeg altijd de geldende regionale en nationale voorschriften en de relevante protocollen van de instelling voordat u een veiligheidsriem of vastzetvoorziening gebruikt.

De matrasdragerconstructie is voorzien van acht riembevestigingspunten voor het bevestigen van patiëntveiligheidsriemen (Afbeelding 12 of Afbeelding 13).

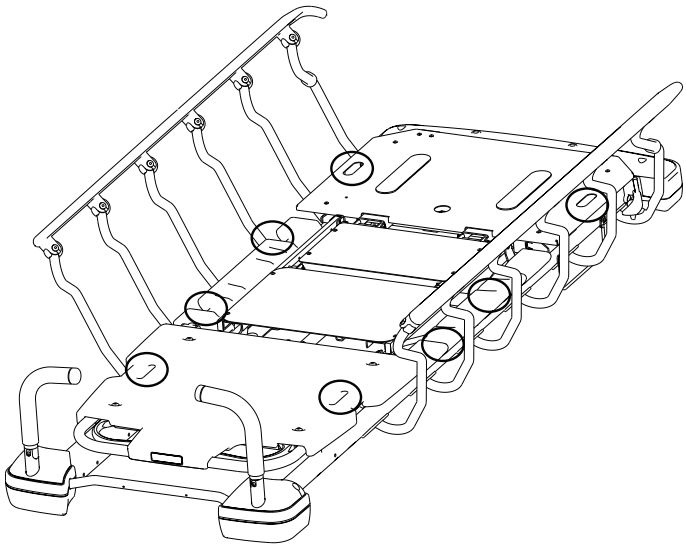

Afbeelding 12 – Bevestigingspunten veiligheidsriemen Prime

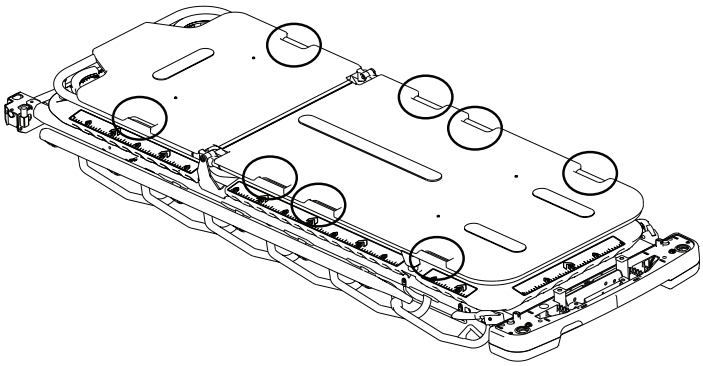

Afbeelding 13 – Bevestigingspunten veiligheidsriemen Prime X-optie

Opmerking - Veiligheidsriemen zijn met de patiënt in aanraking komende onderdelen van type B.

Reiniging

Het product reinigen

WAARSCHUWING - Voer geen reiniging, reparatie of onderhoud uit terwijl het product in gebruik is.

Aanbevolen reinigingsmethode:

1. Volg de aanbevelingen van de fabrikant betreffende verdunning van de reinigingsvloeistof op.
2. Was alle oppervlakken van het product handmatig met warm water en een mild reinigingsmiddel.
3. Vermijd overmatige bevochtiging en zorg dat het product niet langer nat blijft dan aanbevolen in de richtlijnen van de fabrikant van het reinigingsmiddel voor een correcte reiniging.
4. Droog grondig af. Breng de matras pas weer aan op het product als het product droog is.
5. Controleer of het product goed werkt alvorens het opnieuw in gebruik te nemen.
   - Zet het product omhoog en omlaag
   - Vergrendel en ontgrendel het rem-/stuurpedaal in beide standen
   - Klik de onrusthekken vast en zet ze los
   - Zet de rugleuning omhoog en omlaag
   - Zet het knieknikgedeelte omhoog en omlaag
   - Controleer of alle onderdelen goed gesmeerd zijn
   - Controleer of alle stickers intact zijn

Opmerking

- Direct contact van de huid met zichtbaar vervuild, doorlatend materiaal kan het infectierisico verhogen.
- Sommige reinigingsmiddelen zijn corrosief van aard en kunnen bij verkeerd gebruik schade aan het product veroorzaken. Als u het product niet goed afspoelt en droogt, kan een corrosieve afzetting achterblijven op het oppervlak van het product, waardoor voortijdige corrosie van essentiële onderdelen kan ontstaan. Als u zich niet aan deze reinigingsinstructies houdt, kan uw garantie komen te vervallen.
- Reinig het product niet met stoom, een hogedrukspuit, een waterslang of ultrasoonreiniging. Gebruik van deze reinigingsmethoden wordt niet aanbevolen en kan leiden tot vervallen van de garantie van het product.
- Reinig het ondersteldekstuk.
- Reinig de onderkant van de remblokjes om te voorkomen dat zich was- of vuilafzettingen vormen.

De matras reinigen

WAARSCHUWING

- Voer geen reiniging, reparatie of onderhoud uit terwijl het product in gebruik is.
- Dompel de matras niet onder in reinigings- of desinfectieoplossingen. Overmatig vocht kan een storing van het product veroorzaken, met beschadiging van het product of letsel bij de patiënt tot gevolg.
- Voorkom dat vloeistof zich ophoopt op de matras. Vloeistoffen kunnen corrosie van componenten veroorzaken en leiden tot een onvoorspelbare veiligheid en werking van dit product.
- Inspecteer de matrashoezen altijd op scheuren, gaten, overmatige slijtage en scheefzittende ritsen, telkens als u de hoezen reinigt. Verwijder en vervang een beschadigde matras om kruisbesmetting te voorkomen.
- Reinig matrassen niet met stoom, een hogedrukspuit, een waterslang of ultrasoonreiniging. Deze reinigingsmethoden kunnen leiden tot vervallen van de garantie van het product.

De levensduur van de matras kan worden bekort door frequenter gebruik, waarbij de matras mogelijk vaker moet worden gereinigd en gedesinfecteerd.

Aanbevolen reinigingsmethode:

1. Neem de gehele matras af met een schone, zachte doek en een oplossing van water en milde zeep om vreemd materiaal te verwijderen.
2. Neem de matras af met een schone, droge doek om overtollige vloeistof of reinigingsmiddel te verwijderen.
3. Hoezen moeten na reiniging worden afgespoeld en gedroogd.
4. Desinfecteer naar vereist met een ziekenhuisdesinfectiemiddel nadat de reiniging is voltooid (zie *De matras desinfecteren*).

Opmerking

- De matras niet strijken, chemisch reinigen of in een droogtrommel drogen, want dat leidt tot onjuiste werking en beschadiging van het product.
- De matrashoes moet volledig droog zijn voordat hij wordt opgeborgen, opgemaakt met beddengoed of gebruikt voor een patiënt, om aantasting van de productprestaties te voorkomen.
- Vermijd overmatige blootstelling aan alcohol of waterstofperoxide. Hierdoor zwelt het hoesmateriaal op.
- Laat geen vloeistof in het ritsgebied of de waterafdichtingsflap lopen. Vloeistof die in aanraking komt met de rits, kan in de matras lekken, waardoor de productprestaties kunnen worden aangetast.
- Sommige reinigingsmiddelen zijn corrosief van aard en kunnen bij verkeerd gebruik schade aan het product veroorzaken. Als u het product niet goed afspoelt en droogt, kan een corrosieve afzetting achterblijven op het oppervlak van het product, waardoor voortijdige corrosie van essentiële onderdelen kan ontstaan. Als u zich niet aan deze reinigingsinstructies houdt, kan uw garantie komen te vervallen.

Jodium verwijderen

1. Maak een oplossing van 1 à 2 eetlepels natriumthiosulfaat in een halve liter warm water aan. Neem het gebied met de vlek af met de oplossing.
2. Verwijder de vlek zo snel mogelijk na het ontstaan ervan.
3. Als vlekken niet onmiddellijk worden verwijderd, laat u de oplossing inweken of op de matras liggen voordat u de matras afneemt.
4. Spoel matrassen die aan de oplossing zijn blootgesteld af met schoon water voordat u de matrassen weer vrijgeeft voor gebruik.

Opmerking - Als deze instructies niet worden opgevolgd wanneer u deze typen reinigingsmiddelen gebruikt, kan de garantie van het product komen te vervallen.

Speciale aanwijzingen

Velcro®	Doordrenken met desinfectiemiddel, afspoelen met water en de oplossing laten verdampen.
Vaste deeltjes of vlekken	Gebruik neutrale zeep en warm water. Gebruik geen agressieve reinigingsmiddelen, oplosmiddelen of schuurmiddelen.
Hardnekkige plekken	Gebruik standaard huishoudreinigingsmiddelen of vinylreinigingsmiddelen en een zachte borstel voor hardnekkige plekken of vlekken. Laat opgedroogd vuil eerst inweken.
Machinaal wassen	Machinaal wassen wordt niet aanbevolen. Door machinaal wassen kan de levensduur van de matras aanzienlijk worden bekort.

Desinfectie

Het product desinfecteren

WAARSCHUWING

- Voer geen reiniging, reparatie of onderhoud uit terwijl het product in gebruik is.
- Reinig het product niet met stoom, een waterslang of ultrasoonreiniging. Gebruik van deze reinigingsmethoden wordt niet aanbevolen en kan leiden tot vervallen van de garantie van het product.

Aanbevolen desinfectiemiddelen:

- Quaternaire reinigingsmiddelen (werkzame stof – ammoniumchloride) die minder dan 3% glycolether bevatten
- Fenolhoudend desinfectiemiddel (werkzame stof – o-fenylfenol)
- Chloorhoudende bleekoplossing (5,25% bleekmiddel verdund in een verhouding van 1 deel bleekmiddel op 100 delen water, wat overeenkomt met 520 ppm beschikbaar chloor [40 ml van een 5,25% bleekoplossing per 4000 ml water])
- 70% isopropanol

Aanbevolen desinfectiemethode:

1. Volg de aanbevelingen van de fabrikant betreffende verdunning van de desinfectieoplossing op.
2. Reinig alle oppervlakken van het product handmatig met een desinfectieoplossing.
3. Vermijd overmatige bevochtiging en zorg dat het product niet langer nat blijft dan voor een correcte desinfectie wordt aanbevolen door de fabrikant van het chemische middel.
4. Droog het product. Plaats de matras pas op het product wanneer het product droog is.
5. Desinfecteer de **Velcro**® na elk gebruik. Doordrenk de **Velcro**® met desinfectiemiddel, spoel deze af met water en laat het desinfectiemiddel verdampen (de instelling bepaalt welk desinfectiemiddel geschikt is).
6. Controleer of het product goed werkt alvorens het opnieuw in gebruik te nemen.
   - Zet het product omhoog en omlaag
   - Vergrendel en ontgrendel het rem-/stuurpedaal in beide standen
   - Klik de onrusthekken vast en zet ze los
   - Zet de rugleuning omhoog en omlaag
   - Zet het knieknikgedeelte omhoog en omlaag
   - Controleer of alle onderdelen goed gesmeerd zijn
   - Controleer of alle stickers intact zijn

   Opmerking
   - Direct contact van de huid met zichtbaar vervuild, doorlatend materiaal kan het infectierisico verhogen.
   - Sommige reinigingsmiddelen zijn corrosief van aard en kunnen bij verkeerd gebruik schade aan het product veroorzaken. Als u het product niet goed afspoelt en afdroogt, kan een corrosieve afzetting achterblijven op het oppervlak van het product, waardoor voortijdige corrosie van essentiële onderdelen kan ontstaan. Als u zich niet aan deze reinigingsinstructies houdt, kan uw garantie komen te vervallen.

De matras desinfecteren

WAARSCHUWING - Desinfecteer de matras altijd tussen patiënten door. Als u dat niet doet, kan dat leiden tot kruisbesmetting en infectie.

Aanbevolen desinfectiemiddelen:

- middelen op basis van quaternaire ammoniumverbindingen (werkzame stof – ammoniumchloride) die minder dan 3% glycolether bevatten
- fenolhoudend desinfectiemiddel (werkzame stof – o-fenylfenol)
- chloorhoudende bleekoplossing (1:100-verdunning van 5,25% bleekmiddel in water, wat overeenkomt met 520 ppm beschikbaar chloor [40 ml van een 5,25% bleekoplossing per 4000 ml water])
- 70% isopropanol

Aanbevolen desinfectiemethode:

1. Zorg dat de matras schoon en droog is voordat u desinfectiemiddelen aanbrengt.
2. Neem de matras af met een schone, droge doek om overtollige vloeistof of desinfectiemiddel te verwijderen.
3. Hoezen moeten na desinfectie worden afgespoeld en gedroogd.

Opmerking

- De matrashoes moet droog zijn voordat u hem opbergt of opmaakt met beddengoed. Als achtergebleven desinfectiemiddel niet wordt verwijderd, kan het materiaal van de hoes worden aangetast.
- Sommige reinigingsmiddelen zijn corrosief van aard en kunnen bij verkeerd gebruik schade aan het product veroorzaken. Als u het product niet goed afspoelt en droogt, kan een corrosieve afzetting achterblijven op het oppervlak van het product, waardoor voortijdige corrosie van essentiële onderdelen kan ontstaan. Als u zich niet aan deze reinigingsinstructies houdt, kan uw garantie komen te vervallen.
- Door frequente of langdurige blootstelling aan desinfectiemiddelen met een hogere concentratie kan het textiel van de hoes voortijdig verouderen.
- Gebruik van snelwerkende waterstofperoxiden of middelen op basis van quaternaire ammoniumverbindingen die glycolethers bevatten, kan leiden tot beschadiging van de hoes.

Preventief onderhoud

Stel de brancard buiten gebruik voordat u de preventieve onderhoudsinspectie uitvoert. Controleer bij het jaarlijkse preventieve onderhoud alle vermelde punten voor alle producten van Stryker Medical. Afhankelijk van de intensiteit van het gebruik van het product kan het nodig zijn vaker preventieve onderhoudscontroles uit te voeren. Onderhoud en reparaties mogen uitsluitend door bevoegd personeel worden uitgevoerd.

Opmerking - Reinig en desinfecteer de buitenkant van de matras vóór inspectie, indien van toepassing.

Inspecteer de volgende punten:

_____ Alle lassen

_____ Alle bevestigingsmiddelen zitten goed vast

_____ Remmechanisme werkt

_____ Stuurfunctie werkt

_____ Onrusthekken gaan omhoog en omlaag, en klikken vast

_____ Zwenkwielen worden vergrendeld wanneer u de remmen activeert

_____ Zwenkwielen worden vergrendeld en zwenken

_____ Zwenkwielen zijn vrij van was en vuil

_____ Rugleuning gaat omhoog, omlaag en klikt vast

_____ Knieknikgedeelte gaat omhoog, omlaag en klikt vast

_____ Textiel is niet gebarsten

_____ Kan vanuit alle kanten omhoog en omlaag worden gezet in trendelenburgstand/anti-trendelenburgstand

_____ Optionele infuuspaal is intact en klikt vast in alle standen

_____ Optionele zuurstoffleshouder is intact en opent en sluit

_____ Geen schade aan de bladen aan het hoofd- en voeteneinde

_____ Aardketting intact

_____ Optionele vastzetvoorzieningen voor het lichaam klikken vast en zitten stevig vast

_____ Geen scheuren of barsten in de matrashoes

_____ Accessoires en bevestigingsmiddelen zijn in goede staat en werken

_____ Geen lekkage bij hydraulische aansluitingen

_____ Hydraulische cilinders zakken niet in

_____ Hydraulische daalsnelheid is ingesteld

_____ Peil hydraulische olie is hoog genoeg

_____ Smeren waar vereist (*Smeerpunten* (pagina 28))

Serienummer product:
Ingevuld door:
Datum:

Smeerpunten

Met de Fowler-rugsteun op 0 graden brengt u Syntech-smeervet (3000-200-719) aan door de sleuf en het gat in de krukschroefconstructie (Afbeelding 14). Veeg overtollig vet af.

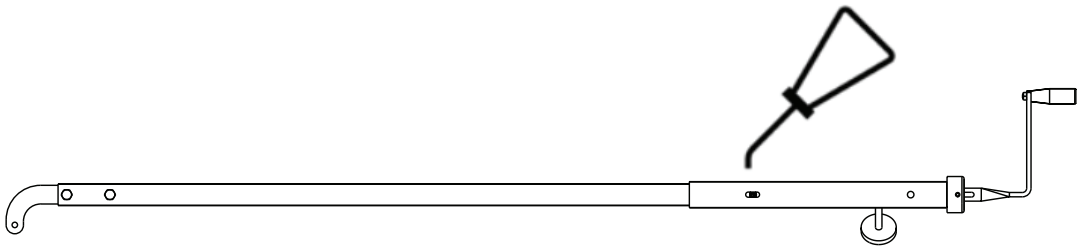

Afbeelding 14 – Smering krukschroef

stryker

Nosze transportowe

Podręcznik użytkowania

REF 747
REF 748

CE

PL

0747-109-005 Rev AC.0 2023-11

Symbole

	Należy sprawdzić w instrukcji używania
	Ogólne ostrzeżenie
	Przestroga
	Nie popychać
	Nie wolno przechowywać butli z tlenem
REF	Numer katalogowy
SN	Numer seryjny
US Patents	Patenty amerykańskie: www.stryker.com/patents
CE	Oznakowanie CE
EC REP	Upoważniony przedstawiciel we Wspólnocie Europejskiej
MD	Europejski wyrób medyczny
	Producent
	Data produkcji
	Importer
	Bezpieczne obciążenie robocze
	Smarować
	Część typu B wchodząca w kontakt z ciałem pacjenta
	Nie układać piętrowo

	Góra
	Ostrożnie, produkt kruchy, nie rzucać

Spis treści

Definicja Ostrzeżenia/Przestrogi/Uwagi 2
Wykaz środków ostrożności w zakresie bezpieczeństwa 3
Punkty zmiażdżeń 5
Wstęp 6
Opis produktu 6
Wskazania do stosowania 6
Korzyści kliniczne 6
Przeciwwskazania 7
Przewidywany okres eksploatacji 7
Utylizacja/recykling 7
Parametry techniczne 7
Ilustracja produktu 9
Dane kontaktowe 9
Lokalizacja numeru seryjnego 10
Przygotowanie 11
Czynność 12
Włączanie i zwalnianie hamulców 12
Podnoszenie lub opuszczanie blatu noszy 12
Ustawianie produktu w pozycji Trendelenburga 13
Ustawianie produktu w odwróconej pozycji Trendelenburga 13
Transportowanie pacjenta przy używaniu chowanego piątego koła 14
Ustawianie lub składanie uchwytów do pchania (wyposażenie opcjonalne) 14
Podnoszenie i obniżanie poręczy bocznych 14
Podnoszenie lub opuszczanie pneumatycznego oparcia pleców 15
Podnoszenie lub opuszczanie podparcia kolan 15
Przechowywanie przedmiotów w schowku w podstawie 16
Akcesoria i części 17
Mocowanie tacy defibrylatora 18
Przekształcenie tacy defibrylatora/przedłużenia na nogi w tacę defibrylatora 18
Przekształcenie tacy defibrylatora/przedłużenia na nogi w przedłużenie na nogi 19
Mocowanie płyty podnóżka/uchwytu na kartę leczenia 19
Mocowanie wózka stojaka na kroplówki 20
Ustawianie pozycji montowanego na stałe dwusegmentowego stojaka na kroplówki 20
Ustawianie montowanego na stałe trójsegmentowego stojaka na kroplówki 21
Mocowanie i ustawianie zdejmowalnego stojaka na kroplówki 22
Mocowanie pionowego uchwytu na butlę z tlenem 23
Rozkładanie lub składanie tacy do podawania/płyty podnóżka 23
Mocowanie ochraniaczy poręczy bocznych 24
Lokalizacja zaczepów pasów unieruchamiających pacjenta 24
Czyszczenie 25
Czyszczenie produktu 25
Czyszczenie materaca 25
Usuwanie plam jodyny 26
Instrukcje specjalne 26
Dezynfekcja 27
Dezynfekowanie produktu 27
Dezynfekowanie materaca 27
Konserwacja zapobiegawcza 29
Punkty smarowania 29

Definicja Ostrzeżenia/Przestrogi/Uwagi

Słowa **OSTRZEŻENIE**, **PRZESTROGA** i **UWAGA** posiadają specjalne znaczenia i należy dokładnie się zapoznać z umieszczonym przy nich tekstem.

OSTRZEŻENIE

Ostrzega czytelnika przed sytuacją, która, jeśli wystąpi, może stać się przyczyną zgonu lub poważnych obrażeń ciała. Może również opisywać potencjalne poważne reakcje niepożądane oraz zagrożenia bezpieczeństwa.

PRZESTROGA

Ostrzega czytelnika przed potencjalnie niebezpieczną sytuacją, która, jeśli wystąpi, może stać się przyczyną lekkich lub średnich obrażeń ciała personelu lub pacjenta, bądź uszkodzenia produktu albo innej własności. Obejmuje to również dochowanie szczególnej staranności, niezbędnej dla bezpiecznego i skutecznego używania urządzenia oraz dla uniknięcia uszkodzeń urządzenia, które mogą nastąpić wskutek używania lub nieprawidłowego używania.

Uwaga - Dostarcza specjalnych informacji ułatwiających konserwację lub wyjaśniających ważne instrukcje.

Wykaz środków ostrożności w zakresie bezpieczeństwa

Należy zawsze stosować się do ostrzeżeń i przestróg wymienionych na tej stronie. Czynności serwisowe mogą być wykonywane wyłącznie przez wykwalifikowany personel.

OSTRZEŻENIE

- Przed przygotowaniem produktu do eksploatacji lub sprawdzeniem działania jego funkcji należy zawsze odczekać, aż osiągnie temperaturę pokojową. W przeciwnym wypadku może dojść do trwałych uszkodzeń.
- Produkt należy obsługiwać tylko wtedy, gdy nikt nie znajduje się w pobliżu mechanizmów.
- Należy zawsze włączać hamulce podczas układania lub zdejmowania pacjenta albo kiedy nosze nie są w ruchu. Ruch noszy w trakcie umieszczania lub zdejmowania pacjenta może spowodować obrażenia ciała.
- Pozostawiając pacjenta na noszach bez nadzoru należy zawsze ustawić nosze w najniższym położeniu, z podniesionymi i zablokowanymi poręczami bocznymi. Nie pozostawiać noszy w wyższym położeniu.
- Przed podniesieniem lub opuszczeniem blatu należy zawsze usunąć wszelkie urządzenia, które mogą przeszkadzać w ruchu.
- Nie wolno siadać na końcowej części produktu. Może dojść do jego przewrócenia.
- Aby uniknąć obrażeń ciała, należy zawsze dopilnować, aby kończyny pacjenta i operatora znajdowały się z dala od składanych poręczy bocznych.
- Należy zawsze układać pacjenta na środku produktu.
- W przypadku transportu pacjenta zawsze należy zablokować poręcze boczne w pozycji całkowicie podniesionej, a powierzchnię leża w najniższej, płaskiej pozycji.
- Przy podnoszeniu lub opuszczaniu poręczy bocznych należy dopilnować, aby kończyny pacjenta i operatora znajdowały się z dala od mechanizmu regulacji poręczy bocznych.
- Nie pozwalać, aby poręcze boczne same się opuściły.
- Przy opuszczaniu oparcia pleców należy zawsze trzymać palce i dłonie z daleka od uchwytów zwalniających oparcie pleców oraz ramy oparcia pleców.
- Należy zachować ostrożność przy podnoszeniu pneumatycznego oparcia pleców, kiedy na produkcie znajduje się pacjent. Należy stosować prawidłową technikę podnoszenia i w razie potrzeby poprosić o pomoc.
- Na tacy defibrylatora nie wolno kłaść przedmiotów o ciężarze przekraczającym 30 funtów (14 kg). Wszystkie przedmioty umieszczone na tacy defibrylatora należy zawsze zabezpieczyć pasami.
- Jeżeli podłączono tacę defibrylatora / przedłużenie na nogi, płytę podnóżka / uchwyt na kartę leczenia lub pionowy uchwyt na butlę z tlenem, należy zawsze zachować ostrożność, aby nie doszło do przyciśnięcia palców przy ustawianiu opcjonalnego uchwytu do pchania po stronie podnóżka.
- Na tacy defibrylatora / przedłużeniu na nogi nie wolno kłaść przedmiotów o ciężarze przekraczającym 30 funtów (14 kg). Wszystkie przedmioty umieszczone na tacy defibrylatora należy zawsze zabezpieczyć pasami.
- Przy transportowaniu produktu należy zawsze upewnić się, że stojak na kroplówki jest dobrze przymocowany do wózka stojaka.
- Kiedy wózek stojaka na kroplówki nie jest używany, należy zawsze go schować, aby nie doszło do uszkodzenia sprzętu.
- Nie używać stojaka na kroplówki jako elementu do popychania lub pociągania. W takim przypadku może dojść do uszkodzenia produktu.
- W pionowym uchwycie na butlę z tlenem nie wolno umieszczać przedmiotów o wadze przekraczającej 40 funtów (18 kg).
- Na tacy do podawania nie wolno umieszczać przedmiotów o wadze przekraczającej 30 funtów (14 kg).
- Przy mocowaniu pasów unieruchamiających należy zawsze zachować ostrożność. Może wówczas dojść do obrażeń ciała operatora lub pacjenta. Fizyczne środki unieruchamiające, nawet po zabezpieczeniu, mogą spowodować poważne obrażenia ciała pacjentów i operatorów, w tym zaplątanie, unieruchomienie, obrażenia fizyczne i/lub śmierć.
- Pasy i/lub urządzenia unieruchamiające należy zawsze mocować wyłącznie do wskazanych punktów mocujących produktu. Niezastosowanie się do tego zalecenia może spowodować obrażenia ciała pacjenta lub operatora. Nie wolno mocować pasów unieruchamiających do poręczy bocznej.
- Przed użyciem jakichkolwiek pasów i/lub urządzeń unieruchamiających należy zawsze zapoznać się ze stosownymi ograniczeniami oraz przepisami lokalnymi i krajowymi oraz odpowiednimi przepisami danej placówki.
- Nie czyścić, nie serwisować, ani nie wykonywać prac konserwacyjnych podczas korzystania z produktu.
- Nie wolno zanurzać materaca w roztworach czyszczących ani dezynfekcyjnych. Nadmiar wilgoci może spowodować nieprawidłowe działanie produktu skutkujące jego uszkodzeniem lub obrażeniami ciała pacjenta.

- Nie wolno dopuszczać do gromadzenia się płynu na materacu. Płyny mogą powodować korozję elementów i nieprzewidywalnie wpływać na działanie i bezpieczeństwo tego produktu.
- Przy każdym czyszczeniu należy zawsze sprawdzać pokrowce materaca pod kątem rozdarć, przebić, nadmiernego zużycia oraz niedopasowanych suwaków. Uszkodzony materac należy wymienić na nowy, aby zapobiec przenoszeniu zarazków.
- Materaców nie wolno czyścić parowo, pod ciśnieniem, wodą z węża ani ultradźwiękowo. Takie metody czyszczenia mogą spowodować unieważnienie gwarancji na produkt.
- Produktu nie wolno czyścić parowo, wodą z węża ani ultradźwiękowo. Takie metody czyszczenia nie są zalecane i mogą spowodować unieważnienie gwarancji tego produktu.
- Materac należy zawsze dezynfekować pomiędzy użyciem u różnych pacjentów. Niezastosowanie się do tego zalecenia może być przyczyną przenoszenia zarazków i infekcji.

PRZESTROGA

- Niewłaściwe stosowanie produktu może spowodować obrażenia ciała pacjenta lub operatora. Produkt można obsługiwać wyłącznie w sposób opisany w niniejszej instrukcji.
- Nie wolno modyfikować ani produktu, ani żadnego z jego elementów. Modyfikacja produktu może spowodować nieprzewidywalne działanie, prowadzące do obrażeń ciała pacjenta lub operatora. Modyfikacja produktu unieważnia również jego gwarancję.
- Nie wolno używać układu hydraulicznego podstawy do podnoszenia produktu, kiedy podnośnik pacjenta znajduje się pod produktem.
- Na schowku w podstawie nie wolno umieszczać przedmiotów o wadze przekraczającej 60 funtów (27 kg).
- Nie wolno siadać, stawać ani stać na schowku w podstawie.
- Przed przymocowaniem tacy defibrylatora / przedłużenia na nogi do produktu należy zawsze podnieść stojak na kroplówki. Bez podniesienia stojaka na kroplówki przedłużenie na nogi nie będzie działać.
- Nie używać stojaka na kroplówki jako elementu do popychania lub pociągania. W takim przypadku może dojść do uszkodzenia produktu.
- Na stojaku na kroplówki nie wolno zawieszać worków infuzyjnych o wadze przekraczającej 40 funtów (18 kg).
- Przy transportowaniu pacjenta należy zawsze upewnić się, że stojak na kroplówki jest ustawiony w niskiej pozycji umożliwiającej bezpieczne przejechanie przez otwory drzwiowe.

Punkty zmiażdżeń

Rysunek 1 – Punkty zmiażdżeń

Wstęp

Niniejszy podręcznik obsługi ma na celu pomóc Państwu w obsłudze lub konserwacji produktu firmy Stryker. Przed przystąpieniem do obsługi lub konserwacji tego produktu należy przeczytać niniejszy podręcznik. Ustalić metody i procedury kształcenia i szkolenia pracowników w zakresie bezpiecznego używania lub konserwacji niniejszego produktu.

PRZESTROGA

- Niewłaściwe stosowanie produktu może spowodować obrażenia ciała pacjenta lub operatora. Produkt można obsługiwać wyłącznie w sposób opisany w niniejszej instrukcji.
- Nie wolno modyfikować ani produktu, ani żadnego z jego elementów. Modyfikacja produktu może spowodować nieprzewidywalne działanie, prowadzące do obrażeń ciała pacjenta lub operatora. Modyfikacja produktu unieważnia również jego gwarancję.

Uwaga

- Niniejszy podręcznik należy traktować jako integralną część produktu i przechowywać wraz z produktem nawet, jeśli produkt zostanie sprzedany.
- Firma Stryker nieustannie wdraża ulepszenia w zakresie konstrukcji i jakości produktów. Niniejsza instrukcja zawiera najbardziej aktualne informacje o produkcie dostępne w czasie publikacji. Mogą istnieć niewielkie rozbieżności między zakupionym produktem a produktem przedstawionym w niniejszej instrukcji. W przypadku jakichkolwiek pytań prosimy skontaktować się z Działem Obsługi Klienta lub Działem Pomocy Technicznej firmy Stryker, pod numerem tel. +1-800-327-0770.

Opis produktu

Nosze transportowe model 747/748 firmy Stryker są noszami ogólnego przeznaczenia służącymi do transportowania i leczenia pacjentów.

Wskazania do stosowania

Nosze transportowe firmy Stryker model 747/748 to urządzenie bez napędu, wyposażone w koła, złożone z platformy umieszczonej na ramie wyposażonej w koła, przeznaczonej do podtrzymywania pacjentów w poziomej pozycji. To urządzenie jest wyposażone w poręcze boczne oraz ma możliwość tymczasowego lub trwałego zamontowania stojaków na kroplówki. Nosze umożliwiają operatorowi transportowanie pacjentów na terenie placówki opieki zdrowotnej. Niektóre nosze można również wykorzystywać jako platformę do wykonywania drobnych zabiegów oraz krótkoterminowego pobytu (w celu leczenia i rekonwalescencji).

Korzyści kliniczne

Transportowanie pacjenta i ułatwienie leczenia

Przeciwwskazania

Brak znanych.

Przewidywany okres eksploatacji

Przewidywany okres eksploatacji noszy transportowych wynosi 10 lat w przypadku normalnego stosowania i warunków oraz wykonywania odpowiedniej okresowej konserwacji.

Utylizacja/recykling

Zawsze należy przestrzegać aktualnych lokalnych zaleceń i (lub) rozporządzeń dotyczących ochrony środowiska naturalnego oraz ryzyka związanego z recyklingiem lub utylizacją sprzętu na koniec okresu jego użytkowania.

Parametry techniczne

		Nosze transportowe Model 747		Nosze transportowe Model 748 (szerokie) Zestawy HT	
Bezpieczne obciążenie robocze **Uwaga** - Bezpieczne obciążenie robocze wskazuje sumę ciężaru ciała pacjenta, materaca i akcesoriów		500 funtów	225 kg	500 funtów	225 kg
Długość całkowita		83 cale	210,8 cm	83 cale	210,8 cm
Szerokość całkowita		30 cali	76,2 cm	34 cale	86,4 cm
Wysokość	Wysoka	36 cali	91,4 cm	36 cali	91,4 cm
	Mała	21,5 cala	54,6 cm	21,5 cala	54,6 cm
Powierzchnia dla pacjenta		26 cali × 75,5 cala	66 cm x 192 cm	30 cali x 75,5 cala	76 cm x 192 cm
Poręcze boczne		13 cali x 55 cali	33 cm × 139,5 cm	13 cali x 55 cali	33 cm × 139,5 cm
Ustawienie blatu	Oparcie pleców	od 0° do 90°		od 0° do 90°	
	Podparcie kolan	Nie dotyczy		od 0° do 30°	
	Pozycja Trendelenburga / odwrócona pozycja Trendelenburga	+18° / -18°		+18° / -18°	
Średnica kółek samonastawnych		8 cali	20 cm	8 cali	20 cm
Minimalna przestrzeń pod produktem		Znamionowo 6 cali	15 cm	Znamionowo 6 cali	15 cm

	1,75 cala pod podnośnikami hydraulicznymi i piątym kołem	4,5 cm	1,75 cala pod podnośnikami hydraulicznymi i piątym kołem	4,5 cm

Warunki środowiskowe	Stosowanie	Przechowywanie i transport
Temperatura	100 ˚F (38 ˚C) 50 ˚F (10 ˚C)	140 ˚F (60 ˚C) -4 ˚F (-20 ˚C)
Względna wilgotność	75% 30%	95% 10%
Ciśnienie atmosferyczne	1060 hPa 700 hPa	1060 *hPa* 500 *hPa*

Zgodnie z europejskim rozporządzeniem REACH i innymi wymogami dotyczącymi ochrony środowiska wymieniono składniki, które zawierają substancje podlegające obowiązkowi deklaracji.

Opis	Numer	Nazwa chemiczna substancji wzbudzającej szczególnie duże obawy (SVHC)
Osłona narożna z opcjonalnym zespołem dwusegmentowego stojaka na kroplówki, strona wezgłowia	0744-035-020	Ołów
Osłona narożna z opcjonalnym zespołem dwusegmentowego stojaka na kroplówki, strona wezgłowia	0744-035-025	Ołów
Osłona narożna z opcjonalnym zespołem trójsegmentowego stojaka na kroplówki, strona podnóżka	0744-035-070	Ołów
Osłona narożna z opcjonalnym zespołem trójsegmentowego stojaka na kroplówki, strona podnóżka	0744-035-075	Ołów
Zespół dwusegmentowego stojaka na kroplówki	1211-210-010	Ołów

Firma Stryker zastrzega sobie prawo do zmiany parametrów technicznych bez wcześniejszego powiadomienia.

Ilustracja produktu

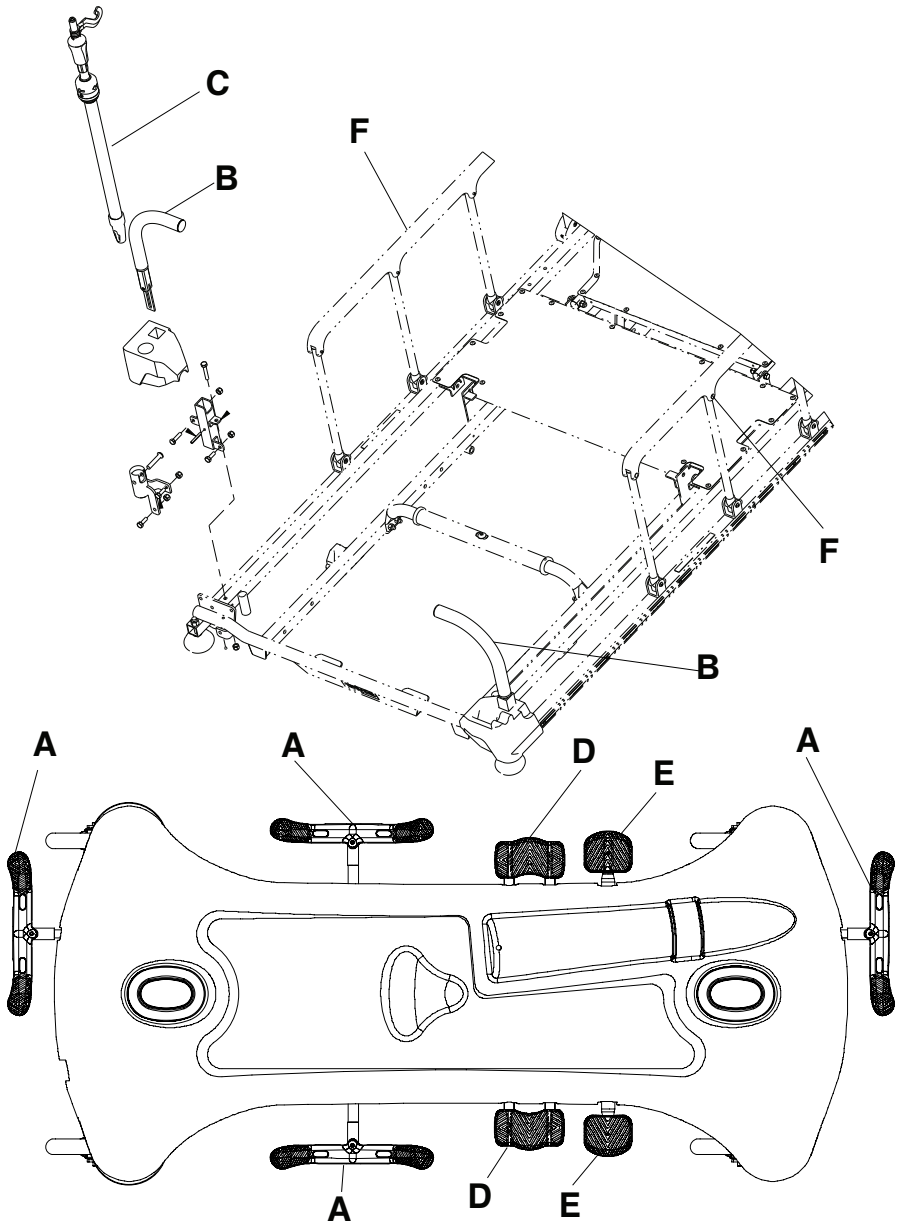

A	Pedał hamulca/sterowania	D	Pedał obniżania
B	Uchwyt do popychania po stronie wezgłowia	E	Pedał podnośnika
C	Stojak na kroplówki	F	Poręcz boczna

Dane kontaktowe

Należy się kontaktować z Działem Obsługi Klienta lub Działem Pomocy Technicznej firmy Stryker pod numerem: 1-800-327-0770.

Stryker Medical

3800 E. Centre Avenue

Portage, MI 49002
USA

Uwaga - Użytkownik i/lub pacjent powinni zgłaszać jakiekolwiek związane z produktem poważne incydenty producentowi oraz właściwemu organowi w państwie członkowskim Unii Europejskiej, w którym zamieszkuje użytkownik i/lub pacjent.

Dostęp online do podręcznika obsługi lub konserwacji produktu można uzyskać na stronie https://techweb.stryker.com/.

Telefonując do Działu Obsługi Klienta lub Działu Pomocy Technicznej firmy Stryker należy mieć w zasięgu ręki numer seryjny (A) danego produktu Stryker. Należy powoływać się na numer seryjny we wszelkiej korespondencji.

Lokalizacja numeru seryjnego

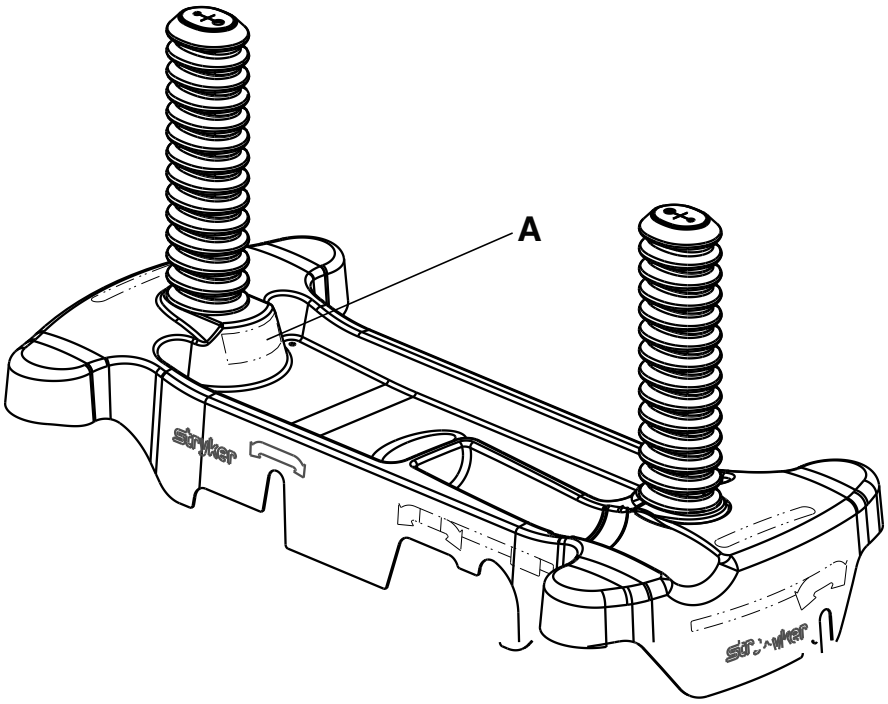

Przygotowanie

Informacje dotyczące odpakowywania produktu opisano w instrukcji rozpakowywania załączonej do produktu wewnątrz skrzyni transportowej.

OSTRZEŻENIE

- Przed przygotowaniem produktu do eksploatacji lub sprawdzeniem działania jego funkcji należy zawsze odczekać, aż produkt osiągnie temperaturę pokojową. W przeciwnym wypadku może dojść do trwałych uszkodzeń produktu.
- Produkt należy obsługiwać wyłącznie, gdy żaden z operatorów nie znajduje się w pobliżu mechanizmów.

Przed oddaniem produktu do eksploatacji należy upewnić się, że działa prawidłowo.

1. Aktywować hamulce. Pchnąć produkt, aby się upewnić, że wszystkie cztery kółka samonastawne są zablokowane.
2. Podnieść i opuścić układ podnośnika hydraulicznego.
3. Podnieść produkt do najwyższej pozycji i ustawić go w pozycji Trendelenburga. Upewnić się, że wezgłowie opuszcza się do całkowicie opuszczonej pozycji.
4. Podnieść produkt do najwyższej pozycji i ustawić go w odwróconej pozycji Trendelenburga. Upewnić się, że podnóżek opuszcza się do całkowicie opuszczonej pozycji.
5. Zastosować piąte koło, aby upewnić się, że będzie sterować i obracać produktem.
6. Upewnić się, że poręcze boczne podnoszą się, opuszczają i blokują na miejscu.
7. Podnieść i opuścić oparcie pleców.

Czynność

Włączanie i zwalnianie hamulców

OSTRZEŻENIE - Należy zawsze włączyć hamulce podczas umieszczania lub zdejmowania pacjenta z noszy albo kiedy produkt nie jest w ruchu. Ruch produktu w trakcie umieszczania lub zdejmowania pacjenta może spowodować obrażenia ciała.

Aby aktywować hamulce, należy nacisnąć stronę hamowania (czerwona) pedału hamulca/sterowania. Pchnąć produkt, aby upewnić się, że hamulce działają prawidłowo.

Aby zwolnić hamulce, należy nacisnąć stronę sterowania (zielona) pedału hamulca/sterowania.

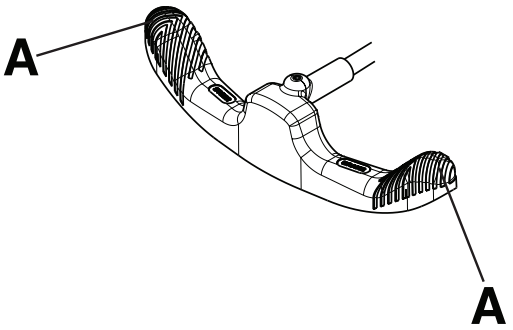

Rysunek 2 – Obsługa pedału hamulca/sterowania

Uwaga - Nie wolno naciskać środkowej części pedału hamulca/sterowania. Należy zawsze naciskać zewnętrzną stronę (A) pedału hamulca/sterowania (Rysunek 2).

Podnoszenie lub opuszczanie blatu noszy

OSTRZEŻENIE

- Przy pozostawianiu pacjenta na produkcie bez nadzoru należy zawsze ustawić produkt w najniższym położeniu, z podniesionymi i zablokowanymi poręczami bocznymi. Nie pozostawiać produktu w wyższym położeniu.
- Przed podniesieniem lub opuszczeniem blatu należy zawsze usunąć wszelkie urządzenia, które mogą przeszkadzać w ruchu.
- Nie wolno siadać na końcowej części produktu. Może dojść do jego przewrócenia.
- Należy zawsze dopilnować, aby kończyny pacjenta i operatora znajdowały się z dala od składanych poręczy bocznych, aby uniknąć obrażeń ciała.

Aby podnieść blat, należy naciskać pedał podnośnika (D) aż do osiągnięcia żądanej wysokości (Rysunek 3).

Aby opuścić cały blat, należy nacisnąć środek uniwersalnego pedału opuszczania (C).

Aby opuścić tylko odcinek blatu po stronie wezgłowia, należy nacisnąć część uniwersalnego pedału opuszczania (C) położoną najbliżej wezgłowia produktu.

Aby opuścić tylko odcinek blatu po stronie podnóżka, należy nacisnąć część uniwersalnego pedału opuszczania (C) położoną najbliżej podnóżka produktu.

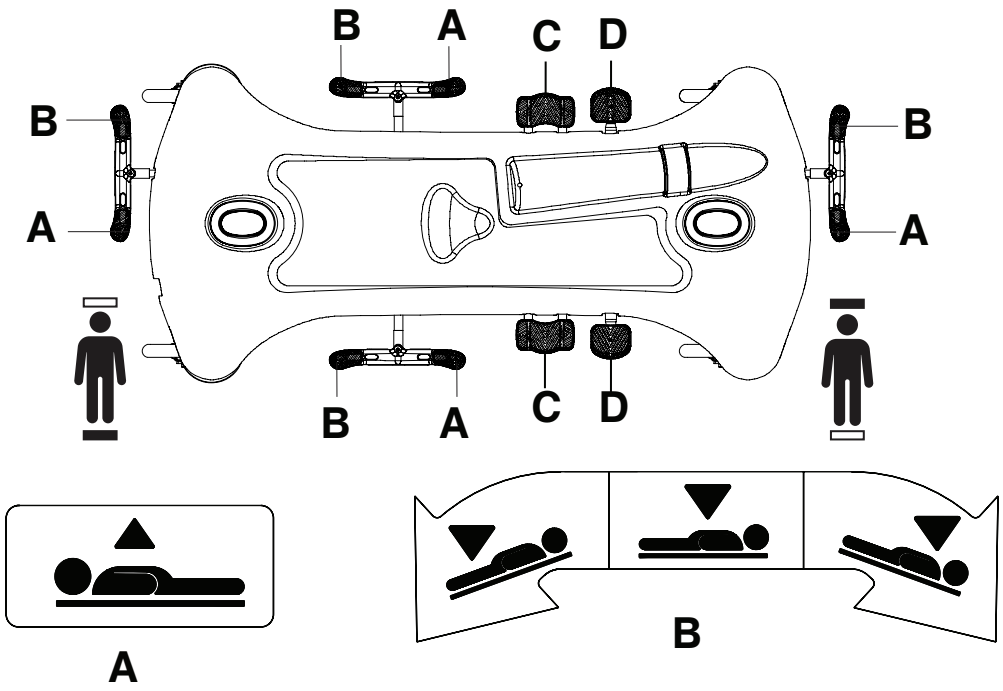

Rysunek 3 – Podnoszenie lub opuszczanie blatu noszy

Ustawianie produktu w pozycji Trendelenburga

OSTRZEŻENIE - Przed podniesieniem lub opuszczeniem blatu należy zawsze usunąć wszelkie urządzenia, które mogą przeszkadzać w ruchu.

PRZESTROGA - Nie wolno używać układu hydraulicznego podstawy do podnoszenia produktu, kiedy podnośnik pacjenta znajduje się pod produktem.

Aby ustawić produkt w pozycji Trendelenburga (głowa w dół), należy podnieść blat noszy do najwyższej pozycji (Rysunek 3).

Uwaga - Podniesienie blatu noszy do najwyższej pozycji umożliwia uzyskanie większego kąta nachylenia pozycji Trendelenburga.

Nacisnąć część uniwersalnego pedału opuszczania (C) położoną najbliżej strony wezgłowia.

Aby obniżyć produkt ustawiony w pozycji Trendelenburga, należy nacisnąć środek uniwersalnego pedału opuszczania (C) aż do wyprostowania blatu.

Ustawianie produktu w odwróconej pozycji Trendelenburga

OSTRZEŻENIE - Przed podniesieniem lub opuszczeniem blatu należy zawsze usunąć wszelkie urządzenia, które mogą przeszkadzać w ruchu.

PRZESTROGA - Nie wolno używać układu hydraulicznego podstawy do podnoszenia produktu, kiedy podnośnik pacjenta znajduje się pod produktem.

Aby ustawić produkt w odwróconej pozycji Trendelenburga (stopy w dół), należy podnieść blat noszy do najwyższej pozycji (Rysunek 3)

Uwaga - Podniesienie blatu noszy do najwyższej pozycji umożliwia uzyskanie większego kąta nachylenia pozycji Trendelenburga.

Nacisnąć część uniwersalnego pedału opuszczania (C) położoną najbliżej strony podnóżka.

Aby obniżyć produkt ustawiony w odwróconej pozycji Trendelenburga, należy nacisnąć środek uniwersalnego pedału opuszczania (C) aż do wyprostowania blatu.

Transportowanie pacjenta przy używaniu chowanego piątego koła

OSTRZEŻENIE

- Należy zawsze układać pacjenta na środku produktu.
- Przed podniesieniem lub opuszczeniem blatu należy zawsze usunąć wszelkie urządzenia, które mogą przeszkadzać w ruchu.
- W przypadku transportu pacjenta zawsze należy zablokować poręcze boczne w pozycji całkowicie podniesionej, a powierzchnię leża w najniższej, płaskiej pozycji.

PRZESTROGA - Nie wolno używać układu hydraulicznego podstawy do podnoszenia produktu, kiedy podnośnik pacjenta znajduje się pod produktem.

Transportowanie pacjenta przy używaniu chowanego piątego koła:

1. Aby wysunąć chowane piąte koło, należy nacisnąć stronę sterowania pedału hamulca/sterowania.
2. Aby przesunąć produkt w bok, należy ustawić pedał w pozycji neutralnej. Przesunąć produkt do żądanego miejsca.

   Uwaga - Nie wolno próbować przesuwać produktu na boki, kiedy wysunięto chowane piąte koło.
3. Aby zablokować produkt na miejscu, należy aktywować hamulce.

   Uwaga - Aby uniknąć obrażeń ciała operatora lub pacjenta, przed podjęciem próby przesunięcia produktu należy upewnić się, że hamulce zostały całkowicie zwolnione.

Ustawianie lub składanie uchwytów do pchania (wyposażenie opcjonalne)

Aby ustawić lub złożyć uchwyty do pchania:

1. Uchwyty na końcu produktu obrócić do góry (Rysunek 4).
2. Nacisnąć uchwyty w dół, aby zablokować je na miejscu.
3. Aby schować uchwyty, należy wykonać opisane czynności w odwrotnej kolejności.

   Uwaga - Aby uniknąć uszkodzenia produktu, jako elementów do popychania/pociągania należy używać wyłącznie uchwytów, o ile nie podano inaczej.

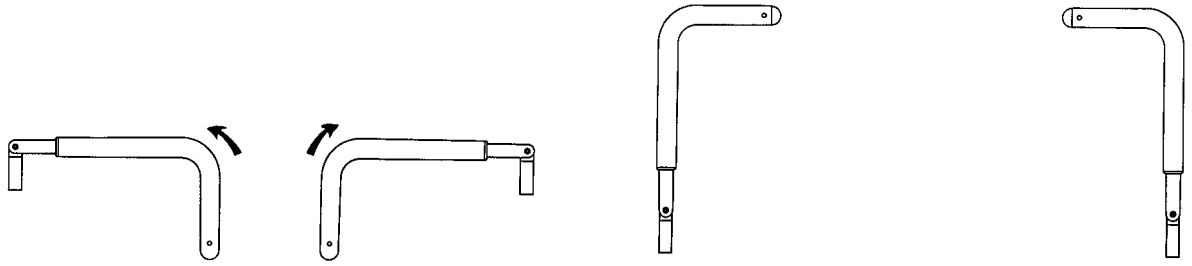

Rysunek 4 – Ustawianie uchwytów po stronie wezgłowia

Podnoszenie i obniżanie poręczy bocznych

OSTRZEŻENIE

- W przypadku pozostawienia pacjenta na produkcie bez nadzoru należy zawsze ustawić produkt w najniższym położeniu, z podniesionymi i zablokowanymi poręczami bocznymi. Nie pozostawiać produktu w wyższym położeniu.

- W przypadku transportu pacjenta zawsze należy zablokować poręcze boczne w pozycji całkowicie podniesionej, a powierzchnię leża w najniższej, płaskiej pozycji.
- Przy podnoszeniu lub opuszczaniu poręczy bocznych należy dopilnować, aby kończyny pacjenta i operatora znajdowały się z dala od trzpieni poręczy bocznych.
- Nie pozwalać, aby poręcze boczne same się opuściły.

Aby podnieść poręcz boczną, należy chwycić ją oburącz. Podnieść poręcz boczną, aż do zablokowania w miejscu. Sprawdzić zablokowanie poręczy bocznych, pociągając je.

Aby opuścić poręcz boczną, pociągnąć poręcz do góry w celu zwolnienia blokady. Opuścić poręcz boczną do najniższej pozycji.

Uwaga - Nie wolno używać poręczy bocznych jako urządzeń do ograniczenia ruchów, które miałyby uniemożliwić pacjentowi opuszczenie produktu. Poręcze boczne zabezpieczają pacjenta przed stoczeniem się z łóżka. Operator musi zdecydować, jaki jest odpowiedni stopień ograniczenia poruszania się pacjenta, aby zapewnić mu bezpieczeństwo.

Podnoszenie lub opuszczanie pneumatycznego oparcia pleców

OSTRZEŻENIE

- Przy opuszczaniu oparcia pleców, należy zawsze trzymać palce i dłonie z daleka od uchwytów zwalniających oparcie pleców oraz ramy oparcia pleców.
- Należy zachować ostrożność przy podnoszeniu pneumatycznego oparcia pleców, kiedy na produkcie znajduje się pacjent. Należy stosować prawidłową technikę podnoszenia i w razie potrzeby zwrócić się o pomoc.

Aby podnieść oparcie pleców, należy ścisnąć jeden lub oba uchwyty zwolnienia oparcia pleców (A) i pociągnąć oparcie pleców do góry, do żądanej pozycji (Rysunek 5).

Aby opuścić oparcie pleców:

1. Ścisnąć uchwyt zwalniający oparcia pleców (A).
2. Naciskać na oparcie pleców w dół do żądanej pozycji.

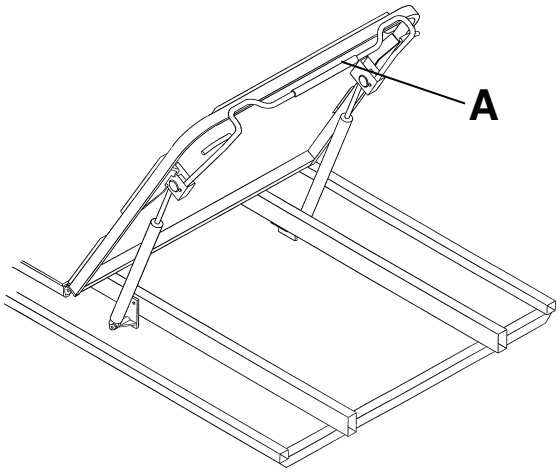

Rysunek 5 – Pneumatyczne oparcie pleców

Podnoszenie lub opuszczanie podparcia kolan

Aby podnieść podparcie kolan (B), należy obracać korbę (A) w prawą stronę (Rysunek 6).

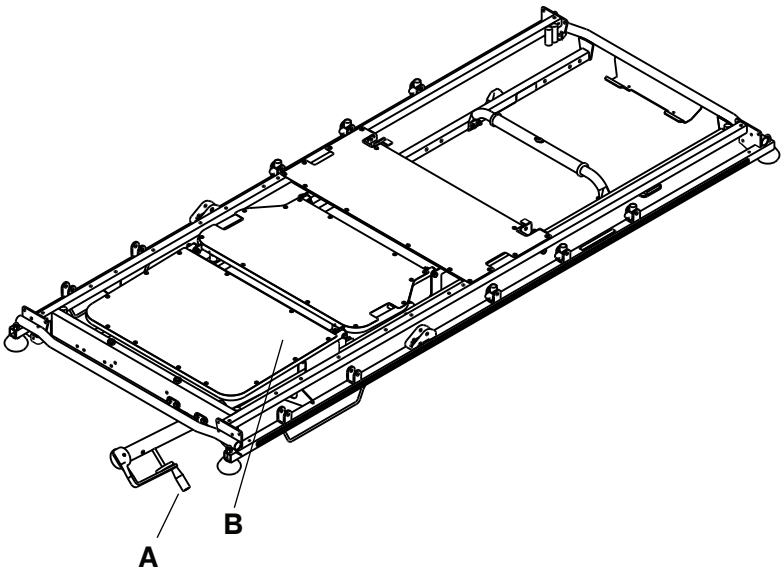

Rysunek 6 – Podparcie kolan i korba

Aby opuścić podparcie kolan (B), należy obracać korbę (A) w lewą stronę.

Przechowywanie przedmiotów w schowku w podstawie

PRZESTROGA

- Na schowku w podstawie nie wolno umieszczać przedmiotów o wadze przekraczającej 27 kg.
- Nie wolno siadać, stawać ani stać na schowku w podstawie.

W obrębie schowka w podstawie można przechowywać rzeczy należące do pacjenta. Wycięcia na uchwyt na butlę z tlenem nie wolno używać do przechowywania butli z tlenem lub rzeczy należących do pacjenta.

Akcesoria i części

Te akcesoria mogą być dostępne do stosowania z danym produktem. Należy potwierdzić dostępność dla danej konfiguracji lub regionu. Skontaktować się telefonicznie z działem obsługi klienta firmy Stryker: 1-800-327-0770.

Nazwa	Numer części
Krzywka i łącznik hamulca	0853-003-035
Kółko samonastawne z zespołem pełnej pokrywy	0853-503-020
Taca defibrylatora	1105-045-200
Taca defibrylatora/przedłużenie na nogi/płyta podnóżka	1105-045-400
Zespół piątego kółka	1105-006-130
Płyta podnóżka/uchwyt na kartę leczenia	1105-045-500
Wózek stojaka na kroplówki	0785-155-000
Stojak na kroplówki **HAVASU**™, zdejmowalny	0390-025-010
Stojak na kroplówki, zdejmowalny	0390-025-000
Materac, Ultra Comfort, 4 cale × 26 cali (10 cm × 66 cm)	0785-034-603
Materac, Enhanced Comfort, 4 cale × 26 cali (10 cm × 66 cm)	0785-034-623
Materac, Ultra Comfort, 5 cali × 26 cali (13 cm × 66 cm)	0785-034-633
Materac, **Ultra Comfort SE**™, wersja amerykańska, 4 cale × 26 cali (10 cm × 66 cm)	1704-034-600
Materac, **Ultra Comfort SE**, z barierą ognioodporną, wersja międzynarodowa, 4 cale × 26 cali (10 cm × 66 cm)	1704-034-601
Materac, standardowy, 3 cale x 26 cali (8 cm x 66 cm)	1059-326-001
Materac, **ComfortGel SE**™, bez bariery ognioodpornej, 26 cali (66 cm)	1805-034-600
Materac, **ComfortGel SE**, z barierą ognioodporną, 26 cali (66 cm)	1805-034-601
Mocowanie butli z tlenem	1037-010-090
Uchwyt na butlę z tlenem, pionowy	1115-130-000
Siłownik pneumatyczny	1010-031-078
Pas unieruchamiający, kostka	0946-043-001
Pas unieruchamiający, korpus	0390-019-000
Pas unieruchamiający, klatka piersiowa	1010-058-000
Pas unieruchamiający, pełny pakiet	1010-077-000
Pas unieruchamiający, nadgarstek	0946-044-001
Tacka do podawania	1105-045-700

Nazwa	Numer części
Uchwyt tacki do podawania/płyta podnóżka	1105-045-800
Zestaw podkładek poręczy bocznej	1010-052-000

Mocowanie tacy defibrylatora

OSTRZEŻENIE

- Na tacy defibrylatora nie wolno kłaść przedmiotów o ciężarze przekraczającym 14 kg. Wszystkie przedmioty umieszczone na tacy defibrylatora należy zawsze zabezpieczyć pasami.
- Jeżeli podłączono tacę defibrylatora/przedłużenie na nogi, płytę podnóżka/uchwyt na kartę leczenia lub pionowy uchwyt na butlę z tlenem, należy zawsze zachować ostrożność, aby nie doszło do przyciśnięcia palców przy ustawianiu opcji uchwytu po stronie podnóżka.

Aby zamocować tacę defibrylatora:

1. Wprowadzić sworznie tacy defibrylatora w gniazda umieszczone po stronie podnóżka produktu.
2. Przymocować pasem urządzenia do tacy defibrylatora.

   Uwaga

   - Nie używać tacy defibrylatora jako elementu do popychania/pociągania. W takim przypadku może dojść do uszkodzenia produktu.
   - Przy korzystaniu z akcesoriów (takich jak taca defibrylatora/przedłużenie na nogi, płyta podnóżka/uchwyt na kartę leczenia, pionowy uchwyt na butlę z tlenem) należy zawsze podnieść rączki do pchania po stronie podnóżka noszy, ponieważ w przeciwnym razie akcesoria nie będą działały.

Przekształcenie tacy defibrylatora/przedłużenia na nogi w tacę defibrylatora

OSTRZEŻENIE

- Na tacy defibrylatora/przedłużeniu na nogi nie wolno kłaść przedmiotów o ciężarze przekraczającym 14 kg. Wszystkie przedmioty umieszczone na tacy defibrylatora należy zawsze zabezpieczyć pasami.
- Jeżeli podłączono tacę defibrylatora/przedłużenie na nogi, płytę podnóżka/uchwyt na kartę leczenia lub pionowy uchwyt na butlę z tlenem, należy zawsze zachować ostrożność, aby nie doszło do przyciśnięcia palców przy ustawianiu opcji uchwytu po stronie podnóżka.

PRZESTROGA - Przed przymocowaniem tacy defibrylatora/przedłużenia na nogi do produktu należy zawsze podnieść stojak na kroplówki. Bez podniesienia stojaka na kroplówki przedłużenie na nogi nie będzie działać.

Aby przekształcić tacę defibrylatora/przedłużenie na nogi w tacę defibrylatora.

1. Wyciągnąć górne pokrętło (A) (Rysunek 7).
2. Obracać tacę defibrylatora (B) do momentu, kiedy będzie spoczywała płasko na podnóżku produktu. Zwolnić pokrętło (A). Upewnić się, że taca defibrylatora została zablokowana na miejscu.
3. Przymocować pasem urządzenia do tacy defibrylatora.

   Uwaga

   - Nie używać tacy defibrylatora/przedłużenia na nogi jako elementu do popychania lub pociągania. W takim przypadku może dojść do uszkodzenia produktu.
   - Nie mocować przedmiotów do przedłużenia na nogi.

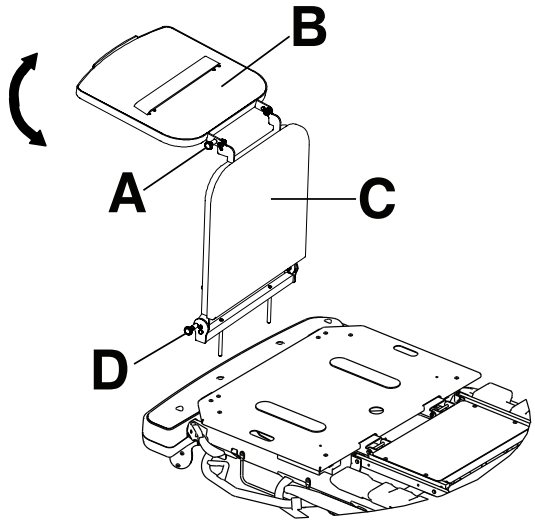

Rysunek 7 – Taca defibrylatora/przedłużenie na nogi

Przekształcenie tacy defibrylatora/przedłużenia na nogi w przedłużenie na nogi

OSTRZEŻENIE

- Na tacy defibrylatora/przedłużeniu na nogi nie wolno kłaść przedmiotów o ciężarze przekraczającym 14 kg. Wszystkie przedmioty umieszczone na tacy defibrylatora należy zawsze zabezpieczyć pasami.
- Jeżeli podłączono tacę defibrylatora/przedłużenie na nogi, płytę podnóżka/uchwyt na kartę leczenia lub pionowy uchwyt na butlę z tlenem, należy zawsze zachować ostrożność, aby nie doszło do przyciśnięcia palców przy ustawianiu opcji uchwytu po stronie podnóżka.

PRZESTROGA - Przed przymocowaniem tacy defibrylatora/przedłużenia na nogi do produktu należy zawsze podnieść stojak na kroplówki. Bez podniesienia stojaka na kroplówki przedłużenie na nogi nie będzie działać.

Aby przekształcić tacę defibrylatora/przedłużenie na nogi w przedłużenie na nogi (Rysunek 7):

1. Wyciągnąć górne pokrętło (A).
2. Obracać tacę defibrylatora (B) do momentu, kiedy zostanie zablokowana na przedłużeniu na nogi.
3. Trzymając zestaw tacy defibrylatora/przedłużenia na nogi, wyciągnąć dolne pokrętło (D).
4. Opuszczać przedłużenie na nogi (C) do momentu, kiedy będzie płasko rozłożone.
5. Zwolnić pokrętło (D). Nacisnąć przedłużenie na nogi, aby upewnić się, że jest zablokowane na miejscu.

Uwaga

- Nie używać tacy defibrylatora/przedłużenia na nogi jako elementu do popychania lub pociągania. W takim przypadku może dojść do uszkodzenia produktu.
- Nie mocować przedmiotów do przedłużenia na nogi.

Mocowanie płyty podnóżka/uchwytu na kartę leczenia

OSTRZEŻENIE - Jeżeli podłączono tacę defibrylatora/przedłużenie na nogi, płytę podnóżka/uchwyt na kartę leczenia lub pionowy uchwyt na butlę z tlenem, należy zawsze zachować ostrożność, aby nie doszło do przyciśnięcia palców przy ustawianiu opcji uchwytu po stronie podnóżka.

Aby przymocować płytę podnóżka/uchwyt na kartę leczenia, należy wprowadzić sworznie płyty podnóżka/uchwytu na kartę leczenia w gniazda umieszczone po stronie podnóżka produktu.

Uwaga - Nie używać płyty podnóżka/uchwytu na kartę leczenia jako elementu do popychania/pociągania. W takim przypadku może dojść do uszkodzenia produktu.

Mocowanie wózka stojaka na kroplówki

OSTRZEŻENIE

- Przy transportowaniu produktu należy zawsze upewnić się, że stojak na kroplówki jest dobrze przymocowany do wózka stojaka.
- Kiedy wózek stojaka na kroplówki nie jest używany, należy zawsze go schować, aby nie doszło do uszkodzenia sprzętu.

Aby przymocować wózek stojaka na kroplówki (Rysunek 8):

1. Podnieść i wyjąć wózek stojaka na kroplówki z tacy lub zacisku do przechowywania.
2. Obrócić wózek stojaka na kroplówki do żądanej pozycji.
3. Obrócić pokrętło (A) w lewo, aby poluzować zacisk stojaka (C).
4. Obrócić pokrętło (A) w kierunku przeciwnym do zespołu połączenia z ramieniem (B).
5. Otworzyć zacisk (C).
6. Włożyć stojak na kroplówki w zacisk (C).
7. Zamknąć zacisk (C) wokół stojaka na kroplówki i obrócić pokrętło (A) na właściwą pozycję.
8. Obrócić pokrętło (A) w prawo, aby je dokręcić.
9. Aby odłączyć wózek stojaka na kroplówki od produktu, należy wykonać opisane czynności w odwrotnej kolejności.

   Aby schować wózek stojaka na kroplówki, należy włożyć go do tacy do przechowywania lub umocować wózek w zacisku do przechowywania.

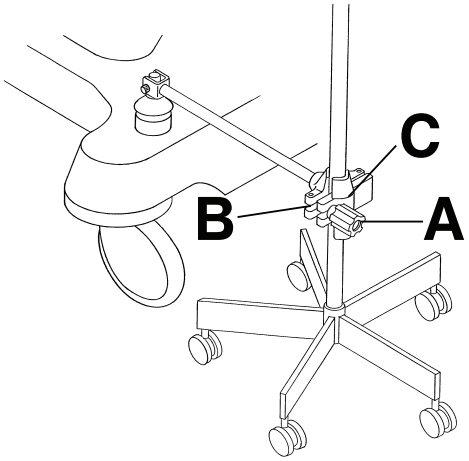

Rysunek 8 – Wózek stojaka na kroplówki

Ustawianie pozycji montowanego na stałe dwusegmentowego stojaka na kroplówki

OSTRZEŻENIE - Nie używać stojaka na kroplówki jako elementu do popychania lub pociągania. W takim przypadku może dojść do uszkodzenia produktu.

Ten produkt można nabyć z opcjonalnym dwupozycyjnym stojakiem na kroplówki zamontowanym na stałe po stronie wezgłowia, podnóżka lub po obu stronach produktu. Stojak na kroplówki jest wyposażony w teleskopowy pręt, który po wysunięciu zapewnia pozycję na drugiej wysokości. Nieużywany stojak na kroplówki można złożyć i schować.

Ustawianie dwusegmentowego stojaka na kroplówki (Rysunek 9):

1. Podnieść i obrócić stojak z pozycji przechowywania.
2. Docisnąć w dół stojak na kroplówki aż do jego zablokowania na miejscu.
3. W celu zwiększenia wysokości stojaka na kroplówki, należy pociągnąć część teleskopową (A), aż zostanie zablokowana w całkowicie podniesionej pozycji.
4. Obrócić wieszaki na worki infuzyjne (B) do żądanej pozycji i zawiesić na nich worki infuzyjne.
5. Aby opuścić stojak na kroplówki, należy chwycić jego część teleskopową, obrócić zapadkę (C) i opuścić część teleskopową.

Uwaga

- Na stojaku na kroplówki nie wolno zawieszać worków infuzyjnych o wadze przekraczającej 40 funtów (18 kg).
- Przy transportowaniu pacjenta należy zawsze upewnić się, że stojak na kroplówki jest ustawiony w niskiej pozycji umożliwiającej bezpieczne przejechanie przez otwory drzwiowe.

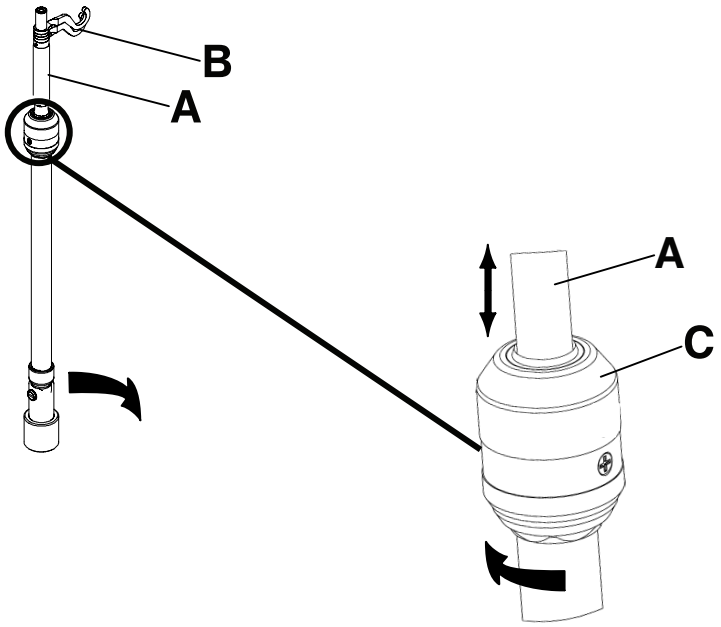

Rysunek 9 – Ustawianie zamontowanego na stałe dwupozycyjnego stojaka na kroplówki:

Ustawianie montowanego na stałe trójsegmentowego stojaka na kroplówki

OSTRZEŻENIE - Nie używać stojaka na kroplówki jako elementu do popychania lub pociągania. W takim przypadku może dojść do uszkodzenia produktu.

Ten produkt można nabyć z opcjonalnym trójpozycyjnym stojakiem na kroplówki zamontowanym na stałe po stronie wezgłowia, podnóżka lub po obu stronach produktu. Stojak na kroplówki ma teleskopowy pręt, który po wysunięciu zapewnia drugą i trzecią wysokość stojaka. Nieużywany stojak na kroplówki można złożyć i schować.

Ustawianie trójsegmentowego stojaka na kroplówki (Rysunek 10):

1. Podnieść i obrócić stojak z pozycji przechowywania.
2. Docisnąć w dół stojak na kroplówki aż do jego zablokowania na miejscu.
3. W celu zwiększenia wysokości stojaka na kroplówki, należy pociągnąć część teleskopową (A), aż zostanie zablokowana w całkowicie podniesionej pozycji.
4. W celu uzyskania wyższego stojaka na kroplówki, należy pociągnąć część (B). Zwolnić część (B) przy dowolnej żądanej wysokości, aby zablokować stojak na miejscu.
5. Obrócić wieszaki na worki infuzyjne (C) do żądanej pozycji i zawiesić na nich worki infuzyjne.

6. Aby obniżyć stojak na kroplówki, przesunąć do góry żółtą część uchwytu (D), jednocześnie trzymając odcinek (B) aż do obniżenia stojaka.
7. Obrócić zapadkę (E) i obniżyć teleskopową część stojaka na kroplówki.

Uwaga

- Na stojaku na kroplówki nie wolno zawieszać worków infuzyjnych o łącznej wadze przekraczającej 12 lb (5 kg).
- Na jednym wieszaku na kroplówki nie wolno zawieszać worków infuzyjnych o wadze przekraczającej 9,3 lb (4,2 kg).
- Przy transportowaniu pacjenta należy zawsze upewnić się, że stojak na kroplówki jest ustawiony w niskiej pozycji umożliwiającej bezpieczne przejechanie przez otwory drzwiowe.

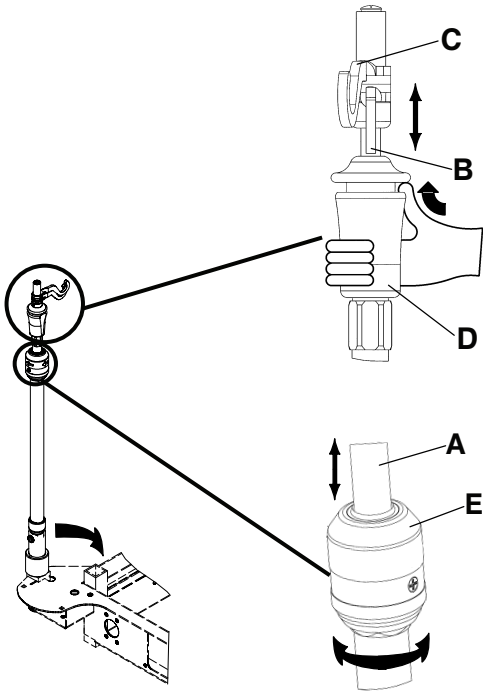

Rysunek 10 – Ustawianie montowanego na stałe trójsegmentowego stojaka na kroplówki

Mocowanie i ustawianie zdejmowalnego stojaka na kroplówki

PRZESTROGA

- Nie używać stojaka na kroplówki jako elementu do popychania lub pociągania noszy. W takim przypadku może dojść do uszkodzenia produktu.
- Na stojaku na kroplówki nie wolno zawieszać worków infuzyjnych o wadze przekraczającej 40 lb (18 kg).
- Przy transportowaniu pacjenta należy zawsze upewnić się, że stojak na kroplówki jest ustawiony w niskiej pozycji umożliwiającej bezpieczne przejechanie przez otwory drzwiowe.

Aby zamocować i ustawić zdejmowalny stojak na kroplówki (Rysunek 11):

1. Włożyć stojak na kroplówki w gniazdo umieszczone po stronie wezgłowia lub podnóżka produktu.
2. Obrócić pokrętło (A) w lewo i wyciągnąć teleskopową część (B) aż do uzyskania żądanej wysokości.
3. Obrócić pokrętło (A) w prawo, aby zablokować na miejscu teleskopową część.

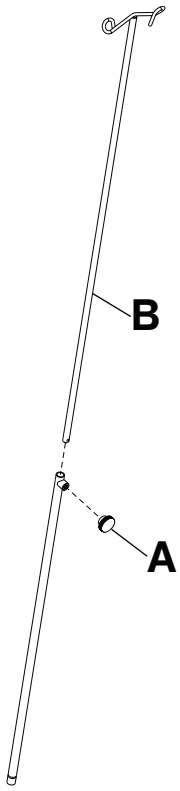

Rysunek 11 – Zdejmowalny stojak na kroplówki

Mocowanie pionowego uchwytu na butlę z tlenem

OSTRZEŻENIE

- W pionowym uchwycie na butlę z tlenem nie wolno umieszczać przedmiotów o wadze przekraczającej 40 funtów (18 kg).
- Jeżeli podłączono tacę defibrylatora/przedłużenie na nogi, płytę podnóżka/uchwyt na kartę leczenia lub pionowy uchwyt na butlę z tlenem, należy zawsze zachować ostrożność, aby nie doszło do przyciśnięcia palców przy ustawianiu opcji uchwytu po stronie podnóżka.

Pionowy uchwyt na butlę z tlenem podtrzymuje butlę z tlenem w pionowej pozycji.

Aby przymocować pionowy uchwyt na butlę z tlenem:

1. Wsunąć drążek podtrzymujący w dowolne gniazdo stojaka na kroplówki.
2. Przeprowadzić zawleczkę przez otwór w drążku podtrzymującym, aby przymocować uchwyt na butlę do produktu.

   Uwaga - Nie używać pionowego uchwytu na butlę z tlenem do pchania lub ciągnięcia. W takim przypadku może dojść do uszkodzenia produktu.

Rozkładanie lub składanie tacy do podawania/płyty podnóżka

OSTRZEŻENIE - Na tacy do podawania nie wolno umieszczać przedmiotów o wadze przekraczającej 30 funtów (14 kg).

Aby zamontować tacę do podawania na poręczy bocznej, należy wyciągnąć oba boki tacy do podawania i ustawić je nad poręczami bocznymi.

Aby złożyć tacę do podawania:

1. Zdjąć tacę do podawania z poręczy bocznych.

2. Wcisnąć boki tacy do podawania.
3. Schować tacę do podawania w obrębie płyty podnóżka.

   Uwaga - Nie używać tacy do podawania/płyty podnóżka jako elementu do popychania/pociągania. W takim przypadku może dojść do uszkodzenia produktu.

Mocowanie ochraniaczy poręczy bocznych

Aby przymocować ochraniacze poręczy bocznych:

1. Wcisnąć ochraniacz poręczy bocznej pomiędzy materac i poręcz boczną.
2. Przeprowadzić pasy rzepowe **Velcro®** wokół górnej poręczy bocznej, aby przymocować ochraniacz poręczy bocznej.

Lokalizacja zaczepów pasów unieruchamiających pacjenta

OSTRZEŻENIE

- Przy mocowaniu pasów unieruchamiających należy zawsze zachować ostrożność. Może wówczas dojść do obrażeń ciała operatora lub pacjenta. Fizyczne środki unieruchamiające, nawet po zabezpieczeniu, mogą spowodować poważne obrażenia ciała pacjentów i operatorów, w tym zaplątanie, unieruchomienie, obrażenia fizyczne i/lub śmierć.
- Pasy i/lub urządzenia unieruchamiające należy zawsze mocować wyłącznie do wskazanych punktów mocujących na produkcie. Niezastosowanie się do tego zalecenia może spowodować obrażenia ciała pacjenta lub operatora. Nie wolno mocować pasów unieruchamiających do poręczy bocznej.
- Przed użyciem jakichkolwiek pasów i/lub urządzeń unieruchamiających należy zawsze zapoznać się ze stosownymi ograniczeniami i przepisami lokalnymi i krajowymi oraz odpowiednimi przepisami danej placówki.

W obrębie zespołu blatu dostępnych jest osiem lokalizacji zaczepów pasów unieruchamiających, gdzie można przymocować pasy unieruchamiające pacjenta (Rysunek 12 lub Rysunek 13).

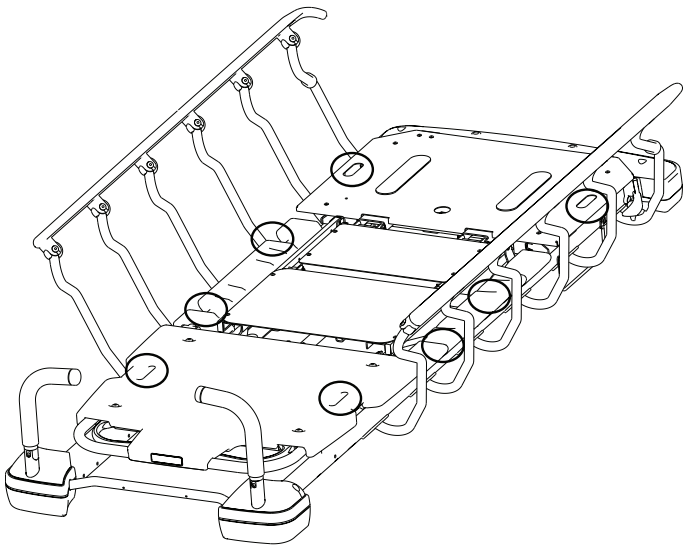

Rysunek 12 – Lokalizacje pasów unieruchamiających w przypadku opcji Prime

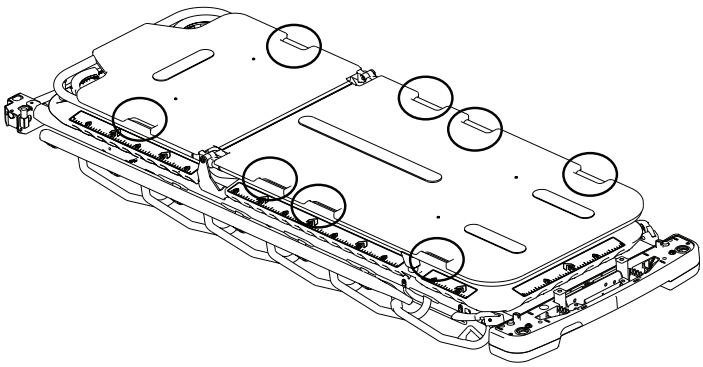

Rysunek 13 – Lokalizacje pasów unieruchamiających w przypadku opcji Prime X

Uwaga - Pasy unieruchamiające to część typu B wchodząca w kontakt z ciałem pacjenta.

Czyszczenie

Czyszczenie produktu

OSTRZEŻENIE - Nie czyścić, nie serwisować ani nie wykonywać prac konserwacyjnych podczas korzystania z produktu.

Zalecana metoda czyszczenia:

1. Należy stosować się do zaleceń producenta roztworu czyszczącego dotyczących rozcieńczania.
2. Ręcznie myć wszystkie powierzchnie produktu ciepłą wodą i łagodnym środkiem czyszczącym.
3. Unikać nadmiernego nasycania i upewnić się, że produkt nie pozostanie wilgotny dłużej niż zalecono we wskazówkach producenta środka czyszczącego dotyczących odpowiedniego czyszczenia.
4. Dokładnie wysuszyć. Nie wolno zakładać materaca na nosze przed zupełnym wyschnięciem produktu.
5. Należy sprawdzić, czy produkt działa prawidłowo przed zwróceniem go do eksploatacji.
   - Podnieść i opuścić produkt
   - Zablokować i odblokować pedał hamulca/sterowania w obu pozycjach
   - Zablokować i odblokować poręcze boczne
   - Podnieść i opuścić oparcie pleców
   - Podnieść i opuścić podparcie kolan
   - Upewnić się, że wszystkie elementy są odpowiednio nasmarowane
   - Upewnić się, że wszystkie etykiety są nienaruszone

Uwaga

- Bezpośredni kontakt skóry z widocznie zabrudzonym, przepuszczalnym materiałem może zwiększyć ryzyko zakażenia.
- Niektóre środki czyszczące są z natury korozyjne i mogą powodować uszkodzenie produktu, jeśli są niewłaściwie stosowane. Jeśli produkt nie zostanie odpowiednio spłukany i wysuszony, na jego powierzchni może pozostać korozyjny osad, który może spowodować przedwczesną korozję elementów o krytycznym znaczeniu. Nieprzestrzeganie tych instrukcji czyszczenia może unieważnić gwarancję.
- Produktu nie wolno czyścić parowo, wodą z węża, pod ciśnieniem ani ultradźwiękowo. Takie metody czyszczenia nie są zalecane i mogą spowodować unieważnienie gwarancji tego produktu.
- Wyczyścić schowek w podstawie.
- Wyczyścić spód klocków hamulcowych, aby uniknąć nagromadzania się wosku lub zanieczyszczeń.

Czyszczenie materaca

OSTRZEŻENIE

- Nie czyścić, nie serwisować ani nie wykonywać prac konserwacyjnych podczas korzystania z produktu.
- Nie wolno zanurzać materaca w roztworach czyszczących ani dezynfekcyjnych. Nadmiar wilgoci może spowodować nieprawidłowe działanie produktu skutkujące jego uszkodzeniem lub obrażeniami ciała pacjenta.
- Nie wolno dopuszczać do gromadzenia się płynu na materacu. Płyny mogą powodować korozję elementów i nieprzewidywalne działanie tego produktu oraz zagrożenie bezpieczeństwa.
- Za każdym razem przy czyszczeniu pokrowców należy zawsze sprawdzać pokrowce materaca pod kątem rozdarć, przebić, nadmiernego zużycia oraz niedopasowanych suwaków. Uszkodzony materac należy usunąć i wymienić, aby zapobiec skażeniu krzyżowemu.
- Materaców nie wolno czyścić parowo, pod ciśnieniem, wodą z węża ani ultradźwiękowo. Takie metody czyszczenia mogą spowodować unieważnienie gwarancji na produkt.

Na okres przydatności materaca do użytku może negatywnie wpłynąć zwiększona częstotliwość użytkowania, co może obejmować częstsze czyszczenie i dezynfekowanie.

Zalecana metoda czyszczenia:

1. Należy używać czystej, miękkiej ściereczki i wodnego roztworu łagodnego mydła do przetarcia całego materaca w celu usunięcia ciał obcych.
2. Przetrzeć materac czystą, suchą ściereczką, aby usunąć wszelki nadmiar płynu lub środka czyszczącego.
3. Opłukać i osuszyć pokrowce po czyszczeniu.
4. Po zakończeniu czyszczenia należy przeprowadzić dezynfekcję zgodnie z potrzebami przy użyciu środka dezynfekującego klasy szpitalnej (patrz *Dezynfekowanie materaca*).

Uwaga

- Materaca nie wolno prasować, czyścić w pralni chemicznej ani suszyć w suszarce, gdyż spowoduje to jego nieprawidłowe działanie i uszkodzenie produktu.
- Aby nie doszło do upośledzenia sprawności produktu, pokrowiec materaca musi być zupełnie suchy przed umieszczeniem go w magazynie, założeniem pościeli lub umieszczeniem na nim pacjenta.
- Unikać nadmiernego narażenia na alkohol lub nadtlenek wodoru. Może wówczas dojść do spuchnięcia materiału pokrowca.
- Nie wolno dopuszczać do przecieku płynu do obszaru suwaka lub bariery wodoszczelnej pokrowca. Płyny, które zetkną się z suwakiem, mogą przeniknąć do wnętrza materaca, co może spowodować upośledzenie sprawności produktu.
- Niektóre środki czyszczące są z natury korozyjne i mogą powodować uszkodzenie produktu, jeśli są niewłaściwie stosowane. Jeśli produkt nie zostanie odpowiednio spłukany i wysuszony, na jego powierzchni może pozostać korozyjny osad, który może spowodować przedwczesną korozję elementów o krytycznym znaczeniu. Nieprzestrzeganie tych instrukcji czyszczenia może unieważnić gwarancję.

Usuwanie plam jodyny

1. Sporządzić roztwór z 1–2 łyżek stołowych tiosiarczanu sodu rozpuszczonych w 0,5 litra ciepłej wody. Użyć tego roztworu do przetarcia zaplamionego obszaru.
2. Plamy należy usuwać możliwie jak najszybciej po ich wystąpieniu.
3. Jeżeli plamy nie zostaną natychmiast wywabione, należy pozostawić roztwór na powierzchni materaca przed jego wytarciem.
4. Przed ponownym użyciem materaca, należy spłukać czystą wodą powierzchnie, które miały styczność z roztworem.

Uwaga - Niezastosowanie się do powyższych instrukcji przy używaniu środków myjących tego typu może spowodować unieważnienie gwarancji tego produktu.

Instrukcje specjalne

Velcro®	Należy je nasączyć środkiem dezynfekującym, opłukać wodą i odczekać do odparowania roztworu.
Plamy lub ciała stałe	Należy stosować neutralne mydła i ciepłą wodę. Nie wolno stosować silnych środków czyszczących, rozpuszczalników ani ściernych środków czyszczących.
Czyszczenie uporczywych plam	Do czyszczenia uporczywych plam należy stosować standardowe domowe środki czyszczące lub środki czyszczące do powierzchni winylowych oraz szczotki o miękkim włosiu. Wstępnie namoczyć zaschnięte zanieczyszczenia.
Pranie	Nie zaleca się prania materaca. Pranie może znacznie skrócić okres przydatności materaca do użytku.

Dezynfekcja

Dezynfekowanie produktu

OSTRZEŻENIE

- Nie czyścić, nie serwisować ani nie wykonywać prac konserwacyjnych podczas korzystania z produktu.
- Produktu nie wolno czyścić parowo, wodą z węża ani ultradźwiękowo. Takie metody czyszczenia nie są zalecane i mogą spowodować unieważnienie gwarancji tego produktu.

Zalecane środki odkażające:

- Związki czwartorzędowe (aktywny składnik – chlorek amonu) zawierające mniej niż 3% eterów glikolowych
- Fenolowe środki dezynfekujące (aktywny składnik – o-fenylofenol)
- Roztwór wybielacza na bazie chloru (5,25% wybielacz, rozcieńczony w stosunku 1 część wybielacza na 100 części wody, co odpowiada 520 ppm dostępnego chloru (40 ml roztworu wybielacza o stężeniu 5,25% na 4000 ml wody))
- 70% alkohol izopropylowy

Zalecana metoda dezynfekcji:

1. Należy dokładnie stosować się do zaleceń producenta środka dezynfekującego dotyczących rozcieńczania.
2. Ręcznie myć wszystkie powierzchnie produktu roztworem środka dezynfekującego.
3. Unikać nadmiernego nasycania i upewnić się, że produkt nie pozostanie wilgotny dłużej niż zalecono we wskazówkach producenta substancji chemicznej dotyczących odpowiedniej dezynfekcji.
4. Wysuszyć produkt. Nie wolno zakładać materaca na nosze przed zupełnym wyschnięciem produktu.
5. Po każdym użyciu należy zdezynfekować rzepy **Velcro®**. Nasączyć rzepy **Velcro®** środkiem dezynfekującym, opłukać wodą i odczekać do odparowania roztworu (określenie odpowiedniego środka dezynfekującego zależy od danej placówki).
6. Należy sprawdzić, czy produkt działa prawidłowo przed zwróceniem go do eksploatacji.
   - Podnieść i opuścić produkt
   - Zablokować i odblokować pedał hamulca/sterowania w obu pozycjach
   - Zablokować i odblokować poręcze boczne
   - Podnieść i opuścić oparcie pleców
   - Podnieść i opuścić podparcie kolan
   - Upewnić się, że wszystkie elementy są odpowiednio nasmarowane
   - Upewnić się, że wszystkie etykiety są nienaruszone

   Uwaga
   - Bezpośredni kontakt skóry z widocznie zabrudzonym, przepuszczalnym materiałem może zwiększyć ryzyko zakażenia.
   - Niektóre środki czyszczące są z natury korozyjne i mogą powodować uszkodzenie produktu, jeśli są niewłaściwie stosowane. Jeśli produkt nie zostanie odpowiednio spłukany i wysuszony, na jego powierzchni może pozostać korozyjny osad, który może spowodować przedwczesną korozję elementów o krytycznym znaczeniu. Nieprzestrzeganie tych instrukcji czyszczenia może unieważnić gwarancję.

Dezynfekowanie materaca

OSTRZEŻENIE - Materac należy zawsze dezynfekować pomiędzy użyciem u różnych pacjentów. Niezastosowanie się do tego zalecenia może być przyczyną skażenia krzyżowego i infekcji.

Zalecane środki odkażające:

- Związki czwartorzędowe (aktywny składnik – chlorek amonu) zawierające mniej niż 3% eterów glikolowych
- Fenolowe środki dezynfekujące (aktywny składnik – o-fenylofenol)
- Roztwór wybielacza na bazie chloru (5,25% wybielacz, rozcieńczony w stosunku 1 część wybielacza na 100 części wody, co odpowiada 520 ppm dostępnego chloru (40 ml roztworu wybielacza o stężeniu 5,25% na 4000 ml wody))
- 70% alkohol izopropylowy

Zalecana metoda dezynfekcji:

1. Przed nałożeniem środków dezynfekujących należy upewnić się, że oczyszczono i osuszono materac.
2. Przetrzeć materac czystą, suchą ściereczką, aby usunąć wszelki nadmiar płynu lub środka dezynfekującego.
3. Opłukać i osuszyć pokrowce po dezynfekcji.

Uwaga

- Przed umieszczeniem pokrowca w magazynie lub założeniem pościeli pokrowiec materaca musi być suchy. Nieusunięcie nadmiaru środka dezynfekującego może spowodować degradację materiału pokrowca.
- Niektóre środki czyszczące są z natury korozyjne i mogą powodować uszkodzenie produktu, jeśli są niewłaściwie stosowane. Jeśli produkt nie zostanie odpowiednio spłukany i wysuszony, na jego powierzchni może pozostać korozyjny osad, który może spowodować przedwczesną korozję elementów o krytycznym znaczeniu. Nieprzestrzeganie tych instrukcji czyszczenia może unieważnić gwarancję.
- Częste lub wydłużone narażenie na środki dezynfekujące o wyższym stężeniu może przedwcześnie postarzyć materiał pokrowca.
- Używanie przyspieszonego nadtlenku wodoru lub związków czwartorzędowych zawierających etery glikolu może spowodować uszkodzenie pokrowca.

Konserwacja zapobiegawcza

Przed przystąpieniem do inspekcji w ramach konserwacji zapobiegawczej należy wycofać produkt z eksploatacji. Podczas corocznej konserwacji zapobiegawczej wszystkich produktów firmy Stryker Medical należy sprawdzić wszystkie wymienione elementy. Może wystąpić konieczność częstszych kontroli w ramach konserwacji zapobiegawczej w zależności od intensywności użytkowania produktu. Czynności serwisowe mogą być wykonywane wyłącznie przez wykwalifikowany personel.

Uwaga - Przed inspekcją należy wyczyścić i zdezynfekować zewnętrzną część materaca, jeśli dotyczy.

Należy sprawdzić następujące elementy:

_____ Wszystkie spoiny

_____ Czy wszystkie elementy mocujące są właściwie umocowane

_____ Mechanizm hamulca działa prawidłowo

_____ Funkcja kierowania działa prawidłowo

_____ Poręcze boczne można podnosić, obniżać i blokować

_____ Kółka samonastawne blokują się po zastosowaniu hamulca

_____ Kółka samonastawne blokują się i skręcają

_____ Kółka samonastawne są wolne od wosku i zanieczyszczeń

_____ Oparcie pleców można podnosić, obniżać i blokować

_____ Podparcie kolan można podnosić, obniżać i blokować

_____ Powierzchnie tapicerki nie są popękane

_____ Pozycję Trendelenburga / odwróconą pozycję Trendelenburga można ustawiać we wszystkich możliwych miejscach

_____ Opcjonalny stojak na kroplówki jest nienaruszony i można go zablokować we wszystkich pozycjach

_____ Opcjonalny uchwyt na butlę z tlenem jest nienaruszony oraz otwiera się i zamyka

_____ Tace u wezgłowia i od strony podnóżka nie są uszkodzone

_____ Łańcuch uziemiający nienaruszony

_____ Opcjonalne pasy unieruchamiające można zapiąć i zapewniają prawidłowe unieruchomienie

_____ Pokrowiec materaca nie jest rozdarty ani pęknięty

_____ Akcesoria oraz sprzęt do mocowania są w dobrym stanie i działają prawidłowo

_____ Brak wycieków w miejscach połączeń przewodów hydraulicznych

_____ Podnośniki hydrauliczne nie opadają samoczynnie

_____ Szybkość opuszczania układu hydraulicznego wyregulowana

_____ Poziom oleju hydraulicznego jest wystarczający

_____ Nasmarować, gdzie jest to wymagane (*Punkty smarowania* (stronie 29))

Numer seryjny produktu:
Wypełnił:
Data:

Punkty smarowania

Z oparciem pleców ustawionym na 0 stopni zastosować smar Syntech (3000-200-719) w otworze zespołu śruby korby (Rysunek 14). Wytrzeć nadmiar smaru.

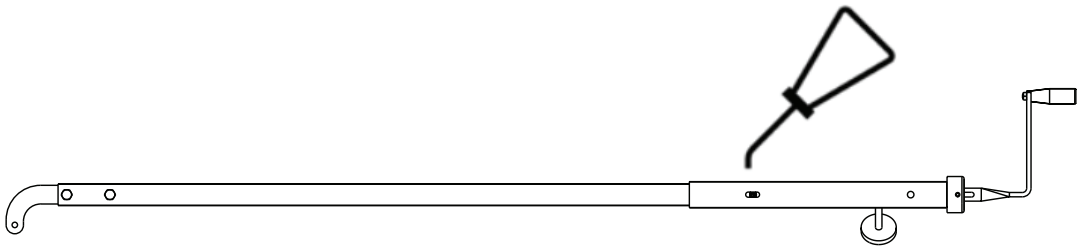

Rysunek 14 – Smarowanie śruby korby

stryker

Maca de transporte

Manual de utilização

REF 747
REF 748

CE

PT

0747-109-005 Rev AC.0 2023-11

Símbolos

	Consultar as instruções de utilização
	Advertência geral
	Precaução
	Não empurrar
	Não armazenar a botija de oxigénio
REF	Número de catálogo
SN	Número de série
US Patents	Para patentes dos EUA, consulte www.stryker.com/patents
CE	Marcação CE
EC REP	Mandatário na Comunidade Europeia
MD	Dispositivo médico europeu
	Fabricante
	Data de fabrico
	Importador
	Carga de trabalho segura
	Lubrificar
	Peça aplicada do tipo B
	Não empilhar

	Este lado para cima
	Frágil, manusear com cuidado

Índice

Definição de Advertência/Precaução/Nota 2
Resumo das precauções de segurança 3
Pontos de entalamento 4
Introdução 5
Descrição do produto 5
Indicações de utilização 5
Benefícios clínicos 5
Contraindicações 5
Vida útil prevista 5
Eliminação/reciclagem 5
Especificações 6
Ilustração do produto 8
Informações para contacto 8
Localização do número de série 9
Preparação 10
Funcionamento 11
Acionamento e desengate dos travões 11
Elevar ou baixar a estrutura da cama 11
Posicionamento do produto na posição de Trendelenburg 12
Posicionamento do produto na posição anti-Trendelenburg 12
Transporte de um doente com a quinta roda retrátil 13
Posicionamento ou armazenamento das pegas de empurrar (opcional) 13
Elevar ou baixar as grades laterais 13
Elevar ou baixar a cabeceira de Fowler pneumática 14
Elevar ou baixar a plataforma articulada para os joelhos 14
Armazenamento de objetos no compartimento da base 15
Acessórios e peças 16
Fixação do tabuleiro do desfibrilhador 17
Conversão do tabuleiro do desfibrilhado/extensão para os pés num tabuleiro do desfibrilhador 17
Conversão do tabuleiro do desfibrilhador/extensão para os pés numa extensão para os pés 18
Fixação da placa para os pés/suporte de fichas clínicas 18
Fixação do suporte de soros 19
Posicionamento do suporte de soros de duas fases com fixação permanente 19
Posicionamento do suporte de soros de três etapas com fixação permanente 20
Fixação e posicionamento da haste do suporte de soros amovível 21
Fixação do suporte da botija de oxigénio vertical 22
Extensão ou armazenamento do tabuleiro de refeições/placa para os pés 22
Fixação das almofadas das grades laterais 23
Localização dos pontos de fixação das correias de contenção do doente 23
Limpeza 24
Limpeza do produto 24
Limpeza do colchão 24
Remoção do iodo 25
Instruções especiais 25
Desinfeção 26
Desinfeção do produto 26
Desinfeção do colchão 26
Manutenção preventiva 28
Pontos de lubrificação 28

Definição de Advertência/Precaução/Nota

Os termos **ADVERTÊNCIA**, **PRECAUÇÃO** e **NOTA** possuem significados especiais aos quais se deve prestar a devida atenção.

ADVERTÊNCIA

Alerta o leitor para uma situação que, se não for evitada, pode resultar em morte ou lesões graves. Pode igualmente descrever possíveis reações adversas graves e perigos de segurança.

PRECAUÇÃO

Alerta o leitor para uma situação potencialmente perigosa que, se não for evitada, poderá resultar em lesões ligeiras ou moderadas no utilizador ou no doente, ou danos no equipamento ou noutros bens. Inclui os cuidados especiais necessários para uma utilização segura e eficaz do dispositivo, e os cuidados necessários para evitar a possibilidade de danos no dispositivo em resultado da utilização correta ou incorreta do mesmo.

Nota - Fornece informações especiais, que se destinam a facilitar a manutenção ou a clarificar instruções importantes.

Resumo das precauções de segurança

Siga sempre as advertências e precauções indicadas nesta página. A assistência deve ser feita apenas por pessoal qualificado.

ADVERTÊNCIA

- Deixe sempre o produto atingir a temperatura ambiente antes de o configurar ou de testar se todas as operações estão funcionais. Poderão ocorrer danos permanentes no produto.
- Ponha sempre o produto a funcionar quando todos os operadores estiverem afastados dos mecanismos.
- Acione sempre os travões quando um doente estiver a subir para o produto ou a sair dele ou quando o produto não estiver a ser movimentado. Podem ocorrer lesões se o produto se mover enquanto um doente estiver a subir para o produto ou a sair dele.
- Quando deixar um doente no produto, sem supervisão, coloque sempre o produto na posição mais baixa com as grades laterais para cima e trancadas. Não deixe o produto numa posição mais alta.
- Antes de elevar ou baixar a estrutura da cama, retire sempre quaisquer dispositivos que possam estar a impedir esse movimento.
- Não se sente na extremidade do produto. O produto poderá virar-se.
- Mantenha sempre os membros do doente e do operador afastados das grades laterais colapsadas para evitar lesões.
- Posicione sempre o doente no centro do produto.
- Quando transportar um doente, bloqueie sempre as grades laterais na posição mais elevada com a superfície para dormir plana na posição mais baixa.
- Mantenha sempre os membros do doente e do operador afastados dos eixos da grade lateral quando elevar ou baixar a grade lateral.
- Não permita que as grades laterais baixem sozinhas.
- Mantenha sempre as mãos e os dedos afastados das pegas de desengate e da estrutura da cabeceira de Fowler quando estiver a baixar a cabeceira de Fowler.
- Tenha sempre precaução quando elevar a cabeceira de Fowler pneumática se estiver um doente no produto. Utilize técnicas de elevação adequadas e solicite ajuda, se necessário.
- Não coloque artigos que pesem mais de 30 lb (14 kg) no tabuleiro do desfibrilhador. Prenda sempre com correias todos os dispositivos que colocar no tabuleiro do desfibrilhador.
- Tenha sempre precaução se o tabuleiro do desfibrilhador/extensão para os pés, a placa para os pés/suporte de fichas clínicas ou o suporte vertical da botija de oxigénio estiverem presos para evitar entalar os dedos quando posicionar a pega de empurrar da extremidade do lado dos pés, opcional.
- Não coloque artigos que pesem mais de 30 lb (14 kg) no tabuleiro do desfibrilhador/extensão para os pés. Prenda sempre com correias todos os dispositivos que colocar no tabuleiro do desfibrilhador.
- Fixe sempre o suporte de soros ao respetivo suporte durante o transporte do produto.
- Armazene sempre o suporte de soros quando não estiver a ser utilizado para evitar danos no produto.
- Não utilize o suporte de soros para puxar/empurrar o produto. Poderão ocorrer danos no produto.
- Não coloque objetos com mais de 40 lb (18 kg) no suporte vertical da botija de oxigénio.
- Não coloque objetos com mais de 30 lb (14 kg) no tabuleiro de refeições.
- Tenha sempre precaução quando fixar as correias de contenção. Podem ocorrer lesões no doente ou no operador. Os dispositivos de contenção físicos, mesmo que estejam fixos, podem causar lesões graves nos doentes e nos operadores, incluindo enredamento, entalamento, danos físicos ou mesmo a morte.
- Fixe sempre as correias ou os dispositivos de contenção somente nos pontos identificados de fixação do produto. Se não o fizer, poderá causar lesões no doente ou no operador. Não fixe as correias de contenção à grade lateral.
- Antes de utilizar uma correia ou um dispositivo de contenção, consulte sempre as restrições e os regulamentos nacionais e comunitários aplicáveis e os protocolos adequados da unidade de saúde.
- Não proceda à limpeza, reparação ou manutenção enquanto o produto estiver a ser utilizado.
- Não mergulhe o colchão em soluções de limpeza nem em desinfetantes. O excesso de humidade pode provocar o mau funcionamento do produto, que resulta em danos no produto ou em lesões no doente.
- Não permita a acumulação de fluidos no colchão. Os fluidos podem provocar a corrosão dos componentes e podem fazer com que a segurança e o desempenho deste produto sejam imprevisíveis.
- Inspecione sempre as coberturas do colchão e verifique se apresentam rasgões, perfurações, desgaste excessivo e fechos mal alinhados cada vez que limpar as coberturas. Remova e substitua um colchão danificado para evitar contaminação cruzada.

- Não efetue limpeza com vapor, lavagem com jato de água ou com mangueira, nem limpeza ultrassónica dos colchões. Estes métodos de limpeza podem anular a garantia do produto.
- Não efetue limpeza com vapor, com mangueira, nem limpeza ultrassónica do produto. A utilização destes métodos de limpeza não é recomendada e pode anular a garantia do produto.
- Desinfete sempre o colchão entre doentes. Se não o fizer, poderá originar contaminação cruzada e infeção.

PRECAUÇÃO

- A utilização inadequada do produto pode provocar lesões no doente ou no operador. Utilize o produto apenas conforme descrito neste manual.
- Não modifique o produto nem qualquer componente do mesmo. A modificação do produto poderá originar um funcionamento imprevisível, o que poderá provocar lesões no doente ou no operador. A modificação do produto também anula a garantia.
- Não utilize os componentes hidráulicos da base para elevar o produto com um sistema de elevação de doente debaixo do produto.
- Não coloque objetos com mais de 60 lb (27 kg) no compartimento da base.
- Não se sente, pise nem encoste ao compartimento da base.
- Eleve sempre o suporte de soros antes de fixar o tabuleiro do desfibrilhador/extensão para os pés ao produto. Se não elevar o suporte de soros, a extensão para os pés não funcionará.
- Não utilize o suporte de soros para puxar/empurrar o produto. Poderão ocorrer danos no produto.
- Não pendure sacos de fluidos intravenosos que excedam 40 lb (18 kg) no suporte de soros.
- Certifique-se sempre de que, durante o transporte de um doente, o suporte de soros está numa posição baixa para que passe através de vãos de portas.

Pontos de entalamento

Figura 1 – Pontos de entalamento

Introdução

Este manual ajuda no funcionamento e manutenção do seu produto da Stryker. Leia este manual antes de utilizar ou proceder à manutenção deste produto. Defina métodos e procedimentos para educar e formar a sua equipa no que diz respeito ao funcionamento ou manutenção seguros deste produto.

PRECAUÇÃO

- A utilização inadequada do produto pode provocar lesões no doente ou no operador. Utilize o produto apenas conforme descrito neste manual.
- Não modifique o produto nem qualquer componente do mesmo. A modificação do produto poderá originar um funcionamento imprevisível, o que poderá provocar lesões no doente ou no operador. A modificação do produto também anula a garantia.

Nota

- Este manual deve ser considerado uma parte permanente do produto e deve ser guardado juntamente com o produto, mesmo que este seja vendido.
- A Stryker procura continuamente avanços no design e na qualidade do produto. Este manual contém as informações mais atuais sobre o produto disponíveis no momento da impressão. Poderão existir pequenas discrepâncias entre o seu produto e este manual. Se tiver alguma questão, contacte o Serviço de Apoio ao Cliente ou a Assistência Técnica da Stryker através do número de telefone +1-800-327-0770.

Descrição do produto

A maca de transporte Stryker modelo 747/748 é uma maca polivalente para transporte e tratamento de doentes.

Indicações de utilização

A maca de transporte modelo 747/748 da Stryker é um dispositivo manual, com rodas que consiste numa plataforma montada numa estrutura com rodas concebida para acomodar doentes em posição horizontal. O dispositivo tem grades laterais e tem disponível a opção de suportar a colocação temporária ou permanente da haste de suporte de soros. Uma maca fornece ao operador um método de transporte de doentes numa unidade de saúde. Algumas macas podem também ser utilizadas para pequenos procedimentos e internamentos de curta duração (tratamento e recuperação).

Benefícios clínicos

Transporte de doentes e facilitação do tratamento

Contraindicações

Não são conhecidos.

Vida útil prevista

A maca de transporte tem uma vida útil prevista de 10 anos em condições normais de utilização e com manutenção periódica adequada.

Eliminação/reciclagem

Siga sempre as recomendações e/ou os regulamentos locais em vigor que determinam a proteção ambiental e os riscos associados à reciclagem ou à eliminação do equipamento no fim da sua vida útil.

Especificações

		Maca de transporte modelo 747		Maca de transporte modelo 748 (larga) Pacotes HT	
Carga de trabalho segura **Nota** - A carga de trabalho segura indica o peso total do doente, do colchão e dos acessórios		500 lb	225 kg	500 lb	225 kg
Comprimento total		83 pol.	210,8 cm	83 pol.	210,8 cm
Largura total		30 pol.	76,2 cm	34 pol.	86,4 cm
Altura	Alta	36 pol.	91,4 cm	36 pol.	91,4 cm
	Baixa	21,5 pol.	54,6 cm	21,5 pol.	54,6 cm
Superfície do doente		26 pol. x 75,5 pol.	66 cm x 192 cm	30 pol. x 75,5 pol.	76 cm x 192 cm
Grades laterais		13 pol. x 55 pol.	33 cm x 139,5 cm	13 pol. x 55 pol.	33 cm x 139,5 cm
Posicionamento da estrutura da cama	Apoio para as costas	0° a 90°		0° a 90°	
	Plataforma articulada para os joelhos	Não aplicável		0° a 30°	
	Posição de Trendelenburg/anti--Trendelenburg	+18°/-18°		+18°/-18°	
Diâmetro do rodízio		8 pol.	20 cm	8 pol.	20 cm
Espaço mínimo livre debaixo do produto		6 pol., nominal	15 cm	6 pol., nominal	15 cm
		1,75 pol. debaixo dos cilindros hidráulicos e da quinta roda	4,5 cm	1,75 pol. debaixo dos cilindros hidráulicos e da quinta roda	4,5 cm

Condições ambientais	Funcionamento	Armazenamento e transporte
Temperatura	100 °F (38 °C) 50 °F (10 °C)	140 °F (60 °C) -4 °F (-20 °C)
Humidade relativa	75% 30%	95% 10%
Pressão atmosférica	1060 hPa 700 hPa	1060 *hPa* 500 *hPa*

De acordo com a regulamentação Europeia REACH e outros requisitos regulamentares ambientais, são listados os componentes que contêm substâncias declaráveis.

Descrição	Número	Nome químico das substâncias que suscitam elevada preocupação (SVHC)
Cobertura de canto com opção de conjunto de suporte de soros com duas fases, extremidade do lado da cabeça	0744-035-020	Chumbo
Cobertura de canto com opção de conjunto de suporte de soros com duas fases, extremidade do lado da cabeça	0744-035-025	Chumbo
Cobertura de canto com opção de conjunto de suporte de soros com três fases, extremidade do lado dos pés	0744-035-070	Chumbo
Cobertura de canto com opção de conjunto de suporte de soros com três fases, extremidade do lado dos pés	0744-035-075	Chumbo
Conjunto de suporte de soros com duas fases	1211-210-010	Chumbo

A Stryker reserva-se o direito de alterar as especificações sem aviso prévio.

Ilustração do produto

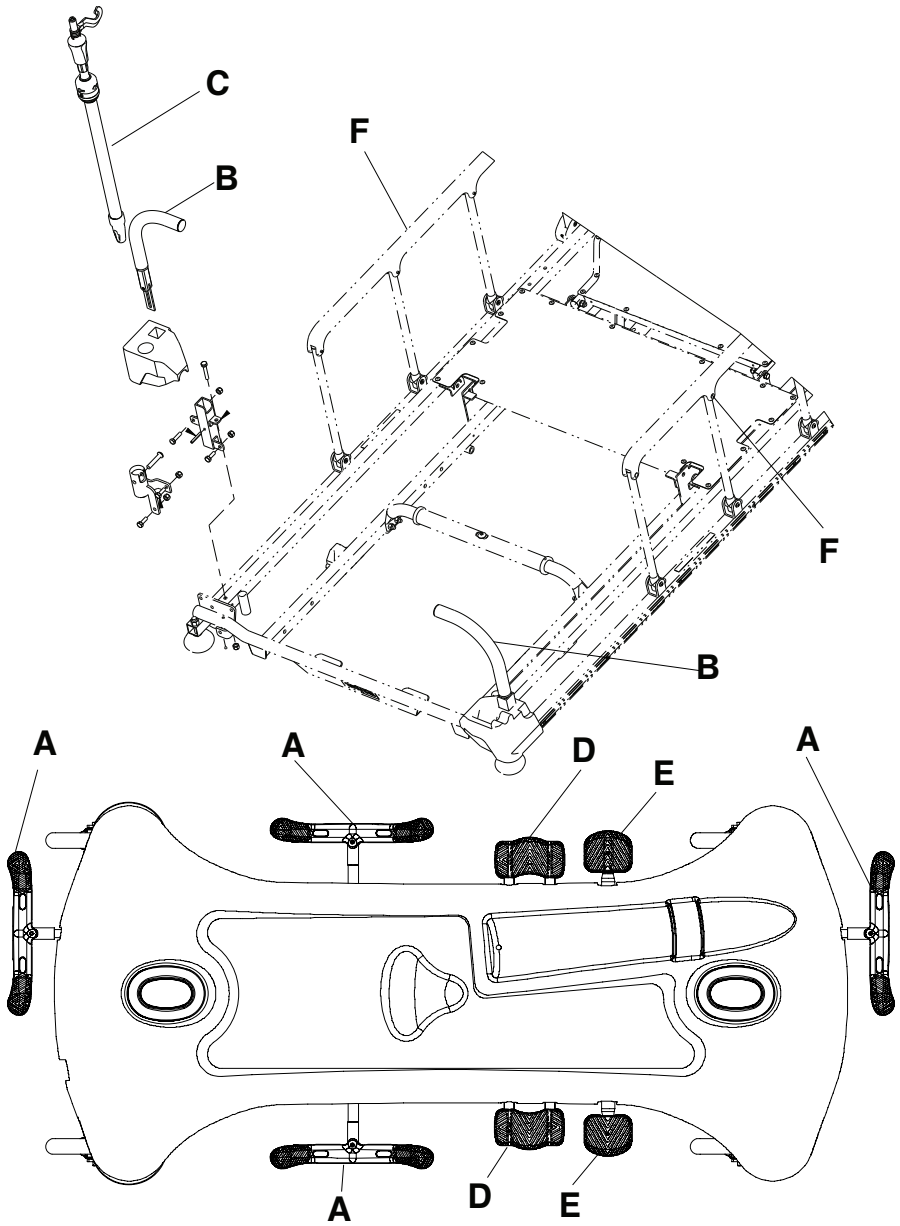

A	Pedal de travagem/condução	D	Pedal para baixar
B	Pega de empurrar da extremidade do lado da cabeça	E	Pedal de bombeamento
C	Haste do suporte de soros	F	Grade lateral

Informações para contacto

Contacte o Serviço de Apoio ao Cliente ou a Assistência Técnica da Stryker, através do número: 1-800-327-0770.

Stryker Medical
3800 E. Centre Avenue

Portage, MI 49002
EUA

Nota - O utilizador e/ou o doente deve(m) comunicar qualquer incidente grave relacionado com o produto, tanto ao fabricante como à autoridade competente do estado membro europeu em que o utilizador e/ou paciente esteja(m) estabelecido(s).

Para consultar o manual de operações ou manutenção online, vá a https://techweb.stryker.com/.

Tenha o número de série (A) do seu produto da Stryker à mão quando telefonar para o Serviço de Apoio ao Cliente ou Assistência Técnica da Stryker. Inclua o número de série em toda a comunicação escrita.

Localização do número de série

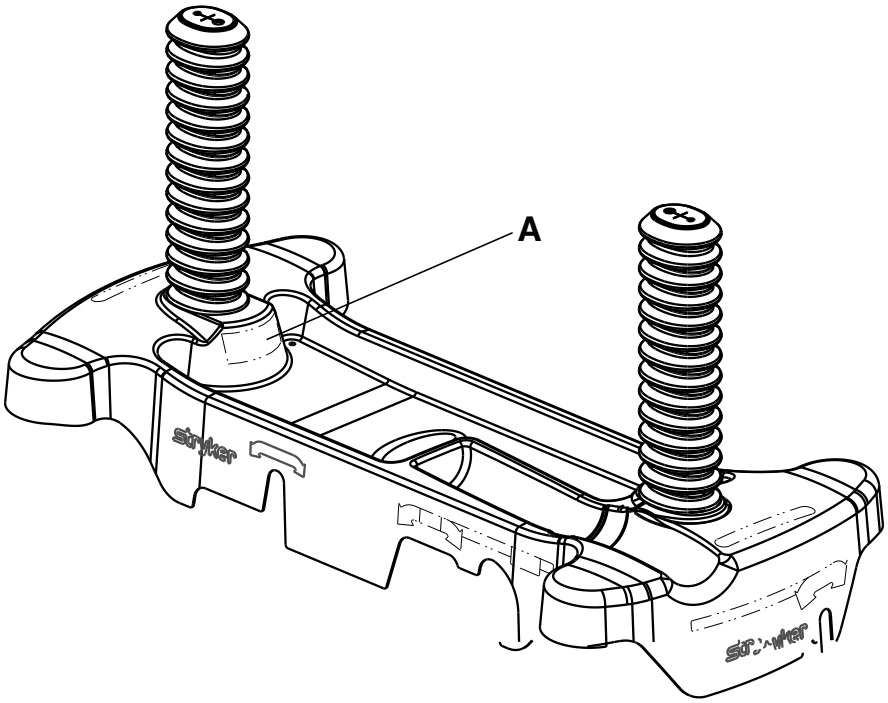

Preparação

Para desembalar o produto, consulte as instruções de desembalagem anexas ao produto no interior da caixa de transporte.

ADVERTÊNCIA

- Deixe sempre o produto atingir a temperatura ambiente antes de configurá-lo ou de testar se todas as operações estão funcionais. Poderão ocorrer danos permanentes no produto.
- Ponha sempre o produto a funcionar quando todos os operadores estiverem afastados dos mecanismos.

Certifique-se de que o produto está a funcionar antes de o colocar em serviço.

1. Acione os travões. Empurre o produto para se certificar de que os quatro rodízios estão travados.
2. Eleve e baixe o sistema de elevação hidráulico.
3. Eleve o produto até à posição mais elevada e coloque-o na posição de Trendelenburg. Certifique-se de que a extremidade do lado da cabeça baixa até à posição mais baixa.
4. Eleve o produto até à posição mais elevada e coloque-o na posição anti-Trendelenburg. Certifique-se de que a extremidade do lado dos pés baixa até à posição mais baixa.
5. Aplique a quinta roda para se certificar de que esta guia e faz girar o produto.
6. Certifique-se de que as grades laterais se elevam, baixam e ficam bloqueadas na devida posição.
7. Eleve e baixe a cabeceira de Fowler.

Funcionamento

Acionamento e desengate dos travões

ADVERTÊNCIA - Acione sempre os travões quando um doente estiver a subir para o produto ou a sair dele ou quando o produto não estiver a ser movimentado. Podem ocorrer lesões se o produto se mover enquanto um doente estiver a subir para o produto ou a sair dele.

Para acionar os travões, carregue no lado de travagem (vermelho) do pedal de travagem/condução. Empurre o produto para se certificar de que o travão funciona.

Para soltar os travões, carregue no lado de condução (verde) do pedal de travagem/condução.

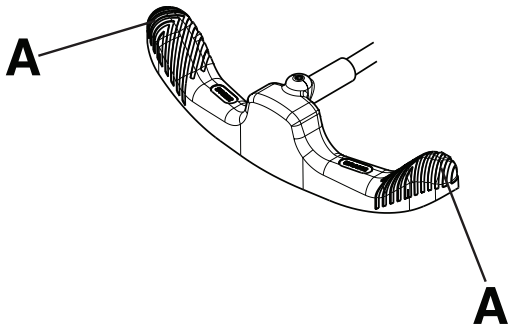

Figura 2 – Funcionamento do pedal de travagem/condução

Nota - Não carregue no centro do pedal de travagem/condução. Carregue sempre para baixo no lado exterior (A) do pedal de travagem/condução (Figura 2).

Elevar ou baixar a estrutura da cama

ADVERTÊNCIA

- Quando deixar um doente sem supervisão no produto, coloque sempre o produto na posição mais baixa com as grades laterais para cima e trancadas. Não deixe o produto numa posição mais alta.
- Antes de elevar ou baixar a estrutura da cama, retire sempre quaisquer dispositivos que possam estar a impedir esse movimento.
- Não se sente na extremidade do produto. O produto poderá virar-se.
- Mantenha sempre os membros do doente e do operador afastadas das grades laterais colapsadas para evitar lesões.

Para elevar a estrutura da cama, carregue no pedal de bombeamento (D) até chegar à altura pretendida (Figura 3).

Para baixar toda a estrutura da cama, carregue no centro do pedal unitário para baixar (C).

Para baixar a extremidade do lado da cabeça da estrutura da cama, carregue no lado do pedal unitário para baixar (C) mais próximo da extremidade do lado da cabeça do produto.

Para baixar apenas a extremidade do lado dos pés da estrutura da cama, carregue no lado do pedal unitário para baixar (C) mais próximo da extremidade do lado dos pés do produto.

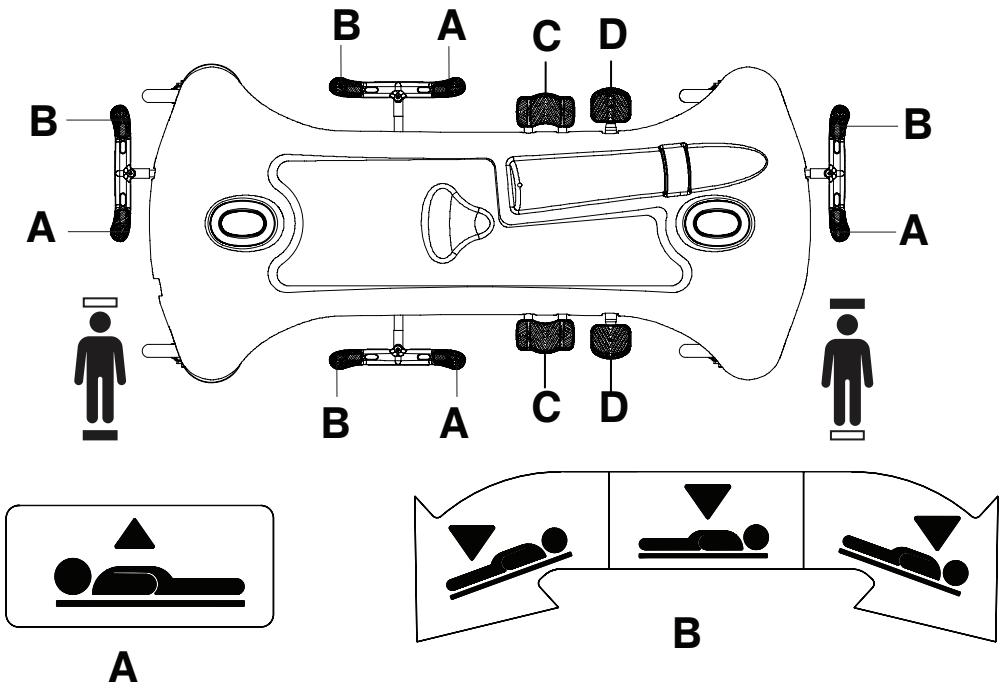

Figura 3 – Elevar ou baixar a estrutura da cama

Posicionamento do produto na posição de Trendelenburg

ADVERTÊNCIA - Antes de elevar ou baixar a estrutura da cama, retire sempre quaisquer dispositivos que possam estar a impedir esse movimento.

PRECAUÇÃO - Não utilize os componentes hidráulicos da base para elevar o produto com um sistema de elevação de doente debaixo do produto.

Para posicionar o produto na posição de Trendelenburg (cabeça para baixo), eleve a estrutura da cama até à posição mais alta (Figura 3).

Nota - Eleve a estrutura da cama até à posição mais alta para um maior ângulo da posição de Trendelenburg.

Empurre para baixo no lado do pedal unitário para baixar mais próximo da extremidade do lado da cabeça (C).

Para baixar o produto da posição de Trendelenburg, carregue no centro do pedal unitário para baixar (C) até que a estrutura da cama fique plana.

Posicionamento do produto na posição anti-Trendelenburg

ADVERTÊNCIA - Antes de elevar ou baixar a estrutura da cama, retire sempre quaisquer dispositivos que possam estar a impedir esse movimento.

PRECAUÇÃO - Não utilize os componentes hidráulicos da base para elevar o produto com um sistema de elevação de doente debaixo do produto.

Para posicionar o produto na posição anti-Trendelenburg (pés para baixo), eleve a estrutura da cama até à posição mais alta (Figura 3)

Nota - Eleve a estrutura da cama até à posição mais alta para um maior ângulo da posição de Trendelenburg.

Empurre para baixo no lado do pedal unitário para baixar mais próximo da extremidade do lado dos pés (C).

Para baixar o produto da posição anti-Trendelenburg, carregue no centro do pedal unitário para baixar (C) até que a estrutura da cama fique plana.

Transporte de um doente com a quinta roda retrátil

ADVERTÊNCIA

- Posicione sempre o doente no centro do produto.
- Antes de elevar ou baixar a estrutura da cama, retire sempre quaisquer dispositivos que possam estar a impedir esse movimento.
- Quando transportar um doente, bloqueie sempre as grades laterais na posição mais elevada com a superfície para dormir plana na posição mais baixa.

PRECAUÇÃO - Não utilize os componentes hidráulicos da base para elevar o produto com um sistema de elevação de doente debaixo do produto.

Para transportar um doente com a quinta roda retrátil:

1. Empurre o lado de condução do pedal de travagem/condução para acionar a quinta roda retrátil.
2. Ponha o pedal na posição neutra para mover o produto lateralmente. Mova o produto para a localização desejada.

   Nota - Não tente movimentar o produto lateralmente quando a quinta roda retrátil estiver acionada.
3. Acione os travões para imobilizar o produto.

   Nota - Certifique-se sempre de que solta o travão antes de tentar mover o produto, para evitar lesões no operador ou no doente.

Posicionamento ou armazenamento das pegas de empurrar (opcional)

Para posicionar ou guardar as pegas de empurrar:

1. Gire as pegas para cima a partir da extremidade do produto (Figura 4).
2. Empurre as pegas para baixo para as bloquear na devida posição.
3. Inverta os passos para guardar as pegas.

   Nota - Utilize apenas as pegas de empurrar como dispositivos para empurrar ou puxar, a não ser que o contrário seja especificado para evitar danos no produto.

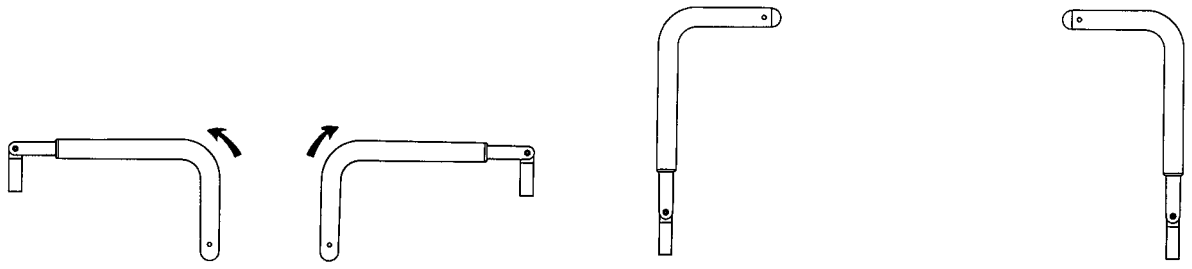

Figura 4 – Posicionamento das pegas de empurrar da extremidade do lado da cabeça

Elevar ou baixar as grades laterais

ADVERTÊNCIA

- Quando deixar um doente sem supervisão no produto, coloque sempre o produto na posição mais baixa com as grades laterais para cima e trancadas. Não deixe o produto numa posição mais alta.
- Quando transportar um doente, bloqueie sempre as grades laterais na posição mais elevada com a superfície para dormir plana na posição mais baixa.

- Mantenha sempre os membros do doente e do operador afastados do eixos da grade lateral quando elevar ou baixar a grade lateral.
- Não permita que as grades laterais baixem sozinhas.

Para elevar as grades laterais, utilize as duas mãos para agarrar na grade lateral. Eleve a grade lateral até que o trinco de desengate encaixe com um estalido na sua posição. Puxe a grade lateral para se certificar de que ficou bloqueada na devida posição.

Para baixar as grades laterais, puxe o trinco de desengate para cima. Guie a grade lateral até à posição mais baixa.

Nota - Não utilize as grades laterais como um dispositivo de contenção para impedir que o doente saia do produto. As grades laterais impedem o doente de rolar para fora do produto. O operador tem de determinar o grau de contenção necessária para se certificar de que o doente está em segurança.

Elevar ou baixar a cabeceira de Fowler pneumática

ADVERTÊNCIA

- Mantenha sempre as mãos e os dedos afastados das pegas de libertação e da estrutura da cabeceira de Fowler quando estiver a baixar a cabeceira de Fowler.
- Tenha sempre precaução quando elevar a cabeceira de Fowler pneumática se estiver um doente no produto. Utilize técnicas de elevação adequadas e solicite ajuda, se necessário.

Para elevar a cabeceira de Fowler, aperte a pega de libertação vermelha da cabeceira de Fowler (A) e puxe a cabeceira de Fowler para cima até à posição desejada (Figura 5).

Para baixar a cabeceira de Fowler:

1. Aperte a pega de libertação da cabeceira de Fowler (A).
2. Empurre a cabeceira de Fowler para baixo até à posição desejada.

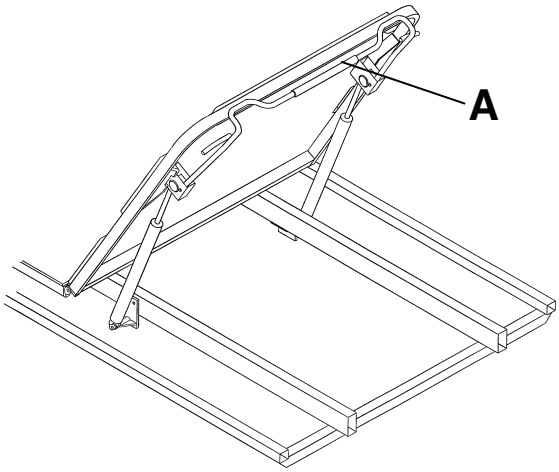

Figura 5 – Cabeceira de Fowler pneumática

Elevar ou baixar a plataforma articulada para os joelhos

Para elevar a plataforma articulada para os joelhos (B), rode a pega de manivela (A) no sentido dos ponteiros do relógio (Figura 6).

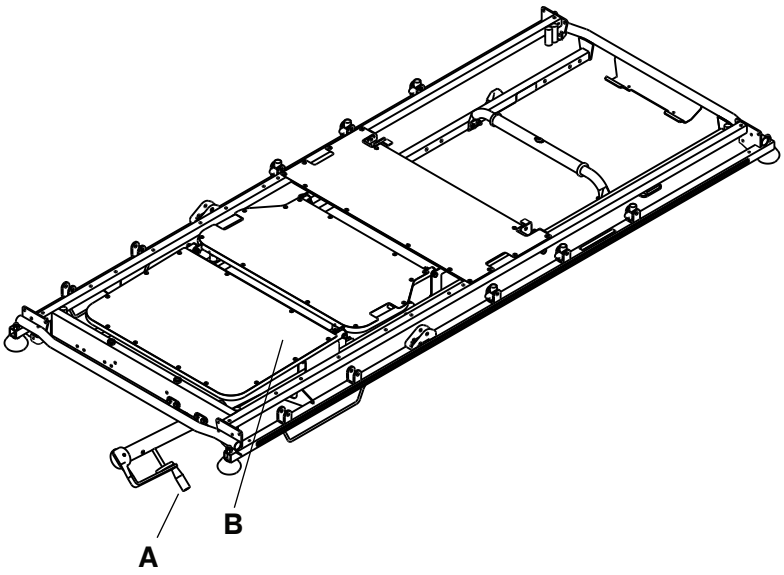

Figura 6 – Plataforma articulada para os joelhos e pega de manivela

Para baixar a plataforma articulada para os joelhos (B), rode a pega de manivela (A) no sentido contrário aos ponteiros do relógio.

Armazenamento de objetos no compartimento da base

PRECAUÇÃO

- Não coloque objetos com mais de 27 kg no compartimento da base.
- Não se sente, pise nem encoste ao compartimento da base.

É possível guardar pertences do doente no compartimento da base. Não utilize o encaixe do suporte da botija de oxigénio para guardar botijas de oxigénio ou pertences do doente.

Acessórios e peças

Estes acessórios podem estar disponíveis para utilização com o seu produto. Confirme a disponibilidade para a sua configuração ou região. Contacte a assistência ao cliente da Stryker: 1-800-327-0770.

Nome	Número de peça
Came e elo do travão	0853-003-035
Conjunto de rodízio com cobertura completa	0853-503-020
Tabuleiro do desfibrilhador	1105-045-200
Tabuleiro do desfibrilhador/extensão para os pés/placa para os pés	1105-045-400
Unidade da quinta roda	1105-006-130
Placa para os pés/suporte de fichas clínicas	1105-045-500
Suporte de soros	0785-155-000
Suporte de soros **HAVASU**™, amovível	0390-025-010
Suporte de soros, amovível	0390-025-000
Colchão, Ultra Comfort, 4 pol. x 26 pol. (10 cm x 66 cm)	0785-034-603
Colchão, Enhanced Comfort, 4 pol. x 26 pol. (10 cm x 66 cm)	0785-034-623
Colchão, Ultra Comfort, 5 pol. x 26 pol. (13 cm x 66 cm)	0785-034-633
Colchão, **Ultra Comfort SE**™ doméstico, 4 pol. x 26 pol. (10 cm x 66 cm)	1704-034-600
Colchão, **Ultra Comfort SE**, barreira anti-fogo, internacional, 4 pol. x 26 pol. (10 cm x 66 cm)	1704-034-601
Colchão, padrão, 3 pol. x 26 pol. (8 cm x 66 cm)	1059-326-001
Colchão, **ComfortGel SE**™, sem barreira anti-fogo, 26 pol. (66 cm)	1805-034-600
Colchão, **ComfortGel SE**, barreira anti-fogo, 26 pol. (66 cm)	1805-034-601
Fixador da botija de oxigénio	1037-010-090
Suporte da botija de oxigénio, vertical	1115-130-000
Cilindro pneumático	1010-031-078
Correia de contenção, tornozelo	0946-043-001
Correia de contenção, corpo	0390-019-000
Correia de contenção, peito	1010-058-000
Correias de contenção, pacote completo	1010-077-000
Correia de contenção, pulso	0946-044-001
Serving tray	1105-045-700

Nome	Número de peça
Suporte do tabuleiro de refeições/placa para os pés	1105-045-800
Conjunto de almofada da grade lateral	1010-052-000

Fixação do tabuleiro do desfibrilhador

ADVERTÊNCIA

- Não coloque artigos que pesem mais de 14 kg no tabuleiro do desfibrilhador. Prenda sempre com correias todos os dispositivos que colocar no tabuleiro do desfibrilhador.
- Tenha sempre precaução se o tabuleiro do desfibrilhador/extensão para os pés, a placa para os pés/suporte de fichas clínicas ou o suporte da botija de oxigénio vertical estiverem presos para evitar entalar os dedos quando posicionar a pega de empurrar da extremidade do lado dos pés opcional.

Para fixar o tabuleiro do desfibrilhador:

1. Insira os pinos do tabuleiro do desfibrilhador nos encaixes existentes na extremidade do lado dos pés do produto.
2. Utilize a correia para fixar os dispositivos ao tabuleiro do desfibrilhador.

   Nota

   - Não utilize o tabuleiro do desfibrilhador como dipositivo para empurrar/puxar. Poderão ocorrer danos no produto.
   - Quando utilizar acessórios (como o tabuleiro do desfibrilhador-extensão para os pés, a placa para os pés/suporte de fichas clínicas, suporte da botija de oxigénio vertical), eleve sempre as pegas de empurrar da extremidade do lado dos pés caso contrário os acessórios não irão funcionar.

Conversão do tabuleiro do desfibrilhado/extensão para os pés num tabuleiro do desfibrilhador

ADVERTÊNCIA

- Não coloque artigos que pesem mais de 14 kg no tabuleiro do desfibrilhador/extensão para os pés. Prenda sempre com correias todos os dispositivos que colocar no tabuleiro do desfibrilhador.
- Tenha sempre precaução se o tabuleiro do desfibrilhador/extensão para os pés, a placa para os pés/suporte de fichas clínicas ou o suporte da botija de oxigénio vertical estiverem presos para evitar entalar os dedos quando posicionar a pega de empurrar da extremidade do lado dos pés opcional.

PRECAUÇÃO - Eleve sempre a haste do suporte de soros antes de fixar o tabuleiro do desfibrilhador/extensão para os pés ao produto. Se não elevar a haste do suporte de soros, a extensão para os pés não funcionará.

Para converter o tabuleiro do desfibrilhador/extensão para os pés num tabuleiro do desfibrilhador:

1. Puxe o botão superior para fora (A) (Figura 7).
2. Gire o tabuleiro do desfibrilhador (B) até o tabuleiro ficar plano sobre o produto, na extremidade do lado dos pés. Solte o botão superior (A). Certifique-se de que o tabuleiro do desfibrilhador está bloqueado na devida posição.
3. Utilize a correia para fixar os dispositivos ao tabuleiro do desfibrilhador.

   Nota

   - Não utilize o tabuleiro do desfibrilhador/extensão para os pés para puxar/empurrar o produto. Poderão ocorrer danos no produto.
   - Não encaixe itens na extensão para os pés.

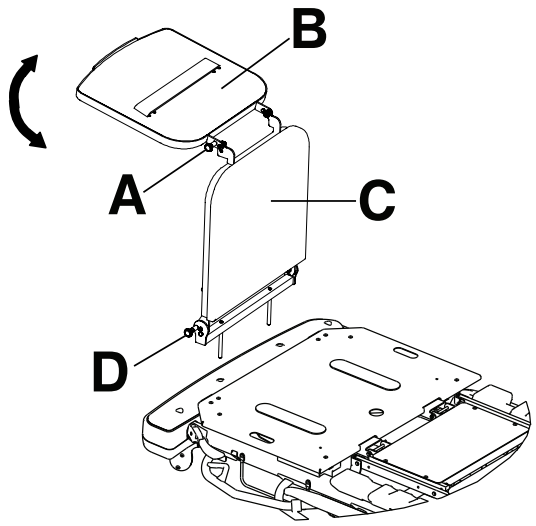

Figura 7 – Tabuleiro do desfibrilhador-extensão para os pés

Conversão do tabuleiro do desfibrilhador/extensão para os pés numa extensão para os pés

ADVERTÊNCIA

- Não coloque artigos que pesem mais de 14 kg no tabuleiro do desfibrilhador/extensão para os pés. Prenda sempre com correias todos os dispositivos que colocar no tabuleiro do desfibrilhador.
- Tenha sempre precaução se o tabuleiro do desfibrilhador/extensão para os pés, a placa para os pés/suporte de fichas clínicas ou o suporte da botija de oxigénio vertical estiverem presos para evitar entalar os dedos quando posicionar a pega de empurrar da extremidade do lado dos pés opcional.

PRECAUÇÃO - Eleve sempre a haste do suporte de soros antes de fixar o tabuleiro do desfibrilhador/extensão para os pés ao produto. Se não elevar a haste do suporte de soros, a extensão para os pés não funcionará.

Para converter o tabuleiro do desfibrilhador/extensão para os pés numa extensão para os pés (Figura 7):

1. Puxe o botão superior para fora (A).
2. Gire o tabuleiro do desfibrilhador (B) até o tabuleiro ficar bloqueado contra a extensão para os pés.
3. Puxe o botão inferior (D) para fora enquanto segura no conjunto do tabuleiro do desfibrilhador/extensão para os pés.
4. Baixe a extensão para os pés (C) até que fique plana.
5. Solte o botão inferior (D). Empurre a extensão para os pés para se certificar de que fica bloqueada na devida posição.

Nota

- Não utilize o tabuleiro do desfibrilhador/extensão para os pés para puxar/empurrar o produto. Poderão ocorrer danos no produto.
- Não encaixe itens na extensão para os pés.

Fixação da placa para os pés/suporte de fichas clínicas

ADVERTÊNCIA - Tenha sempre precaução se o tabuleiro do desfibrilhador/extensão para os pés, a placa para os pés/ /suporte de fichas clínicas ou o suporte da botija de oxigénio vertical estiverem presos para evitar entalar os dedos quando posicionar a pega de empurrar da extremidade do lado dos pés opcional.

Para fixar a placa para os pés/suporte de fichas clínicas, insira os pinos da placa para os pés/suporte de fichas clínicas nos encaixes existentes na extremidade do lado dos pés do produto.

Nota - Não utilize a placa para os pés/suporte de fichas clínicas como dispositivo para empurrar/puxar. Poderão ocorrer danos no produto.

Fixação do suporte de soros

ADVERTÊNCIA

- Fixe sempre a haste do suporte de soros ao respetivo suporte durante o transporte do produto.
- Armazene sempre o suporte de soros quando não estiver a ser utilizado para evitar danos no produto.

Para fixar o suporte de soros (Figura 8):

1. Retire o suporte de soros do tabuleiro de armazenamento ou do clipe de armazenamento.
2. Gire o suporte de soros para a posição pretendida.
3. Rode o botão (A) no sentido contrário ao dos ponteiros do relógio para desapertar a braçadeira do suporte (C).
4. Gire o botão (A), afastando-o do conjunto de ligação do braço (B).
5. Abra a abraçadeira (C).
6. Coloque a haste do suporte de soros na abraçadeira (C).
7. Feche a abraçadeira (C) em torno da haste do suporte de soros e faça girar o botão (A) até à sua posição.
8. Rode o botão (A) no sentido dos ponteiros do relógio para apertar o botão.
9. Inverta a ordem dos passos para separar o suporte de soros do produto.

   Para armazenar o suporte de soros, coloque-o no tabuleiro de armazenamento ou fixe-o no clipe de armazenamento.

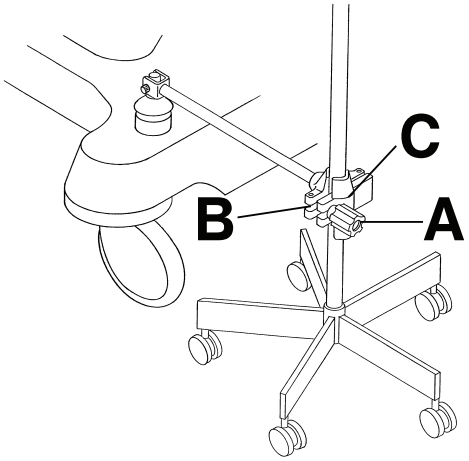

Figura 8 – Suporte de soros

Posicionamento do suporte de soros de duas fases com fixação permanente

ADVERTÊNCIA - Não utilize o suporte de soros para puxar/empurrar o produto. Poderão ocorrer danos no produto.

Poderá adquirir o produto com a opção do suporte de soros de duas fases permanentemente fixo na extremidade do lado da cabeça, do lado dos pés ou em ambas as extremidades do produto. O suporte de soros está equipado com uma haste telescópica que se alonga para fornecer uma segunda posição ao nível da altura. Poderá dobrar e armazenar o suporte de soros quando não estiver a ser utilizado.

Para posicionar o suporte de soros de duas fases (Figura 9):

1. Levante para cima e gire o suporte até à posição de armazenamento.
2. Empurre o suporte de soros para baixo até que fique bloqueado.

3. Para elevar a altura do suporte de soros, puxe a parte telescópica (A) para cima até o suporte ficar bloqueado na posição mais elevada.
4. Rode os ganchos dos sacos de fluidos intravenosos (B) para a posição desejada e pendure os sacos de fluidos intravenosos.
5. Para baixar o suporte de soros, segure na parte telescópica da haste do suporte de soros, rode o trinco (C) e baixe a parte telescópica.

Nota

- Não pendure sacos de fluidos intravenosos que excedam 40 lb (18 kg) no suporte de soros.
- Certifique-se sempre de que, durante o transporte de um doente, o suporte de soros está numa posição baixa para que passe de forma segura através de vãos de portas.

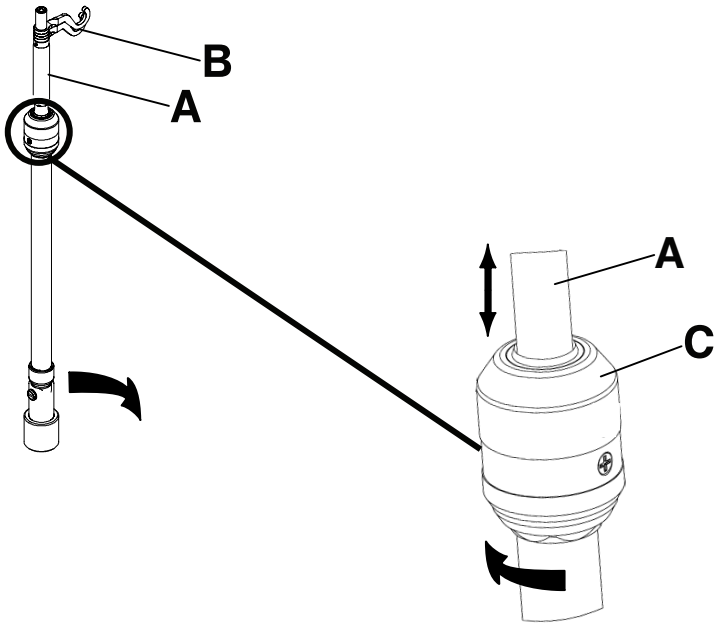

Figura 9 – Posicionamento do suporte de soros de 2 fases com fixação permanente

Posicionamento do suporte de soros de três etapas com fixação permanente

ADVERTÊNCIA - Não utilize o suporte de soros para puxar/empurrar o produto. Poderão ocorrer danos no produto.

Poderá adquirir o produto com a opção do suporte de soros de três etapas fixada permanentemente na extremidade do lado da cabeça, na extremidade do lado dos pés ou em ambas as extremidades do produto. O suporte de soros está equipado com uma haste telescópica que se alonga para fornecer uma segunda e terceira posições ao nível da altura. Poderá também dobrar e armazenar o suporte de soros quando não estiver a ser utilizada.

Para posicionar o suporte de soros de três etapas (Figura 10):

1. Levante para cima e gire o suporte até à posição de armazenamento.
2. Empurre o suporte de soros para baixo até que fique bloqueado.
3. Para elevar a altura do suporte de soros, puxe a parte telescópica (A) para cima até o suporte ficar bloqueado na posição mais elevada.
4. Para um suporte de soros mais elevado, puxe a secção (B) para cima. Solte a secção (B) em qualquer altura desejada para bloquear o suporte nessa posição.
5. Rode os ganchos dos sacos de fluidos intravenosos (C) para a posição desejada e pendure os sacos de fluidos intravenosos.
6. Para baixar o suporte de soros, empurre a parte amarela da zona de preensão (D) para cima enquanto segura na secção (B) até o suporte baixar.

7. Rode o trinco (E) e baixe a parte telescópica do suporte de soros.

Nota

- Não pendure sacos de fluidos intravenosos que excedam 12 lb (5 kg) no total de sacos pendurados no suporte de soros.
- Não pendure sacos de fluidos intravenosos que excedam 9,3 lb (4,2 kg) num único gancho do suporte de soros.
- Certifique-se sempre de que, quando transportar um doente, o suporte de soros está numa posição baixa para permitir que passe em segurança através de vãos de portas.

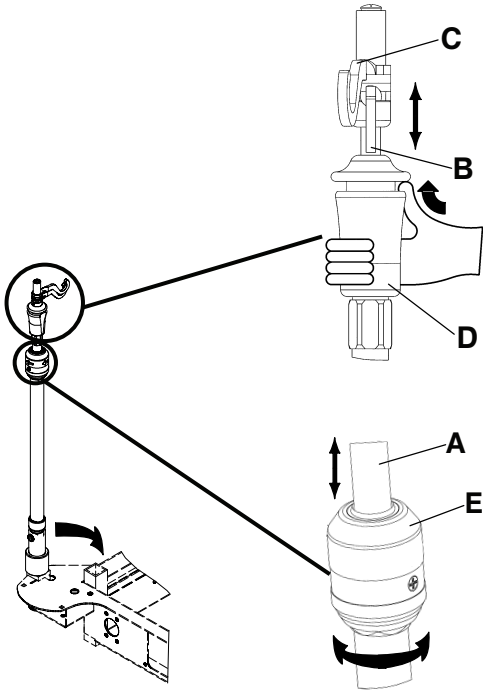

Figura 10 – Posicionamento do suporte de soros de três etapas com fixação permanente

Fixação e posicionamento da haste do suporte de soros amovível

PRECAUÇÃO

- Não utilize a haste do suporte de soros para puxar/empurrar o produto. Poderão ocorrer danos no produto.
- Não pendure sacos de fluidos intravenosos que excedam 40 lb (18 kg) na haste do suporte de soros.
- Certifique-se sempre de que, durante o transporte de um doente, a haste do suporte de soros está numa posição baixa para que passe através de vãos de portas.

Para fixar e posicionar a haste do suporte de soros amovível (Figura 11):

1. Insira a haste do suporte de soros num encaixe na extremidade do lado da cabeça ou do lado dos pés do produto.
2. Rode o botão (A) no sentido contrário ao dos ponteiros do relógio e puxe a parte telescópica (B) para cima até atingir a altura pretendida.
3. Rode o botão (A) no sentido dos ponteiros do relógio para fixar a parte telescópica nessa posição.

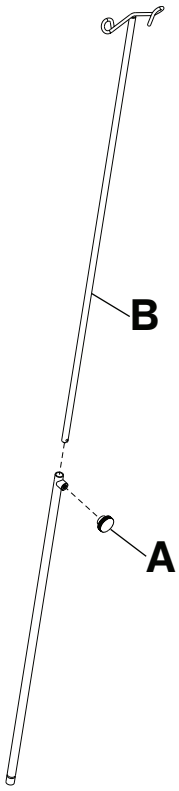

Figura 11 – Haste do suporte de soros amovível

Fixação do suporte da botija de oxigénio vertical

ADVERTÊNCIA

- Não coloque objetos com mais de 40 lb (18 kg) no suporte da botija de oxigénio vertical.
- Tenha sempre precaução se o tabuleiro do desfibrilhador/extensão para os pés, a placa para os pés/suporte de fichas clínicas ou o suporte da botija de oxigénio vertical estiverem presos para evitar entalar os dedos quando posicionar a pega de empurrar da extremidade do lado dos pés opcional.

O suporte da botija de oxigénio vertical acomoda uma botija de oxigénio em posição vertical.

Para fixar o suporte da botija de oxigénio vertical:

1. Insira a barra de suporte em qualquer um dos encaixes para suporte de soros.
2. Insira a chaveta através do orifício da barra de suporte para fixar o suporte da botija ao produto.

   Nota - Não utilize o suporte da botija de oxigénio vertical para empurrar/puxar. Poderão ocorrer danos no produto.

Extensão ou armazenamento do tabuleiro de refeições/placa para os pés

ADVERTÊNCIA - Não coloque objetos com mais de 30 lb (14 kg) no tabuleiro de refeições.

Para encaixar o tabuleiro de refeições na grade lateral, puxe ambos os lados do tabuleiro de refeições para fora e posicione o tabuleiro sobre as grades laterais.

Para guardar o tabuleiro de refeições:

1. Retire o tabuleiro de refeições das grades laterais.
2. Empurre os lados do tabuleiro de refeições para dentro.
3. Armazene o tabuleiro de refeições na placa para os pés.

Nota - Não utilize o tabuleiro de refeições/placa para os pés para empurrar/puxar. Poderão ocorrer danos no produto.

Fixação das almofadas das grades laterais

Para fixar as almofadas das grades laterais:

1. Prenda a almofada da grade lateral entre o colchão e a grade lateral.
2. Aperte as fitas de **Velcro®** à volta do topo da grade lateral para fixar a respetiva almofada.

Localização dos pontos de fixação das correias de contenção do doente

ADVERTÊNCIA

- Tenha sempre precaução quando fixar as correias de contenção. Podem ocorrer lesões no doente ou no operador. Os dispositivos de contenção físicos, mesmo se estiverem fixos, podem causar lesões graves nos doentes e nos operadores, incluindo enredamento, entalamento, danos físicos ou mesmo a morte.
- Fixe sempre as correias ou os dispositivos de contenção somente nos pontos de fixação do produto identificados. Se não o fizer, poderá causar lesões no doente ou no operador. Não fixe as correias de contenção à grade lateral.
- Antes de utilizar uma correia ou um dispositivo de contenção, consulte sempre as restrições e os regulamentos nacionais e comunitários aplicáveis e os protocolos da unidade de saúde adequados.

Existem oito pontos de fixação das correias de contenção do doente na estrutura da cama para fixação das correias de contenção do doente (Figura 12 ou Figura 13).

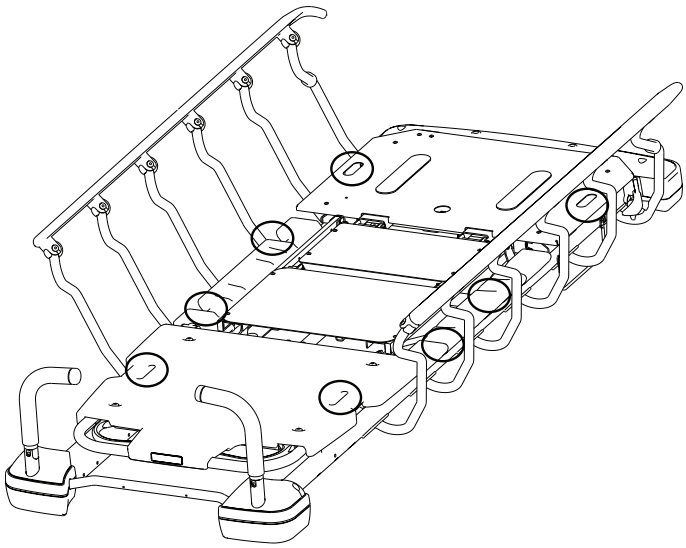

Figura 12 – Localização das correias de contenção na opção Prime

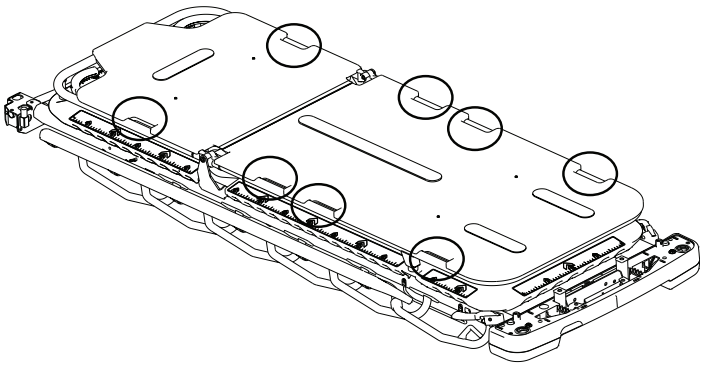

Figura 13 – Localização das correias de contenção opção Prime X

Nota - As correias de contenção são peças aplicadas do tipo B.

Limpeza

Limpeza do produto

ADVERTÊNCIA - Não proceda à limpeza, reparação ou manutenção enquanto o produto estiver a ser utilizado.

Método de limpeza recomendado:

1. Cumpra as recomendações de diluição do fabricante da solução de limpeza.
2. Lave manualmente todas as superfícies do produto com água morna e detergente suave.
3. Evite a saturação excessiva e certifique-se de que o produto não fica húmido mais tempo do que o recomendado segundo as orientações do fabricante do detergente para uma limpeza correta.
4. Seque totalmente. Não volte a colocar o colchão no produto enquanto o produto não estiver seco.
5. Verifique a funcionalidade antes de devolver o produto ao serviço.
   - Eleve e baixe o produto
   - Trave e destrave o pedal de travagem/condução em ambas as posições
   - Tranque e destranque as grades laterais
   - Eleve e baixe a cabeceira de Fowler
   - Eleve e baixe a plataforma articulada para os joelhos
   - Certifique-se de que todos os componentes têm uma lubrificação apropriada
   - Certifique-se de que todas as etiquetas estão intactas

Nota

- O contacto direto da pele com material visivelmente contaminado, permeável pode aumentar o risco de infeção.
- Alguns agentes de limpeza são corrosivos e poderão danificar o produto se utilizados de forma incorreta. Se não enxaguar e secar corretamente o produto, poderão ficar na respetiva superfície resíduos corrosivos que podem causar a corrosão prematura de componentes fundamentais. O incumprimento destas instruções de limpeza poderá anular a sua garantia.
- Não efetue limpeza com vapor, lavagem com água sob pressão ou com uma mangueira de água nem limpeza ultrassónica do produto. A utilização destes métodos de limpeza não é recomendada e pode anular a garantia do produto.
- Limpe o compartimento da base.
- Limpe o fundo das pastilhas de travão para evitar a acumulação de cera ou de restos do chão.

Limpeza do colchão

ADVERTÊNCIA

- Não proceda à limpeza, reparação ou manutenção enquanto o produto estiver a ser utilizado.
- Não mergulhe o colchão em soluções de limpeza nem em desinfetantes. O excesso de humidade pode provocar avaria do produto, que resulta em danos no produto ou lesões no doente.
- Não permita a acumulação de fluidos no colchão. Os fluidos podem provocar a corrosão dos componentes e podem fazer com que a segurança e o desempenho deste produto sejam imprevisíveis.
- Inspecione sempre as coberturas do colchão e verifique se apresentam rasgões, perfurações, desgaste excessivo e fechos mal alinhados cada vez que limpar as coberturas. Remova e substitua um colchão danificado para evitar a contaminação cruzada.
- Não efetue limpeza com vapor, lavagem automática ou com água em spray nem limpeza ultrassónica dos colchões. Estes métodos de limpeza podem anular a garantia do produto.

A vida útil do colchão pode ser afetada por um aumento da frequência de utilização, que poderá incluir limpeza e desinfeção mais frequentes.

Método de limpeza recomendado:

1. Com um pano macio limpo, limpe todo o colchão com uma solução detergente suave e água para remover materiais estranhos.
2. Limpe o colchão com um pano limpo e seco para remover o excesso de líquido ou de agentes de limpeza.
3. Enxague e seque as coberturas após a limpeza.
4. Desinfete conforme necessário com um desinfetante de grau hospitalar depois de a limpeza ter sido concluída (ver *Desinfeção do colchão*).

Nota

- Não passe a ferro, não limpe a seco nem seque o colchão na máquina, pois isto poderia causar uma avaria e danos no produto.
- Deixe a cobertura do colchão secar totalmente antes de a guardar, adicionar roupa de cama ou colocar um doente sobre a superfície, para evitar que o desempenho do produto seja comprometido.
- Evite a exposição excessiva a álcool ou a peróxido de hidrogénio. O material da cobertura aumentará de espessura.
- Não permita que líquidos escorram para dentro da área do fecho e da barreira de separação da cobertura. O contacto de líquidos com o fecho pode levar a fugas para o interior do colchão, que podem comprometer o desempenho do produto.
- Alguns agentes de limpeza são corrosivos e poderão danificar o produto se utilizados de forma incorreta. Se não enxaguar e secar bem o produto, poderão ficar resíduos corrosivos na respetiva superfície, que podem causar a corrosão prematura de componentes fundamentais. O incumprimento destas instruções de limpeza poderá anular a sua garantia.

Remoção do iodo

1. Prepare uma solução com 1 a 2 colheres (das de sopa) de tiossulfato de sódio em cerca de meio litro de água tépida. Utilize a solução para limpar a área manchada.
2. Limpe a mancha logo que possível após a sua ocorrência.
3. Se as manchas não forem imediatamente removidas, deixe a solução ficar embebida ou sobre o colchão antes de o limpar.
4. Enxague os colchões que tenham estado expostos à solução com água limpa antes de voltar a utilizá-los.

Nota - O não cumprimento das indicações anteriores quando utilizar este tipo de produtos de limpeza pode anular a garantia deste produto.

Instruções especiais

Velcro®	Sature com desinfetante, enxague com água e deixe a solução evaporar.
Sólidos ou manchas	Utilize detergentes neutros e água tépida. Não utilize produtos de limpeza fortes, solventes ou abrasivos.
Manchas difíceis de limpar	Utilize produtos de limpeza domésticos normais ou vinílicos e uma escova de cerdas macias para limpar manchas difíceis. Em caso de sujidade seca, embeba previamente com produto de limpeza.
Lavagem	A lavagem não é recomendada. A lavagem pode reduzir substancialmente a vida útil do colchão.

Desinfeção

Desinfeção do produto

ADVERTÊNCIA

- Não proceda à limpeza, reparação ou manutenção enquanto o produto estiver a ser utilizado.
- Não efetue limpeza com vapor, com água em spray nem limpeza ultrassónica do produto. A utilização destes métodos de limpeza não é recomendada e pode anular a garantia do produto.

Desinfetantes recomendados:

- Quaternários (ingrediente ativo – cloreto de amónia) que contenham menos de 3% de éter de glicol
- Desinfetante fenólico (princípio ativo — o-fenilfenol)
- Solução de lixívia clorada (1 parte de lixívia diluída a 5,25% para 100 partes de água, o que equivale a 520 ppm de cloro disponíveis [40 ml de uma solução de lixívia a 5,25% por 4000 ml de água])
- Álcool isopropílico a 70%

Método de desinfeção recomendado:

1. Cumpra as recomendações de diluição do fabricante da solução desinfetante.
2. Lave à mão todas as superfícies do produto com uma solução desinfetante.
3. Evite a saturação excessiva e certifique-se de que o produto não fica húmido mais tempo do que o recomendado pelas orientações do fabricante do químico para uma desinfeção correta.
4. Seque o produto. Não volte a colocar o colchão no produto enquanto o produto não estiver seco.
5. Desinfete os componentes de **Velcro®** após cada utilização. Sature o **Velcro®** com desinfetante, enxague com água e deixe o desinfetante evaporar (o desinfetante adequado é determinado pela unidade de saúde).
6. Verifique a funcionalidade antes de devolver o produto ao serviço.
   - Eleve e baixe o produto
   - Trave e destrave o pedal de travagem/condução em ambas as posições
   - Tranque e destranque as grades laterais
   - Eleve e baixe a cabeceira de Fowler
   - Eleve e baixe a plataforma articulada para os joelhos
   - Certifique-se de que todos os componentes têm uma lubrificação apropriada
   - Certifique-se de que todas as etiquetas estão intactas

Nota

- O contacto da pele com material visivelmente contaminado, permeável pode aumentar o risco de infeção.
- Alguns agentes de limpeza são corrosivos e poderão danificar o produto se utilizados de forma incorreta. Se não enxaguar e secar bem o produto, poderão ficar resíduos corrosivos na respetiva superfície, que podem causar a corrosão prematura de componentes fundamentais. O incumprimento destas instruções de limpeza poderá anular a sua garantia.

Desinfeção do colchão

ADVERTÊNCIA - Desinfete sempre o colchão entre doentes. Se não o fizer, poderá originar contaminação cruzada e infeção.

Desinfetantes recomendados:

- Quaternários (ingrediente ativo – cloreto de amónia) que contenham menos de 3% de éter de glicol

- Desinfetante fenólico (princípio ativo — o-fenilfenol)
- Solução de lixívia clorada (1 parte de lixívia diluída a 5,25% para 100 partes de água, o que equivale a 520 ppm de cloro disponíveis [40 ml de uma solução de lixívia a 5,25% por 4000 ml de água])
- Álcool isopropílico a 70%

Método de desinfeção recomendado:

1. Assegure-se de que o colchão está limpo e seco antes de utilizar desinfetantes.
2. Limpe o colchão com um pano limpo e seco para remover o excesso de líquido ou de desinfetante.
3. Lave e seque as coberturas após a desinfeção.

Nota

- A cobertura do colchão deve estar seca antes de a guardar ou adicionar roupa de cama. A não remoção do excesso de desinfetante pode provocar a degradação do material da cobertura.
- Alguns agentes de limpeza são corrosivos e poderão danificar o produto se utilizados de forma incorreta. Se não enxaguar e secar bem o produto, poderão ficar resíduos corrosivos na respetiva superfície, que podem causar a corrosão prematura de componentes fundamentais. O incumprimento destas instruções de limpeza poderá anular a sua garantia.
- A exposição frequente ou prolongada a concentrações mais elevadas de soluções desinfetantes poderá envelhecer prematuramente o tecido da cobertura.
- A utilização de peróxidos de hidrogénio acelerados ou compostos quaternários que contenham éteres glicólicos poderá danificar a cobertura.

Manutenção preventiva

Retire o produto de utilização antes da realização da inspeção de manutenção preventiva. Verifique todos os itens listados durante a manutenção preventiva anual para todos os produtos da Stryker Medical. Poderá ter de realizar verificações da manutenção preventiva mais frequentemente, com base no nível de utilização do produto. A assistência deve ser feita apenas por pessoal qualificado.

Nota - Limpe e desinfete o exterior do colchão antes da inspeção, caso se aplique.

Inspecione os seguintes itens:

_____ Todas as zonas com soldaduras

_____ Se todos os elementos de fixação estão fixos

_____ Se o mecanismo de travagem funciona

_____ Se a função de condução funciona

_____ Se as grades laterais elevam, baixam e trancam

_____ Se os rodízios travam quando aciona os travões

_____ Se os rodízios travam e giram

_____ Se os rodízios não têm cera e detritos

_____ Se a cabeceira de Fowler se eleva, baixa e fica trancada

_____ Se a plataforma articulada para os joelhos se eleva, baixa e fica trancada

_____ Se os revestimentos não têm rachas

_____ Se as posições de Trendelenburg/anti-Trendelenburg se elevam e baixam de todas as localizações

_____ Se a opção do suporte de soros está intacta e fica bloqueada em todas as posições

_____ Se a opção do suporte da botija de oxigénio está intacta e abre e fecha

_____ Se os tabuleiros da cabeça e dos pés não estão danificados

_____ Se a ligação de terra está intacta

_____ Se a opção das correias de contenção ficam trancadas e fixas

_____ Se a cobertura do colchão não apresenta rasgos nem fissuras

_____ Se os acessórios e o equipamento de montagem estão em bom estado e funcionam

_____ Se não existem fugas nas conexões hidráulicas

_____ Se os macacos hidráulicos desempenham a sua capacidade de suporte

_____ Se a velocidade de descida do sistema hidráulico foi definida

_____ Se o nível de óleo hidráulico é suficiente

_____ Lubrifique onde for necessário (*Pontos de lubrificação* (página 28))

Número de série do produto:
Preenchido por:
Data:

Pontos de lubrificação

Com a cabeceira de Fowler a 0°, aplique o lubrificante Syntech (3000-200-719) através da ranhura e do orifício no conjunto do parafuso da manivela (Figura 14). Limpe qualquer excesso de lubrificante.

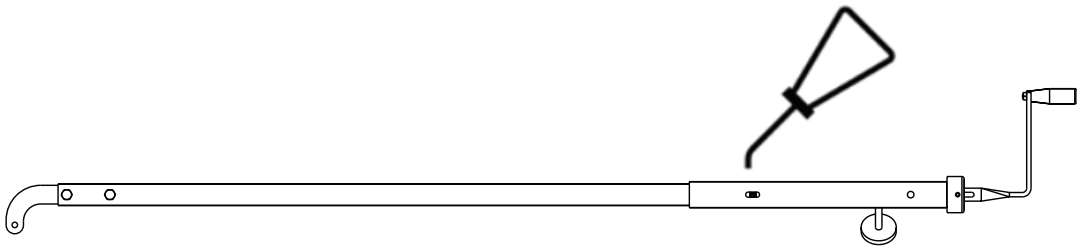

Figura 14 – Lubrificação do parafuso da manivela

Transportbår

Användarhandbok

REF 747
REF 748

SV

0747-109-005 Rev AC.0 2023-11

Symboler

	Se bruksanvisningen
	Allmän varning
	Var försiktig!
	Förbjudet att skjuta framåt
	Förvara inte syrgastuben
REF	Katalognummer
SN	Serienummer
US Patents	Information om patent i USA finns på www.stryker.com/patents
CE	CE-märkning
EC REP	Auktoriserad representant inom EG
MD	Europeisk medicinteknisk produkt
	Tillverkare
	Tillverkningsdatum
	Importör
	Säker arbetsbelastning
	Smörj
	Patientansluten del av B-typ
	Får inte staplas

	Denna sida upp
	Ömtålig, hanteras varsamt

Innehållsförteckning

Definition av Varning/Var försiktig/Obs! 2
Sammanfattning av försiktighetsåtgärder 3
Klämpunkter 4
Inledning 5
Produktbeskrivning 5
Användningsområde 5
Kliniska fördelar 5
Kontraindikationer 5
Förväntad livslängd 5
Kassering/återvinning 5
Specifikationer 6
Bild på enheten 8
Kontaktinformation 8
Serienumrets placering 9
Förberedelse 10
Användning 11
Anbringa och frigöra bromsarna 11
Höja eller sänka sängbotten 11
Försätta produkten i Trendelenburgs läge 12
Försätta produkten i omvänt Trendelenburgs läge 12
Transportera en patient med det utfällbara femte hjulet 13
Ta fram eller fälla in skjuthandtagen (tillvalsutrustning) 13
Höja och sänka sänggrindarna 13
Höja eller sänka det pneumatiska Fowler-ryggstödet 14
Höja eller sänka knästödet 14
Förvara föremål i baskåpan 15
Tillbehör och delar 16
Fästa defibrillatorbrickan 17
Omvandla defibrillatorbrickan/fotförlängningen till en defibrillatorbricka 17
Omvandla defibrillatorbrickan/fotförlängningen till en fotförlängning 18
Fästa fotpanelen/journalhållaren 18
Fästa infusionsstativets hjulbas 19
Placera permanent monterat infusionsstativ med två lägen 19
Placera permanent monterat infusionsstativ med tre lägen 20
Fästa och placera det löstagbara infusionsstativet 21
Fästa den upprätta syrgastubhållaren 22
Dra ut eller gömma matbrickan/fotpanelen 22
Fästa dynor till sänggrindarna 23
Hitta förbindelsepunkter för patientens fastsättningsbälte 23
Rengöring 24
Rengöra produkten 24
Rengöra madrassen 24
Ta bort jod 25
Särskilda anvisningar 25
Desinfektion 26
Desinficera produkten 26
Desinfektera madrassen 26
Förebyggande underhåll 28
Smörjningspunkter 28

Definition av Varning/Var försiktig/Obs!

Orden **VARNING**, **VAR FÖRSIKTIG!** och **OBS!** har särskilda innebörder och ska granskas noga.

VARNING

Varnar läsaren om en situation som, om den inte förhindras, kan orsaka dödsfall eller allvarlig skada. Den kan även beskriva potentiella allvarliga biverkningar och säkerhetsrisker.

VAR FÖRSIKTIG!

Varnar läsaren om en potentiellt farlig situation som, om den inte förhindras, kan orsaka lindrig eller måttlig skada hos användaren eller patienten eller skada på produkten eller annan egendom. Detta omfattar särskild försiktighet som krävs för säker och effektiv användning av produkten samt försiktighet som krävs för att förhindra skador på produkten till följd av användning eller felanvändning.

Obs! - Ger särskild information som underlättar underhåll eller klargör viktiga anvisningar.

Sammanfattning av försiktighetsåtgärder

Se till att följa varningarna och uppmaningarna om försiktighet på denna sida. Service får utföras endast av behörig personal.

VARNING

- Låt alltid produkten nå rumstemperatur innan du förbereder produkten eller testar funktioner. Permanent skada på produkten kan uppstå.
- Använd produkten endast när alla operatörer är borta från mekanismerna.
- Anbringa alltid bromsarna när en patient lägger sig på eller kliver upp från produkten eller när produkten inte förflyttas. Det kan medföra skada om produkten förflyttas medan en patient lägger sig på eller kliver upp från produkten.
- Sätt alltid produkten i det lägsta läget med sänggrindarna uppe och fastlåsta när du lämnar en patient obevakad på produkten. Lämna inte produkten inställd på en högre höjd.
- Ta alltid bort alla anordningar som kan vara i vägen innan du höjer eller sänker sängbotten.
- Sitt inte på produktens ände. Produkten kan välta.
- Håll alltid patientens och operatörens händer och fötter borta från hopfallna sänggrindar för att undvika skada.
- Placera alltid patienten i mitten på produkten.
- Lås alltid sänggrindarna i det högsta läget med sovunderlaget plant i det lägsta läget när en patient transporteras.
- Håll alltid patientens och operatörens händer och fötter borta från sänggrindens axeltappar när du höjer eller sänker sänggrindarna.
- Låt inte sänggrindarna sänkas av sig själva.
- Håll alltid händer och fingrar borta från Fowler-ryggstödets frigöringshandtag och Fowler-ryggstödets ram när du sänker Fowler-ryggstödet.
- Var alltid försiktig när du höjer ett luftreglerat Fowler-ryggstöd medan en patient befinner sig på produkten. Använd lämplig lyftteknik och be om hjälp om det behövs.
- Placera inte föremål som väger mer än 30 pund (14 kg) på defibrillatorbrickan. Fäst alltid alla anordningar som du placerar på defibrillatorbrickan med en rem.
- Var alltid försiktig om defibrillatorbrickan/fotförlängningen, fotpanelen/journalhållaren eller den upprätta syrgastubhållaren är monterade, för att undvika att du klämmer fingrarna när du placerar fotändens skjuthandtag (tillval).
- Placera inte föremål som väger mer än 30 pund (14 kg) på defibrillatorbrickan/fotförlängningen. Fäst alltid alla anordningar som du placerar på defibrillatorbrickan med en rem.
- Säkerställ att infusionsstativet alltid är fäst vid infusionsstativets hjulbas när produkten transporteras.
- Förvara alltid infusionsstativets hjulbas när den inte används för att undvika skada på produkten.
- Använd inte infusionsstativet för att skjuta fram/dra tillbaka produkten. Skador på produkten kan uppstå.
- Placera inte föremål som är tyngre än 40 pund (18 kg) i den upprätta syrgastubhållaren.
- Placera inte föremål som är tyngre än 30 pund (14 kg) på matbrickan.
- Var alltid försiktig när du fäster fastsättningsbältena. Patienten eller operatören kan ta skada. Fysiska fastsättningsbälten kan, även om de är fästa, orsaka allvarlig skada på patienten och operatören inklusive intrasslande, snärjning, fysisk skada eller dödsfall.
- Fäst alltid fastsättningsbälten eller -anordningar endast på de avsedda fästpunkterna på produkten. Underlåtenhet att göra det kan leda till skador på patienten eller operatören. Fäst inte fastsättningsbältena på sänggrinden.
- Följ alltid gällande statliga och federala restriktioner och lagar och tillämpliga protokoll för inrättningen innan du använder fastsättningsbälten eller -anordning.
- Rengör inte och utför inte service eller underhåll på produkten medan den används.
- Sänk inte ned madrassen i rengörings- eller desinfektionslösningar. För mycket fukt kan orsaka produktfel och i sin tur leda till produkt- eller patientskada.
- Låt inte vätska ansamlas på madrassen. Vätska kan orsaka att komponenterna rostar och kan orsaka att den här produktens säkerhet och prestanda blir oförutsägbara.
- Inspektera alltid madrassöverdragen avseende revor, stickhål, alltför kraftigt slitage och felaktigt inriktade blixtlås varje gång du tvättar överdragen. Ta bort och byt ut en trasig madrass för att förhindra korskontamination.
- Använd inte ånga, högtryckstvätt, avspolning eller ultraljud för att rengöra madrassen. De här rengöringsmetoderna kan upphäva produktens garanti.

- Använd inte ånga, avspolning eller ultraljud för att rengöra produkten. Användning av de här rengöringsmetoderna rekommenderas inte och kan upphäva produktens garanti.
- Desinfektera alltid madrassen mellan olika patienter. Underlåtenhet att göra det kan orsaka korskontamination och infektion.

VAR FÖRSIKTIG!

- Felaktig användning av produkten kan orsaka skador på patienten eller operatören. Använd produkten endast enligt beskrivningen i denna handbok.
- Modifiera inte produkten eller någon av produktens komponenter. Om produkten modifieras kan det leda till oförutsägbar funktion, vilket kan resultera i skador på patienten eller operatören. Ändring av produkten upphäver också dess garanti.
- Använd inte hydrauliken på underredet för att höja produkten med en patientlift under produkten.
- Placera inte föremål som är tyngre än 60 pund (27 kg) i baskåpan.
- Du får inte sitta på, kliva på eller stå på baskåpan.
- Höj alltid infusionsstativet innan du monterar fast defibrillatorbrickan/fotförlängningen på produkten. Om du inte höjer infusionsstativet kommer inte fotförlängningen att fungera.
- Använd inte infusionsstativet för att skjuta fram/dra tillbaka produkten. Skador på produkten kan uppstå.
- Häng inte infusionspåsar som väger mer än 40 pund (18 kg) på infusionsstativet.
- Se alltid till att infusionsstativet befinner sig på en låg höjd så att det passerar genom dörröppningar medan du transporterar en patient.

Klämpunkter

Figur 1 – Klämpunkter

Inledning

Denna handbok hjälper dig att använda eller utföra underhåll på din Stryker-produkt. Läs igenom denna handbok innan du använder eller underhåller produkten. Fastställ metoder och rutiner för att utbilda och träna din personal i säker användning eller underhåll av denna produkt.

VAR FÖRSIKTIG!

- Felaktig användning av produkten kan orsaka skador på patienten eller användaren. Använd produkten endast enligt beskrivningen i denna handbok.
- Ändra inte produkten eller någon av produktens komponenter. Om produkten modifieras kan det leda till oförutsägbar funktion, vilket kan resultera i skador på patienten eller användaren. Ändring av produkten ogiltiggör också dess garanti.

Obs!

- Denna handbok är en permanent del av produkten och ska förvaras tillsammans med produkten även om produkten säljs.
- Stryker eftersträvar kontinuerligt framsteg i produktdesign och produktkvalitet. Denna handbok innehåller den mest aktuella produktinformation som fanns tillgänglig vid tidpunkten då den trycktes. Det kan förekomma smärre skillnader mellan din produkt och denna handbok. Om du har frågor ska du kontakta Stryker kundtjänst eller teknisk support på +1 800 327 0770.

Produktbeskrivning

Stryker-transportbåren, modell 747/748, är en universell transport- och behandlingsbår för patienter.

Användningsområde

Stryker transportbår av modell 747/748 är en icke-motordriven anordning på hjul som består av en plattform som monterats på en hjulförsedd ram, utformad för att bära patienter i liggande läge. Enheten har sänggrindar och har ett tillgängligt tillval för en tillfällig eller permanent placering av infusionsstativ. Båren tillhandahåller en metod för att transportera patienter inom en sjukvårdsinrättning. Vissa bårar kan användas för mindre ingrepp och kortvarig vistelse (behandling och uppvak).

Kliniska fördelar

Patienttransport och underlättar behandling

Kontraindikationer

Inga kända.

Förväntad livslängd

Transportbåren har en förväntad livslängd på 10 år vid normal användning, under normala förhållanden och med lämpligt regelbundet underhåll.

Kassering/återvinning

Följ alltid aktuella lokala rekommendationer och/eller förordningar som reglerar miljöskydd och de risker som är förenade med återvinning eller kassering av utrustningen vid slutet av dess livslängd.

Specifikationer

		Transportbår modell 747		Transportbår modell 748 (bred) HT-paket	
Säker arbetsbelastning **Obs!** - Säker arbetsbelastning anger summan av patientens, madrassens och tillbehörens vikt		500 pund	225 kg	500 pund	225 kg
Total längd		83 tum	210,8 cm	83 tum	210,8 cm
Total bredd		30 tum	76,2 cm	34 tum	86,4 cm
Höjd	Hög	36 tum	91,4 cm	36 tum	91,4 cm
	Låg	21,5 tum	54,6 cm	21,5 tum	54,6 cm
Patientyta		26 tum x 75,5 tum	66 cm x 192 cm	30 tum x 75,5 tum	76 cm x 192 cm
Sänggrindar		13 tum x 55 tum	33 cm x 139,5 cm	13 tum x 55 tum	33 cm x 139,5 cm
Positionering av sängbotten	Ryggstöd	0° till 90°		0° till 90°	
	Knästöd	Inte tillämpligt		0° till 30°	
	Trendelenburgs läge/omvänt Trendelenburgs läge	+18°/-18°		+18°/-18°	
Svänghjulens diameter		8 tum	20 cm	8 tum	20 cm
Minsta utrymme under produkten		Nominellt 6 tum	15 cm	Nominellt 6 tum	15 cm
		1,75 tum under hydraulcylindrarna och det femte hjulet	4,5 cm	1,75 tum under hydraulcylindrarna och det femte hjulet	4,5 cm

Omgivningsförhållanden	Användning	Förvaring och transport
Temperatur	50 °F (10 °C) – 100 °F (38 °C)	-4 °F (-20 °C) – 140 °F (60 °C)
Relativ luftfuktighet	30% – 75%	10% – 95%
Atmosfärstryck	700 hPa – 1060 hPa	500 *hPa* – 1060 *hPa*

I enlighet med den europeiska REACH-förordningen och övriga regulatoriska miljökrav är de komponenter som innehåller ämnen som måste deklareras förtecknade.

Beskrivning	Nummer	Kemiskt namn på särskilt farligt ämne (SVHC-ämnen)
Hörnöverdrag med alternativ för droppställningsenhet i två faser, huvudände	0744-035-020	Bly
Hörnöverdrag med alternativ för droppställningsenhet i två faser, huvudände	0744-035-025	Bly
Hörnöverdrag med alternativ för droppställningsenhet i tre faser, fotände	0744-035-070	Bly
Hörnöverdrag med alternativ för droppställningsenhet i tre faser, fotände	0744-035-075	Bly
Infusionsstativ med 2 lägen	1211-210-010	Bly

Stryker förbehåller sig rätten att ändra specifikationerna utan föregående meddelande.

Bild på enheten

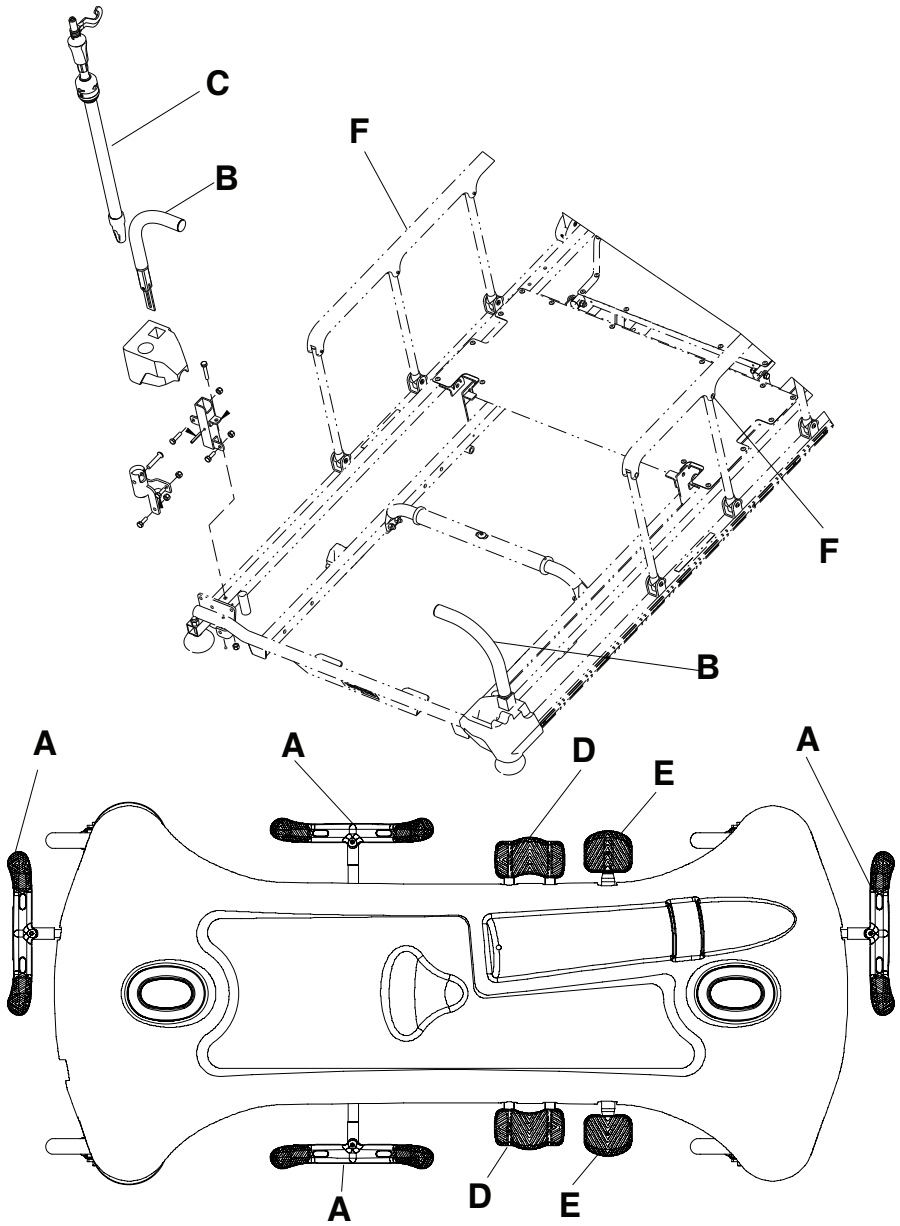

A	Broms-/styrpedal	D	Sänkpedal
B	Skjuthandtag huvudände	E	Pumppedal
C	Infusionsstativ	F	Sänggrind

Kontaktinformation

Kontakta Stryker kundtjänst eller teknisk support på: 1-800-327-0770.

Stryker Medical
3800 E. Centre Avenue
Portage, MI 49002
USA

Obs! - Användaren och/eller patienten ska alltid rapportera alla allvarliga produktrelaterade incidenter till både tillverkaren och den behöriga myndigheten i det europeiska medlemsland där användaren och/eller patienten bor.

Om du vill läsa användar- eller underhållshandboken online, besök https://techweb.stryker.com/.

Ha Stryker-produktens serienummer (A) tillgängligt när du ringer Stryker kundtjänst eller teknisk support. Uppge serienumret i all skriftlig kommunikation.

Serienumrets placering

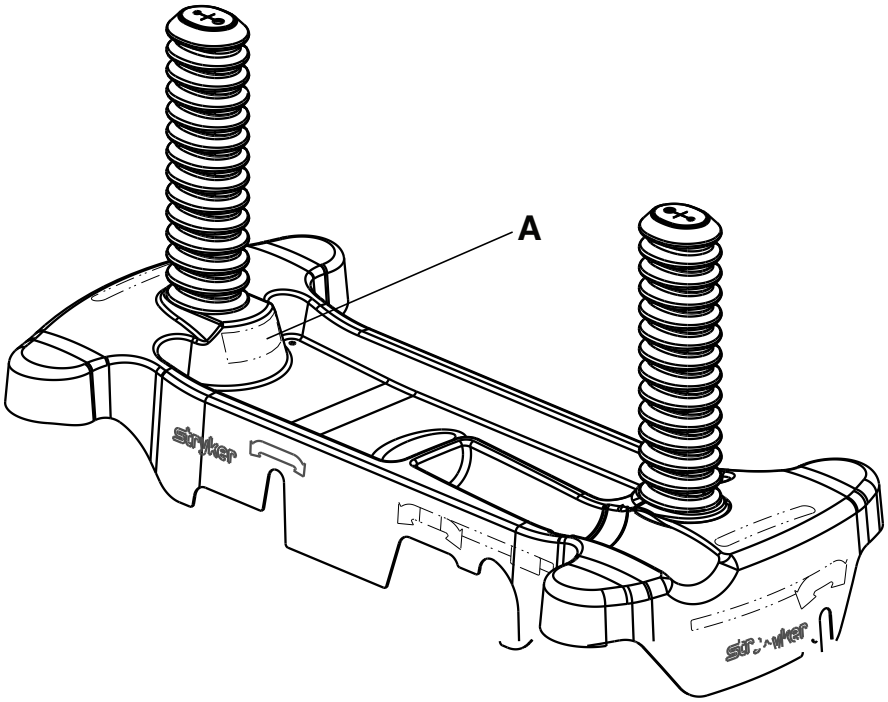

Förberedelse

Se uppackningsanvisningarna som medföljer produkten inuti transportlådan för att packa upp din produkt på rätt sätt.

VARNING

- Låt alltid produkten nå rumstemperatur innan du förbereder eller testar funktioner. I annat fall kan permanent produktskada uppstå.
- Använd produkten endast när alla användare är borta från mekanismerna.

Säkerställ att produkten fungerar innan den tas i drift.

1. Anbringa bromsarna. Skjut fram produkten för att säkerställa att samtliga fyra svänghjul är låsta.
2. Höj och sänk det hydrauliska lyftsystemet.
3. Höj produkten till det högsta läget och sätt produkten i Trendelenburgs läge. Se till att huvudänden sänks till det lägsta läget.
4. Höj produkten till det högsta läget och sätt produkten i omvänt Trendelenburgs läge. Se till att fotänden sänks till det lägsta läget.
5. Anbringa det femte hjulet för att se till att det styr och svänger produkten.
6. Se till att sänggrindarna höjs, sänks och låses på plats.
7. Höj och sänk Fowler-ryggstödet.

Användning

Anbringa och frigöra bromsarna

VARNING - Anbringa alltid bromsarna när en patient lägger sig på eller kliver upp från produkten eller när produkten inte förflyttas. Det kan medföra skada om produkten förflyttas medan en patient lägger sig på eller kliver upp från produkten.

För att anbringa bromsarna trycker du ned på bromssidan (röd) av broms-/styrpedalen. Skjut fram produkten för att kontrollera att bromsarna fungerar.

För att frigöra bromsarna ska du trycka ned broms-/styrpedalens (gröna) bromssida.

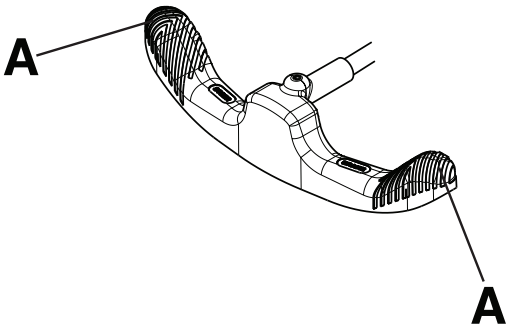

Figur 2 – Manövrera broms-/styrpedalen

Obs! - Tryck inte ned på mitten av broms-/styrpedalen. Tryck alltid ned på utsidan (A) av broms-/styrpedalen (Figur 2).

Höja eller sänka sängbotten

VARNING

- Sätt alltid produkten i det lägsta läget med sänggrindarna uppe och fastlåsta när du lämnar en patient obevakad på produkten. Lämna inte produkten på en högre höjd.
- Ta alltid bort alla anordningar som kan vara i vägen innan du höjer eller sänker sängbotten.
- Sitt inte på produktens ände. Produkten kan välta.
- Håll alltid patientens och användarens händer och fötter borta från hopfallna sänggrindar för att undvika skada.

För att höja sängbotten ska du pumpa pumppedalen (D) tills du når önskad höjd (Figur 3).

För att sänka hela sängbotten ska du trycka på mitten av uni-sänkpedalen (C).

För att endast sänka sängbottens huvudände ska du trycka ned på sidan av uni-sänkpedalen (C), närmast produktens huvudände.

För att sänka sängbottens fotände ska du trycka ned på sidan av uni-sänkpedalen (C) närmast produktens fotände.

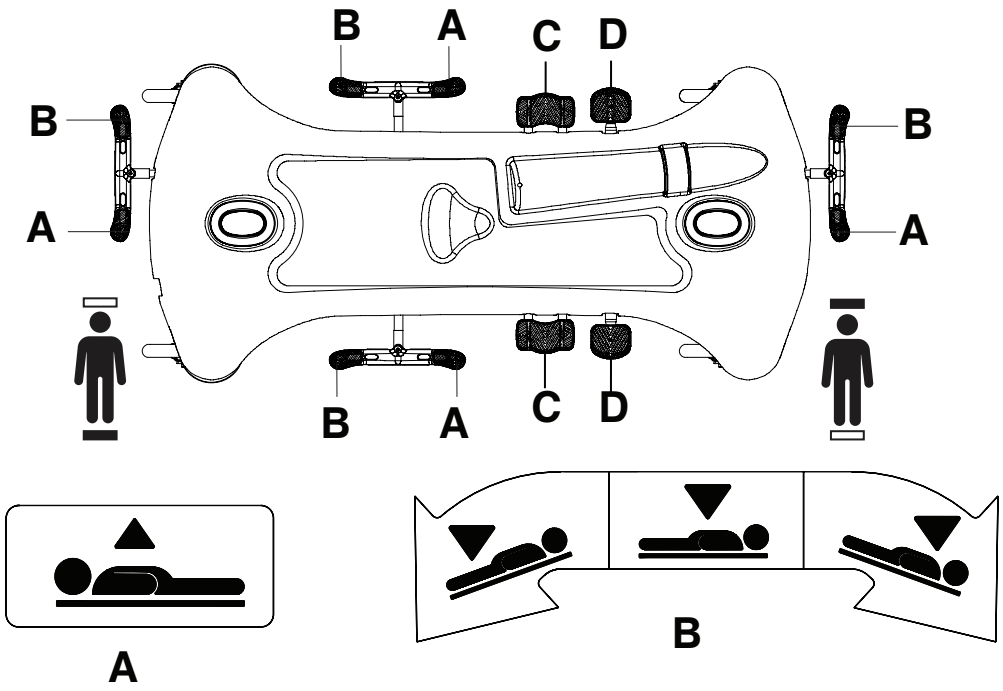

Figur 3 – Höja eller sänka sängbotten

Försätta produkten i Trendelenburgs läge

VARNING - Ta alltid bort alla anordningar som kan vara i vägen innan du höjer eller sänker sängbotten.

VAR FÖRSIKTIG! - Använd inte hydrauliken på underredet för att höja produkten med en patientlift under produkten.

För att försätta produkten i Trendelenburgs läge (huvudet ned) höjer du sängbotten till det högsta läget (Figur 3).

Obs! - Höj sängbotten till det högsta läget för att få en större Trendelenburg-vinkel.

Tryck ned sidan på uni-sänkpedalen närmast huvudänden (C).

För att sänka produkten från Trendelenburgs läge trycker du ned i mitten på uni-sänkpedalen (C) tills sängbotten ligger plan.

Försätta produkten i omvänt Trendelenburgs läge

VARNING - Ta alltid bort alla anordningar som kan vara i vägen innan du höjer eller sänker sängbotten.

VAR FÖRSIKTIG! - Använd inte hydrauliken på underredet för att höja produkten med en patientlift under produkten.

För att försätta produkten i omvänt Trendelenburgs läge (fötterna ner) höjer du sängbotten till det högsta läget (Figur 3)

Obs! - Höj sängbotten till det högsta läget för att få en större Trendelenburg-vinkel.

Tryck ned sidan på uni-sänkpedalen närmast fotänden (C).

För att sänka produkten från omvänt Trendelenburgs läge trycker du ned i mitten på uni-sänkpedalen (C) tills sängbotten ligger plan.

Transportera en patient med det utfällbara femte hjulet

VARNING

- Placera alltid patienten i mitten på produkten.
- Ta alltid bort alla anordningar som kan vara i vägen innan du höjer eller sänker sängbotten.
- Lås alltid sänggrindarna i det högsta läget med sovunderlaget plant i det lägsta läget vid transport av en patient.

VAR FÖRSIKTIG! - Använd inte hydrauliken på underredet för att höja produkten med en patientlift under produkten.

Gör så här för att transportera en patient med det utfällbara femte hjulet:

1. För att anbringa det femte hjulet ska du trycka ned på broms-/styrpedalens styrsida.
2. Sätt pedalen i neutralläget för att flytta produkten i sidled. Höj produkten till det önskade läget.

   Obs! - Försök inte att flytta produkten i sidled när det utfällbara femte hjulet används.
3. Anbringa bromsarna för att låsa produkten på plats.

   Obs! - Se till alltid till att bromsen är frigjord innan du flyttar produkten för att undvika att användaren eller patienten skadas.

Ta fram eller fälla in skjuthandtagen (tillvalsutrustning)

Gör så här för att ta fram eller fälla in skjuthandtagen:

1. Sväng upp handtagen från produktens ände (Figur 4).
2. Tryck ned handtagen för att låsa dem på plats.
3. Upprepa stegen i omvänd ordning för att fälla in handtagen.

   Obs! - Använd endast skjuthandtagen för att skjuta fram/dra tillbaka enheter om ingenting annat anges, för att förhindra produktskada.

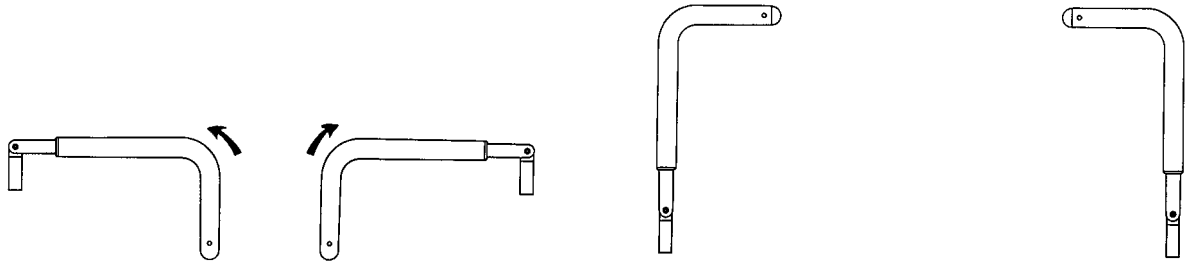

Figur 4 – Ta fram huvudändens skjuthandtag

Höja och sänka sänggrindarna

VARNING

- Sätt alltid produkten i det lägsta läget med sänggrindarna uppe och fastlåsta när du lämnar en patient obevakad på produkten. Lämna inte produkten på en högre höjd.
- Lås alltid sänggrindarna i det högsta läget med sovunderlaget plant i det lägsta läget vid transport av en patient.
- Håll alltid patientens och användarens händer och fötter borta från sänggrindens axeltapp när du höjer eller sänker sänggrindarna.
- Låt inte sänggrindarna sänkas av sig själva.

Använd båda händerna för att greppa sänggrinden vid höjning av sänggrindarna. Höj sänggrinden tills spärrhaken klickar på plats. Dra i sänggrinden för att säkerställa att sänggrinden är fastlåst.

Sänk sänggrindarna genom att dra upp spärrhaken. Styr in sänggrinden till det lägsta läget.

Obs! - Använd inte sänggrindarna som fasthållningsanordningar för att hindra patienten från att ta sig ur produkten. Sänggrindarna hindrar patienten från att rulla av produkten. Användaren måste avgöra i vilken utsträckning ett hinder behövs för patientens egen säkerhet.

Höja eller sänka det pneumatiska Fowler-ryggstödet

VARNING

- Håll alltid händer och fingrar borta från Fowler-ryggstödets frigöringshandtag och Fowler-ryggstödets ram när du sänker Fowler-ryggstödet.
- Var alltid försiktig när du höjer ett pneumatiskt Fowler-ryggstöd medan en patient befinner sig på produkten. Använd lämpliga lyfttekniker och be om hjälp om det behövs.

För att höja Fowler-ryggstödet ska du trycka på det röda frigöringshandtaget (A) på Fowler-ryggstödet och dra upp Fowler-ryggstödet till önskat läge (Figur 5).

Gör så här för att sänka Fowler-ryggstödet:

1. Tryck på frigöringshandtaget (A) på Fowler-ryggstödet.
2. Tryck ned Fowler-ryggstödet till önskat läge.

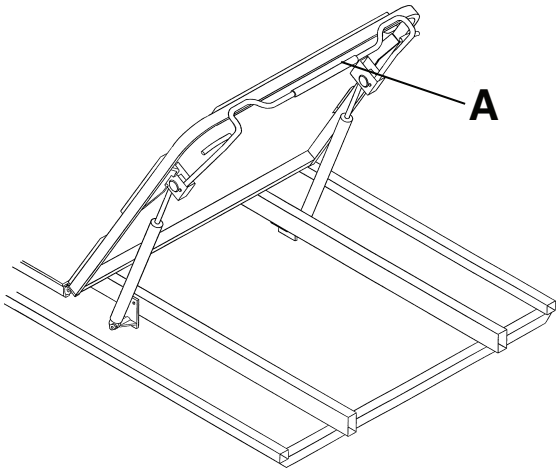

Figur 5 – Pneumatiskt Fowler-ryggstöd

Höja eller sänka knästödet

Vrid vevhandtaget (A) medurs för att höja knästödet (B) (Figur 6).

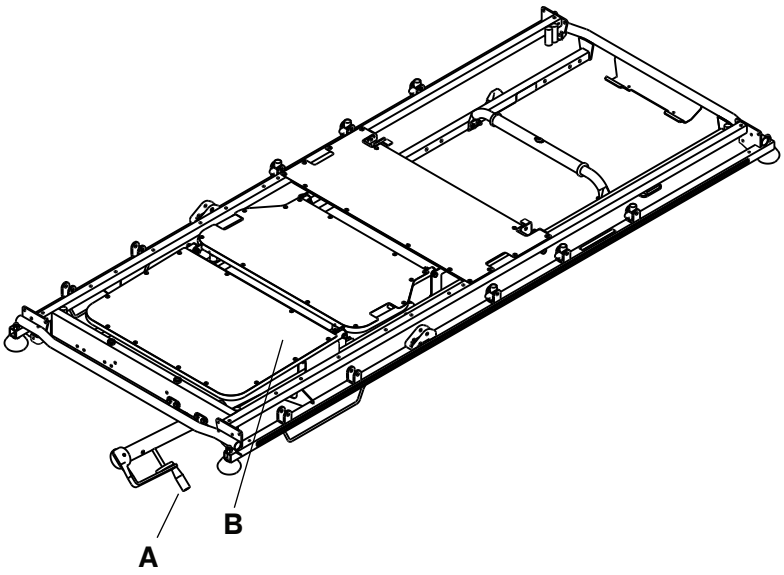

Figur 6 – Knästöd och vevhandtag

Vrid vevhandtaget (A) moturs för att sänka knästödet.

Förvara föremål i baskåpan

VAR FÖRSIKTIG!

- Placera inte föremål som är tyngre än 27 kg i baskåpan.
- Du får inte sitta på, kliva på eller stå på baskåpan.

Du kan förvara patientens tillhörigheter i baskåpan. Använd inte syrgastubhållarens utstickande del för att förvara syrgastuber eller patientens tillhörigheter.

Tillbehör och delar

Dessa tillbehör kan finnas tillgängliga för användning tillsammans med din produkt. Bekräfta tillgängligheten för din konfiguration eller region. Ring Stryker kundtjänst: 1-800-327-0770.

Namn	Artikelnummer
Bromskam och länk	0853-003-035
Svänghjul med fullständig skyddsenhet	0853-503-020
Defibrillatorbricka	1105-045-200
Defibrillatorbricka/fotförlängning/fotpanel	1105-045-400
Enhet med fem hjul	1105-006-130
Fotpanel/journalhållare	1105-045-500
Infusionsstativ hjulbas	0785-155-000
HAVASU™ infusionsstativ, löstagbart	0390-025-010
Infusionsstativ, löstagbart	0390-025-000
Madrass, Ultra Comfort, 4 tum x 26 tum (10 cm x 66 cm)	0785-034-603
Madrass, Enhanced Comfort, 4 tum x 26 tum (10 cm x 66 cm)	0785-034-623
Madrass, Ultra Comfort, 5 tum x 26 tum (13 cm x 66 cm)	0785-034-633
Madrass, **Ultra Comfort SE**™, inhemsk, 4 tum x 26 tum (10 cm x 66 cm)	1704-034-600
Madrass, **Ultra Comfort SE**, brandbarriär, internationell, 4 tum x 26 tum (10 cm x 66 cm)	1704-034-601
Madrass, standard, 3 tum x 26 tum (8 cm x 66 cm)	1059-326-001
Madrass, **ComfortGel SE**™, utan brandbarriär, 26 tum (66 cm)	1805-034-600
Madrass, **ComfortGel SE**, brandbarriär, 26 tum (66 cm)	1805-034-601
Syrgastubfäste	1037-010-090
Syrgastubhållare, upprätt	1115-130-000
Pneumatisk cylinder	1010-031-078
Fastsättningsbälte, fotled	0946-043-001
Fastsättningsbälte, kropp	0390-019-000
Fastsättningsbälte, bröstkorg	1010-058-000
Fastsättningsbälte, helt paket	1010-077-000
Fastsättningsbälte, handled	0946-044-001
Matbricka	1105-045-700
Hållare för matbricka/fotpanel	1105-045-800
Dyna till sänggrind	1010-052-000

Fästa defibrillatorbrickan

VARNING

- Placera inte föremål som väger mer än 14 kg på defibrillatorbrickan. Fäst alltid alla anordningar som du placerar på defibrillatorbrickan med en rem.
- Var alltid försiktig om defibrillatorbrickan/fotförlängningen, fotpanelen/journalhållaren eller den upprätta syrgastubhållaren är monterade, för att undvika att du klämmer fingrarna när du placerar fotändens skjuthandtag (tillvalsutrustning).

Gör så här för att fästa defibrillatorbrickan:

1. Sätt in defibrillatorbrickans stift i uttagen vid produktens fotände.
2. Använd en rem för att fästa anordningarna på defibrillatorbrickan.

   Obs!

   - Använd inte defibrillatorbrickan för att skjuta fram/dra tillbaka produkten. Produktskada kan uppstå.
   - Släpp alltid fotändens skjuthandtag när du använder tillbehören (t.ex. defibrillatorbricka/fotförlängning, fotpanel/journalhållare, upprätt syrgastubhållare) annars kommer inte tillbehören att fungera.

Omvandla defibrillatorbrickan/fotförlängningen till en defibrillatorbricka

VARNING

- Placera inte föremål som väger mer än 14 kg på defibrillatorbrickan/fotförlängningen. Fäst alltid alla anordningar som du placerar på defibrillatorbrickan med en rem.
- Var alltid försiktig om defibrillatorbrickan/fotförlängningen, fotpanelen/journalhållaren eller den upprätta syrgastubhållaren är monterade, för att undvika att du klämmer fingrarna när du placerar fotändens skjuthandtag (tillvalsutrustning).

VAR FÖRSIKTIG! - Höj alltid infusionsstativet innan du monterar fast defibrillatorbrickan/fotförlängningen på produkten. Om du inte höjer infusionsstativet kommer inte fotförlängningen att fungera.

Gör så här för att omvandla defibrillatorbrickan/fotförlängningen till en defibrillatorbricka:

1. Dra ut den övre ratten (A) (Figur 7).
2. Vrid defibrillatorbrickan (B) tills brickan är plan över produktens fotände. Frigör den övre ratten (A). Se till att defibrillatorbrickan låses på plats.
3. Använd en rem för att fästa anordningarna på defibrillatorbrickan.

   Obs!

   - Använd inte defibrillatorbrickan/fotförlängningen för att skjuta fram/dra tillbaka produkten. Produktskada kan uppstå.
   - Fäst inte föremål på fotförlängningen.

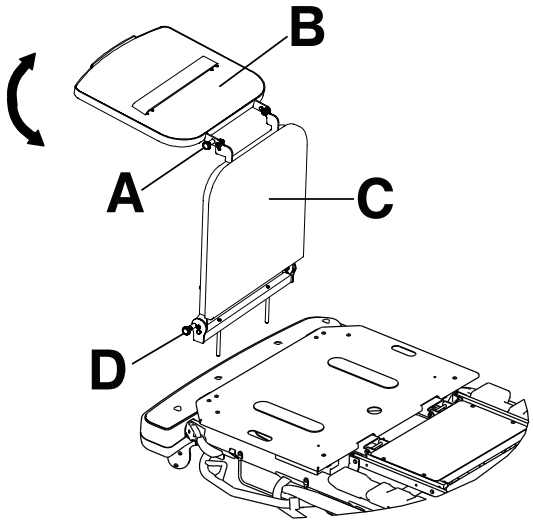

Figur 7 – Defibrillatorbricka/fotförlängning

Omvandla defibrillatorbrickan/fotförlängningen till en fotförlängning

VARNING

- Placera inte föremål som väger mer än 14 kg på defibrillatorbrickan/fotförlängningen. Fäst alltid alla anordningar som du placerar på defibrillatorbrickan med en rem.
- Var alltid försiktig om defibrillatorbrickan/fotförlängningen, fotpanelen/journalhållaren eller den upprätta syrgastubhållaren är monterade, för att undvika att du klämmer fingrarna när du placerar fotändens skjuthandtag (tillvalsutrustning).

VAR FÖRSIKTIG! - Höj alltid infusionsstativet innan du monterar fast defibrillatorbrickan/fotförlängningen på produkten. Om du inte höjer infusionsstativet kommer inte fotförlängningen att fungera.

Gör så här för att omvandla defibrillatorbrickan/fotförlängningen till en fotförlängning (Figur 7):

1. Dra ut den övre ratten (A).
2. Vrid defibrillatorbrickan (B) tills brickan låses fast mot fotförlängningen.
3. Dra ut den nedersta ratten (D) samtidigt som du håller defibrillatorbrick-/fotförlängningsenheten.
4. Sänk fotförlängningen (C) tills fotförlängningen är plan.
5. Släpp den nedre ratten (D). Tryck på fotförlängningen för att säkerställa att den har låsts på plats.

   Obs!
   - Använd inte defibrillatorbrickan/fotförlängningen för att skjuta fram/dra tillbaka produkten. Produktskada kan uppstå.
   - Fäst inte föremål på fotförlängningen.

Fästa fotpanelen/journalhållaren

VARNING - Var alltid försiktig om defibrillatorbrickan/fotförlängningen, fotpanelen/journalhållaren eller den upprätta syrgastubhållaren är monterade, för att undvika att du klämmer fingrarna när du placerar fotändens skjuthandtag (tillvalsutrustning).

För att fästa fotpanelen/journalhållaren ska du sätta in fotpanelens/journalhållarens stift i uttagen vid produktens fotände.

Obs! - Använd inte fotpanelen/journalhållaren för att skjuta fram/dra tillbaka produkten. Produktskada kan uppstå.

Fästa infusionsstativets hjulbas

VARNING

- Säkerställ att infusionsstativet alltid är fäst vid infusionsstativets hjulbas när produkten transporteras.
- Förvara alltid infusionsstativets hjulbas när det inte används för att undvika skada på produkten.

Gör så här för att fästa infusionsstativets hjulbas (Figur 8):

1. Lyft av infusionsstativets hjulbas från förvaringsbrickan eller från förvaringsklämman.
2. Vrid infusionsstativets hjulbas till önskat läge.
3. Vrid ratten (A) moturs för att lossa stativets klämma (C).
4. Vrid ratten (A) från armanslutningsenheten (B).
5. Öppna klämman (C).
6. Sätt infusionsstativet i klämman (C).
7. Stäng klämman (C) runt infusionsstativet och vrid ratten (A) i rätt läge.
8. Vrid ratten (A) medurs för att dra åt ratten.
9. Gör på omvänt sätt för att koppla bort infusionsstativets hjulbas från produkten.

   För att förvara infusionsstativets hjulbas, lägg infusionsstativet på förvaringsbrickan eller sätt fast hjulbasen i förvaringsklämman.

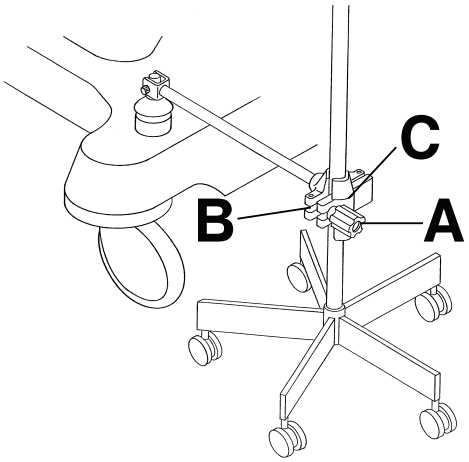

Figur 8 – Infusionsstativ hjulbas

Placera permanent monterat infusionsstativ med två lägen

VARNING - Använd inte infusionsstativet för att skjuta fram/dra tillbaka produkten. Skador på produkten kan uppstå.

Du kan införskaffa produkten med infusionsstativet med två lägen permanent monterat vid huvudänden, fotänden eller vid båda ändarna av produkten. Infusionsstativet har en utdragbar stång som kan dras ut för att erbjuda ytterligare ett andra höjdläge. Du kan fälla in och förvara infusionsstativet när det inte behövs.

Positionera droppställningen med två lägen (Figur 9):

1. Lyft upp och vrid stativet från förvaringsplatsen.
2. Tryck ned infusionsstativet tills det låses på plats.
3. För att höja infusionsstativet, dra upp den utdragbara delen (A) tills stativet låses på plats i det helt uppresta läget.
4. Rotera infusionshållarna (B) till önskad plats och häng upp infusionspåsarna.

5. För att sänka infusionsstativet, håll infusionsstativets utdragbara del, vrid spärrhaken (C) och sänk den utdragbara delen.

   Obs!
   - Häng inte infusionspåsar som väger mer än 40 pund (18 kg) på infusionsstativet.
   - Se alltid till att infusionsstativet är på en låg höjd så att det passerar säkert genom dörröppningar medan du transporterar en patient.

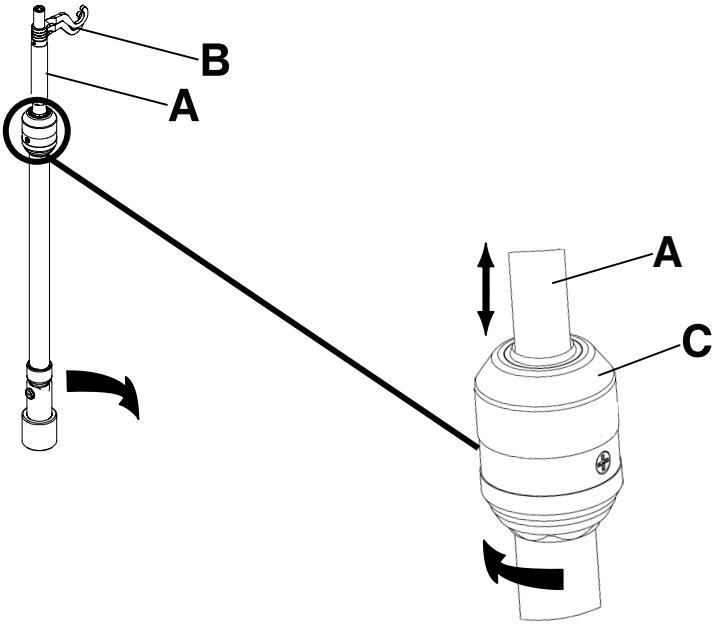

Figur 9 – Placera permanent monterat infusionsstativ med två lägen

Placera permanent monterat infusionsstativ med tre lägen

VARNING - Använd inte infusionsstativet för att skjuta fram/dra tillbaka produkten. Skador på produkten kan uppstå.

Du kan införskaffa produkten med infusionsstativet med tre lägen permanent monterat vid huvudänden, fotänden eller vid båda ändarna av produkten. Infusionsstativet har en teleskopisk stång som kan dras ut för att erbjuda ytterligare ett andra och ett tredje höjdläge. Du kan även fälla in och förvara infusionsstativet när det inte behövs.

Placera infusionsstativet med tre lägen (Figur 10):

1. Lyft upp och vrid stativet från förvaringsplatsen.
2. Tryck ned infusionsstativet tills det låses på plats.
3. För att höja infusionsstativet, dra upp den teleskopiska förskjutbara delen (A) tills stativet låses på plats i det helt uppresta läget.
4. För ett högre infusionsstativ, dra upp delen (B). Frigör delen (B) vid en önskad höjd för att låsa stativet på plats.
5. Rotera infusionshållarna (C) till önskat läge och häng upp infusionspåsarna.
6. För att sänka infusionsstativet, dra upp den gula delen på greppdelen (D) och håll samtidigt fast delen (B) tills stativet sänks.
7. Vrid spärrhaken (E) och sänk infusionsstativets teleskopiska förskjutbara del.

   Obs!
   - Häng inte infusionspåsar som väger mer än 12 lb (5 kg) totalt för alla påsar på infusionsstativet.
   - Häng inte infusionspåsar som väger mer än 9,3 lb (4,2 kg) på en enskild infusionshållare.
   - Se alltid till att infusionsstativet är på en låg höjd så att det säkert passerar genom dörröppningar medan du transporterar en patient.

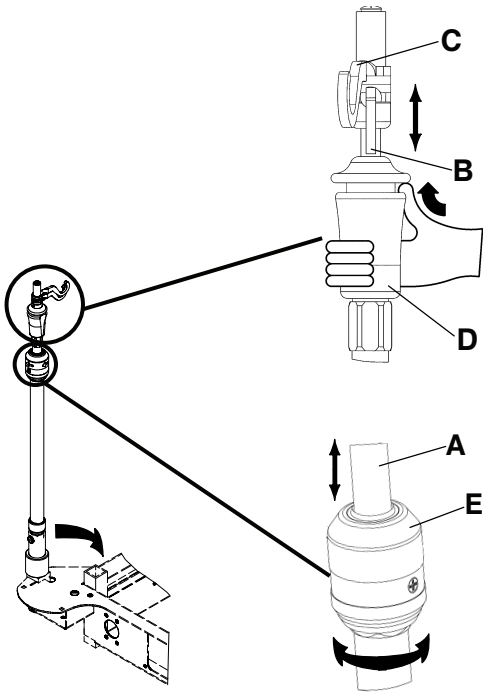

Figur 10 – Placera permanent monterat infusionsstativ med tre lägen

Fästa och placera det löstagbara infusionsstativet

VAR FÖRSIKTIG!

- Använd inte infusionsstativet för att skjuta fram/dra tillbaka produkten. Produktskada kan uppstå.
- Häng inte infusionspåsar som väger mer än 40 pund (18 kg) på infusionsstativet.
- Se alltid till att infusionsstativet är på en låg höjd så att det passerar genom dörröppningar medan du transporterar en patient.

Gör så här för att fästa och placera det löstagbara infusionsstativet (Figur 11):

1. Sätt in infusionsstativet i ett uttag vid produktens huvud- eller fotände.
2. Vrid ratten (A) moturs och dra upp den utdragbara delen (B) tills du når önskad höjd.
3. Vrid ratten (A) medsols för att låsa fast den utdragbara delen på plats.

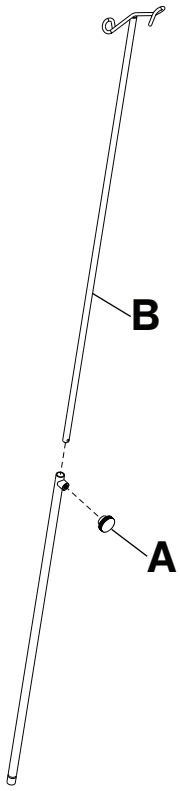

Figur 11 – Löstagbart infusionsstativ

Fästa den upprätta syrgastubhållaren

VARNING

- Placera inte föremål som är tyngre än 40 pund (18 kg) i den upprätta syrgastubhållaren.
- Var alltid försiktig om defibrillatorbrickan/fotförlängningen, fotpanelen/journalhållaren eller den upprätta syrgastubhållaren är monterade, för att undvika att du klämmer fingrarna när du placerar fotändens skjuthandtag (tillval).

Den upprätta syrgastubhållaren stöder en syrgastub i ett vertikalläge.

Gör så här för att fästa den upprätta syrgastubhållaren:

1. Sätt in stödstången i någon av infusionsstativets uttag.
2. Sätt in saxsprinten genom hålet i stödstången för att sätta fast tubhållaren på produkten.

   Obs! - Använd inte den upprätta syrgastubhållaren för att skjuta fram/dra tillbaka produkten. Skador på produkten kan uppstå.

Dra ut eller gömma matbrickan/fotpanelen

VARNING - Placera inte föremål som är tyngre än 30 pund (14 kg) på matbrickan.

För att montera matbrickan på sänggrinden ska du dra ut båda sidorna på matbrickan och lägga den över sänggrindarna.

Gör så här för att gömma matbrickan:

1. Ta bort matbrickan från sänggrindarna.
2. Tryck in på sidorna av matbrickan.
3. Förvara matbrickan i fotpanelen.

Obs! - Använd inte matbrickan/fotpanelen för att skjuta fram/dra tillbaka produkten. Skador på produkten kan uppstå.

Fästa dynor till sänggrindarna

Gör så här för att fästa dynor till sänggrindarna:

1. Stoppa in dynan till sänggrinden mellan madrassen och sänggrinden.
2. Fäst **Velcro®**-banden runt sänggrinden för att säkra dynan.

Hitta förbindelsepunkter för patientens fastsättningsbälte

VARNING

- Var alltid försiktig när du fäster fastsättningsbältena. Patienten eller användaren kan skadas. Fysiska fastsättningsbälten kan, även om de är fästa, orsaka allvarlig skada på patienten och användarna inklusive intrasslande, klämning, fysisk skada eller dödsfall.
- Fäst alltid fastsättningsbälten eller -anordningar endast på de avsedda fästpunkterna på produkten. Underlåtenhet att göra det kan leda till skador på patienten eller användaren. Fäst inte fastsättningsbältena på sänggrinden.
- Följ alltid gällande statliga och kommunala restriktioner och lagar och tillämpliga protokoll på inrättningen innan du använder fastsättningsbälten eller -anordning.

Det finns åtta förbindelsepunkter på sängbottenenheten för att fästa patientens fastsättningsbälten (Figur 12 eller Figur 13).

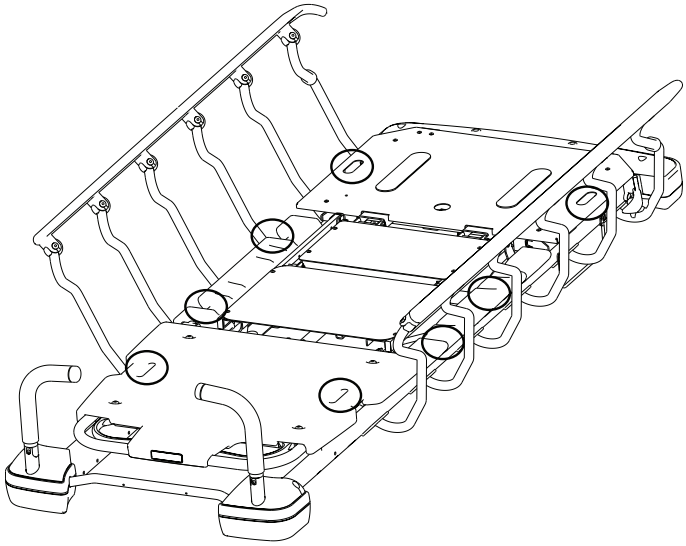

Figur 12 – Fastsättningspunkter på Prime

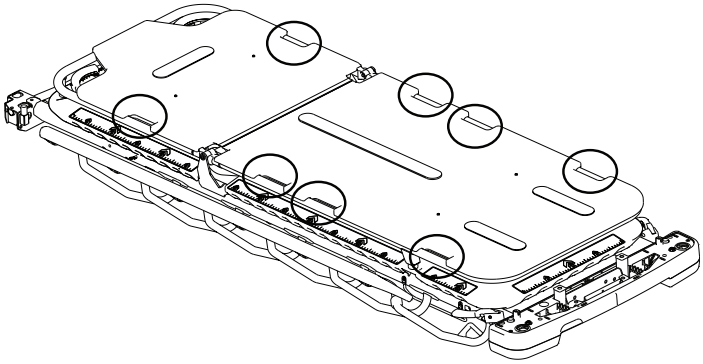

Figur 13 – Fastsättningspunkter på Prime X-tillvalet

Obs! - Fastsättningsbältena är delar av typ B.

Rengöring

Rengöra produkten

VARNING - Rengör inte och utför inte service eller underhåll på produkten medan den används.

Rekommenderad rengöringsmetod:

1. Följ exakt rekommendationerna från tillverkaren av rengöringslösningen angående utspädning.
2. Tvätta alla ytor på produkten för hand med varmt vatten och milt rengöringsmedel.
3. Undvik övermättnad och se till att produkten inte förblir våt längre än vad som rekommenderas i riktlinjerna från tillverkaren av rengöringsmedlet för korrekt rengöring.
4. Torka dem ordentligt. Sätt inte tillbaka madrassen på produkten förrän produkten är torr.
5. Kontrollera funktionsduglighet innan du tar produkten åter i drift.
   - Höj och sänk produkten
   - Lås och lås upp broms-/styrpedalen i båda lägena
   - Lås fast och lås upp sänggrindar
   - Höj och sänk Fowler-ryggstödet
   - Höj och sänk knästödet
   - Kontrollera att alla komponenter är ordentligt smörjda
   - Kontrollera att alla etiketter är intakta

Obs!

- Direkt hudkontakt med synligt smutsat, permeabelt material kan öka infektionsrisken.
- Vissa rengöringsmedel har naturligt frätande egenskaper och kan orsaka skador på produkten om de används på fel sätt. Om du inte sköljer och torkar produkten korrekt kan en korrosiv rest lämnas kvar på produktens yta, vilket kan orsaka för tidig korrosion av kritiska komponenter. Underlåtelse att följa dessa rengöringsanvisningar kan upphäva garantin.
- Använd inte ånga, maskintvätt, avspolning eller ultraljud för att rengöra produkten. Användning av de här rengöringsmetoderna rekommenderas inte och kan upphäva produktens garanti.
- Rengöra baskåpan.
- Rengör bromsbeläggens underdel för att förhindra att vax eller golvsmuts ansamlas.

Rengöra madrassen

VARNING

- Rengör inte och utför inte service eller underhåll på produkten medan den används.
- Sänk inte ned madrassen i rengörings- eller desinfektionslösningar. För mycket fukt kan orsaka produktfel och i sin tur leda till produkt- eller patientskada.
- Låt inte vätska ansamlas på madrassen. Vätska kan orsaka att komponenterna rostar och kan orsaka att den här produktens säkerhet och prestanda blir oförutsägbara.
- Inspektera alltid madrassöverdragen avseende revor, stickhål, alltför kraftigt slitage och felaktigt inriktade blixtlås varje gång du tvättar överdragen. Ta bort och byt ut en trasig madrass för att förhindra korskontaminering.
- Använd inte ånga, högtryckstvätt, avspolning eller ultraljud för att rengöra madrassen. De här rengöringsmetoderna kan upphäva produktens garanti.

Madrassens livslängd kan påverkas genom en ökad användningsfrekvens, vilket kan inkludera en mer frekvent rengöring och desinfektion.

Rekommenderad rengöringsmetod:

1. Använd en ren, mjuk trasa för att torka av hela madrassen med en lösning bestående av mild tvål och vatten för att avlägsna främmande material.
2. Torka av madrassen med en ren, torr trasa för att avlägsna eventuellt överskott av vätska eller rengöringsmedel.
3. Skölj och torka överdragen efter rengöring.
4. Desinfektera efter behov med ett desinfektionsmedel av sjukhuskvalitet efter att rengöringen har utförts (se *Desinfektera madrassen*).

   Obs!
   - Madrassen får inte strykas, kemtvättas eller torktumlas eftersom detta orsakar felaktig funktion och skadar produkten.
   - Madrassöverdraget måste vara helt torrt innan det förvaras, bäddas eller en patient placeras på madrassen för att förhindra försämring av produktens prestanda.
   - Undvik överdriven exponering för alkohol eller väteperoxid. Överdraget kommer att svälla.
   - Låt inte vätska sippra in i blixtlåsområdet eller skyddsbarriären för vattenavrinning. Vätskor som kommer i kontakt med blixtlåset kan läcka in i madrassen, vilket kan försämra produktens prestanda.
   - Vissa rengöringsmedel har naturligt frätande egenskaper och kan orsaka skador på produkten om de används på fel sätt. Om du inte sköljer och torkar produkten ordentligt kan en korrosiv rest lämnas kvar på produktens yta, vilket kan orsaka för tidig korrosion av kritiska komponenter. Underlåtelse att följa dessa rengöringsanvisningar kan upphäva garantin.

Ta bort jod

1. Gör en lösning av 1–2 matskedar natriumtiosulfat i en halvliter varmt vatten. Använd lösningen för att torka av det fläckade området.
2. Rengör fläcken så snart den uppstår.
3. Om fläckar inte omedelbart tas bort kan du låta lösningen sjunka in eller ligga på madrassen innan du torkar av madrassen.
4. Skölj madrasserna som har exponerats för lösningen med rent vatten innan madrasserna tas i bruk igen.

   Obs! - Underlåtenhet att följa dessa riktlinjer vid användning av dessa typer av rengöringsmedel kan upphäva garantin för produkten.

Särskilda anvisningar

Velcro®	Genomdränk med desinfektionsmedel, skölj med vatten och låt lösningen avdunsta.
Torrsubstanser eller fläckar	Använd neutral tvål och varmt vatten. Använd inte starka rengöringsmedel, lösningsmedel eller slipmedel.
Fläckar som är svåra att få bort	Använd vanliga hushållsrengöringsmedel eller vinylrengöringsmedel och en mjuk borste på besvärlig smuts eller fläckar. Blötlägg intorkad smuts i förväg.
Tvätt	Tvätt rekommenderas inte. Tvättning kan avsevärt minska madrassens livslängd.

Desinfektion

Desinficera produkten

VARNING

- Rengör inte och utför inte service eller underhåll på produkten medan den används.
- Använd inte ånga, avspolning eller ultraljud för att rengöra produkten. Användning av de här rengöringsmetoderna rekommenderas inte och kan upphäva produktens garanti.

Rekommenderade desinfektionsmedel:

- Kvartära föreningar (ammoniumklorid som aktiv ingrediens) som innehåller mindre än 3 % glykoleter
- Fenolbaserade rengöringsmedel (aktivt innehållsämne – o-fenylfenol)
- Klorblekmedelslösning (5,25 % blekmedelslösning utspädd med 1 del blekmedelslösning till 100 delar vatten, vilket motsvarar 520 ppm tillgängligt klor (40 mL av en 5,25 % blekmedelslösning per 4 000 mL vatten))
- 70 % isopropylalkohol

Rekommenderad desinfektionsmetod:

1. Följ exakt rekommendationerna från tillverkaren av desinfektionslösningen angående utspädning.
2. Handtvätta alla ytor på produkten med en desinfektionslösning.
3. Undvik övermättnad och se till att produkten inte förblir våt längre än vad som rekommenderas i riktlinjerna från tillverkaren av kemikalien för korrekt desinfektion.
4. Torka produkten. Placera inte madrassen på produkten förrän produkten är torr.
5. Desinfektera **Velcro®**-banden efter varje användning. Genomdränk **Velcro®**-banden med desinfektionsmedel, skölj med vatten och låt desinfektionsmedlet avdunsta (lämpligt desinfektionsmedel bestäms av inrättningen).
6. Kontrollera funktionsduglighet innan du tar produkten åter i drift.
   - Höj och sänk produkten
   - Lås och lås upp broms-/styrpedalen i båda lägena
   - Lås fast och lås upp sänggrindar
   - Höj och sänk Fowler-ryggstödet
   - Höj och sänk knästödet
   - Kontrollera att alla komponenter är ordentligt smörjda
   - Kontrollera att alla etiketter är intakta

   Obs!
   - Direkt hudkontakt med synligt smutsat, permeabelt material kan öka infektionsrisken.
   - Vissa rengöringsmedel har naturligt frätande egenskaper och kan orsaka skador på produkten om de används på fel sätt. Om du inte sköljer och torkar produkten ordentligt kan en korrosiv rest lämnas kvar på produktens yta, vilket kan orsaka för tidig korrosion av kritiska komponenter. Underlåtelse att följa dessa rengöringsanvisningar kan upphäva garantin.

Desinfektera madrassen

VARNING - Desinfektera alltid madrassen mellan olika patienter. Underlåtenhet att göra det kan orsaka korskontaminering och infektion.

Rekommenderade desinfektionsmedel:

- Kvartära föreningar (ammoniumklorid som aktiv ingrediens) som innehåller mindre än 3 % glykoleter

- Fenolbaserade rengöringsmedel (aktivt innehållsämne – o-fenylfenol)
- Klorblekmedelslösning (5,25 % blekmedelslösning utspädd med 1 del blekmedelslösning till 100 delar vatten, vilket motsvarar 520 ppm tillgängligt klor (40 mL av en 5,25 % blekmedelslösning per 4 000 mL vatten))
- 70 % isopropylalkohol

Rekommenderad desinfektionsmetod:

1. Säkerställ att madrassen är ren och torr innan du applicerar desinfektionsmedel.
2. Torka av madrassen med en ren, torr trasa för att avlägsna eventuellt överskott av vätska eller desinfektionsmedel.
3. Skölj och låt överdragen torka efter desinfektion.

Obs!

- Madrassöverdraget måste vara torrt innan det förvaras eller bäddas. Underlåtenhet att ta bort rester från desinfektionsmedel kan orsaka att överdragets material försämras.
- Vissa rengöringsmedel har naturligt frätande egenskaper och kan orsaka skador på produkten om de används på fel sätt. Om du inte sköljer och torkar produkten ordentligt kan en korrosiv rest lämnas kvar på produktens yta, vilket kan orsaka för tidig korrosion av kritiska komponenter. Underlåtelse att följa dessa rengöringsanvisningar kan upphäva garantin.
- Frekvent eller långvarig exponering för högre koncentrationer av desinficerande lösningar kan göra så att överdraget åldras i förtid.
- Användning av accelererade väteperoxider eller kvartära föreningar som innehåller glykoletrar kan skada överdraget.

Förebyggande underhåll

Ta produkten ur drift innan du utför förebyggande underhållskontroll. Kontrollera alla punkter som är upptagna i förteckningen över årligt förebyggande underhåll avseende produkter från Stryker Medical. Det kan vara nödvändigt att utföra förebyggande underhållskontroller oftare beroende på din grad av användning av produkten. Service får utföras endast av behörig personal.

Obs! - Rengör och desinfektera utsidan av madrassen före inspektion, om så är tillämpligt.

Inspektera följande punkter:

_____ Alla svetsfogar

_____ Alla fästanordningar sitter säkert

_____ Bromsmekanism fungerar

_____ Styrfunktion fungerar

_____ Sänggrindarna går att höja, sänka och låsa fast

_____ Svänghjulen låses fast när du använder bromsarna

_____ Svänghjulen låses och svänger

_____ Svänghjulen är fria från vax och skräp

_____ Fowler-ryggstödet går att höja, sänka och låsa fast

_____ Knästödet går att höja, sänka och låsa fast

_____ Skinnmaterialen är intakta

_____ Trendelenburgs läge/omvänt Trendelenburgs läge höjs och sänks från alla platser

_____ Infusionsstativet är intakt och går att låsa fast i alla lägen

_____ Syrgastubhållaren är intakt och går att öppna och stänga

_____ Inga skador på huvud- och fotbrickor

_____ Jordningskedjan är hel

_____ Fastsättningsbältena för kroppen spärras och sitter fast

_____ Det finns inga revor eller sprickor i madrassöverdraget

_____ Tillbehör och monteringsverktyg är i gott skick och fungerar

_____ Inga läckor vid hydraulkopplingar

_____ Hydraulcylindrarna fungerar

_____ Hydraulisk sänkhastighet inställd

_____ Hydraulisk oljenivå tillräcklig

_____ Smörj där det behövs (*Smörjningspunkter* (sidan 28))

Produktens serienummer:
Genomfört av:
Datum:

Smörjningspunkter

Ha Fowler-ryggstödet i 0 grader och applicera Syntech-fett (3000-200-719) genom utrymmet och hålet i vevskruvenheten (Figur 14). Torka av fettöverskott.

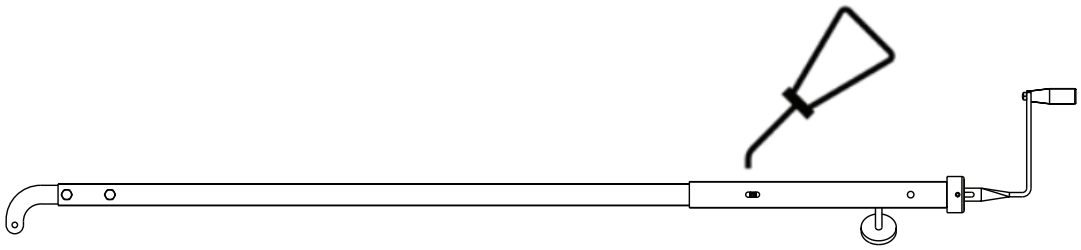

Figur 14 – Smörjning av vevhandtagets skruv

stryker

เตียงผู้ป่วยสำหรับการเคลื่อนย้าย

คู่มือการใช้งาน

REF 747
REF 748

CE

TH

0747-109-005 Rev AC.0 2023-11

สัญลักษณ์

	ศึกษาคำแนะนำในการใช้งาน
	คำเตือนทั่วไป
	ข้อควรระวัง
	ห้ามดัน
	อย่าใส่ถังออกซิเจน
REF	หมายเลขแค็ตตาล็อก
SN	หมายเลขประจำผลิตภัณฑ์
US Patents	สำหรับสิทธิบัตรของสหรัฐอเมริกา โปรดดู www.stryker.com/patents
CE	เครื่องหมาย CE
EC REP	ผู้แทนที่ได้รับอนุญาตในประชาคมยุโรป
MD	อุปกรณ์ทางการแพทย์ของยุโรป
	ผู้ผลิต
	วันที่ผลิต
	ผู้นำเข้า
	น้ำหนักที่บรรทุกที่ปลอดภัย
	หล่อลื่น
	ชิ้นส่วน Type B ที่ใช้
	ห้ามวางซ้อน

	ตั้งขึ้น
	เปราะบาง เคลื่อนย้ายด้วยความระมัดระวัง

สารบัญ

คำจำกัดความของคำเตือน/ข้อควรระวัง/หมายเหตุ 2
สรุปข้อควรระวังในเรื่องความปลอดภัย 3
จุดคำ 4
คำนำ 5
คำอธิบายผลิตภัณฑ์ 5
ข้อบ่งใช้ 5
ประโยชน์ทางคลินิก 5
ข้อห้ามใช้ 5
อายุการบริการที่คาดไว้ 5
การกำจัด/รีไซเคิล 5
คุณลักษณะเฉพาะ 6
ภาพประกอบผลิตภัณฑ์ 8
ข้อมูลการติดต่อ 8
ตำแหน่งหมายเลขประจำผลิตภัณฑ์ 9
การติดตั้ง 10
การใช้ 11
การใช้และการปล่อยเบรก 11
การยกหรือลดระดับเตียง 11
การปรับตำแหน่งผลิตภัณฑ์ในท่านอนศีรษะต่ำปลายเท้าสูง 12
การปรับตำแหน่งผลิตภัณฑ์ในท่านอนศีรษะสูงปลายเท้าต่ำ 12
การเคลื่อนย้ายผู้ป่วยด้วยล้อที่ห้าที่สามารถพับเก็บได้ 13
การปรับตำแหน่งหรือการจัดเก็บที่จับสำหรับการเข็น (เป็นตัวเลือก) 13
การยกหรือลดระดับราวกั้นเตียง 13
การยกหรือลดระดับพนักพิงส่วนรองหลังแบบนิวเมติก 14
การยกหรือลดระดับ Gatch 14
การจัดเก็บวัตถุในช่องเก็บของที่ฐาน 15
อุปกรณ์เสริมและชิ้นส่วนต่าง ๆ 16
การติดถาดเครื่องกระตุกหัวใจด้วยไฟฟ้า 17
การแปลงถาดเครื่องกระตุกหัวใจด้วยไฟฟ้า/ฐานรองเสริมเป็นถาดเครื่องกระตุกหัวใจด้วยไฟฟ้า 17
การแปลงถาดเครื่องกระตุกหัวใจด้วยไฟฟ้า/ฐานรองเสริมเป็นฐานรองเสริม 18
การติดที่วางท้ายเตียง/ที่ยึดชาร์ต 18
การติดตั้งแคดดี้ IV 19
การปรับตำแหน่งเสา IV สองระดับแบบติดถาวร 19
การปรับตำแหน่งเสา IV สามระดับแบบติดถาวร 20
การติดตั้งและการปรับตำแหน่งเสา IV แบบถอดได้ 21
การติดที่ใส่ถังออกซิเจนตั้งตรง 22
การขยายหรือการจัดเก็บที่วางถาดเสิร์ฟ/ที่วางเท้า 22
การติดแผ่นกั้นด้านข้าง 23
การระบุตำแหน่งสายรัดรั้งผู้ป่วย 23
การทำความสะอาด 24
การทำความสะอาดผลิตภัณฑ์ 24
การทำความสะอาดที่นอน 24
การกำจัดไอโอดีน 25
คำแนะนำพิเศษ 25
การฆ่าเชื้อ 26
การฆ่าเชื้อผลิตภัณฑ์ 26
การฆ่าเชื้อที่นอน 26
การบำรุงรักษาเชิงป้องกัน 28
จุดหล่อลื่น 28

คำจำกัดความของคำเตือน/ข้อควรระวัง/หมายเหตุ

คำว่า **คำเตือน ข้อควรระวัง** และ **หมายเหตุ** เป็นสื่อนำถึงความหมายพิเศษและควรที่จะได้รับการทบทวนอย่างละเอียด

คำเตือน

เตือนผู้อ่านเกี่ยวกับสถานการณ์ที่หากไม่หลีกเลี่ยงแล้วอาจส่งผลให้เกิดการเสียชีวิตหรือการบาดเจ็บรุนแรงได้ มันอาจจะบรรยายถึงผลกระทบอันไม่พึงประสงค์ที่ร้ายแรงที่อาจเกิดได้และความเสี่ยงด้านความปลอดภัยด้วย

ข้อควรระวัง

เตือนผู้อ่านถึงสถานการณ์ที่อาจทำให้เกิดความเสี่ยง ซึ่งหากไม่หลีกเลี่ยงแล้วอาจส่งผลให้เกิดการบาดเจ็บเล็กน้อยหรือปานกลางต่อผู้ใช้หรือผู้ป่วยหรือความเสียหายต่อผลิตภัณฑ์หรือทรัพย์สินอื่นๆ สิ่งนี้รวมถึงความเอาใจใส่เป็นพิเศษที่จำเป็นสำหรับการใช้ที่ปลอดภัยและมีประสิทธิภาพของอุปกรณ์ และความเอาใจใส่ที่จำเป็นต่อการหลีกเลี่ยงความเสียหายต่ออุปกรณ์ซึ่งอาจเกิดขึ้นได้อันเป็นผลจากการใช้หรือการใช้ในทางที่ผิด

หมายเหตุ - ให้ข้อมูลพิเศษเพื่อทำให้การดูแลรักษาง่ายขึ้นหรือทำให้คำแนะนำที่สำคัญชัดเจนมากยิ่งขึ้น

สรุปข้อควรระวังในเรื่องความปลอดภัย

ปฏิบัติตามคำเตือนและข้อควรระวังที่แสดงในหน้านี้เสมอ ให้บริการโดยบุคลากรที่มีคุณสมบัติเหมาะสมเท่านั้น

คำเตือน

- ก่อนที่คุณจะตั้งค่าผลิตภัณฑ์หรือทดสอบการทำงาน ปล่อยให้อุณหภูมิของผลิตภัณฑ์ถึงอุณหภูมิห้องก่อนเสมอ ผลิตภัณฑ์อาจได้รับความเสียหายถาวร
- ใช้งานผลิตภัณฑ์เฉพาะเมื่อผู้ปฏิบัติงานทั้งหมดไม่กีดขวางกลไกต่าง ๆ เท่านั้น
- ใส่เบรกทุกครั้งเมื่อผู้ป่วยขึ้นบนผลิตภัณฑ์หรือออกจากผลิตภัณฑ์หรือเมื่อผลิตภัณฑ์ไม่เคลื่อนที่ การเคลื่อนที่ของผลิตภัณฑ์ในขณะที่ผู้ป่วยก้าวขึ้นหรือลงอาจส่งผลให้ได้รับบาดเจ็บได้
- ปรับระดับผลิตภัณฑ์ให้อยู่ในตำแหน่งต่ำสุดโดยยกราวกั้นเตียงขึ้นและล็อคเสมอหากปล่อยให้ผู้ป่วยอยู่บนผลิตภัณฑ์ตามลำพัง อย่าทิ้งผลิตภัณฑ์ไว้ในระดับความสูง
- ถอดอุปกรณ์ใด ๆ ที่อาจกีดขวางทุกครั้งก่อนที่จะปรับเพิ่มหรือลดระดับความสูงเตียง
- อย่านั่งบนส่วนปลายของผลิตภัณฑ์ ผลิตภัณฑ์อาจจะคว่ำได้
- ให้ผู้ป่วยและผู้ปฏิบัติงานอยู่ห่างจากราวกั้นเตียงที่ยุบตัวเสมอ เพื่อหลีกเลี่ยงการบาดเจ็บ
- จัดให้ผู้ป่วยอยู่ตรงกลางผลิตภัณฑ์เสมอ
- ล็อคราวกั้นเตียงด้านข้างให้อยู่ในตำแหน่งสูงสุดเสมอและพื้นผิวการนอนแบนราบอยู่ในตำแหน่งต่ำสุดเมื่อเคลื่อนย้ายผู้ป่วย
- ให้แขนขาของผู้ป่วยและผู้ปฏิบัติงานอยู่ห่างจากแกนหมุนของราวกั้นเตียงเสมอเมื่อคุณยกหรือลดระดับราวกั้นเตียง
- อย่าให้ราวกั้นเตียงลดระดับลงเอง
- ระวังไม่ให้มือและนิ้วอยู่ใกล้ที่จับปลดพนักพิงส่วนรองหลังและโครงพนักพิงส่วนรองหลังเสมอเมื่อคุณลดพนักพิงส่วนรองหลังลง
- ใช้ความระมัดระวังเสมอเมื่อคุณยกพนักพิงส่วนรองหลังแบบนิวแมติกส์ในขณะที่ผู้ป่วยอยู่บนผลิตภัณฑ์ ใช้เทคนิคการยกที่ถูกต้องและขอความช่วยเหลือหากจำเป็น
- อย่าวางสิ่งของที่มีน้ำหนักมากกว่า 30 ปอนด์ (14 กก.) บนถาดเครื่องกระตุกหัวใจด้วยไฟฟ้า รัดอุปกรณ์ทั้งหมดที่คุณวางบนถาดเครื่องกระตุกหัวใจด้วยไฟฟ้าทุกครั้ง
- โปรดใช้ความระมัดระวังเสมอหากติดตั้งถาดเครื่องกระตุกหัวใจด้วยไฟฟ้า/ฐานรองเสริม, ที่วางเท้า/ที่วางผัง หรือที่ใส่ถังออกซิเจนตั้งตรงเพื่อหลีกเลี่ยงการบีบนิ้วของคุณเมื่อวางตำแหน่งตัวเลือกที่จับสำหรับการเข็นฝั่งปลายเท้า
- อย่าวางสิ่งของที่มีน้ำหนักมากกว่า 30 ปอนด์ (14 กก.) บนถาดเครื่องกระตุกหัวใจด้วยไฟฟ้า/ฐานรองเสริม รัดอุปกรณ์ทั้งหมดที่คุณวางบนถาดเครื่องกระตุกหัวใจด้วยไฟฟ้าทุกครั้ง
- ยึดเสา IV เข้ากับแคดดี้ IV เสมอเมื่อเคลื่อนย้ายผลิตภัณฑ์
- ควรเก็บแคดดี้ IV ไว้เสมอเมื่อไม่ใช้งานเพื่อหลีกเลี่ยงความเสียหายของผลิตภัณฑ์
- อย่าใช้เสา IV เป็นอุปกรณ์ดัน/ดึง ผลิตภัณฑ์ได้รับความเสียหายได้
- อย่าวางวัตถุที่มีน้ำหนักเกิน 40 ปอนด์ (18 กก.) ในที่ใส่ถังออกซิเจนตั้งตรง
- อย่าวางวัตถุที่มีน้ำหนักเกิน 30 ปอนด์ (14 กก.) บนถาดเสิร์ฟ
- ใช้ความระมัดระวังทุกครั้งเมื่อคุณติดสายรัดกันตก ผู้ป่วยหรือผู้ปฏิบัติงานอาจได้รับบาดเจ็บได้ การผูกรัดทางกายภาพ แม้ว่าจะมั่นคงแข็งแรง ก็อาจจะส่งผลให้เกิดอันตรายร้ายแรงต่อผู้ป่วยและผู้ปฏิบัติงานได้ รวมไปถึงการพันกัน การติดข้างใน การบาดเจ็บทางร่างกาย หรือการเสียชีวิต
- ติดสายรัดกันตกหรืออุปกรณ์ไว้ที่จุดยึดของผลิตภัณฑ์ตามที่ระบุเท่านั้น การไม่ปฏิบัติตามอาจส่งผลให้ผู้ป่วยหรือผู้ปฏิบัติงานได้รับบาดเจ็บได้ อย่าติดสายรัดกันตกกับราวกั้นเตียงด้านข้าง
- โปรดดูข้อจำกัดและกฎระเบียบของรัฐและรัฐบาลกลางที่เกี่ยวข้องและระเบียบปฏิบัติของสถานที่ที่เหมาะสมเสมอก่อนที่คุณจะใช้สายรัดหรืออุปกรณ์ใดๆ
- ห้ามทำความสะอาด เข้ารับบริการ หรือทำการบำรุงรักษาในขณะที่กำลังใช้งานผลิตภัณฑ์
- ห้ามแช่ที่นอนในน้ำยาทำความสะอาดหรือฆ่าเชื้อ ความชื้นที่สูงเกินไปอาจทำให้ผลิตภัณฑ์ทำงานผิดปกติ ซึ่งส่งผลให้เกิดความเสียหายต่อผลิตภัณฑ์หรือการบาดเจ็บของผู้ป่วย
- อย่าให้ของเหลวไหลลงบนที่นอน ของเหลวอาจทำให้ส่วนประกอบกัดกร่อนและอาจทำให้ไม่สามารถคาดการณ์ความปลอดภัยและประสิทธิภาพของผลิตภัณฑ์ได้
- ตรวจปลอกหุ้มที่นอน (ด้านบนสุดและล่างสุด) อย่างสม่ำเสมอว่ามีการฉีก ถูกเจาะ การขาดที่มากเกินไป และซิปแตกหรือไม่เมื่อทำความสะอาดปลอกหุ้ม ถอดและเปลี่ยนที่นอนที่ชำรุดเพื่อป้องกันการปนเปื้อนไปสู่อย่างอื่น
- ห้ามทำความสะอาดที่นอนด้วยการอบไอน้ำ ล้างโดยใช้แรงดัน ใช้สายยางฉีด หรือด้วยอัลตราโซนิก วิธีทำความสะอาดเหล่านี้อาจทำให้การรับประกันผลิตภัณฑ์สิ้นสุดลง
- ห้ามทำความสะอาดผลิตภัณฑ์ด้วยการอบไอน้ำ ใช้สายยางฉีด หรือด้วยอัลตราโซนิก ไม่แนะนำให้ใช้วิธีการทำความสะอาดเหล่านี้และอาจทำให้การรับประกันผลิตภัณฑ์สิ้นสุดลง
- ควรฆ่าเชื้อที่นอนก่อนใช้กับผู้ป่วยรายใหม่เสมอ การไม่ปฏิบัติตามคำแนะนำอาจส่งผลให้เกิดการปนเปื้อนและการติดเชื้อไปสู่อีกคน

ข้อควรระวัง

- การใช้ผลิตภัณฑ์นี้อย่างไม่เหมาะสมสามารถทำให้เกิดการบาดเจ็บต่อผู้ป่วยหรือผู้ใช้งาน ใช้ผลิตภัณฑ์นี้เฉพาะตามที่อธิบายไว้ในคู่มือนี้
- ห้ามทำการดัดแปลงผลิตภัณฑ์หรือส่วนประกอบใดๆ การดัดแปลงผลิตภัณฑ์อาจทำให้การทำงานผิดปกติและอาจส่งผลให้ผู้ป่วยหรือผู้ใช้ได้รับบาดเจ็บ นอกจากนี้ การดัดแปลงผลิตภัณฑ์ยังส่งผลให้การรับประกันสิ้นสุดลง
- อย่าใช้ระบบไฮดรอลิกส์ที่ฐานเพื่อยกผลิตภัณฑ์ที่มีระบบการยกผู้ป่วยอยู่ด้านล่างผลิตภัณฑ์
- อย่าวางวัตถุที่มีน้ำหนักเกิน 60 ปอนด์ (27 กก.) ไว้ในช่องเก็บของที่ฐาน
- อย่านั่ง เหยียบ หรือยืนบนช่องเก็บของที่ฐาน
- ยกเสา IV ขึ้นทุกครั้งก่อนที่คุณจะติดตั้งถาดเครื่องกระตุกหัวใจด้วยไฟฟ้า/ฐานรองเสริมเข้ากับผลิตภัณฑ์ หากคุณไม่ยกเสา IV ฐานรองเสริมจะไม่ทำงาน
- อย่าใช้เสา IV เป็นอุปกรณ์ดัน/ดึง ผลิตภัณฑ์ได้รับความเสียหายได้
- อย่าแขวนถุง IV ที่มีน้ำหนักมากกว่า 40 ปอนด์ (18 กก.) บนเสา IV
- ตรวจสอบให้แน่ใจเสมอว่าเสา IV อยู่ที่ความสูงต่ำเพื่อให้สามารถลอดผ่านช่องประตูเมื่อคุณเคลื่อนย้ายผู้ป่วย

จุดค้ำ

รูปที่ 1 – จุดค้ำ

คำนำ

คู่มือนี้ช่วยท่านในการใช้งานหรือการบำรุงรักษาผลิตภัณฑ์ Stryker ของท่าน อ่านคู่มือนี้ก่อนใช้หรือก่อนทำการบำรุงรักษาผลิตภัณฑ์นี้ สร้างวิธีการและขั้นตอนเพื่อให้ความรู้และฝึกอบรมคณะทำงานของท่านในเรื่องการใช้งานหรือการบำรุงรักษาผลิตภัณฑ์นี้อย่างปลอดภัย

ข้อควรระวัง

- การใช้ผลิตภัณฑ์นี้อย่างไม่เหมาะสมสามารถทำให้เกิดการบาดเจ็บต่อผู้ป่วยหรือผู้ใช้งาน ใช้ผลิตภัณฑ์นี้เฉพาะตามที่อธิบายไว้ในคู่มือนี้
- ห้ามเปลี่ยนแปลงผลิตภัณฑ์หรือส่วนประกอบใดก็ตามของผลิตภัณฑ์ การเปลี่ยนแปลงผลิตภัณฑ์สามารถทำให้เกิดการทำงานที่ไม่สามารถทำนายได้ที่ทำให้เกิดการบาดเจ็บต่อผู้ป่วยหรือผู้ใช้ นอกจากนี้การปรับเปลี่ยนผลิตภัณฑ์ยังทำให้การรับประกันสิ้นสุดลง

หมายเหตุ

- คู่มือนี้เป็นส่วนหนึ่งของผลิตภัณฑ์อย่างถาวรและควรยังคงอยู่กับผลิตภัณฑ์แม้ว่าผลิตภัณฑ์นี้จะถูกจำหน่ายก็ตาม
- Stryker แสวงหาความก้าวหน้าด้านการออกแบบและคุณภาพของผลิตภัณฑ์อย่างต่อเนื่อง คู่มือนี้ประกอบด้วยข้อมูลผลิตภัณฑ์ล่าสุดในปัจจุบันที่วางจำหน่าย ณ เวลาที่พิมพ์ อาจมีความแตกต่างเล็กน้อยระหว่างผลิตภัณฑ์ของท่านและคู่มือฉบับนี้ หากท่านมีข้อสงสัยประการใด โปรดติดต่อฝ่ายบริการลูกค้าหรือฝ่ายสนับสนุนด้านเทคนิคของ Stryker ที่หมายเลข 1-800-327-0770

คำอธิบายผลิตภัณฑ์

เตียงผู้ป่วยสำหรับการเคลื่อนย้ายรุ่น 747/748 ของ Stryker เป็นเตียงเอนกประสงค์สำหรับเคลื่อนย้ายและรักษาผู้ป่วย

ข้อบ่งใช้

เตียงผู้ป่วยสำหรับการเคลื่อนย้ายรุ่น 747/748 ของ Stryker เป็นอุปกรณ์ล้อเลื่อนไม่มีระบบไฟฟ้าซึ่งประกอบด้วยแท่นที่ติดตั้งบนโครงล้อที่ออกแบบมาเพื่อรองรับผู้ป่วยในแนวนอน อุปกรณ์ประกอบด้วยราวกั้นเตียงและตัวเลือกในการรองรับการวางเสา IV ชั่วคราวหรือถาวร เตียงผู้ป่วยช่วยให้ผู้ปฏิบัติงานมีวิธีการเคลื่อนย้ายผู้ป่วยภายในสถานพยาบาลที่สะดวกขึ้น นอกจากนี้ยังสามารถใช้เตียงผู้ป่วยสำหรับการผ่าตัดขนาดเล็กและการพักระยะสั้น (การรักษาและการพักฟื้น)

ประโยชน์ทางคลินิก

การเคลื่อนย้ายผู้ป่วยและการรักษาในสถานที่

ข้อห้ามใช้

ไม่มี

อายุการบริการที่คาดไว้

เตียงผู้ป่วยมีอายุการบริการที่คาดไว้ที่ 10 ปีภายใต้การใช้งานและสภาวะตามปกติ และการบำรุงรักษาเป็นระยะอย่างเหมาะสม

การกำจัด/รีไซเคิล

ปฏิบัติตามข้อแนะนำและ/หรือกฎระเบียบในปัจจุบันของท้องถิ่นที่กำกับดูแลการปกป้องสิ่งแวดล้อมและความเสี่ยงที่เกี่ยวข้องกับการรีไซเคิลหรือการกำจัดอุปกรณ์เมื่อสิ้นสุดอายุการใช้งานเสมอ

คุณลักษณะเฉพาะ

		เตียงผู้ป่วยสำหรับการเคลื่อนย้ายรุ่น 747		เตียงผู้ป่วยสำหรับการเคลื่อนย้ายรุ่น 748 (กว้าง) ชุด HT	
น้ำหนักที่บรรทุกที่ปลอดภัย **หมายเหตุ** - น้ำหนักที่บรรทุกที่ปลอดภัยบ่งชี้ถึงยอดรวมของน้ำหนักผู้ป่วย ที่นอน และอุปกรณ์เสริม		500 ปอนด์	225 กก.	500 ปอนด์	225 กก.
ความยาวทั้งหมด		83 นิ้ว	210.8 ซม.	83 นิ้ว	210.8 ซม.
ความกว้างโดยรวม		30 นิ้ว	76.2 ซม.	34 นิ้ว	86.4 ซม.
ความสูง	สูง	36 นิ้ว	91.4 ซม.	36 นิ้ว	91.4 ซม.
	ต่ำ	21.5 นิ้ว	54.6 ซม.	21.5 นิ้ว	54.6 ซม.
พื้นผิวของผู้ป่วย		26 นิ้ว x 75.5 นิ้ว	66 ซม. x 192 ซม.	30 นิ้ว x 75.5 นิ้ว	76 ซม. x 192 ซม.
ราวกั้นเตียง		13 นิ้ว x 55 นิ้ว	33 ซม. x 139.5 ซม	13 นิ้ว x 55 นิ้ว	33 ซม. x 139.5 ซม
การวางตำแหน่งเตียง	พนักพิง	0° ถึง 90°		0° ถึง 90°	
	ส่วนรองเข่า	ไม่มีข้อมูล		0° ถึง 30°	
	ท่านอนศีรษะต่ำปลายเท้าสูง/ศีรษะสูงปลายเท้าต่ำ	+18° / -18°		+18° / -18°	
เส้นผ่าศูนย์กลางล้อ		8 นิ้ว	20 ซม.	8 นิ้ว	20 ซม.
ความสูงต่ำสุดภายใต้ระยะจากพื้นของผลิตภัณฑ์		6 นิ้ว ตามที่ระบุไว้	15 ซม.	6 นิ้ว ตามที่ระบุไว้	15 ซม.
		1.75 นิ้ว ใต้กระบอกสูบไฮดรอลิกและล้อที่ห้า	4.5 ซม.	1.75 นิ้ว ใต้กระบอกสูบไฮดรอลิกและล้อที่ห้า	4.5 ซม.

สภาพแวดล้อม	การใช้งาน	การเก็บรักษาและการขนส่ง
อุณหภูมิ	50 °F (10 °C) – 100 °F (38 °C)	-4 °F (-20 °C) – 140 °F (60 °C)
ความชื้นสัมพัทธ์	30% – 75%	10% – 95%
ความดันบรรยากาศ	700 hPa – 1060 hPa	500 *hPa* – 1060 *hPa*

ตามกฎระเบียบ REACH ของยุโรปและข้อกำหนดด้านสิ่งแวดล้อมอื่น ๆ ชิ้นส่วนประกอบที่มีสารที่สามารถสำแดงได้จะต้องได้รับการจัดทำเป็นบัญชีรายชื่อ

คำอธิบาย	จำนวน	ชื่อทางเคมีของสารเคมีที่มีอันตรายสูง (Substance of very high concern, SVHC)
ปลอกหุ้มมุมพร้อมตัวเลือกชุดประกอบเสา IV แบบสองระดับที่ปลายด้านศีรษะ	0744-035-020	ตะกั่ว
ปลอกหุ้มมุมพร้อมตัวเลือกชุดประกอบเสา IV แบบสองระดับที่ปลายด้านศีรษะ	0744-035-025	ตะกั่ว
ปลอกหุ้มมุมพร้อมตัวเลือกชุดประกอบเสา IV แบบสามระดับที่ด้านปลายเท้า	0744-035-070	ตะกั่ว
ปลอกหุ้มมุมพร้อมตัวเลือกชุดประกอบเสา IV แบบสามระดับที่ด้านปลายเท้า	0744-035-075	ตะกั่ว
ชุดประกอบเสา IV แบบสองระดับ	1211-210-010	ตะกั่ว

Stryker ขอสงวนสิทธิ์ในการเปลี่ยนแปลงข้อมูลจำเพาะโดยไม่ต้องแจ้งให้ทราบ

ภาพประกอบผลิตภัณฑ์

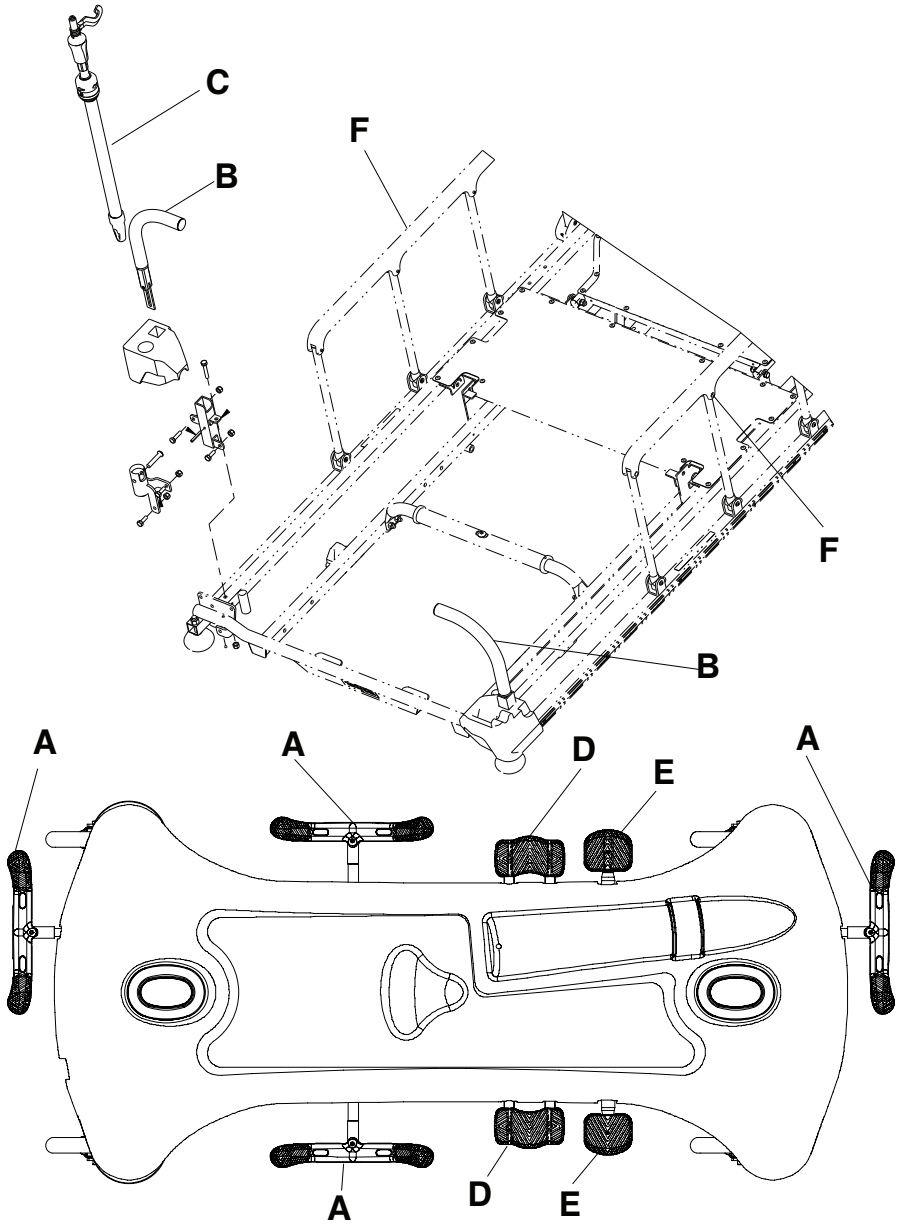

A	แป้นเบรก/ควบคุมทิศทาง	D	ลดแป้นลง
B	ที่จับสำหรับดันปลายด้านศีรษะ	E	แป้นปั๊ม
C	เสา IV	F	ราวกั้นเตียง

ข้อมูลการติดต่อ

ติดต่อฝ่ายบริการลูกค้าหรือฝ่ายสนับสนุนด้านเทคนิคของ Stryker ที่หมายเลข: 1-800-327-0770

Stryker Medical
3800 E. Centre Avenue
Portage, MI 49002
ประเทศสหรัฐอเมริกา

หมายเหตุ - ผู้ใช้และ/หรือผู้ป่วยควรรายงานเหตุการณ์ร้ายแรงที่เกี่ยวข้องกับผลิตภัณฑ์ใด ๆ ต่อผู้ผลิตและพนักงานเจ้าหน้าที่ของประเทศของผู้ใช้และ/หรือผู้ป่วยที่เป็นสมาชิกสหภาพยุโรป

ในการดูคู่มือการใช้งานหรือการบำรุงรักษาของท่านแบบออนไลน์ โปรดดูที่ https://techweb.stryker.com/.

โปรดเตรียมเลขประจำตัวผลิตภัณฑ์ (A) ของผลิตภัณฑ์ Stryker ของท่านให้พร้อมเมื่อโทรติดต่อฝ่ายบริการลูกค้าหรือฝ่ายสนับสนุนด้านเทคนิคของ Stryker โปรดระบุเลขประจำตัวผลิตภัณฑ์ในการติดต่อที่เป็นลายลักษณ์อักษรทั้งหมด

ตำแหน่งหมายเลขประจำผลิตภัณฑ์

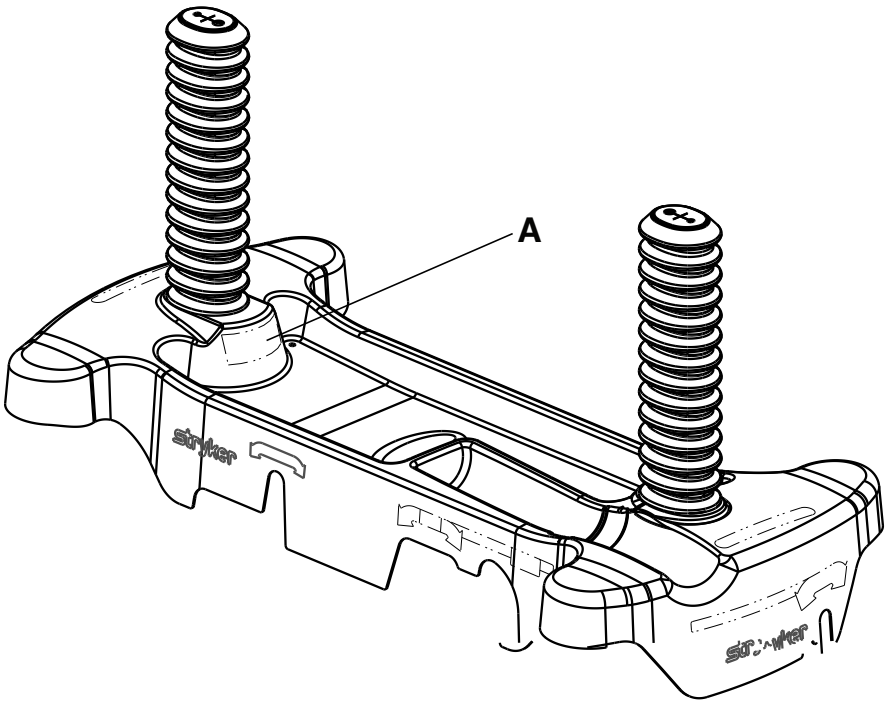

การติดตั้ง

ในการแกะกล่องผลิตภัณฑ์ โปรดดูคำแนะนำในการแกะกล่องบรรจุภัณฑ์ที่ให้มากับผลิตภัณฑ์ภายในลังสำหรับการขนส่ง

คำเตือน

- ก่อนที่คุณจะตั้งค่าผลิตภัณฑ์หรือทดสอบการทำงาน ปล่อยให้อุณหภูมิของผลิตภัณฑ์ถึงอุณหภูมิห้องก่อนเสมอ ผลิตภัณฑ์อาจได้รับความเสียหายถาวร
- ใช้งานผลิตภัณฑ์เฉพาะเมื่อผู้ปฏิบัติงานทั้งหมดไม่กีดขวางกลไกต่าง ๆ เท่านั้น

ตรวจสอบให้แน่ใจว่าผลิตภัณฑ์ทำงานอย่างถูกต้องก่อนที่คุณจะใช้งานผลิตภัณฑ์

1. ใช้เบรก ดันผลิตภัณฑ์เพื่อให้แน่ใจว่าล้อทั้งสี่ถูกล็อค
2. ปรับขึ้นและลดระดับระบบลิฟท์ไฮดรอลิก
3. ปรับผลิตภัณฑ์ขึ้นสู่ตำแหน่งสูงสุดและปรับตำแหน่งผลิตภัณฑ์ในท่าศีรษะต่ำปลายเท้าสูง ตรวจสอบให้แน่ใจว่าปลายด้านศีรษะลดลงจนสุด
4. ปรับผลิตภัณฑ์ขึ้นสู่ความสูงสูงสุดและปรับตำแหน่งผลิตภัณฑ์ในท่าศีรษะสูงปลายเท้าต่ำ ตรวจสอบให้แน่ใจว่าฝั่งปลายเท้าลดลงจนสุด
5. ใช้ล้อที่ห้าเพื่อตรวจสอบให้แน่ใจว่าสามารถนำทางและหมุนผลิตภัณฑ์ได้
6. ตรวจสอบว่ามีการยก ลดระดับ และล็อคราวกั้นเตียงด้านข้าง
7. เพิ่มและลดระดับความสูงของพนักพิงส่วนรองหลัง

การใช้

การใช้และการปล่อยเบรก

คำเตือน - ใส่เบรกทุกครั้งเมื่อผู้ป่วยขึ้นบนผลิตภัณฑ์หรือออกจากผลิตภัณฑ์หรือเมื่อผลิตภัณฑ์ไม่เคลื่อนที่ การเคลื่อนที่ของผลิตภัณฑ์ในขณะที่ผู้ป่วยก้าวขึ้นหรือลงอาจส่งผลให้ได้รับบาดเจ็บได้

ในการใช้เบรก ให้กดแป้นเบรก (สีแดง) ข้าง ๆ แป้นเบรก/ควบคุมทิศทาง ดันผลิตภัณฑ์เพื่อให้แน่ใจว่าเบรกทำงานอย่างถูกต้อง

ในการปลดเบรก ให้กดแป้นเหยียบ (สีเขียว) ที่อยู่ข้าง ๆ แป้นเบรก/ควบคุมทิศทางลง

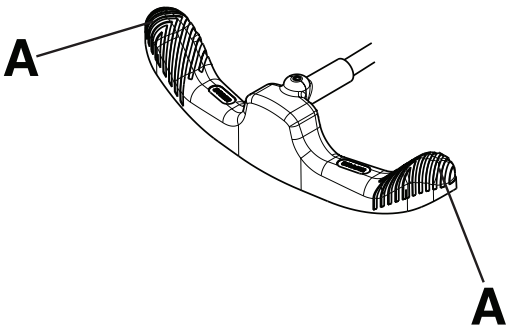

รูปที่ 2 – การใช้งานแป้นเบรก/แป้นบังคับเลี้ยว

หมายเหตุ - อย่ากดลงที่ตรงกลางของแป้นเบรก/แป้นบังคับเลี้ยว กดลงที่ด้านนอก (A) ของแป้นเบรก/แป้นบังคับเลี้ยวเสมอ (รูปที่ 2)

การยกหรือลดระดับเตียง

คำเตือน

- ปรับระดับผลิตภัณฑ์ให้อยู่ในตำแหน่งต่ำสุดโดยยกราวกั้นเตียงขึ้นและล็อคเสมอหากปล่อยให้ผู้ป่วยอยู่บนผลิตภัณฑ์ตามลำพัง อย่าทิ้งผลิตภัณฑ์ไว้ในระดับความสูง
- ถอดอุปกรณ์ใด ๆ ที่อาจกีดขวางทุกครั้งก่อนที่จะปรับเพิ่มหรือลดระดับความสูงเตียง
- อย่านั่งบนส่วนปลายของผลิตภัณฑ์ ผลิตภัณฑ์อาจจะคว่ำได้
- ให้ผู้ป่วยและผู้ปฏิบัติงานอยู่ห่างจากราวกั้นเตียงที่ยุบตัวเสมอ เพื่อหลีกเลี่ยงการบาดเจ็บ

ในการยกเตียงขึ้น ให้กดแป้นปั๊ม (D) ลงจนได้ความสูงที่ต้องการ (รูปที่ 3)

หากต้องการลดระดับเตียงลงทั้งหมด ให้กดตรงกลางของแป้นเหยียบด้านล่าง (C)

ในการลดระดับปลายด้านศีรษะของเตียงลง ให้กดแป้นเหยียบเดียวด้านล่าง (C) ที่ใกล้กับปลายด้านศีรษะของผลิตภัณฑ์มากที่สุด

ในการลดฝั่งปลายเท้าของเตียงลง ให้กดที่ด้านข้างของแป้นเหยียบเดียวด้านล่าง (C) ที่ใกล้กับฝั่งปลายเท้าของผลิตภัณฑ์มากที่สุด

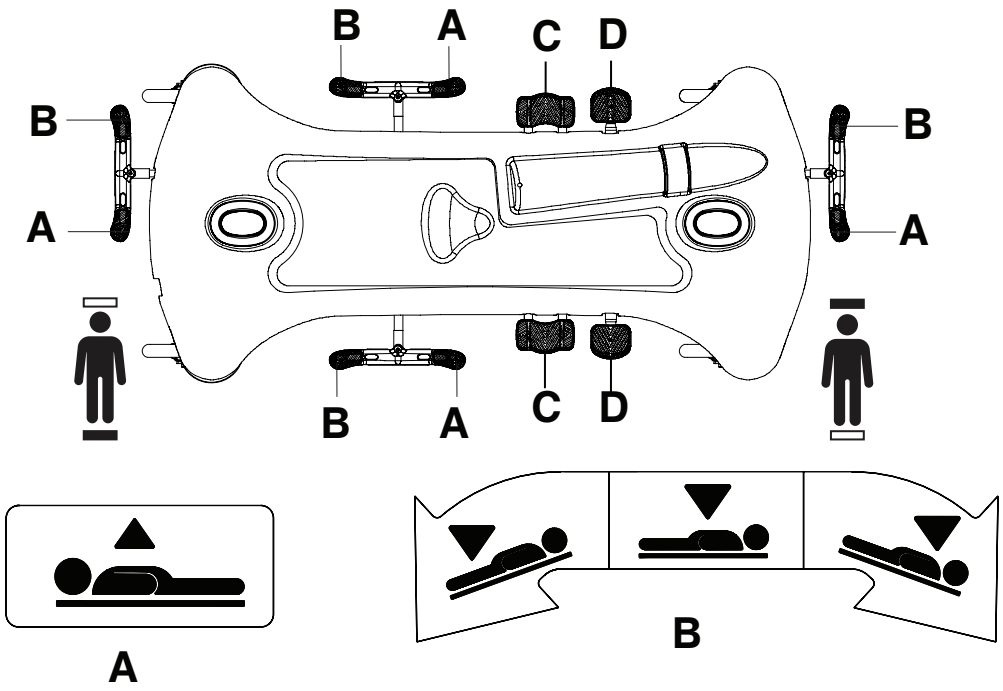

รูปที่ 3 – การยกหรือลดระดับเตียง

การปรับตำแหน่งผลิตภัณฑ์ในท่านอนศีรษะต่ำปลายเท้าสูง

คำเตือน - ถอดอุปกรณ์ใด ๆ ที่อาจกีดขวางทุกครั้งก่อนที่จะปรับเพิ่มหรือลดระดับความสูงเตียง

ข้อควรระวัง - อย่าใช้ระบบไฮดรอลิกส์ที่ฐานเพื่อยกผลิตภัณฑ์ที่มีระบบการยกผู้ป่วยอยู่ด้านล่างผลิตภัณฑ์

ในการปรับตำแหน่งผลิตภัณฑ์ในตำแหน่งศีรษะต่ำปลายเท้าสูง (ศีรษะต่ำ) ให้ยกเตียงขึ้นที่ความสูงสูงสุด (รูปที่ 3)

หมายเหตุ - ยกเตียงให้สูงที่สุดเพื่อให้ได้มุมศีรษะต่ำปลายเท้าสูงที่เพิ่มขึ้น

กดลงที่ด้านข้างของแป้นเหยียบเดียวด้านล่างที่ใกล้กับปลายด้านศีรษะที่สุด (C)

หากต้องการลดระดับผลิตภัณฑ์ลงจากตำแหน่งศีรษะต่ำปลายเท้าสูง ให้กดกดที่กึ่งกลางของแป้นเหยียบเดียวด้านล่าง (C) จนกระทั่งเตียงแบนราบ

การปรับตำแหน่งผลิตภัณฑ์ในท่านอนศีรษะสูงปลายเท้าต่ำ

คำเตือน - ถอดอุปกรณ์ใด ๆ ที่อาจกีดขวางทุกครั้งก่อนที่จะปรับเพิ่มหรือลดระดับความสูงเตียง

ข้อควรระวัง - อย่าใช้ระบบไฮดรอลิกส์ที่ฐานเพื่อยกผลิตภัณฑ์ที่มีระบบการยกผู้ป่วยอยู่ด้านล่างผลิตภัณฑ์

วิธีปรับตำแหน่งผลิตภัณฑ์ให้อยู่ในตำแหน่งศีรษะสูงปลายเท้าต่ำ (เท้าลง) ให้ยกเตียงขึ้นที่ความสูงสูงสุด (รูปที่ 3)

หมายเหตุ - ยกเตียงให้สูงที่สุดเพื่อให้ได้มุมศีรษะต่ำปลายเท้าสูงที่เพิ่มขึ้น

กดลงที่ด้านข้างของแป้นเหยียบเดียวด้านล่างใกล้กับปลายเท้าที่สุด (C)

ในการลดระดับผลิตภัณฑ์ลงจากตำแหน่งศีรษะสูงปลายเท้าต่ำ ให้กดที่กึ่งกลางของแป้นเหยียบเดียวด้านล่าง (C) จนกระทั่งเตียงแบนราบ

การเคลื่อนย้ายผู้ป่วยด้วยล้อที่ห้าที่สามารถพับเก็บได้

คำเตือน

- จัดให้ผู้ป่วยอยู่ตรงกลางผลิตภัณฑ์เสมอ
- ถอดอุปกรณ์ใด ๆ ที่อาจกีดขวางทุกครั้งก่อนที่จะปรับเพิ่มหรือลดระดับความสูงเตียง
- ล็อคราวกั้นเตียงด้านข้างให้อยู่ในตำแหน่งสูงสุดเสมอและพื้นผิวการนอนแบนราบอยู่ในตำแหน่งต่ำสุดเมื่อเคลื่อนย้ายผู้ป่วย

ข้อควรระวัง - อย่าใช้ระบบไฮดรอลิกส์ที่ฐานเพื่อยกผลิตภัณฑ์ที่มีระบบการยกผู้ป่วยอยู่ด้านล่างผลิตภัณฑ์

วิธีเคลื่อนย้ายผู้ป่วยด้วยล้อที่ห้าที่สามารถพับเก็บได้:

1. กดด้านข้างของแป้นเบรก/ควบคุมทเศทางลงเพื่อใช้ล้อที่ห้า
2. ใส่แป้นเหยียบไว้ในตำแหน่งที่เกียร์กลางเพื่อเคลื่อนย้ายผลิตภัณฑ์ไปด้านข้าง ย้ายผลิตภัณฑ์ไปยังตำแหน่งที่ต้องการ

   หมายเหตุ - อย่าพยายามเคลื่อนย้ายผลิตภัณฑ์ไปทางด้านข้างโดยใช้ล้อที่ห้าที่สามารถพับเก็บได้
3. ใส่เบรกเพื่อล็อคผลิตภัณฑ์ให้อยู่กับที่

   หมายเหตุ - ตรวจสอบให้แน่ใจเสมอว่าได้ปลดเบรกแล้วก่อนที่จะเคลื่อนย้ายผลิตภัณฑ์เพื่อหลีกเลี่ยงการบาดเจ็บของผู้ปฏิบัติงาน

การปรับตำแหน่งหรือการจัดเก็บที่จับสำหรับการเข็น (เป็นตัวเลือก)

วิธีปรับตำแหน่งหรือเก็บที่จับสำหรับการเข็น:

1. หมุนที่จับขึ้นจากส่วนปลายเท้าของผลิตภัณฑ์ (รูปที่ 4)
2. กดที่จับลงเพื่อล็อคให้เข้าที่
3. ย้อนกลับขั้นตอนเพื่อเก็บที่จับสำหรับเข็น

   หมายเหตุ - ใช้ที่จับสำหรับการเข็นเป็นอุปกรณ์ในการผลัก/ดึงเท่านั้นเว้นแต่จะระบุไว้เป็นอย่างอื่นเพื่อหลีกเลี่ยงความเสียหายของผลิตภัณฑ์

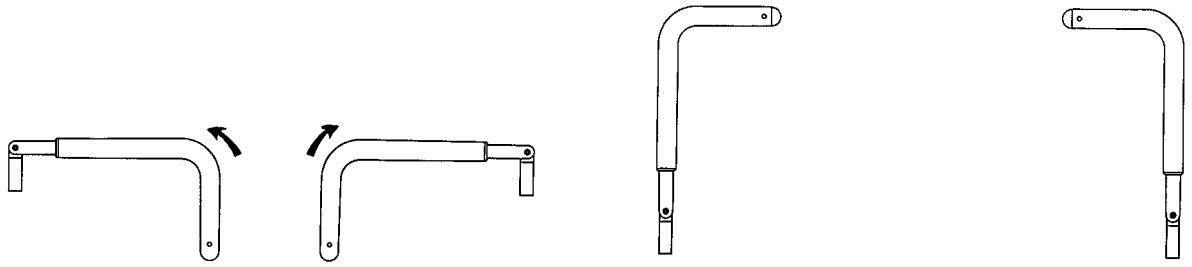

รูปที่ 4 – การปรับตำแหน่งที่จับสำหรับการเข็นปลายด้านศีรษะ

การยกหรือลดระดับราวกั้นเตียง

คำเตือน

- ปรับระดับผลิตภัณฑ์ให้อยู่ในตำแหน่งต่ำสุดโดยยกราวกั้นเตียงขึ้นและล็อคเสมอหากปล่อยให้ผู้ป่วยอยู่บนผลิตภัณฑ์ตามลำพัง อย่าทิ้งผลิตภัณฑ์ไว้ในระดับความสูง
- ล็อคราวกั้นเตียงด้านข้างให้อยู่ในตำแหน่งสูงสุดเสมอและพื้นผิวการนอนแบนราบอยู่ในตำแหน่งต่ำสุดเมื่อเคลื่อนย้ายผู้ป่วย
- ให้แขนขาของผู้ป่วยและผู้ปฏิบัติงานอยู่ห่างจากแกนหมุนของราวกั้นเตียงเสมอเมื่อคุณยกหรือลดระดับราวกั้นเตียง
- อย่าให้ราวกั้นเตียงลดระดับลงเอง

ในการยกราวกั้นเตียงขึ้น ให้ใช้มือทั้งสองข้างจับราวกั้นเตียง ยกราวกั้นเตียงขึ้นจนกระทั่งสลักปลดล็อคคลิกเข้าที่ ดึงราวกั้นเตียงเพื่อให้แน่ใจว่าล็อคราวกั้นเตียงแล้ว

หากต้องการลดราวกั้นเตียง ให้ดึงสลักปลดขึ้น ลดราวกั้นเตียงไปยังตำแหน่งต่ำสุด

หมายเหตุ - อย่าใช้ราวกั้นเตียงเป็นอุปกรณ์กันตกเพื่อป้องกันไม่ให้ผู้ป่วยหลุดออกจากผลิตภัณฑ์ ราวกั้นด้านข้างป้องกันไม่ให้ผู้ป่วยกลิ้งออกจากผลิตภัณฑ์ ผู้ปฏิบัติงานต้องตัดสินใจว่าจะต้องใช้องศาการยึดแน่นเพียงใดเพื่อให้แน่ใจว่าผู้ป่วยมีความปลอดภัย

การยกหรือลดระดับพนักพิงส่วนรองหลังแบบนิวเมติก

คำเตือน

- ระวังไม่ให้มือและนิ้วอยู่ใกล้ที่จับปลดพนักพิงส่วนรองหลังและโครงพนักพิงส่วนรองหลังเสมอเมื่อคุณลดพนักพิงส่วนรองหลังลง
- ใช้ความระมัดระวังเสมอเมื่อคุณยกพนักพิงส่วนรองหลังแบบนิวแมติกส์ในขณะที่ผู้ป่วยอยู่บนผลิตภัณฑ์ ใช้เทคนิคการยกที่ถูกต้องและขอความช่วยเหลือหากจำเป็น

ในการยกพนักพิงส่วนรองหลัง ให้บีบที่จับปลดพนักพิงส่วนรองหลัง (A) แล้วดึงพนักพิงส่วนรองหลังขึ้นไปยังตำแหน่งที่ต้องการ (รูปที่ 5)

ในการลดระดับพนักพิงส่วนรองหลังลง:

1. บีบที่จับปลดพนักพิงส่วนรองหลัง (A)
2. ดันพนักพิงส่วนรองหลังลงไปยังตำแหน่งที่ต้องการ

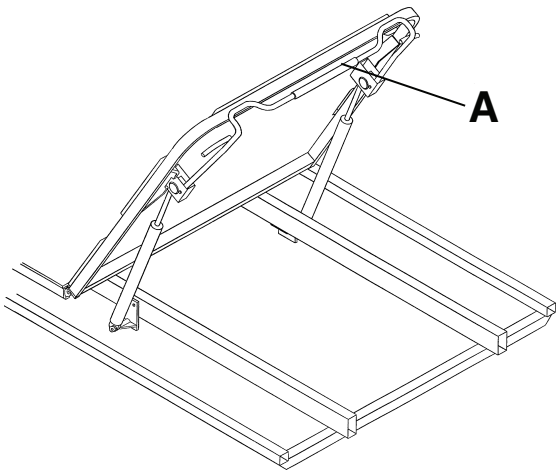

รูปที่ 5 – ส่วนรองหลังนิวเมติก

การยกหรือลดระดับ Gatch

หากต้องการยก Gatch ขึ้น (B) ให้หมุนด้ามจับข้อเหวี่ยง (A) ตามเข็มนาฬิกา (รูปที่ 6)

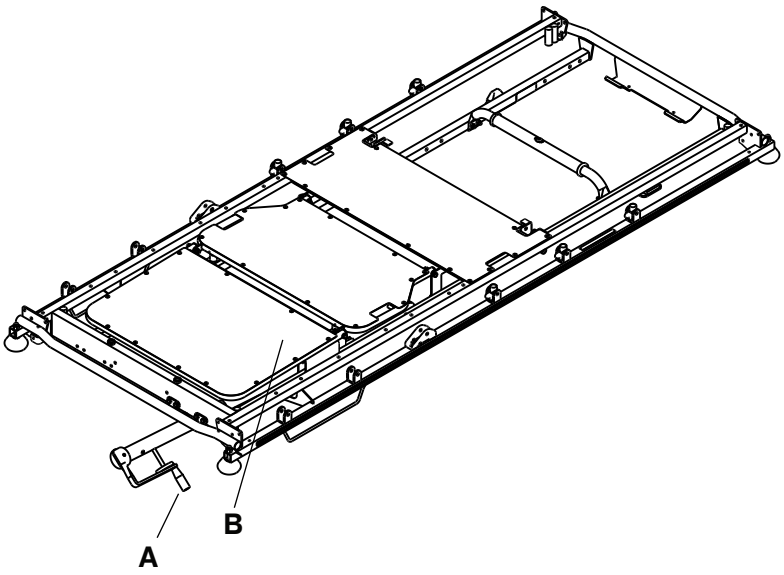

รูปที่ 6 – Gatch และด้ามจับข้อเหวี่ยง

หากต้องการลด Gatch ลง (B) ให้หมุนด้ามจับข้อเหวี่ยง (A) ทวนเข็มนาฬิกา

การจัดเก็บวัตถุในช่องเก็บของที่ฐาน

ข้อควรระวัง

- อย่าวางวัตถุที่มีน้ำหนักเกิน 60 ปอนด์ (27 กก.) ไว้ในช่องเก็บของที่ฐาน
- อย่านั่ง เหยียบ หรือยืนบนช่องเก็บของที่ฐาน

คุณสามารถจัดเก็บสิ่งของของผู้ป่วยไว้ในช่องเก็บของที่ฐาน อย่าใช้คัตเอาท์ที่ใส่ถังออกซิเจนเป็นที่เก็บถังออกซิเจนหรือสิ่งของของผู้ป่วย

อุปกรณ์เสริมและชิ้นส่วนต่าง ๆ

อุปกรณ์เสริมเหล่านี้อาจมีจำหน่ายสำหรับผลิตภัณฑ์ของคุณ ยืนยันการวางจำหน่ายสำหรับการกำหนดค่าหรือภูมิภาคของคุณ โทรติดต่อฝ่ายบริการลูกค้าของ Stryker: 1-800-327-0770.

ชื่อ	หมายเลขชิ้นส่วน
ลูกเบี้ยวเบรกและข้อต่อ	0853-003-035
ลูกล้อพร้อมชุดครอบเต็ม	0853-503-020
ถาดเครื่องกระตุกหัวใจด้วยไฟฟ้า	1105-045-200
ถาดเครื่องกระตุกหัวใจด้วยไฟฟ้า/ฐานรองเสริม/ที่วางเท้า	1105-045-400
ชุดประกอบล้อที่ห้า	1105-006-130
ที่วางเท้า/ที่วางผัง	1105-045-500
แคดดี้ IV	0785-155-000
เสา IV **HAVASU**™ ถอดได้	0390-025-010
เสา IV แบบถอดได้	0390-025-000
ที่นอน Ultra Comfort ขนาด 4 นิ้ว x 26 นิ้ว	0785-034-603
ที่นอน Enhanced Comfort 4 นิ้ว x 26 นิ้ว	0785-034-623
ที่นอน Ultra Comfort ขนาด 5 นิ้ว x 26 นิ้ว	0785-034-633
ที่นอน, **Ultra Comfort SE**™, ภายในบ้าน, 4 นิ้ว x 26 นิ้ว	1704-034-600
ที่นอน, **Ultra Comfort SE**, แผงกั้นไฟ, มาตรฐานสากล, 4 นิ้ว x 26 นิ้ว	1704-034-601
ที่นอนมาตรฐาน 3 นิ้ว x 26 นิ้ว	1059-326-001
ที่นอน, **ComfortGel SE**™, ไม่มีแผงกั้นไฟ 26 นิ้ว	1805-034-600
ที่นอน, **ComfortGel SE**, แผงกั้นไฟ, 26 นิ้ว	1805-034-601
ที่ใส่ถังออกซิเจน	1037-010-090
ที่ใส่ถังออกซิเจนตั้งตรง	1115-130-000
กระบอกนิวเมติก	1010-031-078
สายรัดข้อเท้า	0946-043-001
สายรัดลำตัว	0390-019-000
สายรัดหน้าอก	1010-058-000
ชุดสายรัด, ครบชุด	1010-077-000
สายรัดข้อมือ	0946-044-001
ถาดบริการ	1105-045-700
ที่วางถาดเสิร์ฟ/ที่วางเท้า	1105-045-800
ชุดแผ่นราวกั้นเตียง	1010-052-000

การติดถาดเครื่องกระตุกหัวใจด้วยไฟฟ้า

คำเตือน

- อย่าวางสิ่งของที่มีน้ำหนักมากกว่า 30 ปอนด์ (14 กก.) บนถาดเครื่องกระตุกหัวใจด้วยไฟฟ้า รัดอุปกรณ์ทั้งหมดที่คุณวางบนถาดเครื่องกระตุกหัวใจด้วยไฟฟ้าทุกครั้ง
- โปรดใช้ความระมัดระวังเสมอหากติดตั้งถาดเครื่องกระตุกหัวใจด้วยไฟฟ้า/ฐานรองเสริม, ที่วางเท้า/ที่วางผัง หรือที่ใส่ถังออกซิเจนตั้งตรงเพื่อหลีกเลี่ยงการบีบนิ้วของคุณเมื่อวางตำแหน่งตัวเลือกที่จับสำหรับการเข็นฝั่งปลายเท้า

วิธีติดถาดเครื่องกระตุกหัวใจด้วยไฟฟ้า:

1. สอดหมุดยึดถาดเครื่องกระตุกหัวใจด้วยไฟฟ้าเข้าในซ็อกเก็ตที่ฝั่งปลายเท้าาของผลิตภัณฑ์
2. ใช้สายรัดเพื่อยึดอุปกรณ์เข้ากับถาดเครื่องกระตุกหัวใจด้วยไฟฟ้า

   หมายเหตุ
   - อย่าใช้ถาดเครื่องกระตุกหัวใจด้วยไฟฟ้าเป็นอุปกรณ์ในการดัน/ดึง ผลิตภัณฑ์ได้รับความเสียหายได้
   - ยกที่จับฝั่งปลายเท้าขึ้นเสมอเมื่อคุณใช้อุปกรณ์เสริม (เช่น ถาดเครื่องกระตุกหัวใจด้วยไฟฟ้า/ที่วางเท้าเสริม, ที่วางเท้า/ที่วางผัง, ที่ใส่ถังออกซิเจนตั้งตรง) มิฉะนั้นอุปกรณ์เสริมจะไม่ทำงาน

การแปลงถาดเครื่องกระตุกหัวใจด้วยไฟฟ้า/ฐานรองเสริมเป็นถาดเครื่องกระตุกหัวใจด้วยไฟฟ้า

คำเตือน

- อย่าวางสิ่งของที่มีน้ำหนักมากกว่า 30 ปอนด์ (14 กก.) บนถาดเครื่องกระตุกหัวใจด้วยไฟฟ้า/ฐานรองเสริม รัดอุปกรณ์ทั้งหมดที่คุณวางบนถาดเครื่องกระตุกหัวใจด้วยไฟฟ้าทุกครั้ง
- โปรดใช้ความระมัดระวังเสมอหากติดตั้งถาดเครื่องกระตุกหัวใจด้วยไฟฟ้า/ฐานรองเสริม, ที่วางเท้า/ที่วางผัง หรือที่ใส่ถังออกซิเจนตั้งตรงเพื่อหลีกเลี่ยงการบีบนิ้วของคุณเมื่อวางตำแหน่งตัวเลือกที่จับสำหรับการเข็นฝั่งปลายเท้า

ข้อควรระวัง - ยกเสา IV ขึ้นทุกครั้งก่อนที่คุณจะติดตั้งถาดเครื่องกระตุกหัวใจด้วยไฟฟ้า/ฐานรองเสริมเข้ากับผลิตภัณฑ์ หากคุณไม่ยกเสา IV, ฐานรองเสริมจะไม่ทำงาน

วิธีแปลงถาดเครื่องกระตุกหัวใจด้วยไฟฟ้า/ที่วางเท้าเสริมเป็นถาดเครื่องกระตุกหัวใจด้วยไฟฟ้า:

1. ดึงลูกบิดด้านบน (A) ออก (รูปที่ 7)
2. หมุนถาดเครื่องกระตุกหัวใจด้วยไฟฟ้า (B) จนกระทั่งถาดราบไปกับฝั่งปลายเท้าของผลิตภัณฑ์ ปล่อยลูกบิดด้านบน (A) ตรวจสอบให้แน่ใจว่าถาดเครื่องกระตุกหัวใจด้วยไฟฟ้าล็อคเข้าที่
3. ใช้สายรัดเพื่อยึดอุปกรณ์เข้ากับถาดเครื่องกระตุกหัวใจด้วยไฟฟ้า

   หมายเหตุ
   - อย่าใช้ถาดเครื่องกระตุกหัวใจด้วยไฟฟ้า/ที่วางเท้าเสริมเป็นอุปกรณ์ในการดัน/ดึง ผลิตภัณฑ์ได้รับความเสียหายได้
   - อย่าติดสิ่งของเข้ากับที่วางเท้าเสริม

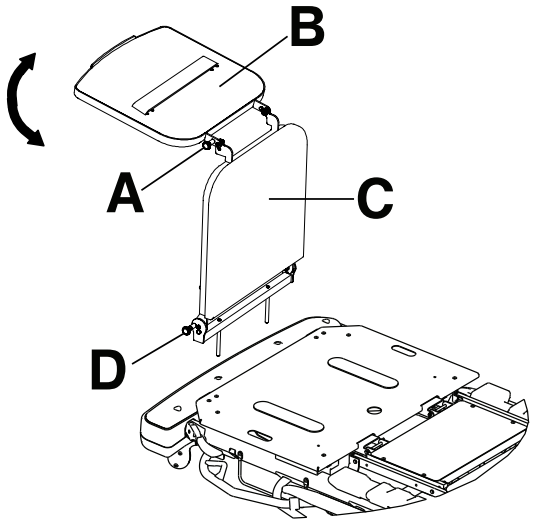

รูปที่ 7 – ถาดเครื่องกระตุกหัวใจด้วยไฟฟ้า/ฐานรองเสริม

การแปลงถาดเครื่องกระตุกหัวใจด้วยไฟฟ้า/ฐานรองเสริมเป็นฐานรองเสริม

คำเตือน

- อย่าวางสิ่งของที่มีน้ำหนักมากกว่า 30 ปอนด์ (14 กก.) บนถาดเครื่องกระตุกหัวใจด้วยไฟฟ้า/ฐานรองเสริม รัดอุปกรณ์ทั้งหมดที่คุณวางบนถาดเครื่องกระตุกหัวใจด้วยไฟฟ้าทุกครั้ง
- โปรดใช้ความระมัดระวังเสมอหากติดตั้งถาดเครื่องกระตุกหัวใจด้วยไฟฟ้า/ฐานรองเสริม, ที่วางเท้า/ที่วางผัง หรือที่ใส่ถังออกซิเจนตั้งตรงเพื่อหลีกเลี่ยงการบีบนิ้วของคุณเมื่อวางตำแหน่งตัวเลือกที่จับสำหรับการเข็นฝั่งปลายเท้า

ข้อควรระวัง - ยกเสา IV ขึ้นทุกครั้งก่อนที่คุณจะติดตั้งถาดเครื่องกระตุกหัวใจด้วยไฟฟ้า/ฐานรองเสริมเข้ากับผลิตภัณฑ์ หากคุณไม่ยกเสา IV, ฐานรองเสริมจะไม่ทำงาน

วิธีแปลงถาดเครื่องกระตุกหัวใจด้วยไฟฟ้า/ที่วางเท้าเสริมเป็นที่วางเท้าเสริม (รูปที่ 7):

1. ดึงลูกบิดด้านบน (A) ออก
2. หมุนถาดเครื่องกระตุกหัวใจด้วยไฟฟ้า (B) จนกระทั่งถาดล็อคเข้ากับที่วางเท้าเสริม
3. ดึงลูกบิดด้านล่าง (D) ออกในขณะที่คุณถือถาดเครื่องกระตุกหัวใจด้วยไฟฟ้า/ชุดอุปกรณ์เสริมที่วางเท้าเสริม
4. ลดระดับที่วางเท้าเสริม (C) ลงจนกระทั่งที่วางเท้าเสริมแบนราบ
5. ปล่อยปุ่มด้านล่าง (D) ดันที่วางเท้าเสริมเพื่อให้แน่ใจว่าที่วางเท้าเสริมล็อคเข้าที่

   หมายเหตุ
   - อย่าใช้ถาดเครื่องกระตุกหัวใจด้วยไฟฟ้า/ที่วางเท้าเสริมเป็นอุปกรณ์ในการดัน/ดึง ผลิตภัณฑ์ได้รับความเสียหายได้
   - อย่าติดสิ่งของเข้ากับที่วางเท้าเสริม

การติดที่วางท้ายเตียง/ที่ยึดชาร์ต

คำเตือน - โปรดใช้ความระมัดระวังเสมอหากติดตั้งถาดเครื่องกระตุกหัวใจด้วยไฟฟ้า/ฐานรองเสริม, ที่วางเท้า/ที่วางผัง หรือที่ใส่ถังออกซิเจนตั้งตรงเพื่อหลีกเลี่ยงการบีบนิ้วของคุณเมื่อวางตำแหน่งตัวเลือกที่จับสำหรับการเข็นฝั่งปลายเท้า

ในการติดที่วางเท้า/ที่ยึดแผนภูมิ ให้สอดหมุดที่วางเท้า/ที่ยึดแผนภูมิเข้ากับซ็อกเก็ตที่ฝั่งปลายเท้าของผลิตภัณฑ์

หมายเหตุ - อย่าใช้ที่วางเท้า/ที่ยึดชาร์ตเป็นอุปกรณ์ในการเข็น/ดึง ผลิตภัณฑ์ได้รับความเสียหายได้

การติดตั้งแคดดี้ IV

คำเตือน
- ยึดเสา IV เข้ากับแคดดี้ IV เสมอเมื่อเคลื่อนย้ายผลิตภัณฑ์
- ควรเก็บแคดดี้ IV ไว้เสมอเมื่อไม่ใช้งานเพื่อหลีกเลี่ยงความเสียหายของผลิตภัณฑ์

วิธีติดตั้งแคดดี้ IV (รูปที่ 8):

1. ยกแคดดี้ IV ออกจากถาดจัดเก็บหรือจากคลิปจัดเก็บ
2. หมุนแคดดี้ IV ไปยังตำแหน่งที่ต้องการ
3. หมุนปุ่ม (A) ทวนเข็มนาฬิกาเพื่อคลายตัวยึดเสา (C)
4. หมุนลูกบิด (A) ออกจากชุดประกอบการเชื่อมต่อแขน (B)
5. เปิดแคลมป์ (C)
6. ใส่เสา IV ลงในแคลมป์ (C)
7. ปิดแคลมป์ (C) รอบ ๆ เสา IV และหมุนลูกบิด (A) ให้อยู่ในตำแหน่ง
8. หมุนปุ่ม (A) ตามเข็มนาฬิกาเพื่อขันปุ่ม
9. ทำตามขั้นตอนย้อนกลับหากต้องการถอดแคดดี้ IV ออกจากผลิตภัณฑ์

   ในการจัดเก็บแคดดี้ IV ให้วางแคดดี้ IV ในถาดเก็บหรือยึดแคดดี้ไว้ในคลิปการจัดเก็บ

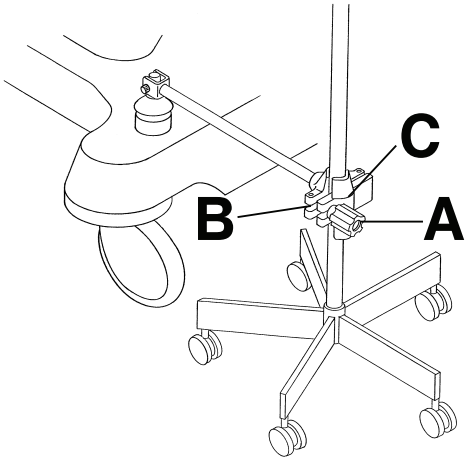

รูปที่ 8 – แคดดี้ IV

การปรับตำแหน่งเสา IV สองระดับแบบติดถาวร

คำเตือน - อย่าใช้เสา IV เป็นอุปกรณ์ดัน/ดึง ผลิตภัณฑ์ได้รับความเสียหายได้

คุณสามารถซื้อผลิตภัณฑ์โดยมีตัวเลือกเสา IV แบบสองระดับติดถาวรที่ฝั่งปลายด้านศีรษะ ฝั่งปลายเท้าหรือปลายทั้งสองด้านของผลิตภัณฑ์ เสา IV ติดตั้งเสายึดไสลด์ที่ยื่นออกมาเพื่อให้ได้ตำแหน่งความสูงที่สอง คุณสามารถพับและจัดเก็บเสา IV ได้เมื่อไม่ใช้งาน

วิธีปรับตำแหน่งเสา IV สองระดับ (รูปที่ 9):

1. ยกและหมุนเสาออกจากตำแหน่งจัดเก็บ
2. ดันเสา IV ลงจนกระทั่งเสา IV ล็อคเข้าที่
3. ในการเพิ่มความสูงของเสา IV ให้ดึงกระบอกเทเลสโคป (A) ขึ้นจนกระทั่งเสาล็อคเข้าที่ในตำแหน่งที่ยกขึ้นจนสุด
4. หมุนที่แขวน IV (B) ไปยังตำแหน่งที่ต้องการแล้วแขวนถุง IV
5. ในการลดเสา IV ให้จับกระบอกเทเลสโคปของเสา IV หมุนสลัก (C) และลดระดับกระบอกเทเลสโคปลง

หมายเหตุ

- อย่าแขวนถุง IV ที่มีน้ำหนักมากกว่า 40 ปอนด์ (18 กก.) บนเสา IV
- ตรวจสอบให้แน่ใจเสมอว่าเสา IV อยู่ในระดับความสูงต่ำเพื่อให้ผ่านช่องประตูได้อย่างปลอดภัยเมื่อคุณเคลื่อนย้ายผู้ป่วย

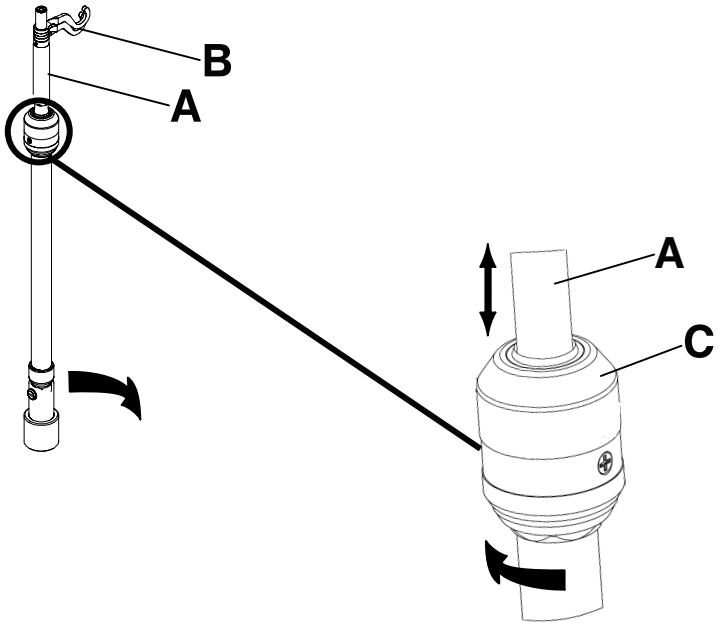

รูปที่ 9 – การปรับตำแหน่งเสา IV แบบ 2 ระดับที่ติดถาวร

การปรับตำแหน่งเสา IV สามระดับแบบติดถาวร

คำเตือน - อย่าใช้เสา IV เป็นอุปกรณ์ดัน/ดึง ผลิตภัณฑ์ได้รับความเสียหายได้

คุณสามารถซื้อผลิตภัณฑ์โดยมีตัวเลือกเสา IV สามระดับติดถาวรที่ฝั่งปลายด้านศีรษะ ฝั่งปลายเท้าหรือปลายทั้งสองด้านของผลิตภัณฑ์ เสา IV ติดตั้งเสายืดไสลด์ที่ยื่นออกมาเพื่อให้ได้ตำแหน่งความสูงที่สองและสาม คุณยังสามารถพับและจัดเก็บเสา IV ได้เมื่อไม่ใช้งาน

วิธีปรับตำแหน่งเสา IV สามระดับ (รูปที่ 10):

1. ยกและหมุนเสาออกจากตำแหน่งจัดเก็บ
2. ดันเสา IV ลงจนเสาล็อคเข้าที่
3. ในการเพิ่มความสูงของเสา IV ให้ดึงกระบอกเทเลสโคป (A) ขึ้นจนกระทั่งเสาล็อคเข้าที่ในตำแหน่งที่ยกขึ้นจนสุด
4. สำหรับเสา IV ที่สูงขึ้น ให้ดึงส่วน (B) ขึ้น ปลดส่วน (B) ที่ความสูงที่ต้องการเพื่อล็อคเสาให้เข้าที่
5. หมุนที่แขวน IV (C) ไปยังตำแหน่งที่ต้องการแล้วแขวนถุง IV
6. ในการลดเสา IV ให้ดันส่วนสีเหลืองของที่จับ (D) ขึ้นในขณะที่จับส่วน (B) จนกระทั่งเสาลดระดับลง
7. หมุนสลัก (E) และลดระดับกระบอกเทเลสโคปเสา IV ลง

หมายเหตุ

- อย่าแขวนถุง IV ที่มีน้ำหนักรวมเกิน 12 ปอนด์ (5 กก.) สำหรับกระเป๋าทั้งหมดบนเสา IV
- อย่าแขวนถุง IV ที่มีน้ำหนักเกิน 9.3 ปอนด์ (4.2 กก.) บนที่แขวน IV เดียว
- ตรวจสอบให้แน่ใจเสมอว่าเสา IV อยู่ที่ความสูงต่ำเพื่อให้เสาลอดผ่านช่องประตูได้อย่างปลอดภัยเมื่อคุณเคลื่อนย้ายผู้ป่วย

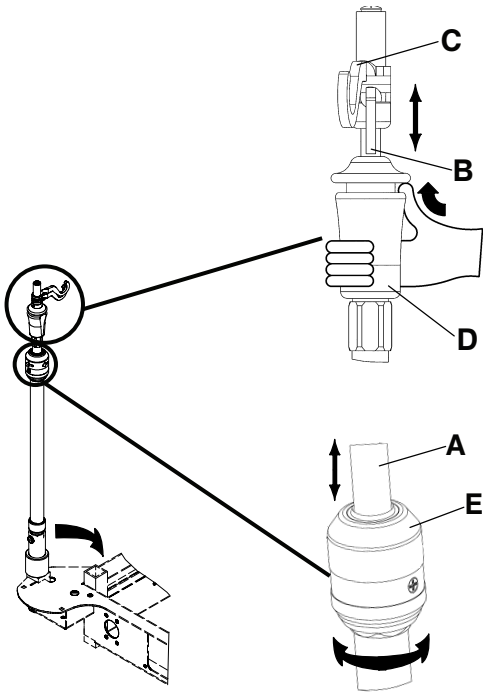

รูปที่ 10 – การปรับตำแหน่งเสา IV สามระดับแบบติดถาวร

การติดตั้งและการปรับตำแหน่งเสา IV แบบถอดได้

ข้อควรระวัง

- อย่าใช้เสา IV เป็นอุปกรณ์ดัน/ดึง ผลิตภัณฑ์ได้รับความเสียหายได้
- อย่าแขวนถุง IV ที่มีน้ำหนักมากกว่า 40 ปอนด์ (18 กก.) บนเสา IV
- ตรวจสอบให้แน่ใจเสมอว่าเสา IV อยู่ที่ความสูงต่ำเพื่อให้สามารถลอดผ่านช่องประตูเมื่อคุณเคลื่อนย้ายผู้ป่วย

วิธีติดตั้งและกำหนดตำแหน่งเสา IV แบบถอดได้ (รูปที่ 11):

1. เสียบเสา IV เข้ากับซ็อกเก็ตที่ฝั่งปลายด้านศีรษะหรือฝั่งปลายเท้าของผลิตภัณฑ์
2. หมุนปุ่ม (A) ทวนเข็มนาฬิกาและดึงกระบอกเทเลสโคปขึ้น (B) ขึ้นจนได้ความสูงที่ต้องการ
3. หมุนปุ่ม (A) ตามเข็มนาฬิกาเพื่อล็อคกระบอกเทเลสโคปให้เข้าที่

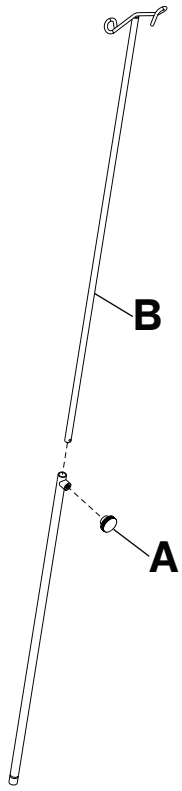

รูปที่ 11 – เสา IV แบบถอดได้

การติดที่ใส่ถังออกซิเจนตั้งตรง

คำเตือน

- อย่าวางวัตถุที่มีน้ำหนักเกิน 40 ปอนด์ (18 กก.) ในที่ใส่ถังออกซิเจนตั้งตรง
- โปรดใช้ความระมัดระวังเสมอหากติดตั้งถาดเครื่องกระตุกหัวใจด้วยไฟฟ้า/ฐานรองเสริม, ที่วางเท้า/ที่วางผัง หรือที่ใส่ถังออกซิเจนตั้งตรงเพื่อหลีกเลี่ยงการบีบนิ้วของคุณเมื่อวางตำแหน่งตัวเลือกที่จับสำหรับการเข็นฝั่งปลายเท้า

ที่ใส่ถังออกซิเจนตั้งตรงรองรับถังออกซิเจนในแนวตั้ง

วิธีติดที่ยึดถังออกซิเจนแบบตั้งตรง:

1. ใส่แถบรองรับลงในซ็อกเก็ต IV ใดก็ได้
2. สอดสลักปลายแยกผ่านรูในแถบรองรับเพื่อยึดที่ใส่ถังเข้ากับผลิตภัณฑ์

   หมายเหตุ - อย่าใช้ที่ใส่ถังออกซิเจนตั้งตรงเป็นอุปกรณ์ในการดัน/ดึง ผลิตภัณฑ์ได้รับความเสียหายได้

การขยายหรือการจัดเก็บที่วางถาดเสิร์ฟ/ที่วางเท้า

คำเตือน - อย่าวางวัตถุที่มีน้ำหนักเกิน 30 ปอนด์ (14 กก.) บนถาดเสิร์ฟ

เพื่อให้พอดีกับถาดเสิร์ฟบนราวกั้นเตียง ให้ดึงถาดเสิร์ฟทั้งสองด้านออกมาแล้ววางถาดไว้เหนือราวกั้นด้านข้าง

วิธีจัดเก็บถาดเสิร์ฟ:

1. นำถาดเสิร์ฟออกจากราวกั้นเตียง
2. ดันด้านข้างของถาดเสิร์ฟ
3. จัดเก็บถาดเสิร์ฟไว้ที่ปลายเตียง

   หมายเหตุ - อย่าใช้ถาดเสิร์ฟ/ที่วางเท้าเป็นอุปกรณ์ในการดัน/ดึง ผลิตภัณฑ์ได้รับความเสียหายได้

การติดแผ่นกั้นด้านข้าง

วิธีติดแผ่นกั้นด้านข้าง:

1. สอดแผ่นกั้นด้านข้างเข้าระหว่างที่นอนกับราวกั้นเตียง
2. ยึดสายรัด **Velcro®** รอบด้านบนของราวกั้นเตียงเพื่อยึดแผ่นกั้นด้านข้าง

การระบุตำแหน่งสายรัดรั้งผู้ป่วย

คำเตือน

- ใช้ความระมัดระวังทุกครั้งเมื่อคุณติดสายรัดกันตก ผู้ป่วยหรือผู้ปฏิบัติงานอาจได้รับบาดเจ็บได้ การผูกรัดทางกายภาพ แม้ว่าจะมั่นคงแข็งแรง ก็อาจจะส่งผลให้เกิดอันตรายร้ายแรงต่อผู้ป่วยและผู้ปฏิบัติงานได้ รวมไปถึงการพันกัน การติดข้างใน การบาดเจ็บทางร่างกาย หรือการเสียชีวิต
- ติดสายรัดกันตกหรืออุปกรณ์ไว้ที่จุดยึดของผลิตภัณฑ์ตามที่ระบุเท่านั้น การไม่ปฏิบัติตามอาจส่งผลให้ผู้ป่วยหรือผู้ปฏิบัติงานได้รับบาดเจ็บได้ อย่าติดสายรัดกันตกกับราวกั้นเตียงด้านข้าง
- โปรดดูข้อจำกัดและกฎระเบียบของรัฐและรัฐบาลกลางที่เกี่ยวข้องและระเบียบปฏิบัติของสถานที่ที่เหมาะสมเสมอก่อนที่คุณจะใช้สายรัดหรืออุปกรณ์ใดๆ

ชุดประกอบเตียงมีจุดยึดสำหรับการติดสายรัดผู้ป่วยทั้งหมดแปดตำแหน่ง (รูปที่ 12 หรือ รูปที่ 13)

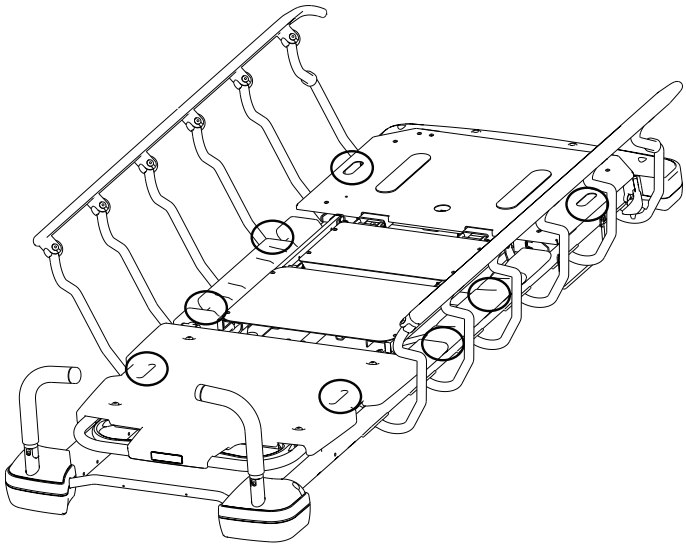

รูปที่ 12 – ตำแหน่งสายรัดกันตกของ Prime

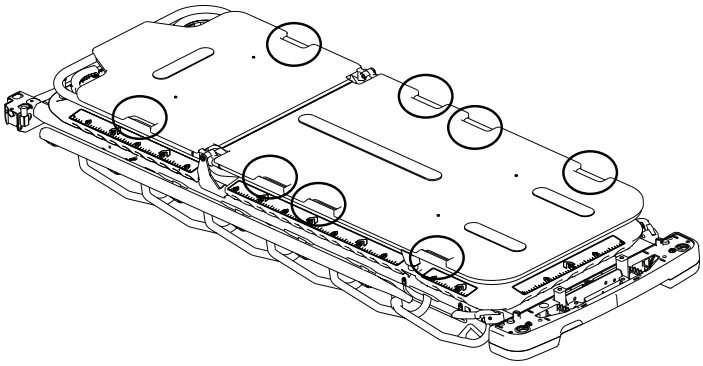

รูปที่ 13 – ตำแหน่งสายรัดกันตกตัวเลือก Prime X

หมายเหตุ - สายรัดเป็นชิ้นส่วนที่ใช้ Type B

การทำความสะอาด

การทำความสะอาดผลิตภัณฑ์

คำเตือน - ห้ามทำความสะอาด เข้ารับบริการ หรือทำการบำรุงรักษาในขณะที่กำลังใช้งานผลิตภัณฑ์

วิธีทำความสะอาดที่แนะนำ:

1. ปฏิบัติตามคำแนะนำในการเจือจางของผู้ผลิตน้ำยาทำความสะอาด
2. ซักทุกพื้นผิวของผลิตภัณฑ์ด้วยน้ำอุ่นและสารซักฟอกอ่อน ๆ ด้วยมือ
3. หลีกเลี่ยงการอิ่มตัวมากเกินไปและตรวจสอบให้แน่ใจว่าผลิตภัณฑ์ไม่เปียกนานกว่าที่ระบุไว้ในคำแนะนำสำหรับการทำความที่ถูกต้องของผู้ผลิตสารซักฟอก
4. ทำให้แห้งให้ทั่ว อย่าเปลี่ยนที่นอนบนผลิตภัณฑ์จนกว่าผลิตภัณฑ์จะแห้ง
5. ตรวจสอบการทำงานก่อนที่คุณจะส่งคืนผลิตภัณฑ์เพื่อเข้ารับบริการ
   - เพิ่มและลดระดับความสูงของผลิตภัณฑ์
   - ล็อคและปลดล็อกแป้นเบรก/เหยียบควบคุมทิศทางทั้งสองตำแหน่ง
   - ใส่และถอดสลักราวกั้นเตียง
   - เพิ่มและลดระดับความสูงของพนักพิงส่วนรองหลัง
   - เพิ่มและลดระดับความสูงของ Gatch
   - ตรวจสอบให้แน่ใจว่าส่วนประกอบทั้งหมดได้รับการหล่อลื่นอย่างถูกต้อง
   - ตรวจสอบให้แน่ใจว่าป้ายฉลากทั้งหมดยังคงอยู่ในสภาพสมบูรณ์

หมายเหตุ

- การสัมผัสผิวหนังโดยตรงของวัสดุที่สกปรกและของเหลวซึมผ่านได้อย่างเห็นได้ชัดอาจเพิ่มความเสี่ยงต่อการติดเชื้อ
- สารทำความสะอาดบางอย่างมีคุณสมบัติในการกัดกร่อนและอาจทำให้เกิดความเสียหายต่อผลิตภัณฑ์หากท่านใช้สารเหล่านี้อย่างไม่เหมาะสม อาจมีสิ่งตกค้างที่มีคุณสมบัติกัดกร่อนอยู่บนพื้นผิวของผลิตภัณฑ์ หากไม่ล้างและทำให้ผลิตภัณฑ์แห้งอย่างเหมาะสม ซึ่งอาจทำให้ส่วนประกอบที่สำคัญเกิดการกัดกร่อนก่อนเวลาอันควร การไม่ปฏิบัติตามคำแนะนำในการทำความสะอาดเหล่านี้อาจส่งผลให้การรับประกันสิ้นสุดลง
- ห้ามทำความสะอาดผลิตภัณฑ์ด้วยการอบไอน้ำ ล้างโดยใช้แรงดัน ใช้สายยางฉีด หรือด้วยอัลตราโซนิก ไม่แนะนำให้ใช้วิธีการทำความสะอาดเหล่านี้และอาจทำให้การรับประกันผลิตภัณฑ์สิ้นสุดลง
- ทำความสะอาดฝาครอบที่ฐาน
- ทำความสะอาดด้านล่างของผ้าเบรกเพื่อป้องกันไม่ให้มีขี้ผึ้งหรือเศษฝุ่นจากพื้นสะสม

การทำความสะอาดที่นอน

คำเตือน

- ห้ามทำความสะอาด เข้ารับบริการ หรือทำการบำรุงรักษาในขณะที่กำลังใช้งานผลิตภัณฑ์
- ห้ามแช่ที่นอนในน้ำยาทำความสะอาดหรือฆ่าเชื้อ ความชื้นที่สูงเกินไปอาจทำให้ผลิตภัณฑ์ทำงานผิดปกติ ซึ่งส่งผลให้เกิดความเสียหายต่อผลิตภัณฑ์หรือการบาดเจ็บของผู้ป่วย
- อย่าให้ของเหลวไหลลงบนที่นอน ของเหลวอาจทำให้ส่วนประกอบกัดกร่อนและอาจทำให้ไม่สามารถคาดการณ์ความปลอดภัยและประสิทธิภาพของผลิตภัณฑ์ได้
- ตรวจปลอกหุ้มที่นอน (ด้านบนสุดและล่างสุด) อย่างสม่ำเสมอว่ามีการฉีก ถูกเจาะ การขาดที่มากเกินไป และซิปแตกหรือไม่เมื่อทำความสะอาดปลอกหุ้ม ถอดและเปลี่ยนที่นอนที่ชำรุดเพื่อป้องกันการปนเปื้อนไปสู่อย่างอื่น
- ห้ามทำความสะอาดที่นอนด้วยการอบไอน้ำ ล้างโดยใช้แรงดัน ใช้สายยางฉีด หรือด้วยอัลตราโซนิก วิธีทำความสะอาดเหล่านี้อาจทำให้การรับประกันผลิตภัณฑ์สิ้นสุดลง

อายุการใช้งานของที่นอนอาจได้รับผลกระทบจากความถี่ในการใช้งานที่เพิ่มขึ้น ซึ่งอาจรวมถึงการทำความสะอาดและการฆ่าเชื้อโรคบ่อยขึ้น

วิธีทำความสะอาดที่แนะนำ:

1. ใช้ผ้านุ่มที่สะอาดเช็ดที่นอนทุกส่วนด้วยสบู่อ่อน ๆ และสารละลายน้ำเพื่อขจัดสิ่งแปลกปลอม
2. เช็ดปลอกหุ้มที่นอนด้วยผ้าแห้งที่สะอาดเพื่อกำจัดของเหลวหรือสารทำความสะอาดส่วนเกิน
3. ล้างและเช็ดให้แห้งหลังจากทำความสะอาด
4. ฆ่าเชื้อตามความจำเป็นด้วยน้ำยาฆ่าเชื้อเกรดโรงพยาบาลหลังจากทำความสะอาดเรียบร้อยแล้ว (ดูที่*การฆ่าเชื้อบนที่นอน*)

หมายเหตุ

- ห้ามรีด ซักแห้ง หรือปั่นแห้งที่นอนเพราะจะทำให้ทำงานผิดปกติและทำให้ผลิตภัณฑ์ได้รับความเสียหายได้
- ผ้าคลุมที่นอนต้องแห้งสนิทก่อนจัดเก็บ เพิ่มผ้าปูที่นอน หรือวางผู้ป่วยบนที่นอนเพื่อป้องกันการลดลงของประสิทธิภาพของผลิตภัณฑ์
- หลีกเลี่ยงการสัมผัสกับแอลกอฮอล์หรือไฮโดรเจนเปอร์ออกไซด์มากเกินไป วัสดุคลุมจะโป่งพอง
- อย่าปล่อยให้ของเหลวซึมเข้าไปในบริเวณซิปและที่กั้นน้ำ ของเหลวที่สัมผัสกับซิปอาจรั่วไหลเข้าไปในที่นอน ซึ่งอาจทำให้ประสิทธิภาพของผลิตภัณฑ์ลดลง
- สารทำความสะอาดบางอย่างมีคุณสมบัติในการกัดกร่อนและอาจทำให้เกิดความเสียหายต่อผลิตภัณฑ์หากท่านใช้สารเหล่านี้อย่างไม่เหมาะสม หากท่านไม่ล้างและทำให้ผลิตภัณฑ์แห้งอย่างเหมาะสม อาจมีสิ่งตกค้างที่มีคุณสมบัติกัดกร่อนอยู่บนพื้นผิวของผลิตภัณฑ์ ซึ่งอาจทำให้เกิดการเสื่อมก่อนเวลาอันควรของส่วนประกอบที่สำคัญ การไม่ปฏิบัติตามคำแนะนำในการทำความสะอาดเหล่านี้อาจส่งผลให้การรับประกันสิ้นสุดลง

การกำจัดไอโอดีน

1. ทำสารละลายโซเดียมไธโอซัลเฟต 1 ถึง 2 ช้อนโต๊ะในน้ำอุ่นหนึ่งไพน์ ใช้น้ำยาเช็ดบริเวณที่เปื้อน
2. ทำความสะอาดคราบโดยเร็วที่สุดหลังจากเกิดคราบ
3. หากคราบไม่หลุดออกในทันที ให้ปล่อยให้น้ำยาชุ่มหรือเกาะบนที่นอนก่อนที่จะเช็ดที่นอน
4. ล้างที่นอนที่สัมผัสกับสารละลายด้วยน้ำสะอาดก่อนที่จะนำที่นอนกลับไปใช้งาน

หมายเหตุ - การไม่ปฏิบัติตามคำแนะนำเหล่านี้เมื่อคุณใช้น้ำยาทำความสะอาดประเภทนี้อาจทำให้การรับประกันผลิตภัณฑ์นี้สิ้นสุดลง

คำแนะนำพิเศษ

Velcro®	ทำให้อิ่มตัวด้วยน้ำยาฆ่าเชื้อ ล้างออกด้วยน้ำ และปล่อยให้สารละลายระเหย
ของแข็งหรือคราบ	ใช้สบู่ที่มีฤทธิ์เป็นกลางและน้ำอุ่น อย่าใช้น้ำยาทำความสะอาด ตัวทำละลาย หรือน้ำยาทำความสะอาดที่มีฤทธิ์กัดกร่อน
จุดที่ยากต่อการทำความสะอาด	ใช้น้ำยาทำความสะอาดในครัวเรือนมาตรฐานหรือน้ำยาทำความสะอาดไวนิลและแปรงขนนุ่มในจุดหรือคราบที่เป็นปัญหา แช่สิ่งสกปรกที่ติดแห้งไว้ก่อน
การฟอก	ไม่แนะนำให้ฟอก การฟอกอาจทำให้อายุการใช้งานของที่นอนลดลงอย่างมาก

การฆ่าเชื้อ

การฆ่าเชื้อผลิตภัณฑ์

คำเตือน

- ห้ามทำความสะอาด เข้ารับบริการ หรือทำการบำรุงรักษาในขณะที่กำลังใช้งานผลิตภัณฑ์
- ห้ามทำความสะอาดผลิตภัณฑ์ด้วยการอบไอน้ำ ใช้สายยางฉีด หรือด้วยอัลตราโซนิก ไม่แนะนำให้ใช้วิธีการทำความสะอาดเหล่านี้และอาจทำให้การรับประกันผลิตภัณฑ์สิ้นสุดลง

สารฆ่าเชื้อที่แนะนำ:

- สารจตุรภูมิ (สารออกฤทธิ์ - แอมโมเนียมคลอไรด์) ที่มีไกลคอลอีเธอร์น้อยกว่า 3%
- สารฆ่าเชื้อฟีนอลิก (สารออกฤทธิ์ - โอ-ฟีนิลฟีนอล)
- สารละลายคลอรีนฟอกขาว (สารฟอกขาว 5.25% ที่เจือจางสารฟอกขาว 1 ส่วนต่อน้ำ 100 ส่วนซึ่งเท่ากับมีคลอรีน 520 ppm (40 มล. ของสารละลายฟอกขาว 5.25% ต่อน้ำ 4,000 มล.))
- ไอโซโพรพิลแอลกอฮอล์ 70%

วิธีการฆ่าเชื้อโรคที่แนะนำ:

1. ปฏิบัติตามคำแนะนำในการเจือจางของผู้ผลิตน้ำยาฆ่าเชื้อ
2. ล้างทุกพื้นผิวของผลิตภัณฑ์ด้วยน้ำยาฆ่าเชื้อโรคด้วยมือ
3. หลีกเลี่ยงการอิ่มตัวมากเกินไปและตรวจสอบให้แน่ใจว่าผลิตภัณฑ์ไม่เปียกนานกว่าตามที่ระบุไว้ในแนวทางปฏิบัติสำหรับการฆ่าเชื้อที่ถูกต้องของผู้ผลิตสารเคมี
4. ทำให้ผลิตภัณฑ์แห้ง อย่าวางที่นอนบนผลิตภัณฑ์จนกว่าผลิตภัณฑ์จะแห้ง
5. ฆ่าเชื้อ **Velcro®** หลังใช้งานทุกครั้ง ทำให้ **Velcro®** อิ่มตัวด้วยน้ำยาฆ่าเชื้อ ล้างด้วยน้ำ และปล่อยให้น้ำยาฆ่าเชื้อระเหย (สารฆ่าเชื้อที่เหมาะสมจะกำหนดโดยสถานที่)
6. ตรวจสอบการทำงานก่อนที่คุณจะส่งคืนผลิตภัณฑ์เพื่อเข้ารับบริการ
    - เพิ่มและลดระดับความสูงของผลิตภัณฑ์
    - ล็อคและปลดล็อกแป้นเบรก/เหยียบควบคุมทิศทางทั้งสองตำแหน่ง
    - ใส่และถอดสลักรางด้านข้าง
    - เพิ่มและลดระดับความสูงของพนักพิงส่วนรองหลัง
    - เพิ่มและลดระดับความสูงของ Gatch
    - ตรวจสอบให้แน่ใจว่าส่วนประกอบทั้งหมดได้รับการหล่อลื่นอย่างถูกต้อง
    - ตรวจสอบให้แน่ใจว่าป้ายฉลากทั้งหมดยังคงอยู่ในสภาพสมบูรณ์

    หมายเหตุ

    - การสัมผัสผิวหนังโดยตรงของวัสดุที่สกปรกและของเหลวซึมผ่านได้อย่างเห็นได้ชัดอาจเพิ่มความเสี่ยงต่อการติดเชื้อ
    - สารทำความสะอาดบางอย่างมีคุณสมบัติในการกัดกร่อนและอาจทำให้เกิดความเสียหายต่อผลิตภัณฑ์หากท่านใช้สารเหล่านี้อย่างไม่เหมาะสม หากท่านไม่ล้างและทำให้ผลิตภัณฑ์แห้งอย่างเหมาะสม อาจมีสิ่งตกค้างที่มีคุณสมบัติกัดกร่อนอยู่บนพื้นผิวของผลิตภัณฑ์ ซึ่งอาจทำให้เกิดการเสื่อมก่อนเวลาอันควรของส่วนประกอบที่สำคัญ การไม่ปฏิบัติตามคำแนะนำในการทำความสะอาดเหล่านี้อาจส่งผลให้การรับประกันสิ้นสุดลง

การฆ่าเชื้อที่นอน

คำเตือน - ควรฆ่าเชื้อที่นอนก่อนใช้กับผู้ป่วยรายใหม่เสมอ การไม่ปฏิบัติตามคำแนะนำอาจส่งผลให้เกิดการปนเปื้อนและการติดเชื้อไปสู่อีกคน

สารฆ่าเชื้อที่แนะนำ:

- สารจตุรภูมิ (สารออกฤทธิ์ - แอมโมเนียมคลอไรด์) ที่มีไกลคอลอีเธอร์น้อยกว่า 3%

- สารฆ่าเชื้อฟีนอลิก (สารออกฤทธิ์ - โอ-ฟีนิลฟีนอล)
- สารละลายคลอรีนฟอกขาว (สารฟอกขาว 5.25% ที่เจือจางสารฟอกขาว 1 ส่วนต่อน้ำ 100 ส่วนซึ่งเท่ากับมีคลอรีน 520 ppm (40 มล. ของสารละลายฟอกขาว 5.25% ต่อน้ำ 4,000 มล.))
- ไอโซโพรพิลแอลกอฮอล์ 70%

วิธีการฆ่าเชื้อโรคที่แนะนำ:

1. ตรวจสอบให้แน่ใจว่าที่นอนสะอาดและแห้งก่อนใช้น้ำยาฆ่าเชื้อ
2. เช็ดปลอกหุ้มที่นอนด้วยผ้าที่สะอาดและแห้งเพื่อกำจัดของเหลวหรือสารฆ่าเชื้อส่วนเกิน
3. ล้างและเช็ดให้แห้งหลังการฆ่าเชื้อโรค

หมายเหตุ

- ผ้าคลุมที่นอนต้องแห้งก่อนจัดเก็บหรือเพิ่มผ้าปูที่นอน การไม่เช็ดน้ำยาฆ่าเชื้อส่วนเกินออกอาจทำให้วัสดุผ้าปูที่นอนเสื่อมโทรมได้
- สารทำความสะอาดบางอย่างมีคุณสมบัติในการกัดกร่อนและอาจทำให้เกิดความเสียหายต่อผลิตภัณฑ์หากท่านใช้สารเหล่านี้อย่างไม่เหมาะสม หากท่านไม่ล้างและทำให้ผลิตภัณฑ์แห้งอย่างเหมาะสม อาจมีสิ่งตกค้างที่มีคุณสมบัติกัดกร่อนอยู่บนพื้นผิวของผลิตภัณฑ์ ซึ่งอาจทำให้เกิดการเสื่อมก่อนเวลาอันควรของส่วนประกอบที่สำคัญ การไม่ปฏิบัติตามคำแนะนำในการทำความสะอาดเหล่านี้อาจส่งผลให้การรับประกันสิ้นสุดลง
- การสัมผัสกับสารละลายของสารฆ่าเชื้อที่มีความเข้มข้นสูงขึ้นเป็นประจำหรือเป็นเวลานานอาจทำให้ผ้าปูที่นอนเสื่อมสภาพก่อนเวลาอันควร
- การใช้น้ำยาที่มีไฮโดรเจนเปอร์ออกไซด์เป็นส่วนประกอบหรือสารประกอบควอเทอนารีที่ประกอบด้วยไกลคอลอีเทอร์อาจทำให้ปลอกหุ้มได้รับเสียหาย

การบำรุงรักษาเชิงป้องกัน

หยุดใช้งานผลิตภัณฑ์ก่อนที่จะทำการตรวจสอบในการบำรุงรักษาเชิงป้องกัน ให้ตรวจสอบรายการทั้งหมดที่แสดงไว้ในระหว่างการบำรุงรักษาเชิงป้องกันประจำปีสำหรับผลิตภัณฑ์ของ Stryker Medical ทั้งหมด อาจจำเป็นต้องทำการตรวจสอบในการบำรุงรักษาเชิงป้องกันบ่อยขึ้นตามระดับการใช้งานผลิตภัณฑ์ ให้บริการโดยบุคลากรที่มีคุณสมบัติเหมาะสมเท่านั้น

หมายเหตุ - ทำความสะอาดและฆ่าเชื้อด้านนอกของที่นอนก่อนทำการตรวจสอบ (หากสามารถทำได้)

ตรวจสอบรายการต่อไปนี้:

_____ การเชื่อมทั้งหมด

_____ ที่ยึดทั้งหมดแน่นกระชับ

_____ กลไกเบรกทำงานปกติ

_____ ฟังก์ชันการควบคุมทิศทางทำงานปกติ

_____ ยกราวกั้นเตียงขึ้น ลดลง และใส่สลัก

_____ ลูกล้อจะล็อคเมื่อเหยียบแป้นเบรก

_____ ลูกล้อจะล็อคและหมุน

_____ ล้อเลื่อนไม่มีเศษขี้ผึ้งและเศษสิ่งของสะสม

_____ พนักพิงส่วนรองหลังยกขึ้น เลื่อนลง และใส่สลักได้

_____ ยก Gatch ขึ้น เลื่อนลง และใส่สลัก

_____ ผิวไม่แตก

_____ สามารถปรับท่าศีรษะต่ำปลายเท้าสูง/ศีรษะสูงปลายเท้าต่ำขึ้นและลงได้จากทุกตำแหน่ง

_____ ตัวเลือกเสา IV มีสภาพที่ดีและใส่สลักได้ทุกตำแหน่ง

_____ ตัวเลือกที่ใส่ถังออกซิเจนมีสภาพดีและเปิดและปิดได้

_____ ไม่มีความเสียหายต่อถาดรองศีรษะและเท้า

_____ ระบบสายดินมีสภาพที่ดี

_____ ตัวเลือกสายรัดกันตก ใส่สลักได้และมีความมั่นคงแข็งแรง (ตัวเลือก)

_____ ไม่มีรอยแตกหรือรอยฉีกบนผ้าคลุมที่นอน

_____ อุปกรณ์เสริมและฮาร์ดแวร์ที่ติดตั้งอยู่ในสภาพดีและทำงานอย่างถูกต้อง

_____ ไม่มีการรั่วไหลที่จุดเชื่อมต่อไฮดรอลิก

_____ แม่แรงไฮดรอลิกมีแรงยึด

_____ มีการกำหนดอัตราการลดของไฮดรอลิก

_____ ระดับน้ำมันไฮดรอลิกเพียงพอ

_____ หล่อลื่นตามความจำเป็น (*จุดหล่อลื่น* (ใน 28))

หมายเลขประจำผลิตภัณฑ์:
ดำเนินการจนแล้วเสร็จโดย:
วันที่:

จุดหล่อลื่น

ให้พนักพิงส่วนรองหลังอยู่ที่ 0 องศา ให้ทาจาระบี Syntech (3000-200-719) ผ่านช่องและรูในชุดสกรูข้อเหวี่ยง (รูปที่ 14) เช็ดไขมันส่วนที่เกินออก

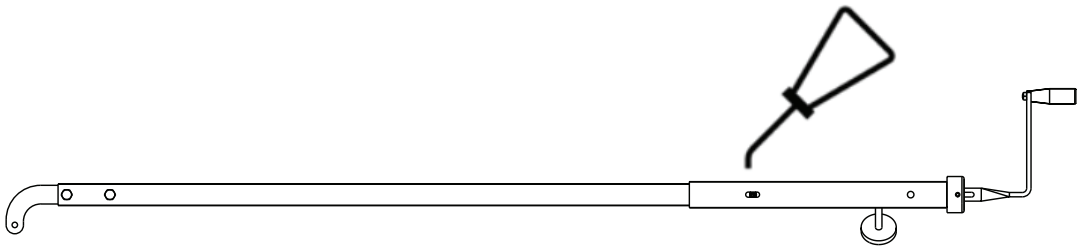

รูปที่ 14 – มีการหล่อลื่นสกรูข้อเหวี่ยง

stryker

转运担架床

操作手册

REF 747
REF 748

CE

ZH

0747-109-005 Rev AC.0 2023-11

符号

	参阅使用说明
	常规警告
	注意
	禁止推动
	请勿存放氧气瓶
REF	目录号
SN	序列号
US Patents	欲了解美国专利，请访问 www.stryker.com/patents
CE	CE 标志
EC REP	欧洲共同体授权代表
MD	欧洲医疗器械
	制造商
	生产日期
	进口商
	安全工作负载
	润滑
	B 类触身部件
	请勿堆叠

	此面向上
	易碎，小心轻放

目录

警告/注意/备注的定义 2
安全防范措施小结 3
夹点 4
简介 5
产品说明 5
适用范围 5
临床获益 5
禁忌症 5
预期使用寿命 5
处置/回收 5
规格 6
产品图解 7
联系信息 7
序列号位置 8
设置 9
操作 10
施用或松开制动器 10
升高或降低担架 10
以头低卧位式定位产品 11
以头高卧位式定位产品 11
使用伸缩式第 5 脚轮转运患者 12
定位或收起推动把手（可选设备） 12
升高或降低侧护栏 12
升高或降低气动 Fowler 靠背 13
升高或降低曲膝部分 13
将物品存放于底罩中 14
附件和部件 15
装上除颤器托盘 16
将除颤器托盘/床尾延伸板转变为除颤器托盘 16
将除颤器托盘/床尾延伸板转变为床尾延伸板 17
装上床尾板/病历架 17
装上静脉输液盒 18
定位双节永久性固定静脉输液架 18
定位三节永久性固定静脉输液架 19
装上和定位可拆卸静脉输液架 20
装上直立式氧气瓶支架 21
延伸或收起进餐托盘支架/床尾板 21
装上侧护栏衬垫 22
定位患者约束带结点 22
清洁 23
清洁产品 23
清洁床垫 23
清除含碘污渍 24
特别说明 24
消毒 25
消毒产品 25
床垫消毒 25
预防性维护 27
润滑点 27

警告/注意/备注的定义

警告、**注意**和**备注**这些词语含有特殊的意义，应认真阅读。

警告

提醒读者注意某种情况，如果不加以避免，可能会造成死亡或严重伤害。它可能也会描述潜在的严重不良反应和安全危险。

注意

提醒读者注意某种具有潜在危险的情况，如果不加以避免，可能会对使用者或患者造成轻微或中度伤害或者损坏本产品或其他财产。这包括安全和有效使用装置必须遵循的特别注意事项，以及为在正常使用或误用时避免可能损坏装置必须遵循的注意事项。

注解 - 提供特殊信息以便使维护更轻松或使重要说明更明确。

安全防范措施小结

务必遵循此页上所列的警告和注意事项。只能由合格人员维修。

警告

- 在设置产品或测试功能性运行之前，始终让产品达到室温。可能造成永久性的产品损坏。
- 始终在所有操作者离开机械装置后再操作产品。
- 当患者上、下产品或者当产品不动时，始终施用制动器。患者上下产品时，若产品移动，可能导致受伤。
- 将患者留在产品上无人看顾时，始终将产品放到最低位置，扳起并栓紧侧护栏。请勿将产品留在较高高度。
- 在升高或降低担架之前，始终移去可能挡在中间的任何装置。
- 请勿坐在产品末端。产品可能翻倒。
- 始终保持患者和操作者四肢远离折叠的侧护栏，以避免受伤。
- 始终将患者安置在担架中间。
- 当您在转运患者时，始终在床面呈水平放置且位于最低位置的情况下，使侧护栏在完全升高的位置锁定。
- 当您升高或降低侧护栏时，始终保持患者和操作者四肢远离侧护栏转轴。
- 请勿让侧护栏自行下降。
- 降低 Fowler 靠背时，始终保持双手和手指远离 Fowler 靠背释放把手和 Fowler 靠背框架。
- 患者躺在产品上时，升高气动 Fowler 靠背务必要谨慎。使用正确的升降技巧，如有必要，寻求帮助。
- 请勿在除颤器托盘上放置重量超过 30 磅 (14 千克) 的物体。始终将放置在除颤器托盘上的所有装置系在托盘上。
- 在定位足端推动把手可选件时，如果装有除颤器托盘/床尾延伸板、床尾板/病历架或直立式氧气瓶支架，务必注意，以免夹伤手指。
- 请勿在除颤器托盘/床尾延伸板上放置重量超过 30 磅 (14 千克) 的物体。始终将放置在除颤器托盘上的所有装置系在托盘上。
- 当转运产品时，始终将静脉输液架固定到静脉输液盒上。
- 静脉输液盒不用时始终妥善存放，以避免产品损坏。
- 请勿将静脉输液架用作推/拉装置。否则可能损坏产品。
- 请勿在直立式氧气瓶支架上放置重量超过 40 磅 (18 千克) 的物品。
- 请勿在进餐托盘上放置超过 30 磅 (14 千克) 的物体。
- 系约束带时务必注意。可能导致患者或操作者受伤。身体约束装置（即使已固定）可能对患者和操作者造成严重伤害，包括缠绕、卡住、身体伤害或死亡。
- 始终仅将约束带和/或装置系到产品上确认的连接点。如果不这样做可能导致患者或操作者受伤。请勿将约束带系到侧护栏上。
- 在使用任何约束带或约束装置之前，始终参考适用的州/省和联邦限制和法规以及相关的机构规程。
- 请勿在担架使用中时清洁、维修或执行维护。
- 请勿将床垫浸泡于清洁溶液或消毒剂溶液中。水分过多可能导致产品故障，造成产品损坏或患者受伤。
- 请勿让液体蓄积在床垫上。液体可造成部件腐蚀，并可能导致本产品的安全性和性能变得不可预测。
- 每次清洁床垫罩时，始终检查床垫罩是否有撕裂、穿刺、过度磨损或拉链不齐的情况。移除并更换损坏的床垫，以防止交叉污染。
- 请勿用蒸汽清洁、高压冲洗、浇洗或超声方法清洁床垫。这些清洁方法可能会使产品保修失效。
- 请勿用蒸汽清洁、浇洗或超声方法清洁产品。不建议使用这些清洁方法，否则可能会使产品保修失效。
- 患者使用前后始终对床垫消毒。如果不这样做可能导致交叉污染和感染。

注意

- 不当使用本产品可能会导致患者或操作者受伤。只能按照此手册中的说明操作本产品。
- 禁止改装产品或本产品的任何组件。改装本产品可能造成不可预测的操作情况而导致患者或操作者受伤。改装本产品也使保修无效。
- 当担架下有患者升降装置时，请勿用底座上的液压装置升高担架。
- 请勿在底罩上放置超过 60 磅 (27 千克) 的物体。
- 请勿坐、踩或站在底罩上。
- 在将除颤器托盘/床尾延伸板装到产品上之前，始终升高静脉输液架。如果未升高静脉输液架，床尾延伸板将不能正常工作。

- 请勿将静脉输液架用作推/拉装置。否则可能损坏产品。
- 请勿将超过 40 磅 (18 千克) 的静脉输液袋挂在静脉输液架上。
- 转运患者时，始终确保静脉输液架的高度足够低，可通过门口。

夹点

图 1 – 夹点

简介

本手册协助您操作或维护您的 Stryker 产品。在操作或维护本产品之前，请阅读本手册。订定方法和程序，以针对此产品的安全操作或维护，教育和培训您的工作人员。

注意

- 使用本产品不当可能会导致患者或操作者受伤。只能按照此手册中的说明操作本产品。
- 禁止改装产品或本产品的任何组件。改装本产品可能造成不可预测的操作情况而导致患者或操作者受伤。改装本产品也使保修无效。

注解

- 本手册为此产品的永久组成部分，即使本产品已售出，也应附属于产品。
- Stryker 在产品设计和质量上精益求精。本手册包含打印时可用的最新产品信息。在您的产品和本手册之间可能有轻微的差异。如果您有任何疑问，请致电 1-800-327-0770 联系 Stryker 客户服务或技术支持。

产品说明

Stryker 747/748 型转运担架床

适用范围

Stryker 747/748 型转运担架床是一种非电动轮式装置，由一个装在脚轮架上的平台组成，旨在帮助患者保持卧式体位。该装置配有侧护栏，以及供静脉输液架临时或永久性固定的可选件。担架床为操作者提供了一种在医疗机构转运患者的方法。某些担架床还可用于小型医疗程序和短期住院（治疗和康复）。

临床获益

患者运送及促进治疗

禁忌症

未知。

预期使用寿命

在正常使用条件及适当定期维护的情况下， Transport 担架床有 10 年的预期使用寿命。

处置/回收

在设备使用寿命结束时，务必遵循现行的当地建议和/或法规，以管理与设备回收或处置相关的环保事宜和风险。

规格

		747 型转运担架床		748 型转运担架床（加宽） HT 包	
安全工作负载 **注解** - 安全工作负荷是指患者、床垫和附件的总重量		500 磅	225 千克	500 磅	225 千克
总长度		83 英寸	210.8 cm	83 英寸	210.8 cm
总宽度		30 英寸	76.2 cm	34 英寸	86.4 cm
高度	高	36 英寸	91.4 cm	36 英寸	91.4 cm
	低	21.5 英寸	54.6 cm	21.5 英寸	54.6 cm
患者表面		26 英寸 x 75.5 英寸	66 cm x 192 cm	30 英寸 x 75.5 英寸	76 cm x 192 cm
侧护栏		13 英寸 x 55 英寸	33 cm x 139.5 cm	13 英寸 x 55 英寸	33 cm x 139.5 cm
担架定位	靠背	0° 至 90°		0° 至 90°	
	曲膝部分	不适用		0° 至 30°	
	头低卧位/头高卧位	+18° / -18°		+18° / -18°	
脚轮直径		8 英寸	20 cm	8 英寸	20 cm
最小产品下间隙		标称 6 英寸	15 cm	标称 6 英寸	15 cm
		液压缸和第 5 脚轮下 1.75 英寸	4.5 cm	液压缸和第 5 脚轮下 1.75 英寸	4.5 cm

环境条件	操作	存放与运输
温度	100 °F (38 °C) 50 °F (10 °C)	140 °F (60 °C) -4 °F (-20 °C)
相对湿度	75% 30%	95% 10%
气压	1060 hPa 700 hPa	1060 *hPa* 500 *hPa*

根据欧洲 REACH 法规和其他环保法规要求，列出了含有可申报物质的组件。

说明	编号	高度关注物质（SVHC）化学名称
包角配双节静脉输液架可选件，头端	0744-035-020	铅
包角配双节静脉输液架可选件，头端	0744-035-025	铅
包角配三节静脉输液架可选件，足端	0744-035-070	铅
包角配三节静脉输液架可选件，足端	0744-035-075	铅
双节静脉输液架组件	1211-210-010	铅

Stryker 保留修改规格的权利，恕不另行通知。

产品图解

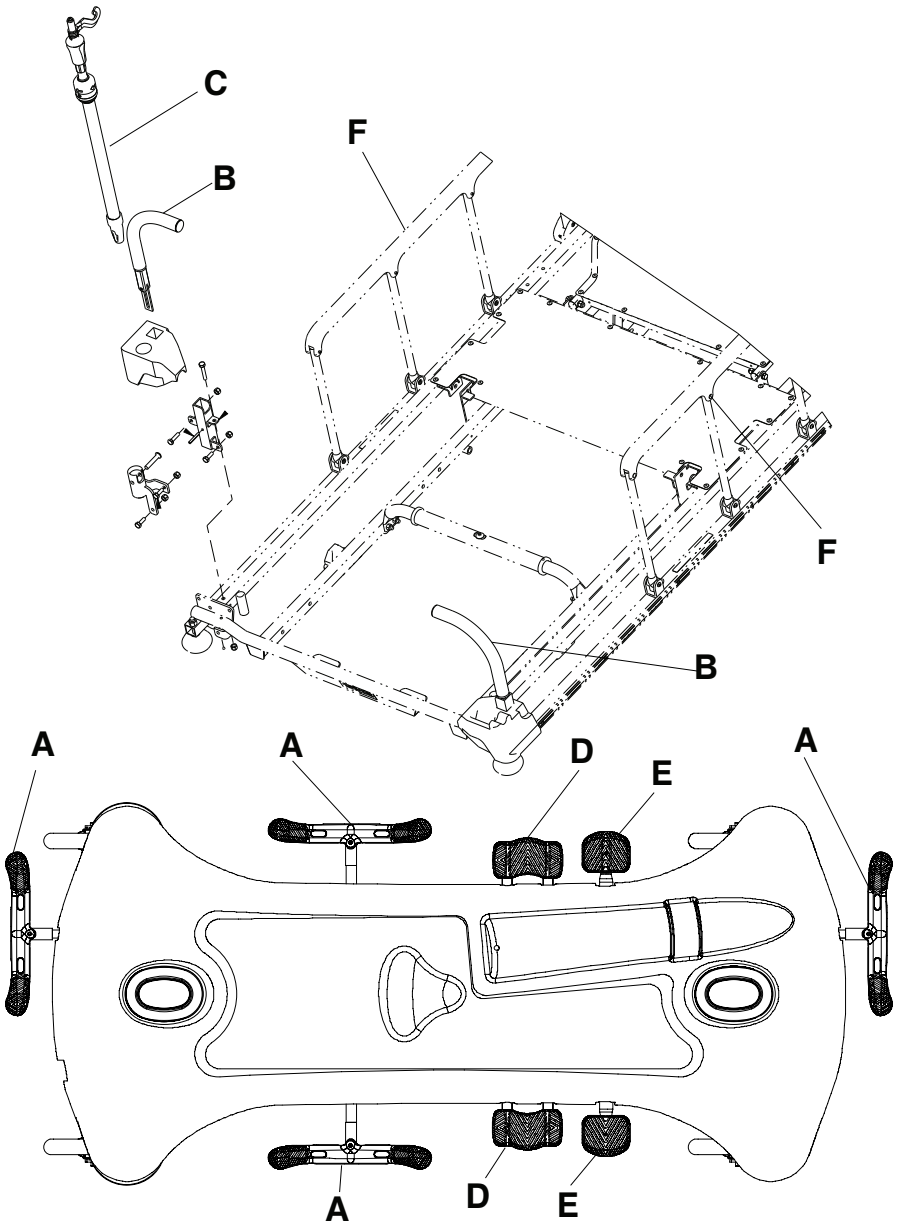

A	制动/转向踏板		D	降低踏板
B	头端推动把手		E	泵踏板
C	静脉输液架		F	侧护栏

联系信息

请拨打以下电话联系 Stryker 客户服务部门或技术支持部门：1-800-327-0770。

Stryker Medical
3800 E. Centre Avenue

Portage, MI 49002
美国

注解 - 用户和/或患者应向制造商及用户和/或患者所在的欧洲成员国的主管当局报告任何与产品有关的严重事故。

要在线查看您的操作或维护手册，请访问 https://techweb.stryker.com/。

致电 Stryker 客户服务部或技术支持部时，请提供您的 Stryker 产品的序列号（A）。在所有书面通信中，请列明产品序列号。

序列号位置

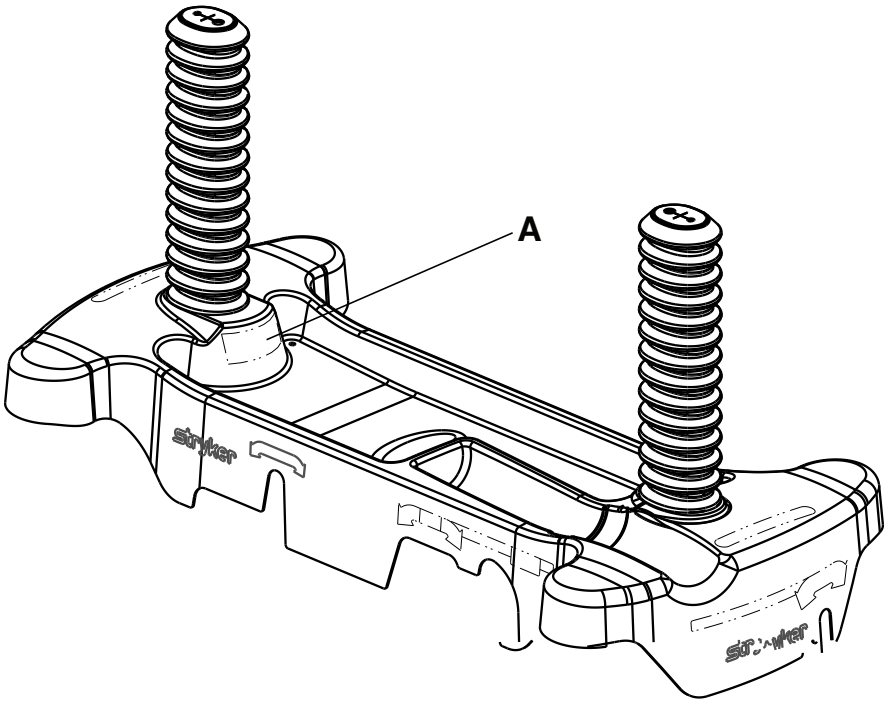

设置

要拆开您的产品包装，参阅装运箱内产品附带的拆包说明。

警告

- 在设置产品或测试功能性运行之前，始终让产品达到室温。可能造成永久性的产品损坏。
- 始终在所有操作者离开机械装置后再操作产品。

在产品投入使用前，确保产品正常工作。

1. 施用制动器。推动产品以确保四个脚轮全部锁定。
2. 升高和降低液压升降系统。
3. 将产品升高至最高位置，然后以头低卧位式放置产品。确保头端降低到最低位置。
4. 将产品升高至最高位置，然后以头高卧位式放置产品。确保足端降低到最低位置。
5. 施用第 5 脚轮以确保其引导和转动产品。
6. 确保侧护栏升降自如，锁定到位。
7. 升高和降低 Fowler 靠背。

操作

施用或松开制动器

警告 - 当患者上、下产品或者当产品不动时，始终施用制动器。患者上下产品时，若产品移动，可能导致受伤。

要施用制动器，向下推制动/转向踏板上的制动（红色）侧。推动产品以确保制动器正常工作。

要释放制动器，向下推制动/转向踏板上的转向（绿色）侧。

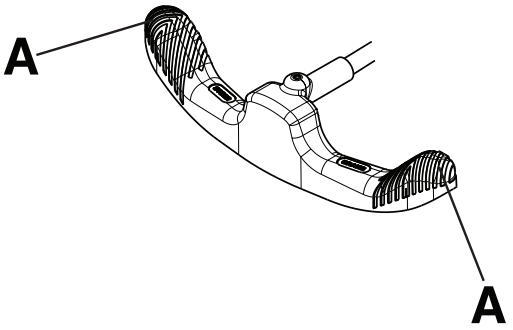

图 2 – 操作制动器/转向踏板

注解 - 切勿向下推制动/转向踏板的中心。始终向下推制动/转向踏板的外侧 (A) (图 2)。

升高或降低担架

警告

- 将患者留在产品上无人看顾时，始终将产品放到最低位置，扳起并栓紧侧护栏。请勿将产品留在较高高度。
- 在升高或降低担架之前，始终移去可能挡在中间的任何装置。
- 请勿坐在产品末端。产品可能翻倒。
- 始终保持患者和操作者四肢远离折叠的侧护栏，以避免受伤。

要升高担架，泵送泵踏板(D)，直至您达到所需高度（图 3）。

要降低整个担架，按下统一降低脚踏板 (C) 中间。

要降低担架的头端，按下最接近产品头端的统一降低脚踏板 (C) 侧边。

要仅降低担架的足端，按下最接近产品足端的统一降低脚踏板 (C) 侧边。

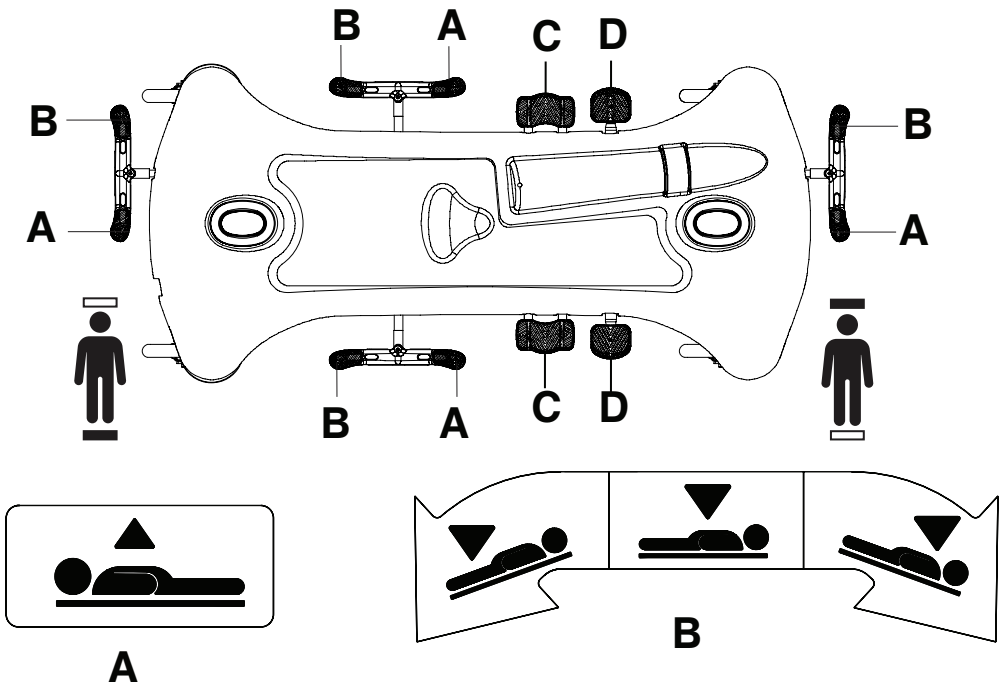

图 3 – 升高或降低担架

以头低卧位式定位产品

警告 - 在升高或降低担架之前，始终移去可能挡在中间的任何装置。

注意 - 当产品下有患者升降装置时，请勿用底座上的液压装置升高产品。

要以头低卧位式（头向下）定位产品，请将担架升高至最高高度 (图 3)。

注解 - 将担架升高至最高高度使头低卧位角度变得更大。

向下按压最靠近头端的统一降低脚踏板 (C)。

要从头低卧位降低产品，向下按压统一降低脚踏板 (C) 中间，直至担架展平。

以头高卧位式定位产品

警告 - 在升高或降低担架之前，始终移去可能挡在中间的任何装置。

注意 - 当产品下有患者升降装置时，请勿用底座上的液压装置升高产品。

要以头高卧位式（足向下）定位产品，请将担架升高至最高高度 (图 3)

注解 - 将担架升高至最高高度使头低卧位角度变得更大。

向下按压最靠近脚端的统一降低脚踏板 (C) 的一侧。

要从头高卧位降低产品，向下按压统一降低脚踏板 (C) 中间，直至担架展平。

使用伸缩式第 5 脚轮转运患者

警告

- 始终将患者安置在产品中间。
- 在升高或降低担架之前，始终移去可能挡在中间的任何装置。
- 当您在转运患者时，始终在床面呈水平放置且位于最低位置的情况下，使侧护栏在完全升高的位置锁定。

注意 - 当产品下有患者升降装置时，请勿用底座上的液压装置升高产品。

要使用伸缩式第 5 脚轮转运患者：

1. 要施用伸缩式第 5 脚轮，向下推制动/转向踏板的转向侧。
2. 将踏板放置于空档位置，以横向移动产品。将产品移到所需位置。

   注解 - 请勿在施用伸缩式第 5 脚轮的情况下试图横向移动产品。
3. 施用制动器将产品锁定到位。

   注解 - 在移动产品之前，始终确保释放制动器，以避免操作者或患者受伤。

定位或收起推动把手（可选设备）

要定位或收起推动把手：

1. 从产品末端向上转动把手（图 4）。
2. 向下推把手以将其锁定到位。
3. 采取相反的操作步骤收起把手。

   注解 - 仅将推动把手用作推/拉装置（除非另有说明），以免产品损坏。

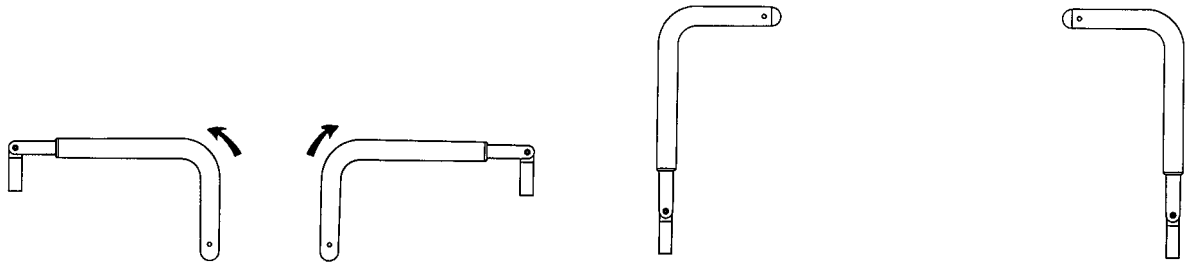

图 4 – 定位头端推动把手

升高或降低侧护栏

警告

- 将患者留在产品上无人看顾时，始终将产品放到最低位置，扳起并栓紧侧护栏。请勿将产品留在较高高度。
- 当您在转运患者时，始终在床面呈水平放置且位于最低位置的情况下，使侧护栏在完全升高的位置锁定。
- 当您升高或降低侧护栏时，始终保持患者和操作者四肢远离侧护栏转轴。
- 请勿让侧护栏自行下降。

要升高侧护栏，双手抓紧侧护栏。升高侧护栏直至释放插闩卡入到位。拉起侧护栏以确保侧护栏锁定。

降低侧护栏，向上拉起释放插闩。将侧护栏滑到最低位置。

注解 - 请勿将侧护栏用作患者约束装置，以免患者从产品上掉下。侧护栏防止患者不慎从产品上滚落。操作者必须确定需要约束的程度以确保患者安全。

升高或降低气动 Fowler 靠背

警告

- 降低 Fowler 靠背时，始终保持双手和手指远离靠背释放把手和 Fowler 靠背框架。
- 患者躺在产品上时，升高气动 Fowler 靠背务必注意。使用正确的升降技巧，如有必要，寻求帮助。

要升高 Fowler 靠背，挤压单个或两个 Fowler 靠背释放把手 (A)并将 Fowler 靠背向上拉到所需位置（图 5 ）。

要降低 Fowler 靠背：

1. 挤压 Fowler 靠背释放把手 (A)。
2. 将 Fowler 靠背向下推到所需位置。

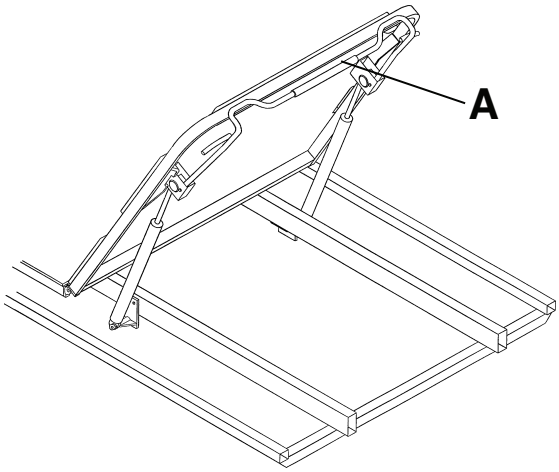

图 5 – 气动 Fowler 靠背

升高或降低曲膝部分

要升高曲膝部分（B），顺时针转动曲柄把手（A）（图 6）。

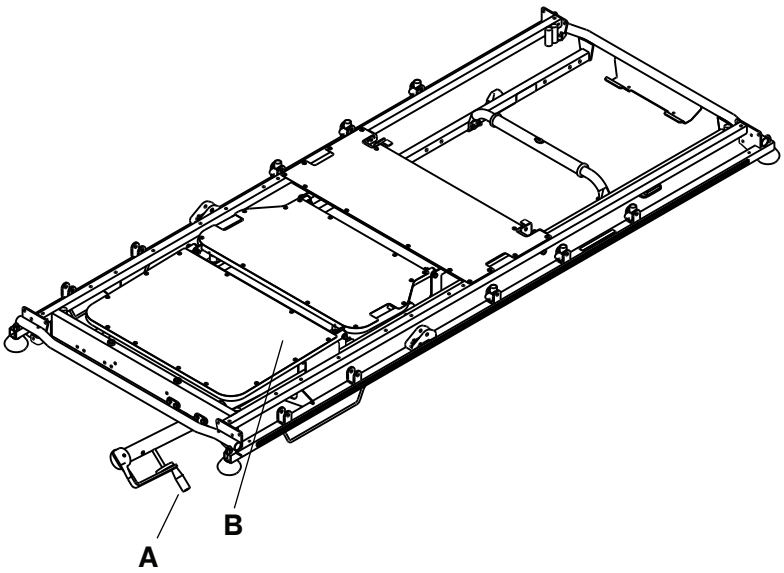

图 6 – 曲膝部分和曲柄把手

要降低曲膝部分（B），逆时针转动曲柄把手（A）。

将物品存放于底罩中

注意

- 请勿在底罩上放置超过 27 kg 的物体。
- 请勿坐、踩或站在底罩上。

您可将个人物品存放于底罩中。请勿用气瓶支架架框存放氧气瓶或患者个人物品。

附件和部件

可能供应这些附件，供与您的产品配合使用。确认您的配置或区域的供应情况。致电 Stryker 客户服务部门：1-800-327-0770。

名称	部件号
制动凸轮和连杆	0853-003-035
带全罩组件的脚轮	0853-503-020
除颤器托盘	1105-045-200
除颤器托盘/床尾延伸板/床尾板	1105-045-400
第 5 脚轮组件	1105-006-130
床尾板/病历架	1105-045-500
静脉输液盒	0785-155-000
HAVASU™ 静脉输液架，可拆卸	0390-025-010
静脉输液架，可拆卸	0390-025-000
床垫，Ultra Comfort，4 英寸 x 26 英寸 (10 cm x 66 cm)	0785-034-603
床垫，Enhanced Comfort，4 英寸 x 26 英寸 (10 cm x 66 cm)	0785-034-623
床垫，Ultra Comfort，5 英寸 x 26 英寸 (13 cm x 66 cm)	0785-034-633
床垫，**Ultra Comfort SE™**，国内型，4 英寸 x 26 英寸 (10 cm x 66 cm)	1704-034-600
床垫，**Ultra Comfort SE**，防火隔层，国际型，4 英寸 x 26 英寸 (10 cm x 66 cm)	1704-034-601
床垫，标准型，3 英寸 x 26 英寸 (8 cm x 66 cm)	1059-326-001
床垫，**ComfortGel SE™**，无防火隔层，26 英寸 (66 cm)	1805-034-600
床垫，**ComfortGel SE**，防火隔层，26 英寸 (66 cm)	1805-034-601
氧气瓶护圈	1037-010-090
氧气瓶支架，直立式	1115-130-000
气压缸	1010-031-078
约束带，脚踝	0946-043-001
约束带，身体	0390-019-000
约束带，胸	1010-058-000
约束带，完全包装	1010-077-000
约束带，腰	0946-044-001
进餐托盘	1105-045-700
进餐托盘支架/床尾板	1105-045-800
侧护栏衬垫套件	1010-052-000

装上除颤器托盘

警告

- 请勿在除颤器托盘上放置重量超过 14 kg 的物体。始终将放置在除颤器托盘上的所有装置系在托盘上。
- 在定位足端推动把手可选件时，如果装有除颤器托盘/床尾延伸板、床尾板/病历架或直立式氧气瓶支架，务必注意，以免夹伤手指。

要装上除颤器托盘：

1. 将除颤器托盘上的插栓插入产品足端处的插孔内。
2. 用约束带将装置固定在托盘上。

注解

- 请勿将除颤器托盘用作推/拉装置。否则可能发生产品损坏。
- 使用附件（例如除颤器托盘/床尾延伸板、床尾板/病历架、直立式氧气瓶支架）时，始终升高足端推动把手，否则附件将无法正常工作。

将除颤器托盘/床尾延伸板转变为除颤器托盘

警告

- 请勿在除颤器托盘/床尾延伸板上放置重量超过 14 kg 的物体。始终将放置在除颤器托盘上的所有装置系在托盘上。
- 在定位足端推动把手可选件时，如果装有除颤器托盘/床尾延伸板、床尾板/病历架或直立式氧气瓶支架，务必注意，以免夹伤手指。

注意 - 在将除颤器托盘/床尾延伸板装到产品上之前，始终升高静脉输液架。如果未升高静脉输液架，床尾延伸板将不能正常工作。

要将除颤器托盘/床尾延伸板转变为除颤器托盘：

1. 拉出顶部旋钮 (A)（图 7）。
2. 旋转托盘 (B) 直至托盘在产品足端上方伸平。松开顶部旋钮 (A)。确保除颤器托盘锁定到位。
3. 用约束带将装置固定在托盘上。

注解

- 请勿将除颤器托盘/床尾延伸板用作推 / 拉装置。否则可能发生产品损坏。
- 请勿将物体装到床尾延伸板上。

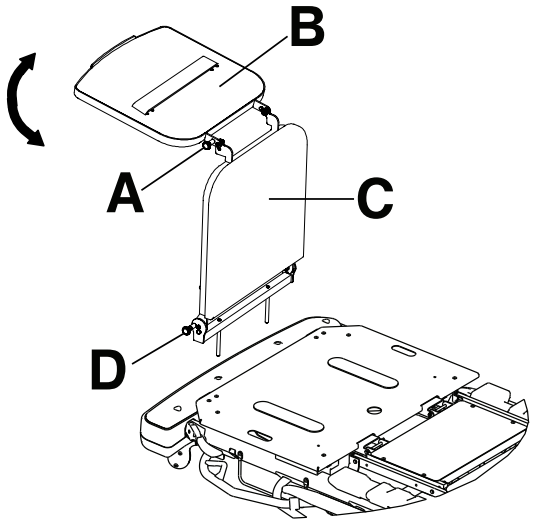

图 7 – 除颤器托盘/床尾延伸板

将除颤器托盘/床尾延伸板转变为床尾延伸板

警告

- 请勿在除颤器托盘/床尾延伸板上放置重量超过 14 kg 的物体。始终将放置在除颤器托盘上的所有装置系在托盘上。
- 在定位足端推动把手可选件时，如果装有除颤器托盘/床尾延伸板、床尾板/病历架或直立式氧气瓶支架，务必注意，以免夹伤手指。

注意 - 在将除颤器托盘/床尾延伸板装到产品上之前，始终升高静脉输液架。如果未升高静脉输液架，床尾延伸板将不能正常工作。

将除颤器托盘/床尾延伸板转变为床尾延伸板(图 7)：

1. 拉出顶部旋钮 (A)。
2. 转动除颤器托盘(B)，直至托盘紧靠床尾延伸板锁定。
3. 在握紧除颤器托盘/床尾延伸板组件的同时，拉出底部旋钮 (D)。
4. 降低床尾延伸板(C)，直至床尾延伸板伸平。
5. 松开底部旋钮 (D)。推动床尾延伸板以确保床尾延伸板锁定到位。

注解

- 请勿将除颤器托盘/床尾延伸板用作推 / 拉装置。否则可能发生产品损坏。
- 请勿将物体装到床尾延伸板上。

装上床尾板/病历架

警告 - 在定位足端推动把手可选件时，如果装有除颤器托盘/床尾延伸板、床尾板/病历架或直立式氧气瓶支架，务必注意，以免夹伤手指。

要装上床尾板/病历架，将床尾板-病历架上的插栓插入产品足端的插孔内。

注解 - 请勿将床尾板/病历架用作推或拉装置。否则可能发生产品损坏。

装上静脉输液盒

警告

- 当转运产品时，始终将静脉输液架固定到静脉输液盒上。
- 静脉输液盒不用时始终妥善存放，以避免产品损坏。

要装上静脉输液盒 (图 8)：

1. 将静脉输液盒从存储托盘中或存储夹内提起。
2. 将静脉输液盒转动至所需位置。
3. 逆时针转动旋钮 (A)，以松开静脉输液架夹(C)。
4. 转动旋钮 (A)，使其远离臂连接组件 (B)。
5. 打开夹子 (C)。
6. 将静脉输液架放入夹子 (C) 内。
7. 绕静脉输液架合上夹子 (C)，并将旋钮 (A) 转动至原来位置。
8. 顺时针转动旋钮 (A)，将其旋紧。
9. 采取相反的操作步骤将静脉输液盒从产品上断开连接。

   要存放静脉输液盒，将静脉输液盒放入存储托盘或将静脉输液盒固定在存储夹内。

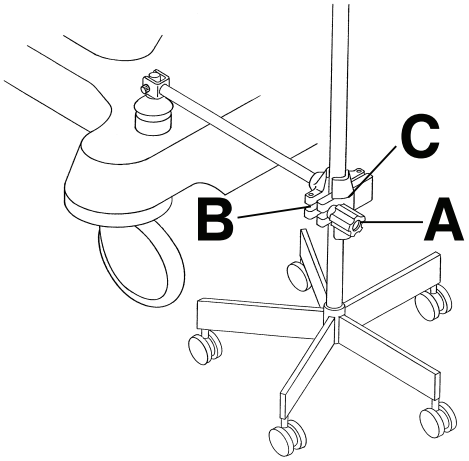

图 8 – 静脉输液盒

定位双节永久性固定静脉输液架

警告 - 请勿将静脉输液架用作推/拉装置。否则可能损坏产品。

您可以选择购买配备永久装在产品头端、足端或两端的双节静脉输液架可选件的产品。静脉输液架配备一个伸缩架，可延伸提供第二个高度位置。不使用时，您可以折叠和存放静脉输液架。

要定位双节静脉输液架（图 9）：

1. 从存放位置抬高并转动静脉输液架。
2. 向下推动静脉输液架，直至静脉输液架锁定到位。
3. 要升高静脉输液架高度，向上拉可伸缩部分 (A)，直至静脉输液架在其完全升高位置被锁定到位。
4. 转动静脉输液架挂钩 (B) 至所需位置，并挂上静脉输液袋。
5. 要降低静脉输液架高度，握住静脉输液架的可伸缩部分，转动插闩 (C)，并降低可伸缩部分。

注解

- 请勿将超过 40 磅 (18 kg) 的静脉输液袋挂在静脉输液架上。
- 转运患者时，始终确保静脉输液架的高度足够低，可安全通过门口。

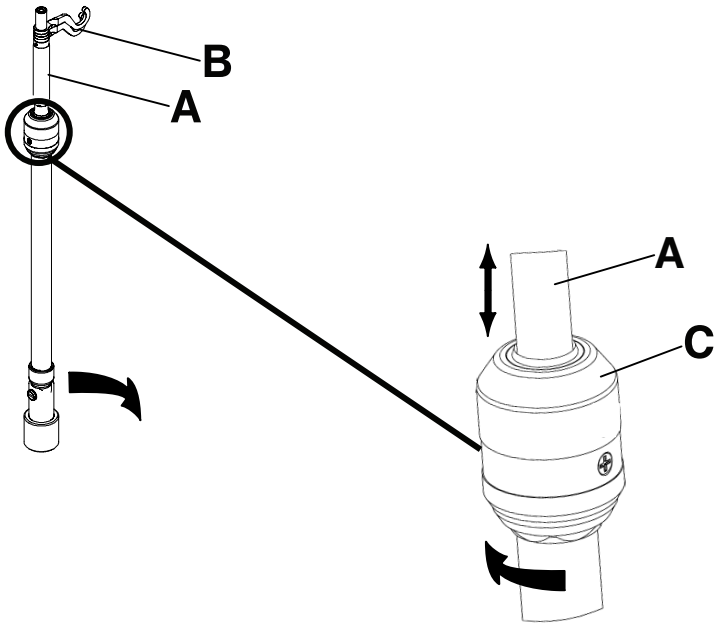

图 9 – 定位双节永久性固定静脉输液架

定位三节永久性固定静脉输液架

警告 - 请勿将静脉输液架用作推/拉装置。否则可能损坏产品。

您可以选择购买配备永久装在产品头端、足端或两端的三节静脉输液架可选件的产品。静脉输液架配备一个伸缩架，可延伸提供第二个和第三个高度位置。不使用时，您可以折叠和存放静脉输液架。

要定位三节静脉输液架（图 10）：

1. 从存放位置抬高并转动静脉输液架。
2. 向下推动静脉输液架，直到输液架锁定到位。
3. 要升高静脉输液架高度，向上拉可伸缩部分 (A)，直至静脉输液架在其完全升高位置被锁定到位。
4. 使用更高的静脉输液架时，向上拉 (B) 部分。在任何所需的高度释放 (B) 部分以将输液架锁定到位。
5. 转动静脉输液架挂钩 (C) 至所需位置，并挂好静脉输液袋。
6. 要降低静脉输液架，在握住 (B) 部分的同时，向上推抓握处的黄色部分 (D)，直至输液架降低为止。
7. 转动插闩（E），降低静脉输液架可伸缩部分。

注解

- 请勿在静脉输液架上悬挂所有输液袋总重量超过 12 磅 (5 kg) 的静脉输液袋。
- 请勿在一个静脉输液架挂钩上悬挂重量超过 9.3 磅 (4.2 kg) 的静脉输液袋。
- 转运患者时，始终确保静脉输液架的高度足够低，可安全通过门口。

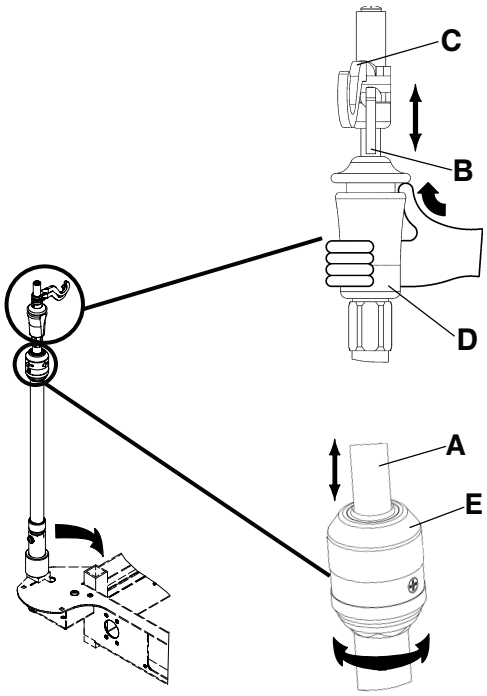

图 10 – 定位三节永久性固定静脉输液架

装上和定位可拆卸静脉输液架

注意

- 请勿将静脉输液架用作推/拉装置。否则可能损坏产品。
- 请勿将超过 40 lb (18 kg) 的静脉输液袋挂在静脉输液架上。
- 转运患者时，始终确保静脉输液架的高度足够低，可通过门口。

要装上和定位可拆卸静脉输液架 (图 11)。

1. 将静脉输液架插入产品头端或足端的插孔内。
2. 逆时针转动旋钮 (A)，然后向上拉可伸缩部分 (B)，直至升高至所需高度。
3. 顺时针转动旋钮 (A)，将可伸缩部分锁定到位。

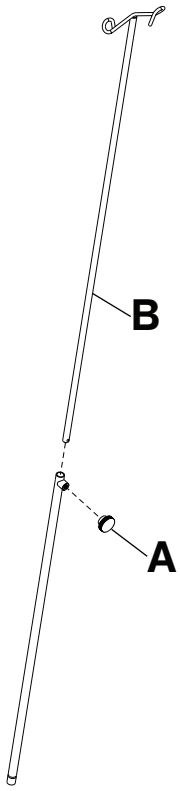

图 11 – 可拆卸静脉输液架

装上直立式氧气瓶支架

警告

- 请勿在直立式氧气瓶支架上放置重量超过 40 磅 (18 kg) 的物品。
- 在定位足端推动把手可选件时，如果装有除颤器托盘/床尾延伸板、床尾板/病历架或直立式氧气瓶支架，务必注意，以免夹伤手指。

直立式氧气瓶支架支撑氧气瓶保持直立。

要装上直立式氧气瓶支架：

1. 将支撑杆插入任意一个静脉输液架插槽内。
2. 将开口销穿过支撑杆的孔，使瓶支架固定到产品上。

   注解 - 请勿将直立式氧气瓶支架用作推/拉装置。否则可能损坏产品。

延伸或收起进餐托盘支架/床尾板

警告 - 请勿在进餐托盘上放置超过 30 磅 (14 kg) 的物体。

要将进餐托盘装到侧护栏上，在进餐托盘两侧拉出，将其定位在侧护栏之上。

要收起进餐托盘：

1. 从侧护栏上取下进餐托盘。
2. 在进餐托盘侧面推进。
3. 将进餐托盘存放于床尾板中。

   注解 - 请勿将进餐托盘/床尾板用作推/拉装置。否则可能损坏产品。

装上侧护栏衬垫

要装上侧护栏衬垫：

1. 在床垫和侧护栏之间塞入侧护栏衬垫。
2. **Velcro®** 搭扣带缠在侧护栏顶部，从而固定在侧护栏衬垫。

定位患者约束带结点

警告

- 系约束带时务必注意。可能导致患者或操作者受伤。身体约束装置（即使已固定）可能对患者和操作者造成严重伤害，包括缠绕、卡住、身体伤害或死亡。
- 始终仅将约束带和/或装置系到产品上确认的连接点。如果不这样做可能导致患者或操作者受伤。请勿将约束带系到侧护栏上。
- 在使用任何约束带或约束装置之前，始终参考适用的州/省和联邦限制和法规以及相关的机构规程。

担架组件上有八个患者约束带结点位置，可供系上患者约束带（图 12 或 图 13）。

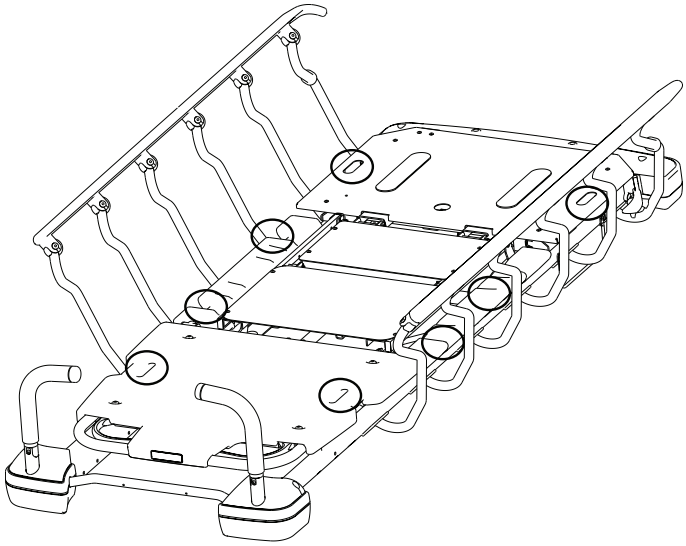

图 12 – Prime 约束带位置

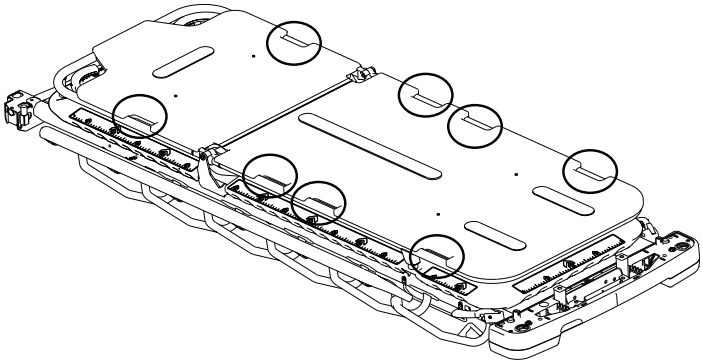

图 13 – Prime X 选件约束带位置

注解 - 约束带是 B 类触身部件。

清洁

清洁产品

警告 - 请勿在产品使用中时清洁、维修或执行维护。

推荐的清洁方法：

1. 遵循清洁液制造商的稀释建议。
2. 用温水和温和的洗涤剂手洗产品的所有表面。
3. 避免过度饱和，并确保产品浸湿时间不超过洗涤剂制造商有关正确清洁的指南。
4. 彻底干燥。在产品干燥之前，请勿将床垫放回到产品上。
5. 在退回产品以进行维修之前，检查其功能。
   - 升高和降低产品
   - 在两个位置锁定和解锁制动/转向踏板
   - 栓紧和解除栓紧侧护栏
   - 升高和降低 Fowler 靠背
   - 升高和降低曲膝部分
   - 确保所有组件得到适当的润滑
   - 确保所有标签完好

注解

- 皮肤直接接触明显污染的、可渗透的物质可能会增加感染的风险。
- 某些清洁剂有腐蚀性，使用不当可能会损坏本产品。如果您不正确地漂洗并擦干本产品，腐蚀性残留物可能会残留在产品表面，这可能会导致关键组件的过早腐蚀。如果不遵循上述清洁说明可能会导致保修失效。
- 请勿用蒸汽清洁、电动清洗、浇洗或超声方法清洁产品。不建议使用这些清洁方法，否则可能会使产品保修失效。
- 清洁底罩。
- 清洁刹车片的底部，以防止蜡或地板残余物积聚。

清洁床垫

警告

- 请勿在产品使用中时清洁、维修或执行维护。
- 请勿将床垫浸泡于清洁溶液或消毒剂溶液中。水分过多可能导致产品故障，造成产品损坏或患者受伤。
- 请勿让液体蓄积在床垫上。液体可造成部件腐蚀，并可能导致本产品的安全性和性能变得不可预测。
- 每次清洁床垫罩时，始终检查床垫罩是否有撕裂、穿刺、过度磨损或拉链不齐的情况。移除并更换损坏的床垫，以防止交叉污染。
- 请勿用蒸汽清洁、高压冲洗、浇洗或超声方法清洁床垫。这些清洁方法可能会使产品保修失效。

床垫的寿命会因使用频率增加（可能包括更频繁的清洁和消毒）而受影响。

推荐的清洁方法：

1. 使用蘸有温和的肥皂和水溶液的干净的软布擦拭整个床垫，以去除异物。
2. 使用干净的干布擦拭床垫，以清除任何多余的液体或清洁剂。
3. 清洁后冲洗并干燥床垫罩。
4. 清洁完成后，根据需要使用医院级消毒剂进行消毒（请参阅*床垫消毒*）。

注解

- 请勿熨烫、干洗或烘干床垫，因为这将导致故障和损坏产品。
- 床垫罩必须完全干燥后才可存放、添加床单，或将患者放在床垫上以防产品性能受损。
- 避免过度暴露于酒精或过氧化氢。外罩材料将会膨胀。
- 请勿让液体渗入拉链区和防水罩屏障。液体与拉链接触可能会渗透到床垫，导致产品性能受损。
- 某些清洁剂有腐蚀性，使用不当可能会损坏本产品。如果没有彻底清洗并擦干产品，腐蚀性残留物可能会残留在产品表面，这可能会导致关键组件过早腐蚀。如果不遵循上述清洁说明可能会导致保修失效。

清除含碘污渍

1. 取 1–2 汤匙硫代硫酸钠，放入 0.55 升（一品脱）温水中。用溶液擦拭有污渍的区域。
2. 出现污渍后，需尽快清除。
3. 如果未能立即清除污渍，需等待溶液浸泡或停留在床垫上一段时间后再擦拭床垫。
4. 重新使用床垫之前，用清水冲洗曾接触清洁液的床垫。

注解 - 使用这些类型的清洁剂时，如果未能遵循这些说明，可能会使该产品保修失效。

特别说明

Velcro®	用消毒剂浸泡，再用水冲洗，最后等待溶液挥发。
污物或污渍	使用中性肥皂和温水。请勿使用烈性清洁剂、溶剂或磨损性清洁剂。
难以清洁的部位	使用普通家用或合成清洁剂和一把软毛刷清洁难以清洁的部位或污渍。预先浸泡已干燥的污物。
机洗	不建议用机洗。机洗可能会大幅缩短床垫的使用寿命。

消毒

消毒产品

警告

- 请勿在产品使用中时清洁、维修或执行维护。
- 请勿用蒸汽清洁、浇洗或超声方法清洁产品。不建议使用这些清洁方法，否则可能会使产品保修失效。

推荐的消毒剂：

- 四级铵盐（活性成分 - 氯化铵），内含低于 3% 的乙二醇醚
- 酚类消毒剂（活性成分 - 邻苯基苯酚）
- 含氯漂白液（用 1 份 5.25% 的稀释漂白液溶于 100 份水中，相当于 520 ppm 有效氯 [每 4000 mL 水中含 40 mL 5.25% 的漂白液]）
- 70% 的异丙醇

推荐的消毒方法：

1. 请切实遵循消毒液制造商提供的稀释建议。
2. 使用消毒液手动清洗产品所有表面。
3. 避免过度饱和，并且为了能正确消毒，应确保产品浸湿时间不超过化学品制造商有关正确消毒的指导方针。
4. 干燥产品。在产品干燥之前，请勿将床垫放回到产品上。
5. 每次使用后，对 **Velcro®** 进行消毒。用消毒剂浸泡 **Velcro®**，再用水冲洗，最后等待消毒剂挥发（由医疗机构决定适当的消毒剂）。
6. 在退回产品以进行维修之前，检查其功能。
   - 升高和降低产品
   - 在两个位置锁定和解锁制动/转向踏板
   - 栓紧和解除栓紧侧护栏
   - 升高和降低 Fowler 靠背
   - 升高和降低曲膝部分
   - 确保所有组件得到适当的润滑
   - 确保所有标签完好

   注解
   - 皮肤直接接触明显污染的、可渗透的物质可能会增加感染的风险。
   - 某些清洁剂有腐蚀性，使用不当可能会损坏本产品。如果没有彻底清洗并擦干产品，腐蚀性残留物可能会残留在产品表面，这可能会导致关键组件过早腐蚀。如果不遵循上述清洁说明可能会导致保修失效。

床垫消毒

警告 - 患者使用前后始终对床垫消毒。如果不这样做可能导致交叉污染和感染。

推荐的消毒剂：

- 四级铵盐（活性成分 - 氯化铵），内含低于 3% 的乙二醇醚
- 酚类消毒剂（活性成分 - 邻苯基苯酚）
- 含氯漂白液（用 1 份 5.25% 的稀释漂白液溶于 100 份水中，相当于 520 ppm 有效氯 [每 4000 mL 水中含 40 mL 5.25% 的漂白液]）
- 70% 的异丙醇

推荐的消毒方法：

1. 在使用消毒剂之前，请确保床垫清洁干燥。
2. 以干净的干布擦拭床垫以清除任何过多的液体或消毒剂。
3. 消毒后冲洗并干燥床垫罩。

注解

- 床垫罩必须干燥后才可存放或添加床单。未能除去多余的消毒剂可能引起外罩材料的劣化。
- 某些清洁剂有腐蚀性，使用不当可能会损坏本产品。如果没有彻底清洗并擦干产品，腐蚀性残留物可能会残留在产品表面，这可能会导致关键组件过早腐蚀。如果不遵循上述清洁说明可能会导致保修失效。
- 频繁或长时间接触较高浓度的消毒液可能会使外罩织物过早老化。
- 使用加速氢过氧化物或含有乙二醇醚的季铵类可能会损坏外罩。

预防性维护

在进行预防性维护检查之前，停止产品的使用。在每年预防性维护期间，对所有 Stryker Medical 产品的所有列出项目进行检查。根据您对产品的使用情况，您可能需要进行更频繁的预防性维护检查。只能由合格人员维修。

注解 - 在检查前，清洁并消毒床垫外部（如适用）。

检查下列项目：

_____ 所有焊接点

_____ 所有紧固件固定

_____ 制动器机制可正常工作

_____ 转向功能可正常工作

_____ 侧护栏可升高、降低和栓紧

_____ 当您施用制动器时，脚轮锁定

_____ 脚轮锁定并能正常旋转

_____ 脚轮上没有蜡状物和残渣

_____ Fowler 靠背可升高、降低和栓紧

_____ 曲膝部分可升高、降低和栓紧

_____ 皮肤不破裂

_____ 可从所有地点头低卧位/头高卧位升高和降低

_____ 静脉输液架可选件完好无损，在所有位置上栓紧

_____ 氧气瓶支架可选件完好无损且打开和关闭正常

_____ 床头和床尾托盘无损坏

_____ 地链完整无缺

_____ 身体约束装置可选件栓紧且固定

_____ 床垫罩无裂口或裂缝

_____ 附件和安装硬件都处于良好状态，并可正常工作

_____ 液压连接处无泄漏

_____ 液压千斤顶固定

_____ 已设置液压降速

_____ 液压油液位充足

_____ 如有必要，进行润滑(*润滑点* (页面 27))

产品序列号：
填写人：
日期：

润滑点

当 Fowler 靠背处于 0 度时，将 Syntech 润滑油(3000-200-719) 涂到曲柄螺钉组件（图 14）中的插槽和孔中。擦除多余的润滑油。

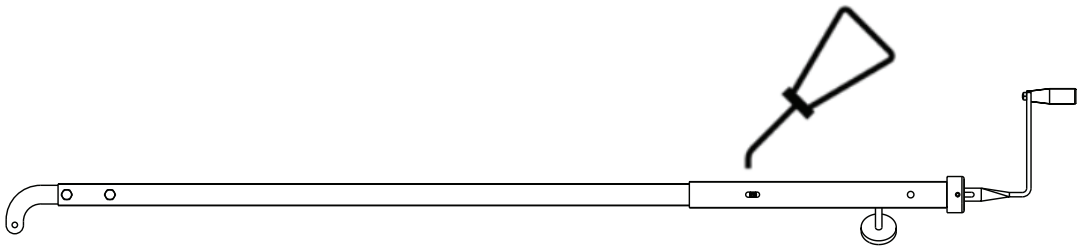

图 14 – 曲柄螺钉润滑

Stryker EMEA Supply Chain Services B. V.
Frans Maasweg 2
Venlo 5928 SB, The Netherlands

stryker

Stryker Medical
3800 E. Centre Avenue
Portage, MI 49002
USA

0747-109-005 Rev AC.0 2023-11
WCR: AE.2